Типовой проект

407-3-596.90

Закрытая подстанция напряжением 110/6-10 кв. по схеме 110-4н с трансформаторами 63 (80) мв.а в сборном железобетоне.

Альбом 7

АСИ Строительные изделия.

gost.e-ecolog.ru

ТИПОВОЙ ПРОЕКТ
407-3-596.90
ЗАКРЫТАЯ ПОДСТАНЦИЯ НАПРЯЖЕНИЕМ 1 0/6-10 кВ ПО СХЕМЕ 110-4Н С ТРАНСФОРМАТОРАМИ 63/80/МВ.А В СБОРНОМ ЖЕЛЕЗОБЕТОНЕ
АЛЬБОМ 7
ПЕРЕЧЕНЬ АЛЬБОМОВ

АЛЬБОМ 1 ПЗ Пояснительная записка и указания по применению

АЛЬБОМ 2 ЭП1 Электротехнические решения. Схемы, компоно-
части 1,2 вочные и конструктивно-монтажные чертежи

АЛЬБОМ 3 ЭП2 Электротехнические решения.
Установка оборудования и детали.

АЛЬБОМ 4 Э. Управление и автоматизация
части 1,2,3

АЛЬБОМ 5 АС Архитектурно-строительные решения

АЛЬБОМ 6 КМ Конструкции металлические

АЛЬБОМ 7 АС.И Строительные изделия

АЛЬБОМ 8 ОВ Отопление и вентиляция
ВК Внутренние водопровод
и канализация

АЛЬБОМ 9 АП Автоматика пожаро-
тушения

АЛЬБОМ 10 СО Спецификации оборудования

АЛЬБОМ 11 ВМ Ведомости материалов

АЛЬБОМ 12 С Сметная документация

Разработан институтом
"Севзапэнергосетьпроект"

Рабочий проект
утвержден и введен в действие
Минэнерго СССР протокол
от 01.02.1991 г. N 1

Главный инженер Е.И.Баранов

Главный инженер проекта Т.В.Калугина

© Севзапэнергосетьпроект 1991

Формат А3

Содержание альбома 7(начало)

Обозначение	Наименование	Стр.
	Содержание альбома	2,3
407-3-596.90- ТТ	Технические требования	4
-АС.И-1	Колонна К19а-1-5А	5
-2	Колонна К19а-1-5Б	6
-3	Колонна К19а-1-5В	7
-4	Колонна К19а-1-5Г	8
-5	Колонна К19а-1-3А	9
-6	Колонна К19а-1-3Б	10
-7	Колонна К19а-1-3В	11
-8	Колонна К79-1-5А	12
-9	Колонна К79-1-5Б	13
-10	Колонны К80-2-3А, К80-2-9	14
-11	Колонна К80-2-3Б	15
-12	Колонна К80-2-3В	16
-13	Колонна К20а-3-3А	17
-14	Колонна К12а-1-5А	18
-15	Колонна К20а-1-5Б	19
-16	Колонна К11а-1-3А	20
-17	Колонна К11а-1-3Б	21
-18	Колонна К11а-1-3В	22
-19	Колонна К-11а-1-5А	23
-20	Колонна К11а-1-5Б	24
-21	Колонна К79-1-1А	25
-22	Колонна К79-1-3А	26
-23	Колонна К80-1А	27
-24	Колонна К19а-1-1А	28
-25	Колонны К20а-2-1А; К20а-1А	29
-26	Колонна К20а-1-5А	30
-27	Колонна К1а-1-3А	31
-28	Колонна К33а-1-4А	32
-29	Колонна К12а-2-6В	33
407-3.596.90 АС.И-30	Колонна К19а-1-3Г	34
-31	Балка 2БСП12-4АIIIВ-а	35
-32	Балка 2БСП12-4АIIIВ-б	36
-33	Балка 2БСП12-4АIIIВ-в	37
-34	Ригель Б41-1А	38
-35	Ригель ИБ-3-13А	
-36	Ригели ИБ2-1А; ИБ2-1Б, ИБ2-1Д	39
-37	Ригели ИБ2-1В; ИБ2-1Г	40
-38	Ригели ИБ2-20А, ИБ2-20Б	41
-39	Ригели Б40-1А, Б40-1Б	42
-40	Плиты ПГ-3АIIIВт-А, ПГ-4АIIIВт-А	43
-41	Петля П	44
-42	Шпингалет Ш-1	
-43	Шпингалет Ш-2	45
-44	Накладка Н-1	
-45	Изделия АМ-3, АМ-4	46
-46л.1,2	Рамы КМ-1, КМ-2	47
-47	Изделие КМ-3	48
-48	Столик КМ-4	49
-49	Изделия КМ-5, КМ-6	
-50	Решетки РМ-1; РМ-2	50
-51	Решетка РМ-3	51
-52	Решетка РМ-4	52
-53	Решетки РМ-5, РМ-6	53
-54	Решетка РМ-7	54
-55	Решетка РМ-8	
-56	Изделие АМ-1	55
-57	АМ-2	
-58	Деталь закладная МН-1	56
-59	МН-5	
-60	МН-2	57
-61	МН-3	

Инв.№ подл. | Подпись и дата | Взам.инв.№

Содержание альбома 7 (окончание)

Обозначение	Наименование	Стр.
407-3-596.90 АС.И-62	Деталь закладная МН 4	58
-63	Изделие крепежное КМ 7	
-64	Изделие МК-1	59
-65	Изделие МК-2	
-66	Панели стеновые 2ПС 9.18.2,5-л-72-А; 2ПС 9.12.2,5-л-72-А; 2ПС 11.3.12.2,5-л-72-А; 2ПС 9.3.18.3.0-л-72-А; 2ПС 9.3.12.3.0-л-72-А.	60
-67	Изделие МК-8	61
-68	Изделие МК-9	
-69	Деталь обрамления МК-10	62
-70	Деталь крепежная МК-11	
-71	Деталь крепежная МК-12	63
-72	Изделие МК-13	
-73	Изделие МК-14	64
-74	Изделие МК-15	
-75	Изделие МК-16	
-76	Детали закладные МК-17, МК-18, МК-19	65
-77	Деталь закладная МК-20	66
-78	Деталь закладная МК-21	
-79	Деталь закладная МК-22	67
-80	Деталь закладная МК-23	
-81	Деталь закладная МН-6	68
-82	Детали закладные МК-24, МК-25	
-83	Соединительные элементы МК-26, МК-27	69
-84	Соединительный элемент МК-28	
-85	Соединительный элемент МК-29	70
-86	Сетка С-2	
-87	Сетка С-3	71
-88	Сетка С-4	
-89	Деталь закладная МК-30	72
-90	Деталь закладная МК-31	
407-3-596.90 АС.И-91	Детали закладные МК-32, МК-33	73
-92	Деталь закладная МК-34	74
-93	Деталь закладная МК-35	
-94	Деталь закладная МК-36	75
-95	Сетка С-1	
-96	Деталь закладная МК-37	76
-97	Деталь закладная МК-38	
-98	Деталь закладная МК-39	77
-99	Деталь закладная МК-40	
-100	Деталь закладная МК-41	78
-101	Деталь закладная МК-42	
-102	Деталь закладная МК-43	79
-103	Деталь закладная МК-44	
-104	Изделие МК-45	80
-105	Насадка НС	
-106	Детали закладные МК-48, МК-49, МК-50	81
-107	Изделие МК-53	82
-108	Изделия МК-46, МК-47	
-109	Деталь закладная МК-51	83
-110	Деталь закладная МК-52	
-111	Изделие МК-54	84
-112	Изделие МК-55	
-113	Изделие МК-56	
-114	Рама РПД-1	85
-115	Рама Р-1	86
-116	Анкер А	87
-117	Деталь закладная МК-57	
-118	Детали закладные МК-6, МК-7	(88)

Инв. № подл. | Подпись и дата | Взам. инв. №

1. Настоящие технические требования распространяются на изготовление стальных строительных изделий.
   Изготовление железобетонных строительных изделий производить по техническим требованиям серий, указанных на чертежах в спецификациях.
2. Материал стальных изделий сталь С 235 по ГОСТ 27772-88.
3. Детали должны изготавливаться из выправленного проката.
4. Правка стали в холодном состоянии должна производиться на вальцах и прессах. Поверхность стали после правки не должна иметь вмятин, забоин и других повреждений.
5. Разметка деталей должна производиться любым методом, обеспечивающим требуемую точность работ и экономное расходование стали.
6. Кромки деталей после кислородной резки должны быть очищены от грата, шлака, брызг и наплывов металла и не иметь неровностей и шероховатостей, превышающих:
   при машинной резке - 0,3 мм
   при ручной газовой резке - 1мм
7. Кромки деталей после резки на ножницах не должны иметь заусениц и завалов, превышающих 0,3 мм, а также трещин.
8. Сварку стальных изделий следует производить по разработанному и контролируемому технологическому процессу, который должен обеспечить требуемые геометрические размеры швов и механические свойства сварных соединений.
9. Отверстия под болты должны образовываться сверлением или прокалыванием на меньший диаметр с последующей рассверловкой до проектного диаметра.
10. Подготовка под сварку, сварка и контроль качества сварки должны соответствовать требованиям ГОСТ 5264-80*, ГОСТ 14098-85, ГОСТ 6996-66* и СНиП III-18-75 (в части изготовления).
11. Электроды для сварных швов применять типа Э42 ГОСТ 9467-75.*
12. Антикоррозионная защита изделий назначается по СНиП 2.03.11-85 в зависимости от степени агрессивного воздействия среды конкретного района строительства.

Привязан

Инв. №

Нач. отд.	Раменский		11.01.91
Н. контр.	Сенюк		11.01.91
ГИП	Калугина		11.01.91
Гип стр.	Кабалев		11.01.91
Нач. гр.	Кулешова		11.01.91
Инж. 3 к.	Лизунова		11.01.91

407-3-596.90-АС.И-ТТ

Технические требования

Стадия	Лист	Листов
РП		1

Севзапэнергосетьпроект
Ленинград

Инв. № подл. | Подпись и дата | Взам. инв. №

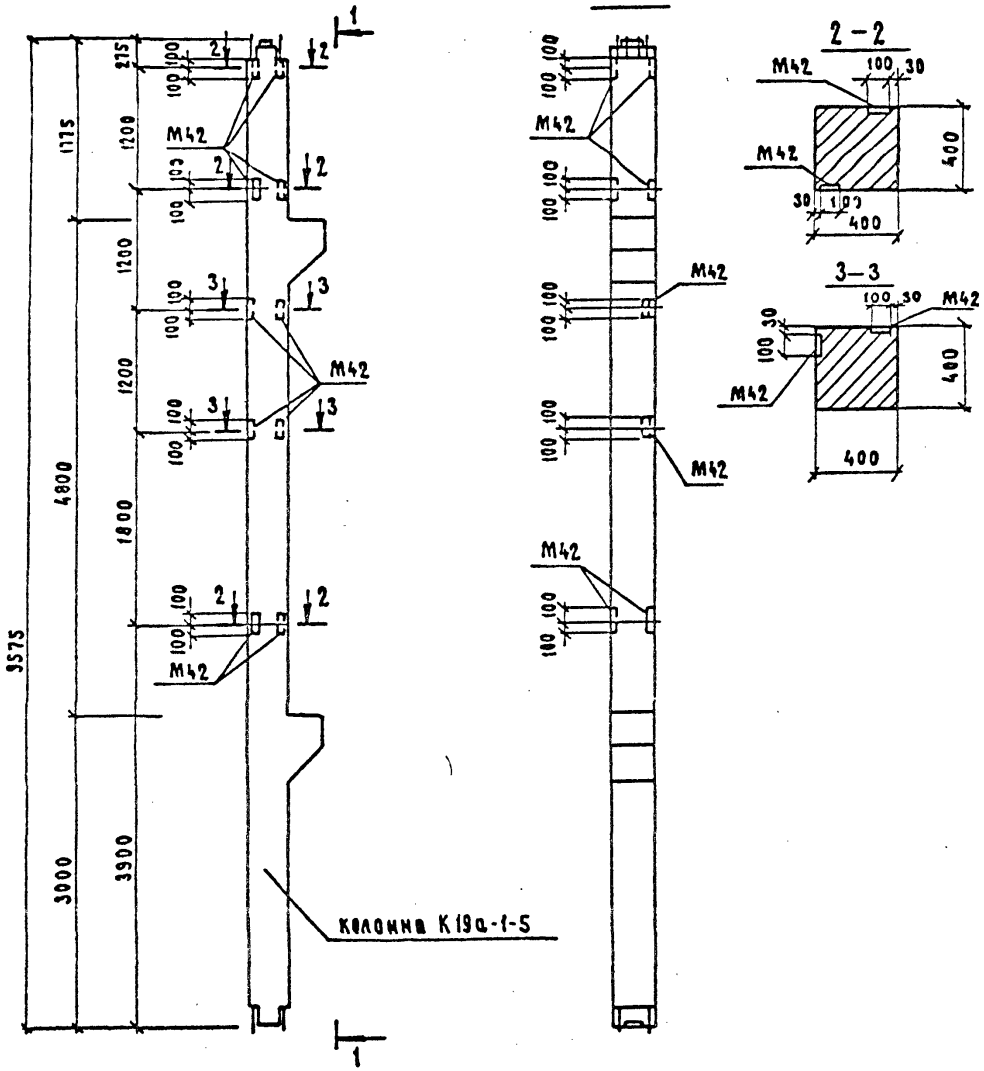

В колонне К19а-1-5А установить закладные детали М42 по данному чертежу.
Остальное - по колонне к 19а-1-5-серия 1.420-12 вып.2.

				407-3-596.90-АС.И-1.			
				Колонна К19а-1-5А	Стадия	Масса	Масштаб
					РП	4100	1:50 1:20
					Лист	Листов 1	
					СЕВЗАПЭНЕРГОСЕТЬПРОЕКТ Ленинград		
Нач.отд.	Роменский		11.01.91				
Н.контр.	Сацюк		11.01.91				
ГИП стр.	Ковалев		11.01.91				
Нач.гр.	Кулешова		11.01.91				
Техник	Бухонова		11.01.91				

Привязан

Инв. №

Инв. № подл. | Подп. и дата | Взам. инв. №

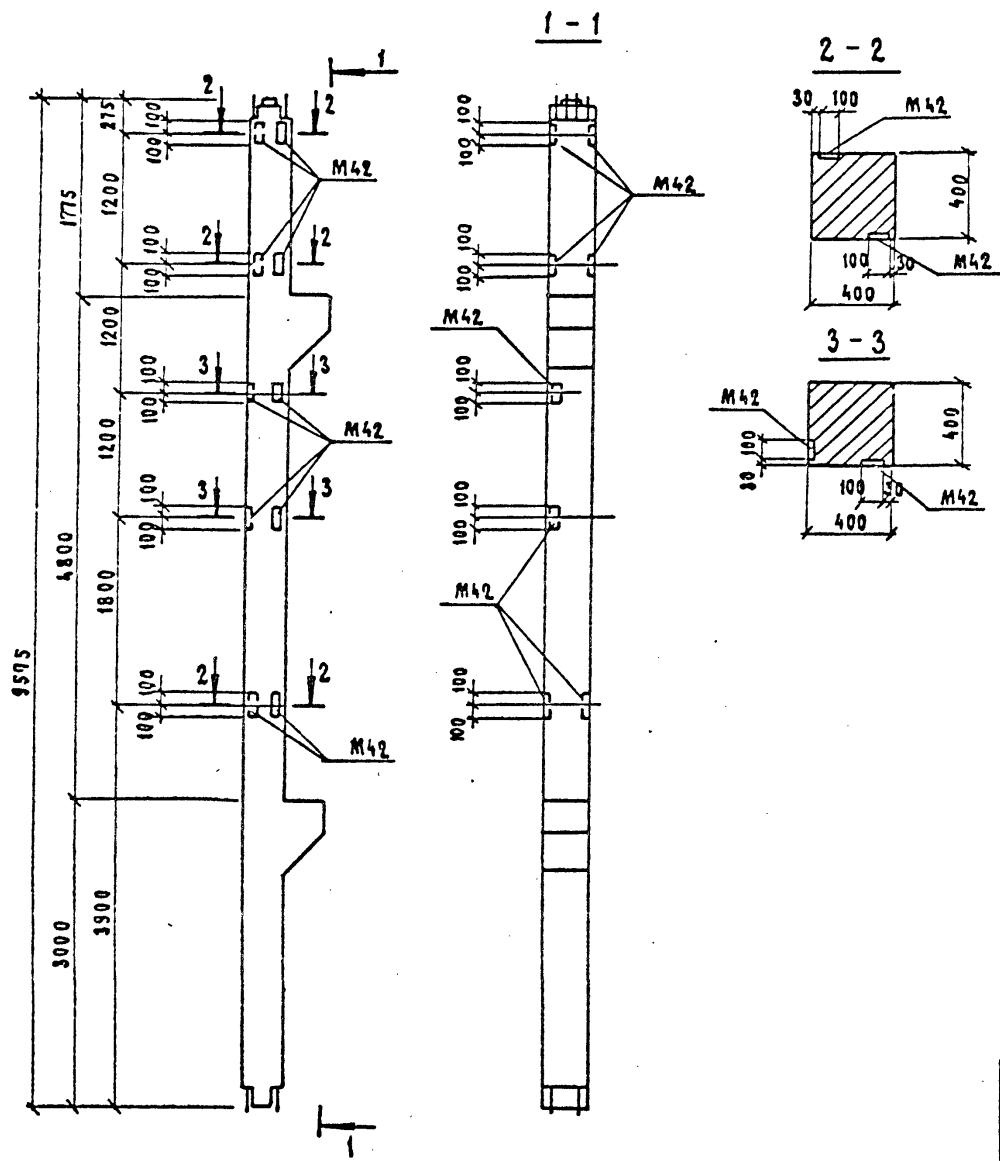

В колонне К19а-1-5б закладные детали М42 устанавливать по данному чертежу

Остальное - по колонне К19а-1-5 серия 1.420-12 вып.2

Количество закладных деталей М42 соответствует спецификации, приведенной в серии.

				407-3-596.90-АС.И-2		
	Нач.отд.	Роменский	11.01.91	Колонна К19а-1-5б	Стадия	Масса	Масштаб
Привязан	Н.контр.	Сацюк	11.01.91		РП	4100	1:50 1:20
	Гип стр.	Ковалев	11.01.91		Лист	Листов 1	
	Нач.гр.	Кулешова	11.01.91		Севзапэнергосетьпроект Ленинград		
	Техник	Буханова	11.01.91				
Инв.№							

Инв.№ подл. | Подп. и дата | Взам.инв.№

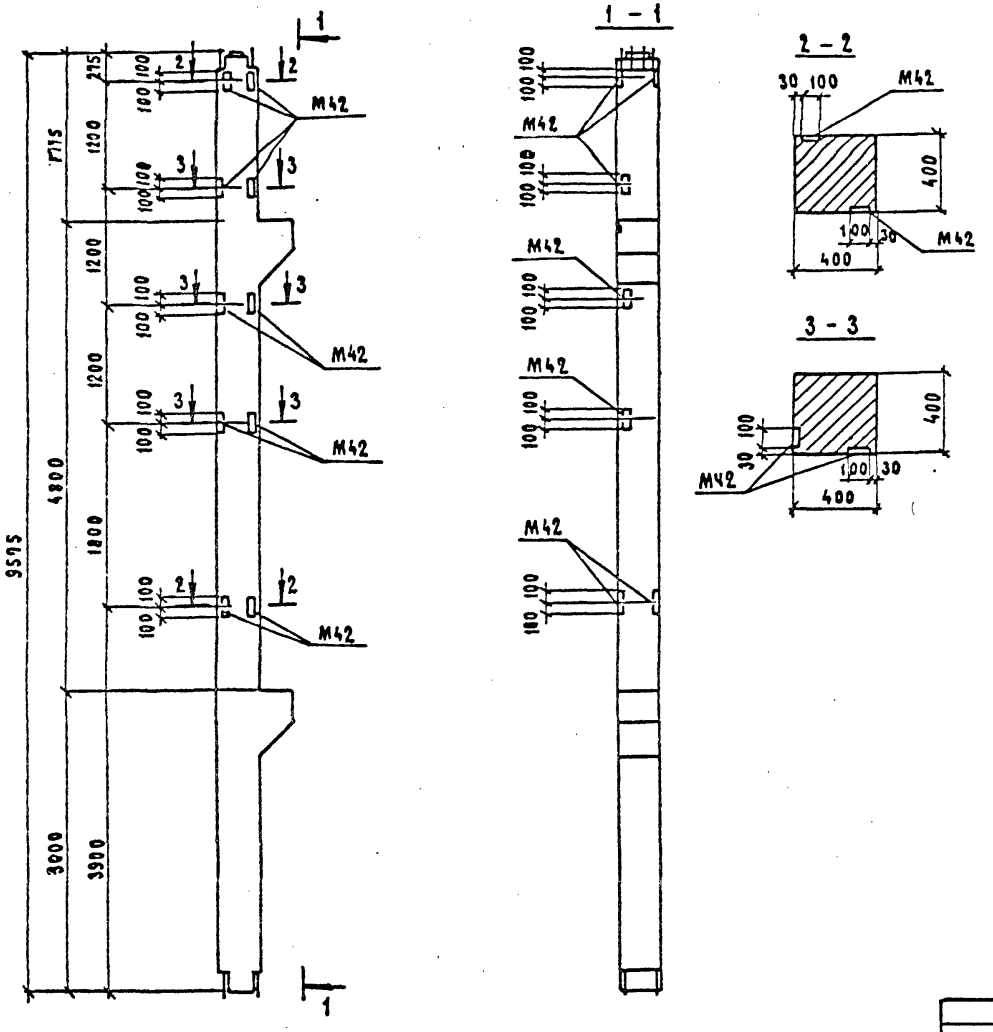
1
1 - 1
2 - 2
3 - 3
9515
4800
3000
3900
1800
1200
1715
1200
1200
215
120
100
100
100

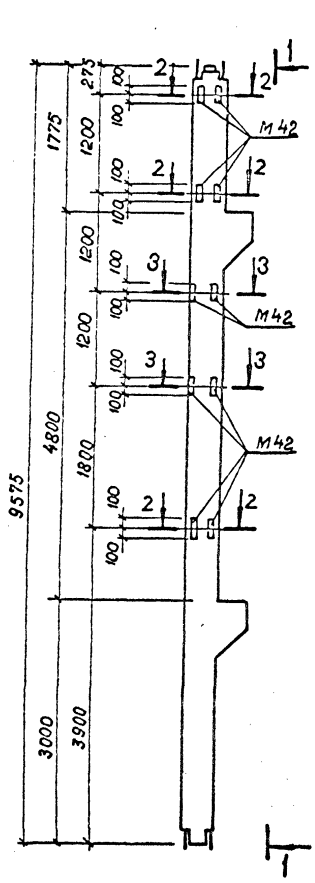
1
2
2
2
2
3
3
3
2
2
М42
М42
М42
М42
100
100
100

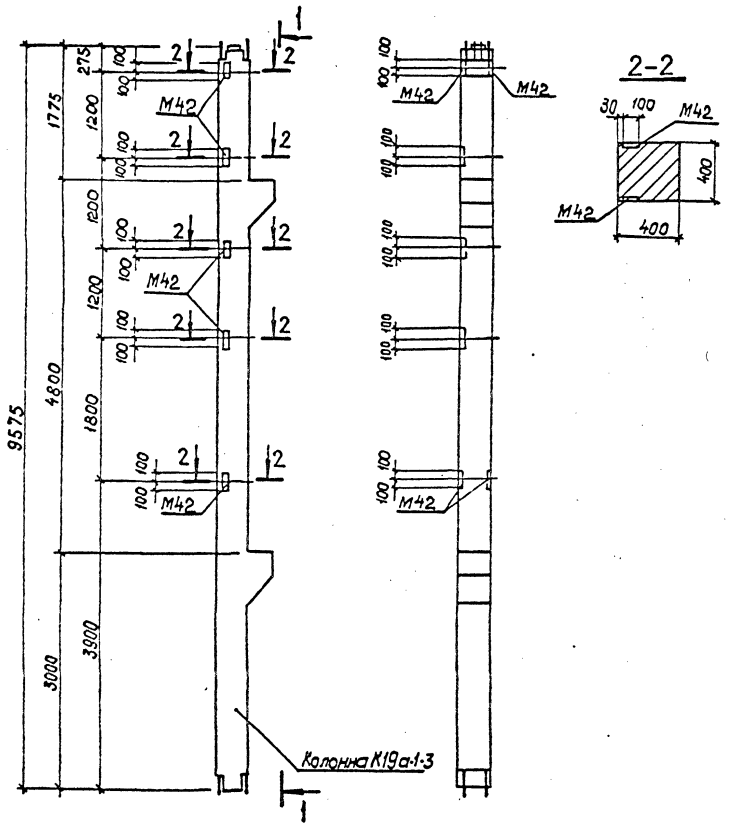

В колонне К19а-1-3А установить закладные детали М42 по данному чертежу.
Остальное - по колонне К19а-1-3 серия 1.420-12 вып. 2.

Нач.отд.	Роменский		11.01.91
Н.контр.	Сацюк		11.01.91
ГИП стр.	Ковалев		11.01.91
Нач.гр.	Кулешова		11.01.91
Техник	Буханова		11.01.91

Привязан

Инв. №

407-3-596.90-АС.И-5

Колонна К19а-1-3А

Стадия	Масса	Масштаб
РП	4100	1:50 1:20

Лист | Листов 1

СЕВЗАПЭНЕРГОСЕТЬПРОЕКТ Ленинград

Формат А3

Инв. № подл. | Подпись и дата | Взам. инв. №

Поз.	Наименование	Кол.	Обозначение документа
—	Колонна К19а-1-3	1	1.420-12 Вып.2
—	Деталь закладная М43	1	1.420-12 Вып.5 л.8

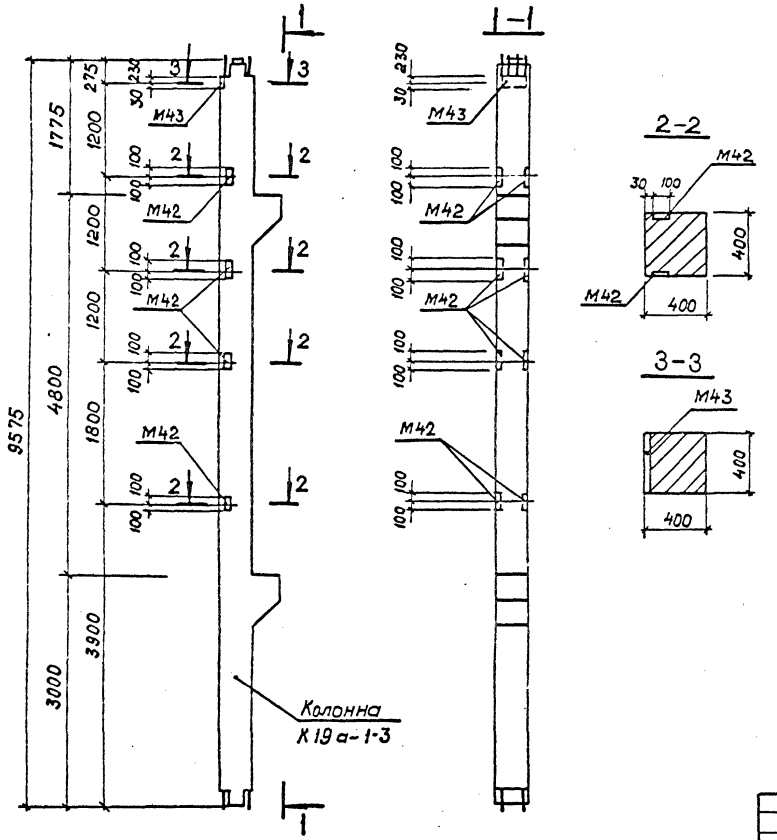

Ведомость расхода стали на дополнительные закладные изделия, кг

Марка элемента	Изделия закладные						Всего
	Арматура класса			Прокат марки			
	А-III			С235			
	ГОСТ 5781-82*			ГОСТ 19903-74*			
	Ф16		Итого	-Б=12		Итого	
К19а-1-3Б	3,3		3,3	9,3		9,3	12,6

В колонне К19а-1-3Б установить закладные детали М42 и М43 по данному чертежу.
Остальное — по колонне К19а-1-3 — серия 1.420-12 Вып.2.
Количество закладных деталей М42 соответствует спецификации, приведенной в серии.

Нач.отд.	Роменский		11.01.91
Н.контр.	Сацюк		11.01.91
ГИП стр.	Ковалев		11.01.91
Нач. гр.	Кулешова		11.01.91
Техник	Бухонова		11.01.91

Привязан

Инв. №

407-3-596.90-АС.И-6

Колонна К19а-1-3Б

Стадия	Масса	Масштаб
РП	4100	1:50 1:20
Лист	Листов: 1	

СЕВЗАПЭНЕРГОСЕТЬПРОЕКТ
Ленинград

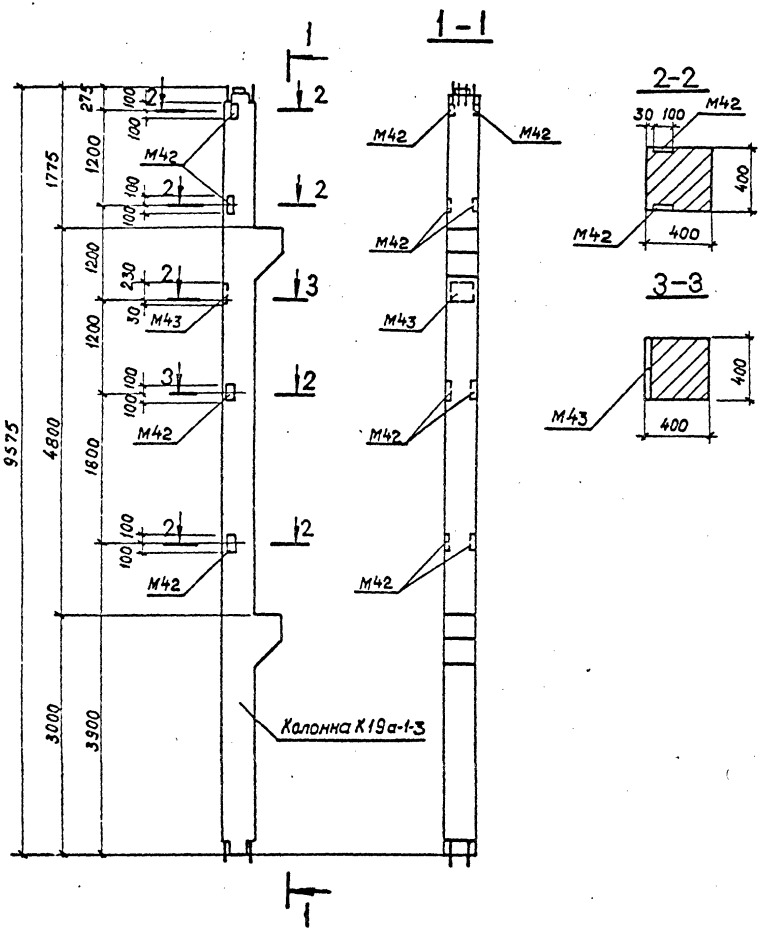

Поз.	Наименование	Кол.	Обозначение документа
	Колонна К19а-1-3	1	1.420-12 вып.2
	Деталь закладная М43	1	1.420-12 вып.5 п.8

Ведомость расхода стали на дополнительные закладные изделия, кг

Марка элемента	Изделия закладные						Всего
	Арматура класса			Прокат марки			
	А-III			С-235			
	ГОСТ 5781-82*			ГОСТ 19903-74*			
	Ф16		Итого	-δ=12		Итого	
К19а-1-3В	3,3		3,3	9,3		9,3	12,6

В колонне К19а-1-3В установить закладные детали М42 и дополнительные закладные детали М43 по данному чертежу.
Остальное - по колонне К19а-1-3- серия 1.420-12 вып.2.

Нач.отд.	Роменский		11.01.91
Н. контр.	Сацюк		11.01.91
ГИПстр.	Ковалев		11.01.91
Нач. гр.	Кулешова		11.01.91
Техник	Буханова		11.01.91

Привязан

Инв. №

407-3-596.90-АС.И-7

Колонна К19а-1-3В

Стадия	Масса	Масштаб
РП	4100	1:50 1:20

Лист | Листов 1

СЕВЗАПЭНЕРГОСЕТЬПРОЕКТ Ленинград

Инв. № подл. | Подпись и дата | Взам. инв. №

Коп. 93

Формат А3

СФ 1018-10

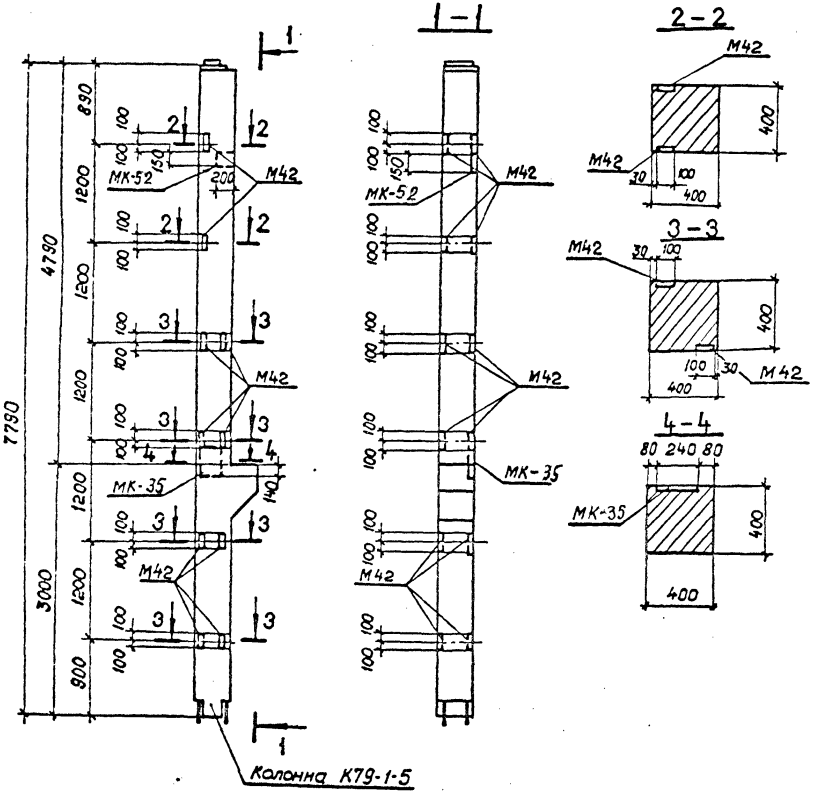

Поз.	Наименование	Кол.	Обозначение документа
	Колонна К79-1-5	1	1.420-12 вып. 4
	Деталь закладная МК-52	1	407-3-596.90-АСМ-110
	Деталь закладная МК-35	1	-93

Ведомость расхода стали на дополнительные закладные изделия, кг

Марка элемента	Изделия закладные						Всего
	Арматура класса А-III			Прокат марки С235			
	ГОСТ 5781-82*			ГОСТ 19903-74*			
	Ф12	Ф16	Итого	-δ=10	-δ=12	Итого	
К79-1-5А	1,2	3,3	4,5	2,4	7,7	10,1	14,6

В колонне К79-1-5А закладные изделия М42, МК-52 и МК-35 установить по данному чертежу. Закладную М43 - исключить.
Остальное - по колонне К79-1-5 серия 1.420-12 Вып. 4.
Количество закладных деталей М42 соответствует спецификации, приведенной в серии.

Нач. отд.	Роменский		11.01.91
Н. контр.	Сацюк		11.01.91
ГИП стр.	Ковалев		11.01.91
Нач. гр.	Кулешова		11.01.91
Техник	Буханова		11.01.91

Привязан

Инв. №

407-3-596.90-АС.И-8

Колонна К79-1-5А

Стадия	Масса	Масштаб
РП	3400	1:50 1:20
Лист	Листов 1	

СЕВЗАПЭНЕРГОСЕТЬПРОЕКТ
Ленинград

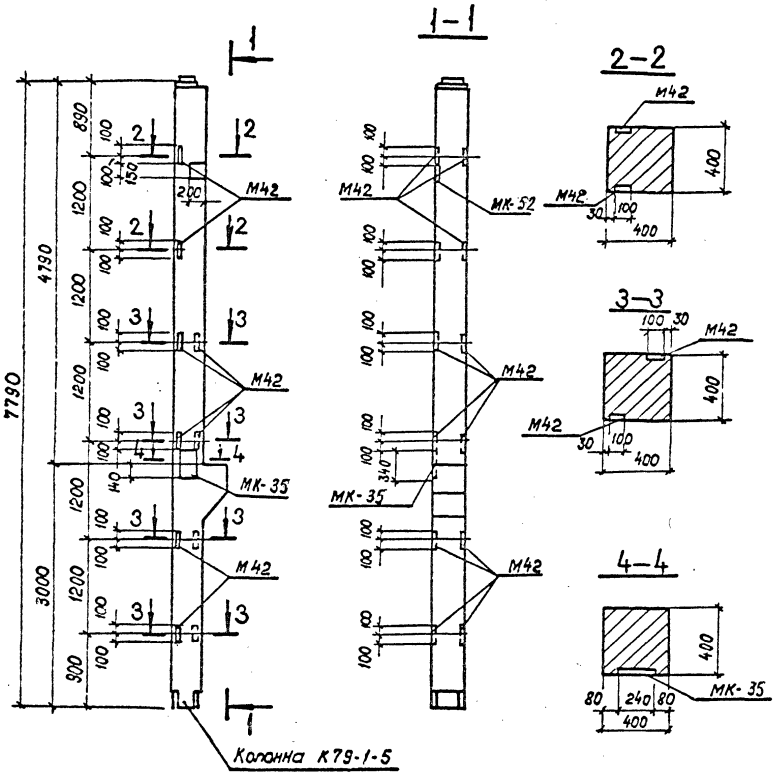

Поз.	Наименование	Кол.	Обозначение документа
—	Колонна К79-1-5	1	1.420-12 Вып. 4
—	Деталь закладная МК-35	1	407-3-596.90-АС.И-93
	МК-52	1	-110

Ведомость расхода стали на дополнительные закладные изделия, кг

Марка элемента	Изделия закладные						Всего
	Арматура класса			Прокат марки			
	AIII			С235			
	ГОСТ 5781-82*			ГОСТ 19903-74*			
	Ф12	Ф16	Итого	-б=12	-б=12	Итого	
К79-1-5Б	1,2	3,3	4,5	2,4	7,7	10,1	14,6

В колонне К79-1-5Б закладные детали М42, МК-35 и МК-52 установить по данному чертежу. Количество закладных деталей М42 соответствует спецификации, приведенной в серии.
Марку М43 исключить.
Остальное - по колонне К79-1-5 по серии 1.420-12 Вып. 4.

Нач.отд.	Роменский		11.01.91
Н. контр.	Сацюк		11.01.91
ГИП стр.	Ковалев		11.01.91
Нач. гр.	Кулешова		11.01.91
Техник	Буконова		11.01.91

Привязан

Инв.№

407-3-596.90-АС.И-9

Колонна К79-1-5Б

Стадия	Масса	Масштаб
РП	3400	1:50 1:20
Лист	Листов 1	

СЕВЗАПЭНЕРГОСЕТЬПРОЕКТ Ленинград

Инв.№ подл. | Подпись и дата | Взам. инв.№

кол.9 из -

формат А3

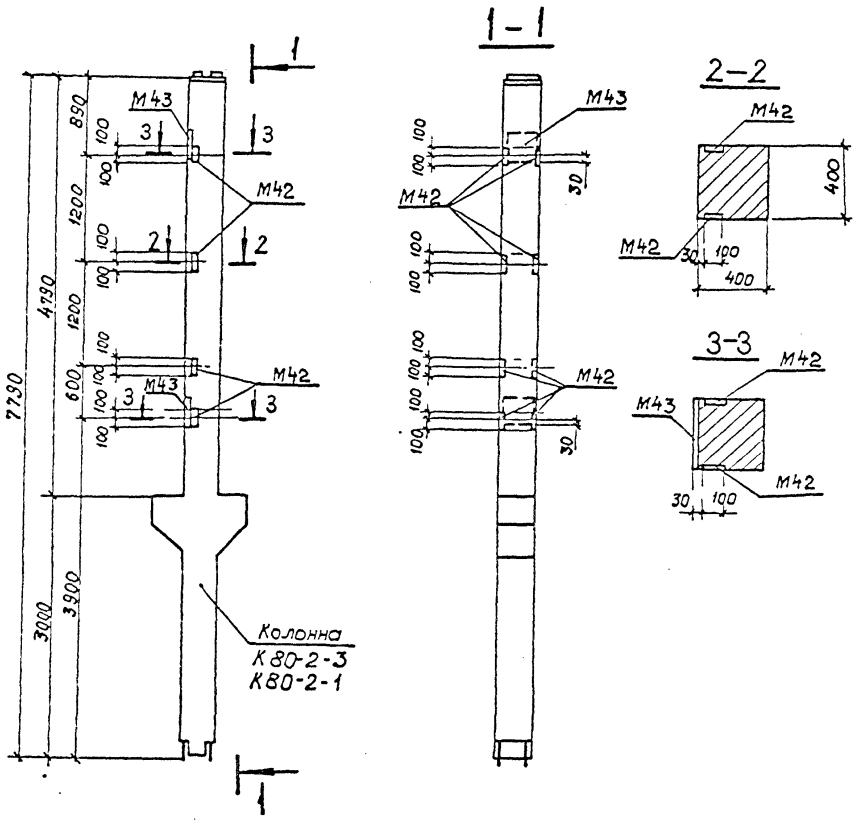

Марка	Поз.	Наименование	Кол.	Обозначение документа
К80-2-3А	—	Колонна К80-2-3	1	1.420-12 Вып. 4
		Деталь закладная М42	8	1.420-12 Вып. 5 л. 8
		М43	2	1.420-12 Вып. 5 л. 8
К80-2-1А		Колонна К80-2-1	1	1.420-12 Вып. 4
		Деталь закладная М42	8	1.420-12 Вып. 5 л. 8
		М43	2	1.420-12 Вып. 5 л. 8

Ведомость расхода стали на дополнительные закладные изделия, кг

Марка элемента	Изделия закладные						Всего
	Арматура класса А-III			Прокат марки С235			
	ГОСТ 5781-82*			ГОСТ 19903-74*			
	Ф12	Ф16	Итого	-б=10	-б=12	Итого	
К80-2-1А К80-2-3А	5,0	6,6	11,6	12,6	18,6	31,2	42,8

В колоннах К80-2-3А и К80-2-1А установить закладные детали М42 и М43 по данному чертежу. Остальное – по колоннам К80-2-3 и К80-2-1 – серия 1.420-12 Вып. 4.

Нач.отд.	Раменский		11.01.91	
Н.контр.	Сацюк		11.01.91	
ГИП стр.	Ковалев		11.01.91	
Нач.гр.	Кулешова		11.01.91	
Техник	Бухонова		11.01.91	

Привязан

Инв. №

407-3-596.90-АС.И-10

Колонна К80-2-3А, К80-2-1А

Стадия	Масса	Масштаб
РП	3600	1:50 1:20
Лист	Листов 1	

СЕВЗАПЭНЕРГОСЕТЬПРОЕКТ Ленинград

Инв. № подл. | Подпись и дата | Взам. инв. №

Поз.	Наименование	Кол.	Обозначение документа
–	Колонна К80-2-3	1	1.420-12 вып. 4
–	Деталь закладная М42	25	1.420-12 вып. 5 л.8
–	М43	4	1.420-12 вып. 5 л.8

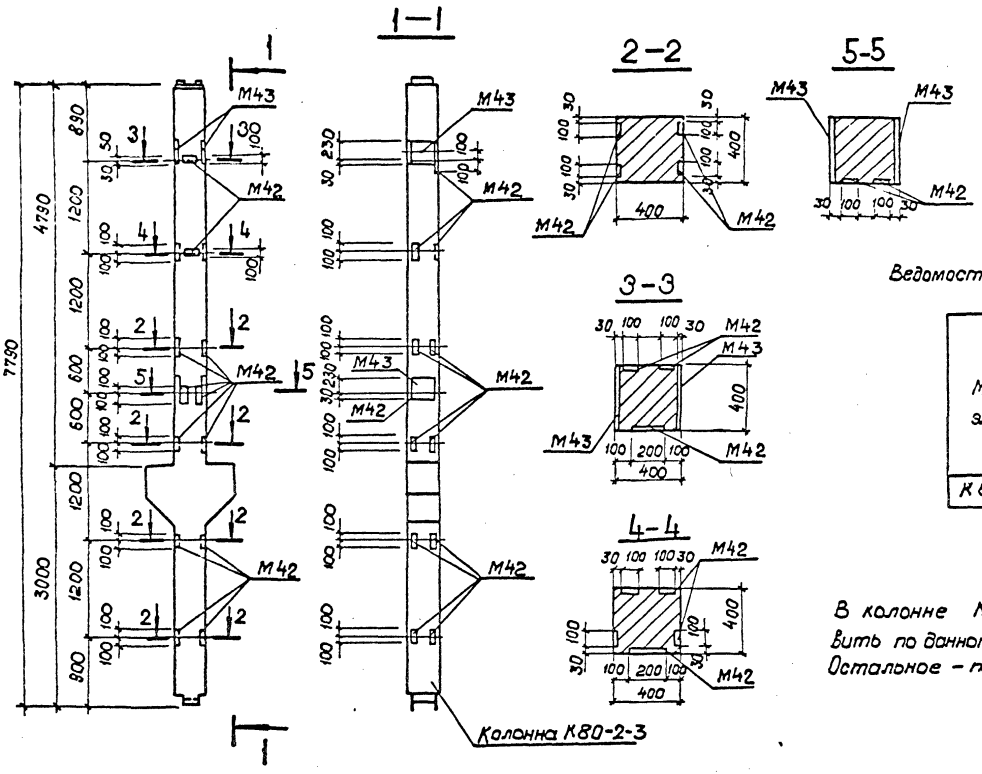

Ведомость расхода стали на дополнительные закладные изделия, кг

Марка элемента	Изделия закладные						Всего
	Арматура класса			Прокат марки			
	А-III			С 235			
	ГОСТ 5781-82*			ГОСТ 19903-74*			
	Ф12	Ф16	Итого	-б=10	-б=12	Итого	
К80-2-35	15,5	13,7	28,7	39,3	37,2	76,5	105,2

В колонне К80-2-35 закладные детали М42 и М43 установить по данному чертежу.
Остальное – по колонне К80-2-3 – серия 1.420-12 вып. 4.

Нач. гр.	Роменский		11.01.91
Н. контр.	Сацюк		11.01.91
ГИП стр.	Ковалев		11.01.91
Нач. гр.	Кулешова		11.01.91
Техник	Буканова		11.01.91

Привязан

Инв.

407-3-596.90-АС.И-11

Колонна К80-2-35

Стадия	Масса	Масштаб
РП	3600	1:50 1:20
Лист	Листов 1	

СЕВЗАПЭНЕРГОСЕТЬПРОЕКТ Ленинград

Инв. № подл. | Подпись и дата | Взам. инв. №

Кол. 9

Формат А3

Поз.	Наименование	Кол.	Обозначение документа
	Колонна К80-2-3	1	1.420-12 Вып. 4
	Деталь закладная М42	16	1.420-12 Вып.5 л.8
	Деталь закладная М43	4	1.420-12 Вып. 5 л.8

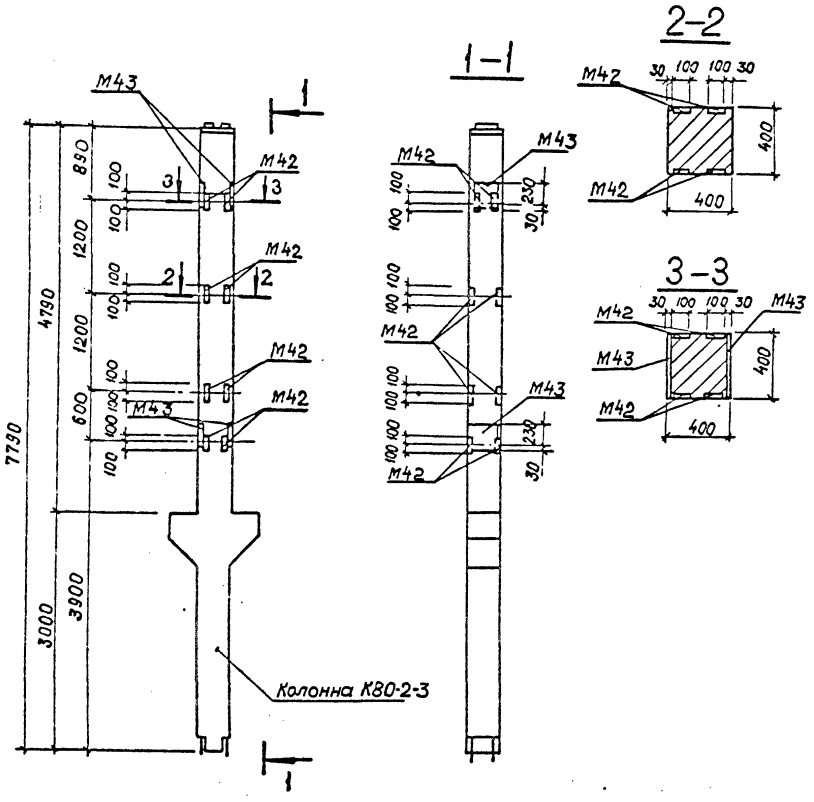

Ведомость расхода стали на дополнительные закладные изделия, кг

Марка элемента	Изделия закладные								Всего
	Арматура класса А-III ГОСТ 5781-82*				Прокат марки С235 ГОСТ 19903-74*				
	Ф12	Ф16		Итого	-б=10	-б=12		Итого	
К80-2-3В	9,9	13,2		23,1	25,1	37,2		62,3	85,4

В колонне К80-2-3В установить закладные детали М42 и М43 по данному чертежу.
Остальное - по колонне К80-2-3 серия 1.420-12 Вып. 4.

Нач.отд.	Роменский		11.01.91
Н. контр.	Сацюк		11.01.91
ГИП стр.	Ковалев		11.01.91
Нач. гр.	Кулешова		11.01.91
Техник	Буханова		11.01.91

Привязан

Инв. №

407-3-596.90-АС.И-12

Колонна К80-2-3В

Стадия	Масса	Масштаб
РП	3600	1:50 1:20
Лист	Листов 1	

СЕВЗАПЭНЕРГОСЕТЬПРОЕКТ Ленинград

Инв. № подл. | Подпись и дата | Взам. инв. №

Формат А3

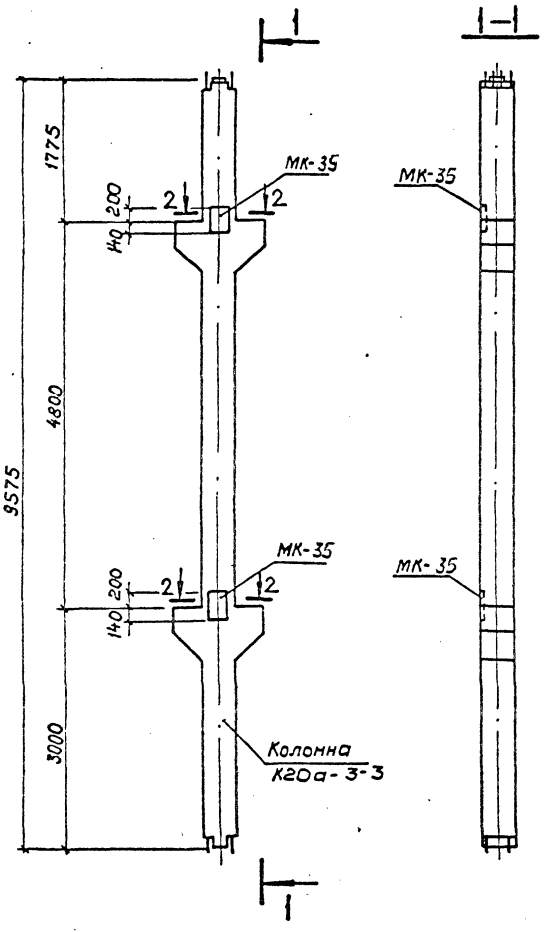

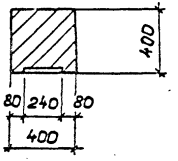

Поз.	Наименование	Кол.	Обозначение документа
—	Колонна К20а-3-3	1	1.420-12 Вып. 2
—	Деталь закладная МК-35	2	407-3-596-90-АС.И-93

Ведомость расхода стали на дополнительные закладные изделия, кг

Марка элемента	Изделия закладные						Всего
	Арматура класса А-III			Прокат марки С235			
	ГОСТ 5781-82*			ГОСТ 19903-74*			
	Ф16		Итого	δ=12		Итого	
К20а-3-3А	6,8		6,8	15,4		15,4	22,2

В колонне К20а-3-3А установить дополнительные закладные детали МК-69 по данному чертежу.
Остальное - по колонне К20а-3-3 серия 1.420-12 Вып.2.

Привязан

Инв. №

Нач.отд.	Роменский		11.01.91
Н.контр.	Сачок		11.01.91
ГИП стр.	Ковалев		11.01.91
Нач. гр.	Кулешова		11.01.91

407-3-596.90-АС.И-13

Колонна К20а-3-3А

Стадия	Масса	Масшт.
РП	4500	1:50 1:20
Лист	Листов 1	

СЕВЗАПЭНЕРГОСЕТЬПРОЕКТ
Ленинград

Инв. № подл. | Подпись и дата | Взам. инв. №

Поз.	Наименование	Кол.	Обозначение документа
—	Колонна К12а-1-5	1	1.420-12 Вып. 2
—	Деталь закладная М42	8	1.420-12 Вып. 5 л. 8

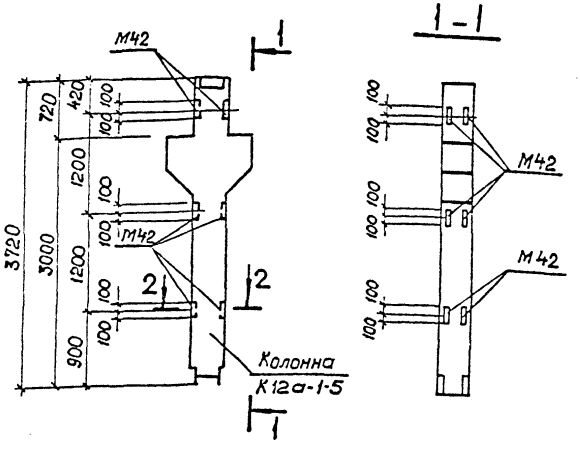

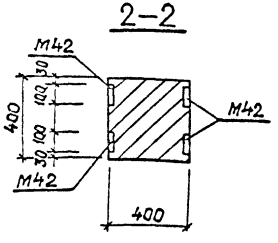

Ведомость расхода стали на дополнительные закладные изделия, кг

Марка элемента	Изделия закладные						Всего
	Арматура класса A III			Прокат марки С 235			
	ГОСТ 5781-82*			ГОСТ 19903-74*			
	ф12		Итого	-Б=10		Итого	
К12а-1-5А	5,0		5,0	12,6		12,6	17,6

В колонне К12а-2-5А установить закладные детали М42 по данному чертежу. Расход на недостающие марки М42 дан в спецификации.
Остальное по колонне К12а-2-5- серия 1.420-12 Вып.2.

Привязан

Инв. №

Нач. отд	Роменский		11.01.91
Н. контр	Саенок		11.01.91
ГИП стр	Кобалев		11.01.91
Нач. гр.	Кулешова		11.01.91

407-3-596.90-АС.И-14

Колонна К12а-1-5А

Стадия	Масса	Масштаб
РП	1800	1:50 1:20
Лист	Листов 1	

СЕВЗАПЭНЕРГОСЕТЬПРОЕКТ Ленинград

Инв.№ подл. | Подпись и дата | Взам. инв.№

Формат А3

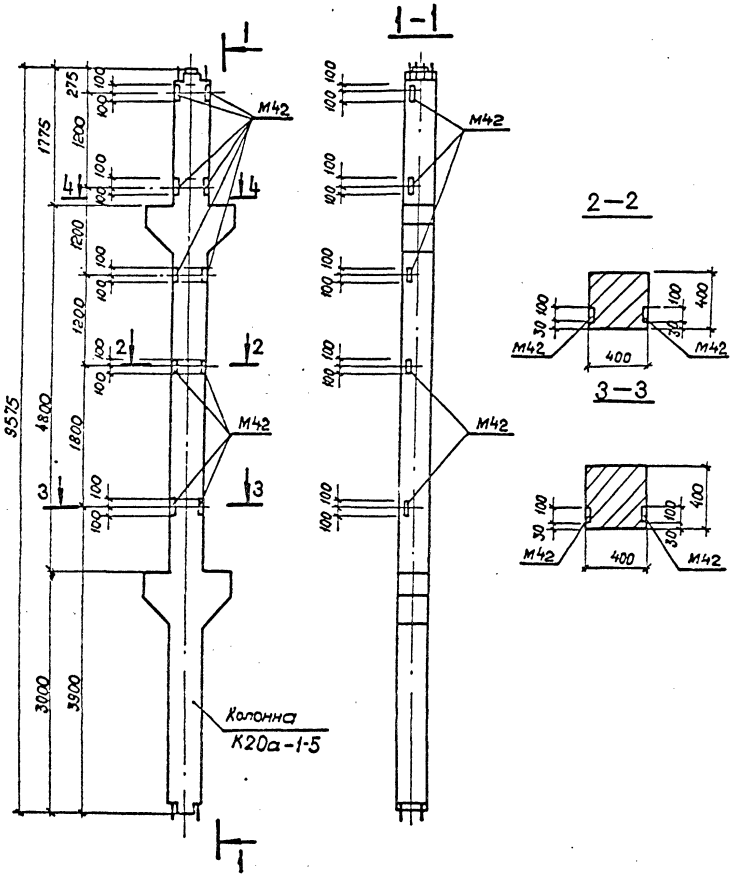

В колонне К20а-1-5А установить закладные детали по данному чертежу.
Остальное - по колонне К20а-1-5 серия 1.420-12 вып. 2.

Привязан

Инв. №

Нач. отд.	Роменский		11.01.91
Н. контр.	Сицюк		11.01.91
ГИП стр.	Ковалев		11.01.91
Нач. гр.	Купешова		11.01.91

407-3-596.90-АС.И-15

Колонна К20а-1-5Б

Стадия	Масса	Масштаб
РП	4500	1:50 1:20
Лист	Листов 1	

СЕВЗАПЭНЕРГОСЕТЬПРОЕКТ
Ленинград

Инв. № подл. | Подпись и дата | Взам. инв. №

Поз.	Наименование	Кол.	Обозначение документа
	Колонна К11а-1-3	1	1.420-12 Вып. 2
	Деталь закладная М19	1	1.420-12 Вып.5 л.4
	Деталь закладная М42	2	1.420-12 Вып.5 л.8

1 - 1

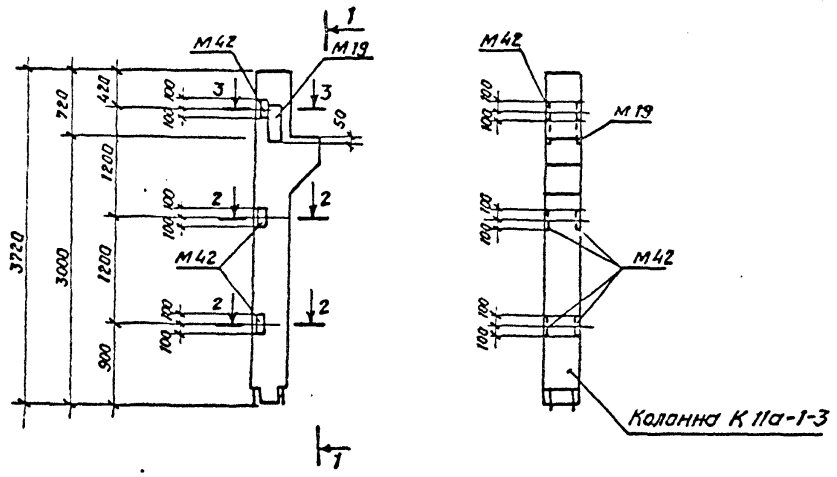

2 - 2

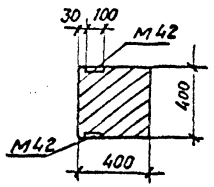

3 - 3

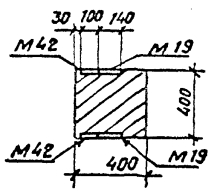

Ведомость расхода стали на дополнительные закладные изделия, кг

Марка элемента	Изделия закладные						Всего
	Арматура класса			Прокат марки			
	А-III			С 235			
	ГОСТ 5781-82*			ГОСТ 19903-74*			
	ф 12	ф 16	Итого	-δ=10	-δ=12	Итого	
К11а-1-3А	1.24	6,1	7.3	3,14	10.5	13,6	20.9

В колонне К11а-1-3А установить закладные детали М42 и М19 по данному чертежу. В спецификации учтена только дополнительное количество марок М42
Остальные - по колонне К11а-11-3 серия 1.420-12 Вып. 2

				407-3-596.90-АС.И-16	
Нач.отд.	Роменский		11.01.91	Колонна К11а-1-3А	Стадия: РП; Масса: 1600; Масштаб: 1:50, 1:20
Н. контр.	Сацнак		11.01.91		Лист; Листов 1
ГИП стр.	Ковалев		11.01.91		СЕВЗАПЭНЕРГОСЕТЬПРОЕКТ Ленинград
Нач. гр.	Кулешова		11.01.91		
Техник	Бухонова		11.01.91		
Привязан					
Инв. №					

Инв. № подл. | Подпись и дата | Взам. инв. №

Поз.	Наименование	Кол.	Обозначение документа
	Колонна К-11а-1-3	1	1.420-12 вып.2
	Деталь закладная М42	2	1.420-12 вып.5 л.8

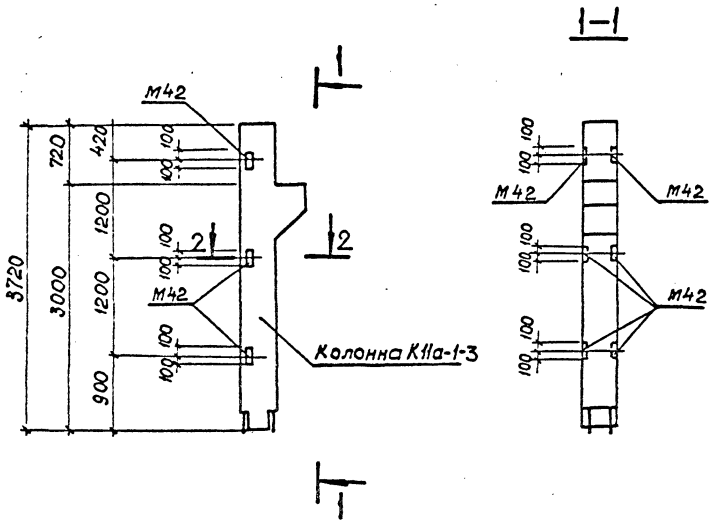

Ведомость расхода стали на дополнительные закладные изделия, кг.

Марка элемента	Изделия закладные						Всего
	Арматура класса А-III			Прокат марки С235			
	ГОСТ 5781-82*			ГОСТ 19903-74*			
	Ф12		Итого	-δ=10		Итого	
К11а-1-3Б	1.24		1.24	3.14		3.14	4.4

В колонне К11а-1-3Б установить закладные детали М42 по данному чертежу. В спецификации учтено только дополнительное количество марок М42. Остальное - по колонне К11а-1-3-серия 1.420-12 вып.2.

Нач. отд.	Роменский		11.01.91
Н. контр.	Сацюк		11.01.91
ГИП отр.	Ковалев		11.01.91
Нач. гр.	Кулешова		11.01.91
Техник	Бухонова		11.01.91

Привязан

Инв. N

407-3-596.90-АС.И-17

Колонна К11а-1-3Б

Стадия	Масса	Масштаб
РП	1600	1:50 1:20
Лист	Листов: 1	

СЕВЗАПЭНЕРГОСЕТЬПРОЕКТ Ленинград

Инв. N подл. | Подпись и дата | Взам. инв. N

кол. 9 1/2

Формат А3

Поз.	Наименование	Кол.	Обозначение документа
	Колонна К11а-1-3	1	1.420-12 Вып.2
	Деталь закладная МК-35	4	407-3-596.90-АС.И-93

1-1

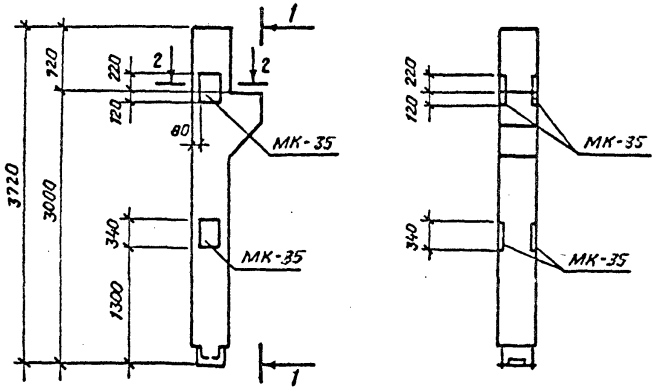

2-2

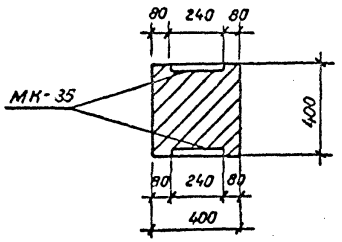

Ведомость расхода стали на дополнительные закладные изделия, кг.

Марка элемента	Изделия закладные						Всего
	Арматура класса			Прокат марки			
	A III			С 235			
	ГОСТ 5781-82*			ГОСТ 19903-74*			
	ф16		Итого	-δ=12		Итого	
К11а-1-3В	13.6		13.6	30.8		30.8	44.4

В колонне К11а-1-3В установить закладные детали МК-35 по данному чертежу.
Марки М42 из колонны К11а-1-3 - исключить.
Остальное - по колонне К11а-1-3 - по серии 1.420-12 Вып.2

Нач. отд	Романский		11.01.91
Н. контр	Сацюк		11.01.91
ГИП стр	Ковалев		11.01.91
Нач. гр.	Кулешова		11.01.91
Инж. Эк.	Лизунова		11.01.91

Привязан

Инв. №

407-3-596.90-АС.И-18

Колонна К11а-1-3В

Стадия	Масса	Масштаб
РП	1600	1:50 1:20
Лист	Листов 1	

СЕВЗАПЭНЕРГОСЕТЬПРОЕКТ Ленинград

Кол. Семенова

Формат А3

Поз.	Наименование	Кол.	Обозначение документа
	Колонна К11а-1-5	1	1.420-12 вып.2
	Деталь закладная М42	2	1.420-12 вып.5 лв

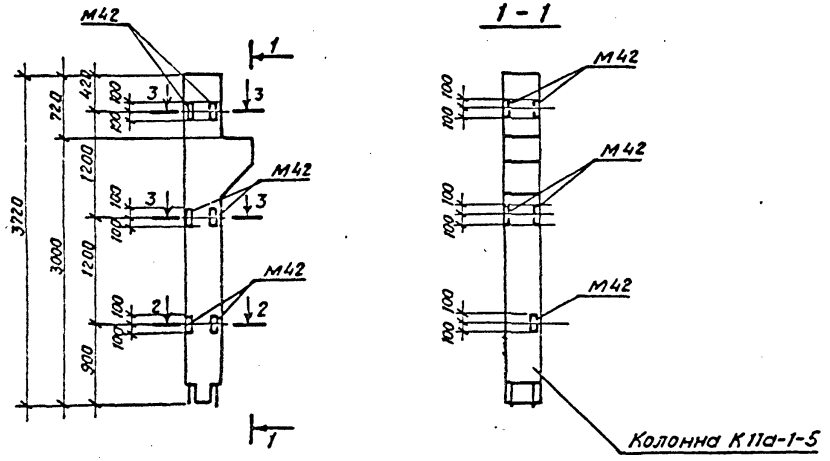

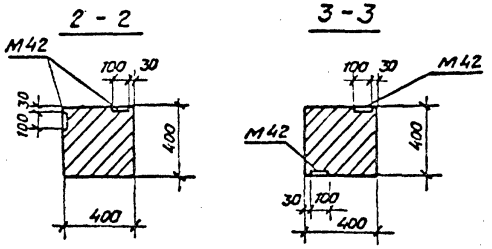

Ведомость расхода стали на дополнительные закладные изделия, кг.

Марка элемента	Изделия закладные						Всего
	Арматура класса			Прокат марки			
	А-III			С 235			
	ГОСТ 5781-82*			ГОСТ 19903-74*			
	ф 12		Итого	-δ=10		Итого	
К 11а-1-5А	1.24		1.24	3.14		3.14	4.4

В колонне К 11а-1-5А установить закладные детали М42 по данному чертежу. В спецификации учтено только дополнительное количество марок М42. Остальное - по колонне К11а-1-5 - серия 1.420-12 вып.2

Нач. отд	Роменский		11.01.91
Н. контр.	Сацюк		11.01.91
ГИП стр.	Ковалев		11.01.91
Нач. гр.	Кулешова		11.01.91
Техник	Буконова		11.01.91

Привязан

Инв. №

407-3-596.90-АС.И-19

Колонна К11а-1-5А

Стадия	Масса	Масштаб
РП	1600	1:50 1:20
Лист	Листов 1	

СЕВЗАПЭНЕРГОСЕТЬПРОЕКТ Ленинград

Кол. Семенова

Формат А3

Инв. № подл. | Подпись и дата | Взам. инв. №

Поз.	Наименование	Кол.	Обозначение документа
	Колонна К11а-1-5	1	1.420-12 Вып.2
	Деталь закладная М42	2	1.420-12 Вып.5 л.8

1-1

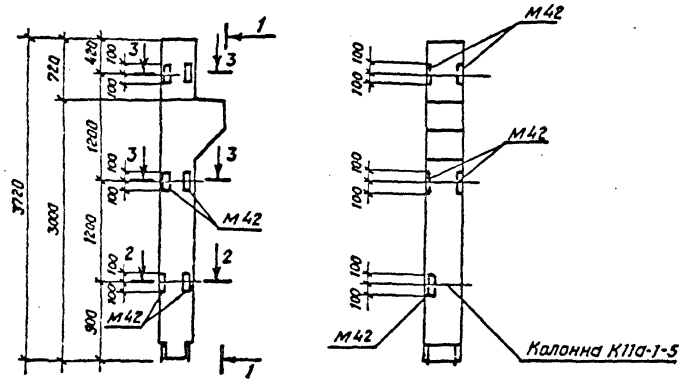

2-2

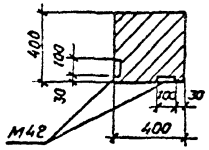

3-3

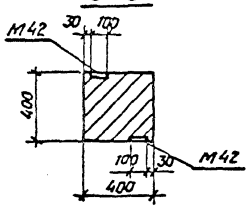

Ведомость расхода стали на дополнительные закладные изделия, кг.

Марка элемента	Изделия закладные						Всего
	Арматура класса			Прокат марки			
	А-III			С 235			
	ГОСТ 5781-82*			ГОСТ 19903-74*			
	ф 12		Итого	δ=10		Итого	
К 11а-1-5Б	1.24		1.24	3.14		3.14	4.4

В колонне К11а-1-5Б установить закладные детали М42 по данному чертежу. В спецификации учтено только дополнительное кол-во марок М42 Остальное - по колонне К11а-1-5 - серия 1.420-12 Вып.2

Нач. отд.	Роменский		11.01.91
Н. контр.	Сацюк		11.01.91
ГИП стр.	Ковалев		11.01.91
Нач. гр.	Кулешова		11.01.91
Техник	Бухонова		11.01.91

Привязан

Инв. №

407-3-596.90-АС.И-20

Колонна К11а-1-5Б

Стадия	Масса	Масштаб
РП	1600	1:50 1:20
Лист	Листов 1	

СЕВЗАПЭНЕРГОСЕТЬПРОЕКТ Ленинград

Кол. Семенова

Формат А3

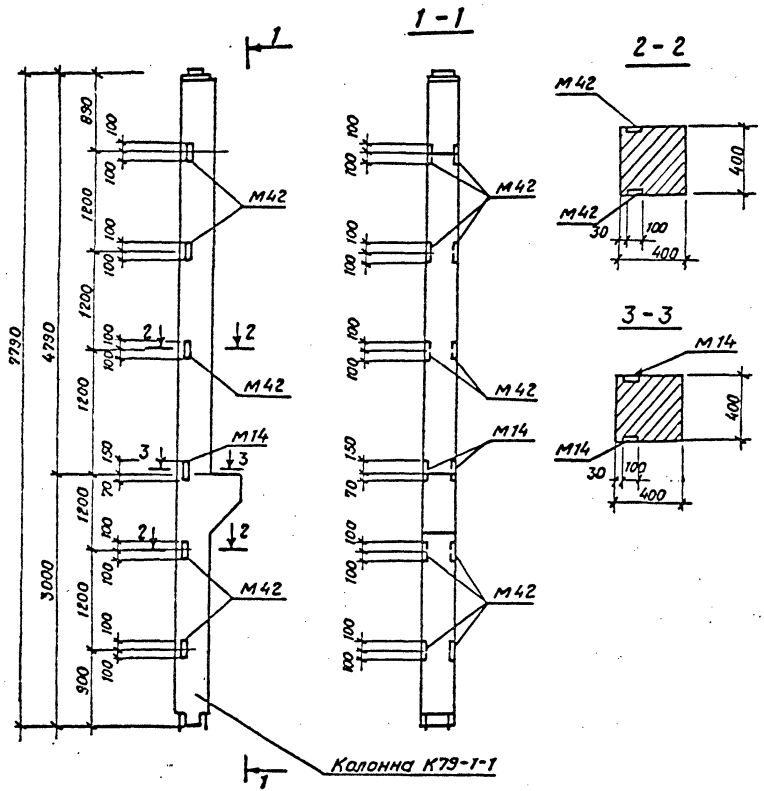

Поз.	Наименование	Кол.	Обозначение документа
	Колонна К79-1-1	1	1.420-12 Вып.4
	Деталь закладная М42	4	1.420-12 Вып.5 л.8

Ведомость расхода стали на дополнительные закладные изделия, кг.

Марка элемента	Изделия закладные						Всего
	Арматура класса			Прокат марки			
	A III			С 235			
	ГОСТ 5781-82*			ГОСТ 19903-74*			
	ф12		Итого	-δ=10		Итого	
К79-1-1А	2,5		2,5	6,3		6,3	8,8

В колонне К79-1-1А закладные детали М42 и М14 установить по данному чертежу. В спецификации учтено только дополнительное количество марок М42. Остальное - по колонне К79-1-1 серии 1.420-12 вып. 4.

Нач. отд.	Роменский		11.01.91
Н. контр.	Сачук		11.01.91
ГИП стр.	Ковалев		11.01.91
Нач. гр.	Кулешова		11.01.91
Техник	Бухонова		11.01.91

Привязан

Инв. №

407-3-596.90-АС.И-21

Колонна К-79-1-1А

Стадия	Масса	Масштаб
РП	3400	1:50 1:20
Лист	Листов 1	

СЕВЗАПЭНЕРГОСЕТЬПРОЕКТ Ленинград

Коп. Семенова

Формат А3

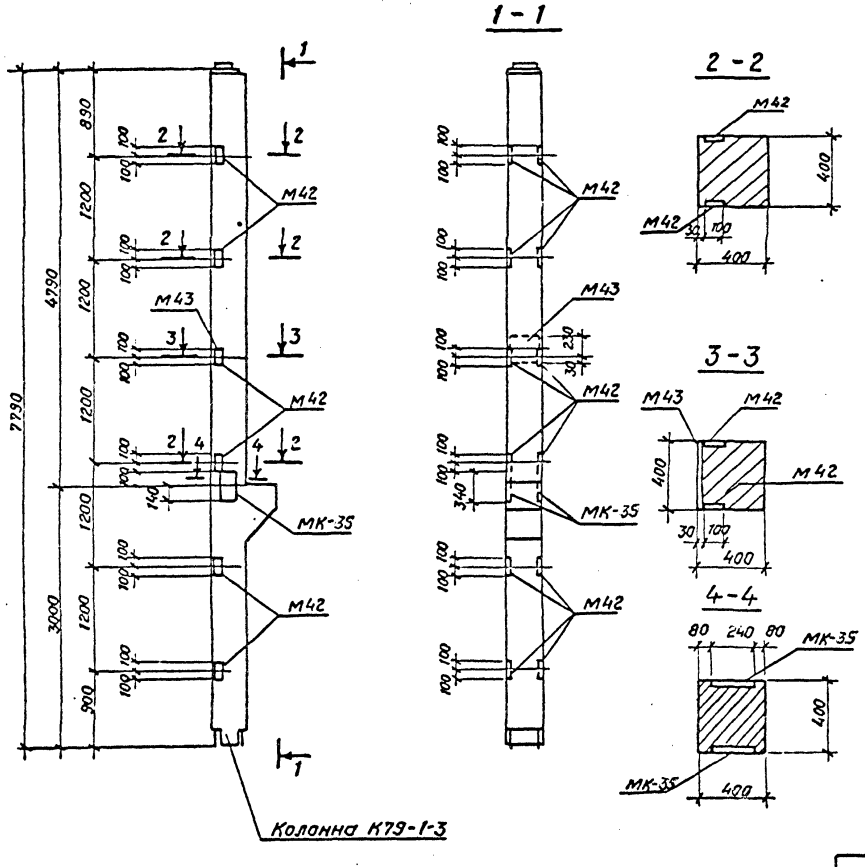

Поз.	Наименование	Кол.	Обозначение документа
	Колонна К79-1-3	1	1.420-12 вып.
	Деталь закладная М42	4	1.420-12 вып.5 л.8
	Деталь закладная МК-35	2	407-3-596.90-АС.И-93

Ведомость расхода стали на дополнительные закладные изделия, кг.

Марка элемента	Изделия закладные						Всего
	Арматура класса			Прокат марки			
	А-III			С 235			
	ГОСТ 5781-82*			ГОСТ 19903-74*			
	ф 12	ф 16	Итого	-δ=10	-δ=12	Итого	
К79-1-3А	2,5	6,8	9,3	6,3	15,4	21,7	31,0

В колонне К79-1-3А установить закладные детали М42 и МК-35 по данному чертежу. В спецификации учтена только дополнительное количество марок М42 и МК-35. Остальное - по колонне К79-1-3 серии 1.420-12 Вып.4

Привязан

Инв. №

Нач. отд.	Роменский	11.01.91
Н. контр.	Сачюк	11.01.91
ГИП стр.	Ковалев	11.01.91
Нач. гр.	Кулешова	11.01.91
Техник	Буконова	11.01.91

407-3-596.90-АС.И-22

Колонна К79-1-3А

Стадия	Масса	Масштаб
РП	3400	1:50 1:20
Лист	Листов 1	

СЕВЗАПЭНЕРГОСЕТЬПРОЕКТ
Ленинград

Формат А3

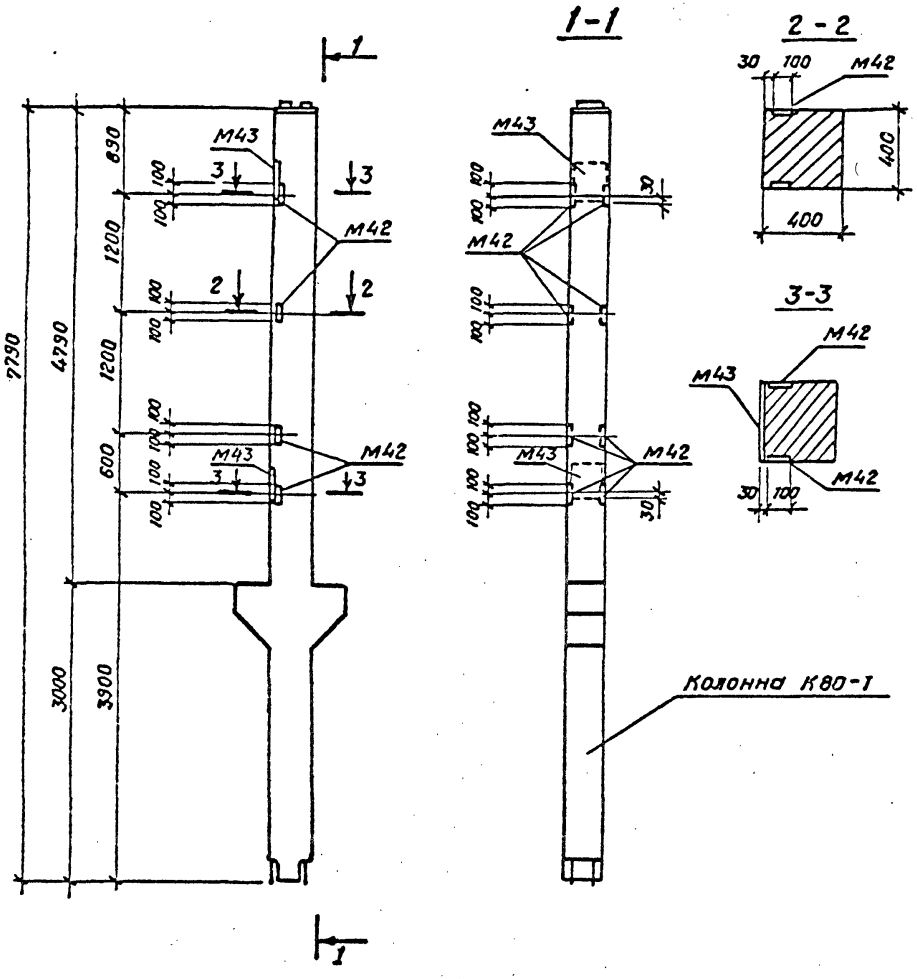

Поз.	Наименование	Кол	Обозначение документа
	Колонна К80-1	1	1.420-12 Вып.4
	Деталь закладная М42	8	1.420-12 Вып.5 л.8
	М43	2	1.420-12 Вып.5 л.8

Ведомость расхода стали на дополнительные закладные изделия, кг

Марка элемента	Изделия закладные						Всего
	Арматура класса А-III			Прокат марки С 235			
	ГОСТ 5781-82*			ГОСТ 19903-74*			
	ф12	ф16	Итого	-δ=10	-δ=12	Итого	
К80-1А	5.0	6.6	11.6	12.6	18.6	31.2	42.8

В колонне К80-1А установить закладные детали М42 и М43 по данному чертежу.
Остальное - по колонне К80-1 — серия 1.420-12 Вып.4

Нач.гр.	Роменский		11.01.91
Н.контр.	Сацюк		11.01.91
ГИП стр.	Ковалев		11.01.91
Нач.гр.	Кулешова		11.01.91
Техник	Бухонова		11.01.91

Привязан

Инв. №

Кол. Семенова

407-3-596.90-АС.И-23

Колонна К80-1А

Стадия	Масса	Масштаб
РП	3600	1:50 1:20
Лист	Листов 1	

СЕВЗАПЭНЕРГОСЕТЬПРОЕКТ
Ленинград

Инв.№ подл. | Подпись и дата | Взам. инв.№

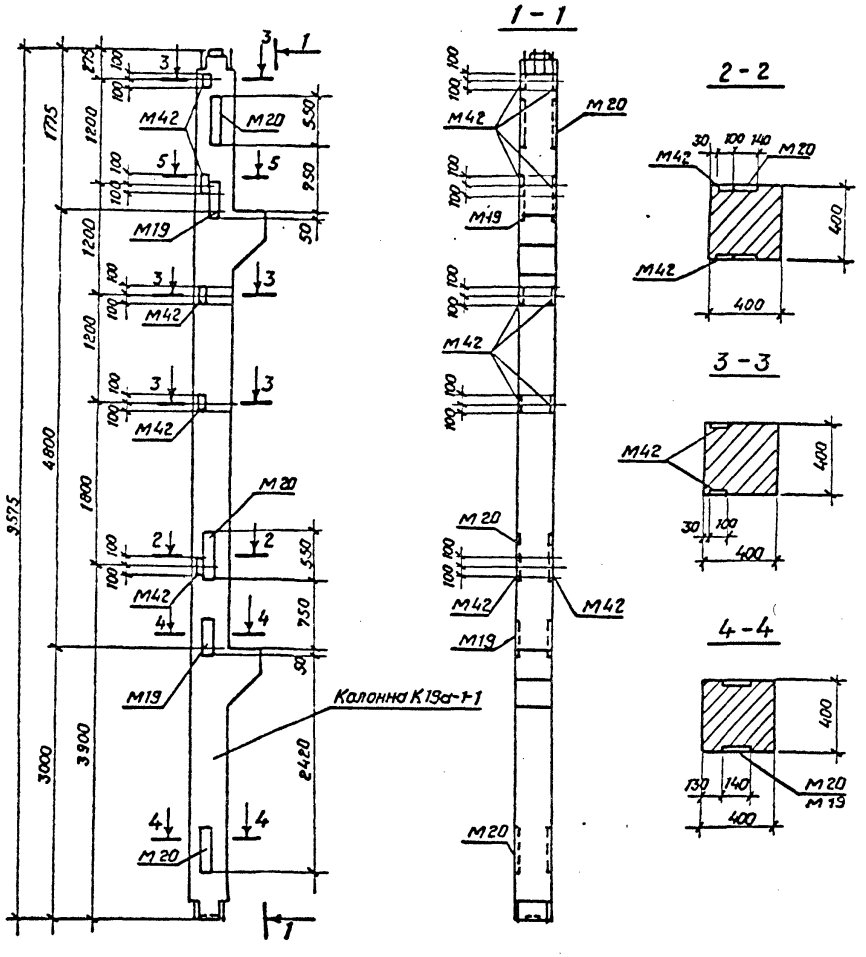

Поз.	Наименование	Кол.	Обозначение документа
	Колонна К 19а-1-1	1	1.420-12 вып.2
	Деталь закладная м20	1	1.420-12 вып.5, л.4
	Деталь закладная м42	4	1.420-12 вып.5, л.8

Ведомость расхода стали на дополнительные закладные изделия, кг.

Марка элемента	Изделия закладные								Всего
	Арматура класса А-III				Прокат марки Ст3				
	ГОСТ 5781-82*				ГОСТ 19903-74*				
	ф12	ф22		Итого	-δ=10	-δ=16		Итого	
К19а-1-1А	2,5	11,7		14,2	6,3	19,3		25,6	39,8

В колонне К19а-1-1А установить закладные детали М42, М20, М19 по данному чертежу.
В спецификации учтено только дополнительное количество марок М20 и М42. Остальное - по колонне К19а-1-1 серия 1.420-12 вып. 2.

Привязан			
Инв. №			

Нач.отд.	Роменский		11.01.91
Н.контр.	Сацюк		11.01.91
ГИП отр.	Ковалев		11.01.91
Нач.гр.	Кулешова		11.01.91
Техник	Бухонова		11.01.91

407-3-596.90-АС.И-24

Колонна К19а-1-1А

Стадия	Масса	Масштаб
РП	4100	1:50 1:20
Лист	Листов 1	

СЕВЗАПЭНЕРГОСЕТЬПРОЕКТ Ленинград

Кол. Семенова

Формат А3

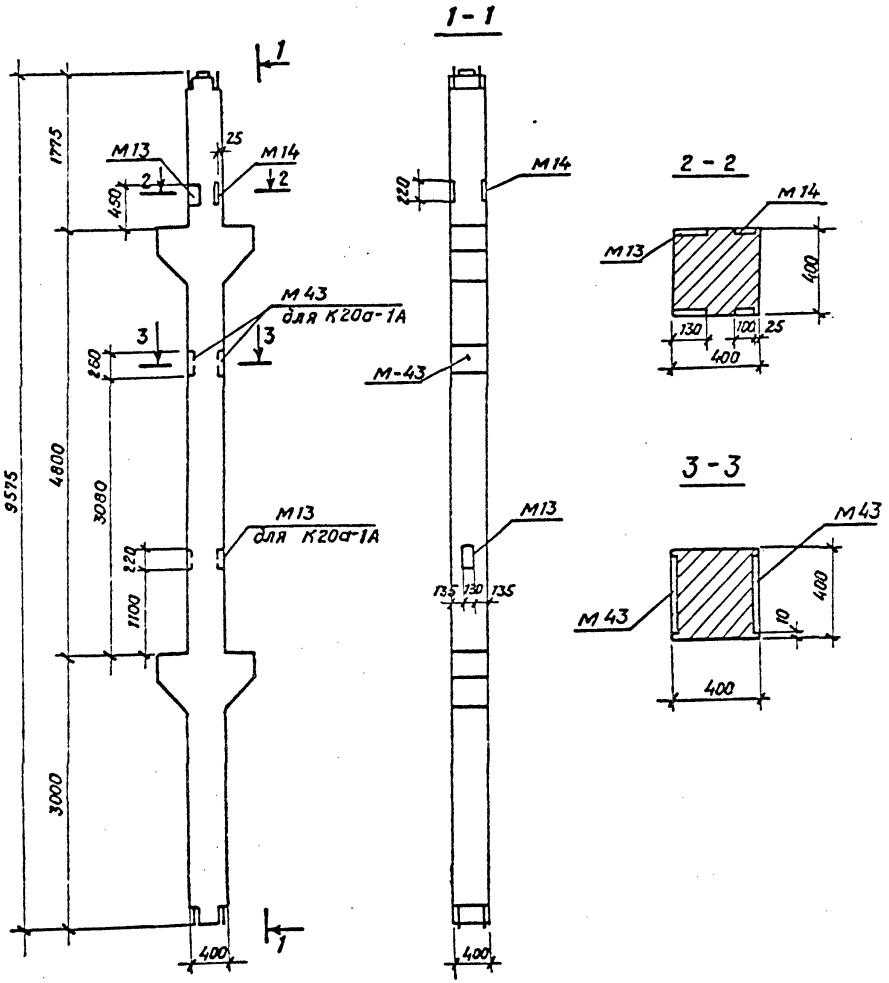

Марка	Поз.	Наименование	Кол.	Обозначение документа	Масса, кг.
К20а-2-1А		Колонна К20а-2-1	1	1.420-12 Вып. 2	4500
		Деталь закладная М13	2	1.420-12 Вып.5, л.2	
		М14	2	1.420-12 Вып.5, л.3	
К20а-1А		Колонна К20а-1	1	1.420-12 Вып. 2	4500
		Деталь закладная М13	2	1.420-12 Вып.5, л.2	
		М14	2	1.420-12 Вып.5, л.3	
		М43	4	1.420-12 Вып.5, л.8	

Ведомость расхода стали на дополнительные закладные изделия, кг.

Марка элемента	Изделия закладные									Всего
	Арматура класса		Прокат марки							
	А III		С 235							
	ГОСТ 5781-82*		ГОСТ 8509-86		ГОСТ 8510-86		ГОСТ 19903-74*			
	ф 16	Итого	L45×45×5	Итого	L63×40×6	Итого	-δ=10	-δ=12	Итого	
К20а-2-1А	–	–	5,2	5,2	9,2	9,2	15,8	–	15,8	30,2
К20а-1А	13,2	13,2	5,2	5,2	9,2	9,2	15,8	37,2	53,0	80,6

В колоннах К20а-2-1А и К20а-1А установить дополнительные закладные М13, М14 и М43 по данному чертежу. Остальное - по колоннам К20а-2-1 и К20а-1 серии 1.420-12 Вып. 2.

Нач.отд	Роменский		11.01.91
Н. контр.	Сачюк		11.01.91
ГИП стр.	Ковалев		11.01.91
Нач. гр.	Кулешова		11.01.91
Инж. 3к.	Лизунова		11.01.91

Привязан

Инв. №

407-3-596.90-АС.И-25

Колонны - К20а-2-1А, К20а-1А.

Стадия	Масса	Масштаб
РП	см. табл.	1:50 1:20
Лист	Листов 1	

СЕВЗАПЭНЕРГОСЕТЬПРОЕКТ Ленинград

Кол. Семенова

Формат А3

Взам. инв. № | Подпись и дата | Инв. № подл.

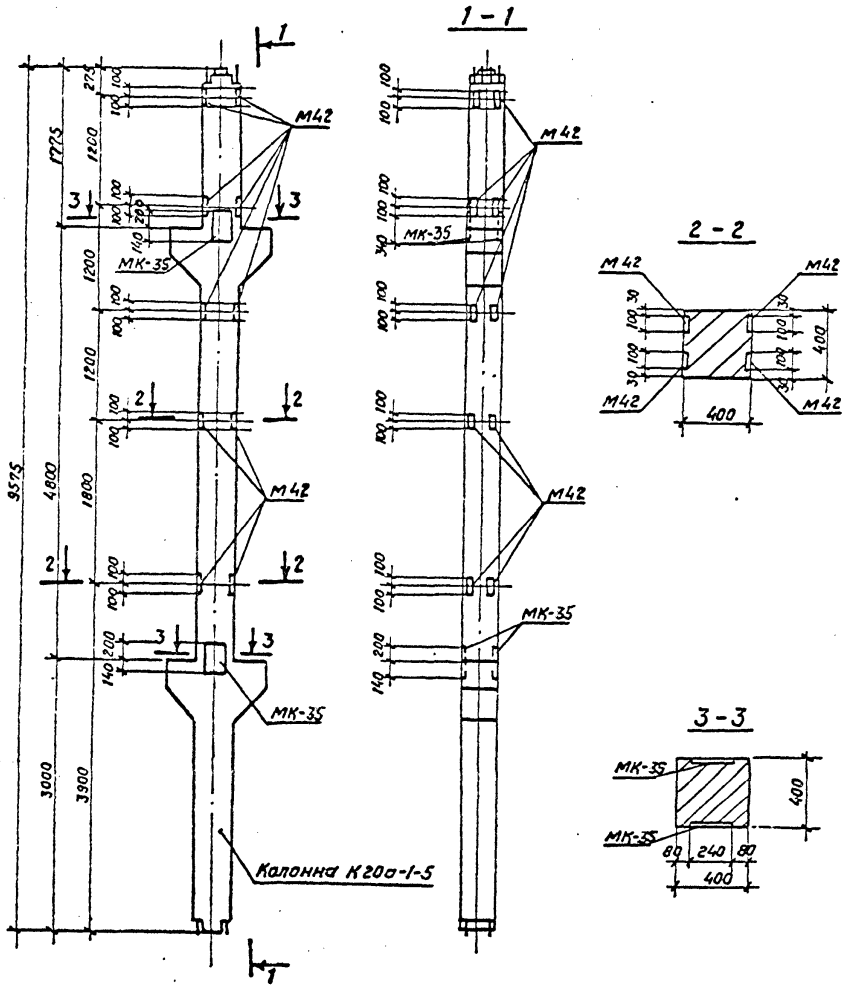

Поз.	Наименование	Кол.	Обозначение документа
	Колонна К20а-1-5	1	1.420-12 Вып.2
	Деталь закладная М42	8	1.420-12 Вып.5 Л.8
	Деталь закладная МК-35	4	407-3-596.90-АС.И-93

Ведомость расхода стали на дополнительные закладные изделия, кг

Марка элемента	Изделия закладные						Всего
	Арматура класса А-III			Прокат марки С 235			
	ГОСТ 5781-82*			ГОСТ 19903-74*			
	ф12	ф16	Итого	-δ=10	-δ=12	Итого	
К20а-1-5А	5.0	13.6	18.6	12.6	30.8	43.4	62.0

В колонне К20а-1-5А установить закладные детали М42 и МК-35 по данному чертежу. В спецификации учтено только дополнительное количество марок М42 и МК-35. Марки М43, имеющиеся в колонне, исключить. Остальное - по колонне К20а-1-5 серия 1.420-12 Вып. 2.

Нач.отд	Роменский		11.01.91
Н. контр.	Сацюк		11.01.91
ГИП стр	Ковалев		11.01.91
Нач.гр.	Кулешова		11.01.91
Техник	Бухонова		11.01.91

Привязан

Инв. №

407-3-596.90-АС.И-26

Колонна К20а-1-5А

Стадия	Масса	Масштаб
РП	4500	1:50 1:20
Лист	Листов 1	

СЕВЗАПЭНЕРГОСЕТЬПРОЕКТ Ленинград

Коп. Семенова

Формат А3

Поз.	Наименование	Кол.	Обозначение документа
	Колонна К1а-1-5	1	1.420-12 Вып.1
	Деталь закладная М42	4	1.420-12 Вып.5, п.8

1-1

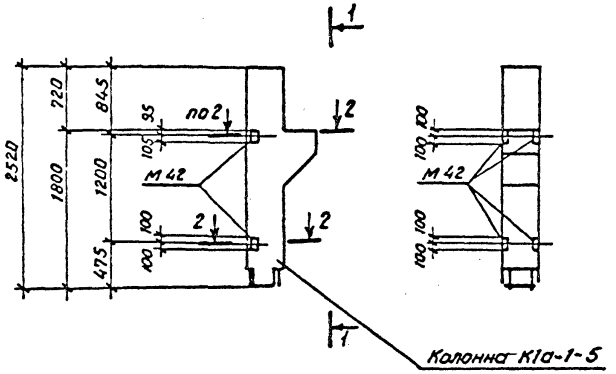

2-2

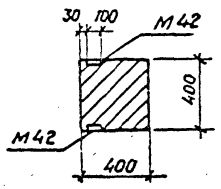

Ведомость расхода стали на дополнительные закладные изделия, кг.

Марка элемента	Изделия закладные						Всего
	Арматура класса А-III			Прокат марки С 235			
	ГОСТ 5781-82*			ГОСТ 19903-74*			
	ф 12		Итого	-δ=10		Итого	
К1а-1-5А	2,5		2,5	6,3		6,3	8,8

В колонне К1а-1-5А установить дополнительные закладные детали М42 по данному чертежу. Остальное - по колонне К1а-1-5 - серия 1.420-12 вып.1

Нач. отд.	Роменский		11.01.91
Н. контр.	Сацюк		11.01.91
ГИП стр.	Ковалев		11.01.91
Нач. гр.	Кутешова		11.01.91
Техник	Бухонова		11.01.91

Привязан

Инв. №

407-3-596.90-АС.И-27

Колонна К1а-1-5А

Стадия	Масса	Масштаб
РП	1150	1:50 1:20
Лист	Листов 1	

СЕВЗАПЭНЕРГОСЕТЬПРОЕКТ Ленинград

Кал. Семенова

Формат А3

Инв. № подл. | Подпись и дата | Взам. инв. №

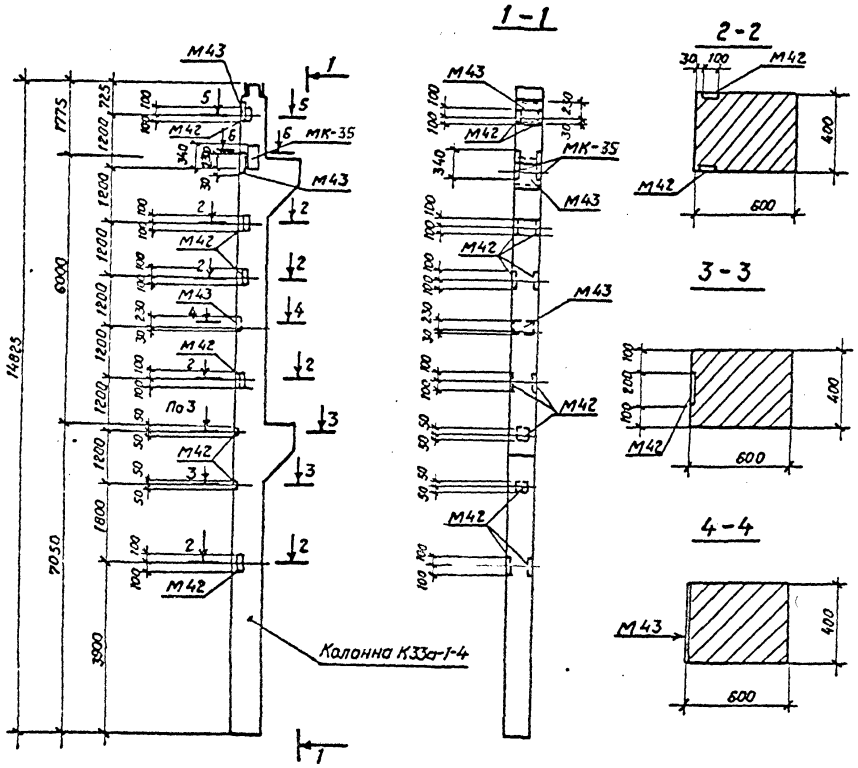

Поз.	Наименование	Кол.	Обозначение документа
–	Колонна К33а-1-4	1	1.420-12 Вып.3
–	Деталь закладная М43	3	1420-12 Вып.5 л.8
–	Деталь закладная МК-35	2	407-3-596.90-АС.И-93

Ведомость расхода стали на дополнительные закладные изделия, кг.

Марка элемента	Изделия закладные						Всего
	Арматура класса А-III ГОСТ 5781-82*			Прокат марки С235 ГОСТ 19903-74*			
	ф16		Итого	-δ=12	δ=12	Итого	
К33а-1-4А	16.7		16.7	27.9	15.4	43.3	60.0

В колонне К33а-1-4А установить закладные детали М42, МК-35 М43 по данному чертежу. В спецификации учтены только дополнительные детали. Остальное - по колонне К33а-1-4 серия 1.420-12 Вып.3

Привязан

Нач. отд.	Роменский		11.01.91
Н. контр.	Сацюк		11.01.91
ГИП стр.	Ковалев		11.01.91
Нач. гр.	Кулешова		11.01.91
Техник	Буханова		11.01.91

407-3-596.90-АС.И-28

Колонна К33а-1-4А

Стадия	Масса	Масштаб
РП	6800	1:50 1:20
Лист	Листов 1	

СЕВЗАПЭНЕРГОСЕТЬПРОЕКТ Ленинград

Формат А3

Поз.	Наименование	Кол.	Обозначение документа
	Колонна К12а-2-5	1	1.420-12 Вып. 2
	Деталь закладная м 42	8	1.420-12 Вып. 5 л. 8

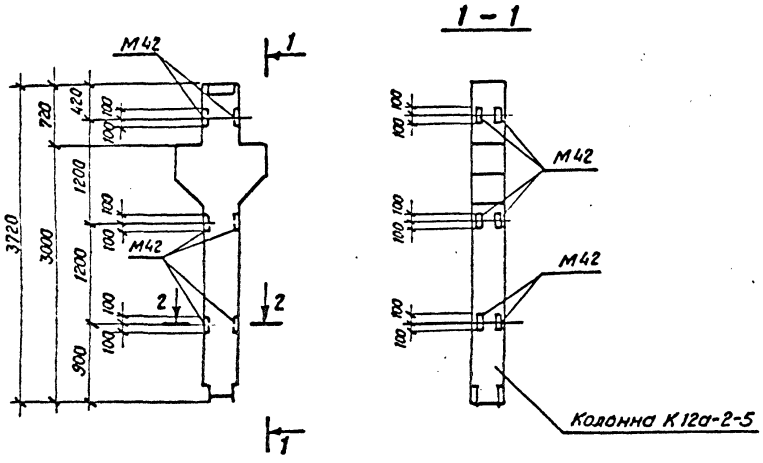

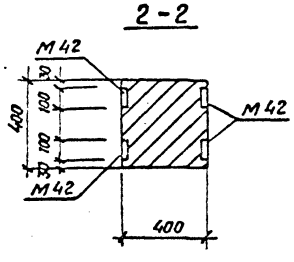

Ведомость расхода стали на дополнительные закладные изделия, кг.

Марка элемента	Изделия закладные						Всего
	Арматура класса			Прокат марки			
	A III			С 235			
	ГОСТ 5781-82*			ГОСТ 19903-74*			
	ф12		Итого	-δ=10		Итого	
К12а-2-5А	5,0		5,0	12,6		12,6	17,6

В колонне К12а-2-5А установить закладные детали М42 по данному чертежу. В спецификации учтено только дополнительное количество марок М42
Остальное- по колонне К12а-2-5-серия 1.420-12 вып. 2.

Привязан

Инв. №

Взам. инв. №

Подпись и дата

Инв. № подл.

Нач. отд.	Роменский		11.01.91
Н. контр.	Сачок		11.01.91
ГИП стр.	Ковалев		11.01.91
Нач. гр.	Кулешова		11.01.91
Техник	Буханова		11.01.91

407-3-596.90-АС.И-29

Колонна К12а-2-5А.

Стадия	Масса	Масштаб
РП	1800	1:50 1:20
Лист	Листов 1	

СЕВЗАПЭНЕРГОСЕТЬПРОЕКТ Ленинград

Кол. Семенова

Формат А3

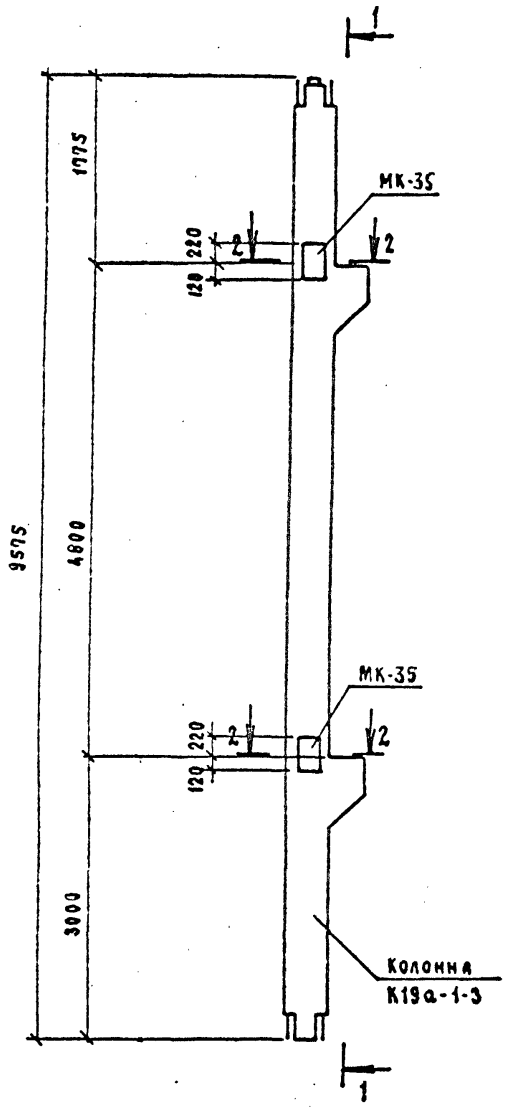

1-1

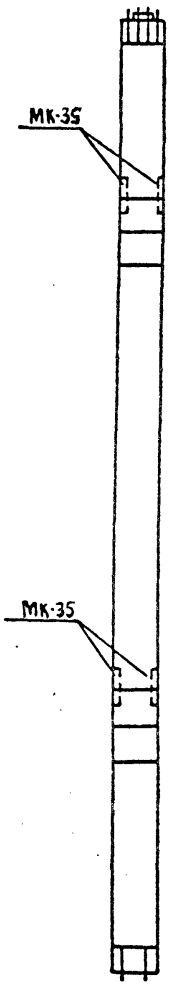

2-2

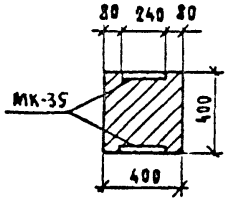

Поз.	Наименование	Кол.	Обозначение документа
–	Колонна К19а-1-3	1	1.420-12 вып.2
–	Деталь закладная МК-35	4	407-3-596.90-АС.И-93

Ведомость расхода стали на дополнительные закладные изделия, кг

Марка элемента	Изделия закладные						Всего
	Арматура класса			Прокат марки			
	A-III			С235			
	ГОСТ 5781-82*			ГОСТ 19903-74*			
	ф16		Итого			Итого	
К19а-1-3г	13.6		13.6	30.8		30.8	44.4

В колонне К19а-1-3г установить закладную деталь МК-35 по данному чертежу.

Остальное - по колонне К-19а-1-3 серия 1.420-12 вып.2

Расход стали на марки МК-35 дан в спецификации.

Марки М42 из колонны исключить.

Нач.отд.	Роменский		11.01.91
Н.контр.	Сацюк		11.01.91
ГИПстр.	Ковалев		11.01.91
Нач.гр.	Кулешова		11.01.91

Привязан

Инв.№

407-3-596.90-АС.И-30

Колонна К19а-1-3г

Стадия	Масса	Масштаб
РП	4100	1:50 1:20
Лист	Листов 1	

СЕВЗАПЭНЕРГОСЕТЬПРОЕКТ
Ленинград

Формат А3

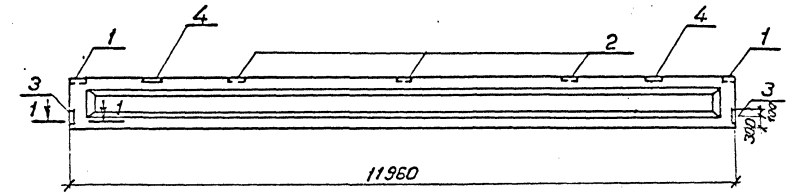

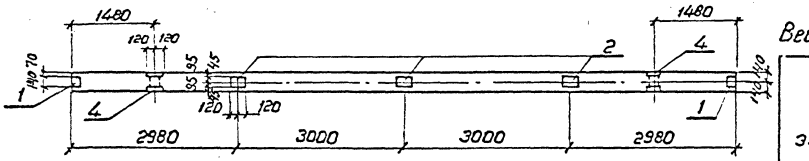

Поз.	Наименование	Кол.	Обозначение документа
—	Балка 2БСП12-4АIIIВ	1	1.462.1-1/88 Вып.1
1	Изделие закладное М4-1	2	1.400-6/76 л. 84
2	Изделие закладное М4-3	3	1.400-6/76 л. 85
3	Изделие закладное М4-10-3	2	1.400-6/76 л. 88
4	Изделие закладное МН-3	2	1.462.1-1/88 в.2

Ведомость расхода стали на дополнительные закладные изделия, кг

Марка элемента	Изделия закладные								Общий расход
	Арматура класса			Прокат марки					
	A III			C 235					
	ГОСТ 5781-82*			ГОСТ 8509-86			ГОСТ 19903-74*	Итого	
	ф 8	ф 10	Итого	∠ 80×80×7	∠ 100×8	Итого	Лист δ=6		
2БСП12-4АтВ-а	2,56	1,0	3,6	6,8	10.6	17.4	9.2	26.6	30.2

В балке 2БСП12-4АтВ-а установить закладные изделия по данному чертежу.

1-1

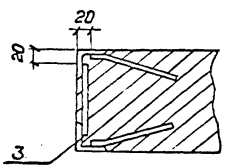

Привязан

Инв. №

Нач.отд.	Ротенский		11.01.91
Н.контр.	Соцюк		11.01.91
ГИП стр.	Ковалев		11.01.91
Нач. гр.	Кулешова		11.01.91
Инж.Эк.	Лизунова		11.01.91

407-3-596.90-АС.И-31

Балка 2БСП12-4АIIIВ-а

Стадия	Масса	Масштаб
РП	5000	1:25
Лист	Листов 1	

СЕВЗАПЭНЕРГОСЕТЬПРОЕКТ Ленинград

Копир. Формат А3

Инв.№ подл. | Подпись и дата | Взам. инв.№

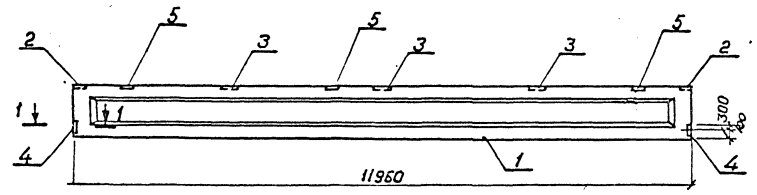

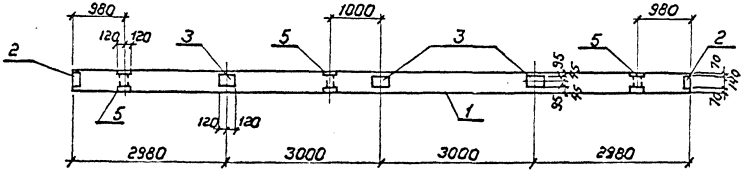

1-1

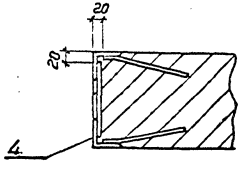

Поз.	Наименование	Кол.	Обозначение документа
1	Балка 2БСП12-4АV	1	1.462.1-1/88 Вып.1
2.	Изделие закладное М4-1	2	1.400-6/76 л. 84
3.	То же М4-3	3	То же л. 85
4	" М4-10-3	2	" л. 88
5	" МН-3	3	1.462.1-1/88 Вып. 2

Ведомость расхода стали на дополнительные закладные изделия, кг

Марка элемента	Изделия закладные									Общий расход
	Арматура класса			Прокат марки						
	А-III		Итого	С 235					Итого	
	ГОСТ 5781-82*			ГОСТ 8509-86			ГОСТ 19903-74*			
	ф8	ф10		L 80×80×7	110×70×8	Итого	Лист б=6	Итого		
2БСП12-4АV-б	2.96	1.2	4.2	6.8	15.9	22.7	9.2	9.2	31.9	36.1

В балке 2БСП12-4АV-б установить закладные изделия по данному чертежу

Привязан

Инв. №

Нач.отд.	Раменский		11.01.91
Н.контр.	Сацюк		11.01.91
ГИП стр.	Ковалев		11.01.91
Нач.гр.	Кулешова		11.01.91
Инж. 2 к.	Панкратьева		11.01.91

407-3-596.90-АС.И-32

Балка 2БСП12-4АV-б

Стадия	Масса	Масштаб
РП	5000	1:25

Лист | Листов 1

СЕВЗАПЭНЕРГОСЕТЬПРОЕКТ

Ленинград

Инв. № подл. | Подпись и дата | Взам. инв. №

Копир. [signature]

Формат А3

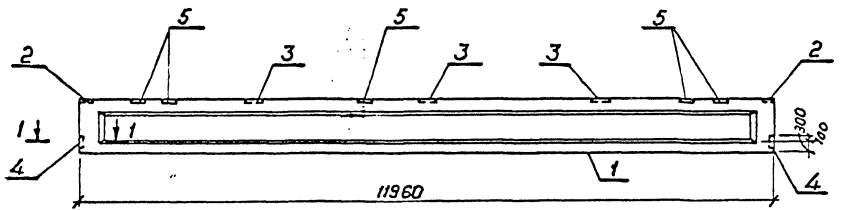

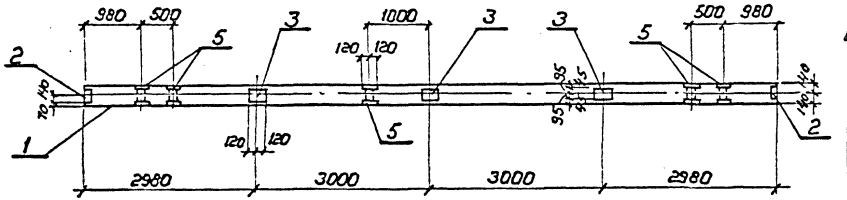

1-1

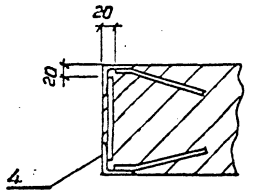

Поз.	Наименование	Кол.	Обозначение документа
1	Балка 2БСП12-4АIV-б	1	1.462.1-1/88 Вып.1
2	Изделие закладное М4-1	2	1.400-6/76 л. 84
3	То же М4-3	3	То же л. 85
4	" М4-10-3	2	" л. 88
5	" МН-3	5	1.462.1-1/88 Вып.2

Ведомость расхода стали на дополнительные закладные изделия, кг

Марка элемента	Изделия закладные									Общий расход
	Арматура класса			Прокат марки						
	A-III			C 235						
	ГОСТ 5781-82*		Итого	ГОСТ 8509-86			ГОСТ 19903-74*		Итого	
	Ф 8	Ф10		L 80×80×7	L 100×8	Итого	Лист δ = 6	Итого		
2БСП12-4АIV-б	3.76	1.6	5.4	5.8	26.5	33.3	9.2	9.2	42.5	47.9

В балке 2БСП12-4АIV-б установить закладные изделия по данному чертежу.

Привязан

Инв. №

				407-3-596.90-АС.И-33	
Нач.отд.	Романский		11.01.91	Балка 2БСП12-4АIV-б	Стадия: РП; Масса: 5000; Масштаб: 1:25
Н.контр.	Сацюк		11.01.91		Лист; Листов 1
ГИП стр.	Ковалев		11.01.91		СЕВЗАПЭНЕРГОСЕТЬПРОЕКТ Ленинград
Нач.гр.	Кулешова		11.01.91		
Инж.2к.	Панкратьева		11.01.91		

Копир. Формат А3

Инв.№ подл. | Подпись и дата | Взам.инв.№

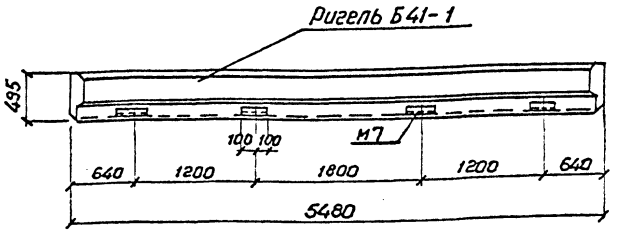

В ригеле Б41-1А установить закладные детали М7 по данному чертежу.

Остальное – по ригелю Б41-1 серии 1.420-12 вып.6.

Привязан

Инв.№

Нач.отд.	Роменский		11.01.91	407-3-596.90-АС.И-34
Н.контр.	Сацюк		11.01.91	
ГИП стр.	Ковалев		11.01.91	Ригель Б41-1А
Нач.гр.	Кулешова		11.01.91	

Стадия	Масса	Масштаб
РП	3800	1:40
Лист	Листов 1	

СЕВЗАПЭНЕРГОСЕТЬПРОЕКТ Ленинград

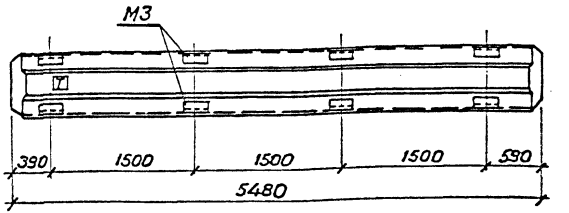

В ригеле ИБ3-13А установить закладные детали М3 по данному чертежу.

Остальное – по ригелю ИБ3-13 серии ИИ23-1/70

Буква Т для ориентации ригеля при монтаже наносится несмываемой краской

Привязан

Инв.№

Нач.отд.	Роменский		11.01.91	407-3-596.90-АС.И-35
Н.контр.	Сацюк		11.01.91	
ГИП стр.	Ковалев		11.01.91	Ригель ИБ3-13А
Нач.гр.	Кулешова		11.01.91	

Стадия	Масса	Масштаб
РП	4400	1:40
Лист	Листов 1	

СЕВЗАПЭНЕРГОСЕТЬПРОЕКТ Ленинград

Инв.№ подл. | Подпись и дата | Взам.инв.№

Марка	Поз.	Наименование	Кол.	Обозначение документа	Масса, кг
ИБ2-1Б ИБ2-1Д	– –	Ригель ИБ2-1 Деталь закладная М2	1 2	ИИ23-1/70 ИИ23-1/70, л. 3	4200

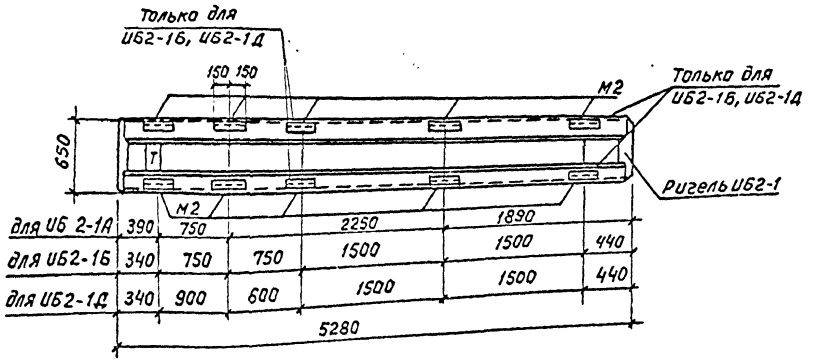

Ведомость расхода стали на дополнительные закладные изделия, кг

Марка элемента	Изделия закладные					Всего	Общий расход
	Арматура класса			Прокат марки			
	A III			C235			
	ГОСТ 5781-82*			ГОСТ 8510-86			
	ф6	ф14	Итого	Ш10х10х7	Итого		
ИБ2-1Б, ИБ2-1Д	0.2	4.8	5.0	5.8	5.8	10.8	10.8

В ригелях ИБ2-1А, ИБ2-1Б, ИБ2-1Д установить закладные детали М2 по данному чертежу.

Расход стали на недостающие марки М2 в ригелях ИБ2-1Б, ИБ2-1Д дан в спецификации.

Остальное - по ригелю ИБ2-1 серии ИИ23-1/70

Буква Т для ориентации ригеля при монтаже наносится несмываемой краской.

Нач. отд.	Роменский		11.01.91
Н. контр.	Саенок		11.01.91
ГИП стр.	Кобалев		11.01.91
Нач. гр.	Кулешова		11.01.91
Инж. 3к	Лизунова		11.01.91

407-3-596.90-АС.У-36

Ригели ИБ2-1А, ИБ2-1Б, ИБ2-1Д

Стадия	Масса	Масштаб
РП	см. спец.	1:40
Лист	Листов 1	

СевЗапЭнергосетьпроект Ленинград

Привязан

Инв. №

Инв. № подл. | Подпись и дата | Взам. инв. №

Формат А3

Марка	Поз.	Наименование	Кол.	Обозначение документа	Масса, кг
ИБ2-1В		Ригель ИБ2-1	1	ИИ23-1/70	4200
		Деталь закладная м2	2	ИИ23-1/70 л.3	
ИБ2-1Г		Ригель ИБ2-1	1	ИИ23-1/70	4200
		Деталь закладная м2	4	ИИ23-1/70 л.3	

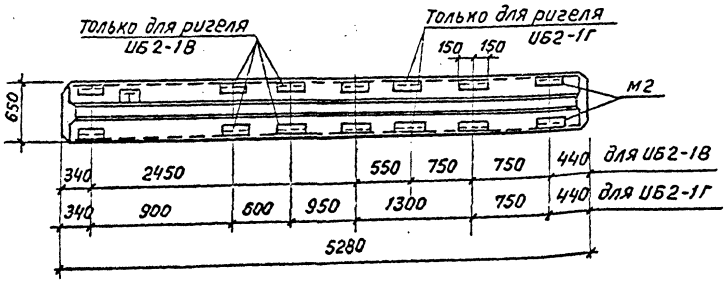

Ведомость расхода стали на дополнительные закладные изделия, кг

Марка элемента	Изделия закладные								Всего	Общий расход
	Арматура класса A III ГОСТ 5781-82*				Прокат марки С 235 ГОСТ 8510-86					
	ф6	ф14		Итого	∠70×70 К1			Итого		
ИБ2-1В	0.2	4.8		5.0	5.8			5.8	10.8	10.8
ИБ2-1Г	0.4	9.6		10.0	11.6			11.6	21.6	21.6

В ригелях ИБ2-1В и ИБ2-1Г установить закладные детали м2 по данному чертежу.

Расход стали на недостающие марки м2 дан в спецификации.

Остальное - по ригелю ИБ2-1 серии ИИ23-1/70

Буква Т для ориентации ригелей при монтаже наносится несмываемой краской.

Нач.отд.	Романский		11.01.91
Н.контр.	Сацюк		11.01.91
ГИП стр.	Кобалев		11.01.91
Нач.гр.	Кулешова		11.01.91
Инж.3к	Лизунова		11.01.91

Привязан

Инв.№

407-3-596.90-АС.И-37

Ригели ИБ2-1В, ИБ2-1Г

Стадия	Масса	Масштаб
РП	см. специф.	1:40
Лист	Листов 1	

СЕВЗАПЭНЕРГОСЕТЬПРОЕКТ Ленинград

Формат А3

Копировал

Поз.	Наименование	Кол.	Обозначение документа
	Ригель ИБ2-20	1	ИИ 23-1/70
	Деталь закладная М2	2	ИИ 23-1/70 л.3

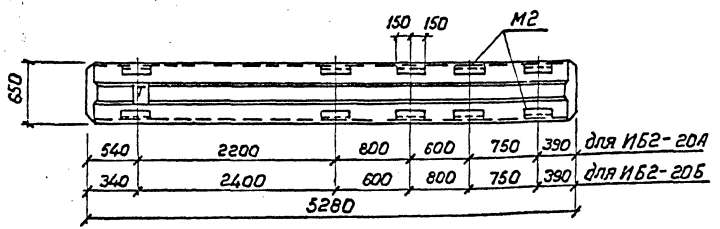

Ведомость расхода стали на дополнительные закладные изделия, кг

Марка элемента	Изделия закладные								Общий расход
	Арматура класса				Прокат марки			Всего	
	А III				С 235				
	ГОСТ 5781-82*				ГОСТ 8510-86				
	Ф6	Ф14		Итого	11Б-70-7		Итого		
ИБ2-20А, ИБ2-20Б	0.2	4.8		5.0	5.8		5.8	10.8	10.8

В ригелях ИБ2-20А и ИБ2-20Б установить закладные М2 по данному чертежу. Расход на недостающие марки М2 дан в спецификации.
Остальное — по ригелю ИБ2-20 серии ИИ 23-1/70
Буква Т для ориентации ригелей при монтаже наносится несмываемой краской.

Привязан

Инв. №

Нач.отд.	Роменский		11.01.91
Н.контр.	Сацюк		11.01.91
ГИП стр.	Ковалев		11.01.91
Нач. гр.	Кулешова		11.01.91
Инж.зк.	Лизунова		11.01.91

407-3-596.90-АС.И-38

Ригели ИБ2-20А, ИБ2-20Б.

Стадия	Масса	Масштаб
РП	4200	1:40
Лист	Листов 1	

СЕВЗАПЭНЕРГОСЕТЬПРОЕКТ
Ленинград

Инв. № подл. | Подпись и дата | Взам. инв. №

Копир. [illegible]

Формат А3

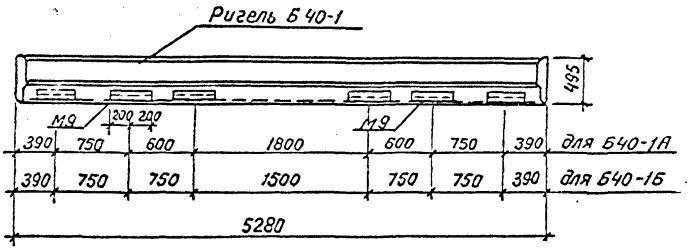

Поз.	Наименование	Кол.	Обозначение документа
	Ригель Б 40-1	1	1.420-12 вып.6
	Деталь закладная М9	2	1.420-12 вып.6

Ведомость расхода стали на дополнительные закладные изделия, кг

Марка элемента	Изделия закладные							Всего	Общий расход
	Арматура класса A III				Прокат марки С 235				
	ГОСТ 5781-82*				ГОСТ 8510-86				
	ф6	ф14		Итого	ИЮ-708		Итого		
Б40-1А, Б40-1Б	0,36	3.6		3.96	8.84		8.84	12.8	12.8

В ригеле Б40-1А установить закладные детали М9 по данному чертежу. Расход стали на недостающие марки М9 дан в спецификации.

Остальное-по ригелю Б40-1 серии 1.420-12 вып.6

Привязан

Инв. №

407-3-596.90-АС.И-39

Нач.отд.	Роменский		11.01.91
Н.контр.	Сацюк		11.01.91
ГИПстр.	Ковалев		11.01.91
Нач.гр.	Кулешова		11.01.91
Инж.Зк	Лизунова		11.01.91

Ригели Б 40-1А, Б40-1Б

Стадия	Масса	Масштаб
РП	3700	1:40
Лист	Листов 1	

СевЗапЭнергосетьпроект Ленинград

Формат А3

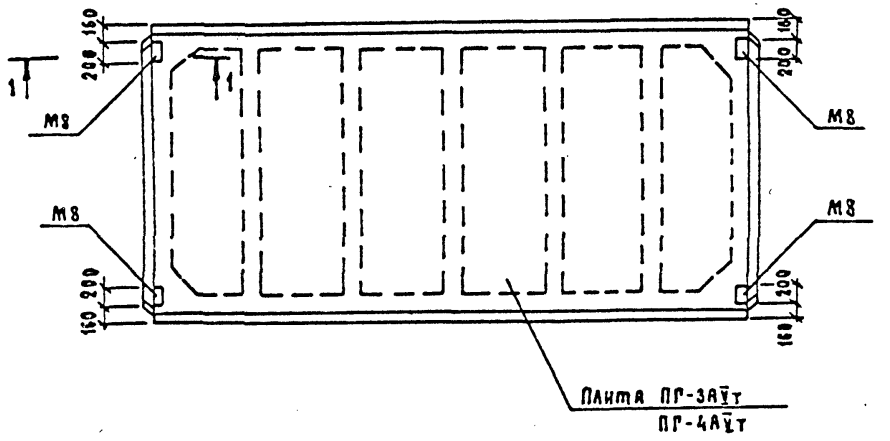

1 – 1

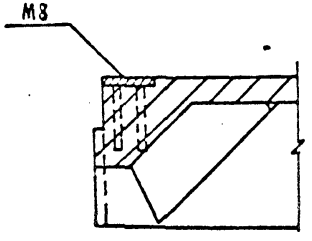

Марка	Поз.	Наименование	Кол.	Обозначение документа
ПГ-3АV̄т-А	—	Плита ПГ-3АV̄т,	1	ГОСТ 22701.1-77*
	—	Изделие М8	4	ГОСТ 22701.5-77*
ПГ-4АV̄т-А	—	Плита ПГ-4АV̄т,	1	ГОСТ 2701.1-77*
	—	Изделие М 8	4	ГОСТ 22701.5-77*

Ведомость расхода стали на дополнительные закладные изделия, кг

Марка элемента	Изделия закладные						Всего
	Арматура класса			Прокат марки			
	А-III			С 235			
	ГОСТ 5781-82*			ГОСТ 103-76*			
	ф10		Итого	-100×8		Итого	
ПГ-3АV̄т-А, ПГ-4АV̄т-А	1.48		1.48	5.02		5.02	6.5

Остальное - см. ГОСТ 22701.1-77*

Нач. отд	Роменский		11.01.91
Н. контр.	Сацюк		11.01.91
ГИП стр.	Ковалев		11.01.91
Нач. гр.	Кулешова		11.01.91
Техник	Буханова		11.01.91

Привязан

Инв. №

407-3-596.90-АС.И-40

Плиты ПГ-3АV̄т-А, ПГ-4АV̄т-А

Стадия	Масса	Масштаб
РП	6500	1:50
Лист	Листов 1	

СЕВЗАПЭНЕРГОСЕТЬПРОЕКТ
Ленинград

Инв. № подл. | Подп. и дата | Взам. инв. №

Формат А3

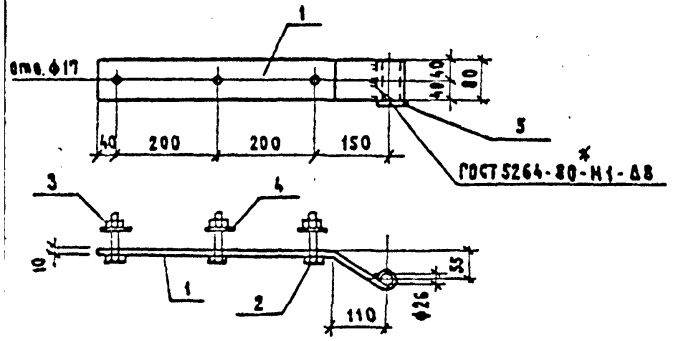

Поз.	Наименование	Кол.
1	Полоса 10×80 - ГОСТ 103-76*	
	ℓ = 700 4,4 кг	1
2	Болт М16×80 - ГОСТ 7798-70*	3
3	Гайка М16 - ГОСТ 5915-70*	3
4	Шайба 16 - ГОСТ 11371-78*	3
5	Шайба 36 - ГОСТ 11371-78*	1

Привязан

Инв. №

Нач.отд.	Роменский		11.01.91
Н.контр.	Сацюк		11.01.91
ГИП стр.	Ковалев		11.01.91
Нач. гр.	Кулешова		11.01.91

409-3-596.90-АС.И-41

Петля П

Стадия	Масса	Масштаб
РП	5,2	1:10
Лист	Листов 1	

СЕВЗАПЭНЕРГОСЕТЬПРОЕКТ
Ленинград

Альбом 7

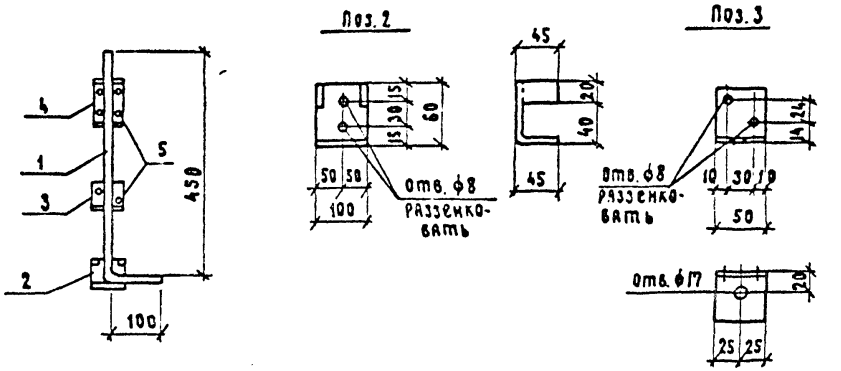

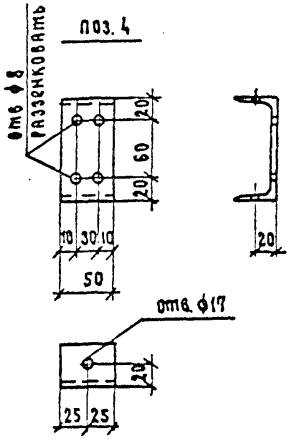

Поз.	Наименование	Кол.
1	Круг 16 - ГОСТ 2590-88	
	ℓ = 560 0,9 кг	1
2	Лист 6 - ГОСТ 19903-74*	
	S = 105×140 0,7 кг	1
3	Уголок 50×50×5 - ГОСТ 8509-86	
	ℓ = 50 0,2 кг	1
4	Швеллер 10 - ГОСТ 8240-89	
	ℓ = 50 0,4 кг	1
5	Шуруп ф6 - ГОСТ 1145-80*	
	ℓ = 50 0,01 кг	8

Привязан

Инв. №

Взам. инв. №

Подп. и дата

Инв. № подл.

Нач.отд.	Роменский		11.01.91
Н.контр.	Сацюк		11.01.91
ГИП стр.	Ковалев		11.01.91
Нач. гр.	Кулешова		11.01.91

409-3-596.90-АС.И-42

Шпингалет Ш-1

Стадия	Масса	Масштаб
РП	2,3	1:10 1:5
Лист	Листов 1	

СЕВЗАПЭНЕРГОСЕТЬПРОЕКТ
Ленинград

Формат А4

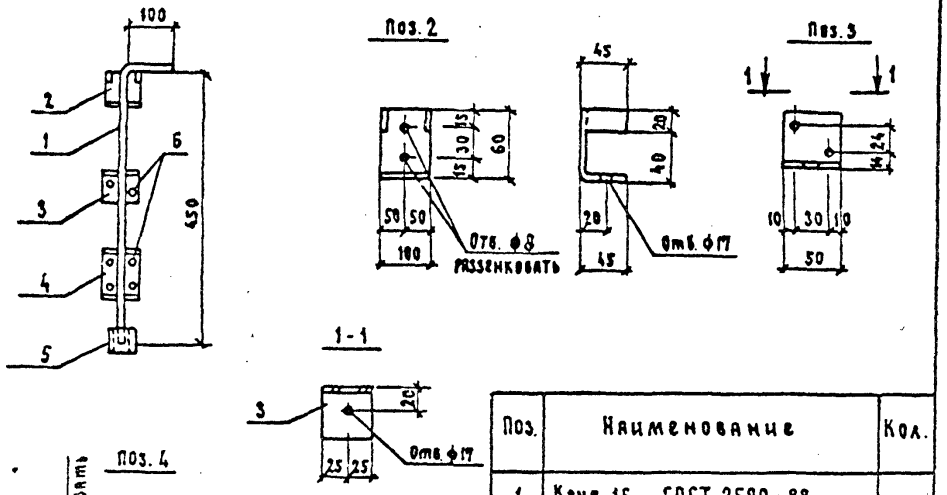

Поз.	Наименование	Кол.
1	Круг 16 - ГОСТ 2590-88	
	ℓ = 560 0.9кг	1
2	Лист 6 - ГОСТ 19903-74*	
	S = 105 × 140 0.7кг	1
3	Уголок 50×50×5 - ГОСТ 8509-86	
	ℓ = 50 0.2кг	1
4	Швеллер 10 - ГОСТ 8240-89	
	ℓ = 50 0.4кг	1
5	Шуруп ф6 - ГОСТ 1145-80*	
	ℓ = 50 0.01кг	8
6	Труба 20×2.8 - ГОСТ 3262-75*	
	ℓ = 50 0.09кг	1

Привязан

Инв. №

Взам. инв. №

Подп. и дата

Инв. № подл.

Нач. отд.	Роменский		11.01.91
Н. контр.	Сацюк		11.01.91
ГИП стр.	Ковалев		11.01.91
Нач. гр.	Кулешова		11.01.91

407-3-596.90-АС.И - 43

Шпингалет Ш-2

Стадия	Масса	Масштаб
РП	2.4	1:10 1:5
Лист	Листов 1	

СЕВЗАПЭНЕРГОСЕТЬПРОЕКТ
Ленинград

Альбом II

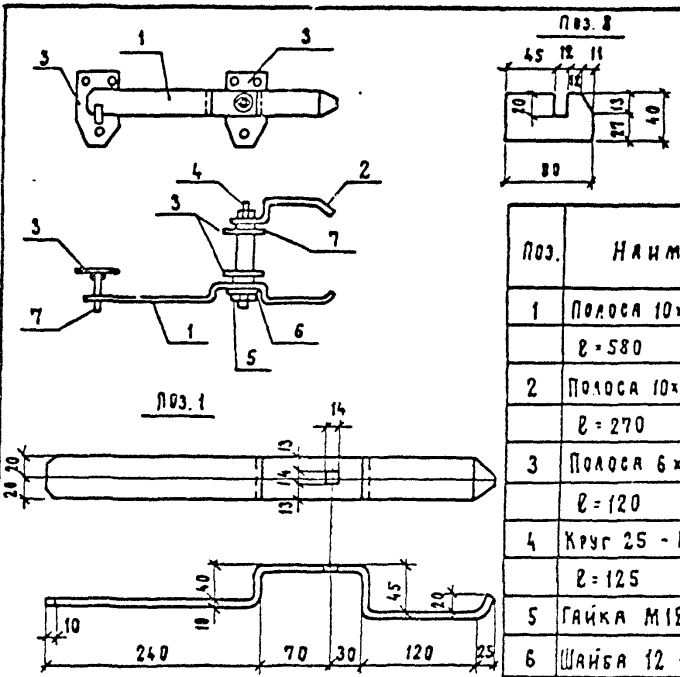

Поз.	Наименование	Кол.
1	Полоса 10×40 - ГОСТ 103-76*	
	ℓ = 580 1.82кг	1
2	Полоса 10×40 - ГОСТ 103-76*	
	ℓ = 270 0.85кг	1
3	Полоса 6×70 - ГОСТ 103-76*	
	ℓ = 120 0.4кг	3
4	Круг 25 - ГОСТ 2590-88	
	ℓ = 125 0.27кг	1
5	Гайка М12 - ГОСТ 5915-70*	2
6	Шайба 12 - ГОСТ 11371-78*	2
7	Шайба 18 - ГОСТ 11371-78*	1
8	Полоса 10×40 - ГОСТ 103-76*	
	ℓ = 80 0.25кг	1
9	Шуруп ф3.5 - ГОСТ 1145-80*	
	ℓ = 20	9

Привязан

Инв. №

Взам. инв. №

Подп. и дата

Инв. № подл.

Нач. отд.	Роменский		11.01.91
Н. контр.	Сацюк		11.01.91
ГИП стр.	Ковалев		11.01.91
Нач. гр.	Кулешова		11.01.91

407-3-596.90-АС.И - 44

Накладка Н-1

Стадия	Масса	Масштаб
РП	4.5	1:5 1:10
Лист	Листов 1	

СЕВЗАПЭНЕРГОСЕТЬПРОЕКТ
Ленинград

Формат А4

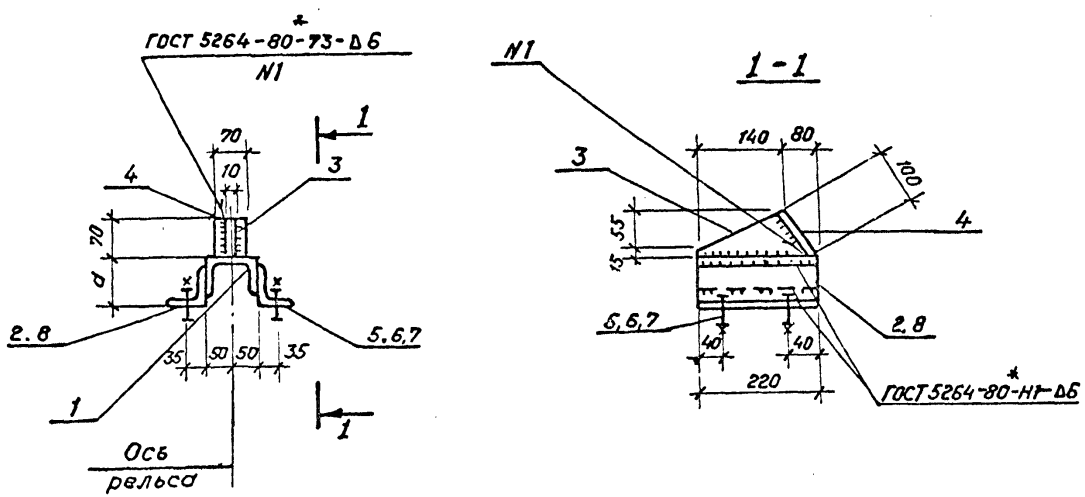

Марка	Поз.	Наименование	Кол.	Масса ед., кг.	Масса марки кг.
АМ-3	1	Швеллер 10 ГОСТ 8240-89 ℓ=220	1	1,9	6,7
	2	Уголок 75×50×6 ГОСТ 8509-86 ℓ=220	2	1,25	
	3	Лист 10 ГОСТ 19903-74* S=210×70	1	1,1	
	4	Лист 10 ГОСТ 19903-74* S=100×70	1	0,5	
	5	Болт М16×55 ГОСТ 7798-70*	4		
	6	Гайка М16,5 ГОСТ 5915-70*	4		
	7	Шайба 16 ГОСТ 11371-78*	4		
АМ-4		Поз. 1, 3, 4, 5, 6, 7 см. АМ-3	–	4,2	7,2
	8	Уголок 75×75×6 ГОСТ 8510-86 ℓ=220	2	1,5	

Поз. 3

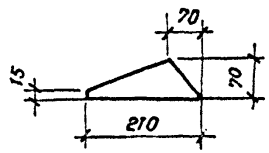

Марка	a, мм
АМ-3	55
АМ-4	75

Все отверстия ф 17,5 мм

Привязан

Инв. №

Нач. отд.	Роменский		11.01.91
Н. контр.	Сацюк		11.01.91
ГИП стр.	Ковалев		11.01.91
Нач. гр.	Кулешова		11.01.91

407-3-596.90-АС.И-45

Изделия АМ-3, АМ-4.

Стадия	Масса	Масштаб
РП	см. табл.	1:10
Лист	Листов 1	

СЕВЗАПЭНЕРГОСЕТЬПРОЕКТ Ленинград

Коп. Семенова

Формат А3

Инв. № подл. | Подпись и дата | Взам. инв. №

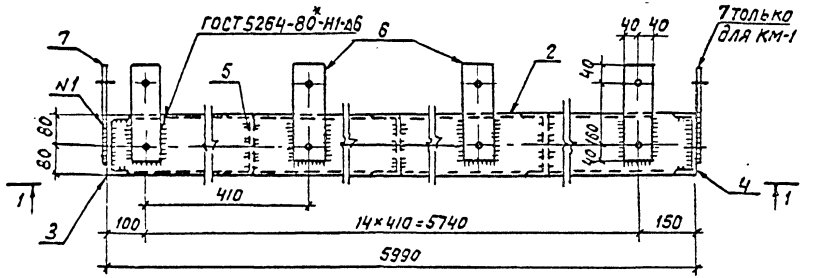

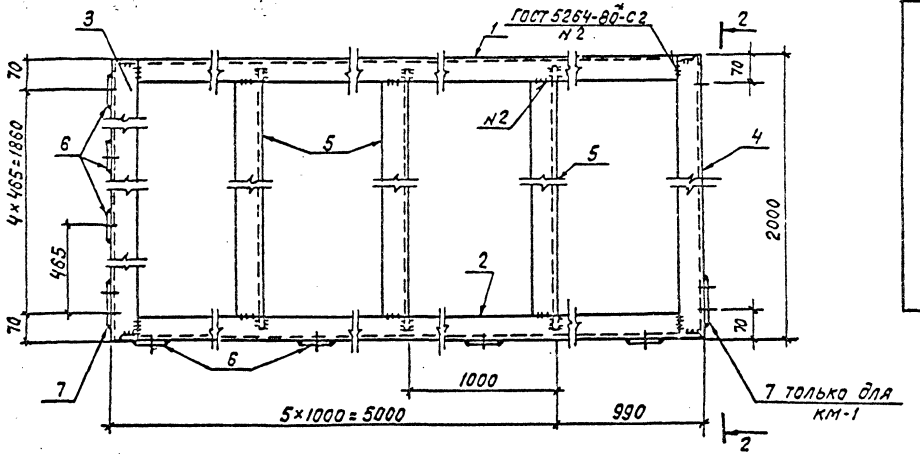

Марка	Поз.	Наименование	Кол	Масса ед. кг	Масса, кг
км-1	1	Швеллер 16-ГОСТ 8240-89			415
		ℓ=5978	1	85	
	2	То же ℓ=5978	1	85	
	3	То же ℓ=2000	1	28.4	
	4	То же ℓ=2000	1	28.4	
	5	То же ℓ=1988	5	28.2	
	6	Полоса 12×80-ГОСТ 103-76*			
		ℓ=240	19	1.8	
	7	Лист 12-ГОСТ 19903-74*			
		S=130×240	2	2,9	
км-2	1	Швеллер 16-8240-89			412
		ℓ=5978	1	85	
	2	То же ℓ=5978	1	85	
	3	То же ℓ=2000	1	28,4	
	4	То же ℓ=2000	1	28,4	
	5	То же ℓ=1988	5	28.2	
	6	Полоса 12×80-ГОСТ 103-76*			
		ℓ=240	19	1,8	
	7	Лист 12-ГОСТ 19903-74*			
		S=130×240	1	2,9	

Привязан

Инв.№

Инв.№подл. | Подпись и дата | Взам.инв.№

407-3-596.90-АС.и-46

Нач.отд.	Роменский		11.01.91
Н.контр.	Сацюк		11.01.91
ГИП стр.	Кавалев		11.01.91
Нач.гр.	Кулешова		11.01.91
Инж.	Воробьева		11.01.91

Рамы км-1, км-2

Стадия	Масса	Масштаб
РП	см. спец.	1:10
Лист 1	Листов 2	

Севзапэнергосетьпроект Ленинград

Формат А3

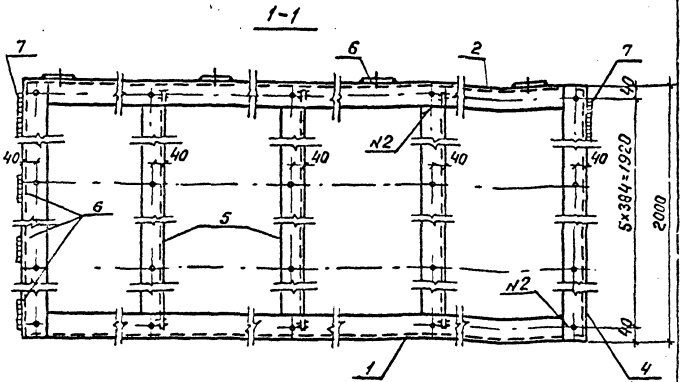

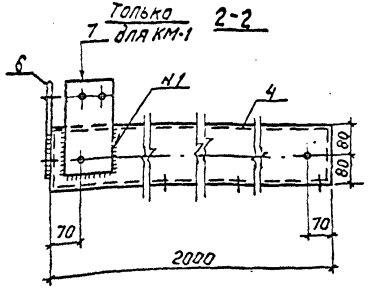

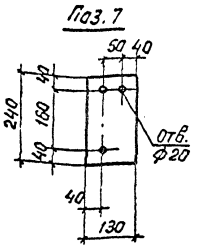

Рез. поз. 1,2,5

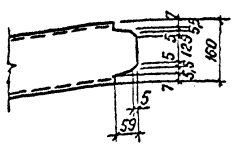

1. Марка КМ-2 зеркальна марке КМ-1.
2. Все отверстия ф10мм, кроме оговоренных.

Альбом 7

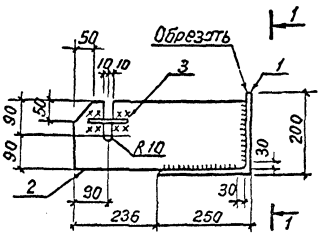

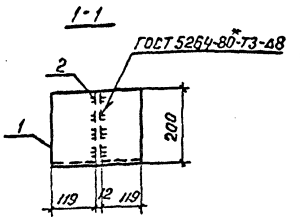

Поз.	Наименование	Кол.
1	Уголок 250×250×16 -	
	ГОСТ 8509-86, ℓ=250 15,4кг	1
2	Лист 12-ГОСТ 19903-74*	
	S=180×470 8,0кг	1
3	Ф16А-I-ГОСТ 5781-82*	
	ℓ=120 0,18кг	2

Привязан

Инв. N

Взам. инв. N

Подпись и дата

Инв. N подл.

Нач. отд.	Роменский		11.01.91
Н. контр.	Сацюк		11.01.91
Гип стр.	Кобалев		11.01.91
Нач. гр.	Кулешова		11.01.91
Инж.	Воробьева		11.01.91

407-3-596.90-АС.И-47

Изделие КМ-3

Стадия	Масса	Масштаб
РП	23,8	1:10
Лист	Листов 1	

СЕВЗАПЭНЕРГОСЕТЬПРОЕКТ
Ленинград

Формат А4

407-3-596.90-АС.И-46

Лист 2

Формат А4

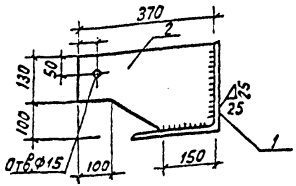

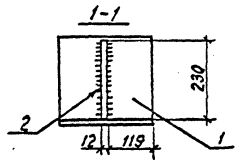

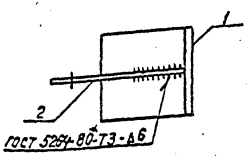

Поз.	Наименование	кол.
1	Уголок 250×250×16 -	
	- ГОСТ 8509-86; ℓ=250 15,4кг	1
2	Лист 12 - ГОСТ 19903-74*	
	S=230×370 7,5кг	1

Привязан

Инв.№

Инв.№ подл. | Подпись и дата | Взам.инв.№

407-3-596.90-АС.И-48				
Нач.отд.	Роменский		11.01.91	Столик км-4
Н.контр.	Сацюк		11.01.91	
ГИП стр.	Кобалев		11.01.91	
Нач.гр.	Кулешова		11.01.91	
Инж.	Воробьева		11.01.91	

Стадия	Масса	Масштаб
РП	22,9	1:10
Лист	Листов 1	

СЕВЗАПЭНЕРГОСЕТЬПРОЕКТ
Ленинград

Формат А4

Альбом 7

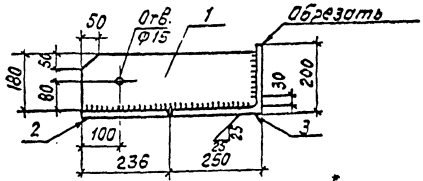

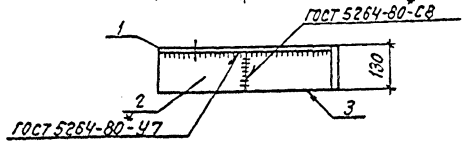

Поз.	Наименование	кол.
1	Лист 12 - ГОСТ 19903-74*	
	S=180×470 8,0кг	1
2	То же S=130×235 2,8кг	1
3	Уголок 250×250×16 -	
	ГОСТ 8509-86, ℓ=130 80кг	1

Марка км-6 зеркальна марке км-5

Привязан

Инв.№

Инв.№ подл. | Подпись и дата | Взам.инв.№

407-3-596.90-АС.И-49				
Нач.отд.	Роменский		11.01.91	Изделия КМ-5, КМ-6
Н.контр.	Сацюк		11.01.91	
ГИП стр.	Кобалев		11.01.91	
Нач.гр.	Кулешова		11.01.91	
Инж.	Воробьева		11.01.91	

Стадия	Масса	Масштаб
РП	18.8	
Лист	Листов 1	

СЕВЗАПЭНЕРГОСЕТЬПРОЕКТ
Ленинград

Формат А4

Марка	Поз.	Наименование	Кол.	Масса ед. кг	Масса, кг
РМ1	1	Швеллер 8-ГОСТ 8240-89			74
		ℓ=583	3	4,1	
	2	Швеллер 8-ГОСТ 8240-89			
		ℓ=1350	2	9,5	
	3	Ф20А-I-ГОСТ 5781-82*			
		ℓ=1350	13	3,3	
РМ2	1	Швеллер 8-ГОСТ 8240-89			54
		ℓ=383	3	2,7	
	2	Швеллер 8-ГОСТ 8240-89			
		ℓ=1350	2	9,5	
	3	Ф20А-I-ГОСТ 5781-82*			
		ℓ=1350	8	3,3	

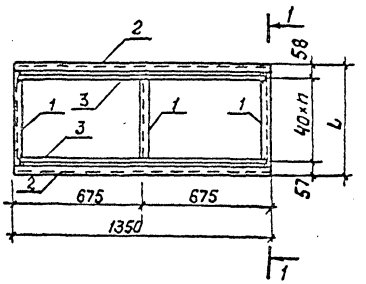

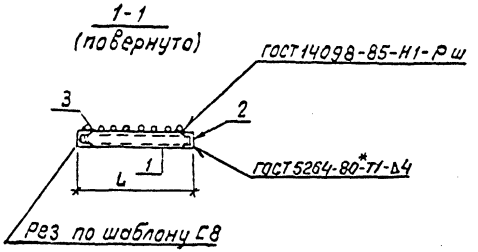

Марка	n	ℓ мм
РМ1	12	595
РМ2	7	395

Привязан

Инв. №

407-3-596.90-АС.И-50

Нач. отд	Роменский		11.01.91
Н. контр.	Сацюк		11.01.91
ГИП стр.	Ковалев		11.01.91
Нач. гр.	Кулешова		11.01.91
Инж.	Воробьева		11.01.91

Решетки РМ1; РМ2

Стадия	Масса	Масштаб
РП	См. спец.	1:20
Лист	Листов 1	

Севзапэнергосетьпроект Ленинград

Формат А4

Инв. № подл. | Подпись и дата | Взам. инв. №

Поз.	Наименование	Кол.
1	Швеллер 8-ГОСТ 8240-89	
	ℓ=1440 10,2 кг	2
2	То же ℓ=978 6.9 кг	2
3	Ф20А-I-ГОСТ 5781-82*	
	ℓ=970 2.4 кг	34

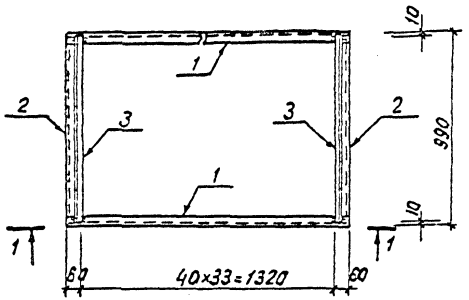

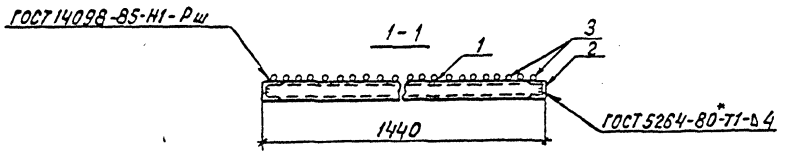

Привязан

Инв. №

Нач. отд	Романский		11.01.91	
Н. контр.	Сацюк		11.01.91	
ГИП стр.	Кавелев		11.01.91	
Нач. гр.	Кулешова		11.01.91	
Инж.	Воробьева		11.01.91	

407-3-596.90-АС.И-51

Решетка РМ3

Стадия	Масса	Масштаб
РП	116	1:20
Лист	Листов 1	

СЕВЗАПЭНЕРГОСЕТЬПРОЕКТ Ленинград

Инв. № подл. | Подпись и дата | Взам. инв. №

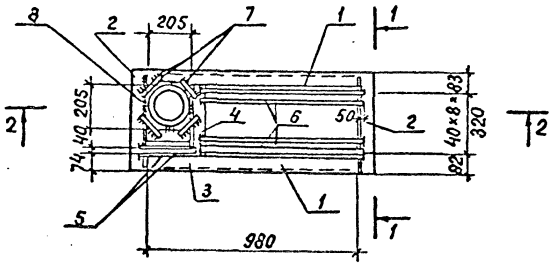

ГОСТ 14098-85-Н1-Рш

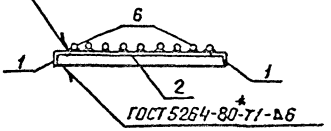

Поз.	Наименование	Кол.
1	Уголок 63×63×5-ГОСТ 8509-86	
	ℓ=980 4.7кг	2
2	То же ℓ=485 2.3кг	2
3	" ℓ=200 1.0кг	1
4	" ℓ=350 1.7кг	1
5	Ф20А-I-ГОСТ 5781-82*	
	ℓ=305 0,8кг	2
6	То же ℓ=812 2.0кг	9
7	" ℓ=100 0,24кг	4
8	Труба 203×10-ГОСТ 10704-76	
	ℓ=370 17.6кг	1

2-2

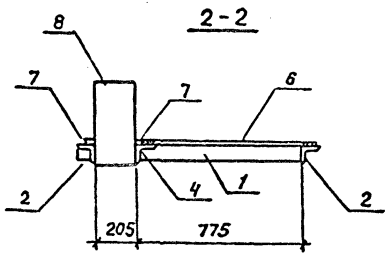

Привязан

Инв.№

Инв.№подл. | Подпись и дата | Взам.инв.№

				407-3-596.90-АС.У-52	
Нач.отд.	Роменский		11.01.91	Решетка РМ4	Стадия: РП; Масса: 55; Масштаб: 1:20
Н.контр.	Сацюк		11.01.91		Лист; Листов 1
ГИП стр.	Ковалев		11.01.91		СЕВЗАПЭНЕРГОСЕТЬПРОЕКТ Ленинград
Нач.гр.	Кулешова		11.01.91		
Инж.	Воробьева		11.01.91		

Формат А3

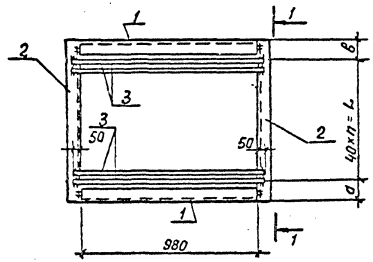

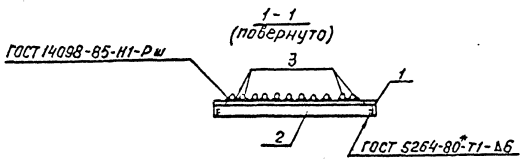

Марка	Поз.	Наименование	Кол.	Масса, ед. кг	Масса, кг
РМ5	1	Уголок 63×63×5-ГОСТ 8509-86			68,3
		ℓ=980	2	4,7	
	2	Уголок 63×63×5-ГОСТ 8509-86			
		ℓ=782	2	3,8	
	3	Ф20А-I-ГОСТ 5781-82*			
		ℓ=1080	19	2,7	
РМ6	1	Уголок 63×63×5-ГОСТ 8509-86			63,7
		ℓ=980	2	4,7	
	2	Уголок 63×63×5-ГОСТ 8509-86			
		ℓ=765	2	3,7	
	3	Ф20А-I-ГОСТ 5781-82*			
		ℓ=1080	17	2,7	

Марка	a мм	L мм	в мм	n
РМ5	80	720	80	18
РМ6	62	640	83	16

Привязан

Инв. №

Нач. отд.	Роменский		11.01.91
Н. контр.	Сацюк		11.01.91
ГИП стр.	Ковалев		11.01.91
Нач. гр.	Купешова		11.01.91
Инж.	Воробьева		11.01.91

407-3-596.90-АС.И-53

Решетки РМ5, РМ6

Стадия	Масса	Масштаб
РП	см. специф.	1:20
Лист	Листов 1	

Севзапэнергосетьпроект
Ленинград

Формат А3

Инв.№подл. | Подпись и дата | Взам.инв.№

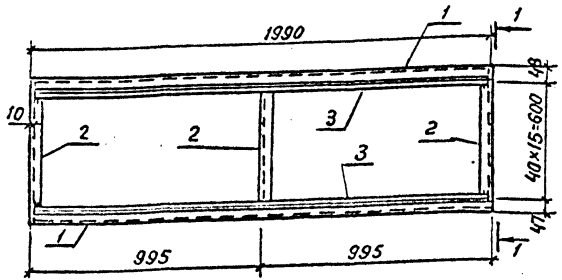

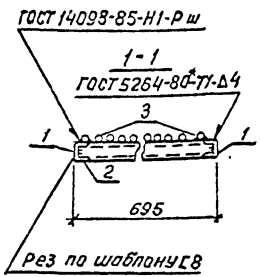

Поз.	Наименование		Кол
1	Швеллер 8-ГОСТ 8240-89		
	ℓ=1990	14.0 кг	2
2	То же ℓ=683	4.8 кг	3
3	Ф20А-I-ГОСТ 5781-82*		
	ℓ=1970	4,9 кг	16

Привязан

Инв. №

Взам. инв. №

Подпись и дата

Инв. № подл.

Нач. отд.	Роменский		11.01.91
Н. контр.	Сацюк		11.01.91
ГИП стр.	Кавалев		11.01.91
Нач. гр.	Кулешова		11.01.91
Инж.	Воробьева		11.01.91

407-3-596.90-АС.У-54

Решетка РМ7

Стадия	Масса	Масштаб
РП	120.8	1:20
Лист	Листов 1	

СЕВЗАПЭНЕРГОСЕТЬПРОЕКТ
Ленинград

Формат А4

Альбом 7

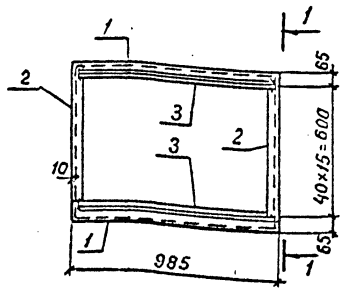

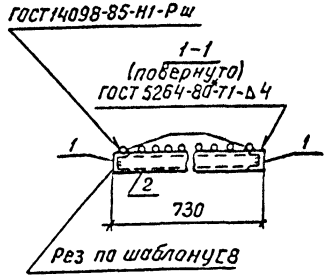

Поз.	Наименование		Кол.
1	Швеллер 8-ГОСТ 8240-89		
	ℓ=985	7.0 кг	2
2	То же ℓ=718	5.1 кг	2
3	Ф20А-I-ГОСТ 5781-82*		
	ℓ=965	2.4 кг	16

Привязан

Инв. №

Взам. инв. №

Подпись и дата

Инв. № подл.

Нач. отд.	Роменский		11.01.91
Н. контр.	Сацюк		11.01.91
ГИП стр.	Кавалев		11.01.91
Нач. гр.	Кулешова		11.01.91
Инж.	Воробьева		11.01.91

407-3-596.90-АС.У-55

Решетка РМ8

Стадия	Масса	Масштаб
РП	62.6	1:20
Лист	Листов 1	

СЕВЗАПЭНЕРГОСЕТЬПРОЕКТ
Ленинград

Формат А4

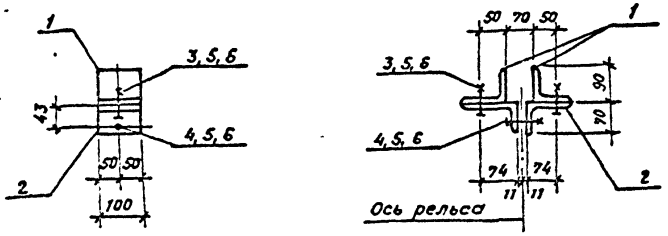

Поз.	Наименование	Кол.
1	Уголок 90×90×6 ГОСТ 8509-86	2
	ℓ = 100 0,8 кг.	
2	Уголок 110×70×7 ГОСТ 8510-86	2
	ℓ = 100 1.0 кг	
3	Болт М16×55 ГОСТ 7798-70*	2
4	Болт М16×80 ГОСТ 7798-70*	1
5	Гайка М16 ГОСТ 5915-70*	3
6	Шайба 16 ГОСТ 11371-78*	3

Все отверстия ф 17,5мм

Привязан

Инв. №

Взам инв.№ | Подпись и дата | Инв.№ подл.

Нач.отд	Роменский		11.01.91
Н.контр.	Сацюк		11.01.91
ГИПстр	Ковалев		11.01.91
Нач.гр.	Кулешова		11.01.91

407-3-596.90-АСИ-56

Изделие АМ-1

Стадия	Масса	Масштаб
РП	4,1	1:10
Лист	Листов 1	

СЕВЗАПЭНЕРГОСЕТЬПРОЕКТ
Ленинград

Формат А4

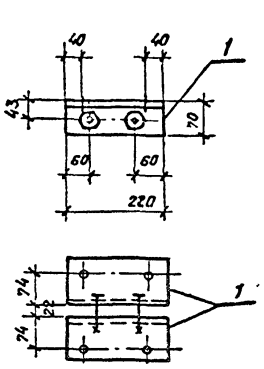

Поз.	Наименование	Кол.
1	Уголок 110×70×7 ГОСТ 8510-86	2
	ℓ = 220 2,1 кг	
2	Болт М16×80 ГОСТ 7798-70*	2
3	Гайка М16 ГОСТ 5915-70*	2
4	Шайба 16 ГОСТ 11371-78*	2

Все отверстия ф 17,5мм

Привязан

Инв. №

Взам инв.№ | Подпись и дата | Инв.№ подл.

Нач.отд.	Роменский		11.01.91
Н.контр.	Сацюк		11.01.91
ГИПстр.	Ковалев		11.01.91
Нач.гр.	Кулешова		11.01.91

407-3-596.90-АС.И-57

Изделие АМ-2

Стадия	Масса	Масштаб
РП	4,6	1:10
Лист	Листов 1	

СЕВЗАПЭНЕРГОСЕТЬПРОЕКТ
Ленинград

Кол. Семенова

Формат А4

Альбом 7

Поз.	Наименование	Кол
1	Лист 10-ГОСТ 19903-74*	
	S=150×150 1.8 кг	1
2	Ф6А-I-ГОСТ 5781-82*	
	ℓ=800 0.18 кг	2

1-1

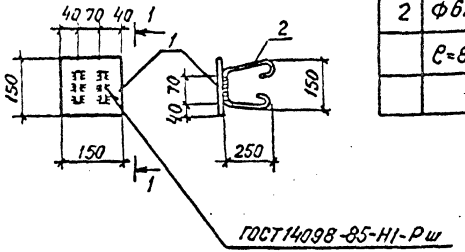

Привязан

Инв. №

Нач. отд.	Роменский		11.01.91
Н. контр.	Сацюк		11.01.91
ГИП стр.	Ковалев		11.01.91
Нач. гр.	Кулешова		11.01.91
Инж. 3к	Лизунова		11.01.91

407-3-596.90-АС.И-58

Деталь закладная МН1

Стадия	Масса	Масштаб
РП	2.2	1:10
Лист	Листов 1	

СЕВЗАПЭНЕРГОСЕТЬПРОЕКТ Ленинград

Поз.	Наименование	Кол.
1	Ф6А-I-ГОСТ 5781-82*	
	ℓ=300 0.07 кг	4
2	Уголок 90×90×7-ГОСТ 8509-86	
	ℓ=1000 9.64 кг	1

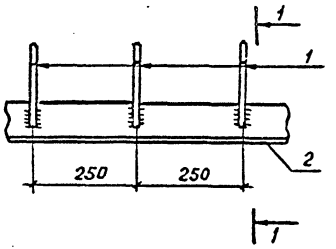

1-1

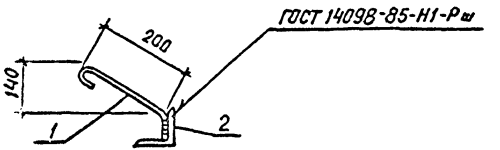

Привязан

Инв. №

Нач. отд.	Роменский		11.01.91
Н. контр.	Сацюк		11.01.91
ГИП стр.	Ковалев		11.01.91
Нач. гр.	Кулешова		11.01.91
Инж. 3к	Лизунова		11.01.91

407-3-596.90-АС.И-59

Деталь закладная МН-5

Стадия	Масса	Масштаб
РП	9.9	1:10
Лист	Листов 1	

СЕВЗАПЭНЕРГОСЕТЬПРОЕКТ Ленинград

Инв. № подл. | Подпись и дата | Взам. инв. №

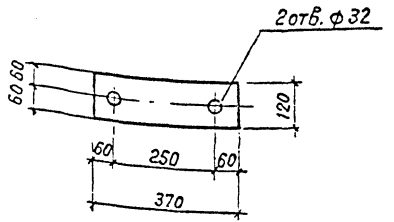

Привязан

Инв. №

Нач. отд.	Роменский		11.01.91
Н. контр.	Саецюк		11.01.91
ГИП стр.	Ковалев		11.01.91
Нач. гр.	Кулешова		11.01.91
Инж. 3к	Лизунова		11.01.91

407-3-596.90-АС.И-60

Деталь закладная МН 2

Стадия	Масса	Масштаб
РП	4,2	1:10
Лист	Листов 1	

Лист 12-ГОСТ 19903-74*

СЕВЗАПЭНЕРГОСЕТЬПРОЕКТ Ленинград

Альбом 7

Поз.	Наименование	Кол
1	Полоса 12×80-ГОСТ 103-76*	
	ℓ=100 0,75 кг	1
2	Полоса 12×80-ГОСТ 103-76*	
	ℓ=30 0,23 кг	1

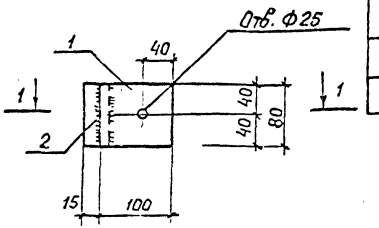

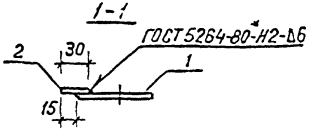

Привязан

Инв. №

Нач. отд.	Роменский		11.01.91
Н. контр.	Саецюк		11.01.91
ГИП стр.	Ковалев		11.01.91
Нач. гр.	Кулешова		11.01.91
Инж. 3к	Лизунова		11.01.91

407-3-596.90-АС.И-61

Деталь закладная МН 3

Стадия	Масса	Масштаб
РП	1.0	1:10
Лист	Листов 1	

СЕВЗАПЭНЕРГОСЕТЬПРОЕКТ Ленинград

Инв. № подл. | Подпись и дата | Взам. инв. №

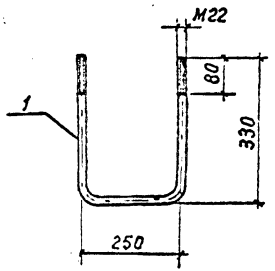

Поз.	Наименование	Кол.
1	Круг 22-ГОСТ 2590-88	
	ℓ = 900 2.7кг	1
–	Гайка М22-ГОСТ 5915-70*	2
–	Шайба 22-ГОСТ 11371-78*	2

Привязан

Инв. N

Нач. отд.	Роменский		11.01.91
Н. контр.	Сацюк		11.01.91
ГИП стр.	Ковалев		11.01.91
Нач. гр.	Кулешова		11.01.91

407-3-596.90-АС.У-62

Деталь закладная МН4

Стадия	Масса	Масштаб
РП	2.9	1:10
Лист	Листов 1	

СЕВЗАПЭНЕРГОСЕТЬПРОЕКТ Ленинград

Альбом 7

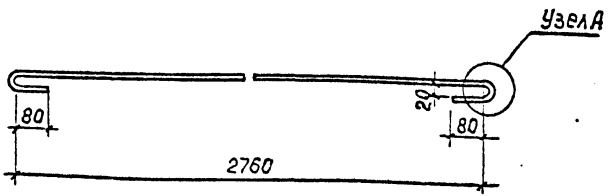

Узел А

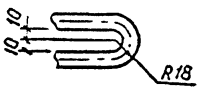

Длина заготовки ℓ = 3030 мм

Привязан

Инв. N

Взам. инв. N | Подпись и дата | Инв. N подл.

Нач. отд.	Роменский		11.01.91
Н. контр.	Сацюк		11.01.91
ГИП стр.	Ковалев		11.01.91
Нач. гр.	Кулешова		11.01.91
Инж.	Воробьева		11.01.91

407-3-596.90-АС.У-63

Изделие крепежное КМ-7

Круг 16-ГОСТ 2590-88

Стадия	Масса	Масштаб
РП	4.8	1:10, 1:4
Лист	Листов 1	

СЕВЗАПЭНЕРГОСЕТЬПРОЕКТ Ленинград

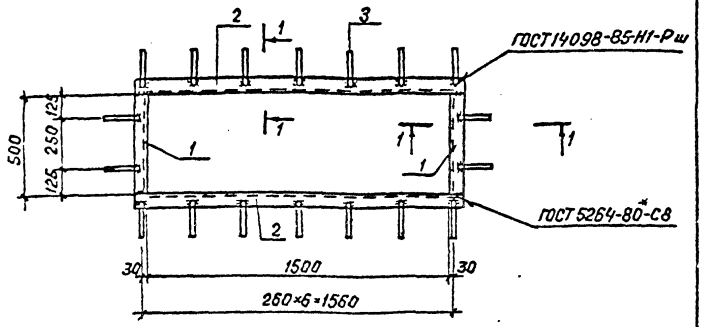

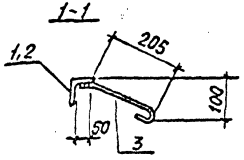

Рез поз.2

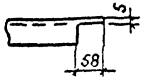

Поз.	Наименование	Кол.
1	Уголок 63×63×5-ГОСТ 8509-86	
	ℓ=500 2,4 кг	2
2	Уголок 63×63×5-ГОСТ 8509-86	
	ℓ=1626 7,8 кг	2
3	ф6А-I-ГОСТ 5781-82* ℓ=300; 0,1 кг	18

Привязан

Инв. №

Нач.отд.	Роменский		11.01.91
Н.контр.	Сацюк		11.01.91
ГИП стр.	Ковалев		11.01.91
Нач. гр.	Кулешова		11.01.91
Инж. 3к	Лизунова		11.01.91

407-3-596.90-АС.и-64

Изделие МК-1

Стадия	Масса	Масштаб
РП	22,2	1:20
Лист	Листов 1	

СЕВЗАПЭНЕРГОСЕТЬПРОЕКТ
Ленинград

Формат А4

Инв.№ подл. | Подпись и дата | Взам.инв.№

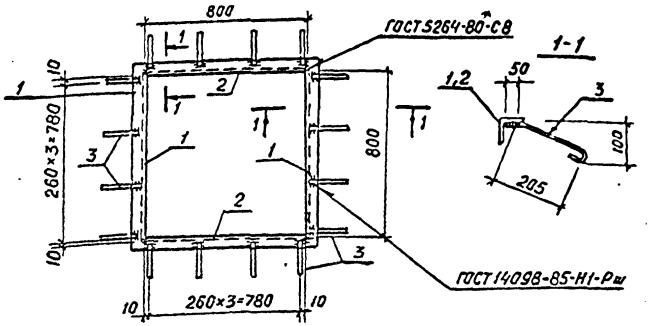

Рез поз.1

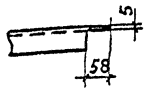

Поз.	Наименование	Кол.
1	Уголок 63×63×5-ГОСТ 8509-86	
	ℓ=926 4,5 кг	2
2	Уголок 63×63×5-ГОСТ 8509-86	
	ℓ=800 3,9 кг	2
3	ф6А-I-ГОСТ 5781-82* ℓ=300; 0,1 кг	16

Привязан

Инв. №

Нач.отд.	Роменский		11.01.91
Н.контр.	Сацюк		11.01.91
ГИП стр.	Ковалев		11.01.91
Нач. гр.	Кулешова		11.01.91
Инж. 3к	Лизунова		11.01.91

407-3-596.90-АС.и-65

Изделие МК-2

Стадия	Масса	Масштаб
РП	18,4	1:20
Лист	Листов 1	

СЕВЗАПЭНЕРГОСЕТЬПРОЕКТ
Ленинград

Формат А4

Инв.№ подл. | Подпись и дата | Взам.инв.№

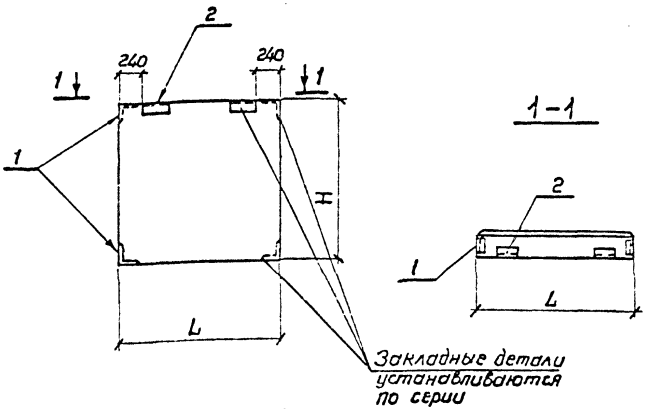

Марка	L мм	H мм
2ПС9.18.2,5-Л-72-А	880	1785
2ПС9.12.2,5-Л-72-А	880	1185
2ПС11,3.12,2,5-Л-72-А	1130	1185
2ПС9,3.18.3,0-Л-72-А	930	1785
2ПС9,3.12.3,0-Л-72-А	930	1185

Марка	Поз.	Наименование	Кол.	Обозначение	Масса, кг
2ПС9.18.2,5-Л-72-А		Панель 2ПС9.18.2,5-Л-72	1	1.030.1-1 вып.0-2	470
	1	Изделие закладное М11	2	1.030.1-1 вып.1-3	
	2	Изделие закладное М2	1	1.030.1-1 вып.1-3	
2ПС9.12.2,5-Л-72-А		Панель 2ПС9.12.2,5-Л-72	1	1.030.1-1 вып.0-2	320
	1	Изделие закладное М11	2	1.030.1-1 вып.1-3	
	2	Изделие закладное М2	1	1.030.1-1 вып.1-3	
2ПС11,3.12.2,5-Л-72-А		Панель 2ПС11,3.12.2,5-Л-72	1	1.030.1-1 вып.0-2	400
	1	Изделие закладное М11	2	1.030.1-1 вып.1-3	
	2	Изделие закладное М2	1	1.030.1-1 вып.1-3	
2ПС9.3.18.3,0-Л-72-А		Панель 2ПС9,3.18,3,0-Л-72	1	1.030.1-1 вып.0-2	580
	1	Изделие закладное М-11	2	1.030.1-1 вып.1-3	
	2	Изделие закладное М2	1	1.030.1-1 вып.1-3	
2ПС9,3.12.3,0-Л-72-А		Панель 2ПС9,3.12.3,0-Л-72	1	1.030.1-1 вып.0-2	390
	1	Изделие закладное М11	2	1.030.1-1 вып.1-3	
	2	Изделие закладное М2	1	1.030.1-1 вып.1-3	

Остальное – см. серию 1.030.1-1 вып. 0-2

Ведомость расхода стали на дополнительные закладные изделия, кг

Марка элемента	Изделия закладные						Всего
	Арматура класса		Прокат марки				
	А-III		С235				
	ГОСТ 5781-82*		ГОСТ 8509-85		ГОСТ 19903-74*		
	Ф10	Итого	L63×63×6	Итого	-60×6	Итого	
2ПС9.18.2,5-Л-72-А 2ПС9.12.2,5-Л-72-А 2ПС11,3.12.2,5-Л-72-А 2ПС9,3.18.3,0-Л-72-А 2ПС9,3.12.3,0-Л-72-А	1.08	1.08	3.21	3.21	0.56	0.56	4.85

Привязан

Инв. №

Нач. отд.	Роменский		11.01.91
Н. контр.	Сацюк		11.01.91
ГИП стр.	Ковалев		11.01.91
Нач. гр.	Кулешова		11.01.91
Инж.	Варабьева		11.01.91

407-3-596.90-АС.И-66

Панели стеновые 2ПС9.18.2,5-Л-72-А; 2ПС9.12.2,5-Л-72-А; 2ПС11,3.12.2,5-Л-72-А; 2ПС9,3.18.3,0-Л-72-А; 2ПС9,3.12.3,0-Л-72-А.

Стадия	Масса	Масштаб
РП	см. табл.	
Лист	Листов 1	

СЕВЗАПЭНЕРГОСЕТЬПРОЕКТ Ленинград

Копир. Р.Морг-

Формат А3

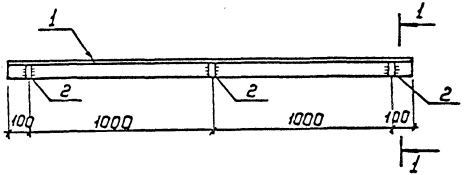

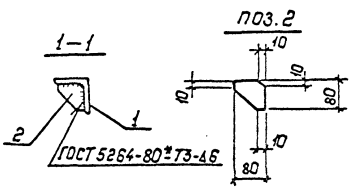

Поз.	Наименование	Кол.
1	Уголок 90×90×8-ГОСТ 8509-86	
	ℓ=2200 21,2кг	1
2	Полоса 8×80-ГОСТ 103-76*	
	ℓ=80 0,4кг	3

Привязан:

Инв.№

Нач.отд.	Роменский		11.01.91	
Н.контр.	Сацюк		11.01.91	
ГИП стр.	Ковалев		11.01.91	
Нач. гр.	Кулешова		11.01.91	
Инж. Техн.	Лизунова		11.01.91	

407-3-596.90-АС.У-67

Изделие МК-8

Стадия	Масса	Масштаб
РП	22.4	1:20 1:10
Лист	Листов 1	

СЕВЗАПЭНЕРГОСЕТЬПРОЕКТ Ленинград

Альбом 7

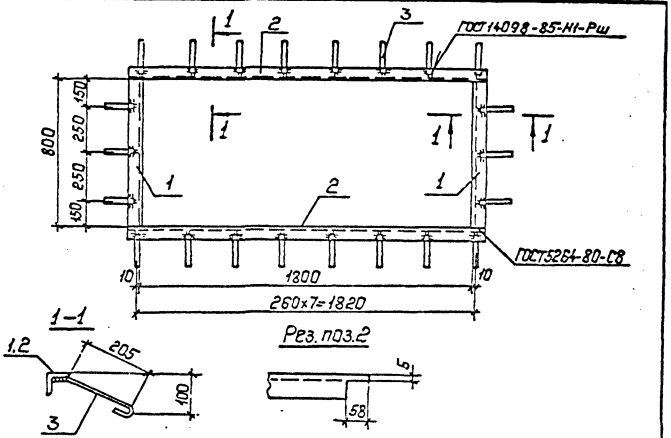

Поз.	Наименование	Кол.
1	Уголок 63×63×5-ГОСТ 8509-86	
	ℓ=800 3,8кг	2
2	То же, ℓ=1926 9,3кг	2
3	ф 6А-I-ГОСТ 5781-82*	
	ℓ=300 0,1кг	22

Привязан:

Инв.№

Нач.отд.	Роменский		11.01.91	
Н.контр.	Сацюк		11.01.91	
ГИП стр.	Ковалев		11.01.91	
Нач. гр.	Кулешова		11.01.91	
Инж.	Заробьева		11.01.91	

407-3-596.90-АС.У-68

Изделие МК-9

Стадия	Масса	Масштаб
РП	28.4	1:20
Лист	Листов 8:1	

СЕВЗАПЭНЕРГОСЕТЬПРОЕКТ Ленинград

Взам. инв. №

Подпись и дата

Инв. № подл.

Альбом 7

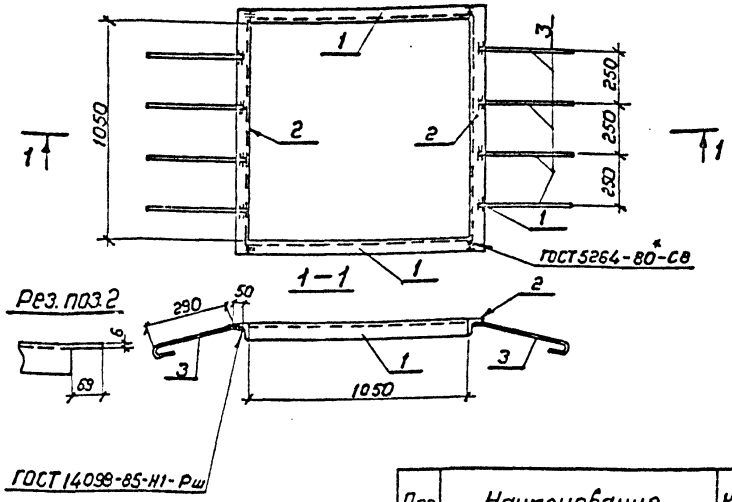

Поз.	Наименование	Кол.
1	Уголок 75×75×6-ГОСТ 8509-86	
	ℓ=1050 7.2кг	2
2	Уголок 75×75×6-ГОСТ 8509-86	
	ℓ=1200 8.3кг	2
3	ФВА-I-ГОСТ 5781-82*	
	ℓ=400 0.2кг	8

Привязан

Инв. №

Инв.№ подл. | Подпись и дата | Взам.инв.№

Нач.отд.	Роменский		11.01.91
Н.контр.	Сацюк		11.01.91
ГИП стр.	Ковалев		11.01.91
Нач.гр.	Кулешова		11.01.91
Инж.Эк.	Лизунова		11.01.91

407-3-596.90-АС.И-69

Деталь обрамления МК-10

Стадия	Масса	Масштаб
РП	32.6	1:20
Лист	Листов 1	

СЕВЗАПЭНЕРГОСЕТЬПРОЕКТ Ленинград

Формат А4

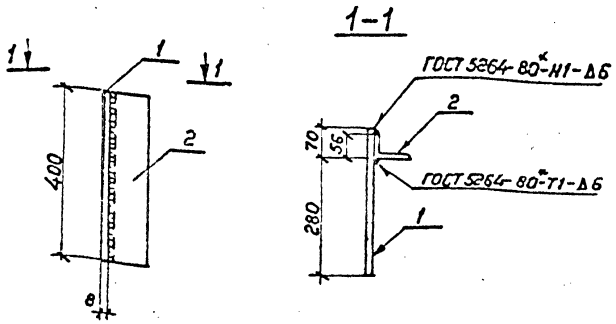

Поз.	Наименование	Кол.
1.	Лист 8-ГОСТ 19903-74*	
	S=350×400 8.8кг	1
2	Уголок 90×56×6-ГОСТ 8510-86	
	ℓ=400 2.7кг	1

Привязан

Инв.№

Инв.№ подл. | Подпись и дата | Взам.инв.№

Нач.отд.	Роменский		11.01.91
Н.контр.	Сацюк		11.01.91
ГИП стр.	Ковалев		11.01.91
Нач.гр.	Кулешова		11.01.91
Инж.Эк.	Лизунова		11.01.91

407-3-596.90-АС.И-70

Деталь крепежная МК-11

Стадия	Масса	Масштаб
РП	11.5	1:10
Лист	Листов 1	

СЕВЗАПЭНЕРГОСЕТЬПРОЕКТ Ленинград

Копир. Роменской

Формат А4

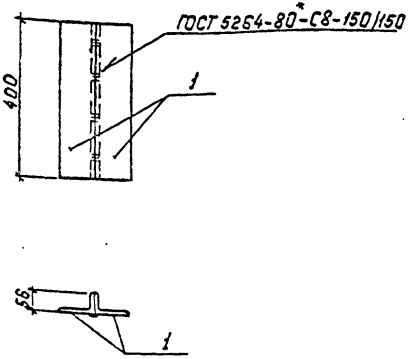

Поз.	Наименование	Кол.
1	Уголок 90х56х6-ГОСТ 8510-86	
	ℓ=400 2.7кг	2

Привязан:

Инв. №

Взам. инв. №

Подпись и дата

Инв. № подл.

Нач. отд.	Роменский		11.01.91
Н. контр.	Сацюк		11.01.91
ГИП стр.	Ковалев		11.01.91
Нач. гр.	Кулешова		11.01.91
Инж. 3 к.	Лизунова		11.01.91

407-3-596.90-АС.И-71

Деталь крепежная МК-12

Стадия	Масса	Масштаб
РП	5,4	1:10
Лист	Листов: 1	

СЕВЗАПЭНЕРГОСЕТЬПРОЕКТ Ленинград

Копировал: Польс

Формат: А4

Альбом 7

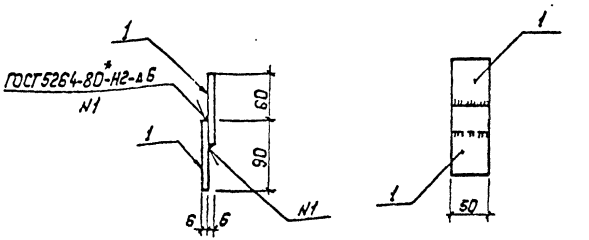

Поз.	Наименование	Кол.
1	Полоса 6х50-ГОСТ 103-76*	
	ℓ=90 0.2кг	2

Привязан:

Инв. №

Взам. инв. №

Подпись и дата

Инв. № подл.

Нач. отд.	Роменский		11.01.91
Н. контр.	Сацюк		11.01.91
ГИП стр.	Ковалев		11.01.91
Нач. гр.	Кулешова		11.01.91
Инж. 3 к.	Лизунова		11.01.91

407-3-596.90-АС.И-72

Изделие МК-13

Стадия	Масса	Масштаб
РП	0.4	1:5
Лист	Листов: 1	

СЕВЗАПЭНЕРГОСЕТЬПРОЕКТ Ленинград

Копировал: Польс

Формат: А4

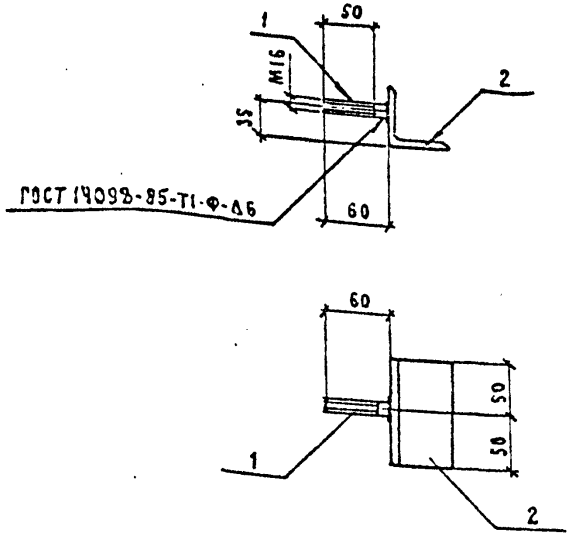

Поз.	Наименование	Кол.
1	ф16 А-I - ГОСТ 5781-82*	
	ℓ=60 0,1 кг	1
2	Уголок 63×63×5-ГОСТ 8509-86	
	ℓ=100 0,59 кг	1

Привязан

Инв. №

Альбом 7

Взам. инв. №

Подп. и дата

Инв. № подл.

Нач. отд.	Роменский		11.01.91
Н. контр.	Сацюк		11.01.91
ГИП стр.	Ковалев		11.01.91
Нач. гр.	Кулешова		11.01.91
Инж. Зк.	Лизунова		11.01.91

407-3-596.90 - АС.И-73

Изделие МК-14

Стадия	Масса	Масштаб
РП	0,7	1:5
Лист	Листов 1	

СЕВЗАПЭНЕРГОСЕТЬПРОЕКТ Ленинград

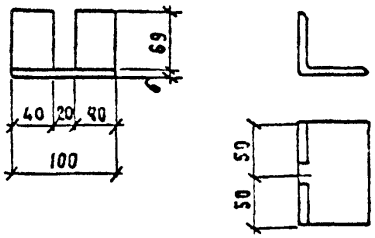

Привязан

Инв. №

Альбом 7

Взам. инв. №

Подп. и дата

Инв. № подл.

Нач. отд.	Роменский		11.01.91
Н. контр.	Сацюк		11.01.91
ГИП стр.	Ковалев		11.01.91
Нач. гр.	Кулешова		11.01.91
Инж. Зк.	Лизунова		11.01.91

407-3-596.90 - АС.И-74

Изделие МК-15

Стадия	Масса	Масштаб
РП	0,7	1:5
Лист	Листов 1	

Уголок 75×75×6-ГОСТ 8509-86

СЕВЗАПЭНЕРГОСЕТЬПРОЕКТ Ленинград

Формат А5

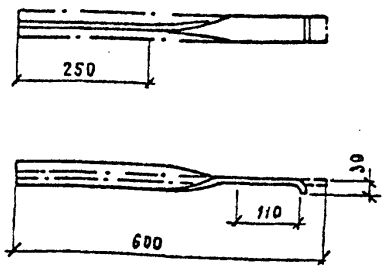

Длина заготовки ℓ=600

Привязан

Инв. №

Альбом 7

Взам. инв. №

Подп. и дата

Инв. № подл.

Нач. отд.	Роменский		11.01.91
Н. контр.	Сацюк		11.01.91
ГИП стр.	Ковалев		11.01.91
Нач. гр.	Кулешова		11.01.91
Инж. Зк.	Лизунова		11.01.91

407-3-596.90 - АС.И-75

Изделие МК-16

Стадия	Масса	Масштаб
РП	1,0	1:10
Лист	Листов 1	

Полоса 4×50 - ГОСТ 103-76*

СЕВЗАПЭНЕРГОСЕТЬПРОЕКТ Ленинград

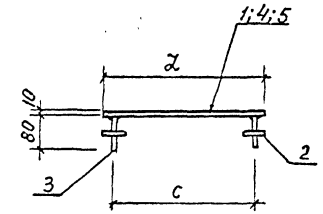

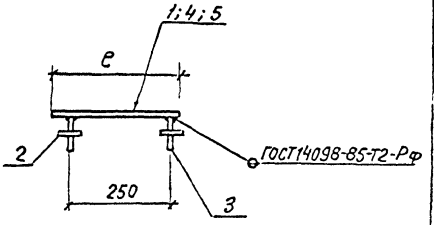

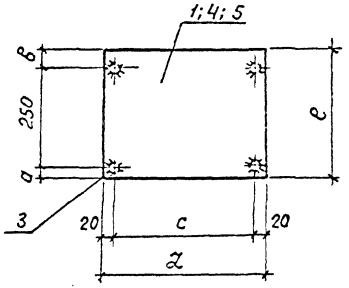

Поз. 2

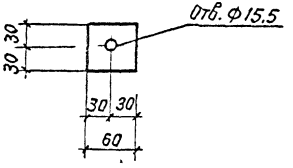

Марка	Поз	Наименование	Кол.	Масса, кг
М-17	1	Лист 10-ГОСТ 19903-74* S=200×320; 5.0 кг	1	6.2
	2	Полоса 8×60-ГОСТ 103-76* e=60; 0,2 кг	4	
	3	ф14А-I ГОСТ 5781-82* e=80; 0,1 кг	4	
М-18	Поз	2 и 3 см. марку М-17		11.2
	4	Лист 10-ГОСТ 19903-74* S=320×400; 10.0 кг	1	
М-19		Поз. 2 и 3 см. марку М-17		10.6
	5	Лист 10-ГОСТ 19903-74* S=300×400; 9.4 кг	1	

Марка	а мм	б мм	с мм	е мм	z мм
М-17	20	50	160	320	200
М-18	20	50	360	320	400
М-19	25	25	360	300	400

Привязан

Инв.№

Инв.№ подл. | Подпись и дата | Взам.инв.№

Нач.отд.	Роменский		11.01.91
Н.контр.	Сацюк		11.01.91
ГИП стр.	Ковалев		11.01.91
Нач.гр.	Кулешова		11.01.91
Инж.2к	Панкратьева		11.01.91

407-3-596.90-АС.И-76

Детали закладные
МК-17, МК-18, МК-19

Стадия	Масса	Масштаб
РП	см. спец.	1:10
Лист	Листов 1	

СЕВЗАПЭНЕРГОСЕТЬПРОЕКТ
Ленинград

формата А3

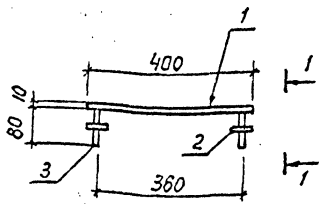

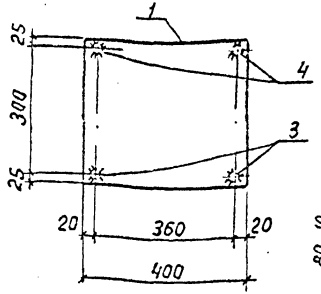

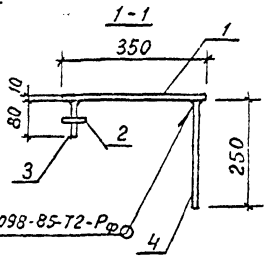

Поз. 2

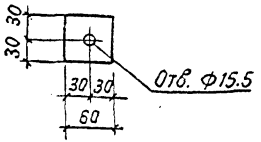

Поз.	Наименование	Кол.
1	Лист 10-ГОСТ 19903-74 * S=350×400; 11.0 кг	1
2	Полоса 8×50-ГОСТ 103-76 * ℓ=60; 0,2 кг	2
3	Круг 14-ГОСТ 2590-88 ℓ=80; 0,1 кг	2
4	То же ℓ=250; 0,3 кг	2

Привязан

Инв.№

Взам.инв.№ | Подпись и дата | Инв.№подл.

Нач.отд.	Роменский		11.01.91
Н.контр.	Сацюк		11.01.91
ГИП стр.	Ковалев		11.01.91
Нач. гр.	Кулешова		11.01.91
Инж. 2к	Панкратьев		11.01.91

407-3-596.90-АС.И-77

Деталь закладная МК-20

Стадия	Масса	Масштаб
РП	12,2	1:10
Лист	Листов 1	

СЕВЗАПЭНЕРГОСЕТЬПРОЕКТ Ленинград

Альбом 7

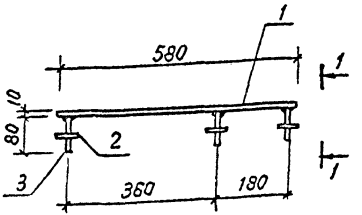

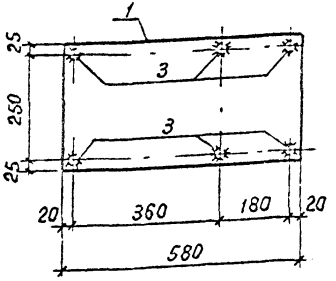

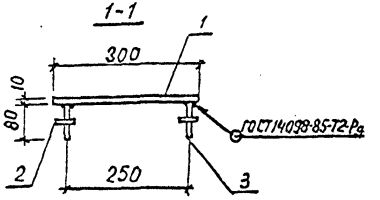

Поз. 2

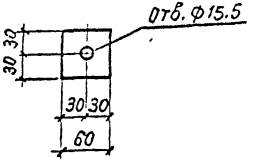

Поз.	Наименование	Кол.
1	Лист 10-ГОСТ 19903-74 * S=300×580; 13.7 кг	1
2	Полоса 8×60-ГОСТ 103-76 * ℓ=60; 0.2 кг	6
3	Круг 14-ГОСТ 2590-88 ℓ=80; 0,1 кг	6

Привязан

Инв.№

Взам.инв.№ | Подпись и дата | Инв.№подл.

Нач.отд.	Роменский		11.01.91
Н.контр.	Сацюк		11.01.91
ГИП стр.	Ковалев		11.01.91
Нач. гр.	Кулешова		11.01.91
Инж. 2к	Панкратьев		11.01.91

407-3-596.90-АС.И-78

Деталь закладная МК-21

Стадия	Масса	Масштаб
РП	15,5	1:10
Лист	Листов 1	

СЕВЗАПЭНЕРГОСЕТЬПРОЕКТ Ленинград

Альбом 7

Поз.	Наименование	Кол.
1	Лист 10-ГОСТ 19903-74* S = 200×560; 8,8 кг	1
2	Круг 14-ГОСТ 2590-88 ℓ = 350; 0,4 кг	4

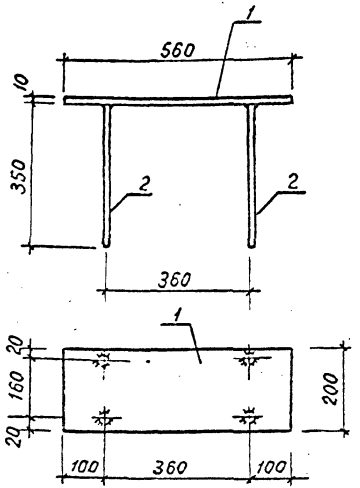

1-1

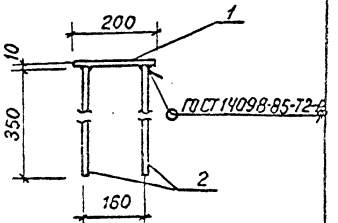

Привязан

Инв.№

Нач.отд.	Роменский		11.01.91	
Н.контр.	Саинок		11.01.91	
ГИП стр.	Ковалев		11.01.91	
Нач. гр.	Кулешова		11.01.91	
Инж. 2 к.	Панкратьева		11.01.91	

407-3-596.90-АС.У-79

Деталь закладная МК-22

Стадия	Масса	Масштаб
РП	10,4	1:10
Лист	Листов 1	

СЕВЗАПЭНЕРГОСЕТЬПРОЕКТ Ленинград

Формат А4

Инв.№ подл. | Подпись и дата | Взам. инв.№

Поз.	Наименование	Кол.
1	Лист 10-ГОСТ 19903-74* S = 200×350; 5,5 кг	1
2	Полоса 8×60-ГОСТ 103-76* ℓ = 60; 0,2 кг	6
3	Круг 14-ГОСТ 2590-88 ℓ = 80; 0,1 кг	6

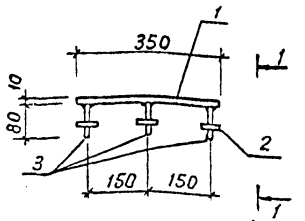

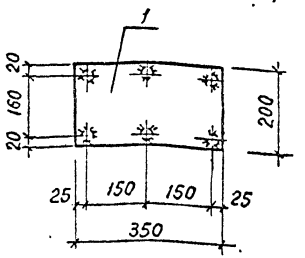

Поз. 2

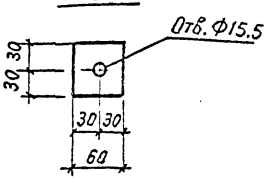

1-1

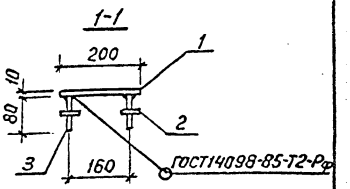

Привязан

Инв.№

Нач.отд.	Роменский		11.01.91	
Н.контр.	Саинок		11.01.91	
ГИП стр.	Ковалев		11.01.91	
Нач. гр.	Кулешова		11.01.91	
Инж. 2 к.	Панкратьева		11.01.91	

407-3-596.90-АС.У-80

Деталь закладная МК-23

Стадия	Масса	Масштаб
РП	7,3	1:10
Лист	Листов 1	

СЕВЗАПЭНЕРГОСЕТЬПРОЕКТ Ленинград

Формат А4

Инв.№ подл. | Подпись и дата | Взам. инв.№

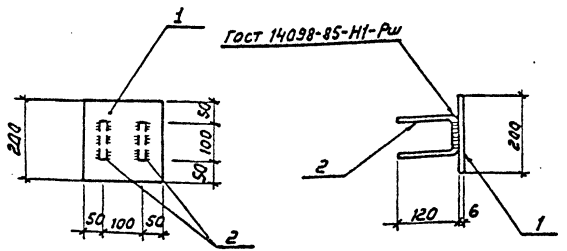

Поз.	Наименование	Кол.
1	Лист 6-ГОСТ19903-74*	
	$S=200\times200$ 1,9кг	1
2	ф8А-I-ГОСТ 5781-82*	
	$\ell=340$ 0,13кг	2

Привязан

Инв. №

Нач.отд.	Роменский		11.01.91
Н.контр.	Соцюк		11.01.91
Гип.стр.	Ковалев		11.01.91
Нач.гр.	Кулешова		11.01.91
Инж.-эком.	Лизунова		11.01.91

407-3-596.90-АС.И-81

Деталь закладная МН-6

Стадия	Масса	Масштаб
РП	2,2	1:10
Лист	Листов 1	

СЕВЗАПЭНЕРГОСЕТЬПРОЕКТ Ленинград

Альбом 7

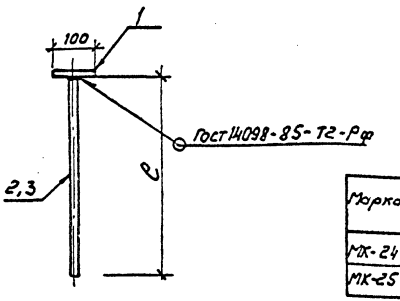

Марка	ℓ
МК-24	1500
МК-25	2000

Марка	Поз.	Наименование	Кол.	Масса кг
МК-24	1	Полоса 6×100 ГОСТ 103-76*		1,4
		$\ell=100$ 0,47 кг	1	
	2	Круг 10-ГОСТ 2590-88		
		$\ell=1500$ 0,93 кг	1	
МК-25	1	Полоса 6×100-ГОСТ 103-76*		1,7
		$\ell=100$ 0,47 кг	1	
	3	Круг 10-ГОСТ 2590-88		
		$\ell=2000$ 1,23 кг	1	

Привязан

Инв.№

Взам. инв.№

Подпись и дата

Инв.№ подл.

Нач.отд.	Роменский		11.01.91
Н.контр.	Соцюк		11.01.91
Гип.стр.	Ковалев		11.01.91
Нач.гр.	Кулешова		11.01.91
Инж.-эком.	Калинько		11.01.91

407-3-596.90-АС.И-82

Детали закладные МК-24, МК-25

Стадия	Масса	Масштаб
РП	см. табл.	1:10
Лист	Листов 1	

СЕВЗАПЭНЕРГОСЕТЬПРОЕКТ Ленинград

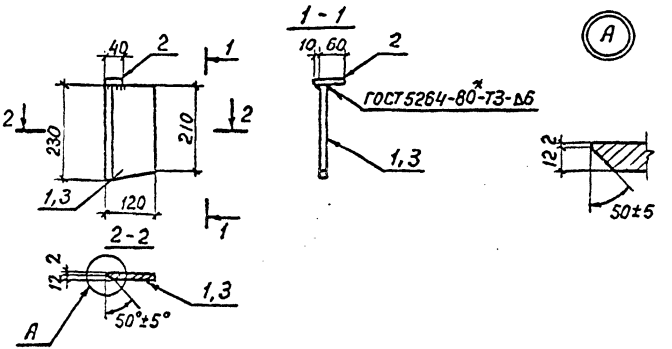

Марка	Поз.	Наименование	Кол	Масса ед, кг	Масса, кг
МК 26	1	Лист 14-ГОСТ 19903-74*			3.3
		S=120×230	1	3.0	
	2	Полоса 14×40-ГОСТ 103-76*			
		c=70	1	0,3	
МК 27	3	Лист 14-ГОСТ 19903-74*			3.3
		S=120×230	1	3.0	
	2	Полоса 14×40-ГОСТ 103-76*			
		c=70	1	0,3	

Привязан

Инв. №

Взам. инв. № | Подпись и дата | Инв. № подл.

Нач. отд.	Роменский		11.01.91
Н. контр.	Сацюк		11.01.91
ГИП стр.	Ковалев		11.01.91
Нач. гр.	Кулешова		11.01.91
Инж.	Воробьева		11.01.91

407-3-596.90-АС.У-83

Соединительные элементы МК 26, МК 27

Стадия	Масса	Масштаб
РП	см. табл.	1:10
Лист	Листов 1	

СЕВЗАПЭНЕРГОСЕТЬПРОЕКТ Ленинград

Формат А4

Альбом 7

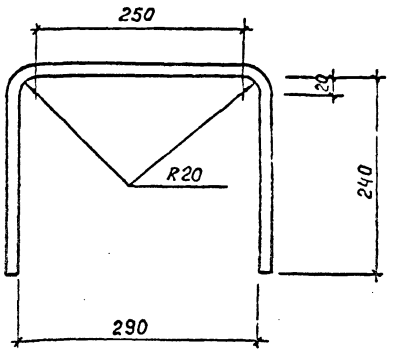

Длина заготовки c=790 мм

Привязан

Инв. №

Взам. инв. № | Подпись и дата | Инв. № подл.

Нач. отд.	Роменский		11.01.91
Н. контр.	Сацюк		11.01.91
ГИП стр.	Ковалев		11.01.91
Нач. гр.	Кулешова		11.01.91
Инж.	Воробьева		11.01.91

407-3-596.90-АС.У-84

Соединительный элемент МК-28

Ø14 А-III-ГОСТ 5781-82*

Стадия	Масса	Масштаб
РП	0,9	1:5
Лист	Листов 1	

СЕВЗАПЭНЕРГОСЕТЬПРОЕКТ Ленинград

Формат А4

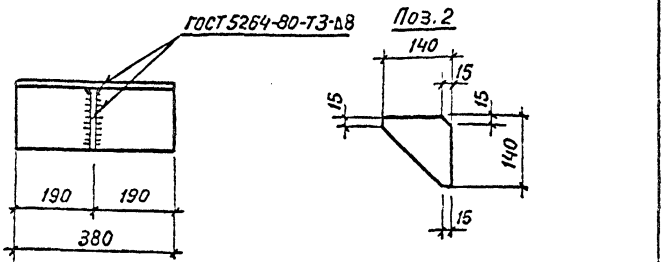

Поз.	Наименование	Кол.
1	Уголок 160×160×14-ГОСТ 8509-86	
	ℓ=380 13,0 кг	1
2	Лист 8-ГОСТ 19903-74*	
	S=140×140 1,0 кг	1

Привязан

Инв. №

407-3-596.90-АС.И-85			
Нач. отд. Роменский 11.01.91	Соединительный элемент МК29	Стадия: РП	Масса: 14,0	Масштаб: 1:10
Н. контр. Сацюк 11.01.91		Лист	Листов 1
ГИП стр. Ковалев 11.01.91		СЕВЗАПЭНЕРГОСЕТЬПРОЕКТ Ленинград	
Нач. гр. Кулешова 11.01.91			

Альбом 7

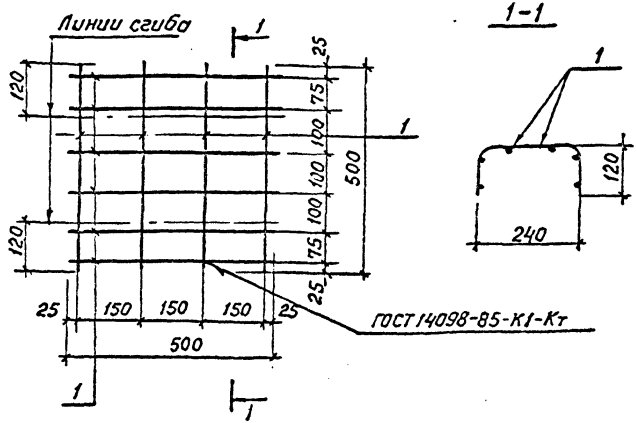

Длина стержня поз.1 ℓ=500 мм, количество - 10 шт.

Привязан

Инв. №

Подпись и дата | Взам. инв. №

407-3-596.90-АС.И-86			
Нач. отд. Роменский 11.01.91	Сетка С-2	Стадия: РП	Масса: 0,8	Масштаб: 1:10
Н. контр. Сацюк 11.01.91		Лист	Листов 1
ГИП стр. Ковалев 11.01.91		СЕВЗАПЭНЕРГОСЕТЬПРОЕКТ Ленинград	
Нач. гр. Кулешова 11.01.91			
Инж. Воробьева 11.01.91	ф5 В I - ГОСТ 6727-80*		

Инв. № подл.

Формат А4

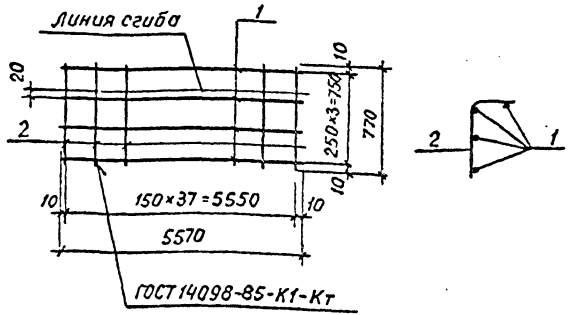

Поз	Наименование		Кол.
1	Ф5 ВI-ГОСТ 6727-80 *		
	ℓ=5570	0.86 кг	4
2	Ф5 ВI-ГОСТ 6727-80 *		
	ℓ=770	0,12 кг	38

Привязан

Инв. №

Взам. инв. №

Подпись и дата

Инв. № подл.

407-3-596.90-АС.У-87

				Стадия	Масса	Масштаб
Нач. отд	Роменский		11.01.91			
Н. контр	Сацюк		11.01.91	РП	8,0	1:100 1:25
ГИП стр	Кавалев		11.01.91	Лист	Листов 1	
Нач. гр	Кулешова		11.01.91			

Сетка С-3

СЕВЗАПЭНЕРГОСЕТЬПРОЕКТ
Ленинград

Формат А4

Альбом 7

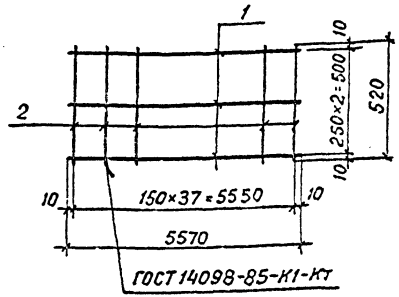

Поз.	Наименование		Кол.
1	Ф5 ВI-ГОСТ 6727-80 *		
	ℓ=5570	0.86 кг	3
2	Ф5 ВI-ГОСТ 6727-80 *		
	ℓ=520	0,08 кг	38

Привязан

Инв. №

Взам. инв. №

Подпись и дата

Инв. № подл.

407-3-596.90-АС.У-88

				Стадия	Масса	Масштаб
Нач. отд	Роменский		11.01.91			
Н. контр	Сацюк		11.01.91	РП	5.6	1:100 1:25
ГИП стр	Кавалев		11.01.91	Лист	Листов 1	
Нач. гр	Кулешова		11.01.91			

Сетка С-4

СЕВЗАПЭНЕРГОСЕТЬПРОЕКТ
Ленинград

Формат А4

Альбом 7

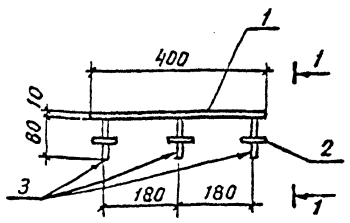

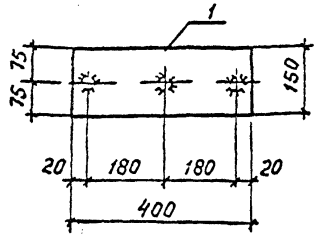

Поз. 2

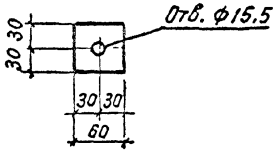

1-1

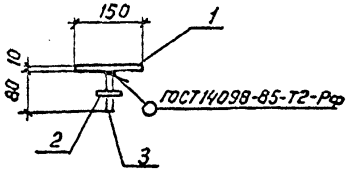

Поз.	Наименование	Кол.
1	Лист 10-ГОСТ 19903-74*	1
	S=150×400; 4,7кг	
2	Полоса 8×60-ГОСТ 103-76*	3
	ℓ=60; 0,2кг	
	Круг 14-ГОСТ 2590-88	3
	ℓ=80; 0,1кг	

Привязан

Инв.№

Нач.отд.	Роменский		11.01.91
Н.контр.	Сацюк		11.01.91
ГИП стр.	Ковалев		11.01.91
Нач.гр.	Кулешова		11.01.91
Инж.2к.	Панкратьева		11.01.91

407-3-596.90-АС.У-89

Деталь закладная МК-30

Стадия	Масса	Масштаб
РП	5,6	1:10
Лист	Листов 1	

Севзапэнергосетьпроект Ленинград

Формат А4

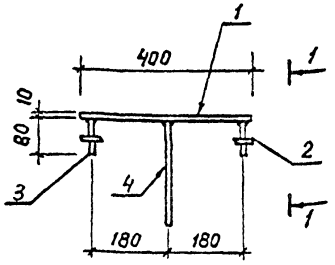

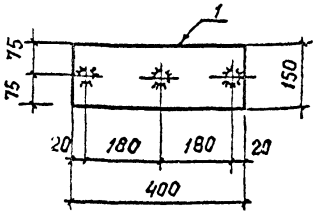

Поз. 2

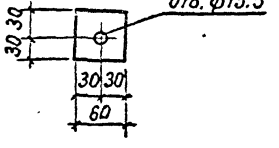

1-1

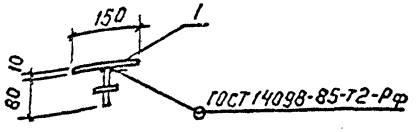

Поз	Наименование	Кол
1	Лист 10-ГОСТ 19903-74*	1
	S=150×400; 4,7кг	
2	Полоса 8×60-ГОСТ 103-76*	2
	ℓ=60; 0,2кг	
3	Круг 14-ГОСТ 2590-88	2
	ℓ=80; 0,1кг	
4	Тоже ℓ=250; 0,3кг	1

Привязан

Инв.№

Взам.инв.№

Подпись и дата

Инв.№подл.

Нач.отд.	Роменский		11.01.91
Н.контр.	Сацюк		11.01.91
ГИП стр.	Ковалев		11.01.91
Нач.гр.	Кулешова		11.01.91
Инж.2к.	Панкратьева		11.01.91

407-3-596.90-АС.У-90

Деталь закладная МК-31

Стадия	Масса	Масштаб
РП	5.6	1:10
Лист	Листов 1	

Севзапэнергосетьпроект Ленинград

Формат А4

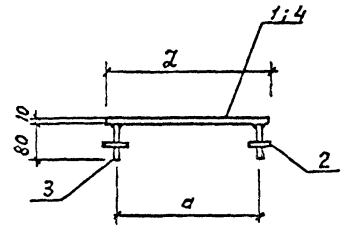

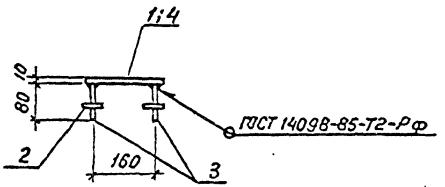

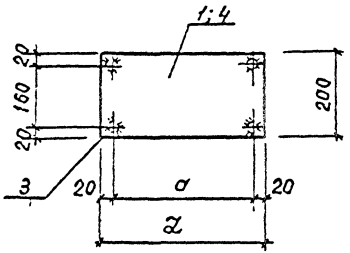

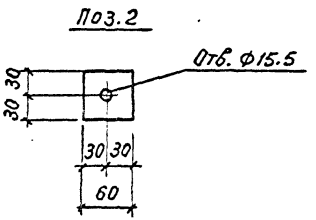

Марка	Поз.	Наименование	Кол.	Масса, кг
М-15	1	Лист 10-ГОСТ 19903-74* S=200×400; 6,3 кг	1	7,5
	2	Полоса 8×60-ГОСТ 103-76* ℓ=60; 0,2 кг	4	
	3	ф14А-I ГОСТ 5781-82* ℓ=80; 0,1 кг	4	
М-16		Поз. 2 и 3 см. марку М-15		4,3
	4	Лист 10-ГОСТ 19903-74* S=200×200; 3,1 кг	1	

Марка	a мм	ℓ мм
М-15	360	400
М-16	160	200

Привязан

Инв.№

Инв.№ подл. | Подпись и дата | Взам.инв.№

Нач.отд.	Роменский		11.01.91
Н.контр.	Сацюк		11.01.91
ГИП стр.	Кабалев		11.01.91
Нач. гр.	Кулешова		11.01.91
Инж. 2к	Панкратьева		11.01.91

407-3-596.90-АС.И-91

Детали закладные
МК-32, МК-33

Стадия	Масса	Масштаб
РП	см. спец.	1:10
Лист	Листов 1	

СЕВЗАПЭНЕРГОСЕТЬПРОЕКТ
Ленинград

Формат А3

1-1

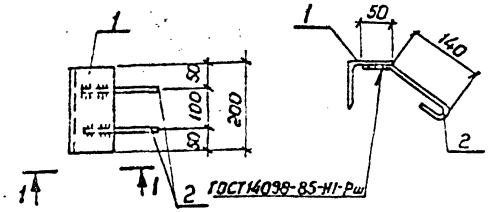

Поз.	Наименование	Кол.
1.	Уголок 75×75×6 - ГОСТ 8509-86	
	ℓ = 200 1.4 кг	1
2	ф 8А-I - ГОСТ 5781-82*	
	ℓ = 250 0,1 кг	2

Привязан

Инв. №

Нач. отд.	Роменский		11.01.91
Н. контр.	Сацюк		11.01.91
ГИП стр.	Ковалев		11.01.91
Нач. гр.	Кулешова		11.01.91

407-3-596.90-АС.И-92

Деталь закладная МК-34

Стадия	Масса	Масштаб
РП	1,6	1:10
Лист	Листов 1	

СЕВЗАПЭНЕРГОСЕТЬПРОЕКТ Ленинград

Формат А4

1-1

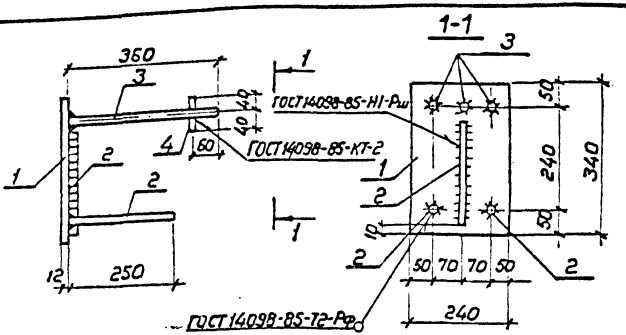

Поз.	Наименование	Кол.
1.	Лист 12 - ГОСТ 19903-74*	
	S = 240×340 7.7 кг	1
2	ф 16А-III - ГОСТ 5781-82*	
	ℓ = 250 0.4 кг	3
3	ф 16А-III - ГОСТ 5781-82*	
	ℓ = 360 0.6 кг	3
4	ф 16А-III - ГОСТ 5781-82*	
	ℓ = 80 0.13 кг	3

Привязан

Инв. №

Инв. № подл. | Подпись и дата | Взам. инв. №

Нач. отд.	Роменский		11.01.91
Н. контр.	Сацюк		11.01.91
ГИП стр.	Ковалев		11.01.91
Нач. гр.	Кулешова		11.01.91

407-3-596.90-АС.И-93

Деталь закладная МК-35

Стадия	Масса	Масштаб
РП	11,1	1:10
Лист	Листов 1	

СЕВЗАПЭНЕРГОСЕТЬПРОЕКТ Ленинград

Копировал Формат А4

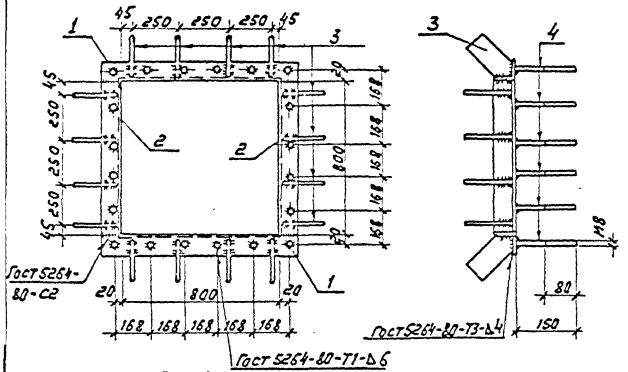

Поз.1

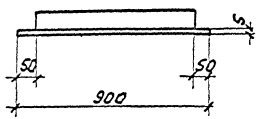

Поз.3

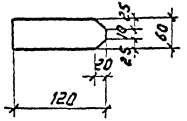

Поз.4

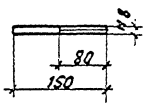

Поз.	Наименование	Кол.
1	Уголок 50×50×5-Гост 8509-86	
	ℓ = 900 3,4 кг	2
2	Уголок 50×50×5-Гост 8509-86	
	ℓ = 800 3,0 кг	2
3	Полоса 4×60-Гост 103-76*	
	ℓ = 120 0,22 кг	16
4	Круг 8-Гост 2590-88	
	ℓ = 150 0,06 кг	20

Привязан

Инв.N

Инв.N подл. | Подпись и дата | Взам.инв.N

Нач.отд.	Роменский		11.01.91
Н.контр.	Саицюк		11.01.91
Гип.стр.	Ковалев		11.01.91
Нач.гр.	Купешова		11.01.91

407-3-596.90 - АС.И-94

Деталь закладная МК-36

Стадия	Масса	Масштаб
РП	17,5	1:20 1:10
Лист	Листов 1	

СЕВЗАПЭНЕРГОСЕТЬПРОЕКТ Ленинград

Альбом 7

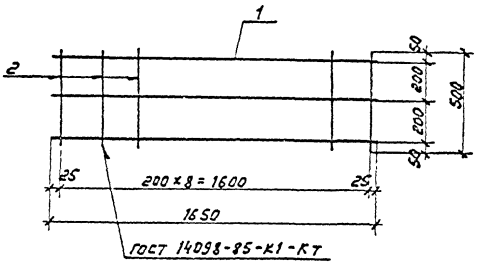

Поз.	Наименование	Кол.
1	ф4 Вр I - Гост 6727-80	
	ℓ = 1650 0,16 кг	3
2	ф 8А-III - Гост 5781-82*	
	ℓ = 500 0,2	9

Привязан

Инв.N

Инв.N подл. | Подпись и дата | Взам.инв.N

Нач.отд.	Роменский		11.01.91
Н.контр.	Саицюк		11.01.91
Гип.стр.	Ковалев		11.01.91
Нач.гр.	Купешова		11.01.91
Инж.эконом.	Лизунова		11.01.91

407-3-596.90 - АС.И-95

Сетка С-1

Стадия	Масса	Масштаб
РП	2,3	
Лист	Листов 1	

СЕВЗАПЭНЕРГОСЕТЬПРОЕКТ Ленинград

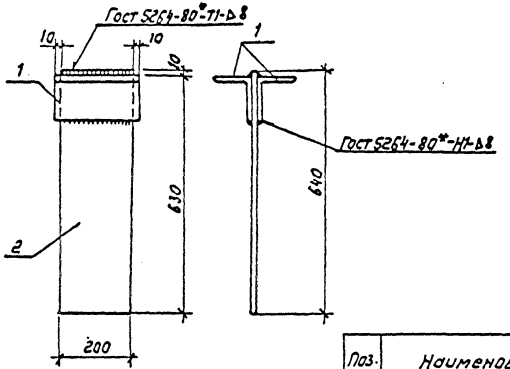

Поз.	Наименование	Кол.
1	Уголок 100×100×7-Гост 8509-86	
	С=220 2,4кг	2
2	Лист 10-Гост 19903-74*	
	S=200×640 10.0кг	1

Привязан

Инв.N

Нач.отд	Роменский		11.01.91
Н.контр	Сацюк		11.01.91
Гип.стр	Ковалев		11.01.91
Нач.гр.	Купешова		11.01.91

407-3-596.90-АС.И-96

Деталь закладная МК-37

Стадия	Масса	Масштаб
РП	14.8	1:10
Лист	Листов 1	

СЕВЗАПЭНЕРГОСЕТЬПРОЕКТ Ленинград

Альбом 7

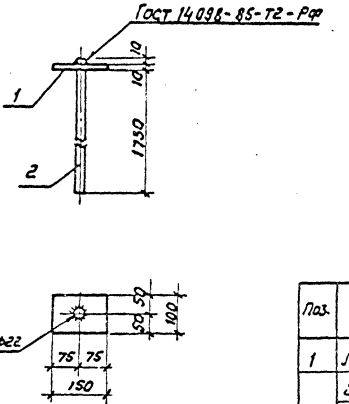

Поз.	Наименование	Кол
1	Лист 10-Гост 19903-74*	
	S=100×150 1,2 кг	1
2	Круг 20-Гост 2590-88	
	С=1750 4.3кг	1

Привязан

Инв.N

Нач.отд	Роменский		11.01.91
Н.контр	Сацюк		11.01.91
Гип.стр	Ковалев		11.01.91
Нач.гр.	Купешова		11.01.91

407-3-596.90-АС.И-97

Деталь закладная МК-38

Стадия	Масса	Масштаб
РП	5,5	1:10
Лист	Листов 1	

СЕВЗАПЭНЕРГОСЕТЬПРОЕКТ Ленинград

Инв.N подл. | Подпись и дата | Взам.инв.N

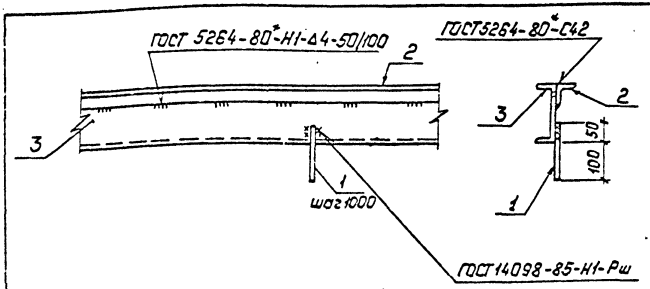

Поз.	Наименование		Кол.
1	Круг 10	ГОСТ2590-88	
	ℓ=150	0.1кг	1
2	Уголок 50×50×5	ГОСТ8509-86	
	ℓ=1000	37.7кг	1
3	Швеллер 16	ГОСТ8240-89	
	ℓ=1000	14.2кг	1

Привязан:

Инв. №

Взам. инв. №

Подпись и дата

Инв. № подл.

Нач. отд	Роменский		11.01.91
Н. контр.	Сацюк		11.01.91
ГИП стр.	Ковалев		11.01.91
Нач. гр.	Кулешова		11.01.91
Инж.	Воробьева		11.01.91

407-3596.90-АС.У-98

Деталь закладная МК-39

Стадия	Масса	Масштаб
РП	18.1	1:10
Лист	Листов: 1	

СЕВЗАПЭНЕРГОСЕТЬПРОЕКТ Ленинград

Копировал: Польс

Формат: А4

Альбом 7

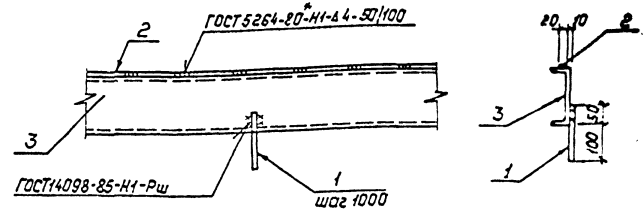

Масса детали дана на 1м

Поз.	Наименование		Кол.
1	Круг 10	ГОСТ2590-88	
	ℓ=150	0.1кг	1
2	Полоса 6×20	ГОСТ 103-76*	
	ℓ=1000	0.94кг	1
3	Швеллер 16	ГОСТ 8240-89	
	ℓ=1000	14.2кг	1

Привязан:

Инв. №

Взам. инв. №

Подпись и дата

Инв. № подл.

Нач. отд	Роменский		11.01.91
Н. контр.	Сацюк		11.01.91
ГИП стр.	Ковалев		11.01.91
Нач. гр.	Кулешова		11.01.91
Инж.	Воробьева		11.01.91

407-3-596.90-АС.У-99

Деталь закладная МК-40

Стадия	Масса	Масштаб
РП	15,2	1:10
Лист	Листов: 1	

СЕВЗАПЭНЕРГОСЕТЬПРОЕКТ Ленинград

Копировал: Польс

Формат: А4

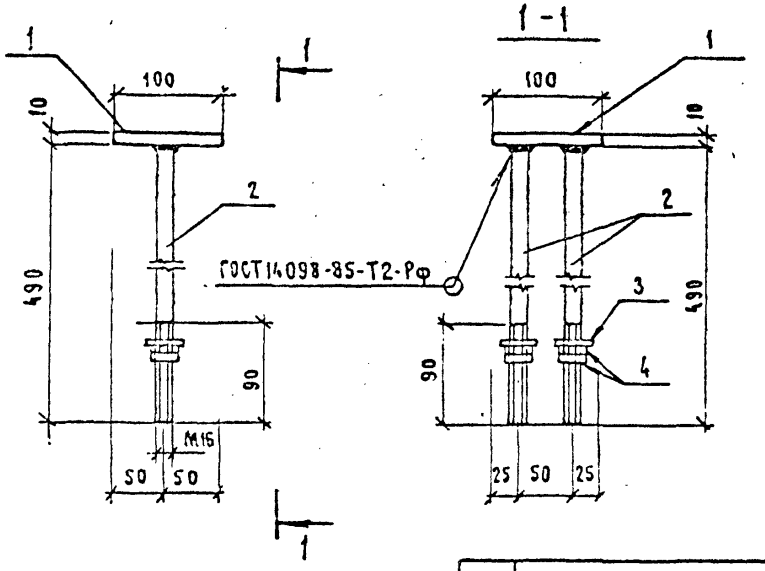

Поз.	Наименование	Кол.
1	Полоса 10×100 - ГОСТ 103-76*	
	ℓ = 100 0,9кг	1
2	Круг 16 - ГОСТ 2590 - 88	
	ℓ = 490 1,58кг	2
3	Шайба 16 - ГОСТ 11371 - 78*	2
4	Гайка М16 - ГОСТ 5915 - 70*	4

Привязан

Инв. №

Нач.отд.	Роменский		11.01.91
Н.контр.	Сацюк		11.01.91
ГИПстр.	Ковалев		11.01.91
Нач. гр.	Кулешова		11.01.91
Инж.	Воробьева		11.01.91

407-3-596.90-АС.И-100

Деталь закладная МК-41

Стадия	Масса	Масштаб
РП	4.2	1:5
Лист	Листов 1	

СЕВЗАПЭНЕРГОСЕТЬПРОЕКТ Ленинград

Формат А4

Альбом 7

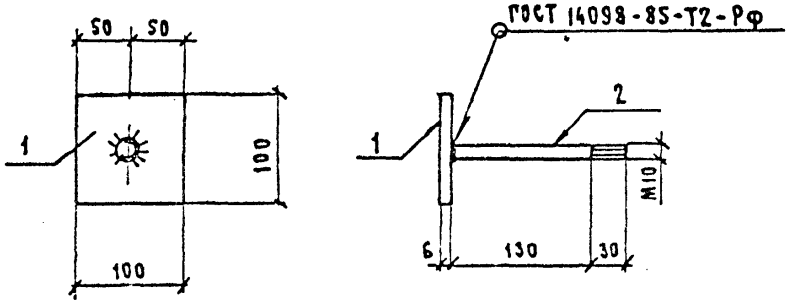

Поз.	Наименование	Кол.
1	Полоса 6×100-ГОСТ 103-76*	
	ℓ=100 0.47кг	1
2	Круг 10 - ГОСТ 2590 - 88	
	ℓ=160 0.1кг	1

Привязан

Инв. №

Взам. инв. №

Подп. и дата

Инв. № подл.

Нач.отд.	Роменский		11.01.91
Н.контр.	Сацюк		11.01.91
ГИПстр.	Ковалев		11.01.91
Нач. гр.	Кулешова		11.01.91
Инж.	Воробьева		11.01.91

407-3-596.90-АС.И-101

Деталь закладная МК-42

Стадия	Масса	Масштаб
РП	0,57	1:5
Лист	Листов 1	

СЕВЗАПЭНЕРГОСЕТЬПРОЕКТ Ленинград

Формат А4

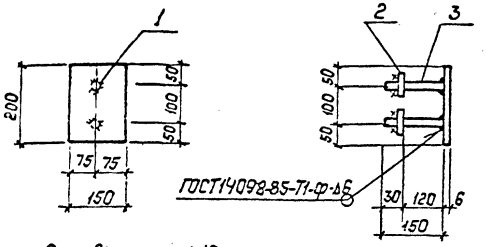

В поз.2 отверстие ф18 мм

Поз.	Наименование	Кол.
1	Лист 6 ГОСТ19903-74*	
	S=150×200 1.41кг	1
2	Полоса 6×60 ГОСТ 103-76*	
	ℓ=60 0.17кг	2
3	ф16 А-I ГОСТ5781-82*	
	ℓ=150 0.25кг	2

Привязан:

Инв.№

Взам.инв.№

Подпись и дата

Инв.№ подл.

Нач.отд	Роменский		11.01.91
Н.контр	Сацюк		11.01.91
ГИП стр	Ковалев		11.01.91
Нач.гр.	Кулешова		11.01.91
Инж.	Воробьева		11.01.91

407-3-596.90-АС.У-102

Деталь закладная МК-43

Стадия	Масса	Масштаб
РП	2.3	1:10
Лист	Листов: 1	

СЕВЗАПЭНЕРГОСЕТЬПРОЕКТ Ленинград

Копировал: Польс Формат: А4

Альбом 7

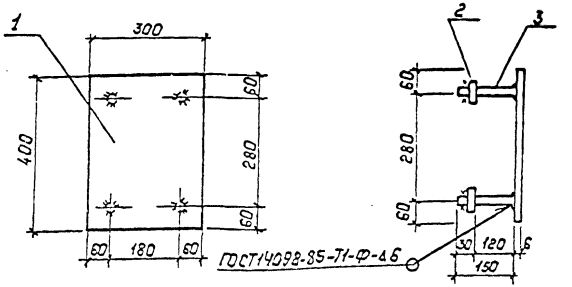

В поз.2 отверстие ф18 мм

Поз.	Наименование	Кол.
1	Лист 6 ГОСТ19903-74*	
	S=300×400 5.64кг	1
2	Полоса 6×60 ГОСТ 103-76*	
	ℓ=60 0.17кг	4
3	ф16 А-I ГОСТ5781-82*	
	ℓ=150 0.25кг	4

Привязан:

Инв.№

Взам.инв.№

Подпись и дата

Инв.№ подл.

Нач.отд	Роменский		11.01.91
Н.контр	Сацюк		11.01.91
ГИП стр	Ковалев		11.01.91
Нач.гр.	Кулешова		11.01.91
Инж.	Воробьева		11.01.91

407-3-596.90-АС.У-103

Деталь закладная МК-44

Стадия	Масса	Масштаб
РП	7.3	1:10
Лист	Листов: 1	

СЕВЗАПЭНЕРГОСЕТЬПРОЕКТ Ленинград

Копировал: Польс Формат: А4

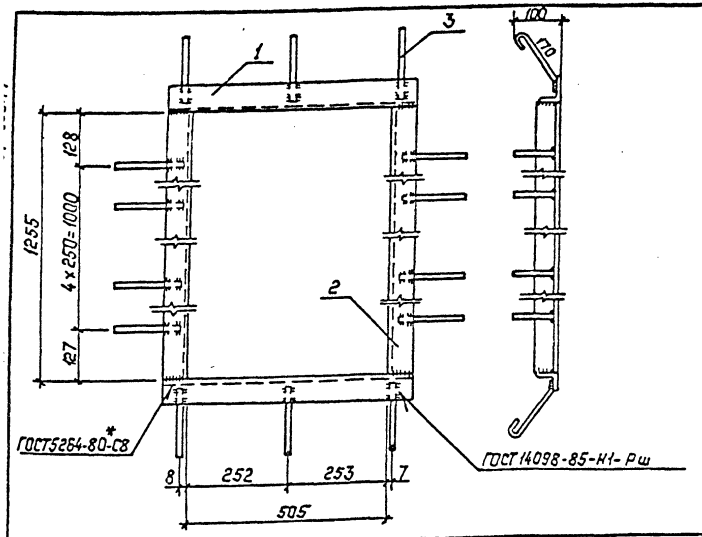

Поз. 1

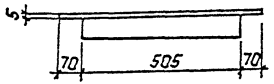

Поз.	Наименование		Кол.
1	Уголок 75×75×6-ГОСТ 8509-86		
	ℓ=631	4.4кг	2
2	То же, ℓ=1255	8.7кг	2
3	ф6А-I-ГОСТ 5781-82*		
	ℓ=265	0.06кг	16

Привязан:

Инв. №

Нач.отд.	Роменский		11.01.91
Н.контр.	Сацюк		11.01.91
ГИП стр.	Ковалев		11.01.91
Нач.гр.	Кулешова		11.01.91
Инж.	Воробьева		11.01.91

407-3-596.90-АС.У-104

Изделие МК-45

Стадия	Масса	Масштаб
РП	26.2	1:10
Лист	Листов 1	

СЕВЗАПЭНЕРГОСЕТЬПРОЕКТ
Ленинград

Альбом 7

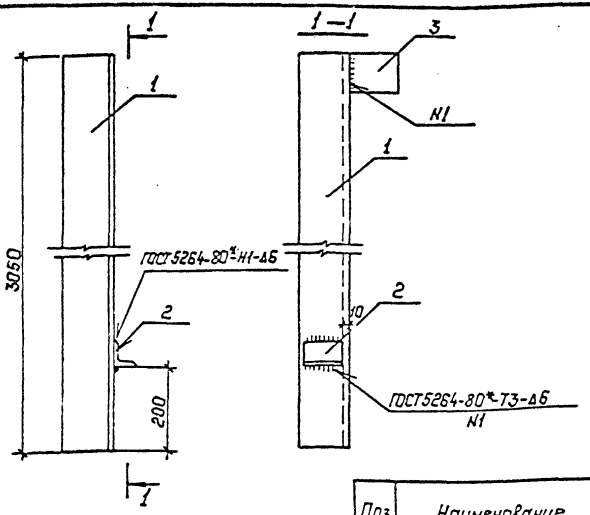

Поз.	Наименование		Кол
1	Уголок 125×125×10-ГОСТ 8509-86		
	ℓ=3050	38.3кг	1
2	Уголок 63×63×5 ГОСТ 8509-86		
	ℓ=100	0.6кг	1
3	Лист 10-ГОСТ 19903-74*		
	S=120×120	1.1кг	1

Привязан:

Инв. №

Взам. инв. № | Подпись и дата | Инв. № подл.

Нач.отд.	Роменский		11.01.91
Н.контр.	Сацюк		11.01.91
ГИП стр.	Ковалев		11.01.91
Нач.гр.	Кулешова		11.01.91
Инж.	Лизунова		11.01.91

407-3-596.90-АС.У-105

Насадка НС

Стадия	Масса	Масшта
РП	60.0	1:10
Лист	Листов 1	

СЕВЗАПЭНЕРГОСЕТЬПРОЕК
Ленинград

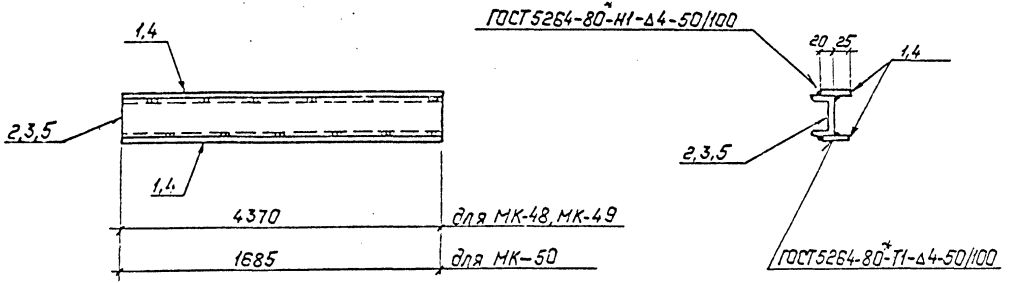

Марка	Поз.	Наименование	Кол.	Масса, кг.
МК-48	1	Полоса 4х45-ГОСТ 103-76*		49.9
		ℓ=4370 6.2 кг	2	
	2	Швеллер 10-ГОСТ 8240-89		
		ℓ=4370 37.5 кг	1	
МК-49	1	Полоса 4х45-ГОСТ 103-76*		74.5
		ℓ=4370 6.2 кг	2	
	3	Швеллер 16-ГОСТ 8240-89		
		ℓ=4370 62.1 кг	1	
МК-50	4	Полоса 4х45-ГОСТ 103-76*		19.3
		ℓ=1685 2.4 кг	2	
	5	Швеллер 10-ГОСТ 8240-89		
		ℓ=1685 14.5 кг	1	

Привязан:

Инв. №

Инв. № подл. | Подпись и дата | Взам. инв. №

Нач. отд.	Роменский		11.01.91
Н. контр.	Сацюк		11.01.91
ГИП стр.	Кавалев		11.01.91
Нач. гр.	Кулешова		11.01.91
Инж. Зк.	Лизунова		11.01.91

407-3-596.90-АС.И-106

Детали закладные МК-48; МК-49; МК-50

Стадия	Масса	Масштаб
РП	см. специф	1:10
Лист	Листов 1	

СЕВЗАПЭНЕРГОСЕТЬПРОЕКТ Ленинград

Копировал: Польс

Формат: А3

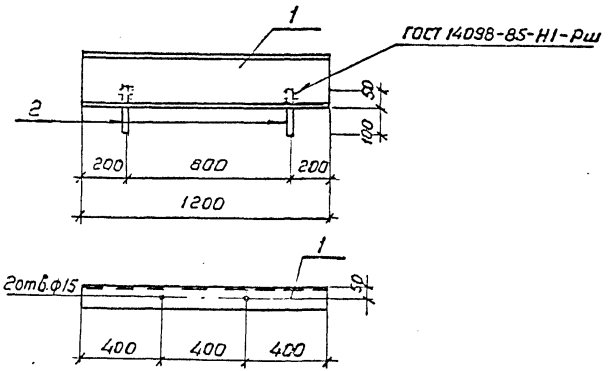

Поз.	Наименование	Кол.
1.	Швеллер 24 - ГОСТ 8240-69	
	ℓ = 1200 28.8 кг	1
2	Круг 10 - ГОСТ 2590-88	
	ℓ = 150 0.1 кг	2

Привязан

Инв. №

Нач. отд.	Роменский		11.01.91
Н. контр.	Сацюк		11.01.91
ГИП стр.	Ковалев		11.01.91
Нач. гр.	Кулешова		11.01.91

407-3-596.90-АС.И-107

Изделие МК-53

Стадия	Масса	Масштаб
РП	29.0	1:20
Лист	Листов 1	

СЕВЗАПЭНЕРГОСЕТЬПРОЕКТ Ленинград

Инв. № подл. | Подпись и дата | Взам. инв. №

Альбом 7

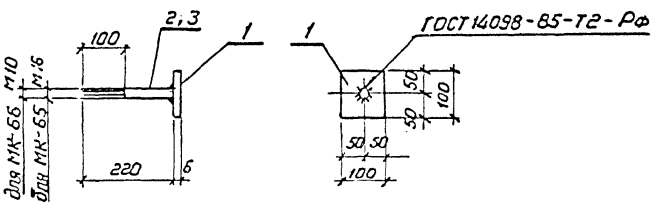

Марка	Поз.	Наименование	Кол.	Масса кг
МК-65	1.	Лист 6 - ГОСТ 19903-74*		0.82
		S = 100×100 0.47 кг	1	
	2	Круг 16 - ГОСТ 2590-88		
		ℓ = 220 0.35 кг	1	
МК-66	1	Лист 6 - ГОСТ 19903-74*		0.61
		S = 100×100 0.47 кг	1	
	3	Круг 10 - ГОСТ 2590-88		
		ℓ = 220 0.14 кг	1	

Привязан

Инв. №

Нач. отд.	Роменский		11.01.91
Н. контр.	Сацюк		11.01.91
ГИП стр.	Ковалев		11.01.91
Нач. гр.	Кулешова		11.01.91

407-3-596.90-АС.И-108

Изделия МК-46, МК-47

Стадия	Масса	Масштаб
РП	см табл.	1:10
Лист	Листов 1	

СЕВЗАПЭНЕРГОСЕТЬПРОЕКТ Ленинград

Инв. № подл. | Подпись и дата | Взам. инв. №

Формат А3

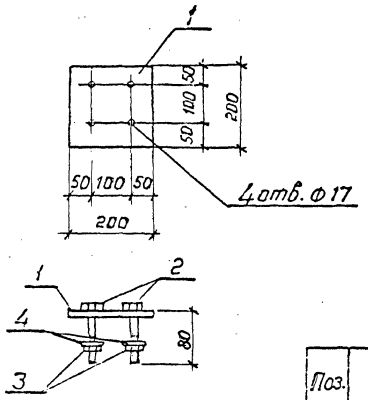

Поз.	Наименование	Кол.
1	Лист 6 - ГОСТ 19903-74*	
	S = 200×200 1,9 кг	1
2	Болт М16×80 - ГОСТ 7798-70	
	0,16 кг	4
3	Гайка М16,5 - ГОСТ 5915-70*	
	0,03 кг	4
4	Шайба 16 - ГОСТ 11371-78*	
	0,01 кг	4

Привязан

Инв. №

Взам. инв. №

Подпись и дата

Инв. № подл.

Нач. отд	Роменский		11.01.91
Н. контр.	Сацюк		11.01.91
ГИП стр.	Ковалев		11.01.91
Нач. гр.	Кулешова		11.01.91

407-3-596.90-АС.И-109

Деталь закладная МК-51

Стадия	Масса	Масштаб
РП	2,8	1:10
Лист	Листов 1	

СЕВЗАПЭНЕРГОСЕТЬПРОЕКТ Ленинград

Формат А4

Альбом 7

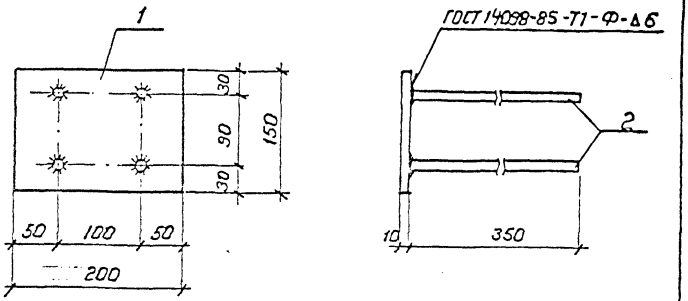

Поз.	Наименование	Кол.
1.	Лист 10 - ГОСТ 19903-74*	
	S = 150×200 2,4 кг	1
2	ф12А-III - ГОСТ 5781-82*	
	ℓ = 350 0,3 кг	4

Привязан

Инв. №

Взам. инв. №

Подпись и дата

Инв. № подл.

Нач. отд	Роменский		11.01.91
Н. контр.	Сацюк		11.01.91
ГИП стр.	Ковалев		11.01.91
Нач. гр.	Кулешова		11.01.91

407-3-596.90-АС.И-110

Деталь закладная МК-52

Стадия	Масса	Масштаб
РП	3,6	1:5
Лист	Листов 1	

СЕВЗАПЭНЕРГОСЕТЬПРОЕКТ Ленинград

Копир.

Формат А4

Альбом 7

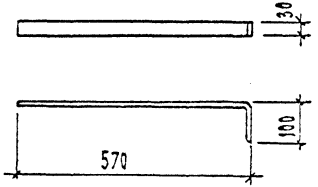

Длина заготовки $\ell = 670$

Привязан

Инв. N

Нач. отд.	Роменский		11.01.91
Н. контр.	Сацюк		11.01.91
ГИП стр.	Ковалев		11.01.91
Нач. гр.	Кулешова		11.01.91

407-3-596.90-АС.И-111

Изделие МК-54

Стадия	Масса	Масштаб
РП	1.26	1:10
Лист	Листов 1	

Полоса 8×30-ГОСТ 103-76*

СЕВЗАПЭНЕРГОСЕТЬПРОЕКТ Ленинград

Альбом 7

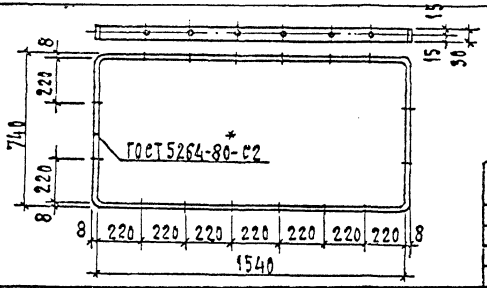

Длина заготовки $\ell = 4620$

Привязан

Инв. N

Нач. отд.	Роменский		11.01.91
Н. контр.	Сацюк		11.01.91
ГИП стр.	Ковалев		11.01.91
Нач. гр.	Кулешова		11.01.91

407-3-596.90-АС.И-112

Изделие МК-55

Стадия	Масса	Масштаб
РП	8.7	1:10
Лист	Листов 1	

Полоса 8×30-ГОСТ 103-76*

СЕВЗАПЭНЕРГОСЕТЬПРОЕКТ Ленинград

Альбом 7

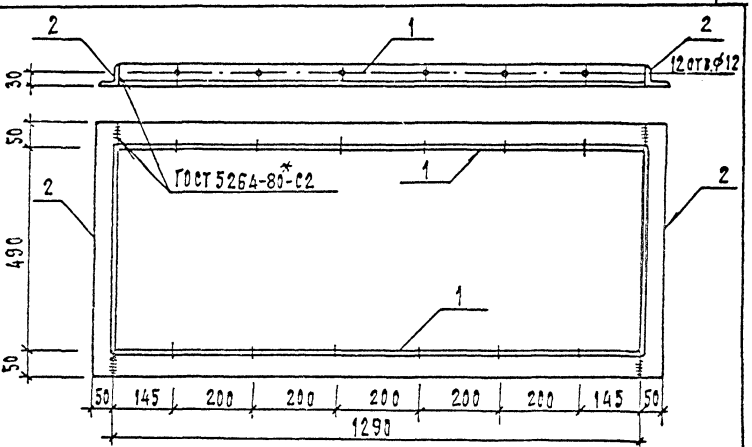

Поз.	Наименование	Кол.
1	Уголок 50×50×5-ГОСТ 8509-86	
	$\ell = 1290$ 4.9 кг	2
2	Уголок 50×50×5-ГОСТ 8509-86	
	$\ell = 590$ 2.2 кг	2

Привязан

Инв. N

Нач. отд.	Роменский		11.01.91
Н. контр.	Сацюк		11.01.91
ГИП стр.	Ковалев		11.01.91
Нач. гр.	Кулешова		11.01.91

407-3-596.90-АС.И-113

Изделие МК-56

Стадия	Масса	Масштаб
РП	14.2	1:10
Лист	Листов 1	

СЕВЗАПЭНЕРГОСЕТЬПРОЕКТ Ленинград

Инв. N подл. | Подп. и дата | Взам. инв. N

Формат А3

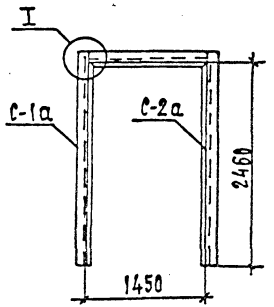

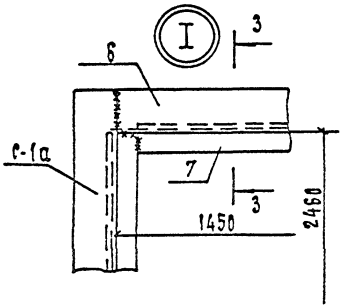

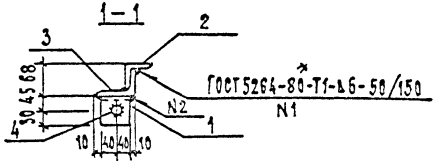

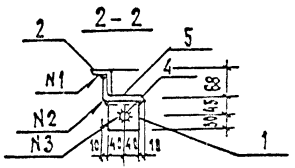

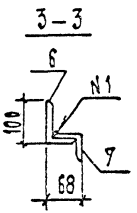

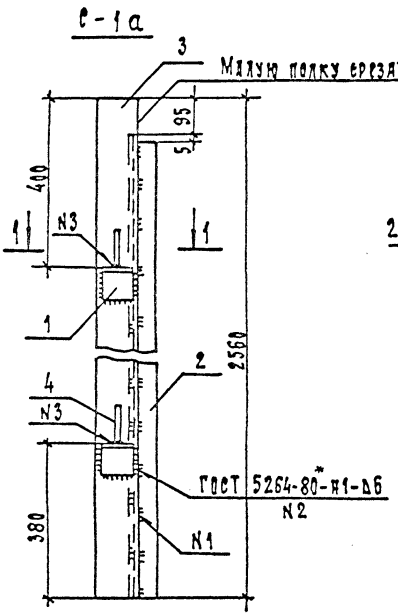

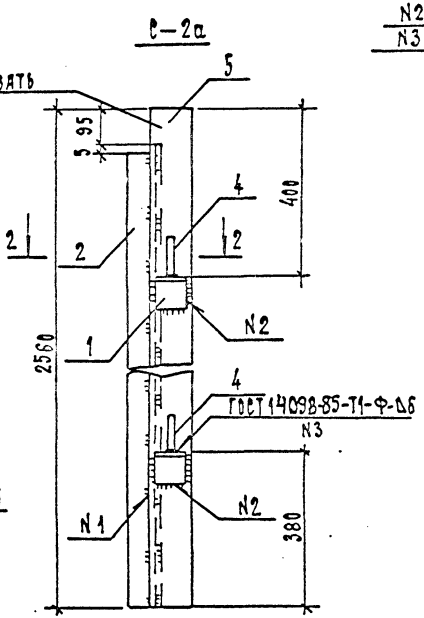

Поз.	Наименование	Кол.
1	Уголок 75×75×8 ГОСТ 8509-86	
	ℓ=80 0.7 кг	2
2	Уголок 50×50×5-ГОСТ 8509-86	
	ℓ=2460 9.3 кг	1
3	Уголок 100×63×8-ГОСТ 8510-86	
	ℓ=2560 25.3 кг	1
4	⌀25А-I ГОСТ 5781-82*, ℓ=100; 0.4кг	2
5	Уголок 100×63×8 - ГОСТ 8510-86	
	ℓ=2560 /зеркально поз. 3/	1
6	Уголок 50×50×5-ГОСТ 8509-86	
	ℓ=1370 5.2 кг	1
7	Уголок 100×63×8-ГОСТ 8510-86	
	ℓ=1450 14.3кг	1

Привязан

Инв. N

Нач. отд.	Ромринский		11.01.91
Н.контр.	Сацюк		11.01.91
Гип стр.	Ковалев		11.01.91
Нач. гр.	Кулешова		11.01.91
Инж. эк.	Лизунова		11.01.91

407-3-596.90-АС.И-114

Рама РПД-1

Стадия	Масса	Масштаб
РП	93	1:50 1:10
Лист	Листов 1	

СевЗапЭнергосетьпроект
Ленинград

Инв. N подл. | Подп. и дата | Взам. инв. N

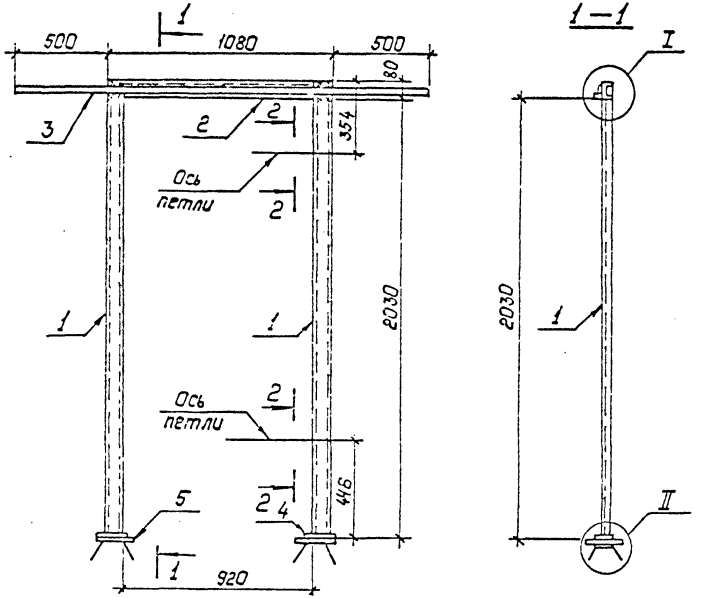

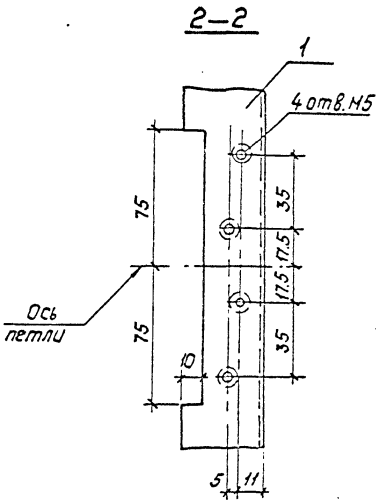

Поз.	Наименование	Кол.
1	Швеллер 8 ГОСТ 8240-89	
	ℓ=2091 14.8 кг	2
2	Швеллер 8 ГОСТ 8240-89	
	ℓ=920 6.5 кг	1
3	Уголок 50×50×5 ГОСТ 8509-86	
	ℓ=2080 7.8 кг	1
4	Полоса 10×60 ГОСТ 103-76*	
	ℓ=100 0.5 кг	2
5	Лист 10 ГОСТ 19903-74*	
	S=150×150 1.8 кг	2
6	Круг 8 ГОСТ 2590-88	
	ℓ=400 0.2 кг	4

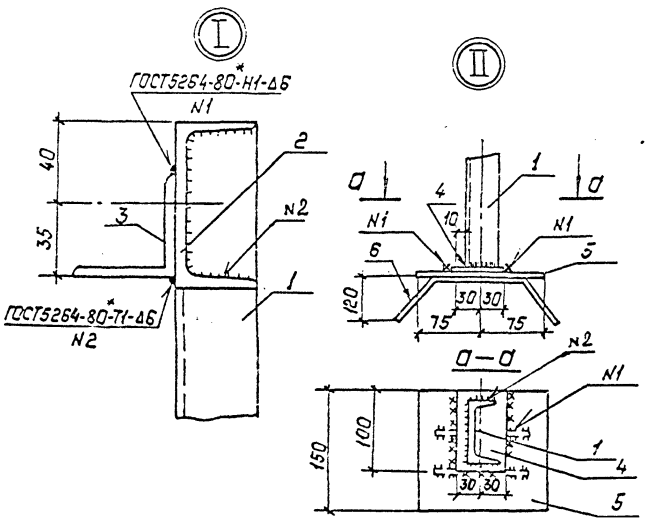

Привязан:

Инв. №

Нач. отд	Раменский		11.01.91
Н.контр	Сацюк		11.01.91
ГИП стр	Ковалев		11.01.91
Нач. гр	Кулешова		11.01.91
Инж. 3к.	Лизунова		11.01.91

407-3-596.90-АС.И-115

Рама Р-1

Стадия	Масса	Масштаб
РП	50.0	1:20, 1:2
Лист	Листов: 1	

"СЕВЗАПЭНЕРГОСЕТЬПРОЕКТ" Ленинград

Инв.№ подл. | Подпись и дата | Взам. инв.№

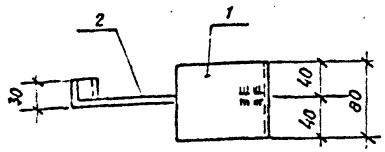

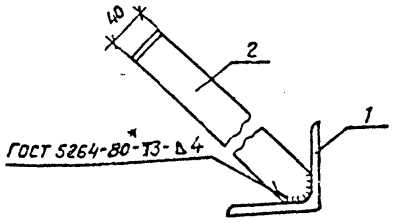

Поз.	Наименование	Кол
1	Уголок 100×100×8 ГОСТ 8509-86	
	ℓ = 80 1.0 кг.	1
2	Полоса 3 « 40- ГОСТ 103-76*	
	ℓ = 300 0,5кг.	1

Привязан

Инв. №

Нач. отд	Роменский		11.01.91
Н. контр	Сацюк		11.01.91
ГИП стр	Ковалев		11.01.91
Нач. гр.	Кулешова		11.01.91

407-3-596.90-АС.И-116

Анкер А

Стадия	Масса	Масштаб
РП	1.5	1:5
Лист	Листов 1	

СЕВЗАПЭНЕРГОСЕТЬПРОЕКТ Ленинград

Формат А4

Инв.№ подл. | Подпись и дата | Взам. инв.№

Альбом 7

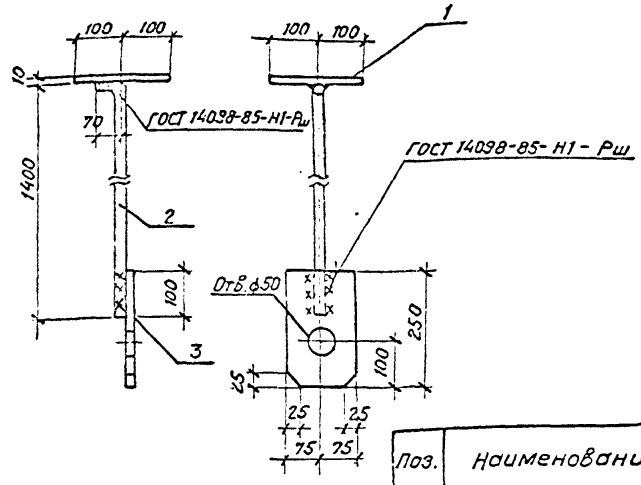

Поз.	Наименование	Кол.
1	Лист 10-ГОСТ 19903-74*	
	S = 200×200 3,1 кг	1
2	Круг 20 - ГОСТ 2590-88	
	ℓ = 1470 3,6 кг	1
3	Лист 10-ГОСТ 19903-74*	
	S = 150×250 2,9 кг.	1

Привязан

Инв. №

Нач. отд	Роменский		11.01.91
Н. контр.	Сацюк		11.01.91
ГИП стр.	Ковалев		11.01.91
Нач. гр.	Кулешова		11.01.91

407-3-596.90-АС.И-117

Деталь закладная МК-57

Стадия	Масса	Масштаб
РП	9,6	1:10
Лист	Листов 1	

СЕВЗАПЭНЕРГОСЕТЬПРОЕКТ Ленинград

Кол. Семенова

Формат А4

Инв.№ подл. | Подпись и дата | Взам. инв.№

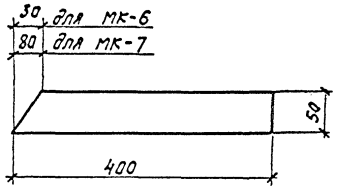

Привязан

Инв.N

Инв.N подл. | Подпись и дата | Взам.инв.N

407-3-596.90 - АС.И-118

Нач.отд.	Романский		11.01.91
Н.контр.	Сацюк		11.01.91
Гип.стр.	Ковалев		11.01.91
Нач.гр.	Купешова		11.01.91

Детали закладные МК-6, МК-7

Стадия	Масса	Масштаб
РП	0,9	1:50
Лист	Листов 1	

Полоса 6×50-Гост 103-76*

СЕВЗАПЭНЕРГОСЕТЬПРОЕКТ Ленинград

gost.e-ecolog.ru