НАЦИОНАЛЬНАЯ АССОЦИАЦИЯ ПРОИЗВОДИТЕЛЕЙ СТАЛЬНЫХ ГНУТЫХ ПРОФИЛЕЙ



СОРТАМЕНТ ХОЛОДНОГНУТЫХ ПРОФИЛЕЙ ИЗ ОЦИНКОВАННОЙ СТАЛИ ДЛЯ СТРОИТЕЛЬСТВА

gost.e-ecolog.ru

МОСКВА
2002



Уважаемые коллеги!

Настоящий сортамент подготовлен к изданию и выпущен в свет благодаря инициативе ряда российских предприятий и организаций, сумевших подняться над частными интересами и, объединившись в Национальную Ассоциацию Производителей Стальных Гнутых Профилей, положить начало новой эпохе в развитии этой перспективной сферы строительной индустрии Российской Федерации.

Строительство - самая мирная профессия!

Строительство вечно как мир!

Строительство служит Человеку, Цивилизации и, следовательно, должно развиваться по цивилизованному пути. Ему чужды волюнтаризм, безответственность и производственно-технологическая вольность. Строительство не может быть бездокументарным и, как никакая другая индустрия, должно осуществляться в рамках совершенной и эффективной нормативно-технической базы.

Сегодня сложилось положение, когда многие действующие нормативно-технические документы не успевают за временем. Прогресс неумолимо движется вперед, появляются новые строительные и конструкционные материалы, технологии и технические решения. Устаревают ГОСТы и СНиПы, жизненные реалии выдвигают перед наукой новые задачи, требуют решительных действий, защищающих потребителя и национального производителя, нацеленных в будущее.

Настоящий сортамент - это первая попытка развития нормативно-технической базы производства стальных гнутых профилей, осуществленная под эгидой НАПСГП на основе систематизации и обобщения накопленного в отрасли опыта без прямого участия органов государственного управления. Мы, участники Ассоциации, понимаем, что в условиях отсутствия у государства достаточных финансовых средств только объединенными усилиями частного бизнеса можно существенно продвинуть вперед решение многих сложных, ресурсоемких и не терпящих отлагательств проблем. Тем самым сделать шаг на пути к прогрессу, укреплению национальной независимости и экономического могущества российского государства. Мы сильны, когда мы едины!

Обращаюсь к Вам, уважаемые проектировщики, изготовители, монтажники, заказчики, ко всем тем, кто имеет отношение к замечательной профессии - СТРОИТЕЛЬ!

Объединим усилия в решении наших общих проблем! Пусть наша отрасль будет еще сильнее, еще авторитетнее, а государство - еще богаче!

С уважением,
Президент
Национальной Ассоциации Производителей Стальных Гнутых Профилей,
Вице-президент Российской ассоциации металлоторговцев

Елисеев

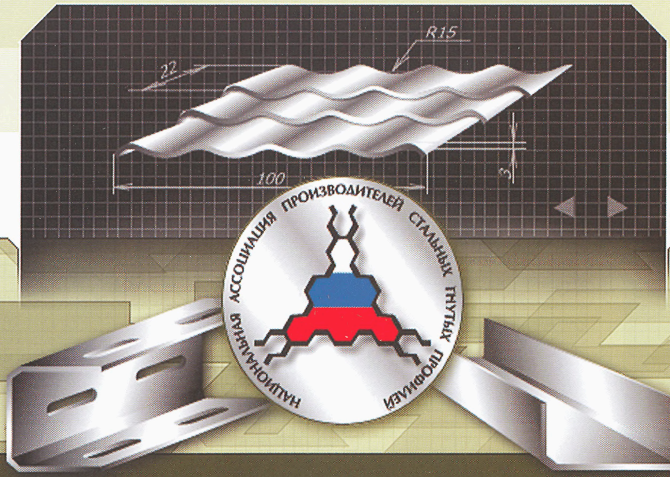

НАЦИОНАЛЬНАЯ АССОЦИАЦИЯ ПРОИЗВОДИТЕЛЕЙ СТАЛЬНЫХ ГНУТЫХ ПРОФИЛЕЙ

119017, Москва, ул. Большая Ордынка, д.37/4 Тел./факс:(095) 959-43-49, E-mail:gost.e-ecolog.ru gost.e-ecolog.ru

Национальная ассоциация производителей стальных гнутых профилей

119017, Москва, Б. Ордынка, 37/4. Тел/факс (095) 959-43-49.
Сайт в Интернете: gost.e-ecolog.ru

Организации - участники ассоциации:

ЗАО "Алар-2"
117810, Москва, ул. Профсоюзная, 84/32
Тел. (095) 334-41-01, 333-10-66, 333-62-89
Руководитель - *Зайцев Дмитрий Викторович*

ЗАО "Аркада"
214030, Смоленск-30, а/я 78
Тел. (0812) 65-25-89, 66-13-27
Руководитель - *Исламов Александр Гаянович*

ООО "Венталл"
249000, г. Балабаново Калужской обл.
Тел. (095) 234-01-82, 230-61-26, (08438) 6-00-65
Руководитель - *Шухардин Андрей Алексеевич*

ООО "Информационно-издательская служба "Металлоснабжение и сбыт"
129085, Москва, пр. Мира, 101, оф. 307
Тел. (095) 247-91-47, 216-88-23, 287-81-30, 215-16-94
Руководитель - *Романов Александр Геннадьевич*

ООО "ЛМЗ-Металлоцентр"
618900, Лысьва Пермской обл., ул. Металлистов, 1
Тел. (34249) 9-30-80, 9-31-30
Руководитель - *Тунев Андрей Васильевич*

Промышленная группа "Стальинвест"
113114, Москва, ул. Кожевническая, 10/2, оф. 70
Тел. (095) 937-36-32
Руководитель - *Масленников Сергей Германович*

ООО "Риккарди-Строймет"
109428, Москва, ул. Стахановская, 18
Тел. (095) 171-61-12, 171-85-11
Руководитель - *Бешенцев Сергей Васильевич*

ЗАО "Компания "Сплав"
119862, Москва, ул. Л. Толстого, 5/1
Тел. (095) 755-60-60
Руководитель - *Пикуль Евгений Владимирович*

Компания "Маяк"
443125, Самара. ул. Аминева, 1
Тел. (8462) 52-18-44, 94-36-37, 94-65-98, 55-06-21, 92-62-60
Руководитель - *Корнейчук Анатолий Ананьевич*

Группа предприятий "Стальные конструкции"
119017, Москва, ул. Большая Ордынка, 37/4
Тел. (095) 799-91-23
Руководитель - *Елисеев Юрий Николаевич*

Группа компаний "Стройпромет"
141421, Сходня Московской обл., ул. Горная, 24а
Тел. (095) 933-54-00, 574-93-93
Руководитель - *Бабанин Павел Юрьевич*

ЗАО "Челябинский профнастил"
454081, Челябинск, ул. Валдайская, 1а
Тел. (3512) 72-17-09, 72-16-34
Руководитель - *Свеженцев Игорь Николаевич*

ЦНИИПСК им. Мельникова
117393, Москва, ул. Архитектора Власова, 49
Тел. (095) 128-77-77
Руководитель - *Ларионов Владимир Васильевич*

ООО "Торговый Дом "Группа РУД"
141070, г. Королев, Московской обл., ул. Пионерская, 1а
Тел. (095) 513-10-71, 513-10-91, 513-10-33, 513-10-64
Руководитель - *Постол Игорь Павлович*

ООО "Фирма МетаКом"
443110, Самара, а/я 4056, проспект Ленина, д. 3
Тел. (8462) 36-90-90, 36-55-80
Руководитель - *Никаноров Николай Анатольевич*

Настоящий расширенный сортамент разработан по заказу Национальной Ассоциации Производителей Стальных Гнутых Профилей и включает стальные холодногнутые профили из оцинкованной стали, изготавливаемые на профилегибочных станах в Российской Федерации по государственным стандартам или техническим условиям, утвержденным ВНИИстандарт России.

Настоящий сортамент распространяется на гнутые профили, предназначенные для применения в строительных контрукциях в качестве настилов покрытия, стеновых ограждений и кровель, облицовок стен и перегородок, элементов несущего каркаса, фахверков и подвесных потолков, армирующих элементов окон и дверей из ПВХ.

Настоящий сортамент составлен в ЗАО ЦНИИПСК им. Мельникова под руководством к.т.н. Айрумяна Э.Л. при участии к.т.н. Беляева В.Ф., к.т.н. Румянцевой И.А., инженеров Ладзь Н.Ю., Бочковой С.И.

Отзывы и предложения по дальнейшему совершенствованию сортамента направляйте по адресу: 119017, Москва, ул. Большая Ордынка, д. 37/4, НАПСГП.

СОДЕРЖАНИЕ

1. Общие данные 3
2. Профили для настилов покрытия 5
3. Профили для стен, кровель, элементов водостока и обустройства кровель 15
4. Профили для несущего каркаса 35
5. Профили для фахверка и перегородок 71
6. Профили для облицовки стен 104
7. Профили для подвесных потолков 117
8. Армирующие профили для конструкций из ПВХ 134

Дополнения к разделу 2 142

Дополнения к разделу 3 146

Нормативные ссылки 149

1. ОБЩИЕ ДАННЫЕ

Профили сортамента классифицируют по:
- назначению;
- материалу исходной заготовки;
- наличию защитно-декоративного лакокрасочного покрытия.

По назначению профили сортамента подразделяют на типы:
- настилы покрытий;
- стеновые ограждения;
- облицовка стен;
- элементы несущего каркаса;
- элементы фахверка и подвесного потолка.

По материалу исходной заготовки профили сортамента подразделяют на:
- профили из тонколистового оцинкованного проката по ГОСТ 14918;
- профили из тонколистового проката с алюмоцинковым покрытием по ТУ 14-11-247;
- профили из тонколистового проката с электролитическим цинковым покрытием по ТУ 14-1-469;
- профили из алюминированного стального проката в листах и рулонах по ТУ 14-11-236;
- профили из горячеоцинкованной стали по ТУ 14-1-4792.

Для изготовления профилей сортамента допускается применять прокат, получаемый по импорту, показатели качества которого соответствуют требованиям вышеуказанных нормативных документов.

По наличию защитно-декоративного лакокрасочного покрытия профили сортамента подразделяют на:
- профили без лакокрасочного покрытия;
- профили с лакокрасочным покрытием для строительных конструкций по ГОСТ 30246;
- профили из тонколистового проката с органическими покрытиями по ТУ 14-1-4792.

Качество покрытия профилей должно удовлетворять требованиям нормативных документов на материал исходной заготовки до профилирования.

На поверхности цинкового или лакокрасочного покрытия профилей допускаются потертости, риски, следы формообразующих валков, не нарушающие сплошности покрытия.

Форма, размеры, площадь сечения, масса 1 м длины и справочные величины должны соответствовать указанным на рисунках и в таблицах разделов 2-8.

Профили изготовляются, как правило, длиной не более 12 м, но по согласованию изготовителя и потребителя могут быть изготовлены любой мерной длины.

Предельные отклонения по толщине профилей должны соответствовать предельным отклонениям по толщине заготовки нормальной точности прокатки по ГОСТ 19904 без учета толщины покрытия. Предельные отклонения не распространяются на отклонения по толщине в местах изгиба.

Упаковку готовых профилей производят по чертежам предприятия-изготовителя, утвержденным в установленном порядке. Упаковка должна обеспечивать сохранность профилей и защитного покрытия от механических повреждений, а также от смещения профилей в пакете относительно друг друга.

Профили перевозят транспортом всех видов в соответствии с правилами перевозки и условиями погрузки и крепления грузов, действующими на транспорте данного вида.

При транспортировании пакеты профилей должны быть надежно закреплены от перемещения.

Условия транспортирования и хранения профилей при воздействии климатических факторов должны соответствовать ГОСТ 15150.

Область применения профилей и способы их защиты от коррозии принимаются в зависимости от степени агрессивного воздействия среды в соответствии со СНиП 2.03.11-85.

2. Профили для настилов покрытия

Профилированные листы Н 57-750

ГОСТ 24045-94

Таблица 2.1

Марка профиля	Толщина листа, мм t	Площадь сечения, $см^2$ F	Масса 1 п.м, кг	Справочные величины на 1 м ширины настила						Масса 1 $м^2$, кг	Ширина заготовки, мм
				Сжаты узкие полки			Сжаты широкие полки				
				Ix, $см^4$	Wx_1, $см^3$	Wx_2, $см^3$	Ix, $см^4$	Wx_1, $см^3$	Wx_2, $см^3$		
1	2	3	4	5	6	7	8	9	10	11	12
Н57 – 750 – 0,6	0,6	6,6	5,6	46,2	12,0	18,0	46,2	13,8	15,9	7,5	1100
Н57 – 750 – 0,7	0,7	7,7	6,5	53,8	14,8	21,1	53,8	16,4	19,7	8,7	
Н57 – 750 – 0,8	0,8	8,8	7,4	61,2	17,9	24,4	61,2	18,9	24,0	9,8	

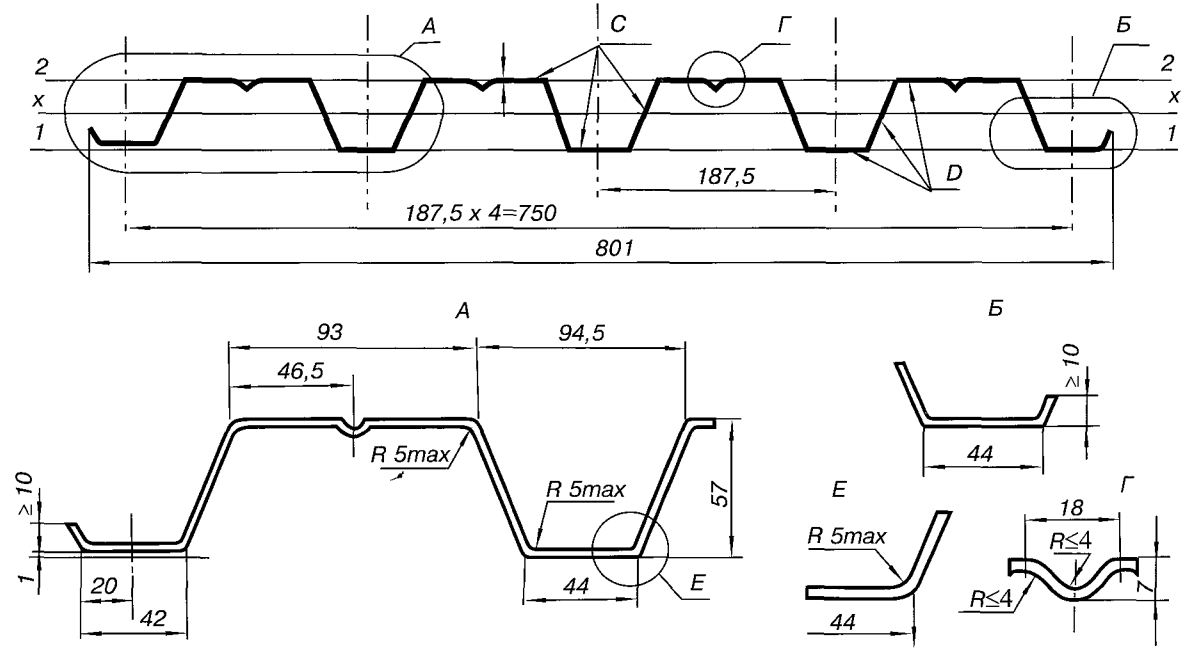

Рис. 2.1

Профилированные листы Н 60-845

ГОСТ 24045-94

Таблица 2.2

Марка профиля	Толщина листа, мм t	Площадь сечения, $см^2$ F	Масса 1 п.м, кг	Справочные величины на 1 м ширины настила						Масса 1 $м^2$, кг	Ширина заготовки, мм
				Сжаты узкие полки			Сжаты широкие полки				
				Ix, $см^4$	Wx_1, $см^3$	Wx_2, $см^3$	Ix, $см^4$	Wx_1, $см^3$	Wx_2, $см^3$		
1	2	3	4	5	6	7	8	9	10	11	12
Н60-845-0,7	0,7	8,8	7,4	62,1	14,6	24,4	59,1	16,5	18,7	8,8	1250
Н60-845-0,8	0,8	10,0	8,4	70,6	17,7	28,1	69,9	19,0	22,7	9,9	
Н60-845-0,9	0,9	11,3	9,3	79,0	20,9	31,8	78,7	21,5	27,0	11,1	

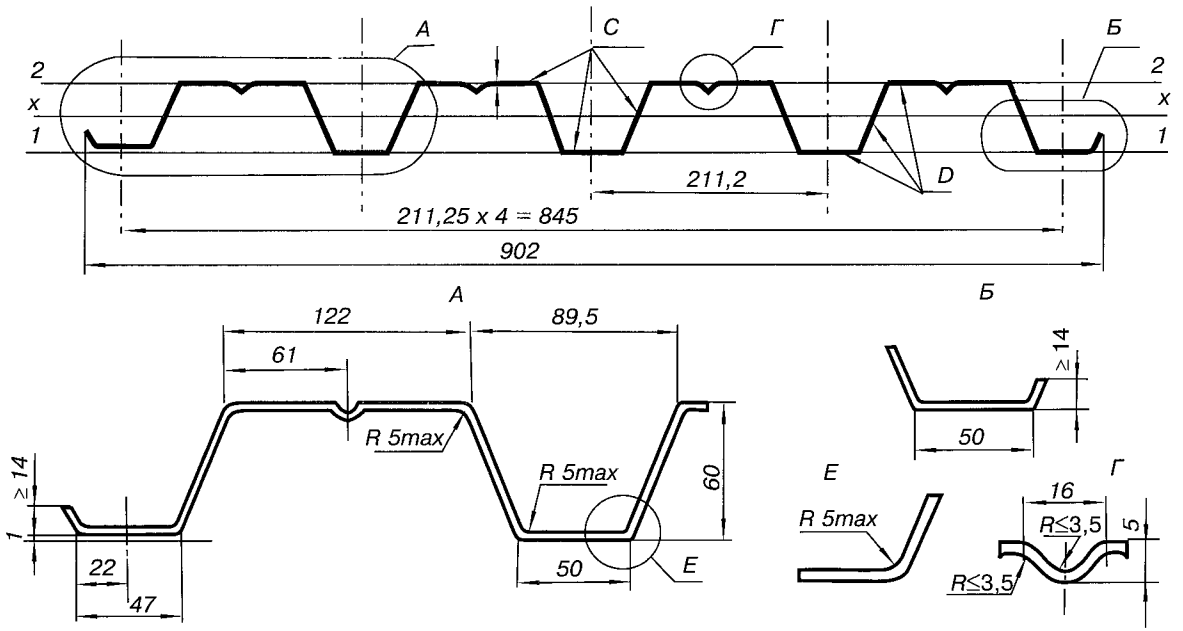

Рис. 2.2

Профилированные листы Н 75–750

ГОСТ 24045-94

Таблица 2.3

Марка профиля	Толщина листа, мм t	Площадь сечения, $см^2$ F	Масса 1 п.м, кг	Справочные величины на 1 м ширины настила						Масса 1 $м^2$, кг	Ширина заготовки, мм
				Сжаты узкие полки			Сжаты широкие полки				
				Ix, $см^4$	Wx_1, $см^3$	Wx_2, $см^3$	Ix, $см^4$	Wx_1, $см^3$	Wx_2, $см^3$		
1	2	3	4	5	6	7	8	9	10	11	12
Н75–750–0,7	0,7	8,8	7,4	104,5	22,5	29,1	104,5	25,6	28,1	9,8	1250
Н75–750–0,8	0,8	10,0	8,4	114,9	25,8	32,2	114,9	28,5	33,1	11,2	
Н75–750–0,9	0,9	11,3	9,3	129,6	30,2	37,6	129,0	31,6	38,0	12,5	

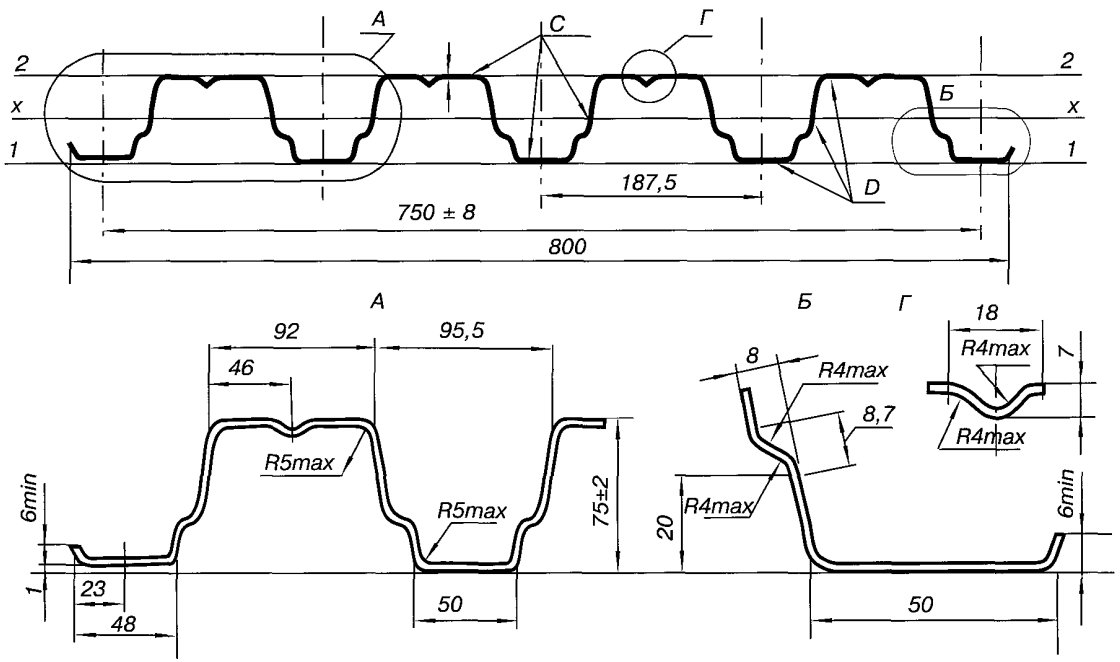

Рис. 2.3

Профилированные листы Н 114-600

ГОСТ 24045-94

Таблица 2.4

Марка профиля	Толщина листа, мм t	Площадь сечения, $см^2$ F	Масса 1 п.м, кг	Справочные величины на 1 м ширины настила						Масса 1 $м^2$, кг	Ширина заготовки, мм
				Сжаты узкие полки			Сжаты широкие полки				
				Ix, $см^4$	Wx_1, $см^3$	Wx_2, $см^3$	Ix, $см^4$	Wx_1, $см^3$	Wx_2, $см^3$		
1	2	3	4	5	6	7	8	9	10	11	12
Н114−600−0,8	0,8	10,0	8,4	320,9	53,3	59,7	320,9	52,4	55,8	14,0	1250
Н114−600−0,9	0,9	11,3	9,3	361,0	60,0	67,2	361,0	59,6	65,9	15,6	
Н114−600−1,0	1,0	12,5	10,3	405,4	67,6	75,0	405,4	67,6	75,0	17,2	

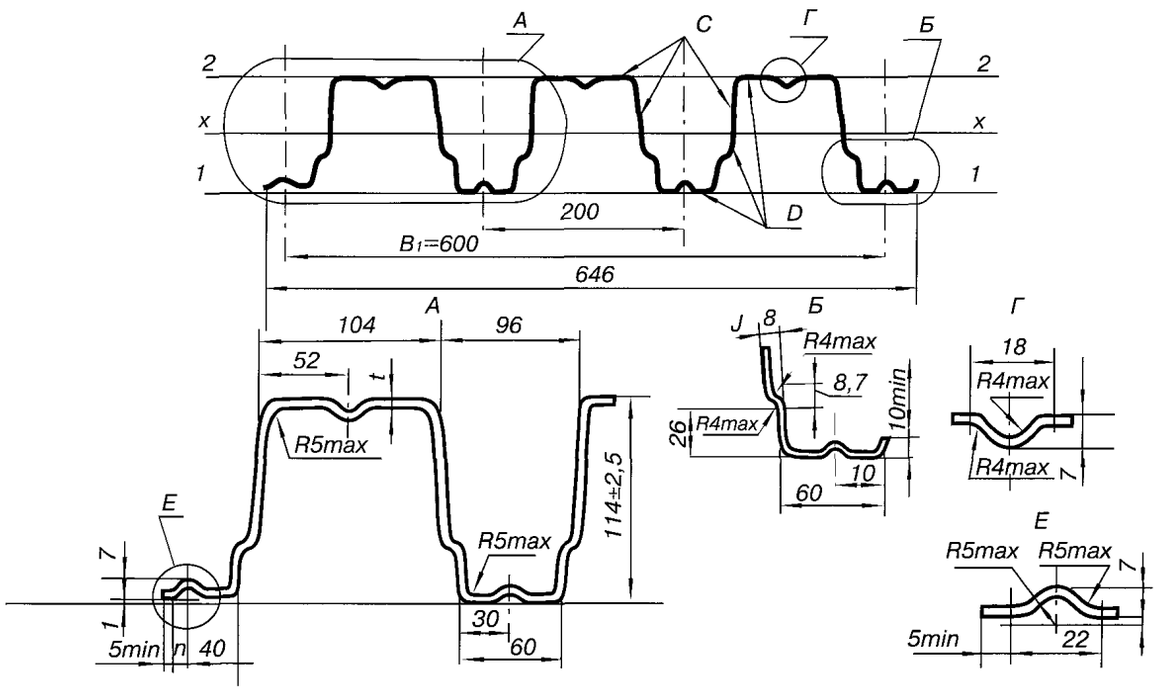

Рис. 2.4

Профилированные листы Н 114-750

ГОСТ 24045-94

Таблица 2.5

Марка профиля	Толщина листа, мм t	Площадь сечения, см^2 F	Масса 1 п.м, кг	Справочные величины на 1 м ширины настила						Масса 1 м^2, кг	Ширина заготовки, мм
				Сжаты узкие полки			Сжаты широкие полки				
				Ix, см^4	Wx_1, см^3	Wx_2, см^3	Ix, см^4	Wx_1, см^3	Wx_2, см^3		
1	2	3	4	5	6	7	8	9	10	11	12
Н114−750−0,8	0,8	11,2	9,4	307,9	51,2	57,1	307,9	51,2	57,1	12,5	1400
Н114−750−0,9	0,9	12,6	10,5	345,2	57,4	64,0	345,2	57,4	64,0	14,0	
Н114−750−1,0	1,0	14,0	11,7	383,6	63,8	71,1	383,6	63,8	71,1	15,4	

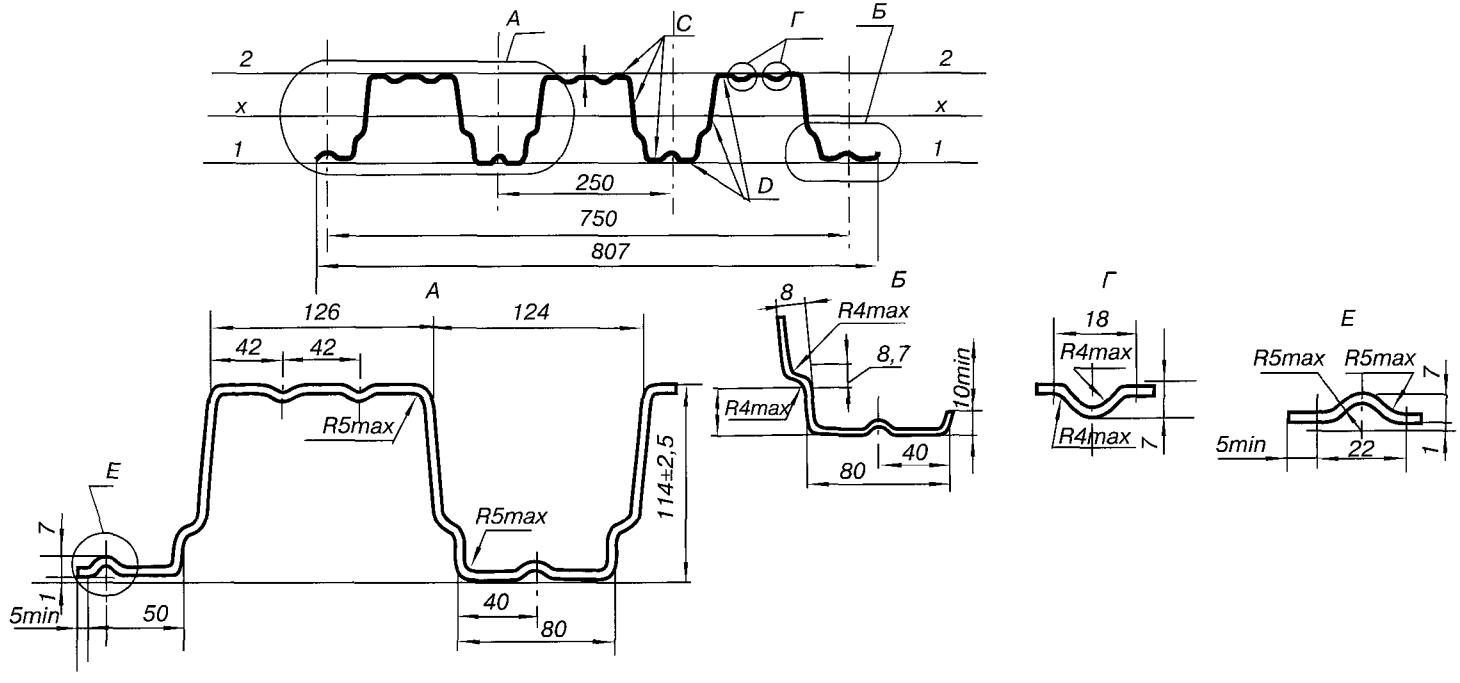

Рис. 2.5

Профилированные листы Н 57-900-0,7 (0,8)

ТУ 1122-008-00110473-96

Таблица 2.6

Марка профиля	Толщина листа, мм t	Площадь сечения, см^2 F	Масса 1 п.м, кг			Справочные величины на 1 м ширины настила						Масса 1 м2 , кг			Ширина заготовки мм
						Сжаты узкие полки			Сжаты широкие полки						
			Ц	АЦ	АЛ	Ix, см^4	Wx$_1$, см^3	Wx$_2$, см^3	Ix, см^4	Wx$_1$, см^3	Wx$_2$, см^3	Ц	АЦ	АЛ	
1	2	3	4	5	6	7	8	9	10	11	12	13	14	15	16
Н57 – 900 – 0,7	0,7	8,75	7,4	7,1	7,2	54,5	18,0	17,0	42,1	10,3	17,6	8,2	7,9	8,0	1250
Н57 – 900 – 0,8	0,8	10,00	8,4	8,1	8,2	62,2	20,8	20,8	50,4	12,4	20,3	9,3	9,0	9,1	

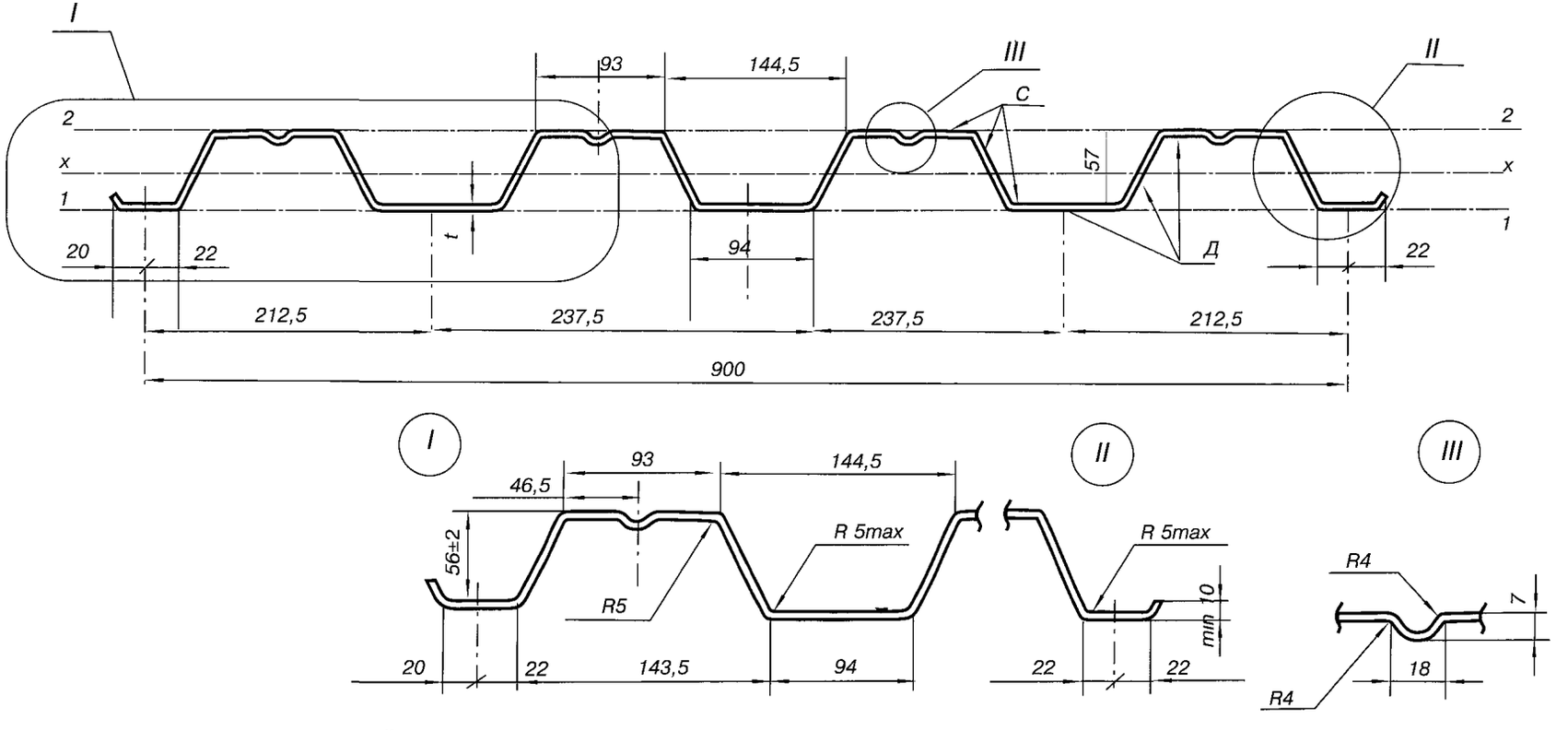

Рис. 2.6

Профилированные листы НС44-1000

ГОСТ 24045-94

Таблица 2.7

Марка профиля	Толщина листа, мм t	Площадь сечения, $см^2$ F	Масса 1 п.м, кг	Справочные величины на 1 м ширины настила						Масса 1 $м^2$, кг	Ширина заготовки, мм
				Сжаты узкие полки			Сжаты широкие полки				
				Ix, $см^4$	Wx_1, $см^3$	Wx_2, $см^3$	Ix, $см^4$	Wx_1, $см^3$	Wx_2, $см^3$		
1	2	3	4	5	6	7	8	9	10	11	12
НС44 – 1000 – 0,7	0,7	9,8	8,3	32,9	13,40	16,80	32,90	13,00	13,60	8,3	1400
НС44 – 1000 – 0,8	0,8	11,2	9,4	37,66	15,41	19,25	37,66	15,07	16,76	9,4	

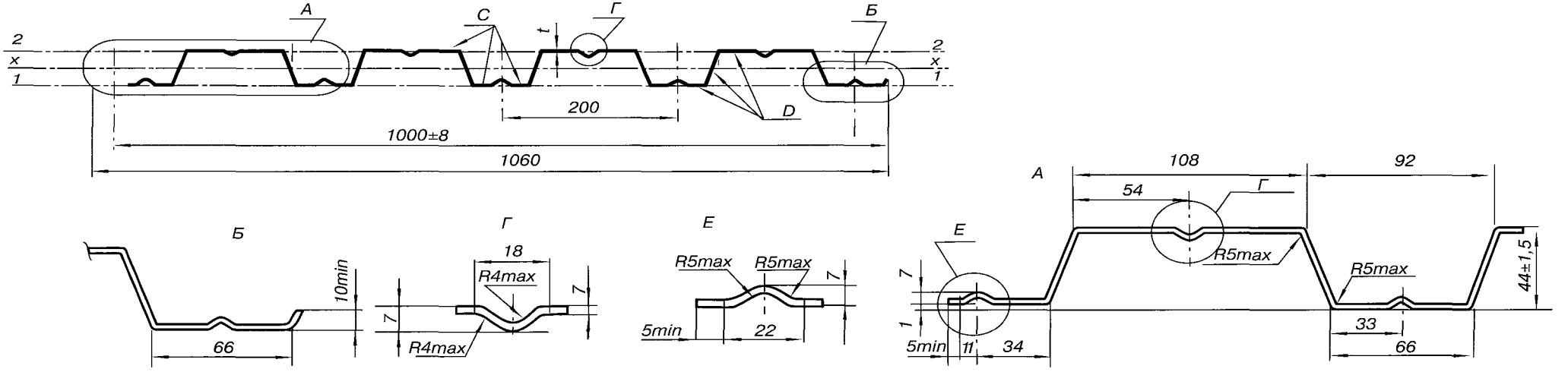

Рис. 2.7

Гнутые профили для арочных покрытий

ТУ 5262-199-02495680-00

Таблица 2.8

Марка профиля	Толщина листа, мм t	Площадь сечения, $см^2$ F	Масса 1 п.м, кг	Справочные величины на 1 м ширины настила						Масса 1 $м^2$, кг	Ширина заготовки, мм
				Сжаты узкие полки			Сжаты широкие полки				
				Ix, $см^4$	Wx_1, $см^3$	Wx_2, $см^3$	Ix, $см^4$	Wx_1, $см^3$	Wx_2, $см^3$		
1	2	3	4	5	6	7	8	9	10	11	12
П−0,8	0,8	4,85	4,05	42,1	9,3	6,2	35,9	4,8	9,2	13,3	605
П−0,9	0,9	5,45	4,52	54,0	10,9	8,4	45,1	6,3	10,7	14,8	
П−1,0	1,0	6,05	5,00	65,1	12,5	10,6	54,4	7,8	12,3	16,4	
П−1,1	1,1	6,66	5,50	71,6	13,8	11,7	59,8	8,6	13,5	18,0	
П−1,2	1,2	7,26	5,95	78,1	15,6	12,7	65,3	9,4	14,8	19,5	

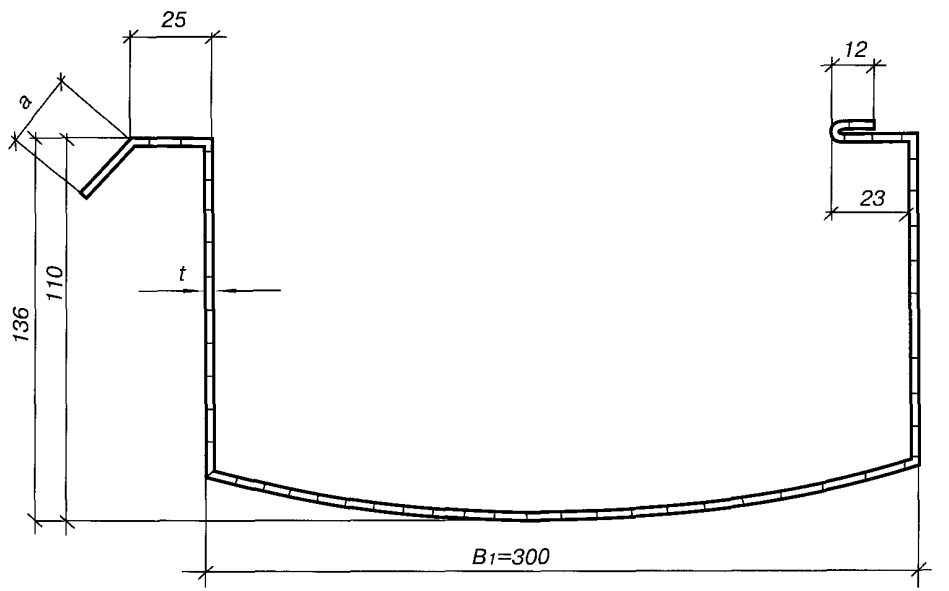

$15 \le a \le 20$

Рис. 2.8

Гнутые профили для настилов покрытий и стен

ТУ 5262-199-02495680-00

Таблица 2.9

Марка профиля	Толщина листа, мм t	Площадь сечения, $см^2$ F	Масса 1 п.м, кг	Справочные величины на 1 м ширины настила						Масса 1 $м^2$, кг	Ширина заготовки, мм
				Сжаты узкие полки			Сжаты широкие полки				
				Ix, $см^4$	Wx_1, $см^3$	Wx_2, $см^3$	Ix, $см^4$	Wx_1, $см^3$	Wx_2, $см^3$		
С – 0,8	0,8	485	4,05	77,8	24,8	9,7	42,2	6,4	7,2	13,3	605
С – 0,9	0,9	545	4,52	87,3	27,8	10,8	49,6	7,5	8,2	14,8	
С – 1,0	1,0	605	5,00	96,7	30,8	12,0	56,0	8,7	9,2	16,4	
С – 1,1	1,1	666	5,50	106,4	33,9	13,2	61,6	9,6	10,1	18,0	
С – 1,2	1,2	726	5,95	116,0	37,0	14,4	67,2	10,5	11,0	19,5	

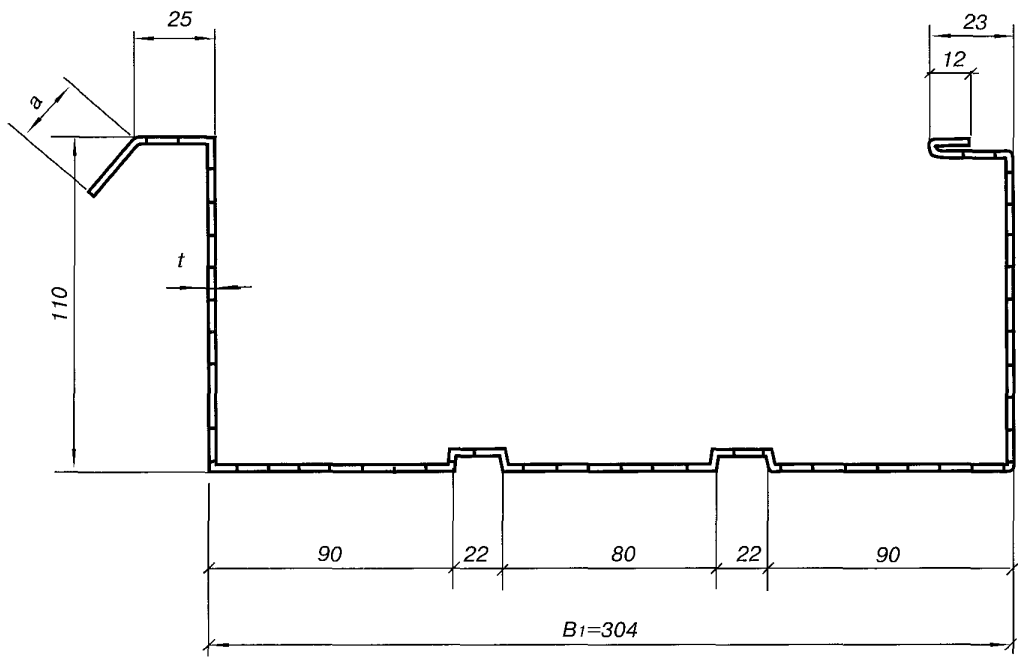

$15 \le a \le 20$

Рис. 2.9

3

Профили для стен, элементов водостока и обустройства кровель

Профилированные листы С8-1150

Изготовитель: ЗАО «Стальные конструкции-2» (г. Рязань) по ТУ 1122-001-44880798-00

Таблица 3.1

Марка профиля	Толщина материала, мм t	Площадь сечения, $см^2$ F	Момент инерции на 1м ширины при сжатых широких полках, Ix, $см^4$	Масса 1 п.м, кг	Масса 1 $м^2$, кг	Ширина заготовки, мм
1	2	3	4	5	6	7
С8 – 1150 – 0,55	0,55	6,88	0,74	5,9	5,1	1250
С8 – 1150 – 0,6	0,6	7,50	0,80	6,4	5,6	
С8 – 1150 – 0,7	0,7	8,75	0,90	7,4	6,4	

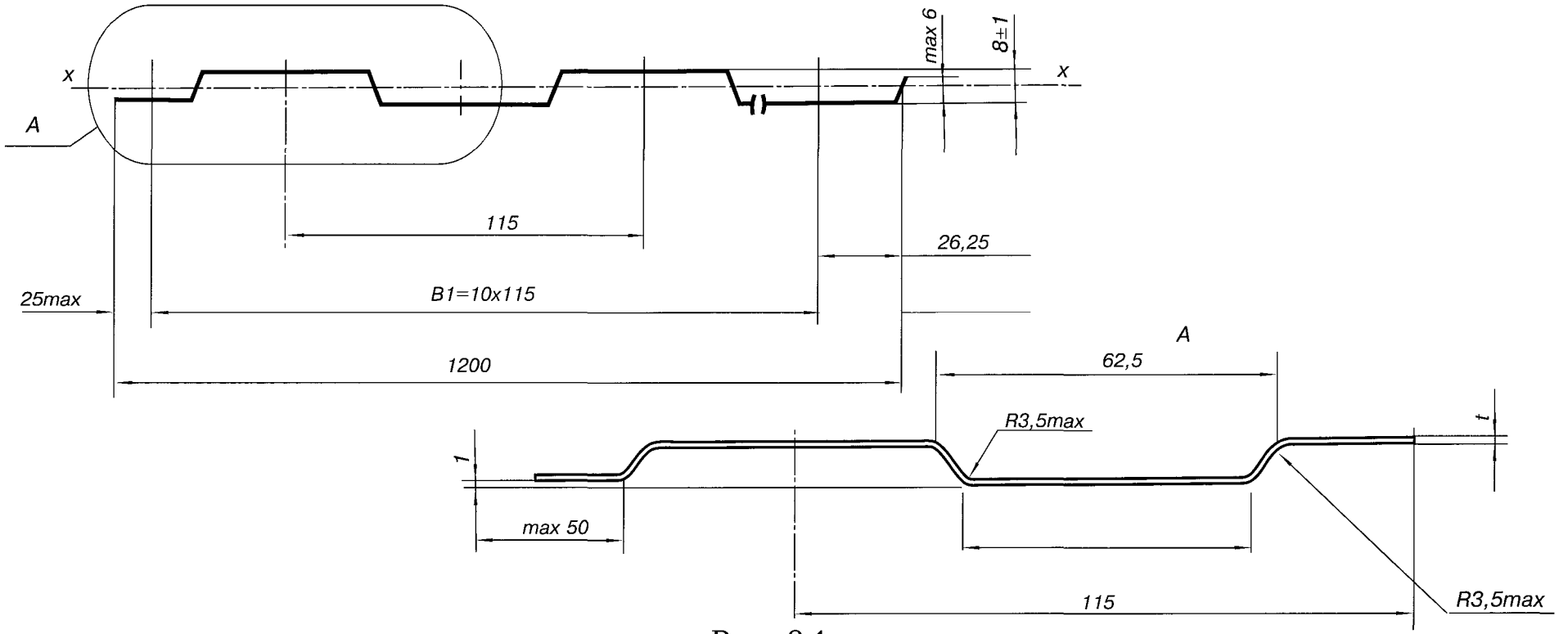

Рис. 3.1

Профилированные листы С8-1035

Изготовитель: ЗАО «Стальные конструкции-2» (г. Рязань) по ТУ 1122-005-44880798-01

Таблица 3.2

Марка профиля	Толщина материала, мм t	Площадь сечения, $см^2$ F	Момент инерции на 1м ширины при сжатых широких полках, Ix, $см^4$	Масса 1 п.м, кг	Масса 1 $м^2$, кг	Ширина заготовки, мм
1	2	3	4	5	6	7
С8 – 1035 – 0,5	0,5	5,5	0,69	4,8	4,6	1100
С8 – 1035 – 0,55	0,55	6,05	0,74	5,2	5,0	
С8 – 1035 – 0,6	0,6	6,6	0,8	5,6	5,4	
С8 – 1035 – 0,7	0,7	7,7	0,91	6,1	5,9	
С8 – 1035 – 0,8	0,8	8,8	1,01	7,4	7,1	

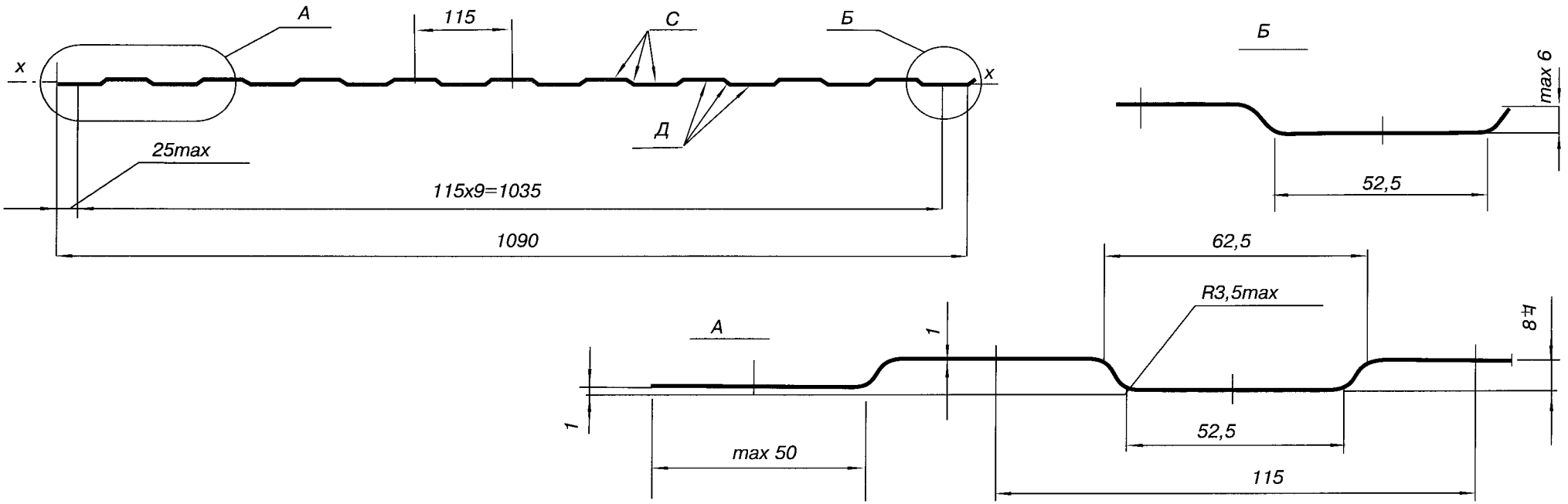

Рис. 3.2

Профилированные листы с волнообразной формой гофра СК15

Изготовитель: ЗАО «Стальные конструкции-2» (г. Рязань) по ТУ 1122-004-44880798-01

Таблица 3.3

Марка профиля	Толщина материала, мм t	Площадь сечения, $см^2$ F	Момент инерции на 1м ширины Ix, $см^4$	Масса 1 п.м, кг	Масса 1 $м^2$, кг	Ширина заготовки, мм
1	2	3	4	5	6	7
СК15–1117,5–0,5	0,5	6,25	5,4	1,44	4,8	1250
СК15–1117,5–0,55	0,55	6,875	5,9	1,57	5,3	
СК15–1117,5–0,6	0,6	7,5	6,4	1,70	5,7	
СК15–1117,5–0,7	0,7	8,75	7,4	1,95	6,6	
СК15–894–0,5	0,5	5,0	4,32	1,45	4,8	1000
СК15–894–0,55	0,55	5,5	4,72	1,58	5,3	
СК15–894–0,6	0,6	6,0	5,12	1,71	5,7	
СК15–894–0,7	0,7	7,0	5,92	1,96	6,6	

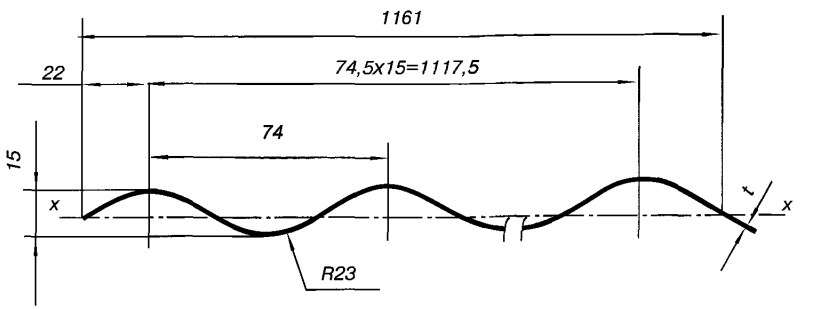

Рис. 3.3

Профилированные листы С10-899

ГОСТ 24045–94

Таблица 3.4

Марка профиля	Толщина материала, мм t	Площадь сечения, $см^2$ F	Момент инерции на 1м ширины при сжатых широких полках, Ix, $см^4$	Масса 1 п.м, кг	Масса 1 $м^2$, кг	Ширина заготовки, мм
1	2	3	4	5	6	7
С10–899 –0,6	0,6	6,0	0,81	5,1	5,7	1000
С10–899 –0,7	0,7	7,0	0,97	5,9	6,6	

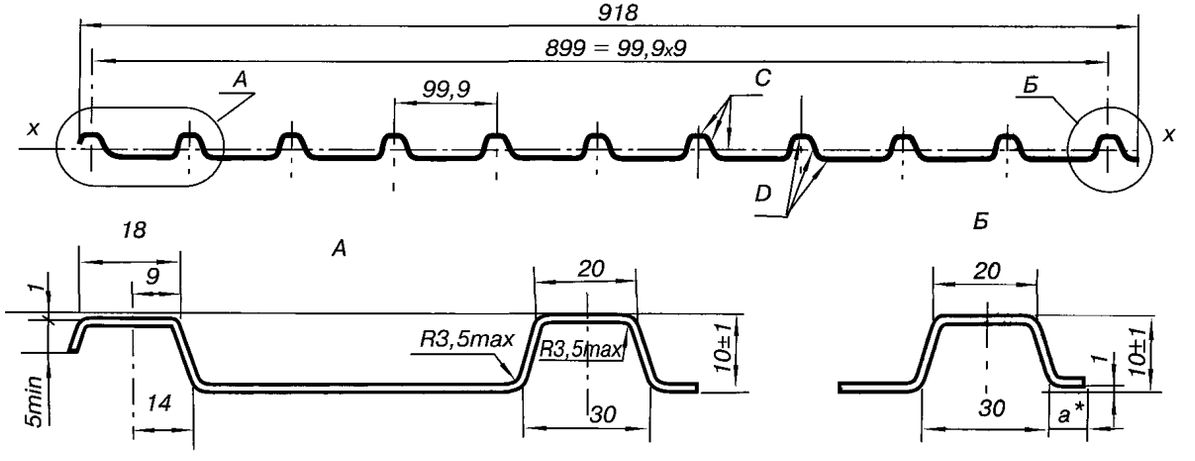

*Размер со звездочкой – технологический

$a \geq 0$

Рис. 3.4

Профилированные листы С18-1000

ГОСТ 24045–94

Таблица 3.5

Марка профиля	Толщина материала, мм t	Площадь сечения, $см^2$ F	Момент инерции на 1м ширины при сжатых широких полках, Ix, $см^4$	Масса 1 п.м, кг	Масса 1 $м^2$, кг	Ширина заготовки, мм
1	2	3	4	5	6	7
С18–1000–0,6	0,6	7,5	3,04	6,4	6,4	1250
С18–1000–0,7	0,7	8,8	3,59	7,4	7,4	

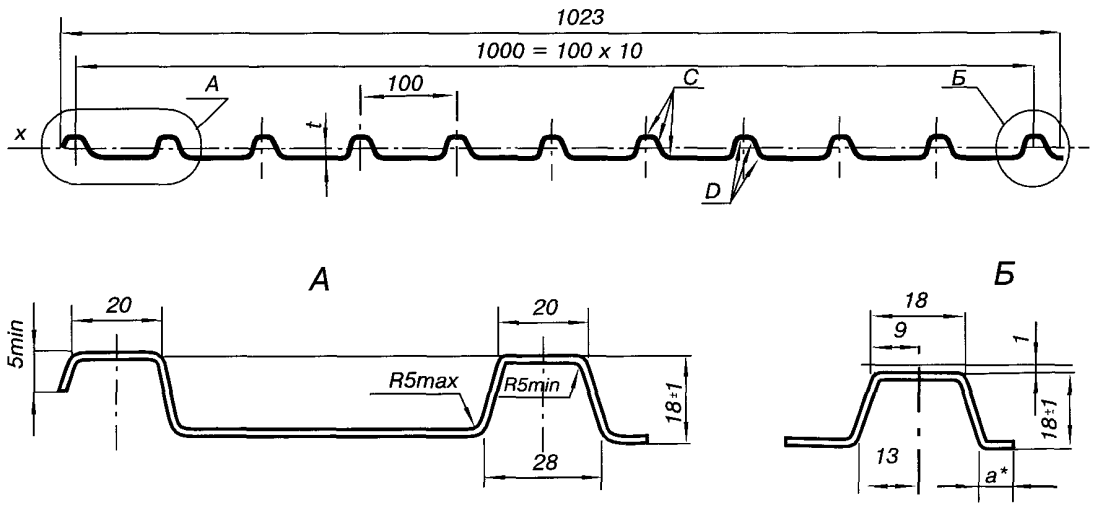

*Размер со звездочкой – технологический

$a \geq 0$

Рис. 3.5

Профилированные листы С10-1000

ГОСТ 24045–94

Таблица 3.6

Марка профиля	Толщина материала, мм t	Площадь сечения, $см^2$ F	Момент инерции на 1м ширины при сжатых широких полках, Ix, $см^4$	Масс 1 п.м, кг	Масса 1 $м^2$, кг	Ширина заготовки, мм
1	2	3	4	5	6	7
С10–1000–0,6	0,6	6,6	0,8	5,6	5,6	1100
С10–1000–0,7	0,7	7,7	0,98	6,5	6,5	

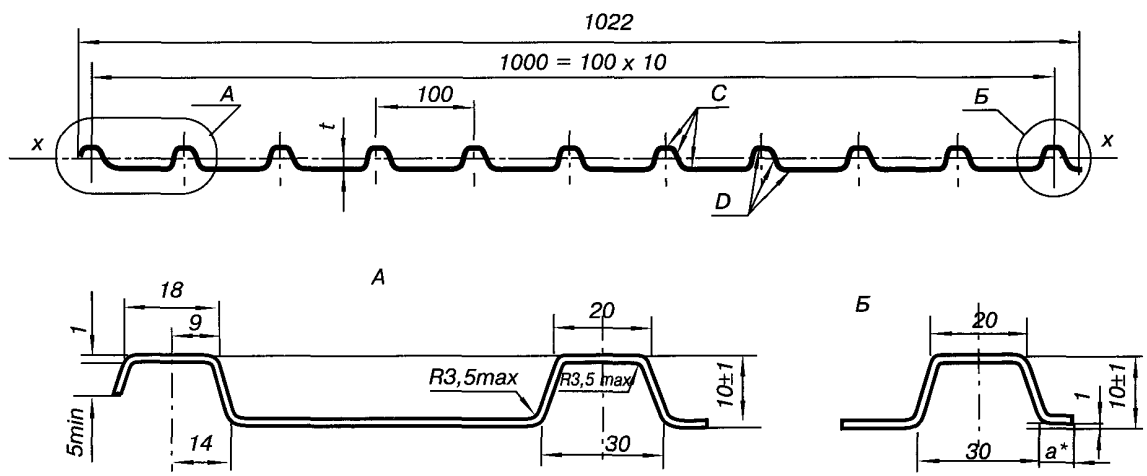

*Размер со звездочкой – технологический

$a \geq 0$

Рис. 3.6

Гнутые профили для ограждающих конструкций

ТУ-1122-017-02494680-94

Таблица 3.7

Марка профиля	Толщина листа, мм t	Площадь сечения, $см^2$ F	Масса 1 п.м, кг	Справочные величины на 1 м ширины настила					Масса 1 $м^2$, кг	Ширина заготовки, мм
				на опорах		в пролете				
				Wx_1, $см^3$	Wx_2, $см^3$	Ix, $см^4$	Wx_1, $см^3$	Wx_2, $см^3$		
1	2	3	4	5	6	7	8	9	10	11
ПГС 20–546–0.55	0,55	2,9	2,96	10,35	0,96	1,77	12,64	0,95	5,42	625
ПГС 20–546–0,6	0,6	3,2	3,20	11,05	1,05	2,00	14,10	1,08	5,86	
ПГС 20–546–0,7	0,7	4,4	3,5	12,50	1,22	2,30	15,75	1,24	6,30	
ПГС 20–546–0,8	0,8	5,0	3,9	13,90	1,40	2,62	17,47	1,42	7,20	
ПГС 20–546–0,9	0,9	5,6	4.4	15,30	1,56	2,93	18,90	1,60	8,10	
ПГС 20–546–1,0	1,0	6,3	4,9	16,50	1,73	3,24	20,30	1,76	9,00	

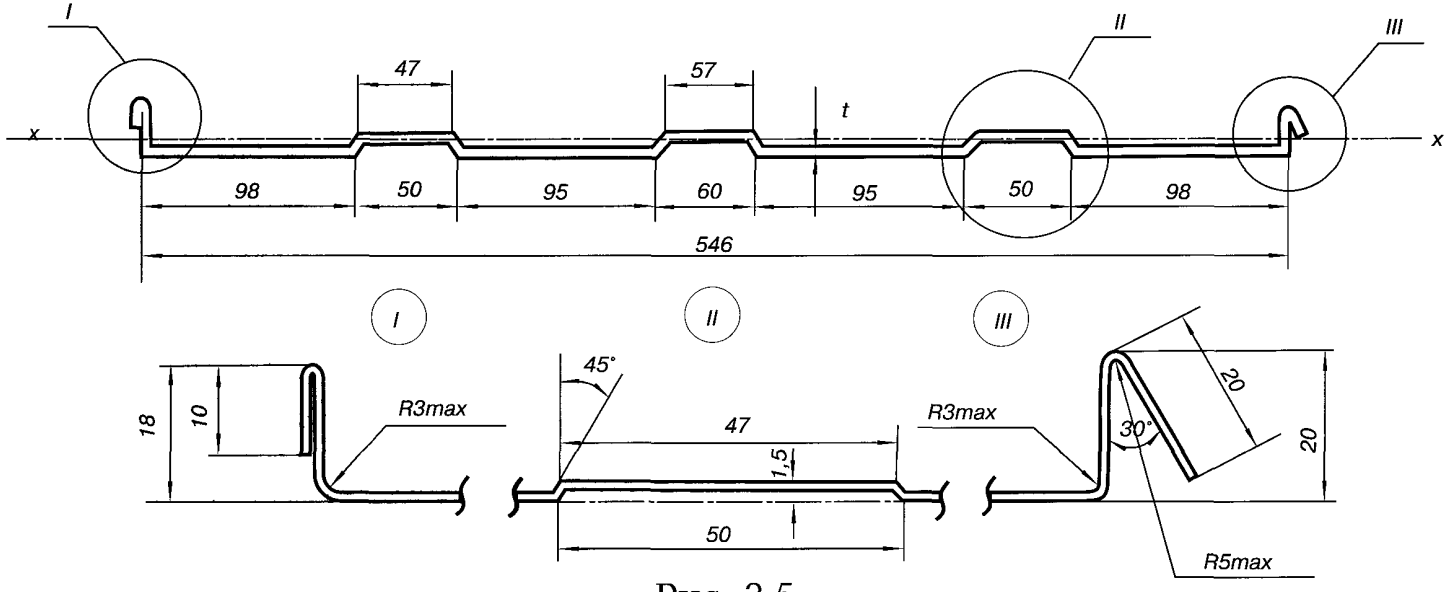

Рис. 3.5

Профилированные листы С15-800

ГОСТ 24045–94

Таблица 3.8

Марка профиля	Толщина материала, мм t	Площадь сечения, $см^2$ F	Момент инерции на 1м ширины при сжатых широких полках, Ix, $см^4$	Масса 1 п.м, кг	Масса 1 $м^2$, кг	Ширина заготовки, мм
1	2	3	4	5	6	7
С15–800–0,6	0,6	6,6	2,10	5,6	6,0	1100
С15–800–0,7	0,7	7,7	2,55	6,55	6,9	

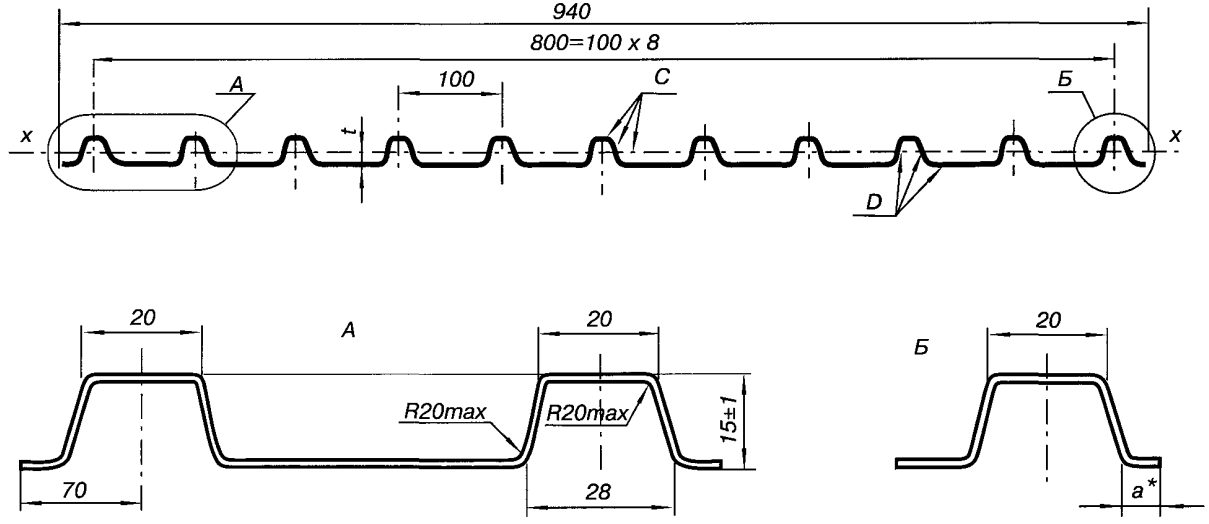

*Размер со звездочкой – технологический

$a \geq 0$

Рис. 3.8

Профилированные листы С15-1000

ГОСТ 24045–94

Таблица 3.9

Марка профиля	Толщина материала, мм t	Площадь сечения, $см^2$ F	Момент инерции на 1м ширины при сжатых широких полках, Ix, $см^4$	Масса 1 п.м, кг	Масса 1 $м^2$, кг	Ширина заготовки, мм
1	2	3	4	5	6	7
С15–1000–0,6	0,6	7,5	2,8	6,4	6,4	1250
С15–1000–0,7	0,7	8,8	3,0	7,4	7,4	

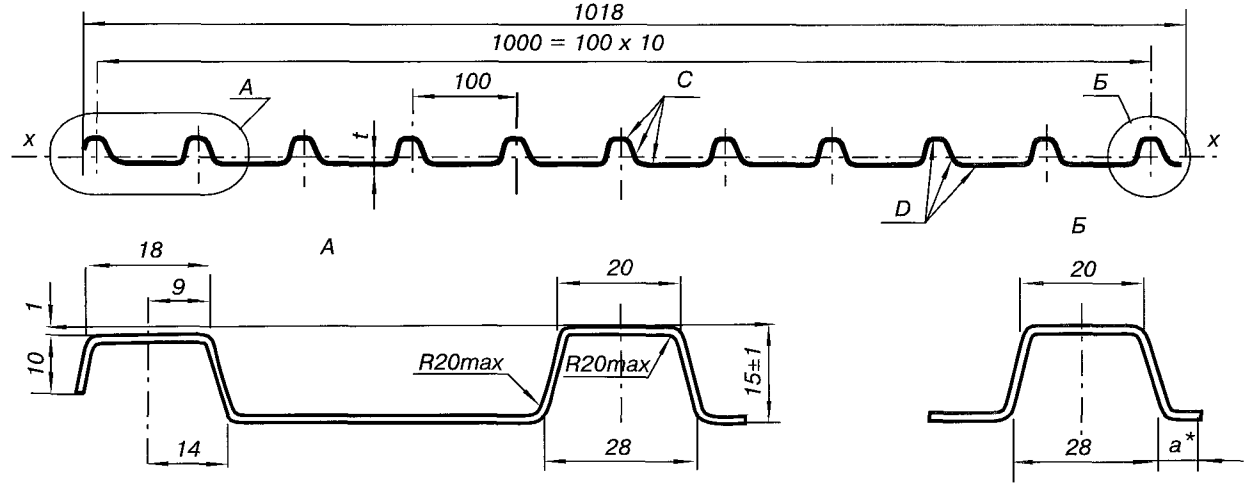

*Размер со звездочкой – технологический

$a \geq 0$

Рис. 3.9

Гнутый листовой профиль СИС18-1150 и СИС21-1000

Изготовитель: ЗАО «Стальинвест» (г. Москва) по ТУ 1122 – 079-02494680

Таблица 3.10

Марка профиля	Размеры, мм			Толщина мм t	Площадь сечения, А, см²	Масса 1м длины, кг	Справочная величина – момент инерции на 1 м ширины, при		Масса 1м, кг	Ширина заготовки, мм
	B	B_1	S				сжатых широких полках, I_x, см⁴	сжатых узких полках, I_x, см⁴		
1	2	3	4	5	6	7	8	9	10	11
СИС 18 – 1150 – 0,5	1190	1150	287,5	0,5	6,25	5,42	1,00	1,9	4,71	1250
СИС 18 – 1150 – 0,55				0,55	6,88	5,91	1,14	2,08	5,14	
СИС 18 – 1150 – 0,6				0,6	7,5	6,41	1,27	2,25	5,57	
СИС 18 – 1150 – 0,7				0,7	8,75	7,39	1,55	2,59	6,43	
СИС 21 – 1000 – 0,5	1051	1000	100	0,5	6,25	5,42	4,54	4,57	5,42	1250
СИС 21 – 1000 – 0,55				0,55	6,88	5,91	5,00	5,03	5,92	
СИС 21 – 1000 – 0,6				0,6	7,50	6,41	5,46	5,49	6,4	
СИС 21 – 1000 – 0,7				0,7	8,75	7,39	6,28	6,32	7,4	

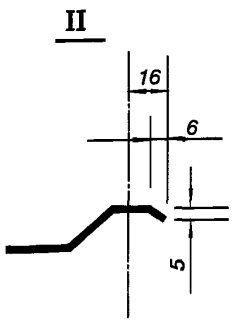

СИС21-1000

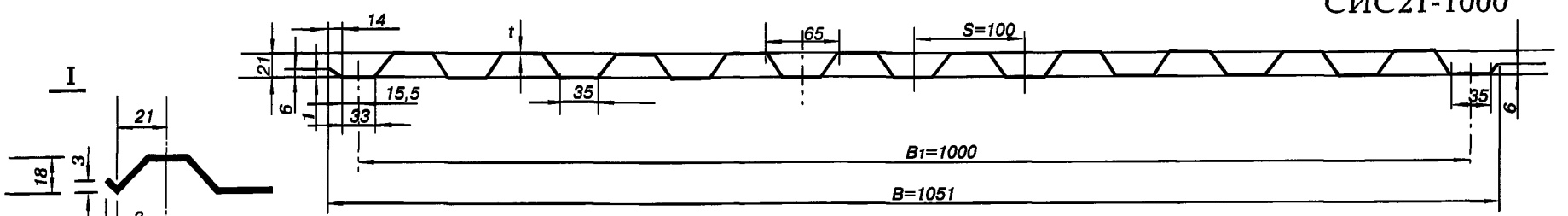

СИС18-1150

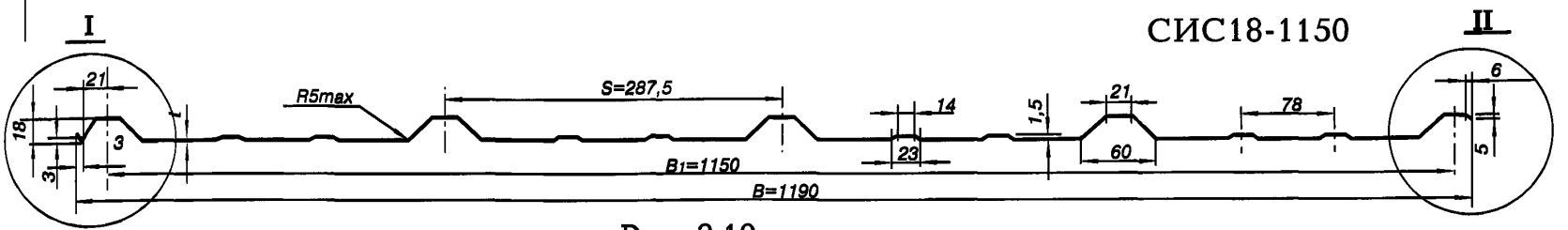

Рис. 3.10

Гнутый волнистый профиль СИВ18-1100

Изготовитель: ЗАО «Стальинвест» (г. Москва) по ТУ 1122—079-02494680

Таблица 3.11

Марка профиля	Размеры, мм			Толщина мм t	Площадь сечения, А, см^2	Масса 1м длины, кг	Справочная величина – момент инерции на 1 м ширины, см^4	Масса 1м^2, кг	Ширина заготовки, мм
	B	B_1	S						
1	2	3	4	5	6	7	8	9	10
СИВ 18—1100—0,5	1150	1100	91,67	0,5	6,25	5,42	2,16	4,93	1250
СИВ 18—1100—0,55				0,55	6,88	5,91	2,37	5,37	
СИВ 18—1100—0,6				0,6	7,5	6,41	2,59	5,83	
СИВ 18—1100—0,7				0,7	8,75	7,39	3,02	6,72	

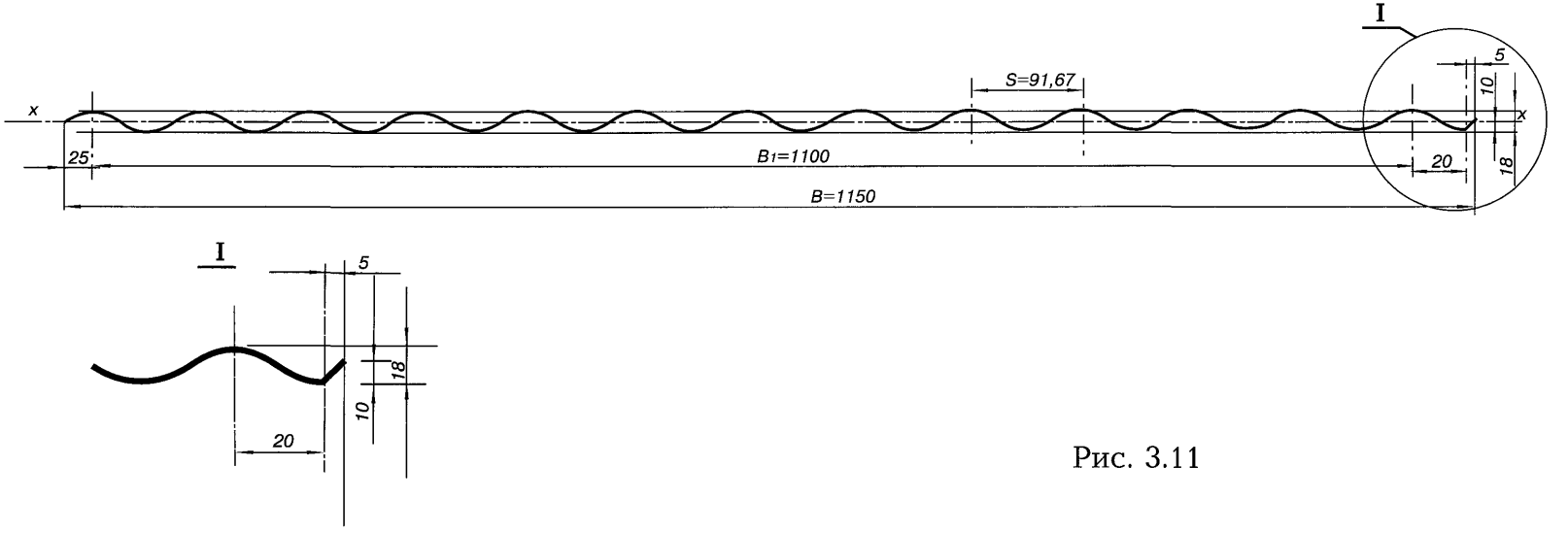

Рис. 3.11

Гнутые профили для ограждающих конструкций

ТУ-1122-082-02494680-98

Таблица 3.12

Марка профиля	Толщина листа, мм t	Площадь сечения, см^2 F	Масса 1 п.м, кг	Справочные величины на 1 м ширины настила						Масса 1 м^2, кг	Ширина заготовки, мм
				Сжаты узкие полки			Сжаты широкие полки				
				Ix, см^4	Wx$_1$, см^3	Wx$_2$, см^3	Ix, см^4	Wx$_1$, см^3	Wx$_2$, см^3		
ПГФ25 – 500 – 0,55	0,55	3,3	2,84	2,60	2,99	1,20	1,97	2,38	0,98	5,68	600
ПГФ25 – 500 – 0,6	0,6	3,6	3,05	2,84	6,51	1,31	2,20	2,69	1,08	6,10	
ПГФ25 – 500 – 0,7	0,7	4,2	3,56	3,31	7,63	1,53	2,67	3,36	1,28	7,12	
ПГФ25 – 500 – 0,8	0,8	4,8	4,02	3,78	8,72	1,75	3,85	4,08	1,50	8,04	

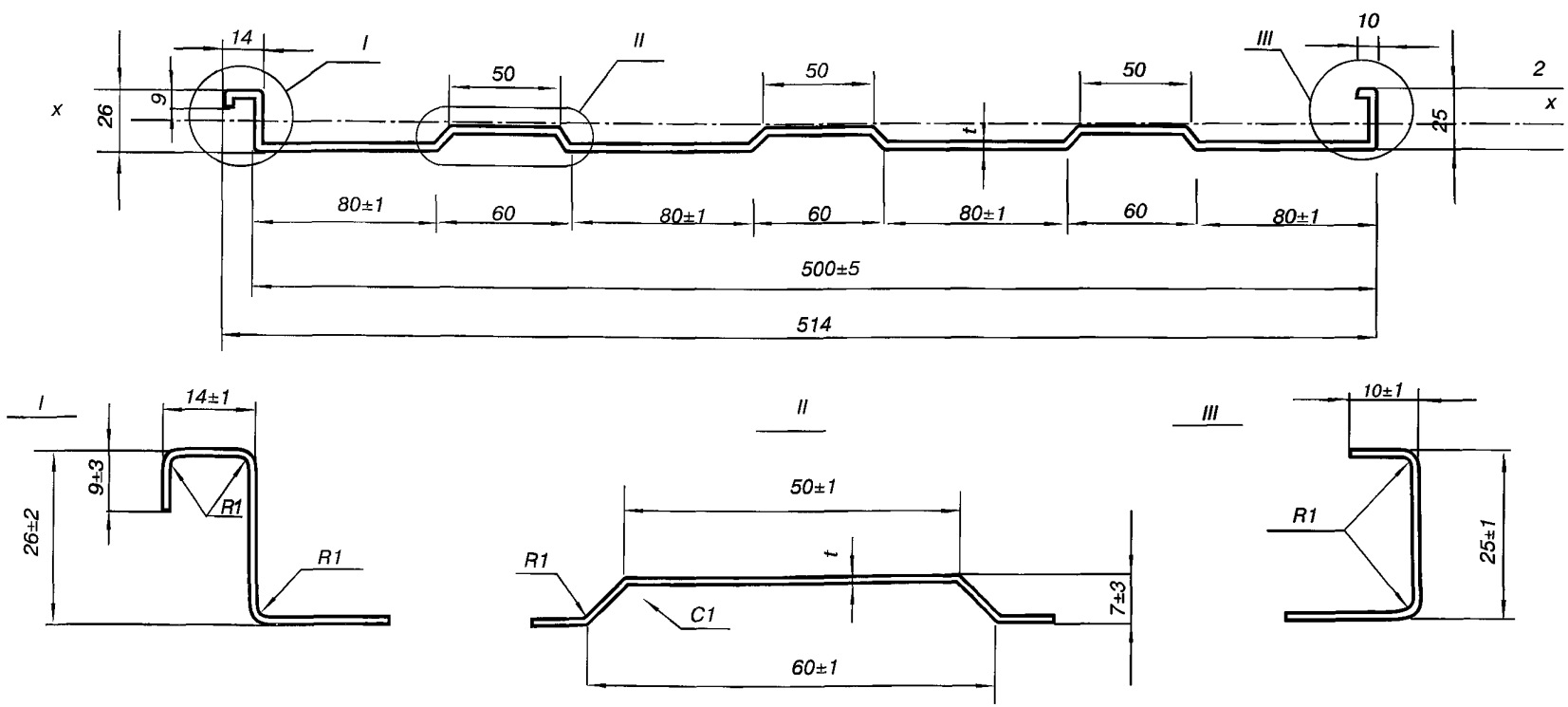

Рис. 3.12

Профилированные листы С21-1000

ГОСТ 24045-94

Таблица 3.13

Марка профиля	Толщина листа, мм t	Площадь сечения, $см^2$ F	Масса 1 п.м, кг	Справочные величины на 1 м ширины настила						Масса 1 $м^2$, кг	Ширина заготовки, мм
				Сжаты узкие полки			Сжаты широкие полки				
				Ix, $см^4$	Wx_1, $см^3$	Wx_2, $см^3$	Ix, $см^4$	Wx_1, $см^3$	Wx_2, $см^3$		
1	2	3	4	5	6	7	8	9	10	11	12
С21 – 1000 – 0,6	0,6	7,5	6,4	5,49	4,83	4,96	5,46	5,24	4,51	6,4	1250
С21 – 1000 – 0,7	0,7	8,75	7,4	6,32	6,07	5,81	6,28	6,14	5,66	7,4	
С21 – 1000 – 0,5*	0,5	6,25	5,43	4,60	4,51	4,26				5,43	
С21 – 1000 – 0,55*	0,55	6,875	5,92	5,03	4,93	4,66				5,92	

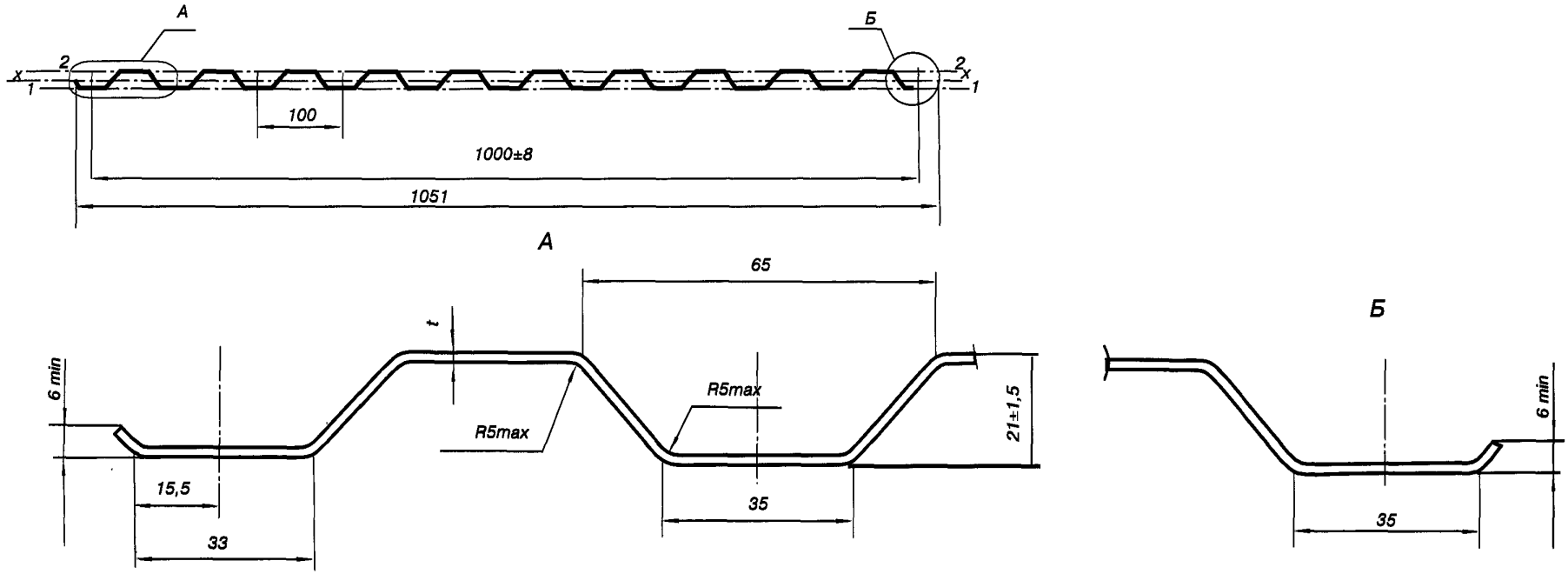

Рис. 3.13

Профилированные листы С44-1000

ГОСТ 24045-94

Таблица 3.14

Марка профиля	Толщина листа, мм t	Площадь сечения, $см^2$ F	Масса 1 п.м, кг	Справочные величины на 1 м ширины настила						Масса 1 $м^2$, кг	Ширина заготовки, мм
				Сжаты узкие полки			Сжаты широкие полки				
				Ix, $см^4$	Wx_1, $см^3$	Wx_2, $см^3$	Ix, $см^4$	Wx_1, $см^3$	Wx_2, $см^3$		
1	2	3	4	5	6	7	8	9	10	11	12
С44 – 1000 – 0,7	0,7	8,8	7,4	25,4	9,3	15,2	20,7	8,3	8,5	7,4	1250

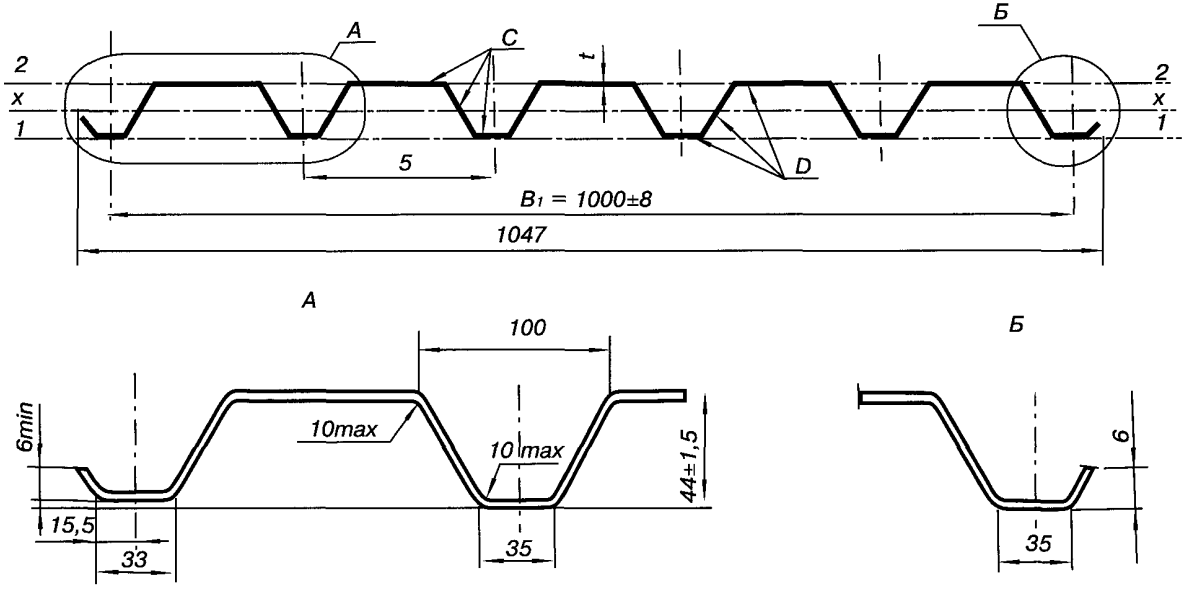

Рис. 3.14

Профилированные листы НС35-1000

ГОСТ 24045-94

Таблица 3.15

Марка профиля	Толщина t, мм	Площадь сечения, А, см^2	Масса 1м длины, кг	Справочные расчетные величины на 1м ширины						Масса 1м^2, кг	Ширина заготовки, мм
				При сжатых полках по оси 2–2			При сжатых полках по оси 1–1				
				Момент инерции Ix, см^4	Момент сопротивления, см^3		Момент инерции Ix, см^4	Момент сопротивления, см^3			
					Wx1,	Wx2,		Wx1,	Wx2,		
1	2	3	4	5	6	7	8	9	10	11	12
НС35 – 1000 – 0,6	0,6	7,5	6,4	14,92	8,56	8,27	15,41	9,25	8,4	6,4	1250
НС35 – 1000 – 0,7	0,7	8,75	7,4	17,36	9,95	9,58	17,87	10,73	9,74	7,4	
НС35 – 1000 – 0,8	0,8	10,0	8,4	19,89	11,44	10,92	20,24	12,16	11,04	8,4	
НС35 – 1000 – 0,5	0,5	6,250	5,43	12,89	7,68	7,07				5,43	
НС35 – 1000 – 0,55	0,55	6,875	5,92	14,18	8,45	7,78				5,92	

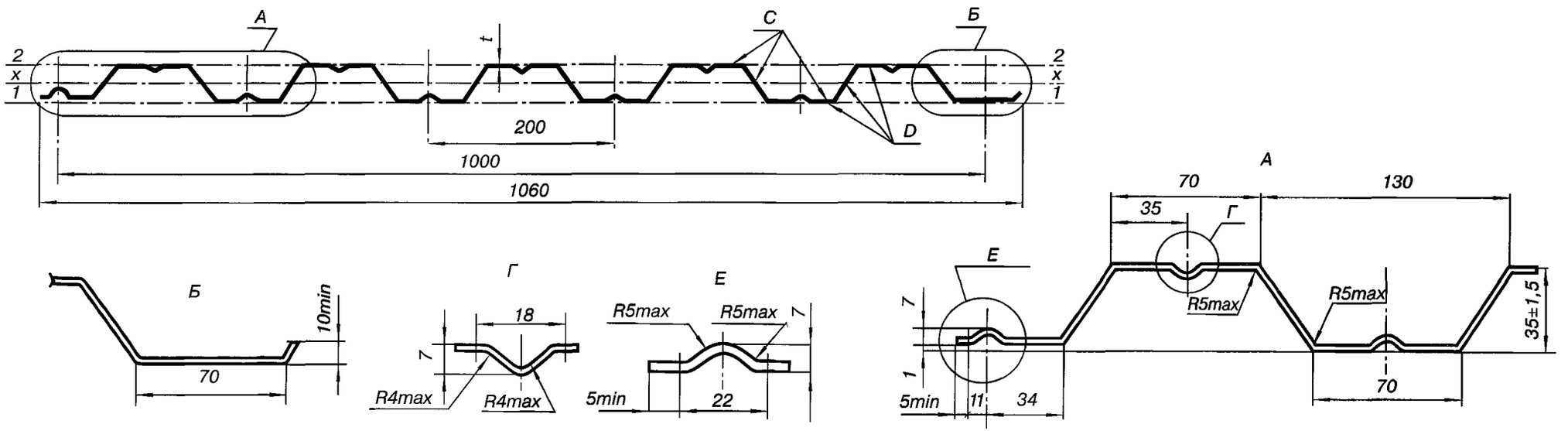

Рис. 3.15

Профиль обрешетки ПО-40

ТУ 5262-032-02494680-95

Таблица 3.16

Марка профиля	Толщина, мм t	Площадь сечения, F, см^2	Масса 1м. п. кг	Справочная величина –на 1 м ширины,						Ширина заготовки, мм
				Jx, см^4	Wx, см^3	ix, см	Jy, см^4	Wy, см^3	iy, см	
1	2	3	4	5	6	7	8	9	10	11
ПО – 40 – 06	0,6	0,83	0,713	2,01	0,97	1,56	3,78	0,95	2,13	139
ПО – 40 – 07	0,7	0,97	0,822	2,34	1,13	1,55	4,41	1,1	2,13	
ПО – 40 – 08	0,8	1,11	0,931	2,67	1,29	1,55	5,04	1,26	2,13	
ПО – 40 – 09	0,9	1,25	1,04	2,99	1,44	1,55	5,67	1,42	2,13	
ПО – 40 – 1,0	1,0	1,39	0,149	3,31	1,56	1,55	6,3	1,58	2,13	

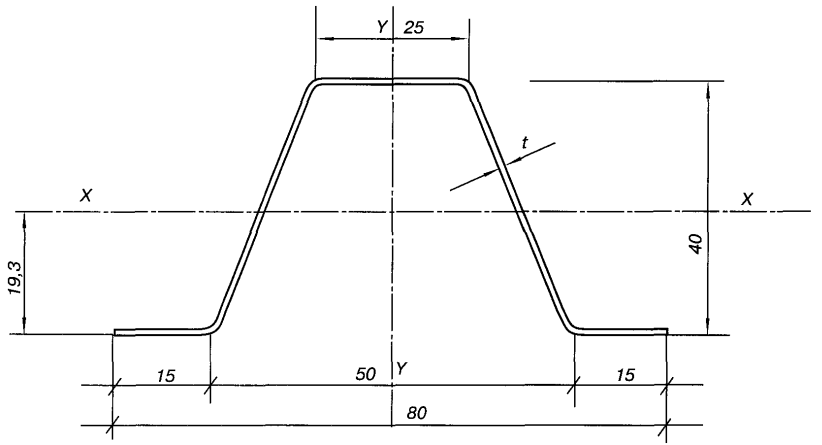

Рис. 3.16

Гнутые профили для кровли

Изготовитель ГК «Стройпромет» по ТУ-1122-001-50169721-02

Таблица 3.17

Марка профиля	Толщина металла, мм t	Рабочая ширина, мм	Ширина заготовки, мм	Масса 1м. п. кг	Масса 1м^2, кг
1	2	3	4	5	6
ФПК – 508 – 0,5	0,5	308 – 508	410 – 610	2,44	4,81

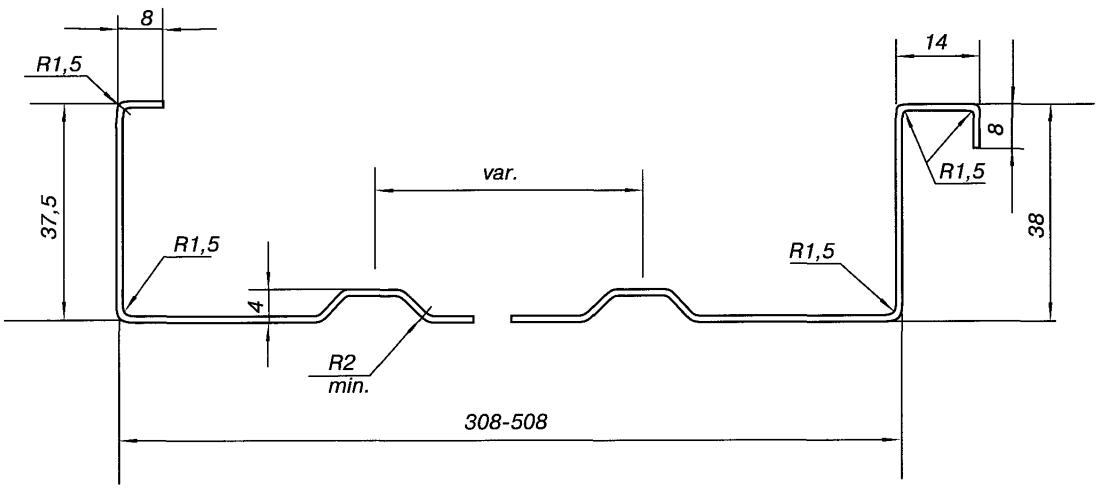

Рис. 3.17

Водосточный желоб

Изготовитель ГК «Стройпромет» по ТУ-1122-001-50169721-02

Таблица 3.18

Марка профиля	Толщина металла, мм t	Ширина заготовки, мм	Масса 1м. п. кг
1	2	3	4
ВСЖ – 191 – 0,5	0,5	305	1,22

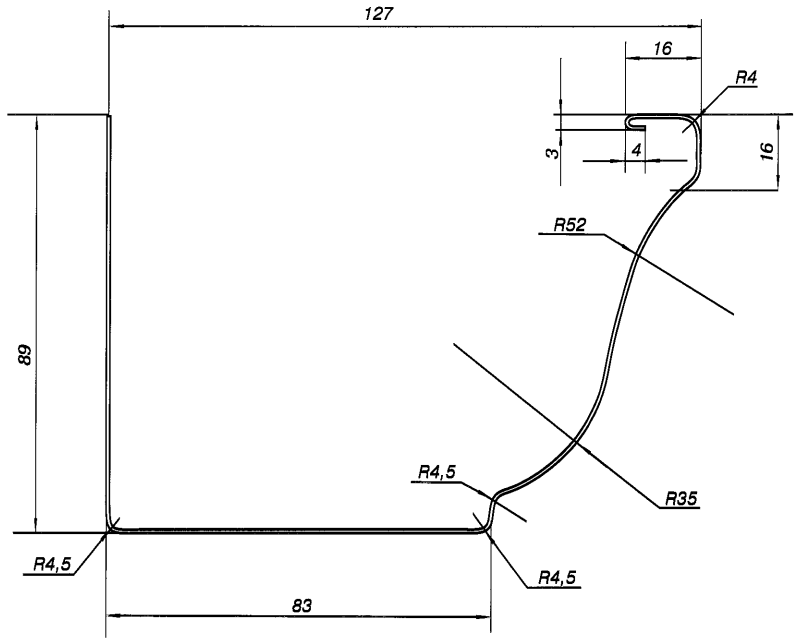

Рис. 3.18

Водосточная труба

Изготовитель ГК «Стройпромет» по ТУ-1122-001-50169721-02

Таблица 3.19

Марка профиля	Толщина металла, мм t	Ширина заготовки, мм	Масса 1м. п. кг
1	2	3	4
ВСТ – 0,5	0,5	350	1,4

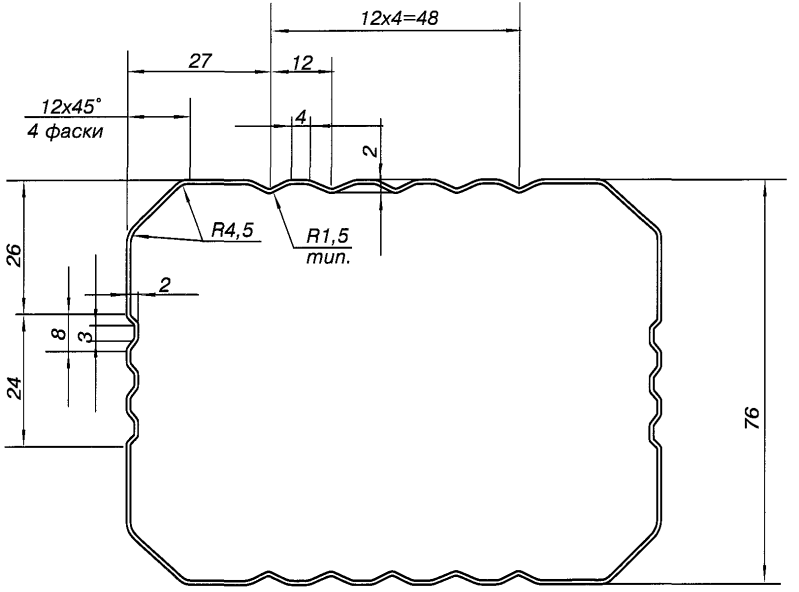

Рис. 3.19

4. Профили для несущего каркаса

Сплошные гнутые профили Σ-образного сечения повышенной жесткости

ТУ 1122-181-02494680-99

Таблица 4.1

Марка профиля	Толщина, мм t	Площадь сечения, $см^2$		Справочные расчетные характеристики при изгибе относительно							Масса 1 п.м, кг	Ширина заготовки, мм
				оси Х - Х			оси У-У					
		Растяжение Fp	Сжатие Fc	Ix $см^4$	Wx $см^3$	ix см	Iy $см^4$	Wy $см^3$	iy см	Zo см		
1	2	3	4	5	6	7	8	9	10	11	12	13
ПГС 100С	0,8	1,6	1,5	26,7	5,3	4,08	3,4	1,10	1,46	1,25	1,34	200
	0,9	1,8	1,7	30,0	6,0	4,08	3,8	1,26	1,46		1,50	
	1,0	2,0	1,9	33,0	6,7	4,10	4,3	1,40	1,47		1,65	

Размеры со звездочкой – справочные

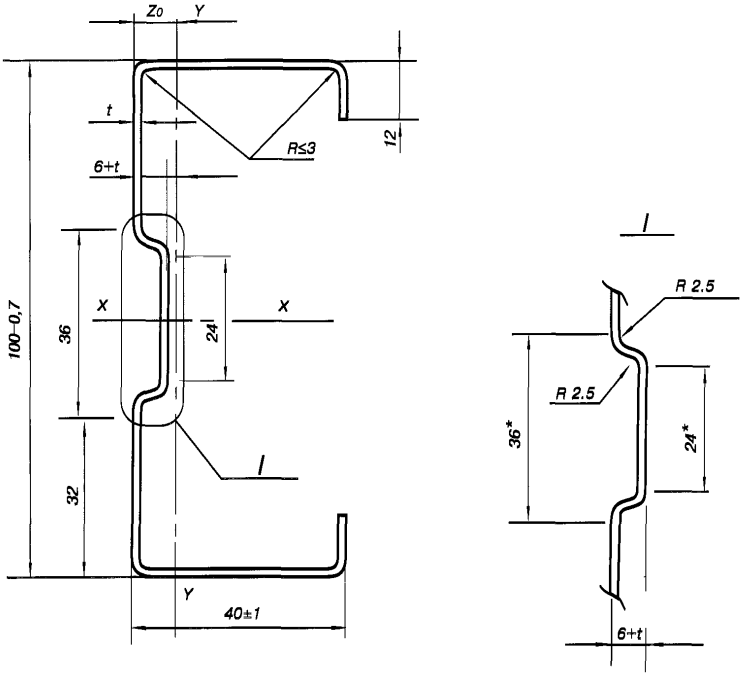

Рис. 4.1

Сплошные гнутые профили Σ-образного сечения повышенной жесткости

ТУ 1122-181-02494680-99
ТУ 1122-080-02494680-97

Таблица 4.2

Марка профиля	Толщина, мм t	Площадь сечения, см²		Справочные расчетные характеристики при изгибе относительно							Масса 1 п.м, кг	Ширина заготовки, мм
				оси X - X			оси У-У					
		Растяжение Fp	Сжатие Fc	Ix см⁴	Wx см³	ix см	Iy см⁴	Wy см³	iy см	Zo см		
1	2	3	4	5	6	7	8	9	10	11	12	13
ПГС 150С (ППЖ 150С)	0,8	2,02	1,88	62,5	8,30	5,56	3,64	1,21	1,81	1,07	1,70	250
	0,9	2,27	2,05	70,3	9,30	5,56	4,10	1,36	1,81	1,07	1,90	
	1,0	2,52	2,27	78,1	10,34	5,56	4,55	1,50	1,81	1,08	2,10	
	1,2	3,02	2,70	93,7	12,40	5,56	5,46	1,80	1,81	1,10	2,46	

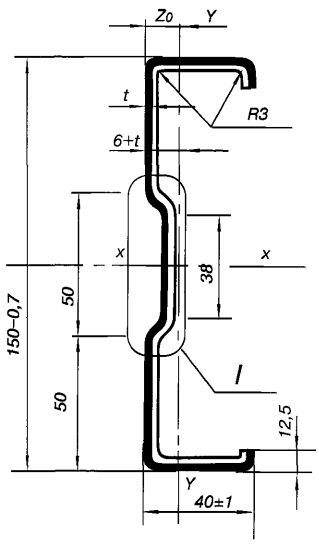

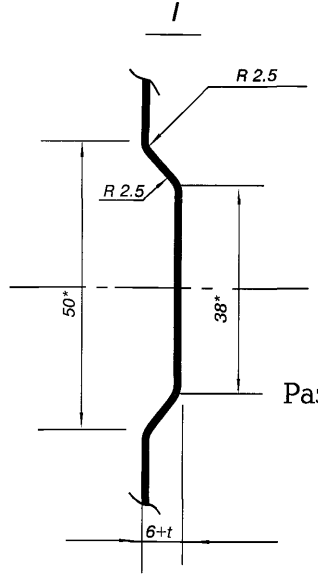

Размеры со звездочкой — справочные

Рис. 4.2

Сплошные гнутые профили Σ-образного сечения повышенной жесткости

ТУ 1122-181-02494680-99

Таблица 4.3

Марка профиля	Толщина, мм t	Площадь сечения, $см^2$		Справочные расчетные характеристики при изгибе относительно							Масса 1 п.м, кг	Ширина заготовки, мм
				оси Х - Х			оси У-У					
		Растяжение Fp	Сжатие Fc	Ix $см^4$	Wx $см^3$	ix см	Iy $см^4$	Wy $см^3$	iy см	Zo см		
1	2	3	4	5	6	7	8	9	10	11	12	13
ПГС 100Ш	0,8	1,6	1,33	20,0	3,08	3,53	3,54	0,96	1,49	1,2	1,34	200
	0,9	1,8	1,52	22,5	3,46	3,53	3,98	1,08	1,49		1,50	
	1,0	2,0	1,72	25,0	3,85	3,54	4,44	1,20	1,50		1,65	

Размеры со звездочкой — справочные

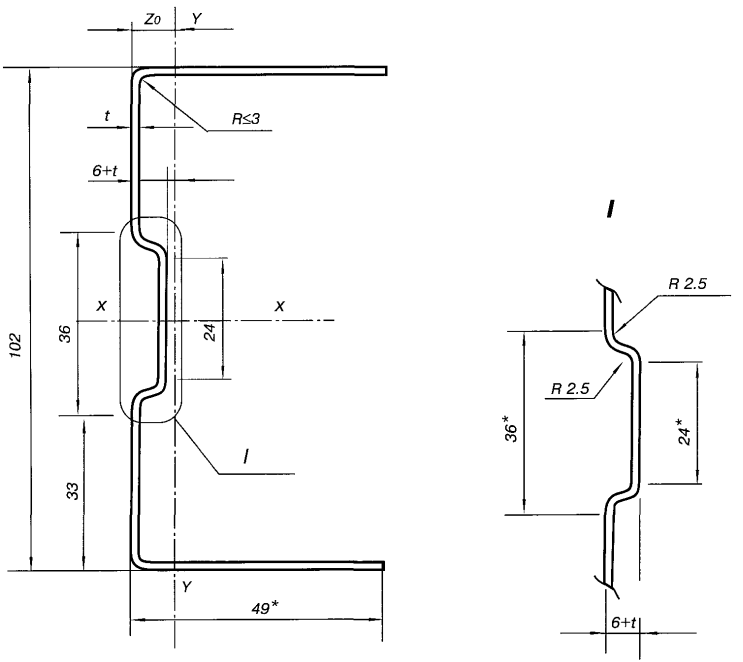

Рис. 4.3

Сплошные гнутые профили Σ-образного сечения

ТУ 1122-181-02494680-99
ТУ 1122-080-02494680-97

Таблица 4.4

Марка профиля	Толщина, мм t	Площадь сечения, см²		Справочные расчетные характеристики при изгибе относительно							Масса 1 п.м, кг	Ширина заготовки, мм
				оси Х - Х			оси У-У					
		Растяжение Fp	Сжатие Fc	Ix см⁴	Wx см³	ix см	Iy см⁴	Wy см³	iy см	Zo см		
1	2	3	4	5	6	7	8	9	10	11	12	13
ПГС 150Ш (ППЖ 150Ш)	0,8	2,02	1,67	54,6	6,67	5,44	4,10	1,07	1,43	1,1	1,70	250
	0,9	2,27	1,93	63,2	7,80	5,50	4,60	1,20	1,43	1,1	1,90	
	1,0	2,52	2,10	72,2	9,10	5,53	5,14	1,34	1,43	1,1	2,10	
	1,2	3,02	2,52	86,6	10,90	5,56	6,17	1,60	1,43	1,1	2,46	

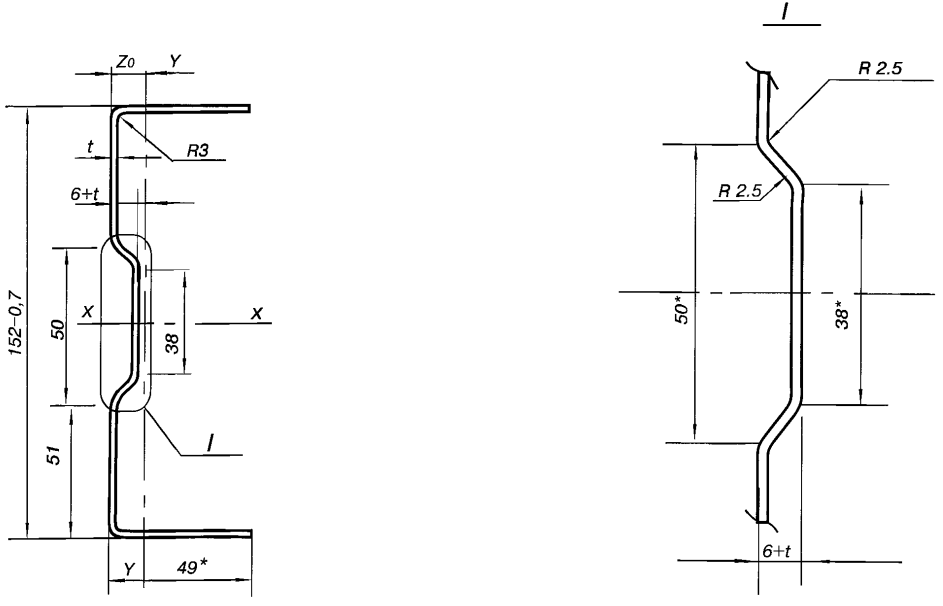

Размеры со звездочкой — справочные

Рис. 4.4

Перфорированные гнутые профили Σ-образного сечения

ТУ 1122-181-02494680-99

Таблица 4.5

Марка профиля	Толщина, мм t	Площадь сечения, $см^2$		Справочные расчетные характеристики при изгибе относительно							Масса 1 п.м, кг	Ширина заготовки, мм
				оси Х - Х			оси У-У					
		Растяжение Fp	Сжатие Fc	Ix $см^4$	Wx $см^3$	ix см	Iy $см^4$	Wy $см^3$	iy см	Zo см		
1	2	3	4	5	6	7	8	9	10	11	12	13
ПГСП 100С	0,8	1,50	0,96	22,9	4,16	3,8	2,63	1,25	1,3	1,9	1,34	200
	1,0	1,88	1,44	31,4	6,16	4,0	3,53	1,60	1,3	1,8	1,50	

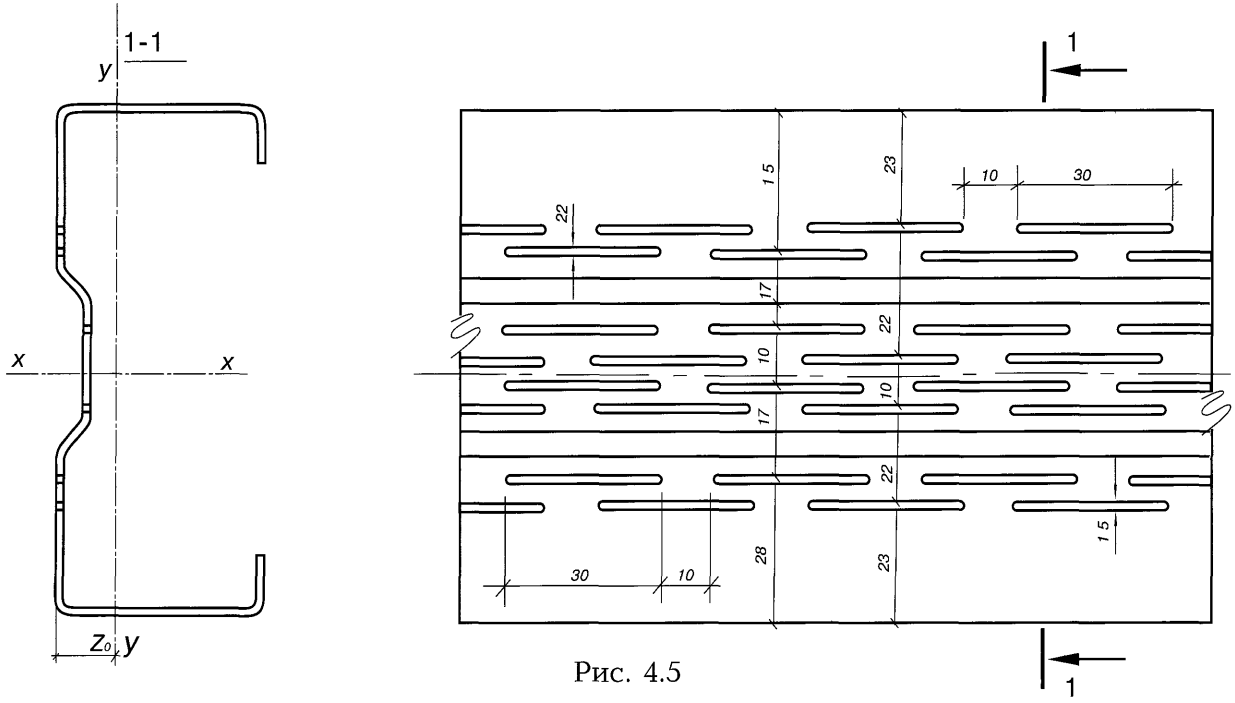

Рис. 4.5

Перфорированные гнутые профили Σ-образного сечения

ТУ 1122-181-02494680-99

Таблица 4.6

Марка профиля	Толщина, мм t	Площадь сечения, $см^2$		Справочные расчетные характеристики при изгибе относительно							Масса 1 п.м, кг	Ширина заготовки, мм
				оси Х - Х			оси У-У					
		Растяжение Fp	Сжатие Fc	Ix $см^4$	Wx $см^3$	ix см	Iy $см^4$	Wy $см^3$	iy см	zo см		
1	2	3	4	5	6	7	8	9	10	11	12	13
ПГСП 150С	0,8	1,80	0,96	54,2	6,57	5,2	3,15	1,5	1,6	1,9	1,70	250
	1,0	2,25	1,44	76,6	9,61	5,5	4,22	1,9	1,6	1,8	2,10	
	1,2	2,70	2,02	98,6	12,60	5,7	5,06	2,2	1,6	1,7	2,46	

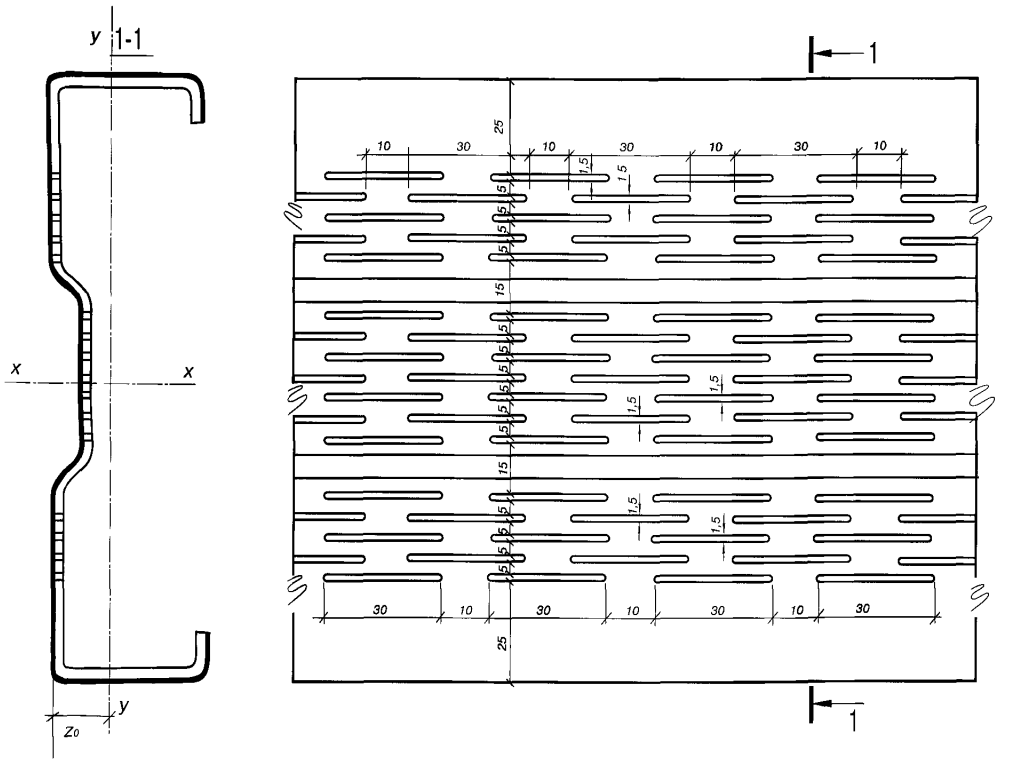

Рис. 4.6

Перфорированные гнутые профили Σ-образного сечения

ТУ 1122-181-02494680-99

Таблица 4.7

Марка профиля	Толщина, мм t	Площадь сечения, см²		Справочные расчетные характеристики при изгибе относительно							Масса 1 п.м, кг	Ширина заготовки, мм
				оси X - X			оси У-У					
		Растяжение Fp	Сжатие Fc	Ix см⁴	Wx см³	ix см	Iy см⁴	Wy см³	iy см	Zo см		
1	2	3	4	5	6	7	8	9	10	11	12	13
ПГСП 100Ш	0,8	1,50	0,51	15,8	2,32	3,20	2,78	0,90	1,3	1,8	1,34	
	1,0	1,88	0,80	22,4	4,00	3,35	3,60	1,12	1,3	1,7	1,50	200

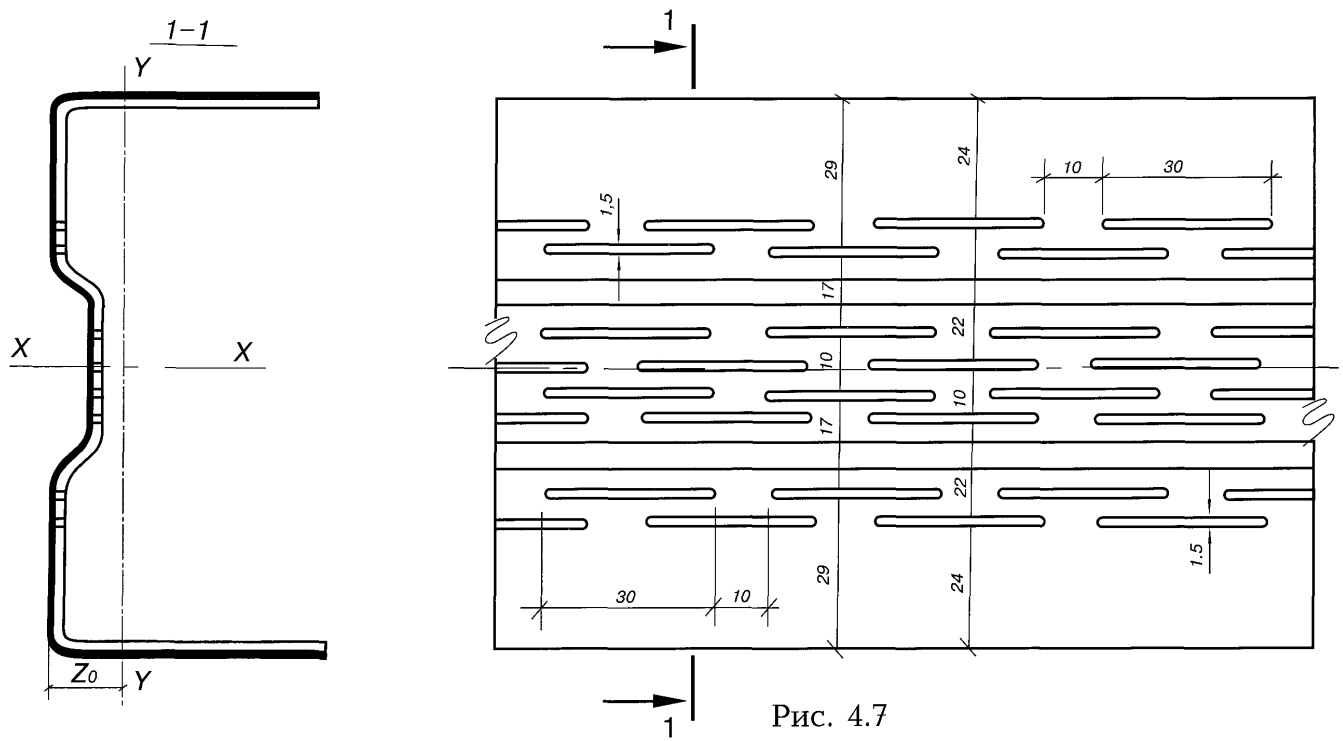

Рис. 4.7

Перфорированные гнутые профили Σ-образного сечения

ТУ 1122-181-02494680-99

Таблица 4.8

Марка профиля	Толщина, мм t	Площадь сечения, $см^2$		Справочные расчетные характеристики при изгибе относительно							Масса 1 п.м, кг	Ширина заготовки, мм
				оси X - X			оси У-У					
		Растяжение Fp	Сжатие Fc	Ix $см^4$	Wx $см^3$	ix см	Iy $см^4$	Wy $см^3$	iy см	Zo см		
1	2	3	4	5	6	7	8	9	10	11	12	13
ПГСП 150Ш	0,8	1,80	0,51	36,2	3,5	4,2	3,33	1,07	1,3	1,8	1,70	250
	1,0	2,25	0,80	52,5	5,5	4,6	4,30	1,34	1,3	1,7	2,10	
	1,2	2,70	1,15	68,7	7,5	4,8	5,17	1,57	1,3	1,6	2,46	

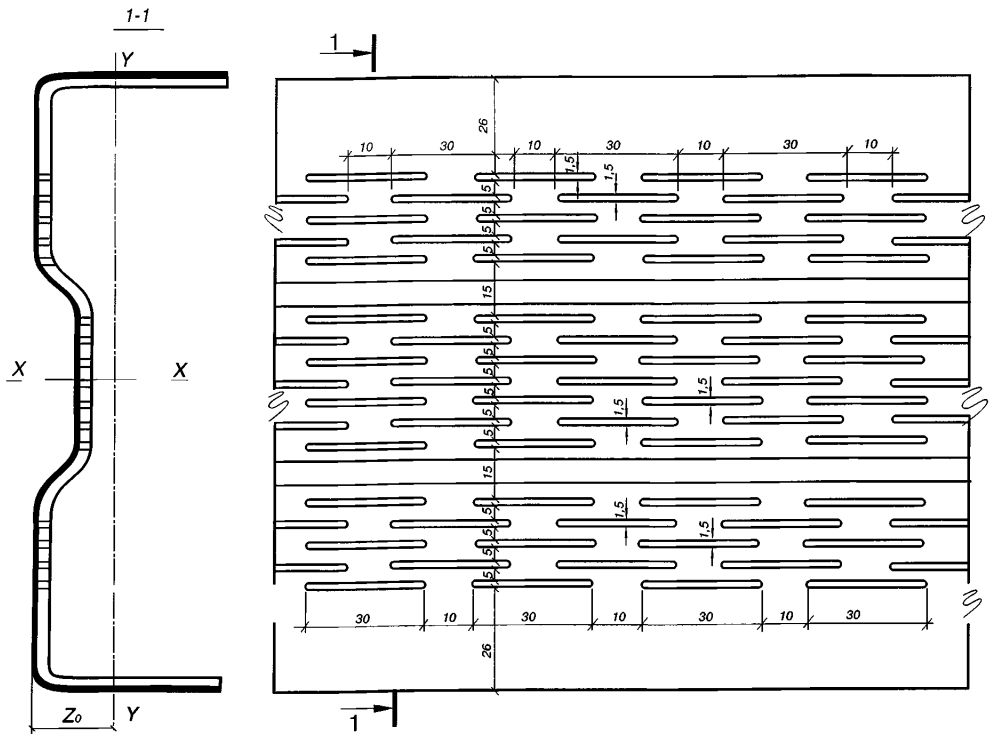

Рис. 4.8

Перфорированные гнутые профили Σ-образного сечения

ТУ 1122-181-02494680-99

Таблица 4.9

Марка профиля	Толщина, мм t	Площадь сечения, $см^2$		Справочные расчетные характеристики при изгибе относительно							Масса 1 п.м, кг	Ширина заготовки, мм
				оси Х - Х			оси У -У					
		Растяжение Fp	Сжатие Fc	Ix $см^4$	Wx $см^3$	ix см	Iy $см^4$	Wy $см^3$	iy см	Zo см		
1	2	3	4	5	6	7	8	9	10	11	12	13
ПГСП 200С	1,5	5,01	2,5	353	35,3	8,4	44,5	8,27	3,0	2,8	5,87	416
	1,8	5,96	3,1	423	42,3	8,4	53,5	9,90	3,0		6,04	
	2,0	6,62	3,5	470	47,0	8,4	59,3	11,00	3,0		6,70	

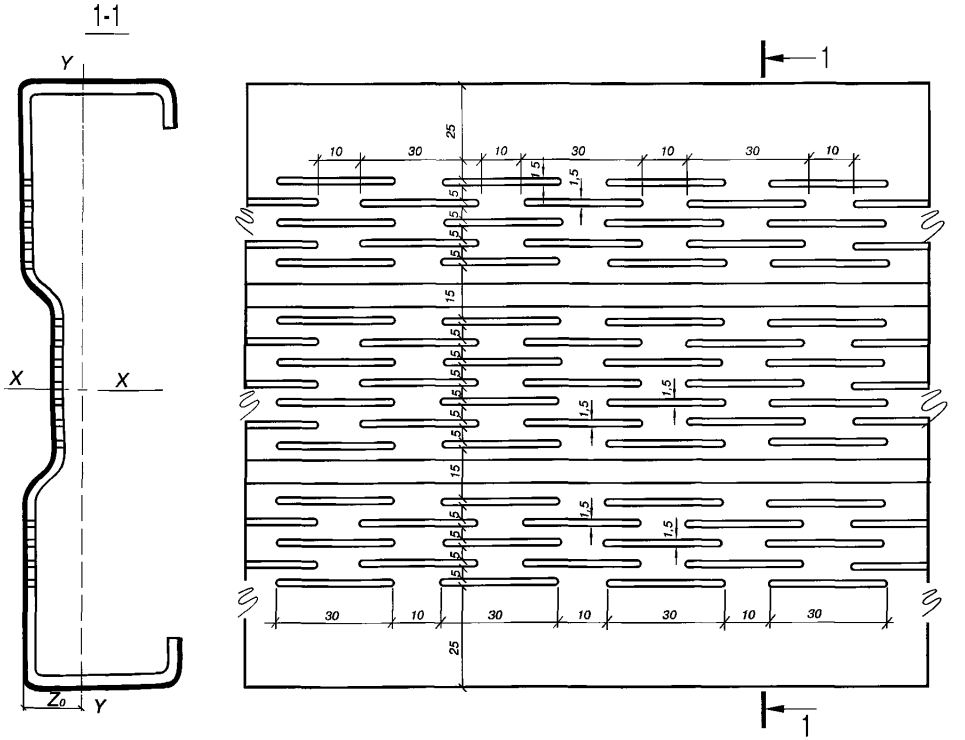

Рис. 4.9

Перфорированные гнутые профили швеллерного сечения

ТУ 1122-181-02494680-99

Таблица 4.10

Марка профиля	Толщина, мм t	Площадь сечения, $см^2$		Справочные расчетные характеристики при изгибе относительно							Масса 1 п.м, кг	Ширина заготовки, мм
				оси Х - Х			оси У-У					
		Растяжение Fp	Сжатие Fc	Ix $см^4$	Wx $см^3$	ix см	Iy $см^4$	Wy $см^3$	iy см	Zo см		
1	2	3	4	5	6	7	8	9	10	11	12	13
ПГСП 200Ш	1,5	3,40	1,06	128	11,4	6,1	7,0	1,54	1,4	1,2	3,80	312
	1,8	4,08	1,22	153	13,6	6,1	8,4	1,90	1,4		4,56	
	2,0	4,74	1,30	171	15,1	6,1	9,3	2,10	1,4		5,02	

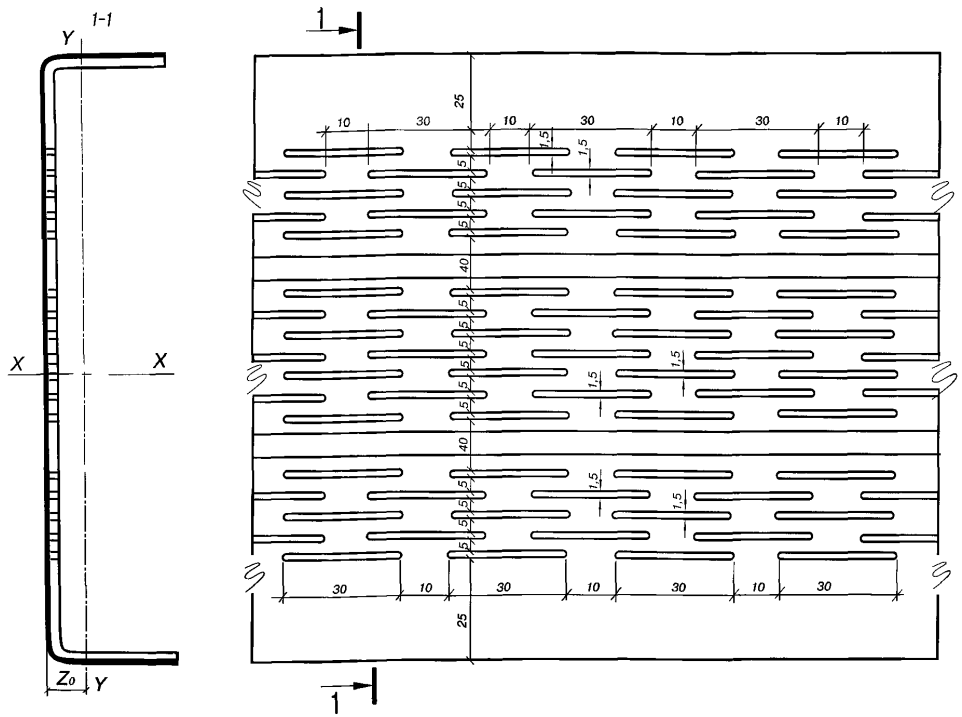

Рис. 4.10

Гнутые профили Σ-образного сечения повышенной жесткости

ТУ 1122-181-02494680-99

Таблица 4.11

Марка профиля	Толщина, мм t	Площадь сечения, $см^2$		Справочные расчетные характеристики при изгибе относительно							Масса 1 п.м, кг	Ширина заготовки, мм
				оси Х - Х			оси У-У					
		Растяжение Fp	Сжатие Fc	Ix $см^4$	Wx $см^3$	ix см	Iy $см^4$	Wy $см^3$	iy см	Zo см		
1	2	3	4	5	6	7	8	9	10	11	12	13
ПГС 200С	1,5	6,24	5,7	389	38,9	7,9	49,0	9,1	2,8	2,6	5,87	416
	1,8	7,49	7,1	466	46,6	7,9	58,9	10,9	2,8		6,04	
	2,0	8,32	7,9	518	51,8	7,9	65,3	12,1	2,8		6,70	

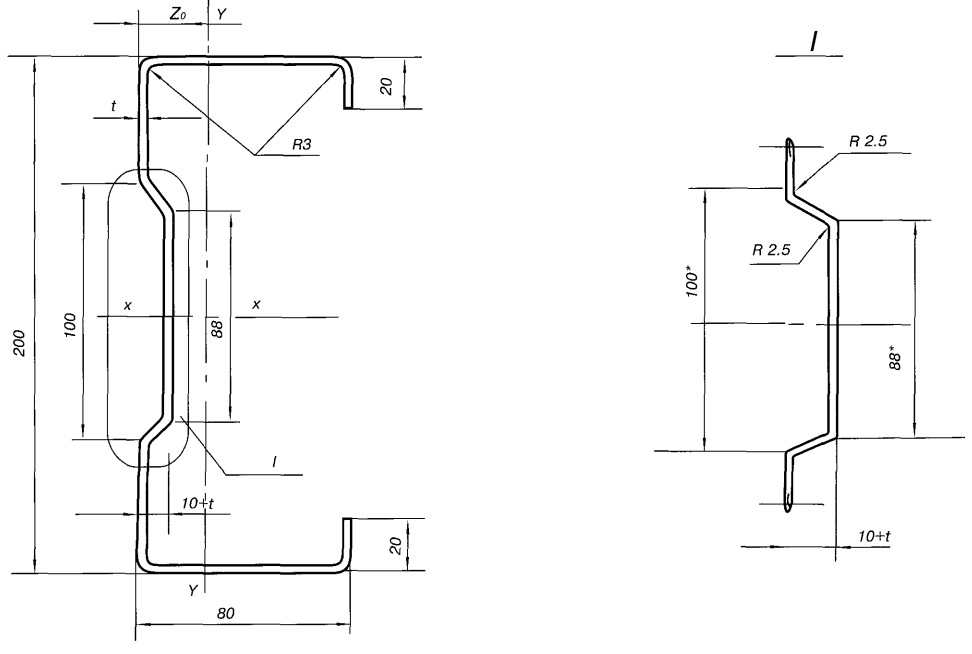

Размеры со звездочкой – справочные

Рис. 4.11

Гнутые профили Σ-образного сечения повышенной жесткости

ТУ 1122-181-02494680-99

Таблица 4.12

Марка профиля	Толщина, мм t	Площадь сечения, см²		Справочные расчетные характеристики при изгибе относительно							Масса 1 п.м, кг	Ширина заготовки, мм
				оси Х - Х			оси У-У					
		Растяжение Fp	Сжатие Fc	Ix см⁴	Wx см³	ix см	Iy см⁴	Wy см³	iy см	Zo см		
1	2	3	4	5	6	7	8	9	10	11	12	13
ПГС 200Ш	1,5	4,68	1,20	147,9	13,1	5,62	7,8	1,7	1,3	1,0	3,80	312
	1,8	5,61	1,44	177,5	15,7	5,62	9,3	2,1	1,3		4,56	
	2,0	6,24	1,60	197,2	17,4	5,62	10,4	2,3	1,3		5,02	

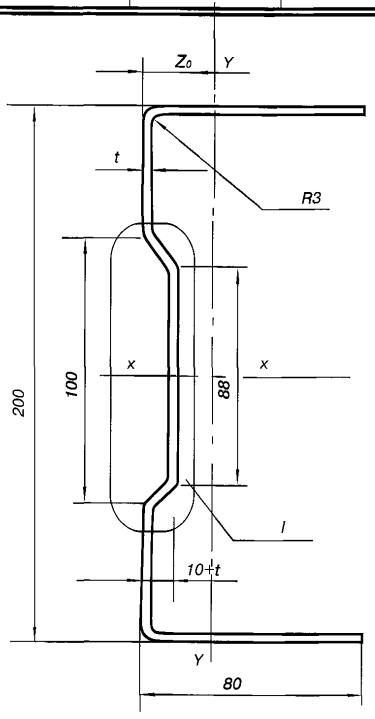

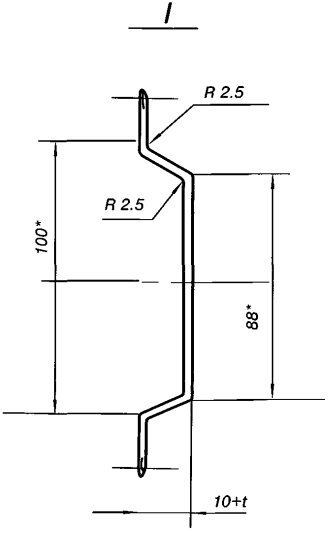

Размеры со звездочкой — справочные

Рис. 4.12

Гнутые профили для каркасов несущих конструкций

ТУ 1122-181-02494680-99

Таблица 4.13

Марка профиля	Толщина, мм t	Площадь сечения, см^2		Справочные расчетные характеристики при изгибе относительно							Масса 1 п.м, кг	Ширина заготовки, мм
				оси Х - Х			оси У-У					
		Растяжение Fp	Сжатие Fc	Ix см^4	Wx см^3	ix см	Iy см^4	Wy см^3	iy см	Zo см		
1	2	3	4	5	6	7	8	9	10	11	12	13
ПС 50	0,7	1,05	0,75	3,56	1,42	1,84	0,88	0,63	0,91	1,39	0,88	150
	0,8	1,20	0,90	4,07	1,63		1,03	0,76	0,93	1,34	1,00	
	1,0	1,50	1,20	5,09	2,03		1,37	1,08	0,95	1,27	1,23	
	1,2	1,80	1,80	6,10	2,44		1,78	1,35	0,99	1,18	1,48	
	1,6	2,40	2,40	8,14	3,25		2,37	1,79	0,99	1,18	1,95	
	2,0	3,00	3,00	10,18	4,07		2,96	2,24	0,99	1,18	1,95	
	2,5	3,75	3,75	12,70	5,08		3,70	2,80	0,99	1,18	3,00	
	3,0	4,50	4,50	15,27	6,10		4,44	3,36	0,99	1,18	3,60	

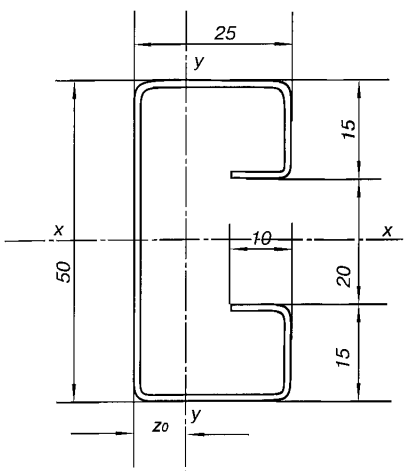

Рис. 4.13

Гнутые С-образнные профили

ТУ 5260-065-02494680-96

Таблица 4.14

Марка профиля	Толщина, мм t	Площадь сечения, $см^2$		Справочные расчетные характеристики при изгибе относительно							Масса 1 п.м, кг	Ширина заготовки, мм
				оси Х - Х			оси У-У					
		Растяжение Fp	Сжатие Fc	Ix $см^4$	Wx $см^3$	ix см	Iy $см^4$	Wy $см^3$	iy см	Zo см		
1	2	3	4	5	6	7	8	9	10	11	12	13
С 75	0,6	1,05	0,46	7,1	1,5	2,67	2,70	0,95	1,62	1,53	0,82	
	0,7	1,23	0,61	8,5	1,8	2,63	3,15	1,10	1,61		0,97	
	0,8	1,40	0,78	10,0	2,1	2,10	3,60	1,26	1,60		1,10	

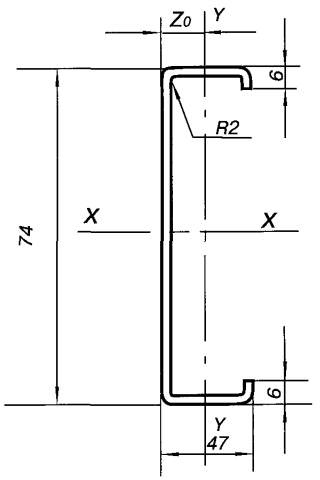

Рис. 4.14

Гнутые С-образнные профили

ТУ 5260-065-02494680-96

Таблица 4.15

Марка профиля	Толщина, мм t	Площадь сечения, $см^2$		Справочные расчетные характеристики при изгибе относительно							Масса 1 п.м, кг	Ширина заготовки, мм
				оси X - X			оси У-У					
		Растяжение Fp	Сжатие Fc	Ix $см^4$	Wx $см^3$	ix см	Iy $см^4$	Wy $см^3$	iy см	Zo см		
1	2	3	4	5	6	7	8	9	10	11	12	13
С 150	0,8	2,00	1,12	57,3	6,9	5,48	4,43	1,36	1,54	1,08	1,6	
	0,9	2,25	1,38	66,2	8,2	5,42	5,20	1,52	1,52		1,8	
	1,0	2,50	1,68	75,1	9,3	5,35	5,94	1,67	1,49		2,0	

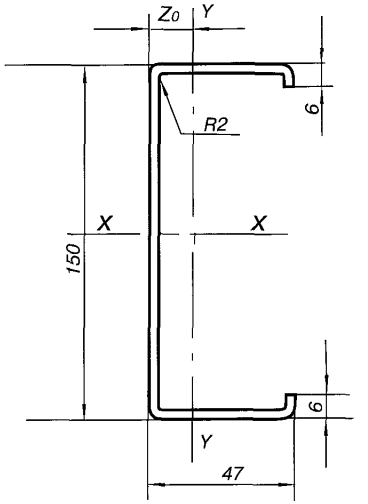

Рис. 4.15

Гнутые профили швеллерного сечения

ТУ 5260-065-02494680-96

Таблица 4.16

Марка профиля	Толщина, мм t	Площадь сечения, $см^2$		Справочные расчетные характеристики при изгибе относительно							Масса 1 п.м, кг	Ширина заготовки, мм
				оси X - X			оси У-У					
		Растяжение Fp	Сжатие Fc	Ix $см^4$	Wx $см^3$	ix см	Iy $см^4$	Wy $см^3$	iy см	Zo см		
1	2	3	4	5	6	7	8	9	10	11	12	13
[75	0,6	0,90	0,42	6,2	1,4	2,72	1,31	0,49	1,21	0,68	0,71	
	0,7	1,05	0,57	7,6	1,7	2,69	1,53	0,57	1,20		0,82	
	0,8	1,20	0,73	8,9	2,0	2,62	1,75	0,65	1,19		0,94	

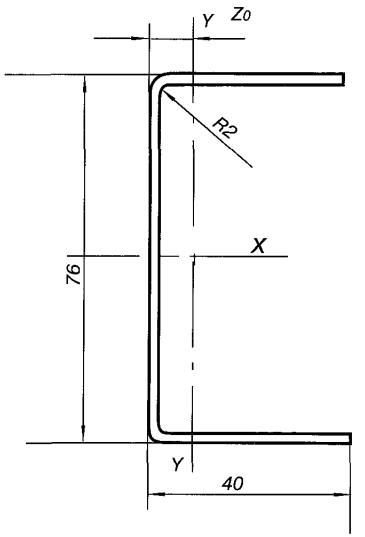

Рис. 4.16

Гнутые профили швеллерного сечения

ТУ 5260-065-02494680-96

Таблица 4.17

Марка профиля	Толщина, мм t	Площадь сечения, $см^2$		Справочные расчетные характеристики при изгибе относительно							Масса 1 п.м, кг	Ширина заготовки, мм
				оси X - X			оси У-У					
		Растяжение Fp	Сжатие Fc	Ix, $см^4$	Wx, $см^3$	ix, см	Iy, $см^4$	Wy, $см^3$	iy, см	Zo, см		
1	2	3	4	5	6	7	8	9	10	11	12	13
[150	0,8	2,00	1,12	55,2	6,7	5,39	2,20	0,66	1,08	0,99	1,6	
	0,9	2,25	1,38	64,2	7,9	5,34	2,60	0,80	1,07		1,8	
	1,0	2,50	1,68	72,8	9,0	5,25	2,95	0,90	1,05		2,0	

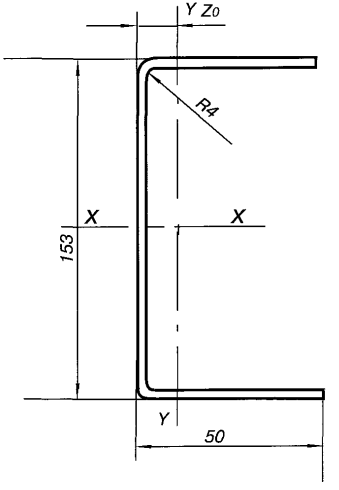

Рис. 4.17

Сплошные гнутые профили С-образного сечения

ТУ 1120-100-47515705-00

Таблица 4.18

Марка профиля	Размеры мм		Площадь сечения, $см^2$		Справочные расчетные характеристики при изгибе относительно							Xo см	Yo см	Масса 1 п.м, кг
					оси X - X				оси У-У					
	H	t	Растяжение Fp	Сжатие Fc	Ix $см^4$	Wx $см^3$	ix см	Sx $см^3$	Iy $см^4$	Wy $см^3$	iy см			
1	2	3	4	5	6	7	8	9	10	11	12	13	14	15
С90	90	0,8	1,43	1,25	17,2	3,52	3,72	2,54	0,96	0,47	0,990	4,11	1,67	1,19
		1,0	1,78	1,59	21,6	4,48	3,68	3,23	1,28	0,60	0,992	4,18	1,57	1,47
		1,2	2,13	1,95	26,1	5,47	3,66	3,92	1,61	0,73	0,990	4,24	1,48	1,75
		1,5	2,66	2,51	32,7	7,02	3,61	4,97	2,13	0,91	0,979	4,33	1,37	2,16
		2,0	3,53	3,43	43,5	9,53	3,56	6,65	3,00	1,21	0,951	4,43	1,22	2,84

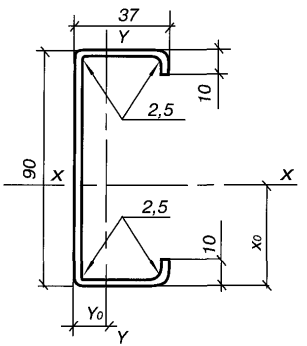

Рис. 4.18

Сплошные гнутые профили С-образного сечения

ТУ 1120-100-47515705-00

Таблица 4.19

Марка профиля	Размеры мм		Площадь сечения, $см^2$		Справочные расчетные характеристики при изгибе относительно							Xo см	Yo см	Масса 1 п.м, кг
					оси X - X				оси У-У					
	H	t	Растяжение Fp	Сжатие Fc	Ix $см^4$	Wx $см^3$	ix см	Sx $см^3$	Iy $см^4$	Wy $см^3$	iy см			
1	2	3	4	5	6	7	8	9	10	11	12	13	14	15
С152	152	0,8	1,92	1,50	53,6	6,11	5,97	5,17	0,96	0,47	0,99	6,43	1,67	1,61
		1,0	2,40	1,92	67,8	7,82	5,95	6,59	1,28	0,60	0,992	6,54	1,57	1,98
		1,2	2,88	2,35	82,2	9,61	5,92	8,05	1,61	0,73	0,99	6,65	1,48	2,36
		1,5	3,59	3,02	103,9	12,36	5,87	10,27	2,13	0,91	0,979	6,79	1,37	2,91
		2,0	4,77	4,18	140,5	17,15	5,80	14,03	3,00	1,21	0,951	7,01	1,22	3,84

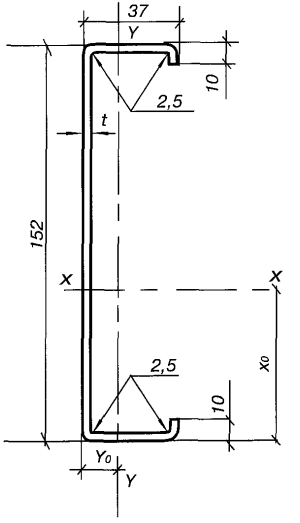

Рис. 4.19

Сплошные гнутые профили С-образного сечения

ТУ 1120-100-47515705-00

Таблица 4.20

Марка профиля	Размеры мм		Площадь сечения, $см^2$		Справочные расчетные характеристики при изгибе относительно							Xo см	Yo см	Масса 1 п.м, кг
					оси X - X				оси У-У					
	H	t	Растяжение Fp	Сжатие Fc	Ix $см^4$	Wx $см^3$	ix см	Sx $см^3$	Iy $см^4$	Wy $см^3$	iy см			
1	2	3	4	5	6	7	8	9	10	11	12	13	14	15
С195	195	0,8	2,27	1,68	92,2	7,95	7,41	7,44	0,96	0,47	0,99	7,91	1,67	1,90
		1,0	2,83	2,14	116,6	10,20	7,39	9,48	1,28	0,60	0,992	8,04	1,57	2,34
		1,2	3,39	2,62	141,9	12,53	7,36	11,58	1,61	0,73	0,99	8,17	1,48	2,78
		1,5	4,23	3,36	180,2	16,17	7,33	14,76	2,13	0,91	0,979	8,36	1,37	3,44
		2,0	5,63	4,66	245,3	22,59	7,26	20,25	3,00	1,21	0,951	8,64	1,22	4,53

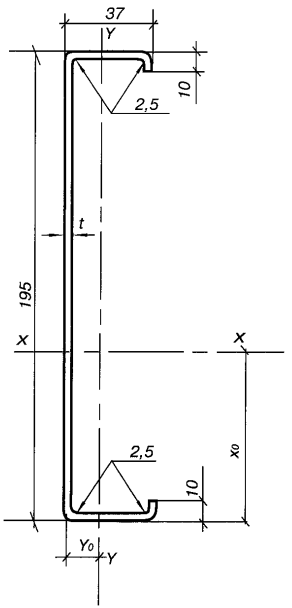

Рис. 4.20

Сплошные гнутые профили С-образного сечения

ТУ 1120-100-47515705-00

Таблица 4.21

Марка профиля	Размеры мм		Площадь сечения, $см^2$		Справочные расчетные характеристики при изгибе относительно							Xo см	Yo см	Масса 1 п.м, кг
					оси X - X				оси У-У					
	H	t	Растяжение Fp	Сжатие Fc	Ix $см^4$	Wx $см^3$	ix см	Sx $см^3$	Iy $см^4$	Wy $см^3$	iy см			
1	2	3	4	5	6	7	8	9	10	11	12	13	14	15
С250	250	0,8	2,71	1,90	158,3	10,34	9,12	10,91	0,96	0,47	0,99	9,69	1,67	2,26
		1,0	3,38	2,42	200,9	13,27	9,12	13,86	1,28	0,60	0,992	9,85	1,57	2,79
		1,2	4,05	2,95	244,7	16,32	9,10	16,87	1,61	0,73	0,99	10,01	1,48	3,32
		1,5	5,06	3,78	311,8	21,11	9,08	21,52	2,13	0,91	0,979	10,23	1,37	4,11
		2,0	6,73	5,23	426,8	29,59	9,03	29,50	3,00	1,21	0,951	10,58	1,22	5,42

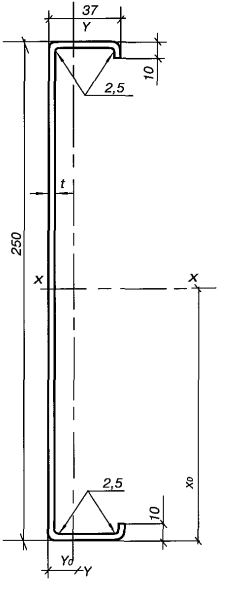

Рис. 4.21

Сплошные гнутые профили С-образного сечения

ТУ 1120-100-47515705-00

Таблица 4.22

Марка профиля	Размеры мм		Площадь сечения, $см^2$	Справочные расчетные характеристики при изгибе относительно							Yo см	Масса 1 п.м, кг
				оси X - X				оси У-У				
	H	t		Ix $см^4$	Wx $см^3$	ix см	Sx $см^3$	Iy $см^4$	Wy $см^3$	iy см		
1	2	3	4	5	6	7	8	9	10	11	12	13
СП90	90	0,8	1,04	14,3	2,93	3,72	2,11	2,25	1,00	1,387	1,44	1,19
		1,0	1,33	18,0	3,74	3,68	2,69	2,76	1,23	1,379		1,47
		1,2	1,63	21,7	4,56	3,66	3,27	3,26	1,45	1,371		1,75
		1,5	2,09	27,3	5,85	3,61	4,14	3,98	1,76	1,360		2,16
		2,0	2,86	36,3	7,94	3,56	5,54	5,09	2,25	1,341		2,84

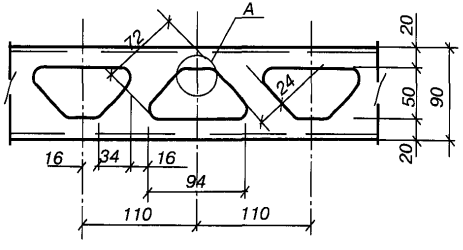

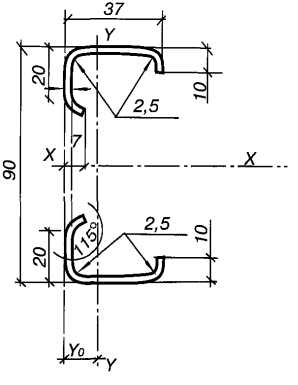

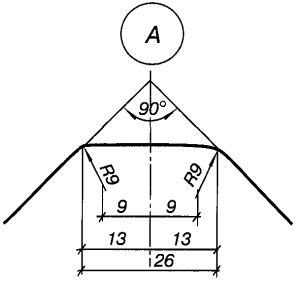

Рис. 4.22

Сплошные гнутые профили С-образного сечения

ТУ 1120-100-47515705-00

Таблица 4.23

Марка профиля	Размеры мм		Площадь сечения, $см^2$	Справочные расчетные характеристики при изгибе относительно							Yo см	Масса 1 п.м, кг
				оси Х - Х				оси У-У				
	H	t		Ix $см^4$	Wx $см^3$	ix см	Sx $см^3$	Iy $см^4$	Wy $см^3$	iy см		
1	2	3	4	5	6	7	8	9	10	11	12	13
СП152	152	0,8	1,43	51,0	5,81	5,97	4,92	2,62	1,06	1,371	1,22	1,61
		1,0	1,82	64,5	7,44	5,95	6,27	3,22	1,30	1,363		1,98
		1,2	2,23	78,2	9,14	5,92	7,66	3,80	1,53	1,355		2,36
		1,5	2,87	98,9	11,76	5,87	9,77	4,63	1,87	1,343		2,91
		2,0	3,98	133,7	16,32	5,80	13,35	5,93	2,39	1,323		3,84

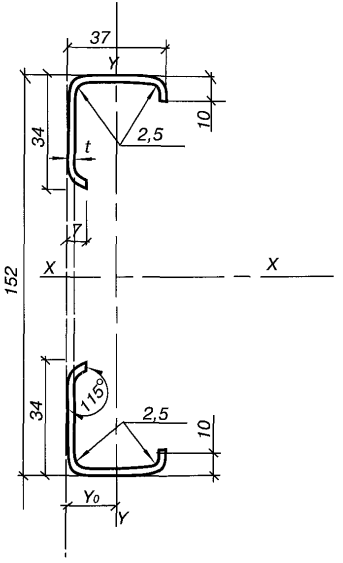

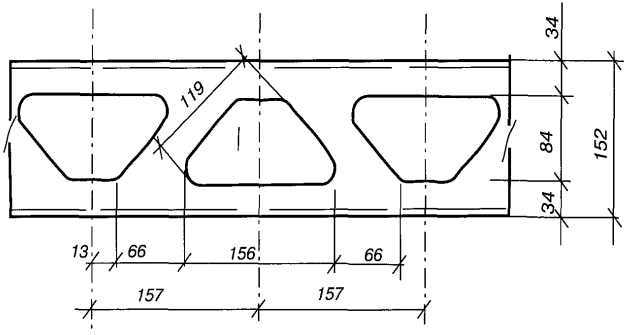

Рис. 4.23

Сплошные гнутые профили С-образного сечения

ТУ 1120-100-47515705-00

Таблица 4.24

Марка профиля	Размеры мм		Площадь сечения, $см^2$	Справочные расчетные характеристики при изгибе относительно							Yo см	Масса 1 п.м, кг
				оси X - X				оси У-У				
	H	t		Ix $см^4$	Wx $см^3$	ix см	Sx $см^3$	Iy $см^4$	Wy $см^3$	iy см		
1	2	3	4	5	6	7	8	9	10	11	12	13
СП195	195	0,8	1,66	91,0	7,85	7,41	7,35	2,82	1,081	1,347	1,10	1,90
		1,0	2,11	115,3	10,07	7,39	9,36	3,47	1,33	1,339		2,34
		1,2	2,58	140,1	12,37	7,36	11,41	4,09	1,57	1,33		2,78
		1,5	3,31	177,9	15,96	7,33	14,57	4,99	1,92	1,318		3,44
		2,0	4,60	242,2	22,30	7,26	19,99	6,37	2,45	1,297		4,53

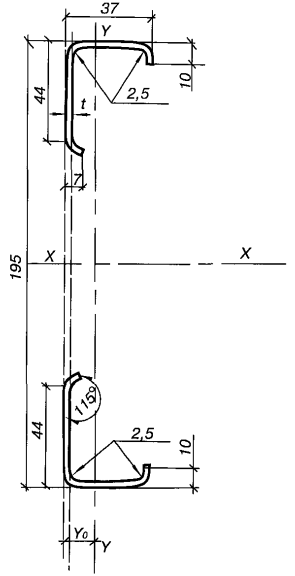

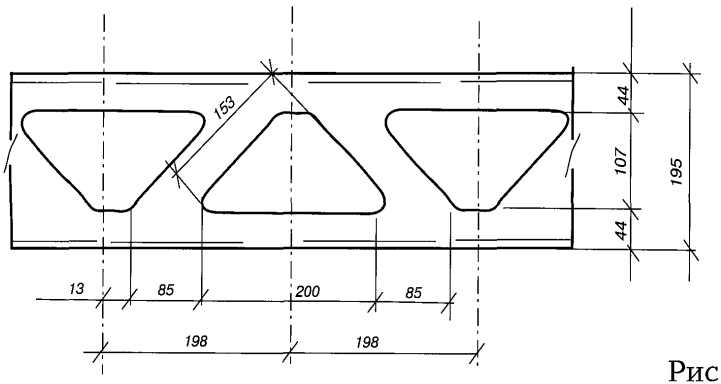

Рис. 4.24

Сплошные гнутые профили С-образного сечения

ТУ 1120-100-47515705-00

Таблица 4.25

Марка профиля	Размеры мм		Площадь сечения, $см^2$	Справочные расчетные характеристики при изгибе относительно							Yo см	Масса 1 п.м, кг
				оси Х - Х				оси У-У				
	H	t		Ix $см^4$	Wx $см^3$	ix см	Sx $см^3$	Iy $см^4$	Wy $см^3$	iy см		
1	2	3	4	5	6	7	8	9	10	11	12	13
СП250	250	0,8	1,97	163,8	10,70	9,12	11,30	3,70	1,36	1,305	0,98	2,26
		1,0	2,50	208,0	13,73	9,12	14,34	3,01	1,11	1,313		2,79
		1,2	3,06	253,3	16,90	9,10	17,47	3,70	1,36	1,305		3,32
		1,5	3,91	322,7	21,86	9,08	22,27	5,32	1,96	1,283		4,11
		2,0	5,41	441,8	30,63	9,03	30,54	6,80	2,51	1,262		5,42

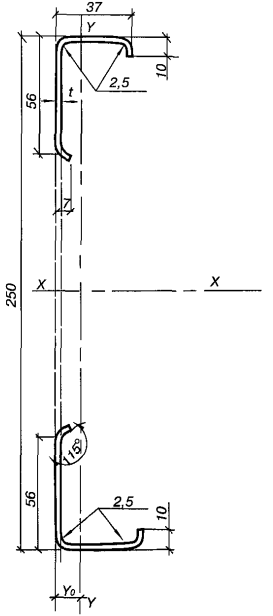

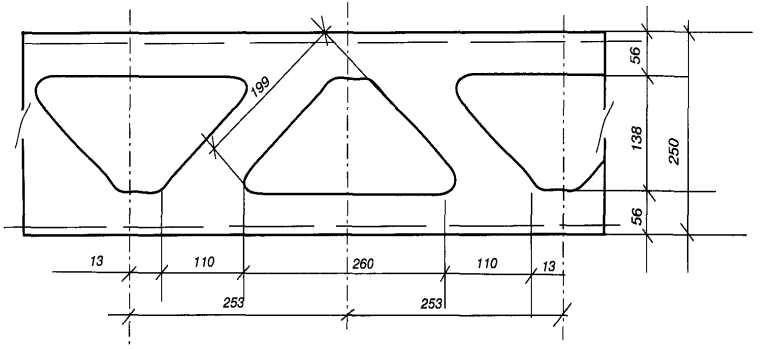

Рис. 4.25

Сплошные гнутые профили С-образного сечения

Изготовитель: ООО «Ингус» (г. Ижевск) по ТУ 1122-075-02494680-2001

Таблица 4.26

Марка профиля	Размеры, мм			Толщина мм t	Площадь сечения, $см^2$		Справочные расчетные характеристики при изгибе относительно							Масса 1м, кг	Ширина заготовки, мм
							оси X-X			оси Y-Y					
	H	b	c		Сжатие Fc	Растяжение Fp	Ix min, $см^4$	Wx min, $см^3$	ix, см	Iy min, $см^4$	Wy min, $см^3$	iy, см	Zo, см		
1	2	3	4	5	6	7	8	9	10	11	12	13	14	15	16
ПГС90С	90	41	12	0,55	0,54	0,93	14,1	2,67	3,9	2,01	0,90	1,47	1,85	0,89	188
				1,0	1,52	1,86	26,3	5,84	3,8	4,29	1,65	1,52	1,55	1,56	186
				1,5	2,58	2,76	39,4	8,76	3,8	6,90	2,52	1,58	1,37	2,27	184

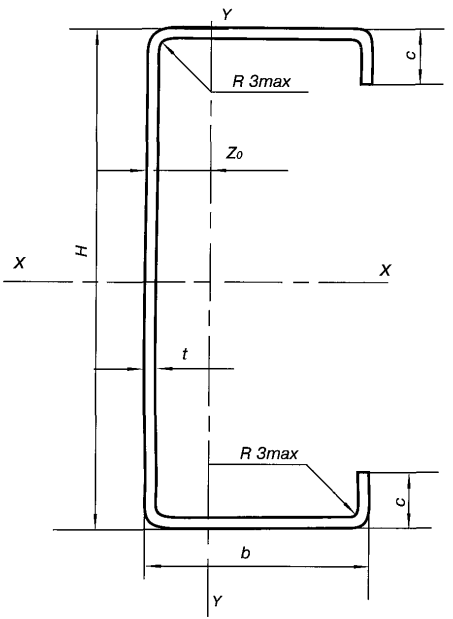

Рис. 4.26

Сплошные гнутые профили швеллерного сечения

Изготовитель: ООО «ИНГУС» (г. Ижевск) по ТУ 1122-075-02494680-2001

Таблица 4.27

Марка профиля	Размеры, мм			Толщина мм t	Площадь сечения, см^2		Справочные расчетные характеристики при изгибе относительно							Масса 1м, кг	Ширина заготовки, мм
							оси X-X			оси Y-Y			Zo, см		
	H	b	c		Сжатие Fc	Растяжение Fp	Ix min, см^4	Wx min, см^3	ix, см	Iy min, см^4	Wy min, см^3	iy, см			
1	2	3	4	5	6	7	8	9	10	11	12	13	14	15	16
ПГС 90Ш	92	38	–	0,55	0,31	0,81	9,42	1,65	3,4	1,00	0,36	1,10	1,38	0,78	164
				1,0	0,92	1,64	21,4	4,75	3,6	2,19	0,75	1,15	1,18	1,39	
	94			1,5	1,98	2,46	32,2	7,10	3,6	3,53	1,17	1,19	0,87	2,03	

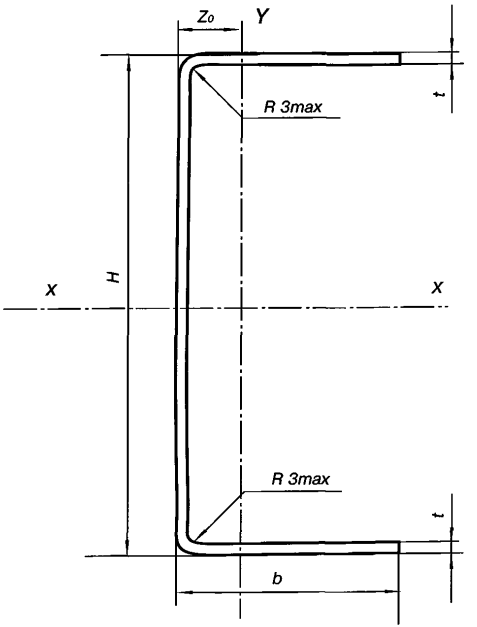

Рис. 4.27

Сплошные гнутые профили С-образного сечения

Изготовитель: ООО «ИНГУС» (г. Ижевск) по ТУ 1122-075-02494680-2001

Таблица 4.28

Марка профиля	Размеры, мм			Толщина мм t	Площадь сечения, $см^2$		Справочные расчетные характеристики при изгибе относительно							Масса 1м, кг	Ширина заготовки, мм
							оси X-X			оси Y-Y					
	H	b	c		Сжатие Fc	Растяжение Fp	Ix min, $см^4$	Wx min, $см^3$	ix, см	Iy min, $см^4$	Wy min, $см^3$	iy, см	Zo, см		
1	2	3	4	5	6	7	8	9	10	11	12	13	14	15	16
ПГС 140С	140	41	13	1,0	1,54	2,38	72,9	10,4	5,5	4,62	1,85	1,67	1,58	1,97	238
				1,5	2,61	3,54	109,3	15,6	5,5	7,60	2,75	1,71	1,35	2,88	236

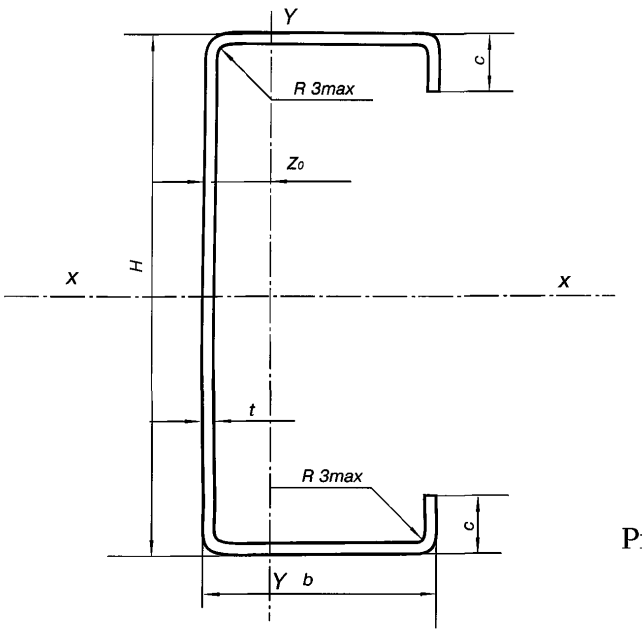

Рис. 4.28

Сплошные гнутые профили швеллерного сечения

Изготовитель: ООО «ИНГУС» (г. Ижевск) по ТУ 1122-075-02494680-2001

Таблица 4.29

Марка профиля	Размеры, мм			Толщина мм t	Площадь сечения, $см^2$		Справочные расчетные характеристики при изгибе относительно							Масса 1м, кг	Ширина заготовки, мм
							оси X-X			оси Y-Y			Zo, см		
	H	b	c		Сжатие Fc	Растяжение Fp	Ix min, $см^4$	Wx min, $см^3$	ix, см	Iy min, $см^4$	Wy min, $см^3$	iy, см			
1	2	3	4	5	6	7	8	9	10	11	12	13	14	15	16
ПГС 140Ш	144	38	–	1,0	0,92	2,14	60,1	8,6	5,3	2,49	0,85	1,38	1,18	1,78	214
				1,5	1,98	3,21	90,2	12,9	5,3	3,7	1,33	1,37	0,84	2,62	

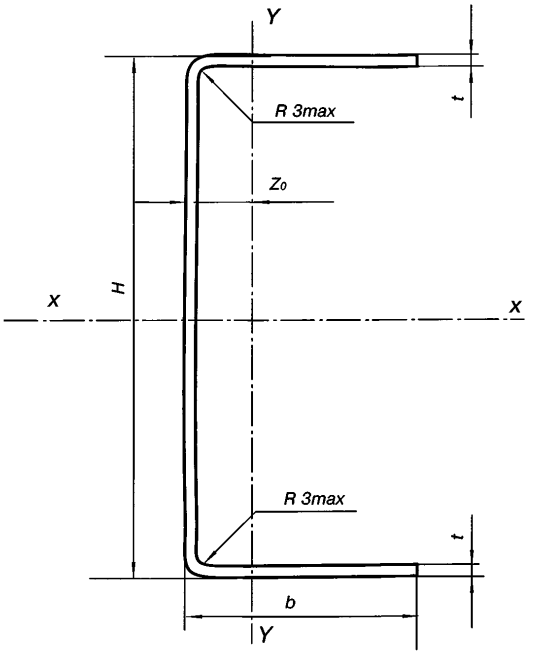

Рис. 4.29

Холодногнутые профили швеллерного сечения ВШ

Изготовитель: ООО «Венталл» (г. Обнинск) по ТУ 1122-078-02494680-01

Таблица 4.30

Обозначение профиля	H, мм	B, мм	t, мм	r, мм	Площадь сечения, $см^2$	Масса, кг/м	Ix, $см^4$	Iy, $см^4$	Wx, $см^3$	Wy, $см^3$	i_x, см	i_y, см	Zo, см	Ширина заготовки, мм
1	2	3	4	5	6	7	8	9	10	11	12	13	14	15
ВШ 53 – 40,5 – 0,7	53	40,5	0,7	2	0,91	0,77	3,73	1,57	0,98	0,54	2,157	1,35	12,7	130
ВШ 53 – 41,5 – 1,0	53	41,5	1,0	2	1,30	1,07	6,19	2,7	1,71	0,85	2,23	1,37	13,3	130
ВШ 83 – 40,5 – 0,7	83	40,5	0,7	2	1.12	0,95	10,43	1,57	1,88	0,54	3,21	1,35	10,4	160
ВШ 83 – 41,5 – 1,0	83	41,5	1,0	2	1,60	1,32	16,94	2,89	3,11	0,86	3,32	1,37	10,9	160
ВШ 103 – 41 – 0,8	103	41	0,8	2	1,44	1,21	20,67	1,94	3,12	0,64	3,92	1,365	9,5	180
ВШ 103 – 41,5 – 1,0	103	41,5	1,0	2	1,80	1,49	27,86	2,7	4,23	0,85	3,99	1,37	9,7	180
ВШ 123 – 41 – 0,8	123	41	0,8	2	1,0	1,3	31,6	1,94	4,09	0,64	4,58	1,365	8,6	200
ВШ 123 – 41,5 – 1,0	123	41,5	1,0	2	2,00	1,65	42,28	2,7	5,5	0,85	4,66	1,37	8,8	200
ВШ 123 – 42,5 – 1,5	123	42,5	1,5	2	3,00	2,44	63,4	4,05	8,25	1,28	4,7	1,38	9,4	200
ВШ 153 – 41,5 – 1,0	153	41,5	1,0	2	2,30	1,90	71,34	2,7	7,67	0,85	5,64	1,37	7,8	230
ВШ 153 – 42,5 – 1,5	153	42,5	1,5	2	3,45	2,80	107	4,05	11,5	1,28	5,68	1,38	8,2	230
ВШ 163 – 44,5 – 1,0	163	44,5	1,0	2	2,46	2,03	85,0	3,24	8,55	0,97	5,89	1,475	8,3	246
ВШ 163 – 45,5 – 1,5	163	45,5	1,5	2	3,69	3,00	129,23	5,87	13,27	1,62	5,89	1,47	8,8	246
ВШ 166 – 45 – 2,0	166	45	2,0	2	4,92	3,96	172,3	8,25	22,8	2,21	5,96	1,48	8,8	246
ВШ 163 – 75 – 1,0	163	75	1,0	2	3,07	2,475	106	13,06	10,2	2,53	6,29	2,55	18,5	307
ВШ 163 – 75 – 1,5	163	76	1,5	2	4,61	3,74	171,3	23,21	15,92	4,16	6,34	2,63	19,0	307
ВШ 183 – 66 – 1,5	183	66	1,5	2	4,61	3,74	214,1	15,93	18,48	3,22	6,97	2,15	14,5	307
ВШ 186 – 65,5 – 2,0	186	65,5	2,0	2	6,14	4,95	324,2	19,6	28,28	3,98	7,2	2,14	14,4	307
ВШ 203 – 56 – 1,5	203	56	1,5	2	4,61	3,74	260	10,26	21,15	2,38	7,55	1.82	10,6	307
ВШ 206 – 55,5 – 2,0	206	55,5	2,0	2	6,14	4,95	346,7	12,27	28,2	2,89	7,79	1,8	10,6	307
ВШ 226 – 45,5 – 2,0	226	45,5	2,0	2	6,14	4,95	411,1	7,0	31,7	1,95	8,33	1,39	7,4	307
ВШ 226 – 46,5 – 2,5	226	46,5	2,5	2	7,68	6,1	513,7	8,75	39,6	2,44	8,6	1,29	7,8	307
ВШ 246 – 57 – 2,0	246	57	2,0	2	7	5,64	460,8	13,23	41,8	3,04	9,1	1,86	9,9	350
ВШ 246 – 58 – 2.5	246	58	2,5	2	8,75	7,01	576	16,5	57,07	3,88	9,25	1,81	10,3	350

Холодногнутые профили швеллерного сечения ВШ

(Продолжение)

Таблица 4.30

Обозначение профиля	H, мм	B, мм	t, мм	r, мм	Площадь сечения, $см^2$	Масса, кг/м	Ix, $см^4$	Iy, $см^4$	Wx, $см^3$	Wy, $см^3$	i_x, см	i_y, см	Zo, см	Ширина заготовки, мм
1	2	3	4	5	6	7	8	9	10	11	12	13	14	15
ВШ 256 – 52 – 2,0	256	52	2,0	2	7	5,64	579,9	12,2	36,4	2,9	9,3	1,65	8,4	350
ВШ 256 – 53 – 2,5	256	53	2,5	2	8,75	7,01	724,9	15,15	45	3,87	9,4	1,64	8,8	350
ВШ 266 – 77 – 2,0	266	77	2,0	2	8,2	6,61	795,8	35,21	49	5,96	9,94	2,53	15	410
ВШ 266 – 78 – 2,5	266	78	2,5	2	10,25	8,22	994,8	48,85	66,6	7,92	10,1	2,53	15,5	410
ВШ 286 – 67 – 2,0	286	67	2,0	2	8,2	6,61	821,1	24,24	48,7	4,62	10,5	2,18	11,5	410
ВШ 286 – 68 – 2,5	286	68	2,5	2	10,25	8,22	1026,3	33,72	60,9	5,75	10,6	2,17	12	410
ВШ 306 – 57 – 2,0	306	57	2,0	2	8,2	6,61	973,8	15,67	63,6	3,42	10,8	1,83	8,6	410
ВШ 306 – 58 – 2,5	306	58	2,5	2	10,25	8,22	1219,7	21,9	79,7	4,58	10,9	1,81	9	410
ВШ 306 – 77 – 2,0	306	77	2,0	2	8.2	6,61	1116	35,2	60,7	5,96	11,22	2,53	13,7	410
ВШ 306 – 78 – 2,5	306	78	2,5	2	10,25	8,22	1395	48,9	82,2	7,92	11,4	2,53	14,2	410
ВШ 306 – 78,5 – 2,8	306	78,5	2,8	2	11,48	9.18	1562	57,6	91,8	9,13	11,5	2,52	14,5	410

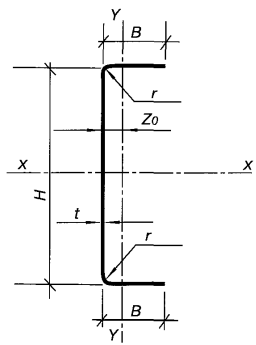

Рис. 4.30

Холодногнутые профили С-образного сечения ВС

Изготовитель: ООО «Венталл» (г. Обнинск) по ТУ 1122-078-02494680-01

Таблица 4.31

Обозначение профиля	H, мм	B, мм	L, мм	t, мм	r, мм	Площадь сечения, $см^2$	Масса, кг/м	Ix, $см^4$	Iy, $см^4$	Wx, $см^3$	Wy, $см^3$	i_x, см	i_y, см	Zo, см	Ширина заготовки, мм
1	2	3	4	5	6	7	8	9	10	11	12	13	14	15	16
ВС 160−40−1,5	160	40	10,6	1.5	2	3,69	3	134,18	5,72	16,77	1,98	5,98	1,45	9,3	246
ВС 160−40−2,0	160	40	12,6	2	2	4,92	3,96	179,04	8,59	22,38	2,88	5,96	1,42	9,8	246
ВС 160−70−1,5	160	70	11,3	1,5	2	4,61	3,74	191,70	23,17	22,02	4,88	6,40	2,53	19,9	307
ВС 160−70−2,0	160	70	13	2	2	6,14	4,95	254,66	34,62	31,83	6,99	6,38	2,52	20,4	307
ВС 180−60−1,5	180	60	11,3	1,5	2	4,61	3.74	227,55	15,83	25,28	3,83	6,97	2,18	15,2	307
ВС 180−60−2,0	180	60	13	2	2	6,14	4,95	302,68	23,64	33,63	5,48	6,96	2,16	15,7	307
ВС 180−80−1,5	180	80	12,5	1,5	2	5,25	4,27	277,54	33,17	26,45	6,26	7,23	2,89	22,8	350
ВС 180−80−2,0	180	80	14,5	2	2	7	5,64	369,54	49,83	41,06	9,02	7,21	2,90	23,5	350
ВС 180−80−2,8	180	80	17.5	2,8	2	9,8	7,84	515,03	80,07	57,23	13,83	7,17	2,88	24,4	350
ВС 200−50−1,5	200	50	11,3	1,5	2	4,61	3,74	262,05	10,11	26,20	2,88	7,48	1,83	11,2	307
ВС 200−50−2,0	200	50	13	2	2	6,14	4,95	348,97	15,08	34,90	4,13	7,47	1,80	11,7	307
ВС 200−70−1,5	200	70	12,5	1,5	2	5,25	4,27	323,94	23,86	30,01	5,08	7,81	2,55	18,1	350
ВС 200−70−2,0	200	70	14,5	2	2	7	5,64	431,84	35,86	43,18	7,32	7,79	2,55	18,7	350
ВС 220−40−2,0	220	40	13	2	2	6,14	4,95	391,93	8,71	35,63	2,93	7,91	1,43	8,2	307
ВС 220−40−2,5	220	40	15	2,5	2	7,68	6,15	491,00	11,92	44,64	3,92	7,90	1,40	8,7	307
ВС 220−60−2,0	220	60	14,5	2	2	7	5,64	492,54	24,58	44,78	5,77	8,32	2,19	14,4	350
ВС 220−60−2,5	220	60	16,5	2,5	2	8,75	7,01	615,93	33,72	55,99	7,69	8,30	2,17	15	350
ВС 220−85−2,0	220	85	19,6	2	2	8,2	6,61	628,99	63,62	55,42	11,28	8,69	3,17	24,5	410
ВС 220−85−2,5	220	85	21,5	2,5	2	10,25	8,22	784,48	86,98	71,32	14.89	8,67	3,16	25	410
ВС 240−80−2,0	240	80	14,5	2	2	8,2	6,61	719,97	49,83	60	9,02	9,30	2,90	20,2	410
ВС 240−80−2,5	240	80	16,5	2,5	2	10,25	8,22	900,10	68,43	75,01	12,01	9,29	2,89	20,8	410
ВС 250−70−2,0	250	70	19,5	2	2	8,2	6,61	754,18	39,81	60,38	8,43	9,52	2,64	17,7	410

Холодногнутые профили С-образного сечения ВС

(Продолжение)

Таблица 4.31

Обозначение профиля	H, мм	B, мм	L, мм	t, мм	r, мм	Площадь сечения, $см^2$	Масса, кг/м	Ix, $см^4$	Iy, $см^4$	Wx, $см^3$	Wy, $см^3$	i_x, см	i_y, см	Zo, см	Ширина заготовки, мм
1	2	3	4	5	6	7	8	9	10	11	12	13	14	15	16
ВС 250 – 70 – 2,5	250	70	21,5	2,5	2	10,25	8,22	942,33	54,50	75,39	11,15	9,50	2,62	18,3	410
ВС 260 – 70 – 2,0	260	70	14,5	2	2	8,2	6,61	802,42	35,86	61,72	7,32	9,82	2,55	16,1	410
ВС 260 – 70 – 2,5	260	70	16,5	2,5	2	10,25	8,22	1003,97	49,24	77,23	9,75	9,81	2,53	16,6	410
ВС 280 – 60 – 2,0	280	60	14,5	2	2	8,2	6,61	880,86	24,58	62,92	5,77	10,29	2,19	12,5	410
ВС 280 – 60 – 2,5	280	60	16.5	2,5	2	10,25	8,22	1102,97	33,72	78,78	7,69	10,28	2,17	13	410
ВС 280 – 80 – 2,0	280	80	19,5	2	2	9,2	7,22	1065,69	54,87	76,12	10,28	10,70	2,99	19,8	460
ВС 280 – 80 – 2,5	280	80	21,5	2,5	2	11,5	9,22	1332,1	75,14	95,15	13,60	10,68	2,98	20,4	460
ВС 300 – 65 – 2,5	300	65	21,5	2,5	2	11,25	9,02	1403,95	45,62	93,6	10	11,08	2,44	14,9	450
ВС 300 – 65 – 2,8	300	65	22,5	2,8	2	12,6	10,08	1571,12	53,27	104,74	11,48	11,07	2,42	15,2	450
ВС 300 – 90 – 2,5	300	90	21,5	2,5	2	12,5	10,02	1680,54	99,88	112,04	16,23	11,51	3,34	22,8	500
ВС 300 – 90 – 2,8	300	90	22,5	2,8	2	14	11,2	1880,28	116,82	125,35	18,65	11,50	3,33	23,1	500

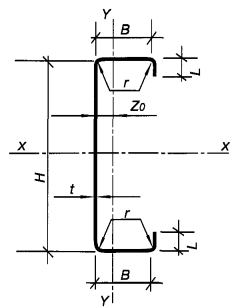

Рис. 4.31

Гнутые профили повышенной жесткости ВПС

Изготовитель: ООО «Венталл» (г. Обнинск) по ТУ 1122-076-02494680-01

Таблица 4.32

Марка профиля	H, мм	B, мм	L, мм	t, мм	r, мм	Площадь сечения, $см^2$	Ix $см^4$	Iy $см^4$	Wx $см^3$	Wy $см^3$	ix см	iy см	zo см	Масса 1 п.м, кг	Ширина заготовки, мм
1	2	3	4	5	6	7	8	9	10	11	12	13	14	15	16
ВПС 160 – 55 – 1,5	160	55	18	1,5	2	4,61	174	14,5	21,8	3,6	6,07	1,75	15,2	3,742	307
ВПС 160 – 55 – 2,0	160	55	19,5	2,0	2	6,14	230	20,7	28,7	5,3	6,08	1,83	15,9	4,947	307
ВПС 180 – 50 – 1,5	180	50	13	1,5	2	4,61	209	9,3	23,2	2,4	6,64	1,4	11,6	3,742	307
ВПС 180 – 50 – 2,0	180	50	14,5	2,0	2	6,14	276	13,8	30,7	3,7	6,67	1,49	12,1	4,947	307
ВПС 180 – 70 – 1,5	180	70	14,5	1,5	2	5,25	271	30,5	26,5	6,3	7,18	2,41	21,3	4,27	350
ВПС 180 – 70 – 2,0	180	70	16,5	2,0	2	7	362	41,6	40,2	8,6	7,19	2,43	21,3	5,64	350
ВПС 200 – 60 – 1,5	200	60	14,5	1,5	2	5,25	301	18,3	30,1	3,6	7,48	1,85	14,4	4,27	350
ВПС 200 – 60 – 2,0	200	60	16	2,0	2	7	393	26	39,9	5,8	7,51	1,92	15	5,64	350
ВПС 200 – 85 – 1,5	200	85	19,5	1,5	2	6,15	385	54,1	34,7	8	7,83	2,94	24,4	5	410
ВПС 200 – 85 – 2,0	200	85	21	2,0	2	8,20	510	73,8	45,9	12,3	7,85	2,99	25,1	6,61	410
ВПС 220 – 50 – 1,5	220	50	14,5	1,5	2	5,25	341	10,6	31	2,4	7,96	1,41	10,7	4,27	350
ВПС 220 – 50 – 2,0	220	50	16	2,0	2	7	452	15,7	41,1	4	8	1,49	11,2	5,64	350
ВПС 220 – 80 – 1,5	220	80	14,5	1,5	2	6,15	448	42,7	36,7	6,4	8,45	2,61	20,2	5	410
ВПС 220 – 80 – 2,0	220	80	16	2,0	2	8,20	595	58,8	54,1	9,9	8,48	2,66	20,8	6,61	410
ВПС 240 – 70 – 2,0	240	70	16	2,0	2	8,20	672	42,2	56	7,9	9,01	2,26	16,6	6,61	410
ВПС 240 – 70 – 2,5	240	70	18	2,5	2	10,25	839	54,8	70	10,4	9,02	2,31	17,3	8,22	410
ВПС 250 – 80 – 2,0	250	80	21	2,0	2	9	824	67,9	65,9	10,4	9,53	2,74	20,8	7,25	450
ВПС 250 – 80 – 2,5	250	80	23	2,5	2	11,25	1029	87,1	82,3	14,9	9,54	2,78	21,5	9,02	450
ВПС 260 – 80 – 2,0	260	80	21	2,0	2	9,20	929	76	71,5	12,8	10,1	2,87	21,9	7,41	460
ВПС 260 – 80 – 2,5	260	80	23	2,5	2	11,50	1128	88,2	86,8	15	9,88	2,76	21	9,22	460
ВПС 280 – 80 – 2,0	280	80	21	2,0	2	9,60	1105	77,6	78,9	12,9	10,7	2,84	21,2	7,73	480
ВПС 280 – 80 – 2,5	280	80	23	2,5	2	12	1344	90,1	96	15,1	10,56	2,73	20,2	9,62	480
ВПС 300 – 80 – 2,0	300	80	21	2,0	2	10	1268	71,7	84,5	10,5	11,22	2,67	18,8	8,03	500
ВПС 300 – 90 – 2,5	300	90	23	2,5	2	13	1695	124	113	18,4	11,39	3,08	22,7	10,42	520

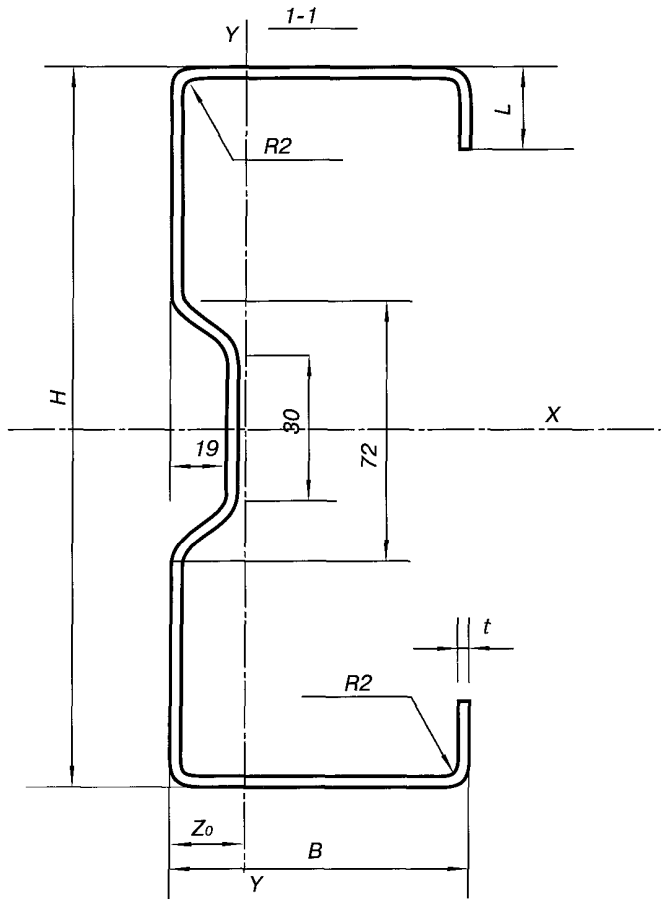

Рис. 4.32

5. Профили для фахверка и перегородок

Гнутые профили для перегородок и подвесных потолков

ТУ 1122-080-02494680-97

Таблица 5.1

Марка профиля	Толщина, мм t	Площадь сечения, $см^2$		Справочные расчетные характеристики при изгибе относительно							Масса 1 п.м, кг	Ширина заготовки, мм
				оси Х - Х			оси У-У					
		Растяжение Fp	Сжатие Fc	Ix $см^4$	Wx $см^3$	ix см	Iy $см^4$	Wy $см^3$	iy см	Zo см		
1	2	3	4	5	6	7	8	9	10	11	12	13
ПН 28х27	0,6	0,48	0,32	0,54	0,37	0,88	0,39	0,22	0,89	0,9	0,41	80

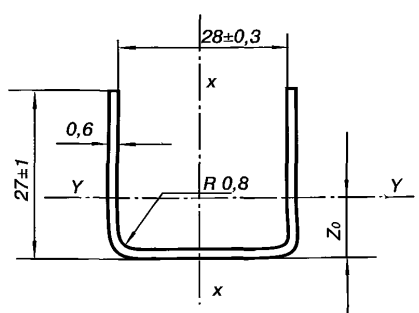

Рис. 5.1

Гнутые профили для перегородок и подвесных потолков

ТУ 1122-080-02494680-97

Таблица 5.2

Марка профиля	Толщина, мм t	Площадь сечения, см²		Справочные расчетные характеристики при изгибе относительно							Масса 1 п.м, кг	Ширина заготовки, мм
				оси Х - Х			оси У-У					
		Растяжение Fр	Сжатие Fс	Ix см⁴	Wx см³	ix см	Iy см⁴	Wy см³	iy см	Zo см		
1	2	3	4	5	6	7	8	9	10	11	12	13
ПП 60х28	0,6	0,74	0,52	3,13	1,04	1,71	0,75	0,38	1,0	0,86	0,64	125

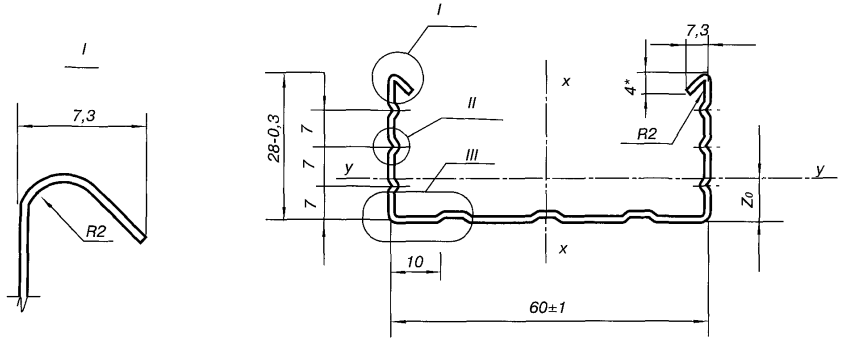

* — справочный размер

Рис. 5.2

Гнутые профили для перегородок и подвесных потолков

ТУ 1122-080-02494680-97

Таблица 5.3

Марка профиля	Толщина, мм t	Площадь сечения, $см^2$		Справочные расчетные характеристики при изгибе относительно							Масса 1 п.м, кг	Ширина заготовки, мм
				оси Х - Х			оси У-У					
		Растяжение Fp	Сжатие Fc	Ix $см^4$	Wx $см^3$	ix см	Iy $см^4$	Wy $см^3$	iy см	Zo см		
1	2	3	4	5	6	7	8	9	10	11	12	13
ПС 50х50	0,6	0,97	0,68	3,18	1,27	1,53	3,1	1,01	1,8	1,91	0,83	160

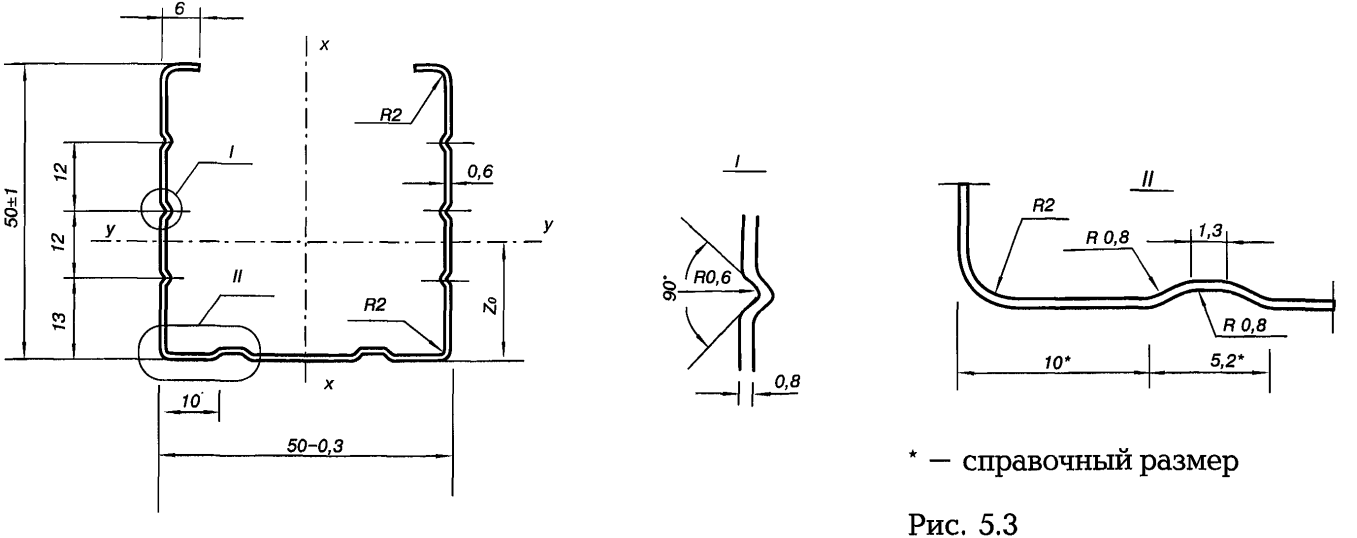

* — справочный размер

Рис. 5.3

Гнутые профили для перегородок и подвесных потолков

ТУ 1122-080-02494680-97

Таблица 5.4

Марка профиля	Толщина, мм t	Площадь сечения, $см^2$		Справочные расчетные характеристики при изгибе относительно							Масса 1 п.м, кг	Ширина заготовки, мм
				оси Х - Х			оси У-У					
		Растяжение Fp	Сжатие Fc	Ix $см^4$	Wx $см^3$	ix см	Iy $см^4$	Wy $см^3$	iy см	Zo см		
1	2	3	4	5	6	7	8	9	10	11	12	13
ПН 50х40	0,6	0,78	0,55	2,59	1,01	1,53	1,35	0,49	1,32	1,24	0,67	130

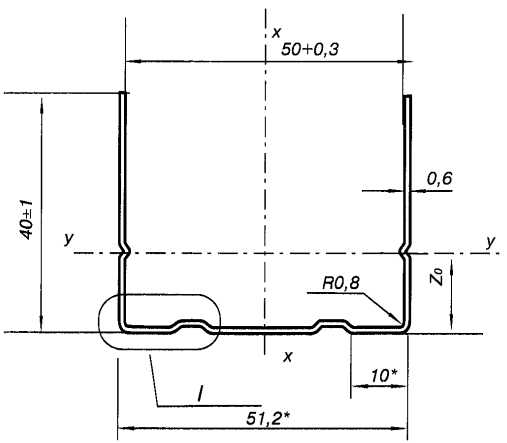

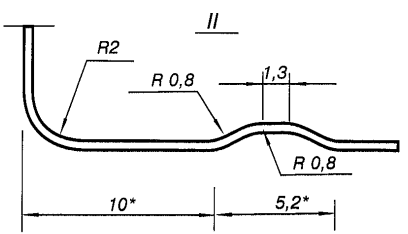

* — справочный размер

Рис. 5.4

Гнутые профили для перегородок и подвесных потолков

ТУ 1122-080-02494680-97

Таблица 5.5

Марка профиля	Толщина, мм t	Площадь сечения, см²		Справочные расчетные характеристики при изгибе относительно							Масса 1 п.м, кг	Ширина заготовки, мм
				оси X - X			оси У-У					
		Растяжение Fp	Сжатие Fc	Ix см⁴	Wx см³	ix см	Iy см⁴	Wy см³	iy см	Zo см		
1	2	3	4	5	6	7	8	9	10	11	12	13
ПС 75х50	0,6	1,17	0,78	7,75	2,06	2,21	3,56	1,07	1,79	1,66	0,95	185

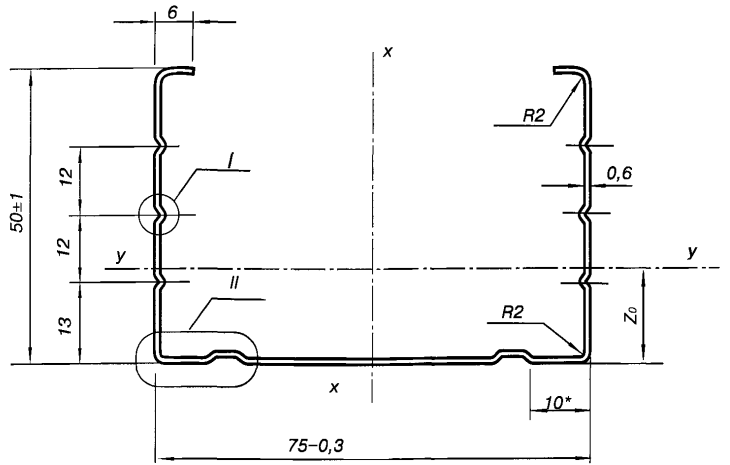

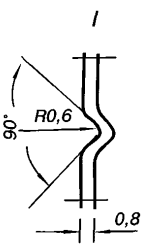

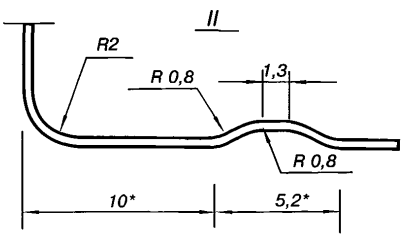

* — справочный размер

Рис. 5.5

Гнутые профили для перегородок и подвесных потолков

ТУ 1122-080-02494680-97

Таблица 5.6

Марка профиля	Толщина, мм t	Площадь сечения, $см^2$		Справочные расчетные характеристики при изгибе относительно							Масса 1 п.м, кг	Ширина заготовки, мм
				оси Х - Х			оси У-У					
		Растяжение Fp	Сжатие Fc	Ix $см^4$	Wx $см^3$	ix см	Iy $см^4$	Wy $см^3$	iy см	Zo см		
1	2	3	4	5	6	7	8	9	10	11	12	13
ПН 75х40	0,6	0,93	0,65	6,28	1,64	2,17	1,54	0,52	1,29	1,05	0,8	155

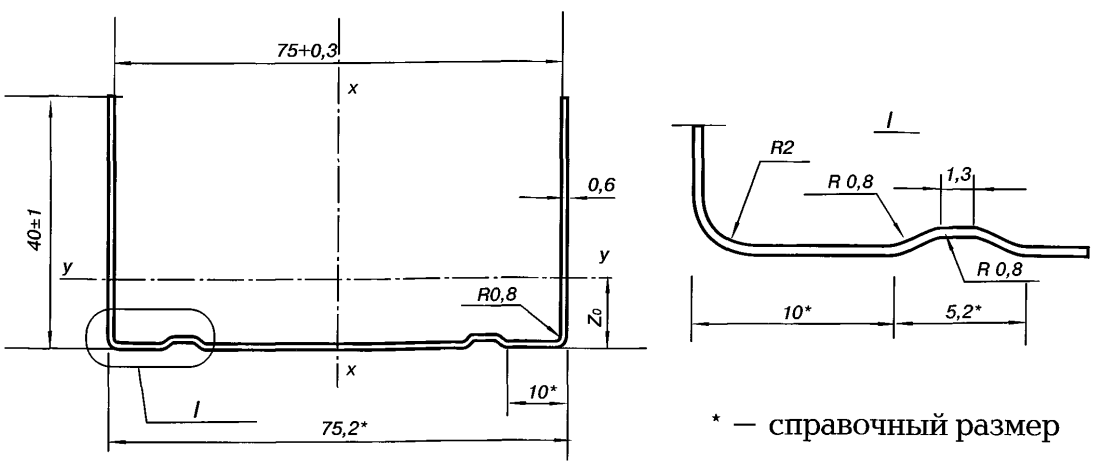

* — справочный размер

Рис. 5.6

Гнутые профили для перегородок и подвесных потолков

ТУ 1121-029-00110473-98

Таблица 5.7

Марка профиля	Толщина, мм t	Площадь сечения, см^2		Справочные расчетные характеристики при изгибе относительно							Масса 1 п.м, кг	Ширина заготовки, мм
				оси Х - Х			оси У-У					
		Растяжение Fp	Сжатие Fc	Ix см^4	Wx см^3	ix см	Iy см^4	Wy см^3	iy см	Zo см		
1	2	3	4	5	6	7	8	9	10	11	12	13
ПС 48,8х48	0,55	0,89	0,62	2,92	1,16	1,40	2,84	0,93	1,65	1,75	0,733	
	0,7	1,13	0,79	3,71	1,48	1,79	3,62	1,18	2,10	2,23	0,916	155

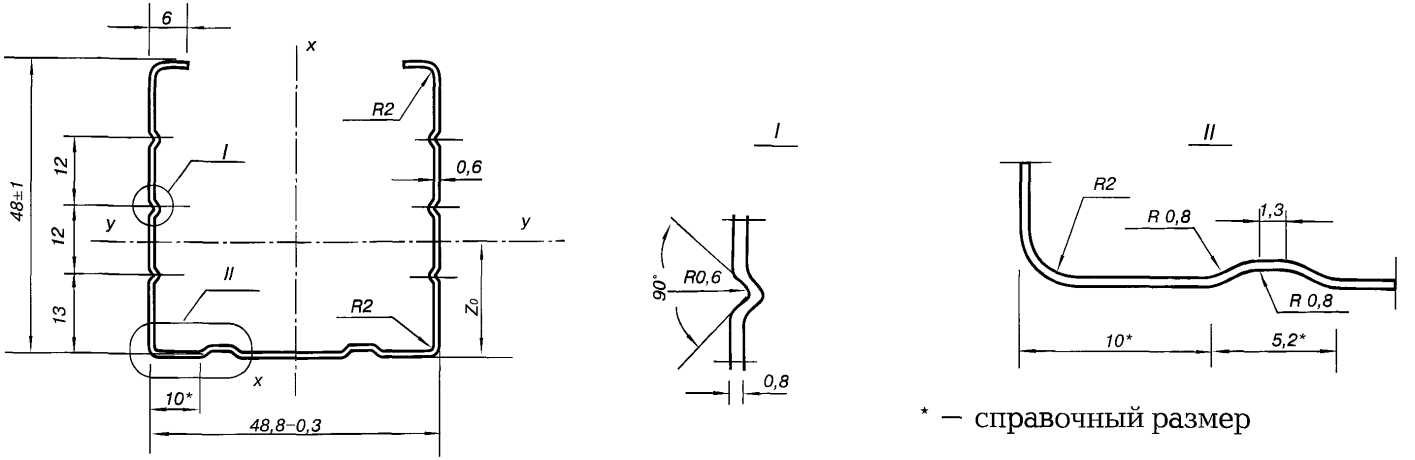

* — справочный размер

Рис. 5.7

Гнутые профили для перегородок и подвесных потолков

ТУ 1121-029-00110473-98

Таблица 5.8

Марка профиля	Толщина, мм t	Площадь сечения, см²		Справочные расчетные характеристики при изгибе относительно							Масса 1 п.м, кг	Ширина заготовки, мм
				оси Х - Х			оси У-У					
		Растяжение Fp	Сжатие Fc	Ix см⁴	Wx см³	ix см	Iy см⁴	Wy см³	iy см	Zo см		
1	2	3	4	5	6	7	8	9	10	11	12	13
ПП 60х27	0,55 0,7	0,68 0,86	0,48 0,61	2,87 3,65	0,95 1,21	1,57 2,00	0,69 0,88	0,35 0,44	0,92 1,17	0,79 1,00	0,596 0,745	126

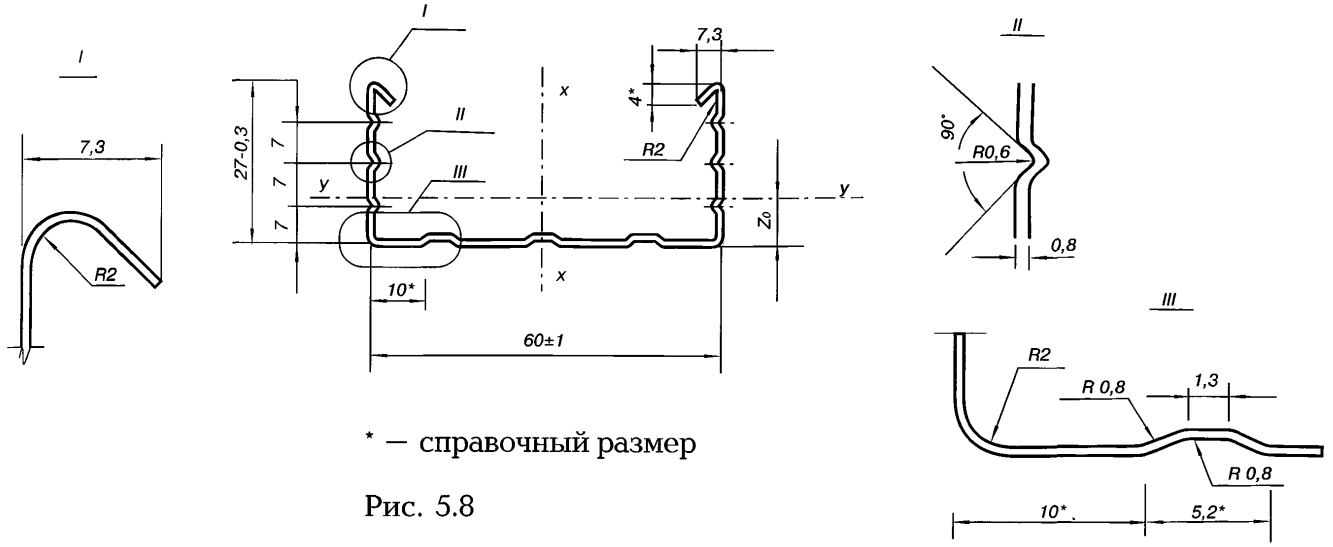

* — справочный размер

Рис. 5.8

Гнутые профили для перегородок и подвесных потолков

ТУ 1121-029-00110473-98

Таблица 5.9

Марка профиля	Толщина, мм t	Площадь сечения, $см^2$		Справочные расчетные характеристики при изгибе относительно							Масса 1 п.м, кг	Ширина заготовки, мм
				оси Х - Х			оси У-У					
		Растяжение Fp	Сжатие Fc	Ix $см^4$	Wx $см^3$	ix см	Iy $см^4$	Wy $см^3$	iy см	Zo см		
1	2	3	4	5	6	7	8	9	10	11	12	13
ПН 29х28	0,55	0,44	0,29	0,50	0,34	0,81	0,36	0,20	0,82	0,83	0,38	83

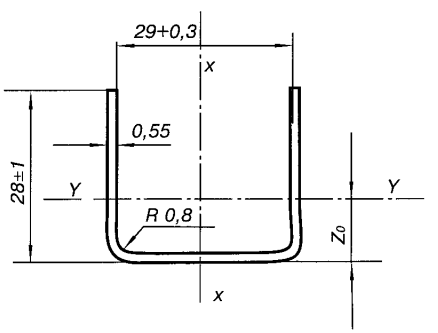

Рис. 5.9

Гнутые профили для перегородок и подвесных потолков

ТУ 1121-029-00110473-98

Таблица 5.10

Марка профиля	Толщина, мм t	Площадь сечения, $см^2$		Справочные расчетные характеристики при изгибе относительно							Масса 1 п.м, кг	Ширина заготовки, мм
				оси Х - Х			оси У-У					
		Растяжение Fp	Сжатие Fc	Ix $см^4$	Wx $см^3$	ix см	Iy $см^4$	Wy $см^3$	iy см	Zo см		
1	2	3	4	5	6	7	8	9	10	11	12	13
ПН 50х40	0,55	0,72	0,50	2,37	0,93	1,40	1,24	0,45	1,21	1,14	0,606	128

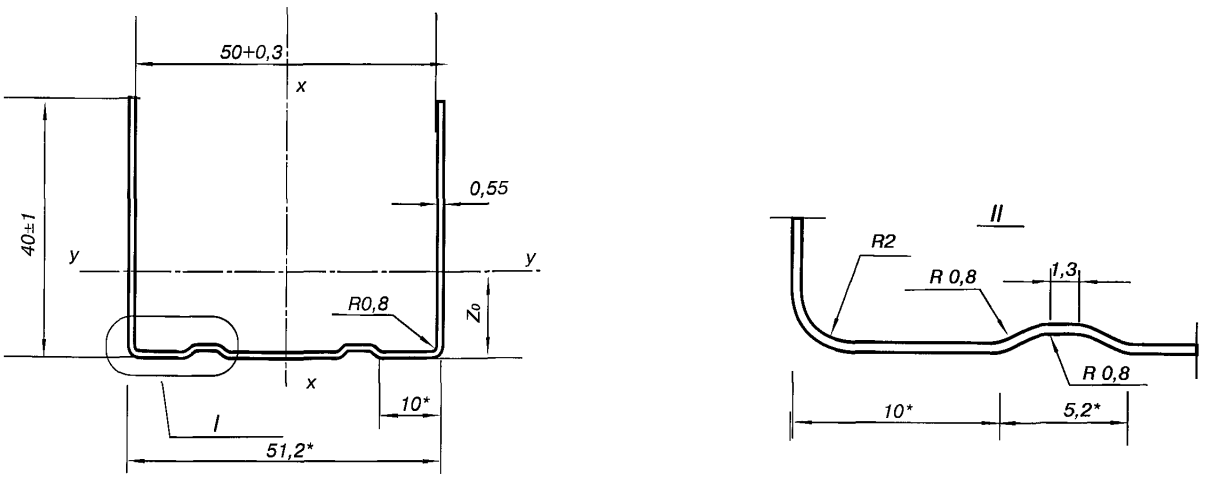

* — справочный размер

Рис. 5.10

Гнутые профили для перегородок и подвесных потолков

ТУ 1121-029-00110473-98

Таблица 5.11

Марка профиля	Толщина, мм t	Площадь сечения, $см^2$		Справочные расчетные характеристики при изгибе относительно							Масса 1 п.м, кг	Ширина заготовки, мм
				оси Х - Х			оси У-У					
		Растяжение Fp	Сжатие Fc	Ix $см^4$	Wx $см^3$	ix см	Iy $см^4$	Wy $см^3$	iy см	Zo см		
1	2	3	4	5	6	7	8	9	10	11	12	13
ПН 75,8х40	0,55	0,85	0,60	5,76	1,50	1,99	1,41	0,48	1,18	0,96	0,719	152

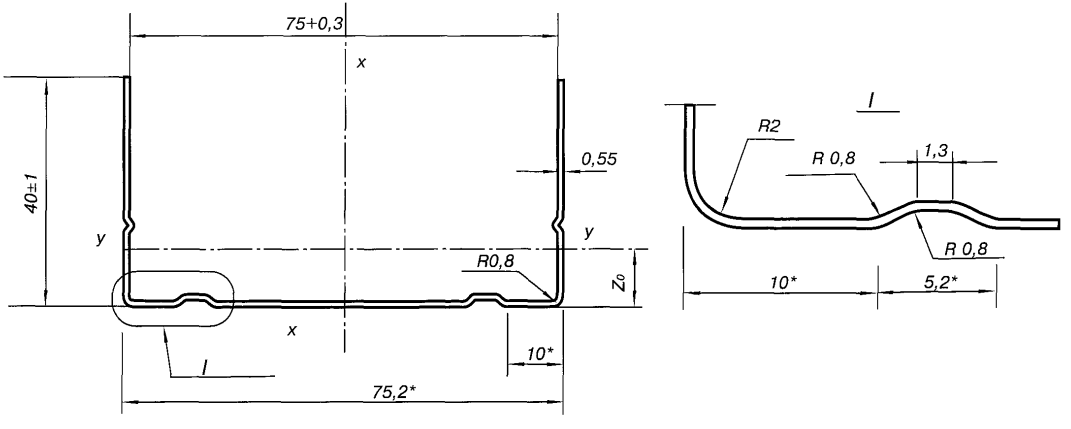

* — справочный размер

Рис. 5.11

Гнутые профили для перегородок и подвесных потолков

ТУ 1121-029-00110473-98

Таблица 5.12

Марка профиля	Толщина, мм t	Площадь сечения, $см^2$		Справочные расчетные характеристики при изгибе относительно							Масса 1 п.м, кг	Ширина заготовки, мм
				оси Х - Х			оси У-У					
		Растяжение Fp	Сжатие Fc	Ix $см^4$	Wx $см^3$	ix см	Iy $см^4$	Wy $см^3$	iy см	Zo см		
1	2	3	4	5	6	7	8	9	10	11	12	13
ПС 73,8х48	0,55 0,7	0,35 1,37	0,72 0,91	7,10 9,04	1,89 2,40	2,03 2,58	3,26 4,15	0,98 1,25	1,64 2,09	1,52 1,94	0,852 1,064	180

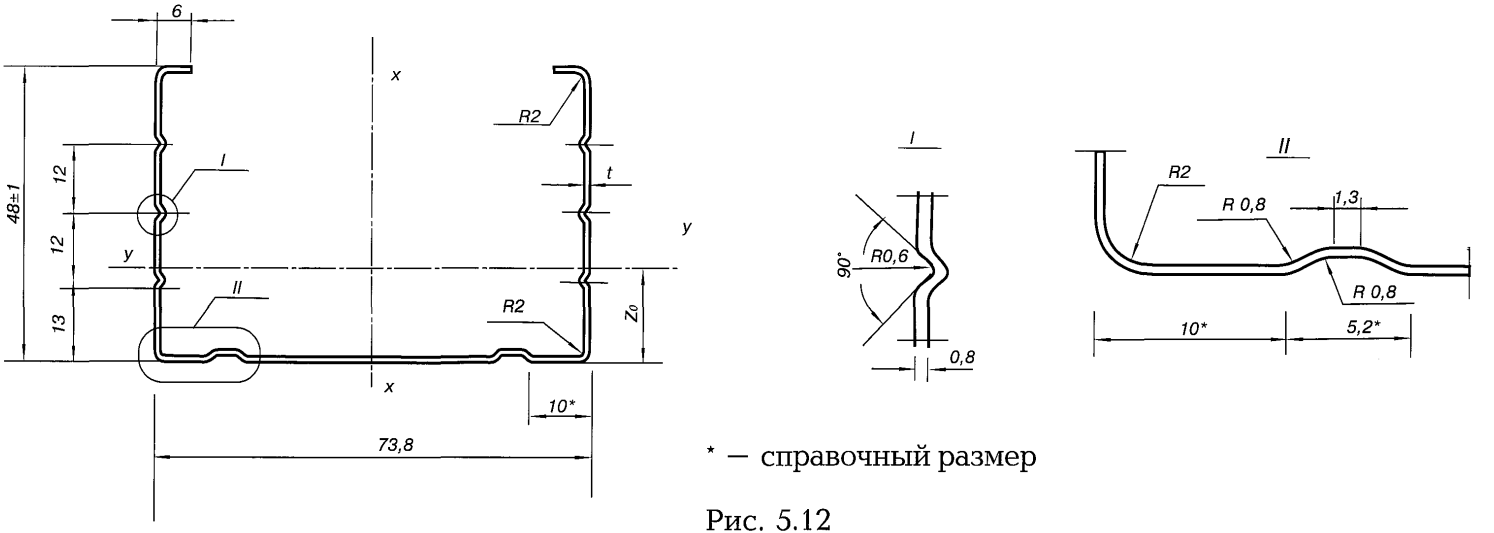

* — справочный размер

Рис. 5.12

Гнутые профили для перегородок и подвесных потолков

ТУ 1121-029-00110473-98

Таблица 5.13

Марка профиля	Толщина, мм t	Площадь сечения, $см^2$		Справочные расчетные характеристики при изгибе относительно							Масса 1 п.м, кг	Ширина заготовки, мм
				оси Х - Х			оси У-У					
		Растяжение Fp	Сжатие Fc	Ix $см^4$	Wx $см^3$	ix см	Iy $см^4$	Wy $см^3$	iy см	Zo см		
1	2	3	4	5	6	7	8	9	10	11	12	13
ПН – 96х32	0,55	0,87	0,37	9,65	2,16	3,3	0,62	0,27	1,3	1,2	0,747	158

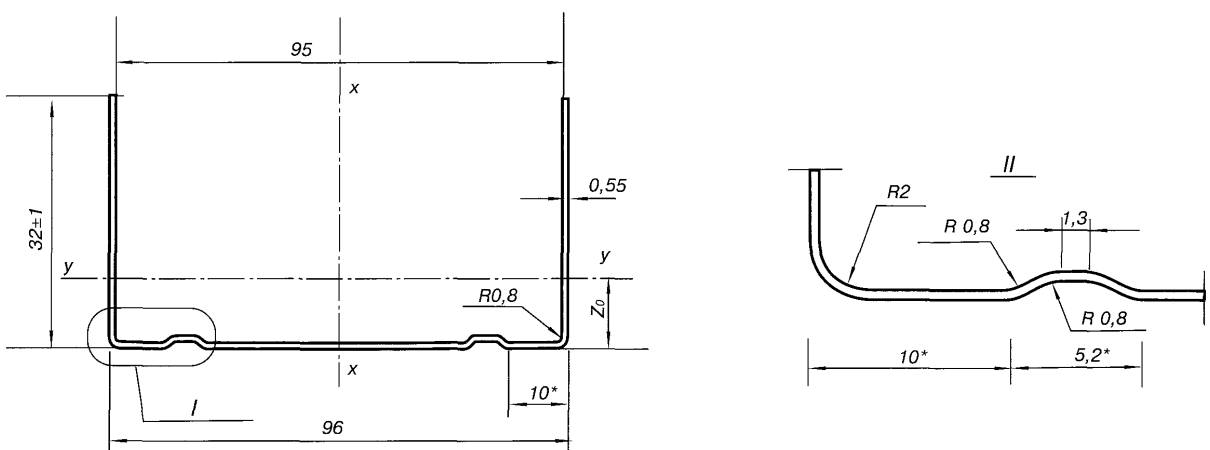

* – справочный размер

Рис. 5.13

Гнутые профили для перегородок и подвесных потолков

ТУ 1121-029-00110473-98

Таблица 5.14

Марка профиля	Толщина, мм t	Площадь сечения, $см^2$		Справочные расчетные характеристики при изгибе относительно							Масса 1 п.м, кг	Ширина заготовки, мм
				оси Х - Х			оси У-У					
		Растяжение Fp	Сжатие Fc	Ix $см^4$	Wx $см^3$	ix см	Iy $см^4$	Wy $см^3$	iy см	Zo см		
1	2	3	4	5	6	7	8	9	10	11	12	13
ПС 95х48	0,55 0,7	1,09 1,39	0,71 0,91	9,82 12,40	2,6 3,3	3,5 3,6	3,26 4,14	0,81 1,03	1,4 1,4	1,32 1,67	0,937 1,170	198

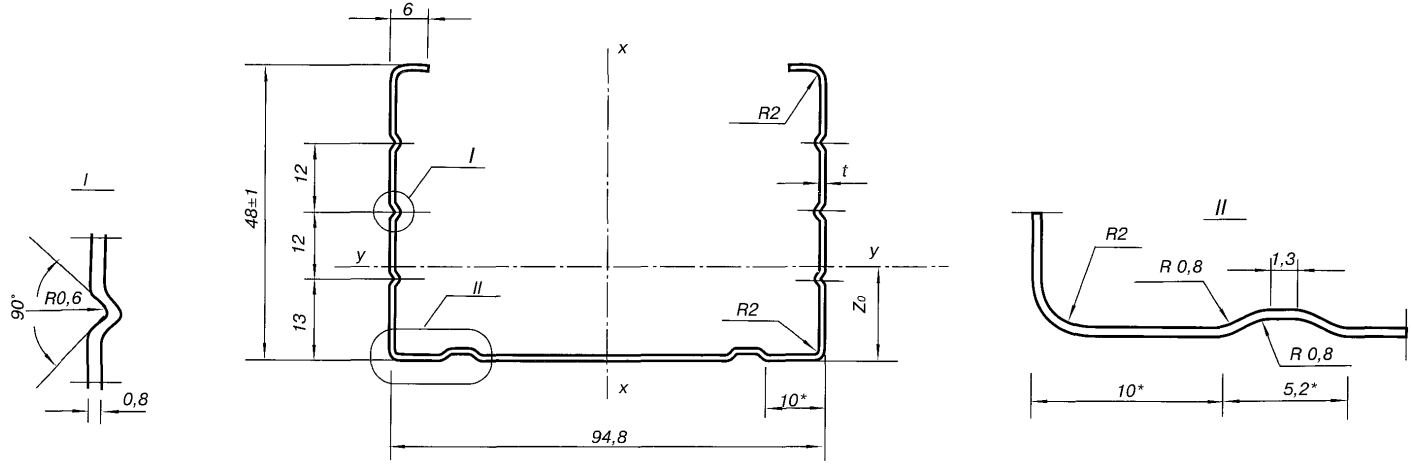

* — справочный размер

Рис. 5.14

Профиль вертикальный основной

Изготовитель: ЗАО «Аркада» (г. Смоленск) по ТУ 1108-002-25773051-2000

Таблица 5.15

Марка профиля	A, мм	Толщина, мм t	Моменты инерции		Моменты сопротивления		Масса 1м. п. кг	Материал
			Ix, $см^4$	Iy, $см^4$	Wx, $см^3$	Wy, $см^3$		
1	2	3	4	5	6	7	8	9
AR BO (40–110)x20 x(20–40)x(1,2–1,5)	4–110	1,2–1,5	0,97–2,54	6,76–101,36	0,99–2,29	1,69–10,67	1,07–2,62	Сталь ОЦ 08пс

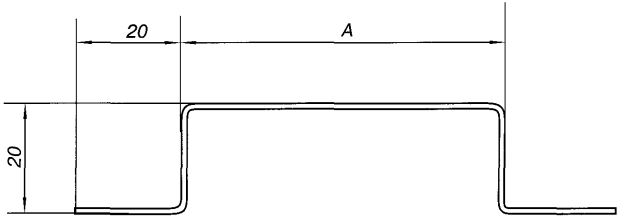

Рис. 5.15

Профиль вертикальный промежуточный

Изготовитель: ЗАО «Аркада» (г. Смоленск) по ТУ 1108-002-25773051-2000

Таблица 5.16

Марка профиля	A, мм	B, мм	Толщина, мм t	Моменты инерции		Моменты сопротивления		Масса 1м. п. кг	Материал
				Ix, $см^4$	Iy, $см^4$	Wx, $см^3$	Wy, $см^3$		
1	2	3	4	5	6	7	8	9	10
AR ВП (30 – 50)x20 x(30 – 40)x(1,2 – 1,5)	30 – 50	30 – 40	1,2 – 1,5	0,70 – 1,22	2,16 – 9,15	0,69 – 1,31	0,72 – 2,00	0,73 – 1,25	Сталь ОЦ 08пс

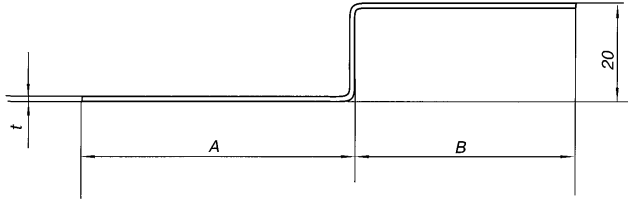

Рис. 5.16

Профиль вертикальный декоративный

Изготовитель: ЗАО «Аркада» (г. Смоленск) по ТУ 1108-002-25773051-2000

Таблица 5.17

Марка профиля	Толщина, мм t	Моменты инерции		Моменты сопротивления		Масса 1м. п. кг	Материал
		Ix, $см^4$	Iy, $см^4$	Wx, $см^3$	Wy, $см^3$		
1	2	3	4	5	6	7	8
AR ВД 11х10х0,5	0,5	0,05	1,06	0,07	0,34	0,31	ЛКПОЦ – 1
AR ВД 11х10х0,6	0,6	0,07	1,28	0,08	0,41	0,38	Сталь ОЦ 08пс
AR ВД 11х10х0,7	0,7	0,08	1,49	0,1	0,47	0,15	Амг2

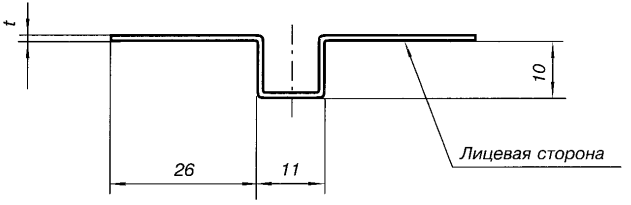

Рис. 5.17

Профиль горизонтальный декоративный

Изготовитель: ЗАО «Аркада» (г. Смоленск) по ТУ 1108-002-25773051-2000

Таблица 5.18

Марка профиля	Толщина, мм t	Моменты инерции		Моменты сопротивления		Масса 1м. п. кг	Материал
		Ix, $см^4$	Iy, $см^4$	Wx, $см^3$	Wy, $см^3$		
1	2	3	4	5	6	7	8
AR ГД 30,5x16x0,5	0,5	0,31	1,04	0,26	0,33	0,31	ЛКПОЦ – 1
AR ГД 30,5x16x0,6	0,6	0,38	1,25	0,32	0,39	0,37	Сталь ОЦ 08пс
AR ГД 30,5x16x0,7	0,7	0,44	1,47	0,37	0,46	0,15	Амг2

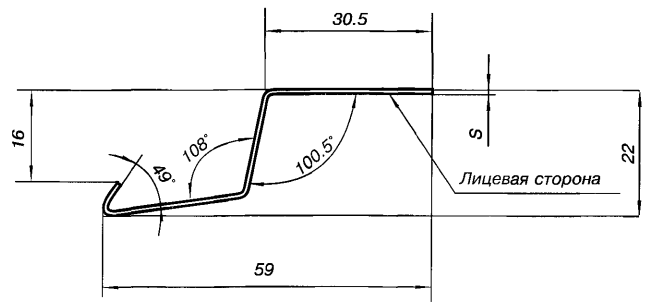

Рис. 5.18

Стоечные профили AR СД66-01

Изготовитель: ЗАО «Аркада» (г. Смоленск) по ТУ 1108-002-25773051-2000

Таблица 5.19

Марка профиля	Толщина, мм t	Моменты инерции		Моменты сопротивления		Масса 1 п.м., кг	Материал
		Ix, $см^4$	Iy, $см^4$	Wx, $см^3$	Wy, $см^3$		
AR СД66 – 01	1,2	1,34	14,11	0,79	4,27	1,42	Сталь ОЦ 08пс

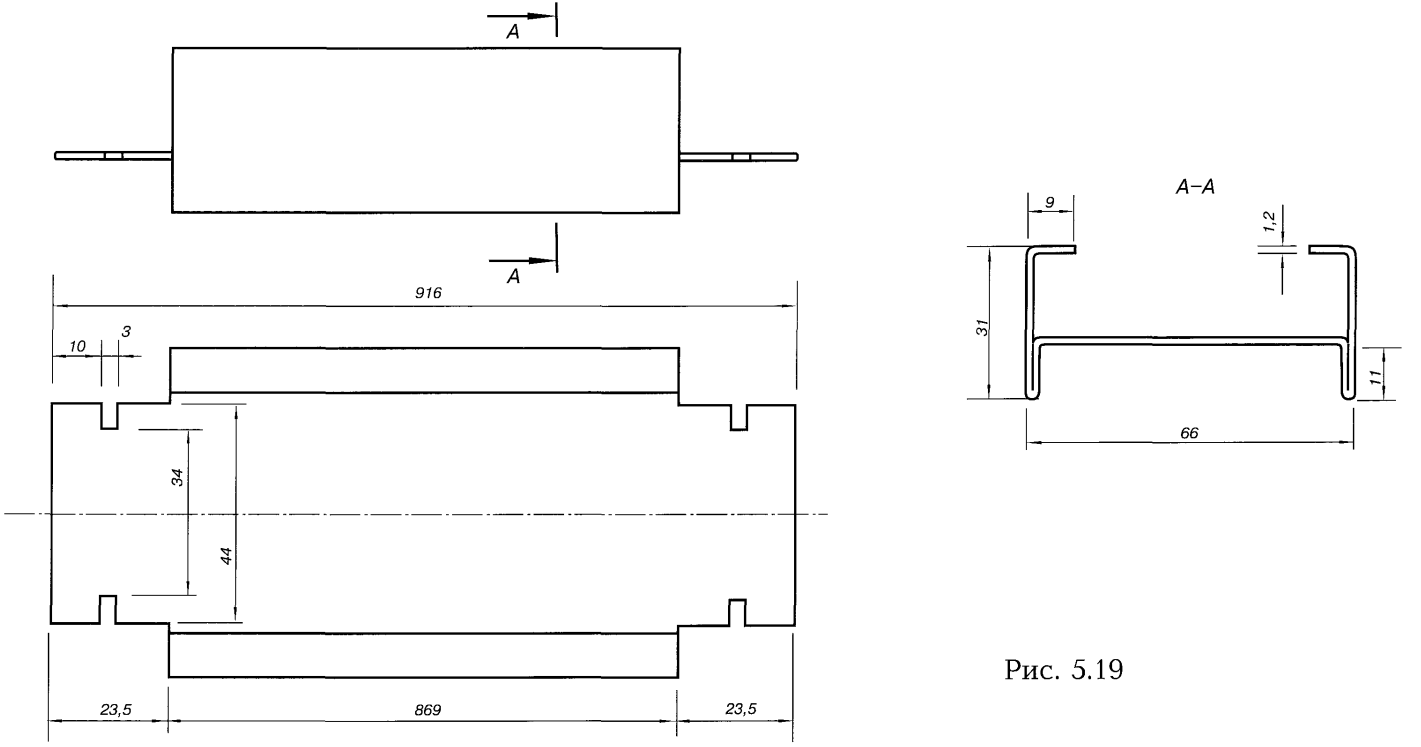

Рис. 5.19

Стоечные профили AR СД66

Изготовитель: ЗАО «Аркада» (г. Смоленск) по ТУ 1108-002-25773051-2000

Таблица 5.20

Марка профиля	Толщина, мм t	Моменты инерции		Моменты сопротивления		Масса 1 п.м., кг	Материал
		Ix, $см^4$	Iy, $см^4$	Wx, $см^3$	Wy, $см^3$		
AR СД66	1,2	0,94	9,53	0,57	2,89	1,44	Сталь ОЦ 08пс

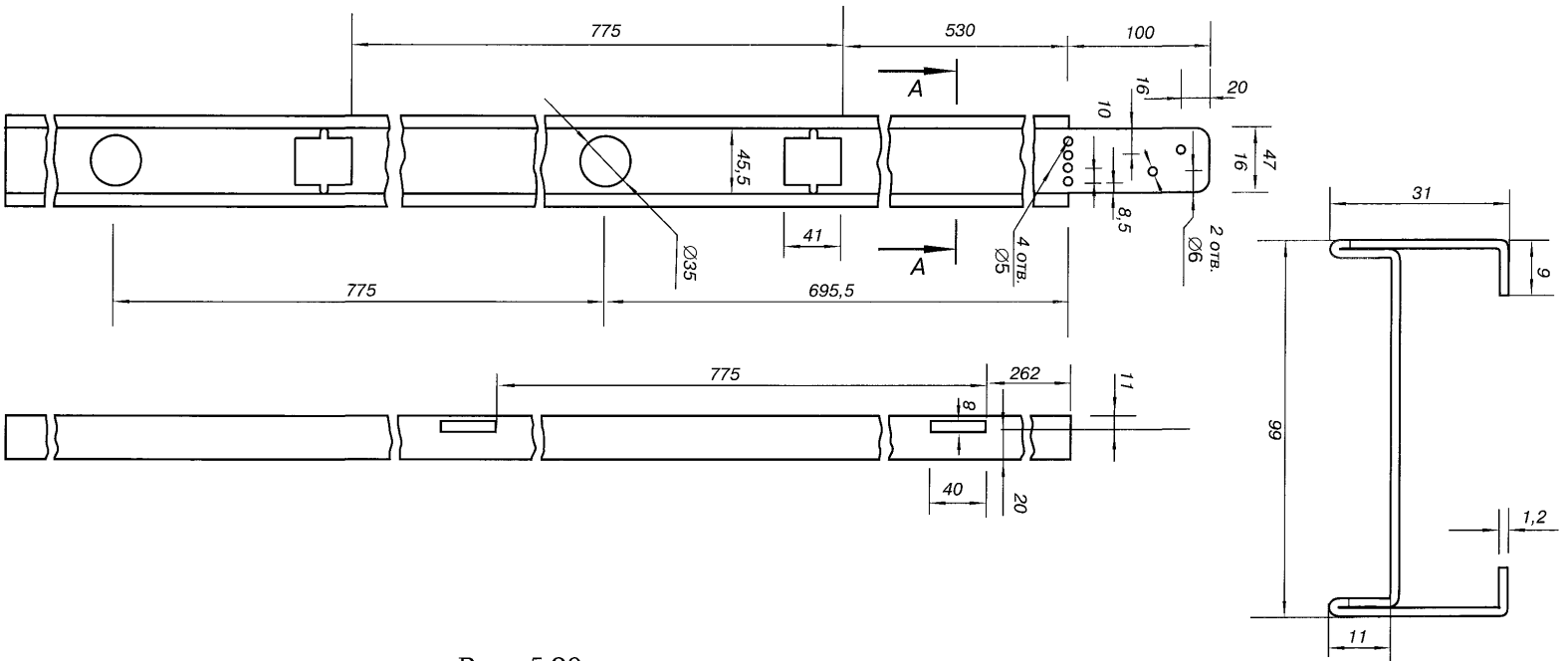

Рис. 5.20

Стоечные профили AR CT66

Изготовитель: ЗАО «Аркада» (г. Смоленск) по ТУ 1108-002-25773051-2000

Таблица 5.21

Марка профиля	Толщина, мм t	Моменты инерции		Моменты сопротивления		Масса 1 п.м., кг	Материал
		Ix, $см^4$	Iy, $см^4$	Wx, $см^3$	Wy, $см^3$		
AR CT66	0,8	2,97	22,01	1,41	3,24	1,23	Сталь ОЦ 08пс

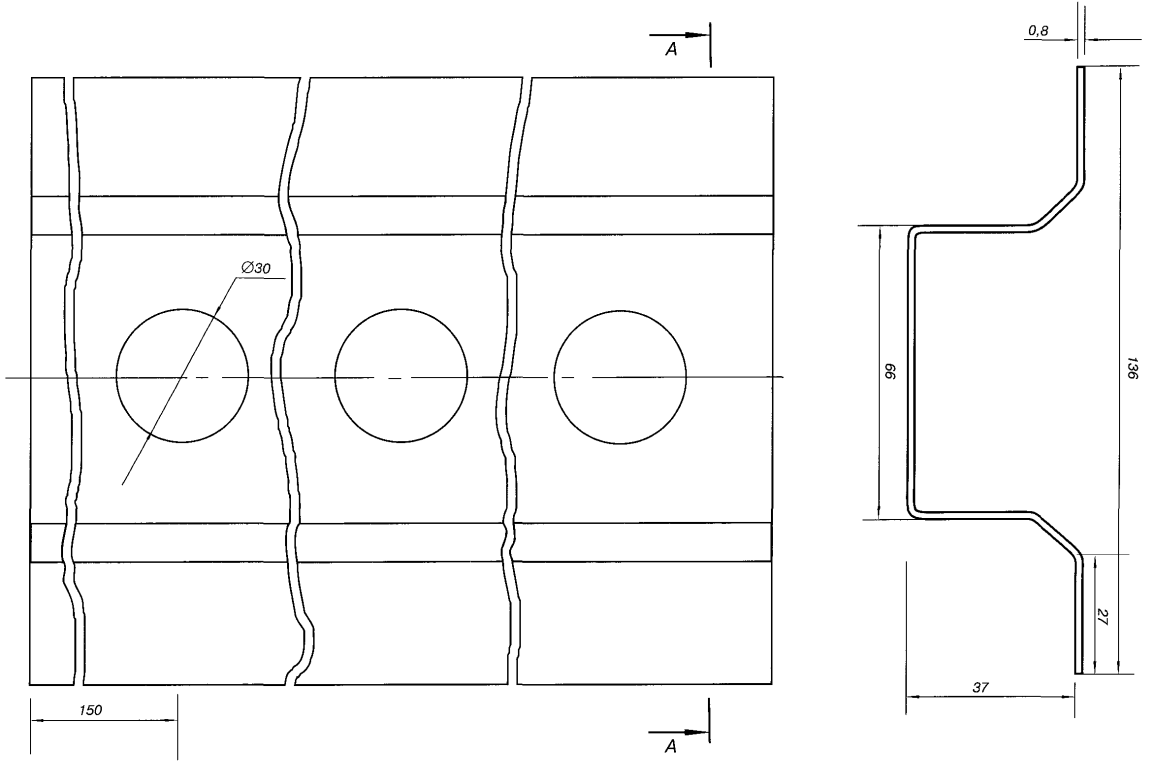

Рис. 5.21

Перегородочные профили AR ПрН (50–100)

Изготовитель: ЗАО «Аркада» (г. Смоленск) по ТУ 1108-002-25773051-2000

Таблица 5.22

Марка профиля	B, мм	Моменты инерции		Моменты сопротивления		Масса 1 п.м., кг	Материал
		Ix, $см^4$	Iy, $см^4$	Wx, $см^3$	Wy, $см^3$		
1	2	3	4	5	6	7	8
AR ПрН(50 – 100)	50,7 – 100,7	1,02 – 1,32	3,38 – 16,01	0,41 – 0,45	1,33 – 2,30	0,57 – 0,81	Сталь ОЦ 08пс

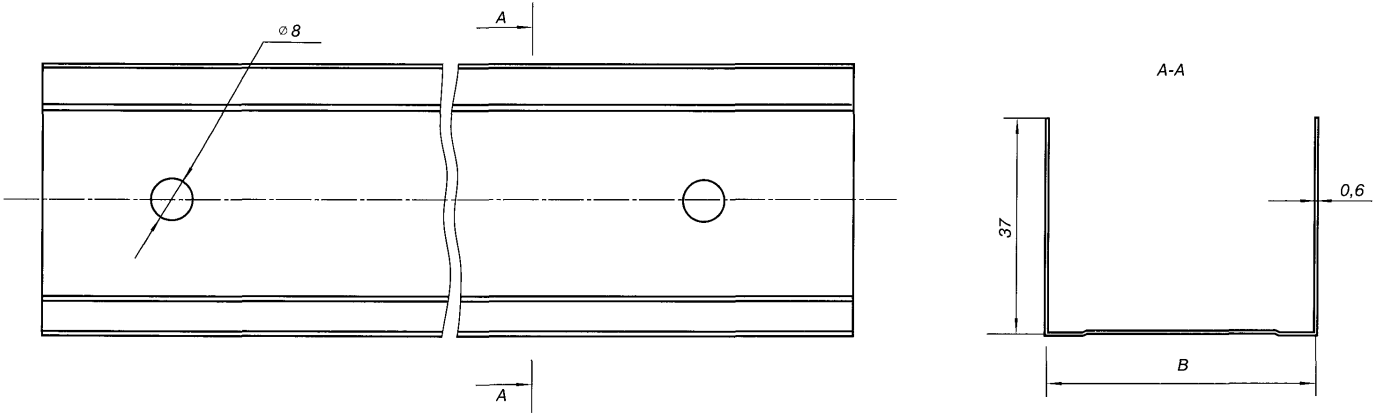

Рис. 5.22

Перегородочные профили AR ПрН (50–100)

Изготовитель: ЗАО «Аркада» (г. Смоленск) по ТУ 1108-002-25773051-2000

Таблица 5.23

Марка профиля	B мм	Моменты инерции		Моменты сопротивления		Масса 1 п.м., кг	Материал
		Ix, $см^4$	Iy, $см^4$	Wx, $см^3$	Wy, $см^3$		
1	2	3	4	5	6	7	8
AR ПрС(50–100)	48,8–98,8	2,46–3,62	4,21–20,26	0,88–0,98	1,71–2,93	0,73–0,97	Сталь ОЦ 08пс

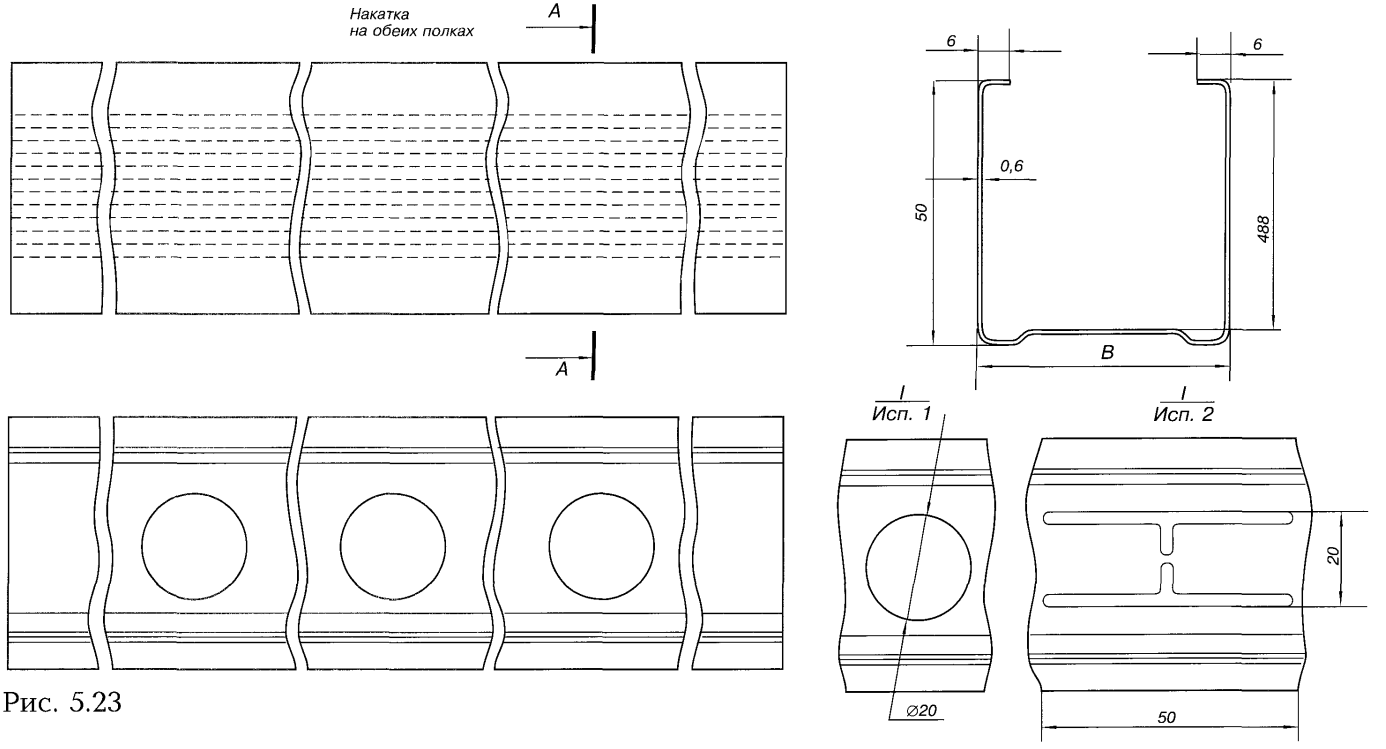

Рис. 5.23

Стоечные профили AR СД52

Изготовитель: ЗАО «Аркада» (г. Смоленск) по ТУ 1108-002-25773051-2000

Таблица 5.24

Марка профиля	Толщина, мм t	Моменты инерции		Моменты сопротивления		Масса 1 п.м., кг	Материал
		Ix, $см^4$	Iy, $см^4$	Wx, $см^3$	Wy, $см^3$		
1	2	3	4	5	6	7	8
AR СД52х26х(1,5–2,0)	1,5–2,0	1,09–1,35	5,56–7,12	0,63–0,79	2,08–2,64	1,15–1,51	Сталь ОЦ 08пс

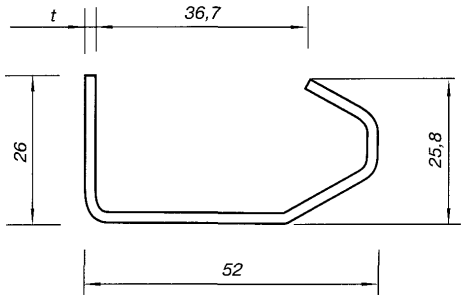

Рис. 5.24

Напольные профили AR HH68

Изготовитель: ЗАО «Аркада» (г. Смоленск) по ТУ 1108-002-25773051-2000

Таблица 5.25

Марка профиля	Толщина, мм t	Моменты инерции		Моменты сопротивления		Масса 1 п.м., кг	Материал
		Ix, $см^4$	Iy, $см^4$	Wx, $см^3$	Wy, $см^3$		
1	2	3	4	5	6	7	8
AR HH68	0,8	0,78	7,59	0.36	2,23	0,81	Сталь ОЦ 08пс

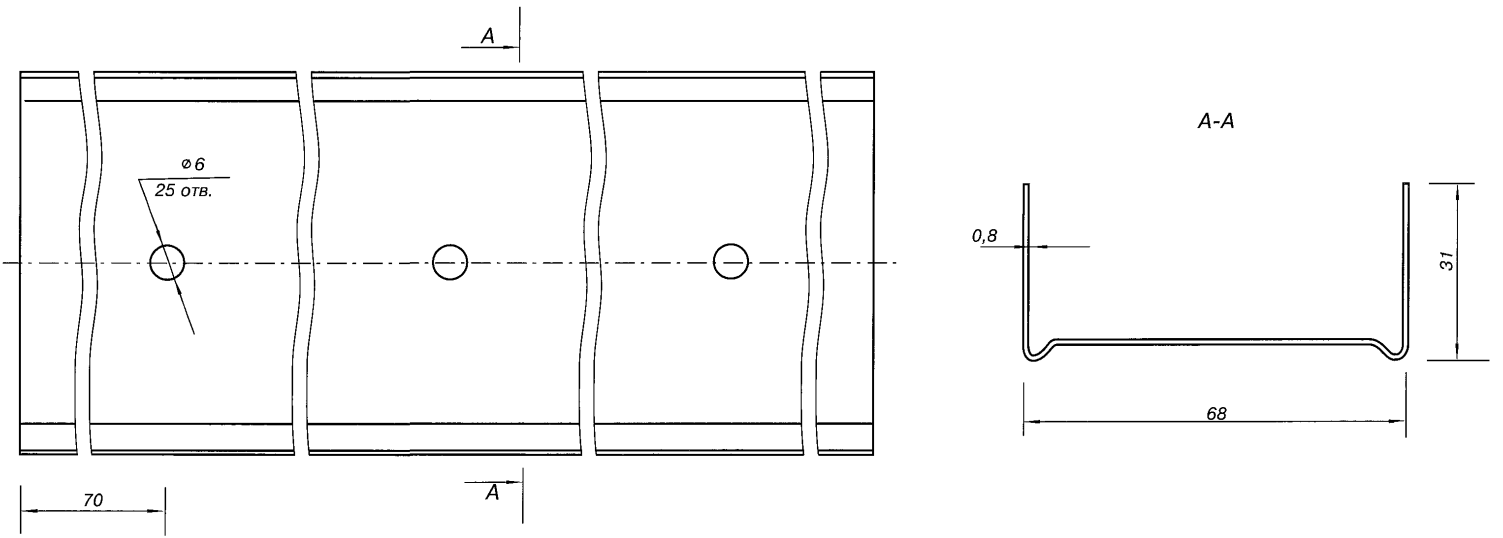

Рис. 5.25

Профили-перемычки AR ПГ68

Изготовитель: ЗАО «Аркада» (г. Смоленск) по ТУ 1108-002-25773051-2000

Таблица 5.26

Марка профиля	Толщина, мм t	Моменты инерции		Моменты сопротивления		Масса 1 п.м., кг	Материал
		Ix, $см^4$	Iy, $см^4$	Wx, $см^3$	Wy, $см^3$		
1	2	3	4	5	6	7	8
AR ПГ68	0,8	0,75	7,55	0,35	2,22	0,69	Сталь ОЦ 08пс

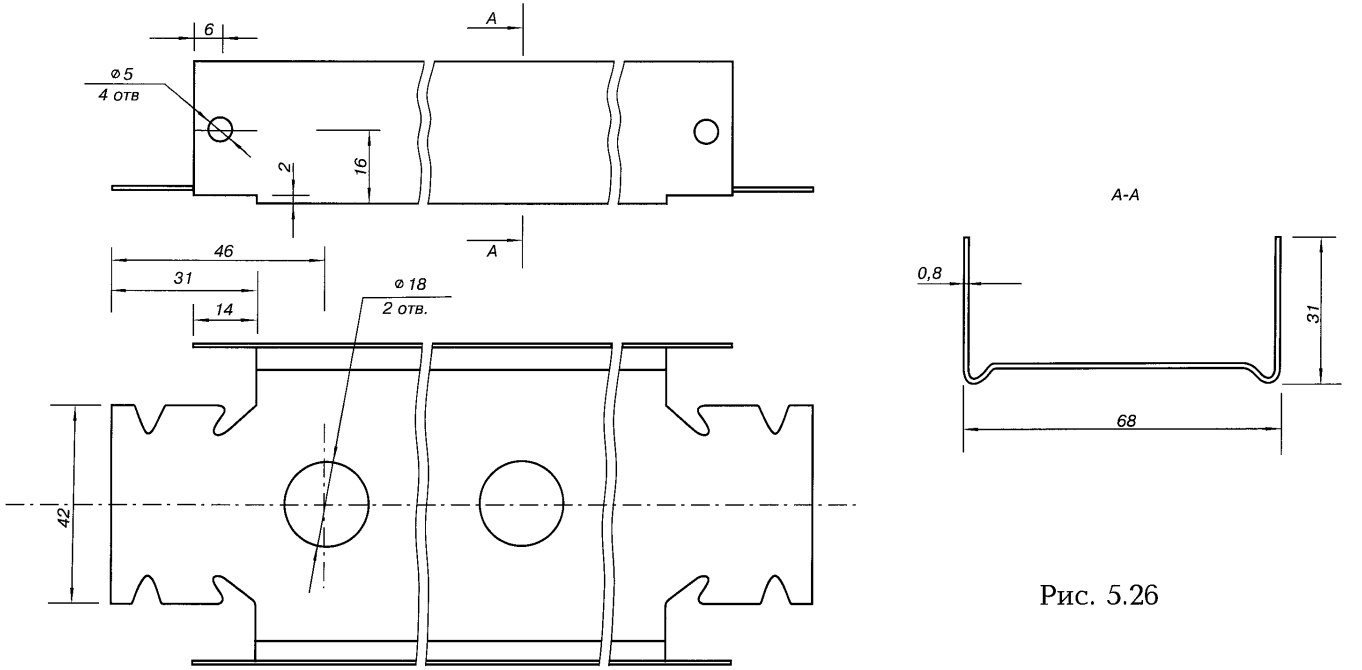

Рис. 5.26

Стоечные профили

Изготовитель: ЗАО «Аркада» (г. Смоленск) по ТУ 1108-002-25773051-2000

Таблица 5.27

Марка профиля	Толщина, мм t	Моменты инерции		Моменты сопротивления		Масса 1 п.м., кг	Материал
		Ix, $см^4$	Iy, $см^4$	Wx, $см^3$	Wy, $см^3$		
1	2	3	4	5	6	7	8
AR C85x21,5x1,2	1,2	0,40	12,43	0,21	2,72	1,05	Сталь ОЦ 08пс

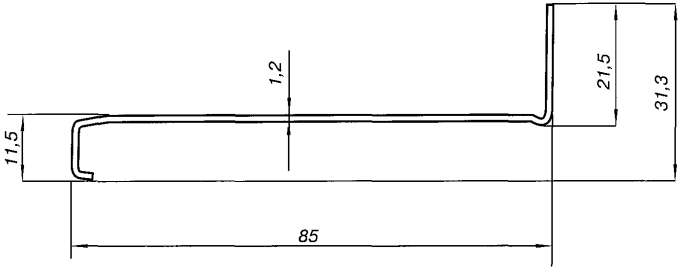

Рис. 5.27

Дверные профили

Изготовитель: ЗАО «Аркада» (г. Смоленск) по ТУ 1108-002-25773051-2000

Таблица 5.28

Марка профиля	Толщина, мм t	Моменты инерции		Моменты сопротивления		Масса 1 п.м., кг	Материал
		Ix, $см^4$	Iy, $см^4$	Wx, $см^3$	Wy, $см^3$		
1	2	3	4	5	6	7	8
AR Д40х25х(1,5–2,0)	1,5–2,0	1,89–2,37	3,96–5,02	1,51–1,89	1,98–2,51	1,36–1,81	Сталь ОЦ 08пс

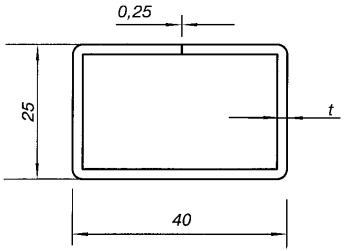

Рис. 5.28

Профиль – вал восьмигранный

Изготовитель: ЗАО «Аркада» (г. Смоленск) по ТУ 1108-002-25773051-2000

Таблица 5.29

Марка профиля	Моменты инерции		Моменты сопротивления		Масса 1м. п. кг	Материал
	Ix, $см^4$	Iy, $см^4$	Wx, $см^3$	Wy, $см^3$		
1	2	3	4	5	6	7
AR B 40x0,6	1,42	1,54	0,68	0,64	0,68	Сталь ОЦ 08пс
AR B 40x0,6 – 02	1,37	1,89	0,66	0,82	0,67	

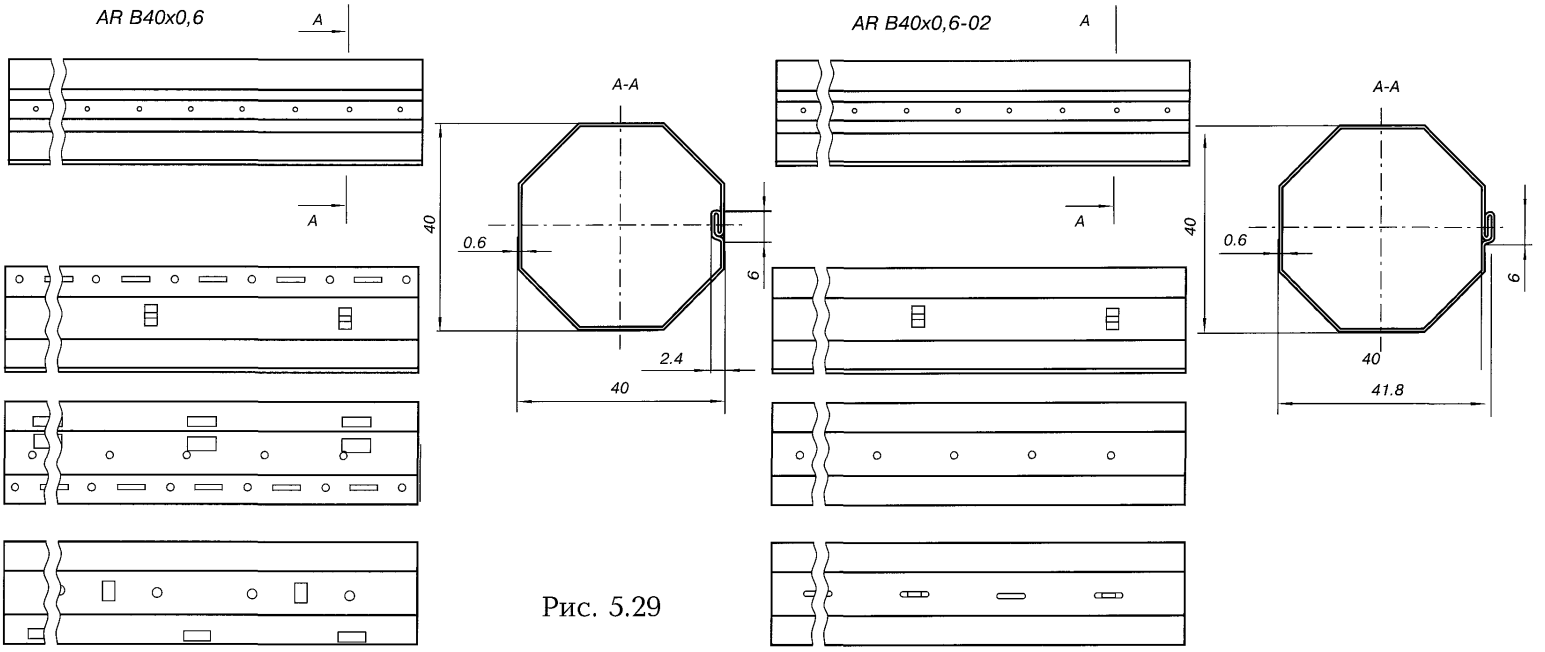

Рис. 5.29

Профиль – вал восьмигранный

Изготовитель: ЗАО «Аркада» (г. Смоленск) по ТУ 1108-002-25773051-2000

Таблица 5.30

Марка профиля	Толщина, мм t	Моменты инерции		Моменты сопротивления		Масса 1 п.м., кг	Материал
		Ix, $см^4$	Iy, $см^4$	Wx, $см^3$	Wy, $см^3$		
1	2	3	4	5	6	7	8
AR B60x0,6	0,6	5,51	6,29	1,84	1,94	1,00	Сталь ОЦ 08пс
AR B60x0,8	0,8	6,59	8,33	2,14	2,51	1,33	
AR B60x1,0	1,0	7,96	9,12	2,52	2,61	1,68	

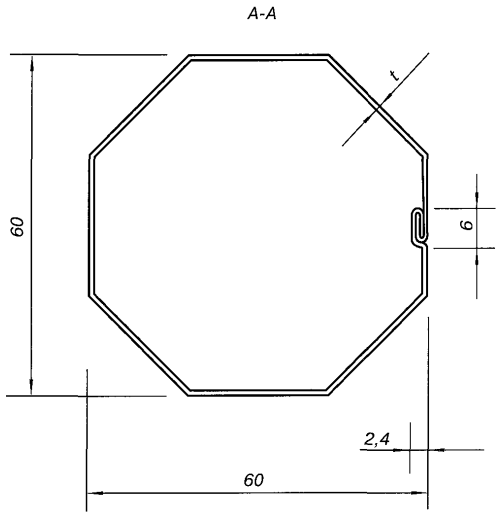

Рис. 5.30

Профиль перфорированный маячковый

Изготовитель: ЗАО «Аркада» (г. Смоленск) по ТУ 1108-002-25773051-2000

Таблица 5.31

Марка профиля	Толщина, мм t	Моменты инерции		Моменты сопротивления		Масса 1м. п. кг	Материал
		Ix, $см^4$	Iy, $см^4$	Wx, $см^3$	Wy, $см^3$		
1	2	3	4	5	6	7	8
AR ПМ 23х0,6	0,4 – 0,6	0,003 – 0,005	0,026 – 0,040	0,08 – 0,012	0,025 – 0,038	0,081 – 0,121	Сталь ОЦ 08пс ЛКПОЦ – 1
	0,4	0,003	0,026	0,008	0,0025	0,028	Амг2
AR ПМ 23х10	–	0,021	0,057	0,032	0,047	0,180	Сталь ОЦ 08пс

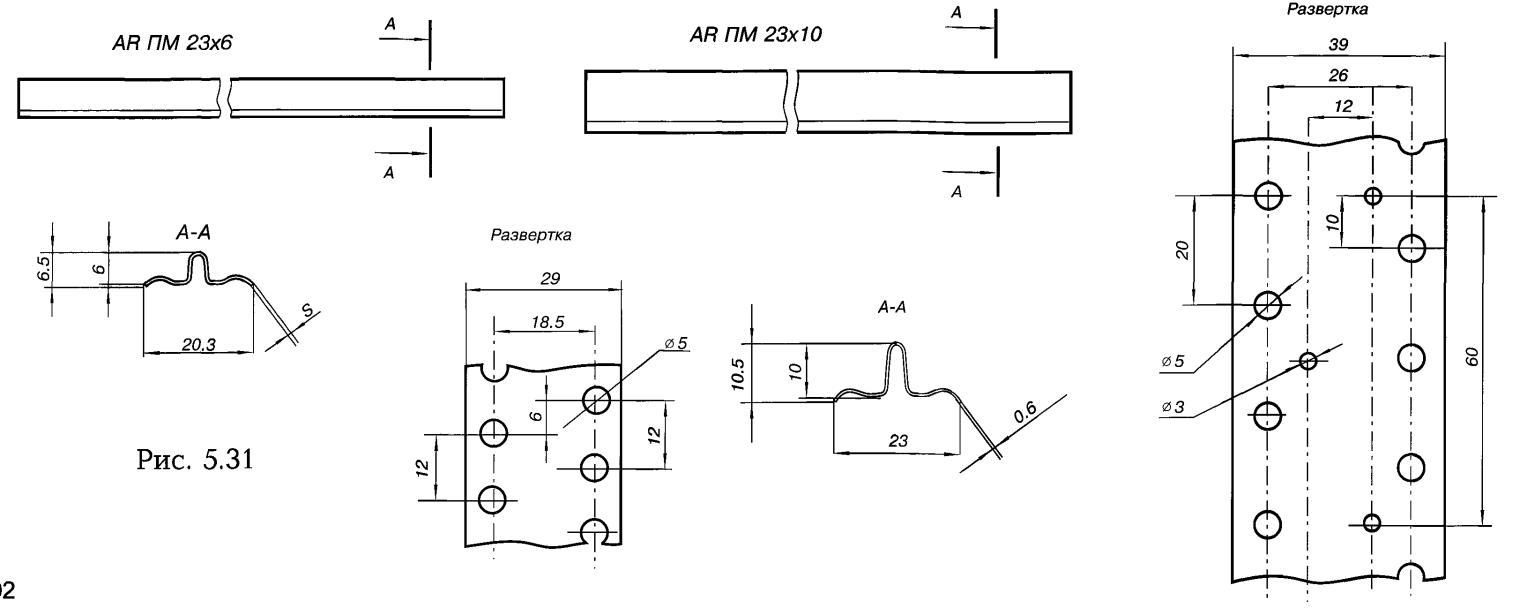

Рис. 5.31

Профиль перфорированный маячковый

Изготовитель: ЗАО «Аркада» (г. Смоленск) по ТУ 1108-002-25773051-2000

Таблица 5.32

Марка профиля	Моменты инерции		Моменты сопротивления		Масса 1м. п. кг	Материал
	Ix, $см^4$	Iy, $см^4$	Wx, $см^3$	Wy, $см^3$		
1	2	3	4	5	6	7
AR ПМ 40х6	0,0069	0,315	0,015	0,153	0,226	Сталь ОЦ 08пс

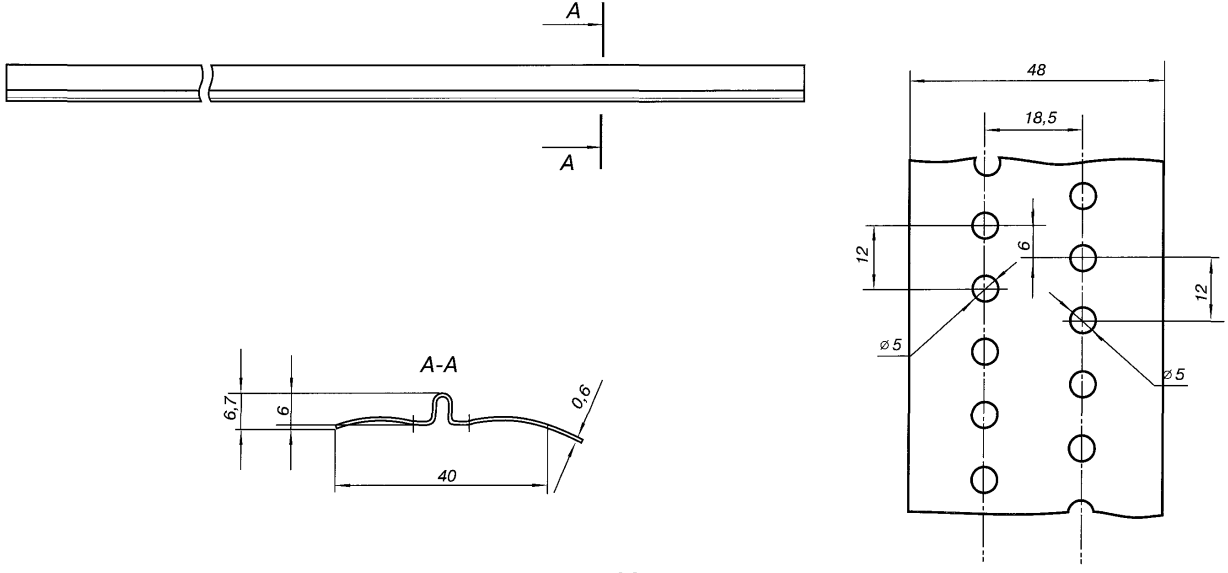

Рис. 5.32

6. Профили для облицовки стен

Панель облицовочная

ТУ 5262-101-02494680-99

Таблица 6.1

Марка профиля	Толщина материала, мм t	Площадь сечения, $см^2$ F	Масса 1 п.м, кг	Момент инерции на 1м ширины облицовки, $см^4$, Ix		Масса 1$м^2$ облицовки, кг	Ширина заготовки, мм
				Сжата узкая полка	Сжата широкая полка		
1	2	3	4	5	6	7	8
ОПС – 0,6 – 300	0,6	2,50	2,13	2,37	2,05	7,10	417
ОПС – 0,7 – 300	0,7	2,92	2,46	2,77	2,39	8,20	
ОПС – 0,8 – 300	0,8	3,34	2,79	3,16	2,73	9,30	
ОПС – 0,9 – 300	0,9	3,75	3,11	3,56	3,07	10,37	
ОПС – 1,0 – 300	1,0	4,17	3,44	3,95	3,41	11,47	
ОПС – 1,1 – 300	1,1	4,59	3,77	4,35	3,75	12,57	
ОПС – 1,2 – 300	1,2	5,00	4,10	4,74	4,09	13,67	
ОПА – 1,0 – 300	1,0	4,17	1,13	3,95	3,41	3,77	

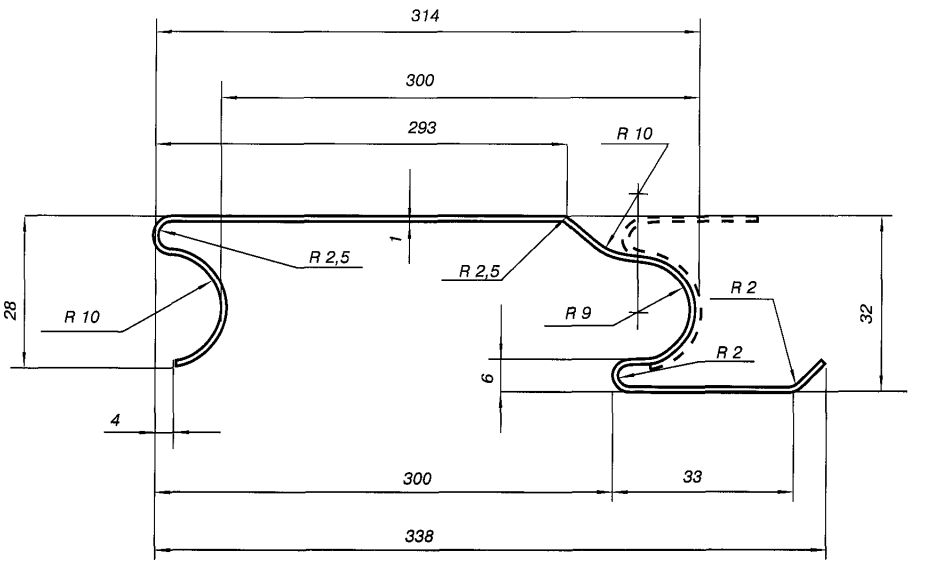

Рис. 6.1

Рядовой лист облицовки ОКР-505

ТУ 5262-100-02494680-99

Таблица 6.2

Марка профиля	Толщина, мм t	Площадь сечения, см² F	Масса 1м. п. кг	Момент инерции на 1 м ширины облицовки, см⁴, Ix		Масса 1м² облицовки, кг	Ширина заготовки, мм
				Сжаты узкие полки	Сжаты широкие полки		
1	2	3	4	5	6	7	8
ОКР – 505 – 0,5	0,5	3,0	2,86	1,98	1,85	5,65	600
ОКР – 505 – 0,55	0,55	3,3	3,09	2,19	2,02	6,04	
ОКР – 505 – 0,6	0,6	3,6	3,33	2,38	2,20	6,55	

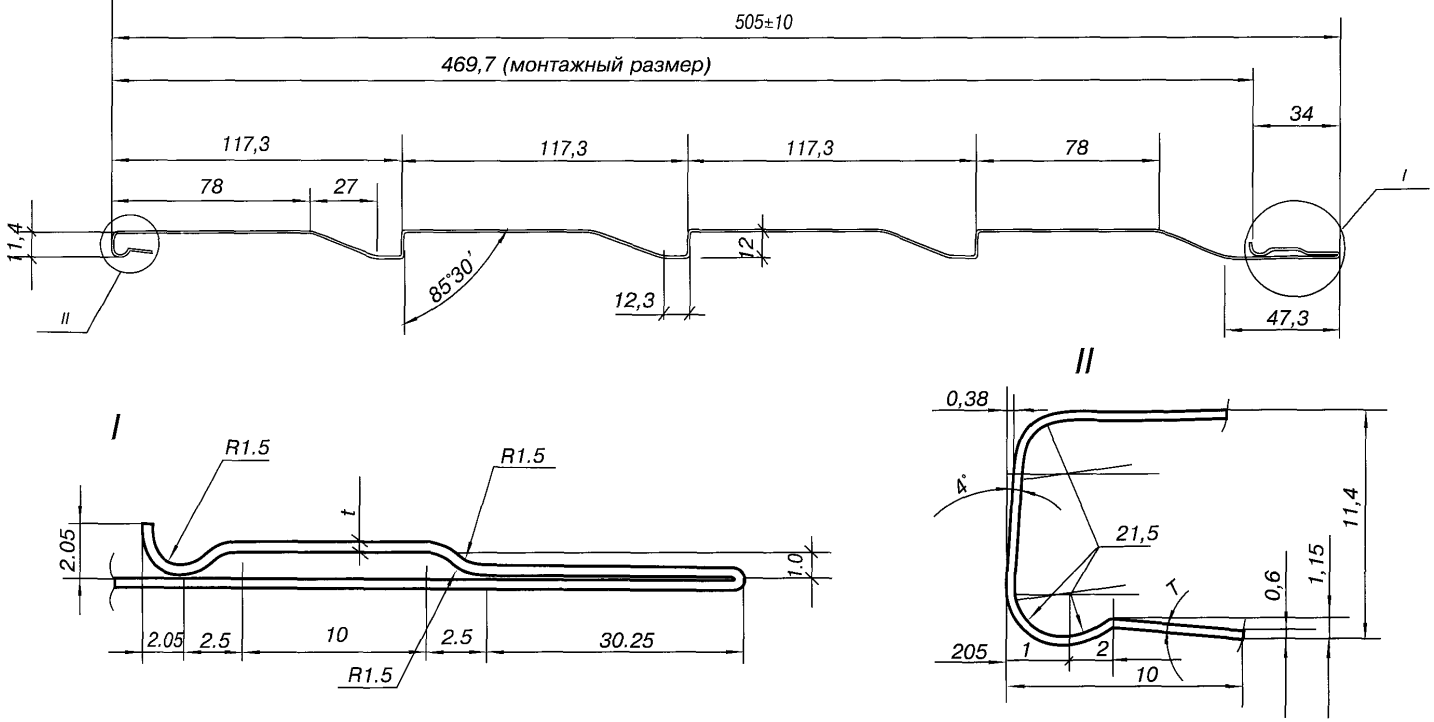

Рис. 6.2

Рядовой лист облицовки ОСУ-495

ТУ 5262-090

Таблица 6.3

Марка профиля	Толщина, мм t	Площадь сечения, $см^2$ F	Масса 1м. п. кг		Момент инерции на 1 м ширины облицовки, $см^4$, Jx		Масса 1м2 облицовки, кг
			общая	цинка	Сжаты узкие полки	Сжаты широкие полки	
1	2	3	4	5	6	7	8
ОСУ – 495 – 0,5	0,5	3,0	2,61	0,25	1,02	0,81	5,65
ОСУ – 495 – 0,55	0,55	3,3	2,84		1,13	0,89	6,15
ОСУ – 495 – 0,6	0,6	3,6	3,08		1,23	0,97	6,67

Рядовой лист облицовки ОСУ-495

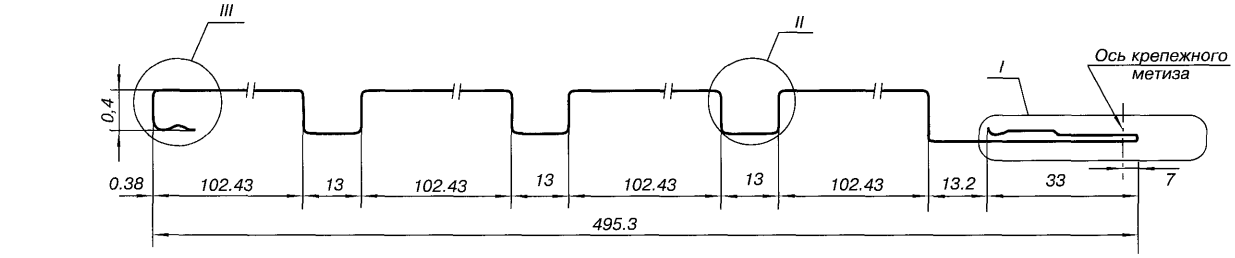

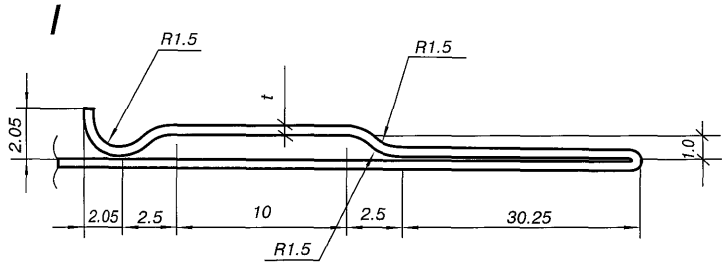

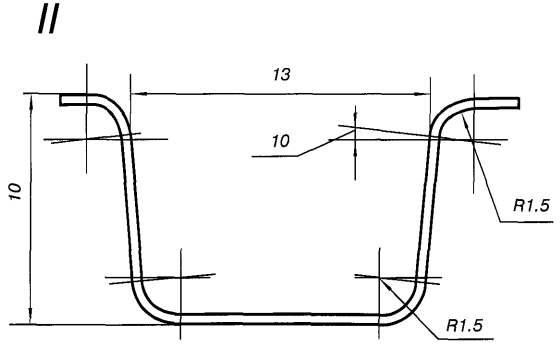

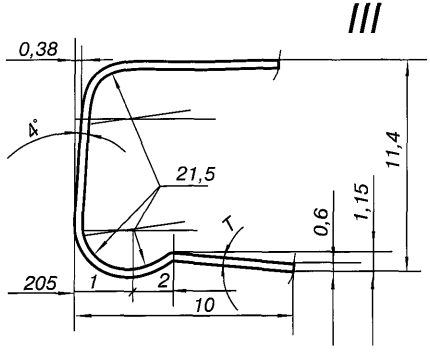

Рис. 6.3

Профиль облицовочный

Изготовитель ГК «Стройпромет» по ТУ 1121-001-50169721-02

Таблица 6.4

Марка профиля	Толщина металла, мм t	Рабочая ширина, мм	Ширина заготовки, мм	Масса 1м. п. кг	Масса 1м^2, кг
1	2	3	4	5	6
ССД – 190 – 0,5	0,5	190	270	1,08	5,72

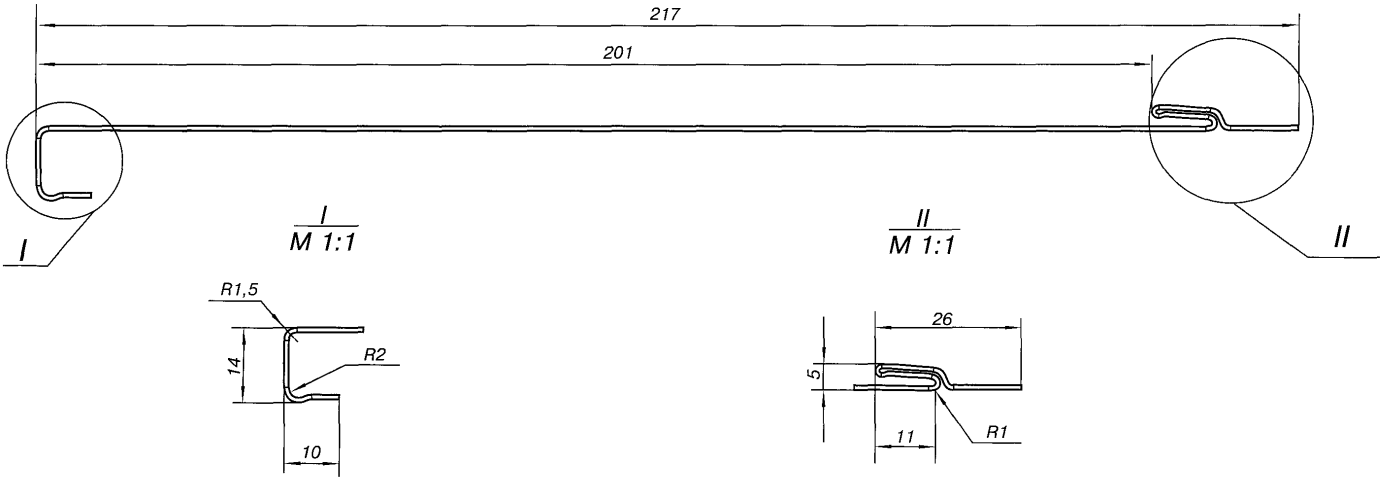

Рис. 6.4

Профиль облицовочный

Изготовитель ГК «Стройпромет» по ТУ 1121-001-50169721-02

Таблица 6.5

Марка профиля	Толщина металла, мм t	Рабочая ширина, мм	Ширина заготовки, мм	Масса 1м. п. кг	Масса $1м^2$, кг
1	2	3	4	5	6
СЕД – 189 – 0,5	0,5	189	270	1,08	5,72

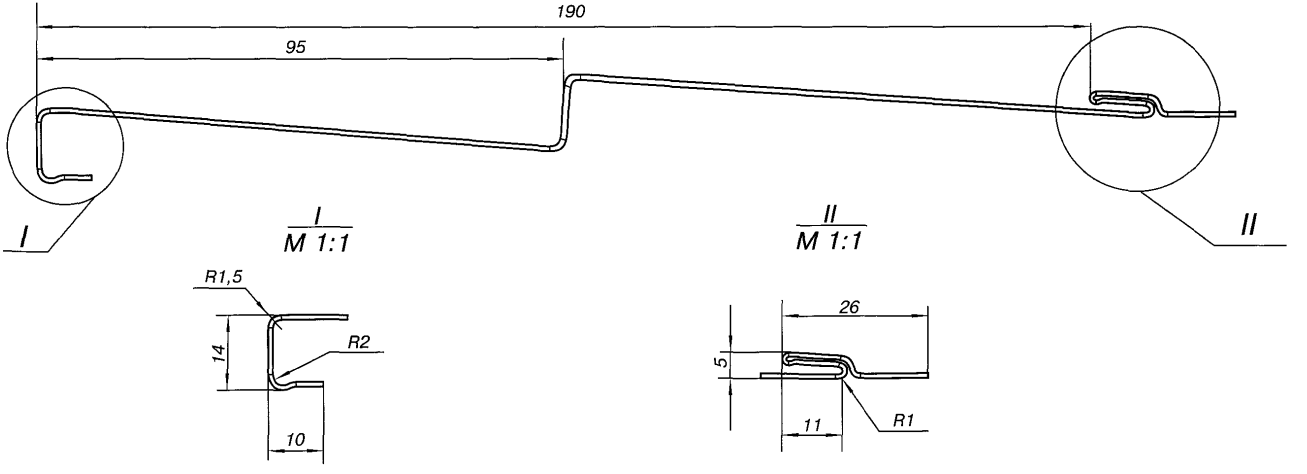

Рис. 6.5

Профиль облицовочный

Изготовитель ГК «Стройпромет» по ТУ 1121-001-50169721-02

Таблица 6.6

Марка профиля	Толщина металла, мм t	Рабочая ширина, мм	Ширина заготовки, мм	Масса 1м. п. кг	Масса 1м^2, кг
1	2	3	4	5	6
СКД – 187 – 0,5	0,5	187	270	1,08	5,72

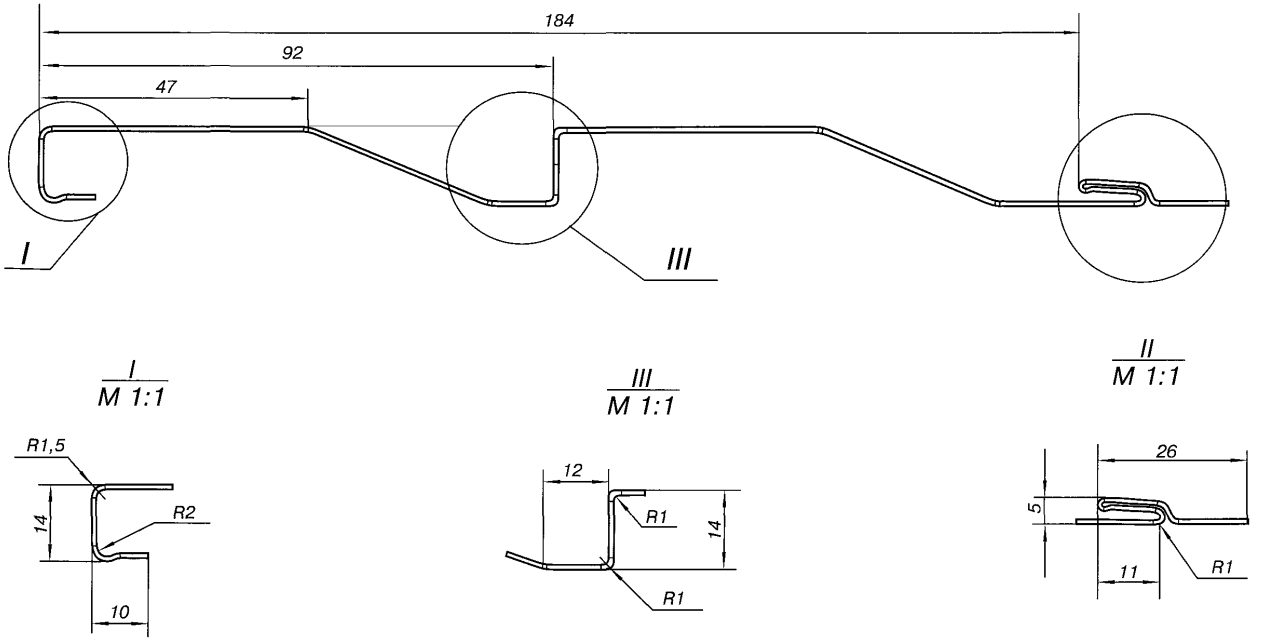

Рис. 6.6

Профиль облицовочный

Изготовитель ГК «Стройпромет» по ТУ 1121-001-50169721-02

Таблица 6.7

Марка профиля	Толщина металла, мм t	Рабочая ширина, мм	Ширина заготовки, мм	Масса 1м. п. кг	Масса 1м^2, кг
1	2	3	4	5	6
СВУ – 190 – 0,5	0,5	190	270	1,08	5,72

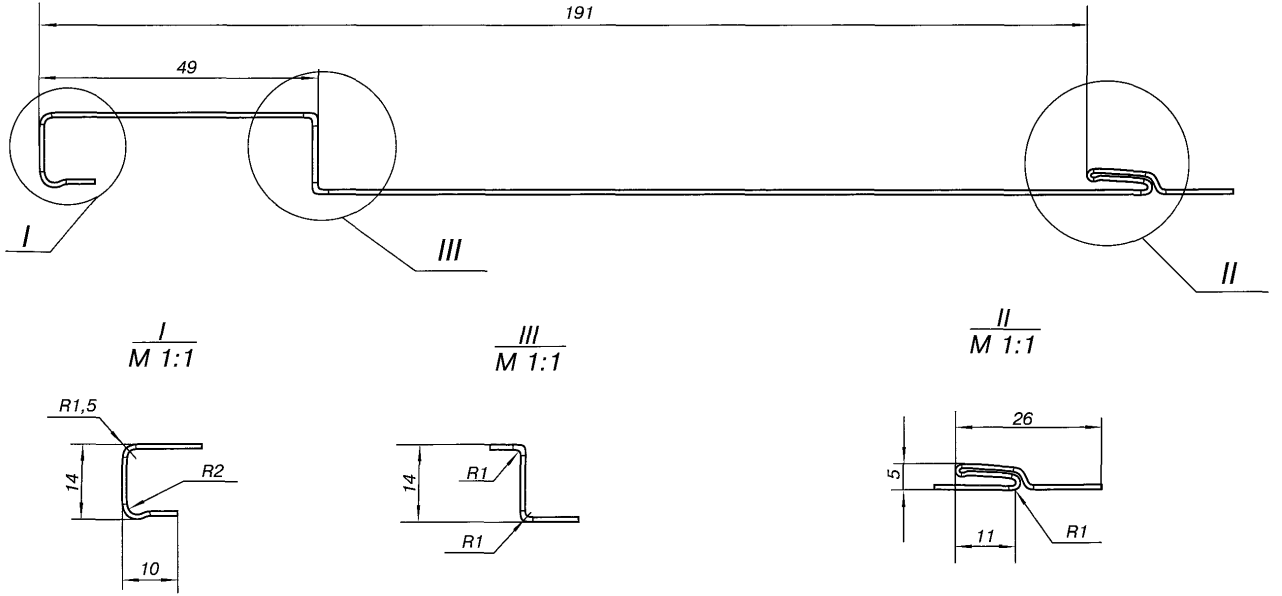

Рис. 6.7

Профиль облицовочный

Изготовитель ГК «Стройпромет» по ТУ 1121-001-50169721-02

Таблица 6.8

Марка профиля	Толщина металла, мм t	Рабочая ширина, мм	Ширина заготовки, мм	Масса 1м. п. кг	Масса 1м^2, кг
1	2	3	4	5	6
СВШ – 191 – 0,5	0,5	191	270	1,08	5,72

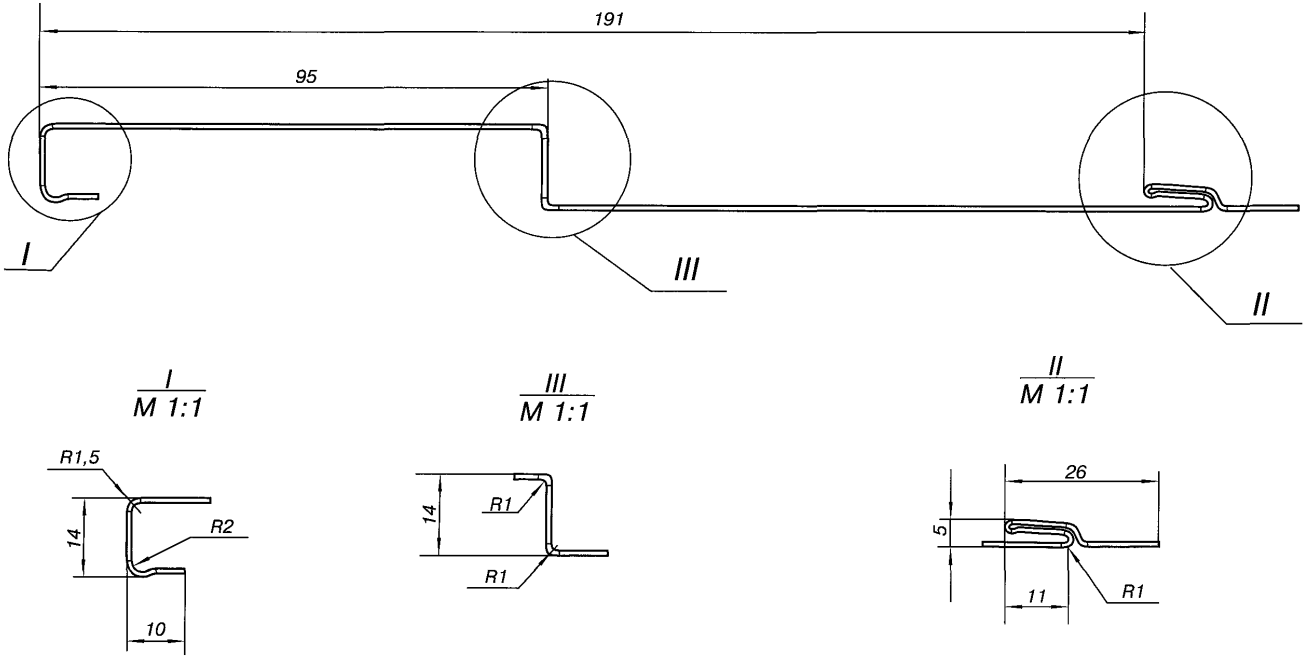

Рис. 6.8

Профиль облицовочный

Изготовитель ГК «Стройпромет» по ТУ 1121-001-50169721-02

Таблица 6.9

Марка профиля	Толщина металла, мм t	Рабочая ширина, мм	Ширина заготовки, мм	Масса 1м. п. кг	Масса 1м^2, кг
1	2	3	4	5	6
СП – 334 – 0,7	0,7	334	407	2,25	6,74

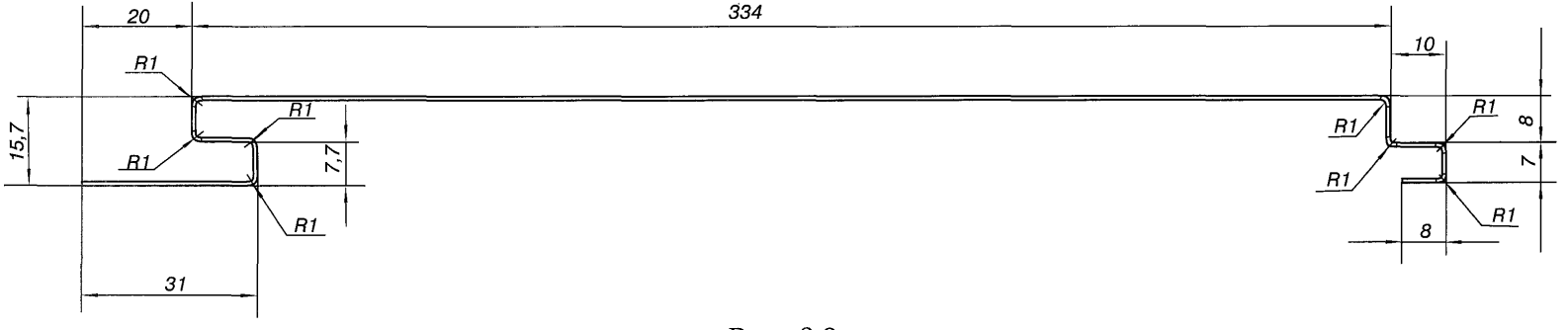

Рис. 6.9

Профиль облицовочный

Изготовитель ГК «Стройпромет» по ТУ 1121-001-50169721-02

Таблица 6.10

Марка профиля	Толщина металла, мм t	Рабочая ширина, мм	Ширина заготовки, мм	Масса 1м. п. кг	Масса 1м^2, кг
1	2	3	4	5	6
СКД – 476 – 0,5	0,5	476	610	2,44	5,12

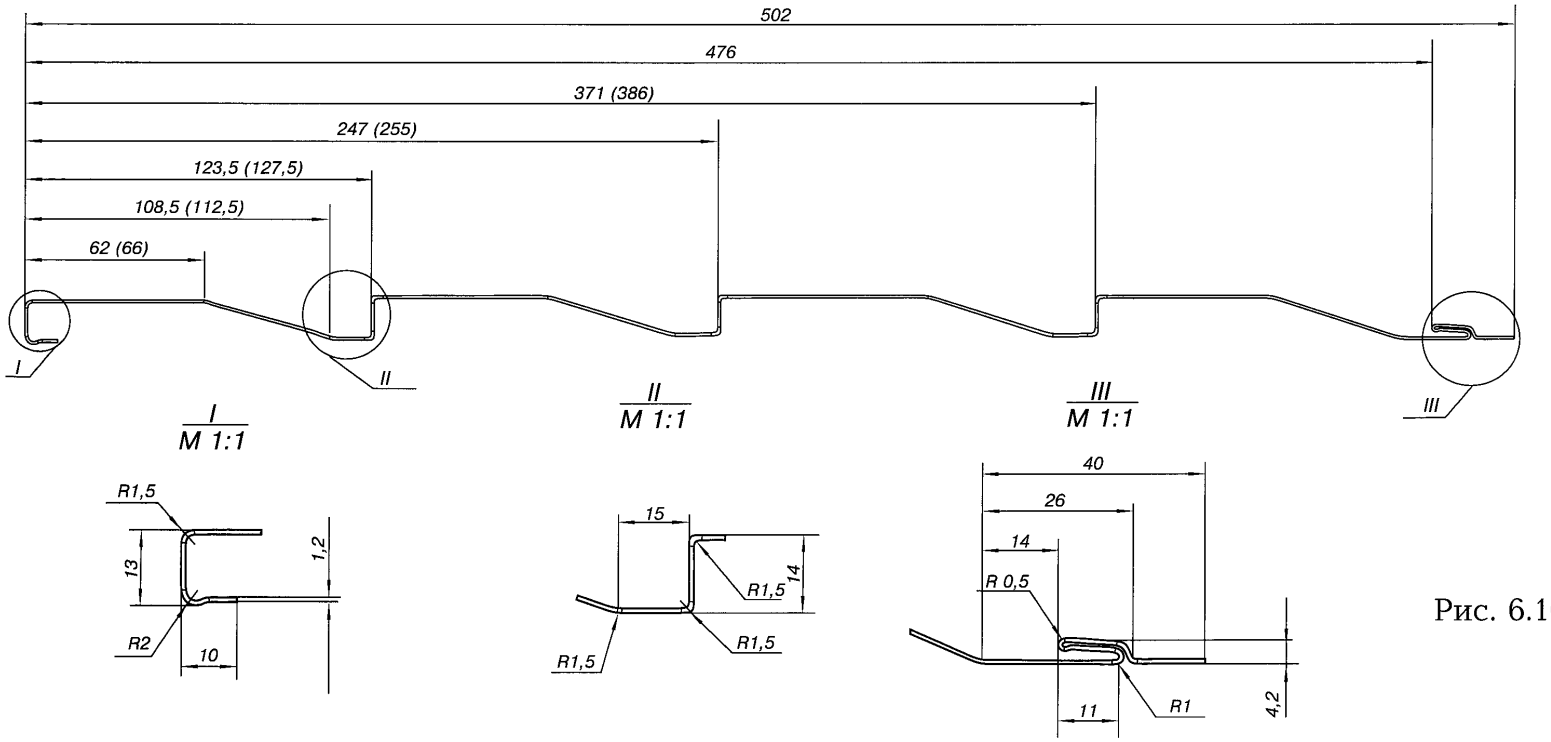

Рис. 6.10

Профиль облицовочный

Изготовитель ГК «Стройпромет» по ТУ 1121-001-50169721-02

Таблица 6.11

Марка профиля	Толщина металла, мм t	Рабочая ширина, мм	Ширина заготовки, мм	Масса 1м. п. кг	Масса 1м^2, кг
1	2	3	4	5	6
СФТ – 334 – 0,5	0,5	334	407	1,63	4,89

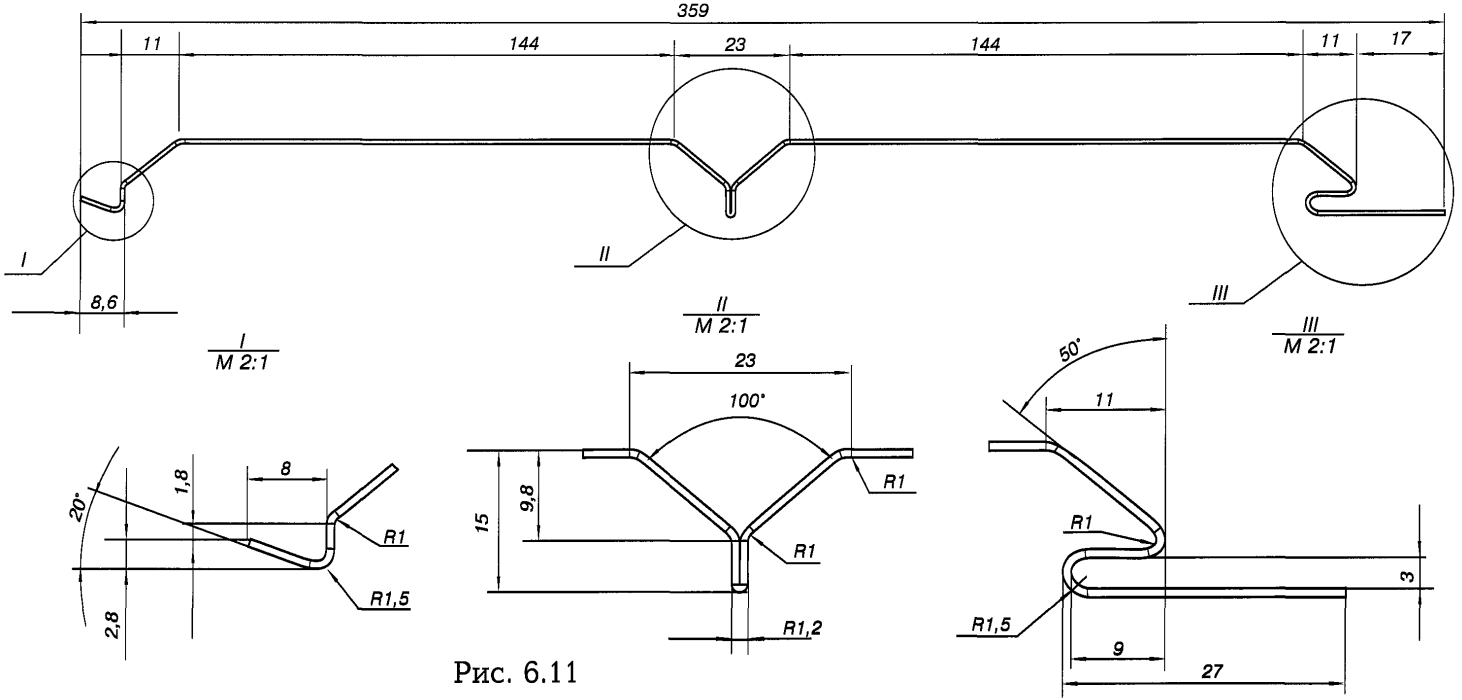

Рис. 6.11

7

Профили для подвесных потолков

Потолочные профили AR П45

Изготовитель ЗАО «Аркада» (г. Смоленск) по ТУ 1108-002-25773051-2000

Таблица 7.1

Марка профиля	Толщина, мм t	Моменты инерции		Моменты сопротивления		Масса 1 п.м., кг	Материал
		Ix, $см^4$	Iy, $см^4$	Wx, $см^3$	Wy, $см^3$		
1	2	3	4	5	6	7	8
AR П45	0,6	0,28	1,78	0,24	0,79	0,44	Сталь ОЦ 08пс

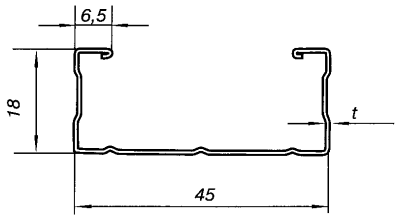

Рис. 7.1

Потолочные профили AR ПН20

Изготовитель ЗАО «Аркада» (г. Смоленск) по ТУ 1108-002-25773051-2000

Таблица 7.2

Марка профиля	Толщина, мм t	Моменты инерции		Моменты сопротивления		Масса 1 п.м., кг	Материал
		Ix, $см^4$	Iy, $см^4$	Wx, $см^3$	Wy, $см^3$		
1	2	3	4	5	6	7	8
AR ПН20	0,6	0,27	0,29	0,14	0,25	0,32	Сталь ОЦ 08пс

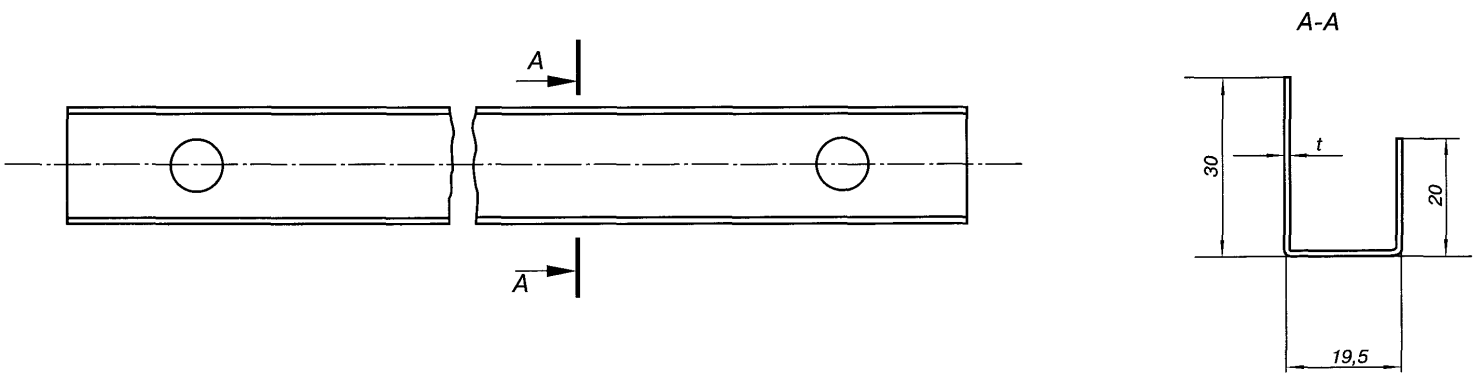

Рис. 7.2

Потолочные профили AR ПН28хА

Изготовитель ЗАО «Аркада» (г. Смоленск) по ТУ 1108-002-25773051-2000

Таблица 7.3

Марка профиля	Толщина, мм t	Моменты инерции		Моменты сопротивления		Масса 1 п.м., кг	Материал
		Ix, $см^4$	Iy, $см^4$	Wx, $см^3$	Wy, $см^3$		
1	2	3	4	5	6	7	8
AR ПН28х(15–27)	0,6	0,07–0,34	0,43–0,70	0,07–0,20	0,31–0,5	0,262–0,377	Сталь ОЦ 08пс

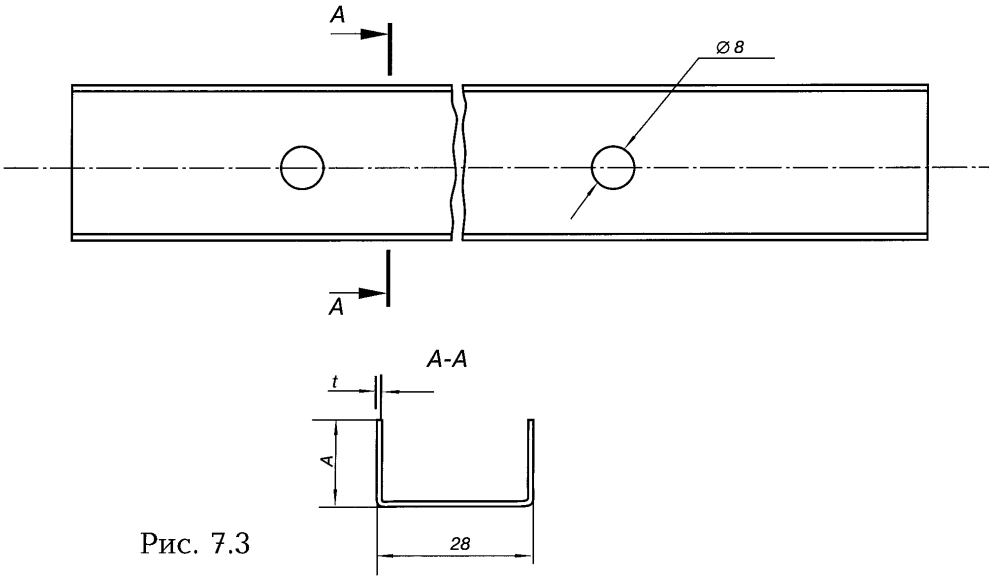

Рис. 7.3

Потолочные профили AR ПН28

Изготовитель ЗАО «Аркада» (г. Смоленск) по ТУ 1108-002-25773051-2000

Таблица 7.4

Марка профиля	Толщина, мм t	Моменты инерции		Моменты сопротивления		Масса 1 п.м., кг	Материал
		Ix, $см^4$	Iy, $см^4$	Wx, $см^3$	Wy, $см^3$		
1	2	3	4	5	6	7	8
AR ПН28х27х15	0,6	0,23	0,54	0,12	0,32	0,318	Сталь ОЦ 08пс

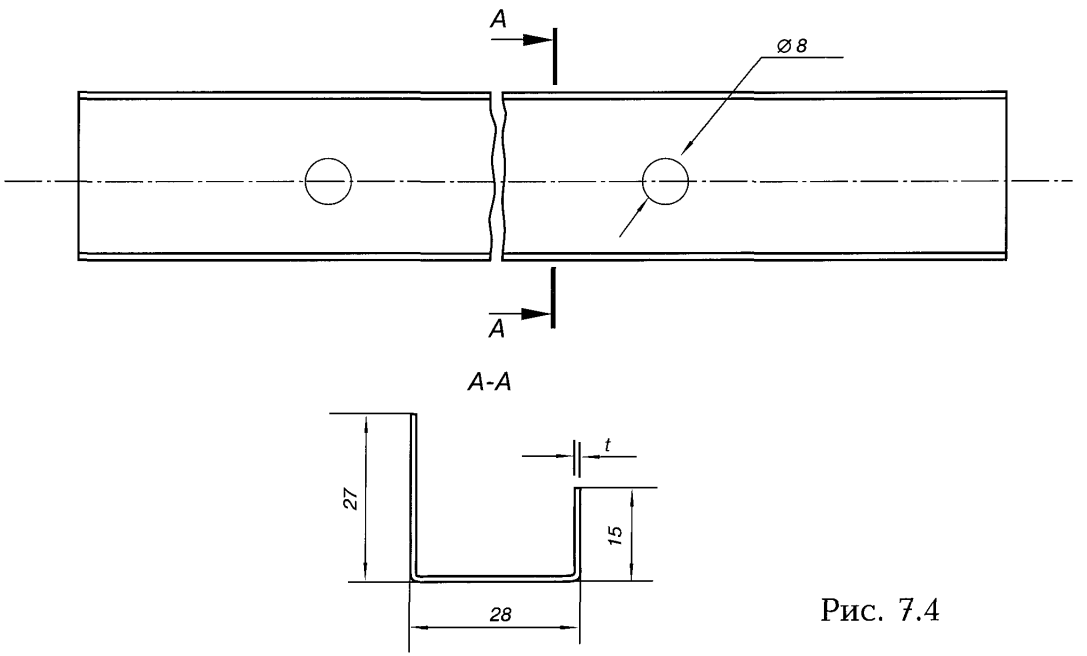

Рис. 7.4

Потолочные профили AR П60, AR CZ66

Изготовитель ЗАО «Аркада» (г. Смоленск) по ТУ 1108-002-25773051-2000

Таблица 7.5

Марка профиля	Толщина, мм t	Моменты инерции		Моменты сопротивления		Масса 1 п.м., кг	Материал
		Ix, $см^4$	Iy, $см^4$	Wx, $см^3$	Wy, $см^3$		
1	2	3	4	5	6	7	8
AR П0 48x27		0,71	4,37	0,38	1,46	0,575	Сталь ОЦ 08пс

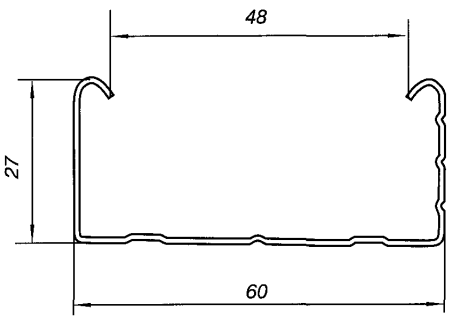

Рис. 7.5

Профиль потолочный поперечный

Изготовитель ЗАО «Аркада» (г. Смоленск) по ТУ 1108-002-25773051-2000

Таблица 7.6

Марка профиля	Толщина, мм t	Моменты инерции		Моменты сопротивления		Масса 1 п.м., кг	Материал
		Ix, $см^4$	Iy, $см^4$	Wx, $см^3$	Wy, $см^3$		
1	2	3	4	5	6	7	8
AR ПтП 24х32	профиль – 0,4 облицовка – 0,5	0,771	0,143	0,362	0,119	0,48	Сталь ОЦ 08пс ЭОЦПп – 1 ЛКПОЦ – 1
AR ПтП 24х32 – 01	профиль – 0,4 облицовка – 0,5					0,24	Сталь ОЦ 08пс ЭОЦПп – 1 ЛКПОЦ – 1

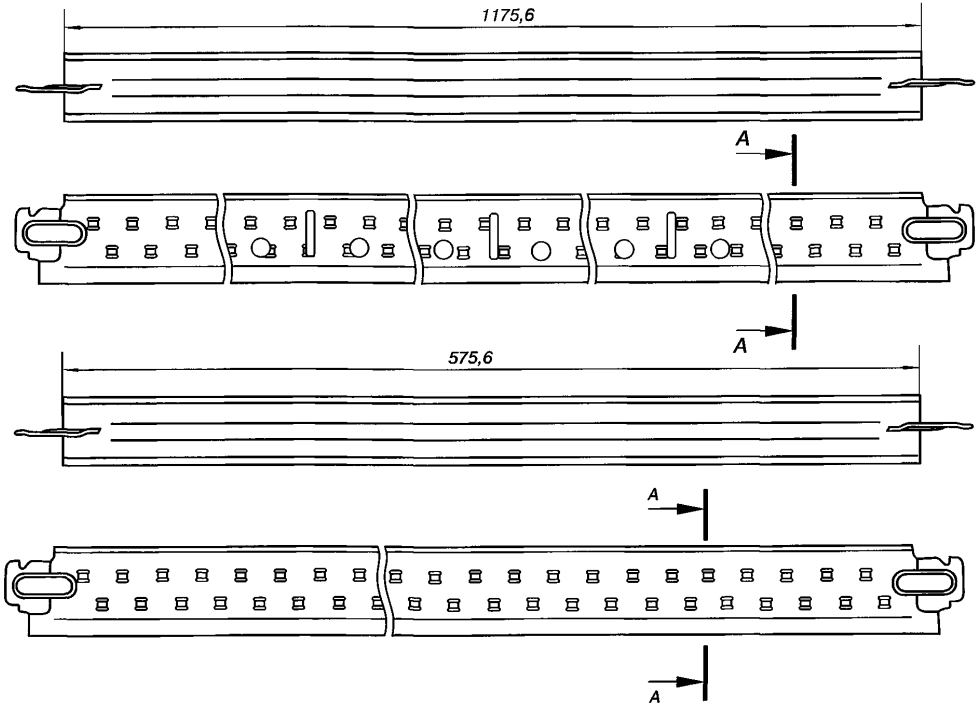

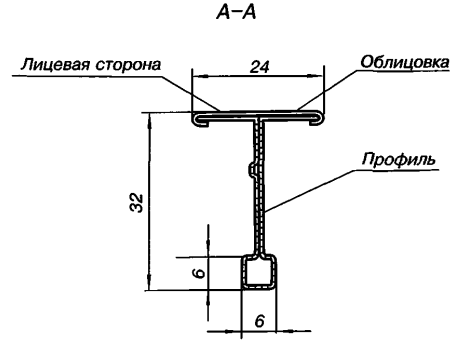

Рис. 7.6

Профиль потолочный поперечный

Изготовитель ЗАО «Аркада» (г. Смоленск) по ТУ 1108-002-25773051-2000

Таблица 7.7

Марка профиля	Толщина, мм t	Момент инерции		Момент сопротивления		Масса 1 п.м., кг	Материал
		Ix, $см^4$	Iy, $см^4$	Wx, $см^3$	Wy, $см^3$		
1	2	3	4	5	6	7	8
AR ПтП 24х32 – 02	профиля 0,4 облицовки 0,35	0,718	0,114	0,351	0,096	0,437	Сталь ОЦ 08пс ЭОЦПп – 1 ЛКПОЦ – 1
AR ПтП 24х32 – 03	профиля 0,4 облицовки 0,35					0,227	

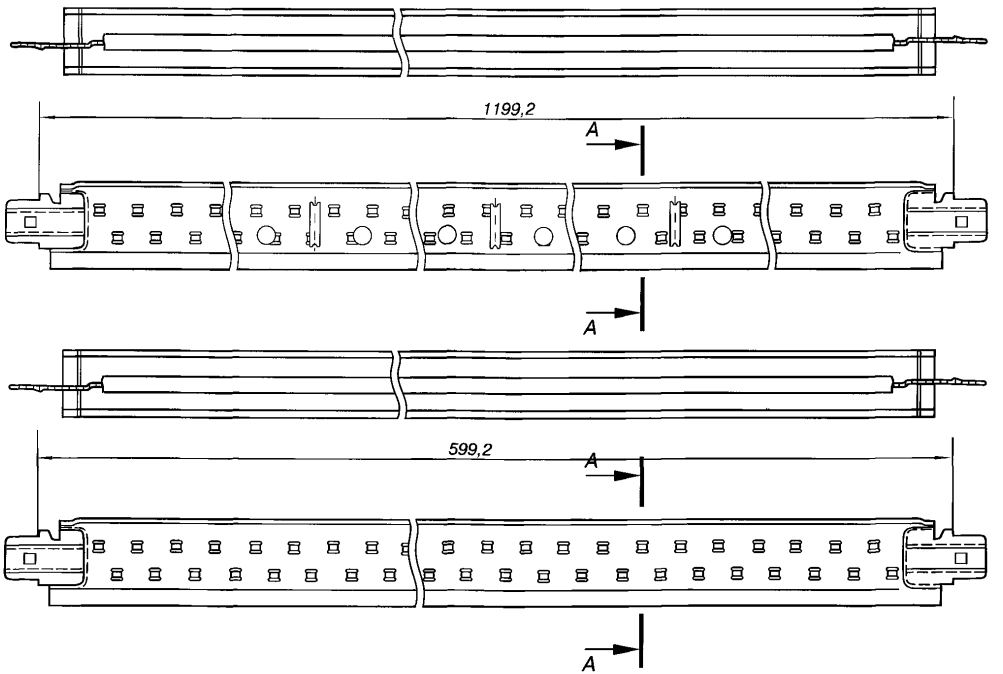

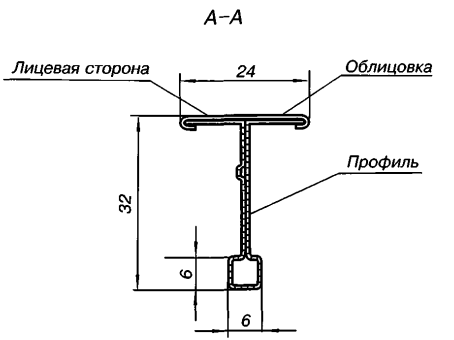

Рис. 7.7

Профиль потолочный поперечный

Изготовитель ЗАО «Аркада» (г. Смоленск) по ТУ 1108-002-25773051-2000

Таблица 7.8

Марка профиля	Толщина, мм t	Момент инерции		Момент сопротивления		Масса 1 п.м., кг	Материал
		Ix, $см^4$	Iy, $см^4$	Wx, $см^3$	Wy, $см^3$		
1	2	3	4	5	6	7	8
AR ПтО 24х32	профиля 0,4 облицовки 0,5	0,771	0,143	0,362	0,119	1,46	Сталь ОЦ 08пс ЭОЦПп – 1 ЛКПОЦ – 1
AR ПтО 24х32 – 01	профиля 0,4 облицовки 0,35	0,718	0,114	0,351	0,096	1,313	

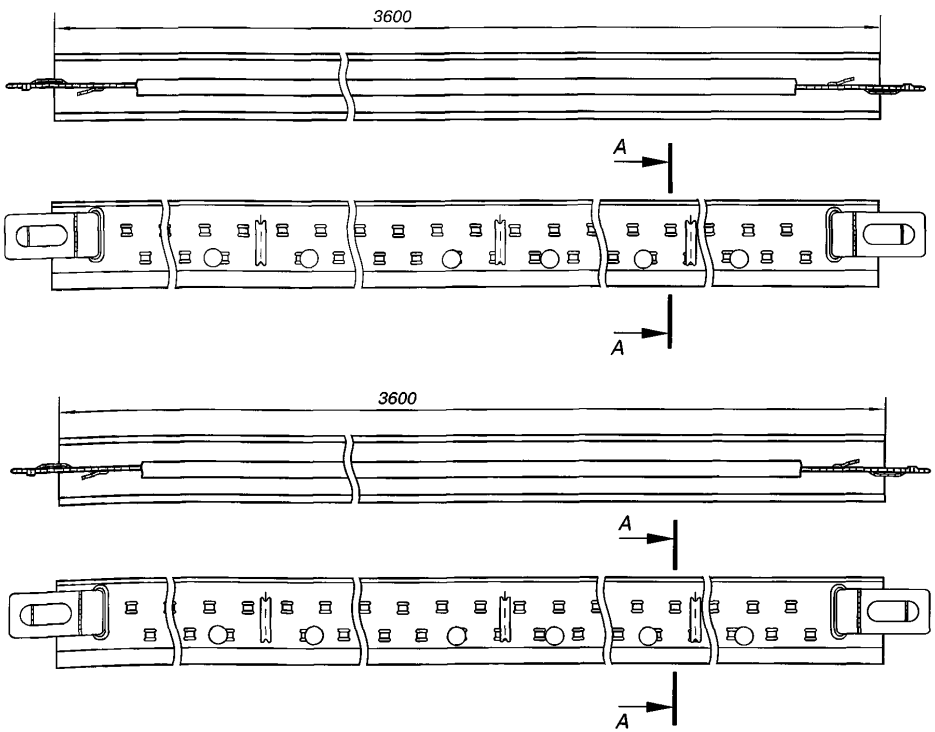

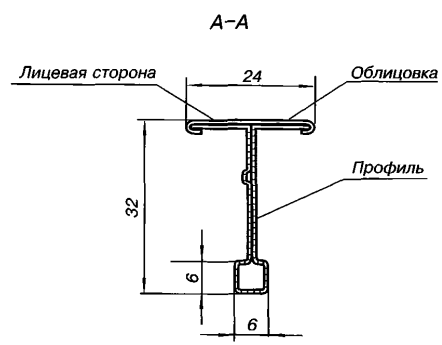

Рис. 7.8

Профиль потолочный угловой

Изготовитель ЗАО «Аркада» (г. Смоленск) по ТУ 1108-002-25773051-2000

Таблица 7.9

Марка профиля	Толщина, мм t	Моменты инерции		Моменты сопротивления		Масса 1 п.м., кг	Материал
		Ix, $см^4$	Iy, $см^4$	Wx, $см^3$	Wy, $см^3$		
1	2	3	4	5	6	7	8
AR Пту 19х19	0,5	0,099	0,099	0,074	0,074	0,48	ЭОЦПп – 1 ЛКПОЦ – 1

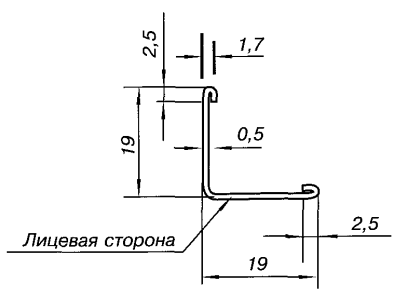

Рис. 7.9

Профиль потолочный угловой

Изготовитель ЗАО «Аркада» (г. Смоленск) по ТУ 1108-002-25773051-2000

Таблица 7.10

Марка профиля	Толщина, мм t	Моменты инерции		Моменты сопротивления		Масса 1 п.м., кг	Материал
		Ix, $см^4$	Iy, $см^4$	Wx, $см^3$	Wy, $см^3$		
1	2	3	4	5	6	7	8
AR Пту 19х24–01	0,5	0,176	0,104	0,107	0,074	0,543	ЭОЦПп–1 ЛКПОЦ–1

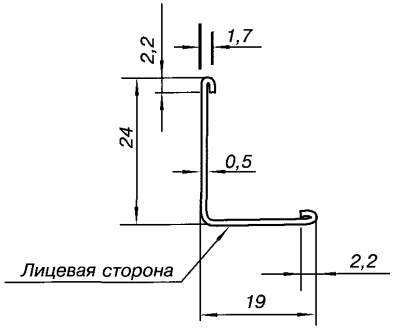

Рис. 7.10

Профиль направляющий

Изготовитель ЗАО «Аркада» (г. Смоленск) по ТУ 1108-002-25773051-2000

Таблица 7.11

Марка профиля	Толщина, мм t	Моменты инерции		Моменты сопротивления		Масса 1 п.м., кг	Материал
		Ix, $см^4$	Iy, $см^4$	Wx, $см^3$	Wy, $см^3$		
1	2	3	4	5	6	7	8
AR H29,5x28,5x1,0	1,0	1,2	1,86	0,81	0,75	0,81	Сталь ОЦ08пс

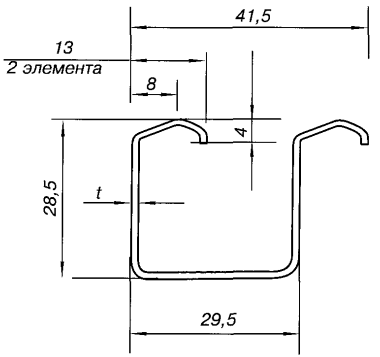

Рис. 7.11

Профиль горизонтальный основной

Изготовитель ЗАО «Аркада» (г. Смоленск) по ТУ 1108-002-25773051-2000

Таблица 7.12

Марка профиля	Толщина, мм t	B мм	A, мм	Моменты инерции		Моменты сопротивления		Масса 1 п.м., кг	Материал
				Ix, $см^4$	Iy, $см^4$	Wx, $см^3$	Wy, $см^3$		
1	2	3	4	5	6	7	8	9	10
AR ГО(25–75)х (25–75)х(1,2–2,0)	1,2–2,0	25–75	25–75	0,36–16,86	0,36–16,86	0,20–3,04	0,20–3,04	0.45–2,30	Сталь ОЦ08пс

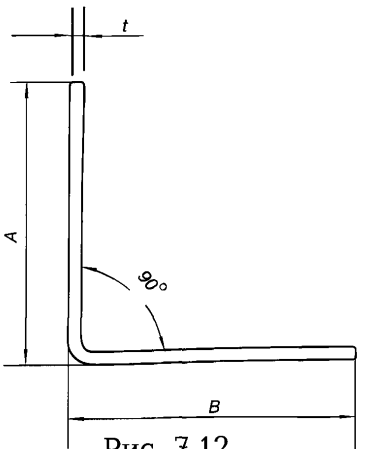

Рис. 7.12

Профиль угловой декоративный

Изготовитель ЗАО «Аркада» (г. Смоленск) по ТУ 1108-002-25773051-2000

Таблица 7.13

Марка профиля	Толщина, мм t	Моменты инерции		Моменты сопротивления		Масса 1 п.м., кг	Материал
		Ix, $см^4$	Iy, $см^4$	Wx, $см^3$	Wy, $см^3$		
1	2	3	4	5	6	7	8
AR УД12х10х0,5	0,5	0,38	0,33	0,24	0,18	0,34	ЛКПОЦ – 1
AR УД12х10х0,6	0,6	0,46	0,39	0,28	0,21	0,41	Сталь ОЦ 08пс
AR УД12х10х0,7	0,7	0,54	0,46	0,33	0,24	0,17	Амг2

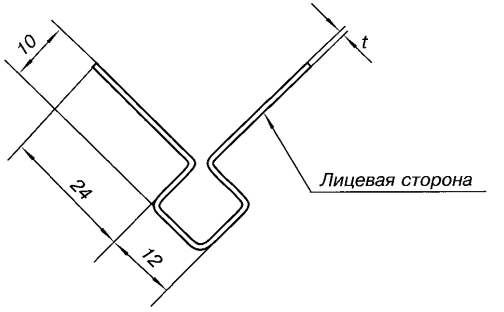

Рис. 7.13

Профиль угловой декоративный

Изготовитель ЗАО «Аркада» (г. Смоленск) по ТУ 1108-002-25773051-2000

Таблица 7.14

Марка профиля	Толщина, мм t	Моменты инерции		Моменты сопротивления		Масса 1 п.м., кг	Материал
		Ix, $см^4$	Iy, $см^4$	Wx, $см^3$	Wy, $см^3$		
1	2	3	4	5	6	7	8
AR УД28,5х28,5х0,5	0,5	0,10	0,32	0,10	0,17	0,22	ЛКПОЦ – 1

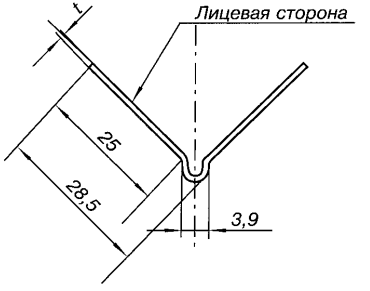

Рис. 7.14

Профиль перфорированный угловой AR ПУ25

Изготовитель ЗАО «Аркада» (г. Смоленск) по ТУ 1108-002-25773051-2000

Таблица 7.15

Марка профиля	Толщина, мм t	Моменты инерции		Моменты сопротивления		Масса 1 п.м., кг	Материал
		Ix, $см^4$	Iy, $см^4$	Wx, $см^3$	Wy, $см^3$		
1	2	3	4	5	6	7	8
AR ПУ25	0,4 – 0,6	0,04 – 0,06	0,10 – 0,15	0,04 – 0,06	0,06 – 0,09	0,123 – 0,185	Сталь ОЦ08пс ЛКПОЦ – 1
	0,4 – 0,5	0,04 – 0,05	0,10 – 0,12	0,04 – 0,05	0.06 – 0,07	0,042 – 0,053	Амг2
AR П45	—	0,28	1,78	0,24	0,79	0,44	Сталь ОЦ08пс

Развертка

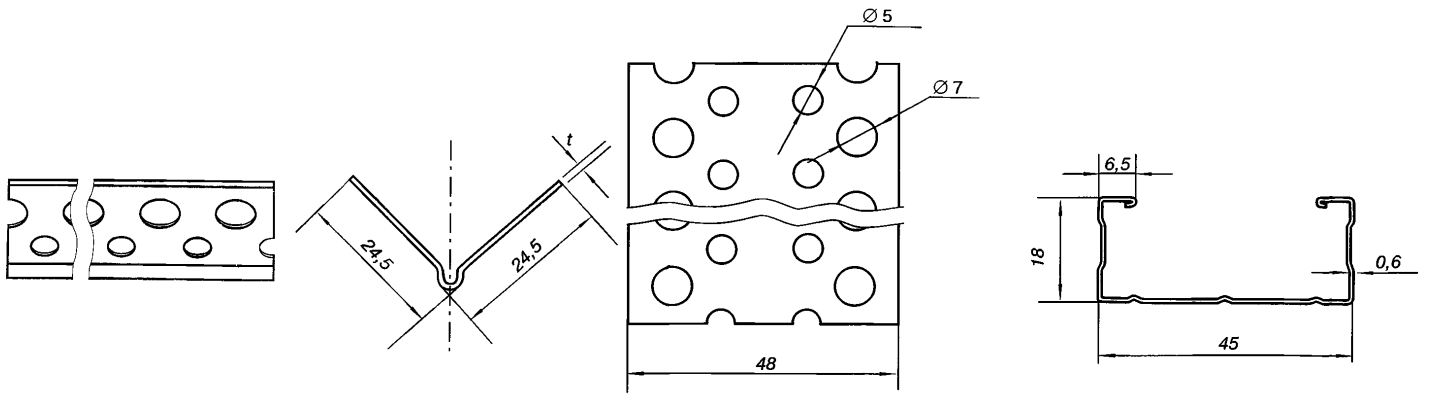

Рис. 7.15

Профиль потолочный угловой

Изготовитель ЗАО «Аркада» (г. Смоленск) по ТУ 1108-002-25773051-2000

Таблица 7.16

Марка профиля	Толщина, мм t	Момент инерции		Момент сопротивления		Масса 1 п.м., кг	Материал
		Ix, $см^4$	Iy, $см^4$	Wx, $см^3$	Wy, $см^3$		
1	2	3	4	5	6	7	8
AR ПУ 31	0,4 ÷ 0,6	0,07 ÷ 0,14	0,22 ÷ 0,37	0,06 ÷ 0,12	0,11 ÷ 0,18	0,156 ÷ 0,29	Сталь ОЦ 08пс ЛКПОЦ – 1
						0,054 ÷ 0,081	Амг2

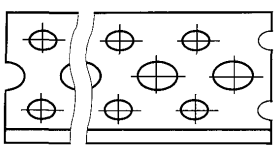

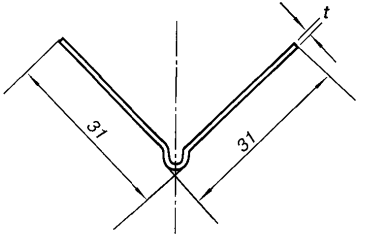

Развертка

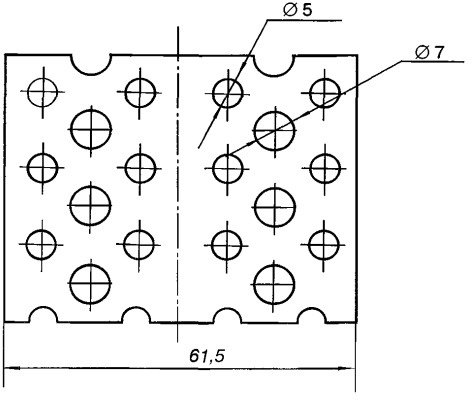

Рис. 7.16

8.

Профили армирующие для конструкций из ПВХ

Армирующие профили для ПВХ конструкций

Изготовитель ЗАО «Аркада» (г. Смоленск) по ТУ 1108-001-25773051-2000

Таблица 8.1

Марка профиля	A, мм	B, мм	K, мм	Толщина, мм, t	Момент инерции		Моменты сопротивления		Масса 1 п.м., кг	Материал
					Ix, $см^4$	Iy, $см^4$	Wx, $см^3$	Wy, $см^3$		
1	2	3	4	5	6	7	8	9	10	11
AR A15x37x1,5	15	37	5,25	1,5	2,06	0,54	1,06	0,72	1,05	Сталь ОЦ08пс
AR A20x(30–38)x(1,5–2,0)	20	30–38	0,25–0,3	1,5–2,0	1,61–3,75	0,84–1,33	1,08–1,98	0,84–1,33	1,02–1,56	
AR A25x30x(1,5–2,0)	25	30	0,25–8,00	4,5–2,0	1,70–2,46	1,47–1,85	1,05–1,64	1,18–1,48	1,05–1,51	
AR A26x33x1,5	26	33	6,00	1,5	2,32	1,75	1,49	1,34	1,18	
AR A30x(26–40)x(1,2–2,0)	30	28–40	0,25	1,2–2,0	1,87–5,72	1,88–3,65	1,25–2,85	1,25–2,43	1,01–1,97	
AR A40x50x(1,5–2,0)	40	50	0,25	1,5–2,0	9,48–12,19	6,73–8,62	3,79–4,87	3,37–4,31	2,62	

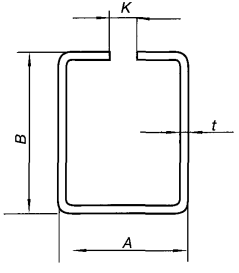

Рис. 8.1

Армирующие профили для ПВХ конструкций

Изготовитель ЗАО «Аркада» (г. Смоленск) по ТУ 1108-001-25773051-2000

Таблица 8.2

Марка профиля	A, мм	B, мм	Толщина, мм, t	Момент инерции		Моменты сопротивления		Масса 1 п.м., кг	Материал
				Ix, $см^4$	Iy, $см^4$	Wx, $см^3$	Wy, $см^3$		
1	2	3	4	5	6	7	8	9	10
AR A30x(13 – 31,5)x(1,5 – 2,0)П	30	13,0 – 31,5	1,5 – 2,0	0,12 – 1,84	1,01 – 2,75	0,13 – 0,92	0,67 – 1,84	0,59 – 1,34	Сталь ОЦ08пс
AR A33x29x1,5П	33	29,0	1,5	1,16	2,47	0,61	1,50	1,00	
AR A34x(19 – 29)x1,5П	34	19,0 – 29,0	1,5	0,37 – 1,17	1,84 – 2,64	0,27 – 0,61	1,08 – 1,55	0,78 – 1,01	
AR A35x(15 – 28)x(1,5 – 2,0)П	35	15,0 – 28,0	1,5 – 2,0	0,19 – 1,40	1,64 – 3,52	0,17 – 0,75	0,94 – 2,01	0,69 – 1,31	
AR A37x25x1,5П	37	25,0	1,5	0,80	2,82	0,47	1,52	0,95	
AR A40x(20 – 45)x(1,5 – 2,0)П	40	20,0 – 45,0	1,5 – 2,0	0,45 – 4,11	2,81 – 5,59	0,31 – 1,43	1,40 – 2,80	0,88 – 1,46	
AR A50x40x(1,5 – 2,0)П	50	40,0	1,5 – 2,0	3,23 – 4,22	8,29 – 0,73	1,20 – 1,57	3,31 – 4,29	1,46 – 1,93	

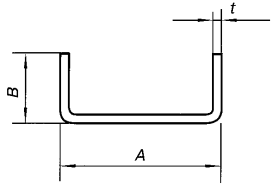

Рис. 8.2

Армирующие профили для ПВХ конструкций

Изготовитель ЗАО «Аркада» (г. Смоленск) по ТУ 1108-001-25773051-2000

Таблица 8.3

Марка профиля	A, мм	B, мм	C, мм	Толщина, мм, t	Момент инерции		Моменты сопротивления		Масса 1 п.м., кг	Материал
					Ix, $см^4$	Iy, $см^4$	Wx, $см^3$	Wy, $см^3$		
1	2	3	4	5	6	7	8	9	10	11
AR A30x28x25x1,5П	30	28,0	25,0	1,5	0,89	1,84	0,47	1,18	0,91	Сталь ОЦ08пс
AR A32,5x30,5x14x1,5П	32,5	30,5	14,0	1,5	0,86	1,76	0,38	0,89	0,83	
AR A34x27x24x1,5П	34	27,0	24,0	1,5	0,84	2,36	0,45	1,34	0,92	
AR A36x(24 – 26,5)x6,5x(1,5 – 2,0)П	36	24,0 – 26,5	6,5	1,5 – 2,0	0,44 – 0,76	1,56 – 2,03	0,24 – 0,38	0,68 – 1,2	0,72 – 0,97	
AR A37x29x25x1,5П	37	29,0	25,0	1,5	1,01	3,00	0,5	1,55	1,0	
AR A40x(16 – 28,5)x(10 – 24,5)x(1,5 – 2,0)П	40	16,0 – 28,5	10,0 – 24,5	1,5 – 2,0	0,29 – 1,0	2,17 – 3,59	0,18 – 0,49	0,95 – 1,69	0,75 – 1,16	

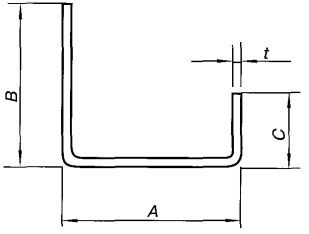

Рис. 8.3

Армирующие профили для ПВХ конструкций

Изготовитель ЗАО «Аркада» (г. Смоленск) по ТУ 1108-001-25773051-2000

Таблица 8.4

Марка профиля	B, мм	C, мм	Толщина, мм, t	Момент инерции		Моменты сопротивления		Масса 1 п.м., кг	Материал
				Ix, $см^4$	Iy, $см^4$	Wx, $см^3$	Wy, $см^3$		
1	2	3	4	5	6	7	8	9	10
AR A25x35x1,5				2,9	1,61	1,52	1,25	1,40	Сталь ОЦ08пс
AR A28,7x22,7x(1,5 – 2,0)			1,5 – 2,0	0,52 – 0,67	1,38 – 1,74	0,36 – 0,46	0,93 – 1,17	0,78 – 1,01	
AR A31,5x(24 – 25)x(1,2 – 1,5)	24,0 – 25,0	22,5 – 23,0	1,2 – 1,5	0,47 – 0,65	1,42 – 1,82	0,29 – 0,39	0,87 – 1,10	0,67 – 0,85	
AR A33x26,5x1,5				0,59	1,75	0,30	0,91	0,82	
AR A34x27,8x1,5			1,2 – 1,5	0,98	1,68	0,53	0,70	0,98	
AR A34x34,5x(1,2 – 1,5)				1,38 – 1,67	1,50 – 1,83	0,59 – 0,72	0,67 – 0,82	0,73 – 0,92	
AR A34,5x29x1,5				1,42	2,49	0,85	1,44	1,07	

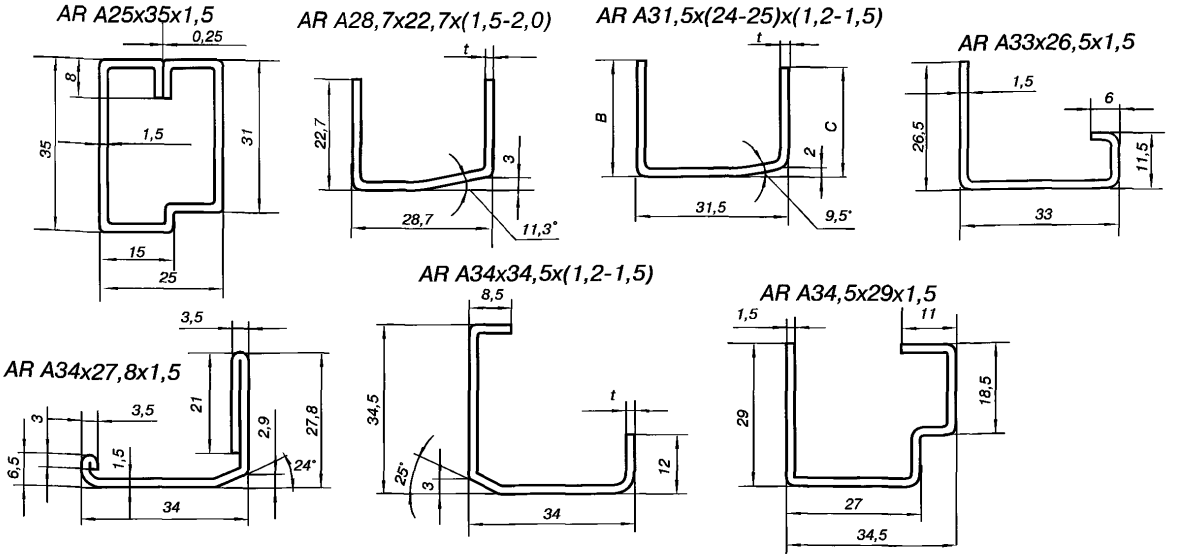

Рис. 8.4

Армирующие профили для ПВХ конструкций

Изготовитель ЗАО «Аркада» (г. Смоленск) по ТУ 1108-001-25773051-2000

Таблица 8.5

Марка профиля	Момент инерции		Моменты сопротивления		Масса 1 п.м., кг	Материал
	Ix, $см^4$	Iy, $см^4$	Wx, $см^3$	Wy, $см^3$		
1	2	3	4	5	6	7
AR A35x25,5x1,5	0,89	2,07	0,55	1,04	0,89	Сталь ОЦ08пс
AR A35x27x1,5	0,80	2,17	0,43	1,08	0,90	
AR A35x28x1,5 – 02	1,14	2,51	0,62	1,41	1,03	
AR A35,5x28x2,0 – 01	1,34	2,18	0,72	0,85	1,30	
AR A37x30,3x1,5	1,84	3,51	0,99	1,79	1,17	
AR A37x32,1x1,5	1,98	3,33	1,15	1,65	1,27	
AR A37,5x26,5x1,5	1,27	1,41	0,79	0,54	1,01	

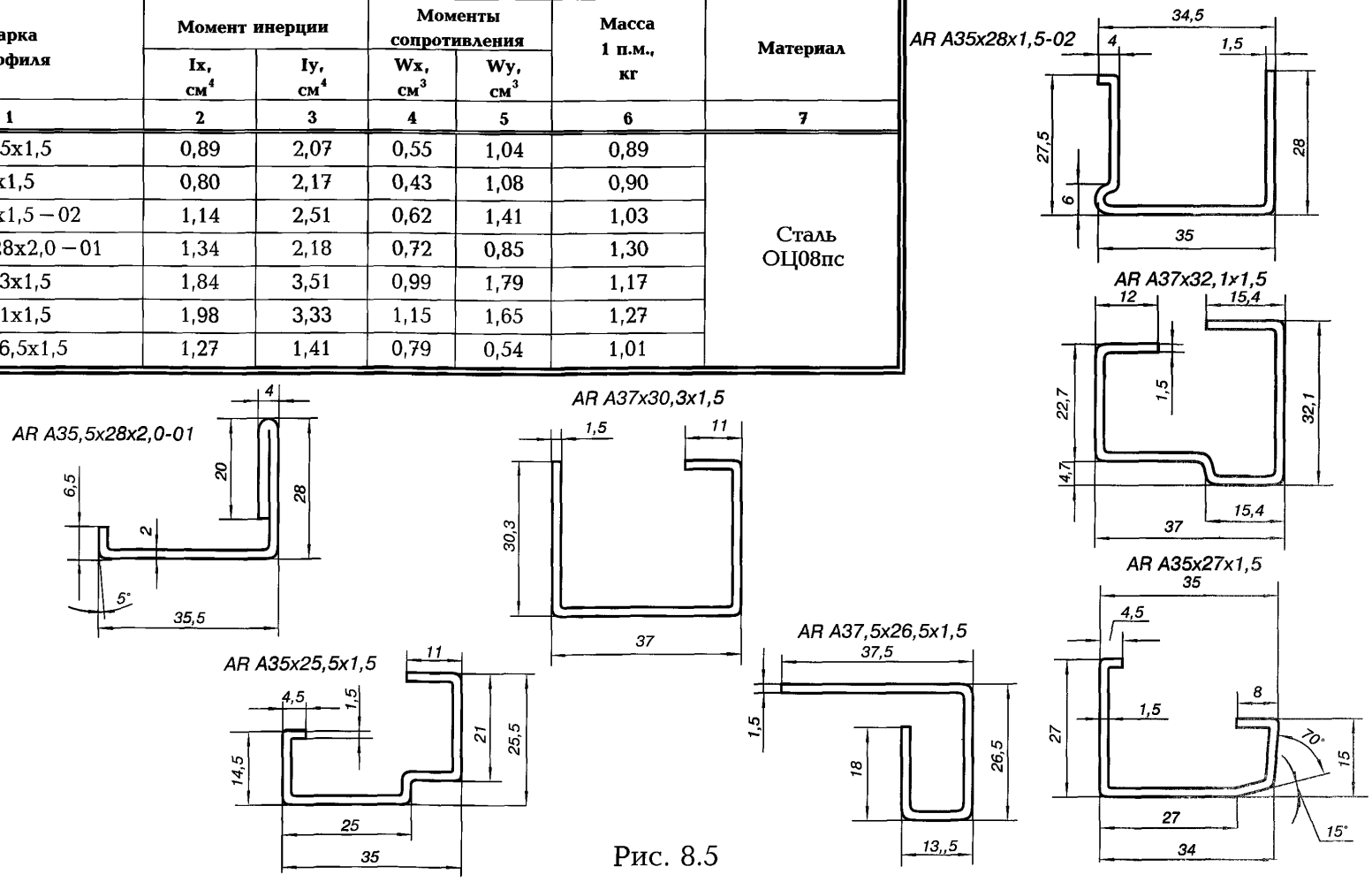

Рис. 8.5

Армирующие профили для ПВХ конструкций

Изготовитель ЗАО «Аркада» (г. Смоленск) по ТУ 1108-001-25773051-2000

Таблица 8.6

Марка профиля	H, мм	Толщина, мм, t	Момент инерции		Моменты сопротивления		Масса 1 п.м., кг	Материал
			Ix, $см^4$	Iy, $см^4$	Wx, $см^3$	Wy, $см^3$		
1	2	3	4	5	6	7	8	9
AR A35x28x1,5	20	1,5	1,42	3,37	0,84	1,69	1,24	Сталь ОЦ08пс
AR A35x28x2,0	20	2,0	1,79	4,22	1,06	2,12	1,60	
AR A35x28x1,5 – 01	10	1,5	1,40	3,09	0,82	1,65	1,14	
AR A35x28x1,5 – 03	18		1,39	2,99	0,82	1,48	1,23	
AR A35x28x1,5 – 04	10		1,37	2,79	0,80	1,45	1,13	
AR A35x28x1,5 – 05	8		1,35	2,74	0,78	1,44	1,11	

AR A35x28x1,5(2,0;1,5-01)

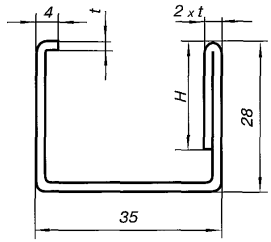

AR A35x28x1,5(1,5-04; 1,5-05)

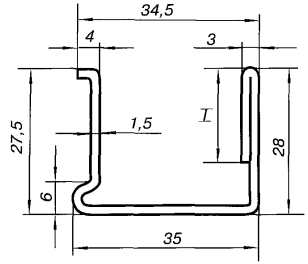

Рис. 8.6

Армирующие профили для ПВХ конструкций

Изготовитель ЗАО «Аркада» (г. Смоленск) по ТУ 1108-001-25773051-2000

Таблица 8.7

Марка профиля	Момент инерции		Моменты сопротивления		Масса 1 п.м., кг	Материал
	Ix, $см^4$	Iy, $см^4$	Wx, $см^3$	Wy, $см^3$		
1	2	3	4	5	6	7
AR A39x20x1,5	0,66	2,78	0,51	1,3	0,96	Сталь ОЦ08пс
AR A42x33,5x1,5	1,67	3,65	0,76	1,28	1,23	
AR A42x39,2x2,0	3,53	6,77	1,42	3,2	1,72	

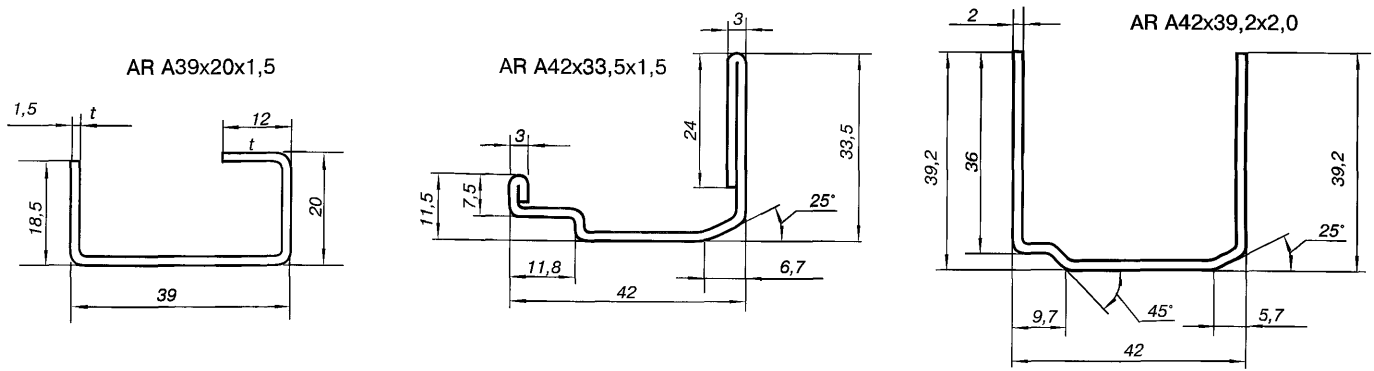

Рис. 8.7

Дополнения к разделу 2

Профилированные листы ВН 18-1100

Изготовитель ООО«Венталл» (г. Обнинск) по ТУ 1122-125-04614443-01

Таблица 2.10

Марка профиля	Толщина t, мм	Площадь сечения, А, см^2	Масса 1м длины, кг	Справочные величины			Масса 1м^2, кг	Ширина заготовки, мм
				Момент инерции I, см^4	Момент сопротивления, см^3			
					Wx1	Wx2		
1	2	3	4	5	6	7	8	9
ВН 18 – 1100 – 0,55	0,55	6,9	5,9	3,36	3,10	5,91	5,2	1250
ВН 18 – 1100 – 0,7	0,7	8,8	7,4	4,18	3,86	7,35	6,6	

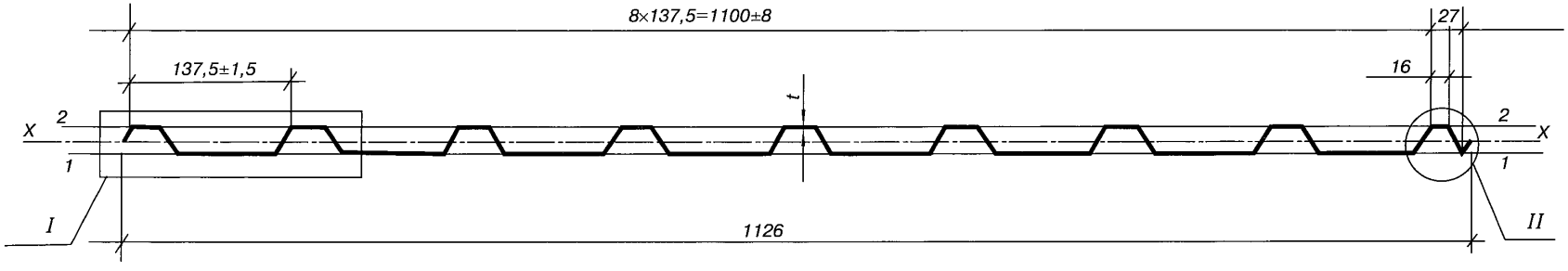

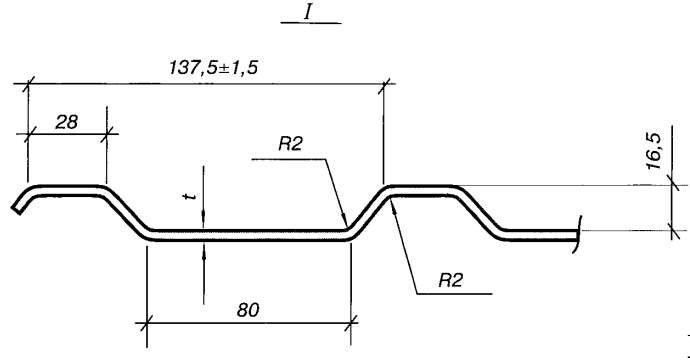

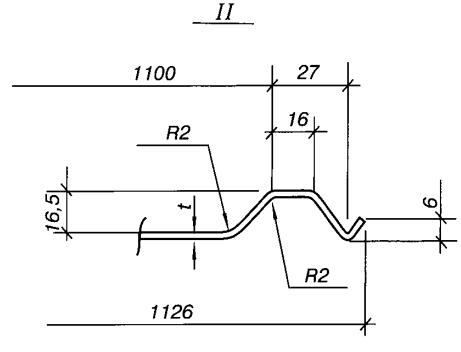

Рис. 2.10

Профилированные листы ВН 45-900

Изготовитель ООО«Венталл» (г. Обнинск) по ТУ 1122-125-04614443-01

Таблица 2.11

Марка профиля	Толщина t, мм	Площадь сечения, А, см^2	Масса 1м длины, кг	Справочные величины			Масса 1м^2, кг	Ширина заготовки, мм
				Момент инерции I, см^4	Момент сопротивления, см^3			
					Wx1	Wx2		
1	2	3	4	5	6	7	8	9
ВН 45 – 900 – 0,55	0,55	6,9	5,9	22,7	9,1	11,9	6,6	1250
ВН 45 – 900 – 0,7	0,7	8,8	7,4	29,0	11,6	15,2	8,2	

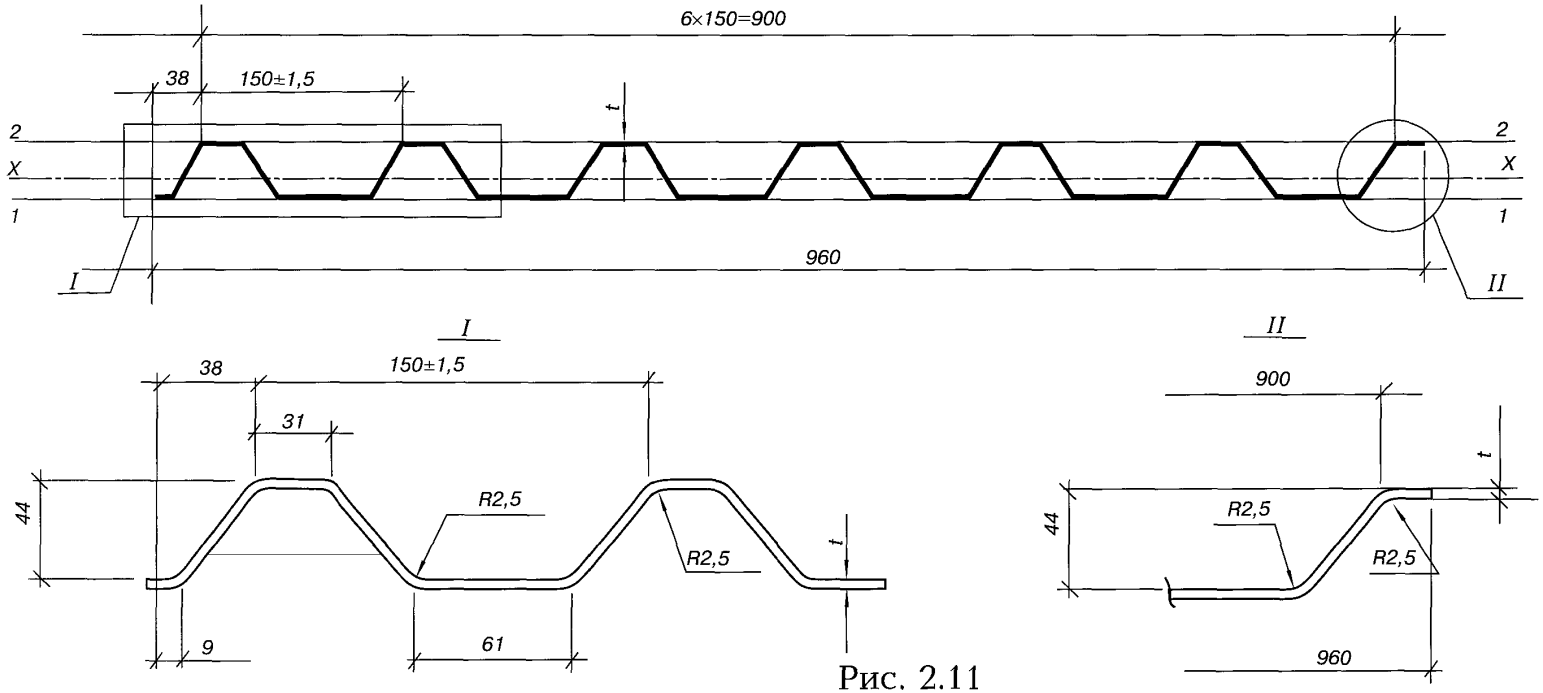

Рис. 2.11

Профилированные листы ВН.1 45-900

Изготовитель ООО«Венталл» (г. Обнинск) по ТУ 1122-125-04614443-01

Таблица 2.12

Марка профиля	Толщина t, мм	Площадь сечения, А, см^2	Масса 1м длины, кг	Справочные величины			Масса 1м^2, кг	Ширина заготовки, мм
				Момент инерции I, см^4	Момент сопротивления, см^3			
					Wx1	Wx2		
1	2	3	4	5	6	7	8	9
ВН.1 45–900–0,55	0,55	6,9	5,9	22,6	9,1	11,8	6,6	1250
ВН.1 45–900–0,7	0,7	8,5	7,4	28,5	11,5	14,8	8,2	

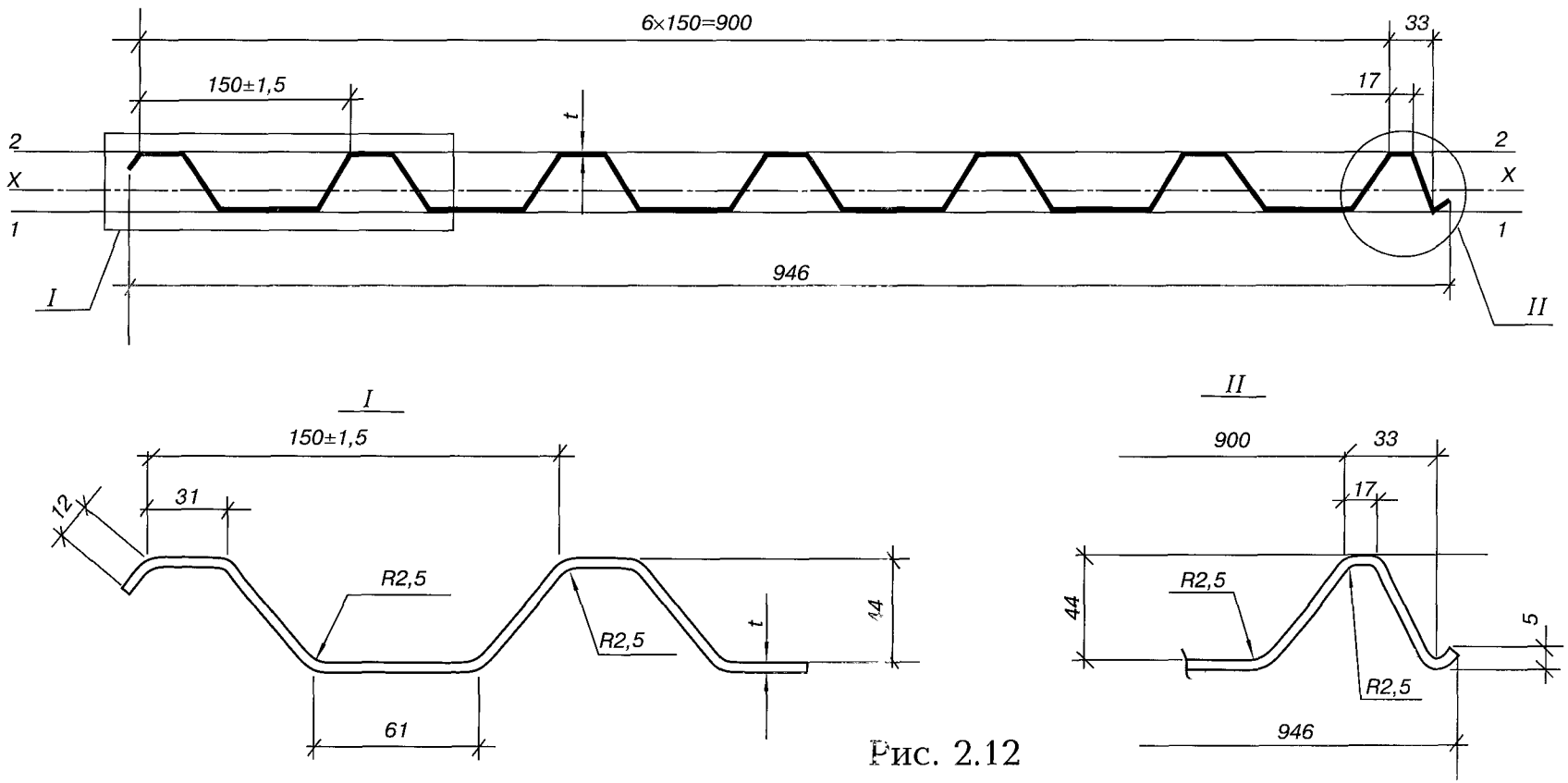

Рис. 2.12

Дополнения

к разделу 3

Профилированные листы ВС 18-1100

Изготовитель ООО«Венталл» (г. Обнинск) по ТУ 1122-125-04614443-01

Таблица 3.20

Марка профиля	Толщина t, мм	Площадь сечения, А, см^2	Масса 1м длины, кг	Справочные величины			Масса 1м^2, кг	Ширина заготовки, мм
				Момент инерции I, см^4	Момент сопротивления, см^3			
					Wx1	Wx2		
1	2	3	4	5	6	7	8	9
ВС 18 – 1100 – 0,55	0,55	6,9	5,9	3,3	3,0	6,0	5,4	1250
ВС 18 – 1100 – 0,7	0,7	8,5	7,4	4,1	3,7	7,4	6,7	

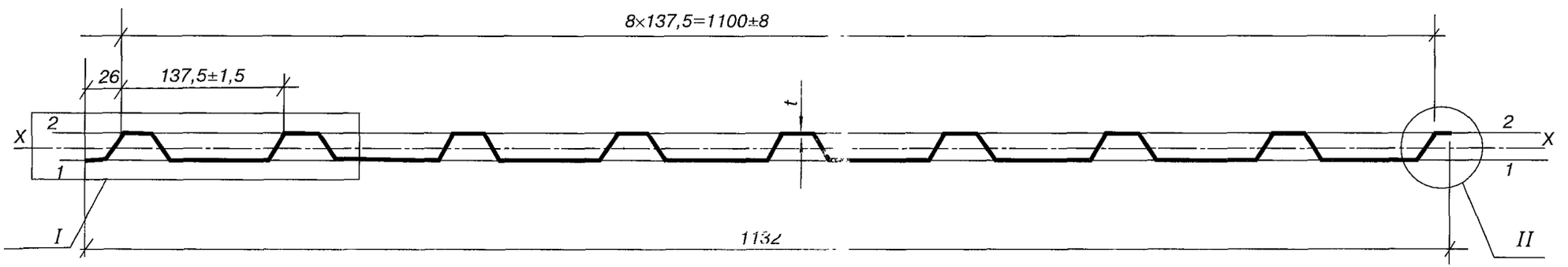

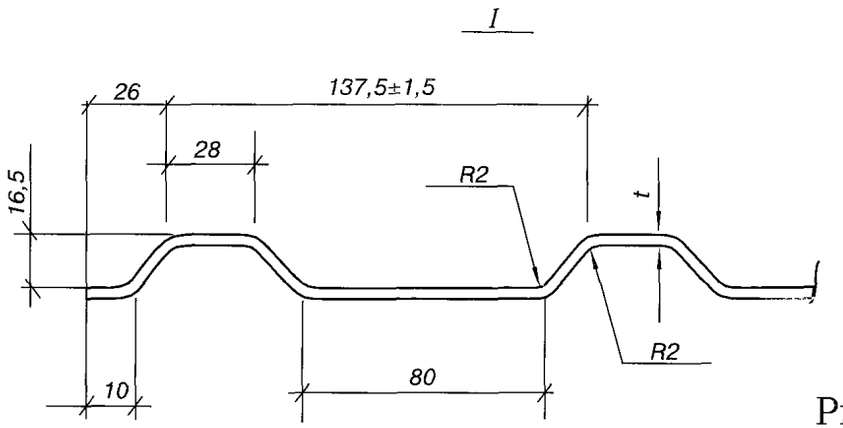

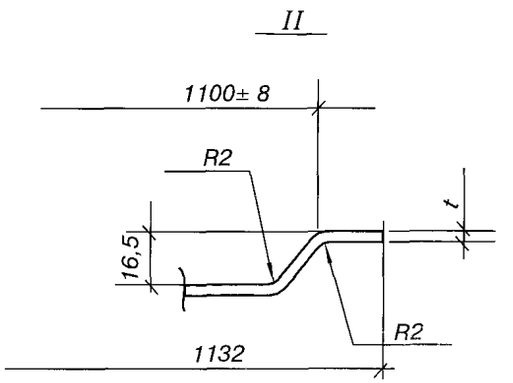

Рис. 3.20

Профилированные листы ВС.I 18-1100

Изготовитель ООО«Венталл» (г. Обнинск) по ТУ 1122–125–04614443–01

Таблица 3.21

Марка профиля	Толщина t, мм	Площадь сечения, А, см^2	Масса 1м длины, кг	Справочные величины			Масса 1м^2, кг	Ширина заготовки, мм
				Момент инерции I, см^4	Момент сопротивления, см^3			
					Wx1	Wx2		
1	2	3	4	5	6	7	8	9
ВС.1 18–1100–0,55	0,55	6,9	5,9	3,3	3,0	6,0	5,4	1250
ВС.1 18–1100–0,7	0,7	8,5	7,4	4,1	3,7	7,4	6,7	

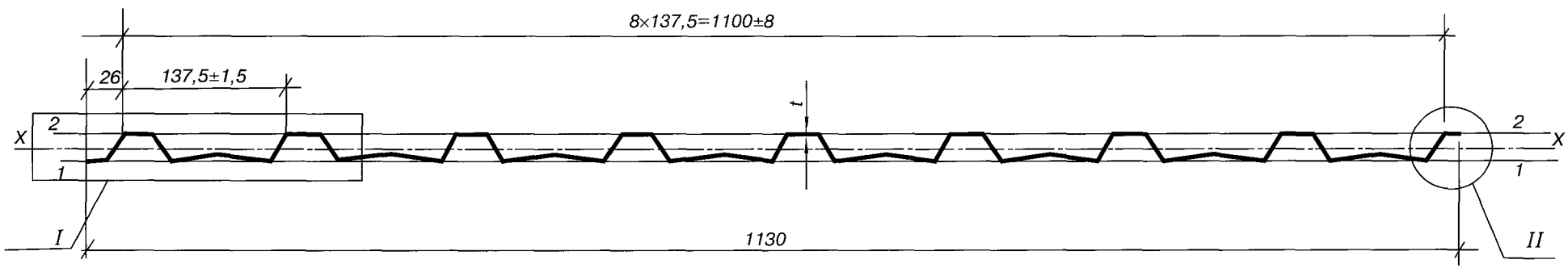

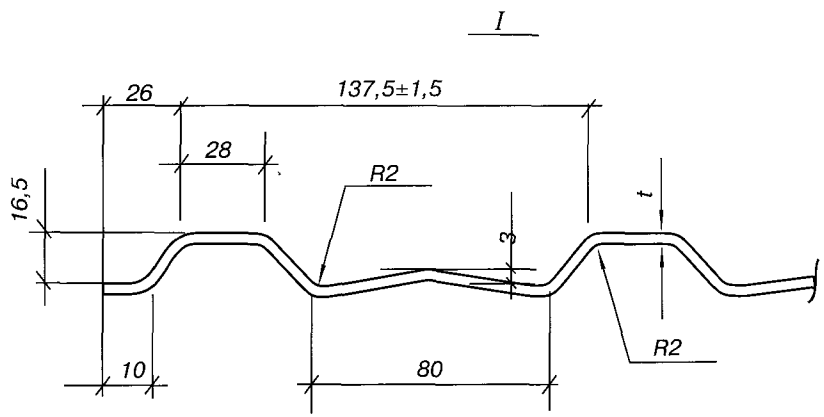

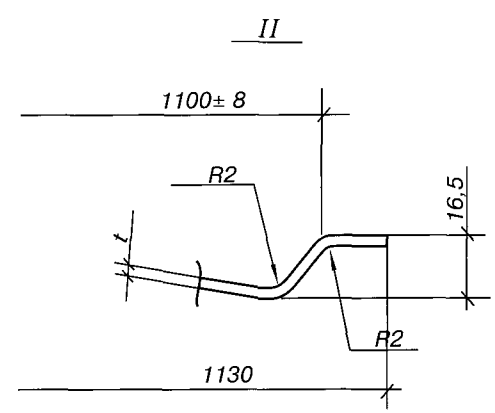

Рис. 3.21

НОРМАТИВНЫЕ ССЫЛКИ

1. ГОСТ 14918–80. Сталь тонколистовая оцинкованная с непрерывных линий. Технические условия.
2. ГОСТ 30246–94. Прокат тонколистовой рулонный с защитно–декоративным лакокрасочным покрытием для строительных конструкций. Технические условия.
3. ГОСТ 19904–90. Прокат листовой горячекатаный. Сортамент.
4. СНиП 2.03.11–85. Строительные нормы и правила. Защита строительных конструкций от коррозии.
5. ГОСТ 15150–69. Машины, приборы и другие технические изделия. Исполнения для различных климатических районов. Категории, условия эксплуатации, хранения и транспортирования в части действия климатических факторов внешней среды.
6. ГОСТ 24045–94. Профили стальные листовые гнутые с трапециевидными гофрами для строительства.

Технические условия.

7. ТУ 14–1–4695–89. Прокат тонколистовой холоднокатаный электролитический оцинкованный с полимерными покрытиями.
8. ТУ 14–11–236–88. Прокат тонколистовой холоднокатаный алюминированный. Технические условия.
9. ТУ 14–11–247–88. Прокат тонколистовой холоднокатаный с алюмоцинковым покрытием. Технические условия.
10. ТУ 14–1–4792. Прокат тонколистовой холоднокатаный с органическими покрытиями. Технические условия.
11. ТУ 1108–002–25773061–2000. Профили металлические холодногнутые профилированные.
12. ТУ 1120–100–47515705–00. Профили С –образные стальные холодногнутые для строительства.
13. ТУ 1121–029–00110473–98. Профили строительные металлические.
14. ТУ 1121–041–00110473–99. Профили облицовочные металлические.
15. ТУ 1121–047–00110473–2000. Профили строительные металлические повышенной жесткости.
16. ТУ 1122–001–44880798–00. Профиль стальной холодногнутый листовой с трапециевидной формой гофра С8 – 1150.
17. ТУ 1122–002–44880798–01. Профиль стальной холодногнутый листовой с трапециевидной формой гофра С21–1000.
18. ТУ 1122–003–44880798–01. Профиль стальной холодногнутый листовой с трапециевидной формой гофра С35–1000.
19. ТУ 1122–004–44880798–01. Профиль стальной холодногнутый листовой с волнообразной формой гофра СК15.
20. ТУ 1122–005–44880798–01. Профиль стальной холодногнутый листовой с трапециевидной формой гофра С8 – 1035.
21. ТУ 1122–008–00110473–96. Профили стальные листовые гнутые для ограждающих конструкций в строительстве.
22. ТУ 1122–017–02494680–94. Профили гнутые стальные для ограждающих строительных конструкций с безметизными фальцевыми стыками.
23. ТУ 1122–075–02494680–2001. Профили стальные холодногнутые для строительства.
24. ТУ 1122–080–02494680– 97. Профили стальные гнутые повышенной жесткости для ограждающих и несущих конструкций.
25. ТУ 1122–082–02494680–98. Профили стальные листовые гнутые для обшивок и настилов с безметизными соединениями в «двойной фальц».
26. ТУ 1122–101–17178386–98. Листы профилированные гнутые с трапециевидными гофрами для стен и кровель жилых гражданских и производственных зданий.
27. ТУ 1122–181–02494680–99. Профили стальные гнутые тонкостенные для строительства.
28. ТУ 5260–065–02494680–96. Конструкции стальные легкие из гнутых профилей для малоэтажных зданий.
29. ТУ 5262–100–02494680–99. Конструкции стальные из гнутых профилей для облицовки наружных стен зданий.
30. ТУ 5262–101–02494680–99. Конструкции металлической облицовки потолков и стен зданий.
31. ТУ 1122–076–0249468001. Профили холодногнутые повышенной жесткости из оцинкованной стали для строительства.
32. ТУ 1122–078–02494680–01. Профили холодногнутые из оцинкованной стали для строительства
33. ТУ 1122–079–02494680–01. Профили стальные листовые гнутые для строительства.
34. ТУ 5262–090–02494680–98. Конструкции стальные холодногнутые для вентилируемой утепленной облицовки наружных стен зданий.
35. ТУ 5262–032–02494680–95. Панели стальные бескаркасные с утеплителем для покрытий и стен зданий.

Перечень выявленных опечаток

№ стр.	№ № рис., табл.	Напечатано	Следует читать
14	Табл. 2.9, столбец 3	485; 545; 605; 666; 726	4,85; 5,45; 6,05; 6,66; 7,26 соответственно
16	Рис.3.1, вид А, необозначенный размер		52,5
33	Табл. 3.18	ВСЖ-191-0,5	ВСЖ – 0,5
34	Рис. 3.19	R1,5 min	R1,5 min
40	Рис. 4.5 (слева вверху)	22	1,5
40	Рис. 4.5 (слева вверху)	1.5	28
44	Рис. 4.9	15	40
48	Табл. 4.13	ПС 50	ПГС 50
102	Табл. 5.31	AR ПМ 23х 0,6	AR ПМ 23х6
102	Рис. 5.31, сечение А-А	S	t
109	Рис. 6.4	217; 201	216; 190 соответственно
110	Рис. 6.5	190	189
111	Рис. 6.6	184	187
112	Рис. 6.7	191	190
122		Потолочные профили AR П60, AR CZ66	Потолочные профили AR П60
122	Табл. 7.5	AR П0 48х27	AR П60

gost.e-ecolog.ru