ГОСУДАРСТВЕННЫЙ КОМИТЕТ ПО ГРАЖДАНСКОМУ СТРОИТЕЛЬСТВУ И АРХИТЕКТУРЕ
ПРИ ГОССТРОЕ СССР

11830
ЦЕНА 4-34

ТИПОВЫЕ КОНСТРУКЦИИ И ДЕТАЛИ ЗДАНИЙ И СООРУЖЕНИЙ

СЕРИЯ 2.236-2

ДЕТАЛИ ПРИМЫКАНИЯ ОКОННЫХ И ДВЕРНЫХ БЛОКОВ В ОБЩЕСТВЕННЫХ ЗДАНИЯХ

ВЫПУСК 1

ПРИМЫКАНИЯ ОКОННЫХ И ДВЕРНЫХ БЛОКОВ
К СТЕНАМ И ПЕРЕГОРОДКАМ
КАРКАСНО-ПАНЕЛЬНЫХ И КИРПИЧНЫХ ЗДАНИЙ

11830
ЦЕНА 4-34

Аннулирован 4-5-99 Восстановлен 4-1-2000

gost.e-ecolog.ru

ГОСУДАРСТВЕННЫЙ КОМИТЕТ ПО ГРАЖДАНСКОМУ СТРОИТЕЛЬСТВУ И АРХИТЕКТУРЕ
ПРИ ГОССТРОЕ СССР

ТИПОВЫЕ КОНСТРУКЦИИ И ДЕТАЛИ ЗДАНИЙ И СООРУЖЕНИЙ

СЕРИЯ 2.236-2

ДЕТАЛИ ПРИМЫКАНИЯ ОКОННЫХ И ДВЕРНЫХ БЛОКОВ В ОБЩЕСТВЕННЫХ ЗДАНИЯХ

ВЫПУСК 1

ПРИМЫКАНИЯ ОКОННЫХ И ДВЕРНЫХ БЛОКОВ
К СТЕНАМ И ПЕРЕГОРОДКАМ
КАРКАСНО-ПАНЕЛЬНЫХ И КИРПИЧНЫХ ЗДАНИЙ

РАЗРАБОТАНЫ
ЦНИИЭП учебных зданий

УТВЕРЖДЕНЫ
И ВВЕДЕНЫ В ДЕЙСТВИЕ
ГОСУДАРСТВЕННЫМ КОМИТЕТОМ
ПО ГРАЖДАНСКОМУ СТРОИТЕЛЬСТВУ
И АРХИТЕКТУРЕ ПРИ ГОССТРОЕ СССР
С 20 МАЯ 1972 Г.
ПРИКАЗ № 27 ОТ 2.03.72 Г.

© ЦИТП Госстроя СССР, 1980

Введение

Настоящая работа выполнена на основе современного опыта типового проектирования и строительства с систематизацией имеющихся и внедрением новых конструктивных решений типизацией конструктивных деталей и узлов.

Все эти материалы обобщены в альбомы типовых деталей обязательных для применения в типовом и индивидуальном проектировании жилых и общественных зданий массового строительства. Ссылка на типовые детали должна заменить индивидуальную разработку их в проектах.

Альбомы типовых деталей призваны способствовать внедрению в практику массового строительства лучших и наиболее экономичных технических решений сопряжений конструктивных элементов, сокращению количества индивидуальных изделий, снижению трудоёмкости, сроков и стоимости проектных работ.

Отзывы, замечания и предложения по разработанным типовым деталям направлять по адресу: 127434, Москва И-434, Дмитровское шоссе, 9, корп. "А", ЦНИИЭП учебных зданий.

	Лист	Стр.
Введение	0	2
Содержание	С1-С4	3-6
Пояснительная записка	П1-П4	7-10
Маркировка деталей примыкания оконных блоков к панелям наружных стен каркасно-панельных зданий	I	II
Маркировка деталей сопряжения оконных блоков между собой и через деревянный импост в каркасно-панельных зданиях	2	12
Маркировка деталей сопряжения оконных блоков через вертикальные и горизонтальные несущие деревянные импосты в зальных помещениях каркасно-панельных зданий	3	13
Маркировка деталей примыкания дверных блоков к наружным стенам и сопряжения дверных и оконных блоков между собой в каркасно-панельных зданиях	4	14
Маркировка деталей сопряжения дверных и оконных блоков через деревянный импост в каркасно-панельных зданиях	5	15
Маркировка деталей примыкания оконных блоков к наружным стенам, сопряжения оконных блоков между собой и через деревянный импост в кирпичных зданиях	6	16
Маркировка деталей примыкания дверных блоков к наружным стенам, сопряжения дверных блоков между собой и с оконными блоками в кирпичных зданиях.	7	17
Маркировка деталей сопряжения дверных и оконных блоков через деревянный импост и примыкания дверных балконных блоков к наружным стенам в кирпичных зданиях	8	18
Маркировка деталей примыкания дверных блоков к перегородкам	9	19

Т
1971г.

Содержание

Серия 2.236-2
Выпуск I | Лист С1

11830 4

Пров. Ананьев 09.05.84 Кат. Жарнова

Детали примыкания оконных блоков к панелям наружных стен каркасно-панельных зданий		
Детали 1с, 2с, 1р, 2р	10	20
Разрез I-I	11	21
Разрез 2-2	12	22
Детали 3с, 4с, 3р, 4р	13	23
Разрез 3-3	14	24
Разрез 4-4	15	25
Детали 5с, 5р	16	26
Детали 6с, 6р	17	27
Детали 7с, 7р	18	28
Детали примыкания оконных блоков к деревянным импостам наружных стен каркасно-панельных зданий		
Детали 8с, 8р	19	29
Разрез I-I	20	30
Детали 9с, 9р	21	31
Деталь 10	22	32
Детали сопряжения оконных блоков через вертикальные и горизонтальные несущие деревянные импосты в зальных помещениях каркасно-панельных зданий		
Детали 11с, 11р	23	33
Детали 12с, 12р	24	34
Детали 13с, 13р	25	35
Детали 14с, 14р	26	36
Детали 15с, 15р	27	37

ЦНИИЭП учебных зданий г. Москва

Гл. инж. ин-та Ляхович
Нач. ОТД. Ерков
Гл. инж. ОТД. Комаров
Рук. гр. инж. Шахова

Т.Д.
1971г.

Содержание

Серия 2.236-2
Выпуск 1 | Лист С2

11830 5

Пров. Ананьев 09.05.84 Кат. Жарнова

Детали 16с, 16р	28	38
Детали 17с, 17р, 18с, 18р	29	39
Деталь 19	30	40
Детали примыкания дверных и фрамужных блоков к панелям наружных стен каркасно-панельных зданий		
Детали 20, 21, 22, 23, 24, 25	31	41
Детали 26, 27, 28	32	42
Детали примыкания оконных блоков к наружным стенам кирпичных зданий		
Детали 29с, 30с, 29р, 30р	33	43
Разрез I-I	34	44
Разрез 2-2	35	45
Разрез 3-3	36	46
Разрез 4-4	37	47
Детали примыкания дверных балконных блоков к наружным стенам кирпичных зданий.		
Детали 31с, 32с	38	48
Детали 31р, 32р	39	49
Детали примыкания дверных и фрамужных блоков к наружным стенам кирпичных зданий		
Детали 33, 34	40	50
Детали 35, 36, 37, 38	41	51
Детали сопряжения оконных блоков между собой и через деревянный импост в каркасно-панельных и кирпичных зданиях.		
Детали 39с, 40с, 39р, 40р	42	52
Детали 41с, 41р, 42с, 42р	43	53

ЦНИИЭП учебных зданий г. Москва

ГЛ. ИНЖ. ИН-ТА ЛЯХОВИЧ

НАЧ. ОТД. ГРЕКОВ

ГЛ. ИНЖ. ОТД. КОМАРОВ

РУК. ГР. ИНЖ. ШАХОВА

Детали сопряжения оконных и дверных блоков между собой и через деревянный импост в каркасно-панельных и кирпичных зданиях.		
Детали 43с, 43р, 44с, 44р, 45с, 45р	44	54
Детали сопряжения дверных блоков между собой и через деревянный импост в каркасно-панельных и кирпичных зданиях		
Детали 46, 47, 48	45	55
Детали сопряжения фрамужных блоков между собой, через деревянный импост и с оконными и дверными блоками в каркасно-панельных и кирпичных зданиях		
Детали 49, 50, 51, 52, 53, 54с, 54р	46	56
Детали крепления подоконных досок и плит в каркасно-панельных и кирпичных зданиях		
Детали 55, 56	47	57
Детали примыкания дверных блоков к двухслойным перегородкам		
Детали 57, 58, 59, 60	48	58
Деталь установки вентилятора		
Деталь 61	49	59
Монтажные металлические детали	50	60

В данный альбом включены рабочие чертежи типовых деталей примыкания оконных и дверных блоков к стенам и перегородкам каркасно-панельных и кирпичных общественных зданий для обычных условий строительства. Допускается применять типовые детали и для других условий строительства, не требующих специальных конструктивных решений и правил производства работ.

Типовые детали разработаны с применением столярных изделий серии ИИ-03-01, альбом 49 и серии I.135-I, выпуски I и 2 и стеновых панелей серии ИИ-04-5, выпуски I и 2.

В альбом включены типовые детали, выполненные с применением разрабатываемых в настоящее время стеновых панелей с новой геометрией боковых граней.

В состав альбома включена часть типовых деталей решенных с использованием индивидуальных изделий, значительно расширивших применение типовых деталей при проектировании и строительстве.

Во всех случаях при ссылке в проекте на типовые детали, решенными с дополнительными изделиями, последние должны быть разработаны в индивидуальном порядке при конкретном проектировании, рабочие чертежи этих изделий должны быть включены в состав проекта.

Для удобства подбора и отыскания в альбоме необходимых деталей на листах I-9 даны чертежи маркировки типовых деталей на фрагментах фасадов и разрезах. На маркировочных чертежах для группы типовых деталей с одинаковым архитектурным решением примыкания оконных и дверных блоков к стенам и перегородкам даны примечания, объясняющие различие деталей в зависимости от конструктивных решений. Фрагменты фасадов на маркировочных чертежах не являются техническими решениями для применения в проектах и даны только для маркировки и удобства подбора деталей.

Рабочие чертежи деталей и соответствующая маркировка на чертежах в альбоме „ТД", представлены:

Пров. Ахмерова 10.05.84г. Кон. Шахова

– деталь примыкания оконных блоков к наружным стенам на окно в целом в виде двух сечений оконного проема (вертикального и горизонтального);

– деталь примыкания дверного и фрамужного блоков к наружным стенам и перегородкам в виде одного сечения дверного проема в месте примыкания;

– деталь сопряжения оконных и дверных блоков между собой и через деревянный импост одним сечением по изделию в местах сопряжения.

Типовые детали примыкания оконных блоков к наружным стенам каркасно-панельных зданий, дополнены типовыми деталями (ТД8-ТД10) установки столярных импостов с отверстиями для вентиляторов. Такое решение вызвано отсутствием возможности устройства в керамзитобетонных простеночных панелях вентиляторов необходимых для проветривания каждого помещения (классы, аудитории и т. п.) принудительной вентиляцией. Кроме того, применение деревянных импостов позволяет разнообразить фасад здания, придавая ему внешний вид ленточного остекления.

Типовые детали примыкания дверных блоков к перегородкам (ТД57-ТД60) разработаны в дополнение к деталям альбомов:

серии 2.130-1, выпуск I, содержащей детали установки дверного блока во внутренних кирпичных стенах;

серии 2.130-1, выпуск 8, содержащей детали примыкания дверного блока к однослойным перегородкам.

Оконные и дверные блоки должны монтироваться с соблюдением следующих требований:

– поверхности блоков, примыкающие к стенам должны быть антисептированы и защищены гидроизоляционными рулонными материалами;

– зазоры между коробкой блока и наружной стеной следует тщательно проконопатить термоизоляционными материалами на 3/4 глубины зазор проконопатить сухой паклей, войлоком

ЦНИИЭП учебных зданий г. Москва

Гл. инж. ин-та Ахович
Нач. отд. Зрелов
Гл. инж. отд. Комаров
Рук. гр. Шахова

г. Москва
Рук. гр. инж. Шахова

Пров. Ахмерова 10.05.84г. Кон. Шахова

или другими материалами соответствующего качества, а оставшуюся 1/4 глубины со стороны помещения проконопатить жгутом, смоченным в алебастровом молоке. Устья зазоров в местах примыкания блоков к проемам со стороны фасада заделывать мастикой УМС-50 (ГОСТ 14791-69) с последующим прикрытием цементным раствором. При зазорах между стеной и оконными или дверными блоками превышающими допустимые в связи с тем, что ширина проема не всегда соответствует ширине блока, к коробкам необходимо прибивать антисептированные доски согласно чертежам типовых деталей данного альбома;

– крепления оконных и дверных коробок в каркасно-панельных стенах производить шурупами в деревянные антисептированные пробки стеновых панелей; в кирпичных стенах – стальными костылями, забиваемыми в деревянные антисептированные пробки в кладке стены.

Не допускается расклинивание блока в проеме во избежание искривления коробки; временное расклинивание для выверки блока в проеме допускается только в углах блока.

Типовыми деталями, представленными в альбоме, предусмотрена установка подоконных досок в каркасно-панельных и кирпичных зданиях, а железобетонных подоконных плит только в кирпичных зданиях.

Металлические кронштейны устанавливать в местах стыка подоконных досок или плит, в середине пролета доски или плиты при их длине 1600 мм и более, по краям проема для подоконных досок в каркасно-панельных зданиях.

Монтаж оконных и дверных блоков и подоконных досок следует производить в соответствии с требованиями главы СНиП III-В. 7-69.

На листе 50 даны рабочие чертежи монтажных изделий, применяемых в разработанных деталях. Марки монтажных

Пров. [illegible] Кол. [illegible]

изделий и их количество должны быть включены в спецификацию к проекту.

При разработке проектов с применением рабочих чертежей данных типовых деталей на чертежах проекта делаются выноски с указанием номера серии, выпуска и применяемой детали по следующему образцу:



В числителе указан номер серии, в знаменателе: первое число – номер выпуска данной серии, второе число – номер типовой детали.

Обозначения типовых деталей на чертежах проектов в отличие от прочих деталей обводятся двойным кружком.

В проекте или серии проектов составляется сводная спецификация применяемых типовых деталей.

В данном альбоме приняты следующие условные обозначения:

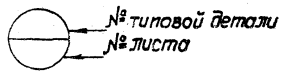

ЦНИИЭП учебных зданий г. Москва
ГЛ. ИНЖ. ИН-ТА Ляхович
НАЧ. ОТД. Греков
ГЛ. ИНЖ. ОТД. Комаров
РУК. ГР. ИНЖ. Шахова

Пров. [illegible]

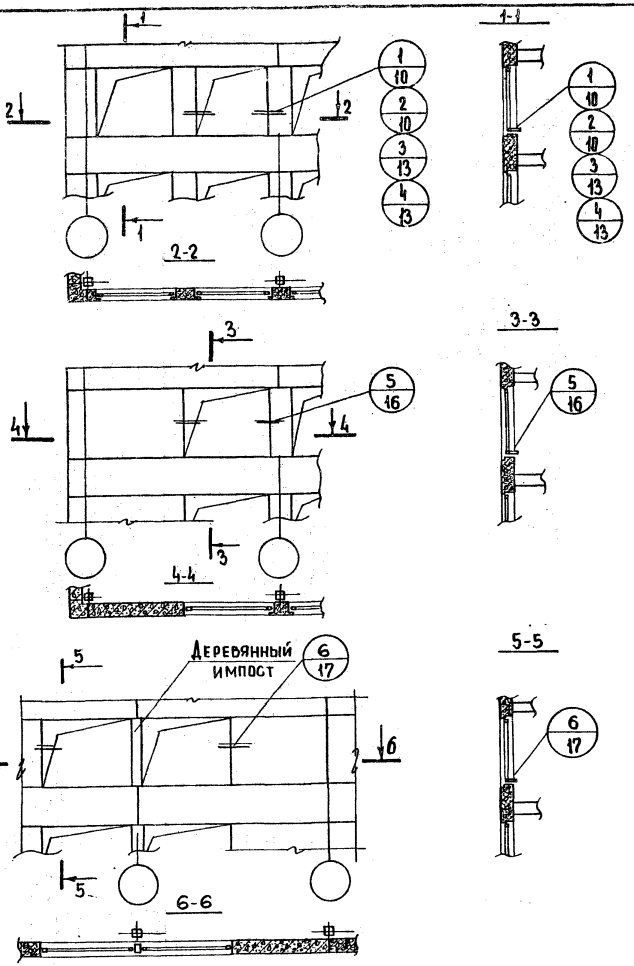

Примечания:

1. ТД1 и ТД2 отличаются от ТД3 и ТД4 конфигурацией торцовых и боковых граней панелей.
2. ТД2 и ТД4 отличаются соответственно от ТД1 и ТД3 нашивной доски к коробке блока.

ТД 1971 г.	Маркировка деталей примыкания оконных блоков к панелям наружных стен каркасно-панельных зданий.	Серия 2.236-2	
		Выпуск 1	Лист 1

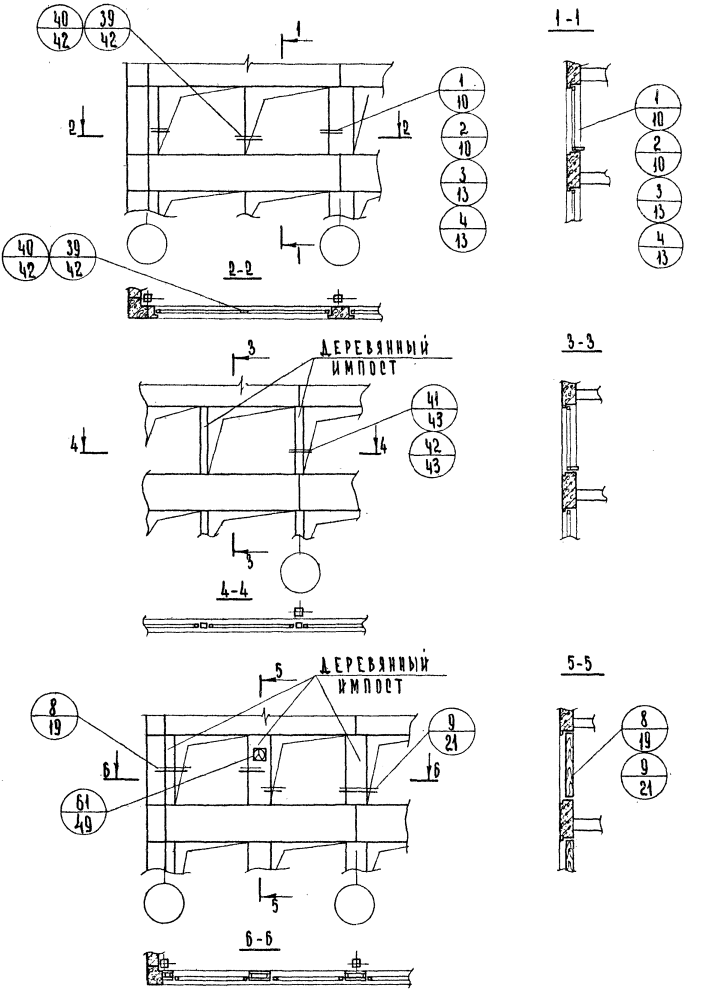

ПРИМЕЧАНИЯ:

1. ТД 2 и ТД 4 отличаются соответственно от ТД 1 и ТД 3 нашивкой доски к коробке блока.
2. ТД 41 отличается от ТД 42 конструкцией деревянного импоста
3. ТД 39 и ТД 40 отличаются сопряжениями между собой.

ТД 1971 г.	Маркировка деталей сопряжения оконных блоков между собой и через деревянный импост в каркасно-панельных зданиях.	Серия 2.236-2	
		Выпуск 1	Лист 2

Заполнение оконного проема с вертикальным несущим деревянным импостом

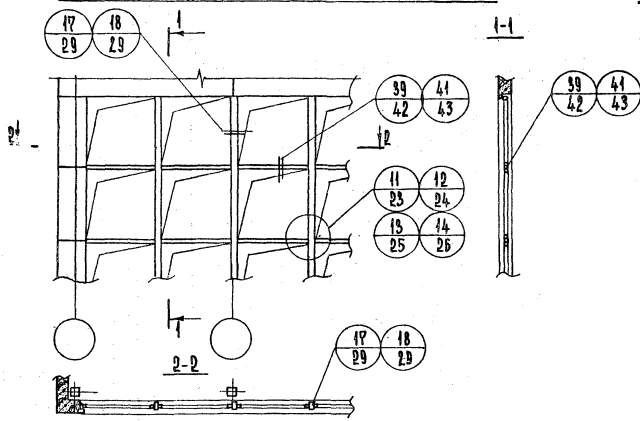

Заполнение оконного проема с горизонтальным несущим деревянным импостом

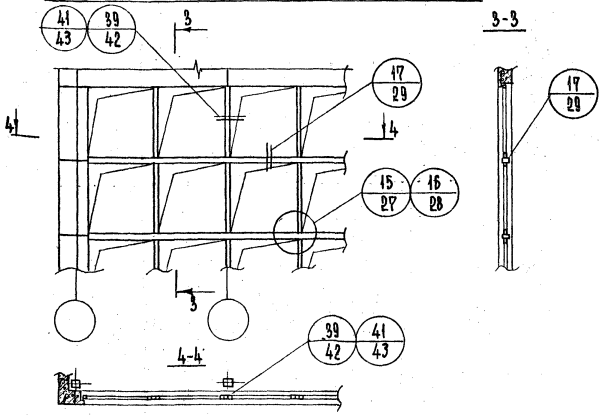

Примечания:

ТД 11 - ТД 18, ТД 39 и ТД 41 отличаются конструкциями деревянных импостов.

ТД 1971 г.	Маркировка деталей сопряжения оконных блоков через вертикальные и горизонтальные несущие деревянные импосты в зальных помещениях каркасно-панельных зданий	Серия 2.236-2	
		Выпуск 1	Лист 3

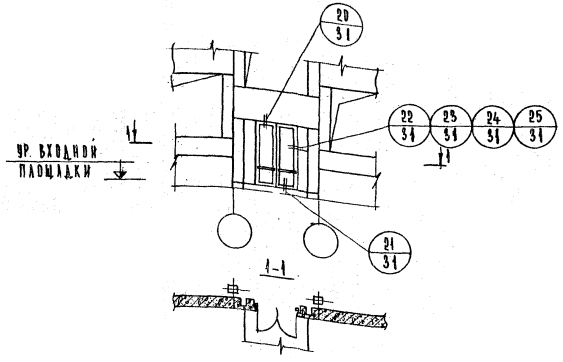

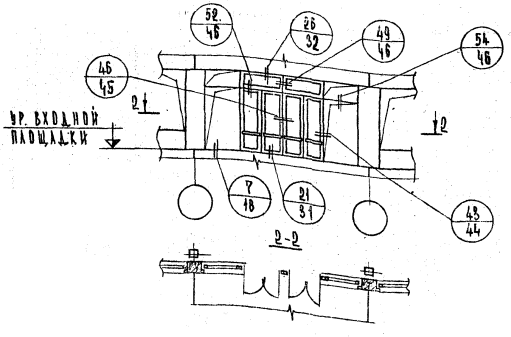

Примечания:

ТД 22 и ТД 24 отличается от ТД 25 и ТД 23 нашивкой доски к коробке дверного блока.

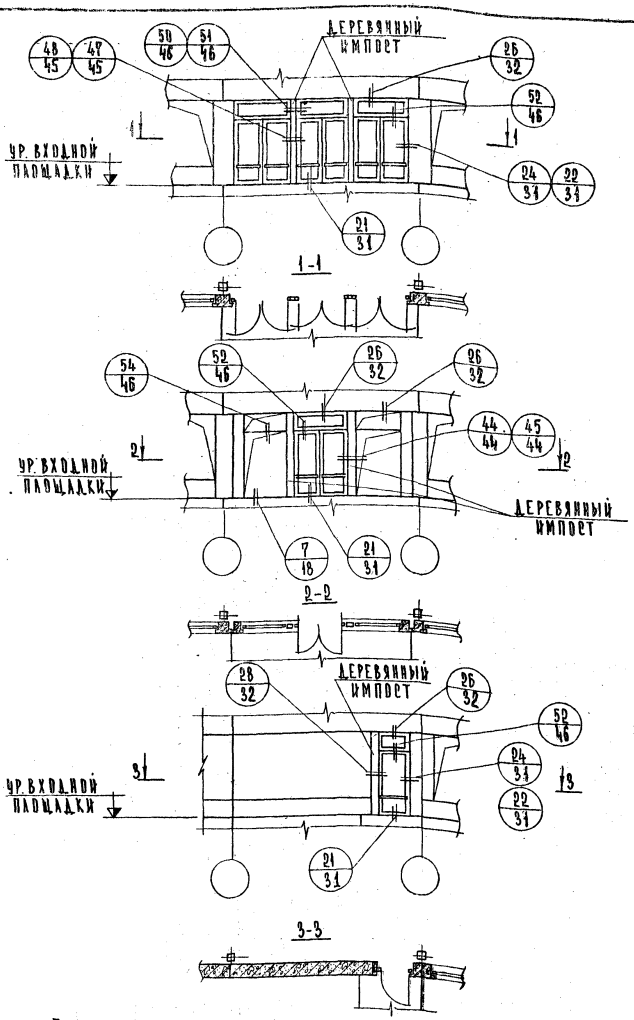

Примечания:

ТД44 отличается от ТД 45, ТД 48 от ТД 47 и ТД 51 от ТД 50 конструкцией деревянного импоста.

ТД 1971 г.	Маркировка деталей сопряжения дверных и оконных блоков через деревянный импост в каркасно-панельных зданиях.	Серия 2.036-2	
		Выпуск 1	Лист 5

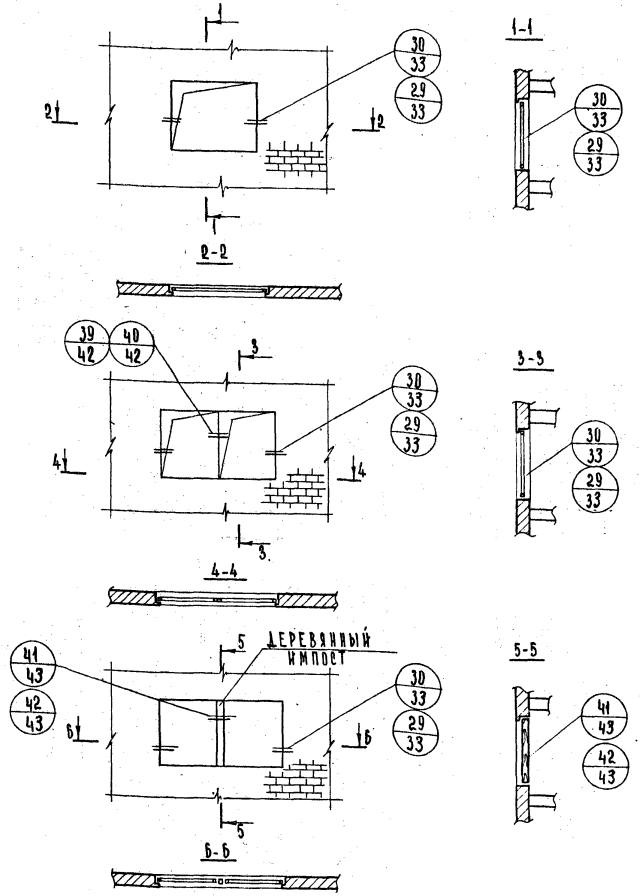

Примечания:

1. ТД 29 отличается соответственно от ТД 30 нашивкой доски к коробке блока.
2. ТД 39 и ТД 40 отличаются сопряжениями между собой.
3. ТД 42 отличается от ТД 41 конструкцией деревянного импоста.

ТД 1971 г.	Маркировка деталей примыкания оконных блоков к наружным стенам, сопряжения оконных блоков между собой и через деревянный импост в кирпичных зданиях.	Серия 2.236-2	
		Выпуск 1	Лист 6

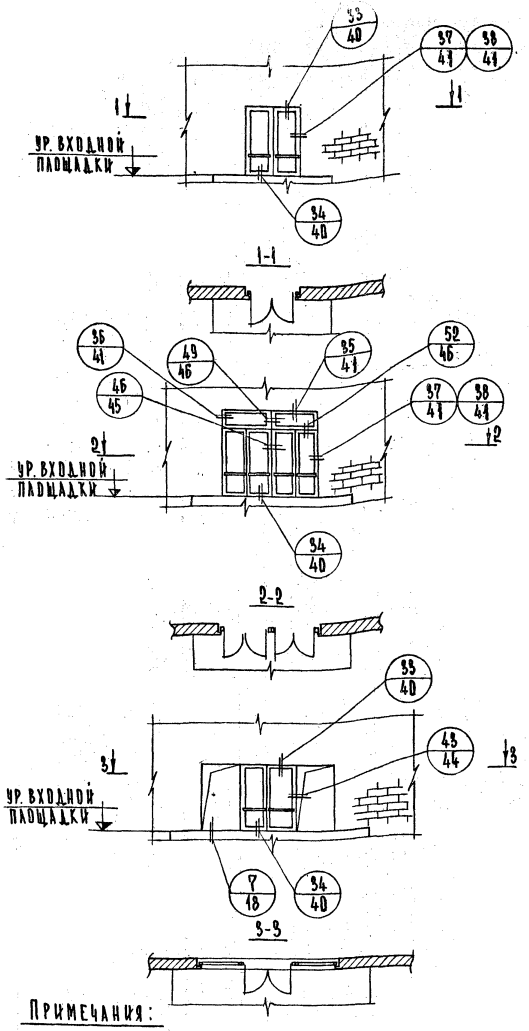

Примечания:

ТД 38 отличается от ТД 37 нашивкой доски к коробке дверного блока

ТД 1971г.	Маркировка деталей примыкания дверных блоков к наружным стенам, сопряжения дверных блоков между собой и с оконными блоками в кирпичных зданиях.	Серия 2.236-2 Выпуск 1 | Лист 9

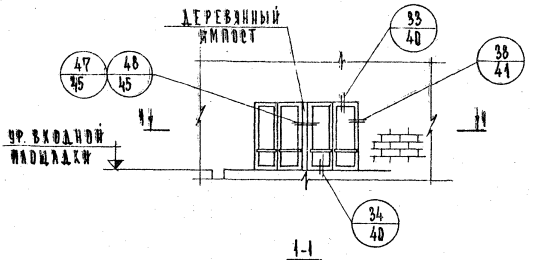

1-1

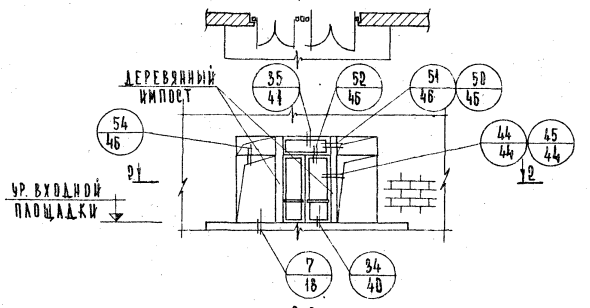

2-2

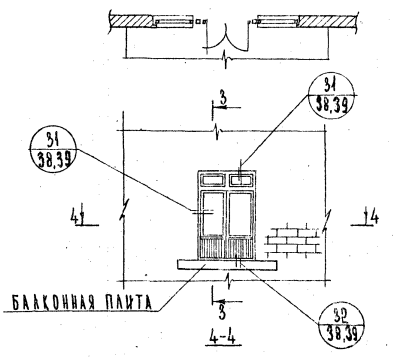

4-4

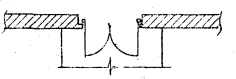

3-3

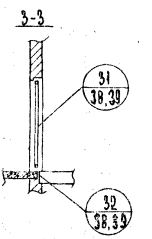

Примечания:

ТД48 отличается от ТД47 и ТД45 от ТД44 конструкцией деревянного импоста.

ТД 1971г.	Маркировка деталей сопряжения дверных и оконных блоков через деревянный импост и примыкания дверных балконных блоков к наружным стенам в кирпичных зданиях.	Серия 2.236-2	
		Выпуск 1	Лист

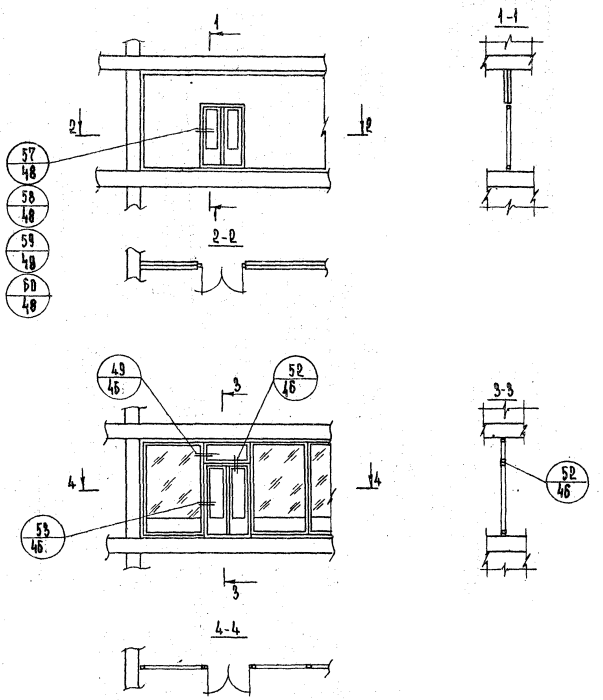

Примечания:

ТД 58 и ТД 57 отличаются от ТД 60 и ТД 59 расположением дверного блока в перегородке.

ТД 1971 г.	Маркировка деталей примыкания дверных блоков к перегородкам	Серия 2.236-2 Выпуск 1 Лист 9

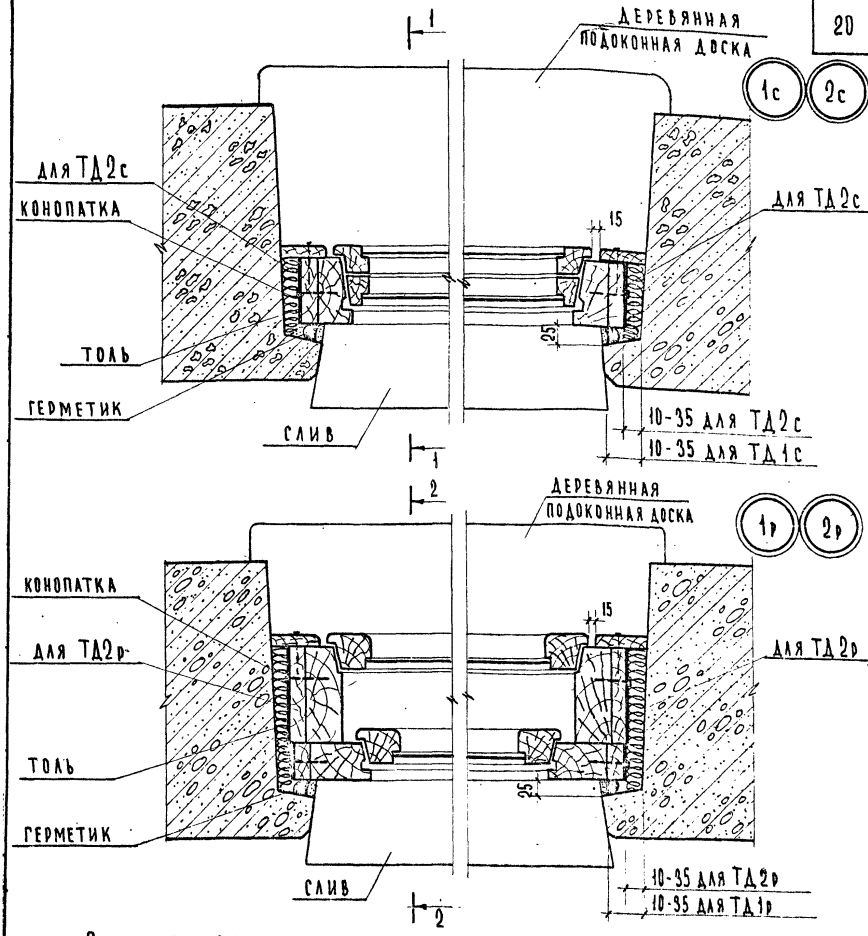

Примечания:

1. Оконные блоки до установки в проем оклеить толем
2. Зазоры в местах примыкания оконных блоков к стеновым панелям тщательно проконопатить войлоком или паклей, смоченными в алебастровом молоке.
3. Для ТД2с и ТД2р при зазоре между стеновой панелью и оконным блоком более 35 мм к обеим сторонам коробки прибить антисептированные доски. Толщина антисептированной доски не должна превышать 35 мм
4. Разрезы 1-1 и 2-2 см. листы 11, 12

ТД 1971г	Детали 1с, 2с, 1р, 2р	Серия 2-236-2	
		Выпуск 1	Лист 10

1-1

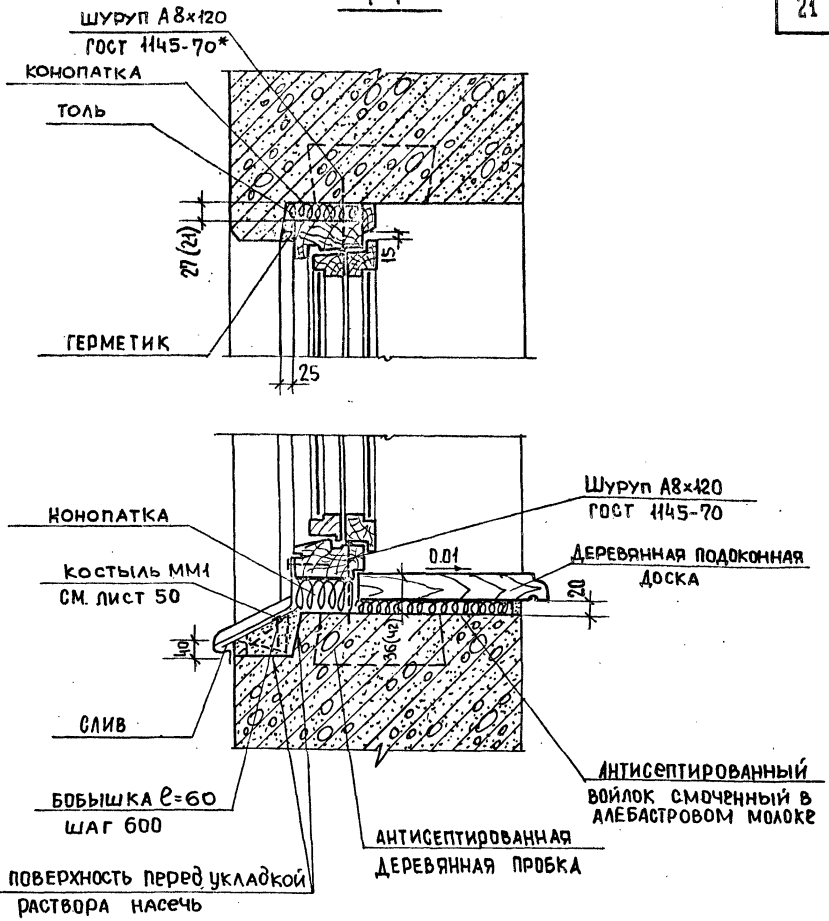

Примечания:

1. Размер в скобках дан для подоконных досок из реек.
2. Для оконного блока высотой 1.2м. рекомендуется применять подоконные доски выполненные из досок с зазором между подоконной доской и стеновой панелью 15мм, при этом зазор между стеновыми панелями и оконными блоком по низу проема - 31мм; по верху - 7мм.
3. Слив из оцинкованной кровельной стали завести в паз коробки на суриковой замазке и одеть на костыль. Костыль прибить к бобышке, утопленной в растворе откоса.
4. ТД 55 крепления деревянной подоконной доски см. лист 47.
5. Нижнюю поверхность подоконной доски обработать антисептиком.

ТД 1971г.	Разрез 1-1	Серия 2.236-2	
		Выпуск 1	Лист 11

2-2

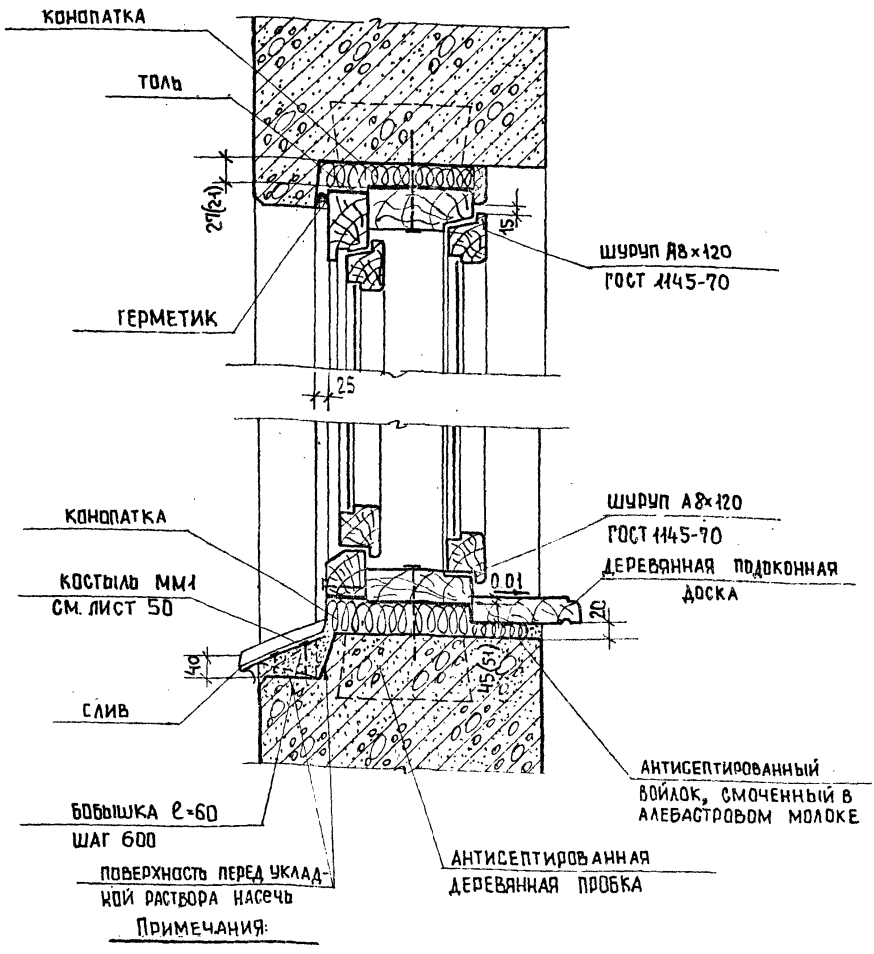

Примечания:

1. Размер в скобках дан для подоконных досок из реек.
2. Для оконного блока высотой 1,2 м. рекомендуется применять подоконные доски, выполненные из досок с зазором между подоконной доской и стеновой панелью 15 мм, при этом зазор между стеновыми панелями и оконным блоком по низу проема - 40 мм, по верху - 7 мм.
3. Слив из оцинкованной кровельной стали завести в паз коробки на суриковой замазке и одеть на костыль. Костыль прибить к бобышке утопленной в растворе откоса.
4. ТД 55 крепления деревянной подоконной доски см. лист 47.
5. Нижнюю поверхность подоконной доски обработать антисептиком.

ТД 1971г.	Разрез 2-2	Серия 2.236-2	
		Выпуск 1	Лист 12

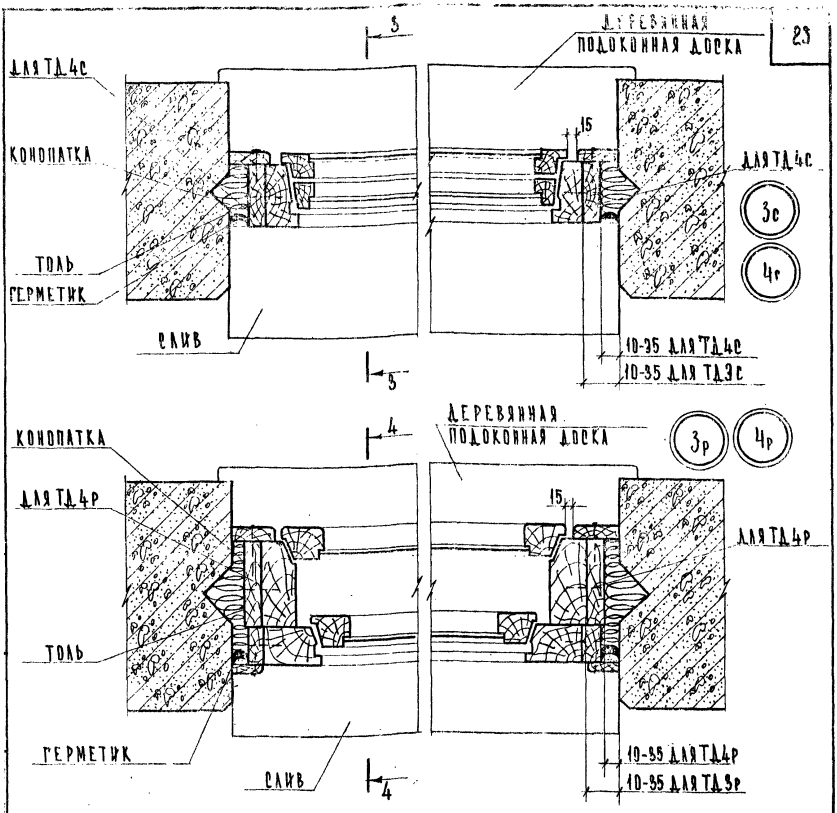

Примечания:

1. Оконные блоки до установки в проем оклеить толем.
2. Зазоры в местах примыкания оконных блоков к стеновым панелям тщательно проконопатить войлоком или паклей, смоченными в алебастровом молоке.
3. Для ТД4С и ТД4Р при зазоре между стеновой панелью и оконным блоком более 35 мм к обеим сторонам коробки прибить антисептированные доски. Толщина антисептированной доски не должна превышать 35 мм.
4. Разрезы 3-3 и 4-4 см. листы 14 и 15

ТД 1971 г.	Детали 3с, 4с, 3р, 4р	Серия 2.236-2	Выпуск 1	Лист 13

3-3

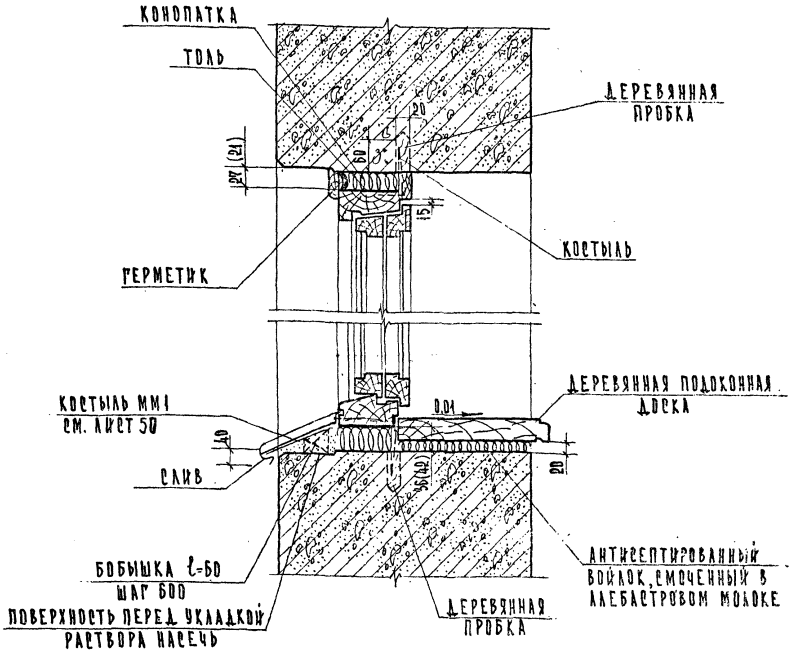

Примечания:

1. Размер в скобках дан для подоконных досок из реек.
2. Для оконного блока высотой 1,2 м рекомендуется применять подоконные доски, выполненные из досок с зазором между подоконной доской и стеновой панелью 15 мм, при этом зазор между стеновыми панелями и оконным блоком по низу проема -31 мм; по верху -7 мм.
3. Слив из оцинкованной кровельной стали завести в паз коробки на суриковой замазке и одеть на костыль. Костыль прибить к бобышке, утопленной в растворе откоса.
4. ГД 55 крепления деревянной подоконной доски см. лист 42.
5. Нижнюю поверхность подоконной доски обработать антисептиком.

ГД 1971 г.	Разрез 3-3	Серия 2.236-2	Выпуск 1	Арт. 14

4-4

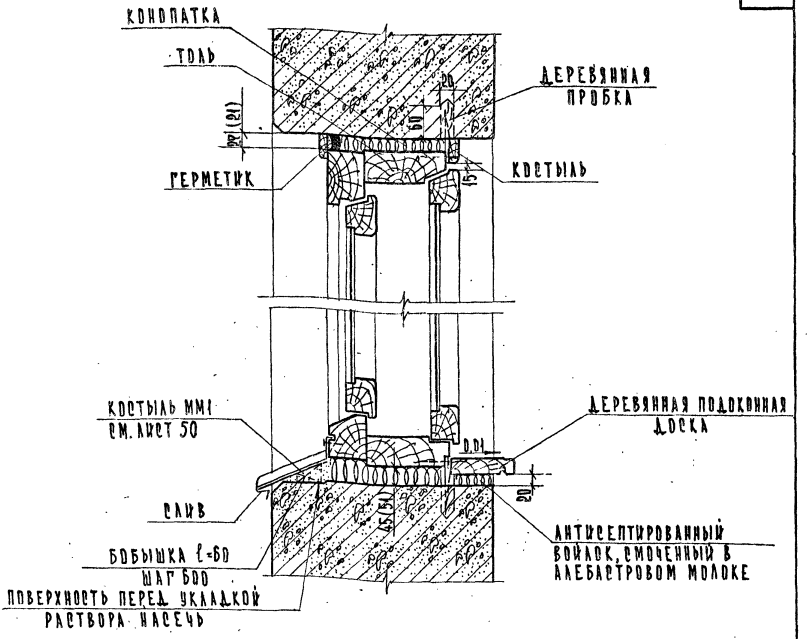

Примечания:

1. Размер в скобках дан для подоконных досок из реек.
2. Для оконного блока высотой 1,2 м рекомендуется применять подоконные доски, выполненные из досок с зазором между подоконной доской и стеновой панелью 15 мм, при этом зазор между стеновыми панелями и оконными блоками по низу проема – 40 мм; по верху – 7 мм.
3. Слив из оцинкованной кровельной стали завести в паз коробки на суриковой замазке и одеть на костыль. Костыль прибить к бобышке, утопленной в растворе откоса.
4. ТД 55 крепления деревянной подоконной доски см. лист 47.
5. Нижнюю поверхность подоконной доски обработать антисептиком.

ТД 1971 г.	Разрез 4-4	Серия 2.236-2	
		Выпуск 1	Лист 15

5с

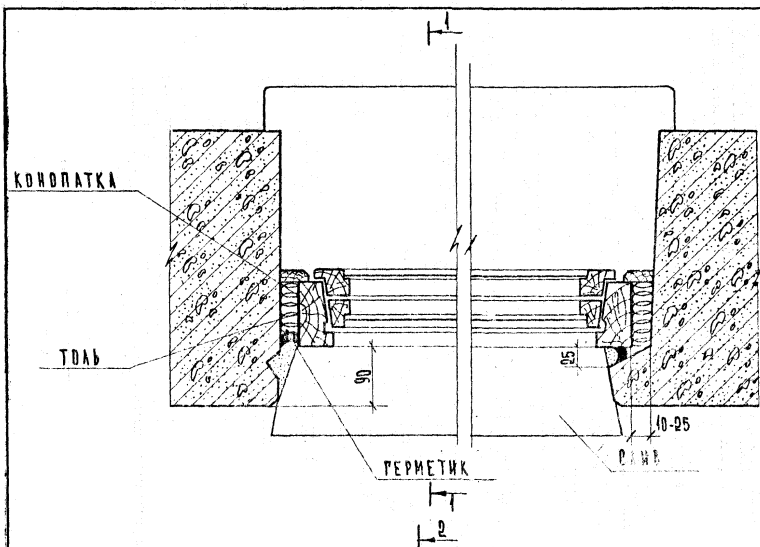

5р

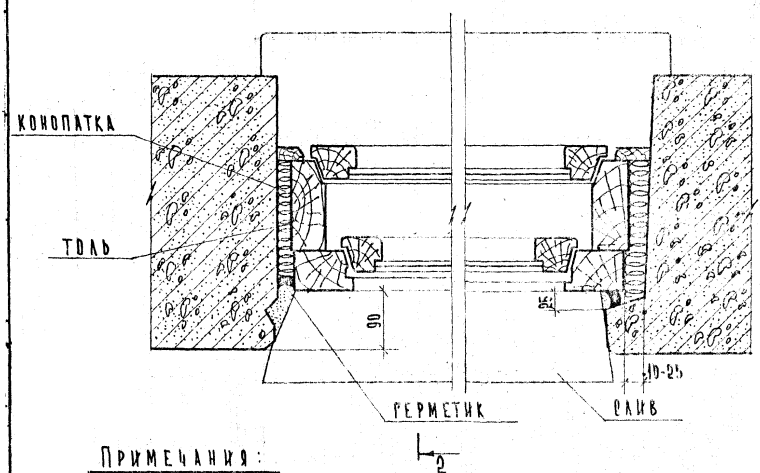

Примечания:

1. Оконные блоки до установки в проем окаемить толем.
2. Зазоры в местах примыкания оконных блоков к стеновым панелям тщательно проконопатить войлоком или паклей, смоченными в алебастровом молоке.
3. Разрезы 1-1, 2-2 см. лист 11 и 12

ТД 1971г	Детали 5с, 5р	Серия 2.238-2 Выпуск 1 Лист 25

Бс

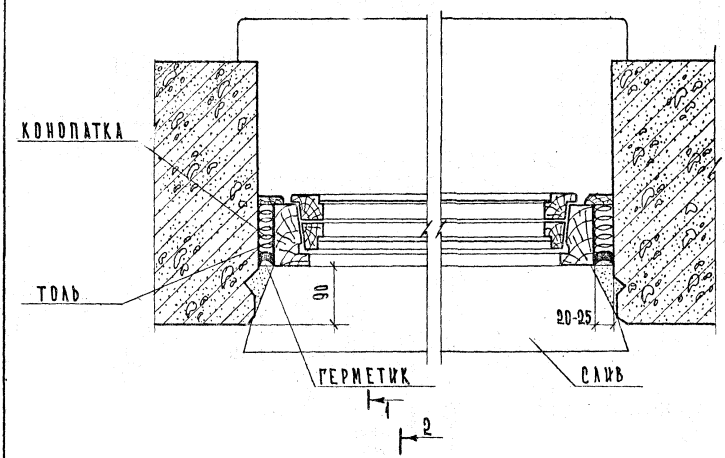

Бр

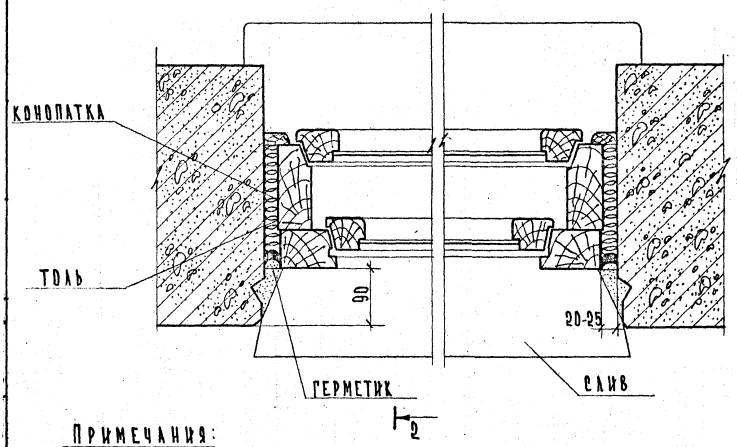

Примечания:

1. Оконные блоки до установки в проем оклеить толем.
2. Зазоры в местах примыкания оконных блоков к стеновым панелям тщательно проконопатить войлоком или паклей, смоченной в алебастровом молоке.
3. Разрезы 1-1, 2-2 см. листы 11, 12.

ТД 1971г.	Детали Бс, Бр	Серия 2.236-2 Выпуск 1 Лист 17

11830

7с

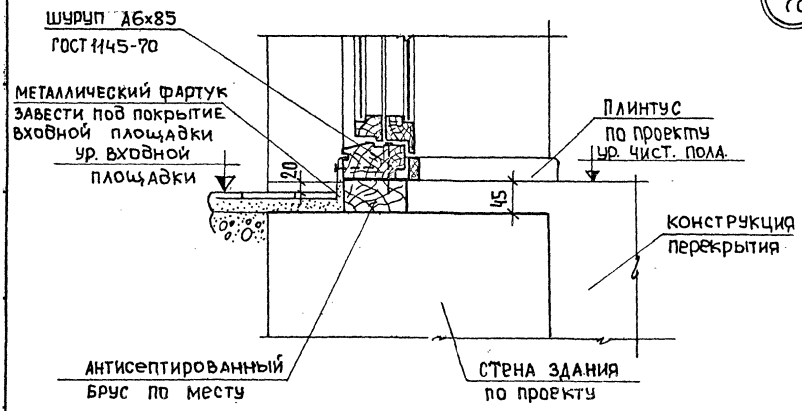
ШУРУП А6х85
ГОСТ 1145-70
МЕТАЛЛИЧЕСКИЙ ФАРТУК
ЗАВЕСТИ ПОД ПОКРЫТИЕ
ВХОДНОЙ ПЛОЩАДКИ
УР. ВХОДНОЙ
ПЛОЩАДКИ
20
ПЛИНТУС
ПО ПРОЕКТУ
УР. ЧИСТ. ПОЛА
45
КОНСТРУКЦИЯ
ПЕРЕКРЫТИЯ
АНТИСЕПТИРОВАННЫЙ
БРУС ПО МЕСТУ
СТЕНА ЗДАНИЯ
ПО ПРОЕКТУ

7р

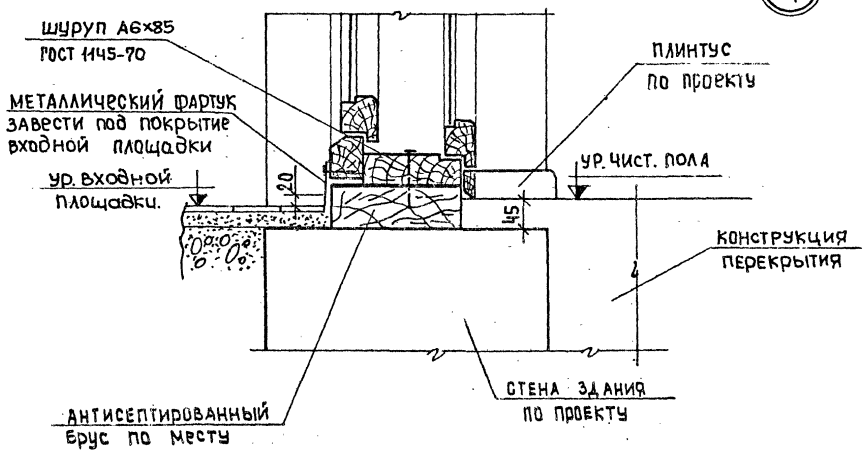
ШУРУП А6х85
ГОСТ 1145-70
МЕТАЛЛИЧЕСКИЙ ФАРТУК
ЗАВЕСТИ ПОД ПОКРЫТИЕ
ВХОДНОЙ ПЛОЩАДКИ
УР. ВХОДНОЙ
ПЛОЩАДКИ.
20
ПЛИНТУС
ПО ПРОЕКТУ
УР. ЧИСТ. ПОЛА
45
КОНСТРУКЦИЯ
ПЕРЕКРЫТИЯ
АНТИСЕПТИРОВАННЫЙ
БРУС ПО МЕСТУ
СТЕНА ЗДАНИЯ
ПО ПРОЕКТУ

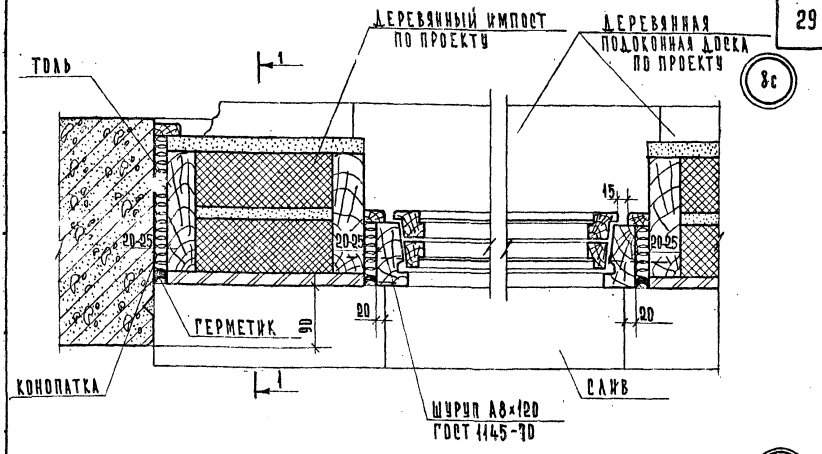

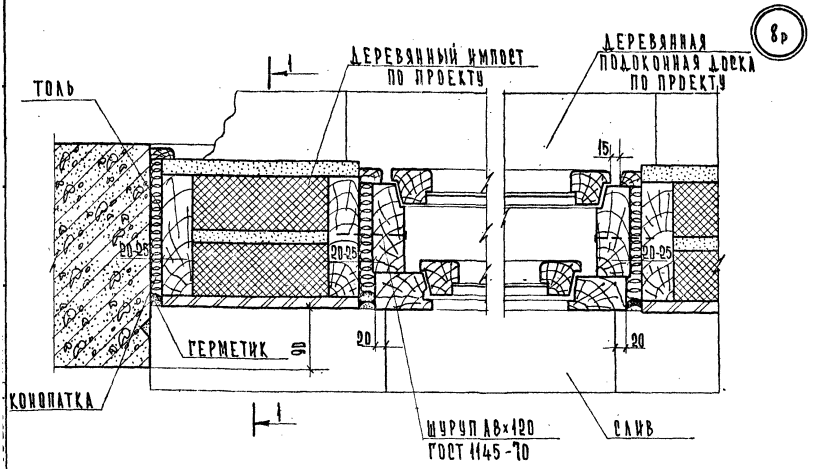

Примечания:

1. Поверхности деревянного импоста, примыкающие к стеновым панелям, оклеить толем.
2. Зазоры в местах примыкания деревянного импоста к стеновой панели тщательно проконопатить войлоком или паклей, смоченными в алебастровом молоке.
3. Разрез 1-1 см. лист 20
4. ТД 10 крепления деревянного импоста к стеновым панелям см. лист 22

ТД 1971 г.	Детали 8с, 8р	Серия 2.236-2	
		Выпуск 1.	Лист 19

1-1

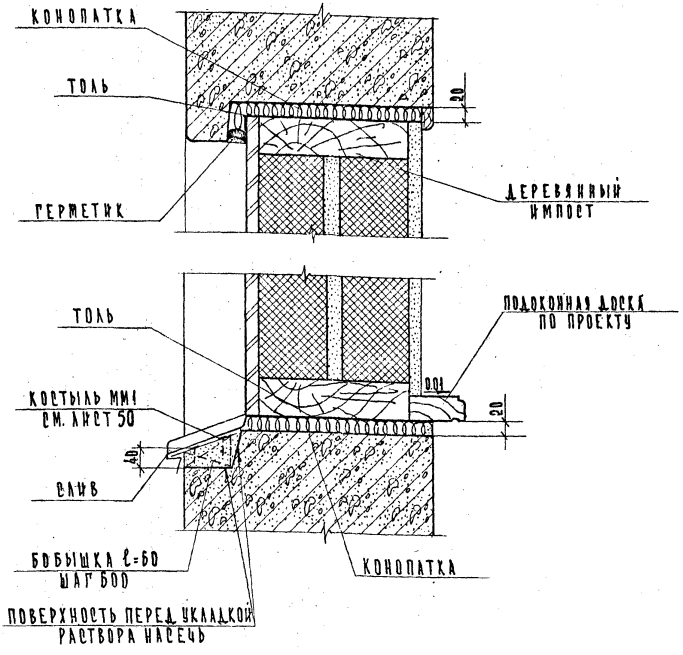

Примечания:

1. Поверхности деревянного импоста, примыкающие к стеновым панелям, оклеить толем.
2. Зазоры в местах примыкания деревянных импостов к стеновым панелям тщательно проконопатить войлоком или паклей, смоченными в алебастровом молоке.
3. Залив из оцинкованной кровельной стали завести под обшивку импоста на сурриковой замазке и одеть на костыль. Костыль прибить к бобышке, утопленной в растворе откоса.
4. ТД 10 Крепления деревянного импоста к стеновым панелям см. лист 22
5. Нижнюю поверхность подоконной доски обработать антисептиком.

ТД 1971 г.	Разрез 1-1	Серия 2.236-2 Выпуск 1 Лист 25

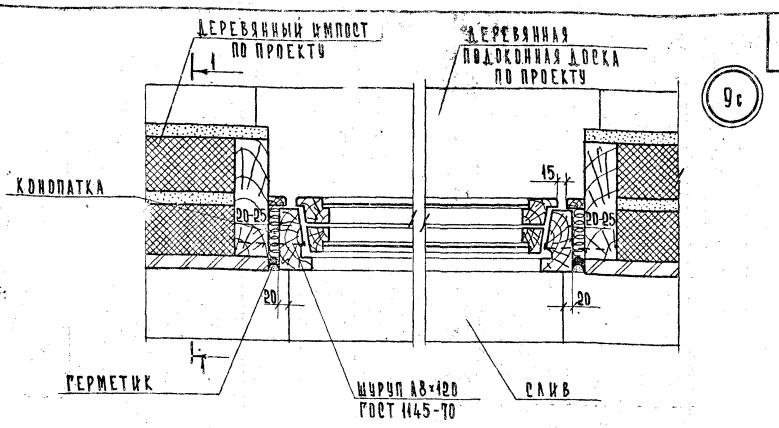

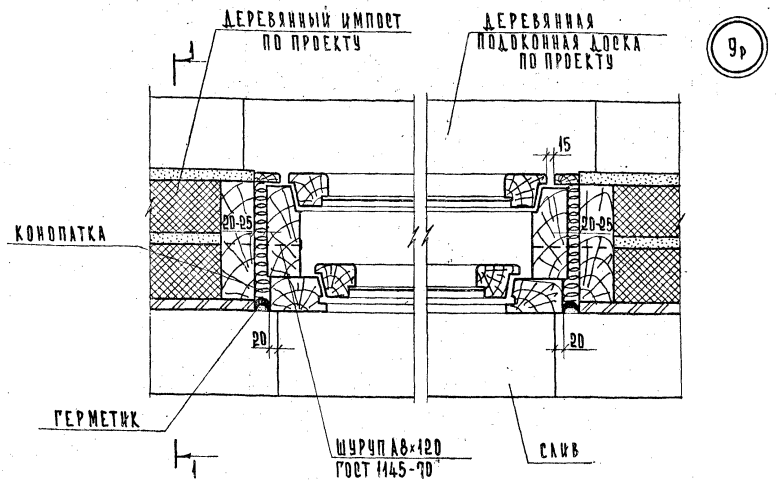

Примечания:

1. Зазоры в местах примыкания оконных блоков к деревянному импосту тщательно проконопатить войлоком или паклей, смоченными в алебастровом молоке.
2. ТД 10 крепления деревянного импоста к стеновым панелям см. лист 22
3. Разрез 1-1 см. лист 20

ТД	Детали 9с, 9р	Серия 2.236-2	
1971 г.		Выпуск 1	Лист 21

10

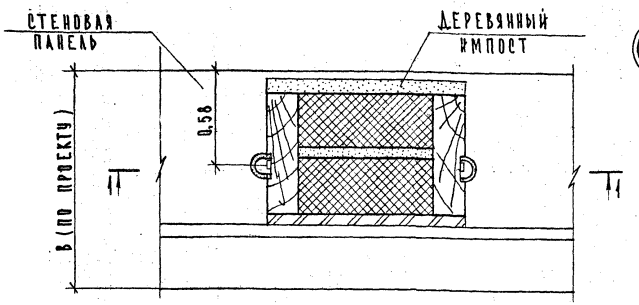

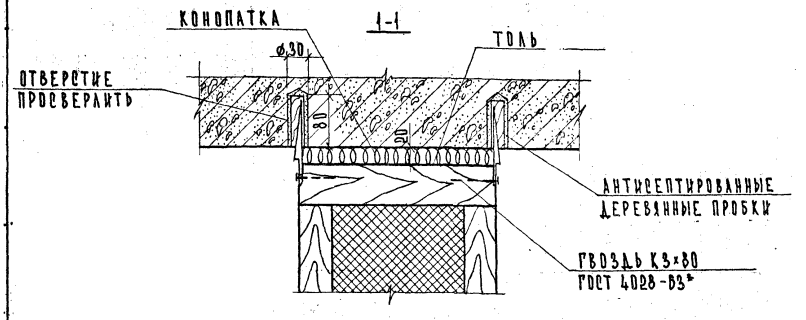

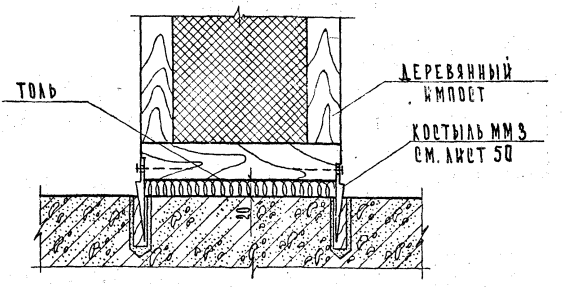

Примечания:

1. Оконные блоки и подоконная доска на плане и разрезе не показаны.
2. Костыли могут забиваться в деревянные пробки, заложенные в стеновые панели при изготовлении.
3. Импосты, устанавливаемые рядом со стеновыми панелями крепить вверху и внизу только со стороны примыкания оконных блоков.

ТД 1971 г.	Деталь 10	Серия 2.236-2	
		Выпуск 1	Лист 22

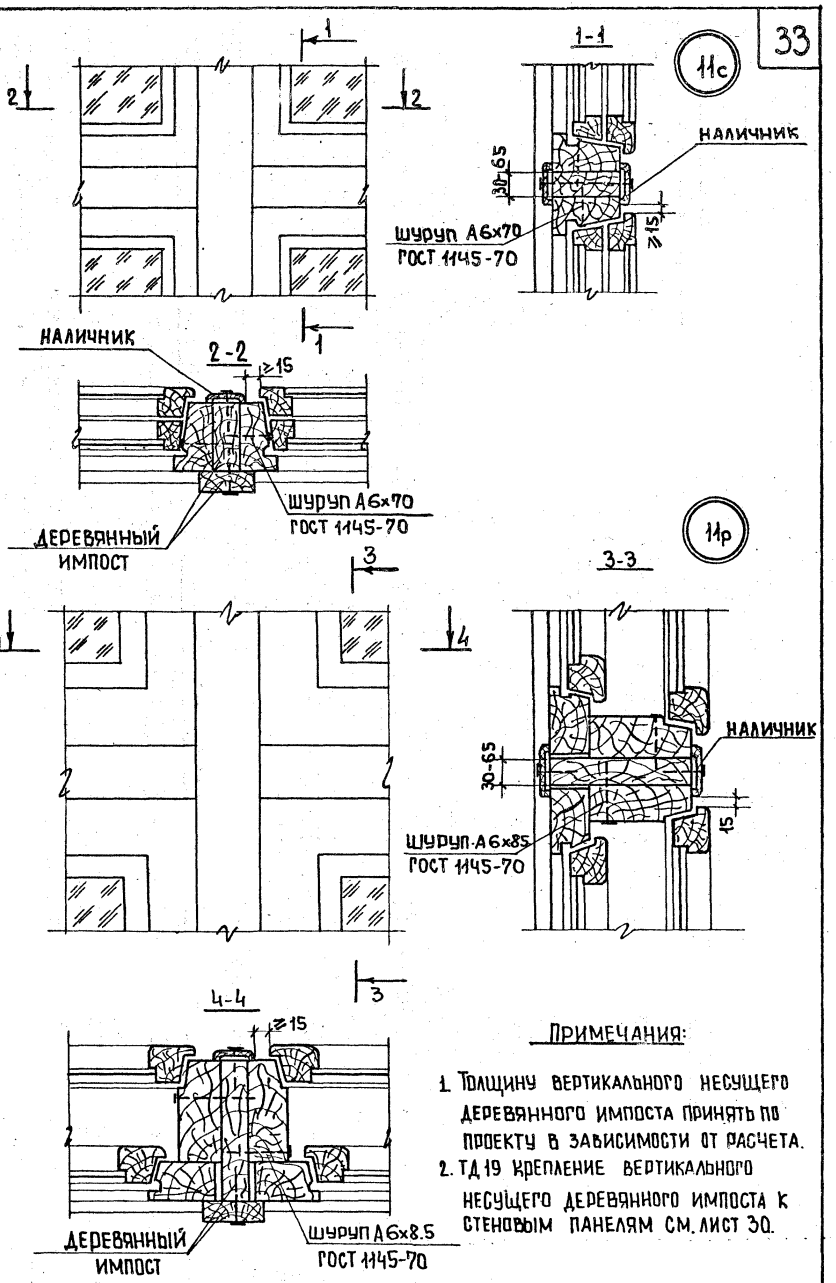

Примечания:

1. Толщину вертикального несущего деревянного импоста принять по проекту в зависимости от расчета.
2. ТД 19 крепление вертикального несущего деревянного импоста к стеновым панелям см. лист 30.

ТД 1971г.	Детали 11с, 11р	Серия 2.236-2	
		Выпуск 1	Лист 23

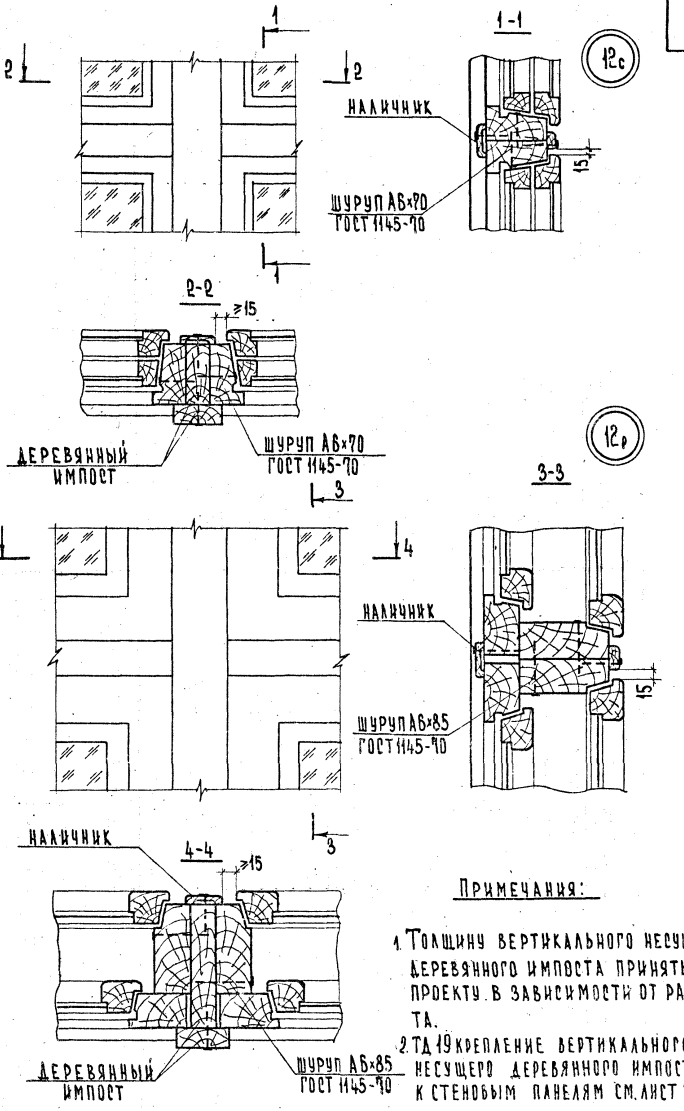

Примечания:

1. Толщину вертикального несущего деревянного импоста принять по проекту в зависимости от расчета.
2. ТД 19 крепление вертикального несущего деревянного импоста к стеновым панелям см. лист 30.

ТД 1971г.	Детали 12с, 12р	Серия 2.236-9
		Выпуск 1 / Лист 24

13с

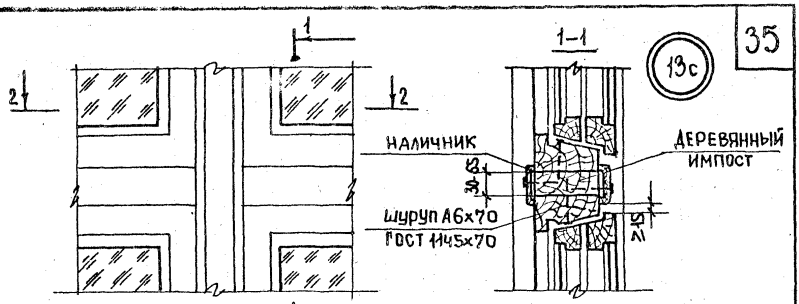

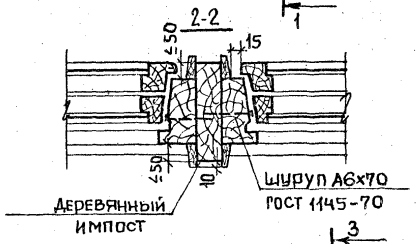

13р

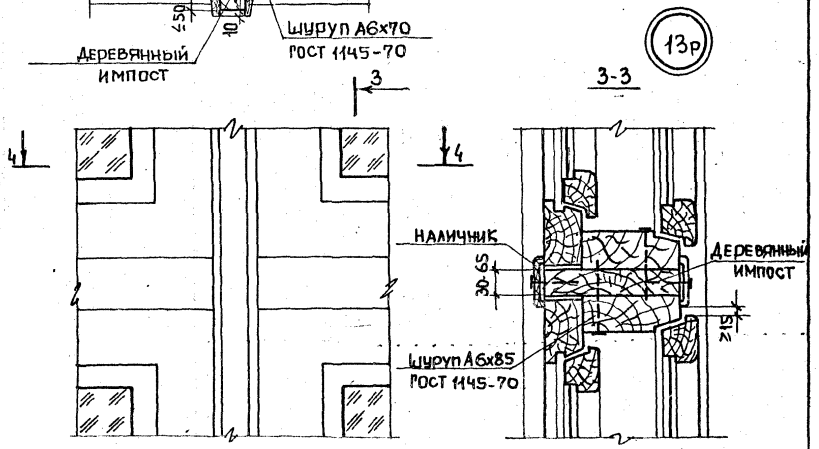

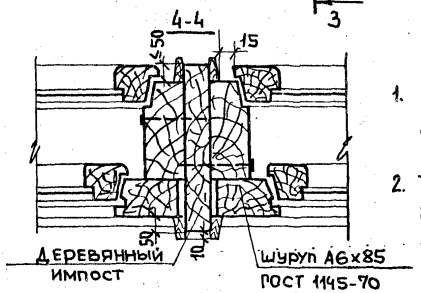

Примечания:

1. Толщину вертикального несущего деревянного импоста принять по проекту в зависимости расчета.
2. ТД 19 крепление вертикального несущего деревянного импоста к стеновым панелям см. лист 30.

ТД 1971г.	Детали 13с. 13р	Серия 2.236-2	
		Выпуск 1	Лист 25

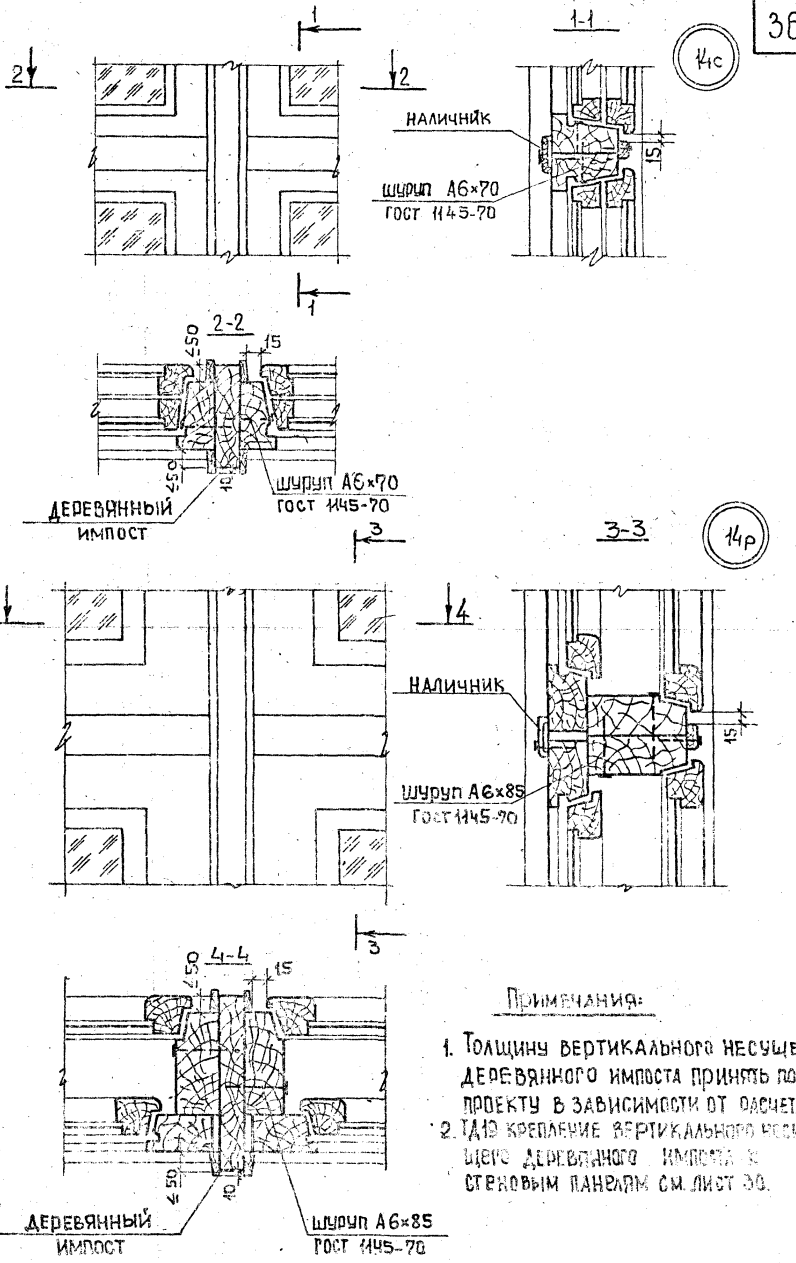

Примечания:

1. Толщину вертикального несущего деревянного импоста принять по проекту в зависимости от расчета.
2. Тип крепления вертикального несущего деревянного импоста к стеновым панелям см. лист 30.

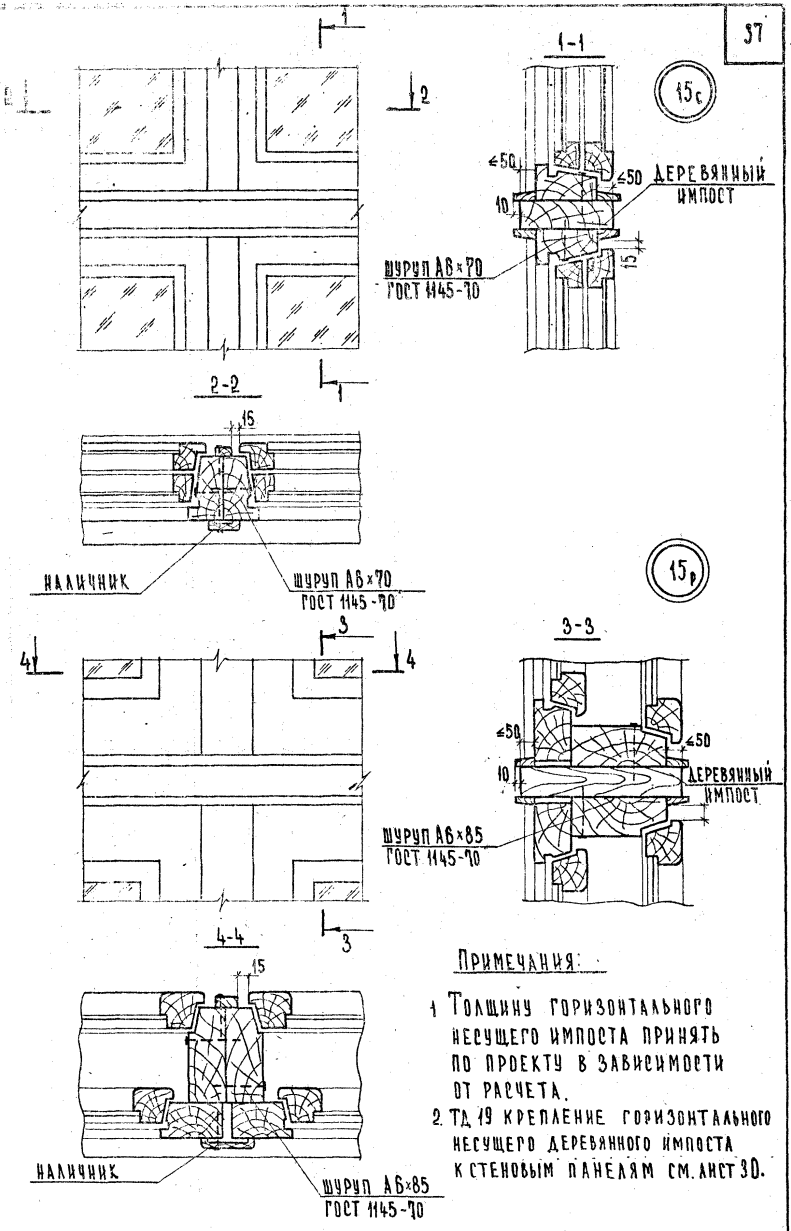

Примечания:

1. Толщину горизонтального несущего импоста принять по проекту в зависимости от расчета.
2. ТД 19 крепление горизонтального несущего деревянного импоста к стеновым панелям см. лист 30.

ТД 1971 г.	Детали 15с, 15р.	Серия 2.236-2	
		Выпуск 1	Лист 27

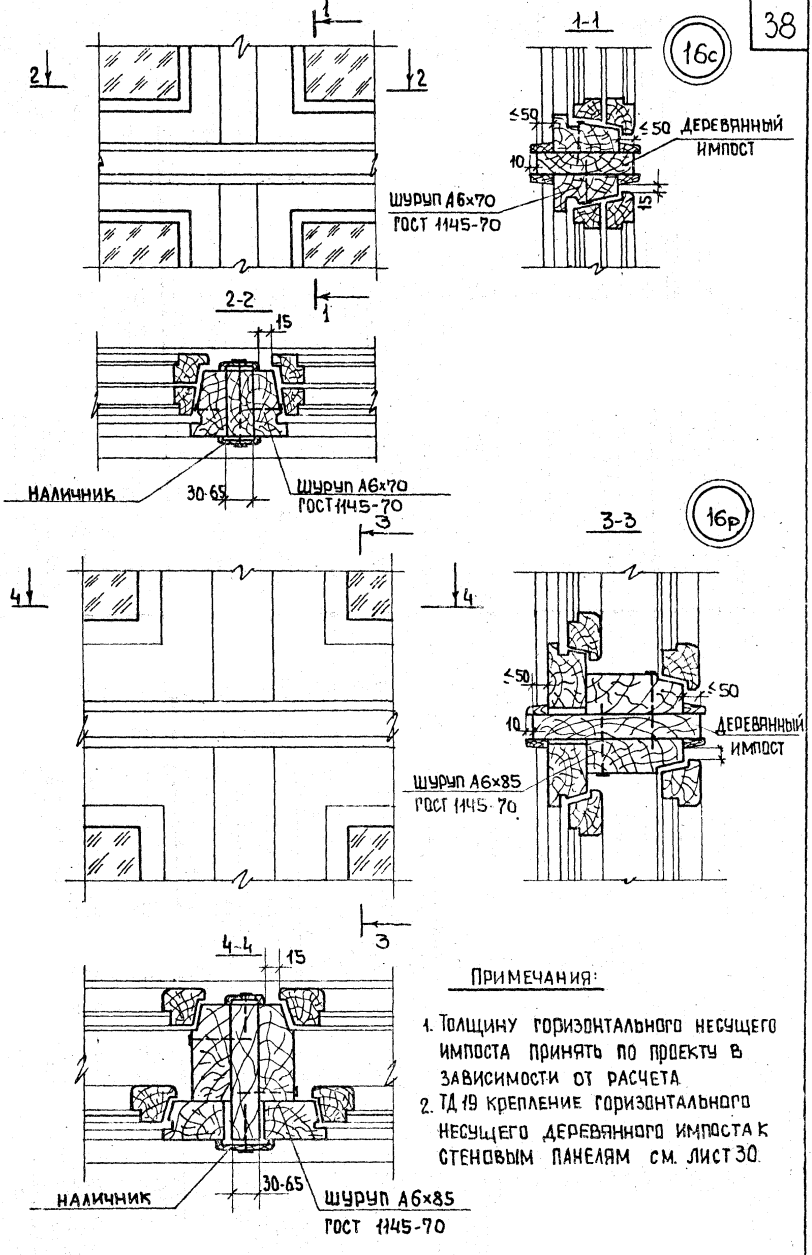

ПРИМЕЧАНИЯ:

1. Толщину горизонтального несущего импоста принять по проекту в зависимости от расчета.
2. ТД 19 крепление горизонтального несущего деревянного импоста к стеновым панелям см. лист 30.

ТД 1971г.	ДЕТАЛИ 16с, 16р.	Серия 2.236-2	
		Выпуск 1	Лист 23

11830 39

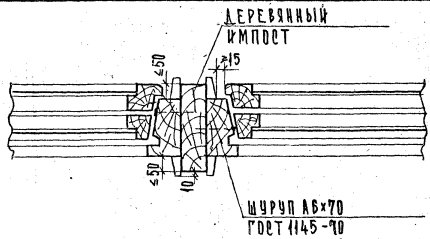

17с

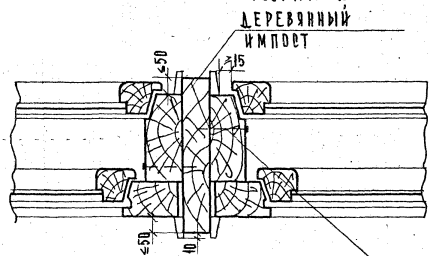

17р

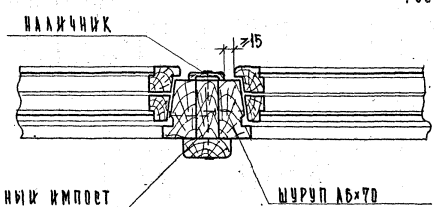

18с

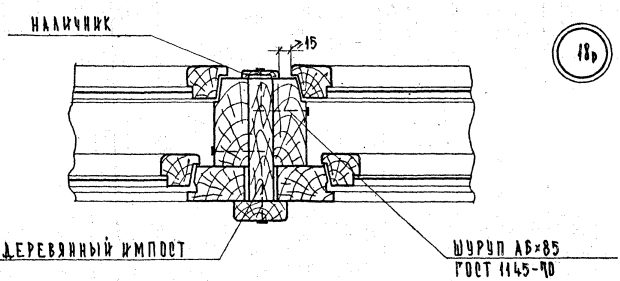

18р

Примечания:

Толщину вертикального несущего деревянного импоста принять по проекту в зависимости от расчета.

ТД 1971 г.	Детали 17с, 17р, 18с, 18р	Серия 2.236-2	
		Выпуск 1	Лист 29

19

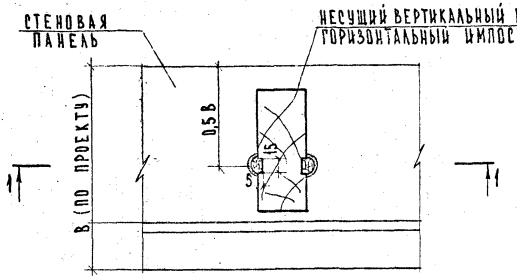

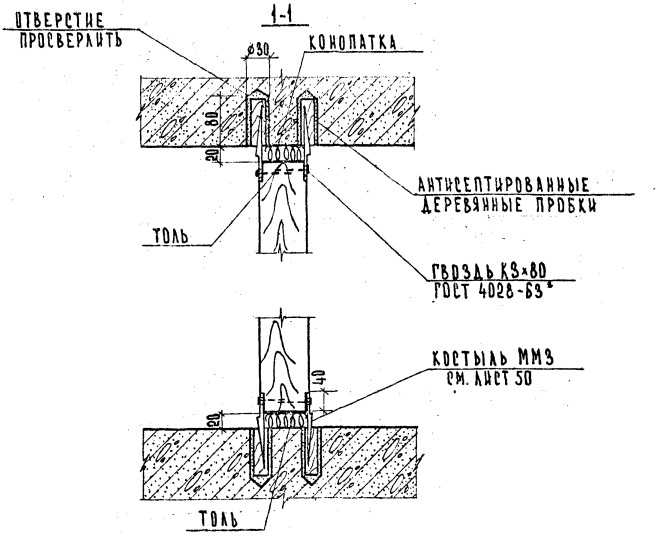

Примечания:

1. Несущий деревянный импост показан условно.
2. Оконные блоки и подоконная доска на плане и разрезе не показаны.
3. Костыли могут забиваться в деревянные пробки, заложенные в стеновые панели при изготовлении.
4. Для горизонтального несущего деревянного импоста ТД 19 см. повернутой на 90°.

ТД 1971 г.	Деталь 19	Серия 2.236-2 Выпуск 1 Лист 30

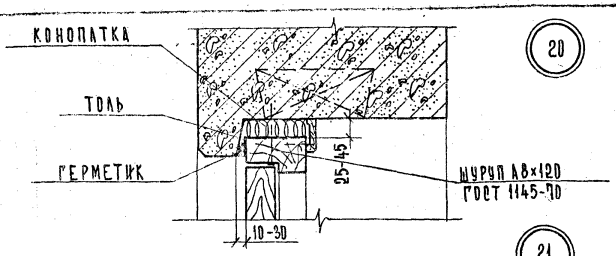

20

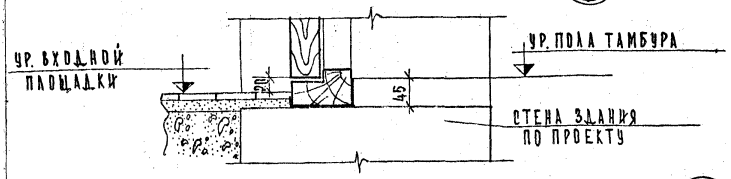

21



22 23 24 25

Примечания:

1. Дверной блок до установки в проем оклеить толем.
2. Зазор в месте примыкания дверного блока к стеновой панели тщательно проконопатить войлоком или паклей, смоченными в алебастровом молоке.
3. Крепление дверных блоков по низу проема в каркасно-панельных стенах осуществлять шурупами к деревянным антисептированным пробкам, заложенным в стену.
4. Для ТД22 и ТД24 при зазоре между стеновой панелью и дверным блоком более 45 мм к обеим сторонам коробки прибить антисептированные доски. Толщина антисептированной доски не должна превышать 40 мм.

ТД 1971 г.	Детали 20, 21, 22, 23, 24, 25	Серия 2.236-2	
		Выпуск 1	Лист 31

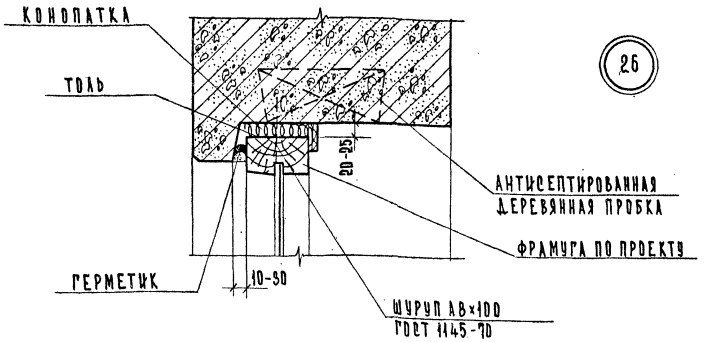

26

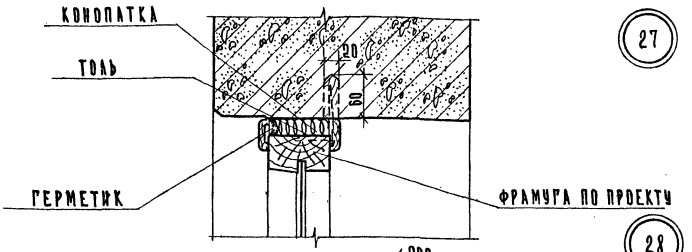

27

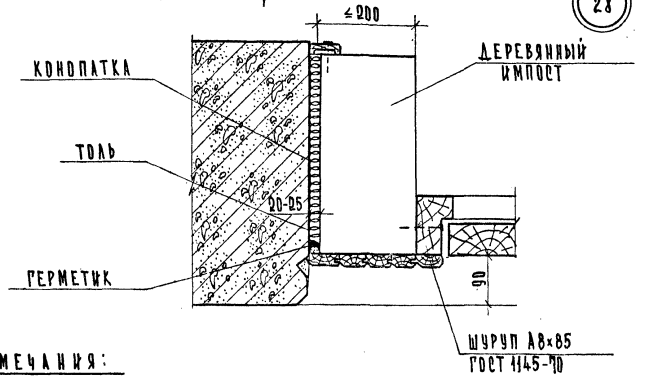

28

Примечания:

1. Фрамугу и деревянный импост со стороны стеновой панели до установки в проем оклеить толем.
2. Зазоры в местах примыкания фрамуги и деревянного импоста к стеновой панели тщательно проконопатить войлоком или паклей, смоченной в алебастровом молоке.
3. Деревянный импост показан условно.

ТД 1971 г.	Детали 26, 27, 28	Серия 2.236-2	
		Выпуск 1	Лист 32

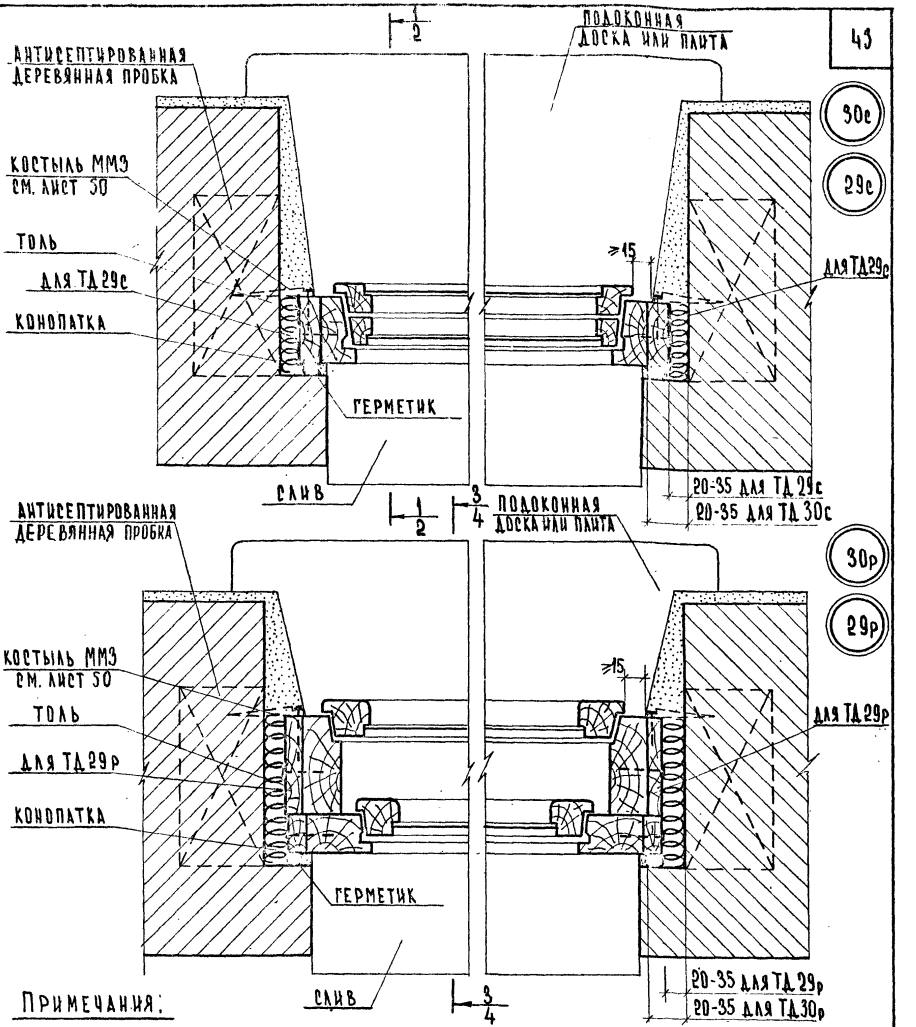

Примечания:

1. Оконные блоки до установки в проём оклеить толем.
2. Зазоры между кладкой и оконным блоком тщательно проконопатить войлоком или паклей, смоченными в алебастровом молоке.
3. Деревянные пробки закладывать по 2 шт. по высоте с каждой стороны проема.
4. Для ТД 29с и ТД 29р при зазоре между кирпичной кладкой и оконным блоком более 35 мм, к обеим сторонам коробки прибить антисептированные доски. Толщина антисептированной доски не должна превышать 35 мм.
5. Разрезы 1-1 и 3-3 для оконного блока с деревянной подоконной доской, разрезы 2-2 и 4-4 для оконного блока с железобетонной плитой.
6. Разрезы 1-1 ÷ 4-4 см. листы 34-37.

ТД 1971 г.	Детали 30с, 29с, 30р, 29р.	Серия 2.236-2	Выпуск 1	Лист 33

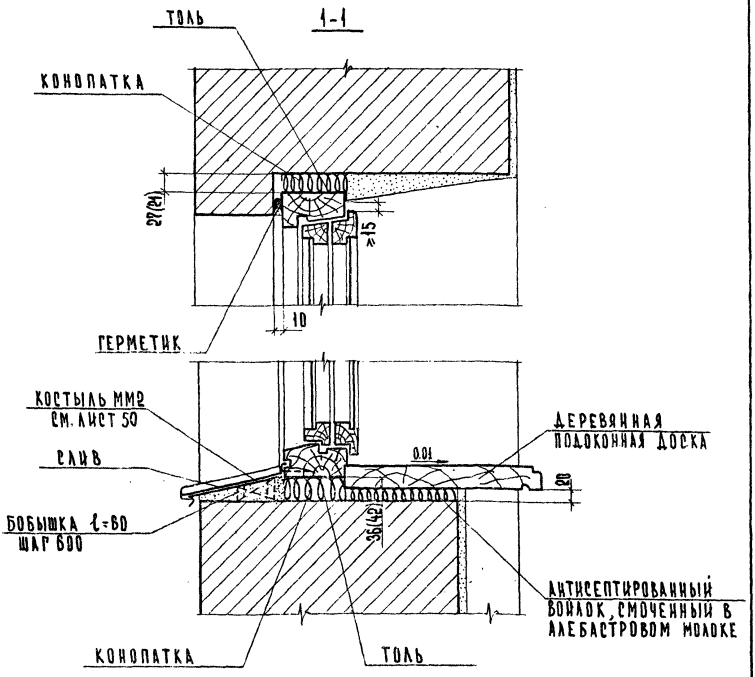

Примечания:

1. Размер в скобках дан для подоконных досок из реек.
2. Слив из оцинкованной кровельной стали завести в паз коробки на суриковой замазке и одеть на костыль. Костыль прибить к бобышке, утопленной в растворе откоса.
3. Для оконного блока высотой 1,2 м. рекомендуется применять подоконные доски, выполненные из досок с зазором между подоконной доской и кирпичной кладкой 15 мм, при этом зазор между кирпичной кладкой и оконным блоком по низу проема 31 мм, по верху 7 мм.
4. ТД 55 крепления деревянной подоконной доски см. лист 47.
5. Нижнюю поверхность подоконной доски обработать антисептиком.

ТД 1971 г.	Разрез 1-1	Серия 2.236-0
		Выпуск 1 / Лист 34

2-2

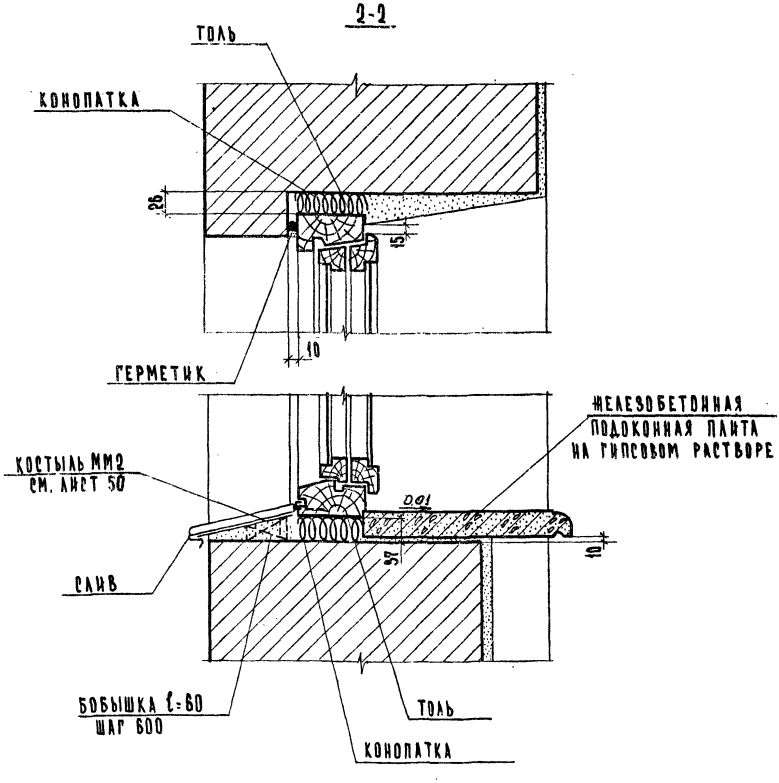

Примечания:

1. Слив из оцинкованной кровельной стали завести в паз коробки на суриковой замазке и одеть на костыль. Костыль прибить к бобышке, утопленной в растворе откоса.
2. ТД 56 крепления железобетонной подоконной плиты ТД см. лист 49.

ТД 1971 г.	Разрез 2-2	серия 2.236-2	
		выпуск 1	лист 35

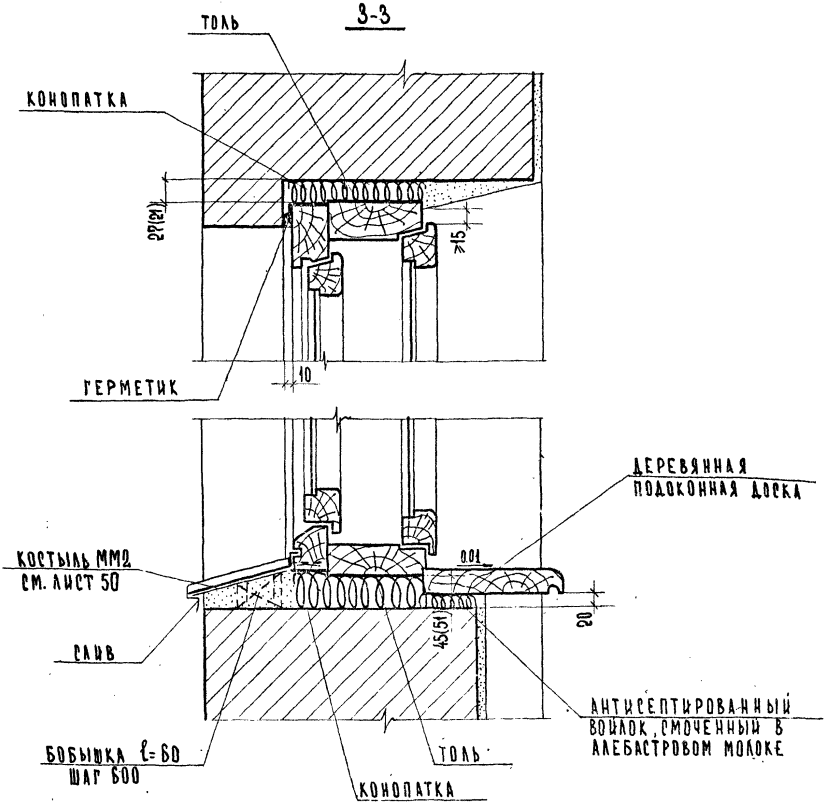

Примечания:

1. Нижнюю поверхность подоконной доски обработать антисептиком.
2. Размер в скобках дан для подоконных досок из реек.
3. Слив из оцинкованной кровельной стали завести в паз коробки на суриковой замазке и одеть на костыли. Костыль прибить к бобышке, утопленной в растворе откоса.
4. Для оконного блока высотой 1,2 м. рекомендуется применять подоконные доски, выполненные из досок, с зазором между подоконной доской и кирпичной кладкой 15 мм; при этом зазор между кирпичной кладкой и оконным блоком по низу проема - 40 мм, по верху - 7 мм.
5. ТД 55 крепления деревянной подоконной доски см. лист 47

ТД 1971 г.	Разрез 3-3	Серия 2.236-2	Выпуск 1	Лист 36

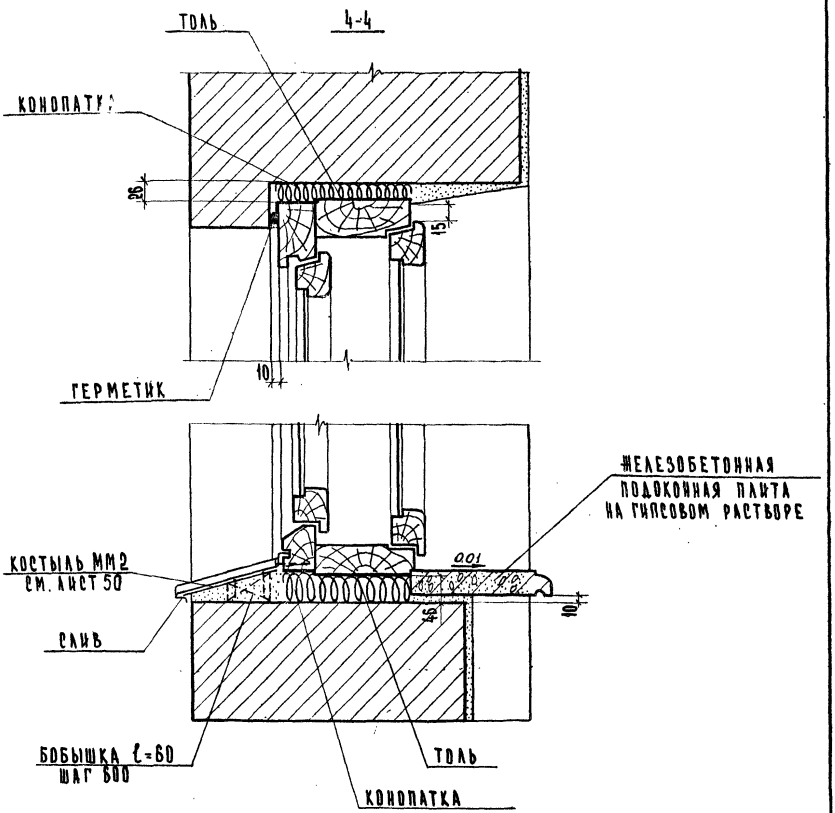

Примечания:

1. Слив из оцинкованной кровельной стали завести в паз коробки на суриковой замазке и одеть на костыль. Костыль прибить к бобышке, утопленной в растворе откоса.
2. ТД 56 крепления железобетонной подоконной плиты см. лист 47.

ТД 1971 г.	Разрез 4-4	Серия 2.236-2	
		Выпуск 1	Лист 37

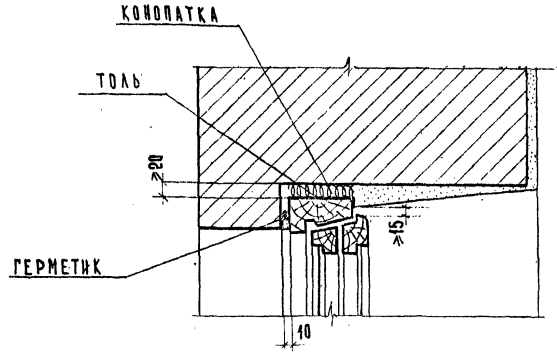

31с

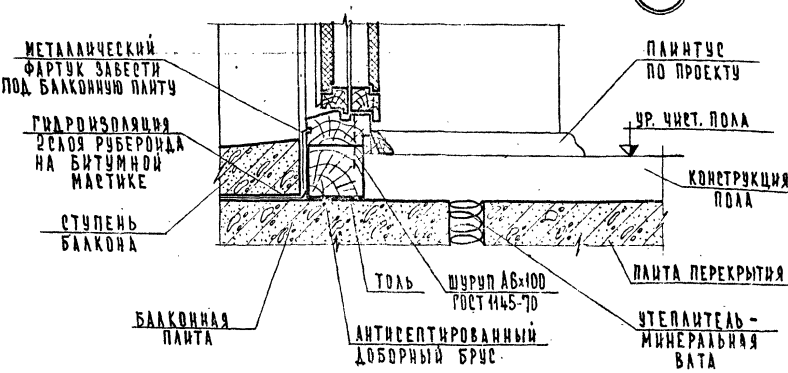

32с

Примечания:

1. Дверной балконный блок до установки в проем оклеить толем.
2. Зазоры между кладкой и дверным балконным блоком тщательно проконопатить войлоком или паклей, смоченными в алебастровом молоке.

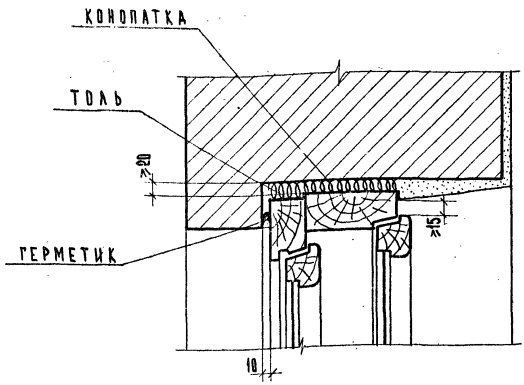

31р

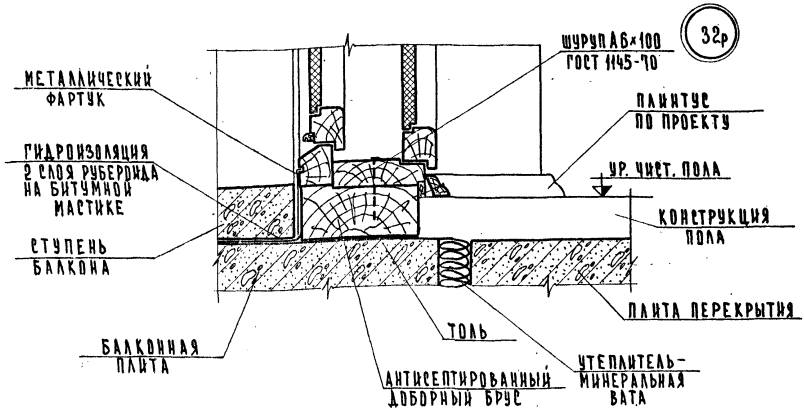

32р

Примечания:

1. Дверной балконный блок до установки в проем оклеить толем.
2. Зазоры между кладкой и дверным балконным блоком тщательно проконопатить войлоком или паклей, смоченными в алебастровом молоке.

ТД 1971 г.	Детали 31р, 32р.	Серия 2.236-2	Выпуск 1	Лист 39

33

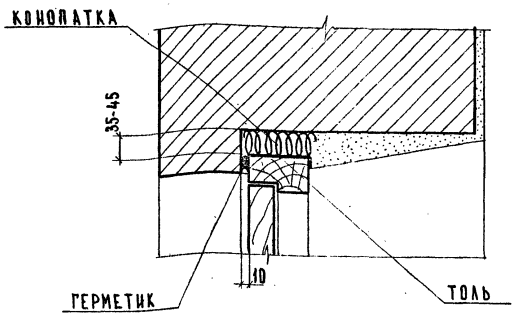

34

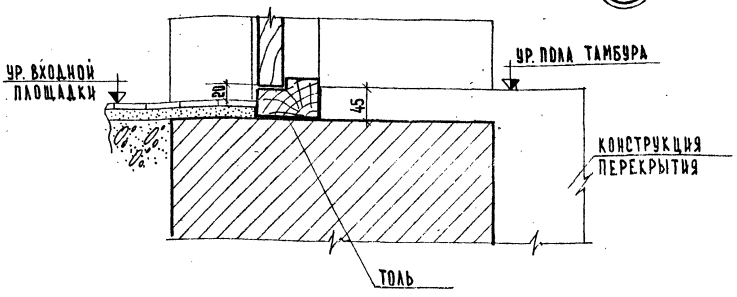

Примечания:

1. Дверной блок до установки в проем оклеить толем.
2. Зазоры между кладкой и дверным блоком тщательно проконопатить войлоком или паклей, смоченными в алебастровом молоке.

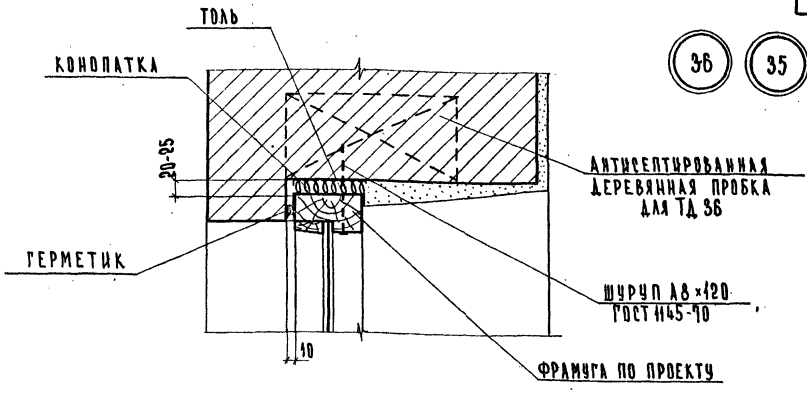

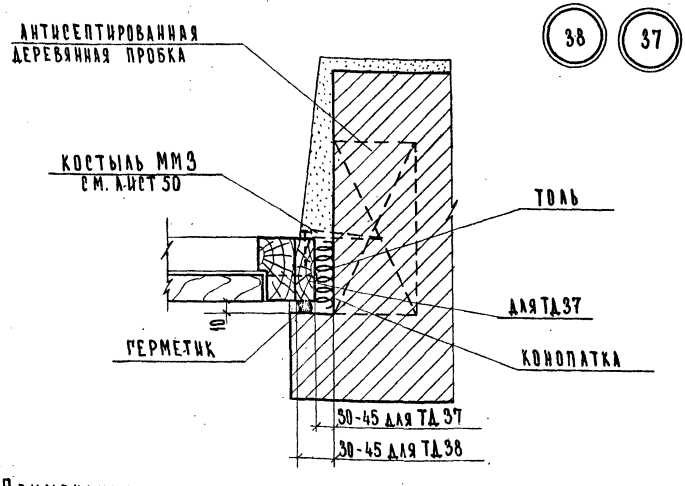

Примечания:

1. Общие примечания см. лист 40.
2. Для ТД 37 при зазоре между стеновой панелью и дверным блоком более 45 мм. К обеим сторонам коробки прибить антисептированные доски. Толщина антисептированной доски не должна превышать 40 мм.
3. Для ТД 38 и ТД 37 деревянные пробки закладывать по 3 шт. по высоте с каждой стороны проема.
4. ТД 36 смотреть повернутой на 90°.

ТД 1971 г.	Детали 35, 36, 37, 38	Серия 2.235-2	
		Выпуск 1	Лист 41

39с

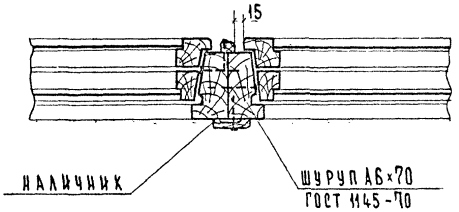

40с

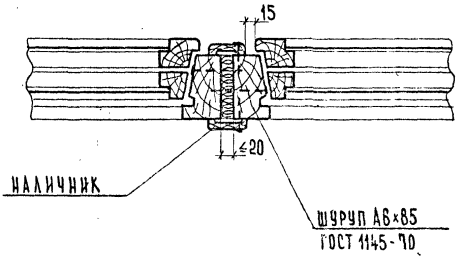

39р

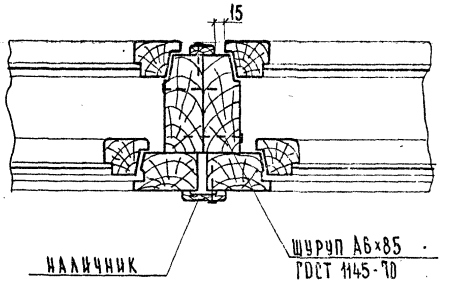

40р

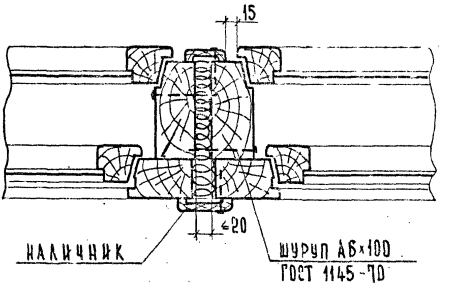

41с

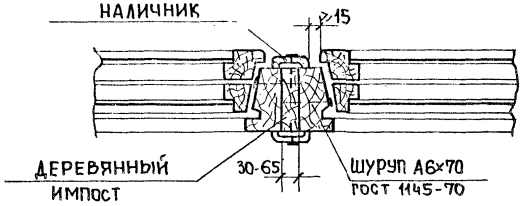

41р

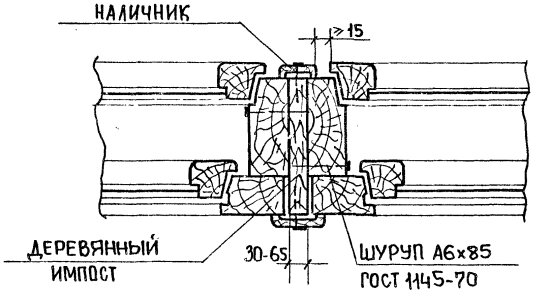

42с

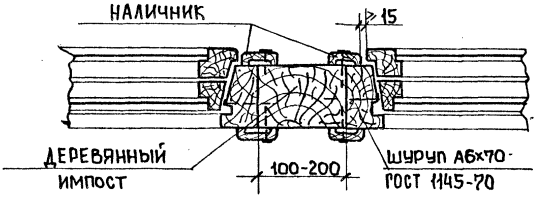

42р

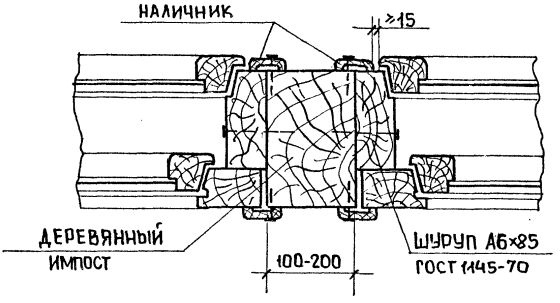

ТД 1971г.	Детали 41с, 41р, 42с, 42р	Серия 2.236-2	
		Выпуск 1	Лист 43

43р

43с

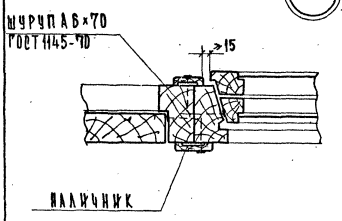

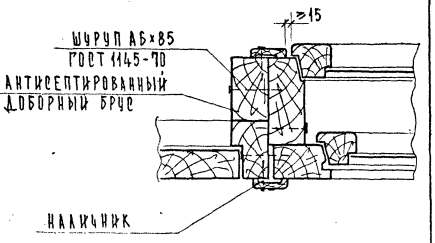

44с

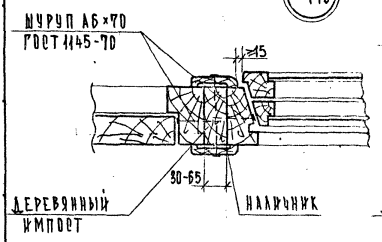

44р

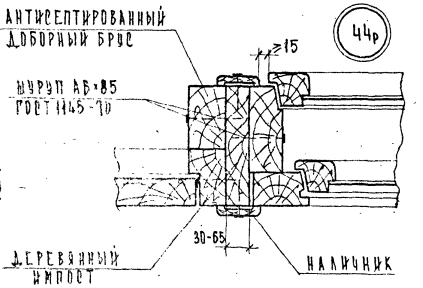

45с

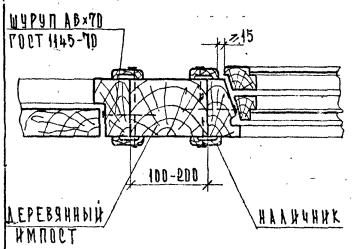

45р

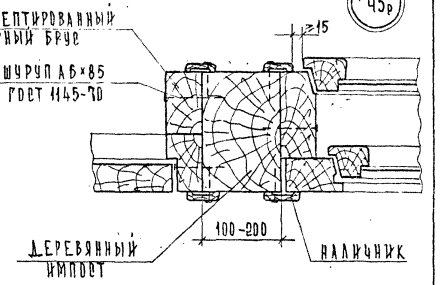

46

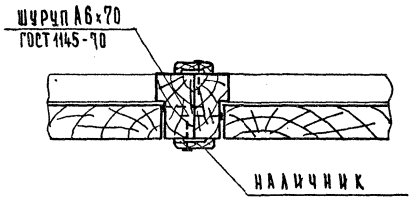

47

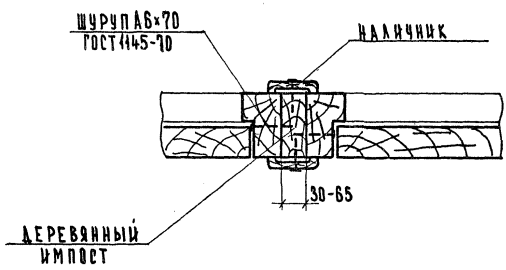

48

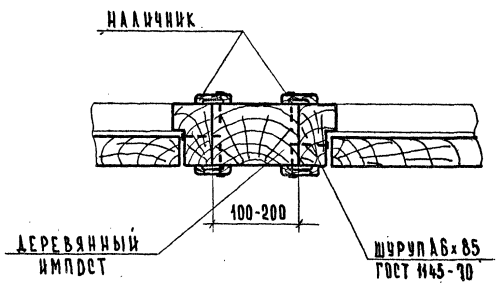

ТД 1971г.	Детали 47, 48, 46	Серия 2.236-2	
		Выпуск 1	Лист 45

49

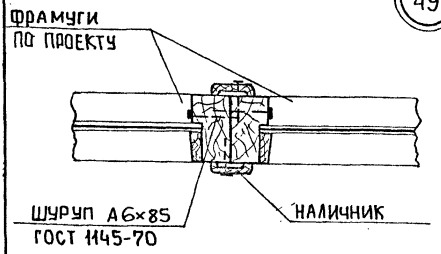

50

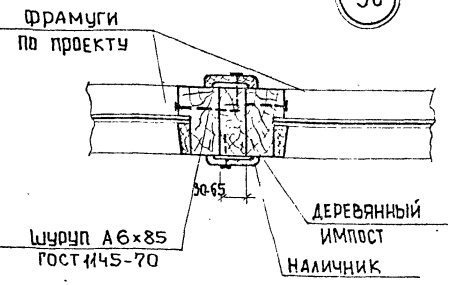

51

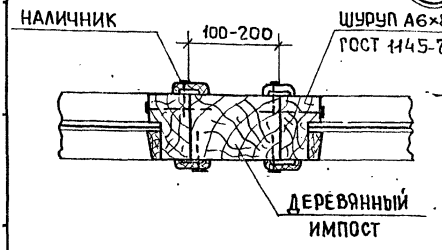

52 53

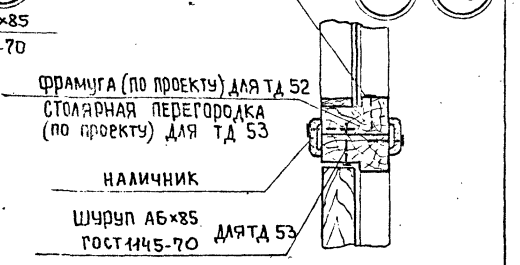

54с

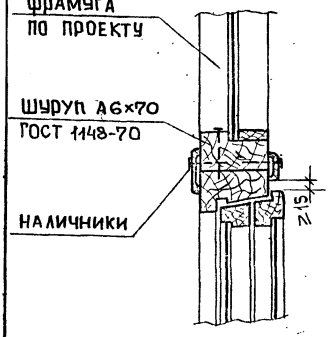

54р

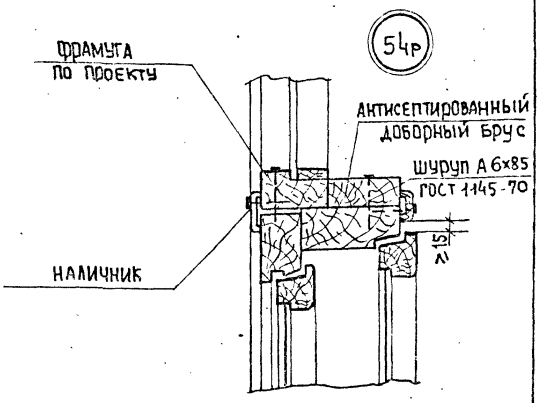

Примечания:

ТД 53 СМОТРЕТЬ ПОВЕРНУТОЙ НА 90°.

ТД 1971г.	Детали 49,50,51,52,53,54с,54р	Серия 2.236-2	
		Выпуск 1	Лист 46

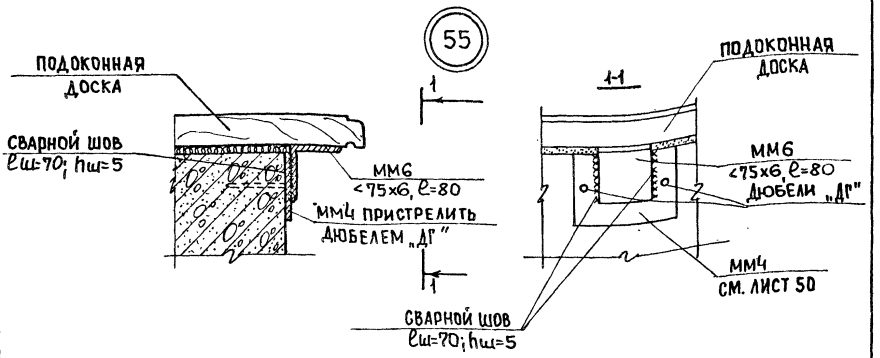

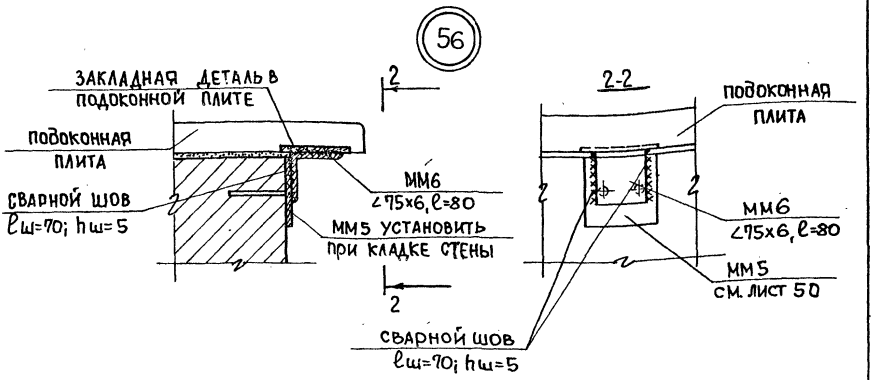

Примечания:

Закладные детали ММ4- ММ6 устанавливаются на стыке подоконных досок (плит), а также в середине оконного проема при длине подоконной доски (плиты) 1600мм и более, а в панельных стенах и по краям проема.

ТД 1971г.	Детали 55, 56.	Серия 2.236-2	
		Выпуск 1	Лист 47

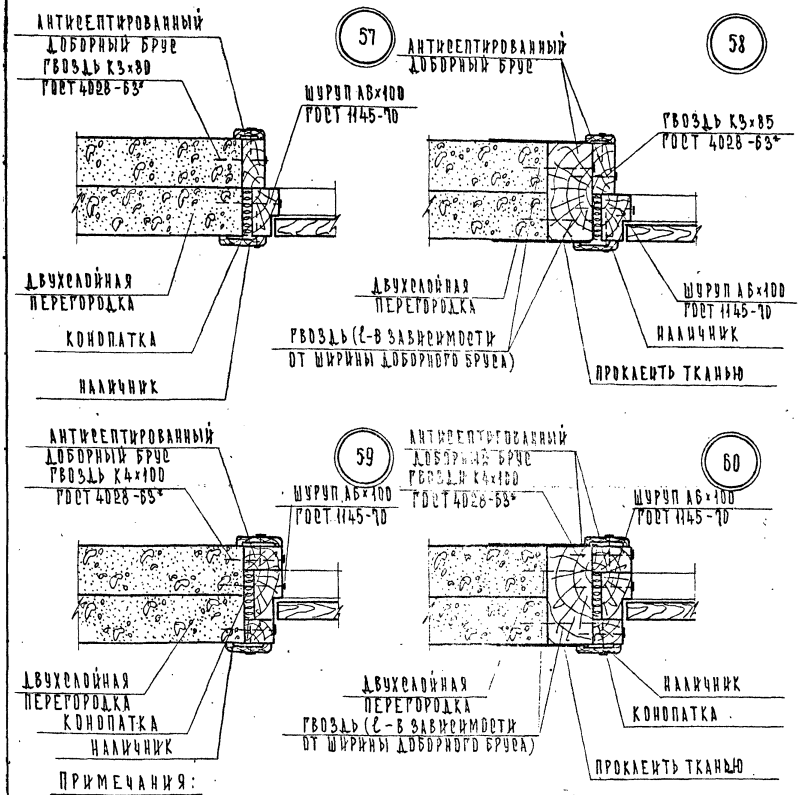

Примечания:

1. Зазоры между коробкой и торцом перегородочной панели проконопатить войлоком или паклей и заделать цементным раствором.
2. Крепление дверной коробки к перегородочной панели производить в трех уровнях по высоте проема.
3. Доборные брусья ставятся в случае несоответствия ширины коробки ширине проема, при этом торцовая плоскость панели выравнивается цементным раствором для обеспечения плотного примыкания доборного бруса.

ТД 1971 г.	Детали 57, 58, 59, 60	Серия 2.036-2	Выпуск 1	Лист 48

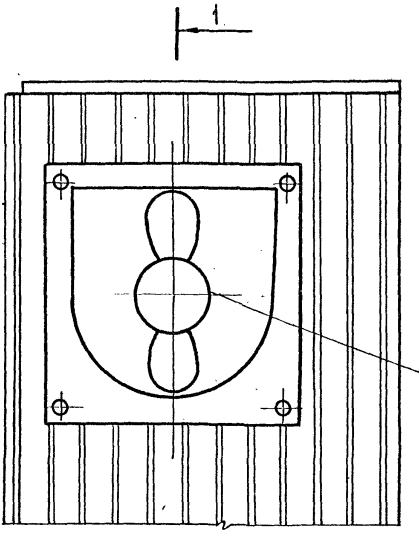

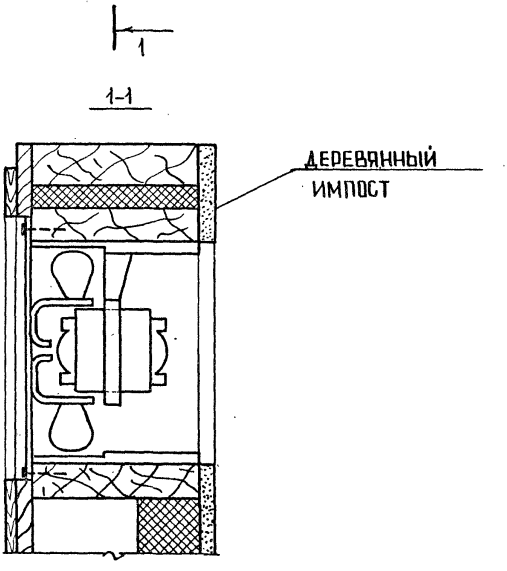

ТД 1971г.	ДЕТАЛЬ 61	СЕРИЯ 2.236-2	
		ВЫПУСК 1	ЛИСТ 49

Марка	Эскиз	Сечение мм	Вес кг	Приме-чание
ММ1	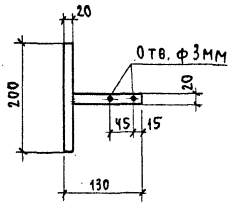		0,25	
ММ2	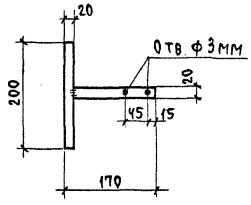		0,28	
ММ3	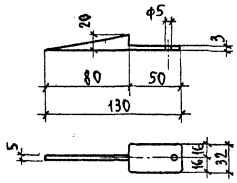		0,10	
ММ4	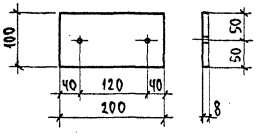	-100х8	1,25	
ММ5	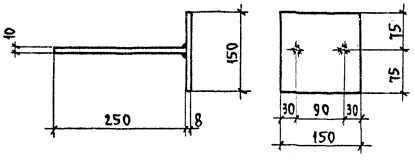	-150х8 ф 10 AIII	1,60	

ТД 1971 г.

Монтажные металлические детали

Серия 2.236-2

Выпуск 1 | Лист 50

gost.e-ecolog.ru