Типовые конструкции, изделия и узлы зданий и сооружений

Серия 01.036-1

Защитно-герметические и герметические двери и ставни для убежищ

Выпуск 4

Дверь защитно-герметическая ДУ-I-8

Разработан
институтом Моспромпроект
Главный инженер института /Козлов/
Главный инженер проекта /Черкасова/

Утвержден
11 Управлением Н.Г.О. СССР
от 8 июля 1982 г.
приказ № 235/11/1827.
Введен в действие
институтом Моспромпроект
Приказ №122 от 23.12.82.

© ЦИТП Госстроя СССР, 1985

gost.e-ecolog.ru

Содержание альбома

Обозначение	Наименование	
1-83.00.00.000	Дверь ДУ-I-8 л.1,2	3
1-83.01.00.000	Полотно в сборе л.1,2	
1-83.01.10.000	Полотно л.1,2	4
1-83.01.20.000	Механизм задраивания	
1-83.01.21.000	Редуктор	
1-83.01.22.000	Штурвал в сборе	5
1-83.01.22.100	Штурвал	
1-83.01.23.000	Тяга	
1-83.02.00.000	Коробка в сборе	
1-83.01.30.000	Блокировочное устройство	6
1-83.01.31.000	Замок электромагнитный л.1,2	
1-83.01.31.200	Основание	
1-83.03.00.000	Сигнализационное устройство	7
1-83.05.00.000	Петля в сборе тип II л.1,2	
1-83.05.00.100	Полупетля	
1-83.04.00.000	Петля в сборе тип I л.1,2	8
1-83.04.00.100	Полупетля	
1-83.04.00.200	Полупетля	
1-83.00.00.000СБ	Дверь ДУ-I-8. Сборочный чертеж Л-1	9
1-83.00.00.000СБ	Дверь ДУ-I-8. Сборочный чертеж Л-2	10
1-83.00.00.001	Полоса	11
1-83.01.00.004	Втулка прижимная	
1-83.04.00.008	Прокладка	
1-83.01.00.000СБ	Полотно в сборе Сборочный чертеж Л-1	12
1-83.01.00.000СБ	Полотно в сборе Сборочный чертеж Л-2	13
1-83.01.00.001	Кожух	14
1-83.01.00.002	Прокладка регулировочная	
1-83.01.00.003	Прокладка	
1-83.01.10.000СБ	Полотно. Сборочный чертеж Л-1	15
1-83.01.10.000СБ	Полотно. Сборочный чертеж Л-2	16
1-83.01.10.001	Основание	17
1-83.01.10.002	Основание	
1-83.01.10.003	Ребро	
1-83.01.10.004	Ручка	
1-83.01.10.005	Планка	18
1-83.01.10.006	Втулка	
1-83.01.10.007	Подкладка	
1-83.01.10.008	Подкладка	
1-83.01.10.009	Уголок	19
1-83.01.10.010	Двутавр	
1-83.01.10.011	Уголок	
1-83.01.10.012	Петля	
1-83.01.10.013	Лист	20
1-83.01.10.014	Втулка	
1-83.01.10.015	Полоса	
1-83.01.10.016	Пластина	
1-83.01.20.000СБ	Механизм задраивания Сборочный чертеж	21
1-83.01.20.002	Клин	22
1-83.01.20.004	Винт	
1-83.01.20.007	Шайба	23
1-83.01.20.003	Палец	
1-83.01.20.005	Шайба торцевая	
1-83.01.20.006	Планка стопорная	
1-83.01.21.000СБ	Редуктор. Сборочный чертеж	24
1-83.01.21.001	Шестерня	25
1-83.01.21.003	Колесо	
1-83.01.21.002	Корпус Л-1	26
1-83.01.21.002	Корпус Л-2	27
1-83.01.21.004	Крышка	28
1-83.01.21.006	Прокладка регулировочная	29
1-83.01.22.101	Рычаг	
1-83.01.21.005	Вал	
1-83.01.22.000СБ	Штурвал в сборе. Сборочный чертеж	30
1-83.01.22.102	Вилка	
1-83.01.22.103	Втулка	

Продолжение

1-83.01.22.001	Ручка	31
1-83.01.22.002	Палец	
1-83.01.22.003	Пружина	
1-83.01.22.100СБ	Штурвал. Сборочный чертеж	
1-83.01.23.000СБ	Тяга. Сборочный чертеж	32
1-83.01.23.001	Вилка	
1-83.01.23.002	Вилка	
1-83.01.30.000СБ	Блокировочное устройство Сборочный чертеж	33
1-83.01.30.001	Муфта	34
1-83.01.30.002	Палец	
1-83.01.30.003	Шайба стопорная	
1-83.01.31.001	Пружина	
1-83.01.31.000СБ	Замок электромагнитный Сборочный чертеж	35
1-83.01.31.002	Муфта	36
1-83.01.31.003	Хомут	
1-83.01.31.004	Шток	
1-83.01.31.005	Пружина	
1-83.01.31.100	Ключ в сборе	37
1-83.01.31.101	Ручка	
1-83.01.31.300	Шток в сборе	
1-83.01.31.301	Шток	
1-83.01.31.200СБ	Основание. Сборочный чертеж	38
1-83.01.31.400	Опора в сборе	39
1-83.01.31.401	Корпус	
1-83.01.31.302	Рамка	
1-83.01.31.303	Штырь	
1-83.01.31.402	Втулка	40
1-83.01.31.500	Валик в сборе	
1-83.01.31.501	Пруток	
1-83.01.31.502	Палец	
1-83.02.00.000СБ	Коробка в сборе Сборочный чертеж	41
1-83.02.00.001	Основание	42
1-83.02.00.002	Сухарь	
1-83.02.00.003	Полоса	
1-83.02.00.004	Уголок	
1-83.02.00.005	Полоса	43
1-83.02.00.006	Лист	
1-83.01.20.001	Опора	
1-83.03.00.000СБ	Сигнализационное устройство Сборочный чертеж	44
1-83.03.00.001	Основание	
1-83.04.00.000СБ	Петля в сборе тип I Сборочный чертеж	45
1-83.04.00.001	Ось	46
1-83.04.00.002	Крышка	
1-83.04.00.003	Крышка	
1-83.04.00.004	Втулка	47
1-83.04.00.005	Втулка	
1-83.04.00.006	Ось	
1-83.04.00.007	Кольцо	
1-83.04.00.100СБ	Полупетля. Сборочный чертеж	48
1-83.04.00.104	Основание	49
1-83.04.00.102	Ребро	
1-83.04.00.101	Ребро	
1-83.04.00.103	Стакан (заготовка)	
1-83.04.00.200СБ	Полупетля. Сборочный чертеж	50
1-83.04.00.201	Ребро	51
1-83.04.00.202	Ребро	
1-83.04.00.203	Направляющая	
1-83.04.00.204	Основание	
1-83.05.00.000СБ	Петля в сборе тип II Сборочный чертеж	52
1-83.05.00.100СБ	Полупетля. Сборочный чертеж	53

Формат	Зона	Поз.	Обозначение	Наименование	Кол.	Прим.
Б.Ч.		9	1-83.01.00.006	Уплотнение	2	3.2 кг
				Резина губчатая 20×40		
				ТУ16-526.433-78		
				L = 1976		
				Стандартные		
				изделия		
				Болт ГОСТ 7798-70		
		10		М10-6g×20.58.01	4	
		11		М10-6g×30.58.01	4	
		12		М6-6g×20.58.01	3	
		13		Винт В1.М5-6g×10.48.01	7	
				ГОСТ 17473-80		
		14		Шайба 10 65Г.02.9	8	
				ГОСТ 6402-70		
				Шайба ГОСТ 11371-78		
		15		6.02.01	3	
		16		5.02.01	7	
				Материалы		
				Войлок ГОСТ 6308-71		
		17		23-14-2.5 ПС	1	
		18		37-24-5ПС	2	

Изм | Лит | N докум. | Подп. | Дата

1-83.01.00.000

Лист 2

Копировал Формат А4

Формат	Зона	Поз.	Обозначение	Наименование	Кол.	Прим.
				Документация		
А2			1-83.01.00.000СБ	Сборочный чертеж		
				Сборочные единицы		
А4		1	1-83.01.10.000	Полотно	1	
А4		2	1-83.01.20.000	Механизм	1	
				задраивания		
А4		3	1-83.01.30.000	Блокировочное	1	
				устройство		
				Детали		
А3		4	1-83.01.00.001	Кожух	1	
А4		5	1-83.01.00.002	Прокладка	1	
				регулировочная		
А4		6	1-83.01.00.003	Прокладка	1	
А4		7	1-83.01.00.004	Втулка прижимная	1	
Б.Ч.		8	1-83.01.00.005	Уплотнение	2	1.8 кг
				Резина губчатая 20×40		
				ТУ16-526.433-78		
				L = 1256		

Подп. и дата | Инв. N дубл. | Взам. инв. N | Подп. и дата | Инв. N подл.

1-83.01.00.000

Изм	Лит.	N докум.	Подп.	Дата
Разраб.		Андреева		
Пров.		Маркова		
Гл.инж.пр.		Черкасова		
Н.контр.		Рачкова		

Полотно в сборе

Лит. | Лист 1 | Листов 2

Главапу Мосгорисполкома Моспромпроект Мастерская N6

Копировал Формат А4

Формат	Зона	Поз.	Обозначение	Наименование	Кол.	Прим.
Б.Ч.		9	1-83.00.00.004	Полоса(50×1306) h14	2	1.0 кг
				Лист БПН10 ГОСТ 19903-74		
				Ст.3 ГОСТ 14637-79		
Б.Ч.		10	1-83.00.00.005	Полоса(50×2096) h14	1	
				Лист БПН10 ГОСТ 19903-74		
				Ст.3 ГОСТ 14637-79		
				Стандартные		
				изделия		
				Болт ГОСТ 7798-70		
		11		М8-6g×16.58.01	4	
		12		М16-6g×40.58.01	16	
		13		Шайба 8.02.01	4	
				ГОСТ 11371-78		
		14		Шайба 16.65Г.02.9	16	
				ГОСТ 6402-70		

Изм | Лит | N докум. | Подп. | Дата

1-83.00.00.000

Лист 2

Копировал Формат А4

Формат	Зона	Поз.	Обозначение	Наименование	Кол.	Прим.
				Документация		
А2			1-83.00.00.000СБ	Сборочный чертеж		
			Выпуск О	Технические условия на изготовление дверей ДУ-I-7, ДУ-I-8, ДУ-III-5, ДУ-III-6, ДУ-IV-2, ДУ-IV-3 и ставней СУ-I-1, СУ-III-2, СУ-IV-1		
				Сборочные единицы		
А4		1	1-83.01.00.000	Полотно в сборе	1	
А4		2	1-83.02.00.000	Коробка в сборе	1	
А4		3	1-83.03.00.000	Сигнализационное	1	
				устройство		
А4		4	1-83.04.00.000	Петля в сборе	1	
				Тип I		
А4		5	1-83.05.00.000	Петля в сборе	1	
				Тип II		
				Детали		
А4		6	1-83.00.00.001	Полоса	1	
Б.Ч.		7	1-83.00.00.002	Полоса(25×140) h14	2	0.6 кг
				Лист БПН10 ГОСТ 19903-74		
				Ст.3 ГОСТ 14637-79		
Б.Ч.		8	1-83.00.00.003	Полоса(25×140) h14	2	1.2 кг
				Лист БПН20 ГОСТ 19903-74		
				Ст.3 ГОСТ 14637-79		

Подп. и дата | Инв. N дубл. | Взам. инв. N | Подп. и дата | Инв. N подл.

1-83.00.00.000

Изм	Лит.	N докум.	Подп.	Дата
Разраб.		Андреева		
Пров.		Маркова		
Гл.инж.пр.		Черкасова		
Н.контр.		Рачкова		

Дверь ДУ-I-8

Лит. | Лист 1 | Листов 2

Главапу Мосгорисполкома Моспромпроект Мастерская N6

19426-02 4

Копировал Формат А4

Формат	Зона	Поз.	Обозначение	Наименование	Кол.	Примечание
				Документация		
А2			1-83.01.21.000СБ	Сборочный чертеж		
				Детали		
А3		1	1-83.01.21.001	Шестерня	1	
А2		2	1-83.01.21.002	Корпус	1	
А3		3	1-83.01.21.003	Колесо	2	
А2		4	1-83.01.21.004	Крышка	1	
А3		5	1-83.01.21.005	Вал	1	
А4		6	1-83.01.21.006	Прокладка регулировочная	1	
				Стандартные изделия		
		7		Болт М8-6g×25.58.01 ГОСТ 7798-70	8	
		8		Гайка М8-7Н.5.01 ГОСТ 5915-70	8	
		9		Шайба 8.65Г.02.9 ГОСТ 6402-70	8	
		10		Шпонка 8×7×18 ГОСТ 23360-78	1	
		11		Штифт 6m6×20 ГОСТ 3128-70	2	
				Материалы		
		12		Войлок ГОСТ 6308-71 37-24-5 ПС	1	

1-83.01.21.000

Изм	Лит	N докум.	Подп.	Дата	Редуктор	Лит.	Лист	Листов
Разраб.		Андреева						1
Пров.		Маркова						
Гл.инж.пр.		Черкасова						
Н.контр.		Воробьева						

Главапу Мосгорисполкома Моспромпроект Мастерская №6

Копировал Формат А4

Формат	Зона	Поз.	Обозначение	Наименование	Кол.	Примечание
				Документация		
А2			1-83.01.20.000СБ	Сборочный чертеж		
				Сборочные единицы		
А4		1	1-83.01.21.000	Редуктор	1	
А4		2	1-83.01.22.000	Штурвал в сборе	2	
А4		3	1-83.01.23.000	Тяга	2	
				Детали		
А3		4	1-83.01.20.001	Опора	2	
А3		5	1-83.01.20.002	Клин	2	
А4		6	1-83.01.20.003	Палец	4	
А3		7	1-83.01.20.004	Винт	2	
А4		8	1-83.01.20.005	Шайба торцевая	2	
А4		9	1-83.01.20.006	Планка стопорная	2	
А4		10	1-83.01.20.007	Шайба	8	
				Стандартные изделия		
		11		Болт М10-6g×25.58.01 ГОСТ 7798-70	2	
		12		Винт ВМ10-6g×20.48.01 ГОСТ 1482-75	2	
		13		Шайба 20.02.01 ГОСТ 11371-78	4	
		14		Шплинт 4×32-01 ГОСТ 397-79	4	

1-83.01.20.000

Изм	Лит	N докум.	Подп.	Дата	Механизм задраивания	Лит.	Лист	Листов
Разраб.		Андреева						1
Пров.		Маркова						
Гл.инж.пр.		Черкасова						
Н.контр.		Воробьева						

Главапу Мосгорисполкома Моспромпроект Мастерская №6

Копировал Формат А4

Подл. и дата | Инв. N подл. | Взам. инв. N | Инв. N дубл. | Подл. и дата

Формат	Зона	Поз.	Обозначение	Наименование	Кол.	Примечание
Б.Ч.		19	1-83.01.10.019	Полоса(20×1176) h14 Лист БПН3 ГОСТ19903-74 / 3-IV-Ст.3ГОСТ16523-70	2	1.1 кг
Б.Ч.		20	1-83.01.10.020	Полоса(20×1968) h14 Лист БПН3 ГОСТ19903-74 / 3-IV-Ст.3ГОСТ16523-70	2	1.8 кг
Б.Ч.		21	1-83.01.10.021	Пластина 70×160 h14 Лист БПН10 ГОСТ19903-74 / Ст.3 ГОСТ14637-79	2	1.8 кг
Б.Ч.		22	1-83.01.10.022	Полоса(128×1274) h14 Лист БПН10 ГОСТ19903-74 / Ст.3 ГОСТ14637-79	2	25.7 кг
Б.Ч.		23	1-83.01.10.023	Полоса(60×200) h14 Лист БПН14 ГОСТ19903-74 / Ст.3 ГОСТ14637-79	1	1.3 кг

1-83.01.10.000

Изм	Лит	N докум.	Подп.	Дата	Лист 2

Копировал Формат А4

Формат	Зона	Поз.	Обозначение	Наименование	Кол.	Примечание
				Документация		
А2			1-83.01.10.000СБ	Сборочный чертеж		
				Детали		
А4		1	1-83.01.10.001	Основание	1	
А4		2	1-83.01.10.002	Основание	1	
А4		3	1-83.01.10.003	Ребро	2	
А4		4	1-83.01.10.004	Ручка	2	
А4		5	1-83.01.10.005	Планка	1	
А4		6	1-83.01.10.006	Втулка	1	
А4		7	1-83.01.10.007	Подкладка	1	
А4		8	1-83.01.10.008	Подкладка	1	
А4		9	1-83.01.10.009	Уголок	2	
А4		10	1-83.01.10.010	Двутавр	10	
А4		11	1-83.01.10.011	Уголок	2	
А4		12	1-83.01.10.012	Петля	2	
А4		13	1-83.01.10.013	Лист	1	
А4		14	1-83.01.10.014	Втулка	1	
А4		15	1-83.01.10.015	Полоса	2	
А4		16	1-83.01.10.016	Пластина	2	
Б.Ч.		17	1-83.01.10.017	Полоса(16×1262) h14 Лист БПН3 ГОСТ19903-74 / 3-IV-Ст.3ГОСТ16523-70	2	0.9 кг
Б.Ч.		18	1-83.01.10.018	Полоса(16×2054) h14 Лист БПН3 ГОСТ19903-74 / 3-IV-Ст.3ГОСТ16523-70	2	1.6 кг

1-83.01.10.000

Изм	Лит	N докум.	Подп.	Дата	Полотно	Лит.	Лист	Листов
Разраб.		Андреева					1	2
Пров.		Маркова						
Гл.инж.пр.		Черкасова						
Н.контр.		Воробьева						

Главапу Мосгорисполкома Моспромпроект Мастерская №6

Копировал Формат А4

Формат	Зона	Поз.	Обозначение	Наименование	Кол.	Примечание
				Документация		
А3			1-83.01.23.000СБ	Сборочный чертеж		
				Детали		
А4		1	1-83.01.23.001	Вилка	1	
А4		2	1-83.01.23.002	Вилка	1	
Б.Ч.		3	1-83.01.23.003	Труба ℓ=443 h14	1	1.1 кг
				Труба 36×3 ГОСТ 8734-78		
				Б10 ГОСТ 8733-74		

Изм.	Лит.	N докум.	Подп.	Дата
Разраб.		Андреева		
Пров.		Маркова		
Гл.инж.пр.		Черкасова		
Н.контр.		Воробьева		

1-83.01.23.000

Тяга

Лит.	Лист	Листов
		1

Главапу Мосгорисполкома МОСПРОМПРОЕКТ Мастерская №6

Копировал Формат А4

Формат	Зона	Поз.	Обозначение	Наименование	Кол.	Примечание
				Документация		
А2			1-83.02.00.000СБ	Сборочный чертеж		
				Детали		
А4		1	1-83.02.00.001	Основание	1	
А4		2	1-83.02.00.002	Сухарь	2	
А4		3	1-83.02.00.003	Полоса	2	
А4		4	1-83.02.00.004	Уголок	2	
А4		5	1-83.02.00.005	Полоса	2	
А4		6	1-83.02.00.006	Лист	4	
Б.Ч.		7	1-83.02.00.007	Уголок ℓ=100 h14	2	1.7 кг
				Уголок Б-80×80×7 ГОСТ 8509-72 / Ст.3 ГОСТ 535-79		
Б.Ч.		8	1-83.02.00.008	Уголок ℓ=2014 h14	2	99.8 кг
				Уголок Б-160×160×10 ГОСТ 8509-72 / Ст.3 ГОСТ 535-79		
Б.Ч.		9	1-83.02.00.009	Лист (130×260) h14	2	5.2 кг
				Лист БПН10 ГОСТ 19903-74 / Ст.3 ГОСТ 14637-79		
Б.Ч.		10	1-83.02.00.010	Лист (160×240) h14	2	6.0 кг
				Лист БПН10 ГОСТ 19903-74 / Ст.3 ГОСТ 14637-79		
Б.Ч.		11	1-83.02.00.011	Труба ℓ=100 h14	12	2.4 кг.
				Труба 25×2.8 ГОСТ 3262-75		
				Стандартные изделия		
		12		Винт М8-6g×20.48.01 ГОСТ 17475-80	6	

Инв.N подл. | Подп. и дата | Взам.инв.N | Инв.N дубл. | Подп. и дата

Изм.	Лит.	N докум.	Подп.	Дата
Разраб.		Андреева		
Пров.		Маркова		
Гл.инж.пр.		Черкасова		
Н.контр.		Воробьева		

1-83.02.00.000

Коробка в сборе

Лит.	Лист	Листов
		1

Главапу Мосгорисполкома МОСПРОМПРОЕКТ Мастерская №6

Копировал Формат А4

Формат	Зона	Поз.	Обозначение	Наименование	Кол.	Примечание
				Документация		
А4			1-83.01.22.100СБ	Сборочный чертеж		
				Детали		
А4		1	1-83.01.22.101	Рычаг	1	
А4		2	1-83.01.22.102	Вилка	2	
А4		3	1-83.01.22.103	Втулка	1	

Изм.	Лит.	N докум.	Подп.	Дата
Разраб.		Андреева		
Пров.		Маркова		
Гл.инж.пр.		Черкасова		
Н.контр.		Воробьева		

1-83.01.22.100

Штурвал

Лит.	Лист	Листов
		1

Главапу Мосгорисполкома МОСПРОМПРОЕКТ Мастерская №6

Копировал Формат А4

Формат	Зона	Поз.	Обозначение	Наименование	Кол.	Примечание
				Документация		
А3			1-83.01.22.000СБ	Сборочный чертеж		
				Сборочные единицы		
А4		1	1-83.01.22.100	Штурвал	1	
				Детали		
А4		2	1-83.01.22.001	Ручка	2	
А4		3	1-83.01.22.002	Палец	2	
А4		4	1-83.01.22.003	Пружина	2	
				Стандартные изделия		
		5		Шарик Ø5 ГОСТ 3722-60	2	
		6		Шайба 12.02.01 ГОСТ 11371-78	2	
		7		Шплинт 3×20.001 ГОСТ 397-79	2	

Инв.N подл. | Подп. и дата | Взам.инв.N | Инв.N дубл. | Подп. и дата

Изм.	Лит.	N докум.	Подп.	Дата
Разраб.		Андреева		
Пров.		Маркова		
Гл.инж.пр.		Черкасова		
Н.контр.		Воробьева		

1-83.01.22.000

Штурвал в сборе

Лит.	Лист	Листов
		1

Главапу Мосгорисполкома МОСПРОМПРОЕКТ Мастерская №6

Копировал Формат А4

Формат	Зона	Поз.	Обозначение	Наименование	Кол.	Примечание
		16		Гайка М6-7Н.5.01	4	
				ГОСТ 5915-70		
		17		Шайба 6.65Г.02.9	6	
				ГОСТ 6402-70		
		18		Штифт 3т.6×25	2	
				ГОСТ 3128-70		
		19		Шарик ⌀5	1	
				ГОСТ 3722-81		
				Прочие изделия		
		20		Электромагнит	1	Луганский
				МИС-1100		эл.аппар.
				ТУ16-529.009-75		завод

Изм	Лит	N докум.	Подп.	Дата	1-83.01.31.000	Лист 2

Копировал Формат А4

Формат	Зона	Поз.	Обозначение	Наименование	Кол.	Примечание
				Документация		
А2			1-83.01.31.200СБ	Сборочный чертеж		
				Детали		
Б4		1	1-83.01.31.201	Полоса(52×160) h14	1	
				Лист БПН12 ГОСТ 19903-74		
				Ст.3 ГОСТ 14637-79		
Б4		2	1-83.01.31.202	Полоса(46×100) h14	1	
				Лист БПН6 ГОСТ 19903-74		
				Ст.3 ГОСТ 14637-79		
Б4		3	1-83.01.31.203	Полоса(60×114) h14	1	
				Лист БПН6 ГОСТ 19903-74		
				Ст.3 ГОСТ 14637-79		

Подп. и дата | Инв.N дубл. | Взам.инв.N | Подп. и дата | Инв.N подл.

Изм	Лит	N докум.	Подп.	Дата	1-83.01.31.200		
Разраб.		Андреева			Основание	Лит.	Лист 1	Листов
Пров.		Маркова						
Гл.инж.пр.		Черкасова				Главапу Мосгорисполкома Моспромпроект Мастерская №6		
Н.контр.		Рачкова						

Копировал Формат А4

Формат	Зона	Поз.	Обозначение	Наименование	Кол.	Примечание
				Документация		
А2			1-83.01.31.000СБ	Сборочный чертеж		
				Сборочные единицы		
А4		1	1-83.01.31.100	Ключ в сборе	1	
А4		2	1-83.01.31.200	Основание	1	
А4		3	1-83.01.31.300	Шток в сборе	1	
А4		4	1-83.01.31.400	Опора в сборе	1	
А4		5	1-83.01.31.500	Валик в сборе	1	
				Детали		
А4		6	1-83.01.31.001	Пружина	1	
А4		7	1-83.01.31.002	Втулка	1	
А4		8	1-83.01.31.003	Хомут	1	
А4		9	1-83.01.31.004	Шток	1	
А4		10	1-83.01.31.005	Пружина	1	
				Стандартные изделия		
				Болт ГОСТ 7798-70		
		12		М6-6g×10.58.01	2	
		13		М6-6g×70.58.01	4	
				Винт ГОСТ 17475-80		
		14		ВМ8-6g×14.48.01	2	
		15		ВМ8-6g×16.48.01	2	

Подп. и дата | Инв.N дубл. | Взам.инв.N | Подп. и дата | Инв.N подл.

Изм	Лит	N докум.	Подп.	Дата	1-83.01.31.000		
Разраб.		Андреева			Замок электромагнитный	Лит	Лист 1	Листов 2
Пров.		Маркова						
Гл.инж.пр.		Черкасова				Главапу Мосгорисполкома Моспромпроект Мастерская №6		
Н.контр.		Рачкова						

Копировал Формат А4

Формат	Зона	Поз.	Обозначение	Наименование	Кол.	Примечание
				Документация		
А2			1-83.01.30.000СБ	Сборочный чертеж		
				Сборочные единицы		
А4		1	1-83.01.31.000	Замок электро-магнитный	1	
				Детали		
А4		2	1-83.01.30.001	Муфта	1	
А4		3	1-83.01.30.002	Палец	1	
А4		4	1-83.01.30.003	Шайба стопорная	1	
				Стандартные изделия		
		5		Штифт 3т6×25	2	
				ГОСТ 3128-70		

Подп. и дата | Инв.N дубл. | Взам.инв.N | Подп. и дата | Инв.N подл.

Изм	Лит	N докум.	Подп.	Дата	1-83.01.30.000		
Разраб.		Андреева			Блокировочное устройство	Лит.	Лист 1	Листов 1
Пров.		Маркова						
Гл.инж.пр.		Черкасова				Главапу Мосгорисполкома Моспромпроект Мастерская №6		
Н.контр.		Рачкова						

Копировал Формат А4

Формат	Зона	Поз.	Обозначение	Наименование	Кол.	Примечание
		14		Шайба 27.01.05	1	
				ГОСТ 11872-80		
				Прочие изделия		
		15		Масленка 1.2.Ц6	1	
				ГОСТ 19853-74		
				Подшипник		
				ГОСТ 8338-75		
		16		206	2	
		17		405	1	
		18		Подшипник 8106	1	
				ГОСТ 6874-75		

Изм	Лит	N докум.	Подп.	Дата	1-83.05.00.000	Лист 2

Копировал Формат А4

Формат	Зона	Поз.	Обозначение	Наименование	Кол.	Примечание
				Документация		
А2			1-83.05.00.000СБ	Сборочный чертеж		
				Сборочные единицы		
А4		1	1-83.05.00.100	Полупетля	1	
А4		2	1-83.04.00.200	Полупетля	1	
				Детали		
А3		3	1-83.04.00.001	Ось	1	
А4		4	1-83.04.00.002	Крышка	1	
А4		5	1-83.04.00.003	Крышка	1	
А4		6	1-83.04.00.004	Втулка	1	
А4		7	1-83.04.00.005	Втулка	1	
А4		8	1-83.04.00.006	Ось	1	
А4		9	1-83.04.00.007	Кольцо	2	
А4		10	1-83.04.00.008	Прокладка	1	
				Стандартные изделия		
		11		Болт М6-6g×20.58.01	4	
				ГОСТ 7798-70		
		12		Гайка М27×1,5.6.05	1	
				ГОСТ 11871-80		
		13		Шайба 6.02.01	4	
				ГОСТ 11371-78		

Изм	Лит	N докум.	Подп.	Дата	1-83.05.00.000	Лит.	Лист	Листов
Разраб.		Андреева			Петля в сборе Тип II		1	2
Пров.		Маркова				Главапу Мосгорисполкома МОСПРОМПРОЕКТ Мастерская №6		
Гл.инж.пр.		Черкасова						
Н.контр.		Рачкова						

Копировал Формат А4

Формат	Зона	Поз.	Обозначение	Наименование	Кол.	Примечание
				Документация		
А2			1-83.05.00.100СБ	Сборочный чертеж		
				Детали		
А4		1	1-83.04.00.101	Ребро	1	
А4		2	1-83.04.00.102	Ребро	2	
А4		3	1-83.04.00.103	Стакан	1	
А4		4	1-83.04.00.104	Основание	1	

Изм	Лит	N докум.	Подп.	Дата	1-83.05.00.100	Лит.	Лист	Листов
Разраб.		Андреева			Полупетля		1	
Пров.		Маркова				Главапу Мосгорисполкома МОСПРОМПРОЕКТ Мастерская №6		
Гл.инж.пр.		Черкасова						
Н.контр.		Рачкова						

Копировал Формат А4

Формат	Зона	Поз.	Обозначение	Наименование	Кол.	Примечание
				Документация		
А3			1-83.03.00.000СБ	Сборочный чертеж		
				Детали		
А3		1	1-83.03.00.001	Основание	1	
				Стандартные изделия		
		2		Винт ВМ6-6g×45.48.01	2	
				ГОСТ 17473-80		
		3		Шайба 6.02.01	2	
				ГОСТ 11371-78		
				Прочие изделия		
		4		Выключатель	1	3-д
				ВПК 2110		Изготовитель г.Москва
				ТУ16-526.433-78		УПП ВОС№4

Изм	Лит	N докум.	Подп.	Дата	1-83.03.00.000	Лит.	Лист	Листов
Разраб.		Андреева			Сигнализационное устройство		1	
Пров.		Маркова				Главапу Мосгорисполкома МОСПРОМПРОЕКТ Мастерская №6		
Гл.инж.пр.		Черкасова						
Н.контр.		Рачкова						

Копировал Формат А4

Формат	Зона	Поз.	Обозначение	Наименование	Кол.	Прим.
				Документация		
А2			1-83.04.00.100СБ	Сборочный чертеж		
				Детали		
А4		1	1-83.04.00.101	Ребро	1	
А4		2	1-83.04.00.102	Ребро	2	
А4		3	1-83.04.00.103	Стакан	1	
А4		4	1-83.04.00.104	Основание	1	

1-83.04.00.100

Изм	Лит	N докум.	Подп.	Дата		Лит.	Лист	Листов
Разраб.		Андреева			Полупетля		1	1
Пров.		Маркова				Главалу Мосгорисполкома МОСПРОМПРОЕКТ Мастерская №6		
Гл.инж.пр.		Черкасова						
Н.контр.		Рачкова						

Копировал Формат А4

Формат	Зона	Поз.	Обозначение	Наименование	Кол.	Прим.
				Документация		
А2			1-83.04.00.200СБ	Сборочный чертеж		
				Детали		
А4		1	1-83.04.00.201	Ребро	1	
А4		2	1-83.04.00.202	Ребро	2	
А4		3	1-83.04.00.203	Направляющая	1	
А4		4	1-83.04.00.204	Основание	1	

1-83.04.00.200

Изм	Лит	N докум.	Подп.	Дата		Лит.	Лист	Листов
Разраб.		Андреева			Полупетля		1	1
Пров.		Маркова				Главалу Мосгорисполкома МОСПРОМПРОЕКТ Мастерская №6		
Гл.инж.пр.		Черкасова						
Н.контр.		Рачкова						

Копировал Формат А4

Формат	Зона	Поз.	Обозначение	Наименование	Кол.	Прим.
		12		Гайка М27×1.5.6.05	1	
				ГОСТ 11871-80		
		13		Шайба 6.02.01	4	
				ГОСТ 11371-78		
		14		Шайба 27.01.05	1	
				ГОСТ 11872-80		
				Прочие изделия		
		15		Масленка 1.2.Ц6	1	
				ГОСТ 19853-74		
				Подшипник		
				ГОСТ 8338-75		
		16		206	2	
		17		405	1	
		18		Подшипник 8106	1	
				ГОСТ 6874-75		

1-83.04.00.000

Лист 2

Изм	Лит	N докум.	Подп.	Дата

Копировал Формат А4

Формат	Зона	Поз.	Обозначение	Наименование	Кол.	Прим.
				Документация		
А2			1-83.04.00.000СБ	Сборочный чертеж		
				Сборочные единицы		
А4		1	1-83.04.00.100	Полупетля	1	
А4		2	1-83.04.00.200	Полупетля	1	
				Детали		
А3		3	1-83.04.00.001	Ось	1	
А4		4	1-83.04.00.002	Крышка	1	
А4		5	1-83.04.00.003	Крышка	1	
А4		6	1-83.04.00.004	Втулка	1	
А4		7	1-83.04.00.005	Втулка	1	
А4		8	1-83.04.00.006	Ось	1	
А4		9	1-83.04.00.007	Кольцо	2	
А4		10	1-83.04.00.008	Прокладка	1	
				Стандартные изделия		
		11		Болт М6-6q×20.58.01	4	
				ГОСТ 7798-70		

1-83.04.00.000

Изм	Лит	N докум.	Подп.	Дата		Лит.	Лист	Листов
Разраб.		Андреева			Петля в сборе Тип I		1	2
Пров.		Маркова				Главалу Мосгорисполкома МОСПРОМПРОЕКТ Мастерская №6		
Гл.инж.пр.		Черкасова						
Н.контр.		Рачкова						

Копировал Формат А4

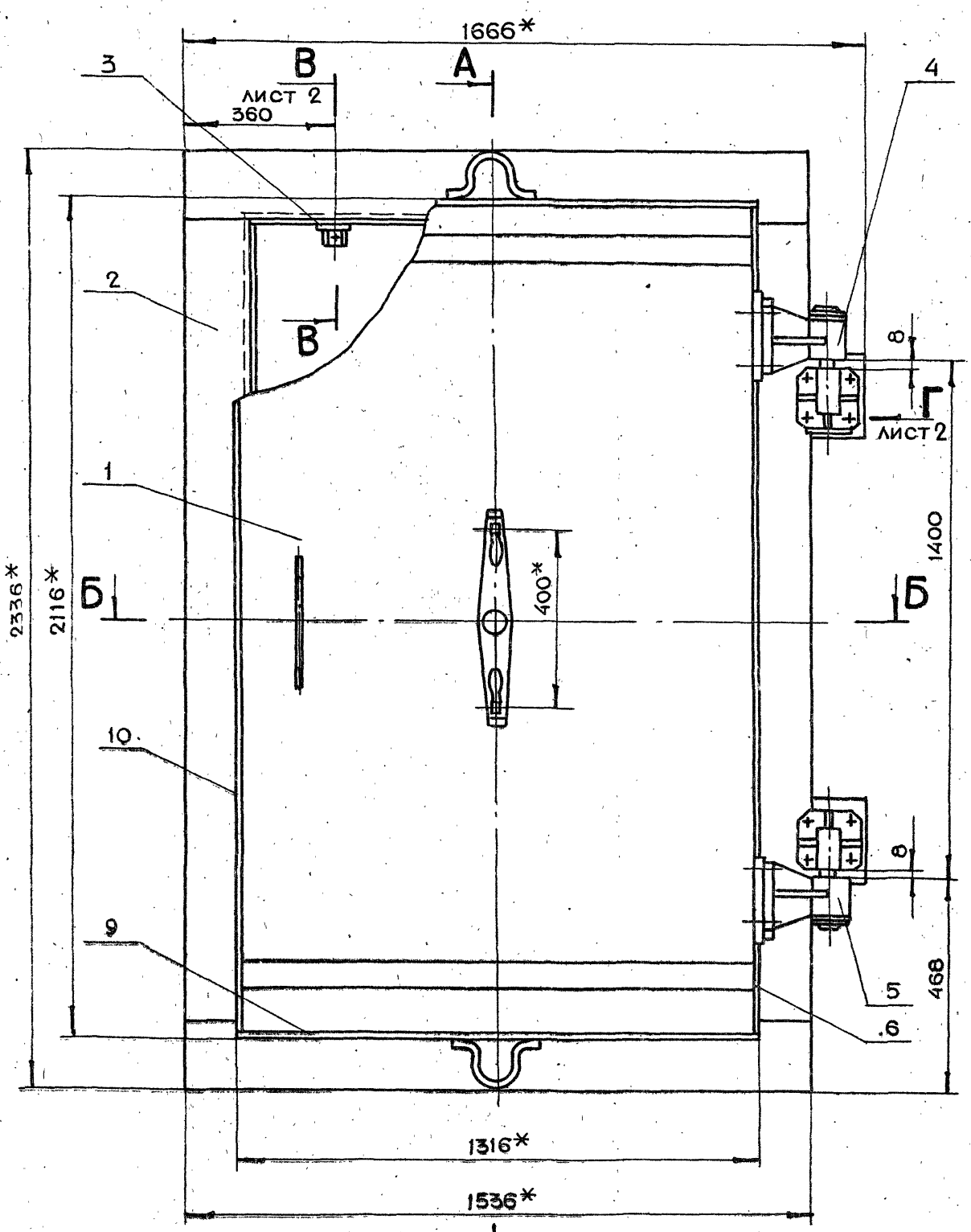

А-А

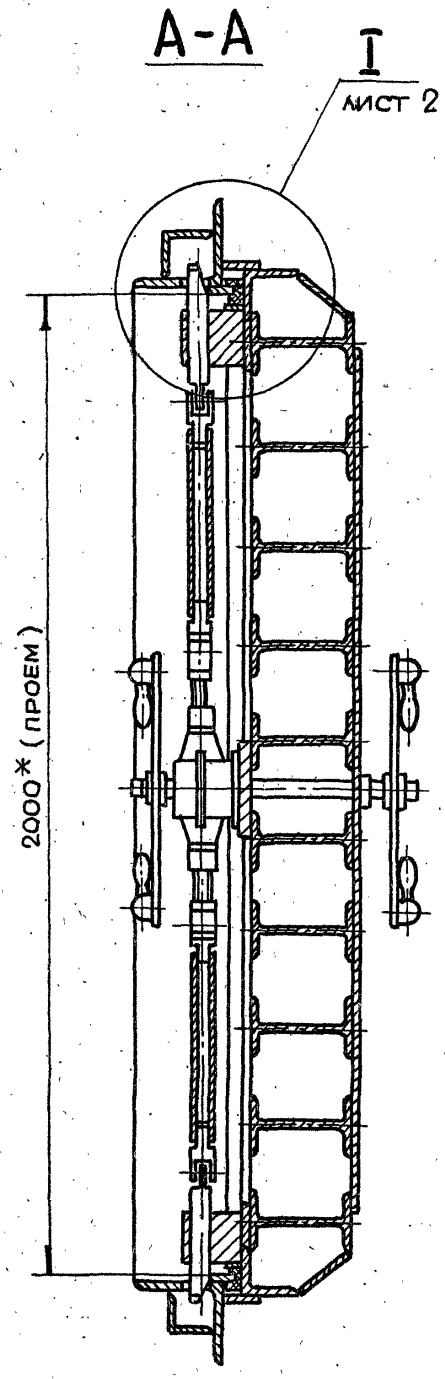

Б-Б

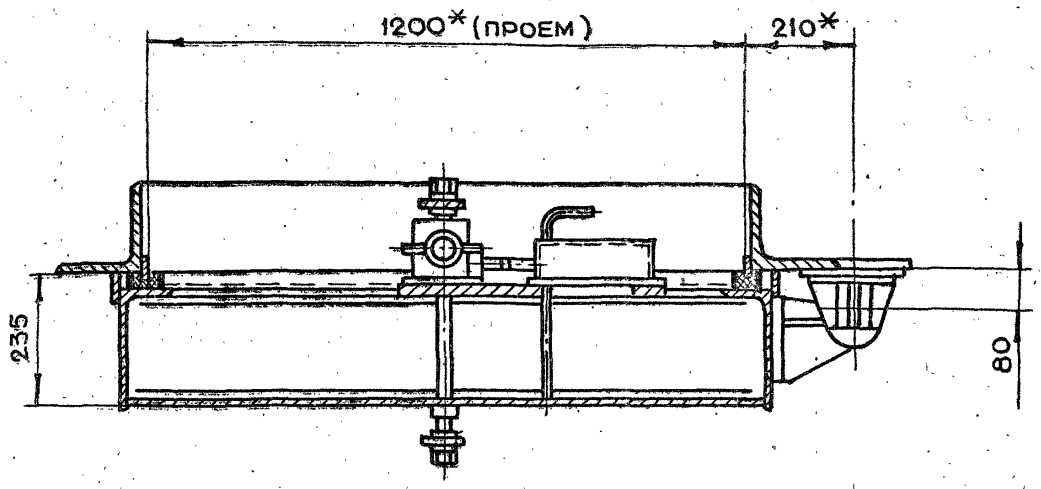

1. * Размеры для справок.
2. Неуказанные предельные отклонения размеров $+t_2, -t_2, \pm\frac{t_2}{2}$
3. Технические требования на изготовление двери см. выпуск 0.

					1-83.00.00.000СБ				
Изм.	Лит.	N докум.	Подп.	Дата	Дверь ДУ-I-8 Сборочный чертеж	Лит.	Масса	Масштаб	
Разраб.		Андреева					890	1:10	
Пров.		Маркова				Лист 1	Листов 2		
Гл.инж.пр.		Черкасова				Главлу Мосгорисполкома Моспромпроект Мастерская N 6			
Н.контр.		Рачкова							
Гл.констр.		Григорьев							
Гл.спец.		Бычков							
Нач.маст.		Грибков							

19426-02 10 Копировал Формат А2

I лист 1
м1:2

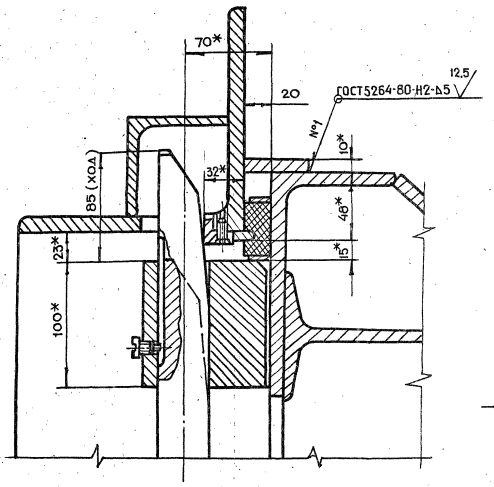

В-В лист 1
м1:2

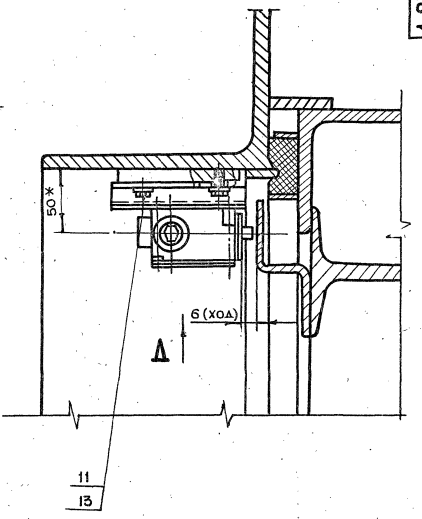

Вид Г лист 1
м1:2

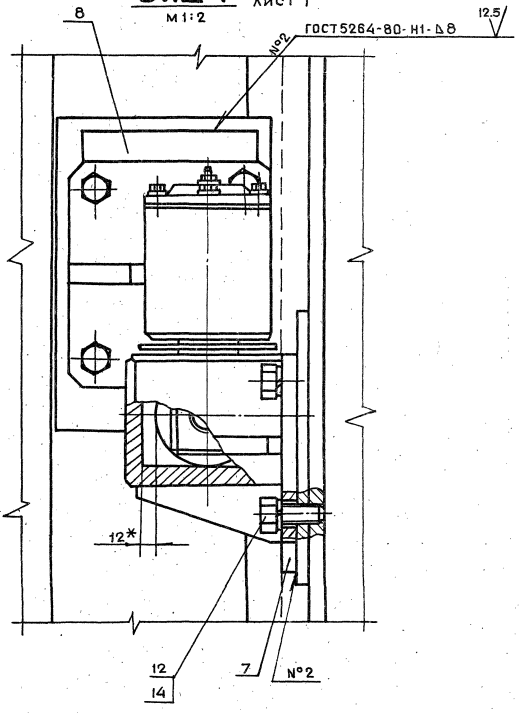

Вид Д (повернуто)
м1:2

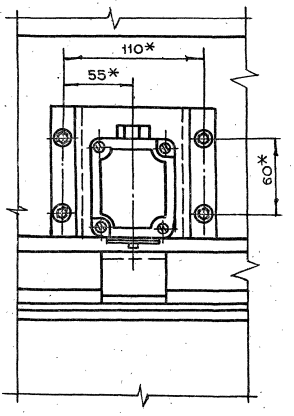

1-83.04.00.008

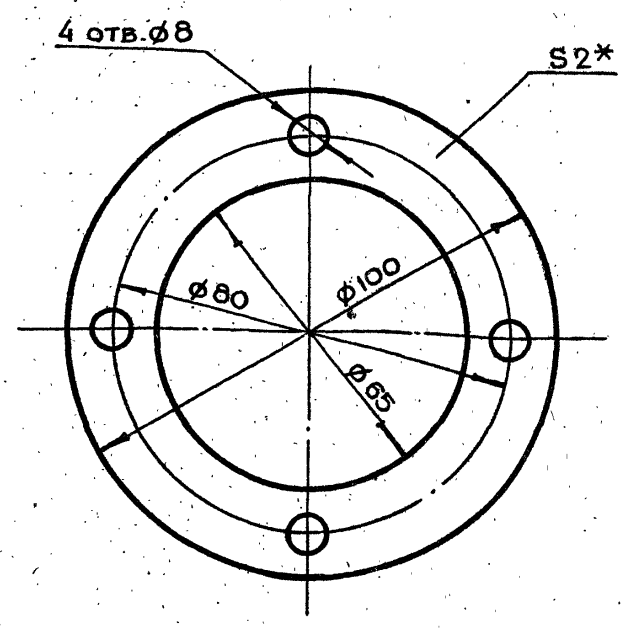

*Размер для справок

					1-83.04.00.008		
Изм	Лит	N докум.	Подп.	Дата			
Разраб.		Андреева			Прокладка	Лит.	Масса 0.005 / Масштаб 1:1
Пров.		Маркова				Лист	Листов 1
Гл.инж.пр.		Черкасова			Резина листовая техническая ГОСТ 7338-77	Главпу Мосгорисполкома МОСПРОМПРОЕКТ Мастерская №6	
Н.контр.		Воробьева					

Копировал — Формат А4

1-83.01.00.004

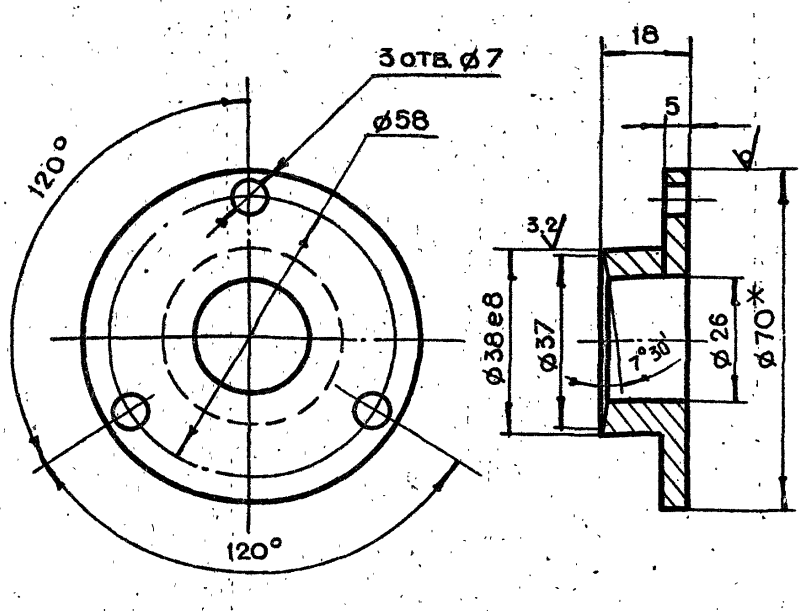

1. *Размер для справок
2. Неуказанные предельные отклонения размеров $+t_2, -t_2, \pm \frac{t_2}{2}$

					1-83.01.00.004		
Изм	Лит	N докум.	Подп.	Дата			
Разраб.		Андреева			Втулка прижимная	Лит.	Масса 0.1 / Масштаб 1:1
Пров.		Маркова				Лист	Листов 1
Гл.инж.пр.		Черкасова			Круг В70 ГОСТ 2590-71 / Ст.3 ГОСТ 535-79	Главпу Мосгорисполкома МОСПРОМПРОЕКТ Мастерская №6	
Н.контр.		Воробьева					

Копировал — Формат А4

1-83.00.00.001

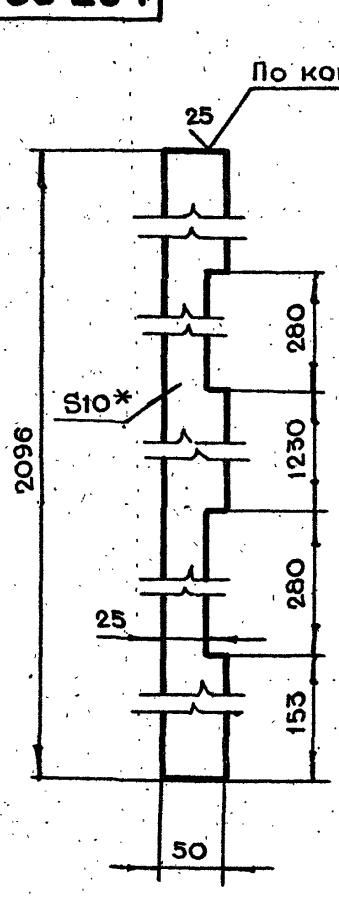

1. *Размер для справок
2. Неуказанные предельные отклонения размеров $+t_2, -t_2, \pm \frac{t_2}{2}$

					1-83.00.00.001		
Изм	Лит	N докум.	Подп.	Дата			
Разраб.		Андреева			Полоса	Лит.	Масса 6.7 / Масштаб 1:5
Пров.		Маркова				Лист	Листов 1
Гл.инж.пр.		Черкасова			Лист БПН10 ГОСТ 19903-74 / Ст.3 ГОСТ 14637-79	Главпу Мосгорисполкома МОСПРОМПРОЕКТ Мастерская №6	
Н.контр.		Воробьева					
Гл.констр.		Григорьев					
Гл.спец.		Бычков					
Нач.маст.		Грибков					

19425-02 12 — Копировал — Формат А4

Инв.N подл. | Подп. и дата | Взам.инв.N | Инв.N дубл. | Подп. и дата

1-83.01.00.000СБ

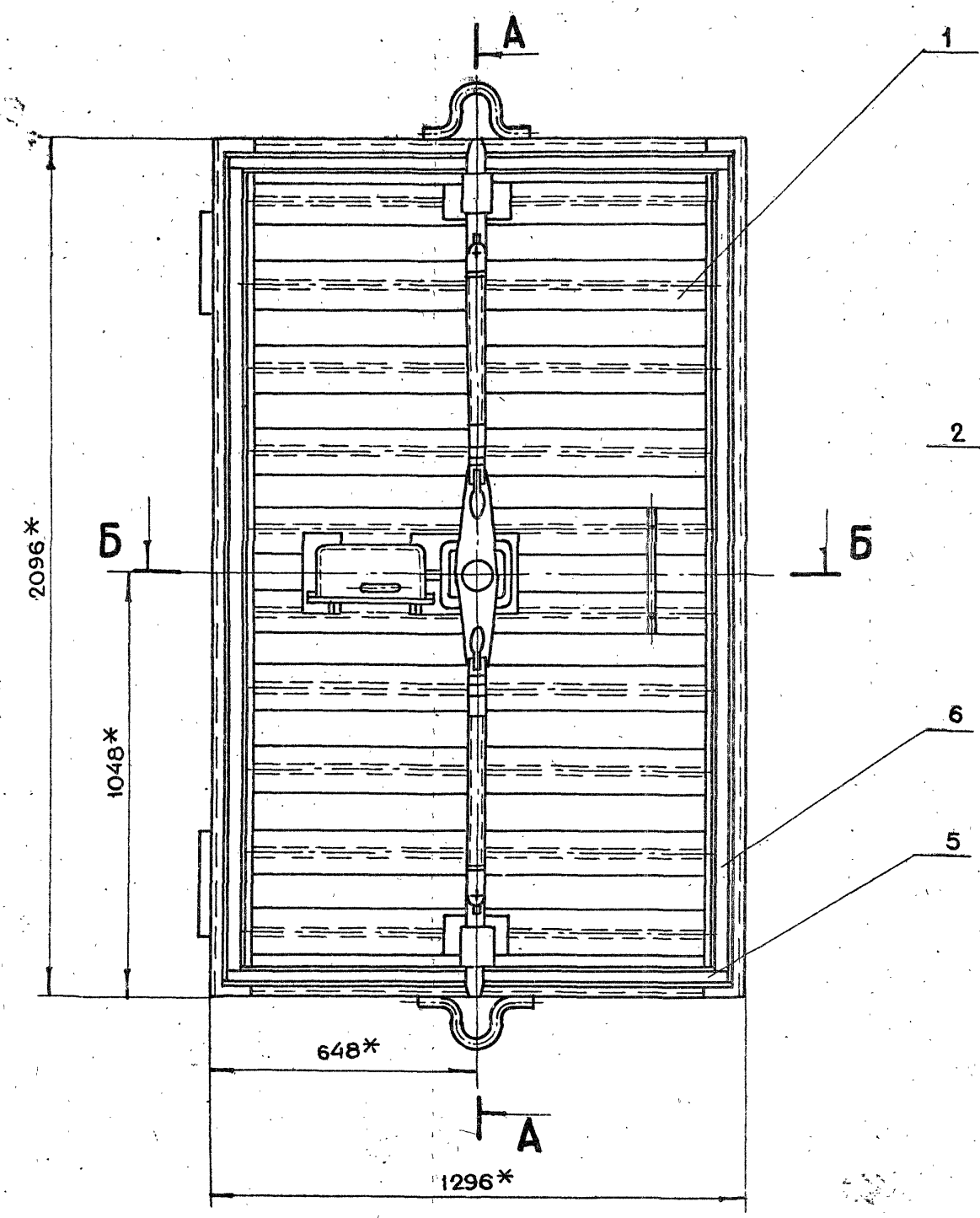

А-А

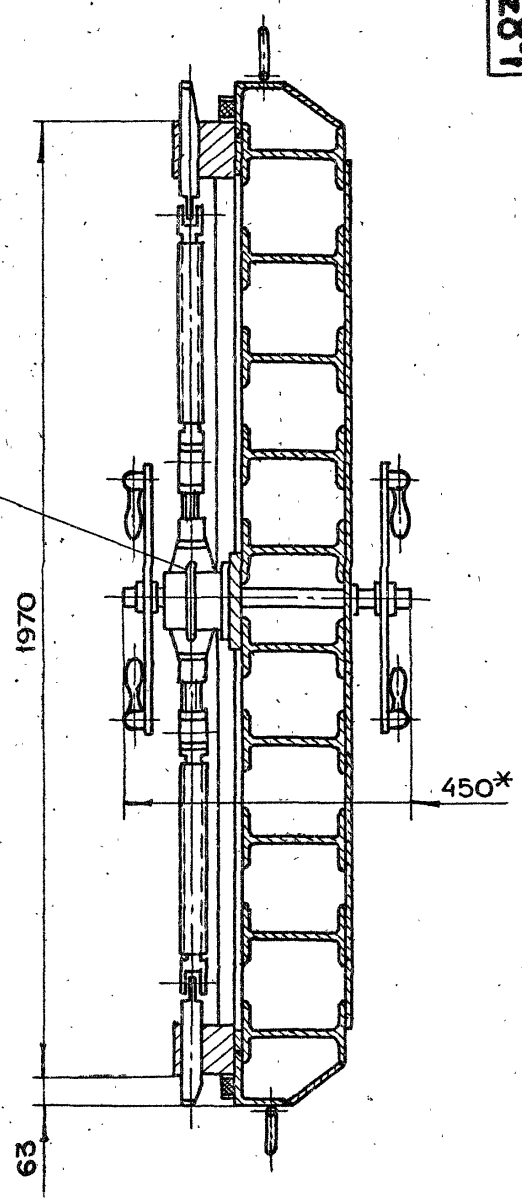

Б-Б

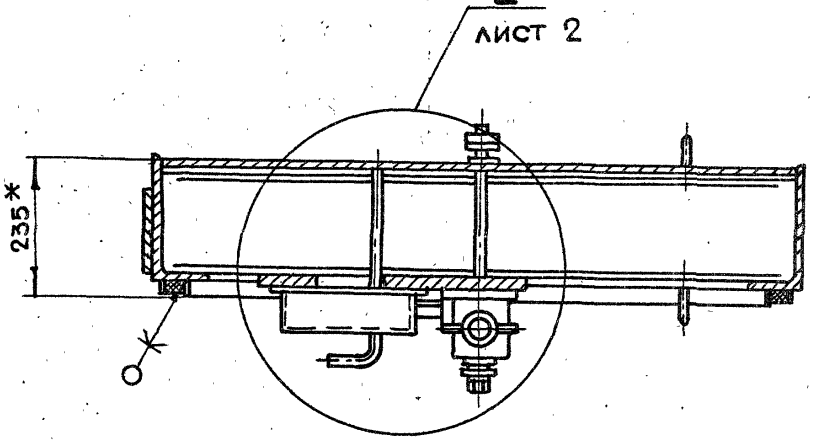

1. *Размеры для справок
2. Неуказанные предельные отклонения размеров $+t_2, -t_2, \pm\frac{t_2}{2}$

					1-83.01.00.000СБ			
Изм	Лит.	N докум.	Подп.	Дата	Полотно в сборе Сборочный чертеж	Лит.	Масса	Масштаб
Разраб.		Андреева					642	1:10
Пров.		Маркова				Лист 1	Листов 2	
Гл.инж.пр		Черкасова				Главпу Мосгорисполкома Моспромпроект Мастерская №6		
Н.контр.		Рачкова						
Гл.констр.		Григорьев						
Гл.спец.		Бычков						
Нач.маст.		Гривков						

I
м 1:2
лист 1

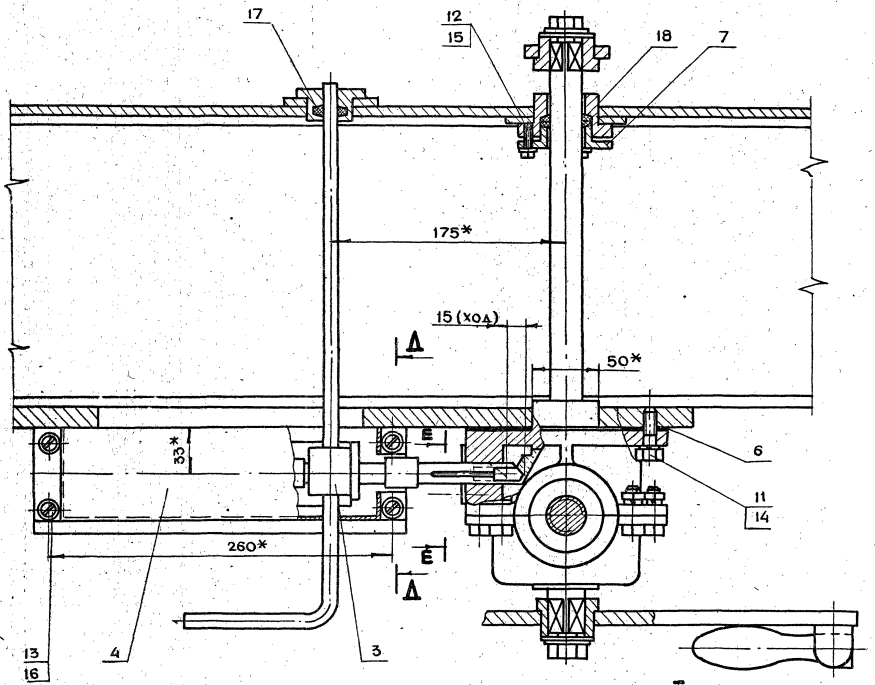

I
м 1:2
лист 1

Д-Д
м 1:2

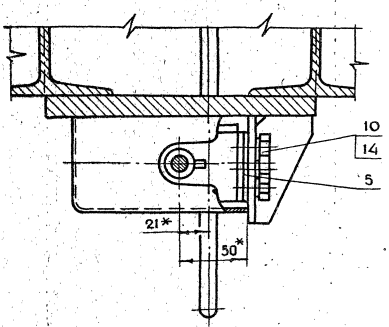

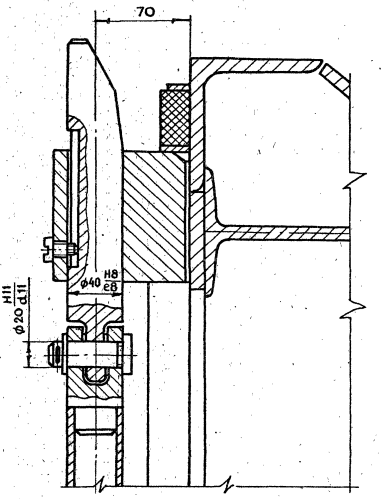

Е-Е
м 1:1

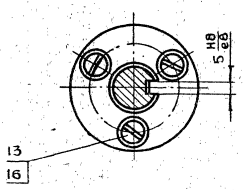

1-83.01.00.003

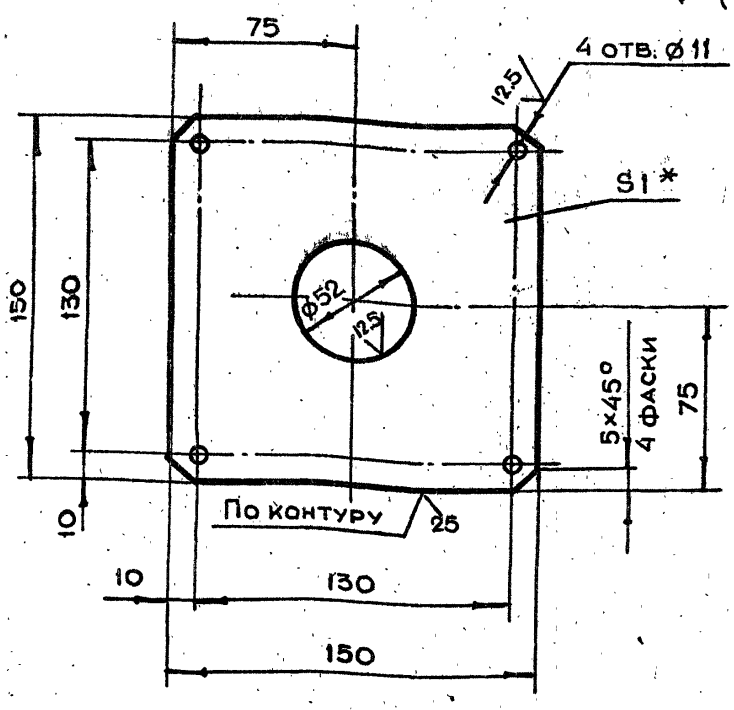

1. *Размер для справок
2. Неуказанные предельные отклонения размеров $+t_2, -t_2, \pm \frac{t_2}{2}$

Изм	Лит.	N докум.	Подп.	Дата
Разраб.		Андреева		
Пров.		Маркова		
Гл.инж.пр.		Черкасова		
Н.контр.		Рачкова		

1-83.01.00.003

Прокладка

Лит.	Масса	Масштаб
	0.07	1:1

Лист | Листов 1

Лист БПН1.0ГОСТ19903-74 / 3-IV-Ст.3 ГОСТ16523-70

Главапу Мосгорисполкома МОСПРОМПРОЕКТ Мастерская №6

Копировал | Формат А4

1-83.01.00.002

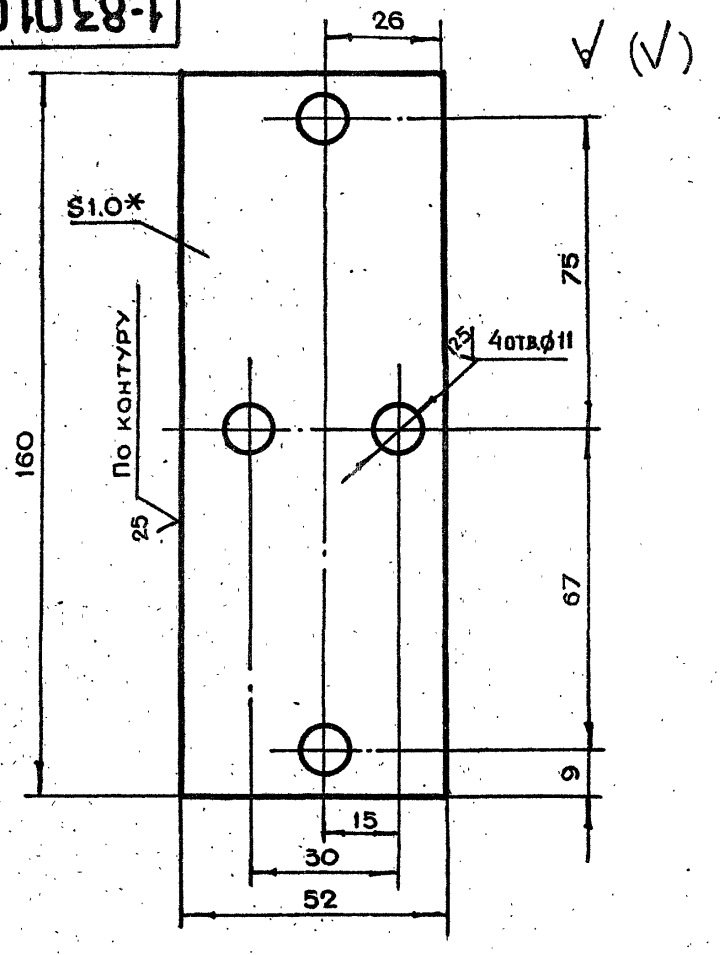

1. *Размер для справок
2. Неуказанные предельные отклонения размеров $+t_2, -t_2, \pm \frac{t_2}{2}$

Инв.N подл. | Подп. и дата | Взам.инв.N | Инв.N дубл. | Подп. и дата

Изм	Лит.	N докум.	Подп.	Дата
Разраб.		Андреева		
Пров.		Маркова		
Гл.инж.пр.		Черкасова		
Н.контр.		Рачкова		

1-83.01.00.002

Прокладка регулировочная

Лит.	Масса	Масштаб
	0.06	1:1

Лист 1 | Листов 1

Лист БПН1.0ГОСТ19903-74 / 3-IV-Ст.3 ГОСТ16523-70

Главапу Мосгорисполкома МОСПРОМПРОЕКТ Мастерская №6

Копировал | Формат А4

1-83.01.00.001

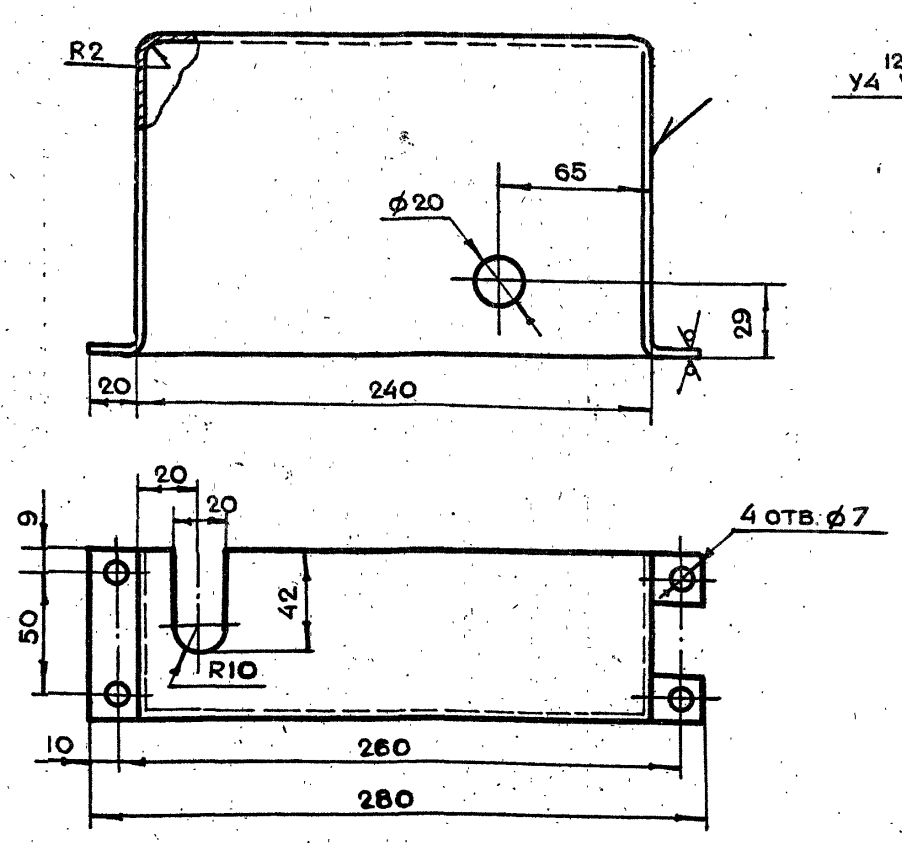

Развертка

м 1:5

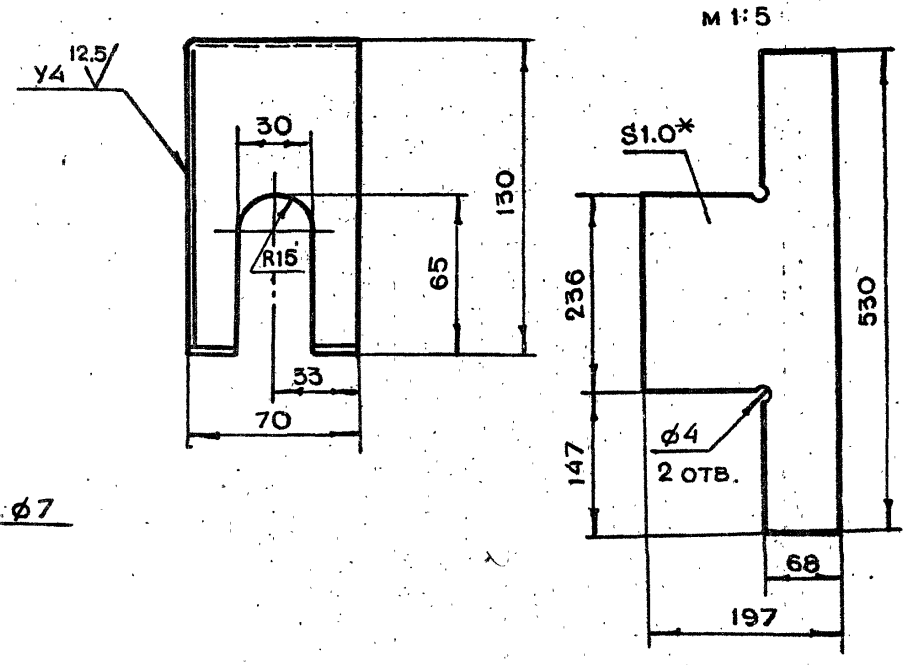

1. *Размер для справок
2. Неуказанные предельные отклонения размеров $+t_2, -t_2, \pm \frac{t_2}{2}$
3. Сварку производить по ГОСТ 5264-80

Изм	Лит.	N докум.	Подп.	Дата
Разраб.		Андреева		
Пров.		Маркова		
Гл.инж.пр.		Черкасова		
Н.контр.		Рачкова		
Гл.констр.		Григорьев		
Гл.спец.		Бычков		
Нач.маст.		Грибков		

1-83.01.00.001

Кожух

Лит.	Масса	Масштаб
	0.5	1:2

Лист | Листов 1

Лист БПН1.0ГОСТ19903-74 / 3-IV-Ст.3 ГОСТ16523-70

Главапу Мосгорисполкома МОСПРОМПРОЕКТ Мастерская №6

Копировал | Формат А3

1-83.01.10.000СБ

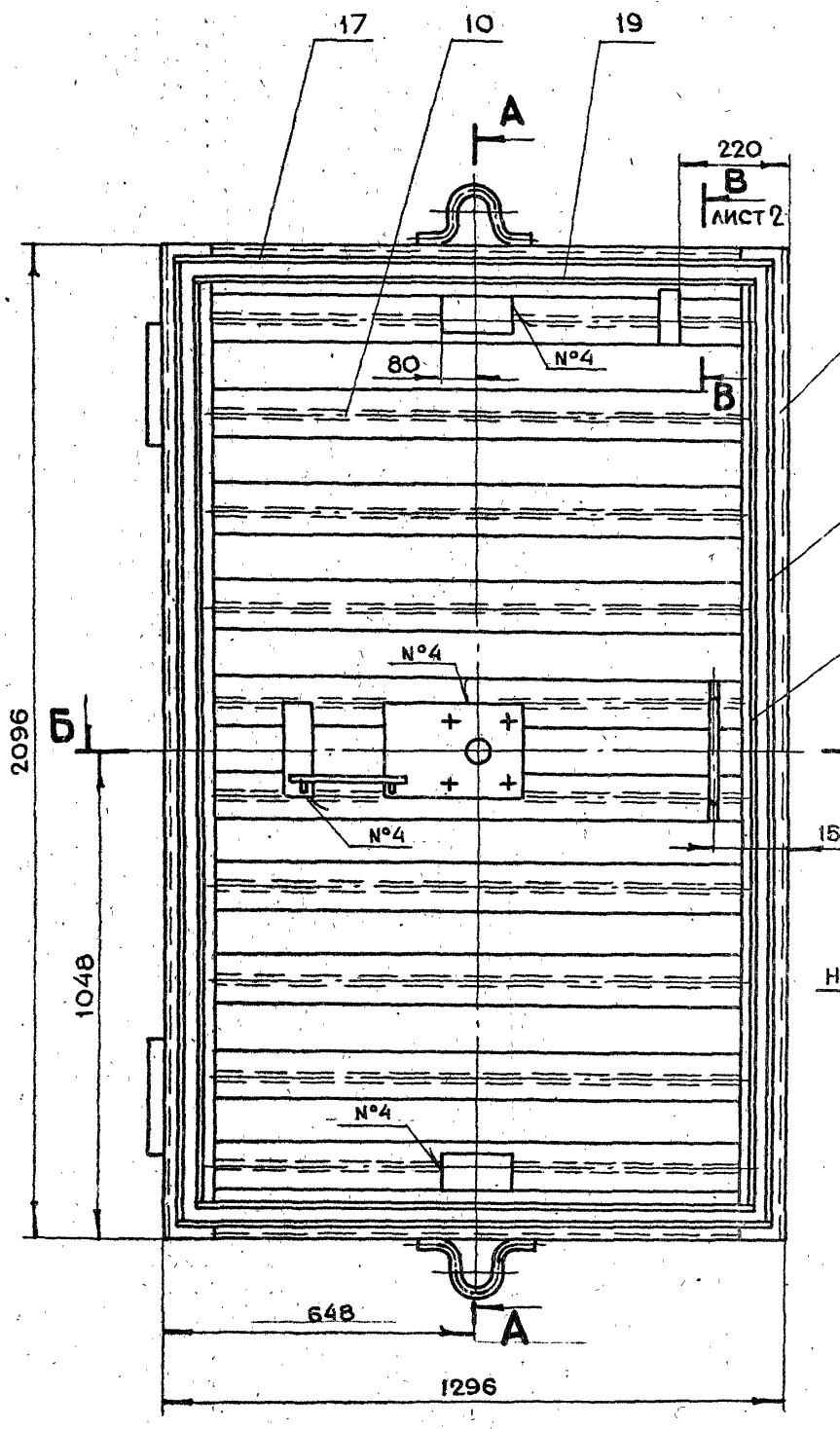

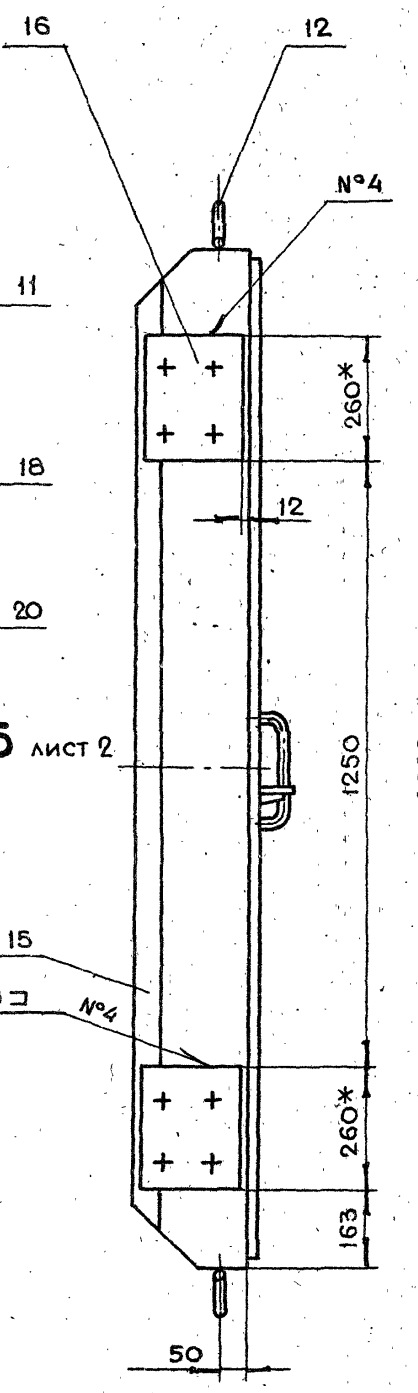

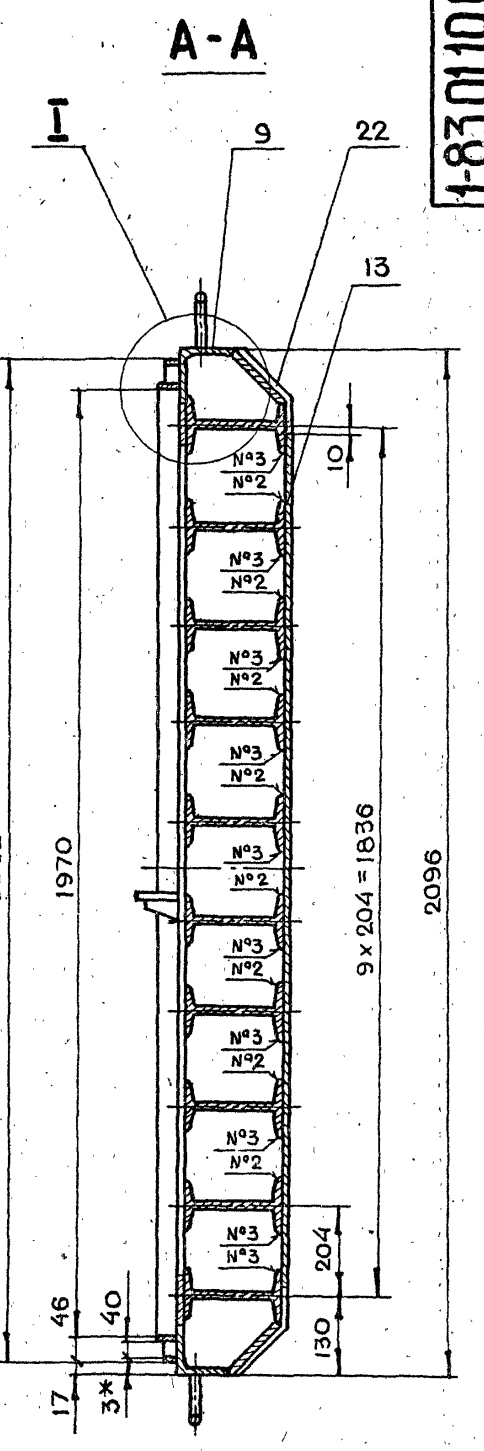

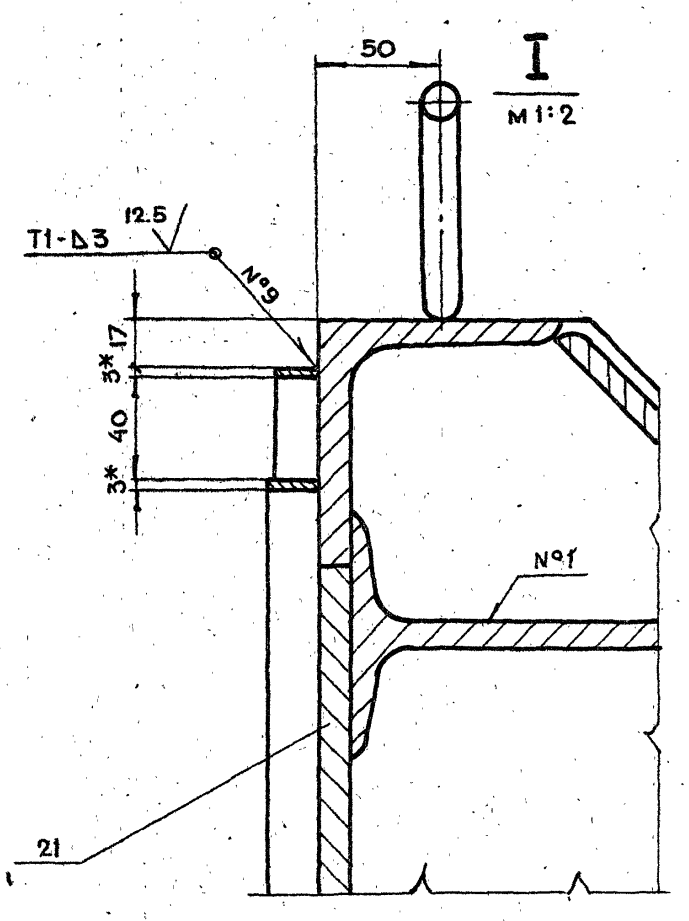

1. * Размеры для справок
2. Неуказанные предельные отклонения размеров $+t_2, -t_2, \pm \frac{t_2}{2}$
3. Сварку производить по ГОСТ 5264-80

						1-83.01.10.000СБ
Изм	Лит.	N докум.	Подп.	Дата		
Рдзраб.		Андреева			Полотно Сборочный чертеж	Лит. / Масса 594 / Масштаб 1:10
Пров.		Маркова				Лист 1 / Листов 2
Гл.инж.пр.		Черкасова				Главпу Мосгорисполкома Моспромпроект Мастерская N 6
Н.контр.		Рачкова				
Гл.констр.		Григорьев				
Гл.спец.		Бычков				
Нач.маст.		Грибков				

19426-02 16 Колировал Формат А2

Б-Б
М 1:2 ЛИСТ 1

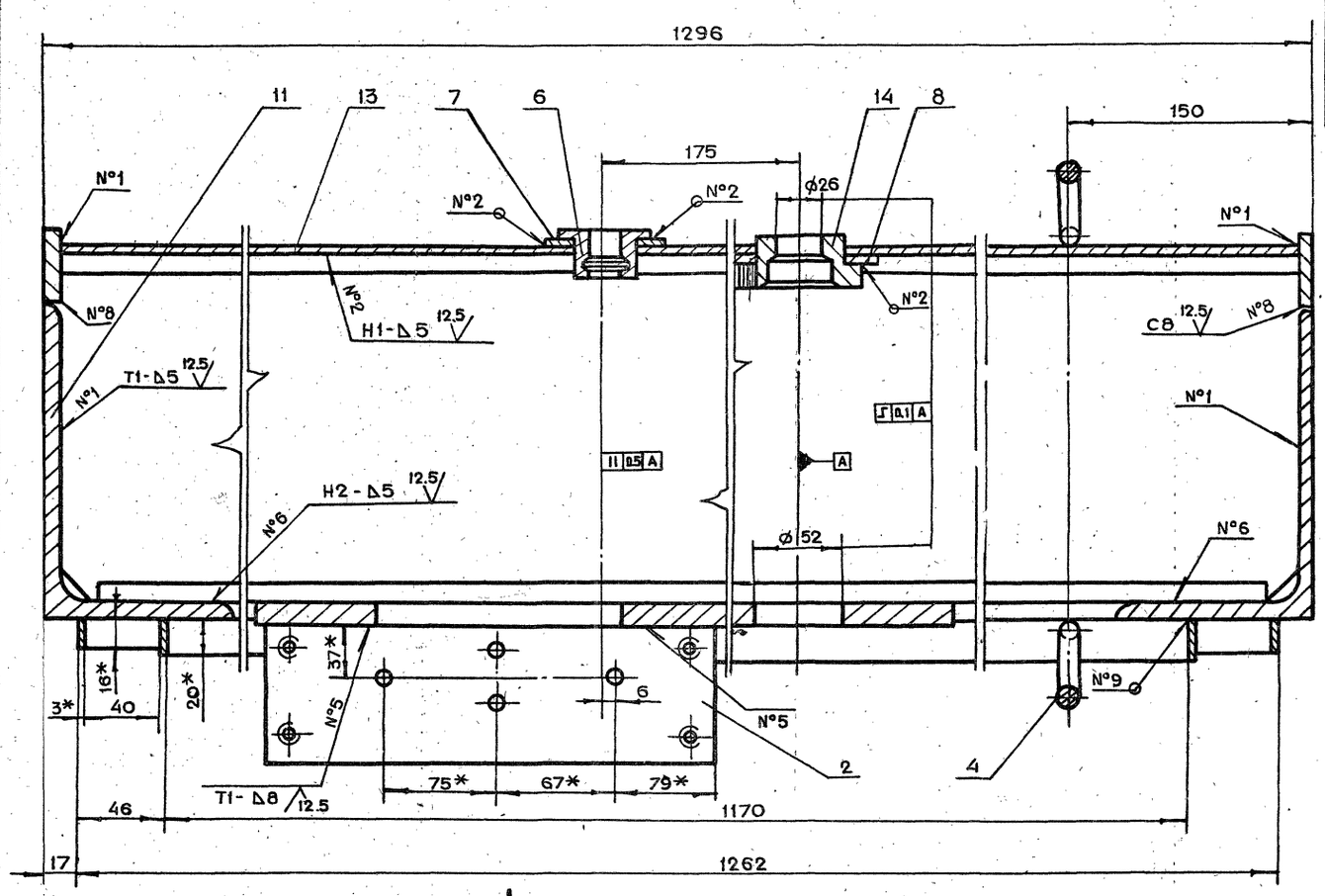

Г

В-В
М 1:2 ЛИСТ 1

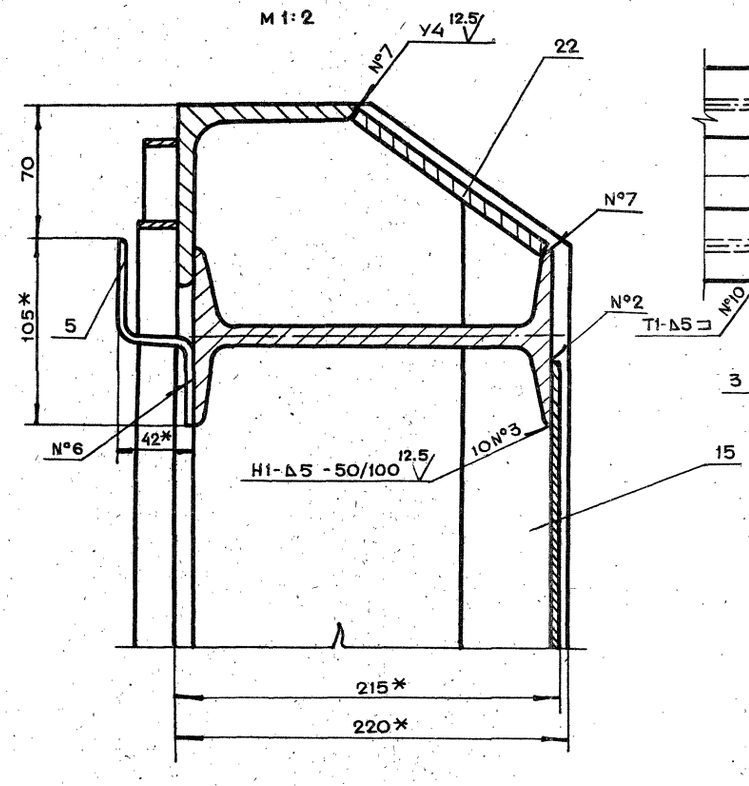

Вид Г
М 1:5

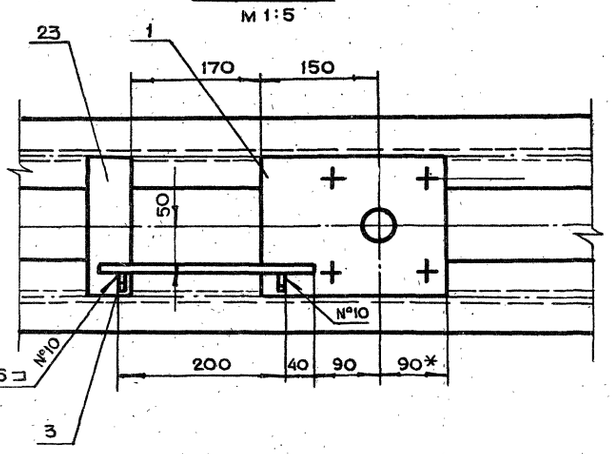

Изм	Лит.	N докум.	Подп.	Дата	1-83.01.10.000СБ	Лист 2

19426-02 17 Копировал Формат А2

1-83.01.10.004

25 √(√)

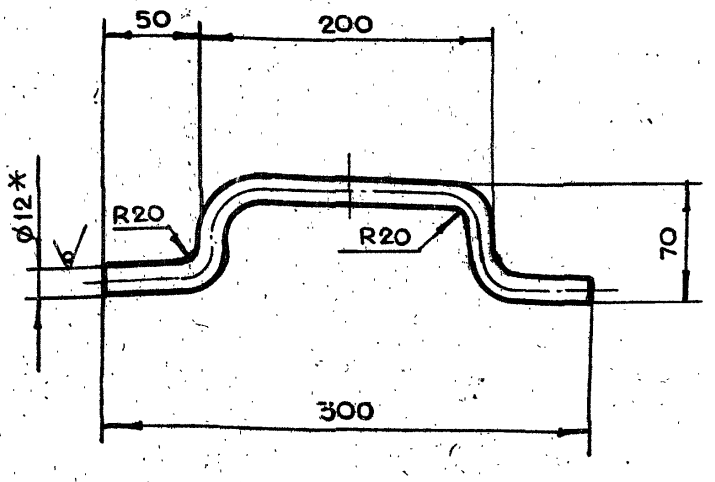

1. * Размер для справок
2. Неуказанные предельные отклонения размеров $+t_2, -t_2, \pm \frac{t_2}{2}$
3. Развернутая длина $\ell = 385$ мм

Изм	Лит.	N докум.	Подп.	Дата
Разраб.		Андреева		
Пров.		Маркова		
Гл.инж.пр.		Черкасова		
Н.контр.		Воробьева		

1-83.01.10.004

Ручка

Лит.	Масса	Масштаб
	0.15	1:2
Лист	Листов 1	

Круг В12 ГОСТ 2590-71 / Ст.3 ГОСТ 535-79

Главапу Мосгорисполкома МОСПРОМПРОЕКТ Мастерская №6

Копировал Формат А4

1-83.01.10.003

√(√)

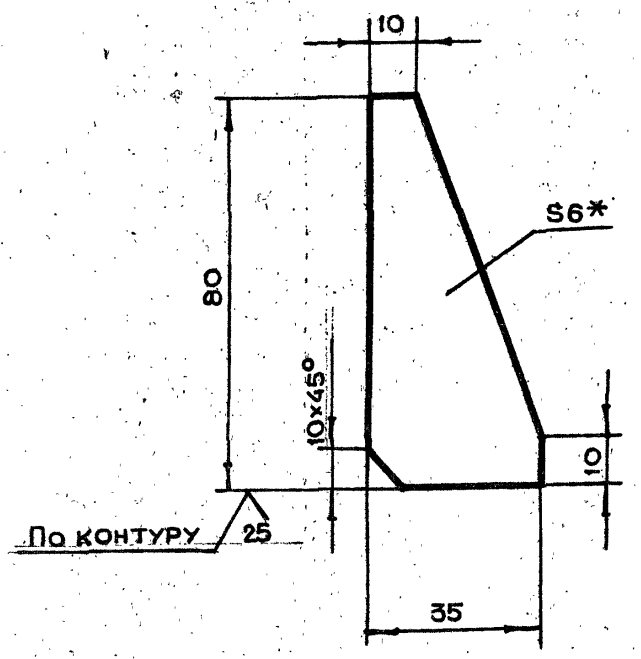

1. * Размер для справок
2. Неуказанные предельные отклонения размеров $+t_2, -t_2, \pm \frac{t_2}{2}$

Подп. и дата | Инв.N дубл. | Взам.инв.N | Подп. и дата | Инв.N подл.

Изм	Лит	N докум.	Подп.	Дата
Разраб.		Андреева		
Пров.		Маркова		
Гл.инж.пр.		Черкасова		
Н.контр.		Воробьева		

1-83.01.10.003

Ребро

Лит.	Масса	Масштаб
	0.1	1:1
Лист	Листов 1	

Лист БПН6 ГОСТ 19903-74 / Ст.3 ГОСТ 14637-79

Главапу Мосгорисполкома МОСПРОМПРОЕКТ Мастерская №6

Копировал Формат А4

1-83.01.10.002

√(√)

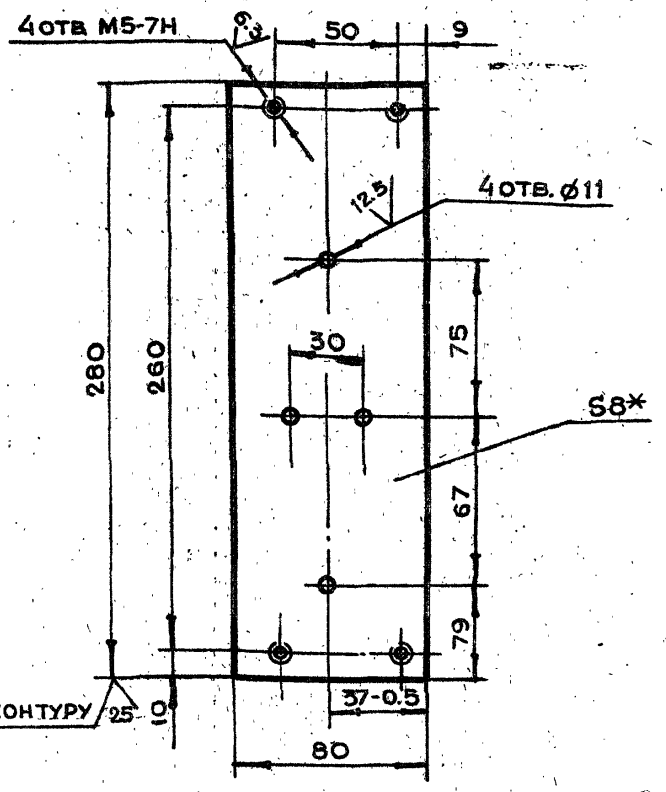

1. * Размер для справок
2. Неуказанные предельные отклонения размеров $+t_2, -t_2, \pm \frac{t_2}{2}$

Изм	Лит.	N докум.	Подп.	Дата
Разраб.		Андреева		
Пров.		Маркова		
Гл.инж.пр.		Черкасова		
Н.контр.		Воробьева		

1-83.01.10.002

Основание

Лит.	Масса	Масштаб
	1.4	1:2
Лист	Листов 1	

Лист БПН8 ГОСТ 19903-74 / Ст.3 ГОСТ 14637-79

Главапу Мосгорисполкома МОСПРОМПРОЕКТ Мастерская №6

Копировал Формат А4

1-83.01.10.001

√(√)

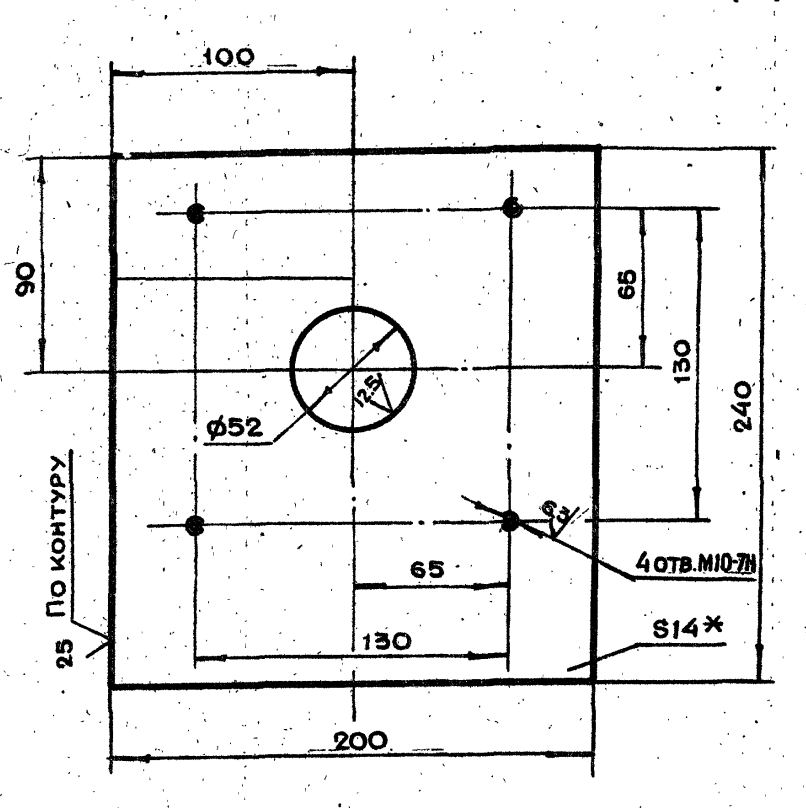

1. * Размер для справок
2. Неуказанные предельные отклонения размеров $+t_2, -t_2, \pm \frac{t_2}{2}$

Подп. и дата | Инв.N дубл. | Взам.инв.N | Подп. и дата | Инв.N подл.

Изм	Лит	N докум.	Подп.	Дата
Разраб.		Андреева		
Пров.		Маркова		
Гл.инж.пр.		Черкасова		
Н.контр.		Воробьева		
Гл.констр.		Григорьев		
Гл.спец.		Бычков		
Нач.маст.		Грибков		

1-83.01.10.001

Основание

Лит.	Масса	Масштаб
	5.3	1:2
Лист	Листов 1	

Лист БПН14 ГОСТ 19903-74 / Ст.3 ГОСТ 14637-79

Главапу Мосгорисполкома МОСПРОМПРОЕКТ Мастерская №6

Копировал Формат А4

1-83.01.10.008

$\sqrt{}$(√)

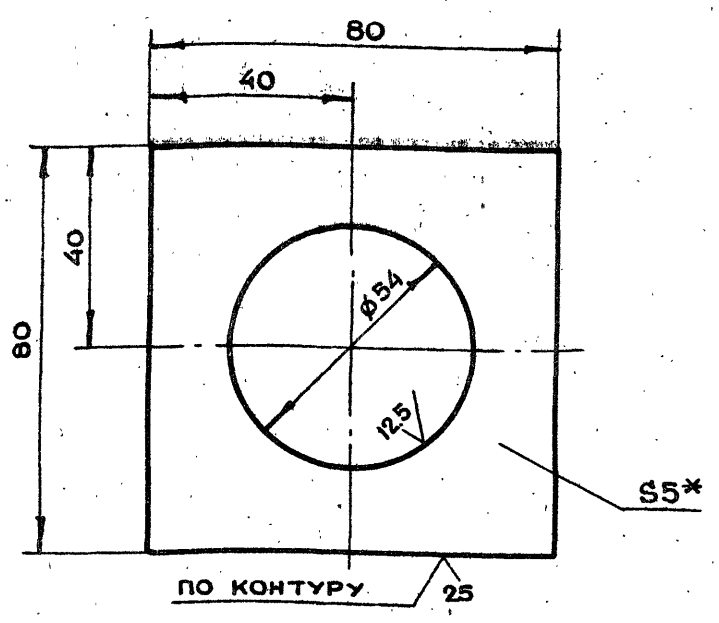

1. * Размер для справок
2. Неуказанные предельные отклонения размеров $+t_2, -t_2, \pm \frac{t_2}{2}$

					1-83.01.10.008			
Изм	Лит.	N докум.	Подп.	Дата				
Разраб.		Андреева			Подкладка	Лит.	Масса	Масштаб
Пров.		Маркова					0.2	1:1
Гл.инж.пр.		Черкасова				Лист	Листов 1	
Н.контр.		Воробьева			Лист БПН5 ГОСТ19903-74 / Ст.3 ГОСТ14637-79	ГлавАПУ Мосгорисполкома МОСПРОМПРОЕКТ Мастерская №6		

Копировал Формат А4

1-83.01.10.007

$\sqrt{}$(√)

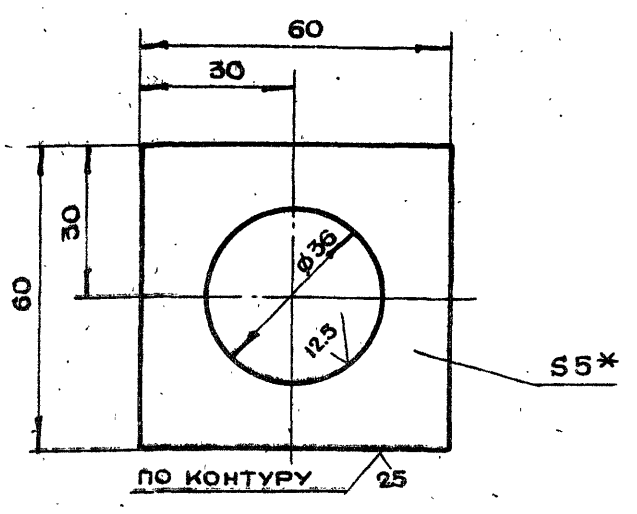

1. * Размер для справок
2. Неуказанные предельные отклонения размеров $+t_2, -t_2, \pm \frac{t_2}{2}$

					1-83.01.10.007			
Изм	Лит	N докум.	Подп.	Дата				
Разраб.		Андреева			Подкладка	Лит.	Масса	Масштаб
Пров.		Маркова					0.1	1:1
Гл.инж.пр.		Черкасова				Лист	Листов 1	
Н.контр.		Воробьева			Лист БПН5 ГОСТ19903-74 / Ст.3 ГОСТ14637-79	ГлавАПУ Мосгорисполкома МОСПРОМПРОЕКТ Мастерская №6		

Копировал Формат А4

1-83.01.10.006

12,5 $\sqrt{}$(√)

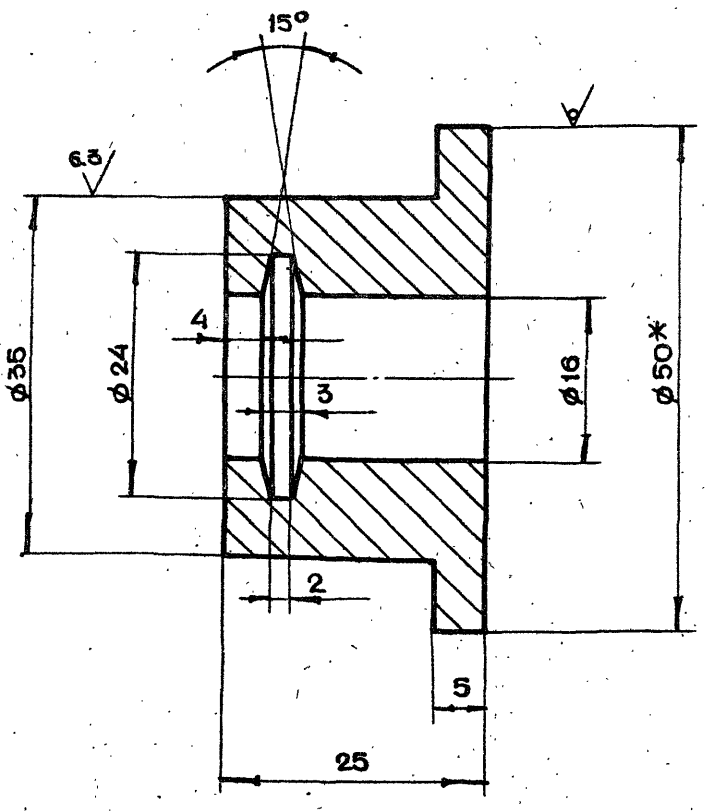

1. * Размер для справок
2. Неуказанные предельные отклонения размеров $+t_2, -t_2, \pm \frac{t_2}{2}$

					1-83.01.10.006			
Изм	Лит.	N докум.	Подп.	Дата				
Разраб.		Андреева			Втулка	Лит.	Масса	Масштаб
Пров.		Маркова					0.23	2:1
Гл.инж.пр.		Черкасова				Лист	Листов 1	
Н.контр.		Воробьева			Круг В50 ГОСТ2590-71 / Ст.3 ГОСТ535-79	ГлавАПУ Мосгорисполкома МОСПРОМПРОЕКТ Мастерская №6		

Копировал Формат А4

1-83.01.10.005

25 $\sqrt{}$(√)

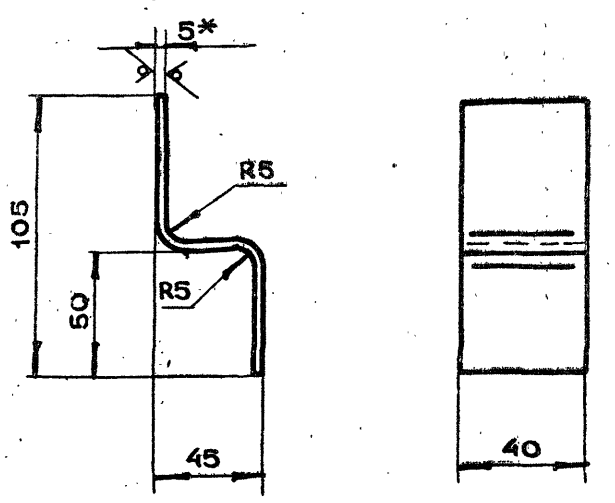

1. * Размер для справок
2. Неуказанные предельные отклонения размеров $+t_2, -t_2, \pm \frac{t_2}{2}$
3. Длина развертки $\ell = 136$ мм.

					1-83.01.10.005			
Изм	Лит	N докум.	Подп.	Дата				
Разраб.		Андреева			Планка	Лит.	Масса	Масштаб
Пров.		Маркова					0.25	1:2
Гл.инж.пр.		Черкасова				Лист	Листов 1	
Н.контр.		Воробьева			Лист БПН5 ГОСТ19903-74 / Ст.3 ГОСТ14637-79	ГлавАПУ Мосгорисполкома МОСПРОМПРОЕКТ Мастерская №6		
Гл.констр.		Григорьев						
Гл.спец.		Бычков						
Нач.маст.		Грибков						

Копировал Формат А4

Инв.№ подл. | Подп. и дата | Взам.инв.№ | Инв.№ дубл. | Подп. и дата

1-83.01.10.012

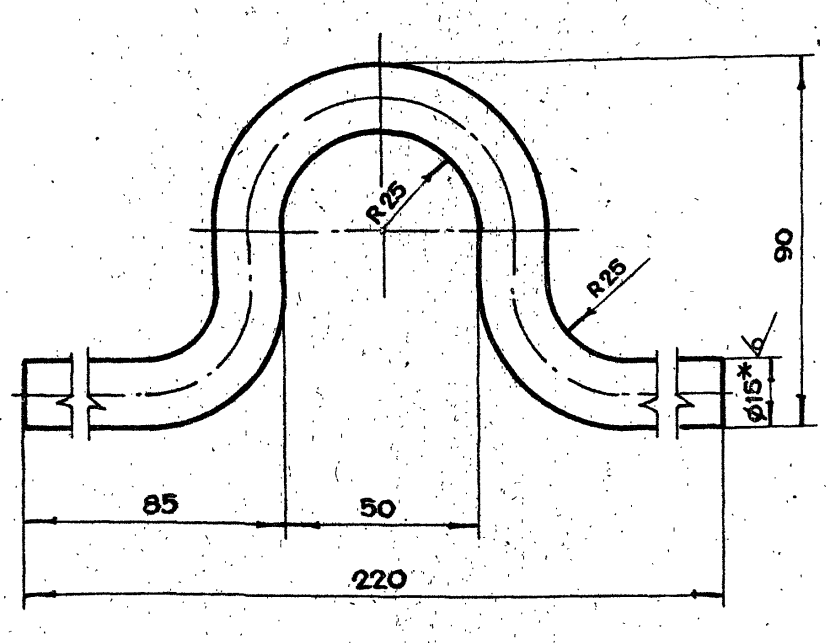

1. Развернутая длина ℓ = 310 мм.
2. *Размер для справок
3. Неуказанные предельные отклонения размеров $+t_2, -t_2, \pm \frac{t_2}{2}$

Изм.	Лит.	N докум.	Подп.	Дата	1-83.01.10.012			
Разраб.		Маркова			Петля	Лит.	Масса	Масштаб
Пров.		Андреева					0.47	1:1
Гл.инж.пр.		Черкасова				Лист	Листов 1	
Н.контр.		Воробьева			Круг В15 ГОСТ 2590-71 / Ст.3 ГОСТ 535-79	ГлавАПУ Мосгорисполкома МОСПРОМПРОЕКТ Мастерская №6		

Копировал Формат А4

1-83.01.10.011

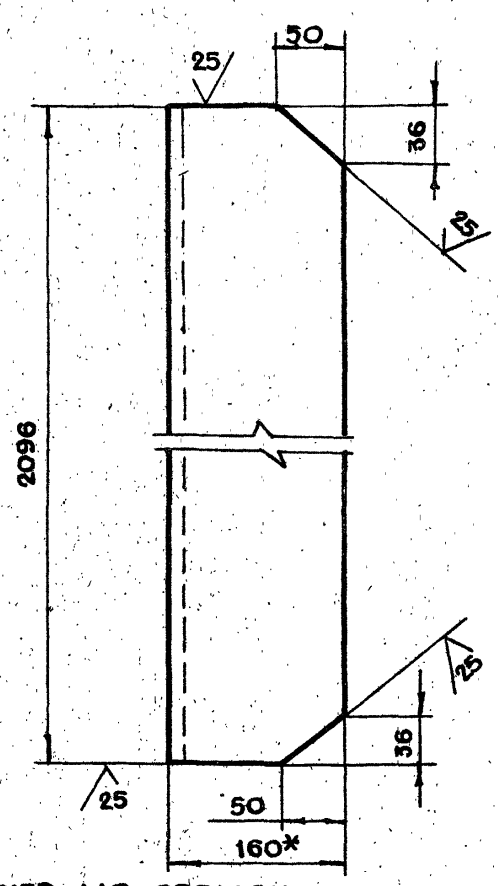

1. *Размер для справок
2. Неуказанные предельные отклонения размеров $+t_2, -t_2, \pm \frac{t_2}{2}$

Изм.	Лит.	N докум.	Подп.	Дата	1-83.01.10.011			
Разраб.		Маркова			Уголок	Лит.	Масса	Масштаб
Пров.		Андреева					41.5	1:5
Гл.инж.пр.		Черкасова				Лист	Листов 1	
Н.контр.		Воробьева			Уголок Б-160×100×10 ГОСТ 8510-72 / Ст.2сп ГОСТ 535-79	ГлавАПУ Мосгорисполкома МОСПРОМПРОЕКТ Мастерская №6		

Копировал Формат А4

1-83.01.10.010

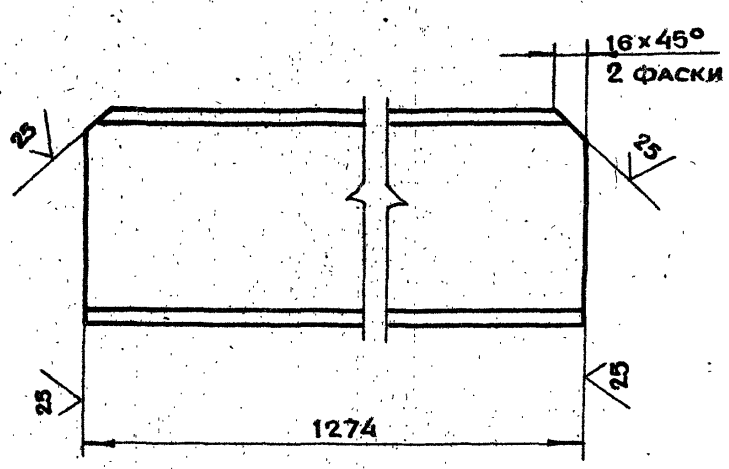

Неуказанные предельные отклонения размеров $+t_2, -t_2, \pm \frac{t_2}{2}$

Изм.	Лит.	N докум.	Подп.	Дата	1-83.01.10.010			
Разраб.		Маркова			Двутавр	Лит.	Масса	Масштаб
Пров.		Андреева					26.8	1:5
Гл.инж.пр.		Черкасова				Лист	Листов 1	
Н.контр.		Воробьева			Двутавр 20 ГОСТ 8239-72 / Ст.3 ГОСТ 535-79	ГлавАПУ Мосгорисполкома МОСПРОМПРОЕКТ Мастерская №6		

Копировал Формат А4

1-83.01.10.009

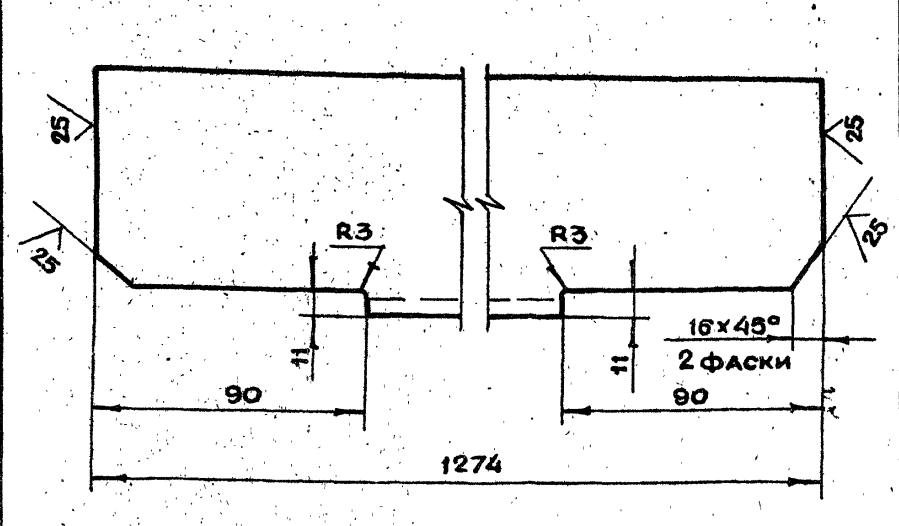

Неуказанные предельные отклонения размеров $+t_2, -t_2, \pm \frac{t_2}{2}$

Изм.	Лит.	N докум.	Подп.	Дата	1-83.01.10.009			
Разраб.		Маркова			Уголок	Лит.	Масса	Масштаб
Пров.		Андреева					24.5	1:2
Гл.инж.пр.		Черкасова				Лист	Листов 1	
Н.контр.		Воробьева			Уголок Б-100×100×10 ГОСТ 8509-72 / Ст.3сп ГОСТ 535-79	ГлавАПУ Мосгорисполкома МОСПРОМПРОЕКТ Мастерская №6		
Гл.констр.		Григорьев						
Гл.спец.		Бычков						
Нач.маст.		Грибков						

Копировал Формат А4

Инв.N подл. | Подп. и дата | Взам.инв.N | Инв.N дубл. | Подп. и дата

1-83.01.10.016

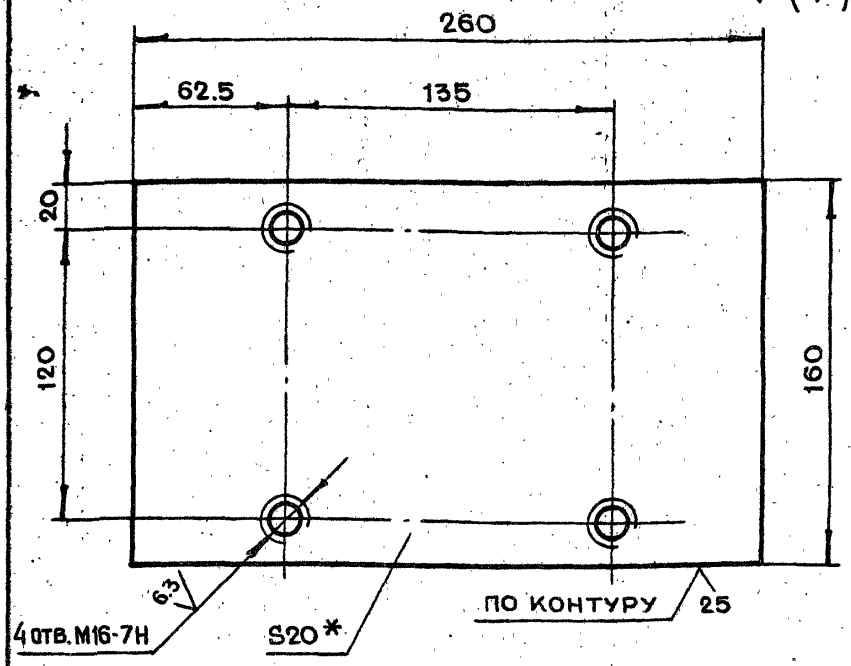

1. *Размер для справок
2. Неуказанные предельные отклонения размеров $+t_2, -t_2, \pm \frac{t_2}{2}$

Изм	Лит	N докум.	Подп.	Дата	1-83.01.10.016			
Разраб.		Андреева			Пластина	Лит.	Масса	Масштаб
Пров.		Маркова					6.5	1:2
Гл.инж.пр.		Черкасова				Лист	Листов 1	
Н.контр.		Воробьева			Лист БПН20 ГОСТ19903-74 / Ст.3 ГОСТ14637-79	Главапу Мосгорисполкома МОСПРОМПРОЕКТ Мастерская N 6		

Копировал Формат А4

1-83.01.10.015

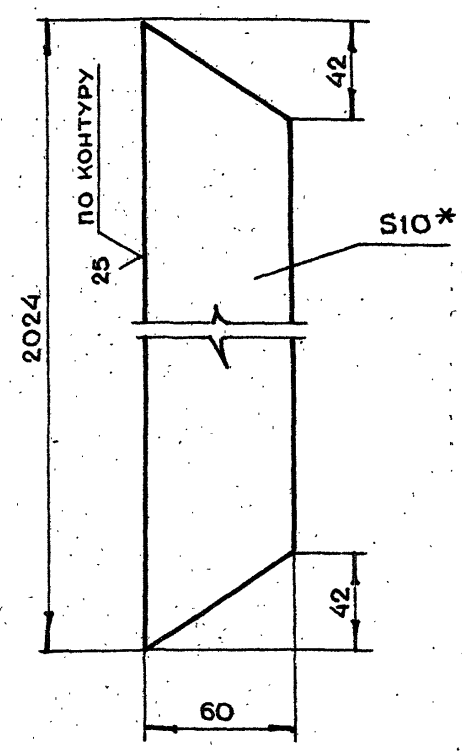

1. *Размер для справок
2. Неуказанные предельные отклонения размеров $+t_2, -t_2, \pm \frac{t_2}{2}$

Изм	Лит	N докум.	Подп.	Дата	1-83.01.10.015			
Разраб.		Андреева			Полоса	Лит.	Масса	Масштаб
Пров.		Маркова					9.4	1:2
Гл.инж.пр.		Черкасова				Лист	Листов 1	
Н.контр.		Воробьева			Лист БПН10 ГОСТ19903-74 / Ст.3 ГОСТ14637-79	Главапу Мосгорисполкома МОСПРОМПРОЕКТ Мастерская N 6		

Копировал Формат А4

Инв.N подл. | Подп. и дата | Взам. инв.N | Инв.N дубл. | Подп. и дата

1-83.01.10.014

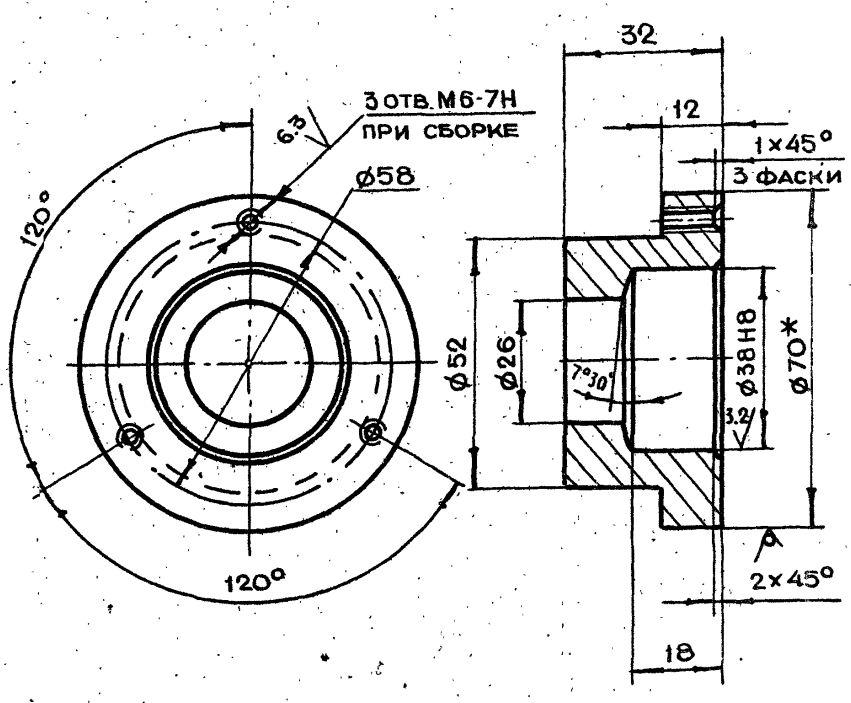

1. *Размеры для справок
2. Неуказанные предельные отклонения размеров $+t_2, -t_2, \pm \frac{t_2}{2}$

Изм	Лит	N докум.	Подп.	Дата	1-83.01.10.014			
Разраб.		Андреева			Втулка	Лит.	Масса	Масштаб
Пров.		Маркова					0.4	1:1
Гл.инж.пр.		Черкасова				Лист	Листов 1	
Н.контр.		Воробьева			Круг В70 ГОСТ2590-71 / Ст.3 ГОСТ535-79	Главапу Мосгорисполкома МОСПРОМПРОЕКТ Мастерская N 6		

Копировал Формат А4

1-83.01.10.013

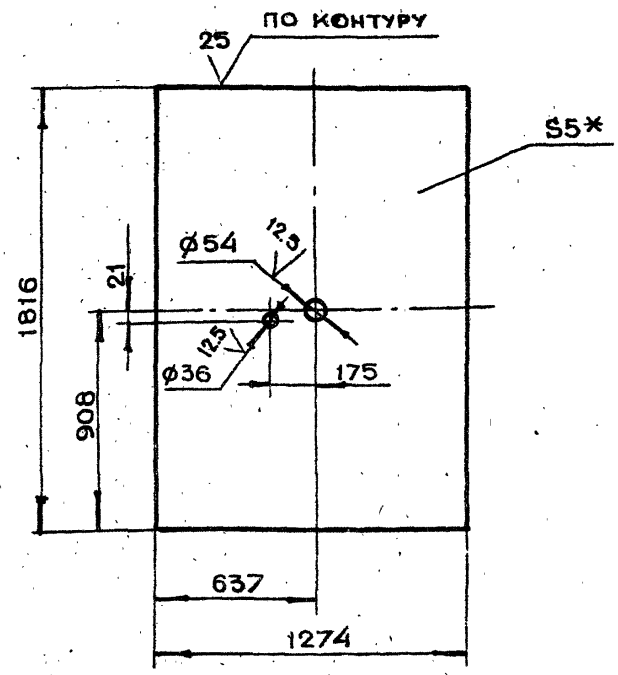

1. *Размер для справок
2. Неуказанные предельные отклонения размеров $+t_2, -t_2, \pm \frac{t_2}{2}$

Изм	Лит	N докум.	Подп.	Дата	1-83.01.10.013			
Разраб.		Андреева			Лист	Лит.	Масса	Масштаб
Пров.		Маркова					91.0	1:20
Гл.инж.пр.		Черкасова				Лист	Листов 1	
Н.контр.		Воробьева			Лист БПН5 ГОСТ19903-74 / Ст.3 ГОСТ14637-79	Главапу Мосгорисполкома МОСПРОМПРОЕКТ Мастерская N 6		
Гл.констр.		Григорьев						
Гл.спец.		Бычков						
Нач.маст.		Грибков						

Копировал Формат А4

1-83.01.20.000СБ

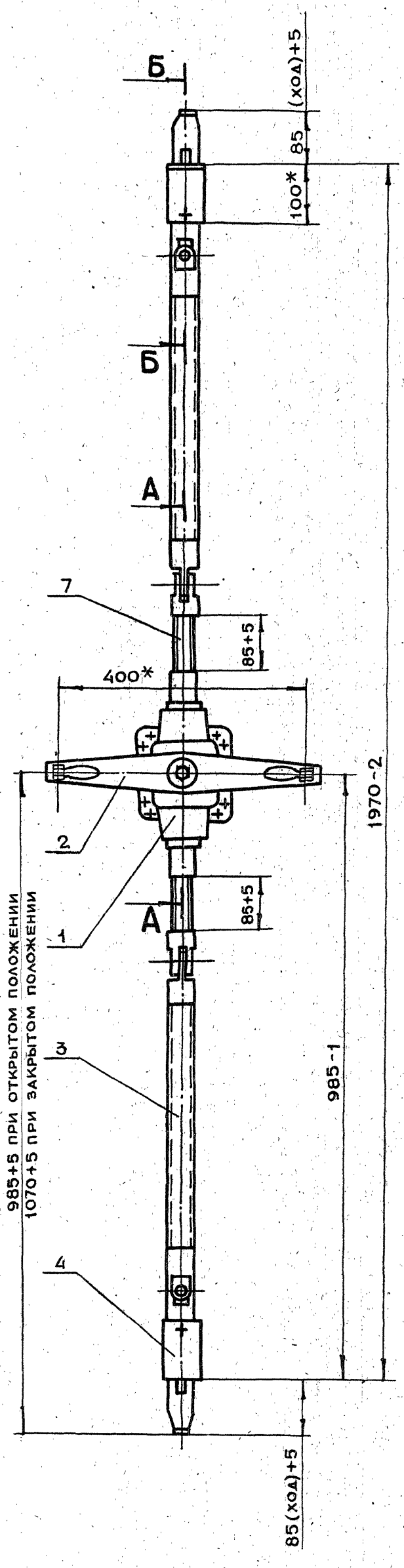

А-А
М 1:2 ПОВЕРНУТО

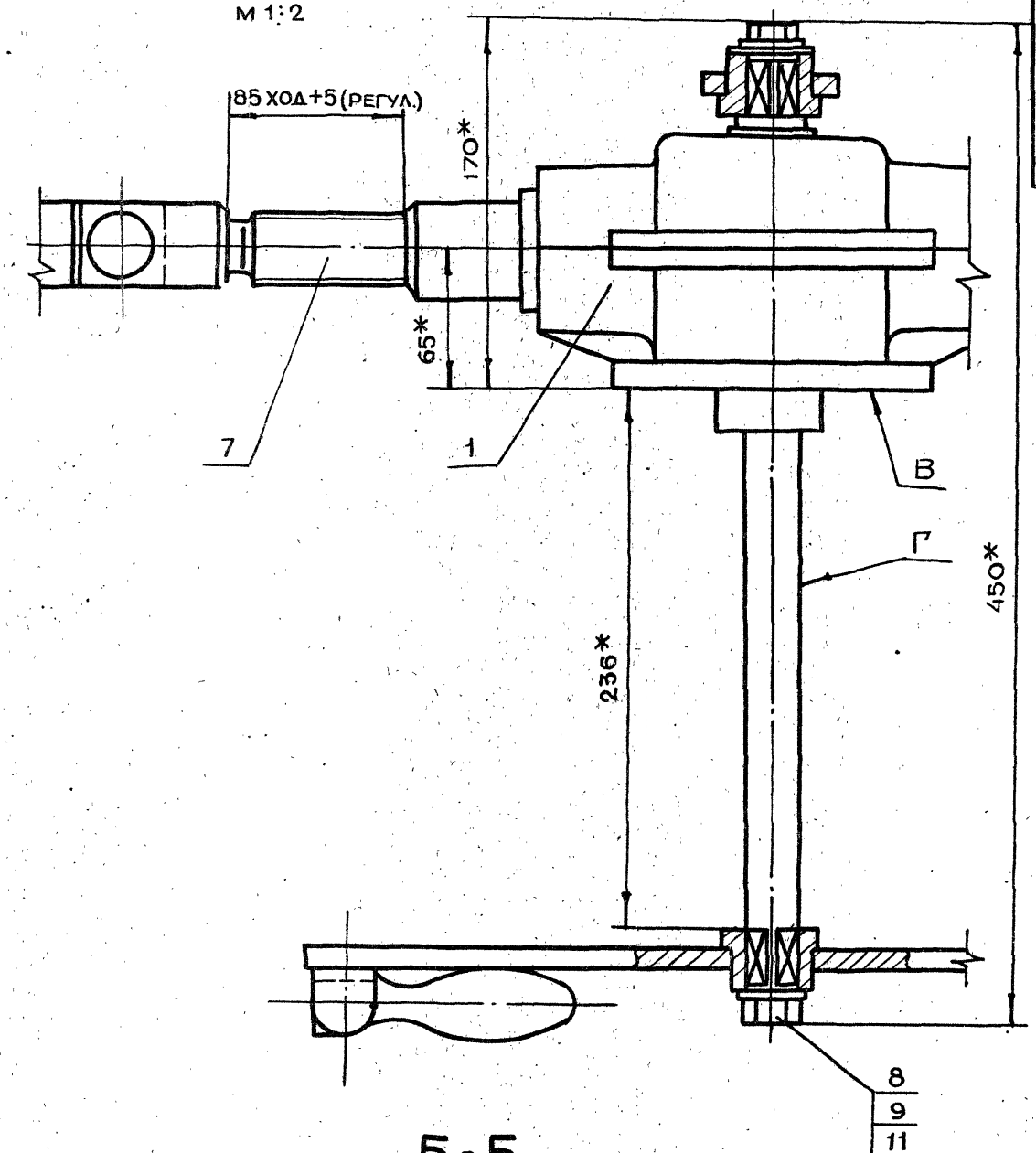

Б-Б
М 1:2 ПОВЕРНУТО

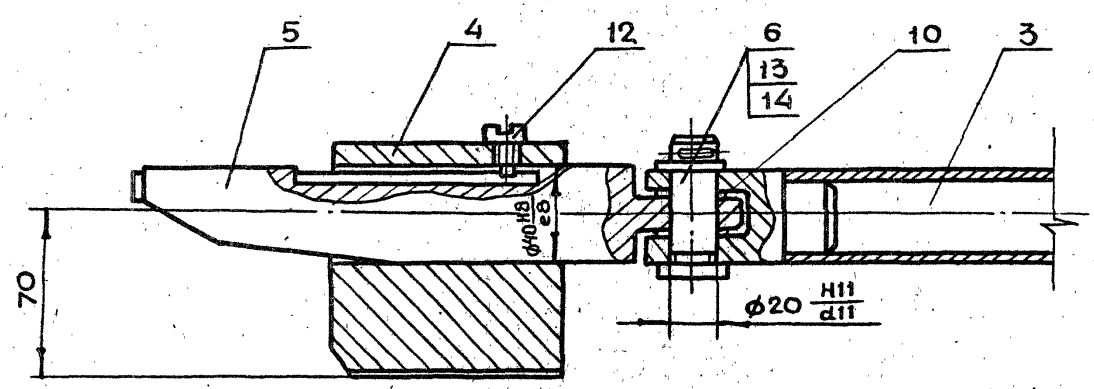

1.* Размеры для справок

2. Обеспечить легкое, без рывков и заеданий, перемещение клиньев в опорах

3. Неперпендикулярность оси Г относительно основания В не более 0.5 мм.

4. Непараллельность общей оси поз. 7, 3 и 5 относительно поверхности В. не более 1.0 мм.

Изм	Лит	№ докум.	Подп.	Дата
Разраб.		Андреева		
Пров.		Маркова		
Гл.инж.пр.		Черкасова		
Н.контр.		Рачкова		
Гл.констр.		Григорьев		
Гл.спец.		Бычков		
Нач.маст.		Грибков		

1-83.01.20.000СБ

Механизм задраивания
Сборочный чертеж

Лит.	Масса	Масштаб
	40	1:5
Лист	Листов 1	

Главпу Мосгорисполкома
МОСПРОМПРОЕКТ
Мастерская №6

1-83.01.20.004

12.5 (√)

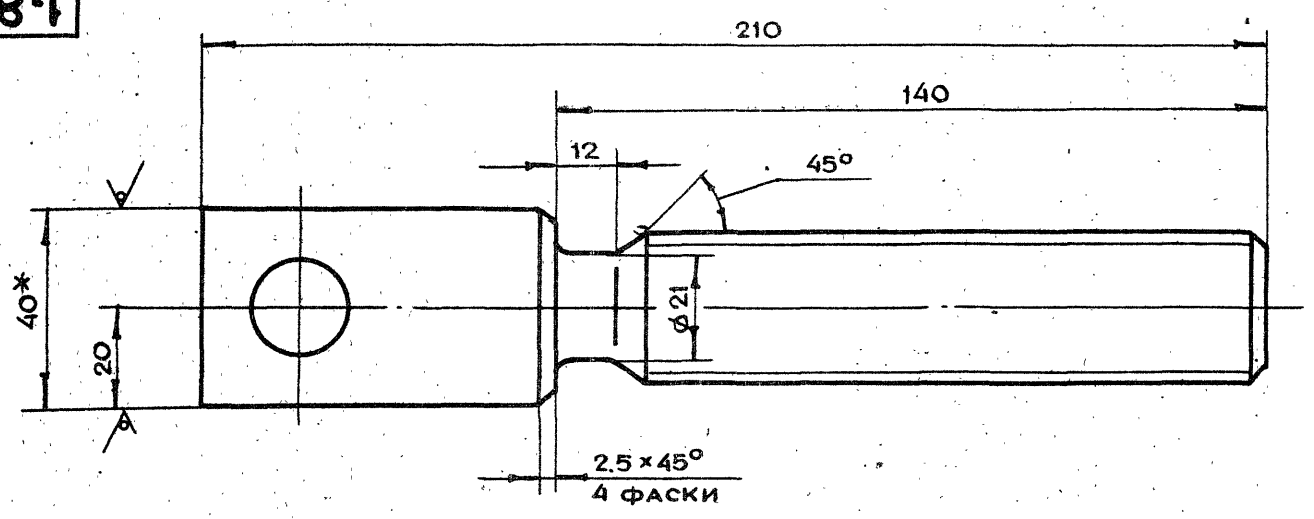

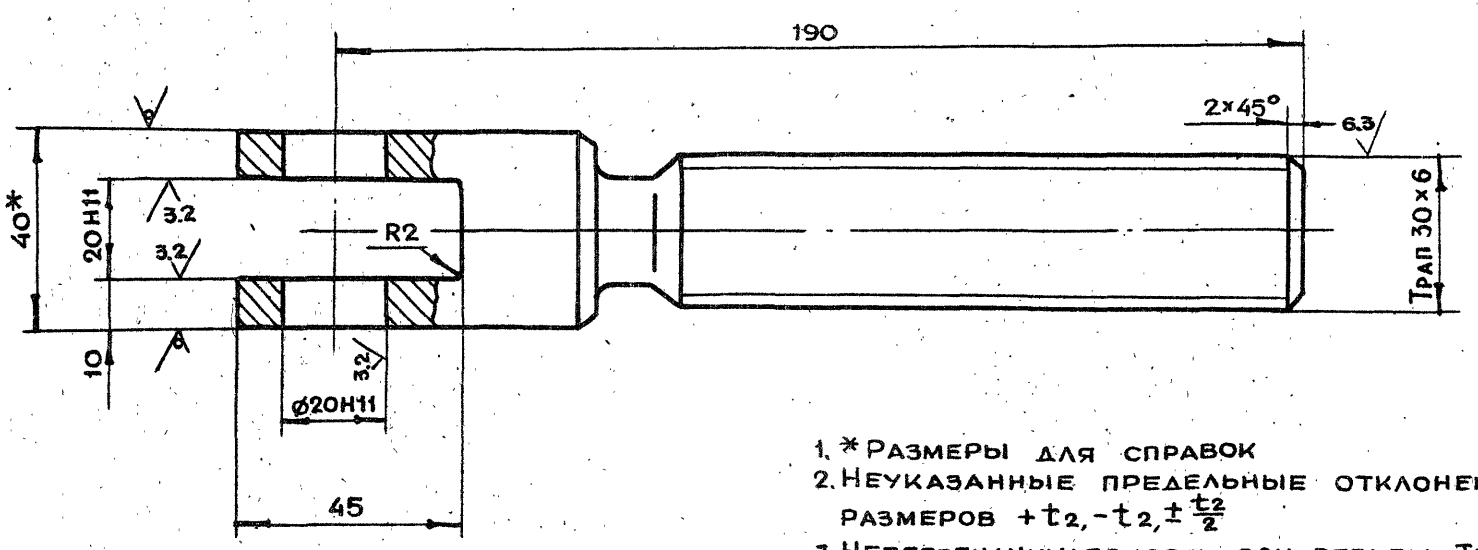

1. * Размеры для справок
2. Неуказанные предельные отклонения размеров $+t_2, -t_2, \pm\frac{t_2}{2}$
3. Неперпендикулярность оси резьбы Трап 30×6 относительно оси отв. Ø20 не более 0.1 мм.

Изм.	Лит.	N докум.	Подп.	Дата	1-83.01.20.004			
Разраб.		Андреева			Винт	Лит	Масса	Масштаб
Пров.		Маркова					1.1	1:1
Гл.инж.пр.		Черкасова				Лист	Листов 1	
Н.контр.		Рачкова			Квадрат 40 ГОСТ 2591-71 / Ст.3 ГОСТ 535-79	Главапу Мосгорисполкома МОСПРОМПРОЕКТ Мастерская №6		

Копировал Формат А3

1-83.01.20.002

12.5 (√)

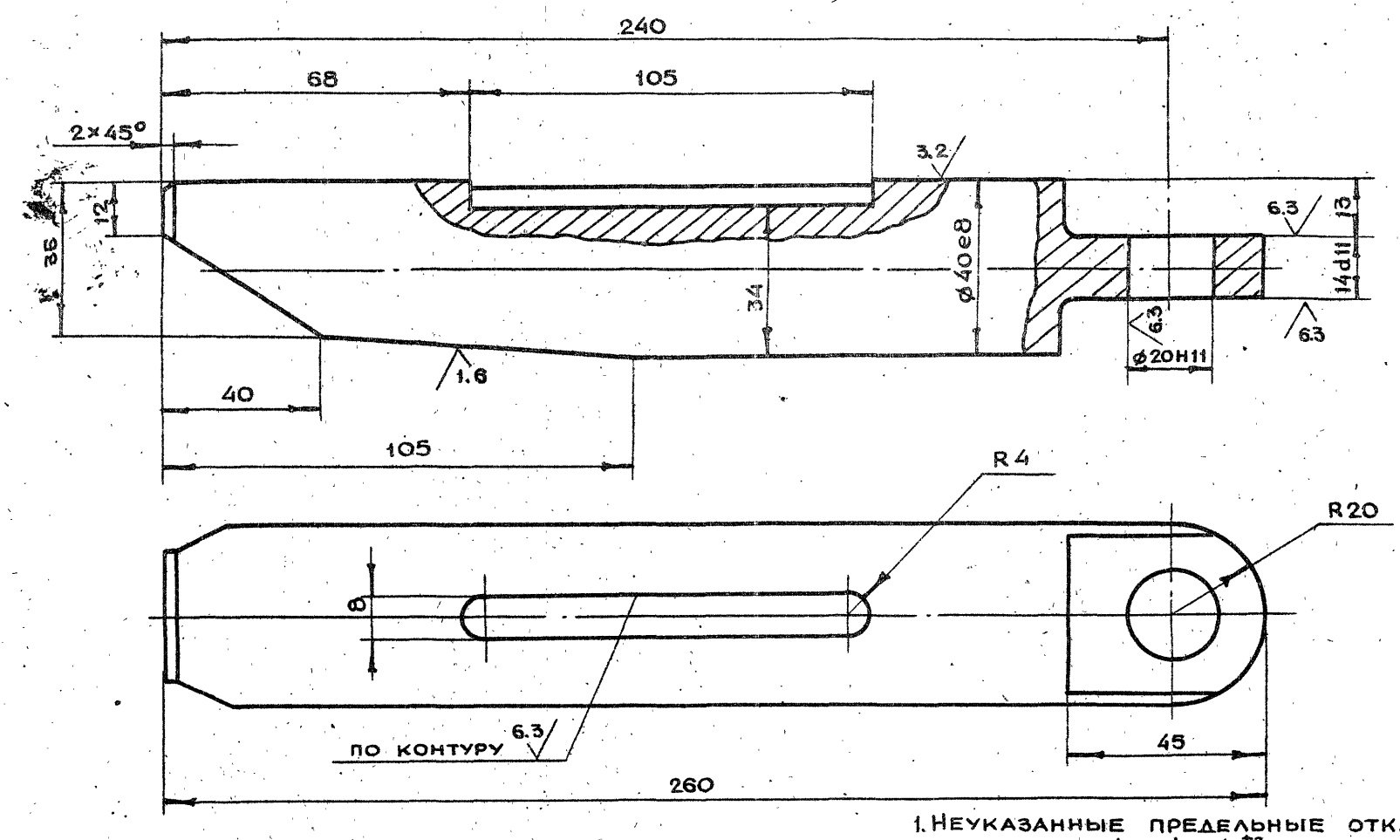

1. Неуказанные предельные отклонения размеров $+t_2, -t_2, \pm\frac{t_2}{2}$
2. Неперпендикулярность оси вала Ø40 относительно оси отв. Ø20 не более 0.1 мм
3. Перекос оси Ø40 e8 не более 0.1 мм.

Изм.	Лит.	N докум.	Подп.	Дата	1-83.01.20.002			
Разраб.		Андреева			Клин	Лит	Масса	Масштаб
Пров.		Маркова					2.0	1:1
Гл.инж.пр.		Черкасова				Лист	Листов 1	
Н.контр.		Рачкова			Круг В45 ГОСТ 2590-71 / Ст.3 ГОСТ 535-79	Главапу Мосгорисполкома МОСПРОМПРОЕКТ Мастерская №6		
Гл.констр.		Григорьев						
Гл.спец.		Бычков						
Нач.маст.		Грибков						

19426-02 23 Копировал Формат А3

1-83.01.20.006

√(√)

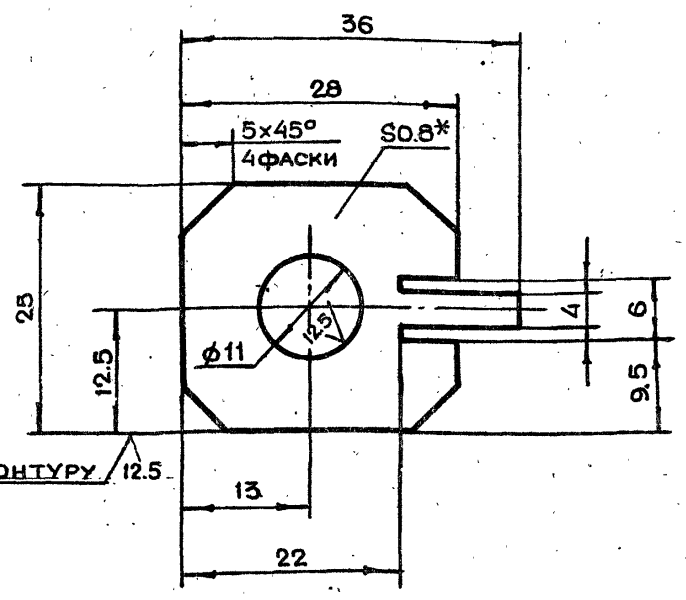

1. *Размер для справок
2. Неуказанные предельные отклонения размеров $+t_2, -t_2, \pm \frac{t_2}{2}$
3. Ц9Хр

Изм	Лит	N докум.	Подп.	Дата	1-83.01.20.006			
Разраб.		Андреева			Планка стопорная	Лит.	Масса 0.001	Масштаб 2:1
Пров.		Маркова				Лист	Листов 1	
Гл.инж.пр.		Черкасова			Лист Бл н 0.8 ГОСТ 19903-74 / 3·IV·Ст3 ГОСТ 16523-70	Главпу Мосгорисполкома Моспромпроект Мастерская №6		
Н.контр.		Рачкова						

Копировал — Формат А4

1-83.01.20.005

12.5√(√)

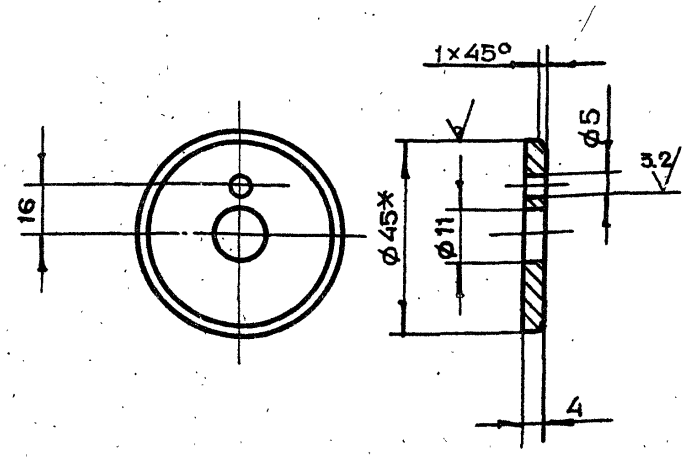

1. *Размер для справок
2. Неуказанные предельные отклонения размеров $+t_2, -t_2, \pm \frac{t_2}{2}$

Изм	Лит	N докум.	Подп.	Дата	1-83.01.20.005			
Разраб.		Андреева			Шайба торцевая	Лит.	Масса 0.02	Масштаб 1:1
Пров.		Маркова				Лист	Листов 1	
Гл.инж.пр.		Черкасова			Круг В45 ГОСТ 2590-71 / Ст.3 ГОСТ 535-79	Главпу Мосгорисполкома Моспромпроект Мастерская №6		
Н.контр.		Рачкова						

Копировал — Формат А4

1-83.01.20.003

6.3√(√)

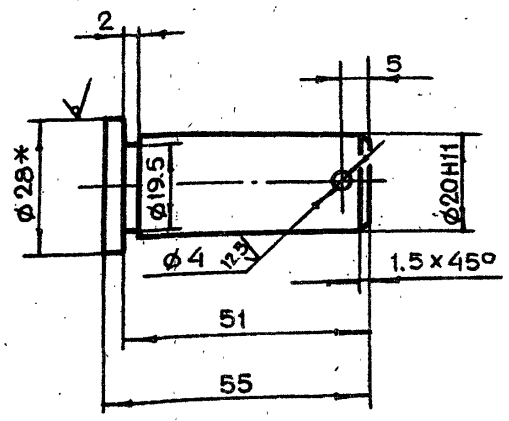

1. *Размер для справок
2. Неуказанные предельные отклонения размеров $+t_2, -t_2, \pm \frac{t_2}{2}$

Изм	Лит	N докум.	Подп.	Дата	1-83.01.20.003			
Разраб.		Андреева			Палец	Лит.	Масса 0.1	Масштаб 1:1
Пров.		Маркова				Лист	Листов 1	
Гл.инж.пр.		Черкасова			Круг В28 ГОСТ 2590-71 / Ст.3 ГОСТ 535-79	Главпу Мосгорисполкома Моспромпроект Мастерская №6		
Н.контр.		Рачкова						

Копировал — Формат А4

1-83.01.20.007

6.3√(√)

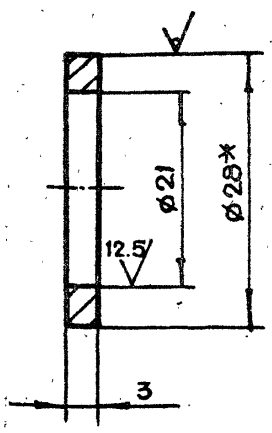

1. *Размер для справок
2. Неуказанные предельные отклонения размеров $+t_2, -t_2, \pm \frac{t_2}{2}$

Изм	Лит	N докум.	Подп.	Дата	1-83.01.20.007			
Разраб.		Андреева			Шайба	Лит.	Масса 0.001	Масштаб 2:1
Пров.		Маркова				Лист	Листов 1	
Гл.инж.пр.		Черкасова			Круг В28 ГОСТ 2590-71 / Ст.3 ГОСТ 535-79	Главпу Мосгорисполкома Моспромпроект Мастерская №6		
Н.контр.		Рачкова						
Гл.констр.		Григорьев						
Гл.спец.		Бычков						
Нач.маст.		Грибков						

Копировал — Формат А4

Инв.N подл. | Подп. и дата | Взам.инв.N | Инв.N дубл. | Подп. и дата

1-83.01.21.000СБ

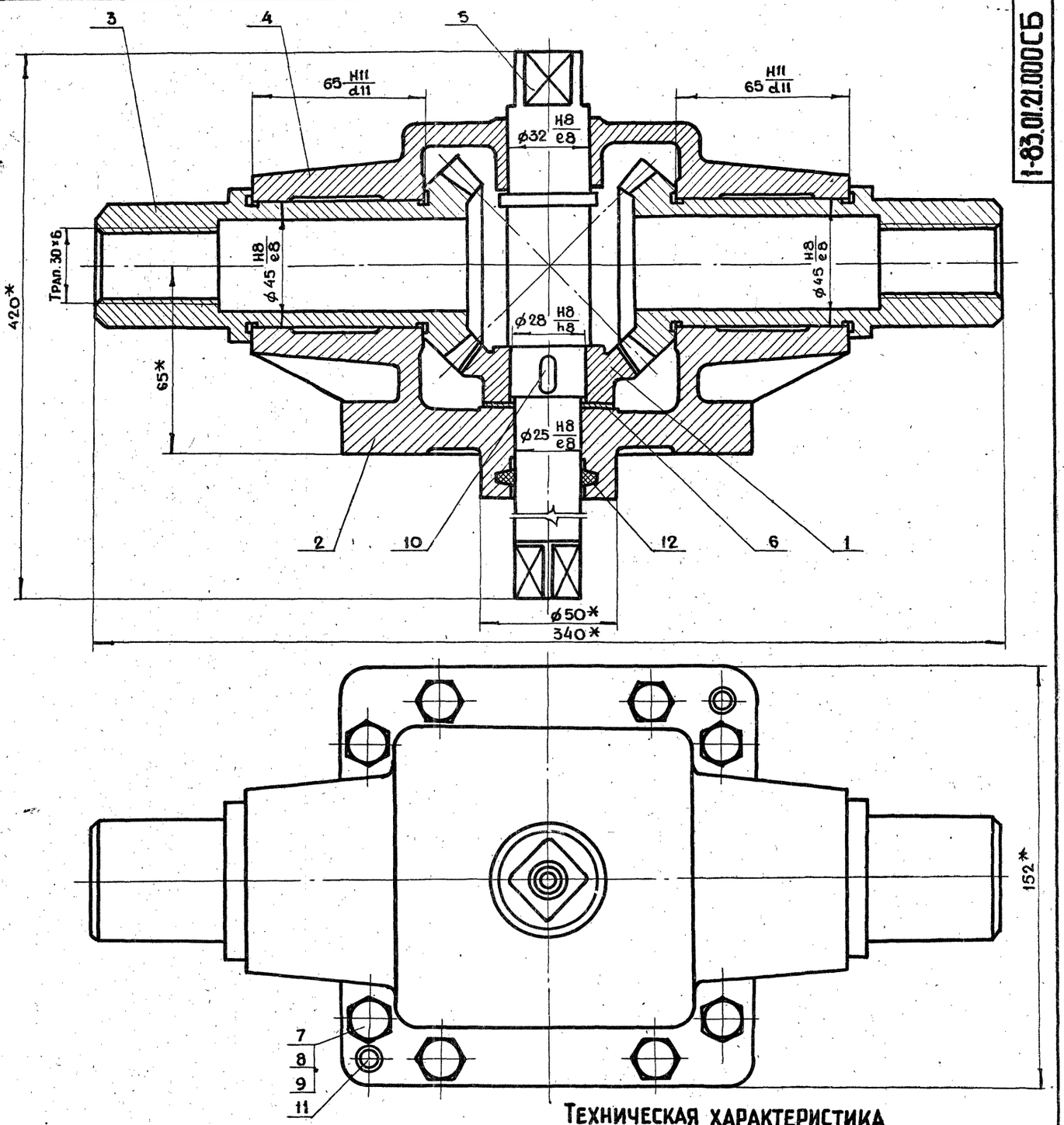

Техническая характеристика

1. Передаточное отношение $i = 1$
2. Модуль зацепления $m = 4$
3. Число зубьев $z = 18$

Технические требования

1. * Размеры для справок
2. Обеспечить свободное без рывков и заеданий вращение колес и шестерни
3. Регулировку конической передачи производить с помощью прокладки поз. 6
4. Смазку производить солидолом жировым ГОСТ 1033-79

					1-83.01.21.000СБ			
Изм	Лит	N докум.	Подп.	Дата	Редуктор Сборочный чертеж	Лит	Масса	Масштаб
Разраб.		Маркова					13.2	1:1
Пров.		Андреева				Лист	Листов 1	
Гл.инж.пр.		Черкасова				Главапу Мосгорисполкома Моспромпроект Мастерская N6		
Н.контр.		Воробьева						
Гл.констр.		Григорьев						
Гл.спец.		Бычков						
Нач.маст.		Грибков						

19426-02 25 Копировал Формат А2

1-8301.21.003

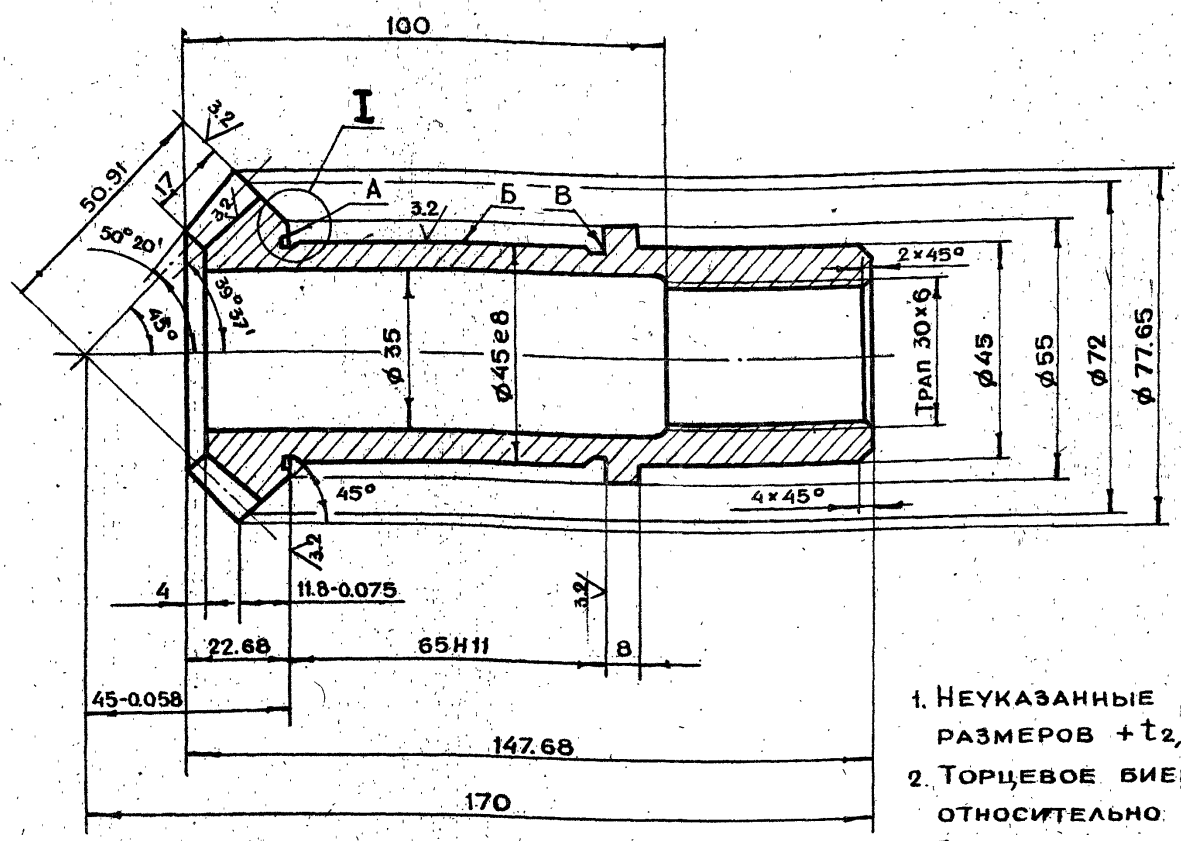

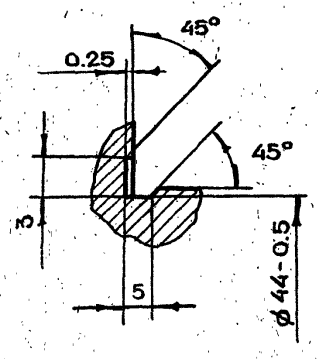

Профиль зуба в торцевом сечении
м 2:1

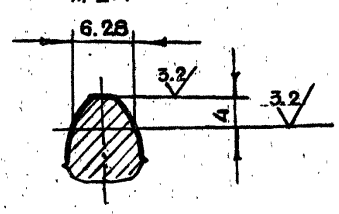

6.3 (V)

Модуль торцевой		ms	4
Число зубьев		z	18
Тип зубьев		—	Прямые
Исходный контур	Параметры		ГОСТ 13754-81
	Высота зубьев	h	8.8
Коэффициент смещения исходного контура		x	0
Степень точности по ГОСТ 1758-81		—	9

1. Неуказанные предельные отклонения размеров $+t_2, -t_2, \pm\frac{t_2}{2}$
2. Торцевое биение поверхностей А и В относительно оси отв. не более 0.01 мм.
3. Радиальное биение поверхности Б относительно оси отв. не более 0.01 мм.
4. Хим. Окс.

Изм	Лит	N докум.	Подп.	Дата
Разраб.		Маркова		
Пров.		Андреева		
Гл.инж.пр.		Черкасова		
Н.контр.		Воробьева		

1-83.01.21.003

Колесо

Лит.	Масса	Масштаб
	1.2	1:1

Лист | Листов 1

Круг В80 ГОСТ 2590-71 / 45-2-δ ГОСТ 1050-74

Главапу Мосгорисполкома Моспромпроект Мастерская № 6

Копировал | Формат А3

1-8301.21.001

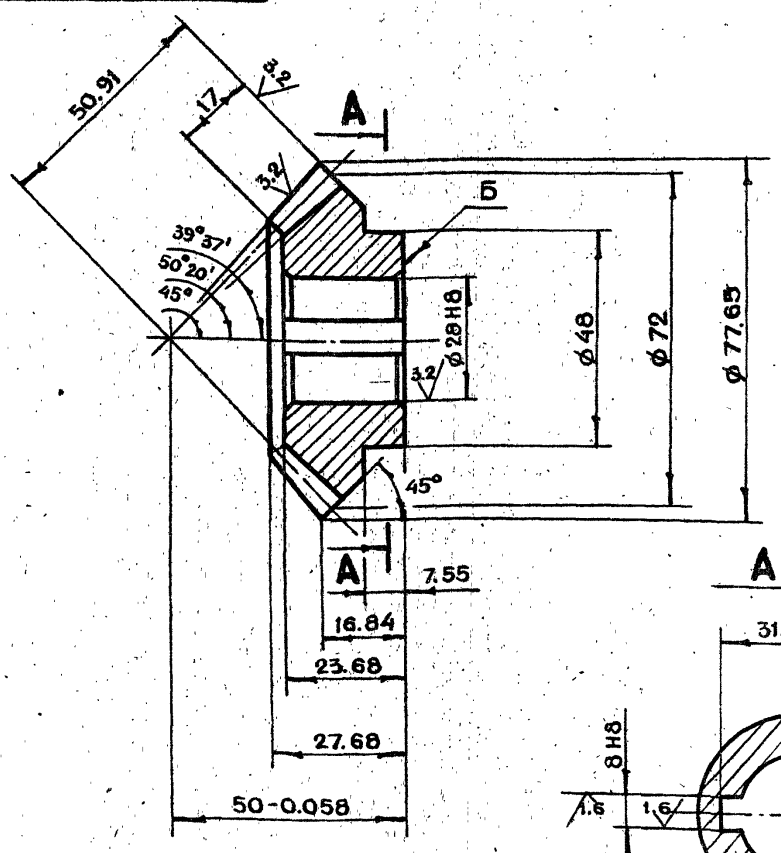

A-A

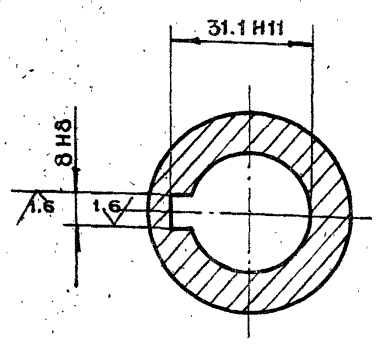

6.3 (V)

Модуль торцевой		ms	4
Число зубьев		z	18
Тип зубьев		—	Прямые
Исходный контур	Параметры		ГОСТ 13754-81
	Высота зуба	h	8.8
Коэффициенты смещения исходного контура		x	0
Степень точности по ГОСТ 1758-81		—	9-Ш

Профиль зуба в торцевом сечении
м. 2:1

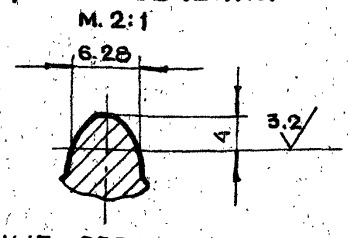

1. Неуказанные предельные отклонения размеров $+t_2, -t_2, \pm\frac{t_2}{2}$
2. Торцевое биение поверхности Б относительно оси отверстия не более 0.1 мм.
3. Хим. Окс.

Изм	Лит.	N докум.	Подп.	Дата
Разраб.		Маркова		
Пров.		Андреева		
Гл.инж.пр.		Черкасова		
Н.контр.		Воробьева		
Гл.констр.		Григорьев		
Гл.спец.		Бычков		
Нач.маст.		Грибков		

1-83.01.21.001

Шестерня

Лит.	Масса	Масштаб
	0.6	1:1

Лист | Листов 1

Круг В80 ГОСТ 2590-71 / 45-2-δ ГОСТ 1050-74

Главапу Мосгорисполкома Моспромпроект Мастерская № 6

19426-02 26

Копировал | Формат А3

1-83.01.21.002

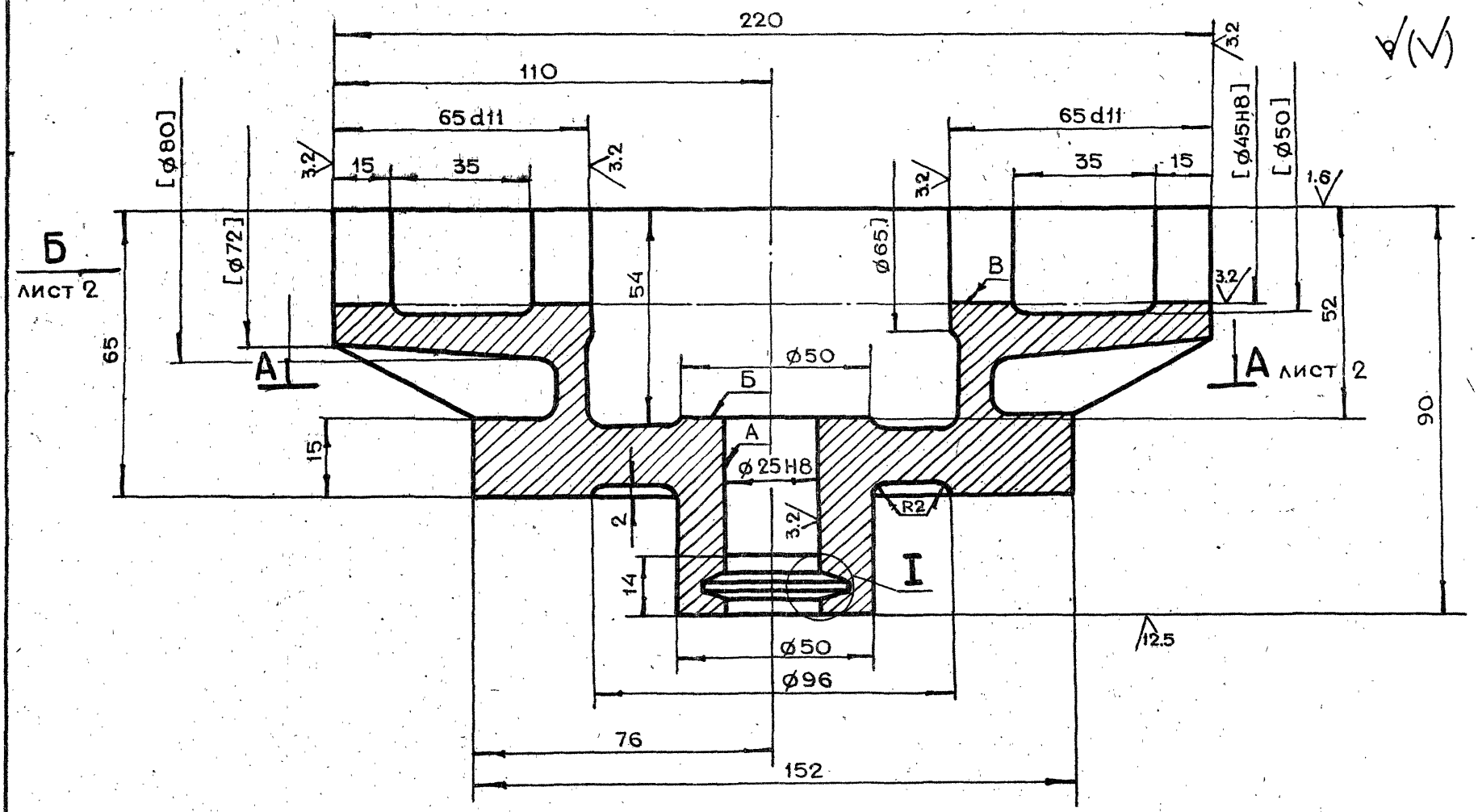

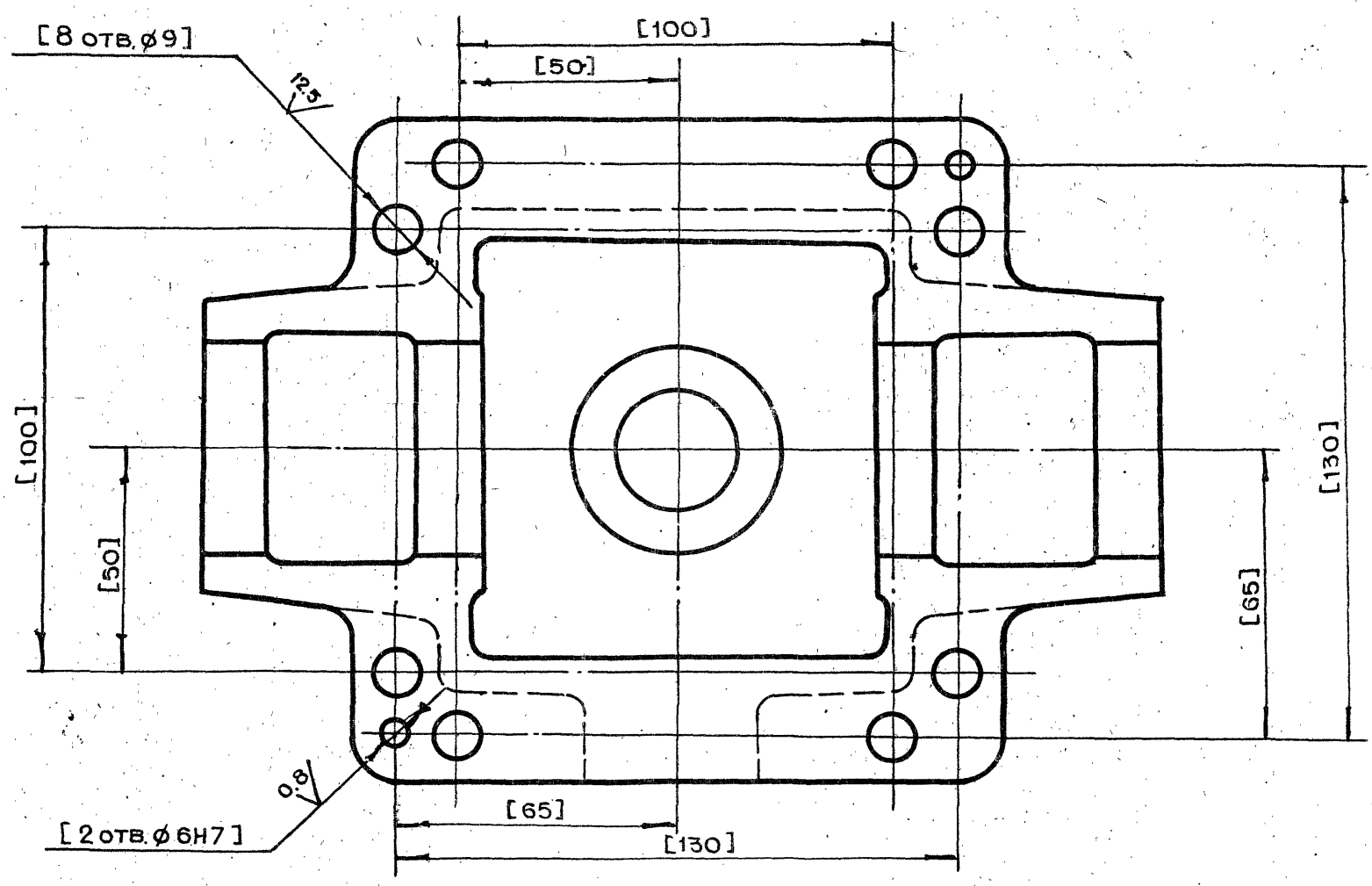

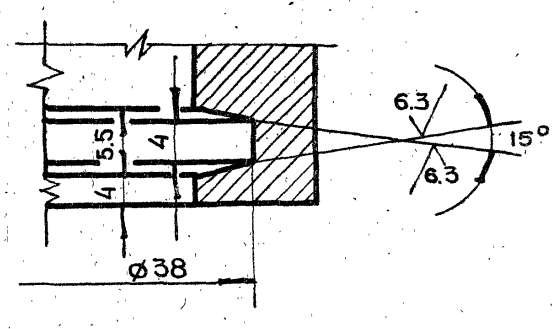

1. Неперпендикулярность оси поверхности А относительно поверхности В и поверхности Б не более 0.02 мм
2. Неуказанные предельные отклонения размеров $+t_2, -t_2, \pm\frac{t_2}{2}$
3. Внутреннюю поверхность красить эмалью НЦ-132 ГОСТ 6631-74. Цвет красный
4. Наружную поверхность красить эмалями глифталевой группы. Цвет серый
5. Обработку по размерам в квадратных скобках производить совместно с дет. 1-83.01.21.004
6. Неуказанные литейные радиусы R = 4÷8 мм
7. Детали маркировать одним порядковым номером и применять совместно

					1-83.01.21.002			
Изм.	Лит.	N докум.	Подп.	Дата				
Разраб.		Андреева			Корпус	Лит.	Масса	Масштаб
Пров.		Маркова					4.5	1:1
Гл.инж.пр.		Черкасова				Лист 1	Листов 2	
Н.контр.		Воробьева						
Гл.констр.		Григорьев						
Гл.спец.		Бычков			Сч 15-32 ГОСТ 1412-79	Главпу Мосгорисполкома Моспромпроект мастерская N 6		
Нач.маст.		Грибков						

Вид Б лист 1

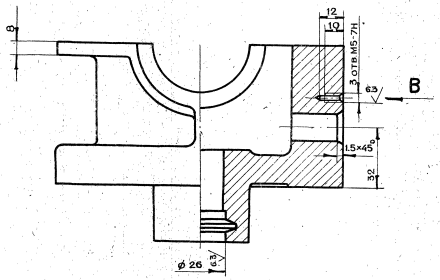

Вид В

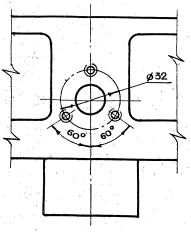

А-А лист 1

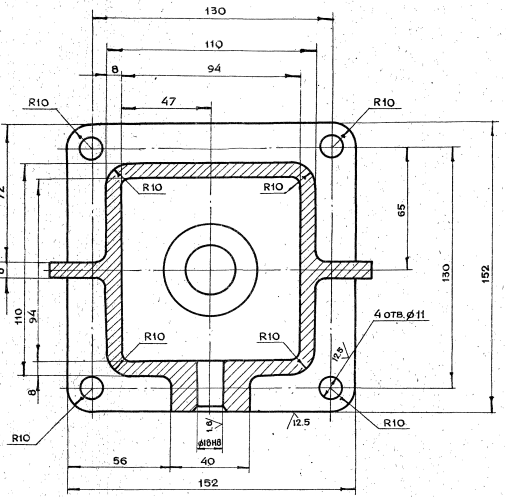

1-83.01.21.004

√(√)

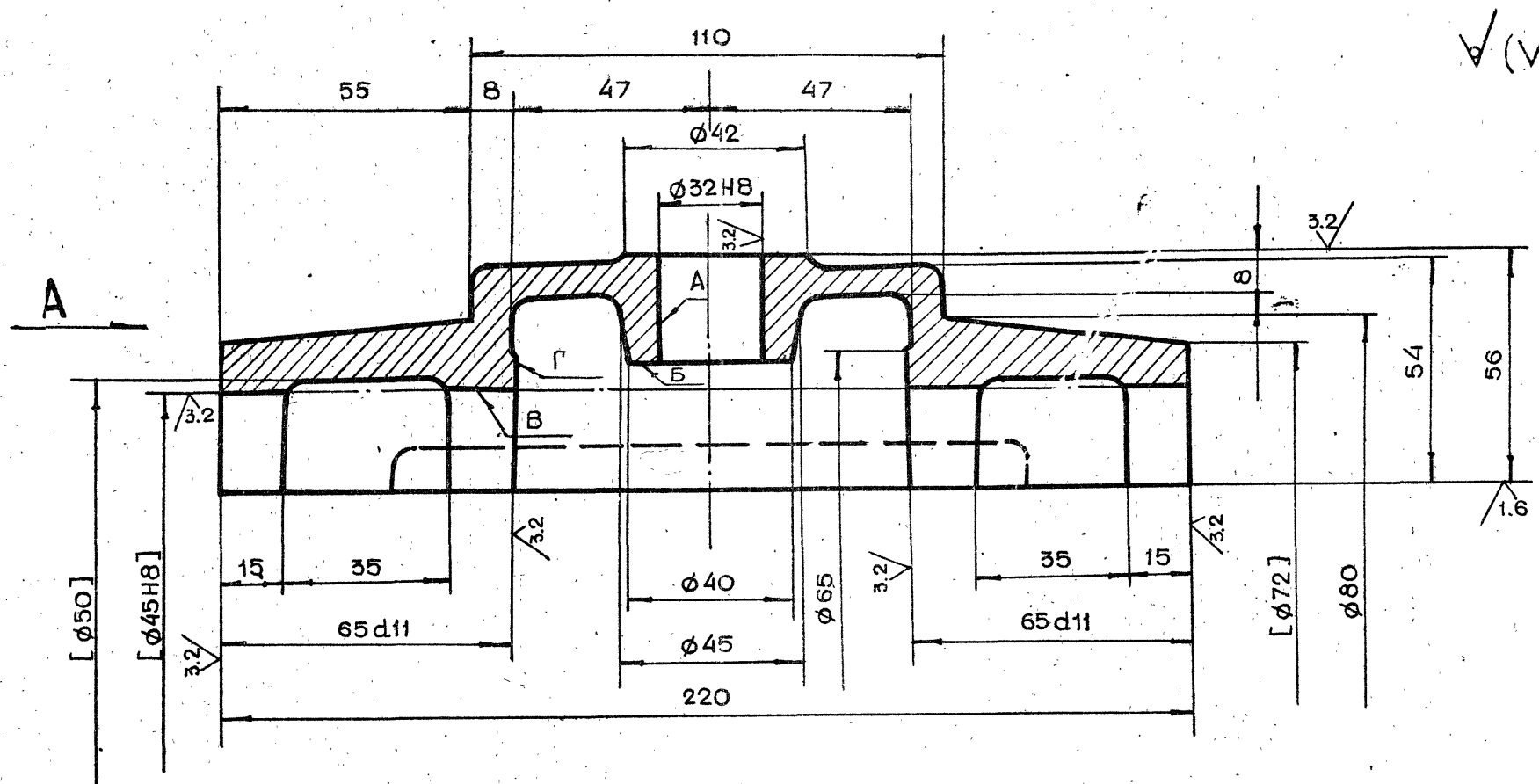

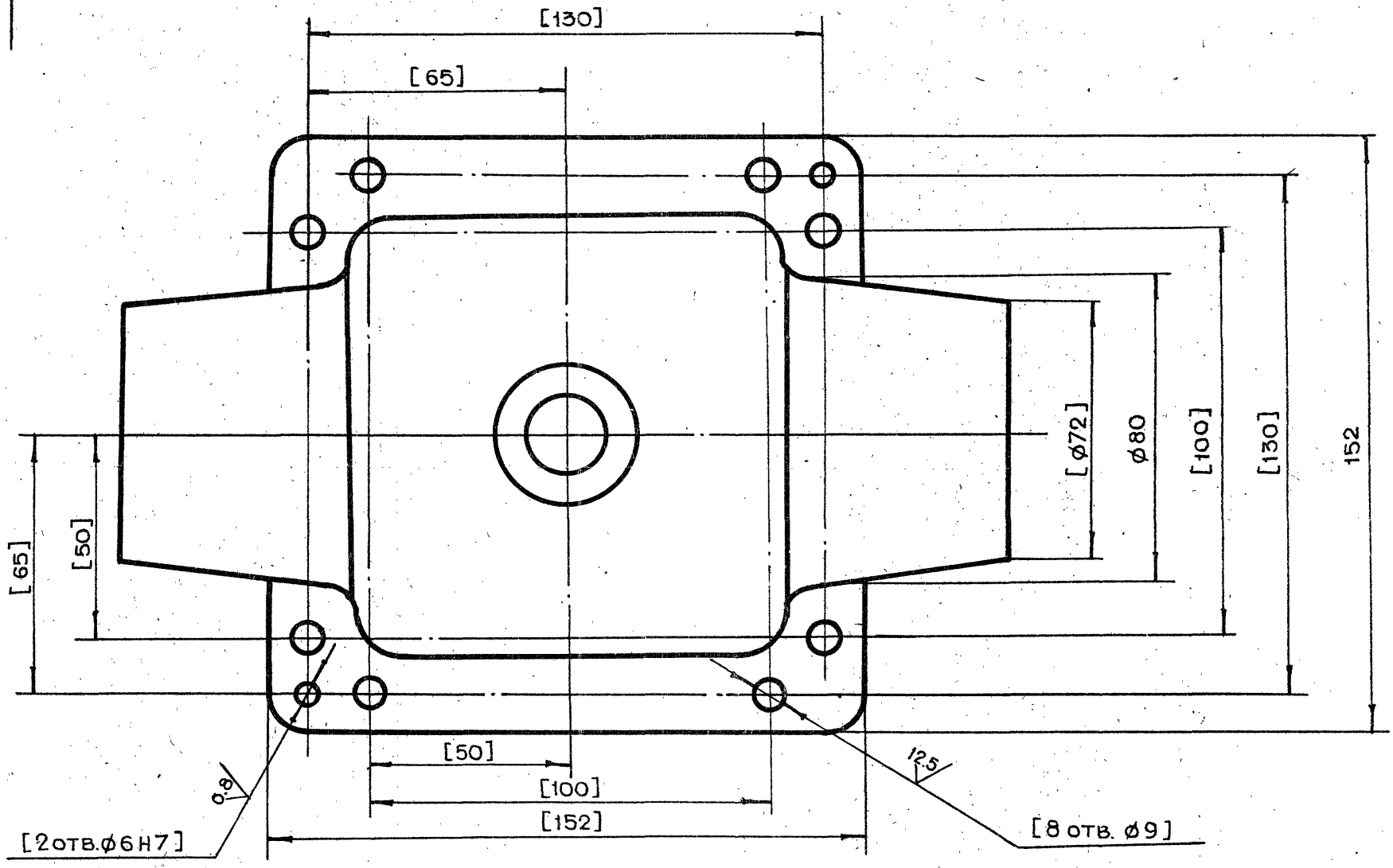

Вид А

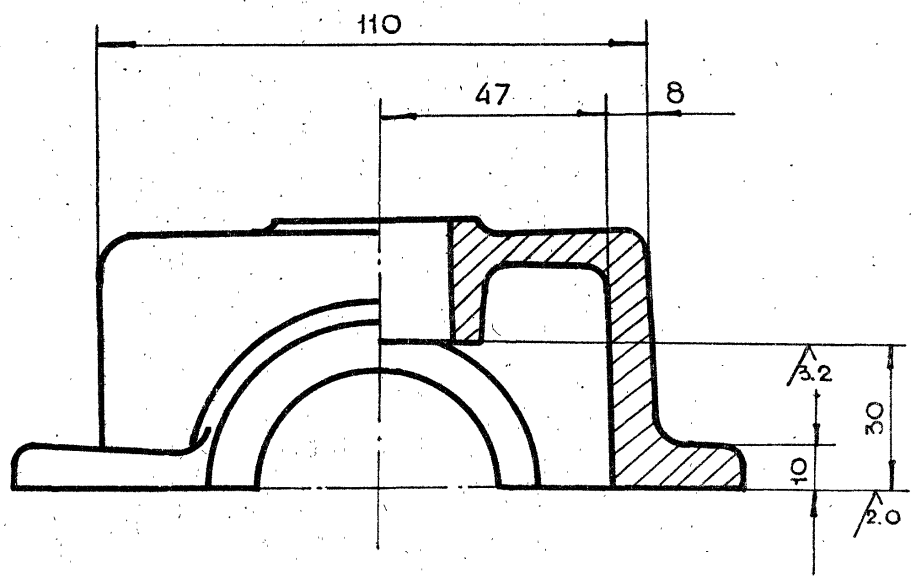

1. Неперпендикулярность оси поверхности А относительно поверхности В и поверхности Б не более 0.02 мм.
2. Неуказанные предельные отклонения размеров $+t_2, -t_2, \pm \frac{t_2}{2}$
3. Внутреннюю поверхность красить эмалью НЦ-132 ГОСТ 6631-74. Цвет красный
4. Наружную поверхность красить эмалями глифталевой группы. Цвет серый
5. Обработку по размерам в квадратных скобках производить совместно с дет. 1-83.01.21.002
6. Неуказанные литейные радиусы R=4÷8 мм
7. Детали маркировать одним порядковым номером и применять совместно

Изм.	Лит.	N докум.	Подп.	Дата	1-83.01.21.004			
Разраб.		Андреева			Крышка	Лит.	Масса	Масштаб
Пров.		Маркова					3.0	1:1
Гл.инж.пр.		Черкасова				Лист	Листов 1	
Н.контр.		Воробьева						
Гл.констр.		Григорьев						
Гл.спец.		Бычков			Сч15-32 ГОСТ1412-79	Главапу Мосгорисполкома МОСПРОМПРОЕКТ Мастерская №6		
Нач.маст.		Грибков						

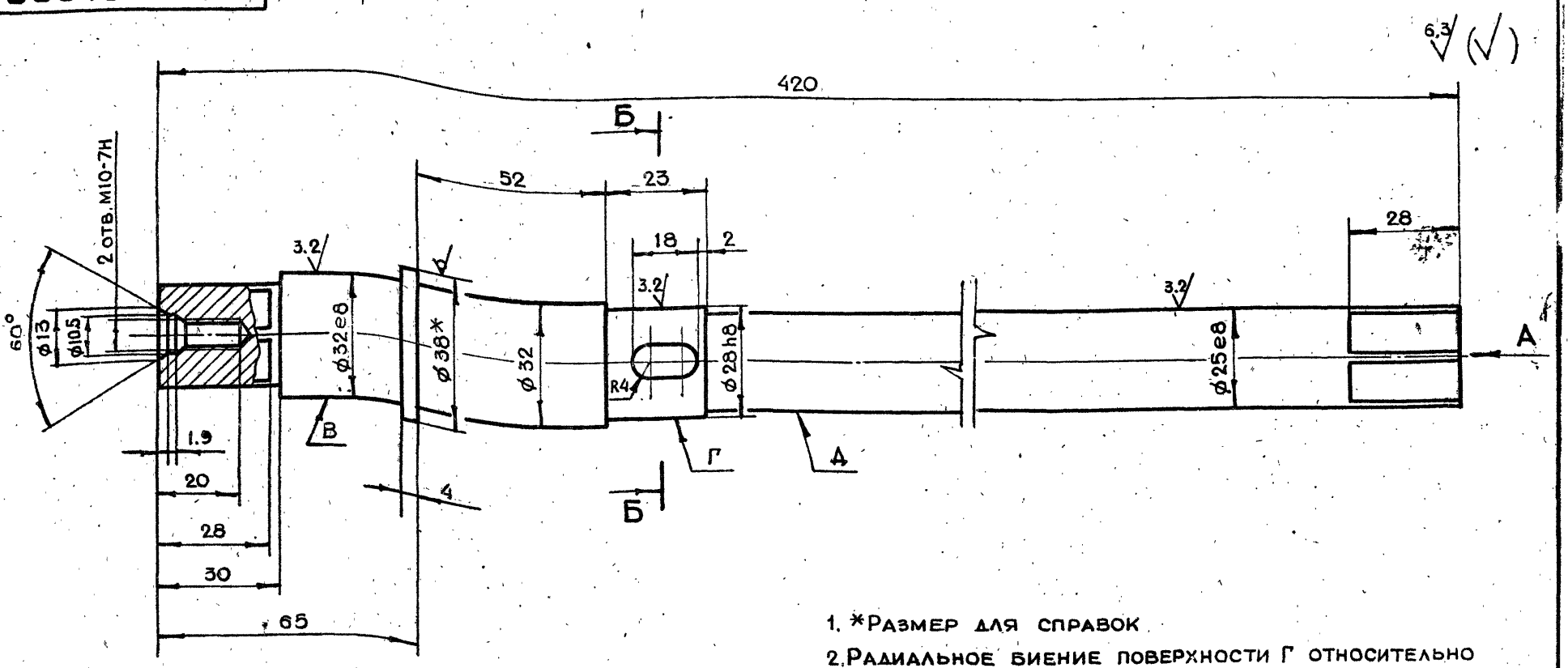

Вид А

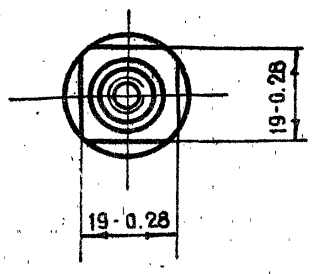

Б-Б

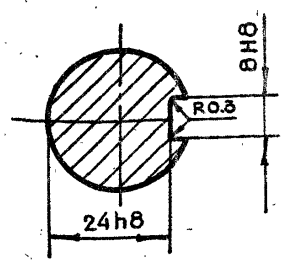

1. *Размер для справок
2. Радиальное биение поверхности Г относительно общей оси поверхности В и Д не более 0.05 мм.
3. Изогнутость поверхности Д не более 0.1 мм на всей длине
4. Неуказанные предельные отклонения размеров $+t_2, -t_2, \pm \frac{t_2}{2}$
5. Хим. Окс.

Изм	Лит	N докум.	Подп.	Дата	1-83.01.21.005			
Разраб.		Андреева			Вал	Лит.	Масса	Масштаб
Пров.		Маркова					2.0	1:1
Гл.инж.пр.		Черкасова				Лист	Листов 1	
Н.контр.		Воробьева			Круг В38 ГОСТ 2590-71 / 45-2-б ГОСТ 1050-74	Главпу Мосгорисполкома МОСПРОМПРОЕКТ Мастерская №6		

Копировал Формат А3

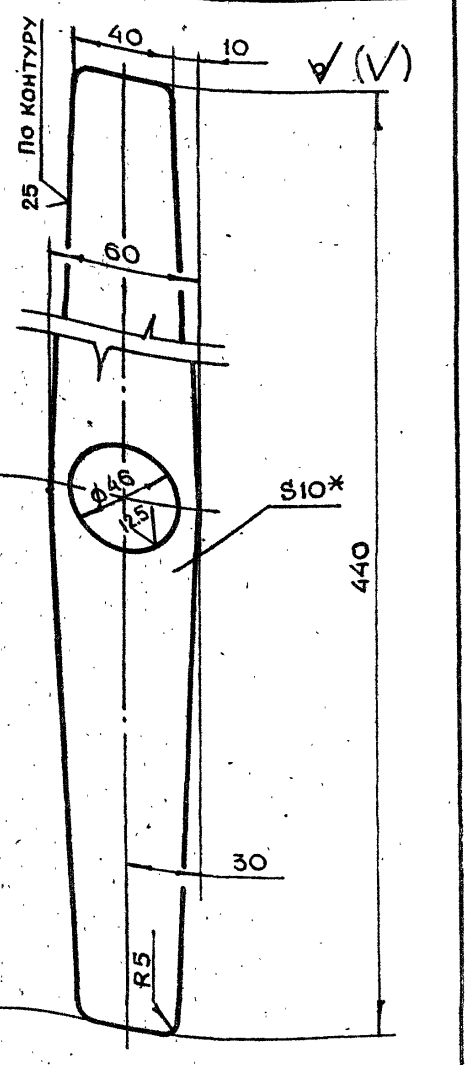

1. * Размер для справок
2. Неуказанные предельные отклонения размеров $+t_2, -t_2, \pm \frac{t_2}{2}$

Изм	Лит	N докум.	Подп.	Дата	1-83.01.22.101			
Разраб.		Андреева			Рычаг	Лит.	Масса	Масштаб
Пров.		Маркова					1.7	1:2
Гл.инж.пр.		Черкасова				Лист	Листов 1	
Н.контр.		Воробьева			Лист БПН10 ГОСТ 19903-74 / Ст.3 ГОСТ 14637-79	Главпу Мосгорисполкома МОСПРОМПРОЕКТ Мастерская №6		

Копировал Формат А4

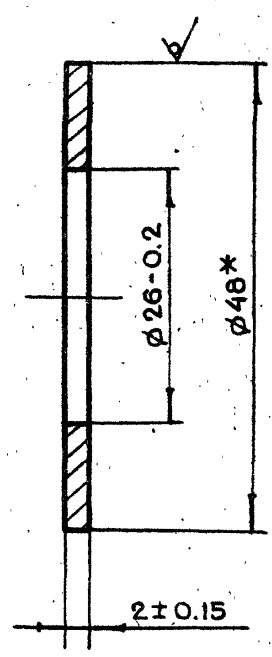

1. *Размер для справок
2. Хим. Окс.

Изм	Лит	N докум.	Подп.	Дата	1-83.01.21.006			
Разраб.		Андреева			Прокладка регулировочная	Лит.	Масса	Масштаб
Пров.		Маркова					0.01	2:1
Гл.инж.пр.		Черкасова				Лист	Листов 1	
Н.контр.		Воробьева			Круг В48 ГОСТ 2590-71 / 45-2-б ГОСТ 1050-74	Главпу Мосгорисполкома МОСПРОМПРОЕКТ Мастерская №6		
Гл.констр.		Григорьев						
Гл.спец.		Бычков						
Нач.маст.		Грибков						

Подл. и дата | Взам. инв. N | Инв. N дубл. | Подп. и дата | Инв. N подл.

19426-02 30

Копировал Формат А4

1-83.01.22.103

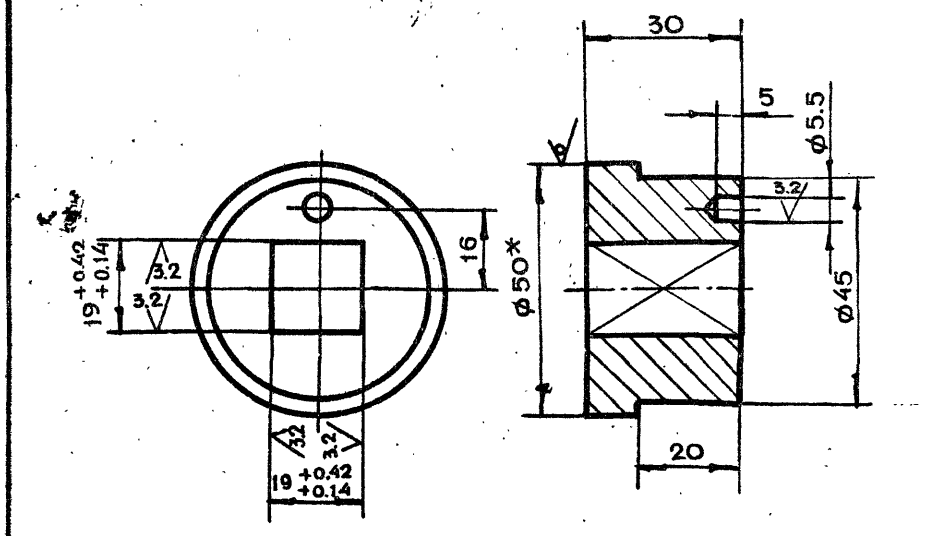

1.* Размер для справок

2. Неуказанные предельные отклонения размеров $+t_2, -t_2, \pm \frac{t_2}{2}$

Изм	Лит.	N докум.	Подп.	Дата	1-83.01.22.103			
Разраб.		Андреева			Втулка	Лит.	Масса	Масштаб
Пров.		Маркова					0.4	1:1
Гл.инж.пр.		Черкасова				Лист	Листов 1	
Н.контр.		Рачкова			Круг Ø50 ГОСТ 2590-71 / Ст.3 ГОСТ 535-79	Главапу Мосгорисполкома МОСПРОМПРОЕКТ Мастерская №6		

Копировал Формат А4

1-83.01.22.102

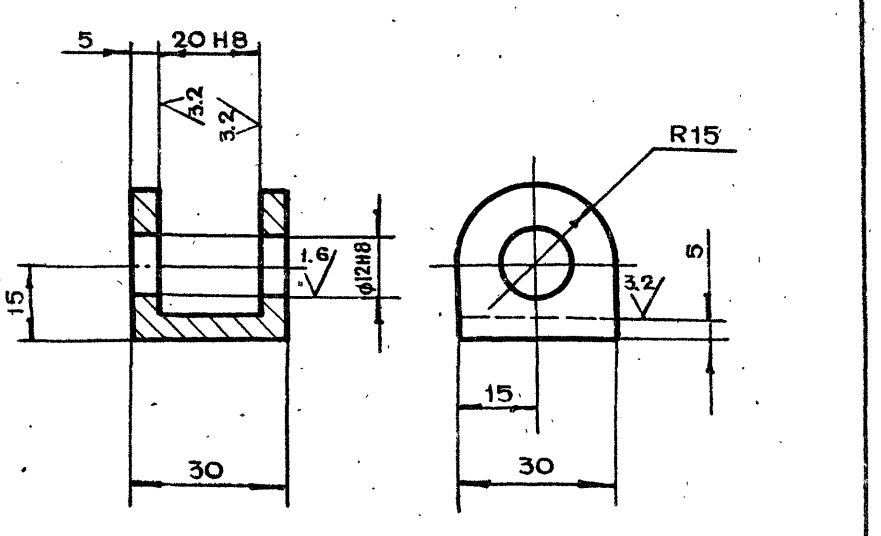

Неуказанные предельные отклонения размеров $+t_2, -t_2, \pm \frac{t_2}{2}$

Изм	Лит.	N докум.	Подп.	Дата	1-83.01.22.102			
Разраб.		Андреева			Вилка	Лит.	Масса	Масштаб
Пров.		Маркова					0.07	1:1
Гл.инж.пр.		Черкасова				Лист	Листов 1	
Н.контр.		Рачкова			Ст. 3 ГОСТ 380-71	Главапу Мосгорисполкома МОСПРОМПРОЕКТ Мастерская №6		

Копировал Формат А4

Взам. инв. N | Инв. N дубл. | Подп. и дата | Инв. N подл.

1-83.01.22.000СБ

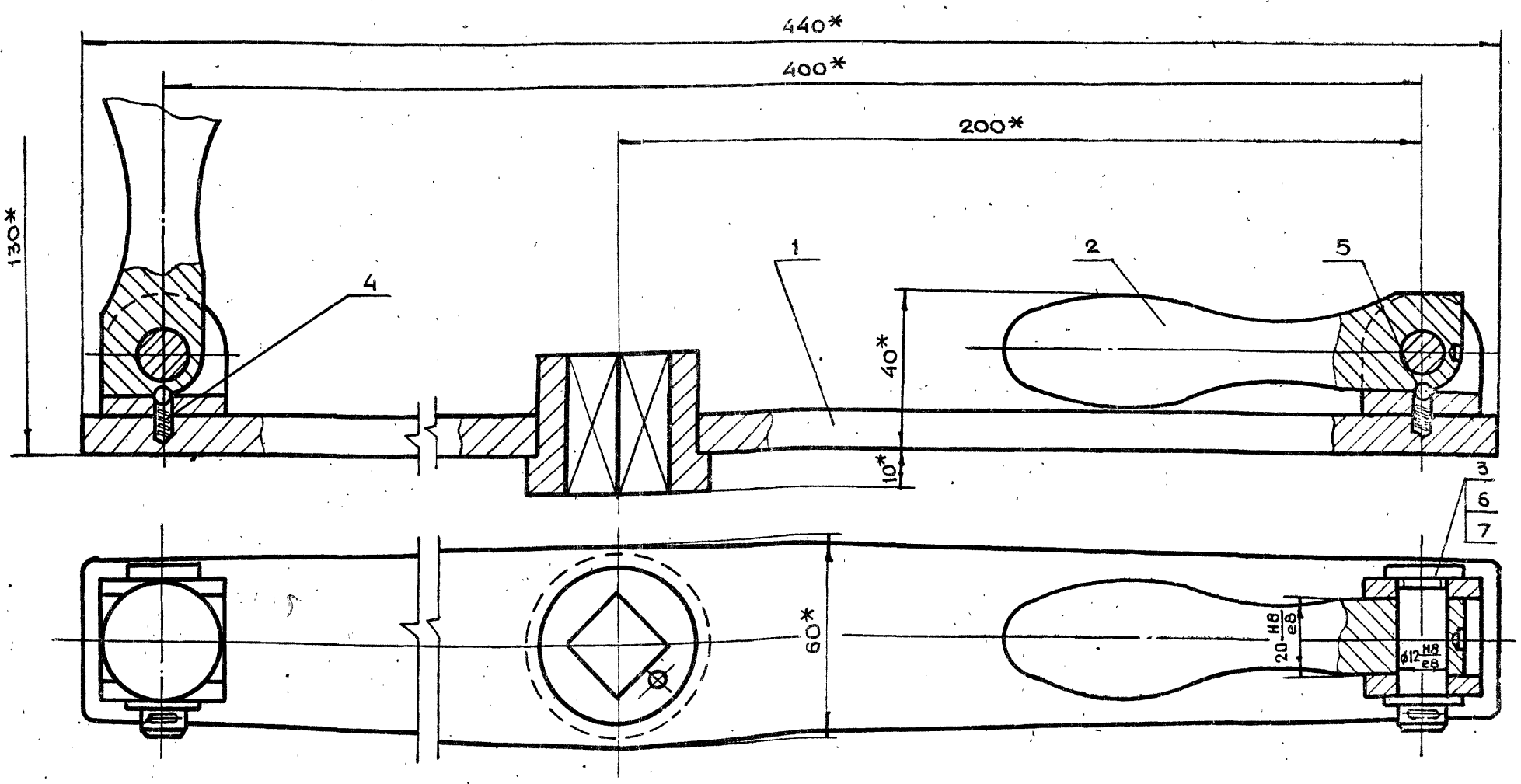

* Размеры для справок

Изм	Лит.	N докум.	Подп.	Дата	1-83.01.22.000СБ			
Разраб.		Андреева			Штурвал в сборе Сборочный чертеж.	Лит.	Масса	Масштаб
Пров.		Маркова					3.3	1:1
Гл.инж.пр.		Черкасова				Лист	Листов 1	
Н.контр.		Рачкова				Главапу Мосгорисполкома МОСПРОМПРОЕКТ Мастерская №6		
Гл.констр.		Григорьев						
Гл.спец.		Бычков						
Нач.маст.		Грибков						

19426-02 31 Копировал Формат А3

1-83.01.22.100СБ

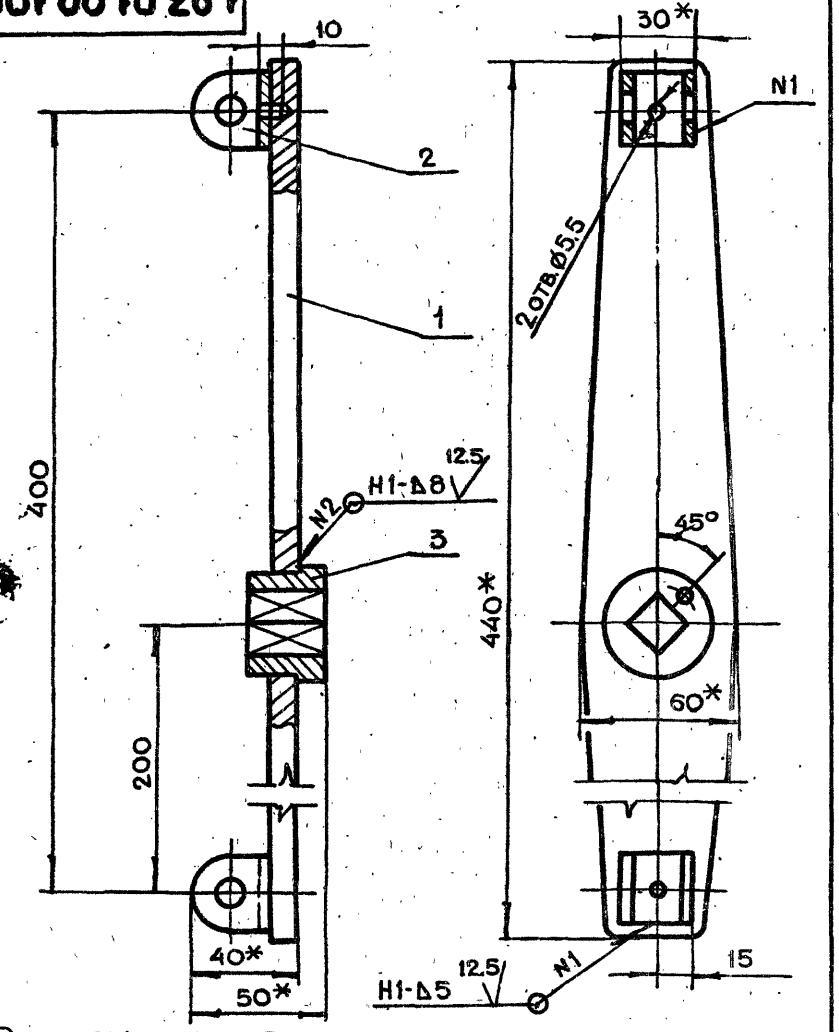

1. *Размеры для справок
2. Неуказанные предельные отклонения размеров $+t_2, -t_2, \pm\frac{t_2}{2}$
3. Сварку производить по ГОСТ 5264-80

Изм	Лит	N докум.	Подп.	Дата	1-83.01.22.100СБ			
Разраб.		Андреева			Штурвал Сборочный чертеж	Лит.	Масса	Масштаб
Пров.		Маркова					2.3	1:2
Гл.инж.пр.		Черкасова				Лист	Листов 1	
Н.контр.		Воробьева				Главпу Мосгорисполкома МОСПРОМПРОЕКТ Мастерская N 6		

Копировал Формат А4

1-83.01.22.003

Число рабочих витков	n	6
Число витков полное	n	7.5
Направление навивки пружины	—	Правое
Диаметр по стержню	Dc	4.2
Длина развернутой пружины	L	99

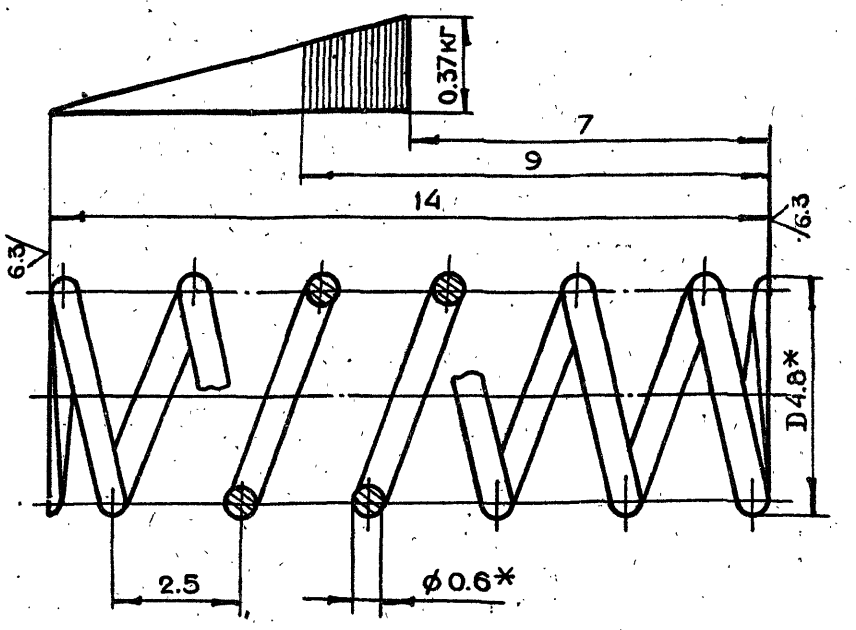

*Размеры для справок

Изм	Лит	N докум.	Подп.	Дата	1-83.01.22.003			
Разраб.		Андреева			Пружина	Лит.	Масса	Масштаб
Пров.		Маркова					0.003	10:1
Гл.инж.пр		Черкасова				Лист	Листов 1	
Н.контр		Воробьева				Главпу Мосгорисполкома МОСПРОМПРОЕКТ Мастерская N 6		
					Проволока I-0.6 ГОСТ 9389-75			

Копировал Формат А4

1-83.01.22.002

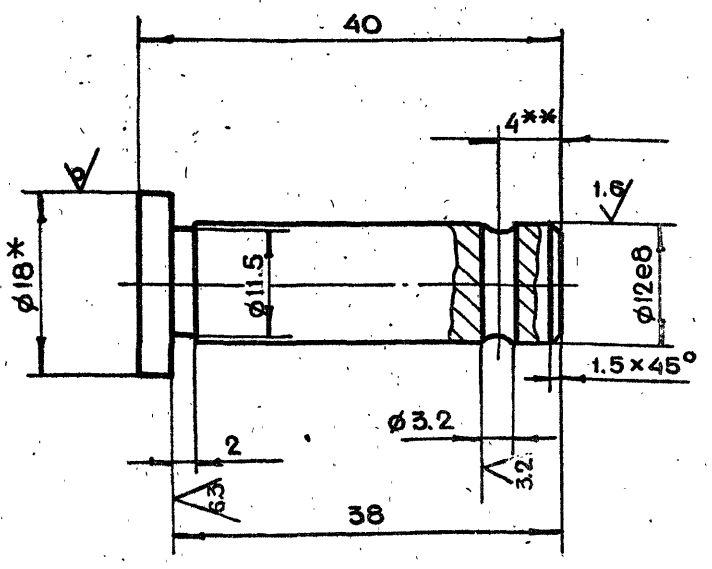

1. *Размер для справок
2. Неуказанные предельные отклонения размеров $+t_2, -t_2, \pm\frac{t_2}{2}$
3. **Уточнить при сборке

Изм	Лит.	N докум.	Подп.	Дата	1-83.01.22.002			
Разраб.		Андреева			Палец	Лит.	Масса	Масштаб
Пров.		Маркова					0.04	2:1
Гл.инж.пр.		Черкасова				Лист	Листов 1	
Н.контр.		Воробьева			Круг В18 ГОСТ 2590-71 Ст.3 ГОСТ 535-79	Главпу Мосгорисполкома МОСПРОМПРОЕКТ Мастерская N 6		

Копировал Формат А4

1-83.01.22.001

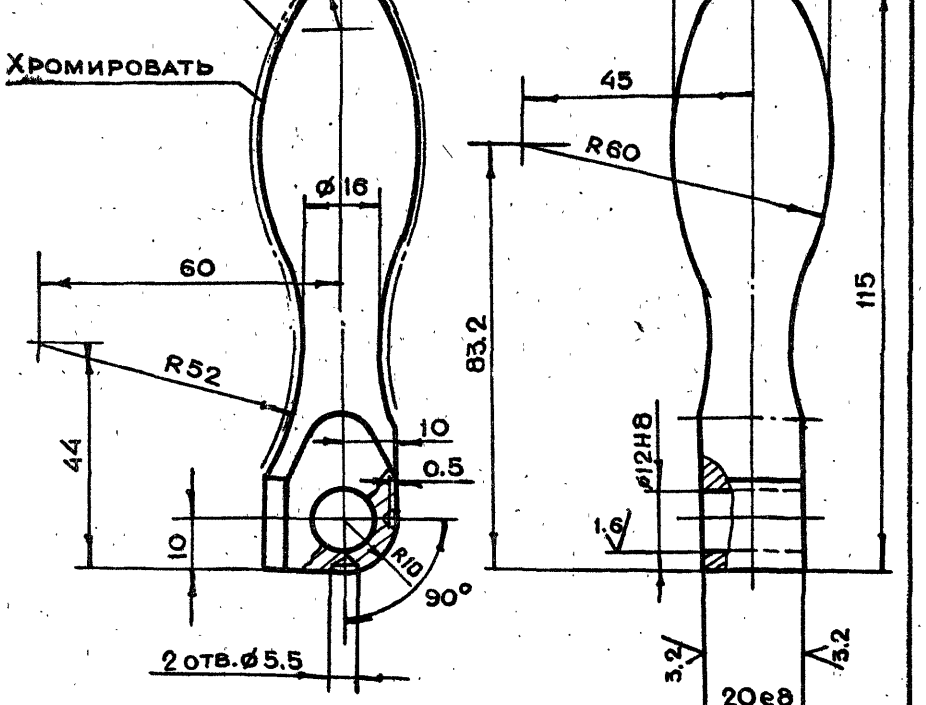

Неуказанные предельные отклонения размеров $+t_2, -t_2, \pm\frac{t_2}{2}$

Изм	Лит.	N докум.	Подп.	Дата	1-83.01.22.001			
Разраб.		Андреева			Ручка	Лит.	Масса	Масштаб
Пров.		Маркова					0.4	1:1
Гл.инж.пр.		Черкасова				Лист	Листов 1	
Н.контр.		Воробьева			Круг В32 ГОСТ 2590-71 Ст.3 ГОСТ 535-79	Главпу Мосгорисполкома МОСПРОМПРОЕКТ Мастерская N 6		
Гл.констр.		Григорьев						
Гл.спец.		Бычков						
Нач.маст.		Грибков						

Копировал Формат А4

1-83.01.23.002

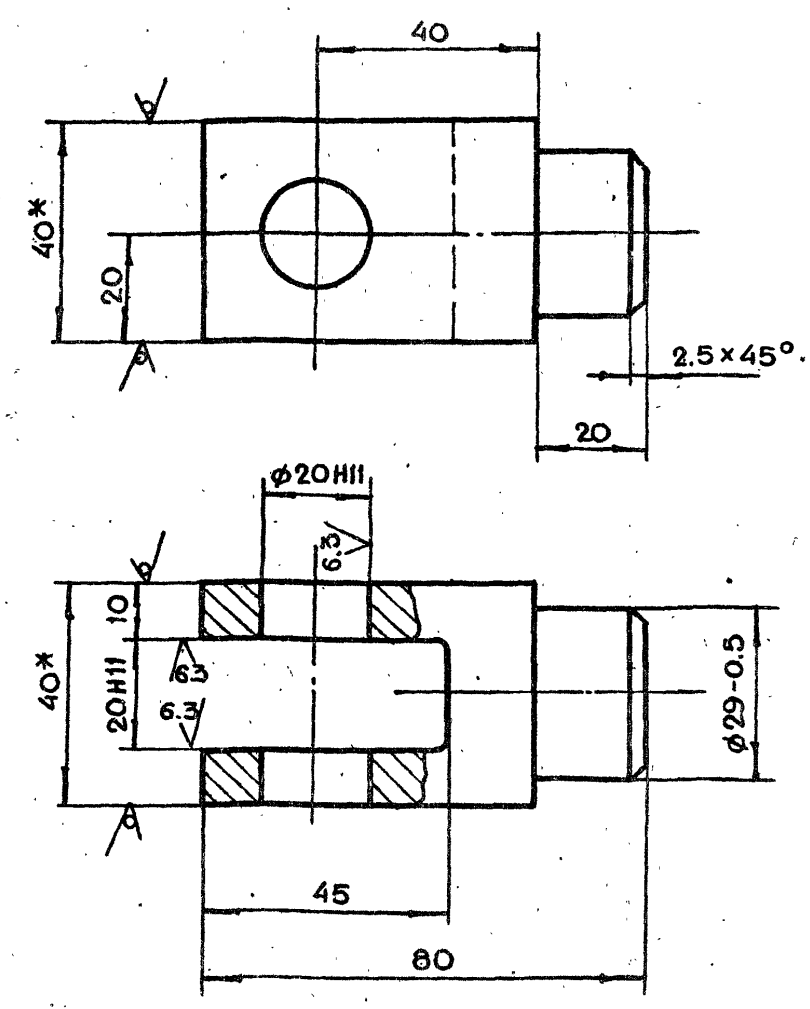

1. *Размеры для справок
2. Неуказанные предельные отклонения размеров $+t_2, -t_2, \pm \frac{t_2}{2}$

					1-83.01.23.002	
Изм.	Лит	N докум.	Подп.	Дата		
Разраб.		Андреева			Вилка	Лит. / Масса 0.7 / Масштаб 1:1
Пров.		Маркова				Лист / Листов 1
Гл.инж.пр.		Черкасова			Квадрат В40 ГОСТ 2591-71 / Ст.3 ГОСТ 535-79	Главпу Мосгорисполкома МОСПРОМПРОЕКТ Мастерская №6
Н.контр.		Рачкова				

Копировал Формат А4

1-83.01.23.001

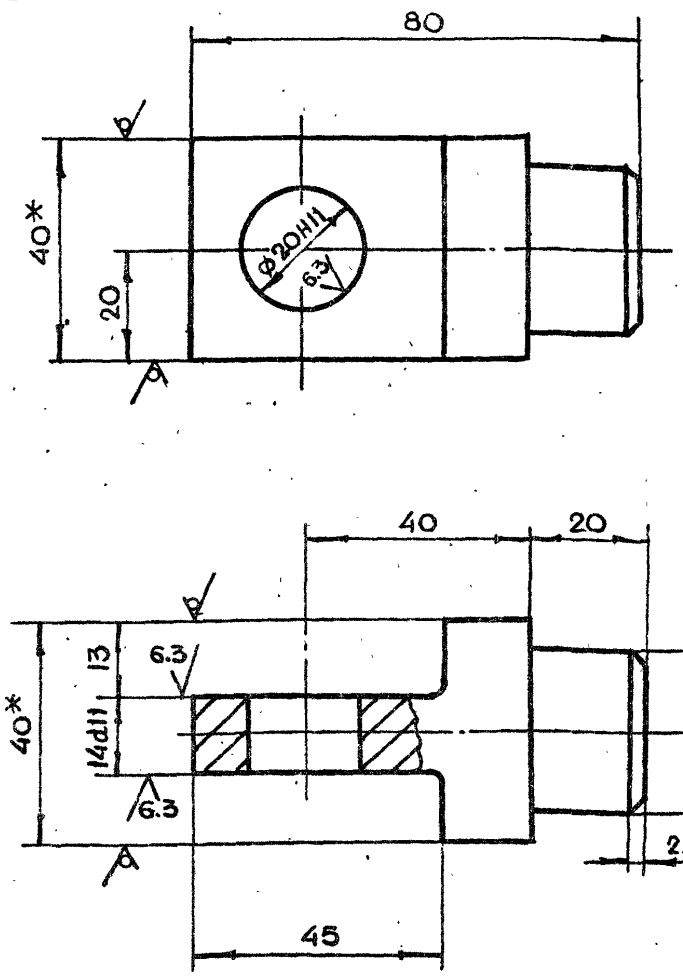

1. *Размеры для справок
2. Неуказанные предельные отклонения размеров $+t_2, -t_2, \pm \frac{t_2}{2}$

					1-83.01.23.001	
Изм.	Лит	N докум.	Подп.	Дата		
Разраб.		Андреева			Вилка	Лит. / Масса 0.6 / Масштаб 1:1
Пров.		Маркова				Лист / Листов 1
Гл.инж.пр.		Черкасова			Квадрат В40 ГОСТ 2591-71 / Ст.3 ГОСТ 535-79	Главпу Мосгорисполкома МОСПРОМПРОЕКТ Мастерская №6
Н.контр.		Рачкова				

Копировал Формат А4

Подп. и дата | Инв.№ подл. | Подп. и дата | Взам. инв.№ | Инв.№ дубл. | Подп. и дата

1-83.01.23.000СБ

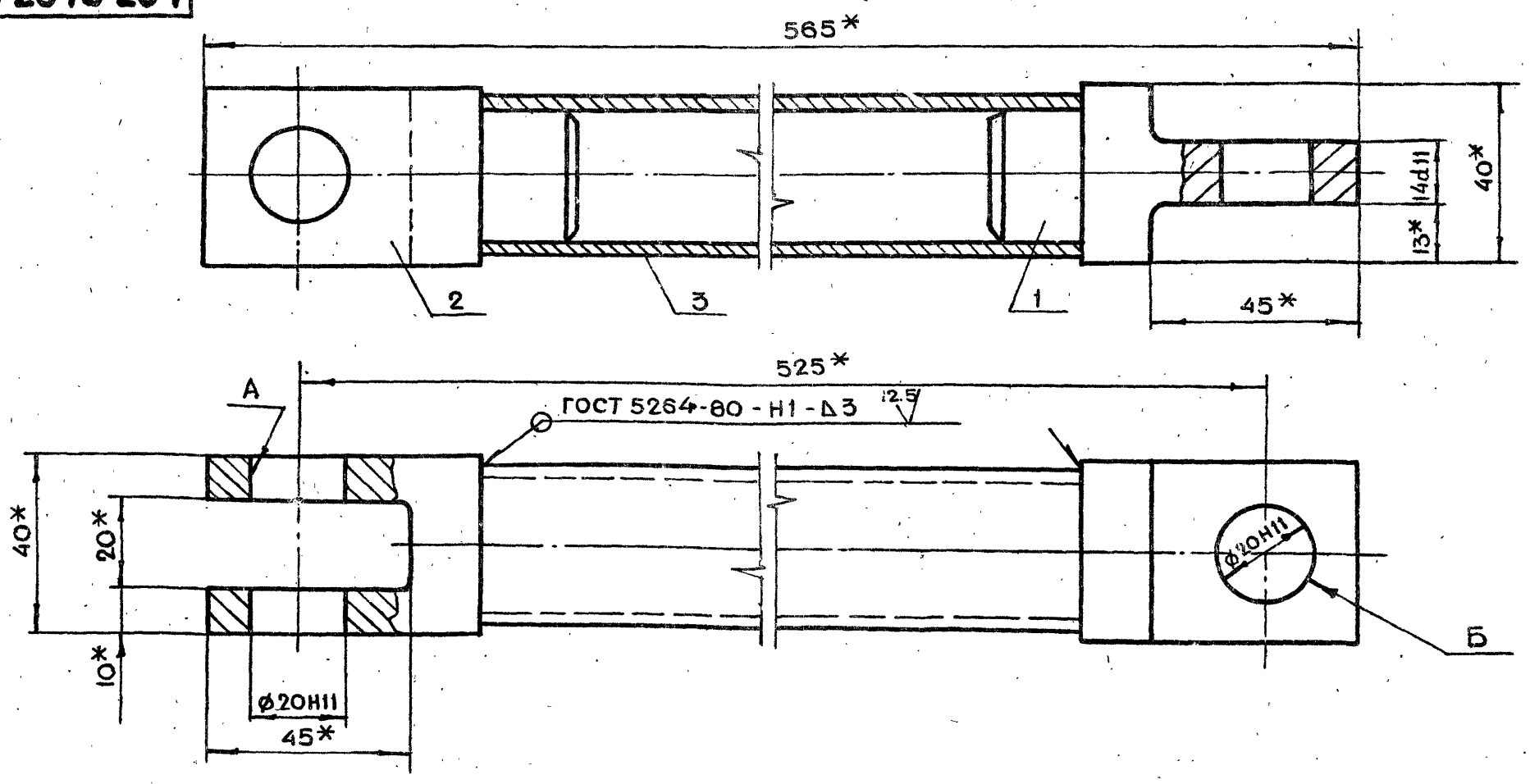

1. *Размеры для справок
2. Неперпендикулярность оси отверстия Б относительно оси отв. А не более 0.5 мм.
3. Перекос оси трубы поз. 3 не более 0.5 мм.

					1-83.01.23.000СБ	
Изм.	Лит	N докум.	Подп.	Дата		
Разраб.		Андреева			Тяга Сборочный чертеж	Лит. / Масса 2.4 / Масштаб 1:1
Пров.		Маркова				Лист / Листов 1
Гл.инж.пр.		Черкасова				Главпу Мосгорисполкома МОСПРОМПРОЕКТ Мастерская №6
Н.контр.		Рачкова				
Гл.констр.		Григорьев				
Гл.спец.		Бычков				
Нач.маст.		Грибков				

Копировал Формат А3

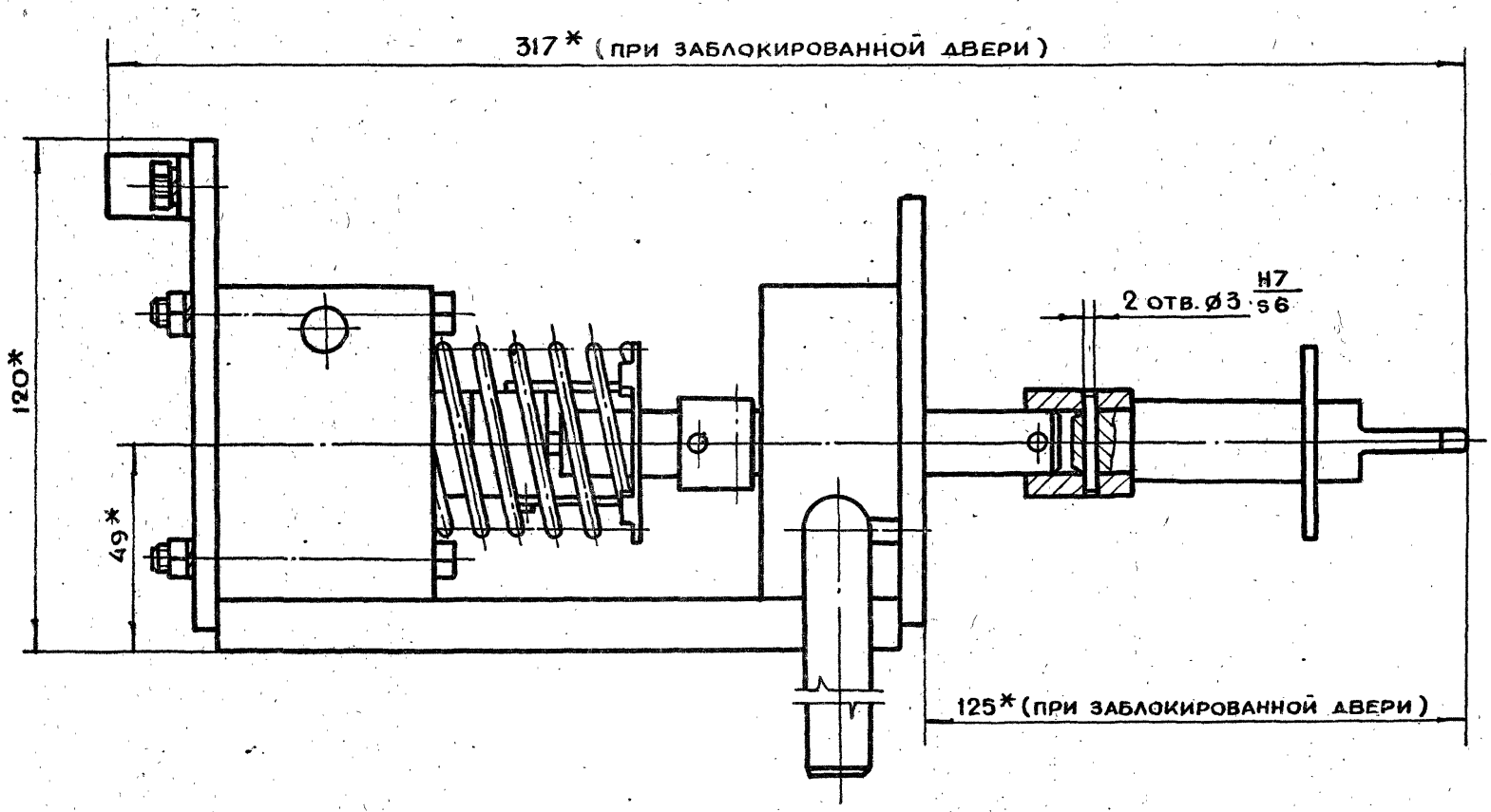

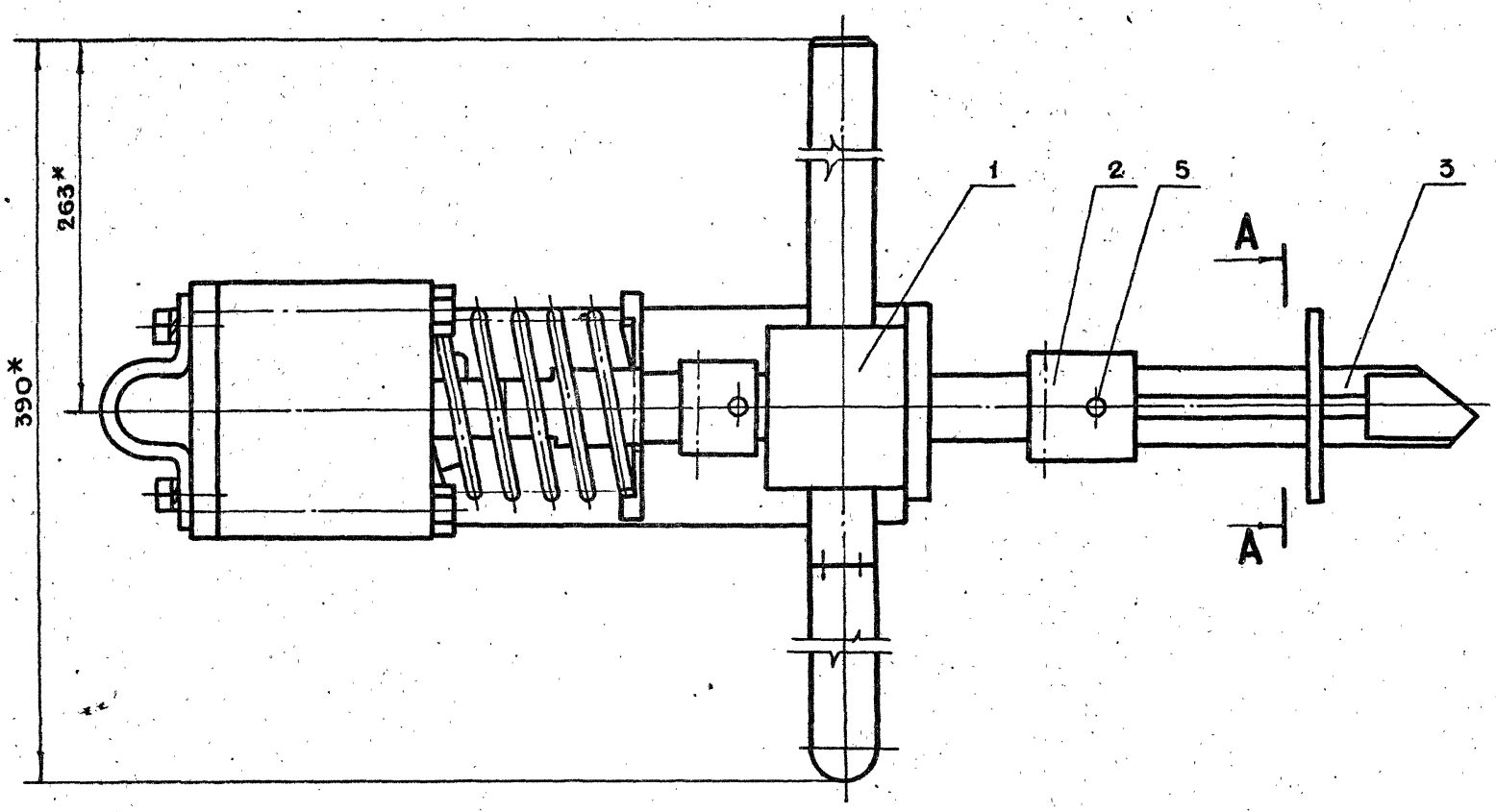

А-А

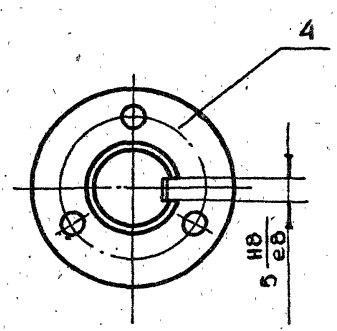

* Размеры для справок

					1-83.01.30.000СБ			
Изм.	Лит.	N докум.	Подп.	Дата	Блокировочное устройство Сборочный чертеж	Лит.	Масса	Масштаб
Разраб.		Андреева					4.2	1:1
Пров.		Маркова				Лист	Листов 1	
Гл.инж.пр.		Черкасова				Главалу Мосгорисполкома МОСПРОМПРОЕКТ Мастерская №6		
Н.контр.		Рачкова						
Гл.констр.		Григорьев						
Гл.спец.		Бычков						
Нач.маст.		Грибков						

1-83.01.31.001

Число рабочих витков	n	6
Число витков полное	n1	7.5
Направление навивки пружины	—	пра-вое
Диаметр по стержню	Dc	4.2
Длина развернутой пружины	L	1036

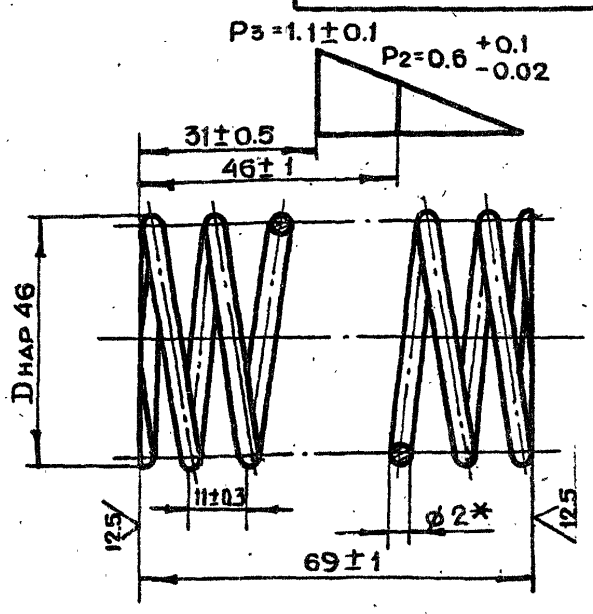

1. * Размер для справок
2. Пружину выдержать под нагрузкой P=1.1 кг в течение 24 часов
3. Остальные деформации не допускаются

Изм	Лит	N докум.	Подп.	Дата	1-83.01.31.001			
Разраб.		Андреева			Пружина	Лит.	Масса	Масштаб
Пров.		Маркова					0.1	1:1
Гл.инж.пр.		Черкасова				Лист	Листов 1	
Н.контр.		Рачкова			Проволока I-2 ГОСТ 9389-75	Главапу Мосгорисполкома МОСПРОМПРОЕКТ Мастерская №6		

Копировал Формат А4

1-83.01.30.003

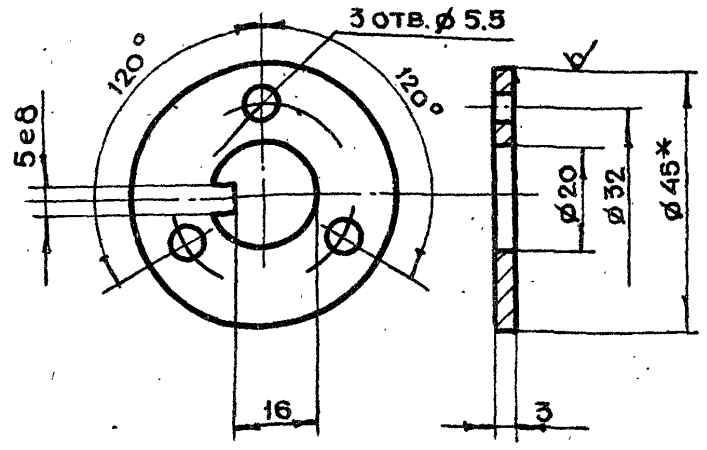

1. * Размер для справок
2. Неуказанные предельные отклонения размеров $+t_2, -t_2, \pm \frac{t_2}{2}$

Изм	Лит	N докум.	Подп.	Дата	1-83.01.30.003			
Разраб.		Андреева			Шайба стопорная	Лит.	Масса	Масштаб
Пров.		Маркова					0.04	1:1
Гл.инж.пр.		Черкасова				Лист	Листов 1	
Н.контр.		Рачкова			Круг 845 ГОСТ 2590-71 / Ст3 ГОСТ 535-79	Главапу Мосгорисполкома МОСПРОМПРОЕКТ Мастерская №6		

Копировал Формат А4

1-83.01.30.002

1. Неуказанные предельные отклонения размеров $+t_2, -t_2, \pm \frac{t_2}{2}$
2. Закалить HRS = 30-40
3. Ц9хр

Изм	Лит	N докум.	Подп.	Дата	1-83.01.30.002			
Разраб.		Андреева			Палец	Лит	Масса	Масштаб
Пров.		Маркова					0.15	1:1
Гл.инж.пр.		Черкасова				Лист	Листов 1	
Н.контр.		Рачкова			Круг В20 ГОСТ 2590-71 / Ст.3 ГОСТ 535-79	Главапу Мосгорисполкома МОСПРОМПРОЕКТ Мастерская №6		

Копировал Формат А4

1-83.01.30.001

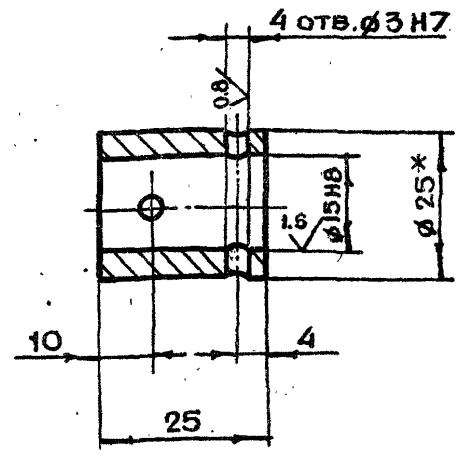

1. * Размер для справок
2. Неуказанные предельные отклонения размеров $+t_2, -t_2, \pm \frac{t_2}{2}$
3. Ц9хр

Изм	Лит	N докум.	Подп.	Дата	1-83.01.30.001			
Разраб.		Андреева			Муфта	Лит	Масса	Масштаб
Пров.		Маркова					0.05	1:1
Гл.инж.пр.		Черкасова				Лист	Листов 1	
Н.контр.		Рачкова			Круг В25 ГОСТ 2590-71 / Ст.3 ГОСТ 535-79	Главапу Мосгорисполкома МОСПРОМПРОЕКТ Мастерская №6		
Гл.констр.		Григорьев						
Гл.спец.		Бычков						
Нач.маст.		Грибков						

Копировал Формат А4

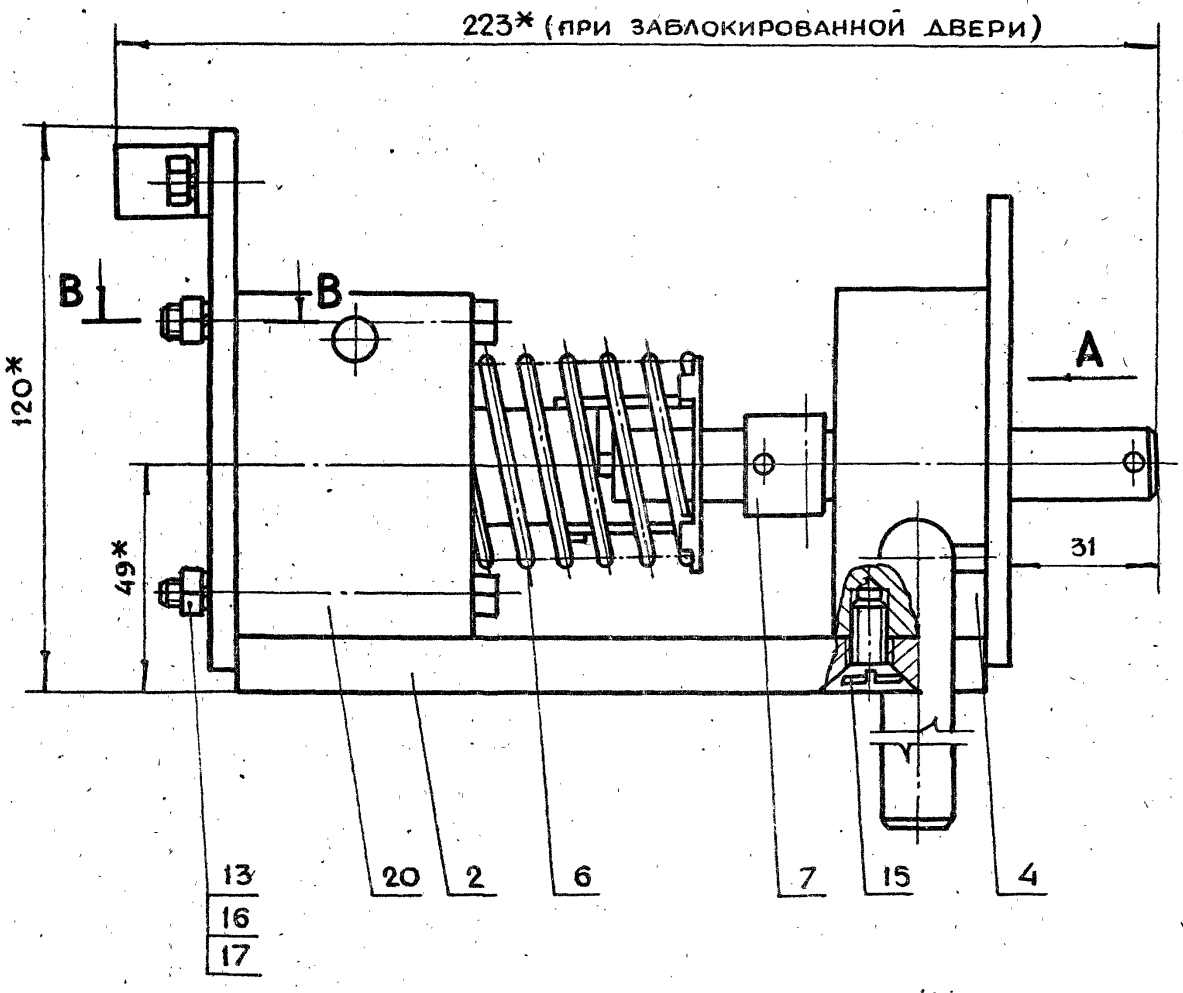

Б-Б
(при открытой двери)

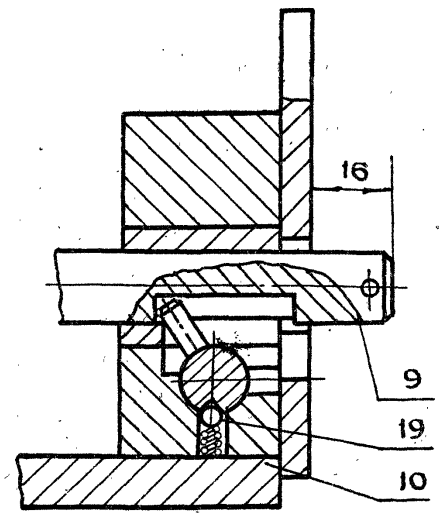

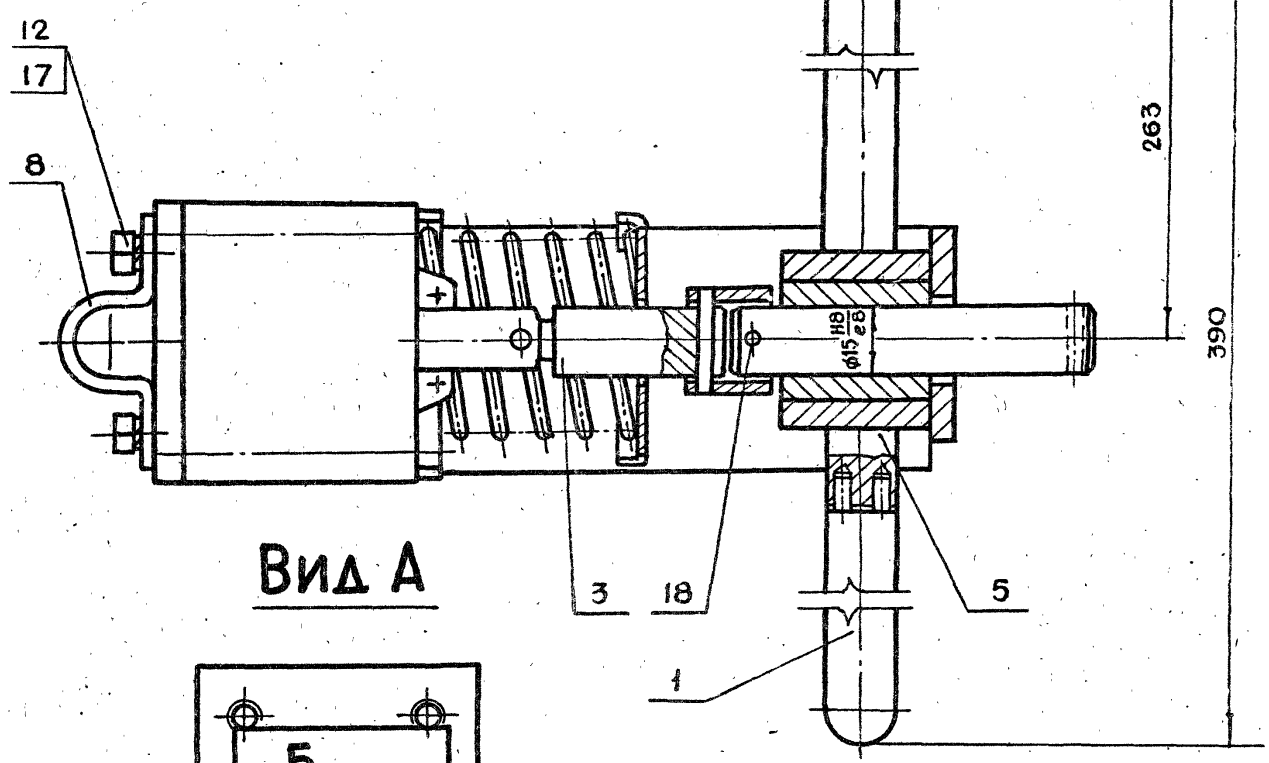

В-В

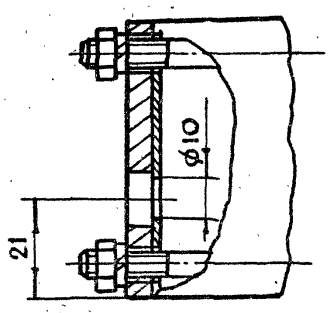

Вид А

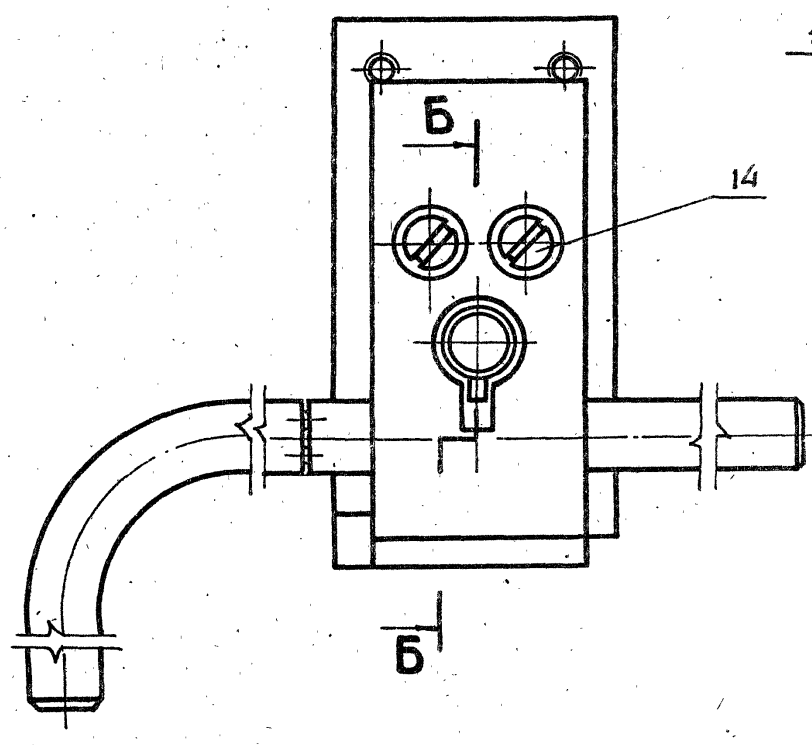

1. * Размеры для справок
2. Неуказанные предельные отклонения размеров $\pm t_2, -t_2, t\frac{t_2}{2}$
3. Шток поз. 9 должен без заеданий перемещаться в опоре поз. 4
4. Шток замка при обесточенном электромагните должен фиксироваться шариком поз. 19 в крайнем втянутом положении, если он заведен в это положение ключом поз. 1 (см. Б-Б)
5. Ход якоря электромагнита 15^{+2} мм
6. Трущиеся поверхности смазать смазкой ЦИАТИМ-201 ГОСТ 6267-74
7. Просверлить отв. ф10 в корпусе магнита (см. В-В)
8. При поставке замка ключ снять и упаковать в ящике вместе с изделием
9. Винты поз. 14 и 15 ставить на железном сурике.

Изм.	Лит.	№ докум.	Подп.	Дата
Разраб.		Андреева		
Пров.		Маркова		
Гл.инж.пр		Черкасова		
Н.контр.		Рачкова		
Гл.конструктор		Григорьев		
Гл.спец.		Бычков		
Нач.маст.		Гривков		

1-83.01.31.000СБ

Замок электромагнитный
Сборочный чертеж

Лит.	Масса	Масштаб
	3.6	1:1
Лист	Листов 1	

ГлавАПУ Мосгорисполкома
МОСПРОМПРОЕКТ
Мастерская №6

1-83.01.31.005

∀ (√)

Число рабочих витков	n	6
Число витков полное	n_1	7.5
Направление навивки пружины	—	Правое
Диаметр по стержню	Dc	4.2
Длина развернутой пружины	L	99

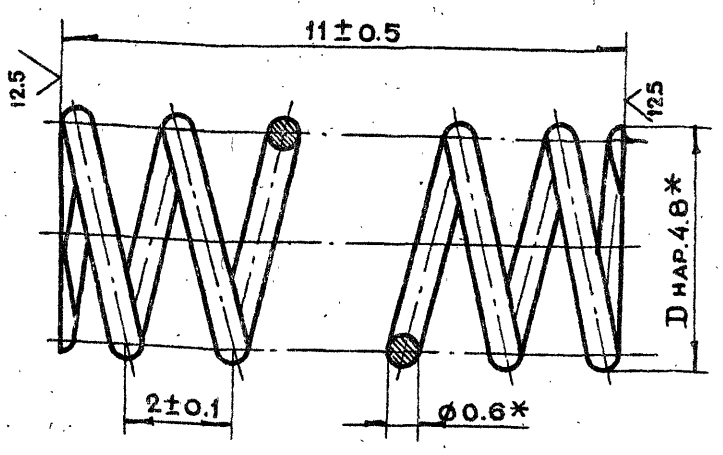

*Размер для справок

Изм	Лит.	N докум.	Подп.	Дата	1-83.01.31.005
Разраб.		Андреева			Пружина
Пров.		Маркова			
Гл.инж.пр.		Черкасова			
Н.контр.		Рачкова			

Лит.	Масса	Масштаб
	0.003	10:1
Лист	Листов 1	

Проволока I-0.6 ГОСТ 9389-75

Главапу Мосгорисполкома МОСПРОМПРОЕКТ Мастерская №6

Копировал Формат А4

1-83.01.31.004

6.3 ∀ (√)

А-А
м 2:1

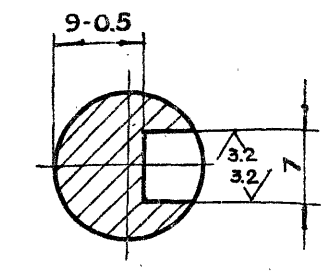

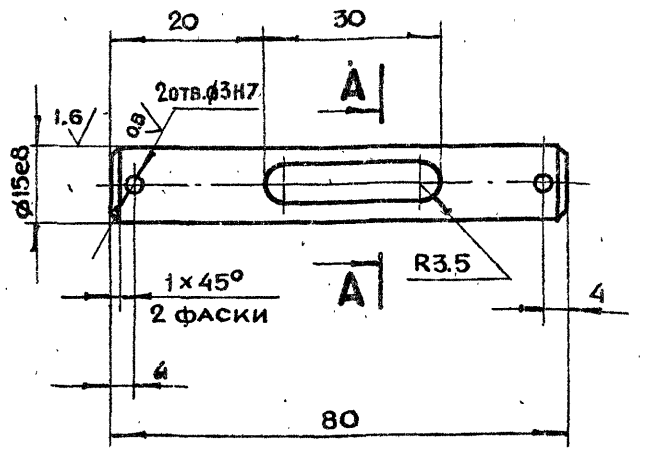

1. Неуказанные предельные отклонения размеров $\pm t_2, -t_2, \pm \frac{t_2}{2}$
2. Ц9хр

Изм	Лит	N докум.	Подп.	Дата	1-83.01.31.004
Разраб.		Андреева			Шток
Пров.		Маркова			
Гл.инж.пр.		Черкасова			
Н.контр.		Рачкова			

Лит.	Масса	Масштаб
	0.16	1:1
Лист	Листов 1	

Круг В17 ГОСТ 2590-71 / 45-2-б ГОСТ 1050-74

Главапу Мосгорисполкома МОСПРОМПРОЕКТ Мастерская №6

Копировал Формат А4

1-83.01.31.003

25 ∀ (√)

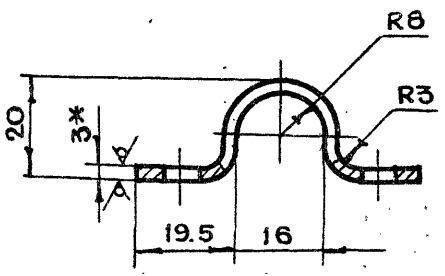

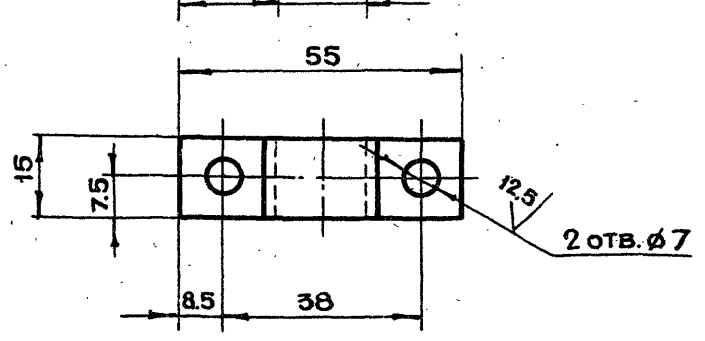

1. *Размер для справок
2. Неуказанные предельные отклонения размеров $\pm t_2, -t_2, \pm \frac{t_2}{2}$
3. Ц9хр
4. Длина развертки ℓ = 77 мм.

Изм	Лит	N докум.	Подп.	Дата	1-83.01.31.003
Разраб.		Андреева			Хомут
Пров.		Маркова			
Гл.инж.пр.		Черкасова			
Н.контр.		Рачкова			

Лит.	Масса	Масштаб
	0.025	1:1
Лист	Листов 1	

Лист БПН3.0 ГОСТ 19903-74 / 3-IV Ст.3 ГОСТ 16523-70

Главапу Мосгорисполкома МОСПРОМПРОЕКТ Мастерская №6

Копировал Формат А4

1-83.01.31.002

12.5 ∀ (√)

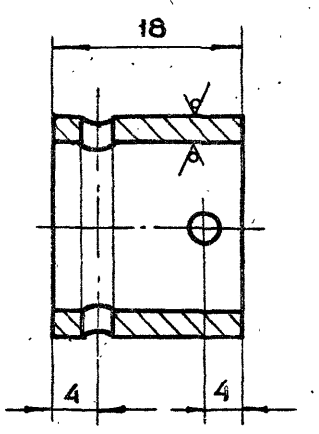

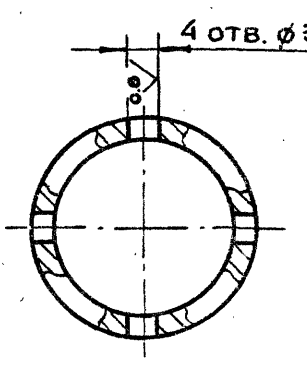

1. Неуказанные предельные отклонения размеров $\pm t_2, -t_2, \pm \frac{t_2}{2}$
2. Ц9хр

Изм	Лит	N докум.	Подп.	Дата	1-83.01.31.002
Разраб.		Андреева			Муфта
Пров.		Маркова			
Гл.инж.пр.		Черкасова			
Н.контр.		Рачкова			
Гл.констр.		Григорьев			
Гл.спец.		Бычков			
Нач.маст.		Грибков			

Лит	Масса	Масштаб
	0.04	2:1
Лист	Листов 1	

Труба 22×2.5 ГОСТ 8734-75 / А10 ГОСТ 8733-74

Главапу Мосгорисполкома МОСПРОМПРОЕКТ Мастерская №6

Копировал Формат А4

1-83.01.31.301

6.3

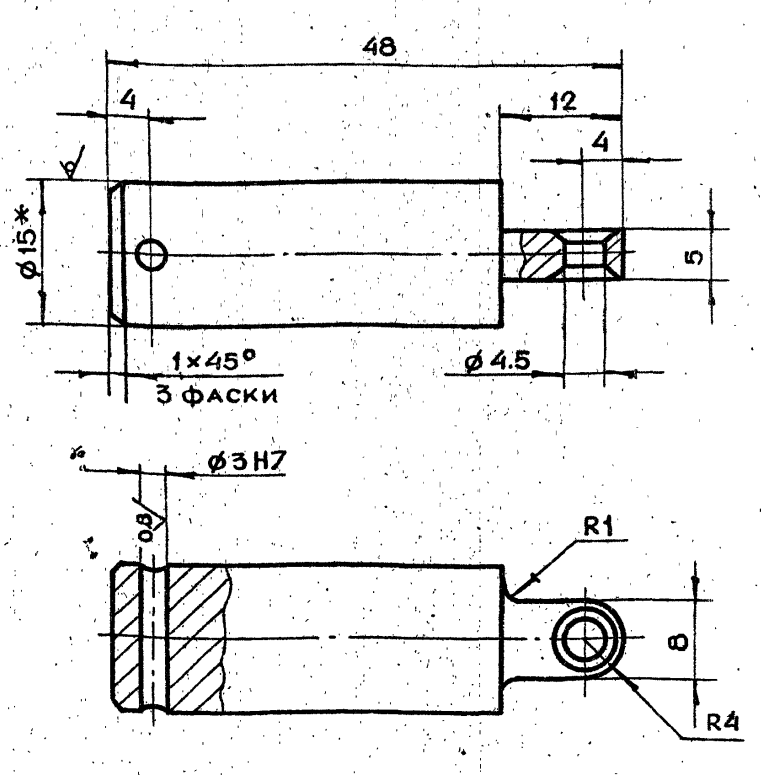

1. *Размер для справок
2. Неуказанные предельные отклонения размеров $+t_2, -t_2, \pm \frac{t_2}{2}$
3. Ц9хр

Изм	Лит	N докум.	Подп.	Дата
Разраб.		Андреева		
Пров.		Маркова		
Гл.инж.пр.		Черкасова		
Н.контр.		Рачкова		

1-83.01.31.301

Шток

Лит	Масса	Масштаб
	0.1	2:1
Лист	Листов 1	

Круг В15 ГОСТ 2590-71 / Ст.3 ГОСТ 535-79

ГлавАПУ Мосгорисполкома МОСПРОМПРОЕКТ Мастерская №6

Копировал Формат А4

1-83.01.31.300

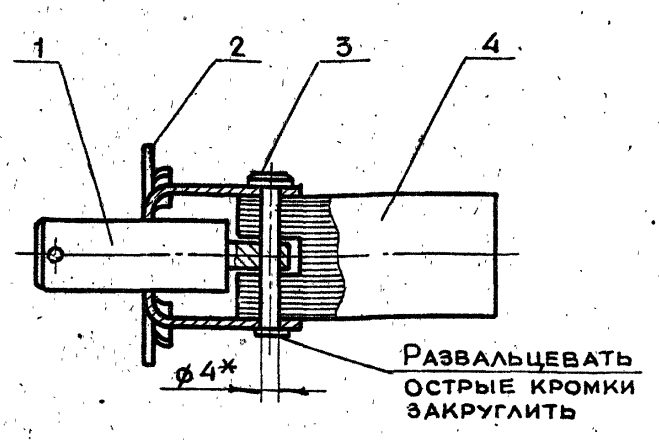

Формат	Зона	Поз.	Обозначение	Наименование	Кол.	Прим.
				Детали		
А4		1	1-83.01.31.301	Шток	1	
А4		2	1-83.01.31.302	Рамка	1	
А4		3	1-83.01.31.303	Штырь	1	
				Прочие изделия		
		4		Сердечник электромагн. МИС 1100	1	

Инв.N подл. | Подп. и дата | Взам.инв.N | Инв.N дубл. | Подп. и дата

Изм	Лит	N докум.	Подп.	Дата
Разраб.		Андреева		
Пров.		Маркова		
Гл.инж.пр.		Черкасова		
Н.контр.		Рачкова		

1-83.01.31.300

Шток в сборе

Лит.	Масса	Масштаб
	0.4	1:1
Лист	Листов 1	

ГлавАПУ Мосгорисполкома МОСПРОМПРОЕКТ Мастерская №6

Копировал Формат А4

1-83.01.31.101

6.3

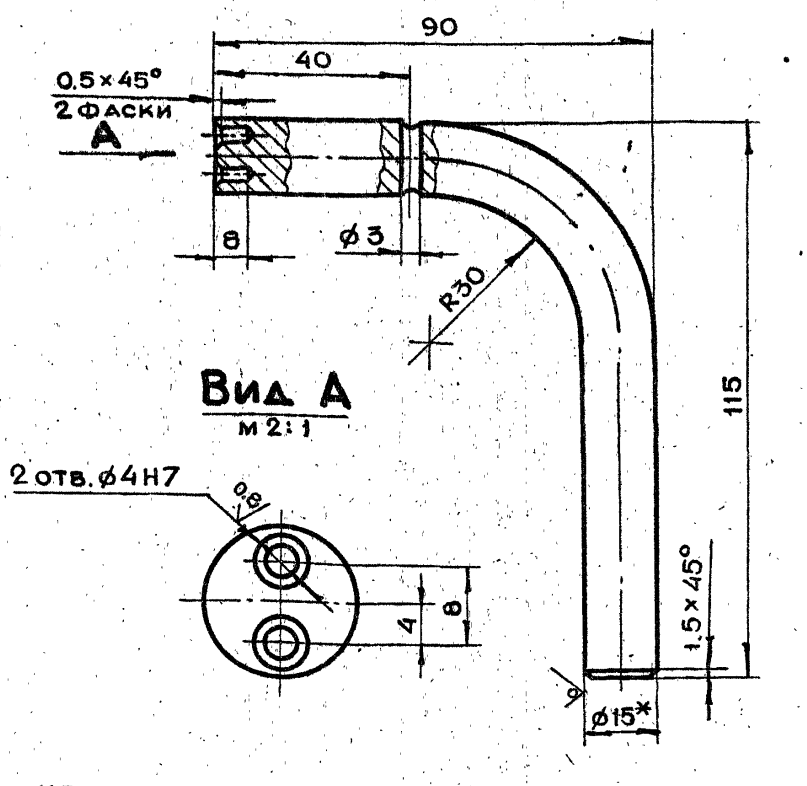

1. *Размер для справок
2. Неуказанные предельные отклонения размеров $+t_2, -t_2, \pm \frac{t_2}{2}$
3. Длина развертки ℓ = 174 мм

Изм	Лит	N докум.	Подп.	Дата
Разраб.		Андреева		
Пров.		Маркова		
Гл.инж.пр.		Черкасова		
Н.контр.		Рачкова		

1-83.01.31.101

Ручка

Лит	Масса	Масштаб
	0.24	1:1
Лист	Листов 1	

Круг В15 ГОСТ 2590-71 / Ст.3 ГОСТ 535-79

ГлавАПУ Мосгорисполкома МОСПРОМПРОЕКТ Мастерская №6

Копировал Формат А4

1-83.01.31.100

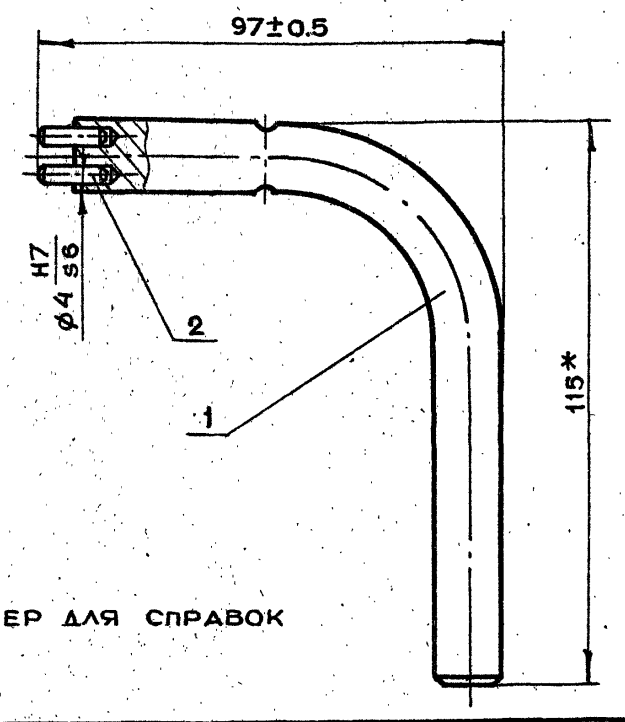

1. *Размер для справок
2. Ц9хр

Формат	Зона	Поз.	Обозначение	Наименование	Кол.	Прим.
				Детали		
А4		1	1-83.01.31.101	Ручка	1	
				Стандартн. изделия		
		2		Штифт ГОСТ 3128-70 4 m 6×14	2	

Инв.N подл. | Подп. и дата | Взам.инв.N | Инв.N дубл. | Подп. и дата

Изм	Лит	N докум.	Подп.	Дата
Разраб.		Андреева		
Пров.		Маркова		
Гл.инж.пр.		Черкасова		
Н.контр.		Рачкова		
Гл.констр.		Григорьев		
Гл.спец.		Бычков		
Нач.маст.		Грибков		

1-83.01.31.100

Ключ в сборе

Лит.	Масса	Масштаб
	0.242	1:1
Лист	Листов 1	

ГлавАПУ Мосгорисполкома МОСПРОМПРОЕКТ Мастерская №6

 Копировал Формат А4

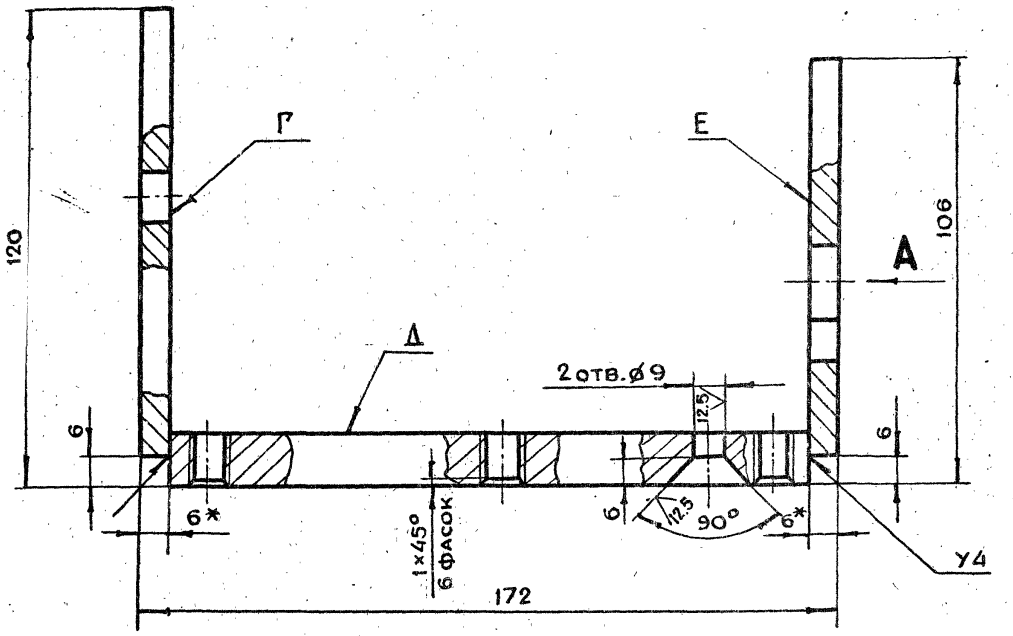

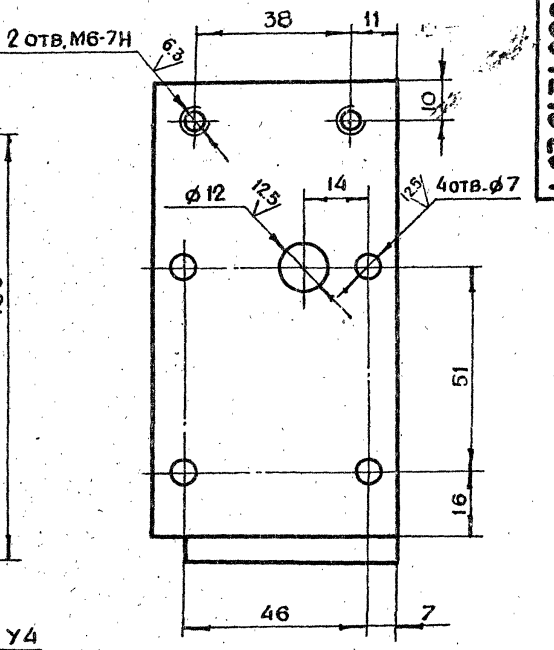

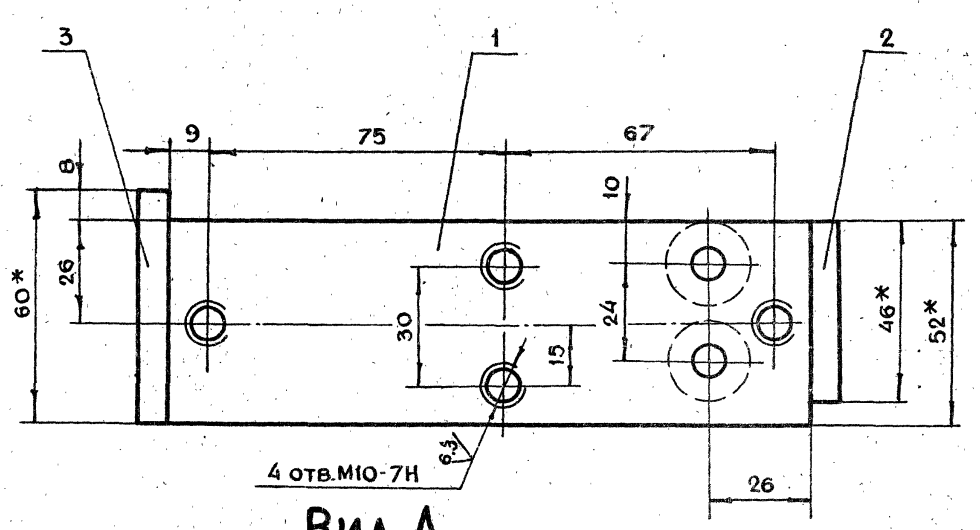

Вид А

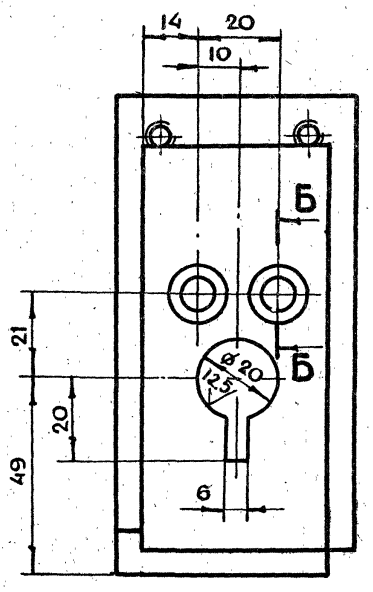

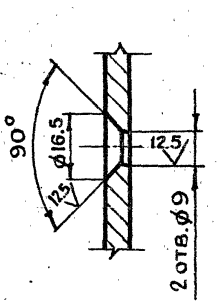

Б-Б

1. * Размеры для справок
2. Неуказанные предельные отклонения размеров $+t_2, -t_2, \pm\frac{t_2}{2}$
3. Сварку производить по ГОСТ 5264-80
4. Все резьбы и отверстия нарезать и сверлить после сварки основания
5. Отклонение оси перпендикулярности плоскостей Г и Е к плоскости Д по угольнику не более 0.2 мм по длине 172 мм.

					1-83.01.31.200СБ		
Изм.	Лит.	N докум.	Подп.	Дата			
Разраб.		Маркова			Основание Сборочный чертеж	Лит.	Масса 1.3 / Масштаб 1:1
Гл.инж.пр.		Черкасова				Лист	Листов 1
Н.контр.		Воробьева					
Гл.констр.		Григорьев					
Гл.спец.		Бычков					
Нач.маст.		Грибков					

Главпу Мосгорисполкома Моспромпроект мастерская N6

1-83.01.31.302

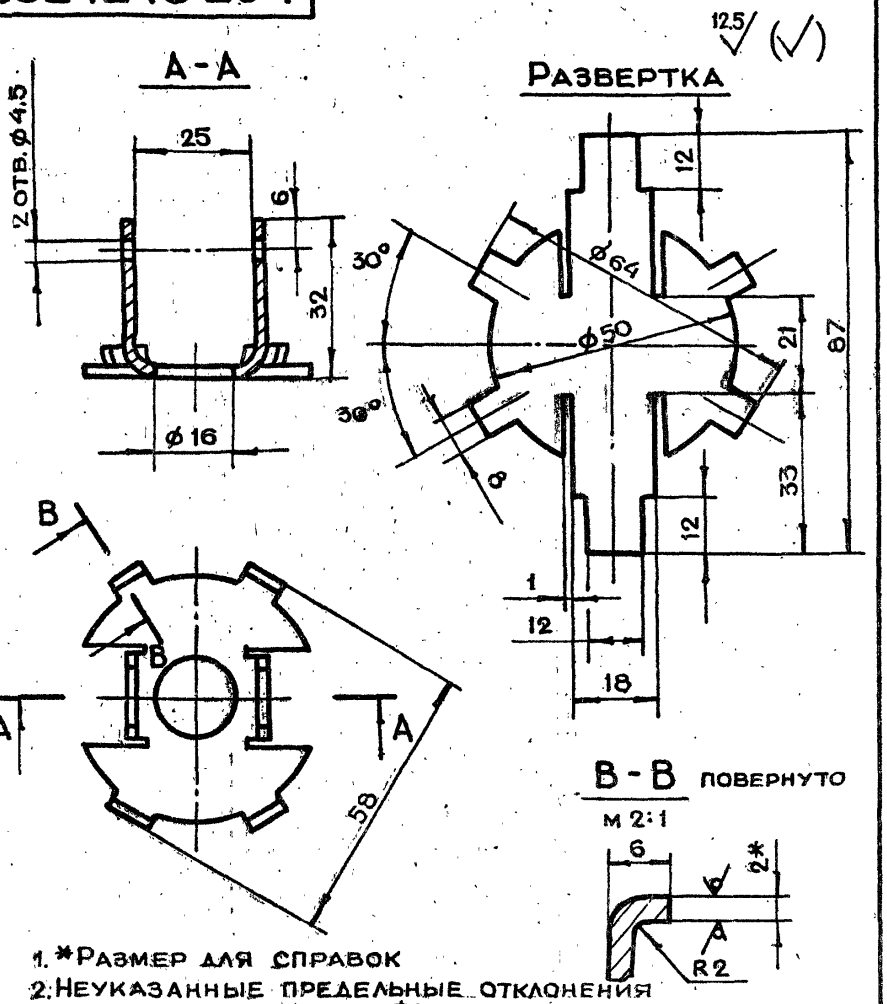

1. *Размер для справок
2. Неуказанные предельные отклонения размеров $+t_2, -t_2, \pm \frac{t_2}{2}$
3. Ц9хр

Изм	Лит	N докум.	Подп.	Дата	1-83.01.31.302			
Разраб.		Андреева			Рамка	Лит.	Масса	Масштаб
Пров.		Маркова					0.05	1:1
Гл.инж.пр.		Черкасова				Лист	Листов 1	
Н.контр.		Рачкова			Лист БПН2.0 ГОСТ 19903-74 / 3-IV Ст.3 ГОСТ 16523-70	Главапу Мосгорисполкома МОСПРОМПРОЕКТ Мастерская №6		

Копировал Формат А4

1-83.01.31.303

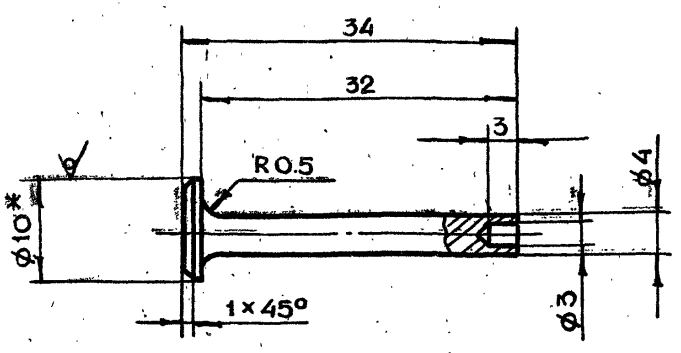

1. *Размер для справок
2. Неуказанные предельные отклонения размеров $+t_2, -t_2, \pm \frac{t_2}{2}$
3. Ц9хр

Изм	Лит	N докум.	Подп.	Дата	1-83.01.31.303			
Разраб.		Андреева			Штырь	Лит	Масса	Масштаб
Пров.		Маркова					0.012	2:1
Гл.инж.пр.		Черкасова				Лист	Листов 1	
Н.контр.		Рачкова			Круг В10 ГОСТ 2590-71 / Ст3 ГОСТ 535-79	Главапу Мосгорисполкома МОСПРОМПРОЕКТ Мастерская №6		

Копировал Формат А4

1-83.01.31.401

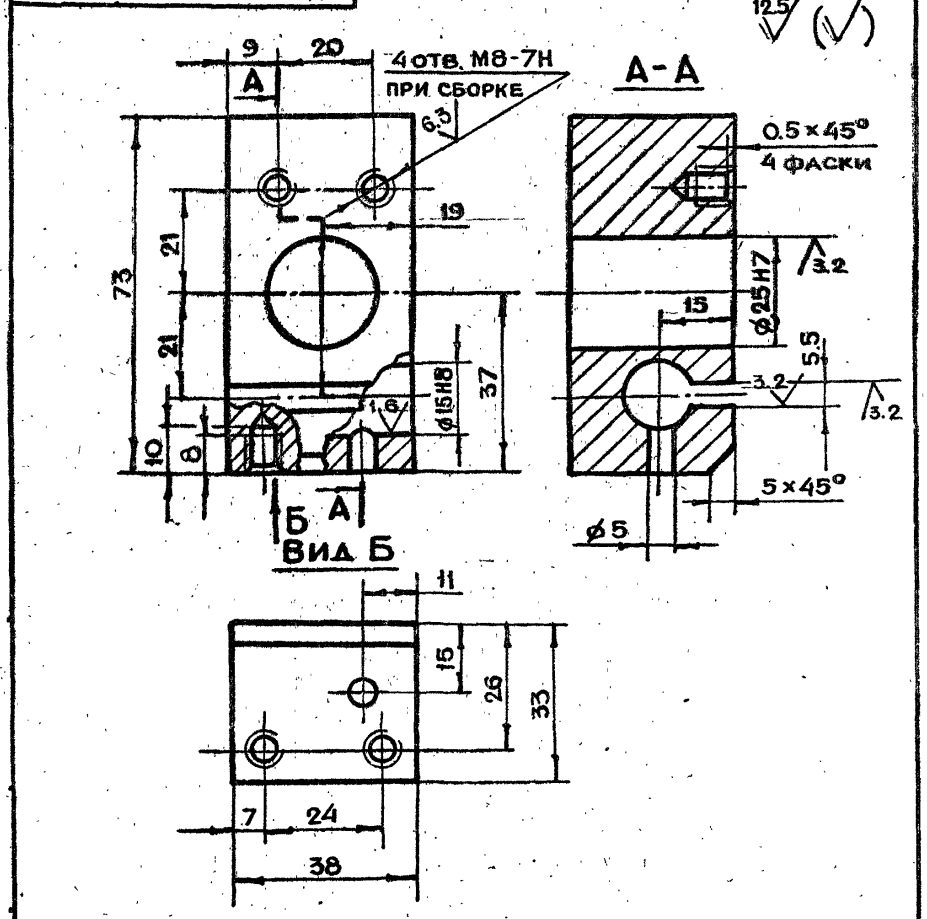

Неуказанные предельные отклонения размеров $+t_2, -t_2, \pm \frac{t_2}{2}$

Изм	Лит	N докум.	Подп.	Дата	1-83.01.31.401			
Разраб.		Андреева			Корпус	Лит.	Масса	Масштаб
Пров.		Маркова					0.5	1:1
Гл.инж.пр.		Черкасова				Лист	Листов 1	
Н.контр.		Рачкова			Ст.3 ГОСТ 380-71	Главапу Мосгорисполкома МОСПРОМПРОЕКТ Мастерская №6		

Копировал Формат А4

1-83.01.31.400

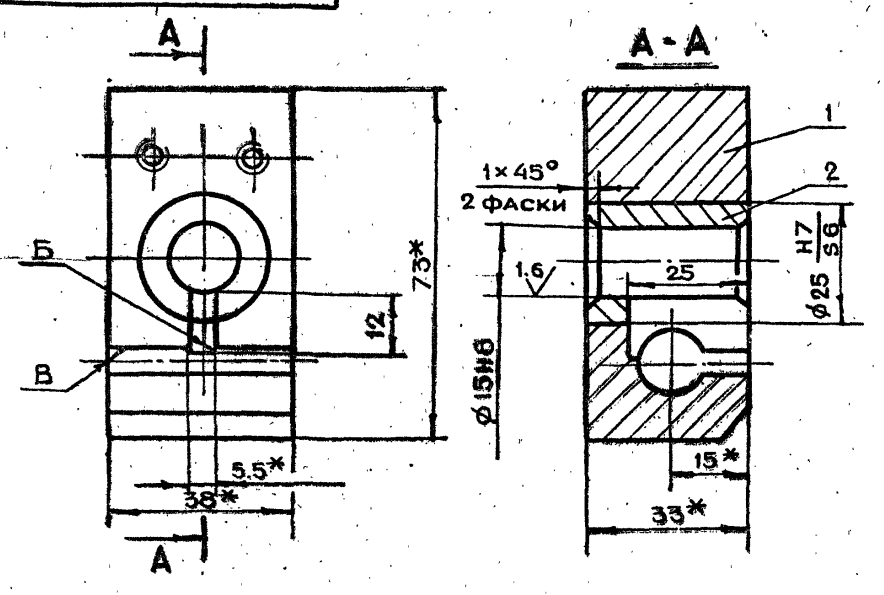

1. *Размеры для справок
2. Неперпендикулярность поверхности Б относительно поверхности В не более 0.1 мм на длине 24 мм.
3. Ц9хр

Формат	Зона	Поз.	Обозначение	Наименование	Кол.	Прим.
				Детали		
А4		1	1-83.01.31.401	Корпус	1	
А4		2	1-83.01.31.402	Втулка	1	

Изм	Лит	N докум.	Подп.	Дата	1-83.01.31.400			
Разраб.		Андреева			Опора в сборе	Лит.	Масса	Масштаб
Пров.		Маркова					0.56	1:1
Гл.инж.пр.		Черкасова				Лист	Листов 1	
Н.контр.		Рачкова				Главапу Мосгорисполкома МОСПРОМПРОЕКТ Мастерская №6		
Гл.констр.		Григорьев						
Гл.спец.		Бычков						
Нач.маст.		Грибков						

Подл. и дата | Инв.N подл. | Взам.инв.N | Инв.N дубл. | Подп. и дата

Копировал Формат А4

1-83.01.31.502

6.3 (√)

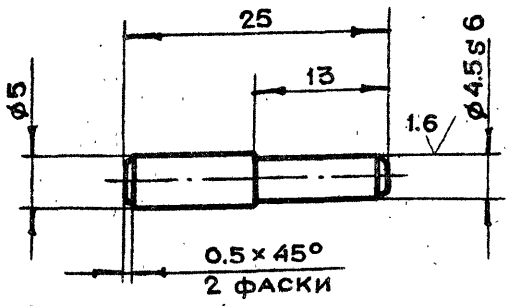

1. Неуказанные предельные отклонения размеров $+t_2, -t_2, \pm \frac{t_2}{2}$
2. Закалить HRS-30÷40

Изм	Лит	N докум.	Подп.	Дата	1-83.01.31.502			
Разраб.		Андреева			Палец	Лит.	Масса	Масштаб
Пров.		Маркова					0.003	2:1
Гл.инж.пр.		Черкасова				Лист	Листов 1	
Н.контр.		Рачкова			Круг В6 ГОСТ 2590-71 / 45-2-б ГОСТ 1050-74	Главапу Мосгорисполкома МОСПРОМПРОЕКТ Мастерская №6		

Копировал Формат А4

1-83.01.31.501

6.3 (√)

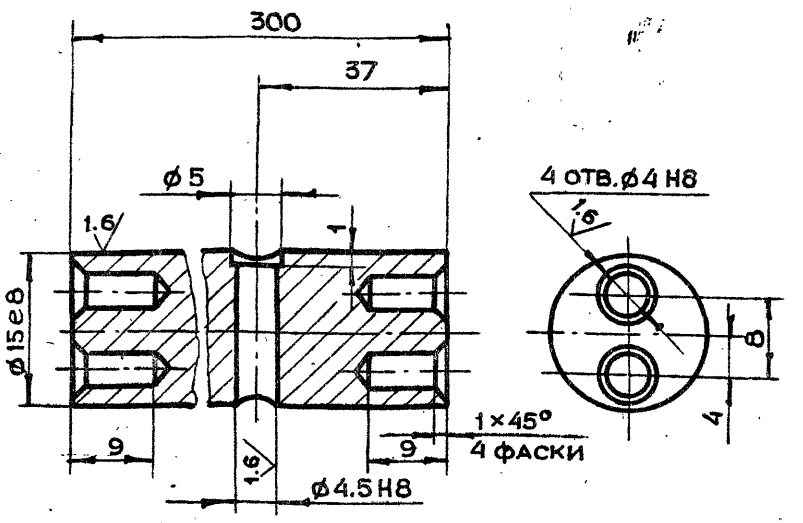

Неуказанные предельные отклонения размеров $+t_2, -t_2, \pm \frac{t_2}{2}$

Изм	Лит.	N докум.	Подп.	Дата	1-83.01.31.501			
Разраб.		Андреева			Пруток	Лит.	Масса	Масштаб
Пров.		Маркова					0.3	2:1
Гл.инж.пр.		Черкасова				Лист	Листов 1	
Н.контр.		Рачкова			Круг В16 ГОСТ 2590-71 / Ст.3 ГОСТ 535-79	Главапу Мосгорисполкома МОСПРОМПРОЕКТ Мастерская №6		

Копировал Формат А4

1-83.01.31.500

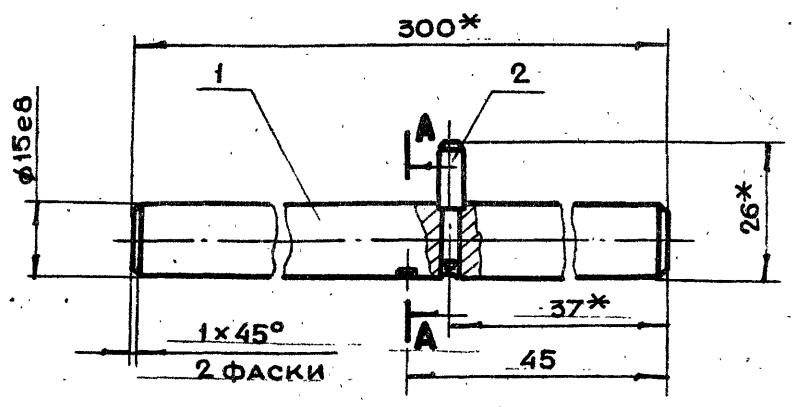

А-А
М 2:1

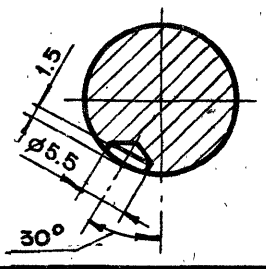

1. *Размеры для справок
2. Лунку ø5.5 выполнить при сборке при втянутом штоке (см. В-В чертеж 1-83.01.31.000СБ)

Формат	Зона	Поз.	Обозначение	Наименование	Кол.	Прим.
				Детали		
А4		1	1-83.01.31.501	Пруток	1	
А4		2	1-83.01.31.502	Палец	1	

Изм	Лит	N докум.	Подп.	Дата	1-83.01.31.500			
Разраб.		Андреева			Валик в сборе	Лит.	Масса	Масштаб
Пров.		Маркова					0.3	1:1
Гл.инж.пр.		Черкасова				Лист	Листов 1	
Н.контр.		Рачкова				Главапу Мосгорисполкома МОСПРОМПРОЕКТ Мастерская №6		

Копировал Формат А4

1-83.01.31.402

12.5 (√)

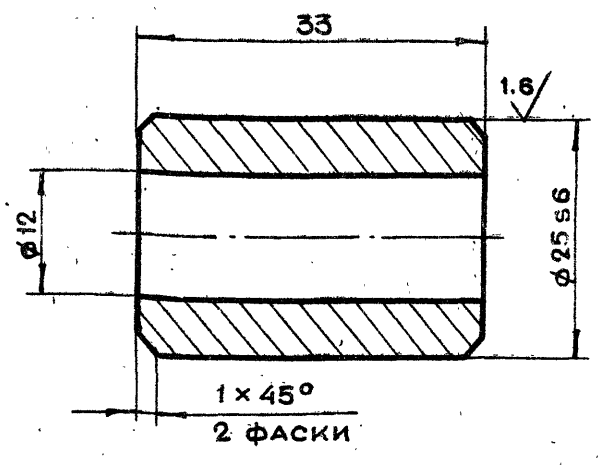

Неуказанные предельные отклонения размеров $+t_2, -t_2, \pm \frac{t_2}{2}$

Изм	Лит.	N докум.	Подп.	Дата	1-83.01.31.402			
Разраб.		Андреева			Втулка	Лит.	Масса	Масштаб
Пров.		Маркова					0.06	2:1
Гл.инж.пр.		Черкасова				Лист	Листов 1	
Н.контр.		Рачкова				Главапу Мосгорисполкома МОСПРОМПРОЕКТ Мастерская №6		
Гл.констр.		Григорьев			Круг В26 ГОСТ 2590-71 / Ст.3 ГОСТ 535-79			
Гл.спец.		Бычков						
Нач.маст.		Грибков						

19426-02 41 Копировал Формат А4

1-83.02.00.000СБ

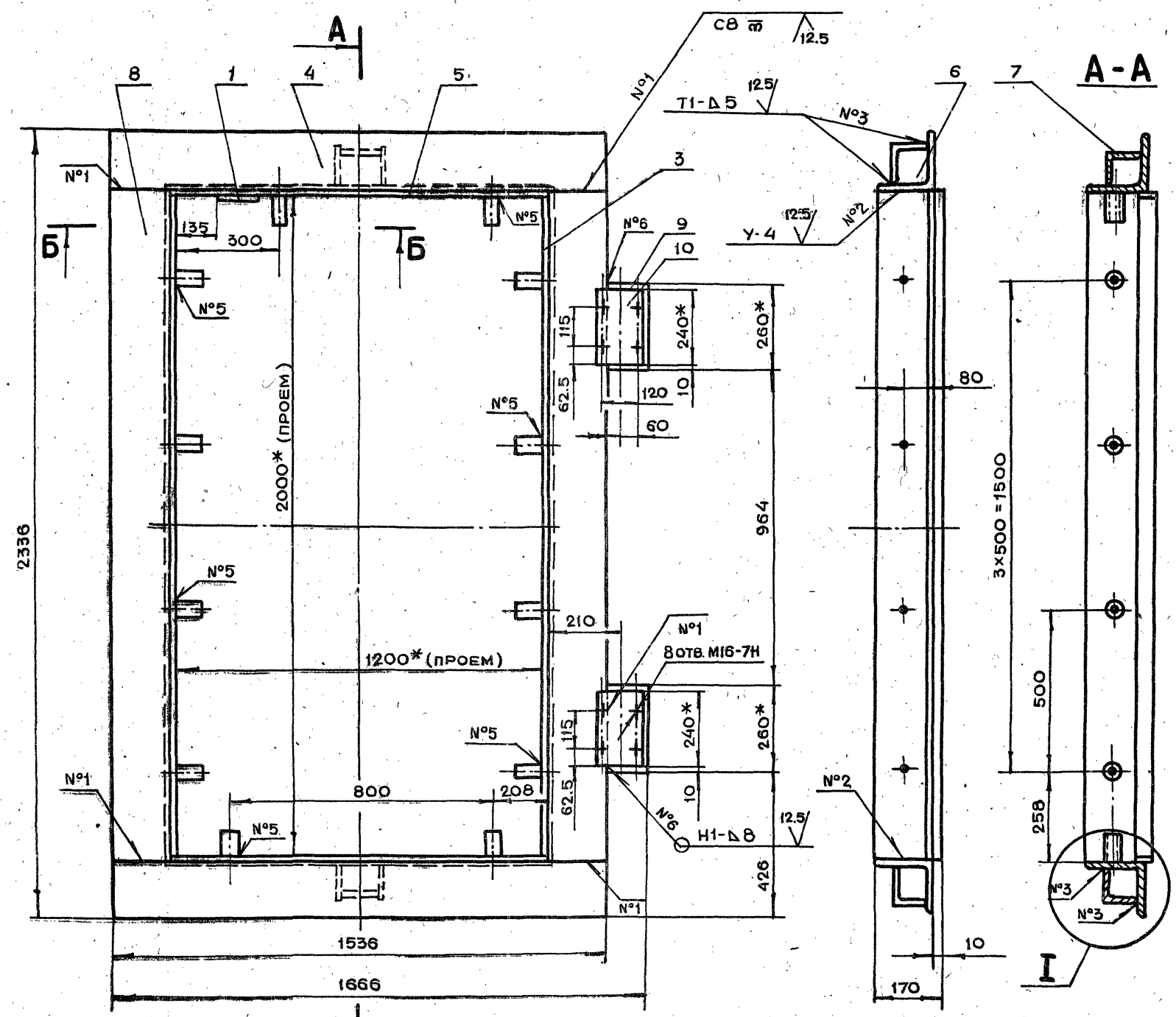

1. * Размеры для справок.
2. Неуказанные предельные отклонения размеров $+t_2, -t_2, \pm\frac{t_2}{2}$
3. Сварку производить по ГОСТ 5264-80

Изм.	Лист	№ докум.	Подп.	Дата
Разраб.		Андреева		
Пров.		Маркова		
Гл.инж.пр.		Черкасова		
Н.контр.		Воробьева		
Гл.констр.		Григорьев		
Гл.спец.		Бычков		
Нач.маст.		Грибков		

1-83.02.00.000СБ

Коробка в сборе
Сборочный чертеж

Лит.	Масса	Масштаб
	207	1:10
Лист	Листов 1	

Главпу Мосгорисполкома
Моспромпроект
Мастерская №6

19426-02 42 Копировал

Формат А2

1-83.02.00.004

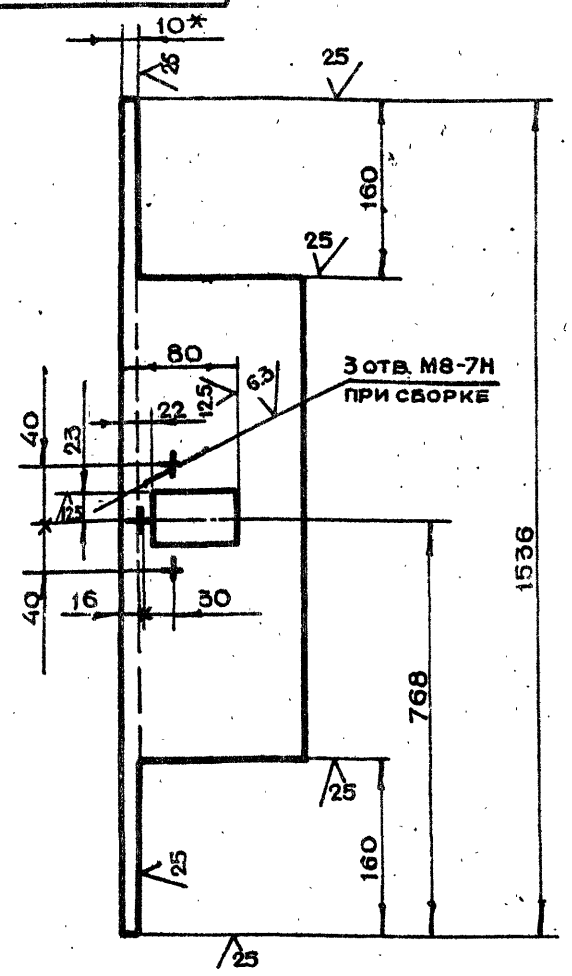

1. *Размер для справок
2. Неуказанные предельные отклонения размеров $+t_2, -t_2, \pm \frac{t_2}{2}$

Изм	Лит.	N докум.	Подп.	Дата	1-83.02.00.004			
Разраб.		Андреева			Уголок	Лит.	Масса	Масштаб
Пров.		Маркова					40.0	1:5
Гл.инж.пр.		Черкасова				Лист	Листов 1	
Н.контр.		Воробьева			Уголок Б-160×160×10 ГОСТ 8509-72 / Ст.3 сп ГОСТ 535-79	Главпу Мосгорисполкома МОСПРОМПРОЕКТ Мастерская №6		

Копировал Формат А4

1-83.02.00.003

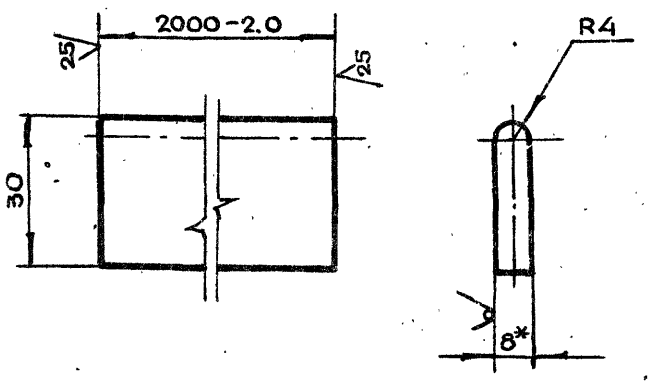

1. *Размер для справок
2. Неуказанные предельные отклонения размеров $+t_2, -t_2, \pm \frac{t_2}{2}$

Изм	Лит.	N докум.	Подп.	Дата	1-83.02.00.003			
Разраб.		Андреева			Полоса	Лит.	Масса	Масштаб
Пров.		Маркова					3.8	1:1
Гл.инж.пр.		Черкасова				Лист	Листов 1	
Н.контр.		Воробьева			Лист БПН8 ГОСТ 19903-74 / Ст.3 ГОСТ 14637-79	Главпу Мосгорисполкома МОСПРОМПРОЕКТ Мастерская №6		

Копировал Формат А4

1-83.02.00.002

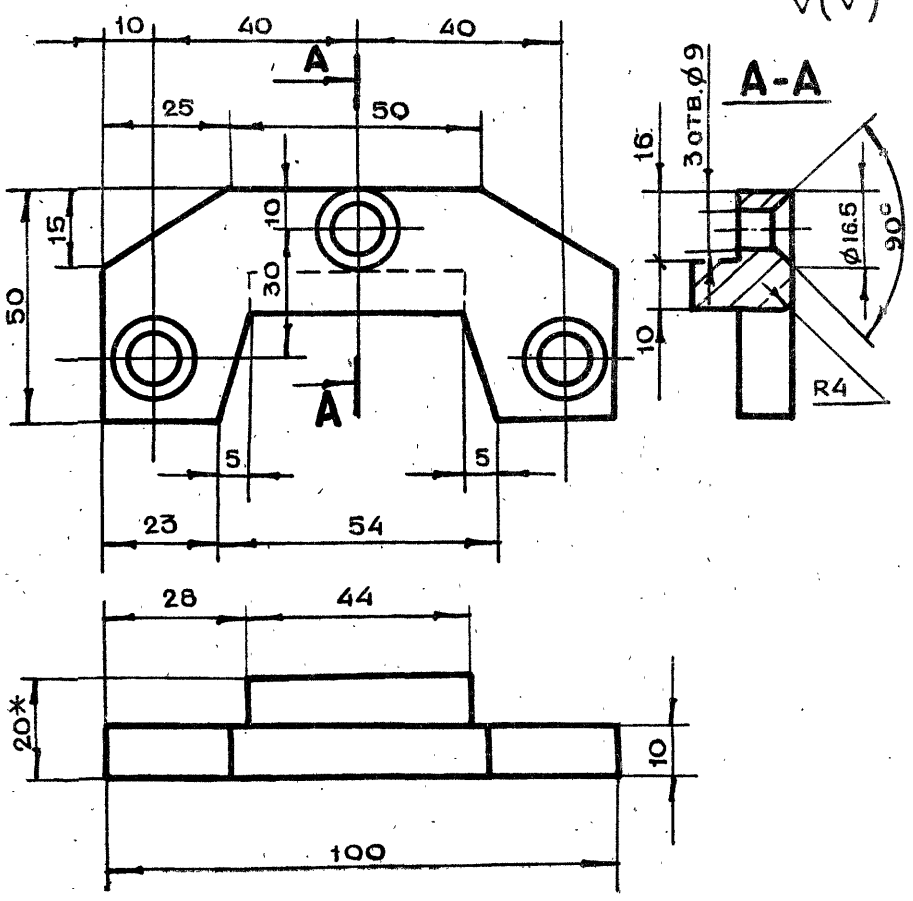

1. *Размер для справок
2. Неуказанные предельные отклонения размеров $+t_2, -t_2, \pm \frac{t_2}{2}$

Изм	Лит	N докум.	Подп.	Дата	1-83.02.00.002			
Разраб.		Андреева			Сухарь	Лит.	Масса	Масштаб
Пров.		Маркова					0.28	1:1
Гл.инж.пр.		Черкасова				Лист	Листов 1	
Н.контр.		Воробьева			Лист БПН20 ГОСТ 19903-74 / Ст.3 ГОСТ 14637-79	Главпу Мосгорисполкома МОСПРОМПРОЕКТ Мастерская №6		

Копировал Формат А4

1-83.02.00.001

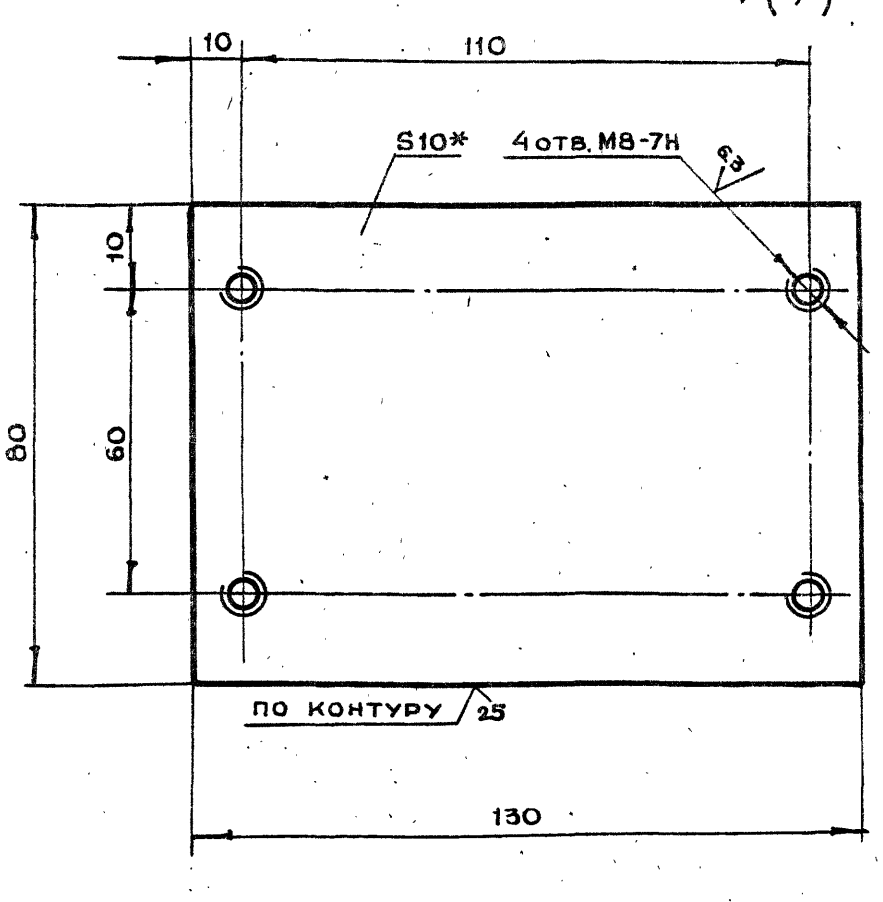

1. * Размер для справок
2. Неуказанные предельные отклонения размеров $+t_2, -t_2, \pm \frac{t_2}{2}$

Изм	Лит	N докум.	Подп.	Дата	1-83.02.00.001			
Разраб.		Андреева			Основание	Лит.	Масса	Масштаб
Пров.		Маркова					0.9	1:1
Гл.инж.пр.		Черкасова				Лист	Листов 1	
Н.контр.		Воробьева			Лист. БПН10 ГОСТ 19903-74 / Ст.3 ГОСТ 14637-79	Главпу Мосгорисполкома МОСПРОМПРОЕКТ Мастерская №6		
Гл.констр.		Григорьев						
Гл.спец.		Бычков						
Нач.маст.		Грибков						

Инв.N подл. | Подп. и дата | Взам.инв.N | Инв.N дубл. | Подп. и дата

19426-02 43 Копировал Формат А4

1-83.01.20.001

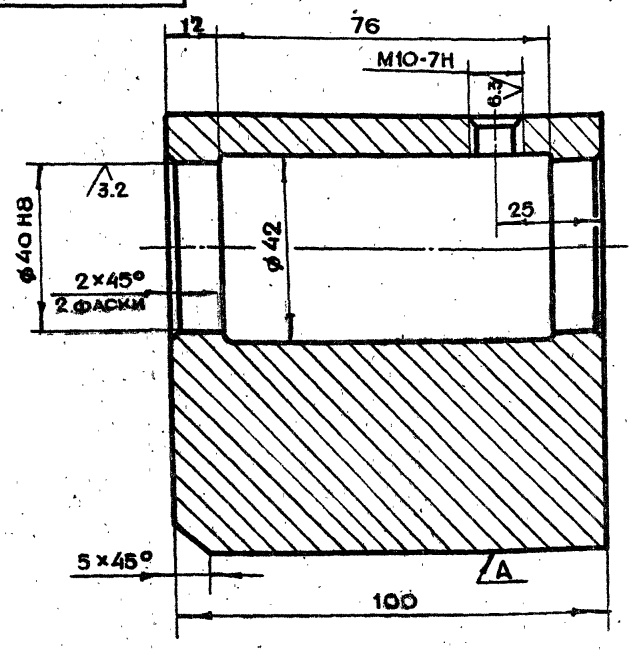

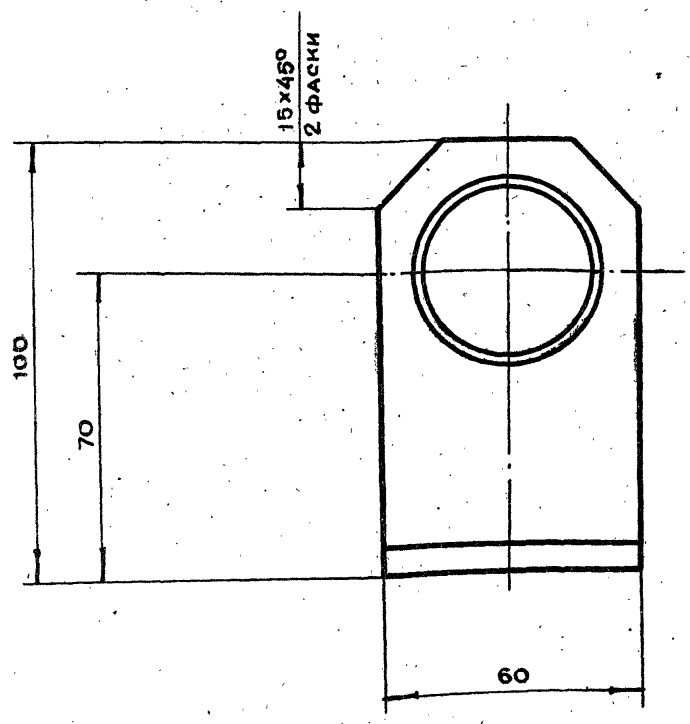

1. Непараллельность оси отв. относительно поверхности А не более 0.01 мм.
2. Неуказанные предельные отклонения размеров $+t_2, -t_2, \pm \frac{t_2}{2}$

Изм.	Лит.	N докум.	Подп.	Дата	1-83.01.20.001			
Разраб.		Андреева			Опора	Лит.	Масса	Масштаб
Пров.		Маркова					3,5	1:1
Гл.инж.пр.		Черкасова				Лист	Листов 1	
Н.контр.		Воробьева			ст. 3 ГОСТ 380-71	ГлавАПУ Мосгорисполкома МОСПРОМПРОЕКТ Мастерская №6		

Копировал Формат А3

1-83.02.00.006

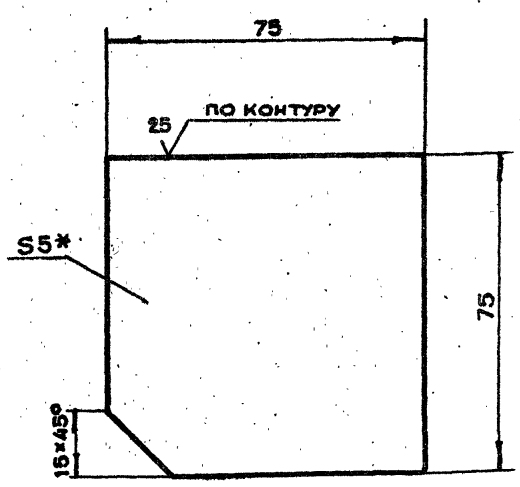

1. *Размер для справок.
2. Неуказанные предельные отклонения размеров $+t_2, -t_2, \pm \frac{t_2}{2}$

Изм.	Лит.	N докум.	Подп.	Дата	1-83.02.00.006			
Разраб.		Андреева			Лист	Лит.	Масса	Масштаб
Пров.		Маркова					0.2	1:1
Гл.инж.пр.		Черкасова				Лист	Листов 1	
Н.контр.		Воробьева			Лист БПН5 ГОСТ 19903-74 / Ст3 ГОСТ 14637-79	ГлавАПУ Мосгорисполкома МОСПРОМПРОЕКТ Мастерская №6		

Копировал Формат А4

1-83.02.00.005

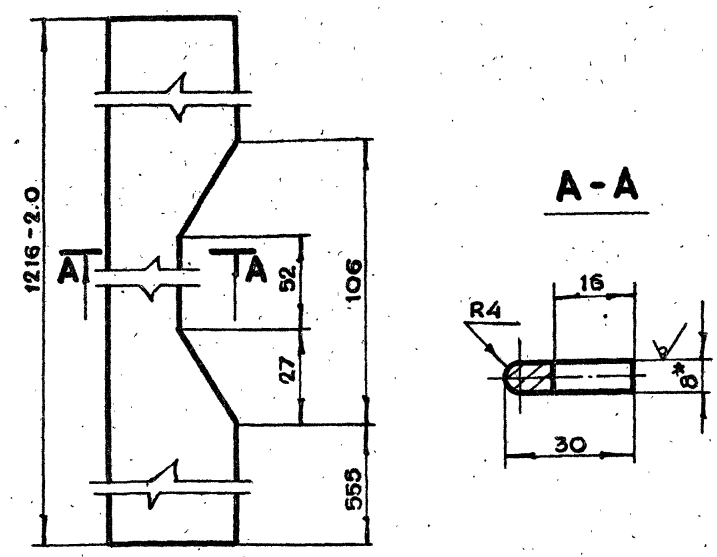

1. *Размер для справок
2. Неуказанные предельные отклонения размеров $+t_2, -t_2, \pm \frac{t_2}{2}$

Инв.N подл. | Подп. и дата | Взам. инв.N | Инв.N дубл. | Подп. и дата

Изм.	Лит.	N докум.	Подп.	Дата	1-83.02.00.005			
Разраб.		Андреева			Полоса	Лит.	Масса	Масштаб
Пров.		Маркова					2.2	1:1
Гл.инж.пр.		Черкасова				Лист	Листов 1	
Н.контр.		Воробьева			Лист БПН8 ГОСТ 19903-74 / Ст3 ГОСТ 14637-79	ГлавАПУ Мосгорисполкома МОСПРОМПРОЕКТ Мастерская №6		
Гл.констр.		Григорьев						
Гл.спец.		Бычков						
Нач.маст.		Грибков						

19428-02 44

Копировал Формат А4

1-83.03.00.001

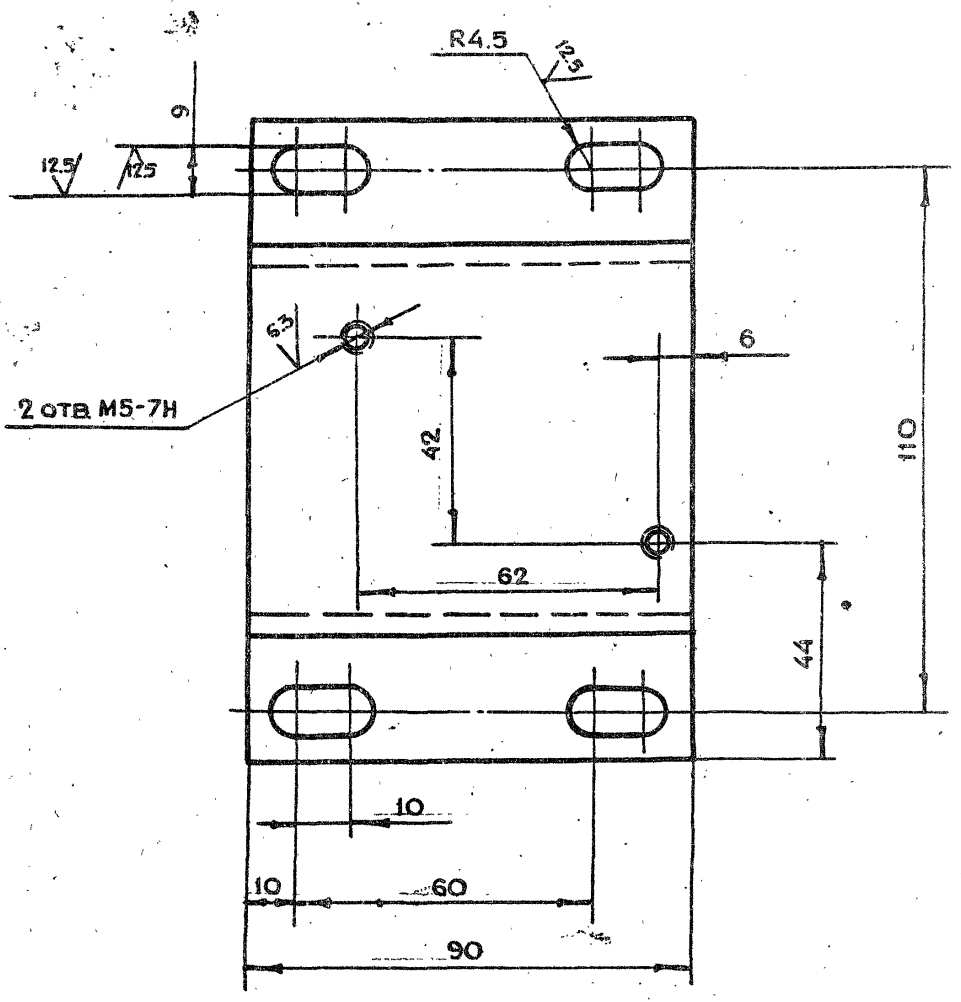

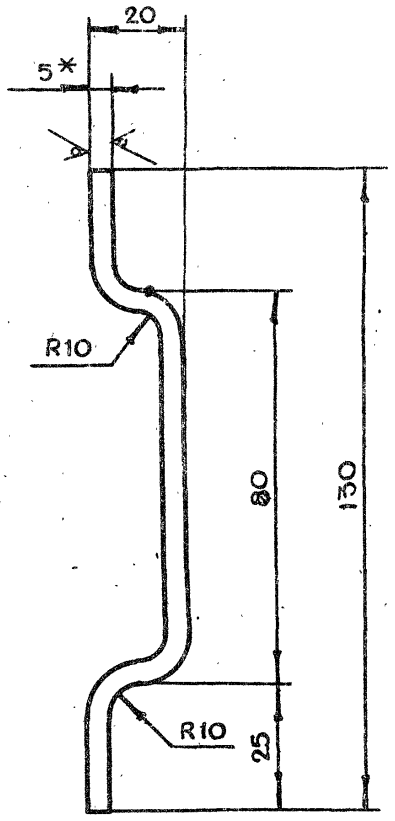

25 (√)

1. * Размер для справок
2. Неуказанные предельные отклонения размеров $+t_2, -t_2, \pm \frac{t_2}{2}$
3. Развернутая длина $l = 145$ мм

Изм	Лит	N докум.	Подп.	Дата	1-83.03.00.001			
Разраб.		Андреева			Основание	Лит.	Масса	Масштаб
Пров.		Маркова					0.5	1:1
Гл.инж.пр.		Черкасова				Лист	Листов 1	
Н.контр.		Рачкова			Лист БПН5 ГОСТ 19903-74 / Ст.3 ГОСТ 14637-79	Главапу Мосгорисполкома МОСПРОМПРОЕКТ Мастерская №6		

Копировал Формат А3

1-83.03.00.000СБ

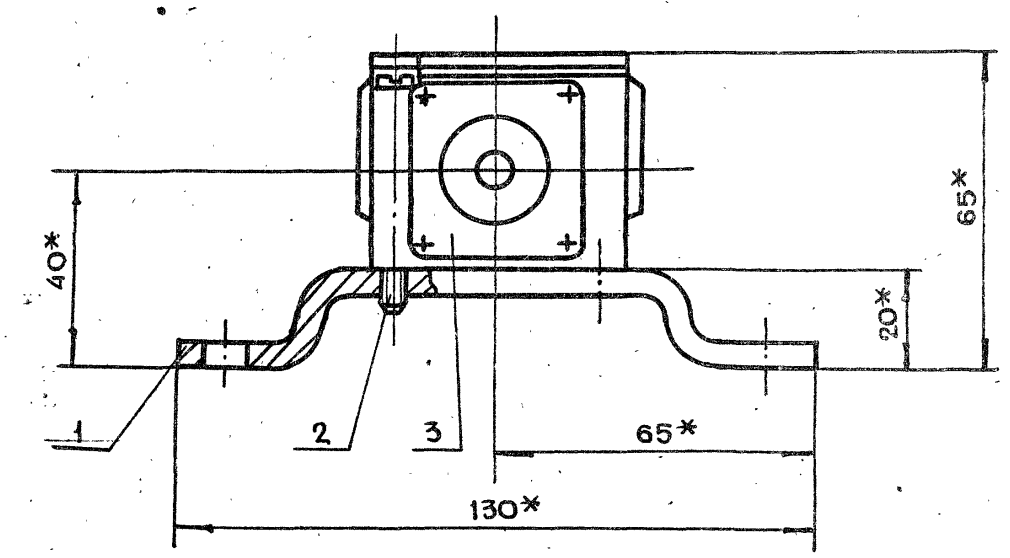

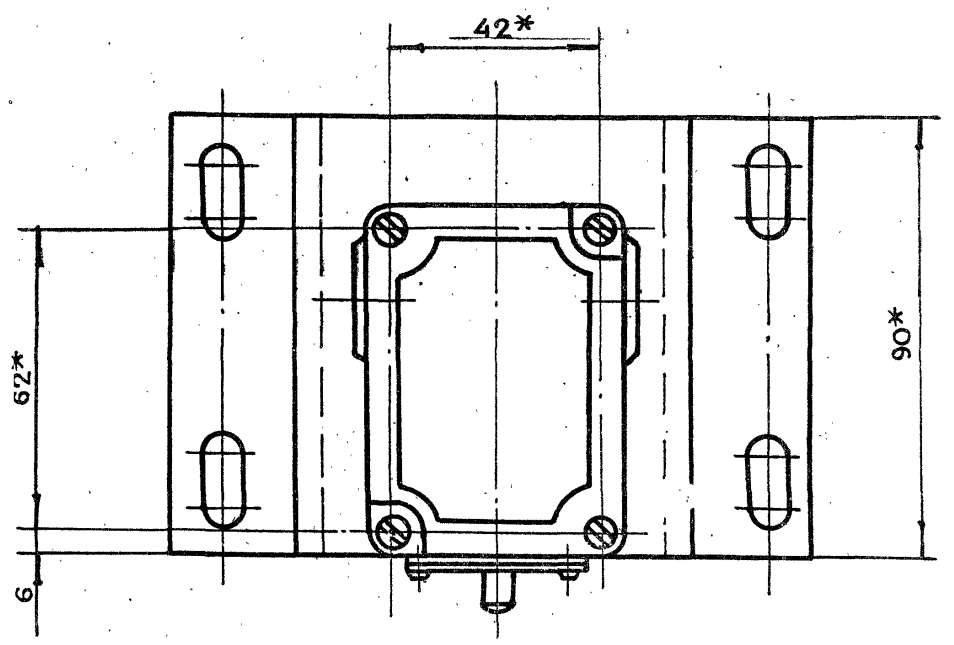

* Размеры для справок

Изм	Лит	N докум.	Подп.	Дата	1-83.03.00.000СБ			
Разраб.		Андреева			Сигнализационное устройство. Сборочный чертеж	Лит	Масса	Масштаб
Пров.		Маркова					0.9	1:1
Гл.констр.		Григорьев				Лист	Листов 1	
Н.контр.		Рачкова				Главапу Мосгорисполкома МОСПРОМПРОЕКТ Мастерская №6		
Гл.спец.		Бычков						
Нач.маст.		Грибков						

19426-02 45 Копировал Формат А3

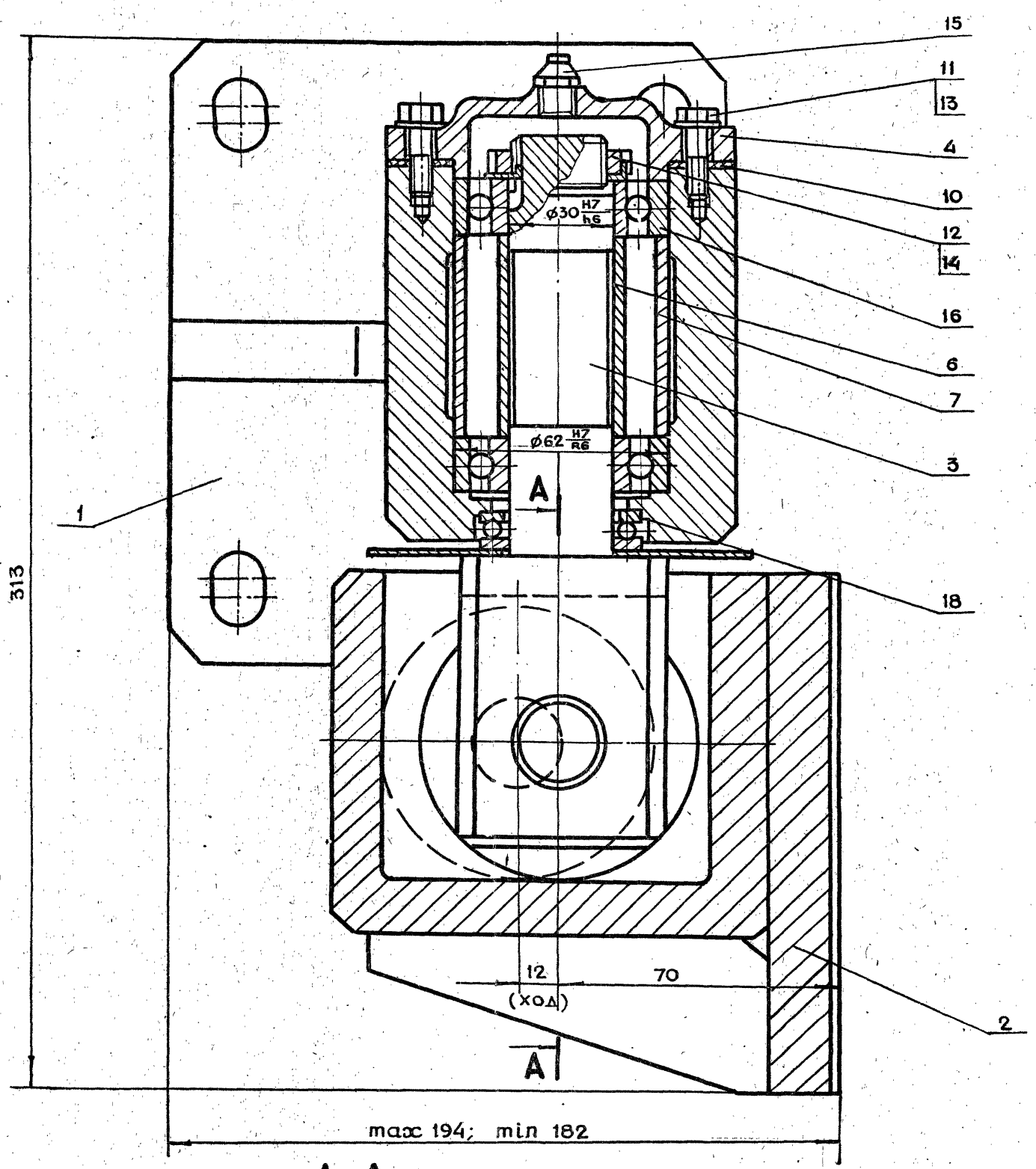

А-А

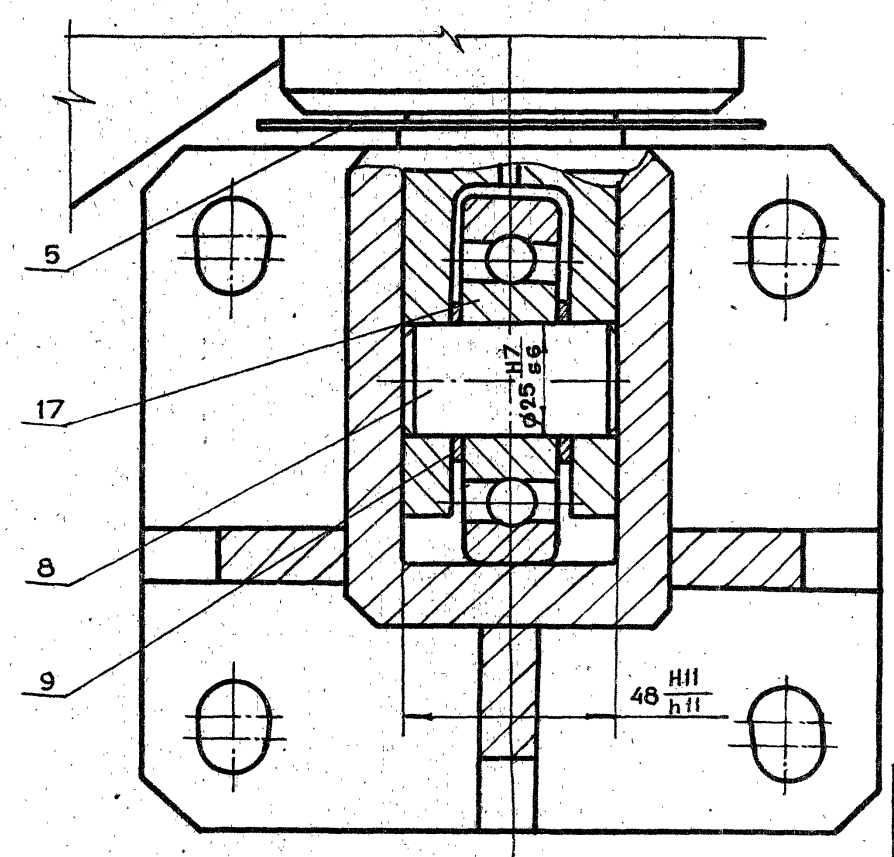

1. * Размеры для справок
2. Обеспечить легкое, без рывков и заеданий движение оси в петлях
3. После сборки полости подшипников заполнить жировым солидолом ГОСТ 1033-79

					1-83.04.00.000СБ		
Изм.	Лит	N докум.	Подп.	Дата			
Разраб.		Андреева			Петля в сборе Тип I Сборочный чертеж	Лит	Масса 23	Масштаб 1:1
Пров.		Маркова				Лист	Листов 1	
Гл.инж.пр.		Черкасова						
Н.контр.		Рачкова				Главапу Мосгорисполкома МОСПРОМПРОЕКТ мастерская №6		
Гл.констр.		Григорьев						
Гл.спец.		Бычков						
Нач.маст.		Грибков						

1-83.04.00.002

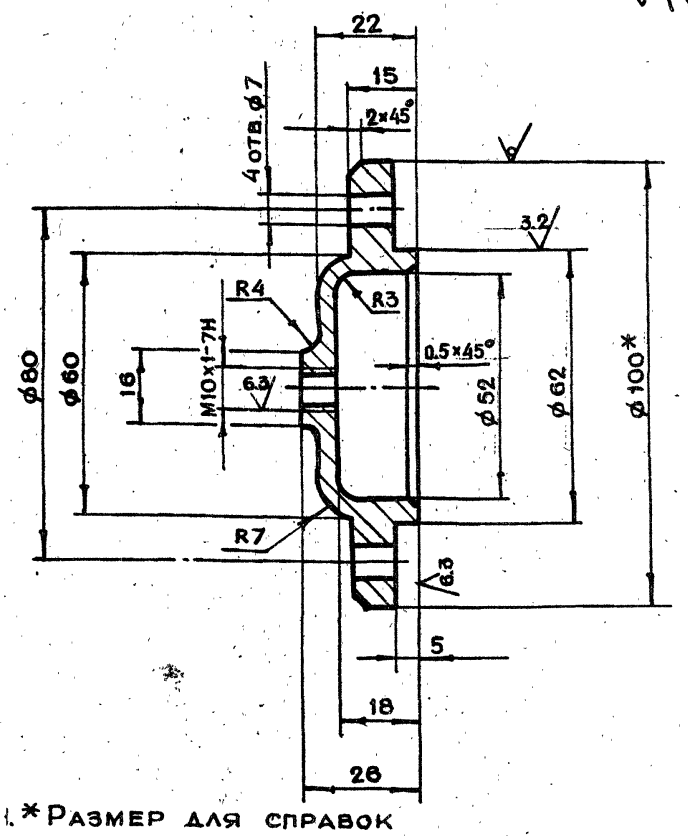

1. * Размер для справок
2. Неуказанные предельные отклонения размеров $+t_2, -t_2, \pm \frac{t_2}{2}$

Изм.	Лит.	N докум.	Подп.	Дата	1-83.04.00.002			
Разраб.		Андреева			Крышка	Лит.	Масса	Масштаб
Пров.		Маркова					0.79	1:1
Гл.инж.пр.		Черкасова				Лист	Листов 1	
Н.контр.		Рачкова			Ст.3 ГОСТ 380-71	Главапу Мосгорисполкома МОСПРОМПРОЕКТ Мастерская №6		

Копировал Формат А4

1-83.04.00.003

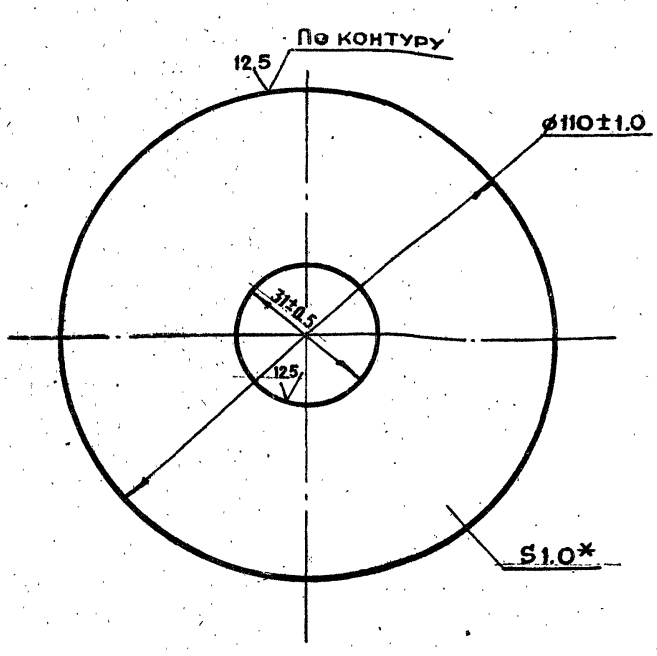

1. * Размер для справок
2. Неуказанные предельные отклонения размеров $+t_2, -t_2, \pm \frac{t_2}{2}$

Подп. и дата | Инв.№ дубл. | Взам.инв.№ | Подп. и дата | Инв.№ подл.

Изм.	Лит.	N докум.	Подп.	Дата	1-83.04.00.003			
Разраб.		Андреева			Крышка	Лит.	Масса	Масштаб
Пров.		Маркова					0.07	1:1
Гл.инж.пр.		Черкасова				Лист	Листов 1	
Н.контр.		Рачкова			Лист БПН 1.0 ГОСТ 19903-74 5-IV Ст.3 ГОСТ 16523-70	Главапу Мосгорисполкома МОСПРОМПРОЕКТ Мастерская №6		

Копировал Формат А4

1-83.04.00.001

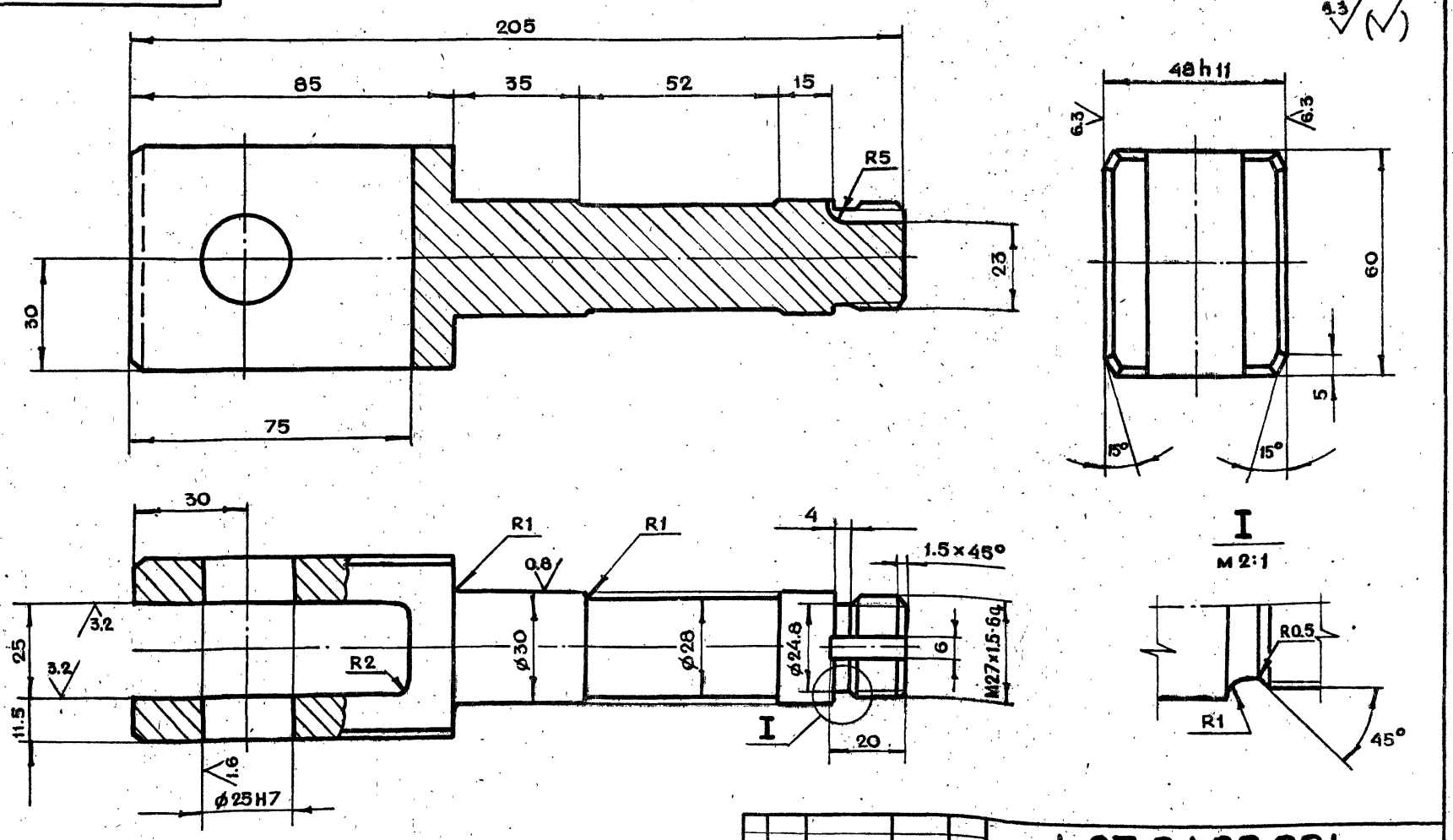

Неуказанные предельные отклонения размеров $+t_2, -t_2, \pm \frac{t_2}{2}$

Изм.	Лит:	N докум.	Подп.	Дата	1-83.04.00.001			
Разраб.		Андреева			Ось	Лит.	Масса	Масштаб
Пров.		Маркова					1.15	1:1
Гл.инж.пр.		Черкасова				Лист	Листов 1	
Н.контр.		Рачкова			45-2-б ГОСТ 1050-74	Главапу Мосгорисполкома МОСПРОМПРОЕКТ Мастерская №6		
Гл.констр.		Григорьев						
Гл.спец.		Бычков						
Нач.маст.		Грибков						

1-83.04.00.007

6.3

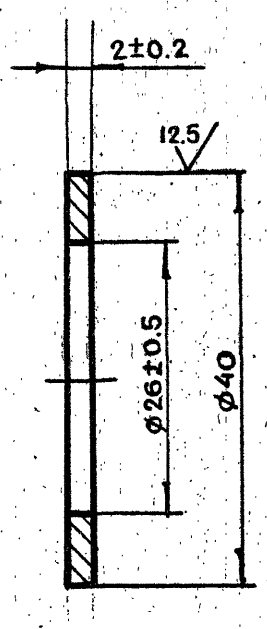

Изм	Лит	N докум.	Подп.	Дата	1-83.04.00.007		
Разраб.		Андреева			Кольцо	Лит	Масса 0.01 / Масштаб 2:1
Пров.		Маркова				Лист	Листов 1
Гл.инж.пр.		Черкасова			Ст.3 ГОСТ 380-71	Главапу Мосгорисполкома МОСПРОМПРОЕКТ Мастерская №6	
Н.контр.		Рачкова					

Копировал — Формат А4

1-83.04.00.006

6.3

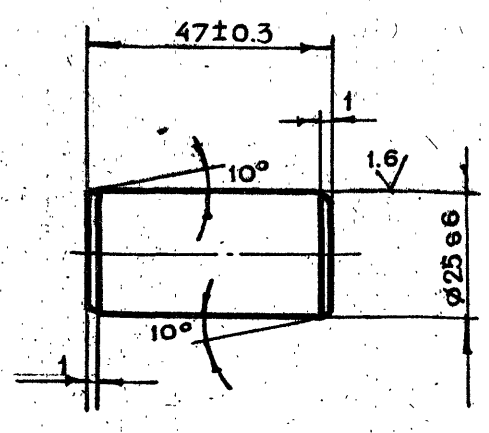

Изм	Лит	N докум.	Подп.	Дата	1-83.04.00.006		
Разраб.		Андреева			Ось	Лит	Масса 0.18 / Масштаб 1:1
Пров.		Маркова				Лист	Листов 1
Гл.инж.пр.		Черкасова			Круг В26 ГОСТ 2590-71 / 45-2-5 ГОСТ 1050-74	Главапу Мосгорисполкома МОСПРОМПРОЕКТ Мастерская №6	
Н.контр.		Рачкова					

Копировал — Формат А4

1-83.04.00.005

12.5

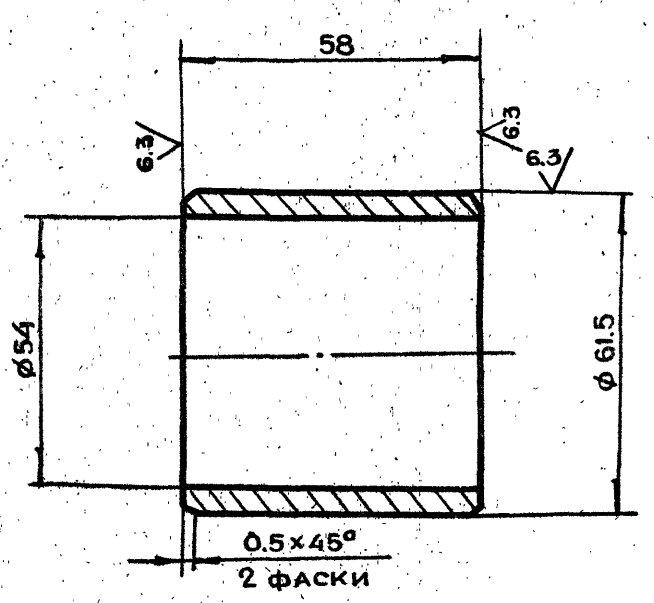

Неуказанные предельные отклонения размеров $+t_2, -t_2, \pm \frac{t_2}{2}$

Изм	Лит	N докум.	Подп.	Дата	1-83.04.00.005		
Разраб.		Андреева			Втулка	Лит	Масса 0.34 / Масштаб 1:1
Пров.		Маркова				Лист	Листов 1
Гл.инж.пр.		Черкасова			Ст.3 ГОСТ 380-71	Главапу Мосгорисполкома МОСПРОМПРОЕКТ Мастерская №6	
Н.контр.		Рачкова					

Копировал — Формат А4

1-83.04.00.004

6.3

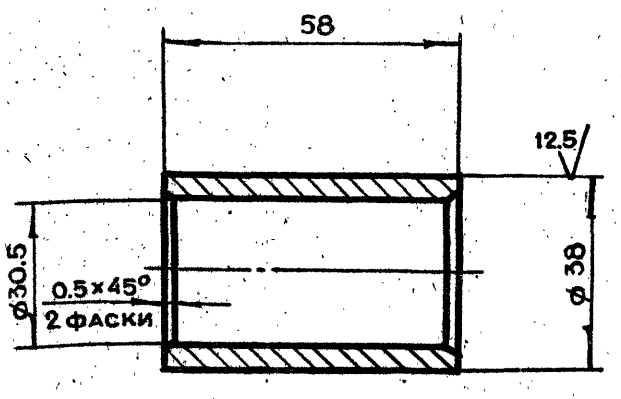

Неуказанные предельные отклонения размеров $+t_2, -t_2, \pm \frac{t_2}{2}$

Изм	Лит	N докум.	Подп.	Дата	1-83.04.00.004		
Разраб.		Андреева			Втулка	Лит	Масса 0.19 / Масштаб 1:1
Пров.		Маркова				Лист	Листов 1
Гл.инж.пр.		Черкасова			Ст.3 ГОСТ 380-71	Главапу Мосгорисполкома МОСПРОМПРОЕКТ Мастерская №6	
Н.контр.		Рачкова					
Гл.констр.		Григорьев					
Гл.спец.		Бычков					
Нач.маст.		Грибков					

19435-03 48 Копировал — Формат А4

Подп. и дата | Инв.N дубл. | Взам.инв.N | Подп. и дата | Инв.N подл.

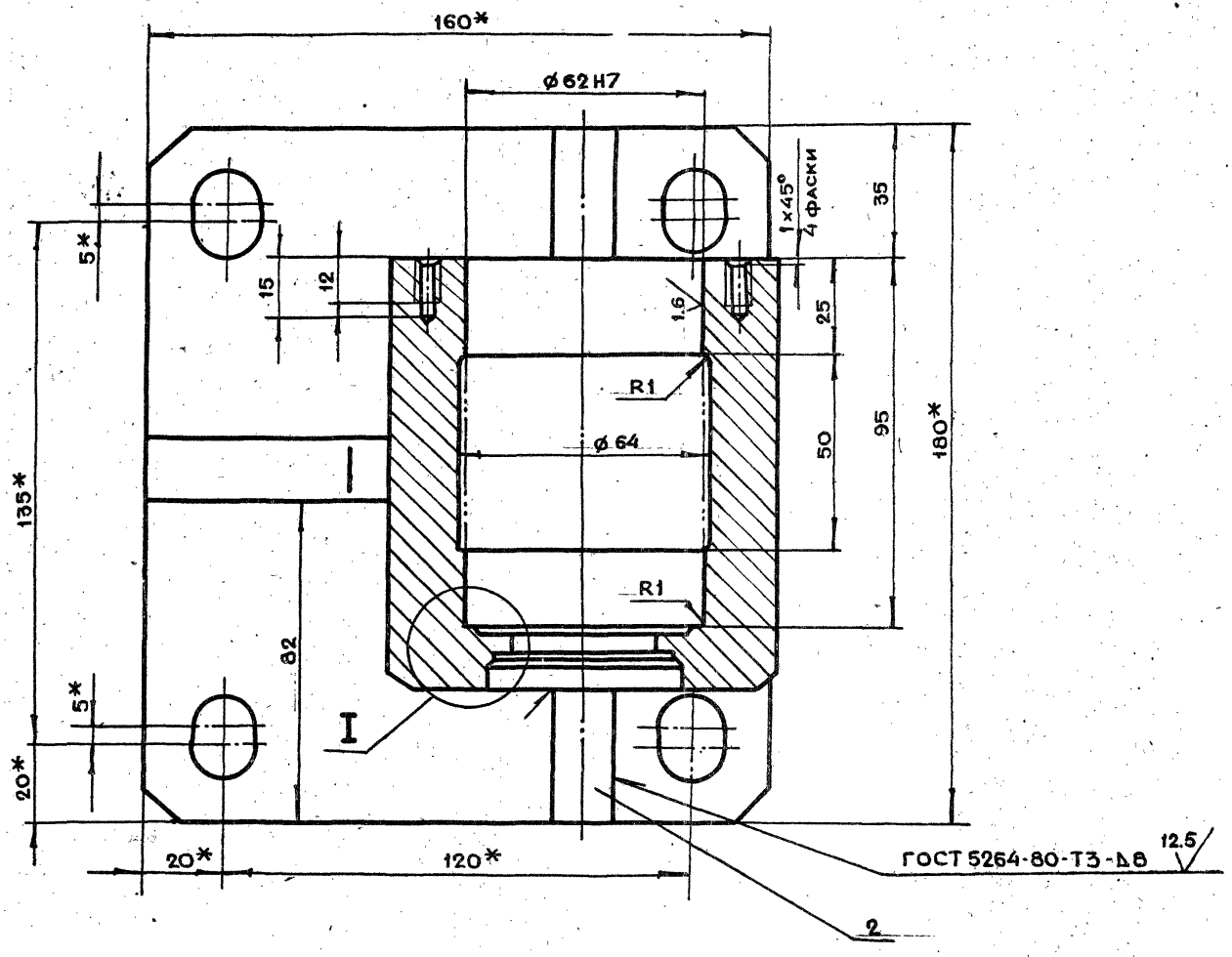

I
м2:1

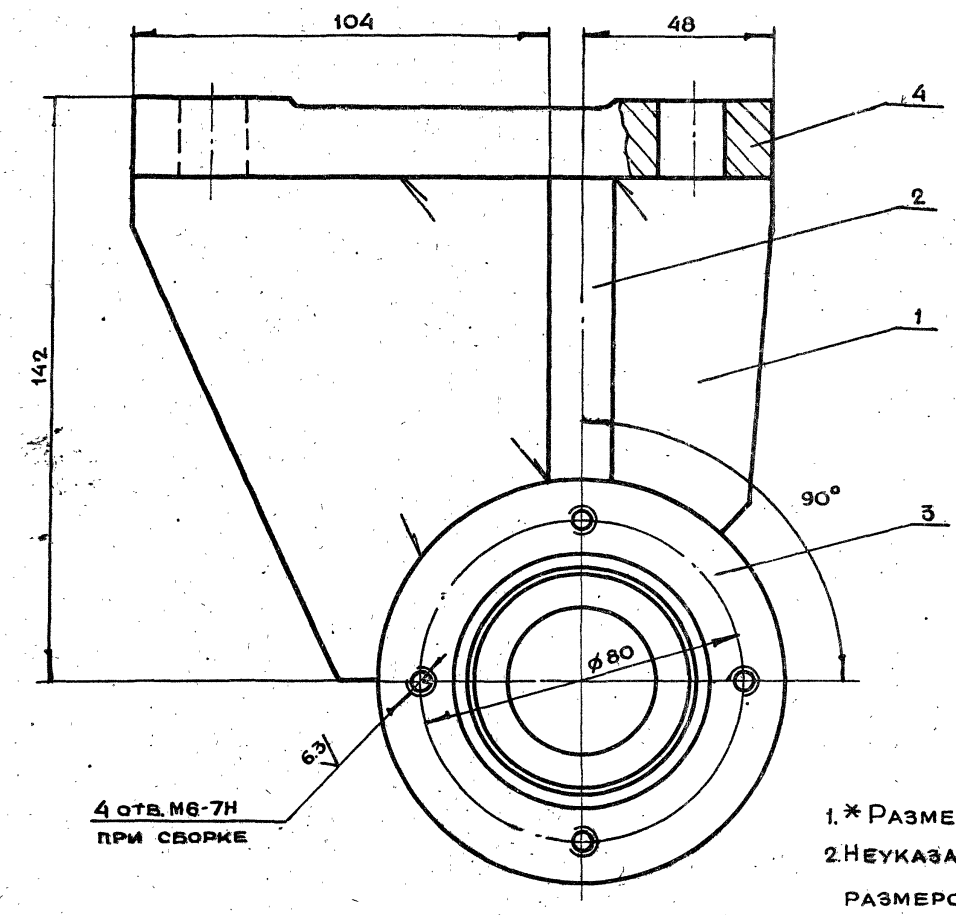

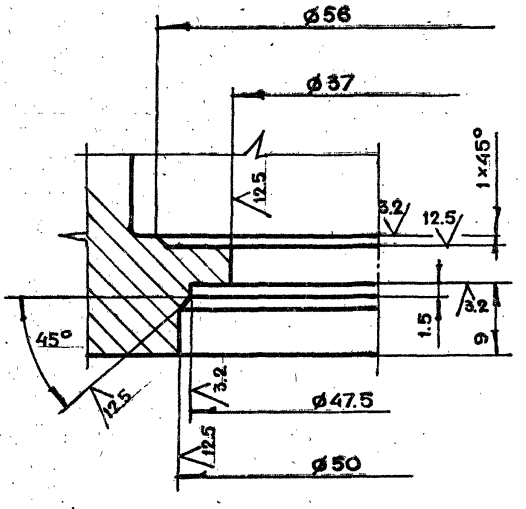

1. * Размеры для справок
2. Неуказанные предельные отклонения размеров $+t_2, -t_2, \pm\frac{t_2}{2}$

					1-83.04.00.100СБ	
Изм	Лит	N докум.	Подп.	Дата		
Разраб.		Андреева			Полупетля Сборочный чертеж	Лит. / Масса 12.5 / Масштаб 1:1
Пров.		Маркова				Лист / Листов 1
Гл.инж.пр.		Черкасова				ГлавАПУ Мосгорисполкома МОСПРОМПРОЕКТ Мастерская № 6
Н.контр.		Рачкова				
Гл.констр.		Григорьев				
Гл.спец.		Бычков				
Нач.маст.		Гривков				

1-83.04.00.101

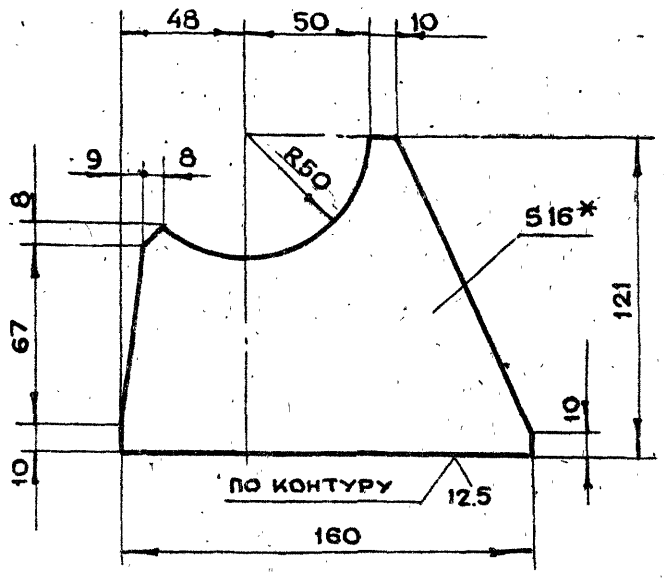

1. * Размер для справок
2. Неуказанные предельные отклонения размеров $+t_2, -t_2, \pm \frac{t_2}{2}$

Изм.	Лит.	N докум.	Подп.	Дата	1-83.04.00.101			
Разраб.		Андреева			Ребро	Лит.	Масса 1.6	Масштаб 1:2
Пров.		Маркова				Лист	Листов 1	
Гл.инж.пр.		Черкасова			Лист БПН 16 ГОСТ 19903-74 / Ст3 ГОСТ 14637-79	Главапу Мосгорисполкома МОСПРОМПРОЕКТ Мастерская №6		
Н.контр.		Рачкова						

Копировал Формат А4

1-83.04.00.103

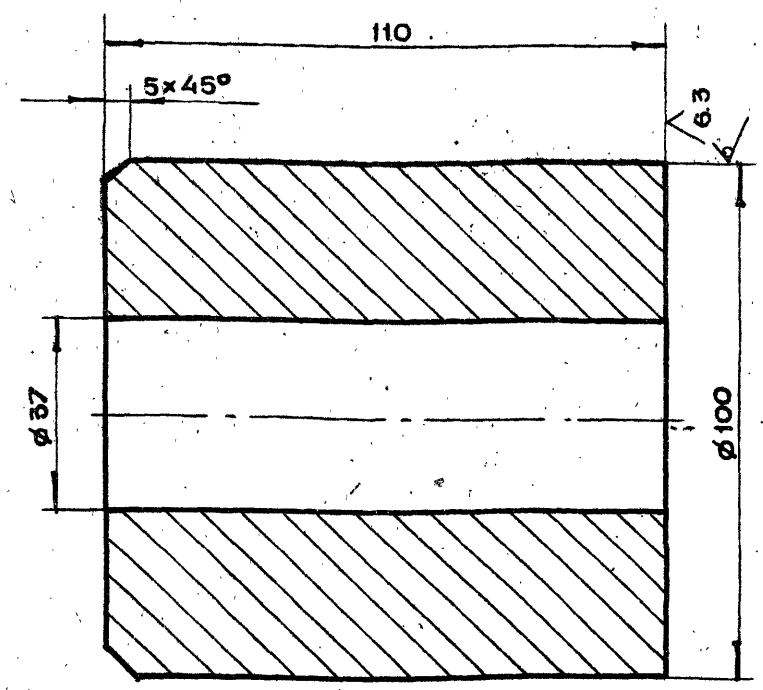

Неуказанные предельные отклонения размеров $+t_2, -t_2, \pm \frac{t_2}{2}$

Изм.	Лит.	N докум.	Подп.	Дата	1-83.04.00.103			
Разраб.		Андреева			Стакан (заготовка)	Лит.	Масса 5.76	Масштаб 1:1
Пров.		Маркова				Лист	Листов 1	
Гл.инж.пр.		Черкасова			Ст.3 ГОСТ 380-71	Главапу Мосгорисполкома МОСПРОМПРОЕКТ Мастерская №6		
Н.контр.		Рачкова						

Копировал Формат А4

1-83.04.00.102

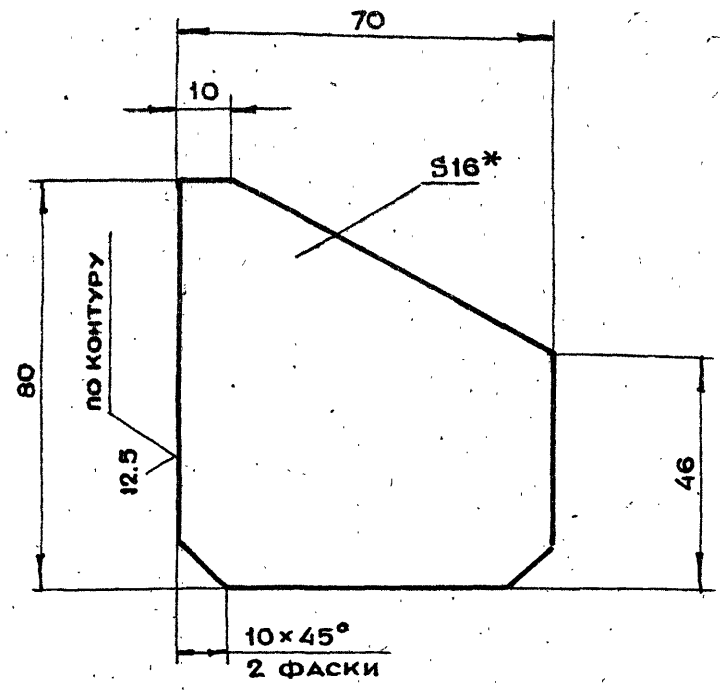

1. * Размер для справок
2. Неуказанные предельные отклонения размеров $+t_2, -t_2, \pm \frac{t_2}{2}$

Изм.	Лит.	N докум.	Подп.	Дата	1-83.04.00.102			
Разраб.		Андреева			Ребро	Лит.	Масса 0.6	Масштаб 1:1
Пров.		Маркова				Лист	Листов 1	
Гл.инж.пр.		Черкасова			Лист БПН 16 ГОСТ 19903-74 / Ст.3 ГОСТ 14637-79	Главапу Мосгорисполкома МОСПРОМПРОЕКТ Мастерская №6		
Н.контр.		Рачкова						

Копировал Формат А4

1-83.04.00.104

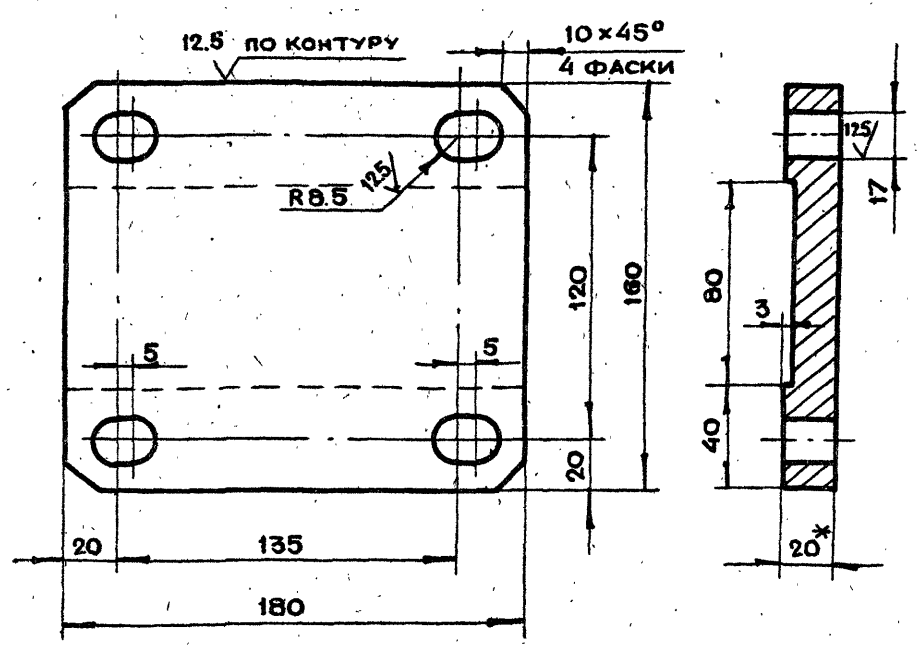

1. * Размер для справок
2. Неуказанные предельные отклонения размеров $+t_2, -t_2, \pm \frac{t_2}{2}$

Изм.	Лит.	N докум.	Подп.	Дата	1-83.04.00.104			
Разраб.		Андреева			Основание	Лит.	Масса 4.5	Масштаб 1:2
Пров.		Маркова				Лист	Листов 1	
Гл.инж.пр.		Черкасова			Лист БПН 20 ГОСТ 19903-74 / Ст.3 ГОСТ 14637-79	Главапу Мосгорисполкома МОСПРОМПРОЕКТ Мастерская №6		
Н.контр.		Рачкова						
Гл.констр.		Григорьев						
Гл.спец.		Бычков						
Нач.маст.		Грибков						

Подп. и дата | Инв.№ дубл. | Взам.инв.№ | Подп. и дата | Инв.№ подл.

 Копировал Формат А4

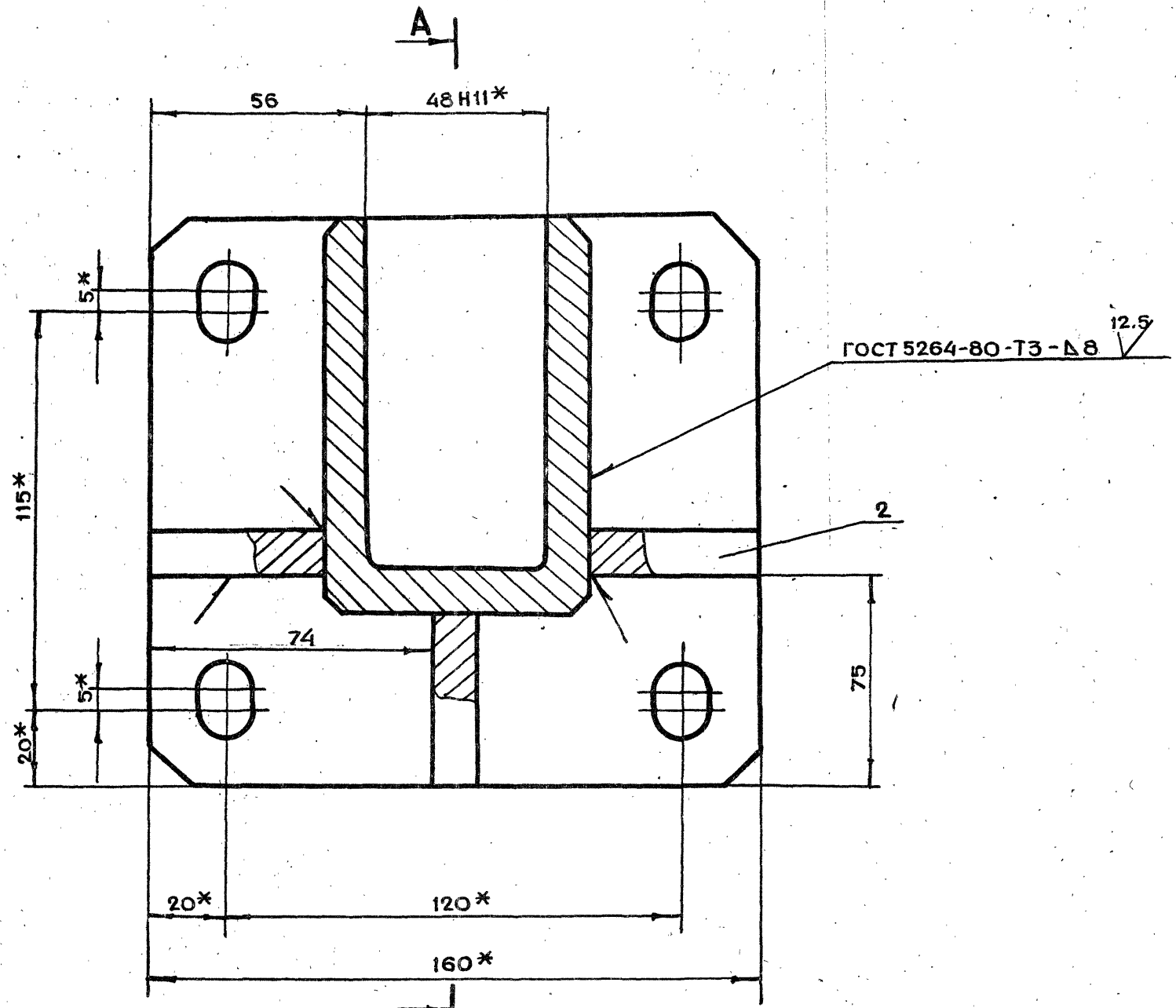

1. * Размеры для справок
2. Неуказанные предельные отклонения размеров $+t_2, -t_2, \pm \frac{t_2}{2}$

					1-83.04.00.200СБ	
Изм.	Лит.	N докум.	Подп.	Дата		
Разраб.		Андреева			Полупетля Сборочный чертеж	Лит. / Масса 6.8 / Масштаб 1:1
Пров.		Маркова				Лист / Листов 1
Гл.инж.пр.		Черкасова				Главпу Мосгорисполкома Моспромпроект Мастерская №6
Н.контр.		Рачкова				
Гл.констр.		Григорьев				
Гл.спец.		Бычков				
Нач.маст.		Грибков				

1-83.04.00.204

(√)

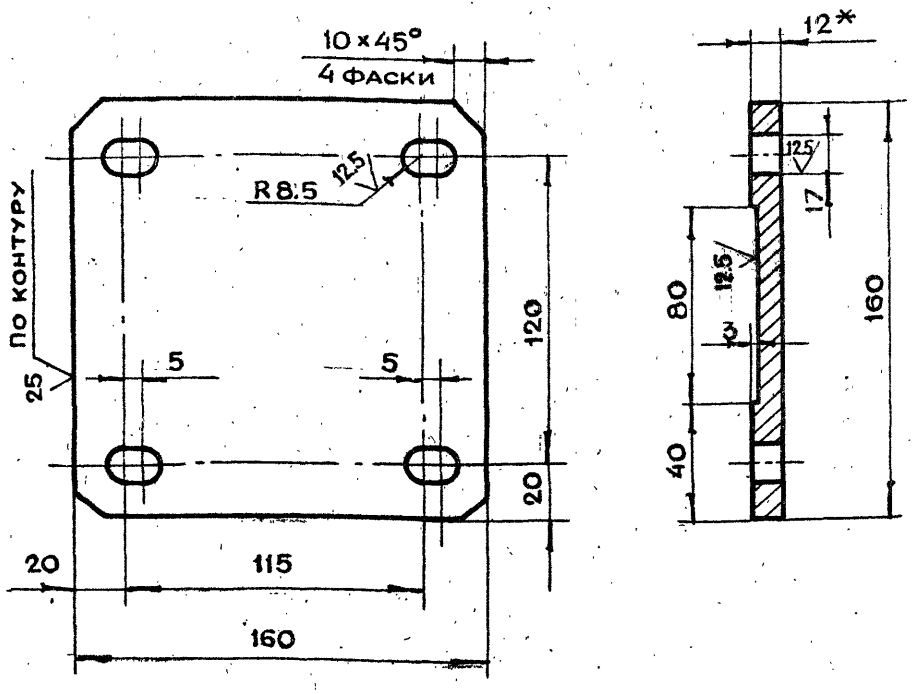

1. * Размер для справок
2. Неуказанные предельные отклонения размеров $+t_2, -t_2, \pm \frac{t_2}{2}$

Изм.	Лит	N докум.	Подп.	Дата	1-83.04.00.204			
Разраб.		Андреева			Основание	Лит	Масса	Масштаб
Пров.		Маркова					2.2.	1:2
Гл.инж.пр.		Черкасова				Лист	Листов 1	
Н.контр.		Рачкова			Лист БПН12 ГОСТ 19903-74 / Ст.3 ГОСТ 14637-79	Главапу Мосгорисполкома МОСПРОМПРОЕКТ Мастерская №6		

Копировал — Формат А4

1-83.04.00.203

12.5 (√)

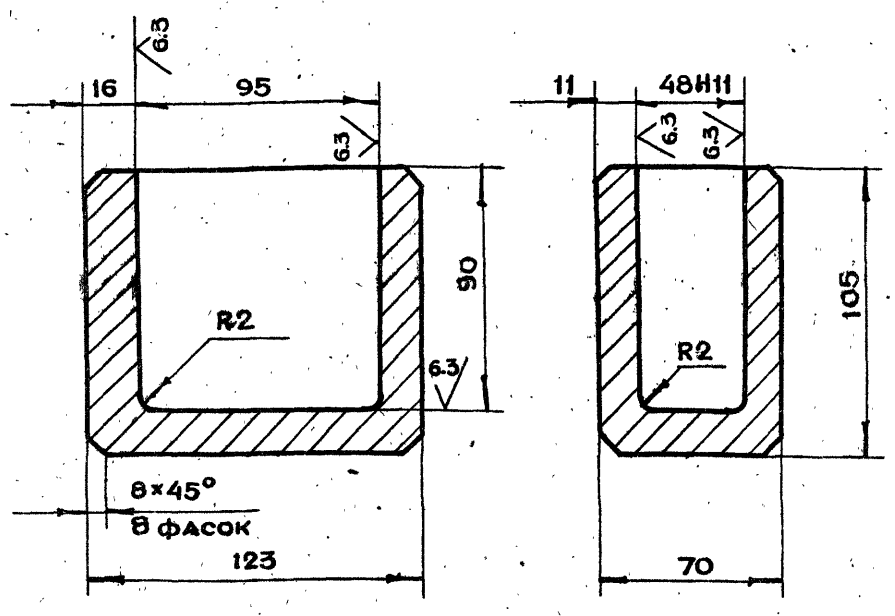

Неуказанные предельные отклонения размеров $+t_2, -t_2, \pm \frac{t_2}{2}$

Изм.	Лит	N докум.	Подп.	Дата	1-83.04.00.203			
Разраб.		Андреева			Направляющая	Лит	Масса	Масштаб
Пров.		Маркова					4.0	1:2
Гл.инж.пр.		Черкасова				Лист	Листов 1	
Н.контр.		Рачкова			Ст.3 ГОСТ 380-71	Главапу Мосгорисполкома МОСПРОМПРОЕКТ Мастерская №6		

Копировал — Формат А4

1-83.04.00.202

(√)

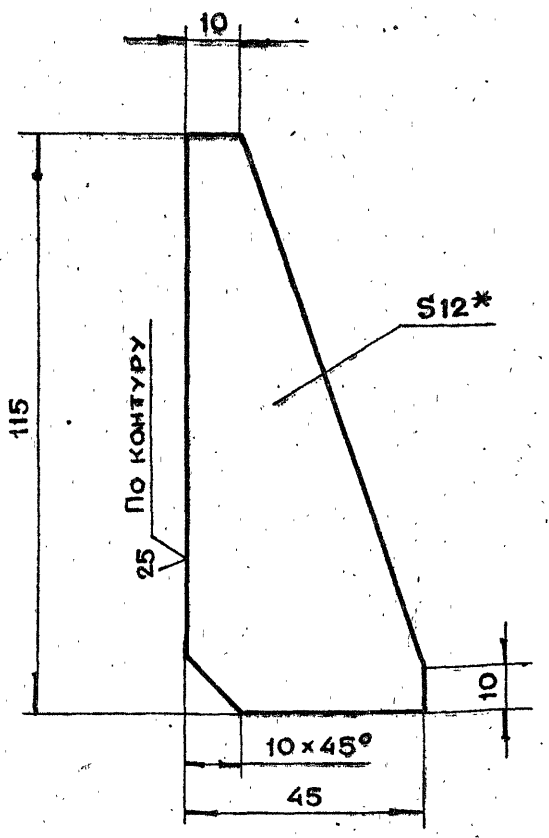

1. * Размер для справок
2. Неуказанные предельные отклонения размеров $+t_2, -t_2, \pm \frac{t_2}{2}$

Изм.	Лит	N докум.	Подп.	Дата	1-83.04.00.202			
Разраб.		Андреева			Ребро	Лит	Масса	Масштаб
Пров.		Маркова					0.3	1:1
Гл.инж.пр.		Черкасова				Лист	Листов 1	
Н.контр.		Рачкова			Лист БПН12 ГОСТ 19903-74 / Ст3 ГОСТ 14637-79	Главапу Мосгорисполкома МОСПРОМПРОЕКТ Мастерская №6		

Копировал — Формат А4

1-83.04.00.201

(√)

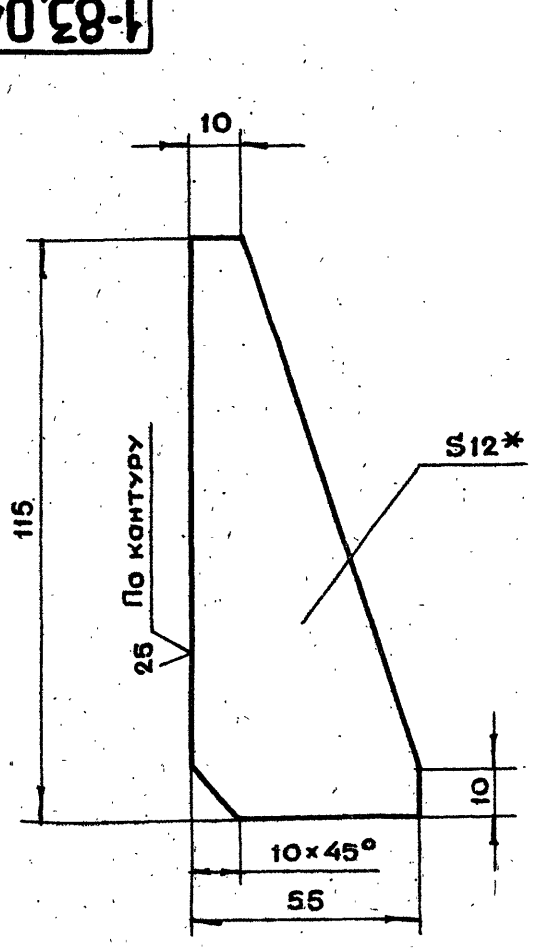

1. * Размер для справок
2. Неуказанные предельные отклонения размеров $+t_2, -t_2, \pm \frac{t_2}{2}$

Изм.	Лит	N докум.	Подп.	Дата	1-83.04.00.201			
Разраб.		Андреева			Ребро	Лит	Масса	Масштаб
Пров.		Маркова					0.37	1:1
Гл.инж.пр.		Черкасова				Лист	Листов 1	
Н.контр.		Рачкова			Лист БПН12 ГОСТ 19903-74 / Ст.3 ГОСТ 14637-79	Главапу Мосгорисполкома МОСПРОМПРОЕКТ Мастерская №6		
Гл.констр.		Григорьев						
Гл.спец.		Бычков						
Нач.маст.		Грибков						

Копировал — Формат А4

Подл. и дата | Инв.№ дубл. | Взам.инв.№ | Подл. и дата | Инв.№ подл.

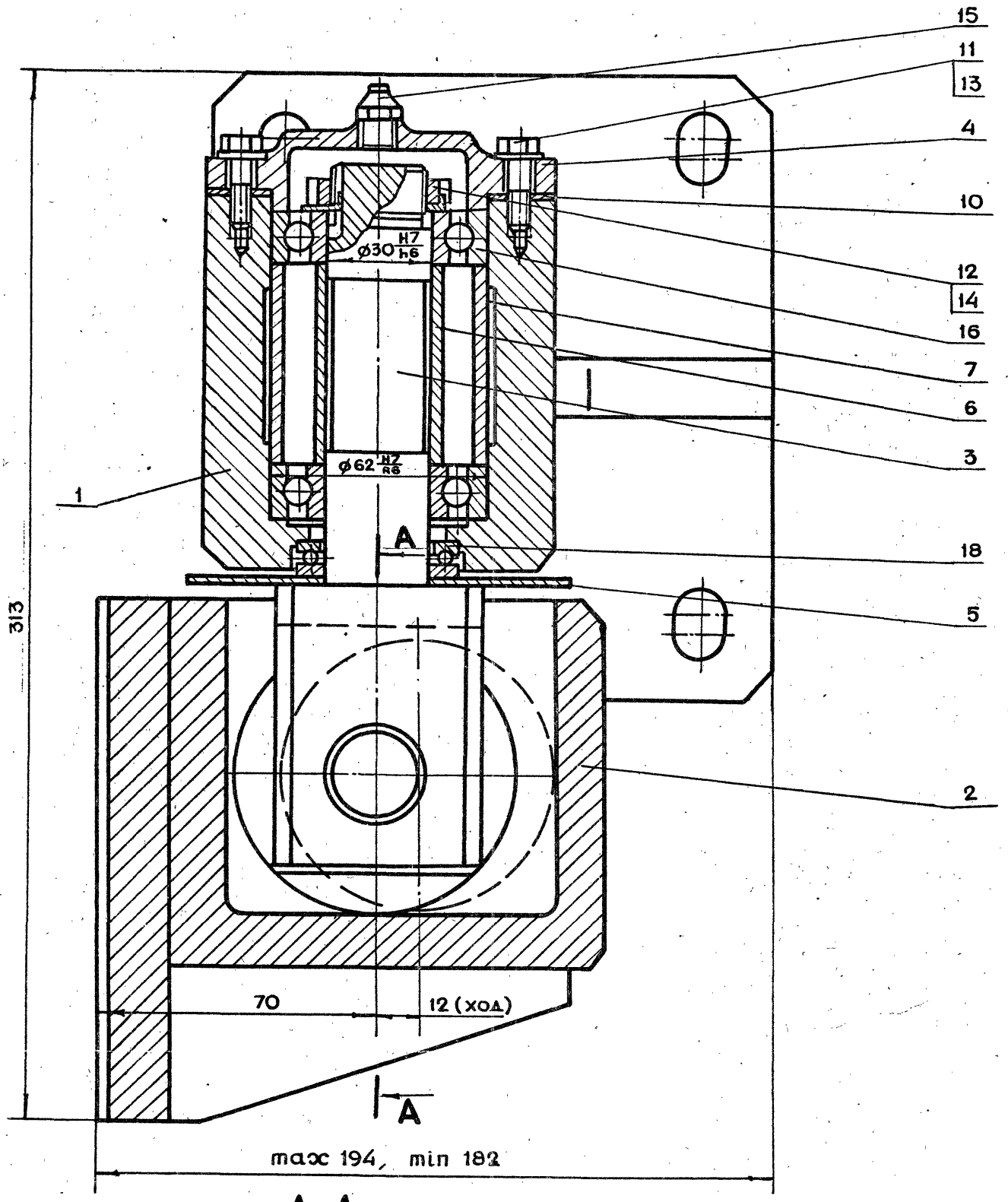

А-А

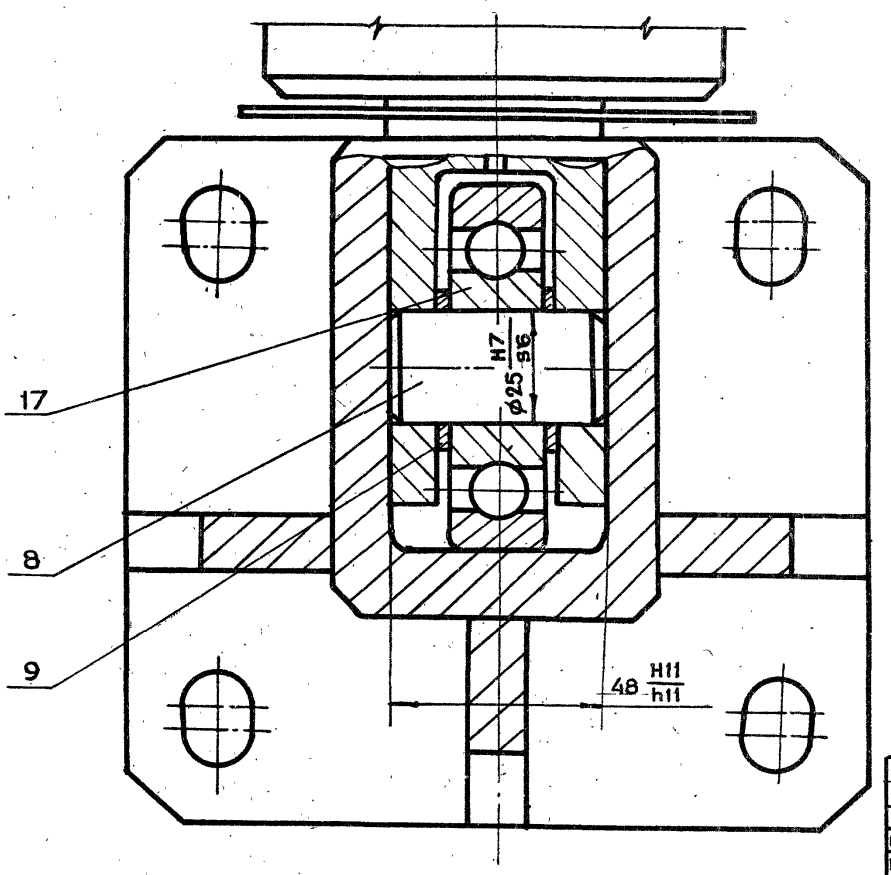

1. * Размеры для справок
2. Обеспечить легкое, без рывков и заеданий движение оси в петлях
3. После сборки полости подшипников заполнить жировым солидолом ГОСТ 1033-79

Изм.	Лит	N докум.	Подп.	Дата
Разраб.		Андреева		
Пров.		Маркова		
Гл.инж.пр.		Черкасова		
Н.контр.		Рачкова		
Гл.констр.		Григорьев		
Гл. спец.		Бычков		
Нач.маст.		Грибков		

1-83.05.00.000СБ

Петля в сборе
Тип II
Сборочный чертеж

Лит	Масса	Масштаб
	23	1:1
Лист	Листов 1	

ГЛАВАПУ Мосгорисполкома МОСПРОМПРОЕКТ Мастерская №6

Копировал

Формат А2

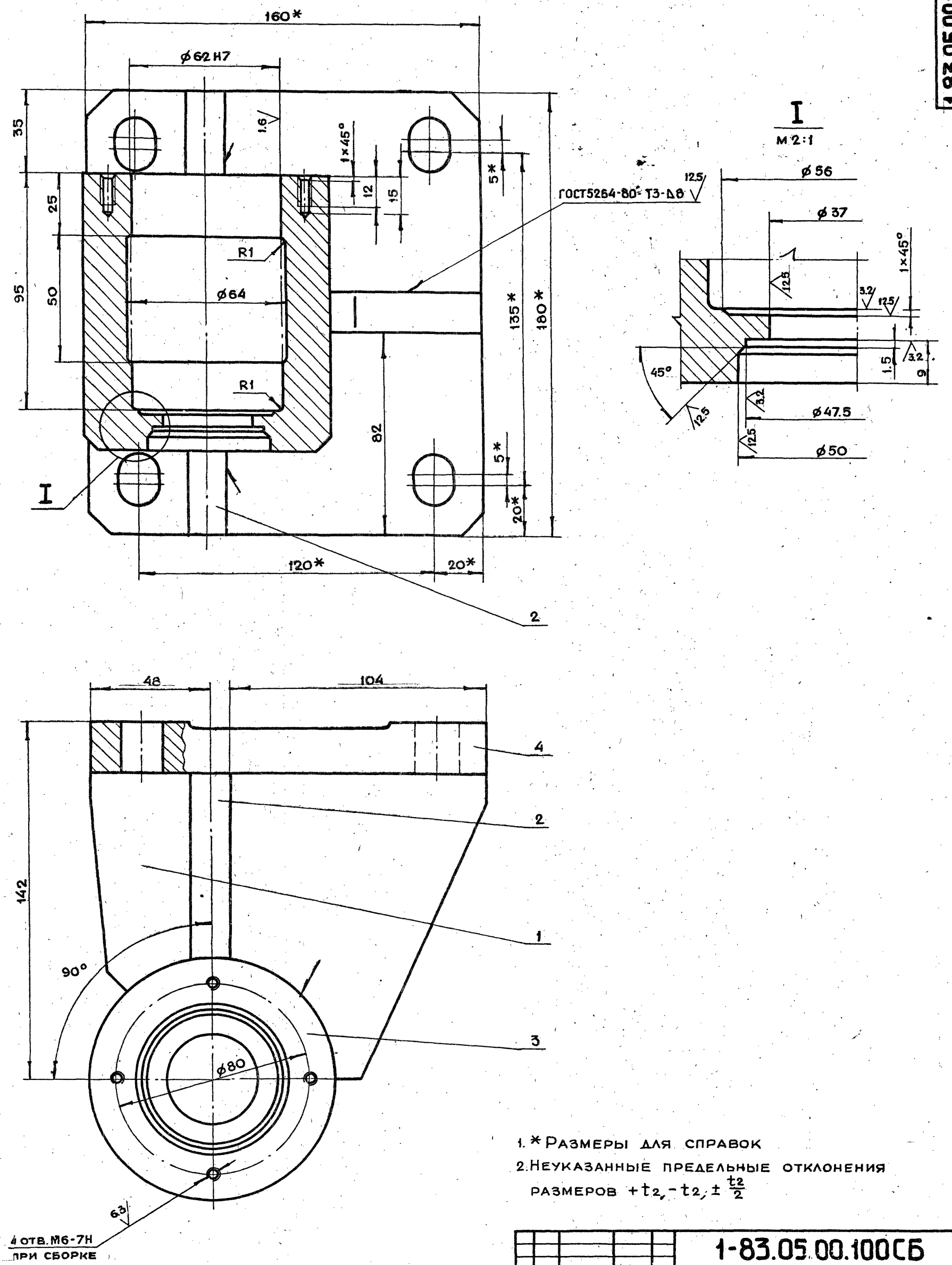

1. * Размеры для справок
2. Неуказанные предельные отклонения размеров $+t_2, -t_2, \pm \frac{t_2}{2}$

					1-83.05.00.100СБ			
Изм.	Лит.	N докум.	Подп.	Дата	Полупетля Сборочный чертеж	Лит.	Масса	Масштаб
Разраб.		Андреева					12.5	1:1
Пров.		Маркова						
Гл.инж.пр.		Черкасова				Лист	Листов 1	
Н.контр.		Рачкова				Главапу Мосгорисполкома МОСПРОМПРОЕКТ Мастерская N6		
Гл.констр.		Григорьев						
Гл.спец.		Бычков						
Нач.маст.		Грибков						

19426-02 (54) Копировал 18.07.84 Формат А2

1-83.05.00.100СБ

gost.e-ecolog.ru