Типовые конструкции, изделия и узлы зданий и сооружений

Серия 01 036-1

Защитно-герметические и герметические двери и ставни для убежищ

Выпуск 3

Дверь защитно-герметическая ДУ-I-7

Разработан
институтом Моспромпроект
Главный инженер
института /Козлов/
Главный инженер
проекта /Черкасова/

Утвержден
11 Управлением ГО СССР
от 8 июля 1982 г
приказ N 235/11/1827
Введен в действие
институтом Моспромпроект
Приказ N 122 от 23 12 82

gost.e-ecolog.ru

Содержание альбома

Обозначение	Наименование	
2-83.00.00.000	Дверь ДУ-I-7 л. 1, 2	3
2-83.01.00.000	Полотно в сборе л. 1, 2	
2-83.01.10.000	Полотно л. 1, 2	4
2-83.01.20.000	Механизм задраивания	
2-83.01.21.000	Редуктор	
2-83.01.22.000	Штурвал в сборе	5
2-83.01.22.100	Штурвал	
2-83.01.23.000	Тяга	
2-83.02.00.000	Коробка	
2-83.01.30.000	Блокировочное устройство	6
2-83.01.31.000	Замок электромагнитный л. 1, 2	
2-83.01.31.200	Основание	
2-83.03.00.000	Сигнализационное устройство	7
2-83.05.00.000	Петля в сборе тип II л. 1, 2	
2-83.05.00.100	Полупетля	
2-83.04.00.000	Петля в сборе тип I л. 1, 2	8
2-83.04.00.100	Полупетля	
2-83.04.00.200	Полупетля	
2-83.00.00.000СБ	Дверь ДУ-I-7 Сборочный чертеж л. 1	9
2-83.00.00.000СБ	Дверь ДУ-I-7 Сборочный чертеж л. 2	10
2-83.00.00.001	Сухарь	11
2-83.00.00.002	Полоса	
2-83.01.00.004	Втулка прижимная	
2-83.01.00.003	Прокладка	
2-83.01.00.000СБ	Полотно в сборе Сборочный чертеж	12
2-83.01.00.001	Кожух	13
2-83.01.00.002	Прокладка регулировочная	
2-83.04.00.008	Прокладка	
2-83.01.10.000СБ	Полотно. Сборочный чертеж	14
2-83.01.10.001	Основание	15
2-83.01.10.002	Основание	
2-83.01.10.003	Ребро	
2-83.01.10.004	Ручка	
2-83.01.10.005	Планка	16
2-83.01.10.006	Втулка	
2-83.01.10.007	Подкладка	
2-83.01.10.008	Подкладка	
2-83.01.10.009	Втулка	17
2-83.01.10.010	Петля	
2-83.01.10.011	Лист	
2-83.01.10.012	Уголок	
2-83.01.10.013	Уголок	18
2-83.01.10.014	Двутавр	
2-83.01.10.015	Пластина	
2-83.02.00.001	Основание	
2-83.01.20.000СБ	Механизм задраивания Сборочный чертеж	19
2-83.01.20.001	Опора	20
2-83.01.20.002	Клин	21
2-83.01.20.004	Винт	
2-83.01.20.007	Шайба	22
2-83.01.20.003	Палец	
2-83.01.20.005	Шайба торцевая	
2-83.01.20.006	Планка стопорная	
2-83.01.21.000СБ	Редуктор. Сборочный чертеж	23
2-83.01.21.001	Шестерня	24
2-83.01.21.003	Колесо	
2-83.01.21.002	Корпус л. 1	25
2-83.01.21.002	Корпус л. 2	26
2-83.01.21.004	Крышка	27
2-83.01.21.006	Прокладка регулировочная	28
2-83.01.21.005	Вал	
2-83.01.22.101	Рычаг	
2-83.01.22.000СБ	Штурвал в сборе Сборочный чертеж	29
2-83.01.22.102	Вилка	
2-83.01.22.103	Втулка	

Продолжение

2-83.01.22.001	Ручка	30
2-83.01.22.002	Палец	
2-83.01.22.003	Пружина	
2-83.01.22.100СБ	Штурвал. Сборочный чертеж	
2-83.01.23.000СБ	Тяга. Сборочный чертеж	31
2-83.01.23.001	Вилка	
2-83.01.23.002	Вилка	
2-83.01.30.000СБ	Блокировочное устройство Сборочный чертеж	32
2-83.01.30.001	Муфта	33
2-83.01.30.002	Палец	
2-83.01.30.003	Шайба стопорная	
2-83.01.31.001	Пружина	
2-83.01.31.000СБ	Замок электромагнитный Сборочный чертеж	34
2-83.01.31.002	Муфта	35
2-83.01.31.003	Хомут	
2-83.01.31.004	Шток	
2-83.01.31.005	Пружина	
2-83.01.31.100	Ключ в сборе	36
2-83.01.31.101	Ручка	
2-83.01.31.300	Шток в сборе	
2-83.01.31.301	Шток	
2-83.01.31.200СБ	Основание. Сборочный чертеж	37
2-83.01.31.400	Опора в сборе	38
2-83.01.31.401	Корпус	
2-83.01.31.302	Рамка	
2-83.01.31.303	Штырь	
2-83.01.31.402	Втулка	39
2-83.01.31.500	Валик в сборе	
2-83.01.31.501	Пруток	
2-83.01.31.502	Палец	
2-83.02.00.000СБ	Коробка в сборе Сборочный чертеж	40
2-83.02.00.004	Уголок	41
2-83.02.00.003	Полоса	
2-83.02.00.002	Полоса	
2-83.02.00.005	Лист	
2-83.03.00.000СБ	Сигнализационное устройство Сборочный чертеж	42
2-83.03.00.001	Основание	
2-83.04.00.000СБ	Петля в сборе Тип I Сборочный чертеж	43
2-83.04.00.001	Ось	44
2-83.04.00.002	Крышка	
2-83.04.00.003	Крышка	
2-83.04.00.004	Втулка	45
2-83.04.00.005	Втулка	
2-83.04.00.006	Ось	
2-83.04.00.007	Кольцо	
2-83.04.00.100СБ	Полупетля. Сборочный чертеж	46
2-83.04.00.104	Основание	47
2-83.04.00.102	Ребро	
2-83.04.00.103	Стакан (заготовка)	
2-83.04.00.101	Ребро	
2-83.04.00.200СБ	Полупетля. Сборочный чертеж	48
2-83.04.00.201	Ребро	49
2-83.04.00.202	Ребро	
2-83.04.00.203	Направляющая	
2-83.04.00.204	Основание	
2-83.05.00.000СБ	Петля в сборе Тип II Сборочный чертеж	50
2-83.05.00.100СБ	Полупетля. Сборочный чертеж	51

Формат	Зона	Поз.	Обозначение	Наименование	Кол.	Примечание
				Стандартные		
				изделия		
				Болт ГОСТ 7798-70		
		10		М6-6g×20.58.01	3	
		11		М10-6g×20.58.01	4	
		12		М10-6g×30.58.01	4	
		13		Винт В.М5-6g×10.48.01	7	
				ГОСТ 17473-80		
				Шайба ГОСТ 11371-78		
		14		5.02.01	7	
		15		6.02.01	3	
		16		Шайба 10.65Г.02.9	8	
				ГОСТ 6402-70		
				Материалы		
				Войлок ГОСТ 6308-71		
		17		23-14-2.5	1	
		18		37-24-4	2	

Изм	Лит	N докум.	Подп.	Дата	2-83.01.00.000	Лист 2

Копировал Формат А4

Формат	Зона	Поз.	Обозначение	Наименование	Кол.	Примечание
				Документация		
А2			2-83.00.00.000	Сборочный чертеж		
				Сборочные единицы		
А4		1	2-83.01.10.000	Полотно	1	
А4		2	2-83.01.20.000	Механизм	1	
				задраивания		
А4		3	2-83.01.30.000	Блокировочное	1	
				устройство		
				Детали		
А4		4	2-83.01.00.001	Кожух	1	
А4		5	2-83.01.00.002	Прокладка	1	
А4		6	2-83.01.00.003	Прокладка	1	
А4		7	2-83.01.00.004	Втулка прижимная	1	
Б.Ч.		8	2-83.01.00.005	Уплотнение	2	
				Резина губчатая 20×40		
				ТУ38-105.867-75		
				L=856		
Б.Ч.		9	2-83.01.00.006	Уплотнение	2	
				Резина губчатая 20×40		
				ТУ38-105.867-75		
				L=1776		

Подп. и дата | Инв. N дубл. | Взам. инв. N | Подп. и дата | Инв. N подл.

Изм	Лит	N докум.	Подп.	Дата	2-83.01.00.000	Лит.	Лист 1	Листов 2
Разраб.		Андреева			Полотно в сборе			
Пров.		Маркова				Глав АПУ Мосгорисполкома МОСПРОМПРОЕКТ Мастерская N6		
Гл.инж.пр.		Черкасова						
Н.контр.		Рачкова						

Копировал Формат А4

Формат	Зона	Поз.	Обозначение	Наименование	Кол.	Примечание
Б.Ч.		11	2-83.00.00.006	Полоса (25×140) h14	2	1.2 кг
				Лист БПН20 ГОСТ 19903-74		
				Ст.3 ГОСТ 14637-79		
				Стандартные		
				изделия		
				Болт ГОСТ 7798-70		
		12		М8-6g×16.58.01	4	
		13		М16-6g×40.58.01	16	
		14		Винт М8-6g×20.48.01.	6	
				ГОСТ 17475-80		
		15		Шайба 8.02.01	4	
				ГОСТ 11371-78		
		16		Шайба 16.65Г.02.9	16	
				ГОСТ 6402-70		

Изм	Лит	N докум.	Подп.	Дата	2-83.00.00.000	Лист 2

Копировал Формат А4

Формат	Зона	Поз.	Обозначение	Наименование	Кол.	Примечание
				Документация		
А2			2-83.00.00.000СБ	Сборочный чертеж		
			Выпуск 0	Технические условия на изготовление дверей ДУ-I-7, ДУ-I-8, ДУ-III-5, ДУ-III-6, ДУ-IV-2, ДУ-IV-3 и ставней СУ-I-4, СУ-III-2, СУ-IV-4		
				Сборочные единицы		
А4		1	2-83.01.00.000	Полотно в сборе	1	
А4		2	2-83.02.00.000	Коробка	1	
А4		3	2-83.03.00.000	Сигнализационное	1	
				устройство		
А4		4	2-83.04.00.000	Петля в сборе. Тип I	1	
А4		5	2-83.05.00.000	Петля в сборе. Тип II	1	
				Детали		
А4		6	2-83.00.00.001	Сухарь	2	
А4		7	2-83.00.00.002	Полоса	1	
Б.Ч.		8	2-83.00.00.003	Полоса (50×906) h14	2	7.2 кг
				Лист БПН10 ГОСТ 19903-74		
				Ст.3 ГОСТ 14637-79		
Б.Ч.		9	2-83.00.00.004	Полоса (50×1896) h14	1	7.5 кг
				Лист БПН10 ГОСТ 19903-74		
				Ст.3 ГОСТ 14637-79		
Б.Ч.		10	2-83.00.00.005	Полоса (25×140) h14	2	0.6 кг
				Лист БПН10 ГОСТ 19903-74		
				Ст.3 ГОСТ 14637-79		

Подп. и дата | Инв. N дубл. | Взам. инв. N | Подп. и дата | Инв. N подл.

Изм	Лит.	N докум.	Подп.	Дата	2-83.00.00.000	Лит.	Лист 1	Листов 2
Разраб.		Андреева			Дверь ДУ-I-7			
Пров.		Маркова				Глав АПУ Мосгорисполкома МОСПРОМПРОЕКТ Мастерская N6		
Гл.инж.пр.		Черкасова						
Н.контр.		Рачкова						

19426-01 4

Копировал Формат А4

Формат	Зона	Поз.	Обозначение	Наименование	Кол.	Примечание
				Документация		
А2			2-83.01.21.000СБ	Сборочный чертеж		
				Детали		
А3		1	2-83.01.21.001	Шестерня	1	
А2		2	2-83.01.21.002	Корпус	1	
А3		3	2-83.01.21.003	Колесо	2	
А2		4	2-83.01.21.004	Крышка	1	
А3		5	2-83.01.21.005	Вал	1	
А4		6	2-83.01.21.006	Прокладка регулировочная	1	
				Стандартные изделия		
		7		Болт М8-6g×25.58.01 ГОСТ 7798-70	8	
		8		Гайка М8-7Н.5.01 ГОСТ 5915-70	8	
		9		Шайба 8.65Г.02.9 ГОСТ 6402-70	8	
		10		Шпонка 8×7×18 ГОСТ 23360-78	1	
		11		Штифт 6т6×20 ГОСТ 3128-70	2	
				Материалы		
		12		Войлок ГОСТ6308-71 37-24-5 ПС	1	

2-83.01.21.000

Изм	Лит	N докум.	Подп.	Дата
Разраб.		Андреева		
Пров.		Маркова		
Гл.инж.пр.		Черкасова		
Н.контр.		Рачкова		

Редуктор

Лит.	Лист	Листов
		1

Главапу Мосгорисполкома Моспромпроект Мастерская №6

Копировал Формат А4

Формат	Зона	Поз.	Обозначение	Наименование	Кол.	Примечание
				Документация		
А2			2-83.01.20.000СБ	Сборочный чертеж		
				Сборочные единицы		
А4		1	2-83.01.21.000	Редуктор	1	
А4		2	2-83.01.22.000	Штурвал в сборе	2	
А4		3	2-83.01.23.000	Тяга	2	
				Детали		
А3		4	2-83.01.20.001	Опора	2	
А3		5	2-83.01.20.002	Клин	2	
А4		6	2-83.01.20.003	Палец	4	
А3		7	2-83.01.20.004	Винт	2	
А4		8	2-83.01.20.005	Шайба торцевая	2	
А4		9	2-83.01.20.006	Планка стопорная	2	
А4		10	2-83.01.20.007	Шайба	8	
				Стандартные изделия		
		11		Болт М10-6g×25.58.01 ГОСТ 7798-70	2	
		12		Винт ВМ10-6g×20.48.01 ГОСТ 1482-75	2	
		13		Шайба 20.02.01 ГОСТ 11371-78	4	
		14		Шплинт 4×32-01 ГОСТ 397-79	4	

2-83.01.20.000

Изм	Лит	N докум.	Подп.	Дата
Разраб.		Андреева		
Пров.		Маркова		
Гл.инж.пр.		Черкасова		
Н.контр.		Рачкова		

Механизм задраивания

Лит.	Лист	Листов
		1

Главапу Мосгорисполкома Моспромпроект Мастерская №6

Копировал Формат А4

Формат	Зона	Поз.	Обозначение	Наименование	Кол.	Примечание
Б.Ч.		18	2-83.01.10.018	Полоса(16×1854) h14	2	1.4 кг
				Лист БПН3.0 ГОСТ19903-74		
				3-IV-Ст.3 ГОСТ16523-70		
Б.Ч.		19	2-83.01.10.019	Полоса(20×776) h14	2	0.7 кг
				Лист БПН3.0 ГОСТ19903-74		
				3-IV-Ст.3 ГОСТ16523-70		
Б.Ч.		20	2-83.01.10.020	Полоса(20×1768) h14	2	1.7 кг
				Лист БПН3.0 ГОСТ19903-74		
				3-IV-Ст.3 ГОСТ16523-70		
Б.Ч.		21	2-83.01.10.021	Пластина 70×160 h14	2	1.8 кг
				Лист БПН10 ГОСТ19903-74		
				Ст.3 ГОСТ 14637-79		
Б.Ч.		22	2-83.01.10.022	Полоса(94×874) h14	2	12.9 кг
				Лист БПН10 ГОСТ19903-74		
				Ст.3 ГОСТ 14637-79		

2-83.01.10.000

Лист 2

Изм	Лит	N докум.	Подп.	Дата

Копировал Формат А4

Формат	Зона	Поз.	Обозначение	Наименование	Кол.	Примечание
				Документация		
А2			2-83.01.10.000СБ	Сборочный чертеж		
				Детали		
А4		1	2-83.01.10.001	Основание	1	
А4		2	2-83.01.10.002	Основание	1	
А4		3	2-83.01.10.003	Ребро	2	
А4		4	2-83.01.10.004	Ручка	2	
А4		5	2-83.01.10.005	Планка	1	
А4		6	2-83.01.10.006	Втулка	1	
А4		7	2-83.01.10.007	Подкладка	1	
А4		8	2-83.01.10.008	Подкладка	1	
А4		9	2-83.01.10.009	Втулка	1	
А4		10	2-83.01.10.010	Петля	2	
А4		11	2-83.01.10.011	Лист	1	
А4		12	2-83.01.10.012	Уголок	2	
А4		13	2-83.01.10.013	Уголок	2	
А4		14	2-83.01.10.014	Двутавр	10	
А4		15	2-83.01.10.015	Пластина	2	
Б.Ч.		16	2-83.01.10.016	Полоса(30×200) h14 Лист БПН14 ГОСТ19903-74 Ст.3 ГОСТ 14637-79	1	0.7 кг
Б.Ч.		17	2-83.01.10.017	Полоса(16×862) h14 Лист БПН3.0 ГОСТ19903-74 3-IV-Ст.3 ГОСТ16523-70	2	0.6 кг

2-83.01.10.000

Изм	Лит	N докум.	Подп.	Дата
Разраб.		Андреева		
Пров.		Маркова		
Гл.инж.пр.		Черкасова		
Н.контр.		Рачкова		

Полотно

Лит.	Лист	Листов
	1	2

Главапу Мосгорисполкома Моспромпроект Мастерская №6

19425-01 5 Копировал Формат А4

Формат	Зона	Поз.	Обозначение	Наименование	Кол.	Примечание
				Документация		
А3			2-83.01.23.000СБ	Сборочный чертеж		
				Детали		
А4		1	2-83.01.23.001	Вилка	1	
А4		2	2-83.01.23.002	Вилка	1	
Б.Ч.		3	2-83.01.23.003	Труба ℓ=343 h14	1	0.84 кг
				Труба 36×3 ГОСТ 8734-78 / Б10 ГОСТ 8733-74		

Изм.	Лит.	N докум.	Подп.	Дата	2-83.01.23.000			
Разраб.		Андреева			Тяга	Лит.	Лист	Листов
Пров.		Маркова						1
Гл.инж.пр.		Черкасова				Главапу Мосгорисполкома МОСПРОМПРОЕКТ Мастерская №6		
Н.контр.		Рачкова						

Копировал Формат А4

Формат	Зона	Поз.	Обозначение	Наименование	Кол.	Примечание
				Документация		
А2			2-83.02.00.000СБ	Сборочный чертеж		
				Детали		
А4		1	2-83.02.00.001	Основание	1	
А4		2	2-83.02.00.002	Полоса	2	
А4		3	2-83.02.00.003	Полоса	2	
А4		4	2-83.02.00.004	Уголок	2	
А4		5	2-83.02.00.005	Лист	4	
Б.Ч.		6	2-83.02.00.006	Уголок ℓ=100 h14	2	1.7 кг
				Уголок Б-80×80×7 ГОСТ 8509-72 / Ст.3 ГОСТ 535-79		
Б.Ч.		7	2-83.02.00.007	Уголок ℓ=1814 h14	2	90.5 кг
				Уголок Б-160×160×10 ГОСТ 8509-72 / Ст.3 ГОСТ 535-79		
Б.Ч.		8	2-83.02.00.008	Лист (130×260) h14	2	5.2 кг
				Лист БПН 10 ГОСТ 19903-74 / Ст.3 ГОСТ 14637-79		
Б.Ч.		9	2-83.02.00.009	Лист (160×240) h14	2	6.0 кг
				Лист БПН 10 ГОСТ 19903-74 / Ст.3 ГОСТ 14637-79		
Б.Ч.		10	2-83.02.00.010	Труба ℓ=100 h14	11	2.2 кг
				Труба 25×2.8 ГОСТ 3262-75		

Инв.N подл. | Подп. и дата | Взам.инв.N | Инв.N дубл. | Подп. и дата

Изм.	Лит.	N докум.	Подп.	Дата	2-83.02.00.000			
Разраб.		Андреева			Коробка	Лит.	Лист	Листов
Пров.		Маркова						1
Гл.инж.пр.		Черкасова				Главапу Мосгорисполкома МОСПРОМПРОЕКТ Мастерская №6		
Н.контр.		Рачкова						

Копировал Формат А4

Формат	Зона	Поз.	Обозначение	Наименование	Кол.	Примечание
				Документация		
А4			2-83.01.22.100СБ	Сборочный чертеж		
				Детали		
А4		1	2-83.01.22.101	Рычаг	1	
А4		2	2-83.01.22.102	Вилка	2	
А4		3	2-83.01.22.103	Втулка	1	

Инв.N подл. | Подп. и дата | Взам.инв.N | Инв.N дубл. | Подп. и дата

Изм.	Лит.	N докум.	Подп.	Дата	2-83.01.22.100			
Разраб.		Андреева			Штурвал	Лит.	Лист	Листов
Пров.		Маркова						1
Гл.инж.пр.		Черкасова				Главапу Мосгорисполкома МОСПРОМПРОЕКТ Мастерская №6		
Н.контр.		Рачкова						

Копировал Формат А4

Формат	Зона	Поз.	Обозначение	Наименование	Кол.	Примечание
				Документация		
А3			2-83.01.22.000СБ	Сборочный чертеж		
				Сборочные единицы		
А4		1	2-83.01.22.100	Штурвал	1	
				Детали		
А4		2	2-83.01.22.001	Ручка	2	
А4		3	2-83.01.22.002	Палец	2	
А4		4	2-83.01.22.003	Пружина	2	
				Стандартные изделия		
		5		Шарик ⌀5 ГОСТ 3722-81	2	
		6		Шайба 12.02.01 ГОСТ 11371-78	2	
		7		Шплинт 3×20.001 ГОСТ 397-79	2	

Инв.N подл. | Подп. и дата | Взам.инв.N | Инв.N дубл. | Подп. и дата

Изм.	Лит.	N докум.	Подп.	Дата	2-83.01.22.000			
Разраб.		Андреева			Штурвал в сборе	Лит.	Лист	Листов
Пров.		Маркова						1
Гл.инж.пр.		Черкасова				Главапу Мосгорисполкома МОСПРОМПРОЕКТ Мастерская №6		
Н.контр.		Рачкова						

Копировал Формат А4

Формат	Зона	Поз.	Обозначение	Наименование	Кол.	Примечание
		16		Гайка М6-7Н.5.01	4	
				ГОСТ 5915-70		
		17		Шайба 6.65Г.02.9	6	
				ГОСТ 6402-70		
		18		Штифт 3m6×25	2	
				ГОСТ 3128-70		
		19		Шарик ø 5	1	
				ГОСТ 3722-81		
				Прочие изделия		
		20		Электромагнит	1	Луганский
				МИС-1100		эл.аппар.
				ТУ16-529.009-75		завод.

2-83.01.31.000

Изм. Лит. N докум. Подп. Дата

Лист 2

Копировал Формат А4

Формат	Зона	Поз.	Обозначение	Наименование	Кол.	Примечание
				Документация		
А2			2-83.01.31.200СБ	Сборочный чертеж		
				Детали		
Б4		1	2-83.01.31.201	Полоса(52×160) h14	1	
				Лист БПН12 ГОСТ19903-74		
				Ст.3 ГОСТ14637-79		
Б4		2	2-83.01.31.202	Полоса(46×100) h14	1	
				Лист БПН6 ГОСТ19903-74		
				Ст.3 ГОСТ 14637-79		
Б4		3	2-83.01.31.203	Полоса(60×114) h14	1	
				Лист БПН6 ГОСТ19903-74		
				Ст.3 ГОСТ14637-79		

Подп. и дата | Инв. N подл. | Взам. инв. N | Инв. N дубл. | Подп. и дата

2-83.01.31.200

Изм	Лит.	N докум.	Подп.	Дата
Разраб.		Андреева		
Пров.		Маркова		
Гл.инж.пр.		Черкасова		
Н.контр.		Рачкова		

Основание

Лит.	Лист	Листов
		1

ГлавАПУ Мосгорисполкома МОСПРОМПРОЕКТ Мастерская №6

Копировал Формат А4

Формат	Зона	Поз.	Обозначение	Наименование	Кол.	Примечание
				Документация		
А2			2-83.01.31.000СБ	Сборочный чертеж		
				Сборочные единицы		
А4		1	2-83.01.31.100	Ключ в сборе	1	
А4		2	2-83.01.31.200	Основание	1	
А4		3	2-83.01.31.300	Шток в сборе	1	
А4		4	2-83.01.31.400	Опора в сборе	1	
А4		5	2-83.01.31.500	Валик в сборе	1	
				Детали		
А4		6	2-83.01.31.001	Пружина	1	
А4		7	2-83.01.31.002	Втулка	1	
А4		8	2-83.01.31.003	Хомут	1	
А4		9	2-83.01.31.004	Шток	1	
А4		10	2-83.01.31.005	Пружина	1	
				Стандартные изделия		
				Болт ГОСТ7798-70		
		12		М6-6g×10.58.01	2	
		13		М6-6g×70.58.01	4	
				Винт ГОСТ17475-80		
		14		ВМ8-6g×14.48.01	2	
		15		ВМ8-6g×16.48.01	2	

Подп. и дата | Инв. N подл. | Взам. инв. N | Инв. N дубл. | Подп. и дата

2-83.01.31.000

Изм	Лит.	N докум.	Подп.	Дата
Разраб.		Андреева		
Пров.		Маркова		
Гл.инж.пр.		Черкасова		
Н.контр.		Рачкова		

Замок электромагнитный

Лит.	Лист	Листов
	1	2

ГлавАПУ Мосгорисполкома МОСПРОМПРОЕКТ Мастерская №6

Копировал Формат А4

Формат	Зона	Поз.	Обозначение	Наименование	Кол.	Примечание
				Документация		
А2			2-83.01.30.000СБ	Сборочный чертеж		
				Сборочные единицы		
А4		1	2-83.01.31.000	Замок электро-магнитный	1	
				Детали		
А4		2	2-83.01.30.001	Муфта	1	
А4		3	2-83.01.30.002	Палец	1	
А4		4	2-83.01.30.003	Шайба стопорная	1	
				Стандартные изделия		
		5		Штифт 3m6×25 ГОСТ3128-70	2	

Подп. и дата | Инв. N подл. | Взам. инв. N | Инв. N дубл. | Подп. и дата

2-83.01.30.000

Изм	Лит.	N докум.	Подп.	Дата
Разраб.		Андреева		
Пров.		Маркова		
Гл.инж.пр.		Черкасова		
Н.контр.		Рачкова		

Блокировочное устройство

Лит.	Лист	Листов
		1

ГлавАПУ Мосгорисполкома МОСПРОМПРОЕКТ Мастерская №6

Копировал Формат А4

Формат	Зона	Поз.	Обозначение	Наименование	Кол.	Примечание
		14		Шайба 27.01.05	1	
				ГОСТ 11872-80		
				Прочие изделия		
		15		Масленка 1.2.Ц6	1	
				ГОСТ 19853-74		
				Подшипник		
				ГОСТ 8338-75		
		16		206	2	
		17		405	1	
		18		Подшипник 8106	1	
				ГОСТ 6874-75		

Изм	Лит	N докум.	Подп.	Дата	2-83.05.00.000	Лист 2

Копировал Формат А4

Формат	Зона	Поз.	Обозначение	Наименование	Кол.	Примечание
				Документация		
А2			2-83.05.00.100СБ	Сборочный чертеж		
				Детали		
А4		1	2-83.04.00.101	Ребро	1	
А4		2	2-83.04.00.102	Ребро	2	
А4		3	2-83.04.00.103	Стакан	1	
А4		4	2-83.04.00.104	Основание	1	

Подп. и дата | Инв. N дубл. | Взам. инв. N | Подп. и дата | Инв. N подл.

Изм	Лит	N докум.	Подп.	Дата	2-83.05.00.100			
Разраб.		Андреева			Полупетля	Лит.	Лист	Листов
Пров.		Маркова						1
Гл.инж.пр.		Черкасова				Главапу Мосгорисполкома Моспромпроект Мастерская №6		
Н.контр.		Рачкова						

Копировал Формат А4

Формат	Зона	Поз.	Обозначение	Наименование	Кол.	Примечание
				Документация		
А2			2-83.05.00.000СБ	Сборочный чертеж		
				Сборочные единицы		
А4		1	2-83.05.00.100	Полупетля	1	
А4		2	2-83.04.00.200	Полупетля	1	
				Детали		
А3		3	2-83.04.00.001	Ось	1	
А4		4	2-83.04.00.002	Крышка	1	
А4		5	2-83.04.00.003	Крышка	1	
А4		6	2-83.04.00.004	Втулка	1	
А4		7	2-83.04.00.005	Втулка	1	
А4		8	2-83.04.00.006	Ось	1	
А4		9	2-83.04.00.007	Кольцо	2	
А4		10	2-83.04.00.008	Прокладка	1	
				Стандартные изделия		
		11		Болт М6-6g×20.58.01	4	
				ГОСТ 7798-70		
		12		Гайка М27×1.5.6.05	1	
				ГОСТ 11871-80		
		13		Шайба 6.02.01	4	
				ГОСТ 11371-78		

Подп. и дата | Инв. N дубл. | Взам. инв. N | Подп. и дата | Инв. N подл.

Изм	Лит	N докум.	Подп.	Дата	2-83.05.00.000			
Разраб.		Андреева			Петля в сборе Тип II	Лит.	Лист	Листов
Пров.		Маркова					1	2
Гл.инж.пр.		Черкасова				Главапу Мосгорисполкома Моспромпроект Мастерская №6		
Н.контр.		Рачкова						

Копировал Формат А4

Формат	Зона	Поз.	Обозначение	Наименование	Кол.	Примечание
				Документация		
А3			2-83.03.00.000СБ	Сборочный чертеж		
				Детали		
А3		1	2-83.03.00.001	Основание	1	
				Стандартные изделия		
		2		Винт ВМ6-6g×45.48.01	2	
				ГОСТ 17473-80		
		3		Шайба 6.02.01	2	
				ГОСТ 11371-78		
				Прочие изделия		
		4		Выключатель	1	3-д
				ВПК 2110		Изготовитель г. Москва
				ТУ16-526.433-78		УПП ВОС №4

Подп. и дата | Инв. N дубл. | Взам. инв. N | Подп. и дата | Инв. N подл.

Изм	Лит	N докум.	Подп.	Дата	2-83.03.00.000			
Разраб.		Андреева			Сигнализационное устройство	Лит.	Лист	Листов
Пров.		Маркова						1
Гл.инж.пр.		Черкасова				Главапу Мосгорисполкома Моспромпроект Мастерская №6		
Н.контр.		Рачкова						

Копировал Формат А4

Формат	Зона	Поз.	Обозначение	Наименование	Кол.	Прим.
				Документация		
А2			2-83.04.00.100СБ	Сборочный чертеж		
				Детали		
А4		1	2-83.04.00.101	Ребро	1	
А4		2	2-83.04.00.102	Ребро	2	
А4		3	2-83.04.00.103	Стакан	1	
А4		4	2-83.04.00.104	Основание	1	

2-83.04.00.100

Изм.	Лит.	N докум.	Подп.	Дата	Полупетля	Лит.	Лист	Листов
Разраб.		Андреева					1	1
Пров.		Маркова			Главапу Мосгорисполкома МОСПРОМПРОЕКТ Мастерская N 6			
Гл.инж.пр.		Черкасова						
Н.контр.		Рачкова						

Копировал Формат А4

Формат	Зона	Поз.	Обозначение	Наименование	Кол.	Прим.
				Документация		
А2			2-83.04.00.200СБ	Сборочный чертеж		
				Детали		
А4		1	2-83.04.00.201	Ребро	1	
А4		2	2-83.04.00.202	Ребро	2	
А4		3	2-83.04.00.203	Направляющая	1	
А4		4	2-83.04.00.204	Основание	1	

Инв.N подл. | Подп. и дата | Взам.инв.N | Инв.N дубл. | Подп. и дата

2-83.04.00.200

Изм.	Лит.	N докум.	Подп.	Дата	Полупетля	Лит.	Лист	Листов
Разраб.		Андреева					1	1
Пров.		Маркова			Главапу Мосгорисполкома МОСПРОМПРОЕКТ Мастерская N 6			
Гл.инж.пр.		Черкасова						
Н.контр.		Рачкова						

Копировал Формат А4

Формат	Зона	Поз.	Обозначение	Наименование	Кол.	Прим.
		12		Гайка М27×1.5.6.05	1	
				ГОСТ 11871-80		
		13		Шайба 6.02.01	4	
				ГОСТ 11871-78		
		14		Шайба 27.01.05	1	
				ГОСТ 11872-80		
				Прочие изделия		
		15		Масленка 1.2.Ц6	1	
				ГОСТ 19853-74		
				Подшипник		
				ГОСТ 8338-75		
		16		206	2	
		17		405	1	
		18		Подшипник 8106	1	
				ГОСТ 6874-75		

2-83.04.00.000

Изм | Лит | N докум. | Подп. | Дата | Лист 2

Копировал Формат А4

Формат	Зона	Поз.	Обозначение	Наименование	Кол.	Прим.
				Документация		
А2			2-83.04.00.000СБ	Сборочный чертеж		
				Сборочные единицы		
А4		1	2-83.04.00.100	Полупетля	1	
А4		2	2-83.04.00.200	Полупетля	1	
				Детали		
А3		3	2-83.04.00.001	Ось	1	
А4		4	2-83.04.00.002	Крышка	1	
А4		5	2-83.04.00.003	Крышка	1	
А4		6	2-83.04.00.004	Втулка	1	
А4		7	2-83.04.00.005	Втулка	1	
А4		8	2-83.04.00.006	Ось	1	
А4		9	2-83.04.00.007	Кольцо	2	
А4		10	2-83.04.00.008	Прокладка	1	
				Стандартные изделия		
		11		Болт М6-6g×20.58.01 ГОСТ 7798-70	4	

Инв.N подл. | Подп. и дата | Взам.инв.N | Инв.N дубл. | Подп. и дата

2-83.04.00.000

Изм.	Лит.	N докум.	Подп.	Дата	Петля в сборе Тип I	Лит.	Лист	Листов
Разраб.		Андреева					1	2
Пров.		Маркова			Главапу Мосгорисполкома МОСПРОМПРОЕКТ Мастерская N 6			
Гл.инж.пр.		Черкасова						
Н.контр.		Рачкова						

Копировал Формат А4

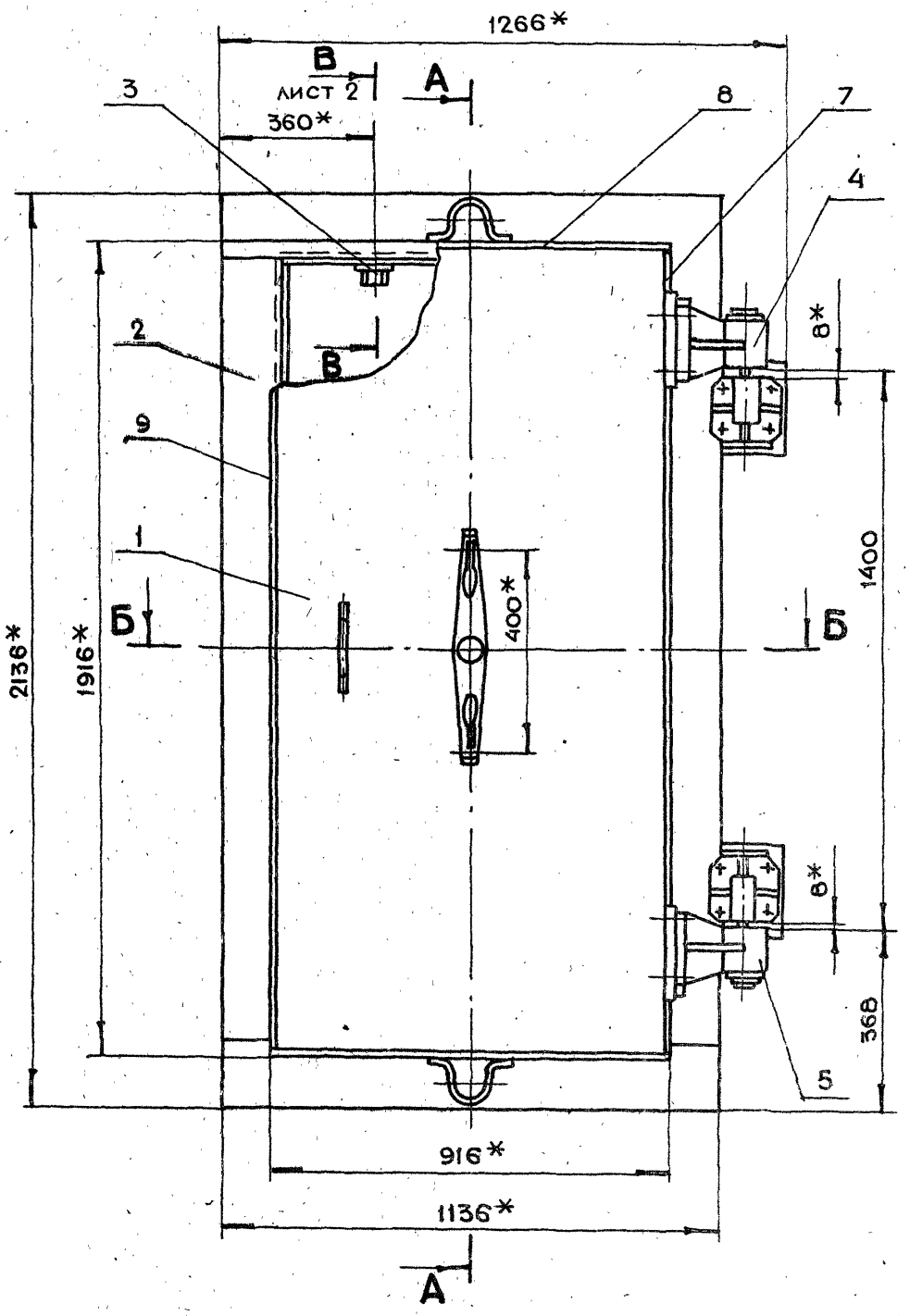

А-А

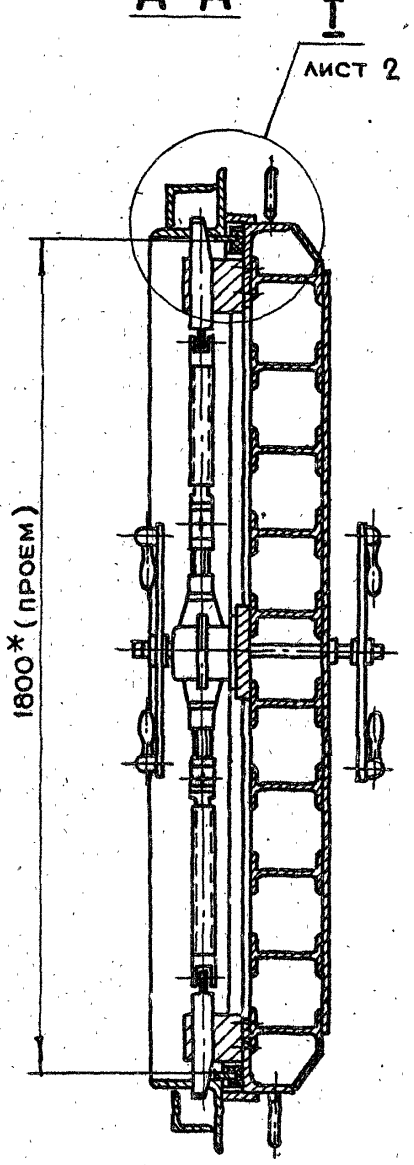

Б-Б

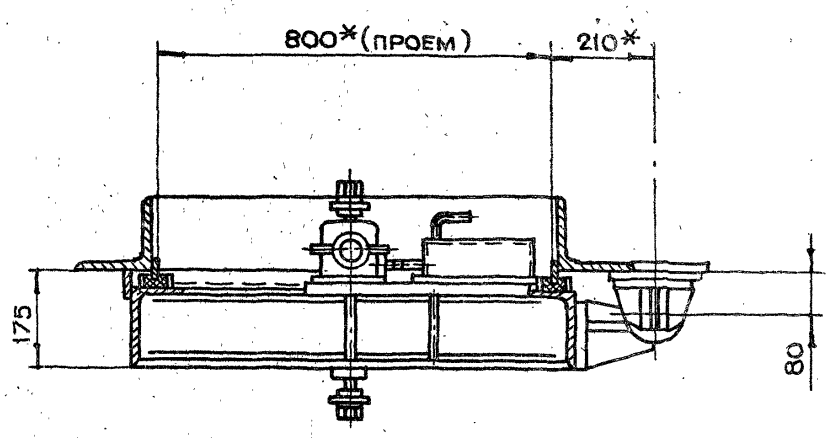

1. *Размеры для справок
2. Неуказанные предельные отклонения размеров $+t_2, -t_2, \pm\frac{t_2}{2}$
3. Технические требования на изготовление двери см. выпуск О

					2-83.00.00.000СБ		
Изм.	Лит.	N докум.	Подп.	Дата			
Разраб.		Андреева			Дверь ДУ-I-7 Сборочный чертеж	Лит.	Масса 620 / Масштаб 1:10
Пров.		Маркова				Лист 1	Листов 2
Гл.инж.пр.		Черкасова				Главапу Мосгорисполкома Моспромпроект Мастерская №8	
Н.контр.		Рачкова					
Гл.констр.		Григорьев					
Гл.спец.		Бычков					
Нач.маст.		Грибков					

I лист 1
м 1:2

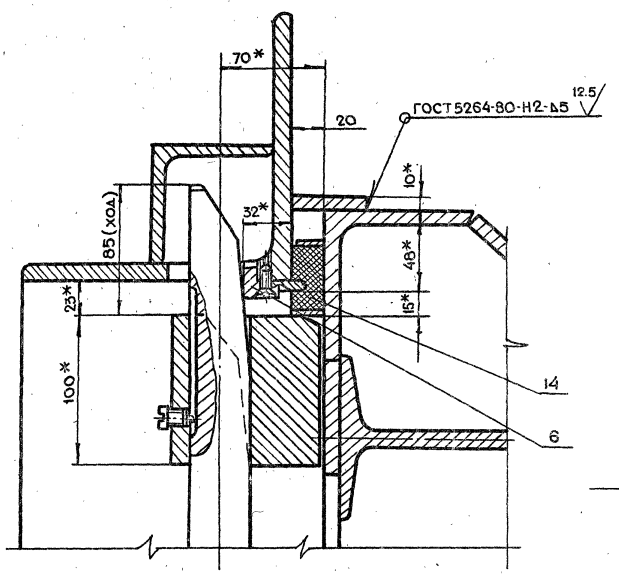

В-В лист 1
м 1:2

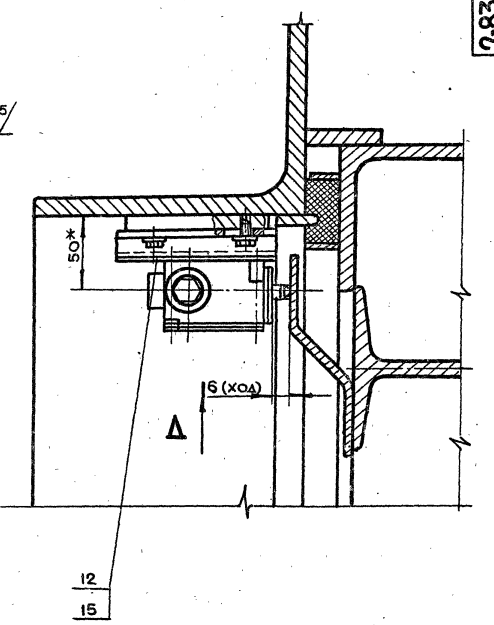

Вид Г лист 1
м 1:2

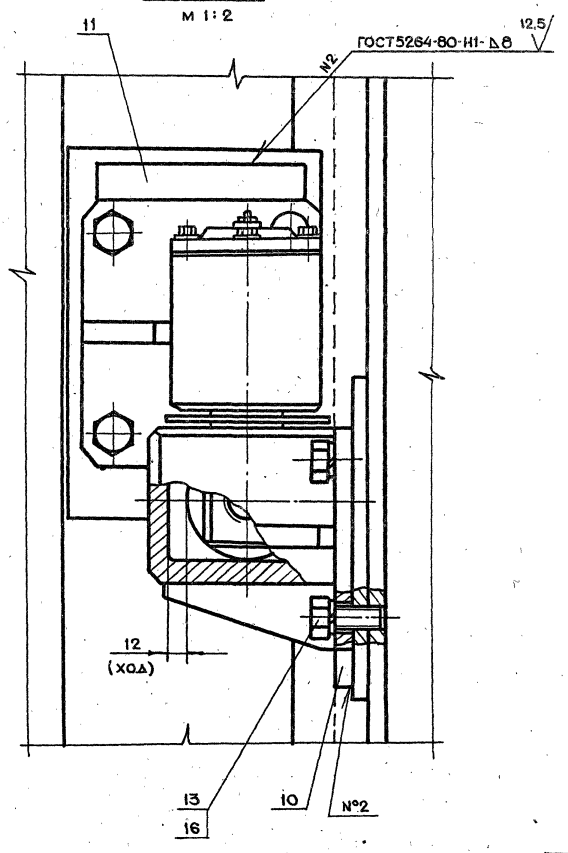

Вид Д
м 1:2

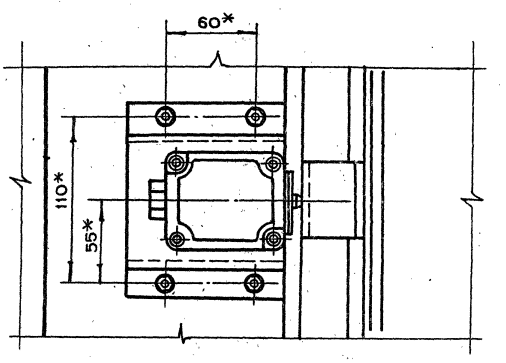

Изм	Лит.	N докум.	Подп.	Дата	2-83.00.00.000 СБ	Лист 2

19426-01 11 Копировал Формат А2

2-83.01.00.004

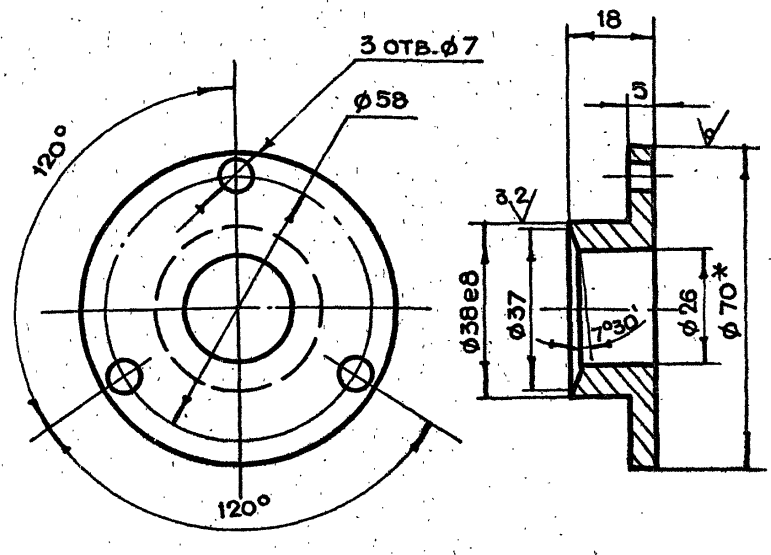

1. *Размер для справок
2. Неуказанные предельные отклонения размеров $+t_2, -t_2, \pm \frac{t_2}{2}$

Изм	Лит	N докум.	Подп.	Дата	2-83.01.00.004			
Разраб.		Андреева			Втулка прижимная	Лит	Масса 0,1	Масштаб 1:1
Пров.		Маркова				Лист	Листов 1	
Гл.инж.пр		Черкасова			Круг $\frac{В70\ ГОСТ\ 2590-71}{Ст.3\ ГОСТ\ 535-79}$	Главпу Мосгорисполкома МОСПРОМПРОЕКТ Мастерская №6		
Н.контр.		Рачкова						

Копировал Формат А4

2-83.01.00.003

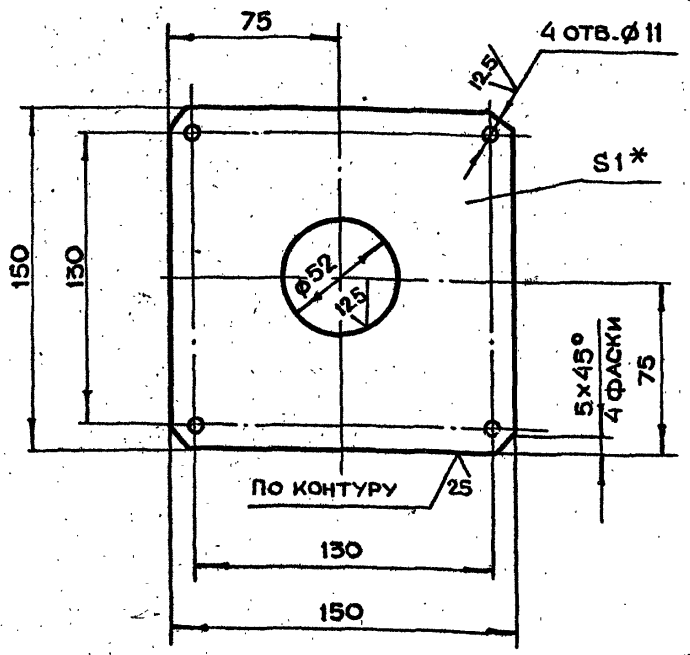

1. *Размер для справок
2. Неуказанные предельные отклонения размеров $+t_2, -t_2, \pm \frac{t_2}{2}$

Изм	Лит	N докум.	Подп.	Дата	2-83.01.00.003			
Разраб.		Андреева			Прокладка	Лит.	Масса 0.07	Масштаб 1:1
Пров.		Маркова				Лист	Листов 1	
Гл.инж.пр		Черкасова			Лист $\frac{БПН1.0\ ГОСТ\ 1990-74}{3-IV-Ст.3\ ГОСТ\ 16523-70}$	Главпу Мосгорисполкома МОСПРОМПРОЕКТ Мастерская №6		
Н.контр.		Рачкова						

Взам.инв.N | Инв.N дубл. | Подп. и дата | Инв.N подл. | Подп. и дата

2-83.00.00.002

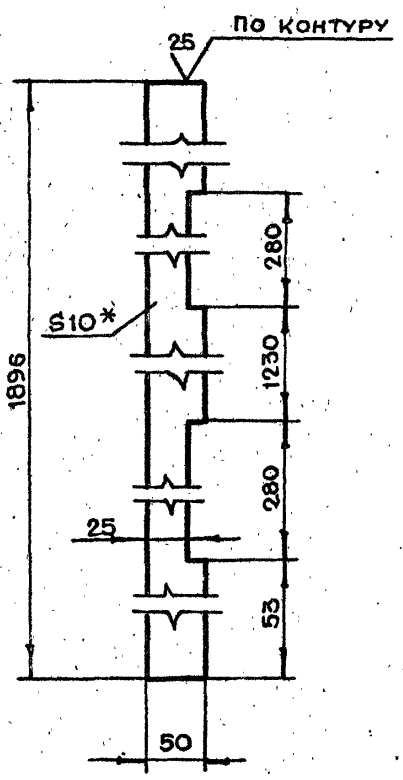

1. *Размер для справок
2. Неуказанные предельные отклонения размеров $+t_2, -t_2, \pm \frac{t_2}{2}$

Изм	Лит.	N докум.	Подп.	Дата	2-83.00.00.002			
Разраб.		Андреева			Полоса	Лит.	Масса 6.7	Масштаб 1:5
Пров.		Маркова				Лист	Листов 1	
Гл.инж.пр		Черкасова			Лист $\frac{БПН10\ ГОСТ\ 19903-74}{Ст.3\ ГОСТ\ 14637-79}$	Главпу Мосгорисполкома МОСПРОМПРОЕКТ Мастерская №6		
Н.контр.		Рачкова						

Копировал Формат А4

2-83.00.00.001

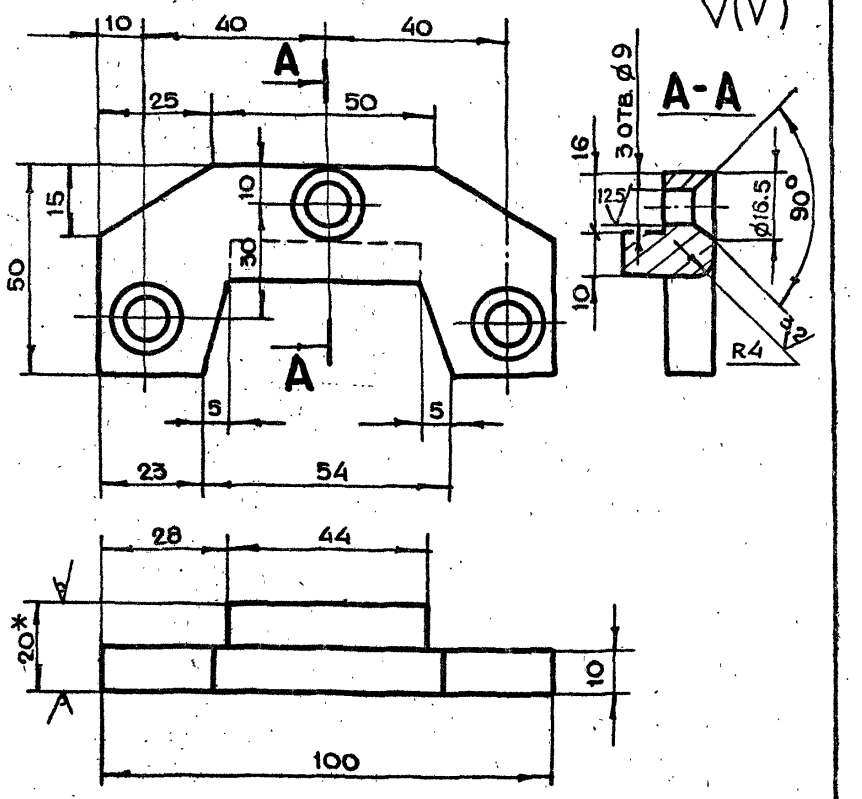

1. *Размер для справок
2. Неуказанные предельные отклонения размеров $+t_2, -t_2, \pm \frac{t_2}{2}$

Изм	Лит	N докум.	Подп.	Дата	2-83.00.00.001			
Разраб.		Андреева			Сухарь	Лит.	Масса 0.28	Масштаб 1:1
Пров.		Маркова				Лист	Листов 1	
Гл.инж.пр		Черкасова			Лист $\frac{БПН20\ ГОСТ\ 19903-74}{Ст.3\ ГОСТ\ 14637-79}$	Главпу Мосгорисполкома МОСПРОМПРОЕКТ Мастерская №6		
Н.контр.		Рачкова						
Гл.констр.		Григорьев						
Гл.спец.		Бычков						
Нач.маст.		Грибков						

Взам.инв.N | Инв.N дубл. | Подп. и дата | Инв.N подл. | Подп. и дата

Копировал Формат А4

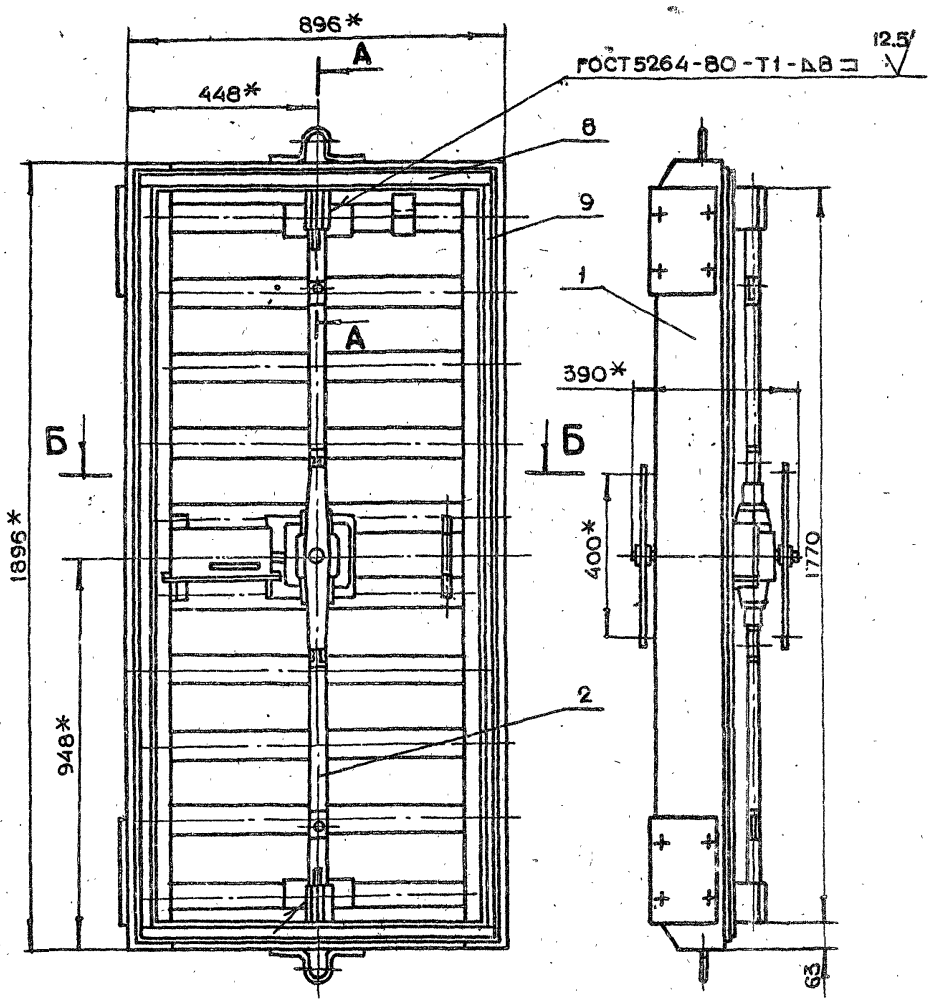

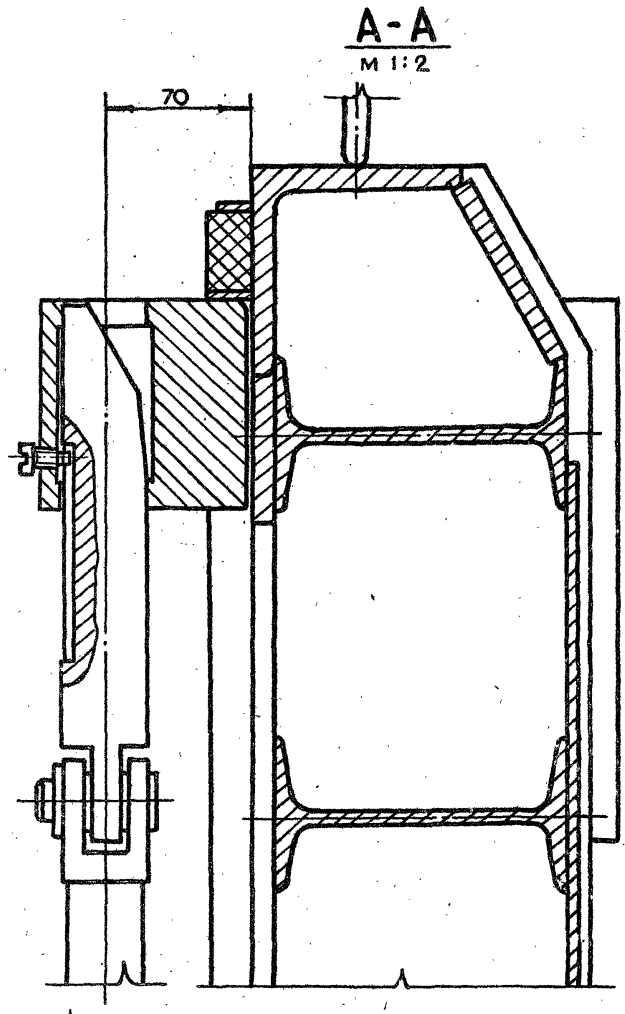

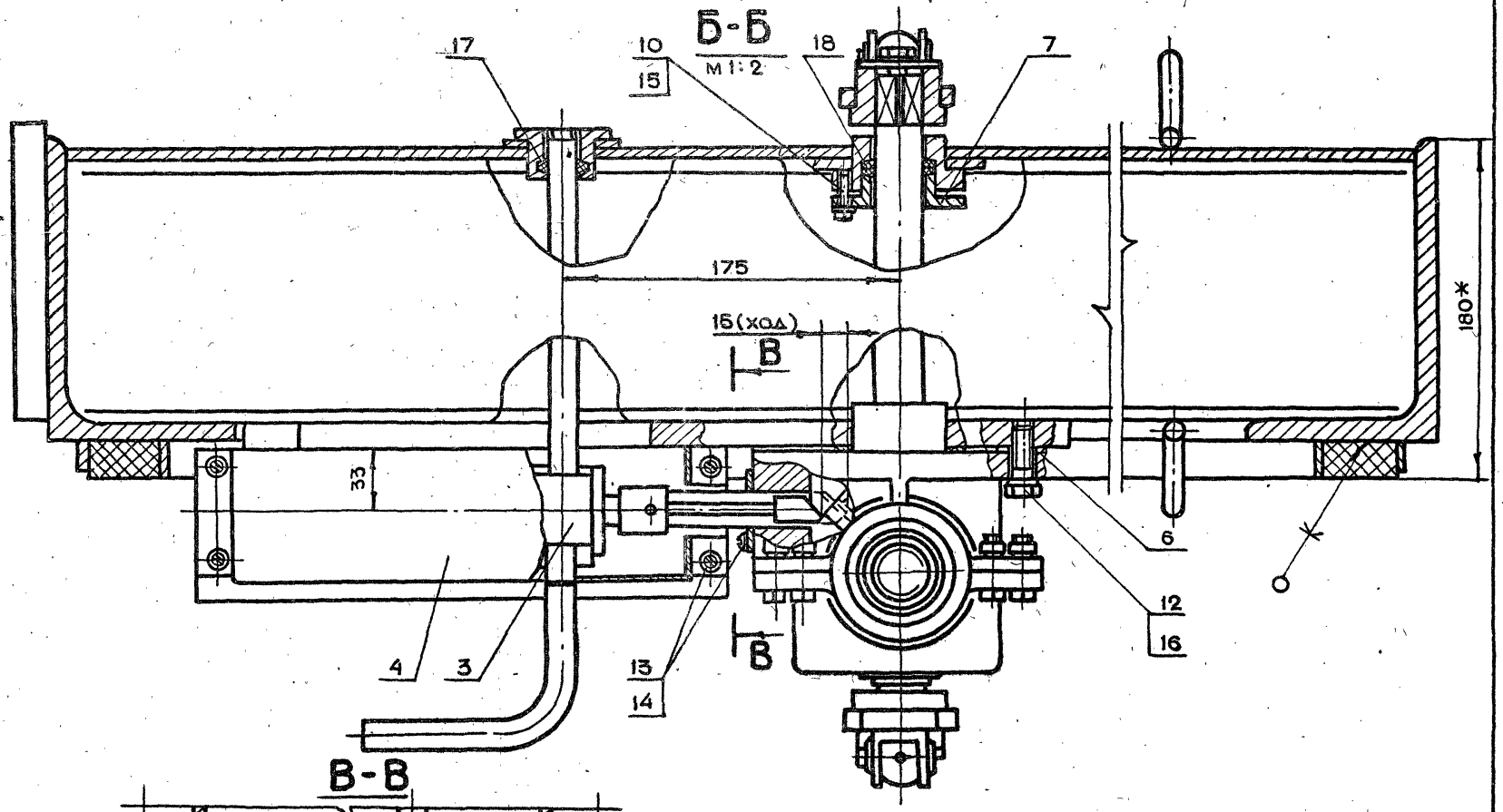

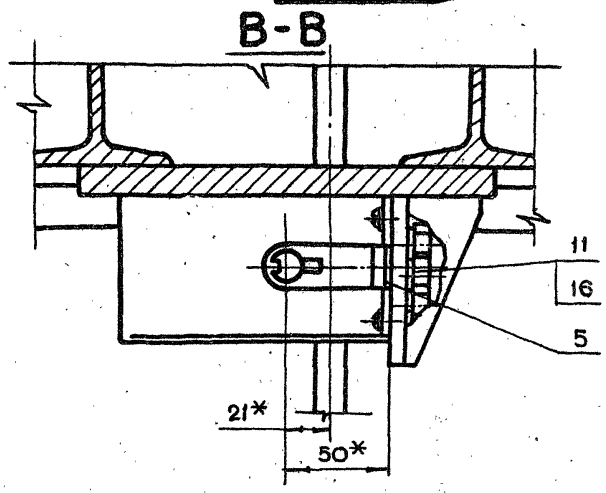

1. * Размеры для справок
2. Неуказанные предельные отклонения размеров $+t_2, -t_2, \pm \frac{t_2}{2}$

				2-83.01.00.000СБ	
Изм.	Лит.	N докум.	Подп.	Дата	
Разраб.		Андреева		Полотно в сборе Сборочный чертеж	Лит. / Масса 360 / Масштаб 1:10
Пров.		Маркова			Лист / Листов 1
Гл.инж.пр.		Черкасова			ГлавАПУ Мосгорисполкома Моспромпроект мастерская №6
Н.контр.		Рачкова			
Гл.констр.		Григорьев			
Гл.спец.		Бычков			
Нач.маст.		Гривков			

2-83.04.00.008

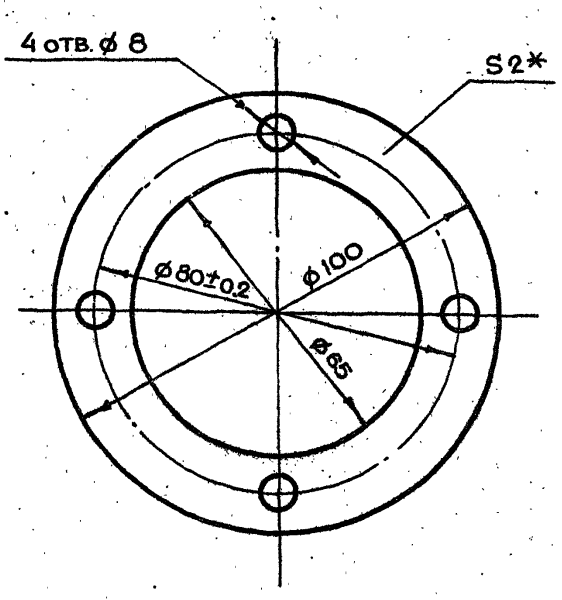

*Размер для справок

Изм	Лит	N докум.	Подп.	Дата	2-83.04.00.008			
Разраб.		Андреева			Прокладка	Лит.	Масса	Масштаб
Пров.		Маркова					0.005	1:1
Гл.инж.пр.		Черкасова				Лист	Листов 1	
Н.контр.		Рачкова			Резина листовая техническая ГОСТ 7338-77	Главлу Мосгорисполкома МОСПРОМПРОЕКТ Мастерская №6		

Копировал Формат А4

2-83.01.00.002

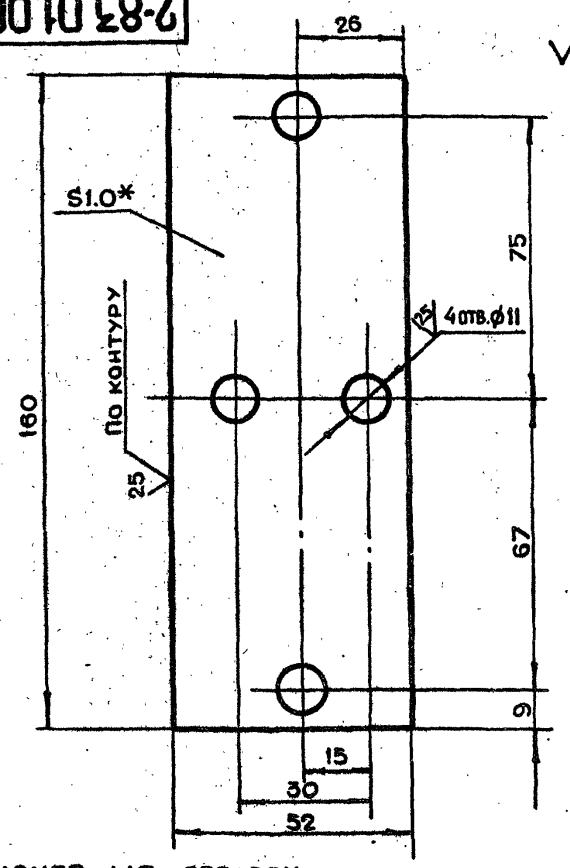

1. *Размер для справок
2. Неуказанные предельные отклонения размеров $+t_2, -t_2, \pm \frac{t_2}{2}$

Инв.N подл. | Подп. и дата | Взам.инв.N | Инв.N дубл. | Подп. и дата

Изм	Лит	N докум.	Подп.	Дата	2-83.01.00.002			
Разраб.		Андреева			Прокладка регулировочная	Лит.	Масса	Масштаб
Пров.		Маркова					0.06	1:1
Гл.инж.пр.		Черкасова				Лист	Листов 1	
Н.контр.		Рачкова			Лист БПН1.0 ГОСТ 19903-74 / 3-IV-Ст.3 ГОСТ 16523-70	Главлу Мосгорисполкома МОСПРОМПРОЕКТ Мастерская №6		

Копировал Формат А4

2-83.01.00.001

25/(V)

Развертка

м 1:5

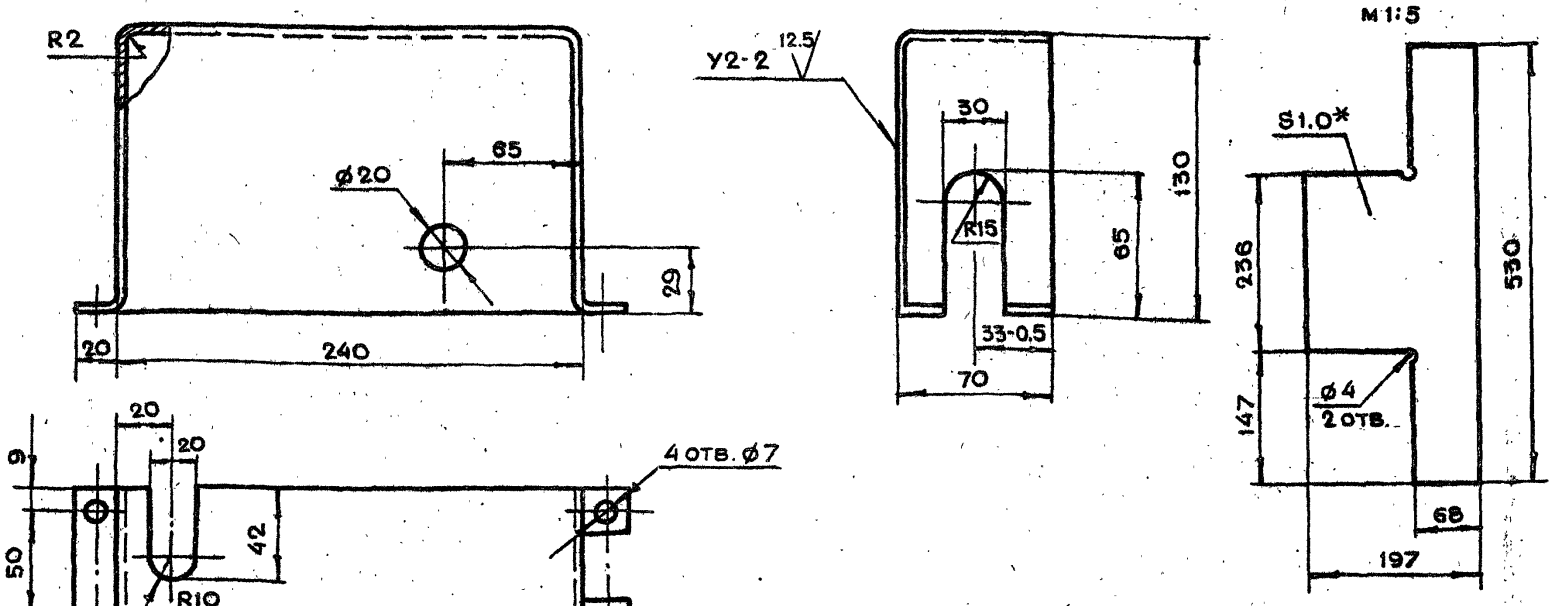

1. *Размер для справок
2. Неуказанные предельные отклонения размеров $+t_2, -t_2, \pm \frac{t_2}{2}$
3. Сварку производить по ГОСТ 5264-80

Изм	Лит.	N докум.	Подп.	Дата	2-83.01.00.001			
Разраб.		Андреева			Кожух	Лит	Масса	Масштаб
Пров.		Маркова					0.5	1:2
Гл.инж.пр.		Черкасова				Лист	Листов 1	
Н.контр.		Рачкова			Лист БПН1.0 ГОСТ 19903-74 / 3-IV-Ст.3 ГОСТ 16523-70	Главлу Мосгорисполкома МОСПРОМПРОЕКТ Мастерская №6		
Гл.констр.		Григорьев						
Гл.спец.		Бычков						
Нач.маст.		Грибков						

19426-01 14

Копировал Формат А3

2-83.01.10.000СБ

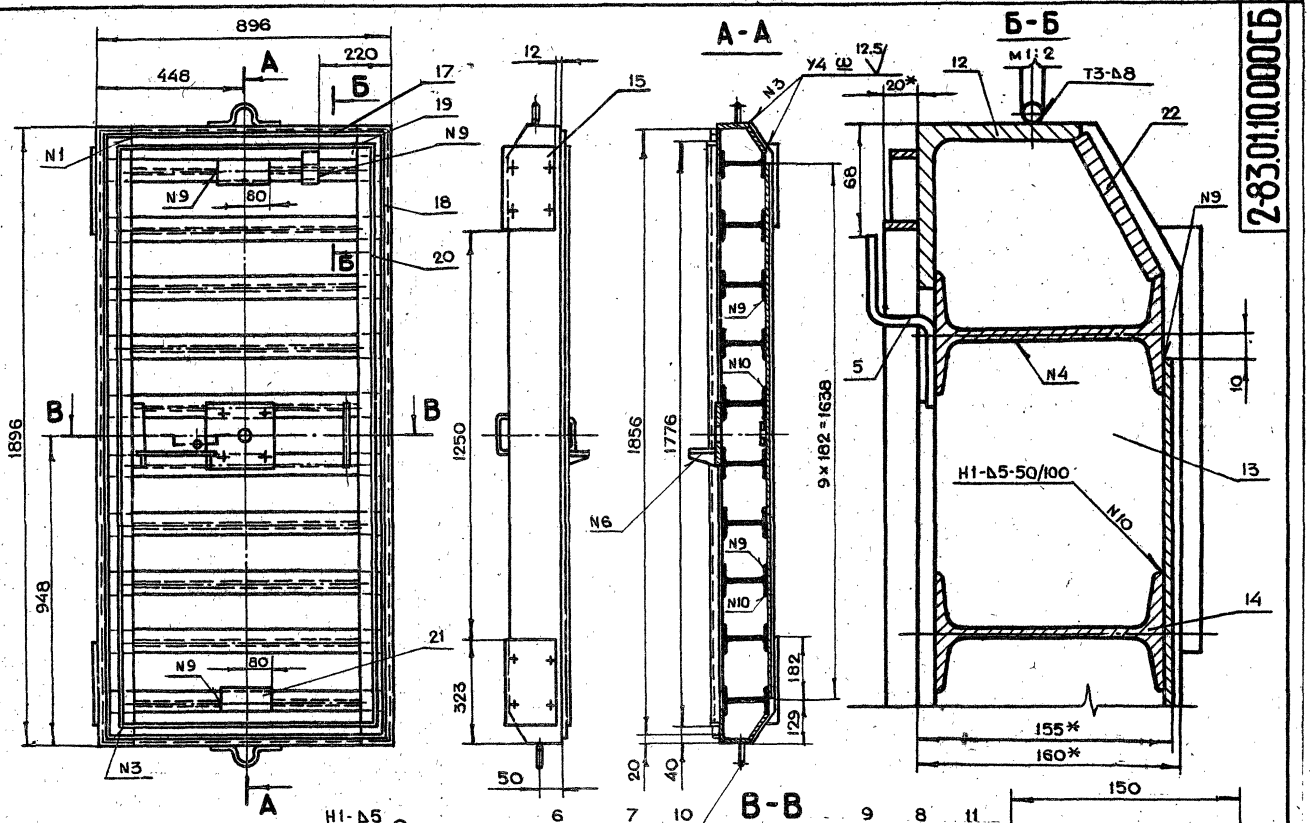

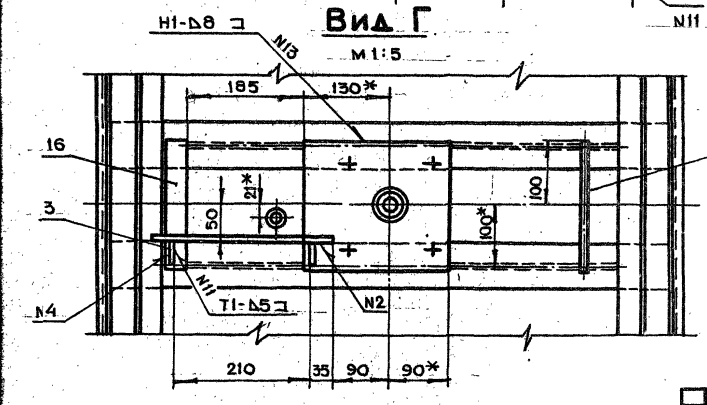

1. *Размеры для справок
2. Неуказанные предельные отклонения размеров $+t_2, -t_2, \pm\frac{t_2}{2}$
3. Сварку производить по ГОСТ 5264-80

Изм.	Лит.	№ докум.	Подп.	Дата
Разраб.		Андреева		
Пров.		Маркова		
Гл.инж.пр		Черкасова		
Н.контр		Рачкова		
Гл.констр.		Григорьев		
Гл.спец.		Бычков		
Нач.маст.		Грибков		

2-83.01.10.000СБ

Полотно
Сборочный чертеж

Лит.	Масса	Масштаб
	317.3	1:10
Лист	Листов 1	

ГлавАПУ Мосгорисполкома
МОСПРОМПРОЕКТ
Мастерская №6

2-83.01.10.004

25 (√)

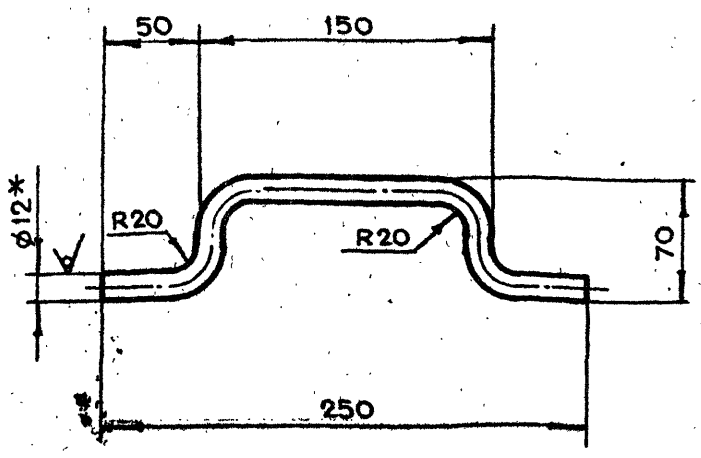

1. * Размер для справок
2. Неуказанные предельные отклонения размеров $+t_2, -t_2, \pm \frac{t_2}{2}$
3. Развернутая длина ℓ = 335 мм

Изм	Лит	N докум.	Подп.	Дата	2-83.01.10.004			
Разраб.		Андреева			Ручка	Лит	Масса	Масштаб
Пров.		Маркова					0.15	1:2
Гл.инж.пр.		Черкасова				Лист	Листов 1	
Н.контр.		Рачкова			Круг В12 ГОСТ 2590-71 / Ст.3 ГОСТ 535-79	Главлу Мосгорисполкома Моспромпроект Мастерская №6		

Копировал Формат А4

2-83.01.10.003

(√)

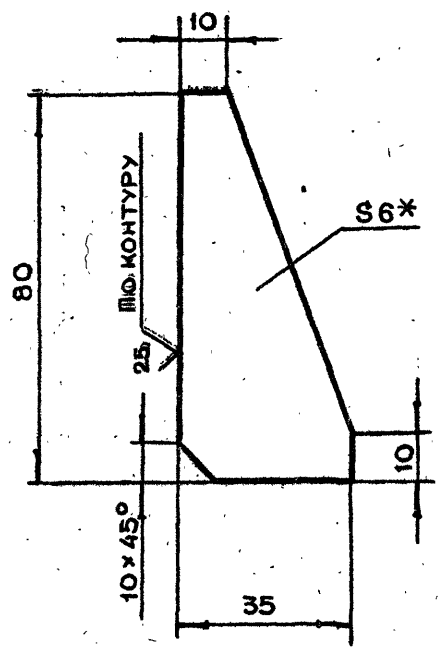

1. * Размер для справок
2. Неуказанные предельные отклонения размеров $+t_2, -t_2, \pm \frac{t_2}{2}$

Инв.N подл. | Подп. и дата | Взам.инв.N | Инв.N дубл. | Подп. и дата

Изм	Лит	N докум.	Подп.	Дата	2-83.01.10.003			
Разраб.		Андреева			Ребро	Лит.	Масса	Масштаб
Пров.		Маркова					0.1	1:1
Гл.инж.пр		Черкасова				Лист	Листов 1	
Н.контр.		Рачкова			Лист БПН6 ГОСТ 19903-74 / Ст.3 ГОСТ 14637-79	Главлу Мосгорисполкома Моспромпроект Мастерская №6		

Копировал Формат А4

2-83.01.10.002

(√)

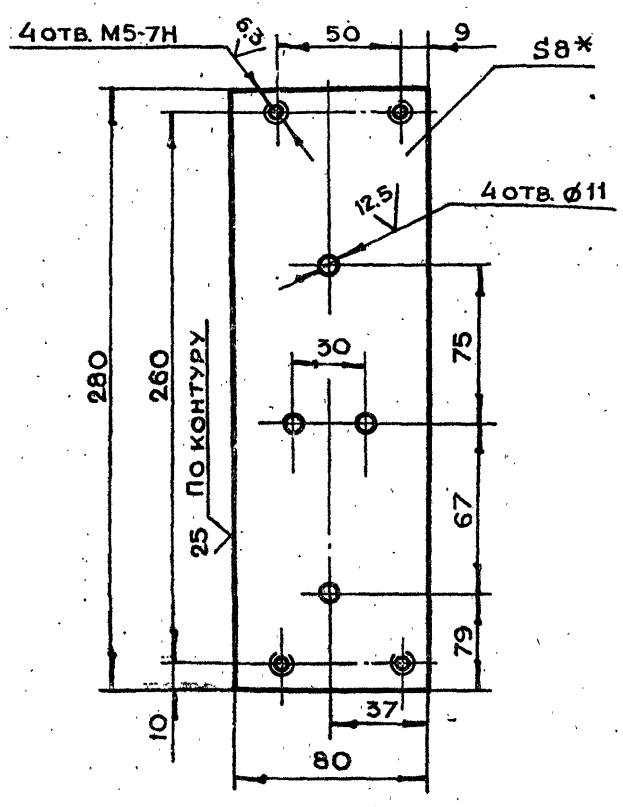

1. * Размер для справок
2. Неуказанные предельные отклонения размеров $+t_2, -t_2, \pm \frac{t_2}{2}$

Изм	Лит	N докум.	Подп.	Дата	2-83.01.10.002			
Разраб.		Андреева			Основание	Лит.	Масса	Масштаб
Пров.		Маркова					1.3	1:2
Гл.инж.пр.		Черкасова				Лист	Листов 1	
Н.контр.		Рачкова			Лист БПН8 ГОСТ 19903-74 / Ст.3 ГОСТ 14637-79	Главлу Мосгорисполкома Моспромпроект Мастерская №6		

Копировал Формат А4

2-83.01.10.001

(√)

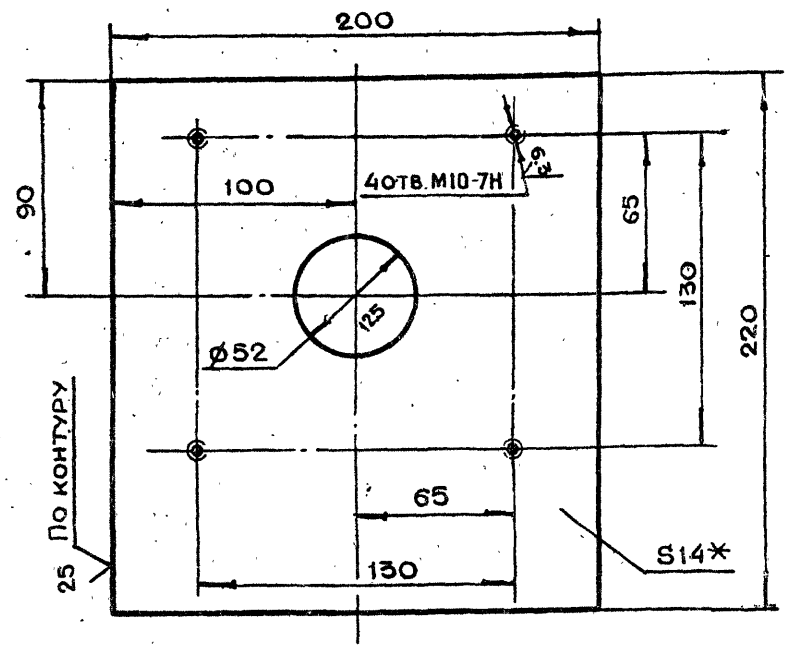

1. * Размер для справок
2. Неуказанные предельные отклонения размеров $+t_2, -t_2, \pm \frac{t_2}{2}$

Инв.N подл. | Подп. и дата | Взам.инв.N | Инв.N дубл. | Подп. и дата

Изм	Лит.	N докум.	Подп.	Дата	2-83.01.10.001			
Разраб.		Андреева			Основание	Лит.	Масса	Масштаб
Пров.		Маркова					4.8	1:2
Гл.инж.пр.		Черкасова				Лист	Листов 1	
Н.контр.		Рачкова			Лист БПН14 ГОСТ 19903-74 / Ст.3 ГОСТ 14637-79	Главлу Мосгорисполкома Моспромпроект Мастерская №6		
Гл.констр.		Григорьев						
Гл.спец.		Бычков						
Нач.маст.		Грибков						

Копировал Формат А4

2-83.01.10.008

$\sqrt{A}$ ($\sqrt{}$)

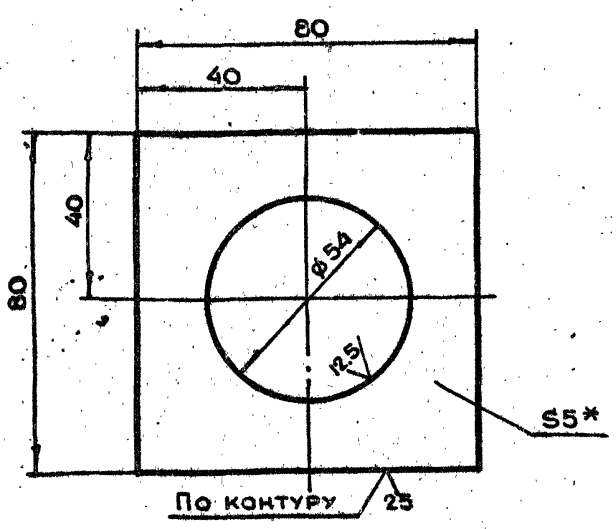

1. *Размер для справок
2. Неуказанные предельные отклонения размеров $+t_2, -t_2, \pm \frac{t_2}{2}$

Изм	Лит	N докум.	Подп.	Дата	2-83.01.10.008			
Разраб.		Андреева			Подкладка	Лит.	Масса	Масштаб
Пров.		Маркова					0.2	1:2
Гл.инж.пр.		Черкасова				Лист	Листов 1	
Н.контр.		Рачкова			Лист БПН5 ГОСТ 19903-74 / Ст.3 ГОСТ 14637-79	Главалу Мосгорисполкома МОСПРОМПРОЕКТ Мастерская №6		

Копировал Формат А4

2-83.01.10.007

$\sqrt{A}$ ($\sqrt{}$)

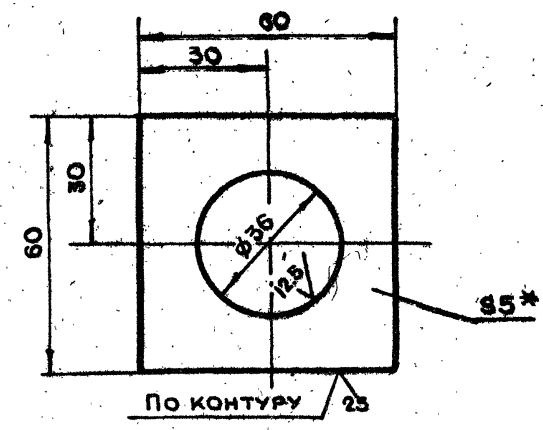

1. *Размер для справок
2. Неуказанные предельные отклонения размеров $+t_2, -t_2, \pm \frac{t_2}{2}$

Инв.N подл. | Подп. и дата | Взам.инв.N | Инв.N дубл. | Подп. и дата

Изм	Лит	N докум.	Подп.	Дата	2-83.01.10.007			
Разраб.		Андреева			Подкладка	Лит.	Масса	Масштаб
Пров.		Маркова					0.1	1:1
Гл.инж.пр.		Черкасова				Лист	Листов 1	
Н.контр.		Рачкова			Лист БПН5 ГОСТ 19903-74 / Ст.3 ГОСТ 14637-79	Главалу Мосгорисполкома МОСПРОМПРОЕКТ Мастерская №6		

Копировал Формат А4

2-83.01.10.006

$\sqrt{}^{12,5}$ ($\sqrt{}$)

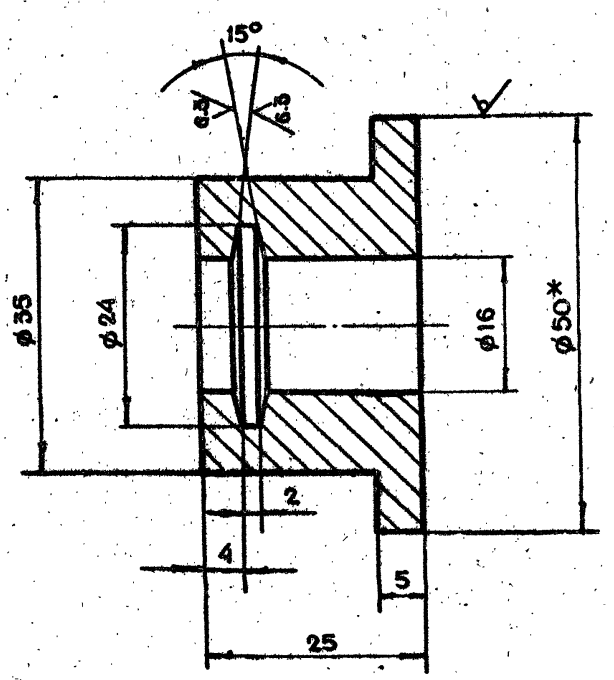

1. *Размер для справок
2. Неуказанные предельные отклонения размеров $+t_2, -t_2, \pm \frac{t_2}{2}$

Изм	Лит.	N докум.	Подп.	Дата	2-83.01.10.006			
Разраб.		Андреева			Втулка	Лит.	Масса	Масштаб
Пров.		Маркова					0.23	2:1
Гл.инж.пр.		Черкасова				Лист	Листов 1	
Н.контр.		Рачкова			Круг В50 ГОСТ 2590-71 / Ст.3 ГОСТ 535-79	Главалу Мосгорисполкома МОСПРОМПРОЕКТ Мастерская №6		

Копировал Формат А4

2-83.01.10.005

$\sqrt{}^{25}$ ($\sqrt{}$)

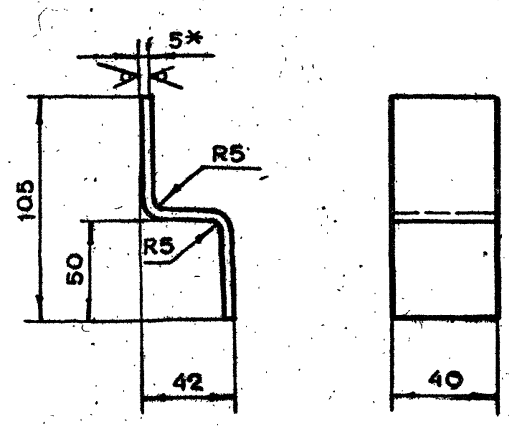

1. *Размер для справок
2. Неуказанные предельные отклонения размеров $+t_2, -t_2, \pm \frac{t_2}{2}$
3. Длина развертки $\ell = 136$ мм.

Инв.N подл. | Подп. и дата | Взам.инв.N | Инв.N дубл. | Подп. и дата

Изм	Лит.	N докум.	Подп.	Дата	2-83.01.10.005			
Разраб.		Андреева			Планка	Лит.	Масса	Масштаб
Пров.		Маркова					0.27	1:2
Гл.инж.пр.		Черкасова				Лист	Листов 1	
Н.контр.		Рачкова			Лист БПН5 ГОСТ 19903-74 / Ст.3 ГОСТ 14637-79	Главалу Мосгорисполкома МОСПРОМПРОЕКТ Мастерская №6		
Гл.констр.		Григорьев						
Гл.спец.		Бычков						
Нач.маст		Грибков						

19426-01 17 Копировал Формат А4

2-83.01.10.012

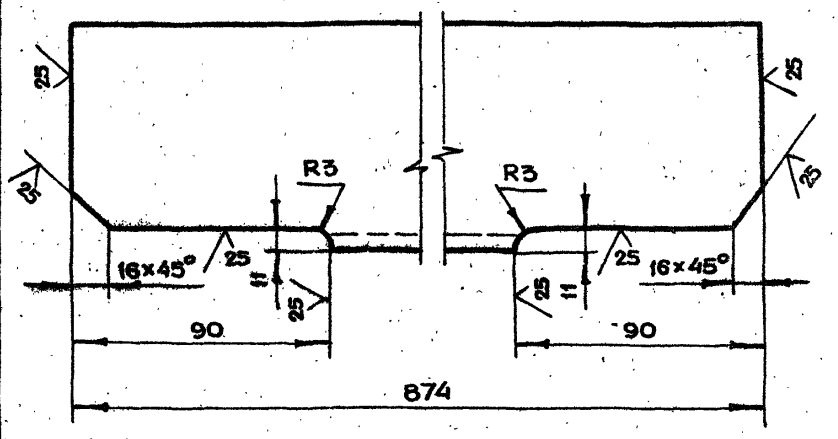

Неуказанные предельные отклонения размеров $+t_2, -t_2, \pm \frac{t_2}{2}$

Изм	Лит	N докум.	Подп.	Дата	2-83.01.10.012			
Разраб.		Андреева			Уголок	Лит.	Масса	Масштаб
Пров.		Маркова					16.8	1:2
Гл.инж.пр.		Черкасова				Лист	Листов 1	
Н.контр.		Рачкова			Уголок 6·100×100×10 ГОСТ 8509-72 / Ст3сп ГОСТ 535-79	Главапу Мосгорисполкома МОСПРОМПРОЕКТ Мастерская №6		

Копировал Формат А4

2-83.01.10.011

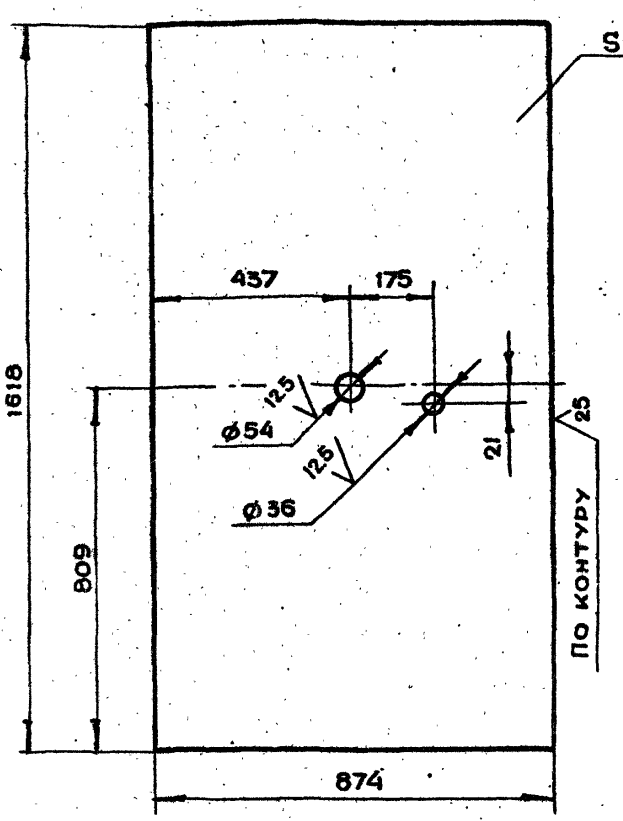

1. * Размер для справок
2. Неуказанные предельные отклонения размеров $+t_2, -t_2, \pm \frac{t_2}{2}$

Изм	Лит	N докум.	Подп.	Дата	2-83.01.10.011			
Разраб.		Андреева			Лист	Лит	Масса	Масштаб
Пров.		Маркова					55.5	1:10
Гл.инж.пр.		Черкасова				Лист	Листов 1	
Н.контр.		Рачкова			Лист БПН5 ГОСТ 19903-74 / Ст.3 ГОСТ 14637-79	Главапу Мосгорисполкома МОСПРОМПРОЕКТ Мастерская №6		

Копировал Формат А4

2-83.01.10.010

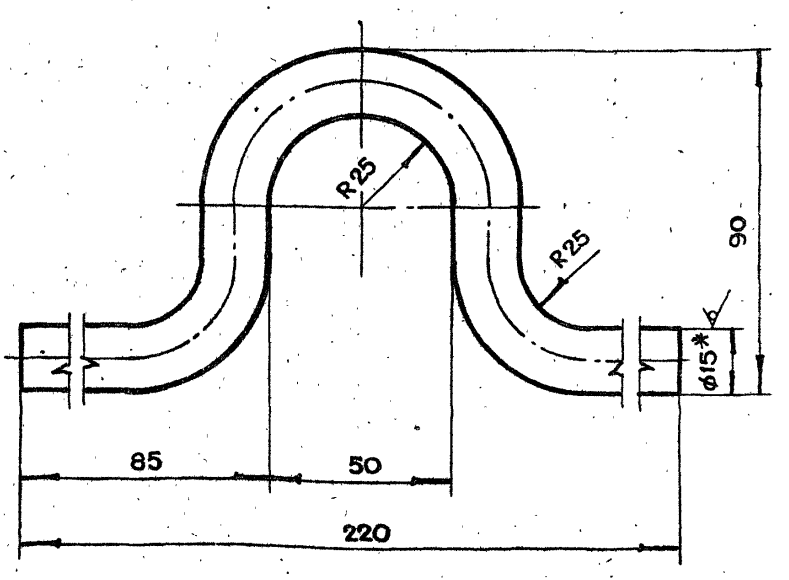

1. * Размер для справок
2. Неуказанные предельные отклонения размеров $+t_2, -t_2, \pm \frac{t_2}{2}$
3. Длина развертки $\ell = 310$ мм

Изм	Лит	N докум.	Подп.	Дата	2-83.01.10.010			
Разраб.		Андреева			Петля	Лит.	Масса	Масштаб
Пров.		Маркова					0.41	1:1
Гл.инж.пр.		Черкасова				Лист	Листов 1	
Н.контр.		Рачкова			Круг В15 ГОСТ 2590-71 / Ст.3 ГОСТ 535-79	Главапу Мосгорисполкома МОСПРОМПРОЕКТ Мастерская №6		

Копировал Формат А4

2-83.01.10.009

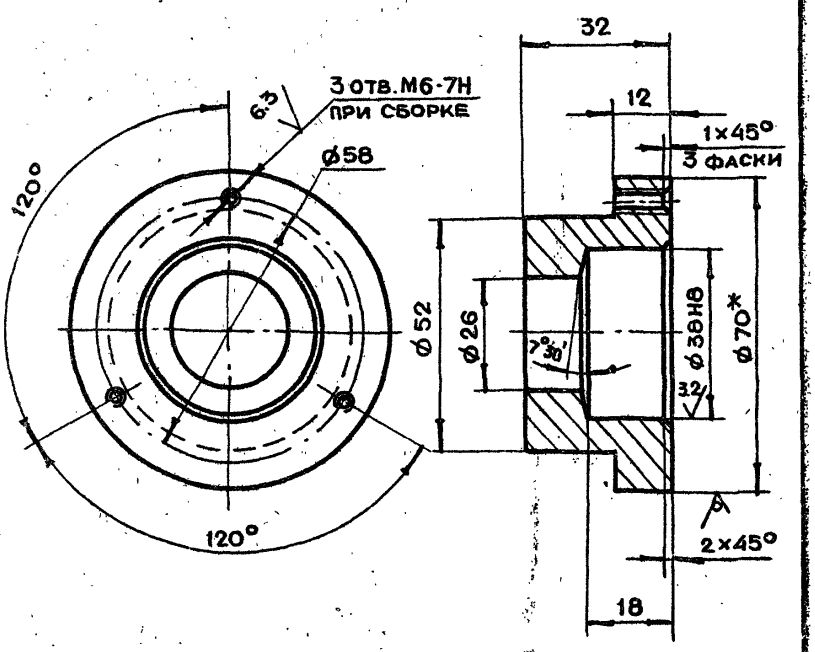

1. * Размер для справок
2. Неуказанные предельные отклонения размеров $+t_2, -t_2, \pm \frac{t_2}{2}$

Изм	Лит	N докум.	Подп.	Дата	2-83.01.10.009			
Разраб.		Андреева			Втулка	Лит.	Масса	Масштаб
Пров.		Маркова					0.4	1:1
Гл.инж.пр.		Черкасова				Лист	Листов 1	
Н.контр.		Рачкова			Круг В70 ГОСТ 2590-71 / Ст.3 ГОСТ 535-79	Главапу Мосгорисполкома МОСПРОМПРОЕКТ Мастерская №6		
Гл.констр.		Григорьев						
Гл.спец.		Бычков						
Нач.маст.		Грибков						

Копировал Формат А4

Взам.инв.№ | Подп. и дата | Инв.№ подл.

2-83.02.00.001

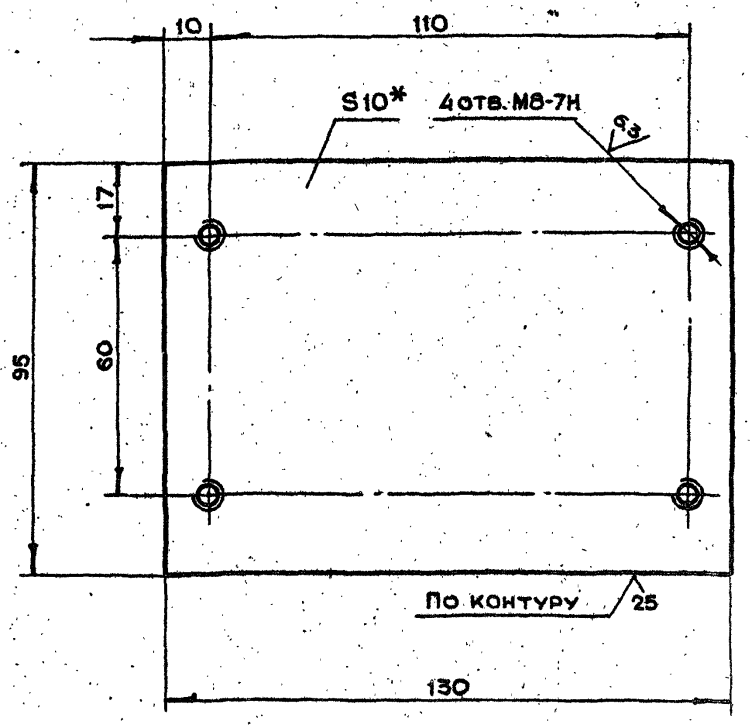

1. * Размер для справок
2. Неуказанные предельные отклонения размеров $+t_2, -t_2, \pm \frac{t_2}{2}$

Изм.	Лит.	N докум.	Подп.	Дата	2-83.02.00.001			
Разраб.		Андреева			Основание	Лит.	Масса	Масштаб
Пров.		Маркова					0.9	1:1
Гл.инж.пр.		Черкасова				Лист	Листов 1	
Н.контр.		Рачкова			Лист БПН10 ГОСТ 19903-74 / Ст3 ГОСТ 14637-79	Главапу Мосгорисполкома МОСПРОМПРОЕКТ Мастерская №8		

Копировал Формат А4

2-83.01.10.015

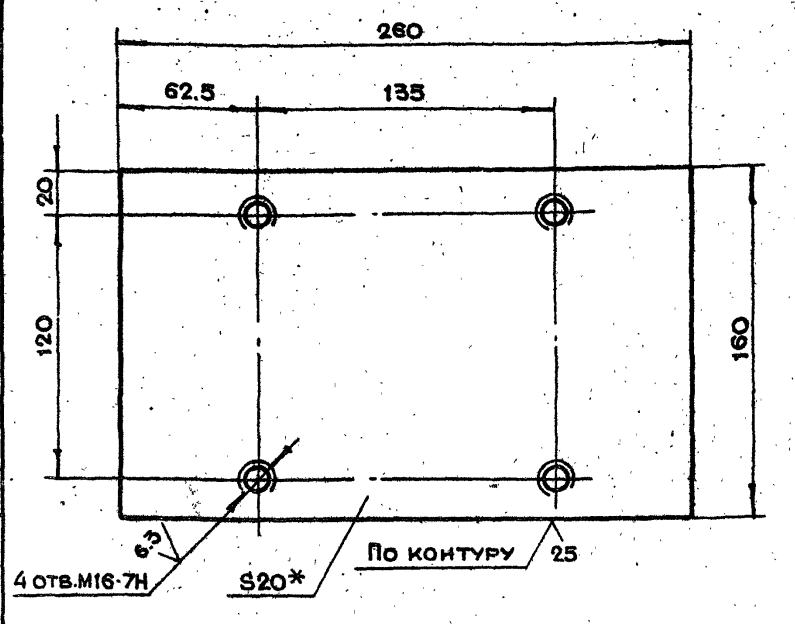

1. * Размер для справок
2. Неуказанные предельные отклонения размеров $+t_2, -t_2, \pm \frac{t_2}{2}$

Инв.N подл. | Подп. и дата | Взам.инв.N | Инв.N дубл. | Подп. и дата

Изм.	Лит.	N докум.	Подп.	Дата	2-83.01.10.015			
Разраб.		Андреева			Пластина	Лит.	Масса	Масштаб
Пров.		Маркова					6.5	1:2
Гл.инж.пр.		Черкасова				Лист	Листов 1	
Н.контр.		Рачкова			Лист БПН20 ГОСТ 19903-74 / Ст3 ГОСТ 14637-79	Главапу Мосгорисполкома МОСПРОМПРОЕКТ Мастерская №8		

Копировал Формат А4

2-83.01.10.014

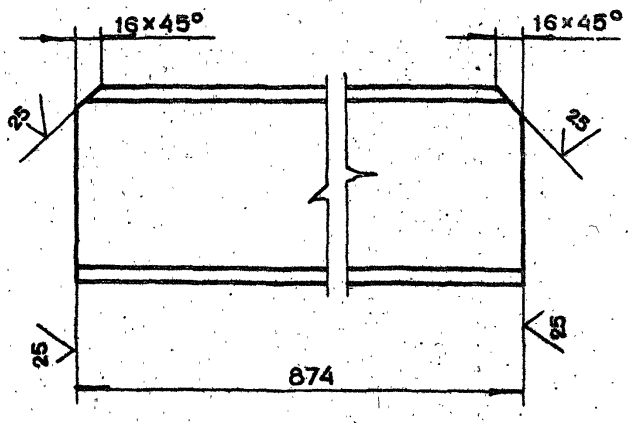

Неуказанные предельные отклонения размеров $+t_2, -t_2, \pm \frac{t_2}{2}$

Изм.	Лит.	N докум.	Подп.	Дата	2-83.01.10.014			
Разраб.		Андреева			Двутавр	Лит.	Масса	Масштаб
Пров.		Маркова					120	1:2
Гл.инж.пр.		Черкасова				Лист	Листов 1	
Н.контр.		Рачкова			Двутавр 14 ГОСТ 8239-72 / Ст.3 ГОСТ 535-79	Главапу Мосгорисполкома МОСПРОМПРОЕКТ Мастерская №8		

Копировал Формат А4

2-83.01.10.013

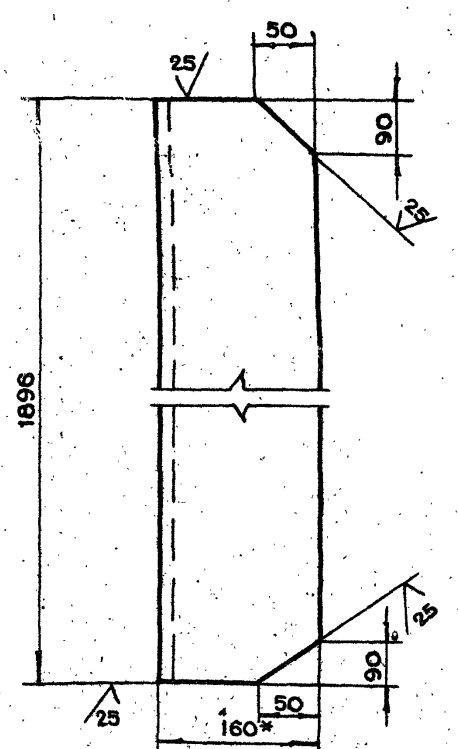

1. * Размер для справок
2. Неуказанные предельные отклонения размеров $+t_2, -t_2, \pm \frac{t_2}{2}$

Инв.N подл. | Подп. и дата | Взам.инв.N | Инв.N дубл. | Подп. и дата

Изм.	Лит.	N докум.	Подп.	Дата	2-83.01.10.013			
Разраб.		Андреева			Уголок	Лит.	Масса	Масштаб
Пров.		Маркова					37.5	1:5
Гл.инж.пр.		Черкасова				Лист	Листов 1	
Н.контр.		Рачкова			Уголок Б-160×100×10 ГОСТ 8510-72 / Ст.3 ГОСТ 535-79	Главапу Мосгорисполкома МОСПРОМПРОЕКТ Мастерская №8		
Гл.констр.		Григорьев						
Гл.спец.		Бычков						
Нач.маст.		Грибков						

19426-01 19

Копировал Формат А4

2-83.01.20.000СБ

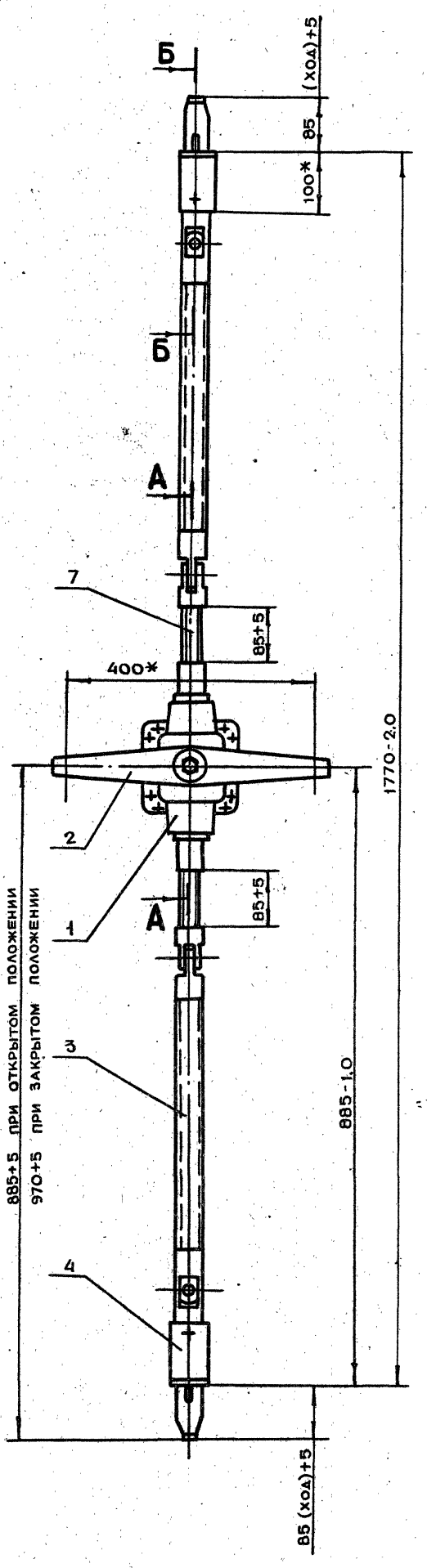

А-А
М 1:2 ПОВЕРНУТО

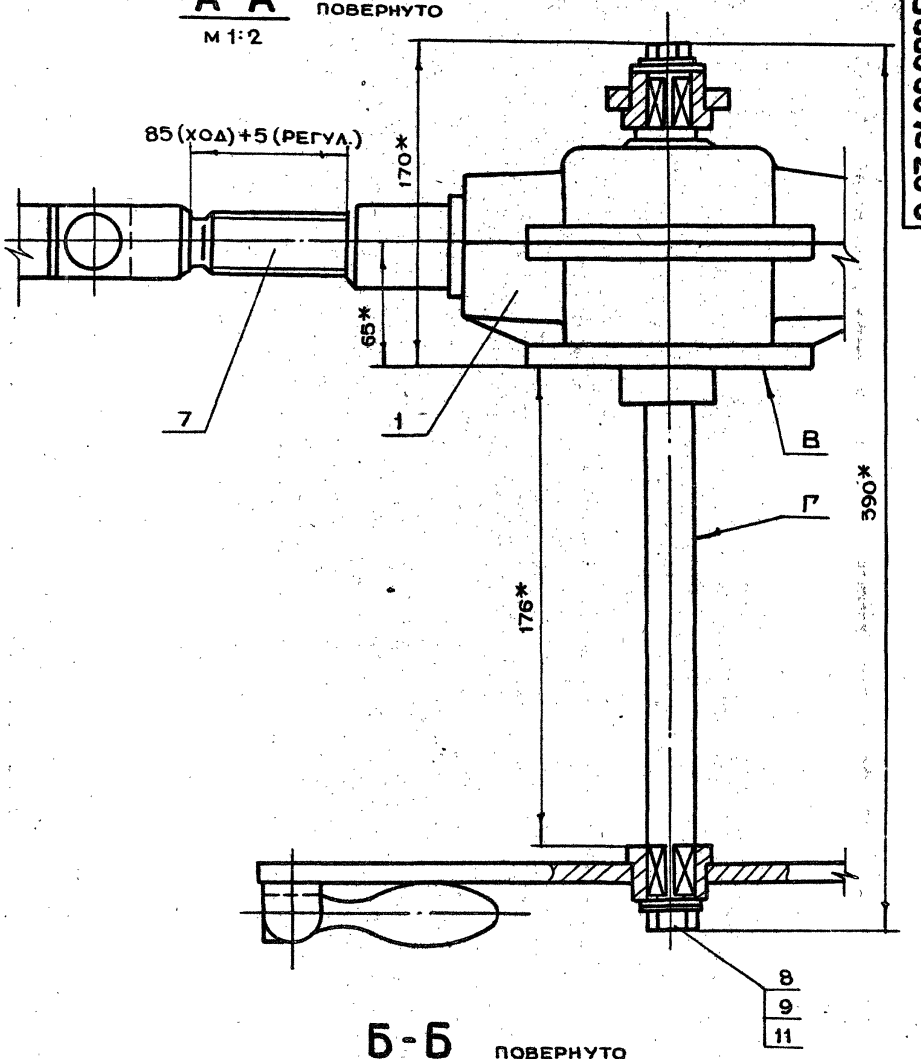

Б-Б
М 1:2 ПОВЕРНУТО

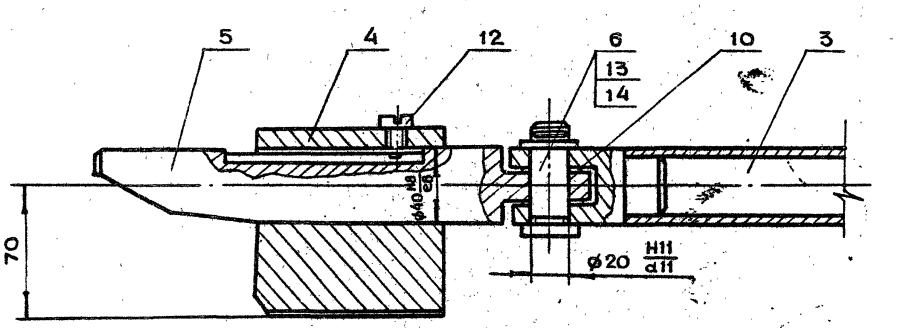

1. * Размеры для справок
2. Обеспечить легкое, без рывков и заеданий, перемещение клиньев в опорах
3. Неперпендикулярность оси Г относительно основания В не более 0.5 мм
4. Непараллельность общей оси поз. 7, 3 и 5 относительно поверхности В не более 1.0 мм

Изм	Лит	N докум.	Подп.	Дата	2-83.01.20.000 СБ			
Разраб.		Андреева			Механизм задраивания Сборочный чертеж	Лит.	Масса 38	Масштаб 1:5
Пров.		Маркова				Лист	Листов 1	
Гл.инж.пр.		Черкасова				Главапу Мосгорисполкома МОСПРОМПРОЕКТ Мастерская N 6		
Н.контр.		Рачкова						
Гл.констр.		Григорьев						
Гл.спец.		Бычков						
Нач.маст.		Грибков						

19426-01 20 Копировал Формат А2

2-83.01.20.001

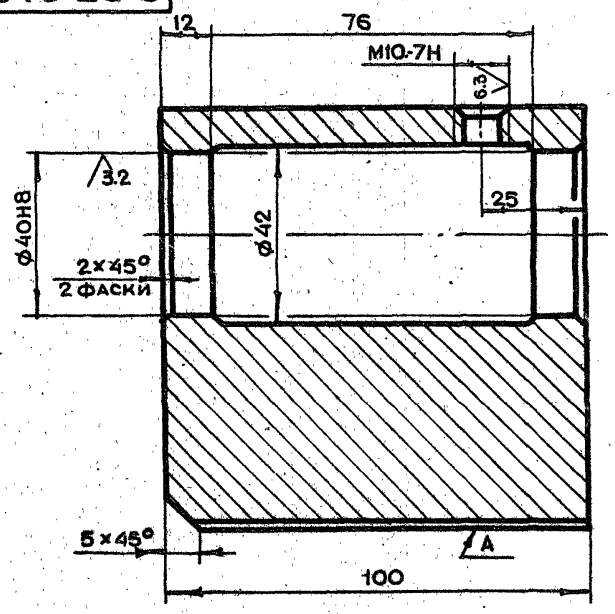

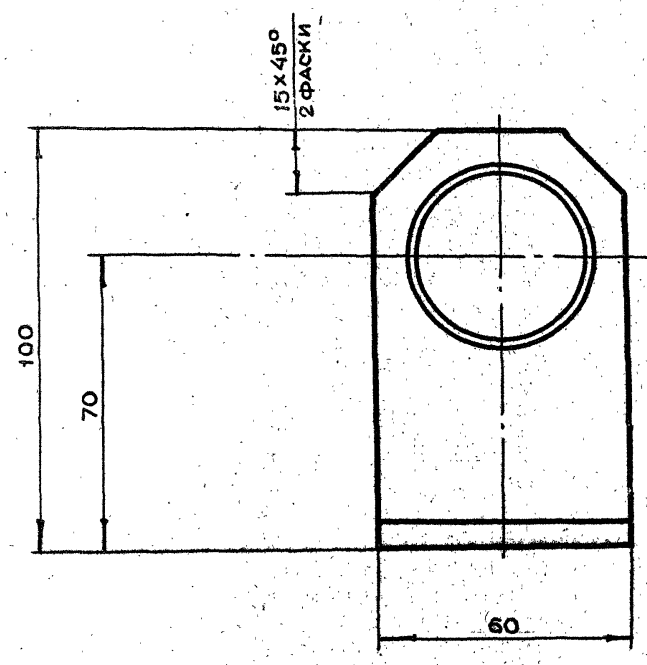

12.5 (√)

1. Неуказанные предельные отклонения размеров $+t_2, -t_2, \pm \frac{t_2}{2}$
2. Непараллельность оси отв. относительно поверхности А не более 0.01 мм

Изм.	Лит.	N докум.	Подп.	Дата	2-83.01.20.001			
Разраб.		Андреева			Опора	Лит.	Масса	Масштаб
Пров.		Маркова					3.5	1:1
Гл.инж.пр.		Черкасова				Лист	Листов 1	
Н.контр.		Рачкова						
Гл.констр.		Григорьев				ГАПАПУ Мосгорисполкома МОСПРОМПРОЕКТ Мастерская №6		
Гл.спец.		Бычков			Ст.3 ГОСТ 380-71			
Нач.маст.		Гривков						

19426-01 21 Копировал

Формат А3

2-83.01.20.004

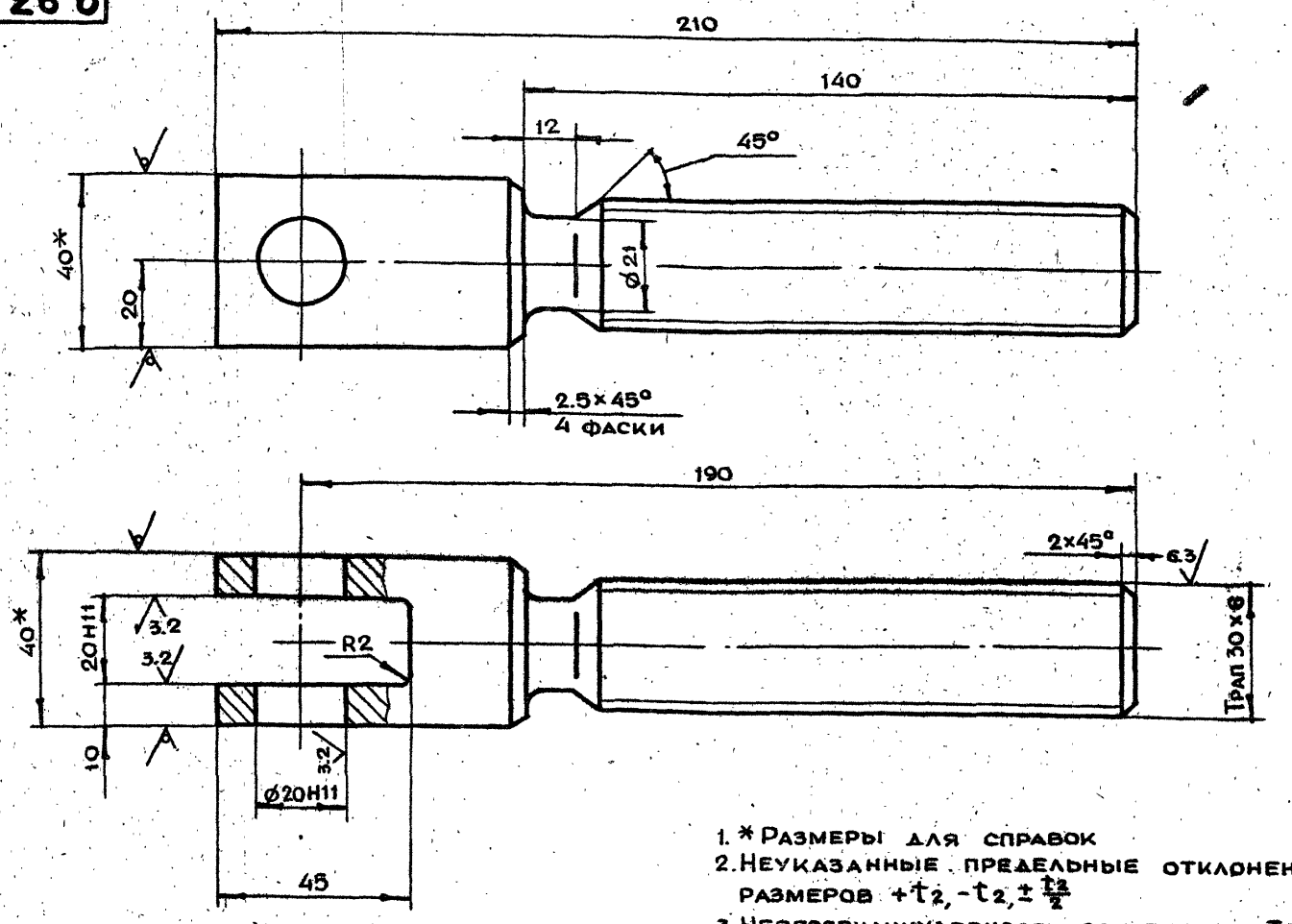

1. * Размеры для справок
2. Неуказанные предельные отклонения размеров $+t_2, -t_2, \pm\frac{t_2}{2}$
3. Неперпендикулярность оси резьбы Трап 30×6 относительно оси отв. Ø20 не более 0.1 мм.

					2-83.01.20.004			
Изм	Лит	N докум.	Подп.	Дата	Винт	Лит.	Масса	Масштаб
Разраб.		Андреева					1.1	1:1
Пров.		Маркова				Лист	Листов 1	
Гл.инж.пр.		Черкасова			Квадрат 40 ГОСТ 2591-71 / Ст.3 ГОСТ 535-79	Главапу Мосгорисполкома МОСПРОМПРОЕКТ Мастерская N 6		
Н.контр.		Рачкова						

Копировал Формат А3

2-83.01.20.002

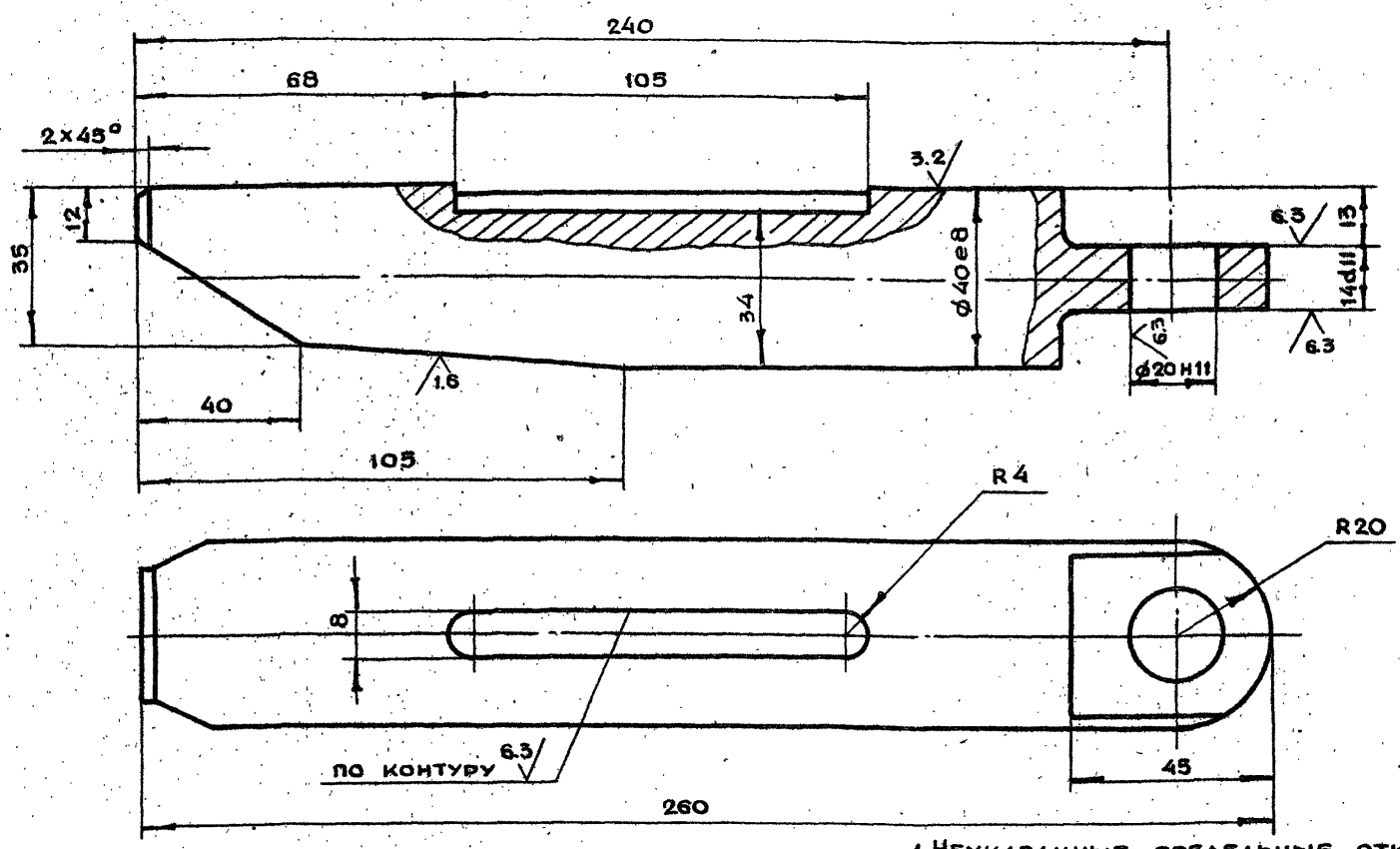

1. Неуказанные предельные отклонения размеров $+t_2, -t_2, \pm\frac{t_2}{2}$
2. Неперпендикулярность оси вала Ø40 относительно оси отв. Ø20 не более 0.1 мм
3. Перекос оси Ø40e8 не более 0.1 мм.

					2-83.01.20.002			
Изм	Лит.	N докум.	Подп.	Дата	Клин	Лит	Масса	Масштаб
Разраб.		Андреева					2.0	1:1
Пров.		Маркова				Лист	Листов 1	
Гл.инж.пр.		Черкасова			Круг В45 ГОСТ 2590-71 / Ст.3 ГОСТ 535-79	Главапу Мосгорисполкома МОСПРОМПРОЕКТ Мастерская N 6		
Н.контр.		Рачкова						
Гл.констр.		Григорьев						
Гл.спец.		Бычков						
Нач.маст.		Гривков						

19426-01 22 Копировал Формат А3

2-83.01.20.006

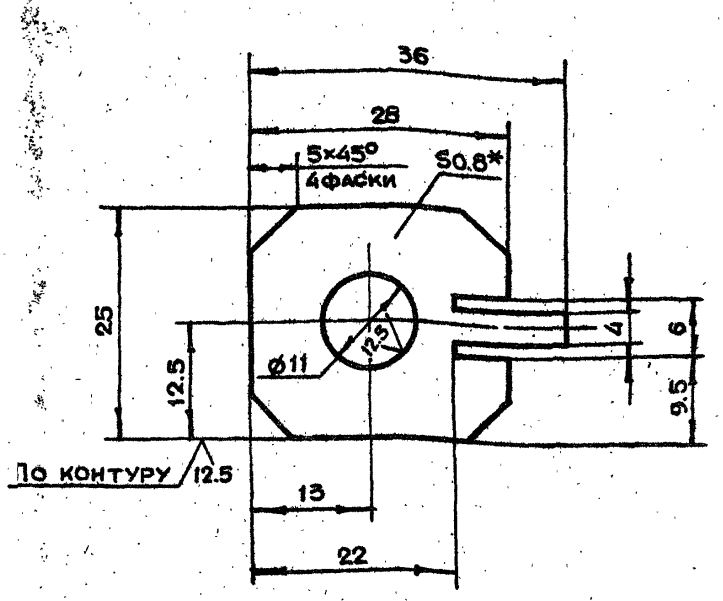

1. *Размер для справок
2. Неуказанные предельные отклонения размеров $+t_2, -t_2, \pm\frac{t_2}{2}$
3. Ц9Хр

Изм	Лит	N докум.	Подп.	Дата	2-83.01.20.006			
Разраб.		Андреева			Планка стопорная	Лит.	Масса 0.001	Масштаб 2:1
Пров.		Маркова				Лист	Листов 1	
Гл.инж.пр.		Черкасова			Лист БПН0.8 ГОСТ 19903-74 / 3-IV-Ст.3 ГОСТ 16523-70	Главапу Мосгорисполкома МОСПРОМПРОЕКТ Мастерская №6		
Н.контр.		Рачкова						

Копировал Формат А4

2-83.01.20.005

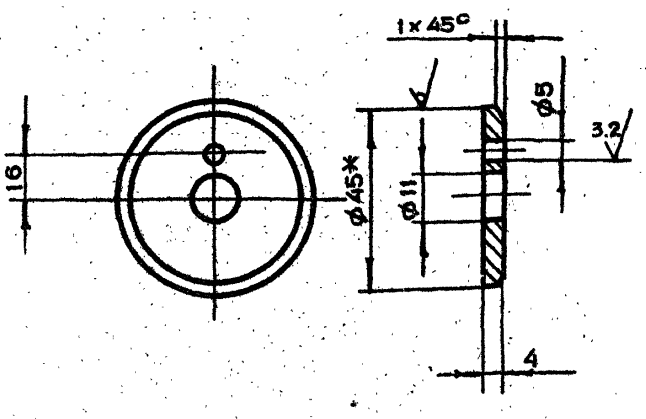

1. *Размер для справок
2. Неуказанные предельные отклонения размеров $+t_2, -t_2, \pm\frac{t_2}{2}$

Изм	Лит	N докум.	Подп.	Дата	2-83.01.20.005			
Разраб.		Андреева			Шайба торцевая	Лит.	Масса 0.02	Масштаб 1:1
Пров.		Маркова				Лист	Листов 1	
Гл.инж.пр.		Черкасова			Круг В45 ГОСТ 2590-71 / Ст.3 ГОСТ 535-79	Главапу Мосгорисполкома МОСПРОМПРОЕКТ Мастерская №6		
Н.контр.		Рачкова						

Копировал Формат А4

2-83.01.20.003

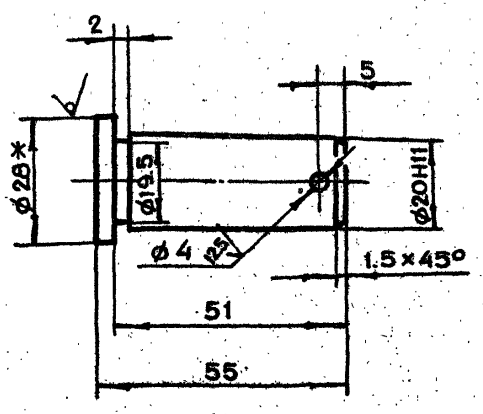

1. *Размер для справок
2. Неуказанные предельные отклонения размеров $+t_2, -t_2, \pm\frac{t_2}{2}$

Изм	Лит	N докум.	Подп.	Дата	2-83.01.20.003			
Разраб.		Андреева			Палец	Лит.	Масса 0.1	Масштаб 1:1
Пров.		Маркова				Лист	Листов 1	
Гл.инж.пр.		Черкасова			Круг В28 ГОСТ 2590-71 / Ст.3 ГОСТ 535-79	Главапу Мосгорисполкома МОСПРОМПРОЕКТ Мастерская №6		
Н.контр.		Рачкова						

Копировал Формат А4

2-83.01.20.007

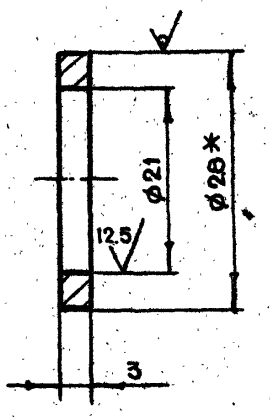

1. *Размер для справок
2. Неуказанные предельные отклонения размеров $+t_2, -t_2, \pm\frac{t_2}{2}$

Изм	Лит	N докум.	Подп.	Дата	2-83.01.20.007			
Разраб.		Андреева			Шайба	Лит.	Масса 0.001	Масштаб 2:1
Пров.		Маркова				Лист	Листов 1	
Гл.инж.пр.		Черкасова			Круг В28 ГОСТ 2590-71 / Ст.3 ГОСТ 535-79	Главапу Мосгорисполкома МОСПРОМПРОЕКТ Мастерская №6		
Н.контр.		Рачкова						
Гл.конструктор		Григорьев						
Гл.спец.		Бычков						
Нач.маст.		Гривков						

Копировал Формат А4

Инв.N подл. | Подп. и дата | Взам.инв.N | Инв.N дубл. | Подп. и дата

1-9426-01 23

2-83.01.21.000СБ

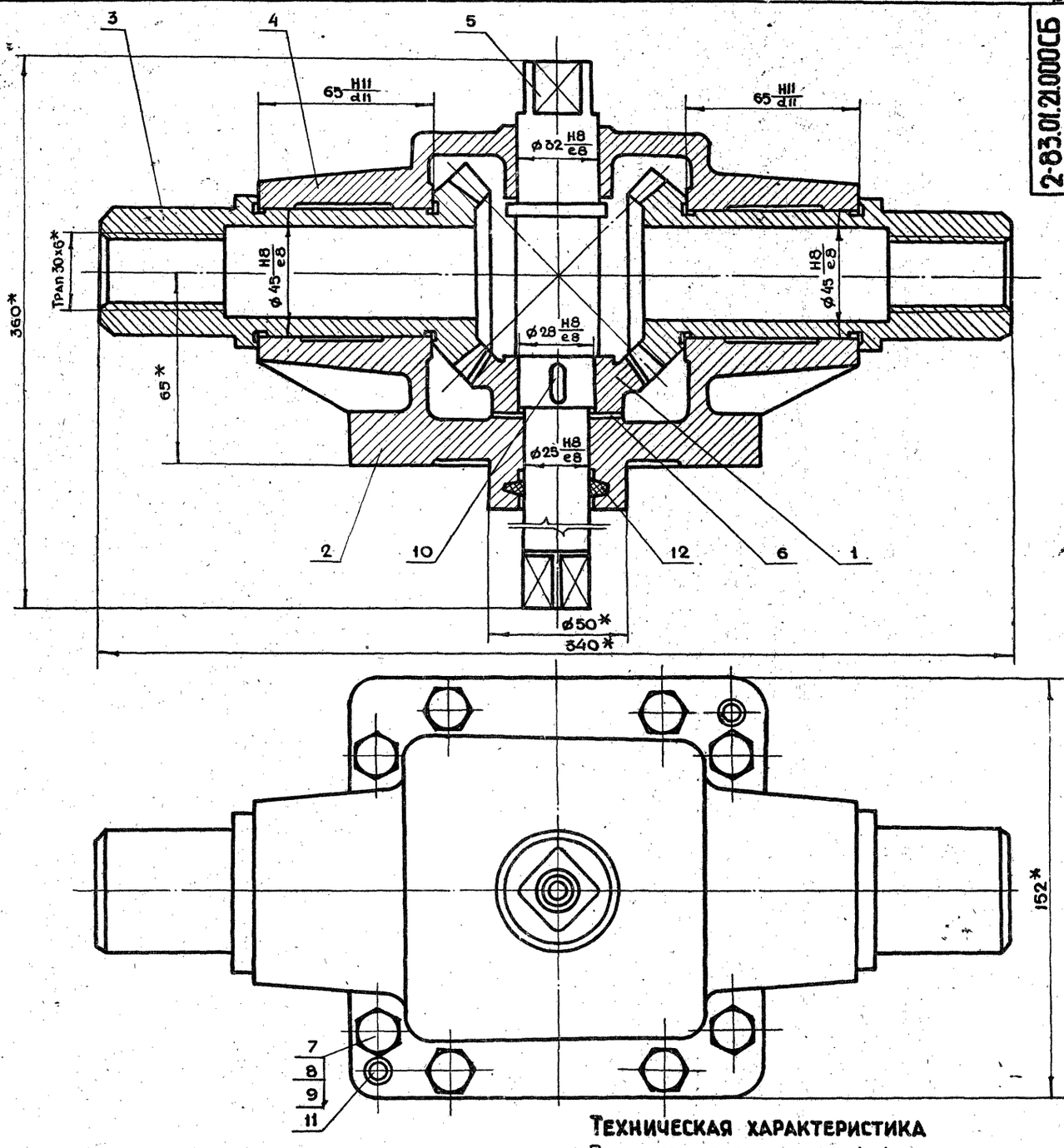

Техническая характеристика

1. Передаточное отношение $i = 1$
2. Модуль зацепления $m = 4$
3. Число зубьев $z = 18$

Технические требования

1. * Размеры для справок
2. Обеспечить свободное без рывков и заеданий вращение колес и шестерни
3. Регулировку конической передачи производить с помощью прокладки поз. 6
4. Смазку производить солидолом жировым ГОСТ 1033-79

Изм	Лит	N докум.	Подп.	Дата	2-83.01.21.000СБ			
Разраб		Маркова			Редуктор Сборочный чертеж	Лит	Масса 13.2	Масштаб 1:1
Пров.		Андреева						
Т.инж.пр.		Черкасова				Лист	Листов 1	
Н.контр.		Воробьева				Главапу Мосгорисполкома МОСПРОМПРОЕКТ Мастерская N 6		
Гл.констр.		Григорьев						
Гл.спец.		Бычков						
Нач.маст.		Грибков						

19426-01 24 Копировал Формат А2

2-83.01.21.003

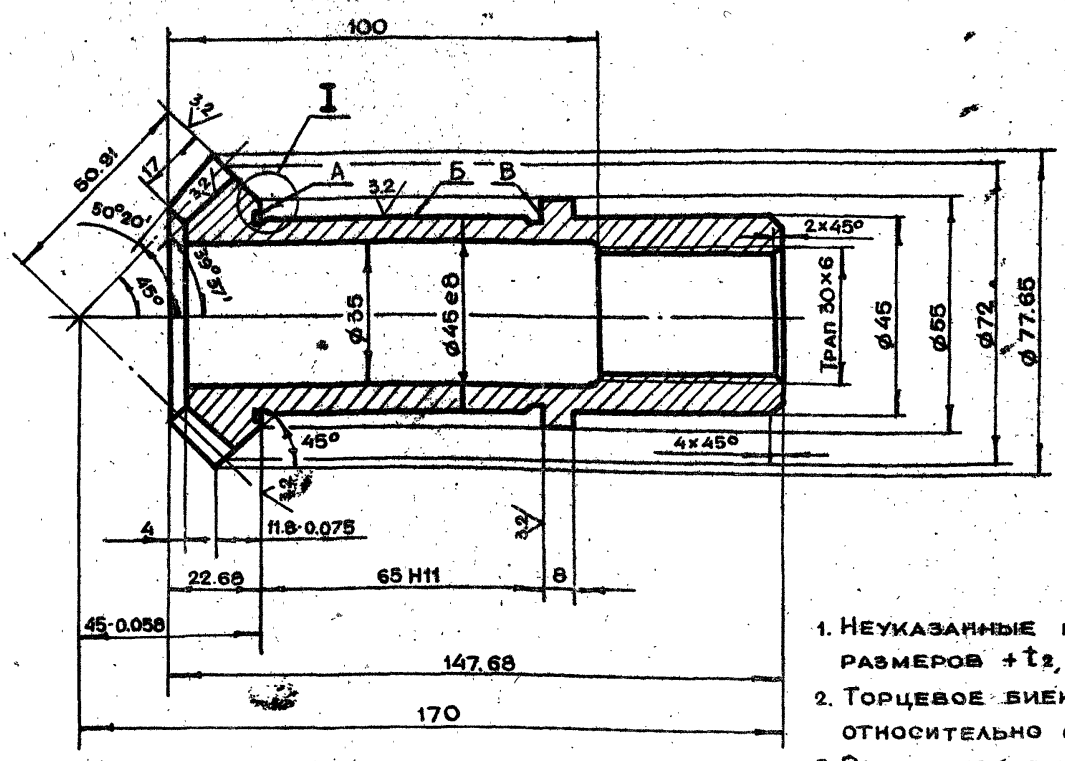

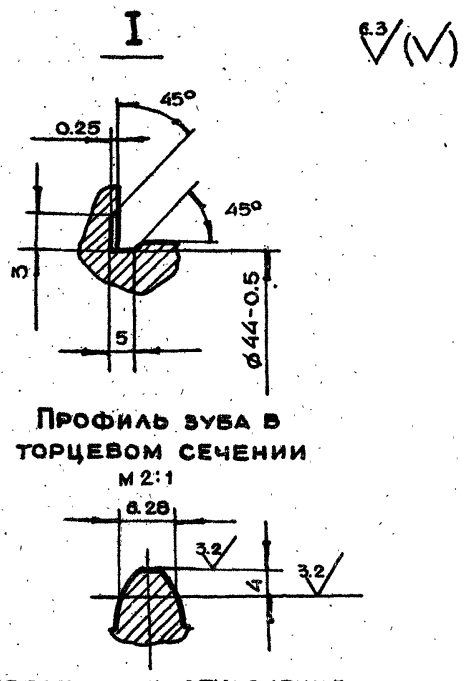

Профиль зуба в торцевом сечении
М 2:1

1. Неуказанные предельные отклонения размеров $+t_2, -t_2, \pm\frac{t_2}{2}$
2. Торцевое биение поверхностей А и В относительно оси отв. не более 0.01 мм.
3. Радиальное биение поверхности Б относительно оси отв. не более 0.01 мм.
4. Хим. Окс.

Модуль торцевой		ms	4
Число зубьев		z	18
Тип зубьев			Прямые
Исходный контур	Параметры		ГОСТ 13754-81
	Высота зубьев	n	8.8
Коэффициент смещения исходного контура		≤	0
Степень точности по ГОСТ 1758-81		—	9

Изм	Лит.	N докум.	Подп.	Дата	2-83.01.21.003			
Разраб.		Маркова			Колесо	Лит.	Масса 1.2	Масштаб 1:1
Пров.		Андреева				Лист	Листов 1	
Гл.инж.пр.		Черкасова			Круг В80ГОСТ2590-71 / 45-2-5ГОСТ1050-74	Главапу Мосгорисполкома МОСПРОМПРОЕКТ Мастерская N 6		
Н.контр.		Воробьева						

Копировал Формат А3

2-83.01.21.001

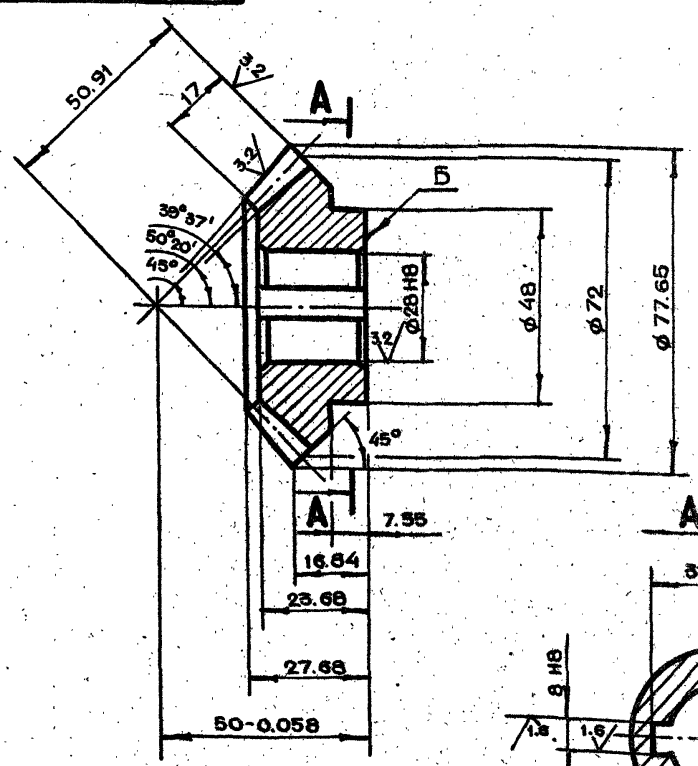

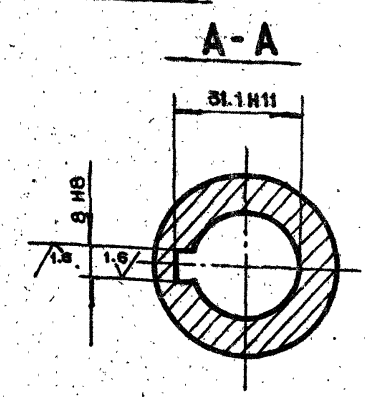

Модуль торцевой		ms	4
Число зубьев		z	18
Тип зубьев		—	Прямые
Исходный контур	Параметры		ГОСТ 13754-81
	Высота зуба	n	8.8
Коэффициенты смещения исходного контура		≤	0
Степень точности по ГОСТ 1758-81		—	9-Ш

Профиль зуба в торцевом сечении
М 2:1

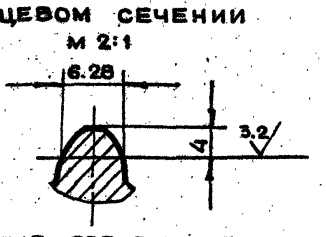

1. Неуказанные предельные отклонения размеров $+t_2, -t_2, \pm\frac{t_2}{2}$
2. Торцевое биение поверхности Б относительно оси отверстия не более 0.1 мм.
3. Хим. Окс.

Изм	Лит.	N докум.	Подп.	Дата	2-83.01.21.001			
Разраб.		Маркова			Шестерня	Лит.	Масса 0.6	Масштаб 1:1
Пров.		Андреева				Лист	Листов 1	
Гл.инж.пр.		Черкасова			Круг В80ГОСТ2590-71 / 45-2-5ГОСТ1050-74	Главапу Мосгорисполкома МОСПРОМПРОЕКТ Мастерская N 6		
Н.контр.		Воробьева						
Гл.констр.		Григорьев						
Гл.спец.		Бычков						
Нач.маст.		Грибков						

19426-01 25 Копировал Формат А3

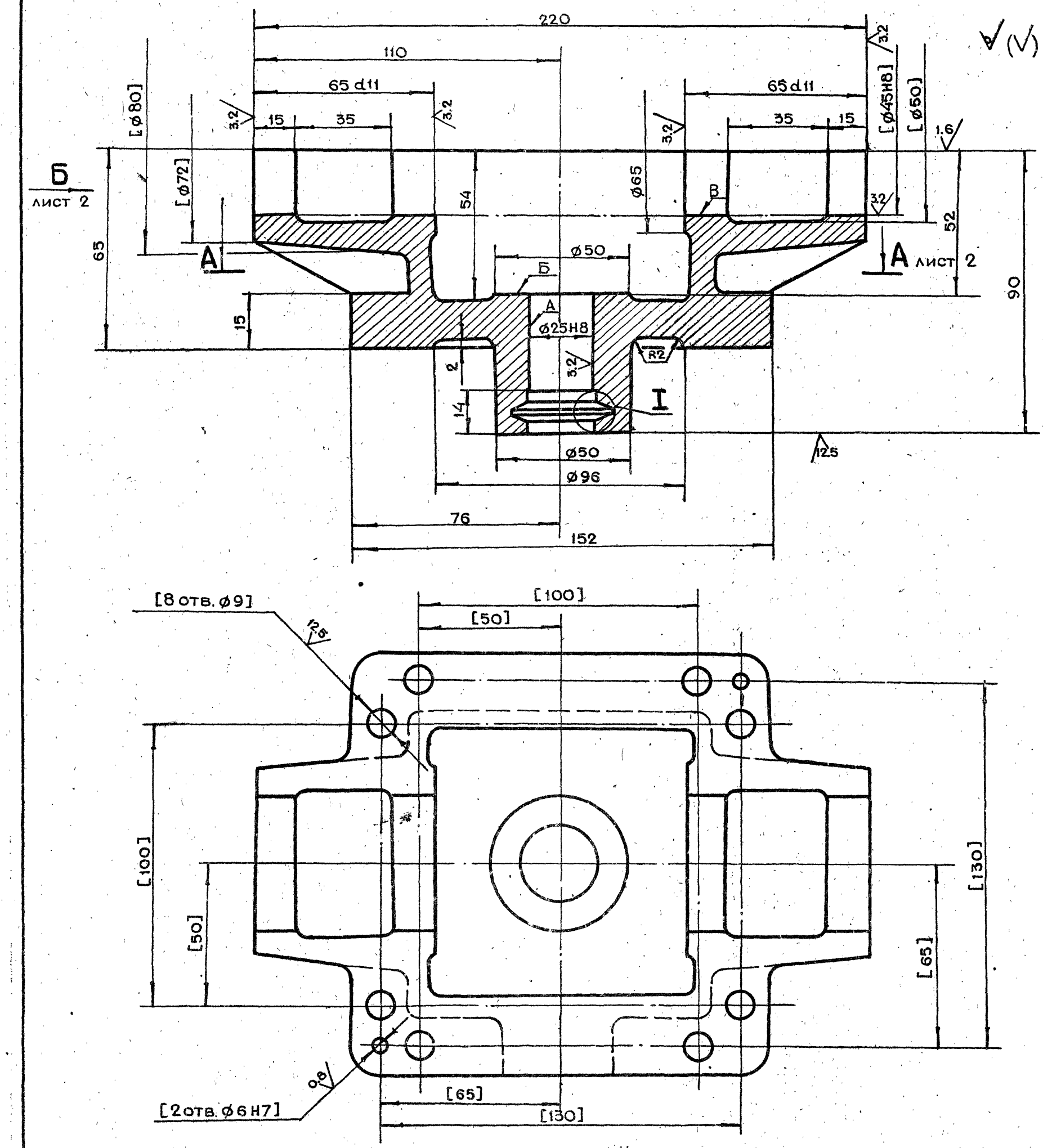

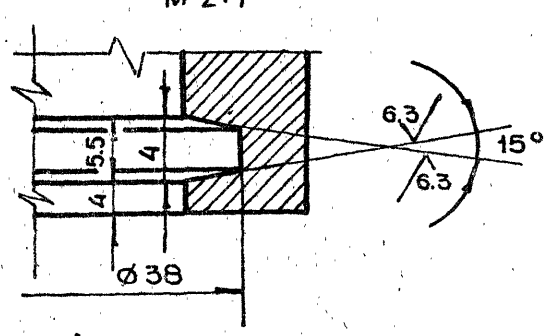

1. Неперпендикулярность оси поверхности А относительно поверхности В и поверхности Б не более 0.02 мм
2. Неуказанные предельные отклонения размеров $+t_2, -t_2, \pm\frac{t_2}{2}$
3. Внутреннюю поверхность красить эмалью НЦ-132 ГОСТ 6631-74. Цвет красный
4. Наружную поверхность красить эмалями глифталевой группы. Цвет серый
5. Обработку по размерам в квадратных скобках производить совместно с дет. 2-83.01.21.004
6. Неуказанные литейные радиусы R = 4÷8 мм
7. Детали маркировать одним порядковым номером и применять совместно

Изм.	Лит.	№ докум.	Подп.	Дата	2-83.01.21.002			
Разраб.		Андреева			Корпус	Лит.	Масса	Масштаб
Пров.		Маркова					4.5	1:1
Гл.инж.пр.		Черкасова				Лист 1	Листов 2	
Н.контр.		Воробьева			Сч 15-32 ГОСТ 1412-79	Главпу Мосгорисполкома Моспромпроект Мастерская №6		
Гл.констр.		Григорьев						
Гл.спец.		Бычков						
Нач.маст.		Грибков						

19425-01 26 Копировал Формат А2

Вид Б лист 1

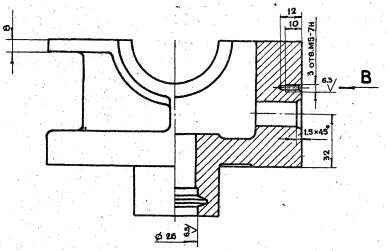

Вид В

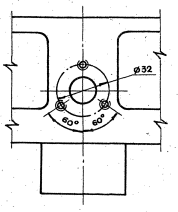

А-А лист 1

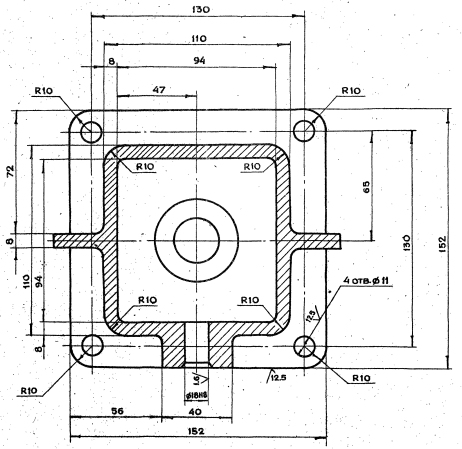

2-83.01.21.004

V(V)

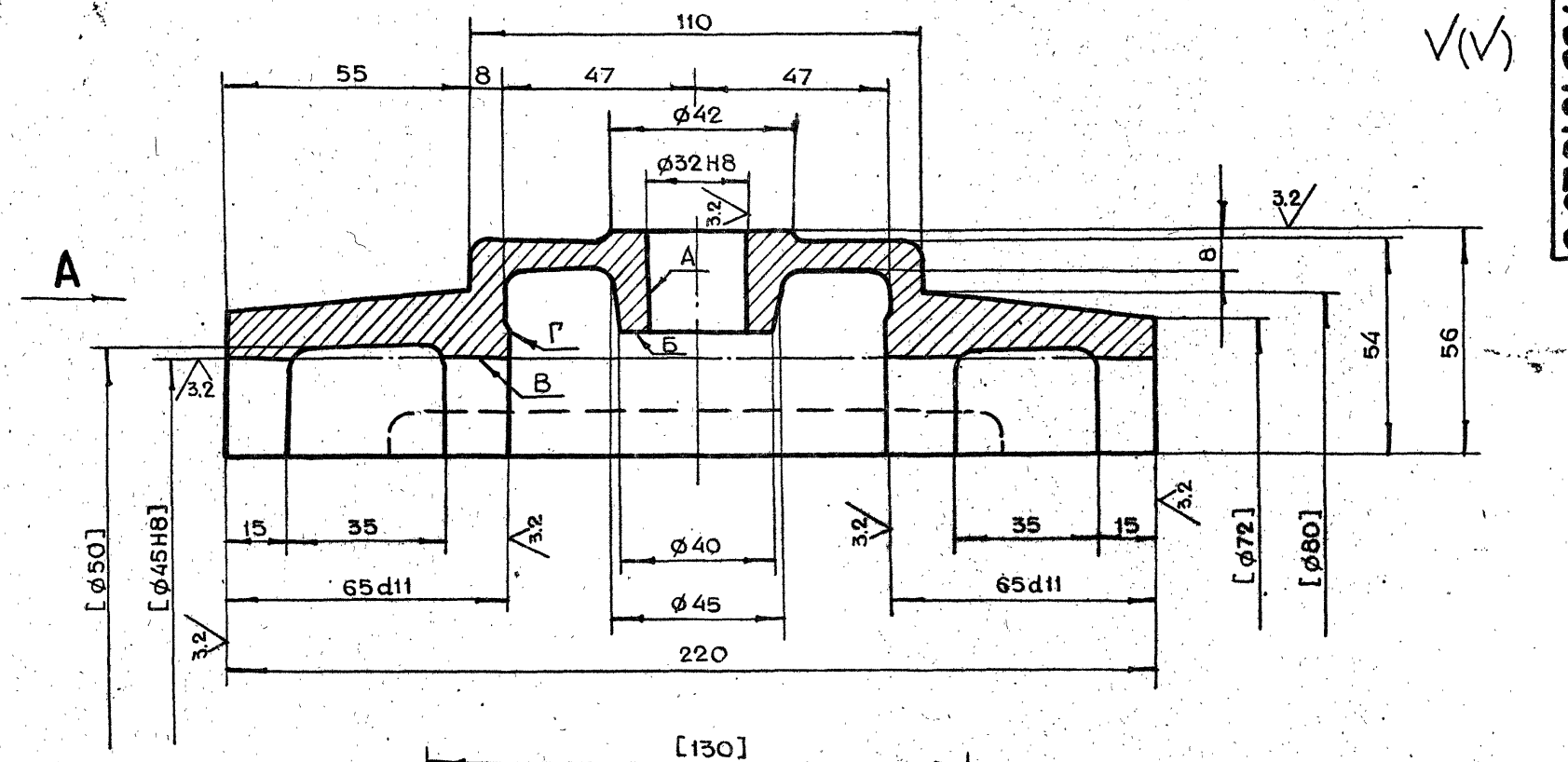

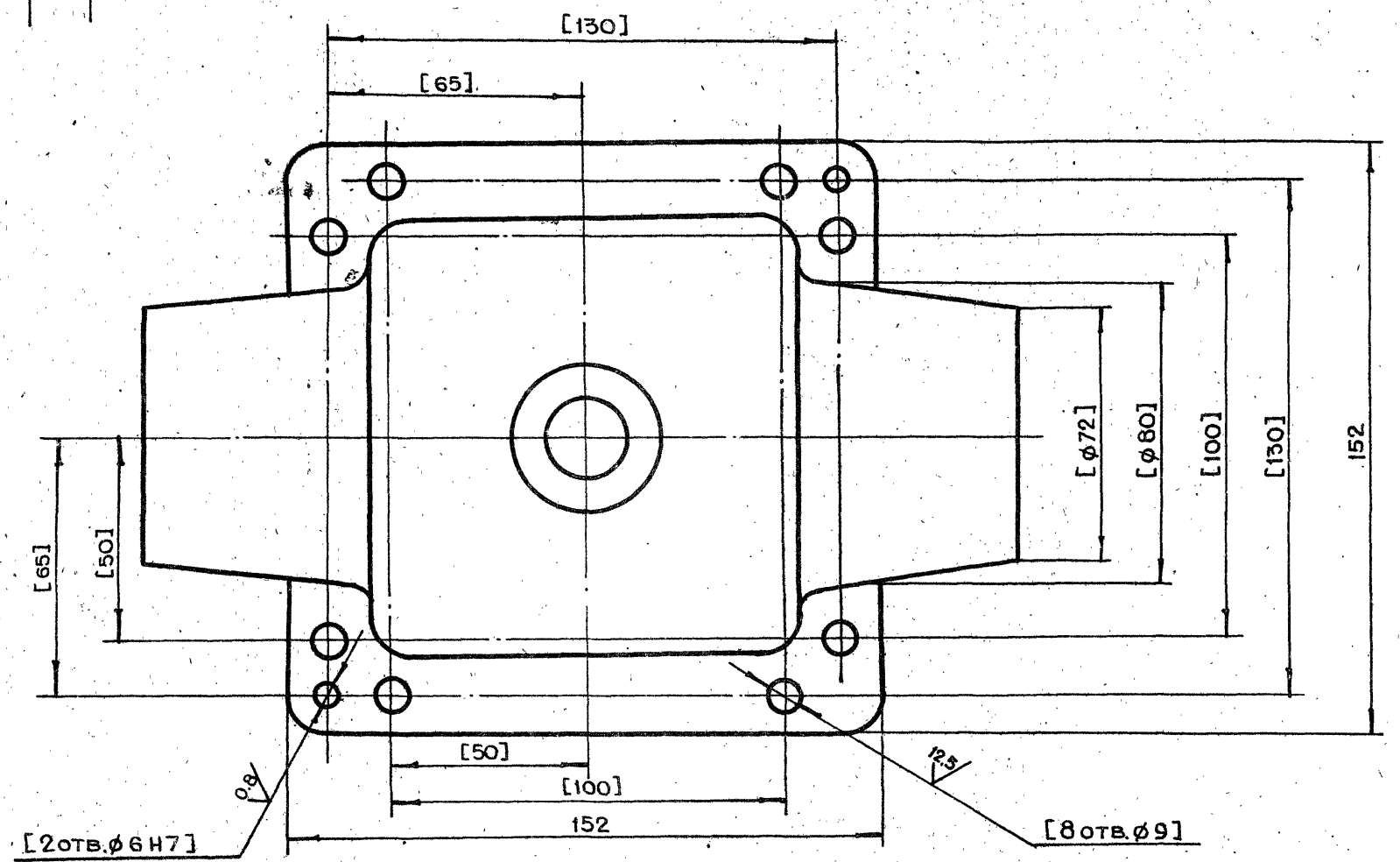

Вид А

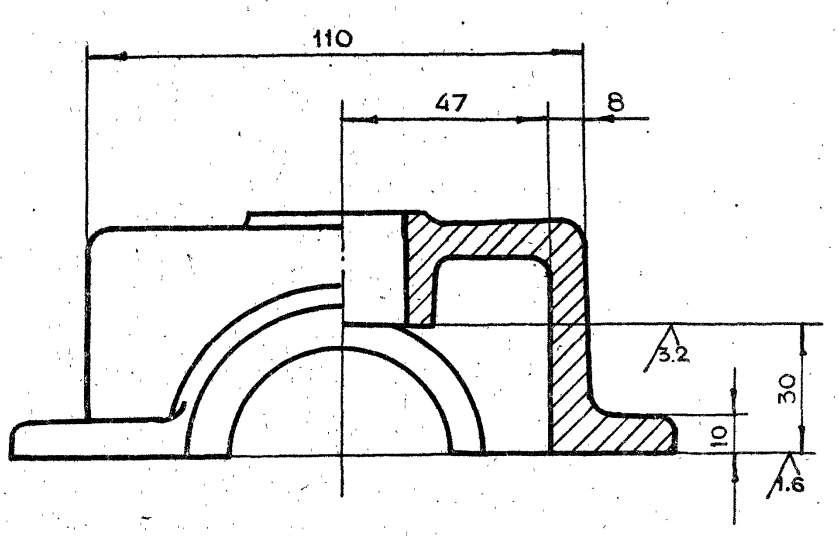

1. Неперпендикулярность оси поверхности А относительно поверхности В и поверхности Б не более 0.02 мм
2. Неуказанные предельные отклонения размеров $+t_2, -t_2, \pm\frac{t_2}{2}$
3. Внутреннюю поверхность красить эмалью НЦ-132 ГОСТ 6631-74. Цвет красный
4. Наружную поверхность красить эмалью глифталевой группы. Цвет серый
5. Обработку по размерам в квадратных скобках производить совместно с дет. 2-83.01.21.002
6. Неуказанные литейные радиусы R=4÷8 мм
7. Детали маркировать одним порядковым номером и применять совместно

Изм.	Лист	N докум.	Подп.	Дата
Разраб.		Андреева		
Пров.		Маркова		
Гл.инж.пр.		Черкасова		
Н.контр.		Воробьева		
Гл.констр.		Григорьев		
Гл.спец.		Бычков		
Нач.маст.		Грибков		

2-83.01.21.004

Крышка

Лит.	Масса	Масштаб
	3.0	1:1

Лист | Листов 1

Сч 15-32 ГОСТ 1412-79

Главапу Мосгорисполкома МОСПРОМПРОЕКТ Мастерская №6

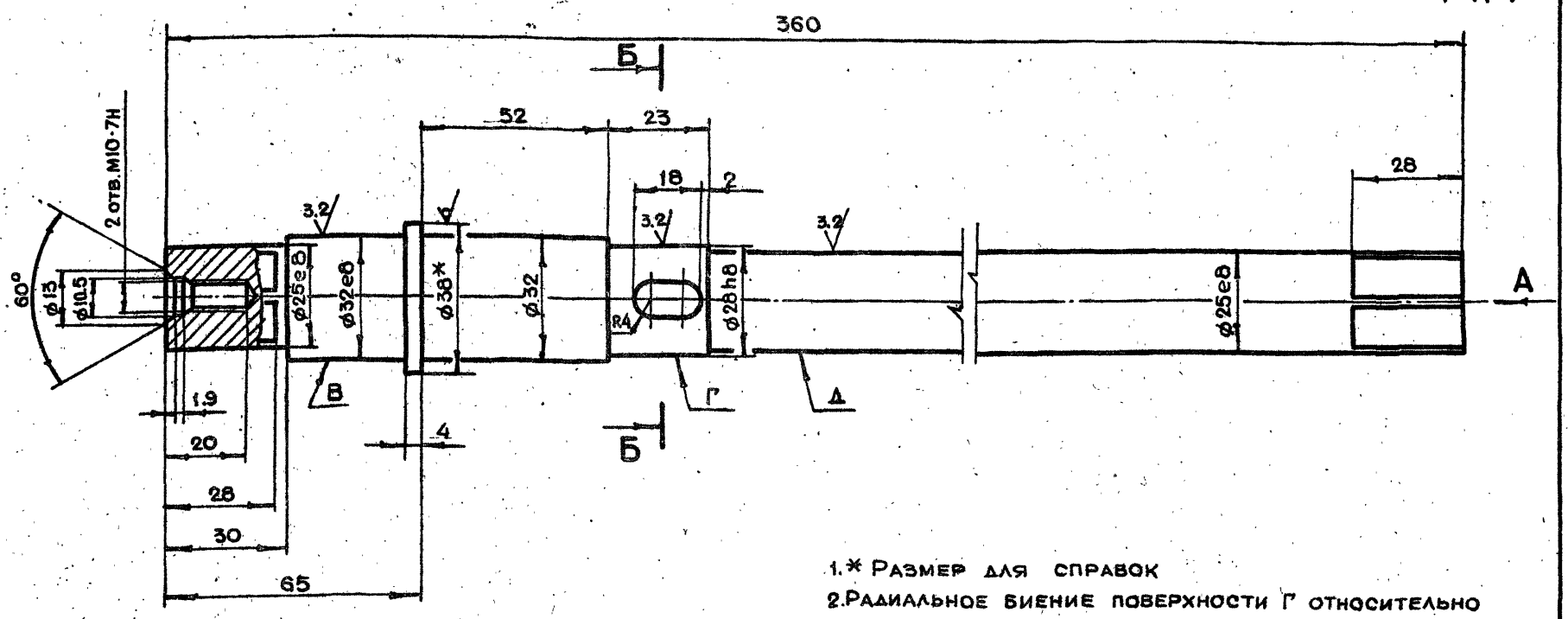

1.* Размер для справок
2.Радиальное биение поверхности Г относительно общей оси поверхности В и Д не более 0.05 мм
3.Изогнутость поверхности Д не более 0.1 мм на всей длине
4.Неуказанные предельные отклонения размеров $+t_2, -t_2, \pm \frac{t_2}{2}$

Вид А

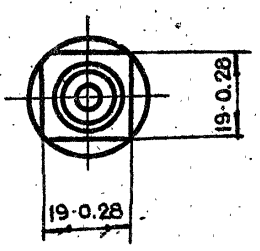

Б-Б

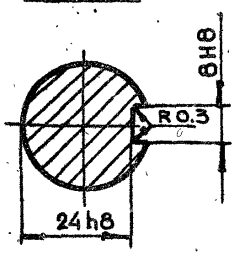

					2-83.01.21.005	
Изм.	Лит.	N докум.	Подп.	Дата		
Разраб.		Андреева			Вал	Лит. / Масса 1.8 / Масштаб 1:1
Пров.		Маркова				Лист / Листов 1
Гл.инж.пр.		Черкасова			Круг В38 ГОСТ 2590-71 / 45-2-б ГОСТ 1050-74	Главапу Мосгорисполкома МОСПРОМПРОЕКТ мастерская №6
Н.контр.		Воробьева				
Копировал					Формат А3	

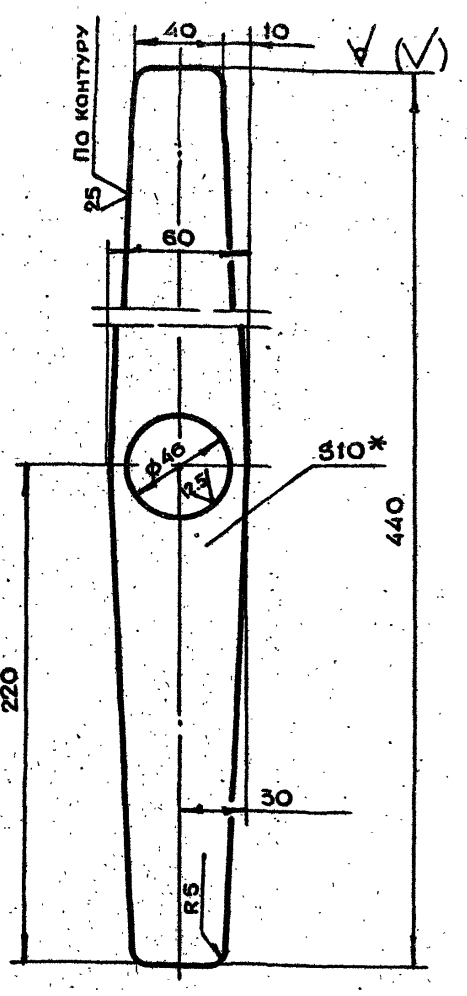

1.* Размер для справок
2.Неуказанные предельные отклонения размеров $+t_2, -t_2, \pm \frac{t_2}{2}$

					2-83.01.22.101	
Изм.	Лит.	N докум.	Подп.	Дата		
Разраб.		Андреева			Рычаг	Лит. / Масса 1.7 / Масштаб 1:2
Пров.		Маркова				Лист / Листов 1
Гл.инж.пр.		Черкасова			Лист БЛН10 ГОСТ 19903-74 / Ст.3 ГОСТ 14637-79	Главапу Мосгорисполкома МОСПРОМПРОЕКТ мастерская №6
Н.контр.		Воробьева				
Копировал					Формат А4	

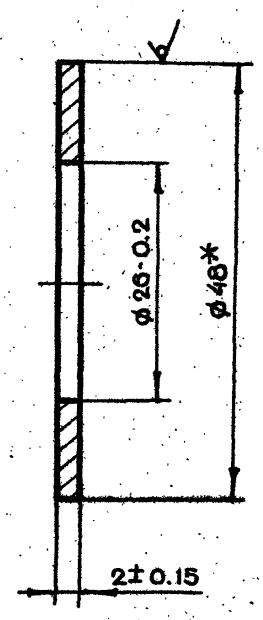

1.* Размер для справок
2. Хим. Окс.

Инв.N подл. | Подп. и дата | Взам. инв.N | Инв.N дубл. | Подп. и дата

					2-83.01.21.006	
Изм.	Лит.	N докум.	Подп.	Дата		
Разраб.		Андреева			Прокладка регулировочная	Лит. / Масса 0.01 / Масштаб 2:1
Пров.		Маркова				Лист / Листов 1
Гл.инж.пр.		Черкасова			Круг В48 ГОСТ 2590-71 / 45-2-б ГОСТ 1050-74	Главапу Мосгорисполкома МОСПРОМПРОЕКТ мастерская №6
Н.контр.		Воробьева				
Гл.констр.		Григорьев				
Гл.спец.		Бычков				
Нач.маст.		Грибков				
19426-01 29 Копировал					Формат А4	

2-83.01.22.103

12.5 (√)

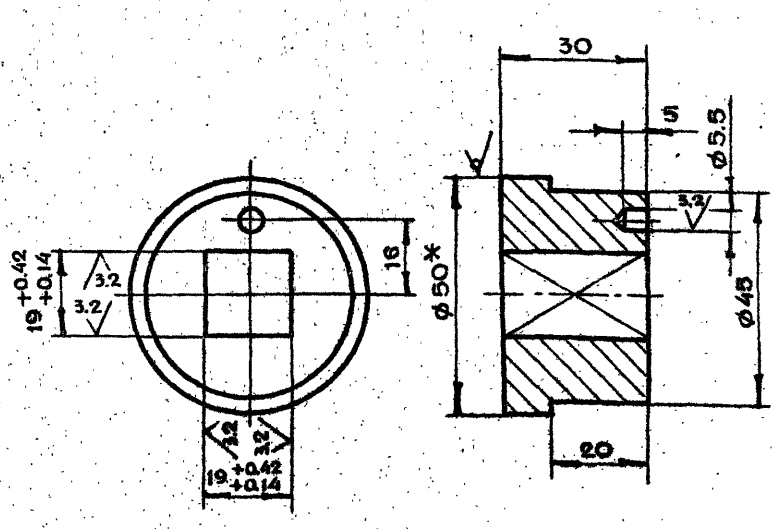

1.* Размер для справок

2. Неуказанные предельные отклонения размеров $+t_2, -t_2, \pm \frac{t_2}{2}$

Изм.	Лит.	№ докум.	Подп.	Дата
Разраб.		Андреева		
Пров.		Маркова		
Гл.инж.пр.		Черкасова		
Н.контр.		Рачкова		

2-83.01.22.103

Втулка

Лит.	Масса	Масштаб
	0.4	1:1
Лист	Листов 1	

Круг В50 ГОСТ 2590-71 / Ст.3 ГОСТ 535-79

Главапу Мосгорисполкома МОСПРОМПРОЕКТ Мастерская №6

Копировал Формат А4

2-83.01.22.102

12.5 (√)

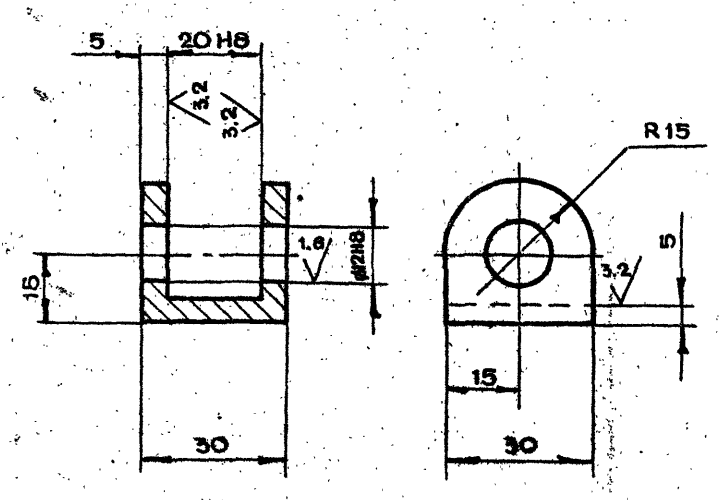

Неуказанные предельные отклонения размеров $+t_2, -t_2, \pm \frac{t_2}{2}$

Инв.№ подл. | Подп. и дата | Взам.инв.№ | Инв.№ дубл. | Подп. и дата

Изм.	Лит.	№ докум.	Подп.	Дата
Разраб.		Андреева		
Пров.		Маркова		
Гл.инж.пр.		Черкасова		
Н.контр.		Рачкова		

2-83.01.22.102

Вилка

Лит.	Масса	Масштаб
	0.07	1:1
Лист	Листов 1	

Ст. 3 ГОСТ 380-71

Главапу Мосгорисполкома МОСПРОМПРОЕКТ Мастерская №6

Копировал Формат А4

2-83.01.22.000СБ

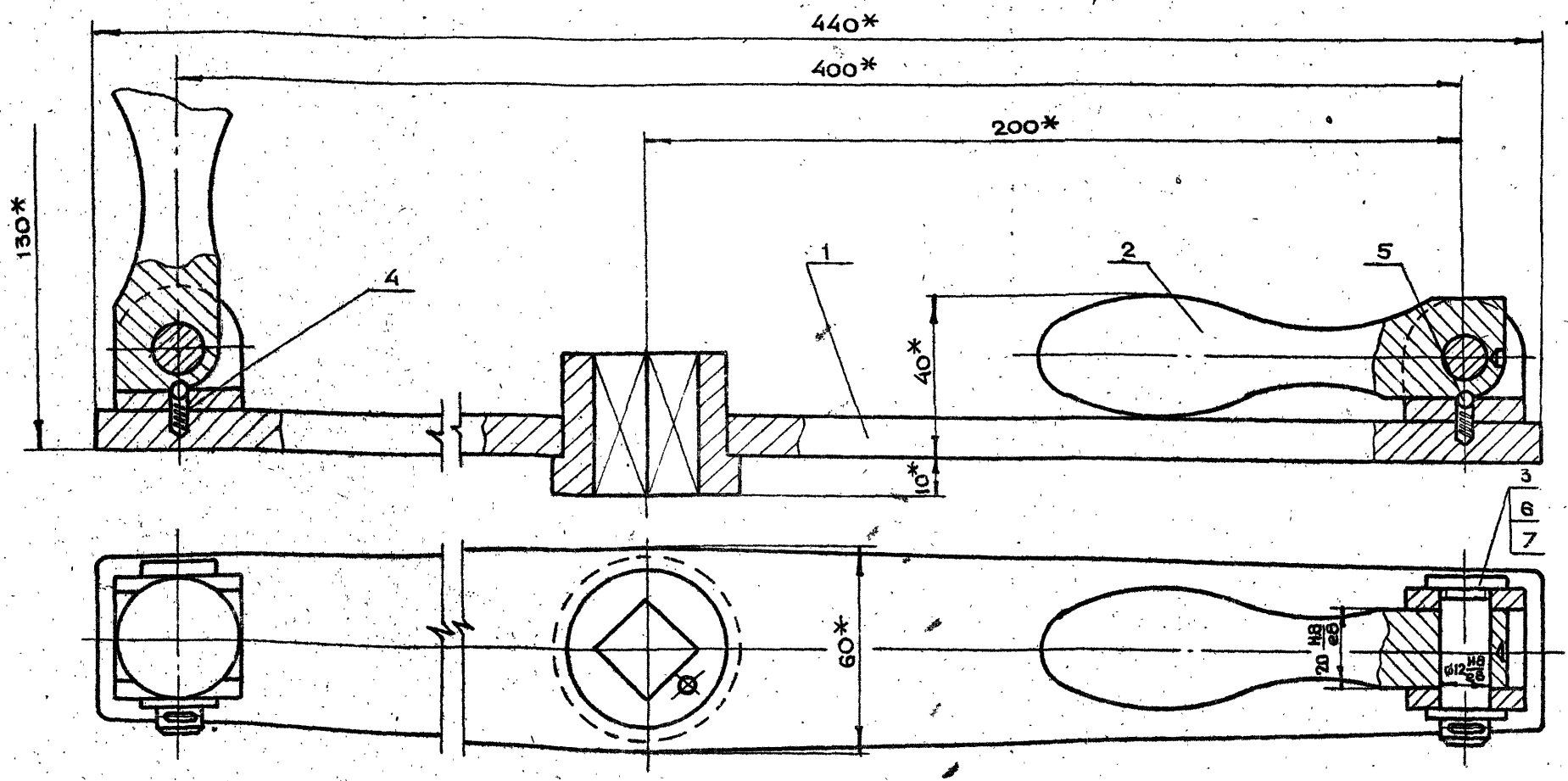

* Размеры для справок

Изм.	Лит.	№ докум.	Подп.	Дата
Разраб.		Андреева		
Пров.		Маркова		
Гл.инж.пр.		Черкасова		
Н.контр.		Рачкова		
Гл.констр.		Григорьев		
Гл.спец.		Бычков		
Нач.маст.		Грибков		

2-83.01.22.000СБ

Штурвал в сборе
Сборочный чертеж

Лит.	Масса	Масштаб
	3.3	1:1
Лист	Листов 1	

Главапу Мосгорисполкома МОСПРОМПРОЕКТ Мастерская №6

19426-01 30 Копировал Формат А3

2-83.01.22.100СБ

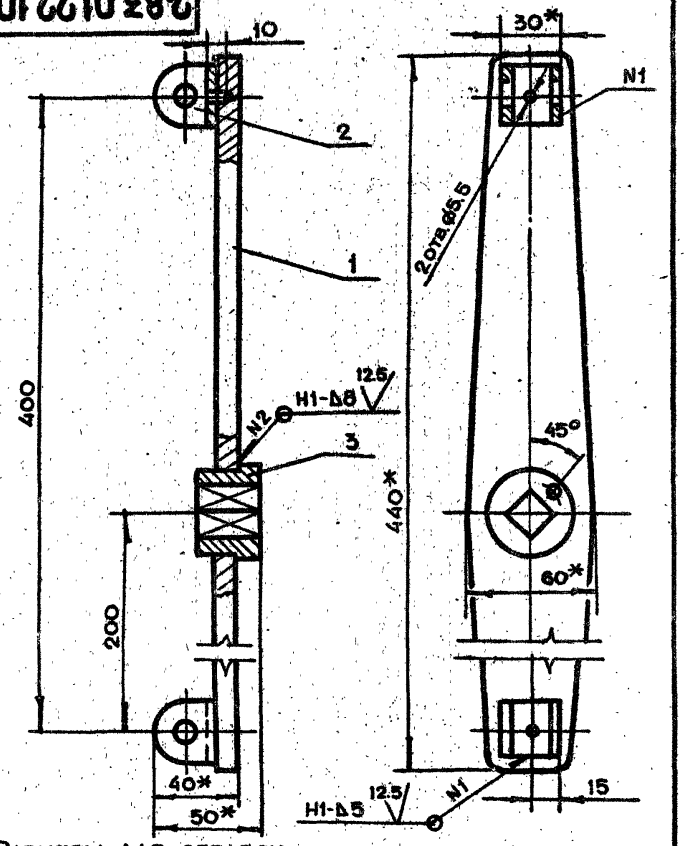

1. *Размеры для справок
2. Неуказанные предельные отклонения размеров $+t_2, -t_2, \pm\frac{t_2}{2}$
3. Сварку производить по ГОСТ 5264-80

Изм	Лит	N докум.	Подп.	Дата	2-83.01.22.100СБ			
Разраб.		Андреева			Штурвал	Лит.	Масса	Масштаб
Пров.		Маркова			Сборочный чертеж		2.3	1:2
Гл.инж.пр.		Черкасова				Лист	Листов 1	
Н.контр.		Воробьева				Главпу Мосгорисполкома МОСПРОМПРОЕКТ Мастерская №6		

Копировал Формат А4

2-83.01.22.003

Число рабочих витков	n	6
Число витков полное	n	7.5
Направление навивки пружины	—	Правое
Диаметр по стержню	Dc	4.2
Длина развернутой пружины	L	99

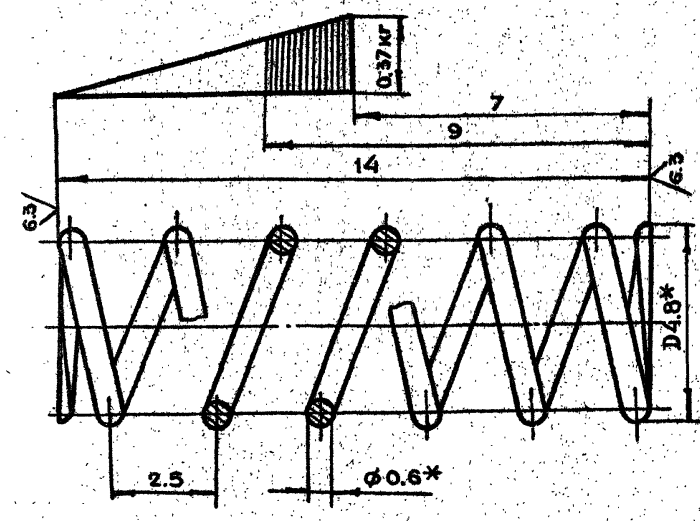

*Размеры для справок

Изм	Лит	N докум.	Подп.	Дата	2-83.01.22.003			
Разраб.		Андреева			Пружина	Лит.	Масса	Масштаб
Пров.		Маркова					0.003	10:1
Гл.инж.пр.		Черкасова				Лист	Листов 1	
Н.контр.		Воробьева			Проволока I-0.6 ГОСТ 9389-75	Главпу Мосгорисполкома МОСПРОМПРОЕКТ Мастерская №6		

Копировал Формат А4

2-83.01.22.002

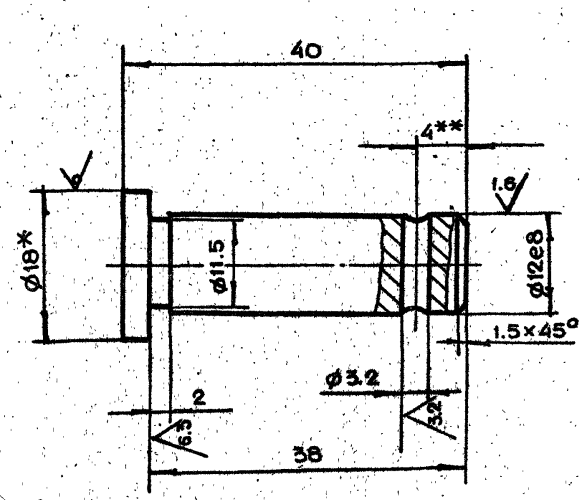

1. *Размер для справок
2. Неуказанные предельные отклонения размеров $+t_2, -t_2, \pm\frac{t_2}{2}$
3. **Уточнить при сборке

Изм	Лит	N докум.	Подп.	Дата	2-83.01.22.002			
Разраб.		Андреева			Палец	Лит.	Масса	Масштаб
Пров.		Маркова					0.04	2:1
Гл.инж.пр.		Черкасова				Лист	Листов 1	
Н.контр.		Воробьева			Круг В18 ГОСТ 2590-71 / Ст.3 ГОСТ 535-79	Главпу Мосгорисполкома МОСПРОМПРОЕКТ Мастерская №6		

Копировал Формат А4

2-83.01.22.001

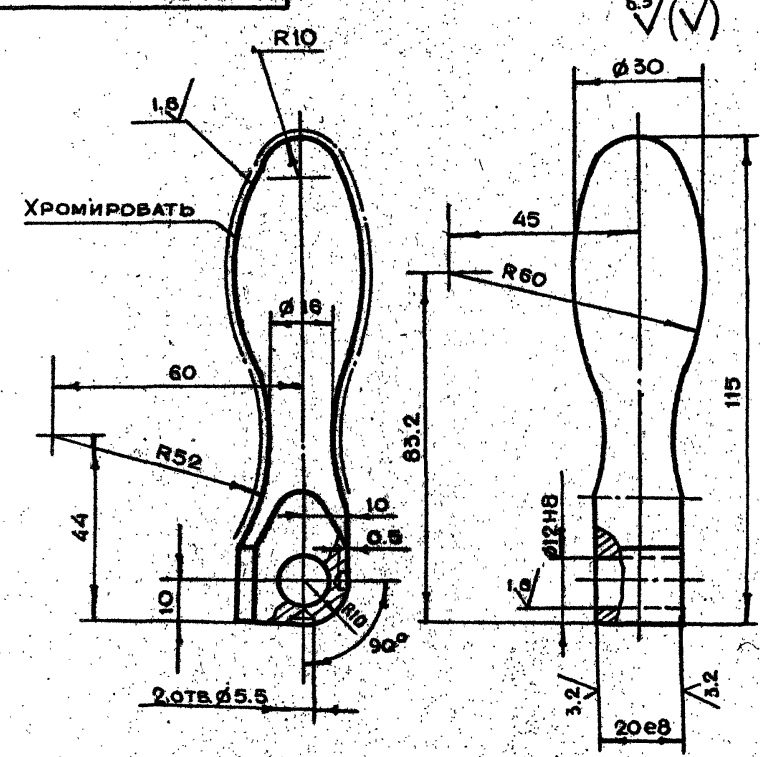

Неуказанные предельные отклонения размеров $+t_2, -t_2, \pm\frac{t_2}{2}$

Изм	Лит.	N докум.	Подп.	Дата	2-83.01.22.001			
Разраб.		Андреева			Ручка	Лит.	Масса	Масштаб
Пров.		Маркова					0.4	1:1
Гл.инж.пр.		Черкасова				Лист	Листов 1	
Н.контр.		Воробьева			Круг В32 ГОСТ 2590-71 / Ст.3 ГОСТ 535-79	Главпу Мосгорисполкома МОСПРОМПРОЕКТ Мастерская №6		
Гл.констр.		Григорьев						
Гл.спец.		Бычков						
Нач.маст.		Грибков						

19426-01 31 Копировал Формат А4

Инв.N подл. | Подп. и дата | Взам.инв.N | Инв.N дубл. | Подп. и дата

2-83.01.23.002

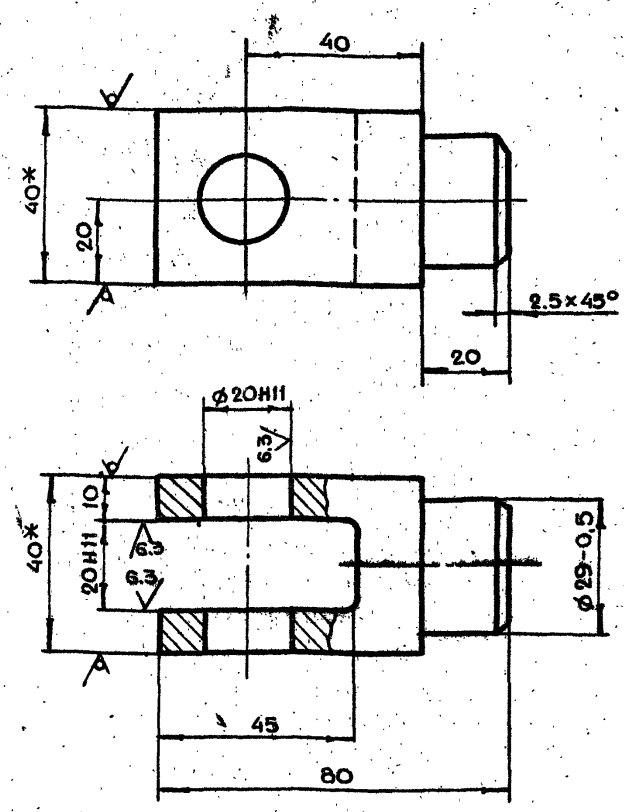

1. *Размеры для справок
2. Неуказанные предельные отклонения размеров $+t_2, -t_2, \pm \frac{t_2}{2}$

Изм.	Лит.	№ докум.	Подп.	Дата	2-83.01.23.002			
Разраб.		Андреева			Вилка	Лит.	Масса	Масштаб
Пров.		Маркова					0.7	1:1
Гл.инж.пр.		Черкасова				Лист	Листов 1	
Н.контр.		Воробьева			Квадрат В40 ГОСТ 2591-71 / Ст.3 ГОСТ 535-79	Главапу Мосгорисполкома МОСПРОМПРОЕКТ Мастерская №6		

Копировал Формат А4

2-83.01.23.001

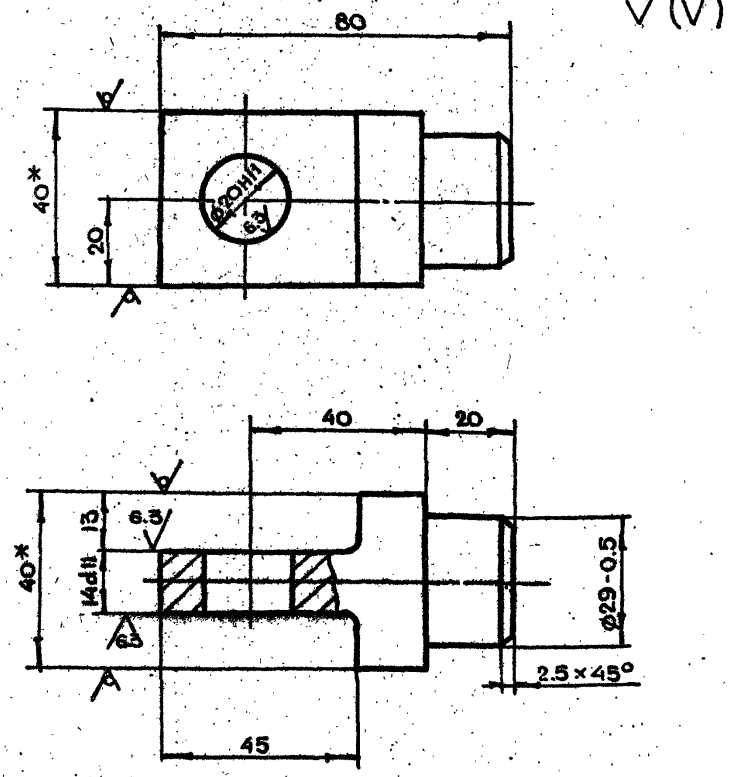

1. *Размеры для справок
2. Неуказанные предельные отклонения размеров $+t_2, -t_2, \pm \frac{t_2}{2}$

Инв.№ подл. | Подп. и дата | Взам. инв.№ | Инв.№ дубл. | Подп. и дата

Изм.	Лит.	№ докум.	Подп.	Дата	2-83.01.23.001			
Разраб.		Андреева			Вилка	Лит.	Масса	Масштаб
Пров.		Маркова					0.6	1:1
Гл.инж.пр.		Черкасова				Лист	Листов 1	
Н.контр.		Воробьева			Квадрат В40 ГОСТ 2591-71 / Ст.3 ГОСТ 535-79	Главапу Мосгорисполкома МОСПРОМПРОЕКТ Мастерская №6		

Копировал Формат А4

2-83.01.23.000СБ

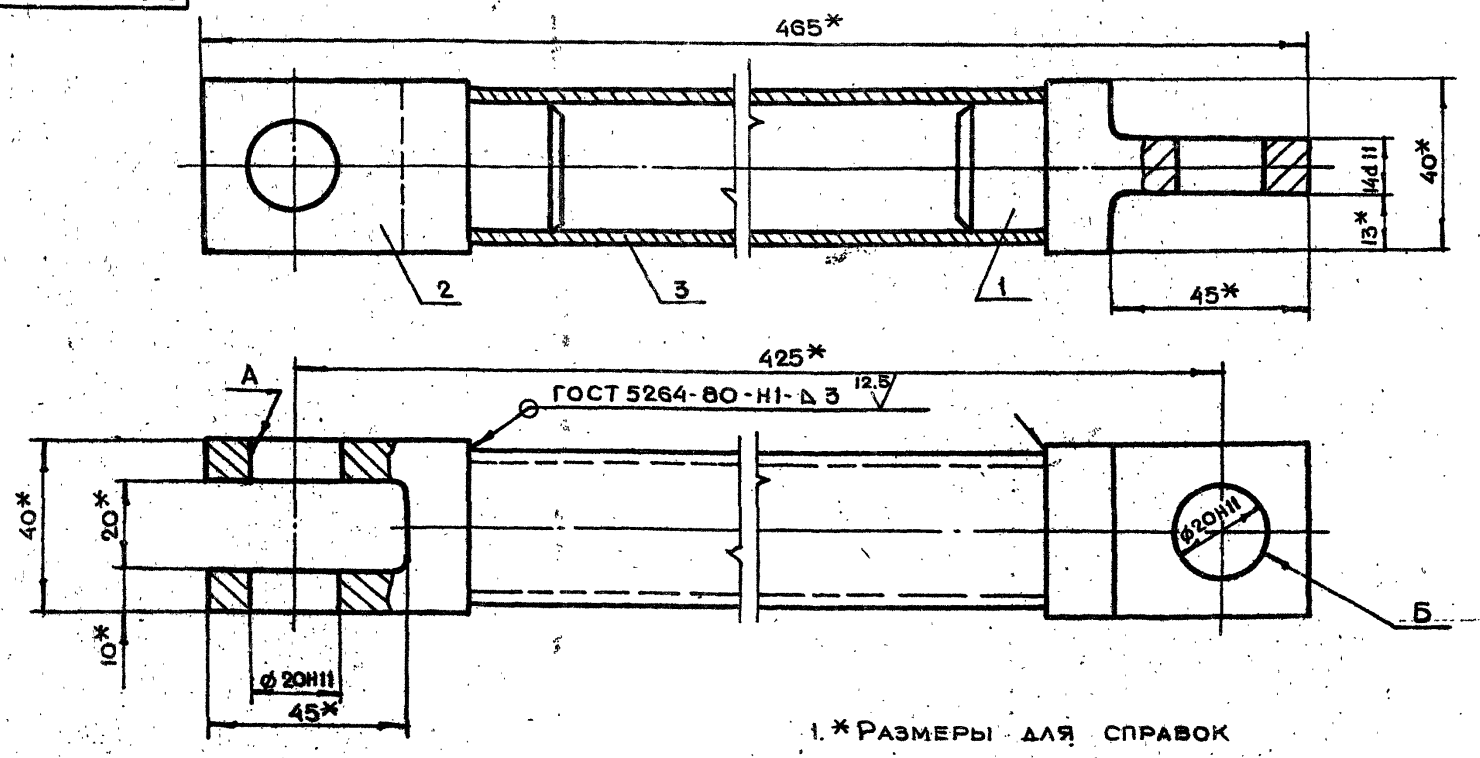

1. *Размеры для справок
2. Неперпендикулярность оси отверстия Б относительно оси отв. А не более 0.5 мм
3. Перекос оси трубы поз. 3 не более 0.5 мм

Изм.	Лит.	№ докум.	Подп.	Дата	2-83.01.23.000СБ			
Разраб.		Андреева			Тяга Сборочный чертеж	Лит.	Масса	Масштаб
Пров.		Маркова					2.2	1:1
Гл.инж.пр.		Черкасова				Лист	Листов 1	
Н.контр.		Воробьева				Главапу Мосгорисполкома МОСПРОМПРОЕКТ Мастерская №6		
Гл.констр.		Григорьев						
Гл.спец.		Бычков						
Нач.маст.		Грибков						

Копировал Формат А3

2-83.01.30.000СБ

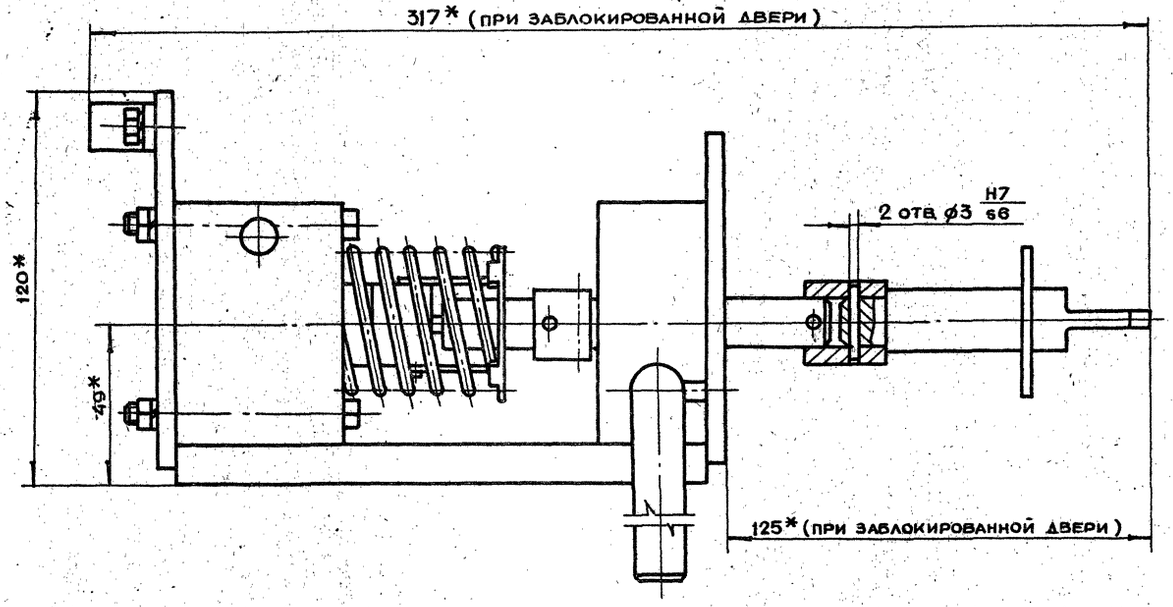

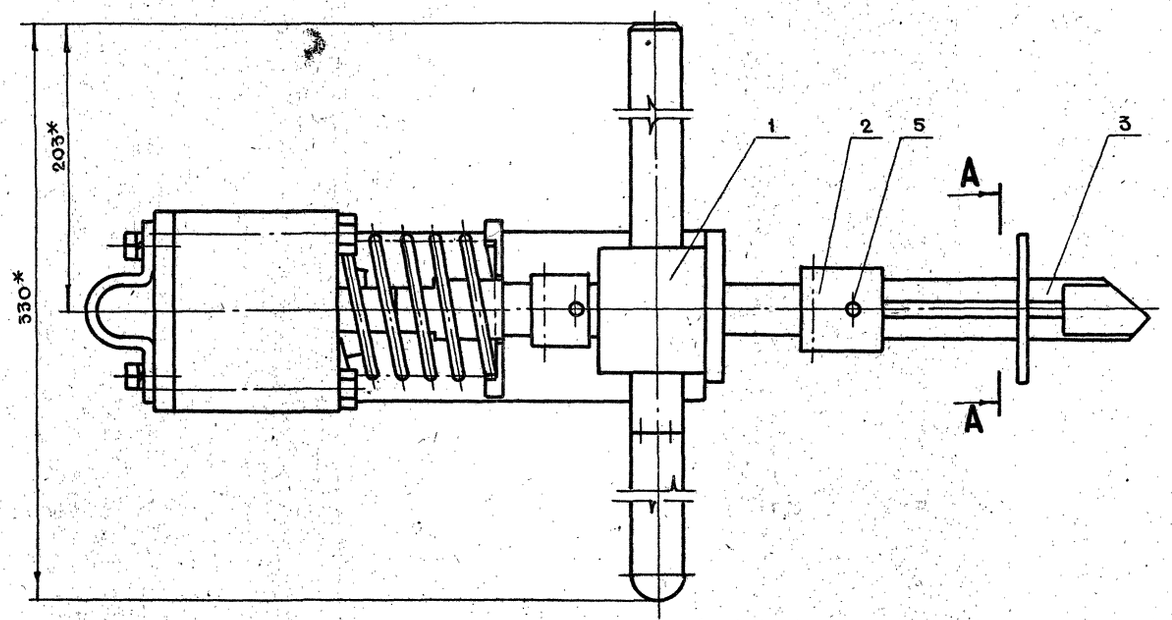

A-A

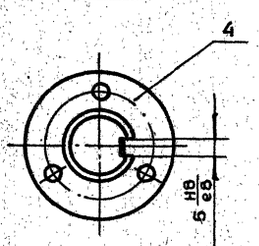

* Размеры для справок

					2-83.01.30.000СБ			
Изм.	Лит.	N докум.	Подп.	Дата				
Разраб.		Андреева			Блокировочное устройство сборочный чертеж	Лит.	Масса	Масштаб
Пров.		Маркова					4.2	1:1
Гл.инж.пр.		Черкасова				Лист	Листов 1	
Н.контр.		Рачкова						
Гл.констр.		Григорьев				Главпу Мосгорисполкома МОСПРОМПРОЕКТ Мастерская N 6		
Нач.маст.		Грибков						

19426-07 33 Копировал Формат А2

2-83.01.31.001

Число рабочих витков	n	6
Число витков полное	n1	7.5
Направление навивки пружины	—	Правое
Диаметр по стержню	dc	4.2
Длина развернутой пружины	L	1036

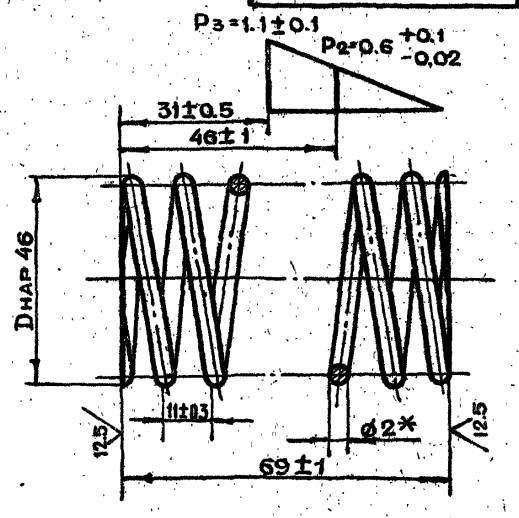

1. *Размер для справок
2. Пружину выдержать под нагрузкой P=1.1 кг в течение 24 часов
3. Остальные деформации не допускаются

Изм.	Лит.	N докум.	Подп.	Дата	2-83.01.31.001			
Разраб.		Андреева			Пружина	Лит.	Масса 0.1	Масштаб 1:1
Пров.		Маркова				Лист	Листов 1	
Гл.инж.пр.		Черкасова			Проволока I-2 ГОСТ 9389-75	Главпу Мосгорисполкома МОСПРОМПРОЕКТ Мастерская №6		
Н.контр.		Рачкова						

Копировал — Формат А4

2-83.01.30.003

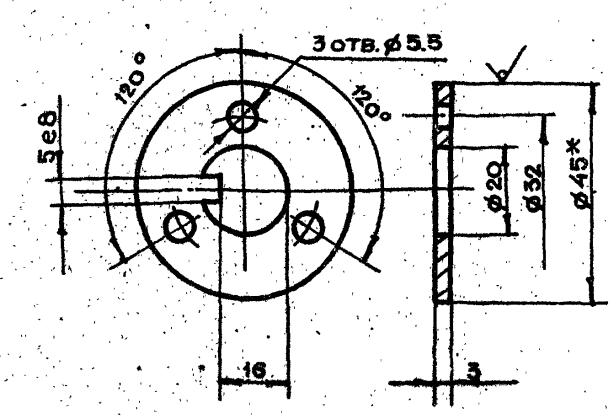

1. * Размер для справок
2. Неуказанные предельные отклонения размеров $+t_2, -t_2, \pm \frac{t_2}{2}$

Изм.	Лит.	N докум.	Подп.	Дата	2-83.01.30.003			
Разраб.		Андреева			Шайба стопорная	Лит.	Масса 0.04	Масштаб 1:1
Пров.		Маркова				Лист	Листов 1	
Гл.инж.пр.		Черкасова			Круг В45 ГОСТ 2590-71 / Ст3 ГОСТ 535-79	Главпу Мосгорисполкома МОСПРОМПРОЕКТ Мастерская №6		
Н.контр.		Рачкова						

Копировал — Формат А4

2-83.01.30.002

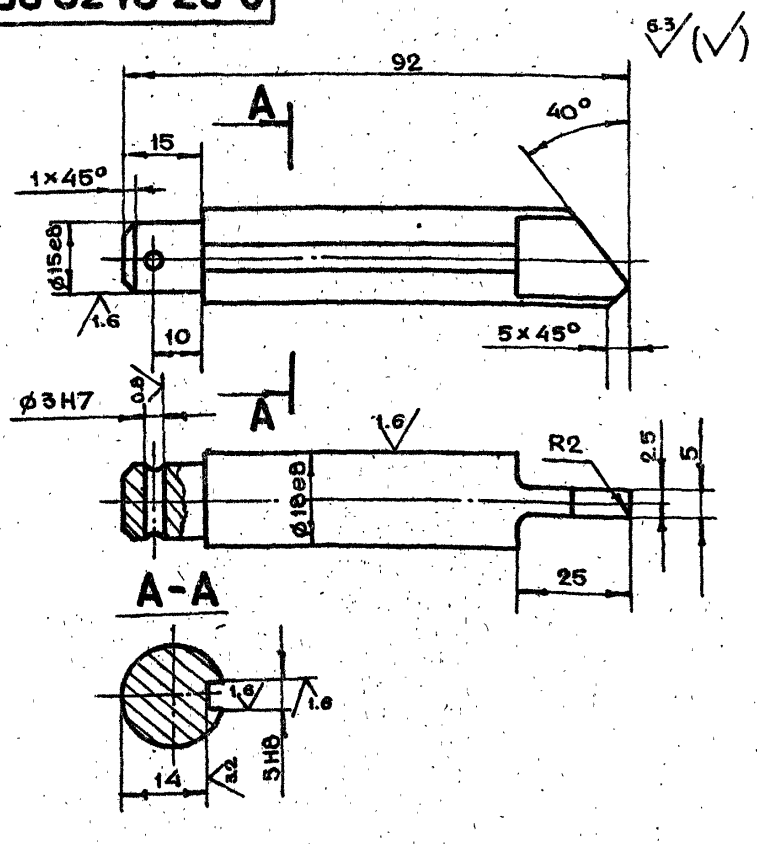

1. Неуказанные предельные отклонения размеров $+t_2, -t_2, \pm \frac{t_2}{2}$
2. Закалить HRS=30-40
3. Ц9хр

Изм.	Лит.	N докум.	Подп.	Дата	2-83.01.30.002			
Разраб.		Андреева			Палец	Лит.	Масса 0.15	Масштаб 1:1
Пров.		Маркова				Лист	Листов 1	
Гл.инж.пр.		Черкасова			Круг В20 ГОСТ 2590-71 / Ст3 ГОСТ 535-79	Главпу Мосгорисполкома МОСПРОМПРОЕКТ Мастерская №6		
Н.контр.		Рачкова						

Копировал — Формат А4

2-83.01.30.001

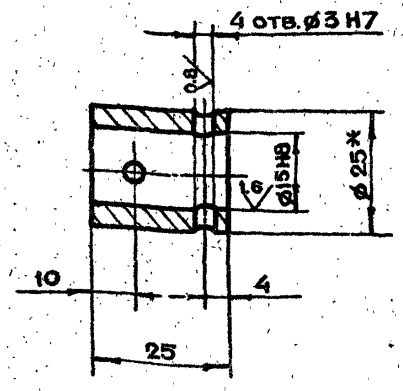

1. * Размер для справок
2. Неуказанные предельные отклонения размеров $+t_2, -t_2, \pm \frac{t_2}{2}$
3. Ц9хр

Изм.	Лит.	N докум.	Подп.	Дата	2-83.01.30.001			
Разраб.		Андреева			Муфта	Лит.	Масса 0.05	Масштаб 1:1
Пров.		Маркова				Лист	Листов 1	
Гл.инж.пр.		Черкасова			Круг В25 ГОСТ 2590-71 / Ст3 ГОСТ 535-79	Главпу Мосгорисполкома МОСПРОМПРОЕКТ Мастерская №6		
Н.контр.		Рачкова						
Гл.констр.		Григорьев						
Гл.спец.		Бычков						
Нач.маст.		Грибков						

Копировал — Формат А4

Инв.N подл. | Подп. и дата | Взам.инв.N | Инв.N дубл. | Подп. и дата

2-83.01.31.000СБ

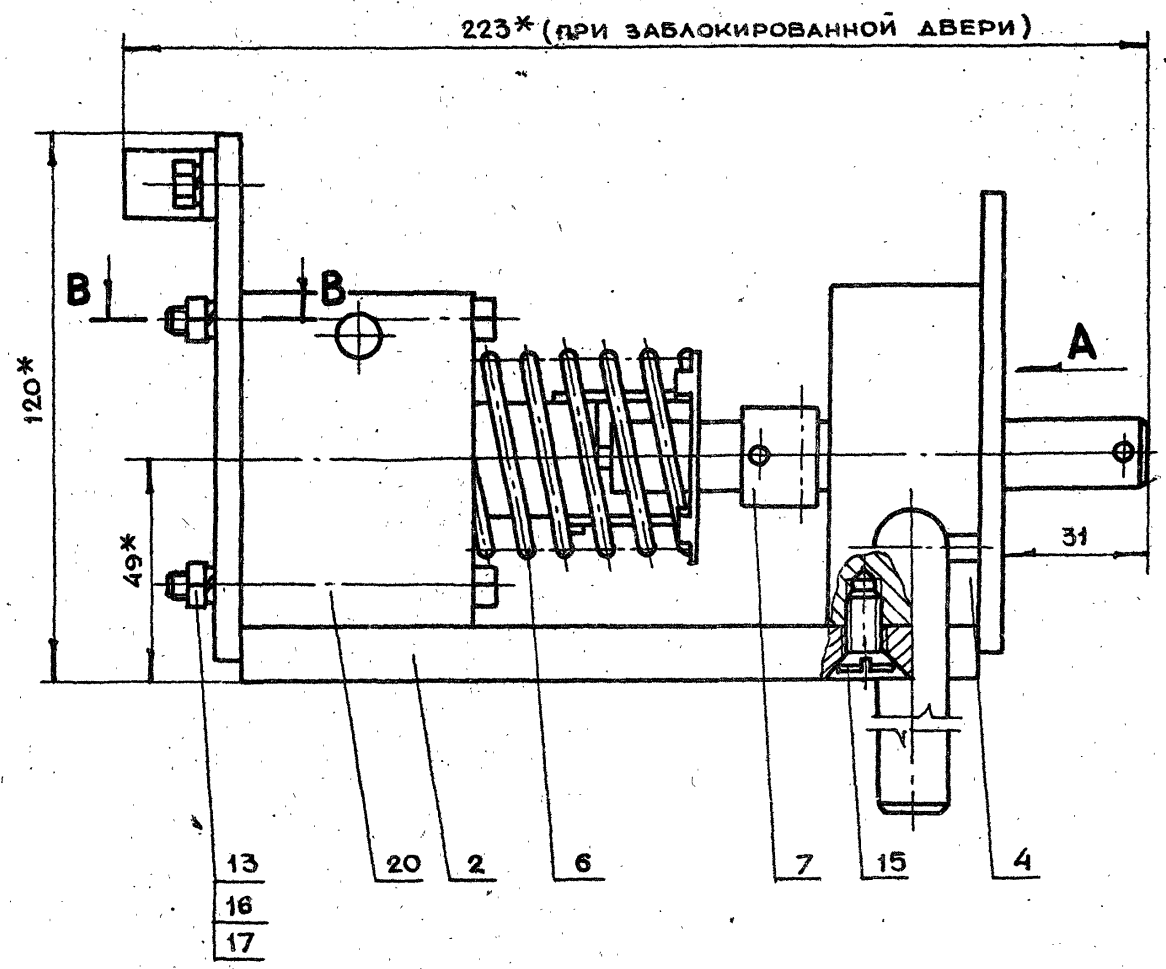

Б-Б
(при открытой двери)

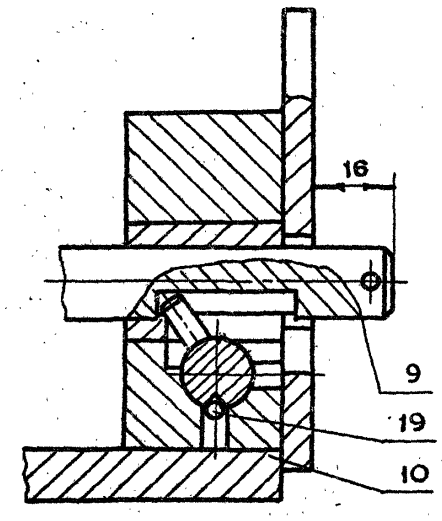

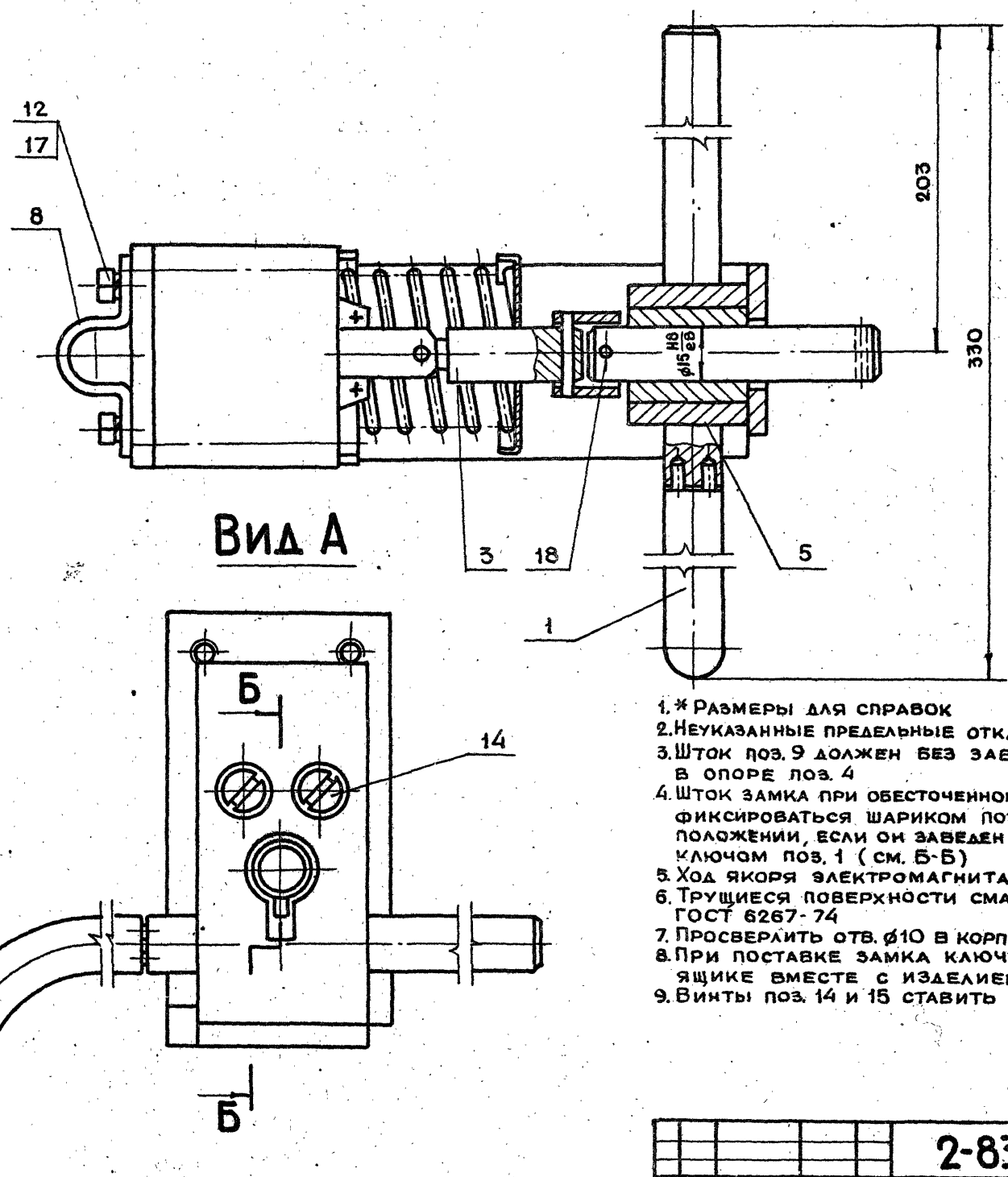

Вид А

В-В

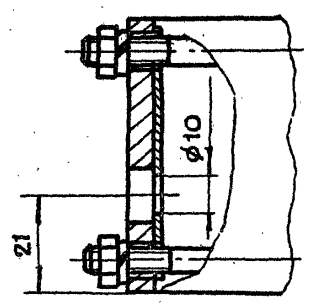

1. * Размеры для справок
2. Неуказанные предельные отклонения размеров $\pm t_2, -t_2, t\frac{t_2}{2}$
3. Шток поз. 9 должен без заеданий перемещаться в опоре поз. 4
4. Шток замка при обесточенном электромагните должен фиксироваться шариком поз. 19 в крайнем втянутом положении, если он заведен в это положение ключом поз. 1 (см. Б-Б)
5. Ход якоря электромагнита 15^{+2} мм
6. Трущиеся поверхности смазать смазкой ЦИАТИМ-201 ГОСТ 6267-74
7. Просверлить отв. ϕ10 в корпусе магнита (см. В-В)
8. При поставке замка ключ снять и упаковать в ящике вместе с изделием
9. Винты поз. 14 и 15 ставить на железном сурике

Изм	Лит	N докум.	Подп.	Дата
Разраб.		Андреева		
Пров.		Маркова		
Гл.инж.пр.		Черкасова		
Н.контр.		Рачкова		
Гл.конструктор		Григорьев		
Гл. спец.		Бычков		
Нач.маст.		Грибков		

2-83.01.31.000СБ

Замок электромагнитный
Сборочный чертеж

Лит.	Масса	Масштаб
	3.6	1:1
Лист	Листов 1	

Главапу Мосгорисполкома
МОСПРОМПРОЕКТ
Мастерская №8

2-83.01.31.005

$\sqrt{}$ (√)

Число рабочих витков	n	6
Число витков полное	n_1	7.5
Направление навивки пружины	—	Пра-вое
Диаметр по стержню	Dc	4.2
Длина развернутой пружины	L	99

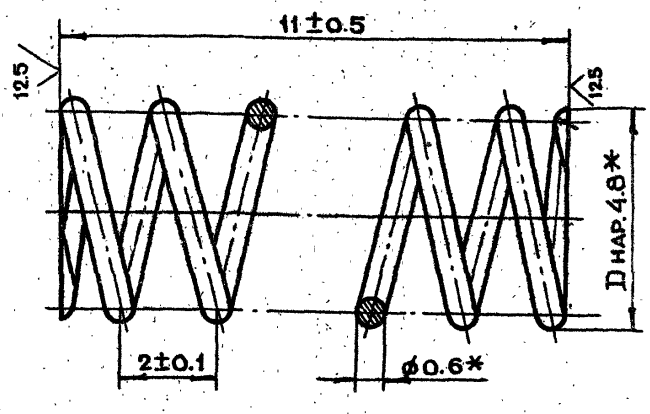

*Размер для справок

Изм	Лит.	N докум.	Подп.	Дата	2-83.01.31.005
Разраб.		Андреева			Пружина
Пров.		Маркова			
Гл.инж.пр.		Черкасова			
Н.контр.		Рачкова			

Лит.	Масса	Масштаб
	0.003	10:1
Лист	Листов 1	

Проволока I-0.6 ГОСТ 9389-75

ГлавАПУ Мосгорисполкома МОСПРОМПРОЕКТ Мастерская №6

Копировал — Формат А4

2-83.01.31.004

$\sqrt{}$ (√) 6.3

А-А
М 2:1

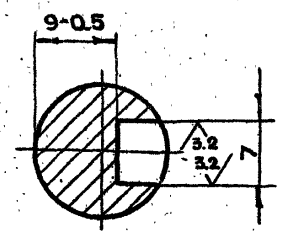

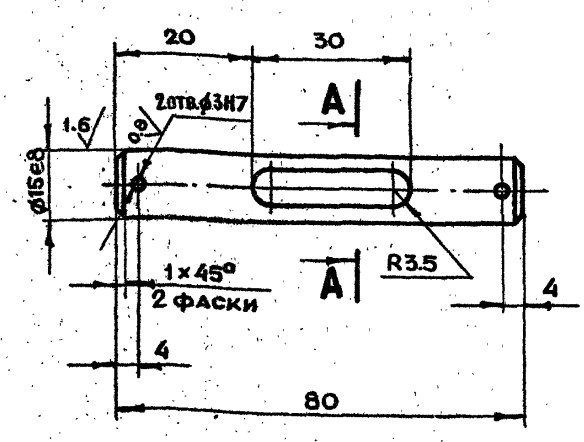

1. Неуказанные предельные отклонения размеров $+t_2, -t_2, \pm \frac{t_2}{2}$
2. Ц9хр

Инв.N подл. | Подп. и дата | Взам.инв.N | Инв.N дубл. | Подп. и дата

Изм	Лит.	N докум.	Подп.	Дата	2-83.01.31.004
Разраб.		Андреева			Шток
Пров.		Маркова			
Гл.инж.пр.		Черкасова			
Н.контр.		Рачкова			

Лит.	Масса	Масштаб
	0.16	1:1
Лист	Листов 1	

Круг $\frac{В17\ ГОСТ2590-71}{45-2-б\ ГОСТ1050-74}$

ГлавАПУ Мосгорисполкома МОСПРОМПРОЕКТ Мастерская №6

Копировал — Формат А4

2-83.01.31.003

$\sqrt{}$ (√) 25

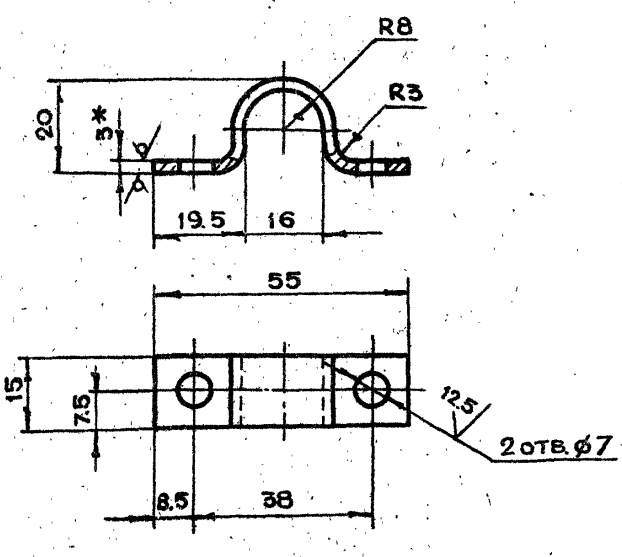

1. *Размер для справок
2. Неуказанные предельные отклонения размеров $+t_2, -t_2, \pm \frac{t_2}{2}$
3. Ц9хр
4. Длина развертки ℓ = 77 мм.

Изм	Лит.	N докум.	Подп.	Дата	2-83.01.31.003
Разраб.		Андреева			Хомут
Пров.		Маркова			
Гл.инж.пр.		Черкасова			
Н.контр.		Рачкова			

Лит.	Масса	Масштаб
	0.025	1:1
Лист	Листов 1	

Лист $\frac{БПН3.0\ ГОСТ19903-74}{3-IV\ Ст.3\ ГОСТ16523-70}$

ГлавАПУ Мосгорисполкома МОСПРОМПРОЕКТ Мастерская №6

Копировал — Формат А4

2-83.01.31.002

$\sqrt{}$ (√) 12.5

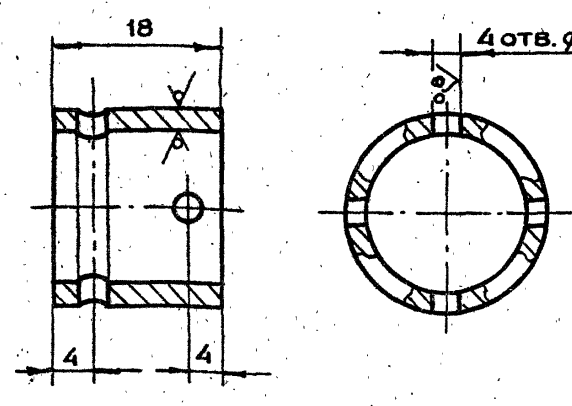

1. Неуказанные предельные отклонения размеров $+t_2, -t_2, \pm \frac{t_2}{2}$
2. Ц9хр

Инв.N подл. | Подп. и дата | Взам.инв.N | Инв.N дубл. | Подп. и дата

Изм	Лит.	N докум.	Подп.	Дата	2-83.01.31.002
Разраб.		Андреева			Муфта
Пров.		Маркова			
Гл.инж.пр.		Черкасова			
Н.контр.		Рачкова			
Гл.констр.		Григорьев			
Гл.спец.		Бычков			
Нач.маст.		Грибков			

Лит.	Масса	Масштаб
	0.04	2:1
Лист	Листов 1	

Труба $\frac{22\times2.5\ ГОСТ8734-75}{А10\ ГОСТ8733-74}$

ГлавАПУ Мосгорисполкома МОСПРОМПРОЕКТ Мастерская №6

Копировал — Формат А4

2-83.01.31.301

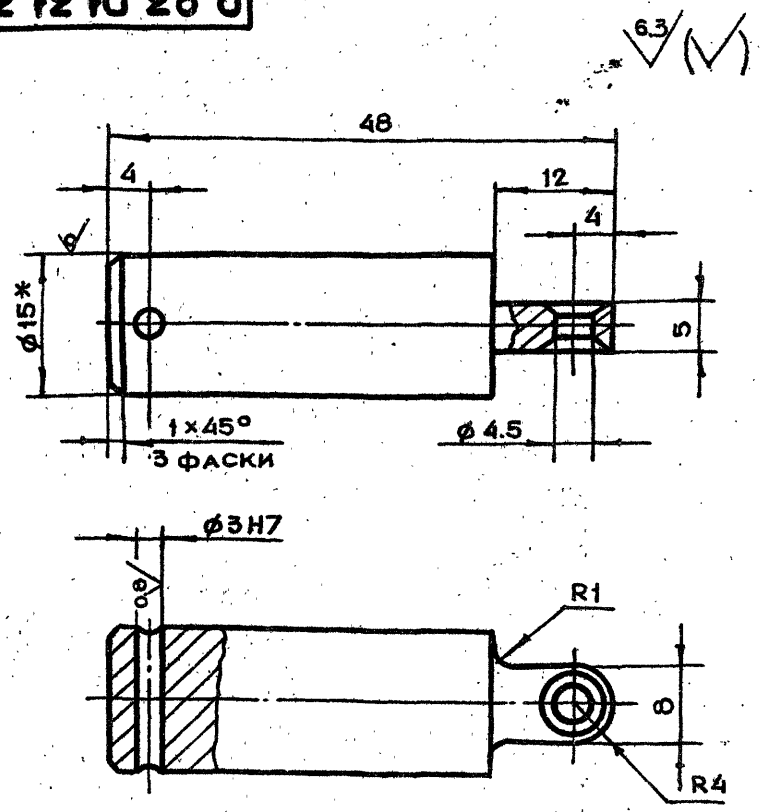

1. * Размер для справок
2. Неуказанные предельные отклонения размеров $+t_2, -t_2, \pm \frac{t_2}{2}$
3. Ц9хр

Изм.	Лит	N докум.	Подп.	Дата	2-83.01.31.301			
Разраб.		Андреева			Шток	Лит.	Масса	Масштаб
Пров.		Маркова					0.1	2:1
Гл.инж.пр.		Черкасова				Лист	Листов 1	
Н.контр.		Рачкова			Круг В15 ГОСТ 2590-71 / Ст.3 ГОСТ 535-79	Главапу Мосгорисполкома МОСПРОМПРОЕКТ Мастерская №6		

Копировал Формат А4

2-83.01.31.300

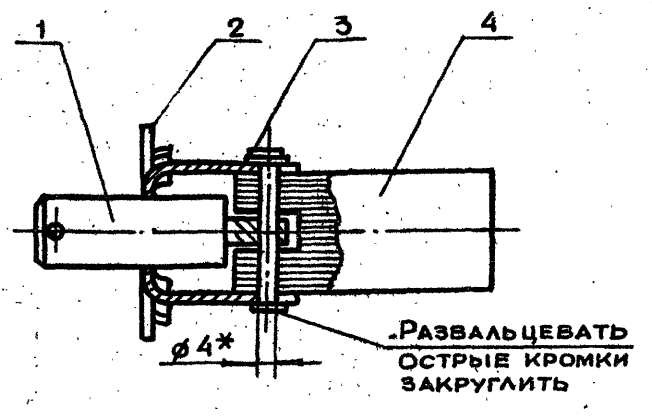

Формат	Зона	Поз.	Обозначение	Наименование	Кол.	Прим.
				Детали		
А4		1	2-83.01.31.301	Шток	1	
А4		2	2-83.01.31.302	Рамка	1	
А4		3	2-83.01.31.303	Штырь	1	
				Прочие изделия		
		4		Сердечник электро-маги. МИС 1100	1	

Изм.	Лит	N докум.	Подп.	Дата	2-83.01.31.300			
Разраб.		Андреева			Шток в сборе	Лит.	Масса	Масштаб
Пров.		Маркова					0.4	1:1
Гл.инж.пр.		Черкасова				Лист	Листов 1	
Н.контр.		Рачкова				Главапу Мосгорисполкома МОСПРОМПРОЕКТ Мастерская №6		

Копировал Формат А4

2-83.01.31.101

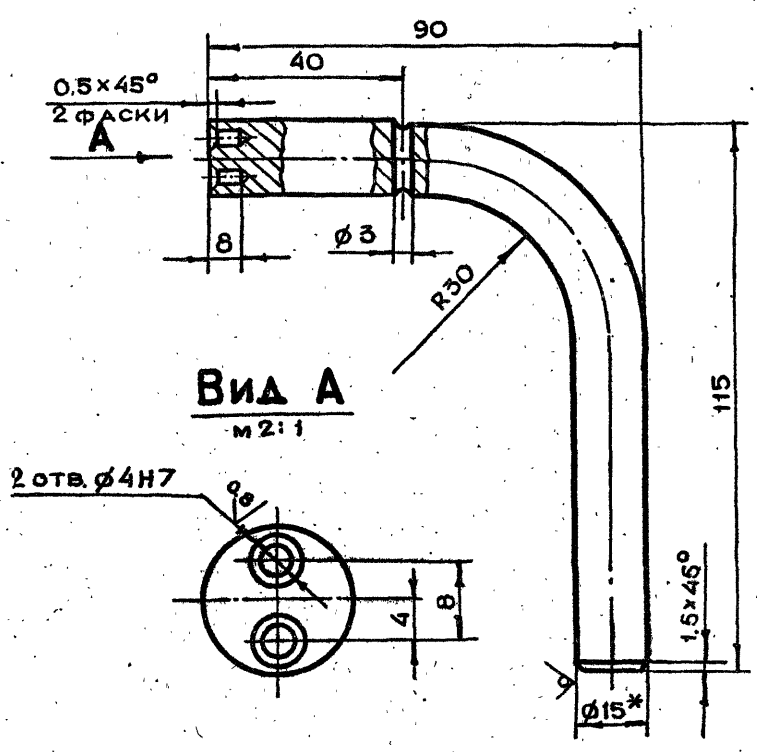

1. * Размер для справок
2. Неуказанные предельные отклонения размеров $+t_2, -t_2, \pm \frac{t_2}{2}$
3. Длина развертки $\ell = 174$ мм

Изм.	Лит	N докум.	Подп.	Дата	2-83.01.31.101			
Разраб.		Андреева			Ручка	Лит.	Масса	Масштаб
Пров.		Маркова					0.24	1:1
Гл.инж.пр.		Черкасова				Лист	Листов 1	
Н.контр.		Рачкова			Круг В15 ГОСТ 2590-71 / Ст.3 ГОСТ 535-79	Главапу Мосгорисполкома МОСПРОМПРОЕКТ Мастерская №6		

Копировал Формат А4

2-83.01.31.100

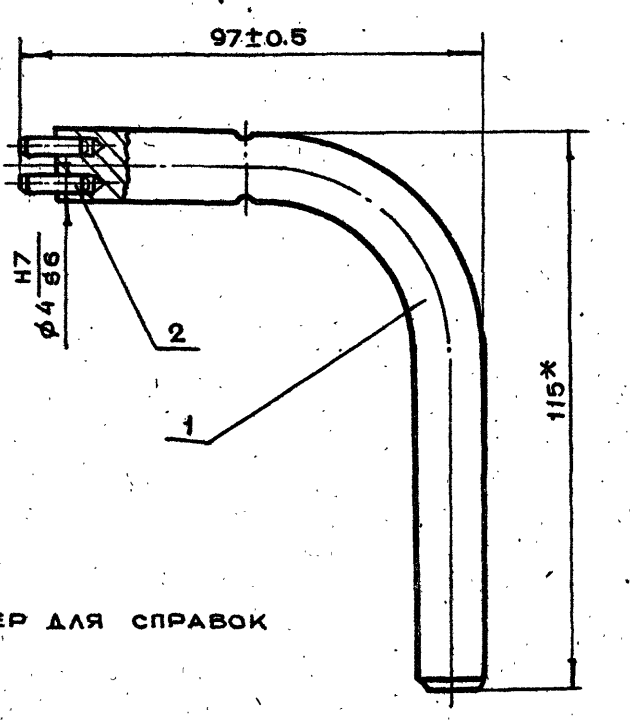

1. * Размер для справок
2. Ц9хр

Формат	Зона	Поз.	Обозначение	Наименование	Кол.	Прим.
				Детали		
А4		1	2-83.01.31.101	Ручка	1	
				Стандартн. изделия		
		2		Штифт ГОСТ 3128-70	2	
				4 m 6 x 14		

Изм.	Лит	N докум.	Подп.	Дата	2-83.01.31.100			
Разраб.		Андреева			Ключ в сборе	Лит.	Масса	Масштаб
Пров.		Маркова					0.242	1:1
Гл.инж.пр.		Черкасова				Лист	Листов 1	
Н.контр.		Рачкова				Главапу Мосгорисполкома МОСПРОМПРОЕКТ Мастерская №6		
Гл.конструктор		Григорьев						
Гл.спец.		Бычков						
Нач.маст.		Грибков						

19426-01 37 Копировал Формат А4

2-83.01.31.200СБ

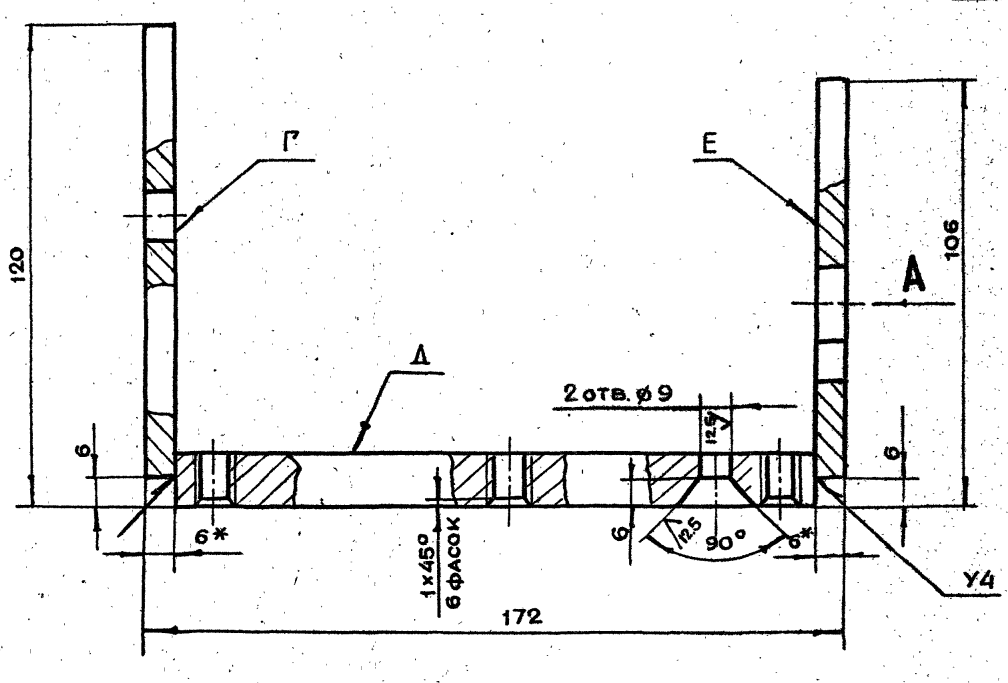

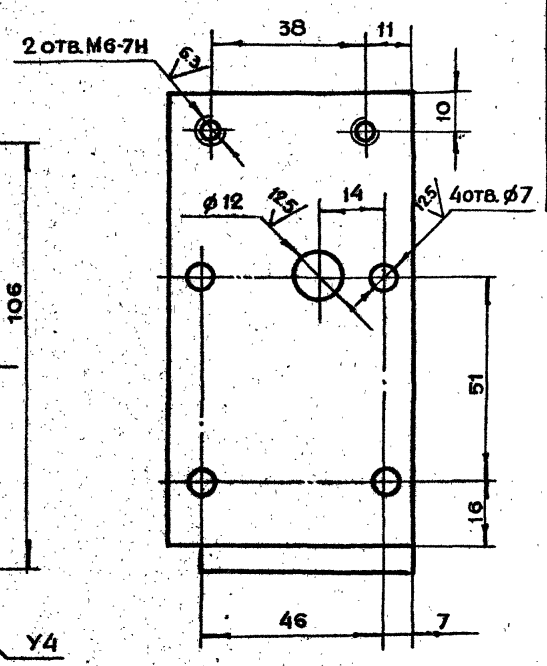

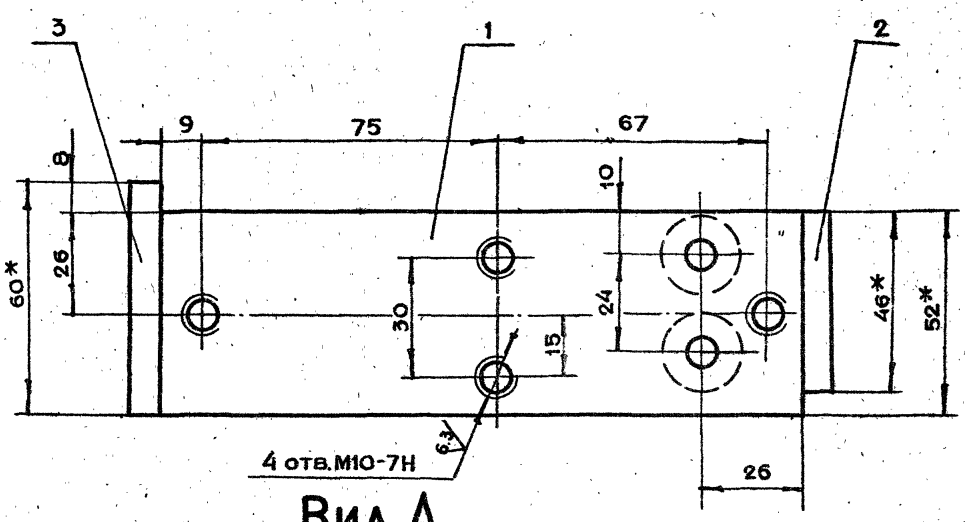

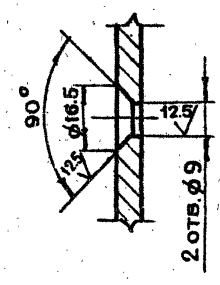

Б-Б

Вид А

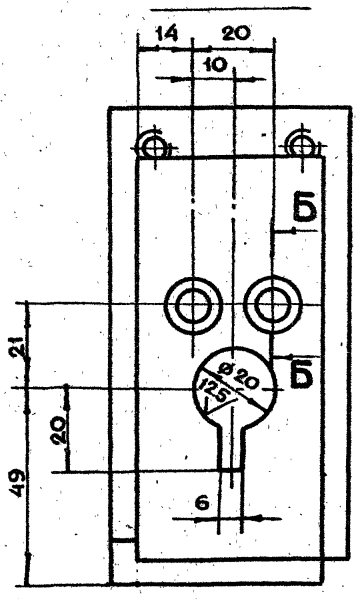

1. * Размеры для справок
2. Неуказанные предельные отклонения размеров $+t_2, -t_2, \pm \frac{t_2}{2}$
3. Сварку производить по ГОСТ 5264-80
4. Все резьбы и отверстия нарезать и сверлить после сварки основания
5. Отклонение оси перпендикулярности плоскостей Г и Е к плоскости Д по угольнику не более 0.2 мм по длине 172 мм.

Изм.	Лит.	№ докум.	Подп.	Дата	2-83.01.31.200СБ			
Разраб.		Маркова			Основание Сборочный чертеж	Лит.	Масса	Масштаб
Пров.		Андреева					1.3	1:1
Гл.инженер.		Черкасова				Лист	Листов 1	
Н.контр.		Воробьева				ГЛАВАПУ Мосгорисполкома МОСПРОМПРОЕКТ Мастерская №6		
Гл.констр.		Григорьев						
Гл.спец.		Бычков						
Нач.маст.		Грибков						

2-83.01.31.302

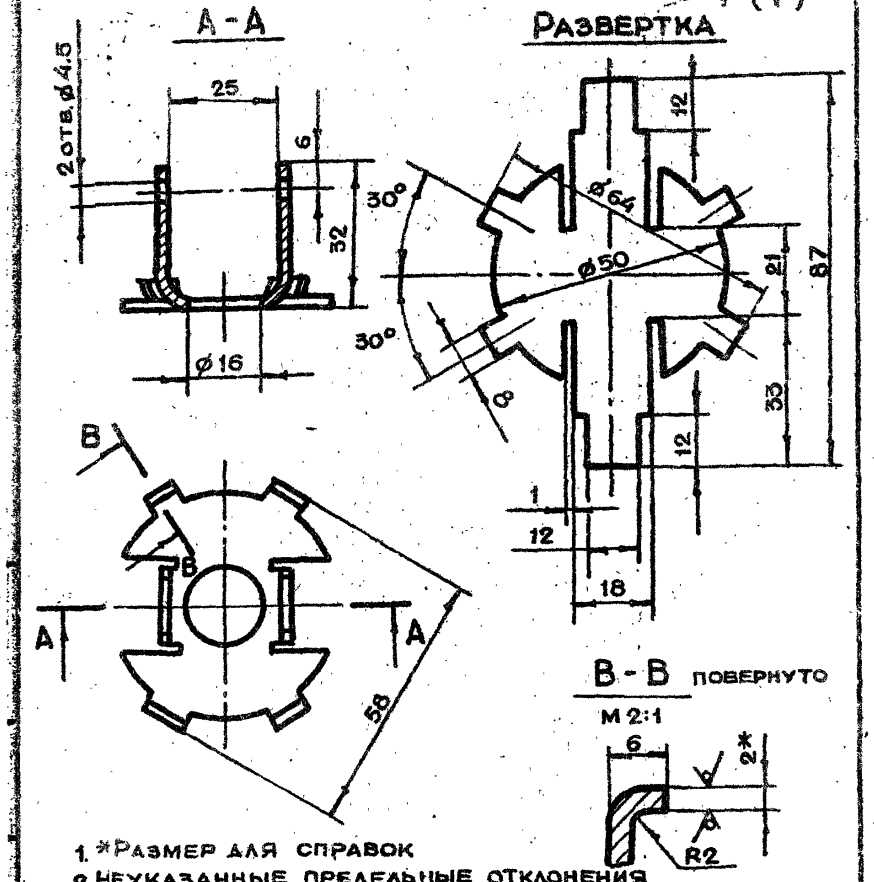

1. *Размер для справок
2. Неуказанные предельные отклонения размеров $+t_2, -t_2, \pm \frac{t_2}{2}$
3. Ц9хр

Изм.	Лит.	№ докум.	Подп.	Дата	2-83.01.31.302			
Разраб.		Андреева			Рамка	Лит.	Масса	Масштаб
Пров.		Маркова					0.05	1:1
Гл.инж.пр.		Черкасова				Лист	Листов 1	
Н.контр.		Рачкова			Лист БПН2.ОГОСТ19903-74 / 3-IV Ст.3 ГОСТ16523-70	Главапу Мосгорисполкома МОСПРОМПРОЕКТ Мастерская №6		

Копировал — Формат А4

2-83.01.31.303

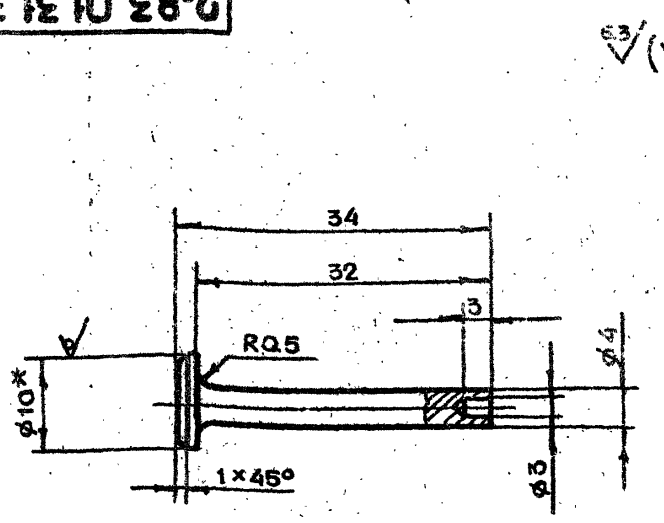

1. *Размер для справок
2. Неуказанные предельные отклонения размеров $+t_2, -t_2, \pm \frac{t_2}{2}$
3. Ц9хр

Изм.	Лит.	№ докум.	Подп.	Дата	2-83.01.31.303			
Разраб.		Андреева			Штырь	Лит.	Масса	Масштаб
Пров.		Маркова					0.012	2:1
Гл.инж.пр.		Черкасова				Лист	Листов 1	
Н.контр.		Рачкова			Круг В10 ГОСТ2590-71 / Ст3 ГОСТ 535-79	Главапу Мосгорисполкома МОСПРОМПРОЕКТ Мастерская №6		

Копировал — Формат А4

2-83.01.31.401

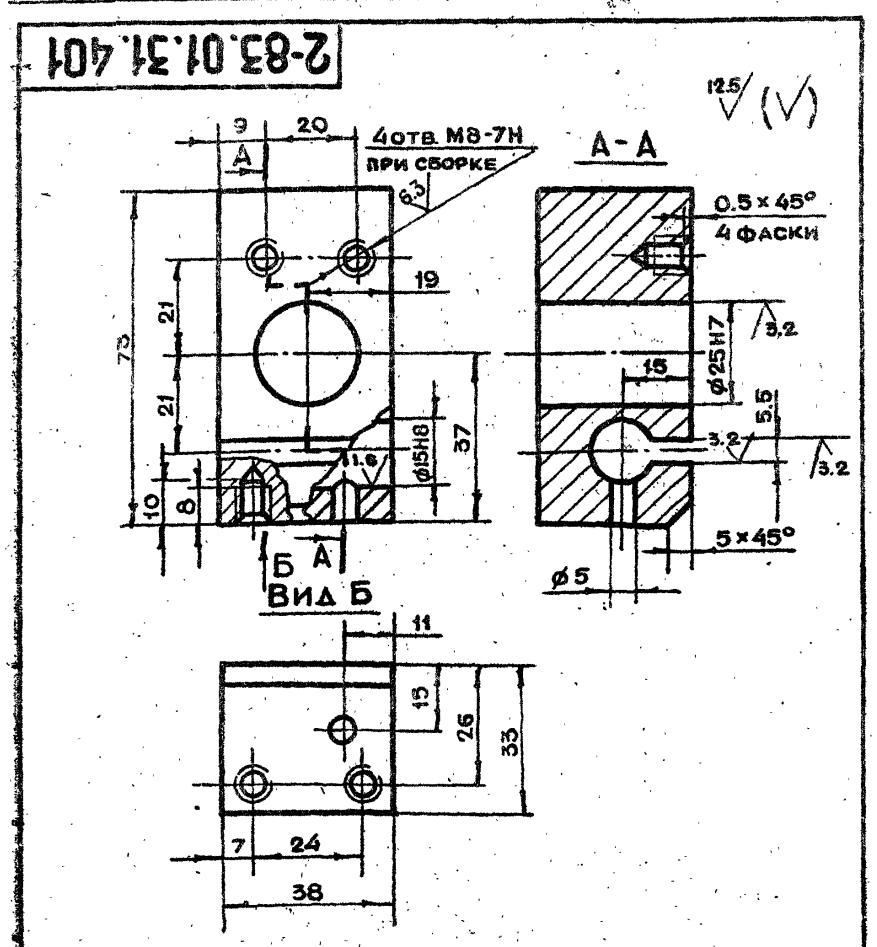

Неуказанные предельные отклонения размеров $+t_2, -t_2, \pm \frac{t_2}{2}$

Изм.	Лит.	№ докум.	Подп.	Дата	2-83.01.31.401			
Разраб.		Андреева			Корпус	Лит.	Масса	Масштаб
Пров.		Маркова					0.5	1:1
Гл.инж.пр.		Черкасова				Лист	Листов 1	
Н.контр.		Рачкова			Ст.3 ГОСТ 380-71	Главапу Мосгорисполкома МОСПРОМПРОЕКТ Мастерская №6		

Копировал — Формат А4

2-83.01.31.400

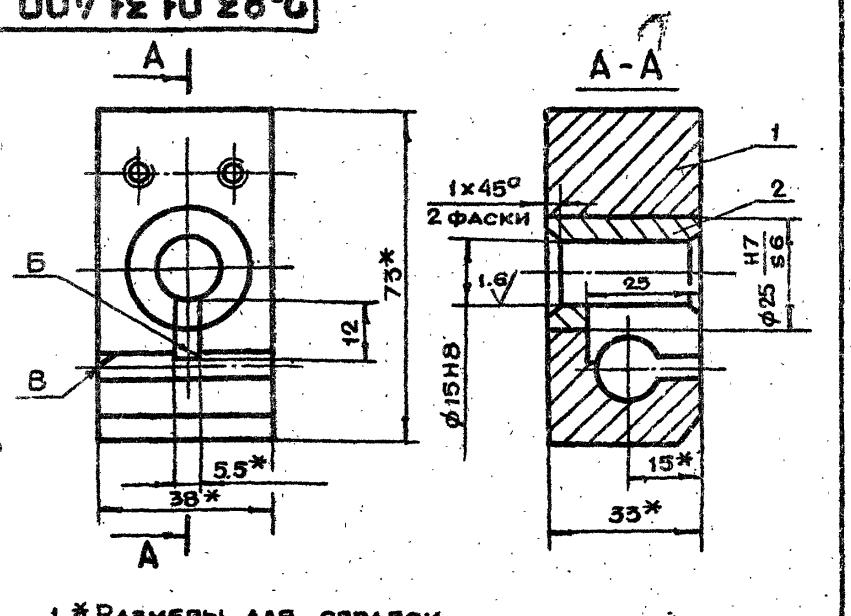

1. *Размеры для справок
2. Неперпендикулярность поверхности Б относительно поверхности В не более 0.1 мм на длине 24 мм.
3. Ц9хр

Формат	Зона	Поз.	Обозначение	Наименование	Кол.	Прим.
				Детали		
А4		1	2-83.01.31.401	Корпус	1	
А4		2	2-83.01.31.402	Втулка	1	

Изм.	Лит.	№ докум.	Подп.	Дата	2-83.01.31.400			
Разраб.		Андреева			Опора в сборе	Лит.	Масса	Масштаб
Пров.		Маркова					0.56	1:1
Гл.инж.пр.		Черкасова				Лист	Листов 1	
Н.контр.		Рачкова				Главапу Мосгорисполкома МОСПРОМПРОЕКТ Мастерская №6		
Гл.констр.		Григорьев						
Гл.спец.		Бычков						
Нач.маст.		Грибков						

Инв.№ подл. | Подп. и дата | Взам.инв.№ | Инв.№ дубл. | Подп. и дата

Копировал — Формат А4

2-83.01.31.502

6.3 (√)

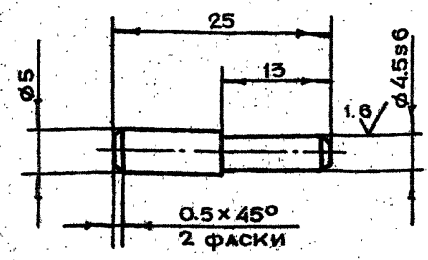

1. Неуказанные предельные отклонения размеров $+t_2, -t_2, \pm \frac{t_2}{2}$
2. Закалить HRS -30÷40

Изм	Лит	N докум.	Подп.	Дата	2-83.01.31.502			
Разраб.		Андреева			Палец	Лит.	Масса	Масштаб
Пров.		Маркова					0.003	2:1
Гл.инж.пр.		Черкасова				Лист	Листов 1	
Н.контр.		Рачкова			Круг В6 ГОСТ2590-71 / 45-2-б ГОСТ1050-74	Главапу Мосгорисполкома МОСПРОМПРОЕКТ Мастерская №6		

Копировал Формат А4

2-83.01.31.501

6.3 (√)

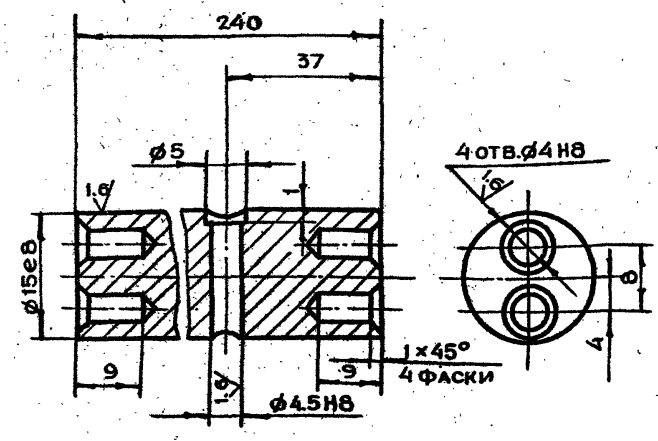

Неуказанные предельные отклонения размеров $+t_2, -t_2, \pm \frac{t_2}{2}$

Подп. и дата | Инв.№ дубл. | Взам.инв.№ | Инв.№ подл. | Подп. и дата

Изм	Лит.	N докум.	Подп.	Дата	2-83.01.31.501			
Разраб.		Андреева			Пруток	Лит.	Масса	Масштаб
Пров.		Маркова					0.3	2:1
Гл.инж.пр.		Черкасова				Лист	Листов 1	
Н.контр.		Рачкова			Круг В16 ГОСТ2590-71 / Ст.3 ГОСТ535-79	Главапу Мосгорисполкома МОСПРОМПРОЕКТ Мастерская №6		

Копировал Формат А4

2-83.01.31.500

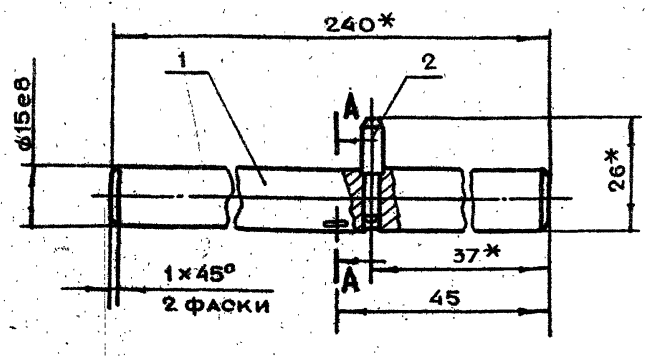

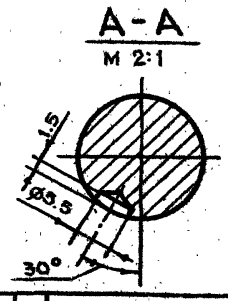

1. *Размеры для справок
2. Лунку ø5.5 выполнить при сборке при втянутом штоке (см. В-В чертеж 2-83.01.31.000СБ)

Формат	Зона	Поз.	Обозначение	Наименование	Кол.	Прим.
				Детали		
А4		1	2-83.01.31.501	Пруток	1	
А4		2	2-83.01.31.502	Палец	1	

Изм	Лит.	N докум.	Подп.	Дата	2-83.01.31.500			
Разраб.		Андреева			Валик в сборе	Лит.	Масса	Масштаб
Пров.		Маркова					0.3	1:1
Гл.инж.пр.		Черкасова				Лист	Листов 1	
Н.контр.		Рачкова				Главапу Мосгорисполкома МОСПРОМПРОЕКТ Мастерская №6		

Копировал Формат А4

2-83.01.31.402

12.5 (√)

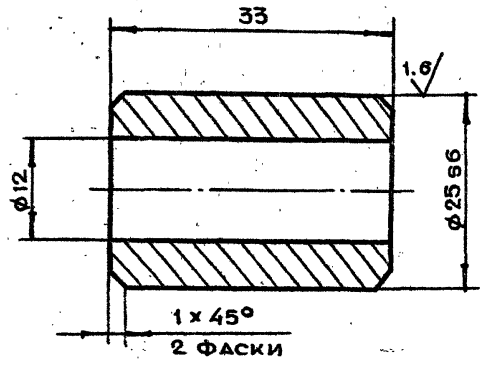

Неуказанные предельные отклонения размеров $+t_2, -t_2, \pm \frac{t_2}{2}$

Подп. и дата | Инв.№ дубл. | Взам.инв.№ | Инв.№ подл. | Подп. и дата

Изм	Лит.	N докум.	Подп.	Дата	2-83.01.31.402			
Разраб.		Андреева			Втулка	Лит.	Масса	Масштаб
Пров.		Маркова					0.06	2:1
Гл.инж.пр.		Черкасова				Лист	Листов 1	
Н.контр.		Рачкова			Круг В26 ГОСТ2590-71 / Ст.3 ГОСТ535-79	Главапу Мосгорисполкома МОСПРОМПРОЕКТ Мастерская №6		
Гл.инжстр.		Григорьев						
Гл.спец.		Бычков						
Нач.маст.		Грибков						

Копировал Формат А4

2-83.02.00.000СБ

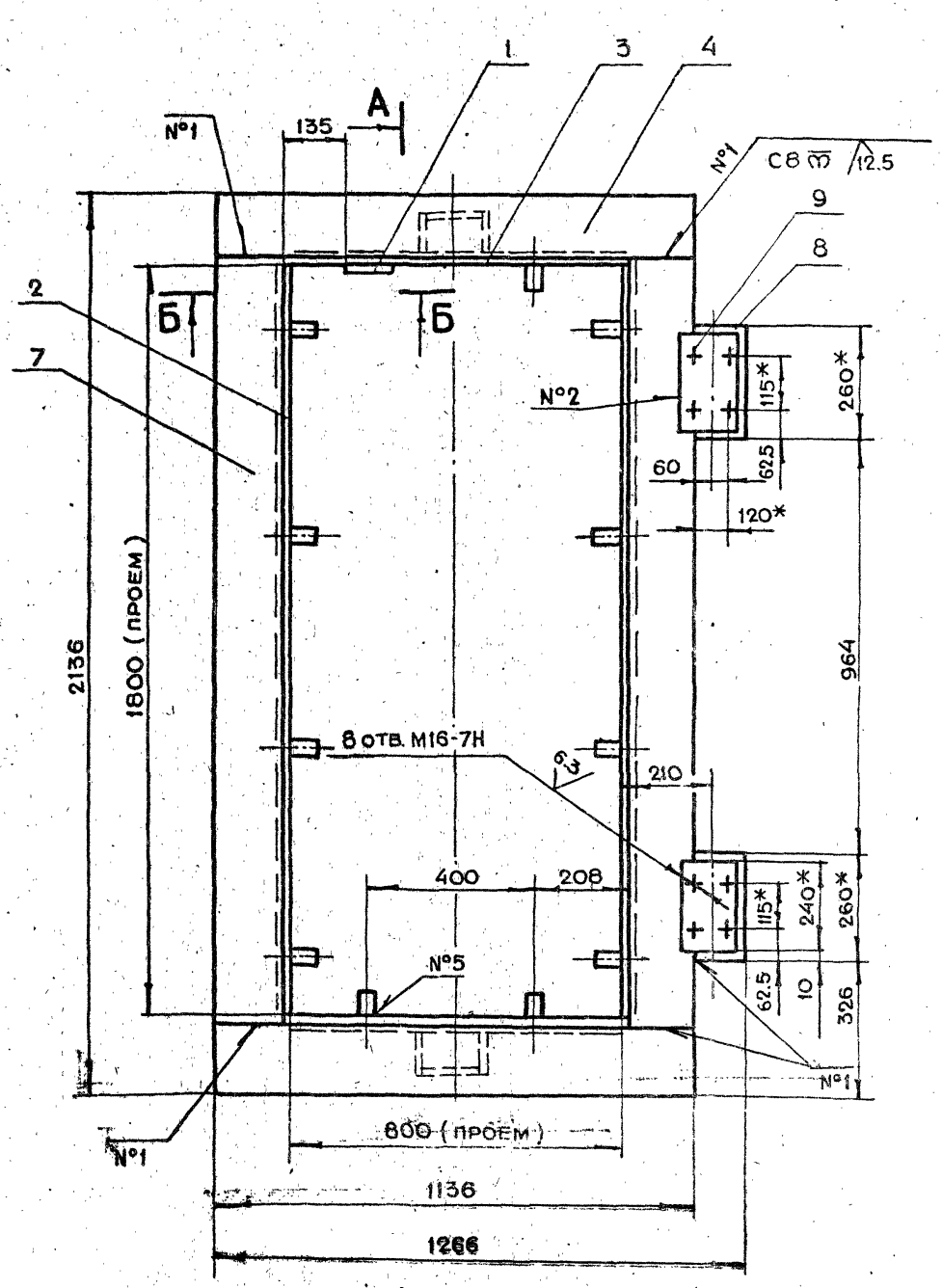

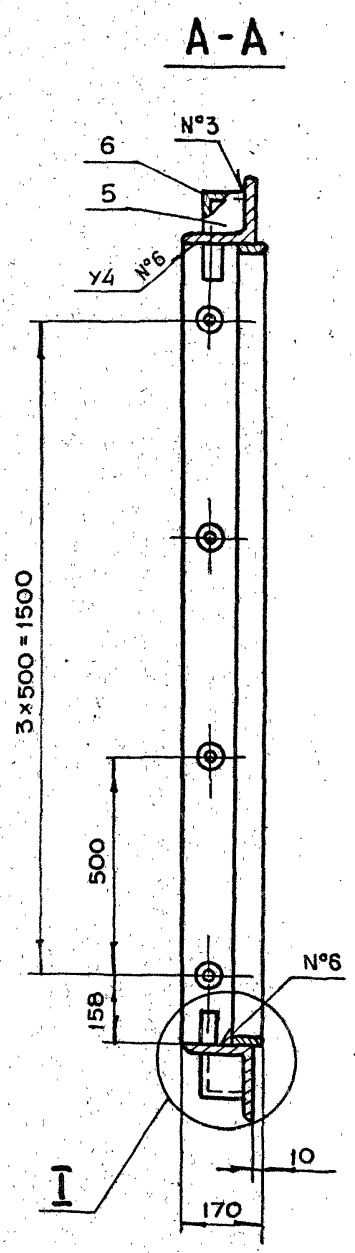

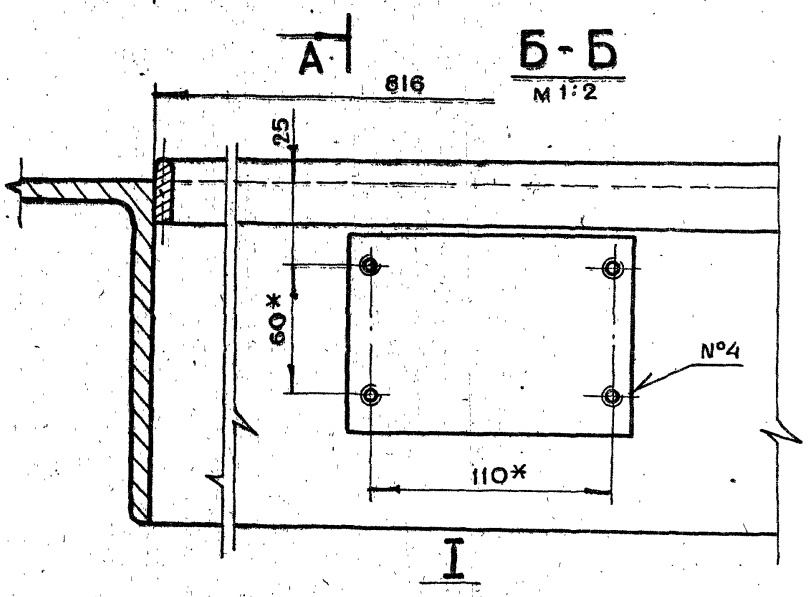

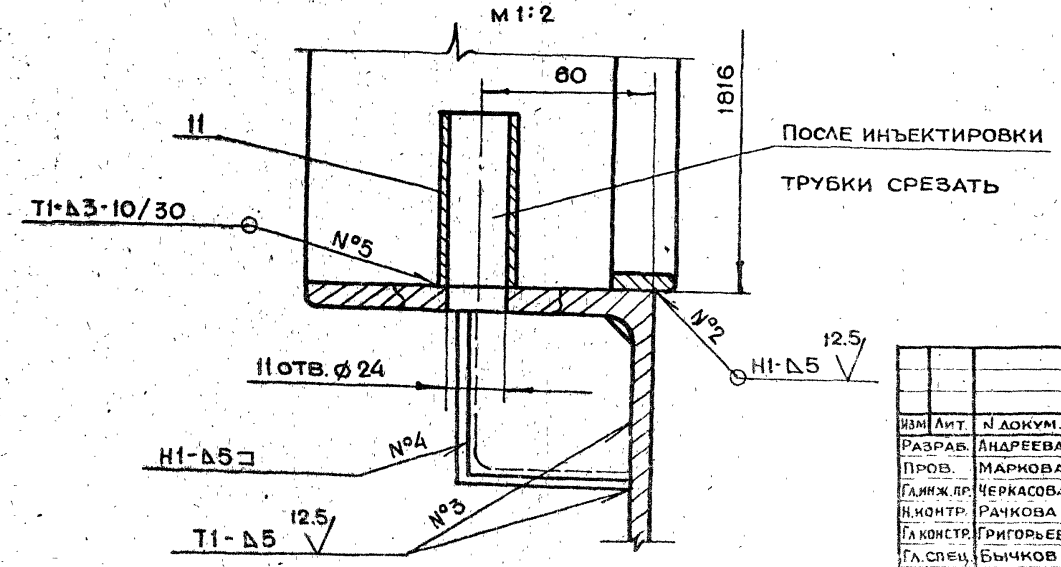

1. * Размеры для справок
2. Неуказанные предельные отклонения размеров $+t_2, -t_2, \pm\frac{t_2}{2}$
3. Сварку производить по ГОСТ 5264-80

Изм.	Лит.	N докум.	Подп.	Дата	2-83.02.00.000СБ			
Разраб.		Андреева			Коробка в сборе Сборочный чертеж	Лит.	Масса	Масштаб
Пров.		Маркова					205.7	1:10
Гл.инж.пр.		Черкасова				Лист	Листов 1	
Н.контр.		Рачкова						
Гл.констр.		Григорьев				Главпу Мосгорисполкома МОСПРОМПРОЕКТ Мастерская №5		
Гл.спец.		Бычков						
Нач.маст.		Грибков						

2-83.02.00.005

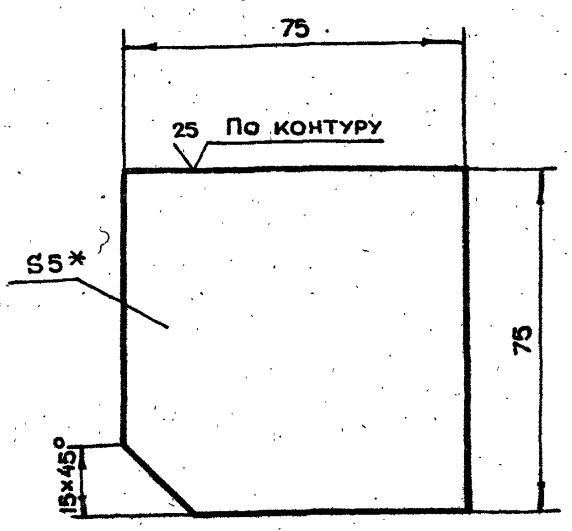

1. * Размер для справок
2. Неуказанные предельные отклонения размеров $+t_2, -t_2, \pm \frac{t_2}{2}$

Изм.	Лит.	N докум.	Подп.	Дата	2-83.02.00.005			
Разраб.		Андреева			Лист	Лит.	Масса 0.22	Масштаб 1:1
Пров.		Маркова				Лист	Листов 1	
Гл.инж.пр.		Черкасова			Лист Бпн5 ГОСТ19903-74 / Ст.3 ГОСТ14637-79	Главапу Мосгорисполкома МОСПРОМПРОЕКТ Мастерская №6		
Н.контр.		Рачкова						

Копировал Формат А4

2-83.02.00.002

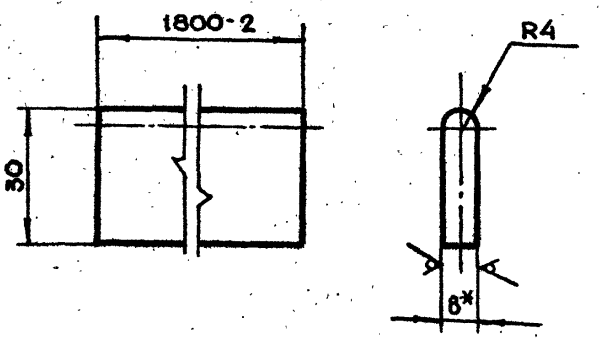

1. * Размер для справок
2. Неуказанные предельные отклонения размеров $+t_2, -t_2, \pm \frac{t_2}{2}$

Изм.	Лит.	N докум.	Подп.	Дата	2-83.02.00.002			
Разраб.		Андреева			Полоса	Лит.	Масса 3.4	Масштаб 1:1
Пров.		Маркова				Лист	Листов 1	
Гл.инж.пр.		Черкасова			Лист Бпн8 ГОСТ19903-74 / Ст.3 ГОСТ14637-79	Главапу Мосгорисполкома МОСПРОМПРОЕКТ Мастерская №6		
Н.контр.		Рачкова						

Копировал Формат А4

2-83.02.00.003

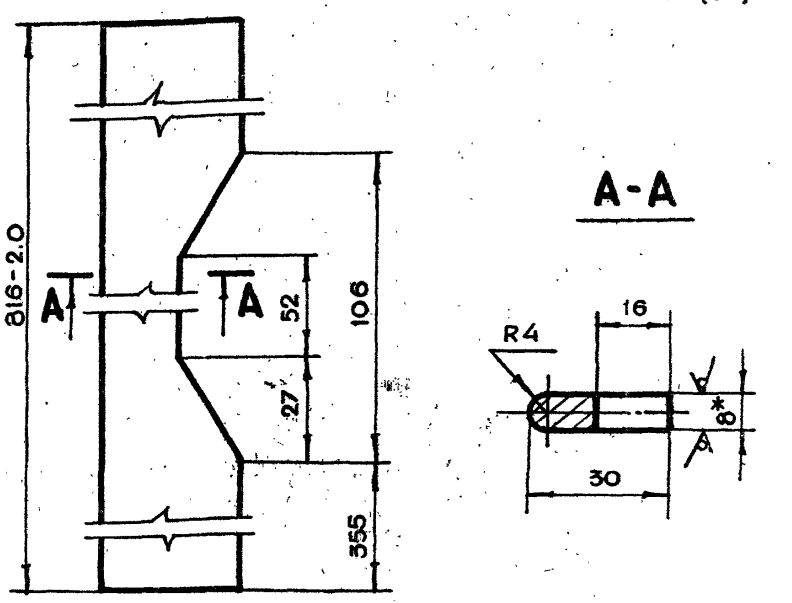

1. * Размер для справок
2. Неуказанные предельные отклонения размеров $+t_2, -t_2, \pm \frac{t_2}{2}$

Изм.	Лит.	N докум.	Подп.	Дата	2-83.02.00.003			
Разраб.		Андреева			Полоса	Лит.	Масса 1.5	Масштаб 1:1
Пров.		Маркова				Лист	Листов 1	
Гл.инж.пр.		Черкасова			Лист Бпн8 ГОСТ19903-74 / Ст.3 ГОСТ14637-79	Главапу Мосгорисполкома МОСПРОМПРОЕКТ Мастерская №6		
Н.контр.		Рачкова						

Копировал Формат А4

2-83.02.00.004

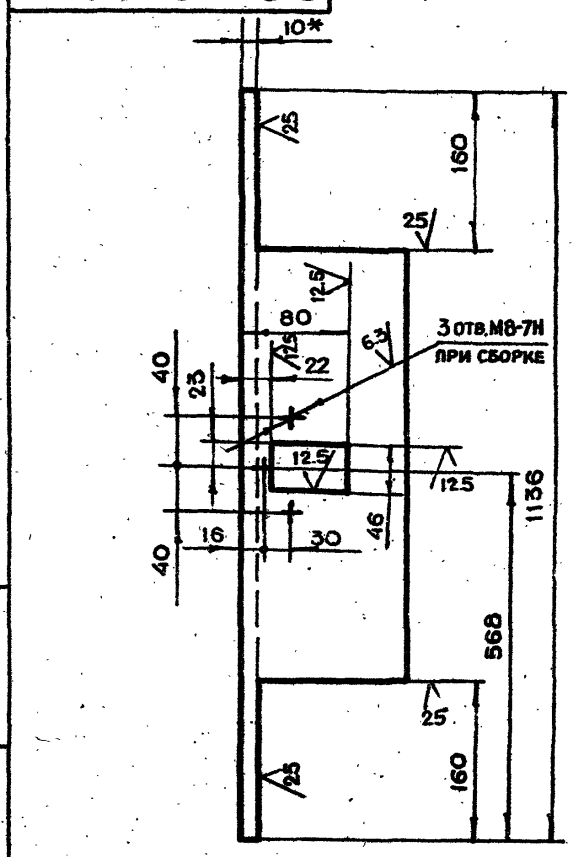

1. * Размер для справок
2. Неуказанные предельные отклонения размеров $+t_2, -t_2, \pm \frac{t_2}{2}$

Изм.	Лит.	N докум.	Подп.	Дата	2-83.02.00.004			
Разраб.		Андреева			Уголок	Лит.	Масса 28.0	Масштаб 1:5
Пров.		Маркова				Лист	Листов 1	
Гл.инж.пр.		Черкасова			Уголок Б-160×160×10 ГОСТ8509-72 / Ст.3сп ГОСТ535-79	Главапу Мосгорисполкома МОСПРОМПРОЕКТ Мастерская №6		
Н.контр.		Рачкова						
Гл.констр.		Григорьев						
Гл.спец.		Бычков						
Нач.маст.		Грибков						

Копировал Формат А4

2-83.03.00.001

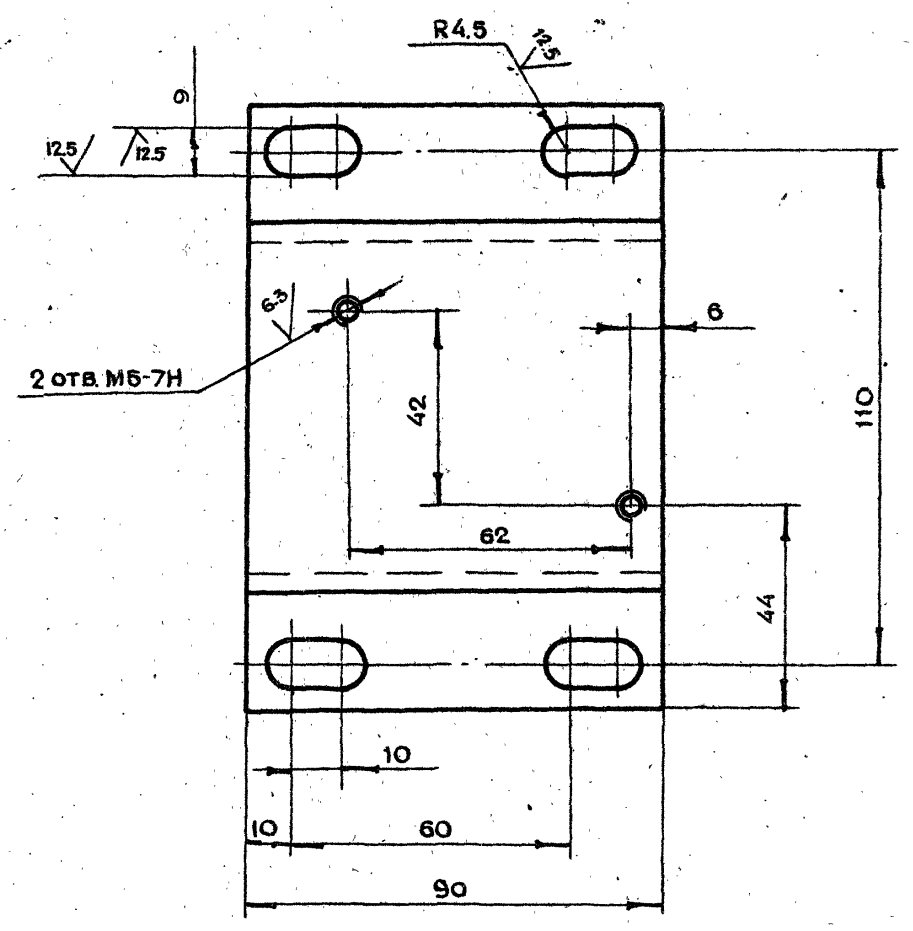

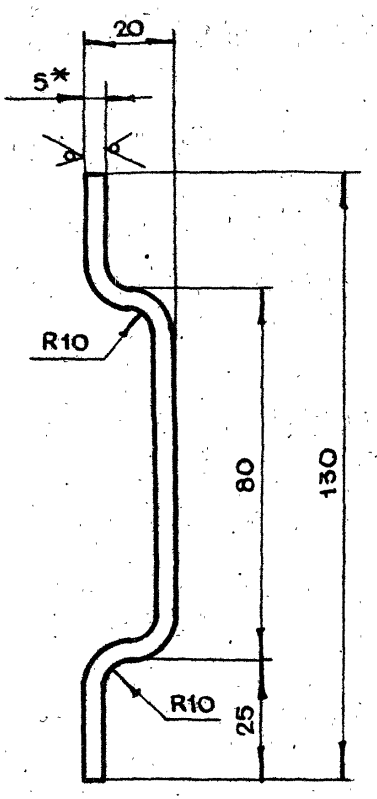

25 (V)

1. * Размер для справок
2. Неуказанные предельные отклонения размеров $+t_2, -t_2, \pm \frac{t_2}{2}$
3. Развернутая длина $\ell = 145$ мм

Изм	Лит	N докум.	Подп.	Дата	2-83.03.00.001			
Разраб.		Андреева			Основание	Лит.	Масса	Масштаб
Пров.		Маркова					0.5	1:1
Гл.инж.пр.		Черкасова				Лист	Листов 1	
Н.контр.		Рачкова			Лист БПН5 ГОСТ 19903-74 / Ст.3 ГОСТ 14637-79	Главапу Мосгорисполкома МОСПРОМПРОЕКТ Мастерская №6		

Копировал Формат А3

2-83.03.00.000СБ

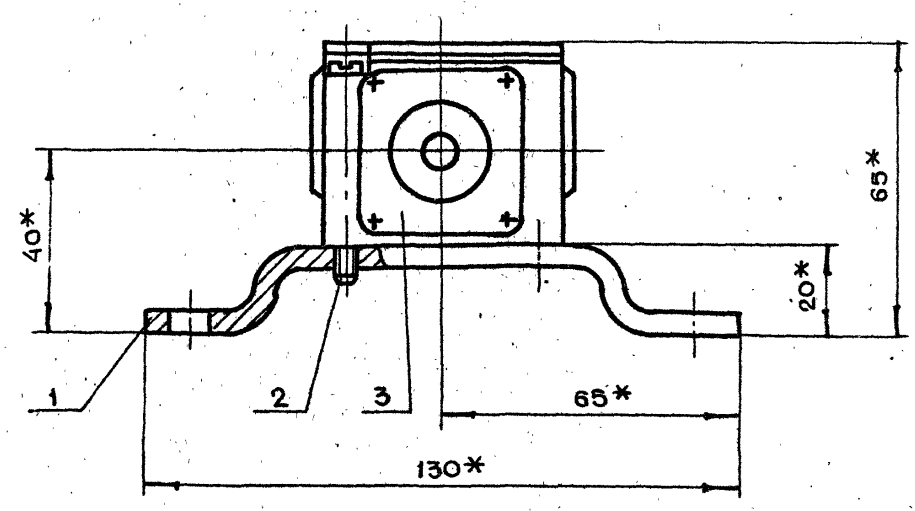

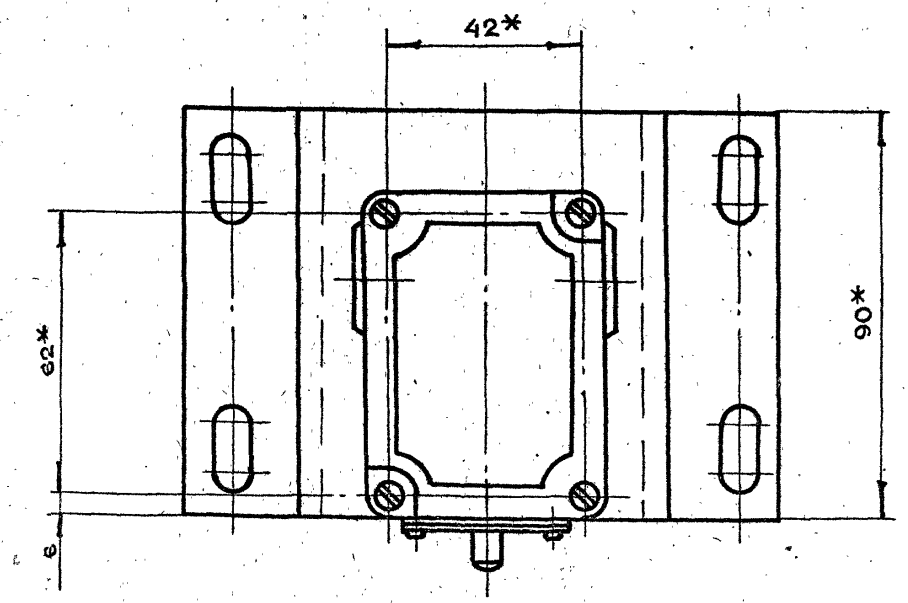

* Размеры для справок

Изм	Лит	N докум.	Подп.	Дата	2-83.03.00.000СБ			
Рдзраб.		Андреева			Сигнализационное устройство Сборочный чертеж	Лит	Масса	Масштаб
Пров.		Маркова					0.9	1:1
Гл.инж.пр.		Черкасова				Лист	Листов 1	
Н.контр.		Рачкова				Главапу Мосгорисполкома МОСПРОМПРОЕКТ Мастерская №6		
Гл.констр.		Григорьев						
Гл. спец.		Бычков						
Нач. маст.		Грибков						

19426-01 43 Копировал Формат А3

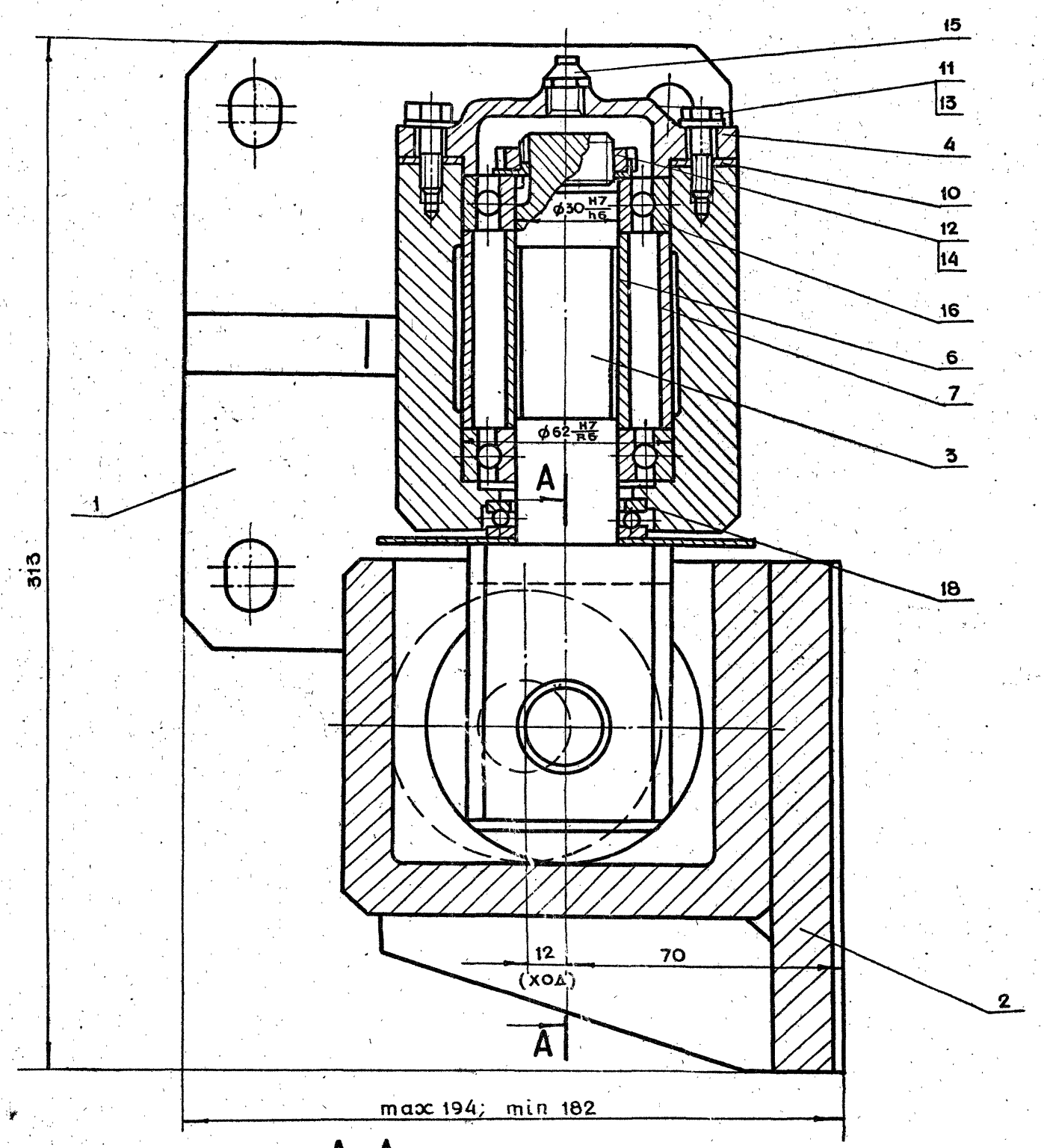

A-A

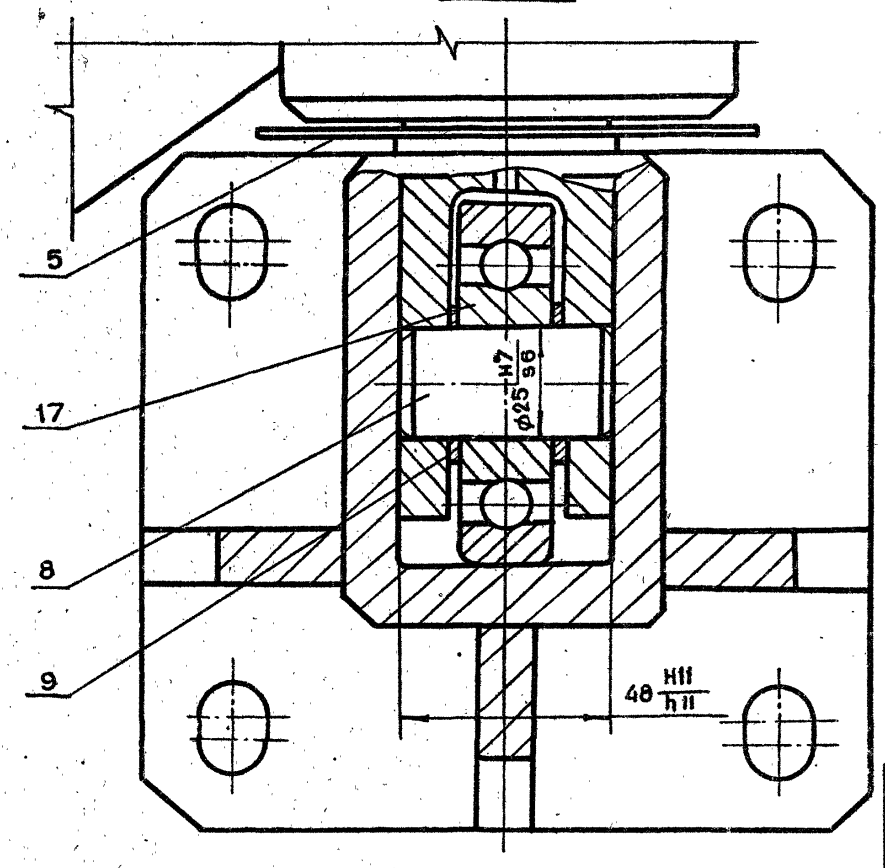

1. * Размеры для справок
2. Обеспечить легкое, без рывков и заеданий движение оси в петлях
3. После сборки полости подшипников заполнить жировым солидолом ГОСТ 1033-79

Изм.	Лит	N докум.	Подп.	Дата
Разраб.		Андреева		
Пров.		Маркова		
Гл.инж.пр.		Черкасова		
Н.контр.		Рачкова		
Гл.констр.		Григорьев		
Гл.спец.		Бычков		
Нач.маст.		Грибков		

2-83.04.00.000СБ

Петля в сборе
Тип I
Сборочный чертеж

Лит	Масса	Масштаб
	23	1:1
Лист	Листов 1	

Главпу Мосгорисполкома
МОСПРОМПРОЕКТ
Мастерская №6

19486-01 44 Копировал Формат А2

2-83.04.00.002

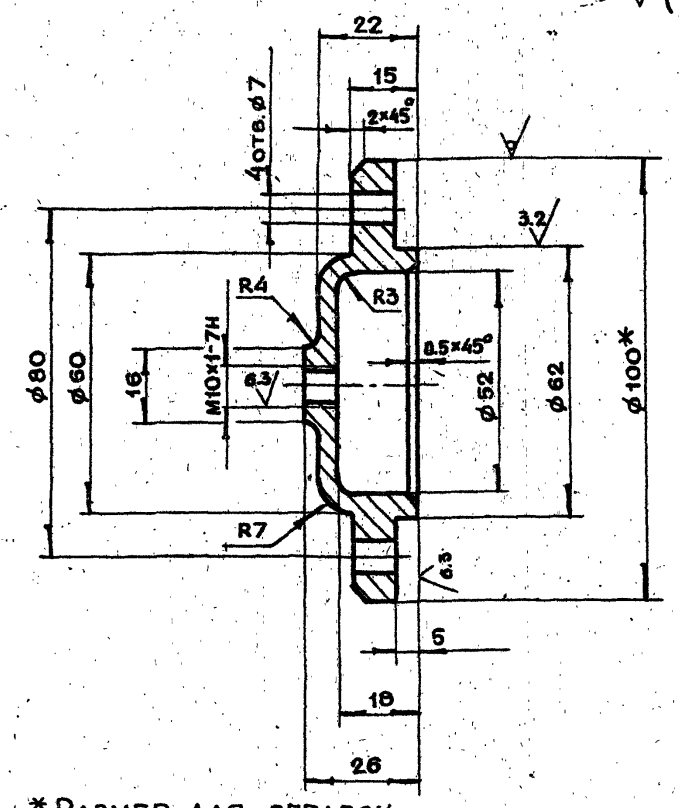

1. * Размер для справок
2. Неуказанные предельные отклонения размеров $+t_2, -t_2, \pm \frac{t_2}{2}$

Изм.	Лит.	N докум.	Подп.	Дата	2-83.04.00.002			
Разраб.		Андреева			Крышка	Лит.	Масса	Масштаб
Пров.		Маркова					0.79	1:1
Гл.инж.пр.		Черкасова				Лист	Листов 1	
Н.контр.		Рачкова			Ст.3 ГОСТ 380-71	ГЛАВАПУ Мосгорисполкома МОСПРОМПРОЕКТ Мастерская №6		

Копировал Формат А4

2-83.04.00.003

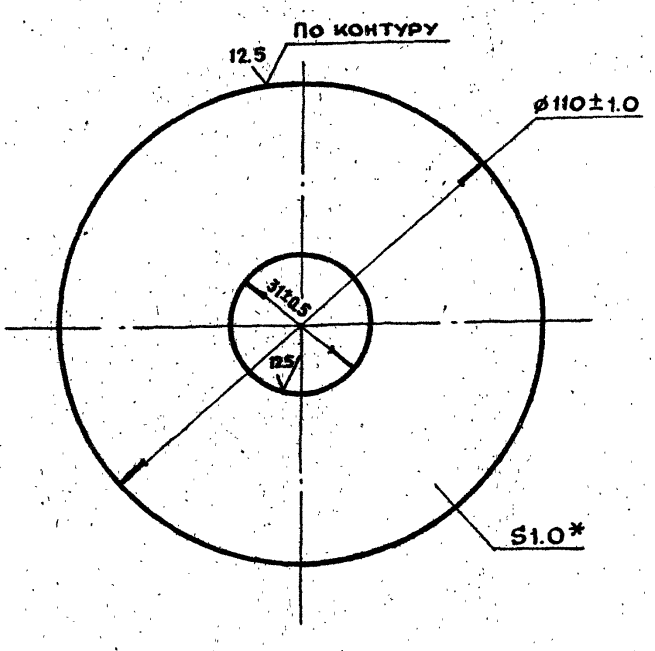

1. * Размер для справок
2. Неуказанные предельные отклонения размеров $+t_2, -t_2, \pm \frac{t_2}{2}$

Инв.N подл. | Подп. и дата | Взам.инв.N | Инв.N дубл. | Подп. и дата

Изм.	Лит.	N докум.	Подп.	Дата	2-83.04.00.003			
Разраб.		Андреева			Крышка	Лит.	Масса	Масштаб
Пров.		Маркова					0.07	1:1
Гл.инж.пр.		Черкасова				Лист	Листов 1	
Н.контр.		Рачкова			Лист БПН 1.0 ГОСТ 19903-74 / 3-IV Ст3 ГОСТ 16523-70	ГЛАВАПУ Мосгорисполкома МОСПРОМПРОЕКТ Мастерская №6		

Копировал Формат А4

2-83.04.00.001

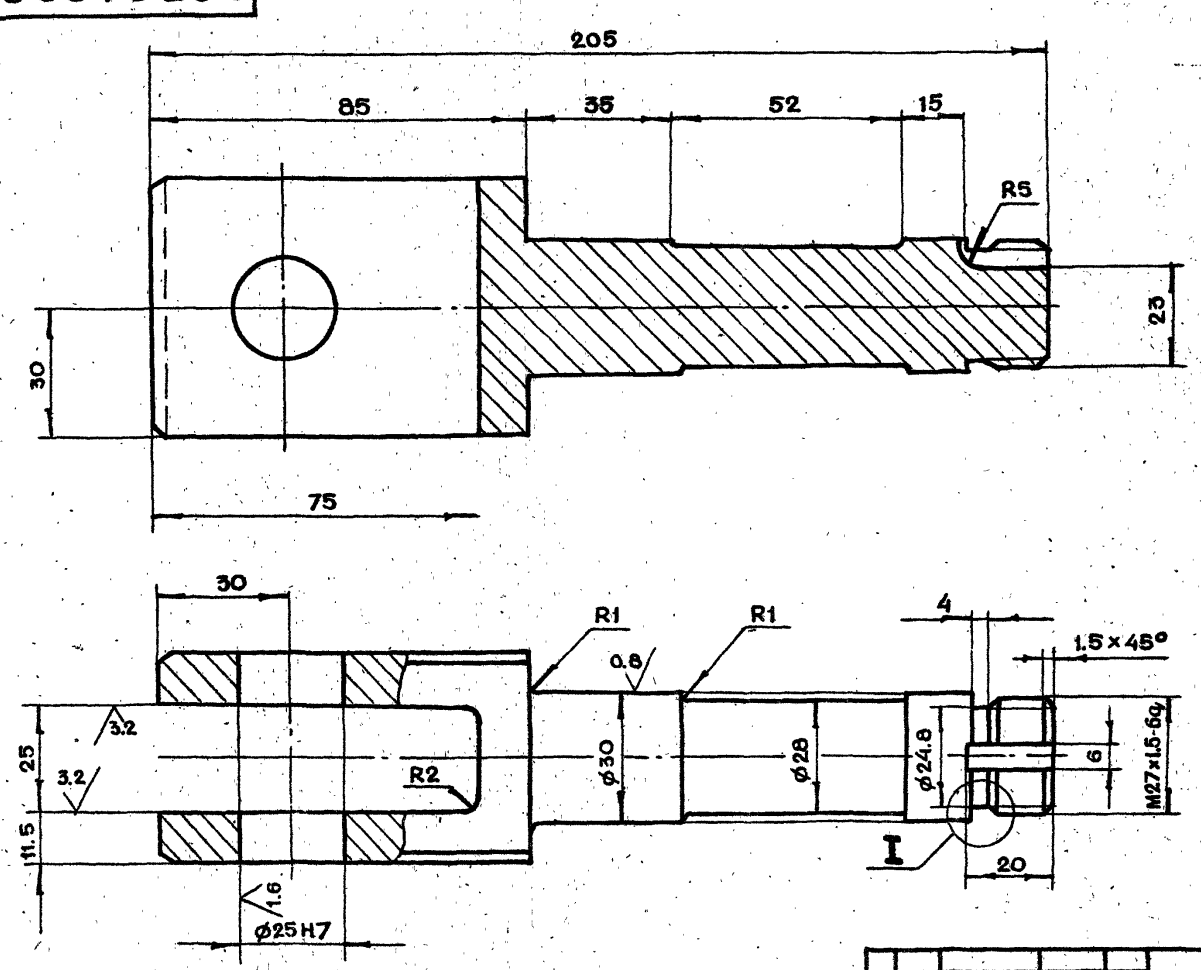

Неуказанные предельные отклонения размеров $+t_2, -t_2, \pm \frac{t_2}{2}$

Изм.	Лит.	N докум.	Подп.	Дата	2-83.04.00.001			
Разраб.		Андреева			Ось	Лит.	Масса	Масштаб
Пров.		Маркова					1.15	1:1
Гл.инж.др.		Черкасова				Лист	Листов 1	
Н.контр.		Рачкова			45-2-6 ГОСТ 1050-74	ГЛАВАПУ Мосгорисполкома МОСПРОМПРОЕКТ Мастерская №6		
Гл.констр.		Григорьев						
Гл.спец.		Бычков						
Нач.маст.		Грибков						

19426-01 45 Копировал Формат А3

2-83.04.00.007

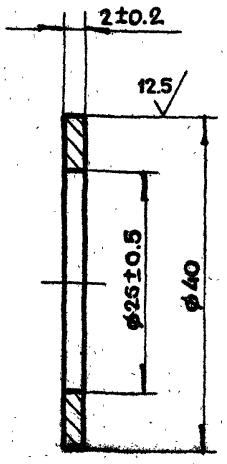

Изм.	Лит.	N докум.	Подп.	Дата	2-83.04.00.007			
Разраб.		Андреева			Кольцо	Лит.	Масса	Масштаб
Пров.		Маркова					0.01	2:1
Гл.инж.пр.		Черкасова				Лист	Листов 1	
Н.контр.		Рачкова			Ст.3 ГОСТ 380-71	Главапу Мосгорисполкома МОСПРОМПРОЕКТ Мастерская №6		

Копировал Формат А4

2-83.04.00.006

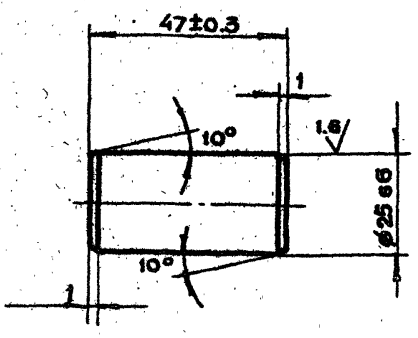

Изм.	Лит.	N докум.	Подп.	Дата	2-83.04.00.006			
Разраб.		Андреева			Ось	Лит.	Масса	Масштаб
Пров.		Маркова					0.18	1:1
Гл.инж.пр.		Черкасова				Лист	Листов 1	
Н.контр.		Рачкова			Круг В26 ГОСТ 2590-71 / 45-2-б ГОСТ 1050-74	Главапу Мосгорисполкома МОСПРОМПРОЕКТ Мастерская №6		

Копировал Формат А4

Подл. и дата | Взам. инв. N | Инв. N дубл. | Подп. и дата | Инв. N подл.

2-83.04.00.005

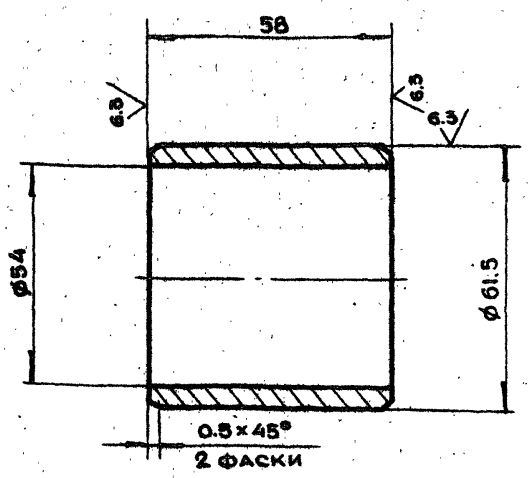

Неуказанные предельные отклонения размеров $+t_2, -t_2, \pm \frac{t_2}{2}$

Изм.	Лит.	N докум.	Подп.	Дата	2-83.04.00.005			
Разраб.		Андреева			Втулка	Лит.	Масса	Масштаб
Пров.		Маркова					0.34	1:1
Гл.инж.пр.		Черкасова				Лист	Листов 1	
Н.контр.		Рачкова			Ст.3 ГОСТ 380-71	Главапу Мосгорисполкома МОСПРОМПРОЕКТ Мастерская №6		

Копировал Формат А4

2-83.04.00.004

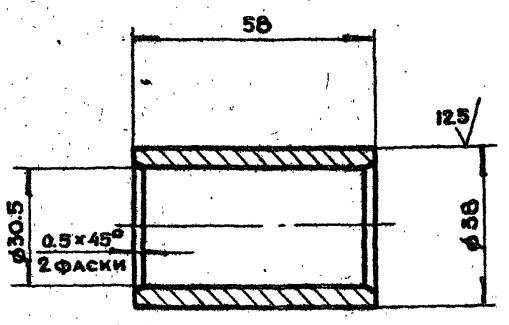

Неуказанные предельные отклонения размеров $+t_2, -t_2, \pm \frac{t_2}{2}$

Изм.	Лит.	N докум.	Подп.	Дата	2-83.04.00.004			
Разраб.		Андреева			Втулка	Лит.	Масса	Масштаб
Пров.		Маркова					0.19	1:1
Гл.инж.пр.		Черкасова				Лист	Листов 1	
Н.контр.		Рачкова			Ст.3 ГОСТ 380-71	Главапу Мосгорисполкома МОСПРОМПРОЕКТ Мастерская №6		
Гл.констр.		Григорьев						
Гл.спец.		Бычков						
Нач.маст.		Гривков						

12426-01 46 Копировал Формат А4

2-83.04.00.100СБ

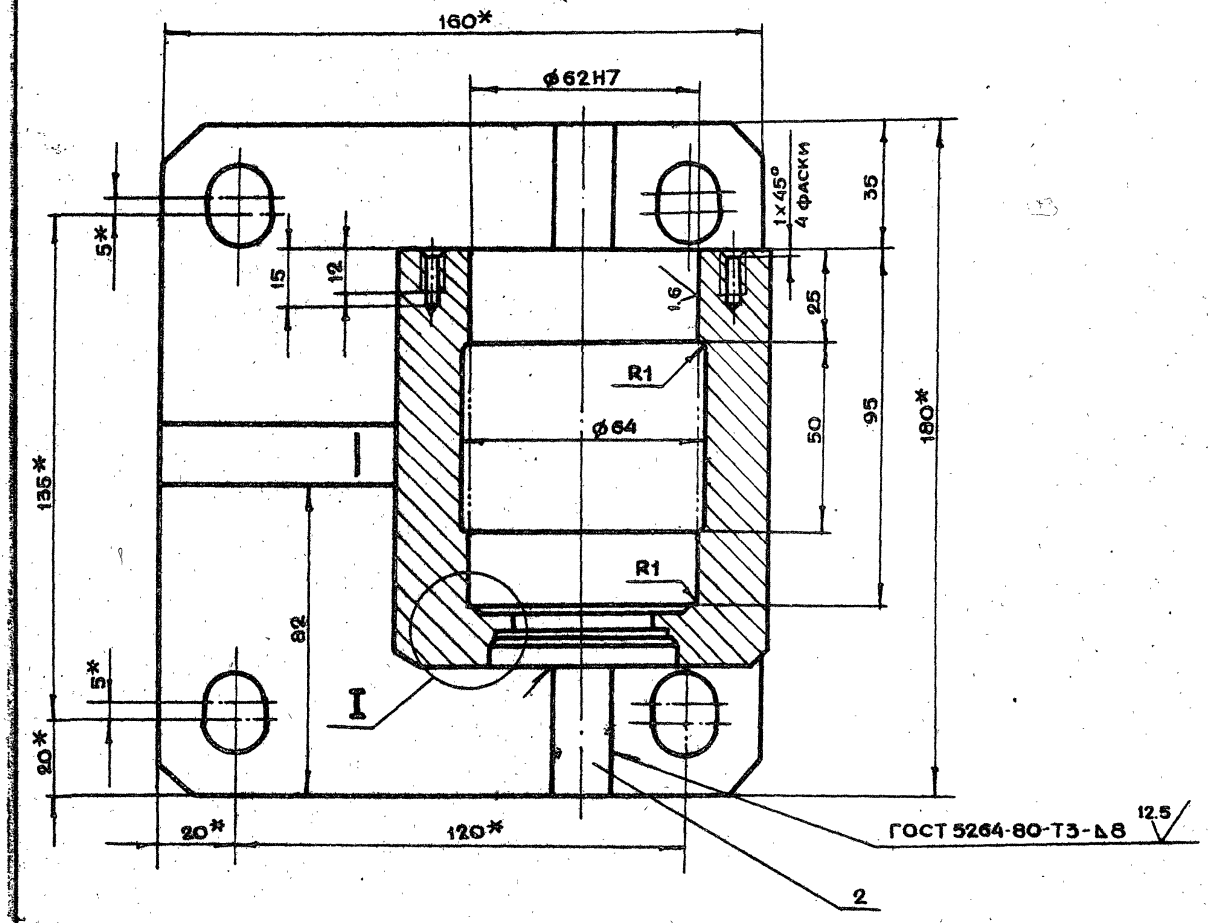

I
м 2:1

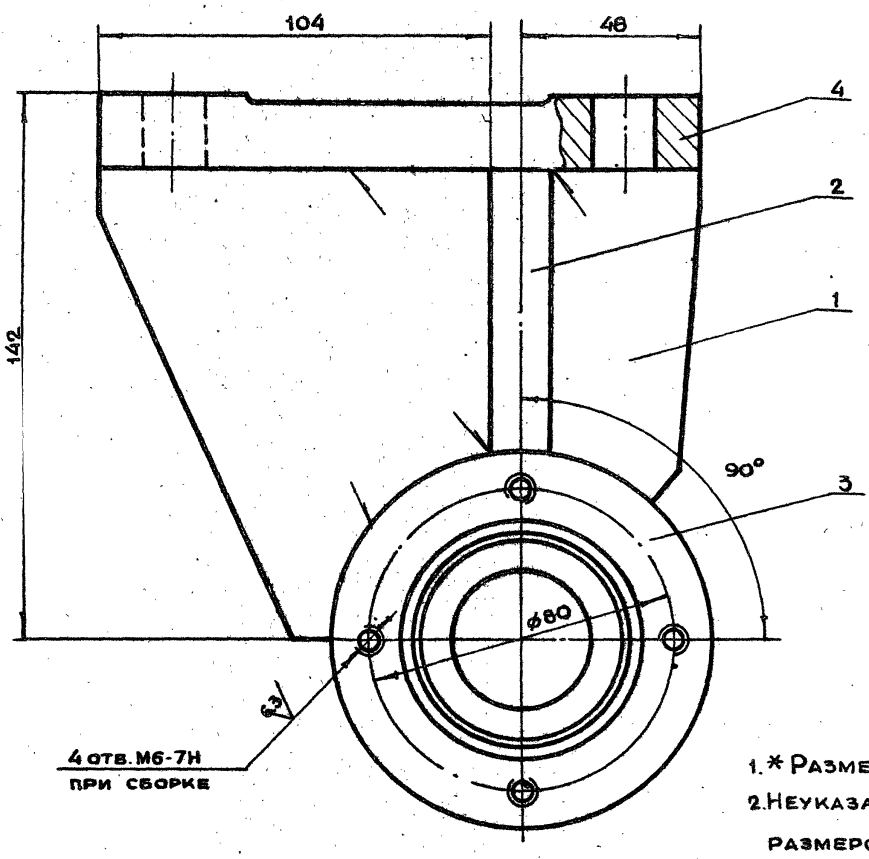

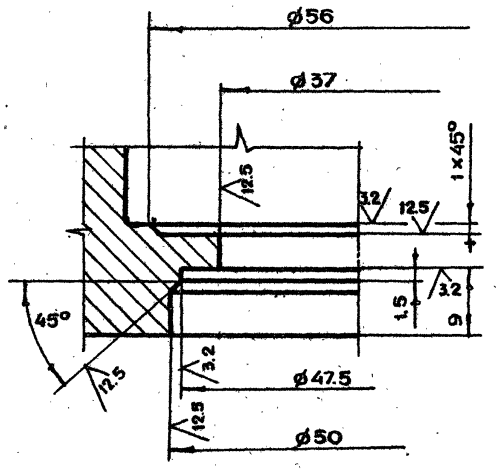

1. * Размеры для справок
2. Неуказанные предельные отклонения размеров $+t_2, -t_2, \pm \frac{t_2}{2}$

					2-83.04.00.100СБ		
Изм.	Лит.	№ докум.	Подп.	Дата			
Разраб.		Андреева			Полупетля сборочный чертеж	Лит.	Масса 12.5 / Масштаб 1:1
Пров.		Маркова				Лист	Листов 1
Гл.инж.пр.		Черкасова				Главапу Мосгорисполкома МОСПРОМПРОЕКТ мастерская №6	
Н.контр.		Рачкова					
Гл.конструк.		Григорьев					
Гл.спец.		Бычков					
Нач.маст.		Грибков					

2-83.04.00.101

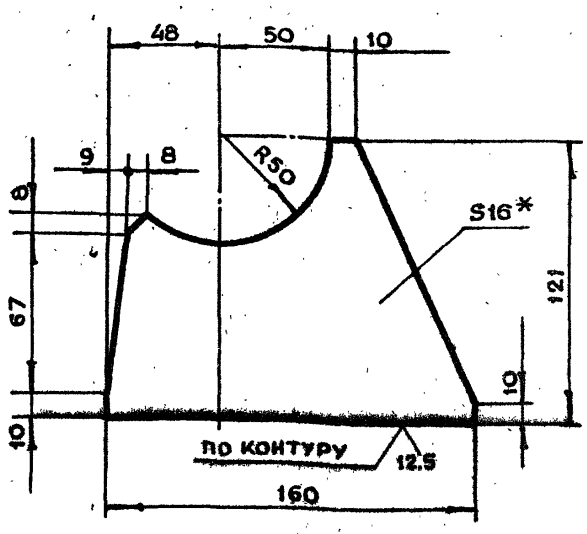

1. * Размер для справок
2. Неуказанные предельные отклонения размеров $+t_2, -t_2, \pm \frac{t_2}{2}$

Изм	Лит	N докум.	Подп.	Дата	2-83.04.00.101			
Разраб.		Андреева			Ребро	Лит.	Масса	Масштаб
Пров.		Маркова					1.6	1:2
Гл.инж.пр.		Черкасова				Лист	Листов 1	
Н.контр.		Рачкова			Лист БПН16 ГОСТ19903-74 / Ст3 ГОСТ 14637-79	Главлу Мосгорисполкома Моспромпроект Мастерская №6		

Копировал Формат А4

2-83.04.00.103

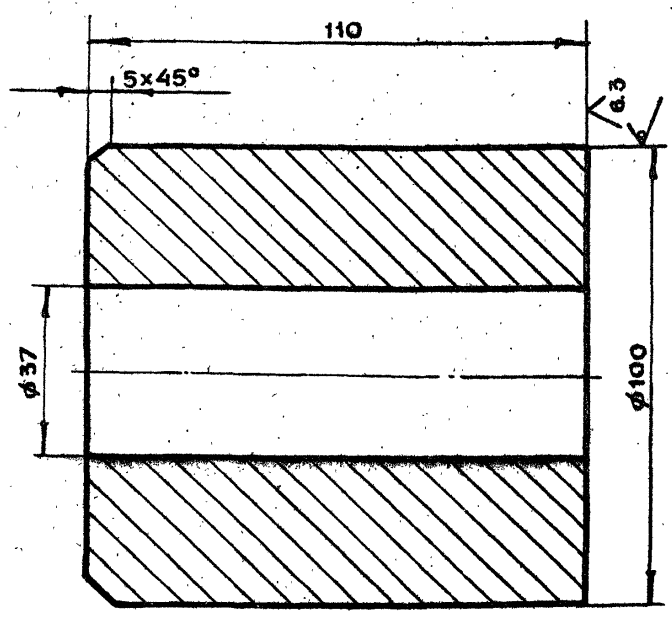

Неуказанные предельные отклонения размеров $+t_2, -t_2, \pm \frac{t_2}{2}$

Изм	Лит	N докум.	Подп.	Дата	2-83.04.00.103			
Разраб.		Андреева			Стакан (заготовка)	Лит.	Масса	Масштаб
Пров.		Маркова					5.76	1:1
Гл.инж.пр.		Черкасова				Лист	Листов 1	
Н.контр.		Рачкова			Ст3 ГОСТ 380-71	Главлу Мосгорисполкома Моспромпроект Мастерская №6		

Копировал Формат А4

2-83.04.00.102

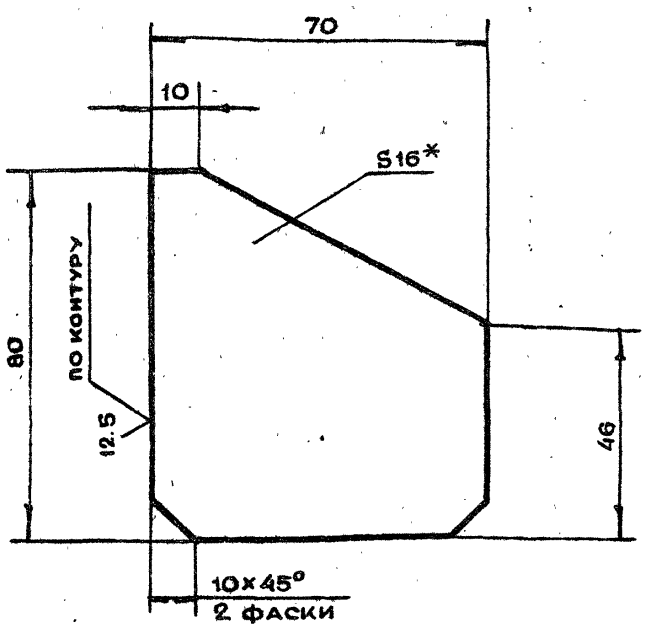

1. * Размер для справок
2. Неуказанные предельные отклонения размеров $+t_2, -t_2, \pm \frac{t_2}{2}$

Изм	Лит	N докум.	Подп.	Дата	2-83.04.00.102			
Разраб.		Андреева			Ребро	Лит.	Масса	Масштаб
Пров.		Маркова					0.6	1:1
Гл.инж.пр.		Черкасова				Лист	Листов 1	
Н.контр.		Рачкова			Лист БПН16 ГОСТ19903-74 / Ст3 ГОСТ 14637-79	Главлу Мосгорисполкома Моспромпроект Мастерская №6		

Копировал Формат А4

2-83.04.00.104

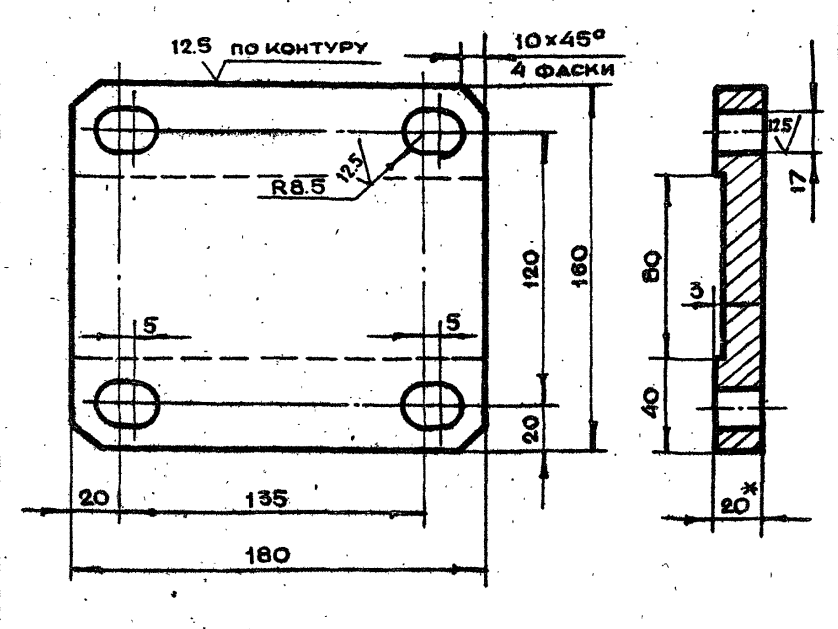

1. * Размер для справок
2. Неуказанные предельные отклонения размеров $+t_2, -t_2, \pm \frac{t_2}{2}$

Изм	Лит	N докум.	Подп.	Дата	2-83.04.00.104			
Разраб.		Андреева			Основание	Лит.	Масса	Масштаб
Пров.		Маркова					4.5	1:2
Гл.инж.пр.		Черкасова				Лист	Листов 1	
Н.контр.		Рачкова			Лист БПН20 ГОСТ19903-74 / Ст3 ГОСТ 14637-79	Главлу Мосгорисполкома Моспромпроект Мастерская №6		
Гл.констр.		Григорьев						
Гл.спец.		Бычков						
Нач.маст.		Грибков						

Копировал Формат А4

Инв.N подл. | Подп. и дата | Взам.инв.N | Инв.N дубл. | Подп. и дата

1942Б-01 48

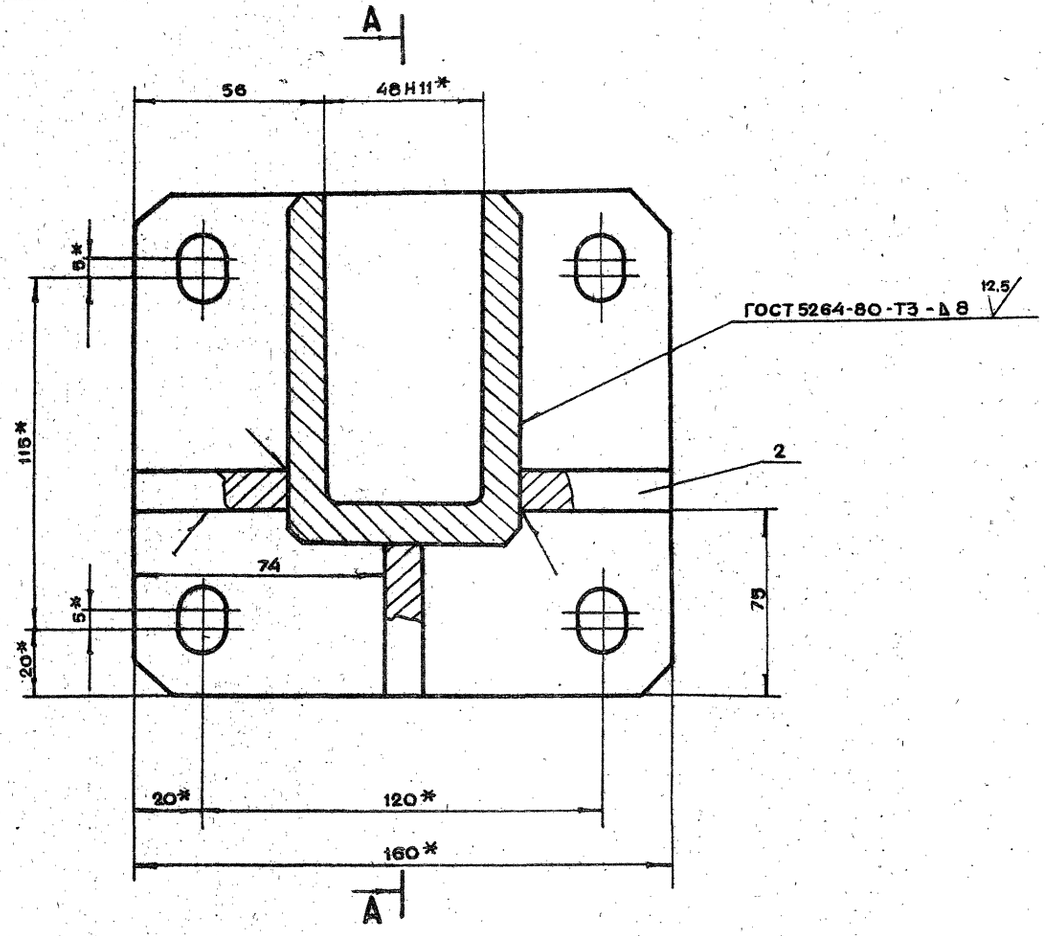

А-А

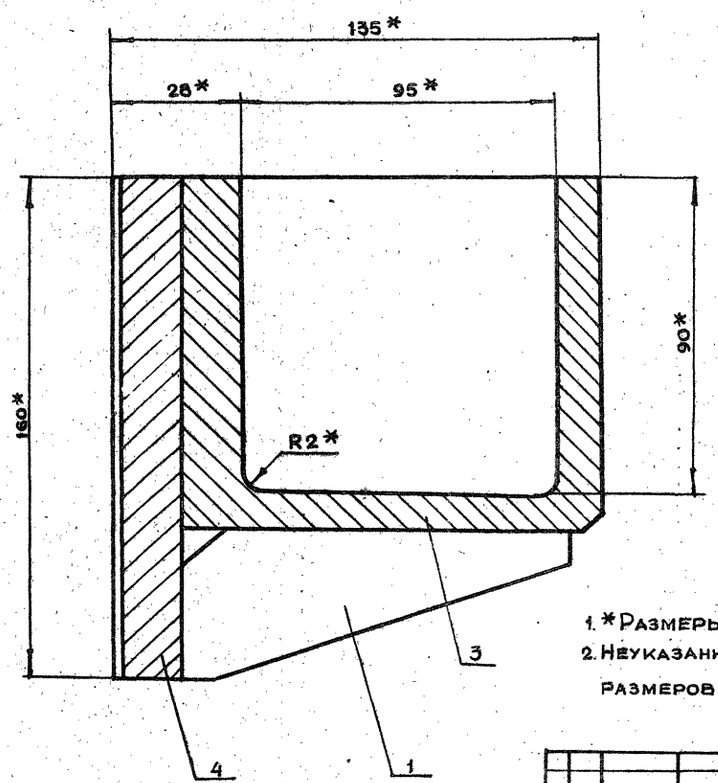

1. *Размеры для справок
2. Неуказанные предельные отклонения размеров $+t_2, -t_2, \pm \frac{t_2}{2}$

					2-83.04.00.200СБ		
Изм.	Лит.	N докум.	Подп.	Дата			
Разраб.		Андреева			Полупетля Сборочный чертеж	Лит.	Масса 6.8 / Масштаб 1:1
Пров.		Маркова				Лист	Листов 1
Гл. инж. пр.		Черкасова					
Н. контр.		Рачкова				Главпу Мосгорисполкома Мосспромпроект Мастерская № 6	
Гл. констр.		Григорьев					
Гл. спец.		Бычков					
Нач. маст.		Грибков					

2-83.04.00.204

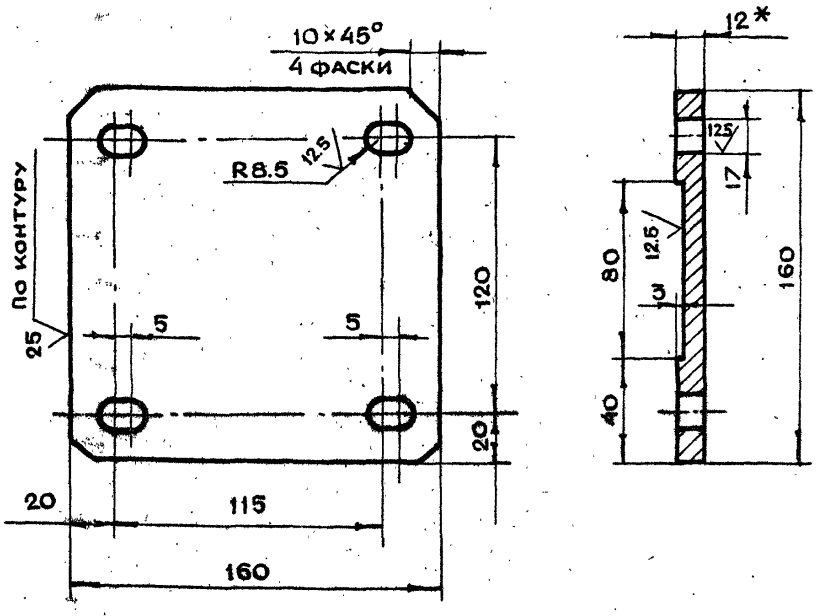

1.*Размер для справок

2.Неуказанные предельные отклонения размеров $+t_2, -t_2, \pm\frac{t_2}{2}$

Изм	Лит	N докум.	Подп.	Дата	2-83.04.00.204			
Разраб.		Андреева			Основание	Лит	Масса 2.2	Масштаб 1:2
Пров.		Маркова				Лист	Листов 1	
Гл.инж.пр.		Черкасова			Лист БПН12 ГОСТ19903-74 / Ст3 ГОСТ14637-79	Главпу Мосгорисполкома МОСПРОМПРОЕКТ Мастерская №6		
Н.контр.		Рачкова						

Копировал Формат А4

2-83.04.00.203

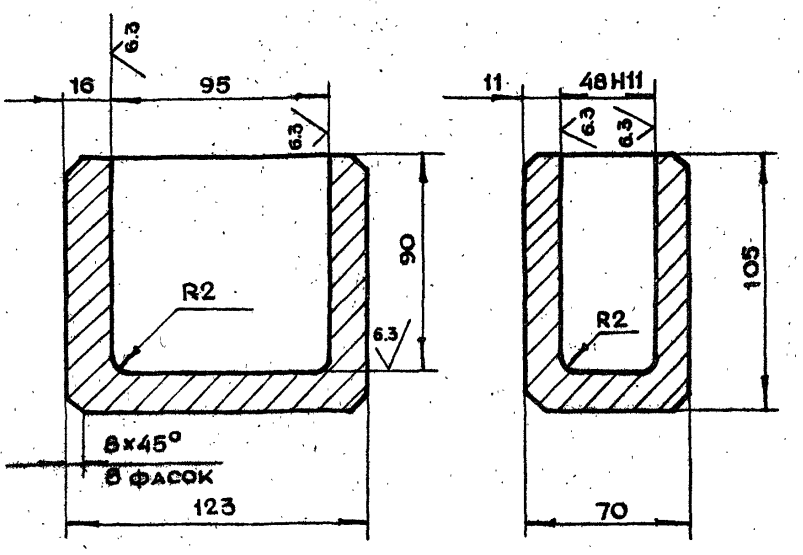

Неуказанные предельные отклонения размеров $+t_2, -t_2, \pm\frac{t_2}{2}$

Изм	Лит	N докум.	Подп.	Дата	2-83.04.00.203			
Разраб.		Андреева			Направляющая	Лит	Масса 4.0	Масштаб 1:2
Пров.		Маркова				Лист	Листов 1	
Гл.инж.пр.		Черкасова			Ст.3 ГОСТ 380-71	Главпу Мосгорисполкома МОСПРОМПРОЕКТ Мастерская №6		
Н.контр.		Рачкова						

Копировал Формат А4

2-83.04.00.202

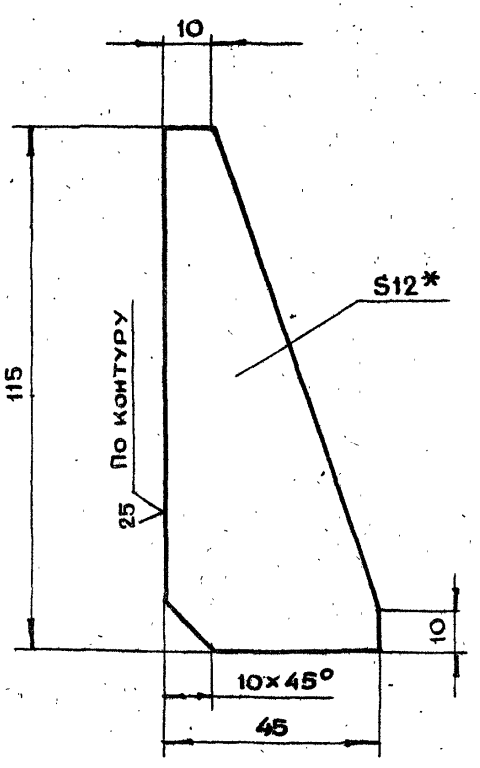

1.*Размер для справок

2.Неуказанные предельные отклонения размеров $+t_2, -t_2, \pm\frac{t_2}{2}$

Изм	Лит	N докум.	Подп.	Дата	2-83.04.00.202			
Разраб.		Андреева			Ребро	Лит	Масса 0.3	Масштаб 1:1
Пров.		Маркова				Лист	Листов 1	
Гл.инж.пр.		Черкасова			Лист БПН12 ГОСТ19903-74 / Ст3 ГОСТ14637-79	Главпу Мосгорисполкома МОСПРОМПРОЕКТ Мастерская №6		
Н.контр.		Рачкова						

Копировал Формат А4

2-83.04.00.201

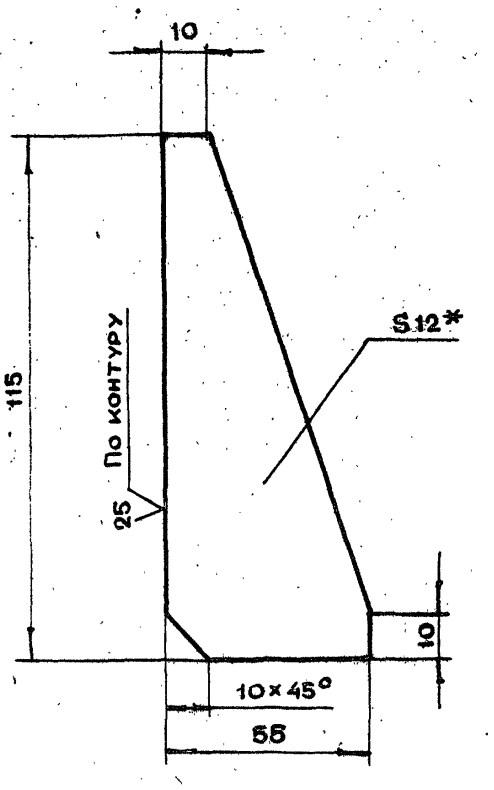

1.*Размер для справок

2.Неуказанные предельные отклонения размеров $+t_2, -t_2, \pm\frac{t_2}{2}$

Изм	Лит	N докум.	Подп.	Дата	2-83.04.00.201			
Разраб.		Андреева			Ребро	Лит	Масса 0.37	Масштаб 1:1
Пров.		Маркова				Лист	Листов 1	
Гл.инж.пр.		Черкасова			Лист БПН12 ГОСТ19903-74 / Ст3 ГОСТ14637-79	Главпу Мосгорисполкома МОСПРОМПРОЕКТ Мастерская №6		
Н.контр.		Рачкова						
Гл.констр.		Григорьев						
Гл.спец.		Бычков						
Нач.маст.		Грибков						

Копировал Формат А4

Взам.инв.N | Инв.N дубл. | Подп. и дата | Инв.N подл.

2-83.05.00.000СБ

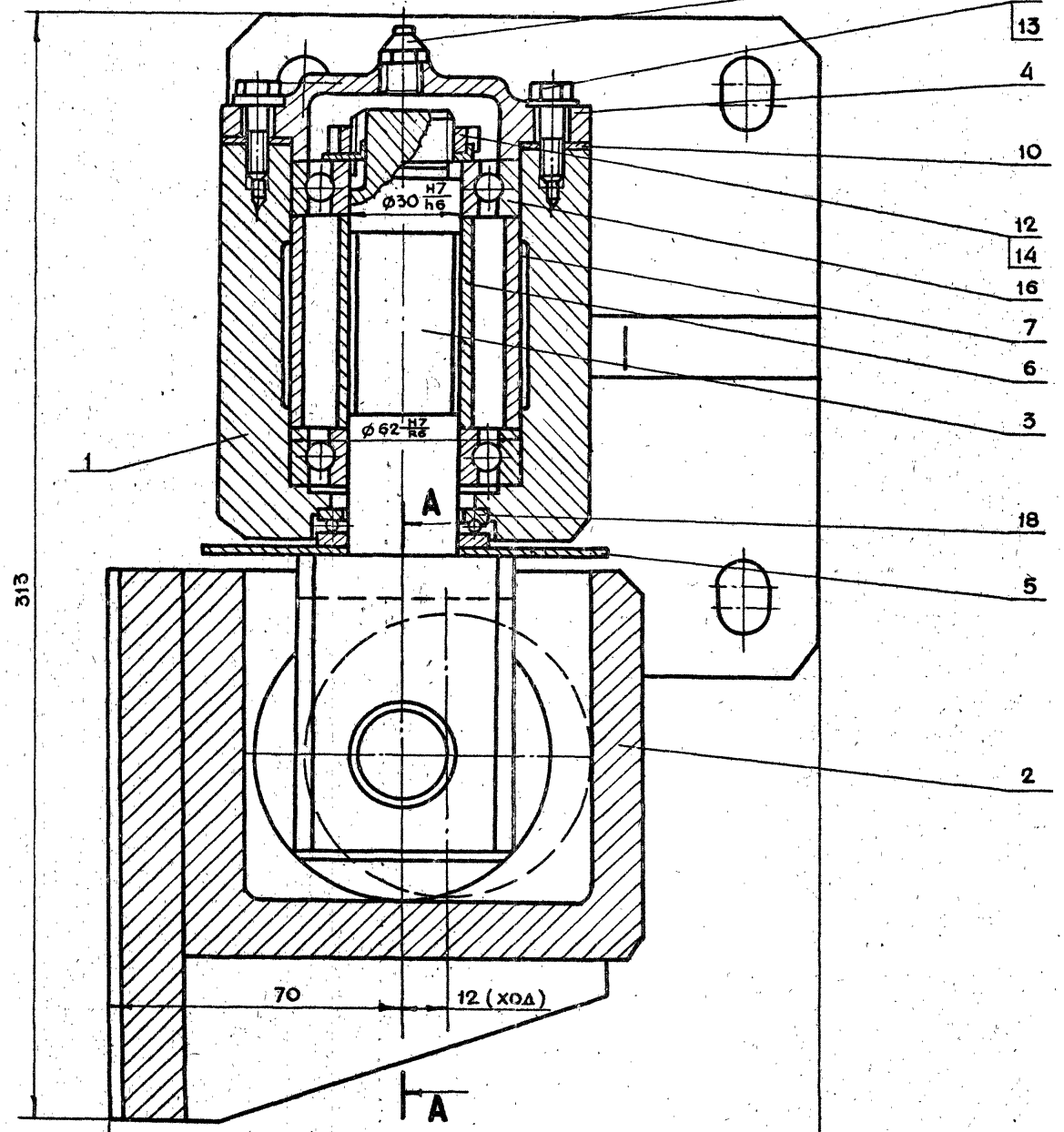

A-A

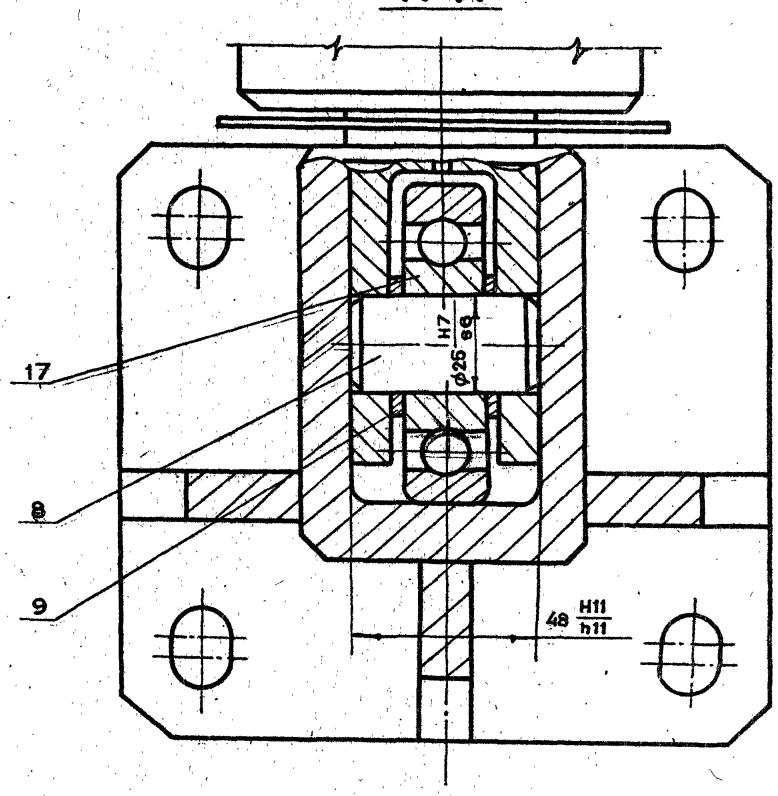

1. *Размеры для справок
2. Обеспечить легкое, без рывков и заеданий движение оси в петлях
3. После сборки полости подшипников заполнить жировым солидолом ГОСТ 1033-79

Изм	Лит	N докум.	Подп.	Дата
Разраб.		Андреева		
Пров.		Маркова		
Гл.инж.пр.		Черкасова		
Н.контр.		Рачкова		
Гл.констр.		Григорьев		
Гл.спец.		Бычков		
Нач.маст.		Грибков		

2-83.05.00.000СБ

Петля в сборе
Тип II
Сборочный чертеж

Лит.	Масса	Масштаб
	23	1:1
Лист	Листов 1	

Главапу Мосгорисполкома
МОСПРОМПРОЕКТ
Мастерская №6

19426-01 51

Копировал

Формат А2

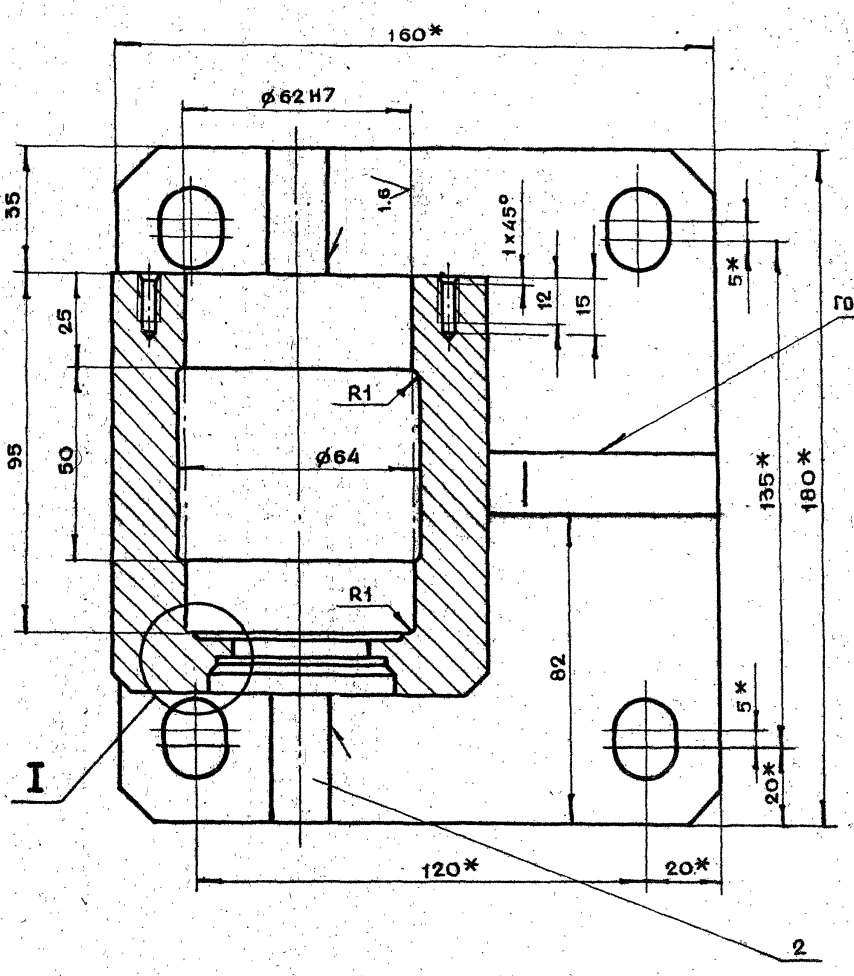

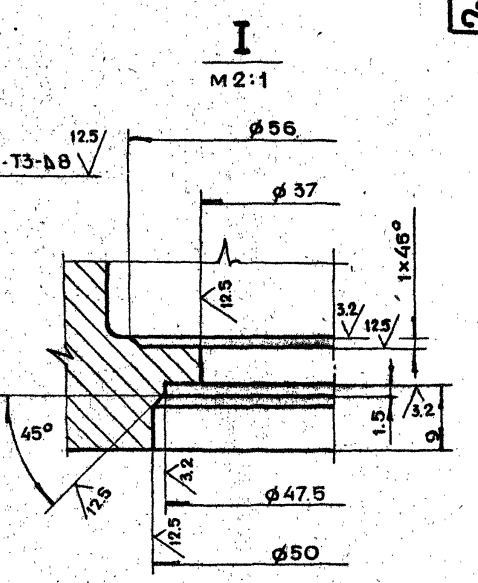

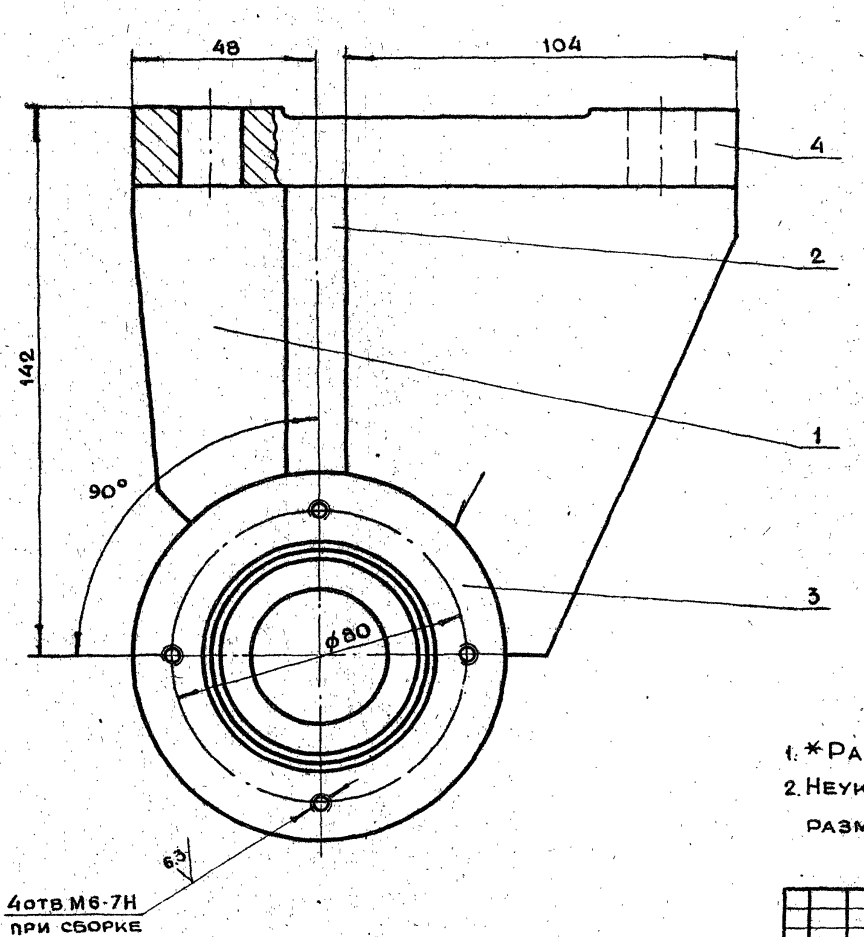

1. * Размеры для справок
2. Неуказанные предельные отклонения размеров $+t_2, -t_2, \pm \frac{t_2}{2}$

					2-83.05.00.100СБ		
Изм.	Лит.	N докум.	Подп.	Дата			
Разраб.		Андреева			Полупетля Сборочный чертеж	Лит.	Масса 12.5 / Масштаб 1:1
Пров.		Маркова				Лист	Листов 1
Гл.инж.пр.		Черкасова				Главпу Мосгорисполкома МОСПРОМПРОЕКТ Мастерская №6	
Н.контр.		Рачкова					
Гл.констр.		Григорьев					
Гл.спец.		Бычков					
Нач.маст.		Грибков					

19426-01 (52) Копировал Формат А2

gost.e-ecolog.ru