ТИПОВОЙ ПРОЕКТ
294-3-41.86

КРЫТЫЙ БАССЕЙН С ВАННОЙ 3×7 м ДЛЯ ОБУЧЕНИЯ ПЛАВАНИЮ ДЕТЕЙ ДОШКОЛЬНОГО ВОЗРАСТА

/СО СТЕНАМИ ИЗ КИРПИЧА/

АЛЬБОМ I

АРХИТЕКТУРНО-СТРОИТЕЛЬНАЯ, ТЕХНОЛОГИЧЕСКАЯ, САНИТАРНО-ТЕХНИЧЕСКАЯ И ЭЛЕКТРИЧЕСКАЯ ЧАСТИ, СВЯЗЬ И СИГНАЛИЗАЦИЯ, АВТОМАТИЗАЦИЯ САНТЕХУСТРОЙСТВ

Привязан:

Инв. №

gost.e-ecolog.ru

ТИПОВОЙ ПРОЕКТ
294-3-41.86

КРЫТЫЙ БАССЕЙН С ВАННОЙ 3×7 м ДЛЯ ОБУЧЕНИЯ ПЛАВАНИЮ ДЕТЕЙ ДОШКОЛЬНОГО ВОЗРАСТА

/СО СТЕНАМИ ИЗ КИРПИЧА/

АЛЬБОМ I

СОСТАВ ПРОЕКТА:

АЛЬБОМ I – АРХИТЕКТУРНО-СТРОИТЕЛЬНАЯ И ТЕХНОЛОГИЧЕСКАЯ ЧАСТИ,
САНИТАРНО-ТЕХНИЧЕСКАЯ И ЭЛЕКТРОТЕХНИЧЕСКАЯ ЧАСТИ, СВЯЗЬ И СИГНАЛИЗАЦИЯ, АВТОМАТИЗАЦИЯ САНТЕХУСТРОЙСТВ.

АЛЬБОМ II – ИЗДЕЛИЯ ЗАВОДСКОГО ИЗГОТОВЛЕНИЯ.

АЛЬБОМ III – СПЕЦИФИКАЦИИ ОБОРУДОВАНИЯ.

21650-01

АЛЬБОМ IV – ВЕДОМОСТИ ПОТРЕБНОСТИ В МАТЕРИАЛАХ.

АЛЬБОМ V – СМЕТЫ

Разработан институтом „Союзспортпроект"
Главный инженер института /Е.Р. Брилинг/
Главный архитектор проекта /В.В. Горелов/

Проект утвержден „Госгражданстроем"
приказ № 98 от 20 марта 1986г.
Рабочая документация введена в действие институтом „Союзспортпроект"
приказ № 280 от 10 сентября 1986г.

Привязан:

Инв. №

Альбом I

Типовой проект 294-3-41.86

С О Д Е Р Ж А Н И Е А Л Ь Б О М А

Лист	Наименование	Примечание
1	Содержание альбома	
	Ведомость чертежей комплекта АР	
1	Общие данные (начало)	
2	Общие данные (продолжение)	
3	Общие данные (продолжение)	
4	Общие данные (окончание)	
5	План на отм. 0,000. Экспликация помещений.	
	Спецификация элементов заполнения проемов	
6	Фасады 1-4; 4-1; Б-А; А-Б	
7	Разрезы 1-1; 2-2	
8	План кровли. Детали	
9	План на отм. 0,000. Экспликация полов. Ведомость отверстий	
10	План расположения перемычек. Ведомость перемы-	
	чек. Спецификация перемычек. Спецификация подоконных плит	
11	План размещения технологического оборудования	
	Ведомость чертежей комплекта КЖ	
1	Общие данные (начало)	
2	Общие данные (окончание)	
3	Схема расположения элементов фундаментов. Сечения	
4	Схема расположения элементов подпольных каналов.	
	Сечения	
5	Схема расположения элементов покрытия. Узлы и детали	
6	Венткамеры	
7	Крыльца К 1; 2; 3	
8	План ванны бассейна. Сечения 1-1; 2-2. Узел I	
9	Узлы ванны II; III; IV; V; VI	
10	Опалубочный план ванны бассейна. Разрезы 1-1;	
	2-2. Узлы I; II; III; IV; V	
11	Схема армирования ванны. Сечения 1-1 ÷ 4-4	
12	Узлы армирования ванны	
	Ведомость чертежей комплекта ОВ	
1	Общие данные (начало)	
2	Общие данные (окончание)	
3	План этажа	

Лист	Наименование	Примечание
4	Схемы систем отопления и вентиляции	
	систем П1; В1; В2	
5	Схемы теплоснабжения калориферов и обогрева	
	обходных дорожек бассейна	
6	Вентустановка П1	
7	Узел управления	
	Ведомость чертежей комплекта ВК	
1	Общие данные (начало)	
2	Общие данные (продолжение)	
3	Общие данные (продолжение)	
4	Общие данные	
5	План с системами В1 и Т3	
6	План с системами К1 и К3	
7	Схема систем В1 и Т3	
8	Схема системы К1	
9	Схема установок В4 и К3	
	Ведомость чертежей комплекта ЭМ	
1	Общие данные	
2	Электроосвещение. План	
3	Силовое электрооборудование. План	
4	Силовое электрооборудование. Расчетная	
	схема 1 щр	
5	Схема магистральных сетей	
6	Вводно-распределительное устройство.	
	Опросный лист	
7	Молниезащита	

Лист	Наименование	Примечание
	Ведомость чертежей комплекта СС	
1	Общие данные	
2	План с сетями связи. Схема расположения	
	сетей связи	
	Ведомость чертежей комплекта ПС	
1	Общие данные	
2	План расположения сети пожарной сигнали-	
	зации отм. 0,000	
	Ведомость чертежей комплекта АОВ	
1	Общие данные	
2	Система П1, ВЕ. Схема функциональная	
3	Система П1, ВЕ. Схема принципиальная	
	электрическая управления	
4	Система П1, ВЕ. Схема внешних	
	проводок. План проводок	

Гл.спец. ОВ Котлов
Гл.спец. ВК Нуштаев
Гл.спец. ЭО Шаршин
Рук.гр. СС Кондратьева
Тех.отд. Ивенина
Инв.№ подл. | Подпись и дата | Взам.инв.№

Привязан

Инв. №

Нач.маст.	Волков	
Зам.нач.	Цветков	
ГАП	Горелов	
ГИП	Логунов	
Рук.гр.арх	Паджева	
Ст.арх.	Славянов	
Вед.инж.	Яберинцев	
Тех.конс.	Ловинова	
Техник	Погорелов	
Провер.	Горелов	
Н.контр.	Яранасьев	

ТП 294-3-41.86

Крытый бассейн с ванной 3×7 м для обучения плаванию детей дошкольного возраста (со стенами из кирпича)

Стадия	Лист	Листов
РП	1	

Содержание альбома

СОЮЗСПОРТПРОЕКТ г. Москва

24650-01

Типовой проект 294-3-41.86 Альбом I

Ведомость рабочих чертежей комплекта АР

Лист	Наименование	Примечание
1	Общие данные (начало)	
2	Общие данные (продолжение)	
3	Общие данные (продолжение)	
4	Общие данные (окончание)	
5	План на отм. 0,000. Экспликация помещений. Спецификация элементов заполнения проемов	
6	Фасады 1-4; 4-1; Б-А; А-Б	
7	Разрезы 1-1; 2-2	
8	План кровли. Детали	
9	План на отм. 0,000. Экспликация полов. Ведомость отверстий	
10	План расположения перемычек.	
	Ведомость перемычек. Спецификация	
	перемычек. Спецификация подоконных плит	
11	План размещения технологического	
	оборудования	

Ведомость ссылочных и прилагаемых документов

Обозначение	Наименование	Примечание
Серия 2.244-1 вып. 4	Детали полов общественных зданий	
Серия 1.136.5-19	Двери деревянные наружные для жилых и общественных зданий	
Серия 1.136-12 в.1	Унифицированные деревянные фрамуги для жилых и общественных зданий	
Серия 1.136.5-16 ч.1,2	Окна и балконные двери деревянные с двойным остеклением для жилых зданий	
Серия 1.136-10	Двери деревянные внутренние для жилых и общественных зданий	
Серия 1.236.4-7/84 в.2	Витрины и тамбуры из алюминиевых сплавов для общественных зданий	
Серия 2.236-2 в.1	Детали примыканий оконных и дверных блоков к стенам и перегородкам	
Серия 1.238-1 в.2	Железобетонные козырьки входов и парапетные плиты общественных зданий	
Серия 1.243.1-4	Плиты плоские железобетонные	
Серия 1.038.1-1 вып.1,2	Перемычки железобетонные для зданий с кирпичными стенами	
Серия 1.136.1-13 в.1	Плиты подоконные для жилых и общественных зданий	
ГОСТ 6787-80	Плитки керамические для полов	
ГОСТ 7251-77	Линолеум поливинилхлоридный на тканевой основе	
Серия 1.236.5-9	Окна и балконные двери деревянные с тройным остеклением для общественных зданий	

Ведомость основных комплектов рабочих чертежей

Обозначение	Наименование	Примечание
АР	Архитектурно-строительные решения	Стр. 3-13
КЖ	Конструкции железобетонные	Стр. 14-25
ОВ	Отопление и вентиляция	Стр. 26-32
ВК	Водопровод и канализация	Стр. 33-41
ЭМ	Электроснабжение	Стр. 42-48
	Электрооборудование силовое	
	Электрическое освещение	
АОВ	Автоматизация вентсистем	Стр. 49-52
СС	Связь и сигнализация	Стр 53, 54
ПС	Пожарная сигнализация	Стр. 55, 56

Ведомость спецификаций

Лист	Наименование	Примечание
АР-4	Ведомость отделки помещений	
АР-5	Экспликация помещений	
АР-5	Спецификация элементов заполнения проемов	
АР-8	Спецификация элементов	
АР-9	Экспликация полов	
АР-10	Спецификация перемычек	
АР-10	Спецификация подоконных плит	

Привязка настоящего типового проекта выполнена в соответствии с действующими нормами и правилами и предусматривает мероприятия, обеспечивающие взрывную, взрывопожарную и пожарную безопасность при эксплуатации здания

Гл. инженер проекта

Типовой проект разработан в соответствии с действующими нормами и правилами и предусматривает мероприятия, обеспечивающие взрывную, взрывопожарную и пожарную безопасность при эксплуатации здания

Гл. инженер проекта (Ловунов В.С.)

Согласовано: ОВ Богомолов; ВК Колитов; ЭО Горшин; Гл. спец.; Гл. спец.; Гл. спец.; Рук. гр. СС Кондратьева; Тех. отд. Кравчина; Инв. № подл. | Подпись и дата | Взам. инв. №

Привязан

Инв. №

ТП 294-3-41.86 АР

Нач. маст.	Волков	
Зам. нач.	Цветков	
ГАП	Горелов	
ГИП	Ловунов	
Рук. гр.	Паджева	
Ст. арх.	Славенов	
Провер.	Горелов	
Н. контр.	Яковлева	

Крытый бассейн с ванной 3х7м для обучения плаванию детей дошкольного возраста (со стенами из кирпича)

Стадия	Лист	Листов
РП	1	11

Общие данные (начало)

СОЮЗСПОРТПРОЕКТ г. Москва

21650-01

Альбом 1

Типовой проект 294-3-41.86

Фасад 1-4

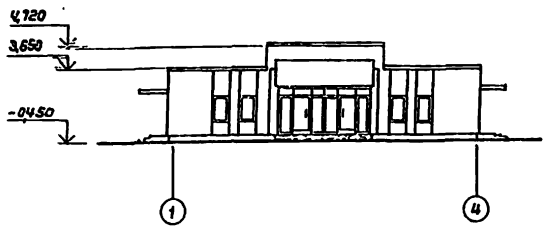

План

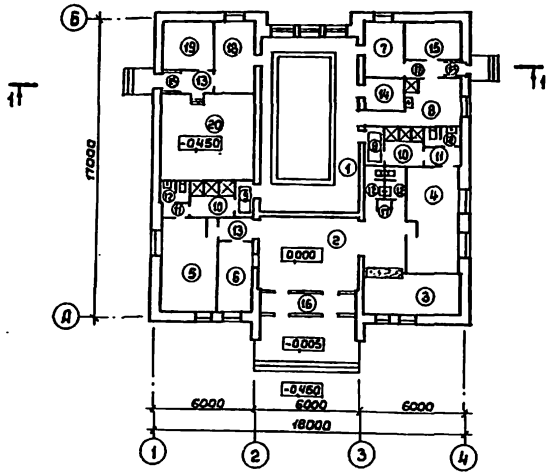

Разрез 1—1

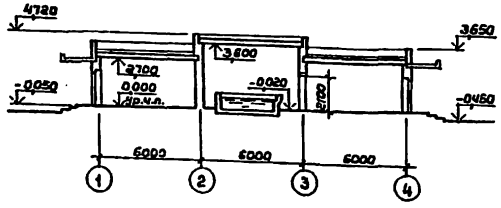

Схема генплана

(Вариант пристройки бассейна к детскому саду)

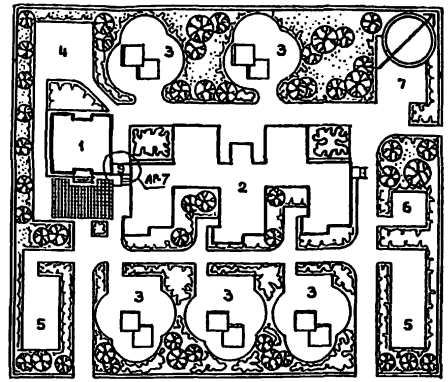

Схема генплана

М 1:1000

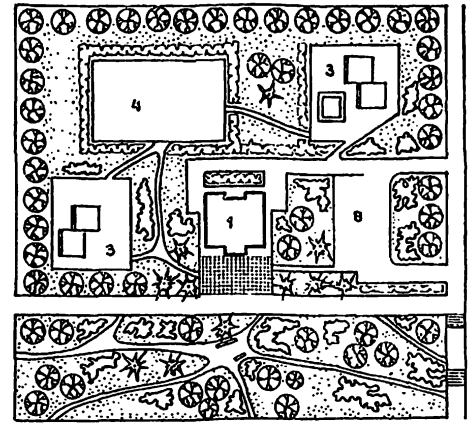

Экспликация помещений

Номер по плану	Наименование	Площадь м²
1	Зал ванны	57,6
2	Вестибюль	31,2
3	Гардероб	11,8
4	Раздевальная для мальчиков	17,6
5	Раздевальная для девочек	16,7
6	Администратор	7,5
7	Комната для медсестры	6,3
8	Комната для инструктора	10,4
9	Ножная ванна-шлюз	4,2
10	Душевые	11,8
11	Преддушевой тамбур	3,4
12	Сан.узлы	8,8
13	Коридоры	7,3
14	Инвентарная	4,7
15	Электрощитовая	5,7
16	Тамбуры	11,1
17	Кладовая уборочного инвентаря	0,5
18	Узел управления и лаборатория	10,4
19	Гидролизная	8,7
20	Венткамера	27,4

Экспликация зданий и сооружений

№ поз.	Наименование	Примеч.
1	Крытый бассейн	
2	Детский сад-ясли на 280м. т.п.	
3	Групповые площадки для детей	
4	Общая физкультурная площадка	
5	Площадка для обучения детей правилам дорожного движения	
6	Огород-ягодник	
7	Хозяйственная площадка	
8	Временная стоянка для автомашин	
9	Теплый переход	

Технико-экономические показатели

Наименование	Ед. изм.	По проекту
Площадь застройки	м²	336,8
Строительный объем	м³	1100,0
Полезная площадь	м²	263,1
Рабочая площадь	м²	218,6
Общая площадь	м²	286,0
$K_1 = \frac{\text{рабочая площадь}}{\text{общую площадь}}$	–	0,76
$K_2 = \frac{\text{строительный объем}}{\text{рабочая площадь}}$	–	5,07
Сметная стоимость строительства	тыс. руб.	51,54
В т.ч. строительно-монтажных работ	"	49,10
Стоимость 1 м²	руб.	44,31
Стоимость 1м² раб.пл.	"	186,62

Нач.маст.	Волков		
Зам.нач.	Цветков		
Гл.кон.м.	Маврин		
ГАП	Горелов		
ГИП	Логунов		
Рук.гр.ар.	Ладжева		
Провер.	Горелов		
Н.контр.	Афанасьев		

Привязан

Инв. №

ТП 294-3-41.86 АР

Крытый бассейн с ванной 3х7м для обучения плаванию детей дошкольного возраста (со стенами из кирпича)

Стадия	Лист	Листов
РП	2	

Общие данные (продолжение)

СОЮЗСПОРТПРОЕКТ г Москва

21650-01

Согласовано:

Инв. № подл. | Подпись и дата | Взам.инв. № | Тех. отд. | Арбенина

Альбом I

Типовой проект 294-3-41.86

Состав авторского коллектива

Часть проекта	Ф.И.О.	Должность	Степень участия	Подпись
Архитектурно-планировочная часть	Горелов В.В.	ГЯП	Автор	
	Паджева З.Я.	Рук.гр.арх.	Автор	
	Славянов В.Н.	Ст. арх.	Автор	
Конструктивная часть	Логунов В.С.	ГИП	Автор	
	Аверинцев Ф.Б.	Вед.инж.	Автор	
Спортивно-медицинская технология	Беленький Б.Л.		Автор	
	Резников Н.		Автор	
Отопление и вентиляция	Богомолец Э.М.		Автор	
	Гунцева Н.М.	Рук.гр.инж.	Автор	
	Попова Н.		Автор	
Водопровод и канализация	Филиппов В.В.	Гл. спец.	Автор	
	Афанасьев В.И.	Рук. гр.	Автор	
Электрооборудование	Паршин Н.А.	Гл.спец.	Автор	
	Скляр А.Н.	Рук. гр.	Автор	
Связь и сигнализация	Кондратьева Т.Н.		Автор	
Автоматика	Дунаевский Г.		Автор	
Сметы	Сапожникова		Автор	

Общие указания

I. Общая часть

Рабочие чертежи типового проекта крытого бассейна с ванной 3×7м для обучения плаванию детей дошкольного возраста разработаны на основании задания, утвержденного Госгражданстроем от 15 апреля 1985 г.

Бассейн предназначается для обслуживания микрорайонов и разработан отдельностоящим. Предусматривается возможность пристройки его к дошкольным учреждениям.

Типовой проект разработан для строительства в районах со следующими климатическими и географическими характеристиками:

1. Климатический район – II; III; IВ подрайон.
2. Расчетные зимние температуры наружного воздуха: –20°С; –30°С (основное решение); –40°С.
3. Зона влажности – нормальная.
4. Рельеф участка – ровный; площадка строительства – горизонтальная.
5. Геологические условия – обычные. Грунты нескальные, однородные, непучинистые. Грунтовые воды отсутствуют.
6. Скоростной напор ветра на высоте 10м – 45 кгс/м².
7. Вес снегового покрова на 1м² горизонтальной поверхности земли – 100 кг/м².
8. Проектом не предусмотрено строительство здания в районах вечной мерзлоты, просадочных грунтов и на подрабатываемых территориях.
9. Класс ответственности – II.
   Коэффициент надежности – I.

Основным материалом для строительства является кирпич и сборные железобетонные изделия по общесоюзным каталогам.

II. Архитектурно-строительные решения

г.1. Схема генерального плана. Проектом рекомендуется располагать здание бассейна в спортивно-оздоровительной зоне микрорайона. Перед главным фасадом устраивается кулуарная площадка для обеспечения возможности накопления детей. Эта площадка должна быть благоустроена малыми формами функционального и декоративного назначения.

г.2. Архитектурно-планировочное решение.

Здание бассейна представляет одноэтажный прямоугольник в плане с размерами в осях 17×18 м.

Наружные стены сплошной кладки из глиняного пустотелого кирпича (ГОСТ 530-80) с объемной массой кладки 1600 кгс/м³ с лицевым слоем из облицовочного кирпича. Наружная стена зала ванны – из глиняного обыкновенного кирпича (ГОСТ 530-80) с лицевым слоем из облицовочного кирпича.

Толщину стен и утеплителя покрытия для расчетной зимней температуры наружного воздуха см. таблицу (лист АР-4).

Наружная отделка здания. Цоколь облицовывается керамической плиткой типа „кабанчик" темных тонов; оконные переплеты окрашиваются масляной краской белого цвета за 2 раза; наружные двери покрываются бесцветным лаком за 2 раза.

III. Технологическая часть

В соответствии с утвержденными Минпросом СССР программами предусматривается обучение плаванию детей старших и подготовительных групп детских садов (возраст 5-6 лет).

Проведение занятий предусмотрено 2 раза в неделю с пребыванием в воде 30 минут.

Режим пребывания в бассейне для дошкольников рекомендован научным отделом ЦНИИЭП учебных зданий по согласованию с институтами гигиены и дошкольного воспитания.

Здание бассейна включает в свой состав вестибюль с гардеробом верхней одежды, две раздевальные с душевыми и санузлами, плавательную ванну размером 3×7м, помещения обслуживания и технические помещения:

Глубина ванны принята 0,6-0,8 м.
Единовременная пропускная способность ванны – 12 человек в смену.

IV. Противопожарные мероприятия

Здание I степени огнестойкости. Все несущие и ограждающие конструкции выполнены из несгораемых материалов.

В здании предусмотрена система пожарной сигнализации. При срабатывании пожарной сигнализации проектом электрооборудования предусмотрено автоматическое отключение вентсистем.

Прокладка электросетей и установка электрооборудования выполнена в соответствии с „Правилами устройства электроустановок."

Помещение инструктора во время эксплуатации бассейна должно содержаться в открытом состоянии.

Нач.мас.	Волков		ТП 294-3-41.86	АР
ГЯП	Горелов			
ГИП	Логунов		Крытый бассейн с ванной 3×7м для обучения плаванию детей дошкольного возраста (со стенами из кирпича)	Стадия: РП; Лист: 3; Листов:
Рук.гр.арх	Паджева			
Ст.арх.	Славянов		Общие данные (продолжение)	СОЮЗСПОРТПРОЕКТ г. Москва
Провер.	Горелов			
Н.контр	Афанасьев			

Привязан

Инв. №

Инв. № подл. | Подпись и дата | Взам. инв. № | Тех. отд. | Арбенина

21650-01

Альбом I

Типовой проект 294-3-41.86

Внутреннее пожаротушение одновременно обеспечивается расходом воды 2-х струй по 2,5 л/с. с орошением любой точки пола двумя струями.

Наружное пожаротушение предусматривается от пожарных гидрантов, устанавливаемых на водопроводной сети. Расход воды на наружное пожаротушение составляет 15 л/с.

V. Привязка проекта

Типовой проект может быть применен в строительстве после выполнения следующих проектных работ по его привязке к конкретному участку:

1. В соответствии с конкретным участком и исходными данными разработать генеральный план, проект инженерных сетей и проект благоустройства и озеленения.
2. Выполнение привязки типового проекта в соответствии с требованиями ГОСТ 21.501-80.
3. Рабочие чертежи фундаментов должны быть разработаны применительно к геологическим условиям конкретного участка.
4. Материал утеплителя стен и покрытия его толщина собираются в зависимости от характеристики конкретного участка по выше приведенной таблице.
5. Скорректировать проект в соответствии с конкретными вводами в здание инженерных сетей.
6. При строительстве здания в зимний период выполнить привязку проекта в соответствии с „Указаниями по производству работ в зимнее время" (см. раздел 6).
7. Произвести корректировку рабочих чертежей в соответствии с имевшими место после ввода проекта в действие изменениями действующих нормативных документов по строительству, государственных стандартов, серии чертежей типовых конструкций и деталей и т.д.

VI. Производство работ в зимний период

1. Каменные работы в зимних условиях вести на растворе марки по прочности на сжатие-75 с противоморозной химической добавкой. В качестве противоморозной химической добавки, в соответствии со СНиП II-22-81, для помещений с повышенной влажностью допускается применять только нитрат в количестве, зависящем от среднесуточных температур.

2. Возведение стен душевых в зимнее время вести только способом прогрева кладки. При способе прогрева конструкций кладка должна выполняться на растворе без химических добавок с одновременным обогревом возведенных конструкций в течение времени, за которое кладка достигнет несущей способности (не менее 90% от проектной), необходимой для нагружения вышележащими конструкциями здания

3. При возведении здания необходимо вести постоянный контроль за фактической прочностью кладки по данным лабораторных испытаний. При фактической прочности менее 90% дальнейшее возведение здания должно быть прекращено до упрочнения раствора кладки.

4. Возведение каменных конструкций в зимних условиях должно осуществляться в соответствии с проектом СНиП II-22-81 „Каменные и армокаменные конструкций. Нормы проектирования и СНиП III 17-78. „Каменные конструкции. Правила производства и приемки работ."

Ведомость отделки помещений

Площадь м²

Наименование или номер помещения	Потолок		Стены или перегородки		Низ стен или перегородок (панель)		
	Площадь	Вид отделки	Площадь	Вид отделки	Площадь	Вид отделки	Высота, мм
1 Зал ванны	57,6	Известковая побелка	96,2	Штукатурка глазурованная плитка на всю высоту			
2 Вестибюль	31,2	Водоэмульс. покраска ВА-27А	29,3	Штукатурка, масляная покраска			
3 Гардероб	11,8	Водоэмульсионная покраска ВА-27А	47,3	Штукатурка, водоэмульсионная покраска ВА-27А			
4 Раздевальная для мальчиков	17,6	То же	42,8	Штукатурка, масляная покраска			
5 Раздевальная для девочек	16,7	То же	39,6	То же			
6 Администратор	7,5	То же	27,2	Штукатурка, водоэмульсионная покраска ВА-27А			
7 Комната для медсестры	6,3	То же	24,1	То же			
8 Комната для инструктора	10,4	То же	23,4	То же			
9 Шлюзножная ванна	4,2	Известковая побелка	26,8	Штукатурка, глазурованная плитка на всю высоту			
10 Душевые	11,8	То же	17,8	Штукатурка, известковая побелка	55,1	Штукатурка, глазурованная плитка на h=1,8	2000
11 Преддушевой тамбур	3,4	То же	7,4	То же	15,0	То же	2000
12 Сан. узлы	8,8	То же	11,0	То же	17,2	То же	2000
13 Коридоры	71,3	Водоэмульсионная краска ВА-27А	26,3	Штукатурка, водоэмульс. краска ВА-27А			
14 Инвентарная	4,7	Известковая побелка	21,4	То же			
15 Электрощитовая	5,7	То же	26,5	Клеевая покраска			
16 Тамбуры	11,1	То же	23,7	Штукатурка масляная покраска			
17 Кладовая уборочного инвентаря	0,5	То же	6,0	Штукатурка, водоэмульсионная краска ВА-27А			
18 Узел управления и лаборатория	10,4	То же	29,1	То же			
19 Гидролизная	8,7	То же	29,8	То же			
20 Венткамера	27,4	То же	55,0	Клеевая покраска			

Сводная таблица допускаемых толщин наружных стен в мм

Наименование помещений	Материал	$t_н°$ C		
		-20	-30	-40
Зал бассейна	Красный полнотелый глиняный обыкновенный кирпич	640	770	900
Зал подготовительных занятий	Красный пустотелый глиняный обыкновенный кирпич	510	640	770
Раздевальные и душевые		510	640	770
Остальные помещения		380	510	640

Сводная таблица допускаемых толщин утеплителя покрытий в мм

Наименование помещений	Материал кг/м³	$t_н°$ C		
		-20	-30	-40
Зал бассейна	Пенобетон γ = 400	220	260	300
Зал подготовительных занятий		200	240	280
Раздевальные и душевые		200	240	280
Остальные помещения		160	200	240

Привязан

Инв.№

Нач.маст.	Волков	
Гл.конс.м.	Маврин	
ГАП	Горелов	
ГИП	Логунов	
Рук.гр.арх.	Падежева	
Ст.арх.	Славянов	
Провер.	Горелов	
Н.контр.	Афанасьев	

ТП 294-3-41.86 АР

Крытый бассейн с ванной 3×1м для обучения плаванию детей дошкольного возраста (со стенами из кирпича)

Стадия	Лист	Листов
РП	4	

Общие данные (окончание)

СОЮЗСПОРТПРОЕКТ г. Москва

Инв.№ подл. | Подпись и дата | Взам.инв.№ | Тех.отд. Кравчинский

21650-01

Альбом I

Типовой проект 294-3-41.86

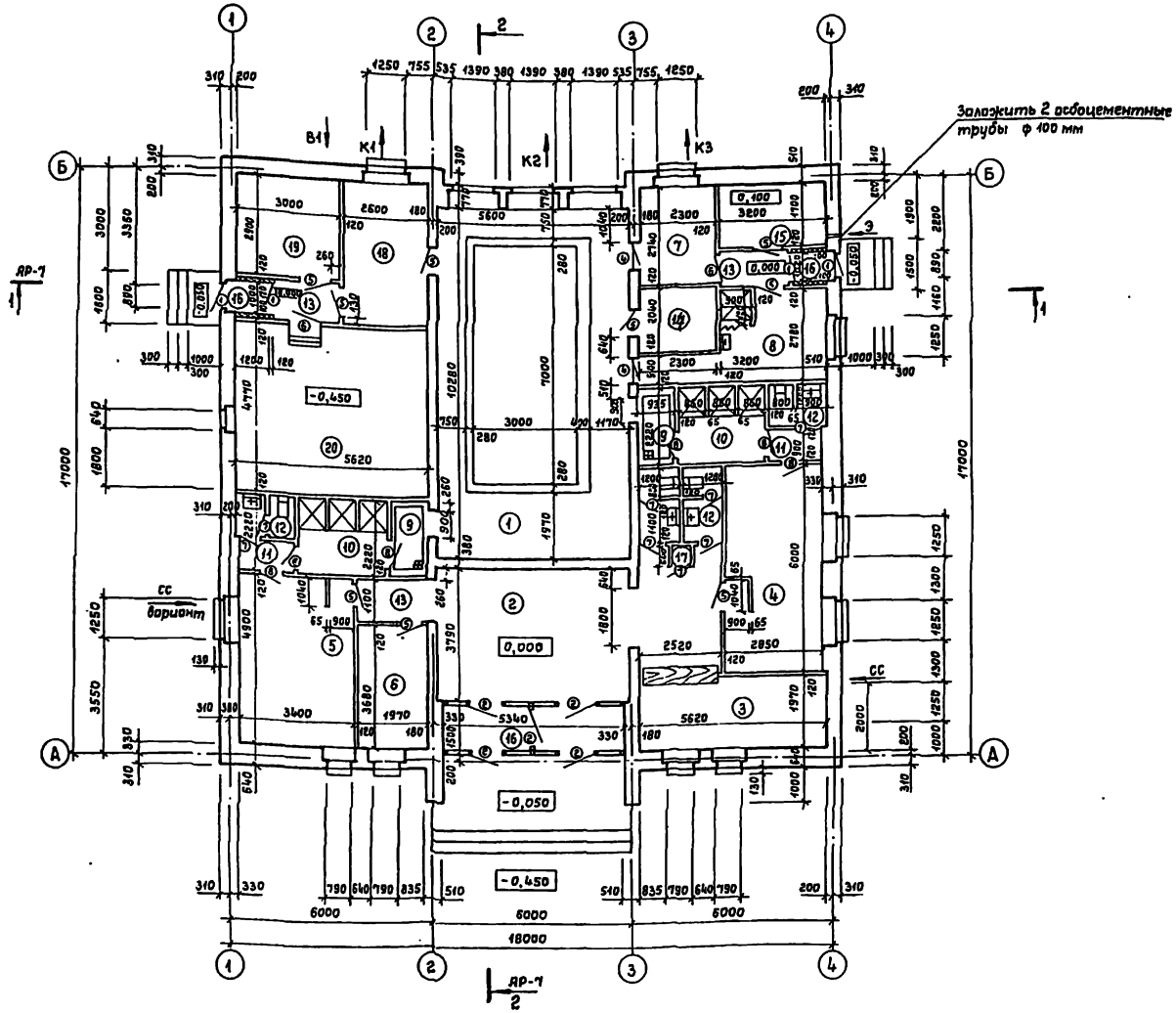

Спецификация элементов заполнения проемов

Марка поз.	Обозначение	Наименование	Кол-во шт.	Масса ед., кг	Примеч.
	Серия 1.136.5-16 ч.1,2	Оконный блок ОС12-13,5в	6		0,072 м³
	Серия 1.236-6 в.1 ч.1 и 2	—"— ОС18-9г	4		0,072 м³
	—"—	—"— ОС18-15г	3		0,117 м³
3	Серия 1.136-12 в.1	Фрамуга Ф809-12	4		0,021 м³
4	Серия 1.136.5-16 ч.1,2	Дверь балконная БС22-7,5	2		0,068 м³
1	Серия 1.136.5-19	Дверь наружная ДН20-9-4	4		0,100 м³
5	Серия 1.136-10	Дверь внутренняя ДГ21-10	9		
6	—"—	—"— ДГ21-12	2		
7	—"—	—"— ДГ21-7	9		
8	—"—	—"— ДГ21-8	6		
	Серия 1.236.4-7/84 в.2	Тамбур из алюминиевых сплавов			
2	—"—	ТЯО(т)27-100 ВК	5	26,7	
	—"—	Стойка ВОСЛ(т) 27-03	2	10,2	
	—"—	—"— ВОСЛ(т) 27-33	1	11,5	
	—"—	—"— ВОСЕ (т) 27-03	2	9,4	
	—"—	—"— ВОСЕ (т) 27-33	1	10,4	
	—"—	Ригель ИВО (т) -07,5	4	2,36	
	—"—	—"— ИСО (т) -07,5	8	2,34	
	—"—	—"— ИНО (т) -07,5	4	2,36	
	—"—	—"— ИВЕ (т) -07,5	4	2,17	
	—"—	—"— ИНЕ (т) -07,5	4	2,17	
	—"—	Слив СД (т)-30	1	1,59	
	—"—	Штапики ЩО (т)-07,5	38	0,15	
	—"—	—"— ЩО (т) -20	14	0,45	
	—"—	Нащельники НД (т)-30	8	0,96	
	—"—	Вкладыши соедин. Ц (т)-01	24	0,078	
	Серия 1.271-4 в.7	Прилавок для гардероба			
		ПГ.03.00.00.00.СБ	2		
	Серия 1.271-4 в.6	Вешалка гардеробная ВГ.08.00.00.00.СБ	6		

Экспликация помещений

№ по плану	Наименование	Площадь м²
1	Зал ванны	57,6
2	Вестибюль	31,2
3	Гардероб	11,8
4	Раздевальная для мальчиков	17,6
5	Раздевальная для девочек	16,7
6	Администратор	7,5
7	Комната для медсестры	6,3
8	Комната для инструктора	10,4
9	Ножная ванна - шлюз	4,2
10	Душевые	11,8
11	Преддушевой тамбур	3,4
12	Сан. узлы	8,8
13	Коридоры	7,3
14	Инвентарная	4,7
15	Электрощитовая	5,7
16	Тамбуры	11,1
17	Кладовая уборочного инвентаря	0,5
18	Узел управления и лаборатория	10,4
19	Гидролизная	8,7
20	Венткамера	27,4

Ведомость отверстий см. лист АР-9.

Привязан

Инв. №

Нач.мас	Волков	
Гл.кон.м.	Маврин	
ГАП	Горелов	
ГИП	Логунов	
Рук.гр.ар.	Поджева	
Ст.арх.	Славянов	
Провер.	Горелов	
Н.контр	Яранасьев	

ТП 294-3-41.86 АР

Крытый бассейн с ванной 3×7м для обучения плаванию детей дошкольного возраста (со стенами из кирпича)

План на отм. 0,000. Экспликация помещений. Спецификация элементов заполнения проемов

Стадия	Лист	Листов
РП	5	

СОЮЗСПОРТПРОЕКТ г. Москва

21650-01

Инв. № подл. | Подпись и дата | Взам. инв. №

Гл.спец. ОВ Розомолец | Рук.гр. СС Кондратьева
Гл.спец. ВК Филиппов | Тех отд. Арбенина
Гл.спец. ЭО Паршин

Альбом I

Типовой проект 294-3-41.86

Фасад 1-4

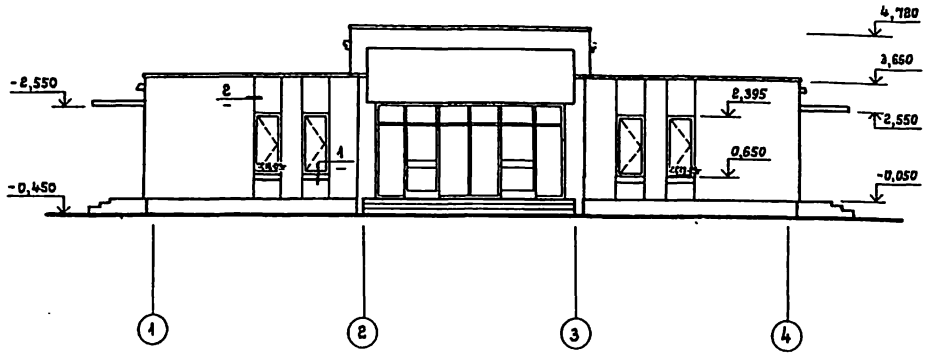

Фасад 4-1

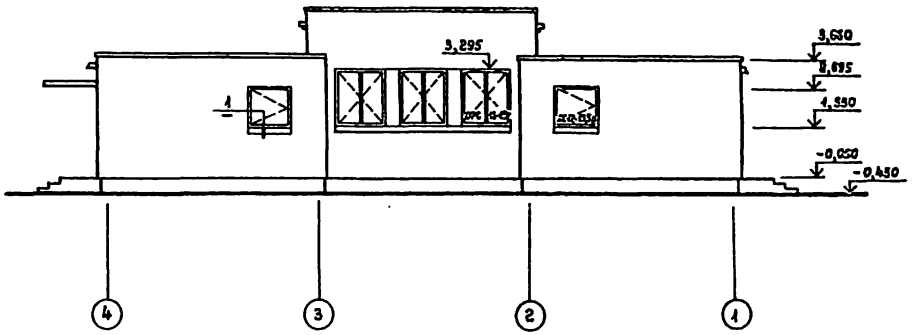

Фасад Б-А

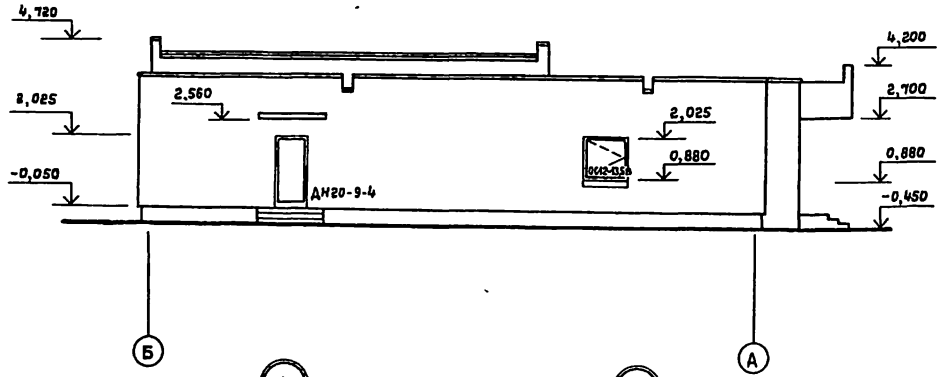

Фасад А-Б

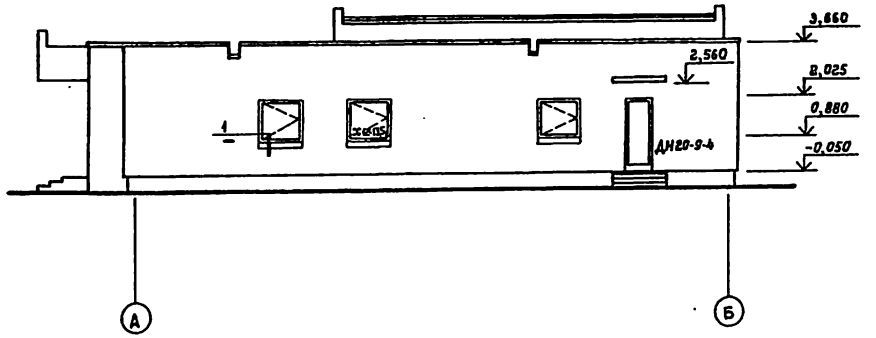

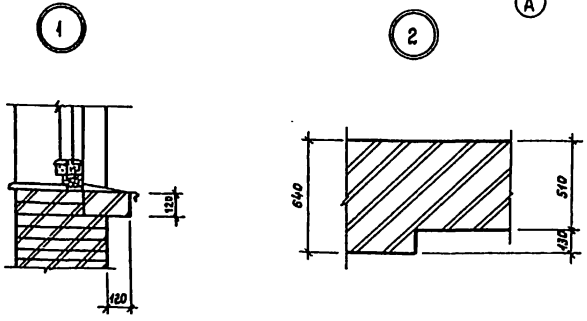

Нач.маст.	Волков		ТП 294-3-41.86		АР	
Зам.нач.	Цветков					
Гл.кон.м.	Маврин		Крытый бассейн с ванной 3×7м для обучения плаванию детей дошкольного возраста (со стенами из кирпича)	Стадия	Лист	Листов
ГАП	Горелов			РП	6	
ГИП	Лозунов					
Рук.ер.арх.	Поджева		Фасады 1-4; 4-1; Б-А; А-Б	ВОЮЗСПОРТПРОЕКТ г. Москва		
Провер.	Горелов					
Н.контр.	Афанасьев					

Привязан

Инв.№

Инв.№ подл. | Подпись и дата | Взам инв.№ | Тех.отд. | Изменение

21650-01

Альбом I

Типовой проект 294-3-41.86

К-1

Защитный слой гравия на антисептированной битумной мастике	— 10
1 слой гидроизола марки ГИ-г (ГОСТ 7415-74*)	
3 слоя рубероида антисептированного дегтевого марки РМД-350	— 15
Стяжка из цементно-песчаного р-ра М100 тип С-3	— 25
Утеплитель пенобетон - см. таблицу (лист 4)	
Керамзитобетон по уклону	— 20 - 140
1 слой рубероида, наклеенного на горячей битумной мастике (тип В-2)	— 5
Выравнивающая цементно-песчаная стяжка раствора М50 (тип С-1)	— 10

Разрез 1-1

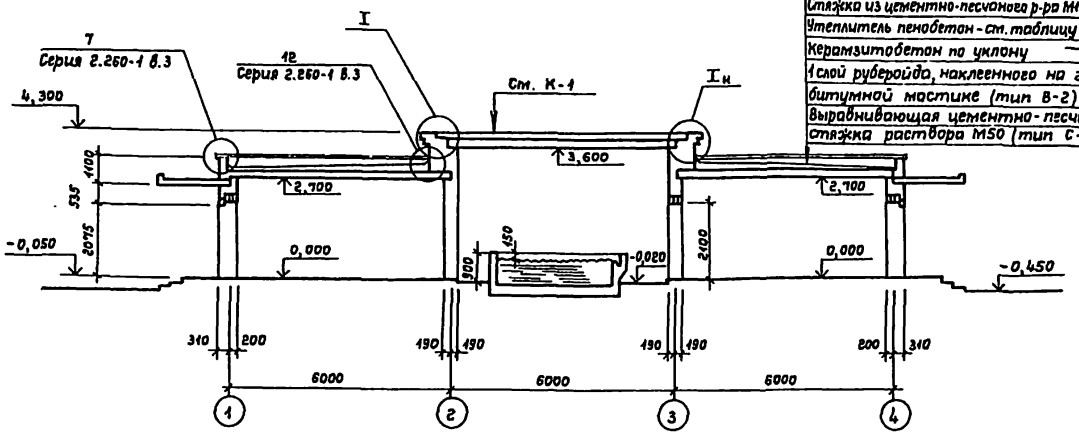

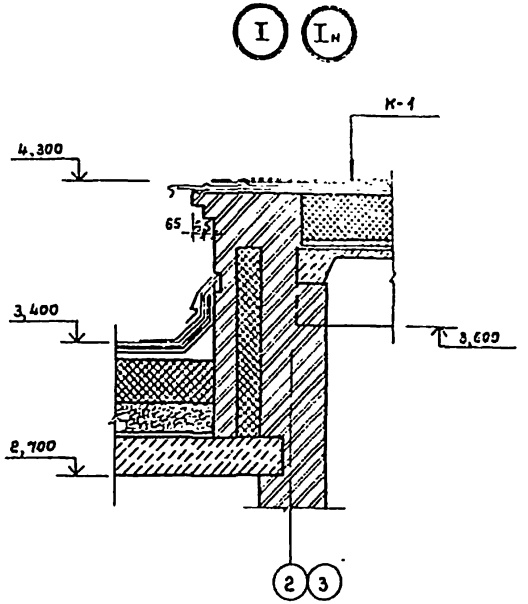

Деталь примыкания бассейна к детскому саду

Разрез 2-2

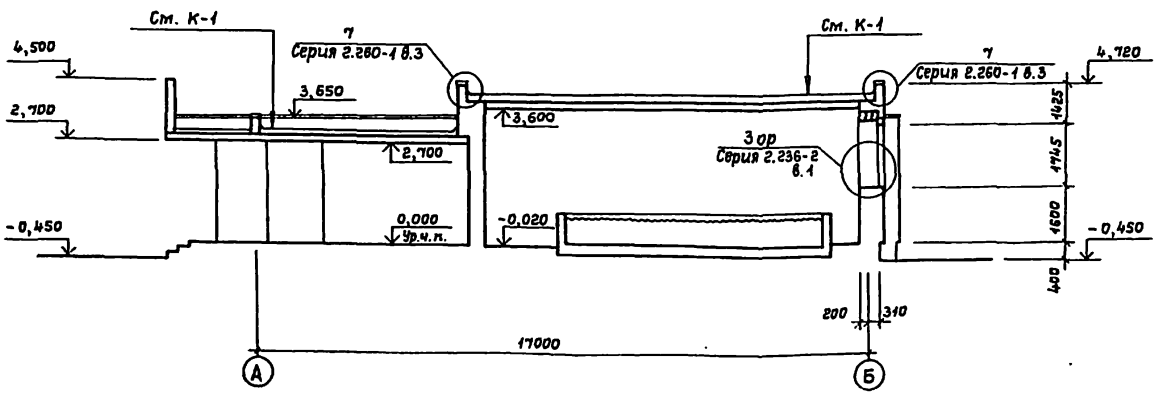

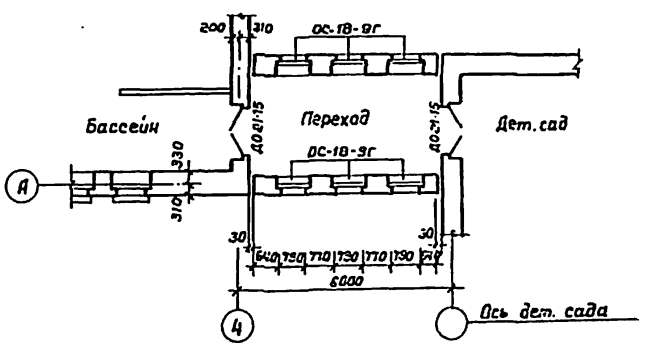

Нач. мас.	Валков		
Зам. нач.	Цветков		
Гл. кон. м.	Маврин		
ГЯП	Горелов		
ГИП	Логунов		
Рук. гр. арх.	Паджева		
Провер.	Горелов		
Н. контр.	Афанасьев		

Привязан

Инв. №

ТП 294-3-41.86 АР

Крытый бассейн с ванной 3×7м для обучения плаванию детей дошкольного возраста (со стенами из кирпича)

Стадия	Лист	Листов
РП	7	

Разрезы 1-1; 2-2

СОЮЗСПОРТПРОЕКТ г. Москва

21650-01

Инв. № подл. | Подпись и дата | Взам. инв. № | Тех. отд. | Кобенина

Альбом I

Типовой проект 294-3-41.86

План кровли

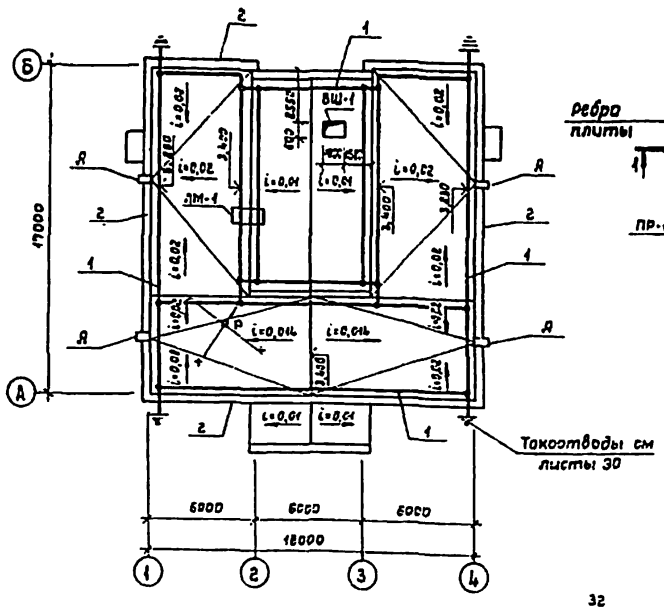

Вентшахта ВШ-1

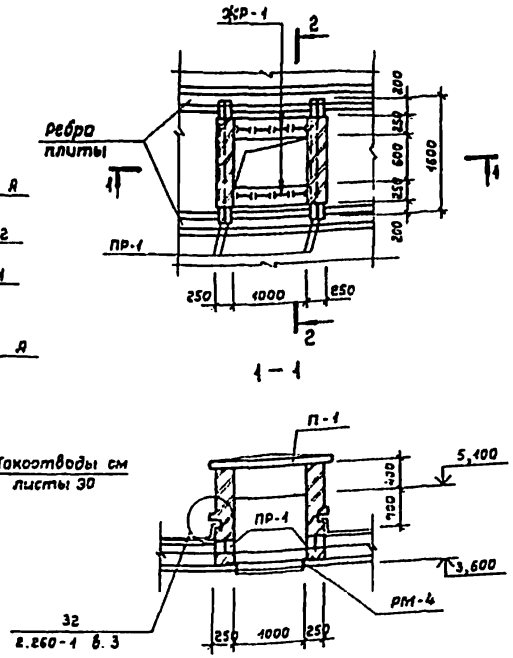

2 – 2

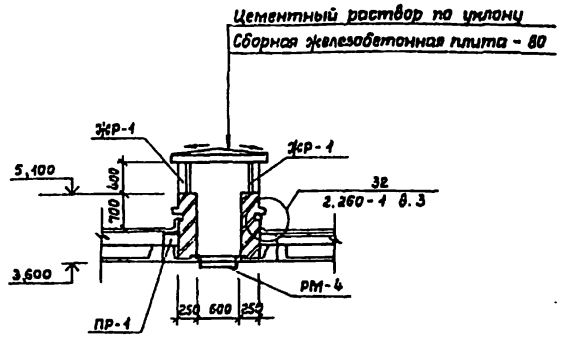

Спецификация элементов

Марка поз.	Обозначение	Наименование	Кол.	Масса кг	Примечание
	Железобетонные элементы				
П-1	1.243.1-4	ПТ 8-16.14	1	448	
ПР-1	1.138-10 вып.1	1ПР2-15.12.14	4	75	
	Металлические изделия				
ЛМ-1	1.450.3-3 вып. 242	Лестница металлическая СТХ-28 (С*)	1	470	
РМ-1	КЖИ-14	РМ-	1	13	
ЖР-1	КЖИ-15	ЖР-	1	29	
1	ГОСТ 5781-82*	Сталь круглая ф 8 мм	150м	59	
ММ-2	2.236-2 в.1	Кровельный костыль ММ-2	30	0,28	
2	1-238-1 вып.2	Плита парапетная ПП-13,5-Т	43	94	
	—— " ——	ППS.5-Т-1	18	33	

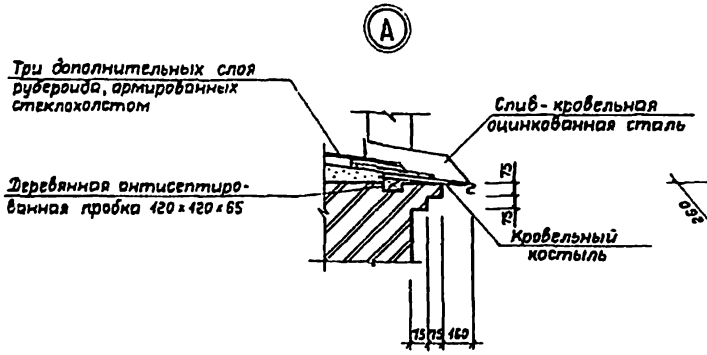

Слив

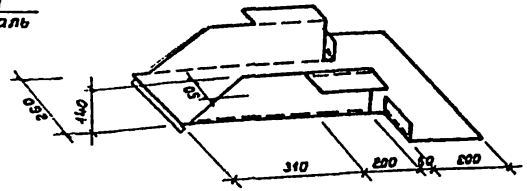

Нач.маст	Волков		
Зам.нач.	Цветков		
Гл.кон.м.	Маврин		
ГЛП	Горелов		
ГНП	Логунов		
рук.гр.	Поджева		
Провер.	Логунов		
Н.контр.	Афанасьев		

Привязан

Инв. №

ТП 294-3-41.86 АР

Крытый бассейн с ванной 3×7м для обучения плаванию детей дошкольного возраста (со стенами из кирпича)

Стадия	Лист	Листов
РП	8	

План кровли. Детали

СОЮЗСПОРТПРОЕКТ г. Москва

21650-01

Согласовано: Гл.спец. ОВ, Гл.спец. ВК, Гл.спец. ЭО, Рук.гр. СС, Тех.отд.

Инв. № подл. | Подпись и дата | Взам. инв. №

Альбом I

Типовой проект 294-3-41.86

согласовано:

Гл.спец.	ОВ	Бакалов	
Гл.спец.	ВК	Филипов	
Гл.спец.	ЭО	Паршин	

Рук.др.	СС	Конфат	
Гл.спец.		Дейнека	

Инв.№ подл. | Подпись и дата | Взам.инв.№

Ведомость отверстий

№ по проекту	Размер отверстия мм
1	1000×300(h) низ на отм. 2,400
2	200×250(h) низ на отм. 2,500
3	200×200(h) низ на отм. 0,000
4	350×300(h) низ на отм. 2,300
5	250×500(h) низ на отм. 2,200
6	250×300(h) низ на отм. 2,400
7	500×200(h) низ на отм. 2,400
8	700×300(h) низ на отм. 2,200
9	100×100(h) низ на отм. -1,200
10	700×500(h) низ на отм. -2,200

Экспликация полов

Наименование или номер помещения	Тип пола	Схема пола или номер узла по серии 2.241-1 в.4	Элементы пола и их толщина, мм	Площадь пола м²
1 Зал ванны	1	Лист КЖ-9	Покрытие-керамическая плитка ГОСТ 6787-80 — 10	57,5
2 Вестибюль	2	Деталь 243	Покрытие-бетон мозаичного состава М200 — 20	31,2
3 Гардероб	3	—»— 230	Покрытие-линолеум поливинилхлоридный на тканевой основе ГОСТ 7251-77 — 2,5	11,8
4,5 Раздевальные	3	—»— 230	Покрытие-то же — 2,5	17,6 16,7
6 Администратор	3	—»— 230	Покрытие-то же — 2,5	7,3
7 Комната для медсестры	3	—»— 230	Покрытие-то же — 2,5	6,3
8 Комната для инструктора	3	—»— 230	Покрытие-то же — 2,5	10,4
9 Шлюзножная ванна	4	—»— 250	Покрытие-керамическая плитка ГОСТ 6787-80 — 10	4,2
10 Душевые	4	—»— 250	Покрытие-то же — 10	11,8
11 Преддушевой тамбур	4	—»— 250	Покрытие-то же — 10	3,4
12 Сан.узлы	4	—»— 250	Покрытие-то же — 10	8,8
13 Коридоры	3	—»— 230	Покрытие-линолеум поливинилхлоридный на тканевой основе ГОСТ 7251-77 — 2,5	7,3
14 Инвентарная	5	—»— 240	Покрытие-керамическая плитка ГОСТ 6787-80 — 10	4,7
15 Электрощитовая	5	—»— 240	Покрытие-то же — 10	5,7
16 Тамбуры	2	—»— 140	Покрытие-бетон мозаичного состава марки 200 — 20	11,1
17 Кладовая уборочного инвентаря	5	—»— 240	Керамическая плитка ГОСТ 6787-80 — 10	0,5
18 Узел управления лаборат.	5	—»— 240	Покрытие-то же — 10	10,4
19 Гидролизная	5	—»— 240	Покрытие-то же — 10	8,7
20 Венткамера	6	—»— 245	Покрытие-бетон марки 200 — 20	27,4
13' 16' Коридор, тамбур	5	—»— 240	Покрытие-керамическая плитка ГОСТ 6787-80 — 10	

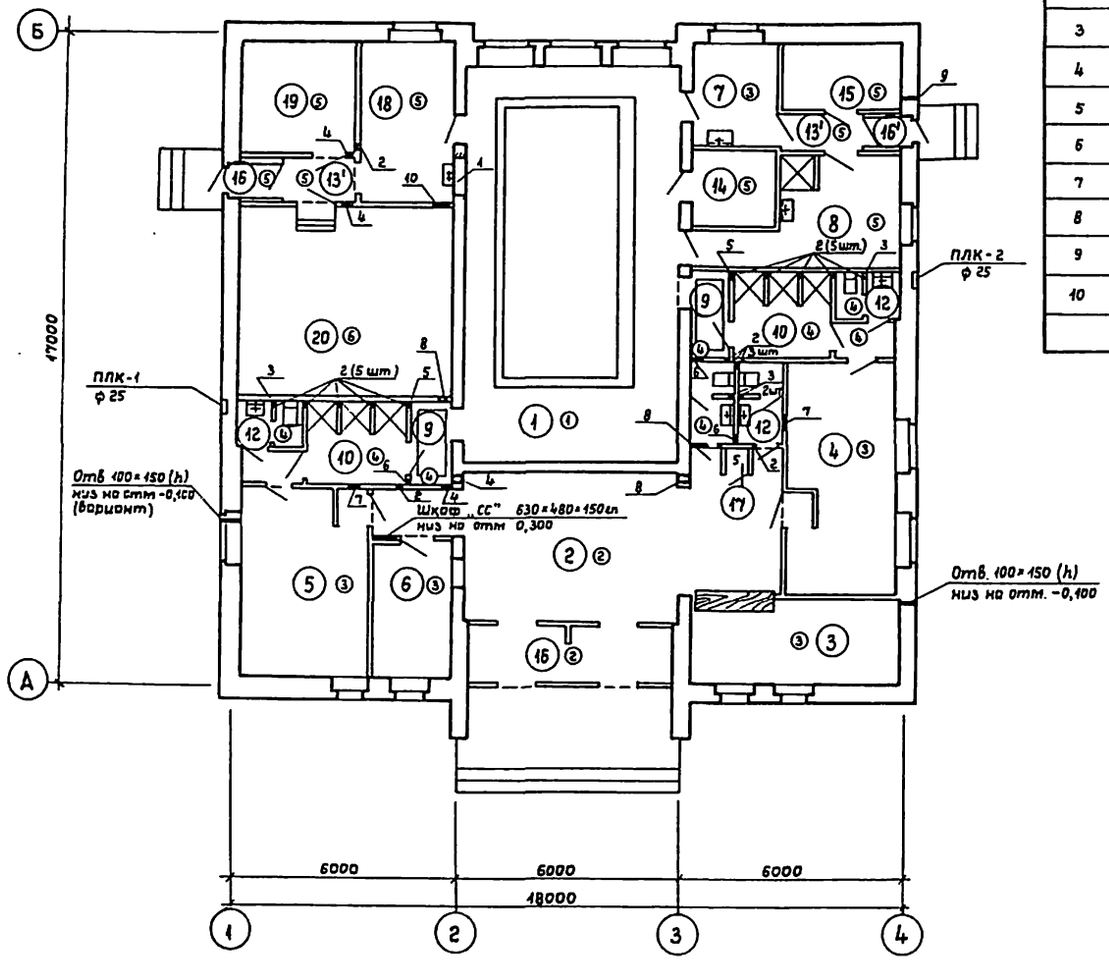

Привязан

Инв. №

Нач.мас.	Волков		
Зам.нач.	Цветков		
Гл.кон.м	Моврин		
ГАП	Горелов		
ГИП	Логунов		
Ст.арх.	Славянов		
Провер	Горелов		
Н.контр	Афанасьев		

ТП 294-3-41.86 АР

Крытый бассейн с ванной 3×7м для обучения плаванию детей дошкольного возраста (со стенами из кирпича)

Стадия	Лист	Листов
РП	9	

План на отм. 0,00 экспликация полов. Ведомость отверстий

СОЮЗСПОРТПРОЕКТ г. Москва

21650-01

Альбом I

Типовой проект 294-3-41.86

План расположения перемычек

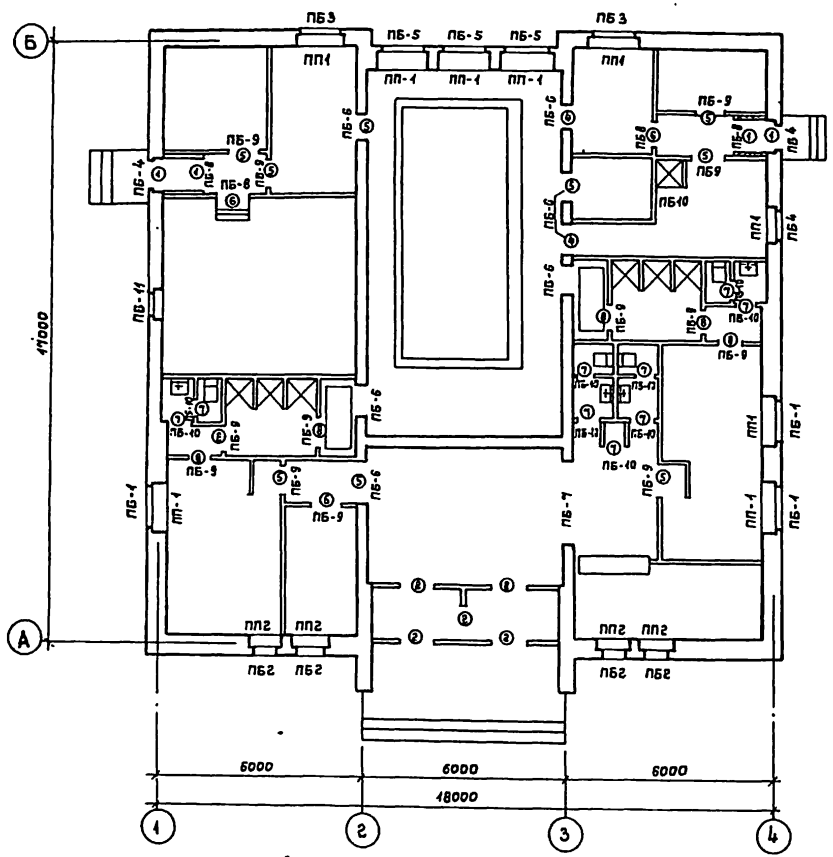

Ведомость перемычек (начало)

Марка, поз.	Схема сечения
ПБ-1 (шт. 3)	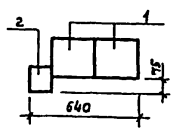
ПБ-2 (шт. 4)	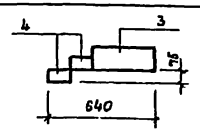

Марка, поз.	Схема сечения
ПБ-3 (шт. 2)	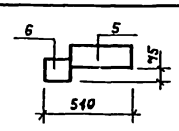
ПБ-4 (шт. 3)	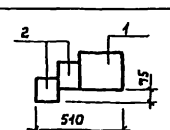

Ведомость перемычек (окончание)

Марка, поз.	Схема сечения
ПБ-5 (шт. 3)	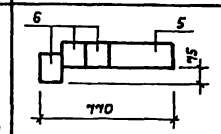
ПБ-6 (шт. 7)	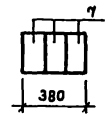
ПБ-7 (шт. 1)	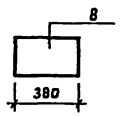
ПБ-8 (шт. 4)	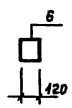
ПБ-9 (шт. 13)	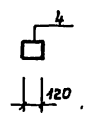
ПБ-10 (шт. 10)	
ПБ-11 (шт. 1)	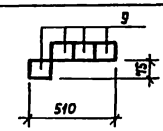

Спецификация сборных железобетонных элементов

Марка поз.	Обозначения	Наименование	К-во шт.	Масса ед., кг	Примеч.
	Перемычки брусковые и плитные				
1	Серия 1.038.1-1 вып.1	5 ПБ 21-27	9	275	
2	— " — вып.1	2 ПБ 19-3	9	75	
3	— " — вып.2	2 ПП 14-4	4	190	
4	— " — вып.1	1 ПБ 13-1	21	25	
5	— " — вып.2	2 ПП 17-5	5	224	
6	— " — вып.1	2 ПБ 17-2	15	75	
7	— " — вып.1	3 ПБ 18-37	21	125	
8	— " — вып.2	3 ПП 27-11	1	570	
9	— " — вып.1	1 ПБ 10-1	14	25	
	Плиты подоконные				
ПП-1	Серия 1.136.1-13 вып.1	ЯО 14.35.45-Т	9	57	
ПП-2	— " —	ЯО 10.25.45-Т	4	28	

Согласовано:

Гл.спец.	Шиманский	
Гл.спец.	Ковалева	
Гл.спец.	Ларкина	
Рук.гр.	Кондратова	
Тех.отд.	Рабинович	

Инв.№ подл. | Подпись и дата | Взам.инв.№ | Гл.спец. | Шиманский | Гл.спец. | Ковалева | Рук.гр. | Кондратова | Тех.отд. | Рабинович

Привязан

Инв.№

Нач.мрс.	Волков		
Зам.нач.	Цветков		
Гл.инж.м.	Маврин		
ГАП	Горелов		
ГИП	Логачев		
Рук.гр.орг.	Паджева		
Провер.	Горелов		
Н.контр.	Яфанасьев		

ТП 294-3-41.86 АР

Крытый бассейн с ванной 3×7 м для обучения плаванию детей дошкольного возраста (со стенами из кирпича)

Стадия	Лист	Листов
РП	10	

План расположения перемычек. Ведомость перемычек. Спецификация перемычек. Ведомость подоконных плит

СОЮЗСПОРТПРОЕКТ г. Москва

21650-01

Альбом I

Типовой проект 294-3-41.86

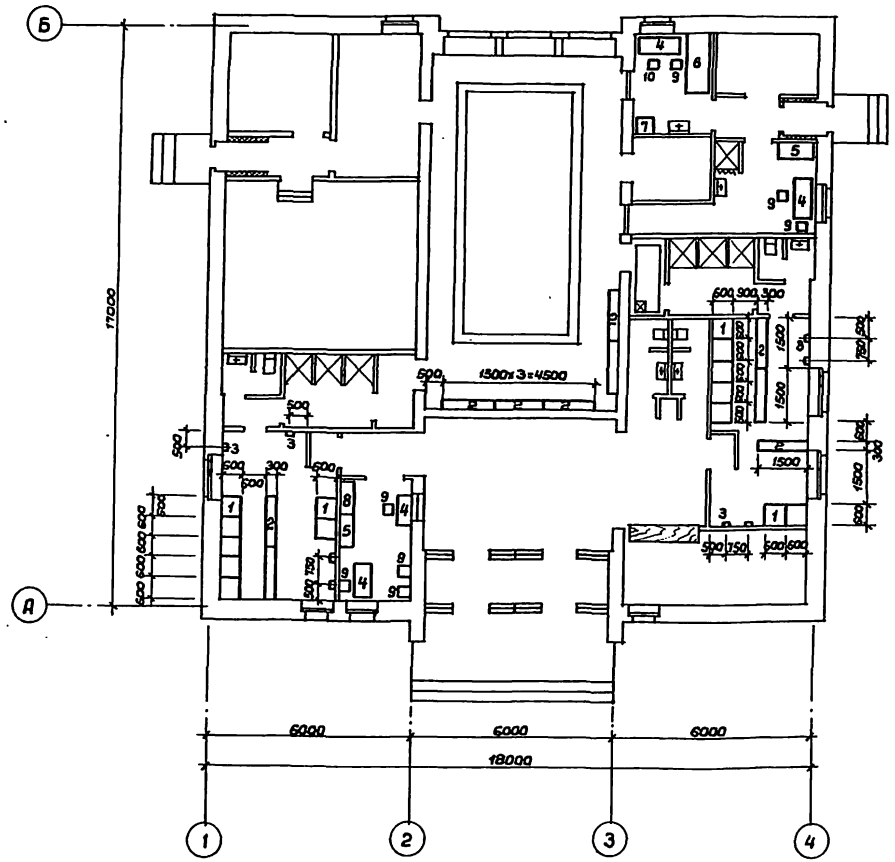

Экспликация

1 — шкафчик одноярусный на два отделения для домашней одежды.
2 — скамейка деревянная
3 — электросушитель
4 — стол письменный однотумбовый
5 — шкаф канцелярский
6 — кушетка смотровая
7 — шкаф медицинский
8 — шкаф металлический (сейф)
9 — стул полумягкий
10 — стул детский

Инв. № подл.	Подпись и дата	Взам. инв. №	Тех. отд.	Арзенина			

Привязан:					ТП 294-3-41.86		АР
			Нач. отд.	Беленький	Крытый бассейн с ванной 3×7 м для обучения плаванию детей дошкольного возраста (со стенами из кирпича)	Стадия	Лист	Листов
			Гл. спец.	Резников		РП	11	
			Ст. инж.	Кирейченко	План размещения технологического оборудования	СОЮЗСПОРТПРОЕКТ г. Москва		
			Провер.	Резников				
Инв. №			Н. контр.	Афанасьев				

21650-01

Альбом I

Типовой проект 294-3-41.86

Ведомость рабочих чертежей основного комплекта марки КЖ

Лист	Наименование	Примечание
1	Общие данные (начало)	
2	Общие данные (окончание)	
3	Схема расположения элементов фундаментов. Сечения	
4	Схема расположения элементов подпольных каналов. Сечения	
5	Схема расположения элементов покрытия. Узлы и детали	
6	Венткамеры	
7	Крыльца № 1, 2, 3	
8	План ванны бассейна. Сечения 1-1, 2-2. Узел I	
9	Узлы ванны II, III, IV, V, VI	
10	Опалубочный план ванны бассейна. Разрезы 1-1, 2-2. Узлы I, II, III, IV, V	
11	Схема армирования ванны. Сечения 1-1 ÷ 4-4	
12	Узлы армирования ванны	

Ведомость ссылочных и прилагаемых документов

Обозначение	Наименование	Примечание
	Ссылочные документы	
ГОСТ 380-71*	Сталь углеродистая общего назначения Марки и общие технические требования	
ГОСТ 103-76*	Полоса стальная горячекатаная Сортамент	
ГОСТ 1839-80	Трубы и муфты асбестоцементные для безнапорных трубопроводов. Технические условия	
ГОСТ 3262-75*	Трубы стальные водогазопроводные	
ГОСТ 5781-82*	Сталь горячекатанная для армирования железобетонных конструкций. Технические условия	
ГОСТ 6141-82	Плитка керамическая для внутренней облицовки стен	
ГОСТ 6787-80	Плитка керамическая для полов. Технические условия	
ГОСТ 8478-81	Сетки сварные для железобетонных конструкций. Технические условия	
ГОСТ 8509-72*	Сталь прокатная угловая равнополочная Сортамент	
ГОСТ 5264-80	Ручная дуговая сварка. Соединения сварные. Основные типы. Конструктив. элем-ты и размеры	
ГОСТ 10704-76*	Трубы стальные электросварные прямошовные. Сортамент	
ГОСТ 10705-80	Трубы стальные электросварные Технические условия	
ГОСТ 14771-76*	Дуговая сварка в защитном газе Соединения сварные. Основные типы. Конструктивные элементы и размеры	

Ведомость ссылочных и прилагаемых документов (Продолжение)

Обозначение	Наименование	Примечание
Серия 1.038-1	Перемычки ж/б для зданий с кирпичными стенами:	
вып. 2	- перемычки плитные	
вып. 1	- перемычки брусковые	
Серия 1.141-1 вып. 63	Предварительно напряженные панели с круглыми пустотами длиной 6280; 5900; 5680; 5380; 5080; 4780 мм. Шир. 1790; 1490; 1190; 990 мм, армированные стержнями из термическо упрочненной стали класса Ат-V, метод натяжения электротермический. Рабочие чертежи	
Серия 1.141-1 вып. 60	Панели с круглыми пустотами длиной 4180, 1490, 1190, 990 мм, армированные стержнями из стали класса А-III и Вр.-I. Рабочие чертежи	
Серия 1.219.1-3	Лотки ж/б для подпольных каналов длиной 87, 147, 297 см	
Серия 1.242.1-3 вып. 1	Панели длиной 298 см шир. 149 см, армированные сварными каркасами из стали класса А-III. Рабочие чертежи	
Серия 1.242-1 вып. 1	Панели пролетом 9м с напрягаемой арматурой стержневой класса А-IV прядевой П7 и проволочный ВРП под нагрузки 800 и 450 кг/м³	
Серия 1.055.1-1	Ступени бетонные и ж/б	
Серия 1.255.1-1	Ступени ж/б плоские длиной 150 и 210 см для наружных крылец общественных зданий	
Серия 1.238-1 вып. 2	Железобетонные козырьки входов и парапетных плит общественных зданий козырька длиной 184, шириной 155, 220, 279 см и плиты длиной 129 см	
Серия 1.225-2 вып. 5	Опорные подушки	
	Прилагаемые документы	
КЖИ-1 ÷ КЖИ-17	Изделия заводского изготовления	
ВМ	Ведомость потребности в материалах	

Привязка настоящего типового проекта выполнена в соответствии с действующими нормами и правилами и предусматривает мероприятия, обеспечивающие взрывную, взрывопожарную и пожарную безопасность при эксплуатации здания

Гл. инженер проекта

Типовой проект разработан в соответствии с действующими нормами и правилами и предусматривает мероприятия, обеспечивающие взрывную, взрывопожарную и пожарную безопасность при эксплуатации здания

Гл. инженер проекта (Логунов)

Инв. № подл.	Подпись и дата	Взам. инв. №	Тех. отдел	Ярбенина

Инв. №

ТП 294-3-41.86 КЖ

Кач. маст.	Волков	
Гл. конс. м	Маврин	
ГАП	Горелов	
ГИП	Логунов	
Разраб.	Логинова	
Провер.	Логунов	
Н. контр.	Афанасьев	

Крытый бассейн с ванной 3×7 м для обучения плаванию детей дошкольного возраста (со стенами из кирпича)

Стадия	Лист	Листов
РП	1	12

Общие данные (начало)

СОЮЗСПОРТПРОЕКТ г. Москва

21650-01

Типовой проект 294-3-41.86 Альбом I

Ведомость объемов сборных бетонных и железобетонных конструкций по рабочим чертежам основного комплекта марки КЖ

№ строки	Наименование группы элементов конструкций	Код	Кол. ($м^3$)	Примечание
1	Плиты перекрытия предварительно напряженные	58 4211	317,55	
2	Лотки каналов и плиты	58 5821	0,42	
3	Перемычки	58 2821	3,23	
4	Плиты перекрытий с обычным армированием	58 4221		
5	Козырьки	58 9421	0,64	
6	Детали лестниц	58 9121	1,42	

Ведомость спецификаций

Лист	Наименование	Примечание
3	Спецификация сборных железобетонных элементов	
	фундаментов	
4	Спецификация элементов подпольных	
	каналов	
5	Спецификация элементов покрытия	
6	Спецификация элементов венткамер	
7	Спецификация элементов крылец и лестниц	

1. Конструктивная часть проекта разработана в соответствии с требованиями „Указаний по разработке и корректировке типовой проектной документации общественных зданий и сооружений" Государственного комитета по гражданскому строительству и архитектуре при Госстрое СССР.
2. Проект разработан для расчетных зимних температур наружного воздуха $-20°C$; $-30°C$ (основное решение) и $40°C$ для I климатического района (кроме IВ подрайона).
3. Нормативный скоростной напор ветра – 45 кгс/$м^2$ (II район).
4. Масса снегового покрова на $1 м^2$ горизонтальной поверхности покрытия 100 кгс/$м^2$ (III – IV район по массе снегового покрова).
5. Фундаменты монолитные бутобетонные разработаны для условий горизонтального рельефа, обычных гидрогеологических условий, нескальных однородных грунтов, отсутствия вечной мерзлоты, просадочных грунтов и сейсмики.
6. Глубина заложения фундаментов от планировочной отметки-1,90м.
7. Условное расчетное давление на основание под подошвой фундаментов определено по СНиП 2.02.01-83 „Основания зданий и сооружений при следующих коэффициентах: $m_1 = 1,1$ $m_2 = 1,0$ $K_н = 1,00$ $K_1 = 0,05$ $K_2 = 0,2$ $\gamma = 1,8$ т/$м^3$ $\varphi = 20°$, $C = 0,11$ кгс/$см^2$, $E = 190$ кгс/$см^2$.
8. Вертикальная гидроизоляция кирпичных стен подпольных каналов и приямков выполняется горячим битумом за 2 раза.
9. Горизонтальная гидроизоляция – цементный раствор состав 1:2 толщ. 2 см на отм. – 0,25.
10. Здание бассейна запроектировано с наружными стенами из глиняного пустотелого кирпича /ГОСТ 530-80/, а наружная стена зала ванны – из глиняного обыкновенного кирпича.
11. Пространственная жесткость и устойчивость обеспечиваются совместной работой продольных и поперечных стен с горизонтальными дисками перекрытий.
12. Внутренние стены из обыкновенного глиняного кирпича пластического прессования марки 100 на растворе марки 25.
13. Перекрытия – сборные ж/б пустотные панели по серии 1.141-1 вып. 63.
14. Для пропуска коммуникаций предусмотрены корытные плиты по серии 1.242-1-3 вып. 1.
    Корыта плит после прокладки коммуникаций армируются и замоноличиваются керамзитобетоном марки 100.
15. Перемычки – сборные ж/б по серии 1.038.1-1.
16. Ванна бассейна – монолитная, ж/б. Обходные дорожки ванны с подогревом.
17. Гидроизоляция днища и стен ванны принята из 4 слоев гидроизола с устройством защитного бетонного покрытия.

Схема нагрузок

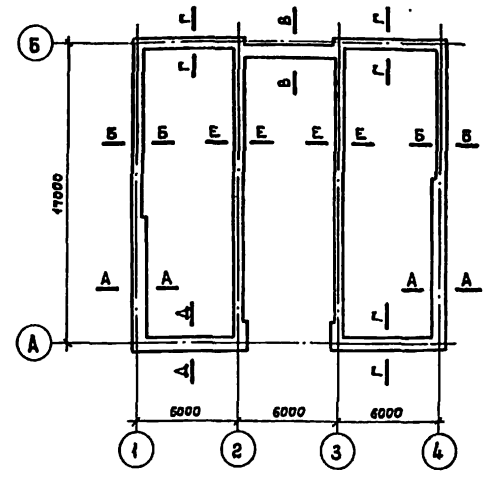

Расчетные нагрузки на фундамент на отм. 0,000

Контролируемое сечение	Постоянная нагрузка в т/м				Кратковременная	Расчетное сочетание нагрузки для $t_н°$ -30°
	Без массы стен	Масса стен при $t_н°$			Снеговая	
		-20°	-30°	-40°		
А-А	2,19	3,23	4,02	4,80	0,42	6,63
Б-Б	2,19	2,45	3,13	4,02	0,42	5,74
В-В	—	5,81	6,92	6,0	—	6,92
Г-Г	—	2,45	3,23	4,02	—	3,23
Д-Д	—	3,23	4,02	4,80	—	4,02
Е-Е	4,47	3,83	3,83	3,83	1,86	10,16

Привязан

Инв. №

Инв. № подл. | Подпись и дата | Взам. инв. № | Инв. № дубл. | Подпись и дата

Нач.мас.	Волков		
Гл.конст.	Маврин		
ГИП	Горелов		
ГНП	Лоевнов		
Разраб.	Логинова		
Провер.	Лоевнов		
Н.контр.	Афанасьев		

ТП 294-3-41.86 КЖ

Крытый бассейн с ванной 3×7м для обучения плаванию детей дошкольного возраста (со стенами из кирпича)

Стадия	Лист	Листов
РП	2	

Общие данные (окончание)

СОЮЗСПОРТПРОЕКТ г. Москва

21650-01

Типовой проект 294-3-41.86 Альбом I

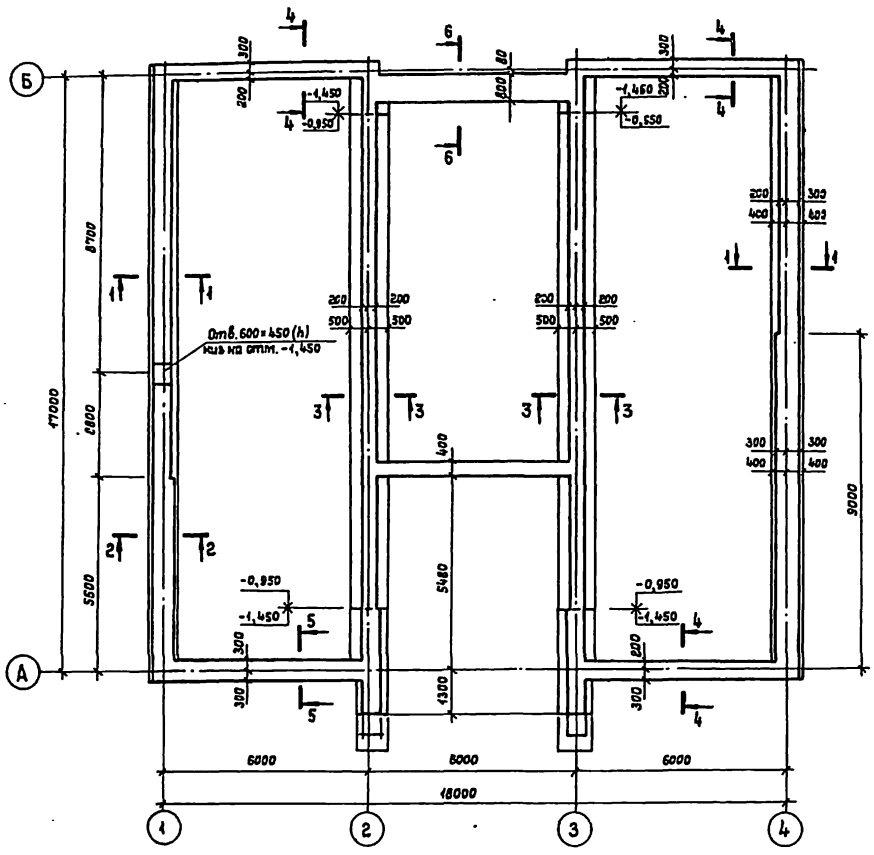

1 – 1

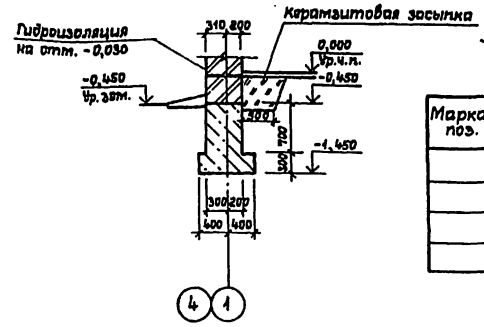

2 – 2

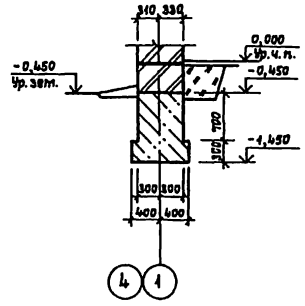

3 – 3

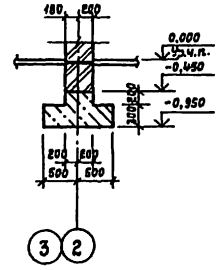

4 – 4

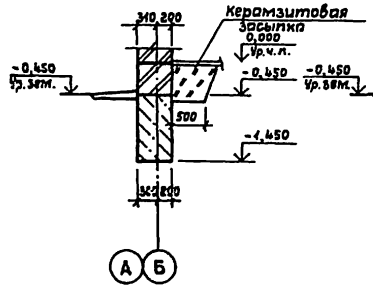

5 – 5

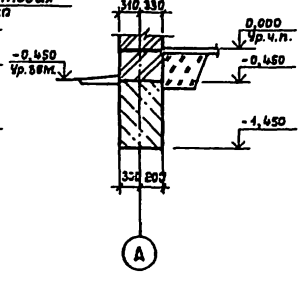

6 – 6

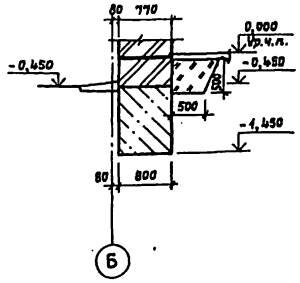

Спецификация материалов

Марка поз.	Обозначение	Наименование	Кол. шт.	Масса ед., кг	Примечание
		Бутобетон марка-150	—	—	Объем 55,20 м³

1. Кирпичную кладку ниже отм. 0,000 выполнять из глиняного обыкновенного кирпича пластического прессования марки „100" на растворе М-50.
2. Горизонтальную гидроизоляцию на отм.-0,030 выполнять из цементного раствора состава 1:2 толщиной 20 мм.
3. За условную отметку 0,000 принята отметка чистого пола 1-го этажа здания, что соответствует абсолютной отметке ▭

Нач. мас.	Волков		ТП 294-3-41.86		КЖ
ГАП	Горелов		Крытый бассейн с ванной 3×7 м для обучения плаванию детей дошкольного возраста (со стенами из кирпича)	Стадия	Лист	Листов
ГИП	Логунов			РП	3	
Исполн.	Яверинцев		Схема расположения элементов фундаментов. Сечения	СОЮЗСПОРТПРОЕКТ г. Москва		
Провер.	Логунов					
Н.контр.	Афанасьев					

Привязан

Инв. №

Инв. № подл. | Подпись и дата | Взам. инв. № | Тех. отдел | Ярбенина

21650-01

Типовой проект 294-3-41.86 Альбом I

Схема расположения элементов подпольных каналов

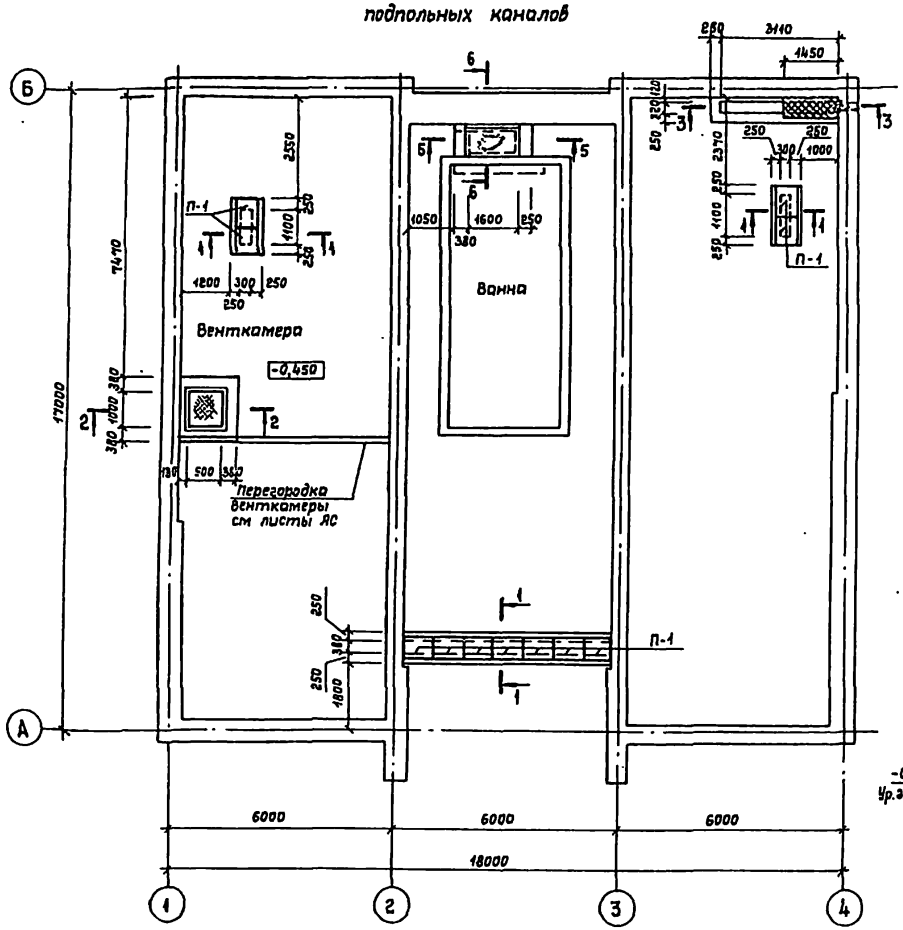

3 – 3

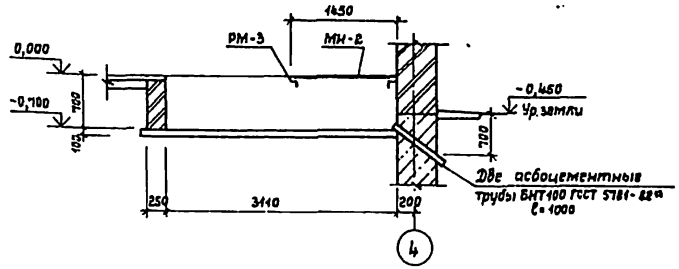

4 – 4

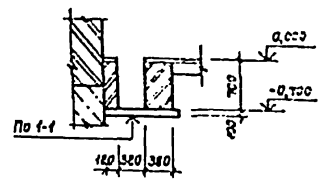

5 – 5

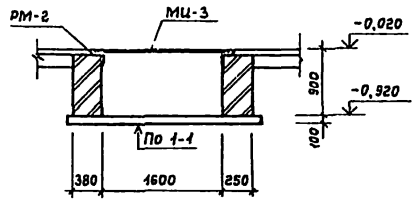

6 – 6

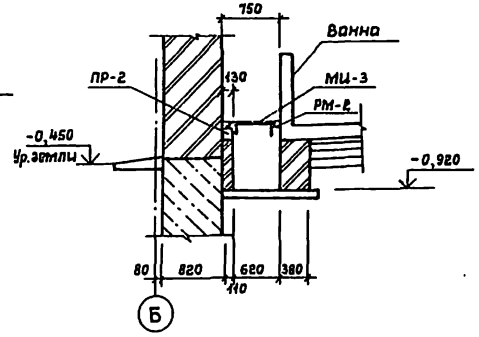

Спецификация элементов подпольных каналов

Марка поз.	Обозначение	Наименование	Кол шт	Масса ед. кг	Примечание
	Железобетонные элементы				
П-1	1.243.1-4	ПТ 12,5-8,6	11	96	
ПР-1	1.038-1 вып. 1	2П610-1	5	43	
ПР-2	—— " ——	2П619-3	1	75	
	Металлические элементы				
РМ-1	КЖИ-14	РМ-1	1	16,4	
РМ-2	КЖИ-14-01	РМ-2	1	18,4	
РМ-3	КЖИ-14-02	РМ-3	1	14,9	
МИ-1	КЖИ-10	МИ-1	1	35,8	
МИ-2	КЖИ-10-01	МИ-2	1	20,9	
МИ-3	КЖИ-10-02	МИ-3	1	39,6	

1 – 1

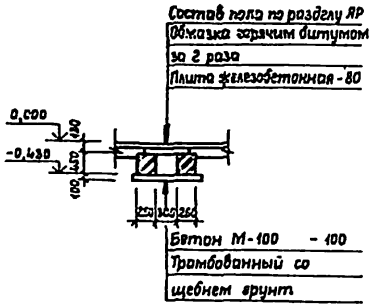

2 – 2

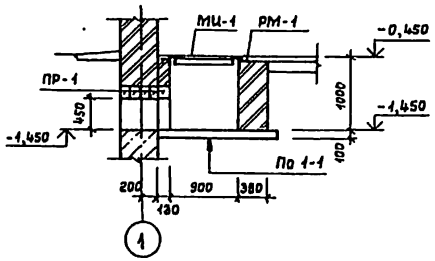

Нач. маст.	Волков		
Гл. конст.	Маврин		
ГАП	Горелов		
ГИП	Логинов		
разраб.	Логинова		
Провер	Логинов		
Н. контр	Яфанасьев		

Привязан

Инв. №

ТП 294-3-41.86 КЖ

Крытый бассейн с ванной 3×7 м для обучения плаванию детей дошкольного возраста (со стенами из кирпича)

Схема расположения элементов подпольных каналов. Сечения

Стадия	Лист	Листов
РП	4	

СОЮЗСПОРТПРОЕКТ г. Москва

21650-01

Согласовано: СВ Бесполец; ВК Филиппов; ЭО Паршин; Тех. отдел Арбенина

Инв. № подл. | Подпись и дата | Взам. инв. №

Альбом I

Типовой проект 294-3-41.86

Схема расположения элементов покрытия

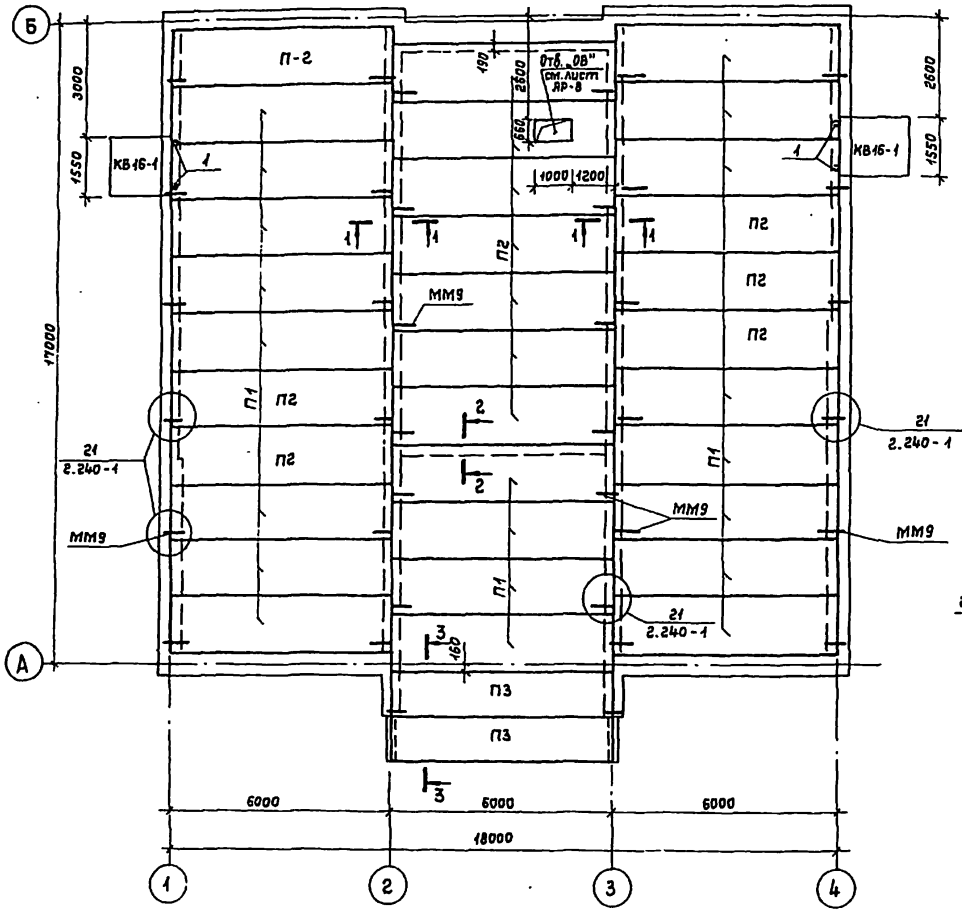

1 – 1

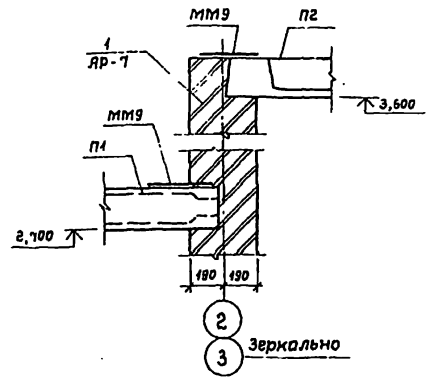

2 – 2

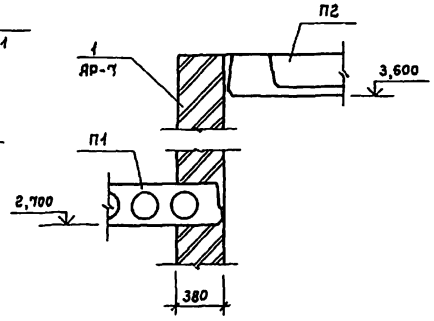

Спецификация элементов покрытия

Марка поз	Обозначение	Наименование	Кол. шт	Масса ед.кг	Примеч.
	Плиты перекрытия				
П1	1.141-1 вып.63	ПК60 15-8Ят V т-а	20	2800	
П2	1.242.1-3 вып.1	ПР60 15-8Ят V т	13	2600	
П3	1.141-1 вып.63	ПК60.12-8Ят V т	2	2100	
	Козырьки				
КВ16-1	1.238-1 вып.1	КВ16-1	2	800	
	Металлические детали				
ММ9	2.240-1 вып.2	ММ9 ℓ=600	40	0,60	
1		L75×5 ГОСТ 8509-72*			
		ℓ=300	10	1,74	
2		ф16А III ГОСТ 5781-82*			
		ℓ=1720	6	2,71	
3		ℓ=300	4	0,47	
4		I 24 ГОСТ 8239-72*			
		ℓ=2250	2	61,7	
5		-12×200 ГОСТ 103-76*			
		ℓ=250	2	4,73	

1. Сечения на листе даны в дополнение к деталям по серии 2.240-1 вып.2.
2. Отверстия в плитах пробивать не нарушая несущую способность ребер плит.

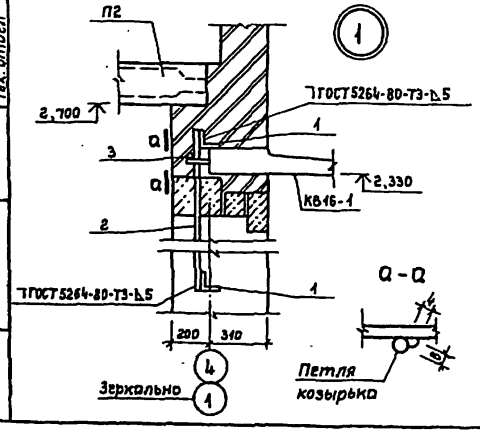

а – а

3 – 3

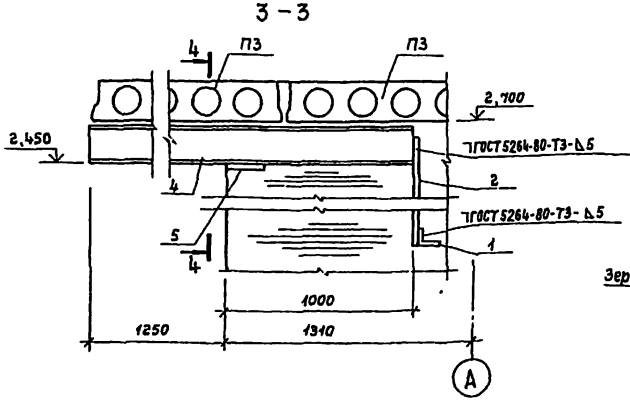

4 – 4

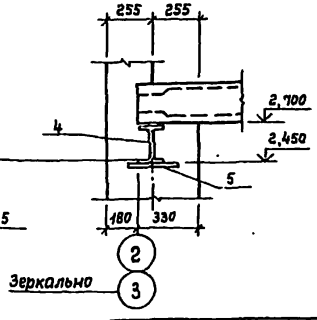

Нач.мас.	Волков		ТП 294-3-41.86		КЖ
Гл.конст.	Маврин		Крытый бассейн с ванной 3×7м для обучения плаванию детей дошкольного возраста (со стенами из кирпича)	Стадия	Лист	Листов
ГАП	Горелов			РП	5	
ГИП	Логунов		Схема расположения элементов покрытия. Узлы и детали	СОЮЗСПОРТПРОЕКТ г.Москва		
исполн.	Логинова					
Провер.	Логунов					
Н.контр.	Афанасьев					

Привязан

Инв. №

Инв.№ подл. | Подпись и дата | Взам.инв.№ | ОВ | ВК | Тех. отдел | Богомолец | Филиппов | Арбенина

21650-01

1-1

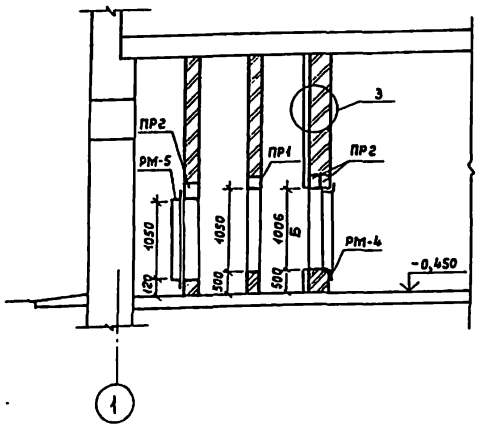

2-2

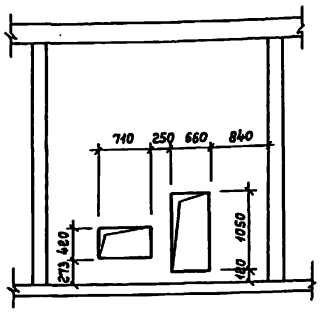

3-3

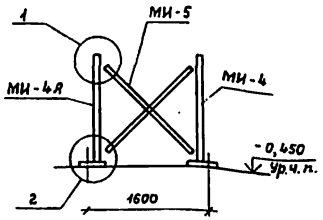

Расчетная температура	-20°С		-30°С		-40°С	
Размер / Теплоноситель	95°-70°	150°-70°	95°-70°	150°-70°	95°-70°	150°-70°
А	530	530	655	655	780	780
Б	1006	1006	1006	1006	1006	1006
В	485	485	423	423	360	360

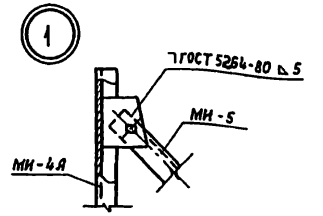

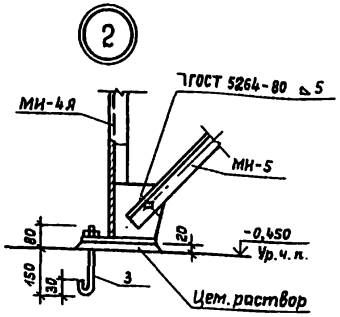

Марка поз.	Обозначение	Наименование	Кол. шт.	Масса ед.кг	Примеч
	Металлические изделия				
РМ-4	КЭКИ-14-03	РМ-4	1	14,6	
РМ-5	КЭКИ-14-04	РМ-5	1	15,0	
МИ-4 МИ-4А	КЭКИ-11	МИ-4, МИ-4А	2	49,5	
МИ-5	КЭКИ-12	МИ-5	1	13,6	
	Материалы				
1	ГОСТ 5781-82	ф6АI	26 м		
2	ГОСТ 3826-82	Сетка N° 10-10	17 м²		
		Полужесткие минераловатные плиты на синтетической связующей γ=200 кгс/м³	17 м²		
	Перемычки				
ПР 1	1.038-1 вып. 1	2ПБ16-2	1	65	
ПР 2	——— „ ———	1ПБ10-1	3	20	
3		ф18АIII ℓ=250	4	0,5	

План венткамеры
для $t_н$ = -20°С, -30°С

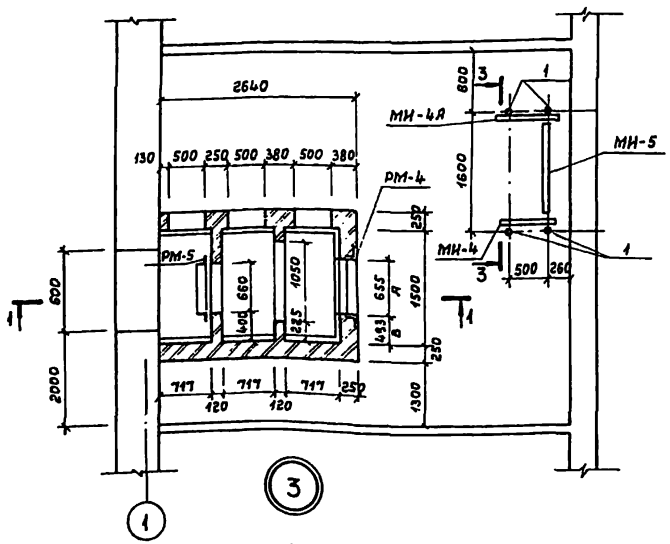

План венткамеры
для $t_н$ = -40°С

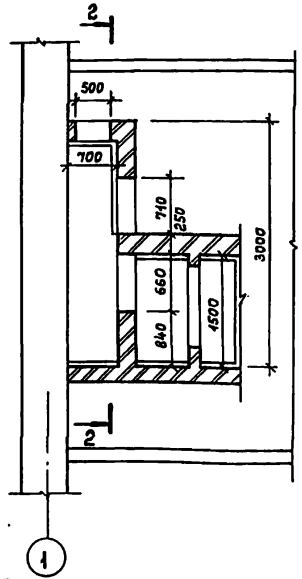

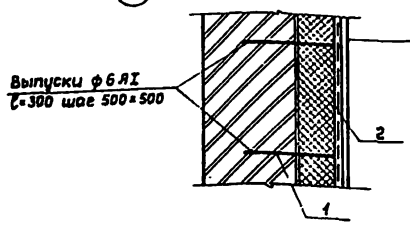

Штукатурка по сетке - 20
Каркас ф6АI шаг 250×250 приварить к выпускам (поз. 1)
1 слой пергамина
Полужесткие минераловатные плиты на синтетической связующей γ=200 кгс/м³ - 100
Обмазка битумом
Кирпичная кладка

Спецификации даны основного варианта: расчетной температуры -30°С и теплоносителя 95°-70°

Привязан

Инв. №

Нач.мас.	Волков	
Гл.конст.	Маврин	
ГАП	Горелов	
ГИП	Логунов	
Исполн.	Логинова	
Провер.	Логунов	
Н.контр.	Яранцев	

ТП 294-3-41.86 КШ

Крытый бассейн с ванной 3×7м для обучения плаванию детей дошкольного возраста (со стенами из кирпича)

Стадия	Лист	Листов
РП	6	

Венткамеры

СОЮЗСПОРТПРОЕКТ г. Москва

Инв.№ подл. | Подпись и дата | Взам.инв.№ | Инв.№ дубл. | Подпись и дата | Инв.№ подл. | Подпись и дата | Взам.инв.№ | Инв.№ дубл. | Подпись и дата | Инв.№ подл. | Подпись и дата | Взам.инв.№ | Инв.№ дубл. | Подпись и дата

Вогомолы Дубенино ОАО

21650-01

Типовой проект 294-3-41.86 Альбом I

Схема расположения элементов крыльца 1

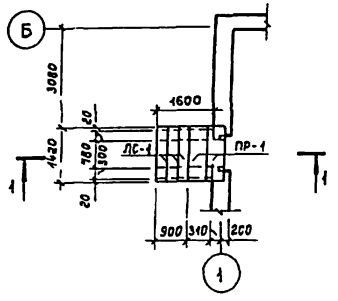

1 – 1

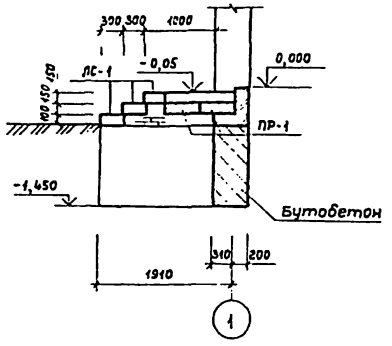

Схема расположения элементов крыльца 2

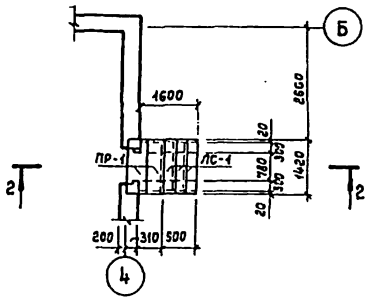

2 – 2

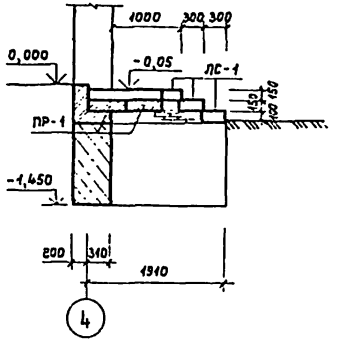

Схема расположения элементов лестницы ЛВ-1

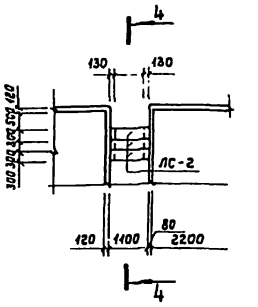

4 – 4

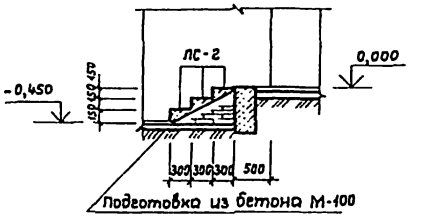

Спецификация элементов крылец и лестниц

Марка поз.	Обозначение	Наименование	Кол. шт	Масса ед., кг	Примечание
		Крыльца 1 и 2			
ЛС-1	1.255.1-1	Ступень ж/б СНК 15.3.5-6	6	175,0	
ПР-1	1.038-1 вып. 2	Перемычка ж/б 5ПП14-5	4	253,0	
		Материалы			
		Бутобетон		0,96	$м^3$
		Крыльцо 3			
ЛС-1	1.255.1-1	Ступень ж/б СНК 15.3.5-6	12	175,0	
ПР-2	1.038-1 вып. 2	Перемычка ж/б 6ПП30-13	8	835,0	
		Материалы			
		Бутобетон		3,23	$м^3$
		Лестница ЛВ-1			
ЛС-2	1.055.1-1	Ступень ж/б ЛС 11	3	115,0	

Лестницы замаркированы на плане 1-го этажа

Схема расположения элементов крыльца 3

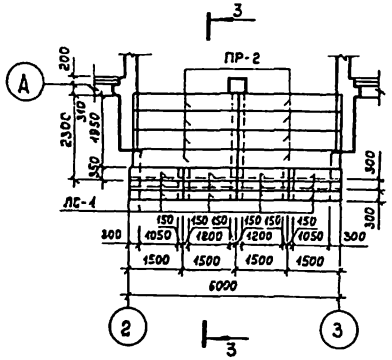

3 – 3

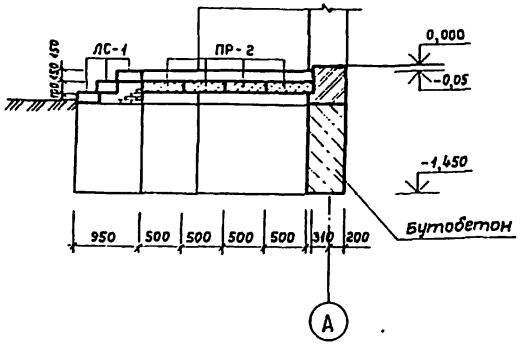

Нач.маст.	Волков		ТП 294-3-41.86 КЖ				
Гл.конст.	Маврин		Крытый бассейн с ванной 3×7м для обучения плаванию детей дошкольного возраста (со стенами из кирпича)	Стадия	Лист	Листов	
ГАП	Горелов			РП	7		
ГИП	Логунов						
Разраб.	Логинова		Крыльца №1,2,3	СОЮЗСПОРТПРОЕКТ г. Москва			
Провер.	Логунов						
Н.контр.	Афанасьев						

Привязан

Инв. №

21650-01

Типовой проект 294-3-41.86 Альбом I

План ванны бассейна

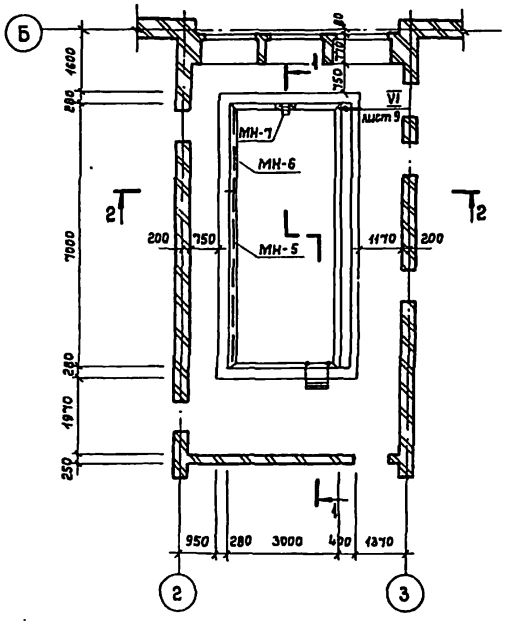

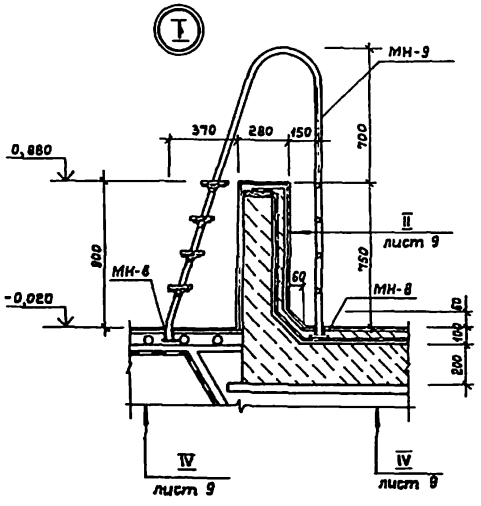

1 — 1

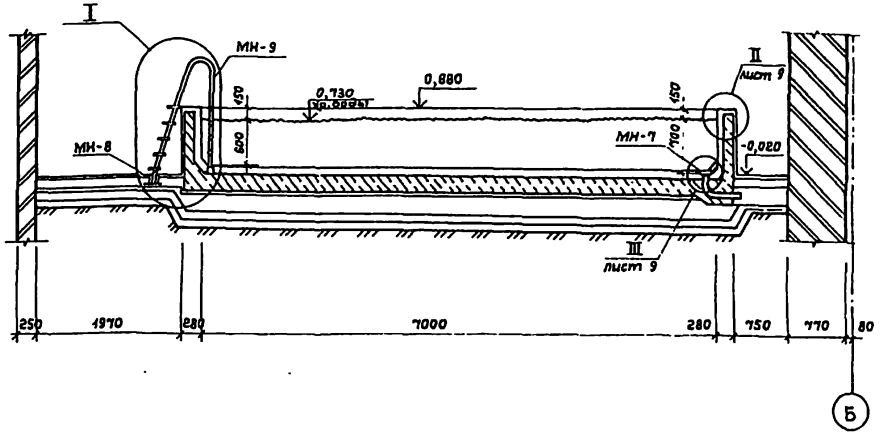

2 — 2

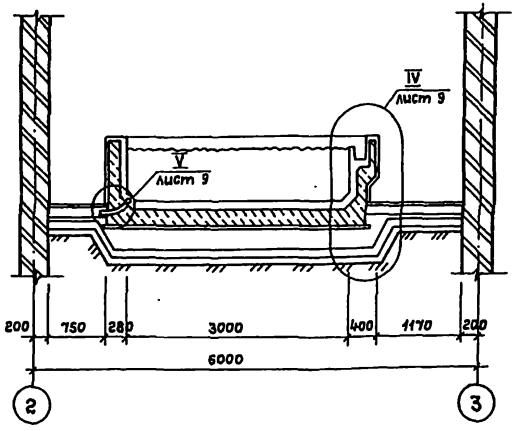

Спецификация элементов облицовки ванны

Марка поз.	Обозначение	Наименование	Кол-во	Масса ед., кг	Примечание
		Детали			
МН-5	- КЖИ -6	Труба наполнения МН-5	1	6,61	
МН-6	- КЖИ -6-01	Труба наполнения МН-6	1	3,40	
МН-7	- КЖИ -7	Решетка МН-7	1	2,50	
МН-8	- КЖИ -9	Закладная деталь МН-8	4	0,60	
МН-9	- КЖИ -8	Лестница МН-9	1	37,11	
МН-10	- КЖИ -5	Бортик МН-10	1	28,89	
С-1	- КЖИ -16	Сетка С-1	1	12,16	
		Материалы			
		Сетка сварная ГОСТ 8478-81			
		3 Вр I - 100 / 3 Вр I - 100	—	44,30	
		Бетон М200 на мелком заполнителе	—	—	2,60 м³

Нач.арст.	Волков		
Гл.конст.	Маврин		
ГАП	Горелов		
ГИП	Погунов		
Ведущ.	Аверинцев		
Разраб.	Лавинова		
Провер.	Погунов		
Н.контр.	Афанасьев		

Привязан

Инв. №

ТП 294-3-41.86 КЖ

Крытый бассейн с ванной 3×7 м для обучения плаванию детей дошкольного возраста (со стенами из кирпича)

Стадия	Лист	Листов
РП	8	

План ванны бассейна. Сечения 1-1, 2-2; узел I

СОЮЗСПОРТПРОЕКТ г. Москва

Инв. № подл. | Подпись и дата | Взам. инв. № | Инв. № дубл. | Подпись и дата | Инв. № подл.

21650-01

Альбом I

Типовой проект 294-3-41.86

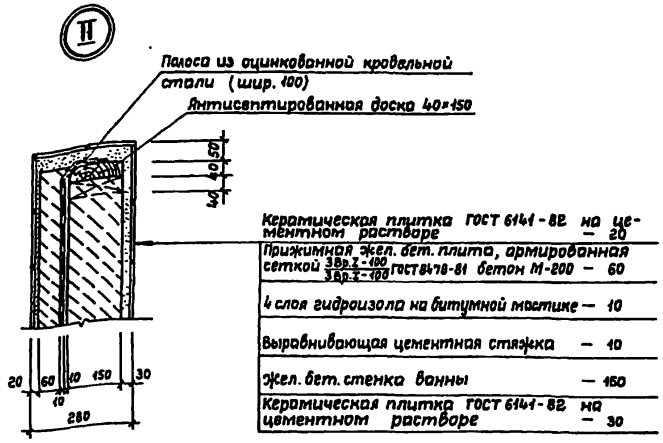

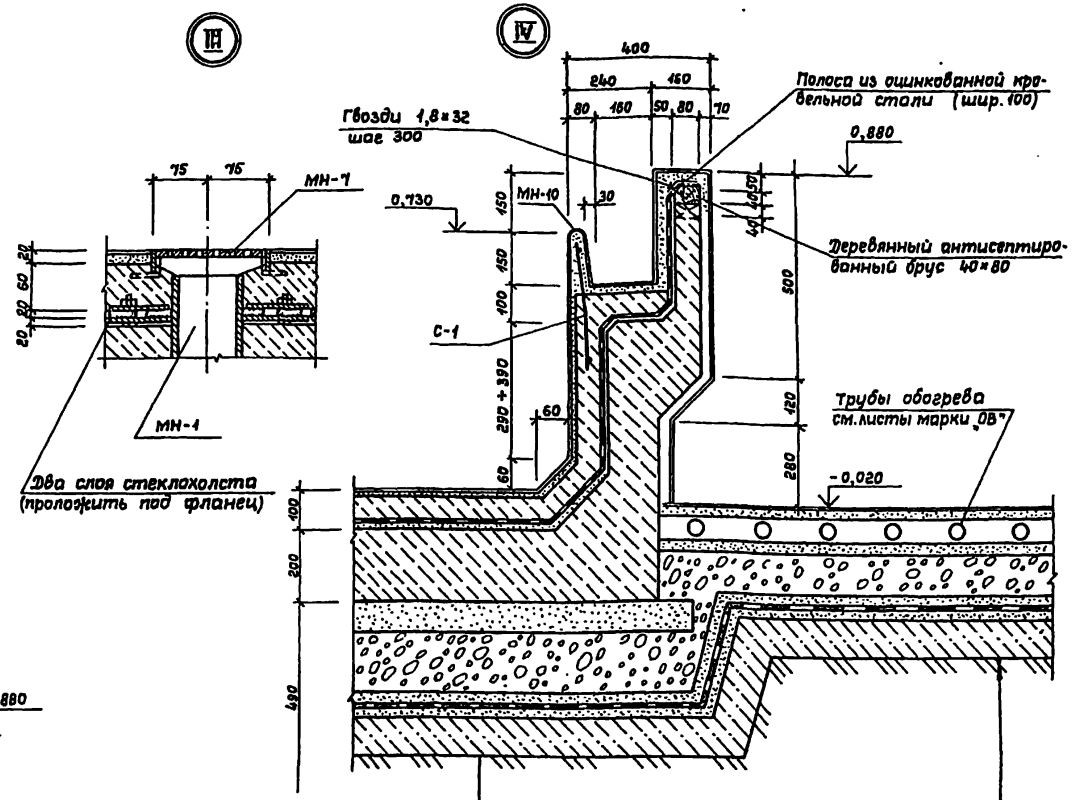

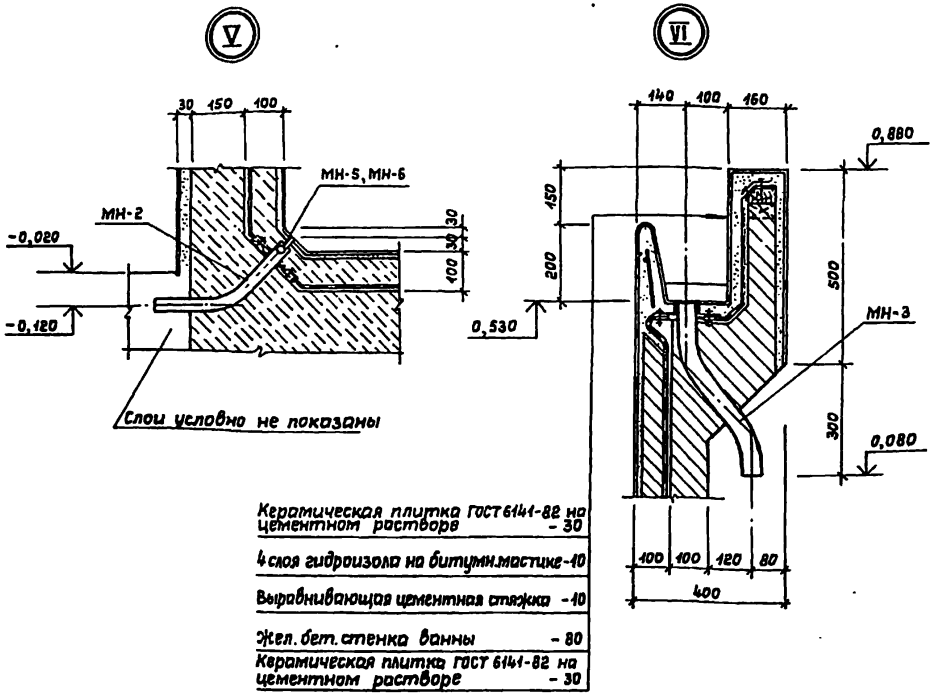

Керамическая плитка ГОСТ 6141-82 на цементном растворе	- 30
4 слоя гидроизола на битумн. мастике	- 10
Выравнивающая цементная стяжка	- 10
Жел. бет. стенка ванны	- 80
Керамическая плитка ГОСТ 6141-82 на цементном растворе	- 30

Керамическая плитка ГОСТ 6787-8 на цементном растворе	- 20
Прижимная жел. бет. плита армированная сеткой 3Вр.Z-100 / 3Вр.Z-100 ГОСТ 8478-81 бетон М-200	- 60
4 слоя гидроизола на битумной мастике	- 10
Выравнивающая цементная стяжка	- 10
Жел. бет. плита днища ванны	- 200
Бетон М-100 по слою рубероида	- 80
Дренаж: керамзитовый гравий	- 150
Цементная стяжка	- 30
Два слоя гидроизола на горячей битумной мастике	- 5
Выравнивающая цементная стяжка	- 20
Бетонная подготовка М-100	- 80
Уплотненный грунт, обработанный битумом	

Керамическая плитка ГОСТ 6787-80 на цементном растворе	- 30
Защитный слой бетона М-150 на мелком заполнителе	- 60
Цементная стяжка по слою рубероида	- 30
Керамзитовый гравий	- 100
Цементная стяжка	- 20
Два слоя гидроизола на горячей битумной мастике	- 5
Выравнивающая цементная стяжка	- 20
Бетонная подготовка М-100	- 80
Уплотненный грунт, обработанный битумом	

Узлы замаркированы на листе 8

Нач. маст	Волков		ТП 294-3-41.86	КЖ
Гл. конст.	Маврин		крытый бассейн с ванной 3×7м для обучения плаванию детей дошкольного возраста (со стенами из кирпича)	Стадия: РП; Лист: 9; Листов:
ГАП	Горелов			
ГИП	Логунов			
Разраб.	Аверинцев		Узлы ванны II, III, IV, V, VI	СОЮЗСПОРТПРОЕКТ г. Москва
Провер.	Маврин			
Н. контр	Афанасьев			

Привязан

Инв. №

Инв. № подл. | Подпись и дата | Взам. инв. № | Тех. отдел | Ярбенина

21650-01

Типовой проект 294-3-41.86 Альбом I

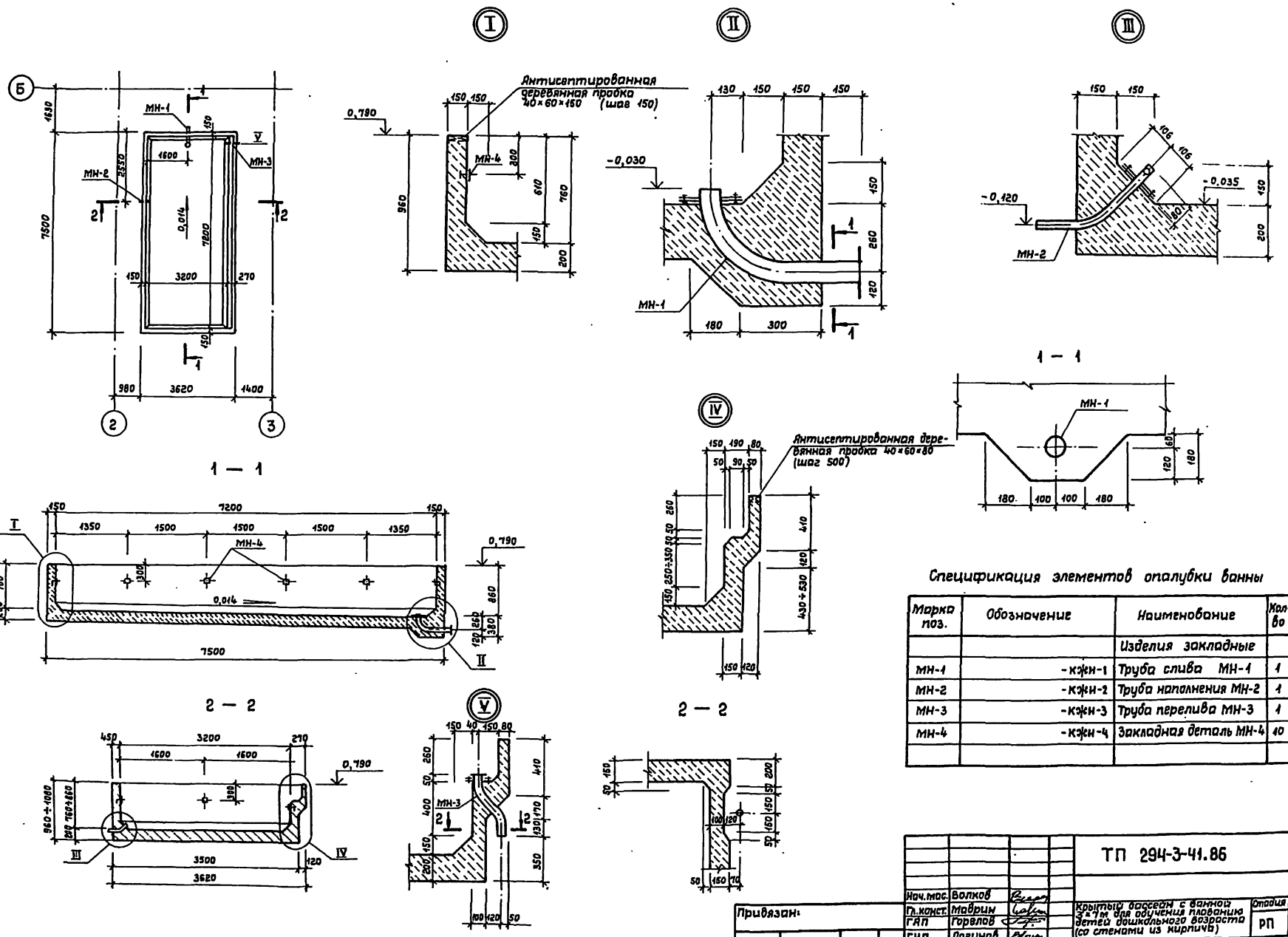

Спецификация элементов опалубки ванны

Марка поз.	Обозначение	Наименование	Кол-во	Масса ед., кг	Примечан
		Изделия закладные			
МН-1	-кжн-1	Труба слива МН-1	1	10,75	
МН-2	-кжн-2	Труба наполнения МН-2	1	7,93	
МН-3	-кжн-3	Труба перелива МН-3	1	8,36	
МН-4	-кжн-4	Закладная деталь МН-4	10	1,64	

Нач.мас.	Волков		ТП 294-3-41.86		КЖ
Гл.конст.	Маврин		Крытый бассейн с ванной 3×7м для обучения плаванию детей дошкольного возраста (со стенами из кирпича)	Стадия	Лист	Листов
ГАП	Горелов			РП	10	
ГИП	Логунов		Опалубочный план ванны бассейна. Разрезы 1-1, 2-2. Узлы I, II, III, IV, V	СОЮЗСПОРТПРОЕКТ г. Москва		
Разраб.	Яверинцев					
Провер.	Логунов					
Н.контр.	Афанасьев					

Привязан:

Инв. №

Инв. № подл. | Подпись и дата | Взам. инв. № | Тех. отдел | Кравченко

21650-01

Типовой проект 294-3-41.86 Альбом I

Инв.№ подл. | Подпись и дата | Взам.инв.№ | Тех. отдел Ерёменко

Схема армирования днища ванны

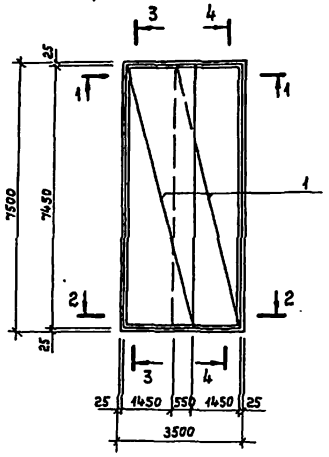

1 — 1

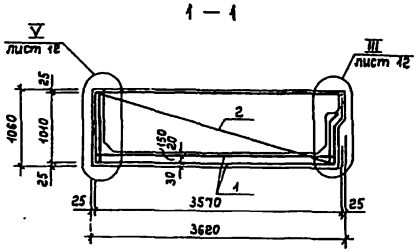

2 — 2

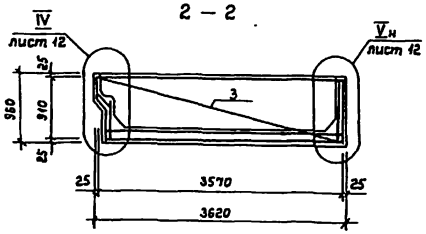

3 — 3

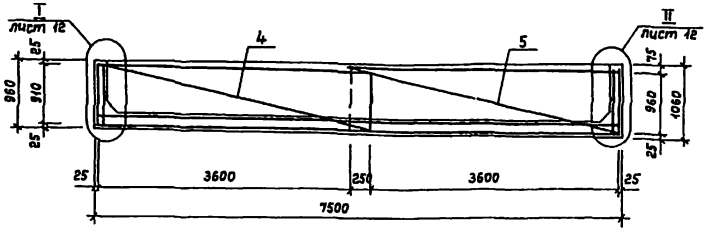

4 — 4

Схема раскладки внутренних сеток

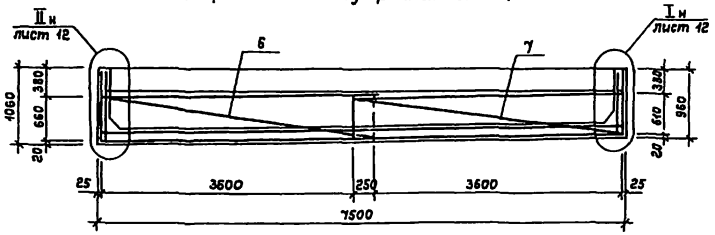

Схема раскладки внешних сеток

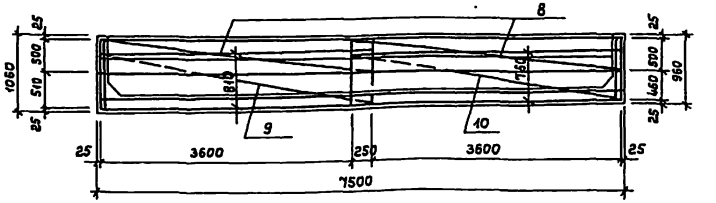

Спецификация элементов банны

Формат	Зона	Позиц.	Обозначение	Наименование	Кол.	Примеч.
				Сборочные единицы		
				Сетки сварные ГОСТ 8478-81		
		1		С 5ВрI 200 / 5ВрI 200 2000×7450 100/25	4	23,18 кг
		2		С 5ВрI 200 / 5ВрI 200 1010×3570 135/85	2	5,55 кг
		3		С 5ВрI 200 / 5ВрI 200 910×3570 55/85	2	5,27 кг
		4		С 5ВрI 200 / 5ВрI 200 910×3850 55/25	2	5,76 кг
		5		С 5ВрI 200 / 5ВрI 200 960×3850 80/25	2	5,92 кг
		6		С 5ВрI 200 / 5ВрI 200 660×3850 30/25	1	4,41 кг
		7		С 5ВрI 200 / 5ВрI 200 610×3850 105/25	1	3,66 кг
		8		С 5ВрI 200 / 5ВрI 200 580×3850 50/25	2	3,57 кг
		9		С 5ВрI 200 / 5ВрI 200 860×3850 30/25	1	5,61 кг
		10		С 5ВрI 200 / 5ВрI 200 810×3850 105/25	1	4,87 кг
				Детали		
		11	– КЖИ-17	Стержень ф8 AI ГОСТ 5781-82		
				ℓ = 700	104	0,28 кг
				Материалы		
				Бетон М-300	1	8,6 м³

Привязан

Инв. №

Нач.мас.	Волков	
Гл.конст.	Маврин	
ГАП	Горелов	
ГИП	Логунов	
Разраб.	Яберинцев	
Провер.	Ловунов	
Н.контр.	Афанасьев	

ТП 294-3-41.86 КЖ

Крытый бассейн с ванной 3×7 м для обучения плаванию детей дошкольного возраста (со стенами из кирпича)

Схемы армирования ванны, сечения 1-1 ÷ 4-4

Стадия	Лист	Листов
РП	11	

СОЮЗСПОРТПРОЕКТ г. Москва

21650-01

Типовой проект 294-3-41.86 Альбом I

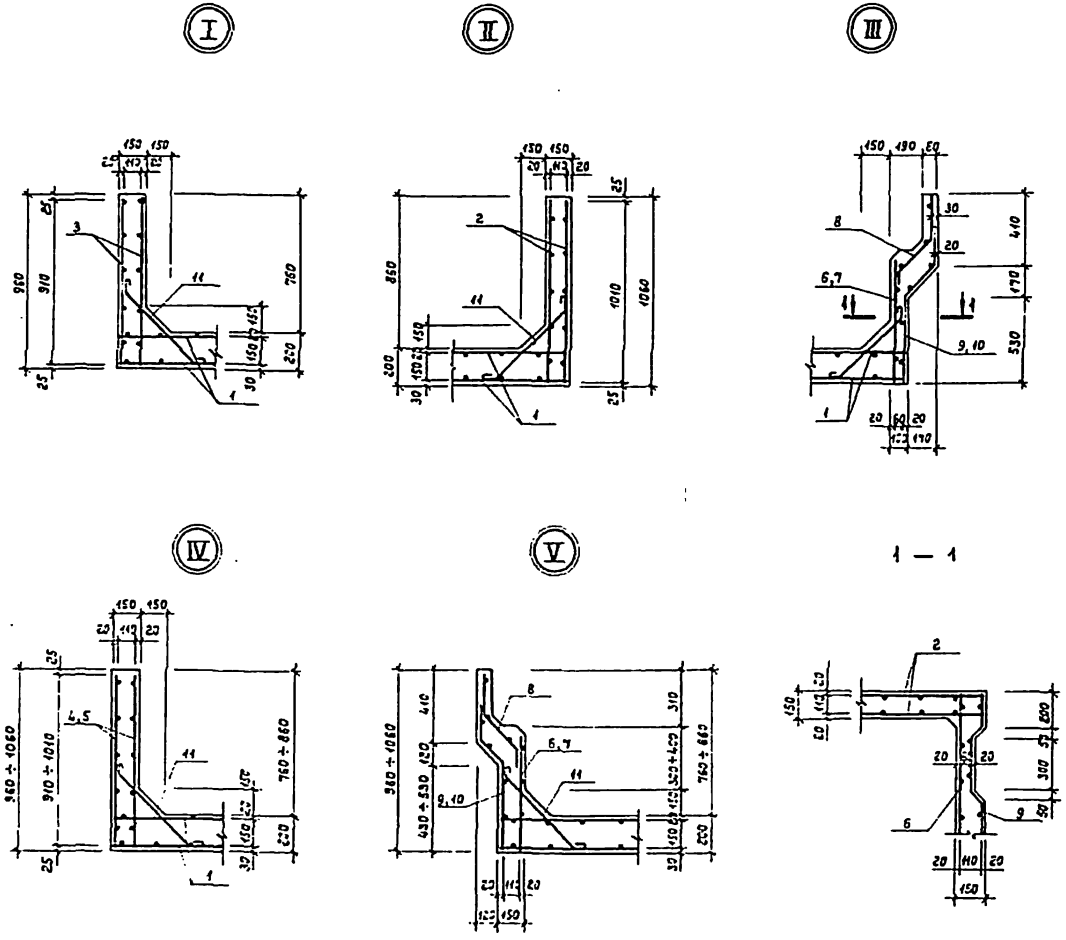

Ведомость расхода стали на ванну, кг

Марка элемента	Изделия арматурные						Общий расход на 1 элемент
	Арматура класса			Сетки сварные ГОСТ 8478-81			
	А I		Всего	Вр-I		Всего	
	ГОСТ 5781-82			ГОСТ 5781-82			
	8	Итого		5	Итого		
Ванна	29,1	29,1	29,1	163,4	163,4	163,4	192,5

Узлы замаркированы на листе 11

Нач.мас.	Волков		ТП 294-3-41.86			КЖ	
Гл.конст.	Мабрин		Крытый бассейн с ванной 3×7м для обучения плаванию детей дошкольного возраста (со стенами из кирпича)	Стадия	Лист	Листов	
ГАП	Горелов			РП	12		
ГИП	Логунов		Узлы армирования ванны I÷V	СОЮЗСПОРТПРОЕКТ г. Москва			
Разраб.	Аверинцев						
Провер.	Ловунов						
Н.контр.	Афанасьев						

Привязан:

Инв. №

21650-01

Типовой проект 294-3-41.86 Альбом I

Инв.№ подл. | Подпись и дата | Взам. инв.№

План - схема

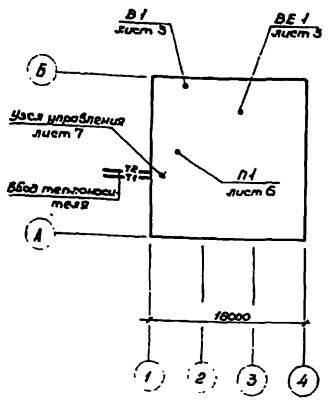

Ведомость ссылочных и прилагаемых документов

Обозначение	Наименование	Примечание
	Ссылочные документы	
Серия 4.904-69	Детали крепления санитарно-технических приборов и трубопроводов	
1.494-10	Решетки щелевые регулирующие тип Р	
5.904-4	Двери и люки для вентиляционных камер	
5.904-5	Гибкие вставки для центробежных вентиляторов общего назначения	
5.904-17	Глушители шума для вентиляционных установок	
1.494-25	Подставки под калориферы	
1.494-32	Зонты и дефлекторы вентиляционных систем	
	Прилагаемые документы	
08. СО	Спецификация оборудования	
08. ВМ	Ведомость материалов	

Ведомость рабочих чертежей марки ОВ

Лист	Наименование	Примечание
1	Общие данные (начало)	
2	Общие данные (окончание)	
3	План этажа	
4	Схемы систем отопления и вентиляции	
5	Схемы теплоснабжения калориферов и обогрева обходных дорожек бассейна	
6	Вентустановка П1	
7	Узел управления	

Основные показатели по чертежам отопления и вентиляции

Наименование здания	Объём м³	Периоды года при $t_н$°С	Расход тепла, ккал/ч (Вт) на отопление	на вентиляцию	на горячее водоснабжение	Общий	Расход холода Вт (ккал/ч)	Установленная мощность электродвигат. кВт	Удельный расход тепла на отопление на 1м² полезн. площади здания ккал/ч м² (Вт)	Расход воды на отопление на 1м² полезной площади кг/м²
Крытый бассейн для обучения детей плаванию	1108	-20°	28400 (26800)	55200 (64000)	157800 (188000)	235500 (272200)	—	1,47	95 / 110	1,68
		-30°	25000 (29000)	66200 (77000)	157900 (182000)	249100 (288000)	—			
		-40°	27200 (31600)	77300 (90000)	157900 (192000)	262400 (303600)	—			

Коэффициент теплопередачи К, ккал/ч.м² град

Наименование ограждений	К при расчетной температуре °С -20	-30	-40
Стены наружные кирпичные для зала бассейна δ=640мм	0,89	—	—
То же δ=770мм	—	0,76	—
То же δ=900мм	—	—	0,67
То же для раздевалок δ=510мм	1,06	—	—
То же δ=640мм	—	0,89	—
То же δ=770мм	—	—	0,76
То же для остальных помещений δ=380мм	1,32	—	—
То же δ=510мм	—	1,06	—
То же δ=640мм	—	—	0,89
Окна двойные спаренные в деревянном переплете	2,5	2,5	—
Тройное остекление в деревянных переплетах для зала бассейна	1,67	1,67	1,67*
Покрытие бассейна	0,58	0,53	0,45
Покрытие остальных помещений	0,56	0,48	0,42

* при $t_н$=-40° для всех помещений здания

Типовой проект разработан в соответствии с действующими нормами и правилами и предусматривает мероприятия обеспечивающие взрывную, взрывопожарную и пожарную безопасность при эксплуатации здания.

Главный инженер проекта /Богомолец/

Привязан

Инв.№

Нач.отд.	Трушин		
ГИП	Богомолец		
Рук.гр.	Гунцева		
Ст.инж.	Попова		
Пробрил	Гунцева		
Н.контр.	Леонова		

ТП 294-3-41.86 ОВ

Крытый бассейн с ванной 3х7м для обучения плаванию детей дошкольного возраста (со стенами из кирпича)

Стадия	Лист	Листов
РП	1	7

Общие данные (начало)

СОЮЗСПОРТПРОЕКТ г. Москва

21650-01

Типовой проект 294-3-41.86 Альбом I

Общие указания

В соответствии с заданием на проектирование теплоснабжение здания принято от внешних источников с теплоносителем водой температурой 150-70° (основной вариант) и водой температурой 95-70° (дополнительный вариант). Потребителями тепла являются системы отопления, вентиляции и горячего водоснабжения. Схемы присоединения потребителей тепла к наружным тепловым сетям и температуры теплоносителей указаны в таблице № 1. Отопление и вентиляция разработаны для трёх температур наружного воздуха в холодный период: -20°; -30° (основной) и -40°С Температура воздуха в помещениях принята по СНиП II-76-78 и СНиП II-64-80. Отопление – однотрубная проточная система. Теплоноситель - вода 95-70°С. В качестве нагревательных приборов приняты конвекторы „Комфорт". Трубопроводы, прокладываемые в подпольных каналах изолируются минеральной ватой с покрытием лакостеклотканью и окрашиваются масляной краской. Воздухоудаление из системы обеспечивается воздушными кранами, установленными в конвекторах. Предусматривается отопление обходных дорожек бассейна от водоподогревателя обеспечивающего постоянную температуру воды 70°-40°С. В качестве нагревательных элементов системы отопления обходных дорожек используются регистры, замоноличенные в полу. Трубопроводы системы отопления приняты по ГОСТ 3262-75* и по ГОСТ 8734-75* для отопления обходных дорожек

Вентиляция – приточно-вытяжная с механическим побуждением. Воздухообмены по помещениям приняты по СНиП II-76-78 и СНиП II-64-80. Воздухообмен в зале бассейна определён расчетом. Воздуховоды проектируются из тонколистовой оцинкованной стали нормативных сечений ГОСТ-7118-78 (в связи с повышенной влажностью в помещениях). Для монтажа, ремонта и обслуживания вентоборудования принята подъемно-передвижная тележка по ГОСТ 12847-67. Монтаж систем отопления и вентиляции должен производиться в соответствии с СНиП II-32-75 и СНиП III-28-79.

Характеристика отопительно-вентиляционных систем

Обозначение системы	Кол. систем	Наименование обслуживаемого помещения	Тип установки, агрегата	Вентилятор: Тип, исполнение по взрывозащите	Вентилятор: №	Вентилятор: Схема исполнения	Вентилятор: Положение	Вентилятор: L м³/ч	Вентилятор: P Па (кгс/м²)	Вентилятор: n об/мин	Электродвигатель: Тип, исполнение по взрывозащите	Электродвигатель: N квт	Электродвигатель: n об/мин	Воздухонагреватель 95-70°: Тип	95-70°: №	95-70°: Кол	95-70°: ΔP Па (кгс/м²)	150-70°: Тип	150-70°: №	150-70°: Кол	150-70°: ΔP Па (кгс/м²)	Т-ра нагрева °С от	Т-ра нагрева °С до	Расход тепла Вт (ккал/ч)
П1	1	Зал ванны, раздевальные, вестибюль	Д4-105-2	ВЦ4-70	4	1	ЛО°	3840	430 (43)	1420	4А80А4	1,1	1420	КВБ	6-п	2	30/(3)	КВС	6-п	2	30/(3)	-20	30	64000/(55200)
														КВБ	7-п	2	35/(3,5)	КВС	7-п	2	30/(3)	-30	30	77000/(66200)
														КВБ	8-п	2	25/(2,5)	КВС	8-п	2	20/(2)	-40	30	90000/(77300)
В1	1	Душевые, санузлы	Д3,15-105-1	ВЦ4-70	3,15	1	ЛО°	1120	350 (35)	1365	4АА63В4	0,37	1365	-	-	-	-	-	-	-	-	-	-	-
ВЕ1	1	Зал ванны	Заслонка воздушная утепленная КВУ 1000×600 АУ2																					

Фильтр: Тип	Фильтр: №	Фильтр: Кол.	Фильтр: ΔP Па (кгс/м²)	Концентрация мг/м³: начальная	Концентрация мг/м³: конечная	Воздухоохладитель: Тип	Воздухоохладитель: №	Воздухоохладитель: Кол.	Т-ра охлаждения °С от	Т-ра охлаждения °С до	Расход холода Вт (ккал/ч)	Кол. форсунок на 1м²	Диаметр сопла мм	ΔP Па (кгс/м²)	Насос: Тип	Насос: G м³/ч	Насос: H м	Электродвигатель: Тип	Электродвигатель: N квт	Электродвигатель: n об/мин	Примечание
ФЯП	-	4	-	-	-	-	-	-	-	-	-	-	-	-	-	-	-	-	-	-	
-	-	-	-	-	-	-	-	-	-	-	-	-	-	-	-	-	-	-	-	-	
-	-	-	-	-	-	-	-	-	-	-	-	-	-	-	-	-	-	-	-	-	

Таблица № 1

$T_1 - T_2$	Схема теплоснабжения от внешнего источника	Схемы присоединения потребителей тепла: отопление	Схемы присоединения потребителей тепла: вентиляция
95°-70°	Четырехтрубная	непосредственно	непосредственно
150°-70°	То же	через элеватор 95°-70°	непосредственно

— T1 — Подающий трубопровод теплоснабжения калориферов

— T2 — Обратный трубопровод теплоснабжения калориферов

— T3 — Подающий трубопровод к обходным дорожкам

— T4 — Обратный трубопровод от обходных дорожек

— ф50 - диаметр трубопровода для теплоносителя 95-70°С

ф50 (ф40) ф40 - в скобках - диаметр трубопровода для теплоносителя 150-70°С

Привязан	Нач.отд.	Трушин		ТП 294-3-41.86 ОВ	
	ГИП	Богомолец			
	Рук.гр.	Гунцева		Крытый бассейн с ванной 3×7м для обучения плаванию детей дошкольного возраста (со стенами из кирпича)	Стадия: РП; Лист: 2; Листов:
	Ст.инж.	Попова			
	Проверил	Гунцева		Общие данные (окончание)	СОЮЗСПОРТПРОЕКТ г. Москва
Инв. №	Н.контр.	Леонова			

21650-01

Альбом I

Типовой проект 294-3-41.86

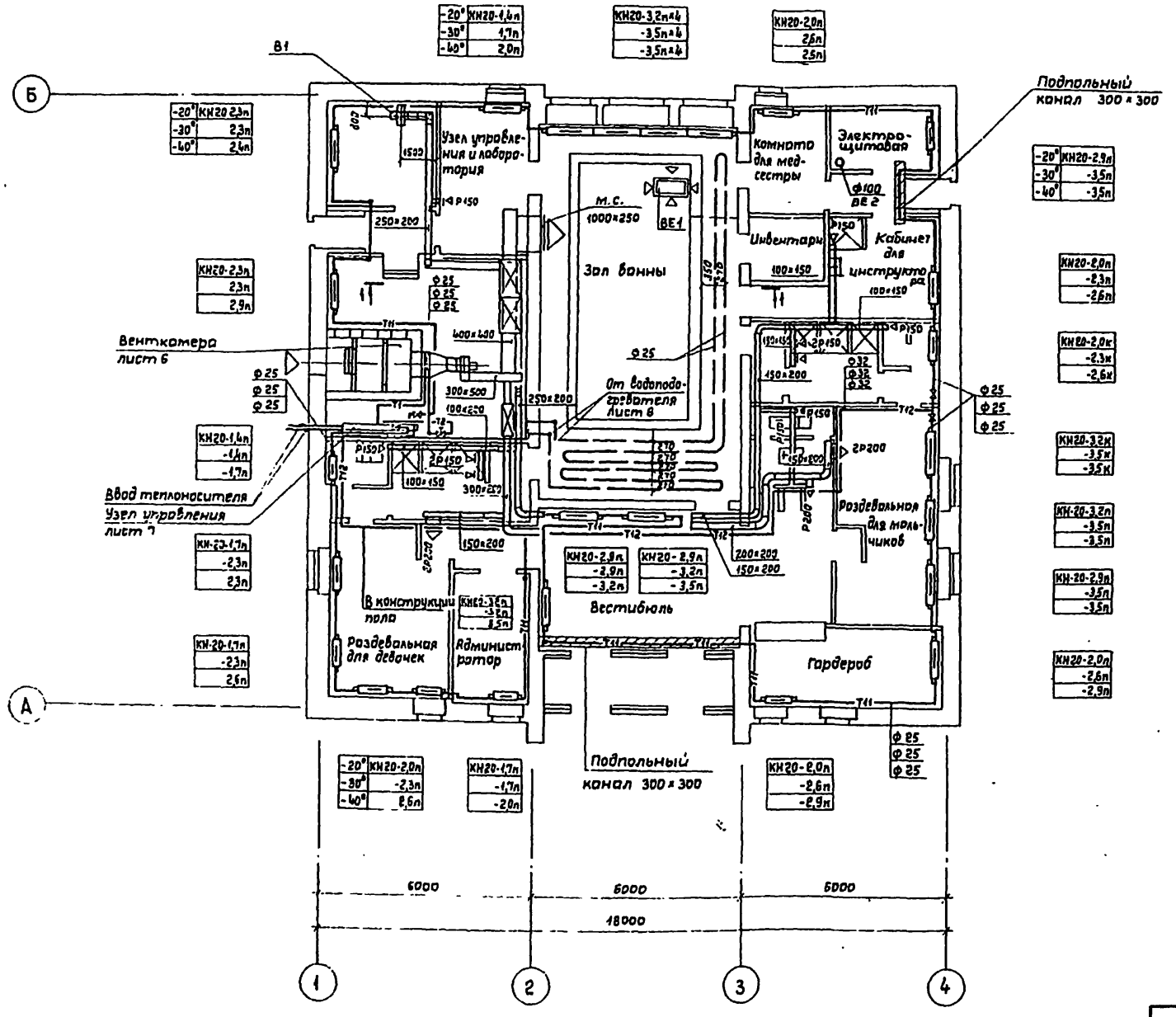

Разрез 1-1

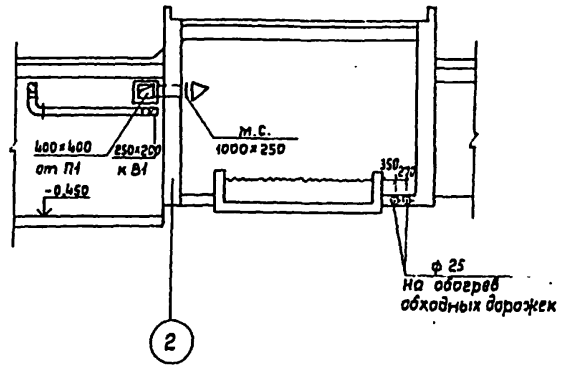

Привязан			
Инв.№ подл.	Подпись и дата	Взам. инв.№	
ГИП	Вектор ВК	Бушуева	
	Сектор ЗО	Першин	

Нач.отд.	Трушин	
ГИП	Босомолец	
Рук.гр.	Гунцева	
Исполн.	Попова	
Провер.	Гунцева	
Н.контр.	Леонова	

ТП 294-3-41.86 ОВ

Крытый бассейн с ванной 3×7м для обучения плаванию детей дошкольного возраста (со стенами из кирпича)

Стадия	Лист	Листов
Р	3	

План этажа

СОЮЗСПОРТПРОЕКТ г. Москва

21650-01

Альбом I

Типовой проект 294-3-41.86

Инв.№ подл. | Подпись и дата | Взам. инв.№

Схема системы отопления

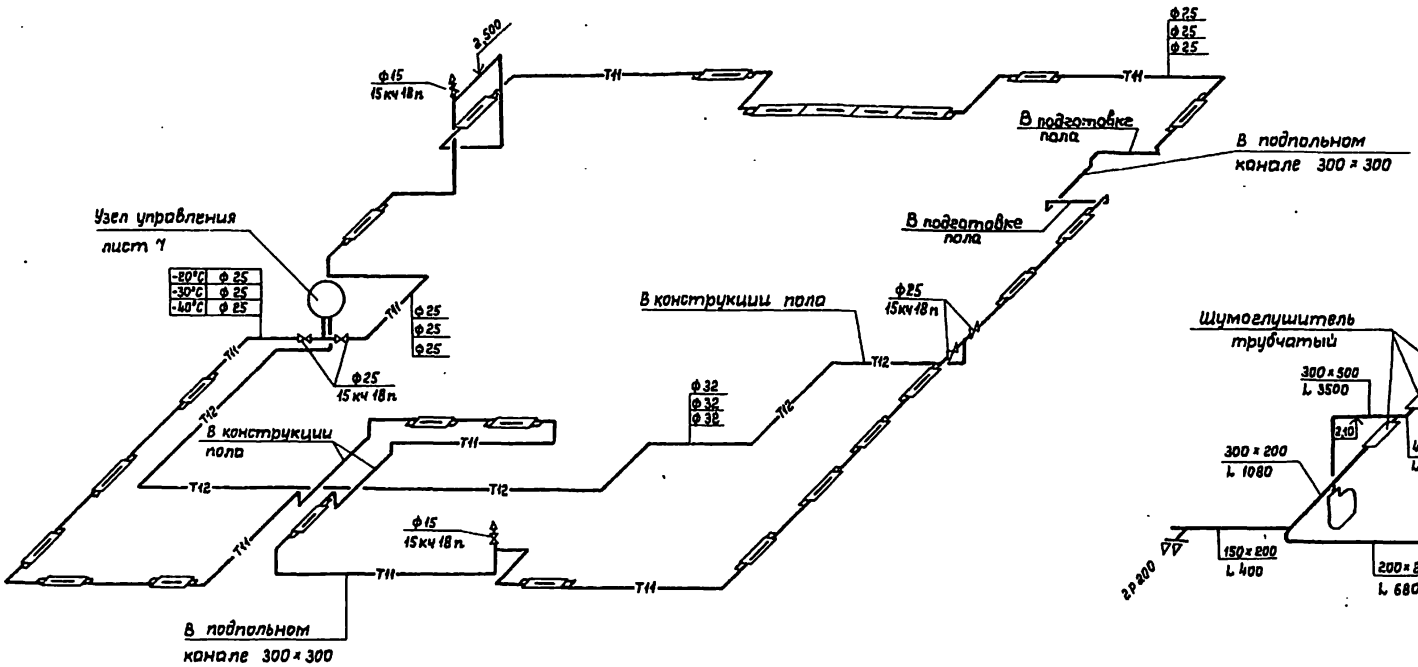

П1

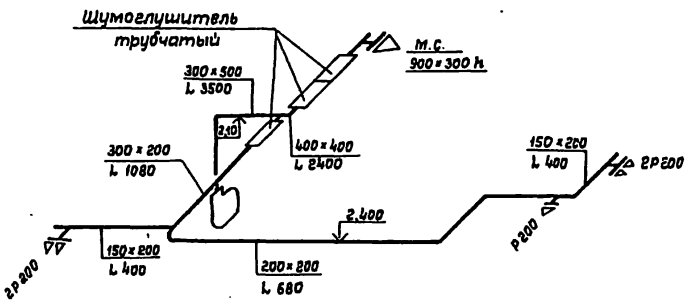

В1

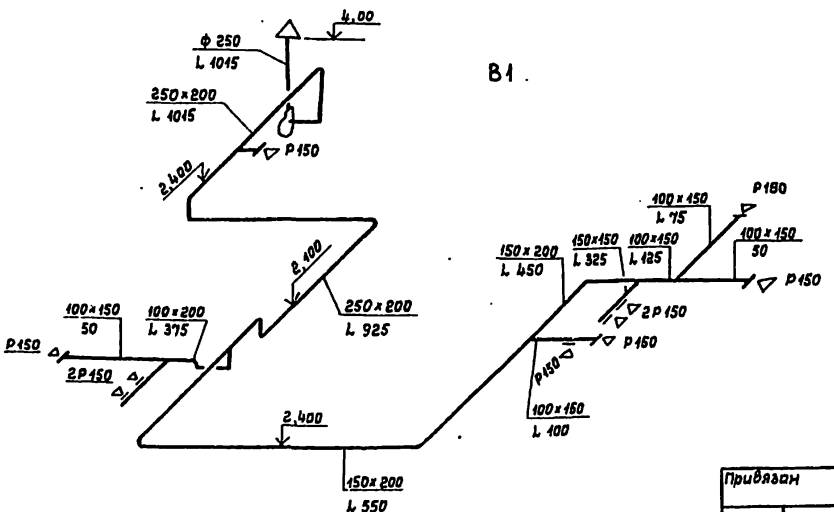

Привязан			
Инв.№			
Нач.отд.	Трушин		
ГИП	Богомолец		
Рук.гр.	Гунцева		
Исполн.	Попова		
Провер.	Гунцева		
Н.контр.	Леонова		

ТП 294-3-41.86 ОВ

Крытый бассейн с ванной 3×7м для обучения плаванию детей дошкольного возраста (со стенами из кирпича)

Стадия	Лист	Листов
Р	4	

Схемы системы отопления и обходных дорожек бассейна

СОЮЗСПОРТПРОЕКТ г. Москва

21650-01

$T_н$	Теплоноситель 95°-70°	Теплоноситель 150°-70°
-20°	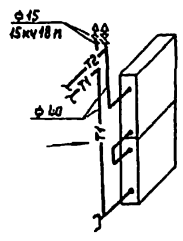 КВБ6Б-П	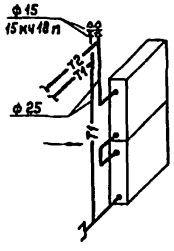 КВС6Б-П
-30°	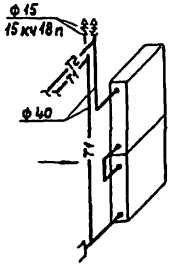 КВБ76-П	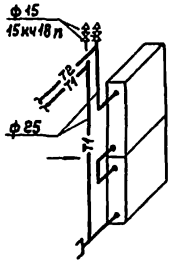 КВС76-П
-40°	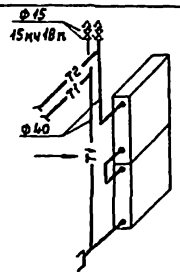 КВБ86-П	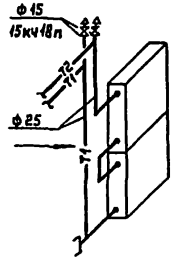 КВС86-П

Схема теплоснабжения калориферов системы П1

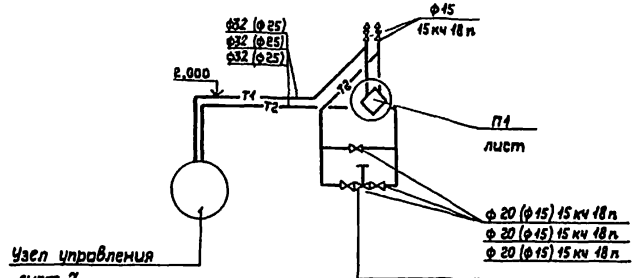

$t_н$	95°-70°C	150°-70°C
-20°	РТ-20	РТ-15
-30°	РТ-20	РТ-15
-40°	РТ-20	РТ-15

Схема обогрева обходных дорожек бассейна

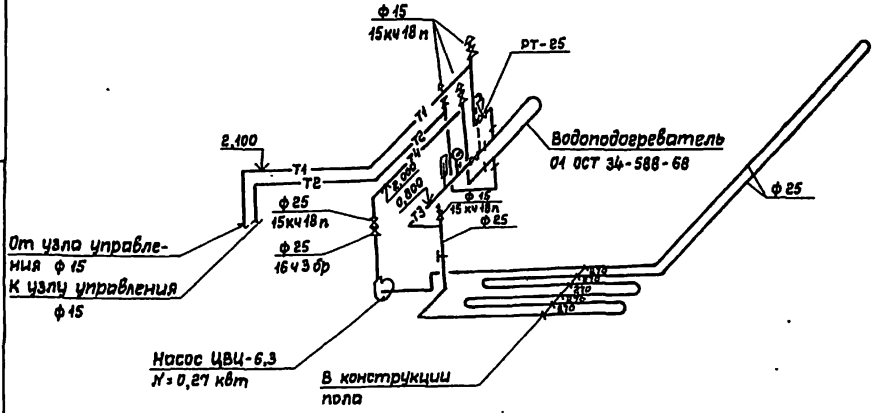

Привязан			Нач.отд.	Трушин	
			ГИП	Богомолец	
			Рук.гр.	Гунцева	
			Исполн.	Попова	
			Провер.	Гунцева	
Инв.№			Н.контр.	Леднова	

ТП 294-3-41.86 ОВ

Крытый бассейн с ванной 3*7м для обучения плаванию детей дошкольного возраста (со стенами из кирпича)

Стадия	Лист	Листов
Р	5	

Схемы теплоснабжения калориферов и обогрева обходных дорожек бассейна

СОЮЗСПОРТПРОЕКТ г. Москва

Инв.№ подл. | Подпись и дата | Взам.инв.№

21650-01

Типовой проект 294-3-41.86 Альбом I

Разрез 1-1

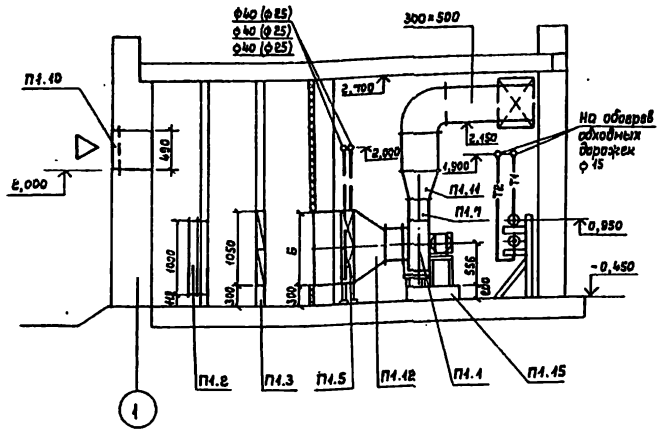

Таблица размеров калориферов при расчетной наружной температуре

Расчетная температура	-20°С		-30°С		-40°С	
Теплоноситель	95°-70°	150°-70°	95°-70°	150°-70°	95°-70°	150°-70°
А	530	530	655	655	780	780
Б	1006	1006	1006	1006	1006	1006
В	220	220	220	220	220	220
Г	485	485	423	423	360	360

План

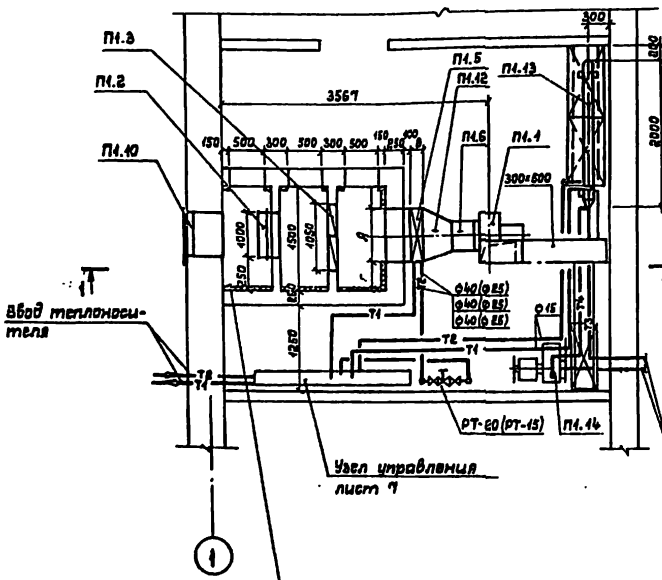

2-2

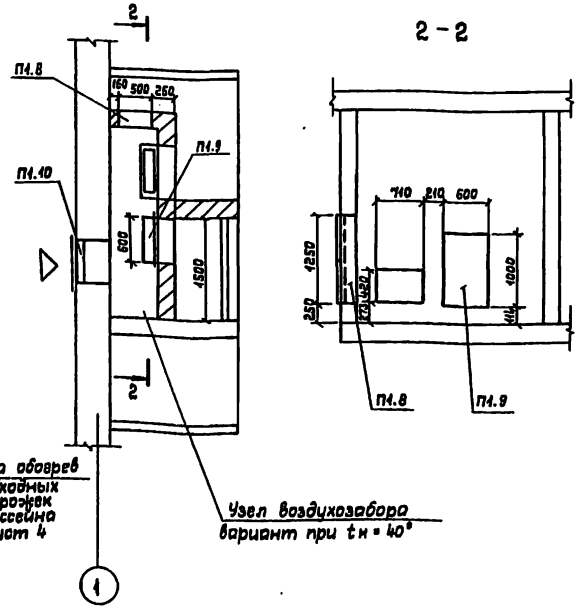

Спецификация материалов

Марка	Обозначение	Наименование		Кол.	Масса ед., кг	Примечание
		П1				
П1.1	Учреждение УЮ 400/4	Агрегат вентиляторный АЧ 105-Е		1		
		а. Вентилятор центробежный В-Ц4-70 №4 Схема исп. 4 положение кожуха Л0° n= 1420 об/мин.				
		б. Электродвигатель 4А80А4У3 N=1,1 кВт; n=1420 об/м.				
П1.2	Талды Курганский	Заслонка воздушная утепл.				tн=-20°
	экспериментальный завод контрольного	ная без электроподогрева П1000(500) исполн. мех-м				tн=-30°
	оборудования	М30-4/63-0,63		1		шт
П1.3	Учрежд. УС-3179/56 г. Первоуральска Сумской обл.	Фильтр ФЯП		4		94
П1.4	Серия 1.494.25	Подставки под калорифер		4		шт.
П1.5	Костромской	Калорифер пластинчатый				
	калориферный завод		КВБ6Б-П	2		tн=-20°
		95°-70°	КВБ7Б-П	2		tн=-30°
			КВБ8Б-П	2		tн=-40°
			КВС6Б-П	2		tн=-20°
		150°-70°	КВС7Б-П	2		tн=-30°
			КВС8Б-П	2		tн=-40°
П1.6	5.904-5	Вставка гибкая ВН-12		1		шт.
П1.7	5.904-5	Вставка гибкая ВВ-19		1		шт.
П1.8	Серия 5.904-4	Дверь герметическ. Д 1,25×0,5		3		шт
П1.9	Вентспилский	Заслонка воздушная				
	вентиляторный завод	утепленная КВУ 1000×600				
		исполн. мех-м М20-4/63-0,63		1		tн=-40°
П1.10		Жалюзийная решетка				
		СТД 150×490		4		шт.
П1.11		Переход из ст. δ=0,7 мм 280×280 — 500×300; ℓ=400		1		шт.
П1.12		Переход из ст. δ=0,7 мм 530×1006 — ф400 ℓ=400		2		шт.
		Переход из ст. δ=0,7 мм 655×1006 — ф400 ℓ=400		2		шт.
		Переход из ст. δ=0,7 мм 780×1006 — ф400 ℓ=400		2		шт
П1.13		Водоподогреватель ОТ ОСТ 34-588-68		1		шт.
П1.14		Насос ЦВЦ-6,3 N=0,27 кВт		1		
П1.15		Фундамент под вен-р		1		

Согласовано: ГИП, Гл.инж.проекта, Гл.инж.отд., Нач.отд.ОВ и ВК

Привязан

Инв.№

Нач.отд.	Трушин	
ГИП	Богомолец	
Рук.гр.	Гунцева	
Исполн.	Попова	
Провер.	Гунцева	
Н.контр.	Леонова	

ТП 294-3-41.86 ОВ

Крытый бассейн с ванной 33×7 м для обучения плаванию детей дошкольного возраста (со стенами из кирпича)

Стадия	Лист	Листов
Р	6	

Вентустановка П1

СОЮЗСПОРТПРОЕКТ г. Москва

21650-01

Узел управления для теплоносителя 95°-70°С

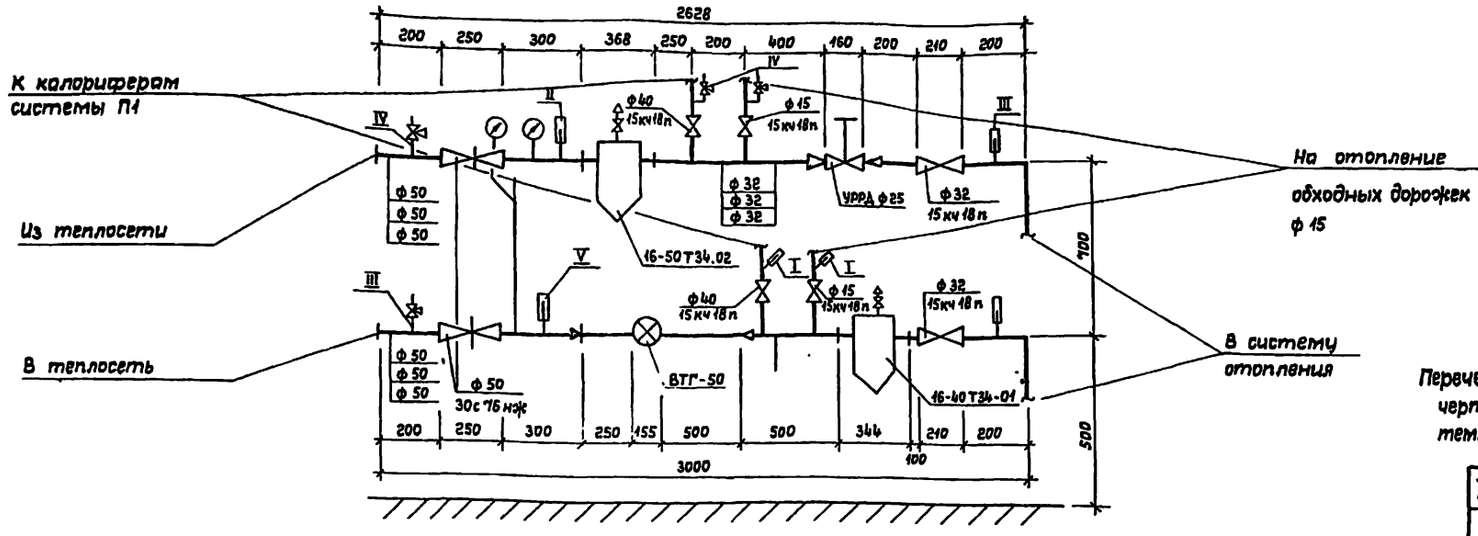

Узел управления для теплоносителя 150°-70°С

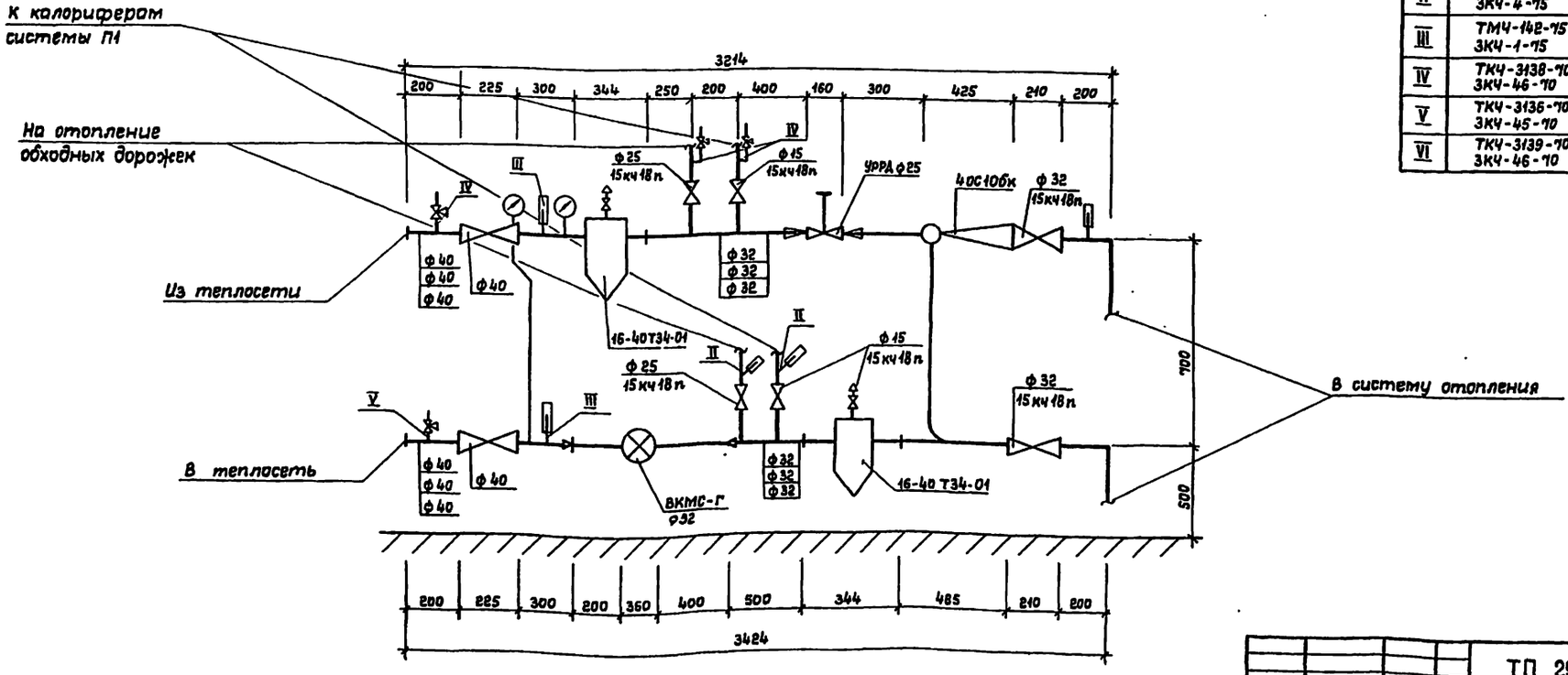

Перечень номеров установочных чертежей приборов контроля температуры и давления

№№ п/п	Индекс
I	ТМЧ-151-75 ЗКЧ-5-75
II	ТМЧ-149-75 ЗКЧ-4-75
III	ТМЧ-142-75 ЗКЧ-1-75
IV	ТКЧ-3138-70 ЗКЧ-46-70
V	ТКЧ-3136-70 ЗКЧ-45-70
VI	ТКЧ-3139-70 ЗКЧ-46-70

Привязан		Нач.отд.	Трушин		ТП 294-3-41.86 ОВ
		ГИП	Баготолец		Крытый бассейн с ванной 3×7м для обучения плаванию детей дошкольного возраста (со стенами из кирпича)
		Рук.гр.	Гунцева		Стадия Р; Лист 7; Листов
		Исполн.	Попова		
		Провер.	Гунцева		Узел управления
Инв.№		Н.контр.	Леонова		СОЮЗСПОРТПРОЕКТ г. Москва

Инв.№ подл. | Подпись и дата | Взам.инв.№

Ведомость рабочих чертежей основного комплекта

Лист	Наименование	Примечание
1	Общие данные (начало)	
2	Общие данные (продолжение)	
3	Общие данные (продолжение)	
4	Общие данные (окончание)	
5	План с системами В1 и Т3	
6	План с системами К1 и К3	
7	Схема систем В1 и Т3	
8	Схема системы К1	
9	Схема установок В4 и К3	

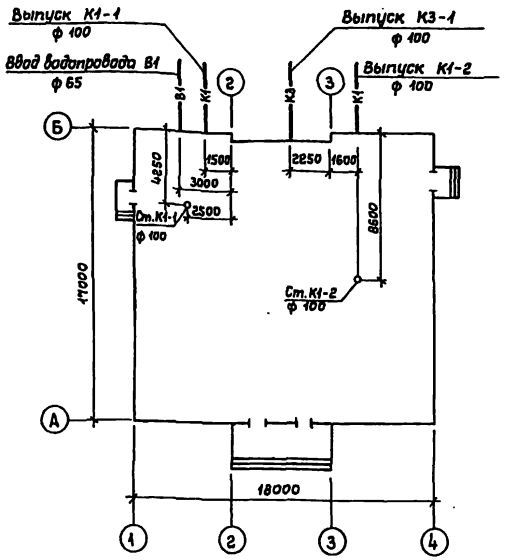

Ведомость ссылочных и прилагаемых документов

Обозначение	Наименование	Примечание
	Ссылочные	
ГОСТ 2874-73	Вода питьевая	
СН и П II-30-76	Внутренний водопровод и канализация зданий	
СН и П II-76-78	Спортивные сооружения	
СН и П II-34-76	Горячее водоснабжение	
Серия 4.900-8 выпуски I ÷ V	Оборудование, фасонные части и арматура для сетей и сооружений водопровода и канализации	
Серия 4.904-69	Детали и крепления санитарно-технических приборов и трубопроводов	
Серия 4.901-8	Водомерный узел	
	Прилагаемые	
ВК.СО	Спецификация оборудования к основному комплекту ВК	
ВК.ВМ	Ведомость материалов по чертежам основного комплекта марки ВК	

Условные обозначения

—В1— Водопровод хозяйственно-питьевой

—Т3— Трубопровод горячей воды с температурой t= 37°С

—В4— Трубопровод подачи смешенной воды от узла управления в ванну бассейна

—У—У— Перфорированный трубопровод раздачи воды в ванне бассейна

—К1— Бытовая канализация

—К3— Производственная канализация

Настоящий проект разработан в соответствии с действующими нормами и правилами и предусматривает мероприятия, обеспечивающие взрывную, взрывопожарную и пожарную безопасность при эксплуатации здания

Главный инженер проекта (Ловунов)

Привязан

Инв. №

ТП 294-3-41.86 ВК

Нач.отд	Трушин		Крытый бассейн с ванной 3×7м для обучения плаванию детей дошкольного возраста (со стенами из кирпича)
Гл.спец	Филиппов		
Рук.гр	Афанасьев		
Разраб	Афанасьев		Общие данные (начало)
Провер	Филиппов		
Н.контр	Филиппов		

Стадия	Лист	Листов
РП	1	8

СОЮЗСПОРТПРОЕКТ г. Москва

Инв.№ подл. | Подпись и дата | Взам.инв.№

21650-01

Типовой проект 294-3-41.86 Альбом I

Данные по производственному водопотреблению и водоотведению

№ потребителя по плану	Наименование потребителя	Количество потребителей	Количество часов работы в сутки	Водопотребление: Требования к качеству воды	Водопотребление: потребный напор у потребителя, м	Водопотребление: Режим водопотребления	Водопотребление: Расход воды на одного потребителя, м³/с.	Водопотребление: Из хозяйственно-питьевого водопровода м³/сут.	Водопотребление: Из хозяйственно-питьевого водопровода м³/ч.	Водопотребление: Из хозяйственно-питьевого водопровода л/с.	Водопотребление: Из оборотного водопровода м³/сут.	Водопотребление: Из оборотного водопровода м³/ч.	Водопотребление: Из оборотного водопровода л/с.	Водоотведение: Характеристика сточных вод	Водоотведение: Режим водоотведения	Водоотведение: В бытовую канализацию м³/сут.	Водоотведение: В бытовую канализацию м³/ч.	Водоотведение: В бытовую канализацию л/с.	Водоотведение: В ливневую канализацию м³/сут.	Водоотведение: В ливневую канализацию м³/ч.	Водоотведение: В ливневую канализацию л/с	Водоотведение: На повторное использование м³/сут.	Водоотведение: На повторное использование м³/ч.	Водоотведение: На повторное использование л/с.	Примечание
1	Наполнение ванны																								
	объемом 14,7 м³	1	8	Питьев.	12	Равномерн.	14,7	14,7	1,84	0,51	—	—	—	—	—	—	—	—	—	—	—	—	—	—	
2	Опорожнение ванны	1	4	—	—	—	—	—	—	—	—	—	—	Условно чистые	Равномерн.	—	—	—	14,7	3,7	1,03	—	—	—	
3	Подпитка ванны	1	12	Питьев.	3,0	Равномерн.	22,08	22,08	1,84	0,51	—	—	—	Условно чистые	Равномерн.	22,08	1,84	0,51	—	—	—	—	—	—	Занятия 12 часов
4	Проходные ножные ванны	2	10,5	Техн.	3,0	0,5 часа в смену	7,55	15,1	1,44	0,4	—	—	—	Бытовые	0,5 часа в смену	15,1	1,44	0,4	—	—	—	—	—	—	
5	Уборка помещений, м²	55,0	2	Техн	3,0	2 раза в день	0,006	0,66	0,33	0,3	—	—	—	Бытовые	2 раза в день	0,66	0,33	0,3	—	—	—	—	—	—	
	Итого:							37,84	3,28	0,91						37,84	3,28	0,91	14,7	3,7	1,03				

Основные показатели по чертежам водопровода и канализации

Наименование системы	Потребный напор на вводе, м	Расчетный расход м³/сут.	Расчетный расход м³/ч.	Расчетный расход л/с.	Расчетный расход при пожаре, л/с	Установленная мощн. электродвигателей, квт	Примечание
В1	12,0	1,5	0,14	0,2			
Т3		23,7	2,26	1,4			t = 37°C
В4		37,84	3,28	0,91			на все технологич. нужды
Итого		63,04	5,68	2,51	—	—	
К1		63,04	5,68	4,11			
К3		14,7	3,70	1,03			на опорожнение ванны
Наполнение		14,7	1,84	0,51			
в т.ч. В1		3,66	0,46	0,11			
Т3		11,04	1,38	0,40			t = 37°C

Расход тепла на нужды горячего водоснабжения

На хозяйственно-бытовые нужды — 72000 ккал/час.
На нагрев подпиточной воды — 44160 ккал/час.
В период наполнения ванны — 49960 ккал/час.

Нач.отд.	Трушин		
Гл.спец.	Филиппов		
Рук.гр.	Яфанасьев		
Разраб.	Яфанасьев		
Провер.	Филиппов		
Н.контр.	Филиппов		

Привязан

Инв. №

ТП 294-3-41.86 ВК

Крытый бассейн с ванной 3×7 м для обучения плаванию детей дошкольного возраста (со стенами из кирпича)

Стадия	Лист	Листов
РП	2	

Общие данные (продолжение)

СОЮЗСПОРТПРОЕКТ г. Москва

21650-01

Инв. № подл. | Подпись и дата | Взам. инв. №

Альбом I

Типовой проект 294-3-41.86

ПОЯСНИТЕЛЬНАЯ ЗАПИСКА

Здание оборудуется системами хозяйственно-питьевого, горячего и технологического водоснабжения, системами бытовой и производственной канализации.

Системы хозяйственно-питьевого водопровода, бытовой и производственной канализации присоединяются к наружным сетям.

Хозяйственно-питьевой водопровод

В здании предусмотрена совмещенная система хозяйственно-питьевого водопровода. Запроектирован один ввод диаметром ф 65 мм с установкой водомера ф 40 мм. Вода подается к санитарным приборам, на нужды бассейна и поливочным кранам.

Наружное пожаротушение с расходом 15 л/сек. осуществляется от гидрантов на наружной сети.

Горячее водоснабжение

Горячее водоснабжение предусмотрено от ввода в канале теплосети.

Горячая вода подается ко всем умывальникам и душевым сеткам, а также на наполнение и подпитку (проток) ванны бассейна.

Сеть прокладывается открыто с устройством тепловой изоляции на магистральных трубопроводах.

Бытовая канализация

Система бытовой канализации принимает стоки от санитарных приборов, установленных в раздевалках, санитарных узлах и бытовых помещениях. Стоки отводятся в наружную сеть бытовой канализации.

Технологическое водоснабжение ванны бассейна

Технологическое водоснабжение ванны обеспечивается по проточной схеме.

Основой технологической схемы водоснабжения ванны на протоке является узел управления, включающий смеситель для нагрева воды подпиткой и устройства для ввода обеззараживающего.

Подаваемая вода смешивается в смесителе до температуры, обеспечивающей поддержание её в ванне на уровне 29°С.

Для контроля расхода на подающей трубе устанавливается водомер ф 20 мм.

Раздача воды в ванне производится по перфорированному трубопроводу укладываемому вдоль дна ванны.

Слив через лоток с отводящей трубой ф 50 мм.

Отвод воды в канализацию через гидрозатвор.

Сброс воды при опорожнении через трубу ф 80 мм в водосток.

На сливной трубе устраивается перемычка для сброса воды в канализацию (через гидрозатвор) при мытье дна и стен ванны.

Вода подаваемая в ванну обеззараживается с помощью гипохлорита кальция, натрия или хлорной извести.

Доза дизенфектанта 1,0 г/м³ подающейся в ванну воды.

						ТП 294-3-41.86		ВК	
Привязан			Нач.отд.	Трушин		Крытый бассейн с ванной 3×7м для обучения плаванию детей дошкольного возраста (со стенами из кирпича)	Стадия	Лист	Листов
			Гл.спец.	Филиппов			РП	3	
			Рук.гр.	Афанасьев					
			Разраб.	Афанасьев		Общие данные (продолжение)	СОЮЗСПОРТПРОЕКТ г. Москва		
			Провер.	Филиппов					
Инв. №			Н.контр.	Филиппов					

Инв. № подл. | Подпись и дата | Взам. инв. №

21650-01

Указания по монтажу

Монтаж и приемку систем хозяйственно-питьевого, горячего водоснабжения, бытовой канализации, производится в соответствии с требованиями СН и П III-28-75 „Санитарно-техническое оборудование зданий и сооружений. Правила производства и приемки работ."

Вся арматура и материалы, идущие на монтаж систем хозяйственно-питьевого и горячего водоснабжения, бытовой и производственной канализации должны отвечать требованиям СН и П II-30-76 „Внутренний водопровод и канализация зданий. Нормы проектирования."

Трубопроводы холодного и горячего водоснабжения выполняются из стальных водогазопроводных оцинкованных (легких) труб по ГОСТ 3262-75 с соединениями на фитингах из ковкого чугуна и на сварке в среде инертных газов.

Применение ручной газовой сварки запрещается.
Сварные стыки должны обеспечивать равнопрочность сварного соединения с телом трубы. Рекомендуется сварные соединения усиливать стальными муфтами на сварке.

Система бытовой канализации выполняется из чугунных канализационных труб по ГОСТ 6942.3-80.

Трубопроводы канализации и водоснабжения в местах прохода через строительные конструкции должны быть заключены в гильзы:

А) Из трех слоев пергамина или рубероида – для систем канализации и холодной воды;

Б) Из стальных труб – для системы горячего водоснабжения.

Края гильзы должны быть заподлицо с поверхностями стен, перегородок, потолков и выступать выше отметки чистого пола на 20-30 мм.

Трубопроводы холодного и горячего водоснабжения покрываются слоем теплоизоляции.

Конструкция теплоизоляции:

А) для труб холодного водоснабжения – окраска лаком БТ-577 с добавлением алюминиевой пудры, обертывание минераловатными матами толщиной 30 мм (независимо от диаметра), оклейка асбестотканью;

Б) для труб горячего водоснабжения – окраска лаком БТ-577 с добавлением алюминиевой пудры, обертывание минераловатными матами толщиной 30 мм, оклейка асбестотканью.

Для криволинейных участков наружное покрытие выполняется из листовой оцинкованной стали толщиной 0,8 мм. Расстояние между опорами стальных горизонтальнопроложенных трубопроводов принимается 3,0 м.

Указания по эксплуатации

При эксплуатации температура подаваемой воды регулируется расходом горячей воды.

Раствор обеззараживающего приготовляется в комнате управления ванной лаборантом и заливается в дозирующее устройство.

Подача раствора обеззараживающего регулируется вручную и контролируется анализом воды в ванне на содержание активного остаточного хлора каждые два часа.

Опорожнение ванны бассейна для санитарной обработки должно производиться по данным физико-бактериологических анализов.

Перед опорожнением вода обрабатывается хлором с дозой 6 г/м³ и после дехлорирования отстоем в течении 12 часов или обработкой гипосульфитом сбрасывается в водосток.

				ТП 294-3-41.86		ВК	
Привязан		Нач.отд.	Трущин	Крытый бассейн с ванной 3х7м для обучения плаванию детей дошкольного возраста (со стенами из кирпича)	Стадия	Лист	Листов
		Гл.спец.	Филиппов		РП	4	
		Рук.гр.	Афонасьев				
		Разраб.	Афонасьев	Общие данные (окончание)	СОЮЗСПОРТПРОЕКТ г.Москва		
Инв.№		Провер.	Филиппов				
		Н.контр.	Филиппов				

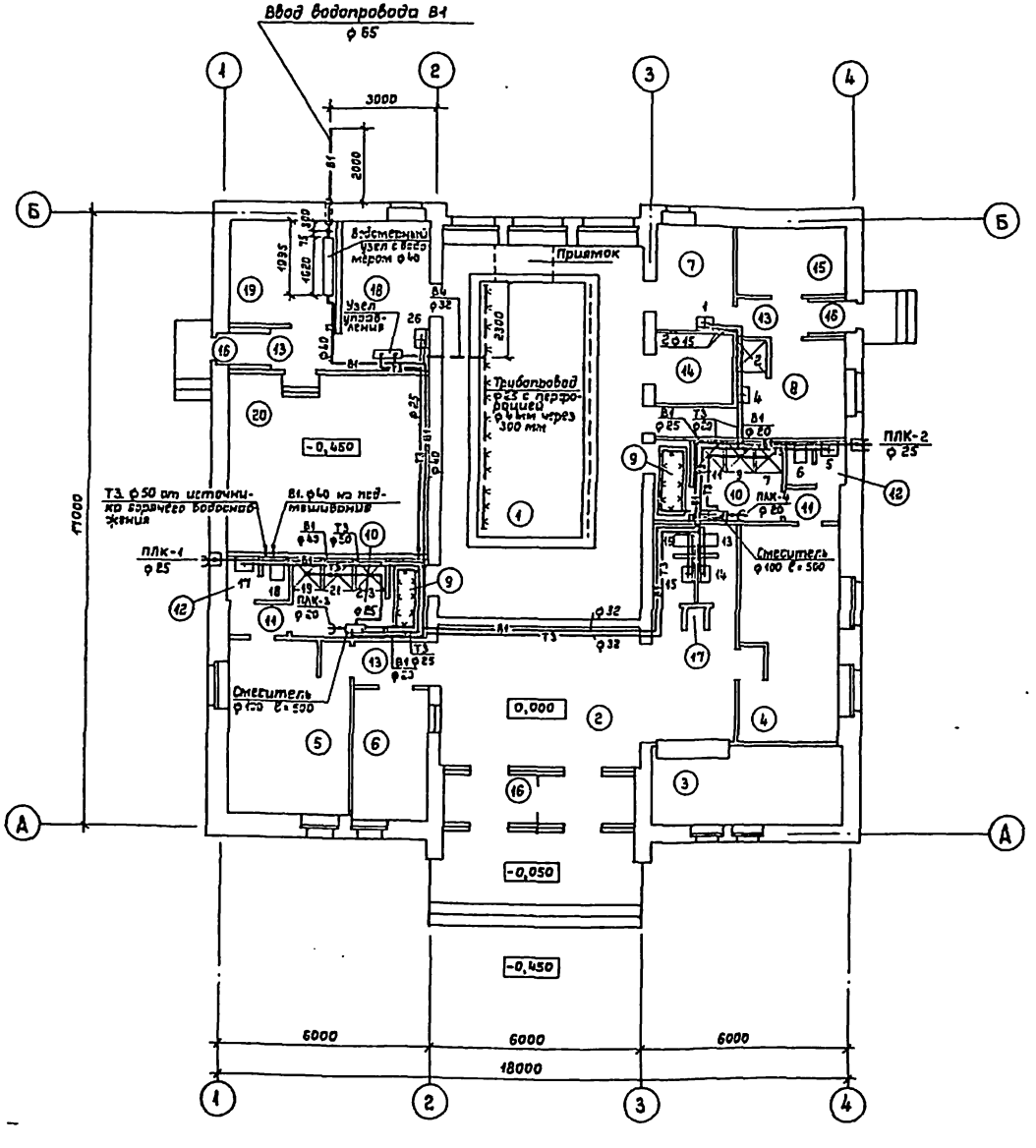

Экспликация помещений

№ по плану	Наименование
1	Зал ванны
2	Вестибюль
3	Гардероб
4	Раздевальная для мальчиков
5	Раздевальная для девочек
6	Администратор
7	Комната для медсестры
8	Комната для инструктора
9	Ножная ванна - шлюз
10	Душевые
11	Преддушевой тамбур
12	Сан. узлы
13	Коридоры
14	Инвентарная
15	Электрощитовая
16	Тамбуры
17	Кладовая уборочного инвентаря
18	Узел управления и лаборатория
19	Помещение водомерного узла и хранилища
20	Венткамера

Гл. спец. СС	Островой	ГАП Горелов
Гл. спец. ЭО	Паршин	
Гл. спец. ОВ	Бавыкина	
Взам. инв. №		
Подпись и дата		
Инв. № подл.		

Привязан

Инв. №

Нач. отд.	Трушин	
Гл. спец.	Филиппов	
Рук. гр.	Афанасьев	
Разраб.	Афанасьев	
Провер.	Филиппов	
Н. контр.	Филиппов	

ТП 294-3-41.86 ВК

Крытый бассейн с ванной 3×7м для обучения плаванию детей дошкольного возраста (со стенами из кирпича)

Стадия	Лист	Листов
РП	5	

План с системами В1 и Т3

СОЮЗСПОРТПРОЕКТ г. Москва

21650-01

Типовой проект 294-3-42.86 Альбом I

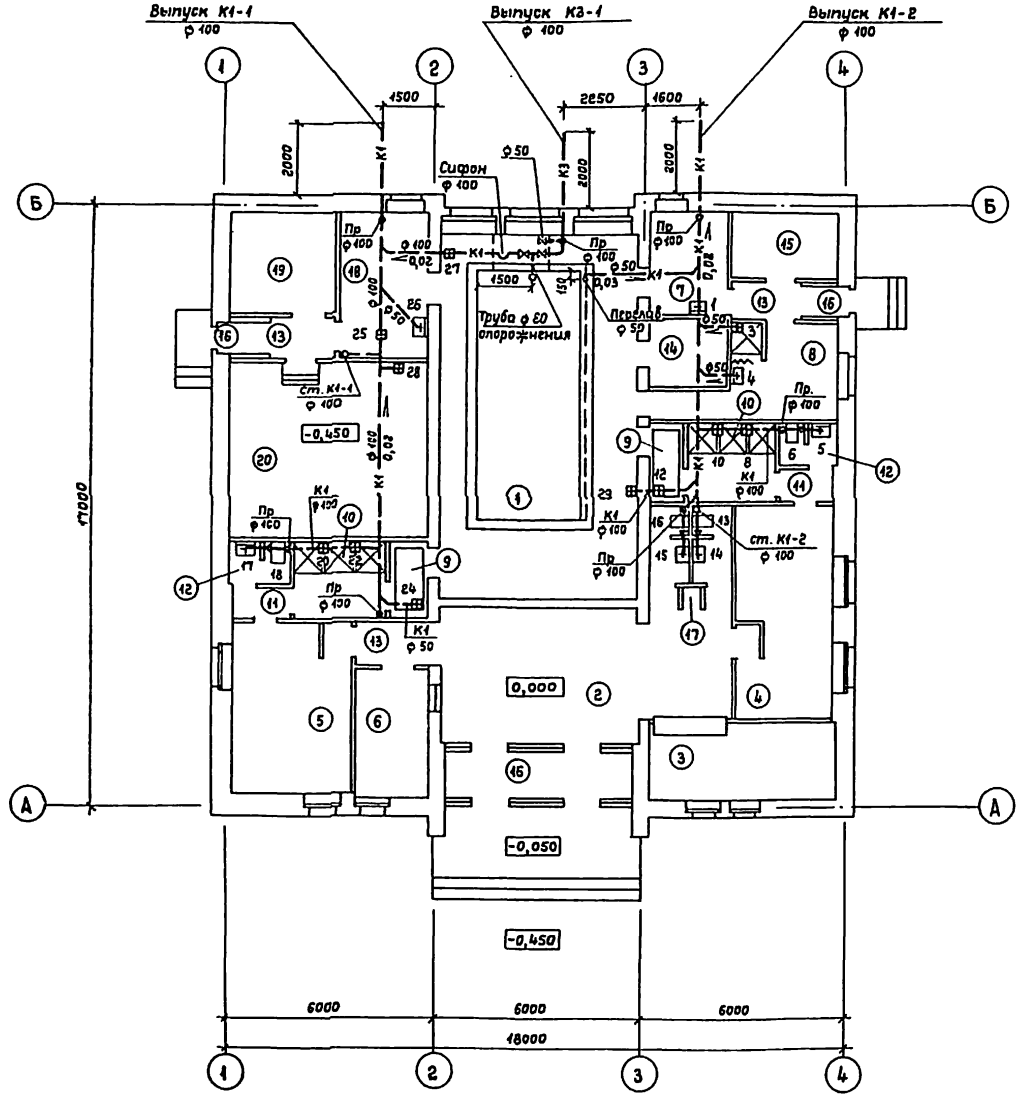

Экспликация помещений

№ по плану	Наименование
1	Зал ванны
2	Вестибюль
3	Гардероб
4	Раздевальная для мальчиков
5	Раздевальная для девочек
6	Администратор
7	Комната для медсестры
8	Комната для инструктора
9	Ножная ванна- шлюз
10	Душевые
11	Преддушевой тамбур
12	Сан. узлы
13	Коридоры
14	Инвентарная
15	Электрощитовая
16	Тамбуры
17	Кладовая уборочного инвентаря
18	Узел управления и лаборатория
19	Помещение водомерного узла и хран. реагентов
20	Венткамера

Согласовано

Гл. спец. СС	Осетрова	ГАП	Горелов
Гл. спец. ЭО	Поршин		
Гл. спец. ОВ	Богомолец		

Инв. № подл.	Подпись и дата	Взам. инв. №

Нач. отд.	Трушин		
Гл. спец.	Филиппов		
Рук. гр.	Афанасьев		
Разраб.	Афанасьев		
Провер.	Филиппов		
Н. контр.	Филиппов		

ТП 294-3-41.86 ВК

Крытый бассейн с ванной 3×7 м для обучения плаванию детей дошкольного возраста (со стенами из кирпича)

План с системами К1 и К3

Стадия	Лист	Листов
РП	6	

СОЮЗСПОРТПРОЕКТ г. Москва

Привязан

Инв. №

Типовой проект 294-3-41.86 Альбом I

В1, Т3

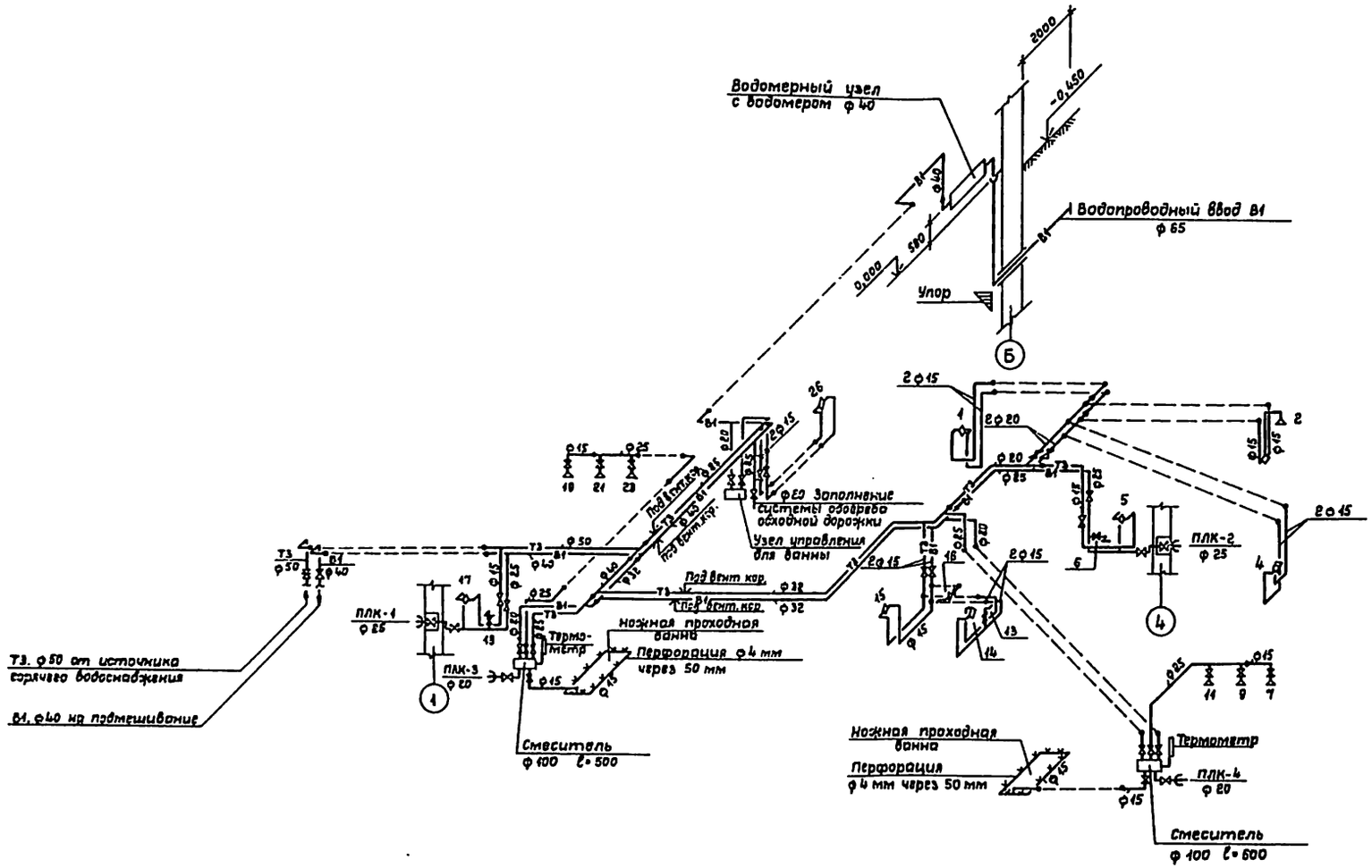

Схема водомерного узла

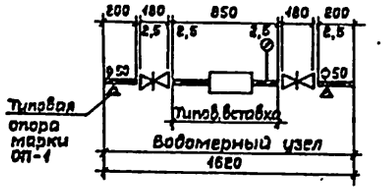

Типовая вставка со счетчиком ф 40

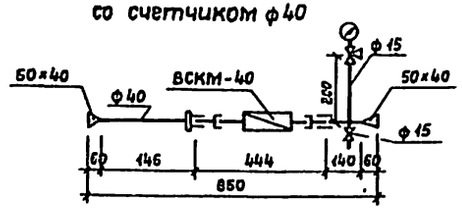

Привязан			ТП 294-3-41.86		ВК
Инв. №	Нач.отд.	Трушин	Крытый бассейн с ванной 3×7м для обучения плаванию детей дошкольного возраста (со стенами из кирпича)	Стадия: РП	Лист: 7	Листов:
	Гл.спец.	Филиппов			
	Рук.гр.	Афанасьев			
	Разраб.	Афанасьев	Схема систем В1 и Т3	СОЮЗСПОРТПРОЕКТ г. Москва	
	Провер.	Филиппов			
	Н.контр.	Филиппов			

21660-01

Типовой проект 294-3-41.86 Альбом I

К1

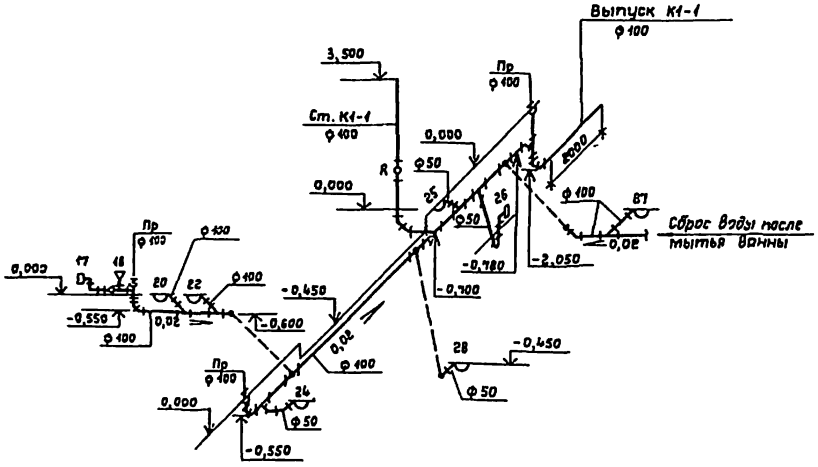

К1

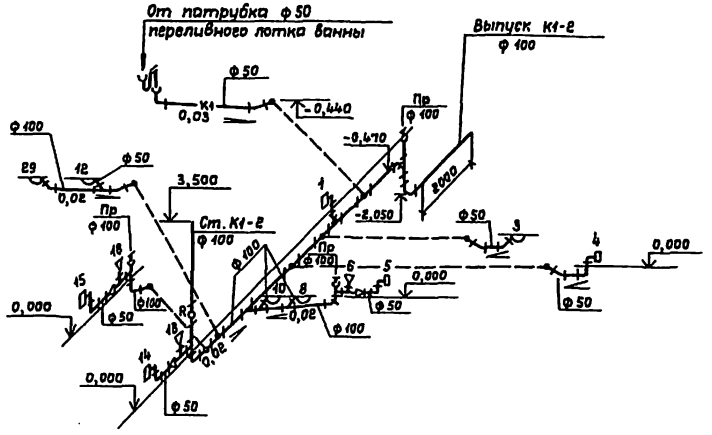

				ТП 294-3-41.86 ВК			
Привязан		Нач.отд.	Трушин	Крытый бассейн с ванной 3х7м для обучения плаванию детей дошкольного возраста (со стенами из кирпича)	Стадия	Лист	Листов
		Гл.спец.	Филиппов		РП	8	
		Рук.гр.	Афанасьев				
		Разраб.	Афанасьев	Схема системы К1	СОЮЗСПОРТПРОЕКТ г. Москва		
		Провер.	Филиппов				
Инв.№		Н.контр.	Филиппов				

Инв.№ подл. | Подпись и дата | Взам.инв.№

21650-01

Типовой проект 294-3-41.86 Альбом I

Фрагмент плана

м 1:50

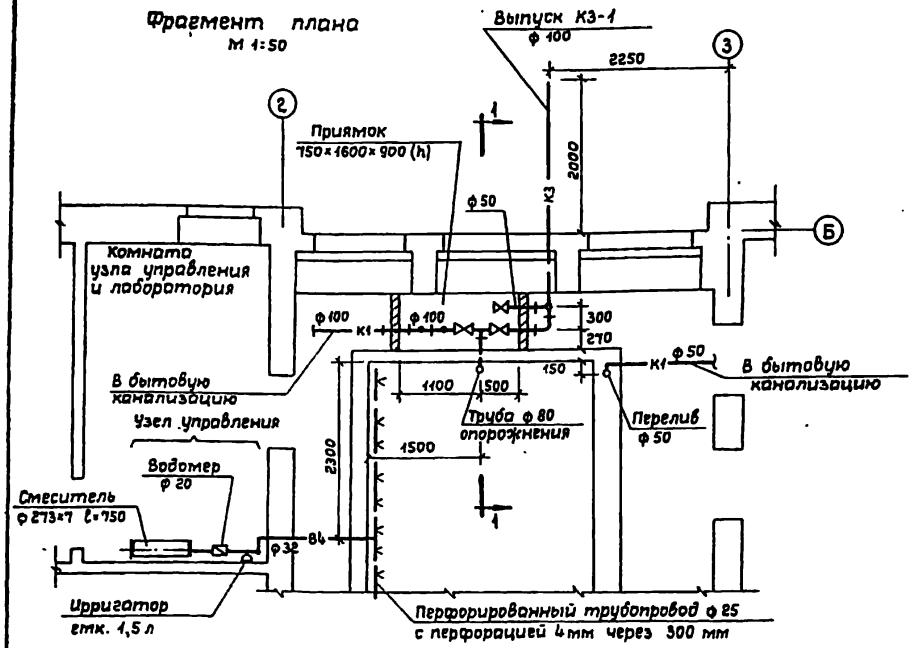

В4, К3

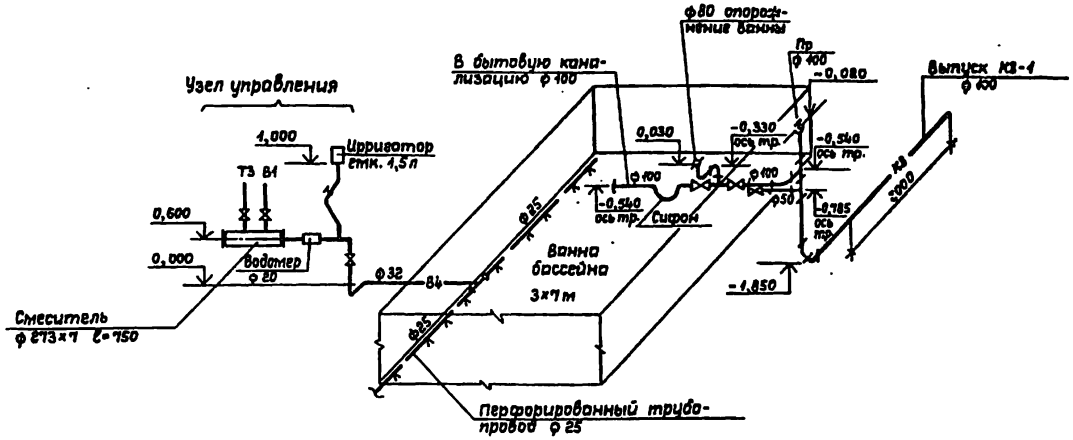

Узел управления для ванны бассейна

м 1:10

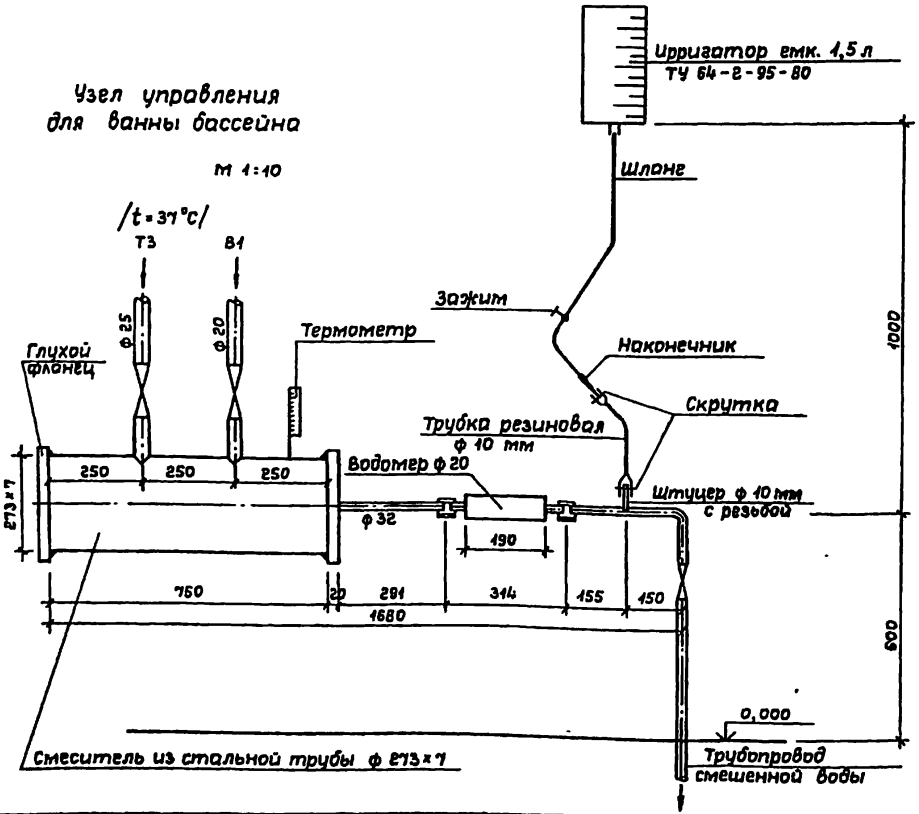

Разрез по 1-1

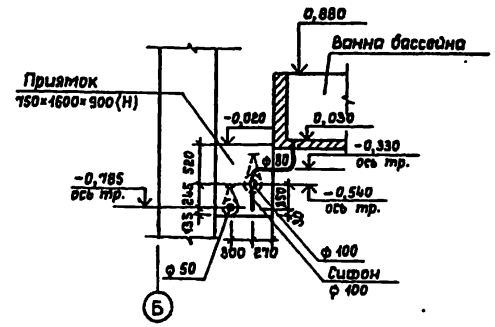

				ТП 294-3-41.86 ВК			
Привязан		Нач.отд.	Трушин		Крытый бассейн с ванной 3×7м для обучения плаванию детей дошкольного возраста (со стенами из кирпича)	Стадия	Лист	Листов
		Гл.спец.	Филиппов			РП	9	
		Рук.гр.	Афанасьев					
		Разраб.	Афанасьев		Схема установок В4 и К3	СОЮЗСПОРТПРОЕКТ г. Москва		
Инв.№		Провер.	Филиппов					
		Н.контр.	Филиппов					

Инв.№ подл. | Подпись и дата | Взам.инв.№

21650-01

Типовой проект 294-3-41.86 Альбом I

Ведомость чертежей основного комплекта Э

Лист	Наименование	Примечание
1.	Общие данные	
2	Электроосвещение. План	
3	Силовое электрооборудование. План	
4	Силовое электрооборудование. Расчетная	
	схема 1ШР	
5	Схема магистральных сетей	
6	Вводно-распределительное устройство.	
	Опросный лист	
7	Молниезащита	

Ведомость ссылочных и прилагаемых документов

Обозначение	Наименование	Примечание
Э.СО	Спецификация оборудования	
	для основного комплекта	
	чертежей марки „Э"	
Э.ВМ	Ведомость материалов	
	для основному комплекта	
	чертежей марки „Э"	
ТУ6-05-1573-77	Труба винипластовая	
ГОСТ 6323-79	Провода	
ГОСТ 16442-80*	Кабель с пластмассовой	
	изоляцией	
ГОСТ 103-76	Сталь полосовая	
ГОСТ 8509-72*	Сталь угловая	
ГОСТ 2.754-72*	Условные обозначения	

Основные показатели

Категория электроснабжения	Вторая
Напряжение сети	380/220 в
Нагрузка на вводе, Cos φ	P_y=21,0 квт; P_p=18 квт; Cos φ=0,95
Максимальная потеря напряжения ΔU %	0,8

Общие указания

По степени бесперебойности электроснабжения бассейн относится ко II категории.

Электроснабжение бассейна осуществляется от городских электрических сетей и решается при привязке проекта.

В качестве вводного щита предусмотрено вводно-распределительное устройство типа ВРУ1. Учет осуществляется счетчиками активной энергии, установленными на ВРУ.

Напряжение сети 380/220 в переменного тока. Напряжение на лампах ~220 в.

Проектом предусмотрено три вида освещения: рабочее, аварийное (для эвакуации людей) и ремонтное.

Проводка в бассейне выполнена проводом АПВ-380 в винипластовых трубах по кровле, в слое утеплителя.

Розетки и выключатели установить на высоте 1,8 м от пола.

Электроподогрев утепленных заслонок системы П-1, ВЕ-1 и ВЕ-2 предусматривается для климатических зон с температурой наружного воздуха -40°. При температуре -20° и -30° электроподогрев не нужен. Из расчетной схемы и спецификации исключаются ящики управления №№ 2 и 4 (ЯУ5113-03А2Н).

Для защиты обслуживающего персонала от поражения электрическим током при пробое изоляции на корпус предусмотрено защитное заземление.

Заземлению подлежат все металлические нетоковедущие части электрооборудования нормально ненаходящиеся под напряжением.

Для заземления используется нулевой провод сети.

Проект разработан в соответствии с действующими нормами и правилами и предусматривает мероприятия, обеспечивающие взрывную, взрывопожарную и пожарную безопасность при эксплуатации здания

Главный инженер проекта [подпись] (Логунов)

Инв. № подл. | Подпись и дата | Взам. инв. № | Технич. отд. | Ар. | Инв. № | Инв. №

Привязан:

Инв. №

ТП 294-3-41.86 Э

Нач. отд.	Трушин	[подпись]
Гл. спец.	Паршин	[подпись]
Рук. гр.	Скляр	[подпись]
Разраб.	Скляр	[подпись]
Провер.	Паршин	[подпись]
Н. контр.	Панина	[подпись]

Крытый бассейн с ванной 3×7 м для обучения плаванию детей дошкольного возраста (со стенами из кирпича)

Стадия	Лист	Листов
РП	1	7

Общие данные

СОЮЗСПОРТПРОЕКТ г. Москва

21650-01

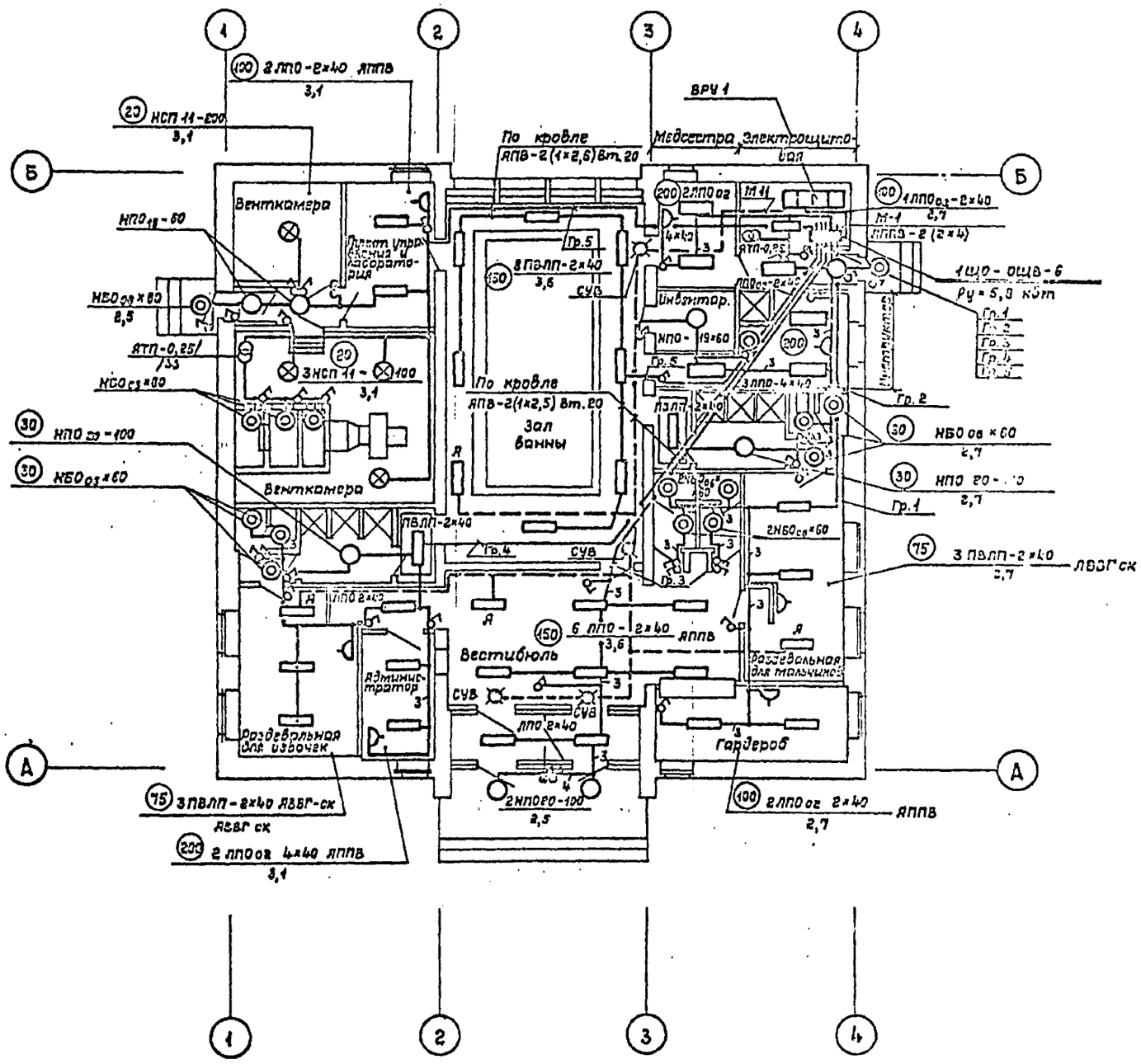

					ТП 294-3-41.86		Э
Привязан		Нач.отд.	Гришин		Открытый бассейн с размер. 3×7 м для детей дошкольного возраста (с отметки из-под воды)	Стадия	Лист	Листов
		Гл.спец.	Поршин			РП	2	
		Рук.гр.	Скоп					
		Проект.	Скоп		Электроосвещение. План	Союзспортпроект г. Москва		
		Провер.	Поршин					
Инв.№		Н.контр.	Панина					

Типовой проект 294-3-41.86 Альбом I

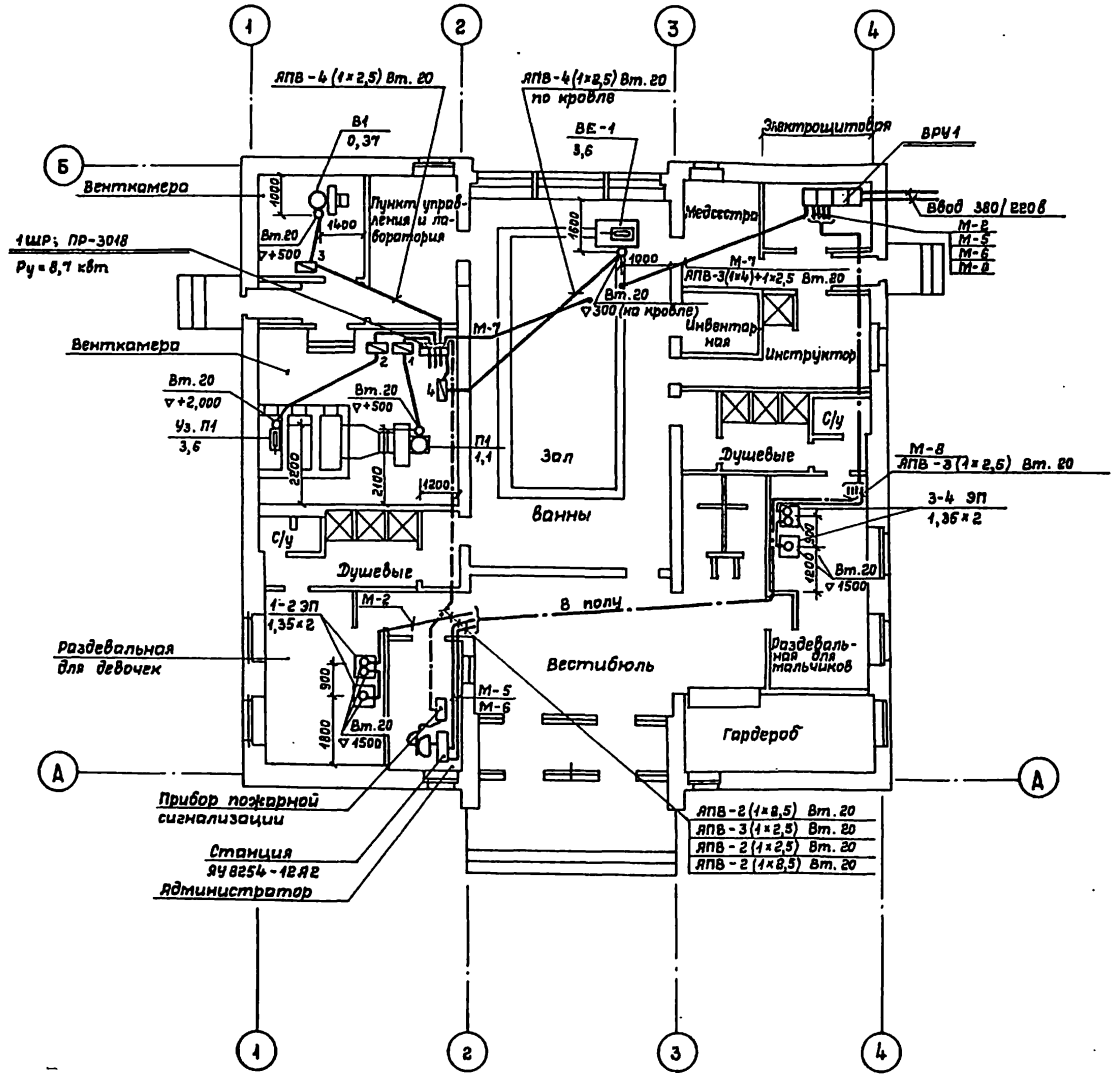

При температуре наружного воздуха -20° и -30° электроподогрев ВЕ-1 и Уз.П1 исключить.

ТП 294-3-41.86							3
Привязан:	Нач.отд.	Трушин		Крытый бассейн с ванной 3×7 для обучения плаванию детей дошкольного возраста (со стенами из кирпича)	Стадия	Лист	Листов
	Гл.спец.	Паршин			РП	3	
	Рук.гр.	Скляр					
	Проект.	Скляр		Силовое электрооборудование. План	СОЮЗСПОРТПРОЕКТ г.Москва		
	Провер.	Паршин					
Инв.№	Н.контр.	Панина					

21650-01

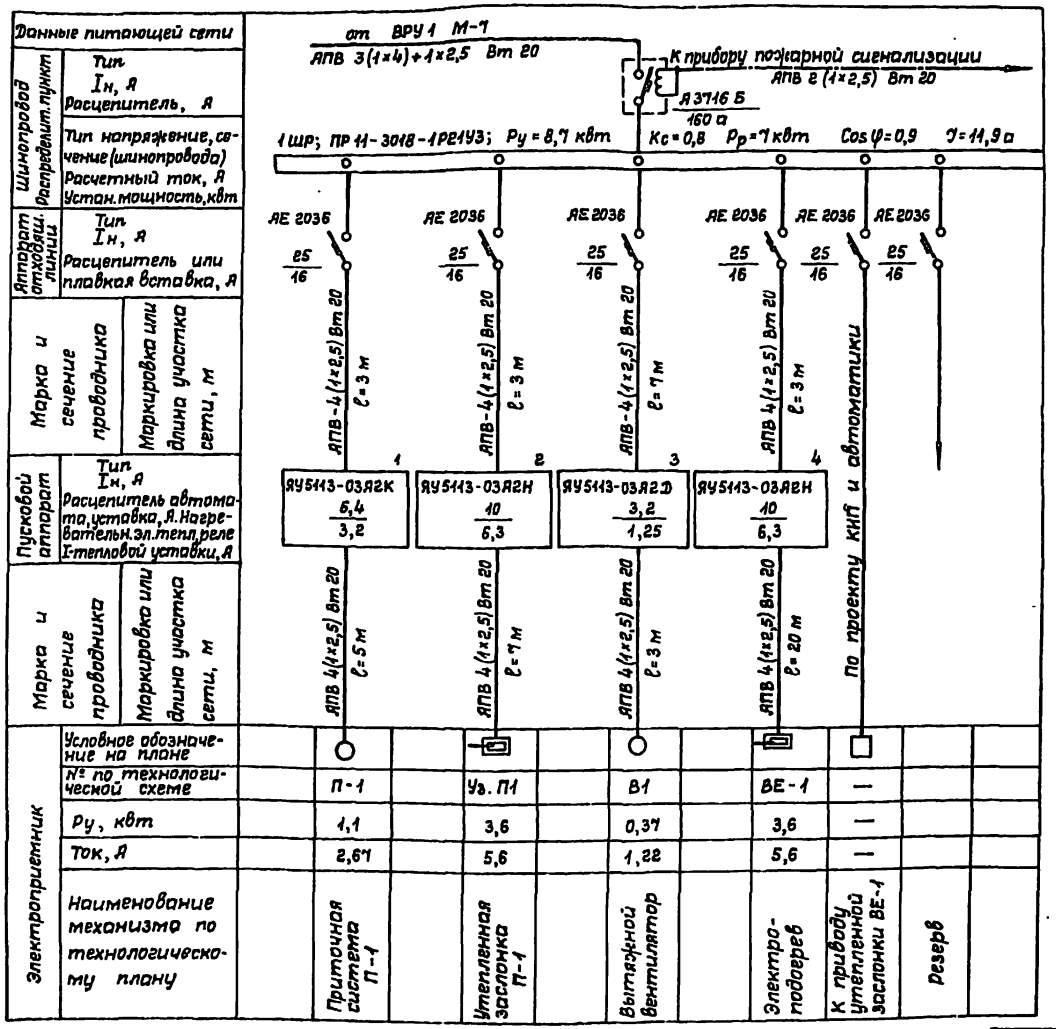

При температуре наружного воздуха -20 и -30° электроподогрев ВЕ-1 и Уз. П1 из схемы исключить.

Инв. № подл.	Подпись и дата	Взам. инв. №	Технич. отд.	Ярбенина						

Привязан					ТП 294-3-41.86			Э
		Нач. отд.	Трушин		Крытый бассейн с ванной 3×7 м для обучения плаванию детей дошкольного возраста (со стенами из кирпича)	Стадия	Лист	Листов
		Гл. спец.	Паршин			РП	4	
		Рук. гр.	Скляр					
		Проект	Скляр		Силовое электрооборудование. Расчетная схема 1 ШР	СОЮЗСПОРТПРОЕКТ г. Москва		
		Провер.	Паршин					
Инв. №		Н. контр.	Панина					

21660-01

Альбом I.

Типовой проект 294-3-41.86

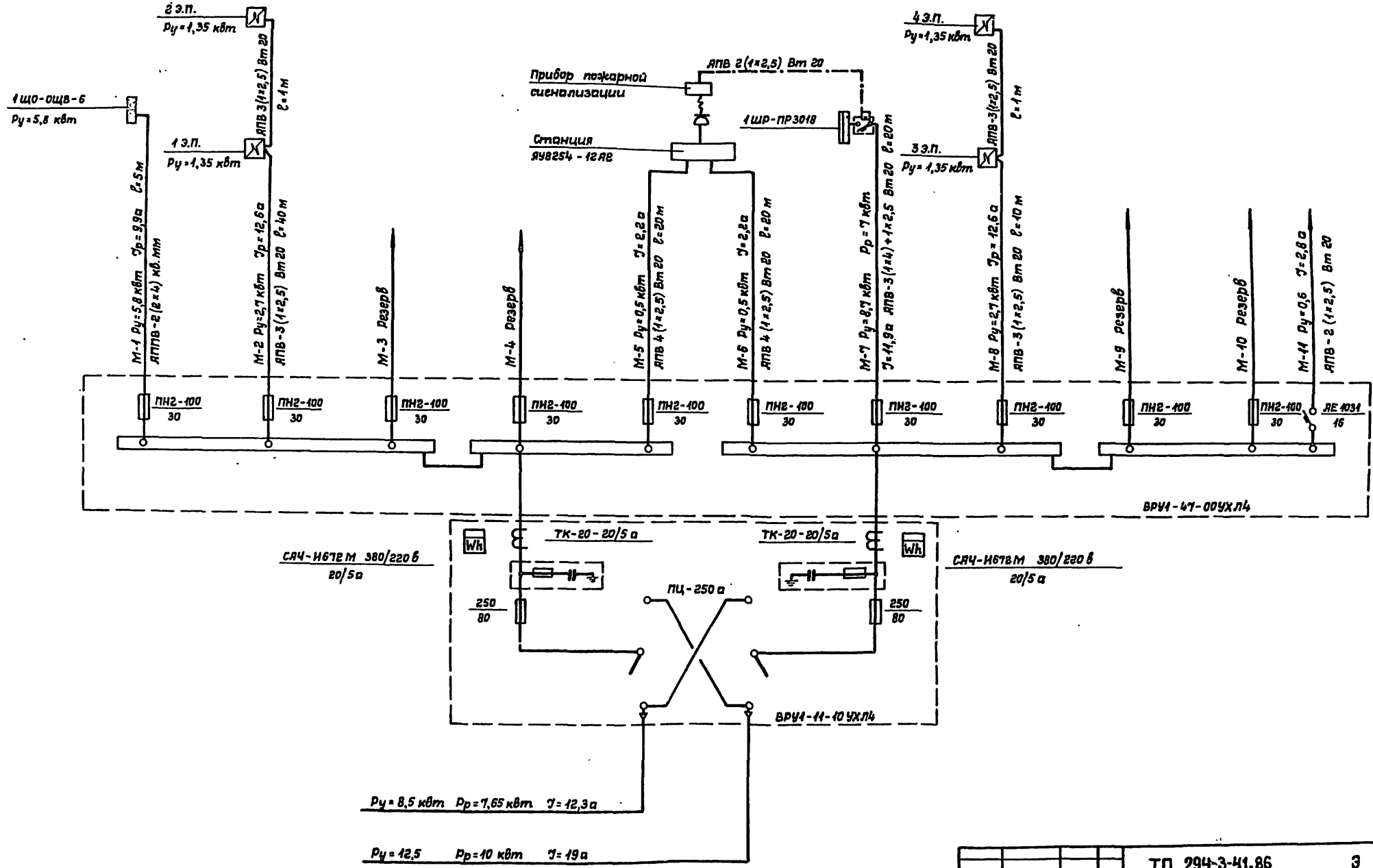

Привязан	Нач.отд	Трушин		ТП 294-3-41.86		3
	Гл.спец	Паршин		Крытый бассейн с ванной 3×7 для обучения плаванию детей дошкольного возраста (со стенами из кирпича)	Стадия	Лист	Листов
	Рук.гр	Скляр			РП	5	
	Проект	Скляр		Схема магистральных сетей	СОЮЗСПОРТПРОЕКТ г. Москва		
	Провер	Паршин					
Инв.№	Н.контр	Панина					

Инв.№ подл. | Подпись и дата | Взам.инв.№ | Технич. отд. | Арбенин

21650-01

Схема межпанельных соединений

Схема ВРУ

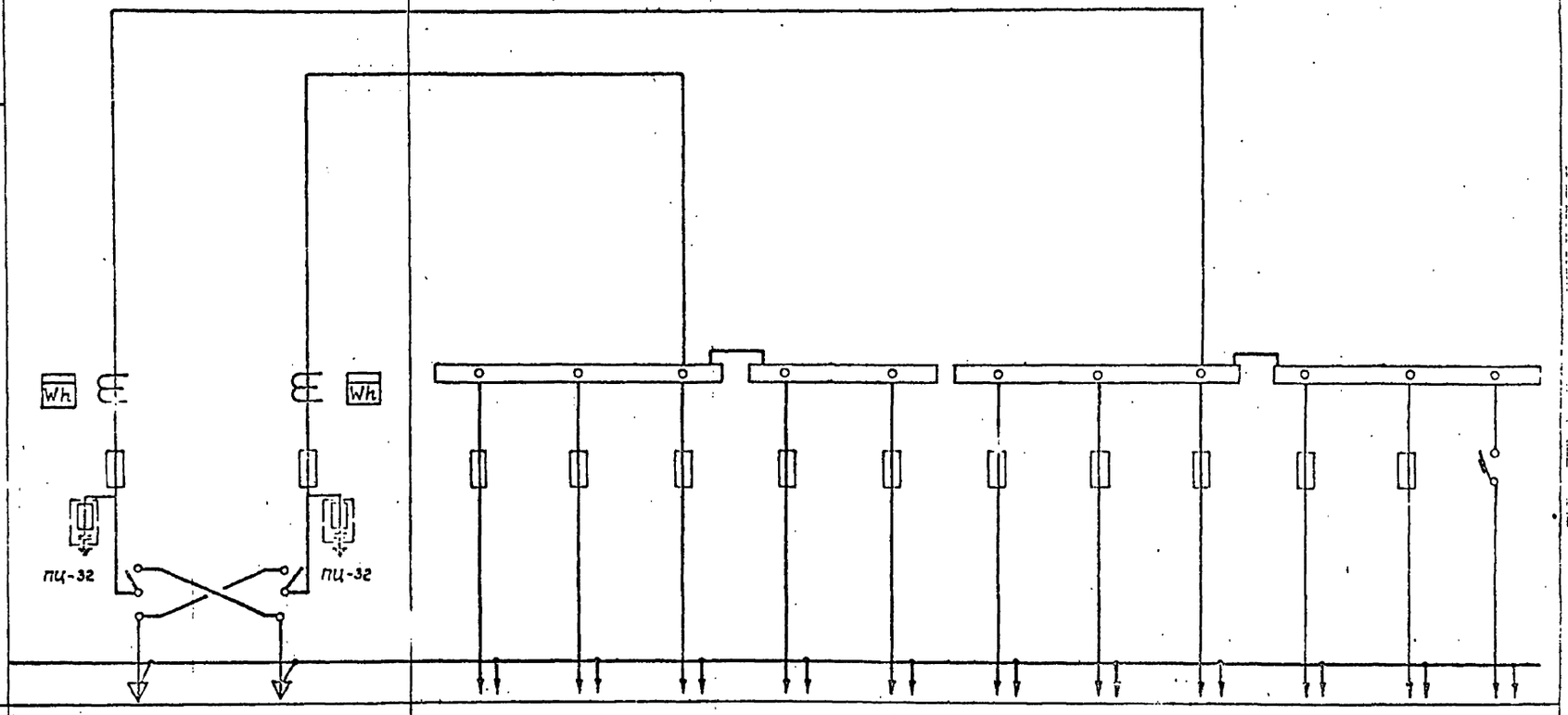

Тип панели	ВРУ1-11-10УХЛ4		ВРУ1-47-00УХЛ4									
№№ магистрали	Ввод 1	Ввод 2	М1	М2	М3	М4	М5	М6	М7	М8	М9	М10	М11
Номинальный ток расцепителя или плавкой вставки „А"	80	80	30	30	30	30	30	30	30	30	30	30	16
Тип автомата или предохранителя	ПН2-250	ПН2-250	ПН2-100	ПН2-100	ПН2-100	ПН2-100	ПН2-100	ПН2-100	ПН2-100	ПН2-100	ПН2-100	ПН2-100	АЕ 1031
Тип и технические данные счетчика непосредственного включения или через тр-р тока	СЯЧ-И672М 380/220 в 20/5 а	СЯЧ-И672М 380/220 в 20/5 а	—	—	—	—	—	—	—	—	—	—	—
Тип и технические данные трансформатора тока	ТК-20 20/5 а	ТК-20 20/5 а	—										

Задание заводу-изготовителю

						ТП 294-3-41.86	Э
привязан			Нач.отд	Трушин		Крытый бассейн с ванной 33х7м для обучения плаванию детей дошкольного возраста (со стенами из кирпича)	Стадия: РП; Лист: 6; Листов:
			Гл.спец	Паршин			
			Рук.гр.	Скляр			
			Проект.	Скляр			
			Провер.	Паршин		Задание-распределительное устройство. Опросный лист	СОЮЗСПОРТПРОЕКТ г. Москва
Инв.№			Н.контр.	Панина			

План кровли

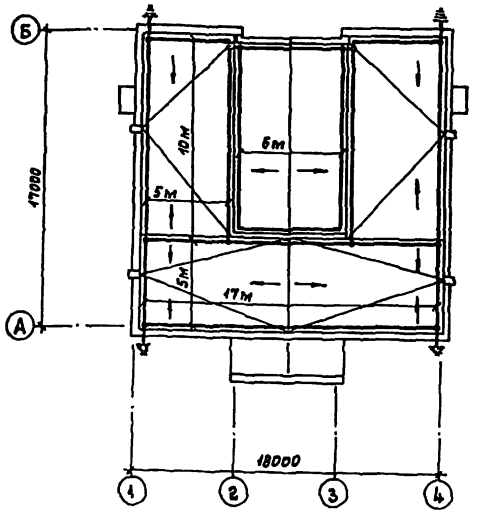

Конструкция заземлителя

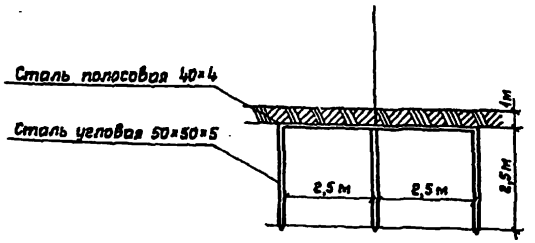

Примечания:

1. Здание крытого бассейна с ванной 3×7м по молниезащитным мероприятиям относится к III категории (согласно СН 305-77).
2. Для защиты от прямых ударов используется металлическая сетка, накладываемая на неметаллическую кровлю под слой гидроизоляции. Защитная сетка выполняется из стальной проволоки диаметром 8 мм с ячейками не более 12×12. Узлы сетки должны быть проварены. Материалы на стальную сетку учтены в архитектурно-строительной части проекта.
3. Токоотводы, соединяющие сетку с заземлителем, выполняются из полосовой стали размером 25×4 мм.
4. Заземлители располагаются вне защищаемого здания по его контуру на расстоянии 1м от фундамента. Величина импульсного сопротивления растеканию тока заземлителей должны быть не более 20 ом на каждый токоотвод. Для снижения опасности шаговых напряжений заземлители должны быть заглублены на 1м и более от поверхности земли. Заземлители принимаются трехстержневые из угловой стали 50×50×5 длиной 2,5м, расстояние между электродами 2,5м и соединяются стальной полосой 40×4 (для $\rho = 10^4$ ом·см).
5. Конструкция заземлителей зависит от удельного сопротивления грунта и уточняется при привязке проекта.
6. Металлические элементы сооружения, расположенные на крыше (трубы, вентиляционные устройства, радиостойки, телевизионные антенны и др.) должны быть соединены со стальной сеткой.

Условные обозначения

Сетчатый молниеприемник из круглой стали ф 8 мм

Заземлитель

Привязан			ТП 294-3-41.86		Э
	Нач.отд.	Трушин	Крытый бассейн с ванной 3×7 для обучения плаванию детей дошкольного возраста (со стенами из кирпича)	Стадия	Лист	Листов
	Гл.спец.	Паршин		РП	7	
	Рук.гр.	Панина				
	Проект.	Панина	Молниезащита	СОЮЗСПОРТПРОЕКТ г.Москва		
Инв.№	Н.контр.	Склар				

Инв.№ подл. | Подпись и дата | Взам.инв.№ | Технич.отд. Арбенина

Типовой проект 294-3-41.86 Альбом I

Ведомость рабочих чертежей основного комплекта АОВ

Лист	Наименование	Примечан.
1	Общие данные	
2	Система П1, ВЕ	
	Схема функциональная	
3	Система П1, ВЕ. Схема принципиальная	
	электрическая управления	
4	Система П1, ВЕ. Схема внешних	
	проводок. План проводок.	

Ведомость ссылочных и прилагаемых документов

Обозначение	Наименование	Примечан.
ВСН-281-75	Временные указания по проектированию систем автоматизации технологических процессов	
ОСТ 36-27.77	Обозначения условные в схемах автоматизации технологических процессов	
ГОСТ 2710-75	Обозначения условные буквенно-цифровые, применяемые на электрических схемах	
ГОСТ 21.110-82	Спецификация оборудования	
Альбом настоящего проекта	Спецификация оборудования	
Альбом настоящего проекта	Ведомость потребности в материалах	

Общие указания:

Проект автоматизации санитарно-технических систем выполнен в соответствии с техническим заданием сантехников.

Предусматривается автоматизация: общеобменной вентиляции - системы П1, ВЕ.

Состав и содержание проектной документации выполнены согласно указаниям ВСН-281-75.

Объём автоматизации по системе П1, ВЕ

1. Защита калорифера от замораживания.

При снижении температуры обратного теплоносителя ниже +10°С автоматически выключается вентилятор и закрывается воздушная заслонка.

2. Блокировка управления воздушной заслонкой наружного воздуха с управлением приточным вентилятором.

При включении вентилятора заслонка открывается, при выключении - закрывается.

3. Местное деблокированное управление приточным вентилятором.

4. Ручное (от кнопок) управление заслонкой на выбросе ВЕ1.

5. Измерение температуры ртутными термометрами: приточного воздуха, воздуха перед калорифером, теплоносителя до и после калорифера.

6. Регулирование температуры приточного воздуха регулятором прямого действия (по проекту ОВ).

Трассы внешних проводок.

Трассы внешних проводок выполнены проводами карок АПВ, ПВ1 и ПВ2.

Провода прокладываются в винипластовых трубах, а в местах изгибов - в металлорукавах.

Применение медных проводов для монтажа обусловлено необходимостью пайки.

Проект разработан в соответствии с действующими нормами и правилами и предусматривает мероприятия, обеспечивающие взрывную, взрывопожарную и пожарную безопасность при эксплуатации здания.

Главный инженер проекта [подпись] /Логунов/
Главный специалист [подпись] /Паршин/

Согласовано: ГИП Логунов [подпись]; Инв. № подл.; Подпись и дата; Взам. инв. №

Инв. №				Привязан:
Нач.отд.	Трушин	[подпись]		ТП 294-3-41.86 АОВ
Гл.спец.	Паршин	[подпись]		Крытый бассейн с ванной 3×7м для обучения плаванию детей дошкольного возраста (со стенами из кирпича)
Рук.гр.	Дунаевский	[подпись]		Стадия: РП; Лист: 1; Листов: 4
Разраб.	Дунаевский	[подпись]		Общие данные
Провер.	Паршин	[подпись]		СОЮЗСПОРТПРОЕКТ г. Москва
Н.контр.	Фадеева	[подпись]		

21650-01

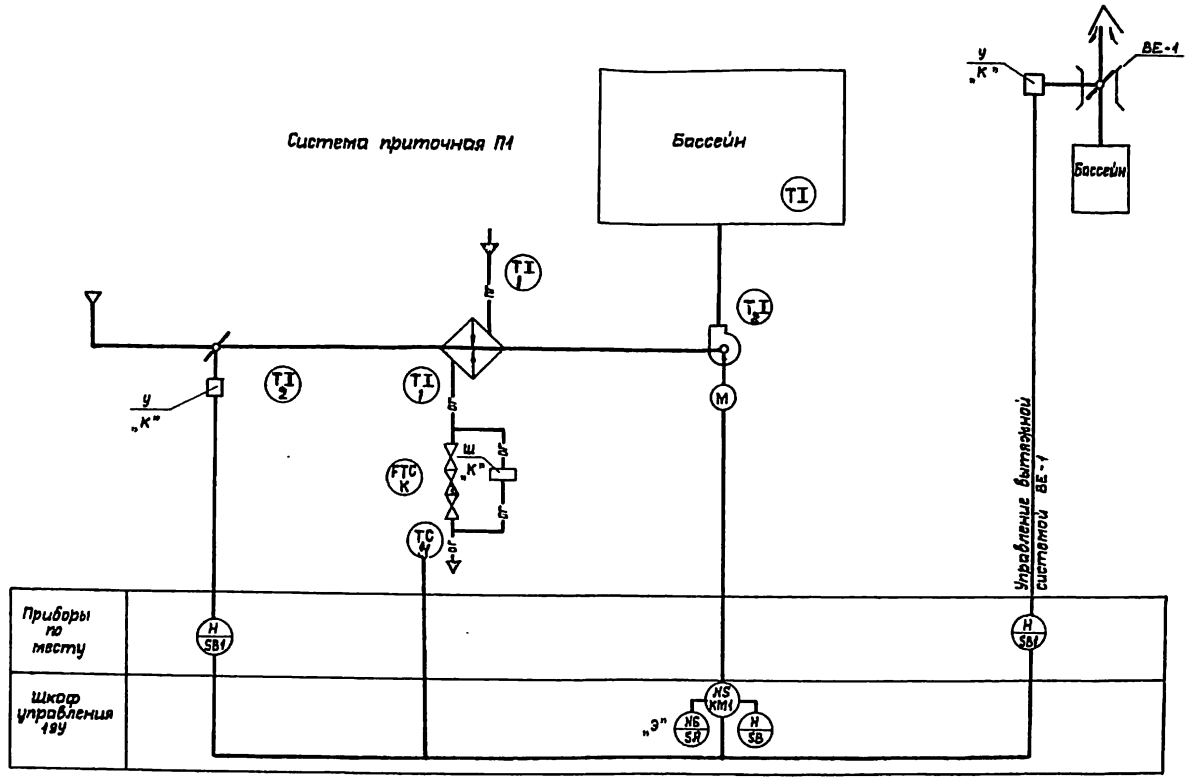

Аппаратура, у которой вместо номера по спецификации поставлено:
"К" - заказывается в санитарно-технической части проекта;
"Э" - заказывается по проекту электрооборудования.

Привязан			
Инв.№			
Нач.отд.	Трушин		
Гл.спец.	Поршин		
Рук.гр.	Фунаевский		
Провер.	Поршин		
Н.контр.	Фадеева		

ТП 294-3-41.86 АОВ

Крытый бассейн с ванной 3×7м для обучения плаванию детей дошкольного возраста со стенами из кирпича

Стадия	Лист	Листов
Р	2	4

Система П1ВЕ. Схема функциональная

СОЮЗСПОРТПРОЕКТ г. Москва

Инв.№ подл. | Подпись и дата | Взам. инв.№

21650-01

Альбом I

Типовой проект 294-3-41.86

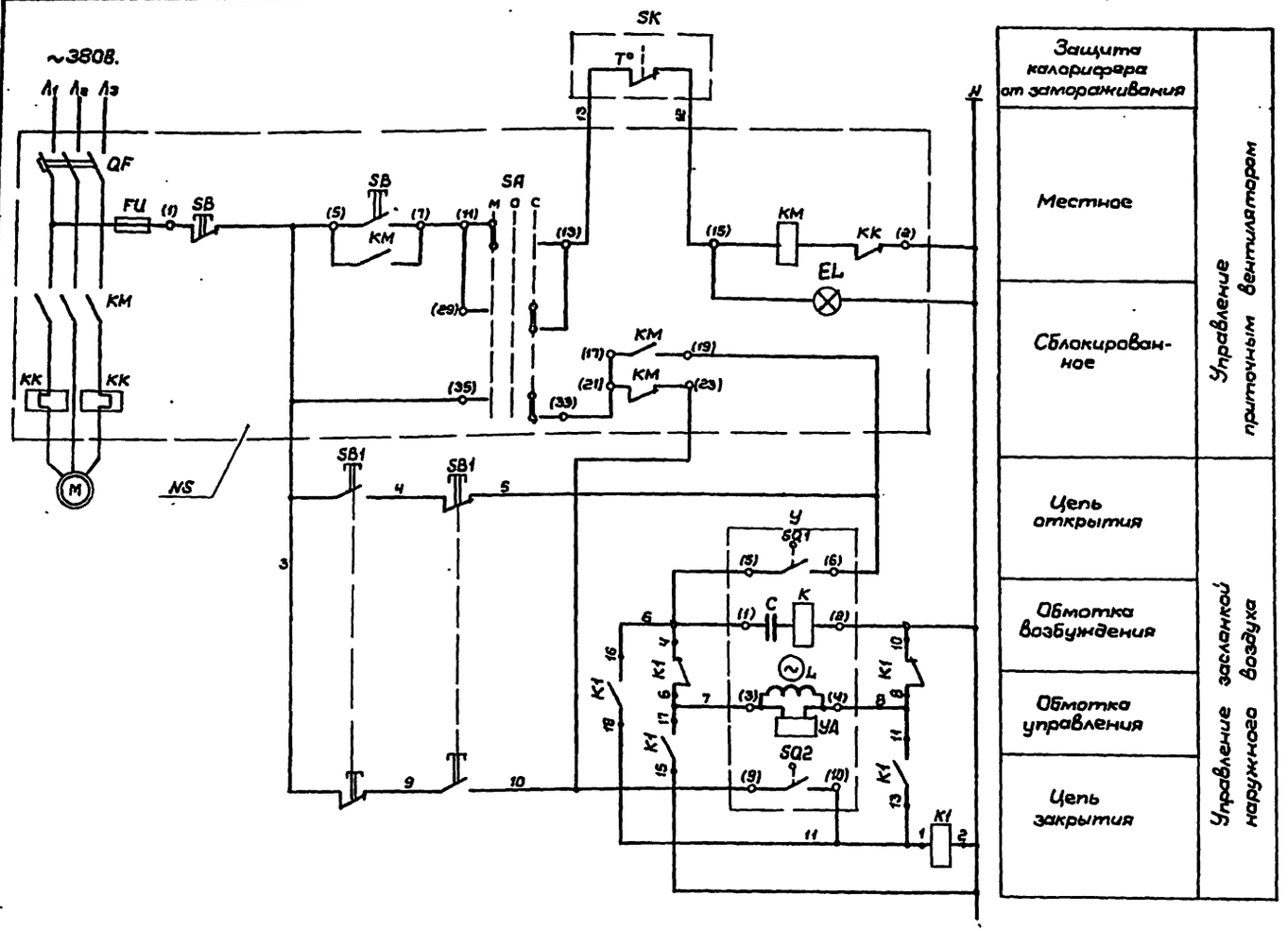

Поз. обознач.	Наименование	Кол.	Примечание
	По месту		
NS	Шкаф управления тип ЯУ	1	По проекту эл. оборудования
У	Исполнительный механизм		
	типа МЭО	1	комплектно с заслонкой
K1	Реле промежуточное		
	универсальное РПУ-2-38ЧЧ03У3	1	Uкат. ~220В.
SB1	Пост управления		
	кнопочный ПКУ-11-21А0222-54	1	
SK	Терморегулирующее устройство дилатометрическое электрическое	1	Уставка +10°С
	ТУДЭ-4. Контакт замыкающий		

1. В скобках дана заводская маркировка клемм.
2. Принципиальная электрическая схема управления заслонкой наружного воздуха для вытяжной системы ВЕ1 аналогична схеме для приточной системы П.

Диаграмма работы конечных выключателей механизма У

Контакты	Положение механизма		
	открыт	рабочий ход	закрыт
5-6			
7-8			
9-10			
11-12			

— контакт замкнут

Нач.отд.	Трушин		
Гл.спец.	Паршин		
Рук.гр.	Дунаевский		
Провер.	Паршин		
Н.контр.	Фадеева		

Привязан:

Инв. №

ТП 294-3-41.86 АОВ

Крытый бассейн с ванной 3х7м для обучения плаванию детей дошкольного возраста (со стенами из кирпича)

Стадия	Лист	Листов
РП	3	4

Система П/ВЕ. Схема электрическая принципиальная управления

СОЮЗСПОРТПРОЕКТ г. Москва

21650-01

Альбом I

Типовой проект 294-3-41.86

Наименование параметра и места отбора импульса	Вентилятор П1	Заслонка наружного воздуха системы П1			Температура						Заслонка системы ВЕ-1		
	Шкаф управления	Кнопка управления	Исполнительный механизм	Реле	Перед калорифером	Трубопровод перед калорифером	Трубопровод после калорифера		Приточный воздуховод		Кнопка управления	Реле	Исполнительный механизм
	NS	SB1	У	К1							SB1	К1	У
Обозначение установочного чертежа	По проекту электрооборудования	По инструкции завода	Комплектно с заслонкой	По инструкции завода	ТМ4-142-75	ТМ4-144-75	ТМ4-147-75	ТМ4-144-75	ТМ4-140-75		По инструкции завода	По инструкции завода	Комплектно с заслонкой
Позиция					2	1	4	1	2				
					(T1)	(T1)	(TC)	(T1)	(T1)				

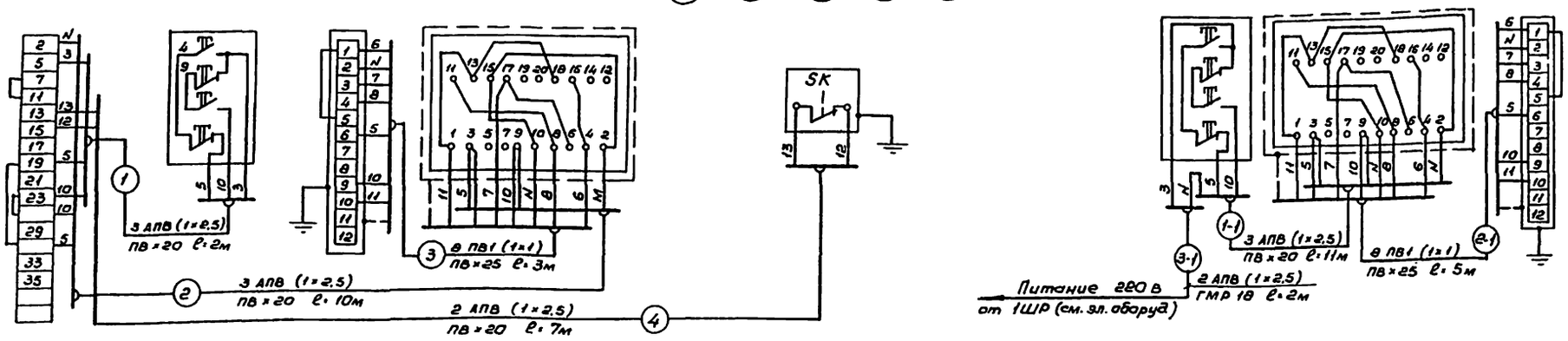

1. Реле К1 закрепить на стене на высоте 2м.
2. Кнопки SB1 закрепить по месту, на стене на высоте 1,8 м.
3. Все проводки, кроме проводок 1-1 и 2-1 проложить по стене открыто.

Выкопировка из плана бассейна

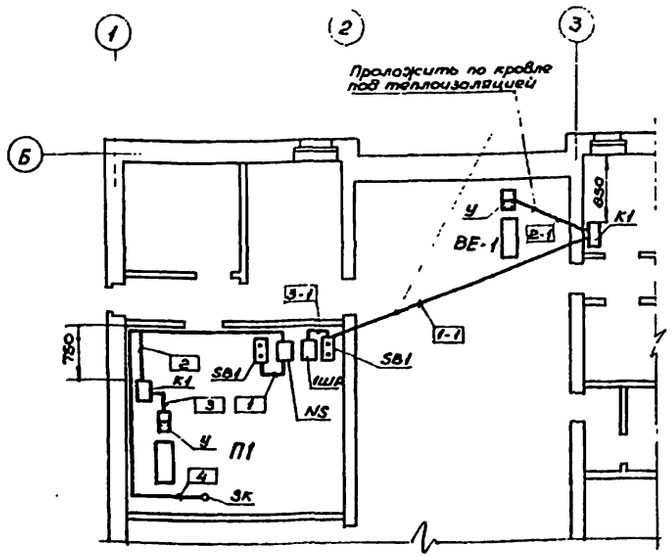

Установка реле К1

Без масштаба

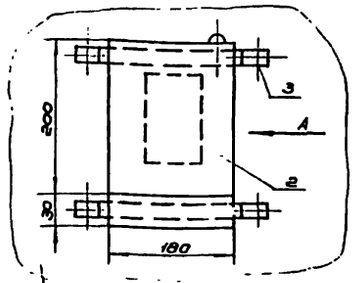

Вид А

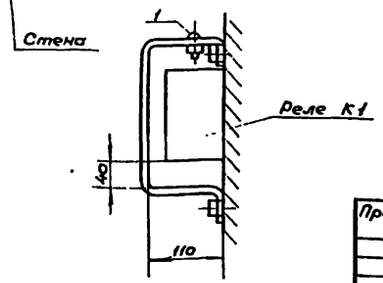

Поз. обозначен.	Наименование	Кол.	Примечание
	Провод АПВ (1×2,5) ГОСТ 6323-79	90м	
	Провод ПВ1 (1×1) ГОСТ 6323-79	60м	
	Труба винипластовая ПВ 1,5×20 ТУ-05-1573-77	36м	
	Труба винипластовая ПВ 1,8×25 ТУ6-05-1578-77	10м	
	Металлорукав Р3-ЦХ-18	3м	
1	Узел заземления (зажим нормальный ЗНН)	2	от шкафа управления NS
2	Кожух съемный (сталь листовая ГОСТ 19903-74, толщина 1 мм)	2	Изготовить по месту
3	Скоба (сталь листовая ГОСТ 19903-74, толщина 1 мм)	4	Изготовить по месту

Привязан

Инв. №

Нач.отд	Трушин	
Гл.спец.	Паршин	
Рук.гр.	Куновский	
Разраб.	Куновский	
Провер.	Паршин	
Н.контр.	Фадеева	

ТП 294-3-41.86 АОВ

Крытый бассейн с ванной 5×7м для обучения плаванию детей дошкольного возраста (со стенами из кирпича)

Стадия	Лист	Листов
РП	4	4

Система П1, ВЕ-1. Схема внешних проводок. План проводок.

СОЮЗСПОРТПРОЕКТ г. Москва

21650-01

Инв.№ подл. | Подпись и дата | Взам.инв.№

Инв.№ подл. | Подпись и дата | Взам.инв.№

Типовой проект 294-3-41.86 Альбом I

Ведомость чертежей основного комплекта СС

Лист	Наименование	Примечание
1	Общие данные	
2	План с сетями связи. Схема расположения	
	сетей связи.	

Ведомость ссылочных и прилагаемых документов

Обозначение	Наименование	Примечание
СС-СО	Спецификация оборудования к	
	основному комплекту СС	
СС-ВМ	Ведомость потребности материа-	
	лов к основному комплекту СС	
Серия 2-290-3 вып.2	Подпольная коробка, тип I	
ГОСТ 10705-80	Трубы стальные тонкостенные	
ТУ 6-05-1573-77	Трубы винипластовые	
ГОСТ 8525-78*Е	Коробка телефонная распределит.	
ГОСТ 10040-75*Е	Коробки универсальные ответвит.	
ГОСТ 7396-76*	Декоративные крышки	
ГОСТ 22498-77*Е	Кабель телефонный	
ГОСТ 20575-75*Е	Провод телефонный	
ГОСТ 10854-75*Е	Провод радиотрансляционный	
ТУ 16505-755-80	Кабель однопарный	
ГОСТ 7412-77*	Электровторичные часы	
ГОСТ 5961-84	Громкоговоритель абонентский	
ГОСТ 8715-78*	Стойка радиотрансляционная	Только для варианта воздушного р/ввода
ГОСТ 8659-78*	Трансформатор абонентский	

Основные показатели

Наименование	Кол-во
Городская телефонизация:	
ёмкость телефонного ввода, пар	10
в том числе, используемых в данном здании	2
количество абонентов	2
Радиотрансляция:	
количество абонентских точек	7
Электрочасофикация:	
количество устанавливаемых электровторичных часов	2

Условные обозначения, не вошедшие в ГОСТ 2754-72*

—x— Трубы винипластовые, прокладываемые по стене, в штрабе

Вывод труб из подготовки пола на стену, к закладной коробке КП-5

Проект разработан в соответствии с действующими нормами и правилами и предусматривает мероприятия, обеспечивающие взрывную, взрывопожарную и пожарную безопасность при эксплуатации здания.

Главный инженер проекта /Жигун/ Ловунов/

Общие указания

Согласно СНиП II-64-80 в здании бассейна предусматриваются следующие виды связи:

1. Телефонизация от городской телефонной сети.
2. Городская радиотрансляционная сеть.
3. Электрочасофикация.

1. Телефонизация осуществляется путём устройства городского телефонного ввода ёмк. 10×2, согласно техническим условиям для конкретной привязки.

Телефонная сеть прокладывается кабелем марки ТПП. Распределительная коробка устанавливается в шкафу связи.

Телефонные аппараты проектом не учитываются и устанавливаются по заявке заказчика узлом связи.

2. Городская радиотрансляционная сеть проектируется с подземным кабельным вводом абонентским кабелем типа ПРППМ, который учитывается при привязке по техническим условиям для конкретного строительства.

Распределительная и абонентская сети выполняются проводом типа ПТПЖС. Радиорозетки устанавливаются не далее 1,0м от электророзетки.

При варианте радиоввода воздушной радиолинии привязкой учитываются: радиостойка РСI-1600; трансформатор абонентский ТАМУ-10Т; провод ПВЖС-1,8.

3. Электрочасофикация предусматривается в случае, если бассейн строится рядом с детским учреждением, имеющим электрочасовую установку. Сеть электрочасофикации проектируется кабелем марки ПРППМ.

Все сети связи проектируются скрытыми, в винипластовых трубах, заложенных в подготовке пола или по стенам в штробе.

Закладные коробки для телефонных аппаратов и радиоточек устанавливаются на высоте 0,8м от пола, исключения даны на чертеже.

Электровторичные часы устанавливаются на 2,5 м от пола.

Для варианта радиоввода воздушной радиолинии в архитектурно-строительной части проекта на плане кровли даны закладные детали для установки радиотрансляционной стойки с креплением на оттяжках. Заземление радиостойки производится путём присоединения к стальной сетке молниезащиты стальной проволокой ф 8мм

Привязан

Инв. №

ТП 294-3-41.86 СС

Нач.отд.	Трушин		
Рук.сек.	Паршин		
Рук.гр.	Кондратьева		
Разраб.	Кондратьева		
Провер.	Паршин		
Н.контр.	Осетрова		

Крытый бассейн с ванной 5×7м для обучения плаванию детей дошкольного возраста (со стенами из кирпича)

Стадия	Лист	Листов
РП	1	

Общие данные.

СОЮЗСПОРТПРОЕКТ г. Москва

21650-01

Согласовано

Инв.№подл. | Подпись и дата | Взам.инв.№ | Типовой проект 294-3-41.86 Альбом I

Типовой проект 294-3-41.86 Альбом I

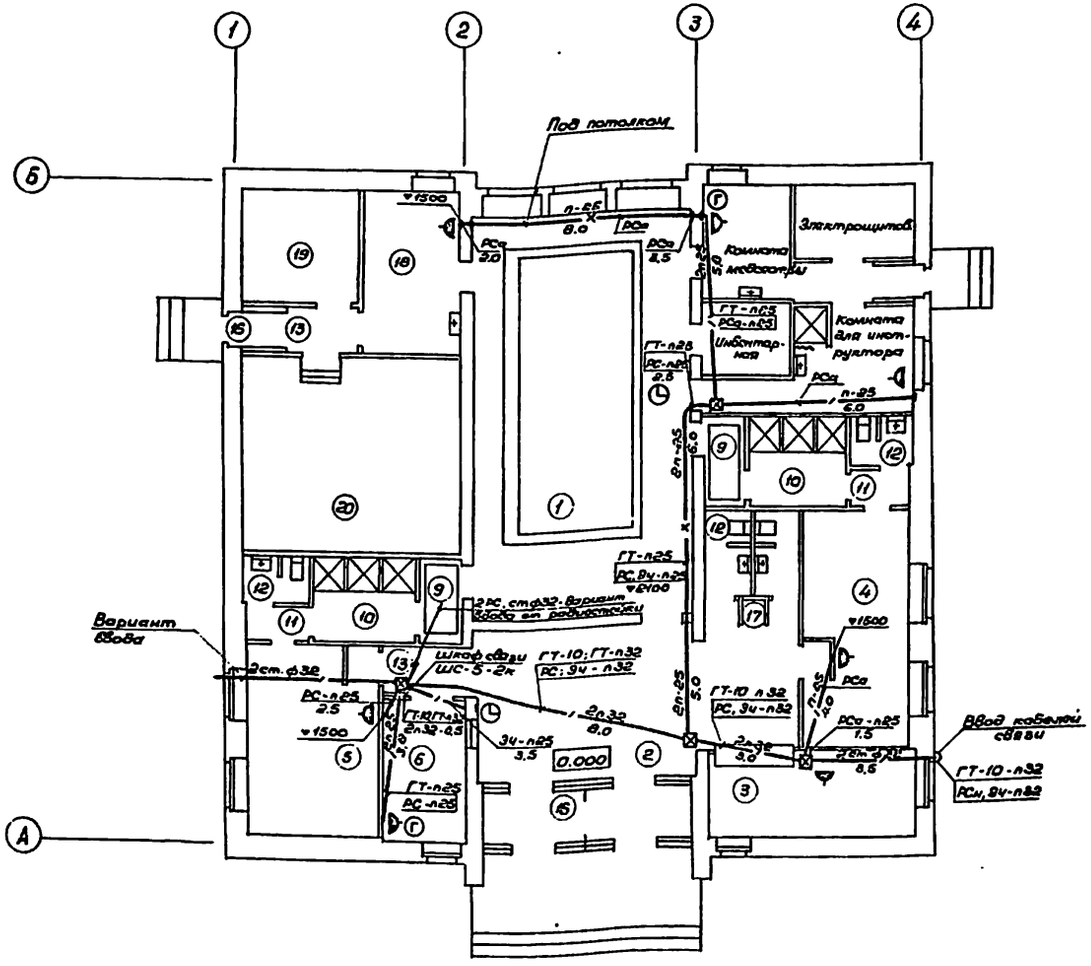

Экспликация помещений

№ по плану	Наименование
1	Зал ванны
2	Вестибюль
3	Гардероб
4	Раздевальная для мальчиков
5	Раздевальная для девочек
6	Администратор
7	Комната для медсестры
8	Комната для инструктора
9	Ножная ванна - шлюз
10	Душевые
11	Преддушевой тамбур
12	Сан. узлы
13	Коридоры
14	Инвентарная
15	Электрощитовая
16	Тамбуры
17	Кладовая уборочного инвентаря
18	Узел управления и лаборатория
19	Помещение хранения реактивов
20	Венткамера

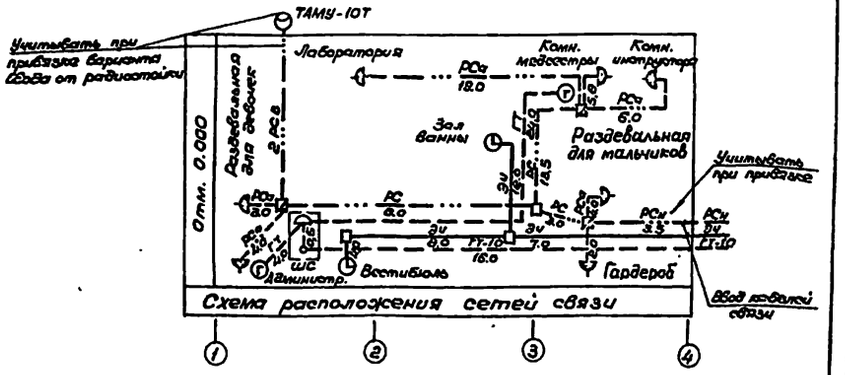

Линия связи	Данные провода, кабеля	Примечание
ГТ-10	ТПП - 10×2×0,5	Распределительная линия городской телеф. сети
ГТ	ТРП - 1×2×0,5	Абонентская линия городской телефонной сети
Эч	ПРППМ - 2×0,8	Распределительная линия электрочасофикации
РСн	ПРППМ - 2×1,2	Распределительная (наружная) линия город. радиосети
РС	ПТПЖ - 2×1,2	Тоже на внутри здания
РСа	ПТПЖ - 2×0,6	Абонентская линия городской радиосети
РСв	ПВЖ - 1,8	Распределительная линия гор. радиосети (Вариант ввода от ухтойки)

Привязан		Нач.отд.	Трушин		ТП 294-3-41.86 СС
		Рук.сек.	Паршин		
		Рук.гр.	Кондратьева		Крытый бассейн с ванной 3×7м для обучения плаванию детей дошкольного возраста (со стенами из кирпича)
		Проверил	Паршин		План с сетями связи. Схема расположения сетей связи.
Инв.№		Н.контр.	Осетрова		

Стадия	Лист	Листов
РП	2	

СОЮЗСПОРТПРОЕКТ г. Москва

21650-01

Ведомость рабочих чертежей комплекта „ПС"

Лист	Наименование	Примечание
1	Общие данные	
2	План расположения сети пожарной сигнализации отм. 0,000	

Ведомость ссылочных документов

Обозначение	Наименование	Примечание
СНиП II-76-78	Спортивные сооружения	
СНиП 2.04.09-84	Пожарная автоматика зданий и сооружений	
ВПСН-61-78	Инструкция по проектированию установок пожарной сигнализации	
ПС.СО	Спецификация на оборудование на 2 листах	
ПС.ВМ	Ведомость потребности в материалах на 1 листе	

Общие указания:

Проект автоматической пожарной сигнализации выполнен на основании существующих норм и правил по противопожарной технике, в том числе ВПСН-61-78 инструкции по проектированию установок пожарной сигнализации.

Для своевременной сигнализации о возникшем пожаре в помещениях устанавливаются автоматические извещатели типа ДТЛ.

Количество извещателей определено в соответствии с „Инструкцией по проектированию установок пожарной сигнализации ВПСН-61-78."

В качестве приемного устройства используется сигнализатор „Рубин-3", размещаемый в помещении администратора на отм. 0,000 в осях 1-2; Я.

Система автоматической пожарной сигнализации по обеспечению надежности электропитанием относится к потребителям первой категории.

Электропитание сигнализатора „Рубин-3" от двух независимых источников питания предусмотрено электротехнической частью проекта.

Устройство заземления выполняется из стальных уголков 50×50×5 длиной 2,5 метра, с разносом уголков на 5 метров, уголки соединяются полосовой сталью 40×4.

Сети пожарной сигнализации выполняются скрытым способом в винипластовых трубах, проложенных под утеплителем кровли.

К извещателям трубы выводятся через перекрытие заподлицо с потолком.

В целях удобства проверки лучей пожарной сигнализации и извещателей в каждом помещении устанавливается ответвительная коробка УК-2П и в конце каждого луча.

План расположения оборудования пожарной сигнализации

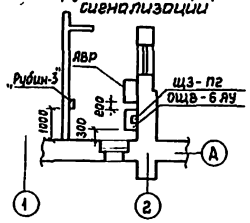

Узел № 1

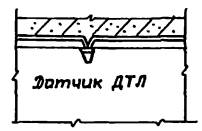

Узел № 2

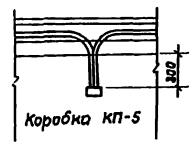

Схема скелетная пожарной сигнализации

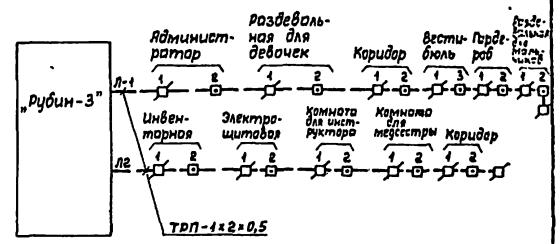

Условные обозначения:

- ⊡ — Извещатель пожарной сигнализации ДТЛ
- ⊡ — Коробка УК-2П
- □ — Коробка У-75
- 1-20 / 2,0 — Труба винипластовая, прокладываемая под утеплителем кровли, с указанием в числителе количества труб и диаметра в знаменателе - длину
- — — — Провод ТРП-1×2×0,5 прокладываемый в трубе

Проект разработан в соответствии с действующими нормами и правилами и предусматривает мероприятия, обеспечивающие взрывную, взрывопожарную и пожарную безопасность при эксплуатации здания.

Гл. инженер проекта (Логунов)
Главный специалист (Н.Осетрова)

Начальник	Трушин		10.85
Гл. спец.	Осетрова		10.85
Рук. гр.	Фомичева		10.85
Разраб.	Фомичева		10.85
Провер.	Осетрова		10.85
Н. контр.	Осетрова		10.85

ТП 294-3-41.86 ПС

Крытый бассейн с ванной 3×7 м для обучения плаванию детей дошкольного возраста (со стенами из кирпича)

Стадия	Лист	Листов
РП	1	2

Общие данные

СОЮЗСПОРТПРОЕКТ г. Москва

Инв. № подл. | Подпись и дата | Взам. инв. №

Альбом I

Типовой проект 294-3-41.86

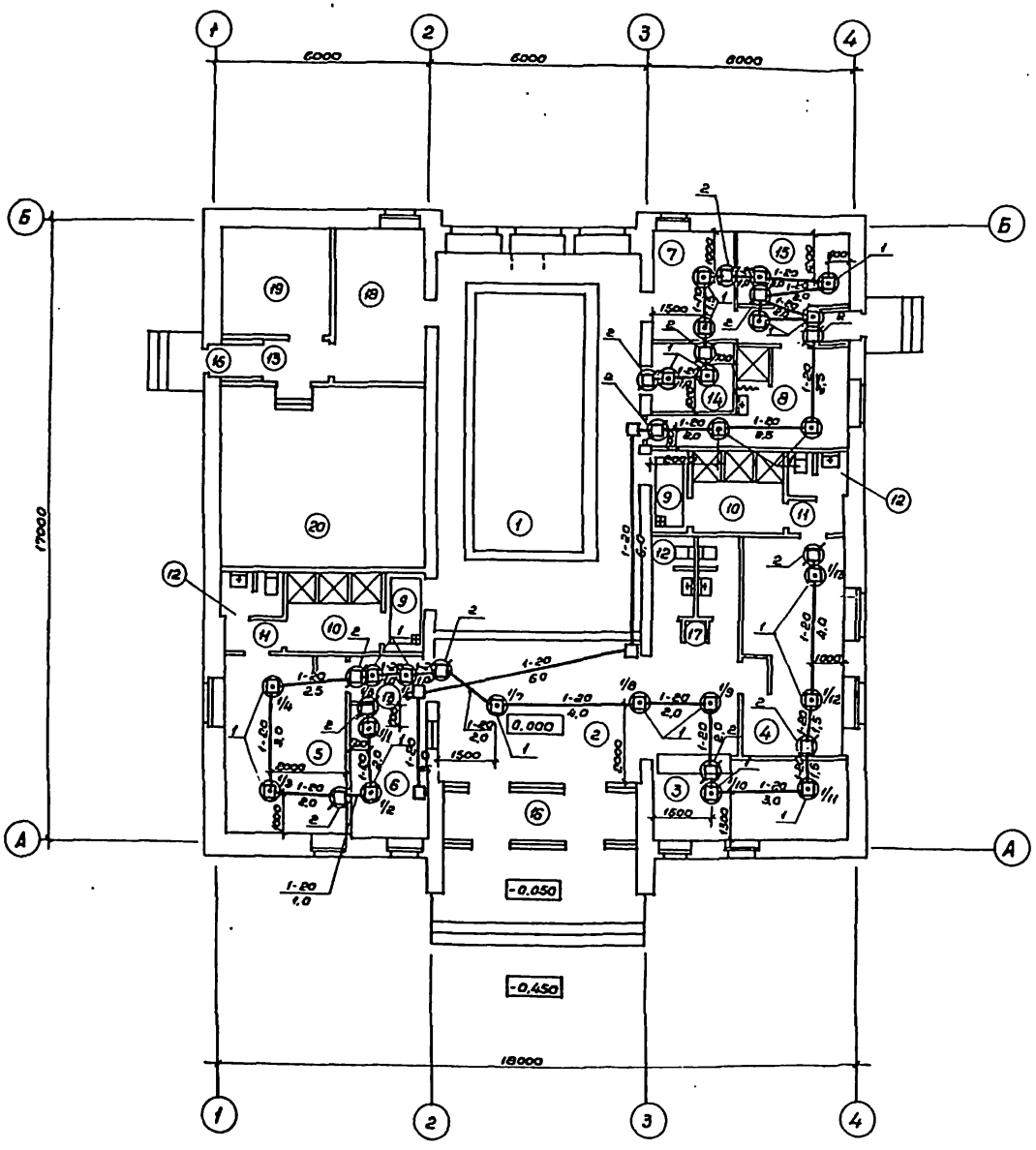

Экспликация помещений

№ по плану	Наименование
1	Зал ванны
2	Вестибюль
3	Гардероб
4	Раздевальная для мальчиков
5	Раздевальная для девочек
6	Администратор
7	Комната для медсестры
8	Комната для инструктора
9	Ножная ванна - шлюз
10	Душевые
11	Преддушевой тамбур
12	Санузлы
13	Коридоры
14	Инвентарная
15	Электрощитовая
16	Тамбуры
17	Кладовая уборочного инвентаря
18	Узел управления и лаборатория
19	Гидролизная
20	Венткамера

Привязан		Нач.отд.	Трушин		ТП 294-3-41.86		ПС
		Гл.спец.	Осетрова				
		Рук.гр.	Фомичева		Крытый бассейн с ванной 3×7м для обучения плаванию детей дошкольного возраста (со стенами из кирпича)	Стадия	Лист	Листов
		Разраб.	Фомичева			РП	2	
		Провер.	Осетрова		План расположения сети пожарной сигнализации	СОЮЗСПОРТПРОЕКТ г. Москва		
Инв.№		Н.контр.	Осетрова					

21650-01

gost.e-ecolog.ru