ГОСУДАРСТВЕННЫЙ КОМИТЕТ ПО ГРАЖДАНСКОМУ СТРОИТЕЛЬСТВУ И АРХИТЕКТУРЕ ПРИ ГОССТРОЕ СССР

СибЗНИИЭП

ЗОНАЛЬНЫЙ ТИПОВОЙ ПРОЕКТ

211-1-348.13.86

ДЕТСКИЕ ЯСЛИ-САД НА 280 МЕСТ

ИЗ ИЗДЕЛИЙ СЕРИИ 97

АЛЬБОМ I

АРХИТЕКТУРНО-СТРОИТЕЛЬНЫЕ РЕШЕНИЯ
ТЕХНОЛОГИЯ

Привязан:

Инв. №

gost.e-ecolog.ru

ГОСУДАРСТВЕННЫЙ КОМИТЕТ ПО ГРАЖДАНСКОМУ СТРОИТЕЛЬСТВУ И АРХИТЕКТУРЕ ПРИ ГОССТРОЕ СССР

СибЗНИИЭП

ЗОНАЛЬНЫЙ ТИПОВОЙ ПРОЕКТ

211 – 1 – 348.13.86

ДЕТСКИЕ ЯСЛИ-САД НА 280 МЕСТ

ИЗ ИЗДЕЛИЙ СЕРИИ 97

АЛЬБОМ I

ВЕДОМОСТЬ ОСНОВНЫХ КОМПЛЕКТОВ

АС	АРХИТЕКТУРНО-СТРОИТЕЛЬНЫЕ РЕШЕНИЯ	АЛЬБОМ I
ТХ	ТЕХНОЛОГИЯ	—"—
ВК	ВОДОПРОВОД И КАНАЛИЗАЦИЯ	АЛЬБОМ II
ОВ	ОТОПЛЕНИЕ И ВЕНТИЛЯЦИЯ	АЛЬБОМ III
ЭО	ЭЛЕКТРООСВЕЩЕНИЕ	АЛЬБОМ IV
ЭМ	СИЛОВОЕ ЭЛЕКТРООБОРУДОВАНИЕ	—"—
СС	СВЯЗЬ И СИГНАЛИЗАЦИЯ	—"—
СО	СПЕЦИФИКАЦИИ ОБОРУДОВАНИЯ	АЛЬБОМ V
ВМ	ВЕДОМОСТЬ ПОТРЕБНОСТИ В МАТЕРИАЛАХ	АЛЬБОМ VI
СМ	СМЕТЫ	АЛЬБОМ VII

Директор института А.Н. Нагорнов
Начальник АПМ-1 М.К. Печерин
Гл. архитектор проекта В.А. Прошляков

Проект утвержден Госгражданстроем
приказ № 452 от 26.12.85
Проект введен в действие СибЗНИИЭП
приказ № 25 от 26.12.85

Привязан:

Инв. №

Лист	Наименование	Примечание
	Обложка	
	Титульный лист	
1	Общие данные /начало/	изм. 1,2,3
2	Общие данные /продолжение/	изм. 1,2
3	Общие данные /продолжение/	
4	Общие данные /окончание/	
5	Схема генерального плана	
6	План 1 этажа	изм.2
7	План 2 этажа	изм. 1,2/зам./
8	План 3 этажа	изм. 1,2/зам./
9	Фасады	изм. 1
10	Варианты фасадов	
11	Разрезы 1-1, 2-2	изм. 1
12	Фрагмент фасада. Входы N1, N2	изм.2/зам./
13	Входы N7, N8. Утепление тамбуров	изм.2
14	Установка фрамуг в туалетных тип А, наружных дверей тип В.	изм.2
15	Установка фрамуг в изолятаре тип Б, защита остекленных дверей Укрытие трубы водостока. тип Е	изм.2
16	Фрагменты планов групповой и раздевальной. Развертки стен	
17	Развертки стен зала для гимнастических занятий. План зала.	
18	Фрагменты планов туалетных ясельных групп. Развертки стен.	
19	Развертки стен туалетной и буфетной вошкольных групп. Фрагменты планов	изм.2/зам./
20	Укрытие стояков. Экран санузла И9С-1 Укрытие конвекторов. Пол тип А.	
21	Спецификация железобетонных, металлических, деревянных изделий ниже отм. 0.00 /вариант свайных фундаментов/	
22	Спецификация железобетонных, металлических, деревянных изделий ниже отм. 0.00 /вариант ленточных фундаментов/	
23	Спецификация железобетонных изделий выше 0.00	изм. 2/зам/
24	Спецификация металлических изделий выше отм.0.00	изм.1
25	Схемы нагрузок для свайных и ленточных фундаментов	
26	План свай	изм.2,3
27	План оголовков	изм.2,3
28	Схема расположения стен техподполья /свайные фундаменты/	изм.2,3
29	Схема расположения панелей перекрытия техподполья	изм. 2/зам/
30	Сечения свайных фундаментов. Воздухозаборная шахта	
31	Узлы 1ц÷4ц /вариант свайных фундаментов/	изм. 2/зам/
32	Вход N1 /при свайных фундаментах/	
33	Вход N1. Вариант /при свайных фундаментах/	
34	Входы N3÷N8. Вход в техподполье /вариант свайных фундаментов/	
35	Схема расположения фундаментных плит	
36	Схема расположения стен техподполья /ленточные фундаменты/	изм.3/зам/
37	Сечения ленточных фундаментов Воздухозаборная шахта	изм.3
38	Узлы 5ц÷7ц /вариант ленточных фундаментов/	изм 2/зам/
39	Вход N1 /при ленточных фундаментах/	
40	Вход N1. Вариант /при ленточных фундаментах/	
41	Входы N3÷N8. Вход в техподполье /вариант ленточных фундаментов/	
42	Монтажные схемы фасадов	изм. 1
43	Схема расположения панелей стен 1 этажа	изм.1,2,3/зам/
44	Схема расположения панелей стен 2 этажа	изм. 1,2/зам/
45	Схема расположения панелей стен 3 этажа	изм. 1,2/зам/
46	Узлы соединений по наружным стенам 1,2,4,6	изм. 2/зам/
47	Узлы соединений по наружным и внутренним стенам 3,5,7,8,9	изм. 2/зам/
48	Узлы соединений по внутренним стенам и керамзитобетонным перегородкам 10÷17	
49	Схема расположения панелей перекрытия 1 этажа	изм. 2/зам/
50	Схема расположения панелей перекрытия 2 этажа	изм.2/зам/
51	Схема расположения панелей перекрытия 3 этажа	изм.2/зам/
52	Фрагменты планов лестничных площадок. Узлы 1,2	
53	Фрагмент плана лестничных площадок. Узлы 3,4,5	
54	Монтажные узлы 17÷20	изм.2/зам/
55	Монолитные участки перекрытий	
56	Схема расположения опорных панелей и подкладочных балок	
57	Монтажный план кровельных панелей и водосборных лотков	
77	Чертеж-заказ на изготовление лифта	изм.2/нов/
58	План безрулонной кровли	
59	План совмещенной кровли. Вариант	
60	Вентшахты. ВШ3, ВШ4. Развертки стен. Монолитный участок МУ5.	
61	Монтажные узлы 21÷24	
62	Лифт грузовой малый Q=100 кг, V=0,5 м/с	изм2/зам/
63	Разрез А-А	
64	Охлаждаемая камера	
65	Ограждения ОГ1÷ОГ5. Сетка СР1	
66	Ограждения ИМ 39÷ИМ41	
67	Плиты перекрытий П1-6, П1-7, П3-14. Опалубка, армирование	изм.2/зам/
68	Арматурные сетки СП16А, СП16Б, СП3-2н, СД-20м Каркасы КД3и, КД4и	изм. 1
69	Лестничная площадка. Ригель Р1	
70	Цокольная панель НРЦС 1-3. Внутренняя стеновая панель ВСТ	изм. 1
71	Стремянка ИМ-43, монтажные детали ИМ 44 Н71÷Н74, М1, М2. Спецификации.	
72	Опорные панели ОП30-10, ОП30-10-2, ОП45-10, ОП45-10-2, ОП48-10, ОП48А-10	
73	Плита перекрытия П5-1 Экран входа 3В-4	
74	Фрагменты фасадов и монтажные узлы креплекия ограждения балконов.	изм.1(нов.)
75	Ограждения ИМ45 – ИМ50.	изм.1(нов.)
76	Монтажные узлы 25, 26, 27.	изм.1(нов.)
1	Общие данные	Изм.2
2	План 1 этажа с расстановкой и привязкой оборудования и точек подвода коммуникаций	изм.2
3	Фрагмент плана 1 этажа в осях 3-10, В-и с привязкой точек подвода коммуникаций	Изм.2
4	План 2 этажа с расстановкой и привязкой оборудования и точек подвода коммуникаций	Изм.2
5	План 3 этажа с расстановкой и привязкой оборудования и точек подвода коммуникаций	Изм.2
6	План охлаждаемой камеры с местом для фреоновой установки. Разрез 1-1	Изм.2(стнул)

Привязка типового проекта разработана в соответствии с действующими нормами и правилами

Главный инженер привязки

Типовой проект разработан в соответствии с действующими нормами и правилами.

Главный архитектор проекта В.А. Прошляков

Инв.№ подл. | Подпись и дата | Взам.инв.№

Привязан

Инв. №

211-1-348.13.86-АС

Детские ясли-сад на 280 мест из изделий серии 97

			Стадия	Лист	Листов
			Р	1	

12.85

Нач. АПМ	Печерин	
Зам. нач.	Хохлилин	
Гл. конст.	Радашкевич	
ГАП	Прошляков	
Рук. гр.	Цилляев	
Провер.	Прошляков	
Исполн.	Печерина	

Общие данные /начало/

СибЗНИИЭП г. Новосибирск

Копировал: Тимофеева

Формат: А2

Ведомость ссылочных и прилагаемых документов.

Обозначение.	Наименование.	Примечание
	Ссылочные документы	
Серия 1.112-5.2 1.112-5.4	Плиты железобетонные для ленточных фундаментов.	
ГОСТ 13579-78	Блоки бетонные для стен подвалов.	
ГОСТ 19804.4-78	Сваи забивные квадратные.	
Серия 1.138-10 выпуск 1	Перемычки брусковые железобетонные для зданий с кирпичными стенами.	
Серия 1.243.1-4	Плиты плоские железобетонные.	
Серия 1.055.1-1	Ступени бетонные и железобетонные.	
2.1 ~~Серия 3.006-2~~ Серия 3.006.1-2/82	Сборные железобетонные каналы и тоннели из лотковых элементов	
Серия 1.134-3 выпуск 1	Вентблоки.	
Серия 1.136-10	Двери деревянные внутренние для жилых и общественных зданий.	
Серия 1.136.5-19	Двери деревянные наружные для жилых и общественных зданий.	
Серия 1.136.5-17	Окна и балконные двери деревянные с тройным остеклением для жилых и общественных зданий.	
Серия 2.244-1 выпуск 4	Детали полов общественных зданий.	
Серия 1.136-12 выпуск 1	Унифицированные фрамуги деревянные для жилых, общественных зданий и административно-бытовых зданий промышленных предприятий.	
Серия 97 часть 10 раздел 10.7-1	Деревянные изделия двери и оконные блоки.	
Серия 1.138.1-20 выпуск 1	Плиты парапетов железобетонные для жилых зданий.	
Серия 1.136-2	Подоконные доски.	

Спецификация элементов планов выше отметки 0.00.

Марка	Обозначение.	Наименование.	Количество на этаж. т.п.	1эт.	2эт.	3эт.	Всего	Масса ед. кг	Примечание
Д-1	серия 1.136-10	ДО 21-9		12	~~11~~ 6	6	~~29~~ 24		2.2
Д-1л		ДО21-9л		7	6	7	20		
Д-1*		ДО 21-9		5	~~6~~ 7	7	~~18~~ 19		Двери самозакрывающиеся суплотнением притворов и армир. остеклен
Д-1*л		ДО21-9л		6	8	7	21		
Д-2		ДГ21-7		5	4	6	15		
Д-2л		ДГ 21-7л		~~6~~ 5	4	6	~~16~~ 15		2.3
Д-3		ДГ 21-9		~~2~~ 3	1		~~2~~ 4		
Д-3л		ДГ21-9л		~~3~~ 2	~~1~~	2	~~6~~ 4		
Д-4	серия 1.136.5-19	ДН21-10		1			1		
Д-4л		ДН21-10л		3			3		
Д-5		ДН21-13		10			10		
Д-5л		ДН21-13л		16			16		
~~Д-7~~	~~Деревообрабатыв. з-д Зап. Двина. Калининград.~~	~~Присланная дверь ПС~~		~~1~~			~~1~~		2.4
Д-8	Серия 1.136.5	ДП 1.07		1	1	1	3		
Д-9	Серия 1.136-10	ДО 21-13			1	1	2		
Ф-1	Серия 1.136-12 вып.1	ФВ 06-15		3	4	4	11		
Ф-2		ФВ 04-15			4	4	8		
Ф-3		ФВ 04-06			~~4~~ 6	~~4~~ 6	~~8~~ 12		2.5
Ф-4	АС-1, л. 12	ФВ 04-13		18			18		
О-1	Серия 1.136.5-17	ОРС 15-13.5		42	34	33	109		
О-2		ОРС 15-21			4	4	8		
О-3		ОРС 6-9			8	8	16		
О-4		ОРС 15-9			9	9	18		
БД-1		БРС 22-7.5л			9	9	18		
Л-1	Серия 97 раздел 10.7-1	люк выхода на чердак				2	2		
Л-3		люк выхода на кровлю					2		
Л-9	Серия 1.135-1 альбом II	люк выхода на кровлю (вариант кровли)					2		
	Серия 1.136-2	ДО 13-15		42	34	33	109		
		ДО 22-15			4	4	8		

Изм.	№№	Лист	№ док.	Дата	Подп.	Подп.
2	1-4		111-87	11.87		
1		Зам.	73-86	10.86		

Привязан.

Инв. №

			12.85
Нач. АПМ	Печерин		
Зам. нач.	Холяблин		
Гл. констр.	Радашкевич		
ГАП	Прошляков		
Рук. гр.	Ципляев		
Провер.	Прошляков		
Исполн.	Печерина		

211-1-348.13.86-АС

Детские ясли-сад на 280 мест из изделий серии 97

Стадия	Лист	Листов
Р	2	

Общие данные (продолжение)

СибЗНИИЭП г.Новосибирск

Копировал: Шепталина

Формат: А3

Инв. № подл. | Подпись и дата | Взам. инв. №

Общие указания

Зональный типовой проект детских яслей-сада на 280 мест из изделии серии 97 разработан на основании задания на проектирование, утвержденного Госгражданстроем от 31.10.85г.

Проект разработан для строительства в районах с обычными геологическими условиями I В климатического подрайона /Тюменская обл./ с расчетными температурами -40°/основное решение/, -50°С. Зона влажности - нормальная. Класс ответственности здания – I, степень огнестойкости - II.

По согласованию с Госгражданстроем и Минздравом СССР проект разработан в конструкциях жилых домов серии 97 с высотой этажа и размерами окон жилых зданий. При проектировании детских яслей-сада в указанных конструкциях площади игральных, групповых и спален увеличены в пределах до 20% с учетом обеспечения необходимого объема этих помещений в расчете на 1 ребенка. При эксплуатации детских яслей-сада следует руководствоваться указанием Минздрав СССР, запрещающим превышение установленных нормативов наполняемости групп.

Архитектурно-планировочное решение

Здание - трехэтажное, состоящее из трех взаимосвязанных блоков с техническим подпольем. На 1 этаже размещены четыре ясельные группы, 2 и 3 этажи занимают помещения дошкольных групп.

Наружная отделка здания

Отделка наружных стеновых панелей предусматривается в заводских условиях из декоративной бетонной смеси с добавлением дробленного щебня гранита и мраморной крошки. Отделка выполняется двухцветной в соответствии с проектным цветовым решением. Отделка цокольных панелей предусматривается керамической фасадной плиткой. Элементы входов: козырьки, опорные стенки окрашиваются эмалью ко. Металлические части ограждений входов, оконные и дверные переплеты окрашиваются масляной краской.

Таблицу внутренней отделки см. лист 4.

Конструктивная часть

Конструктивно здание решено в изделиях жилых домов серии 97 с продольными и поперечными несущими стенами с шагом 3.0, 4.5 и 6.0 м. Пространственная жесткость обеспечивается работой наружных и внутренних стен, объединенных горизонтальными дисками перекрытий. Плиты перекрытий соединены между собой сваркой арматурных выпусков и закладных деталей с последующим замоноличиванием шпонок и швов.

Фундаменты – свайные, безростверковые. Сваи по ГОСТ 19804.4-78.

Вариант фундаментов - ленточные из сборных железобетонных плит по серии 1.112 при условном нормативном давлении на грунт 2.0 кгс/см².

Наружные стены – трехслойные керамзитобетонные панели с утеплителем из минваты по ГОСТ 9573-82. Объемный вес утеплителя подбирать по таблице 1 в зависимости от расчетной температуры наружного воздуха.

Внутренние стены, плиты перекрытий - сборные железобетонные толщиной 160 мм по серии 97. Для обеспечения сквозного продольного пролета в помещениях групповых, спальнях, залах, кухне применены дополнительные изделия: внутренняя стеновая панель и ригель пролетом 5,8 м, которые составляют раму для опирания плит перекрытия.

Перегородки - керамзитобетонные толщиной 80 мм по серии 97.

Кровля - сборная железобетонная с холодным полупроходным чердаком с внутренним водостоком.

Вариант кровли - совмещенная рулонная. Толщину утеплителя принимать по таблице 2.

Указания по привязке проекта

Фундаменты разработаны для основания из однородного грунта, нескального, непучинистого, грунтовые воды отсутствуют.

Схемы нагрузок для свайных и ленточных фундаментов даны на лист.

Для конкретных грунтовых условий привязывающая организация должна выполнить расчеты оснований и фундаментов в соответствии с СНиП 2.02.01-83.

Объемный вес утеплителя наружных стен определяют при привязке проекта в зависимости от условий строительства по таблице 1 исходя из $R_o^{тр}$, определяемого по СНиП II-3-79 и температуры воздуха внутри помещения.

При производстве строительно-монтажных работ стыки наружных стен выполнять в соответствии с ВСН 32-77 и „Инструктивного письма по устройству водо- и воздухоизоляции стыков панелей наружных стен в крупнопанельных зданиях", ЦНИИЭП жилища, 1983 г.

Указания по антикоррозийной защите

Открытые металлические детали должны быть покрыты слоем цементного раствора М 100. Закладные и монтажные металлические детали, сварные соединения, не защищенные цементным раствором покрыть антикоррозийным составом в соответствии с СНиП II-28-73*.

Указания по производству работ в зимних условиях.

При производстве работ в зимних условиях необходимо руководствоваться главами СНиП III-15-76, СНиП III-16-80, а также действующими инструкциями, рекомендациями и специальными указаниями проекта.

Для обеспечения твердения в зимних условиях растворов и бетонов последние приготавливаются с противоморозийными добавками.

Растворы и бетоны с противоморозийными добавками необходимо применять для замоноличивания диска покрытия /вариант совмещенной кровли/ кирпичной кладки участков наружных стен.

Количество противоморозийных добавок назначается исходя из среднесуточной температуры наружного воздуха по прогнозам на декаду в соответствии с „Руководством по возведению каменных и полносборных конструкции зданий повышенной этажности в зимних условиях", Москва 1978 г. ЦНИИСК им. Кучеренко.

Таблица 1

Утеплитель в наружн. стеновых панелях	$R_o^{пр}$ рядовые панели	$R_o^{пр}$ торцевые панели	$R_o^{тр}$	t° наруж.
Минвата γ=200 кг/м³	1.846	1.889	1.79	– 40
Минвата γ= 175 кг/м³	1.9	1.947	1.936	– 45
Минвата γ= 125 кг/м³	2.03	2.077	2.08	– 50

Таблица 2

Вид утеплителя	Толщина утеплителя /см/ при температуре наружного воздуха -50°С А	-50°С Б	-45°С А	-45°С Б	-40°С А	-40°С Б
Ячеистый бетон γ= 400 кг/м³	34	37	31	34	29	31
Минватные плиты γ= 150 кг/м³ ГОСТ 9573-82	19	22	18	20	16	18
Минватные плиты γ= 100 кг/м³ ГОСТ 9573-82	17	20	15	19	14	17
Пенополистерол γ= 40 кг/м³ ГОСТ 15588-70*	12	13	11	12	10	11

Основные технико-экономические показатели Таблица 3

Наименование показателей	по проекту	по привязке
Площадь застройки, м²	1074.0	
Строительный объем, м³	9324.0	
в том числе подвала, м³	90	
рабочая площадь, м²	2369.54	
полезная площадь, м²	2675,29	
Общая площадь, м²	2987,0	
общая сметная стоимость, тыс.руб.	469.80	
в том числе СМР, тыс.руб	374.93	

Привязан

Инв. №

Нач. АПМ	Печерин	12.85
Зам. нач.	Холяблин	
Гл. конст.	Радашкевич	
ГАП	Прошляков	
Рук. гр.	Цилляев	
Провер.	Прошляков	
Исполн.	Печерина	

211-1-348.13.86 – АС

Детские ясли-сад на 280 мест из изделий серии 97

Стадия	Лист	Листов
Р	3	

Общие данные /продолжение/

СибЗНИИЭП г. Новосибирск

Копировал: Тимофеева

Формат: А2

Инв. № подл. | Подпись и дата | Взам. инв. №

Ведомость отделки помещений

Наименование помещений	Потолок		Стены или перегородки		Низ стен или перегородок (панель)			Пол			Примечание
	площадь	вид отделки	площадь	вид отделки	площадь	вид отделки	h мм	площадь	№ детали пола по серии 2.244-1.вып.4	тип покрыт. пола	
1 этаж											
Игральная – столовая	237,44	затирка, клеевая побелка	274	затирка, окраска эмульс. краска	—	—	—	237,44	189	линолеум	
приемная группы яслей	78.56	то же	179	то же	—	—	—	78.56	155	то же	
спальня группы яслей	169,64	"	238	"	—	—	—	169,64	то же	"	
туалетная группы яслей	52,44	"	70	затирка, масляная окраска	131	облицовка глазурованной плиткой	1500	52.44	см. примечание	линолеум	пол тип А см. лист 20
буфетная	12,2	"	29	то же	38	то же	то же	12.2	180	керамз. плит. с гидроиз.	
хозяйственная кладовая	12,33	"	35	"	—	—	—	12.33	155	линолеум	
гардероб персонала	12.5	"	34	затирка, окраска эмульс. краской	—	—	—	12.5	то же	то же	
медицинская комната	12.32	"	32	то же	—	—	—	12.32	"	"	
палата изолятора	16.06	"	51	"	—	—	—	16.06	"	"	
приемная изолятора	8.36	"	25	"	—	—	—	8,36	"	"	
процедурный кабинет	12.32	"	14	затирка масляная окраска	18	облицовка глазурованная плиткой	1500	12.32	175	керамз. плитка	
туалет изолятора	4.44	"	9	то же	12	то же	то же	4.44	180	керамз. плит. с гидроиз.	
помещение для приготовления дезинфиц. средств	2.8	"	7	"	9	"	"	2.8	то же	то же	
постирочная	16.48	"	17	"	24	"	"	16.48	"	"	
гладильная	12.27	"	14	"	19	"	"	12.27	"	"	
бельевая	18.84	"	19	"	25	"	"	18.84	155	линолеум	
кухня	24.82	затирка, масляная окраска	10	"	26	"	1600	24.82	180	керамз. плит с гидроиз.	
заготовочная	14.64	то же	10	"	24	"	то же	14.64	то же	то же	
раздаточная	5.25	"	3	"	12	"	"	5.25	175	керамз. плитка	
моечная	5.5	"	5	"	14	"	1500	5.5	180	керамз. плит с гидроиз.	
кладовая сухих продуктов	8.18	затирка, клеевая побелка	28	"	—	—	—	8.18	175	керамз. плитка	
кладовая овощей	8.18	то же	28	"	—	—	—	8.18	то же	то же	
загрузочная	8.68	"	27	"	—	—	—	8.68	"	"	
охлаждаемая камера	6.99	известковая побелка	26	облицовка глазурованной плиткой	—	—	—	6.99	см. примечание	"	серия 2.290-4 выпуск 1, узел 12
помещение для фреона	2.88	затирка, клеевая побелка	13	затирка масляная окраска	—	—	—	2.88	175	"	
туалет персонала	5.04	то же	18	то же	22	облицовка глазурованная плиткой	1500	5.04	180	керамз. плит с гидроиз.	
душевая персонала	2,59	"	8	"	10	то же	то же	2,59	то же	то же	
тамбур	30.29	водоэм. улыс. окраска	177		—	—	—	30.29	"	"	
коридор и холл	70.01	затирка. клеевая побелка	234	затирка окраска эмул. краской	—	—	—	70.01	158, 158*	линолеум	
Электрощитовая	8.85	известковая побелка	31	масляная окраска	—	—	—	8.85	175	керам. плитка	

Наименование помещений	Потолок		Стены или перегородки		Низ стен или перегородок (панель)			Пол			Примечание
	площадь	вид отделки	площадь	вид отделки	площадь	вид отделки	h мм	площадь	№ детали пола по серии 2.244-1.вып.4	тип покрыт. пола	
2,3 этаж											
групповая	474,88	затирка, клеевая, побелка	548	затирка, окраска эмульс. краской	—	—	—	474.88	76	линолеум	
раздевальная группы сада	202,08	то же	360	то же	—	—	—	202.08	то же	тоже	
Кабинет заведующего	12, 32	"	33	"	—	—	—	12.32	"	"	
Комната кастеляции	12. 32	"	33	"	—	—	—	12.32	"	"	
Комната завхоза	12. 32	"	33	"	—	—	—	12.32	"	"	
методический кабинет	36.96	"	99	"	—	—	—	36.96	"	"	
зал для гимнаст. занятий	85.52	"	96	"	—	—	—	85.52	"	"	
зал для музыкал. занятий	85.52	"	96	"	—	—	—	85.52	42	паркет	
кладовая спортивн. инвентаря	6.05	"	24	затирка, масляная окраска	—	—	—	5.68	76	линолеум	
кладовая	18.37	"	59	то же	—	—	—	6.48	то же	то же	
спальня группы сада	474.88	"	548	затирка, окраска эмульс. краской	—	—	—	474.88	"	"	
туалетная группы сада	123,2	"	221	затирка, масляная окраска	293	облицовка глазурованной плиткой	1500	123,2	см. примечание	линолеум с гидроиз.	пол. типа А см. лист 20
коридор и холл	165.94	"	465	затирка окраска эмульс. краской	—	—	—	165.94	76, 76*	линолеум	
техническое помещение	24.64	известковая побелка	70	известковая побелка	—	—	—	24.64	135	бетон	
буфетная	46.08	затирка, клеевая побелка	77	затирка, масляная окраска	95	облицовка глазурованной плиткой	1500	46.08	127	керамз. плит с гидроиз.	
техподполье		известковая побелка		известковая побелка					245	бетон	
узел управления	33.06	то же	54	то же	—	—	—	33,06	245	бетон подгот.	
лестничные клетки	56.27	затирка, клеевая побелка	77	затирка, клеевая побелка	75	затирка, масляная окраска	1500	34.66	180	керамз. плит. с гидроиз.	

Дополнение

Фрагмент плана холла

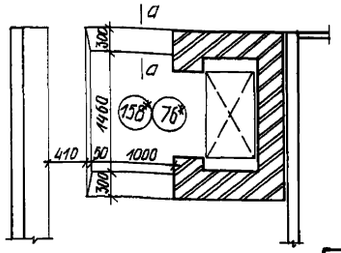

Детали пола № 158*, (76*)

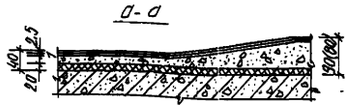

2		доп.	111-87	03.88	
Изм.	Кол. уч.	лист	№ докум.	дата	подпись

211-1-348.13.86-АС

Детские ясли-сад на 280 мест из изделий серии 97

Стадия	Лист	Листов
Р	4	

Общие данные (окончание)

СибЗНИИЭП г. Новосибирск

Нач. АПМ Печерин

Зам. нач. Холяблин

Гл. констр. Радашкевич

ГАП Прошляков

Рук. гр. Цилягев

Провер. Прошляков

Исполн. Печерина

Привязан

Инв. №

Инв. № подл. | Подпись и дата | Взам. инв. №

Копировал: Тимофеева

Формат: А3

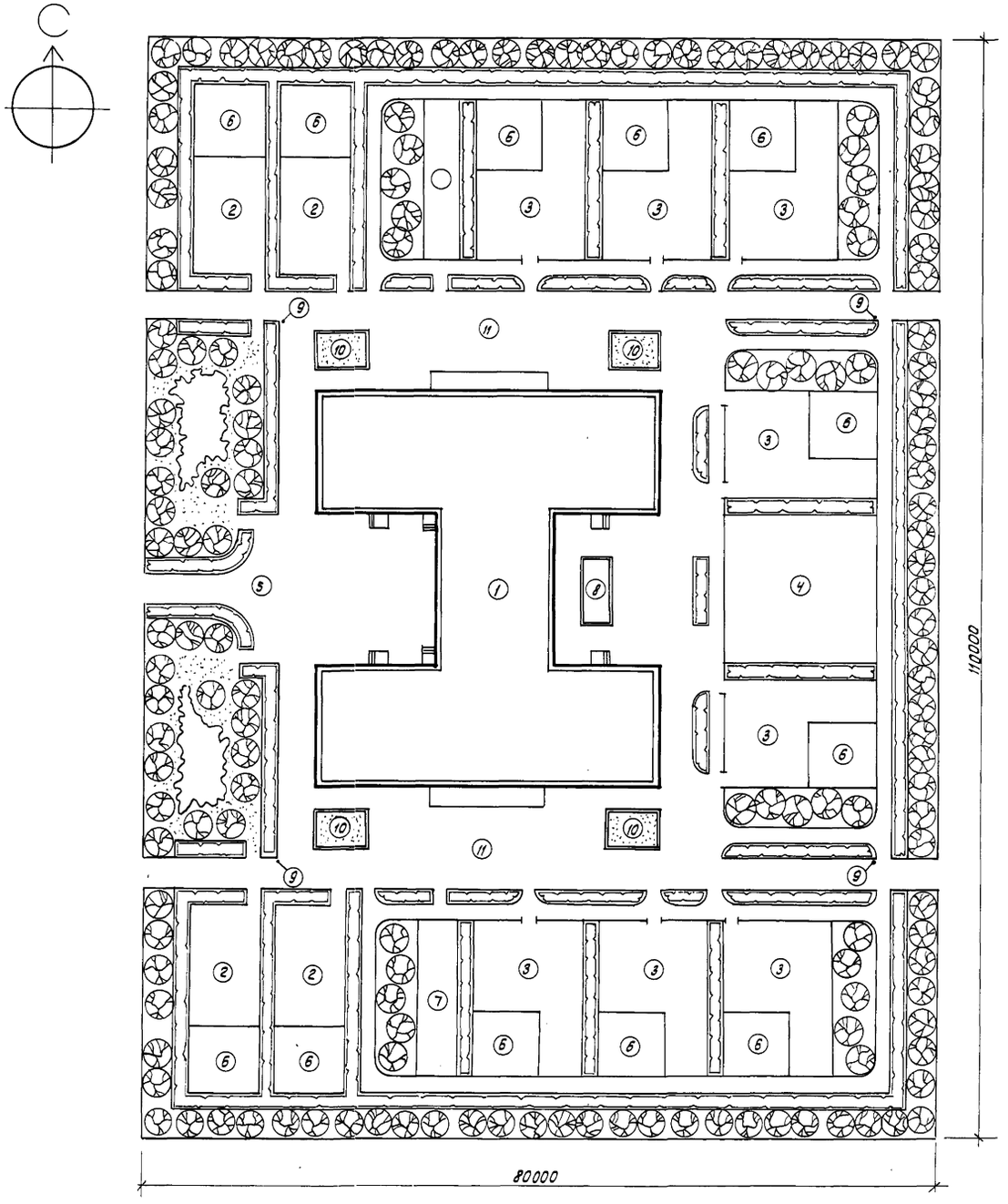

Технико-экономические показатели

N п/п	Наименование	Ед. изм. м²
1	Площадь участка	8800
2	Площадь застройки	1074
3	Площадь озеленения	3329
4	Площадь дорожек и проездов	1786
5	Физкультурная площадка	250
6	Групповые площадки для детей ясельного возраста	532
7	Групповые площадки для детей дошкольного возраста	1320
8	Хозяйственная площадка	270
9	Огороды - ягодники	120
10	Бассейн	21
11	Цветники	96

Экспликация:

1. Здание детских яслей - сада
2. Групповая площадка для детей ясельного возраста.
3. Групповая площадка для детей дошкольного возраста
4. Физкультурная площадка
5. Хозяйственная площадка
6. Теневые навесы
7. Огороды - ягодники
8. Бассейн
9. Дорожные знаки
10. Цветники
11. Проезды, пешеходные дорожки.

		211-1-348.13.86 - АС	
		Детский сад-ясли на 280 мест из изделий серии 97	
Нач.АПМ-1	Печерин	12.85	Стадия: Р; Лист: 5; Листов:
Зам.нач.	Холяблин		
Гл.констр.	Родошкевич		
Гл.арх.пр.	Прошляков		
Исполнил	Мирошкина	Схема генерального плана	СибЗНИИЭП г. Новосибирск
Проверил	Прошляков		

Копировал: Тимофеева

Формат: А2

Изм.	Кол.уч.	Лист	N докум.	Дата	Подпись	Подпись
2	1-2		711-87	11.87		

Экспликация помещений

№ по плану	Наименование	Площадь, м²
1	Игральная средней и старшей ясельной групп	59.36
2	Спальня средней и старшей ясельной групп	42.41
3	Приемная	19.64
4	Туалетная средней и старшей ясельной групп	13.11
5	Буфетная	3.05
6	Хозяйственная кладовая	8.85
7	Гардероб персонала	12.5
8	Туалет персонала	5.04
9	Душевая персонала	2.59
10	Медицинская комната	12.32
11	Процедурный кабинет	12.32
12	Палаты изолятора	16.06
13	Приемная изолятора	8.36
14	Туалетная изолятора	4.44
15	Помещение для приготовления дезинфицирующих средств	2.8
16	Постирочная	16.48
17	Гладильная	12.27
18	Бельевая	18.84
19	Кухня	24.82
20	Заготовочная	14.64
21	Раздаточная	5.25
22	Моечная	5.5
23	Кладовая сухих продуктов	6.45
24	Кладовая овощей	9.65
25	Загрузочная	8.68
26	Охлаждаемая камера	6.99
27	Помещение для фреона	2.88
28	Тамбуры	30.29
29	Коридоры	59.04
30	Холл	10.97
31	Электрощитовая	12.32

Разрезы 1-1, 2-2 см. лист 11
Таблицу отверстий на плане 1 этажа см. лист 7

Привязан

Инв. №

Нач. АПМ	Печерин		10.85
Зам. нач.	Холяблин		
Гл. конст.	Родашкевич		
ГАП	Прошляков		
Рук. гр.	Цилляев		
Провер.	Прошляков		
Исполн.	Печерина		

211-1-348.13.86-АС

Детские ясли-сад на 280 мест из изделий серий 97

Стадия	Лист	Листов
Р	6	

План 1 этажа

Сибгниизп г. Новосибирск

Копировал Муртазина

Формат А2

Инв. № подл. | Подпись и дата | Взам. инв. №

Изм.	Кол.	Лист	№ док.	Подп.	Дата
2	1-2	зам.	111-87		11.87

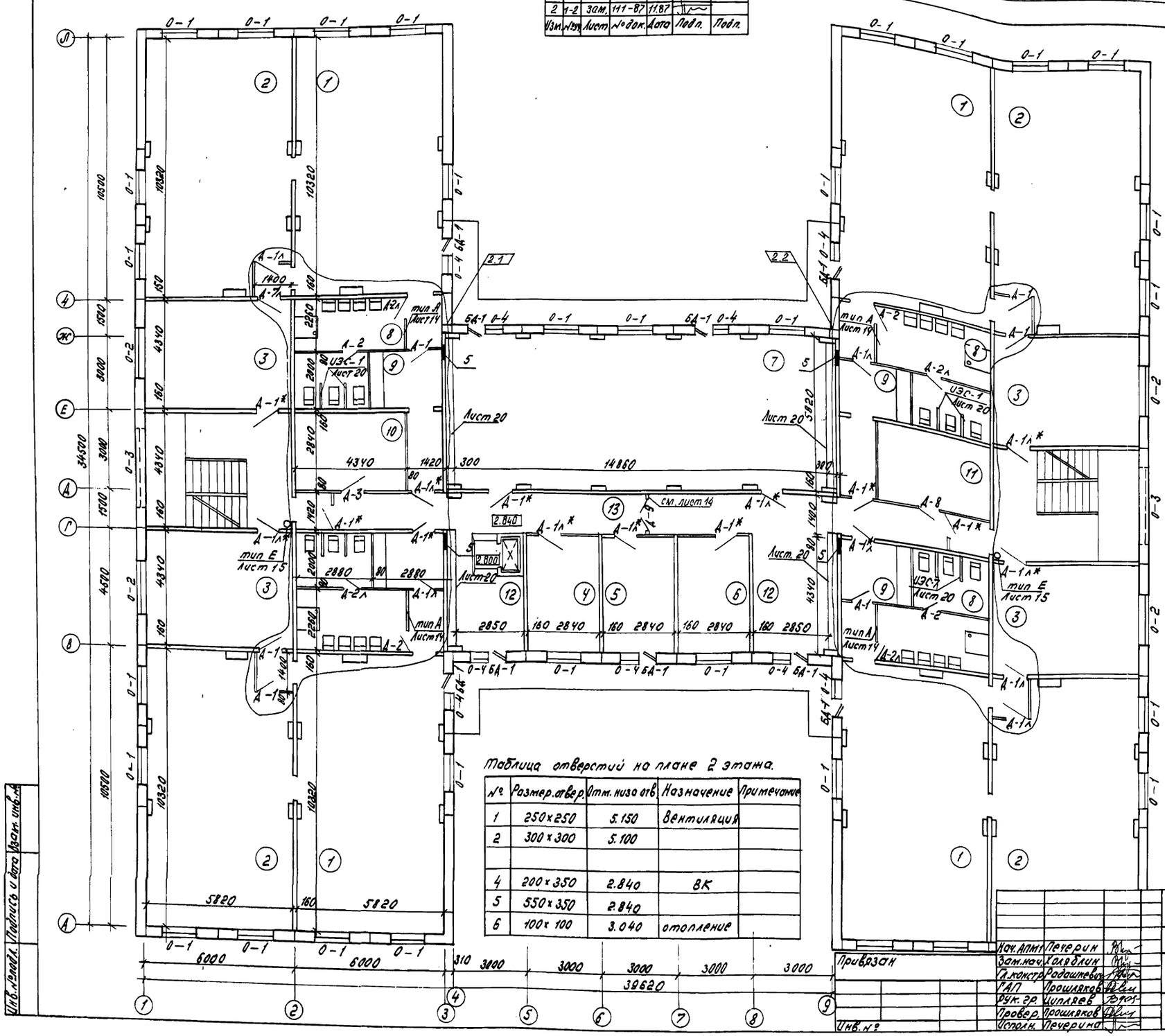

Экспликация помещений.

№ по плану	Наименование	Площ. м2
1.	Групповая младшей и средней дошкольной групп	61.32
2	Спальня младшей и средней дошкольной групп.	57.40
3	Раздевальная	25.26
4	Комната заведующего	12.32
5	Комната завхоза.	12.32
6	Комната кастелянши	12.32
7	Комната музыкальных занятий	85.52
8	Туалетная младшей и средней дошкольной групп.	15.57
9	Буфетная	5.76
10	Кладовая	12.32
11	Венткамера	12.32
12	Холлы	23.47
13	Коридоры	59.50

Таблица отверстий на плане 1 этажа.

№	Размер отвер.	Отм. низа отв.	Назначение	Примечан.
1	200 x 200	2.350	Вентилиц.	
2	250 x 300	2.600		
3	350 x 250	2.650		
4	300 x 350	2.050		
5	350 x 350	2.050		
6	750 x 250	2.350		
7	200 x 200	2.000		
8	250 x 300	2.300		
9	100 x 100	0.250	Отопление	
10	200 x 300	0.050	ВК	
11	200 x 350	0.050		
12	300 x 300	0.900		
13	550 x 350	0.050		
14	R = 75	2.520	ЭТО	

Таблица отверстий на плане 2 этажа.

№	Размер отвер.	Отм. низа отв.	Назначение	Примечание
1	250 x 250	5.150	Вентиляция	
2	300 x 300	5.100		
4	200 x 350	2.840	ВК	
5	550 x 350	2.840		
6	100 x 100	3.040	отопление	

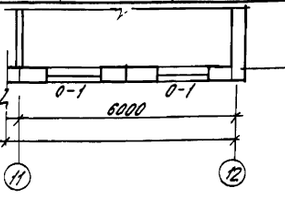

Инв. № подл. | Подпись и дата | Взам. инв. №

Привязан

Инв. №

Нач. АПМТ	Печерин	
Зам. нач.	Голяблин	
Гл. констр.	Радошкевич	
ГАП	Прошляков	
Рук. гр.	Цилляев	
Провер.	Прошляков	
Исполн.	Печерина	

211-1-348.13.86 - АС

Детские ясли-сад на 280 мест из изделий серии 97

Стадия	Лист	Листов
Р	7	

План 2 этажа.

СИБЗНИИЭП г. Новосибирск

Формат: А2

Изм.	Кол.уч.	Лист	№ док.	Подп.	Дата
2	1-2	Зам.	111-87		11.87

Экспликация помещений.

№ по плану	Наименование	Помещ. м2
1	Групповая старшей и подготовит. дошкольных групп	61.32
2	Спальня старшей и подготовит. дошкольных групп	57.40
3	Раздевальная	25.26
4	Туалетная старшей и подготовит. дошкольных групп	15.4
5	Буфетная	5.76
6	Методический кабинет	36.96
7	Зал для гимнастических занятий.	85.52
8	Кладовая спортивного инвентаря	6.05
9	Кладовая	6.05
10	Венткамера	12.32
11	Холлы	23.47
12	Коридоры	59.50

Таблица отверстий на плане 3этажа.

№	размер отвер	отм. низа отв.	Назначение	Примеч.
1	350×250	7.150	вентиляция	
2	300×250	5.950		
3	650×250	7.400		
4	500×250	5.900		
5	250×250	5.900		
6	100×100	5.840	отопление	
7	200×350	5.640	ВК	
8	300×300	6.490		
9	650×2100	5.640	вентиляция	
10	R=75	8.120	ЭТО	
11	550×350	5.640	ВК	

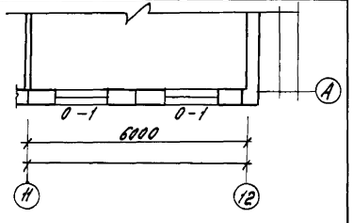

Нач. АПМ	Печерин	
Зам. нач.	Задорожин	
Гл. констр.	Родошкевич	
ГАП	Прошляков	
Рук. гр.	Цилляков	
Провер.	Прошляков	
Испол.	Печерина	

Привязан

Инв. №

Инв. № подл. | Подпись и дата | Взам. инв. №

211-1-348.13.86-АС

Детские ясли-сад на 280 мест из изделий серии 97

Стадия	Лист	Листов
Р	8	

План 3 этажа.

СНБЗНИИЭП г. Новосибирск

Копиров: Морозова.

Формат: А2

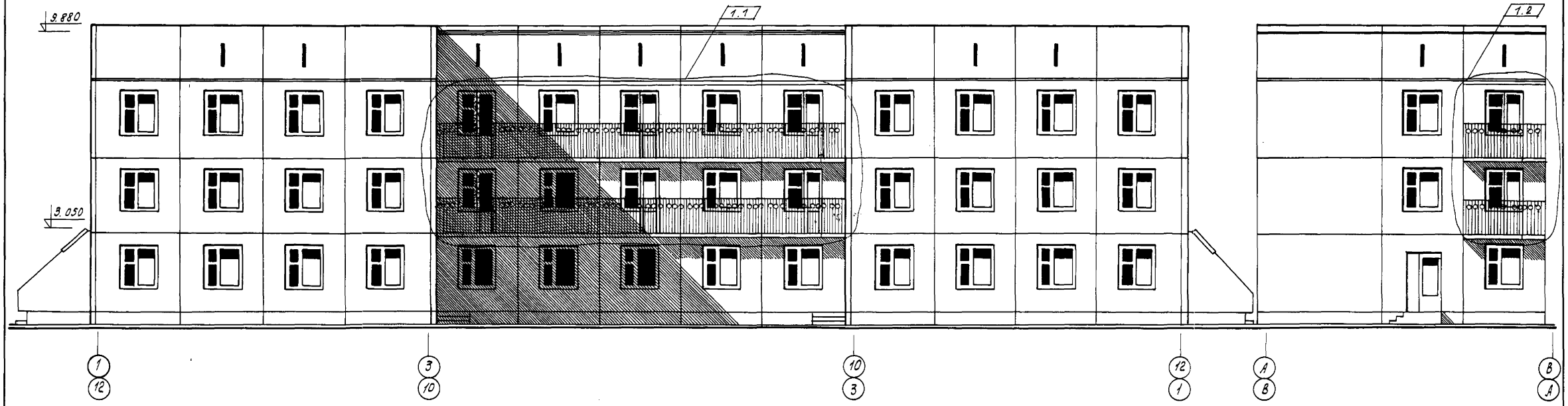

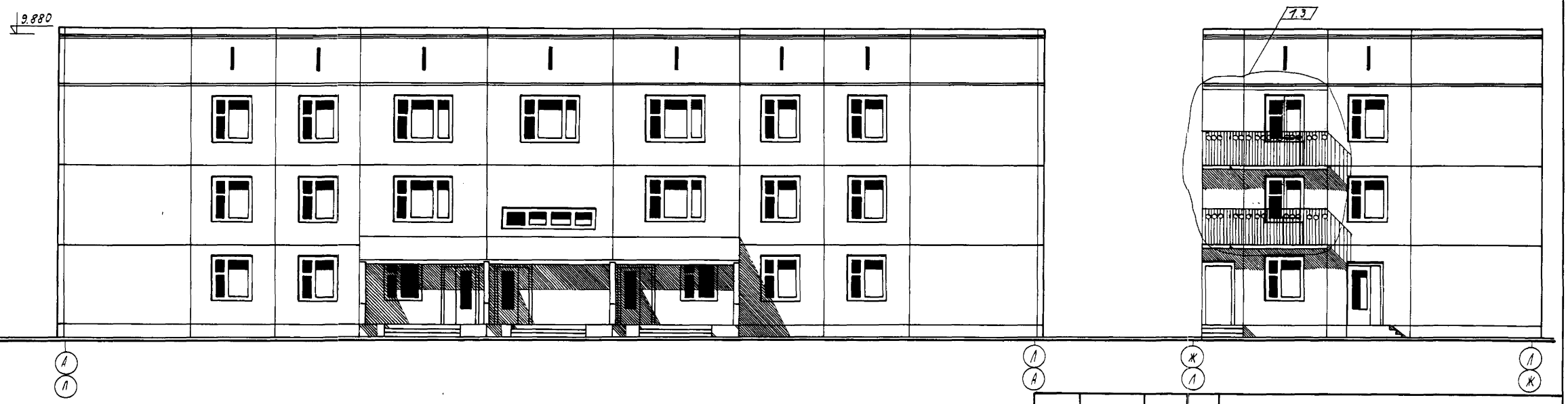

Инв. N подл. | Подпись и дата | Взам. инв. N

1	1-3		73-86	10.86			
Изм.	N°уч.	Лист	N° док.	Дата	Подп.		Подп.

Привязан

Инв. N

Нач. АПМ	Печерин		12.85
Зам. нач.	Холяблин		
Гл. конст.	Радашкевич		
ГАП	Прошляков		
Рук. гр.	Цилляев		
Провер.	Прошляков		
Исполн.	Печерина		

211 - 1 - 348. 13. 86 - АС

Детские ясли-сад на 280 мест из изделий серии 97

Стадия	Лист	Листов
Р	9	

Фасады в осях 1-12, 12-1, А-В, В-А, А-Л, Л-А, Ж-Л, Л-Ж

СибЗНИИЭП г. Новосибирск

копир. покалюхина

РАЗВЕРТКА ФАСАДОВ
ВАРИАНТ 1

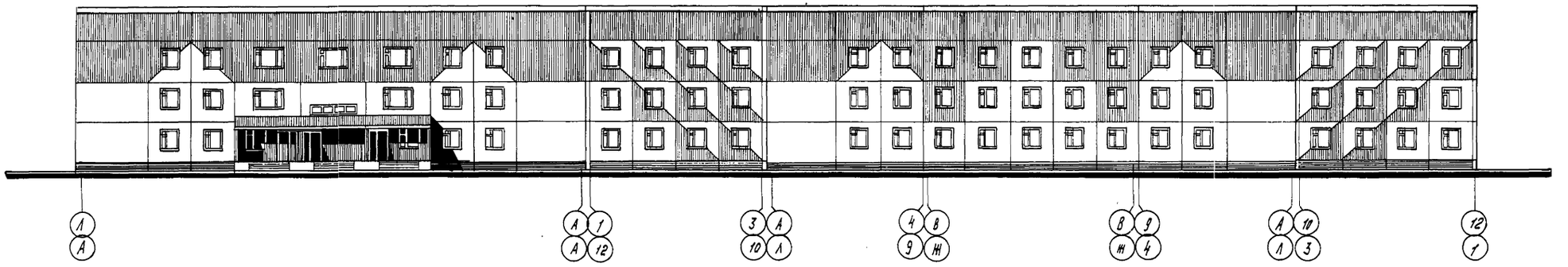

РАЗВЕРТКА ФАСАДОВ
ВАРИАНТ 2

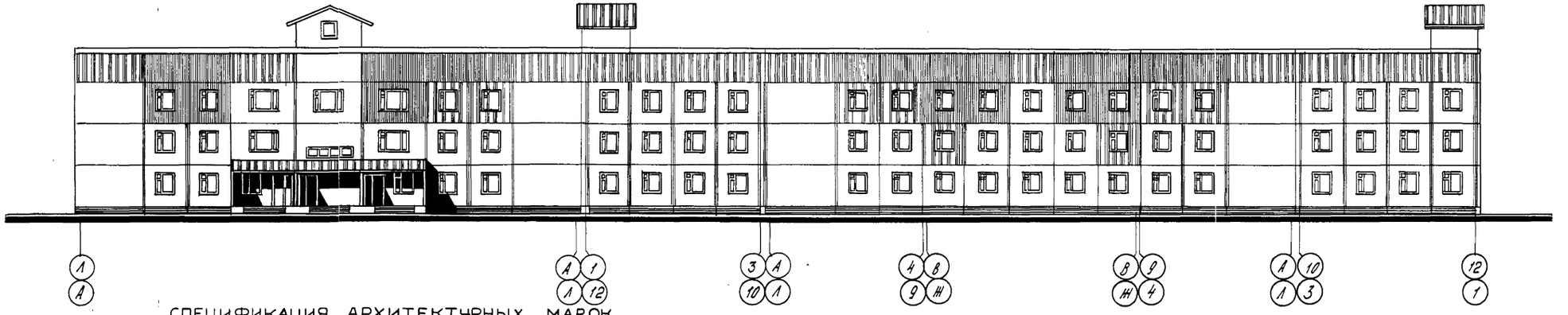

СПЕЦИФИКАЦИЯ АРХИТЕКТУРНЫХ МАРОК НАРУЖНЫХ ПАНЕЛЕЙ ПО ТИПАМ ОТДЕЛКИ

ВАРИАНТ 1

N/N	конструкт. марка	характер и тип отделки	Архит-ная марка	Кол-во шт.	Примечания
1	2	3	4	5	6
1	НР1	однородное	А	62	
	НР2	покрытие	А1	4	
	НР7	светлого	А2	2	
	НТ4л	тона	А3	8	
	НТ4		А4	8	
	ОП30		А5	16	
2	НР1	Однородное	Б	30	
	НР2	покрытие	Б1	6	
	НТ4л	интенсивного	Б2	4	
	НТ4	цвета.	Б3	4	
	ОП30		Б4	26	
	ОП48л	Комбинирован.	Б5	4	
	ОП48	покрытие	Б6	4	
	ОП45	светлого и	Б7	6	
3	НР1вл; НР1вп; НР1нл; НР1нп	интенсивного тона/диагон./	В1, В2 В3; В4	8; 8 18; 18	

ВАРИАНТ 2

N/N	Конструкт. марка	Характер; и тип отделки.	Архит-ная марка	Кол-во шт.	Примечания
1	2	3	4	5	6
1	НР1	Однородное	А1	104	
	НТ4л; НТ4	покрытие	А2	13; 13	
	ОП45	светлого	А3	2	
	НР2	тона.	А4	8	
	НР7; ОП30		А5	2; 2	
2	НР1	Однородное	Б1	12	
	ОП30	покрытие	Б2	24	
	ОП45	интенсивного	Б3	2	
	НР2	цвета.	Б4	2	
3	НР1		Г1	16	
	ОП45	Комбинирован.	Г2	2	
	ОП48л	покрытие	Г3	4	
	ОП48	светлого и	Г4	4	
	ОП30	интенсивного тона /полосовое/	Г5	18	

ТИПЫ ОТДЕЛОК НАРУЖНЫХ ПАНЕЛЕЙ

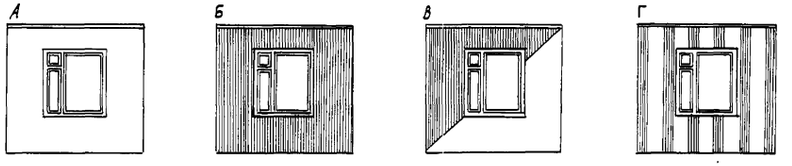

Нач. АПМ	Печерин		12.85
Зат. нач	Холяблин		
Гл. конст.	Радашкевич		
ГИП	Прошляков		
Рук. гр.	Цыплаев		
Провер.	Прошляков		
Разраб	Стелик		

211-1-348.13.86-АС

Детские ясли-сад на 280 мест из изделий серии 97.

Стадия	Лист	Листов
Р	10	

Варианты цветового решения фасадов

СибЗНИИЭП г. Новосибирск

Привязан

Инв. №

Копир: морозова.

Инв. № подл. | Подпись и дата | Взам. инв. №

ВАРИАНТ СОВМЕЩЕННОЙ КРОВЛИ

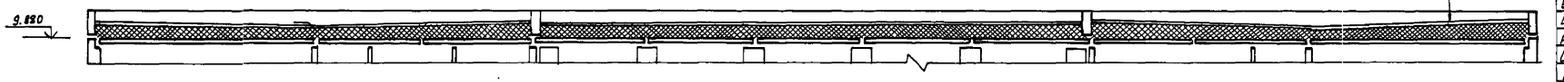

слой гравия на антисептированной битумной мастике - 20 мм
4 слоя антисептированного рубероида марки Р.М.А-350-10 мм.
Цементно-песчаная стяжка из раствора М100 - 25 мм.
Утеплитель - керамзит. /γ= 600 кгс/м³/
Пароизоляция - 1 слой рубероида на горячем битуме - 5 мм.
Железобетонная плита - 160 мм

РАЗРЕЗ 1-1

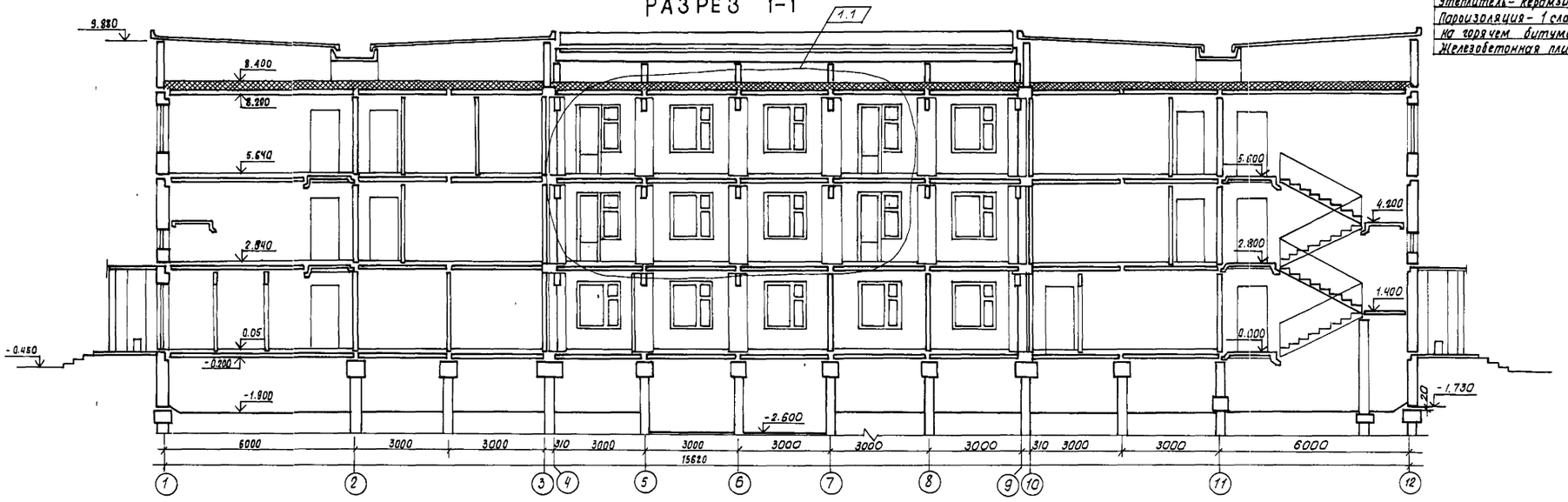

РАЗРЕЗ 2-2

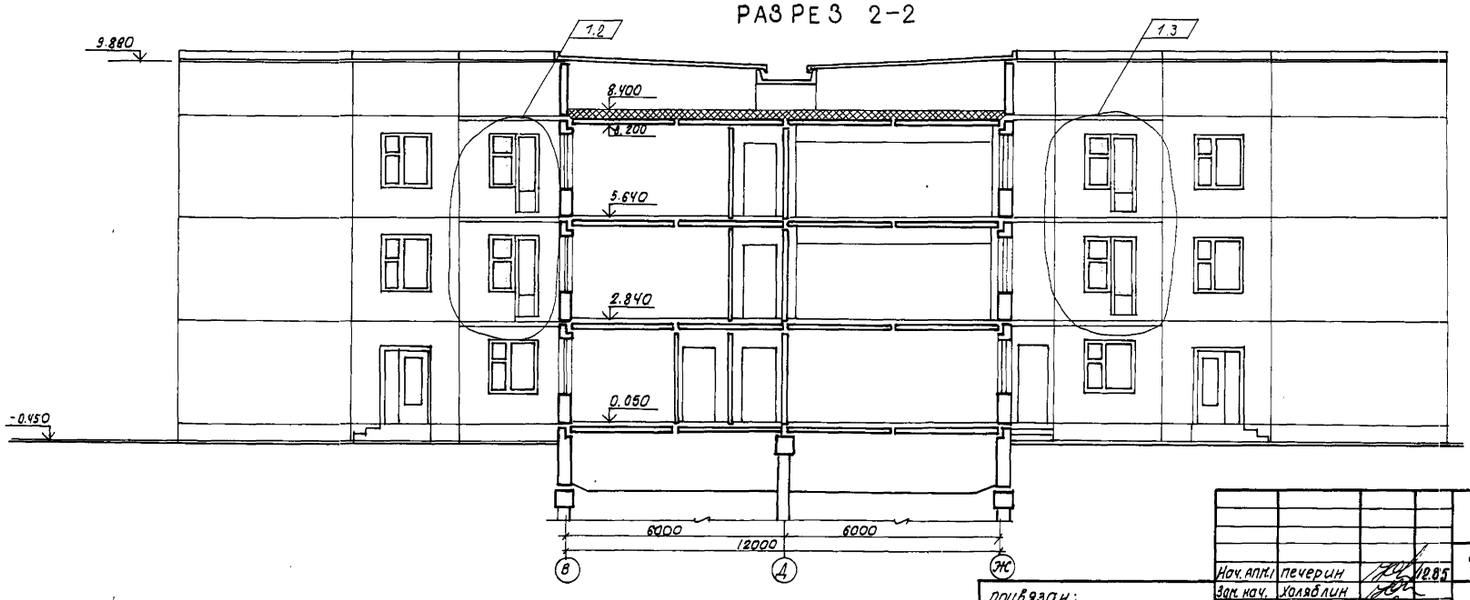

1	1-3		73-86	10.86			
Изм.	№№	Лист	№ док.	Дата	Подп.		Подп.

привязан:

Инв. №

Нач. АПК	Печерин	10.86
Зам. нач.	Холяблин	
Гл. констр.	Райшлхевич	
ГАП	Прошляков	
Рук. гр.	Цилляев	
Провер.	Прошляков	
Исполн.	Тябаева	

211 - 1 - 348. 13. 86 - АС

Детские ясли-сад на 280 мест из изделий серии 97

Стадия	Лист	Листов
Р	11	

Разрезы 1-1 и 2-2

СибЗНИИЭП г. Новосибирск

Копировал: Тарас

Формат: А

Инв. № подл. | Подпись и дата | Взам. инв. №

2		Зам.	111-87	11.87		
Изм.	№ уч.	Лист	№ докум.	Дата	Подпись	Подпись

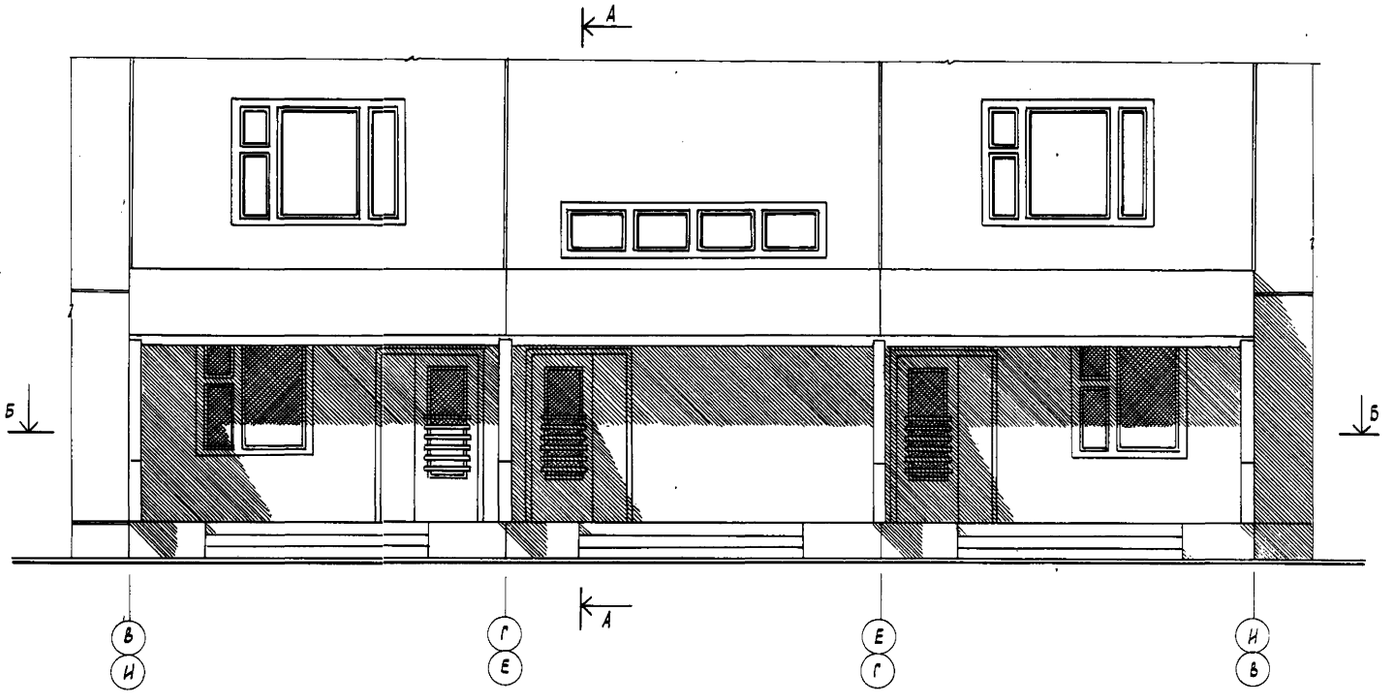

А - А

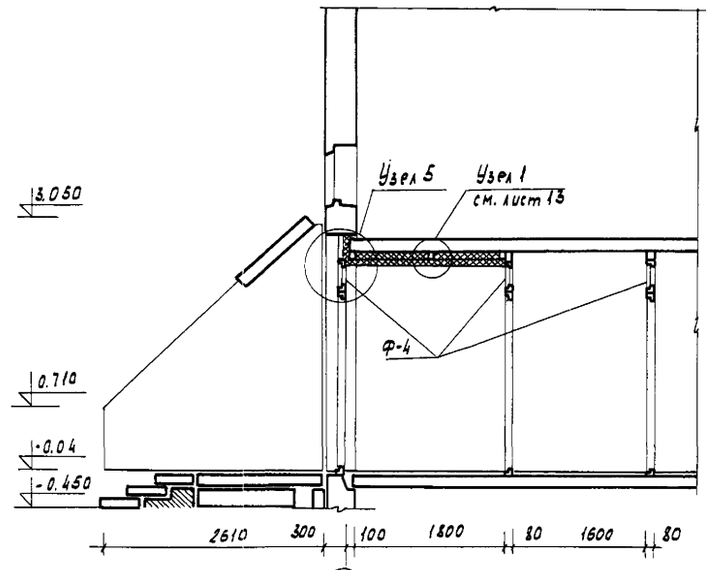

Б - Б

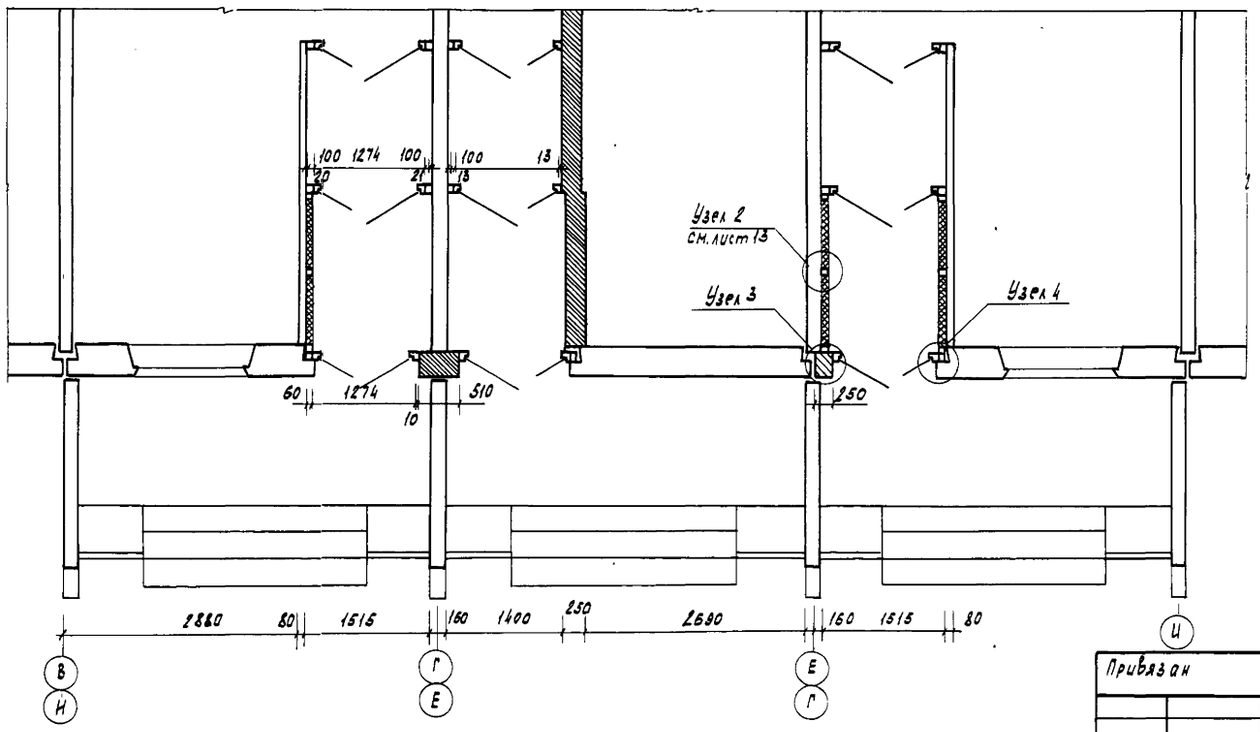

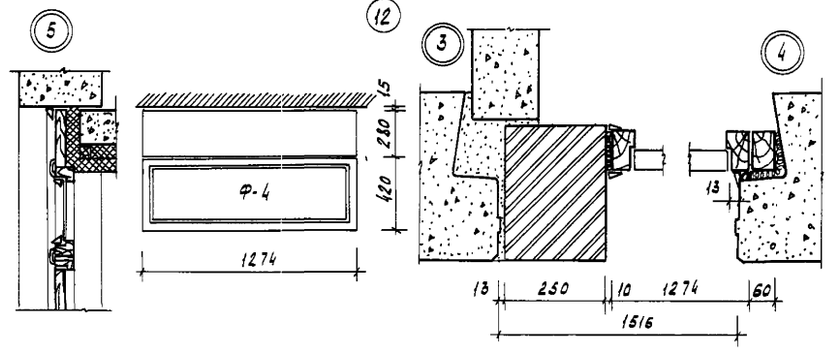

1. Спецификацию элементов утепления тамбуров входов №1, №2 смотреть лист 13.
2. При установке дверных блоков и фрамуг использовать бруски 100×60 ГОСТ 24454-80Е1, 100×100, доску 280×50.
   Расход древесины на установку дверных блоков и фрамуг - 0.341 м³
3. Лист смотреть совместно с листом 13.
4. Все деревянные элементы подвергнуть глубокой пропитке антисептиком и антипиренами.

Привязан

Инв.№

Нач. АПМ	Печерин	
Зам. нач.	Холявин	
Гл. констр.	Ровашкевич	
ГАП	Прошляков	
Рук. гр.	Ципляев	
Провер.	Прошляков	
Испол.	Печерина	

211-1-348.13.86-АС

Детские ясли-сад на 280 мест из изделий серии 97

Стадия	Лист	Листов
Р	12	

Фрагмент фасада. Входы №1, №2.

СибЗНИИЭП г. Новосибирск

Копировал Кириенко

Формат А2

Инв.№ подл. | Подпись и дата | Взам. инв.№

Вход N7

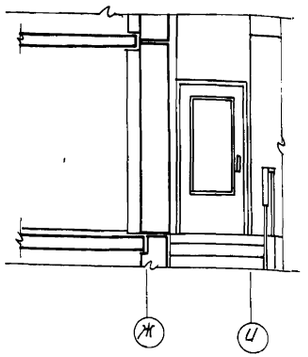

А-А

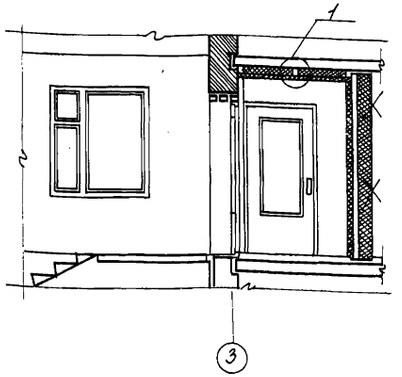

Вход N8

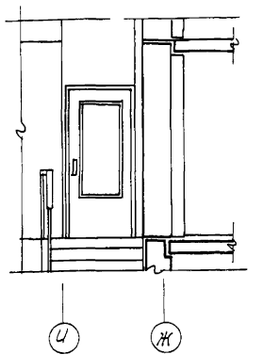

Б-Б

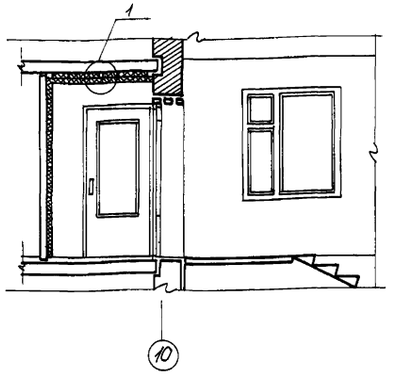

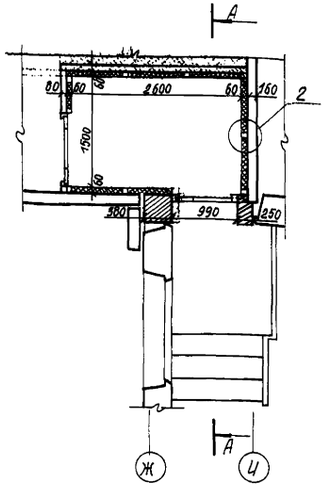

План обрешетки потолка тамбура входа N7

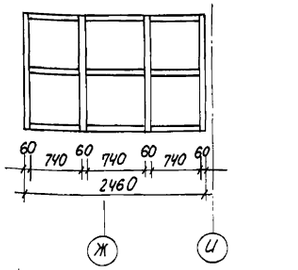

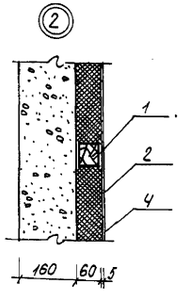

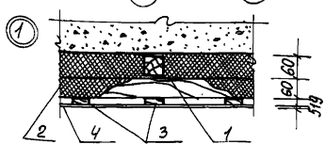

Б

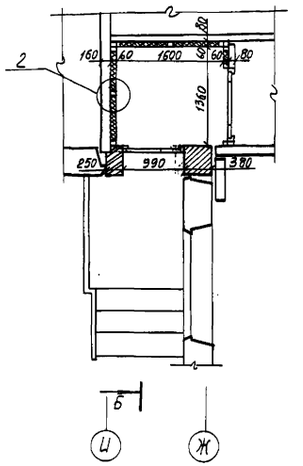

План обрешетки потолка тамбура входа N8

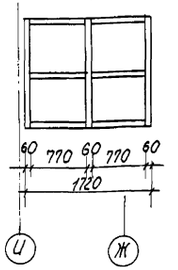

Спецификация элементов утепления тамбуров входов N7, N8, N1, N2

Марка поз.	Обозначение	Наименование	Кол.	Масса ед. кг	Примечание
		утепление стен тамбуров входов N1,2,7,8			
1	ГОСТ 24454-80 Е	Брусок 60×50 п.м.	106.6		0.319 м³
2	ГОСТ 10140-80	минерал. плита δ=60			2.83 м³
4	ГОСТ 18124-75	асбестоцем. лист δ=5 мм			53 м²
		утепление потолка тамбуров входов N1,2,7,8			
1	ГОСТ 24454-80 Е	брусок 60×50 п.м.	79.4		0.238 м³
2	ГОСТ 10140-80	минераловат. плита δ=60мм			2.25 м³
3	ГОСТ 24454-80 Е	доска 19×50 п.м.	70		0.07 м³
4	ГОСТ 18124-75	асбестоцем. лист δ=5 мм			18.7 м²

1. лист смотреть совместно с листом 12
2. Все деревянные части подвергнуть глубокой пропитке антисептиком и антипиренами
3. Минераловатные плиты на синтетическом связующем по ГОСТ 10140-80 приняты $\gamma \leq 200$ кг/м³

изм.	кол.уч.	лист	№ докум.	дата	подпись
2		доп.	111-87	11.87	

211-1-348 13.86-АС

Детские ясли-сад на 280 мест из изделий серии 97.

Нач. АПМ	Печерин		1985
Зам. нач.	Холодилин		
Гл. конст.	Радашкевич		
ГАП	Прошляков		
Рук. гр.	Ципляев		
Провер.	Прошляков		
Исполн.	Печерина		

Привязан

Инв. №

Копировал: Парфирьева

Стадия	Лист	Листов
Р	13	

Входы N7, N8 утепление тамбуров

Сибзнииэп г. Новосибирск

Формат А2

Инв. № подл. | Подпись и дата | Взам. инв. №

Установка фрамуг в туалетных тип А

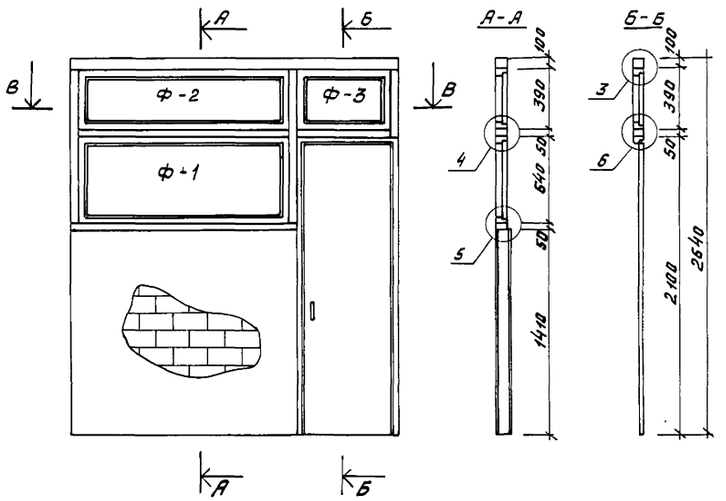

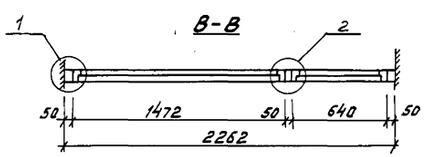

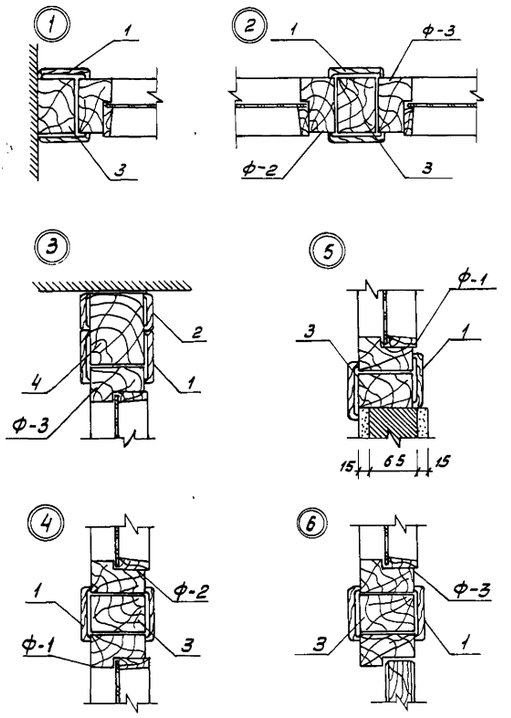

Спецификация элементов установки фрамуг в туалетных тип А, наружных дверей тип В

Марка поз.	Обозначение	Наименование	кол. во	Масса ед. кг.	Примечание
		Установка фрамуг в туалетных тип А	4		
Ф-1	серия 1.136-12 Вып.1	ФВ 06-15	4		
Ф-2		ФВ 04-15	4		
Ф-3		ФВ 04-06	4		
1	ГОСТ 8242-75	наличник 74х13 п.м.	16,2		0,015 м³
2		наличник 54х13 п.м	4.5		0,0032 м³
3	ГОСТ 24454-80 Е	брусок 50х75 п.м.	6.1		0,023 м³
4		брусок 100х80 п.м.	2.26		0,018 м³
		Установка наружных дверей в спальнях/В/	4		
1	ГОСТ В242-75	наличник 74х13 п.м	6.4		0,008 м³
2		наличник 34х13 п.м	22.7		0.01 м³
3		брусок п.м			0,75 м³
4	24454-80 Е	доска 40х13х780	6		0,002 м³

Установка наружных дверей в спальнях 1 этажа /Д-6/ тип В

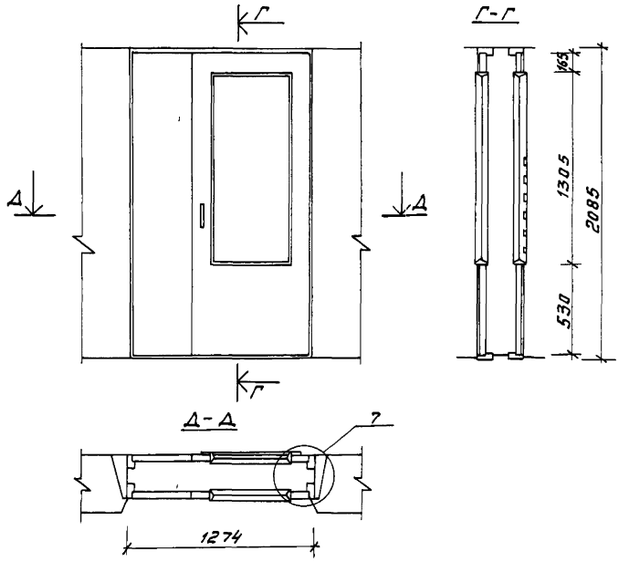

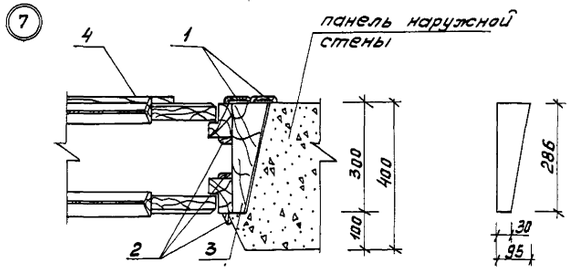

дополнение

Установка двери Д-9

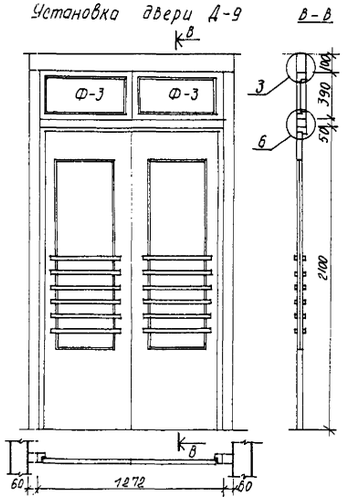

2		доп.	111-87	11.87	
изм.	N уч.	лист	N докум.	дата	подпись

Привязан

Инв. №

Инв. № подл. | Подпись и дата | Взам. инв. №

		211-1-348.13.86-АС	
Нач. АПМ	Печерин	10.87	Детские ясли-сад на 280 мест из изделий серии 97
Зам. нач.	Халявлин		
Гл. конст.	Радашкевич		
ГАП	Прошляков		
Рук. гр.	Цилляев		Установка фрамуг в туалетных, тип А, наружных дверей тип В
Провер.	Прошляков		
Исполн.	Печерина		

Стадия	Лист	Листов
Р	14	

СибЗНИИЭП г. Новосибирск

Копировал Муртазина

Формат А2

установка фрамуг в изоляторе типБ

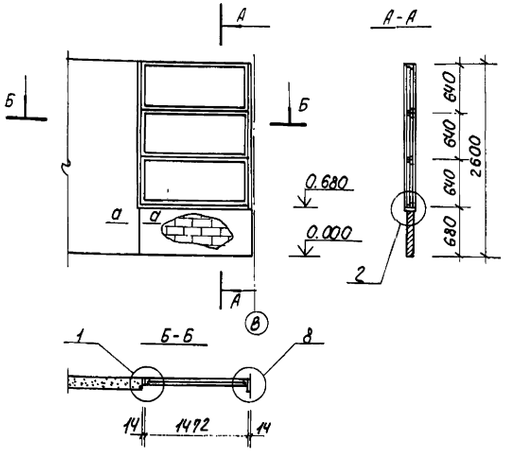

защита остекленных дверей
Д-1 (88шт.)

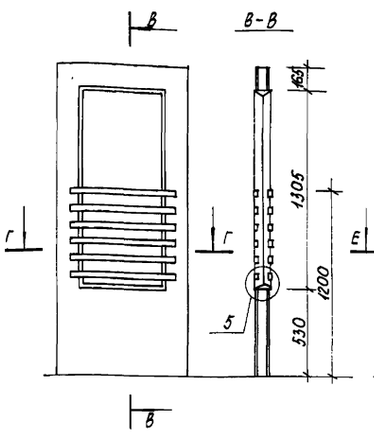

Д-5 (18шт.)

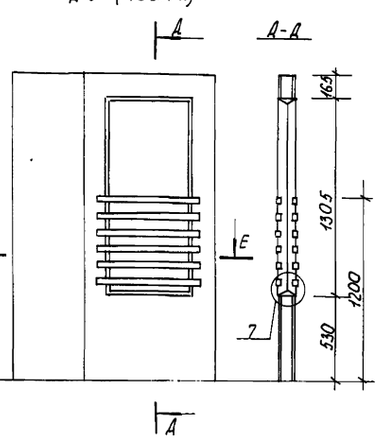

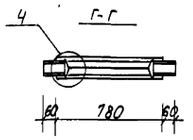

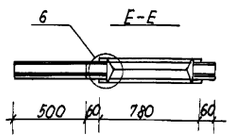

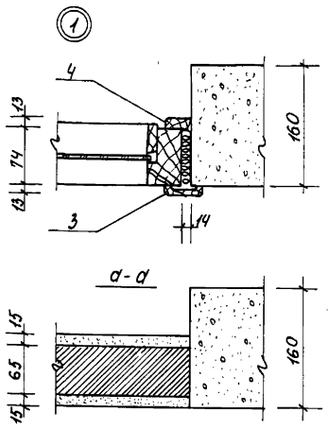

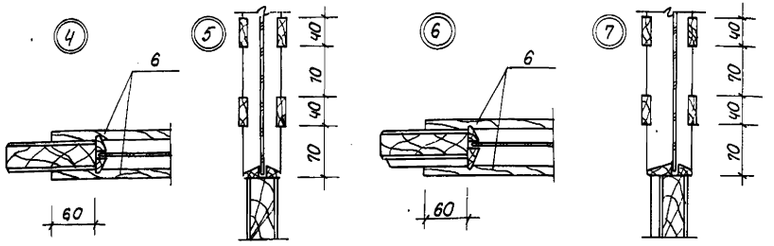

Спецификация элементов установки фрамуг в изоляторе, защиты остекленных дверей, укрытия трубы водостока тип Е

Марка поз.	Обозначение	Наименование	Кол-во	Масса ед. кг	Примечание
		установка фрамуг в изоляторе типБ	1		
Ф-1	1.136-12 вып.1	ФВ 06-15	3		
2	24454-80Е	доска 130×32 п.м	1.50		0.006м³
3	8242-75	наличник 54×13 п.м	6.8		0.005м³
4	8242-75	наличник 34×13 п.м	10.2		0.004м³
5	24454-80Е	брусок 100×80 п.м	2		0.016м³
		защита дверей			
		Д-1	88		
6	24454-80Е	доска 40×13×780	12		0.005м³
		Д-5	18		
6	24454-80Е	доска 40×13×780	12		0.005м³
		укрытие водостока тип Е	2		
1	ГОСТ 1839-80	бит 150, L=2950	3		
2					

укрытие трубы водостока тип Е

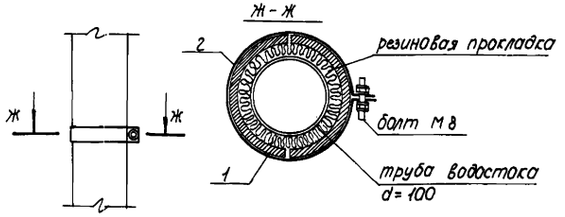

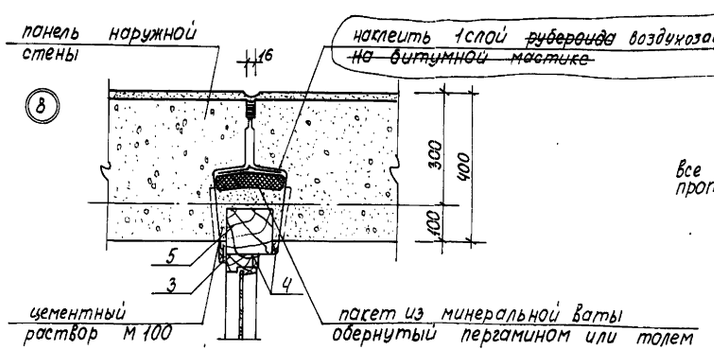

Все деревянные элементы подвергнуть глубокой пропитке антисептиком и антипиренами

2	1	111-87	11.87		
изм.	кол.уч.	лист	№ докум.	дата	подпись

Привязан

Инв. №

Инв. № подл. | Подпись и дата | Взам. инв. №

Нач. АПМ	Печерин		11.87
Зам. нач	Холядин		
Гл. конст.	Радашкевич		
ГАП	Прошляков		
Рук. гр.	Шипляев		
Провер.	Прошляков		
Исполн.	Печерина		

Копировал: Порфирьева

211-1-348.13.86-АС

Детские ясли-сад на 280 мест
Из изделий серии 91

Стадия	Лист	Листов
Р	15	

установка фрамуг в изоляторе, защита остекленных дверей, тип Е

Сибзниизп
г. Новосибирск

Формат А2

РАЗВЕРТКИ СТЕН ГРУППОВОЙ В ОСЯХ А-И.И-А.3-2.2-3

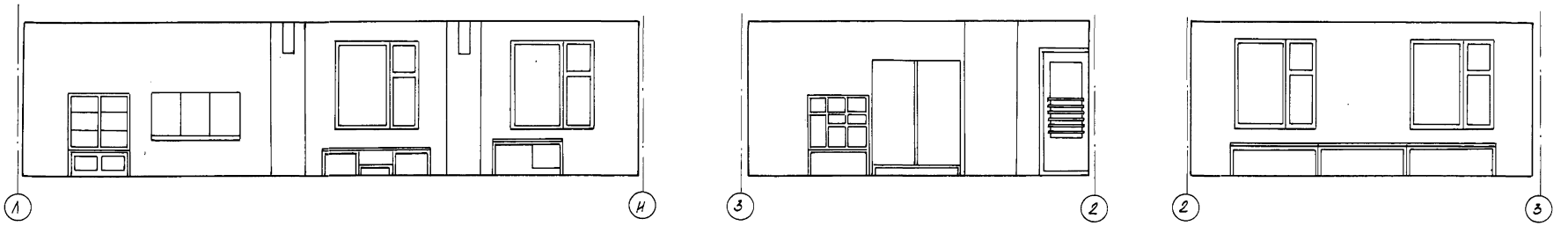

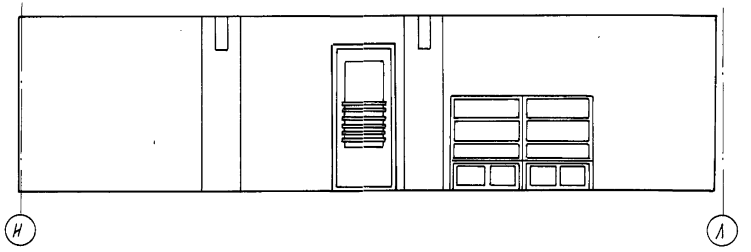

ПЛАН ГРУППОВОЙ В ОСЯХ 2-3.А-И

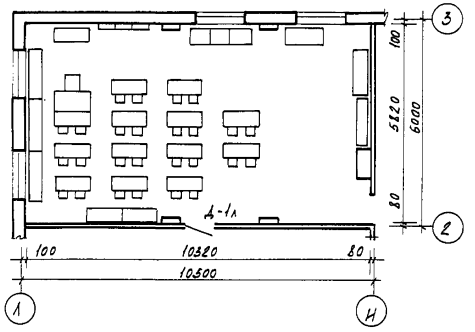

ПЛАН РАЗДЕВАЛЬНОЙ В ОСЯХ 1-2 Е-И

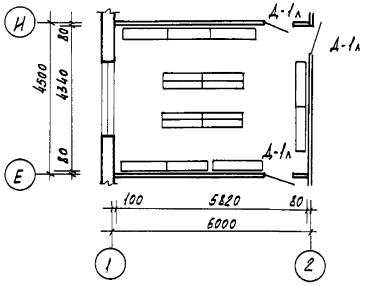

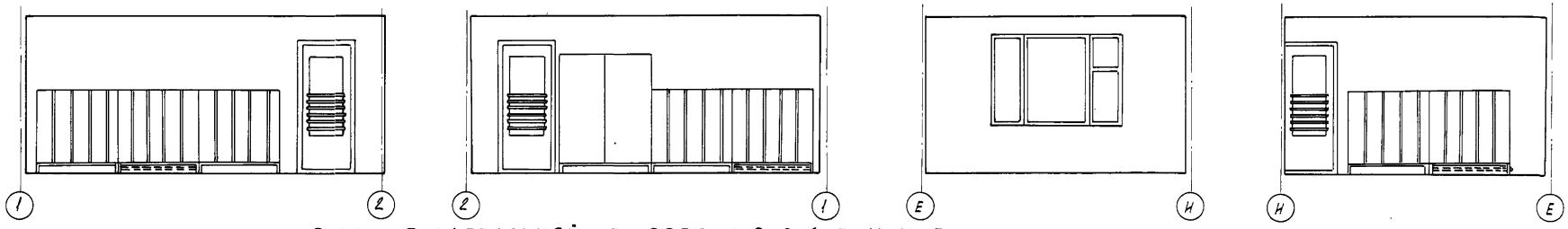

РАЗВЕРТКИ СТЕН РАЗДЕВАЛЬНОЙ В ОСЯХ 1-2.2-1.Е-И.И-Е

			211-1-348.13.86-АС
			Детские ясли-сад на 280 мест из изделий серии 97.
Нач.АПМ-1	Печерин	12.85	
Зам. нач.	Холаблин		Стадия: Р; Лист: 16; Листов:
Гл. конст.	Рабашкевич		
ГАП	Прошляков		
Рук.гр.	Цирляев		Фрагменты планов групповой и раздевальной. Развертки стен.
Провер.	Прошляков		СибЗНИИЭП г. Новосибирск
Исполнил	Табаева		

Привязан

Инв.№

Копировал Кириенко

Инв.№подл. | Подпись и дата | Взам.инв.№

РАЗВЕРТКА СТЕН ЗАЛА ДЛЯ ГИМНАСТИЧЕСКИХ ЗАНЯТИЙ В ОСЯХ 3-10, Ж-Д

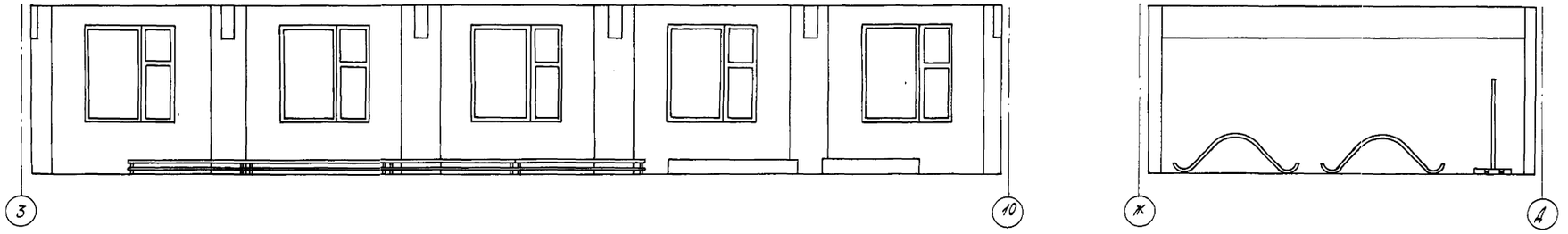

РАЗВЕРТКА СТЕН ЗАЛА ДЛЯ ГИМНАСТИЧЕСКИХ ЗАНЯТИЙ В ОСЯХ 10-3, Д-Ж

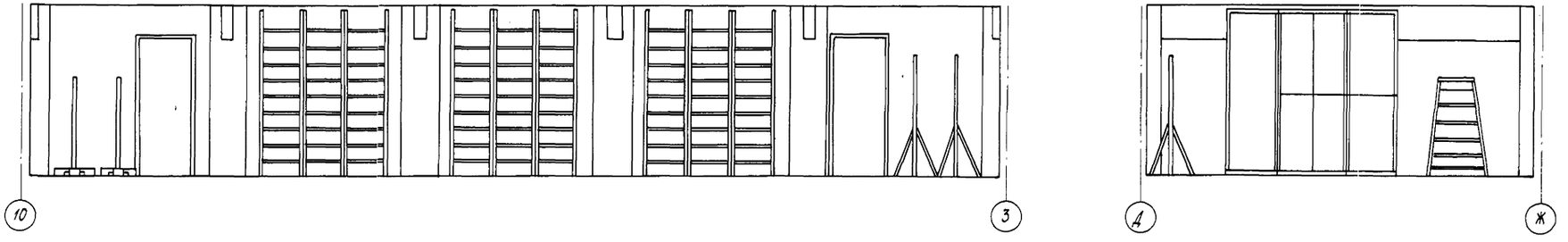

ПЛАН ЗАЛА В ОСЯХ Д-Ж, 3-10

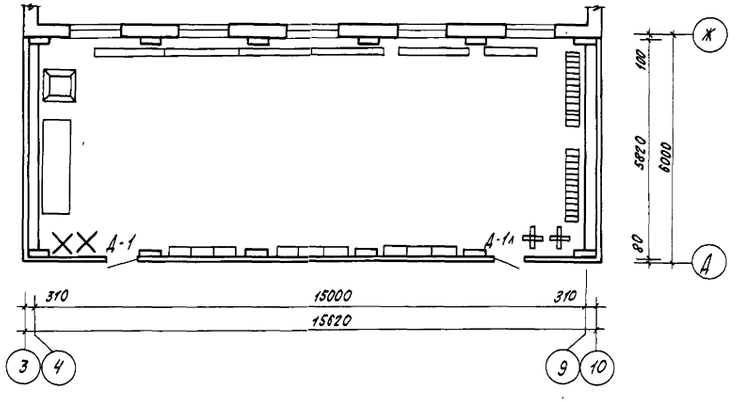

				211-1-348.13.86-АС	
				Детские ясли-сад на 280 мест из изделий серии 97	
					Стадия: Р; Лист: 17; Листов:
Привязан	Нач. АПМ-1	Печерин	12.85	Развертки стен зала для гимнастических занятий. План зала.	СибЗНИИЭП г. Новосибирск
	Зам. нач.	Холаблин			
	Гл. конст.	Рабашкевич			
	ГАП	Прошляков			
	Рук. гр.	Цимляев			
	Провер.	Прошляков			
Инв. N	Исполнил	Тябаева			

Копир. Покалюхина

Инв. N подл. | Подпись и дата | Взам. инв. N

РАЗВЕРТКА ТУАЛЕТНОЙ В ОСЯХ 2-3

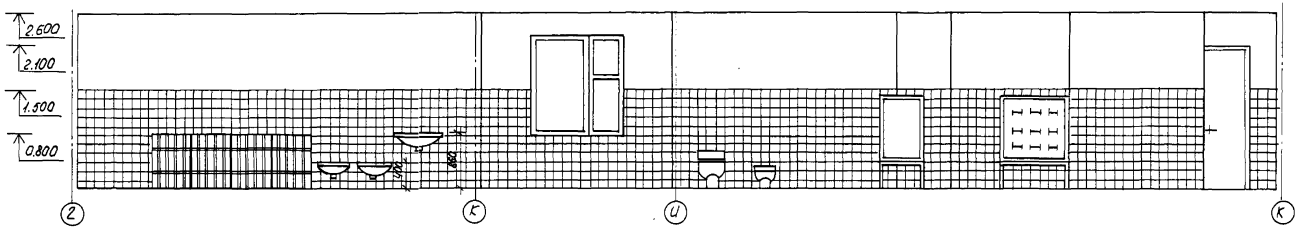

РАЗВЕРТКА БУФЕТНОЙ

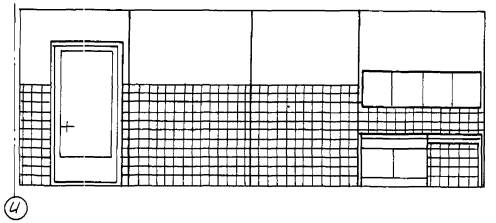

РАЗВЕРТКА ТУАЛЕТНОЙ В ОСЯХ 10-11

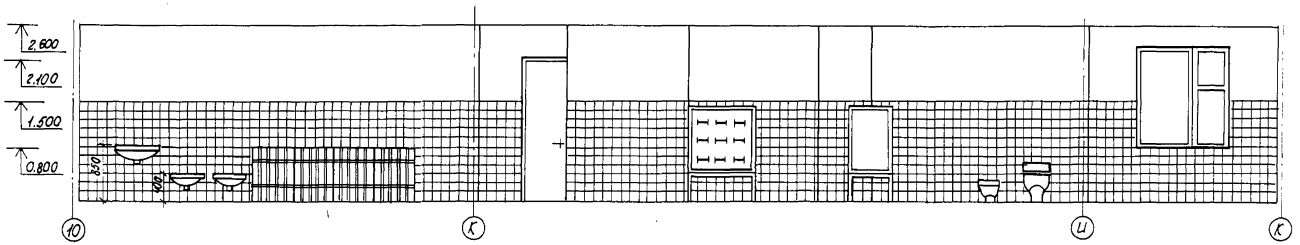

РАЗВЕРТКА БУФЕТНОЙ

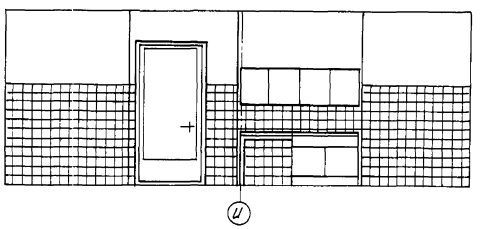

ФРАГМЕНТЫ ПЛАНОВ ТУАЛЕТНЫХ ЯСЕЛЬНЫХ ГРУПП

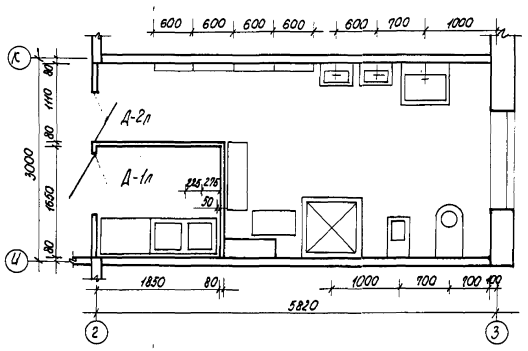

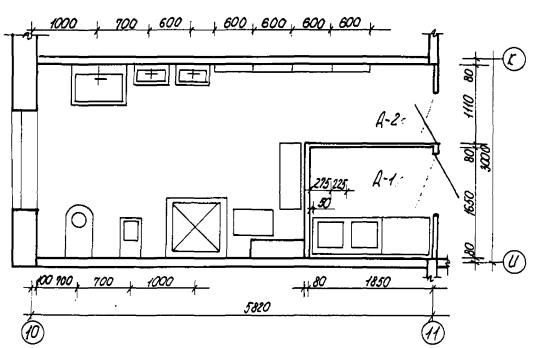

				211-1-348.13.86-АС		
				Детские ясли-сад на 280 мест из изделий серии 97.		
					Стадия	Лист	Листов
					Р	18	
Привязан				Фрагменты планов туалетных ясельных групп. Развертки стен.	СибЗНИИЭП г. Новосибирск		
Инв. №							
Нач. АПМ-1	Печерин						
Зам. нач.	Холяблин						
Гл. конст.	Радошкевич						
ГАП	Прошляков						
Рук. гр.	Ципляев						
Провер.	Прошляков						
Исполнил	Тубаева						

Инв. № подл. | Подпись и дата | Взам. инв. №

Копировал: Порфирьева

Формат А2

РАЗВЕРТКА СТЕН УМЫВАЛЬНОЙ СРЕДНЕЙ ГРУППЫ

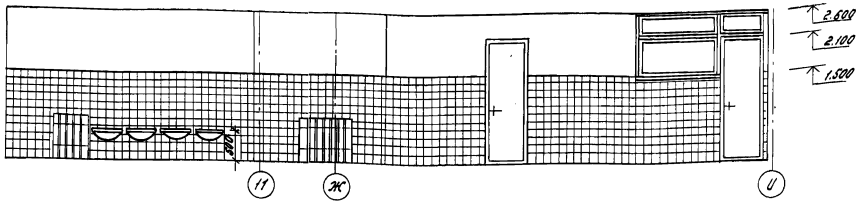

РАЗВЕРТКА СТЕН БУФЕТНОЙ СРЕДНЕЙ ГРУППЫ

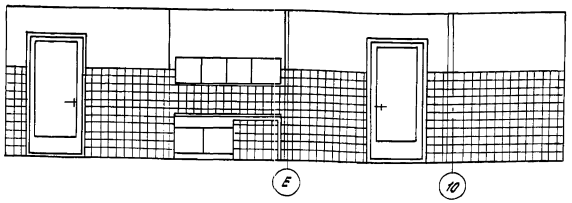

РАЗВЕРТКА СТЕН УМЫВАЛЬНОЙ СТАРШЕЙ ГРУППЫ

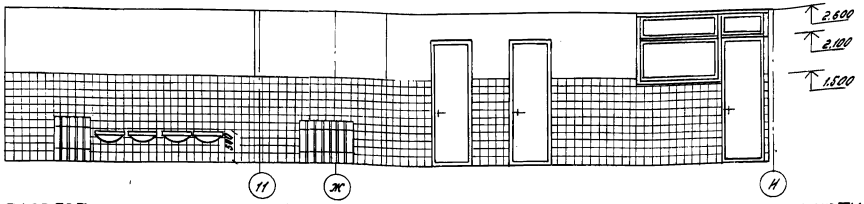

РАЗВЕРТКА СТЕН БУФЕТНОЙ СТАРШЕЙ ГРУППЫ

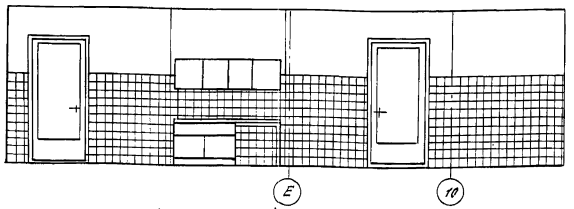

РАЗВЕРТКА СТЕН ТУАЛЕТНОЙ СРЕДНЕЙ ГРУППЫ

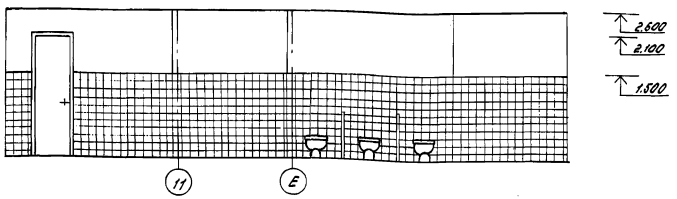

РАЗВЕРТКА СТЕН ТУАЛЕТНОЙ СТАРШЕЙ ГРУППЫ

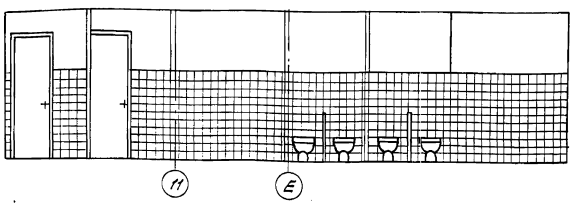

ПЛАН ТУАЛЕТНОЙ СРЕДНЕЙ ГРУППЫ

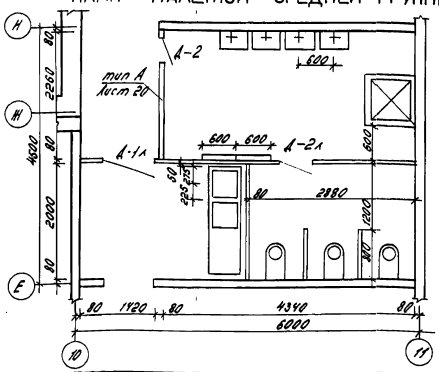

ПЛАН ТУАЛЕТНОЙ СТАРШЕЙ ГРУППЫ

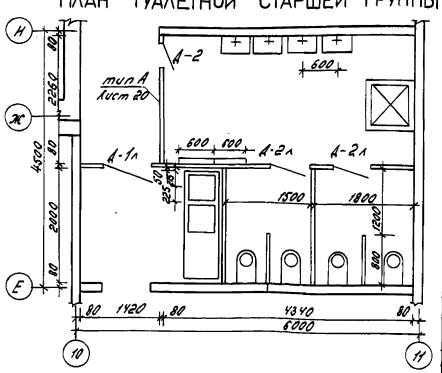

Изм.	Кол.	Лист	№ докум.	Дата	Подпись	Подпись
2		Зам.	111-87	11.87		

211-1-348.13.86-АС.

Детские ясли-сад на 280 мест из изделий серии 97.

Нач. АПМ	Печерин		
Зам. нач.	Холяблин		
Гл. конст.	Радошкевич		
ГАП	Прошляков		
Рук. гр.	Шиляев		
Провер.	Прошляков		
Исполн.	Тябаева		

Привязан:

Инв. №

Стадия: Р | Листов: 19 | Лист

Развертки стен туалетной и буфетной старшей и средней групп. Фрагменты планов.

СибЗНИИЭП г. Новосибирск

Копировал: Морозова.

Формат: А2

Инв. № подл. | Подпись и дата | Взам. инв. №

Укрытие стояков водоснабжения, канализации, отопления и вентиляции

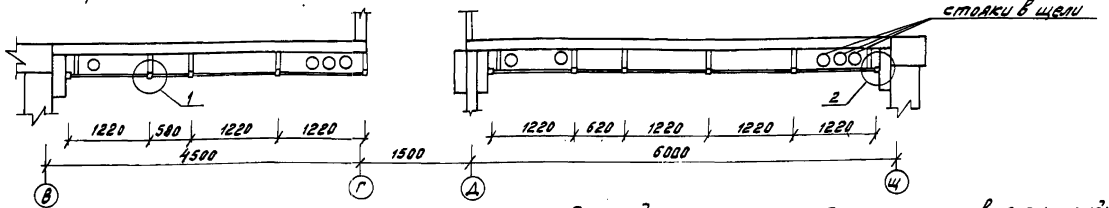

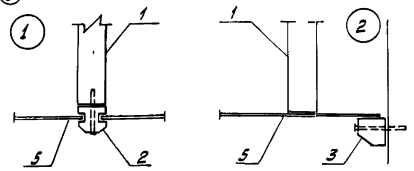

Раскладка из ясеня

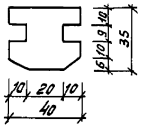

Прижимная угловая раскладка из ясеня (пол, потолок)

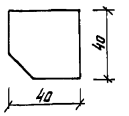

Экран санузла ИЭС-1 (18шт.)

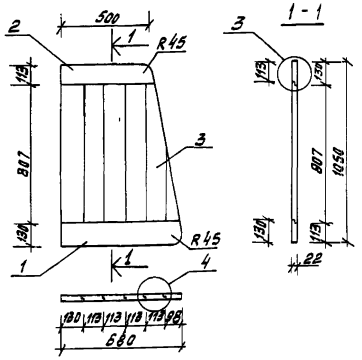

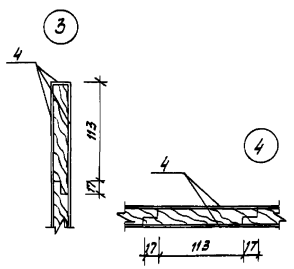

Установка ИЭС-1

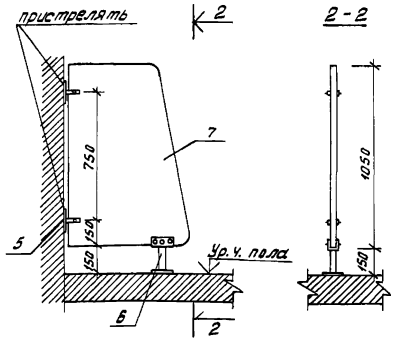

1. Все стороны и торцы деревянного экрана санузла оклеиваются пластиком
2. Деревянные части подвергнуть глубокой пропитке антисептисептиком и антипиренами.

Укрытие конвекторов

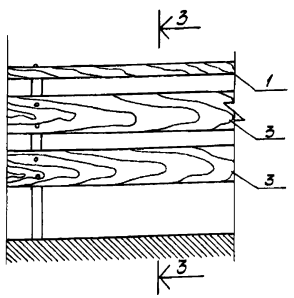

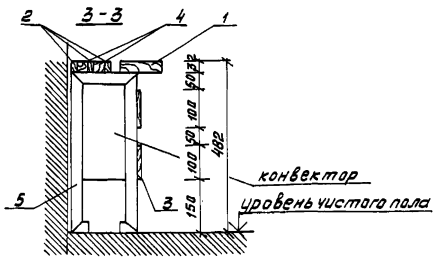

Спецификация элементов установки экранов санузла, укрытия стояков, конвекторов

Марка поз.	Обозначение	Наименование	Кол.	Масса ед.кг	Примеч.
		Экран санузла ИЭС-1	18		
1	ГОСТ 24454-80Е	Доска 680×130×22	1		0.002 м³
2		Доска 500×130×22	1		0.0015 м³
3		Доска 824×130×22	5		0.012 м³
4	ГОСТ 9590-76	пластик м²			2 м²
		Установка ИЭС-1	18		
5	АС-1. л. 71	М1	2	0.260	
6	АС-1. л. 71	М2	1	0.520	
7	АС-1, л. 20	Экран санузла ИЭС-1	1		
		Укрытие стояков			
1		доска 250×40, ℓ=2240	48		1,267 м³
2		раскладка из ясеня	42		0,133 м³
3		угловая раскладка	24		0,088 м³
4		шуруп ℓ-60	198		
5	ГОСТ 18124-75*	асбестоцементный лист δ=80, 3000×1200	48		152 м²
		Укрытие конвекторов			
1		Доска 130×32 п.м.	260.5		1.08 м³
2		Доска 32×15 п.м.	781.5		0,375 м³
3		Доска 100×10 п.м.	521		0.521 м³
4		Брусок 30×32×30	792		0.023 м³
5		L 32 ℓ 1100 мм	212		

Пол типа А

линолеум резиновый многослойный - релин типа, гост 16914-71	-3мм
прослойка из быстротвердеющей мастики на водостойких вяжущих	1мм
стяжка из цементно-песчанного раствора М150	20мм
гидроизоляция - 2слоя гидроизола марки ГИ-I гост 7415-74* на битумной мастике	20мм
стяжка из цементно-песчанного раствора М-150	36мм
железобетонная плита перекрытия	

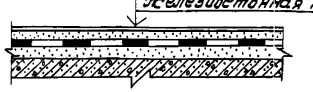

Привязан	Нач. апм	Печерин	12.85
	Зам. нач.	Холяблин	
	Гл. конст.	Радашкевич	
	ГАП	Прошляков	
	Рук. гр.	Ципляев	
	Провер.	Прошляков	
Инв. №	Исполн.	Печерина	

211-1-348.13.86-АС

Детские ясли-сад на 280 мест из изделий серии 97

Стадия	Лист	Листов
Р	20	

Укрытие стояков, экран санузла ИЭС-1, Укрытие конвекторов. Пол типа А

СибЗНИИЭП г. Новосибирск

Инв. № подл. | Подпись и дата | Взам. инв. №

копировал Муртазина

Формат А2

Марка поз	Обозначение	Наименование	Кол.	Масса, кг	Примеч.
		Железобетонные изделия			
		Сваи забивные квадратные			
1	ГОСТ 19804.4-78	СЦ 6-30	202	1380	
2	—"—	СЦ 4-30	163	930	
3	—"—	СЦ 3-30	38	700	
		Оголовки			
1	Серия 97 Р.10.5-1	ФО2	44	900	
2	—"—	ФО4	303	340	
3	—"—	ФО4-2	12	340	
		Балки крылец			
1	Серия 97 Р.10.5-1	ФР6	6	380	
2	—"—	ФР7	2	800	
3	—"—	ФР8	12	250	
		Блоки бетонные для стен подвалов			
1	ГОСТ 13579-78	ФБС 12.4.3-Т	5	310	
4	—"—	ФБС 12.4.6-Т	12	640	
3	—"—	ФБС 9.4.6-Т	12	470	
		Наружные цокольные стеновые панели			
1	Серия 97 Р.10.1-11	НРЦС1	30	2900	
2	—"—	НРЦС1-2	9	2700	
3	—"—	НРЦС2	8	4330	
4	—"—	НТЦС4	4	4890	
5	—"—	НТЦС4л	4	4890	
6	альбом I	НРЦС1-3	1	2160	
		Внутренние цокольные стеновые панели			
1	Серия 97 Р.10.2-3	5ВЦС1-2	4	2300	
		Панели перекрытий			
1	Серия 97 Р.10.3-2	П1	37	5280	
2	—"—	П1бА	1	5250	
3	—"—	П3	14	7000	
4	—"—	П3-2	11	6680	
5	альбом I л. 67	П3-14	1	5720	
		Изделия лестничной клетки			
1	Серия 97 Р.10.5-1	ЛП43-19	2	2150	
2	Серия 97 Р.10.5-1	6В1	4	25	
		Перемычки брусковые			
1	Серия 1.138-10, в.1	1ПР1-10.12.6	2	25	
2	—"—	1ПР1-12.12.14	42	50	
3	—"—	1ПР28-27.25.22у	4	375	

Марка поз.	Обозначение	Наименование	Кол.	Масса, кг	Примеч.
		Плиты перекрытия подпольных каналов			
1	Серия 3.006.1-2/82	П1-8	3	40	
2	—"—	П3-8	9	50	
3	—"—	П5д-8	2	100	
		Изделия входов			
1	Серия 1.243.1-4	ПТ8.13-13	6	338	
2	Серия 1.055.1-1	ЛС 11-17	8	115	
3	—"—	ЛС 12	18	135	
		Изделия входа N1,2			
1	Серия 97 Р.10.3-2	П5	12	2580	
2	альбом I	ВС7	20	578	
3	Серия 97 Р.10.5-1	СВ1	24	338	
		Изделия входа N1,2 (Вариант)			
1	Серия 97 Р.10.3-2	П5	6	2580	
2	альбом I	ЭВ4	8	1880	
3	—"—	П5-1	6	1950	
4	Серия 97 Р.10.5-1	СВ1	18	338	
		Металлические изделия			
СР1	Л.65	Сетка ростверка	2	27.48	54.96
		Монтажные элементы соединения наружных стен			
Н1	Серия 97 Р.10.8-1	Накладка	8	0,17	1.36
Н2	—"—	—"—	16	0,19	3.04
Н11	—"—	—"—	8	0.60	4.80
Н46	—"—	—"—	80	0.39	31.20
С3	—"—	Сетки	40	0.76	30.40
		Монтажные элементы соединения перекрытия			
Н22	Серия 97 Р.10.8-1	Накладка	268	0,20	53,60
Н23	—"—	—"—	80	0,39	31,20
Н30	—"—	—"—	4	0,57	2.28
	ГОСТ 5781-82*	ф6 AI м.п.	24	5,33	5.33
	ГОСТ 8510-72*	∟160×100×10, е=1700	1	33,66	33.66
	ГОСТ 5781-82*	ф12 AIII, е=470	20	0,42	8.40
С2	альбом I	Сетка м.п.	1,2	1,68	1.68
С3	—"—	Сетка	9	0,77	6.93
		Монтажные элементы соединения лестничных площадок			
ИМ28	Серия 97 Р.10.8-1	Накладка	4	6.65	26.60
С1	альбом I	Сетка	2	17.92	35.84

Марка поз	Обозначение	Наименование	Кол.	Масса, кг	Примеч.
	ГОСТ 5781-82*	ф12 AIII, е=4500	4	3.995	15.98
		Монтажные элементы и ограждения входов			
	ГОСТ 8509-72*	∟140×10, е=2550	1	55,0	55,00
ОГ1	альбом I	Ограждение	6	35,18	211,08
ОГ2	—"—	—"—	6	59,09	354,54
ОГ3	—"—	—"—	4	53,06	212,24
ОГ4	—"—	—"—	1	126,84	126,84
ОГ5	—"—	—"—	1	44,80	44,80
		Монтажные элементы соединения входа N1,2			
Н22	Серия 97 Р10.8-1	Накладка	16	0,20	3,20
Н45	—"—	—"—	24	0,22	5.28
Н46	—"—	—"—	8	0,39	3,12
	ГОСТ 8240-72*	[18, е=60	60	0,98	58,80
	ГОСТ 103-76*	—50×6, е=60	56	0,14	7,84
	—"—	—60×6, е=70	4	0,20	0,80
		Монтажные элементы соединения входа N1,2 (вариант)			
Н16	Серия 97 Р.10.8-1	Накладка	12	0,15	1,80
Н43	—"—	—"—	12	0,38	4.56
Н50	—"—	—"—	8	1.32	10,56
Н74	альбом I	—"—	8	0,78	6,24
		Металлические изделия приямков, венткамеры, воздухозаборной шахты			
	ГОСТ 3262-75	Труба ф50, е=200	1	0,83	0,83
ИМ11	Серия 97 Р.10.8-1	Решетка для вытеранияног	10	14,51	145,10
ИМ14	—"—	Решетка приямка	6	34,74	208,44
	ГОСТ 2590-71*	Скоба ф12 AI, е=980	20	0,87	17,40
	ГОСТ 8509-72*	∟100×6,5, е=850	1	8,58	8,58
Д1	Серия 5.904-4	ДУс 1,25-0,5	1	33,60	33,60
РД1	Серия 1.494-26, в.1	РД1	1	23,80	23,80
		Деревянные изделия			
ДЛ13-10	ГОСТ 24698-81	Дверь техподполья	1		
ОП1	Серия 97 Р.10.7-1	Окно техподполья	6		
Л2	—"—	Люк техподполья	4		
	ГОСТ 8242-75	Поручень ограждения	25м.п.		

Привязан

Инв.№

Инв.№ подл. | Подпись и дата | Взам. инв.№

		211-1-348.13.86-АС	
		Детские ясли-сад на 280 мест из изделий серии 97	
Нач.АПМ-1	Печерин	12.85	Стадия: Р; Лист: 21; Листов:
Гл.констр.	Радашкевич		
ГАП	Прошляков		
Гл.спец.	Мошкин		
Рук.гр.	Цыпляев		Спецификация железобетонных, металлических, деревянных изделий ниже отметки 0,000 (вариант свайных фундаментов).
Провер.	Вдовина		СибЗНИИЭП г.Новосибирск
Разраб.	Зорина		

Копировал Формат А2

Марка поз	Обозначение	Наименование	Кол.	Масса, кг	Примеч.
Железобетонные изделия					
Плиты железобетонные для ленточных фундаментов					
Ф1	Серия 1.112-5.2	ФЛ 16.24-2	8	2470	
Ф2	—"—	ФЛ 10.24-2	16	1520	
Ф3	—"—	ФЛ 8.24-2	81	1395	
Ф4	—"—	ФЛ 8.12-2	3	685	
Ф5	Серия 1.112-5.4	ФЛ 6.24-4	53	1040	
Ф6	—"—	ФЛ 6.12-4	20	515	
Блоки бетонные для стен техподполья					
1	ГОСТ 13579-78	ФБС 12.4.3-Т	176	310	
2	—"—	ФБС 12.6.3-Т	5	460	
3	—"—	ФБС 24.4.6-Т	29	1300	
4	—"—	ФБС 12.4.6-Т	52	640	
5	—"—	ФБС 9.4.6-Т	26	470	
6	—"—	ФБС 24.6.6-Т	5	1960	
7	—"—	ФБС 12.6.6-Т	4	960	
8	—"—	ФБС 9.6.6-Т	5	700	
Наружные цокольные стеновые панели					
1	Серия 97 Р.10.1-11	НРЦС1	32	2900	
2	—"—	НРЦС1-2	9	2700	
3	—"—	НРЦС2	6	4330	
4	—"—	НТЦС4	4	4890	
5	—"—	НТЦС4л	4	4890	
6	альбом I	НРЦС1-3	1	2160	
Внутренние цокольные стеновые панели					
1	97.83-ИЖ2.1-1	5ВСЦ1	40	3860	
2	—"—	5ВСЦ2	8	2825	
3	—"—	5ВСЦ2-3	6	2640	
4	—"—	5ВСЦ3	13	1895	
Плиты перекрытий					
1	Серия 97 Р.10.3-2	П1	37	5280	
2	—"—	П1бА	1	5250	
3	—"—	П3	14	7000	
4	—"—	П3-2	11	6680	
5	альбом I л. 67	П3-14	1	5720	
Изделия лестничной клетки					
1	Серия 97 Р.10.5-1	ЛП43-19	2	2150	
2	—"—	5В1	4	25	
Перемычки брусковые					
1	Серия 1.138-10, в.1	1ПР1-10.12.6	2	25	

Марка поз.	Обозначение	Наименование	Кол.	Масса, кг	Примеч.
Плиты перекрытия подпольных каналов					
1	Серия 3.006.1-2/82	П1-8	3	40	
2	—"—	П3-8	10	50	
3	—"—	П5д-8	2	100	
Изделия входов					
1	Серия 1.243.1-4	ПГВ-13·13	6	338	
2	Серия 1.055.1-1	ЛС 11-17	8	115	
3	—"—	ЛС 12	18	135	
Изделия входа N1,2					
1	Серия 97 Р.10.3-2	П5	12	2580	
2	альбом I	ВС7	20	578	
3	Серия 97 Р.10.5-1	СВ1	24	338	
Изделия входа N1,2 (Вариант)					
1	Серия 97 Р.10.3-2	П5	6	2580	
2	альбом I	3В4	8	1880	
3	—"—	П5-1	6	1950	
4	Серия 97 Р.10.5-1	СВ1	16	338	
Металлические изделия					
Монтажные элементы соединения наружных стен					
Н1	Серия 97 Р.10.8-1	Накладка	72	0.17	12.44
Н2	—"—	—"—	16	0.19	3.04
Н4	—"—	—"—	2	0.19	0.38
Н9	—"—	—"—	4	0.15	0.60
Н46	—"—	—"—	16	0.39	6.24
Н48	—"—	—"—	2	0.50	1.00
С3	—"—	Сетка	8	0.76	6.08
Монтажные элементы соединения внутренних стен					
Н5	Серия 97 Р.10.8-1	Накладка	46	0.23	10.58
Н9	—"—	—"—	34	0.15	5.10
Монтажные элементы соединения перекрытия					
Н22	Серия 97 Р.10.8-1	Накладка	268	0.20	53.60
Н23	—"—	—"—	80	0.39	31.20
Н30	—"—	—"—	4	0.57	2.28
	ГОСТ 5781-82*	Ф6 AI, мл.	24	5.33	5.33
	ГОСТ 8510-72*	L 160×100×10, ℓ=1700	1	33.66	33.66
	ГОСТ 5781-82*	Ф12 AIII, ℓ=470	20	0.42	8.40
С2	альбом I	Сетка м.п	1,2	1.68	1.68
С3	—"—	Сетка	9	0.77	6.93

Марка поз	Обозначение	Наименование	Кол.	Масса, кг	Примеч.
Монтажные элементы соединения лестничных площадок					
ИМ28	Серия 97 Р.10.8-1	Накладка	4	6.65	26.60
С1	альбом I	Сетка	2	17.92	35.84
	ГОСТ 5781-82*	Ф12 AIII, ℓ=4500	4	3.995	15.98
Ограждения входов					
ОГ1	альбом I	Ограждение	6	35.18	211.08
ОГ2	—"—	—"—	6	59.09	354.54
ОГ3	—"—	—"—	4	53.06	212.24
ОГ4	—"—	—"—	1	126.84	126.84
ОГ5	—"—	—"—	1	44.8	44.80
Монтажные элементы соединения входа N1,2					
Н22	Серия 97 Р.10.8-1	Накладка	16	0.20	3.20
Н46	—"—	—"—	8	0.39	3.12
	ГОСТ 8240-72*	[18, ℓ=60	60	0.98	58.80
	ГОСТ 103-76*	−50×6, ℓ=60	56	0.14	7.84
	—"—	−60×6, ℓ=70	4	0.20	0.80
Монтажные элементы соединения входа N1,2 (Вариант)					
Н16	Серия 97 Р10.8-1	Накладка	12	0.15	1.80
Н43	—"—	—"—	12	0.38	4.56
Н50	—"—	—"—	8	1.32	10.56
Н74	альбом I	—"—	8	0.78	6.24
Металлические изделия приямков, венткамеры, воздухозаборной шахты					
	ГОСТ 3262-75	Труба ф50, ℓ=200	1	0.83	0.83
ИМ11	Серия 97 Р.10.8-1	Решетка для вытеранного	10	14.51	145.10
ИМ14	—"—	Решетка приямка	6	34.74	208,44
	ГОСТ 2590-71*	Скоба ф12 AI, ℓ=980	20	0.87	17,40
	ГОСТ 8509-72*	L 100×6,5, ℓ=850	1	8.58	8.58
Д1	Серия 5.904-4	ДУс 1,25-0,5	1	33.6	33,6
РД1	Серия 1.494-26, в.1	РД1	1	23.80	23,80
Деревянные изделия					
ДЛ13-10	ГОСТ 24698-81	Дверь техподполья	1		
ОП1	Серия 97 Р.10.7-1	Окно техподполья	6		
Л2	—"—	Люк техподполья	4		
	ГОСТ 8242-75	Поручень ограждения	25м.п.		

Привязан

Инв.№

Взам. инв.№ | Подпись и дата | Инв.№ подл.

			211-1-348.13.86-АС
Нач.АПМ-1	Печерин	12.85	Детские ясли-сад на 280 мест из изделий серии 97
Гл.конст.	Рабашкевич		
ГАП	Прошляков		
Гл.спец.	Мошкин		Стадия: Р; Лист: 22; Листов:
Рук.гр.	Ципляев		
Провер.	Вдовина		Спецификация железобетонных, металлических, деревянных изделий ниже отметки 0,000. (Вариант ленточных фундаментов)
Разраб.	Зорина		СибЗНИИЭП г. Новосибирск

Копировал Формат А2

Марка поз.	Обозначение	Наименование	Кол.	Масса, кг	Примеч.
Наружные стеновые панели толщиной 400 мм					
НР1	Серия 97 Р.10.1-9/1	НР1	90	2880	
НР2	—"—	НР2	10	4210	
НР7	—"—	НР7	2	4650	
НТ4	—"—	НТ4	12	6830	
НТ4л	—"—	НТ4л	12	6830	
НР1-2	—"—	НР1-2	24	2670	
НР1-3б	—"—	НР1-3б	18	2530	
Внутренние стеновые панели, вентблоки					
5ВС1	Серия 97 Р.10.2-1	5ВС1	8	6120	
5ВС1-2	—"—	5ВС1-2	12	5370	
5ВС1-3	—"—	5ВС1-3	36	5370	
5ВС2	—"—	5ВС2	25	4570	
5ВС2-2	—"—	5ВС2-2	15	3800	
5ВС3-3	—"—	5ВС3-3	33	2320	
5ВС4	—"—	5ВС4	6	4670	
ВС7	Альбом I	ВС7	133	380	
ВБ1	Серия 1.134-3 в.1.	ВБ1	24	800	
Электропанели					
ВЭ1	Серия 97 Р.10.5-1	ВЭ1	3	3900	
ВЭ1-2	—"—	ВЭ1-2	3	3900	
Керамзитобетонные перегородки					
КП1	Серия 97 Р.10.5-2	КП1	16	0.635	
КП3	—"—	КП3	2	0.190	
КП4	—"—	КП4	47	0.290	
КП5-2	—"—	КП5-2	26	0.235	
КП10-2	—"—	КП10-2	47	0.470	
КП5/КП7	—"—	КП5/КП7	6/4	0.410/0.345	
Ригели, перемычки					
Р1	Альбом I	Р1	66	925	
	Серия 1.138-10 в.1	1ПР1-12.12.6	9	25	
Плиты перекрытий					
П1	Серия 97 Р.10.3-2	П1	60	5280	
П1б	—"—	П1б	7	5280	
П1-6	Альбом I	П1-6	37	5075	
П1-7	—"—	П1-7	2	5025	
П2	Серия 97 Р.10.3-2	П2	2	5380	
П2л	—"—	П2л	4	5380	
П3	—"—	П3	19	7000	

Марка поз	Обозначение	Наименование	Кол.	Масса, кг	Примеч.
П3-2	Серия 97 Р.10.3-2	П3-2	8	6680	
П3л-2	—"—	П3л-2	16	6680	
П3-14	Лист АС-67	П3-14	2	5720	
П5*	Серия 97. Р.10.3-2	П5*	3	2580	
П3-2б	—"—	П3-2б	40	6680	
Изделия лестничной клетки					
ЛП43-16И-1	Альбом I	ЛП43-16И-1	2	1250	
ЛП43-19	Серия 97 Р.10.5-1	ЛП43-19	4	2150	
ЛП43-16И-2	Альбом I	ЛП43-16И-2	2	1840	
ЛМ29-12	Серия 97 Р.10.5-1	ЛМ29-12	8	980	
БВ1	—"—	БВ1	14	25	
Опорные панели					
ОП30	Серия 97 ч.10 Р.10.4-1	ОП30	38	1460	
ОП30-2	—"—	ОП30-2	2	1460	
ОП45	—"—	ОП45	4	2460	
ОП45-2	—"—	ОП45-2	2	2460	
ОП48	—"—	ОП48	4	3120	
ОП48л	—"—	ОП48л	4	3120	
Изделия сборной ж/б кровли					
ПБ2	Серия 97 ч.10 Р.10.4-1	ПБ2	4	700	
ПБ3	—"—	ПБ3	22	360	
ПБ3-1	—"—	ПБ3-1	4	323	
КПГ30	—"—	КПГ30	34	4680	
КПГ30-2	—"—	КПГ30-2	2	4730	
КПГ30-4	—"—	КПГ30-4	12	4200	
КПГ15	—"—	КПГ15	14	2000	
КПЛ3	—"—	КПЛ3	4	1375	
КПЛ3л	—"—	КПЛ3л	4	1375	
ПП30.6	Серия 1.138.1-20 в.1	ПП30.6	4	358	
ЛВ30	Серия 97 ч.10 Р.10.4-1	ЛВ30	4	2150	
ЛВ90	—"—	ЛВ90	1	5500	
ЛВ105	—"—	ЛВ105	6	7000	

Марка поз.	Обозначение	Наименование	Кол.	Масса, кг	Примеч.
ВШ1	Серия 97ч.10 Р.10.4-1	ВШ1	8	1953	
ВШ1-2	—"—	ВШ1-2	4	1790	
ВШ2	—"—	ВШ2	12	7950	
ПВШ1	—"—	ПВШ1	16	5750	
—	Серия 1.138-10 в.1	1ПР1-10.12.6	16	25	
—	—"—	1ПР1-12.12.6	2	26	
—	—"—	1ПР1-15.12.14	2	75	
—	—"—	1ПР38-12.12.22у	6	75	
—	—"—	1ПР38-15.12.22у	6	100	
—	—"—	* 1ПР28-29.25.22у	2	400	
Совмещенная кровля. Вариант					
ОП30-10	Альбом I	ОП30-10	38	980	
ОП30-10-2	—"—	ОП30-10-2	2	986	
ОП45-6	—"—	ОП45-10	6	1462	
ОП45-10-2	—"—	ОП45-10-2	2	1467	
ОП48-10	—"—	ОП48-10	4	2099	
ОП48л-10	—"—	ОП48л-10	4	2099	
ПВШ1	Серия 97 ч.10 Р.10.4-1	ПВШ1	19	250	
ПВШ2	—"—	ПВШ2	5	475	
ПП30.5	Серия 1.138.1-20 в.1	ПП30,5	8	300	
ПП20,5-УВ	—"—	ПП20,5-УВ	4	188	
ПП20,5-УВЛ	—"—	ПП20,5-УВЛ	4	188	
ПП33,4	—"—	ПП33,4	12	270	
ПП30,4	—"—	ПП30,4	22	245	
ПП24,4	—"—	ПП24,4	4	195	
ПП23,4-Ун	—"—	ПП23,4-Ун	4	175	
ПП23,4-Унл	—"—	ПП23,4-Унл	4	175	
ПП20,4-УВ	—"—	ПП20,4-УВ	4	155	
ПП20,4-УВл	—"—	ПП20,4-УВл	4	155	
ПП12,4	—"—	ПП12,4	4	98	
Плиты балконные					
ПБ260-1	Серия 97 Р.10.5-1	ПБ260-1	3	1130	
ПБ260-1л	—"—	ПБ260-1л	3	1130	
ПБ300-1	—"—	ПБ300-1	24	1380	
ПБ450-1	—"—	ПБ450-1	6	2075	

1. * Перемычка 1ПР28-29.25.22у для варианта свайных фундаментов.
2. При изготовлении плиту П5* укоротить на 200 мм

Инв.№ подл. | Подпись и дата | Взам. инв.№

Изм.	№ уч.	Лист	№ докум.	Дата	Подп.	Подп
2		Зам.	111-87	12.87		

Привязан

Инв.№

Нач. АПМ-1	Печерин		12.85
Гл. конст.	Рабашкевич		
ГАП	Прошляков		
Гл. спец	Мошкин		
Рук. гр	Циплаев		
Провер	Циплаев		
Разраб.	Агеенко		

211-1-348.13-86-АС

Детские ясли-сад на 280 мест из изделий серии 97

Стадия	Лист	Листов
Р	23	

Спецификация железобетонных изделий выше отм. 0,000

СибЗНИИЭП г. Новосибирск

Копировал

Формат А2

Марка поз	Обозначение	Наименование	Кол.	Масса ед., кг	Общая масса, кг
Монтажные элементы соединений наружных стеновых панелей					
Н1	Серия 97 Р.10.8-1	Накладка	110	0.17	18.70
Н2	—"—	—"—	24	0.19	4.56
Н3	—"—	—"—	24	0.15	3.60
Н4	—"—	—"—	6	0.19	1.14
Н9	—"—	—"—	6	0.15	0.90
Н10	—"—	—"—	44	0.31	13.64
Н18	—"—	—"—	24	0.37	8.88
Н51	—"—	—"—	12	1.02	12.24
1.1 МД1	Альбом I	—"—	88	0.24	21.12
МД2	—"—	—"—	88	0.21	18.48
Монтажные элементы соединений внутренних стеновых панелей					
Н9	Серия 97 Р.10.8-1	Накладка	104	0.15	15.60
Н10	—"—	—"—	1	0.31	0.31
Н22	—"—	—"—	76	0.20	15.20
МД2	Альбом I	—"—	28	0.21	5.88
МД3	—"—	—"—	8	0.64	5.12
МД4	—"—	—"—	16	0.33	5.28
Монтажные элементы соединений керамзитобетонных перегородок					
Н20	Серия 97 Р.10.8-1	Накладка	52	0.12	6.24
Монтажные элементы соединения плит перекрытия 1.3					
Н22	Серия 97 Р.10.8-1	Накладка	802	0.20	160.40
Н23	—"—	—"—	180	0.39	70.20
Н30	—"—	—"—	8	0.57	4.56
Н71	альбом I	—"—	34	3.48	118.32
6АI	ГОСТ 5781-82*	6АI	72 п.м		15.98
Н38	Серия 97 р.10.8-1	Накладка	468	0.07	32.76
Металлические изделия и монтажные элементы 1.4					
Крепления лестничных маршей, ограждений площадок.					
ИМ39	альбом I	Ограждение лестничного марша	10	122.27	1222.70
ИМ40	—"—	Ограждение верхней лестничной площадки	2	248.10	496.20
ИМ41	—"—	Ограждение средней лестничной площадки	2	91.10	182.20
ИМ42	—"—	Ограждение лестничной площадки 1 этажа	2	19.60	39.20
ИМ43	—"—	Стремянка выхода на чердак	2	15.24	30.48
ИМ28	Серия 97 Р.10.8-1	Монтажный столик	14	6.65	93.10
ИМ28-3	—"—	—"—	6	3.92	23.52

Марка поз.	Обозначение	Наименование	Кол.	Масса ед., кг	Общая масса, кг
—	ГОСТ 103-76	-100×100×8	20	0.63	12.60
—	—"—	-50×50×10	8	0.20	1.60
Н36	Серия 97 Р.10.8-1	Накладка	8	0.15	1.20
Н45	—"—	—"—	12	0.22	2.64
Закладные детали лифтовой шахты					
ЗД2	альбом	Закладная деталь	1	5.10	5.10
ЗД3	—"—	—"—	20	1.30	26.0
ЗД4	—"—	—"—	16	0,99	15.84
ЗД5	—"—	—"—	8	4.34	34.72
—	ГОСТ 8240-72*	[10, ℓ=1700	3	14.60	43.80
—	ГОСТ 8510-72*	L160×100×10, ℓ=1000	2	19.80	39.60
1.2					
Монтажные элементы соединений кровельных изделий					
Н10	Серия 97 Р.10.8-1	Накладка	16	0.31	4.96
Н12	—"—	—"—	8	0.23	1.84
Н39	—"—	—"—	8	0.29	2.32
Н44	—"—	—"—	8	0.30	2.40
Н48	—"—	—"—	8	0.53	4.24
Н56	—"—	—"—	48	0.27	12.96
Н58	—"—	—"—	8	0.36	2.88
Н72	альбом	—"—	68	2.72	184.96
Н73	—"—	—"—	68	0.59	40.12
ИМ21	Серия 97 Р.10.8-1	Стремянка	2	55.96	111.92
Ограждение ж/б кровли					
—	ГОСТ 8509-72*	Стойка L32×4, ℓ=600	60	1.15	69.0
—	ГОСТ 5781-82*	Ф14 АI, м.п.	145	1.208	175.16
Ограждение козырьков входов 1.7					
ИМ44	альбом I	Металлическая рамка	20	2,93	58.60
Н53	Серия 97 Р.10.8-1	Накладка	20	0.72	14.40
	Каталог алюм. профилей вып.1 СПА-2049	листы алюм. профиля	33,4п.м	7.5	250.50

Марка поз	Обозначение	Наименование	Кол.	Масса ед., кг	Общая масса, кг
Радиостойка, телеантенна и их крепления					
—	Серия 97 Р.10.8-1	Радиостойка	1	58.66	58.66
—	—"—	Телеантенна	1	40.25	40.25
ИМ29	—"—	Элементы крепления	2	22.84	45.68
ИМ30	—"—	—"—	2	4.51	9.02
ИМ32	—"—	—"—	2	4.94	9.88
Армирование монолитных участков					
С2	ГОСТ 8478-81	$\frac{4ВрI-200}{4ВрI-200}$ ×1440, мл.	29		40.6
С4	—"—	$\frac{4ВрI-100}{4ВрI-200}$ ×2940×520	2	2.25	4.50
—	—"—	$\frac{5ВрI-100}{5ВрI-100}$ ×1040, мл.	20.2	3.08	62.20
—	ГОСТ 8509-72*	L50×5, ℓ=2900 мм	4	5.45	21.80
—	ГОСТ 5781-82*	Отд. ст. ф12 AIII, ℓ=470	290	0.42	121.80
Металлические и монтажные изделия ограждения балконов					
ИМ45	Лист 75	ИМ 45	28	65.36	1830.08
ИМ46	—"—	ИМ 46	4	90.22	360.88
ИМ46Л	—"—	ИМ 46Л	4	90.22	360.88
ИМ47	—"—	ИМ 47	4	77.84	311.36
ИМ47Л	—"—	ИМ 47Л	4	77.84	311.36
ИМ48	—"—	ИМ 48	8	44.55	356.40
ИМ49	—"—	ИМ 49	6	26.82	160.92
ИМ50	—"—	ИМ 50	6	41.96	251.76
Н9	р. 10.8-1	Н 9	64	0.15	9.60
Н16	—"—	Н 16	16	0.15	2.40
Н36	—"—	Н 36	16	0.15	2.40
Н44	—"—	Н 44	8	0.30	2.40
1.5					

Привязан

Инв. №

Инв. № подл. | Подпись и дата | Взам. инв. №

Изм.	Кол. уч.	Лист	№ докум.	Дата	Подп.	Подп.
1	1-5		73-86	10.86		

Нач. АПМ-1	Печерин		12.85
Гл. конст.	Радашкевич		
ГАП	Прошляков		
Гл. спец.	Мошкин		
Рук. гр.	Ципляев		
Провер.	Вдовина		
Разраб.	Агеенко		

211-1-348.13.86-АС

Детские ясли-сад на 280 мест из изделий серии 97

Стадия	Лист	Листов
Р	24	

Спецификация металлических изделий выше отм. 0,000

СибЗНИИЭП г. Новосибирск

Копировал

Формат А2

Схема нагрузок для свайных фундаментов

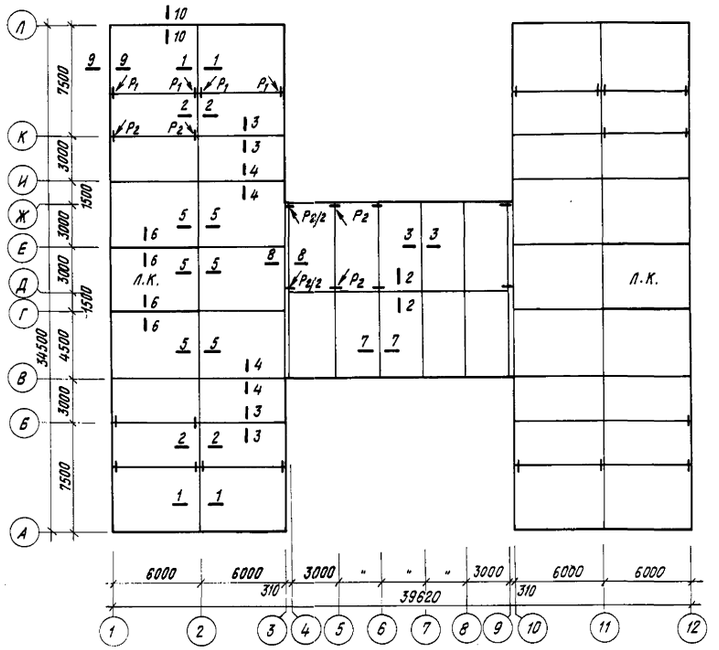

Таблица расчетных нагрузок

Сечение	Длина столба	Нагрузка, т/м.п.	Сечение	Длина столба	Нагрузка т/мп.
1-1	4.50	11.80	7-7	3,50	13.9
2-2	3,0	9.40	8-8	6.6	6.2
3-3	5.90	8.70	9-9	4,5	11,7
4-4	5.90	13.30	10-10	3,0	10.0
5-5	4.50	10.0	P_1	—	27.2
6-6	5.90	11.9	P_2	—	25.6

Нагрузки даны по низу перекрытия над техподпольем или по низу цокольных панелей.
Сосредоточенные нагрузки даны по низу вс7 (отм. -0,04).

Схема нагрузок для ленточных фундаментов

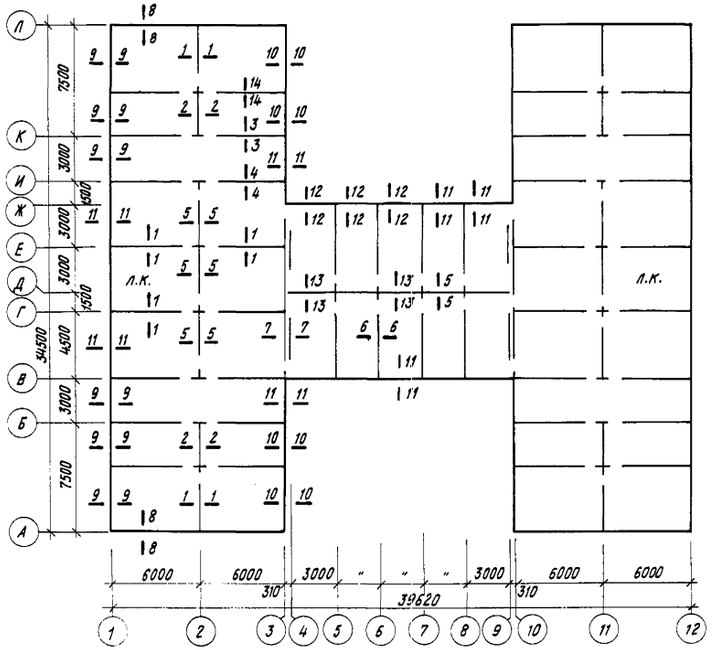

Таблица нормативных нагрузок

Сечение	Длина столба	Нагрузка, т/м.п.	Сечение	Длина столба	Нагрузка, т/м.п.
1-1	—	11,0	7-7	—	7.3
2-2	3,5	29,4	8-8	—	9.0
3-3	5,9	10.3	9-9	—	14.8
4-4	5,9	12,5	10-10	—	13.3
5-5	4,5	9,6	11-11	—	10.2
6-6	5,9	8.0	12-12	—	16.8
14-14	5,9	2,2	13-13	—	15.0

Нагрузки даны по низу цокольных панелей.

				211-1-348.13.86-АС	
				Детские ясли-сад на 280 мест из изделий серии 97.	
Привязан	Нач.АПМ	Печерин	12.85		
	Гл.конст.	Рабашкевич			
	ГАП	Прошляков		Стадия: Р	Лист: 25
	Гл.спец.	Мошкин			
	Рук.гр.	Ципляев		Схемы нагрузок для свайных и ленточных фундаментов.	СибЗНИИЭП г.Новосибирск
Инв.№	Провер.	Мошкин			
	Разраб.	Вавилина			

Копировал

Формат А2

Инв.№подл. | Подпись и дата | Взам.инв.№

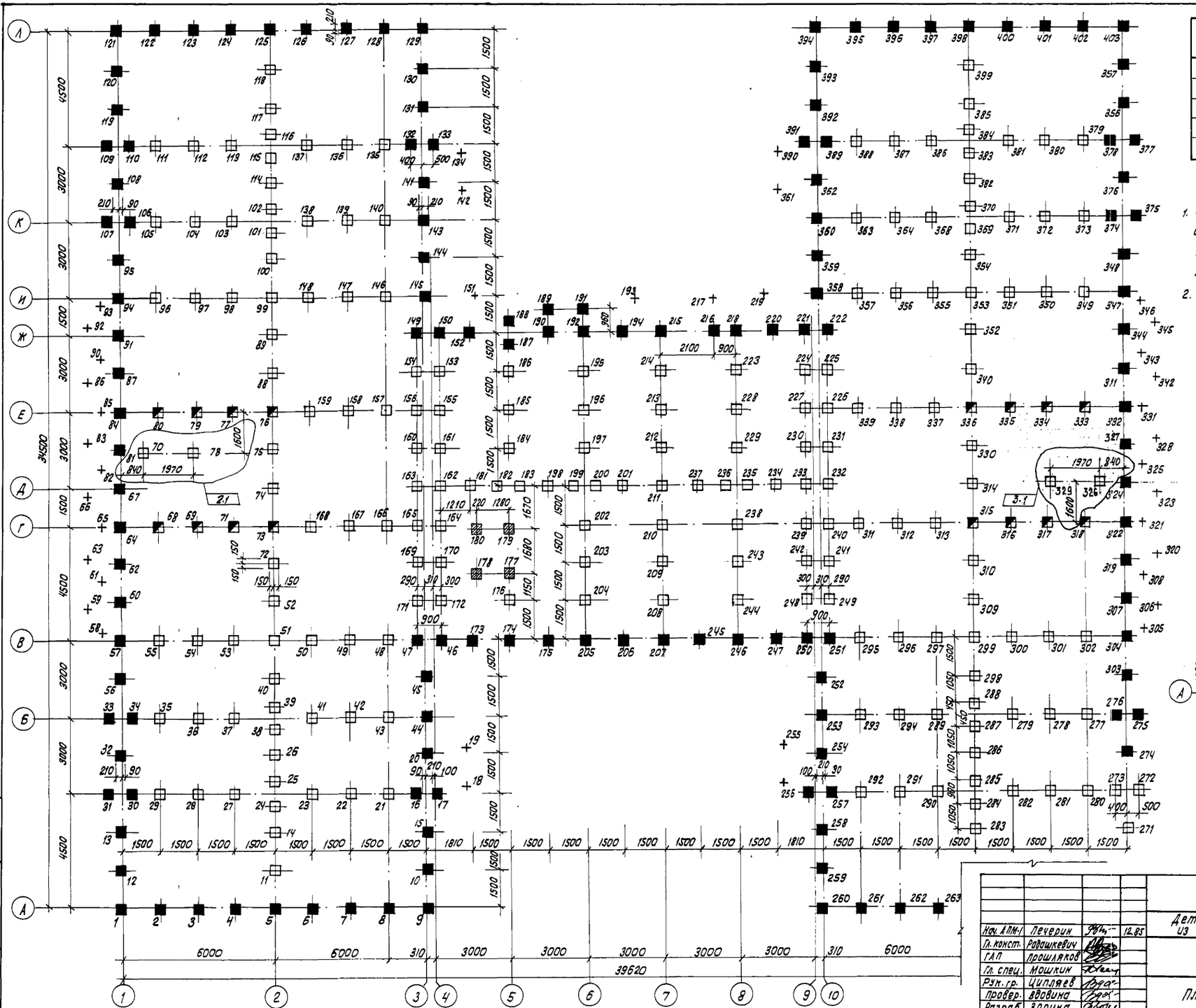

Тип сваи	Отметка верха сваи	Марка сваи	
□	– 0.580	СЦ6-30	ГОСТ 19804.4-78
■	– 2.080	СЦ4-30	
◪	– 1.570	СЦ4-30	
▨	– 1.165	СЦ6-30	
+	см. примечание	СЦ3-30	

1. Привязку свай под крыльца, обозначенные знаком „+", см. на соответствующих листах проекта.
2. Расчетная нагрузка на сваю 25 т.

3	1	Изм.	89-88	09.88	
2	1-2	Изм.	111-87	12.87	
Изм.	Кол.уч.	Лист	№ док.	Дата	Подп.

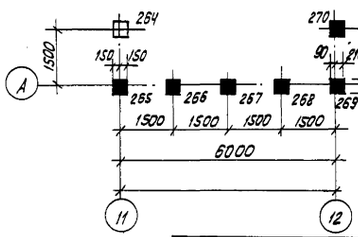

Привязан

Инв.№

Нач. АПМ-1	Лечерин		12.85
Гл. конст.	Радашкевич		
ГАП	Прошляков		
Гл. спец.	Мошкин		
Рук. гр.	Цыпляев		
Провер.	Вовнина		
Разраб.	Зорина		

211-1-348.13.86-АС

Детские ясли-сад на 280 мест из изделий серии 97

Стадия	Лист	Листов
Р	26	

План свай

СибЗНИИЭП г. Новосибирск

Копировал: Архипов

Формат: А2

Инв.№ подл. | Подпись и дата | Взам. инв.№

Оголовки	Отметка низа оголовка
	-0.720
	-2.230
	-1.720
	-1.215

1-1

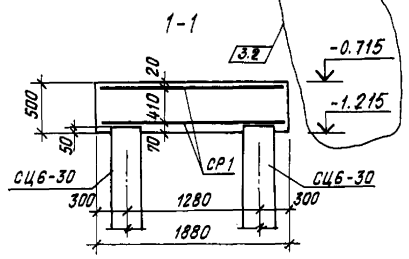

1. Монолитный железобетонный ростверк выполнить из бетона м200, объем бетона 1.80 м³.
2. Оголовки под конструкции крылец см. листы 32,33,34.

Монолитный железобетонный ростверк

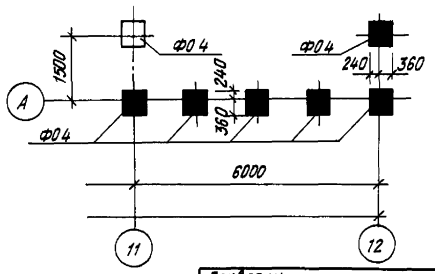

Изм	Кол.уч.	Лист	№ док.	Дата	Подп.
3	1-2	Изм	89-88	09.88	
2	1-2	Изм	111-87	12.87	

Привязан

Инв.№

			211-1-348.13.86-АС
			Детские ясли-сад на 280 мест из изделий серии 97
Нач.АПМ	Печерин	12.85	
Гл.конст.	Рабашкевич		
ГАП	Прошляков		
Гл.спец.	Мошкин		
Рук.гр.	Ципляев		
Провер.	Вдовина		
Разраб.	Зорина		

Стадия	Лист	Листов
Р	27	

План оголовков

СибЗНИИЭП г.Новосибирск

Копировал

Формат А2

Инв.№ подл. | Подпись и дата | Взам. инв.№

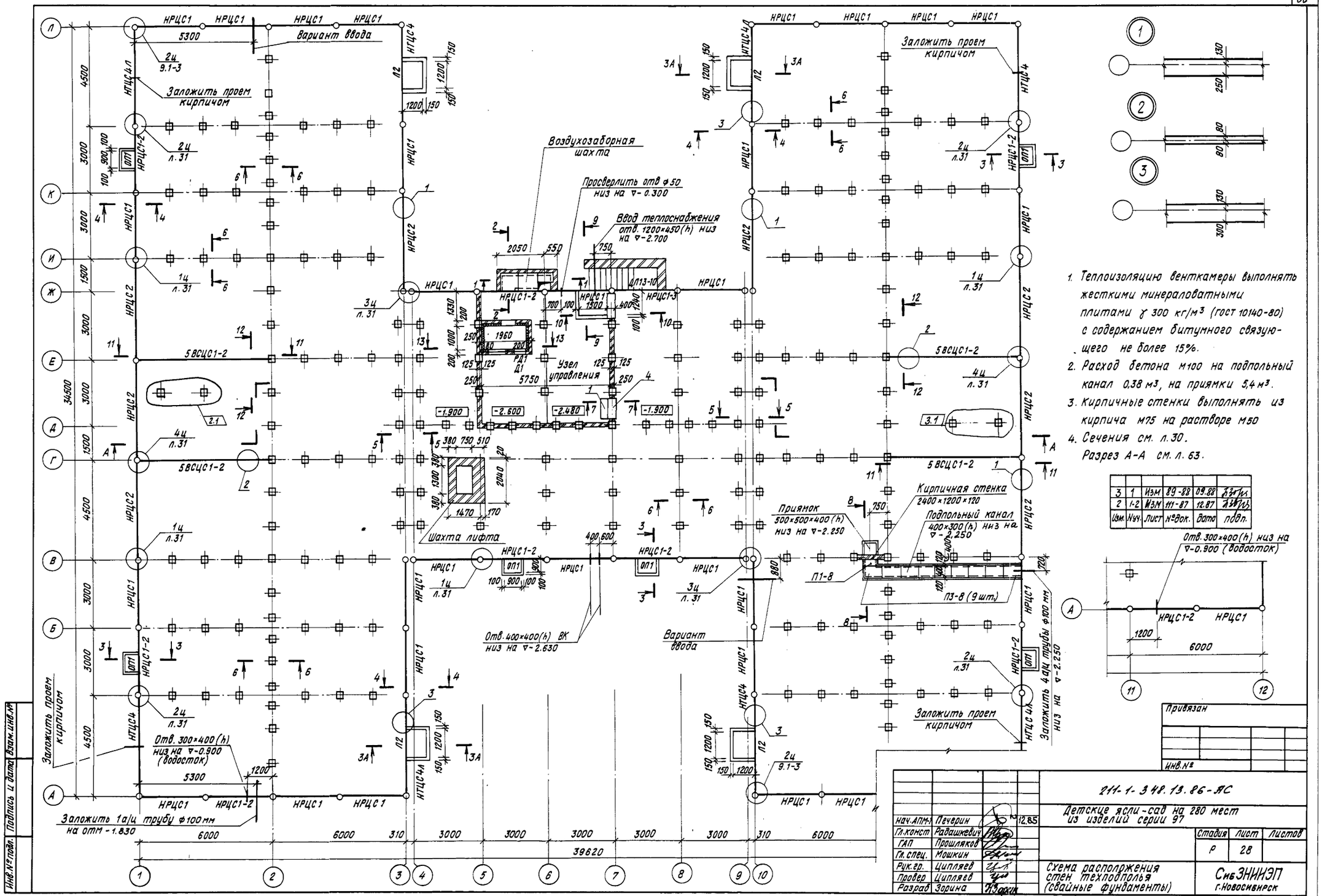

1. Теплоизоляцию венткамеры выполнять жесткими минераловатными плитами γ 300 кг/м³ (гост 10140-80) с содержанием битумного связующего не более 15%.
2. Расход бетона м100 на подпольный канал 0,38 м³, на приямки 5,4 м³.
3. Кирпичные стенки выполнять из кирпича м75 на растворе м50
4. Сечения см. л.30.
   Разрез А-А см. л.63.

3	1	Изм	89-88	09.88	
2	1-2	Изм	111-87	12.87	
Изм.	№уч.	лист	№док.	дата	подп.

Привязан

Инв.№

Нач. АПМ	Печерин		12.85
Гл. конст	Радашкевич		
ГАП	Прошляков		
Гл. спец.	Мошкин		
Рук. гр.	Ципляев		
Провер	Ципляев		
Разраб	Зорина		

211-1-348.13.86-ЯС

Детские ясли-сад на 280 мест из изделий серии 97

Стадия	Лист	Листов
Р	28	

Схема расположения стен техподполья (свайные фундаменты)

СибЗНИИЭП г. Новосибирск

Копировал

Формат А2

Инв.№ подл. | Подпись и дата | Взам. инв.№

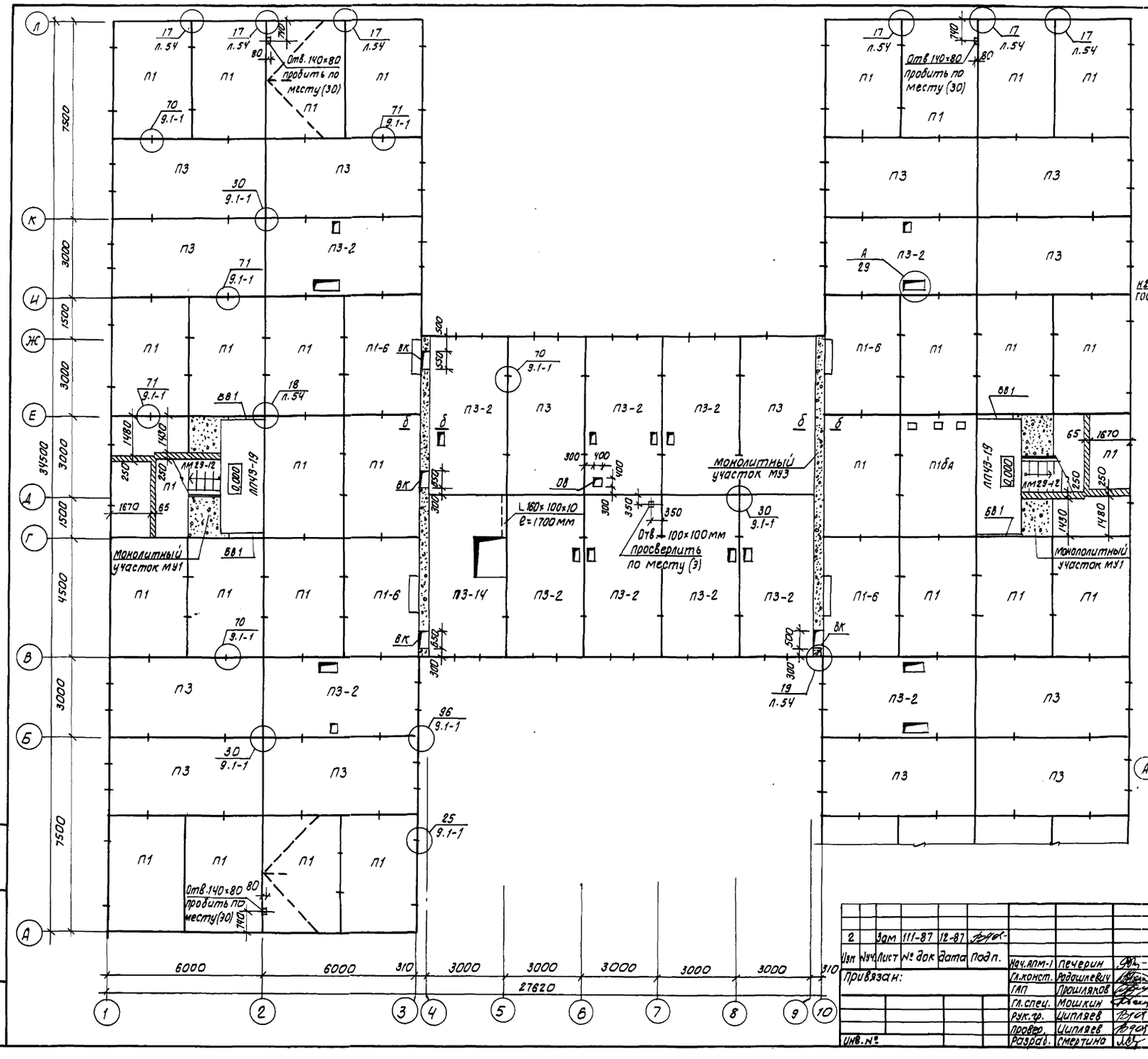

Узел А

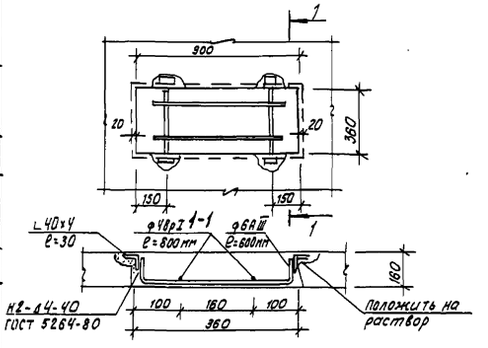

1. Привязочные размеры указаны относительно координационных осей.
2. Неиспользованные отверстия и вафли после монтажа электропроводки и сантехарматуры заделать бетоном М200.
3. Монолитный участок МУ-1 выполнять после монтажа лестничного марша ЛМ29-12
4. Размеры в скобках даны для варианта ленточных фундаментов.
5. Расход материалов на узел „А".
Бетон М-200 – 0.055 м³.
ф6АIII – 0.27 ф4ВрI – 0.15 L40×4 – 0.29 кг

Фрагмент плана в осях А-Б

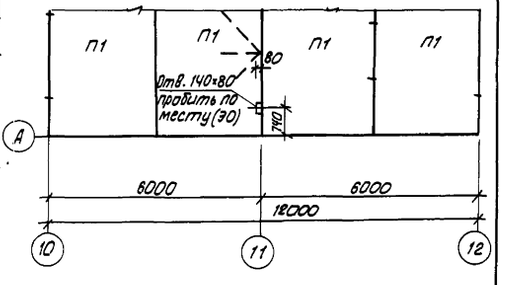

Изм	Кол.уч.	Лист	№ док	Дата	Подп.
2		Зам	111-87	12-87	

Привязан:

Инв. №

Нач.АПМ-1	Печерин		12.85
Гл.конст.	Родашкевич		
ГАП	Прошляков		
Гл.спец.	Мошкин		
Рук.гр.	Ципляев		
Провер.	Ципляев		
Разраб.	Смертина		

211-1-348.13.86-АС

Детские ясли-сад на 280 мест из изделий серии 97

Стадия	Лист	Листов
Р	29	

Схема расположения панелей перекрытия техподполья

СибЗНИИЭП г.Новосибирск

Копировал: Опеарин

Формат: А2

Инв. № подл. | Подпись и дата | Взам. инв. №

1-1

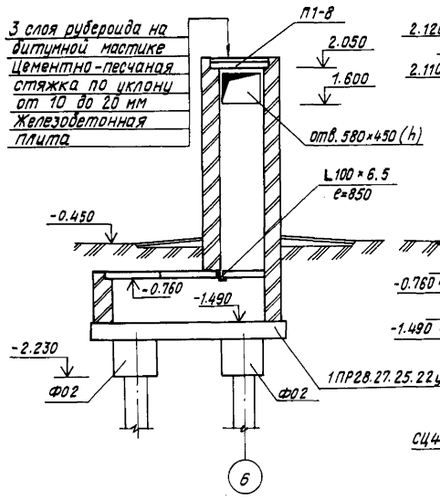

2-2

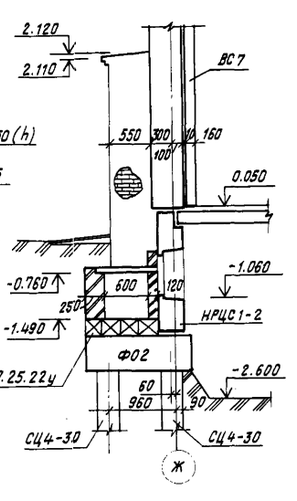

3-3 (3А-3А)

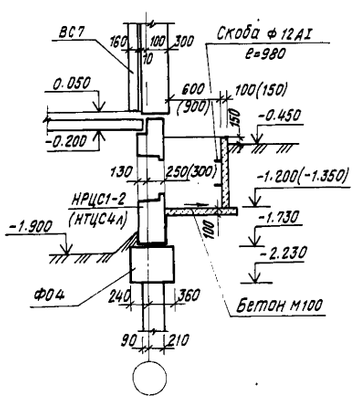

4-4

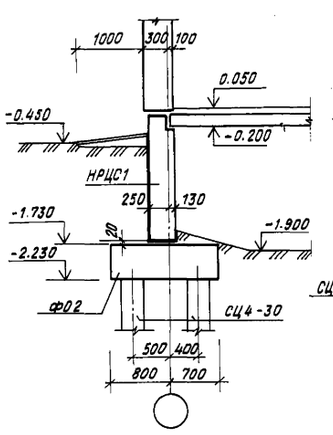

5-5

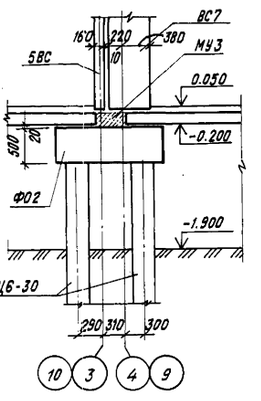

6-6

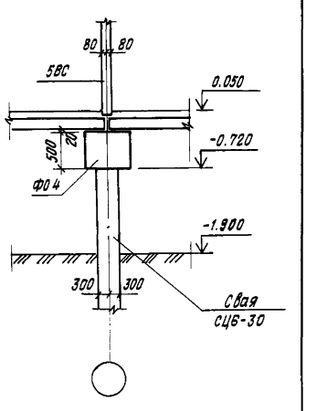

План

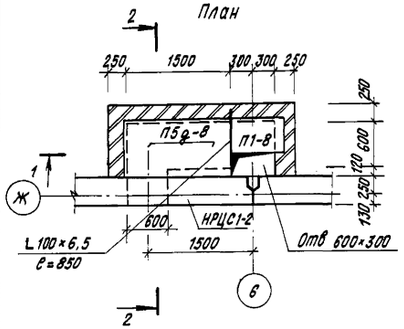

План на ▽ 2.050

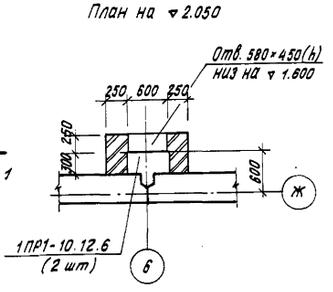

7-7

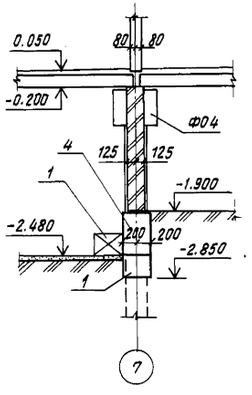

8-8

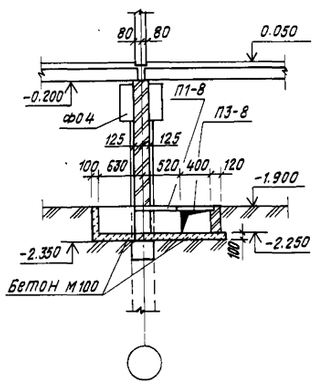

9-9

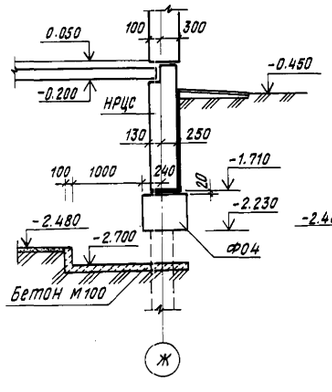

10-10

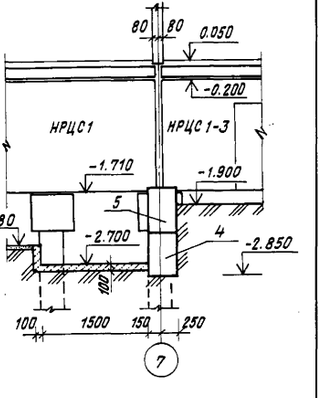

11-11

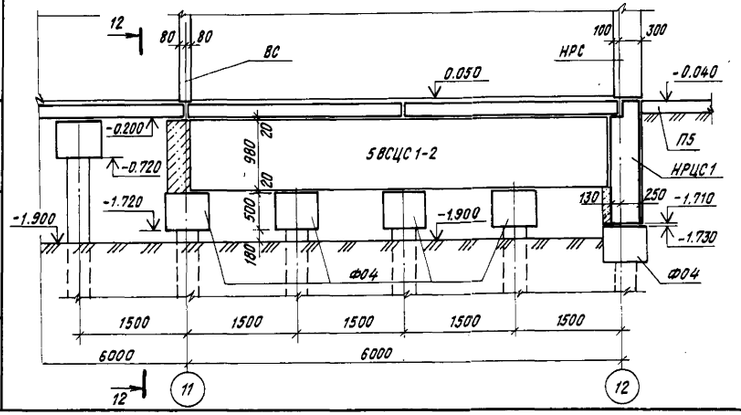

12-12

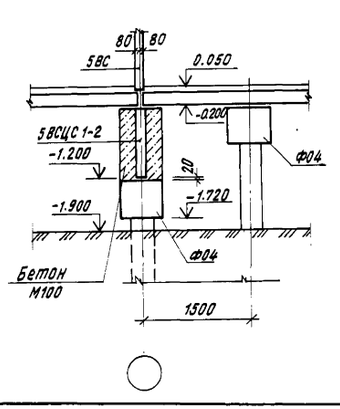

13-13

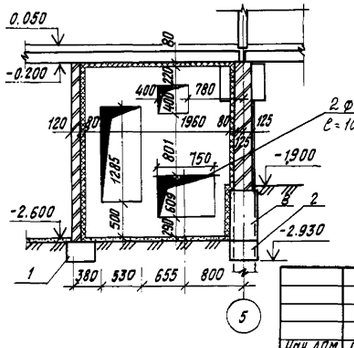

1. Гидроизоляцию вертикальных поверхностей, соприкасающихся с грунтом, осуществлять окраской горячим битумом за 2 раза, горизонтальную гидроизоляцию выполнять цементным раствором состава 1:2 толщиной 20 мм.
2. Размеры и отметки в скобках на сечениц 3-3 даны для сечения 3А-3А.

				211-1-348.13.86-АС		
				Детские ясли-сад на 280 мест из изделий серии 97		
Нач.АПМ	Печерин		12.85		Стадия	Лист	Листов
Гл.конст.	Радашкевич				Р	30	
ГАП	Прошляков						
Гл.спец	Мошкин						
Рук.гр	Цилляев			Сечения свайных фундаментов. Воздухозаборная шахта.	Сиб.ЗНИИЭП г.Новосибирск		
Провер	Вдовина						
Разраб.	Зорина						

Привязан

Инв.№

Инв.№ подл. | Подпись и дата | Взам.инв.№

Копировал

Формат А2

1ц

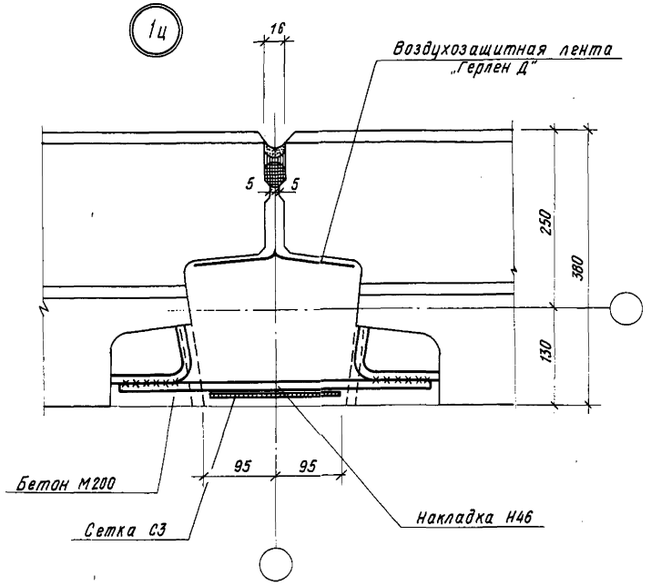

2ц

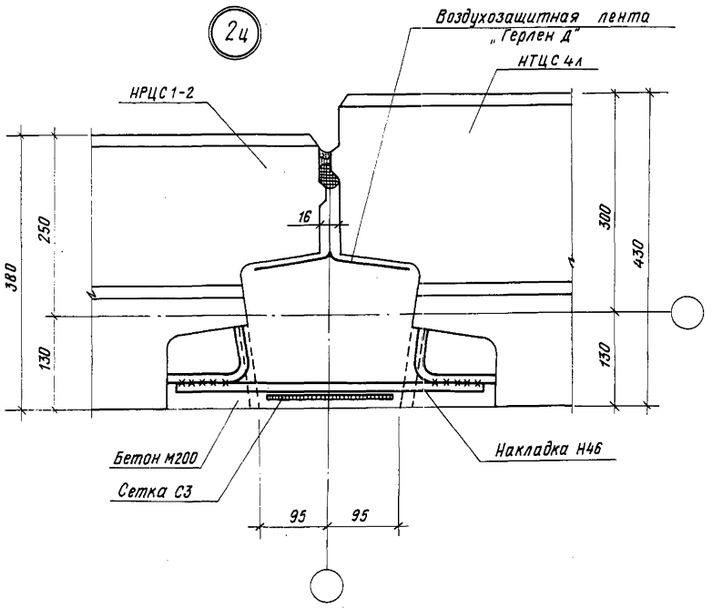

3ц

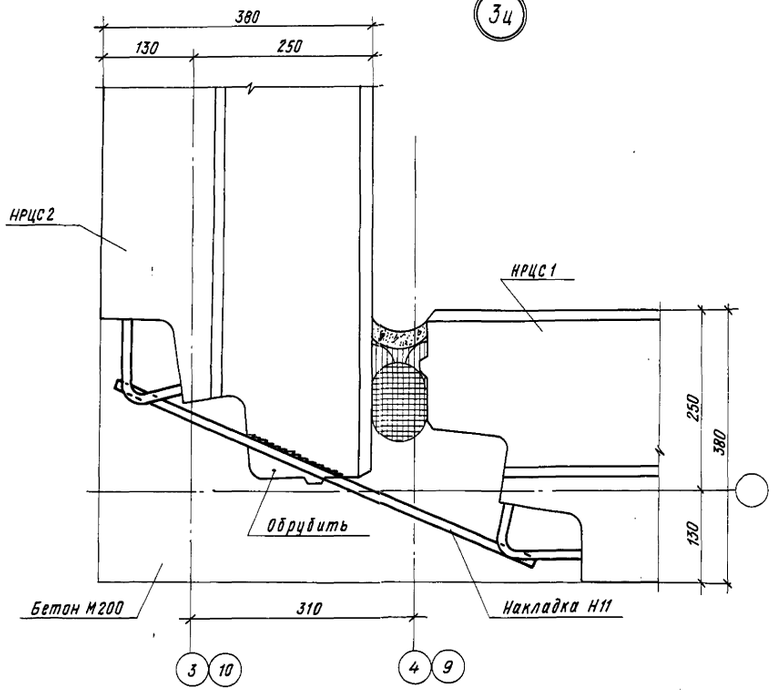

4ц

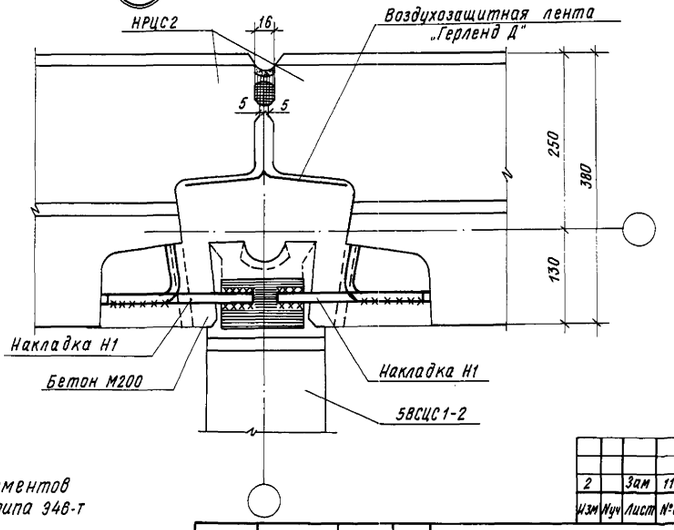

1. Сварку металлических элементов производить электродами типа Э46-Т Высота сварного шва 6 мм.

Изм	Кол.уч.	Лист	№докум.	Дата	Подп.	Подп.
2		Зам	111-87	12.87		

Нач.АПМ-1	Печерин		12.85
Гл.конст.	Радашкевич		
ГАП	Прошляков		
Гл.спец.	Мошкин		
Рук.гр.	Цилляев		
Провер.	Зорина		
Разраб.	Беднякова		

Привязан

Инв.№

211-1-348.13-86-АС

Детские ясли-сад на 280 мест из изделий серии 97.

Стадия	Лист	Листов
Р	31	

Узлы 1ц÷4ц. Вариант свайных фундаментов

Сиб ЗНИИЭП г. Новосибирск

Копировал

Формат А2

Инв.№ подл. | Подпись и дата | Взам. инв.№

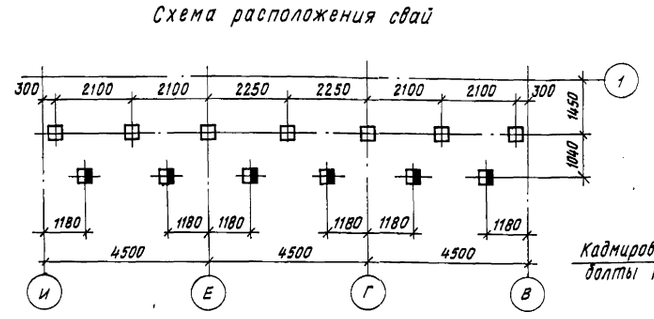

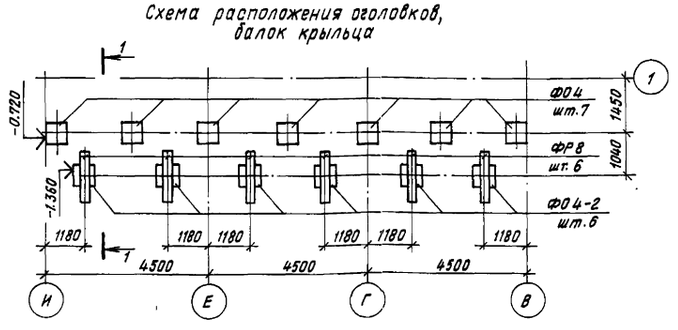

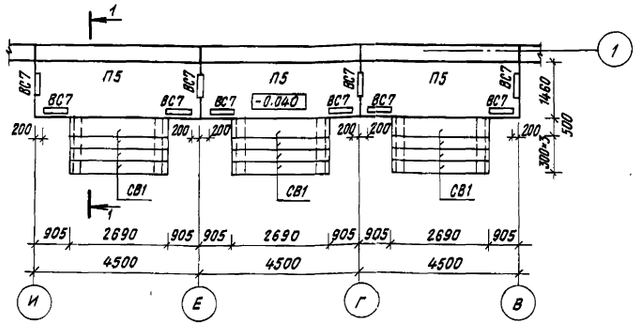

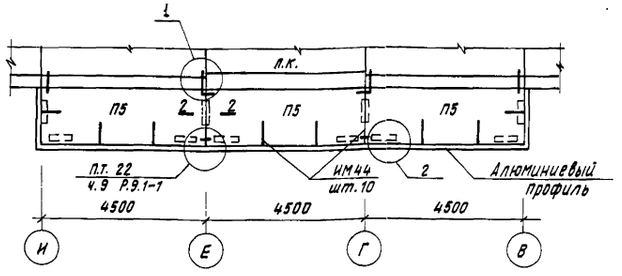

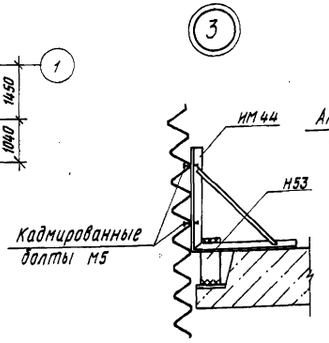

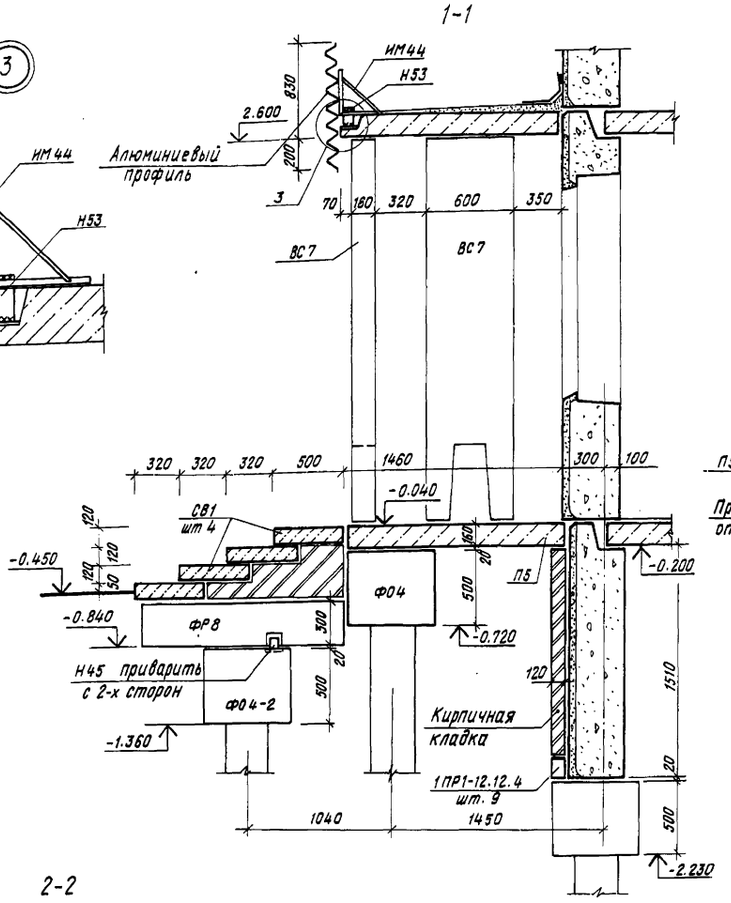

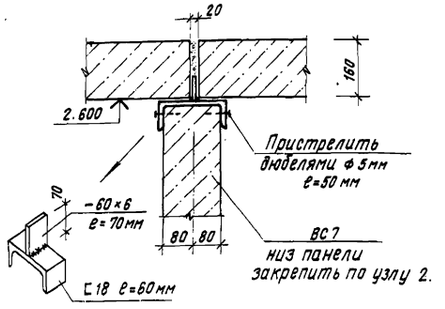

Вход N2 (по оси 12) зеркален данному.

Тип сваи	Отметка верха сваи	Марка сваи
□	-0.570	СЦ 3-30 ГОСТ 19804.4-78
◨	-1.210	

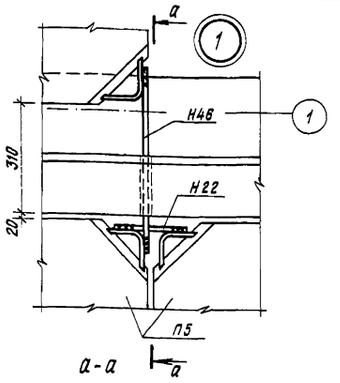

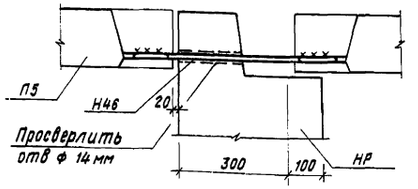

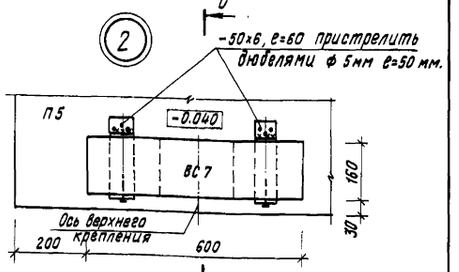

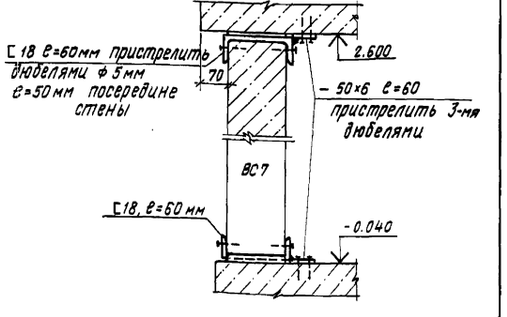

Нач.АПМ-1	Печерин		12.85	211-1-348.13.86-АС
Гл.конст	Радашкевич			Детские ясли-сад на 280 мест из изделий серии 97
ГАП	Прошляков			Стадия: Р; Лист: 32; Листов:
Гл.спец	Мошкин			
Рук.гр.	Ципляев			Вход N1 (при свайных фундаментах)
Провер.	Ципляев			СибЗНИИЭП г.Новосибирск
Разраб	Вдовина			

Привязан

Инв.№

Копировал

Формат А2

Инв.№ подл. | Подпись и дата | Взам. инв.№

Схема расположения свай

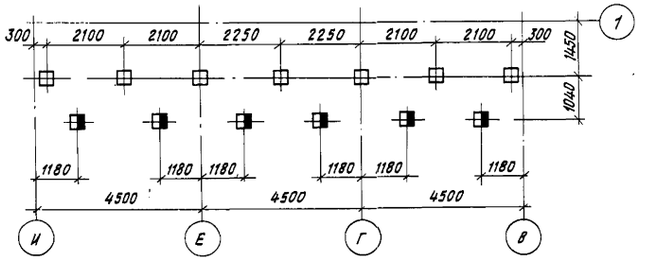

Схема расположения оголовков, балок крыльца

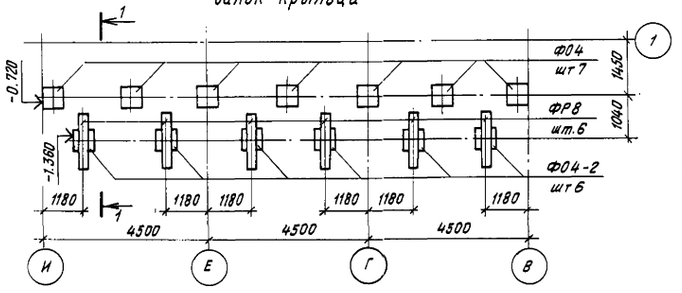

План на отм -0.040

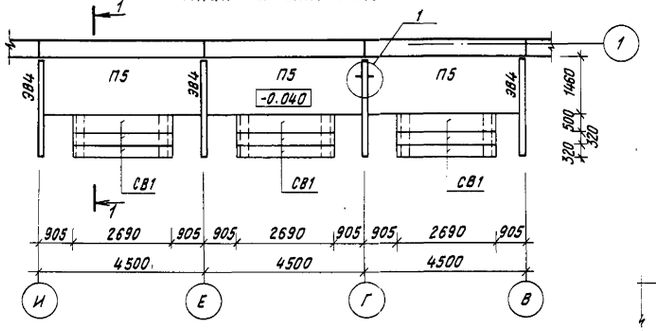

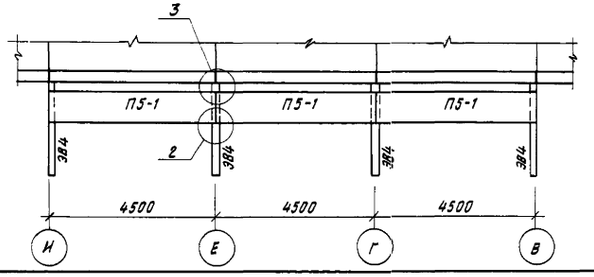

1-1

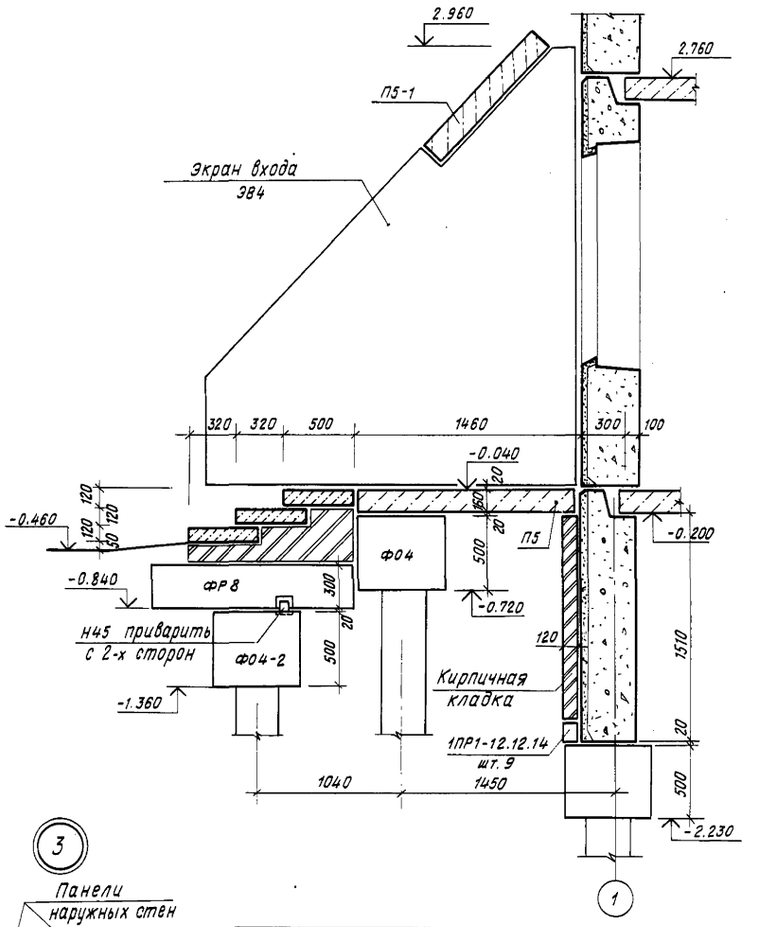

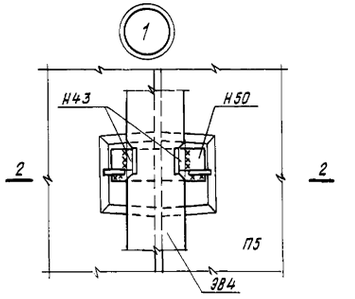

2-2

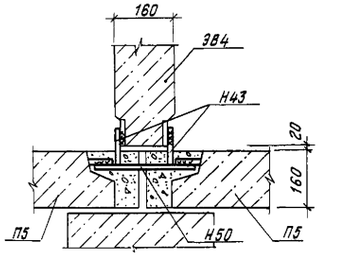

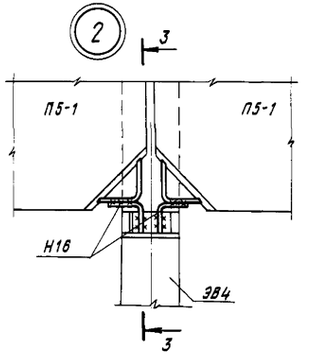

3-3

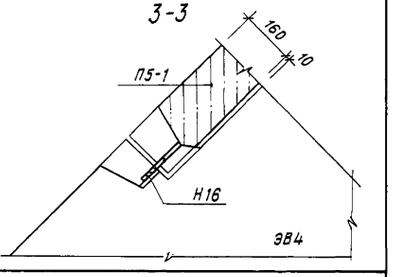

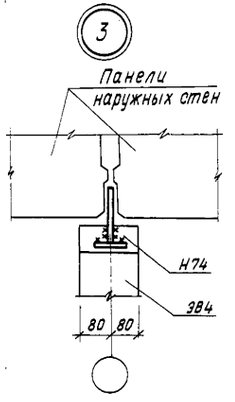

Тип сваи	Отметка верха свай	Марка сваи
□	-0.570	СЦ3-30 ГОСТ 19804.4-78
◨	-1.210	

Вход N2 (по оси 12) зеркален данному.

				214-1-348.13.86-АС
				Детские ясли-сад на 280 мест из изделий серии 97
Нач.АПМ-1	Печерин		12.85	Стадия: Р; Лист: 33; Листов:
Гл.конст.	Рабашкевич			
ГАП	Прошляков			
Гл.спец.	Мошкин			
Рук.гр.	Ципляев			Вход N1. (Вариант при свайных фундаментах)
Провер.	Ципляев			СибЗНИИЭП г. Новосибирск
Разраб.	Вовина			

Привязан

Инв.№

Инв.№подл. | Подпись и дата | Взам.инв.№

Копировал

Формат А2

План входа №№ 3,6
(входы №№ 4,5 - зеркально)

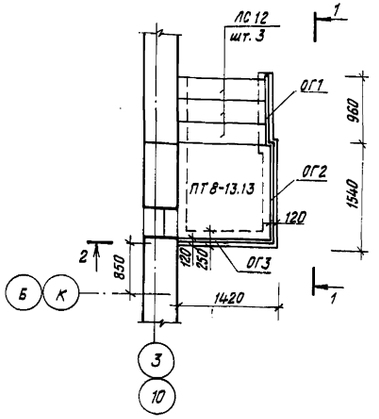

Схема расположения свай

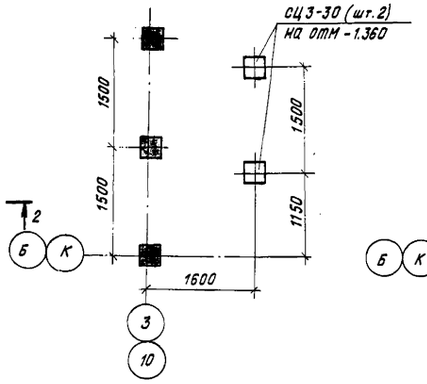

Схема расположения оголовков, балок

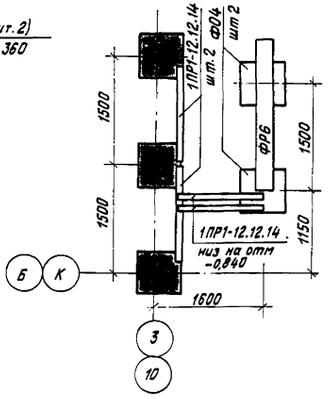

План входа в техподполье

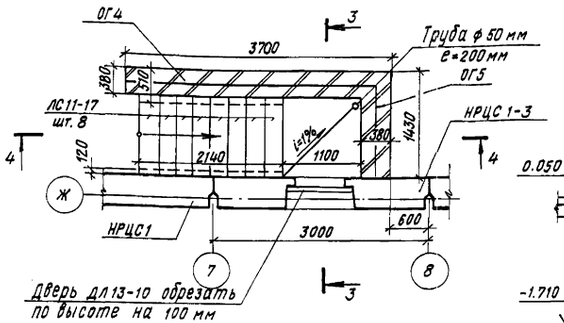

3-3

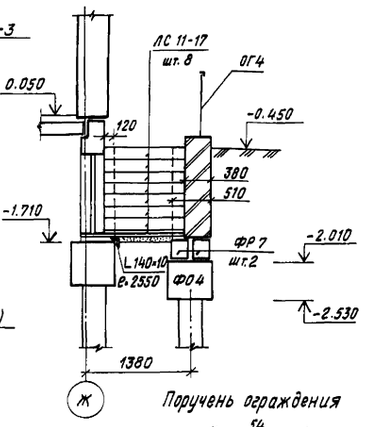

Схема расположения свай

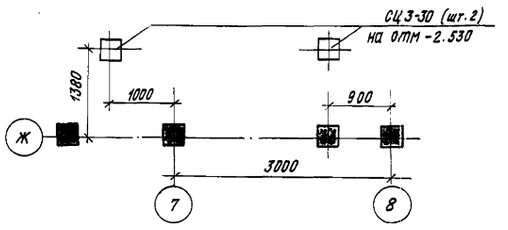

Поручень ограждения

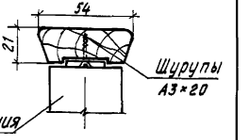

План входа №7
(вход №8 - зеркально)

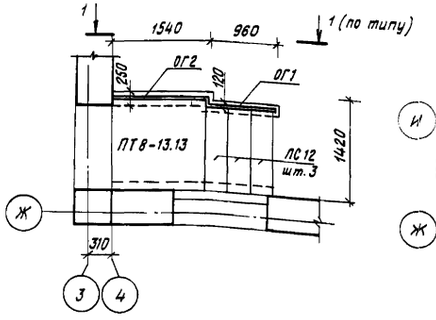

Схема расположения свай

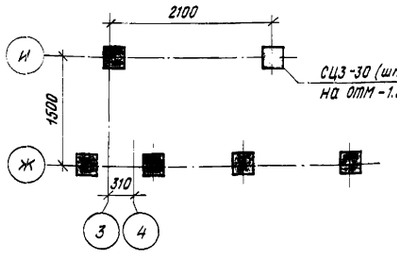

Схема расположения оголовков, балок

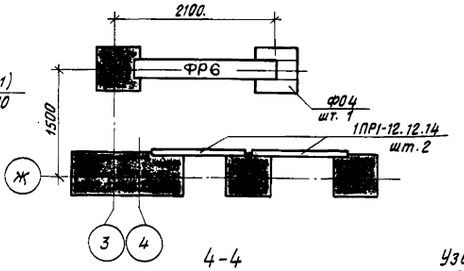

Схема расположения оголовков, балок

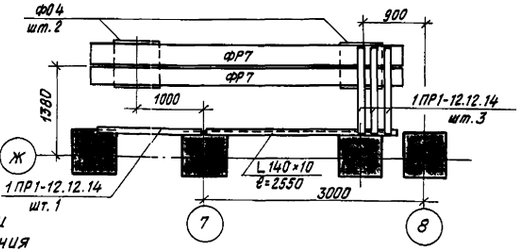

1-1

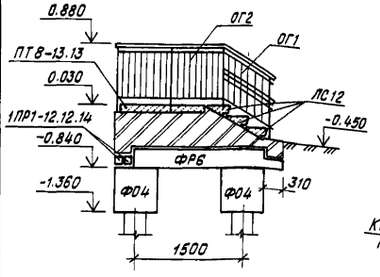

2-2

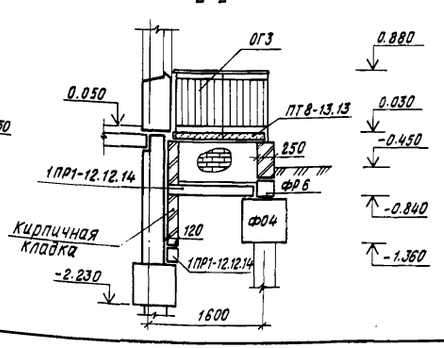

4-4

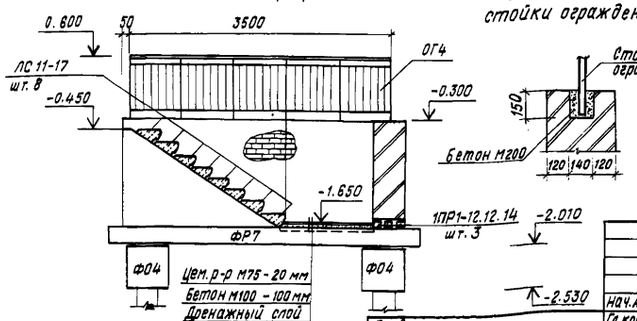

Узел заделки стойки ограждения

1. Данный лист см. совместно с листами 6
2. В кирпичной кладке крылец и входа в техподполье заложить колодцы под стойки ограждений (см. лист) и узел заделки стойки ограждения
2. Поручень ограждения см. ГОСТ 8242-75 тип 1.

Привязан

Инв. №

Нач. АПМ-1	Печерин		
Гл. конст.	Радашкевич		
ГАП	Прошляков		
Гл. спец.	Мошкин		
Рук. гр.	Ципляев		
Провер.	Ципляев		
Разраб.	Веснякова		

12.85

211-1-348.13.86-АС

Детские ясли-сад на 280 мест из изделий серии 97

Стадия	Лист	Листов
Р	34	

Входы №3+№8
Вход в техподполье
(вариант свайных фундаментов)

СибЗНИИЭП
г. Новосибирск

Копировал

Формат А2

Инв. № подл. | Подпись и дата | Взам. инв. №

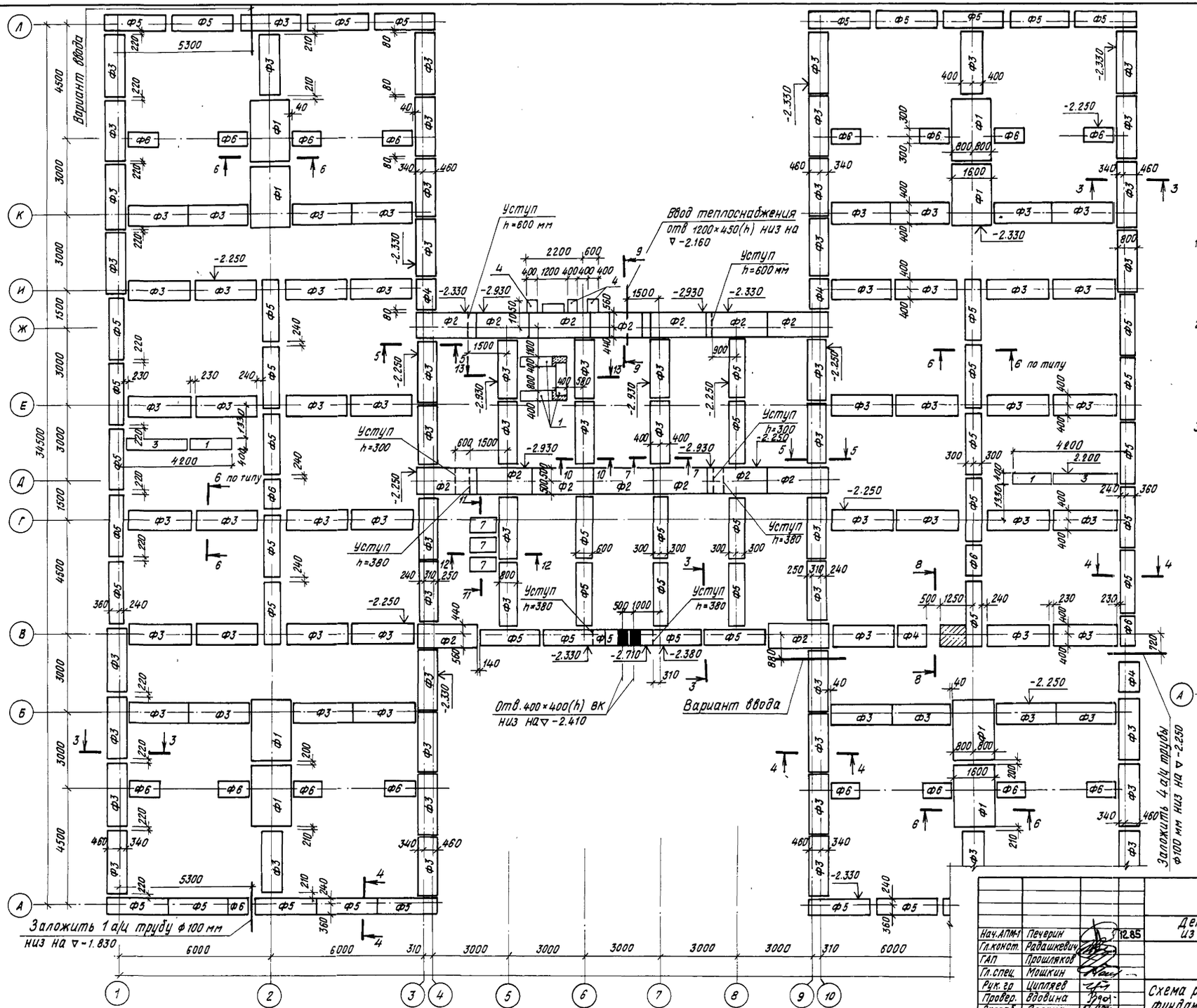

1. Фундаменты запроектированы для сухих, непучинистых грунтов с расчетным давлением на основание $P = 2$ кгс/см².
2. Фундаментные плиты укладывать на выравненное песчаное основание или утрамбованную песчаную подушку толщиной 100 мм.
3. Сечения фундаментов см. лист 37.

привязан

Инв.№

Нач.АПМ-1	Печерин		12.85
Гл.конст.	Рабашкевич		
ГАП	Прошляков		
Гл.спец.	Мошкин		
Рук.гр	Цицпяев		
Провер.	Вдовина		
Разраб.	Зорина		

211-1-348.13.86-АС

Детские ясли-сад на 280 мест из изделий серии 97

Стадия	Лист	Листов
Р	35	

Схема расположения фундаментных плит

Сиб ЗНИИЭП г. Новосибирск

Копировал

Формат А2

Инв.№ подл. | Подпись и дата | Взам.инв.№

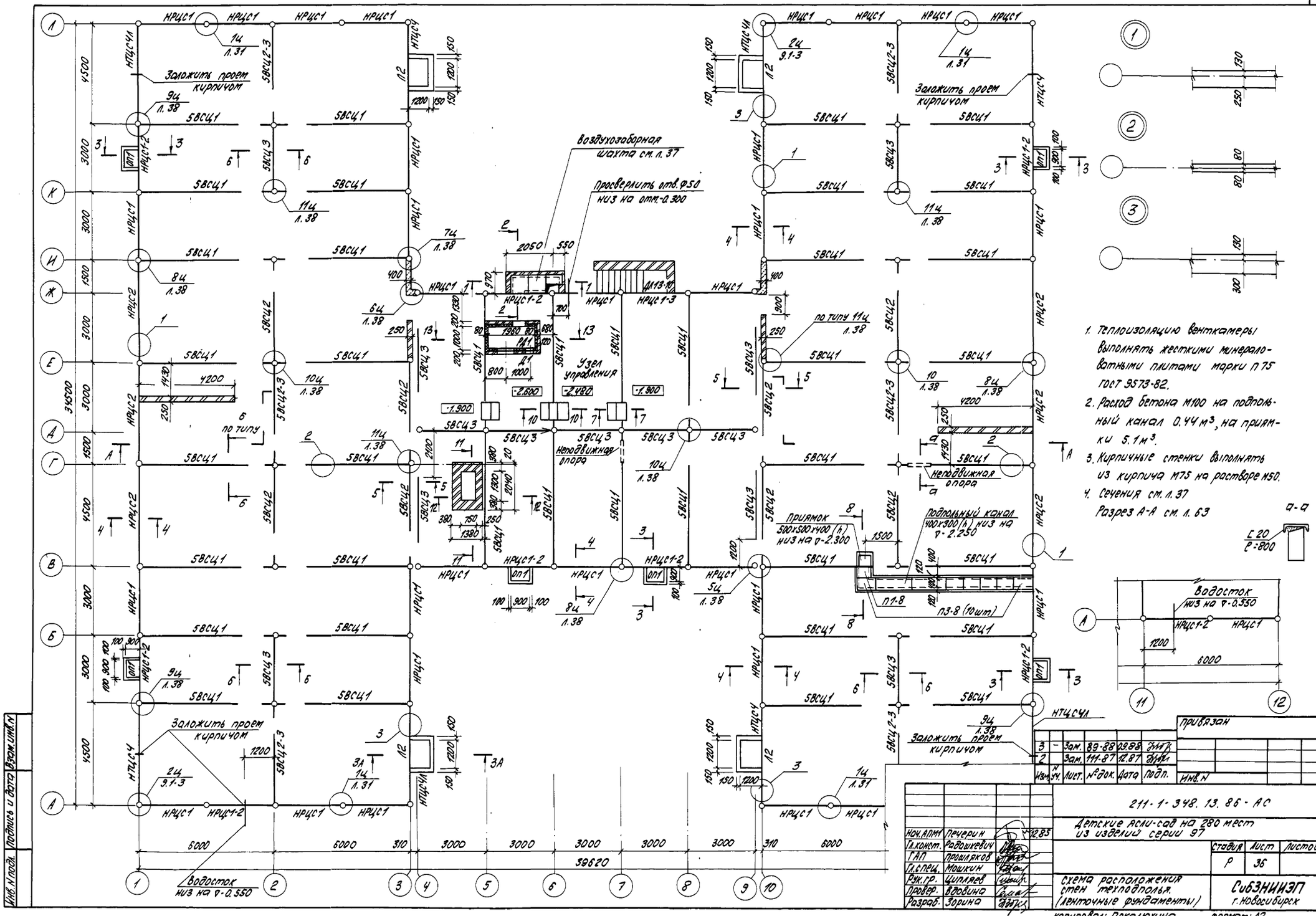

1. Теплоизоляцию венткамеры выполнять жесткими минераловатными плитами марки П75 ГОСТ 9573-82.
2. Расход бетона М100 на подпольный канал 0.44 м³, на приямки 5.1 м³.
3. Кирпичные стенки выполнять из кирпича М75 на растворе М50.
4. Сечения см. л. 37
   Разрез А-А см. л. 63

3	–	Зам.	89-88	09.88	
2		Зам.	111-87	12.87	
Изм.	N	Лист	N док.	Дата	Подп.

Привязан

Инв. N

Инв. N подл. | Подпись и дата | Взам. инв. N

			211-1-348.13.86-АС
Нач. АПМ	Печерин	12.85	Детские ясли-сад на 280 мест из изданий серии 97
П. конст.	Родшкевич		
ГАП	Прошляков		
Гл. спец.	Мошкин		
Рук. гр.	Цыпляев		Схема расположения стен техподполья. (ленточные фундаменты)
Провер.	Вдовина		
Разраб.	Зорина		

стадия	лист	листов
Р	36	

СибЗНИИЭП г. Новосибирск

Копировал: Покалюхина Формат: А2

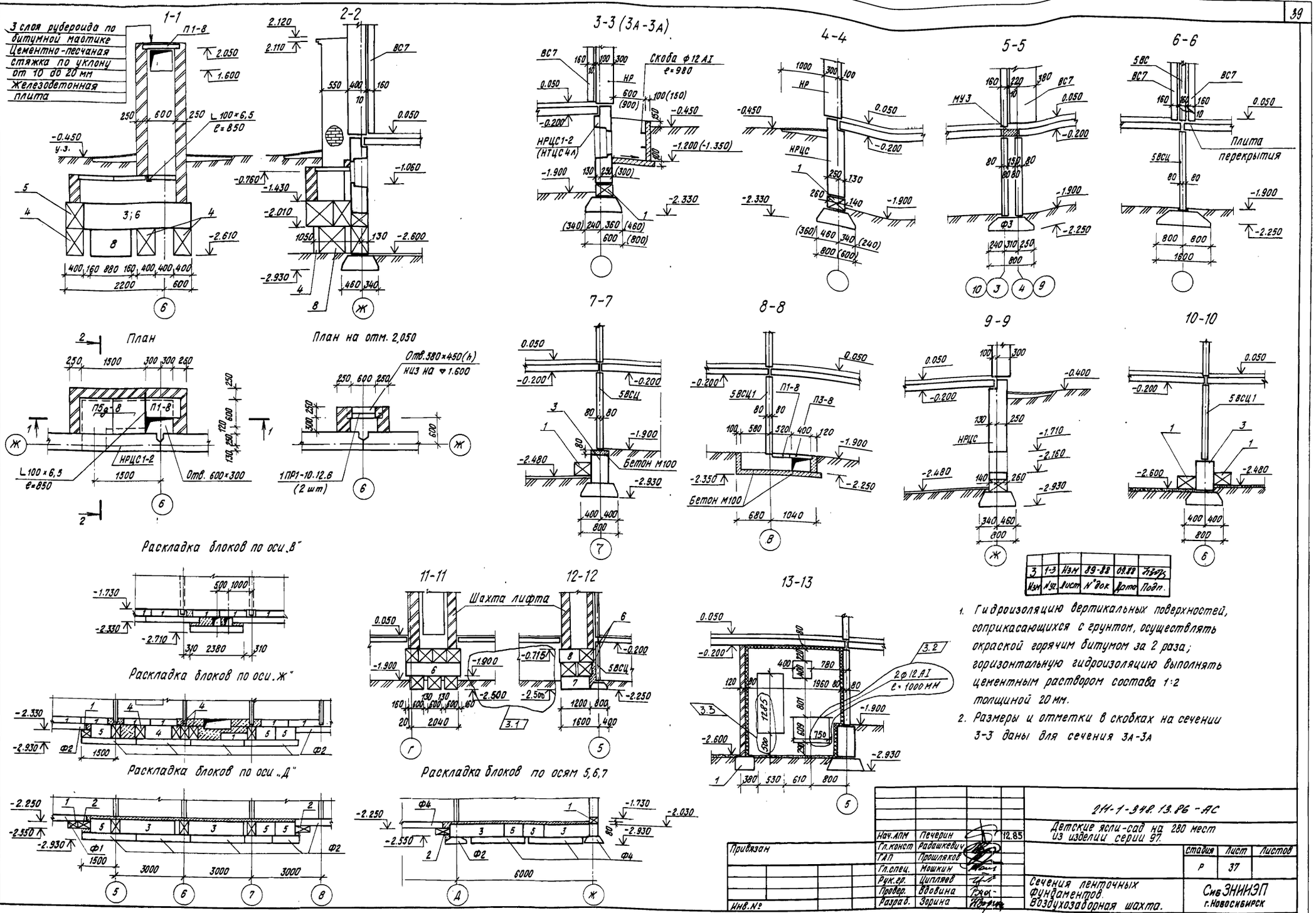

3	1-3	Изм	89-88	09.88	
Изм	Nуч.	Лист	N° док	Дата	Подп.

1. Гидроизоляцию вертикальных поверхностей, соприкасающихся с грунтом, осуществлять окраской горячим битумом за 2 раза; горизонтальную гидроизоляцию выполнять цементным раствором состава 1:2 толщиной 20 мм.
2. Размеры и отметки в скобках на сечении 3-3 даны для сечения 3А-3А

Нач.АПМ	Печерин		12.85
Гл.конст	Радашкевич		
ГАП	Прошляков		
Гл.спец.	Мошкин		
Рук.гр.	Циплаев		
Провер.	Вдовина		
Разраб.	Зорина		

Привязан

Инв.№

211-1-348.13.86-АС

Детские ясли-сад на 280 мест из изделии серии 97.

Стадия	Лист	Листов
Р	37	

Сечения ленточных фундаментов. Воздухозаборная шахта.

СибЗНИИЭП г.Новосибирск

Копировал

Формат А2

Инв.№ подл. | Подпись и дата | Взам. инв.№

5ц

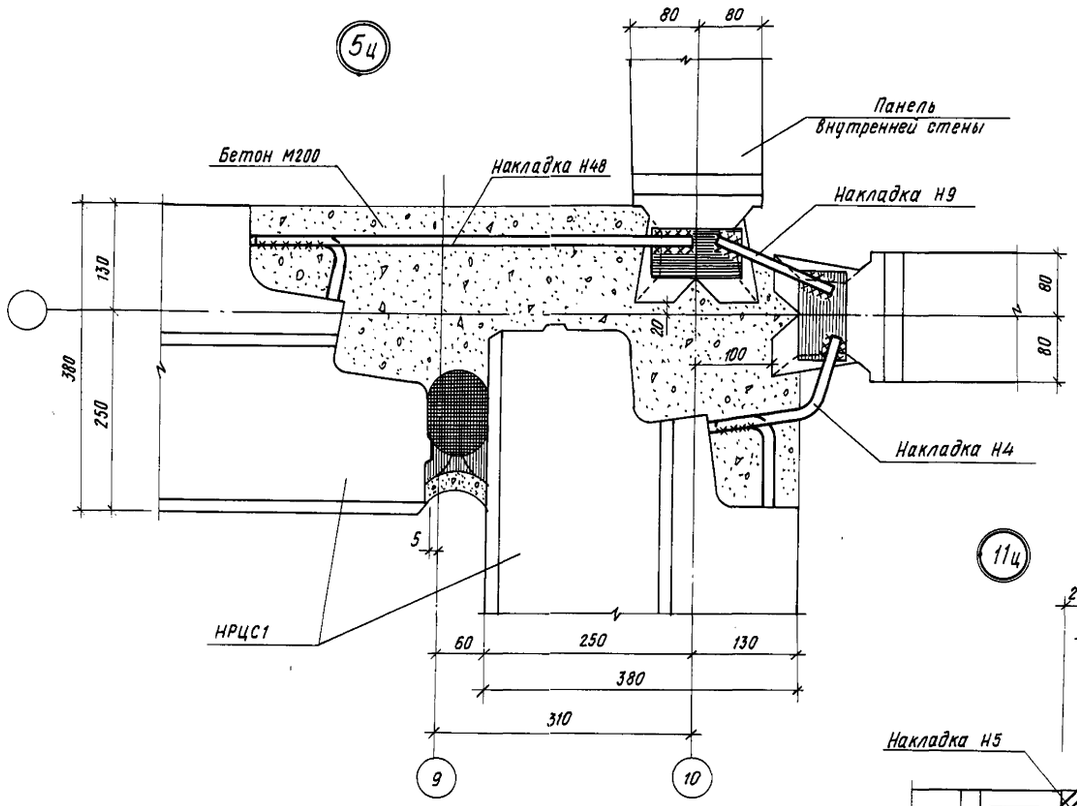

10ц

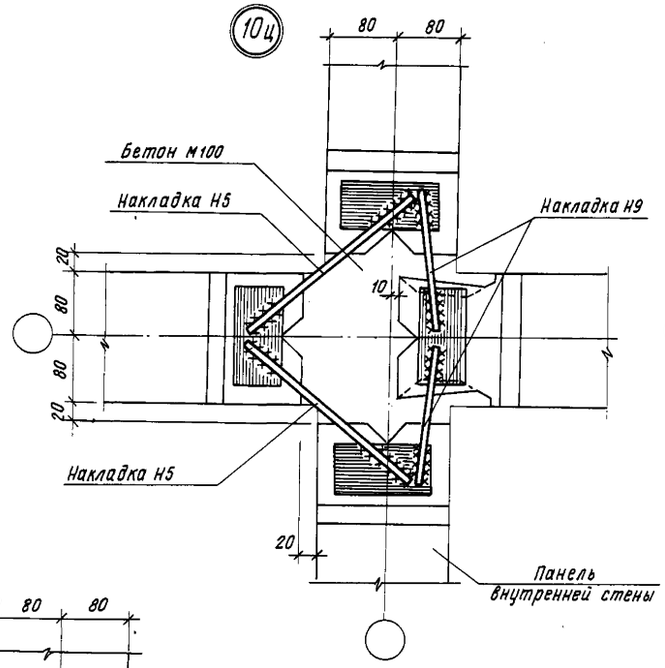

7ц

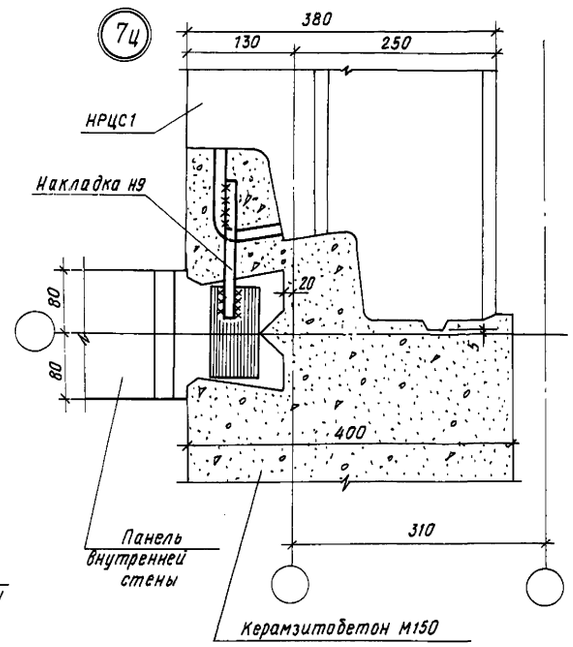

11ц

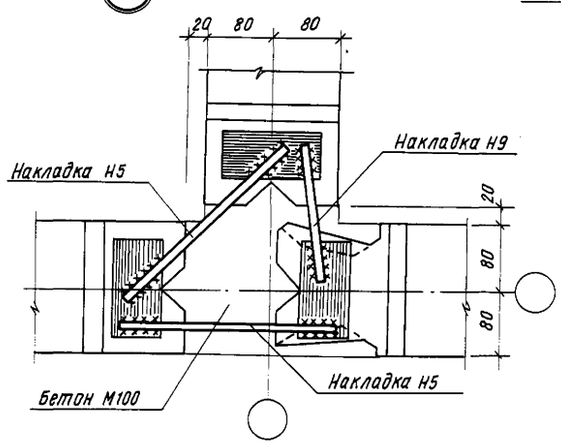

8ц

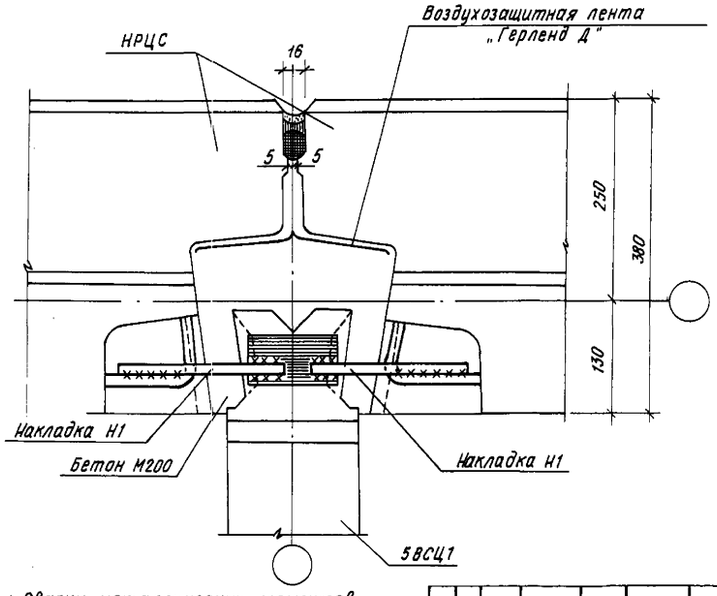

9ц

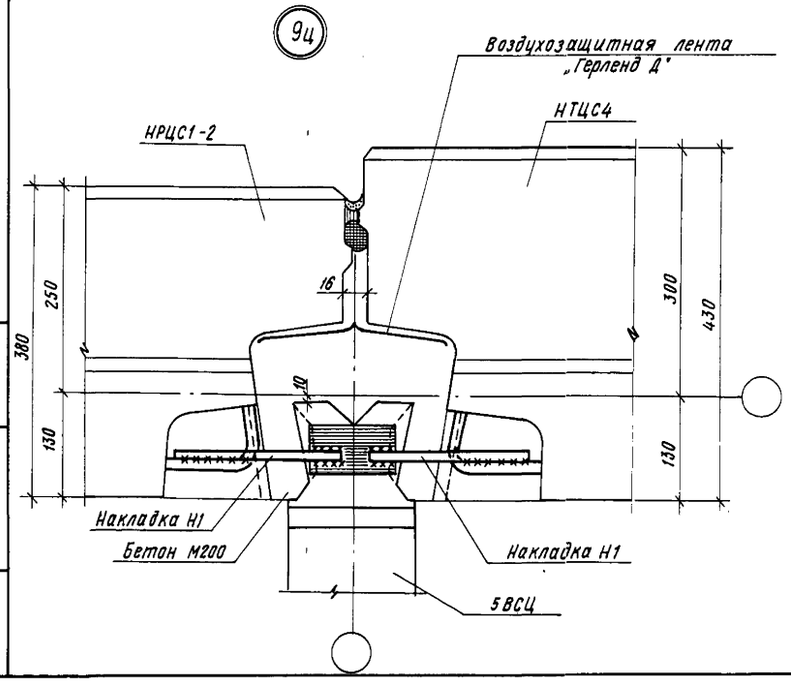

6ц

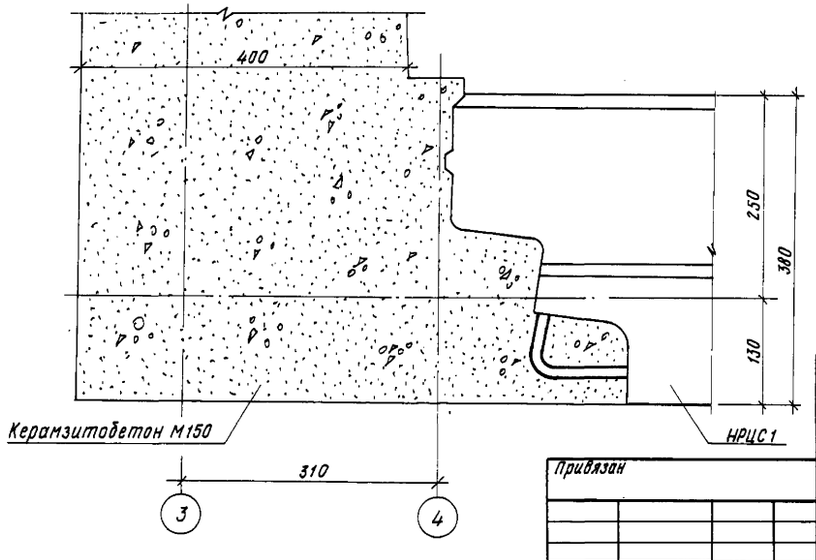

1. Сварку металлических элементов производить электродами типа Э46Т. Высота сварного шва - 6 мм

2		Зам.	111-87	12.87		
Изм	Кол.уч	Лист	№ докум.	Дата	Подп.	Подп.

Привязан			
Инв.№			

Нач.АПМ-1	Печерин		12.85
Гл.конст	Радашкевич		
ГАП	Прошляков		
Гл.спец.	Мошкин		
Рук.гр.	Ципляев		
Провер.	Зорина		
Разраб.	Беднякова		

211-1-348.13-86-АС

Детские ясли-сад на 280 мест из изделий серии 97

Стадия	Лист	Листов
Р	38	

Узлы 5ц-11ц (Вариант ленточных фундаментов)

СибЗНИИЭП г. Новосибирск

Копировал

Формат А2

Инв.№ подл. | Подпись и дата | Взам.инв.№

Схема расположения фундаментов

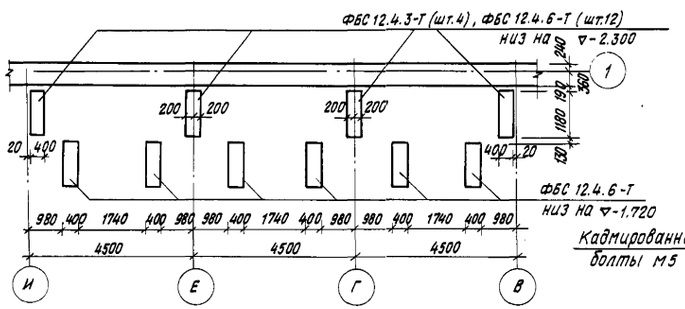

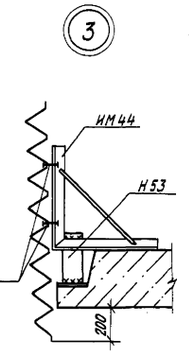

1-1

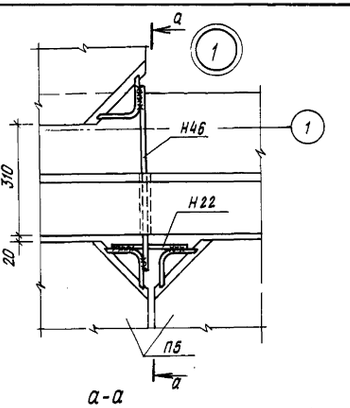

а-а

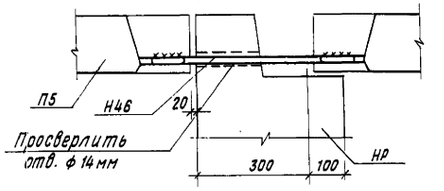

План на отм. -0,040

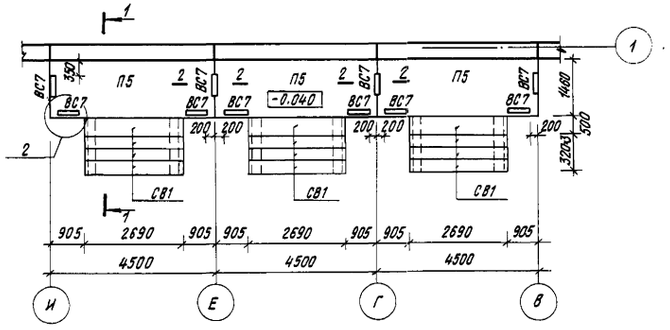

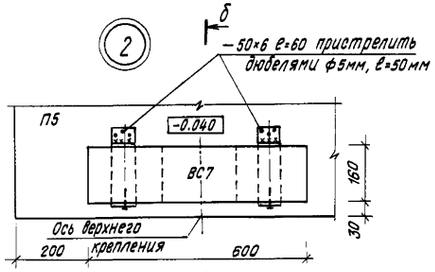

План на отм. 2,760

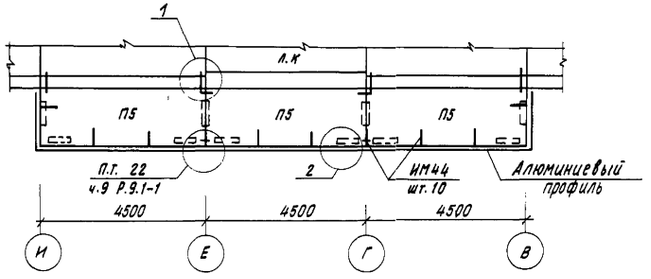

2-2

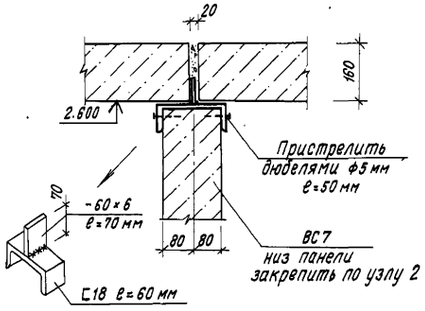

Вход N2 (по оси 12) зеркален данному

б-б

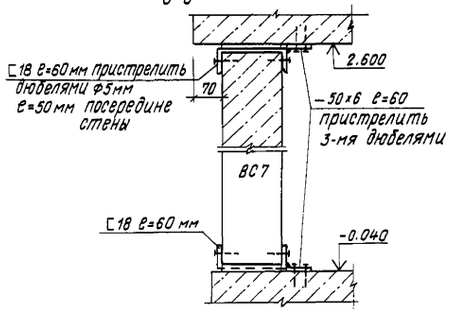

			211-1-342.13.86-АС
Нач.АПМ	Печерин	12.85	Детские ясли-сад на 280 мест из изделий серии 97
Гл.конст	Рабашкевич		
ГАП	Прошляков		Стадия: Р; Лист: 39; Листов:
Гл.спец.	Мошкин		
Рук.гр.	Ципляев		Вход N1 (при ленточных фундаментах)
Провер.	Ципляев		СмБ ЗНИИЭП г.Новосибирск
Разраб.	Вдовина		

Привязан

Инв.№

Инв.№ подл. | Подпись и дата | Взам.инв.№

Копировал

Формат А2

Схема расположения фундаментов

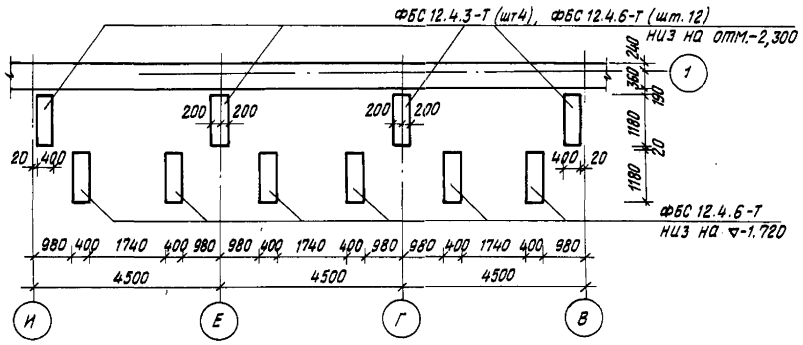

План на отм. -0.040

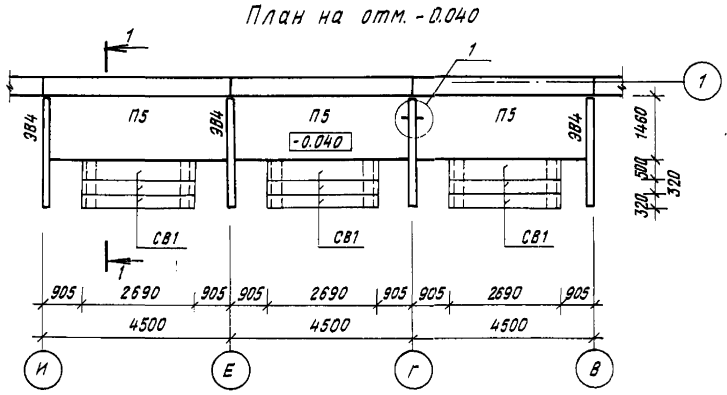

План козырька

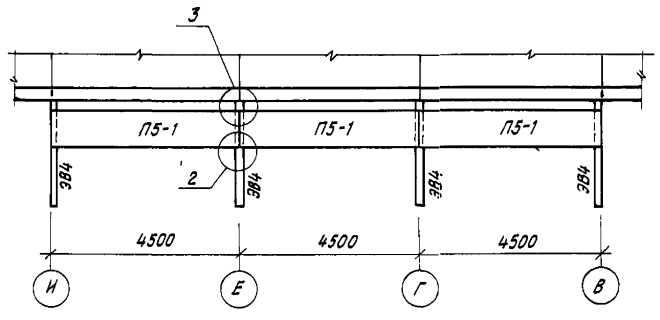

1-1

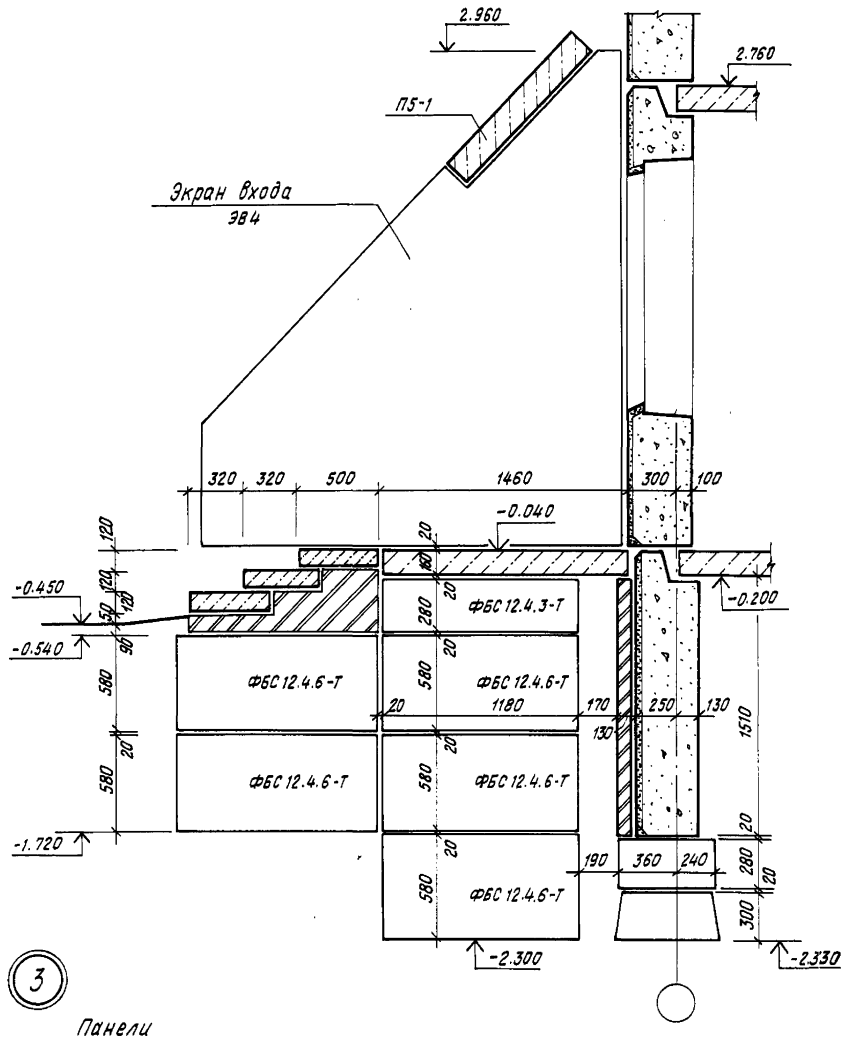

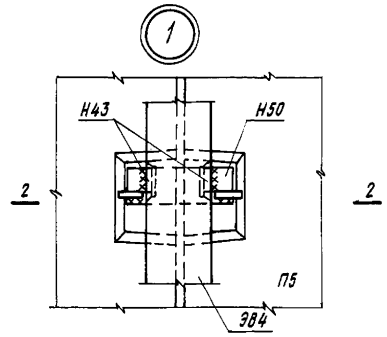

2-2

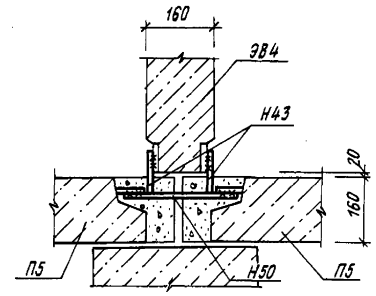

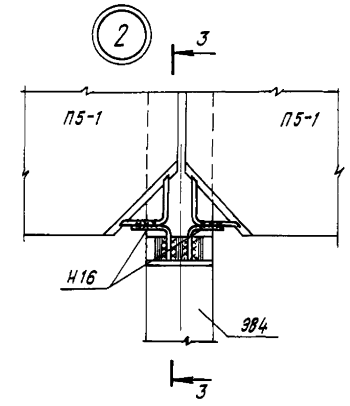

3-3

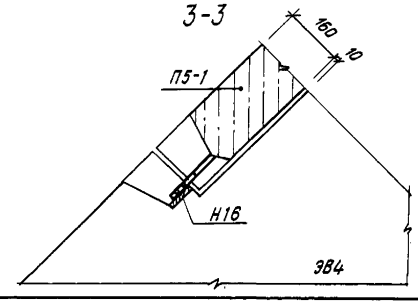

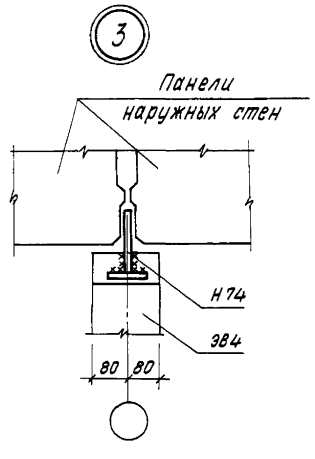

Вход N2 (по оси 12)
зеркален данному

				211-1-348.13.86-АС
	Нач.АПМ-1	Печерин	12.85	Детские ясли-сад на 280 мест из изделий серии 97
Привязан	Гл.конст.	Радашкевич		
	ГАП	Прошляков		Стадия: Р; Пист: 40; Листов:
	Гл.спец	Мошкин		
	Рук.гр	Ципляев		Вход N1. Вариант. (при ленточных фундаментах)
	Провер.	Ципляев		СибЗНИИЭП г.Новосибирск
Инв.№	Разраб.	Вавовина		

Копировал

Формат А2

Взам.инв.№ | Подпись и дата | Инв.№ подл.

План входа №№3,6
(входы №№4,5 - зеркально)

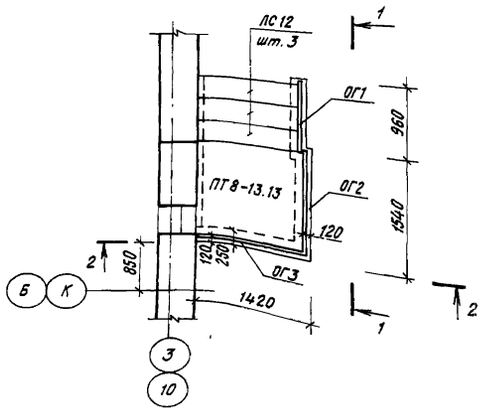

План входа №7
(вход №8 - зеркально)

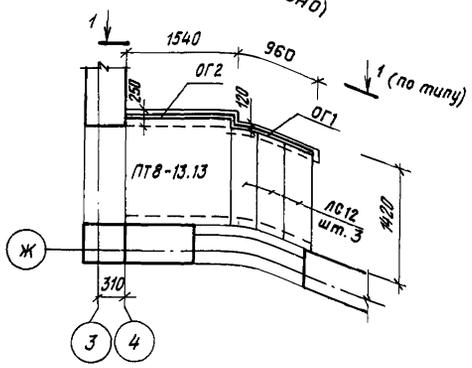

1-1

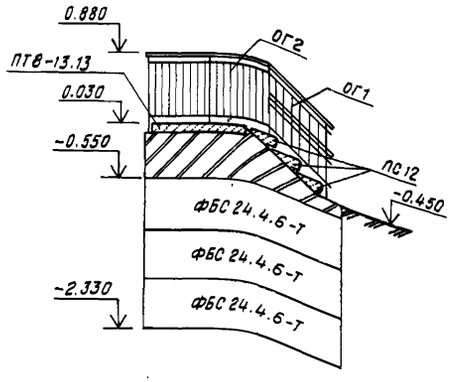

Схема расположения
фундаментных блоков

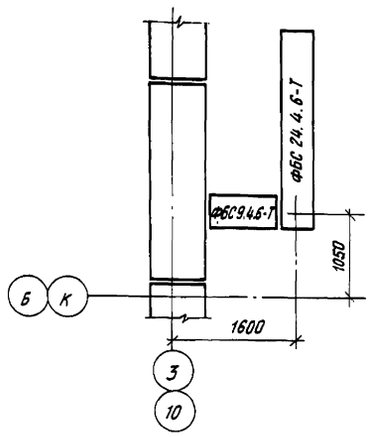

Схема расположения
фундаментных блоков

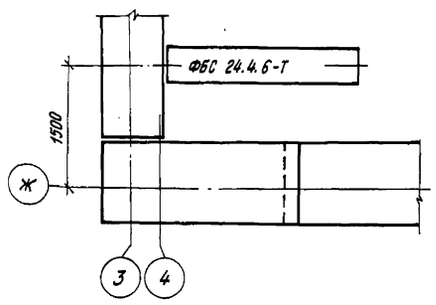

2-2

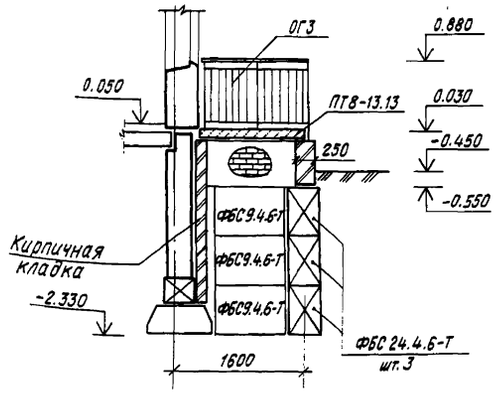

План входа в техподполье

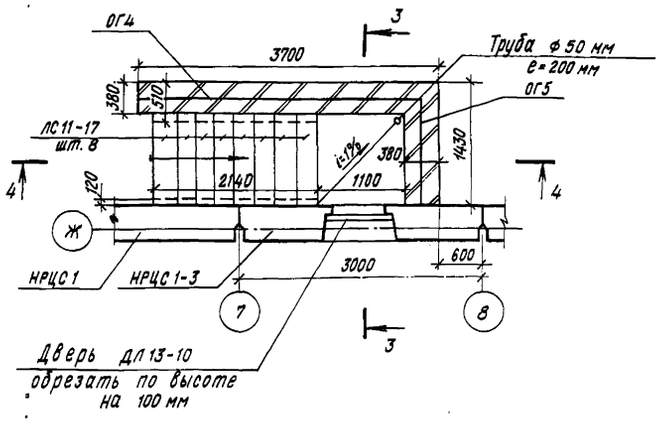

Схема расположения
фундаментных блоков

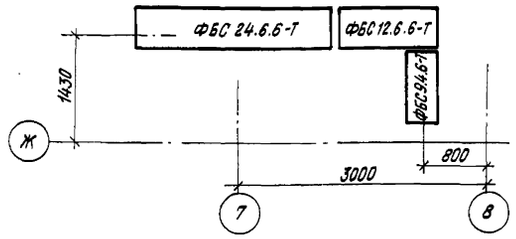

4-4

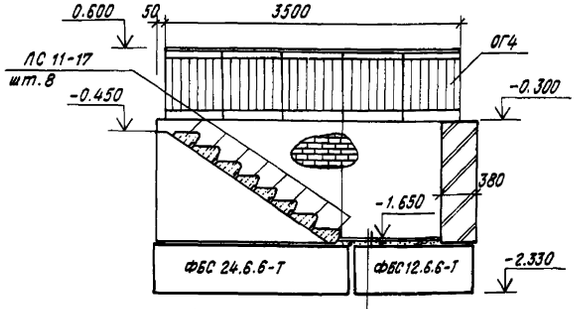

Цем.р-р М75 - 20мм
Бетон М100 - 100мм
Дренажный слой
из щебня - 300мм
Утрамбованный
щебнем грунт

3-3

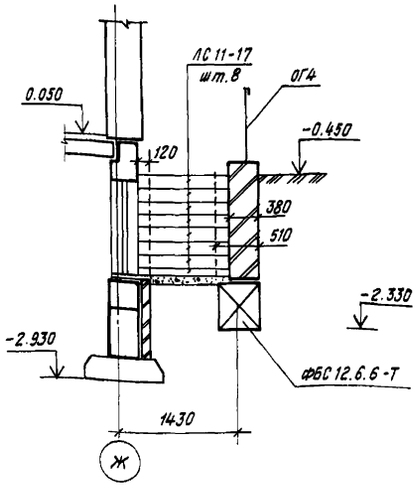

Узел заделки стойки
ограждения

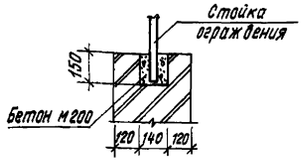

Поручень ограждения

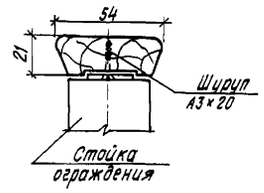

1. Данный лист см совместно с листами 6,
2. В кирпичной кладке крылец и входа в техподполье заложить колодцы под стойки ограждения. (см. узел заделки стойки ограждения)
3. Поручень ограждения см. ГОСТ 8242-75 тип 1.

Нач.АПМ-1	Печерин		12.85
Гл.конст.	Рабашкевич		
ГАП	Прошляков		
Гл.спец.	Мошкин		
Рук.гр.	Ципляев		
Провер.	Ципляев		
Разраб.	Беднякова		

Привязан

Инв.№

Инв.№ подл. | Подпись и дата | Взам. инв.№

211-1-348.13.86-АС

Детские ясли-сад на 280 мест
из изделий серии 97

Стадия	Лист	Листов
Р	41	

Входы №3÷№8
Вход в техподполье
(Вариант ленточных фундаментов).

СибЗНИИЭП
г.Новосибирск

Копировал

Формат А2

1-12

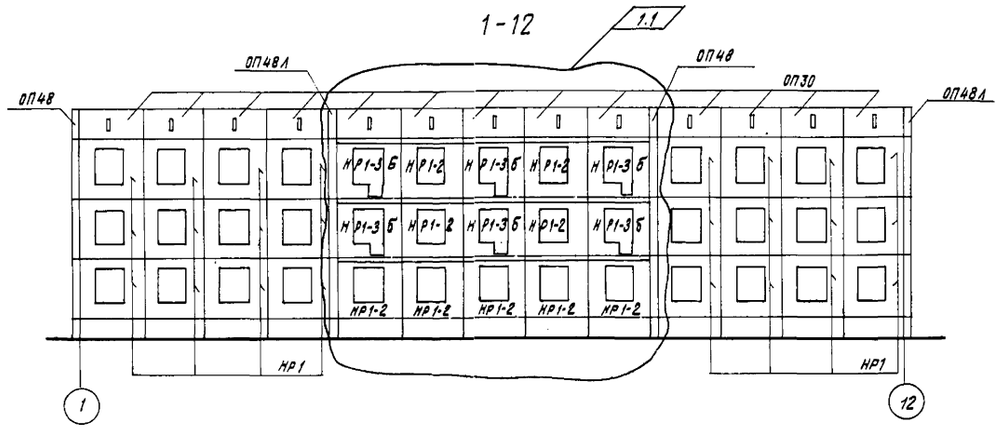

А-Л

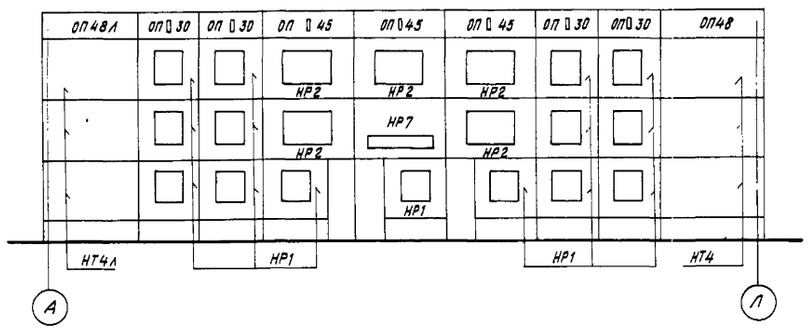

12-1

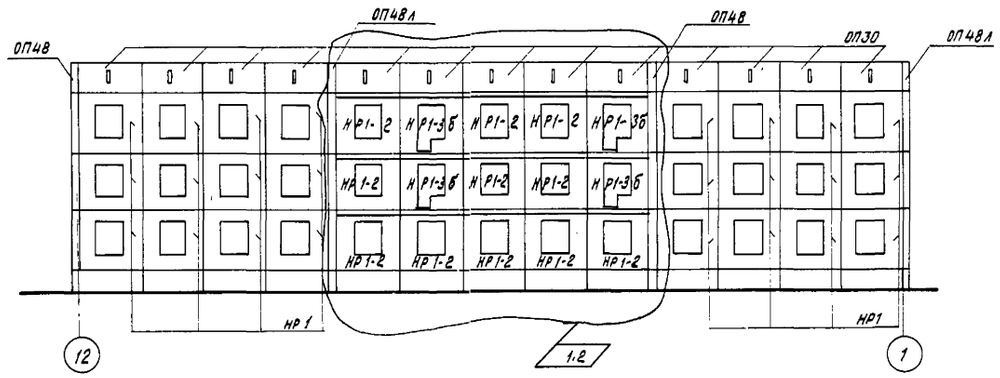

Л-А

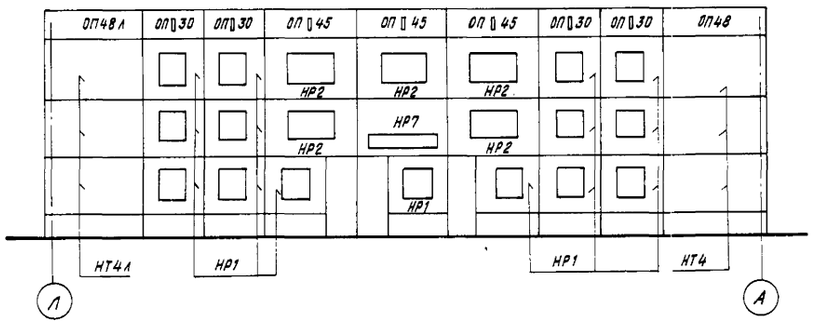

Л-Ж

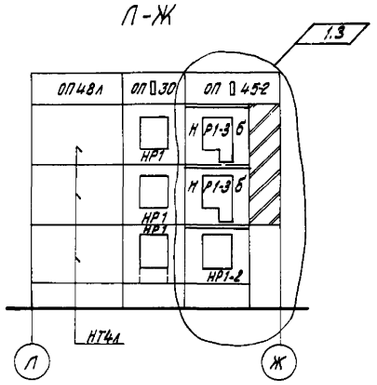

В-А

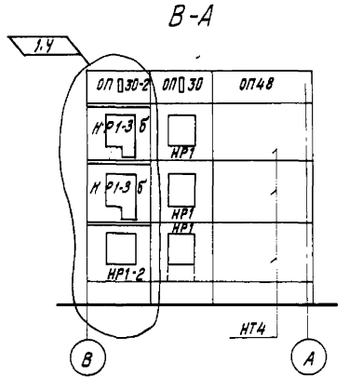

А-В

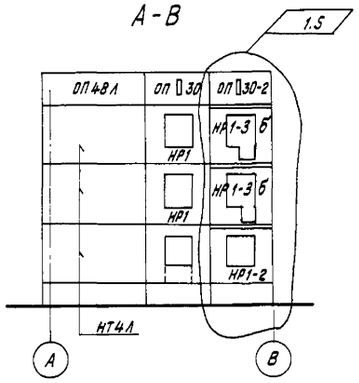

Ж-Л

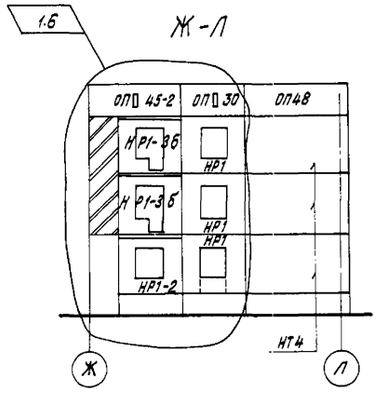

Изм.	Кол.уч.	Лист	№ док.	Дата	Подп.	Подп.
1	1-6		73-86	10.86		

			211-1-348.13.86-АС
			Детские ясли-сад на 280 мест из изделий серии 97
Нач.АПМ-1	Печерин	12.85	
Гл.конст	Рабашкевич		
ГАП	Прошляков		
Гл.спец	Мошкин		
Рук.гр.	Ципляев		
Провер.	Ципляев		
Разраб.	Агеенко		

Стадия	Лист	Листов
Р	42	

Монтажные схемы фасадов

СибЗНИИЭП г.Новосибирск

Привязан

Инв.№

Взам.инв.№ | Подпись и дата | Инв.№ подл.

Копировал

Формат А2

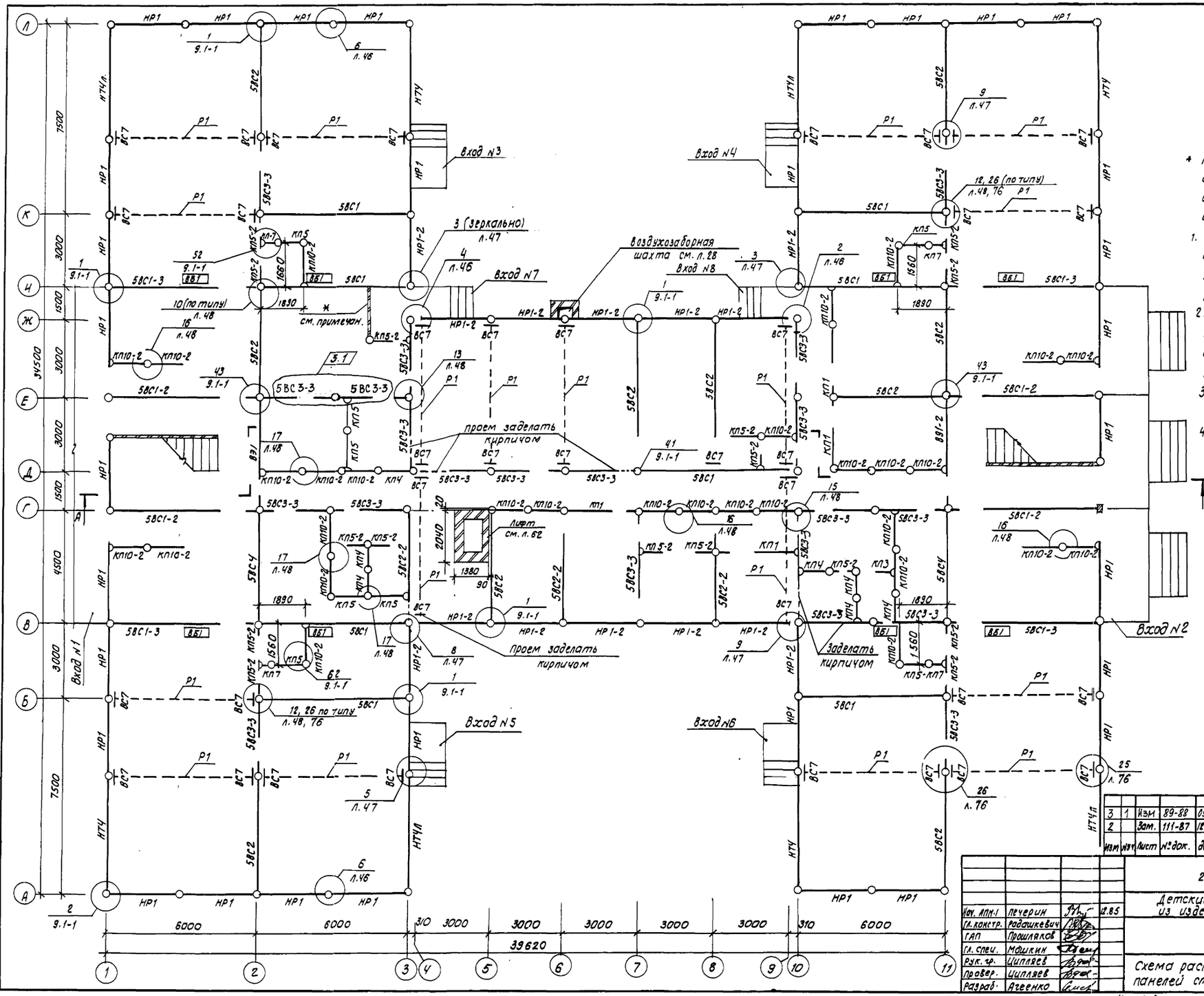

* Кирпичную перегородку δ = 6,5 см, армированную 1 ф 4 вр I через 2 ряда, выложить после монтажа сборной холодильной камеры.

1. Внутренние и наружные стеновые панели устанавливать на цементно-песчаном растворе М 150.
2. Все отверстия после монтажа электропроводки и сантехарматуры заделать раствором М100.
3. Входы N1, N2 см. л. 32, 39; входы N3÷N6 см. л. 34, 41.
4. Узлы соединения наружных, внутренних стен, керамзитобетонных перегородок см. альбом 9.1-1 и листы 46÷48.
5. Разрез А-А см. л. 63.
6. Во входах N3÷N6 в панели НР1 сделать проем.
7. Привязку перегородок см. на архитектурных планах.

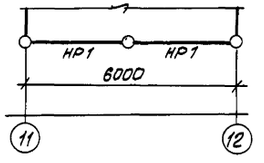

Изм	Кол.	Лист	№ док.	Дата	Подп.
3	1	Изм	89-88	09.88	
2		Зам.	111-87	12.87	

Привязан

Инв. №

211-1-348.13.86-АС

Детские ясли-сад на 280 мест из изделий серии 97

Нач. АПН-1	Печерин		12.85
Гл. констр.	Радашкевич		
ГАП	Прошляков		
Гл. спец.	Машкин		
Рук. гр.	Ципляев		
Провер.	Ципляев		
Разраб.	Агеенко		

Стадия	Лист	Листов
Р	43	

Схема расположения панелей стен 1 этажа.

СибЗНИИЭП г. Новосибирск

Копировал

Формат А2

Инв. № подл. | Подпись и дата | Взам. инв. №

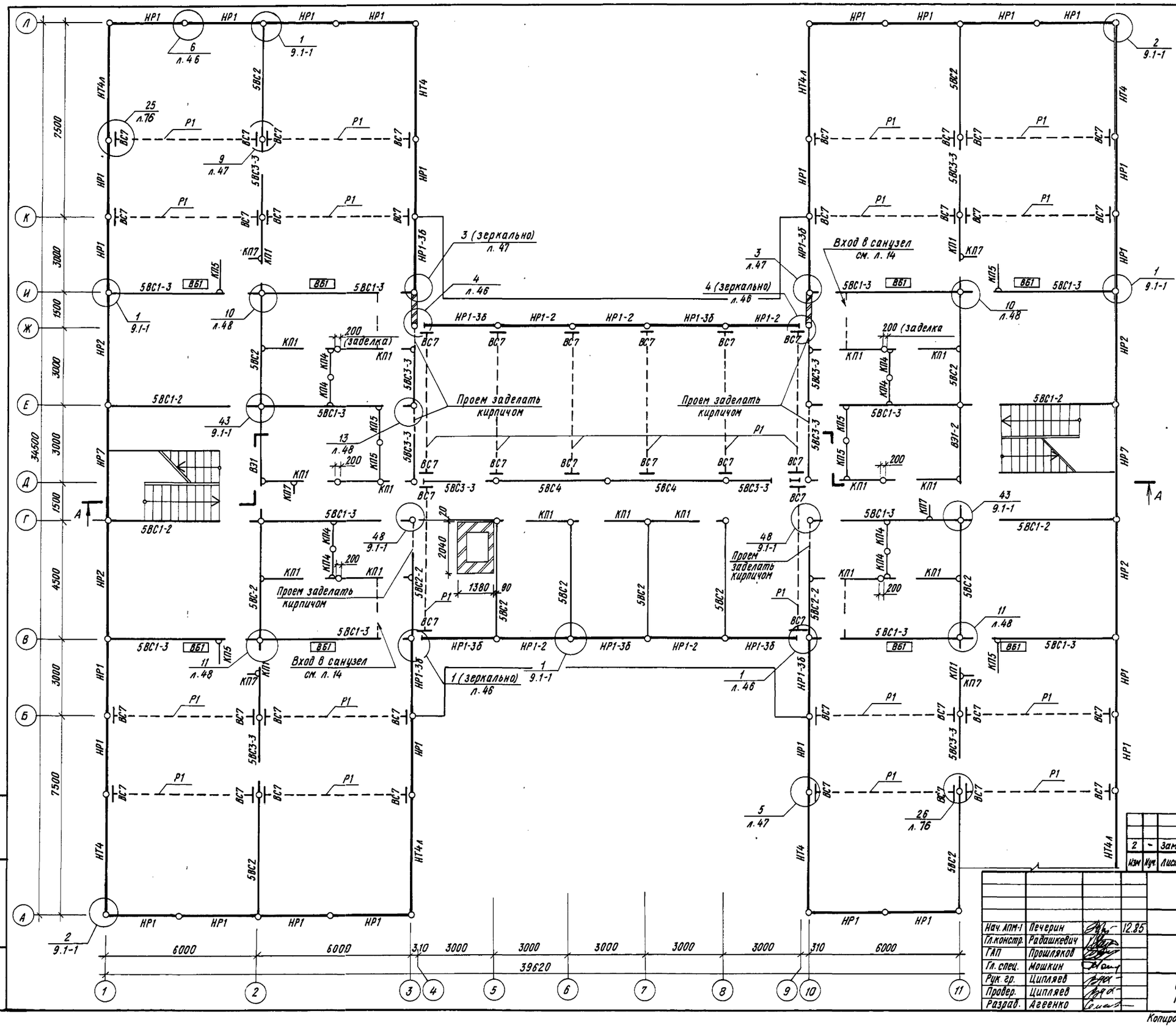

Общие примечания см. л. 43

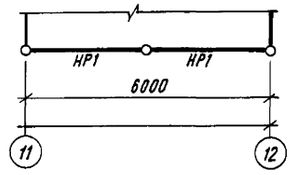

						Привязан	
2	-	Зам.	111-87	12.87			
Изм	Изм.	Лист	№ док.	Дата	Подп.	Инв. №	

			211-1-348.13.86-АС
Нач. КПМ-1	Печерин		12.85
Гл. констр.	Радашкевич		Детские ясли-сад на 280 мест из изделий серии 97
ГАП	Прошляков		
Гл. спец.	Мошкин		Стадия: Р; Лист: 44; Листов:
Рук. гр.	Ципляев		
Провер.	Ципляев		Схема расположения панелей стен 2 этажа
Разраб.	Агеенко		СибЗНИИЭП г. Новосибирск

Копировал

Формат А2

Инв. № подл. | Подпись и дата | Взам. инв. №

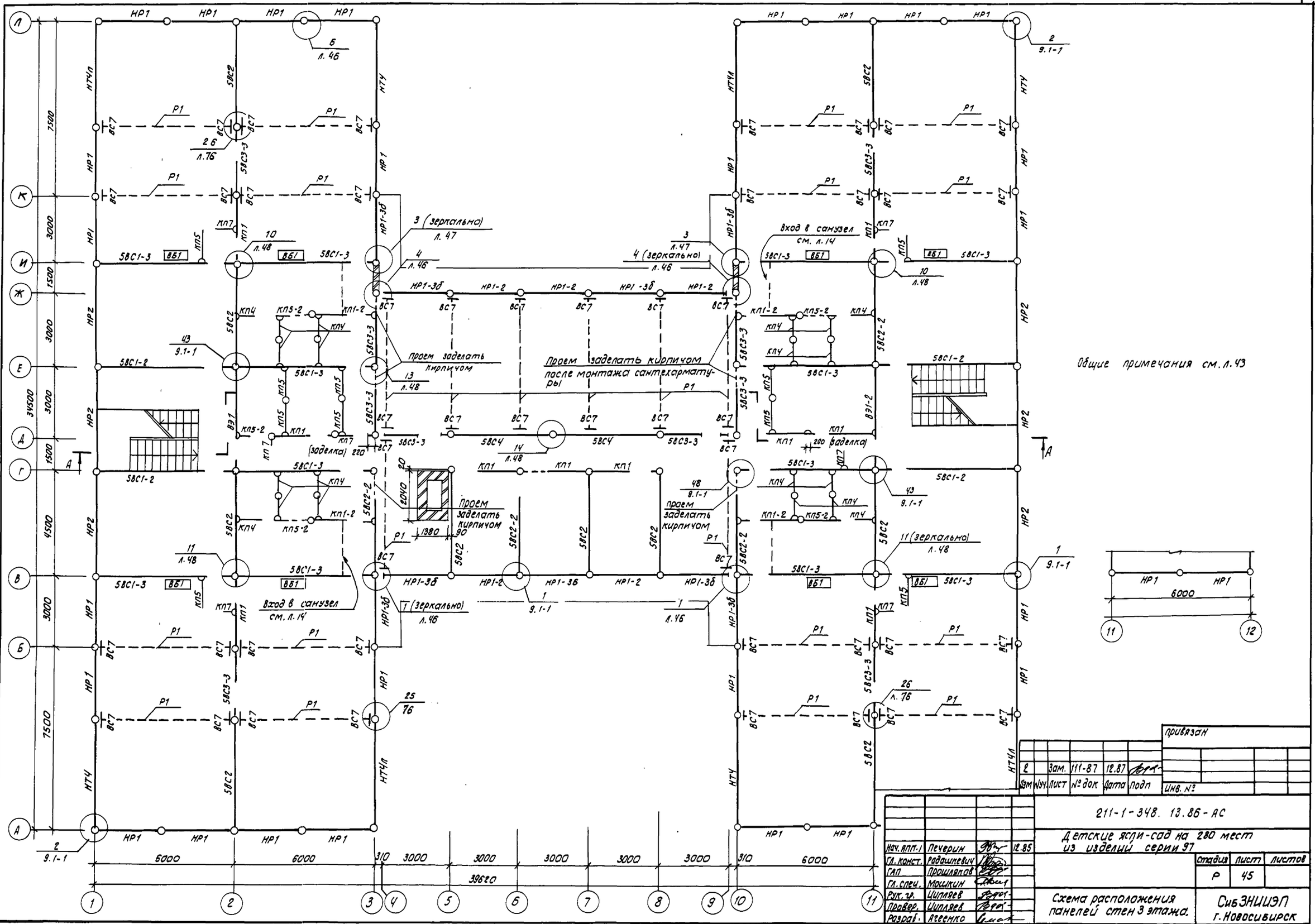

Изм	Кол.	Лист	№ док	Дата	Подп
2		Зам.	111-87	12.87	

Привязан

Инв. №

211-1-348. 13.86-АС

Детские ясли-сад на 280 мест из изделий серии 97

Нач. апп.	Печерин		12.85
Гл. конст.	Радашкевич		
ГАП	Прошляков		
Гл. спец.	Мошкин		
Рук. гр.	Ципляев		
Провер.	Ципляев		
Разраб.	Агеенко		

Стадия	Лист	Листов
Р	45	

Схема расположения панелей стен 3 этажа.

СибЗНИИЭП г. Новосибирск

Копировал

Формат А2

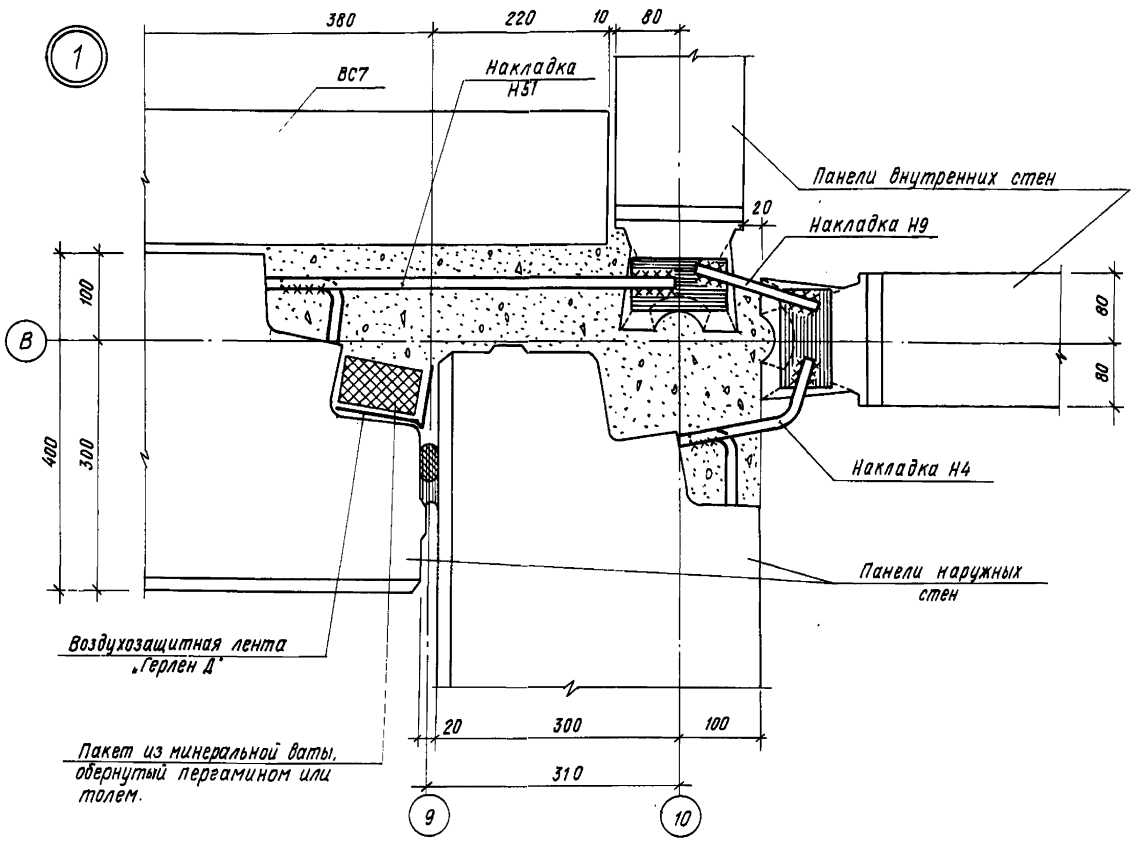

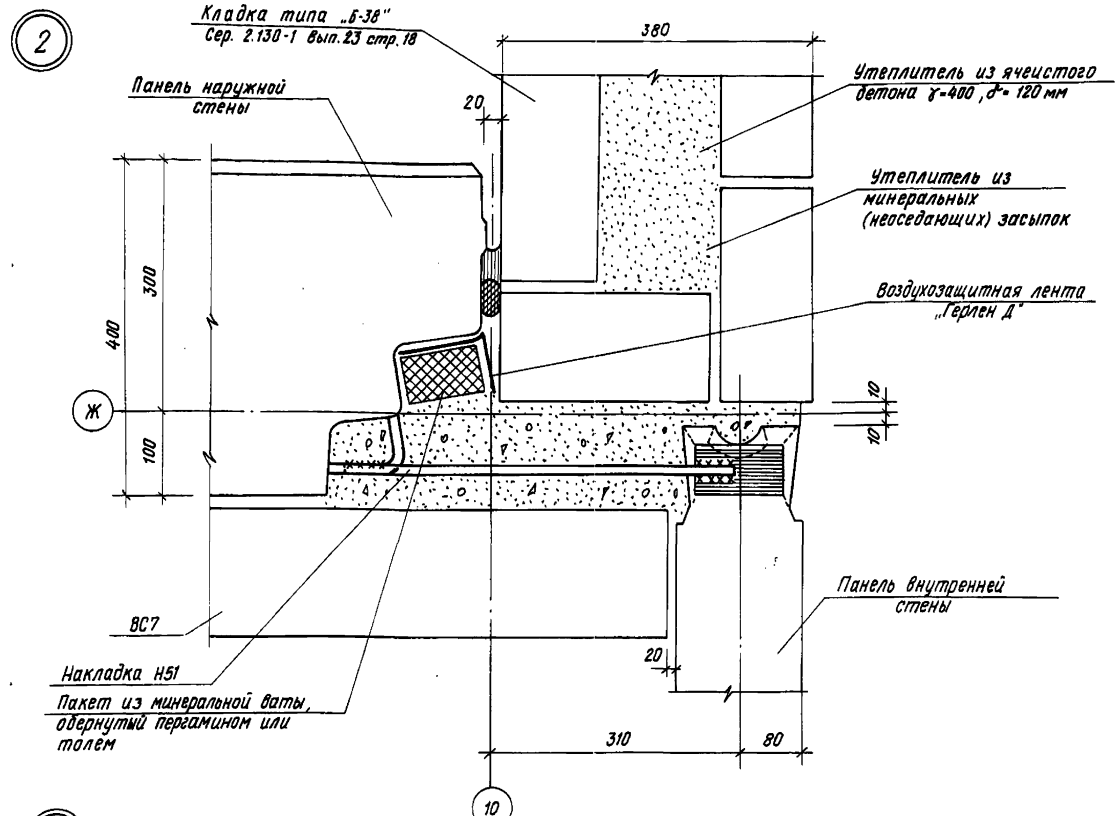

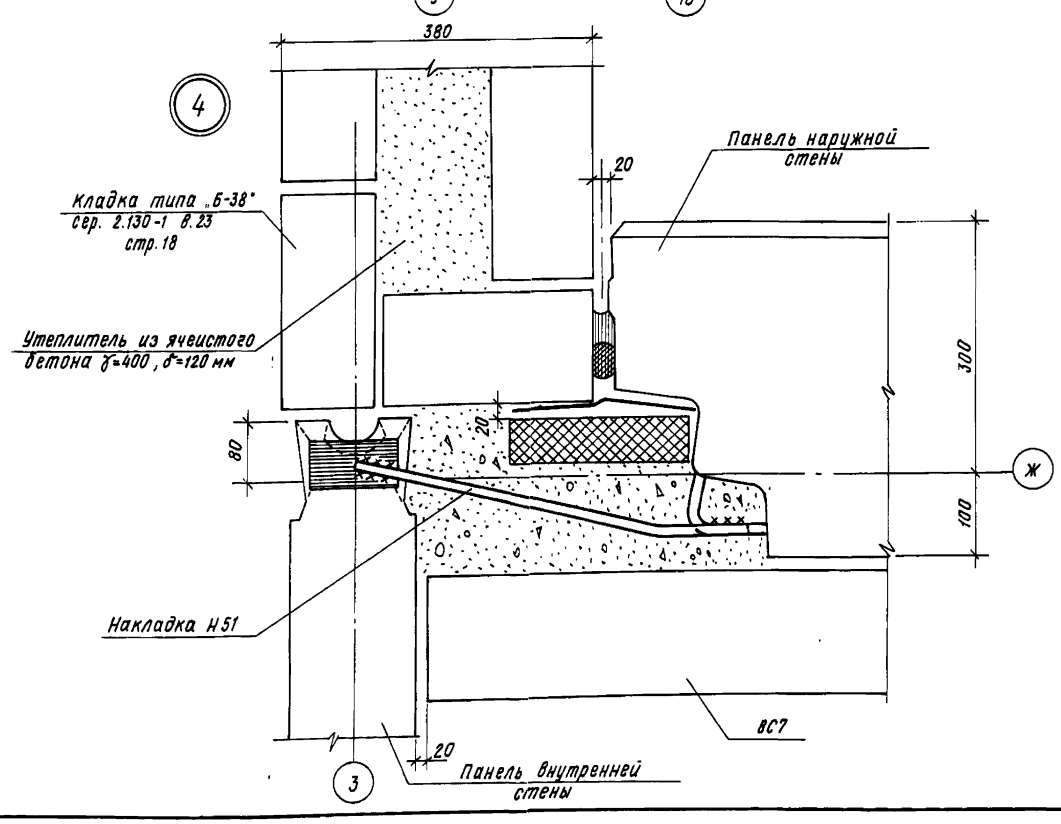

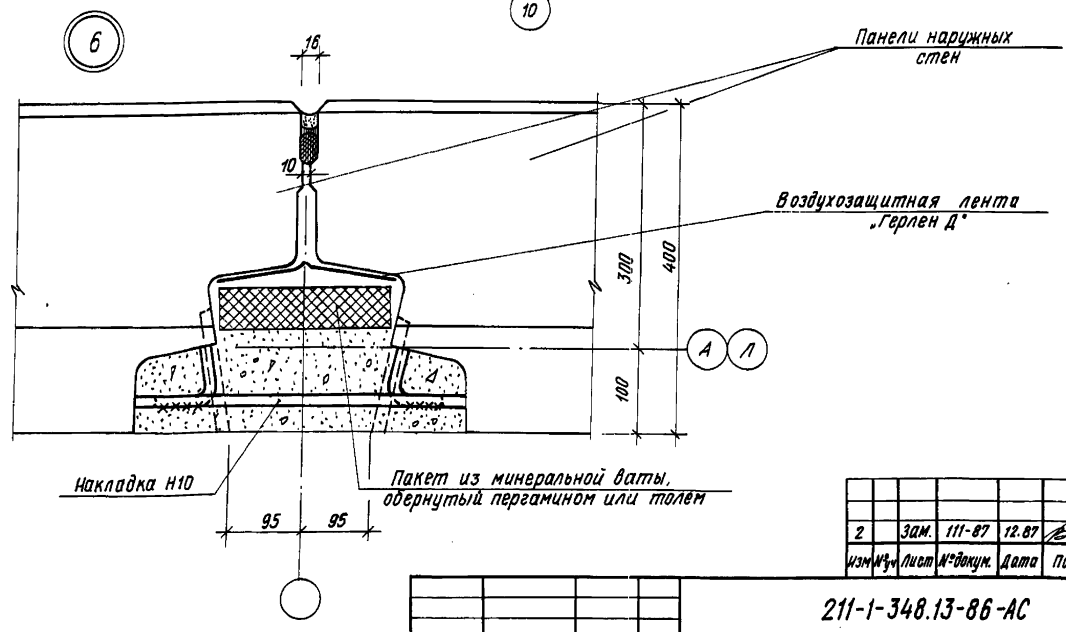

Изм.	Кол.уч.	Лист	№докум.	Дата	Подп.	Подп.
2		Зам.	111-87	12.87		

Нач. АПМ-1	Печерин		1285
Гл. конст.	Радашкевич		
Гл. арх.	Прошляков		
Гл. спец.	Мошкин		
Рук. гр.	Ципляев		
Провер.	Ципляев		
Разраб.	Агеенко		

Привязан

Инв. №

211-1-348.13-86-АС

Детские ясли-сад на 280 мест из изделий серии 97

Узлы соединений по наружным стенам 1,2,4,6

Стадия	Лист	Листов
Р	46	

СибЗНИИЭП г. Новосибирск

Копировал

Формат А2

Инв. № подл. | Подпись и дата | Взам. инв. №

7

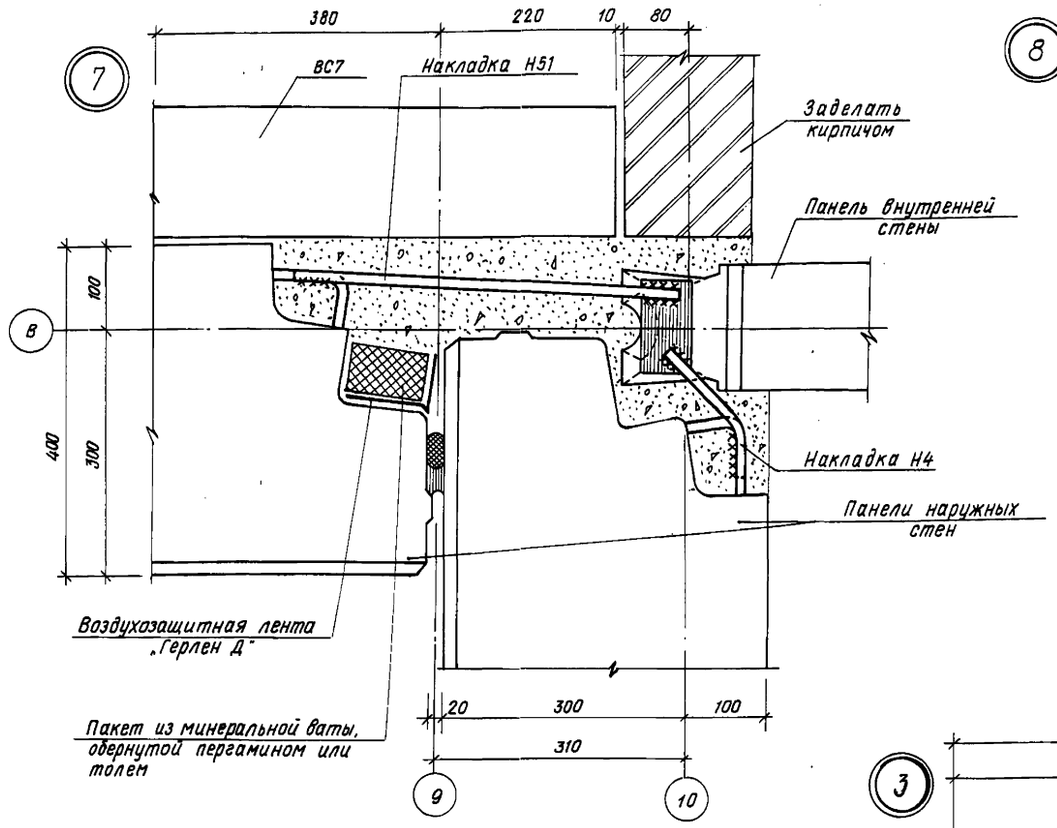

8

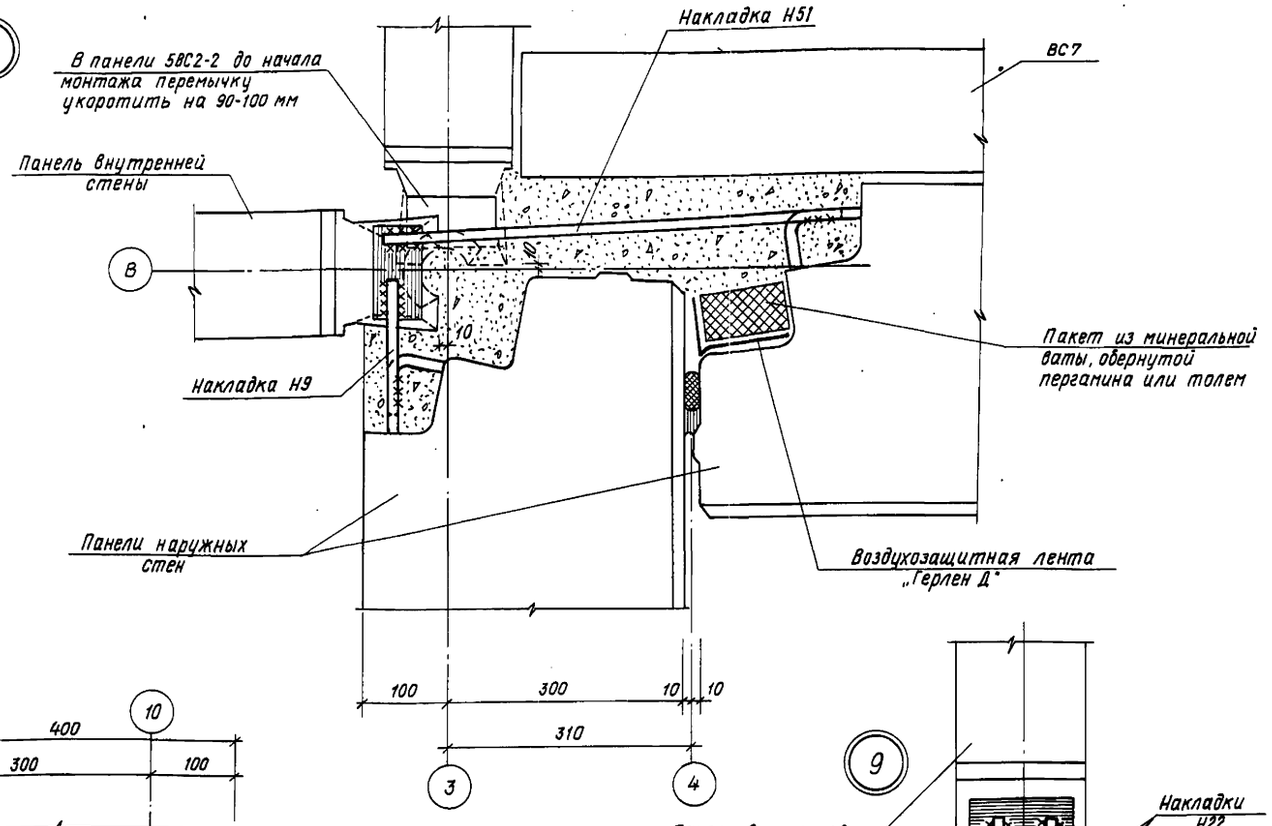

3

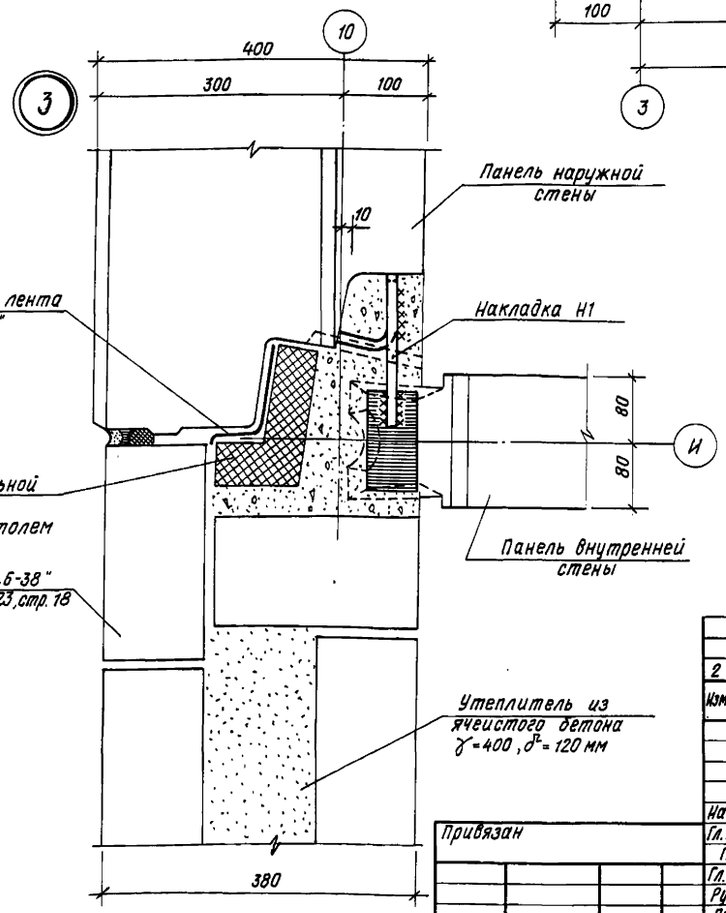

9

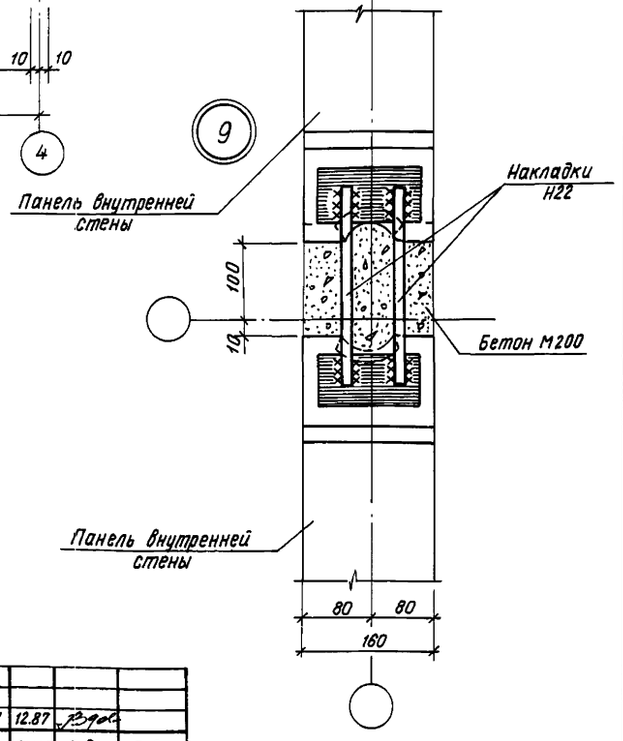

5

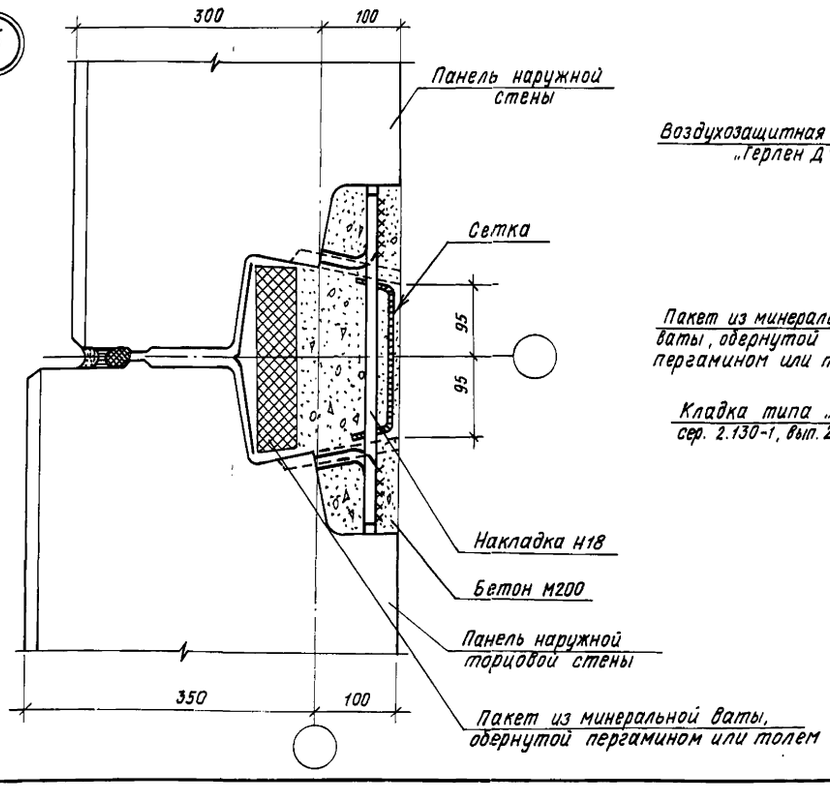

Взам. инв. №	Подпись и дата	Инв. № подл.

Изм.	№ изм.	Лист	№ докум.	Дата	Подп.	Подп.
2		Зам	111-87	12.87		

Привязан

Инв. №

Нач. АПМ-1	Печерин		12.85
Гл. конст.	Рабашкевич		
ГАП	Прошляков		
Гл. спец.	Мошкин		
Рук. гр.	Ципляев		
Провер.	Ципляев		
Разраб.	Агеенко		

211-1-348.13-86-АС

Детские ясли-сад на 280 мест из изделий серии 97

Узлы соединений наружных и внутренних стен 3, 5, 7, 8, 9.

Стадия	Лист	Листов
Р	47	

СибЗНИИЭП г. Новосибирск

Копировал

Формат А2

10

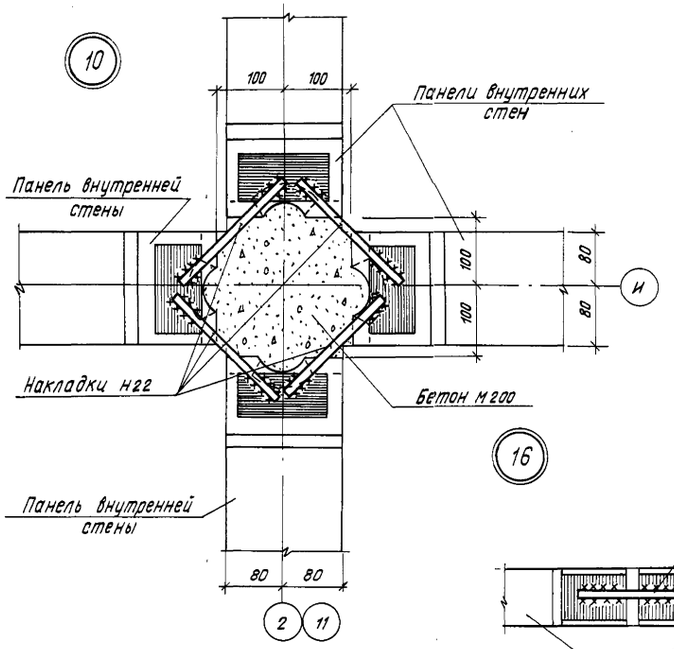

11

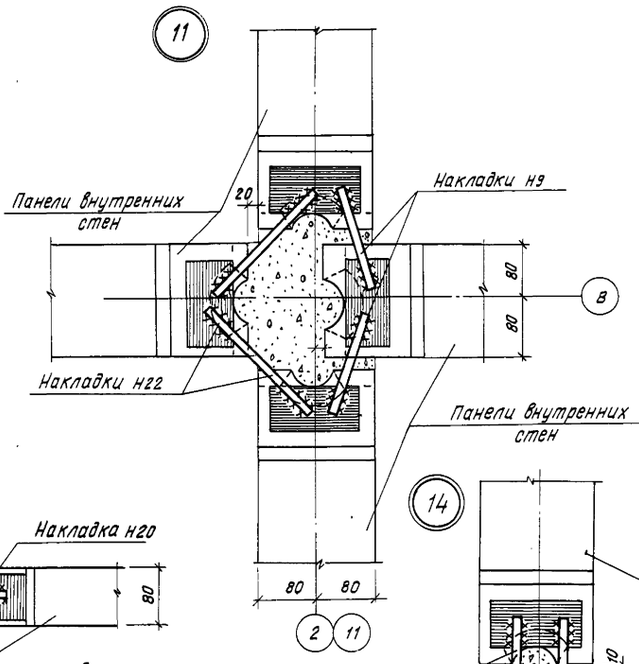

12

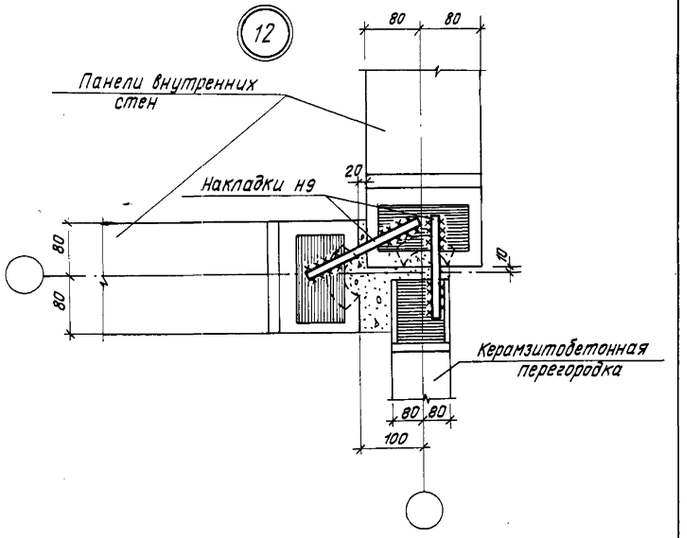

16

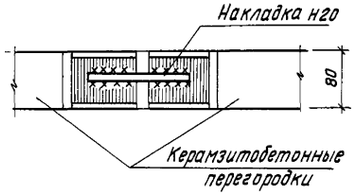

14

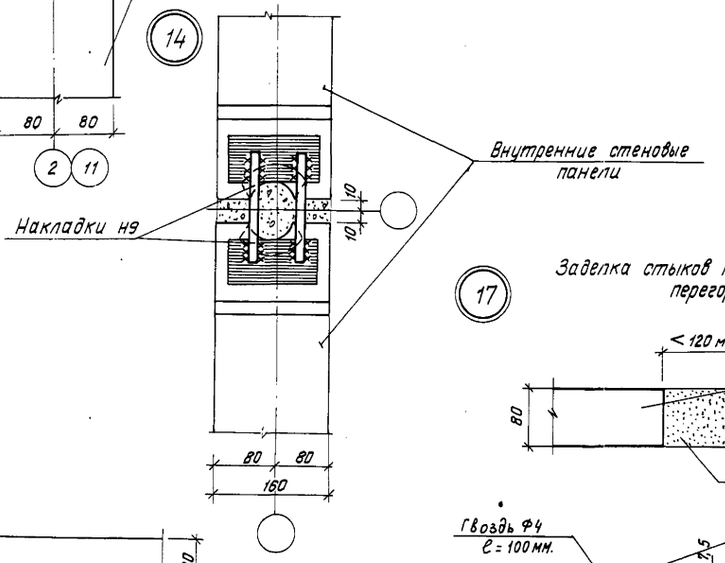

13

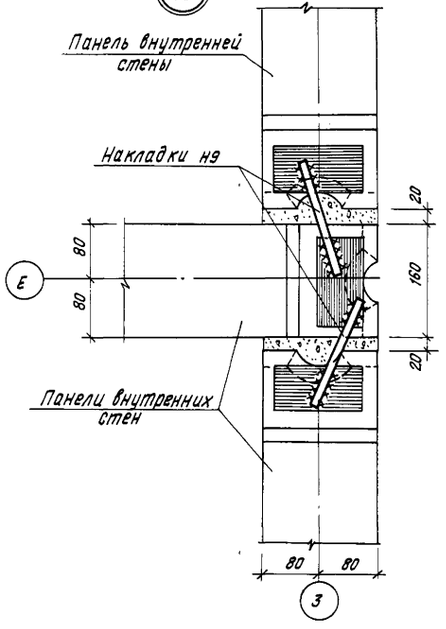

15

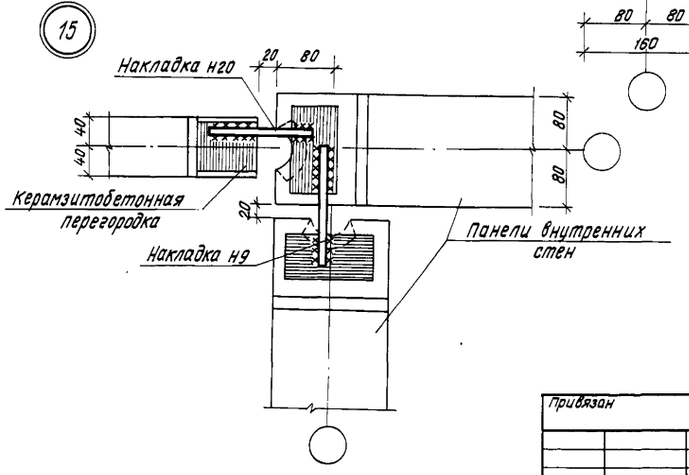

17

Заделка стыков керамзитобетонных перегородок

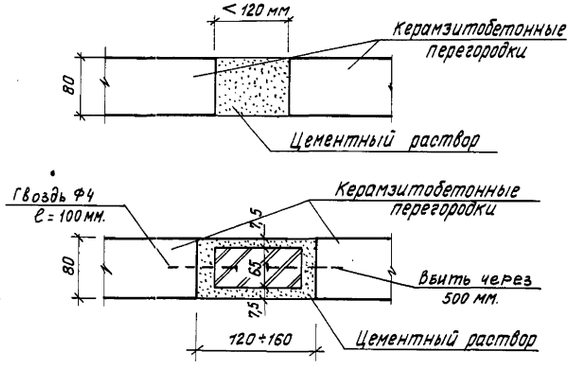

				211-1-348.13.86-АС	
				Детские ясли-сад на 280 мест из изделий серии 97	
Привязан	Нач.АПН-I	Печерин	12.85		Стадия: Р; Лист: 48; Листов:
	Гл.конст.	Рабашкевич			
	ГАП	Прошляков			
	Гл.спец.	Машкин			
	Рук.гр.	Ципляев		Узлы соединений по внутренним стенам и керамзитобетонным перегородкам 10÷17.	СибЗНИИЭП г.Новосибирск
	Провер.	Ципляев			
Инв.№	Разраб.	Агеенко			

Копировал

Формат А2

Инв.№ подл. | Подпись и дата | Взам. инв.№

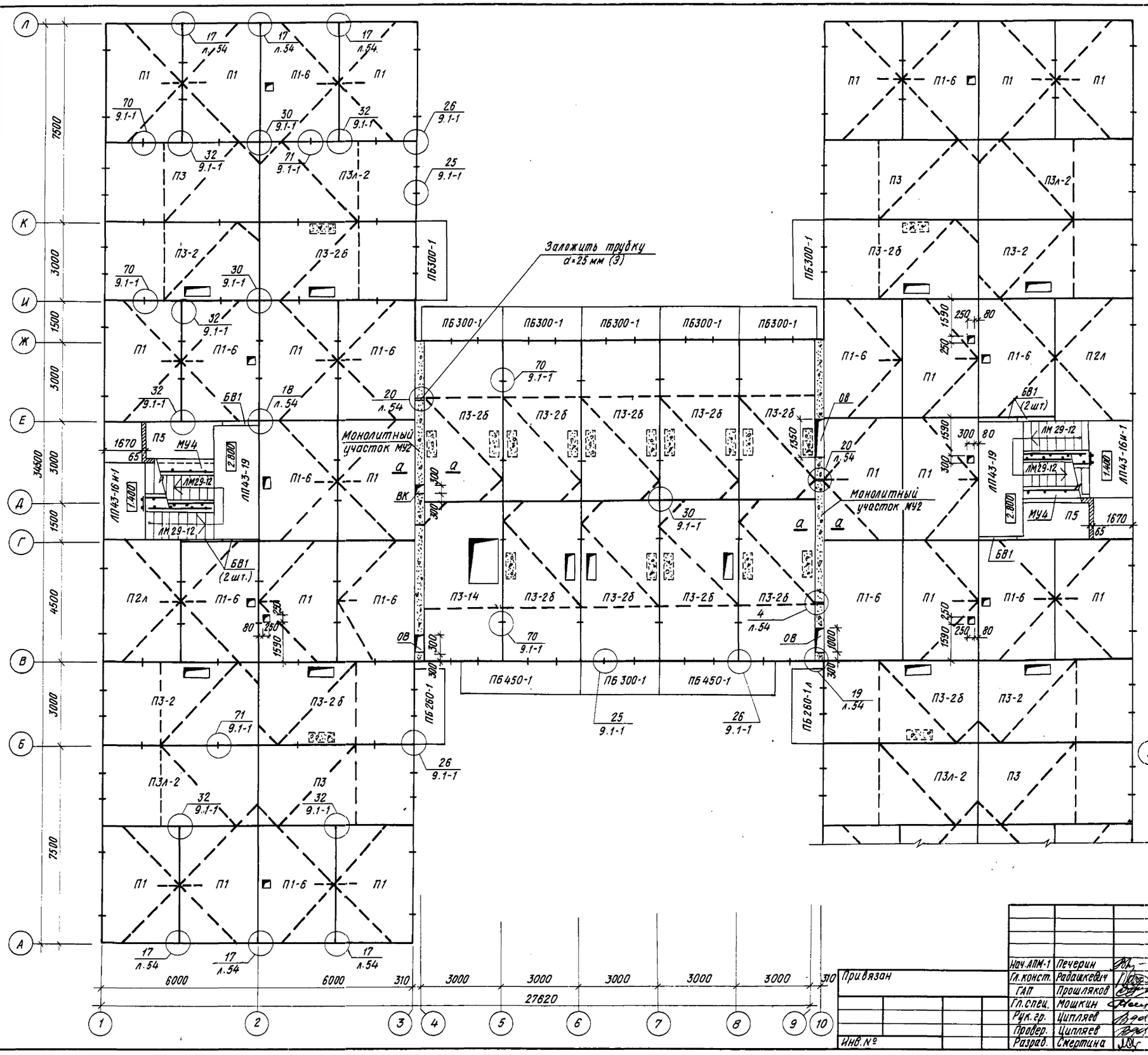

1. Раскладку плит перекрытий на этажах вести согласно направления электроканалов в плитах.
2. На плане пунктиром показаны электроканалы в плитах перекрытий.
3. Неиспользованные отверстия и вафли после монтажа сантехнического оборудования заделать бетоном м200.
4. Привязочные размеры указаны относительно координационных осей.
5. Монолитные участки см. лист 55.
6. Фрагменты и узлы по лестничной клетке см. листы 52, 53.
7. В панелях перекрытия П1, П1-6 отверстия пробить по месту

Фрагмент плана в осях А-Б

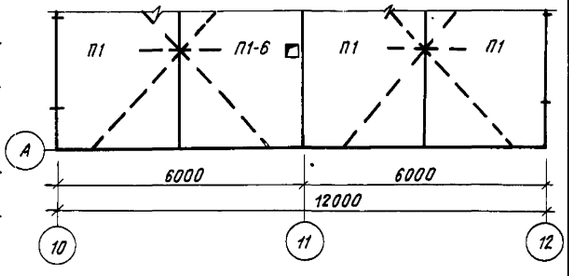

Изм.	Кол.	Лист	№ док.	Дата	Подп.	Подп.
2		Зам.	111-87	12.87		

211-1-348.13.86-АС

Детские ясли-сад на 280 мест из изделий серии 97

Стадия	Лист	Листов
Р	49	

Схема расположения панелей перекрытия 1 этажа

СибЗНИИЭП г. Новосибирск

Копировал

Формат А2

Подпись и дата | Взам. инв.№ | Инв.№ подл.

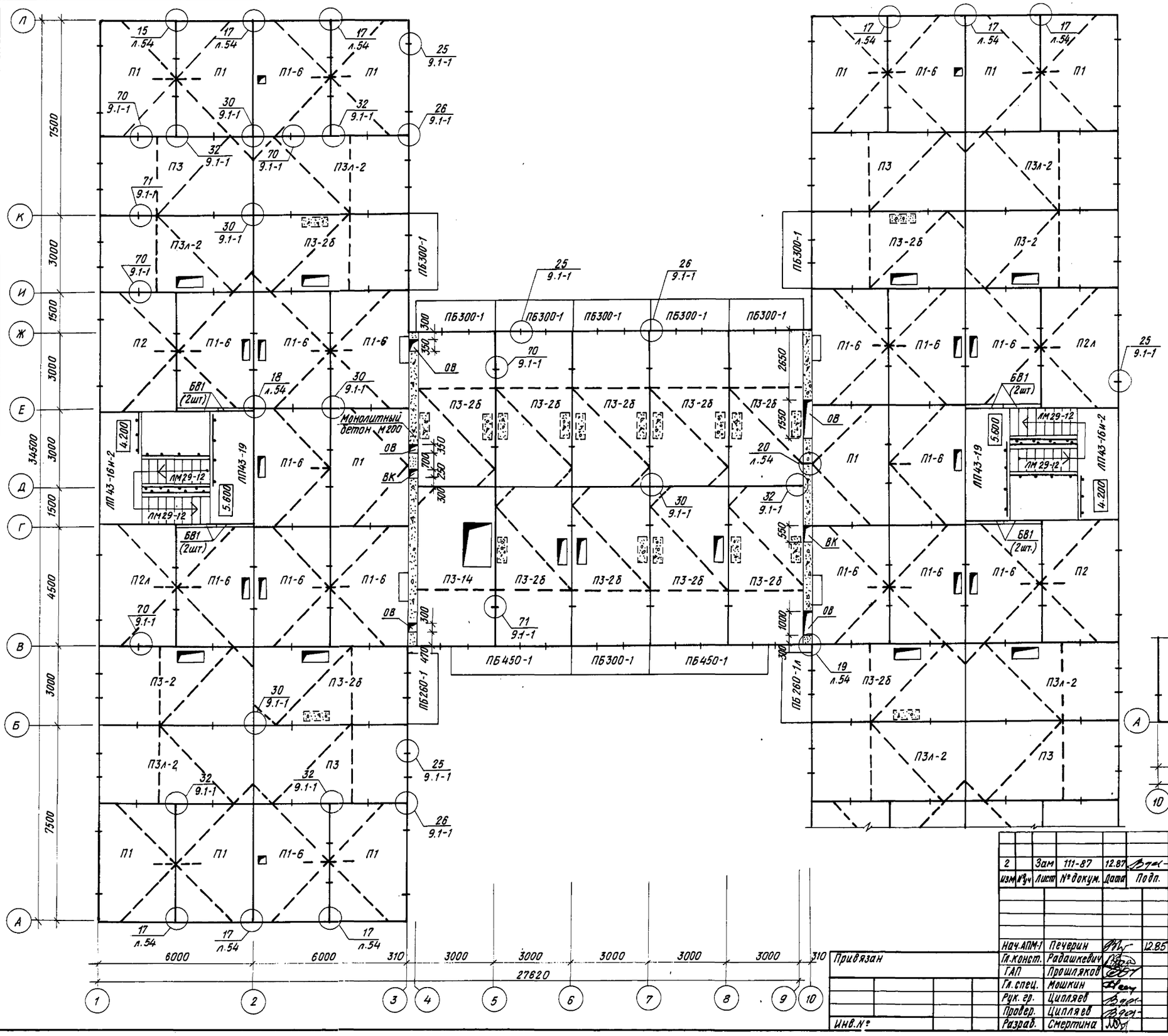

Общие примечания см. лист 49

Фрагмент плана в осях А-Б

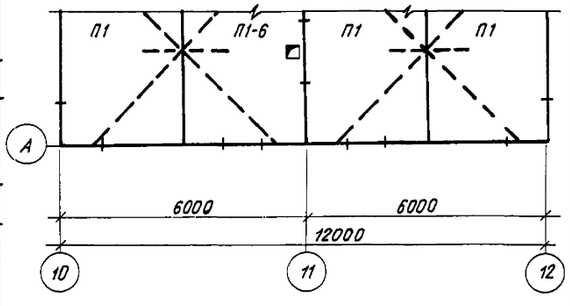

Изм.	Кол.уч.	Лист	№ докум.	Дата	Подп.	Подп.
2		Зам	111-87	12.87		

Нач.АПМ-1	Печерин	12.85
Гл.конст.	Радашкевич	
ГАП	Прошляков	
Гл.спец.	Мошкин	
Рук. гр.	Цыпляев	
Провер.	Цыпляев	
Разраб.	Смертина	

211-1-348.13-86-АС

Детские ясли-сад на 280 мест из изделий серии 97

Стадия	Лист	Листов
Р	50	

Схема расположения панелей перекрытия 2 этажа.

СибЗНИИЭП г. Новосибирск

Копировал Архипов

Формат А2

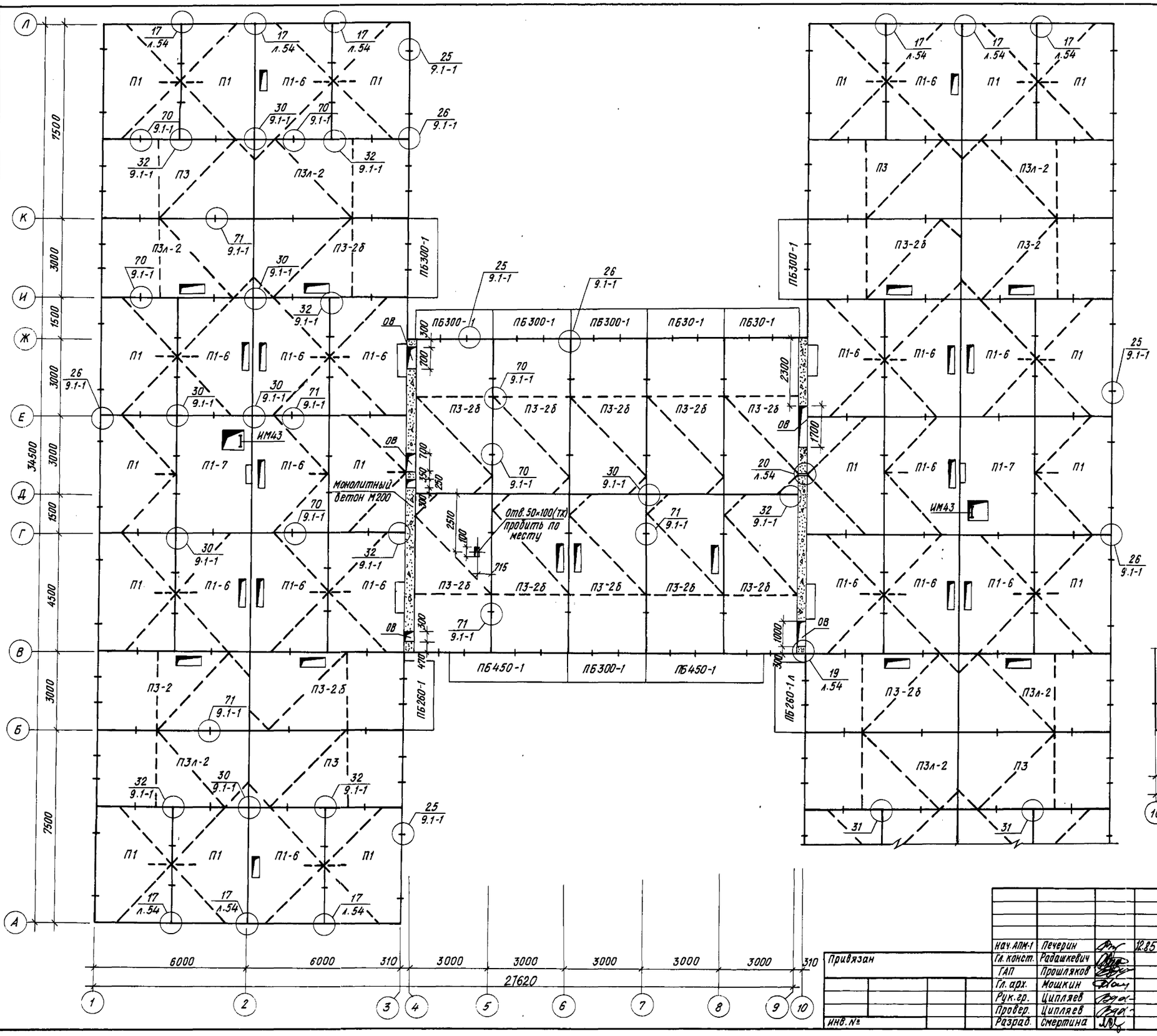

Общие примечания см. лист 49

Фрагмент плана в осях А-Б

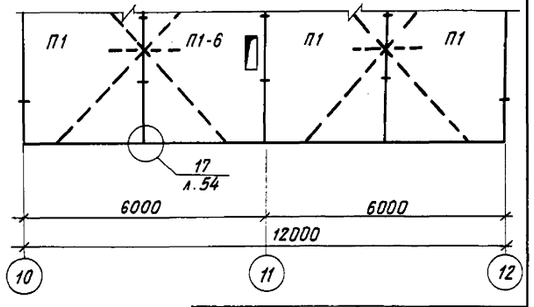

Изм	№ изм	Лист	№ докум.	Дата	Подп.	Подп.
2		Зам	111-87	12.87		

Нач. АПМ-1	Печерин		12.85
Гл. конст.	Радашкевич		
ГАП	Прошляков		
Гл. арх.	Мошкин		
Рук. гр.	Ципляев		
Провер.	Ципляев		
Разраб.	Смертина		

Привязан

Инв. №

211-1-348.13-86-АС

Детские ясли-сад на 280 мест из изделий серии 97

Стадия	Лист	Листов
Р	51	

Схема расположения панелей перекрытия 3 этажа.

СибЗНИИЭП г. Новосибирск

Копировал

Формат А2

Инв. № подл. | Подпись и дата | Взам. инв. №

Фрагмент плана лестничных площадок 3 этажа

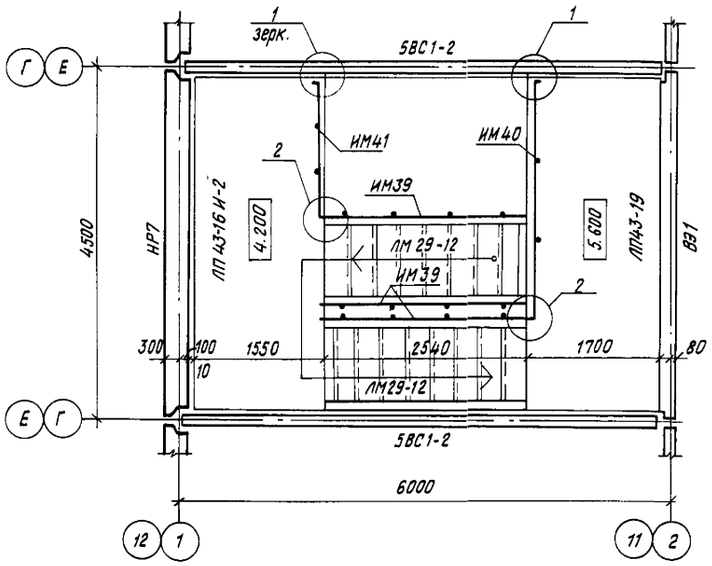

Фрагмент плана лестничных площадок 2 этажа

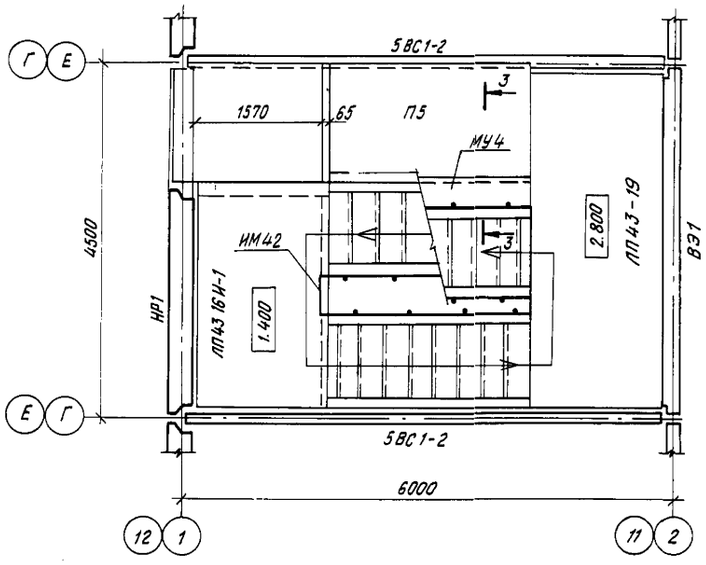

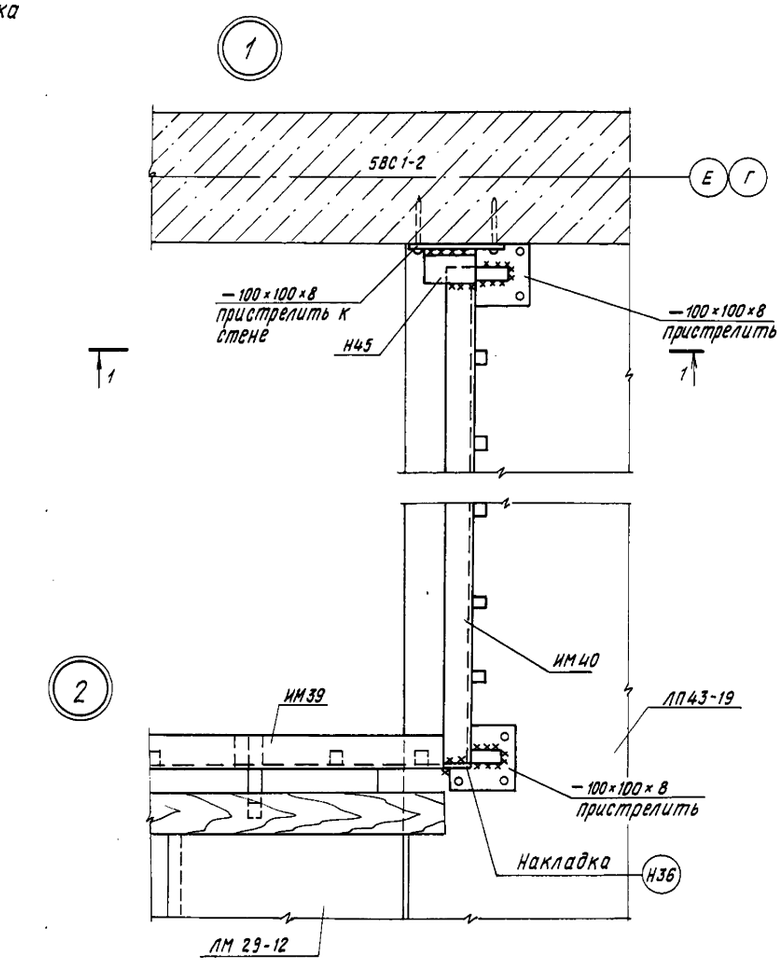

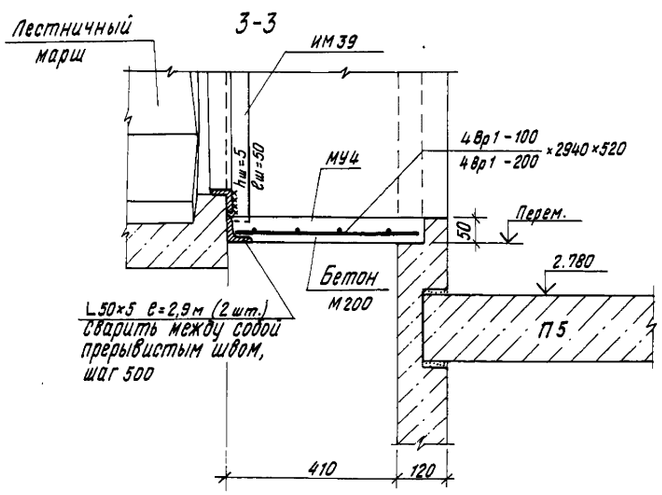

1-1

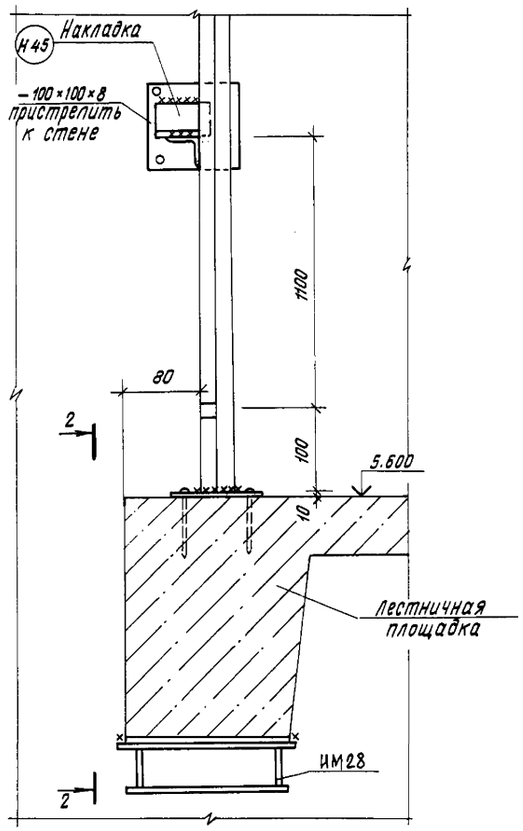

2-2

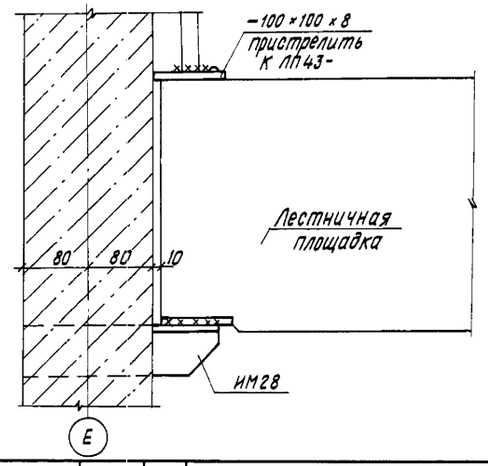

					211-1-348.13.86-АС	
					Детские ясли-сад на 280 мест из изделий серии 97	
			нач.АПМ-1	Печерин	12.85	
Привязан			Гл.конст.	Радашкевич		Стадия: Р; Лист: 52; Листов:
			ГАП	Прошляков		
			Гл.спец.	Мошкин		
			Рук.гр.	Ципляев		Фрагменты планов лестничных площадок. Узлы 1, 2.
			Провер.	Ципляев		Сиб ЗНИИЭП г. Новосибирск
Инв.№			Разраб.	Смертина		

Копировал

Формат А2

Инв.№ подл. | Подпись и дата | Взам. инв.№

Фрагмент плана лестничных площадок 1 этажа

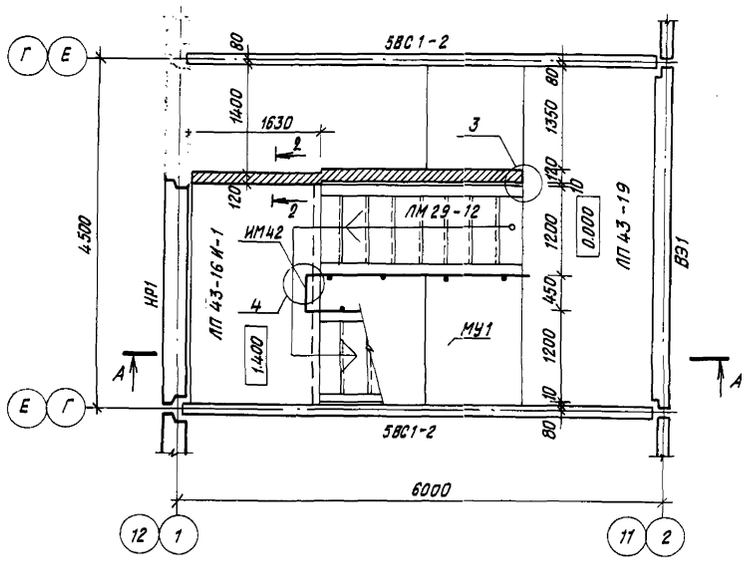

А-А

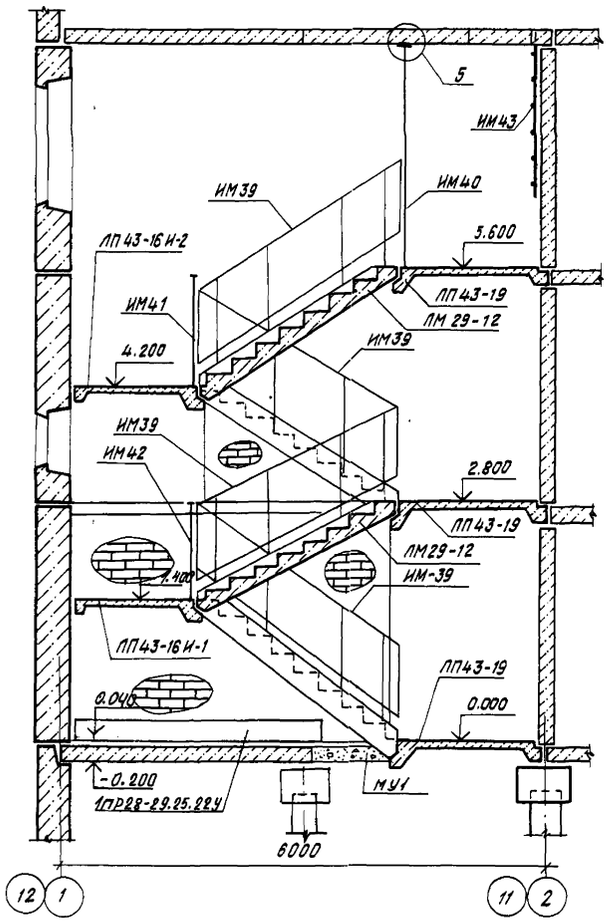

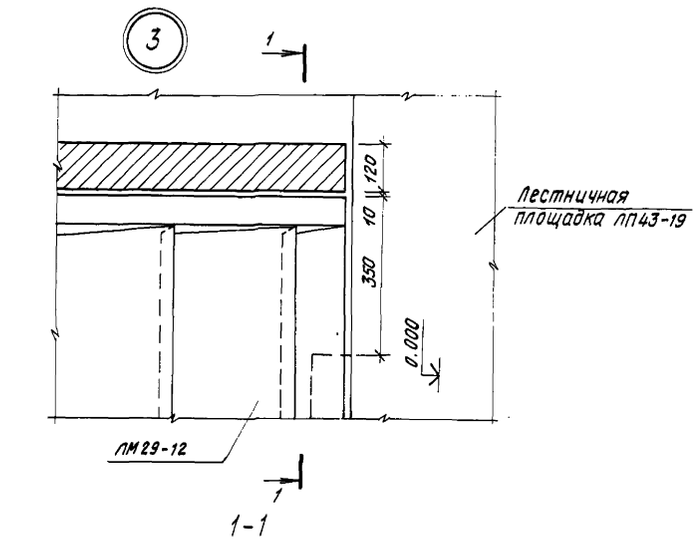

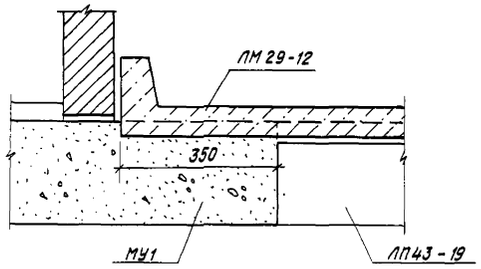

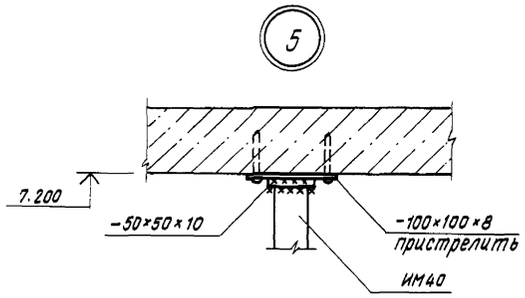

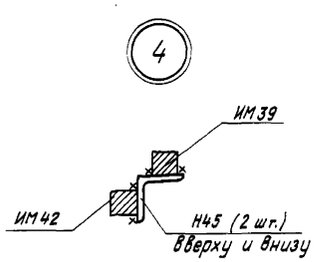

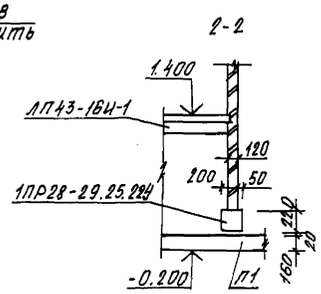

Выборка изделий на 1 лестницу

Марка поз	Обозначение	Наименование	Кол.	Масса ед., кг	Примечание
		Сборные железобетонные изделия			
ЛП43-19	Серия 97 ч.10 Р.10.5-1	Лестничная площадка	3	2150	
ЛП43-16И-1	лист 69	—"—	1	1240	
ЛП43-16И-2	—"—	—"—	1	1850	
ЛМ29-12	Серия 97 ч.10 Р.10.5-1	Лестничный марш	4	980	
	Серия 1.138-10	*1пр 28-29.25.22у	1	400	
		Металлические изделия			
ИМ39	лист 66	Ограждение марша	5	122.30	
ИМ40	—"—	Ограждение площадки	1	248.10	
ИМ41	—"—	—"—	1	91.10	
ИМ42	—"—	—"—	1	19.60	
ИМ43	лист 71	Стремянка выхода на чердак	1	15.24	

1. Армирование монолитных участков МУ1, МУ4 см. лист 55.
2. *Перемычка 1пр28-29.25.22у для варианта свайных фундаментов.

Инв.№ подл. | Подпись и дата | Взам.инв.№

				211-1-348.13.86-АС
				Детские ясли-сад на 280 мест из изделий серии 97
Нач.АПМ-1	Печерин		12.85	
Гл.конст.	Радашкевич			
ГАП	Прошляков			
Гл.спец.	Мошкин			
Рук.гр.	Ципляев			
Провер.	Ципляев			
Разраб.	Смертина			

Привязан

Инв.№

Стадия	Лист	Листов
Р	53	

Фрагмент плана лестничных площадок 1 этажа. Узлы 3, 4, 5

СибЗНИИЭП г. Новосибирск

Копировал

Формат А2

17

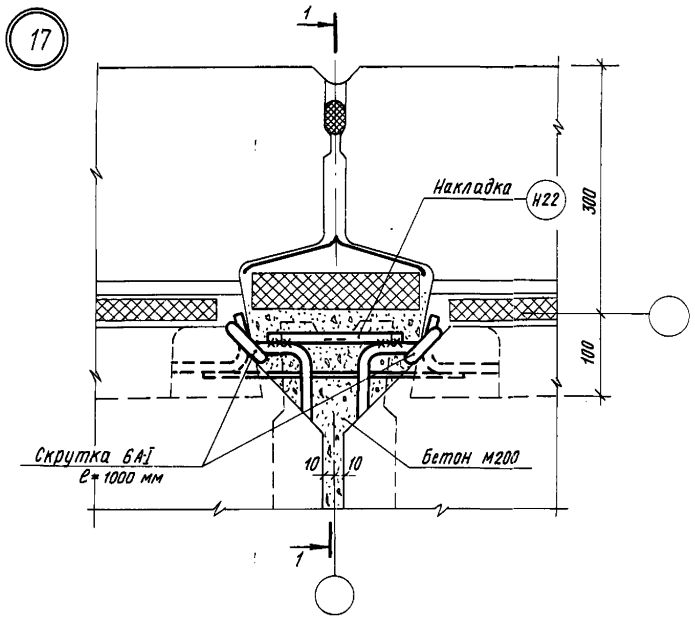

1-1

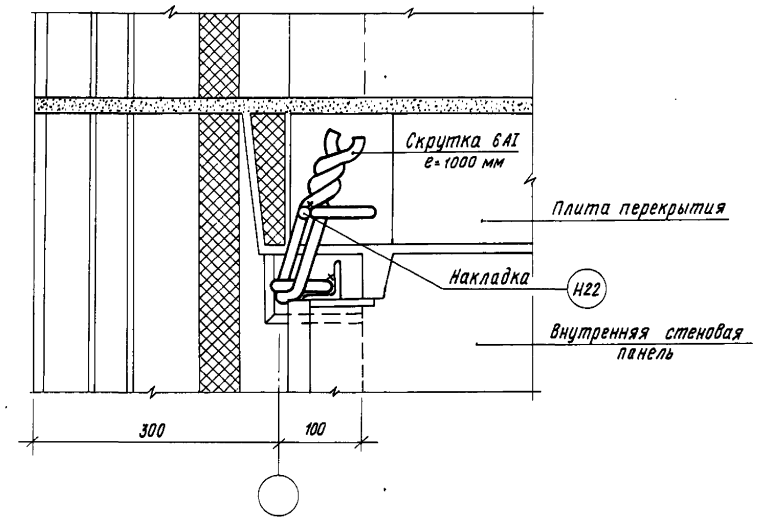

18

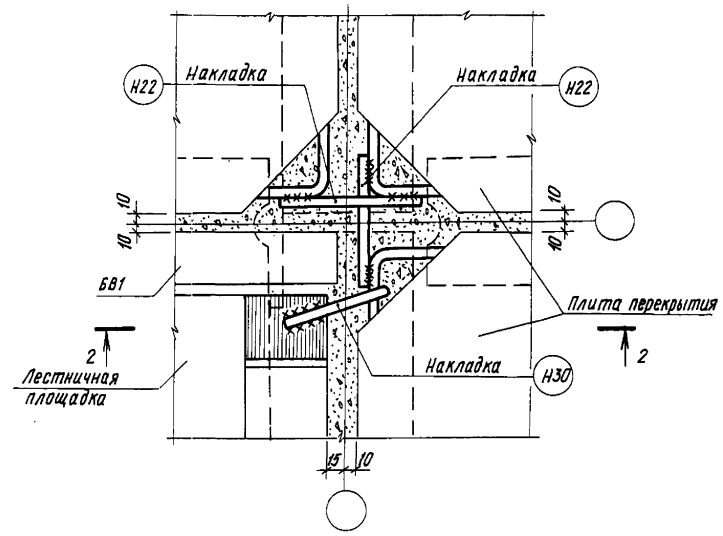

3-3

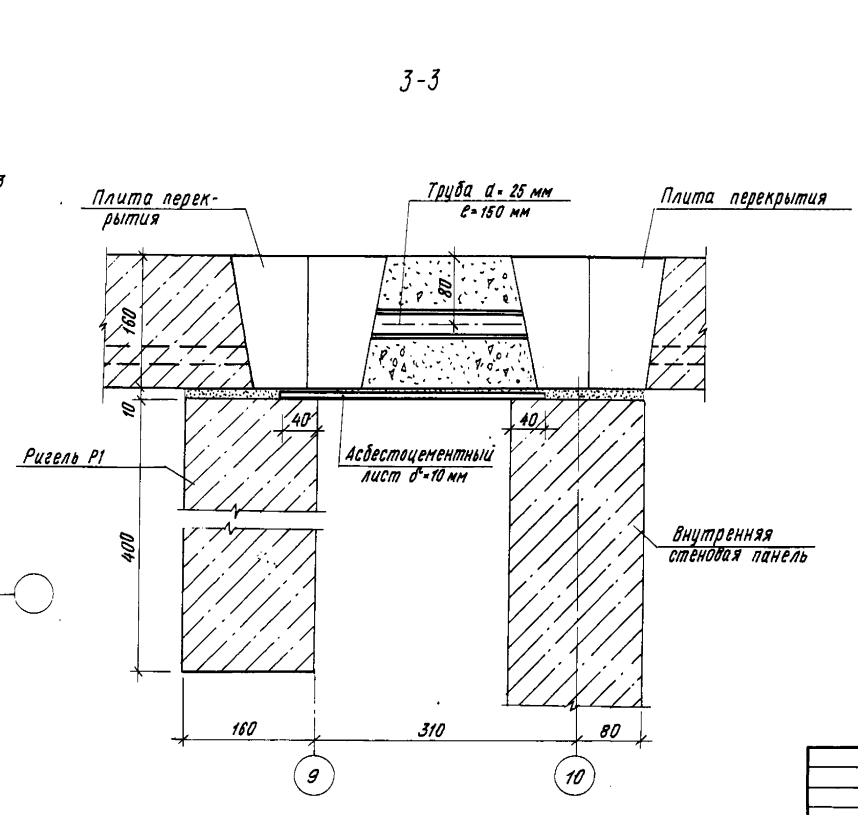

2-2

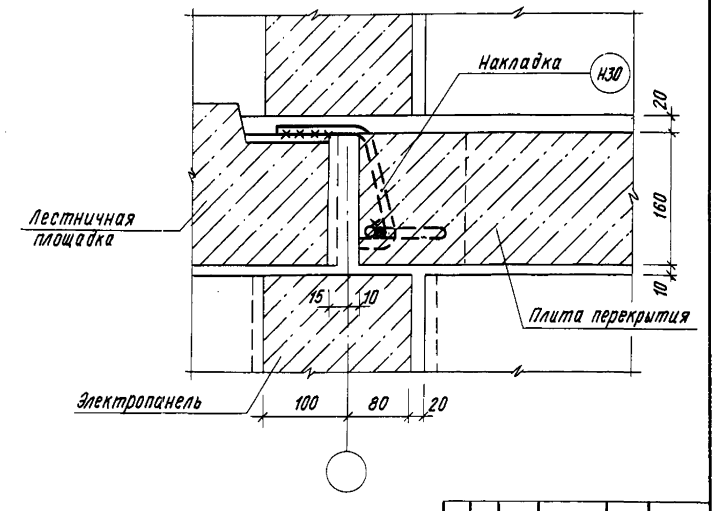

20

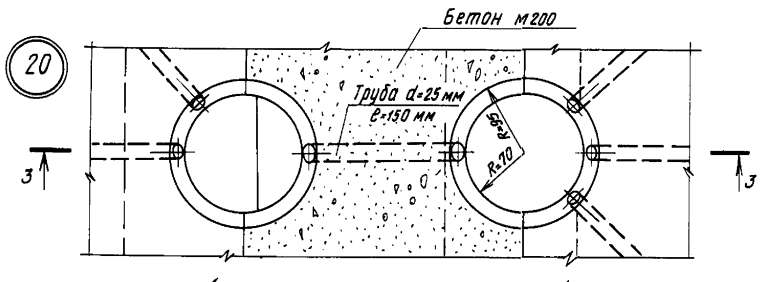

19

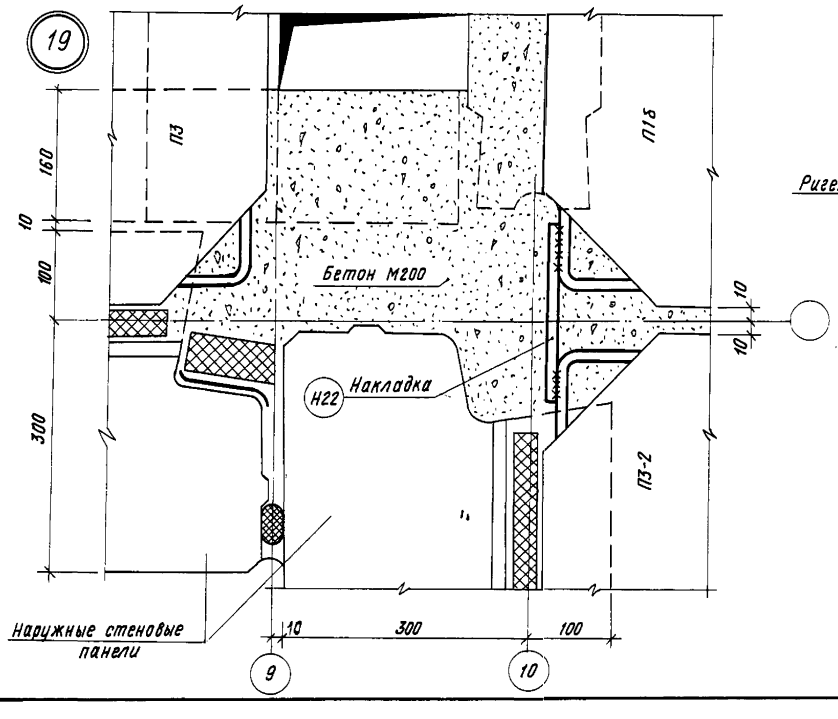

2		Зам.	111-87	12.87	
Изм.	Кол.уч.	Лист	№докум.	Дата	Подп.

Нач. АПМ-1	Печерин		12.85	
Гл. констр.	Рабашкевич			
ГАП	Прошляков			
Гл. спец.	Мошкин			
Рук. гр.	Ципляев			
Провер.	Ципляев			
Разраб.	Смертина			

Привязан

Инв. №

211-1-348.13-86-АС

Детские ясли-сад на 280 мест из изделий серии 97

Стадия	Лист	Листов
Р	54	

Монтажные узлы 17÷20

СибЗНИИЭП г. Новосибирск

Копировал

Формат А2

Инв. № подл. | Подпись и дата | Взам. инв. №

Монолитный участок МУ-1

Фрагмент плана перекрытия

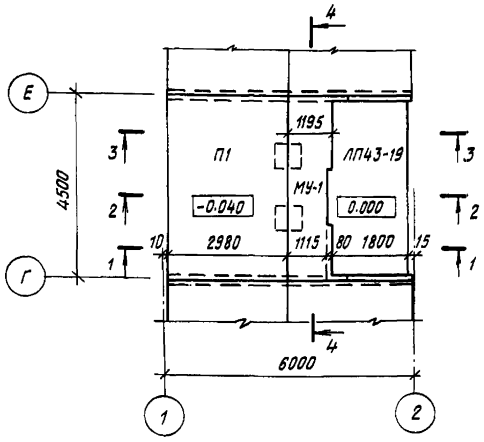

1-1

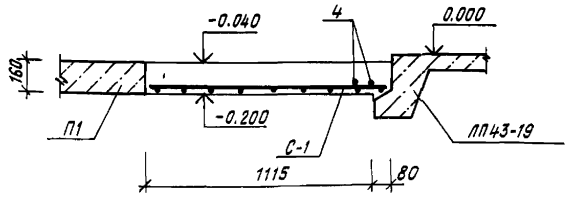

2-2

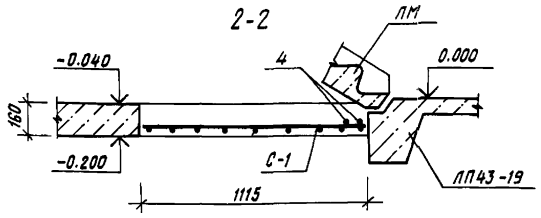

3-3

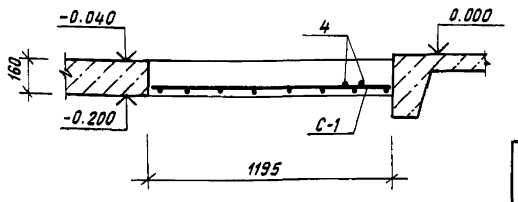

Схема раскладки сеток в осях 3-4

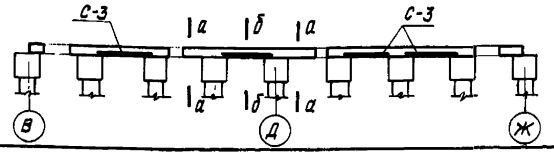

4-4

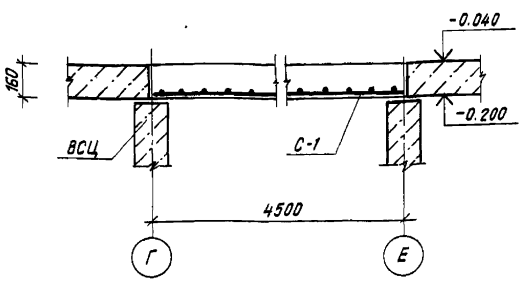

Сетка С-1

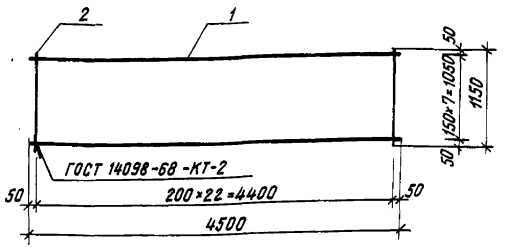

Сетка С-2

ГОСТ 8478-81 $\frac{4Вр1-200}{4Вр1-200}$ × 1440/2

Схема сгиба

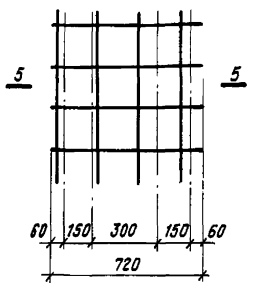

5-5

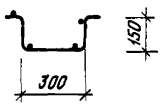

1. Данный лист смотреть совместно с листами 29,49÷51.
2. Толщина защитного слоя бетона до арматуры -15 мм.

Монолитный участок МУ-2

а-а

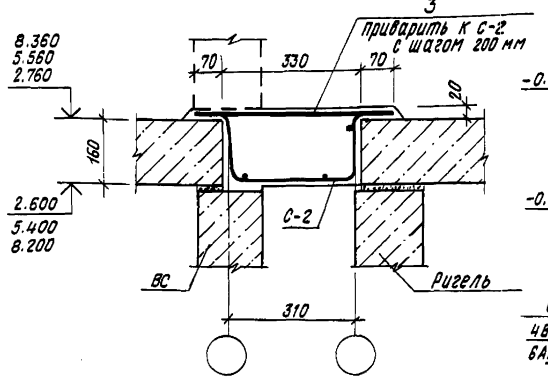

Монолитный участок МУ-3

б-б

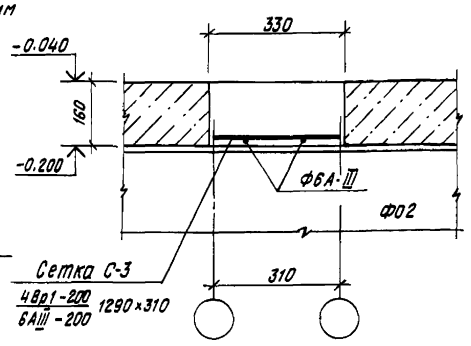

Спецификация арматурных изделий

Формат	Зона	Поз	Обозначение	Наименование	Кол.	Примеч.
				Сетка С-1		
		1	ГОСТ 5781-82*	ф8АIII е=4500	8	1,78
		2	ГОСТ 6727-80	ф5 Вр1 е=1150	23	0,16
				Итого:		17,92 кг
		3	ГОСТ 5781-82*	ф12 АIII е=470	1	0,42

Спецификация монолитных участков

Формат	Зона	Поз	Обозначение	Наименование	Кол.	Примеч.
				МУ-1 (шт.2)		
				Сетка С-1	1	17.92 кг
		4	ГОСТ 5781-82*	Отд. ст. ф12 АIII е=4500	2	7,99 кг
				Бетон М200		0,86 м³
				МУ-2 (шт.1)		
			ГОСТ 8478-81 $\frac{4Вр1-200}{4Вр1-200}$ ×1440	Сетка С-2 м.п	29	40,6 кг
		3	ГОСТ 5781-82*	Отд. ст. ф12 А-III е=470	290	121,80 кг
				Бетон М200		3,06 м³
				МУ3 (шт.1)		
			ГОСТ 8478-81 $\frac{4Вр1-200}{6АIII-200}$ ×1290×300	Сетка С-3	9	6,93
		3	ГОСТ 5781-82*	Отд. ст. ф12 АIII е=470	20	8,40
			ГОСТ 8478-81 $\frac{4Вр1-200}{4Вр1-200}$ ×1440	Сетка С2 м.п	1,2	1,68
				Бетон М200		1,07 м³
				МУ-4 (шт.2)		
			ГОСТ 8509-72*	L 50×5 е=2900	2	10,90
			ГОСТ 8478-81 $\frac{4Вр1-100}{4Вр1-200}$ ×2940×520	Сетка С4	1	2,25
				Бетон М200		0,095 м³

Ведомость расхода стали, кг (на все участки)

Марка элемента	Изделия арматурные								Всего
	Арматура класса AIII				Вр1			Профильн. металл	
	ГОСТ 5781-82*				ГОСТ 6727-80				
	ф12	ф8	ф6	Итого	ф5	ф4	Итого	L 50×5	
МУ-1	15.98	28.48	—	44.46	7.36	—	7.36	—	51.82
МУ-2	121.80	—	—	121.80	—	40.6	40.6	—	162,40
МУ-3	8.40	—	5.13	13.53	—	3.48	3.48	—	17.01
МУ-4	—	—	—	—	—	4.50	4.50	21.80	26.30

Привязан

Инв.№

Нач. АПМ-1	Печерин		12.85
Гл. конст.	Радашкевич		
ГАП	Прошляков		
Гл. спец.	Мощкин		
Рук. гр.	Ципляев		
Пробер.	Ципляев		
Разраб.	Вдовина		

211-1-348.13.86-АС

Детские ясли-сад на 280 мест из изделий серии 97

Стадия	Лист	Листов
Р	55	

Монолитные участки перекрытий

СибЗНИИЭП г. Новосибирск

Копировал

Формат А2

Инв.№ подл. | Подпись и дата | Взам. инв.№

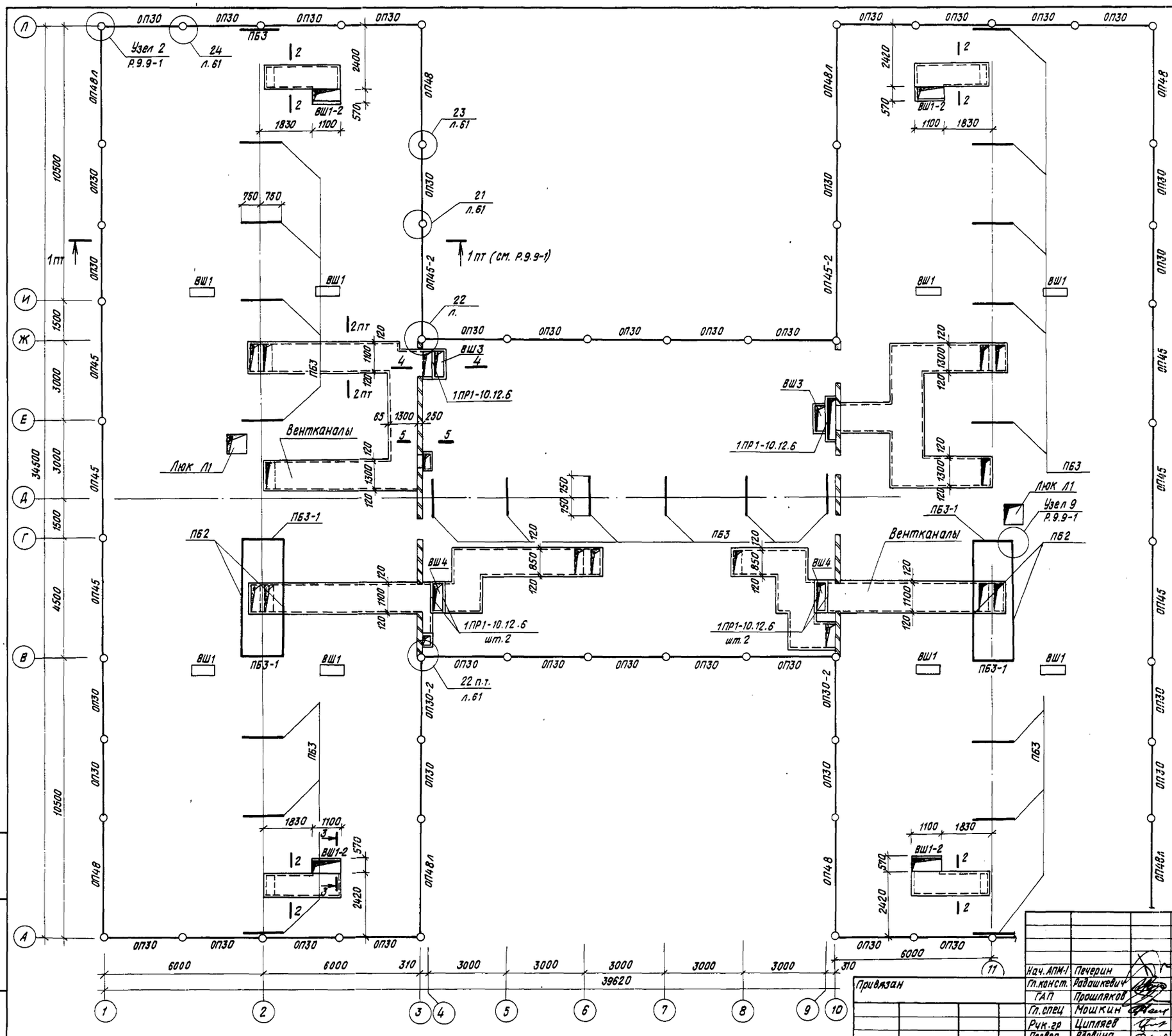

2-2

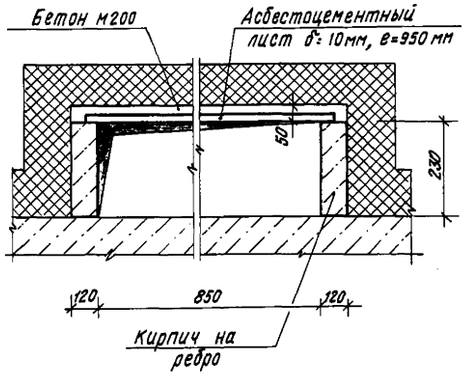

3-3

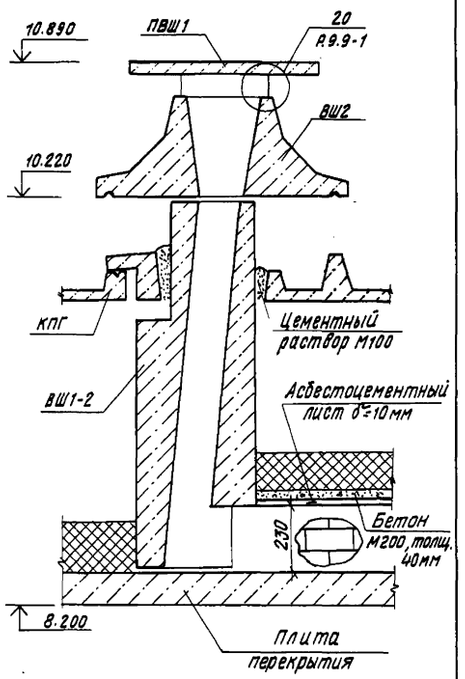

Данный лист см. совместно с л. 60

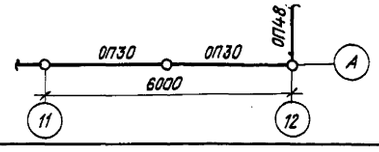

Нач. АПМ-I	Печерин		12.85
Гл. конст.	Радашкевич		
ГАП	Прошляков		
Гл. спец.	Мошкин		
Рук. гр.	Ципляев		
Провер.	Вдовина		
Разраб.	Волоховин		

Привязан

Инв. №

211-1-348.13.86-АС

Детские ясли-сад на 280 мест из изделий серии 97.

Стадия	Лист	Листов
Р	56	

Схема расположения опорных панелей и подкладочных балок.

СибЗНИИЭП г. Новосибирск

Копировал

Формат А2

Взам. инв. № | Подпись и дата | Инв. № подл.

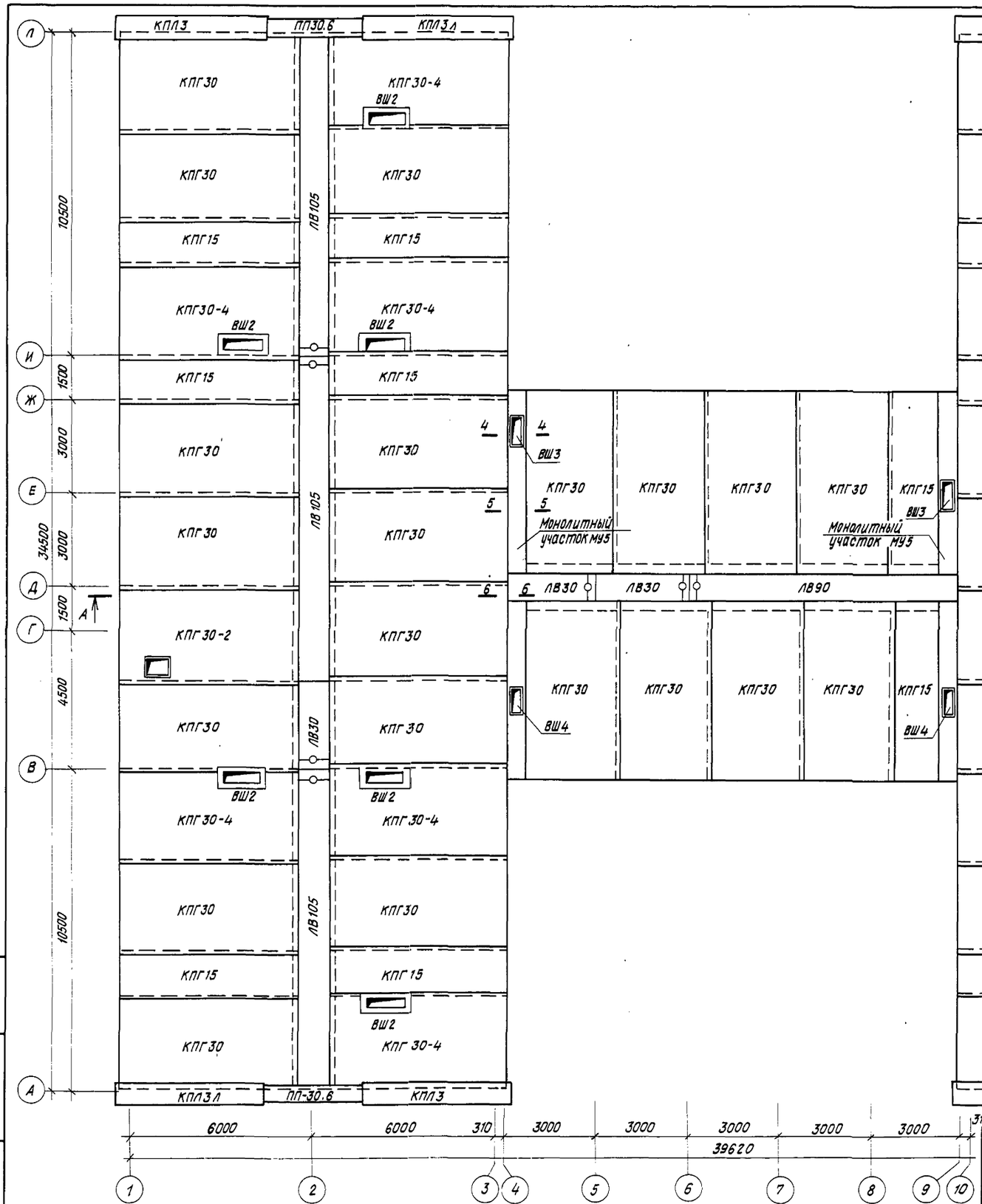

Данный лист смотреть совместно с л. 60

Разрез А-А см. л. 63

Неиспользованные вафли залить бетоном М-200

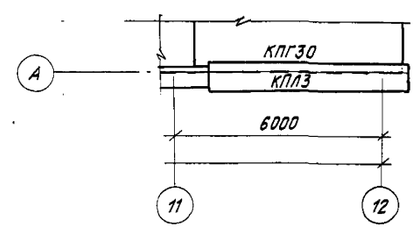

Нач. АПМ	Печерин		
Гл. конст.	Радашкевич		
ГАП	Прошляков		
Гл. спец.	Мошкин		
Рук. гр.	Ципляев		
Провер.	Ципляев		
Разраб.	Волоховичч		

Привязан

Инв. №

211-1-348.13.86-АС

Детские ясли-сад на 280 мест из изделий серии 97

Стадия	Лист	Листов
Р	57	

Монтажный план кровельных панелей и водосборных лотков

СибЗНИИЭП г. Новосибирск

Копировал

Формат А2

Взам. инв. №

Подпись и дата

Инв. № подл.

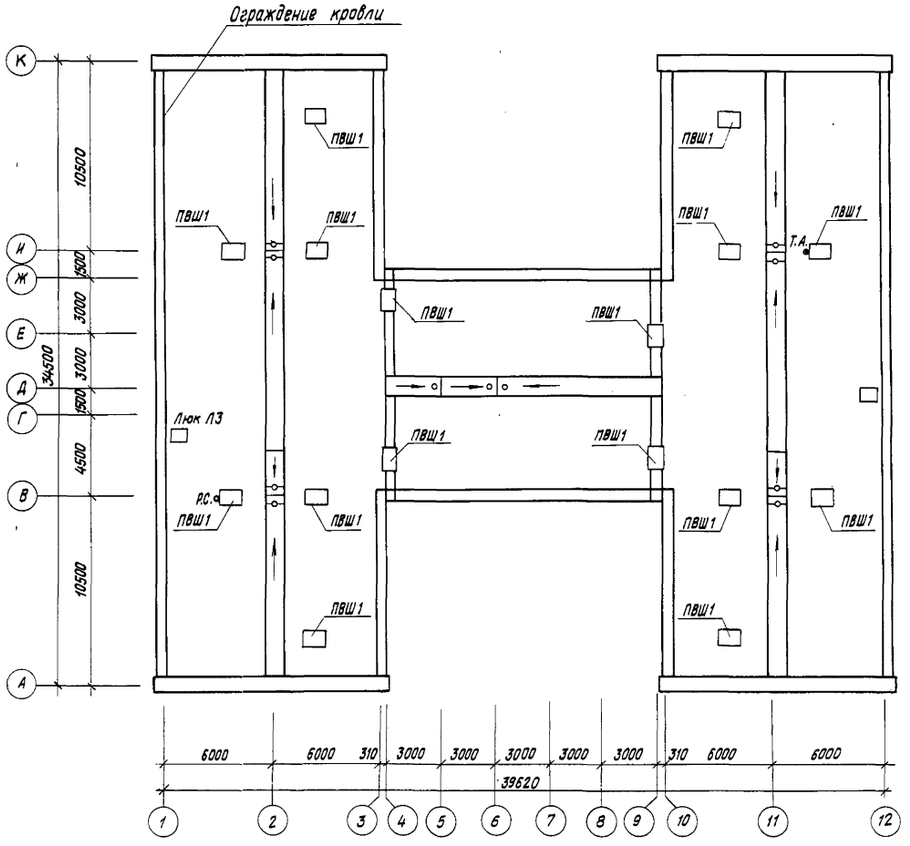

1. Крепление радиостойки и телеантенны, установку крышки люка и водосборных воронок см. часть 9, раздел 9.9-1.
2. Деталь крепления ограждения кровли см. часть 9, раздел 9.9-1.

Условные обозначения:

Т.А. - телеантенна
Р.С. - радиостойка

				2.11-1-348.13.86-АС	
				Детские ясли-сад на 280 мест из изделий серии 97	
Привязан					Стадия: Р; Лист: 58; Листов:
	Нач. АПМ-1	Печерин	12.85		
	Гл. конст.	Радашкевич			
	ГАП	Прошляков			
	Гл. спец.	Мошкин			
	Рук. гр.	Ципляев			
	Провер.	Ципляев		План безрулонной кровли.	СибЗНИИЭП г. Новосибирск
Инв.№	Разраб.	Беднякова			

Копировал

Формат А2

Инв.№ подл. | Подпись и дата | Взам. инв.№

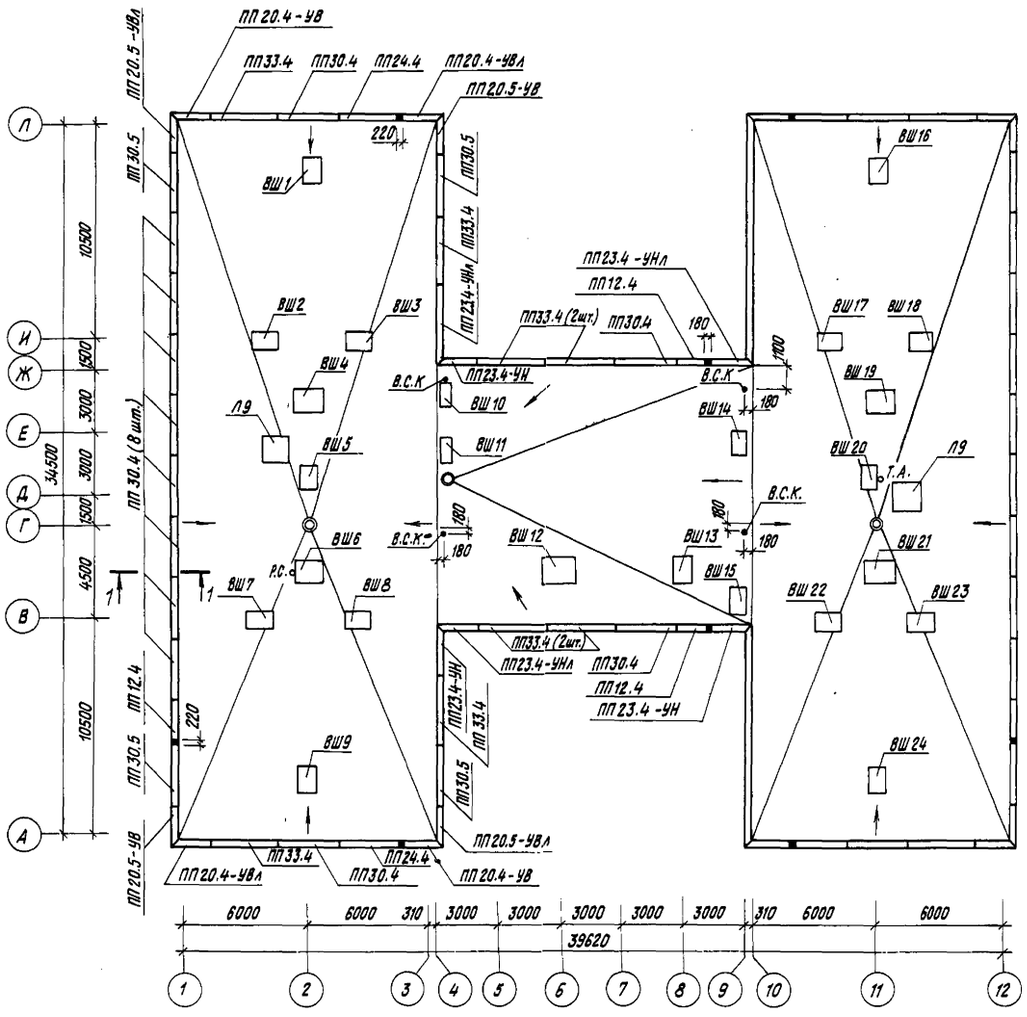

ВШ 1,3,5,7,8,9,14,16,17,22,24

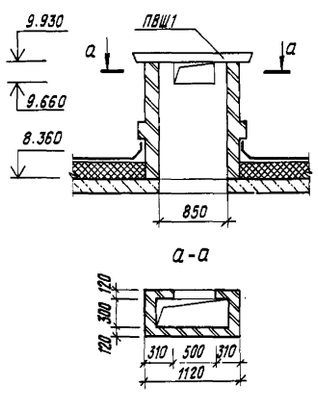

ВШ 2,18,23

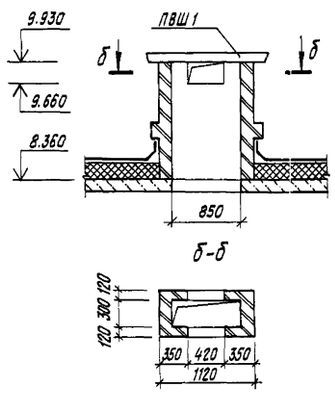

ВШ 4,6

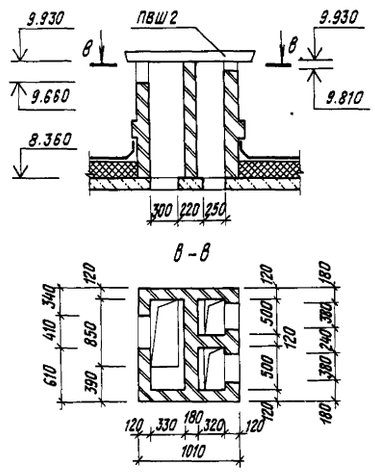

ВШ 10,11,13,15,20

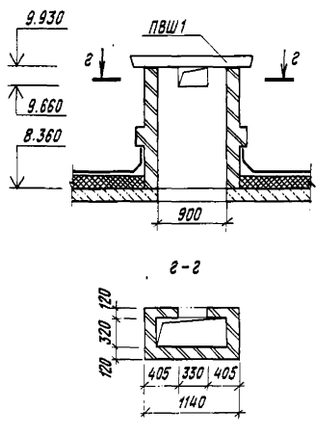

ВШ 12

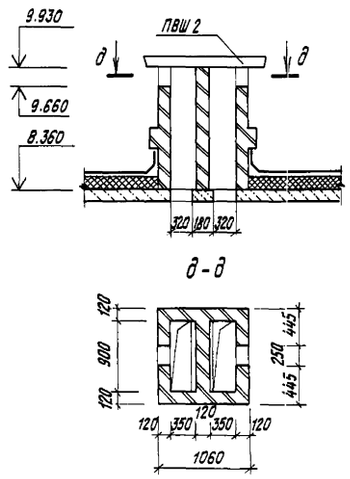

ВШ 19,21

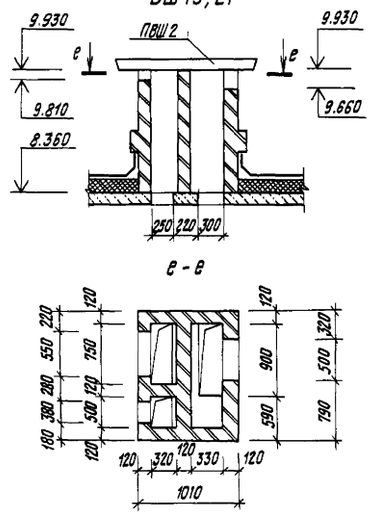

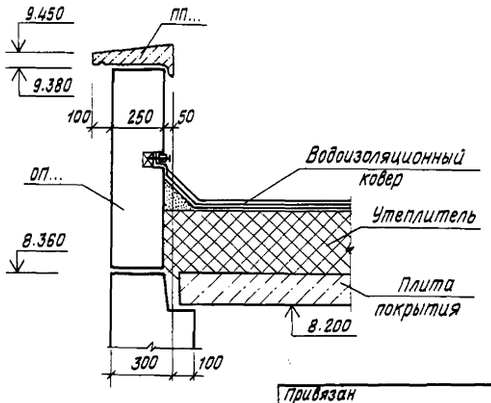

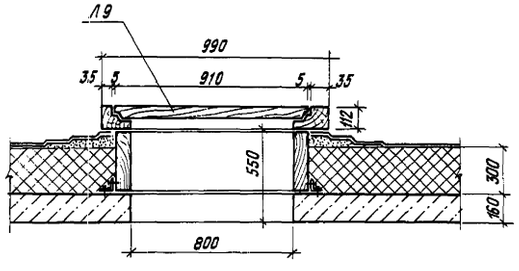

Условные обозначения:

Т.А. – телеантенна.

Р.С. – радиостойка.

В.С.К.– вытяжка из стояка канализации.

Крепление радиостойки, телеантенны и водосборных воронок см. часть 9, раздел 9.9-1.

Нач.АПМ-1	Печерин		12.85
Гл.конст.	Радашкевич		
ГАП	Прошляков		
Гл.спец	Мошкин		
Рук.гр.	Ципляев		
Провер.	Ципляев		
Разраб.	Гуркава		

Привязан

Инв.№

211-1-348.13.86 - АС

Детские ясли-сад на 280 мест из изделий серии 97

Стадия	Лист	Листов
Р	59	

План совмещенной кровли Вариант.

СибЗНИИЭП г.Новосибирск

Копировал

Формат А2

Взам.инв.№ | Подпись и дата | Инв.№ подл.

Вентшахта ВШ3

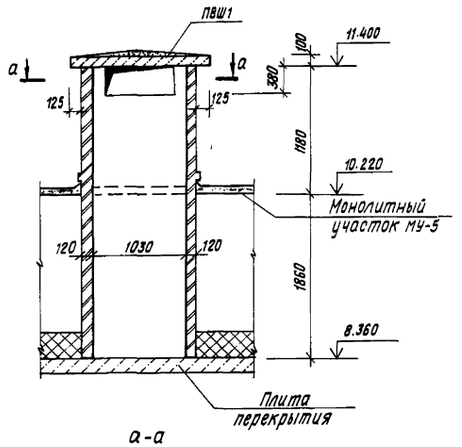

Вентшахта ВШ4

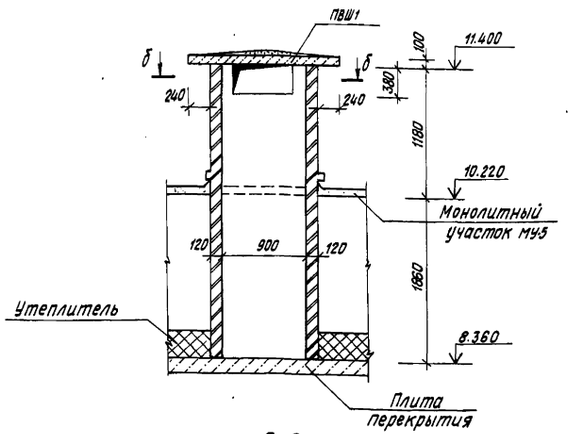

4-4

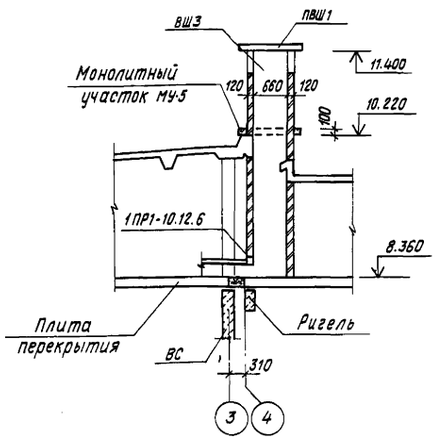

5-5

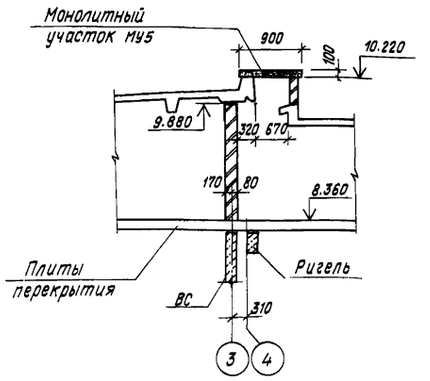

а-а

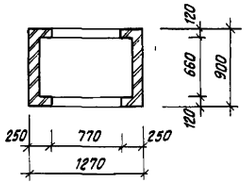

б-б

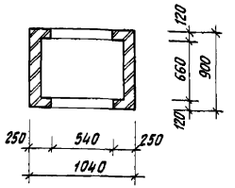

6-6

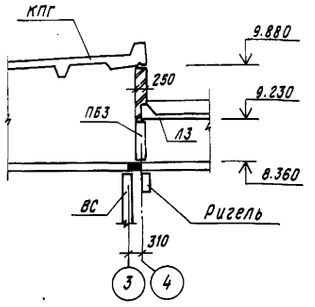

Монолитный участок МУ5
(20.2 м.п.)

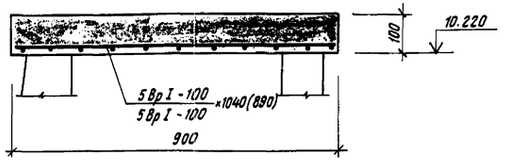

Развертка стены по оси 3

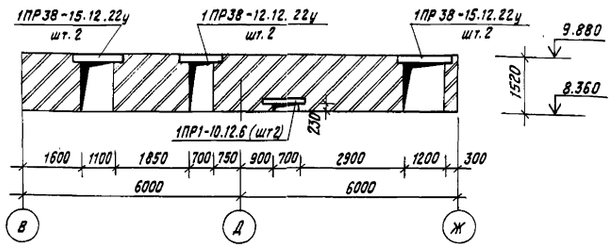

Развертка стены по оси 10

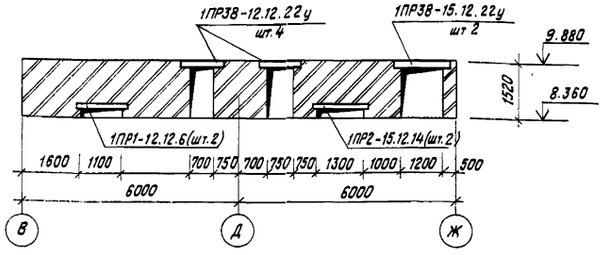

1. Данный лист смотреть совместно с л. 56,57.
2. Толщина защитного слоя бетона до арматуры в монолитном участке - 15 мм
3. Арматурную сетку $\frac{5Вр\,I-100}{5Вр\,I-100}$ ×1040 обрезать по ширине до 890 мм.
4. Кирпичная кладка вентканалов и вентшахт из обыкновенного глиняного кирпича М75 на растворе М25.

Спецификация на монолитный участок МУ5

Формат	Зона	Поз.	Обозначение	Наименование	Кол.	Примеч.
			ГОСТ 8478-81	Сетка $\frac{5Вр\,I-100}{5Вр\,I-100}$ ×1040(890)	20.2 м	62,2 кг
				Бетон М200		2,1 м3

Привязан

Инв.№

Нач.АПМ-1	Печерин		12.85
Гл.конст.	Радашкевич		
ГАП	Прошляков		
Гл.спец.	Мошкин		
Рук.гр.	Ципляев		
Провер.	Ципляев		
Разраб.	Вовнина		

211-1-348.13.86-ТС

Детские ясли-сад на 280 мест из изделий серии 97

Стадия	Лист	Листов
Р	60	

Вентшахты ВШ3, ВШ4. Развертки стен. Монолитный участок МУ5

СибЗНИИЭП г. Новосибирск

Копировал Архив

Формат А2

Инв.№подл. | Подпись и дата | Взам.инв.№

21

2-2

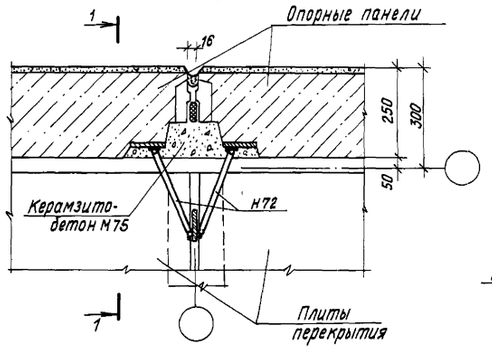

1-1

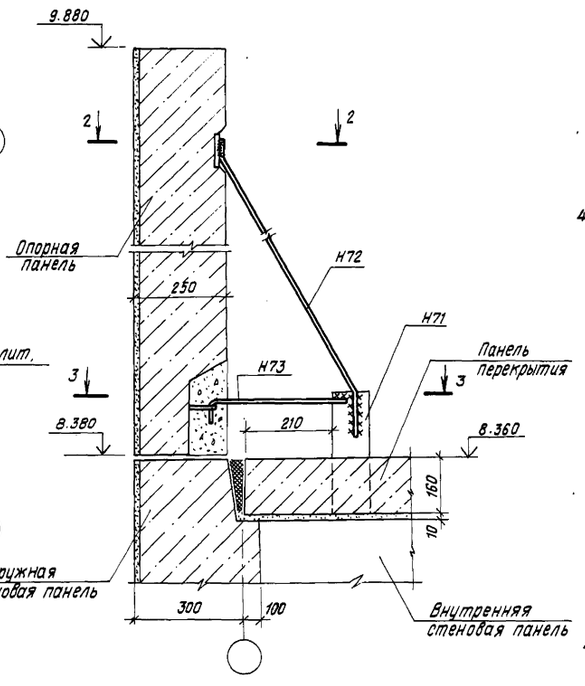

3-3

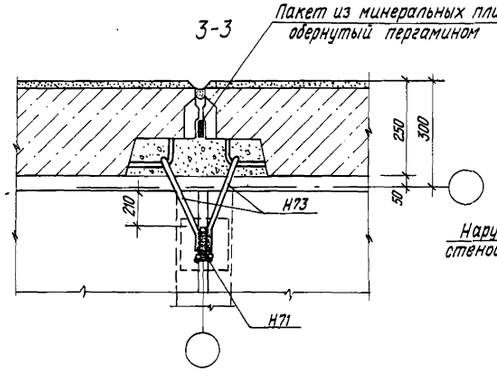

5-5

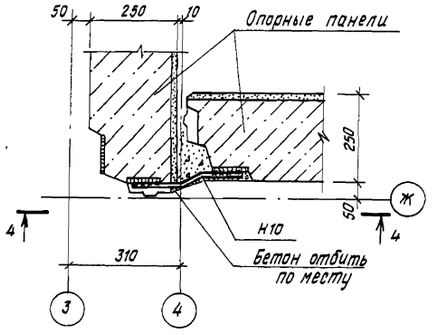

6-6

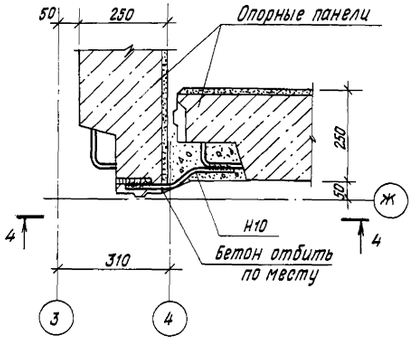

22

4-4

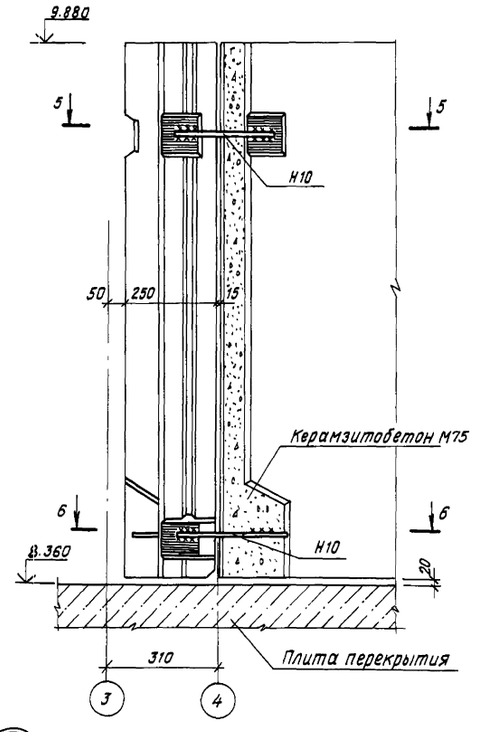

23

Верхний стык

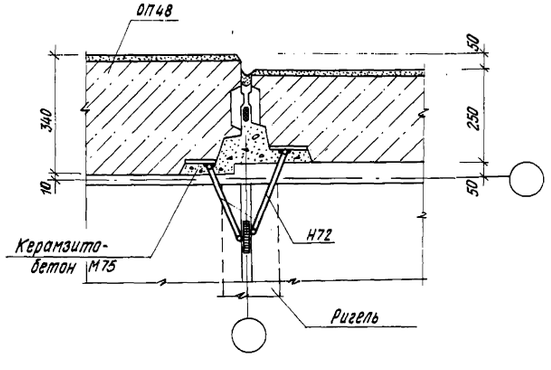

Нижний стык

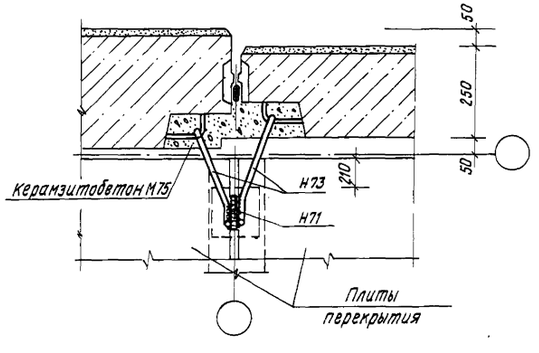

24

Верхний стык

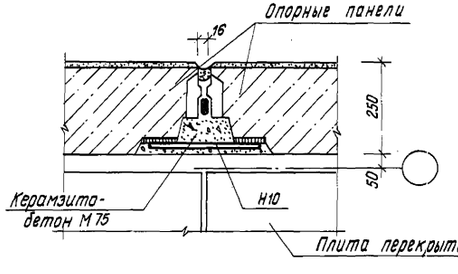

Нижний стык

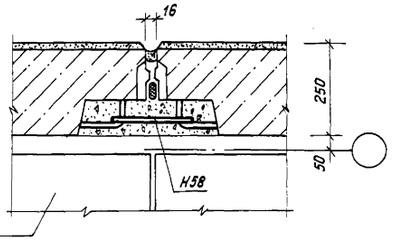

				211-1-348.13.86-АС	
				Детские ясли-сад на 280 мест из изделий серии 97.	
Привязан					Стадия / Лист / Листов: Р / 61 /
	Нач.АПМ-1	Печерин	12.85		
	Гл.конст	Радашкевич			
	ГАП	Прошляков			
	Гл.спец.	Мошкин			
	Рук.гр.	Ципляев		Монтажные узлы 21 ÷ 24	СибЗНИИЭП г. Новосибирск
	Провер.	Ципляев			
Инв.№	Разраб.	Вавилина			

Копировал

Формат А2

Инв.№ подл. | Подпись и дата | Взам. инв.№

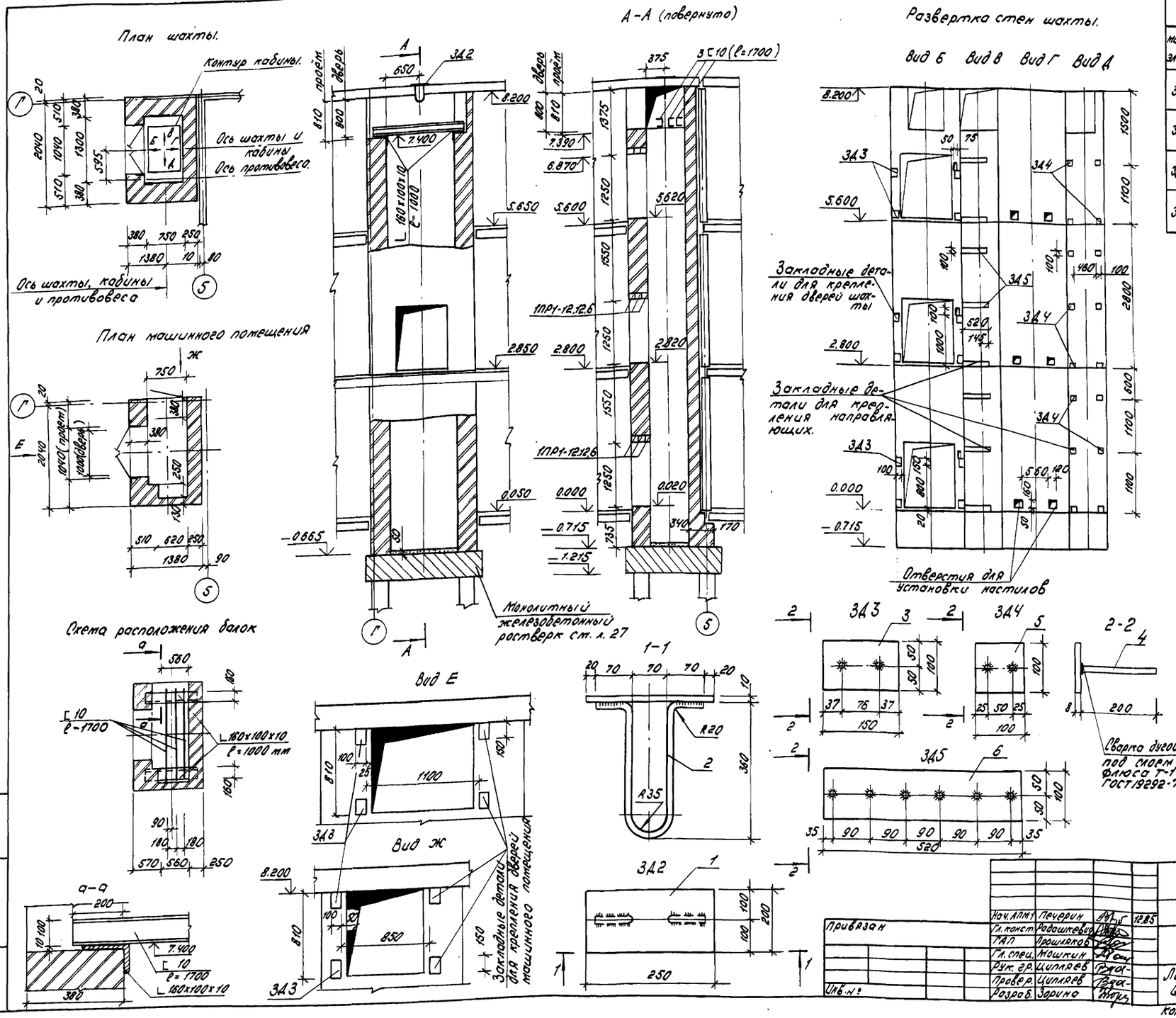

Спецификация арматуры на 1 элемент						Выборка арматуры на 1 элемент			
Марка эл-та	Нн поз.	Диам. и класс стали	Длина, мм	Кол., шт.	Общ. длина, м	Диаметр и класс стали	Общ. длина, м	Масса, кг.	Общ. масса, кг.
3Д2	1	-200×10	250	1	0.25	-200×10	0.25	3.93	5.10
	2	ф16А I	740	1	0.74	ф16А I	0.74	1.17	
3Д3	3	-100×8	150	1	0.15	-100×8	0.15	0.94	1.30
	4	ф12А III	200	2	0.40	ф12А III	0.40	0.36	
3Д4	5	-100×8	100	1	0.10	-100×8	0.10	0.63	0.99
	4	ф12А III	200	2	0.40	ф12А III	0.40	0.36	
3Д5	6	-100×8	520	1	0.52	-100×8	0.52	3.27	4.34
	4	ф12А III	200	6	1.20	ф12А III	1.20	1.07	

Спецификация закладных деталей и металлических элементов на лифт.					
Марка детали	Кол., шт.	Масса одной детали, кг.	Марка детали	Кол., шт.	Масса одной детали, кг.
⊏10 ℓ=1700	3	14.60	3Д3	20	1.30
⊏160×100×10 ℓ=1000	2	19.80	3Д4	16	0.99
3Д2	1	5.10	3Д5	8	4.34

1. Лифт разработан в соответствии с требованиями АТ6.09-001
2. Кладку кирпичных стен шахты выполнять из полнотелого кирпича М100 (с расшивкой швов внутри и оштукатуриванием снаружи) на растворе М50
3. Устройство перекрытия над шахтой осуществлять после монтажа оборудования.
4. Заливку чистого пола на 50 мм в приямке производить при монтаже, после установки направляющих
5. Узлы обрамления дверных проемов и ниши для вызывных аппаратов см. АТ6.05-001
6. Расход перемычек 1ПР1-12.12.6-9 шт.

Изм	Лист	№ док.	Дата	Подп.
2		Зам.	111-87	12.87

211-1-348. 13.86-АС

Детские ясли-сад на 280 мест из изделий серии 97

Нач. АПМ1	Печерин		12.85
Гл. конст.	Радашкевич		
ГАП	Прошляков		
Гл. спец.	Мошкин		
Рук. гр.	Циплаев		
Провер.	Циплаев		
Разраб.	Зорина		

Привязан

Инв. №

Стадия	Лист	Листов
Р	62	

Лифт грузовой малый Q=100 кг, V=0.5 м/с

СнбЗНННЭП г. Новосибирск

Копир: Морозова. Формат: А2

Инв. № подл. | Подпись и дата | Взам. инв. №

Вариант совмещенной кровли

Слой гравия на антисептированной битумной мастике	-20мм
4 слоя антисептированного рубероида марки РМД-350	-10мм
Цементно-песчаная стяжка из раствора М100	-25мм
Утеплитель - керамзит (γ=600 кгс/м³)	
Пароизоляция 1 слой рубероида на горячем битуме	-5 мм
Железобетонная плита	-160 мм

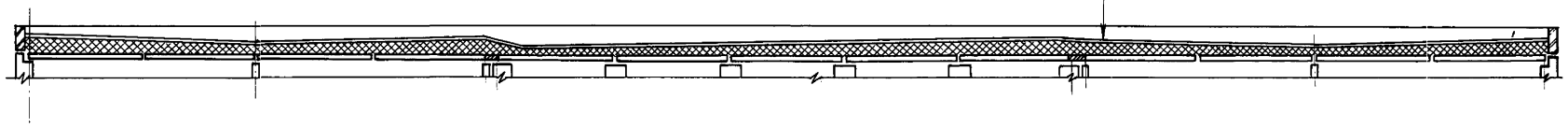

Разрез А-А

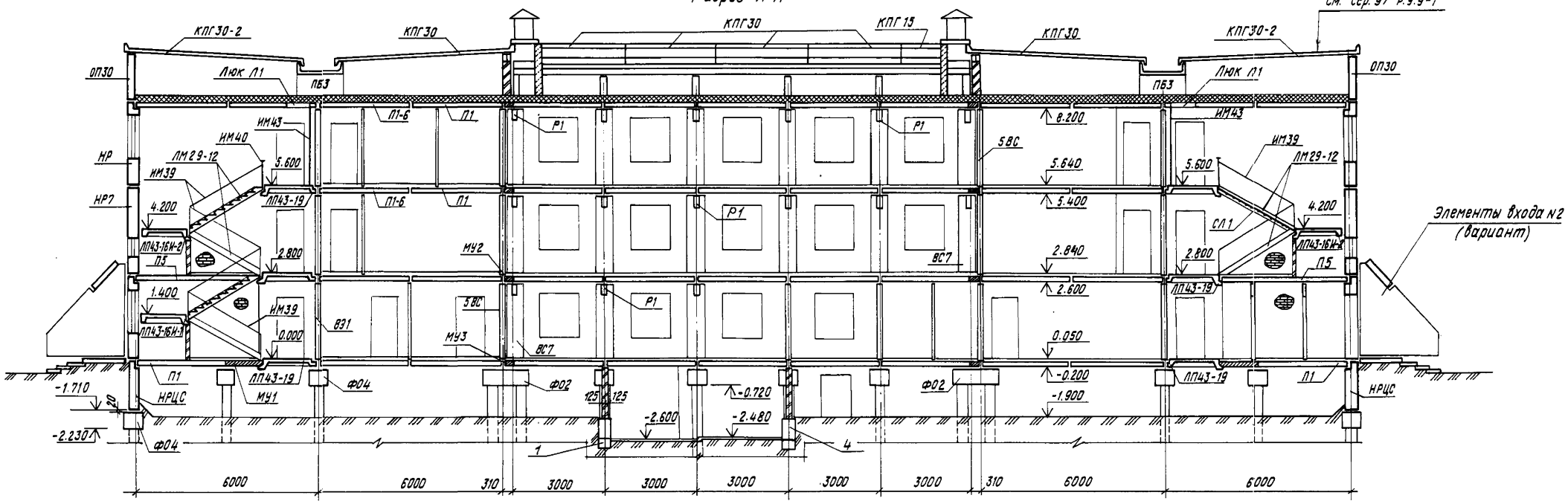

Вариант сборных ленточных фундаментов

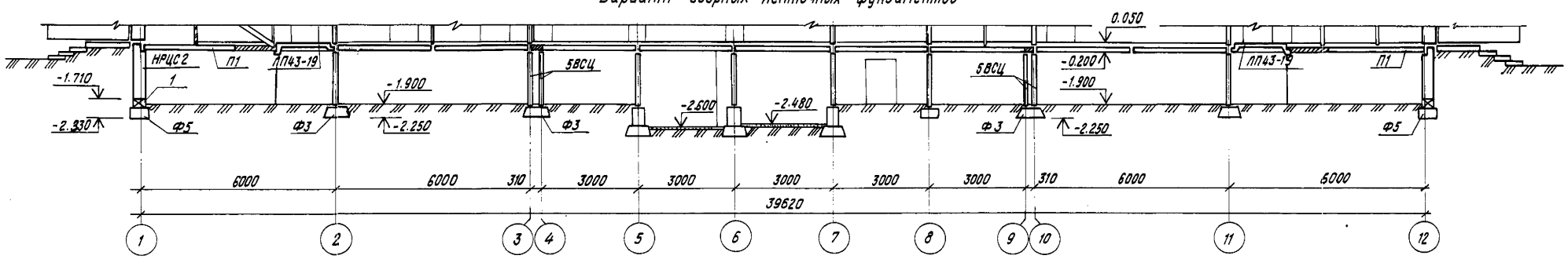

Нач. АПМ-1	Печерин		12.85	211-1-348.13.86-АС
Гл.конст.	Радашкевич			Детские ясли-сад на 280 мест из изделий серии 97
ГАП	Прошляков			
Гл.спец	Мошкин			Стадия: Р; Лист: 63; Листов:
Рук.гр.	Ципляев			
Провер.	Ципляев			Разрез А-А
Разраб.	Зорина			Сиб ЗНИИЭП г. Новосибирск

Привязан

Инв.№

Копировал

Формат А2

Взам. инв.№ | Подпись и дата | Инв.№ подл.

Фундамент под оборудование ФХМ-5

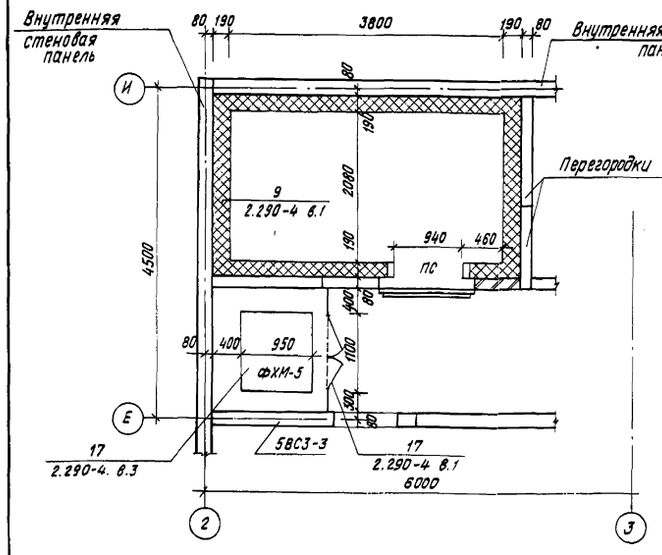

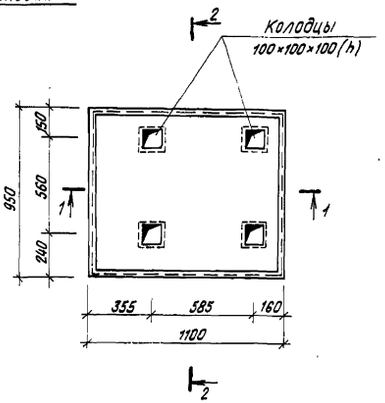

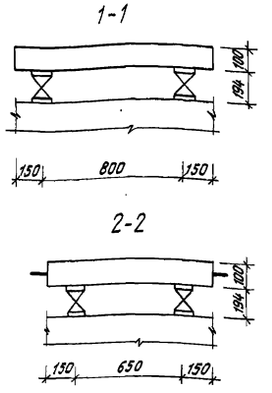

Спецификация						Выборка				
Марка армат. издел.	Марка поз	ф, мм	Класс стали	Длина поз., мм.	Кол-во, шт.	ф, мм	Класс стали	Общ. длина, м.	Масса профиля, кг	Общ. масса, кг
ЗД1	1	10	AI	250	1	10	AI	0,25	0.154	0.32
	2	-60×6	ВСт3пс6	60	1	-60×6	ВСт3пс6	0,06	0.170	

1. Данный чертеж читать с планом 1 этажа, лист 43.
2. Штукатурку стен и затирку швов между железобетонными плитами перекрытия производить цементным раствором состава 1:3.
3. Пароизоляцию выполнять горячей битумной мастикой в 2 слоя толщиной 10-15 мм каждый.
4. Теплоизоляцию выполнять минераловатными жесткими плитами γ=300 кг/м3 ГОСТ 10140-80 с содержанием битумного связующего не более 15%.
5. Деревянные рейки и пробки изготавливаются из воздушно-сухой древисины влажностью не выше 18% и антисептируются 3% раствором фтористого натрия с последующей просушкой и перед установкой со всех сторон окрашиваются битумом.
6. Оштукатуривание теплоизоляции производить цементным раствором извести состав 1:1:6 по сетке N20-16 ГОСТ 5336-76.
7. В нижней части стен перегородок на H=1м от пола установить сетку от грызунов из проволоки ф 14 мм с ячейкой 5×5 мм.
8. Расход материалов на железобетонную плиту основания ФХМ, армирование, детали крепления виброизоляторов, заделку анкеров в колодце и пр. см. серию 2.290-4, вып. 1 стр. 9, 11, 17; вып. 3 стр. 17.

Анкер Ан1

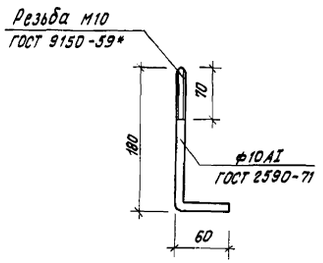

ЗД1

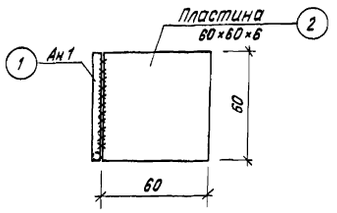

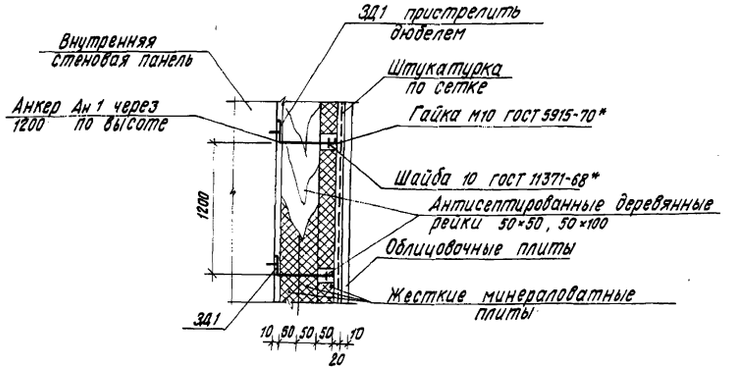

Спецификация к схеме расположения охлаждаемой камеры

Марка, поз.	Обозначение	Наименование	Кол-во	Масса, ед., кг	Примечание
		Закладная деталь			
ЗД1		ЗД1	36	11.52	
		Материалы:			
	ГОСТ 10140-80	Минераловатные плиты, м3		6.64	
	ГОСТ 8486-66	Рейка 50×50, м3		0.18	
		Рейка 50×100, м3		0,25	

Нач. АПМ-1	Печерин		12.85
Гл. конст.	Радашкевич		
ГАП	Прошляков		
Гл. спец.	Мошкин		
Рук. гр.	Ципляев		
Провер.	Ципляев		
Разраб.	Аееенко		

Привязан

Инв. №

211-1-348.13.86-АС

Детские ясли-сад на 280 мест из изделий серии 97

Стадия	Лист	Листов
Р	64	

Охлаждаемая камера

СибЗНИИЭП г. Новосибирск

Копировал

Формат А2

Инв. № подл. | Подпись и дата | Взам. инв. №

ОГ-1

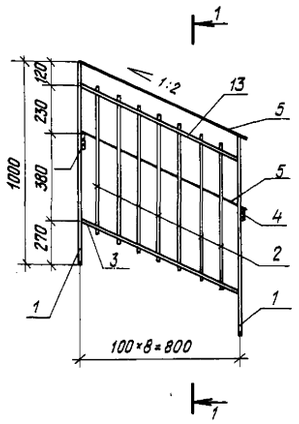

1-1

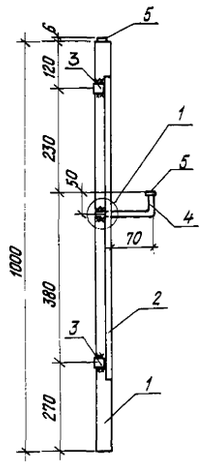

2-2

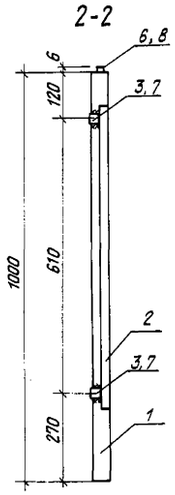

3-3

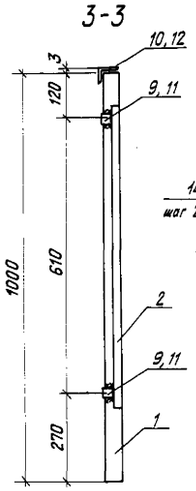

СР1

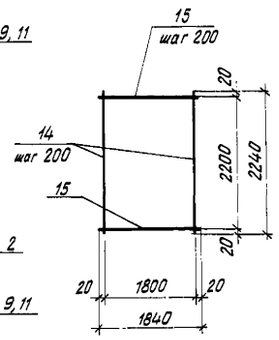

ОГ-2

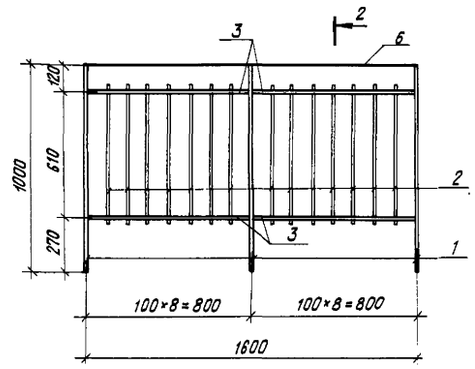

ОГ-5

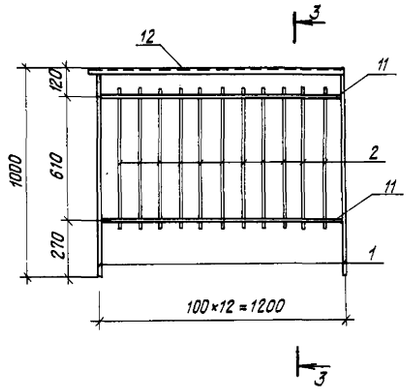

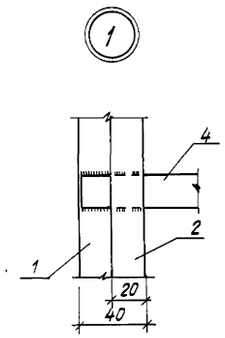

ОГ-3

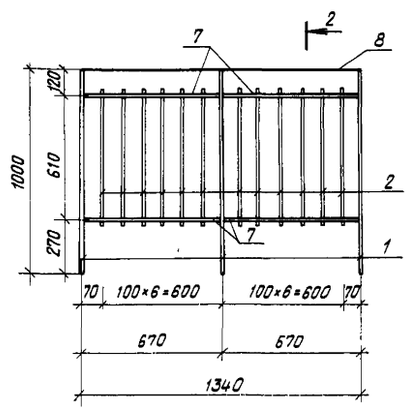

ОГ-4

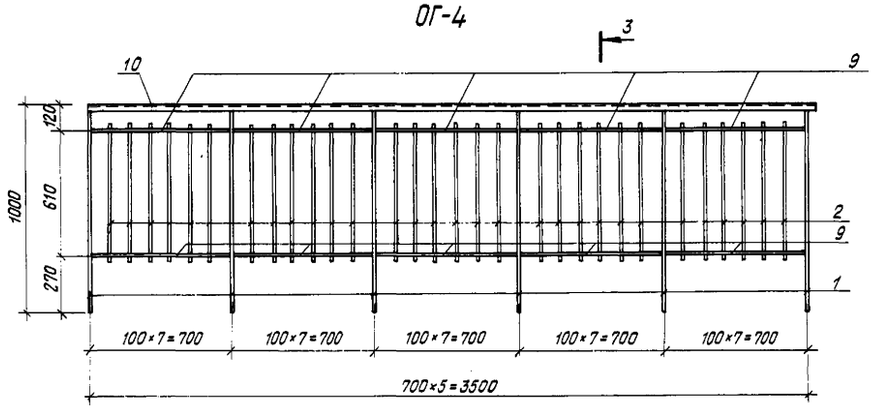

1. Сварку производить электродами типа Э42 по ГОСТ 5264-80. Длина сварного шва равна длине касания свариваемых элементов; высота сварного шва $h_{шв.}$ = 6 мм.

Марка, поз.	Обозначение	Наименование	Кол.	Масса ед., кг	Примечание
		ОГ-1	6	35.18	
		Детали			
1	ГОСТ 103-76*	— 40×20 ℓ=1000	2	6.28	
2	ГОСТ 2591-71	□ 20×20 ℓ=650	7	2.04	
13	—"—	□ 20×20 ℓ=850	2	2.67	
4	—"—	□ 20×20 ℓ=160	2	0.44	
5	ГОСТ 103-76*	— 25×6 ℓ=900	2	1.06	
		ОГ-2	6	59.09	
		Детали			
1	ГОСТ 103-76*	— 40×20 ℓ=1000	3	6.28	
2	ГОСТ 2591-71	□ 20×20 ℓ=650	14	2.04	
3	ГОСТ 2591-71	□ 20×20 ℓ=780	4	2.45	
6	ГОСТ 103-76*	— 25×6 ℓ=1600	1	1.89	
		ОГ-3	4	53.06	
		Детали			
1	ГОСТ 103-76*	— 40×20 ℓ=1000	3	6.28	
2	ГОСТ 2591-71	□ 20×20 ℓ=650	12	2.04	
7	ГОСТ 2591-71	□ 20×20 ℓ=650	4	2.04	
8	ГОСТ 103-76*	— 25×6 ℓ=1340	1	1.58	
		ОГ-4	1	126.84	
		Детали			
1	ГОСТ 103-76*	— 40×20 ℓ=1000	6	6.28	
2	ГОСТ 2591-71	□ 20×20 ℓ=650	30	2.04	
9	ГОСТ 2591-71	□ 20×20 ℓ=680	10	2.14	
10	ГОСТ 8509-72*	∟ 40×3 ℓ=3550	1	6.56	
		ОГ-5	1	44.8	
		Детали			
1	ГОСТ 103-76*	— 40×20 ℓ=1000	2	6.28	
2	ГОСТ 2591-71	□ 20×20 ℓ=650	11	2.04	
11	ГОСТ 2591-71	□ 20×20 ℓ=1180	2	3.70	
12	ГОСТ 8509-72*	∟ 40×3 ℓ=1300	1	2.40	
		СР1	2	27.48	
		Детали			
14	ГОСТ 5781-82*	Ф10 А-III ℓ=2240	10	1.38	
15	—"—	Ф 10 А-III ℓ=1840	12	1.14	

Взам. инв.№ | Подпись и дата | Инв.№ подл.

Привязан

Инв.№

Нач.АПМ-1	Печерин		12.85
Гл.конст.	Радашкевич		
ГАП	Прошляков		
Гл.спец.	Мошкин		
Рук.гр.	Ципляев		
Провер.	Ципляев		
Разраб.	Беднякова		

211-1-348.13.86-АС

Детскце ясли-сад на 280 мест из изделий серии 97

Стадия	Лист	Листов
Р	65	

Ограждения ОГ-1 ÷ ОГ-5

СибЗНИИЭП г.Новосибирск

Копировал

Формат А2

ИМ39

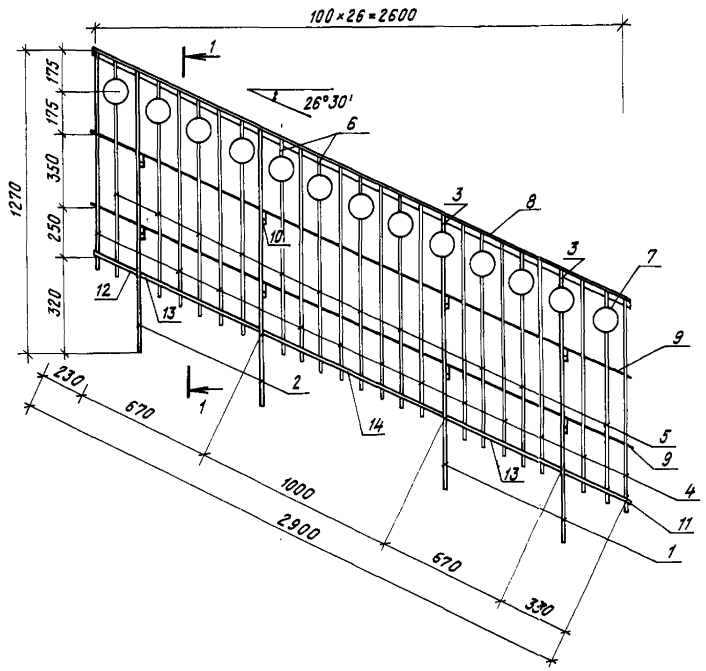

1-1

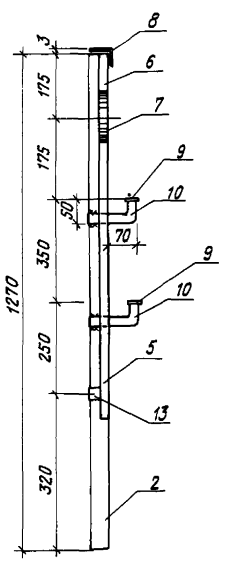

2-2

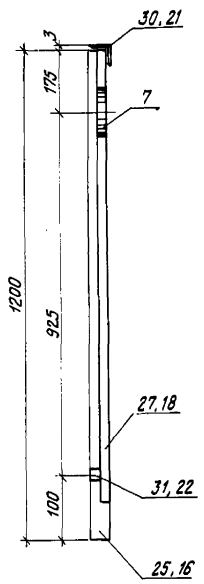

3-3

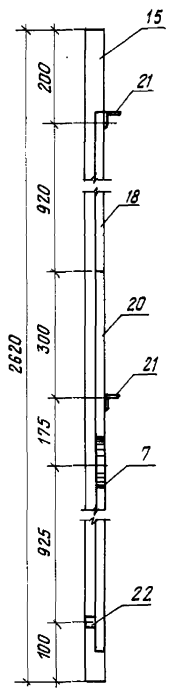

ИМ40

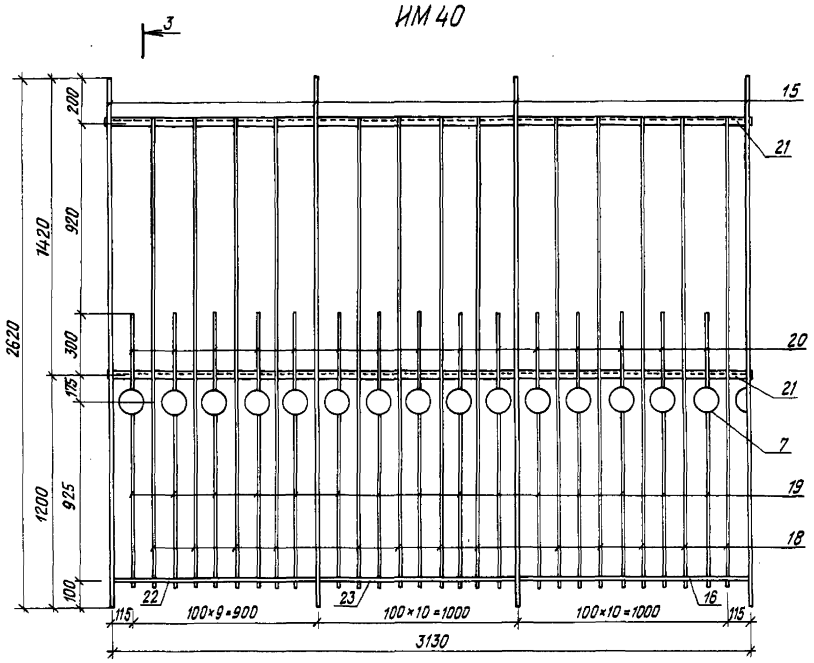

ИМ41

ИМ42

Спецификация металлических изделий

Марка, поз	Обозначение	Наименование	Кол.	Масса ед., кг	Примечание
		ИМ39		122.27	
		Детали			
1	ГОСТ 103-76*	– 40×20 ℓ=1035	2	6.50	
2	—"—	– 40×20 ℓ=1270	2	7.98	
3	—"—	– 40×20 ℓ=115	2	0.72	
4	ГОСТ 2591-71	□ 20×20 ℓ=1000	12	3.14	
5	—"—	□ 20×20 ℓ=765	11	2.14	
6	—"—	□ 20×20 ℓ=115	11	0.36	
7	ГОСТ 8734-75*	Труба ф120, δ=2мм, ℓ=20	13	0.12	
8	ГОСТ 8509-72*	L 40×3 ℓ=2900	1	5.36	
9	ГОСТ 103-76*	– 25×6 ℓ=2900	2	3.42	
10	ГОСТ 2591-71	□ 20×20 ℓ=160	8	0.50	
11	—"—	□ 20×20 ℓ=330	1	1.05	
12	—"—	□ 20×20 ℓ=230	1	0.72	
13	—"—	□ 20×20 ℓ=650	2	2.04	
14	—"—	□ 20×20 ℓ=980	1	3.08	
		ИМ40		248.1	
		Детали			
7	ГОСТ 8734-75*	Труба ф120, δ=2мм, ℓ=20	16	0.12	
15	ГОСТ 103-76*	– 40×20 ℓ=2620	4	16.50	
16	ГОСТ 2591-71	□ 20×20 ℓ=1095	1	3.44	
18	—"—	□ 20×20 ℓ=2370	13	7.44	
19	—"—	□ 20×20 ℓ=915	15	2.87	
20	—"—	□ 20×20 ℓ=415	15	1.30	
21	ГОСТ 8509-72*	L 40×3 ℓ=3130	2	5.80	
22	ГОСТ 2591-71	□ 20×20 ℓ=995	1	2.82	
23	—"—	□ 20×20 ℓ=980	1	3.08	
		ИМ41		91.07	
		Детали			
24	ГОСТ 2591-71	□ 20×20 ℓ=580	1	1.82	
25	ГОСТ 103-76*	– 40×20 ℓ=1200	4	7.55	
26	ГОСТ 2591-71	□ 20×20 ℓ=1150	6	3.62	
27	—"—	□ 20×20 ℓ=915	9	2.87	
28	—"—	□ 20×20 ℓ=115	9	0.36	
29	—"—	□ 20×20 ℓ=590	2	1.91	
30	ГОСТ 8509-72*	L 40×3 ℓ=1820	1	3.36	
7	ГОСТ 8734-75*	Труба ф120, δ=2мм, ℓ=20	9	0.12	

Спецификация металлических изделий (продолжение)

Марка, поз.	Обозначение	Наименование	Кол.	Масса ед., кг	Примечание
		ИМ42			
		Детали			
7	ГОСТ 8734-75*	Труба ф120, δ=2мм, ℓ=20	2	0.12	
28	ГОСТ 2591-71	□ 20×20 ℓ=115	2	0.36	
31	—"—	□ 20×20 ℓ=1150	3	3.62	
32	—"—	□ 20×20 ℓ=915	2	2.87	
33	—"—	□ 20×20 ℓ=400	1	1.26	
34	ГОСТ 8509-72*	L 40×3 ℓ=400	1	0.74	

1. Сварку производить электродами типа Э-42 по ГОСТ 5264-80. Длина сварного шва равна длине касания свариваемых элементов, высота сварного шва $h_{шв}$ = 6 мм.

Привязан

Инв.№

Взам. инв.№ | Подпись и дата | Инв.№ подл.

			211-1-318.13.86-АС
Нач.АПМ-1	Печерин	12.85	Детские ясли-сад на 280 мест из изделий серии 97
Гл.конст	Радашкевич		
ГАП	Прошляков		
Гл.спец.	Мошкин		Стадия: Р; Лист: 66; Листов:
Рук.гр.	Ципляев		
Провер	Ципляев		Ограждения ИМ39÷ИМ42.
Разраб.	Беднякова		СибЗНИИЭП г.Новосибирск

Копировал

Формат А2

П1-6

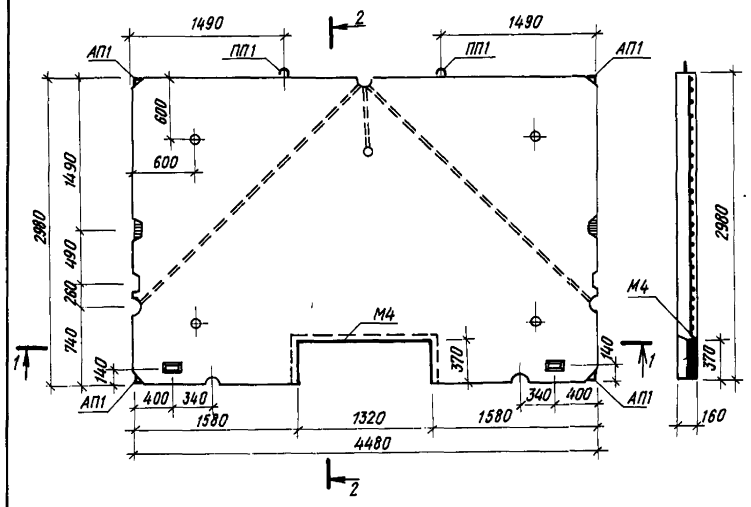

П1-7

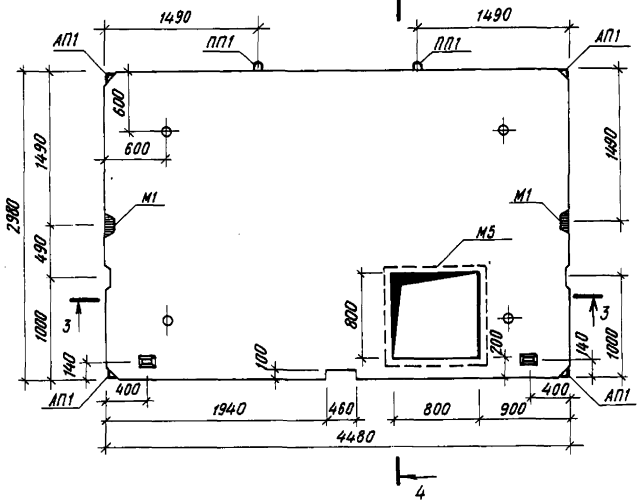

П3-14

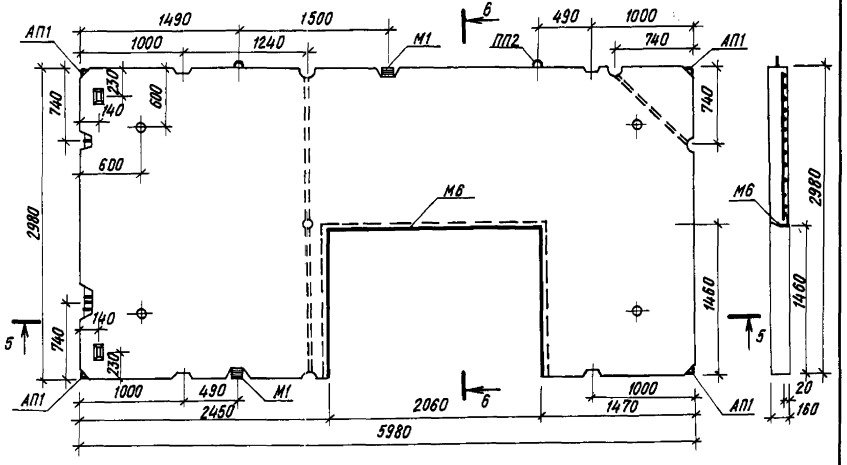

АБП3-14

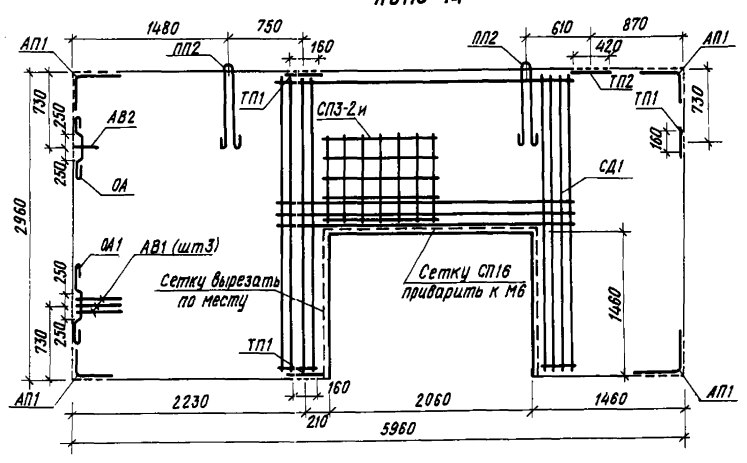

Арматурные изделия и спецификацию см. л. 68

АБП1-6

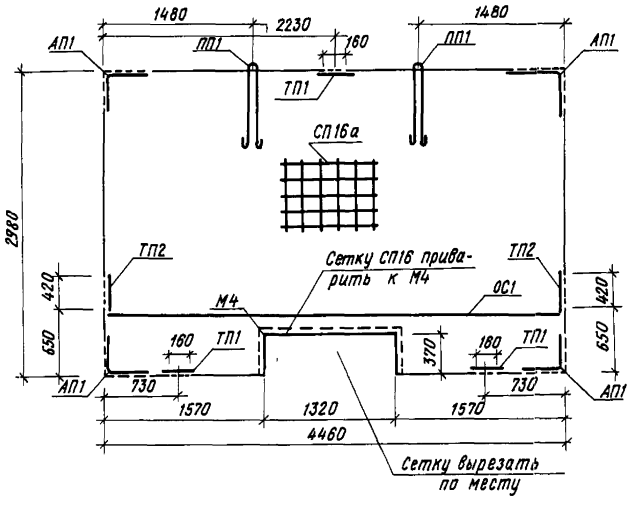

АБП1-7

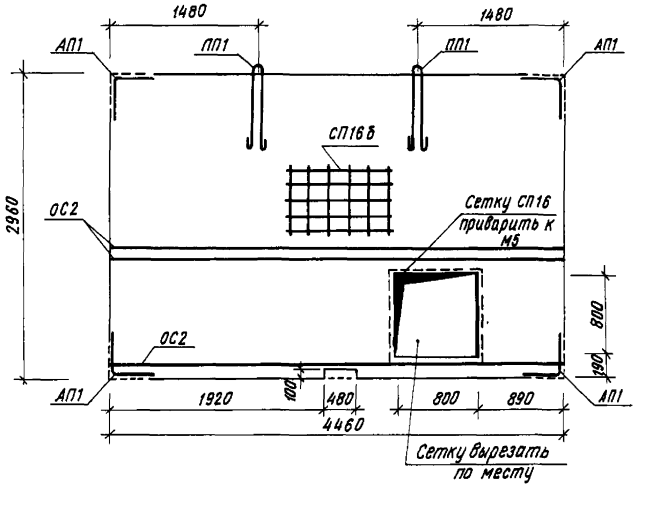

Характеристика изделий		П1-6	П1-7	П3-14
Масса изделия	кг	5075	5025	5717
Объем бетона	м³	2.03	2.01	2.34
Масса стали	кг	69.24	72.70	122.56
Стали на 1 м³ бетона	кг	34.11	36.17	43.11
Марка бетона		200	200	200

Спецификация арматурных блоков	
П1-6	АБП1-6
П1-7	АБП1-7
П3-14	АБП3-14

Изм.	Кол. уч.	Лист	№ докум.	Дата	Подп.	Подп.
2		Зам.	111-87	12.87		

211-1-348.13-86-АС

Детские ясли-сад на 280 мест из изделий серии 97

Нач. АПМ-1	Печерин		12.85
Гл. конст.	Радашкевич		
ГАП	Прошляков		
Гл. спец.	Мошкин		
Рук. гр.	Циплявев		
Провер.	Смертина		
Разраб.	Валохович		

Привязан

Инв. №

Плиты перекрытий П1-6, П1-7, П3-14. Опалубка. Армирование.

Стадия	Лист	Листов
Р	67	

СибЗНИИЭП г. Новосибирск

Копировал

Формат А2

Взам. инв. № | Подпись и дата | Инв. № подл.

СП16а

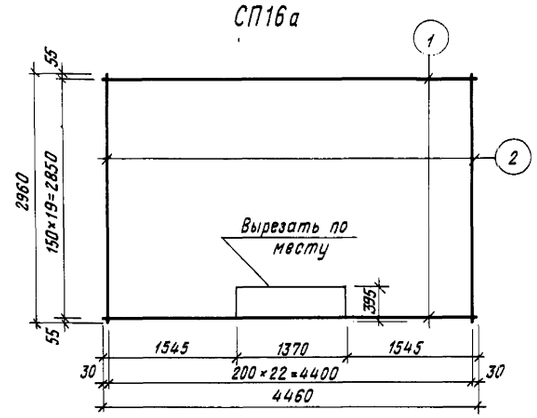

СП16б

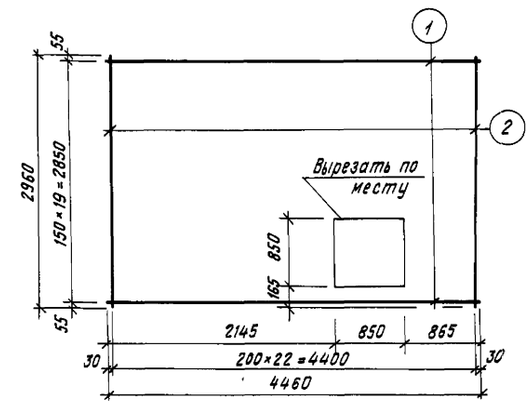

СД20и

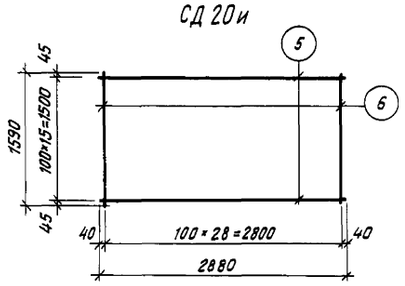

КД3и

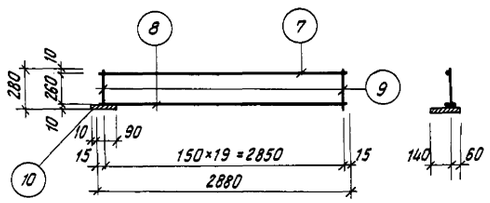

КД4и

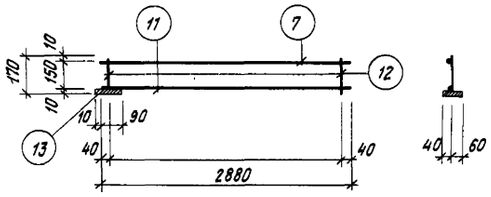

СП3-14

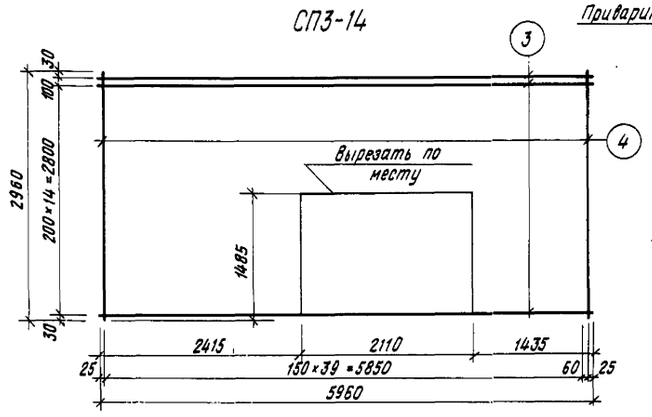

М4

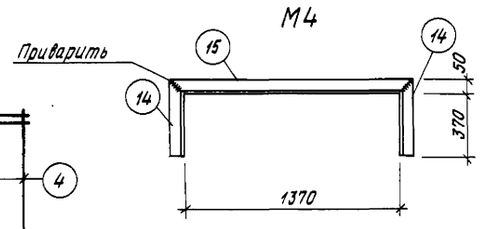

М5

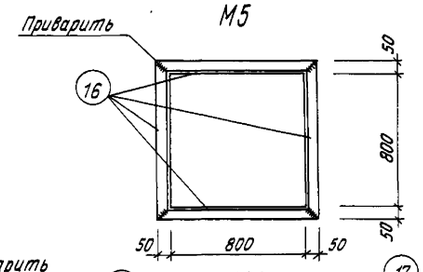

ПД2и

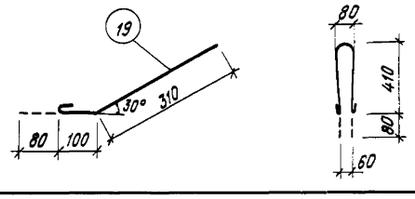

М6

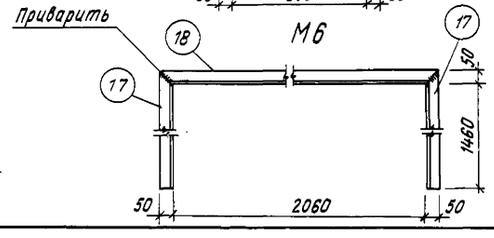

СД1

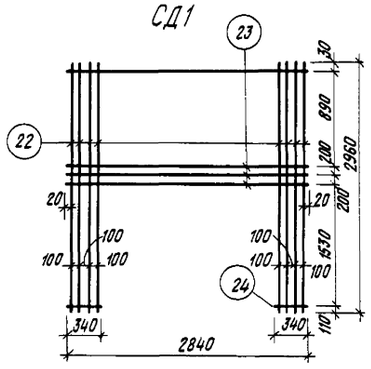

Спецификация стали					Выборка стали			
Марка издел.	№ поз	ф, класс	Длина, мм	Кол-во, шт.	ф, класс	Общ. длина, м	Общ. масса, кг	Вес издел., кг
СП16 (а,б)	1	8AIII	4460	20	8AIII	89.20	35.23	45.03
	2	5BpI	2960	23	5BpI	68.08	9.80	
СП3-2и	3	5BpI	5960	16	5BpI	95.36	13.73	61.67
	4	8AIII	2960	41	8AIII	121.36	47.94	
СД20и	5	5BpI	2880	16	5BpI	92.19	13.28	13.28
	6	5BpI	1590	29				
КД3и	7	8AIII	2880	1	8AIII	2.88	1.14	13.05
	8	16AIII	2880	2	16AIII	5.76	9.10	
	9	6AIII	280	20	6AIII	5.60	1.24	
	10	−100×10	200	1	−100×10	0.20	1.57	
КД4и	7	8AIII	2880	1	8AIII	2.88	1.14	8.78
	11	18AIII	2880	1	18AIII	2.88	5.76	
	12	6AIII	170	29	6AIII	4.93	1.09	
	13	−100×10	100	1	−100×10	0.10	0.79	
М4	14	∟50×5	420	2	∟50×5	1.58	3.16	8.51
	15	∟50×5	1420	1	∟50×5	5.35	5.35	
М5	16	∟50×5	900	4	∟50×5	3.39	13.56	13.56
М6	17	∟50×5	1510	2	∟50×5	5.69	11.38	19.52
	18	∟50×5	2160	1	∟50×5	8.14	8.14	
ПД2и	19	12AI	1020	1	12AI	1.02	0.91	0.91
ОС1	20	12AI	4460	1	12AI	4460	3.96	3.96
ОС2	21	10AI	4460	3	10AI	13380	8.25	8.25
СД1	22	10AI	2960	8	10AI	23680	14.64	19.38
	23	8AIII	2840	4	8AIII	2840	4.48	
	24	8AIII	340	2	8AIII	680	0.26	

Спецификация элементов арматурного блока						
Марка армат. блока или издел.	Марка эл-та	Масса эл-та, кг	Кол., шт.	Общая масса, кг	Итого на издел., кг	Раздел, лист
АБП1-6	СП16а	45.03	1	45.03	73.20	лист 68
	ТП1	0.18	3	0.54		ч.10 Р.10.3-2 л.51
	ТП2	0.26	2	0.52		—"—
	ПП1	3.43	2	6.86		—"—
	АП1	1.00	4	4.00		—"—
	ФС1	0.19	2	0.38		ч.10 Р.10.3-2 л.52
	ФС-2	0.24	6	1.44		
	М1	0.98	2	1.96		—"—
	М4	8.51	1	8.51		л.68
	ОС1	3.96	1	3.96		л.68
АБП1-7	СП16б	45.03	1	45.03	80.95	л.68
	ПП1	3.43	2	6.86		ч.10 Р.10.3-2 л.51
	АП1	1.00	4	4.00		
	ФС1	0.19	3	0.57		ч.10 Р.10.3-2 л.52
	ФС2	0.24	3	0.72		
	М1	0.98	2	1.96		—"—
	М5	13.56	1	13.56		л.68
	ОС2	2.75	3	8.25		л.68
АБП3-14	СП3-2и	61.67	1	61.67	122.56	л.68
	ТП1	0.18	3	0.54		ч.10 Р.10.3-2 л.51
	ТП2	0.26	1	0.26		
	ОА-1	0.32	1	0.32		—"—
	АВ-2	0.48	1	0.48		—"—
	ПП2	4.56	2	9.12		—"—
	АП-1	1.00	4	4.00		—"—
	ФС2	0.25	5	1.25		ч.10 Р.10.3-2 л.52
	ФС3	0.32	3	0.96		
	М1	0.98	2	1.96		—"—
	М6	19.52	1	19.52		л.68
	СД1	19.38	1	19.38		л.68
	ОА1	0.32	1	0.32		ч.10 Р.10.3-2 л.51
	АБ1	0.93	3	2.79		

1.1

Опалубку и армирование см. лист 67.

Изм.	№ уч.	Лист	№ докум.	Дата	Подп.	Подп.
1	1		73-86	10.86		

211-1-348.13.86-АС

Детские ясли-сад на 280 мест из изделий серии 97.

Нач.АПМ-1	Печерин		12.85
Гл.конст.	Рабашкевич		
ГАП	Прошляков		
Гл.спец.	Мошкин		
Рук.гр.	Ципляев		
Провер.	Ципляев		
Разраб.	Волоховичь		

Стадия	Лист	Листов
Р	68	

Арматурные сетки СП16и СП16б, СП3-2и, СД20и, СД1 Каркасы КД3и, КД4и.

СибЗНИИЭП г. Новосибирск

Привязан

Инв.№

Инв.№ подл. | Подпись и дата | Взам. инв.№

Копировал

Формат А2

ЛП43-16 и-1

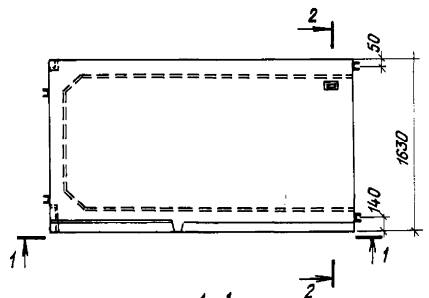

2-2

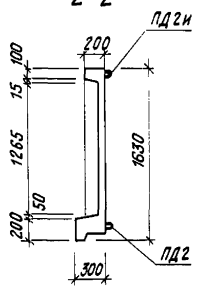

1-1

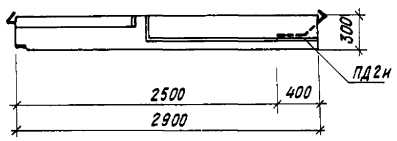

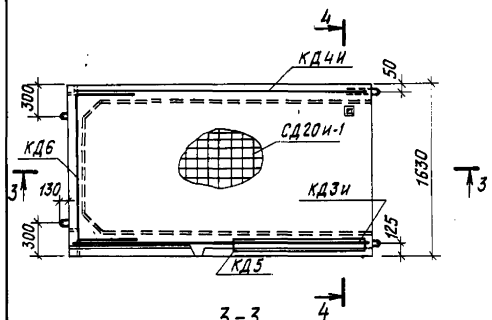

4-4

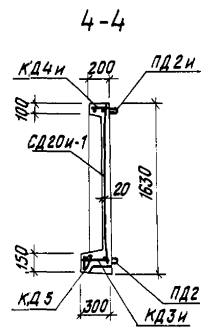

3-3

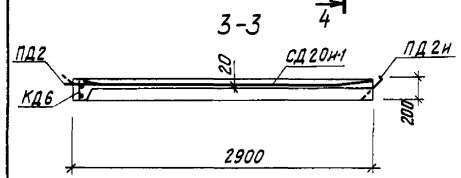

Р1

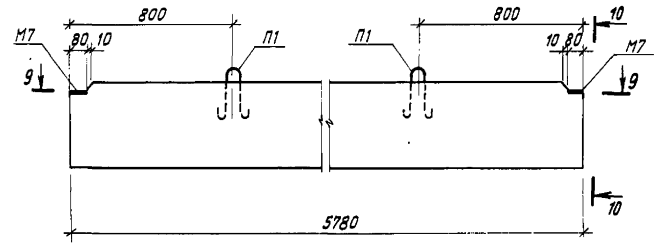

9-9

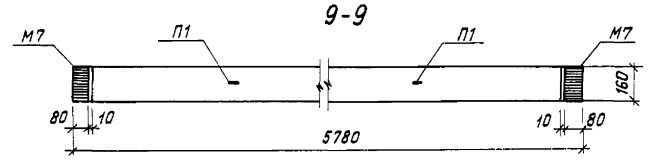

10-10

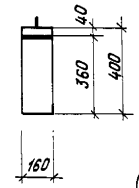

1

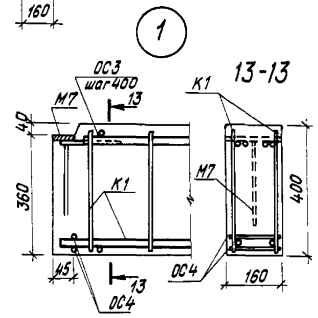

12-12

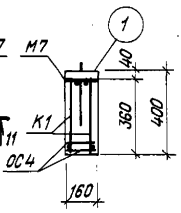

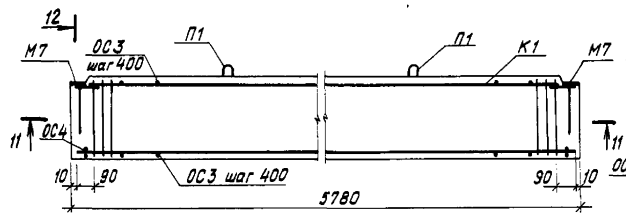

11-11

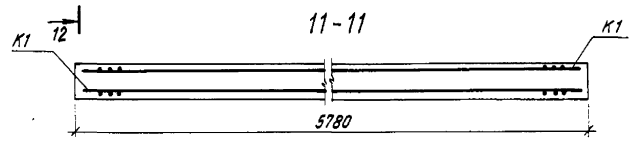

Характеристика изделий		ЛП43-16и-1	ЛП43-16и-2	Р1
Масса изделия	кг	1240	1850	920
Объем бетона	м3	0.50	0.74	0.369
Масса стали	кг	44.01	68.84	117.54
Масса стали на 1м3 бетона	кг	88.02	93.03	318.5
Марка бетона		300	300	300

Спецификация элементов арматурного блока

Марка армат. блока или издел.	Марка эл-та	Масса эл-та, кг	Кол. шт.	Общая масса, кг	Итого на издел., кг	Раздел, лист
ЛП43-16 И-1	КД3и	13.05	1	13.05	44.01	л.68
	КД4и	8.78	1	8.78		л.68
	КД5	0.74	1	0.74		ч.10 Р.10.5-1 л.36
	КД6	4.52	1	4.52		
	СД20и-1	13.28	1	13.28		л.68
	ПД2и	0.91	1	0.91		л.68
	ПД2	0.91	3	2.73		ч.10 Р.10.5-1 л.40
ЛП43-16 И-2	КД3	20.23	1	20.23	68.84	ч.10 Р.10.5-1 л.36
	КД4	13.49	1	13.49		
	КД5	0.74	1	0.74		
	КД6	4.52	2	9.04		
	СД20и-2	20.88	1	20.88		л.38
	ИД2	0,9	4	3.60		л.40
	МД2	0.82	1	0.82		
Р1	К1	55.97	2	111.94	117.54	л.70
	ОС3	0.055	28	1.55		
	ОС4	0.17	4	0.68		
	П1	0.296	2	0.59		
	М7	1.39	2	2.78		

ЛП43-16 и-2

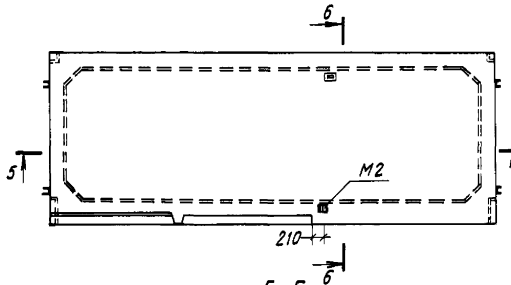

6-6

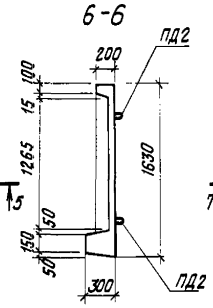

5-5

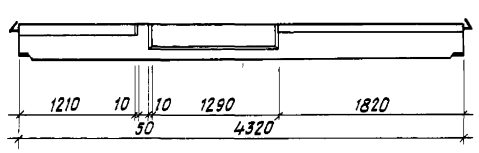

8-8

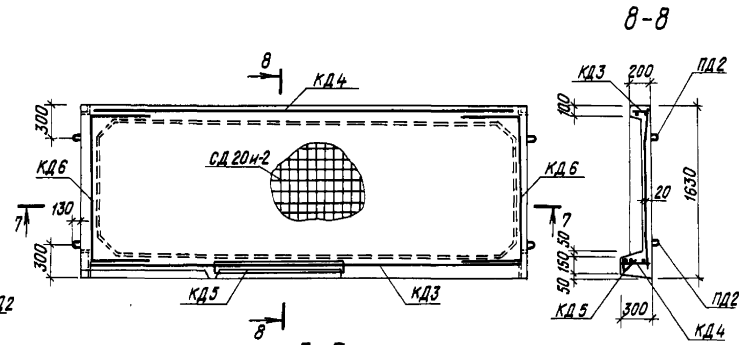

7-7

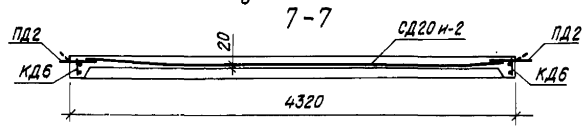

Арматурные изделия на Р1 см. лист 70.
Петлю ПД2и см. лист 68.
Сетку СД20 для лп43-16 и-2 обрезать по месту.

				211-1-348.13.86-АС	
Нач.ЛПМ-1	Печерин		12.85	Детские ясли-сад на 280 мест из изделий серии 97	
Гл.конст.	Радашкевич				
ГАП	Прошляков				Стадия: Р; Лист: 69; Листов:
Гл.спец	Мошкин				
Рук.гр.	Ципляев			Лестничные площадки ЛП43-16 и-1, ЛП43-16 и-2. Ригель Р1	СибЗНИИЭП г. Новосибирск
Провер.	Ципляев				
Разраб.	Волоховин				

Привязан

Инв.№

Инв.№ подл. | Подпись и дата | Взам.инв.№

Копировал

Формат А2

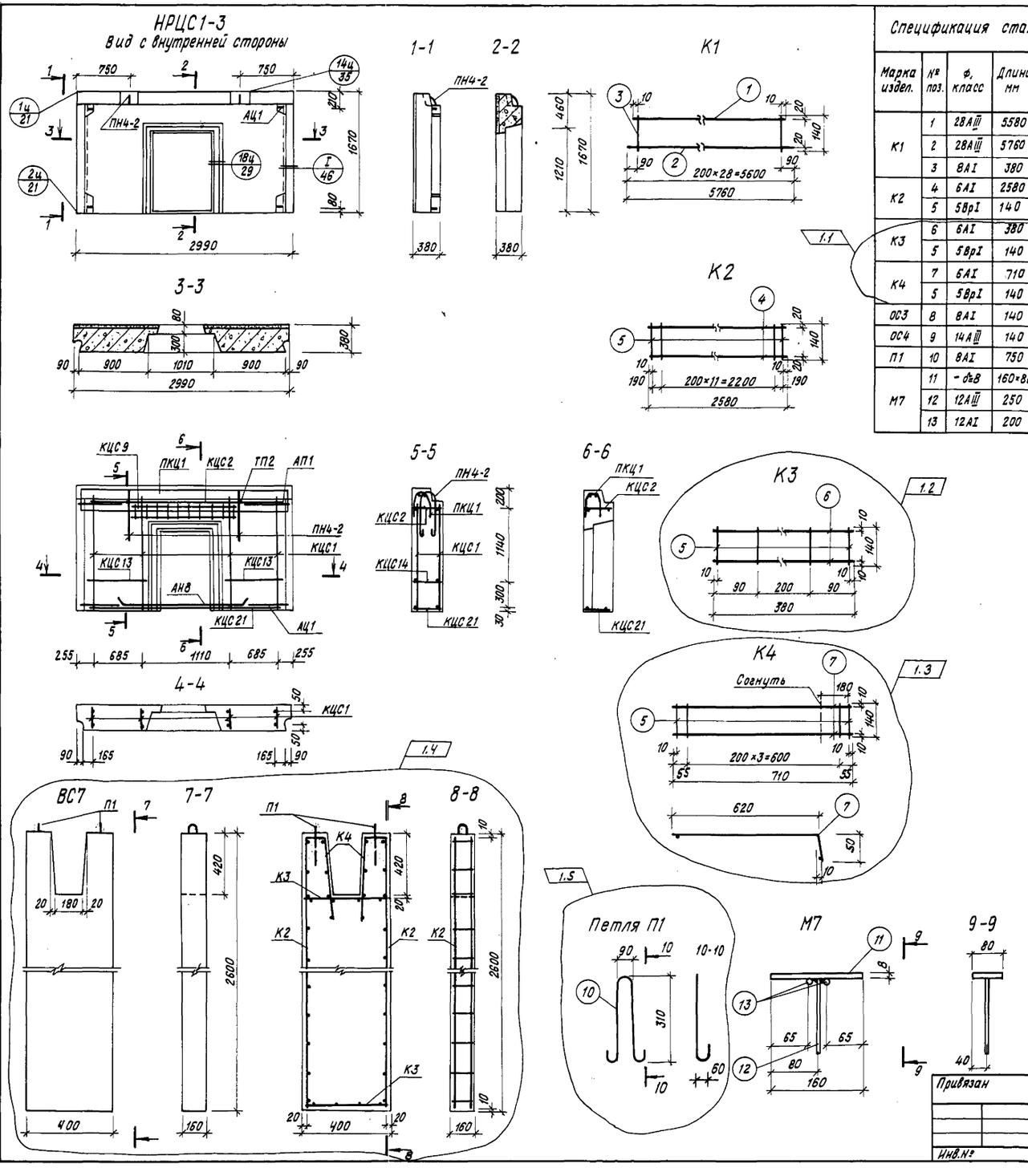

Спецификация стали					Выборка стали			
Марка издел.	№ поз.	ф, класс	Длина, мм	Кол-во, шт	ф, класс	общ. длина, м	общ. масса, кг	Вес издел., кг
К1	1	28АIII	5580	1	28АIII	11.340	54.77	55,97
	2	28АIII	5760	1	8АI	11.02	1.20	
	3	8АI	380	29				
К2	4	6АI	2580	2	6АI	5.16	1.15	1.43
	5	5ВрI	140	14	5ВрI	1.96	0.28	
К3	6	6АI	380	2	6АI	0.16	0.17	0.23
	5	5ВрI	140	4	5ВрI	0.56	0.06	
К4	7	6АI	710	2	6АI	1.48	0.32	0.42
	5	5ВрI	140	5	5ВрI	0.7	0,1	
ОС3	8	8АI	140	28	8АI	3.92	1.55	1.55
ОС4	9	14АIII	140	4	14АIII	0.56	0.68	0.68
П1	10	8АI	750	1	8АI	0.75	0.29	0.3
М7	11	- δ=8	160×80	1	- δ=8	160×80	0.81	1.39
	12	12АIII	250	1	12АIII	250	0.22	
	13	12АI	200	2	12АI	0.40	0.36	

Характеристика изделий		НРЦС1-3	ВС7
Масса изделия	кг	2160	380
Объем бетона/объем фактурного слоя	м³	1.28 / 0.12	0.15
Масса стали	кг	25.53	4.76
Масса стали на 1 м³ бетона	кг	18.24	31.73
Марка бетона		150	200

1.6

Спецификация элементов арматурного изделия						
Марка изделия	Марка эл-та	Масса эл-та, кг	Кол., шт	Общая масса, кг	Итого на издел., кг	Раздел, лист
НРЦС1-3	КЦС1	0.79	1	3.16	25.53	Р.10.1-11 л.47
	КЦС2	1.43	1	1.43		--
	КЦС9	1.49	1	1.49		Р.10.1-9 л.47
	КЦС13	0.48	2	0.96		л.49
	КЦС21	5.01	1	5.01		л.48
	ПКЦ1	1.82	1	1.82		л.49
	АЦ1	1.48	4	5.92		л.53
	ПН4-2	2.05	2	4.10		Р.10.1-9/1 стр.180
	ТЦ2	0.03	2	0.06		Р.10.1-11 л.51
	АН8	0.79	2	1.58		Р.10.1-9/1 стр.179
ВС7	К2	1.43	2	2.86	4.76	лист 70
	К3	0.23	2	0.46		
	К4	0.42	2	0.84		
	П1	0.29	2	0.6		

1.7

Данный лист см. совместно с листом 69.

Изм	Кол.уч	Лист	№ док	Дата	Подп.	Подп.
1	1-7		73-86	10.86		

211-1-348.13.86-АС

Детские ясли-сад на 280 мест из изделий серии 97.

Нач.АПМ-1	Печерин		12.85
Гл.конст.	Рабашкевич		
ГАП	Прошляков		
Гл.спец.	Мошкин		
Рук.гр.	Ципляев		
Провер.	Ципляев		
Разраб	Волохович		

Привязан

Инв.№

Стадия	Лист	Листов
Р	70	

Цокольная наружная панель НРЦС1-3. Внутренняя стена ВС7.

СибЗНИИЭП г. Новосибирск

Копировал

Формат А2

Инв.№ подл. | Подпись и дата | Взам.инв.№

ИМ44

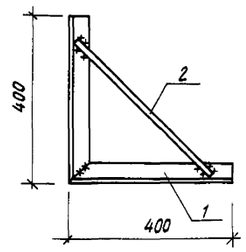

Н71

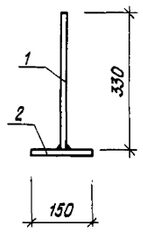

Н72

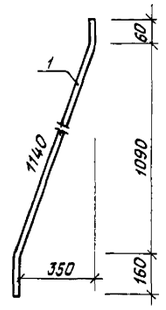

Н73

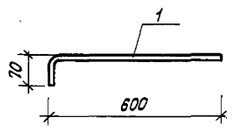

Н74

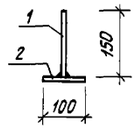

М1

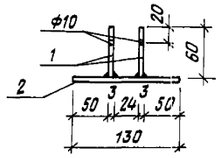

М2

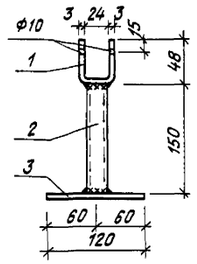

ИМ43

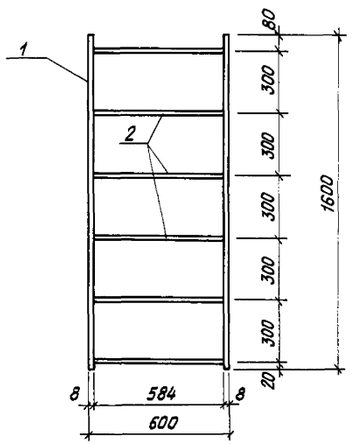

Спецификация металлических изделий

Марка, поз.	Обозначение	Наименование	Кол.	Масса ед., кг.	Примечание
		ИМ44		2.93	
1	ГОСТ 8509-72*	L 56×4 ℓ=400	2	1.375	
2	ГОСТ 5781-82*	ф8AI ℓ=450	1	0.18	
		Н71		3.48	
1	ГОСТ 103-76*	−100×8 ℓ=350	1	2.07	
2	"	−150×8 ℓ=150	1	1.41	
		Н72			
1	ГОСТ 5781-82*	ф18 AI ℓ=1360	1	2.72	
		Н73			
1	ГОСТ 5781-82*	ф12 AI ℓ=670	1	0.59	
		Н74		0.78	
1	ГОСТ 103-76*	−40×10 ℓ=150	1	0.47	
2	"	−40×10 ℓ=100	1	0.31	
		М1		0.26	
1	ГОСТ 103-76*	−40×3 ℓ=60	2	0.06	
2	"	−40×3 ℓ=130	1	0.12	
		Болт М8×40	1	0.02	
		М2		0.51	
1	ГОСТ 103-76*	−40×3 ℓ=120	1	0.11	
2	ГОСТ 10704-76*	Труба ф25×3, ℓ=150	1	0.21	
3	ГОСТ 103-76*	−60×3 ℓ=120	1	0.17	
		Болт М8×40	1	0.02	
		ИМ43		15.24	
1	ГОСТ 103-76*	−40×8 ℓ=1600	2	4.02	
2	ГОСТ 5781-82*	ф18AI ℓ=600	6	1.2	

Инв.№ подл. | Подпись и дата | Взам.инв.№

Нач.АПМ-1	Печерин	12.85	211-1-348.13.86 - АС
Гл.конст.	Рабашкевич		Детские ясли-сад на 280 мест из изделий серии 97
ГАП	Прошляков		
Гл.спец.	Мошкин		Стадия: Р; Лист: 71; Листов:
Рук.гр.	Ципляев		Стремянка ИМ43. Монтажные детали ИМ44, Н71÷Н74, М1, М2. Спецификация.
Провер.	Ципляев		СибЗНИИЭП г. Новосибирск
Разраб.	Гуркова		

Привязан

Инв.№

Копировал

Формат А2

ОП30-10, ОП30-10-2

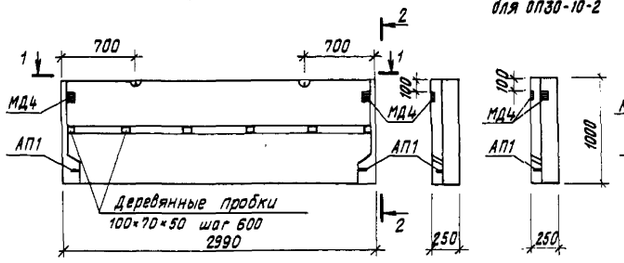

2-2

2-2 для ОП30-10-2

ОП45-10, ОП45-10-2

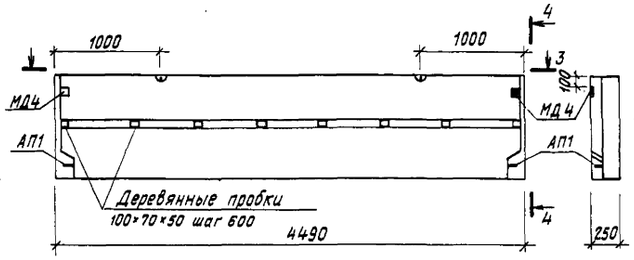

4-4

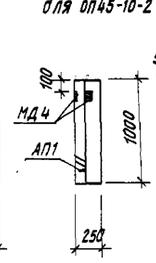

4-4 для ОП45-10-2

ОП48-10, ОП48л-10

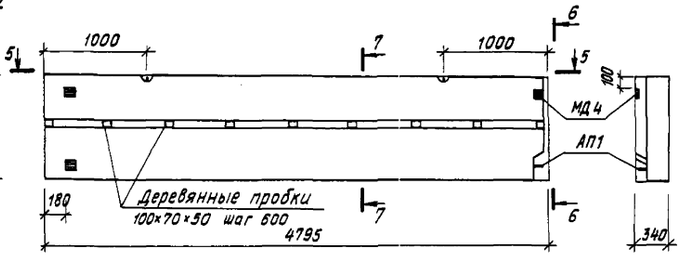

6-6

7-7

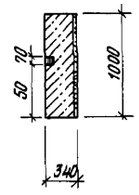

1-1

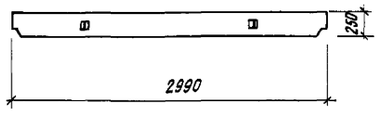

3-3

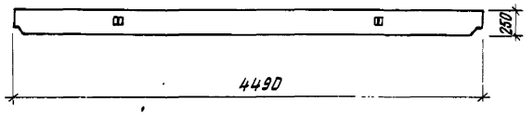

5-5

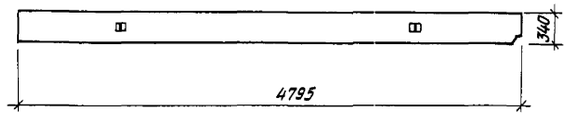

Арматурная схема

9-9

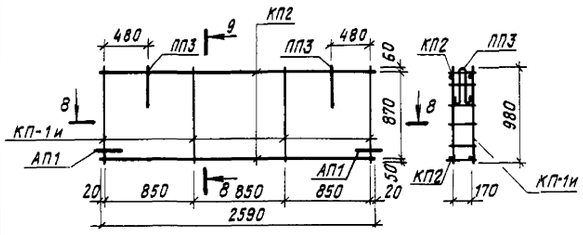

Арматурная схема

11-11

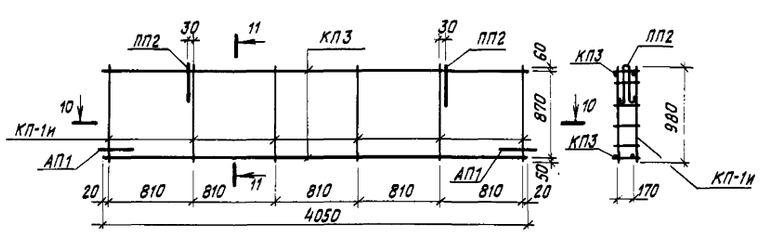

Арматурная схема

13-13

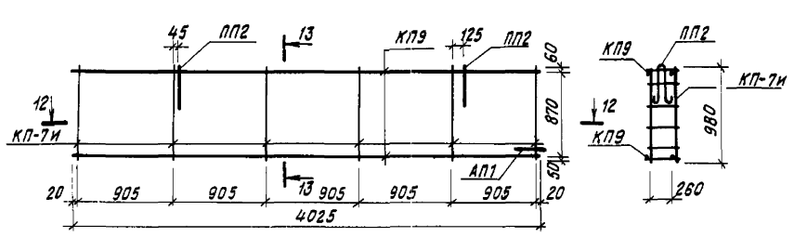

8-8

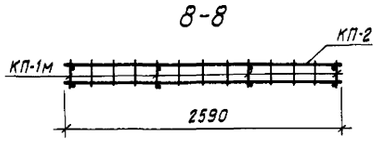

10-10

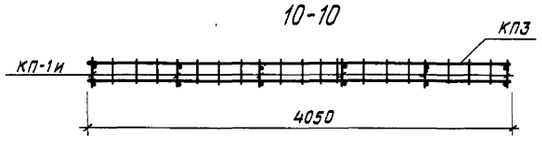

12-12

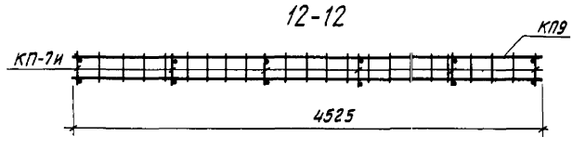

КП-1и

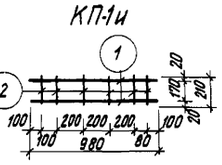

КП-7и

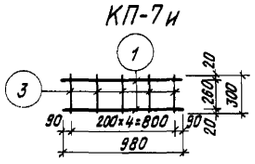

Спецификация стали на 1 панель

Марка панели	Марка эл-та	К-во, шт.	Масса, кг: 1эл-та	Масса, кг: Общ.	Масса на изд. кг	NN раздл. лист
1	2	3	4	5	6	7
ОП30-10	КП-1и	4	0.40	1.60	9.60	72л
	КП2	2	1.17	2.34		86л
	ПП3	2	0.48	0.96		88
	МД4	2	1.39	2.78		40
	АП1	2	0.96	1.92		88л
ОП30-10-2	КП-1и	4	0.40	1.60	15.16	72л
	КП2	2	1.17	2.34		86л
	ПП3	2	0.48	0.96		88
	МД4	6	1.39	8.34		40
	АП1	2	0.96	1.92		88л
	КП-1и	6	0.40	2.40		72л
	КП3	2	1.84	3.68		86л

1	2	3	4	5	6	7
ОП45-10	ПП2	2	1.04	2.08	12.86	88л
	МД4	2	1.39	2.78		40л
	АП1	2	0.96	1.92		88л
ОП45-10-2	КП-1и	6	0.40	2.40	18.42	72
	КП3	2	1.84	3.68		86л
	ПП2	2	1.04	2.08		88л
	МД4	6	1.39	8.34		40л
	АП1	2	0.96	1.92		88л
ОП48-10	КП-7и	6	0.42	2.52	14.39	72
	КП9	2	2.33	4.66		87л
	ПП2	2	1.04	2.08		88л
	МД-4	3	1.39	4.17		40л
	АП1	1	0.96	0.96		88л
ОП48л-10	КП-7и	6	0.42	2.52	14.39	72
	КП9	2	2.33	4.66		87л
	ПП2	2	1.04	2.08		88л
	МД4	3	1.39	4.17		40л
	АП1	1	0.96	0.96		88л

Спецификация арм. изделий / Выборка арматуры

Марка изделия	NN поз	ф, класс	Длина, мм	К-во, шт.	ф, класс	Общ. длина, м	Вес, кг	Масса издел., кг
КП-1и	1	5ВрI	980	2	5ВрI	1.96	0.28	0.40
	2	4ВрI	210	6	4ВрI	1.26	0.12	
КП-7и	1	5ВрI	980	2	5ВрI	1.96	0.28	0.42
	3	4ВрI	300	5	5ВрI	1.50	0.14	

Показатели на изделия		ОП30-10	ОП30-10-2	ОП45-10	ОП45-10-2	ОП48-10 ОП48л-10
Толщина	мм	250	250	250	250	340
Объем легкого бетона	м3	0.69	0.69	1.03	1.03	1.53
Объем фактурного слоя	м3	0.06	0.06	0.09	0.09	0.10
Масса при легком бетоне с объемной массой 1100	кг	980	985	1462	1467	2099
Расход стали	кг	9.60	15.16	12.86	18.42	14.39
Марка бетона		50	50	50	50	50

Привязан

Инв.№

Взам.инв.№ | Подпись и дата | Инв.№подл.

Нач.АПМ-1	Печерин	12.85
Зам.нач	Холявлин	
Гл.конст.	Рабашкевич	
ГАП	Прошляков	
Рук.гр.	Ципляев	
Провер.	Вдовина	
Разраб.	Волоховин	

211-1-348.13.86-АС

Детские ясли-сад на 280 мест из изделий серии 97.

Стадия	Лист	Листов
Р	72	

Опорные панели ОП30-10, ОП30-10-2, ОП45-10, ОП45-10-2, ОП48-10, ОП48л-10

СиВ ЗНИИЭП г. Новосибирск

Копировал

Формат А2

П5-1

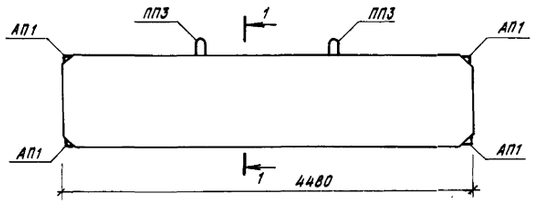

1-1

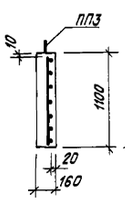

ЭВ4

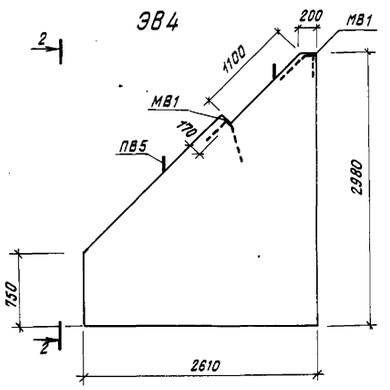

2-2

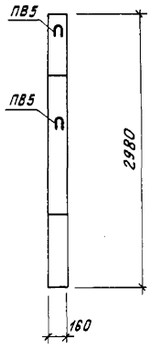

Арматурная схема

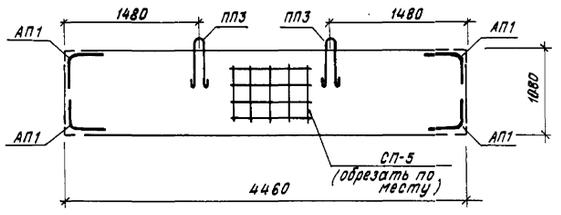

Арматурная схема

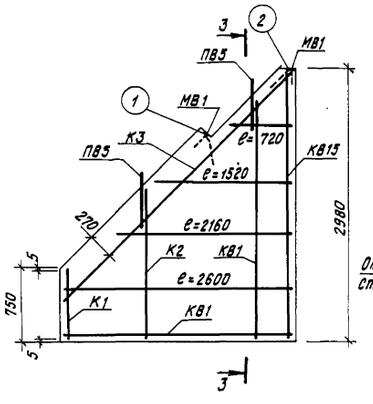

3-3

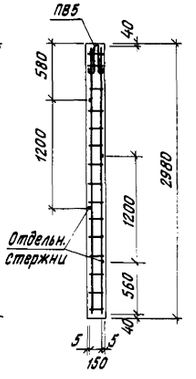

К1

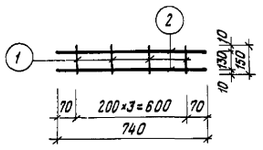

К2

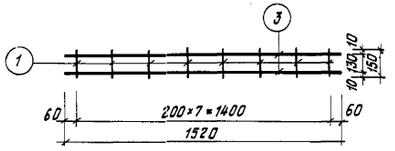

К3

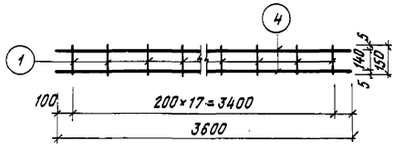

Отдельный стержень

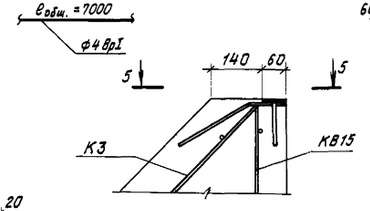

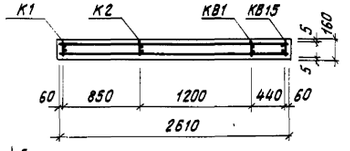

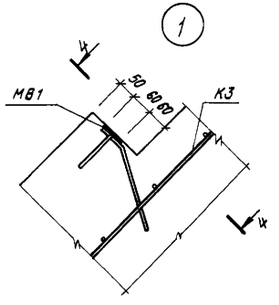

4-4

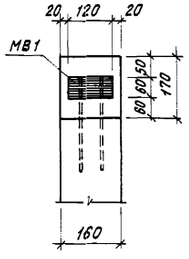

5-5

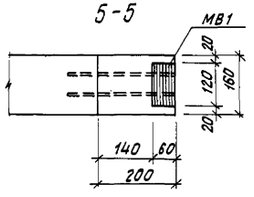

Характеристика изделий		П5-1	ЭВ4
Масса изделия	кг	1950	1880
Объем бетона	м3	0.79	0.78
Масса стали	кг	54.19	7.74
Расход стали на 1 м3 бетона	кг	68.59	9.92
Марка бетона	–	200	150

Спецификация арматурных элементов

Марка элемента		Масса эл-та, кг	К-во, шт	Общая масса, кг	Итого на изд., кг	NN раздела, листа
П5-1	СП5	47.93	1	47.93	54.19	50
	ПП3	1.13	2	2.26		51
	АП1	1.0	4	4.0		51
ЭВ4	КВ1	0.19	2	0.38	7.74	64
	КВ15	1.11	1	1.11		66
	К1	0.27	1	0.27		73
	К2	0.55	1	0.55		73
	К3	1.29	1	1.29		73
	Отд. стерж.	0.64	1	0.64		73
	МВ1	0.90	2	1.80		70
	ПВ5	0.85	2	1.70		69

Спецификация армат. изд. / Выборка

Армат. издел.	№ поз	ф, класс	К-во шт	Длина 1 шт.	ф, класс	Длина общ., м	Масса, кг	Итого, кг
К1	1	4 Вр I	4	150	4 Вр I	0.60	0.06	0.27
	2	5 Вр I	2	740	5 Вр I	1.48	0.21	
К2	1	4 Вр I	8	150	4 Вр I	1.20	0.11	0.55
	3	5 Вр I	2	1520	5 Вр I	3.04	0.44	
К3	1	4 Вр I	18	150	4 Вр I	2.70	0.25	1.29
	4	5 Вр I	2	3600	5 Вр I	7.20	1.04	
Отдельн. стержн.		4 Вр I	1	7000	4 Вр I	7.00	0.64	0.64

Инв. № подл. | Подпись и дата | Взам. инв. №

Привязан

Инв. №

Нач. АПМ-1	Печерин	12.85
Зам. нач.	Холяблин	
Гл. конст.	Рабашкевич	
ГАП	Прошляков	
Рук. гр.	Ципляев	
Провер.	Вдовина	
Разраб	Волохович	

211-1-348.13.86-АС

Детские ясли-сад на 280 мест из изделий серии 97

Стадия	Лист	Листов
Р.	73	

Плита перекрытия П5-1. Экран входа ЭВ4.

СибЗНИИЭП г. Новосибирск.

Копировал

Формат А2

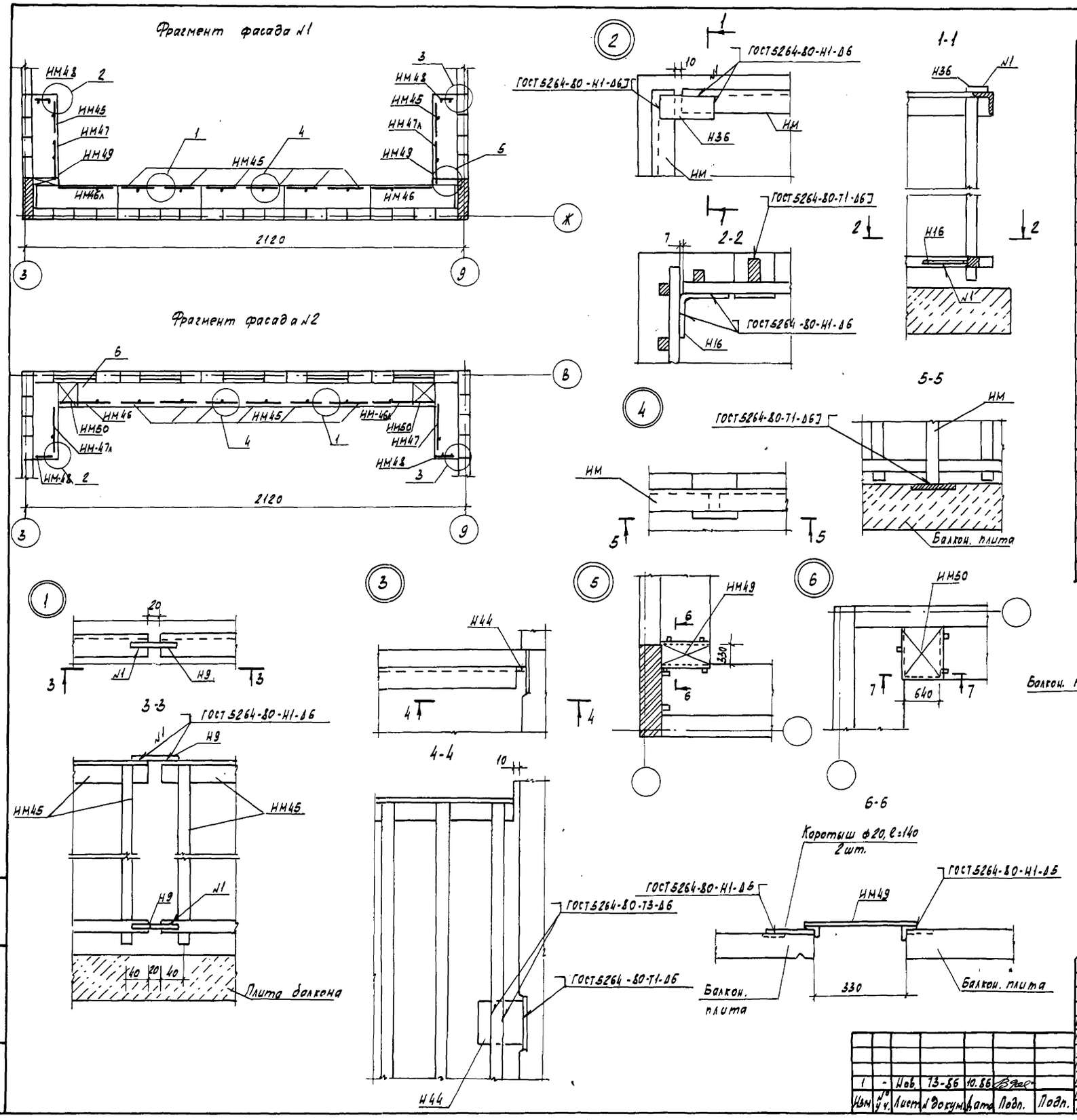

Спецификация металлических изделий.

Марка поз.	Обозначение	Наименование	Кол.	Масса ед, кг	Примечание
	Металлические изделия ограждения балконов				
	лист 94	НМ45	28	65.36	
	—"—	НМ46	4	90.22	
	—"—	НМ46л	4	90.22	
	—"—	НМ47	4	77.84	
	—"—	НМ47л	4	77.84	
	—"—	НМ48	8	44.55	
	—"—	НМ49	6	26.82	
	—"—	НМ50	6	41.96	
	Монтажные элементы ограждения балконов				
	Р.10.8-1	Н9	64	0.15	
	Р.10.8-1	Н16	16	0.15	
	Р.10.8-1	Н36	16	0.15	
	Р.10.8-1	Н44	8	0.30	

1. Все металлические изделия покрасить битумным лаком БТ-577 (ГОСТ 5631-79*)
2. Металлические переходы НМ49, НМ50 приварить к закладным деталям балкона. В местах некосания приварку выполнить через коротыши ф 20мм.

Изм	№ уч.	Лист	№ докум.	Дата	Подп.	Подп.
1	-	Нов.	73-86	10.86		

Нач. АПМ1	Печерин		10.86
Гл. констр.	Радашкевич		
ГАП	Прошляков		
Гл. спец.	Греб		
Рук. гр.	Кузнецова		
Провер.	Кузнецова		
Разраб.	Кнауб		

211-1-348.13.86-АС

Детские ясли-сад на 280 мест из изделий серии 97

Стадия	Лист	Листов
Р	74	

Фрагменты фасадов и монтажные узлы крепления ограждения балконов

СибЗНИИЭП г. Новосибирск

Копировал Кириенко

Формат А3

Инв. № подл. | Подпись и дата | Взам. инв. №

ИМ 45

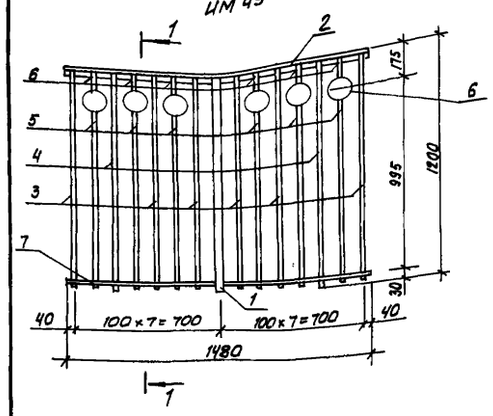

ИМ 46

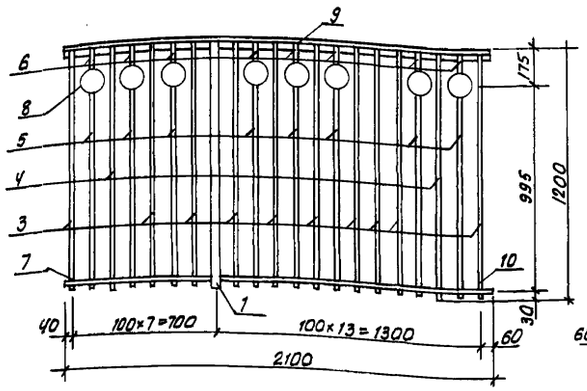

ИМ 46л

Остальное см. ИМ46

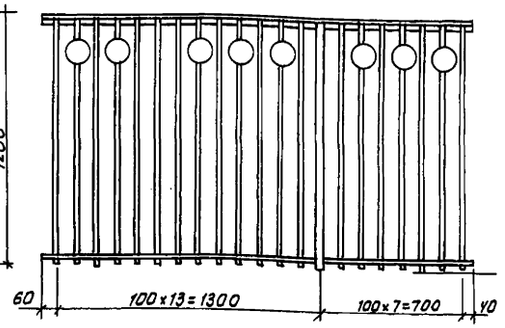

ИМ 47

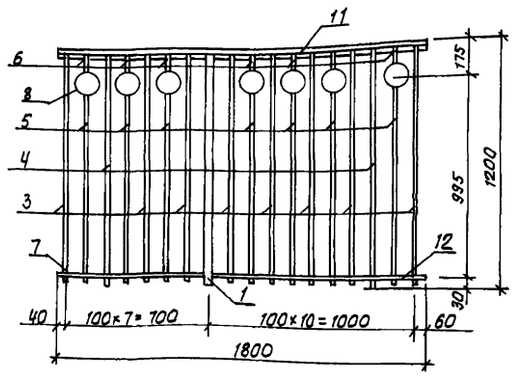

ИМ 47л

Остальное см ИМ47

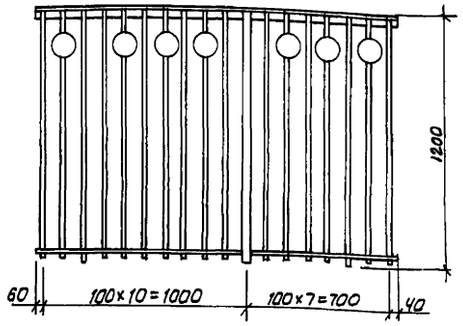

ИМ 48

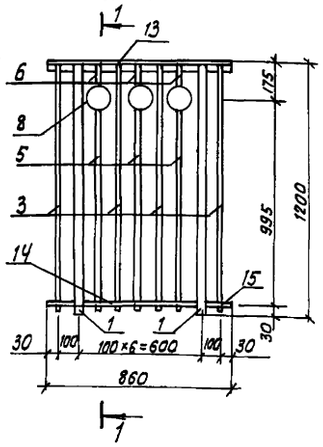

1-1

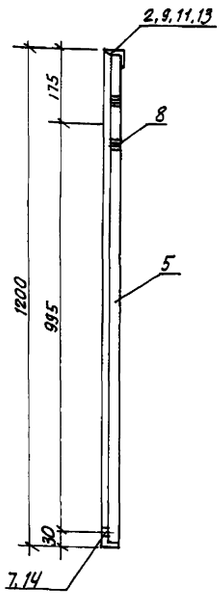

ИМ 49

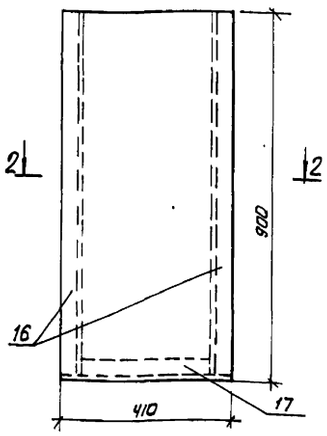

2-2

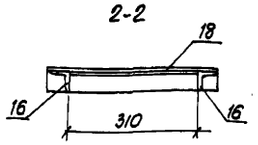

ИМ 50

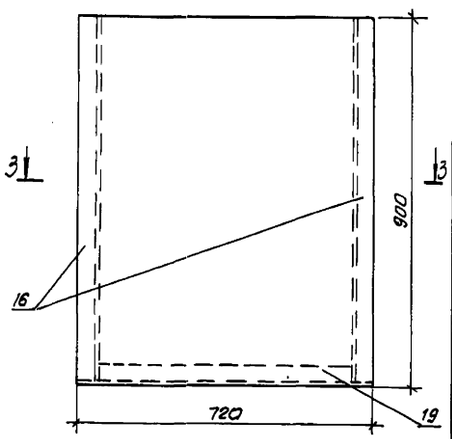

3-3

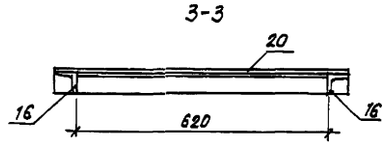

Спецификация металлических изделий (продолжение)

Марка, поз.	Обозначение	Наименование	Кол.	Масса ед, кг	Примечание
14	ГОСТ 2591-71	□ 20×20, ℓ=560	1	1,76	
15	ГОСТ 2591-71	□ 20×20, ℓ=110	2	0.41	
		ИМ 49		26,82	
		Детали			
16	ГОСТ 8509-72*	L 50×5 ℓ=900	2	3.39	
17	ГОСТ 8509-72*	L 50×5 ℓ=410	1	1.55	
18	ГОСТ 8568-77*	Лист ромб К-ПУ-6.0×410×900 ВСт3сп	1	18.49	
		ИМ 50		41,96	
		Детали			
16	ГОСТ 8509-72*	L 50×5; ℓ=900	2	3.39	
19	ГОСТ 8509-72*	L 50×5, ℓ=720	1	2,71	
20	ГОСТ 8568-77*	Лист ромб К-ПУ-6.0×720×900 ВСт3сп	1	32,47	

Марка, поз.	Обозначение	Наименование	Кол.	Масса ед, кг	Примечание
		ИМ 45		65,36	
		Детали			
1	ГОСТ 103-76*	– 40×20 ℓ=1200	1	7,54	
2	ГОСТ 8509-72*	L 40×3 ℓ=1480	1	2,74	
3	ГОСТ 2591-71	□ 20×20 ℓ=1180	6	3,71	
4	ГОСТ 2591-71	□ 20×20 ℓ=1200	2	3,77	
5	ГОСТ 2591-71	□ 20×20 ℓ=950	6	2,98	
6	ГОСТ 2591-71	□ 20×20 ℓ=115	6	0.36	
7	ГОСТ 2591-71	□ 20×20 ℓ=720	2	2,26	
8	ГОСТ 8734-75*	Труба ф120, δ=2мм, ℓ=20	6	0.12	
		ИМ 46, ИМ 46л		90.22	
		Детали			
1	ГОСТ 103-76*	– 40×20 ℓ=1200	1	7.54	
3	ГОСТ 2591-71	□ 20×20 ℓ=1180	10	3.71	
4	ГОСТ 2591-71	□ 20×20 ℓ=1200	2	3.77	
5	ГОСТ 2591-71	□ 20×20 ℓ=950	8	2.98	
6	ГОСТ 2591-71	□ 20×20 ℓ=115	8	0.36	
8	ГОСТ 8734-75*	Труба ф120, δ=2мм, ℓ=20	8	0.12	
9	ГОСТ 8509-72*	L 40×3, ℓ=2100	1	3.89	
10	ГОСТ 2591-71	□ 20×20 ℓ=1340	1	4.21	
7	ГОСТ 2591-71	□ 20×20 ℓ=720	1	2.26	
		ИМ 47, ИМ 47л.		77.84	
		Детали			
1	ГОСТ 103-76*	– 40×20 ℓ=1200	1	7.54	
3	ГОСТ 2591-71	□ 20×20 ℓ=1180	8	3.71	
4	ГОСТ 2591-71	□ 20×20 ℓ=1200	2	3,77	
5	ГОСТ 2591-71	□ 20×20 ℓ=950	7	2,98	
6	ГОСТ 2591-71	□ 20×20 ℓ=115	7	0.36	
7	ГОСТ 2591-71	□ 20×20 ℓ=720	1	2,26	
8	ГОСТ 8734-75*	Труба ф120, δ=2мм, ℓ=20	7	0.12	
11	ГОСТ 8509-72*	L 40×3; ℓ=1800	1	3.33	
12	ГОСТ 2591-71	□ 20×20 ℓ=1040	1	3.27	
		ИМ 48		44.55	
		Детали			
1	ГОСТ 103-76*	– 40×20 ℓ=1200	2	7.54	
3	ГОСТ 2591-71	□ 20×20 ℓ=1180	4	3.71	
5	ГОСТ 2591-71	□ 20×20 ℓ=950	3	2.98	
6	ГОСТ 2591-71	□ 20×20 ℓ=115	3	0.36	
8	ГОСТ 8734-75*	Труба ф120, δ=2мм, ℓ=20	3	0.12	
13	ГОСТ 8509-72*	L 40×3, ℓ=860	1	1.67	

1	–	Нов.	13-86		10.86
Изм		Лист	Докум.	Подп.	Дата
Нач. АПК.1		Печерин			
Гл. констр		Радашкевич			
САП		Прошляков			
Гл. спец.		Греб			
Рук. гр.		Кузнецова			
Провер.		Кузнецова			
Разраб.		Кнауб.			

211-1-348.13.86-АС

Детские ясли-сад на 280 мест из изделий серии 97

Стадия	Лист	Листов
Р	75	

Ограждения ИМ 45÷ИМ 50

СибЗНИИЭП г. Новосибирск

Копировал: [illegible]

Инв. № подл. | Подпись и дата | Взам. инв. №

25

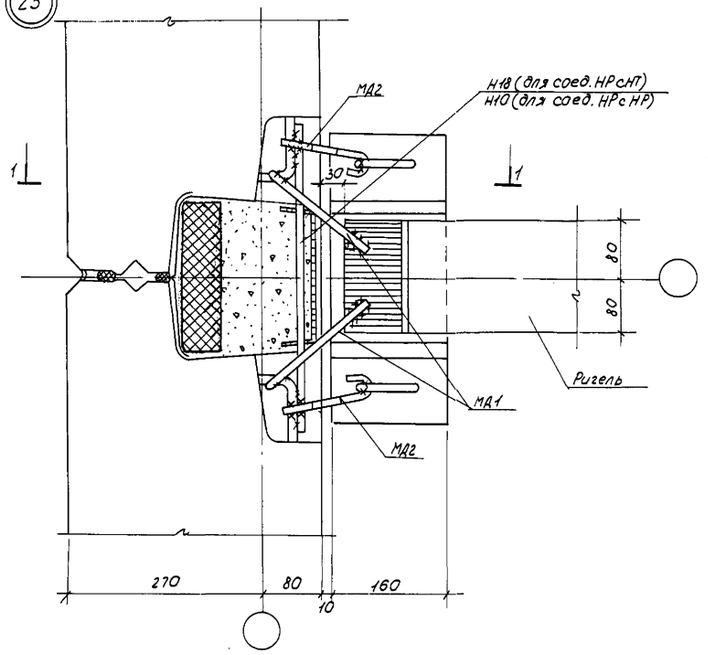

26

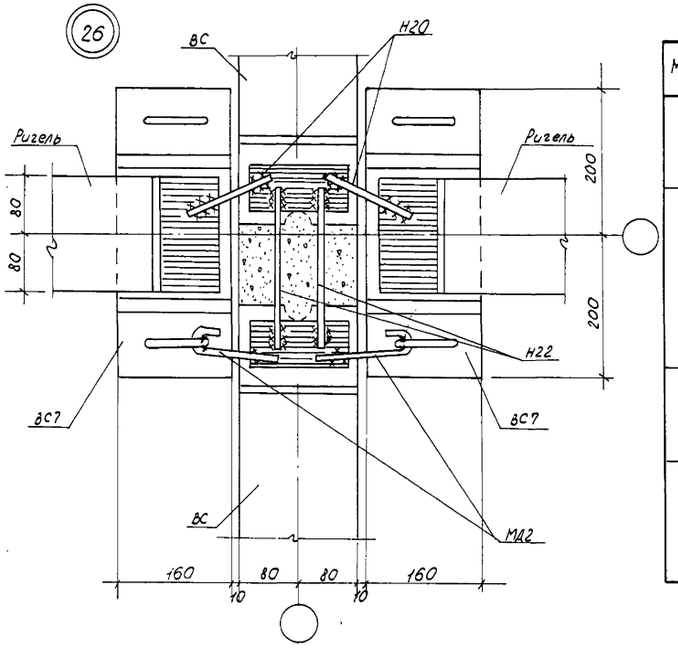

1-1

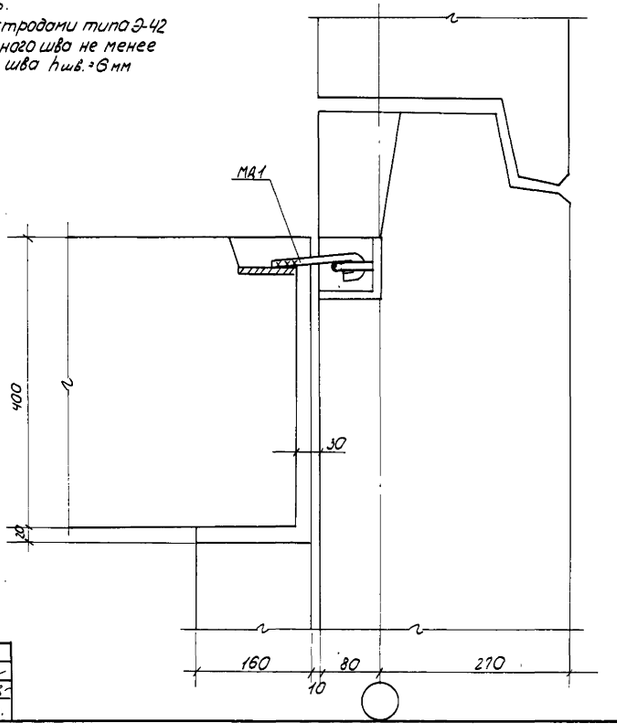

Монтажные элементы соединения конструкций.

Марка	Эскиз	Сечение, мм	Длина, мм	Масса, кг
МД1	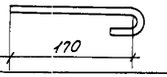	ф12АI	270	0,24
МД2	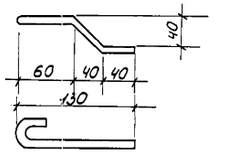	ф12АI	240	0,21
МД3	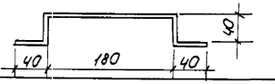	-40×6	340	0,64
МД4	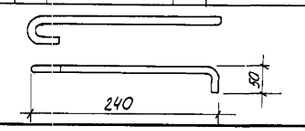	ф12АI	370	0,33

1. Перед монтажом плит перекрытия петлю на ВС7 срезать.
2. Сварку производить электродами типа Э-42 по ГОСТ 5264-80. Длина сварного шва не менее 60мм; Высота сварного шва $h_{шв.}$=6мм

27

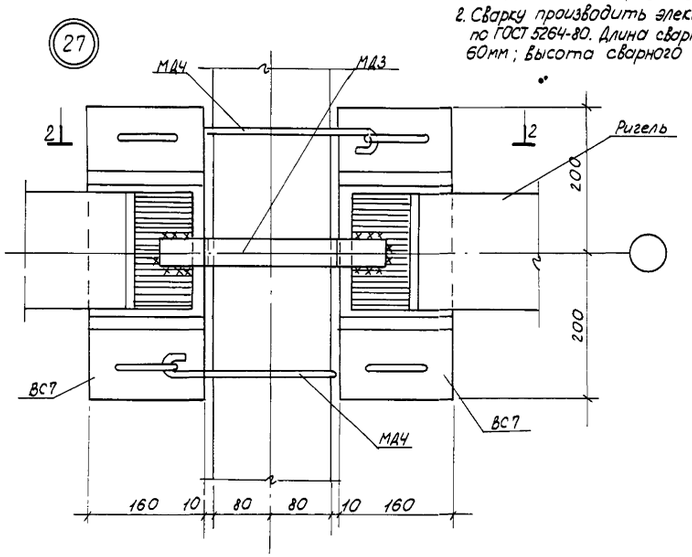

2-2

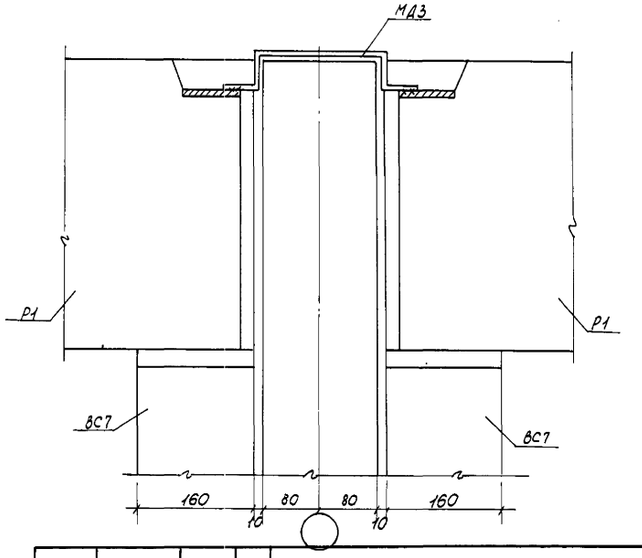

2		Зам	129-87	12.87	Волоховой		
1	Нов		73-86	10.86	Вдовина		
Изм	Кол.уч	Лист	№ док.	Дата	Подп.		Подп.

			211-1-348.13.86-АС
Нач.АПМ	Печерин		Детские ясли-сад на 280 мест из изделий серии 97
Гл.констр	Рафикевич		
ГАП	Прошляков		Стадия: Р; Лист: 76; Листов:
Гл.спец.	Греб		
Рук. гр.	Кузнецова		
Провер.	Кузнецова		Монтажные узлы 25,26,27.
Разраб.	Клоуб		СибЗНИИЭП г. Новосибирск

Инв.№ подл. | Подпись и дата | Взам. инв.№

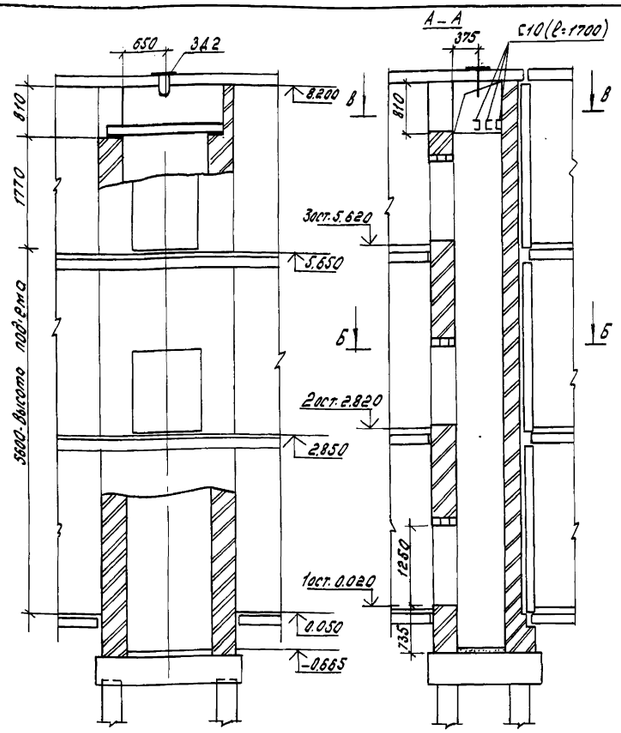

Развертка шахты с закладными деталями для крепления направляющих

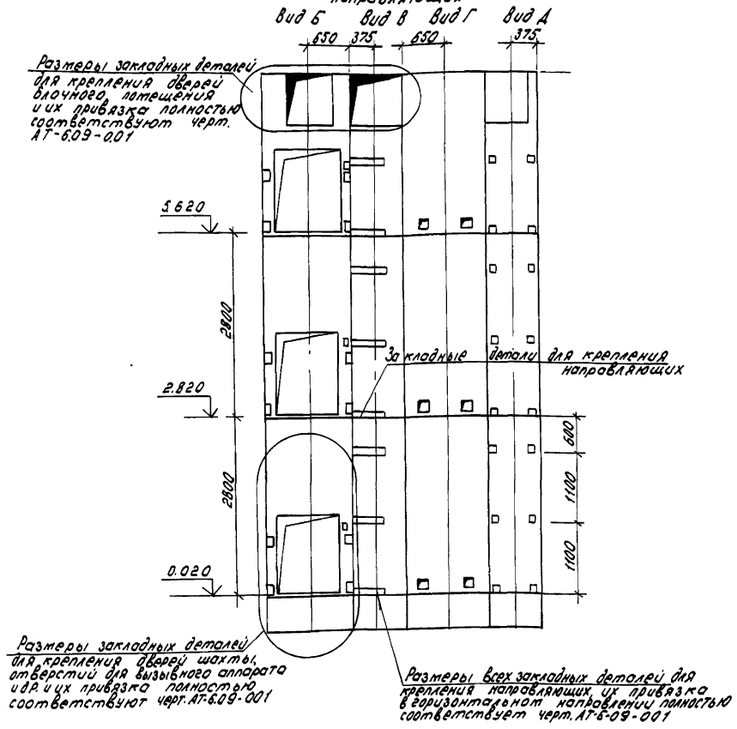

Данные для заказа лифта.

1	Наименование, адрес и телефон заказчика.	
2	Реквизиты грузополучателя (почтовые, телеграфные, отгрузочные)	
3	Назначение здания, в котором устанавливается лифт и его почтовый адрес	
4	Назначение лифта.	Грузовой
5	Грузоподъемность лифта в кг и его скорость в м/сек	Q = 100 кг V = 0.5 м/с
6	Высота подъема кабины	6.015 м
7	Размеры кабины (ширина х глубина х высота)	900 х 650 х 1000
8	Требуется ли выход из кабины в 2 противоположные стороны	нет
9	Количество дверей шахты	три
10	Число остановок кабины	три
11	Напряжение сети, питающей лифт.	
12	Система управления	Кнопочная наружная с основного этажа с сигнальным вызовом кабины с любого этажа.
13	Этаж, с которого предусматривается управление грузовым лифтом.	Первый
14	Число заказываемых лифтов одинаковой характеристики.	Один
15	Место расположения шахты лифта.	Внутри здания
16	Желательный срок поставки лифта.	

1. Настоящий чертеж выполнен для грузового лифта грузоподъемностью 100 кг. скоростью 0.5 м/с с расположением противовеса сбоку от кабины.
2. Проектирование строительной части лифта выполнено в соответствии с требованиями альбома АТ-6.00-001, разработанным ЦПКБ по лифтам.
3. Стены шахты выполнены из полнотелого глиняного кирпича пластичного прессования М75. (ГОСТ 530-80) на растворе М50. Толщина стен 250 мм. 380 мм.
4. Для заказа лифта заказчик (получатель) направляет в ВПО. "Союзлифтмаш" 2 экземпляра чертежа на заказ лифта. Чертеж должен быть заверен подписью и печатью проектанта и заказчика (получателя) лифта.
5. Исправления и дополнения в чертеже на заказ лифта должны быть заверены подписью и печатью заказчика.
6. На свободном площади 1000 х 1000 мм при входе в машинное помещение не допускается располагать люк и другое оборудование
7. Пункты 1.2.3. 16 таблицы „Данные для заказа лифта" заполняются заказчиком.

В – В (План машинного помещения)

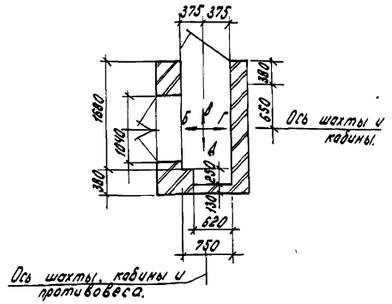

Б – Б (План шахты)

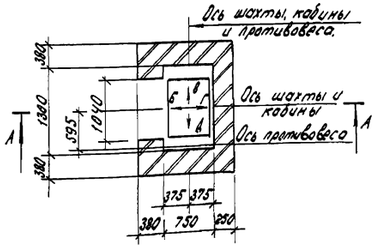

В-В (Схема расположения балок)

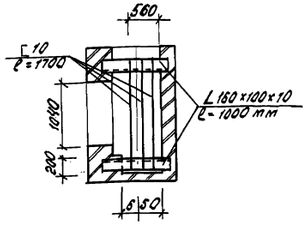

Привязан

Изм.	Кол.	Лист	№ докум.	Подп.	Дата
2			Нов. 111-97		12.97

Инв. № подл.

211-1-348.13.86 – АС.

Детские ясли-сад на 280 мест из изделий серии 97

Нач. АПМ	Печерин	12.97
Гл. конст.	Рафошевский	
Гл. спец.	Мошкин	
Рук. гр.	Ворвина	
Провер.	Ворвина	
Разраб.	Зорина	

Стадия	Лист	Листов
Р	77	

Чертеж-заказ на изготовление лифта.

СибЗНИИЭП г. Новосибирск

Копир: Тарозова.

Альбом I

Типовой проект

Ведомость рабочих чертежей основного комплекта

Лист	Наименование	Примечание
1	Общие данные	Изм. 2
2	План 1 этажа с расстановкой и привязкой оборудования и точек подвода коммуникаций.	Изм. 2
3	Фрагмент плана 1 этажа в осях 3-10 ÷ Д-И с привязкой точек подвода коммуникаций.	Изм. 2
4	План 2 этажа с расстановкой и привязкой оборудования и точек подвода коммуникаций.	Изм. 2
5	План 3 этажа с расстановкой и привязкой оборудования и точек подвода коммуникаций.	Изм. 2
6	План охлаждаемой камеры с местом для фреоновой установки. Разрез 1-1	Изм. 2 (Аннулирован)

Ведомость ссылочных и прилагаемых документов

Обозначение	Наименование	Примечание
	Ссылочные документы	
ГОСТ 1154-80*	Ванны чугунные эмалированные Типы и основные размеры	
~~ГОСТ 10212-73~~	~~Хладон 12~~	
~~ГОСТ 5546-66*~~	~~Масло смазочное~~	
~~ГОСТ 7798-70*~~	~~Болты с шестигранной головкой (нормальной точности)~~	
~~ГОСТ 5915-70*~~	~~Гайки шестигранные (нормальной точности)~~	
~~ГОСТ 6958-78*~~	~~Шайбы увеличенные~~	
~~Серия 2.290-4 выпуск 2~~	~~Охлаждаемые камеры. Оборудование для охлаждаемых камер. Детали крепления оборудования.~~	
	Прилагаемые документы	
ТХ СО 1-10	Спецификация оборудования	

Общие указания.

Технологическая часть чертежей рабочего проекта детских яслей-сада на 280 мест из изделий серии 97 разработана на основании СНиПа II-64-80 и номенклатуры типов зданий, составов и площадей помещений детских дошкольных учреждений и общеобразовательных школ.

Детские ясли-сад-единое учреждение, в котором выделены помещения яслей и сада в соответствии с возрастными особенностями детей, вместимость помещений определена в следующем количестве: ясельного возраста - 4 группы по 20 человек, дошкольного - 8 групп по 25 человек. Для каждой группы предусмотрены изолированные групповые ячейки. Все помещения групповых ячеек по своим технологическим процессам допускают варианты размещения мебели для разных режимов дня (занятия, питание, игры). Для этого в групповой комнате создается несколько зон: зона занятий с педагогом, хозяйственная зона индивидуальных игр и чтения, уголок природы, зона групповых игр. Для дневного сна детей предусмотрены спальные помещения, которые расположены смежно с групповой, а для организации питания и хранения посуды предусмотрены буфеты - мойки.

Пищеблок.

Все дети, находящиеся в яслях-саде, обеспечиваются питанием. Пищеблок запроектирован с учетом обслуживания детей в возрасте от 1 года до 7 лет. Дети получают пищу 4 раза в день.

В состав пищеблока входят: кухня с моечной, заготовочной и раздаточной,
кладовая для хранения овощей;
кладовая для хранения сухих продуктов,
охлаждаемая камера (сборно-разборная) 2.1

Питание детей организуется техническим персоналом, который получает пищу полностью на всю группу в судки и кастрюли, имеющиеся в каждой группе. Распределение пищи происходит в буфетных. За каждым ребенком закреплено постоянное место за столом. Пищеблок работает на сырье. Часть продуктов завозят на неделю, молочные продукты - ежедневно.

Холодильная часть.

~~Охлаждаемая камера предназначена для кратковременного хранения скоропортящихся продуктов при температуре ±4°С. Камера обслуживается компрессорно-конденсаторным агрегатом АВЗ-1-2, входящим в состав холодильной машины МВВ 4-1-2, холодопроизводительностью 3000 ккал/час с электродвигателем мощностью 2,2 квт, воздушного охлаждения. Агрегат расположен рядом с камерой и имеет ограждение.~~ 2.2

Постирочная.

Для стирки белья яслей-сада предусмотрена постирочная закрытого типа с полумеханизированным процессом стирки. Выбор оборудования определен из расчета постоянного контингента посещающих ясли-сад в количестве 280 человек. Сдаваемое белье сортируется: часть его замачивается, а остальное поступает в машины на механическую стирку. Выстиранное белье после полоскания отжимается и поступает для сушки и глажения в сушильную-гладильную.

Ориентировочный штат яслей-сада - 62 человека, в т.ч. пищеблока - 6 человек, постирочной - 3 человека.

Изм	Кол.	Лист	№ докум.	Дата	Подпись	Подпись
2	1,2	-	111-87	08.87	[illegible]	

Инв. №

Привязан

211-1-348.13.86-ТХ

Детские ясли-сад на 280 мест из изделий серии 97

Н. контр.	Оревков	[illegible]	
ГАП	Прошляков	[illegible]	
Рук. гр.	Оревков	[illegible]	
Провер.	Оревков	[illegible]	
Разраб.	Панкратова	[illegible]	12.85

Стадия	Лист	Листов
Р	1	5

Общие данные

СИБЗНИИЭП г. Новосибирск

Настоящий проект выполнен в соответствии с действующими нормами и правилами (в том числе по взрыво-пожарной безопасности)
Главный архитектор проекта /Прошляков В.А/
1985 г.

Привязка настоящего типового проекта выполнена в соответствии с действующими нормами и правилами (в том числе по взрыво-пожарной безопасности)
Главный архитектор проекта
19 г.

Инв. № подл. | Подп. и дата | Вз. инв. №

Копировал Рарова

Формат А2

Альбом I

Типовой проект.

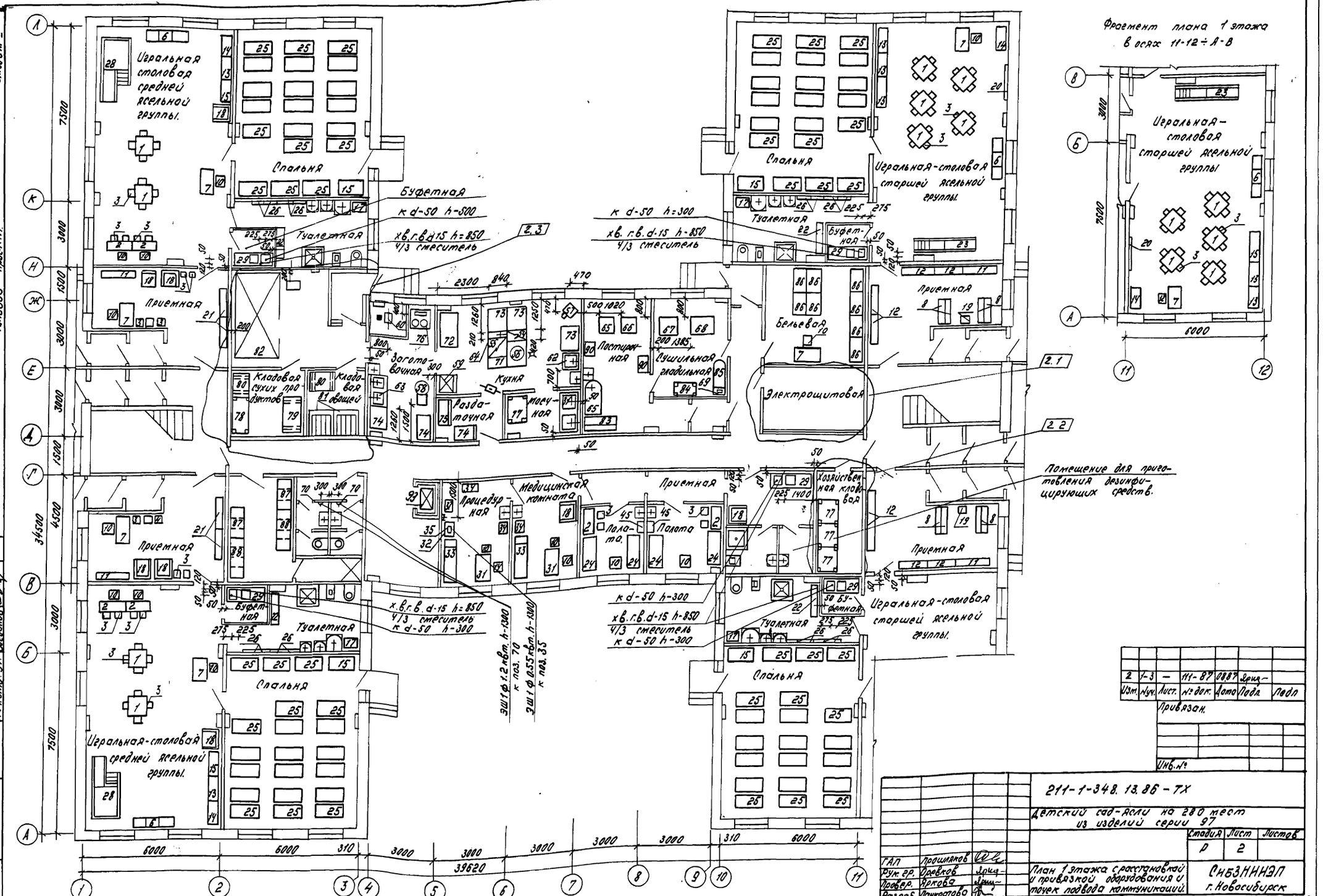
Игральная столовая средней ясельной группы.
Спальня
Буфетная
к d-50 h-300
хв. г. в. d-15 h-850
4/3 смеситель
Туалетная
Приемная
Кладовая сухих продуктов
Кладовая овощей
Заготовочная
Раздаточная
Кухня
Мясочная
Постирочная
Гладильная
Кастрюльная
Бельевая
Электрощитовая
Медицинская комната
Процедурная
Палата
Хозяйственная кладовая
Помещение для приготовления дезинфицирующих средств.
Игральная-столовая старшей ясельной группы.
Буфетная
Игральная-столовая средней ясельной группы.
Спальня
Приемная
Туалетная
Буфетная
Игральная-столовая старшей ясельной группы.
Спальня
Приемная
Туалетная
Буфетная
Игральная-столовая старшей ясельной группы.
Спальня
Приемная
Туалетная
Буфетная
Игральная-столовая средней ясельной группы.
Спальня
Приемная
Туалетная
Буфетная
Игральная-столовая старшей

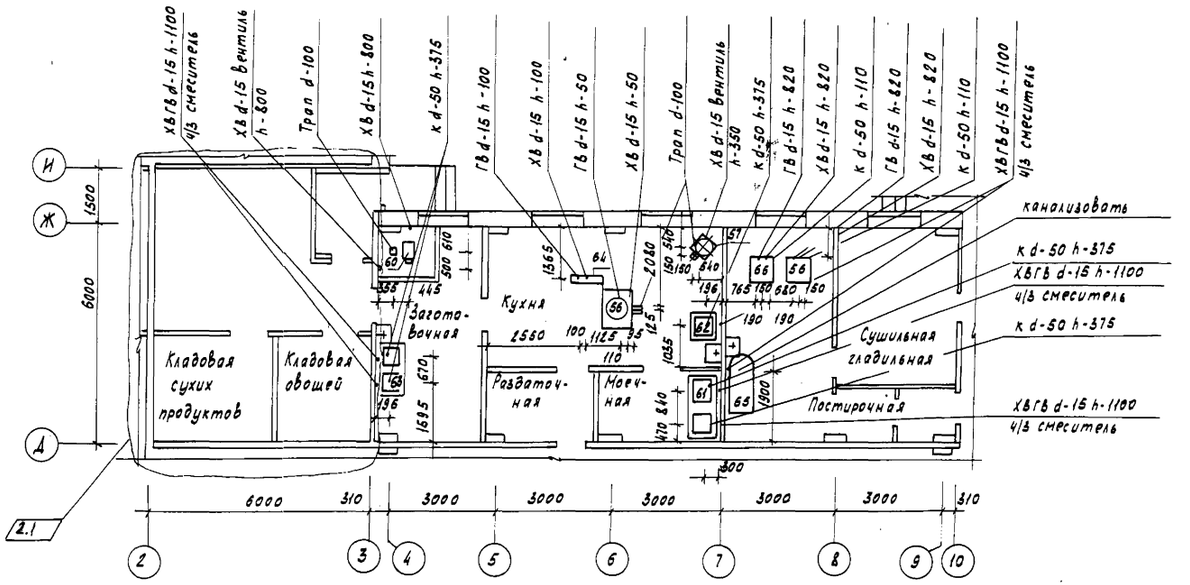

План расположения фундаментных болтов картофелечистки МОК-125 (поз. 60)

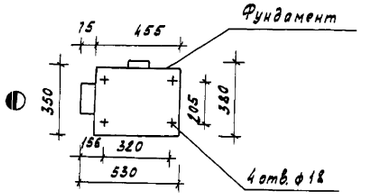

Схема крепления стиральной машины КП-114 (поз. 66) к фундаменту

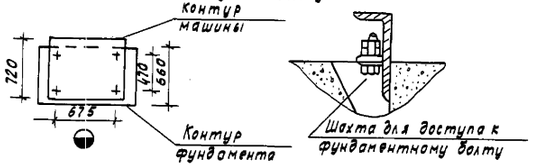

Схема крепления барабана сушильного КП-307 (поз. 67) к фундаменту

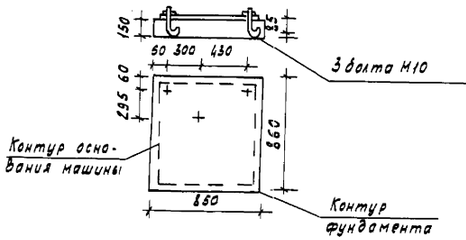

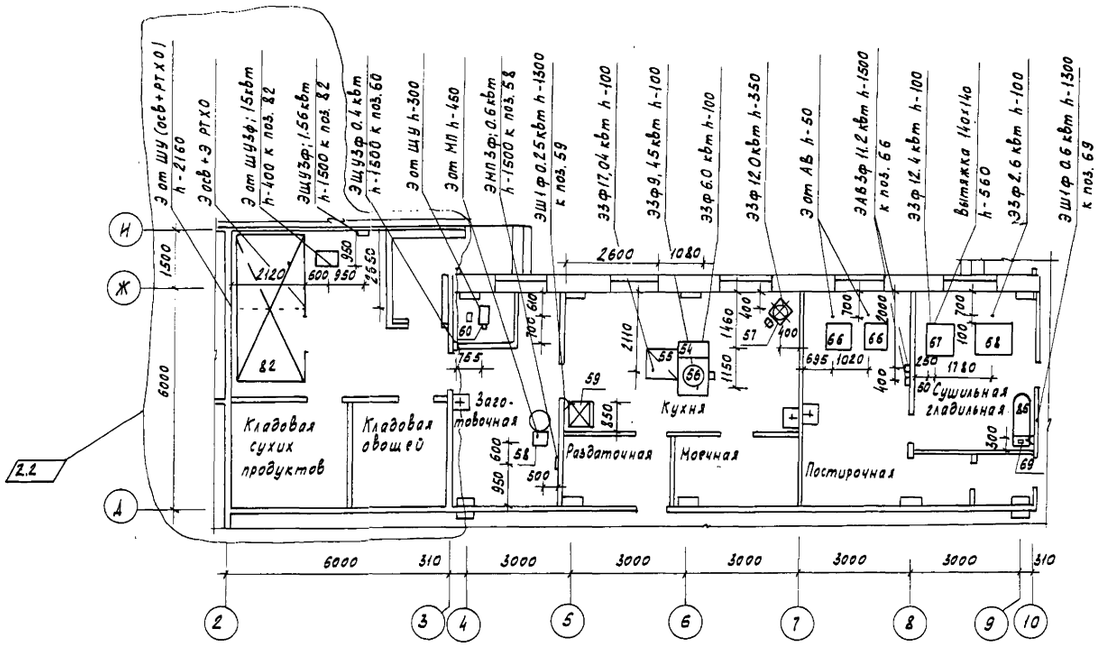

Согласовано

Нач. отд. ОВ	Ларин	
Нач. отд. ВК	Балакина	
Нач. это	Богданов	

Инв. № подл.	Подпись и дата	Взам. инв. №	Инв. № дубл.	Подпись и дата

Изм.	Кол.	Лист	№ докум.	Подп.	Дата
2	1-2	—	111-87		18.8.87

Привязан

Инв. №

211-1-348.13.86-ТХ

Детский сад-ясли на 280 мест из изделий серии 97

Стадия	Лист	Листов
Р	3	

ГАП	Прошляков	
Рук. гр.	Орешков	
Провер.	Яркова	
Разраб.	Панкратова	

Фрагмент плана 1 этажа в осях 3-10 и А-Н с привязкой точек подвода коммуникаций.

СибЗНИИЭП г. Новосибирск

Копировал Кириенко

Формат А2

Альбом

Типовой проект

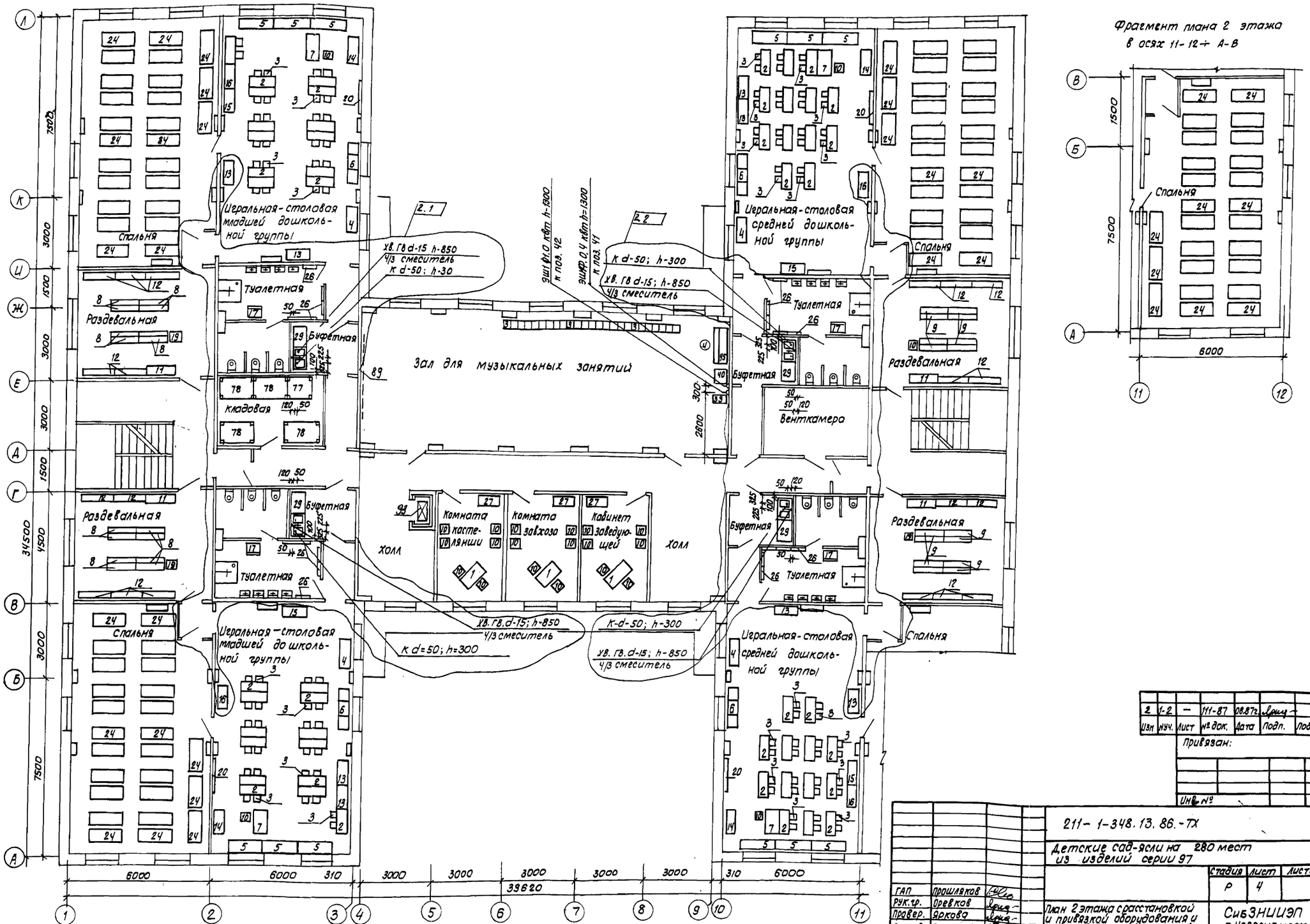

Фрагмент плана 2 этажа в осях 11-12 ÷ А-В

Согласовано:
нач. отд. ОВ Ларин
нач. отд. ВК Балакина
нач. ЭТО Богданов

Инв. № подл. | Подпись и дата | Взам. инв. №

2	1-2	—	111-87	08.87г.		
Изм.	Кол.уч.	Лист	№ док.	Дата	Подп.	Подп.

Привязан:

Инв. №

211-1-348.13.86.-ТХ

Детские сад-ясли на 280 мест из изделий серии 97

		Стадия	Лист	Листов
		Р	4	

ГАП	Прошляков	
Рук.гр.	Орешков	
Провер.	Яркова	
Разраб.	Панкратова	

План 2 этажа с расстановкой и привязкой оборудования и точек подвода коммуникаций

СибЗНИИЭП г. Новосибирск

Копировал: Макарова

Формат А2

Альбом I

Типовой проект

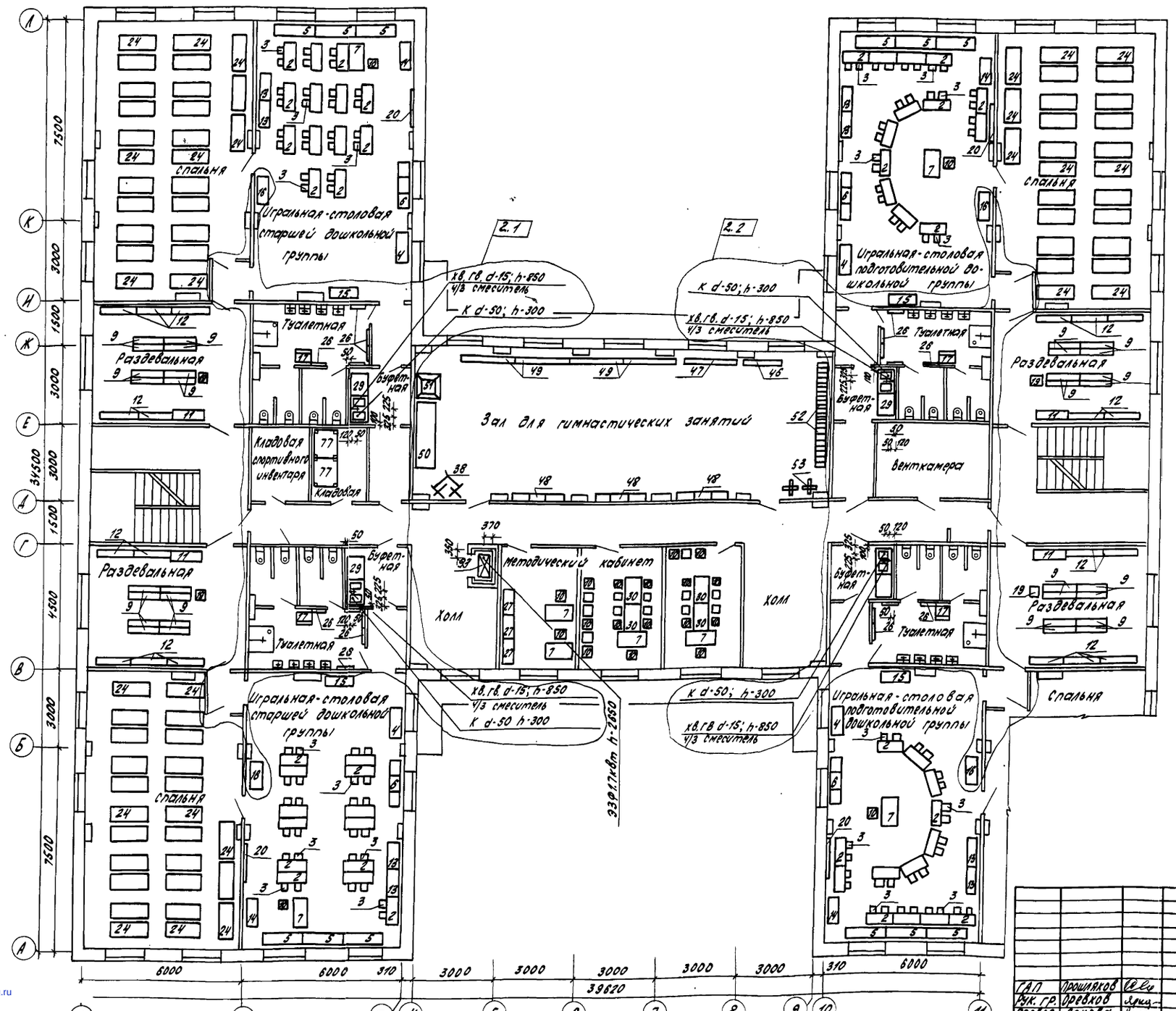

Фрагмент плана 1 этажа в осях 11-12 : А-В

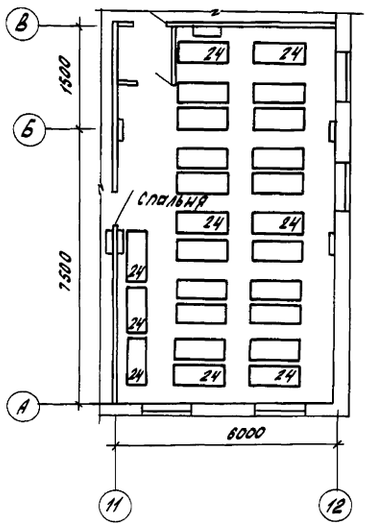

Согласовано:

НОК отд. ОВ	Юрин	
НОК отд. ЭС	Волкина	
НОК ЭТО	Богданов	

Подпись и дата | Взам. инв. №

Инв. №

2	1-2	—	111-87	08.87	Ярцев	
Изм.	Кол.уч.	Лист	№ док.	Дата	Подп.	Подп.

Привязан

Инв. №

211-1-348.13.86-ТХ

Детские ясли-сад на 280 мест из изделий серии 97

Стадия	Лист	Листов
Р	5	

ГАП	Прошляков	
Рук. гр.	Деревков	Ярцев
Провер.	Яркова	Ярцев
Разраб.	Панкратова	

План 3 этажа с расстановкой и привязкой оборудования и точек подвода коммуникаций

СибЗНИИЭП г. Новосибирск

Копировал: Покалюхина

Формат А2

gost.e-ecolog.ru