ТИПОВОЙ ПРОЕКТ
214-1-284.84

ДЕТСКИЕ ЯСЛИ-САД НА 280 МЕСТ (СТЕНЫ КИРПИЧНЫЕ С ВАРИАНТОМ НАРУЖНЫХ СТЕН ИЗ ГАЗОСИЛИКАТНЫХ ПАНЕЛЕЙ)

АЛЬБОМ 0

МАТЕРИАЛЫ ДЛЯ ПРИВЯЗКИ И ЧЕРТЕЖИ НУЛЕВОГО ЦИКЛА РАБОТ

1478-01

gost.e-ecolog.ru

Привязан

Инв.№

Формат А2

ТИПОВОЙ ПРОЕКТ
214-1-284.84

ДЕТСКИЕ ЯСЛИ-САД НА 280 МЕСТ (СТЕНЫ КИРПИЧНЫЕ С ВАРИАНТОМ НАРУЖНЫХ СТЕН ИЗ ГАЗОСИЛИКАТНЫХ ПАНЕЛЕЙ)

АЛЬБОМ 0

СОСТАВ ПРОЕКТА

АЛЬБОМ 0	МАТЕРИАЛЫ ДЛЯ ПРИВЯЗКИ И ЧЕРТЕЖИ НУЛЕВОГО ЦИКЛА РАБОТ
АЛЬБОМ I	АРХИТЕКТУРНО-СТРОИТЕЛЬНЫЕ РЕШЕНИЯ ТЕХНОЛОГИЧЕСКИЕ ЧЕРТЕЖИ ИЗДЕЛИЯ МЕТАЛЛИЧЕСКИЕ ИЗДЕЛИЯ ДЕРЕВЯННЫЕ
АЛЬБОМ II	ОТОПЛЕНИЕ И ВЕНТИЛЯЦИЯ ВНУТРЕННИЙ ВОДОПРОВОД И КАНАЛИЗАЦИЯ
АЛЬБОМ III	ЭЛЕКТРОТЕХНИЧЕСКИЕ ЧЕРТЕЖИ
АЛЬБОМ IV.87	ОСНОВНЫЕ ПОЛОЖЕНИЯ ПО ПРОИЗВОДСТВУ СТРОИТЕЛЬНО-МОНТАЖНЫХ РАБОТ
АЛЬБОМ V (Книги 1,2,3)	СМЕТЫ ПОКАЗАТЕЛИ РЕЗУЛЬТАТОВ ПРИМЕНЕНИЯ НАУЧНО-ТЕХНИЧЕСКИХ ДОСТИЖЕНИЙ В СТРОИТЕЛЬНЫХ РЕШЕНИЯХ ПРОЕКТА КНИГИ 1,2,3
АЛЬБОМ VI	ВЕДОМОСТИ ПОТРЕБНОСТИ В МАТЕРИАЛАХ
АЛЬБОМ VII	ВАРИАНТ ОТОПЛЕНИЯ С КОНВЕКТОРАМИ «УНИВЕРСАЛ» ВАРИАНТ ВНУТРЕННЕЙ КАНАЛИЗАЦИИ И ВОДОСТОКОВ ИЗ ПЛАСТМАССОВЫХ ТРУБ

РАЗРАБОТАН
ПРОЕКТНЫМ ИНСТИТУТОМ
«БЕЛГОСПРОЕКТ»
ГЛАВНЫЙ ИНЖЕНЕР ИНСТИТУТА А.М.ТЕЛЕШ
ГЛАВНЫЙ ИНЖЕНЕР ПРОЕКТА Л.И. СТЕЛЬМАШОНОК

РАБОЧАЯ ДОКУМЕНТАЦИЯ
УТВЕРЖДЕНА ГОССТРОЕМ БССР
ПРИКАЗ № 60 ОТ 4 IV 1984Г
ВВЕДЕН В ДЕЙСТВИЕ ИНСТИТУТОМ
«БЕЛГОСПРОЕКТ»
ПРИКАЗ № 71 ОТ 16.IV. 1984Г.

1478/1

Привязан

Инв.№

Ведомость основных комплектов рабочих чертежей.

Обозначение	Наименование	Стр. альбома
АС	Архитектурно-строительные решения	2÷27
ОВ	Отопление и вентиляция	28
ВК	Водоснабжение и канализация	29
ИМ	Изделия металлические	30÷32

Ведомость чертежей основного комплекта.

Лист	Наименование	Примечание
1	2	3
	Архитектурно-строительные решения	АС
	Обложка.	
	Титульный лист.	
01	Общие данные (начало).	
02	Общие данные (продолжение).	
03	Общие данные (окончание).	
04	Генеральный план (пример решения).	
05	План осей.	
06	План технических помещений на отм.-3.000. Разрез 1-1.	
07	Схема нагрузок на фундаменты	
08	Схема расположения элементов фундаментов (основное решение)	
09	Схема расположения элементов фундаментов (вариант наружных стен из керамического полнотелого кирпича	
010	Схема расположения элементов фундаментов (вариант наружных стен из силикатного пустотелого камня)	
011	Фрагменты к схеме нагрузок и плану фундаментов (для варианта наружных стен с применением панелей).	
012	План цоколя.	
013	Фрагмент к плану цоколя. Сечения. (Вариант наружных стен с применением панелей).	
014	Сечения фундаментов с 1-1 по 13-13.	
015	Сечения фундаментов с 14-14 по 30-30 (основное решение).	
016	Сечения фундаментов с 14-14 по 30-30 (варианты наружных стен из керамического полнотелого кирпича и силикатного пустотного камня.	
017	Развертки стен подвала. Спецификация.	
018	Развертки стен подвала.	
019	Схема расположения элементов подпольных каналов. Сечение 11-11.	
020	Сечения подпольных каналов с 1-1 по 10-10.	
021	Крыльца.	
022	Сечения и спецификация крылец.	
023	Схема расположения типов перемычек подвала. Ведомость перемычек. Спецификация.	
024	Схема расположения элементов перекрытия на отм.-0.300. Монолитные участки УМ1, УМ2.	
025	Схема расположения элементов лестницы в осях Ж-Л/2 ниже отм. 0.000.	
026	Фундаменты под оборудование.	
	Отопление и вентиляция	ОВ
01	Данные по привязке. План подвала и подпольных каналов.	
	Водоснабжение и канализация	ВК
01	Лист привязки.	
	Изделия металлические	ИМ
01	Съемная плита П7д-3-1.	
02	Изделие металлическое ИМС9. Рамы металлические РМ1 и РМ2. Изделие закладное МН1.	
03	Рамка РМ3. Решетка ИМР-1.	
04	Дверь металлическая ДМ-1.	
05	Каркас КР1. Сетка С1.	
06	Каркасы КР2, КР3.	

Согласовано
Гл. технолог. Фейгин 10.11.83

Подтверждаю соответствие привязанного проекта действующим нормам и правилам, а также безопасную эксплуатацию здания при соблюдении предусмотренных проектом мероприятий.

Главный инженер проекта

Соответствие проекта действующим нормам и правилам, а также безопасную эксплуатацию здания при соблюдении предусмотренных проектом мероприятий удостоверяю.

Главный архитектор проекта Щербина В.И.

Главный инженер проекта Стельмашонок Л.И.

Инв. N подл. | Подпись и дата | Взам. инв. N

Инв. N			
Гл. арх. ин.	Потапов		10.11.83
Зам. гл. инж.	Виедарчик		10.11.83
Гл. конс. ин.	Герасимчик		10.11.83
Гл. спец. т. п.	Гулько		10.11.83
Нач. АКМ-5	Пирогов		10.10.83
Гл. конспр.	Козырев		10.10.83
Гап	Щербина		6.10.83
Гип	Стельмашонок		22.8.83
Н. контр.	Чистякова		10.10.83

Привязан:

214-1-284.84 АС

Типовые проекты детских яслей-садов на 190, 280 и 330 мест.

Детские ясли-сад на 280 мест

Стадия	Лист	Листов
Р	01	

Общие данные (начало)

БЕЛГОСПРОЕКТ г. Минск

Копировал: Яницкая Формат А2

1478-01

Ведомость ссылочных документов.

Обозначение	Наименование	Примечание
	Типовые изделия	
1.112-5, вып.1	Плиты железобетонные для ленточных фундаментов.	
ГОСТ 13579-78	Блоки стен подвала.	
1.415-1, вып.1	Балки фундаментные.	
1.020-1, вып.5-1	Балки цокольные.	
1.138-10, вып.1,2	Перемычки железобетонные для зданий с кирпичными стенами.	
1.141-1, вып.58	Панели перекрытия многопустотные.	
1.243.1-4	Плиты плоские железобетонные.	
1.055.1-1	Ступени бетонные и железобетонные.	
3.006-2, вып. II-1, II-2	Сборные железобетонные каналы и тоннели из лотковых элементов.	
1.225-2, вып. 5	Прогоны железобетонные.	
	Опорные подушки.	
ИИ-03-03, ап. 71-64	Металлические изделия.	
	Типовые узлы	
2.110-1, вып.1	Ленточные фундаменты и стены подвалов кирпичных и крупнопанельных зданий.	
2.219-1, вып.1	Подпольные каналы каркасно-панельных и кирпичных зданий.	
2.230-2, вып.1	Кирпичные стены сплошной кладки.	
2.240-1, вып.2	Перекрытия кирпичных зданий.	
2.250-2, вып.1	Детали лестниц общественных зданий.	
2.244-1, вып.4	Детали полов для общественных зданий.	
ТП 902-9-1, вып.VI, ап.2	Дождеприемные колодцы ливневой канализации.	
	Строительные материалы и изделия	
ГОСТ 530-80	Кирпич и камни керамические.	
ГОСТ 7484-78	Кирпич керамический лицевой.	
ГОСТ 379-79	Кирпич и камни силикатные.	
ГОСТ 8509-72*	Сталь прокатная угловая.	
ГОСТ 5781-82	Сталь горячекатанная для армирования ж.б. конструкций.	

Ведомость спецификаций.

Лист	Наименование	Примечание
06	Спецификация элементов заполнения проемов ниже отм. 0,000.	
08	Спецификация элементов к схеме расположения фундаментов.	
09	Спецификация элементов к схеме расположения фундаментов (вариант наружных стен из керамического полнотелого кирпича).	
010	Спецификация элементов к схеме расположения фундаментов (вариант наружных стен из силикатного пустотелого камня).	
011	Спецификация элементов к схеме расположения фундаментов (вариант наружных стен с применением панелей).	
017	Спецификация элементов к разверткам стен подвала.	
018	Спецификация элементов железобетонных шпонок.	
019	Спецификация элементов подпольных каналов.	
022	Спецификация элементов крылец.	
023	Спецификация к схемам расположения типов перемычек подвала.	
024	Спецификация элементов перекрытия над подвалом.	
025	Спецификация элементов лестниц.	

Инв.N подл. | Подпись и дата | Взам.инв.N

Привязан:

Инв.N

Нач.АКМ-5	Пирогов		10.10.83
Гл.констр.	Козырев		10.10.83
Гап	Щербина		6.10.83
Гип	Стельмашонок		22.8.83
Рук.груп.	Ершова		20.8.83
Ин.Женер	Шиогенов		15.8.83
Н.контр.	Чистякова		10.10.83

214-1-284.84 АС

Типовые проекты детских яслей-садов на 190, 280 и 330 мест

Детские ясли-сад на 280 мест.

Стадия	Лист	Листов
Р	02	

Общие данные (продолжение)

БЕЛГОСПРОЕКТ г. Минск

Копировал: Яницкая Формат А2

Типовой проект разработан на основании плана типового проектирования на 1983-1984 г.г., утвержденного Госгражданстроем 12.08.83 г, № С3-9-2442 (раздел Т-Г/III, пункт 2) в соответствии с заданием на проектирование, СН 227-82 и „Указаниями по разработке и корректировке типовой проектной документации общественных зданий и сооружений" от 12 мая 1982 года, а также действующими на 1.01.83 г ГОСТ (ами), СНиП (ами), инструкциями и указаниями.

Области применения - II и III климатические районы, I в климатический подрайон; расчетная средняя температура наиболее холодной пятидневки — 20°С, -25°С, -30°С (основное решение); зона влажности нормальная.

Площадка горизонтальная.

Геологические условия обычные.

Грунты нескальные, однородные, непучинистые; грунтовые воды отсутствуют; плотность (объемная масса) грунта ниже подошвы фундаментов $\gamma' = 1,87$ т/м³ выше подошвы фундаментов $\gamma' = 1,7$ т/м³;

Угол внутреннего трения для расчета основания $\varphi = 20°$, для расчета стен подвала $\varphi = 30°$;

Удельное сцепление $C = 0,011$ МПа (0,11 кгс/см²); модуль деформации $E = 18,7$ МПа (190 кгс/см²). Коэффициент Пуассона грунта $M = 0,32$; коэффициент изменчивости сжимаемости грунта $d_E = 2,2$. При расчете фундаментов по формуле (11) СНиП II-15-74 приняты следующие коэффициенты:

$m_1 = 1,1$; $m_2 = 1,0$; $K_H = 1,0$

Скоростной напор ветра принят по III району для типа местности Б, $q_0 = 441$ Па (45 кгс/м²).

Масса снегового покрова принята по III району, $P_0 = 980$ Па (100 кгс/м²)

Нормативные полезные нагрузки приняты:

в групповых, спальных комнатах и туалетах - 1470 Па (150 кгс/м²);

в административных помещениях - 1960 Па (200 кгс/м²);

в остальных помещениях, а также коридорах и лестницах - 2940 Па (300 кгс/м²)

Временная нагрузка на поверхности земли для расчета наружных стен подвала - 9,8 кПа (1 тс/м²).

Класс ответственности I (коэффициент надежности по назначению $\gamma_n = 1$).

Указания по привязке проекта

Применяемый типовой проект должен быть привязан к конкретной площадке строительства с учетом особенности этой площадки и района строительства.

Генеральный план (пример решения), лист 03 заменяется новым листом, разработанным к конкретным условиям привязки.

Привязку типового проекта производить в соответствии с указаниями раздела 6 „Инструкции по типовому проектированию", СН 227-82.

При несоответствии теплотехнических качеств материалов и изделий, принятых в типовом проекте для ограждающих конструкций фактическим условиям района строительства, следует выполнить корректировку (привязку) отопления и ограждающих конструкций здания с учетом фактических условий на основе экономически целесообразного для данного района сопротивления теплопередачи ($R_0^{эк}$).

Без согласования с Госгражданстроем не допускается предусматривать материалы и конструкции, не отвечающие по своим теплотехническим качествам требованиям климатических условий (из других районов страны и т.д)

В проекте также разработан вариант перемычек для утолщенного кирпича по ГОСТ 530-80 для случая, когда при конкретной привязке потребуется применение этого кирпича

Основной вариант проекта разработан для I, II, III поясов светового климата (без устойчивого снегового покрова). При проверке для других условий по световому климату в проект следует внести коррективы для получения нормативной освещенности.

Отметки низа фундаментов в местах вводов инженерных коммуникаций (см. листы 01 марок ОВ и ВК) в проекте приняты условно в одном уровне с подошвой фундаментов под наружные стены. При привязке проекта отметки корректируются.

Таблица

Вариант	Основной материал наружных стен	Толщина наружных стен в мм при расчетных температурах наружного воздуха t н с		
		-30°	-25°	-20°
Основное решение	Керамический рядовой пустотелый кирпич, плотностью 1450 кг/м³, ГОСТ 530-80 с облицовкой глиняным лицевым пустотелым кирпичом, плотностью 1450 кг/м³, ГОСТ 7484-78	510*	510	380*
Вариант 1	Керамический рядовой пустотелый кирпич, плотностью 1450 кг/м³, ГОСТ 530-80 с частичным применением самонесущих стеновых панелей из ячеистых бетонов по серии 1.020-1 (газосиликат), плотностью 700 кг/м³	–	510 (300*)	380* (300)
Вариант 2	Силикатный 14-ти пустотный камень, плотностью 1450 кг/м³, ГОСТ 379-79 с облицовкой силикатным пустотелым лицевым камнем, плотностью 1450 кг/м³, ГОСТ 379-79	640* / 640**	640 / 640*	510* / 510**
Вариант 3	Керамический рядовой полнотелый обыкновенный кирпич, плотностью 1650 кг/м³, ГОСТ 530-80 с облицовкой керамическим лицевым полнотелым кирпичом, плотностью 1650 кг/м³, ГОСТ 7484-78	640*	640	510*

1 *- с теплой гипсоперлитовой штукатуркой с объемной массой $\gamma = 600$ кг/м³, $\delta = 30$ мм

**- то же, $\gamma = 500$ кг/м³, $\delta = 40$ мм

2. Цифры в скобках - толщина стеновых панелей.

3. для варианта 2 в знаменателе приведены данные в случае применения камня с $\lambda = 0.80$ по данным РСН 53-82 / Госстрой БССР

Нач. Акп.	Пирогов		20.8.83	214-1-284.84 АС
Гл. констр.	Козырев		20.8.83	Типовые проекты детских яслей-садов на 190, 280 и 330 мест
ГАП	Щербина		20.8.83	Детские ясли-сад на 280 мест — Стадия: Р; Лист: 03; Листов:
ГИП	Стельмашонок		20.8.83	
Рук. гр.	Ершова		20.8.83	Общие данные (окончание)
Ст. инж.	Вегера		10.8.83	БЕЛГОСПРОЕКТ г. Минск
Н. контр.	Чистякова		20.8.83	

Привязан

Инв. №

Инв. № подл. | Подпись и дата | Взам. инв. №

Формат А2

1478-01

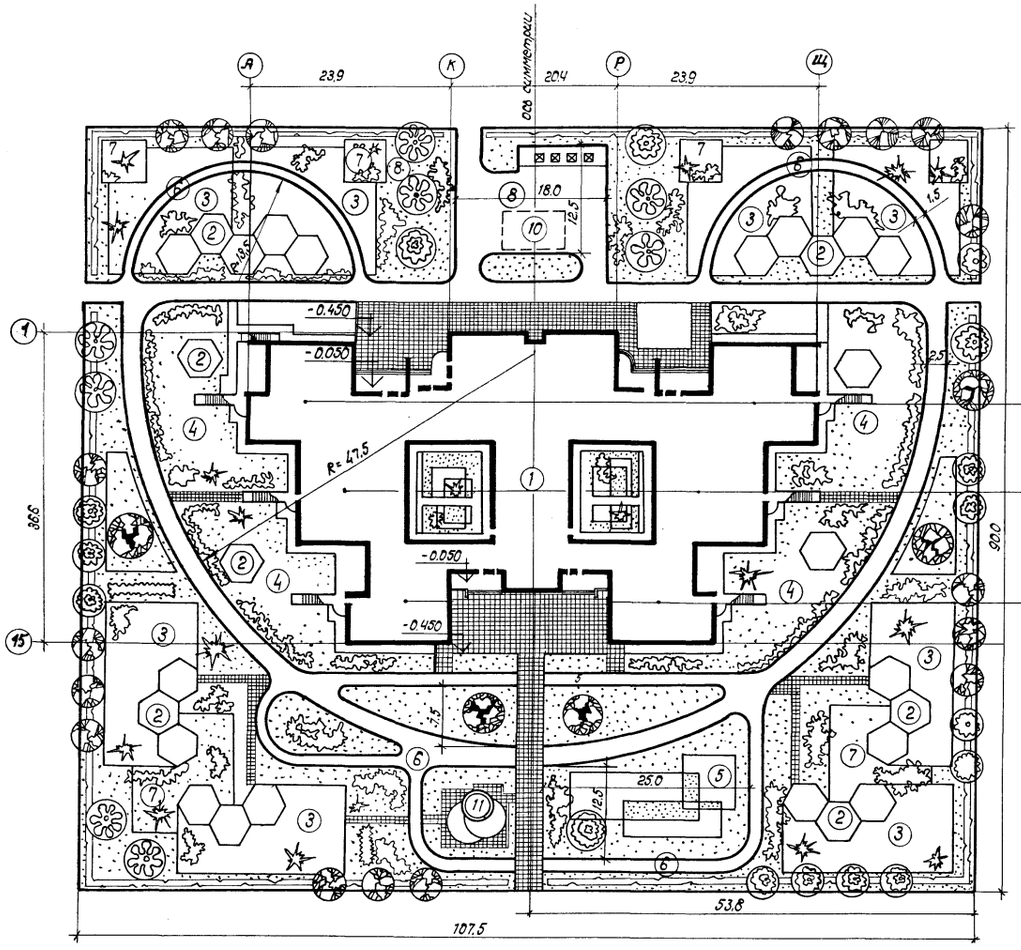

1 эт. средние ясельные группы (2 гр. по 20 чел.)
2 эт. младшие дошкольные группы (2 гр. по 25 чел.)

1 эт. старшие дошкольные группы (2 гр. по 25 чел.)
2 эт. подготовительные группы (2 гр. по 25 чел.)

1 эт. старшие ясельные группы (2 гр. по 20 чел.)
2 эт. средние дошкольные группы (2 гр. по 25 чел.)

Градостроительная маневренность здания

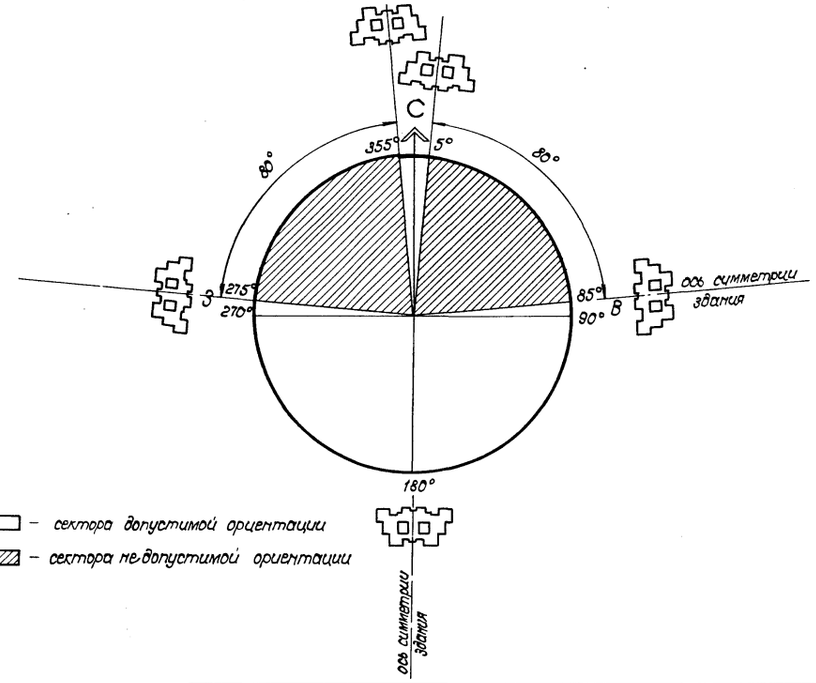

– сектора допустимой ориентации
– сектора недопустимой ориентации

Баланс территории

1	площадь застройки	1771,30 м²
2	площадь дорожных покрытий	768,70 м²
3	дорожка для изучения правил дорожного движения	210 м²
4	площадь спортплощадок	250 м²
5	площадь озеленения	4500 м²
6	площадь игровых площадок	2200 м²
7	общая площадь земельного участка	9700 м²

1	Здание детских яслей-сада
2	Теневой навес
3	Игровые площадки для детей дошкольного возраста
4	Игровые площадки для детей ясельного возраста
5	Физкультурная площадка
6	Дорожка для изучения правил дорожного движения.
7	Огород - ягодник
8	Хоз. площадка
9	Озеленение
10	Овощехранилище
11	Плескательный бассейн

Инв. № подл. | Подпись и дата | Взам. инв. №

				214-1-284.84 АС	
Нач. АКМ-3	Пирогов		10.10.83	Типовые проекты детских яслей-садов на 190 280 и 330 мест.	
Гл. констр.	Козырев		10.10.83		
Привязан:	ГАП	Щербина		5.10.83	Детские ясли-сад на 280 мест	Стадия: Р; Лист: 04; Листов:
	ГИП	Стельмашонок		22.8.83		
	Рук. гр.	Туллюк		25.7.83		
	арх.	Брылев		25.7.83	Генеральный план (пример решения)	БЕЛГОСПРОЕКТ г. Минск
инв. №	Н. контр.	Чистякова		10.10.83		

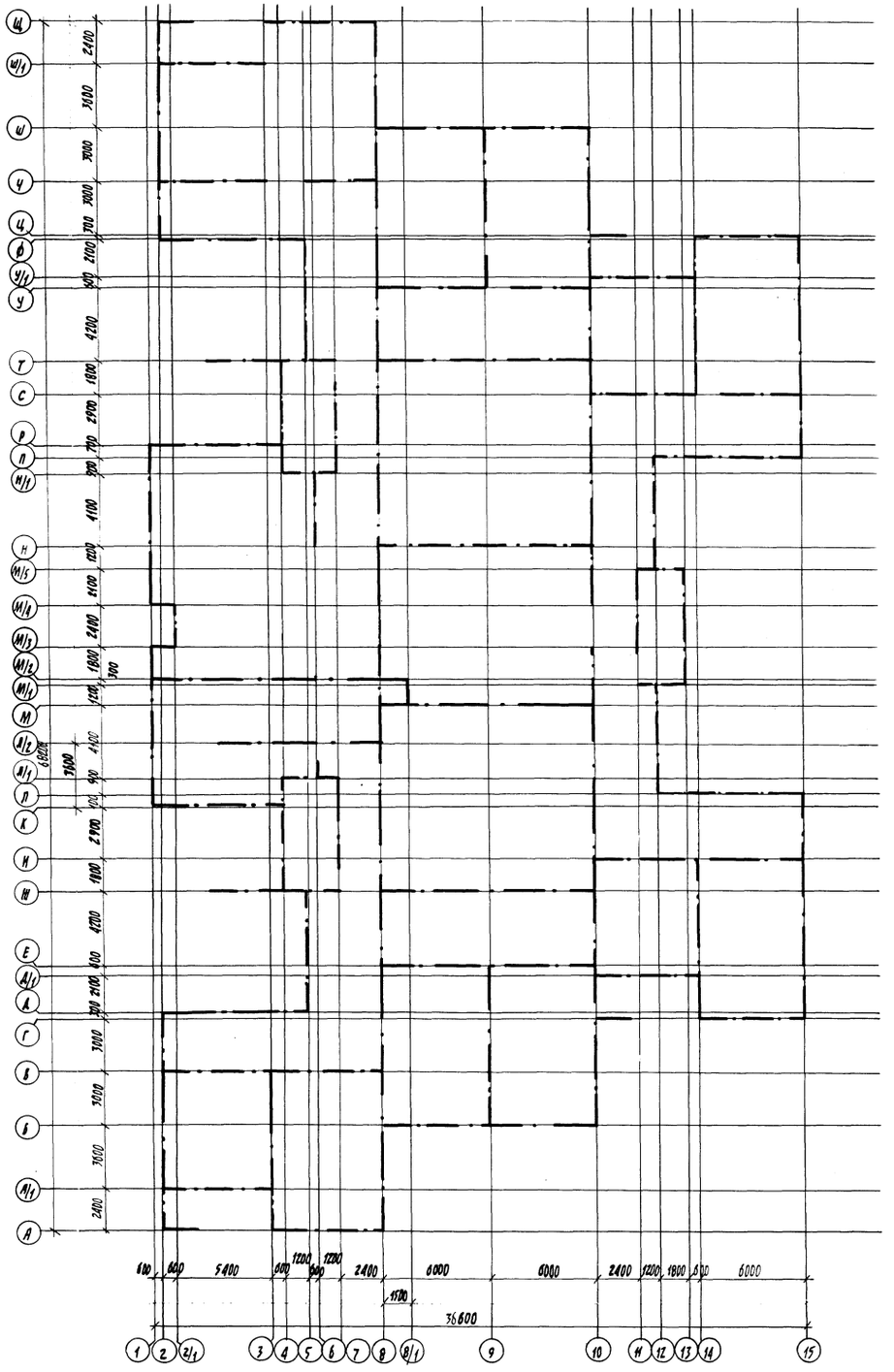

Привязку осей выполнять согласно координатной сетке генплана.

				214-1-284.84 АС		
Нач.АКМ-5	Пирогов		10.10.83	Типовые проекты детских ясель-садов на 190 280 и 330 мест		
Гл.констр	Кондырев		10.10.83			
ГАП	Щербина		6.10.83	Детские ясли-сад на 280 мест	Стадия: Р	Лист: 05	Листов:
ГИП	Стельмашонок		22.8.83			
Рук.гр.	Турлюк		25.7.83			
Ст.арх.	Прохоров		26.9.83			
Арх.	Карпенко		26.7.83	План осей	БЕЛГОСПРОЕКТ г.Минск	
Н.контр.	Чистякова		10.10.83			

Привязан:

Инв.№

Инв.№ подл. | Подпись и дата | Взам.инв.№

Копировал Цапкалова Формат А2

1478-01

Экспликация полов

Наименование или номер помещения по проекту	Тип пола по проекту	Схема пола или номер узла по серии	Элементы пола и их толщина	Площадь пола, м²
Венткамера, тепловой пункт	—	245, сер. 2.244-1, вып.4.	Покрытие - бетон, М-200	53,7

Спецификация элементов заполнения проемов ниже отм. 0.000

Поз обознач	Обозначение	Наименование	Кол-во на подвал	Всего	Масса ед	Примеч.
О-1'	ГОСТ 16289-80	ОР 6-9	1	1		
Д-1'	ГОСТ 24698-81	ДС 19-9ЛТ	1	1		
Д-2'	"	ДС 21-13ЛТ	1	1		

Ведомость отделки помещений

Наименование или номер помещения	Потолок		Стены или перегородки		Примечание
	Площадь	Вид отделки	Площадь	Вид отделки	
Венткамера, тепловой пункт	53,7	известковая побелка	—	цем.-песчаная штукатурка, известковая побелка	в осях 6-8/1, Л/2-П

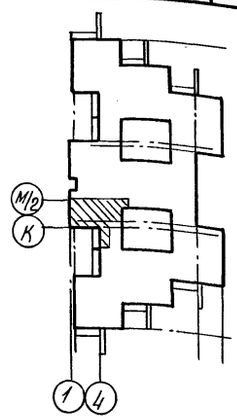

Разрез 1-1

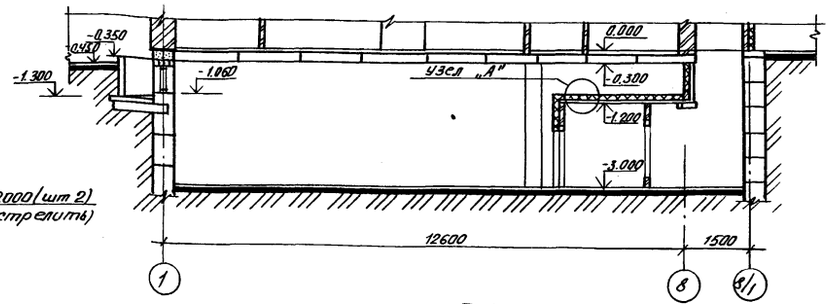

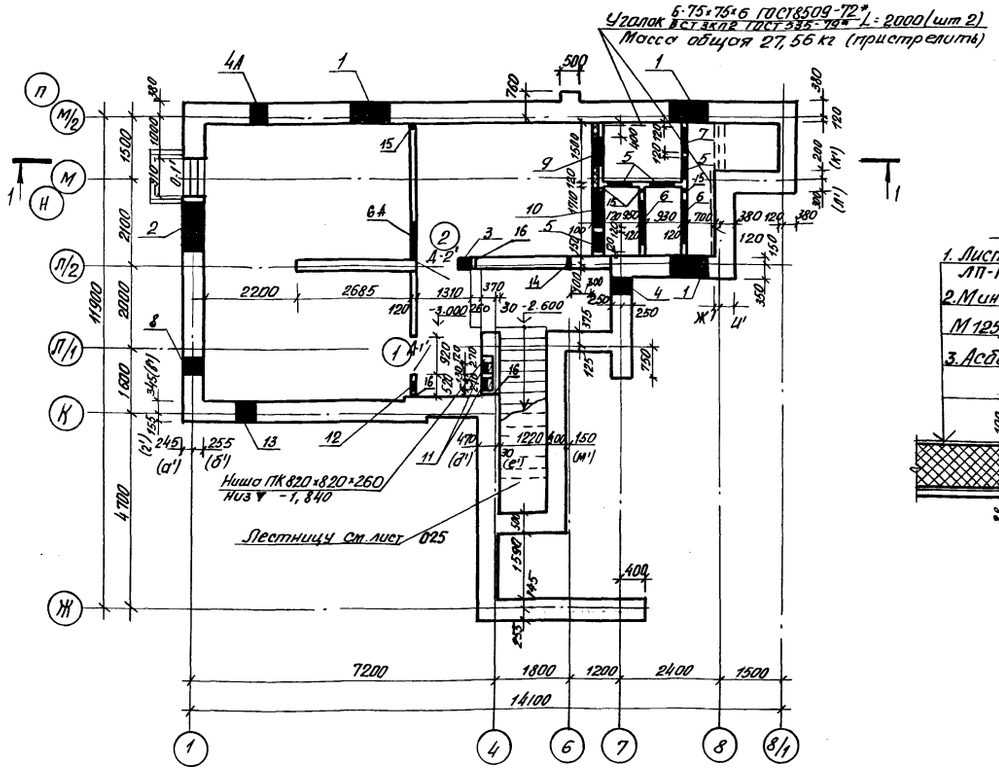

Узел А

1. Листы асб.-цементные плоские ЛП-П-2,0×1,2-8 ГОСТ 18124-75*
2. Минераловатные плиты δ=100 М125, ГОСТ 9573-82 - 9,4 м²
3. Асбоцементные листы волнистые В0 ГОСТ 378-76 - 9,4 м²

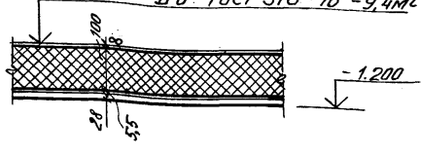

Таблица привязок стен подвала

Индекс	при толщине стен		
	380	510	640
а'	180	245	310
б'	320	255	190
в'	410	345	280
г'	90	155	220
д'	410	470	540
е'	90	30	40
ж'	185	120	55
и'	315	380	445
к'	260	200	130
л'	240	300	370
м'	150	150	220

Экспликация помещений

№ по пл	Наименование помещений	пл. м²
1	Тепловой пункт	31,7
2	Венткамера	22,0

Экспликация отверстий

Тип. отв.	Размеры, мм		Отм. низа, м	Назначение
	В	Н		
1	980	480	-0.780	ОВ, ВК
2	1200	450	-3.000	Ввод ТС
3	300	300	-0.700	ОВ
4(4А)	400	400	(-1.000) -0.800	ВК
5	505	1255	-2.700	ОВ
6(6А)	1010	610	(-0.910) -2.700	ОВ
7	630	600	-2.100	ОВ
8	400	400	-2.850	ВК
9	700	1400	-3.000	ОВ
10	800	1500	-3.000	ОВ
11	270	250	-0.700	ОВ
12	200	200	-0.700	ОВ
13	400	400	-3.620	ВК
14	100	100	-2,600	ОВ
15	100	100	-3,000	ОВ, АП
16	40	40	-0,440	Э

1. Деталь утепления перегородок смотри лист 75
2. Данный лист смотреть совместно с листами 012, 017, 018.

Согласовано: Сектор ОВ — Журавская; Сектор ВК — Уревич

Взам. инв. №

Подпись и дата

Инв. № подл.

Нач. АКП.5	Пирогов		6.10.83
Гл. констр.	Козырев		6.10.83
ГАП	Щербина		6.10.83
ГИП	Степьмашонок		6.10.83
Рук. гр.	Турлюк		15.7.83
Ст. арх.	Прохоров		15.7.83
Н. контр.	Чистякова		10.10.83

привязан

Инв. №

214-1-284.84 АС

Типовые проекты детских яслей-садов на 190, 280 и 330 мест

Детские ясли-сад на 280 мест

Стадия	Лист	Листов
Р	06	

План технических помещений на отм -3.000; Разрез 1-1

БЕЛГОСПРОЕКТ г. Минск

Копировала Ливищу

Формат А2

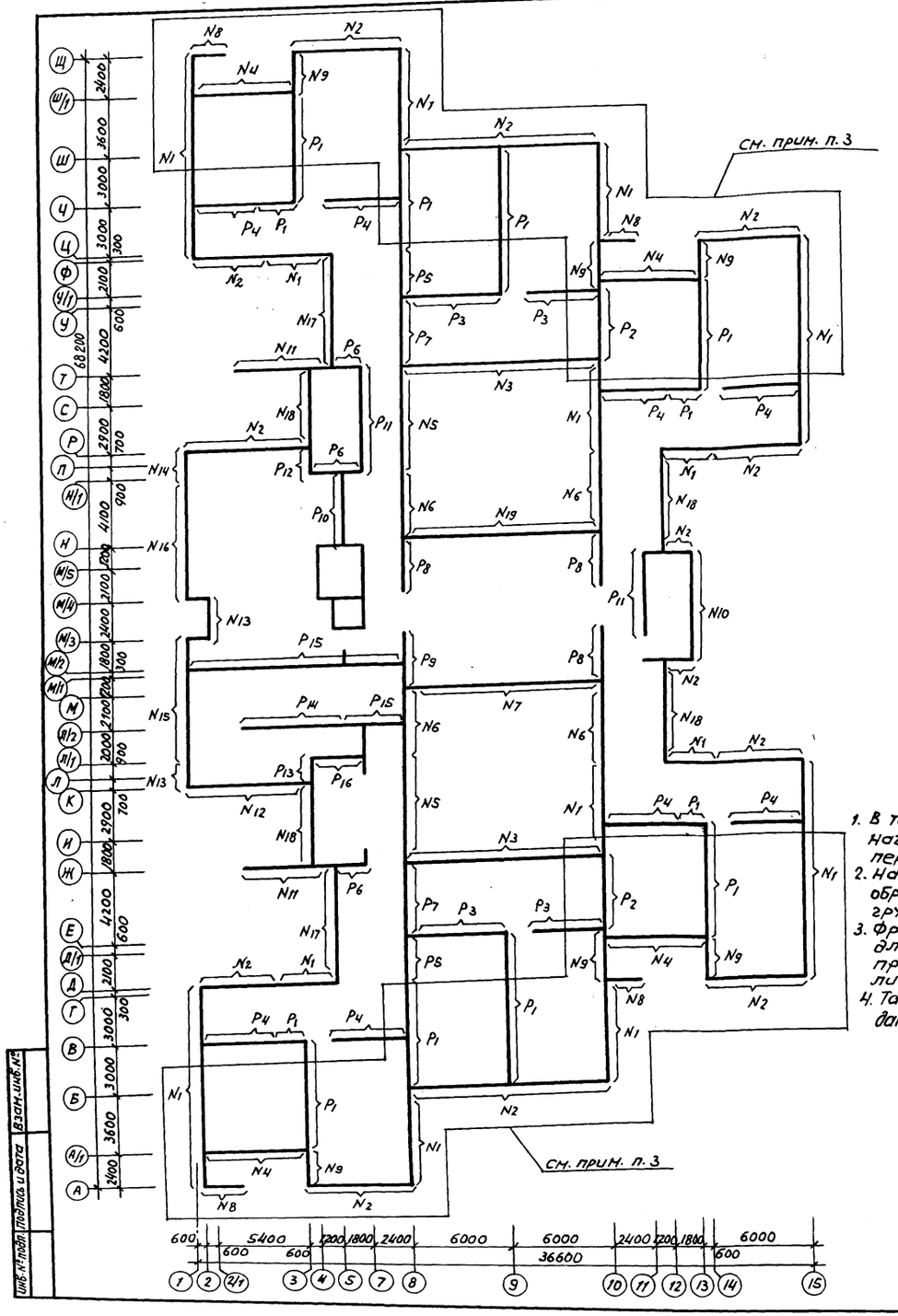

ТАБЛИЦА ПОГОННЫХ НАГРУЗОК НА ФУНДАМЕНТЫ, кН/м (тс/м)

		Наружные стены из глиняного пустотелого кирпича		Вариант наружных стен из силикатного пустотелого камня		Вариант наружных стен из керамического полнотелого кирпича	
		общая нагрузка	в т.ч. временная	общая нагрузка	в т.ч. временная	общая нагрузка	в т.ч. временная
по наружным стенам	N1	115.0(11.5)	9.1(0.9)	128.0(12.8)	9.1(0.9)	135.5(13.6)	9.1(0.9)
	N2	76.8(7.7)	—	89.8(9.0)	—	97.3(9.7)	—
	N3	105.0(10.5)	7.0(0.7)	118.0(11.8)	7.0(0.7)	125.5(12.6)	7.0(0.7)
	N4	38.8(3.9)	—	44.8(4.5)	—	48.8(4.9)	—
	N5	90.6(9.1)	5.8(0.6)	103.6(10.4)	5.8(0.6)	111.1(11.1)	5.8(0.6)
	N6	102.9(10.3)	8.6(0.9)	115.9(11.6)	8.6(0.9)	123.4(12.3)	8.6(0.9)
	N7	134.1(13.4)	15.0(1.5)	147.1(14.7)	15.0(1.5)	154.6(15.5)	15.0(1.5)
	N8	130.0(13.0)	—	152.5(15.3)	—	165.6(16.6)	—
	N9	134.0(13.4)	19.8(2.0)	140.1(14.0)	19.8(2.0)	143.7(14.4)	19.8(2.0)
	N10	103.1(10.3)	7.2(0.7)	116.1(11.6)	7.2(0.7)	123.6(12.4)	7.2(0.7)
	N11	62.6(6.3)	11.8(1.2)	69.0(6.9)	11.8(1.2)	72.6(7.3)	11.8(1.2)
	N12	118.6(11.9)	3.6(0.4)	131.6(13.2)	3.6(0.4)	139.1(13.9)	3.6(0.4)
	N13	155.0(15.5)	16.0(1.6)	168.0(16.8)	16.0(1.6)	175.5(17.6)	16.0(1.6)
	N14	127.8(12.8)	16.0(1.6)	140.8(14.1)	16.0(1.6)	148.3(14.8)	16.0(1.6)
	N15	167.1(16.7)	19.6(2.0)	180.1(18.0)	19.6(2.0)	187.6(18.8)	19.6(2.0)
	N16	139.9(14.0)	19.6(2.0)	152.9(15.3)	19.6(2.0)	160.4(16.0)	19.6(2.0)
	N17	115.9(11.6)	14.3(1.4)	128.9(12.9)	14.3(1.4)	136.4(13.6)	14.3(1.4)
	N18	109.4(10.9)	10.4(1.0)	122.5(12.3)	10.4(1.0)	130.0(13.0)	10.4(1.0)
	N19	143.2(14.3)	15.0(1.5)	157.1(15.7)	15.0(1.5)	164.5(16.5)	15.0(1.5)
по внутренним стенам	P1	116.1(11.6)	17.4(1.7)	116.1(11.6)	17.4(1.7)	116.1(11.6)	17.4(1.7)
	P2	73.6(7.4)	7.5(0.8)	73.6(7.4)	7.5(0.8)	73.6(7.4)	7.5(0.8)
	P3	82.6(8.3)	5.8(0.6)	82.6(8.3)	5.8(0.6)	82.6(8.3)	5.8(0.6)
	P4	47.4(4.7)	—	47.4(4.7)	—	47.4(4.7)	—
	P5	99.8(10.0)	12.7(1.3)	99.8(10.0)	12.7(1.3)	99.8(10.0)	12.7(1.3)
	P6	38.0(3.8)	—	38.0(4.0)	—	38.0(3.8)	—
	P7	74.7(7.5)	13.0(1.3)	74.7(7.5)	13.0(1.3)	74.7(7.5)	13.0(1.3)
	P8	77.7(7.2)	8.4(0.8)	77.7(7.2)	8.4(0.8)	77.7(7.2)	8.4(0.8)
	P9	92.0(9.2)	8.4(0.8)	92.0(9.2)	8.4(0.8)	92.0(9.2)	8.4(0.8)
	P10	138.0(13.8)	25.0(2.5)	138.0(13.8)	25.0(2.5)	138.0(13.8)	25.0(2.5)
	P11	86.7(8.7)	13.0(1.3)	86.7(8.7)	13.0(1.3)	86.7(8.7)	13.0(1.3)
	P12	114.5(11.5)	16.5(1.7)	114.5(11.5)	16.5(1.7)	114.5(11.5)	16.5(1.7)
	P13	134.8(13.5)	16.5(1.7)	134.8(13.5)	16.5(1.7)	134.8(13.5)	16.5(1.7)
	P14	62.6(6.3)	7.2(0.7)	62.6(6.3)	7.2(0.7)	62.6(6.3)	7.2(0.7)
	P15	51.8(5.2)	3.6(0.4)	51.8(5.2)	3.6(0.4)	51.8(5.2)	3.6(0.4)
	P16	68.8(6.9)	3.6(0.4)	68.8(6.9)	3.6(0.4)	68.8(6.9)	3.6(0.4)

1. В таблице даны расчетные значения нагрузок при коэффициенте перегрузки n=1.
2. Нагрузки собраны в уровне верхнего обреза фундаментов без учета массы грунта на уступах фундаментов.
3. Фрагмент схемы погонных нагрузок для варианта наружных стен с применением панелей дан на листе 011.
4. Таблица нагрузок на фундаменты дана для толщин стен при $t_н$=-30°С.

Привязан:

Инв.№

214-1-284.84 АС			
Типовые проекты детских яслей-садов на 190, 280 и 330 мест			
Нач.АКУС Пирогов 10.10.83	Детские ясли-сад на 280 мест	стадия	лист	листов
Гл.констр. Козырев 10.10.83		Р	07	
ГАП Щербина 10.10.83				
ГИП Скельницкий 12.12.83	схема нагрузок на фундаменты	БЕЛГОСПРОЕКТ г. Минск		
Рук. гр. Ершова 30.3.84				
Н.контр. Чистякова 10.10.83				

Копировала: Сентебова формат А2

1478-01

Инв.№ подл. | Подпись и дата | Взам.инв.№

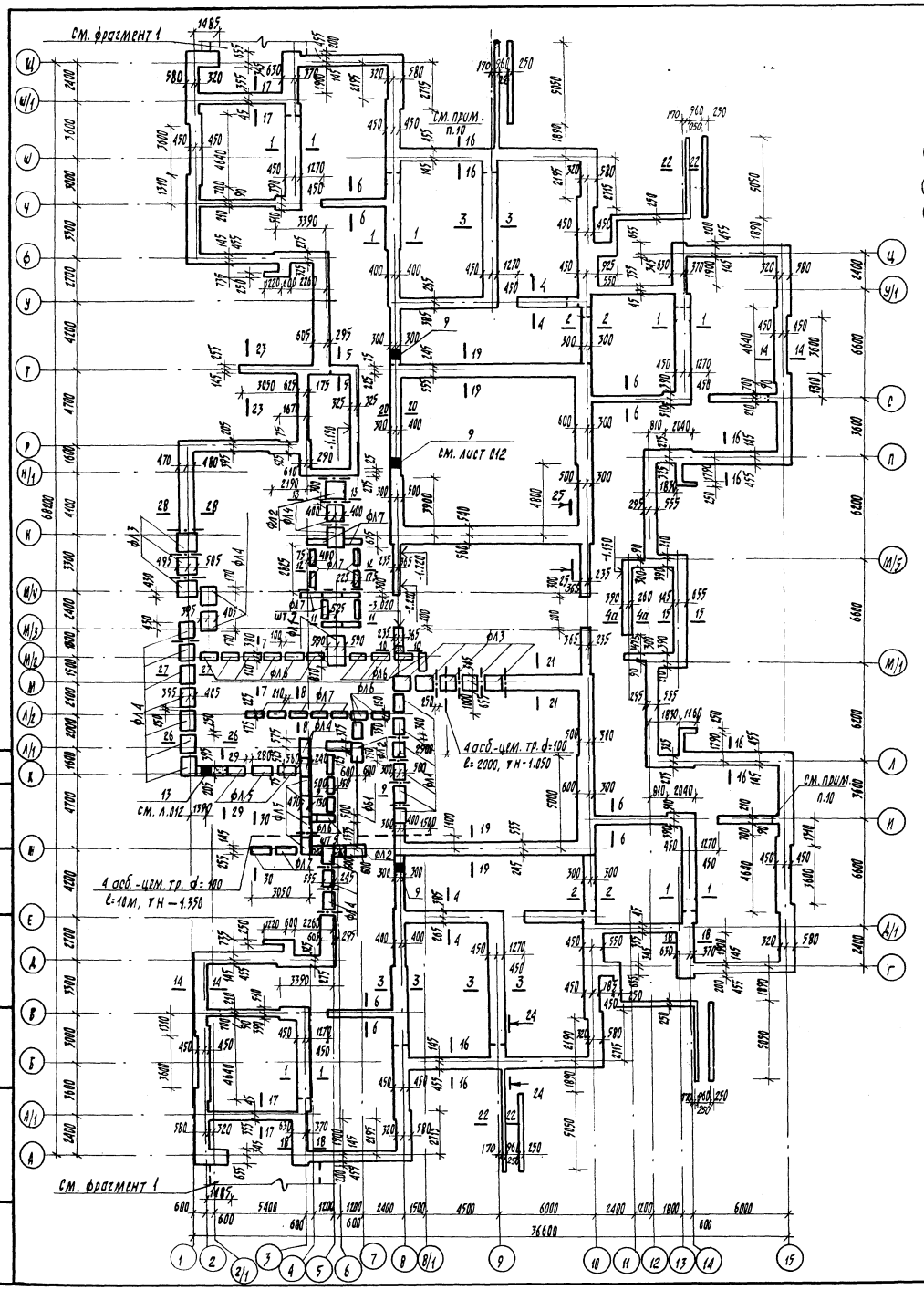

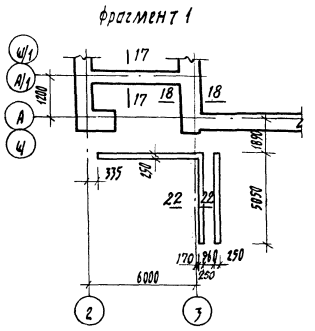

Поз. обозн.	Обозначение	Наименование	Кол.	Масса ед.,кг	Примечание
фл1	1.112-5, в.1	фл 12.24-1	1	1760	
фл2	1.112-5, в.1	фл 12.12-1	3	870	
фл3	1.112-5, в.2	фл 10.12-2	8	750	
фл4	1.112-5, в.2	фл 8.12-2	22	685	
фл5	1.112-5, в.4	фл 6.12-4	7	515	
фл6	ГОСТ 13579-78	ФБС 12.5.3-Т	19	380	
фл7	ГОСТ 13579-78	ФБС 12.4.3-Т	20	310	
		Фундаментные балки			
фб1	1.225-2, в.5	ПФ40-60п	2	1500	
		Фундаменты монолитные			
		Бетон М100, Мрз50/м³	117.02		
		Цоколь внутренних стен			
		Бетон М100, Мрз50, м³	57.39		
		Цоколь наружных стен			
		Бетон М100, Мрз75, м³	147.15		
	ГОСТ 1839-80	Трубы асб.-цементные, d=100			ℓ=18.5м

1. За относительную отметку 0.000 принят уровень чистого пола 1этажа.
2. Фундаменты запроектированы в соответствии со СНиП II-15-74 „Основания зданий и сооружений. Нормы проектирования" и выполняются с учетом требований СНиП 3.02.01-83. Основания и фундаменты. Правила производства работ".
3. Грунты основания должны быть защищены от увлажнения поверхностными водами, а также от промерзания в период строительства. Укладка фундаментов на мерзлый грунт не допускается.
4. Монолитные фундаменты запроектированы из бетона М100.
5. Отметка низа монолитных фундаментов под наружные стены -1.450, под наружные стены внутреннего дворика -1.150, под внутренние стены -0.950 (кроме оговоренных). Отметки фундаментных плит даны на развертках стен подвала.
6. Плиты сборных фундаментов укладываются на предварительно уплотненную песчаную подсыпку толщиной 50мм. Промежутки между фундаментными плитами заполнить грунтом с тщательным трамбованием.
7. В местах перепадов глубины заложения фундаментов выполняются подбетонки из бетона М50. Монтаж вести, начиная с нижних отметок основания.
8. Фрагмент плана фундаментов и спецификация для варианта наружных стен с применением панелей дан на листе 011.
9. По периметру наружных стен здания выполняется асфальтовая отмостка по типовой детали 52 серии 2.110-1, в.1, шириной 700мм.
10. В местах примыкания внутренних стен к наружным в фундаментах устраиваются уступы (см. сеч. 24-24).
11. Под полы по грунту в зоне примыкания к наружным стенам на ширину 1м предусмотрена укладка керамзита, γ=600кг/м³, толщиной 18см.
12. Под монолитные фундаменты устраивается уплотненная щебеночная подготовка толщиной 100мм.

Согласовано: Сигод 3Х, Сигод 30

Инв.№ подл. | Подпись и дата | Взам.инв.№ | Сигод 3Х | Сигод 30 | Инв.№ дубл. | Подпись и дата

				214-1-284.84 АС	
				Типовые проекты детских ясли-садов на 190, 280 и 330 мест	
Привязан:					
Нач. АПМ-5	Пирогов		10.10.83		
Гл. констр.	Кузырев		10.10.83	Детские ясли-сад на 280 мест	Стадия: Р; Лист: 08; Листов:
ГАП	Щербина		6.10.83		
ГИП	Стельмашенко		22.9.83	Схема расположения элементов фундаментов (основное решение)	БЕЛГОСПРОЕКТ г. Минск
Рук. гр.	Ершова		20.9.83		
Н. контр.	Чистякова		10.10.83		
Инв.№					

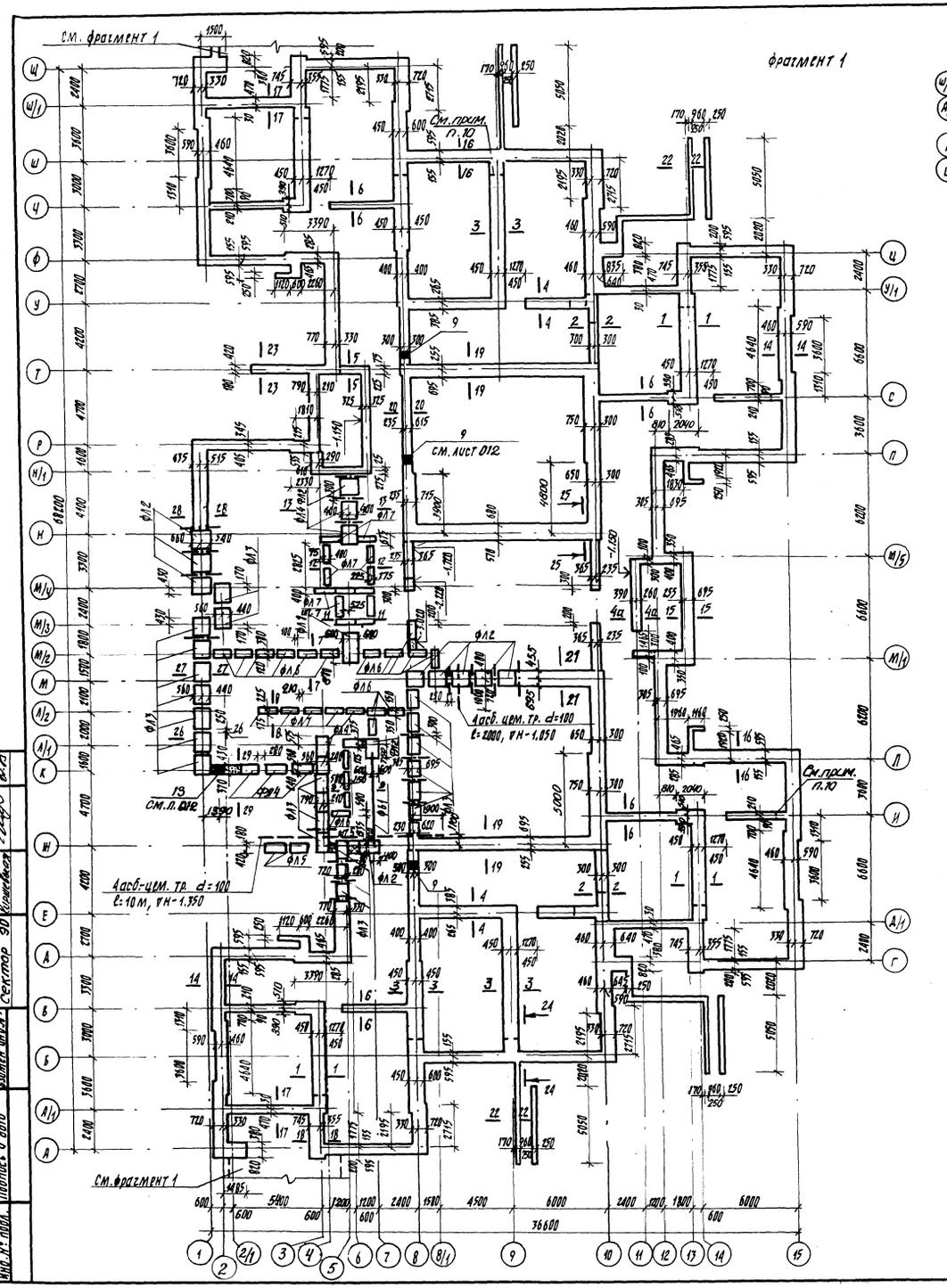

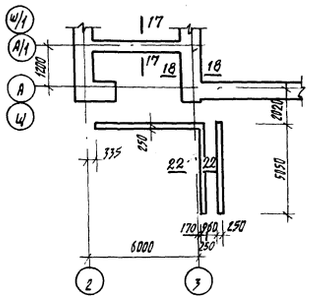

Поз. обозн.	Обозначение	Наименование	Кол.	Масса ед., кг	Примечание
ФЛ1	1.112-5, в.1	ФЛ 12.24-1	1	1760	
ФЛ2	1.112-5, в.1	ФЛ 12.12-1	11	870	
ФЛ3	1.112-5, в.2	ФЛ 10.12-2	22	750	
ФЛ4	1.112-5, в.2	ФЛ 8.12-2	7	685	
ФЛ5	1.112-5, в.4	ФЛ 6.12-1	2	515	
ФЛ6	ГОСТ 13579-78	ФБС 12.5.3-Т	19	380	
ФЛ7	ГОСТ 13579-78	ФБС 12.4.3-Т	18	310	
		фундаментные балки			
ФБ1	1.225-2, в.5	П40-60п	2	1500	
	ГОСТ 1839-80	Трубы асб.-цементные, d=100			L=48,5м
		фундаменты монолитные			
		Бетон М100, Мрз 50, м³	131,95		
		Цоколь внутренних стен			
		Бетон М100, Мрз 50 м³	57,39		
		Цоколь наружных стен			
		Бетон М100, Мрз 75, м³	178,35		

1. За относительную отметку 0.000 принят уровень чистого пола 1этажа.
2. Фундаменты запроектированы в соответствии со СНиП II-15-74 „основания зданий и сооружений. Нормы проектирования" и выполняются с учетом требований СНиП 3.02.01-83 „основания и фундаменты. Правила производства работ."
3. Грунты основания должны быть защищены от увлажнения поверхностными водами, а также от промерзания в период строительства. Укладка фундаментов на мерзлый грунт не допускается.
4. Монолитные фундаменты запроектированы из бетона М100.
5. Отметка низа монолитных фундаментов под наружные стены -1.450, под наружные стены внутреннего дворика -1.150, под внутренние стены -0,950 (кроме оговоренных). Отметки низа фундаментных плит даны на развертках стен подвала.
6. Плиты сборных фундаментов укладываются на предварительно уплотненную песчаную подсыпку толщиной 50мм (для глинистых грунтов). Промежутки между фундаментными плитами заполнять грунтом с тщательным трамбованием.
7. В местах перепадов глубины заложения фундаментов выполняются подбетонки из бетона М50. Монтож вести, начиная с нижних отметок основания.
8. Под пазы по грунту в зоне примыкания к наружным стенам на ширину 1м предусмотрена укладка керамзита, ρ=600 кг/м³ толщиной 18см.
9. По периметру наружных стен здания выполняется асфальтовая отмостка по типовой детали 52 серии 2.110-1, в.1, шириной 700мм.
10. В местах примыкания внутренних стен к наружным в фундаментах устраиваются уступы (см. сеч. 24-24).
11. Под монолитные фундаменты устраивается уплотненная щебеночная подготовка толщиной 100 мм.

Согласовано
Сектор ВК Уфимцев 27.12.83
Сектор ЭО Кочешков

Инв.№ подл. | Подпись и дата | Взам. инв.№

				214-1-284.84 АС	
				Типовые проекты детских яслей-садов на 190, 280 и 330 мест	
Привязан					
	Нач. АКМ-5	Пирогов	10.10.83	Детские ясли-сад на 280 мест	Стадия: Р; Лист: 09; Листов:
	Гл. констр.	Хозяйго	10.10.83		
	ГАП	Щербина	6.10.83		
	ГИП	Стельмашонок	22.9.83	Схема расположения элементов фундаментов (вариант наружных стен из керамического полнотелого кирпича).	БЕЛГОСПРОЕКТ г. Минск
	Рук. гр.	Ершова	20.9.83		
Инв.№	Н. контр.	Чистякова	10.10.83		

1478-01 Копировала Цапкалова Формат А2

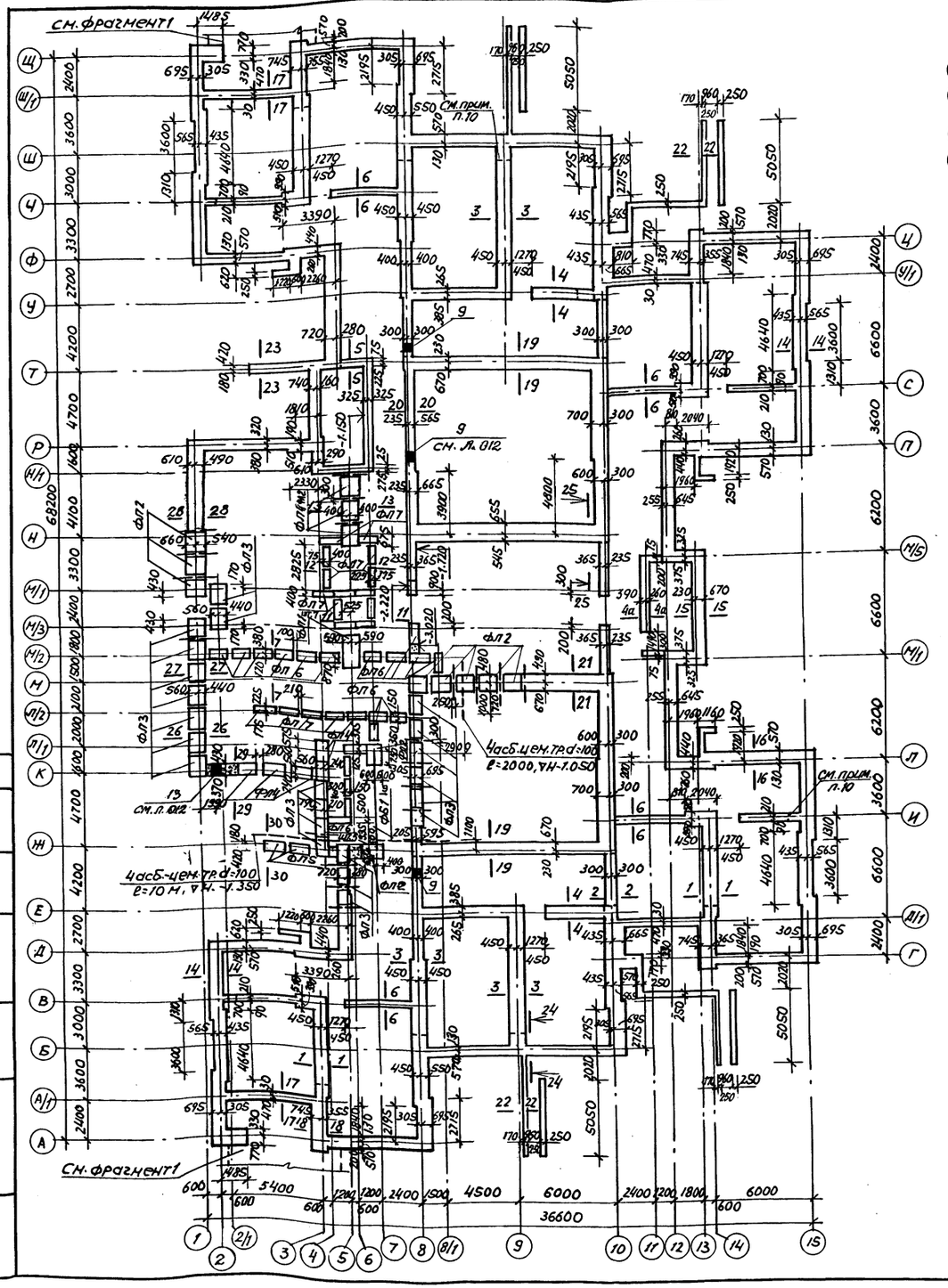

Фрагмент 1

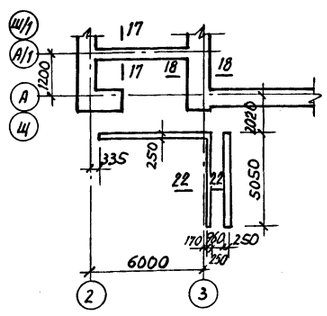

Поз. обозн.	Обозначение	Наименование	Кол.	Масса ед., кг	Примечание
ФЛ1	1.112-5, в.1	ФЛ 12.24-1	1	1760	
ФЛ2	1.112-5, в.1	ФЛ 12.12-1	11	870	
ФЛ3	1.112-5, в.2	ФЛ 10.12-2	22	750	
ФЛ4	1.112-5, в.2	ФЛ 8.12-2	7	685	
ФЛ5	1.112-5, в.4	ФЛ 6.12-4	2	515	
ФЛ6	ГОСТ 13579-78	ФБС 12.5.3-Т	19	380	
ФЛ7	ГОСТ 13579-78	ФБС 12.4.3-Т	18	310	
		Фундаментные балки			
ФБ1	1.225-2, в.5	П 40-60п	2	1500	
	ГОСТ 1839-80	Трубы асб.-цементные, d=100			L=48,5м
		Фундаменты монолитные			
		Бетон М100, Мрз50, м³	126,19		
		Цоколь внутренних стен			
		Бетон М100, Мрз50, м³	57,39		
		Цоколь наружных стен			
		Бетон М100, Мрз75, м³	178,35		

1. За относительную отметку 0.000 принят уровень чистого пола 1этажа.
2. Фундаменты запроектированы в соответствии со СНиП II-15-74 „Основания зданий и сооружений. Нормы проектирования" и выполняются с учетом требований СНиП 3.02.01-83 „ основания и фундаменты. Правила производства работ."
3. Грунты основания должны быть защищены от увлажнения поверхностными водами, а также от промерзания в период строительства. Укладка фундаментов на мерзлый грунт не допускается.
4. Монолитные фундаменты запроектированы из бетона М100
5. Отметка низа монолитных фундаментов под наружные стены - 1.450, под наружные стены внутреннего дворика -1.150, под внутренние стены - 0.950 (кроме оговоренных). Отметки низа фундаментных плит даны на развертках стен подвала.
6. Плиты сборных фундаментов укладываются на предварительно уплотненную песчаную подсыпку толщ. 50мм (для 1гкнкт. грунтов). Промежутки между фундаментными плитами заполнить грунтом с тщательным трамбованием.
7. В местах перепадов глубины заложения фундаментов выполняются подбетонки из бетона М50. Монтаж вести, начиная с нижних отметок основания.
8. Под полы по грунту в зоне примыкания к наружным стенам на ширину 1м предусмотрена укладка керамзита, γ=600 кг/м³, толщ. 18см.
9. По периметру наружных стен здания выполняется асфальтовая отмостка по типовой детали 52 серии 2.110-1, в.1, шириной 700 мм.
10. В местах примыкания внутренних стен к наружным в фундаментах устраиваются уступы (см. сеч. 24-24).
11. Под монолитные фундаменты устраивается уплотненная щебеночная подготовка толщиной 100 мм.

Согласовано: Сектор ВК, Уровцев; Сектор ЭО, Шитиков; Сектор АС, Ситников

Инв.№ подл. | Подпись и дата | Взам.инв.№

			214-1-284.84 АС	
			Типовые проекты детских яслей-садов на 190, 280 и 330 мест	
Привязан	Нач.АК№5	Пирогов	10.11.83	Детские ясли-сад на 280 мест
	Гл.конст.	Козырев	10.11.83	Стадия: Р; Лист: 010; Листов:
	ГАП	Щербина	6.11.83	
Инв.№	Гип	Степьшашонок	21.11.83	Схема расположения элементов фундаментов (вариант наружных стен из силикатного пустотелого камня)
	Рук.гр.	Ершова	10.11.83	БЕЛГОСПРОЕКТ г. Минск
	Н.контр.	Чистякова	10.11.83	

Копировала: Сентебова Формат А2

Фрагменты к схеме погонных нагрузок на фундаменты

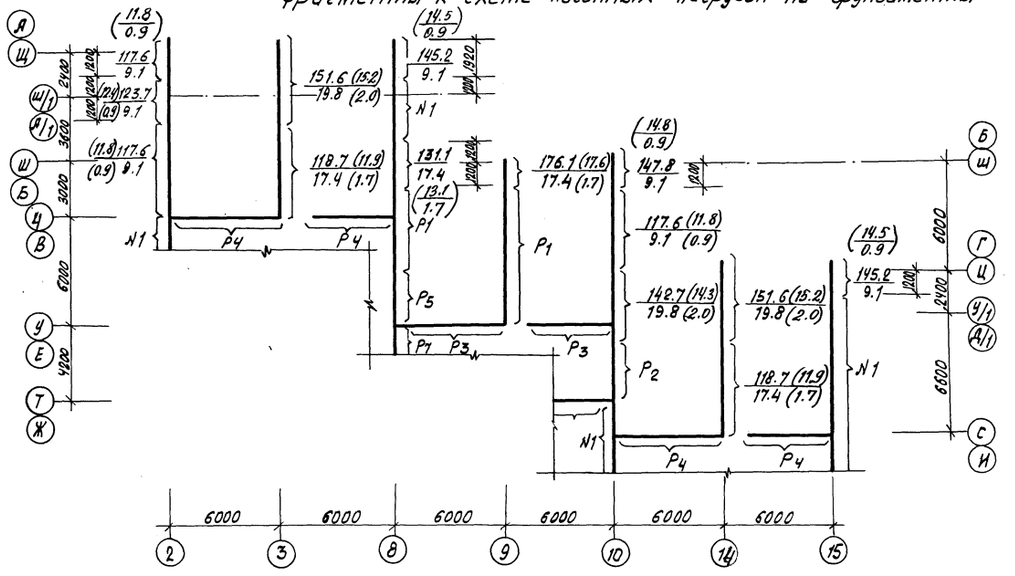

Фрагменты к схеме расположения элементов фундаментов

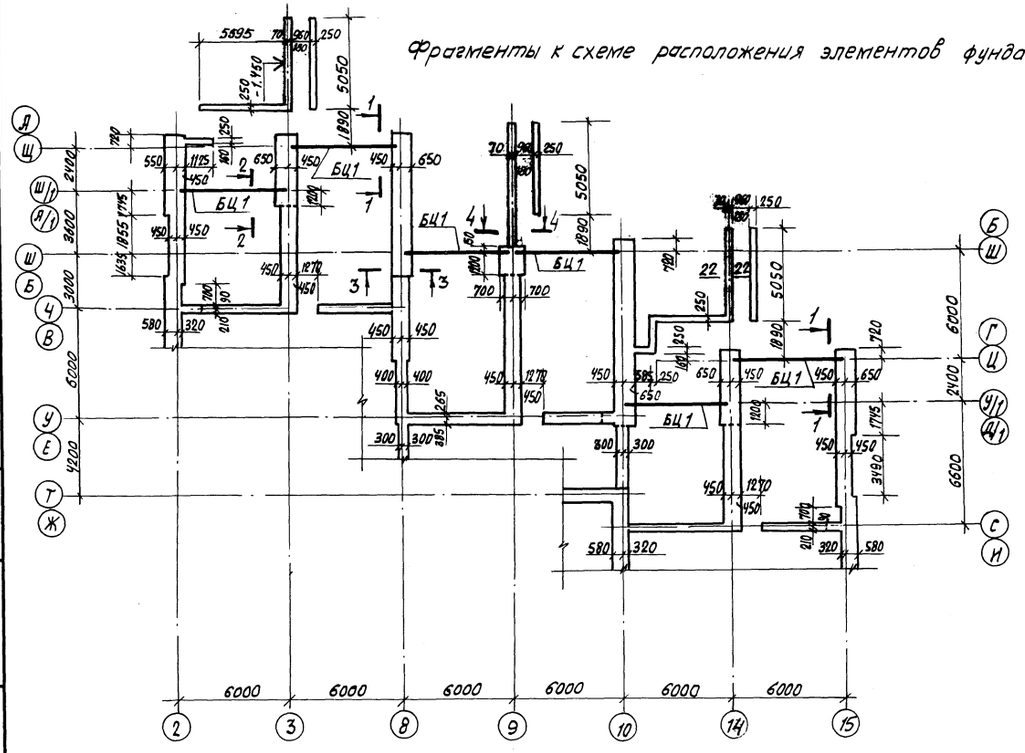

Поз. обозн.	Обозначение	Наименование	Кол.	Масса ед. кг.	Примечание
ФЛ 1	1.112-5, в.1	ФЛ 12.24-1	1	1760	
ФЛ 2	1.112-5, в.1	ФЛ 12.12-1	3	870	
ФЛ 3	1.112-5, в.2	ФЛ 10.12-2	10	750	
ФЛ 4	1.112-5. в.2	ФЛ 8.12-2	19	685	
ФЛ 5	1.112-5, в.4	ФЛ 6.12-4	7	515	
ФЛ 6	ГОСТ 13579-78	ФБС 12.5.3-Т	20	380	
ФЛ 7	ГОСТ 13579-78	ФБС 12.4.3-Т	21	310	
		Фундаментные и цокольные балки			
ФБ 1	1.225-2, в.5	ПФ40-60п	2	1500	
БЦ 1	1.020-1, в.5-1	Б Ц 60.5.2,5-П	12	900	Мрз 75
		Фундаменты монолитные			
		Бетон М 100, Мрз50, М^3	111,25		
		Цоколь внутренних стен			
		Бетон м100, Мрз50, м^3	57,39		
		Цоколь наружных стен			
		Бетон м100, Мрз 75, м^3	116,32		
	ГОСТ 1839-80	Трубы асб.-цементные, d=100			L=48,5м

1. Данный лист смотреть совместно с листами 07, 08.
2. На схеме погонных нагрузок на фундаменты в числителе указана общая нагрузка в кн/м(тс/м) в знаменателе - временная часть нагрузки.
3. Буквенные значения нагрузок расшифрованы в таблице на листе 07(для основного решения стен по материалу).
4. На схеме нагрузок указаны зоны перераспределения последних в местах опирания цокольных балок.
5. Отметка низа монолитных фундаментов под наружные стены - 1.450, под внутренние стены - 0.950. Отметка низа цокольных балок БЦ 1 - 0,580.
6. Сечения 1-1, 2-2, 3-3 и 4-4 даны на листе 013.
7. Привязку цокольных балок БЦ1 смотреть на сечениях 1-1, 2-2.
8. Поверхности цокольных балок БЦ1, соприкасающиеся с грунтом, окрашиваются горячим битумом за 2 раз.

Инв. № подл. | Подпись и дата | Взам. инв. №

Привязан

Инв. №

Нач. АКМ-5	Пирогов		10.10.83
Гл. констр.	Козырев		14.10.83
Г.А.П.	Щербина		14.10.83
Г.И.П.	Стельмашина		22.12.83
Рук. гр.	Ершова		20.12.83
Н. контр.	Чистякова		20.10.83

214-1-284.84 АС

Типовые проекты детских яслей-садов на 190, 280 и 330 мест

Детские ясли-сад на 280 мест

Стадия	Лист	Листов
Р	011	

Фрагменты к схеме нагрузок и плану фундаментов (для варианта наружных стен с применением панелей)

БЕЛГОСПРОЕКТ г. Минск

Копировал Федотенко

Формат А2

1478-01

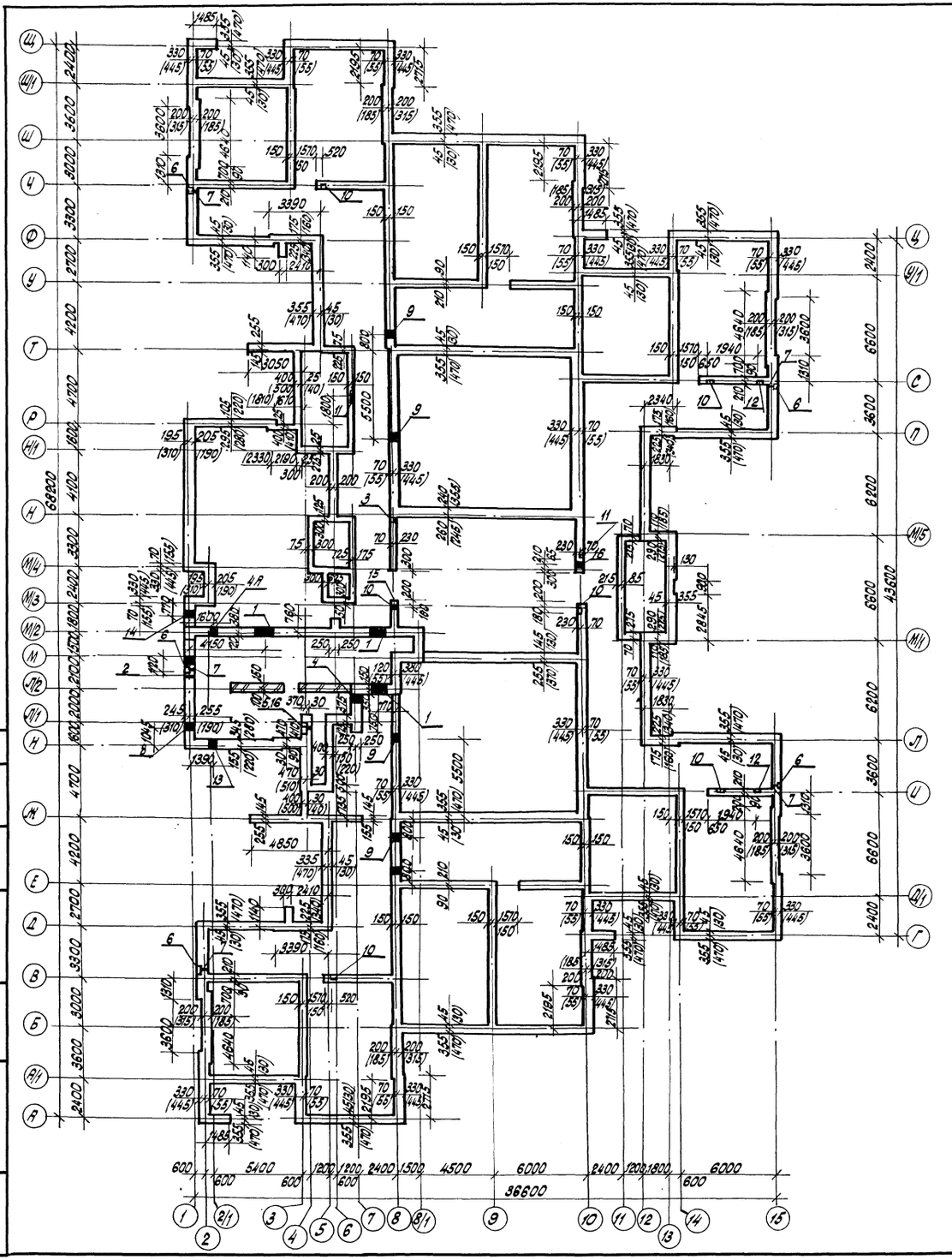

Экспликация отверстий

Тип отв.	Размеры, мм. В	Размеры, мм. Н	Отметка низа	Назначение
1	980	480	-0.780	ОВ, ВК
2	1200	450	-1.950	ввод теплосети
3	270	260	-0.650	ОВ борозда
4/4,1	400	400	-0.800 (-1.000)	ВК
5	820	820	-1.840	ниша ПК, δ=260
6	270	375	-0.250	ниша п.л. δ=260
7	100	100	-0.110	ВК
8	400	400	-2.850	ВК
9	400	400	-0.700	ВК
10	270	260	-0.500	ВК борозда
11	140	130	-0.500	ВК борозда
12	520	200	-0.500	ВК борозда
13	400	400	-3.620	ВК
14	400	400	-2.150	ВК
15	400	400	-0.500	ВК
16	270	250	-0.700	ВК, ОВ

1. Цифры в скобках даны для вариантов наружных стен из керамического полнотелого кирпича и силикатного пустотелого камня.
2. Подземная часть всех наружных и внутренних стен (кроме подвала) выполняется из бетона М100. Марка бетона по морозостойкости цокольной части наружных стен Мрз 75.
3. После монтажа инженерных коммуникаций все отверстия заделываются мятой глиной и затираются цементным раствором.
4. Горизонтальная гидроизоляция выполняется:
   а) ГИ N1 - по всем наружным и внутренним стенам (кроме стен внутреннего дворика) на отметке -0,120 укладкой 2х слоев толя на битумной мастике на выровненную раствором и оштукатуренную поверхность;
   б) ГИ N2 - по всем стенам подвала в уровне верха фундаментных плит на отметке -3,320 из слоя жирного цементного раствора состава 1:2 толщиной 20 мм.
   в) ГИ N3 - по стенам внутреннего дворика на отметке 0,120 укладкой 2х слоев толя на битумной мастике.
5. Вертикальная гидроизоляция (ГИ N4) поверхностей, соприкасающихся с грунтом запроектирована обмазочной битумной, двух. толщ. 4 мм.
6. Стены подвала выкладываются из бетонных блоков развертки даны на листах 017, 018.
7. Обратная засыпка пазух (в месте подвала) выполняется местным грунтом, без органических примесей и строительного мусора слоями по 200 мм с тщательным послойным трамбованием после устройств полов и монтажа перекрытия и гидроизоляции.
8. Над отверстиями шириной 250÷600 мм проложить по 3ФП2АI.
9. Фрагмент плана цоколя для варианта наружных стен с применением панелей дан на листе 013.
10. Гидроизоляция заводится на 1,5 м на примыкающие поверхности, где ее устройство не требуется.

Согласовано:
Сантех ОВ Жмудзинавичюс 10.10.83
Сантех ВК Гребешков 10.10.83
Инв. № подл. | Подпись и дата | Взам. инв. №

Привязан:

Инв. №

Нач. АПМ	Пирогов		10.10.83
Гл. констр.	Казырев		10.10.83
Гап	Щербина		6.10.83
Гип	Стетюшонок		22.9.83
Рук. групп.	Ершова		26.9.83
Н. контр.	Истомина		10.10.83

214-1-284.84 АС

Типовые проекты детских ясли-садов на 190, 280 и 330 мест.

Детские ясли-сад на 280 мест.

План цоколя.

Стадия	Лист	Листов
Р	012	

БЕЛГОСПРОЕКТ г. Минск

Копировала: Яницкая Формат А2

Фрагменты к плану цоколя

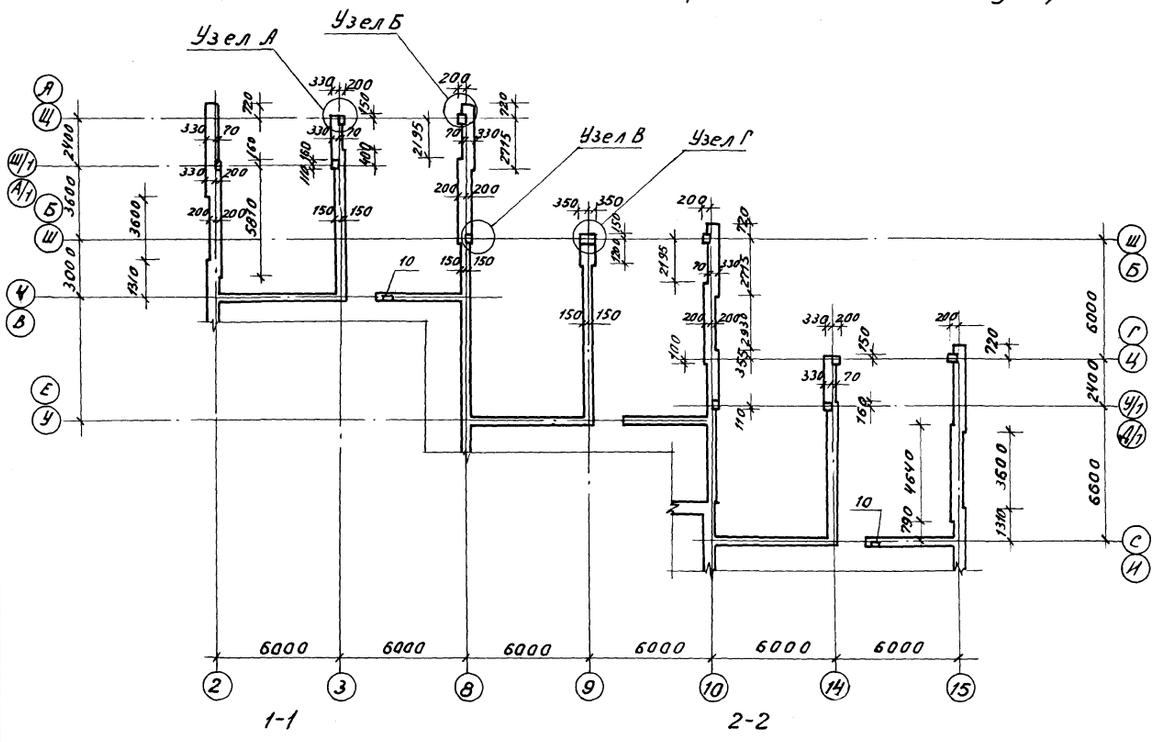

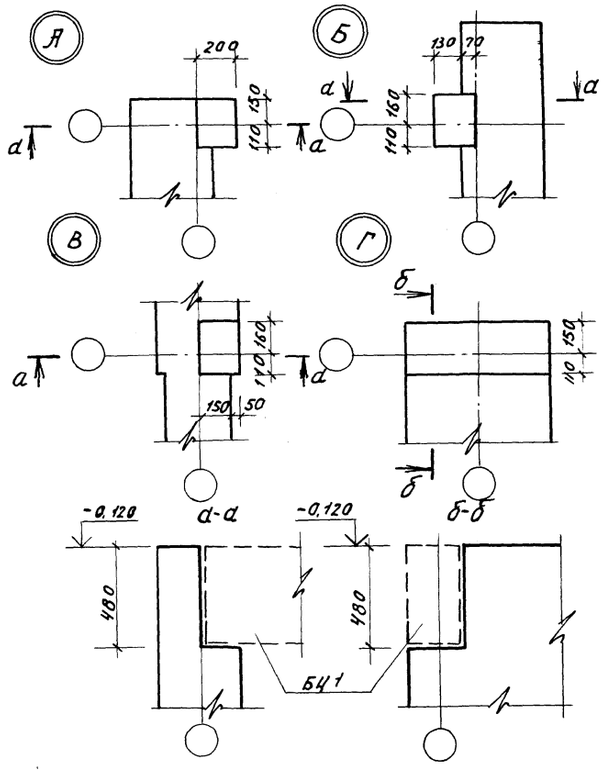

1. Данный лист смотреть совместно с листом 012.
2. Положение сечений 1-1, 2-2, 3-3, 4-4 дано на листе 011.
3. Экспликация отверстий дана на листе 012.

Привязан	Нач.АКМ-5	Пирогов		10.10.83	214-1-284.84 АС
	Гл.констр.	Козырев		10.10.83	Типовые проекты детских яслей-садов на 190, 280 и 330 мест
	Г.АП	Щербина		6.10.83	Детские ясли-сад на 280 мест
	ГИП	Стельмашонок		22.8.83	Стадия: Р; Лист: 013; Листов:
	Рук.гр.	Ершова		20.8.83	Фрагмент к плану цоколя. Сечения. (вариант наружных стен с применением панелей)
Инв.№	Н.контр.	Чистякова		10.10.83	БЕЛГОСПРОЕКТ г. Минск

Инв.№ подл. | Подпись и дата | Взамен инв.№

1478-01

Копировал Вержбицкая Формат А2

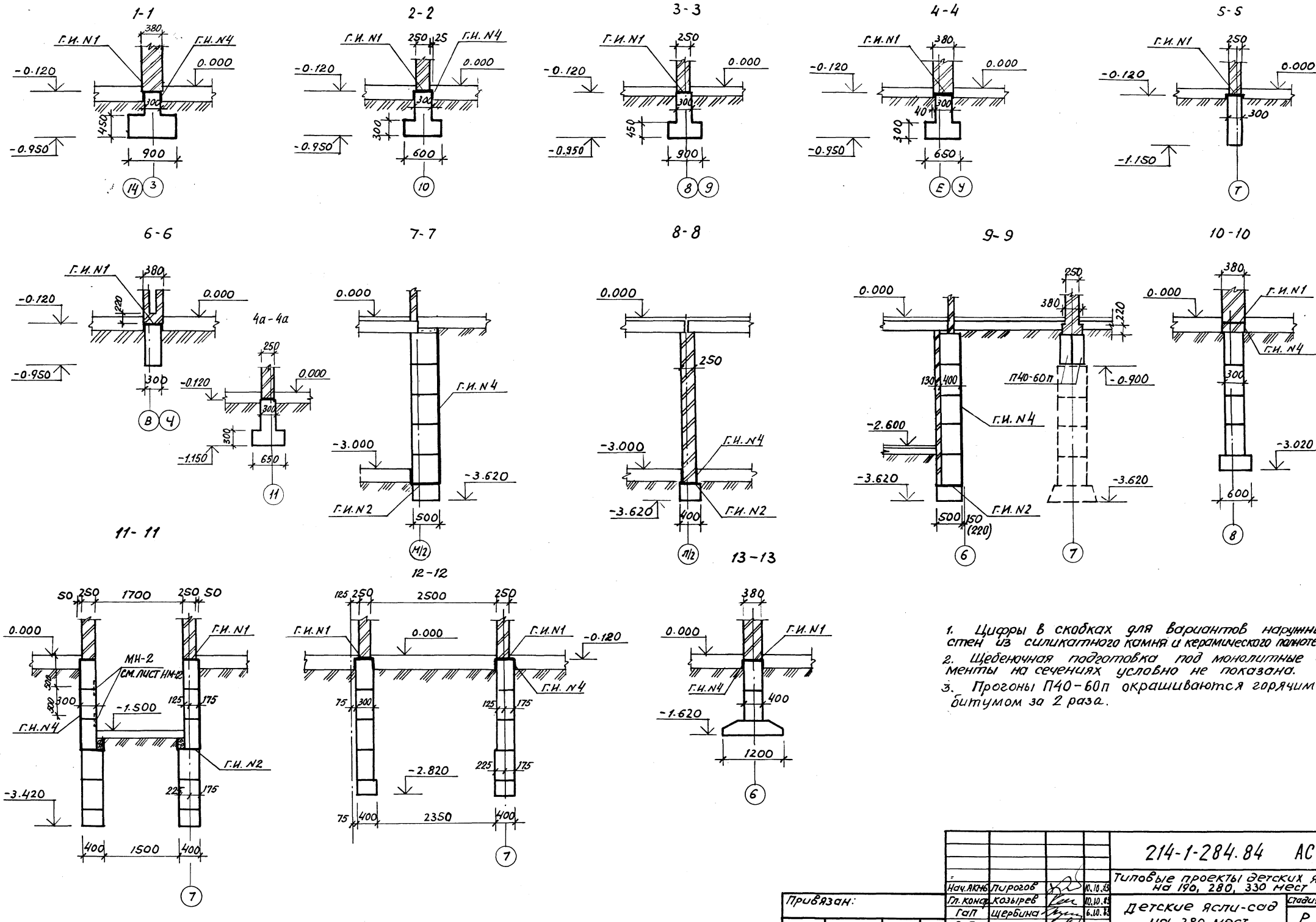

1. Цифры в скобках для вариантов наружных стен из силикатного камня и керамического полнотелого кирпича.
2. Щебеночная подготовка под монолитные фундаменты на сечениях условно не показана.
3. Прогоны П40-60п окрашиваются горячим битумом за 2 раза.

Нач. АКМБ	Пирогов		10.10.83	214-1-284.84 АС	
Гл. конср.	Козырев		10.10.83	Типовые проекты детских яслей-садов на 190, 280, 330 мест	
ГаП	Щербина		6.10.83	Детские ясли-сад на 280 мест	Стадия: Р; Лист: 014; Листов:
ГиП	Стельмашонок		22.8.83		
Рук. гр.	Ершова		20.8.83	Сечения фундаментов с 1-1 по 13-13.	БЕЛГОСПРОЕКТ г. Минск
Ст. инж.	Елхова		15.8.83		
Н. контр.	Чистякова		10.10.83		

Привязан:

Инв. №

Инв. № подл. | Подпись и дата | Взам. инв. №

Формат А2

14-14

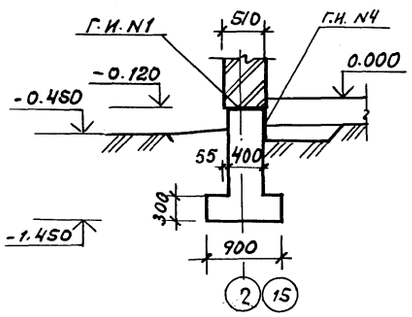

15-15

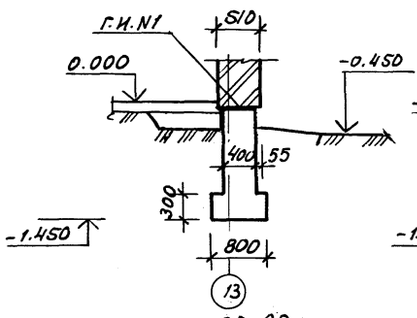

16-16

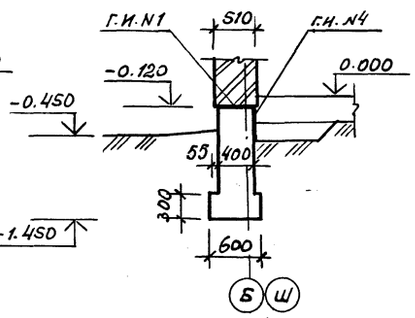

17-17

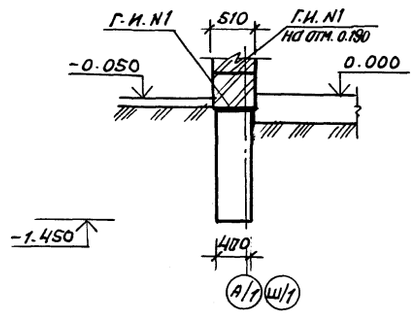

18-18

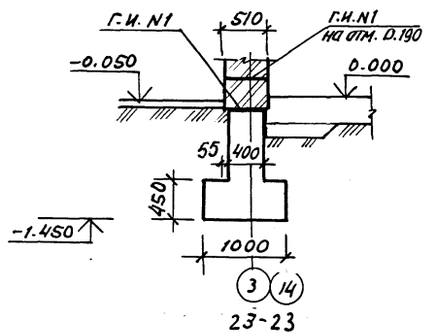

19-19

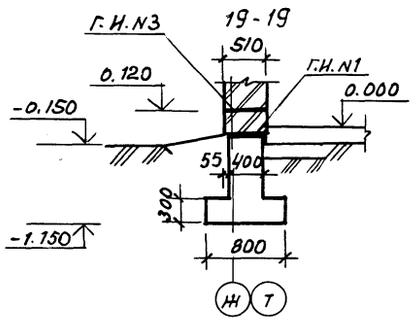

20-20

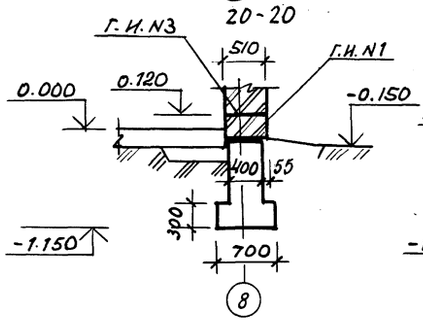

21-21

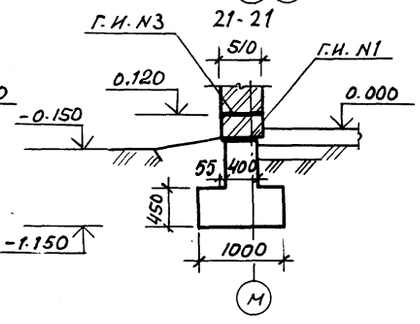

22-22

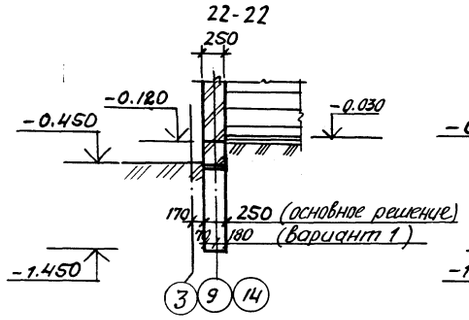

23-23

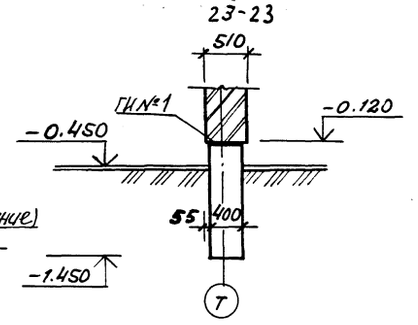

24-24

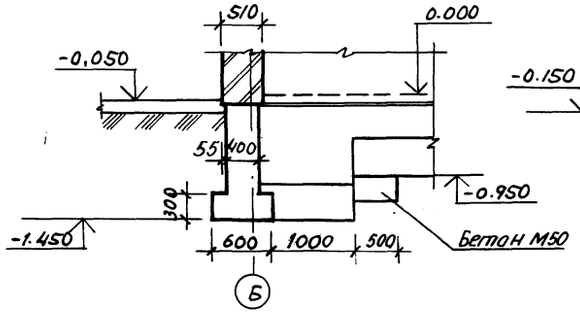

25-25

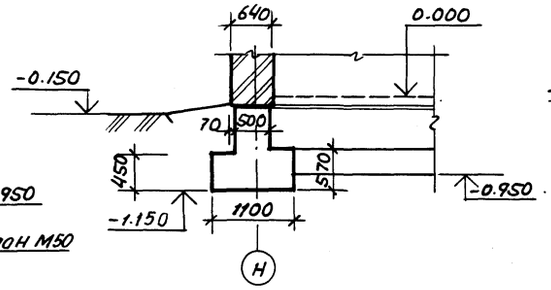

26-26

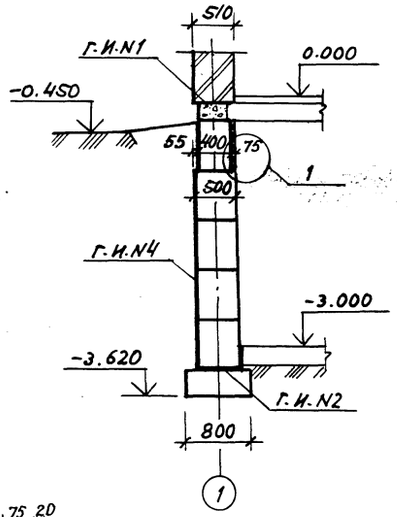

27-27

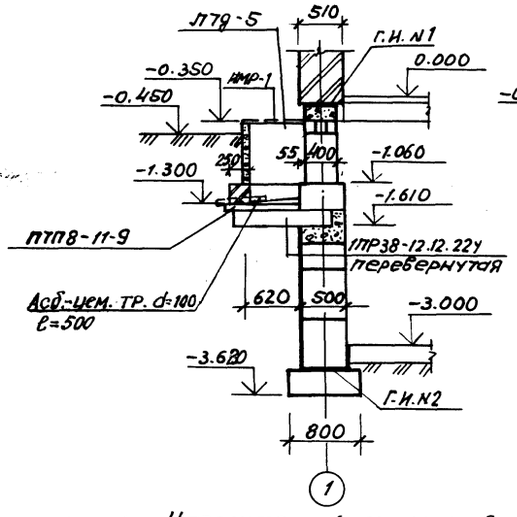

28-28

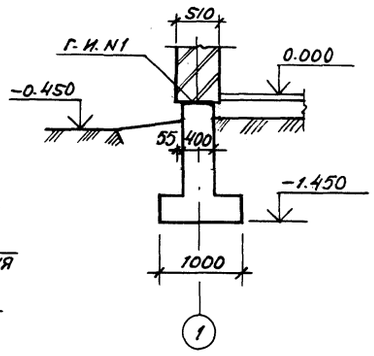

29-29

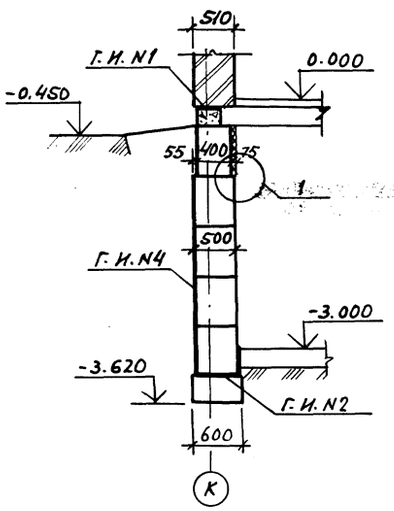

30-30

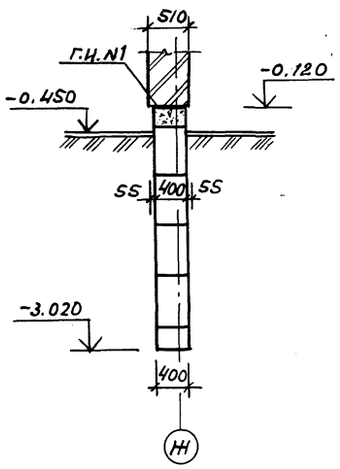

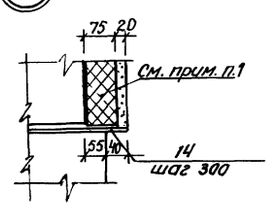

1. Утеплитель (плиты фибролитовые, ГОСТ 8928-81) закрепить на штырях к наружным стенам подвала в верхней зоне, оштукатурить.
2. Щебеночная подготовка под монолитные фундаменты на сечениях условно не показана.

Инв.№ подл. | Подпись и дата | Взам.инв.№

				214-1-284.84 АС
				Типовые проекты детских яслей-садов на 190, 280, 330 мест
Привязан:	Нач.АХН5	Пирогов	10.10.83	Детские ясли-сад на 280 мест
	Гл.констр.	Козырев	10.10.83	Стадия Р; Лист 015; Листов
	ГАП	Щербина	6.10.83	
	ГИП	Стельмашонок	12.10.83	
	Рук.гр.	Ершова	20.8.83	Сечения фундаментов С 14-14 по 30-30 (основное решение).
	Ст.инж.	Елхова	15.8.83	БЕЛГОССПРОЕКТ г. Минск
Инв.№	Н.контр.	Чистякова	10.10.83	

Копировала: Сентебова Формат А2

1478-01

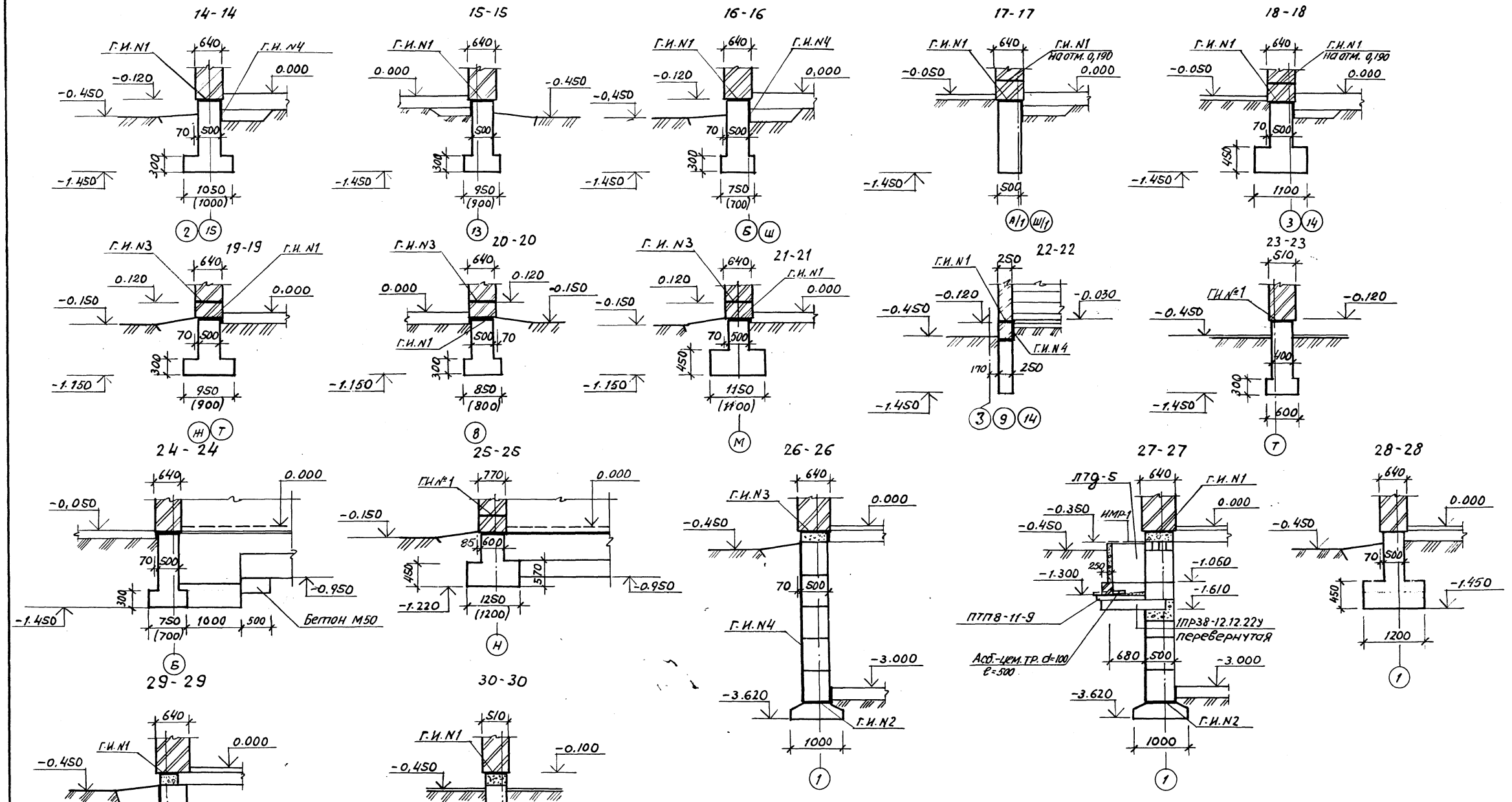

1. Цифры в скобках для варианта наружных стен из силикатного пустотелого камня.
2. Щебеночная подготовка под монолитные фундаменты на сечениях условно не показана.

Нач.АКМБ	Пирогов		10.10.83	214-1-284.84 АС	
Гл.констр.	Козырев		10.10.83	Типовые проекты детских яслей-садов на 190, 280, 330 мест	
Гап	Щербина		6.10.83	Детские ясли-сад на 280 мест	Стадия: Р; Лист: 016; Листов:
Гип	Степьмашонок		22.8.83		
Рук.гр.	Ершова		20.8.83	Сечения фундаментов с 14-14 по 30-30 (варианты наружных стен из керамического полнотелого кирпича и силикатного камня).	БЕЛГОСПРОЕКТ г. Минск
Ст.инж.	Елхова		15.8.83		
Н.контр.	Чистякова		10.10.83		

Привязан:

Инв. №

Копировала: Сентебова Формат А2

Инв. № подл. | Подпись и дата | Взам. инв. №

Развертка по оси „1"

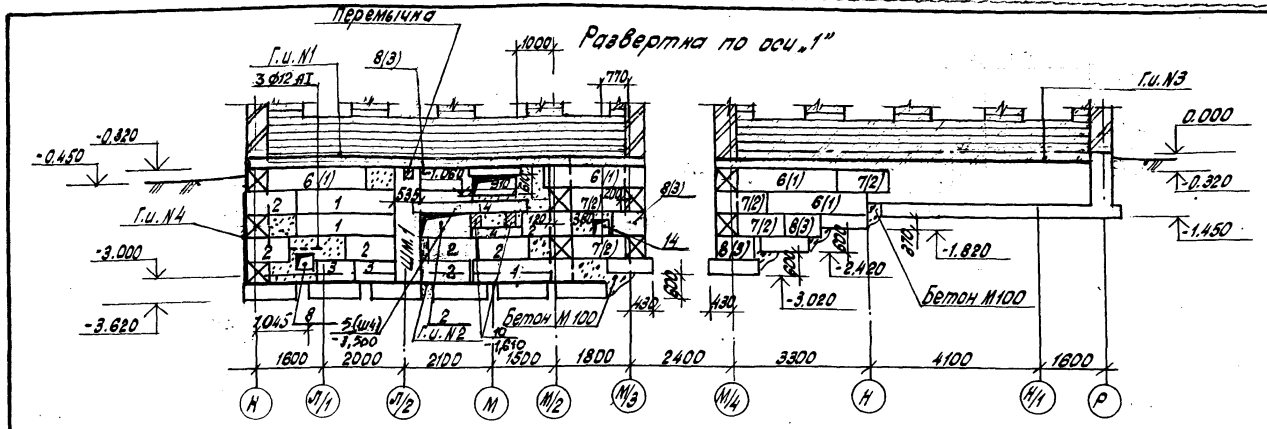

Развертка по оси „М/3"; „М/4"

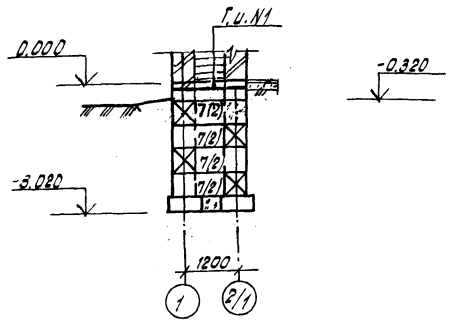

Развертка по оси „2/1"

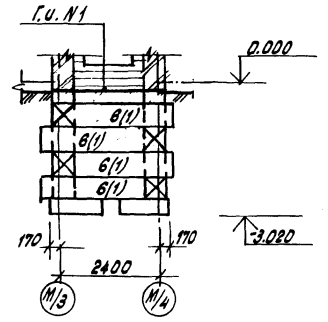

Развертка по оси „8/1"

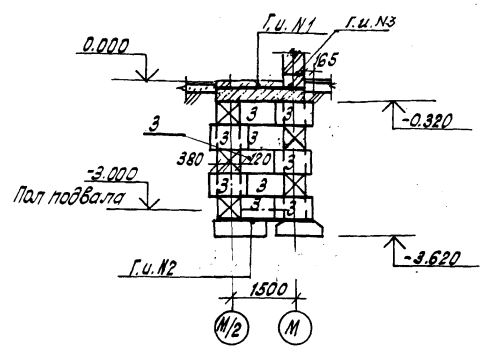

Развертка по оси „М/2"

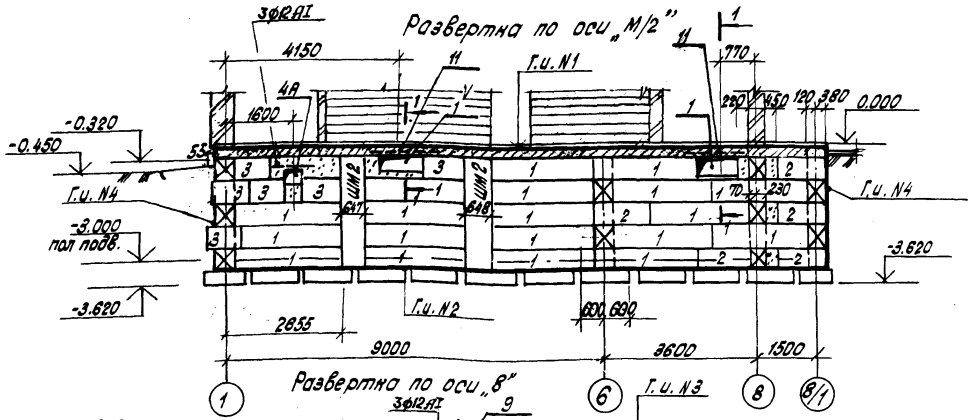

Развертка по оси „8"

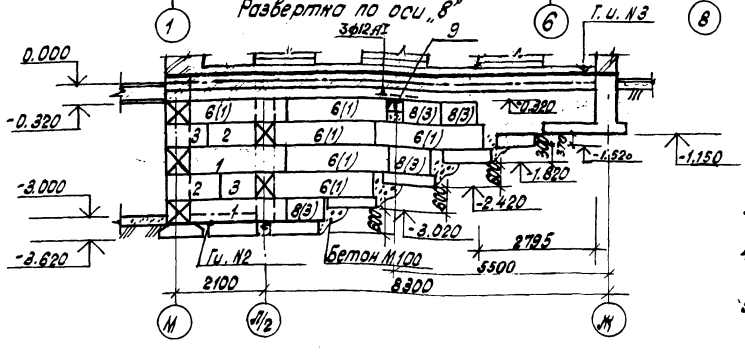

Развертка по оси „М"

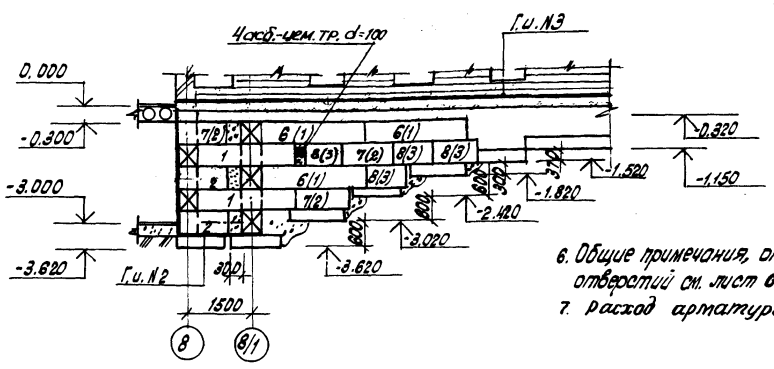

1-1

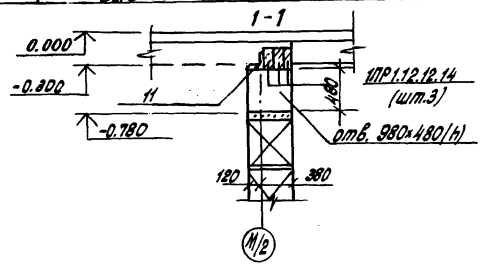

Поз. обознач.	Обозначение	Наименование	Кол. шт. основн. решен.	Кол. шт. вариант.	Масса ед., кг
		Блоки стен подвала			
1 (12)	ГОСТ 13579-78	ФБС 24.5.6-т, (ФБС24-6-6-т)	46	68 (13)	1630 (1960)
2	То же	ФБС 12.5.6-т	35	62	790
3 (13)	"	ФБС 9.5.6-т, (ФБС 9-6-6-т)	49	64 (14)	590 (700)
4	"	ФБС 12.5.3-т	3	3	380
6	"	ФБС 24.4.6-т	29	4	1300
7	"	ФБС 12.4.6-т	35	8	640
8	"	ФБС 9.4.6-т	26	7	470
ФБС24-3-6-7	"	ФБС 24.3-6-т	15	15	970
ФБС9-3-6-7	"	ФБС 9.3.6-т	32	32	350
		Перемычки			
10	1.138-10, вып. 1	1ПР38-12.12.22у	2	2	75
5	1.138-10 Вып.1	1ПР2-15.12.14	4	4	75
9	То же	1ПР1-12.12.14	10	10	50
11	ГОСТ 8509-72*	Уголок 6-100х100х10 ГОСТ 8509-72* Ст3пс2 ГОСТ 535-79 L=1200	3	3	18,12
	1.243.1-4	Плиты ПТ 8-11-9	1	1	198
	3.006-2, вып. II-1	Лотки Л7д-5	1	1	350
		Шпонки монолитные ШМ1	1	1	
		ШМ2	2	2	
		ШМ3	2	2	
		Решетка РМР 1	1	1	24.57
14		Полоса 6-2 5х50 ГОСТ 103-76* Вст 3кп2 ГОСТ 535-79 L=300	50		0.39

1. Блоки стен подвала монтировать на свежем, выровненном по рамне растворе М75 с тщательным заполнением и затиркой швов.
2. При монтаже блоков строго соблюдать перевязку швов, горизонтальность рядов и проектные отметки верха блоков.
3. Заделки по месту в стенах подвала выполнять из бетона М100 до укладки блоков вышележащего ряда.
4. После монтажа инженерных коммуникаций все отверстия заделываются мятой глиной и затираются цементным раствором.
5. Цифры и марки в скобках для варианта наружных стен из силикатного пустотелого камня и керамического полнотелого кирпича.
6. Общие примечания, отметки гидроизоляции, экспликацию отверстий см. лист 012
7. Расход арматуры для укладки над отверстиями - 11 кг.

Согласовано:
Сектор ОВ Кантер
Сектор ВН Гуревич
Сектор ЭО Кулешов
Сектор ЭО Гуревич

Инв.N подл. | Подпись и дата | Взам. инв.N

Привязан:
Инв.N

Нач. АКМ-5	Пирогов		10.10.83
Гл. констр.	Казырев		10.10.83
Гап	Щербина		6.10.83
Гип	Отальмашонок		21.9.83
Рук. груп.	Ерцова		20.9.83
Ст. инж.	Рабчинский		26.09.83
Н. контр.	Чистякова		10.10.83

214-1-284.84 АС

Типовые проекты детских яслей-садов на 190, 280 и 330 мест

Детские ясли-сад на 280 мест

Стадия	Лист	Листов
Р	017	

Развертки стен подвала. Спецификация.

БЕЛГОСПРОЕКТ г. Минск

Копировал: Укицкая Формат А2

1478-01

Развертка по оси „Л/2"

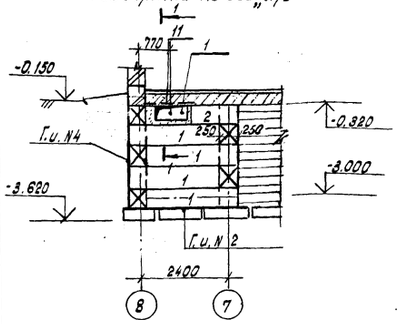

Развертка по оси „7"

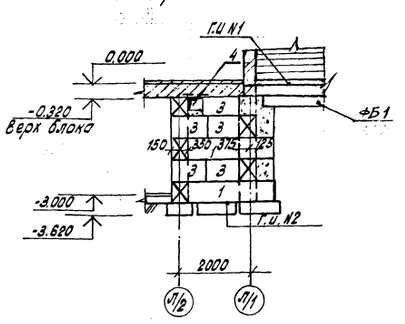

Развертка по оси „Л/1"

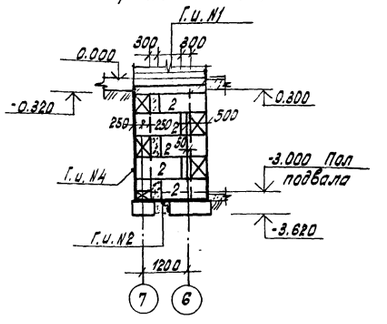

Армирование стен подвала

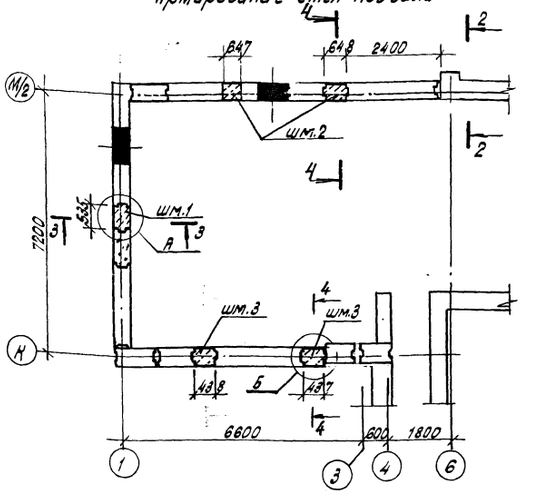

Развертка у оси „6"

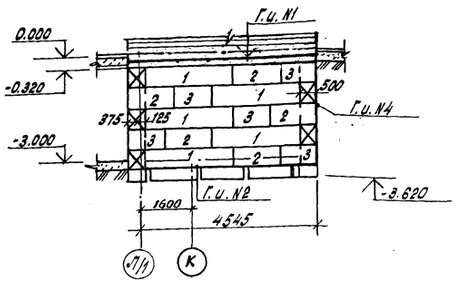

Развертка у оси „И"

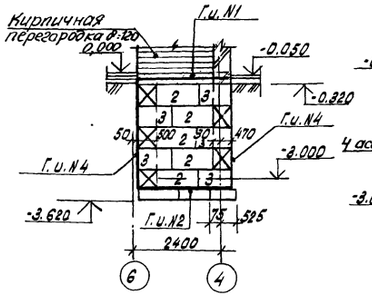

Развертка по оси „Ч"

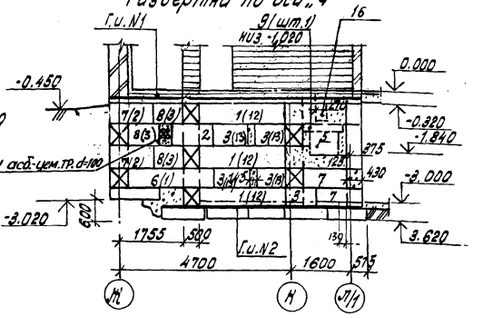

Развертка по оси „К"

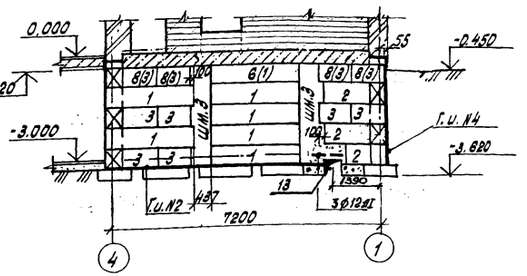

2-2

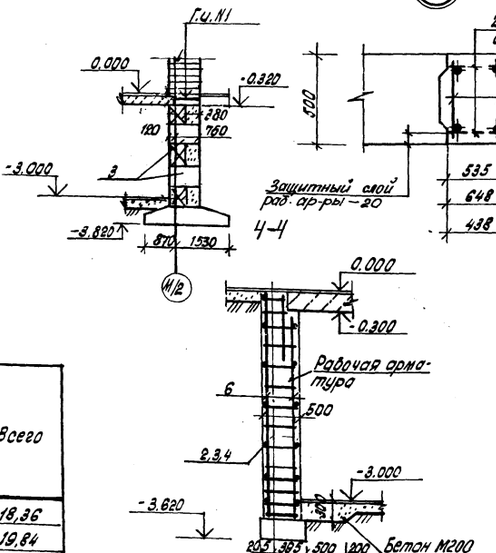

3-3

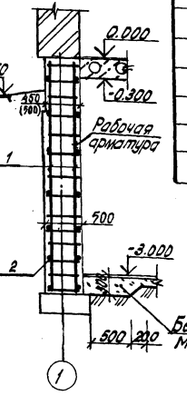

Выборка арматуры, кг

Марка	Арматурные изделия: Сталь A III ГОСТ 5781-82 Ф16	Итого	Сталь A I ГОСТ 5781-82 Ф6	Ф8	Итого	Всего
Ш.м.1	10,42	10,42	5,34	2.60	7,94	18,36
Ш.м.2	11,28	11,28	5.96	2.60	8.56	19,84
Ш.м.3	11.28	11,28	4.86	2.60	7,46	18,74

Формат	Зона	Поз.	Обозначение	Наименование	Кол.	Примечание
				Ш.м.1	1	
		1	лист 06 марки ИМ	Каркас Кр 2	2	7.65
		2	ГОСТ 5781-82	ФбАI; е=500	22	0,11
				Бетон М200, м³	0,95	
				Ш.м.2	2	
		6	лист 06 марки ИМ	Каркас Кр 3	2	8,06
		3	ГОСТ 5781-82	ФбАI; е=630	22	0,14
				Бетон М200, м³	1,12	
				Ш.м.3	2	
		6	лист 06 марки ИМ	Каркас Кр 3	2	8,06
		4	ГОСТ 5781-82	ФбАI; е=400	22	0,09
				Бетон М200; м³	0,91	

1. Бетон М100 на заделки в стенах подвала и подбетонки на уступах - 6,7 м³.
2. Сечение 1-1 дано на листе 017.
3. Цифры и марки в скобках для варианта наружных стен из керамического полнотелого кирпича и силикатного пустотелого камня.

Согласовано: Септор ОВ, Септор ВК, Контакт, Экспан, Комплект, Септор ЭО

Инв.N подл. | Подпись и дата | Взам. инв.N

Привязан:			214-1-284.84 АС
			Типовые проекты детских ясель-садов на 190, 280 и 330 мест.
Инв.N	Нач.ГКМ-5 Пуговов; Гл.констр. Назыров; Гип Щербина; Гип Степанюшкина; Рук.грун. Сорокова; Ст.инж. Рафинский; Н.контр. Чистякова	10.10.83; 11.10.83; 6.10.83; 22.8.83; 20.8.83; 26.07.83; 10.10.83	Детские ясли-сад на 280 мест. Развертки стен подвала. Стадия Р; Лист 018; Листов. БЕЛГОСПРОЕКТ г.Минск

Формат А3

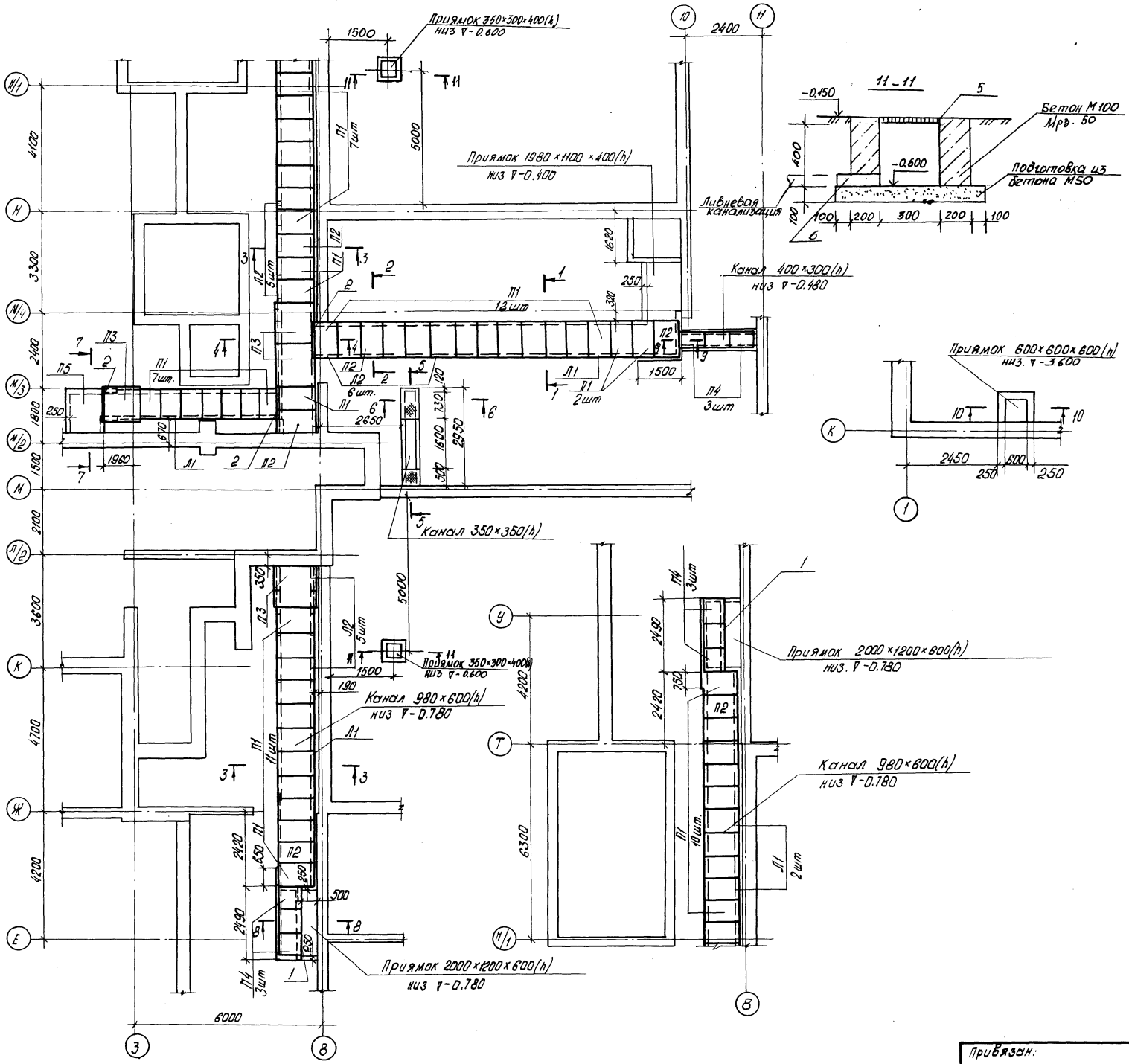

Марка, поз.	Обозначение	Наименование	Кол	Масса ед., кг.	Примечание
		Лотковые элементы			
Л1	3.006-2, Вып. II-1	Л7-5	5	2700	
Л2	То же	Л7д-5	16	350	
		Бетон М100, Мрз 50, м³	0,7		
		Плиты перекрытия каналов			
П1	3.006-2, Вып. II-2	П7д-3	52	150	
П2	лист 01 марки ИМ	П7д-3-1	6	150	
П3	1.243.1-4	ПТ 8-13-13	4	338	
П4	То же	ПТ 12.5-8-6	9	96	
П5	-"-	ПТ 8-16-14	1	448	
ПР1	1.138-10 Вып. 1	1ПР3-24.12.14	2	100	
1		Уголок Б-90×90×8 ГОСТ 8509-72* / Вст3кп2 ГОСТ 535-79	2	25,8	L=2370
2		Уголок Б-90×90×8 ГОСТ 8509-72* / В.ст3кп2 ГОСТ 535-79*	3	13,5	L=1260
3	ГОСТ 8568-77*	Сталь листовая рифленая, Si=710		29,2	L=1230
4	лист 02 марки ИМ	UMC-9	10	5,95	
5	Типовой проект 902-9-1 Вып. V Альбом 2 л. 24	Решетка металлическая Рп-4×3	2	17,8	
6	ГОСТ 3262-75*	Труба стальная водогазопроводная d=150	2		L=300

1. Кирпичные участки подпольных каналов выполняются из керамического полнотелого кирпича пластического прессования (ГОСТ 530-80) марки 75 на растворе марки 25.

2. Бетонную подготовку укладывать на предварительно уплотненный грунт.

3. Поверхности кирпичных стенок и лотков, соприкасающихся с грунтом, окрасить горячим битумом за 2 раза, слоями толщиной около 2 мм каждый.

4. Сборные железобетонные плиты перекрытия каналов укладывать на цементном растворе марки 25. В местах смотровых люков предусмотрены (см. сеч. 2-2) съемные плиты.

5. В случае снятия плит перекрытия каналов вместо них должны быть установлены временные распорки с шагом 500 мм.

7. Обратную засыпку траншей производить только после укладки плит перекрытия и окраски поверхности стен канала битумом.

8. Монтаж подпольных каналов из лотковых элементов выполнять по серии 3.006-2 Вып. I.

Согласовано
Сектор ОВ Журавская 08.83
Сектор ВК Уревич 10.83
Сектор ЭО Кириевская 10.83

Инв. № подл. | Подпись и дата | Взам. инв. №

Привязан:

Инв. №

Нач. АКМ-5	Пирогов		10.10.83
Гл. констр.	Козырев		10.10.83
ГАП	Щербина		6.10.83
ГИП	Стельмашонок		9.8.83
Рук. гр.	Ершова		9.8.83
Ст. инж.	Кожушко		8.08.83
Н. контр.	Чистякова		10.10.83

214-1-284.84 АС

Типовые проекты детских яслей-садов на 190, 280 и 330 мест

Детские ясли-сад на 280 мест

Стадия	Лист	Листов
Р	019	

Схема расположения элементов подпольных каналов. Сечение 11-11.

БЕЛГОСПРОЕКТ г. Минск

Копировал Кедрова

Формат А2

1478-01

1-1

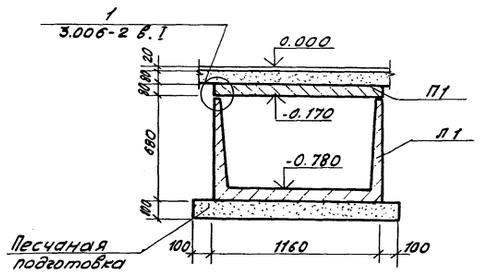

4-4

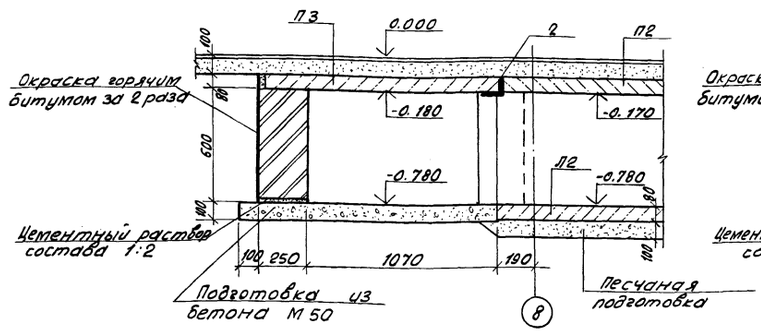

8-8

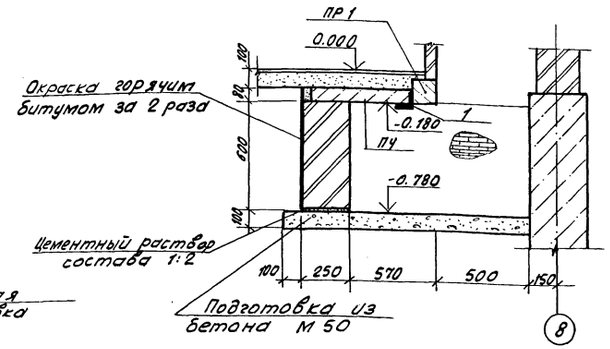

2-2

(деталь установки съемной плиты)

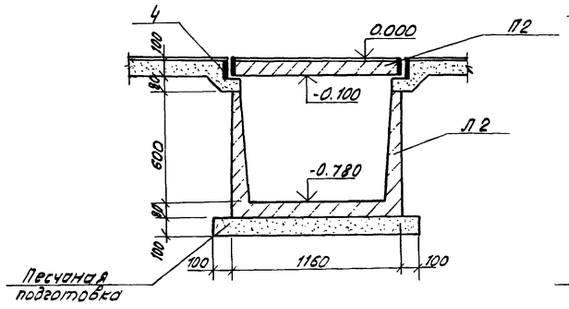

7-7

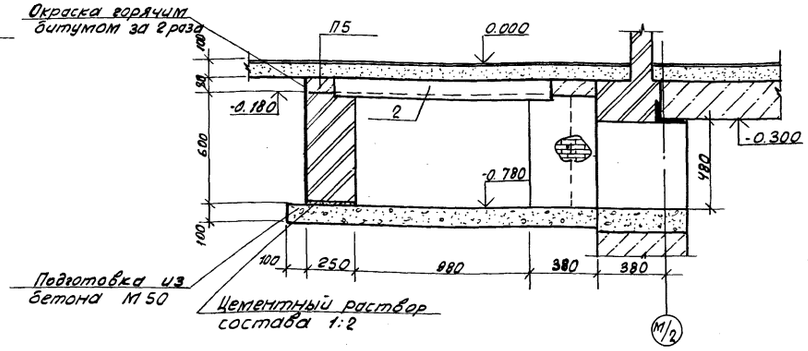

6-6

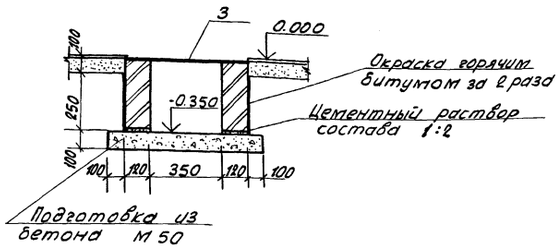

3-3

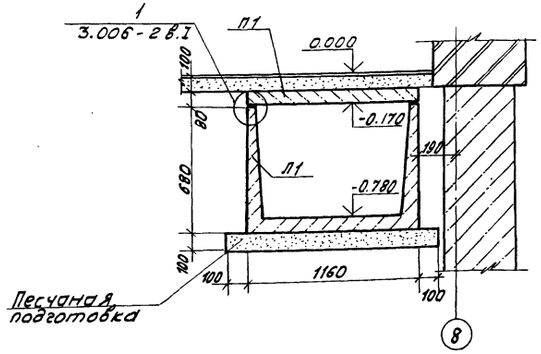

5-5

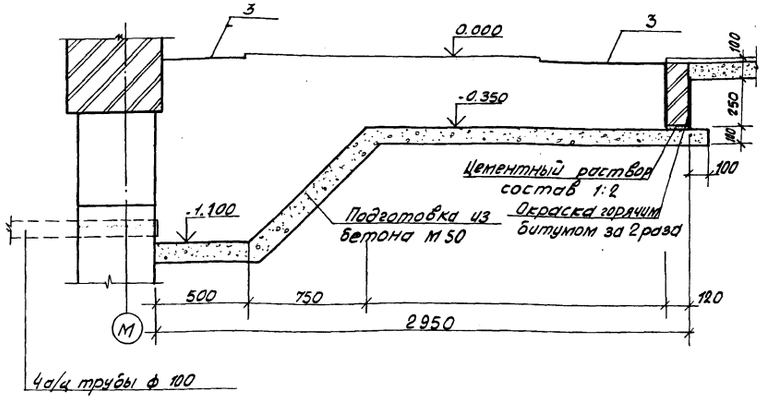

9-9

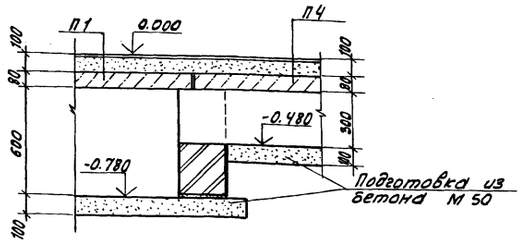

10-10

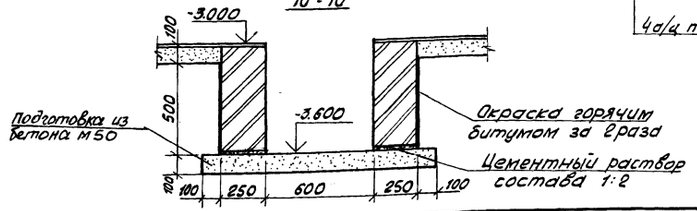

1. Данный лист смотреть совместно с листом 019
2. Примечания смотреть на листе 019

Привязан

Инв. №

Нач. ЭКМ5	Пирогов		14.10.83
Гл. констр.	Козырев		11.11.83
ГАП	Щербина		6.10.83
ГИП	Стельмашонок		9.8.83
Рук. гр.	Ершова		9.8.83
Ст. инж.	Кожушко		6.08.83
Н. контр.	Чистякова		10.10.83

214-1-284.84 АС

Типовые проекты детских яслей-садов на 190, 280 и 330 мест

Детские ясли-сад на 280 мест

Стадия	Лист	Листов
Р	020	

Сечения подпольных каналов с 1-1 по 10-10

БЕЛГОСПРОЕКТ г. Минск

Согласовано

Сектор ОВ	Жуковская	10.83
Сектор ВК	Уревич	10.83
Сектор ЭО	Минковская	10.83

Инв. № подл. | Подпись и дата | Взам. инв. №

Крыльцо 1,
Крыльцо 2 (зеркально 1)

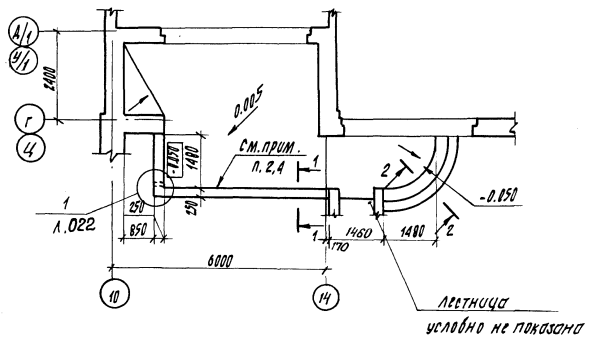

Крыльцо 7,
Крыльцо 8 (зеркально 7)

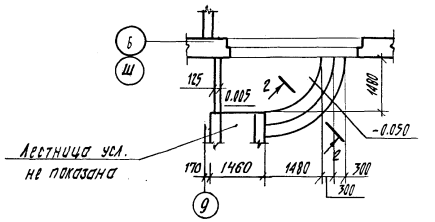

Крыльцо 11,
Крыльцо 12 (зеркально 11)

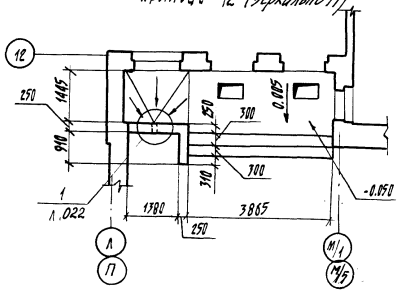

Крыльцо 3,
Крыльцо 4 (зеркально 3)

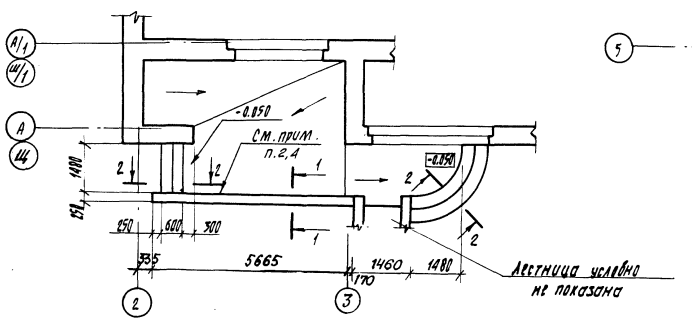

Крыльцо 6

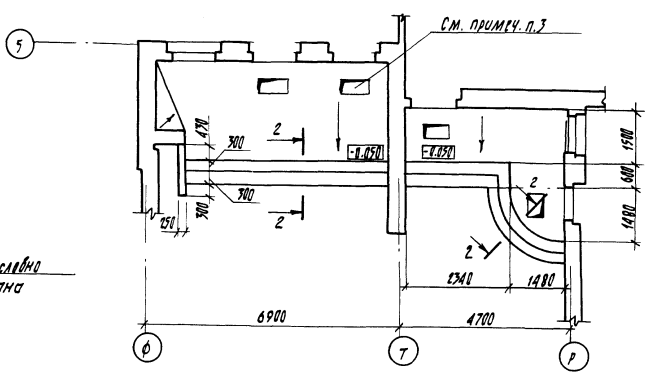

Крыльцо 5

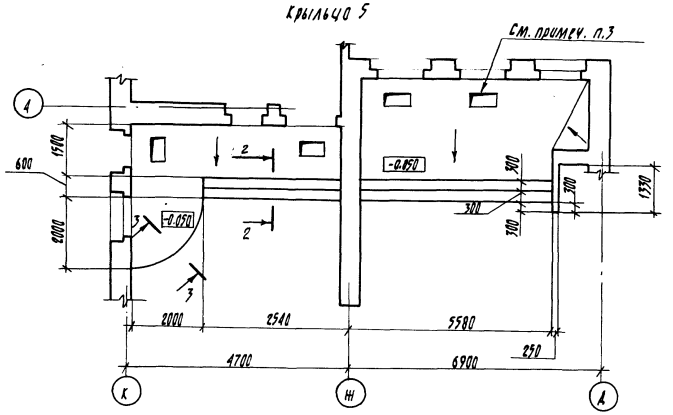

Крыльцо 9, 10

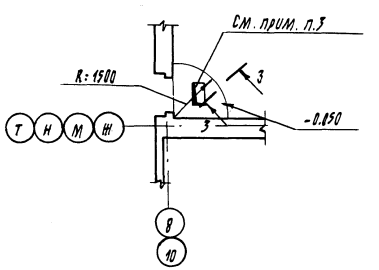

1. Крыльцо 2 зеркально крыльцу 1 относительно оси А/1;
   крыльцо 4 зеркально крыльцу 3 относительно оси Л/1;
   крыльцо 8 зеркально крыльцу 7 относительно оси Б;
   крыльцо 12 зеркально крыльцу 11 относительно оси М/1;
   крыльцо 10 отличается от крыльца 9 только размещением решетки МР.
2. При устройстве крыльца установить для анкеровки кирпичного бортика стержни ф10 AI (см. разрез 1-1, л.022), приварив стержни к сетке (поз.2 см. л.022)
3. Размеры и привязку приямка для решетки МР см. деталь установки решетки МР, л.022
4. Верхнюю часть бортика обетонировать бетоном М200, Мрз 100 и зачеканить (см. узел 2 л.022)
5. Все уклоны, указанные на чертеже, равны 0.005
6. Сечения и узлы крылец см. лист 022.
7. Бортики крылец выполнять из лицевого полнотелого кирпича, плотностью 1800 кг/м³, Мрз 50, ГОСТ 7484-78 на растворе М25, Мрз35.

					214-1-284.84 АС		
					Типовые проекты детских яслей-садов на 190, 280 и 330 мест		
Привязан:		Нач. АКМ-3	Пирогов		Детские ясли-сад на 280 мест	Стадия	Лист	Листов
		Гл. констр.	Кузырев			Р	021	
		ГАП	Щербина					
		ГИП	Стельмахович					
		Инженер	Соборнова		Крыльца	БЕЛГОСПРОЕКТ г. Минск		
Инв.№		Н. контр.	Филатьева					

Копировала Цапкалова Формат А2

Инв.№ подл. | Подпись и дата | Взам. инв.№

1-1

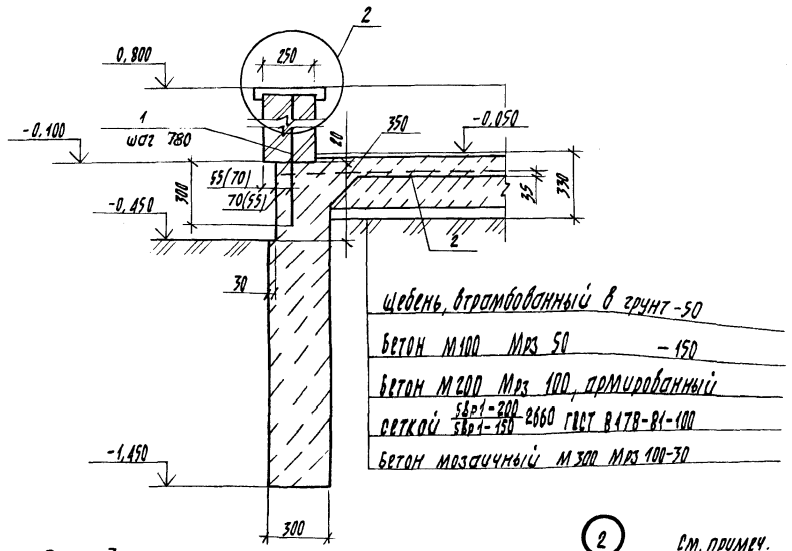

Щебень, втрамбованный в грунт -50
Бетон М100 Мрз 50 -150
Бетон М200 Мрз 100, армированный сеткой $\frac{5Вр1-200}{5Вр1-150}$ 2660 ГОСТ 8478-81-100
Бетон мозаичный М300 Мрз 100-30

В скобках дан размер для стен толщиной 640 мм.

3-3

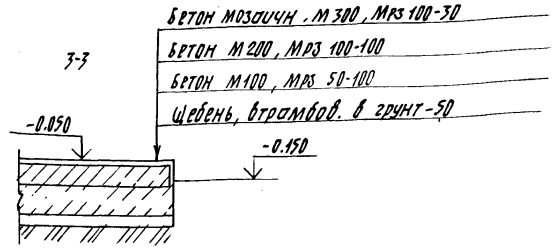

Бетон мозаичн. М300, Мрз 100-30
Бетон М200, Мрз 100-100
Бетон М100, Мрз 50-100
Щебень, втрамбов. в грунт -50

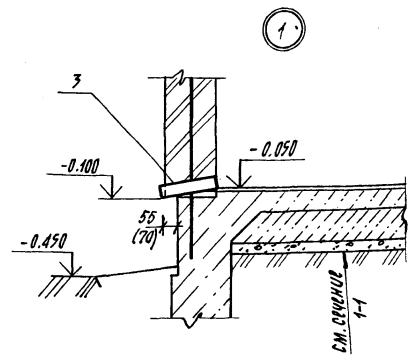

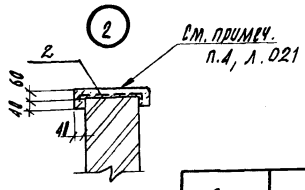

2-2

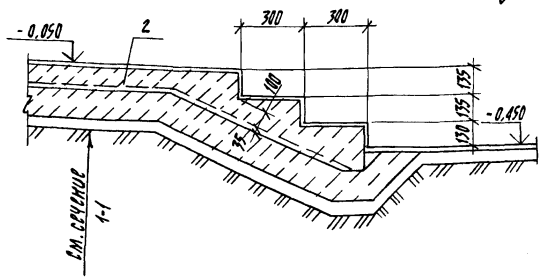

Деталь установки решетки МР

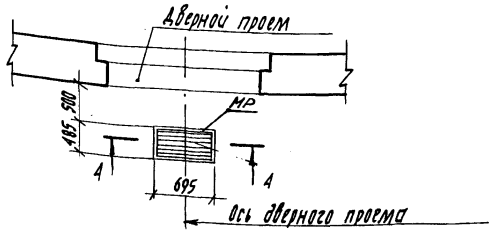

4-4

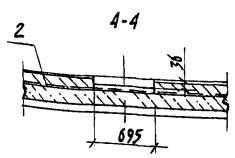

Поз.	Обозначение	Наименование	Кол.	Масса ед, кг	Примечание
	л. 021	Крыльцо 1 (шт.1),			
	л. 021	Крыльцо 2 (шт.1)			зеркально крыл.1
1		ф10 А-I ГОСТ 5781-82			
		l = 1270	10	0,78	
2		сетка $\frac{5Вр1-200}{5Вр1-150}$ 2660			
		ГОСТ 8478-81	13,8м	69,6	
3		Труба БНТ 100 ГОСТ 1839-80	0,26м	1,6	
		Бетон мозаичный			
		М300, Мрз 100	0,74м³		
		Бетон М200, Мрз 100	2,45м³		
		Бетон М100, Мрз 50	3,68м³		
	л. 021	Крыльцо 3 (шт.1),			
	л. 021	Крыльцо 4 (шт.1)			зеркально крыл.3
1		ф10 А I ГОСТ 5781-82			
		l = 1270	8	0,78	
2		сетка $\frac{5Вр1-200}{5Вр1-150}$ 2660			
		ГОСТ 8478-81	14,2м	71,8	
		Бетон мозаичн. М300, Мрз 100	0,88м³		
		Бетон М200, Мрз 100	2,95м³		

Поз.	Обозначение	Наименование	Кол.	Масса, ед, кг	Примечание
		Бетон М100, Мрз 50	4,42м³		
	л. 021	Крыльцо 5 (шт.1)			
	ИИ-03-03, ал.71-64	Решетка МР	4	12,71	
2		сетка $\frac{5Вр1-200}{5Вр1-150}$ 2660 ГОСТ 8478-81	13,9м	70,3	
		Бетон мозаичный М300, Мрз 100	1,0м³		
		Бетон М200, Мрз 100	3,31	м³	
		Бетон М100, Мрз 50	4,96	м³	
	л. 021	Крыльцо 6 (шт.1)			
	ИИ-03-03, ал.71-64	Решетка МР	3	12,71	
2		сетка $\frac{5Вр1-200}{5Вр1-150}$ 2660			
		ГОСТ 8478-81	12,9м	65,0	
		Бетон мозаичн. М300, Мрз 100	1,0м³		
		Бетон М200, Мрз 100	3,31м³		
		Бетон М100, Мрз 50	4,96м³		
	л. 021	Крыльцо 7 (шт.1),			
	л. 021	Крыльцо 8 (шт.1)			зеркально крыл.7
2		сетка $\frac{5Вр1-200}{5Вр1-150}$ 2660			
		ГОСТ 8478-61	3,5м	17,7	
		Бетон мозаичн. М300, Мрз 100	0,16	м³	
		Бетон М200, Мрз 100	0,52	м³	
		Бетон М100, Мрз 50	0,78	м³	
	л. 021	Крыльцо 9 (шт.2),			
	л. 021	Крыльцо 10 (шт.2)			см. примечан. п.1
	ИИ-03-03, ал. 71-64	Решетка МР	1	12,71	
		Бетон мозаичн. М300, Мрз 100	0,04	м³	
		Бетон М200, Мрз 100	0,12	м³	
		Бетон М100, Мрз 50	0,18	м³	
	л. 021	Крыльцо 11 (шт.1),			
	л. 021	Крыльцо 12 (шт.1)			зеркально крыл.11
2		сетка $\frac{5Вр1-200}{5Вр1-150}$ 2660			
		ГОСТ 8478-81	5,7м	27,9	
	ИИ-03-03, ал. 71-64	Решетка МР	2	12,71	
1		ф10 А I ГОСТ 5781-82			
		l = 1270	2	0,78	
		Бетон мозаичн. М300, Мрз 100	0,36	м³	
		Бетон М200, Мрз 100	1,21	м³	
		Бетон М100, Мрз 50	1,82	м³	
3		Труба БН 7100 ГОСТ 1839-80	0,26м	1,6	

Привязан:

Инв. №

Нач. АКМ-5	Пирогов		10.10.83
Гл. констр.	Козырев		10.10.83
ГАП	Щербина		6.10.83
ГИП	Стельмашонок		1.VIII-83
Инженер	Северинова		1.VIII-83
Н. контр.	Чистякова		10.10.83

214-1-284.84 АС

Типовые проекты детских яслей-садов на 190, 280 и 330 мест

Детские ясли-сад на 280 мест

Стадия	Лист	Листов
Р	022	

Сечения и спецификация крылец

БЕЛГОСПРОЕКТ г. Минск

Копировал Паркалова Формат А2

Инв. № подл. | Подпись и дата | Взамен инв. №

Схема расположения типов перемычек подвала

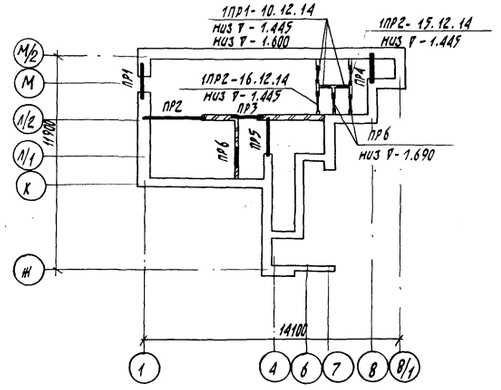

Ведомость перемычек наружных стен

Тип	Схема сечения	
	б=400	б=500
ПР1	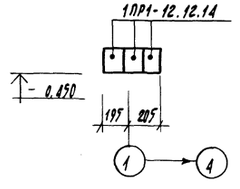	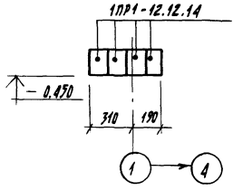

Ведомость перемычек внутренних стен

Тип	Схема сечения
ПР2	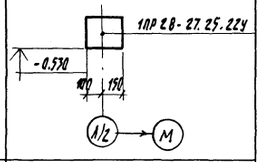
ПР3	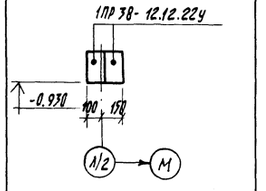
ПР4	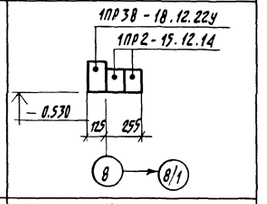
ПР5	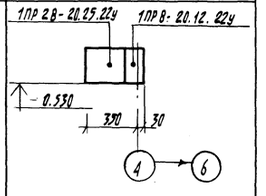
ПР6	

Спецификация к схеме расположения типов перемычек подвала

Марка позиц.	Обозначение	Наименование	Кол. шт.			Масса ед., кг	Примечание
			Нар. стены б=400	Нар. стены б=500	Внутренние стены		
	1.138-10 вып.1	1ПР28-27.25.22у			1	375	
	То же	1ПР38-18.12.22у			1	125	
	"	1ПР38-12.12.22у			2	75	
	"	1ПР8-20.12.22у			1	125	
	"	1ПР2-15.12.14			3	75	
	"	1ПР1-12.12.14	3	4	3	50	
	"	1ПР28-20.25.22у			1	275	
	"	1ПР2-16.12.14			1	75	
	"	1ПР1-10.12.14			3	50	

1. Несущие перемычки укладывать со стороны опирания панелей перекрытия
2. Данный лист смотреть совместно с листами 017 и 018.

Нач. АКМ-5	Пирогов		10.10.83	214-1-284.84 АС
Гл. констр.	Козырев		10.10.83	Типовые проекты детских яслей-садов на 190, 280 и 330 мест
ГАП	Щербина		6.10.83	Детские ясли-сад на 280 мест
ГИП	Стельмашонов		22.X.83	Стадия: Р; Лист: 023; Листов:
Рук. гр.	Егорова		3.8.83	Схема расположения типов перемычек подвала. Ведомость перемычек. Спецификация
Н. контр.	Чистякова		10.10.83	БЕЛГОСПРОЕКТ г. Минск

Привязан:

Инв. №

Инв. № подл. | Подпись и дата | Взамен инв. №

Копировала Цапкалова

Формат А2

1478-01

Схема расположения элементов перекрытия на отм. -0.300

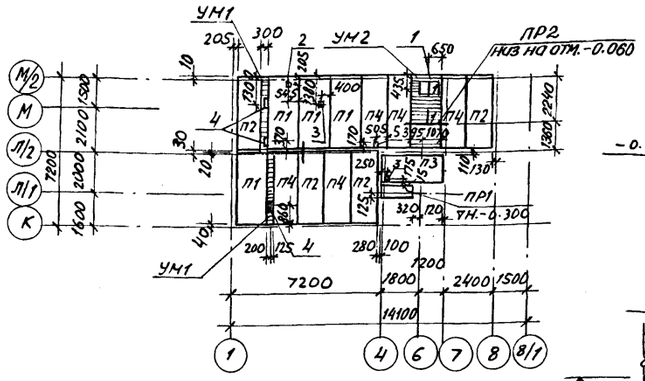

УМ1

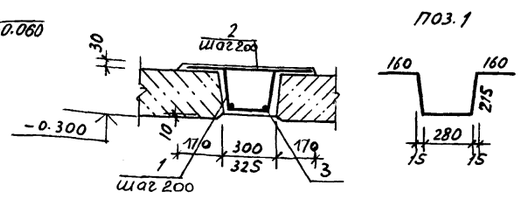

Поз. 1

УМ2

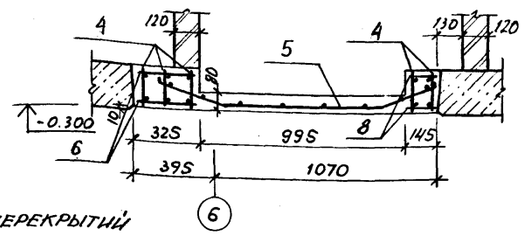

1-1

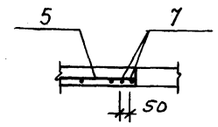

Экспликация отверстий

Тип	Размеры, мм В	Размеры, мм Н	Назначение
1	555	995	вентиляция
2	150	150	отопление
3	100	100	"
4	500	200	канализация
5	100	100	эл.оборудование

Спецификация к схеме расположения эл-тов перекрытия

Марка, позиц.	Обозначение	Наименование	Кол. шт.	Масса ед., кг	Примечание
П1	1.141-1 Вып.60 / 0-264-3	ПК 36.15-8т / ПБФ 36.15.2-К7(6)4-4Т	4	1700 / 1760	
П2	то же	ПК 36.12-6т / ПБФ 36.12.2-К7(6)4-4Т	4	1280 / 1410	
П3	1.141-1 Вып.60 / 0-264-3	ПК 30.15-8т / ПБФ 30.15.2-К7(6)4-4Т	1	1425 / 1470	
П4	1.141-1 Вып.60 / 0-264-3	ПК 36.12-8т / ПБФ 36.12.2-К7(6)4-4Т	5	1280 / 1410	
ПР1	1.138-10 Вып. 2	2ПР6-16.51.14	1	300	
ПР2	1.138-10, Вып. 1	1ПР28-18.25.22у	1	250	
		Участки монолитные			
УМ1		УМ1	2		
УМ2		УМ2	1		

Общие требования к схемам расположения элементов перекрытий

1. Укладка панелей перекрытия на стены производится по выравненному слою цементно-известкового раствора марки, принятой для кладки кирпичных стен соответствующих этажей.

2. Швы между панелями перекрытия, а также в местах примыкания панелей к стенам очищаются от строительного мусора и тщательно заделываются цементным раствором марки 100 на всю высоту шва.

3. Панели перекрытия укладываются закрытыми торцами, образуемыми при формовании, на внутренние стены. Открытые пустоты в торцах панелей перекрытия заделываются бетоном марки 200 на глубину не менее 120 мм и не менее величин опирания торца плиты на кладку.

4. При монтаже панелей перекрытия строго соблюдать величину опирания последних на стены и принятую в проекте раскладку.

5. После монтажа панелей перекрытия каждого этажа и проверки правильности положения выполняется их анкеровка со стенами. Анкеры для крепления панелей, указанные на планах перекрытий, закладываются во время кладки стен.

6 Сварку закладных деталей, петель, анкеров выполнять электродами типа Э-42 по ГОСТ 9467-75 в соответствии с СН 393-78. Все места сварки, открытые металлические детали и анкеры должны быть очищены от ржавчины и защищены слоем цементного раствора марки 100 толщиной 30 мм.

Ведомость расхода стали на элемент, кг.

Марка элемента	Изделия арматурные										Всего
	Арматура класса										
	А-I			А-III			Вр-I				
	ГОСТ 5781-82			ГОСТ 5781-82			ГОСТ 6727-80				
	ф8	ф6	Итого	ф14	ф12	ф10	Итого	ф5 Вр-I	ф3 Вр-I	Итого	
УМ1	2.84		2.84		28.63		28.64				31.47
УМ2	7.05	7.6	14.65	21.55		3.64	25.19	4.4	1.2	5.6	45.44

7. Отверстия в панелях перекрытия диаметром не более 150мм для пропуска труб просверливаются по месту, не нарушая несущих ребер панелей. После окончания монтажа стояков инженерных коммуникаций все отверстия тщательно заделываются цементным раствором марки 100.

8. Устройство чистого пола производится после прокладки труб инженерных коммуникаций.

9. Работы по монтажу панелей перекрытия выполнять в соответствии с требованиями СНиП III-16-80.

Спецификация материалов на монолитные участки

Формат	Зона	Поз.	Обозначение	Наименование	Кол.	Примечание
				Участок монолитный УМ1		масса ед. кг
Б4		1		ФПА-III ГОСТ 5781-82, ℓ=1040	19	0.925
Б4		2		ФПА-III ГОСТ 5781-82, ℓ=650	19	0.58
Б4		3		ФВА-I ГОСТ 5781-82, ℓ=3600	2	1.42
				Материалы:		
				Бетон М300, м³	0.25	
				Участок монолитный УМ2		
13		4	лист 05 марки ИМ	Каркас К-1	5	6.72
13		5	лист 05 марки ИМ	Сетка С1	1	5.60
Б4		6		ФВА-I ГОСТ 5781-82, ℓ=320	26	0.07
Б4		7		Ф10А-III ГОСТ 5781-82, ℓ=1470	4	0.91
		8		ФВА-I ГОСТ 5781-82, ℓ=120	26	0.03
				Материалы:		
				Бетон М300, м³	0.59	

Согласовано: Сектор ОВ, Сектор ВК, Сектор ЭЛ.

Инв. № подл. | Подпись и дата | Взам. инв. № | Инв. № дубл. | Подпись и дата

Привязан:

Инв. №

Нач. АКНС	Пирогов		10.10.83
Гл. констр.	Козырев		6.10.83
ГАП	Щербина		6.10.83
ГИП	Стельмашонок		22.8.83
Рук. гр.	Егорова		9.8.83
Н. контр.	Чистякова		10.10.83

214-1-284.84 АС

Типовые проекты детских яслей садов на 190, 280 и 330 мест

Детские ясли-сад на 280 мест

Стадия	Лист	Листов
Р	024	

Схема расположения элементов перекрытий на отм. -0.300 Монолитные участки УМ1, УМ2

БЕЛГОСПРОЕКТ г. Минск

Копировал: Сенчебова Формат А3

Схема расположения элементов лестницы в осях Ж - Л/2

2-2

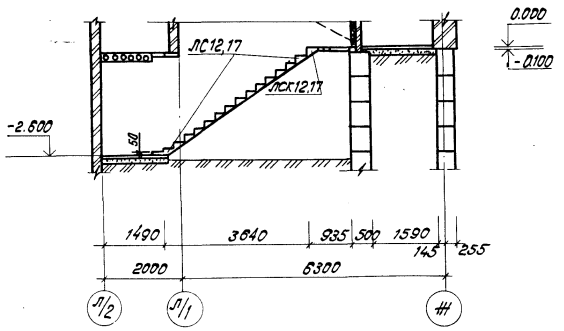

1-1

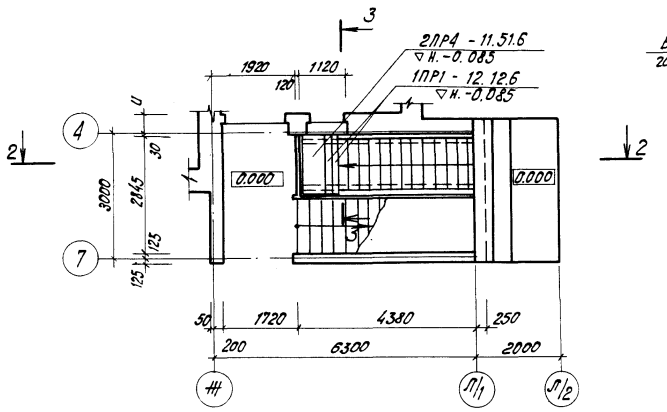

3-3

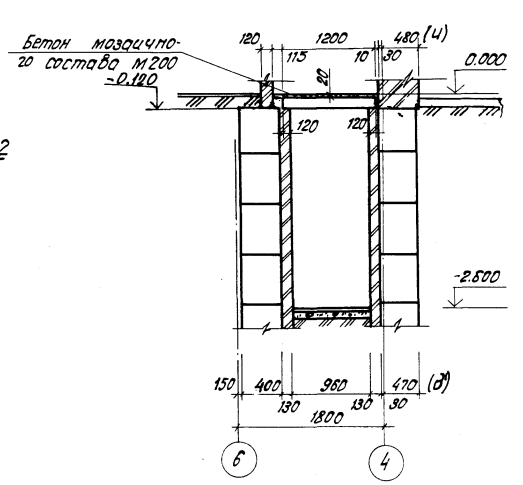

марка поз.	Обозначение	Наименование	кол.	масса ед.кг	примечание
	1.055. 1-1	ЛС 12. 17	15	135	
	то же	ЛСК 12. 17.	1	100	
	1. 138 -10 Вып. 1	1ПР1 - 12. 12.6	2	25	
	1.138 - 10 Вып.2	2ПР4 - 11. 51.6	1	95	

Общие требования к схемам расположения элементов лестниц

1. Элементы лестниц укладываются на цементно - песчаном растворе марки 100.
2. Зазоры между стенами лестничных клеток и площадками заделываются цементно - песчаным раствором марки 100.
3. Монтаж конструктивных элементов лестниц вести одновременно с кладкой стен.
4. Металлические ограждения лестниц приварить к закладным деталям лестничных маршей, площадок и ступеней. Сварку производить электродами типа Э-42 по ГОСТ 9467-75 в соответствии с СН 393-78, все швы должны быть очищены от шлака.
5. Накладные проступи на маршах и площадках укладываются по слою цементного раствора после окончания монтажа ограждений.
6. Производство работ по монтажу лестниц выполнять в соответствии с требованиями СНиП III-16-80.
7. Металлические изделия и детали огрунтовать и окрасить масляной краской за 2 раза.
8. Анкеры (А2) для крепления утеплителя установить до укладки проступей, на площадке после установки анкеров покрытие восстановить.
9. Буквенные индексы даны для вариантов наружных стен из силикатного пустотелого камня и керамического полнотелого кирпича.

Взам. инв.№ | Подпись и дата | Инв.№ подл.

				214-1-284.84 АС	
Нач.АКМ	Пирогов		10.10.83	Типовые проекты детских яслей-садов на 190, 280 и 330 мест	
Гл.констр.	Козырев		10.10.83		
ГАП	Щербина		6.10.83	Детские ясли-сад на 280 мест	Стадия: Р; Лист: 025; Листов:
ГИП	Пельтихонов		22.8.83		
Рук.гр.	Ершова		10.8.83	Схема расположения элементов лестницы в осях Н - Л/2 ниже отм. 0.000	БЕЛГОСПРОЕКТ г. Минск
Ст.инж.	Котушко		15.07.83		
Н.контр.	Чистякова		10.10.83		

привязан

инв.№

копировал: Круглова

Формат А2

1478-01

Схема расположения фундаментов под оборудование в осях 8÷10

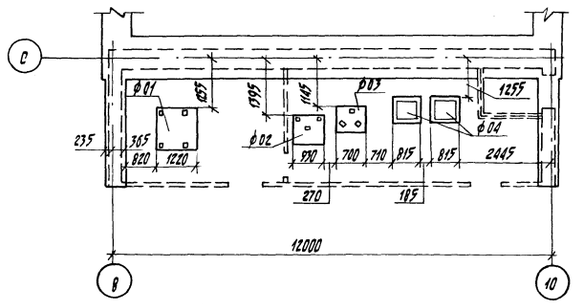

Схема расположения элементов машинного отделения охлаждаемой камеры

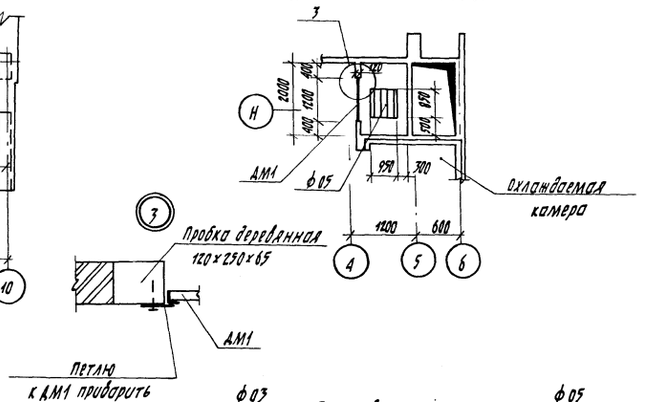

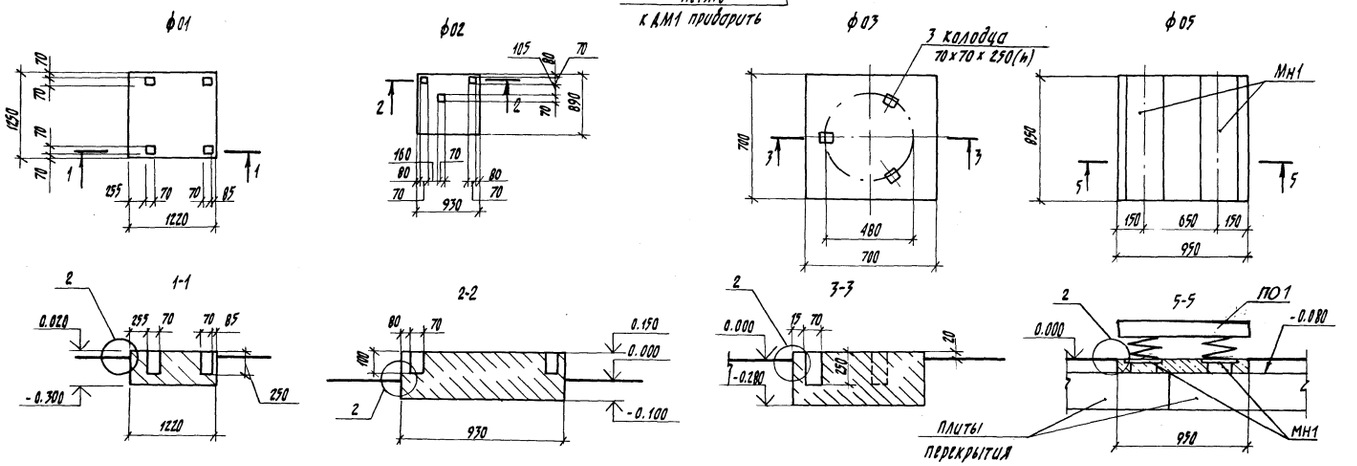

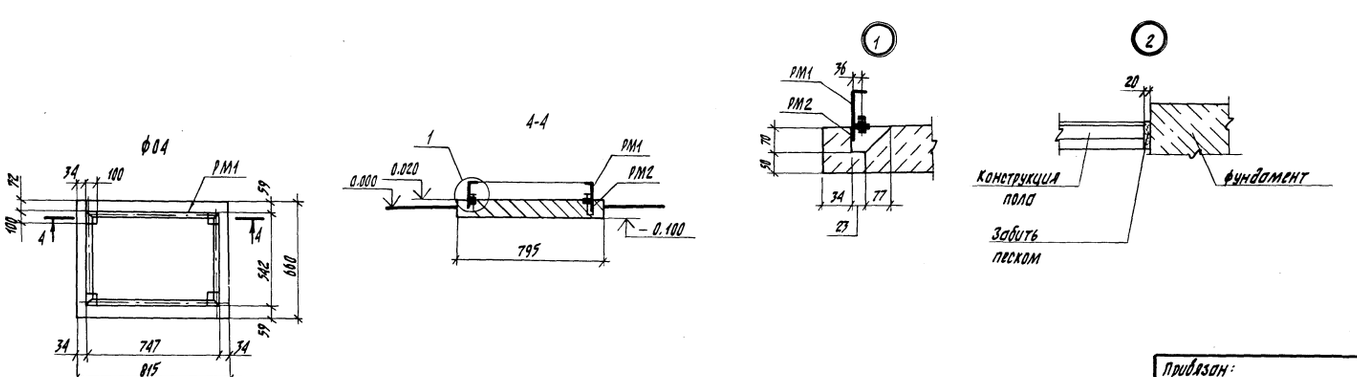

Поз.	Обозначение	Наименование	Кол.	Масса ед., кг	Примечание
		фундамент ф01 (шт.1)			
		Бетон М150	0.5м³		
		фундамент ф02 (шт.1)			
		Бетон М150	0.2м³		
		фундамент ф03 (шт.1)			
		Бетон М150	0.15м³		
		фундамент ф04 (шт.2)			
		Бетон М150	0.1м³		
		Рамы металлические			
	Лист 02 марки ИМ	РМ1	1	22.4	
	То же	РМ2	1	9.6	
		Болт М20х60.46 ГОСТ 15589-70*	4	0.2	
		Гайка М 20.5 ГОСТ 15526-70*	4	0.06	
		Шайба 20.01.0130 ГОСТ 11371-78	8	0.02	
		фундамент ф05 (шт.1)			
		Бетон М150	0.1м³		
	Лист 02 марки ИМ	Закладное изделие Мн1	2	2.0	
ПО1	2290-4 вып.3	Плита основания			
		железобетонная фхм-1	1	170	
		Дверь металлическая			
		для ограждения холодиль-			
ДМ1	Лист 04 марки ИМ	ных машин ДМ1	1	25,4	

1. Фундаменты ф01÷ф04 устраивать на уплотненном грунте.

2. Размеры фундаментов уточнить по поступившему оборудованию.

3. После установки анкерных болтов и крепежных элементов колодцы заделать цементным раствором М100

Согласовано: Рук. гр. ТО Пасюков 8.08.83

Инв. № подл. | Подпись и дата | Взамен инв. №

Привязан:

Инв. №

Нач. АКМ-5	Пирогов		10.10.83
Гл. констр.	Козырев		10.10.83
ГАП	Щербина		6.10.83
ГИП	Стельмашонок		8.08.83
Рук. гр.	Ершова		8.08.83
Инженер	Северинова		8.08.83
Н. контр.	Чистякова		10.10.83

214-1-284.84 АС

Типовые проекты детских яслей-садов на 190, 280 и 330 мест

Детские ясли-сад на 280 мест

Фундаменты под оборудование

Стадия	Лист	Листов
Р	026	

БЕЛГОСПРОЕКТ г. Минск

Копировала Цапкалова

Формат А2

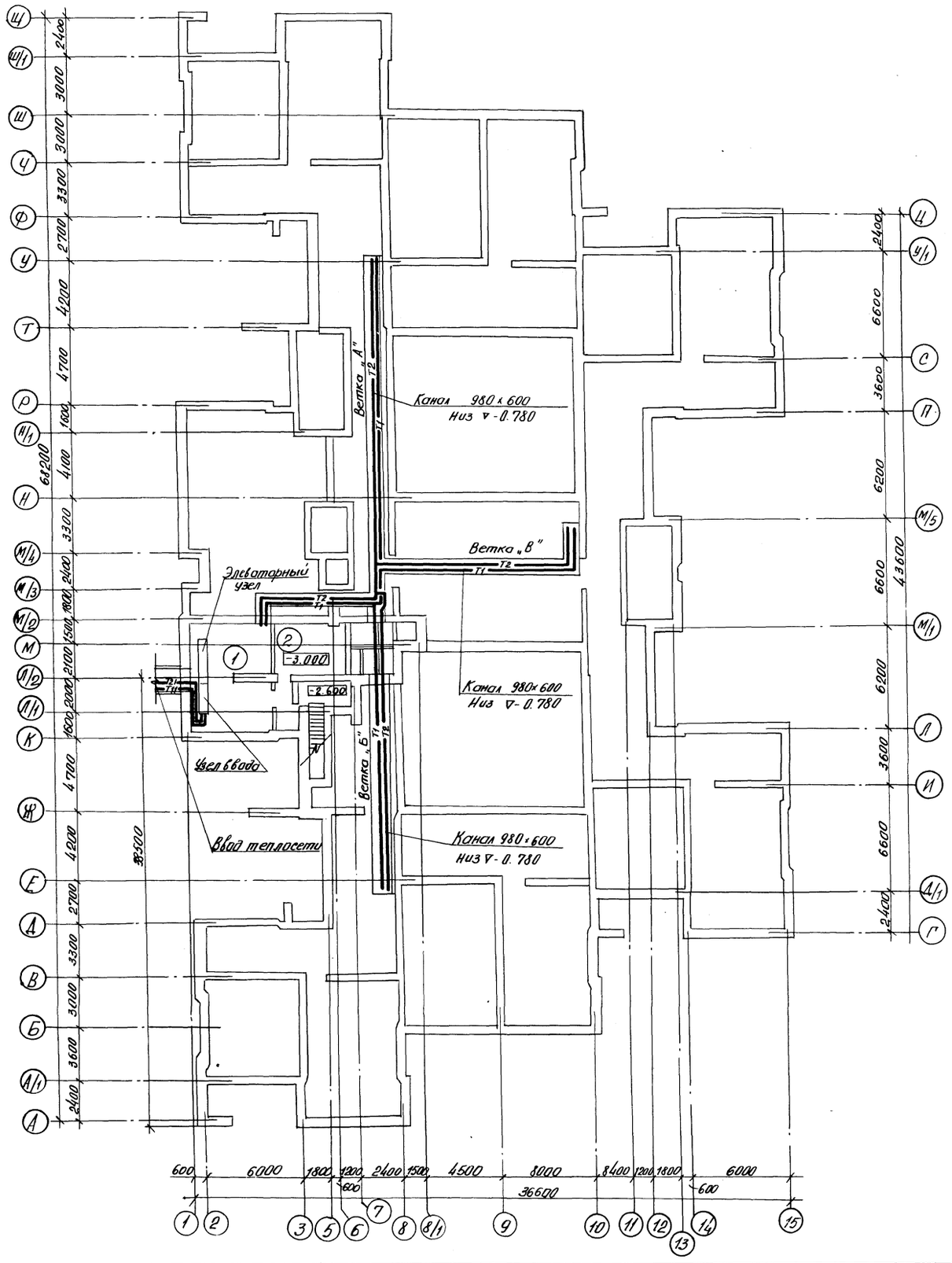

Данные по привязке

Относительной отметке 0,000 соответствует абсолютная отметка	
Вариант проекта отопления	
Расчетная наружная температура	
Источник теплоснабжения	
Источник горячего водоснабжения	
Параметры теплоносителя	
Располагаемый напор в теплосети в точке присоединения здания	

Экспликация помещений

№ по пл.	Наименование помещений	пл. м²
1	Тепловой пункт	31,7
2	Венткамера	22,0

1. Узел ввода и элеваторный узел разрабатываются при привязке
2. Подпольные каналы разработаны в архитектурно-строительной части проекта.

Гл. сант.	Кирзнер		17.X.83	214-1-284.84 ОВ
Нач. отд.	Броновицкий		17.X.83	Типовые проекты детских яслей-садов на 190, 280 и 330 мест
Гл. спец.	Козлов		17.X.83	Детские ясли-сад на 280 мест
Рук. сект.	Блок		17.X.83	Стадия Р, Лист 01, Листов
Рук. гр.	Журавская		17.X.83	Указания по привязке. План подвала и подпольных каналов.
Вед. инж.	Кантер		17.X.83	БЕЛГОСПРОЕКТ г. Минск
Н. контр.	Погорельцева		17.X.83	

Инв. № подл. | Подпись и дата | Взам. инв. №

Инв. №

Копировала Ливинцев

Формат А2

1478-01

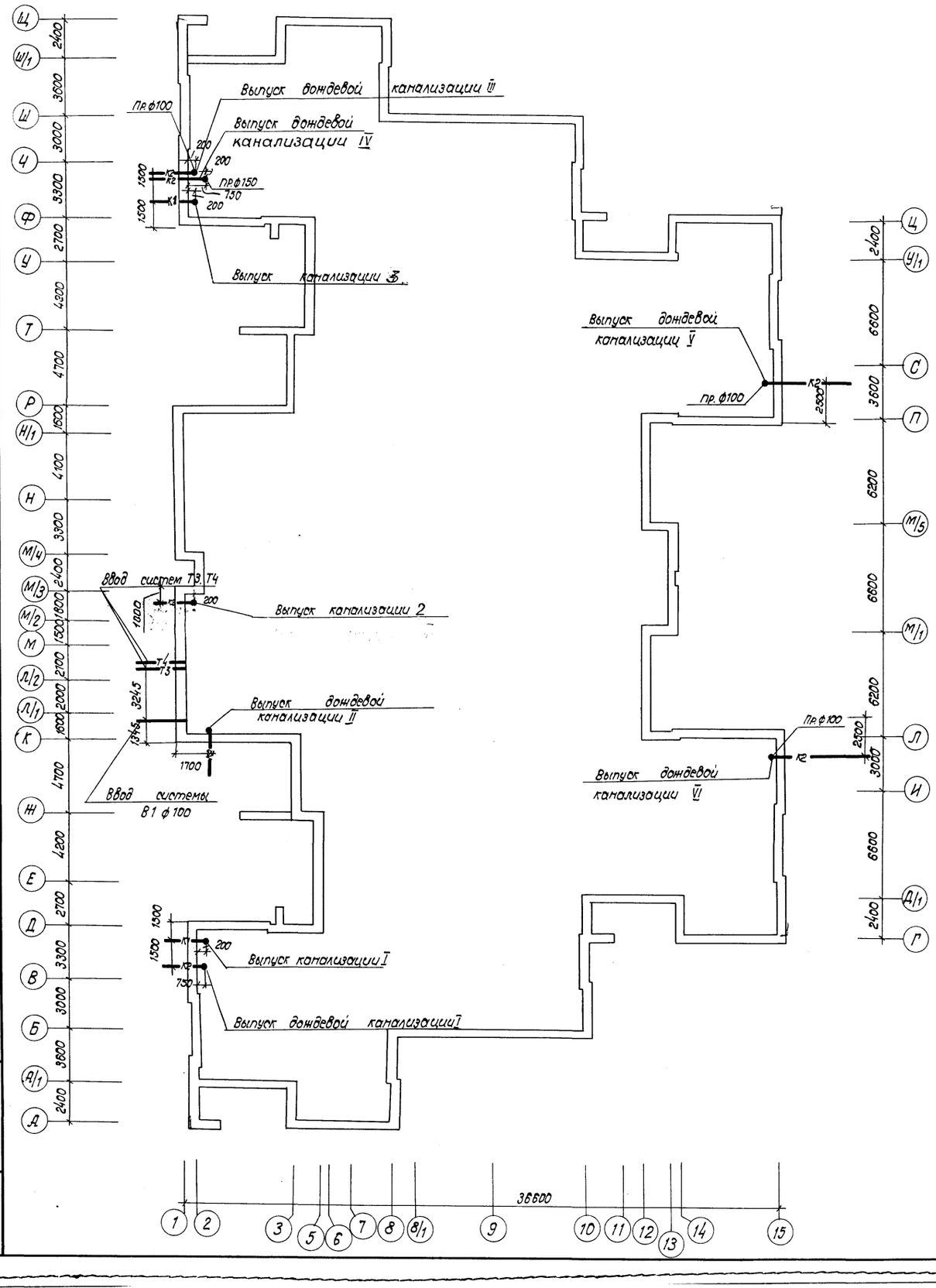

Разрез по выпускам канализации

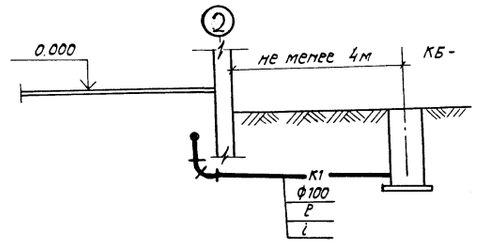

Данные для привязки фекальной канализации

Номера канализационных колодцев	Отметки поверхности земли	Отметки дна лотка у колодца	Отметки дна лотка прочистки	Расстояние ℓ	Уклон i
КБ-1					
КБ-2					
КБ-3					

Разрезы по выпускам дождевой канализации

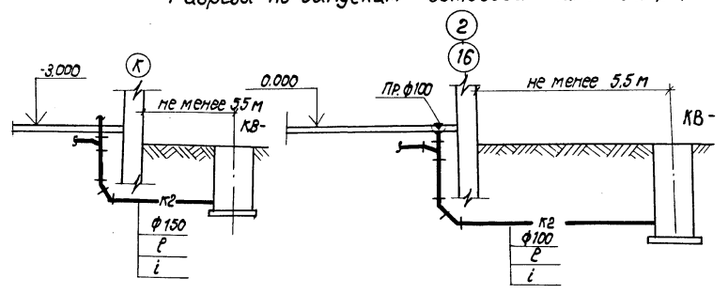

Данные для привязки дождевой канализации

Номера водосточных колодцев	Отметки поверхности земли	Отметки дна лотка у колодца	Отметка дна лотка у прочистки	Расстояние ℓ	Уклон i
КВ-I					
КВ-II					
КВ-III, IV					
КВ-V					
КВ-VI					

Инв. № подл. | Подпись и дата | Взам. инв. №

Привязан

Инв. №

Гл. спец.	Кирзнер		07.83
Нач. СТО	Броповицкая		07.83
Гл. спец. СТО	Козлов		07.83
Рук. сект.	Лташкова		07.83
Рук. гр.	Уревич		07.83
Н. контр.	Погорельцева		07.83

214-1-284.84 ВК

Типовые проекты детских яслей-садов на 190, 280 и 330 мест

Детские ясли-сад на 280 мест

Лист привязки

Стадия	Лист	Листов
Р	01	

БЕЛГОСПРОЕКТ г. Минск

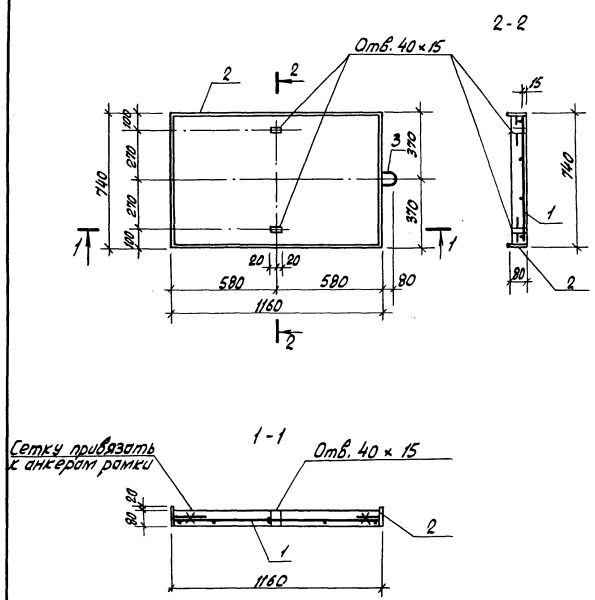

Формат	Зона	Поз.	Обозначение	Наименование	Кол.	Примечание
				П7д-3-1		
				Сборочные единицы		
		1	Серия 3.006-2 в II-4. л. 17	Сетка $\frac{С1-4д}{10\times200}$	1	
		2	Лист 04 марки ИМ	Рамка РМ3	1	
		3	Серия 1.400-9 вып. 1	Петля УП1-2	1	
				Материалы		
				Бетон М 200 $м^3$	0.06	

Ведомость расхода стали

Марка элемента	Изделия арматурные								Изделия закладные				Всего
	Арматура класса						Итого		Прокат марки		Арматура кл.		Итого	
	А-I		А-III		В-I				Ст. 2 ПС		А-I			
	ГОСТ 5781-82				ГОСТ 6727-80				ГОСТ 6422-76		ГОСТ 5781-82			
	ф8		ф10		ф4				-25×100		ф6			
П7д-3-1	0.33		2.80		0.30		3.43		7.50		0.48		7.98	11.41

Нач. АКМ-5	Пирогов		10.10.85	214-1-284.84 ИМ			
Гл. конст.	Козырев		10.10.85	Съемная плита П7д-3-1	Стадия	Масса	Масштаб
ГАП	Щербина		6.10.85		Р	150	
ГИП	Стельмашонок		22.10.85		Лист 01	Листов	
Рук. гр.	Селитровский		20.10.85		БЕЛГОСПРОЕКТ г. Минск		
Ст. инж.	Кожушко		8.10.85				
Н. контр.	Чистякова		10.10.85				

Привязан:

Инв. №

Инв. № подл. | Подпись и дата | Взам. инв. №

Копировал Федотенко Формат А3

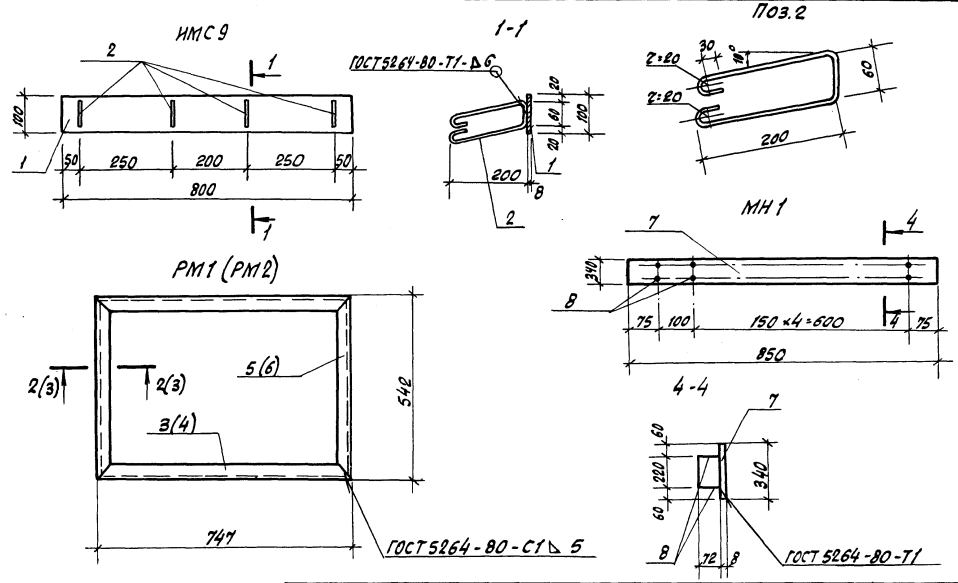

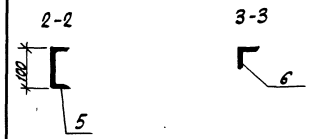

Формат	Зона	Поз.	Обозначение	Наименование	Кол.	Примечание
				ИМС 9		
				Сборочные единицы		Масса ед. кг
				Пластина		
		1		Лист $\frac{Б\text{-}ПН\text{-}8\ ГОСТ\ 19903\text{-}74*}{В\ ст.3\ ПС\ ГОСТ\ 10705\text{-}80}$		
				100×800	1	5.02
				Стержень		
		2		ф8 А I ГОСТ 5781-82		
				L=586	4	0.928
				Рама РМ1		
				Швеллер $\frac{10\ ГОСТ\ 8240\text{-}72}{В\ ст\ 3\ КП\ 2\ ГОСТ\ 535\text{-}79*}$		
		3		l=747	2	6.5
		5		l=542	2	4.7
				Рама РМ2		
				Уголок $\frac{Б\text{-}50\times50\times5\ ГОСТ\ 8509\text{-}72*}{В\ ст\ 3\ КП\ 2\ ГОСТ\ 535\text{-}75*}$		
		4		l=747	2	2.8
		6		l=542	2	2.0
				Закладное изделие МН 1		
		7		Полоса $\frac{Б\text{-}28\times340\ ПК\ Г24702\text{-}81}{В\ ст\ 3\ КП\ 2\ ГОСТ\ 535\text{-}79*}$	1	1.8
				ф 12 А-II ГОСТ 5781-82		
		8		l=72	14	0.1

Нач. АКМ-5	Пирогов		10.10.85	214-1-284.84 ИМ			
Гл. констр.	Козырев		10.10.85	Металлическое изделие ИМС 9. Рамы металлические РМ1 и РМ2 Закладное изделие МН 1.	Стадия	Масса	Масштаб
ГАП	Щербина		10.10.85		Р	5,948 22.4 9.6 3.2	
ГИП	Стельмашонок		6.10.85		Лист 02	Листов	
Рук. гр.	Селитровский		22.10.85		БЕЛГОСПРОЕКТ г. Минск		
Ст. инж.	Кожушко		20.10.85				
Инженер	Северинова		8.10.85				
Н. контр.	Чистякова		10.10.85				

Привязан

Инв. №

Инв. № подл. | Подпись и дата | Взам. инв. №

Копировал Федотенко Формат А3

1478-01

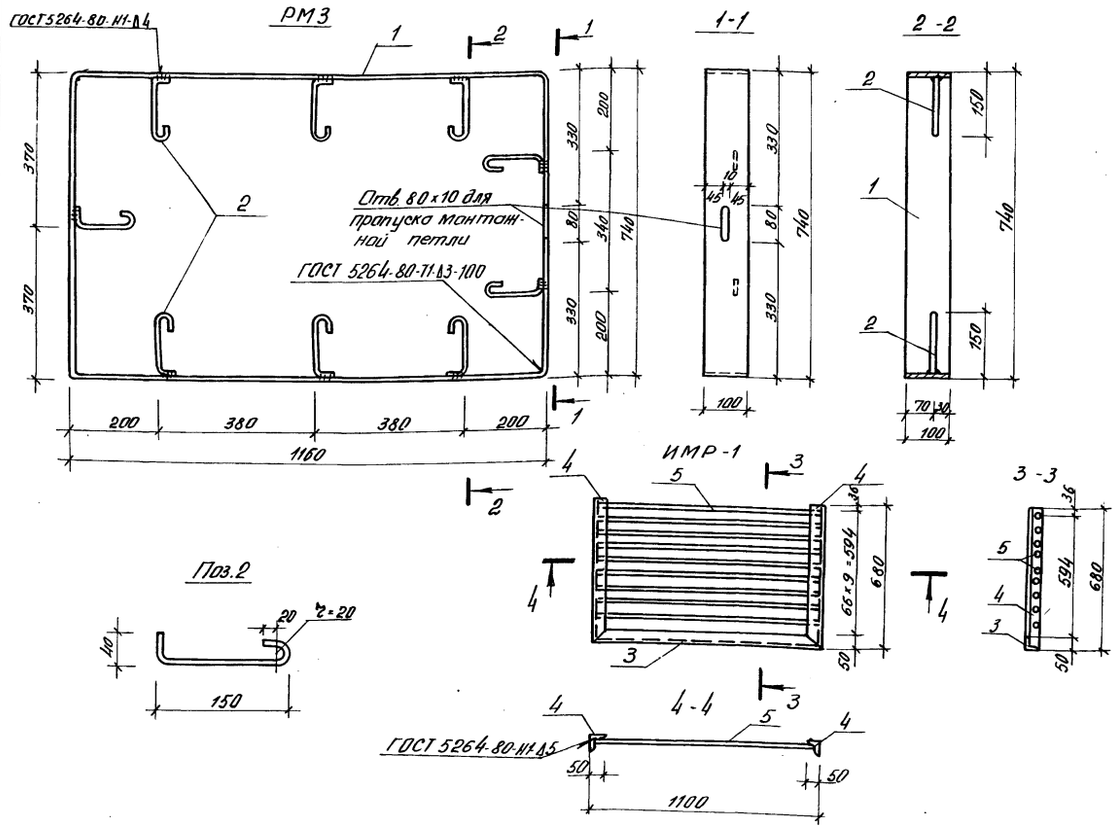

Формат	Зона	Поз.	Обозначение	Наименование	Кол.	Примечание
				Рамка РМ3		
		1		Лента 2,5х100Б ст. 2пс ГОСТ 6009-74 L=3820	1	7,50
		2		ф 6 А I ГОСТ 5781-82	9	0,48
				Решетка ИМР-1		
		3	ℓ = 1100	Уголок Б-50х50х5 ГОСТ 8509-72* / Вст 3кп2 ГОСТ 535-79*	1	4,15
		4	ℓ = 680	Уголок Б-50х50х5 ГОСТ 8509-72* / Вст 3 кп2 ГОСТ 535-79*	2	2,56
		5	ℓ = 1080	ф 16 А-I ГОСТ 5781-82	9	1,7

В графе „Примечание" дана масса позиции в кг

				214-1-284.84 ИМ			
Нач. АКП-5	Пирогов		10.10.83	Рамка РМ3 Решетка ИМР-1	Стадия	Масса	Масштаб
Гл. констр.	Козырев		10.10.83		Р	6.07 24.57	
ГАП	Щербина		6.10.83		Лист 03	Листов	
ГИП	Стельмашенко		11.10.83				
Рук. гр.	Семтровский		8.08.83	БЕЛГОСПРОЕКТ г. Минск			
Ст. инж.	Котчико		8.08.83				
Н. контр.	Чистякова		10.10.83				

Привязан

Инв. № подл. | Подпись и дата | Взам. инв. №

Инв. №

Формат А3.

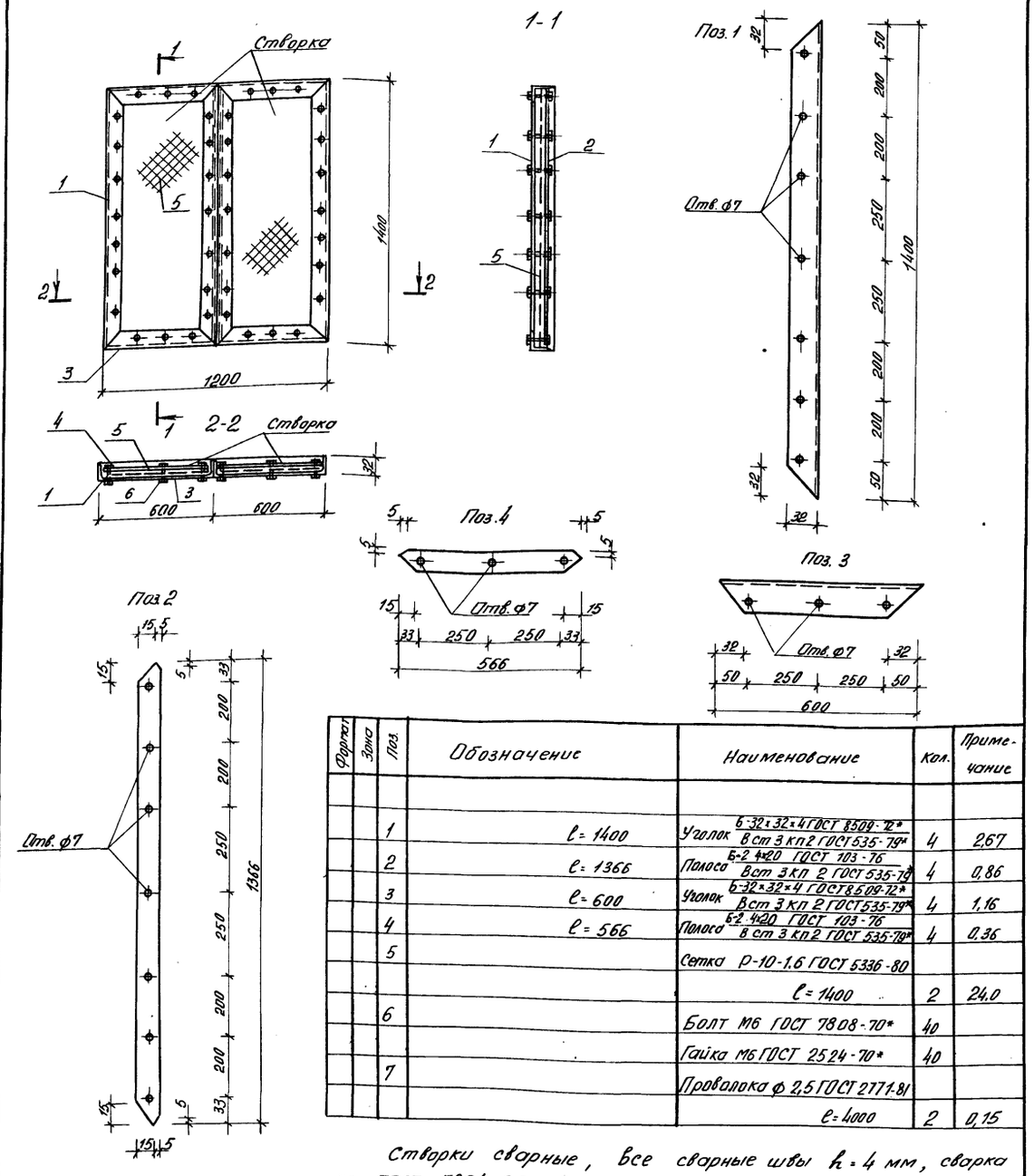

Формат	Зона	Поз.	Обозначение	Наименование	Кол.	Примечание
		1	ℓ = 1400	Уголок Б-32х32х4 ГОСТ 8509-72* / Вст 3 кп2 ГОСТ 535-79*	4	2,67
		2	ℓ = 1366	Полоса Б-2 4х20 ГОСТ 103-76 / Вст 3кп 2 ГОСТ 535-79*	4	0,86
		3	ℓ = 600	Уголок Б-32х32х4 ГОСТ 8509-72* / Вст 3 кп 2 ГОСТ 535-79*	4	1,16
		4	ℓ = 566	Полоса Б-2 4х20 ГОСТ 103-76 / Вст 3 кп2 ГОСТ 535-79*	4	0,36
		5		Сетка Р-10-1.6 ГОСТ 5336-80		
				ℓ = 1400	2	24,0
		6		Болт М6 ГОСТ 7808-70*	40	
				Гайка М6 ГОСТ 2524-70*	40	
		7		Проволока ф 2,5 ГОСТ 2771-81		
				ℓ = 4000	2	0,15

Створки сварные, все сварные швы $h = 4$ мм, сварка по ГОСТ 5264-80. Створки между собой не сваривать.

				214-1-284.84 ИМ			
Нач. АКП-5	Пирогов		10.10.83	Дверь металлическая ДМ-1	Стадия	Масса	Масштаб
Гл. констр.	Козырев		10.10.83		Р		
ГАП	Щербина		6.10.83		Лист 04	Листов	
ГИП	Стельмашенко		11.10.83				
Рук. гр.	Ершова		10.10.83	БЕЛГОСПРОЕКТ г. Минск			
Инженер	Северинова		8.08.83				
Н. контр.	Чистякова		10.10.83				

Привязан

Инв. № подл. | Подпись и дата | Взам. инв. №

Инв. №

Кр 1

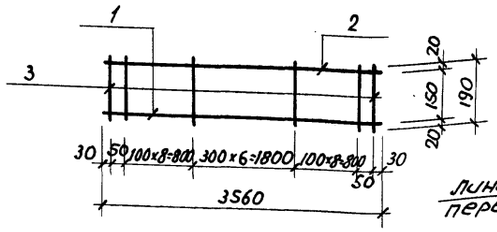

С1

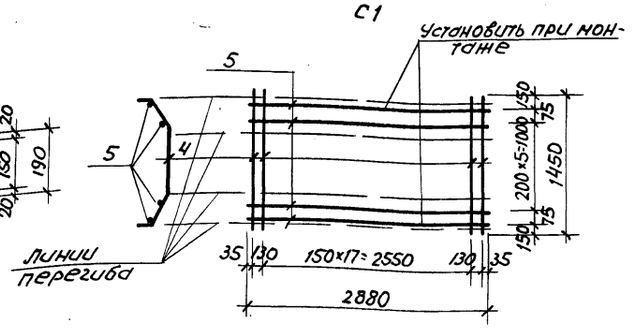

Формат	Зона	Поз.	Обозначение	Наименование	Кол.	Примечание
				Каркас Кр1		
		1		ф14А-III ГОСТ5781-82, ℓ=3560	1	4.31
		2		ф8А-I ГОСТ 5781-82, ℓ=3560	1	1.41
		3		ф6А-I ГОСТ 5781-82, ℓ=190	25	0.04
				Сетка С1		
		4		ф5Вр-I ГОСТ6727-80, ℓ=1450	20	0.22
		5		ф3Вр-I ГОСТ6727-80, ℓ=2880	8	0.15

Сварка каркасов и сеток-контактная точечная по ГОСТ 14098-68.

Нач.АКИС	Пирогов		10.10.83	214-1-284.84 ИМ	
Гл.констр.	Козырев		10.10.83		
ГАП	Щербина		6.10.83	Каркас Кр1, сетка С1	Стадия: Р; Масса: 6.72, 4.70; Масштаб:
ГИП	Стельмашонок		12.8.83		Листов 05; Листов
Рук.гр.	Бурсова		20.8.83		БЕЛГОСПРОЕКТ г. Минск
Н.контр.	Чистякова		10.10.83		

Привязан:

Инв.№

Взам.инв.№ | Подпись и дата | Инв.№ подл.

Кр 2

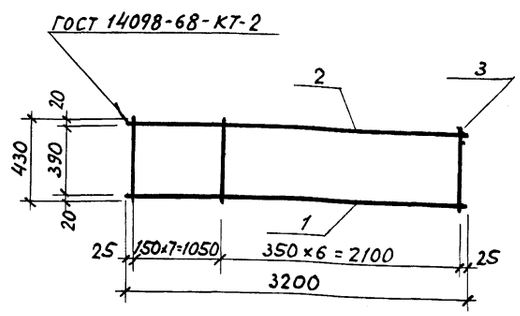

Кр 3

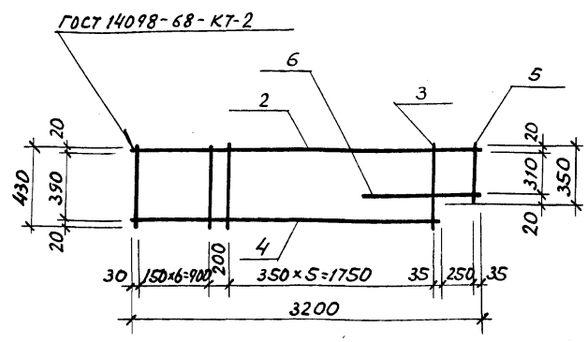

Формат	Зона	Поз.	Обозначение	Наименование	Кол.	Примечание
				Сборочные единицы и детали Кр2		
Б.4		1	ГОСТ 5781-82	ф16А-III, L=3200	1	5.05
Б.4		2	То же	ф8А-I, L=3200	1	1.26
Б.4		3	"	ф6А-I L=430	14	1.34
				Сборочные единицы и детали Кр3		
Б.4		4	ГОСТ 5781-82	ф16А-III, L=2915	1	4.61
Б.4		2	То же	ф8А-I, L=3200	1	1.26
Б.4		3	"	ф6А-I, L=430	13	1.24
Б.4		5	"	ф6А-I, L=350	1	0.08
Б.4		6	"	ф16А-III, L=550	1	0.87

1. Соединение арматурных стержней выполнить контактной точечной сваркой в соответствии с требованиями ГОСТ 10922-75 и СН 393-78.
2. В графе „Примечание" дана масса всех позиций в кг

Нач.АКИС	Пирогов		10.10.83	214-1-284.84 ИМ	
Гл.констр.	Козырев		10.10.83		
ГАП	Щербина		6.10.83	Каркасы Кр2, Кр3	Стадия: ; Масса: 7.65, 8.06; Масштаб:
ГИП	Стельмашонок		12.8.83		Листов; Листов
Рук.гр.	Ершова		20.8.83		БЕЛГОСПРОЕКТ г. Минск
Н.контр.	Чистякова		10.10.83		

Привязан

Инв.№

Взам.инв.№ | Подпись и дата | Инв.№ подл.

Копировала: Сентебова Формат А3

Формат А3

1478-01

gost.e-ecolog.ru