ТИПОВОЙ ПРОЕКТ

218–1–528 с. 91

ДЕТСКИЕ ЯСЛИ – САД НА 190 МЕСТ В МОНОЛИТНЫХ КОНСТРУКЦИЯХ

АЛЬБОМ 1

АС. 0–1 АРХИТЕКТУРНО–СТРОИТЕЛЬНЫЕ РЕШЕНИЯ НИЖЕ ОТМ. 0,000 СТР. 2-28

Привязан:

gost.e-ecolog.ru

ТИПОВОЙ ПРОЕКТ

218-1-528 с. 91

ДЕТСКИЕ ЯСЛИ – САД НА 190 МЕСТ В МОНОЛИТНЫХ КОНСТРУКЦИЯХ

АЛЬБОМ 1

СОСТАВ ПРОЕКТА

АЛЬБОМ 1	АС.О-I	АРХИТЕКТУРНО-СТРОИТЕЛЬНЫЕ РЕШЕНИЯ НИЖЕ ОТМ.0,000
АЛЬБОМ 2	АС.I-I	АРХИТЕКТУРНО-СТРОИТЕЛЬНЫЕ РЕШЕНИЯ ВЫШЕ ОТМ.0,000
	ТХ.I-I	ТЕХНОЛОГИЯ
АЛЬБОМ 3	ОВ.I-I	ОТОПЛЕНИЕ И ВЕНТИЛЯЦИЯ
	ВК I-I	ВНУТРЕННИЙ ВОДОПРОВОД И КАНАЛИЗАЦИЯ
	Э.I-I	ЭЛЕКТРООБОРУДОВАНИЕ
	А.I-I	АВТОМАТИКА
	СС.I-I	СВЯЗЬ И СИГНАЛИЗАЦИЯ

ПРИЛАГАЕМЫЕ ДОКУМЕНТЫ

АЛЬБОМ 4	ИЖ I	ИЗДЕЛИЯ ЖЕЛЕЗОБЕТОННЫЕ
	ИМ.I	ИЗДЕЛИЯ МЕТАЛЛИЧЕСКИЕ
	ИД I	ИЗДЕЛИЯ ДЕРЕВЯННЫЕ
АЛЬБОМ 5	СМ.I	СМЕТЫ
АЛЬБОМ 6	ВМ.I	ВЕДОМОСТИ ПОТРЕБНОСТИ В МАТЕРИАЛАХ
АЛЬБОМ 7	СО.I	СПЕЦИФИКАЦИИ ОБОРУДОВАНИЯ

РАЗРАБОТАН ТАШЗНИИЭП
ГЛАВНЫЙ ИНЖЕНЕР ИНСТИТУТА — Л.А МУХАМЕДШИН
ГЛАВНЫЙ ИНЖЕНЕР ПРОЕКТА — С.А АКРАМОВ

УТВЕРЖДЕН
ГОСКОМАРХИТЕКТУРЫ
ПРИКАЗ ОТ 3.04. 1991 Г. N 60
ВВЕДЕН В ДЕЙСТВИЕ ТАШЗНИИЭП
ПРИКАЗ ОТ 6.12. 1991 Г. N 13-ТП

Альбом 1.

Состав проекта.

Обозначение	Наименование	Номер альбома
218-1-528 с. 91. АС.01-1.	Архитектурно-строительные решения ниже отм. 0,000.	Альбом 1.
218-1-528 с. 91. АС.1-1	Архитектурно-строительные решения выше отм. 0,000.	Альбом 2.
ТХ.1-1	Технология.	
218-1-528 с. 91 ОВ.1-1	Отопление и вентиляция.	Альбом 3.
ВК.1-1	Внутренний водопровод и канализация.	
Э.1-1	Электрооборудование.	
А.1-1	Автоматика.	
СС.1-1.	Связь и сигнализация.	

Прилагаемые документы.

218-1-528 с. 91. ИЖ.1.	Изделия железобетонные.	Альбом 4
ИМ.1	Изделия металлические.	
ИД.1	Изделия деревянные.	
218-1-528 с. 91. СМ. 1.	Смета.	Альбом 5.
218-1-528 с. 91. ВМ.1.	Ведомость потребности в материалах	Альбом 6.
218-1-528 с. 91. СО. 1	Спецификация оборудования.	Альбом 7.

Содержание альбома. (начало)

Лист	Наименование.	стр.
1	Общие данные (начало).	2
2	Общие данные (продолжение).	3
3	Общие данные (окончание).	4
4	Схема расположения фундаментов.	5
5	Фундаменты. Сечения I-I ... II-II. Фундамент наружной	
	лестницы. ФМЛ-1. Приямок дренажный. Спецификации.	6

Типовой проект разработан в соответствии с действующими нормами и правилами и предусматривает мероприятия обеспечивающие взрывную, взрывно-пожарную и пожарную безопасность при эксплуатации здания.

Главный архитектор проекта. Сагатов М.

Главный инженер проекта. Акрамов С.А.

Главный архитектор проекта привязки.

Главный инженер проекта привязки.

Инв.№подл. | Подпись и дата | Взам.инв.№

Содержание альбома. (окончание)

Лист	Наименование.	стр.
6	Техподполья. План. Фрагмент плана. Подпольные	
	каналы: утепление стенок венткамеры.	7
7	Блок А. Развертка стен техподполья по осям Б;Е; М; 10.	8
8.	Блок А. развертка стен техподполья по осям К; 8; 9.	9
9	Блок Б. Развертка стен техподполья по осям И;Н; 5,1; 2;3.	10
10	Блок Б. Развертка стен техподполья по осям Ч; Л; М.	11
11	Блок В. Развертка стен техподполья по осям. 8, 11; А; Б; Д.	12
12	Блок В. Развертка стен техподполья по осям 9;10; Г; В.	13
13	Спецификация арматурных изделий. Выборка стали.	14
14	Каркасы плоские КЦ1... КВ-11. Спецификация.	15
15	Объемные каркасы КЦ01 ... КВ0 9.	16
16	Каркасы перемычек КП1... КП-21, ХМ-1...ХМ-3. Спецификации	17
17	Закладные детали ЗД-1... ЗД-6. Спецификация.	18
18	Блоки А, Б. Схема расположения плит перекрытия на отм-0,220.	19
19	Блок В. Схема расположения плит перекрытия на отм-0,220.	20
20	Схема армирования монолитной части перекрытия на отм-0,100	21
21	Детали обрамления монолитной части перекрытия.	22
22	Вход N1.	23
23	Вход N1. Планы фундаментов у стен. Развертки стен.	24
24	Вход N 1. План перекрытия. Арматурные элементы.	25
25	Вход N2 ... N7. Приямок.	26
26	Подпорные стенки. СП4... СП8, Спецификации.	27
27	Воздухозаборная шахта ВЗШ-1.	(28)

Ведомость спецификаций.

Лист.	Наименование	Примечание
5	Спецификация элементов фундаментов.	
6	Спецификация элементов подпольных каналов.	
19	Спецификация к схемам расположения плит перекрытия.	
21	Спецификация деталей обрамления отверстий на отм-0,100	
22	Спецификация элементов входа N1.	
23	Спецификация элементов фундаментов и стен входа N1	
24	Спецификация элементов монолитного перекрытия.	
26	Спецификация элементов входов N2. N7 и приямков.	
27	Спецификация элементов воздухозаборной шахты.	

Ведомость объемов сборных железобетонных конструкций по рабочим чертежам основного комплекта. АС. 01-1.

NN пп	Наименование группы элементов конструкций.	Код	Кол-во м³	Примечания
1	Плиты перекрытий.	58 4200 0000	62.25	
2	Конструкции и детали каналов.	58 5800 0000	0,13	

Таблица технико-экономических показателей.

NN	Наименование показателей.	Ед. изм.	По проекту	По привязке	Примечания.
1	Площадь застройки.	м²	1137.2		
2	Количество расчетных единиц.	р. ед.	190		
3	Строительный объем.	м³	10.160		
4	в том числе подземной части.	м³	2478		
5	Нормируемая площадь.	м²	1779,4		
6	Полезная площадь.	м²	2944.1		
7	Общая площадь.	м²	3168.9		
8	Сметная стоимость строи-				
	тельство. Всего	т. руб.	608.0		
	в том числе.				
	строительно-монтажных работ.	т. руб.	525,3		
	оборудования и мебели.	т. руб.	82,7		
9	Общая стоимость.				
	на расчетную единицу.	руб.	3200		
	на 1 м³. здания.	руб.	59.84		
	На 1м² нормируемой площади.	руб.	341.7.		

Таблица N1.

Ограждающие конструкции.	Толщина в мм при расчетной зимней температуре. −10°С	−15°С		Примечания.
Утеплитель кровли ячеистый. Бетон А-100. 50. 8. ГОСТ 5742-78. γ=400 кг/м³.	80	80		
Наружные стены ниже и выше. отм. 0,000 из керамзитобетона. кл. В.7,5. γ=1200 кг/м³.		320		

Ведомость ссылочных документов.

Обозначение.	Наименование	Примечание.
1.243.1-4.	Плиты плоские железобетонные длиной.	
	80.110, 130, 160 см, армированые сварными.	
	сетками из стали класса. Вр-I.	
1.236-5. вып. 2.	Противопожарные двери.	
	общественных зданий.	
2.244-1. вып. 4	Детали полов общественных	
	зданий.	

Привязан.

Инв.N

218-1-528 с. 91. АС. 01-1.

Н.контр.	Ременник		12.91
Нач. отд.	Турсунбаева		12.91
Гл. спец.	Горбацкий		12.91
ГАП	Сагатов М.		12.91
ГИП	Акрамов С.		12.91
Разраб.	Акрамов С.		12.91

Детские ясли-сад на 190 мест в монолитных конструкциях.

Стадия	Лист.	Листов
Р	1	

Общие данные. (начало).

ТашЗНИИЭП

25224-01 3

Копировала Пашина Формат А2.

Альбом 1

Типовой проект № 218-1-528с.91 детские ясли-сад на 190 мест в монолитных конструкциях разработан ТашЗНИИЭП (700000 г. Ташкент а/я 108)
Проект утвержден Госкоархитектуры при Госстрое СССР (приказ № 60 от 3 апреля 1991 г.)
Введен в действие ТашЗНИИЭП (приказ № 13-ТП от 6 декабря 1991 г.)

Авторский коллектив
Авторы проекта: архитекторы: – Сагатов М., Арифханов С.

Инженеры: – Акрамов С., Бавбеков А.З. Кирилец Л.А.
Авторы разделов проекта: инженер ОВ Адельсеитова
инженер ВК Гулямова инженер Э. Шевченко
инженер СС Стамплевская инженер Х. Факрутдинова

Общая характеристика проекта

Рабочая документация типового проекта детских яслей-сада в монолитных конструкциях на 190 мест разработан на основании задания, утвержденного Госкомархитектуры.
Область применения типового проекта – IV климатический район с сейсмичностью 7,8 и 9 баллов (основное решение) с обычными геологическими условиями.
Расчетная зимняя температура наружного воздуха -10°С, -15° С (основное решение)
Нормативное значение веса снегового покрова – 0,7 кПа (70 кгс/м²)
Нормативное значение ветрового давления – 0,38 кПа (38 кгс/м²)
Класс ответственности здания – I
Коэффициент надежности по назначению – 1,0
Степень огнестойкости – II
Характеристики и расчетные значения параметров механических свойств грунтов приняты по условному грунту согласно „Указаниям по разработке и корректировке типовой проектной документации общественных зданий и сооружений „Госкомархитектуры 1986 г".
Грунты не скальные, однородные, непучинистые.
Грунтовые воды отсутствуют.
Осредненное расчетное значение удельного веса грунта принято, кн/м³ (тс/м³):
– ниже подошвы фундаментов γ_{II} = 18 (1,8)
– выше подошвы фундаментов γ_{II} = 17 (1,7).
Угол внутреннего трения $\varphi_н$ = 24°
Удельное сцепление, кПа (кгс/см²) $C_н$ = 13 (0,13)
Модуль деформации, мПа (кгс/см²) E = 16 (160)
Коэффициент Пуассона грунта ϑ = 0,32
Здание детских яслей-сада на 190 мест 2-х этажное с техническим подпольем (под частью здания подвал), предназначенным для размещения инженерного оборудования и прокладки инженерных коммуникаций выполняется в переставных опалубках системы „Гражданстрой"

Здание запроектировано в жесткой конструктивной схеме с поперечными и продольными несущими стенами из монолитного железобетона.
Прочность и устойчивость конструкций обеспечиваются пространственной работой здания, как неизменяемой системой, образуемой жесткими вертикальными диафрагмами, расположенными в двух взаимно перпендикулярных плоскостях и соединенными между собой в местах их взаимного пересечения.
Наружные и внутренние стены выполняются однослойными. Наружные стены из керамзитобетона класса В 7,5 плотностью бетона S = 1200 кг/м³ толщиной 320 мм. для расчетных зимних температур наружного воздуха -10° С и -15° С.
Внутренние стены из тяжелого бетона класса В 15.
Монолитные железобетонные ленточные фундаменты из тяжелого бетона класса В 15.
Сборно-монолитные перекрытия выполняются из сборных железобетонных плит-скорлуп толщиной 6 см. изготовляемых в заводских либо построечных условиях и монолитного слоя толщиной 12 см. Плиты-скорлупы и монолитный слой выполняются из тяжелого бетона класса В 15.
„Скорлупы" служат оставляемой опалубкой в сборно-монолитном перекрытии и опираются на стены на 3 см. с учетом возможности пропуска непрерывной вертикальной арматуры стен.
Под „скорлупами", устанавливаются телескопические инвентарные стойки, расположенные не более чем через 1,5 м. в каждом направлении, после чего производится бетонирование монолитного слоя. В сборно-монолитном перекрытии роль пролетной арматуры выполняет арматура сборной скорлупы, а опорной-арматура, устанавливаемая в монолитном слое над опорами.

Мероприятия по антикоррозийной защите конструкций.

Антикоррозийную защиту конструкций выполнять по СНиП 2.03.11-85 „Защита строительных конструкций от коррозии".
Защита от коррозии небетонируемых закладных деталей и стальных соединительных элементов выполняется масляными красками.

Производства строительно-монтажных работ

Строительно-монтажные работы выполнять в соответствии со СНиПами по организации, производству и приемке работ:
3.03.01-87 „Несущие и ограждающие конструкции".
3.02.01-87 „Земляные сооружения основания и фундаменты"
3.04.01-87 „Изоляционные и отделочные покрытия".
При производстве строительно-монтажных работ строго выполнять правила безопасности согласно СНиП III-4-80* „Техника безопасности в строительстве"
Сварочные работы производить в соответствии со СНиП 3.03.01-87 „Несущие и ограждающие конструкций".
При производстве строительно-монтажных работ в зимнее время следует соблюдать дополнительные требования и указания о мероприятиях при производстве работ в зимнее время, изложенных в выше указанных нормативных документах.

Указания по привязке проекта

В зависимости от конкретных результатов инженерно-геологических исследований площадки строительства необходимо произвести расчет основания и фундаментов в соответствии со СНиП 2.02.01-83 „Основания и сооружения". По фактическим условиям чертежи фундаментов подлежат переработке.
Мероприятия по защите строительных конструкций, закладных и соединительных изделий от коррозии следует откорректировка при привязке проекта согласно СНиП 2.03.11-85 „Защита строительных конструкций от коррозии" в зависимости от инженерно геологических условий, площадки строительства и условий эксплуатации конструкций

Н. контр.	Гордацкий		12.91
Нач. отд.	Турсунбаев		12.91
Гл. спец.	Горбацкий		12.91
ГАП	Сагатов		12.91
ГИП	Акрамов		12.91
Зав. гр.	Арифханов		12.91
Разраб.	Акрамов		12.91

Привязан:
Инв. №

218-1-528с.91 АС.01-1

Детские ясли-сад на 190 мест в монолитных конструкциях.

Стадия	Лист	Листов
Р	2	

Общие данные (продолжение)

ТашЗНИИЭП

25224-01 4

Коп. Владиславлева Формат А2

Инв. № подл. | Подпись и дата | Взам. инв. №

Альбом 1

Схема генплана

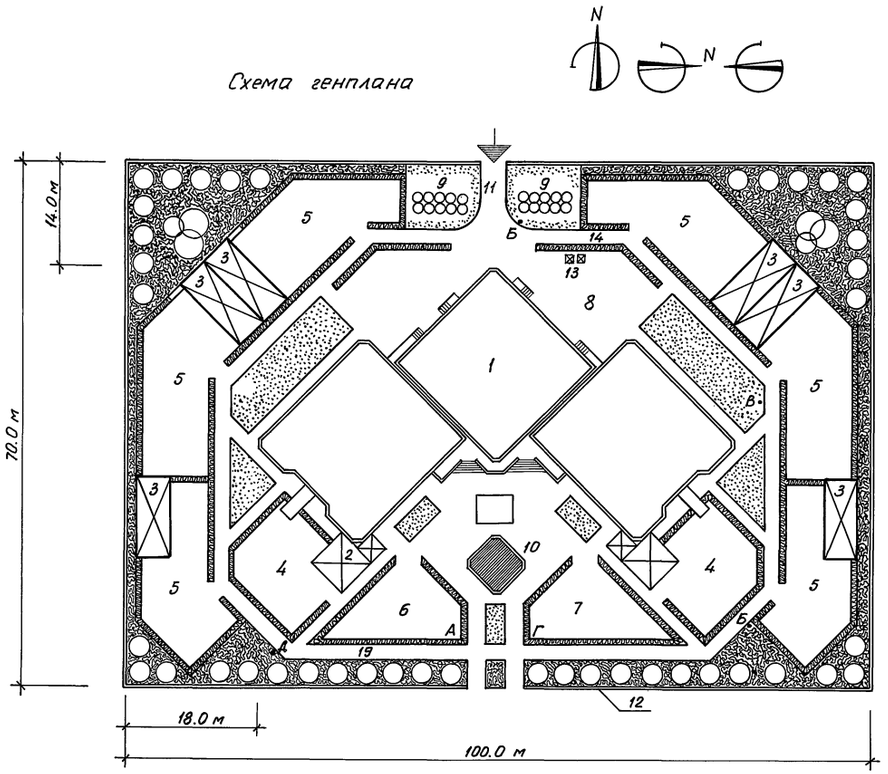

Схема привязки

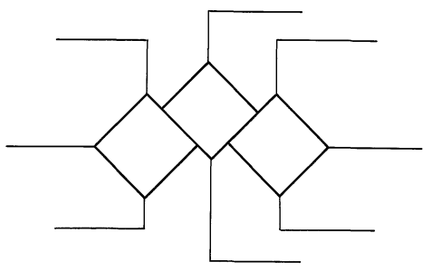

Экспликация зданий и сооружений

Номер по генплану	Наименование	Примечание
1	Здание детского ясли-сада на 190 мест	1137.2 м²
2	Теневые навесы ясельных групп - тип 1	100.0 м²
3	Теневые навесы дошкольных групп - тип 2	252.0 м²
4	Групповые площадки ясельных групп	150.0 м²
5	Групповые площадки дошкольных групп	180.0 м²
6	Физкультурная площадка ясельных групп	250.0 м²
7	Физкультурная площадка дошкольных групп	250.0 м²
8	Хозяйственная площадка	100.0 м²
9	Огород - ягодник	160.0 м²
10	Бассейн (т.п. 320-23: тип ДС-1)	25.0 м²
11	Въезд на участок	
12	Ограждение участка	
	(серия 3.017-1; тип МББ)	
13	Мусоросборники (т.п. 320-8 тип-I)	
14	Кольцевая велосипедная дорожка	
	со знаками дорожного движения	
	А. Светофор	
	Б. Поворот направо запрещен	
	В. Проезд без остановки запрещен	
	Г. Пешеходный переход	
	Д. Дети	

Характеристика площадки строительства
Климатический район
Нормативная снеговая нагрузка
Расчетная зимняя температура
Характеристика грунтов
Ссылка на организацию производившую инженерно-геологические изыскания

Площадь участка	7000.0 м²
Площадь застройки	1137.2 м²
Площадь дорожек и площадок	2265.8 м²
Площадь озеленения	3220.0 м²

Н.контр.	Горбацкий		12.91
Нач.отд.	Турсунбаева		12.91
Гл.спец.	Горбацкий		12.91
ГАП	Сагатов		12.91
ГИП	Акрамов		12.91
Зав.гр.	Ариржанов		12.91
Разраб.	Бармакова		12.91

218-1-528 с. 91 АС. 01-1

Детские ясли-сад на 190 мест в монолитных конструкциях

Стадия	Лист	Листов
Р	3	

Общие данные (окончание)

ТашЗНИИЭП

Привязан

Инв.№

Инв.№ подл. | Подпись и дата | Взам.инв.№

25224-01 5

Копировала Блинова Формат А2

Альбом 1

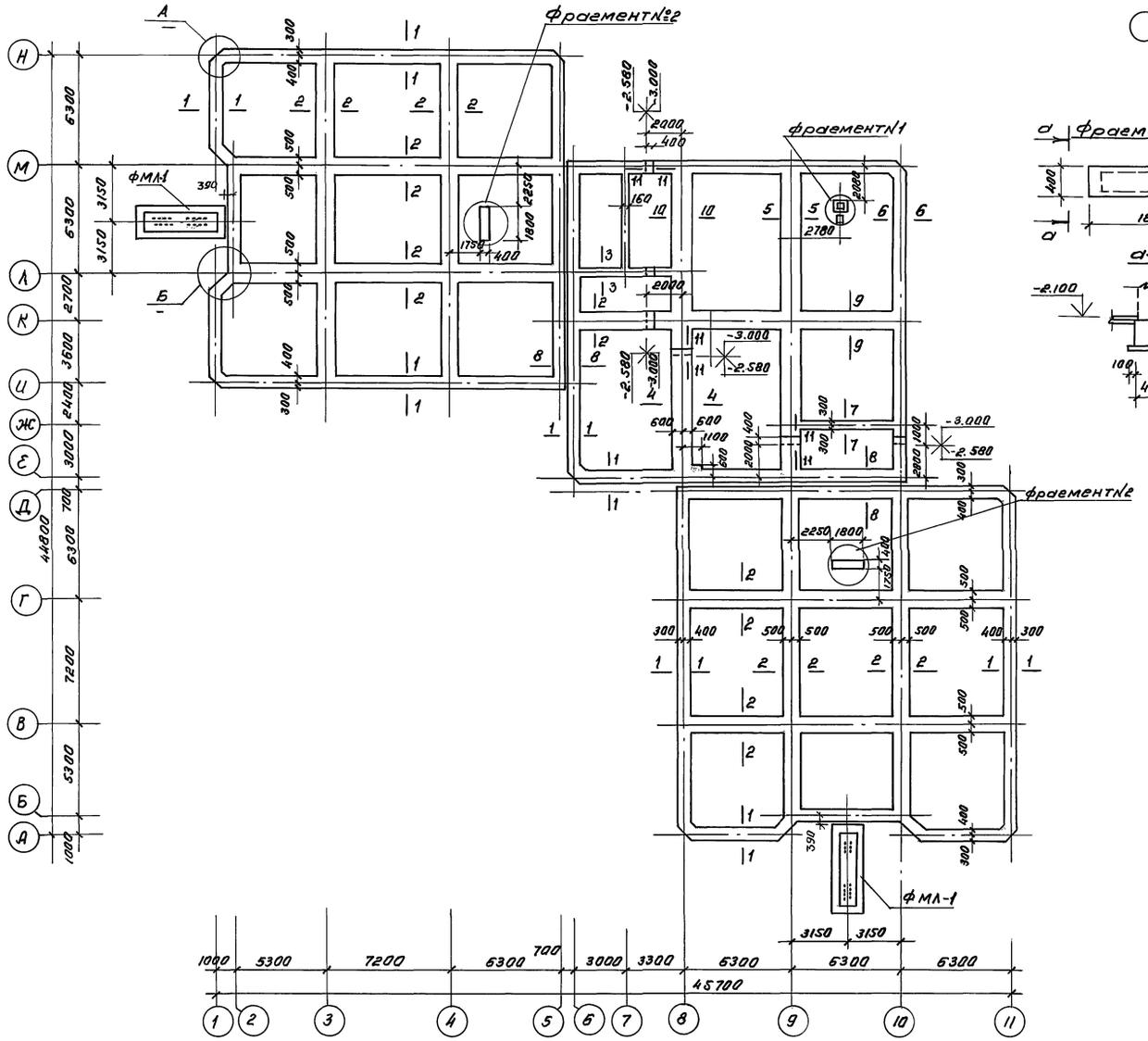

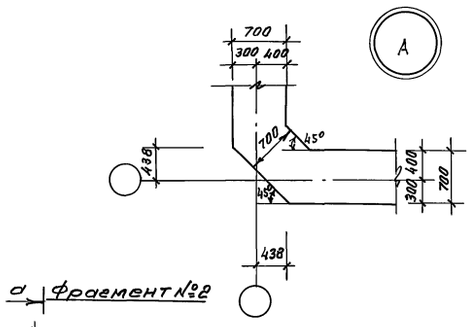

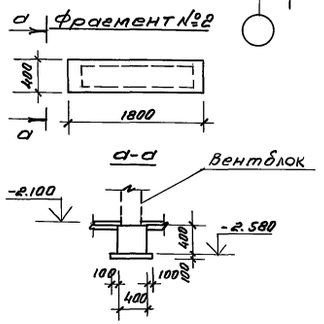

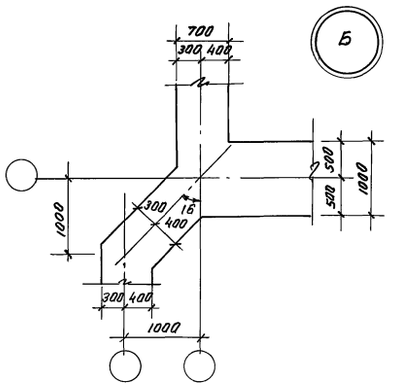

Таблица расчетных нагрузок по обрезу фундаментов

По оси	В осях	N тс/м (кН/м)
Е, М	6 - 10	10.33 (103.30)
А, Д, И, Н	1-5, 8-11	9.08 (90.80)
1, 5, 8, 11	А-Д, И-Н	9.97 (99.70)
6, 10	Е - М	12.58 (125.80)
3, 4	И - Н	16.39 (163.90)
9, 10	А - Д	16.33 (163.90)
В - Г	8 - 11	16.39 (163.90)
К	6 - 10	15.26 (152.60)
8, 9	Е - М	20.45 (204.50)

1. Данный лист читать с АС.01-1 л. 5,2
2. Сечения по фундаментам, спецификация элементов фундаментов см. АС.01-1 л.5
3. Перед бетонированием фундаментов установить каркасы стен техподполья согласно АС.01-1 л.7.12
4. Подготовка под фундаменты принята из тяжелого бетона кл. В 3.5, δ=100мм
5. Все поверхности стен техподполья, соприкасающиеся с грунтом обмазать горячим битумом за 2 раза
6. Отметка низа фундаментов -2.580, кроме оговоренных.
7. Характеристики грунтов основания см АС01-1 л.2

						218-1-528с 91 АС.01-1	
				Н. контр.	Горбацкий	12.91	
				Нач. отд.	Турсундаева	12.91	
				Гл. спец.	Горбацкий	12.91	
Привязан:				ГАП	Саватов	12.91	Детские ясли-сад на 190 мест в монолитных конструкциях
				ГИП	Акрамов	12.91	Стадия: Р; Лист: 4; Листов:
				Разраб.	Баббекаев	12.91	Схема расположения фундаментов
Инв. №							Ташз НИИЭП

Инв. № подл. | Подпись и дата | Взам. инв. №

25224-01 6

Кол. Мелешникова

Формат А2

Альбом 1

1-1 (6-6)

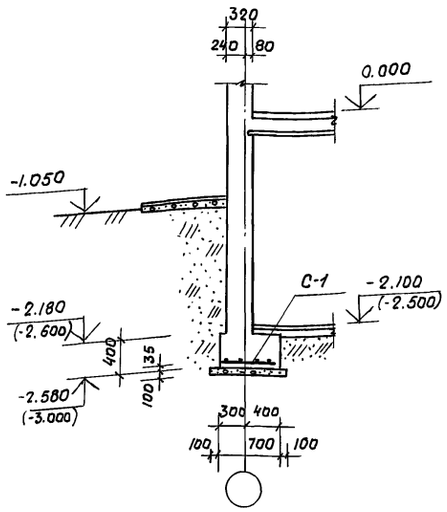

5-5 (9-9)

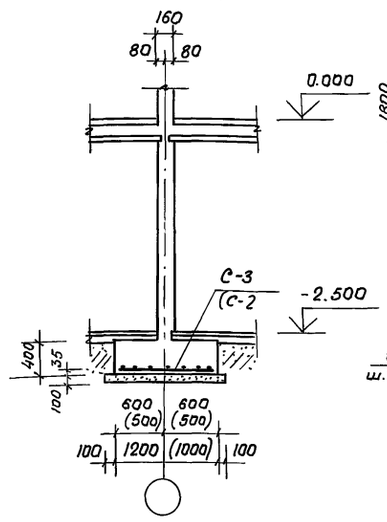

ФМЛ-1

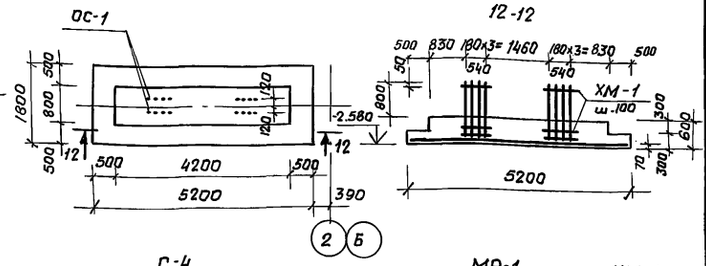

12-12

С-4

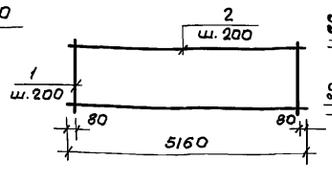

МР-1

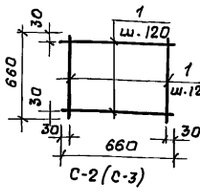

ХМ-1

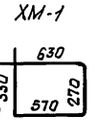

С-1

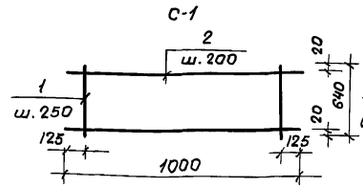

С-2 (С-3)

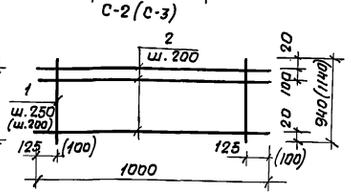

Фрагмент N1

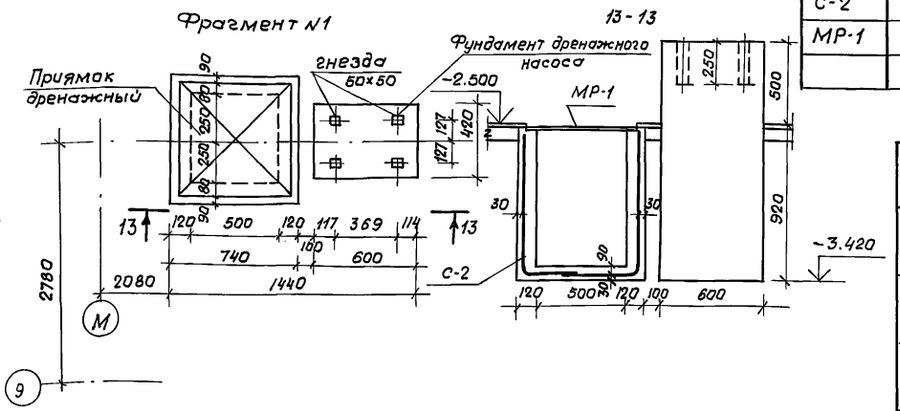

13-13

2-2 (4-4)

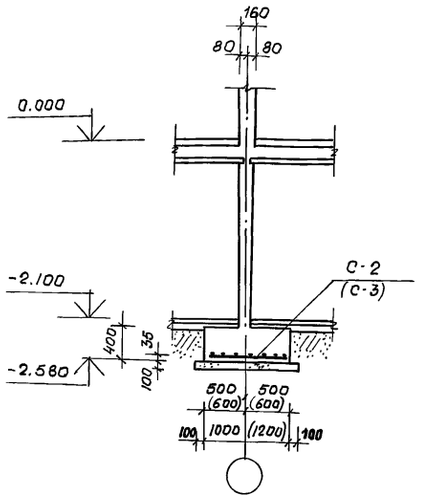

8-8

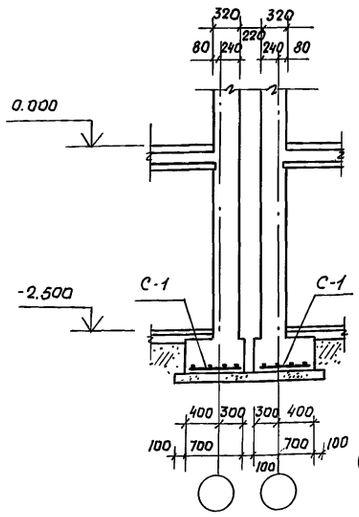

3-3 (7-7)

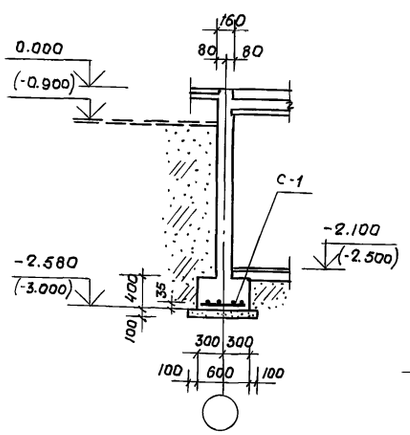

10-10

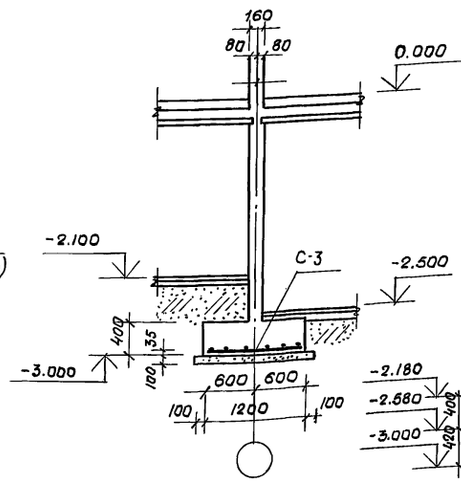

11-11

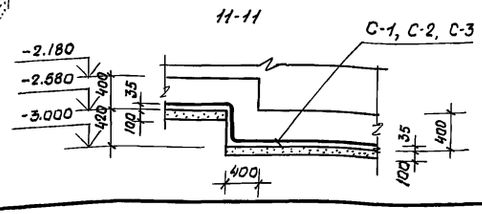

Ведомость расхода стали на один элемент, кг.

Марка элемента	Арматурные изделия									Всего
	Арматура класса									
	A III					AI		BpI		
	ГОСТ 5781-82*					ГОСТ5781-82*		ГОСТ6727-80*		
	ф6	ф8	ф14	ф20	Итого	ф6	Итого	ф4	Итого	
Фундаменты ленточ.	157.32	379.37			536.69			234.79	234.79	771.48
Приямок дренаж.		6.71	9.58		16.29			2.48	2.48	18.77
ФМЛ-1				54.56	54.56	10.40	10.40			64.96

Спецификация элементов фундаментов.

Марка поз.	Обозначение	Наименование	Кол.	Масса ед. кг.	Примечание
		Фундаменты ленточные			
С-1	АС.01-1 л.5	Сетки С-1 п.м	276,0	0,94	
С-2	АС.01-1 л.5	С-2 п.м	193,0	2.04	
С-3	АС.01-1 л.5	С-3 п.м	40,8	2.90	
		Бетон кл. В 15 м³	161.46		
		Бетон кл. В 3.5 м³	45.96		
		Фундамент нар. лестн. ФМЛ-1			
С-4	АС.01-1 л.5	Сетка С-4	1	115.56	
ХМ-1	АС 01-1 л.5	Хомут ХМ-1	13	0.40	
ОС-1	ГОСТ 5781-82*	ф20 А III ℓ=1380	16	3.41	
		Бетон кл. В15 м³	3.82		
		Фундамент дренаж. насоса			
		Бетон кл. В15 м³	0.36		
		Приямок дренажный			
С-2	АС. 01-1 л.5	Сетка С-2 п.м.	4.5	2.04	
МР-1		Металлическая решетка МР-1	1	9.58	
		Бетон кл. В 15 м³	0.3		

Спецификация арматурных элементов.

Марка	Поз.	Наименование	Кол.	Масса, кг	
				Поз.	Марки
С-1	1	ф 6 А III ℓ=640	4	0,57	0.94
	2	ф 4 BpI ℓ=1000	4	0,37	
С-2	1	ф 8 А III ℓ=940	4	1,49	2.04
	2	ф 4 BpI ℓ=1000	6	0.55	
С-3	1	ф 8 А III ℓ=1140	5	2.25	2.90
	2	ф 4 BpI ℓ=1000	7	0.65	
С-4	1	ф 14 А III ℓ=1760	26	55,37	111,56
	2	ф 14 А III ℓ=5160	9	56,19	
МР-1		ф 14 А III ℓ= 660	12	9.58	9.58
ХМ-1		ф 6 AI ℓ=1800	1	0.40	0.40

1. Бетонная подготовка под ленточные фундаменты здания из бетона кл. в 3,5
2. При армировании дренажного приямка-разметку сетки производить по месту.

Привязан:

Инв. №

Инв. № подл. | Подпись и дата | Взам. инв. №

Н. контр.	Горбацкий		12.91	218-1-52 8с. 91. АС.01-1
Нач. отд.	Турсунбаева		12.91	
Гл. спец.	Горбацкий		12.91	
ГАП	Сагатов		12.91	Детские ясли-сад на 190 мест в монолитных конструкциях.
ГИП	Акрамов		12.91	
Зав. гр.	Бабабеков		12.91	Фундаменты. Сечения 1-1...11-11. Фундамент наружной лестницы ФМЛ-1 Приямок дренажный. Спецификации.

Стадия	Лист	Листов
Р	5	

Таш ЗНИИЭП.

25224-01 7

Копиров. Немишева. Формат А2

Альбом 1.

План техподполья.

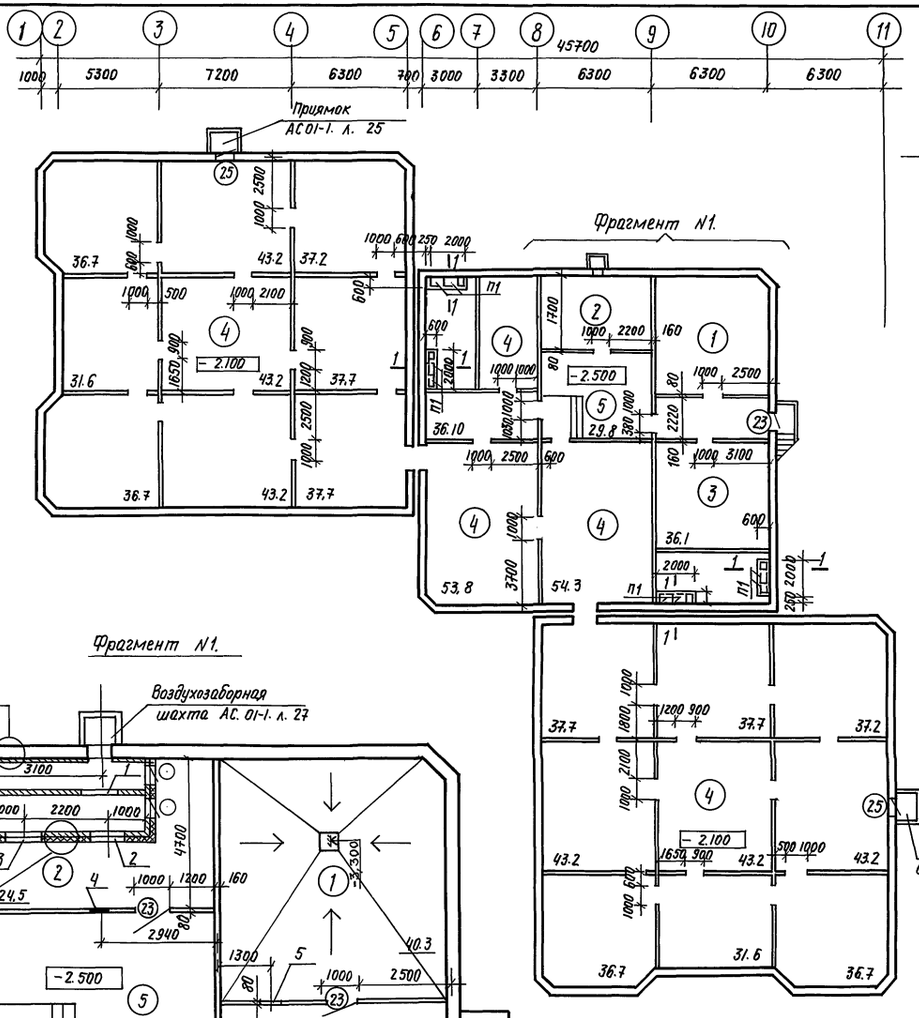

Фрагмент N1.

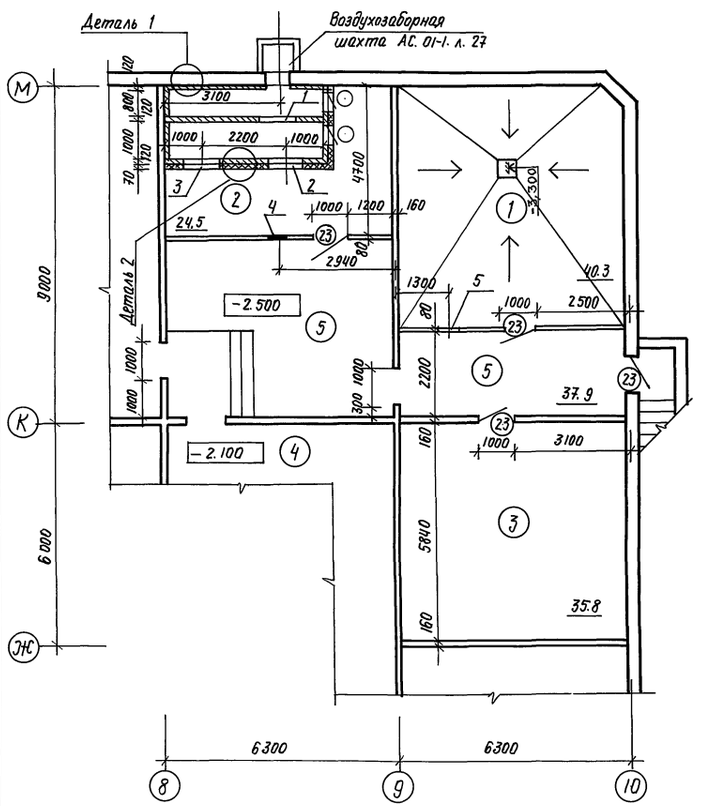

Экспликация помещений.

Номер по плану	Наименование	Площадь м²
	Техподполья.	
1	Узел ввода.	40.3
2	Венткамера.	24.5
3	Помещения для хранения.	
	и ремонт светильников.	35.8
4	Техподполья.	
5	Коридоры.	37.9

Экспликация отверстий.

NN отв.	Размеры B	Размеры h	отм. низа.
1	600	500	-1.000
2	1000	600	-2.000
3	1000	600	-2.200
4	550	550	-1.140
5	700	500	-0.800

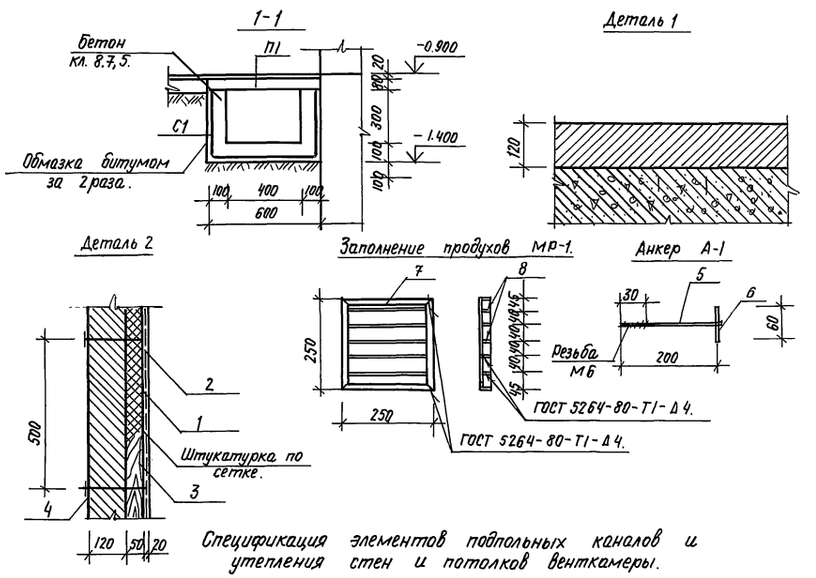

Спецификация элементов подпольных каналов и утепления стен и потолков венткамеры.

Марка. поз.	Обозначение	Наименование	Кол.	Масса ед. кг.	Приме-чание
		Подпольные каналы.			
П1	ГОСТ 1.243.1-4.	ПТ 12.5-8.6.	8	96.0	
С1	ГОСТ 8478-81*	Сетка $\frac{5ВрI-100}{-ВрI-100}$ 1280×11000		40.04.	
		Материалы.			
		Бетон кл. В.15.	1.36		м³
	Утепление стен и потолков венткамеры.				
1	ГОСТ 10140-80.	Минераловатные плиты.			
		М.150, 1000×500×50.			
2	ГОСТ 5336-80*	Сетка плетенная.			
3	ГОСТ 8486-86*	рейка 50×50.			
4	АС.1-1л	Анкер А-1.			
	Анкер А-1.				
5	ГОСТ 5781-82*.	ф 8 А-1 ℓ= 220	1	0.09	
6	ГОСТ 5781-82*.	ф 8 А-1 ℓ=60.	1	0.02	
	Заполнение проемов. МР-1		41		
7	ГОСТ 8510-86	L 32×20×3. ℓ= 250	4	0.30	
8	ГОСТ 107-76*	-20×4 ℓ= 240	5	0.16	

-Экспликацию отверстий в наружных и внутренних стенах см. АС1-1л. 13.
-Армокирпичные перегородки армировать через 6 рядов кладки ф 6А-1.
-МР-1. Для заполнения проёмов пристрелить к стене.

				218-1-528 с. 91. АС. 01-1.
Н.контр.	Горбацкий		12.91	
Нач. отд.	Турсунбаева		12.91	
Гл. спец.	Горбацкий		12.91	
ГАП	Сагатов		12.91	Детские ясли-сад на 190 мест в монолитных конструкциях.
ГИП	Акрамов		12.91	
Зав. гр.	Арифжанов		12.91	
Разраб.	Арифжанов		12.91	Техподполье: План, фрагмент плана, подпольные каналы. Утепление стенок венткамер.

Стадия	Лист	Листов
Р	6	

ТашЗНИИЭП

Привязан.

Инв. N

Согласовано: Сектор ОВ Березин 12.91; Сектор ВК Камалова 12.91

Инв. № подл. | Подпись и дата | Взам. инв. №

25224-01 8

Копировал Пашина Формат А2

Альбом 1

По оси „Б"

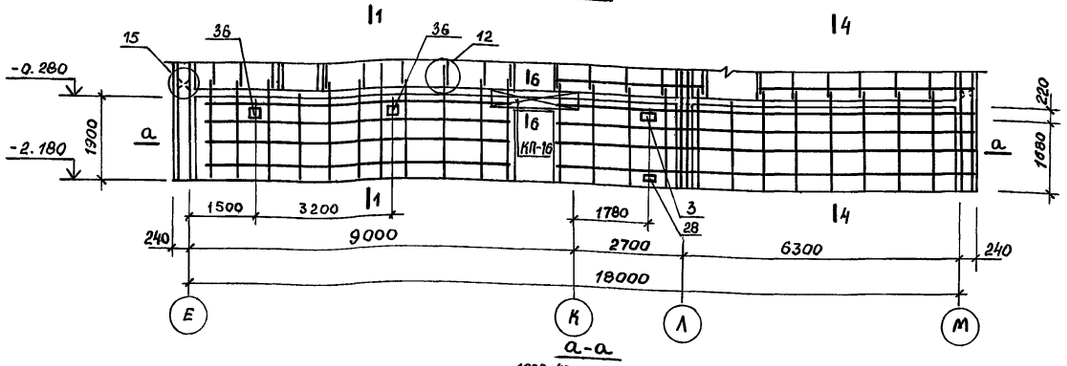

а-а

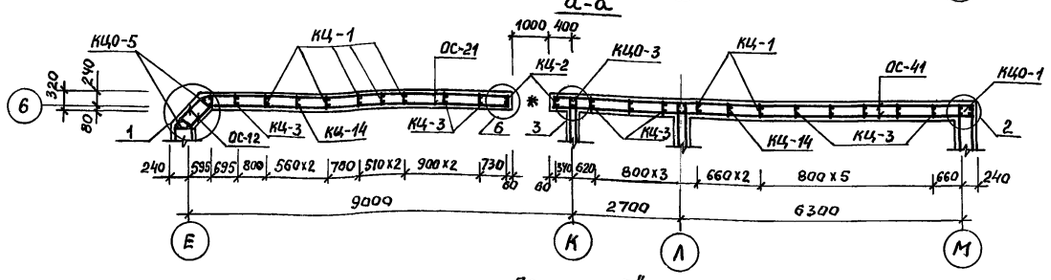

По оси „Е"

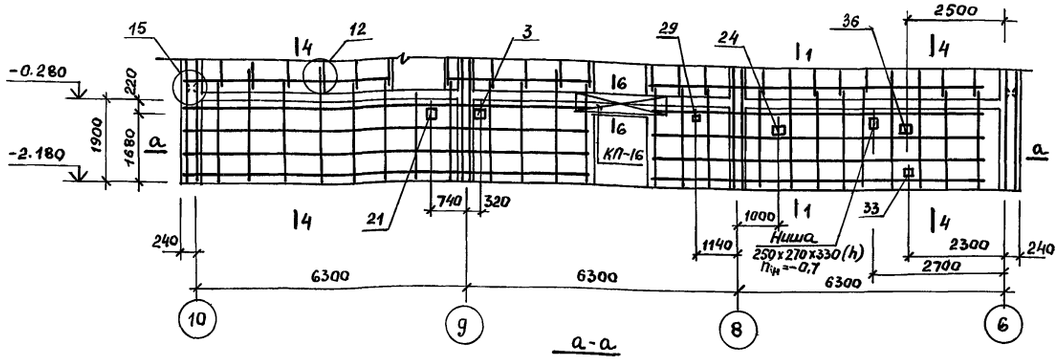

а-а

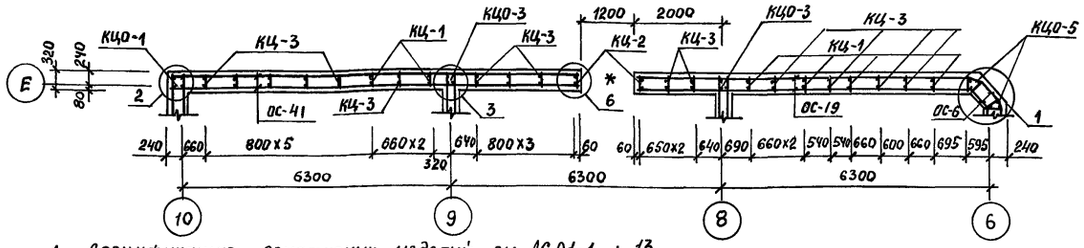

По оси „М"

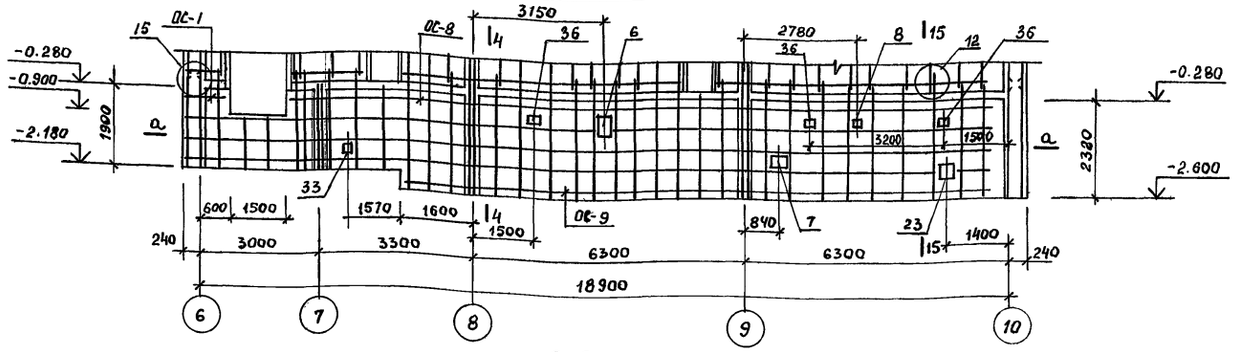

а-а

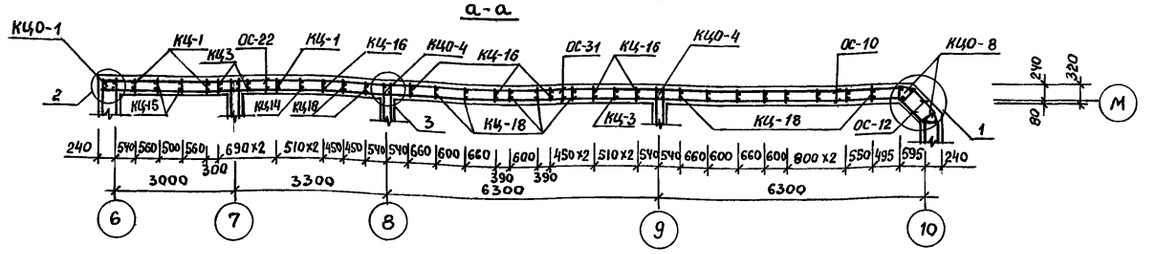

По оси „10"

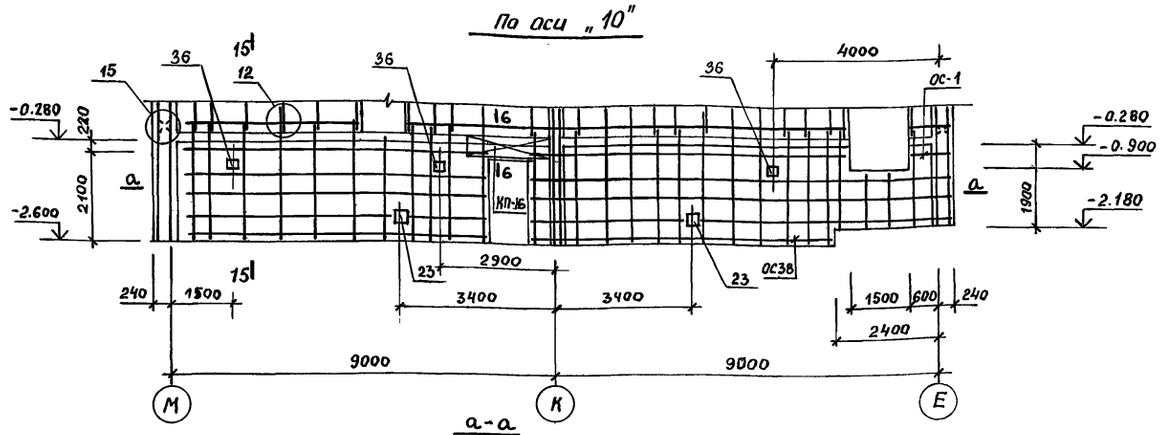

а-а

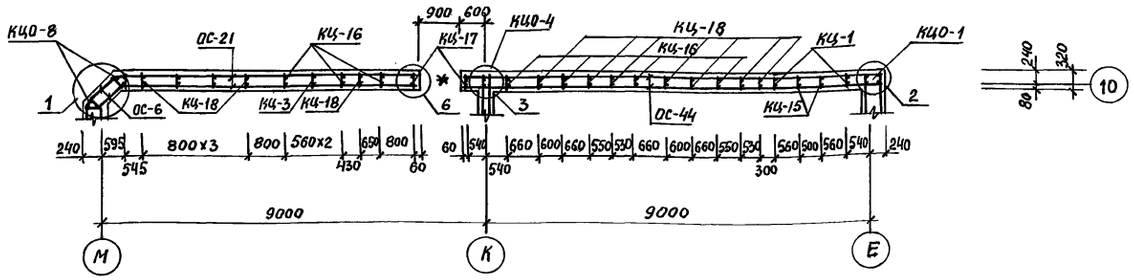

1. Спецификацию арматурных изделий см. АС.01-1 л. 13.
2. Армирование стен и перемычек производить согласно АС.01-1 л. 7...12.
3. Узлы армирования и сечения по стенам см. АС.1-1 л. 25...27.
4. Перед бетонированием стен установить закладные детали согласно фрагментам на АС.01-1 л. 8.
5. Плоские каркасы соединить между собой отдельными горизонтальными стержнями (хомутами) с вязкой пересечений.
6. Плоские каркасы перемычек соединяются между собой при помощи шпилек шагом 100 мм.
7. В стыках наружных и внутренних стен установить тканную сетку на высоту внутренней стены согласно узлам 3 и 13 АС.1-1 л. 26.
8. В проемах, обозначенных знаком * установить пробки согласно деталям АС.1-1 л. 26, 27.

Согласовано

Сектор ВК		Каюмова	12.91
Сектор ОВ		Берзон	12.91
Сектор ЭО		Ким	12.91

Взам. инв. №

Подпись и дата

Инв. № подл.

Н.контр.	Горбацкий		12.91
Нач. отд.	Турсунбаева		12.91
Гл. спец.	Горбацкий		12.91
ГАП	Сагатов		12.91
ГИП	Акрамов		12.91
Зав. гр.	Бавбеков		12.91
Разраб.	Мирзакаримова		12.91

Привязан

Инв. №

218-1-528 с.91 АС.01-1

Детские ясли-сад на 190 мест в монолитных конструкциях

Блок А. Развертка стен техподполья по осям 6; Е; М; 10

Стадия	Лист	Листов
Р	7	

Таш ЗНИИЭП

25224-01 9

Копировала Кулахметова

Формат А2

Альбом 1

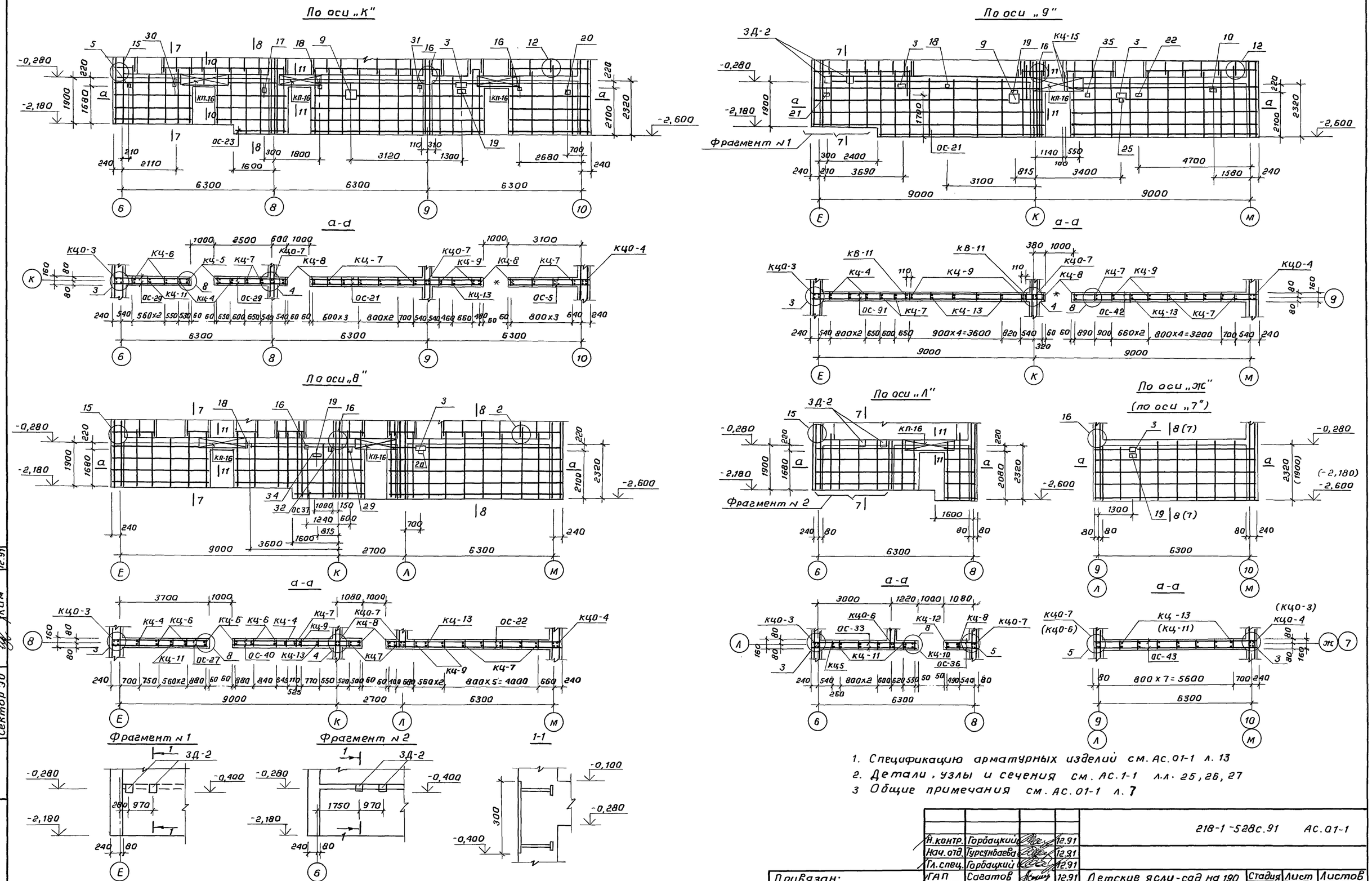

1. Спецификацию арматурных изделий см. АС.01-1 л. 13
2. Детали, узлы и сечения см. АС.1-1 л.л. 25, 26, 27
3 Общие примечания см. АС.01-1 л. 7

Н.контр.	Горбацкий		12.91	218-1-528с.91 АС.01-1
Нач.отд.	Турсунбаева		12.91	
Гл.спец.	Горбацкий		12.91	
ГАП	Сагатов		12.91	Детские ясли-сад на 190 мест в монолитных конструкциях.
ГИП	Акрамов		12.91	
Зав.гр.	Бавбеков		12.91	
Разраб.	Мирзакаримова		12.91	Блок А. Разбивка стен техподполья по осям К;8;9

Стадия	Лист	Листов
Р	8	

ТашЗНИИЭП

Привязан:

инв. №

Согласовано:

Сектор ВК		Каюмова	12.91
Сектор ОВ		Берзон	12.91
Сектор ЭО		Ким	12.91

инв.№ подл. | подпись и дата | взам.инв.№

25224-01 10

Кап. Владиславлева

формат А2

Альбом 1

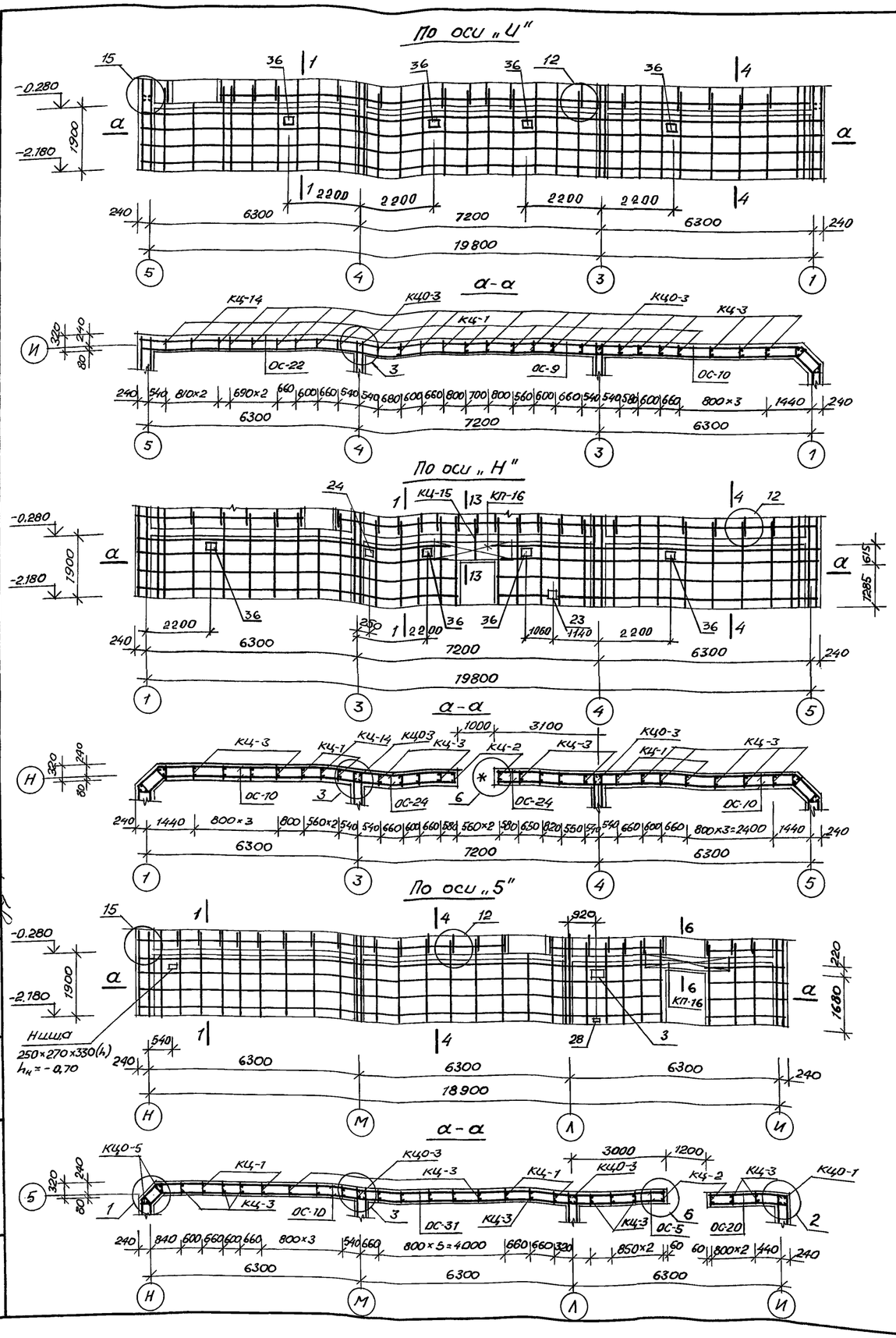
По оси „И"

По оси „Н"

По оси „5"

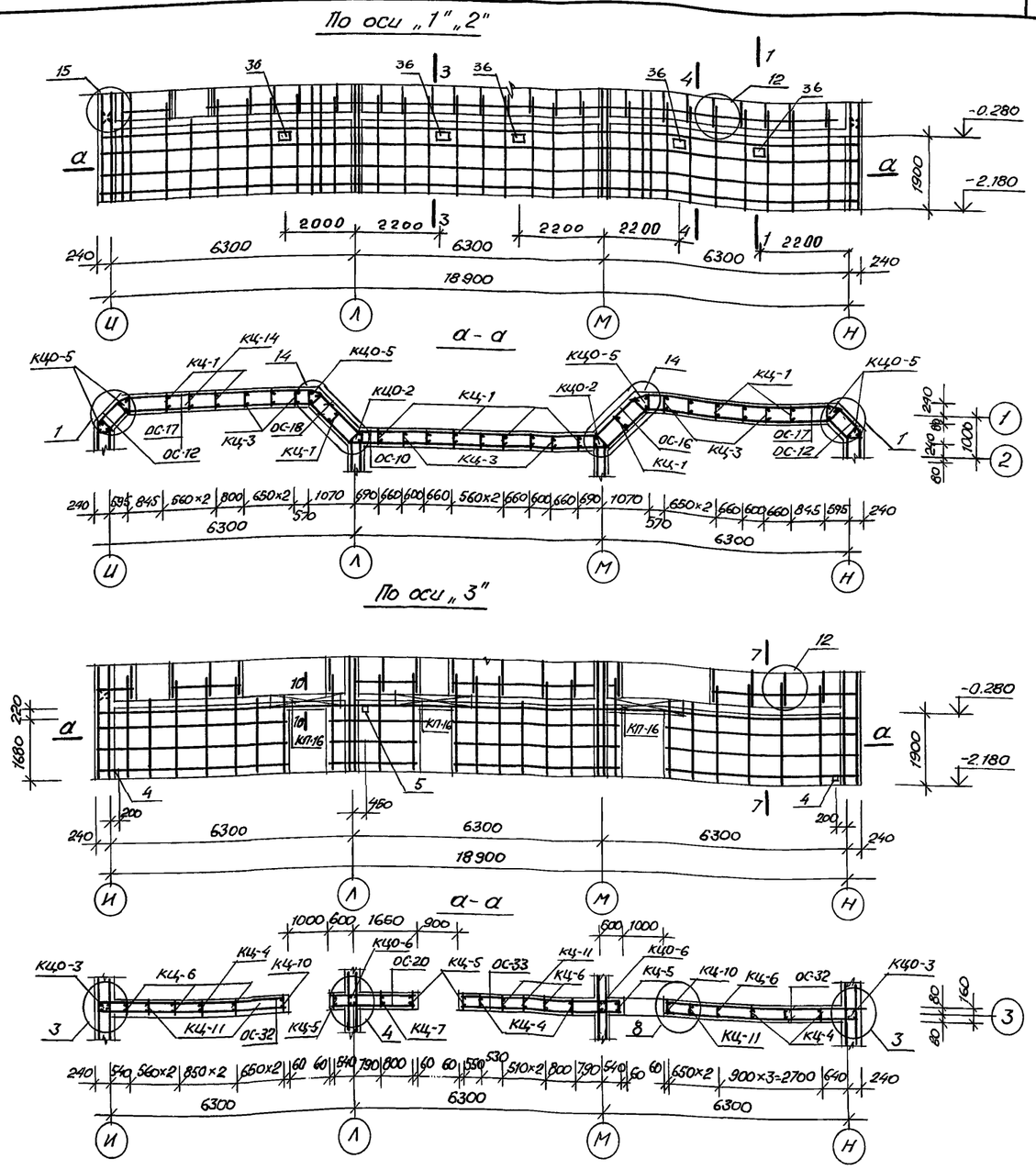
По оси „1" „2"

По оси „3"

1. Детали и узлы, сечения см. АС.1-1 л. 25, 26, 27.
2. Спецификации арматурных изделий см. АС.01-1 л. 13
3. Общие примечания см АС.01-1 л. 7

Н.контр.	Горбацкий		12.91	218-1-528с.91 АС.01-1
Нач.отд.	Турсунбаева		12.91	
Гл.сп.	Горбацкий		12.91	
ГАП	Сагатов		12.91	Детские ясли-сад на 190 мест в монолитных конструкциях
ГИП	Акрамов		12.91	
Зав.гр.	Бавбеков		12.91	
Разраб.	Мирзакаримова		12.91	Блок „Б". Развертка стен по осям И, Н, 5, 1-2, 3 техподполья

Стадия	Лист	Листов
Р	9	

ТашЗНИИЭП

Привязан:

Инв.№

Согласовано

Сектор ВК		Каламова	12.91
Сектор ОВ		Берзон	12.91
Сектор ЭО		Ким А.	12.91

Взам. инв.№ | Подпись и дата | Инв.№ подл.

25224-01 11

Копир. Усманов

Формат А2

Альбом 1

По оси „4"

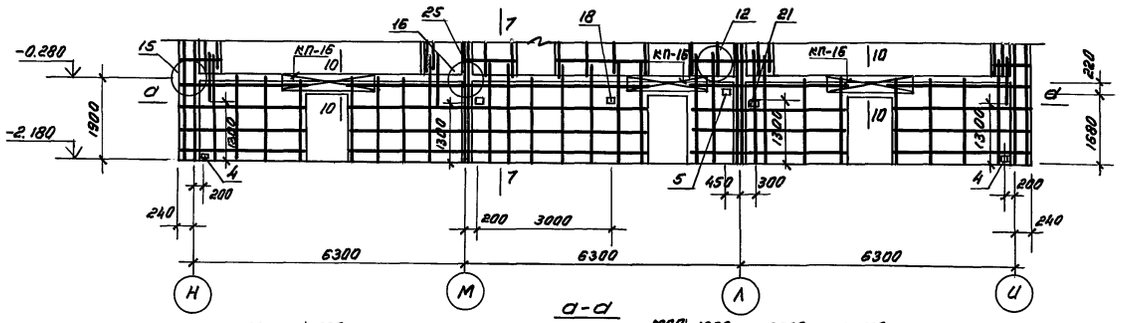

а-а

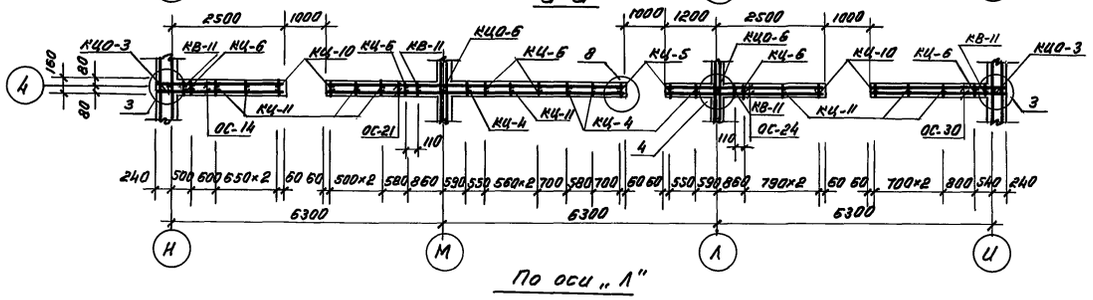

По оси „Л"

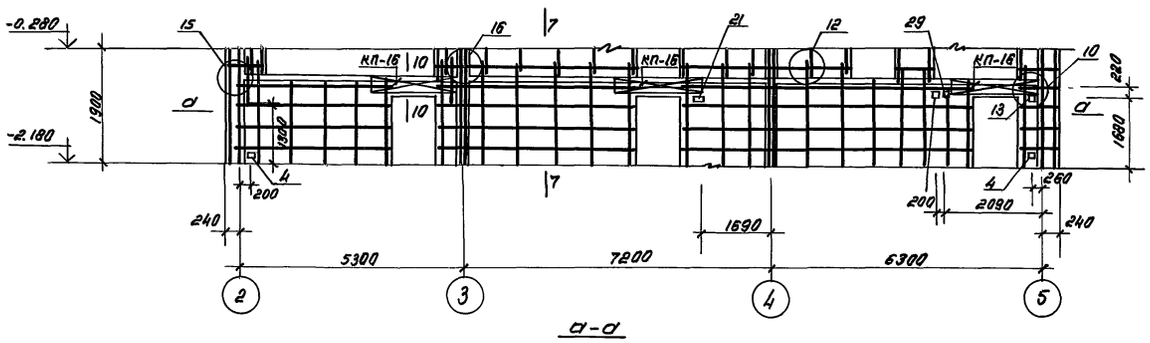

А-А

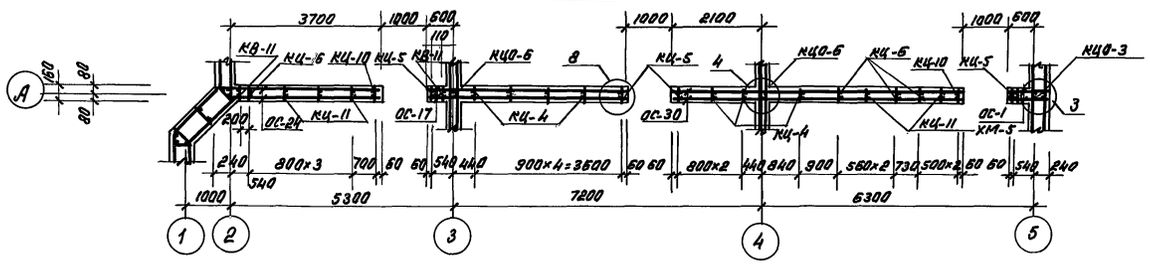

По оси „М"

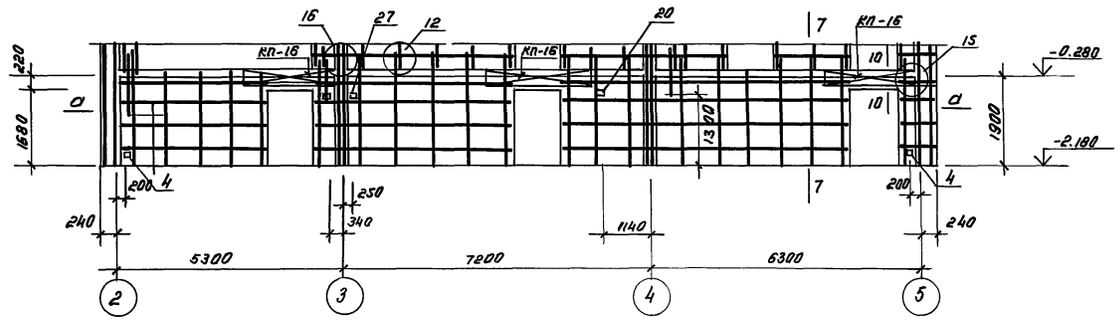

а-а

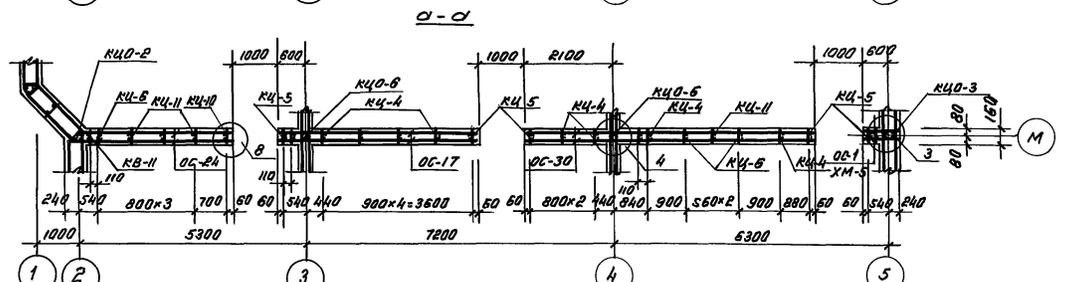

1. Спецификацию арматурных изделий см. АС.01-1 л.13
2. Детали, узлы и сечения см. АС 1-1 л. 25,26,27.
3. Общие примечания см. АС.01-1 л.7

Согласовано:

Сектор ВК	Наумов	12.91
Сектор ОВ	Бер-зон	12.91
Сектор ЭО	Ким	

Инв.№ подл. | Подпись и дата | Взам.инв.№

Н.контр.	Горбацкий		12.91
Нач. отд.	Турсунбаев		12.91
Гл. спец.	Горбацкий		12.91
ГАП	Сагатов		12.91
ГИП	Акрамов		12.91
Зав. гр.	Баббеков		12.91
Разраб.	Мирзакаримова		12.91

218-1-528 с.91 АС.01-1

Привязан:

Инв.№

Детские ясли-сад на 190 мест в монолитных конструкциях

Стадия	Лист	Листов
Р	10	

Блок Б. Разбертка стен по осям 4; Л; М. Техподполья

ТашЗНИИЭП

25224-01 12

кол. Мелешникова

формат А2

Альбом 1

По оси „8"

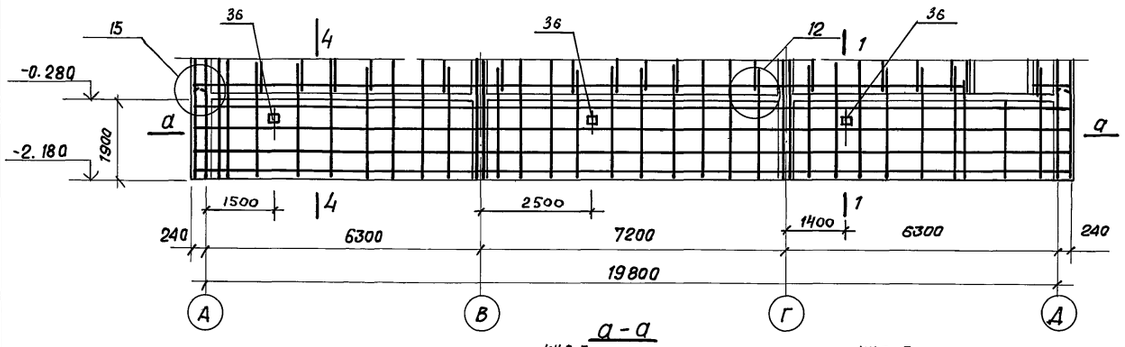

а-а

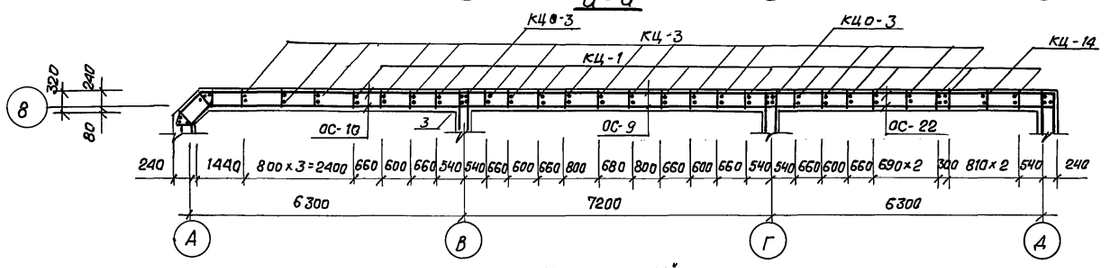

По оси „11"

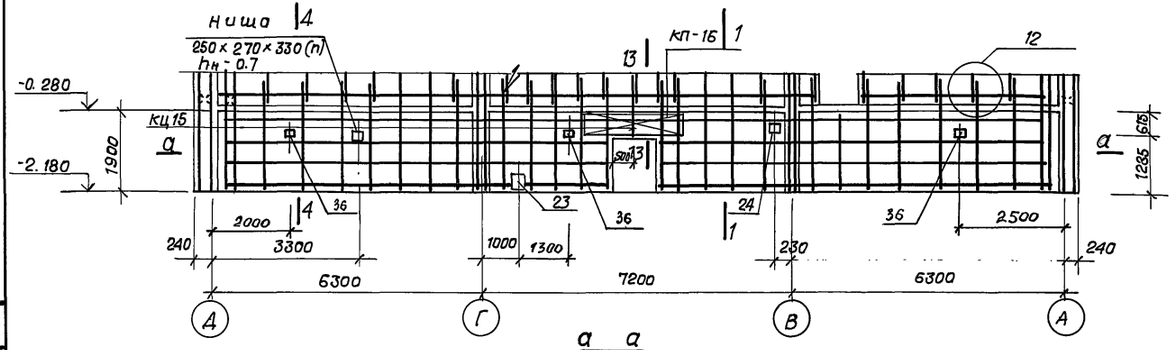

а а

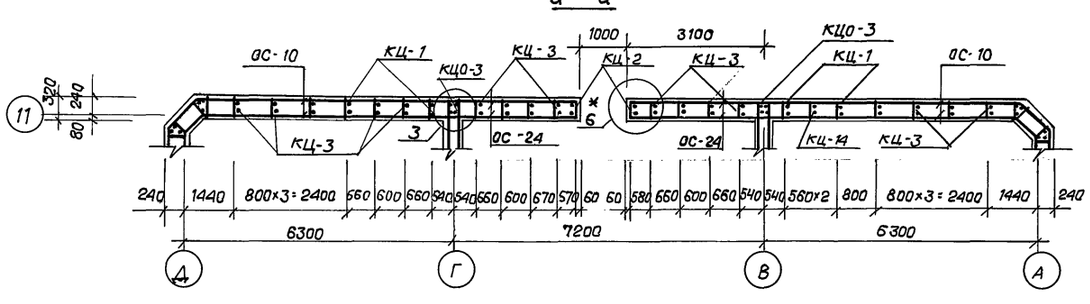

По оси „А", „Б"

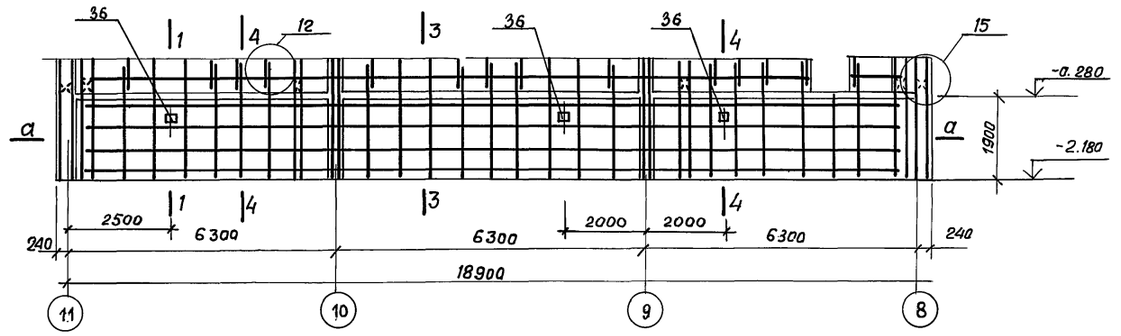

а-а

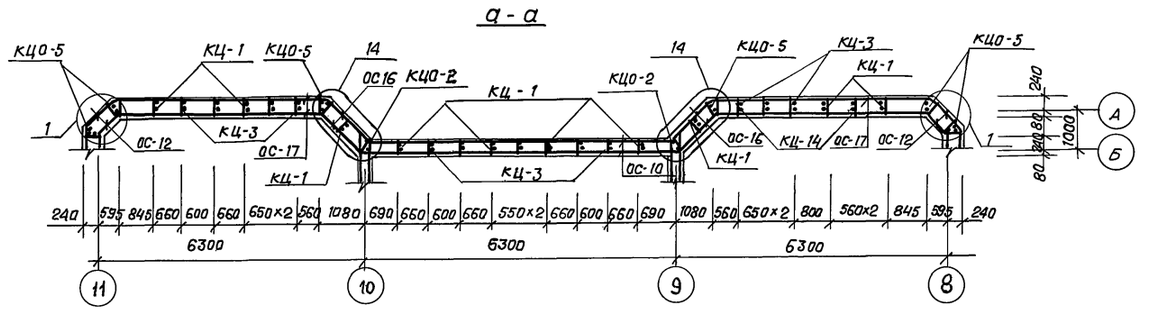

По оси „Д"

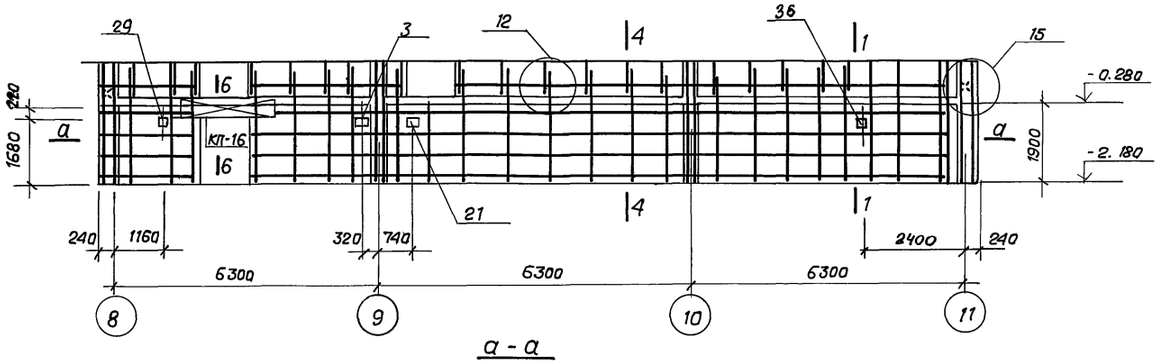

а-а

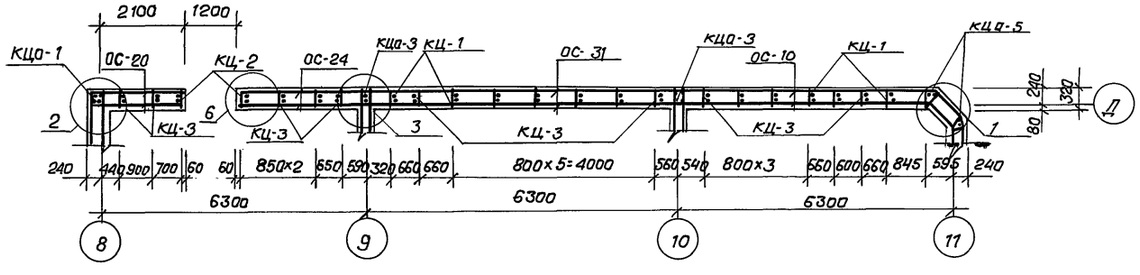

Примечание см. АС 01-1 л. 7.

Согласовано

Инв.№подл. | Подпись и дата | Взам.инв.№ | Сектор 90 | Сектор 08 | Сектор 8К

Ким А Березон 12.91
Канчаев 12.91
Сатаев 12.91

Н.контр.	Горбацкий		12.91
Нач.отд.	Турсунбаева		12.91
Гл.спец.	Горбацкий		12.91
ГАП	Сагатов		12.91
ГИП	Акрамов		12.91
Зав.ар.	Баббеков		12.91
Разраб.	Мирзакаримов		12.91

218-1-528с.91. АС 01-1

Привязан

Инв.№

Детские ясли-сад на 190 мест в монолитных конструкциях.

Стадия	Лист	Листов
Р	11	

Блок В. Развертка стен по осям 8, 11, А, Б, 4. техподполья.

ТашЗНИИЭП

25224-01 13

Формат А2.

Альбом 1.

По оси „9".

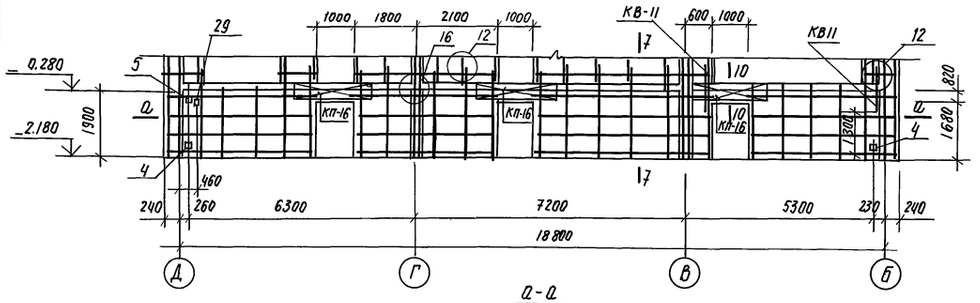

а-а

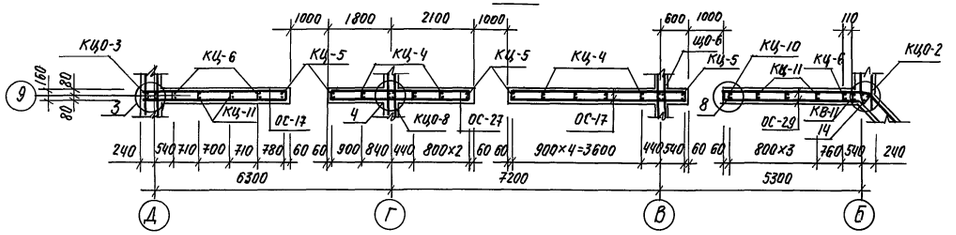

По оси „10"

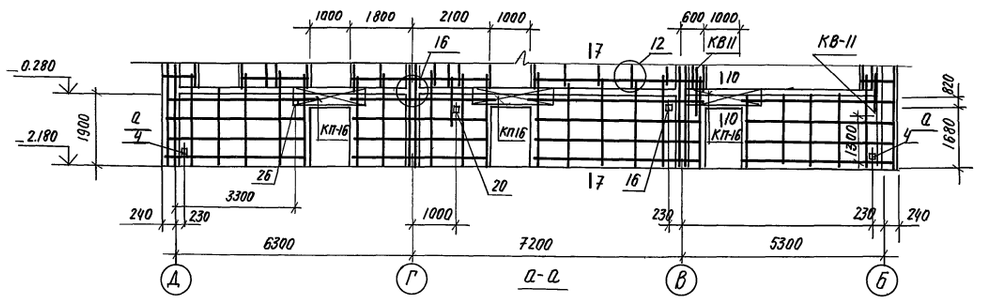

а-а

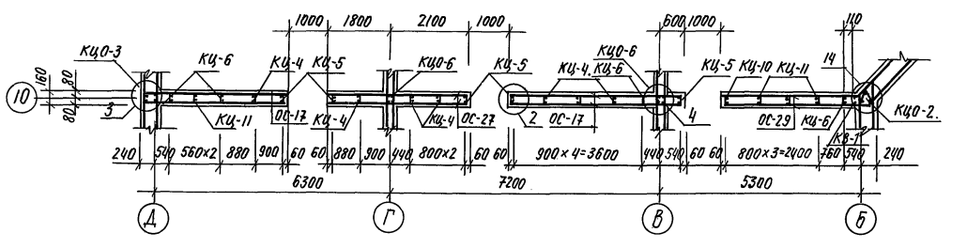

По оси „Г"

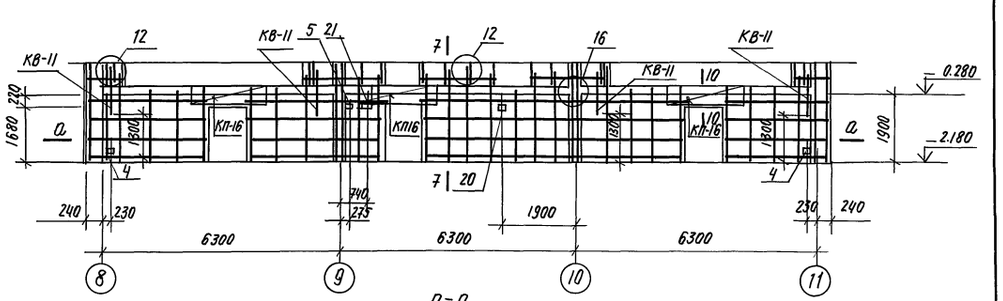

а-а

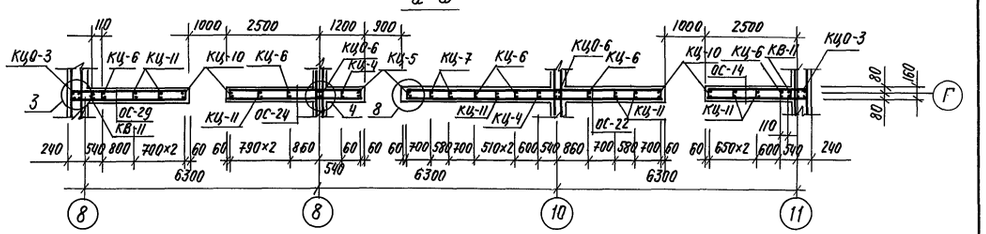

По оси „В"

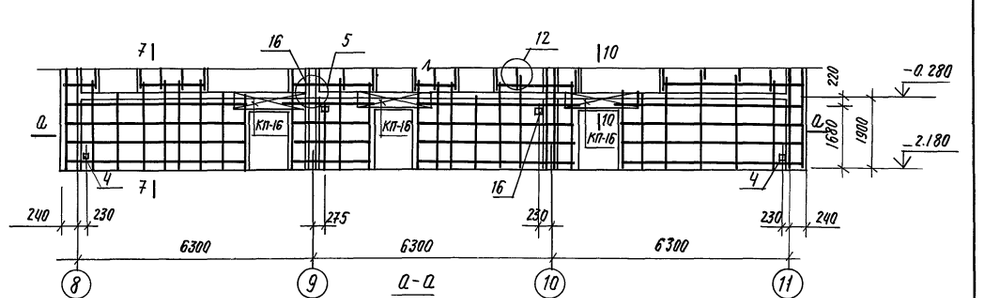

а-а

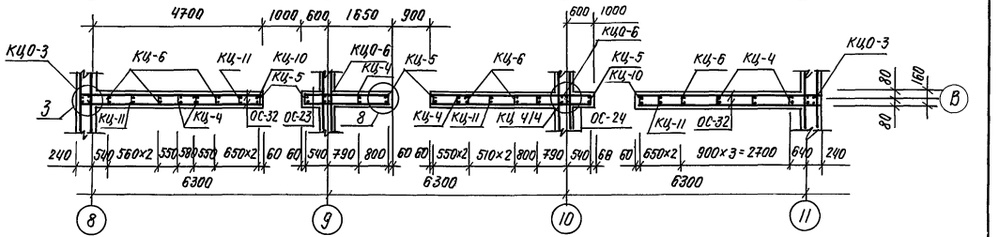

1. Размер 1300 мм ван для установки каркасов КВ-11 по осям „9", „10", „Г".
2. Горизонтальную привязку КВ-11 к каркасам обрамлений проемов выполнить согласно узла 3*.
3. Общие примечания см. АС. 01-1. л. 7.

					218-1-528 с. 91. АС. 01-1.
Н.контр.	Горбацкий			12.91	
Нач.отд.	Турсунбаева			12.91	
Гл.спец.	Горбацкий			12.91	
ГАП	Сагатов			12.91	Детские ясли-сад на 190 мест в монолитных конструкциях.
ГИП	Акрамов			12.91	
Зав.гр.	Баббеков			12.91	
Разраб.	Мирзакаримова			12.91	блок В. Развертка стен по осям 9; 10; Г; В. техподполья.

Привязан.

Стадия	Лист	Листов
Р	12	

ТашЗНИИЭП

Согласовано

Сектор. ВК.	Кашкова	12.91
Сектор. ОВ	Березон	12.91
Сектор. ЭО	Ким А.	12.91

Инв.№ подл. | Подпись и дата | Взам.инв.№

25224-01 14

Копировала Панкина Формат А2.

Альбом 1

Спецификация арматурных изделий (начало)

Форм.	Зона	Поз.	Обозначение	Наименование	К-во шт. 9б.	К-во шт. 8-7	Примечание кг.
				Сборочные единицы.			
			АС.01-1 л.15	Каркас объемный КЦО-1	4	4	6.77
			-01	КЦО-2	4	4	5.70
			-02	КЦО-3	15	15	6.48
			-03	КЦО-4	3	3	8.58
			-04	КЦО-5	17	17	5.80
			-05	КЦО-6	8	8	6.17
			-06	КЦО-7	2	2	8.24
			-07	КЦО-8	1	1	6.62
			АС.01-1л. 14-	Каркас плоский КЦ-1	75	75	4.83
			-01	КЦ-2	12	12	6.75
			-02	КЦ-3	150	150	4.65
			-03	КЦ-4	58	58	3.94
			-04	КЦ-5	37	37	5.78
			-05	КЦ-6	44	44	4.08
			-06	КЦ-7	27	27	4.47
			-07	КЦ-8	9	9	6.51
			-08	КЦ-9	9	9	4.52
			-09	КЦ-10	12	17	4.50
			-10	КЦ-11	48	48	3.17
			-11	КЦ-12	1	1	5.28
			-12	КЦ-13	15	15	3.69
			-13	КЦ-14	9	9	3.32
			-14	КЦ-15	4	4	2.31
			-15	КЦ-16	13	13	5.40
			-16	КЦ-17	2	2	7.55
			-17	КЦ-18	22	27	5.27
			АС-01-1 л. 16 -15	Каркас перемычечн. КП-16	76	76	7.03
			АС-01-1л. 17	Закладная деталь ЗД-2	4	4	8.48

Спецификация арматурных изделий (окончание)

Форм.	Зона	Поз.	Обозначение	Наименование		К-во шт. 9б.	К-во шт. 8-7б.	Примечание кг.
				Отдельные стержни				
		ОС-1		ф 8А-I	ℓ=840	256	256	0.332
		ОС-2		—— // ——	ℓ=1800	28	28	0.711
		ОС-3		—— // ——	ℓ=1200	56	56	0.474
		ОС-5		—— // ——	ℓ=3350	16	16	1.323
		ОС-6		—— // ——	ℓ=1500	8	8	0.592
		ОС-8		—— // ——	ℓ=4800	2	2	1.896
		ОС-9		—— // ——	ℓ=8500	18	18	3.357
		ОС-10		—— // ——	ℓ=6400	90	90	2.328
		ОС-12		—— // ——	ℓ=900	48	48	0.355
		ОС-16		—— // ——	ℓ=1600	32	32	0.632
		ОС-17		—— // ——	ℓ=4750	144	144	1.876
		ОС-19		—— // ——	ℓ=7700	8	8	3.042
		ОС-20		—— // ——	ℓ=2700	16	16	0.948
		ОС-21		—— // ——	ℓ=7000	30	30	2.765
		ОС-22		—— // ——	ℓ=7850	32	32	2.864
		ОС-23		—— // ——	ℓ=2250	114	114	0.888
		ОС-24		—— // ——	ℓ=3740	132	132	1.477
		ОС-25		—— // ——	ℓ=2120	168	168	0.837
		ОС-26		—— // ——	ℓ=670	112	112	8.265
		ОС-27		—— // ——	ℓ=3950	120	120	1.560
		ОС-28		—— // ——	ℓ=1900	84	84	2.750
		ОС-29		—— // ——	ℓ=3100	16	16	1.224
		ОС-30		—— // ——	ℓ=7550	23	22	2.982
		ОС-33		—— // ——	ℓ=5000	8	8	1.738
		ОС-36		—— // ——	ℓ=1400	10	10	0.553
		ОС-38		—— // ——	ℓ=2650	2	2	1.046
		ОС-39		—— // ——	ℓ=4200	2	2	1.659
		ОС-40		—— // ——	ℓ=5400	8	8	2.133
		ОС-41		—— // ——	ℓ=9610	24	24	3.808
		ОС-42		—— // ——	ℓ=7900	10	10	3.120
		ОС-43		—— // ——	ℓ=6650	10	10	2.626
		ОС-44		—— // ——	ℓ=9840	6	6	3.886
		ОС-45		ф 4 Вр I	ℓ=320	44	44	0.032

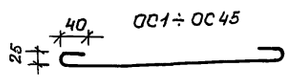

Экспликация отверстий

N отв.	Размеры мм b	Размеры мм h	Назначение Отм. низа отв.	
1	ф 57		0,325 3,425	ОВ
2	100	100	0.100	ОВ
3	600	250	- 0.550	ОВ
4	150	150	- 2.00	ОВ
5	250	250	- 0.550	ОВ
6	600	600	- 1.00	ОВ
7	600	450	- 1.900	ОВ
8	100	100	- 0.950	ОВ
9	550	550	- 1.140	ОВ
10	300	200	- 0.55 -0.70	ОВ
11	300	300	2.700	ОВ
12	300	400	2.65; 2.30	ОВ
13	550	400	2.600	ОВ
14	450	400	2.600	ОВ
15	200	200	2.600	ОВ
16	200	200	- 0.600	ВК. ОВ
17	200	200	- 0.850	ВК
18	200	200	- 0.650	ВК
19	500	200	- 0,600; - 0,85	ВК
20	200	200	- 0.800; - 0,750	ВК
21	400	200	- 0,15, - 0,70	ВК
22	300	150	- 0.600	ВК
23	400	400	- 2.100	ВК
24	300	300	- 1.00	ВК
25	200	200	- 0,900; 0,700	ВК
26	100	100	- 0.600	ВК
27	200	200	- 0.570	ВК
28	300	250	- 2.000	ОВ
29	150	100	- 0.580	ЭО
30	200	400	- 0.680	ЭО
31	ф 50		- 0.580	ЭО
32	ф 80		- 0.580	ЭО
33	200	200	- 1.700	ЭО
34	200	100	- 0.58	ЭО
35	100	50	- 0.58	ЭО
36	250	250	- 0.80	ОВ

Ведомость расхода стали на стены, кг

Марка элемента	Изделия арматурные: Арматура класса A-I ГОСТ 5781-82* ф8	ф10	ф12	Итого	A-III ф14	Итого	Bp I ф4	Итого	Всего	Изделия закладные: Арматура класса A-III ГОСТ 5781-82* ф14		Итого	Прокат марки Вст3 ГОСТ 103-76* 50×10	300×10	Итого	Всего	Общий расход.
9, 8, 7 баллов.	1525.66	2275.27	546.92	4347.91	404.36	401.36	286.83	286.83	5038.8	2.52		2.52	3.12	28.28	31.4	33.92	5074.02

Данный лист см. совместно АС.01-1 л.7... 11

Н. контр.	Горбацкий		12.91
Нач. отд.	Турсунбаева		12.91
Гл. спец.	Горбацкий		12.91
ГАП	Сагатов		12.91
ГИП	Акрамов		12.91
Зав. гр.	Баббекав		12.91
Разраб.	Мирзакаримова		12.91

218-1-528с.91. АС.01-1

Детские ясли-сад на 190 мест в монолитных конструкциях.

Стадия	Лист	Листов
Р	13	

Спецификация арматурных изделий. Выборка стали ниже 0.000

ТашЗНИИЭП

Привязан

Инв. №

Инв. № подл. | Подпись и дата | Взам. инв. №

25224-01 15

копир. Немишева формат А2

Альбом 1

Рис. 1

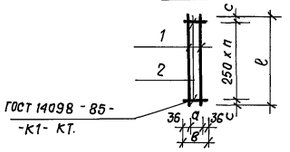

Рис. 2

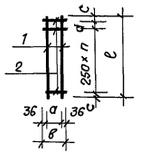

Рис. 3

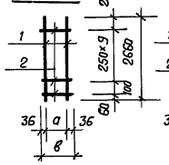

Рис. 4

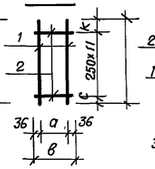

Рис. 5

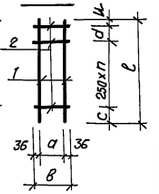

Таблица исполнений.

Обозначение	Марка	Рис.	Размеры в мм. ℓ	a	в	c	d	u	k	n	Масса кг.
АС. 01-1 л.13	КЦ-1	1	3550	228	300	25				14	4.83
01	КЦ-2	1	3550	228	300	25				14	6.75
02	КЦ-3	2	3400	228	300	25	100			13	4.65
03	КЦ-4	1	3050	68	140	25				12	3.94
04	КЦ-5	2	3150	68	140	25	100			12	5.78
05	КЦ-6	2	3150	68	140	25	100			12	4.08
06	КЦ-7	2	3450	68	140	25	170			13	4.47
07	КЦ-8	1	3550	68	140	25				14	6.51
08	КЦ-9	1	3550	68	140	25				14	4.52
09	КЦ-10	2	2450	68	140	25	150			9	4.50
10	КЦ-11	2	2450	68	140	25	150			9	3.17
11	КЦ-12	1	2850	68	140	50				11	5.23
12	КЦ-13	1	2850	68	140	50				11	3.69
13	КЦ-14	2	2450	228	300	25	150			9	3.32
14	КЦ-15	2	1700	228	300	25	150			6	2.31
15	КЦ-16	2	3970	228	300	25	170			15	5.40
16	КЦ-17	2	3470	228	300	25	170			15	7.55
17	КЦ-18	1	3800	228	300	25				15	5.17
18	КЦ-19	3		228	300						3,09
19	КЦ-20	4		228	300						4,12
20	КЦ-21	3		68	140						2.93
21	КЦ-22	4	3080	68	140	80			250		3,95
22	КВ-1	1	4380	228	300	65				17	8.31
-23	КВ-2	5	4240	228	300	65	150	25		16	8,06
-24	КВ-3	5	4240	228	300	65	150	25		16	5,76
-25	КВ-4	5	1740	228	300	65	150	25		6	2.39
-26	КВ-5	1	3870	68	140	60				15	5.00
-27	КВ-6	4	3930	68	140	60			120	15	7.20
-28	КВ-7	2	3270	68	140	60				12	5.21
-29	КВ-8	2	3270	68	140	60				12	5.96
-30	КВ-9	2	3280	68	140	60	160			12	6.02
-31	КВ-10	2	3280	68	140	60	160			12	4.24
-32	КВ-11	1	1620	68	140	60				6	2.10
-33	КВ-12	1	3500	228	300	250				12	4.67
-34	КВ-13	1	3500	68	140	250				12	4.49
-35	КВ-14	5	4230	228	300	65	200	30		15	5.68
-36	КВ-15	4	4000	68	140	60			190	15	9.90
-37	КВ-16	2	3270	68	140	60				12	8.09.

1. Арматура класса AI по ГОСТ 5781-82*, арматура класса BpI по ГОСТ 6727-80*
2. Сварка каркасов электросваркой по ГОСТ 14098-85.

Спецификация арматурных элементов

Марка	Поз.	Наименование	Кол.	Масса поз. кг.	Общая масса, кг.
КЦ-1	1	ф 10 AI ℓ = 3550	2	4.38	4.83
	2	ф 4 BpI ℓ = 300	15	0.45	
КЦ-2	1	ф 12 AI ℓ = 3550	2	6.30	6.75
	2	ф 4 BpI ℓ = 300	15	0.45	
КЦ-3	1	ф 10 AI ℓ = 3400	2	4.20	4.65
	2	ф 4 BpI ℓ = 300	15	0.45	
КЦ-4	1	ф 10 AI ℓ = 3050	2	3.76	3.90
	2	ф 4 BpI ℓ = 140	13	0.18	
КЦ-5	1	ф 12 AI ℓ = 3150	2	5.59	5.78
	2	ф 4 BpI ℓ = 140	14	0.19	
КЦ-6	1	ф 10 AI ℓ = 3150	2	3.89	4.08
	2	ф 4 BpI ℓ = 140	14	0.19	
КЦ-7	1	ф 10 AI ℓ = 3450	2	4.26	4.47
	2	ф 4 BpI ℓ = 140	15	0.21	
КЦ-8	1	ф 12 AI ℓ = 3550	2	6.30	6.51
	2	ф 4 BpI ℓ = 140	15	0.21	
КЦ-9	1	ф 10 AI ℓ = 3550	2	4.38	4.59
	2	ф 4 BpI ℓ = 140	15	0.21	
КЦ-10	1	ф 12 AI ℓ = 2450	2	4.35	4.50
	2	ф 4 BpI ℓ = 140	11	0.15	
КЦ-11	1	ф 10 AI ℓ = 2450	2	3.02	3.17
	2	ф 4 BpI ℓ = 140	11	0.15	
КЦ-12	1	ф 12 AI ℓ = 2850	2	5.06	5.23
	2	ф 4 BpI ℓ = 140	12	0.17	
КЦ-13	1	ф 10 AI ℓ = 2850	2	3.52	3.69
	2	ф 4 BpI ℓ = 140	12	0.17	
КЦ-14	1	ф 10 AI ℓ = 2450	2	3.02	3.32
	2	ф 4 BpI ℓ = 300	10	0.30	
КЦ-15	1	ф 10 AI ℓ = 1700	2	2.10	2.31
	2	4 BpI ℓ = 300	7	0.21	
КЦ-16	1	ф 10 AI ℓ = 3970	2	4.90	5.40
	2	ф 4 BpI ℓ = 300	17	0.50	
КЦ-17	1	ф 12 AI ℓ = 3970	2	7.05	7.55
	2	ф 4 BpI ℓ = 300	17	0.50	
КЦ-18	1	ф 10 AI ℓ = 3800	2	4.69	5.17
	2	ф 4 BpI ℓ = 300	16	0.48	
КЦ-19	1	ф 10 AI ℓ = 2660	2	2.79	3,09
	2	ф 4 BpI ℓ = 300	11	0.30	
КЦ-20	1	ф 10 AI ℓ = 3080	2	3.80	4.12
	2	ф 4 BpI ℓ = 300	12	0.32	

Спецификация арматурных элементов

Марка	Поз.	Наименование	Кол.	Масса поз. кг.	Общая масса кг.
КЦ-21	1	ф 10 AI ℓ = 2660	2	2.79	2.93
	2	ф ℓ = 140	11	0.14	
КЦ-22	1	ф 10 AI ℓ = 3080	2	3.80	3.95
	2	ф ℓ = 140	12	0.15	
КВ-1	1	ф 12 AI ℓ = 4380	2	7.78	8.31
	2	ф 4 BpI ℓ = 300	18	0.53	
КВ-2	1	ф 12 AI ℓ = 4240	2	7.53	8.06
	2	ф 4 BpI ℓ = 300	18	0.53	
КВ-3	1	ф 10 AI ℓ = 4240	2	5.23	5.76
	2	ф 4 BpI ℓ = 300	18	0.53	
КВ-4	1	ф 10 AI ℓ = 1740	2	2.15	2.39
	2	ф 4 BpI ℓ = 300	8	0.24	
КВ-5	1	ф 10 AI ℓ = 3870	2	4.78	5.00
	2	ф 4 BpI ℓ = 140	16	0.22	
КВ-6	1	ф 12 AI ℓ = 3930	2	6.98	7.20
	2	ф 4 BpI ℓ = 140	16	0.22	
КВ-7	1	ф 10 AI ℓ = 3270	2	4.03	5,21
	2	ф 4 BpI ℓ = 140	13	0.18	
КВ-8	1	ф 12 AI ℓ = 3270	2	5.81	5.99
	2	ф 4 BpI ℓ = 140	13	0.18	
КВ-9	1	ф 12 AI ℓ = 3280	2	5.83	6.02
	2	ф 4 BpI ℓ = 140	14	0.19	
КВ-10	1	ф 10 AI ℓ = 3280	2	4.05	4.24
	2	ф 4 BpI ℓ = 140	14	0.19	
КВ-11	1	ф 10 AI ℓ = 1620	2	2.00	2.10
	2	ф 4 BpI ℓ = 140	7	0.10	
КВ-12	1	ф 10 AI ℓ = 3500	2	4.32	4.67
	2	ф 4 BpI ℓ = 300	13	0.35	
КВ-13	1	ф 10 AI ℓ = 3500	2	4.32	4.49
	2	ф 4 AI ℓ = 140	13	0.17	
КВ-14	1	ф 10 AI ℓ = 4230	2	5.22	5.68
	2	ф 4 BpI ℓ = 300	17	0.46	
КВ-15	1	ф 14 AI ℓ = 4000	2	9.68	9.90
	2	ф 4 BpI ℓ = 140	16	0.22	
КВ-16	1	ф 14 AI ℓ = 3270	2	7.91	8.09
	2	ф 4 BpI ℓ = 140	13	0.18	

Н.контр.	Гордацкий		12.91
Нач. отд.	Турсунбаева		12.91
Гл. спец.	Гордацкий		12.91
ГАП.	Сагатов		12.91
ГИП	Акрамов		12.91
Зав. гр.	Бавбекав		12.91
Разраб.	Мизакаримова		12.91

218-1-528 с. 91 АС. 01-1.

Детские ясли-сад на 190 мест в монолитных конструкциях.

Стадия	Лист	Листов
Р	14	

Каркасы плоские КЦ-1 ... КВ-16. Спецификация.

ТашЗНИИЭП

Привязан

Инв. №

Взам. инв. №

Подпись и дата

Инв. № подл.

25224-01 16

Формат А2

Альбом 1

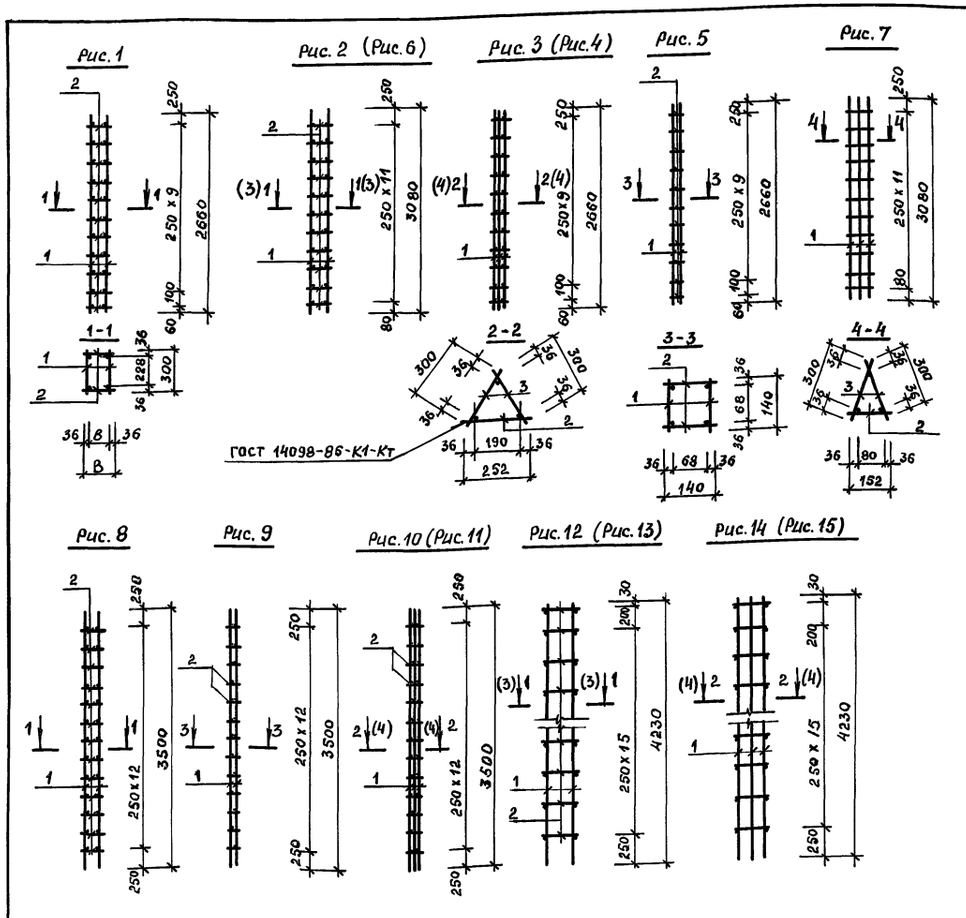

Спецификация арматурных элементов КЦО-1 ... КЦО-7

Марка	Поз.	Наименование		Кол.	Масса ед., кг	Общая масса, кг
КЦО-1	1	КЦ-19		2	3,09	6,77
	2	ф4 ВрI	ℓ=300	22	0,027	
КЦО-2	1	ф10 AI	ℓ=2670	3	1,65	5,70
	2	ф4 ВрI	ℓ=152	11	0,014	
	3	ф4 ВрI	ℓ=300	22	0,027	
КЦО-3	1	КЦ-19		2	3,09	6,488
	2	ф4 ВрI	ℓ=140	22	0.014	
КЦО-4	1	КЦ-20		2	4,12	8,58
	2	ф4 ВрI	ℓ=140	24	0,014	
КЦО-5	1	ф10 AI	ℓ=2670	3	1,65	5,80
	2	ф4 ВрI	ℓ=252	11	0,023	
	3	ф4 ВрI	ℓ=300	22	0.027	
КЦО-6	1	КЦ-21		2	2,93	6.17
	2	ф4 ВрI	ℓ=140	22	0,014	
КЦО-7	1	КЦ-22		2	3,95	8,24
	2	ф4 ВрI	ℓ=140	24	0,014	
КЦО-8	1	ф10 AI	ℓ=3080	3	1,90	6,62
	2	ф4 ВрI	ℓ=252	12	0,023	
	3	ф4 ВрI	ℓ=300	24	0,027	

Спецификация арматурных элементов КВО-1... КВО-9

Марка	Поз.	Наименование		Кол.	Масса ед. кг	Общая масса, кг
КВО-1	1	КВ-12		2	4,67	10,04
	2	ф4 ВрI	ℓ=300	26	0,027	
КВО-2	1	КВ-12		2	4,67	9,704
	2	ф4 ВрI	ℓ=140	26	0,014	
КВО-3	1	КВ-13		2	4,49	9,35
	2	ф4 ВрI	ℓ=140	26	0,014	
КВО-4	1	ф10 AI	ℓ=3500	3	2,16	7,32
	2	ф4 ВрI	ℓ=252	13	0,023	
	3	ф4 ВрI	ℓ=300	26	0,027	
КВО-5	1	КВ-14		2	5,68	11.58
	2	ф4 ВрI	ℓ=300	8	0.027	
КВО-6	1	ф10 AI	ℓ=4230	3	2,61	9,56
	2	ф4 ВрI	ℓ=252	16	0,023	
	3	ф4 ВрI	ℓ=300	32	0,027	
КВО-7	1	КВ-14		2	5,68	11,48
	2	ф4 ВрI	ℓ=140	8	0,014	
КВО-8	1	ф10 AI	ℓ=3500	3	2,16	7,36
	2	ф4 ВрI	ℓ=152	13	0,014	
	3	ф4 ВрI	ℓ=300	26	0,027	
КВО-9	1	ф10 AI	ℓ=4230	3	2,61	8,75
	2	ф4 ВрI	ℓ=152	16	0,014	
	3	ф4 ВрI	ℓ=300	26	0,027	

1. Каркасы КЦ-19... КЦ-22, КВ-12... КВ-14 см. АС.01-1 л. 14
2. Арматура класса AI по ГОСТ 5781-82*.
3. Арматура класса ВрI по ГОСТ 6727-80*.

Таблица исполнений (начало)

Обозначение	Марка	Рис.	Размеры, мм В	Размеры, мм в	Масса, кг
218-1-528 с. 91 АС.01-1 л.15	КЦО-1	1	300	228	6.77
-01	КЦО-2	4			5,70
-02	КЦО-3	1	140	68	6.48
-03	КЦО-4	2	140	68	8,58
-04	КЦО-5	3			5.80
-05	КЦО-6	5			6.17
-06	КЦО-7	6			8.24
-07	КЦО-8	7			6.62
-08	КВО-1	8	300	228	10.04
-09	КВО-2		140	68	9.704

Таблица исполнений (окончание)

Обозначение	Марка	Рис.	Размеры, мм В	Размеры, мм в	Масса, кг
218-1-528 с.91 АС.01-1 л.15-10	КВО-3	9			9,35
-11	КВО-4	10			7,32
-12	КВО-5	12	300	228	11.58
-13	КВО-6	14			9,56
-14	КВО-7	13	140	68	11,48
-15	КВО-8	11			7,36
-16	КВО-9	15			8.75

Взам. инв. №

Подпись и дата

Инв. № подл.

Привязан

Инв. №

Н. контр.	Горбацкий		12.91
Нач. отд.	Турсунбаева		12.91
Гл. спец.	Горбацкий		12.91
ГАП	Сагатов		12.91
ГИП	Акрамов		12.91
Зав. гр.	Бавбеков		12.91
Разраб.	Мирзакаримова		12.91

218-1-528 с. 91 АС.01-1

Детские ясли-сад на 190 мест в монолитных конструкциях

Стадия	Лист	Листов
Р	15	

Объемные каркасы КЦ01 ... КВО-9

Таш ЗНИИЭП

25224-01 17

Копировала Кулахметова

Формат А2

Альбом 1

Рис. 1

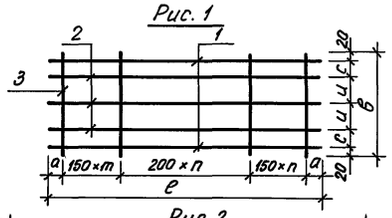

Рис. 2

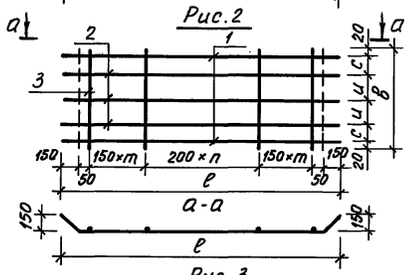

Рис. 3

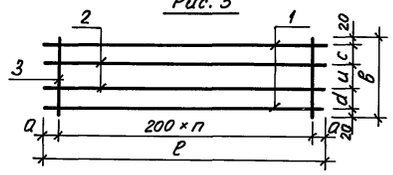

Рис. 4

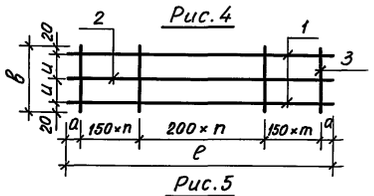

Рис. 5

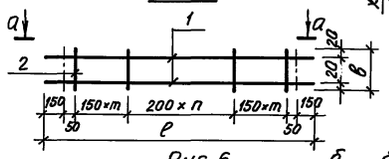

Рис. 6

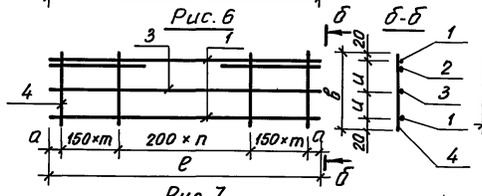

Рис. 7

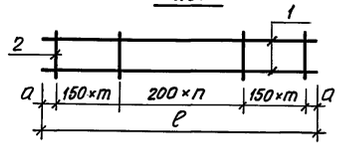

Рис. 8

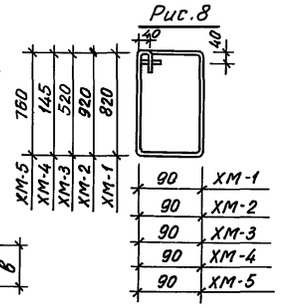

ОС-47

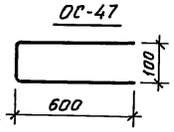

ОС-48

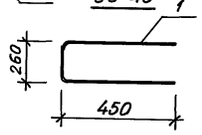

Таблица исполнений

Обозначение	Марка	Рис	Размеры, мм ℓ	в	a	d	c	u	m	n	Масса, кг
218-1-528 с.91 АС.01-1 л.16	КП-1	1	6960	1440	280		250	450	4	26	40.52
01	КП-2		3360	1440	280		250	450	4	7	19.05
02	КП-3		2860	1740	230		400	450	4	6	20.61
03	КП-4	2	6620	1440			250	450	5	23	38.94
04	КП-5	1	3660	1440	180		250	450	5	9	20.32
05	КП-6	4	3600	790	250			375	3	11	13.43
06	КП-7	1	2860	1740	230		400	450	4	6	18.79
07	КП-8	5	6500	490					5	23	22.6
08	КП-9	4	3040	790	170			375	5	6	13.86
09	КП-10		3600	790	250			375	3	11	15.74
10	КП-11	3	1900	1060	150	340	340	340		8	9.06
11	КП-12		2200	1060	100	340	340	340		10	12.08
12	КП-13	4	6600	790	250			375	7	20	52.92
13	КП-14		5100	790	200			375	5	16	25.27
14	КП-15		5860	790	230			375	6	18	46.95
15	КП-16	7	2200	360	150				3	5	7.03
16	КП-17	3	2860	1060	180	340	340	340		14	13.62
17	КП-18	4	5100	790	200			375	5	16	11.69
18	КП-19	6	6800	790	300			375	6	22	63.20
19	КП-20		7800	790	300			375	8	24	75.37
21	КП-21	3	3100	1200	150	380	380	400		14	15.07

Спецификация арматурных элементов (начало)

Марка	Поз	Наименование		Кол.	Масса, кг поз	Масса, кг марки
КП-1	1	Ф12 А III	ℓ=6960	2	12.36	40.52
	2	Ф8 А I	ℓ=6960	3	8.25	
	3	Ф8 А I	ℓ=1440	35	19.91	
КП-2	1	Ф12 А III	ℓ=3360	2	5.97	19.05
	2	Ф8 А I	ℓ=3360	3	3.98	
	3	Ф8 А I	ℓ=1440	16	9.10	
КП-3	1	Ф14 А III	ℓ=2860	2	6.91	20.61
	2	Ф8 А I	ℓ=2860	3	3.39	
	3	Ф8 А I	ℓ=1740	15	10.31	
КП-4	1	Ф12 А III	ℓ=6620	2	11.76	38.94
	2	Ф8 А I	ℓ=6620	3	7.84	
	3	Ф8 А I	ℓ=1440	34	19.34	
КП-5	1	Ф12 А III	ℓ=3660	2	6.50	22.22
	2	Ф8 А I	ℓ=3660	3	4.34	
	3	Ф8 А I	ℓ=1440	20	11.38	
КП-6	1	Ф12 А III	ℓ=3600	2	6.39	13.43
	2	Ф8 А I	ℓ=3600	1	1.42	
	3	Ф8 А I	ℓ=790	18	5.62	
КП-7	1	Ф12 А III	ℓ=2860	2	5.08	18.78
	2	Ф8 А I	ℓ=2860	3	3.39	
	3	Ф8 А I	ℓ=1740	15	10.31	
КП-8	1	Ф14 А III	ℓ=6620	2	16.02	22.6
	2	Ф8 А I	ℓ=490	34	6.58	
КП-9	1	Ф14 А III	ℓ=3040	2	7.36	13.86
	2	Ф8 А I	ℓ=3040	1	1.20	
	3	Ф8 А I	ℓ=790	17	5.30	
КП-10	1	Ф14 А III	ℓ=3600	2	8.70	15.74
	2	Ф8 А I	ℓ=3600	1	1.42	
	3	Ф8 А I	ℓ=790	18	5.62	
КП-11	1	Ф12 А III	ℓ=1900	2	3.37	9.06
	2	Ф8 А I	ℓ=1900	2	1.50	
	3	Ф8 А I	ℓ=1060	9	4.19	
КП-12	1	Ф14 А III	ℓ=2200	2	5.32	12.08
	2	Ф8 А I	ℓ=2200	2	1.74	
	3	Ф8 А I	ℓ=1060	11	5.02	
КП-13	1	Ф22 А III	ℓ=6600	2	39.39	52.92
	2	Ф8 А I	ℓ=6600	1	2.61	
	3	Ф8 А I	ℓ=790	35	10.92	

Спецификация арматурных элементов (окончание)

Марка	Поз.	Наименование		Кол.	Масса, кг поз.	Масса, кг марки
КП-14	1	Ф14 А III	ℓ=5100	2	12.34	25.27
	2	Ф8 А I	ℓ=5100	1	2.01	
	3	Ф8 А I	ℓ=790	35	10.92	
КП-15	1	Ф22 А III	ℓ=5860	2	34.97	46.95
	2	Ф8 А I	ℓ=5860	1	2.31	
	3	Ф8 А I	ℓ=790	31	9.67	
КП-16	1	Ф14 А III	ℓ=2200	2	5.32	7.03
	2	Ф8 А I	ℓ=360	12	1.71	
КП-17	1	Ф12 А III	ℓ=2860	2	5.08	13.62
	2	Ф8 А I	ℓ=2860	2	2.26	
	3	Ф8 А I	ℓ=1060	15	6.28	
КП-18	1	Ф12 А III	ℓ=5100	2	9.06	11.69
	2	Ф8 А I	ℓ=5100	1	2.01	
	3	Ф8 А I	ℓ=790	2	0.62	
КП-19	1	Ф22 А III	ℓ=6800	2	40.58	64.38
	2	Ф18 А III	ℓ=2550	2	10.19	
	3	Ф8 А I	ℓ=6800	1	2.69	
	4	Ф8 А I	ℓ=790	35	10.92	
КП-20	1	Ф22 А III	ℓ=7800	2	46.55	76.72
	2	Ф20 А III	ℓ=2900	2	14.30	
	3	Ф8 А I	ℓ=7800	1	3.08	
	4	Ф8 А I	ℓ=790	41	12.79	
КП-21	1	Ф12 А III	ℓ=3100	2	5.51	15.07
	2	Ф8 А I	ℓ=3100	2	2.45	
	3	Ф8 А I	ℓ=1200	15	7.11	
ХМ-1	1	Ф8 А I	ℓ=2210	1	0.87	0.87
ХМ-2	1	Ф8 А I	ℓ=2410	1	0.94	0.94
ХМ-3	1	Ф8 А I	ℓ=1610	1	0.63	0.63
ХМ-4	1	Ф8 А I	ℓ=860	1	0.34	0.34
ХМ-5	1	Ф8 А I	ℓ=2100	1	0.83	0.83
ОС-47	1	Ф22 А III	ℓ=1300	1	3.87	3.87
ОС-48	1	Ф12 А III	ℓ=1150	1	1.02	1.02

1. Сборка каркасов электросваркой по ГОСТ 14098-85.
2. Арматура каркасов перемычек по ГОСТ 5781-82*.

Взам. инв. N | Подпись и дата | Инв. N подл.

Н. контр.	Горбацкий		12.91
Нач. отд.	Турсунбаева		12.91
Гл. спец.	Горбацкий		12.91
ГИП	Акрамов		12.91
ГАП	Сагатов		12.91
Разраб.	Баббеков		12.91

Привязан

Инв. N

218-1-528 с. 91 АС. 01-1

Детские ясли-сад на 190 мест в монолитных конструкциях

Стадия	Лист	Листов
Р	16	

Каркасы перемычек КП-1 ... КП-21, ХМ1 ... ХМ5 Спецификация

ТашЗНИИЭП

25224-01 18

Копировала Блинова Формат А2

Альбом 1

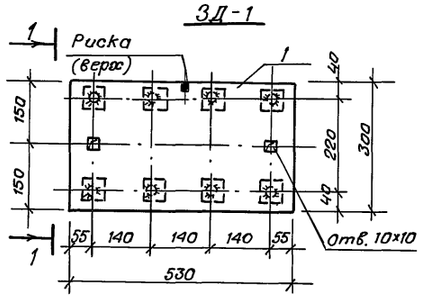

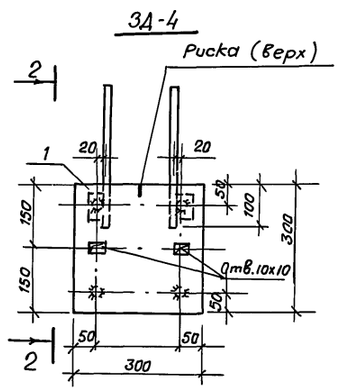

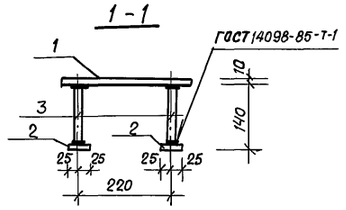

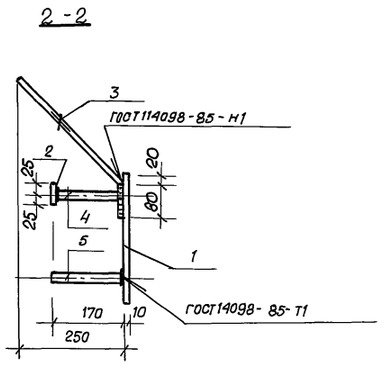

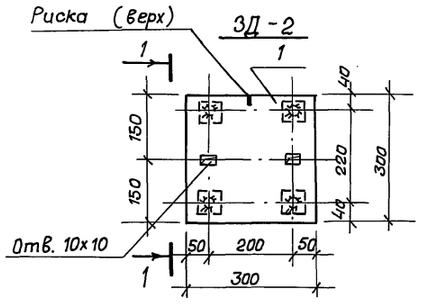

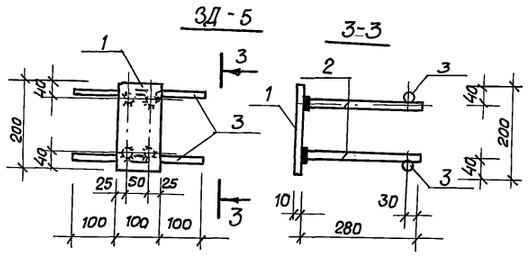

Спецификация арматурных элементов.

Марка	Поз.	Наименование		Кол.	Масса кг. Поз.	Масса кг. Марки.
3Д-1	1	-10×300	ℓ = 530	1	12,48	15,31
	2	-10×50	ℓ = 50	8	1,57	
	3	ф 14 А III	ℓ = 130	8	1,26	
3Д-2	1	-10×300	ℓ = 300	1	7.07	8,48
	2	-10×50	ℓ = 50	4	0.78	
	3	ф14 А III	ℓ = 130	4	0,63	
3Д-3	1	-10×300	ℓ = 660	1	16.54	19,85
	2	-10×50	ℓ = 50	4	0.78	
	3	ф 14 А III	ℓ = 430	4	2.08	
	4	ф 14 А III	ℓ = 160	4	0.63	
	5	ф 14 А III	ℓ = 170	4	0.82	
3Д-4	1	-10×300	ℓ = 300	1	7.07	9.22
	2	-10×50	ℓ = 50	2	0.39	
	3	ф 14 А III	ℓ = 430	2	1,04	
	4	ф 14 А III	ℓ = 160	2	0.31	
	5	ф14 А III	ℓ = 170	2	0.41	
3Д-5	1	-10×100	ℓ = 200	1	1,57	2,92
	2	ф 10 А III	ℓ = 280	4	0.17	
	3	ф 10 А III	ℓ = 300	2	0.18	
3Д-6	1	-10×150	ℓ = 150	1	1.77	1.89.
	2	ф 8А III.	ℓ = 150	2	0.12	

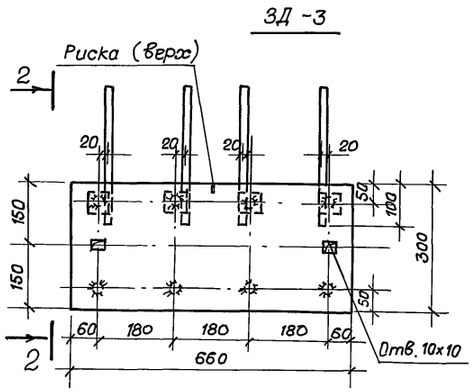

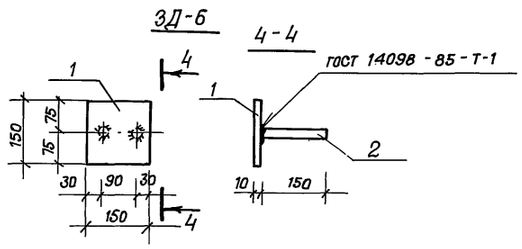

1. Арматура класса А-III по ГОСТ 5781-82*
сталь прокатная полосовая по ГОСТ 103-76*.

Н.контр.	Горбацкий		12.91
Нач.отд.	Турсунбаева		12.91
Гл.спец.	Горбацкий		12.91
ГИП	Акрамов		12.91
ГАП	Сагатов		12.91
Разраб.	Бавбеков		12.91

218-1-528 с.91. АС. 01-1

Привязан.

Инв. №

Детские ясли-сад на 190 мест в монолитных конструкциях.

Стадия	Лист	Листов
Р	17	

Закладные детали 3Д-1 ... 3Д-6. Спецификация.

ТашЗНИИЭП.

Инв. № подл. | Подпись и дата | Взам. инв. №

25224-01 19

Копиров. Зотова.

Формат А2.

Альбом 1

Блок „А"

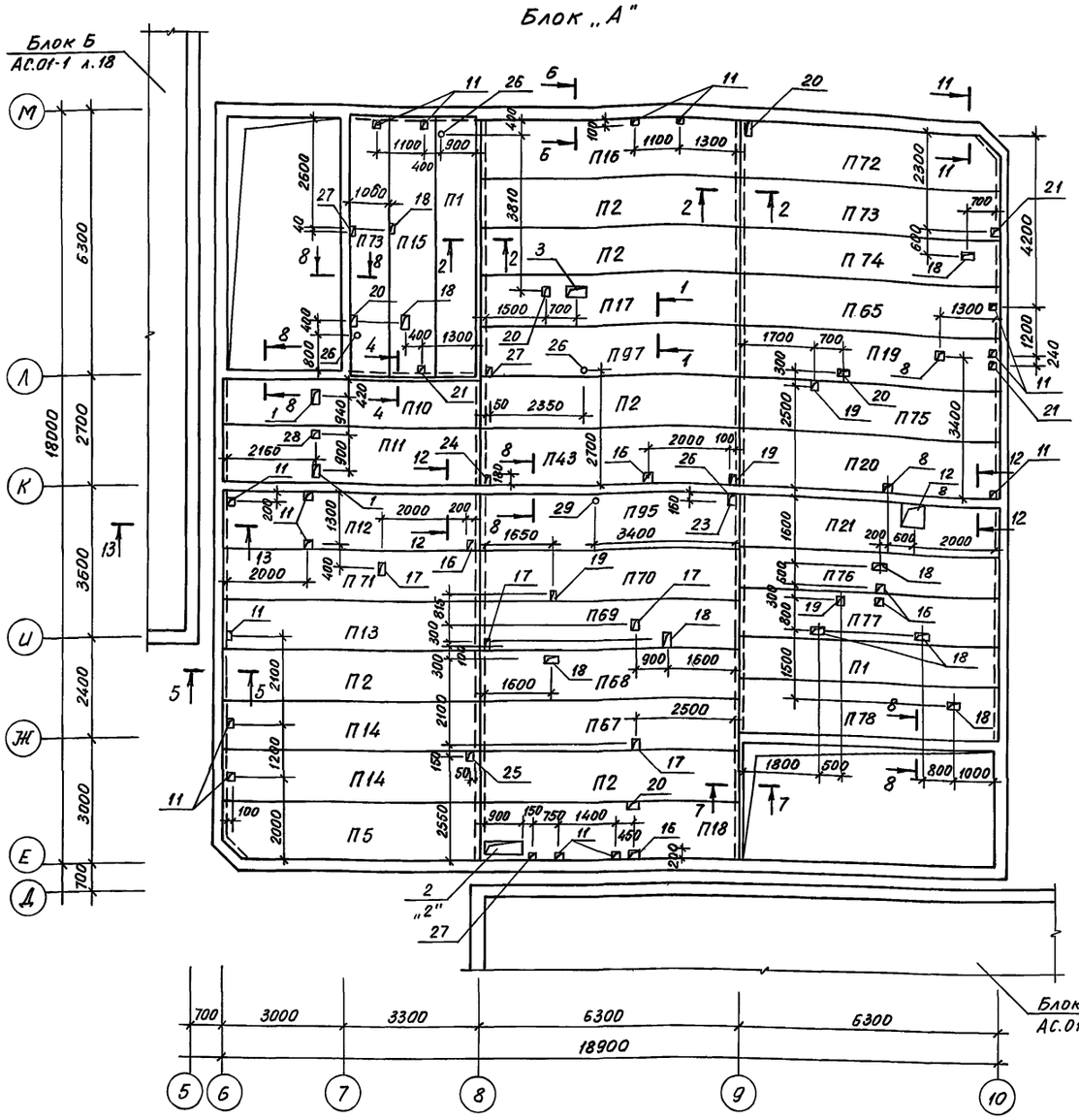

Блок „Б"

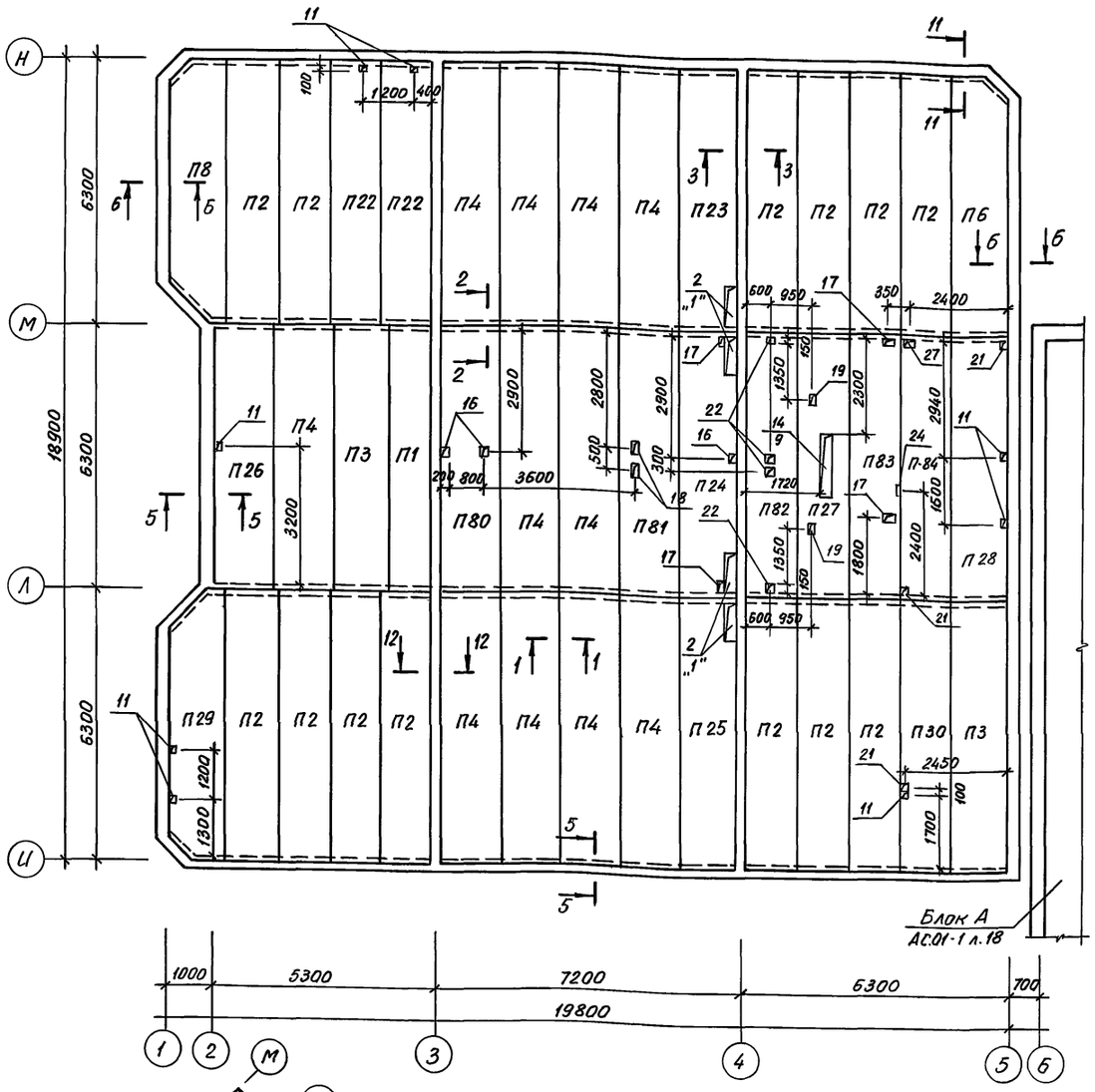

1. Спецификацию плит перекрытия и экспликация отверстий см. АС.01-1 л. 19 .
2. Сечения 1-1 ÷ 8-8 ; 11-11 ; 12-12 см. АС.1-1 л.36
3. На схеме расположения плит перекрытия даны отверстия с привязками, которые должны быть предусмотрены в монолитной части перекрытия.
4. Монтаж плит перекрытия производить на телескопические стойки, устанавливаемые шагом 1.5 × 1.5 м
5. Армирование монолитной части перекрытия разработано на АС.01-1 л. 20
6. Детали обрамления отверстий в монолитной части перекрытия производить согласно АС.0-1 л. 21
7. В обозначении отверстий в числителе указан номер отверстия согласно экспликации, а в знаменателе - номер детали обрамления.
8. Спецификацию деталей обрамления отверстий и ведомость расхода стали см. АС.01-1 л. 21

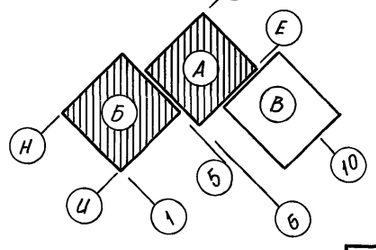

1 — номер отверстия
2 — номер детали обрамления отверстия в монолитной части перекрытия

Согласовано

Сектор ОВ	Березан	12.91
Сектор ВК	Кнюмова	12.91
Сектор Э	Ким	12.91

Инв.№ подл. | Подпись и дата | Взам. инв.№

Н.контр.	Горбацкий		12.91
Нач.отд.	Турсунбаева		12.91
Гл.спец.	Горбацкий		12.91
ГИП	Акрамов		12.91
ГАП	Сагатов		12.91
Зав.гр.	Баббеков		12.91
Разраб.	Кирилец		12.91

Привязан

Инв.№

218-1-528 с.91 АС.01-1

Детские ясли-сад на 190 мест в монолитных конструкциях

Стадия	Лист	Листов
Р	18	

Блок А, Б . Схема расположения плит перекрытий на отм. -0.220

ТашЗНИИЭП

25224-01 20

Копировала Блинова Формат А2

Альбом 1

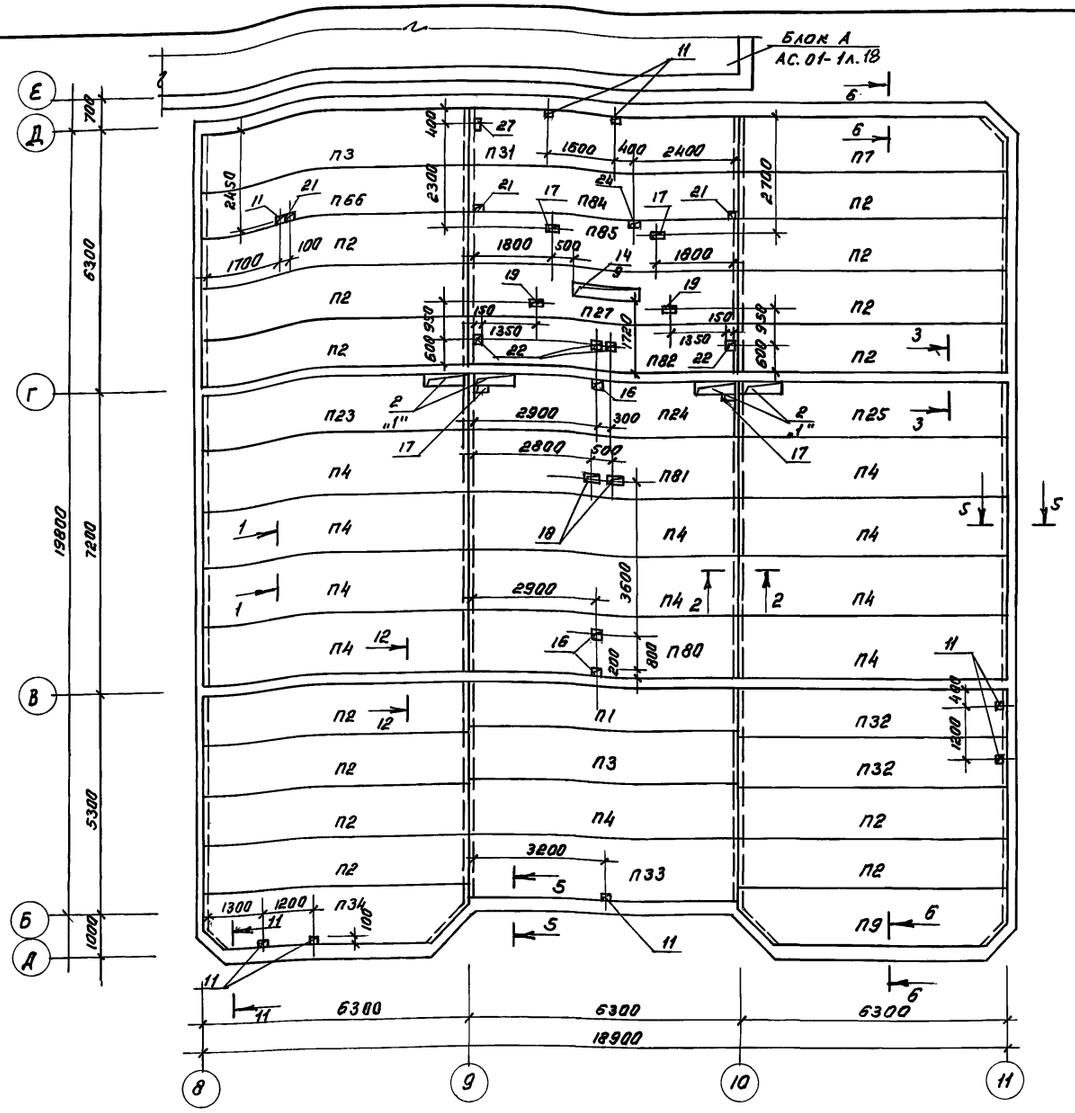

Экспликация отверстий

№ отв	Размеры, мм а	Размеры, мм б	Назначение	Номер детали обрамления
1	200	400	ЭО	
2	900	300	ОВ	1,2
3	450	250	ОВ	
4	250	150	ОВ	
5	450	350	ОВ	
6	150	150	ОВ	
7	400	300	ОВ	
8	200	200	ОВ	
9	550	400	ОВ	
10	300	300	ОВ	
11	100	100	ОВ	
12	550	550	ОВ	8
13	150	100	ОВ	
14	1540	300	ОВ	9
15	400	200	ОВ	
16	200	200	ВК	
17	200	150	ВК	
18	350	200	ВК	
19	150	100	ВК	
20	250	150	ВК	
21	100	100	ВК	
22	150	150	ВК	
23	160	160	ВК	
24	180	70	СС	
25	70	70	СС	
26	ф50		ЭО	
27	100	50	ЭО	
28	200	200	ЭО	
29	ф80		ЭО	

Спецификация к схемам расположения плит перекрытия (начало)

Марка поз.	Обозначение	Наименование	Кол.	Масса ед., кг.	Примечание
П1	ИЖС.1-01	П-62.10.6	4	950	
П2	-01	П-62.12.6	31	1050	
П3	-02	П-62.13.6	4	1130	
П4	-03	П-62.14.6	22	1250	
П5	-04	1П-62.14.6	1	1430	
П6	-05	1П-62.13.6	1	1230	
П7	-06	2П-62.13.6	1	1230	
П8	-07	3П-62.13.6	1	1150	
П9	-08	4П-62.13.6	1	1150	
П10	ЦЖС.1-02	П-62.12.6-1	1	1050	
П11	-01	П62.14.6-1	1	1250	
П12	-02	П-62.14.6-2	1	1250	
П13	-03	П-62.12.6-2	1	1050	
П14	-04	П-62.12.6-3	2	1050	
П15	-05	П-62.10.6-1	1	950	
П16	-06	П-62.146-3	1	1250	
П17	-07	П-62.12.6-5	1	1050	
П18	-08	П-62.14.6-4	1	1250	
П19	-09	П-62.12.6-6	1	1050	
П20	-10	П-62.14.6-5	1	1250	
П21	-11	П-62.13.6-1	1	1130	
П22	-12	П-62.12.6-7	2	1050	
П23	-13	П-62.14.6-6	2	1250	
П24	-14	П-62.14.6-7	2	1250	
П25	-15	П-62.14.6-8	2	1250	
П26	-16	П-62.14.6-9	1	1250	
П27	-17	П-62.12.6-8	2	1050	
П28	-18	П-62.13.6-2	1	1130	
П29	-19	4П-62.13.6-1	1	1150	
П30	-20	П-62.12.6-9	1	1050	
П31	-21	П-62.13.6-3	1	1130	
П32	-22	П-62.12.6-10	2	1050	
П33	-23	П-62.146-10	1	1250	
П34	-24	3П-62.13.6-1	1	1150	
П43	ИЖС.1-02-33	П-62.14.6-14	1	1250	
П65	-55	П-62.12.6-29	1	1050	
П66	-56	2-62.12.6-30	1	1050	
П67	-57	П-62.12.6-31	1	1050	
П68	-58	П-62.12.6-32	1	1050	

Данный лист см. совместно с АС.01-1л.18

Спецификация к схемам расположения плит перекрытия (прод.)

Марка поз.	Обозначение	Наименование	Кол.	Масса ед. кг.	Примечание
П69	ИЖС.1-02-59	П-62.12.6-33	1	1050	
П70	-60	П-62.12.6-34	1	1050	
П71	-61	П-62.12.6-35	1	1050	
П72	-62	1П-62.14.6-1	1	1430	
П73	-63	П-62.12.6-36	2	1050	
П74	-64	П-62.12.6-37	1	1050	
П75	-65	П-62.12.6-38	1	1050	
П76	-66	П-62.10.6-2	1	950	
П77	-67	П-62.12.6-4	1	1050	
П78	-68	П-62.13.6-6	1	1130	
П80	-70	П-62.14.6-20	2	1250	
П81	-71	П-62.14.6-21	2	1250	
П82	-72	П-62.12.6-39	2	1050	

Спецификация схемам расположения плит перекрытия (окончание)

Марка поз.	Обозначение	Наименование	Кол.	Масса ед. кг.	Примечание
П83	ИЖС.1-02-73	П-62.12.6-40	1	1050	
П84	-74	П-62.12.6-41	2	1050	
П85	-75	П-62.12.6-42	1	1050	
П95	-85	П-62.14.6-27	1	1250	
П97	-87	П-62.12.6-46	1	1050	

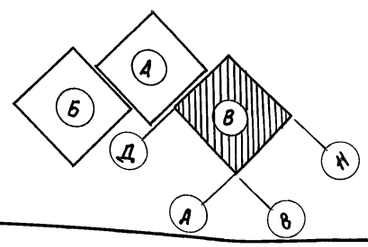

Привязан:

Инв. №

Согласовано:

Сектор ОВ	Березин	12.91
Сектор ВК	Кочнова	12.91
Сектор ЭМ	Ким	12.91

Инв. № подл. | Подпись и дата | Взам. инв. №

Н. контр.	Гарбацкий		12.91
Нач. отд.	Турсунбаев		12.91
Гл. спец.	Гарбацкий		12.91
ГИП	Акрамов		12.91
ГАП	Саватов		12.91
Зав. ер.	Баббеков		12.91
Разраб.	Кирилец		12.91

218-1-528с.91 АС.01-1

Детские ясли-сад на 190 мест в монолитных конструкциях

Стадия	Лист	Листов
Р	19	

Блок В. Схема расположения плит перекрытий на отм. 0.220

ТашЗНИИЭП

25224-01 21

Кап. Мелемникова

Формат А2

Альбом 1

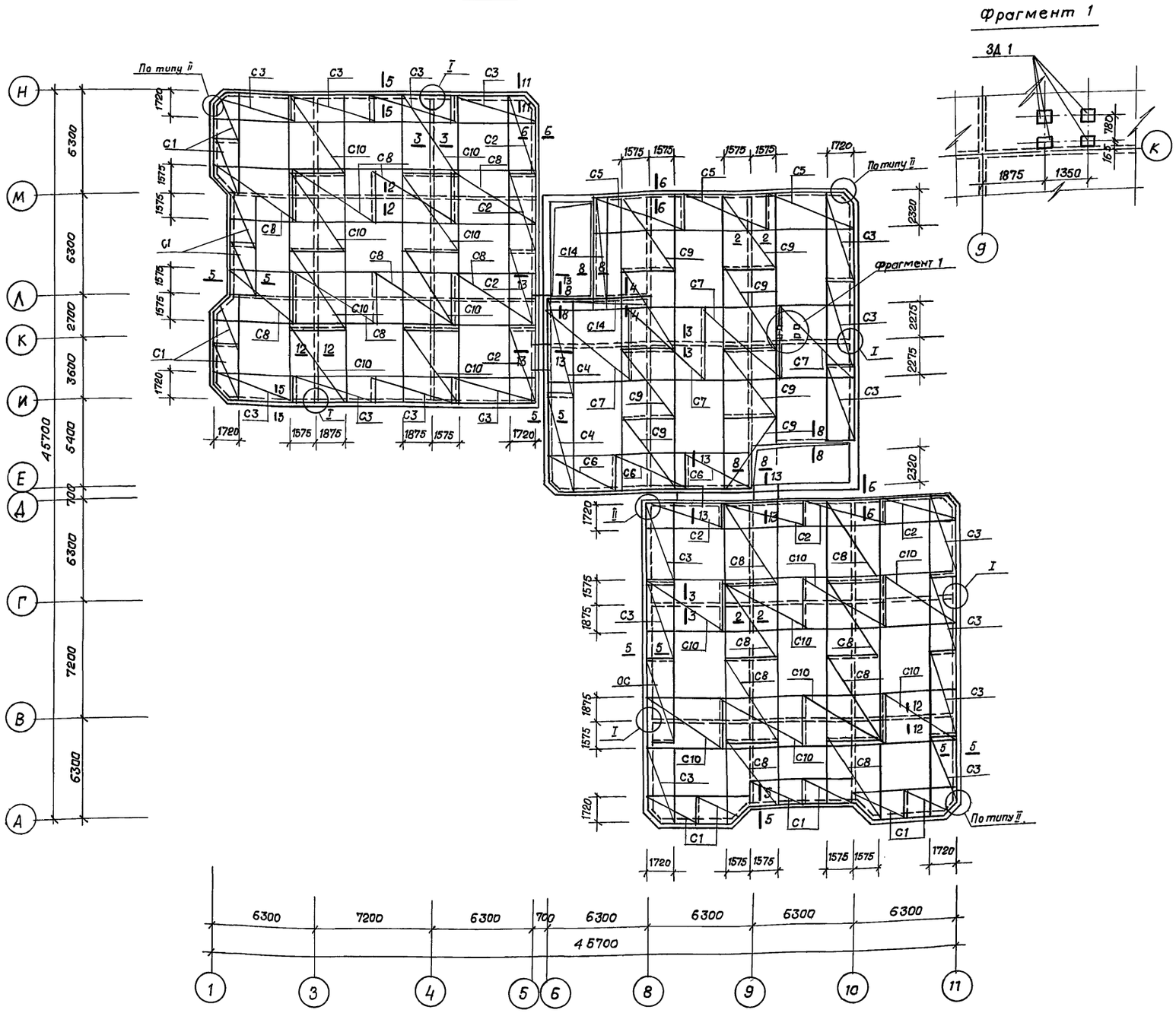

Спецификация арматурных элементов.

Формат	Зона	Поз.	Обозначение	Наименование	Кол	Примечание: масса, кг
БЧ		С1	ГОСТ 23279-85	$С\frac{6AI-400}{10AIII-200}$ 2250×3350 $\frac{25}{25}$	12	23,26
БЧ		С2	"	$С\frac{6AI-400}{10AIII-200}$ 2250×4900 $\frac{25}{50}$	8	42,32
БЧ		С3	"	$С\frac{6AI-300}{10AIII-100}$ 2250×5150 $\frac{25}{25}$	19	82,48.
БЧ		С4	"	$С\frac{6AI-300}{10AIII-100}$ 2250×5950 $\frac{25}{25}$	2	95,19
БЧ		С5	"	$С\frac{6AI-400}{10AIII-200}$ 2850×5500 $\frac{25}{50}$	3	59,01
БЧ		С6		$С\frac{6AI-400}{10AIII-200}$ 2850×4400 $\frac{25}{50}$	3	48,25
		С7	АС 1-1 л. 39	Сетка С7	4	84,32
		С8	АС1-1 л. 39	С8	16	114,78
		С9	АС1-1 л. 39	С9	8	103,74
		С10	АС 1-1 л. 39	С10	16	64,10
		С14	ГОСТ 23279-85	$С\frac{6AI-300}{10AIII-100}$ 850×5950 $\frac{25}{25}$	2	36,75
		С15	АС 1-1 л. 39	Сетка С15 п.м.	6366	
		ЗД1	АС 1-1 л. 39	Изделие закладное ЗД1	4	2.75
		2	АС 1-1 л. 39	Каркас Кр 2	218	1,08
		3	АС1-1 л. 39	Каркас Кр3 (Кр.4) п.м.	2390	1,92(1.37)
		4	ГОСТ 5781-82*	ф 12 AI (10AI) п.м.	4500	0,89(0,62)
		6	АС 1-1 л. 39	Отд. стержень ОС1 (ос2)	60	1,48(1,03)
				Материалы		
				Бетон класса В15 $м^3$	124,0	
			ГОСТ 18124-75*	Асбестоцементный лист d^* 20 мм. $м^2$	5,0	

1 В монолитной части перекрытия предусмотреть все отверстия согласно АС 01-1 л. 18, 19.
2. Отверстия в арматурных сетках вырезать по месту с последующим обрамлением согласно АС. 1-1 л. 37.
3 Сечения 1-1... 13-13 см. АС 1-1 л. 36.

Ведомость расхода стали на монолитные перекрытия на отм. -0.100, кг.

Марка элемента	Изделия арматурные: Арматура класса AI, ГОСТ 5781-82*: ф6	ф8	ф10	ф12	Итого	Арматура класса AIII, ГОСТ 5781-82*: ф6	ф10	Итого	Арматура класса Вр.I, ГОСТ 6727-80*: ф4	Итого	Всего	Изделия закладные: Арматура класса AIII, ГОСТ 5781-82*: ф12	Итого	Прокат марки Вст.3, ГОСТ 103-76*: -150×10	Итого	Всего	Общий расход.
на 9 баллов	1074,5	148,24	-	898,7	2121,4	483,6	5844,5	6328,1	229,0	229,0	8678,5	3,9	3,9	7.1	7.1	11.0	8689,5
на 8,7 баллов	1074,5	148,24	623,7	-	1846,4	483,6	5844,5	6328,1	229,0	229,0	8403,5	3,9	3,9	7.1	7.1	11.0	8414,5

Привязан	Н. контр.	Горбацкий	12.91
	Нач. отд	Турсунбаева	12.91
	Гл. спец.	Горбацкий	12.91
	ГАП	Сагатов	12.91
	ГИП	Акрамов	12.91
	Зав. гр.	Бавбеков	12.91
	Разраб.	Кулакметова	12.91
	Провер.		
Инв. №			

218-1-528с. 91 АС 01-1.

Детские ясли-сад на 190мест в монолитных конструкциях.

Стадия	Лист	Листов
Р	20	

Схема армирования монолитной части перекрытия на отм - 0.100.

ТашЗНИИЭП

25224-01 22

Взам. инв. № | Подпись и дата | Инв. № подл.

Формат А2.

Альбом 1.

Рис 1

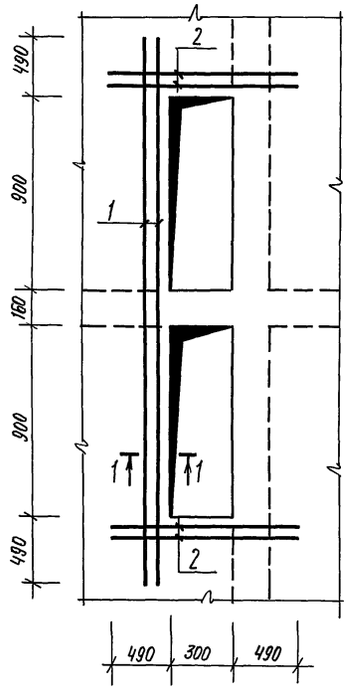

Рис. 2

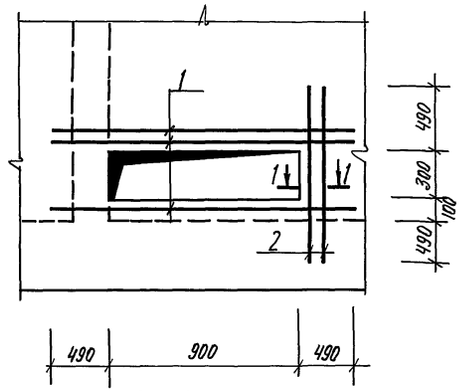

Рис. 3

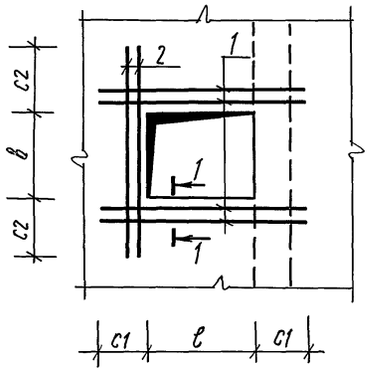

Рис. 4

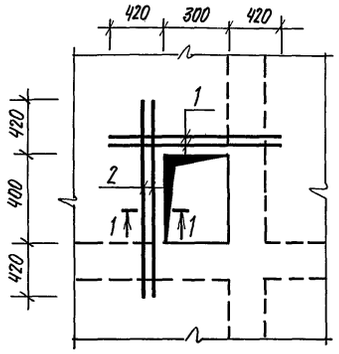

Рис. 5.

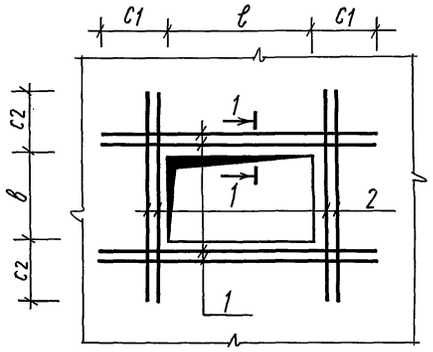

1-1

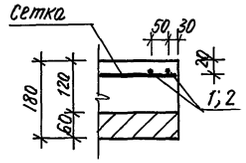

Спецификация арматуры.

Марка	Поз.	Наименование		Кол.	Масса поз. кг	Масса марки.
„1"	1	ф 14 AIII	ℓ= 2940	2	7,10	13,28
	2	ф 14 AIII	ℓ= 1280	4	6,18	
„2"	1	ф 14 AIII	ℓ= 1880	3	6,81	9,57
	2	ф 14 AIII	ℓ= 1380	2	2,76	
„3"	1	ф 12 AIII	ℓ= 1290	4	4,58	6,69
	2	ф 12 AIII	ℓ= 1190	2	2,11	
„4"	1	ф 12 AIII	ℓ= 1140	2	2,02	4,22
	2	ф 12 AIII	ℓ= 1240	2	2,20	
„5"	1	ф 12 AIII	ℓ= 1240	4	4,40	8,45
	2	ф 12 AIII	ℓ= 1140	4	4,05	
„6"	1	ф 14 AIII	ℓ= 1530	4	7,39	14,06
	2	ф 14 AIII	ℓ= 1380	4	6,67	
„7"	1	ф 12 AIII	ℓ= 1140	4	4,05	8,10
	2	ф 12 AIII	ℓ= 1140	4	4,05	
„8"	1	ф 12 AIII	ℓ= 1390	4	4,94	7,41
	2	ф 12 AIII	ℓ= 1390	2	2,47	
„9"	1	ф 14 AIII	ℓ= 2520	4	12,18	18,36
	2	ф 14 AIII	ℓ= 1280	4	6,18	

Спецификация деталей обрамления отверстий на отм. -0,100.

Формат.	Зона.	Поз.	Обозначение.	Наименование	Кол.	Примечание.
A2			АС.01-1 л. 21 –	„1"	4	13,28 кг.
			– 01	„2"	1	9,57 кг.
			– 07	„8"	1	7,41 кг.
			– 08	„9"	2	18,36 кг.

Таблица исполнений.

Обозначение	Марка	Рис.	ℓ мм	в мм	c1 мм	c2 мм
АС.01-1 л. 21 –	„1"	1				
– 01	„2"	2				
– 02	„3"	3	450	350	420	420
– 03	„4"	4				
– 04	„5"		400	300	420	420
– 05	„6"	5	550	400	490	490
– 06	„7"		300	300	420	420
– 07	„8"	3	550	550	420	420
– 08	„9"	5	1540	300	490	490

Ведомость расхода стали, кг.

Марка	Арматурные элементы. Арматура класса AIII ГОСТ 5781-82* ф12	ф14		Итого.	Общий расход.
Обрамление отверстий на отм.-0,100	7,41	99,41		106,82	106,82.

1. Обрамляющие стержни привязать к стержням сеток.
2. Арматура класса AIII по ГОСТ 5781-82*.

Н. контр.	Горбацкий		12.91
Нач. отд.	Турсунбаева		12.91
Гл. спец.	Горбацкий		12.91
ГИП	Акрамов		12.91
ГАП	Сагатов		12.91
Зав. гр.	Бавбеков		12.91
Разраб.	Кулахметова		12.91

Привязан.

Инв. №

218-1-528 с. 91. АС.01-1.

Детские ясли-сад на 190 мест. в монолитных конструкциях.

Стадия	Лист	Листов
Р	21	

Детали обрамления отверстий монолитной части перекрытия.

ТАШЗНИИЭП

Взам. инв.№ | Подпись и дата | Инв.№ подл.

Копировала / Панкина / Формат А2.

Альбом 1

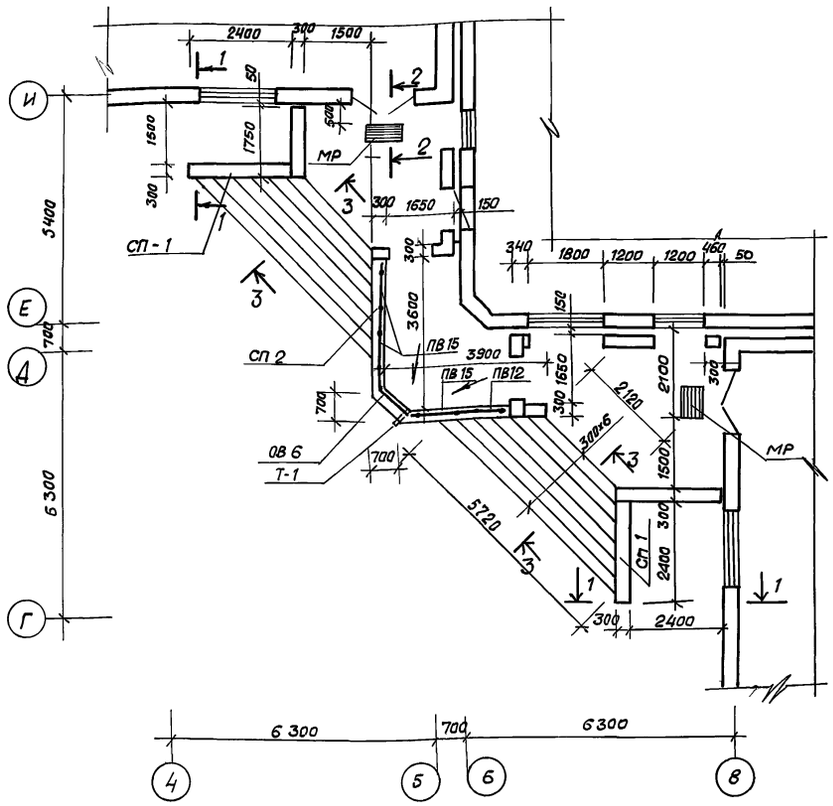

1-1

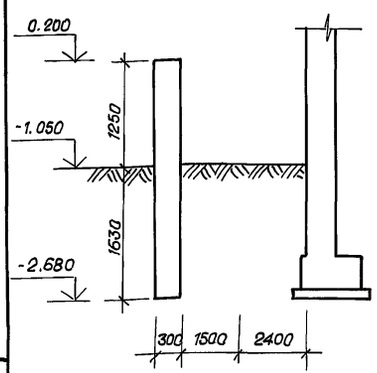

3-3

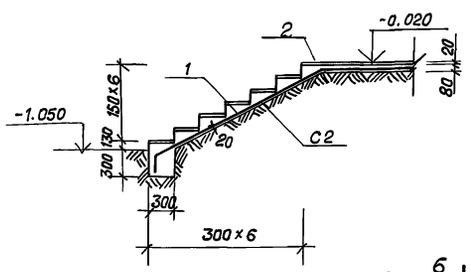

Фасад



2-2

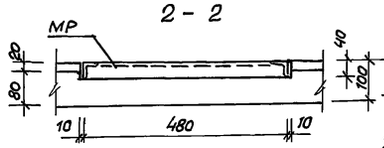

СП 1 (2 шт)

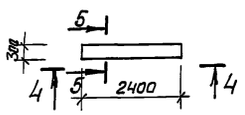

4-4

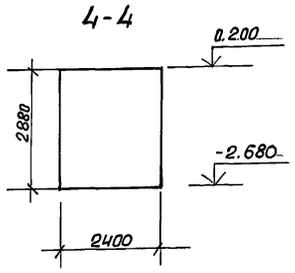

СП 2 (1 шт.)

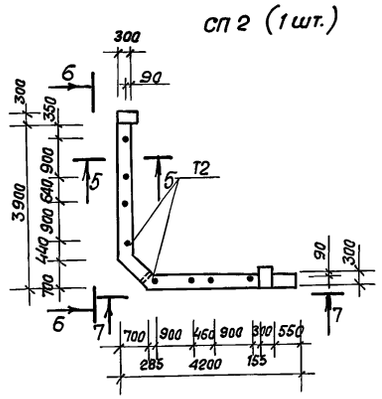

7-7

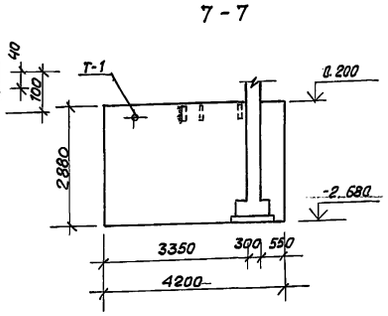

5-5

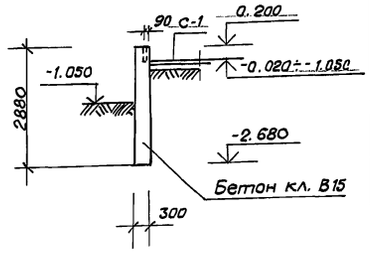

6-6

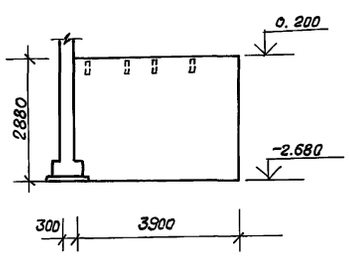

Спецификация элементов входа N 1.

Марка поз.	Обозначение	Наименование	Кол.	Масса ед. кг.	Примечание.
		Сетки.			
С1	ГОСТ 8478-81*	5Вр-I-100 5Вр-I-100 х 2350 х 2500		167,8	
		Ограждения			
ПВ 12	1.256.2-2 в.1	ПВ-12.9Р-1	1	19.50	
ПВ 15	——— " ———	ПВ-15.9Р-1	3	2,07	
ОВ 6		ОВ-6.9Р-1	1	4.65	
		Детали			
МР	ИИ-03-03 л. 15.	Метал.решетка МР.	2	12.71	
Т-1		Труба $d^{н}$=57 S=3,5 ℓ=500	1	2.31	
		Материалы			
1		Бетон кл. В15	6,12		$м^3$
2		Мозаичный бетон	1,1		$м^3$

Спецификация элементов подпорных стенок

Марка поз.	Наименование	Кол-во на элемент				Примечание.
		СП 1	СП 2			
Т2	Тр. $d^{н}$=57 S=3.5 ℓ=200		8			0,92 кг.
	Бетон кл. В15	3,63	6,65			

Ведомость расхода стали на вход N1 ; кг.

Марка элемента	Изделия арматурные. Арматура класса. AIII ГОСТ 5781-82* ф6	ф10	ф12	Итого	AI ГОСТ 5781-82* ф6	ф8	ф12	Итого	BpI ГОСТ 6727-80* ф4	Итого	Общий расход
Фундамент	10,15			10,15					6,59	6,59	16,74
Стены			59,42	59,42	131,27	36,54	270,81	438,62			498,04
Перекрытие	150,86	15,54		166,4	77,62			77,62			244,02

1. Данный лист см. совместно с л.АС 01-1 л. 23, 24.
2. Основные примечания см. АС 01-1 л. 25.

Н. контр.	Горбацкий		12.91
Нач. отд.	Турсунбаева		12.91
Гл. спец.	Горбацкий		12.91
ГИП	Акрамов		12.91
ГАП	Сагатов		12.91
Разраб.	Бармакова		12.91
	Кирилец.		12.91

218-1-528с.91. АС 01-1

Привязан.

Инв. №

Детские ясли-сад на 190 мест в монолитных конструкциях.

Стадия	Лист	Листов
Р	22	

Вход N 1.

ТашЗНИИЭП

Взам. инв. № | Подпись и дата | Инв. N подл.

25224-01 24

Копир. Зотова.

Формат А2.

Альбом 1

План фундаментов

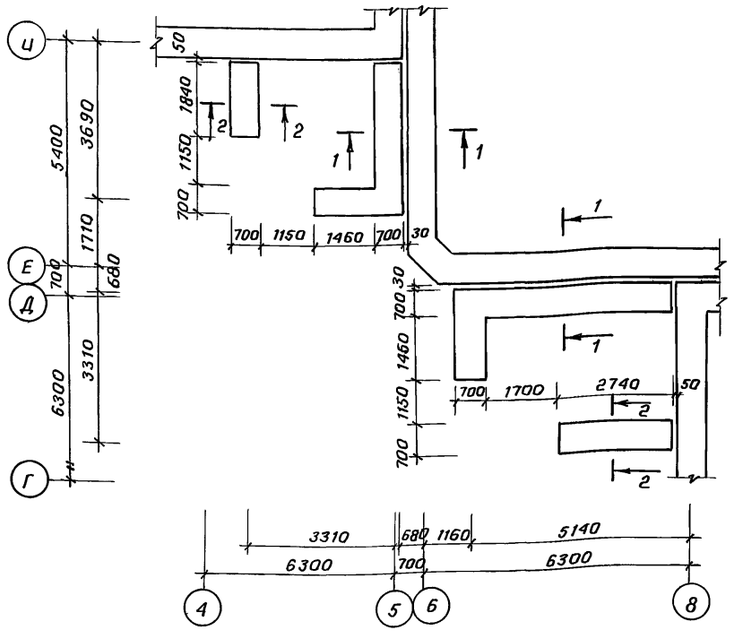

1-1

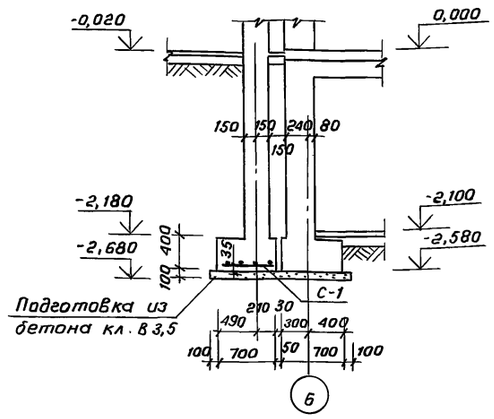

2-2

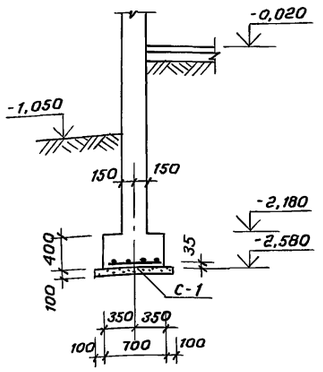

Развертки стен

Вид А

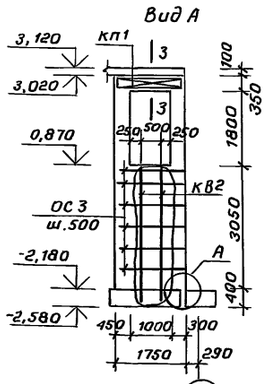

Вид Б

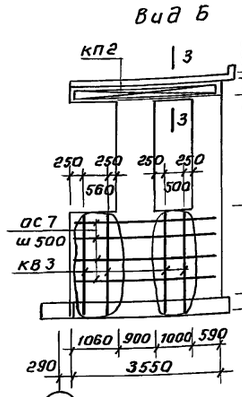

Вид В

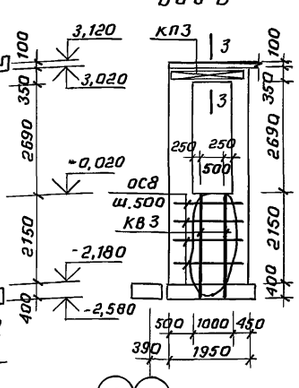

Вид Г

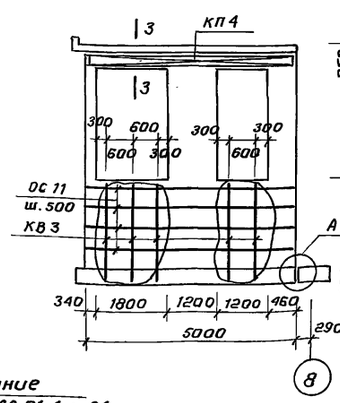

Вид Д

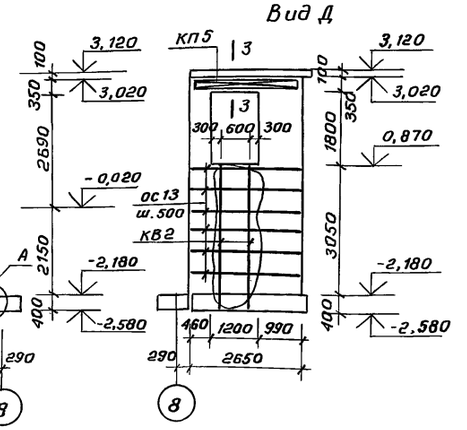

План стен

3-3

Армирование плиты см. АС.01-1 л.24

Спецификация элементов фундаментов и стен входа №1

Марка поз.	Обозначение	Наименование	Кол.	Масса ед, кг.	Примечание
		Фундаменты			
		Сборочные единицы			
С-1	218.1-528с.91 АС.01-1л.5	Сетка С1	17,8	0,94	п.м.
		Материалы			
		Бетон кл. В15	3,7		м³
		Бетон кл. В3,5	1,4		м³
		Стены			
		Сборочные единицы			
КВ1	АС.01-1л.24	Каркас плоский КВ1	27	11,46	
КВ2	-01	КВ2	4	3,63	
КВ3	-02	КВ3	13	2,66	
КП1	-03	Каркас перемычечный КП1	2	4,21	
КП2	-04	КП2	2	8,56	
КП3	-05	КП3	4	4,67	
КП4	-06	КП4	2	12,08	
КП5	-07	КП5	2	6,39	
ОС1	ГОСТ 5781-82*	ф6АI в=280	124	0,062	
ОС2		ф6АI в=430	64	0,096	
ОС3		ф6АI в=1730	12	0,38	
ОС4		ф6АI в=880	12	0,20	
ОС5		ф6АI в=570	12	0,13	
ОС6		ф6АI в=480	12	0,11	
ОС7		ф6АI в=3530	8	0,78	
ОС8		ф6АI в=1930	16	0,43	
ОС9		ф6АI в=1180	12	0,26	
ОС10		ф6АI в=320	12	0,071	
ОС11		ф6АI в=4980	8	1,11	
ОС12		ф6АI в=970	8	0,22	
ОС13		ф6АI в=2630	12	0,58	
		Материалы			
		Бетон кл. В15	19,5		м³

1. Данный лист см. совместно с АС.01-1 л.22,24
2. Перед бетонированием фундаментов установить каркасы стен согласно плану
3. Ведомость расхода стали см. АС.01-1 л.22

Н.контр.	Горбацкий		12.91	218-1-528с.91 АС.01-1
Нач.отд.	Турсунбаев		12.91	
Гл.спец.	Горбацкий		12.91	
ГИП	Акрамов		12.91	Детские ясли-сад на 190 мест в монолитных конструкциях
ГАП	Саватов		12.91	
Зав.гр.	Бавбеков		12.91	
Разраб.	Кирилец		12.91	Вход №1. Планы фундаментов и стен. Развертки стен.

Стадия	Лист	Листов
Р	23	

ТашЗНИИЭП

Привязан:

инв.№

Инв.№ подл. | Подпись и дата | Взам.инв.№

25224-01 25

Коп. Владиславлева

Формат А2

Альбом 1

План перекрытия с раскладкой сеток

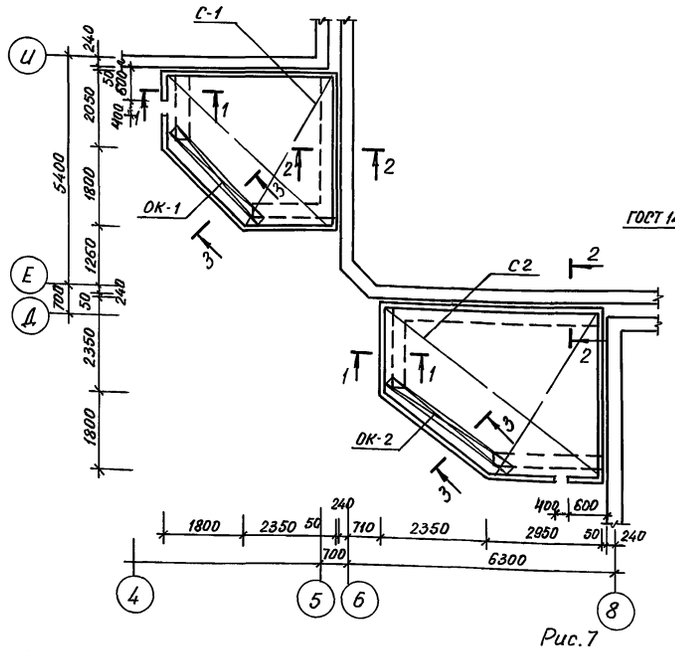

Рис. 1

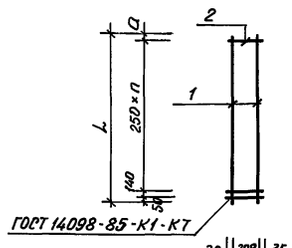

Рис. 2

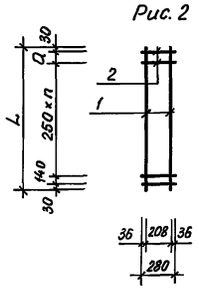

Рис. 7

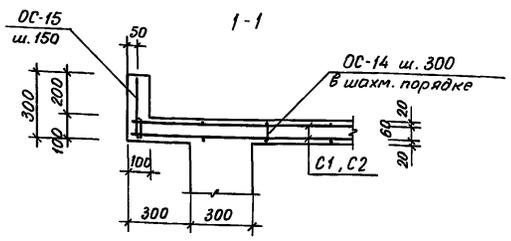

Рис. 3

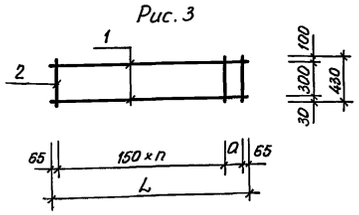

Рис. 4

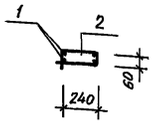

Рис. 5

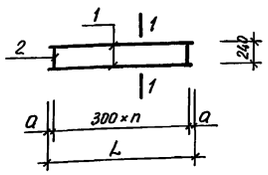

Рис. 6

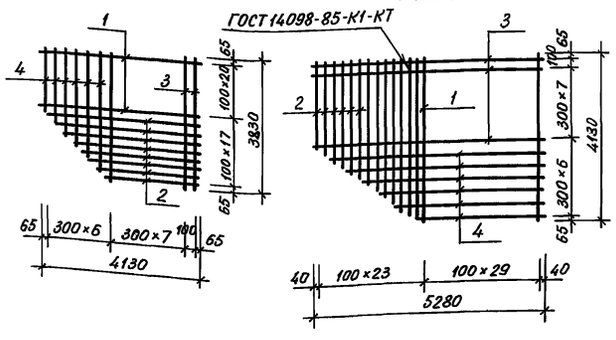

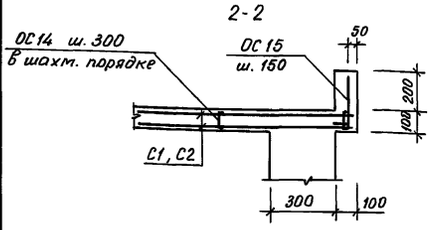

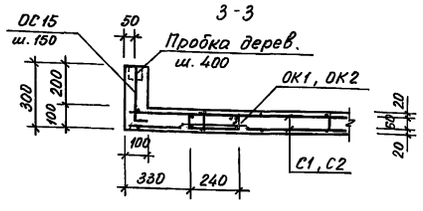

Спецификация элементов монолитного перекрытия

Обозначение	Марка	Рис.	Размеры, мм L	Размеры, мм a	П, шт.	Примечание
218-1-528с.91 АС.01-1 л.24	КВ1	1	5550	230	21	
-01	КВ2	2	3400	200	12	
-02	КВ3	1	2500	80	9	
-03	КП1	3	1730	100	10	
-04	КП2	3	3530	100	22	
-05	КП3	3	1930	150	11	
-06	КП4	3	4980	50	32	
-07	КП5	3	2630	100	16	
-08	ОК1	4	2900	100	9	
-09	ОК2	4	3400	200	10	
-10	С1	5				
-11	С2	6				
-12	ОС15	7				

Марка поз	Обозначение	Наименование	Кол.	Масса ед.кг	Примечание
		Сборочные единицы			
С1	218-1-528с.91 АС.01-1 л.24 -10	Сетка С1	2	43.08	
С2	-11	С2	2	60.04	
ОК1	-08	Каркас ОК1	1	8.70	
ОК2	-09	ОК2	1	10.10	
ОС14	ГОСТ 5781-82*	ФбАI ℓ=80	223	0.02	
ОС15	-12	Отд. стержень ОС15	208	0.07	
		Материалы			
		Бетон кл. В15	4.10		м³
		Пробки деревянные 60×60×60	85		

Спецификация арматурных элементов (начало)

Марка	Поз.	Наименование	Кол.	Масса, кг поз.	Масса, кг марки
КВ1	1	Ф12АI ℓ=5650	2	10.03	11.46
	2	ФбАI ℓ=280	23	1.43	
КВ2	1	Ф8АI ℓ=3400	2	2.70	3.63
	2	ФбАI ℓ=280	15	0.93	
КВ3	1	Ф8АI ℓ=2500	2	1.98	2.66
	2	ФбАI ℓ=280	11	0.68	
КП1	1	Ф12АIII ℓ=1730	2	3.07	4.21
	2	ФбАI ℓ=430	12	1.14	
КП2	1	Ф12АIII ℓ=3530	2	6.27	8.56
	2	ФбАI ℓ=430	24	2.29	
КП3	1	Ф12АIII ℓ=1930	2	3.43	4.67
	2	ФбАI ℓ=430	13	1.24	
КП4	1	Ф12АIII ℓ=4980	2	8.84	12.08
	2	ФбАI ℓ=430	34	3.24	
КП5	1	Ф12АIII ℓ=2630	2	4.67	6.39
	2	ФбАI ℓ=430	18	1.72	

Спецификация арматурных элементов (оконч.)

Марка	Поз.	Наименование	Кол.	Масса, кг поз.	Масса, кг марки
ОК1	1	Ф10АIII ℓ=2900	4	7.15	8.70
	2	ФбАI ℓ=700	10	1.55	
ОК2	1	Ф10АIII ℓ=3400	4	8.39	10.10
	2	ФбАI ℓ=700	11	1.71	
С1	1	ФбАIII ℓ=4130	21	19.25	43.06
	2	ФбАIII ℓср=3230	17	12.19	
	3	ФбАI ℓ=3830	9	7.65	
	4	ФбАI ℓср=2980	6	3.97	
С2	1	ФбАIII ℓ=4130	30	27.50	60.04
	2	ФбАIII ℓср=3230	23	16.49	
	3	ФбАI ℓ=5280	9	10.55	
	4	ФбАI ℓср=4130	6	5.50	
ОС15	1	ФбАI ℓ=330	1	0.07	0.07

1. Ведомость расхода стали см. АС.01-1 л. 21.
2. Арматура класса АI, АIII по ГОСТ 5781-82*.

Н. контр.	Горбацкий		12.91
Нач. отд.	Турсунбаева		12.91
Гл. спец.	Горбацкий		12.91
ГИП	Акрамов		12.91
ГАП	Сагатов		12.91
Зав. гр.	Баббеков		12.91
Разраб.	Кирилец		12.91

218-1-528с.91 АС.01-1

Привязан

Инв.№

Взам.инв.№ | Подпись и дата | Инв.№ подл.

Детские ясли-сад на 190 мест в монолитных конструкциях

Стадия	Лист	Листов
Р	24	

Вход №1. План перекрытия. Арматурные элементы

ТашЗНИИЭП

25224-01 26

Копировала Блинова

Формат А2

Альбом 1

Вход N 2 (1 шт.)

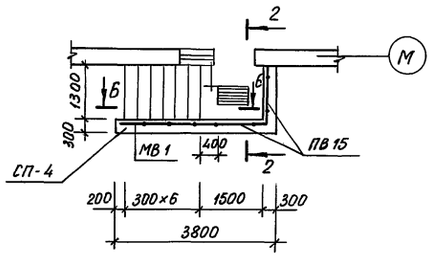

Фасад

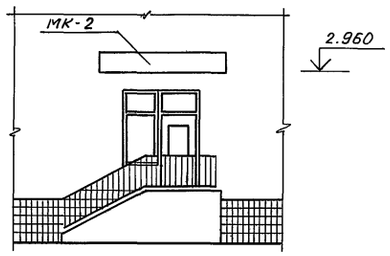

1-1 (6-6)

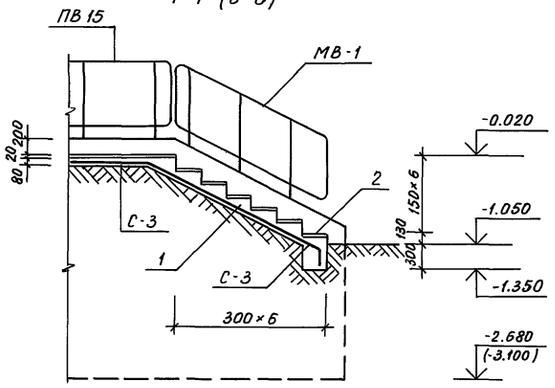

5-5

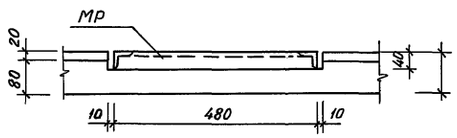

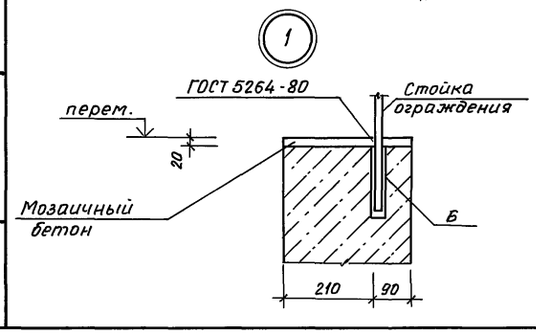

Вход N 3 (1 шт.)
(Вход N 6) (2 шт.)

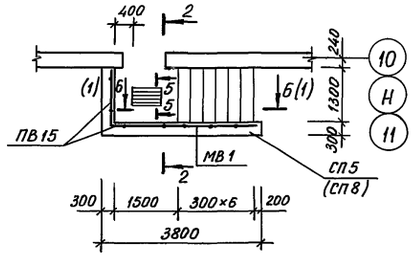

Фасад

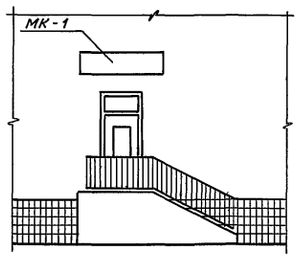

2-2 (7-7)

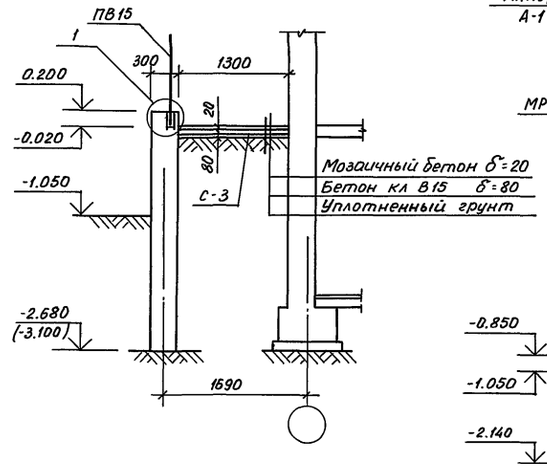

8-8

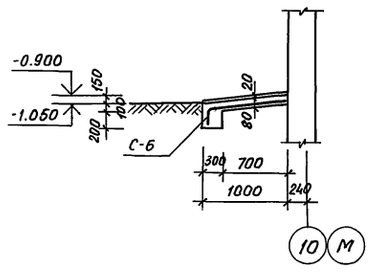

Вход N 4 (1 шт)

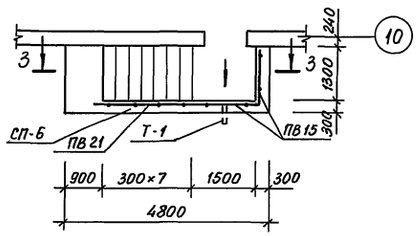

3-3

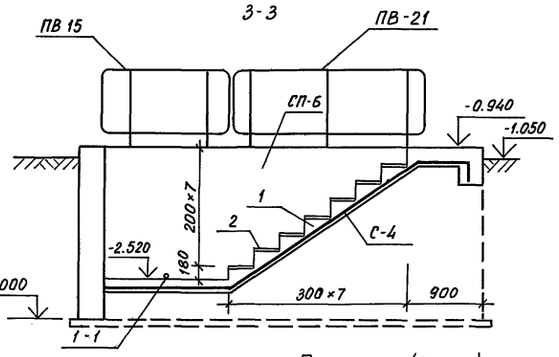

Приямок (2 шт.)

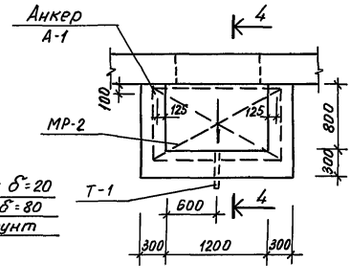

4-4

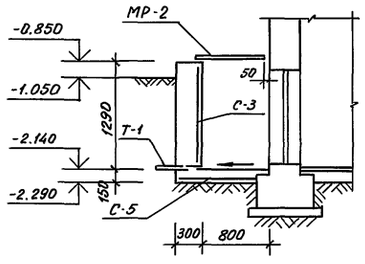

Вход N 5 (1 шт)

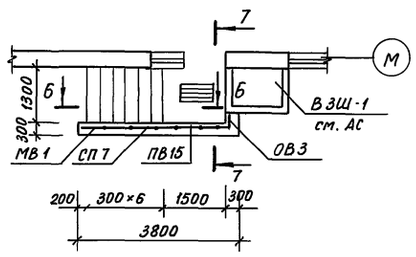

Фасад

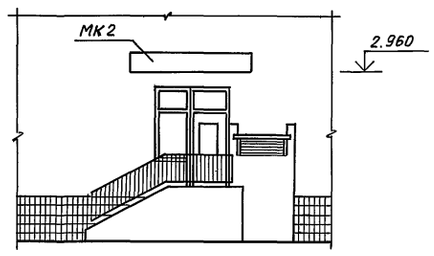

Вход N 7 (2 шт)

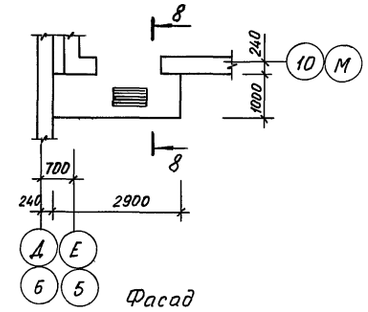

Фасад

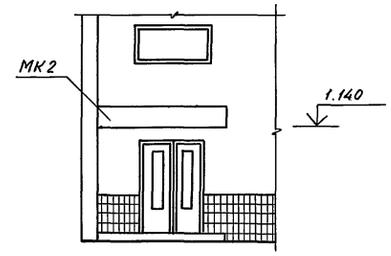

1. Спецификацию элементов входов и приямков см. АС.01-1 л. 26
2. Подпорные стенки СП4 ÷ СП8 см. АС.01-1 л. 26.
3. Металлические элементы входов окрасить за 2 раза в белый цвет эмалевой краской.
4. При устройстве входов в местах примыкания грунта основания крылец к наружным стенам выполнить обмазку их битумом за 2 раза.
5. Боковые поверхности крылец облицевать керамической плиткой „кабанчик" (см. ведомость наружной отделки АС.1-1 л.6).

Н.контр.	Горбацкий		12.91	218-1-528 т.91 АС.01-1
Нач.отд.	Турсунбаева		12.91	
Гл.спец.	Горбацкий		12.91	
ГИП	Акрамов		12.91	Детские ясли-сад на 190 мест в монолитных конструкциях
ГАП	Сагатов		12.91	
Разраб.	Бармакова		12.91	
	Кирилец		12.91	Вход N 2...7 Приямок

Стадия Р | Лист 25 | Листов

Таш ЗНИИЭП

Привязан

Инв.N

Взам.инв.N | Подпись и дата | Инв.N подл.

25224-01 27

Копировала Блинова

Формат А2

Альбом 1

СП4

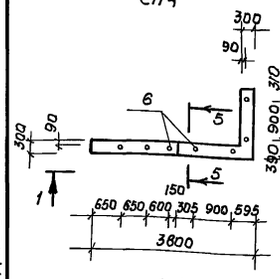

1-1

СП5 (СП8)

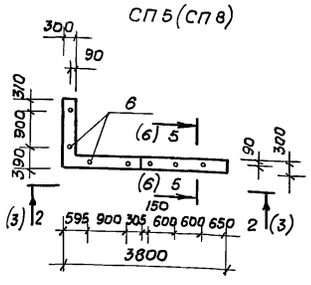

2-2 (3-3)

СП6

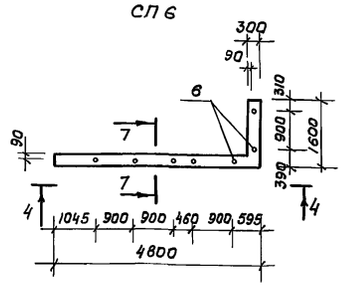

4-4

СП7

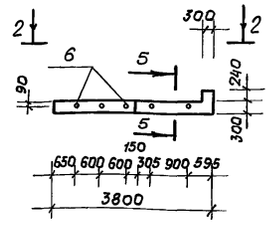

5-5 (6·6)

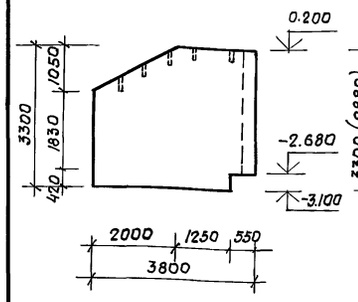

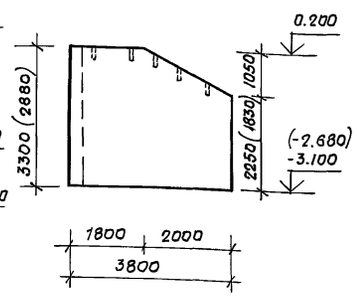

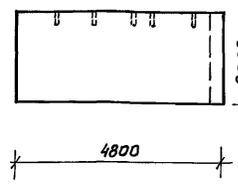

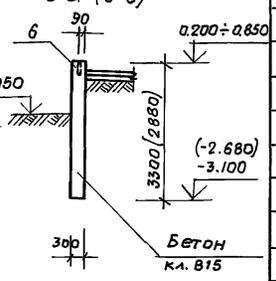

7-7

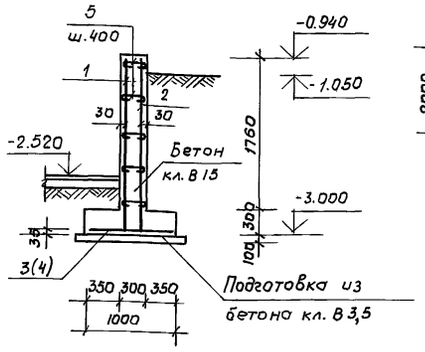

С7 (С8)

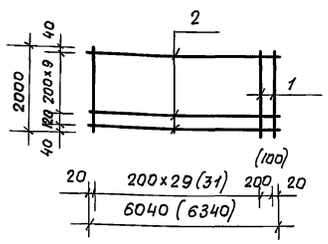

С9 (С10)

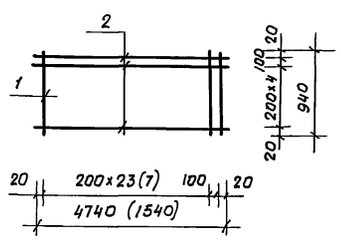

ОС-1

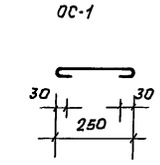

АнкерА1

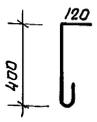

Спецификация элементов входов №2...№7 и приямков.

Марка поз.	Обозначение	Наименование	Кол-во на вход № 2	3	4	5	6	7	Приямок	Масса ед., кг	Примечание
		Сетки									
С3	ГОСТ 8478-81*	5ВрI-100 / 5ВрI-100 1280×4000	1	1		1	1		1	14,56	
С4	—— " ——	5ВрI-100 / 5ВрI-100 1280×5000			1					18,20	
С5	—— " ——	5ВрI-100 / 5ВрI-100 1040×1780							1	5,40	
С6	—— " ——	5ВрI-100 / 5ВрI-100 1280×3500						1		12,74	
		Ограждения									
ПВ15	1.256.2-2 в.1	ПВ-15.9Р-1	2	2	2	1	2			21,07	
МВ1	—— " ——	МВ-12.8-18.9Р-1	1	1		1	1			30,03	
ПВ21	—— " ——	ПВ-21.9Р-1			1					30,06	
ОВ3	—— " ——	ОВ-3.9Р-1				1				3,07	
		Детали									
		Поручень поливинил-хлоридный тип II									п.м.
МР	ИИ-03-03 л.15	Мет. решетка МР	1	1		1	1	1		12,71	
МР2	ИИ-03-03 л.14	Изделие мет. МР-2							1	35,24	
Т1		Труба $2^{и}$=57 S=3,5 ℓ=500			1				1	2,31	
А1		Анкер А1							2	0,54	
		Материалы									
		Бетон кл. В15	0,74	0,74	1,15	0,74	0,74	0,49	1,62		м³
		Мозаичный бетон	0,11	0,11	0,12	0,11	0,11	0,06			м³

Спецификация элементов подпорных стенок

Поз.	Наименование	Кол-во на один элемент. СП4	СП5	СП6	СП7	СП8
1	Сетка С7			1		
2	С8			1		
3	С9			1		
4	С10			1		
5	Отд. стержень ОС1			75		
6	Труба $d^{н}$=57 S=3,5 ℓ=200	7	7	7	5	7
	Бетон кл. В15 м³	4,5	4,75	5,05	3,68	4,10
	Бетон кл. В3,5 м³			0,73		

Спецификация арматурных элементов.

Марка	Поз.	Наименование		Кол.	Масса, кг поз.	Масса, кг Марки
С7	1	ф6AIII	ℓ=2000	31	13,76	19,74
	2	ф4ВрI	ℓ=6040	11	5,98	
С8	1	ф10AIII	ℓ=2000	33	40,72	47,00
	2	ф4ВрI	ℓ=6340	11	6,28	
С9	1	ф6AIII	ℓ=940	25	5,22	7,78
	2	ф4ВрI	ℓ=4740	6	2,56	
С10	1	ф6AIII	ℓ=940	9	1,88	2,71
	2	ф4ВрI	ℓ=1540	6	0,83	
ОС1		ф6AI	ℓ=320	1	0,07	0,07
А1		ф12AI	ℓ=610	1	0,54	0,54

Ведомость расхода стали на элемент, кг

Марка элемента	Изделия арматурные: Арматура класса AIII ГОСТ 5781-82* ф6	ф10		Итого	AI ГОСТ 5781-82* ф6		Итого	BpI ГОСТ 6727-80* ф4		Итого	Всего	Изделия закладные: Прокат марки Ст3 ГОСТ 8232-70 Труба $d^{н}$=57	Всего	Общий расход
СП4 (1шт.)												6,44	6,44	6,44
СП5 (1шт.)												6,44	6,44	6,44
СП6 (1шт.)	20,86	40,72		61,52	5,25		5,25				82,48	6,44	6,44	88,92
СП7 (1шт.)												4,60	4,60	4,60
СП8 (2шт.)												6,44	6,44	6,44

1. Примечания см. АС.01-1 л. 25
2. Спецификация элементов входов и приямков, ведомость расхода стали даны на один элемент
3. Арматура класса AI, AIII по ГОСТ 5781-82*, BpI по ГОСТ 6727-80*
4. Поверхности подпорных стен и фундаментов, соприкасающиеся с грунтом обмазать битумом за 2 раза.

Н.контр.	Горбацкий		12.91
Нач.отд.	Турсунбаев		12.91
Гл.спец.	Горбацкий		12.91
ГИП	Акрамов		12.91
ГАП	Сагатов		12.91
Зав.гр.	Баббекав		12.91
Разраб.	Кирилец.		12.91

Привязан

Инв.№

218-1-528с.91 АС.01-1

Детские ясли-сад на 190 мест в монолитных конструкциях.

Стадия	Лист	Листов
Р	26	

Подпорные стенки СП4... СП8. Спецификации.

Ташз ЗНИИЭП

Взам.инв.№ | Подпись и дата | Инв.№подл.

Альбом 1.

План на отм- 2.400.

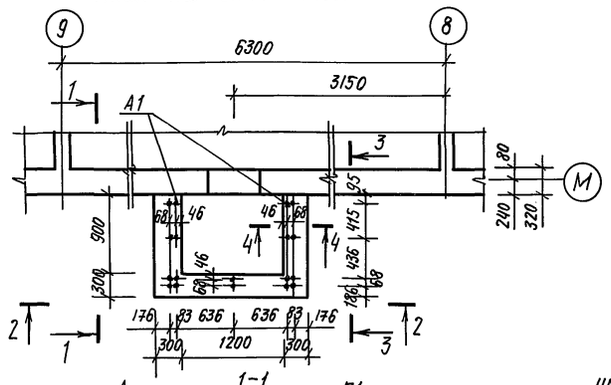

План разбивки каркасов монолитных стен шахты.

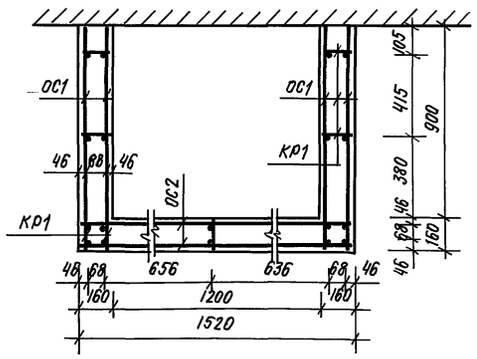

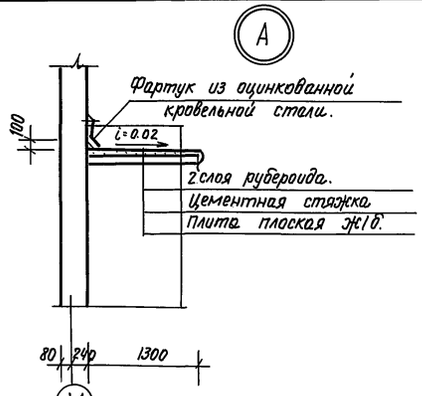

1-1

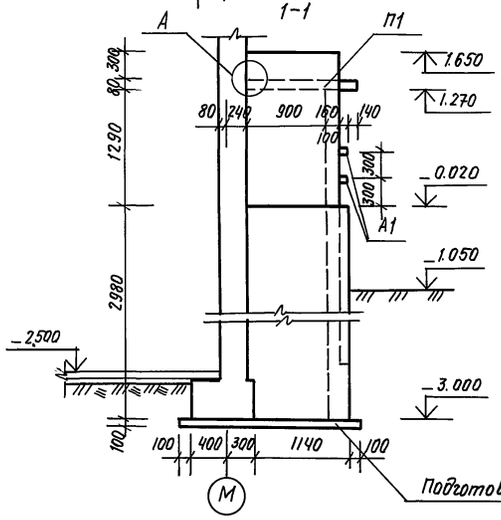

2-2

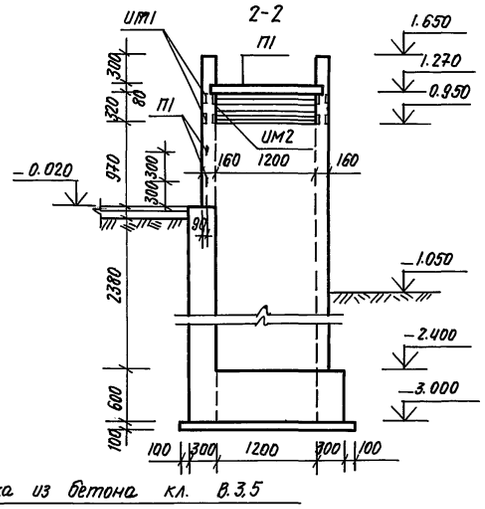

3-3

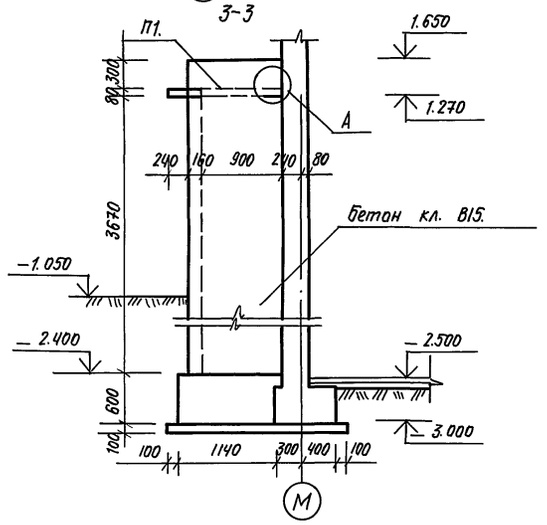

4-4

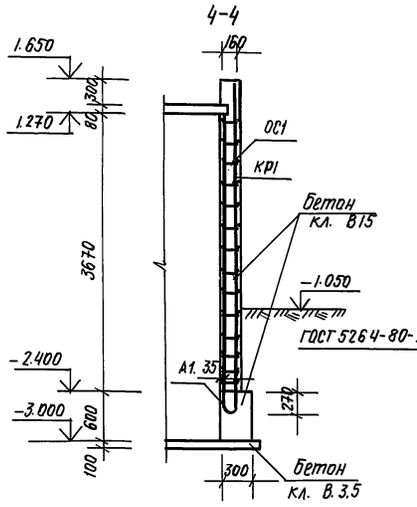

КР1

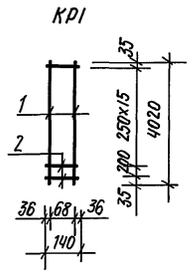

Анкер А1.

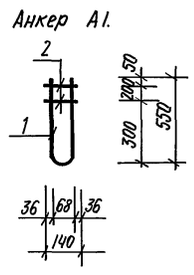

УМ1

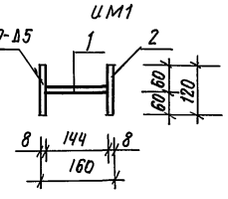

УМ2

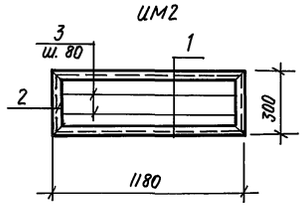

Спецификация элементов воздухозаборной шахты.

Марка поз.	Обозначение	Наименование	Кол.	Масса ед. кг	Примечание
		Плиты плоские.			
		железобетонные.			
П1	1.243.1-4.	ПТ8-13.13.	1	338	
		Арматурные элементы.			
КР1		Каркас. КР1	9	3.71	
		Отдельные стержни.			
ОС1	АС. 01-1 л. 27.	ОС1	68	0.24	
ОС2	АС. 01-1 л. 27.	ОС2	34	0.33	
А1	АС. 01-1 л. 27.	Анкер А1.	11	0.58	
УМ1	АС. 01-1 л. 27.	Изделия металлические УМ1.	4	2.00	
УМ2	АС. 01-1 л. 27	УМ2.	1	13.41	
		Материалы:			
		Бетон кл. В15	3.13	м³	
		Бетон кл. В3.5	0.23	м³	

Спецификация арматуры.

Марка	Поз.	Наименование	Кол.	Масса, кг. Поз.	Масса, кг. Марки.
КР1	1	ф8АI ℓ=4020.	2	3.18	3.71
	2	ф6АI ℓ=140	17	0.53	
А1	1	ф8АI ℓ=1180	1	0.47	0.58
	2	ф8АI ℓ=140	2	0.11	
УМ1	1	-80×8 ℓ=144	1	0.80	2.00
	2	-80×8 ℓ=120	2	1.20	
УМ2	1	L50×5 ℓ=1180	2	8.92	13.41
	2	L50×5 ℓ=300	2	2.27	
	3	-30×4 ℓ=1180	2	2.22	
ОС1	1	ф6АI ℓ=1080	1	0.24	0.24
ОС2	1	ф6АI ℓ=1500	1	0.33	0.33

Ведомость расхода стали на элемент, кг.

Марка элемента	Изделия арматурные. Арматура класса. AI. ГОСТ 5781-82* ф6	ф8	Итого	Изделия закладные. Прокат марки. В ст.3. ГОСТ 103-76* -80×8	-30×4	L50×5	Итого	ГОСТ 8509-86	Общий расход.
ВЗШ-1	32.31	35.00	67.31	8.00	2.22	11.19	21.41		88.72.

1. Арматура класса AI по ГОСТ 5781-82*, сталь прокатная угловая по ГОСТ 8509-86, полосовая по ГОСТ 103-76*.
2. Поверхности стен, соприкасающиеся с грунтом обмазать битумом. за 2 раза.

Н. контр.	Горбацкий		12.91
Нач. отд.	Турсунбаева		12.91
Гл. спец.	Горбацкий		12.91
ГИП	Акрамов		12.91
ГАП	Сагатов		12.91
Зав. гр.	Бавбеков		12.91
разраб.	Кирилец.		12.91

218-1-528 с. 91. АС. 01-1.

Детские ясли-сад на 190 мест в монолитных конструкциях.

Стадия	Лист	Листов
Р	27	

Воздухозаборная шахта ВЗШ-1.

ТашЗНИИЭП

Привязан.

Инв. №

Взам. инв.№ | Подпись и дата | Инв.№ подл.

gost.e-ecolog.ru