ТИПОВОЙ ПРОЕКТ

212-1-268.83

ДЕТСКИЕ ЯСЛИ-САД
В КОНСТРУКЦИЯХ СЕРИИ 1.020-1
НА 140 МЕСТ

АЛЬБОМ О

МАТЕРИАЛЫ ДЛЯ ПРИВЯЗКИ И ЧЕРТЕЖИ
НУЛЕВОГО ЦИКЛА РАБОТ

				ПРИВЯЗАН	

ТИПОВОЙ ПРОЕКТ

212-1-268.83

ДЕТСКИЕ ЯСЛИ-САД
В КОНСТРУКЦИЯХ СЕРИИ 1.020-1
НА 140 МЕСТ

АЛЬБОМ О

СОСТАВ ПРОЕКТА:

АЛЬБОМ О – МАТЕРИАЛЫ ДЛЯ ПРИВЯЗКИ И ЧЕРТЕЖИ НУЛЕВОГО ЦИКЛА РАБОТ
АЛЬБОМ I – АРХИТЕКТУРНО-СТРОИТЕЛЬНЫЕ И ТЕХНОЛОГИЧЕСКИЕ ЧЕРТЕЖИ
АЛЬБОМ II – САНИТАРНО-ТЕХНИЧЕСКИЕ ЧЕРТЕЖИ
АЛЬБОМ III – ЭЛЕКТРОТЕХНИЧЕСКИЕ ЧЕРТЕЖИ
АЛЬБОМ IV – СМЕТЫ

РАЗРАБОТАН
ЦНИИЭП учебных зданий

ГЛАВНЫЙ ИНЖЕНЕР ИНСТИТУТА Г.А. ЛЯХОВИЧ
ГЛАВНЫЙ АРХИТЕКТОР ПРОЕКТА В. СТАРОСТИН

УТВЕРЖДЕН ГОСГРАЖДАНСТРОЕМ
ПРИКАЗ № 19 ОТ 20 ЯНВАРЯ 1981 ГОДА
РАБОЧИЕ ЧЕРТЕЖИ ВВЕДЕНЫ В ДЕЙСТВИЕ ЦНИИЭП УЧЕБНЫХ ЗДАНИЙ
ПРИКАЗ № 140 ОТ 25 НОЯБРЯ 1983 ГОДА

ПРИВЯЗАН

ИНВ. №

19234-01

ТП 212-1-268.83 Альбом 0

Типовой проект разработан архитектурной мастерской N1 ЦНИИЭП учебных зданий авторским коллективом

Архитекторы: Башенков В.И., Старостин В.В., Лебедева В.М.
Инженеры-конструкторы: Павлов Б.Г.
Инженеры-сантехники: Бабин Л.И.
Инженеры-электрики: Белов В.А.
Инженеры-технологи: Малышева Г.А.
Инженеры по сметам: Лущенков В.Н.

ВЕДОМОСТЬ ОСНОВНЫХ КОМПЛЕКТОВ РАБОЧИХ ЧЕРТЕЖЕЙ

Обозначение	Наименование	Примечание
АС	Материалы для привязки и чертежи	Альбом 0
	нулевого цикла работ	
АС	Архитектурно-строительные чертежи	Альбом I
ТО	Технологические чертежи	Альбом I
	Санитарно-технические чертежи	Альбом II
ОВ	Отопление, вентиляция	
ВК	Водоснабжение, канализация	
	Электротехнические чертежи	Альбом III
ЭЛ	Электрооборудование	
А	Автоматизация сантехустройств	
СС	Связь и сигнализация	
СУ	Слаботочные устройства	

ВЕДОМОСТЬ ССЫЛОЧНЫХ И ПРИЛАГАЕМЫХ ДОКУМЕНТОВ

Обозначение	Наименование	Примечание
	Ссылочные документы	
1.020-1 вып. 1-1	Фундаменты сборные	
ГОСТ 13579-78	Блоки бетонные стеновые	
1.041-1 вып. 1; 1.141-1 вып. 17	Плиты	
1.141-1 вып. 12; 1.141-1 вып. 9; 1.141-1 вып. 10	Перекрытии	
1.138-10 вып. 1; 2	Перемычки	
1.020-1 вып. 5-1	Цокольные стеновые панели	
1.155-1 вып. 1	Лестничные ступени	
1.020-1 вып. 9-1; 10-1; 2-230-1 в. 10	Монтажные соединительные детали	
1.020-1 вып. 2-1	Колонны	
1.020-1 вып. 3-1	Ригели	
1.020-1 вып. 6-1	Диафрагмы жесткости	
1.041-1 вып. 1; 4; 1.141-1 вып. 10, 17	Плиты перекрытия и покрытия	
1.243-2	Плиты плоские	
1.020-1 вып. 7-1	Лестничные марши	
1.020-1 вып 5-8	Камень фризовый	
1-136-1	Подоконные доски	
1.020-1 вып. 7-1	Накладные проступи	
1.020-1 вып. 5-2	Стеновые панели	
1.138-10 вып. 1-2	Перемычки	
1.231-1 вып. 1	Перегородки	
1.020-1 вып. 2-5	Дополнительные закладные детали колонн	
1.020-1 вып. 2-5	Лестничные ограждения	
1-136-2	Блоки наружных дверей	
5.904-4	Блоки внутренних дверей	
ГОСТ 16289-80	Оконные и балконные блоки с тройным ост.	
1.236-6 вып. 1	Оконные и балкон. блоки с раздельн. перепл.	
1.236-6 вып. 1	Оконные и балкон. блоки со спарен. перепл.	
2.244-1 в. 4	Линолеум	Детали полов
—"—	Керамические плитки	—"—
	Прилагаемые документы	
	Металлические стремянки ЛМ-1; ЛМ-2	АС-09
	Дверной блок ИДВ-1	АС-10
	Ограждение конвекторов ОР-1	АС-10
	Остекленные фрамуги Ф-1	АС-11
	Экраны санузлов ИЭС-1	АС-11

ВЕДОМОСТЬ РАБОЧИХ ЧЕРТЕЖЕЙ ОСНОВНОГО КОМПЛЕКТА (АЛЬБОМ "0")

Лист	Наименование	Примечание
1	Общие данные (начало)	1
2	Общие данные (окончание)	2
3	План подвала и технического канала	АС-01
4	План фундаментов и подпольных каналов (пример решения)	АС-02
5	План цокольных панелей и перекрытия подпольных каналов	АС-03
6	Монтажные схемы каркаса, диафрагмы жесткости	АС-04
7	Венткамера и воздухозаборный канал	АС-05
8	Вход в здание в осях Д-Б/1	АС-06
9	Входы в здание в осях В-Г/5 и 1-2/Е	АС-07
10	Фундаменты под оборудование	АС-08
11	Металлические изделия	АС-09
12	Опалубочный чертеж колонн с дополнительными закладными деталями (лист 1)	АС-010
13	Опалубочный чертеж колонн с дополнительными закладными деталями (лист 2)	АС-011
14	Опалубочный чертеж колонн с дополнительными закладными деталями (лист 3)	АС-012
15	Опалубочный чертеж цокольных и парапетных панелей и диафрагмы жесткости (лист 4)	АС-013
16	Ведомость отделочных работ	АС-014
17	Сводная спецификация изделий ниже отм. ±0.00	АС-015
18	Сводная спецификация изделий выше отм. ±0.00 (лист 1)	АС-016
19	Сводная спецификация изделий выше отм. ±0.00 (лист 2)	АС-017
20	Сводная спецификация изделий выше отм. ±0.00 (лист 3)	АС-018
21	Сводная спецификация изделий выше отм. ±0.00 (лист 4)	АС-019
22	Лист привязки	ОВ-01
23	Лист привязки	ВК-01
24	Лист привязки	ЭЛ, СУ-01

ВЕДОМОСТЬ СПЕЦИФИКАЦИЙ

Лист	Наименование	Примечание
АС-05	Спецификация стальных изделий	
АС-09	Спецификация металла на 1 изделие	
АС-013	Спецификация на дополнительные закладные детали	
АС-10	Спецификация столярных и металлических изделий на один дверной блок с раздаточным окном	
АС-10	Спецификация столярных изделий ограждений конвекторов ОР-1	
АС-10	Спецификация металлических изделий ограждений конв. ОР-1	
АС-11	Спецификация стали на элемент	
ТО-4	Спецификация технологического оборудования	
ТО-5	Спецификация технологического оборудования	

Согласовано

Взамен инв. №

Подпись и дата

Инв. № подл.

Типовой проект разработан в соответствии с действующими нормами и правилами

Главный архитектор проекта /В. Старостин/
Главный инженер проекта /Б. Павлов/

Привязка настоящего типового проекта выполнена в соответствии с действующими нормами и правилами

Главный архитектор проекта привязки
Главный инженер проекта привязки

Привязан

Инв. №

212-1-268.83

Гл. инж. и-та	Ляхович	
Нормоконт.	Реботенко	
Нач. АМ-1	Башенков	
Гл. инж. АМ-1		
ГАП	Старостин	
ГИП	Павлов	
Рук. гр. арх.	Лебедева	

Детские ясли-сад в конструкциях серии 1.020-1 на 140 мест

Стадия	Лист	Листов
Р	1	

Общие данные (начало)

ЦНИИЭП учебных зданий г. Москва

19234-01

ТП 212-1-268.83 Альбом 0

СОГЛАСОВАНО

Инв.№ подл. | Подпись и дата | Взамен инв.№

ГЕНЕРАЛЬНЫЙ ПЛАН /ПРИМЕРНОЕ РЕШЕНИЕ/

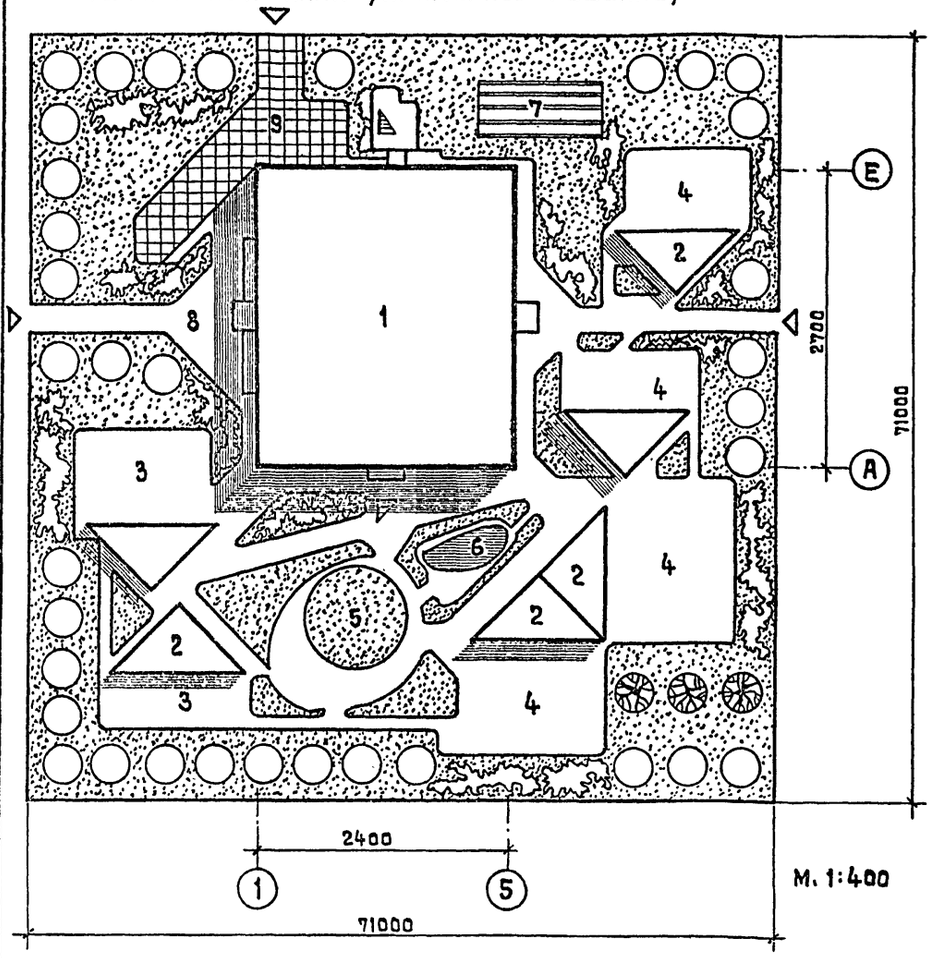

ЭКСПЛИКАЦИЯ И БАЛАНС ТЕРРИТОРИИ

NN п/п	НАИМЕНОВАНИЕ	КОЛИЧ-ВО м²
1	Здание детских яслей-сада	648
2	Теневой навес	40х6
3	Групповые площадки яс. групп	150х2
4	Групповые площадки дошк. групп	180х4
5	Физкультурная площадка	250
6	Плескательный бассейн	21
7	Огород-ягодник	60
8	Площадка для животных	20
9	Хозяйственный двор	140
10	Озеленение	2500

Площадь уч-ка = 0,5 га

ХАРАКТЕРИСТИКА ЗДАНИЯ			
Тип дошкольного учреждения	Соотношение групп	Общ. кол. гр.	Кол-во детей
Детские ясли-сад в конструкциях серии 1.020-1 на 140 мест	2 гр. ясельного возраста 4 гр. дошкольного возраста	6	140

УСЛОВНЫЕ ОБОЗНАЧЕНИЯ

— Перегородка из гипсобетонных камней

— Отверстие в стене, перегородке

— Перегородка из кирпича

ПОЯСНИТЕЛЬНАЯ ЗАПИСКА

Настоящий типовой проект разработан для строительства во II и III климатических районах, I в подрайонах с расчетной зимней температурой наружного воздуха минус 30°С, с вариантами на минус 20 и минус 40 градусов, исключая районы вечной мерзлоты, просадочных грунтов, горных выработок и сейсмические районы. Зона влажности нормальная, геологические условия нормальные. Грунты непучинистые, грунтовые воды отсутствуют.

Нормативная снеговая нагрузка — 100 кгс/м² (0,98 кПа)
Нормативный скоростной напор ветра — 45 кгс/м² (0,44 кПа).

Характеристика здания — класс здания II, степень долговечности — II, степень огнестойкости — II, класс ответственности здания — I, коэффициент надежности

КОНСТРУКТИВНЫЕ РЕШЕНИЯ И УКАЗАНИЯ ПО ВОЗВЕДЕНИЮ ЗДАНИЯ

Здание каркасно-панельное, каркас связевой по серии 1.020-1, колонны сечением 300х300 мм пространственная жесткость здания обеспечивается установкой диафрагм жесткости и жесткостью дисков перекрытий.

Конструктивные требования по обеспечению устойчивости каркаса в процессе возведения здания даны в серии 1.020-1 вып.0-1. Монтаж элементов каркаса выполнять также в соответствии с главой СНиП III-16-73.

Стеновые панели приняты самонесущие. Плиты перекрытий- многопустотные. При устройстве перекрытий ригели в торцевых рядах должны быть закреплены против поворота с помощью инвентарных струбцин. Перегородки выполняются из крупных гипсовых панелей и пустотелого глиняного кирпича (для влажных помещений). Здание возводить в соответствии с требованиями главы СНиП III-А II-70 СНиП III-В. 4-72.

ЗАЩИТА МЕТАЛЛИЧЕСКИХ ИЗДЕЛИЙ ОТ КОРРОЗИИ

Все открытые металлические детали покрыть слоем цементного молока. Антикоррозийную защиту оцинкованием закладных и монтажных деталей производить в соответствии с главой СНиП II-28-73.

УКАЗАНИЯ ПО ПРОИЗВОДСТВУ РАБОТ В ЗИМНИХ УСЛОВИЯХ

Проект выполнен исходя из условия производства работ при температуре наружного воздуха не ниже нуля градусов. При производстве работ в зимних условиях руководствоваться соответствующими главами СНиП. При монтаже фундаментов основание должно быть защищено от промерзания. Установка блоков на мерзлый грунт не допускается.

УКАЗАНИЯ ПО ПРИВЯЗКЕ ПРОЕКТА

Привязываемые листы корректируются в зависимости от конкретных условий соответствующих глав СНиП данными таблиц 1,2,3 листы примерных решений альбома заменятся новыми листами. типа: генеральный план участка, сводный план сетей, вертикальная планировка, картограмма земляных работ, озеленение и т.д.

Таблица 1

ОСНОВНЫЕ ТЕХНИКО-ЭКОНОМИЧЕСКИЕ ПОКАЗАТЕЛИ

НАИМЕНОВАНИЕ	ЕД. ИЗМ.	КОЛИЧЕСТВО
Вместимость	чел.	140
Об'ем строительный здания	м³	4784,0
в том числе подвала	м³	115,5
Площадь застройки	м²	723,1
Площадь рабочая	м²	1112,38
полезная	м²	1248,63
общая	м²	1363,8
Расход тепла на отопление	ккал/час	57100
на горячее водоснабжение	ккал/час	259200
Общая сметная стоимость	тыс. руб.	156,38
Стоимость строймонтажных работ	тыс. руб.	134,99
Стоимость 1 куб.м. здания	руб.	28,0
Стоимость 1 места	руб.	1117,0
Расход стали в натуральном исчислении	т	28,0
Расход стали, приведенной к стали класса А-I и С38/23	т	42,0

Таблица 2

ТАБЛИЦА ТОЛЩИН НАРУЖНЫХ СТЕН И УТЕПЛИТЕЛЯ КРОВЛИ В ЗАВИСИМОСТИ ОТ РАСЧЕТНЫХ ЗИМНИХ ТЕМПЕРАТУР НАРУЖНОГО ВОЗДУХА

НАИМЕНОВАНИЕ	Об'емн. вес кгс/м³	Толщина наружных стен и утеплителя (мм) при Тн°С		
		−20°	−30°	−40°
Стеновые панели керамзитобетон	900	350	400	—
Утеплитель кровли пенобетон	400	180	240	300

Таблица 3

НАИМЕНОВАНИЕ	ТИП ОСТЕКЛЕНИЯ при расчетных зимних температурах наружного воздуха t°С		
	−20°	−30°	−40°
Оконные блоки	двойное спаренное	тройное	тройное

РЕЗУЛЬТАТЫ ПРИМЕНЕНИЯ НАУЧНО-ТЕХНИЧЕСКИХ ДОСТИЖЕНИЙ В СТРОИТЕЛЬНЫХ РЕШЕНИЯХ ПРОЕКТА

Объемно-планировочное решение здания разработано в соответствии со СНиП II-64-80, имеет удобное функциональное зонирование основных групп, хорошее освещение и проветривание ячеек, короткие и четко решенные связи между помещениями к особым достоинствам проекта следует отнести компактное решение /с квадратной конфигурацией плана/ обеспечивающее снижение потерь тепла по сравнению с проектами, разработанными на основании СНиП II-А 3-7, лучшее использование производственных площадей, строительного об'ема здания.

			212-1-268.83
			Детские ясли-сад в конструкциях серии 1.020-1 на 140 мест
Привязан	Нач. АМ-1	Башейков	
	Гл. инж. АМ		Стадия Р; Лист 2; Листов
	ГАП	Старостин	
	ГИП	Павлов	
	Рук. гр. арх.	Лебедева	Общие данные (окончание)
Инв.№			ЦНИИЭП учебных зданий г. Москва

13234-01

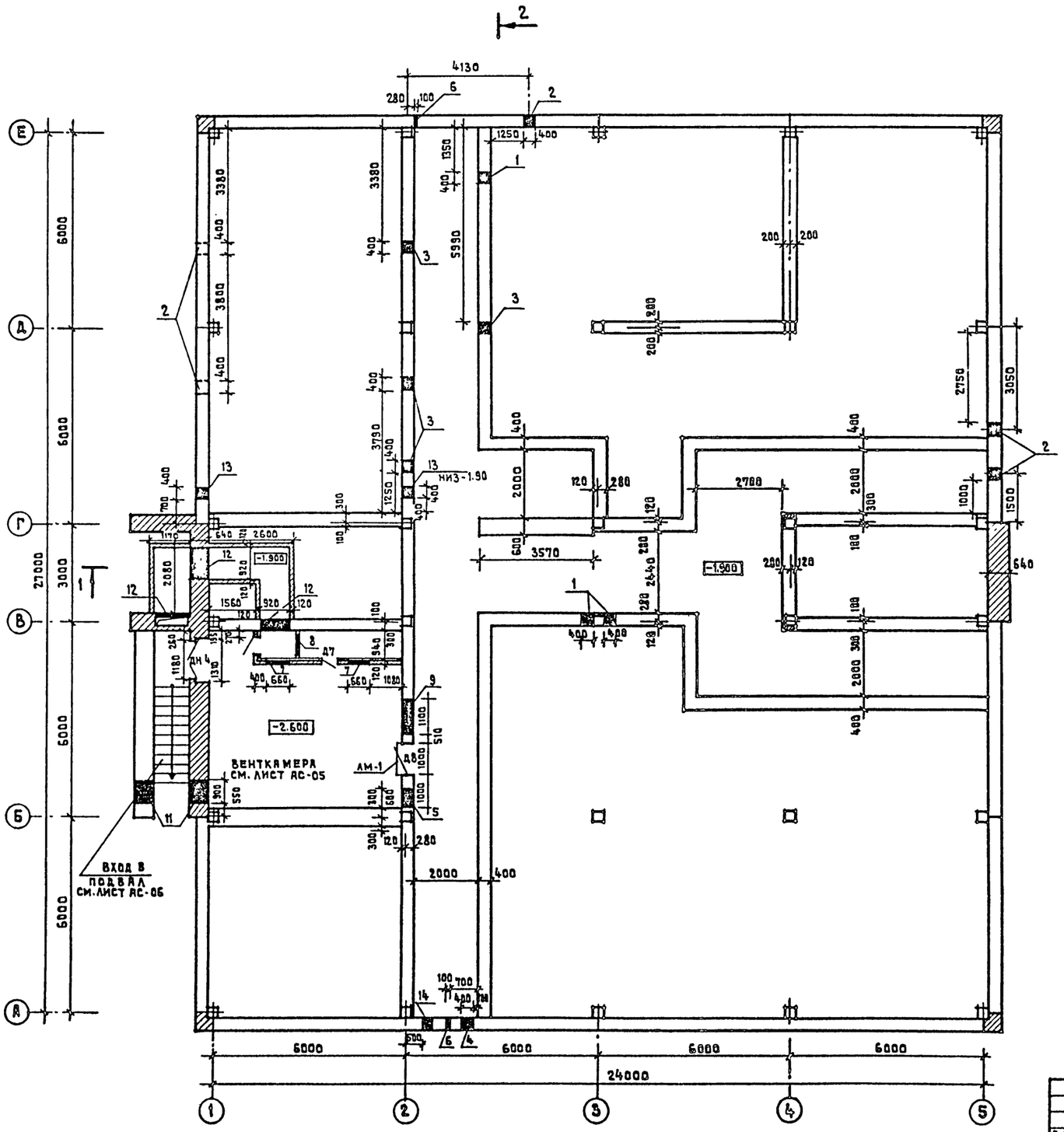

ЭКСПЛИКАЦИЯ ОТВЕРСТИЙ					
ТИП ОТВЕР.	РАЗМЕРЫ (ММ)		ОТМ. НИЗА (М) ОТ УР. ЧИСТОГО ПОЛА		НАЗНАЧЕНИЕ
	В	Н	„0" ЧАСТЬ	КОРОБКА	
1	400	600	– 1.30		КАНАЛИЗАЦИЯ
2	400	400	– 2.90		——"——
3	400	500	– 1.80		——"——
4	400	400	– 3.50		——"——
5	600	300	– 1.00		——"——
6	100	100	– 0.70		——"——
7	660	1060	– 2.46		ВЕНТИЛЯЦИЯ
8	660	1210	– 2.30		——"——
9	1100	500	– 0.70		——"——
10	600	350	– 2.43		——"——
11	900	600	– 2.50		——"——
12	920	300	– 1.90		——"——
13	400	400	– 2.50		ВВОД ЭО
14	200	250	– 1.75		ВВОД СУ

ТП 212-1-268.83 Альбом 0

СОГЛАСОВАНО

СТО ВОЛЬМАН

ЭТО БЕЛОВ

ИНВ.№ ПОДЛ. | ПОДПИСЬ И ДАТА | ВЗАМЕН ИНВ.№

ПРИВЯЗАН

ИНВ.№

ГЛ.ИНЖ.КН-ТА	ЛЯХОВИЧ	
НАЧ. АПМ-1	БАШЕНКОВ	
ГЛ.ИНЖ.АПМ-1		
ГАП	СТАРОСТИН	
ГИП	ПАВЛОВ	
РУК.ГР.АРХ.	ЛЕБЕДЕВА	
ПРОВЕРИЛ	РЕБОТЕНКО	
РАЗРАБОТ.	ЛЕБЕДЕВА	

212-1-268,83

ДЕТСКИЕ ЯСЛИ-САД В КОНСТРУКЦИЯХ СЕРИИ 1.020-1 НА 140 МЕСТ

СТАДИЯ	ЛИСТ	ЛИСТОВ
Р	АС-01	

ПЛАН ПОДВАЛА И ТЕХНИЧЕСКОГО КАНАЛА

ЦНИИЭП УЧЕБНЫХ ЗДАНИЙ г. МОСКВА

ТП 212-1-268.83 Альбом С

СОГЛАСОВАНО

СТО Гипрокомунпроект ЭТО Белов

Инв.№ подл. | Подпись и дата | Взамен инв.№

ПЛАН ФУНДАМЕНТОВ И КАНАЛОВ

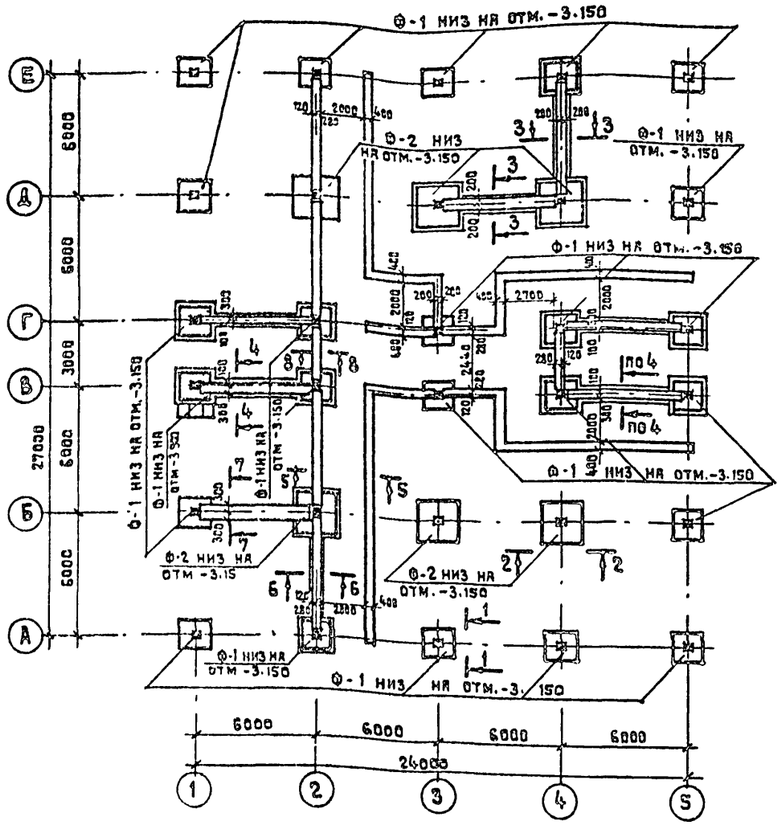

1-1

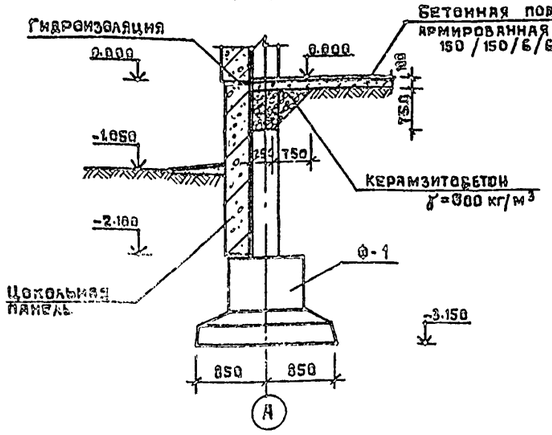

6-6

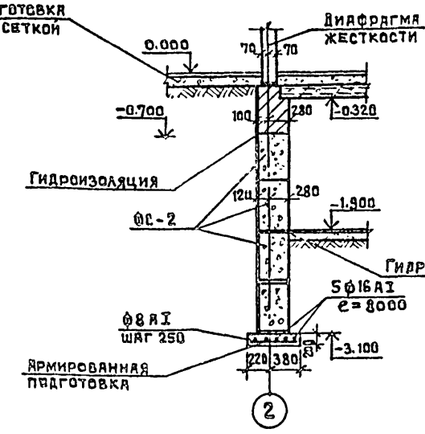

7-7

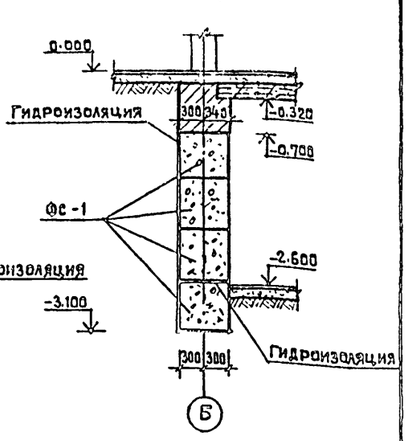

2-2

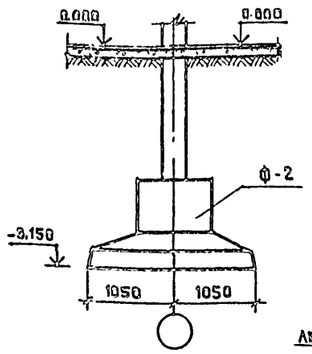

8-8

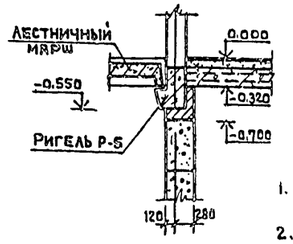

3-3

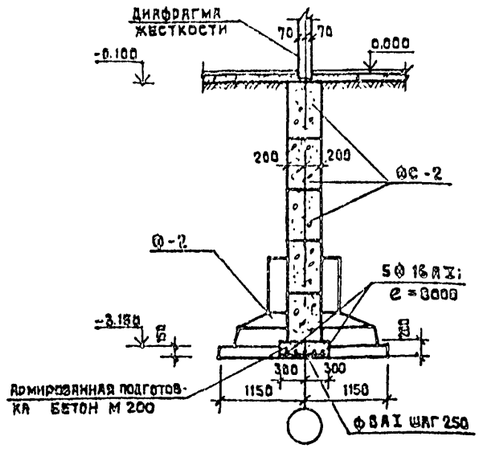

4-4

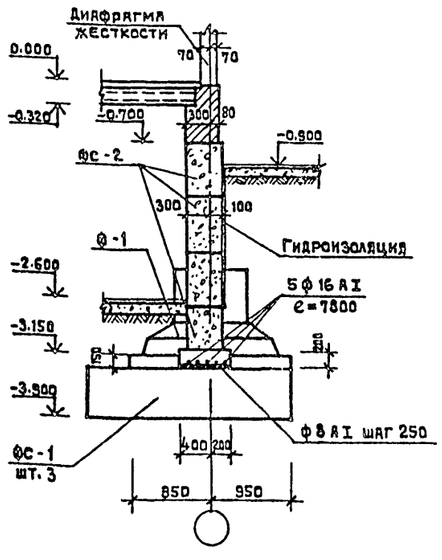

5-5

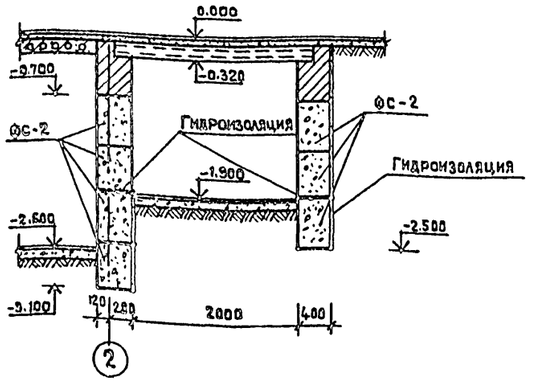

ТАБЛИЦА НОРМАТИВНЫХ НАГРУЗОК НА ФУНДАМЕНТЫ НА ОТМЕТКЕ −0.320 В ТС.

Буквенные оси / цифровые оси	А	Б	В	Г	Д	Е	
1	33.3	33.3	33.3	33.3	33.3	33.3	
2	33.3	48.5	36.8	36.8	48.5	33.3	
3	33.3	48.5	36.8	36.8	48.5	33.3	
4	33.3	48.5	36.8	36.8	48.5	33.3	
5	33.3	33.3	33.3	33.3	33.3	33.3	

ПРИМЕЧАНИЯ

1. За условную отметку ±0.000 принята отметка чистого пола 1го этажа здания, соответствующая абсолютной отметке ____
2. Фундаменты запроектированы для непучинистого грунта с расчетным давлением R=2 кг/см² на глубине 2 м. При привязке проекта фундаменты должны быть переработаны с учетом местных условий.
3. Фундаментные блоки укладывать на выравненное песчаное основание или песчаную подушку толщиной h=100 мм.
4. Укладка фундаментных блоков на мерзлый грунт запрещается.
5. Стеновые бетонные блоки укладывать на цементном растворе М 50. с перевязкой швов.
6. Горизонтальную гидроизоляцию выполнять из цементного раствора состава 1:2 толщиной 20 мм.
7. Поверхности цокольных панелей, а так же стен подвала и каналов соприкасающихся с грунтом покрыть битумом за 2 раза.
8. Вокруг здания выполнить отмостку шириной 0.75 м из асфальтобетона толщиной 25 мм по щебеночной подготовке h=80 мм.
9. Обратную засыпку стен подвала и каналов выполнять после устройства перекрытий.
10. При производстве работ в зимнее время руководствоваться СНиП III-16-80; СНиП III-17-78.

Гл.инж.инта	Ляхович		
Нач.АПМ-1	Бащенков		
Гл.инж.АПМ-1			
ГАП	Старостин		
ГИП	Павлов		
Рук.гр.инж.	Фомин		

212-1-268.83

ДЕТСКИЕ ЯСЛИ-САД В КОНСТРУКЦИЯХ СЕРИИ 1.020-1 НА 140 МЕСТ

Стадия	Лист	Листов
Р	АС-02	

ПЛАН ФУНДАМЕНТОВ И ПОДПОЛЬНЫХ КАНАЛОВ /ПРИМЕР РЕШЕНИЯ/

ЦНИИЭП учебных зданий г. Москва

Привязан

Инв.№

13274-01

Монтажный план перекрытия технического канала
План раскладки цокольных панелей

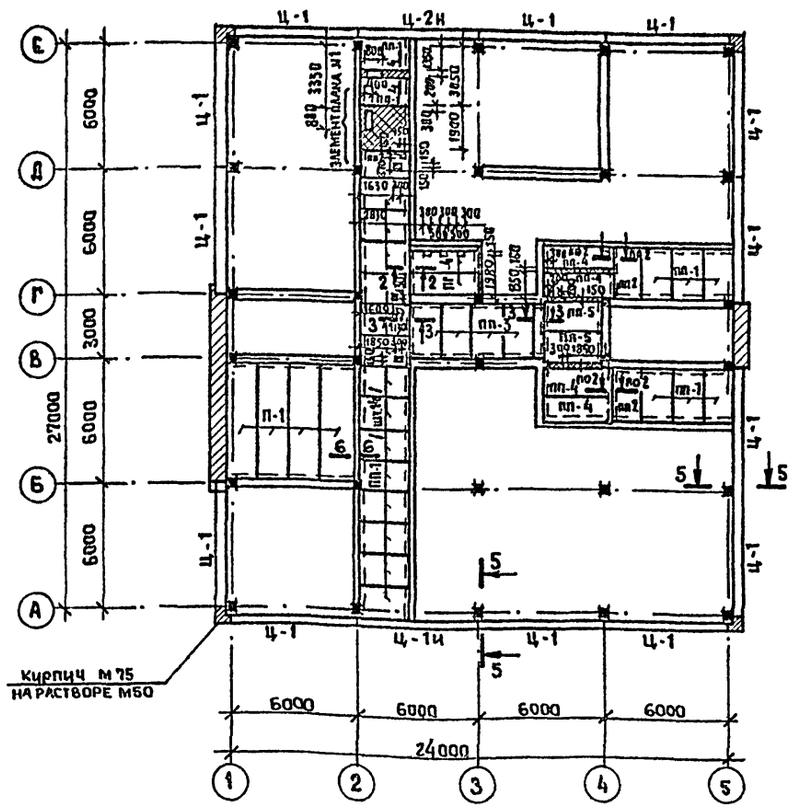

Раскладка цокольных панелей по оси „А"

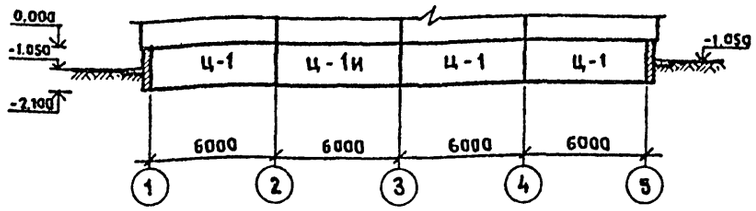

Б-Б

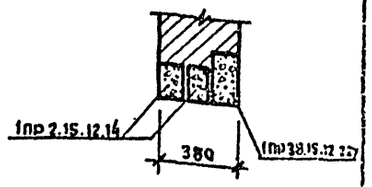

Раскладка цокольных панелей по оси „Е"

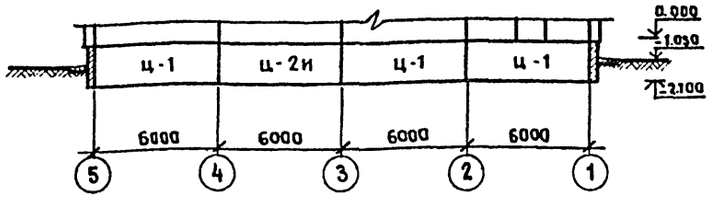

5-5

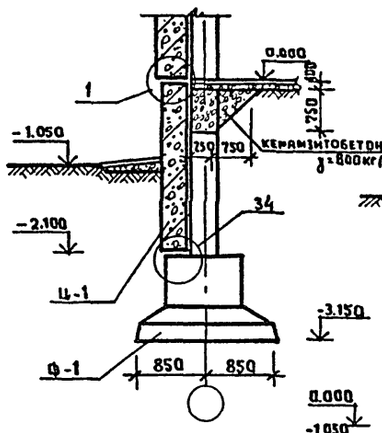

Раскладка цокольных панелей по оси „1"

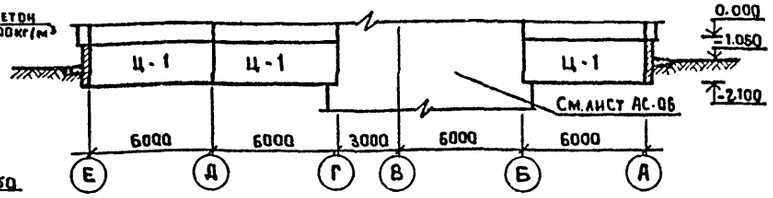

Раскладка цокольных панелей по оси „5"

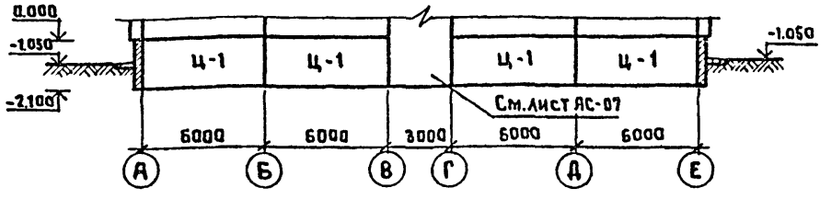

Элемент плана №1

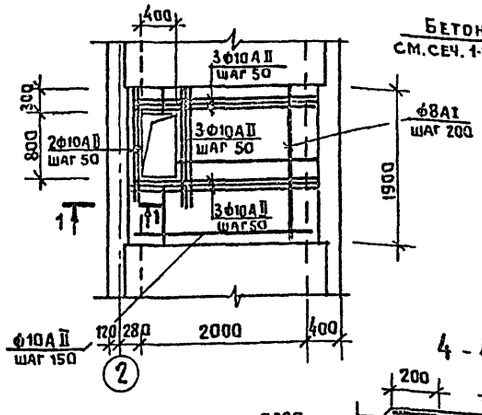

1-1

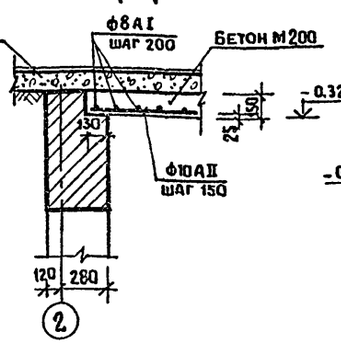

2-2

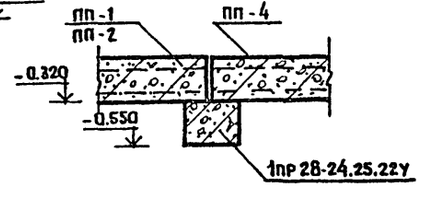

3-3

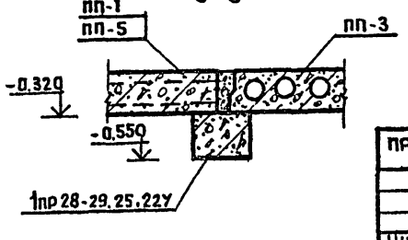

4-4

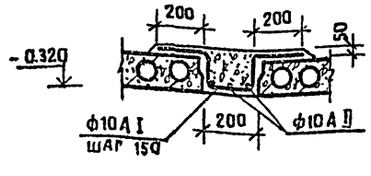

Примечания:

1. Монтажные узлы, замаркированные на данном листе, см. серию 1-020-1 выпуск 10-2.
2. Засыпку грунта под полы внутри здания выполнять только после обратной засыпки стен здания до отметки планировки (-1.050).
3. Расход бетона М100 на армированную подготовку пола по грунту-65м³
   Расход арматурной сетки на подготовку 150/150/6/6 — 2100кг
4. Расход бетона М200 на монолитные участки перекрытия — 1,1м³
   Расход арматурной стали на монолитные участки перекрытия Ф8АI - 40 кг; Ф10АI - 50 кг; Ф10АII - 40 кг.

			212-1-268.83
Гл. инж. н-та	Ляхович		
Нач. АОМ-1	Башенков		Детские ясли-сад в конструкциях серии 1.020-1 на 140 мест
Гл. инж. АОМ-1			
ГАП	Старостин		Стадия Р; Лист АС-03; Листов
ГИП	Павлов		
Рук. гр. инж.	Фомин		План цокольных панелей и перекрытия подпольных каналов
Привязан			ЦНИИЭП учебных зданий г. Москва
Инв. №			

СОГЛАСОВАНО: СТО Вольман, ЭТО Белов

Инв. № подл. | Подпись и дата | Взам. инв. №

19234-01

ТП 212-1-268.83 Альбом 0

СОГЛАСОВАНО

Инв.№ подл. | Подпись и дата | Взамен инв.№

МОНТАЖНЫЙ ПЛАН КОЛОНН И РИГЕЛЕЙ НА ОТМ. 2.750

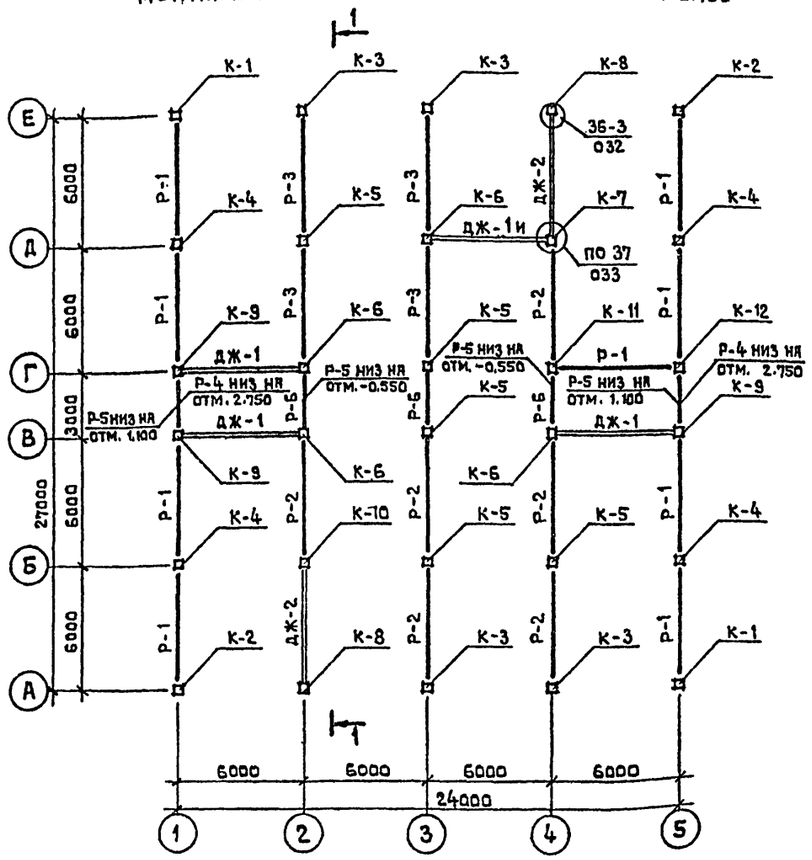

МОНТАЖНЫЙ ПЛАН КОЛОНН И РИГЕЛЕЙ НА ОТМ. 6.050

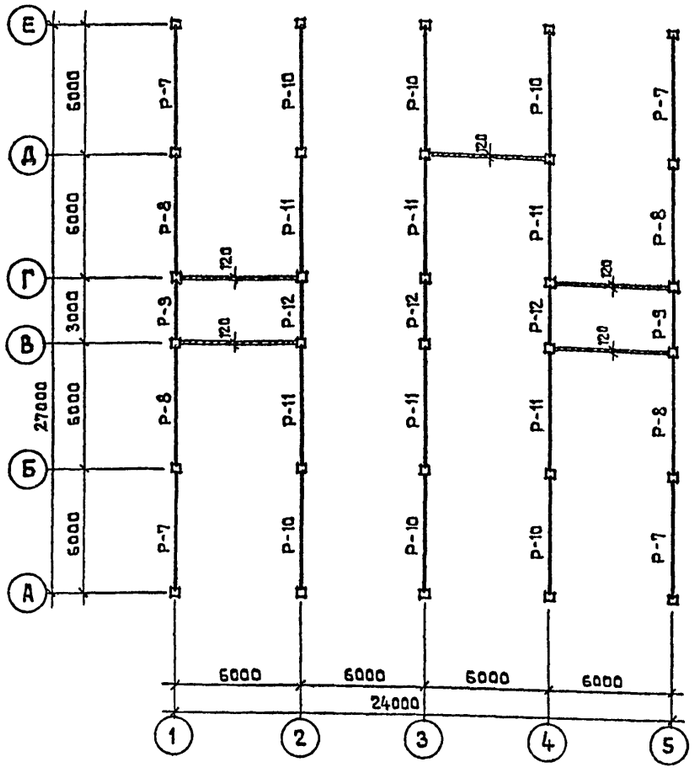

1 - 1

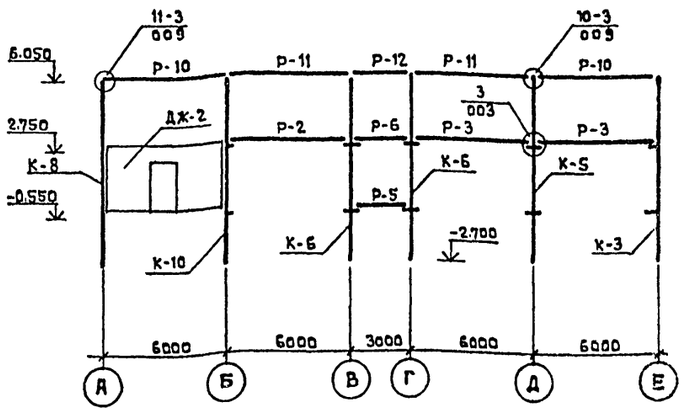

2 - 2

3-3 ; 3ª - 3ª

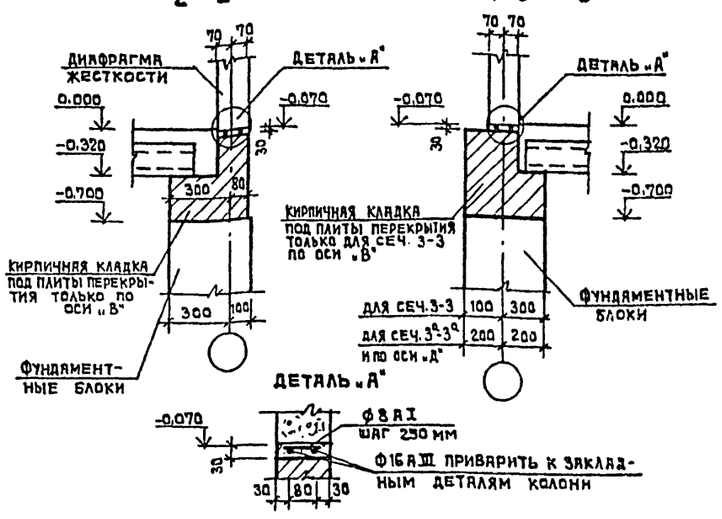

МОНТАЖНЫЕ СХЕМЫ ДИАФРАГМ ЖЕСТКОСТИ

В ОСЯХ 1÷2 ПО ОСИ «В'; «Г"

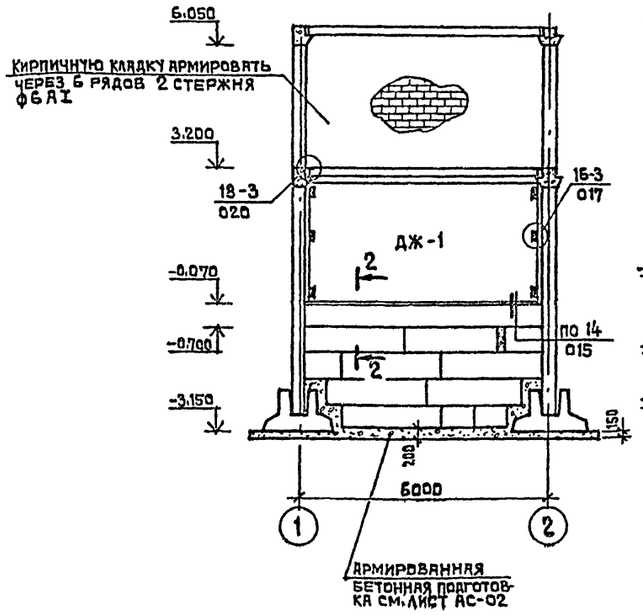

В ОСЯХ 3÷4 ПО ОСИ «Д" В ОСЯХ 4÷5 ПО ОСИ «В"

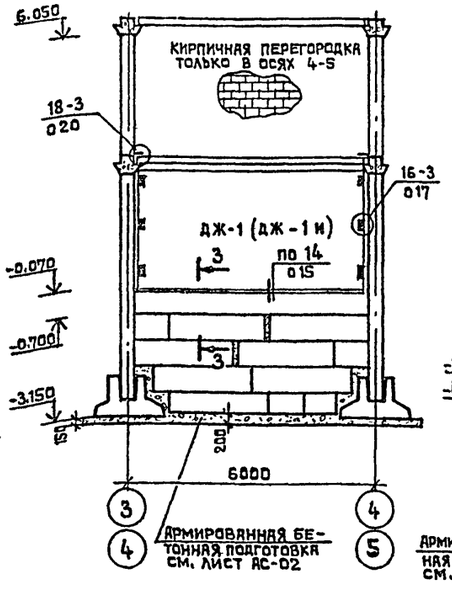

В ОСЯХ «А÷Б" ПО ОСИ «2"; В ОСЯХ Д÷Е ПО ОСИ «4"

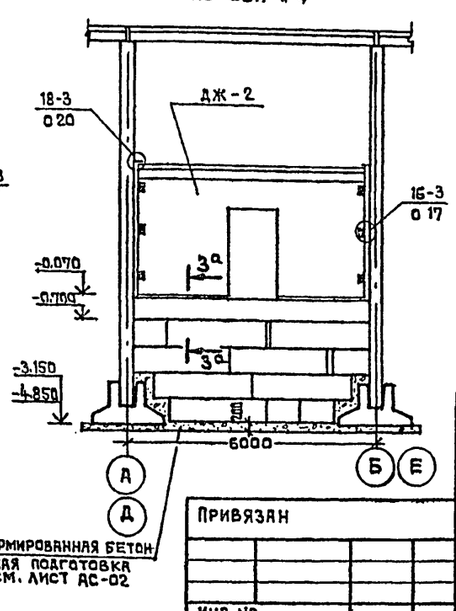

ПРИМЕЧАНИЯ

1. Узлы, замаркированные на монтажных схемах, смотреть серию 1.020-1 выпуск 1 -1.
2. Ригели, окаймляющие лестницы, монтировать полками внутрь лестниц.

Привязан

Инв.№

Гл.инж.пр-та	Ляхович		
Нач. АПМ-1	Башенков		
Гл.инж. АПМ-1			
ГАП	Старостин		
ГИП	Павлов		
Рук.гр.инж.	Фомин		

212-1-268.83

ДЕТСКИЕ ЯСЛИ-САД В КОНСТРУКЦИЯХ СЕРИИ 1.020-1 НА 140 МЕСТ

Стадия	Лист	Листов
Р	АС-04	

Монтажные схемы каркаса, диафрагм жесткости

ЦНИИЭП учебных зданий г. Москва

19234-01

ТП 212-1-268.83 АЛЬБОМ О

СОГЛАСОВАНО

СТО	ВОЛЬМАН

ИНВ.№ ПОДЛ. | ПОДПИСЬ И ДАТА | ВЗАИМ ИНВ.№

ПЛАН ПОДВАЛА /ФРАГМЕНТ/

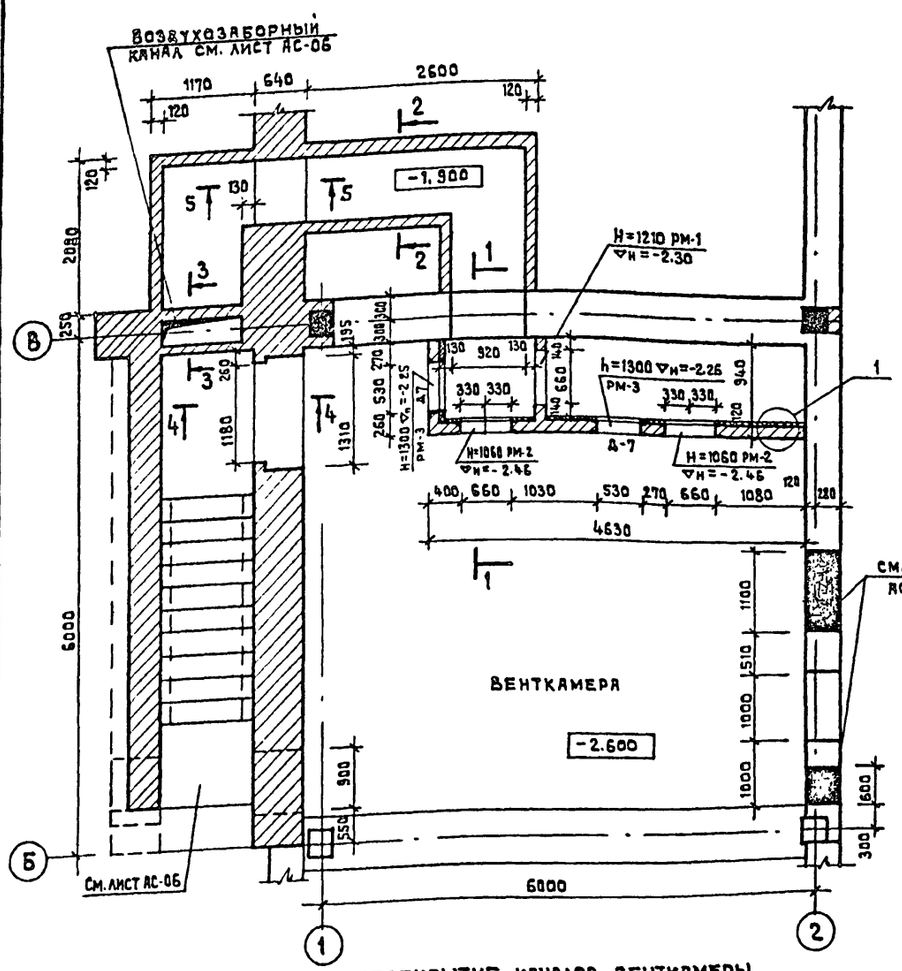

ПЕРЕКРЫТИЕ КАНАЛОВ ВЕНТКАМЕРЫ

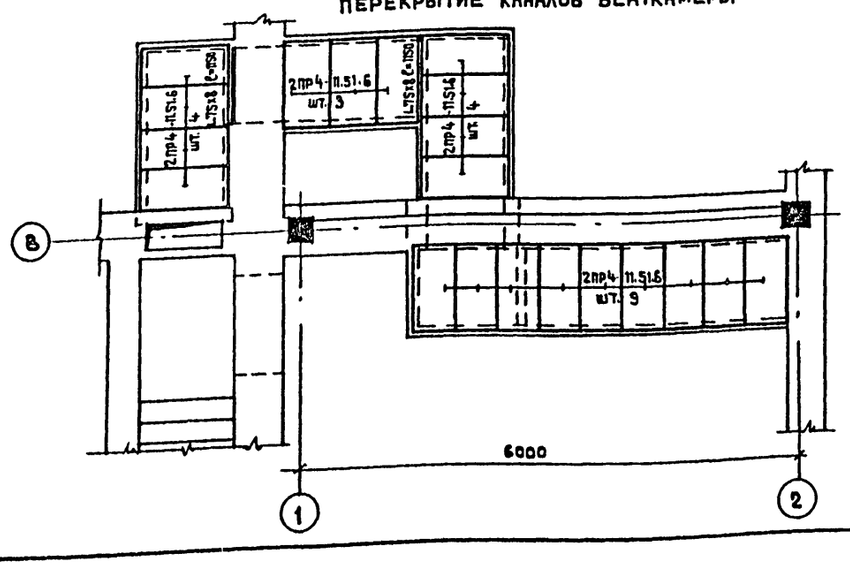

1-1

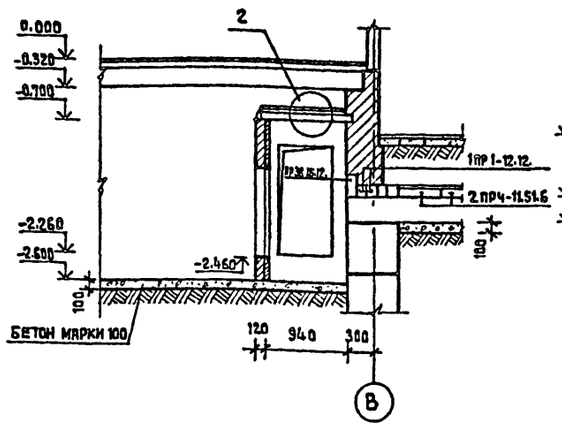

2-2

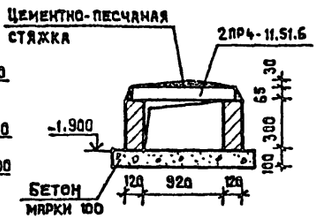

3-3

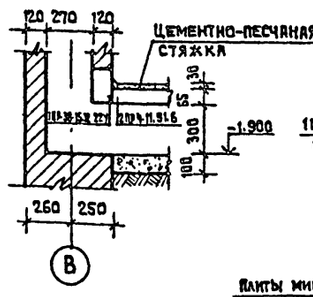

4-4

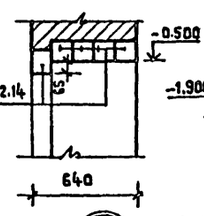

5-5

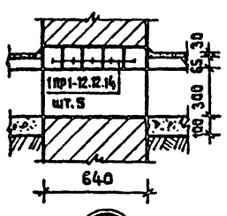

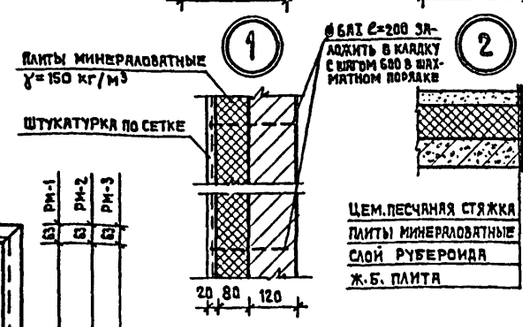

РМ-1; РМ-2; РМ-3

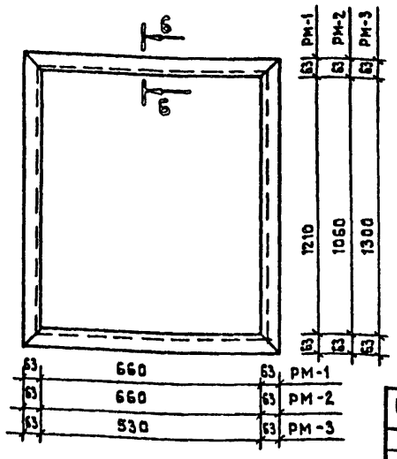

6-6

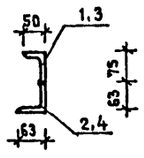

СПЕЦИФИКАЦИЯ СТАЛЬНЫХ ИЗДЕЛИЙ

Марка изделия	№№ поз.	Профиль мм	Длина мм	Кол-во шт.	Масса кг: 1 поз.	Масса кг: изделия
РМ-1 шт.1	1	75х50х5	760	2	3.64	40.22
	2	63х63х5	786	2	3.78	
	3	75х50х5	1310	2	6.27	
	4	63х63х5	1336	2	6.42	
РМ-2 шт.2	1	75х50х5	760	2	3.64	37.38
	2	63х63х5	786	2	3.78	
	3	75х50х5	1160	2	5.56	
	4	63х63х5	1186	2	5.71	
РМ-3 шт.2	1	75х50х5	1400	2	6.71	39.30
	2	63х63х5	1426	2	6.86	
	3	75х50х5	630	2	3.02	
	4	63х63х5	656	2	3.15	

ПРИМЕЧАНИЯ

1. Стенки венткамеры выполнять из кирпича марки „75" на растворе марки „50" с армированием 2ϕ6 AI через 6 рядов кладки.
2. Сварку выполнять электродами Э-42 ГОСТ 9467-75. Высоту швов принимать по меньшей толщине свариваемых элементов.

ПРИВЯЗАН

ИНВ.№

Нач. АПМ-1	Бащенков	
Гл.инж. АПМ-1		
ГАП	Старостин	
ГИП	Павлов	
Рук.гр.инж.	Фомин	
Вед. инж.	Захарова	

212-1-268.83

Детские ясли-сад в конструкциях серии 1.020-1 на 140 мест

Стадия	Лист	Листов
Р	АС-05	

Венткамера и воздухозаборный канал

ЦНИИЭП учебных зданий г. Москва

ТП 212-1-268.83 Альбом 0

ВХОД N1

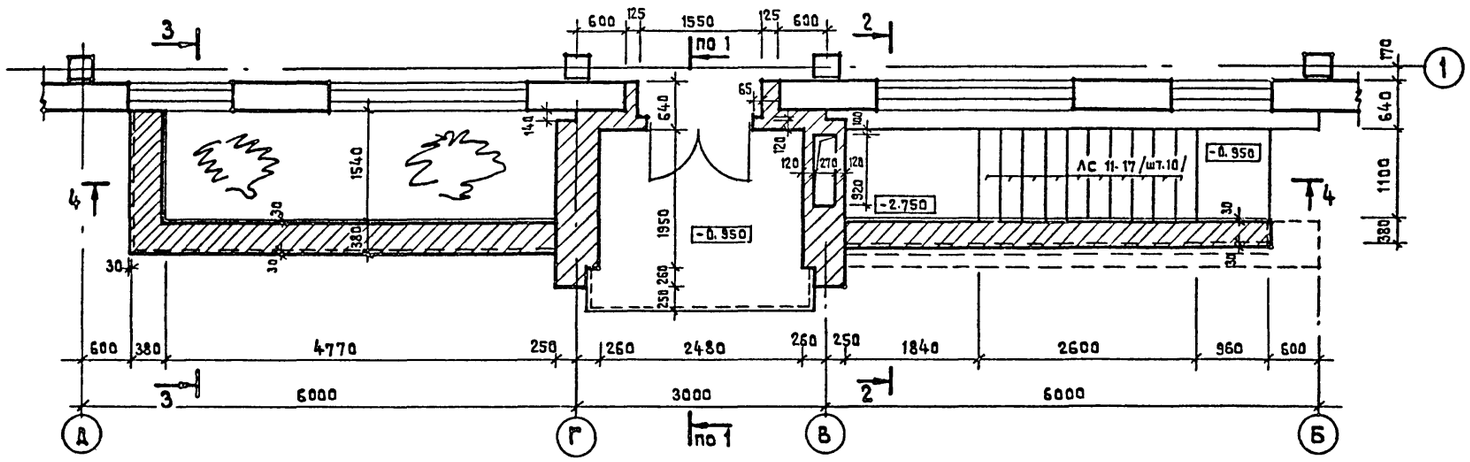

4 - 4

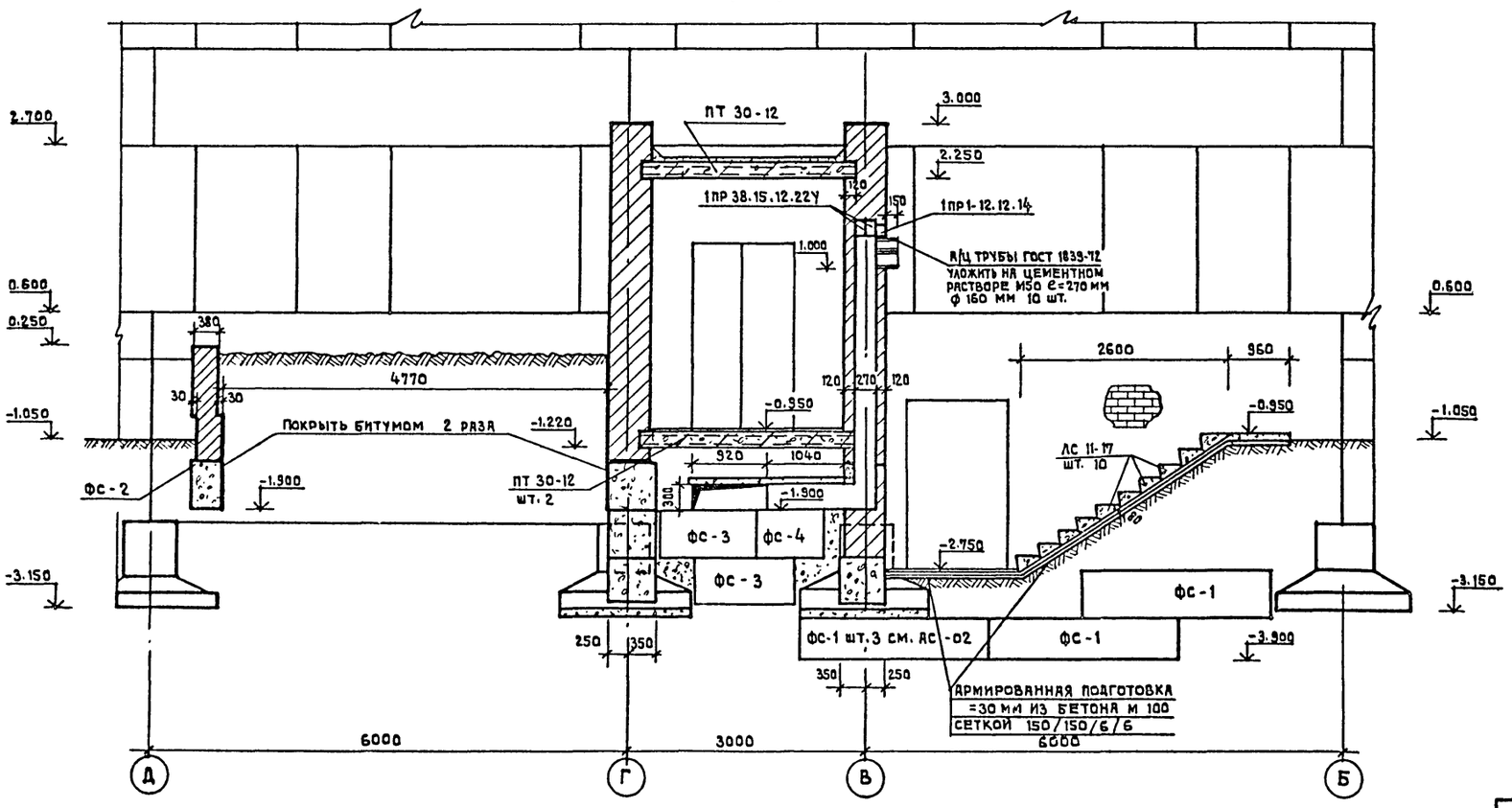

2 - 2

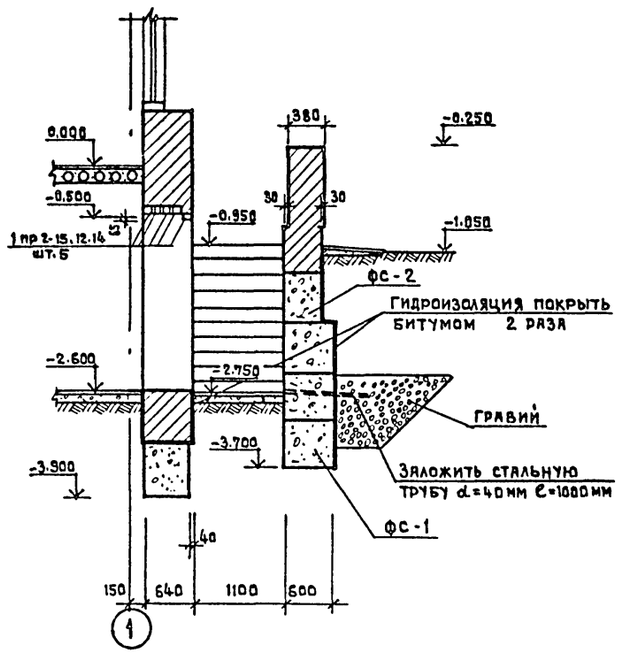

3 - 3

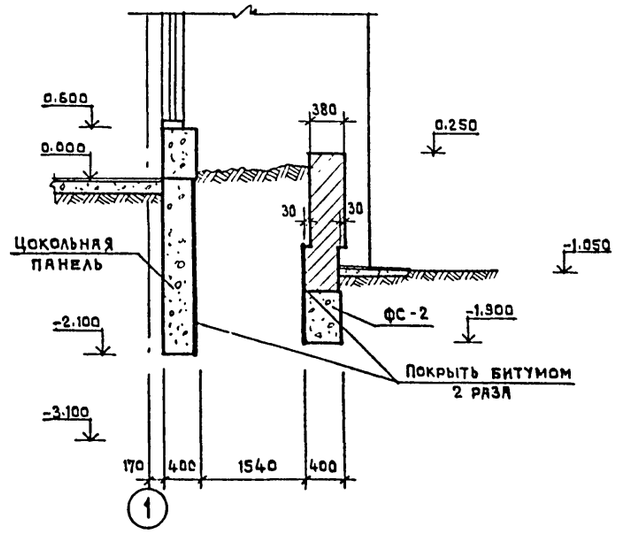

Примечание

1. Сечение 1-1 см. лист АС-07.

				212-1-268.83	
				Детские ясли-сад в конструкциях серии 1.020-1 на 140 мест	
Нач. АПМ-1	Башенков				Стадия / Лист / Листов
Гл. инж. АПМ 1					Р / АС-06 /
Гл. арх. пр-та	Старостин				
Гл. инж. пр-та	Павлов			Вход в здание в осях Д-Б/1	ЦНИИЭП учебных зданий г. Москва
Рук. гр. инж.	Фомин				
Рук. гр. арх.	Лебедева				
Привязан					
Инв. №					

Согласовано

Инв. № подл. | Подпись и дата | Взам. инв. №

19234

ТП 212-1-268.83 Альбом 0

ВХОД N2

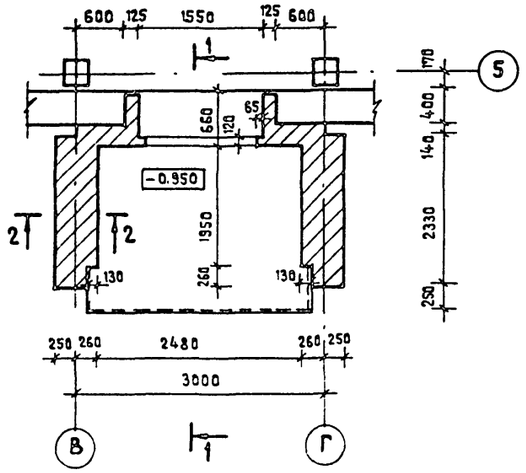

ВХОД N3

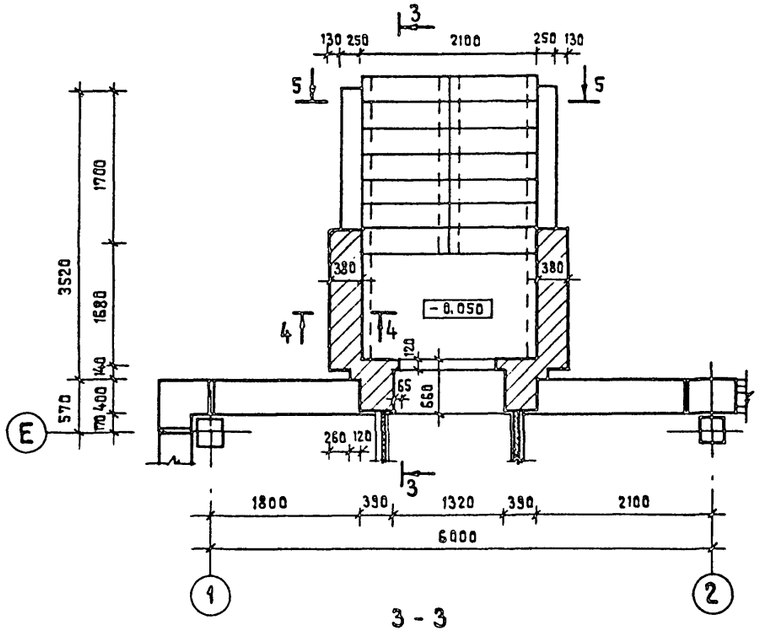

2-2

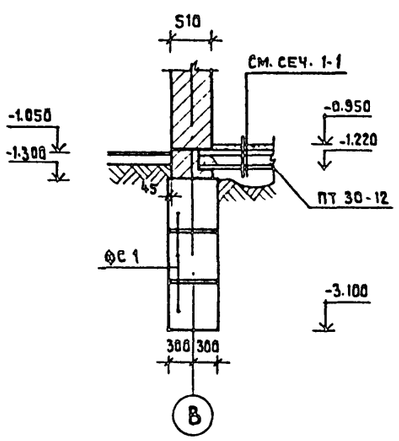

4-4

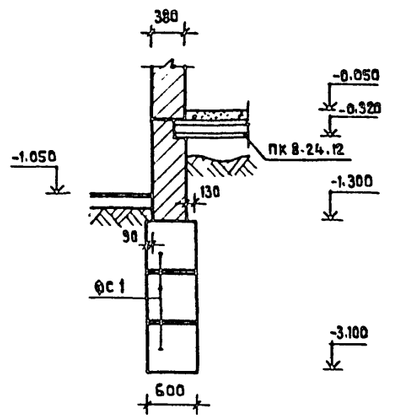

1-1

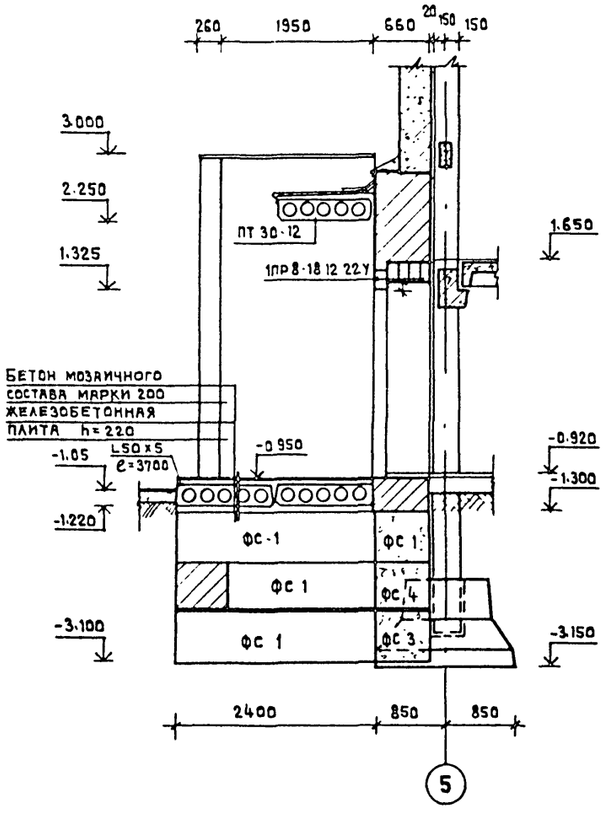

3-3

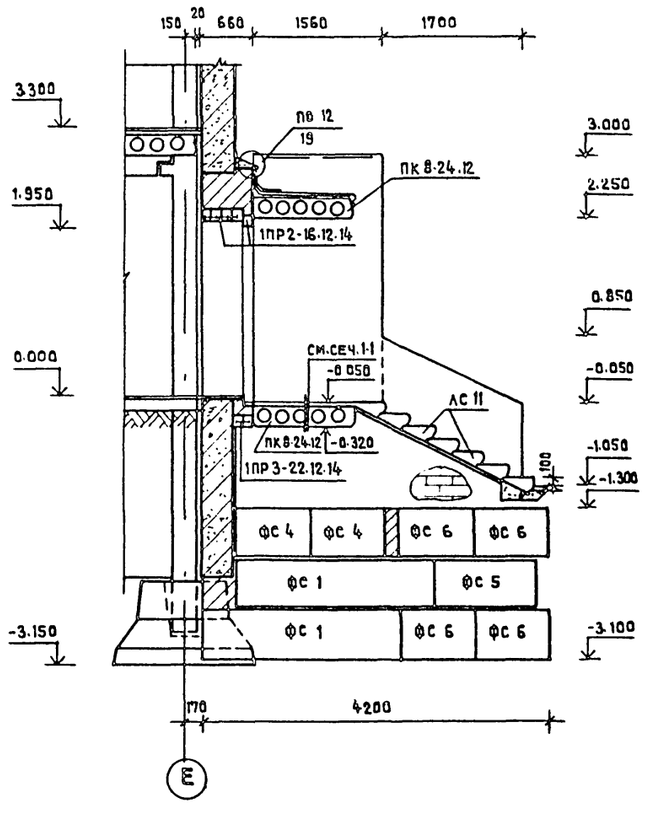

5-5

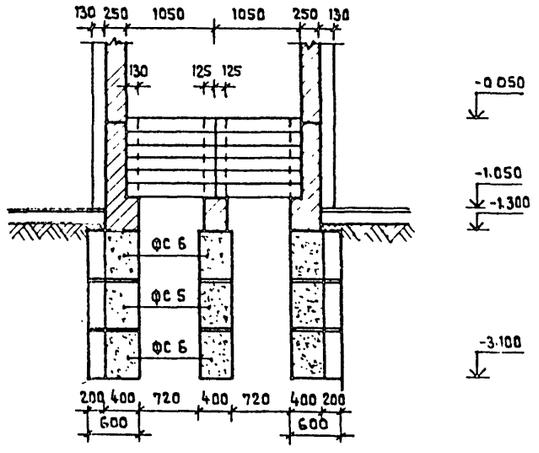

ПРИМЕЧАНИЯ

1. Общие примечания смотреть на листе АС-02.
2. Узел замаркированный на данном листе см. серию 2.260-1 вып. 3.

		212-1-268.83	
Нач. АПМ-1	Башенков	Детские ясли-сад в конструкциях серии 1.020-1 на 140 мест	
Гл. инж. АПМ			
Привязан			Стадия: Р; Лист: АС-07; Листов:
ГАП	Старостин		
ГИП	Павлов		
Рук. гр. инж.	Фомин		
Вед. инж.	Захарова	Входы в здание в осях В-Г/Б и 1-2/Е	ЦНИИЭП учебных зданий г. Москва
Инв. №			

Согласовано

Инв. № подл. | Подпись и дата | Взамен инв. №

План фундаментов под оборудование

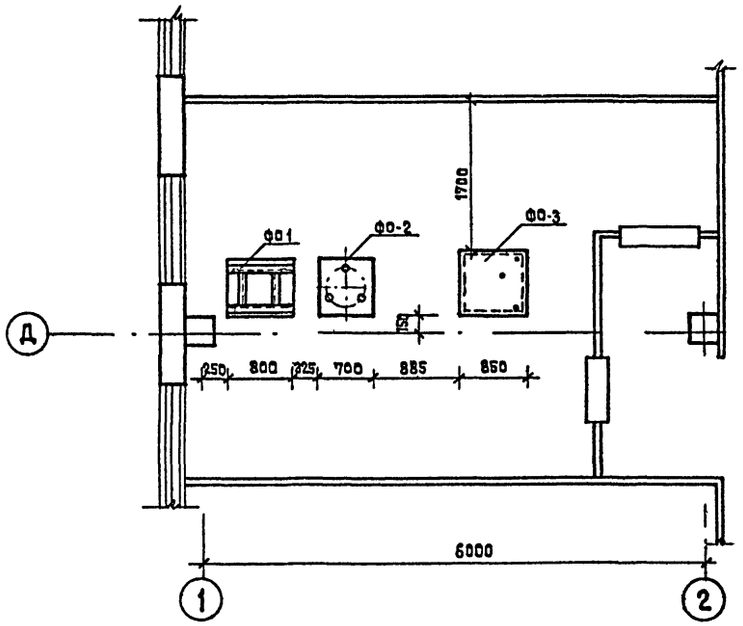

Ф0 - 1

3 - 3

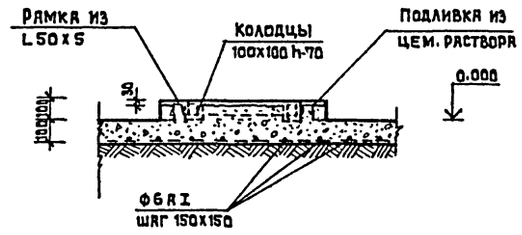

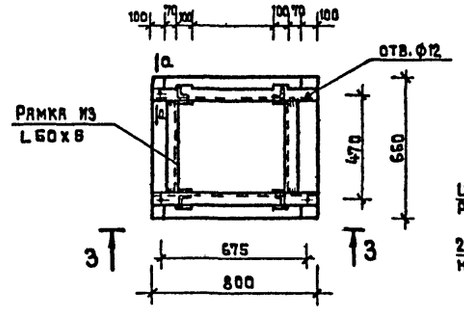

а - а

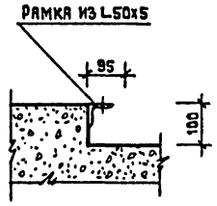

4 - 4 для ПГ

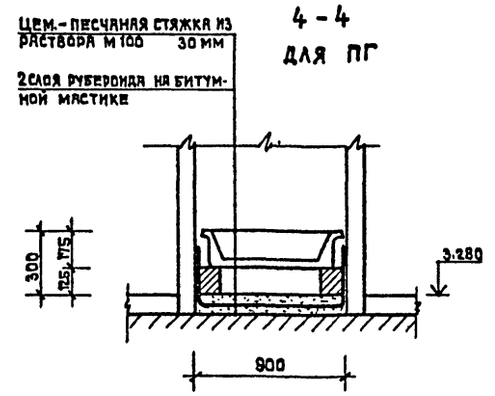

4 - 4 для ПМ

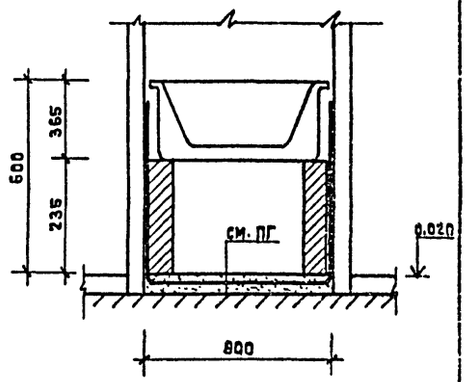

План душевых поддонов ПГ и ПМ

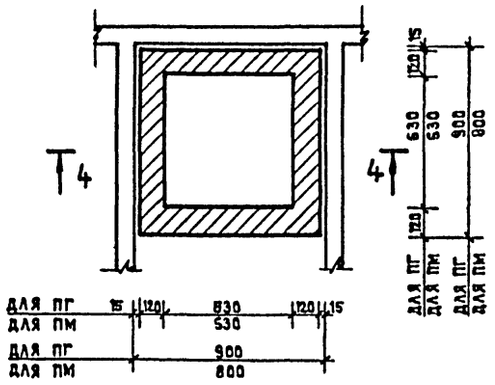

Ф0 - 2

1 - 1

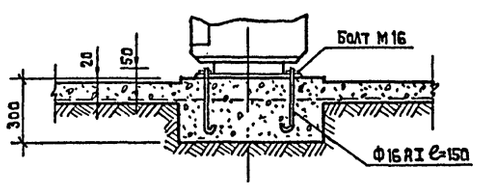

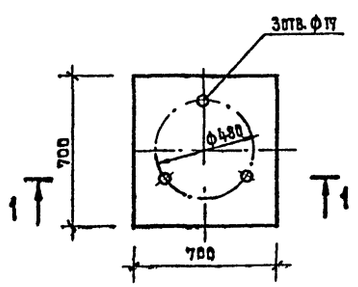

Ф0 - 3

2 - 2

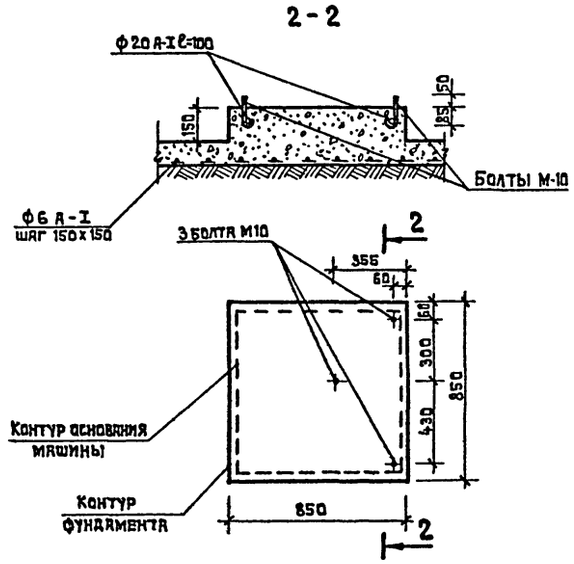

Примечания

1. Фундаменты под оборудование выполнять из бетона М 200
2. Расход материала:

Бетон марки М-200	—	0.8 м³
Сталь: L 50 х 5	—	10.0 кг
ф 16 А-I	—	0.71 кг
ф 20 А-I	—	0.74 кг

			212-1-268.83	
Нач. АПМ-1	Башенков		Детские ясли-сад в конструкциях серии 1.020-1 на 140 мест	
Гл. инж. АПМ-1				
ГАП	Старостин			Стадия: Р; Лист: АС-08; Листов:
ГИП	Павлов			
Рук. гр. ТОК	Фомин			
Инженер	Антиповская		Фундаменты под оборудование	ЦНИИЭП учебных зданий г. Москва

Привязан

Инв. №

Согласовано

Инв. № подл. | Подпись и дата | Взамен инв. №

Технолог Малышева

19234-01

ТП 212-1-268.83 Альбом 0

СОГЛАСОВАНО

Инв.№ подл. | Подпись и дата | Взамен инв.№

ОЛ-1И

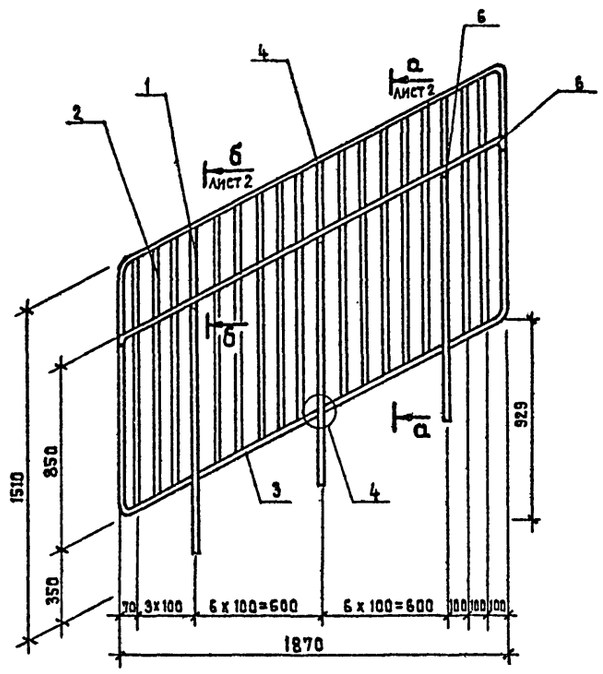

ЛМ-2

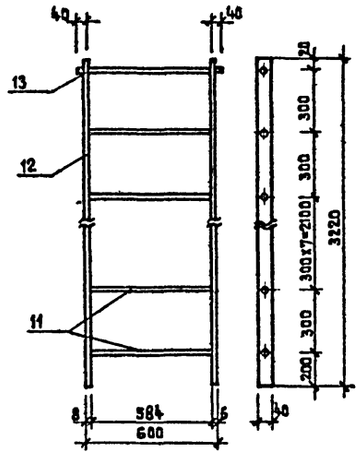

СКОБА

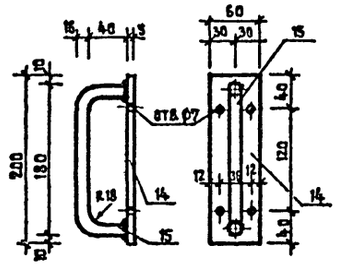

ДЕТАЛЬ СОПРЯЖЕНИЯ СКОБЫ СО СТРЕМЯНКОЙ

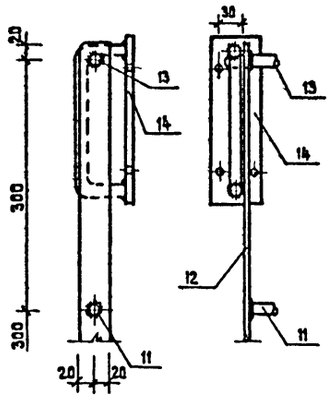

ЛМ-1

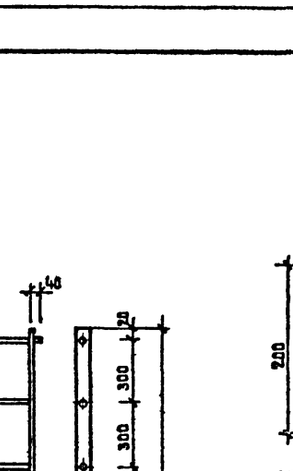

РФ-1

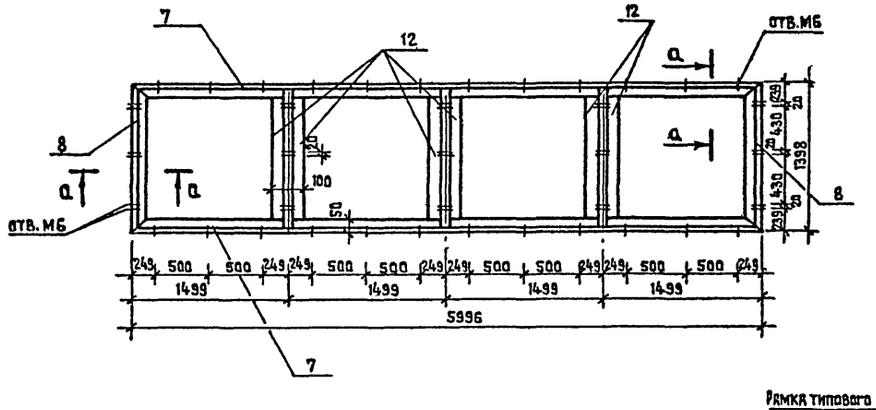

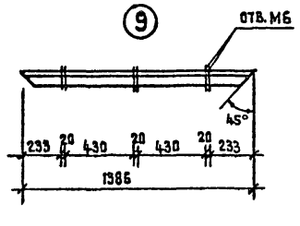

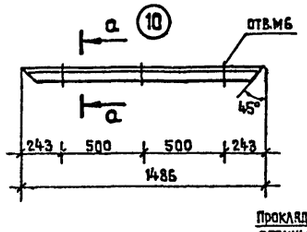

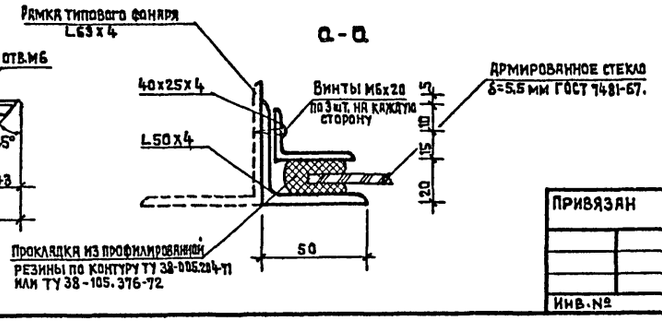

СПЕЦИФИКАЦИЯ МЕТАЛЛА НА 1 ИЗДЕЛИЕ

Марка изделия	N поз.	Сечение	Кол. шт	Длина позиц. мм	Длина всех м	Масса, кг позиц.	Масса, кг всех
ОЛ-1И (шт.2)	1	25х25	3	1505	4.52	7.39	22.17
	2	ф8 А-I	17	1150	19.55	0.46	7.82
	3	40х4	2	640	1.28	0.81	1.62
	4	40х4	1	3648	3.65	4.58	4.58
	5	40х4	1	2088	2.09	2.62	2.62
	6	ф16 А-I	3	87	0.261	0.17	0.51
	Масса изделия						39.32
РФ-1 (шт.2)	7	L 50х4	2	5996	11.99	18.28	36.56
	8	L 50х4	2	1398	2.80	4.26	8.52
	12	L 50х4	6	1298	1.788	3.96	23.8
	9	L 40х25х4	8	1386	11.09	2.69	21.52
	10	L 40х25х4	8	1486	11.89	2.89	23.12
	Масса изделия						113.52
ЛМ-2 (шт.1)	11	ф18 А-I	10	600	6.0	1.2	12.0
	12	40х8	2	3220	6.44	6.84	13.68
	13	ф18 А-I	1	680	0.68	1.36	1.36
	14	60х5	2	200	0.40	0.47	0.94
	15	ф16 А-I	2	240	0.48	0.37	0.74
	Масса изделия						28.72
ЛМ-1 (шт.1)	16	L 50х5	2	1700	3.40	6.41	12.82
	17	L 50х5	2	100	0.20	0.38	0.76
	11	ф18 А-I	3	680	2.04	1.36	4.08
	Масса изделия						17.66

ПРИМЕЧАНИЯ

1. Сварку выполнять электродами Э-42 ГОСТ 9467-75 Толщину сварных швов принимать по меньшей толщине свариваемых элементов.
2. Ограждение ОЛ-1Н разработано аналогично ограждению ОЛ-33 Д-1 серии 1.020-1 выпуск 8-1.

Нач АПМ-1	Башенков		212-1-268.83
Гл.инж.АПМ-1			Детские ясли-сад в конструкциях серии 1.020-1 на 140 мест
ГАП	Старостин		Стадия Р; Лист АС-09; Листов
ГИП	Павлов		
Рук.гр.инж	Фомин		Металлические изделия
Инженер	Антиповская		ЦНИИЭП учебных зданий г. Москва

Привязан

Инв.№

СОГЛАСОВАНО

Инд. № подл. | Подпись и дата | Взамен инв. №

К-1 3КО-3.33(20)-1 ПР.
К-2 3КО-3.33(20)-1 ЛЕВ. ЗЕРКАЛЬНО

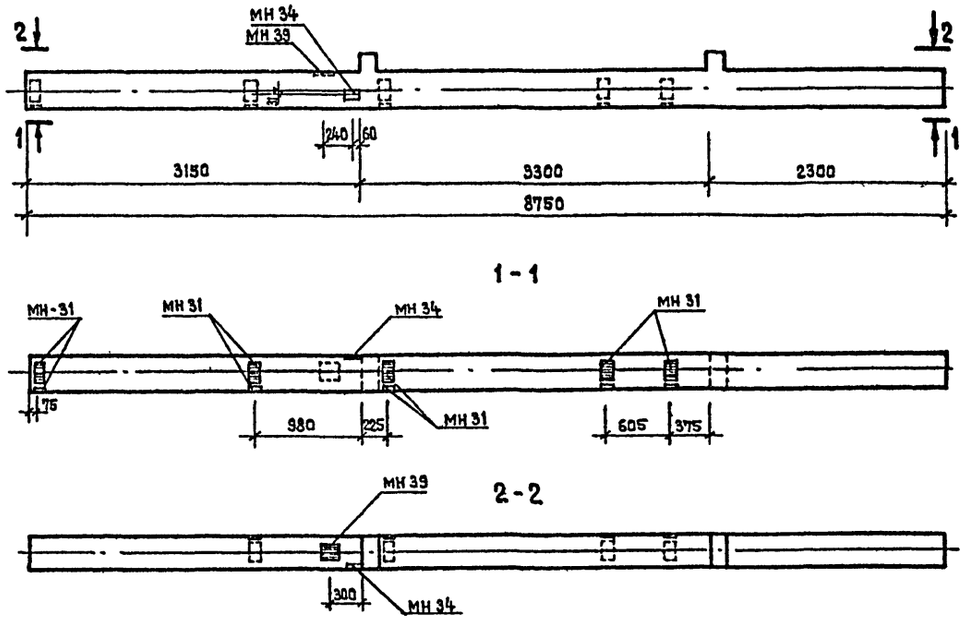

1 - 1

2 - 2

К-3 3КО-3.33(20)-2

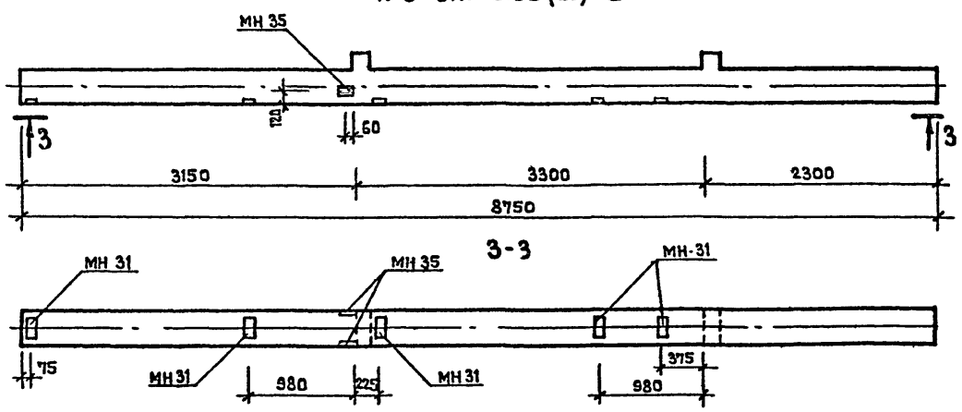

3 - 3

К-4 3КД-3.33(20)-3

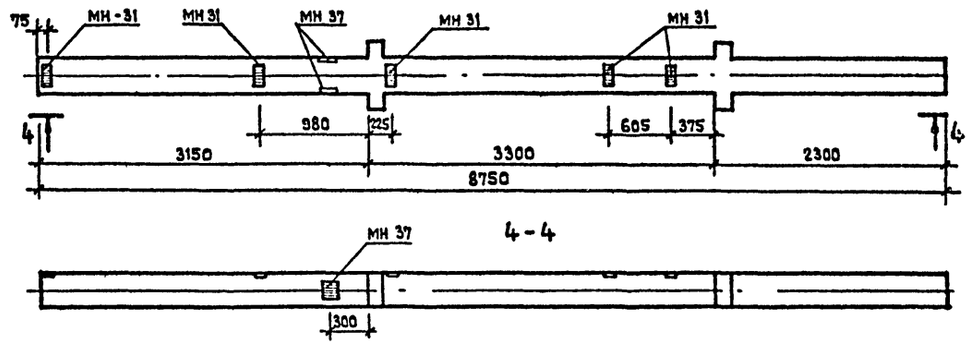

4 - 4

К-6 3КД-3.33(20)-4

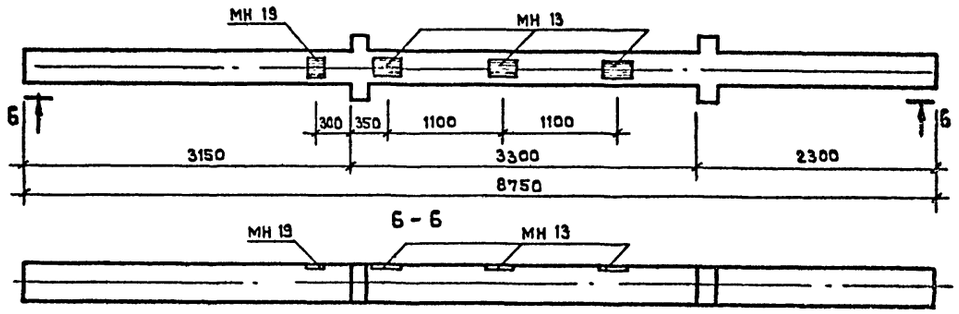

6 - 6

ПРИМЕЧАНИЕ

1. Спецификацию дополнительных закладных деталей и общие примечания см. на листе АС-013

				212-1-268.83	
	Нач. АПМ-1	Башенков		Детские ясли-сад в конструкциях серии 1.020-1 на 140 мест	
	Гл. инж. АПМ 1				
Привязан	ГАП	Старостин			Стадия: Р; Лист: АС-010; Листов:
	ГИП	Павлов			
	Рук. гр. инж.	Фомин			
	Инженер	Антиповская		Опалубочный чертеж колонн с дополнительными закладными деталями /лист 1/	ЦНИИЭП учебных зданий г. Москва
Инв. №					

19234-01

К-7 3КО-3.33 (20)-5

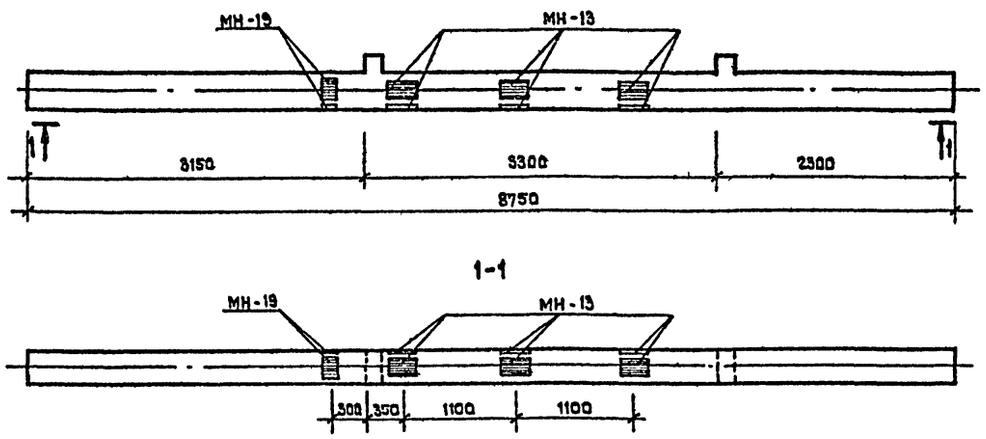

К-10 3КО-3.33(20)-6

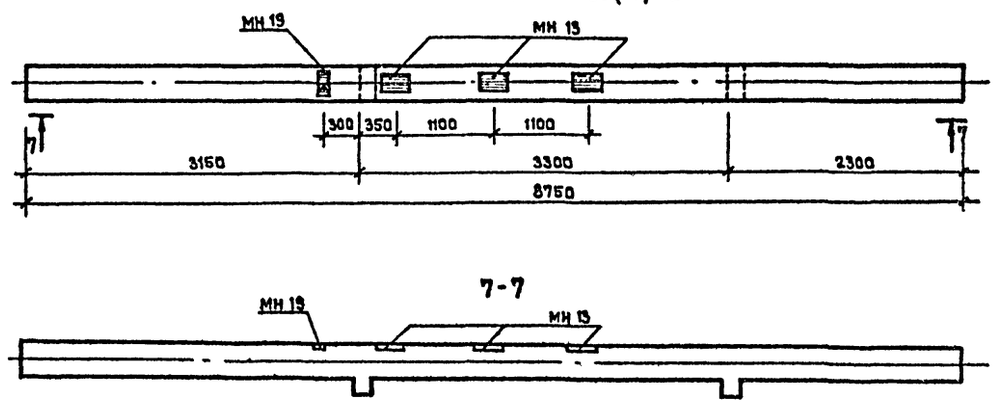

К-8 3К-3.33 (20)-10

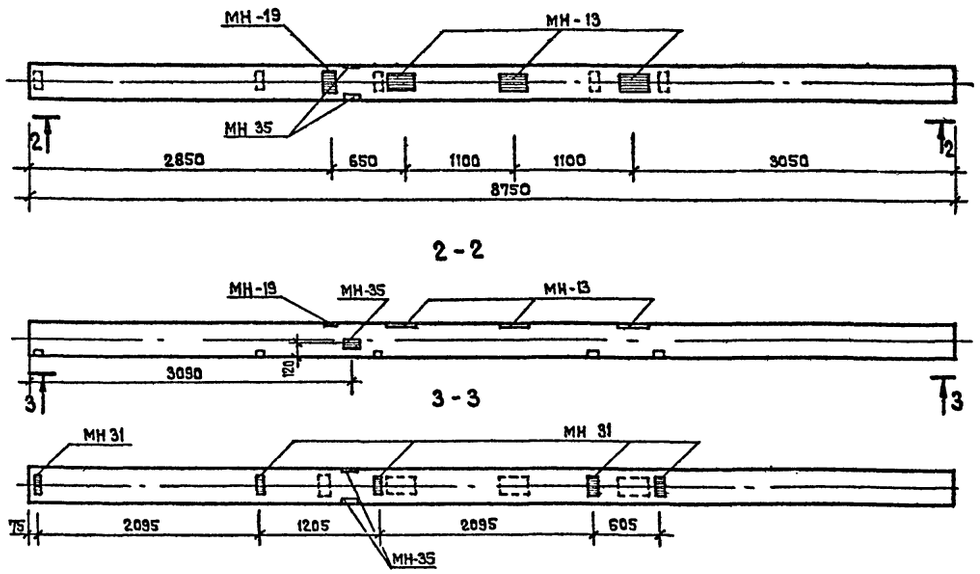

ПРИМЕЧАНИЕ

1. Спецификацию дополнительных закладных деталей и общие примечания см. на листе АС-013.

				212-1-268.83	
	Нач. АПМ-1	Башенков		Детские ясли-сад в конструкциях серии 1.020-1 на 140 мест	
	Гл. инж. АПМ-1				
Привязан	ГАП	Старостин			Стадия: Р; Лист: АС-011; Листов:
	ГИП	Павлов			
	Рук. гр.	Фомин			
	Инженер	Антиповская		Опалубочный чертеж колонн с дополнительными закладными деталями /лист 2/	ЦНИИЭП учебных зданий г. Москва
Инв. №					

19234-01

Согласовано

Инв. № подл. | Подпись и дата | Взамен инв. №

К-9 3КД-3.33(20)-7

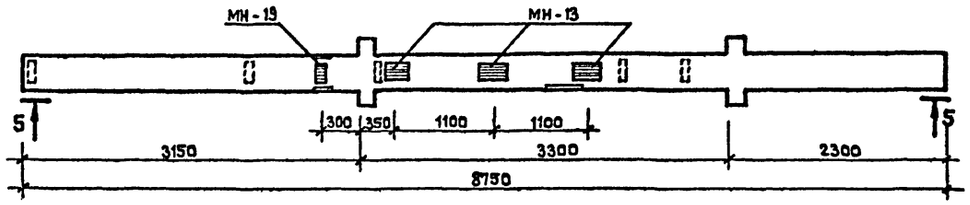

5-5

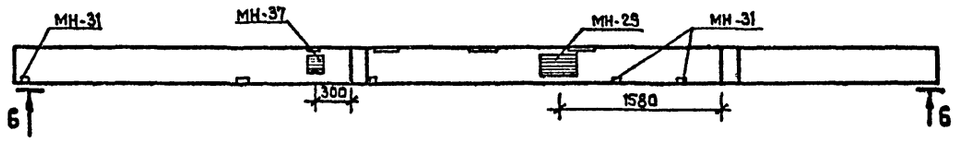

6-6

К-12 3КД-3.33(20)-9

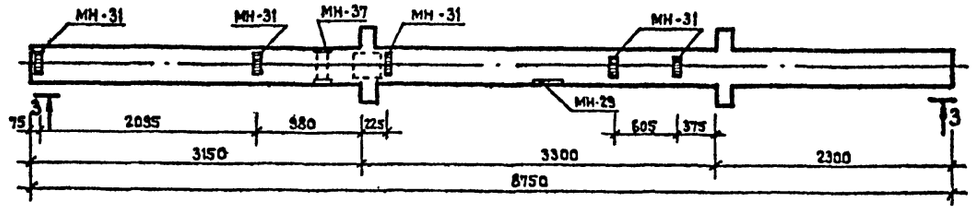

3-3

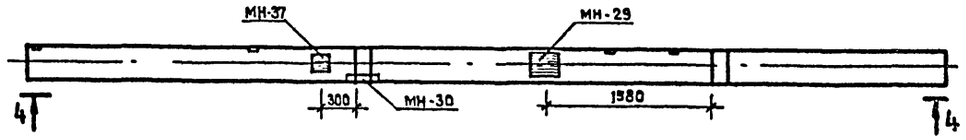

4-4

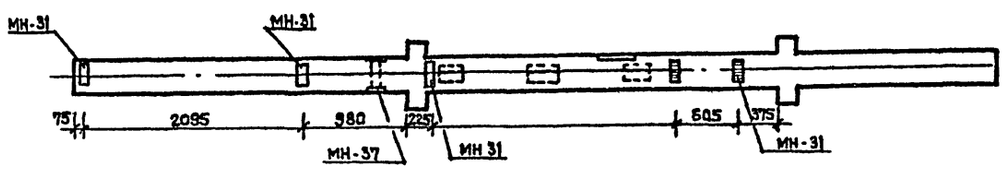

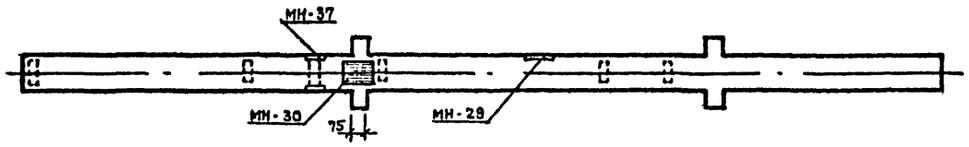

К-11 3КД-3.33(20)-8

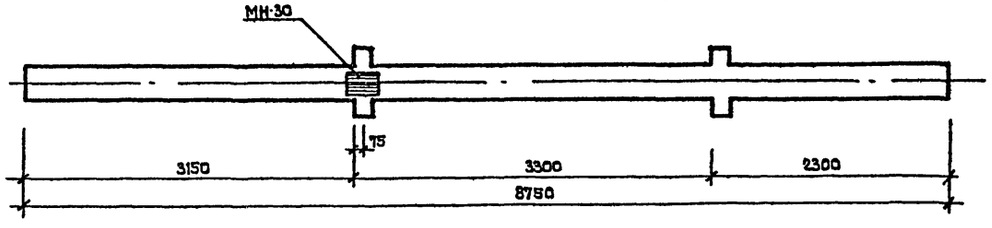

ПРИМЕЧАНИЕ

1. Спецификацию дополнительных закладных деталей и общие примечания см. на листе АС-013.

				212-1-268.83	
	Нач. АПМ-1	Башенков		Детские ясли-сад в конструкциях серии 1.020-1 на 140 мест	
	Гл.инж. АПМ-1				
Привязан	ГАП	Старостин			Стадия: Р; Лист: АС-012; Листов:
	ГИП	Павлов			
	Рук.гр.инж.	Фомин			
	Инженер	Антиповская		Оплубочный чертеж колонн с дополнительными закладными деталями /лист 3	ЦНИИЭП учебных зданий г. Москва
Инв.№					

19234-04

Согласовано

Инв.№ подл. | Подпись и дата | Взамен инв.№

ТП 212-1-268.83 АЛЬБОМ 0

ЦОКОЛЬНЫЕ ПАНЕЛИ
Ц-1И (ПСЦ 60.21.3.5-ПИ)
Ц-2И (ПСЦ 60.21.3.5-П2И)

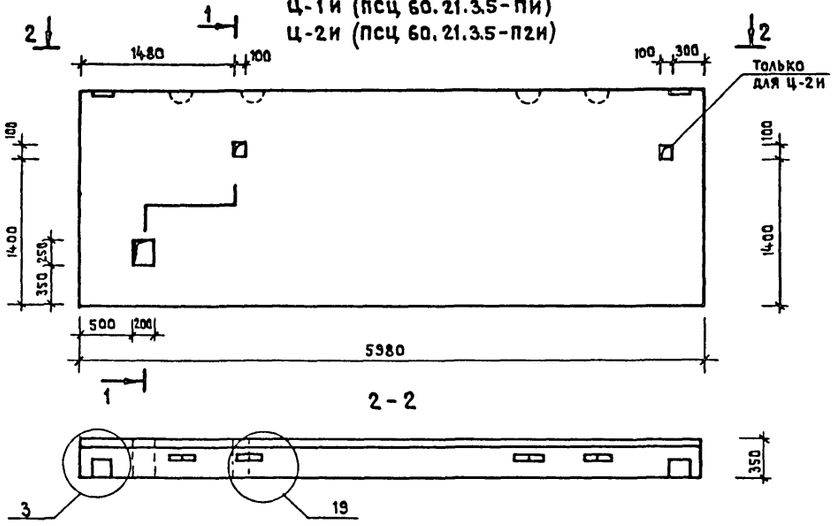

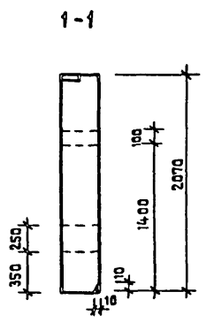

ПАНЕЛИ ПАРАПЕТНЫЕ
Н-8И1 (1ПС 60.15.40-П-1И) Н-8И2 ЗЕРКАЛЬНО

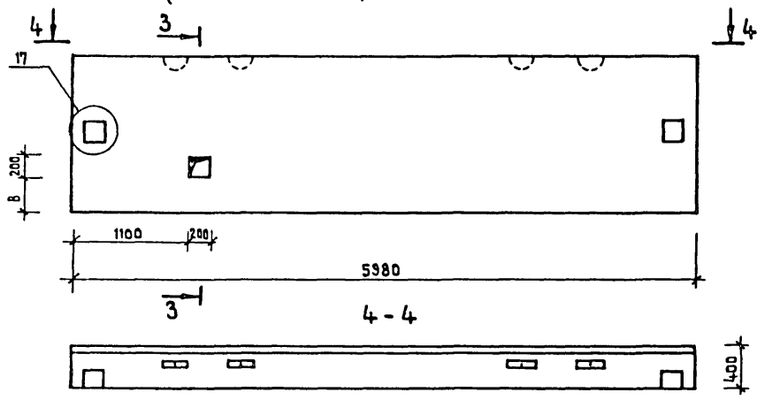

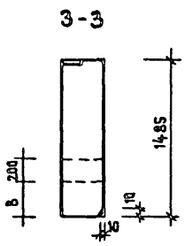

ДИАФРАГМА ЖЕСТКОСТИ ДЖ-1И
(1Д 56.33.И)

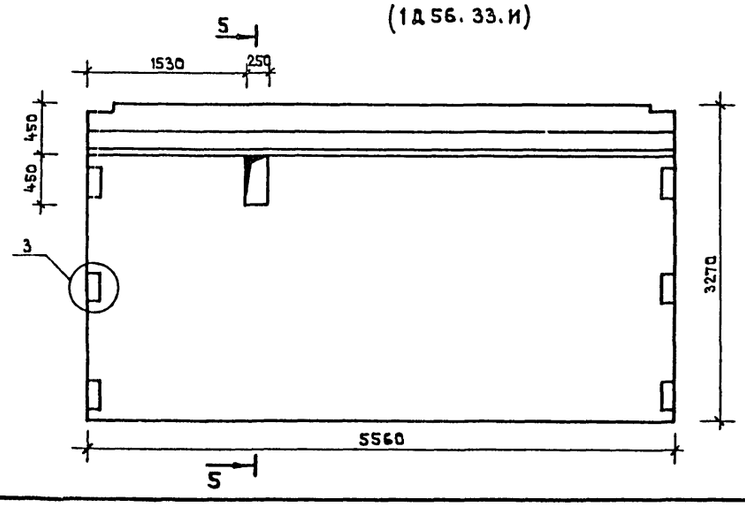

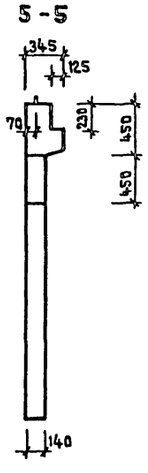

Марка колонны	Марка дополн. закладн. деталей	Кол. шт.	Масса дополнительной закладн. деталей кг: одной дет.	всех дет.	итого	Примечание
К-1 3КО-3.33 (20)-1 ПР К-2 3КО-3.33 (20)-1 АЕВ	МН-34	1	1.44	1.44	17.9	
	МН-39	1	3.56	3.56		
	МН-31	10	1.29	12.9		
К-3 3КО-3.33 (20)-2	МН-35	1	2.22	2.22	8.67	
	МН-31	5	1.29	6.45		
К-4 3КД-3.33 (20)-3	МН-37	1	4.1	4.1	10.55	
	МН-31	5	1.29	6.45		
К-5 3КД-3.33-3	МН-37	1	4.1	4.1	10.55	
	МН-31	5	1.29	6.45		
К-7 3КД-3.33 (20)-4	МН-13	1	4.84	4.84	27.01	
	МН-13	3	7.39	22.17		
К-8 3КО-3.33 (20)-5	МН-13	6	7.39	44.34	54.02	
	МН-19	2	4.84	9.68		
К-9 3К-3.33 (20)-10	МН-13	3	7.39	22.17	35.68	
	МН-19	1	4.84	4.84		
	МН-35	1	2.22	2.22		
	МН-31	5	1.29	6.45		
К-12 3КД-3.33-4	МН-13	3	7.39	22.17	27.01	
	МН-19	1	4.84	4.84		

Марка колонны	Марка дополн. закладн. деталей	Кол. шт.	Масса дополнительной закладной детали: одной дет.	всех дет.	итого	Примечание
К-11 3КД-3.33-7	МН-13	3	7.39	22.17	47.80	
	МН-19	1	4.84	4.84		
	МН-31	5	1.29	6.45		
	МН-29	1	10.24	10.24		
	МН-37	1	4.1	4.1		
К-13 3КО-3.33-6	МН-13	3	7.39	22.17	27.01	
	МН-19	1	4.84	4.84		
К-16 3К-3.33-10	МН-31	5	1.29	6.45	35.68	
	МН-35	1	2.22	2.22		
	МН-19	1	4.84	4.84		
	МН-13	3	7.39	22.17		
К-15 3КД-3.33(20)-9	МН-31	5	1.29	6.45	24.41	
	МН-37	1	4.1	4.1		
	МН-30	1	3.62	3.62		
	МН-29	1	10.24	10.24		
К-14 3КД-3.33(20)-8	МН-30	1	3.62	3.62	3.62	
К-10 3К-3.33.10	МН-31	5	1.29	6.45	35.68	
	МН-35	1	2.22	2.22		
	МН-19	1	4.84	4.84		
	МН-13	3	7.39	22.17		

ПРИМЕЧАНИЯ

1. Опалубка и армирование колонн аналогичны основным маркам колонн, приведенным в серии 1.020-1 вып. 2-1 и отличаются от них наличием дополнительных закладных деталей.
2. Размер „В" принимается в зависимости от толщины утеплителя при привязке.
3. Парапетные панели Н-8И1 и Н-8И2 отличаются от типовых панелей 1ПС 60.15.4.0-П-1 по серии 1.020-1 вып. 5-2 наличием дополнительных отверстий.
4. Опалубка и армирование диафрагмы жесткости 1Д 56.33 и аналогичны 1Д 56.33 приведенной в серии 1.020-1 вып. 6-1.
5. Изготовление сборных железобетонных изделий вести в соответствии с указаниями серии 1.020-1 вып. 0-4.

			212-1-268.83
Нач. АПИ-1	Башенков		Детские ясли-сад в конструкциях серии 1.020-1 на 140 мест
Гл. инж. АПИ-1			
ГАП	Старостин		Стадия Р; Лист АС-013; Листов
ГИП	Павлов		
Рук. гр. инж.	Фомин		
Инженер	Антиповская		Опалубочный чертеж цокольных и парапетных панелей и диафрагмы жесткости /лист 4/
Привязан			ЦНИИЭП учебных зданий г. Москва
Инв. №			

Согласовано

Инв. № подл. | Подпись и дата | Взамен инв. №

19.23

ТП 212-1-268.83 Альбом О

НАРУЖНАЯ ОТДЕЛКА

НАИМЕНОВАНИЕ	ОСНОВНОЕ РЕШЕНИЕ	ВАРИАНТ
ЦОКОЛЬ	ОКРАСКА ГИДРОФОБНЫМИ КРАСИТЕЛЯМИ	ОКРАСКА ГИДРОФОБНЫМИ КРАСИТЕЛЯМИ
СТЕНЫ	ОКРАСКА ГИДРОФОБНЫМИ КРАСИТЕЛЯМИ	ОТДЕЛКА ФАКТУРНЫМ СЛОЕМ
ОКНА	ОКРАСКА МАСЛЯНОЙ КРАСКОЙ	ПОКРЫТИЕ БЕСЦВЕТНЫМ ЛАКОМ ПОСЛЕ ПОВЕРХНОСТНОГО ОБЖИГА
ДВЕРИ	ПОКРЫТИЕ БЕСЦВЕТНЫМ ЛАКОМ ПОСЛЕ ПОВЕРХНОСТНОГО ОБЖИГА	—"— —"—
КОЗЫРЬКИ ВХОДОВ	ОКРАСКА ГИДРОФОБНЫМИ КРАСИТЕЛЯМИ	ОКРАСКА ГИДРОФОБНЫМИ КРАСИТЕЛЯМИ

ВНУТРЕННЯЯ ОТДЕЛКА

НАИМЕНОВАНИЕ ПОМЕЩЕНИЙ	ПОЛЫ			ТИП ОТДЕЛКИ: ПОТОЛКИ	СТЕНЫ: ХАРАКТЕРИСТИКА ОТДЕЛКИ	СТЕНЫ: N ВАР.	СТЕНЫ: N КОЛЕР	ЗАПОЛНЕНИЕ ПРОЕМОВ: ОКНА: ХАРАКТЕРИСТ. ОТДЕЛКИ	ОКНА: N КОЛЕР	ДВЕРИ: ХАРАКТЕРИСТ. ОТДЕЛКИ	ДВЕРИ: N КОЛЕР
	ПОДВАЛ	1 ЭТАЖ	2 ЭТАЖ								
1		2		3	4	5	6	7	8	9	10
ПРИЕМНАЯ СР. ЯС. ГР.		2-244-1 / 4-161		ПОБЕЛКА	ПОКРАСКА СИЛИКАТНЫМИ КРАСКАМИ ДО ПОТОЛКА	1 2	15 72	ПОКРАСКА МАСЛЯНОЙ КРАСКОЙ ЗА 2 РАЗА	СЛОН. КОСТЬ	ПОКРАСКА МАСЛЯНЫМИ БЕЛИЛАМИ ЗА 2 РАЗА	СЛОН. КОСТЬ
ИГРАЛЬНАЯ СР. ЯС. ГР.		2-244-1 / 4-259		—"—	—"—	1 2	5 110	—"—	—"—	—"—	—"—
СПАЛЬНЯ СР. ЯС. ГР.		2-244-1 / 4-230		—"—	—"—	1 2	4 120	—"—	—"—	—"—	—"—
ГРУППОВАЯ СР. ГР. САДА		2-244-1 / 4-259		—"—	—"—	1 2	24 42	—"—	—"—	—"—	—"—
РАЗДЕВАЛЬНАЯ СР. ГР. САДА		2-244-1 / 4-161		—"—	—"—	1 2	72 15	—"—	—"—	—"—	—"—
СПАЛЬНЯ СР. ГР. САДА		2-244-1 / 4-230		—"—	—"—	1 2	57 129	—"—	—"—	—"—	—"—
ГРУППОВАЯ МЛ. ГР. САДА		2-244-1 / 4-259		—"—	—"—	1 2	24 42	—"—	—"—	—"—	—"—
РАЗДЕВАЛЬНАЯ МЛ. ГР. САДА		2-244-1 / 4-161		—"—	—"—	1 2	72 15	—"—	—"—	—"—	—"—
СПАЛЬНЯ МЛ. ГР. САДА		2-244-1 / 4-230		—"—	—"—	1 2	57 129	—"—	—"—	—"—	—"—
ГАРДЕРОБ ПЕРСОНАЛА		2-244-1 / 4-230		—"—	—"—		10	—"—	—"—	—"—	—"—
ТАМБУРЫ ПИЩЕБЛ. ВХОДНЫЕ		2-244-1 / 4-240		—"—	МАСЛЯНАЯ ОКРАСКА		111	—"—	—"—	—"—	—"—
КОРИДОРЫ		2-244-1 / 4-161		—"—	ПОКРАСКА СИЛИКАТНЫМИ КРАСКАМИ ДО ПОТОЛКА	1 2	107 118	—"—	—"—	—"—	—"—
ХОЗКЛАДОВЫЕ		2-244-1 / 4-225	2-244-1 / 4-73	—"—	—"—		62	—"—	—"—	—"—	—"—
ЭЛ. ЩИТОВАЯ		2-244-1 / 4-184		—"—	ПОБЕЛКА ИЗВЕСТКОВАЯ		62	—"—	—"—	—"—	—"—
КУХНЯ, РАЗДАТОЧНАЯ ЗАГОТОВ. ЦЕХ		2-244-1 / 4-250		—"—	ОБЛИЦОВКА ГЛАЗУР. ПЛИТКОЙ НА ВЫСОТУ 2.1 М. ОТ ПОЛА, ВЫШЕ ПОКРАСКА МАСЛ. КРАСК.		120	—"—	—"—	—"—	—"—
МОЕЧНАЯ		2-244-1 / 4-250		—"—	—"—		120	—"—	—"—	—"—	—"—
ЗАГРУЗОЧНАЯ КЛАДОВЫЕ ОВОЩЕЙ СУХИХ ПРОДУКТОВ		2-244-1 / 4-240		—"—	ОБЛИЦОВКА ГЛАЗУР. ПЛИТКОЙ НА ВЫСОТУ 450 ММ ВЫШЕ - МАСЛ. ПОКРАСКА		60	—"—	—"—	—"—	—"—
МЕДИЦИНСК. КОМН. ПАЛАТА, ПРИЕМНАЯ		2-244-1 / 4-230		—"—	ПОКРАСКА СИЛИКАТНЫМИ КР. ДО ПОТОЛКА В МЕСТАХ УСТАН. САНПРИБОРОВ - ПАНЕЛЬ ИЗ ГЛАЗ. ПЛ. Н = 1.2 М.		4	—"—	—"—	—"—	—"—
СТИРАЛЬНАЯ СУШИЛЬНО-ГЛАДИЛЬН.		2-244-1 / 4-250		—"—	ПОКРАСКА МАСЛЯНОЙ КРАСКОЙ НА ВСЮ ВЫСОТУ		118	—"—	—"—	—"—	—"—
КЛАДОВАЯ ДЕЗИНФЕЦИРУЮЩИХ СРЕДСТВ		2-244-1 / 4-225		—"—	ОБЛИЦОВКА ГЛАЗУР. ПЛИТКОЙ НА ВЫСОТУ 1.5 М ОТ ПОЛА, ВЫШЕ - ПОКРАСКА СИЛИКАТНЫМИ КРАСКАМИ		118	—"—	—"—	—"—	—"—
ВЕНТКАМЕРА	2-244-1 / 4-245			—"—	ПОБЕЛКА ИЗВЕСТКОВАЯ		116	—"—	—"—	—"—	—"—
ЗАЛ МУЗЫКАЛЬНЫХ И ГИМНАСТ. ЗАНЯТИЙ				2-244-1 / 4-73	ПОБЕЛКА	ПОКРАСКА УЛУЧШЕННЫМИ СИЛИКАТНЫМИ КРАСКАМИ, ДЕКОРАТИВНОЕ ПАННО	1 2	87 11	—"—	—"—	—"—
РАЗДЕВАЛЬНАЯ СТ. ГР. ДЕТСАДА				2-244-1 / 4-73	—"—	ПОКРАСКА СИЛИКАТНЫМИ КРАСКАМИ ДО ПОТОЛКА	1 2	15 72	—"—	—"—	—"—
ГРУППОВАЯ СТ. ГР. САДА				2-244-1 / 4-73	—"—	—"—	1 2	5 110	—"—	—"—	—"—
СПАЛЬНЯ СТ. ГР. САДА				2-244-1 / 4-73	—"—	—"—	1 2	4 120	—"—	—"—	—"—
РАЗДЕВАЛЬНАЯ ПОДГ. ГР. САДА				2-244-1 / 4-73	—"—	—"—	1 2	15 72	—"—	—"—	—"—
ГРУППОВАЯ ПОДГ. ГР. САДА				2-244-1 / 4-73	—"—	—"—	1 2	5 110	—"—	—"—	—"—
СПАЛЬНЯ ПОДГ. ГР. САДА				2-244-1 / 4-73	—"—	—"—	1 2	4 120	—"—	—"—	—"—
ПРИЕМНАЯ СТ. ЯС. ГР.				2-244-1 / 4-73	—"—	—"—	1 2	72 15	—"—	—"—	—"—
ИГРАЛЬНАЯ СТ. ЯС. ГР.				2-244-1 / 4-73	—"—	—"—	1 2	24 42	—"—	—"—	—"—
СПАЛЬНЯ СТ. ЯС. ГР.				2-244-1 / 4-73	—"—	—"—	1 2	57 129	—"—	—"—	—"—
МЕТОДИЧ. КАБИНЕТ				2-244-1 / 4-73	—"—	—"—	1 2	10 11	—"—	—"—	—"—
КОМНАТА ПЕРСОНАЛА				2-244-1 / 4-73	—"—	—"—		10	—"—	—"—	—"—
КАБИНЕТ ЗАВЕД.				2-244-1 / 4-73	—"—	—"—		14	—"—	—"—	—"—
ТУАЛЕТНЫЕ 1 ЭТАЖА		2-244-1 / 4-222			—"—	ОБЛИЦОВКА ГЛАЗУРОВАН. ПЛИТКОЙ НА ВЫСОТУ 1.2 М ОТ ПОЛА, ВЫШЕ - ПОКРАСКА СИЛИКАТН. КРАСК.	1 2	118 57	—"—	—"—	—"—
ТУАЛЕТНЫЕ 2 ЭТАЖА				2-244-1 / 4-67	—"—	—"—	1 2	118 57	—"—	—"—	—"—
БУФЕТНЫЕ 1 ЭТАЖА		2-244-1 / 4-233			—"—	ОБЛИЦОВКА ГЛАЗУР. ПЛИТКОЙ НА ВЫСОТУ 1.5 М ОТ ПОЛА, ВЫШЕ - ПОКРАСКА СИЛИКАТН. КРАСК.		3	—"—	—"—	—"—
БУФЕТНЫЕ 2 ЭТАЖА				2-244-1 / 4-73	—"—	—"—		3	—"—	—"—	—"—
ЛЕСТНИЧНЫЕ ХОЛЛЫ		2-244-1 / 4-233		2-244-1 / 4-73	—"—	ПОКРАСКА СИЛИКАТНЫМИ КРАСКАМИ НА ВСЮ ВЫСОТУ		109	—"—	—"—	—"—
КЛАДОВАЯ ЧИСТОГО БЕЛЬЯ				2-244-1 / 4-73	—"—	ПОКРАСКА СИЛИКАТНЫМИ КРАСКАМИ НА ВСЮ ВЫСОТУ		118	—"—	—"—	—"—
ДУШЕВАЯ (1 ЭТ.)		2-244-1 / 4-250			ПОКРАСКА МАСЛЯНОЙ КРАСКОЙ	ОБЛИЦОВКА ГЛАЗУР. ПЛ. НА ВЫСОТУ 2.1 М ОТ ПОЛА ВЫШЕ - ПОКРАСКА МАСЛЯНОЙ КРАСКОЙ		57	—	—	—
ТЕХПОДПОЛЬЕ	—				ПОБЕЛКА	—		116	—	—	—

1. РЕКОМЕНДУЕМЫЕ ЦВЕТА ПОЛОВ ИЗ ЛИНОЛЕУМА: СВЕТЛОЗЕЛЕНЫЙ, ЗЕЛЕНЫЙ, СВЕТЛОСЕРЫЙ, СЕРЫЙ. ПЛИНТУСЫ ПОДБИРАТЬ ИЛИ ОКРАШИВАТЬ ПОД ЦВЕТ ПОЛА.
2. НОМЕРА КОЛЕРОВ ПРИНЯТЫ ПО "АЛЬБОМУ КОЛЕРОВ", ИЗД. 2-ОЕ, ЛЕНИНГРАД, СТРОЙИЗДАТ, 1971 Г. ПОСКОЛЬКУ РЕЦЕПТУРА ДАНА ДЛЯ КЛЕЕВЫХ КРАСОК, ЕЕ НЕОБХОДИМО УТОЧНЯТЬ, СВЕРЯЯ ВЫКРАСКИ С ЦВЕТОВЫМИ ЭТАЛОНАМИ ПРИНЯТЫХ КОЛЕРОВ.

СОГЛАСОВАНО

ИНВ.№ ПОДЛ. | ПОДПИСЬ И ДАТА | ВЗАМЕН ИНВ.№

Привязан

Инв.№

212-1-268.83		
ДЕТСКИЕ ЯСЛИ-САД В КОНСТРУКЦИЯХ СЕРИИ 1.020-1 НА 140 МЕСТ		
	СТАДИЯ	ЛИСТ	ЛИСТОВ
	Р	АС-014	
Ведомость отделочных работ	ЦНИИЭП учебных зданий г. Москва		

НАЧ. АПМ 1	Башенков	
ГЛ. ИНЖ. АПМ 1		
ГАП	Старостин	
ГИП	Павлов	
РУК. ГР. АРХ.	Лебедева	
ПРОВЕРИЛ	Реботенко	
РАЗРАБОТ.	Лебедева	

13234-01

ТП 212-1-268.83 Альбом 0

NN п/п	Наименование изделий	Каталог серия альбом	Марка изделия по проекту	Марка изделия по каталогу	Масса 1 штук т	Колич. штук тех.подп.	Колич. штук 1 эт.	Колич. штук 2 эт.	Колич. штук всего.	Примеч
1	2	3	4	5	6	7	8	9	10	11
	ЖЕЛЕЗОБЕТОННЫЕ ИЗДЕЛИЯ									
	Фундаменты сборные	1.020-1 Вып. 1-1	Ф-1	1Ф-17	4.2				24.0	
			Ф-2	1Ф-21	5.5				6	
	Блоки бетонные стеновые	ГОСТ 13579-78	ФС-1	ФБС 24.6.6-Т	1.96				38	
			ФС-2	ФБС 24.4.6-Т	1.28				193	
			ФС-3	ФБС 12.6.6-Т	0.96				6	
			ФС-4	ФБС 9.6.6-Т	0.70				3	
			ФС-5	ФБС 12.4.6-Т	0.64				3	
			ФС-6	ФБС 9.4.6-Т	0.47				6	
	Плиты перекрытий	1.041-1 Вып.1	П-1	ПК 56-15-8АIVТ	2.6				4	
		1.141-1 Вып.17	ПП-1	ПК 8-24.15	1.145				22	
			ПП-2	ПК 8-24.12	0.867				5	
		1.141-1 Вып.12	ПП-3	ПТ 27-15	1.29				4	
		1.141-1 Вып.9	ПП-4	ПТ 36-12	1.28				6	
		1.141-1 Вып.10	ПП-5	ПТ 30-15	1.425				2	
			ПП-6	ПТ 30-12	1.08				4	
	Перемычки	1.138-10 Вып. 1,2		1ПР 28-24.25.22у	0.325				3	
				1ПР 28-29.25.22у	0.4				2	
				1ПР 1-12.12.14	0.05				7	
				1ПР 2-15.12.14	0.075				9	
				2ПР 4-11.51.6	0.095				20	
				1ПР 38-15.1222у	0.075				4	
	Цокольные стеновые панели	1.020-1 Вып.5-1	Ц-1	ПСЦ 60.21.3.5-П	5.7				13	
			Ц-1И	ПСЦ 60.21.3.5-ПИ	5.7				1	
			Ц-2И	ПСЦ 60.21.3.5 П2И	5.7				1	
	Лестничные ступени	1.155-1 Вып.1		АС 11-17	0.11				10	
				АС-14	0.15				12	

1	2	3	4	5	6	7	8	9	10	11
	МЕТАЛЛИЧЕСКИЕ ИЗДЕЛИЯ									
				АС 11	0.113				20	
	Монтажные соединительные детали									
				МС 60	0.00098				28	
	Ограждение лестниц	АС-09	ОЛ-1И		0.039				2	
	Арматурные сетки	АС-03		50|150|6|6	2.100					
	Сталь арматурная на монолитные участки перекрытия каналов	АС-03		Ф8 AI	0.04					
				Ф10 AI	0.05					
				Ф10 AII	0.04					
	Сталь арматурная на подготовку под фундаменты и диафрагмы	АС-04		Ф8 AI	0.05					
				Ф16 AI	0.45					
				Ф16 AIII	0.12					
	Металлическая стремянка	АС-09	АМ-1		0.0176				1	
	Фундаменты под оборудование	АС-08		L 50х5	0.01					
				Ф16 AI	0.0071					
				Ф20 AI	0.0074					
	Отдельные элементы	АС-05		L 75х8 ℓ=2300	0.021					
			РМ-1		0.04				1	
			РМ-2		0.037				2	
			РМ-3		0.039				2	
	ДЕРЕВЯННЫЕ ИЗДЕЛИЯ									
	Блоки наружных дверей	С.I-136-II	ДН-4	ДН 20-4.8-5		1			1	
		С.I-136-I	Д-8	ДА-12-9	— / 1		— / 1			
	Блоки внутренних дверей	С.5.904-4	Д-7	ДУ 1.25х0.5	Учтено в чертежах «ОВ»					

Привязан			212-1-268.83
	Нач. АПМ-1	Башенков	Детские ясли-сад в конструкциях серии 1.020-1 на 140 мест
	Гл. инж. АПМ		
	ГАП	Старостин	
	ГИП	Павлов	Стадия Р; Лист АС-015; Листов
	Рук. гр. инж.	Фомин	
	Инженер	Антиповская	Сводная спецификация изделий ниже отметки ±0.00
Инв. №			ЦНИИЭП учебных зданий г. Москва

Согласовано

Инв. № подл. | Подпись и дата | Взамен инв. №

192.74 г.

ТП 212-1-268.83 Альбом 0

	Наименование изделий	Каталог серия альбом	Марка изделия по проекту	Марка изделия по каталогу	Масса 1 штук т	Колич. штук				Примечан.
							1 эт.	2 эт.	Всего	
1	2	3	4	5	6	7	8	9	10	11
	ЖЕЛЕЗОБЕТОННЫЕ ИЗДЕЛИЯ									
	Колонны	1.020-1 Вып. 2-1	К-1	3КО-3.33(20)-1ЛЕВ.	2.003				2	
			К-2	3КО-3.33(20)-1ПР.	2.003				2	
			К-3	3КО-3.33(20)-2	2.003				4	
			К-4	3КД-3.33(20)-3	2.035				4	
			К-5	3КД-3.33(20)	2.035				5	
			К-6	3КД-3.33(20)-4	2.035				4	
			К-7	3КО-3.33(20)-5	2.003				1	
			К-8	3К -3.33(20)-10	1.968				2	
			К-9	3КД-3.33(20)-7	2.035				3	
			К-10	3КО-3.33(20)-6	2.003				1	
			К-11	3КД-3.33(20)-8	2.035				1	
			К-12	3КД-3.33(20)-9	2.035				1	
	Ригели	1.020-1 Вып. 3-1	Р-1	1РОП 4.57-35АтV	1.90		8		8	
			Р-2	1РДП 4.57-51АтV	2.525		6		6	
			Р-3	1РДП 4.57-69АтV	2.525		4		4	
			Р-4	Р 3-27	0.240		2		2	
			Р-5	1РОП 4.27-35	0.85		4		4	
			Р-6	1РДП 4.27-57	1.145		3		3	
			Р-7А	2РОП 4.62-35АтVА	2.0			2	2	
			Р-7П	2РОП 4.62-35АтVП	2.0			2	2	
			Р-8	2РОП 4.60-35АтV	2.0			4	4	
			Р-9	2РОП 4.30-35	1.03			2	2	
			Р-10	2РДП 4.62-51АтV-2	2.8			6	6	
			Р-11	2РДП 4.60-51АтV	2.7			6	6	
			Р-12	2РДП 4.30-51	1.37			3	3	

1	2	3	4	5	6	7	8	9	10	11
	Диафрагмы жесткости	1.020-1 Вып. 6-1	ДЖ-1	1Д 56-33	7.289				3	
			ДЖ-1И	1Д 56-33 И	7.289				1	
			ДЖ-2	2ДП 56-33	7.225				2	
	Плиты перекрытия и покрытия	1.041-1 Вып. 1;4	П-1	ПК 56.15-8АIVТ	2.6		10		10	
			П-2	ПК 56.12-8АIVТ	2.0		4		4	
			П-3	ПК 56.15-10АIVТ-2	2.6		4		4	
			П-4	ПК 56.15-8АIVТ-1	2.6		1		1	
			П-5	ПРС 56.15-10АIVТ	2.5		4	5	9	
			П-6	ПК 56.15-6АIVТ	2.6		12	30	42	
			П-7	ПК 56.12-6АIVТ	2.0		25	16	41	
			П-8	ПК 56.15-6АIVТ-2	2.6		6		6	
			П-9	ПК 56.15-6АIVТ-1	2.6		7	8	15	
			П-10	ПРС 56.15-6АIV	2.5		1	1	2	
			П-11	ПК 56.15-6IVТ-3	2.6			14	14	
		1.141-1 Вып. 10		ПТ 30-12	1.08				2	
		1.141-1 Вып. 17		ПК 8-24.12	0.867				2	
	Плиты плоские	1.243-2		ПТП-12.5-8-6	0.096				22	
				ПТП-8-16-14	0.448				2	
	Лестничные марши	1.020-1 Вып. 7-1		ЛМ 57.14.17	2.26				4	
	Лестничные площадки			ЛМ 15.12	0.49				4	
	Камень фризовый	1.020-1 Вып. 5-8		КФ	0.1				34	
	Подоконные доски	с.1-136-1	ПД-1	АО-22-35	87.0		3	4	7	
			ПД-2	АО-19-35	75.0		6	8	14	
			ПД-3	АО-13-35	51.0		19	19	38	
			ПД-4	АО-16-35	63.0		3	1	4	

Согласовано

Инв. № подл. | Подпись и дата | Взамен инв. №

Привязан

Инв. №

Нач. АПМ-1	Башенков	
Д.инж. АПМ-1		
ГАП	Старостин	
ГИП	Павлов	
Рук.группы	Фомин	
Инженер	Антиповская	

212-1-268.83

Детские ясли-сад в конструкциях серии 1.020-1 на 140 мест

Стадия	Лист	Листов
Р	АС-915	

Сводная спецификация изделий выше отметки ±0.000 /лист 1/

ЦНИИЭП учебных зданий г. Москва

19234-01

	Наименование изделий	Каталог, серия, альбом	Марка изделия по проекту	Марка изделия по каталогу	Масса 1 штук т	Колич. штук				Примечание
							1 эт.	2 эт.	Всего	
1	2	3	4	5	6	7	8	9	10	11
	Железобетонные изделия									
	Накладные проступи	1.020-1 вып. 7-1	С-1	1 АИ 13.3	0.049				40	
			С-2	2 АИ 14.5	0.066				18	
			С-3	2 АИ 14.3	0.046				18	
	Стеновые панели	1.020-1 вып. 5-2	Н-1	1 ПС 60.12.4.0-П	2.9				12	
			Н-2	1 ПС 60.6.4.0-П	1.4				14	
			Н-3	1 ПС 30.12.4.0-П	1.5				2	
			Н-4	4 ПС 12.27.4.0-П	1.3				4	
			Н-5	4 ПС 12.21.4.0-П	1.0				32	
			Н-6	4 ПС 18.21.4.0-П	1.5				22	
			Н-7	1 ПС 30.15.4.0-П-1	1.8				2	
			Н-8	1 ПС 60.15.4.0-П-1	3.7				16	
			Н-9	5 ПС 56.120.4.0-П	0.4				4	
			Н-10	5 ПС 56.210.4.0-П	0.6				8	
			Н-11	5 ПС 56.60.4.0-П	0.2				4	
			Н-12	5 ПС 56.150.4.0-П-1	0.4				4	
			Н-13	4 ПС 18.27.4.0-П	1.5				2	
			Н-14	1 ПС 60.6.4.0-П-1	1.5				4	
			Н-15	1 ПС 45.6.4.0-П	1.1				4	
			Н-16	4 ПС 4.21.4.0-П	0.400				4	
	Перемычки	1.138-10 вып. 1.2	ПР-1	1 ПР 1-12.12.14	0.050				13	
			ПР-2	1 ПР 2-15.12.14	0.075				9	
			ПР-3	1 ПР 4-29.12.14	0.125				2	
				1 ПР 8-18.12.22У	0.125				10	
				1 ПР 38-15.12.22У	0.100				2	
				1 ПР 2-16.12.14	0.075				5	
				1 ПР 1-12.12.6	0.025				84	
	Гипсобетонные перегородки									
			ПГ-2	ПГ-33-14Р	0.395		3	6	9	
			ПГ-3	ПГ-33-10.7	0.067		8	6	14	
			ПГ-4	ПГ-33-6Р	0.165		1	1	2	

1	2	3	4	5	6	7	8	9	10	11
	Перегородки	1.231-1 вып. 1	ПГ-5	ПГ-33-5Р	0.135		4	3	7	
			ПГ-6	ПГ-33-20Р	0.57		3	3	6	
			ПГ-7	ПГ-33-9.7	0.061		2	3	5	
			ПГ-8	позиция отсутствует						
			ПГ-9	ПГ-33-27Р	0.770		3	3	6	
			ПГ-10	ПГ-33-20	0.625		1		1	
			ПГ-11	ПГ-33-57Р	1.63		1		1	
			ПГ-12	ПГС 3.5-33-37	1.17		1		1	
			ПГ-13	позиция отсутствует						
			ПГ-14	ПГ-33-20.3Р	0.585		1		1	
			ПГС-15	ПГС 7-33-26Р	0.740		1		1	
			ПГС-16	ПГС 3.5-33-20.3Р	0.57		1		1	
			ПГС-17	ПГС 3.5-33-26Р	0.740		1	1	2	
			ПГС-18	ПГС 3.5-33-20Р	0.570		1	1	2	
			ПГС-19	ПГС 3.5-33-20.3Б	0.630		2	4	6	
			ПГ-20	ПГ-33-15	0.46		1	2	3	
			ПГ-21	ПГ-33-9	0.29		3	1	4	
			ПГС-22	ПГС 7-33-14	0.430		2	1	3	
			ПГС-23	ПГС 7-33-6.2	0.195		2		2	
			ПГС-24	ПГС 3.5-33-9	0.290		2		2	
			ПГС-25	ПГС 3.5-33-16	0.490		2	1	3	
			ПГС-26	ПГС 3.3-33-6.2	0.195		1		1	
			ПГС-27	ПГС 3.5-33-5	0.150		4	2	6	
			ПГС-28	ПГС 3.5-33-6А	0.175		1		1	
			ПГ-29	позиция отсутствует						
			ПГ-30	ПГС 7-33-31.5Б	0.980		1		1	
			ПГС-31	ПГС 3.5-33-17Б	0.515		1		1	

Согласовано

Инв. № подл. | Подпись и дата | Взамен инв. №

Привязан

Инв. №

212-1-268.83

Детские ясли-сад в конструкциях серии 1.020-1 на 140 мест

Нач. АПМ-1	Башенков	
Гл. инж. АПМ-1		
ГАП	Старостин	
ГИП	Павлов	
Рук. гр. инж.	Фомин	
Инженер	Антиповская	

Стадия	Лист	Листов
Р	АС-017	

Сводная спецификация изделий выше отметки ±0.000 / лист 2 /

ЦНИИЭП учебных зданий г. Москва

723-01

NN п/п	Наименование изделий	Каталог, серия, альбом	Марка изделия по проекту	Марка изделия по каталогу	Масса 1 штук т	Колич. штук	1 эт.	2 эт.	Всего	Примечание
1	2	3	4	5	6	7	8	9	10	11
	ГИПСОБЕТОННЫЕ ПЕРЕГОРОДКИ									
	ПЕРЕГОРОДКИ	1.231-1 Вып. 1	ПГС-32	ПГС 3.5-33-6	0.180		2		2	
			ПГС-33	ПГС 7-33-31.3	0.990		3		3	
			ПГ-34	ПГС 7-33-31.3Б	0.980		1		1	
			ПГ-35	ПГ-33-8 А	0.255		1		1	
			ПГС-36	ПГС 3.5-33-27Б	0.830		1		1	
			ПГС-37	ПГС 3.5-33-19	0.590		1		1	
			ПГ-38	ПГ-33-10.9	0.094		7	5	12	
			ПГ-39	ПГ-33-9.9	0.085		10	4	14	
			ПГ-40	ПГ-33-7.9	0.065		6	4	10	
			ПГ-41	ПГ-33-13.9	0.122		1		1	
			ПГ-42	ПГ-33-12.9	0.113		1		1	
			ПГ-43	ПГС 3.5-33-14.2	0.430		1		1	
			ПГ-44	ПГ-33-18 Б	0.55		2	2	4	
			ПГС-45	ПГС 3.5-33-20	0.625		5	5	10	
			ПГ-46	ПГС 3.5-33-15	0.460		1		1	
			ПГС-47	ПГ-33-20.3Б	0.630		1	1	2	
			ПГ-48	ПГ-33-6.2 А	0.190		2	2	4	
			ПГ-49	ПГ-33-27	0.840		2	3	5	
			ПГС-50	ПГС 3.5-33-27	0.840		2		2	
			ПГ-51	ПГ-33-20 А	0.620		1	1	2	
			ПГ-52	ПГ-33-31.3Б	0.980		1	1	2	
			ПГС-53	ПГС 3.5-33-5Р	0.135		1		1	
			ПГС-54	ПГС 3.5-33-6Р	0.165		1		1	
			ПГ-55	ПГ-33-20 Б	0.615			3	3	
			ПГ-56	ПГ-33-26	0.810			2	2	
			ПГС-57	ПГС 3.5-33-7Р	0.210			2	2	
			ПГС-58	ПГС 3.5-33-13Р	0.380			2	2	

1	2	3	4	5	6	7	8	9	10	11
	МЕТАЛЛИЧЕСКИЕ ИЗДЕЛИЯ									
	МОНТАЖНЫЕ СОЕДИНИТЕЛЬНЫЕ ДЕТАЛИ	1.020-1 Вып. 9-1 10-1		МС-5	0.002				4	
				МС-8	0.0022				36	
				МС-14	0.0019				12	
				МС-16	0.00077				45	
				МС-17	0.00168				5	
				МС-18	0.000282				16	
				МС-19	0.0019				13	
				МС-21	0.0031				4	
				МС-23	0.00197				16	
				МС-25	0.000484				20	
				МС-60	0.00038				144	
				МС-61	0.00049				16	
				МС-63	0.00094				4	
				МС-65	0.00011				32	
				МС-66	0.00021				8	
				МС-91	0.00024				142	
		2.230-1 Вып. 10		ММ-39	0.00016		160	130	290	
				ММ-43	0.00016		60	40	100	
				ММ-44	0.00015		180	120	300	
	ДОПОЛНИТЕЛЬНЫЕ ЗАКЛАДНЫЕ ДЕТАЛИ КОЛОНН	1.020-1 Вып. 2-5		ММ-31	0.0013				110	
				МН-34	0.00144				4	
				МН-39	0.00356				4	
				МН-37	0.0041				8	
				МН-13	0.0074				33	
				МН-19	0.0048				12	
				МН-35	0.00222				6	
				МН-29	0.01				4	
				МН-30	0.0036				2	

СОГЛАСОВАНО

Инв.№ подл. | Подпись и дата | Взамен инв.№

Привязан

Инв.№

Нач. АПМ	Башенков		212-1-256.83
Гл. инж. АПМ			Детские ясли-сад в конструкциях серии 1.020-1 на 140 мест
ГАП	Старостин		Стадия: Р; Лист: АС-012; Листов:
ГИП	Павлов		
Рук. группы	Фомин		Сводная спецификация изделий выше отметки 12.00/лист 3/
Инженер	Антиповская		ЦНИИЭП учебных зданий г. Москва

19234-01

NN п/п	Наименование изделий	Каталог, серия, альбом	Марка изделия: по проекту	Марка изделия: по каталогу	Масса 1 штуки, т	Количество штук:	1 эт.	2 эт.	всего	Примечание
1	2	3	4	5	6	7	8	9	10	11
	МЕТАЛЛИЧЕСКИЕ ИЗДЕЛИЯ									
	Лестничные ограждения	1.020-1 вып. 2-5		ОЛ 33Д-1	0.062				4	
				ОВП 30Д-1	0.0285				2	
	Металлическая стремянка	АС-09	АМ-2		0.0287				1	
	Сталь арматурная на монолитные участки	АС-13		Ф 10 А I	0.05					
				Ф 10 А II	0.02					
	Отдельные элементы	АС-10		С 14	0.075					
	ДЕРЕВЯННЫЕ ИЗДЕЛИЯ									
	Блоки наружных дверей	С I-136-II	ДН-1	ДН 23-7.7-11			2		2	
			ДН-2	ДС 20-4.8У			2		2	
			ДН-3	ДН 20-7.7-11			2		2	
			ДН-5	ДЛ 9-9			—	—	1	
			ДН-6	ДС 18-8Т			—	—	1	
	Блоки внутренних дверей	ГОСТ 6629-74	Д-1	ДГ 21-10			5/8	7/7	12/15	
			Д-2	ДГ 21-9			3/6	2/6	5/12	
			Д-3	ДГ 21-7			2/4	2/2	4/6	
			Д-4	ДГ 21-12			—/1	—/—	—/1	
			Д-5	ДО 21-10			1/2	1/3	2/5	
			Д-6	ДО 21-13			3	3	6	
	Оконные и балконные блоки с тройным остеклением /вариант для расчетной зимней температуры -40°С/	ГОСТ 16289-80	О-1	ОРС 21-21Г			3	4	7	
			О-2	ОРС 21-18В			4	8	12	
			О-4	ОРС 21-12В			12	12	24	
			О-5	ОРС 21-15В			8	4	12	
			О-6	ОРС 21-9В			4	4	8	
			О-7	ОРС 21-9Г			—	4	4	
			БД	БРС 28-9			2/2	2/2	4/4	

1	2	3	4	5	6	7	8	9	10	11
	Оконные и балконные блоки с раздельными переплетами /вариант для расчетной зимней температуры -30°С/	С 1.236-6 вып. 1	О-1	ОР 21-21Г			3	4	7	
			О-2	ОР 21-18В			4	8	12	
			О-4	ОР 21-12В			12	12	24	
			О-5	ОР 21-15В			8	4	12	
			О-6	ОР 21-9В			5	4	9	
			О-7	ОР 21-9Г			—	4	4	
			БД	БР 28-9			2/2	2/2	4/4	
	Оконные и балконные блоки со спаренными переплетами /вариант для расчетной зимней температуры -20°С/	С 1.236-6 вып. 1	О-1	ОС 21-21Г			3	4	7	
			О-2	ОС 21-18В			4	8	12	
			О-4	ОС 21-12В			12	12	24	
			О-5	ОС 21-15В			8	4	12	
			О-6	ОС 21-9В			5	4	9	
			О-7	ОС 21-9Г			—	4	4	
			БД	БС 28-9			2/2	2/2	4/4	
	Экраны санузлов	Лист № АС-11	ИЭС-1	—			5	5	10	
	Фрамуга	Лист № АС-11	Ф-1	—			13	9	22	
	Ограждение радиаторов	Лист № АС-10	ОР-1	—					240	
	Дверной блок с раздаточным окном	Лист № АС-10	ИДВ-1	—			3	—	3	

РАСХОД МАТЕРИАЛОВ НА ОДИН ФОНАРЬ Ф-1

Марка фонаря	Колич. марок	Органическое стекло, кг	Армированное стекло δ=5.5 мм ГОСТ-7481-67, м²	Сталь листовая, кг	Сталь оцинкованная δ=0.7 мм, м²	Сталь угловая L 50×4, кг	Сталь угловая L 40×25×4, кг	Водоизоляц. ковер, м²	Утеплитель, м³	Выравнивающий слой, м²	Дерево сосна, м³	Полиэтилен, кг	Герметик, кг	Резина профилированная, кг
Ф-1	2	94.3	6.52	195.0	4.8	68.88	44.64	5.3	0.5	4.0	0.5	0.06	3.6	3.0

			212-1-268.83
Нач. АПМ-1	Башенков		Детские ясли-сад в конструкциях серии 1.020-1 на 140 мест
Гл. инж. АПМ-1			
ГАП	Старостин		Стадия: Р; Лист: АС-019; Листов:
ГИП	Павлов		
Рук. гр. инж.	Фомин		
Рук. гр. арх.	Лебедева		
Инженер	Антиповская		Сводная спецификация изделий выше отметки ±0.00 /лист 4/
Привязан			ЦНИИЭП учебных зданий г. Москва
Инв. №			

Согласовано

Инв. № подл. | Подпись и дата | Взамен инв. №

19134-с

Основные показатели

Наименование здания (сооружения) помещения	Объем м³	Периоды года при $t_н$°С	Расход тепла ккал/ч на отопление	на вентиляцию	на горячее водоснабжение	общий	Расход холода ккал/ч	Установленная мощность электродвигателей квт
Детские ясли-сад на 140 мест	4784	−20	58450	46900	259200	364550	—	1,820
		−25	61960	53500		374660	—	
		−30	57100	60300		346600	—	

Коэффициент теплопередачи k, ккал/ч м² град

Наименование ограждения	k при $t_н$°С		
	−20	−25	−30
Стена	0,805	0,805	0,73
Окно	2,5	2,3	1,67
Покрытие	0,54	0,48	0,44
Дверь	2,0	2,0	2,0

Данные по привязке

Наименование	Единица измерения	Величина
Относительной отметке „0,000" соответствует отметка	м	
Расчетная наружная температура	град.	
Источник теплоснабжения		
То же горячего водоснабжения		
Параметры теплофикационной воды	град.	
Располагаемый напор тепловой сети в точке присоединения	кгс/м²	
Диаметр сопла элеватора	мм	

Настоящий проект выполнен в соответствии с действующими нормами и правилами /в том числе по взрыво-пожарной безопасности.
Главный инженер проекта /Рапопорт/

План схема м. 1:200

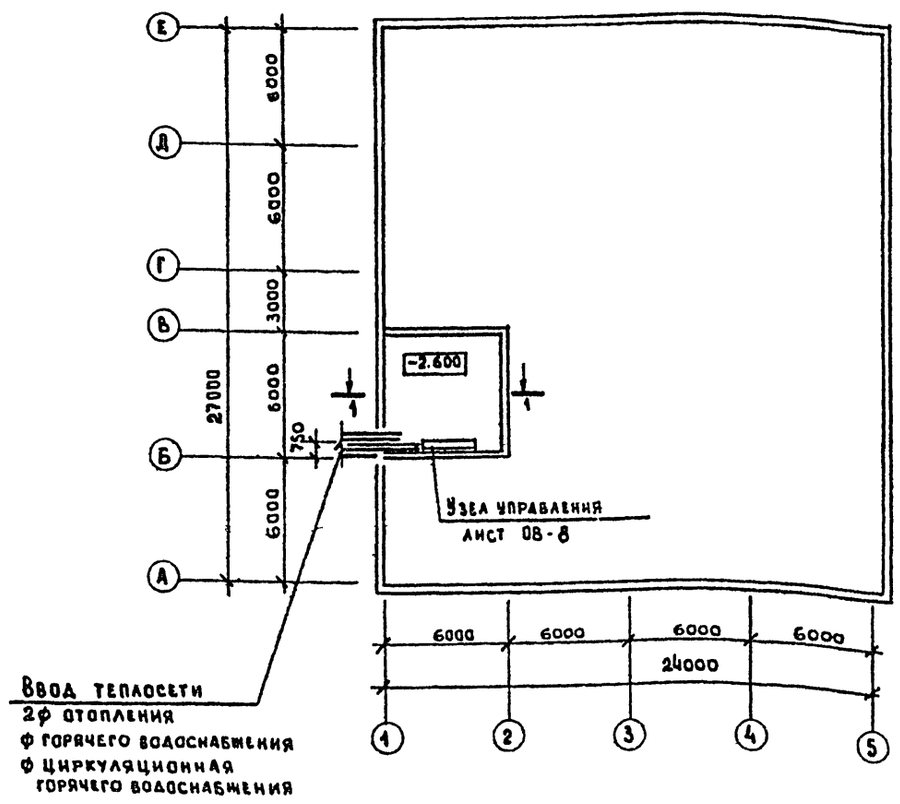

1–1

м. 1:100

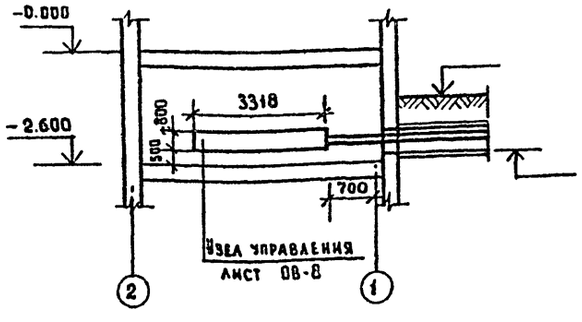

Привязан

Инв №

212-1-268.83

Детские ясли-сад в конструкциях серии 1.020-1 на 140 мест

			Стадия	Лист	Листов
Нач. отд.	Вольман		Р	08-01	
Гл. инж.	Бабин				
Гип	Рапопорт				
Разраб	Борщенко				
Провер	Никитина				

Лист привязки

ЦНИИЭП учебных зданий г. Москва

13234-01

Инв. № подл. | Подпись и дата | Взам. инв. №

Альбом 0

Типовой проект 212-1-268.83

Основные показатели

Наименование		Кол-во
Суточный расход холодной воды,	м³	17.50
Суточный расход горячей воды,	м³	8.00
Часовой расход холодной воды,	м³	5.50
Часовой расход горячей воды,	м³	3.60
Общий расход холодной и горячей воды	л/сек	3.00
Расход холодной воды,	л/сек	2.05
Расход горячей воды	л/сек	1.25
Расход воды на внутреннее пожаротушение,	л/сек	
Расход воды на наружное пожаротушение,	л/сек	15.00
Потребный напор на вводе трубопроводов,	м. вод.ст	
холодной воды		19.00
горячей воды		20.00
при пожаротушении		—
Расход тепла на горячее водоснабжение,	ккал	259200
Количество сточных вод	м³/сут	25.50

Данные при привязке

Относительной отметке 0.000 соответствует отметка	
Вариант проекта	
Гарантийный напор в наружной сети водопровода	
Источник горячего водоснабжения	
Водоисточник наружного пожаротушения	

План-схема

м 1:200

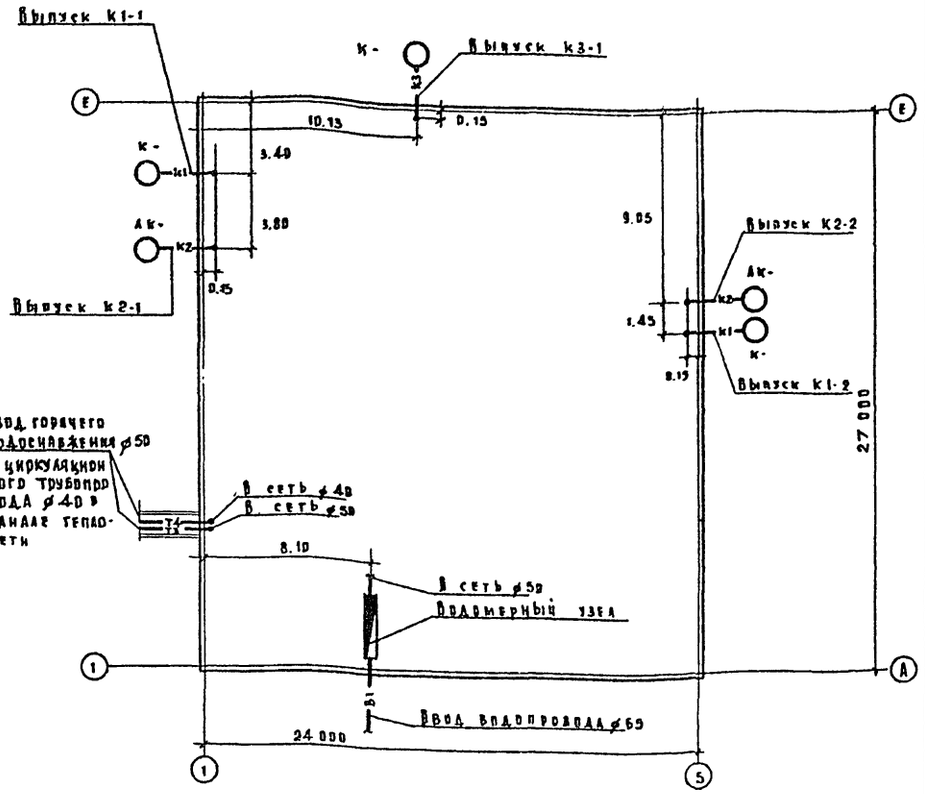

Спецификация материалов

Поз. обозначение	Обозначение	Наименование	Кол-во по т.р.	Кол-во при пр.	Масса ед. т	Примечание
		Выпуски канализации				
	Гост 6942.3-80	Труба ТЧК-100-6 м	21			
		Выпуски водостока				
	Гост 6942.3-80	Труба ТЧК-100-6 м	14			
		Ввод водопровода				
	Гост 5525-61*	Труба ЧИР 65, м	7			
	То же	Колено УРГ 50, шт	1			
	—"—	Колено УФ 50, шт	2			
	—"—	Патрубок ПФГ 50, шт	1			
	—"—	Тройник ТФ 50×50, шт	2			
	Гост 6019-73	Счетчик холодной воды 40, шт	1			
	Гост 8625-77	Манометр показывающий пружинный ОБМ1-100×10, шт	1			
	Гост 8437-75	Задвижка чугунная 30ч6бр ø50 шт	3			
	Гост 20275-74	Кран КВ-15Д, шт	1			
	Гост 3262-75	Патрубок стальная труба ø15 ø20	1			
	То же	То же 40 ø20	1			
	—"—	—"— 40 ø15	1			
	Гост 1255-67*	Фланец стальной плоский приварной Ру=10кг/см² ø50, шт	3			
		Упор ветриный, шт	1			
		Горячее водоснабжение				
	Гост 3262-75	Труба оцинкованная легкая ø40, м	6			
	То же	То же 50	6			
	Гост 1255-67*	Фланец стальной плоский приварной Ру=10кг/см² ø50, шт	2			
	Гост 9086-74	Вентиль запорный муфтовый латунный 15ч1бр ø40, шт	1			
	Гост 8437-75	Задвижка чугунная 30ч6бр ø50, шт	1			
	Гост 20275-74	Кран КВ-15Д шт	2			

* Поставка оборудования заказчиком.

Выпуск канализации и водостока

м 1:100

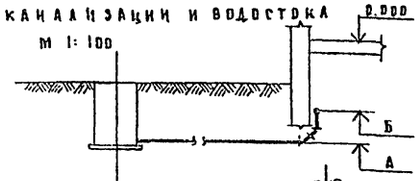

Выпуск К1-1	Отметки планировки земли		-1.90
	Отметки лотка трубы		
	N колодца ø e i выпуска	К- ø100 e i	
	Глубина колодца		
Выпуск К1-2	Отметки планировки земли		-1.40
	Отметки лотка трубы		
	N колодца ø e i выпуска	К- ø100 e i	
	Глубина колодца		
Выпуск К3-1	Отметки планировки земли		-1.25
	Отметки лотка трубы		
	N колодца ø e i выпуска	К- ø100 e i	
	Глубина колодца		

Выпуск К2-1	Отметки планировки земли		-0.85
	Отметки лотка трубы		
	N колодца ø e i выпуска	АК ø100 e i	
	Глубина колодца		
Выпуск К2-2	Отметки планировки земли		-0.85
	Отметки лотка трубы		
	N колодца ø e i выпуска	АК ø100 e i	
	Глубина колодца		

Примечания

1. В спецификации материалов объемы работ по типовому проекту приведены для вводов водопровода горячего водоснабжения и выпусков канализации длиной 5 метров от стены здания

Ввод водопровода

м 1:100

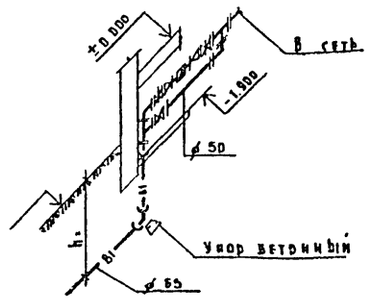

Ввод горячего водоснабжения и циркуляционного трубопровода в канале теплосети.

м 1:100

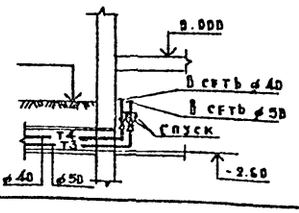

Инв. № подл. | Подпись и дата | Взам. инв. №

Нач. отд.	Вольман	
Гл. инж. пр.	Бабин	
Гл. инж. пр.	Веселовский	
Рук. груп.	Колганова	
Проверил	Веселовский	
Разработ.	Сбирина	

Привязан

Инв. №

212-1-268.83

Детские ясли-сад в конструкциях серии 1020-1 на 140 мест

Стадия	Лист	Листов
Р	ВК 01	

Лист привязки

ЦНИИЭП учебных зданий

13234 01

Типовой проект 212-1-268.83 Альбом 0

Основные показатели проекта

NN п/п	Наименование		Един. измер.	Кол.
	Электрооборудование			
	Ввод N1			
1	Установленная мощность освещения		кВт	22,62
2	Установленная мощность силового электрооборудов.		кВт	41,65
3	Расчетная мощность		кВт	▭
4	Максимальная потеря напряжения от ввода до наиболее	удаленной световой точки	%	1,2
		удаленного электроприемн		1,8
5	Установленная мощность наружного освещения		кВт	▭
	Ввод N2			
1	Установленная мощность освещения		кВт.	3,2
2	Установленная мощность силового электрооборуд		кВт	36,02
3	Расчетная мощность		кВт	23,5
4	Максимальная потеря напряжения от ввода до наиболее	удаленной световой точки	%	0,44
		удаленного электроприемн		1,5
5	Общее количество	Световых точек	шт.	260
		электроприемников		16
	Связь и сигнализация			
1	Телефонный аппарат городской сети		шт.	4
2.	Радиоточка городской сети		шт.	12
3	Датчик пожарной сигнализации		шт.	134

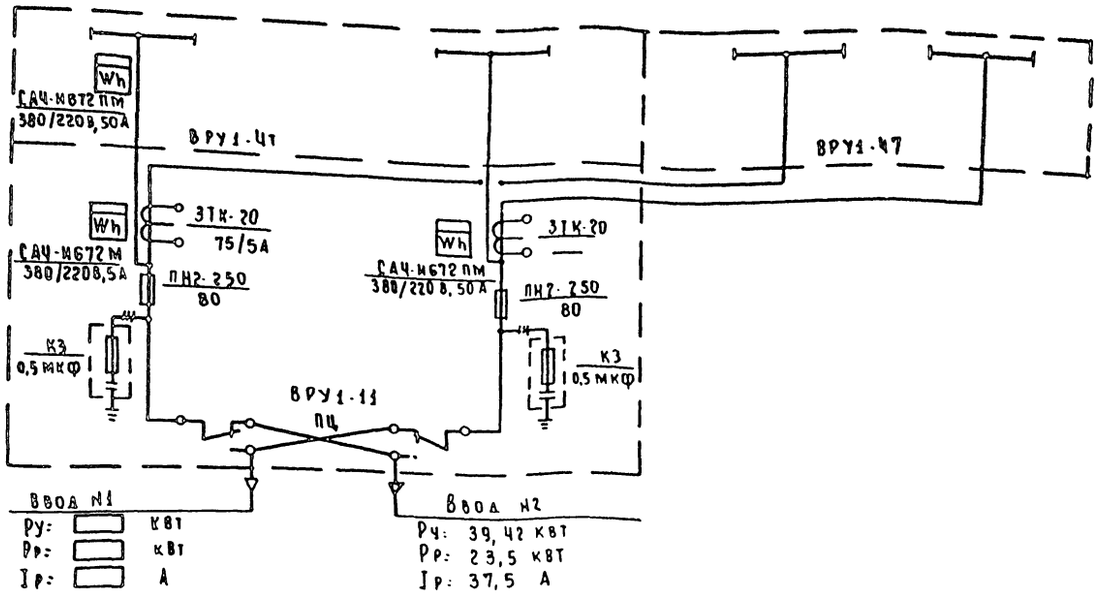

▭ — Заполняется при привязке

Схема здания

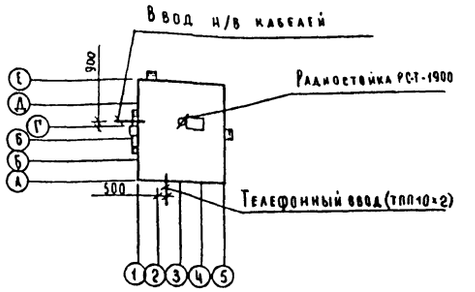

Привязан	Нач.отд.	Белов		212-1-268.83
	Гл.инж.	Шилов		Детские ясли-сад в конструкциях серии 1.020-1 на 140 мест
	Гл.спец.	Попова		Стадия: Р; Лист: ЭЛ,СУ-01; Листов:
	Гл.спец.	Мытарева		Лист привязки
Инв. №	Рук.гр.	Гордеев		ЦНИИЭП учебных зданий

Инв.№ подл. | Подпись и дата | Взамен инв.№

Госстрой СССР
ЦЕНТРАЛЬНЫЙ ИНСТИТУТ ТИПОВОГО ПРОЕКТИРОВАНИЯ
Свердловский филиал
620062, г.Свердловск-62, ул.Чебышева,6
Заказ № 4364 Инв.№ 19234-01 тираж 250
Сдано в печать 20.08 1987г цена 2-65

gost.e-ecolog.ru