ТИПОВОЙ ПРОЕКТ
211-1-293.84

ДЕТСКИЕ ЯСЛИ-САД НА 140 МЕСТ (В КОНСТРУКЦИЯХ СЕРИИ 1.090.1-1)

АЛЬБОМ О

МАТЕРИАЛЫ ДЛЯ ПРИВЯЗКИ И ЧЕРТЕЖИ НУЛЕВОГО ЦИКЛА РАБОТ

20141-01

gost.e-ecolog.ru

ТИПОВОЙ ПРОЕКТ
211-1-293.84

ДЕТСКИЕ ЯСЛИ-САД НА 140 МЕСТ (В КОНСТРУКЦИЯХ СЕРИИ 1.090.1-1)

АЛЬБОМ О

СОСТАВ ПРОЕКТА:

АЛЬБОМ О – МАТЕРИАЛЫ ДЛЯ ПРИВЯЗКИ И ЧЕРТЕЖИ НУЛЕВОГО ЦИКЛА РАБОТ
АЛЬБОМ I – АРХИТЕКТУРНО-СТРОИТЕЛЬНЫЕ И ТЕХНОЛОГИЧЕСКИЕ ЧЕРТЕЖИ
АЛЬБОМ II – САНИТАРНО-ТЕХНИЧЕСКИЕ ЧЕРТЕЖИ
АЛЬБОМ III – ЭЛЕКТРОТЕХНИЧЕСКИЕ ЧЕРТЕЖИ
АЛЬБОМ IV – ВЕДОМОСТЬ ПОТРЕБНОСТИ В МАТЕРИАЛАХ
АЛЬБОМ V – СПЕЦИФИКАЦИЯ ОБОРУДОВАНИЯ
АЛЬБОМ VI – СМЕТЫ

РАЗРАБОТАН
ЦНИИЭП УЧЕБНЫХ ЗДАНИЙ

ГЛАВНЫЙ ИНЖЕНЕР ИНСТИТУТА А. ЛЯХОВИЧ
ГЛАВНЫЙ АРХИТЕКТОР ПРОЕКТА В. ФИЛИППОВ

УТВЕРЖДЕН ГОСГРАЖДАНСТРОЕМ
ПРИКАЗ №12 ОТ 12 ЯНВАРЯ 1981 ГОДА
РАБОЧИЕ ЧЕРТЕЖИ ВВЕДЕНЫ В ДЕЙСТВИЕ
ЦНИИЭП УЧЕБНЫХ ЗДАНИЙ
ПРИКАЗ №60 ОТ 13 АВГУСТА 1982 ГОДА
ОТКОРРЕКТИРОВАН СОГЛАСНО ЗАДАНИЯ
ГОСГРАЖДАНСТРОЯ ОТ 15 НОЯБРЯ 1983 ГОДА
С ЦЕЛЬЮ ЗАМЕНЫ КОНСТРУКЦИЙ 1.220.1-2
НА КОНСТРУКЦИИ СЕРИИ 1.090.1-1
РАБОЧИЕ ЧЕРТЕЖИ ВВЕДЕНЫ В ДЕЙСТВИЕ
ЦНИИЭП УЧЕБНЫХ ЗДАНИЙ
ПРИКАЗ № 116 ОТ 21 НОЯБРЯ 1984 ГОДА

ПРИВЯЗАН

ИНВ. №

Типовой проект 211-1-293.84 альбом 0

Ведомость основного комплекта рабочих чертежей

обозначение	наименование	примечан.
-АС	материалы для привязки и чертежи нулевого цикла	альбом 0
-АС	архитектурно-строительные чертежи	альбом I
-ТХ	технологическая часть	альбом I
-ОВ	отопление и вентиляция	альбом II
-ВК	водопровод и канализация	альбом II
-ЭМ	силовое оборудование	альбом III
-ЭО	электроосвещение	альбом III
-А	автоматизация сантехустройств	альбом III
-СС	связь и сигнализация	альбом III
-ВМ	ведомости и потребности в материалах	альбом IV
-СО	спецификация оборудования	альбом V
СМ	сметы	альбом VI

Ведомость чертежей альбома 0

лист	наименование	примечание /стр./
1	2	3
	обложка	
1	Титульный лист	1
	Материалы для привязки и чертежи нулевого цикла -АС	
01	общие данные	2
02	пояснительная записка. Генплан /Пример решения/	3
03	Монтажный план фундаментов. Пример решения. Сечения	4
04	Развертки фундаментов. Вход в подвал	5
05	Монтажный план стен подвала и техподполья	6
06	Узлы 17лц, 18лц, 19лц, 20лц, 21лц, 22лц, 23лц	7
07	Монтажный план перекрытия над подвалом и техподпольем	8
08	Монтажные узлы 37п, 35п, 38п, 36п, 34п, 39п ведомость перемычек	9
09	Венткамера. План. Детали	10
010	Фундаменты под оборудование. Установка душевых поддонов	11
014	Внутренняя и наружняя отделка	12

Типовой проект разработан в соответствии с действующими нормами и правилами и предусматривает мероприятия, обеспечивающие взрывную, взрывопожарную и пожарную безопасность при эксплуатации зданий

главный инженер проекта /Кирюшкин/
главный инженер проекта привязки

Продолжение

1	2	3
012	Сводная спецификация изделий ниже отм. ±0,000	13
013	Сводная спецификация изделий выше и ниже отм. ±0,000	14
014	Сводная спецификация изделий выше отм. ±0,000	15
015	Сводная спецификация изделий выше отм. ±0,000	16
016	Сводная спецификация изделий выше отм. ±0,000	17

Ведомость ссылочных и прилагательных материалов

обозначение	наименование	примечан.
1.112-5, в.2,4	плиты ленточных фундаментов	
ГОСТ 13579-78	блоки бетонные стеновые	
1.090.1-1, в.1-2, 2-4	наружн. цокольные стеновые панели	
1.090.1-1, в.3-1, 5-1	внутр. цокольные стеновые панели	
1.034.1, в.1	вентблоки	
1.138-10, в.1,2	перемычки	
1.050.1-2, в.1	лестн. марши, проступи	
ГОСТ 8717-81	ступени	
1.136.5-19	двери служебные	
1.090.1-1, в.7-1	узлы	
2.244-1, в.4	полы	
ГОСТ 9467-82	электроды	
ГОСТ 9573-72*	плиты минераловатные	
ГОСТ 8509-72*	уголки равнополочные	
ГОСТ 2590-71	арматура	
ГОСТ 103-76	сталь полосовая	
ГОСТ 5336-80	сетка мелкоячеистая	
ГОСТ 7415-74*	гидроизол	

Ведомость спецификаций альбома 0

лист	наименование	примеч.
АС-08	металлические изделия,	
АС-011	изделия ниже отм. ±0,000	
АС-012	изделия выше отм. ±0,000	
АС-013	изделия выше отм. ±0,000	
АС-014	изделия выше отм. ±0,000	
АС-015	изделия выше отм. ±0,000	

нач. СТО	Бабин	
нач. ЭТО	Белов	
нач. ТО	Мальшева	
взамен инв. №		
подпись и дата		
инв. № подл.		

Привязан

инв №

Т.П. 211-1-293.84 -АС

гл.инж.и	Ляхович	
н.контр.	Воронцов	
нач.маст.	Башенков	
гл.инж.	Назаров	
ГАП	Филиппов	
ГИП	Кирюшкин	
рук.гр.	Дунаев	
ст.инж.	Юшина	

Детские ясли-сад на 140 мест (в конструкциях серии 1.090.1-1)

стадия	лист	листов
Р	01	16

Общие данные

ЦНИИЭП учебных зданий

20141-01 3

Генеральный план /пример решения/ м. 1: 400

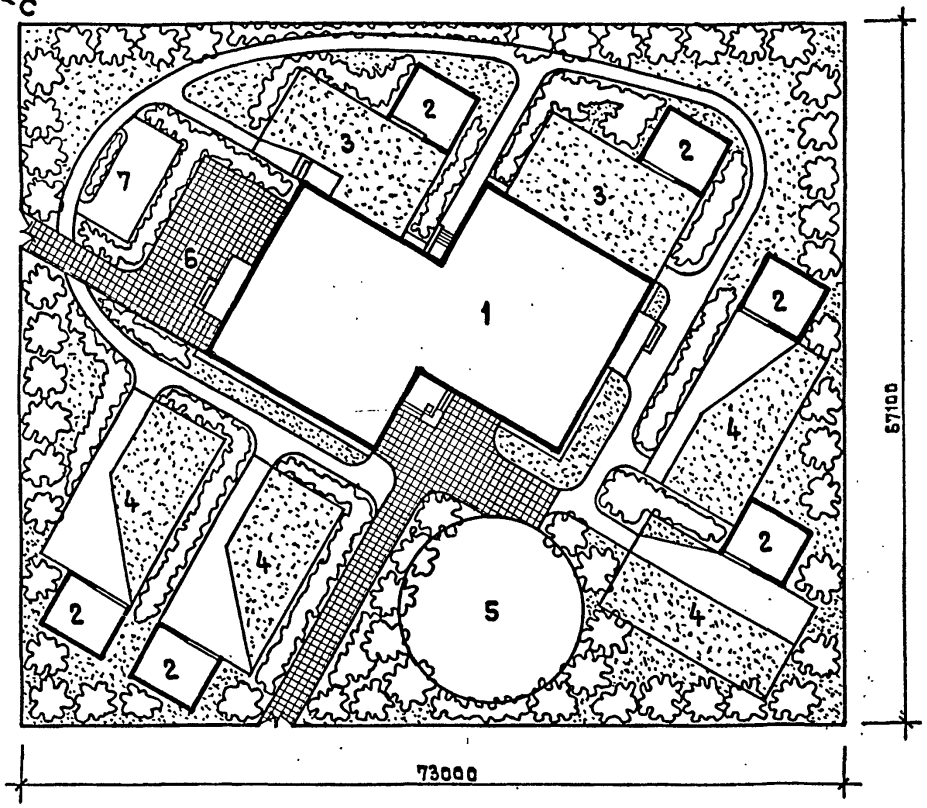

Экспликация и баланс территории

1. Здание детских яслей - сада	– 704	м²
2. Теневые навесы	– 264	м²
3. Групповые площадки детских яслей	– 300	м²
4. Групповые площадки детского сада	– 720	м²
5. Общая физкультурная площадка	– 250	м²
6. Хозяйственная площадка	– 140	м²
7. Огород - ягодник	– 60	м²
8. Дорожки и проезды	– 740	м²
9. Озеленение	– 2700	м²
Общая площадь участка	– 4900	м²

Примечания

1. Ограждение участка предусмотреть высотой 1.6 – 1.8 м.
2. Дорожки на участке предусмотреть с плиточным покрытием.
3. Предусмотреть освещение теневых навесов, дорожек и участка по углам.

Таблица 1

Характеристика здания			
Тип дошкольного учреждения	Соотношение групп	Общее к-во гр.	Кол-во детей
Детские ясли - сад на 140 мест	2 группы ясельного возраста	6	140
	4 группы дошкольного возраста		

Таблица 2

| Тип остекления | | |

№ сечения	Нагрузка в т/п.м на отм. -2.200			1	2	3	4
	Однослойные керамзитобетонные панели $\gamma = 1000$ кг/м³		Трехслойные керамзитобетонные панели $\gamma = 1200$, В'II $t° = -40°C$	6-6	16,1	16,1 / Ф-1	16,1
	$t° = -20°C$	$t = -30°C$		8-8	12,5	12,6 / Ф-2	12,7
	N^H	N^H Марка блока при $R_0 = 20$ кг/см²	N^H	9-9	10,74	11,2 / Ф-2	12,76
1	2	3	4	14-14	4,22	4,6 / Ф-4	5,23
1-1	3,04	3,8 / ФС-3	4,04	15-15	5,36	5,6 / Ф-4	5,85
2-2	8,16	8,52 / Ф-4	8,77	16-16, 17-17	8,77	9,12 / Ф-2	9,44
3-3	9,22	9,65 / Ф-2	11,23	18-18	13,7	13,85 / Ф-5	13,97
4-4	7,8	7,8 / Ф-4	7,8				
5-5	9,07	9,5 / Ф-2	11,08				

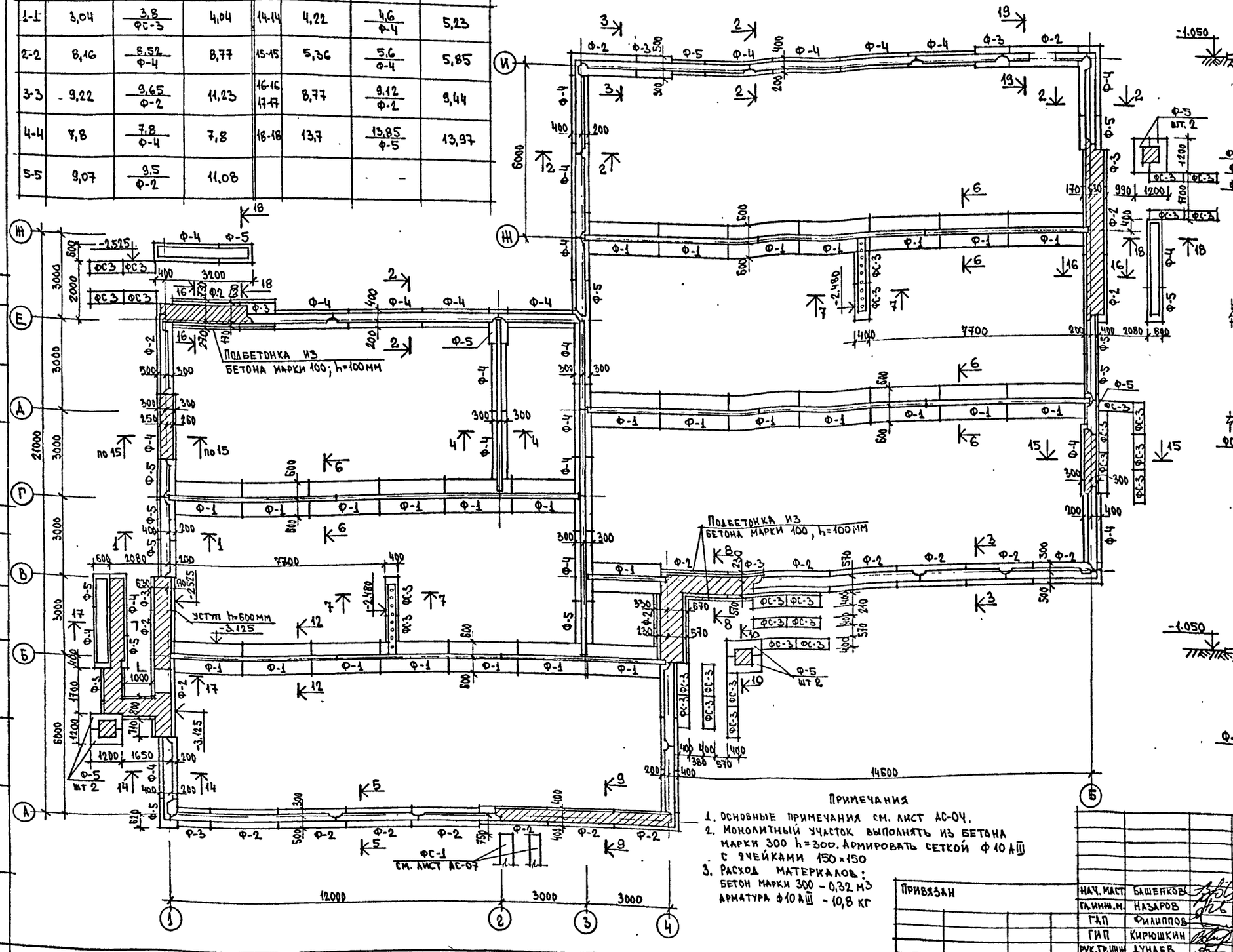

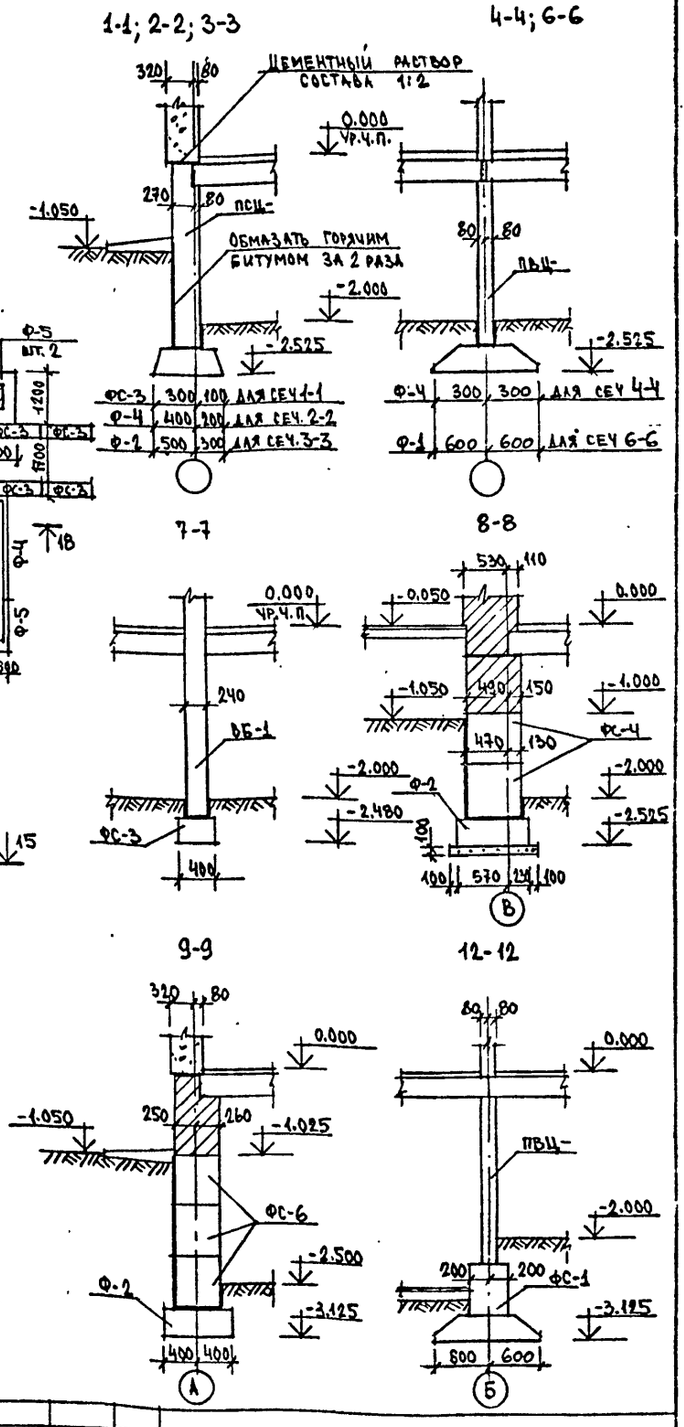

Примечания

1. Основные примечания см. лист АС-04.
2. Монолитный участок выполнять из бетона марки 300 h=300. Армировать сеткой Ф10 АIII с ячейками 150×150
3. Расход материалов:
   бетон марки 300 – 0,32 м³
   арматура Ф10 АIII – 10,8 кг

Т.П. 211-1-293.84 -АС

Привязан			
	Нач. маст.	Башенков	
	Гл. инж. м.	Назаров	
	ГАП	Филиппов	
	ГИП	Кирюшкин	
	Рук. гр. инж.	Дунаев	
Инв. №	Ст. инж.	Юшина	

Детские ясли-сад на 140 мест (в конструкциях серии 1.090.1-1)

Стадия	Лист	Листов
Р	03	16

Монтажный план фундаментов. Пример решения. Сечения

ЦНИИЭП учебных зданий

Инв. № подл. | Подпись и дата | Взамен инв. № | Нач. СТО | Нач. ЭТО | Бабин | Белов

Типовой проект 211-1-293.84 Альбом 0

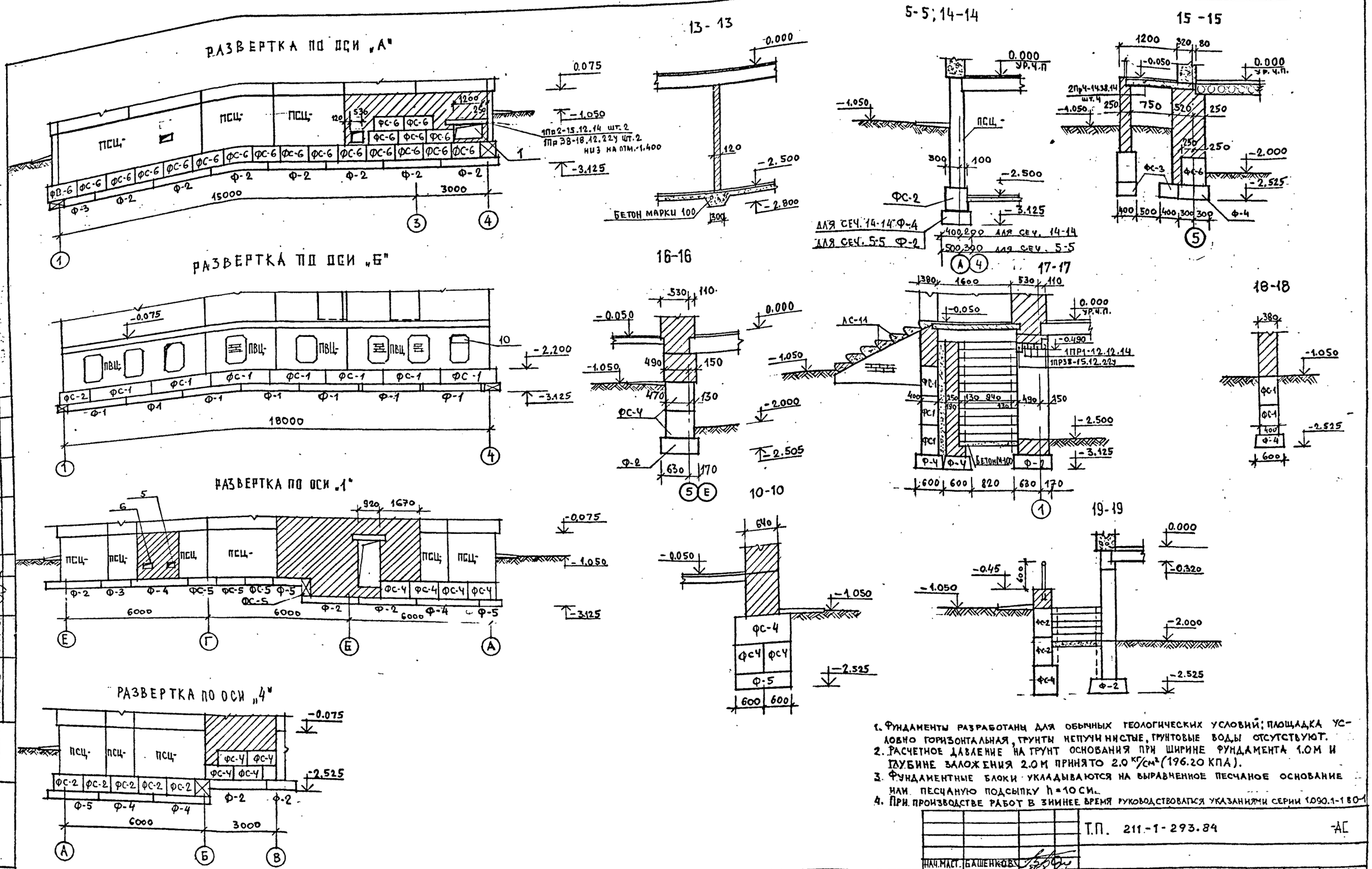

1. Фундаменты разработаны для обычных геологических условий; площадка условно горизонтальная, грунты непучинистые, грунтовые воды отсутствуют.
2. Расчетное давление на грунт основания при ширине фундамента 1.0 м и глубине заложения 2.0 м принято 2.0 кг/см² (196.20 КПА).
3. Фундаментные блоки укладываются на выравненное песчаное основание или песчаную подсыпку h = 10 см.
4. При производстве работ в зимнее время руководствоваться указаниями серии 1.090.1-1 в 0-1

Т.П. 211-1-293.84			-АС
НАЧ. МАСТ.	БАШЕНКОВ		
ГЛ. ИНЖ. М	НАЗАРОВ		
ГАП	ФИЛИППОВ		
ГИП	КИРЮШКИН		
РУК. ГР. ИНЖ	ДУНАЕВ		
СТ. АРХ.	ВОЛОВЕР		
СТ. ИНЖ.	ЮШИНА		

ПРИВЯЗАН

ИНВ. №

ДЕТСКИЕ ЯСЛИ-САД НА 140 МЕСТ (В КОНСТРУКЦИЯХ СЕРИИ 1.090.1-1)

СТАДИЯ	ЛИСТ	ЛИСТОВ
Р	04	16

РАЗВЕРТКИ ФУНДАМЕНТОВ. ВХОД В ПОДВАЛ.

ЦНИИЭП УЧЕБНЫХ ЗДАНИЙ

ТИПОВОЙ ПРОЕКТ 211-1-293.84 АЛЬБОМ О

НАЧ. СТО ЗАБИН
НАЧ. ЭТО БЕЛОВ

ИНВ. № ПОДЛ. | ПОДПИСЬ И ДАТА | ВЗАМЕН ИНВ. №

20141-01 6

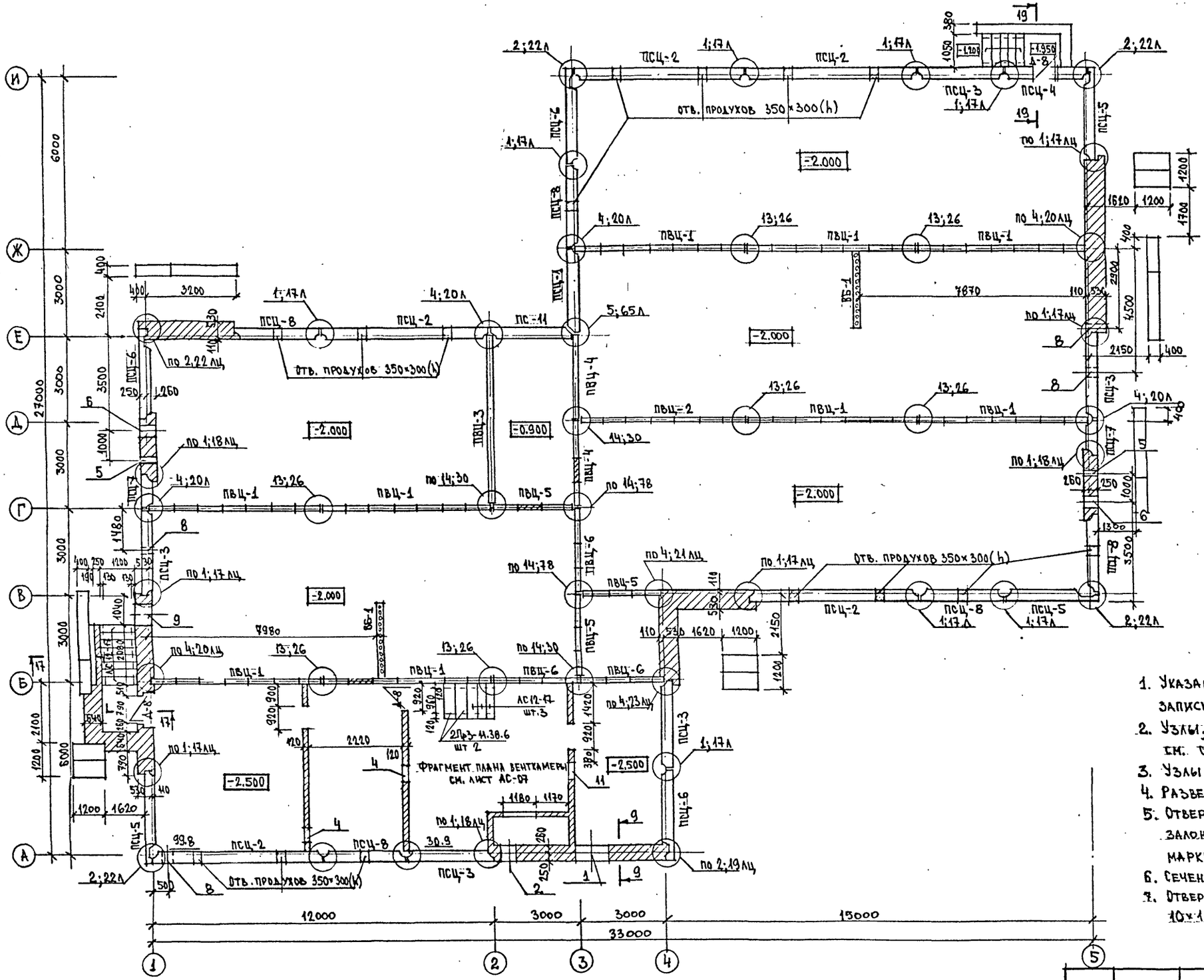

Экспликация отверстий

Тип отв.	Размеры, мм В	Размеры, мм Н	Отм. низа, м	Назначение
1	1200	535	-2.135	ОТОПЛЕНИЕ
2	530	535	-2.135	ОТОПЛЕНИЕ
3	600	300	-0.800	ОТОПЛЕНИЕ
4	600	300	-0.700	ОТОПЛЕНИЕ
5	270	235	-1.750	СЛАБЫЕ ТОКИ
6	400	235	-1.750	ЭЛЕКТРООСВЕЩЕНИЕ
7	400	535	-0.700	ОТОПЛЕНИЕ
8	400	400	ПРИ ПРИВЯЗКЕ	ВОДОПРОВОД
9	800	400	ПРИ ПРИВЯЗКЕ	ВОДОПРОВОД
10	800	300	-0.700	ОТОПЛЕНИЕ
11	530	535	-0.900	ОТОПЛЕНИЕ

Примечания:

1. Указания по монтажу панелей см. пояснительную записку и серию 1.090.1-1 вып. 0-1.
2. Узлы, замаркированные на данном листе, см. серию 1.090.1-1 вып. 7-1.
3. Узлы 17лц ÷ 23лц см. лист АС-06
4. Развертки стен см. лист АС-04.
5. Отверстия в панелях, обозначенные ═══ заложить кирпичом марки 75 на растворе марки 50.
6. Сечения см. листы АС-03; АС-04.
7. Отверстия продухов защитить сеткой с ячейками 10×10 мм.

Т.П. 211-1-293.84 — АС

Нач. маст.	Башенков		Детские ясли-сад на 140 мест (в конструкции серии 1.090.1-1)
Гл. инж.	Назаров		
ГАП	Филиппов		
ГИП	Кирюшкин		Монтажный план стен подвала и техподполья
Рук. гр. инж.	Дунаев		
Ст. инж.	Юшина		

Стадия	Лист	Листов
Р	05	16

ЦНИИЭП учебных зданий

Привязан

Инв. №

Согласовано: Бабин, Белов

Нач. СТО, Нач. ЭТО

Взамен инв. №

Подпись и дата

Инв. № подл.

20141-01 7

ТИПОВОЙ ПРОЕКТ 211-1-293.84 АЛЬБОМ II

22лц

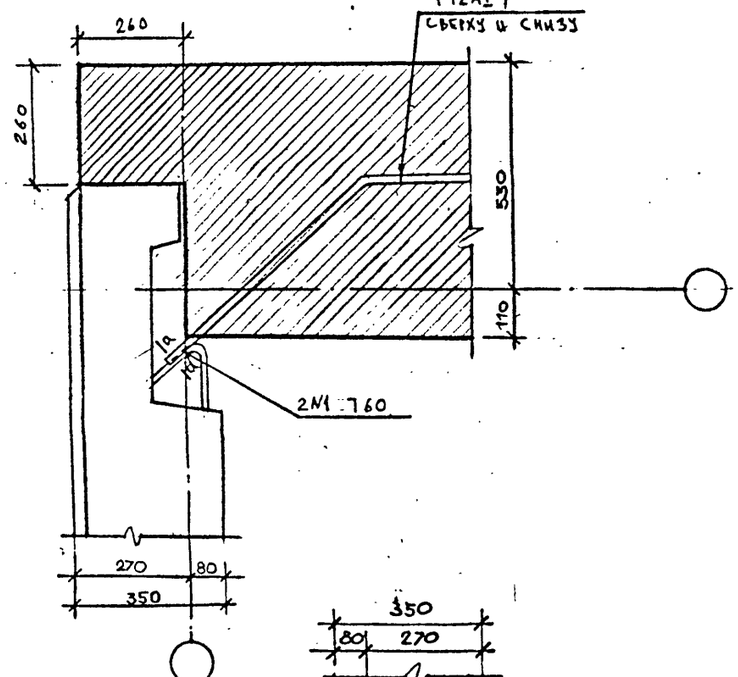

17лц

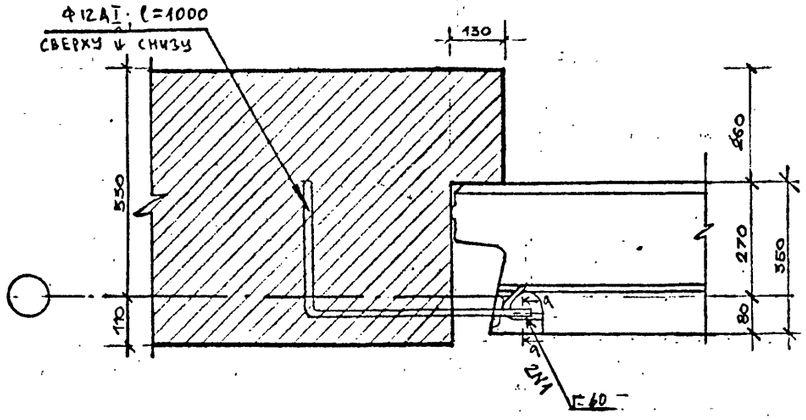

18лц

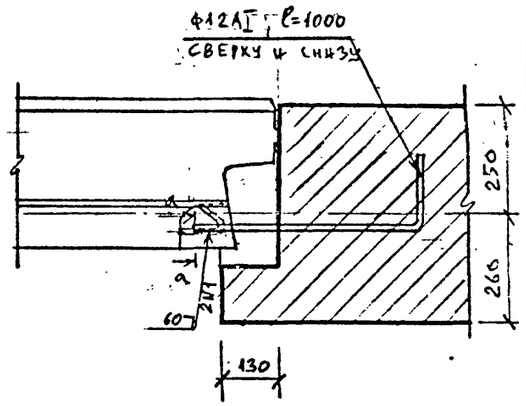

19лц

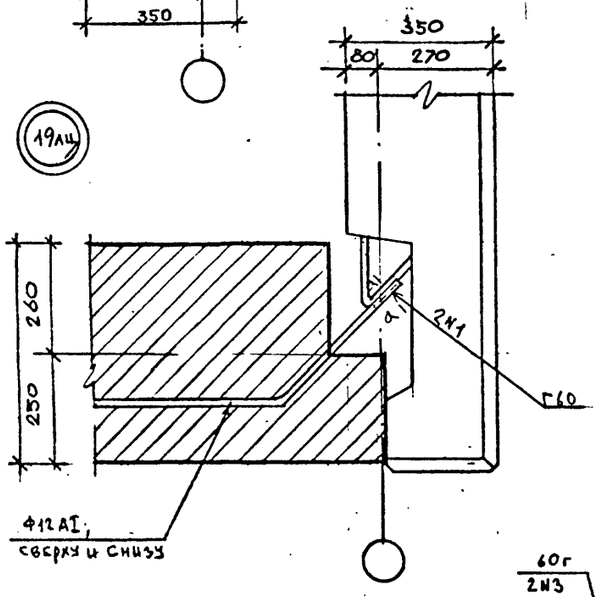

20лц

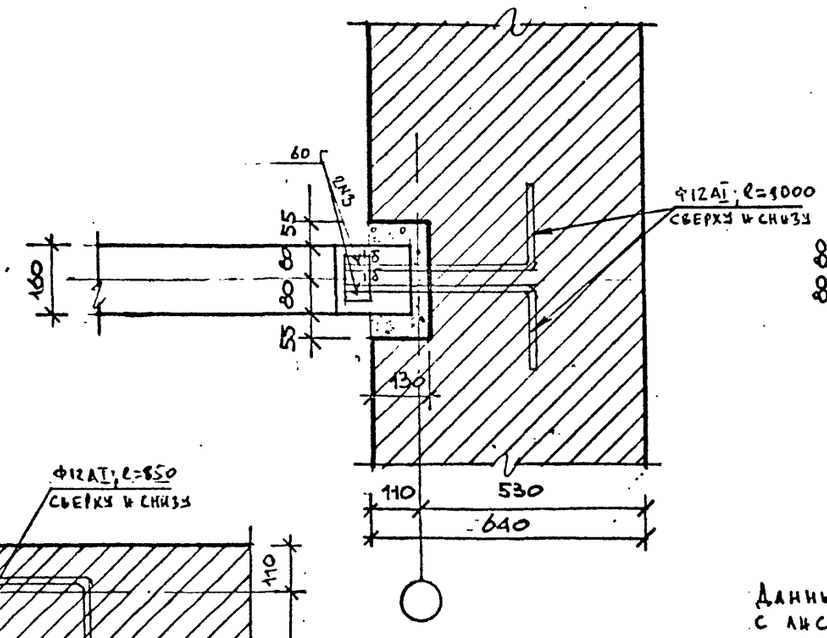

23лц

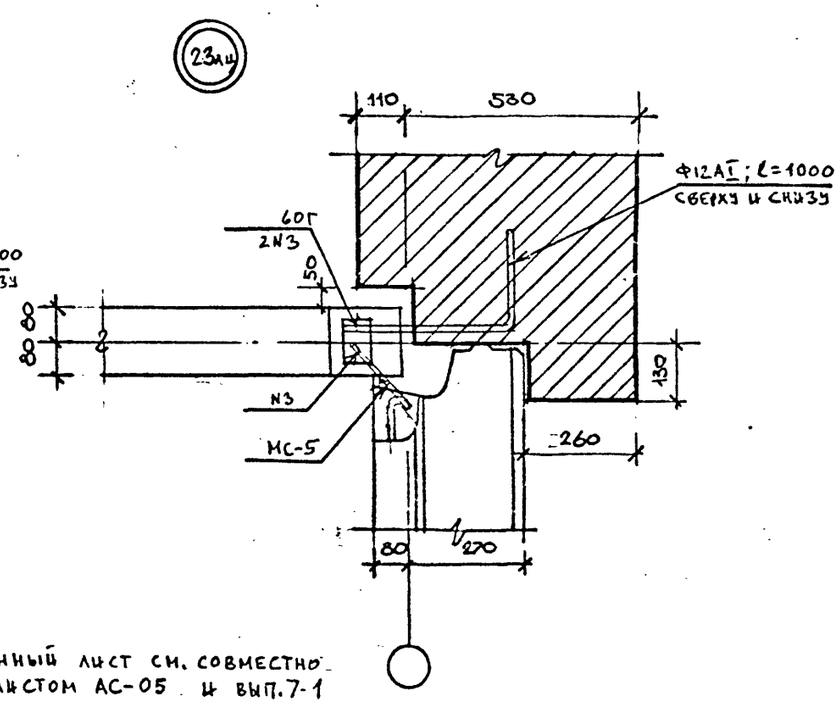

21лц

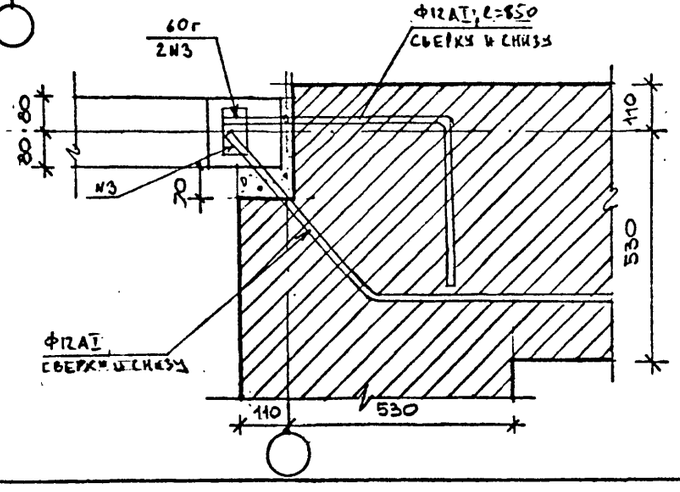

Данный лист см. совместно с листом АС-05 и вып. 7-1 серии 1.090.1-1

			Т.П. 211-1-293.84		-АС
ПРИВЯЗАН	НАЧ.МАСТ	БАШЕНКОВ	ДЕТСКИЕ ЯСЛИ-САД НА 140 МЕСТ (В КОНСТРУКЦИЯХ СЕРИИ 1.090.1-1.)	СТАДИЯ	ЛИСТ	ЛИСТОВ
	ГЛ.ИНЖ	НАЗАРОВ				
	ГАП	ФИЛИППОВ		Р	05	16
	ГИП	КИРЮШКИН				
	РУК.ГР.ИН.	ДУНАЕВ	УЗЛЫ 17лц, 18лц, 19лц, 20лц, 21лц, 22лц, 23лц.	ЦНИИЭП УЧЕБНЫХ ЗДАНИЙ		
ИНВ.№	ПРОВЕР.	КИРЮШКИН				
	РАЗРАБ.	ВАСИН				

Инв.№подл. | Подпись и дата | Взам.инв.№

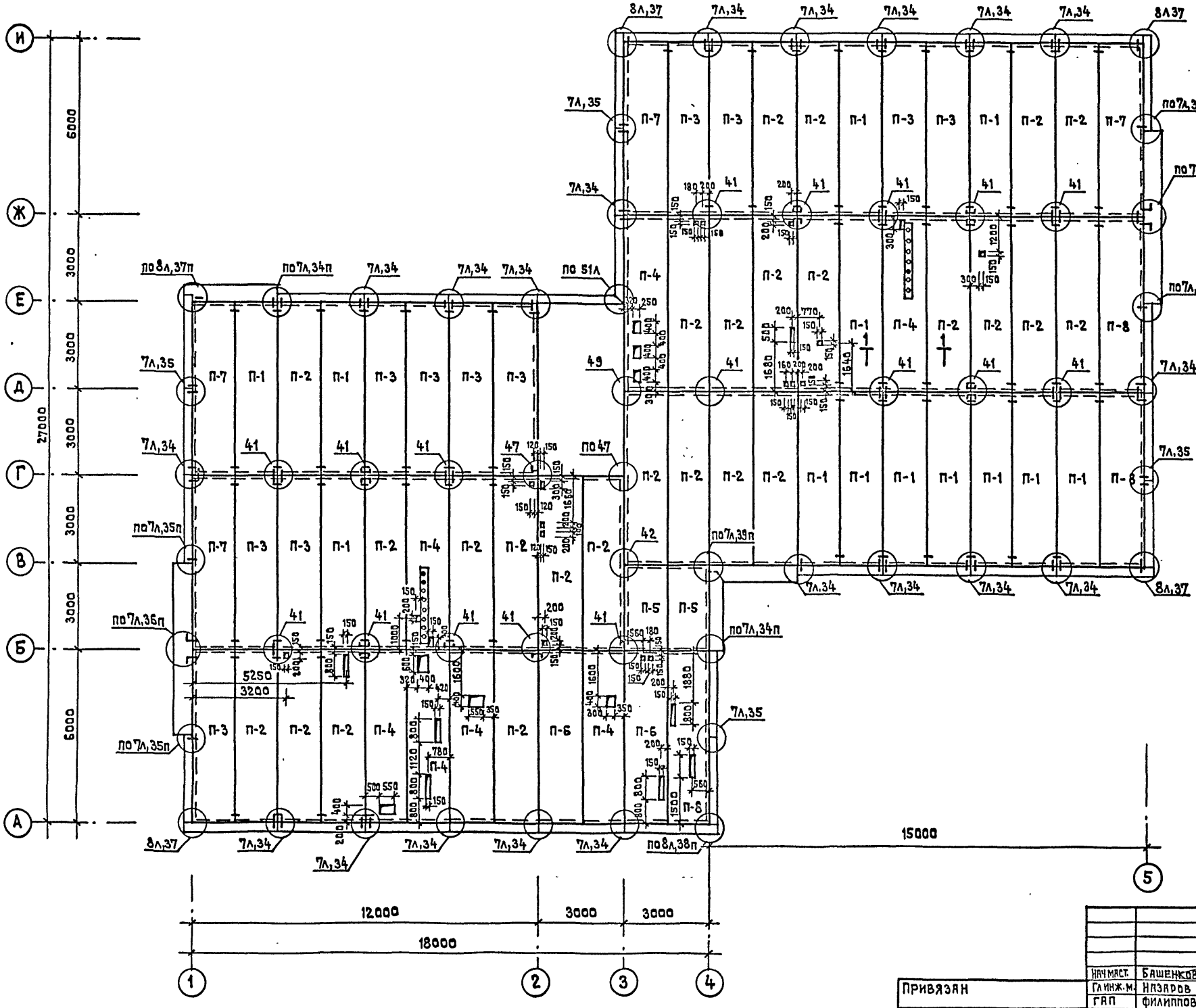

1-1

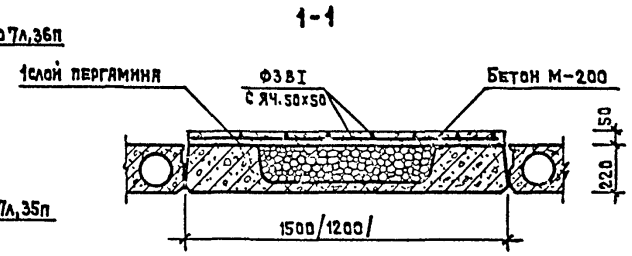

СПЕЦИФИКАЦИЯ ЖЕЛЕЗОБЕТОННЫХ ЭЛЕМЕНТОВ

Марка поз.	Обозначение	Наименование	кол.	масса ед.кг	прим.
П 1	1.090.1-1 вып.5-1	ПК 60.15-6АтVт	13	2770	
П 2	1.090.1-1 вып.5-1	ПК 60.15-8АтVт	26	2770	
П 3	1.090.1-1 вып.5-1	ПК 60.15-4.5АтVт	10	2770	
П 4	1.090.1-1 вып.5-1	ПР 60.15-8АтVт	7	2500	
П 5	1.090.1-1 вып.5-1	ПК 30.15-6АтVт	2	1380	
П 6	1.090.1-1 вып.5-1	ПК 60.15-12.5АтVт	2	2770	
П 7	1.090.1-1 вып.5-1	ПК 60.15-4.5АтVт-1	4	2770	
П 8	1.090.1-1 вып.5-1	ПК 60.15-8АтVт-1	4	2770	

1. Узлы, замаркированные на данном листе см. серию 1.090.1-1 вып. 7-1.
2. Все отверстия в многопустотных плитах выполнять в пределах пустот.
3. Узлы 37п, 35п, 38п, 36п, 34п, 39п. см. лист АС-6

Привязан

Инв. №

Нач.маст.	Башенков	
Гл.инж.-м.	Назаров	
ГАП	Филиппов	
ГИП	Кирюшкин	
Рук.гр.инж.	Дунаев	
Проверил	Кирюшкин	
Разработ.	Юшина	

Т.П. 211-1-293.84 — АС

ДЕТСКИЕ ЯСЛИ-САД НА 140 МЕСТ (В КОНСТРУКЦИЯХ СЕРИИ 1.090.1-1)

Стадия	Лист	Листов
Р	07	16

Монтажный план перекрытия над подвалом и техподпольем

ЦНИИЭП учебных зданий

Инв.№ подл. | Подпись и дата | Взам.инв.№ | Нач.это Белов | Копировал

37п

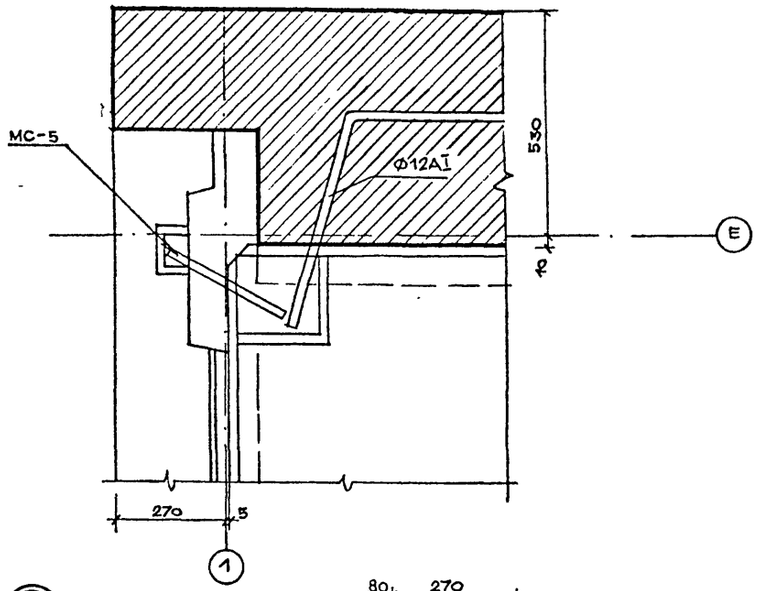

35п

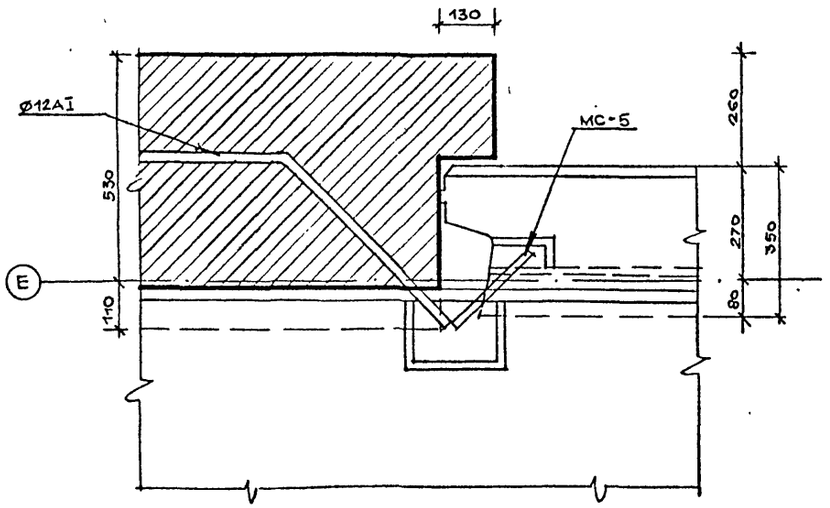

ВЕДОМОСТЬ ПЕРЕМЫЧЕК

ТИП	СХЕМА СЕЧЕНИЯ	ЭТАЖ	КОЛ. МЕСТ НА ЭТАЖ
ПР-1	1ПР8-20.12.22у; 2.770, 530, 110, 110, 530, 1, 2, 5	1	2
ПР-2	1ПР38-12.12.22у; 2.770, 530, 110, 110, 530, 1, 2, 5	1	3
ПР-3	1ПР38-13.12.22у; 110, 530, 2.770, 4, 5	1	1
ПР-4	1ПР1-12.12.14; 2.770, 530, 110, 1ПР38-15.12.22у, 1ПР38-15.12.22у, Е, Д	1	1
ПР-5	1ПМ-12.12.14, 1ПР38-15.12.22у; 75, 2.770, 530, 110, В, Г	1	1

34п

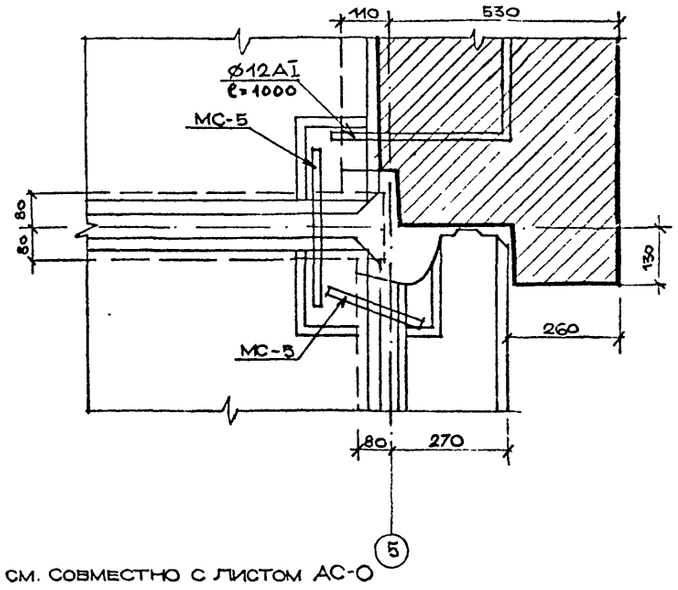

38п

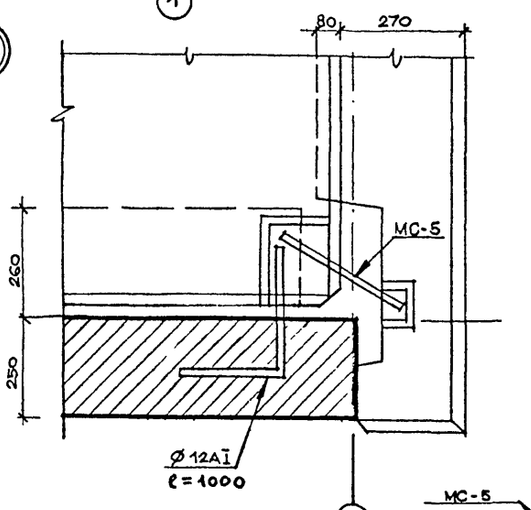

36п

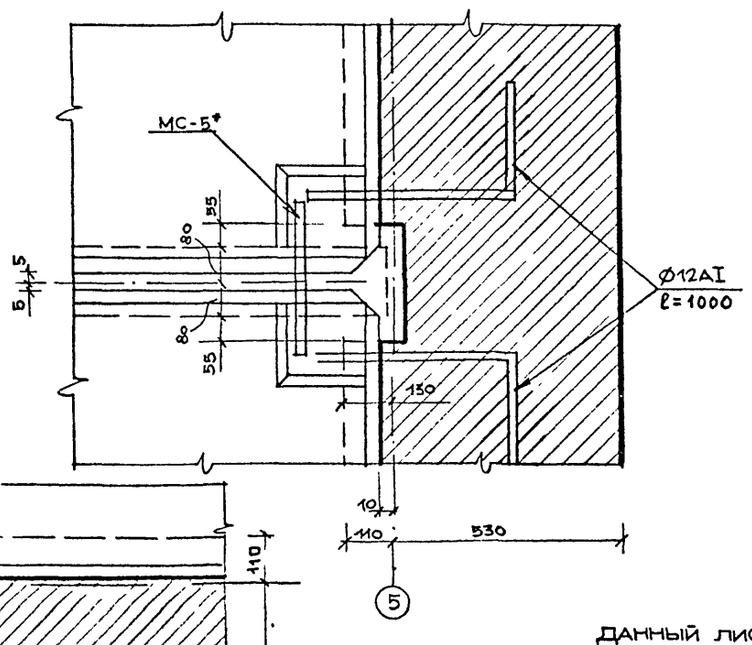

39п

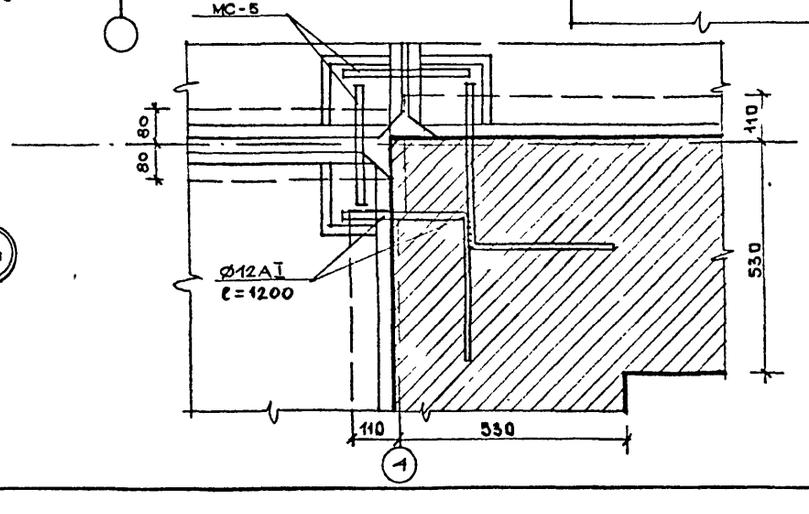

ДАННЫЙ ЛИСТ СМ. СОВМЕСТНО С ЛИСТОМ АС-О

				Т.П. 211-1-293.84	—АС
ПРИВЯЗАН					
			нач.маст.	Башенков	
			гл.инж.	Назаров	
			ГАП	Филиппов	
			ГИП	Кирюшкин	
			рук.гр.	Дунаев	
ИНВ. №			АРХ.	Васин	

Детские ясли-сад на 140 мест (в конструкциях серии 1.090.1-1)	стадия	лист	листов
	Р	08	18
Монтажные узлы 37п, 35п, 38п, 36п, 34п, 39п. Ведомость перемычек	ЦНИИЭП учебных зданий		

ИНВ. № ПОДЛ. | ПОДПИСЬ И ДАТА | ВЗАМЕН ИНВ. №

Типовой проект 211-1-293.84 альбом II
Инв. № подл. | Подпись и дата | Взам. инв. №

ФРАГМЕНТ ПЛАНА ВЕНТКАМЕРЫ М. 1:25

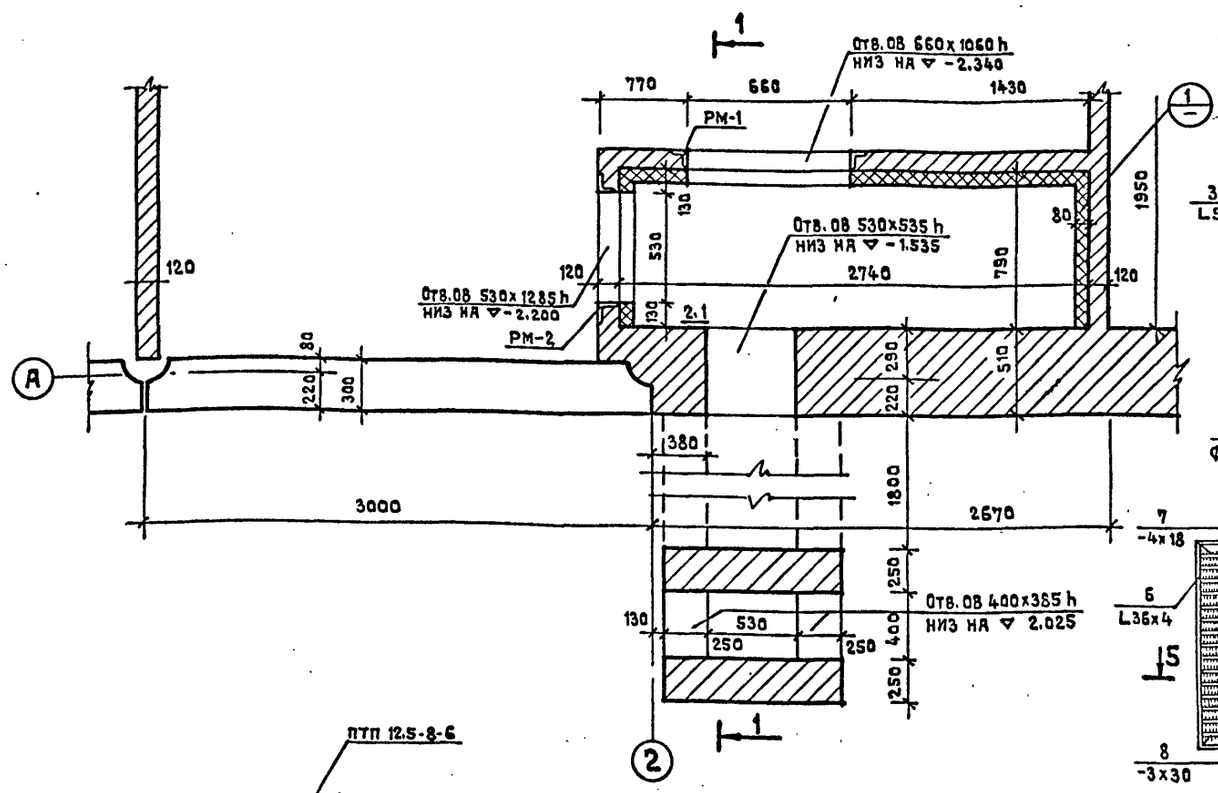

РМ-1, РМ-2

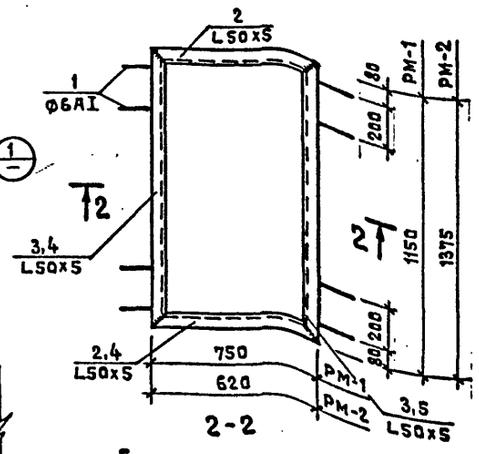

ИРМ-1

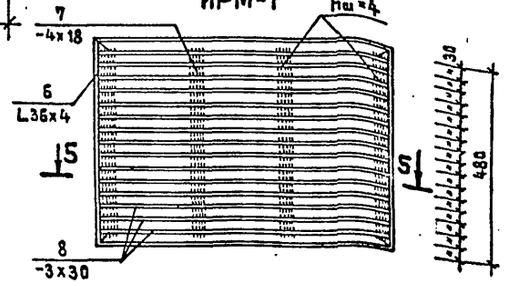

СПЕЦИФИКАЦИЯ МЕТАЛЛИЧЕСКИХ ИЗДЕЛИЙ

Марка изделия	№ поз.	Профиль мм	Длина мм	Кол. шт.	Масса кг	
					1 поз.	изделия
РМ-1	1	Ф6 AI	250	8	0.055	14.94
	2	L 50х5	750	2	2.87	
	3	L 50х5	1150	2	4.38	
РМ-2	1	Ф6 AI	250	8	0.055	15.52
	4	L 50х5	620	2	2.34	
	5	L 50х5	1375	2	5.20	
ИРМ-1	6	L 36х4	2340	1	5.05	12.71
	7	—4х18	408	2	0.23	
	8	—3х30	678	15	0.48	

Поз. 6

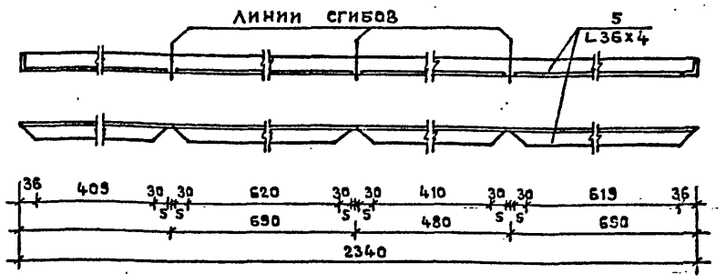

5-5

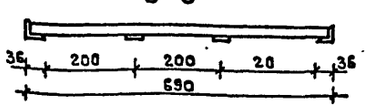

Поз. 7

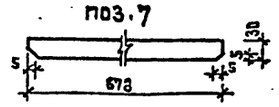

1-1

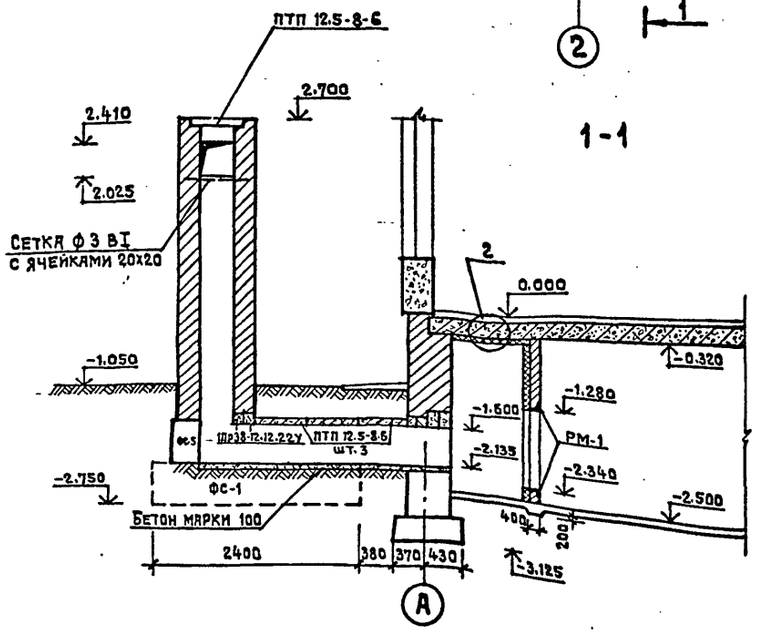

1

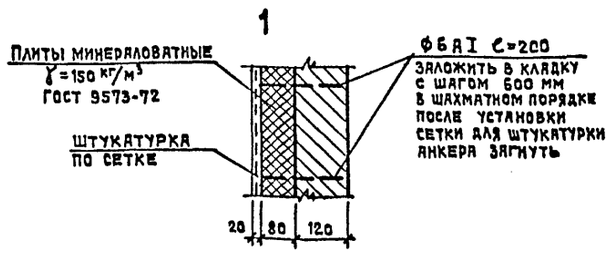

2

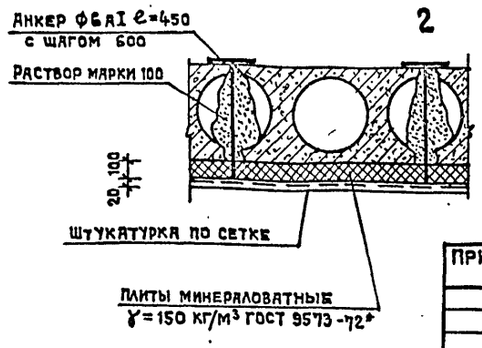

1. Стены венткамеры выполнять из кирпича марки „75" на растворе марки „50" с армированием 2Ф6 AI через 6 рядов кладки.
2. Сварку выполнять электродами Э42 ГОСТ 9467-75 высоту швов принимать по меньшей толщине сварных элементов.
3. Поверхность кирпичных стен соприкасающихся с грунтом оштукатурить и обмазать горячим битумом за 2 раза.
4. Данный лист смотреть совместно с листами АС-1, АС-2.

Привязан			
Инв. №			
Нач. маст.	Башеников		
Гл. инж. м	Назаров		
ГАП	Филиппов		
ГИП	Кирюшкин		
Рук. гр. инж.	Дунаев		
Ст. арх.	Воловер		

Т.П. 211-1-293.84 — АС

Детские ясли-сад на 140 мест (в конструкциях серии 1.090.1-1)

Стадия	Лист	Листов
Р	09	16

Венткамера. План. Детали.

ЦНИИЭП учебных зданий

Типовой проект 211-1-293.84 Альбом II
Инв. № подл. | Подпись и дата | Взамен инв. №
Нач. т.о. Малышева

План фундаментов под технологическое оборудование

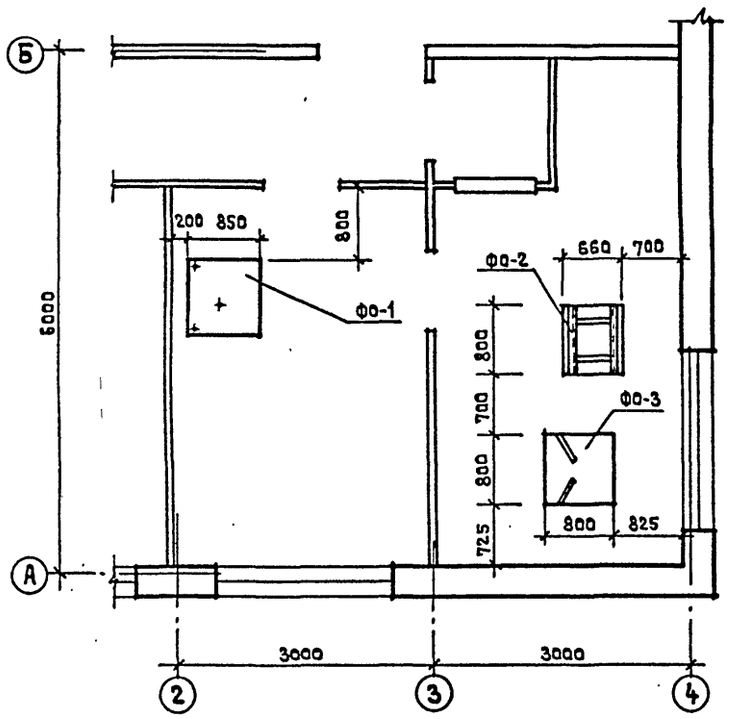

ФО-1

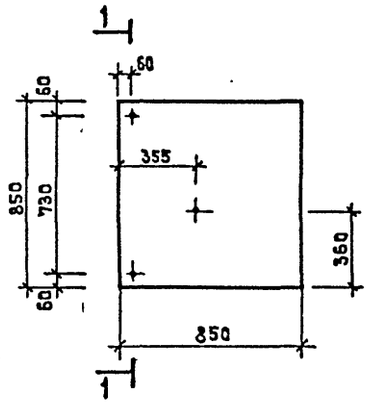

1-1

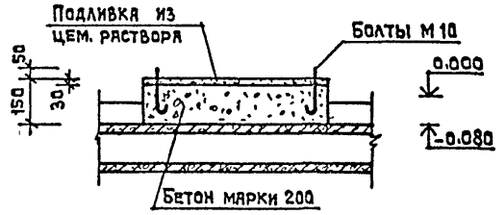

Установка душевых поддонов

ПГ 5-5

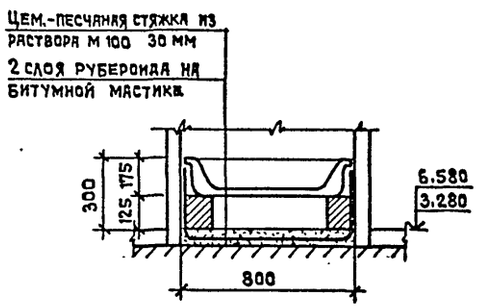

ПМ 5-5

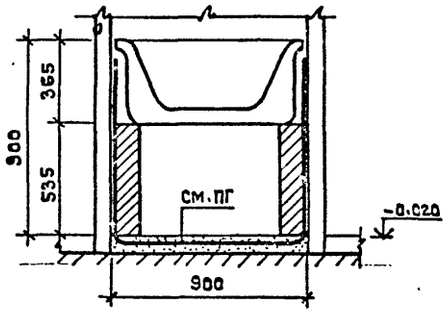

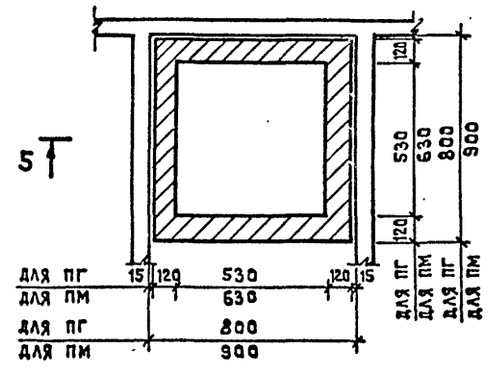

ФО-2

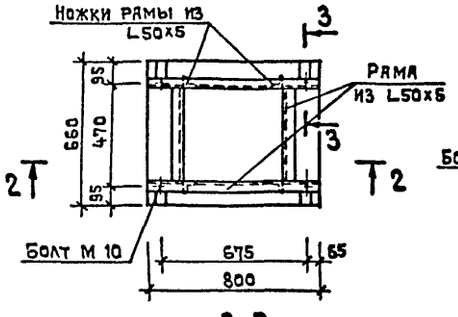

2-2

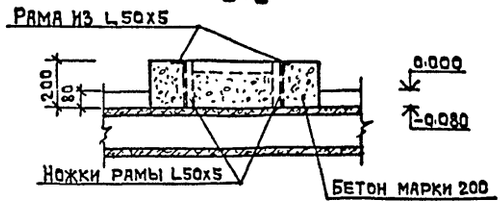

3-3

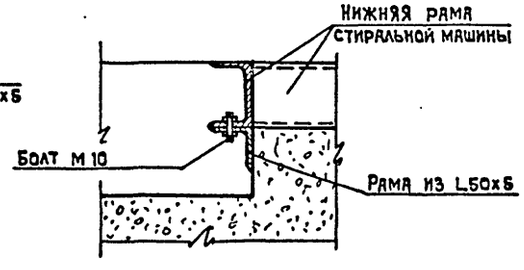

ФО-3

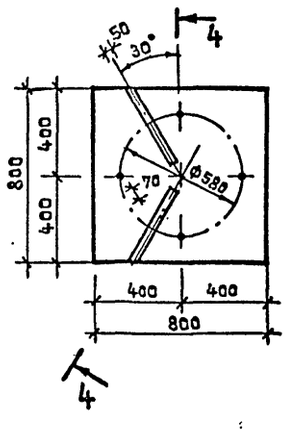

4-4

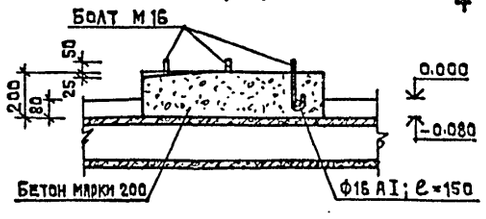

Расход бетона марки 200 — 0.35 м³
Расход металла: L 50x5 — 12.6 кг
Ф 16 AI — 3.5 кг
Ф 10 AI — 0.4 кг

Привязан				Т.П. 211-1-293.84	-АС
	Нач.маст.	Башенков		Детские ясли-сад на 140 мест (в конструкциях серии 1.090.1-1)	Стадия: Р; Лист: 010; Листов: 16
	Гл.инж.	Назаров			
	ГАП	Филиппов			
	ГИП	Кирюшкин		Фундаменты под оборудование. Установка душевых поддонов	ЦНИИЭП учебных зданий
	Рук.гр.инж.	Дуняев			
Инв.№	Ст.инж.	Юшина			

ВЕДОМОСТЬ ВНУТРЕННЕЙ ОТДЕЛКИ ПОМЕЩЕНИЙ

Наименование помещений	Пол			Потолки, марши		Стены, перегородки		Низ стен, перегородок			Примечание
	Номер узла по серии	Площ. м²	Вид отделки	Площ. м²	Вид отделки	Площ. м²	Вид отделки	Площ. м²	Вид отделки	Высота мм	
Спальные, Приемные, Раздевальные	2.244-1 / 4-73	265	линолеум	265	клеевая побелка	795	покраска водоэмульсионными красками	—	—	—	отделка на всю высоту
Игральные, групповые	2.244-1 / 4-189 1эт. 4-73 2эт.	98 210	—"—	308		523		—		—	
Кабинет заведующего, методический кабинет, медицинская комната, палата и приемная изолятора, комната персонала, кладовая чистого белья, хозкладовая, зал для музыкальных и гимнастических занятий, коридоры, холлы	2.244-1 / 4-73	235	—"—	235		706		—		—	
Туалетные, буфетные	2.244-1 / 4-183 1эт. 4-127-2эт.	34 46	линолеум /см. примечание п. 11/	80	—"—	290	покраска масляной краской до потолка	256	глазурованная плитка		
Кухня, санузел и душевая персонала, стиральная, гладильная, электрощитовая, помещение для приготовления дезинфицирующих средств	2.244-1 / 4-175	81	керамическая плитка	81	покраска масляной краской	219	—"—	241	—"—	1500 2100 /душ/	швы между плитками 5 мм
Кладовая сухих продуктов, кладовая овощей, загрузочная	2.244-1 / 4-175	16	—"—	16	клеевая побелка	76	—"—	13	—"—	450	
Лестничная клетка	—	—	—"—	—		130	покраска водоэмульсион. красками до потолка	—	—	—	отделка на всю высоту
Тамбуры	2.244-1 / 4-175	20	—"—	20	масляная покраска в цвет стен	59	покраска масляной краской до потолка	—	—	—	
Венткамера	2.244-1 / 4-245	31	бетон	31	клеевая побелка	64	клеевая побелка	—	—	—	
Техподполье	2.244-1 / 4-258	540	грунт	540	известковая побелка	560	—	—	—	—	

НАРУЖНАЯ ОТДЕЛКА

Наименование	Основной вариант	Второй вариант
Цоколь	облицовка плиткой типа "кабанчик" в цвет стен	окраска гидрофобными красителями
Стены	окраска гидрофобными красителями	отделка фактурным слоем
Окна, двери	улучшенная окраска масляными белилами за 2 раза	покрытие бесцветным лаком после поверхностного обжига
Козырьки и стенки входов	терразитовая штукатурка /цвет при привязке/	
Эвакуационные лестницы	окраска масляными красками/цвет при привязке/	

ПРИМЕЧАНИЯ

1. Для полов и стен выбираются светлые тона покраски. Цвет уточняется при привязке.
2. Внутренние откосы оконных и дверных проемов окрашивать масляными белилами за 2 раза.
3. Плинтусы окрашивать в цвет пола /узлы крепления см. серию 2.244-3/.
4. Радиаторы, дверцы электро- и слаботочных шкафов окрашивать в цвет стен.
5. Ограждения лестничных маршей окрашивать в светло-серый цвет.
6. Все металлические элементы: крышные вентиляторы, канализационные стояки, радиостойку, телеантенну окрашивать в серый цвет.
7. Асбоцементные короба оштукатурить по металлической сетке.
8. Стояки ВК зашить по месту.
9. Подоконные доски окрашивать масляными белилами за 2 раза.
10. В местах установки раковин в изоляторе, медицинской комнате, стены облицевать глазурованной плиткой на высоту 1500 мм.
11. В туалетных принято покрытие пола линолеумом с теплозвукоизоляционным слоем ГОСТ 18108-72 вместо бетона по узлу 183 и керамической плитки по узлу 127.
12. В полах узлы 127, 180, 183 гидроизоляционный слой принять из 2х слоев гидроизола марки ГИ-I /ГОСТ 7415-74*/ на прослойке из битумной мастики.
13. В загрузочной и кладовых при кухне в местах облицовки керамической плиткой проложить металлическую сетку.

Т.П. 211-1-293.84 —АС

Привязан

Инв. №

Нач.маст.	Башенков	
Гл.инж.м.	Назаров	
ГАП	Филиппов	
ГИП	Кирюшкин	
Рук.гр.инж.	Дунаев	
Ст.архит.	Воловер	

Детские ясли-сад на 140 мест (в конструкциях серии 1.090.1-1)

Стадия	Лист	Листов
Р	011	16

Внутренняя и наружная отделка

ЦНИИЭП учебных зданий

Инв.№ подл. | Подпись и дата | Взамен инв.№

ТИПОВОЙ ПРОЕКТ 211-1-293.84 — АЛЬБОМ 0

Марка поз.	Обозначение	Наименование	Кол.	Масса ед.кг	Примечание
		Изделия бетонные и железобетонные			
		Плиты ленточных фундаментов			
Ф-1	1.112-5, вып.2	ФЛ 12.24-2	28	1760	
Ф-2	1.112-5, вып.2	ФЛ 8.24-2	27	1395	
Ф-3	1.112-5, вып.2	ФЛ 8.12-2	12	685	
Ф-4	1.112-5, вып.4	ФЛ 6.24-4	23	1040	
Ф-5	1.112-5, вып.4	ФЛ 6.12-4	14	515	
		Блоки бетонные стеновые			
ФС-1	ГОСТ 13579-78	ФБС 24.4.6-Т	51	1300	
ФС-2	ГОСТ 13579-78	ФБС 12.4.6-Т	9	640	
ФС-3	ГОСТ 13579-78	ФБС 12.4.3-Т	32	310	
ФС-4	ГОСТ 13579-78	ФБС 12.6.6-Т	28	960	
ФС-5	ГОСТ 13579-78	ФБС 9.3.6-Т	14	350	
ФС-6	ГОСТ 13579-78	ФБС 12.5.6-Т	10	790	
		Наружные цокольные стеновые панели			
ПСЦ-1	1.090.1-1, вып 1-1	2ПСЦ 29.21.3,0-П	1	2110	для варианта $t_н$=-20°
ПСЦ-2	1.090.1-1, вып.1-1	1ЛСЦ 60.21.3,0-П	5	4290	
ПСЦ-3	1.090.1-1, вып.1-1	ПСЦ 30.21.3,0-П	5	2150	
ПСЦ-4	1.090.1-1, вып.1-1	2ПСЦ 30.21.3,0-П	1	1550	
ПСЦ-5	1.090.1-1, вып.1-1	3ПСЦ 33.21.3,0-П	3	2160	
ПСЦ-6	1.090.1-1, вып.1-1	2ПСЦ 33.21.3,0-П	3	2160	
ПСЦ-7	1.090.1-1, вып.1-1	ПСЦ 12.21.3,0-П	2	780	
ПС-11	1.090.1-1, вып.2-1	3ПСД 29.33.3,5-П-2	1	2010	
ПСЦ-8	1.090.1-1, вып.1-1	1ПСЦ 30.21.3,0-П	5	2012	
		Наружные цокольн. стеновые панели			
ПСЦ-1	1.090.1-1, вып.1-1	2ПСЦ 29.21.3,5-П	1	2400	основной вариант
ПСЦ-2	1.090.1-1, вып.1-1	1ПСЦ 60.21.3,5-П	5	4980	
ПСЦ-3	1.090.1-1, вып.1-1	ПСЦ 30.21.3,5-П	5	2510	
ПСЦ-4	1.090.1-1, вып.1-1	2ПСЦ 30.21.3,5-П	1	1840	
ПСЦ-5	1.090.1-1, вып.1-1	3ПСЦ 33.21.3,5-П	3	2610	
ПСЦ-6	1.090.1-1, вып.1-1	2ПСЦ 33.21.3,5-П	3	2610	
ПСЦ-7	1.090.1-1, вып.1-1	ПСЦ 12.21.3,5-П	2	930	
ПС-11	1.090.1-1, вып.2-1	3ПСД 29.33.4.0-П-2	1	2270	
ПСЦ-8	1.090.1-1, вып.1-1	1ПСЦ 30.21.3,5-П	5	2460	

Марка поз.	Обозначение	Наименование	Кол.	Масса ед.кг	Примечание
		Наружные цокольные стеновые панели			
ПСЦ-1	1.090.1-1, вып.1-1	2ПСЦ 29.21.3,5-ПТ	1	2400	для варианта $t_н$=-40
ПСЦ-2	1.090.1-1, вып.1-1	1ПСЦ 60.21.3,5-ПТ	5	4960	
ПСЦ-3	1.090.1-1, вып.1-1	ПСЦ 30.21.3,5-ПТ	5	2510	
ПСЦ-4	1.090.1-1, вып.1-1	2ПСЦ 30.21.3,5-ПТ	1	1640	
ПСЦ-5	1.090.1-1, вып.1-1	3ПСЦ 33.21.3,5-ПТ	3	2610	
ПСЦ-6	1.090.1-1, вып.1-1	2ПСЦ 33.21.3,5-ПТ	3	2610	
ПСЦ-7	1.090.1-1, вып.1-1	ПСЦ 12.21.3,5-ПТ	2	930	
ПС-11	1.090.1-1, вып.2-1	3ПСД 29.33.4,0-ПТ-2	1	2270	
ПСЦ-8	1.090.1-1, вып.1-1	1ПСЦ 30.21.3,5-Т	5	2460	
		Внутренние цокольные стеновые панели			
ПВЦ-1	1.090.1-1 вып.3-1	ПВЦ 60.19-1Т	9	3160	
ПВЦ-2	1.090.1-1 вып.3-1	ПВЦ 59.19-1Т	1	3120	
ПВЦ-3	1.090.1-1 вып.3-1	ПВЦ 59.21-1Т	1	3890	
ПВЦ-4	1.090.1-1 вып.3-1	ПВЦ 30.21-1Т	2	2080	
ПВЦ-5	1.090.1-1 вып.3-1	ПВЦ 29.19-1Т	3	1690	
ПВЦ-6	1.090.1-1 вып.3-1	ПВЦ 30.19-1Т	3	1750	
		Плиты перекрытия			
П-1	1.090.1-1 вып.5-1	ПК 60.15-6АтVТ	13	2767	
П-2	1.090.1-1 вып.5-1	ПК 60.15-8АтVТ	26	2767	
П-3	1.090.1-1 вып.5-1	ПК 60.15-4,5АтVТ	10	2767	
П-4	1.090.1-1 вып.5-1	ПР 60.15-8АтVТ	7	2595	
П-5	1.090.1-1 вып.5-1	ПК 60.15-6АтVТ	2	2767	
П-6	1.090.1-1 вып.5-1	ПК 60.15-12.5АтVТ	2	2767	
П-7	1.090.1-1 вып.5-1	ПК 60.15-4,5АтVТ	4	2767	
П-8	1.090.1-1 вып.5-1	ПК 60.15-8АтVТ	4	2767	
		Плиты плоские			
	1.243.1-4	ПТ 12.5-8.6	3	100	
		Вентиляционные блоки			
ВБ-1	1.034.1-1 вып.1	В 26-20	2	2193	
		Перемычки			
	1.138.10 вып.1	1Пр1-12.12.14	1	50	

Марка поз.	Обозначение	Наименование	Кол.	Масса ед.кг	Примечание
	1.138.10 вып.1	1Пр3-19.12.14	7	75	
	1.138.10 вып.1	1Пр3-22.12.14	2	100	
	1.138.10 вып.1	1Пр8-24.12.22у	1	175	
	1.138.10 вып.2	2Пр3-11.38.6	2	72	
	1.138.10 вып.2	2Пр4-14.38.14	4	190	
	1.138.10 вып.2	2Пр5-18.38.14	36	240	
	1.138.10 вып 2	2Пр7-23.38.14	7	310	
	1.138.10 вып1	1Пр38-12.12.22у	2	75	
		Лестничные марши			
ЛМ-2	1.050.1-2 вып.1	ЛМП 60.11.17-5-3	1	2100	
		Проступи			
СТ-1	1.050.1-2 вып.1	1ЛН 13.3	6	50	
СТ-2	1.050.1-2 вып.1	2ЛН 9.5В	3	40	
СТ-3	1.050.1-2 вып.1	2ЛН 9.5	6	40	
		Изделия металлические			
		Монтажные соединительные детали			
	1.090.1-1, вып.7-1	МС-1	29	0.36	
	1.090.1-1, вып.8-1	МС-2	29	0.42	
	1.090.1-1, вып.8-1	МС-5	174	0.18	
	1.090.1-1, вып 8-1	МС-6	26	0.29	
	1.090.1-1, вып.8-1	МС-9	34	0.23	
	1.090.1-1, вып.8-1	МС-13	12	0.28	
	1.090.1-1, вып.8-1	МС-18	20	0.82	
	1.090.1-1, вып.8-1	МС-19	74	0.13	
	1.090.1-1, вып.8-1	МС-21	4	0.30	
	1.090.1-1, вып 8-1	МС-24	1	0.31	
		Сетки			
	ГОСТ 8478-81	С $\frac{5В1-100}{5В1-100}$ 2350	—	38.5	
		Ограждение лестниц			
ОМ-2	1.050.1-2 вып.2	ОМ 11-4	1	31.5	

для варианта с однослойными стеновыми панелями

Бетон М-200 - 5,7 м³

ПРИВЯЗАН

ИНВ. №

Нач.маст	Бащенков	
Гл.инж.	Назаров	
ГАП	Филиппов	
ГИП	Кирюшкин	
Рук.гр.инж.	Дунаев	

Т.П. 211-1-293.84 АС

ДЕТСКИЕ ЯСЛИ-САД НА 140 МЕСТ (в конструкциях серии 1.090.1-1)

Стадия	Лист	Листов
Р	012	16

Сводная спецификация изделий ниже отм. 0.000

ЦНИИЭП учебных зданий

20141-01 14

Инв. № подл. | Подпись и дата | Взам. инв. №

Марка поз.	Обозначение	Наименование	Кол.	Масса ед. кг	Примечание
		Изделие металлические			
		Монтажные соединительные детали			
	1.090.1-1, вып.7-1	МС-1	29	0.36	для варианта $t_н$=-40°С
	1.090.1-1, вып.8-1	МС-2	29	0.42	
		МС-5	160	0.18	
		МС-6	26	0.29	
		МС-7	16	0.21	
		МС-9	20	0.23	
		МС-10	12	0.39	
		МС-13	12	0.28	
		МС-18	20	0.82	
		МС-19	74	0.13	
		МС-21	4	0.30	
		МС-24	1	0.31	
		МС-32	24	0.26	
		Сетки			
	ГОСТ 8478-81	С $\frac{5В1-100}{5В1-100}$ 2350	—	38,5	
		Отдельные элементы			
	ГОСТ 2590-71*	Ф6АI	—	2,4	
	ГОСТ 2590-71*	Ф10АI	—	0.4	
	ГОСТ 2590-71*	Ф16АI	—	3.5	
		Ф36I	—	210	
	ГОСТ 8509-72*	L50×5	—	12.6	
		Ограждение входов			
	1.050.1-2 вып.2	ОМВ14-4	3	25.5	
	1.050.1-2 вып.2	ОМВ17-4	3	19.2	
	1.050.1-2 вып.2	ОМ 11-4	7	31.5	
		Решетки ограждения проемов в венткамере			
	Проект, альбом О	РМ-1	1	14.94	
	Проект, альбом О	РМ-2	1	16.06	
		Решетки для вытирания ног			
	Проект, альбом О	ИРМ-1	4	12.7	
		Изделия деревянные			
Д-8	1.136.5-19	ДС16-9ГТУ	3		

Марка поз.	Обозначение	Наименование	Кол-во на этаж 1	2	Всего	Масса ед. кг	Примечание
		Железобетонные изделия					
		Внутренние стеновые панели					
ПВ-1	1.090.1-1 вып 4-1	1ВП60.30-1т	2	2	4	6980	
ПВ-2		1ВПГ60.30.10-1т	1	—	1	6180	
ПВ-3		ПВП60.30.10-1т	1	—	1	3030	
ПВ-4		ПВР60.30.42-7т	2	1	3	3030	
ПВ-5		ПВ30.30-1т	1	4	5	3480	
ПВ-6		1ПВ30.30-1т	2	4	6	3480	
ПВ-7		ПВГ30.30.10-1т	1	—	1	2670	
ПВ-8		ПВГ30.30.13-1т	3	7	10	2430	
ПВ-9		1ПВГ30.30.13-1т	1	—	1	2430	
ПВ-10		ПВП30.30.10-1т	3	—	3	2670	
ПВ-11		1ПВП30.30.10-1т	—	2	2	2680	
ПВ-12		ПВР29.30.15-7т	1	1	2	1960	
ПВ-13		ПВА29.30.20-7т	—	1	1	1570	
ПВ-14		ПВ29.30-1т	2	2	4	3370	
ПВ-15		1ПВП29.30.10-1т	—	1	1	2570	
ПВ-16		1ПВ29.30-1тв	2	—	2	3370	
ПВ-17		2ПВ30.33-1т	1	—	1	3740	
ПВ-18		1ПВГ59.33.15-1т	1	—	1	6180	
ПВ-19		2ПВГ30.33.13-1т	1		1	2680	
ПВ-20		1ПВГ29.30.10-1т	—	2	2	2550	
		Лестничные марши					
ЛМ-1	1.050.1-2 вып.1	ЛМП60.11.17-5	—	—	2	2600	
ЛП-1	1.050.1-2 вып.1	ЛПП16.15В	—	1	1	770	
		Накладные проступи					
СТ-1	1.050.1-2 вып.1	1ЛН13.3	—	—	20	50	
СТ-2		2ЛН9.5В	—	—	6	40	
СТ-3		2ЛН9.5	—	—	12	40	
		Ступени					
	ГОСТ 8717-81	ЛС 11			24	115	
		ЛС 15			18	165	
		ЛС 12.17			9	130	

Т.П. 211-1-293.84 -АС

Привязан	Нач.М	Башенков	
	Гл.инж.М	Назаров	
	ГАП	Филиппов	
	ГИП	Кирюшкин	
	Рук.гр.инж	Дунаев	
Инв. №	Ст.инж	Юшина	

Детские ясли-сад на 140 мест (в конструкциях серии 1.090.1-1)

Сводная спецификация изделий ниже и выше отм. ±0.000

Стадия	Лист	Листов
Р	013	16

ЦНИИЭП учебных зданий

Инв. № подл. | Подпись и дата | Взам. инв. №

марка поз.	обозначение	наименование	кол.	масса ед. кг	примеч
		наружные стеновые панели			
ПС-1	1.090.1-1 вып. 2-1	1ПСО 30.33.3,5-П-2	41	1700	для варианта $t_н = -20°$
ПС-2		ПС 30.33.3,5-П	9	3250	
ПС-3		1ПС 33.33.3,5-П	6	3410	
ПС-4		2ПС 33.33.3,5-П	6	3410	
ПС-5		1ПС 29.16.3,5-П	1	1530	
ПС-6		2ПСО 29.33.3,5-П-2	3	1760	
ПС-7		2ПСЛ 29.33.3,5-П-2	1	1990	
ПС-8		2ПСБ 30.33.3,5-П-2	2	1380	
ПС-9		1ПСБ 30.33.3,5-П-2	3	1380	
ПС-10		1ПСО 29.33.3,5-П-2	1	1760	
		Парапетные стеновые панели			
ПСП-1	1.090.1-1 вып. 2-1	ПСП 30.10.2,6-П	30	780	для $t_н = -20°$
ПСП-2		1ПСП 33.10.2,6-П	3	850	
ПСП-3		2ПСП 33.10.2,6-П	3	850	
ПСП-4		1ПСП 29.10.2,6-П	2	750	
ПСП-5		2ПСП 29.10.2,6-П	2	750	
		монтажные соединительные детали			
	1.090.1-1 вып. 8-1	МС-1	61	0,36	для варианта с однослойными стеновыми панелями /основной вариант/
		МС-2	62	0,42	
		МС-3	68	0,26	
		МС-4	32	0,25	
		МС-5	385	0,18	
		МС-6	22	0,29	
		МС-7	1	0,21	
		МС-8	40	0,26	
		МС-17	4	0,13	
		МС-18	58	0,82	
		МС-19	146	0,13	
		МС-21	4	0,30	
		МС-25	52	0,75	
		МС-26	8	1,2	
		МС-27	8	0,47	
		МС-28	6	1,53	
		Наружные стеновые панели			выше отм. 0,000
ПС-1	1.090.1-1 вып. 2-1	1ПСО 30.33.4,0-П-2	41	1960	основной вариант
ПС-2		ПС 30.33.4,0-П	9	3740	
ПС-3		1ПС 33.33.4,0-П	6	4020	
ПС-4		2ПС 33.33.4,0-П	6	4020	
ПС-5		1ПС 29.16.4,0-П	1	1720	
ПС-6		2ПСО 29.33.4,0-П-2	3	2020	
ПС-7		2ПСЛ 29.33.4,0-П-2	1	2230	
ПС-8		4ПСД 30.33.4,0-П-2	5	1360	
ПС-10		1ПСО 29.33.4,0-П-2	1	2020	
		Парапетные стеновые панели			
ПСП-1	1.090.1-1 вып 2-1	ПСП 30.10.3,1-П	30	930	основной вариант
ПСП-2		1ПСП 33.10.3,1-П	3	1030	
ПСП-3		2ПСП 33.10.3,1-П	3	1030	
ПСП-4		1ПСП 29.10.3,1-П	2	880	
ПСП-5		2ПСП 29.10.3,1-П	2	880	

марка поз.	обозначение	наименование	кол.	масса ед. кг	прим.
		наружные стеновые панели			
ПС-1	1.090.1-1 вып.	ПСО 30.33.4,0-ПТ-2	41	2340	для варианта $t_н = -40°$
ПС-2		ПС 30.33.4,0-ПТ	9	2990	
ПС-3		1ПС 33.33.4,0-ПТ	6	6770	
ПС-4		2ПС 33.33.4,0-ПТ	6	6620	
ПС-5		1ПС 29.16.4,0-ПТ	1	2830	
ПС-6		2ПСО 29.33.4,0-ПТ-2	3	2070	
ПС-7		2ПСЛ 29.33.4,0-ПТ-2	1	3630	
ПС-8		2ПСБ 30.33.4,0-ПТ-2	2	2900	
ПС-9		1ПСБ 30.33.4,0-ПТ-2	3	2920	
ПС-10		1ПСО 29.33.4,0-ПТ-2	1	2100	
		парапетные стеновые панели			
ПСП-1	1,090 1-1 вып	ПСП 30.10.3,1-ПТ	30	930	для $t_н = -40°$
ПСП-2		1ПСП 33.10.3,1-ПТ	3	1030	
ПСП-3		2ПСП 33.10.3,1-ПТ	3	1030	
ПСП-4		1ПСП 29.10.3,1-ПТ	2	880	
ПСП-5		2ПСП 29.10.3,1-ПТ	2	880	

марка поз.	обозначение	наименование	кол-во на этаж 1	2	всего	масса ед. кг.	примечан
		плиты перекрытия и покрытия					
П-1	1.090.1-1 вып. 5-1	ПК 60.15-6АтVт	5	47	52	2770	
П-2		ПК 60.15-8АтVт	15	-	15	2770	
П-3		ПК 60.15-4,5АтVт	29	-	29	2770	
П-4		ПР 60.15-8АтVт	8	11	19	2600	
П-5		ПК 30.15-6АIIIт	2	2	4	1380	
П-7		ПК 60.15-4,5АтVт-1	9	9	18	2770	
П-9		ПК 60.12-8АтVт					
		вентиляционные блоки					
ВБ-2	1.034.1-1 вып. 1	В 26-33	2	2	4	3652	
		элементы входов					
	ГОСТ 8020-68	КЦ-10-6	6	-	6	400	
		перегородки					
ПГ-1	1.231.9-7 вып. 1	ПГ-10.30.8-5Г	8	9	17	310	
ПГ-2		ПГ-11.30.8-5Г	3	1	4	345	
ПГ-3		ПГ-12.30.8-5Г	2	4	6	375	
ПГ-4		ПГ-17.30.8-5Г	5	-	5	535	
ПГ-5		ПГ-21.30.8-5Г	3	-	3	660	
ПГ-6		ПГ-24.30.8-5Г	3	2	5	750	
ПГ-7		ПГ-27.30.8-5Г	1	3	4	845	
ПГ-8		ПГ-42.30.8-5Г	1	-	1	1320	
ПГ-10		ПГ-7.9.8-5Г	-	-	-	65	
ПГ-11		ПГ-8.9.8-5Г	6	-	6	75	

Т.П. 211-1-293.84 — АС

ПРИВЯЗАН

Инв. №

Нач.маст.	Башенков	
Гл.инж.м.	Назаров	
ГАП	Филиппов	
ГИП	Кирюшкин	
Рук.гр.инж.	Дунаев	
Ст.арх.	Воловер	

ДЕТСКИЕ ЯСЛИ-САД НА 140 МЕСТ (В КОНСТРУКЦИЯХ СЕРИИ 1.090.1-1)

СВОДНАЯ СПЕЦИФИКАЦИЯ ИЗДЕЛИЙ ВЫШЕ ОТМ. ±0,000

СТАДИЯ	ЛИСТ	ЛИСТОВ
Р	014	18

ЦНИИЭП УЧЕБНЫХ ЗДАНИЙ

Инв. № подл. | Подпись и дата | Взамен инв. №

марка позиц.	обозначение	наименование	кол-во на эт. 1	2	всего	масса ед. кг	примеч
ПГ-12	1.231.9-7 вып.1	ПГ 9.9.8-5Г	1	-	1	85	
ПГ-13		ПГ 10.9.8-5Г	8	4	12	94	
ПГ-14		ПГ 13.9.8-5Г	1	2	3	122	
ПГ-15		ПГ 10.30.8-5ГЦ	10	17	27	310	
ПГ-16		ПГ 11.30.8-5ГЦ	6	5	11	345	
ПГ-17		ПГ 12.30.8-5ГЦ	5	2	7	375	
ПГ-18		ПГ 17.30.8-5ГЦ	10	6	16	535	
ПГ-19		ПГ 21.30.8-5ГЦ	3	-	3	660	
ПГ-20		ПГ 24.30.8-5ГЦ	2	-	2	750	
ПГ-21		ПГ 27.30.8-5ГЦ	2	2	4	845	
ПГ-22		ПГ 42.30.8-5ГЦ	1	-	1	1320	
ПГ-24		ПГ 7.9.8-5ГЦ	5	9	14	65	
ПГ-25		ПГ 8.9.8-5ГЦ	4	1	5	75	
ПГ-26		ПГ 9.9.8-5ГЦ	2	-	2	86	
		Перегородки с облицовкой поэлементной сборки (вариант)					
ОД-2М	1.273.9-4 вып. 1	гипсокартон лист, м²	325	260	585	33,3	
		древесина, м³	1,63	1,3	2,93		
		перемычки					
	1.138.10 вып.1	1Пр1-12.12.14	7	-	7	50	
		1Пр3-22.12.14	2	-	2	100	
		1Пр4-28.12.14	1	-	1	125	
		1Пр38-12.12.22у	15	-	15	75	
		1Пр38-15.12.22у	3	-	3	100	
		1Пр38-18.12.22у	5	-	5	125	
		1Пр8-20.12.22у	10	-	10	125	
		1Пр8-24.12.22у	1	-	1	175	
	1.138.10. вып.2	2Пр5-18.38.14	41	-	41	240	
		2Пр7-23.38.14	7	-	7	310	
		Плиты плоские					
	1.243.1-4	ПТ 8-16.14	-	2	2	448	
		ПТ 8-13.13	-	1	1	338	
		ПТ 12.5-8.6	-	25	25	96	
		Металлические изделия					
		Элементы крепления экранов санузлов					
		полоса -40×4	-	-	-	8,2	
		полоса -120×4	-	-	-	1,0	
		полоса -50×10	-	-	-	4,0	
		труба 3/4"	-	-	-	3,0	
		соединительные элементы					
	1.090.1-1, вып.7-1	МС-1	-	-	61	0,36	

марка позиц.	обозначение	наименование	кол-во на эт. 1	2	всего	масса ед. кг	примеч
	1.090.1-1 вып. 8-1	МС-2	-	-	62	0,12	
		МС-3	-	-	68	0,25	
		МС-4	-	-	32	0,25	
		МС-5	-	-	370	0,18	
		МС-6	-	-	22	0,29	
		МС-7	-	-	22	0,21	
		МС-8	-	-	40	0,26	
		МС-9	-	-	1	0,23	
		МС-10	-	-	12	0,39	
		МС-17	-	-	8	0,13	
		МС-18	-	-	58	0,82	
		МС-19	-	-	146	0,13	
		МС-21	-	-	4	0,30	
		МС-23	-	-	1	0,27	
		МС-24	-	-	4	0,31	
		МС-25	-	-	52	0,75	
		МС-26	-	-	8	1,2	
		МС-27	-	-	8	0,17	
		МС-28	-	-	6	1,53	
		МС-32	-	-	24	0,26	
		сетки					
	ГОСТ 8478-81	С $\frac{5В1-100}{5В1-100}$ 2350	-	-	-	72,2	
		элементы ограждений конвекторов					
	ГОСТ 2590-71*	Ø10 АI				272,0	
	ГОСТ 103-76	полоса -20×4	-	-	-	40,1	
		эвакуационные лестницы					
	ГОСТ 8240-72*	[24	-	-	-	644	
		[20	-	-	-	73,6	
	ГОСТ 8509-72*	L75×6	-	-	-	134	
		L125×8	-	-	-	56	
	ГОСТ 8568-77*	рифленая сталь д=5мм	-	-	-	322	
	ГОСТ 103-76	полоса -40×10	-	-	-	116	
		стойки 20×30	-	-	-	128	
	ГОСТ 2590-71*	Ø10 АI	-	-	-	98	
		сетка №10-1,2	-	-	-	160	

Бетон марки 200 - 10,5 м³

			Т.П. 211-1-293.84 — АС
нач.маст.	Башенков		
гл.инж.	Назаров		
ГАП	Филиппов		Детские ясли-сад на 140 мест (в конструкциях серии 1.090.1-1)
ГИП	Кирюшкин		Сводная спецификация изделий выше отм ±0,000
рук.гр.и	Дунаев		
ст.арх.	Валовер		
ст.инж.	Юшина		

привязан:

инв. №

стадия	лист	листов
Р	015	16

ЦНИИЭП учебных зданий

Альбом 3

Типовой проект 411-1-293.84

Инв. № подл. | Подпись и дата | Взамен инв. №

Марка поз.	Обозначение	Наименование	Кол-во на этаж 1	2	всего	Масса ед. кг	Примечание
		Ограждения лестниц					
ОМ-1	1.050.1-2, вып. 2	ОМ 17-4	-	-	2	53,0	
ОМВ		ОМВ 14-4	-	-	1	25,5	
ОМД		ОМД-1	-	-	2	2,6	
		Деревянные изделия					
		Блоки внутренних дверей					
Д-1	Серия 1.136-10	ДГ 21-10	8	8	16		
Д-1'		ДО 21-10	4	2	6		в т.ч. Д-1'* 4 шт.
Д-2		ДГ 21-8	15	6	21		
Д-3		ДГ 21-7	7	8	15		
Д-4		ДО 21-13	3	4	7		
Д-5		ДО 21-8	1	-	1		
ИД-1	Лист АС-19		2	-	2		
		Блоки наружных дверей					
Д-6	ГОСТ 24698-81	ДН 20-7.7-9	4	-	4		
Д-7		ДН 20-9.3	6	-	6		
		Оконные блоки с тройным остеклением					
О-1	ГОСТ 16289-80	ОРС 21-21В	21	24	45		
О-2		ОРС 21-12В	1	-	1		
О-3		ОРС 21-18В	2	-	2		
О-4		ОРС 9-9 + ОРС 9-9	-	-	4		
		Балконные двери					
Б-1		БРС 28-9	1	4	5		
ИБД-1	Лист АС-18		1	4	5		
		Фрамуги наружные					
Ф-1	Серия 1.136-12	ФН 06-10	3	-	3		
Ф-2		ФН 06-15	2	-	2		
		Экран санузла					
ИЭС	Лист АС-17		-	8	8		
		Фрамуги внутренние					
ФВ-1	Серия 1.136.12	ФВ 09-09	13	12	25		
ФВ-2		ФВ 13-10	2	4	6		
ФВ-3		ФВА 13-15	2	-	2		
ИБД-2	Лист АС-18	Балконная дверь	1	-	1		

Фрамуги, обозначенные на плане ФВ-1*, изготовить длиной 770мм; 1 фрамугу, обозначенную на плане ФВ-2*, изготовить высотой 450мм. Фрамуги ФВ-1, ФВ-2, ФВ-3 в перегородках типа ИОП стеклить армированным стеклом ГОСТ 7481-78

Двери Д-1* (4 шт.) остеклить армированным стеклом ГОСТ 7481-78, оборудовать закрывателями типа ЗД3 ГОСТ 5091-78* с уплотненными притворами.

Марка поз.	Обозначение	Наименование	Кол-во на этаж 1	2	всего	Масса ед. кг	Примечание
		Подоконные доски					
	Серия 1.136-2	ДО 22-25	21	24	45		
		ДО 13-25	1	-	1		
		ДО 19-25	2	-	2		
		ДО 10-25	1	4	5		
		Ограждение радиаторов					
ОГР-1			21	34	55		
ОГР-2			2	2	4		
		Оконные блоки с раздельными переплетами					
О-1	Серия 1.236-6, вып. 1	ОР21-21В	21	24	25		
О-2		ОР21-12В	1	-	1		
О-3		ОР21-18В	2	-	2		
О-4		ОР9-9 + ОР9-9			4		
		Балконные двери					
Б-1	Серия 1.236-6, вып. 1	БР 28-9	1	4	5		
ИБД-1	Лист АС-18		1	4	5		
Ф-1	Серия 1.136-12	ФН 06-10	3	-	3		
Ф-2		ФН 06-15	2	-	2		
		Оконные блоки со спаренными переплетами					
О-1	Серия 1.236-6, вып. 1	ОС 21-21В	21	24	45		
О-2		ОС 21-12В	1	-	1		
О-3		ОС 21-18В	2	-	2		
О-4		ОС 9-9 + ОС 9-9			4		
Б-1	Серия 1.236-6, вып. 1	БС 28-9	1	4	5		
ИБД-1	Лист АС-18	Балконная дверь	1	4	5		
ИБД-2	Лист АС-18	Балконная дверь	1	-	1		
Ф-1	Серия 1.136-12	ФН 06-10	3	-	3		
Ф-2		ФН 06-15	2	-	2		
О-1	ГОСТ 24699-81	ОРСП 21-9 + ОРСП 21-12	21+21	24+24	45+45		Вариант окон и балконных блоков и дверей со стеклопакетами
О-2		ОРСП 21-12	1	-	1		
О-3		ОРСП 21-9 + ОРСП 21-9	4	-	4		
О-4		ОРСП 9-9 + ОРСП 9-9			4		
Б-1		БСП 28-9	1	4	5		

Бетон М-200 - 5,36 м³

Альбом V

Инв. № подл. | Подпись и дата | Взам. инв. №

gost.e-ecolog.ru

Привязан

Инв. №

Нач. маст.	Бащенков	
Гл. инж. пр.	Назаров	
ГАП	Филиппов	
ГИП	Кирюшкин	
Рук. гр.	Дунаев	
Ст. инж.	Юшина	

Т.П. 211-1-293.84 -АС

Детские ясли-сад на 140 мест (в конструкциях серии 1.090.1-1)

Стадия	Лист	Листов
Р	016	16

Сводная спецификация изделий выше отм. 0,000

ЦНИИЭП учебных зданий