ГОСУДАРСТВЕННЫЙ КОМИТЕТ ПО ГРАЖДАНСКОМУ СТРОИТЕЛЬСТВУ И АРХИТЕКТУРЕ ПРИ ГОССТРОЕ СССР

ТИПОВЫЕ КОНСТРУКЦИИ И ДЕТАЛИ ЗДАНИЙ И СООРУЖЕНИЙ

СЕРИЯ 21-03

ТИПОВЫЕ ЭЛЕМЕНТЫ ИНТЕРЬЕРОВ ДЕТСКИХ ЯСЛЕЙ-САДОВ

ВЫПУСК 1

СТЕНДЫ, ЦВЕТОЧНИЦЫ

13186
ЦЕНА 0-60

gost.e-ecolog.ru

ТВЕННЫЙ КОМИТЕТ ПО ...АЖДАН... СТРОИТЕЛЬС... ...ПРИ ...

ТИПОВЫЕ КОНСТРУКЦИИ И ДЕТАЛИ ЗДАНИЙ И СООРУЖЕНИЙ

СЕРИЯ 21-О-3

ТИПОВЫЕ ЭЛЕМЕНТЫ ИНТЕРЬЕРОВ ДЕТСКИХ ЯСЛЕЙ-САДОВ

ВЫПУСК I

СТЕНДЫ, ЦВЕТОЧНИЦЫ

РАЗРАБОТАНЫ
ЦНИИЭП учебных зданий
ГОСГРАЖДАНСТРОЯ

УТВЕРЖДЕНЫ И ВВЕДЕНЫ
В ДЕЙСТВИЕ ГОСГРАЖДАНСТРОЕМ
С 10 МАРТА 1974 ПРИКАЗ № 42

ЦНИИЭП
УЧЕБНЫХ ЗДАНИЙ
Г. МОСКВА

ГЛ. ИНЖ. ИН-ТА		Л. ЛЯХОВИЧ	РУК. ГР. АРХ
РУК. МАСТ. М-Д		Ю. ЖИРАЛОВ	
ГЛ. ИНЖ. МАСТ.		Е. БОЙКО	
ГЛ. АРХ. ПР-ТА		В. ПОПОЛЬСКИЙ	
ГЛ. ИНЖ. ПР-ТА		И. БЫКОВ	

Содержание.

Наименование чертежей.	Лист.	Стр.
Пояснительная записка		3-4
Номенклатура типовых элементов		5
Стенды реечные СР-1, СР-2, СР-3. Деталь МД-1.	1	6
Стенды навесные СН-1; СН-2.	2	7
Стенды навесные СН-3; СН-4.	3	8
Стенд навесной для рисования мелками СН-5	4	9
Стенд – витрина СВ-1	5	10
Стенд – витрина СВ-2.	6	11
Стенды – витрины СВ-3; СВ-4.	7	12
Цветочницы Ц-1, Ц-2.	8	13
Цветочница – перегородка ЦП-1. Деталь МД-2.	9	14
Примеры использования типовых элементов при решении интерьеров игральной столовой и групповой.	10	15
Примеры использования типовых элементов при решении интерьеров групповых.	11	16
Примеры использования типовых элементов при решении интерьера комнаты музыкальных и гимнастических занятий.	12	17
Применение типовых элементов интерьеров в рабочих чертежах /пример решения./	13.	18

ЦНИИЭП учебных зданий г. Москва

Руж. мест. пр-та | Гл. инж. мест. | Гл. арх. пр-та | Гл. инж. пр-та

Е. Бойко | В. Подольский | Н. Быков | Копировал | Константинова

74 г. 791

ТД 1974 г.

Серия 21-0-3 | Выпуск 1 | Лист —

Содержание.

Пояснительная записка.

Проект выполнен на основании "Задания на разработку типовых элементов интерьеров детских ясель-садов" мастерской № 1 ЦНИИЭП учебных зданий Госгражданстроя. Задание утверждено начальником управления по строительству общественных зданий и сооружений Госгражданстроя 29 декабря 1973 г. Подобный проект выполнен впервые. Разработка типовых элементов интерьеров детских ясель-садов будет продолжена в последующих выпусках.

Авторы проекта - архитекторы: Подольский В.И., Голышко Р.Ф.
инженеры: Быков Н.А., Лыткина Г.И.

Назначение проекта.

Типовые элементы интерьеров предназначены для использования при разработке и привязке проектов детских ясель-садов, а также для оборудования действующих детских учреждений.

Проект разработан в связи с особенностью формирования архитектуры интерьеров детских ясель-садов, состоящей в том, что в процессе эксплуатации в интерьере возникает, обусловленная современной организацией воспитательного процесса, необходимость в размещении большого количества информационного материала и организации выставок.

Будучи важным элементом интерьера, занимающим много места и имеющим различные формы и цвет, эта экспозиция формируется стихийно без участия автора проекта и в результате разрушает задуманную в проекте композицию интерьера.

Настоящим проектом предлагается для использования при решении интерьеров детских ясель-садов система унифицированных стендов. Основная задача этой системы состоит в том, чтобы обеспечить композиционное единство всей временной экспозиции детского учреждения. С помощью типовых элементов при разработке проекта интерьеров как бы программируется будущее развитие экспозиции: определяется зона размещения экспонатов, намечаются композиционные акценты. Таким образом создана предпосылка, в связи с невозможностью предусмотреть в проекте интерьеров все многообразие форм будущего оформления, вписать последнее в общую композицию архитектуры интерьера. При этом совершенствование содержания оформления его художественных качеств происходит постепенно в процессе эксплуатации педагогами.

Типовые элементы и рекомендации по их использованию в решении интерьеров

В составе проекта двенадцать стендов. Реечные стенды являются композиционно-конструктивной основой проектируемой системы. С помощью специального устройства на них навешиваются навесные стенды и стенды-витрины, они могут также использоваться для размещения экспозиции различного назначения на кнопках и гвоздях.

Реечные стенды СР-1 и СР-3 предназначены для групповых, игральных-столовых, зала музыкальных и гимнастических занятий, СР-2 предназначен для раздевальных, приемных и коридоров при административно-хозяйственных помещениях, методического кабинета.

Навесные стенды СН-1, СН-2, СН-3 и СН-4 служат для размещения плоской экспозиции на кнопках или с помощью клейкой ленты. Стенды-витрины СВ-1, СВ-2, СВ-3 и СВ-4 предназначены для размещения поделок, книг, игрушек и другой объемной экспозиции.

Цветочницы Ц-1, Ц-2 и ЦП-1 предназначены для создания живых уголков. В поддоны устанавливаются горшки с растениями.

Примеры использования типовых элементов при решении интерьеров отдельных помещений детского учреждения приведенные на листах 10, 11, 12 не исключают возможность разработки других вариантов применения типовых элементов при проектировании или привязке зданий детских ясель-садов.

Примерный набор стендов для различных групп дан на листе 10.

Количество цветочниц определяется при привязке.

Для подсветки отдельных стендов рекомендуются светильники типа ОДС-2-1×40 Рижского светотехнического завода.

Стенды могут использоваться для размещения первичных средств пожаротушения.

ЦНИИЭП учебных зданий Москва
Инв. № 191 74-791
Гл. инж. Ю.Ф. Тер-Мкртчян
Зам. нач. мастер. № 1 Ю. Жигалов
Гл. архит. мастер. Е. Бойко
Гл. конс. Ю.Ф. Тер-Мкртчян
Гл. инж. проекта В. Подольский
Н. Контр. Н. Быков
Рук. гр. арх. Конторова
Н. контр. Н. Быков
Авторы Подольский, Голышко
Гл. спец. Конторова
Гл. инж. проекта Подольский
Гл. архит. проекта Быков
Гл. конс. Конторова
Гл. инж. проекта Быков
Гл. архит. проекта Подольский
Гл. конс. Конторова

Рекомендации по применению цвета в отделке детских ясей-садов.

Цветовое решение интерьера детского учреждения складывается из двух частей цветового решения, предусмотренного проектом и цветовых элементов, возникающих в процессе эксплуатации (оформление, штора, мебель, игрушки, одежда и т.п.). Поскольку последние существенно влияют на формирование архитектуры интерьеров, цветовая отделка должна по возможности учитывать и поощрять свободное включение в интерьер детского учреждения новых цветовых пятен в процессе эксплуатации, одновременно способствуя сохранению целостности и единства художественного облика внутреннего пространства.

Стены всех основных помещений детских ясей-садов рекомендуется окрашивать на всю высоту от пола до потолка в светлые ахроматические тона с коэффициентом отражения равным не менее 60%.

Любой цвет разбеленный до такой степени значительно утрачивает, с точки зрения его восприятия, свою цветовую характеристику и практически приближается к белому цвету. Высокая светлота и нейтральность окраски стен способствует повышению освещенности в помещениях, наименьшему утомлению при зрительной работе, лучшему восприятию разнообразной экспозиции, занимающей значительную часть поверхностей стен, а также предупредит различные цветовые диссонансы, в связи со стихийностью возникновения оформления, а также из-за трудностей, связанных с подбором цвета мебели и пола, практически имеющих место в настоящее время.

Насыщенные цвета могут использоваться в интерьере преимущественно для создания различных художественных акцентов и рекомендуется при отделке декоративных стенок, при окраске стендов, дверей, при выборе материала полов. Цветовое решение интерьера значительно обогащается при введении насыщенных цветов в отделку мебели и оформления.

Комната для музыкальных и гимнастических занятий является помещением эпизодического пребывания детей и занимает в системе внутреннего пространства детского учреждения относительно небольшую часть. Несмотря на это, она играет важную композиционную роль в интерьере всего здания, являясь помещением-акцентом. В его отделке можно широко применять насыщенные цвета, как в окраске стен так и в решении деталей. По эмоциональному настрою и композиции это помещение должно выделяться на фоне остальных. Интерьер комнаты для музыкальных и гимнастических занятий рекомендуется разрабатывать в каждом отдельном случае специально.

Для создания художественных акцентов в интерьерах детского учреждения могут быть рекомендованы пространства лестничных клеток. В их отделке также возможно применение ярких насыщенных цветов.

Указания по применению проекта.

Применение типовых элементов интерьеров в рабочих чертежах и условные обозначения даны на листе 13. Проектом предусматривается несколько типов отделки элементов. Применяемый тип отделки указывается добавлением к марке элемента соответствующего индекса. Например: СН-1/а/, где индекс /а/ указывает на то, что видимые поверхности стенда покрываются масляным лаком или олифой за 2 раза с предварительным зашкуриванием. Указания о выборе цвета должны даваться на чертеже „отделка помещений" проекта, в котором используются типовые элементы. Расход материалов по каждому элементу дан на чертежах.

Смета на типовые элементы интерьеров разрабатывается в составе проекта, в который они включаются.

ЦНИИЭП учебных зданий г. Москва
ГИП Жигалов
Гл. инж. проекта Бикко
Гл. арх. проекта Поповский
Гл. инж. проекта Бикко
Рук. мастер. №1 Кашкаров
Гл. инж. проекта Кашкаров
Конструктивная
74-791т
ТД
1974г.

Пояснительная записка.

Серия 21-0-3
Выпуск 1
Лист —

13186 5

Шифр	74 - 791

Рук. мастерской	Гл. инж. мастер.	Гл. арх. пр-та	Гл. инж. пр-та	Рук. гр. арх.	Проверил	Копировал	Г. Лыткина	Константинова
Ю. Жигалов	Е. Бойко	В. Подольский	Н. Быков	Р. Годишко				

ЦНИИЭП учебных зданий г. Москва

Шифр	Наименование элемента	Марка	Эскиз	Размеры (мм) Длина	Ширина	Высота
1	2	3	4	5	6	7
1	Стенд реечный	СР-1		Переменная	1200	30
1	Стенд реечный	СР-2		"	400	30
1	Стенд реечный	СР-3		"	3000	30
2	Стенд навесной	СН-1		800	800	17
2	Стенд навесной	СН-2		400	400	17
3	Стенд навесной	СН-3		800	800	17
3	Стенд навесной	СН-4		400	400	17
4	Стенд навесной для рисования мелками	СН-5		800	800	88
5	Стенд витрина	СВ-1		800	800	180
6	Стенд витрина	СВ-2		800	800	180
7	Стенд витрина	СВ-3		400	400	180
7	Стенд витрина	СВ-4		400	400	180
8	Цветочница	Ц-1		800	400	281
8	Цветочница	Ц-2		400	400	281
9	Цветочница-перегородка	ЦП-1		1460	1060	2000

ТД 1974г.

Номенклатура типовых элементов.

Серия 21-6-3

Выпуск 1 | Лист —

13186 - 6

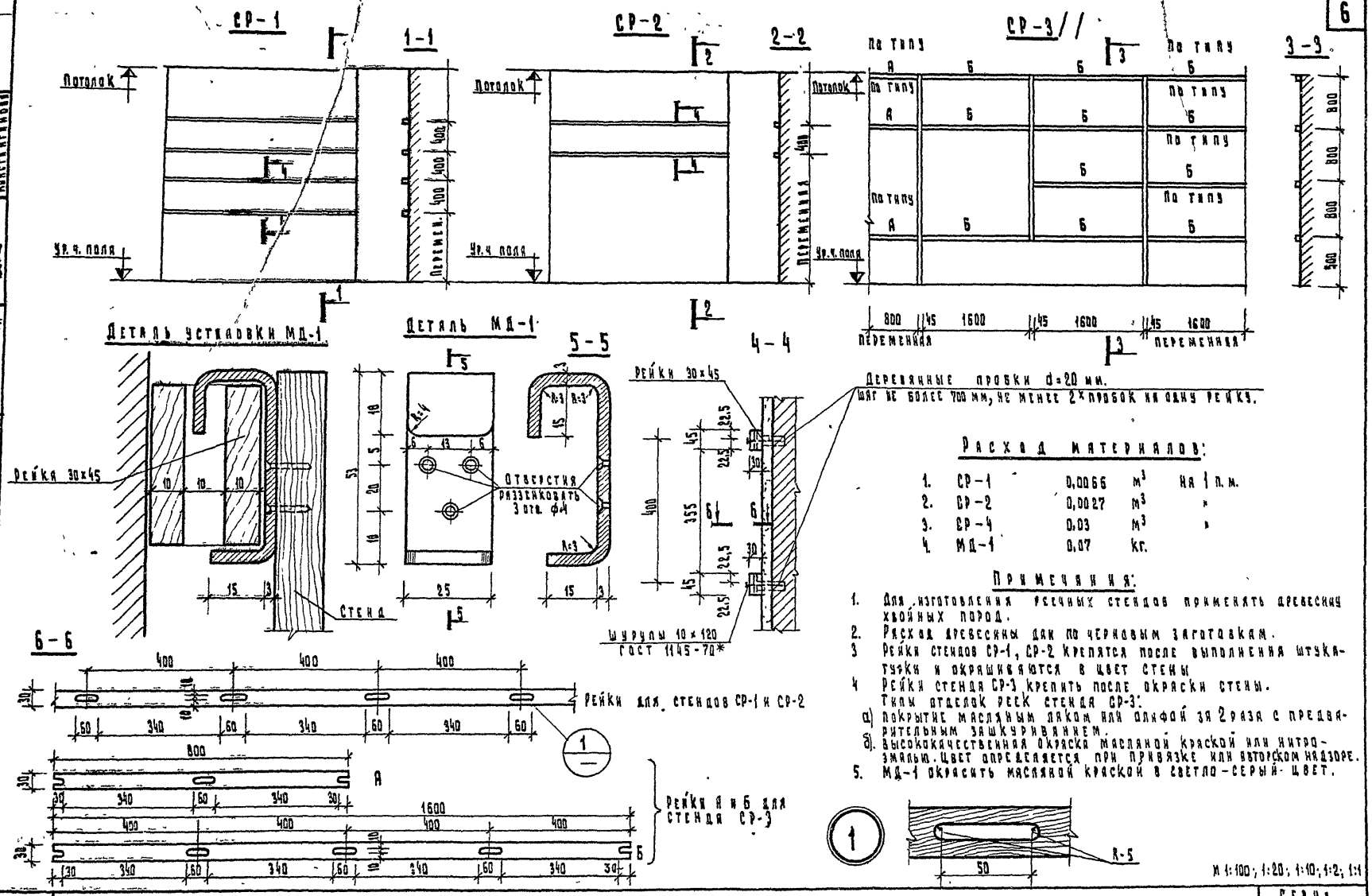

Расход материалов:

1.	СР-1	0,0066	$м^3$	на 1 п.м.
2.	СР-2	0,0027	$м^3$	»
3.	СР-4	0,03	$м^3$	»
4.	МД-1	0,07	кг.	

Примечания:

1. Для изготовления реечных стендов применять древесину хвойных пород.
2. Расход древесины дан по черновым заготовкам.
3. Рейки стендов СР-1, СР-2 крепятся после выполнения штукатурки и окрашиваются в цвет стены
4. Рейки стенда СР-3 крепить после окраски стены.
   Типы отделок реек стенда СР-3:
   а) покрытие масляным лаком или олифой за 2 раза с предварительным зашкуриванием.
   б). Высококачественная окраска масляной краской или нитроэмалью. Цвет определяется при привязке или авторском надзоре.
5. МД-1 окрасить масляной краской в светло-серый цвет.

ТД 1974	Стенды реечные СР-1; СР-2; СР-3.// /Деталь МД-1/	Серия 21-0-3	
		Выпуск 1	Лист 1

Учебных зданий г. Москва

Гл. инж. пр-та — В. Подольский; Рук. гр. арх. — Н. Быков; Р. Галышко; Копировал — Константинова

74-791

13186 7

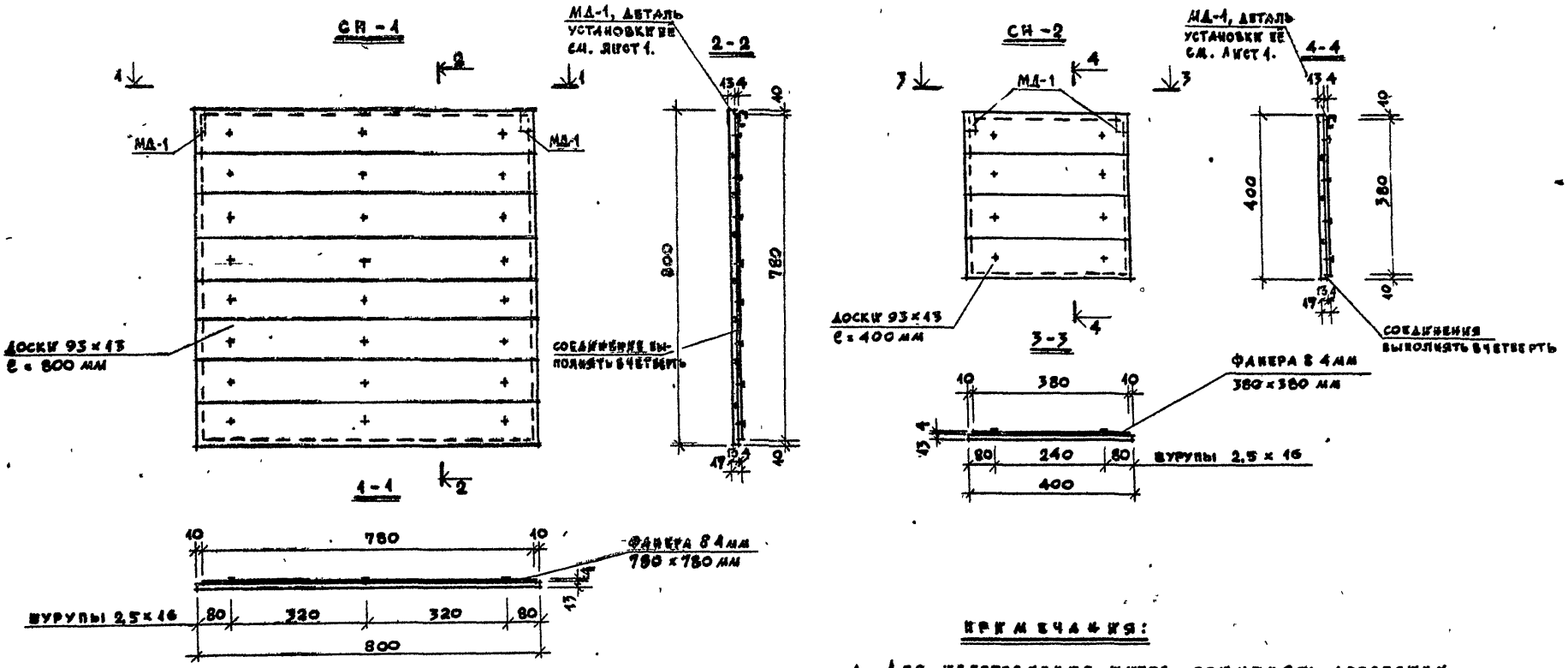

РАСХОД МАТЕРИАЛОВ

	СП-1	СП-2
1. Доски 93×13	0.0104 м³	0.0021 м³
2. Фанера 8 4 мм ГОСТ 102-49*	0.61 м²	0.14 м²
3. Шурупы 2,5×16 ГОСТ 1145-70*	24 шт	8 шт
4. МД-1	2 шт	2 шт

ПРИМЕЧАНИЯ:

1. Для изготовления щитов применять древесину хвойных пород.
2. Расход древесины дан по черновым заготовкам.
3. Типы отделки видимых поверхностей:
   а) покрытие масляным лаком или олифой за 2 раза с предварительным зашкуриванием.
   б) высококачественная окраска масляной краской или нитроэмалью. Цвет определяется при привязке или авторском надзоре.
4. По всем внешним углам снять фаску и зашкурить.

М1:10

ШИФР 74-791

РУК. МАСТ. № 1	Ю. ЖИГЛОВ	ПРОВЕРИЛ	Г. ЛЫТКИНА
ГЛ. ИНЖ. МАСТ.	Е. БОЙКО		
ГЛ. АРХ. ПР-ТОВ	В. ПОДОЛЬСКИЙ		
ГЛ. ИНЖ. ПР-ТОВ	Н. БЫКОВ		
РУК. ГР. АРХ.	Р. ГОЛЫШКО		

ЦНИИЭП УЧЕБНЫХ ЗДАНИЙ г. МОСКВА

ТД 1974 г.

СТЕНДЫ НАВЕСНЫЕ СП-1 // СП-2 //

СЕРИЯ 21-0-3 | ВЫПУСК 1 | ЛИСТ 2

13186 8

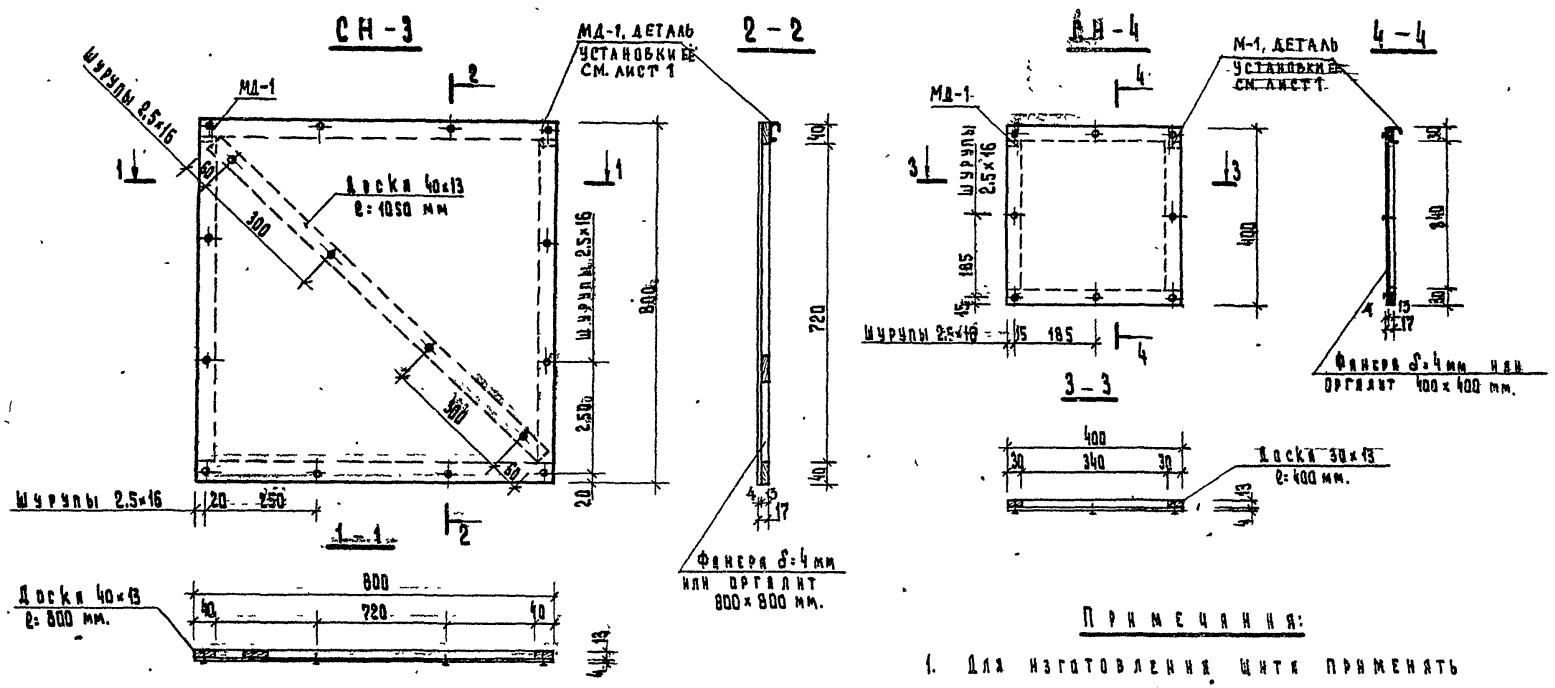

Расход материалов

		СП-13	СП-4
1.	Фанера δ 4 мм. ГОСТ 102-49** или оргалит δ 5 мм.	0,64 м²	0,16 м²
2.	Доска 40×13	0,0023 м³	—
3.	—"— 30×13	—	0,0006 м³
4.	Шурупы 2,5×16 ГОСТ 1145-70*	16 шт.	8 шт.
5.	МД-1	2 шт.	2 шт.

Примечания:

1. Для изготовления щита применять древесину хвойных пород.
2. Расход дан по черновым заготовкам.
3. Типы отделки видимых поверхностей:
   а). покрытие масляным лаком или олифой за 2 раза с предварительным зашкуриванием.
   б). высококачественная окраска масляной краской или нитроэмалью. Цвет определяется при привязке или авторском надзоре
4. По всем внешним углам снять фаску и зашкурить.

М 1:10

ЦНИИЭП учебных зданий г. Москва	Рук. маст. №1	Гл. инж. маст.	Гл. арх. пр-та
	Гл. инж. пр-та	Рук. гр. арх.	
Ю. Жигалов	Е. Бойко	В. Подольский	Н. Быков
Р. Голышко	Проверил	Конструкция	Константинова
Л. Лыткина			

ТД 1974 г.

Стенды навесные СН-3//, СН-4//

Серия 21-0-3 | Выпуск 1 | Лист 3

13186 9

Шифр 74-791

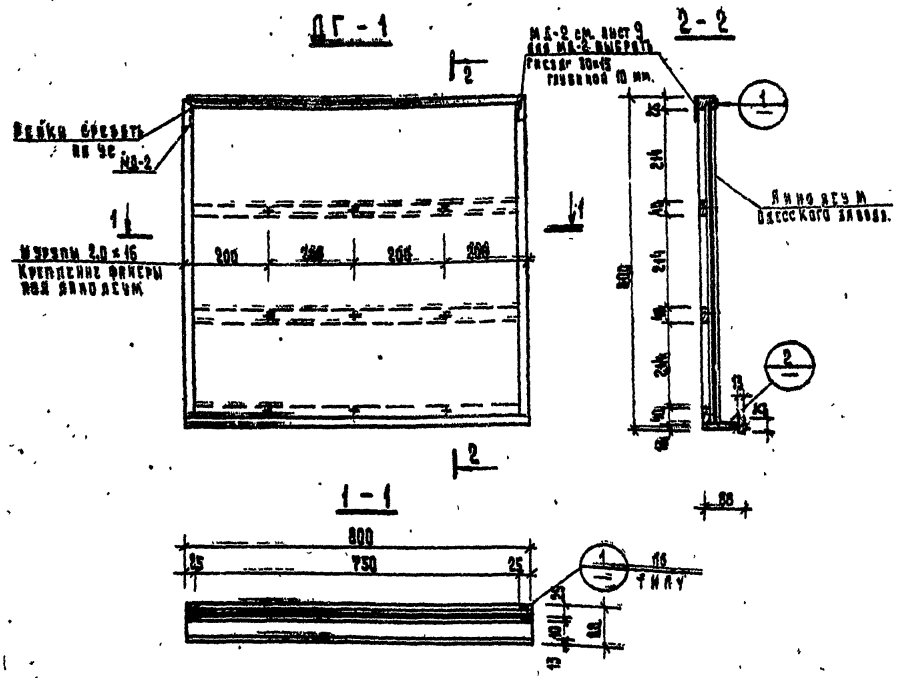

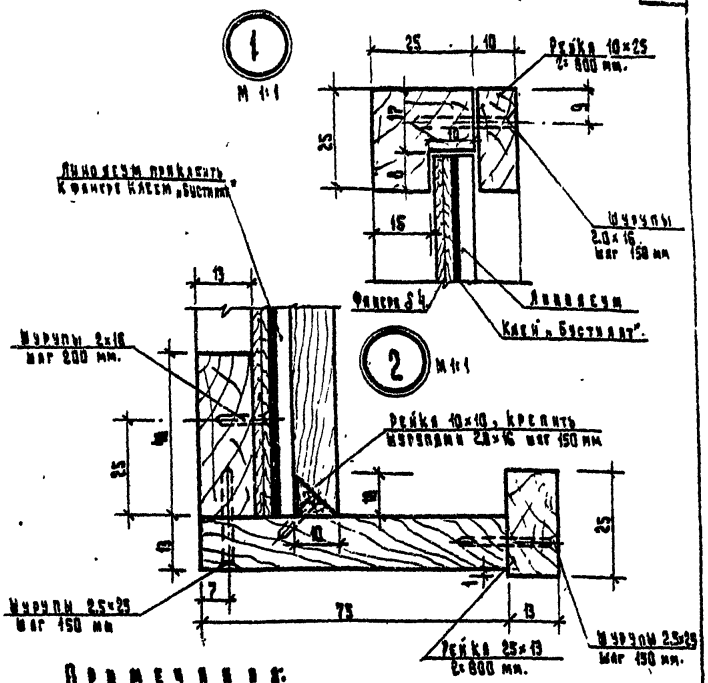

Расход материалов

1.	Линолеум	—	0,59 м²
2.	Фанера 4 мм. ГОСТ 3916-69*	—	0,59 м²
3.	Рейка 10×10, рейка 10×25	—	0,0002 м³; 0,0003 м³
4.	Брусок 25×25	—	0,0006 м³
5.	Доска 25×13	—	0,0002 м³
6.	Доска 40×13	—	0,0012 м³
7.	Доска 75×13	—	0,0007 м³
8.	Шурупы 2,5×25 ГОСТ 1145-79* 2,0×16	—	12 шт. 42 шт.
9.	МД-2	—	2 шт.

Примечания:

1. Для изготовления стенда применять древесину хвойных пород.
2. Расход древесины дан по чертежным заготовкам.
3. Типы отделки внешних поверхностей древесины:
   а). покрытие масляным лаком или олифой за 2 раза с предварительным зашкуриванием.
   б) высококачественная окраска масляной краской или нитроэмалью.
   Цвет определяется при привязке или авторском надзоре.
4. По всем внешним углам снять фаску и зашкурить.

М 1:10, 1:1

ТД 1974 г.

Стенд навесной для рисования мелками СН-Б.

Серия 21-0-3
Выпуск 1 Лист 4

13186 10

74 - 791

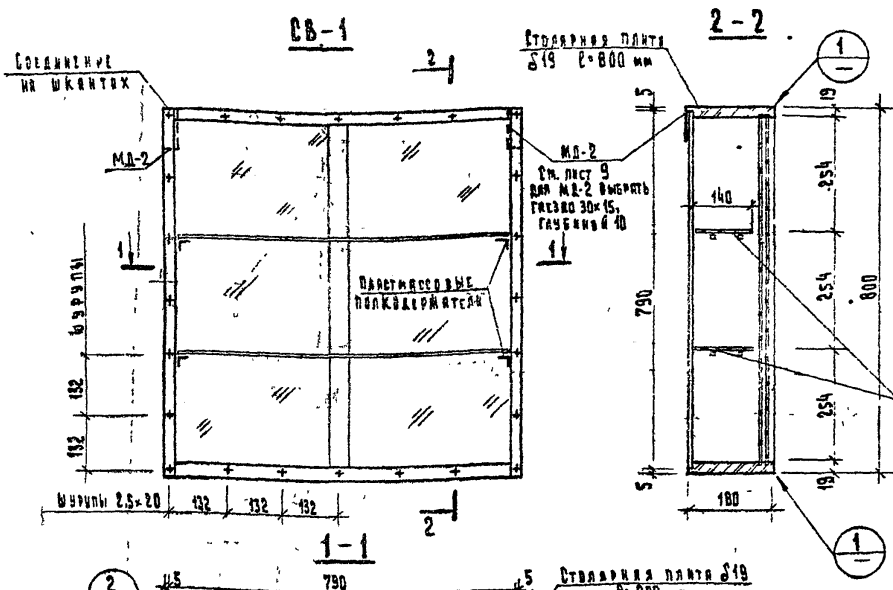

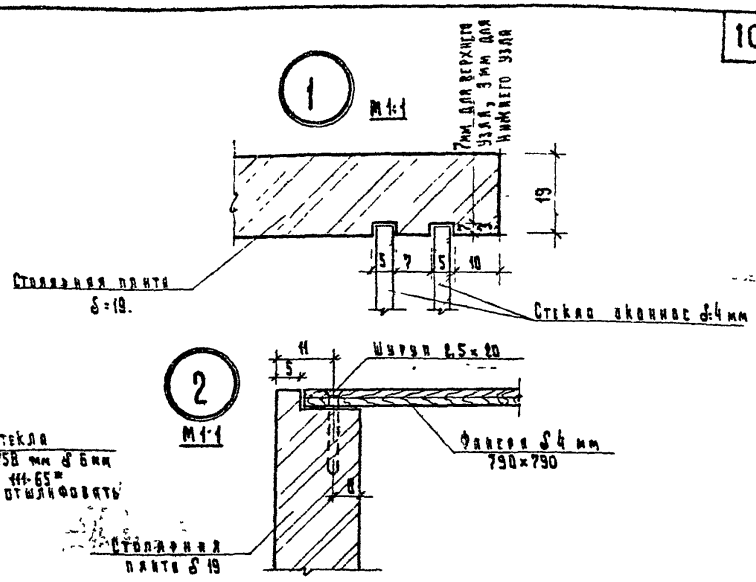

Примечания:

1. Для изготовления витрины применять древесину хвойных пород. Столярные плиты по ГОСТ 13715-68 типа СР (со склеенными ребрами).
2. Расход древесины дан по черновым заготовкам.
3. Типы отделки видимых поверхностей.
   а) покрытие масляным лаком или олифой за 2 раза с предварительным зашкуриванием.
   б) Высококачественная окраска масляной краской или нитроэмалью. Цвет определяется при привязке или авторском надзоре.
4. По всем внешним углам снять фаску и зашкурить.

Расход материалов.

1.	Столярная плита δ19 мм	0,58 м²
2.	Фанера δ4 мм ГОСТ 102-49**	0,62 м²
3.	Стекло оконное δ4 мм	0,62 м²
4.	Стекла оконные δ6 мм	0,20 м²
5.	Шурупы 2,5×20. ГОСТ 1145-70*	24 шт.
6.	Пластмасс. вые полкодержатели	4 шт
7	МД-2.	2 шт.

М 1:10, 1:1

ТД 1974

Стенд – витрина СВ-1//

Серия 21-0-3
Выпуск 1 Лист 5

ЦНИИЭП учебных зданий г. Москва
Рук. гр. арх. Ю. Жигалов
Гл. инж. пр-та С. Бойко
Рук. арх. пр-та В. Подольский
Гл. инж. пр-та Н. Быков
Рук. мастер. Н. Тюльков
Конструкция узла
Чертежи

13186 - 11

ЦНИИЭП учебных зданий г. Москва
ТД 1974
Г. Ляткина, Конструктивная
Н. Жигалова, Е. Бочко, Проверила
А. Подольский, И. Быков, Копировал
А. Голышко
Инв. № подл. | Подп. и дата | Взам. инв. № | Инв. № дубл. | Подп. и дата | Рук. гр. арх.
Шифр 74-791

СВ-2

Соединение стоячных плант выполнять на шкантах.

Мд-2 см. лист 9
Для Мд-2 выбрать гнездо 30×15 мм глубиной 10 мм.

Шурупы 3×30

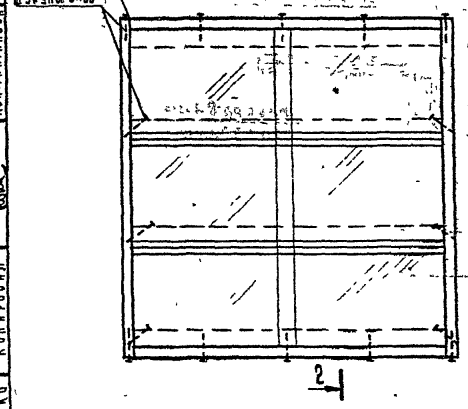

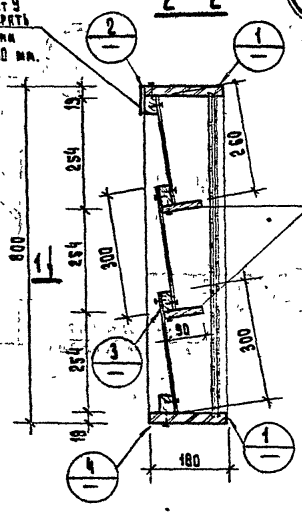

Доска 90×13
ℓ=762 мм.

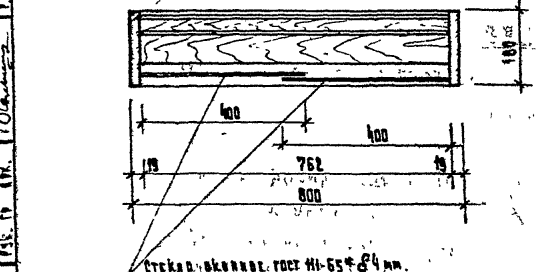

Стекло оконное, гост 111-65** δ4 мм.
400×762, кромки отшлифовать.

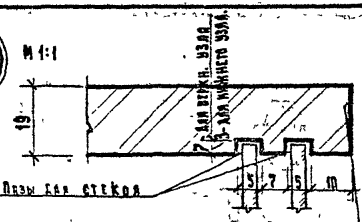

Стоячая плата δ 19

Брусок 45×29
ℓ=862 мм

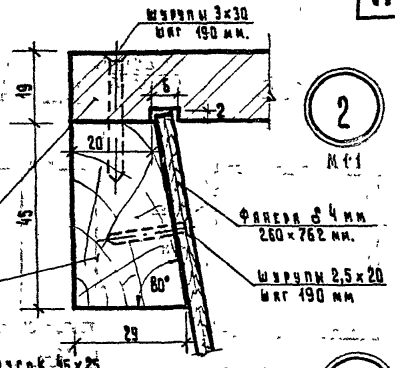

Фанера δ 4 мм
260×762 мм.

Шурупы 2,5×20
Шаг 190 мм

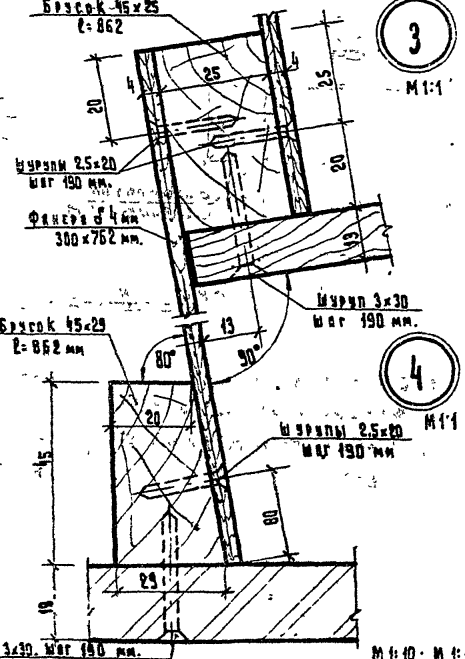

Расход материалов

1.	Стоячая плита	0,58 м²
2.	Фанера δ 4 мм. ГОСТ 102-49**	0,68 м²
3.	Доска 90×13	0,0018 м³
4.	Брусок 29×45	0,002 м³
5.	Брусок 25×45	0,0017 м³
6	Стекло оконное δ 4 мм.	0,62 м²
7	Шурупы, ГОСТ 1145-70* 3×30.	25 шт.
8	Шурупы ГОСТ 1145-70* 2,5×20.	30 шт.
9.	Мд-2	2 шт.

Примечания:

1. Для изготовления витрины применять древесину хвойных пород. Стоячие плиты по ГОСТ 13715-68 типа СР./со скрепляющими рейками/.
2. Расход древесины дан по черновым заготовкам.
3. Типы отделок:
   а) покрасить масляным лаком или олифой за 2 раза с предварительным шпаклеванием.
   б) высококачественная окраска масляной краской или нитрокраской. Цвет определяется при привязке или авторском надзоре.
4. По всем кромкам стекла снять фаску и зашкурить. Шурупы 3×30, шаг 190 мм.

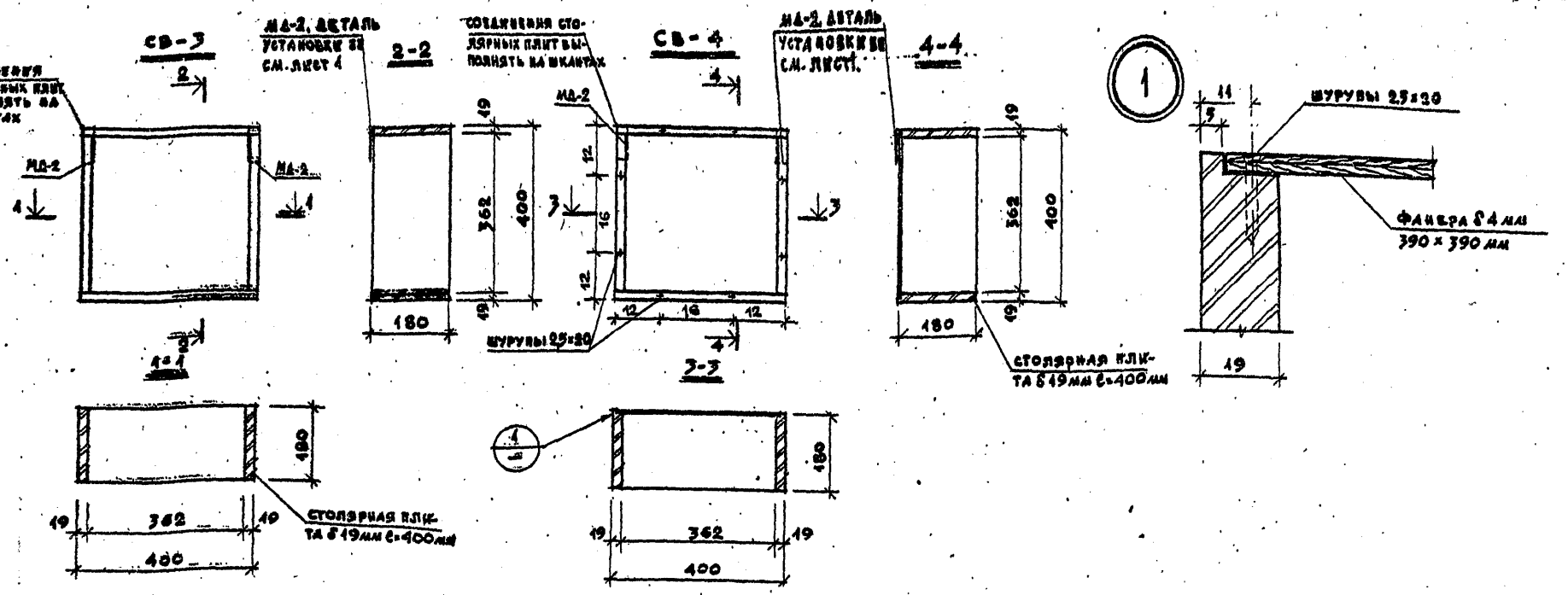

РАСХОД МАТЕРИАЛОВ

	СВ-3	СВ-4
1. Столярная плита	0.29 м²	0.15 м²
2. Фанера δ4мм ГОСТ 102-49**	=	0.15 м²
3. Шурупы 25×30 ГОСТ 1145-78*	=	8 шт
4. МД-2	2 шт	2 шт

ПРИМЕЧАНИЯ

1. Столярные плиты приняты по ГОСТ 13715-68 типа СР. /со склеенными рейками/.
2. Типы отделки видимых поверхностей:
   а) покрытие масляным лаком или олифой за 2 раза с предварительным зашкуриванием.
   б) высококачественная окраска масляной краской или пентафталью. Цвет определяется при привязке или авторском надзоре.
3. По всем внешним углам снять фаску и зашкурить.

ТД 1974г.

СТЕНД-ВИТРИНА СВ-3//, СВ-4//.

М 1:10

СЕРИЯ 01-0-3

ВЫПУСК 1 | ЛИСТ 7

13186-13

ШИФР 74-791

ГИП Ю.Жигалов
ГИП Г.Лыткин
ГИП Е.Бойко
ГИП В.Колольский
ГИП Ж.Быков
ГИП Р.Голышко
ГИП
ГИП
ГИП

ЦНИИЭП учебных зданий г. Москва
ТД 1974г.
Шифр 74-791

Гл. инж. мастерской Н. Шкитина
Гл. арх. проекта Константинова
Рук. гр. тех. Кожевина
Проверена Мрач
Н. Бикова Р. Голышко
Н. Шкитина Е. Бойко
Гл. арх. проекта Подольский

ЦП-1

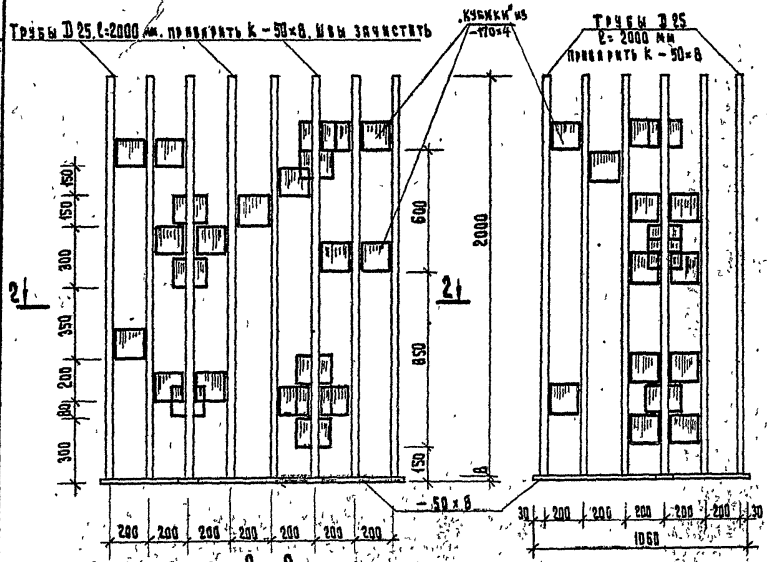

1 – 1

МД-2

М 1:2

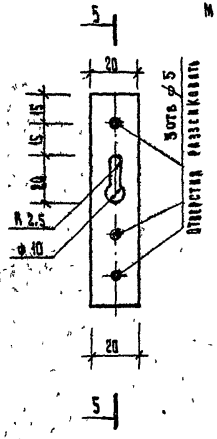

3 – 3

М 1:5

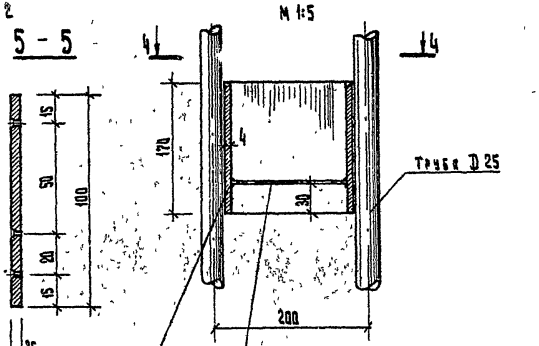

2 – 2

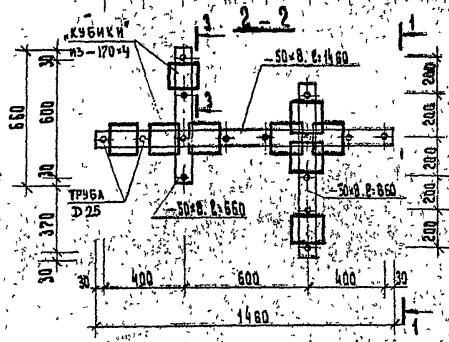

4 – 4

М 1:5

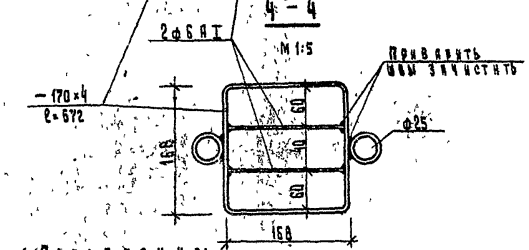

Расход материалов

1	– 50 × 8	3,18 п.м.	13,44 кг.	ГОСТ 103-57*
2	– 170 × 4	20,4 п.м.	108,9 кг.	ГОСТ 103-57*
3	Труба Д 25. 15 шт.	30 п.м.	3,39 кг.	ГОСТ 10704-63
4	ф 6 А I	10.5 п.м.	2.33 кг	ГОСТ 2590-71.
5	МД-2 из –20×3.	0,1 п.м.	0,0477 кг.	

Примечания

1. Все вертикальные трубы и нижнюю полосу окрасить нитрокраской за 2 раза в черный цвет, а все детали – «кубики» окрасить в разные яркие цвета нитроэмалью. Возможны и другие варианты окраски при привязке.
   Деталь МД-2 окрасить нитрокраской в черный цвет.
2. Сварку производить электродами типа Э-42 по ГОСТ 9466-60, 9467-60, h шва – 4 мм.

М 1:20, 1:2, 1:5.

Цветочница — перегородка ЦП-1. Деталь МД-2

Серия 21-0-3
Выпуск 1 Лист 9

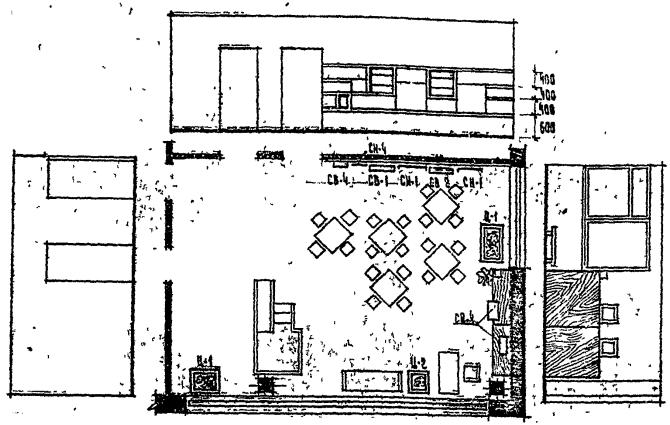

Старшая группа детских яслей

Примерные наборы стендов

Группы	СН-1	СН-2	СН-3	СН-4	ДГ-1	СВ-1	СВ-2	СВ-3	СВ-4
Ясельные:									
младшая	2	1	(2)	(1)	1	1	1	1	—
Дошкольные:									
младшая	2	2	(2)	(2)	1	1	1	2	1
средняя	2	3	(2)	(3)	2	1	1	2	1
старшая	2	3	(2)	(3)	2	1	1	2	2
Подготовительная	1	4	(1)	(4)	3	1	1	3	2

Количество стендов СН-3 и СН-4 даны в скобках потому что они взаимозаменяемы соответственно СН-1 и СН-2.

Примечание:

Количество стендов для комнаты музыкальных и гимнастических занятий, приемных, раздевальных и коридоров административно-хозяйственных помещений определяется при привязке.

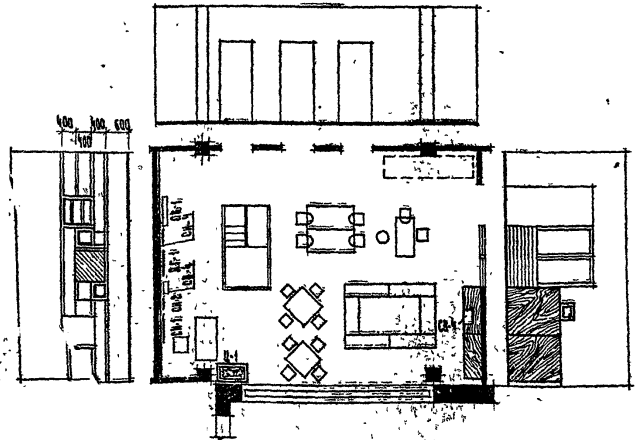

Младшая группа детского сада

М. 1:100

ТД 1974 г.	Пример использования типовых элементов при решении интерьеров игральной — столовой и групповой	Серия 21-0-3	
		Выпуск 1	Лист 10

ЦНИИЭП учебных зданий г. Москва

Рук. мест. №1 | Гл. инж. мест. | Гл. арх. пр-та | Гл. инж. пр-та | Рук. гр. арх.

Ю. Жигалов | Е. Бойко | В. Подольский | Н. Быков | Р. Голышко

Копировал | Конструктивный

Инв. № 74-791

13186 16

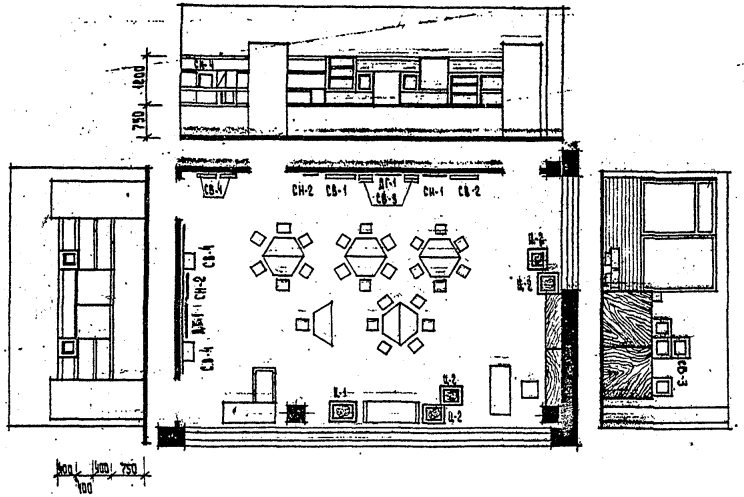

Старшая группа детского сада.

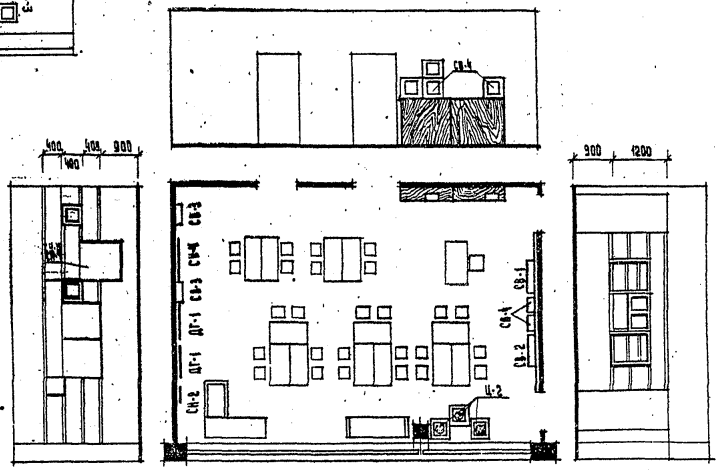

Подготовительная группа детского сада.

М 1:100

ТД 1974 г.	Примеры использования типовых элементов при решении интерьеров групповых.	Серия 21-0-3	
		Выпуск 1	Лист 11

ЦНИИЭП учебных зданий г. Москва

Гл. инж. маст.		Е. Бойко
Гл. арх. пр-та		В. Подольский
Гл. инж. пр-та		И. Быков
Рук. гр. арх.		Р. Голышко
		Копирова
		Константинова

74 - 791

13186 17

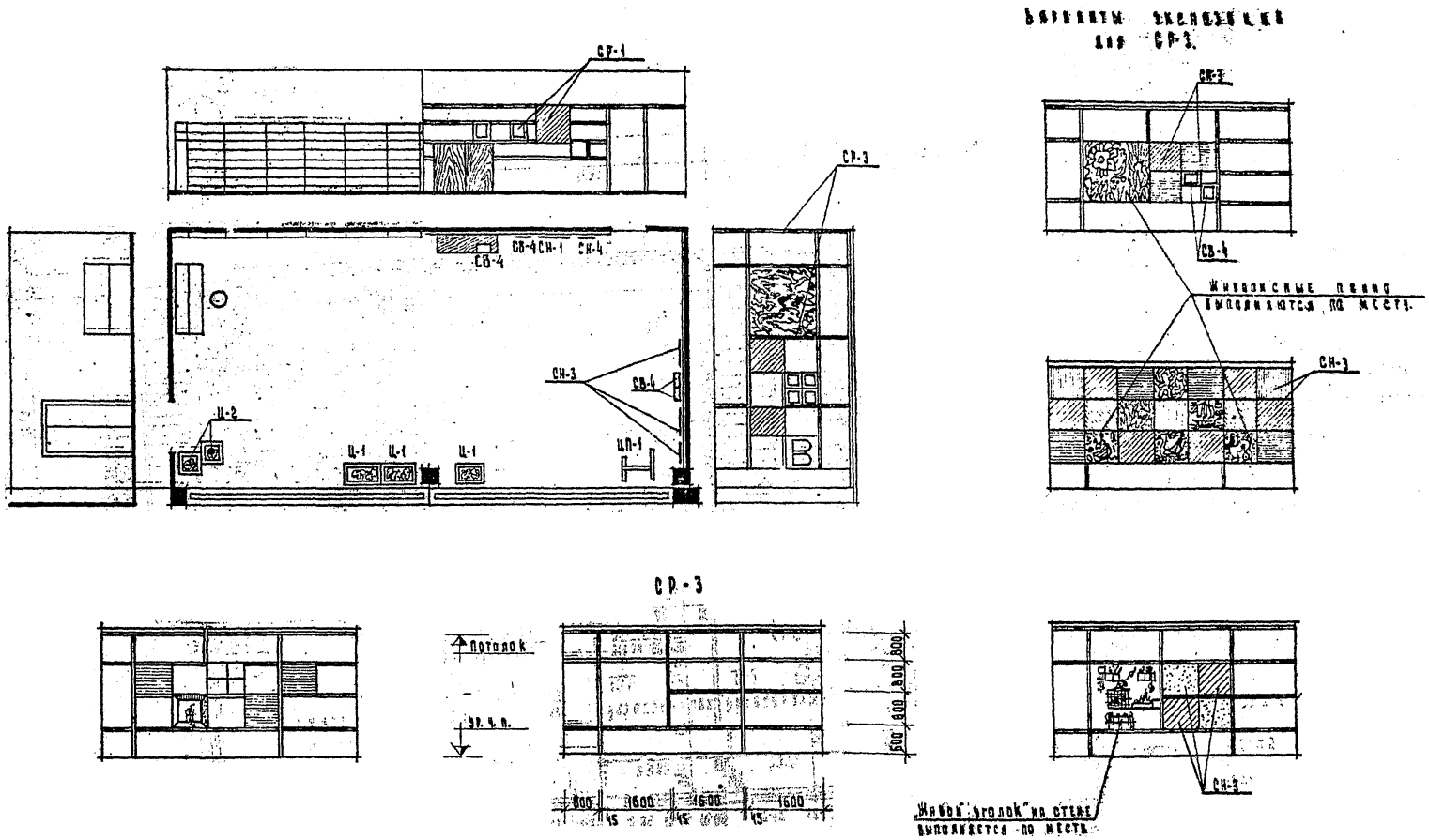

М 1:100

ТД 1974 г.	Примеры использования типовых элементов при решении интерьера. Комнаты музыкальных и гимнастических занятий.	Серия 21-0-3	
		Выпуск 1	Лист 12

ЦНИИЭП Учебных зданий г. Москва

Рук. маст. №1 | Гл. инж. маст. | Гл. арх. пр-та | Гл. инж. пр-та | Рук. гр. арх.

Ю. Житилов | С. Бойко | В. Подольский | Н. Быков | Р. Голышко | Копаровая | Константинова

Инф. 74-791

13186 18

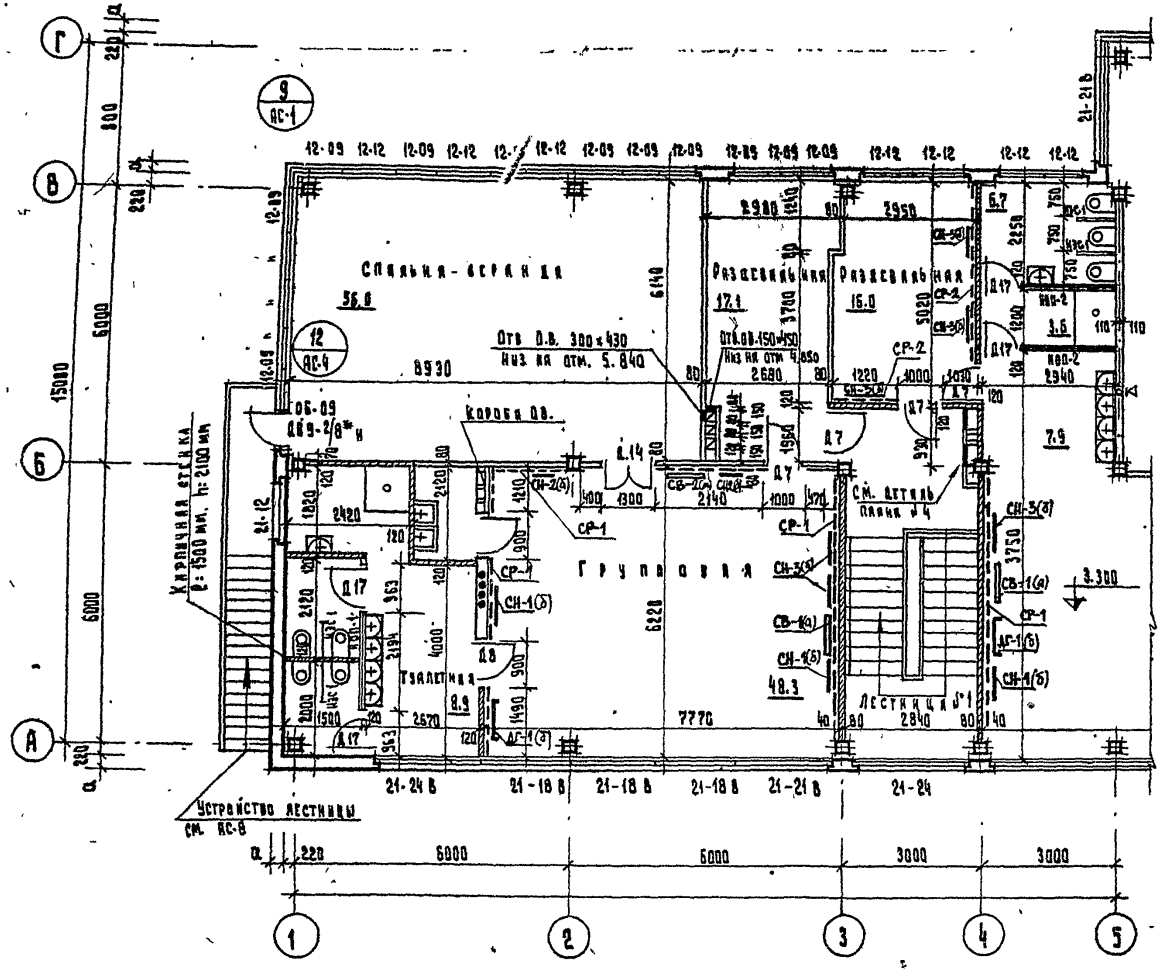

Условные обозначения:

- Стенд реечный СР-1 (2,3,4)
- Стенд приколочный СП-1 (2,3,4)
- Стенд витрина СВ-1 (2)
- Доска грифельная СГ-1

Примечания:

1. Для примера использованы фрагменты пляна типового проекта 212-2-41.
2. Индексы „а" и „б", добавленные к маркам типовых элементов, указывают на применяемый тип отделки см. листы изделий.

Инфр. 74-791			
Рук. маст. №1	Ю. Жигалов		
Гл. инж. маст.	Е. Бойко		
Гл. арх. пр-та	В. Подольский		
Гл. инж. пр-та	Н. Быков		
Рук. гр. арх.	Р. Голышко	Копировал	Константинова

ЦНИИЭП
Учебных зданий г. Москва

1974 г.

Применение типовых элементов интерьеров в рабочих чертежах / пример решения /

Серия 21-0-3	
Выпуск 1	Лист 13

13186 (19)

gost.e-ecolog.ru