ТИПОВАЯ ДОКУМЕНТАЦИЯ НА КОНСТРУКЦИИ, ИЗДЕЛИЯ И УЗЛЫ ЗДАНИЙ И СООРУЖЕНИЙ

СЕРИЯ 5.901-3

БЛОКИ АГРЕГИРОВАННЫХ НАСОСОВ ОБЩЕГО НАЗНАЧЕНИЯ ТИПА „К" и „КМ" С ПОДАЧЕЙ ВОДЫ до 100 м³ в ЧАС

ВЫПУСК 3

ЭЛЕКТРОТЕХНИЧЕСКАЯ ЧАСТЬ

РАБОЧИЕ ЧЕРТЕЖИ

ЧАСТЬ 2

СТР. 51...111

24177-05
Цена: 9-58

gost.e-ecolog.ru

Альбом 3 (часть 2)

1. Устройства комплектные низковольтные (НКУ) разработаны на основании электрических принципиальных схем (выпуск 3 часть 1)

НКУ разработаны для следующих электрических схем:

1) 1.4;

2) 2.1, 2.2, 2.3, 2.4, 2.5;

Для остальных электрических схем применены ящики серии 5000.

2. При разработке НКУ использованы следующие нормативные документы:

1) отраслевой стандарт ОСТ 160.800.485.84

2) руководящие материалы по проектированию ОПХ. 684. 002-88;

3) номенклатура электрических аппаратов и приборов ОПХ 195.044-85.

3. НКУ имеет степень защиты IP31 по ГОСТ 14254-80. Изготовление НКУ с более высокой степенью защиты возможно при установке на вводе ящика или шкафа аппаратуры с нужной степенью защиты и обязательным согласованием с заводом-изготовителем.

4. Рекомендации по применению.

При использовании чертежей данной части в конкретном техническом задании предприятию-изготовителю необходимо проставить в прямоугольниках ☐ следующее:

4.1 на чертежах общих видов шкафов на верхнем обозначение шкафа.

4.2 на схемах электрических соединений - тип нагрузки силовых цепей.

1	2	3	4	5	6	7
2.2	4.7	Ш1-2.2	65	66	66	68, 69
	10.5	Ш2-2.2		67	67	
	14.9	Ш3-2.2	70	71	71	
	28.5	Ш4-2.2		72	72	73, 74
	56	Ш5-2.2	75	76	76	
	70	Ш6-2.2		77	77	
2.3	4.7	Ш1-2.3	78	79	79	81, 82
	10.5	Ш2-2.3		80	80	
	14.9	Ш3-2.3	83	84	84	
	28.5	Ш4-2.3		85	85	86, 87
	56	Ш5-2.3	88	89	89	
	70	Ш6-2.3		90	90	
2.4	4.7	Ш1-2.4	91	92	92	94 95
	10.5	Ш2-2.4		93	93	
	14.9	Ш3-2.4	96	97	97	
	28.5	Ш4-2.4		98	98	99, 100
	56	Ш5-2.4	101	102	102	
	70	Ш6-2.4		103	103	
2.5	4.7	Ш1-2.5	78	79	79	81, 82
	10.5	Ш2-2.5		80	80	
	14.9	Ш3-2.5	83	84	84	
	28.5	Ш4-2.5		85	85	86, 87
	56	Ш5-2.5	88	89	89	
	70	Ш6-2.5		90	90	

Таблица 1

№ схемы расшифровки	Наименование	Обозначение ящика (шкафа)	№ стр. общий вид	№ стр. техническая часть	№ стр. перечень комплектующих изделий	№ стр. состав соединений
1	2	3	4	5	6	7
1.4	4.7	Я1-1.4	104	104	110	110
	10.5	Я2-1.4	105	105		
	14.9	Я3-1.4	106	106		
	28.5	Я4-1.4	107	107		111
	56	Я5-1.4	108	108		
	70	Я6-1.4	109	109		
2.1	4.7	Ш1-2.1	52	53	53	55, 56
	10.5	Ш2-2.1		54	54	
	14.9	Ш3-2.1	57	58	58	
	28.5	Ш4-2.1		59	59	60, 61
	56	Ш5-2.1	62	63	63	
	70	Ш6-2.1		64	64	

5.901-3.3-000.000ПЗ

Поз. снитель ноз
з аписей

Лит. | Масса | Масштаб
— | б/м

Лист | Листов
Масса дета
ратуры

Копировал | Форм

5.901-3.3-091.001

Выпуск 3 Часть 2

Вид спереди
Двери не показаны

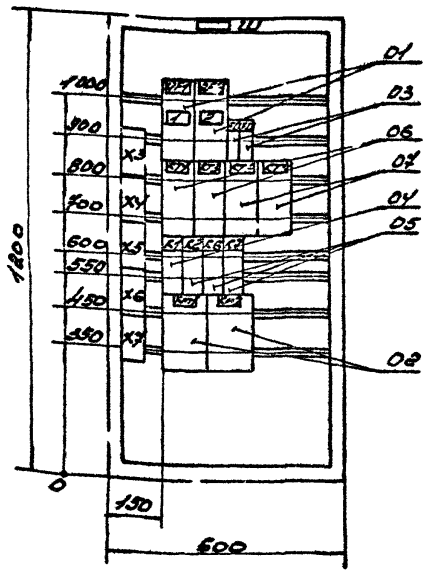

Двери шкафа
Вид спереди

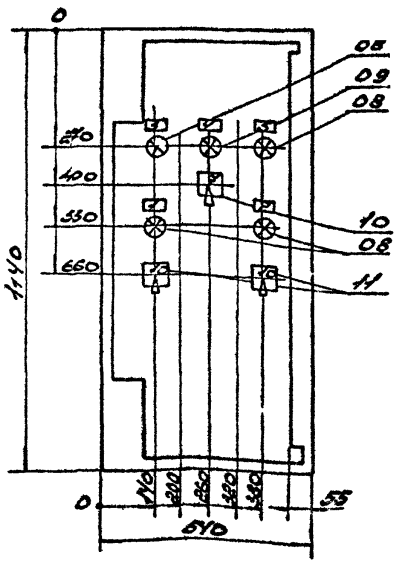

Глубина шкафа 350 мм

Изм.	Лист	N докум.	Подп.	Дата	5.901-3.3-091.001
Разраб.		Панкова		12.89	Шкаф Ш1-2.1 Общий вид
Провер.		Угрюмова		12.89	
Т.контр.		Фактор.		12.89	
Нач.отд.		Сидоренко		12.89	
Н.контр.		Фактор.		12.89	
Утв.					

Лит. | Масса | Масштаб: — | 1:10

Лист 1 | Листов 1

ММСС СССР РОГПИ

Проектпромвентиляция

Формат А3

Копировал

5.901-3.3-101.001

Вид спереди
Двери не показаны

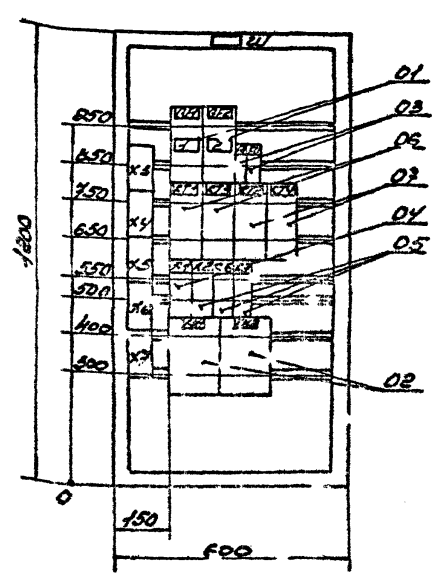

Двери шкафа
Вид спереди

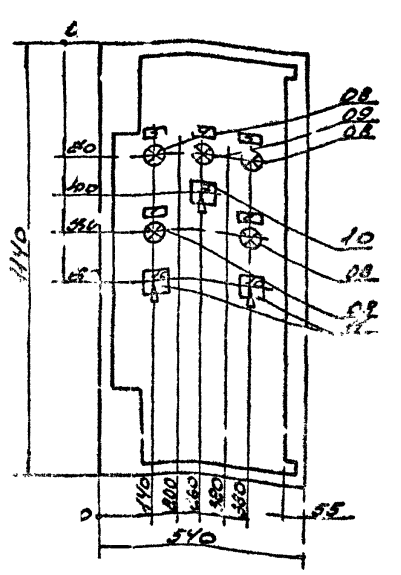

Глубина шкафа 350 мм

Изм.	Лист	N докум.	Подп.	Дата	5.901-3.3-101.001
Разраб.		Панкова		12.89	Шкаф Ш2-2.1 Общий вид
Провер.		Угрюмова		12.89	
Т.контр.		Фактор.		12.89	
Нач.отд.		Сидоренко		12.89	
Н.контр.		Фактор.		12.89	
Утв.					

Лит. | Масса | Масштаб: — | 1:10

Лист 1 | Листов 1

ММСС СССР РОГПИ

Проектпромвентиляция

Формат А3

Копировал

Позиция	Обозначение	Наименование	Кол.	Приме-чание
		Документация		
ГЗ	5.901-3.3-091001	Шкаф Ш1-2.1 Общий вид.		
ПЗ	5.901-3.3-091002	Перечень надписей		
ГЗ	5.901-3.3-091003	Схема электрических соединений		
		Н1 01		
	01	Выключатель автоматический ВА51-31-3У00100ЗОУ3 Iн=8 А, ТУ16-641.002-83	02	QF1, QF2
	02	Пускатель магнитный ПМЛ1200 ОУ3 ~220В, Iн.э.=6А, ТУ16 641.002-83 Приставка ПКЛ22 ОУ, ТУ16-523.554-82.	02	КМ1, КМ2

5.901-3.3-091000

Шкаф Ш1-2.1 Техническое данные аппаратов

Лит. | Лист 1 | Листов 3

лпэс СССР рогп

Перечислительная

Формат А4

Позиция	Обозначение	Наименование	Кол.	Приме-чание
03		Предохранитель ПЛТ10У3, пл. вст. ВТФ-6У3 ~ 220В, ТУ16-521.037-75	02	FU1, FU2
04		Реле промежуточное ТУ16-523.622-82 ПЭ-37-222У3-220В	01	К1
05		ПЭ-37-122У3-220В.	03	К2, К6, К7
06		Реле времени ВЛ-35У3ХЛ4 ~ 220В, ТУ16-523.624.	02	КТ3 КТ1
07		Реле времени РСВЛ-33-122УХЛ4, ~ 220В, ТУ16.647.037-86	02	КТ4, КТ2

5.901-3.3-091000

Лист 2

Формат А4

Позиция	Обозначение	Наименование	Кол.	Приме-чание
		Н51 01		
		Арматура светосигнальная, ~ 220В, ТУ16-535.582-76		HL1, HL3, HL4
08		АЕ5232221У2, 3 элем.	01	HL3
09		АЕ3242213У3, 4 элт.	01	HL2
		Переключатель ТУ16-526.046-86,		
10		ПСУ3-10П-010ВУ3	01	SA2
11		ПГУ3-10С-500ВУ3	02	SA3, SA4
		Клеммник на 10 зажимов, 25А	05	Х3...Х7

5.901-3.3-091000

Лист 3

Позиция	Строка	Колонка	Позиционное обозначение	Место надписи	Текст	Кол.	Для заметок
		1	QF1	Табличка	Насос 1	02	
		2	QF2	Табличка	Насос 2	02	
		3	HL1	— " —	Давление сеть	01	
		4	HL2	— " —	Резерв в вст.	01	
		5	HL3	— " —	Готовность	01	
		7	SA2	Фронтальная плоскость ключа	Откл. — О — Вст.	01	
		10	SA3, SA4	Фронтальная плоскость ключа	К.раз. — О — К.раб.	02	
				Табличка	QF1	01	
				Табличка	КТ1	01	
				"	КТ2	01	
				— " —	КТ3	01	
				— " —	КТ4	01	
				— " —	КМ1	01	
				— " —	КМ2	01	
				— " —	FU1	01	
				— " —	FU2	01	
				— " —	К1	01	
				— " —	К2	01	
				— " —	К6	01	
				— " —	К7	01	
				— " —	QF2	01	

5.901 - 3.3. 091.002

Перечень надписей

Лит. 1 | Лист 1 | Листов 1

лпэс СССР рогп

Копировал

Формат А4

Выпуск 3 часть 2

Формат	Зона	Поз.	Обозначение	Наименование	Кол.	Приме-чание
				Документация Э3		
		03	5.901-3.3-101001	Шкаф Ш2-2.1 Общий вид		
		04	5.901-3.3-101006	Перечень надписей		
		05	5.901-3.3-09.1003	Схема электрических соединений		
				Н1 01		
		01		Выключатель автоматический ВА51-31-3У001003Б-УХЛ3 Iн=80А,		QF1,
				ТУ16-641.002-83	02	QF6
		02		Пускатель магнитный ПМЛ2200 0,4УВ ~220В Iн.э.=12,5А		
				ТУ16-644.002-83		
				Приставка ПКП2 04		КМ1,
				ТУ16-523.554-82	02	КМ2

5.901-3.3-101000

Шкаф Ш2-2.1 Техническое оснащение аппаратов

Лит. | Масса | Масштаб
Лист 3 Листов 3

Копировал | Формат А4

Формат	Зона	Поз.	Обозначение	Наименование	Кол.	Приме-чание
		03		Предохранитель ПП Т10У3 пл. вст. ВТФ-6У3, ~220В,		FU1,
				ТУ16-521.037-75	02	FU2
		04		Реле протекторное, ТУ16-523.623-82, ПЭ-3У-222У3 ~220В	01	К1
		05		ПЭ-3У-424У3 ~220В	03	К2, К6, К7
		06		Реле времени ВЛ-55УХЛ4 ~220В,		К73,
				ТУ16-523.629	03	К71
		07		Реле времени РЕВ 11-33-1223УХЛ4 ~220В,		К74,
				ТУ16.647.037-86	02	К72

5.901-3.3-101000

Лит. 2

Копировал | Формат А4

Формат	Зона	Поз.	Обозначение	Наименование	Кол.	Приме-чание
				Н51 01		
				Арматура светосигнальная ~220В,		
				ТУ16-535.582-76,		HL1,
		08		АЕ2232ВУ2, зелен.	04	HL3÷ HL5
		09		А-32У22У3, желт.	01	HL2
				Переключатель		
				ТУ16-526.046-86,		
		10		ПКУ3-12А-010В У3,	01	SA2
		11		ПСУ3-12С-5008У3,	02	SA3, SA4
				Клеммник на 10 зажимов, 25А	05	Х3...Х7

5.901-3.3-101000

Лист 3

Копировал | Формат А4

Номер строки	Номер надписи	Позиц. обозначение	Место надписи	Текст	Кол.	Доп. указания	Знак.	Размер шрифта
	1	QF1	Тобличка	Насос 1	02			
	2	QF2	То же	Насос 2	02			
	3	HL1	— " —	Давление есть	01			
	4	HL2	— " —	Резерв в/п.	01			
	5	HL3	— " —	Готовность	01			
	7	SA2	Фланец ключ	Откл. - О - в/п.	01			
	10	SA3, SA4	— " —	Упр. - О - Авар.	02			
			Тобличка	QF1	01			
			То же	К71	01			
			— " —	К72	01			
			— " —	К73	01			
			— " —	К74	01			
			— " —	КМ1	01			
			— " —	КМ2	01			
			— " —	FU1	01			
			— " —	FU2	01			
			— " —	К1	01			
			— " —	К2	01			
			— " —	К6	01			
			— " —	К7	01			
			— " —	QF2	01			

5.901-3.3-101002

Перечень надписей

Копировал | Формат А4

Выпуск 3 Часть 2

Панель (вид спереди)

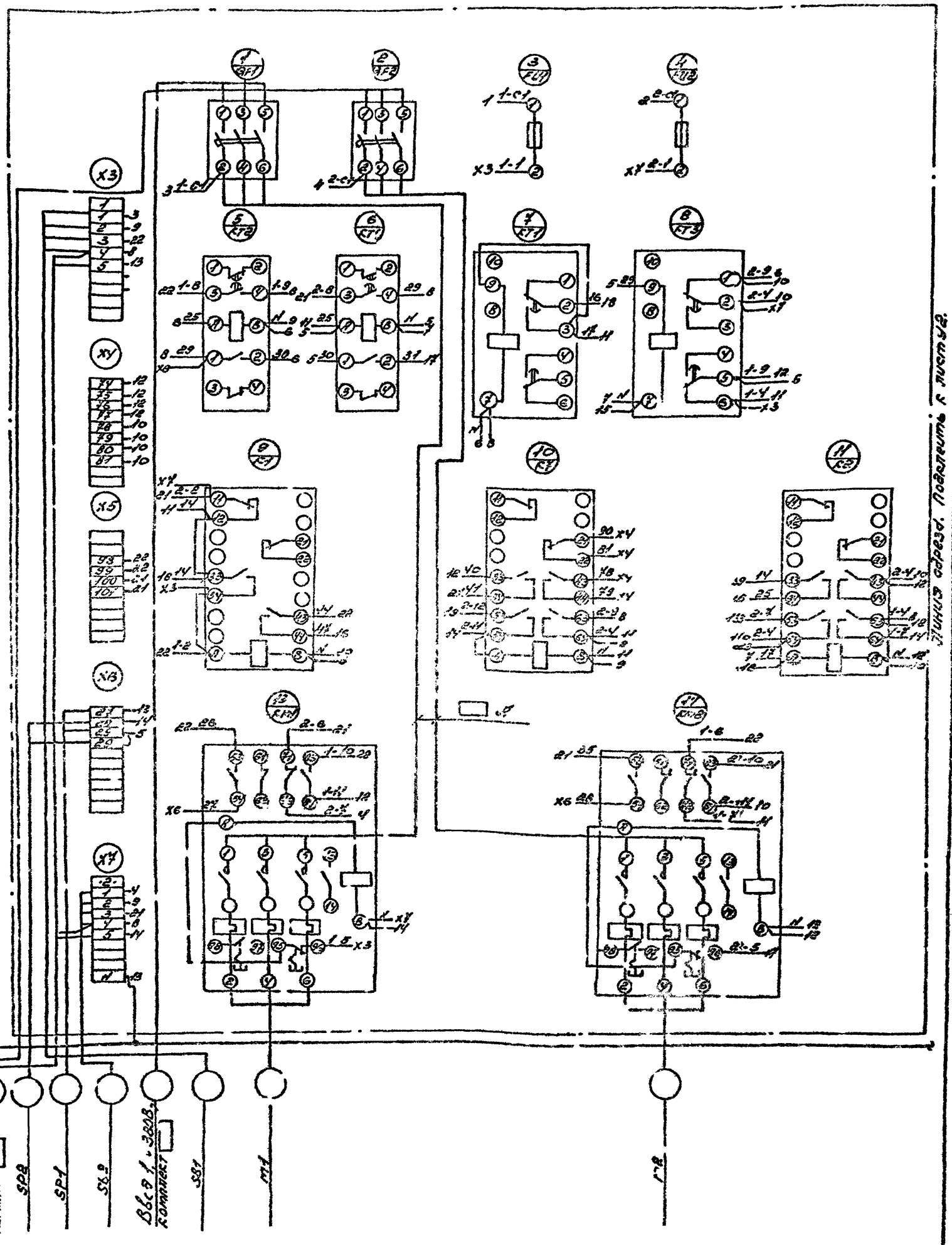

Изм.	Лист	Nдокум.	Подп.	Дата	5.901-3.3-091.003
Разраб.		Панкова			Схема электрическая соединений
Провер.		Чугунова			
Т. контр.		Закоренко			
Нач. отд.		Сидоренко			
Н. кр.					
Утв.					

Лист 1 Листов 2

Минсвязь СССР РОПИ

Копировал

5.901-3.3-091.003

Выпуск 3 Часть 2

Панель

Дверь (Вид со стороны монтажа)

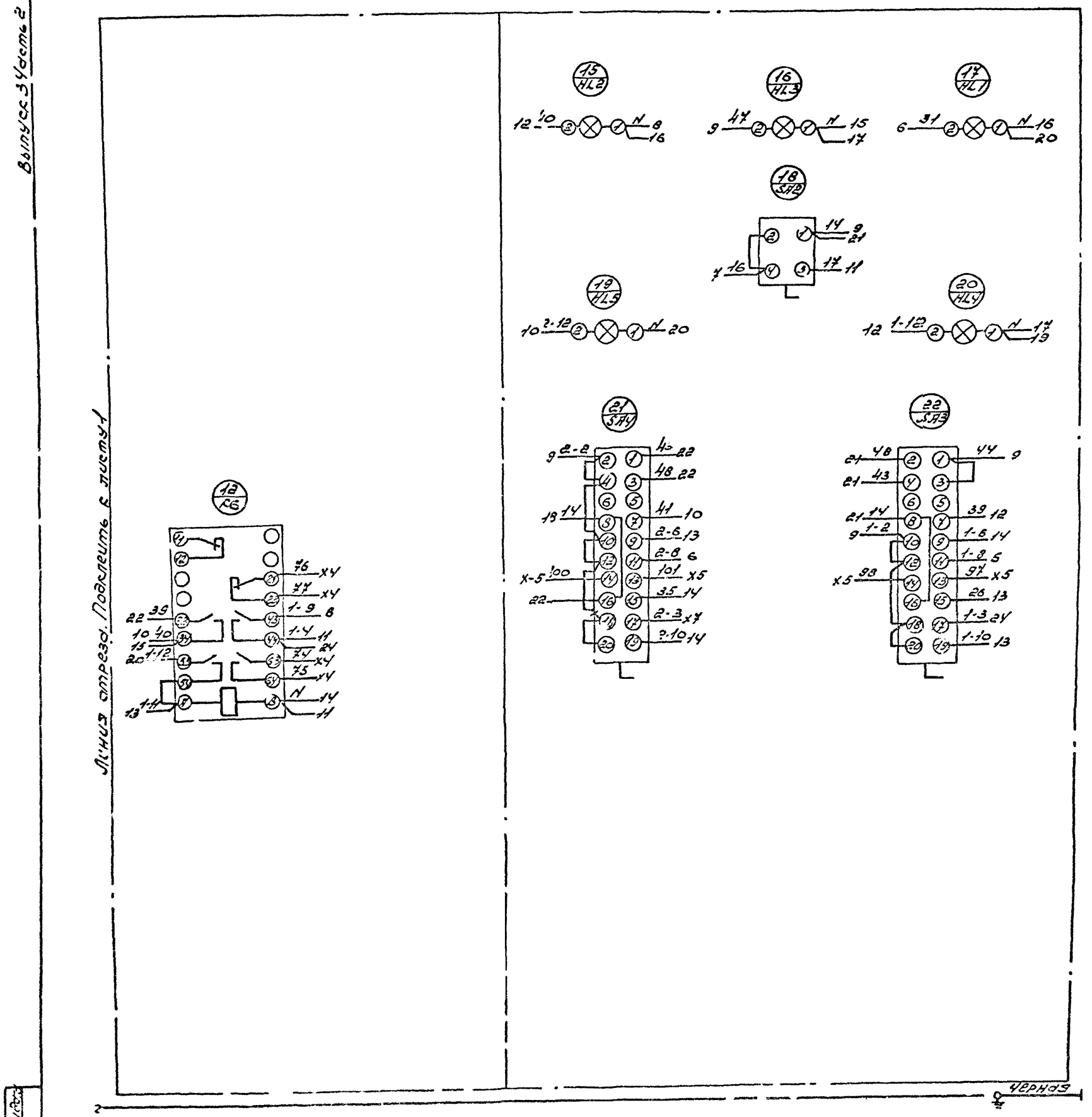

Изм.	Лист	Подпись	Дата		5.901 3.3-0591.003	Лист 2

Формат А2

Вид сверху
Двери не показаны

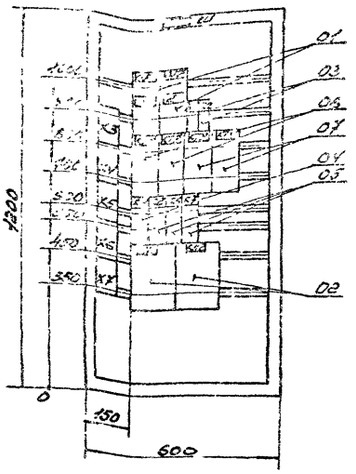

Двери шкафа
Вид спереди

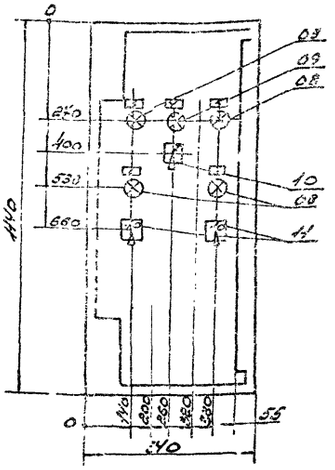

глубина шкафа 350 мм

Инв.№ подл.	Взам.инв.№	Подп. и дата							
Изм.	Кол.уч.	Лист	№ док.	Подп.	Дата	5.901-3.3-111.001			
Разраб.						Шкаф Ш3-2.1. Общий вид.	Лит.	Масса	Масштаб
Пров.								—	1:10
Н.контр.							Лист	Листов 1	
Гл.инж.								НИПИ АСЕР Госстроя РСФСР	
Копиров.							Перепечатка и копирование		
							Формат А3		

Вид сверху
Двери не показаны

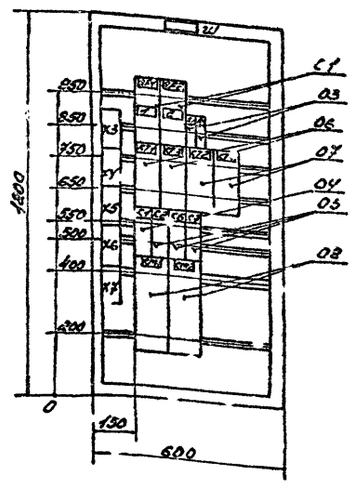

Двери шкафа
Вид спереди

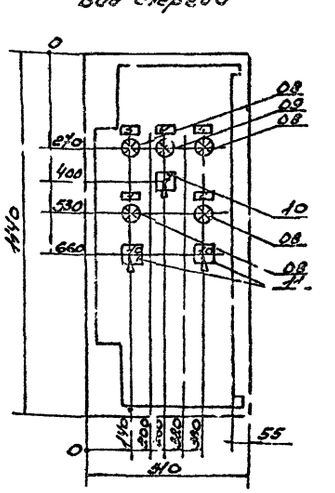

глубина шкафа 350 мм.

Инв.№ подл.	Взам.инв.№	Подп. и дата							
Изм.	Кол.уч.	Лист	№ док.	Подп.	Дата	5.901-3.3-111.001			
Разраб.						Шкаф Ш4-2.1. Общий вид.	Лит.	Масса	Масштаб
Пров.								—	1:10
Т.контр.							Лист	Листов 1	
Гл.инж.								НИПИ АСЕР Госстроя РСФСР	
Копиров.							Перепечатка и копирование		
							Формат А3		

Выпуск 3 Часть 2

Формат	Зона	Поз.	Обозначение	Наименование	Кол.	Примеч.
				Документация		
		13	5.901-3.3-111001	Шкаф Ш3-2.1 Общий вид		
		14	5.901-3.3-111006	Перечень надписей		
		15	5.901-3.3-091003	Схема электрических соединений		
				Н1 01		
		01		Выключатель автоматический ВА51-31-3У001003УХЛ3 Iн=20А		QF1,
				ТУ16-3У1.002-83	02	QF2
		02		Пускатель магнитный ПМЛ2200 04З, ~220В, Iн.э.=19А, ТУ16-644.002-83.		
				Приставка ПКЛ22 04У,		КМ1,
				ТУ16-523.554-82	02	КМ2

5.901-3.3-111000

Шкаф Ш3-2.1 Технические данные аппаратов

Лит. А | Лист 1 | Листов 3

МПСС СССР РОПП Проектпромавтоматика

Копировал | Формат А4

Формат	Зона	Поз.	Обозначение	Наименование	Кол.	Примеч.
		03		Предохранитель ПП 710У3, пл. вст. ВТ4Ф-6У3 ~ 220В,		FU1,
				ТУ16-521.037-75	02	FU2
		04		Реле промежуточное ТУ16-523.622-82, ПЭ-3Т-222У3~220В.	01	K1
		05		ПЭ-3Т-424У3~220В.	03	K2, K6, K7
		06		Реле времени ВЛ-55УХЛ4 ~220В,		KT3,
				ТУ16-523.624.	02	KT1
		07		Реле времени РКВМ-3.3-122УХЛ4 ~220В,		KT4,
				ТУ1.5.647.037-86.	02	KT2

5.901-3.3-111.000

Формат А4

Формат	Зона	Поз.	Обозначение	Наименование	Кол.	Примеч.
				Н51 01		
				Арматура светосигнальная ~220В,		
				ТУ16-535.582-76,		HL1,
		08		ЛЕ3232214У2 зелен.	04	HL3÷ HL5
		09		ЛЕ5324221У3 красн.	01	HL2
				Переключатель ТУ16-526.046-86,		
		10		ПКУ3-12П-010843,	01	SA6
		11		ПКУ3-12С-500843,	02	SA3, SA4
				Клеммник на 10 зажимов, 25А	05	X3...X7

5.901-3.3-111005

Формат А4

Формат	Зона	Позиц. обозначения	Место надписи	Текст	Кол.	Доп. номера
		1	QF1	Пальчик	Насос 1	02	
		2	QF2	Табличка	Насос 2	02	
		3	HL1	—"—	Давление есть	01	
		4	HL2	—"—	Резерв вкл.	01	
		5	HL3	—"—	Готовность	01	
		6	SA2	Фронтальная планка	Откл. — О — Вкл.	01	
		10	SA3, SA4	—"—	Рез. — О — Раб.	02	
				Пальчик	QF1	01	
				Табличка	KT1	01	
				—"—	KT2	01	
				—"—	KT3	01	
				—"—	KT4	01	
				—"—	KM1	01	
				—"—	KM2	01	
				—"—	FU1	01	
				—"—	FU2	01	
				—"—	K1	01	
				—"—	K2	01	
				—"—	K6	01	
				—"—	K7	01	
				—"—	QF2	01	

5.901-3.3-111002

Перечень надписей

Лит. А | Лист 1 | Листов 1

МПСС СССР РОПП

Формат А4

Позиция	Обозначение	Наименование	Кол.	Примечание
		Документация		
ПВ	5.901-2.3-140.4	Шкаф ШУ-Е1. Общий вид.		
ПЧ	5.901-3.3-121002	Перечень надписей.		
ПЭ	5.901-2.3-121003	Схема электрических соединений.		
		НЧ 01		
01		Выключатель автоматический ВА51-31 4У3 380/220 В 400 Гц 4 А		
		ТУ16-674006.88	03	
02		Переключатель кнопочный ПКН12-3 УХЛ4 ~ 220 В (3 з + 3 р.)		
		ТУ16-674.003.88	03	
		НЧ1 01		
01		Автомат защиты электродвигателя АЕ2046-100 4 А		
02		АЕ2046-100 4 А		
03		Переключатель ПКН12-3 УХЛ4 ~ 220 В		
		ТУ16-523.046-88		
04		ПРКИ-122-01006.5	01	
05		ПРКИ-122-50006.5	03	
		Кнопка КЕ-011 У2 исполнение 2 красная		
		ТУ16-523.064-88	2	

5.901-3.3-121.000

Шкаф ШУ-Е1

Технические данные аппаратов

Позиция	Обозначение	Наименование	Кол.	Примечание
		Преобразователь ПЧВ-2,2-1,5		
		ПТИ-0,5 кл. 0,5		
		КТФ-6/3 ~ 220 В,		ГИ
		ТУ16-591.011.88-05	05	КИ
		Реле промежуточное		
		МКР ТУ16-523.692-88		
04		ПЭ-37-42У3-220 В	03	КВ, КЛ
05		Реле времени ВЛ-054К27 У ~ 220 В,		КТ3,
		ТУ16-523.684	02	КТ4
06		Реле времени РВЛ-35-н2243.171 ~ 220 В,		КТ4,
		ТУ16-648.211.88-88	03	КТ2

5.901-3.3-121.000 Лист 2

Позиция	Обозначение	Наименование	Кол.	Примечание
		НЧ1 01		
		Автомат защиты электродвигателя ~ 220 В,		
		ТУ16-535.00-88,		НЧ1
05		АЕ2032У3 защ.	04	КВ, КЛ
06		АЕ2042У3 защ.	01	КЛ2
		Переключатель ТУ16-523.046-88,		
07		ПРКИ-122-01006.5	01	SF2
08		ПРКИ-122-50006.5	03	SF
		Кнопка КЕ-011 У2 исполнение 2		
		ТУ16-523.064-88	2	SB1, SB2

5.901-3.3-121.000 Лист 3

Позиция	Обозначение	Наименование	Кол.	Примечание
1	QF1	Ввод 380 В	Насос 1.	02
2	QF2	Ввод	Насос 2.	02
3	НЧ1	— " —	Освещение есть.	01
4	НЧ2	— " —	Розеток нет.	01
5	НЧ3	— " —	Сигнал, щит есть.	01
7	SF2	Отдельно стоящие	Откл. - 0 - Насос.	01
10	SF1	— " —	Крес. - 0 - Дрос.	02
		Таблица	QF1	01
		Ток 5 А	KT1	01
		— " —	KT2	01
		— " —	KT3	01
		— " —	KT4	01
		— " —	KL1	01
		— " —	KM1	01
		— " —	FU1	01
		— " —	FU2	01
		— " —	K1	01
		— " —	K2	01
		— " —	K6	01
		— " —	K7	01
		— " —	SF2	01

5.901-3.3-121.000

Перечень надписей

Лист 1

Выпуск учтен 2

5.901-3.3-121.003

Панель (Вид спереди)

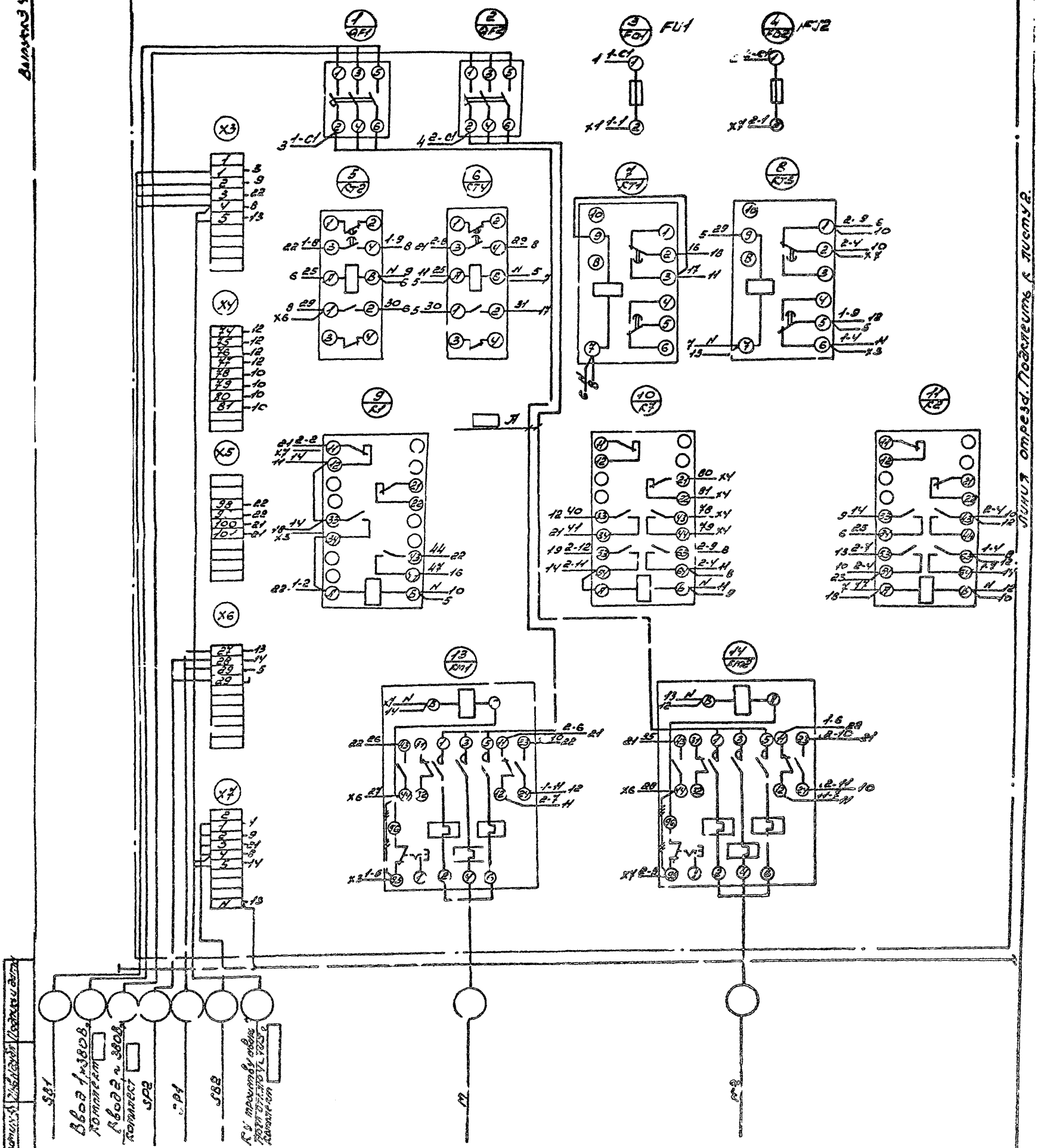
1 QF1
2 QF2
3 FU1
4 FU2
5 KT2
6 KT4
7 KT4
8 KT3
9 K1
10 K3
11 K2
12 KM1
13 KM1
14 KM2
X3
X4
X5
X6
X7
A
Ввод 1 ~380В
Ввод 2 ~380В
Отпуск
Отпуск
Отпуск

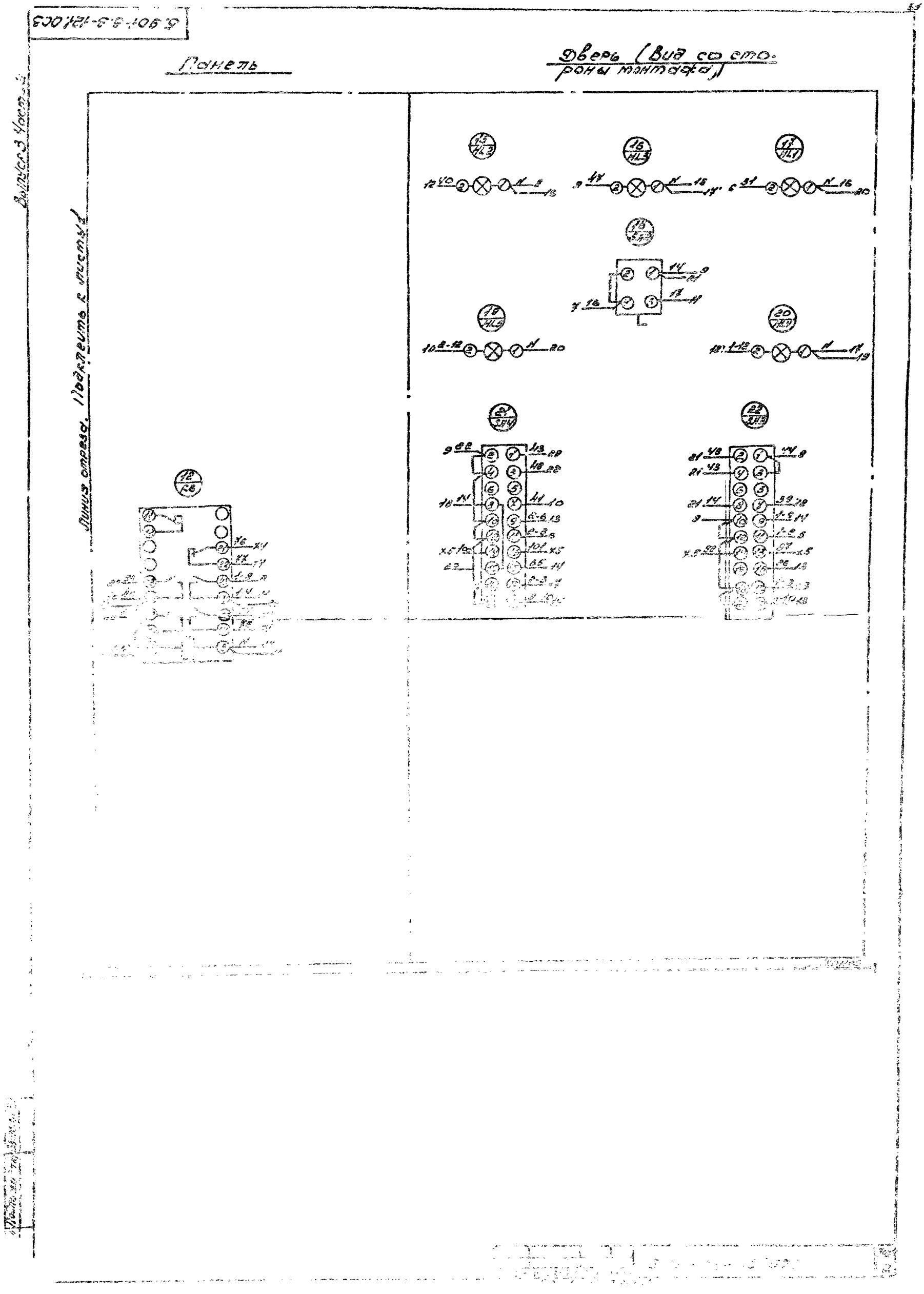
5.901-3.3-121.003
Панель
Дверь (Вид со стороны монтажа)
Линия отреза. Подключить к листу 1
Выпуск 3 Часть 2

5.901-3.3-161.001

Вид спереди
Двери не показаны

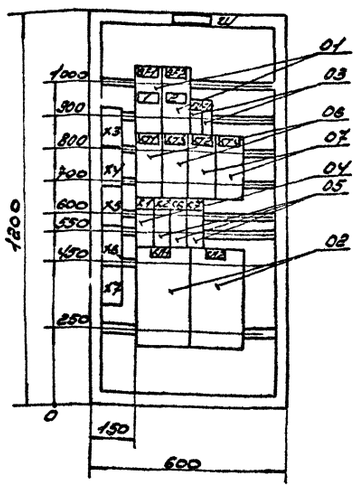

Двери шкафа
Вид спереди

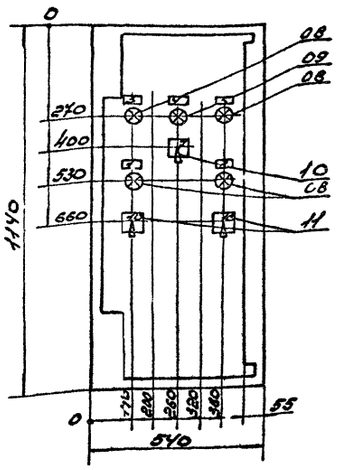

глубина шкафа 350 мм.

					5.901-3.3-161.001		
Инспект.	Носкун		подп.	дата	Шкаф Ш5-2.1 Общий вид	Лит.	Масса	Масштаб
Разраб.	Попкова			11.88			—	1:10
Пров.	Кубичева			11.88		Лист 1	Листов 1	
Т.контр.	Рогожина			11.88		ммсс СССР		
Нач.отд.	Сидорова			11.88			РОПиЗ	
Н.контр.	Рогожина			11.88				
Утв.						Проектпромвентиляция		

Копировал Формат А3

5.901-3.3-141.001

Вид спереди
Двери не показаны

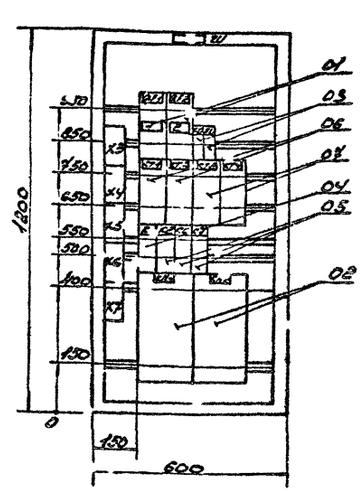

Двери шкафа
Вид спереди

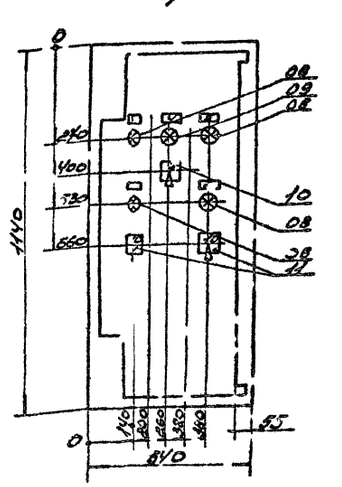

глубина шкафа 350 мм

					5.901-3.3-141.001		
Инспект.	Носкун		подп.	дата	Шкаф Ш6-2.1 Общий вид	Лит.	Масса	Масштаб
Разраб.	Попкова			11.88			—	1:10
Пров.	Кубичева			11.88		Лист 1	Листов 1	
Т.контр.	Рогожина			11.88		ммсс СССР		
Нач.отд.	Сидорова			11.88			РОПиЗ	
Н.контр.	Рогожина			11.88				
Утв.						Проектпромвентиляция		

Копировал Формат А3

Позиция	Обозначение	Наименование	Кол.	Примечание
		Документация		
	5.901-3.3-16.1001	Шкаф Ш5-2.1 Общий вид		
	5.901-3.3-16.1002	Перечень надписей		
	5.901-3.3-16.1003	Схема электрическая соединений		
		Н1 01		
	01	Выключатель автоматический ВА51-31-3У00 IВОЗМОЖНОЗ, IН=80А, ТУ16-644.002-83.	02	QF1, QF2
	02	Пускатель магнитный ПМА 4200 УХЛ4 В, 220В, (23+8р), 63А, ТУ16-644.005-84	02	КМ1, КМ2

5.901-3.3-16.1000

Шкаф Ш5-2.1 Технические данные оборудования

Лит. 1 | Масса | Масштаб

Лист 3 | Листов

Копировал | Формат А4

Позиция	Обозначение	Наименование	Кол.	Примечание
	03	Предохранитель ПАП1043, п.п. вст. ВТ7-643, ~220В, ТУ16-522.037-75	02	FU1, FU2
	04	Реле промежуточное ТУ16-523.522-82 ПЭ-37-222У3, ~220В	01	К1
	05	ПЭ-37-4У4У3, ~220В	03	К4, К6, К7
	06	Реле времени ВЛ-55УХЛ4, ~220В, ТУ16-523.684	02	КТ3 К71
	07	Реле времени РВЭМ-33-122УХЛ4 ~220В ТУ16-647.037-86	02	КТ4 КТ2

5.901-3.3-16.1000

Лист 2

Формат А4

Позиция	Обозначение	Наименование	Кол.	Примечание
		Н5; С1		
		Прожектор светосигнальный ~220В ТУ6-535.582-76		HL1, HL3, HL4
	06	ЖЕ32ВВ21Ч6 зелен.	01	
	09	ЖЕ32ВВ22Ч3 ф.л.т.	01	HL2
		Переключатель ТУ16-526.046-86		
	10	ПКУ3-12П-0108У3	01	SA2
	11	ПКУ3-12С-5006У3	02	SA3 SA4
		Светильник НСП 10 зафитов, 25А	05	X3...X7

5.901-3.3-16.1000

Лист 5

Формат А4

Позиция	Откуда	Куда	Тип и № линии	Место установки	Текст	Кол.	Сечение	Масса	Примечание
		1	QF1	Гофтрубка	Ноже 1.	03			
		2	QF2	Тоже	Ноже 2.	03			
		3	HL1	— " —	Давление есть	01			
		4	HL2	— " —	Резерв вкл.	01			
		5	HL3	— " —	Готовность	01			
		7	SA2	Согласно схеме	Стоп - О - Вкл.	01			
		10	SA3 SA4	— " —	Ручн - О - Авт.	02			
			Табл 100		QF1	01			
			Тоже		KT1	01			
			— " —		KT2	01			
			— " —		KT3	01			
			— " —		KT4	01			
			— " —		1KM	01			
			— " —		2KM	01			
			— " —		1FU	01			
			— " —		2FU	01			
			— " —		K1	01			
			— " —		K2	01			
			— " —		K6	01			
			— " —		K7	01			
			— " —		QF2	01			

5.901-3.3-16.1002

Перечень надписей СЗО

Лит. 1 | Масса | Масштаб

Копировал | Формат А4

Выпуск 3 Часть 2

Позиц.	Зона	Поз.	Обозначение	Наименование	Кол.	Приме-чание
				Документация		
			5.901-3.3-141001	Шкаф ШБ-2.1 Общий вид		
			5.901-3.3-141002	Перечень надписей		
			5.901-3.3-121003	Схемы электрических соединений		
				Н1 01		
		QF1		Выключатель автоматический ВА51-31-3У00 16 3ЛИ3 Iн=100А,		QF1,
		QF2		ТУ16-647.002-83	02	QF2
				Пускатель магнитный ПМА 5202УХЛ4В, ~220В, (2з+2р),		КМ1,
				80А ТУ16-644.005-84	02	КМ2

5.901-3.3-141000

Шкаф ШБ-2.1. Технические вспомогательные аппараты.

Литер | Лист | Листов
1 | | 3

Типография

Формат А4

Позиц.	Зона	Поз.	Обозначение	Наименование	Кол.	Приме-чание
		QF3		Предохранитель ПАТ 10У3, пл. вст.		
				ВТ ф6-6У3, ~220В,		FU1,
				ТУ16-521.037-75	02	FU2
				Реле промежуточное, ТУ16-523.622-82		
		KT1		ПЭ-3У-222У3, ~220В,	01	К1
		KT2, KT3, KT4		ПЭ-3У-424У3, ~220В,	03	К2, К6, К7
		KT3		Реле времени ВЛ-55У3 ЛГ4 ~220В,		КТ3,
		KT1		ТУ16-523.624.	02	КТ1
		KT4		Реле времени РК В11-33-122У3 ХЛ4 ~220В,		КТ4,
		KT2		ТУ16-647.037-86	02	КТ2

5.901-3.3-141000

Лист 2

Формат А4

Позиц.	Зона	Поз.	Обозначение	Наименование	Кол.	Приме-чание
				К51 01		
				Арматура светосигнальная, ~220В		
				ТУ16-535.682-76		Н1, Н3, Н5
		08		Лезвие красное	01	Н3
		09		Лезвие зеленое	01	Н2
				Переключатель ТУ16-526.046-86		
		10		ПКУ3-12П-0108У3	01	SA2 2.3
		11		ПКУ3-12С-5008У3	02	SA1
				Клеммник на 10 зажимов, 25А	25	Х1...Х7

5.901-3.3-141000

Лист 3

Формат А4

Линия	Строка	№	Позиц. обозначения	Место надписи	Текст	Кол.	Задержка	Схема
		1	QF1	Табличка	Насос 1	02		
		2	QF2	То же	Насос 2	02		
		3	Н1.1	— " —	Давление есть	01		
		4	Н1.2	— " —	Резерв. вкл.	01		
		5	Н1.3	— " —	Готовность	01		
		7	SA2	Указатель ключа	Откл. — 0 — Вкл	01		
		10	SA3 SA4	"	Врез. — 0 — Ярлыч.	02		
				Табличка	QF1	01		
				То же	KT1	01		
				— " —	KT2	01		
				— " —	KT3	01		
				— " —	KT4	01		
				— " —	KM1	01		
				— " —	KM2	01		
				— " —	FU1	01		
				— " —	FU2	01		
				— " —	K1	01		
				— " —	K2	01		
				— " —	K6	01		
				— " —	K7	01		
				— " —	QF3	01		

5.901-3.3-141002

Перечень надписей

Литер | Лист | Листов
1 | 1 | 1

1. ИСС. С. СР. Рог. У

Копировал

Формат А4

Вид спереди
Двери не показаны

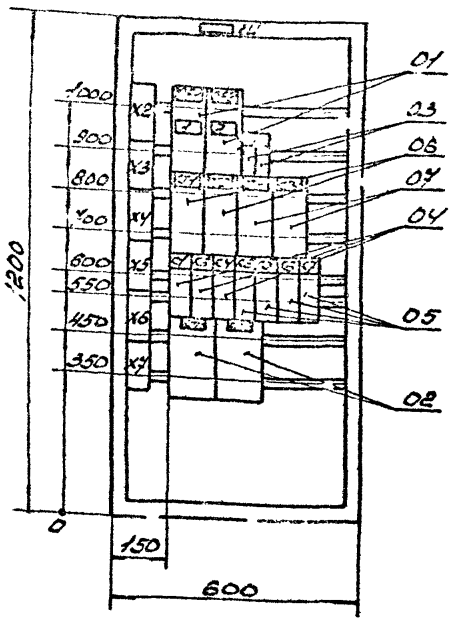

Двери шкафа
Вид спереди

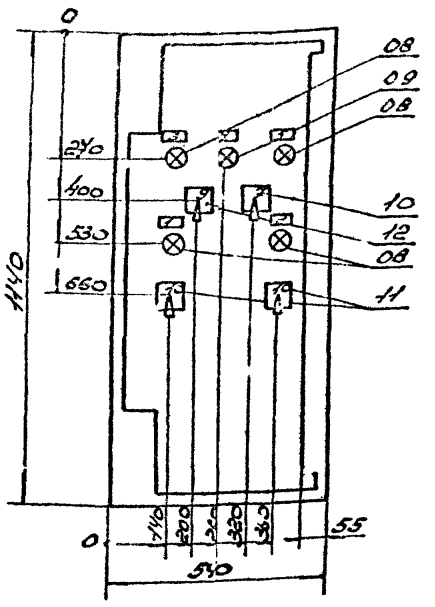

Глубина шкафа 350 мм.

					5.901-3.3-092001		
Изм.	Лист	Нбокум	Подп.	Дата	Шкаф Ш1-2.2 Общий вид	Лит.	Масса	Масштаб
Разраб.		Панкова		12.89			—	1:10
Провер.		Чугунова		12.89		Лист 1	Листов 1	
Т.контр.		Факторович		12.89		ММСС СССР Рогли		
Нач.отд.		Сидоренко		12.89		Проектпромвентиляция		
Н.контр.		Факторович		12.89		Формат 3		
Утв.								

Вид спереди
Двери не показаны

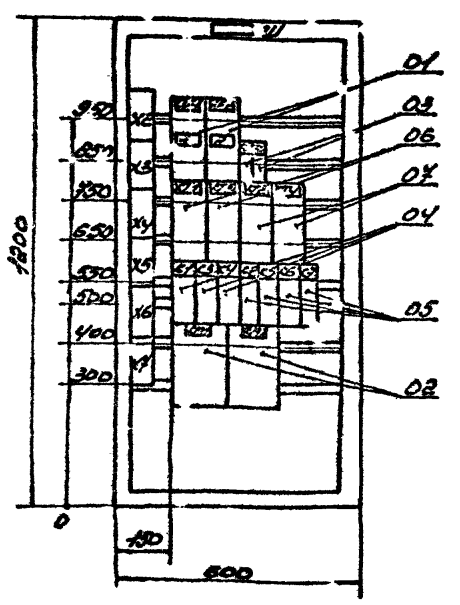

Двери шкафа
Вид спереди

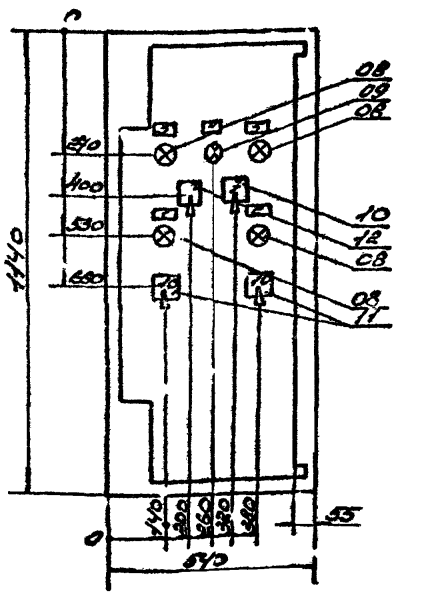

Глубина шкафа 350 мм.

					5.901-3.3-102001		
Изм.	Лист	Нбокум	Подп.	Дата	Шкаф Ш2-2.2 Общий вид	Лит.	Масса	Масштаб
Разраб.		Панкова		12.89			—	1:10
Провер.		Чугунова		12.89		Лист 1	Листов 1	
Т.контр.		Факторович		12.89		ММСС СССР Рогли		
Нач.отд.		Сидоренко		12.89		Проектпромвентиляция		
Н.контр.		Факторович		12.89		Формат 3		
Утв.								

Копиров. Ибгот

Формат	Зона	Поз.	Обозначение	Наименование	Кол.	Приме-чание
				Документация		
			5.901-3.3-092001	Шкаф Ш1-2.2 Общий вид		
			5.901-3.3-092002	Перечень надписей		
			5.901-3.3-092003	Схема электрических соединений		
				Н1 01		
		QF1		Выключатель автоматический ВА51-31-3У001003УХЛ4 Iн = 8А		QF1,
				ТУ16-644.002-83	02	QF2
		QS1		Рубильник пакетный ПВР2-16М32У3		QS1
				Н2 01		
		QF1		Выключатель автоматический ВА51-31-3У001003УХЛ4 Iн = 8А		QF1,
				ТУ16-644.002-83	02	QF2
		QS1		Рубильник пакетный ПВР2-16М32У3		QS1
				Н3 01		
		QF1		Выключатель автоматический ВА51-31-3У001003УХЛ4 Iн = 8А		QF1,
				ТУ16-644.002-83	02	QF2
		QS1		Рубильник пакетный ПВР2-16М32У3		QS1
				Н4 01		
		QF1		Выключатель автоматический ВА51-31-3У001003УХЛ4 Iн = 8А		QF1,
				ТУ16-644.002-83	02	QF2
		QS1		Рубильник пакетный ПВР2-16М32У3		QS1
				Н5 01		
		QF1		Выключатель автоматический ВА51-31-3У001003УХЛ4 Iн = 8А		QF1,
				ТУ16-644.002-83	02	QF2
		QS1		Рубильник пакетный ПВР2-16М32У3		QS1
				Н6 01		
		QF1		Выключатель автоматический ВА51-31-3У001003УХЛ4 Iн = 8А		QF1,
				ТУ16-644.002-83	02	QF2
		QS1		Рубильник пакетный ПВР2-16М32У3		QS1
				Н7 01		
		QF1		Выключатель автоматический ВА51-31-3У001003УХЛ4 Iн = 8А		QF1,
				ТУ16-644.002-83	02	QF2
		QS1		Рубильник пакетный ПВР2-16М32У3		QS1
				Н8 01		
		QF1		Выключатель автоматический ВА51-31-3У001003УХЛ4 Iн = 8А		QF1,
				ТУ16-644.002-83	02	QF2
		QS1		Рубильник пакетный ПВР2-16М32У3		QS1
				Н9 01		
		QF1		Выключатель автоматический ВА51-31-3У001003УХЛ4 Iн = 8А		QF1,
				ТУ16-644.002-83	02	QF2
		QS1		Рубильник пакетный ПВР2-16М32У3		QS1
				Н10 01		
		QF1		Выключатель автоматический ВА51-31-3У001003УХЛ4 Iн = 8А		QF1,
				ТУ16-644.002-83	02	QF2
		QS1		Рубильник пакетный ПВР2-16М32У3		QS1
				Н11 01		
		QF1		Выключатель автоматический ВА51-31-3У001003УХЛ4 Iн = 8А		QF1,
				ТУ16-644.002-83	02	QF2
		QS1		Рубильник пакетный ПВР2-16М32У3		QS1
				Н12 01		
		QF1		Выключатель автоматический ВА51-31-3У001003УХЛ4 Iн = 8А		QF1,
				ТУ16-644.002-83	02	QF2
		QS1		Рубильник пакетный ПВР2-16М32У3		QS1
				Н13 01		
		QF1		Выключатель автоматический ВА51-31-3У001003УХЛ4 Iн = 8А		QF1,
				ТУ16-644.002-83	02	QF2
		QS1		Рубильник пакетный ПВР2-16М32У3		QS1
				Н14 01		
		QF1		Выключатель автоматический ВА51-31-3У001003УХЛ4 Iн = 8А		QF1,
				ТУ16-644.002-83	02	QF2
		QS1		Рубильник пакетный ПВР2-16М32У3		QS1
				Н15 01		
		QF1		Выключатель автоматический ВА51-31-3У001003УХЛ4 Iн = 8А		QF1,
				ТУ16-644.002-83	02	QF2
		QS1		Рубильник пакетный ПВР2-16М32У3		QS1
				Н16 01		
		QF1		Выключатель автоматический ВА51-31-3У001003УХЛ4 Iн = 8А		QF1,
				ТУ16-644.002-83	02	QF2
		QS1		Рубильник пакетный ПВР2-16М32У3		QS1
				Н17 01		
		QF1		Выключатель автоматический ВА51-31-3У001003УХЛ4 Iн = 8А		QF1,
				ТУ16-644.002-83	02	QF2
		QS1		Рубильник пакетный ПВР2-16М32У3		QS1
				Н18 01		
		QF1		Выключатель автоматический ВА51-31-3У001003УХЛ4 Iн = 8А		QF1,
				ТУ16-644.002-83	02	QF2
		QS1		Рубильник пакетный ПВР2-16М32У3		QS1
				Н19 01		
		QF1		Выключатель автоматический ВА51-31-3У001003УХЛ4 Iн = 8А		QF1,
				ТУ16-644.002-83	02	QF2
		QS1		Рубильник пакетный ПВР2-16М32У3		QS1
				Н20 01		
		QF1		Выключатель автоматический ВА51-31-3У001003УХЛ4 Iн = 8А		QF1,
				ТУ16-644.002-83	02	QF2
		QS1		Рубильник пакетный ПВР2-16М32У3		QS1
				Н21 01		
		QF1		Выключатель автоматический ВА51-31-3У001003УХЛ4 Iн = 8А		QF1,
				ТУ16-644.002-83	02	QF2
		QS1		Рубильник пакетный ПВР2-16М32У3		QS1
				Н22 01		
		QF1		Выключатель автоматический ВА51-31-3У001003УХЛ4 Iн = 8А		QF1,
				ТУ16-644.002-83	02	QF2
		QS1		Рубильник пакетный ПВР2-16М32У3		QS1
				Н23 01		
		QF1		Выключатель автоматический ВА51-31-3У001003УХЛ4 Iн = 8А		QF1,
				ТУ16-644.002-83	02	QF2
		QS1		Рубильник пакетный ПВР2-16М32У3		QS1
				Н24 01		
		QF1		Выключатель автоматический ВА51-31-3У001003УХЛ4 Iн = 8А		QF1,
				ТУ16-644.002-83	02	QF2
		QS1		Рубильник пакетный ПВР2-16М32У3		QS1
				Н25 01		
		QF1		Выключатель автоматический ВА51-31-3У001003УХЛ4 Iн = 8А		QF1,
				ТУ16-644.002-83	02	QF2
		QS1		Рубильник пакетный ПВР2-16М32У3		QS1
				Н26 01		
		QF1		Выключатель автоматический ВА51-31-3У001003УХЛ4 Iн = 8А		QF1,
				ТУ16-644.002-83	02	QF2
		QS1		Рубильник пакетный ПВР2-16М32У3		QS1
				Н27 01		
		QF1		Выключатель автоматический ВА51-31-3У001003УХЛ4 Iн = 8А		QF1,
				ТУ16-644.002-83	02	QF2
		QS1		Рубильник пакетный ПВР2-16М32У3		QS1
				Н28 01		
		QF1		Выключатель автоматический ВА51-31-3У001003УХЛ4 Iн = 8А		QF1,
				ТУ16-644.002-83	02	QF2
		QS1		Рубильник пакетный ПВР2-16М32У3		QS1
				Н29 01		
		QF1		Выключатель автоматический ВА51-31-3У001003УХЛ4 Iн = 8А		QF1,
				ТУ16-644.002-83	02	QF2
		QS1		Рубильник пакетный ПВР2-16М32У3		QS1
				Н30 01		
		QF1		Выключатель автоматический ВА51-31-3У001003УХЛ4 Iн = 8А		QF1,
				ТУ16-644.002-83	02	QF2
		QS1		Рубильник пакетный ПВР2-16М32У3		QS1
				Н31 01		
		QF1		Выключатель автоматический ВА51-31-3У001003УХЛ4 Iн = 8А		QF1,
				ТУ16-644.002-83	02	QF2
		QS1		Рубильник пакетный ПВР2-16М32У3		QS1
				Н32 01		
		QF1		Выключатель автоматический ВА51-31-3У001003УХЛ4 Iн = 8А		QF1,
				ТУ16-644.002-83	02	QF2
		QS1		Рубильник пакетный ПВР2-16М32У3		QS1
				Н33 01		
		QF1		Выключатель автоматический ВА51-31-3У001003УХЛ4 Iн = 8А		QF1,
				ТУ16-644.002-83	02	QF2
		QS1		Рубильник пакетный ПВР2-16М32У3		QS1
				Н34 01		
		QF1		Выключатель автоматический ВА51-31-3У001003УХЛ4 Iн = 8А		QF1,
				ТУ16-644.002-83	02	QF2
		QS1		Рубильник пакетный ПВР2-16М32У3		QS1
				Н35 01		
		QF1		Выключатель автоматический ВА51-31-3У001003УХЛ4 Iн = 8А		QF1,
				ТУ16-644.002-83	02	QF2
		QS1		Рубильник пакетный ПВР2-16М32У3		QS1
				Н36 01		
		QF1		Выключатель автоматический ВА51-31-3У001003УХЛ4 Iн = 8А		QF1,
				ТУ16-644.002-83	02	QF2
		QS1		Рубильник пакетный ПВР2-16М32У3		QS1
				Н37 01		
		QF1		Выключатель автоматический ВА51-31-3У001003УХЛ4 Iн = 8А		QF1,
				ТУ16-644.002-83	02	QF2
		QS1		Рубильник пакетный ПВР2-16М32У3		QS1
				Н38 01		
		QF1		Выключатель автоматический ВА51-31-3У001003УХЛ4 Iн = 8А		QF1,
				ТУ16-644.002-83	02	QF2
		QS1		Рубильник пакетный ПВР2-16М32У3		QS1
				Н39 01		
		QF1		Выключатель автоматический ВА51-31-3У001003УХЛ4 Iн = 8А		QF1,
				ТУ16-644.002-83	02	QF2
		QS1		Рубильник пакетный ПВР2-16М32У3		QS1
				Н40 01		
		QF1		Выключатель автоматический ВА51-31-3У001003УХЛ4 Iн = 8А		QF1,
				ТУ16-644.002-83	02	QF2
		QS1		Рубильник пакетный ПВР2-16М32У3		QS1
				Н41 01		
		QF1		Выключатель автоматический ВА51-31-3У001003УХЛ4 Iн = 8А		QF1,
				ТУ16-644.002-83	02	QF2
		QS1		Рубильник пакетный ПВР2-16М32У3		QS1
				Н42 01		
		QF1		Выключатель автоматический ВА51-31-3У001003УХЛ4 Iн = 8А		QF1,
				ТУ16-644.002-83	02	QF2
		QS1		Рубильник пакетный ПВР2-16М32У3		QS1
				Н43 01		
		QF1		Выключатель автоматический ВА51-31-3У001003УХЛ4 Iн = 8А		QF1,
				ТУ16-644.002-83	02	QF2
		QS1		Рубильник пакетный ПВР2-16М32У3		QS1
				Н44 01		
		QF1		Выключатель автоматический ВА51-31-3У001003УХЛ4 Iн = 8А		QF1,
				ТУ16-644.002-83	02	QF2
		QS1		Рубильник пакетный ПВР2-16М32У3		QS1
				Н45 01		
		QF1		Выключатель автоматический ВА51-31-3У001003УХЛ4 Iн = 8А		QF1,
				ТУ16-644.002-83	02	QF2
		QS1		Рубильник пакетный ПВР2-16М32У3		QS1
				Н46 01		
		QF1		Выключатель автоматический ВА51-31-3У001003УХЛ4 Iн = 8А		QF1,
				ТУ16-644.002-83	02	QF2
		QS1		Рубильник пакетный ПВР2-16М32У3		QS1
				Н47 01		
		QF1		Выключатель автоматический ВА51-31-3У001003УХЛ4 Iн = 8А		QF1,
				ТУ16-644.002-83	02	QF2
		QS1		Рубильник пакетный ПВР2-16М32У3		QS1
				Н48 01		
		QF1		Выключатель автоматический ВА51-31-3У001003УХЛ4 Iн = 8А		QF1,
				ТУ16-644.002-83	02	QF2
		QS1		Рубильник пакетный ПВР2-16М32У3		QS1
				Н49 01		
		QF1		Выключатель автоматический ВА51-31-3У001003УХЛ4 Iн = 8А		QF1,
				ТУ16-644.002-83	02	QF2
		QS1		Рубильник пакетный ПВР2-16М32У3		QS1
				Н50 01		
		QF1		Выключатель автоматический ВА51-31-3У001003УХЛ4 Iн = 8А		QF1,
				ТУ16-644.002-83	02	QF2
		QS1		Рубильник пакетный ПВР2-16М32У3		QS1
				Н51 01		
		QF1		Выключатель автоматический ВА51-31-3У001003УХЛ4 Iн = 8А		QF1,
				ТУ16-644.002-83	02	QF2
		QS1		Рубильник пакетный ПВР2-16М32У3		QS1
				Н52 01		
		QF1		Выключатель автоматический ВА51-31-3У001003УХЛ4 Iн = 8А		QF1,
				ТУ16-644.002-83	02	QF2
		QS1		Рубильник пакетный ПВР2-16М32У3		QS1
				Н53 01		
		QF1		Выключатель автоматический ВА51-31-3У001003УХЛ4 Iн = 8А		QF1,
				ТУ16-644.002-83	02	QF2
		QS1		Рубильник пакетный ПВР2-16М32У3		QS1
				Н54 01		
		QF1		Выключатель автоматический ВА51-31-3У001003УХЛ4 Iн = 8А		QF1,
				ТУ16-644.002-83	02	QF2
		QS1		Рубильник пакетный ПВР2-16М32У3		QS1
				Н55 01		
		QF1		Выключатель автоматический ВА51-31-3У001003УХЛ4 Iн = 8А		QF1,
				ТУ16-644.002-83	02	QF2
		QS1		Рубильник пакетный ПВР2-16М32У3		QS1
				Н56 01		
		QF1		Выключатель автоматический ВА51-31-3У001003УХЛ4 Iн = 8А		QF1,
				ТУ16-644.002-83	02	QF2
		QS1		Рубильник пакетный ПВР2-16М32У3		QS1
				Н57 01		
		QF1		Выключатель автоматический ВА51-31-3У001003УХЛ4 Iн = 8А		QF1,
				ТУ16-644.002-83	02	QF2
		QS1		Рубильник пакетный ПВР2-16М32У3		QS1
				Н58 01		
		QF1		Выключатель автоматический ВА51-31-3У001003УХЛ4 Iн = 8А		QF1,
				ТУ16-644.002-83	02	QF2
		QS1		Рубильник пакетный ПВР2-16М32У3		QS1
				Н59 01		
		QF1		Выключатель автоматический ВА51-31-3У001003УХЛ4 Iн = 8А		QF1,
				ТУ16-644.002-83	02	QF2
		QS1		Рубильник пакетный ПВР2-16М32У3		QS1
				Н60 01		
		QF1		Выключатель автоматический ВА51-31-3У001003УХЛ4 Iн = 8А		QF1,
				ТУ16-644.002-83	02	QF2
		QS1		Рубильник пакетный ПВР2-16М32У3		QS1
				Н61 01		
		QF1		Выключатель автоматический ВА51-31-3У001003УХЛ4 Iн = 8А		QF1,
				ТУ16-644.002-83	02	QF2
		QS1		Рубильник пакетный ПВР2-16М32У3		QS1
				Н62 01		
		QF1		Выключатель автоматический ВА51-31-3У001003УХЛ4 Iн = 8А		QF1,
				ТУ16-644.002-83	02	QF2
		QS1		Рубильник пакетный ПВР2-16М32У3		QS1
				Н63 01		
		QF1		Выключатель автоматический ВА51-31-3У001003УХЛ4 Iн = 8А		QF1,
				ТУ16-644.002-83	02	QF2
		QS1		Рубильник пакетный ПВР2-16М32У3		QS1
				Н64 01		
		QF1		Выключатель автоматический ВА51-31-3У001003УХЛ4 Iн = 8А		QF1,
				ТУ16-644.002-83	02	QF2
		QS1		Рубильник пакетный ПВР2-16М32У3		QS1
				Н65 01		
		QF1		Выключатель автоматический ВА51-31-3У001003УХЛ4 Iн = 8А		QF1,
				ТУ16-644.002-83	02	QF2
		QS1		Рубильник пакетный ПВР2-16М32У3		QS1
				Н66 01		
		QF1		Выключатель автоматический ВА51-31-3У001003УХЛ4 Iн = 8А		QF1,
				ТУ16-644.002-83	02	QF2
		QS1		Рубильник пакетный ПВР2-16М32У3		QS1
				Н67 01		
		QF1		Выключатель автоматический ВА51-31-3У001003УХЛ4 Iн = 8А		QF1,
				ТУ16-644.002-83	02	QF2
		QS1		Рубильник пакетный ПВР2-16М32У3		QS1
				Н68 01		
		QF1		Выключатель автоматический ВА51-31-3У001003УХЛ4 Iн = 8А		QF1,
				ТУ16-644.002-83	02	QF2
		QS1		Рубильник пакетный ПВР2-16М32У3		QS1
				Н69 01		
		QF1		Выключатель автоматический ВА51-31-3У001003УХЛ4 Iн = 8А		QF1,
				ТУ16-644.002-83	02	QF2
		QS1		Рубильник пакетный ПВР2-16М32У3		QS1
				Н70 01		
		QF1		Выключатель автоматический ВА51-31-3У001003УХЛ4 Iн = 8А		QF1,
				ТУ16-644.002-83	02	QF2
		QS1		Рубильник пакетный ПВР2-16М32У3		QS1
				Н71 01		
		QF1		Выключатель автоматический ВА51-31-3У001003УХЛ4 Iн = 8А		QF1,
				ТУ16-644.002-83	02	QF2
		QS1		Рубильник пакетный ПВР2-16М32У3		QS1
				Н72 01		
		QF1		Выключатель автоматический ВА51-31-3У001003УХЛ4 Iн = 8А		QF1,
				ТУ16-644.002-83	02	QF2
		QS1		Рубильник пакетный ПВР2-16М32У3		QS1
				Н73 01		
		QF1		Выключатель автоматический ВА51-31-3У001003УХЛ4 Iн = 8А		QF1,
				ТУ16-644.002-83	02	QF2
		QS1		Рубильник пакетный ПВР2-16М32У3		QS1
				Н74 01		
		QF1		Выключатель автоматический ВА51-31-3У001003УХЛ4 Iн = 8А		QF1,
				ТУ16-644.002-83	02	QF2
		QS1		Рубильник пакетный ПВР2-16М32У3		QS1
				Н75 01		
		QF1		Выключатель автоматический ВА51-31-3У001003УХЛ4 Iн = 8А		QF1,
				ТУ16-644.002-83	02	QF2
		QS1		Рубильник пакетный ПВР2-16М32У3		QS1
				Н76 01		
		QF1		Выключатель автоматический ВА51-31-3У001003УХЛ4 Iн = 8А		QF1,
				ТУ16-644.002-83	02	QF2
		QS1		Рубильник пакетный ПВР2-16М32У3		QS1
				Н77 01		
		QF1		Выключатель автоматический ВА51-31-3У001003УХЛ4 Iн = 8А		QF1,
				ТУ16-644.002-83	02	QF2
		QS1		Рубильник пакетный ПВР2-16М32У3		QS1
				Н78 01		
		QF1		Выключатель автоматический ВА51-31-3У001003УХЛ4 Iн = 8А		QF1,
				ТУ16-644.002-83	02	QF2
		QS1		Рубильник пакетный ПВР2-16М32У3		QS1
				Н79 01		
		QF1		Выключатель автоматический ВА51-31-3У001003УХЛ4 Iн = 8А		QF1,
				ТУ16-644.002-83	02	QF2
		QS1		Рубильник пакетный ПВР2-16М32У3		QS1
				Н80 01		
		QF1		Выключатель автоматический ВА51-31-3У001003УХЛ4 Iн = 8А		QF1,
				ТУ16-644.002-83	02	QF2
		QS1		Рубильник пакетный ПВР2-16М32У3		QS1
				Н81 01		
		QF1		Выключатель автоматический ВА51-31-3У001003УХЛ4 Iн = 8А		QF1,
				ТУ16-644.002-83	02	QF2
		QS1		Рубильник пакетный ПВР2-16М32У3		QS1
				Н82 01		
		QF1		Выключатель автоматический ВА51-31-3У001003УХЛ4 Iн = 8А		QF1,
				ТУ16-644.002-83	02	QF2
		QS1		Рубильник пакетный ПВР2-16М32У3		QS1
				Н83 01		
		QF1		Выключатель автоматический ВА51-31-3У001003УХЛ4 Iн = 8А		QF1,
				ТУ16-644.002-83	02	QF2
		QS1		Рубильник пакетный ПВР2-16М32У3		QS1
				Н84 01		
		QF1		Выключатель автоматический ВА51-31-3У001003УХЛ4 Iн = 8А		QF1,
				ТУ16-644.002-83	02	QF2
		QS1		Рубильник пакетный ПВР2-16М32У3		QS1
				Н85 01		
		QF1		Выключатель автоматический ВА51-31-3У001003УХЛ4 Iн = 8А		QF1,
				ТУ16-644.002-83	02	QF2
		QS1		Рубильник пакетный ПВР2-16М32У3		QS1
				Н86 01		
		QF1		Выключатель автоматический ВА51-31-3У001003УХЛ4 Iн = 8А		QF1,
				ТУ16-644.002-83	02	QF2
		QS1		Рубильник пакетный ПВР2-16М32У3		QS1
				Н87 01		
		QF1		Выключатель автоматический ВА51-31-3У001003УХЛ4 Iн = 8А		QF1,
				ТУ16-644.002-83	02	QF2
		QS1		Рубильник пакетный ПВР2-16М32У3		QS1
				Н88 01		
		QF1		Выключатель автоматический ВА51-31-3У001003УХЛ4 Iн = 8А		QF1,
				ТУ16-644.002-83	02	QF2
		QS1		Рубильник пакетный ПВР2-16М32У3		QS1
				Н89 01		
		QF1		Выключатель автоматический ВА51-31-3У001003УХЛ4 Iн = 8А		QF1,
				ТУ16-644.002-83	02	QF2
		QS1		Рубильник пакетный ПВР2-16М32У3		QS1
				Н90 01		
		QF1		Выключатель автоматический ВА51-31-3У001003УХЛ4 Iн = 8А		QF1,
				ТУ16-644.002-83	02	QF2
		QS1		Рубильник пакетный ПВР2-16М32У3		QS1
				Н91 01		
		QF1		Выключатель автоматический ВА51-31-3У001003УХЛ4 Iн = 8А		QF1,
				ТУ16-644.002-83	02	QF2
		QS1		Рубильник пакетный ПВР2-16М32У3		QS1
				Н92 01		
		QF1		Выключатель автоматический ВА51-31-3У001003УХЛ4 Iн = 8А		QF1,
				ТУ16-644.002-83	02	QF2
		QS1		Рубильник пакетный ПВР2-16М32У3		QS1
				Н93 01		
		QF1		Выключатель автоматический ВА51-31-3У001003УХЛ4 Iн = 8А		QF1,
				ТУ16-644.002-83	02	QF2
		QS1		Рубильник пакетный ПВР2-16М32У3		QS1
				Н94 01		
		QF1		Выключатель автоматический ВА51-31-3У001003УХЛ4 Iн = 8А		QF1,
				ТУ16-644.002-83	02	QF2
		QS1		Рубильник пакетный ПВР2-16М32У3		QS1
				Н95 01		
		QF1		Выключатель автоматический ВА51-31-3У001003УХЛ4 Iн = 8А		QF1,
				ТУ16-644.002-83	02	QF2
		QS1		Рубильник пакетный ПВР2-16М32У3		QS1
				Н96 01		
		QF1		Выключатель автоматический ВА51-31-3У001003УХЛ4 Iн = 8А		QF1,
				ТУ16-644.002-83	02	QF2
		QS1		Рубильник пакетный ПВР2-16М32У3		QS1
				Н97 01		
		QF1		Выключатель автоматический ВА51-31-3У001003УХЛ4 Iн = 8А		QF1,
				ТУ16-644.002-83	02	QF2
		QS1		Рубильник пакетный ПВР2-16М32У3		QS1
				Н98 01		
		QF1		Выключатель автоматический ВА51-31-3У001003УХЛ4 Iн = 8А		QF1,
				ТУ16-644.002-83	02	QF2
		QS1		Рубильник пакетный ПВР2-16М32У3		QS1
				Н99 01		
		QF1		Выключатель автоматический ВА51-31-3У001003УХЛ4 Iн = 8А		QF1,
				ТУ16-644.002-83	02	QF2
		QS1		Рубильник пакетный ПВР2-16М32У3		QS1
				Н100 01		
		QF1		Выключатель автоматический ВА51-31-3У001003УХЛ4 Iн = 8А		QF1,
				ТУ16-644.002-83	02	QF2
		QS1		Рубильник пакетный ПВР2-16М32У3		QS1

Изм. Лист № докум. Подп. Дата

5.901-3.3-092000

Шкаф Ш1-2.2
Технические данные аппаратов

Литера | Лист | Листов
Масс сост
Рогач
Пред. проектирования

Копировал Формат А4

Формат	Зона	Поз.	Обозначение	Наименование	Кол.	Приме-чание
				Н51 01		
				Арматура светосигнальная ~220В		
				ТУ16-535.582-76		HL1, HL2
		08		АЕ4Ч02ЕУ3 красн.	01	HL1
		09		АЕ4Ч02ЕУ3 желт.	01	HL2
				Переключатель ТУ16-526.046-86		
		10		ПКУ3-12П-010БУ3	01	SA1
		11		ПКУ3-12С-500БУ3	02	SA2 SA4
		12		ПКУ3-12С-003БУ3	01	SA3
				Клеммник на 10 зажимов, 25А	05	X2..X7

Изм. Лист № докум. Подп. Дата

5.901-3.3-092000

Литера | Лист | Листов
Масс сост
Рогач
Пред. проектирования

Копировал Формат А4

Формат	Зона	Позиц. обозначение	Место надписи	Текст	Кол.	Длина	Высота	Толщина
		1	QF1	Товпинка	Насос 1	02		
		2	QF2	Тофе	Насос 2	02		
		3	HL1	—"—	Давление есть	01		
		4	HL2	—"—	Резерв в п.п.	01		
		5	HL3	—"—	Готовность	01		
		7	SA2	Около ключа	Откл. - С - ВКЛ	01		
		9	SA1	Около ключа	Авт. - Э - Ручн.	01		
		10	SA3, SA4	—"—	Рез - Э - Раз.	02		
				Товпинка	QF1	01		
				Тофе	KT1	01		
				—"—	KT2	01		
				—"—	KT3	01		
				—"—	KT4	01		
				—"—	KM1	01		
				—"—	KM2	01		
				—"—	FU1	01		
				—"—	FU2	01		
				—"—	K1	01		
				—"—	K2	01		
				—"—	K3	01		
				—"—	K4	01		
				—"—	K5	01		
				—"—	K6	01		
				—"—	K7	01		
				—"—	QF2	01		

Изм. Лист № докум. Подп. Дата

5.901-3.3-092002

Перечень надписей

Литера | Лист | Листов
Масс сост
Рогач
Пред. проектирования

Копировал Формат А4

Позиция	Обозначение	Наименование	Кол.	Примечание
		Документация		
	5.901-3.3 102 001	Шкаф ШВ-2.2 Общий вид		
	5.901-3.3-102 002	Перечень надписей		
	5.901-3.3-052 003	Схема электрических соединений		
		Н1 01		
01		Выключатель автоматический ВА51-31-3400/1030УХЛ3 Iн=20А,		QF1,
		ТУ16-641.002-83	02	QF2
02		Пускатель тепловой ПМЛ2200 04 ~220В Iн.э.=12.5А,		
		ТУ16-644.002-83.		
		Приставка ПКЛ-22 04		кт1,
		ТУ16-525 554-82.	02	кт2

5.901-3.3-102 000

Шкаф ШВ-2.2

Технические вопросы

Литера | Лист | Листов: 1 | 3

НИИТЭП ГОССТРОЙ СССР

Копировал | Формат А4

Позиция	Обозначение	Наименование	Кол.	Примечание
		Преобразователь		
		ПНТ012 пп. 6ст.		
		ВТ3-6У5 ~220В,		F3
		ТУ16-521.083-75	06	FU1
		Блок промежуточ-		
		ный ТУ16-523.622-82		K1, K3
04		тр-3Х-222У3-220В.	03	K4
05		тр-3Х-42У3-220В.	04	K5, K7
		Реле времени		
		ВЛ-55УХЛ4, ~220В,		KT3
		ТУ16-523.624	06	KT1
07		**Реле времени**		
		РЕВМ-35-122УХЛ4,		
		~220В,		KT4,
		ТУ16-647.038-86	02	KT2

5.901-3.3-102 000

Лист 2

Копировал | Формат А4

Позиция	Обозначение	Наименование	Кол.	Примечание
		Н5Т		
		Автоматы ВА [illegible]		
		Автоматы [illegible]		
		ТУ16 [illegible]		
		[illegible]		
		[illegible]		
		Выключатель		
		ТУ16-525.046-[illegible]		
		[illegible]	01	QF3
		[illegible]	02	QF4
		[illegible]	04	QF1

5.901-3.3-102 000

Лист 3

Копировал | Формат А4

Позиция	Обозначение	Текст	Кол.	Примечание
		Текст		
		Перечень надписей		
		Начало		
		Окончание рамки		
		Вверх		
		Вниз		
		Откл. - С - Вкл.		
		Вкл. - О - Откл.		
		Б - З - Ввод		
		Ввод		
		KT1	01	
		KT2	01	
		K3	01	
		K4	01	
		KT3	01	
		KT2	01	
		FU2	01	
		K1	01	
		K2	01	
		K3	01	
		K4	01	
		K5	01	
		K6	01	
		K7	01	
		QF2		

5.901-3.3-102002

Перечень надписей

Литера | Лист | Листов: 1 | 1

Копировал | Формат А4

Выпуск 3 Часть 2

Панель (Вид спереди)

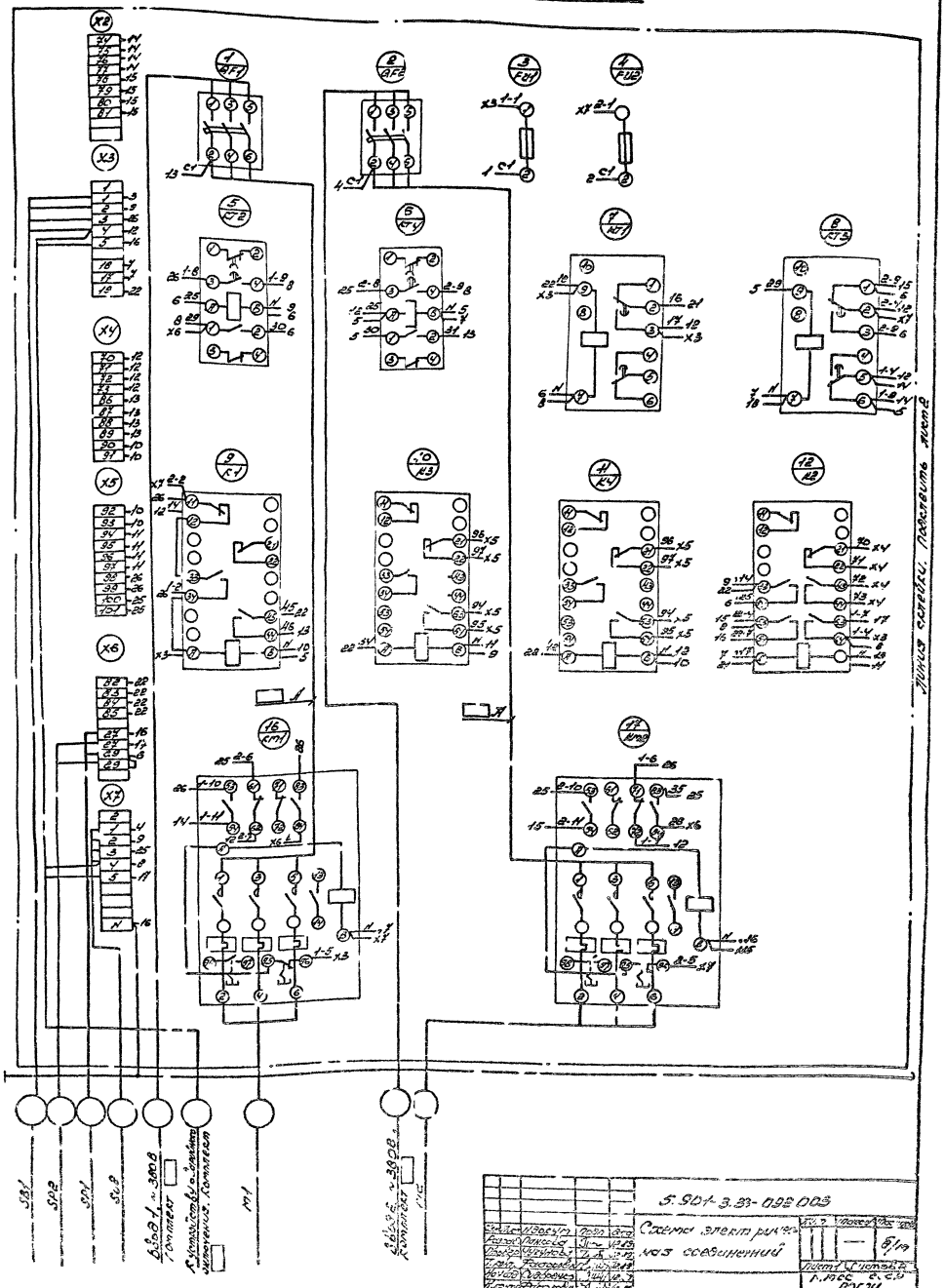

Линия склейки. Подставить лист 2

Сведен.	Изобр.	Подп.	Дата	5.901-3.33-092 003
Разраб.	Панова			Схема электрическая соединений
Пров.	Ивановский			
Нач. отд.	Рыбаков			
Н. отд.	Рыбаков			
Утв.				

Лист 1 Листов 2

Г. Мос. с.с.р. Рогли

Копиров. Лист 1

Панель (Вид спереди)

Дверь (Вид со стороны монтажа)

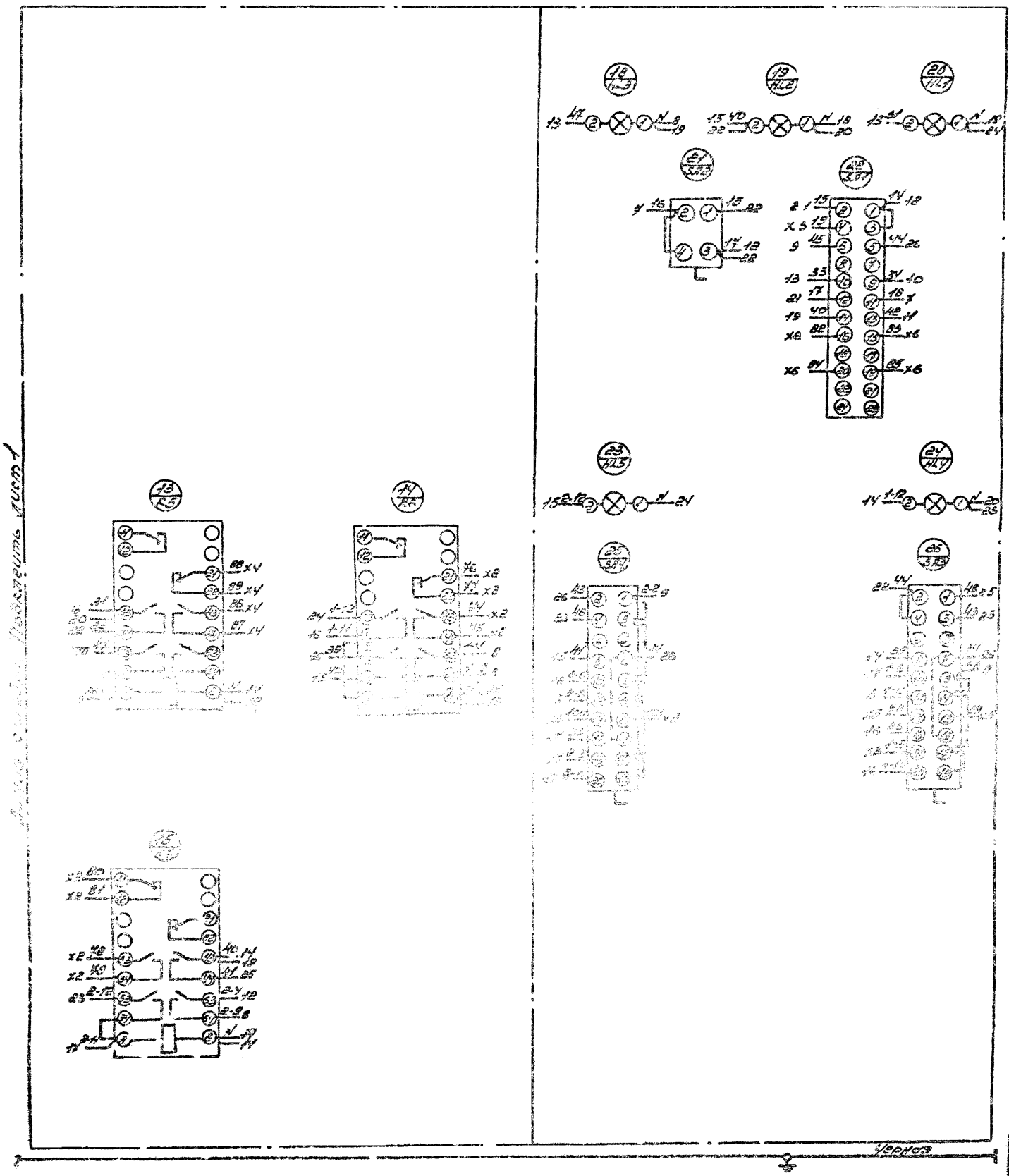

5.961-3.3-092003

Лист 2

Вид спереди
Двери не показаны

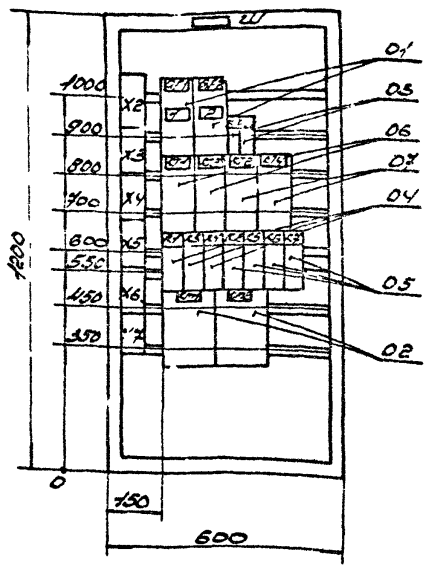

Двери шкафа
Вид спереди

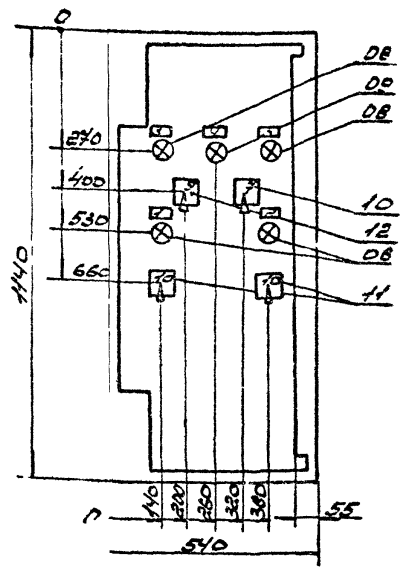

Глубина шкафа 350мм.

				5.901-3.3-112001		
Изм.	Кол.уч.	Лист	N док.	Подп.	Дата	
Разраб.		Ломкова				Шкаф Ш3-2.2 Общий вид
Провер.		Шухина				
Т.контр.		Скуратов				
Н.контр.		Добрынс				
Н.контр.		Федоров				
Утв.						

Лит.	Масса	Масштаб
	—	1:10

Лист Листов 1
ГПИИС СССР
Ленинград
Электромонтажный завод
Формат А3

Копировал

Инв.№ подл. | Подпись и дата | Взам.инв.№

Выпуск 3 Часть 2

5.901-3.3-122001

Вид спереди
Двери не показаны

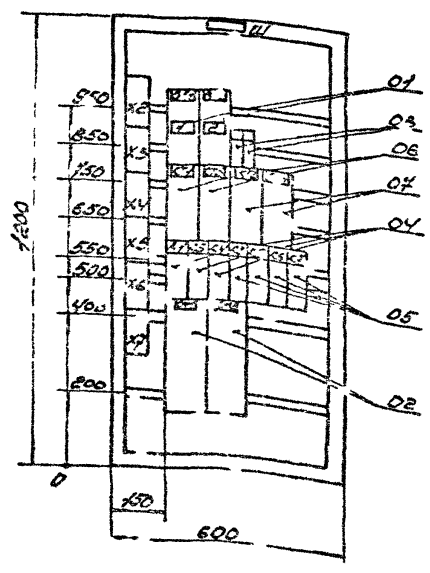

Двери шкафа
Вид спереди

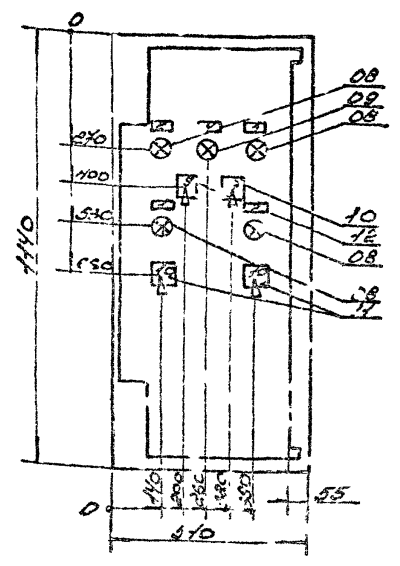

Глубина шкафа 350мм.

				5.901-3.3-122001		
Изм.	Кол.уч.	Лист	N док.	Подп.	Дата	
Разраб.		Ломкова				Шкаф Ш4-2.2 Общий вид
Провер.		Шухина				
Т.контр.		Скуратов				
Н.контр.		Добрынс				
Н.контр.		Федоров				
Утв.						

Лит.	Масса	Масштаб
	—	1:10

Лист Листов 1
ГПИИС СССР
Ленинград
Электромонтажный завод
Формат А3

Копировал

Инв.№ подл. | Подпись и дата | Взам.инв.№

Выпуск 3 Часть 2

Позиционное обозначение	Наименование	Кол.	Примечание
	Оборудование		
A1	Блок фильтровый ФБ-2-2		
A2	Блок питания БП-1		
	Кабели силовые		
W1	ВВГнг 4×2,5	3 м	
W2	ВВГнг 4×1,5	3 м	
	Кабели контрольные		
W3	КВВГнг 7×1,5	3 м	
W4	КВВГнг 4×1,5	3 м	
	Провода монтажные		
W5	ПВ1 0,5 красный	1 м	
W6	ПВ1 0,5 синий	1 м	
W7	ПВ1 0,5 белый	1 м	
W8	ПВ1 0,5 желтый	1 м	
W9	ПВ1 0,5 зеленый	1 м	
W10	ПВ1 0,5 черный	1 м	
W11	ПВ1 0,5 серый	1 м	
W12	ПВ1 0,5 оранжевый	1 м	
W13	ПВ1 0,5 голубой	1 м	
W14	ПВ1 0,5 розовый	1 м	
W15	ПВ1 0,5 фиолетовый	1 м	
W16	ПВ1 0,5 коричневый	1 м	
W17	ПВ1 0,5 белый с черной полосой	1 м	
W18	ПВ1 0,5 красный с черной полосой	1 м	
W19	ПВ1 0,5 синий с белой полосой	1 м	
W20	ПВ1 0,5 желтый с красной полосой	1 м	
W21	ПВ1 0,5 зеленый с белой полосой	1 м	
W22	ПВ1 0,5 черный с белой полосой	1 м	
W23	ПВ1 0,5 серый с красной полосой	1 м	
W24	ПВ1 0,5 оранжевый с черной полосой	1 м	
W25	ПВ1 0,5 голубой с красной полосой	1 м	
W26	ПВ1 0,5 розовый с белой полосой	1 м	
W27	ПВ1 0,5 фиолетовый с красной полосой	1 м	
W28	ПВ1 0,5 коричневый с белой полосой	1 м	
	Реле времени		
KT1	ВЛ-53У ХЛ4 ~220В,		
	ТУ16-523.604-82	02	
KT2	РВЛ-33-122У ХЛ4		
	~220В,		
	ТУ16-647.037-86	02	
	Реле промежуточное		
KL1	РЭК 78У 6-523.032.02		
	05-3У-3.282-43-220А,	03	
KL2	72-3У-УХЛ4 ~220В	04	
	Реле тепловое		
KK1	ВЛ-53У ХЛ4 ~220В,		
	ТУ16-523.604-82	02	
	Реле времени		
KT4	РВЛ-33-122У ХЛ4		
	~220В,		
	ТУ16-647.037-86	02	

5.901-3.3-112000

Схема ФБ-2-2 Принципиальная схема внутренних связей

Лит. | Масса | Масштаб

Копировал | Формат А4

Позиционное обозначение	Наименование	Кол.	Примечание
	Автоматические выключатели		
QF1	ВА51-31-3У20010020УХЛ3		
	Iн=80А,		
	ТУ16 644.002-83	02	
QF2	Выключатель модульный		
	ВМ10		
	Iн.э.=16А,		
	ТУ16-644.002-83.		
	Изготовитель ПО «Контактор» г. Ковров		
	ТУ16-523.524-82	02	
	Клеммники		
X1	Колодка клеммная		
	ТУ16-526.045-85		
	КЗИ-125-0/10У3	01	
	ОСУ8-12С-500У3	02	
	ПК4-12С-2025У3	4	
	Клеммник на 10 зажимов,		
	25А	06	X3-X4
	Розетка		
XS1	Розетка штепсельная ~220В		
	ТУ16-525.530-86		
	РШ2Э20ГУ3, 2 гнезда	04	
	РШ2Э20ГУ3, 3 гнезда	01	
	Прочие		
	Предохранитель		
	ТУ16-526.045-85		
FU1	ПРИ3-125-0,5У3	01	
FU2	ПСУ8-12С-500У3	02	
	ПК4-12С-2025У3	4	

5.901-3.3-112000

Схема ФБ-2-2 Перечень элементов

Лит. | Масса | Масштаб

Копировал | Формат А4

Поз. обозначение	Кол.	Наименование	Примечание
		Оборудование	
A1	1	Блок фильтровый ФБ-2-2	
A2	1	Блок питания БП-1	
		Автоматические выключатели	
QF1	1	ВА51-31-3У20010020УХЛ3	
QF2	2	ВМ10	
		Клеммники	
XT1	1	Колодка клеммная	
XT2	1	То же	
XT3	1	— " —	
XT4	1	— " —	
XT5	1	— " —	
XT6	1	— " —	
XT7	1	— " —	
XT8	1	— " —	
XT9	1	— " —	
XT10	1	— " —	
		Розетка	
XS1	1	Розетка штепсельная	
		Прочие	
	1	Предохранитель	
FU1	1	— " —	
FU2	1	— " —	
		Реле времени	
KT1	1	ВЛ-53У ХЛ4 ~220В,	
KT2	1	РВЛ-33-122У ХЛ4	
KT3	1	~220В,	
KT4	1	ТУ16-647.037-86	
		Реле промежуточное	
KL1	1	РЭК 78У 6-523.032.02	
KL2	1	05-3У-3.282-43-220А,	
KL3	1	72-3У-УХЛ4 ~220В	
		Реле тепловое	
KK1	1	ВЛ-53У ХЛ4 ~220В,	
KK2	1	ТУ16-523.604-82	

5.901-3.3-112000

Схема ФБ-2-2 Перечень элементов

Лит. | Масса | Масштаб

Копировал | Формат А4

Формат	Зона	Поз.	Обозначение	Наименование	Кол.	Примеч.
				Документация		
А3			5.901-3.3-122001	Шкаф ШЧ-2.2. Общий вид.		
А4			5.901-3.3-122002	Перечень надписей		
А3			5.901-3.3-122003	Схема электрическая соединений		
				Н1 01		
		01		Выключатель автоматический ВА51-31-340010030УХЛ3 Iн=40А,		QF1,
				ТУ16-641.002-83.	02	QF2
		02		Пускатель магнитный ПМА-3202-УХЛ4В, ~220В, (2з+2р); 32А,		КМ1,
				ТУ16-644.005-84	02	КМ2

5.901-3.3-122000

Изм.	Лист	N докум.	Подп.	Дата
Разраб.		Панкова		12.89
Пров.		Чугунова		12.89
Нач.отд.		Сидоренко		12.89
Н.контр.		Факторович		12.89
Утв.				

Шкаф ШЧ-2.2 Технические данные аппаратов

Литер | Лист 1 | Листов 3

МПСС СССР РОГПИ Проектпромвентиляция

Формат А4

Формат	Зона	Поз.	Обозначение	Наименование	Кол.	Примеч.
		03		Предохранитель ППТ10У3, пл. вст. ВТФ-6.У3, ~220В,		FU1,
				ТУ16-521.037-75	02	FU2
				Реле промежуточное, ТУ16-523.622-82		К1, К3,
		04		ПЭ-37-222У3, ~220В,	03	К4
		05		ПЭ-37-424У3, ~220В,	04	К2, К5...К7
		06		Реле времени ЗЛ-55У ХЛ4, ~220В,		КТ3,
				ТУ16-523.624	02	КТ1
		07		Реле времени РКВ11-33-122УХЛ4, ~220 В,		КТ4,
				ТУ16.647.037-86	02	КТ2

5.901-3.3-122000

Лист 2

Формат А4

Формат	Зона	Поз.	Обозначение	Наименование	Кол.	Примеч.
				Н51 01		
				Арматура светосигнальная, ~220В		
				ТУ16-535.582-76		HL1,
		08		АЕ32322Н2, зелен.	04	HL3+HL5
		09		АЕ32422Н3, жилт.	01	HL2
				Переключатель ТУ16-526.046-86		
		10		ПКУ3-12А-0108У3	01	SA2
		11		ПКУ3-12С-5008У3	02	SA3, SA4
		12		ПКУ3-12С-0025У3	01	SA1
				Глеммник на 10 зажимов 25А		

5.901-3.3-122000

Лист 3

Панел.	Строка	Надпись	Позиц. обозначен.	Место надписи	Текст	Кол.	Вид шрифта	Заготовка
		1	QF1	Табличка	Насос 1	02		
		2	QF2	То же	Насос 2	02		
		3	HL1	—"—	Давление есть	01		
		4	HL2	—"—	Резерв вкл.	01		
		5	HL3	—"—	Готовность	01		
		7	SA2	Фланец ключа	Откл - 0 - Вкл	01		
		9	SA1	Фланец ключа	Авт - 0 - Мест	01		
		10	SA3, SA4	—"—	Арез 0 - Араб.	02		
				Табличка	QF1			
				То же	КТ1	01		
				—"—	КТ2	01		
				—"—	КТ3	01		
				—"—	КТ4	01		
				—"—	1КМ	01		
				—"—	2КМ	01		
				—"—	1FU	01		
				—"—	2FU	01		
				—"—	К1	01		
				—"—	К2	01		
				—"—	К3	01		
				—"—	К4	01		
				—"—	К5	01		
				—"—	К6	01		
				—"—	К7	01		
				—"—	QF2			

5.901-3.3-122002

Перечень надписей

Литер | Лист 1 | Листов 1

МПСС СССР РОГПИ Проектпромвентиляция

Формат А4

Копиров. [illegible]

Панель (вид спереди)

Инв.№ подл. | Подпись и дата | Взам.инв.№

Линии связей. Поз.№№ 1...16

| | | |

Выпуск 3 Часть 2

Панель

Дверь (Вид со стороны монтажа)

Линия сглейки Подключить лист 1

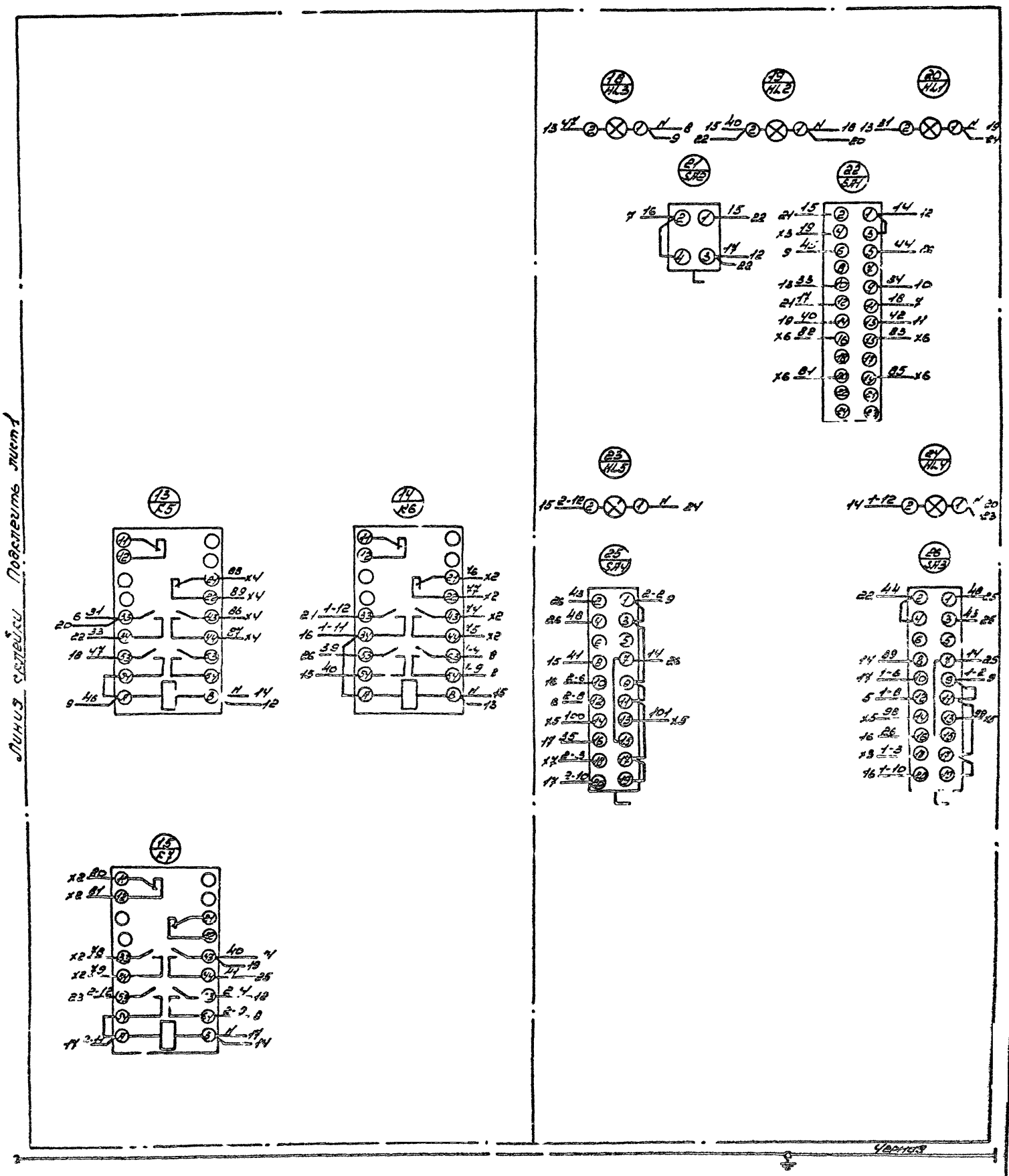

5.901-3.3-142001

Вид спереди
Двери не показаны

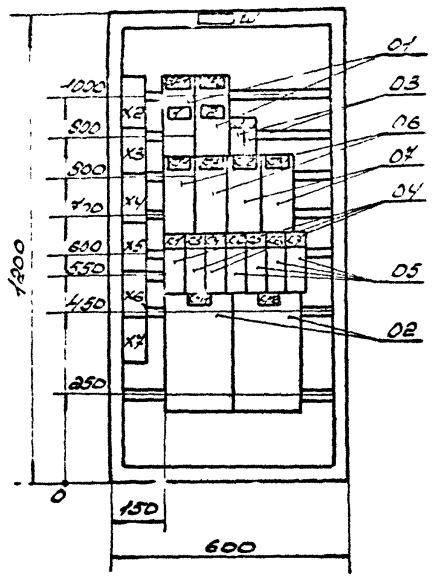

Двери шкафа
Вид спереди

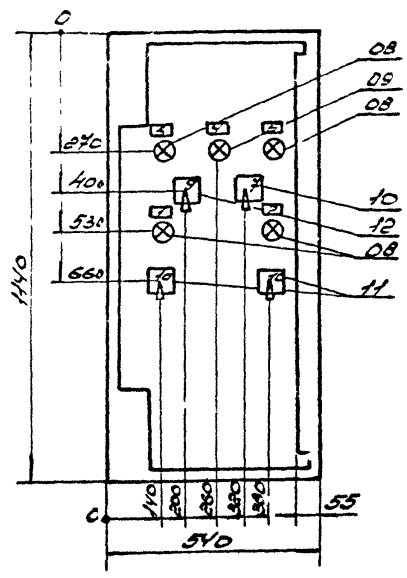

Глубина шкафа 350 мм.

Изм.	Лист	Н. Докум	Подп.	Дата	5.901-3.3-162001		
Разраб.		Панкова		12.89	Шкаф Ш5-2.2 Общий вид	Лит.	Масса	Масштаб
Провер.		Чугунова		12.89			—	1:10
Т. контр.		Факторович		12.89		Лист 1	Листов 1
Нач. отд.		Сидоренко		12.89		МТСС СССР РОГПИ Проектпромвентиляция	
Н. контр.		Факторович		12.89			
Утв.						Формат А3	

5.901-3.3-142001

Вид спереди
Двери не показаны

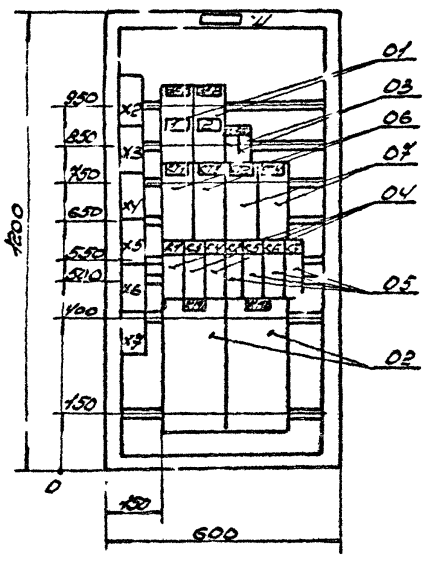

Двери шкафа
Вид спереди

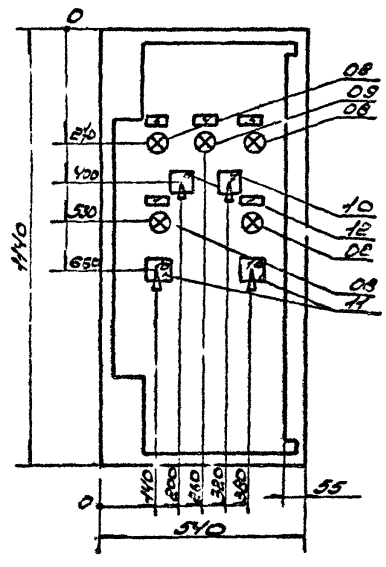

Глубина шкафа 350 мм.

Изм.	Лист	Н. Докум	Подп.	Дата	5.901-3.3-142 001		
Разраб.		Панкова		12.89	Шкаф Ш6-2.2 Общий вид	Лит.	Масса	Масштаб
Провер.		Чугунова		12.89			—	1:10
Т. контр.		Факторович		12.89		Лист 1	Листов 1
Нач. отд.		Сидоренко		12.89		МТСС СССР РОГПИ Проектпромвентиляция	
Н. контр.		Факторович		12.89			
Утв.						Формат А3	

Позиция	Обозначение	Наименование	Кол.	Примечание
		Документация		
	5.901-3.3-162001	Шкаф Ш5-2.2. Общий вид.		
	5.901-3.3-162002	Перечень надписей		
	5.901-3.3-122003	Схема электрическая соединений		
		Н1 01		
	К1	Выключатель автоматический ВА51-31-3400Л0300УХЛ3 Iн=80А,		QF1,
		ТУ16-641.002-83	02	QF2
	02	Пускатель магнитный ПМА-4202УХЛ4В220В, (2з+2р), 63А,		КМ1,
		ТУ16-644.005-84	02	КМ2

5.901-3.3-162000

Шкаф Ш5-2.2 | Литер | Лист 1 | Листов 3

Технические данные аппаратов

МПСС СЗЭР РОГПУ Проектный институт

Формат А4

Позиция	Обозначение	Наименование	Кол.	Примечание
	05	Предохранитель ПРТ10 УЗ, пл. Вст.		
		ВТФ-6УЗ, ~220В		FU1,
		ТУ16-521.037-75	02	FU2
		Реле промежуточное, ТУ16-523.622-82		КТ1, КТ3
	04	ПЭ-37-22УЗ~220В.	03	КУ
	05	ПЭ-37-42УЗ~220В.	04	КТ2, КТ5...КТ7
	06	Реле времени ВЛ-55УХЛ4, ~220В,		КТ3,
		ТУ16-523.624	02	КТ1
	07	Реле времени РКВ1У-33-1224УХЛ4, ~220В,		КТ4,
		ТУ16-647.037-85	02	КТ2

5.901-3.3-162000

Лист 2

Формат А4

Позиция	Обозначение	Наименование	Кол.	Примечание
		Н51 01		
		Арматура светосигнальная ~220В		
		ТУ16-535.562-76		
	08	АЕ2322ЕУ3, зелен.	04	HL3, HL4
	09	АЕ2242ЕУ3, желт.	01	HL2
		Переключатель		
		ТУ16-526.046-86		
		ПКУ3-12Я-0108У3	01	
	10	ПКУ3-12С-5008У3	01	SA2
	11	ПКУ3-12С-5008У3	02	SA3, SA4
	12	ПКУ3-12С-0025У3	01	SA1
		Клеммник на 10 зажимов, 25А	06	X2...X7

5.901-3.3-162000

Скопировал

Формат А4

Позиция	Позиция по схеме	Надпись	Текст по надписи	Текст	Кол.	Для заказа	Завод-изготовитель
	1	1QF	Табличка	Насос 1	02		
	2	2QF	То же	Насос 2	02		
	3	HL1	— " —	Давление есть	01		
	4	HL2	— " —	Резерв вст.	01		
	5	HL3	— " —	Готовность	01		
	7	SA2	Средняя ключа	Откл - О - Вкл	01		
	9	SA1	Средняя ключа	Авт - О - Ручн	01		
	10	SA3, SA4	— " —	Врез - О - Я раб.	02		
			Табличка	QF1	01		
			То же	KT1	01		
			— " —	KT2	01		
			— " —	KT3	01		
			— " —	KT4	01		
			— " —	1KM	01		
			— " —	2KM	01		
			— " —	1FU	01		
			— " —	2FU	01		
			— " —	K1	01		
			— " —	K2	01		
			— " —	K3	01		
			— " —	K4	01		
			— " —	K5	01		
			— " —	K6	01		
			— " —	K7	01		
			— " —	QF2	01		

5.901-3.3-162002

Перечень надписей

Лист 1 | Листов 1

МПСС СЗЭР РОГПУ Проектный институт

Копировал

Формат А4

Поз.	Обозначение	Наименование	Кол.	Примеч.
		Документация		
	5.901-3.3-142001	Шкафы Б-Б.2 Общий вид.		
	5.901-3.3-142002	Перечень элементов		
	5.901-3.3-142003	Схема электрических соединений		
		Аппаратура		
		НЛ1 01		
01		Выключатель автоматический ВА51-31-3У001003ФУХЛ3 Iн=100А,		QF1
		ТУ16-644.003-83.	02	QF2
02		Пускатель магнитный ПМА-5203УХЛ4В-220В (23+2р) 80А		КМ1
		ТУ16-644.005-84	02	КМ2
		НЗ1 01		
		Арматура светосигнальная ~220В,		
		ТУ16-535.582-76		HL1
08		АЕ3232214У3 зелен.	01	HL3
09		АЕ3242214У3 желт.	01	HL2
		Переключатель		
		ТУ16-526.046-86	01	SA3
10		ПКУ3-12А-0108У3	02	SA3, SA4
11		ПКУ3-12С-00259У3	01	SA1
12		Клеммник на 10 зажимов, 25А	06	X2, X4

5.901-3.3-142000

Шкаф ШБ-2.2 Технические данные аппаратов

Лит. | Лист 1 | Листов 3

ММСС СССР РОПИ Проектмонтажавтоматика

Формат А4

Поз.	Обозначение	Наименование	Кол.	Примеч.
		Прочие изделия		
01		Предохранитель НПТ60-6А		
		ВПТ1003 НТ 6А		
		ВТ-6У3 ~220В,		FU1,
		ТУ16-524.037-75	02	FU2
		Реле промежуточное ТУ16-523.625.80,		КЧ, К3,
03		РЭ-34-222У3-220В	03	К4
05		РЭ-34-424У3-220В	04	К2, К5, К6
06		Реле времени ВЛ-55УХЛ4 ~220В,		КТ3,
		ТУ16-523.624	02	КТ4
07		Реле времени РСВЧ-38-1022УХЛ4 ~220В,		КТ4,
		ТУ16-647.034-86	02	КТ2

5.901-3.3-142000

Формат А4

Поз.	Обозначение	Наименование	Кол.	Примеч.
		НЗ1 01		
		Арматура светосигнальная ~220В,		
		ТУ16-535.582-76		HL1
08		АЕ3232214У3 зелен.	01	HL3
09		АЕ3242214У3 желт.	01	HL2
		Переключатель		
		ТУ16-526.046-86	01	SA3
10		ПКУ3-12А-0108У3	02	SA3, SA4
11		ПКУ3-12С-00259У3	01	SA1
12		Клеммник на 10 зажимов, 25А	06	X2, X4

5.901-3.3-142000

Лист 3

Формат А4

Поз.	Обозначение	Место надписи	Текст	Кол.
1	QF1	Табличка	Насос 1	02
2	QF2	То же	Насос 2	02
3	HL1	— " —	Давление есть	01
4	HL2	— " —	Резерв б/к.	01
5	HL3	— " —	Сеть вносить	01
7	SA2	Рядом с ручным ключом	Откл. - О - в/к.	01
9	SA1	Рядом с ручным ключом	Авт. - О - Тест.	01
10	SA3, SA4	— " —	Рез - О - Раб.	02
		Табличка	QF1	01
		То же	КТ1	01
		— " —	КТ2	01
		— " —	КТ3	01
		— " —	КТ4	01
		— " —	1КМ	01
		— " —	2КМ	01
		— " —	1FU	01
		— " —	2FU	01
		— " —	К1	01
		— " —	К2	01
		— " —	К3	01
		— " —	К4	01
		— " —	К5	01
		— " —	К6	01
		— " —	К7	01
		— " —	QF2	01

5.901-3.3-142002

Перечень надписей

Лит. | Лист | Листов

ММСС СССР РОПИ Проектмонтажавтоматика

Формат А4

5.901-3.3-093001

Вид спереди
Двери не показаны

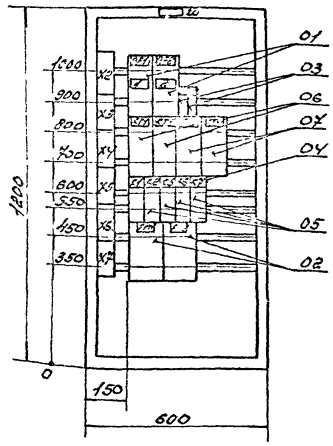

Двери шкафа
Вид спереди

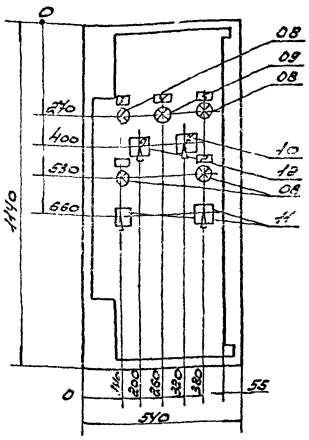

глубина шкафа 350 мм.

Нач.отд.	Вакуум			5.901-3.3-093001			
Разраб.	Панкова			Шкаф Ш1-2.3 (Ш1-2.5) Общий вид.	Лит.	Масса	Масштаб
Пров.	Чугунов					—	1:10
Т.контр.	Федорович				Лист	Листов 1	
Н.отд.	Чубарев				Минмонтажспецстрой СССР ГОСПИ Проектно-технологическое бюро №13		
Н.контр.	Федорович						
Утв.							

5.901-3.3-103001

Вид спереди
Двери не показаны

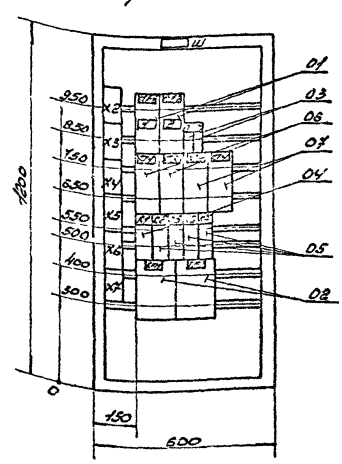

Двери шкафа
Вид спереди

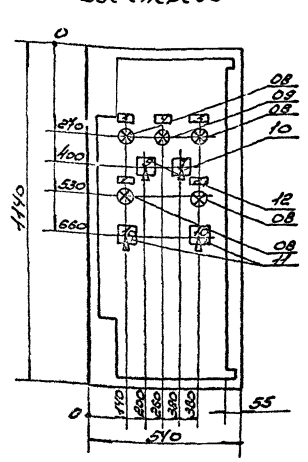

глубина шкафа 350 мм.

Нач.отд.	Вакуум			5.901-3.3-103001			
Разраб.	Панкова			Шкаф Ш2-2.3 (Ш2-2.5) Общий вид	Лит.	Масса	Масштаб
Пров.	Чугунов					—	1:10
Т.контр.	Федорович				Лист	Листов 1	
Н.отд.	Чубарев				Минмонтажспецстрой СССР ГОСПИ Проектно-технологическое бюро №13		
Н.контр.	Федорович						
Утв.							

Копировал

Инв.№ подл. | Подпись и дата | Взам.инв.№ | Инв.№ дубл. | Подпись и дата

Обозначение	Наименование	Кол.	Приме-чание
	Документация		
5.901-3.3-093001	Шкаф ш1-2.3(ш1-2.5) Общий вид.		
5.901-3.3-093002	Перечень надписей.		
5.901-3.3-093003	Схема электрических соединений.		
	Н1 01		
	Выключатель автоматический ВА51-31-3У0Г00Д0УХЛ3		
	$I_н$ = 8 А,		QF1,
	ТУ16-641 002-83	02	QF2
	Пускатель магнитный ПМЛ1200 0УЗ, ~220В.		
	$I_н.э.$ = 6А,		
	ТУ16-644 004-83,		
	Приставка ПКЛ-22 04,		КМ1,
	ТУ16-523.559-82	02	КМ2

5.901-3.3-093000

Шкаф Ш1-2.3 (ш1-2.5) Технические данные аппаратов

Масса Масштаб

Ростовский Промстройпроект

Формат А4

Обозначение	Наименование	Кол.	Приме-чание
	Н51 01		
	Арматура светосигнальная, ~220В		
	ТУ16-535.582-76		HL1,
03	АЕ3232Г1У2, зелен.	01	HL3, HL5
09	АЕ3242Г1У3, желт.	01	HL2
	Переключатель		
10	ТУ16-588.046-86,		
11	ПКУ3-12П-0108У3	01	SA2
12	ПКУ3-12С-5008У3	02	SA3, SA4,
	ПКУ3-12С-0085У3	01	SA1
	Клеммник на 10 зажимов, 25А	06	X2...X7

5.901-3.3-093000

Ростовский Промстройпроект

Формат А4

Обозначение	Наименование	Кол.	Приме-чание
	Преобразователь плотности пл. вст.		
	ВТФ-6У3 ~220В,		FU2,
	ТУ16-524.037-75.	02	FU1
	Реле промежуточное ТУ16-523.662-82		
04	РЭ-37-8220У3 ~220В.	01	K1
05	РЭ-37-4204У3 ~220В	04	K2, K5...K7
06	Реле времени ВЛ-55УХЛ4 ~220В,		KT3,
	ТУ16-523.624	02	KT1
07	Реле времени РКАМ-33-1220.04 ~220В,		KT4,
	ТУ16.647.033-86	02	KT2

5.901-3.3-093000

Формат А4

Позиция	Строка	Колонка	Позиция обозначения	Место надписи	Текст	Кол.	Код
		1	QF1	Табличка	Насос 1	02	
		2	QF2	Табличка	Насос 2	02	
		3	HL1	—"—	Отключение есть	01	
		4	HL2	—"—	Резерв вкл.	01	
		5	HL3	—"—	Готовность	01	
		7	SA2	Возле ручки ключа	Отс.п. - 0 - Вкл.	01	
		9	SA1	Возле ручки ключа	Авт. - 0 - Тест.	01	
		10	SA3, SA4	—"—	Дрез - 0 - Дроб.	02	
				Табличка	QF1	01	
				Табличка	KT1	01	
				—"—	KT2	01	
				—"—	KT3	01	
				—"—	KT4	01	
				—"—	KM1	01	
				—"—	KM2	01	
				—"—	FU1	01	
				—"—	FU2	01	
				—"—	K1	01	
				—"—	K2	01	
				—"—	K5	01	
				—"—	K6	01	
				—"—	K7	01	
				—"—	QF2	01	

5.901-3.3-093002

Перечень надписей

Масса Масштаб

Ростовский Промстройпроект

Формат А4

Выпуск 3 Часть 2

Поз.	Обозначение	Наименование	Кол.	Примечание
		Документация		
	5.901-3.3-103001	Шкафы Ш2-2.3(Ш2-2.5). Общий вид.		
	5.901-3.3-103002	Перечень наборов.		
	5.901-3.3-093003	Схема электрических соединений.		
		Н1 01		
01		Выключатель автоматический ВА51-31-3400-10000-УЗ, Iн=80А, ТУ16-641.002-83	02	QF1, QF2
02		Пускатель тепловой ПМЛ2200 0,4В, ~220В Iн.э=12.5А, ТУ16-644.002-83. Приставка ПКЛ-22 04 ТУ16-522.554-82	02	КМ1, КМ2

5.901-3.3-103000

Шкафы Ш2-2.3(Ш2-2.5). Технические данные элементов.

Литера | Лист 1 | Листов 3

ТПМСС СССР Госпи

Электромонтажный чертеж

Копировал | Формат А4

Поз.	Обозначение	Наименование	Кол.	Примечание
		Предохранитель ПТ-10УЗ, пл. Вст. ВТФ-6УЗ ~220В, ТУ16-521.037-75.	02	FU2, FU1
		Реле промежуточное ТУ16-523.622-82		
04		РЭ-37-222УЗ ~220В.	01	К1
05		РЭ-37-42УЗ-220В.	04	К2, К5...К7
06		Реле времени ЭВ-53УХЛ4 ~220В, ТУ16-523.624	02	КТ3, КТ1
07		Реле времени РКВ11-33-1222ХЛ4 ~220В, ТУ16-647.037-86	02	КТ4, КТ2

5.901-3.3-103000

Лист 2

Электромонтажный чертеж

Копировал | Формат А4

Поз.	Обозначение	Наименование	Кол.	Примечание
		Н51 01		
		Арматура светосигнальная ~220В, ТУ16-535.562-Ж,		HL1, HL3, HL5
08		АЕ3232221УЗ зелен.	04	
09		АЕ3232221УЗ желт.	01	HL2
		Переключ. зел. ТУ10-526.046-86,		
10		ПКУ3-12П-0108УЗ	01	SA2, SA3
11		ПКУ3-18С-5006УЗ	02	SA4
12		ПКУ3-12С-0085УЗ	01	SA1
		Счетчик на 10.30А, 1 шт. 25А	06	Х2...Х7

5.901-3.3-103000

Лист 3

Электромонтажный чертеж

Копировал | Формат А4

Позиция	Обозначение по схеме	Место установки	Текст	Кол.	Доп. указания	Код поставки
1	QF1	Тележка	Насос 1	02		
2	QF2	То же	Насос 2	02		
3	HL1	— " —	Давление есть	01		
4	HL2	— " —	Резерв вкл.	01		
5	HL3	— " —	Загазованность	01		
6	SA2	Отдельно	Отп. - О - Вкл.	01		
7	SA1	Отдельно	Авт. - О - Ист.	01		
10	SA5 SA4	— " —	Рез. - С - Раб.	02		
		Тележка	QF1	01		
		То же	КТ1	01		
		— " —	КТ2	01		
		— " —	КТ3	01		
		— " —	К4	01		
		— " —	К5	01		
		— " —	КМ2	01		
		— " —	FU1	01		
		— " —	FU2	01		
		— " —	К1	01		
		— " —	К2	01		
		— " —	К5	01		
		— " —	К6	01		
		— " —	К7	01		
		— " —	QF2	01		

5.901-3.3-103002

Перечень наборов

Литера | Лист 1 | Листов 1

ТПМСС СССР Госпи

Электромонтажный чертеж

Копировал | Формат А4

Выпуск 3 Час.пк2

Панель (вид спереди)

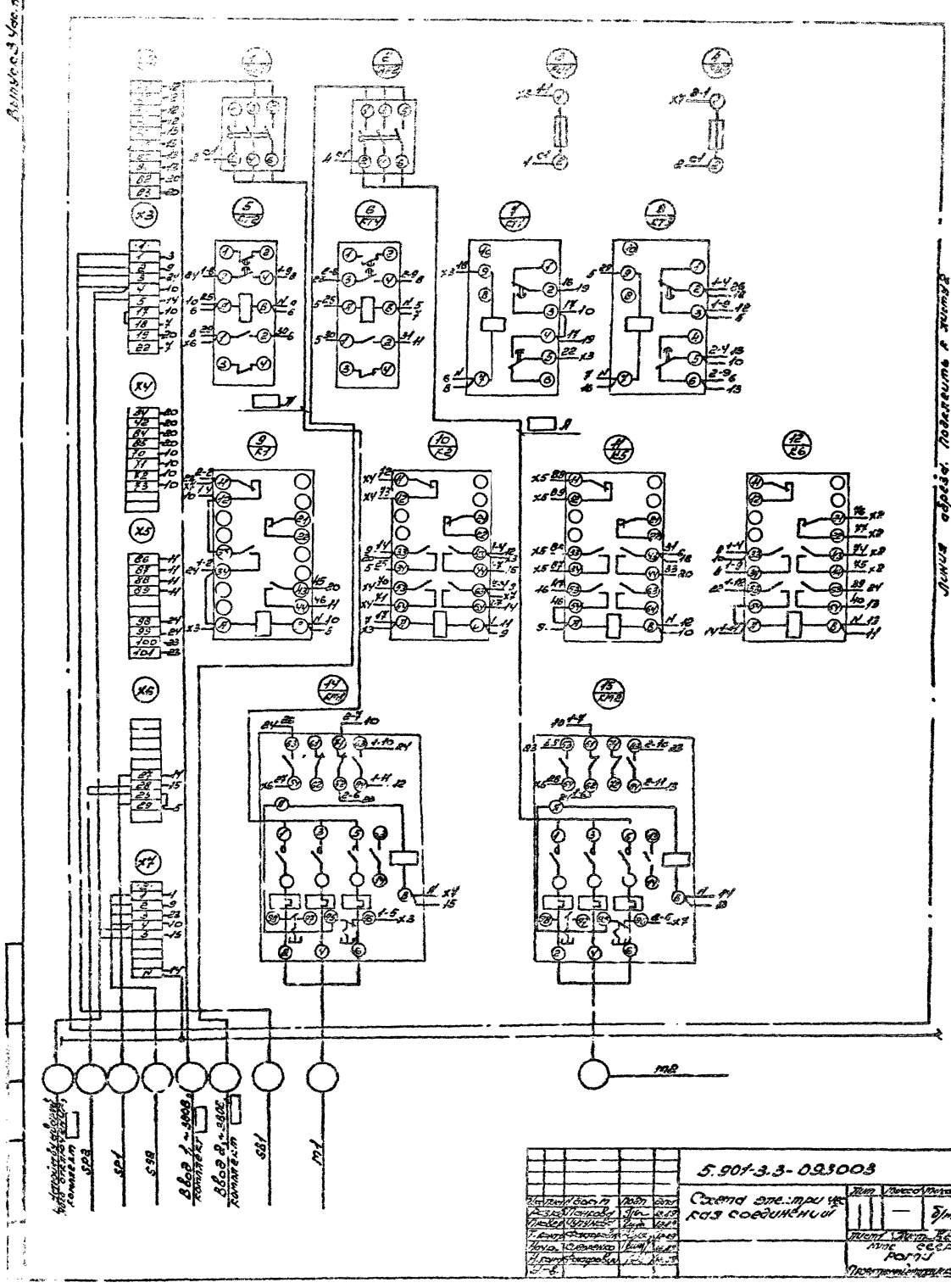

Изм.	Лист	Докум.	Подп.	Дата	5.901-3.3-093003
Разраб.	Панкова				Схема электрическая соединений
Пров.	Чугунова				
Т. контр.	Федорович				
Нач.	Смирнова				
Н. контр.	Федорович				
Утв.					

Лит.	Масса	Масштаб
	—	б/м

Лист | Листов 1 | Листов 2

Инж. сеер РОГПУ

Представительство

5.904-3.3-093003

Выпуск 3 Часть 2

Панель (Вид спереди)

Дверь (Вид со стороны монтажа)

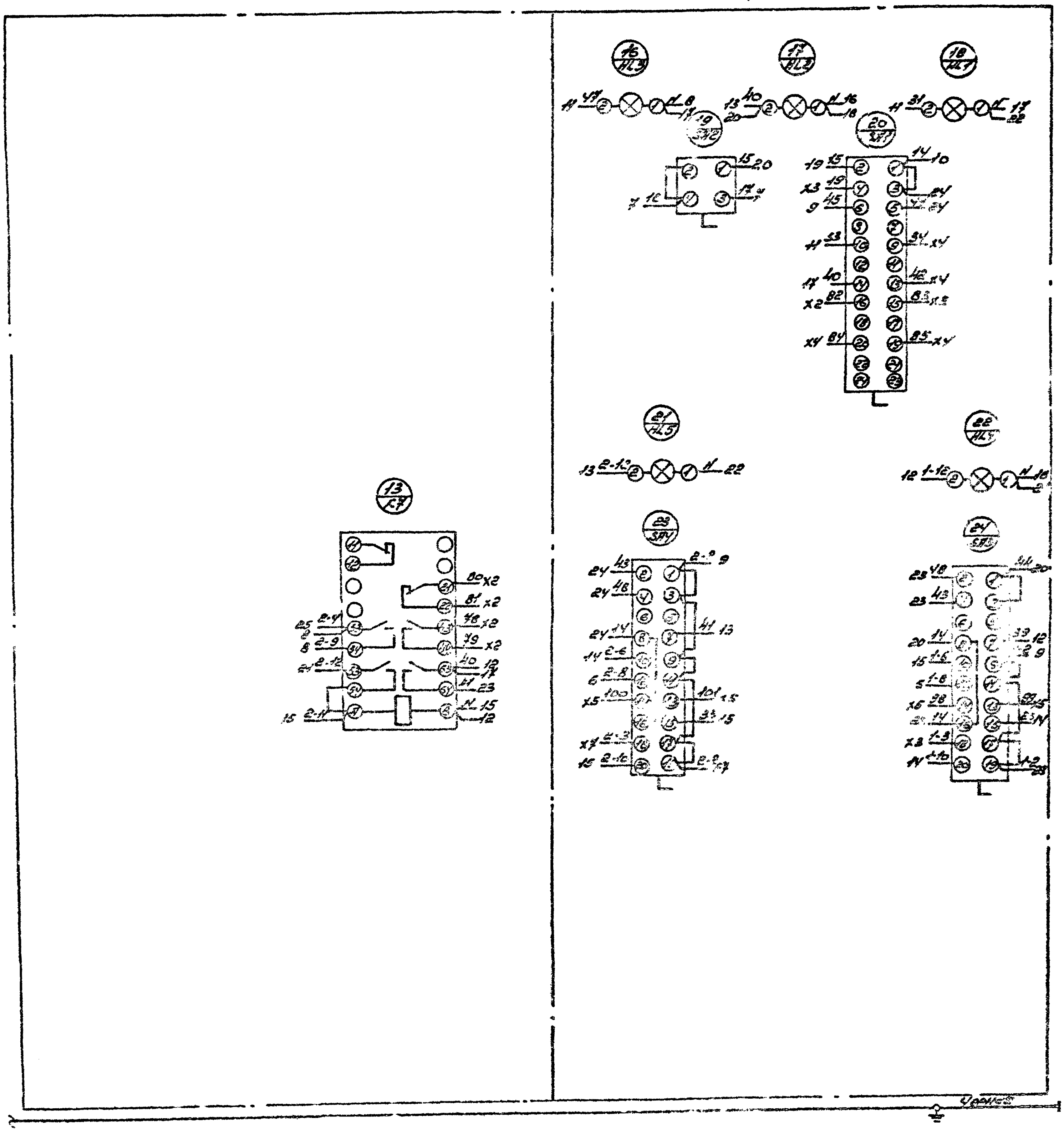

5.901-3.3-113001

Вид спереди
Двери не показаны

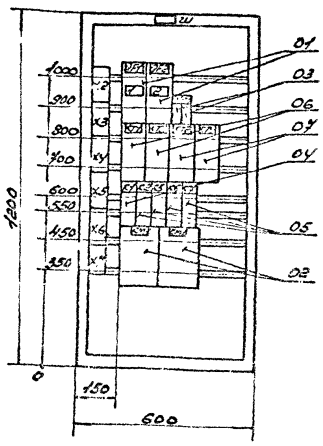

Двери шкафа
Вид спереди

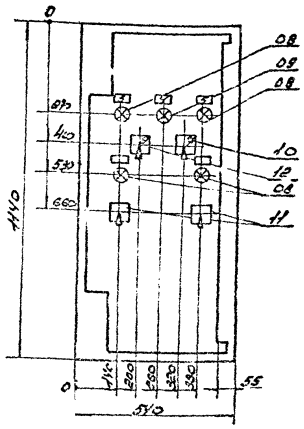

глубина шкафа 350 мм

| | | |

Поз.	Обозначение	Наименование	Кол.	Приме-чание
		Документация		
А4	5.901-3.3-113001	Шкаф Ш3-2.3 (Ш3-2.5) Общий вид		
	5.901-3.3-113002	Перечень надписей		
	5.901-3.5-093003	Схема электрических соединений		
		Аппараты		
		Выключатель автоматический		
		ВА51-31-3У3 ~ 380В,		
		Iн=20А		QF1,
		ТУ16-644.002-83	02	QF2
		Пускатель магнитный		
		ПМ12200 0У4 ~ 220В,		
		Iн.э.=12А		
		ТУ16-644.002-83,		
		Приставка ПКП-22 0У4,		KM1,
		ТУ16-523.554-86	02	KM2

5.901-3.3-113000

Ш.контр. Гл.инж.проекта Нач.отд. Гл.спец. Разраб. Пров. Н.контр. Утв.

Шкаф Ш3-2.3 (Ш3-2.5)

Техническое оснащение аппаратов

Лит. Б | Масса | Масштаб

Лит. 1 | Лист 1 | Листов 3

Гипрокоммунэнергосельстрой

Формат А1

Поз.	Обозначение	Наименование	Кол.	Приме-чание
	03	Преобразователь		
		частоты, пр. вст.		
		В.Ф...6У3 ~ 220В		FU1,
		ТУ16-524.039-85	02	FU2
		Реле промежуточное		
		ТУ16-523.622-82		
	04	РЭ-34-222У3 220В	01	K1
	05	РЭ-34-1221У3 220В	04	K5, K6, K7
	06	Реле времени		
		ВЛ-55У4.ТУ4 ~ 220В		KT3,
		ТУ16-523.624	02	KT1
	07	Реле времени		
		РКС811-33-122У4.ТУ4		
		~ 220В		KT4,
		ТУ16-644.037-86	02	KT2

5.901-3..3-113000

Инв.№ подл. | Подпись и дата | Взам.инв.№ | Инв.№ дубл. | Подпись и дата

Лит. | Лист | Листов | Масса | Масштаб

Гипрокоммунэнергосельстрой

Формат А4

Поз.	Обозначение	Наименование	Кол.	Приме-чание
		Н51 01		
		Прожектор светосигнальный ~ 220В,		
		ТУ16-535.582-76		HL1
	06	ЛЕ3232:1У2 зелен.	04	HL2
	09	ЛЕ3242:1У3 крас.	01	HL3
		Переключатель		
		ТУ16-526.046-86,		
	10	ПКУ3-12П-0108У3	01	SA1
	11	ПКУ3-12С-5008У3	02	SA2, SA4
	12	ПКУ3-12С-0025У3	01	SA3
		Клеммник на 10 зажимов,		
		25А	06	XT...XT

5.901-3.3-113000

Инв.№ подл. | Подпись и дата | Взам.инв.№ | Инв.№ дубл. | Подпись и дата

Гл.инж.проекта | Нач.отд. | Гл.спец. | Разраб. | Пров. | Н.контр. | Утв.

Лит. | Масса | Масштаб

Лист 3 | Листов 3

Гипрокоммунэнергосельстрой

Формат А4

Линия	Отрад	Нач.	Обозначение аппарата	Место надписи	Текст	Кол.	Код цвета	Код надписи
		1	QF1	Тройко	Насос 1	02		
		2	QF2	Тройе	Насос 2	02		
		3	HL1	— " —	Давление есть	01		
		4	HL2	— " —	Резерв в раб.	01		
		5	HL3	— " —	Готовность	01		
		7	SA2	У ручки ключа	Откл. — О — Вкл.	01		
		9	SA1	У ручки ключа	Авт. — О — Тест.	01		
		10	SA3, SA4	— " —	Раб. — О — Раб.	02		
				Тройко	QF1	01		
				Тройе	KT1	01		
				— " —	KT2	01		
				— " —	KT3	01		
				— " —	KT4	01		
				— " —	KM1	01		
				— " —	KM2	01		
				— " —	FU1	01		
				— " —	FU2	01		
				— " —	K1	01		
				— " —	K2	01		
				— " —	K5	01		
				— " —	K6	01		
				— " —	K7	01		
				— " —	QF2	01		

5.901-3.3-113003

Гл.инж.проекта | Нач.отд. | Гл.спец. | Разраб. | Пров. | Н.контр. | Утв.

Перечень надписей

Лит. | Масса | Масштаб

1 | 5 | 1

Масса | Масштаб

Гипрокоммунэнергосельстрой

Копировал | Формат А2

Формат А4

Обозначение	Наименование	Кол.	Приме-чание
	Электрический		
	Реле РЭВ-813 (УХЛ4)		
	общий вид		
	Надпись надписей		
	Схема электрическая		
	под соединений		
	Н1 Э1		
	Выключатель		
	автоматический		
	ВА51-31-3400 (380В)		
	Iн=40А,		QF1
	ТУ16-517.008-83		QF1
	Пускатель магнит-		
	ный		
	реверсивный УХЛ4,		
	~220В, (50Гц) 22А,		КМ1,
	ТУ16-644.003-84	02	КМ2

5.901-3.3-123000

Шкаф ШМ-03 (ШМ-35) Технические Зам. Инв. № Взам. инв. № Подп. и дата

Обозначение	Наименование	Кол.	Приме-чание
	Трансформатор		
	напряжения 380В,		
	50Гц, 63ВА,		TV1,
	ТУ16-523.337-75	01	KV1
	Реле времени		
	типа ТЛ-с223.662.00		
04	ПВ-33У-2220У3-2208,	01	K1
05	ПВ-33 4220У3-2208,	01	K2, K3
06	Реле времени		
	ВП-5 5ХЛ4, ~220В,		KT3,
	ТУ16-523.604	02	KT4
07	Реле времени		
	РСВ 14-33-1220УХЛ4,		
	~220В,		KT4,
	ТУ16-644.037-86	02	KT5

5.901-3.3-123000 2

Копировал Формат А4

Обозначение	Наименование	Кол.	Приме-чание
	Трансформатор напряжения		
	однофазный сухой		
	ЗНОЛ.06-0,5 220В		TV2,
	ТУ16-644.036-84	01	TV3
	Предохранитель		
	ПКТ-60-6-8У3	03	FU1, FU2, FU3
	ПКТ-60-4-8У3	03	FU4, FU5, FU6
	ПКТ-60-2-8У3	01	FU7
	Светильник НО		
	40Вт 220В IP65		
	ВЭЛ	02	EL1, EL2

5.901-3.3-123000

Инв. № подл. | Подпись и дата | Взам. инв. №

Позиция	Обозначение	Кол.	Место установки	Тип	Кол.	Приме-чание
1	QF1	1	Вводной	Автомат	02	
2	QF2	1	То же	Автомат	02	
3	KL1	1	— " —	Освещение ВРУ	01	
4	KL2	1	— " —	Розеточная сеть	01	
5	KL3	1	— " —	Вентиляция	01	
7	SF2	1	Отдел.	От ВРУ — 0 — Вент.	01	
9	SF1	1	Отдел.	ЩВп — 0 — Пост.	01	
10	QF3 УХЛ4	1	— " —	Щ03 — 0 — Кран	02	
			Вводной	Q1	01	
			Групп.	KT1	01	
			— " —	KT2	01	
			— " —	KT3	01	
			— " —	KT4	01	
			— " —	KT5	01	
			— " —	KM1	01	
			— " —	KM2	01	
			— " —	FU1	01	
			— " —	FU2	01	
			— " —	K1	01	
			— " —	K2	01	
			— " —	K5	01	
			— " —	K6	01	
			— " —	K7	01	
			— " —	QF3	01	

5.901-3.3-123002

Перечень элементов Щитов 3

Инв. № подл. | Подпись и дата | Взам. инв. № | Инв. № дубл. | Подпись и дата

Копировал Формат А4

5.901-3.3-123.003

Панель (вид спереди)

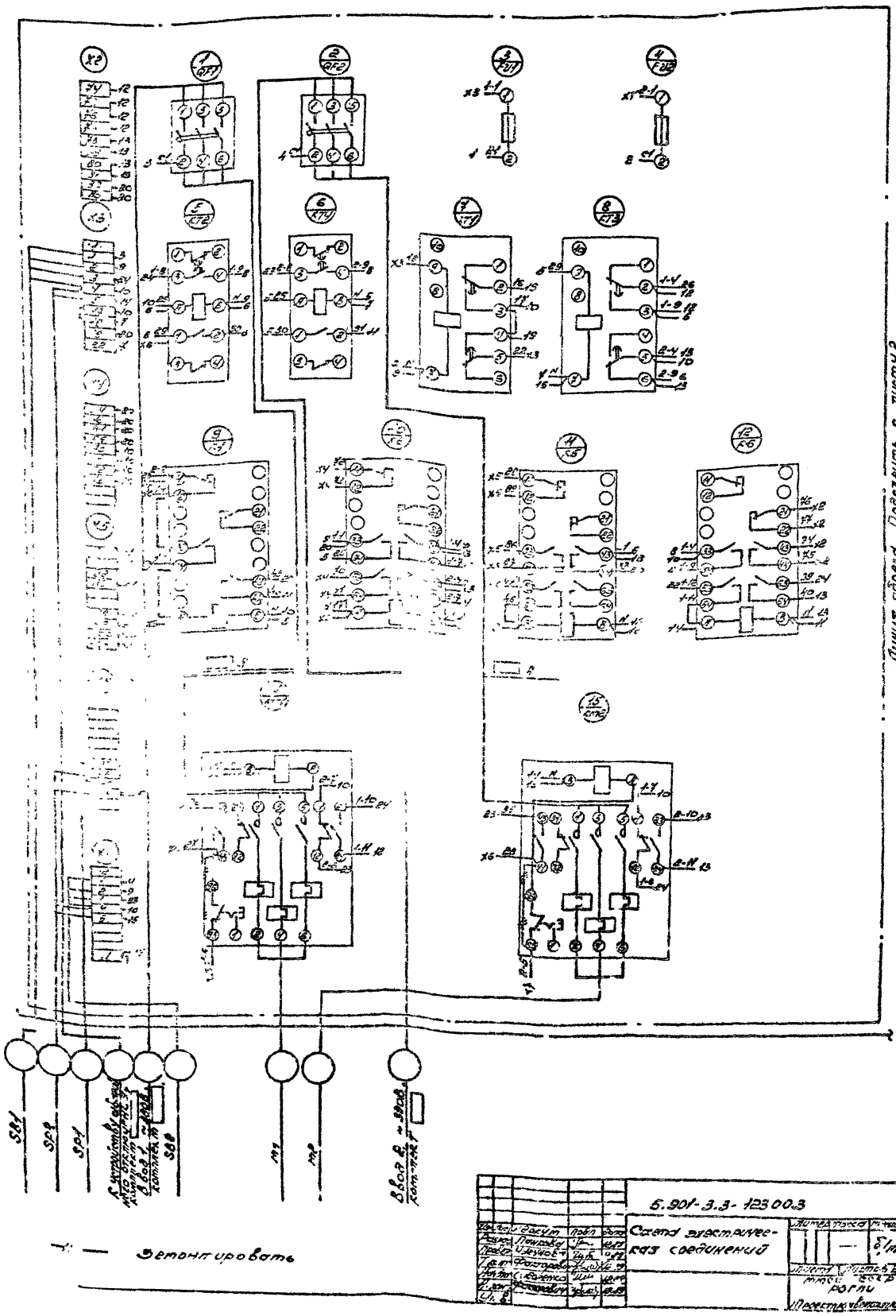

— Зетонтировать

				5.901-3.3-123003		
Изм.	Лист	Докум.	Подп.	Дата	Схема электрическая соединений	Литер	Масса	Масштаб
Разраб.		Панкова						
Пров.		Шевцова						
Т.к.		Фоскорович						
Нач.		Соколенко						
Н. кон.		Фоскорович						
						Лист 1	Листов 2	
						ТТСЭ	ГСКР	
						Ростиц		
						Проектпроектация		

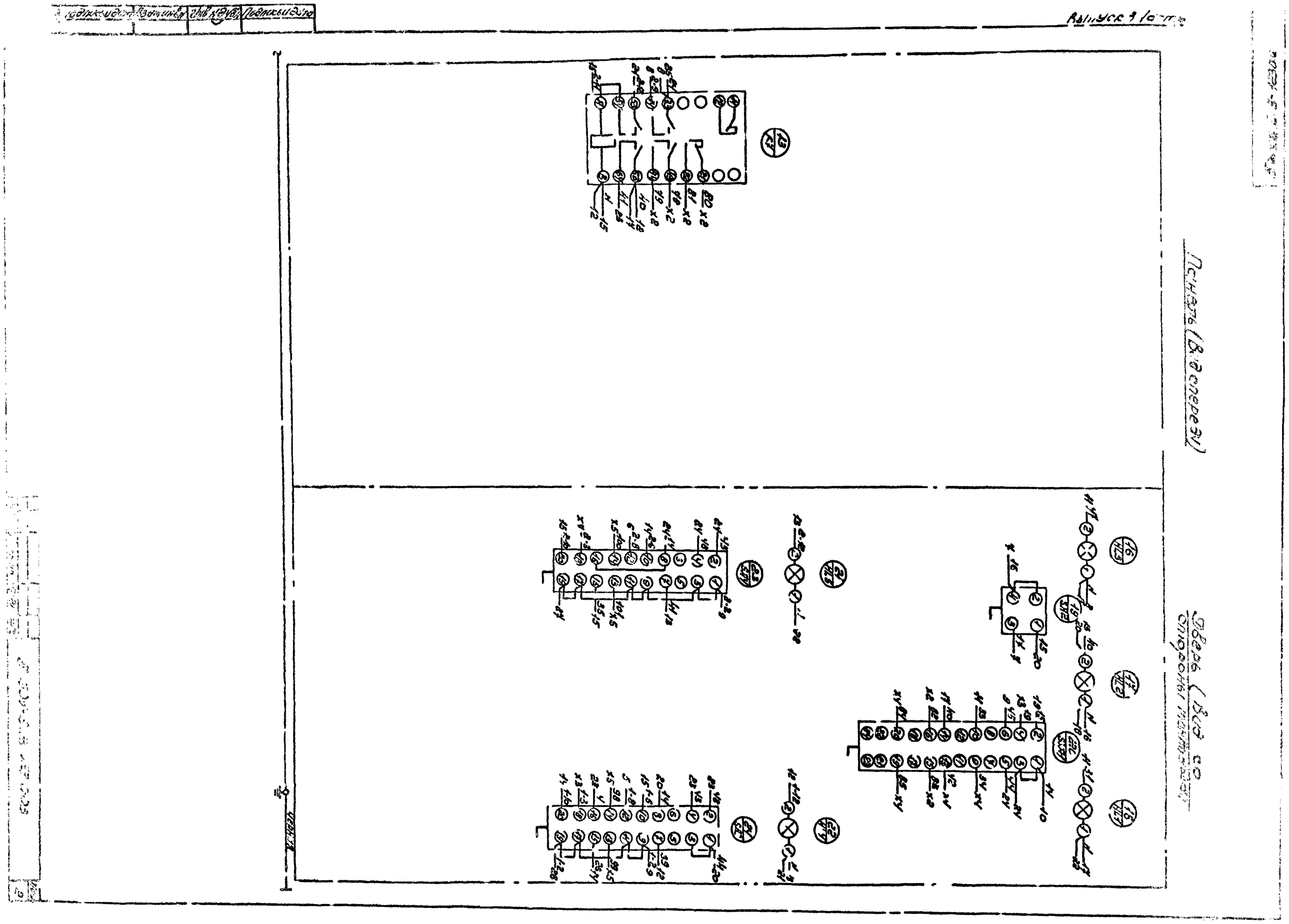
Подпись и дата
Взам. инв. №
Инв. № дубл.
Подпись и дата
Выпуск 3 (остр.)
Панель (Вид сперед)
Дверь (Вид со стороны монтажа)
Черная

5.901-3.3-143001

Вид спереди
Двери не показаны

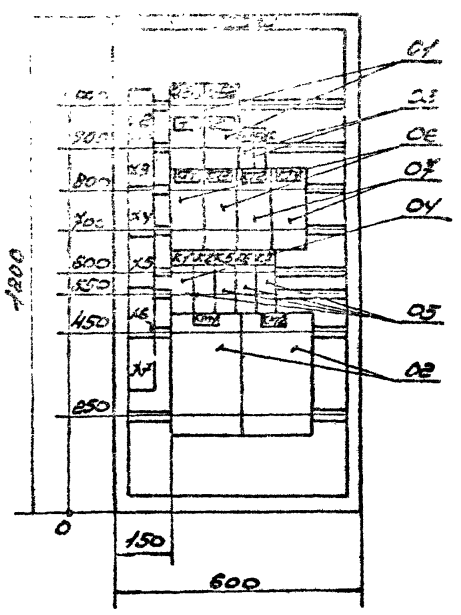

Двери шкафа
Вид спереди

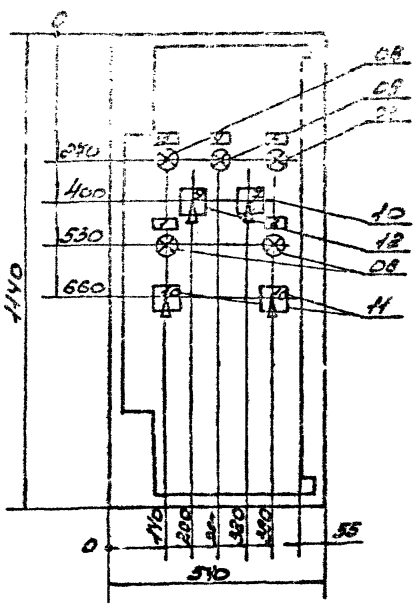

Глубина шкафа 350 мм

					5.901-3.3-163.001		
Изм.	Лист	№ докум.	Подп.	Дата	Шкаф Ш5-2.3 (Ш5-2.5) Общий вид	Лит.	Масса	Масштаб
Разраб.		Панкова		12.89			—	1:10
Провер.		Чугунова		12.89		Лист 1	Листов 1
Т. контр.		Факторович		12.89		ММСС СССР Рогли	
Нач. отд.		Сидоренко		12.89			
Н. контр.		Факторович		12.89		Проектпромвентиляция	
Утв.						формат А3	

5.901-3.3-143001

Вид спереди
Двери не показаны

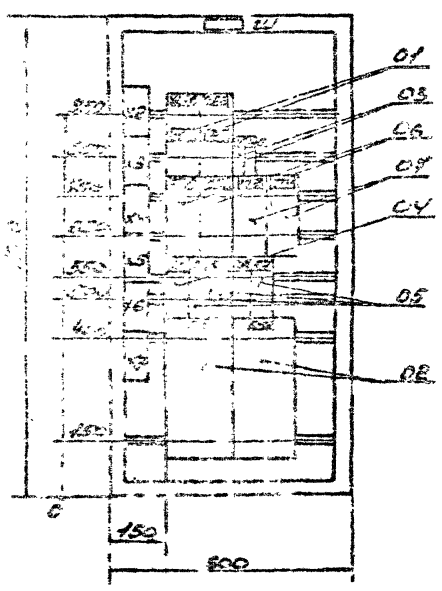

Двери шкафа
Вид спереди

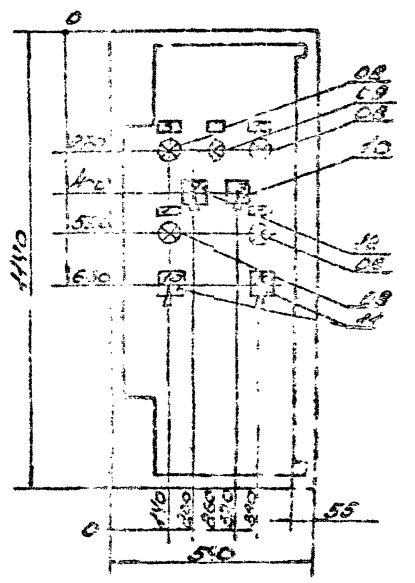

Глубина шкафа 350 мм

					5.901-3.3-143001		
Изм.	Лист	№ докум.	Подп.	Дата	Шкаф Ш6-2.3 (Ш6-2.5). Общий вид.	Лит.	Масса	Масштаб
Разраб.		Панкова		12.89			—	1:10
Провер.		Чугунова		12.89		Лист 1	Листов 1
Т. контр.		Факторович		12.89		ММСС СССР Рогли	
Нач. отд.		Сидоренко		12.89			
Н. контр.		Факторович		12.89		Проектпромвентиляция	
Утв.						формат А3	

Поз.	Обозначение	Наименование	Кол.	Прим.
		Оборудование		
	5.901-3.3-163ОВ4	2ЛКофш15-2,5/(ш5-2,5)У3 Общий вид		
	5.901-3.3-163002	Перечень надписей.		
	5.901-3.3-123С03	Схема электрических соединений.		
		Н1 01		
01		Выключатель автоматический ВА51-31-3У00Р20А3 Iн=80А,		QF1,
		ТУ16-641.002-85	02	QF2
		Предохранитель типа НПН2 (Iв=2А), 63А.		FU1,
		ТУ16-641.005-84	06	FU2
		Переключатель ПКУ3-12Н-7108У3		SA2
		ПКУ3-16Н-6108У3	02	SA1, SA4
		ПКУ3-12С-5008У3	02	SA3
		ПКУ3-12С-0025У3	01	SA1
		Клеммник на 10 зажимов, 25А	06	XT1...XT4

5.901-3.3-163000

2ЛКофш15-2,5/(ш5-2,5)У3

Схема электрическая принципиальная

Поз.	Обозначение	Наименование	Кол.	Прим.
		Оборудование		
K3		Промежуточное реле РЭК77/2-220АС-50Гц,		
		48 В, 6А, 2 н.з.		KV1
		ТУ16-527.035-83	02	KV2
		Реле промежуточ. ПЭ0р, ТУ16-523.622-82,		
04		ПЭ-3У-222У5-220В	01	K1
05		ТР-3У-42У4У3-220В	04	K3, K5... K7
06		Реле времени ВЛ-55УХЛ4, ~ 220В,		KT3,
		ТУ16-523.624	02	KT1
07		Реле времени ЕКВ4Н-33-122УХЛ4		
		~ 220В,		KT4,
		ТУ16-5У4.033-86	02	KT2

5.901-3.3-163000

Поз.	Обозначение	Наименование	Текст	Кол.	Доп. инф.	Зона разр.
1	HL1	Лампа	Сеть	01		
2	HL2	Лампа	Пуск	01		
3	HL3	— " —	Работа ШУ	01		
4	HL4	— " —	Резерв ВКЛ.	01		
5	HL5	— " —	Готовность	01		
7	SA2	Боковой ключ	Откл. — О — Вкл.	01		
9	SA1	Фронтальный ключ	Авт. — О — Местн.	01		
10	SA3, SA4	— " —	Дрез. — О — Дрод.	02		
		Табличка	QF1	01		
		То же	K1	01		
		— " —	K2	01		
		— " —	K3	01		
		— " —	KT1	01		
		— " —	KM1	01		
		— " —	KM2	01		
		— " —	FU1	01		
		— " —	FU2	01		
		— " —	K1	01		
		— " —	K2	01		
		— " —	K5	01		
		— " —	K6	01		
		— " —	K7	01		
		— " —	QF2	01		

5.901-3.3-163002

Перечень надписей

Копировал

Формат	Зона	Поз.	Обозначение	Наименование	Кол.	Примеч.
				Документация		
			5.901-3.3-143001	Шкаф Ш6-2.3 (Ш6-2.5). Общий вид.		
			5.901-3.3-143002	Перечень надписей.		
			5.901-3.3-123003	Схема электрическая соединений.		
				Н1 01		
		01		Выключатель автоматический ВА51-31-3400100304 ХЛ3, Iн=100А, ТУ16-641.002-83.	02	QF1, QF2
		02		Пускатель магнитный ПМА5202У ХЛ4В, ~220В, (2з+2р), 80А, ТУ16-644.005-84.	02	КМ1, КМ2

5.901-3.3-143000

Шкаф Ш6-2.3 (Ш6-2.5) Технические данные аппарата.

Литер | Лист 1 | Листов 3

ММГС СССР РОГПУ Проектпромвентиляция

Формат А4

Формат	Зона	Поз.	Обозначение	Наименование	Кол.	Примеч.
				Н51 01		
				Арматура светосигнальная, ~220В, ТУ16-535.582-76		HL1
		08		АЕ3232214Д, зелен.	04	HL2, HL3, HL5
		09		АЕ3242214Д, желт.	01	HL2
				Переключатель ТУ16-526.046-86,		
		10		ПКУ3-12А-П108У3	01	SA2
		11		ПКУ3-18С-500ВУ3	02	SA3, SA4
		12		ПКУ3-18С-002ВУ3	01	SA3
				Клеммник на 10 зажимов, 25А	06	X2...X7

5.901-3.3-143000

Лист 3

Формат	Зона	Поз.	Обозначение	Наименование	Кол.	Примеч.
		03		Предохранитель ПП10У3, пл. вст. ВТФ-6У3, ~220В, ТУ16-521.037-75	02	FU1, FU2
		04		Реле промежуточное, ТУ16-523.622-82, ПЭ-37-122ХЛ3, ~220В	01	R1
		05		ПЭ-37-1124У3, ~220В	04	R2, R5...R7
		06		Реле времени ВЛ-55У ХЛ4, ~220В, ТУ16-523.624	02	RT3, RT1
		07		Реле времени РКВ11-33-122У ХЛ4, ~220В, ТУ16-647.037-86	02	RT4, RT2

5.901-3.3-143.000

Лист 2

Формат А4

Позиция	Строка	Надпись	Позиц. обозначен.	Место надписи	Текст	Кол.	Зона	Примеч.
		1	1QF	Табличка	Насос 1	02		
		2	2QF	Тоже	Насос 2	02		
		3	HL1	—"—	Давление есть	01		
		4	HL2	—"—	Резерв вкл.	01		
		5	HL3	"	Готовность	01		
		7	SA2	Фланец ключа	Откл. — 0 — Вкл.	01		
		9	SA1	Фланец ключа	Авт. — 0 — Мест.	01		
		10	SA3, SA4	—"—	Арез. — 0 — Араб.	02		
				Табличка	QF1	01		
				Тоже	RT1	01		
				—"—	RT2	01		
				—"—	R[illegible]	01		
				—"—	[illegible]	01		
				—"—	KM1	01		
				—"—	KM2	01		
				—"—	FU1	01		
				—"—	FU2	01		
				—"—	R1	01		
				—"—	R2	01		
				—"—	R5	01		
				—"—	R6	01		
				—"—	R7	01		
				—"—	QF2	01		

5.901-3.3-143002

Перечень надписей

Лист 1

Позиция	Обозначение	Наименование	Кол.	Примечание
		Документация		
	5.901-3.3-094.001	Шкаф Ш1-2.4. Общий вид.		
	5.901-3.3-094.002	Перечень надписей.		
	5.901-3.3-094.003	Схема электрических соединений.		
		Н1 01		
01		Выключатель автоматический ВА51-31-3У001003054Х3, IН=8А, ТУ16-644.002-83.	02	QF1, QF2
02		Пускатель магнитный ПМЛ-12001У3, ~220В IН.Э.=6А, ТУ16-644.002-83.		
		Приставка ПКЛ-22 0,4. ТУ16-523.554-82.	02	КМ1, КМ2

Изм.	Кол.уч.	Лист	№ докум.	Подп.	Дата
Разраб.	Полубоярцев			12.89	
Пров.	Чугунов			12.89	
Н.контр.	Фалеев			12.89	
Утв.					

5.901-3.3-094.000

Шкаф Ш1-2.4. Технические данные элементов.

Литера | Лист 1 | Листов 3

ПКБ ТПО Оргэнергострой Госстроя СССР г. Ленинград

Инв.№ подл. | Подп. и дата | Взам.инв.№

Формат А4

Позиция	Обозначение	Наименование	Кол.	Примечание
		Преобразователь ПТТ1013 пл. бет. ВТФ-643, ~220В, ТУ16-521.037-75.	02	FU1
		Реле промежуточное, ТУ16-523.622-92		КТ1, КТ3, КТ5
04		ПЭ-37-22В43, ~220В.	05	КТ2
05		ПЭ-37-42У43, ~220В.	04	КТ4, КТ5...КТ7
		Реле времени ВП-55У1У4, ~220В, ТУ 16-523.624.	02	КТ3, КТ1
07		Реле времени РЕВ44-33-122У1У4, ~220В.		К.Ч, КТ2
		ТУ16-647.037-86.	02	

5.901-3.3-094.000

Формат А4

Позиция	Обозначение	Наименование	Кол.	Примечание
		Н51 01		
		Арматура светосигнальная, ~220В, ТУ16-535.582-76.		HL1, HL3 (Ч.3÷Ч.5)
08		АЕ3232г1У2, зелен.	04	HL3 (Ч.3÷Ч.5)
09		АЕ32У22г1У3, желт.	01	HL2
		Переключатель ТУ16-526.046-86.		
10		ПКУ3-12А-П108У3	01	SA2
11		ПКУ3-12С-500В43	02	SA3, SA4
12		ПКУ3-12С-0085У3	01	SA1
		Клеммник на 10 зажимов, 25А	06	12...Х4

5.901-3.3-094.000

Лист 3

Инв.№ подл. | Подп. и дата | Взам.инв.№ | Инв.№ дубл. | Подп. и дата

Формат А4

Позиция	Этажность	Номер	Назначение	Место нахождения	Текст	Кол.	Вид защиты	Сечение жилы, мм²
		1	QF1	Табличка	Насос 1	02		
		2	QF2	Табличка	Насос 2	02		
		3	HL1	— " —	Давление есть	01		
		4	HL2	— " —	Резерв вкл.	01		
		5	HL3	— " —	Готовность	01		
		7	SA2	Ф-на двухключевой	Откл. — О — Вкл.	01		
		9	SA1	Ф-на двухключевой	Авт. — О — Местн.	01		
		10	SA3, SA4	— " —	Врез. — О — Арог.	02		
				Табличка	КЦ1	01		
				Табличка	КТ1	01		
				— " —	КТ2	01		
				— " —	КТ3	01		
				— " —	КТ4	01		
				— " —	КМ1	01		
				— " —	КМ2	01		
				— " —	FU1	02		
				— " —	FU2	01		
				— " —	К1	01		
				— " —	К2	01		
				— " —	К3	01		
				— " —	К4	01		
				— " —	К5	01		
				— " —	К6	01		
				— " —	К7	01		
				— " —	КЦ2	01		

5.901-3.3-094.002

Перечень надписей

Литера | Лист 1 | Листов 1

ПКБ ТПО Оргэнергострой Госстроя СССР г. Ленинград

Инв.№ подл. | Подп. и дата | Взам.инв.№ | Инв.№ дубл. | Подп. и дата

Формат А4

Формат	Зона	Поз.	Обозначение	Наименование	Кол.	Примеч.
				Документация		
А3			5.901-3.3-104001	Шкаф Ш2-2.4. Общий вид.		
А4			5.901-3.3-104002	Перечень надписей.		
А3			5.901-3.3-094.003	Схема электрическая соединений.		
				Н1 01		
		01		Выключатель автоматический ВА51-31-340010С30УХЛ3, Iн=20А, ТУ16-641.002-83	02	QF1, QF2
		02		Пускатель магнитный ПМГ 2200 0,4В, ~220В, Iн.э.=12,5А, ТУ16-644.002-83. Прист. авка ПКЛ-22 0,4, ТУ16-523.554-82	02	КП1, КП2

5.901-3.3-104000

Шкаф Ш2-2.4. Технические данные аппаратов

Литер | Лист | Листов

ММСС СССР РОПИ Проектпромвентиляция

Формат А1

Формат	Зона	Поз.	Обозначение	Наименование	Кол.	Примеч.
		03		Предохранитель ПП Т10У3, пл. вст. ВТ4-6У3, ~220В, ТУ16-521.037-75	02	FU1, FU2
		04		Реле промежуточное ТУ16-523.622-82 ПЭ-37-222У3, ~220В.	05	К1, К3, К4, КL1, КL2
		05		ПЭ-37-422У3, ~220В.	04	К2, К5...К7
		06		Реле времени ВЛ-55УХЛ4, ~220В, ТУ16-523.624	02	КТ3, КТ1
		07		Реле времени РКВ11-33-122УХЛ4, ~220В, ТУ16-647.037-86.	02	КТ1, КТ2

5.901-3.3-104000

Формат А4

Формат	Зона	Поз.	Обозначение	Наименование	Кол.	Примеч.
				Н51 01		
				Арматура светосигнальная, ~220В, ТУ16-535.582-76.		HL1, HL3, HL2
		08		АЕ3232Е1У2, зелен.	04	
		09		АЕ3242Е1У3, желт	01	HL2
				Переключатель ТУ16-526.046-86		
		10		ПКУ3-12А 0100У3	01	SA2
		11		ПКУ3-12С-5008У3	02	SA3, SA4
		12		ПКУ3-12С-0025У3	01	SA1
				Клеммник на 10 зажимов, 25А.	06	Х2...Х7

Панель	Строка	Надпись	Позиц. обозначен.	Место надписи	Текст	Кол.	Вид шрифта	Заготовка
		1	QF1	Табличка	Насос 1	02		
		2	QF2	Тоже	Насос 2	02		
		3	HL1	"	Давление есть	01		
		4	HL2	—"—	Резерв вкл.	01		
		5	HL3	—"—	Готовность	01		
		7	SA2	Фланец ключа	Откл. - 0 - Вкл.	01		
		9	SA1	Фланец ключа	Авт. - 0 - Мест.	01		
		10	SA3, SA4	—"—	Арез. - 0 - Арад.	02		
				Табличка	KL1	01		
				Тоже	KT1	01		
				Тоже	KT2	01		
				—"—	KT3	01		
				—"—	KT4	01		
				—"—	KM1	01		
				—"—	KM2	01		
				—"—	FU1	01		
				—"—	FU2	01		
				—"—	K1	01		
				—"—	K2	01		
				—"—	K3	01		
				—"—	K4	01		
				—"—	K5	01		
				—"—	K6	01		
				—"—	K7	01		
				—"—	KL2	01		

5.901-3.3-104002

Вопрос 3 Частка

Панель (Від спереди)

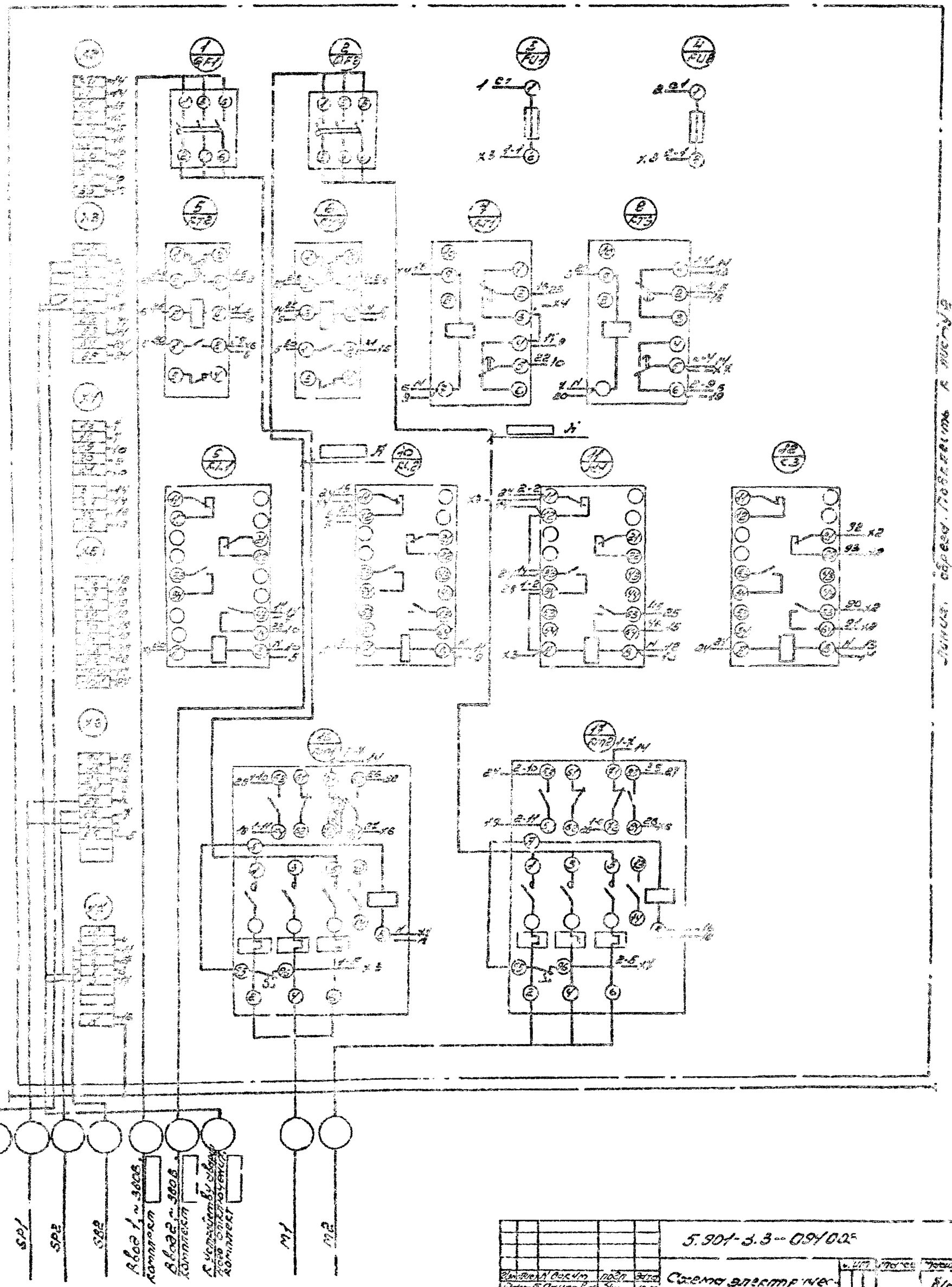

Инв. №	Подп.	Дата	5.901-3.3-091002	
Разраб.	Панкова		Схема электрическая соединений	Лит. / Масса / Масштаб
Провер.				— / 8/м
Т. контр.				Листов 1 / Листов 2
Н. контр.				Проектпромвентиляция
Утв.				

Позиция	Зона	Поз.	Обозначение	Наименование	Кол.	Примеч.
				Документация		
А3			5.901-3.3-114001	Шкаф ШЗ-2.4. Общий вид.		
А4			5.901-3.3-114002	Перечень надписей.		
А5			5.901-3.3-094003	Схема электрических соединений.		
				А1 01		
		01		Выключатель автоматический ВА51-31-3400-10030-УХЛ3		
				Iн=20А.		QF1,
				ТУ16-641.008-83	02	QF2
		02		Пускатель магнитный ПМЛ2200 Q38~220В.		
				Iн.э=12А		
				Приставка-22 ОУ.		КМ1,
				ТУ16-523.554-82	03	КМ2

5.901-3.3-114000

Шкаф ШЗ-2.4. Технические данные аппаратов

Литера | Лист | Листов: 3

ГОСПИ Проектэлектромонтаж

Формат А4

Позиция	Зона	Поз.	Обозначение	Наименование	Кол.	Примеч.
		03		Предохранитель ПМТ10У3, пл. вст.		
				ВТ Ф-6У3 ~220В,		FU1,
				ТУ16-521.037-75	02	FU2
				Реле промежуточное ТУ16-523.622-82		КЧ, КЗ, КУ,
		04		ПЭ-37-222У3~220В.	05	КЛ2
		05		ПЭ-37-42У3~220В.	04	КЛ, КВ...КЭ
		06		Реле времени ВЛ-55УХЛ4 ~220В,		КТ3,
				ТУ16-523.624	02	КТ1
		07		Реле времени РЕВ11-33-122УХЛ4, ~220В,		КТ4,
				ТУ16-647.097-86	03	КТ2

5.901-3..3-114000

Литера | Лист | Листов: 2

Формат А4

Позиция	Зона	Поз.	Обозначение	Наименование	Кол.	Примеч.
				А51 01		
				Арматура светосигнальная ~220В,		
				ТУ16-535.582-76		HL1
		08		ЛЕЗ232АКЧ3 зелен.	04	HL3, HL5
		09		ЛЕЗ224У3. красн.	01	HL2
				Переключатель ТУ16-526.016-86		
		10		ПКУ3-12А-0108У3	01	SA2 ~А4, S.7
		11		ПКУ3-12С-3008У3	02	
		12		ПКУ3-12С-0025У3	01	SA1
				Кнопочник по 10 вопитов, 25А	06	X2...7

5.901-3.3-114000

Литера | Лист | Листов: 3

Позиция	Строка	Ячейка	Назначение	Место нахождения	Текст	Кол.	Зона	Адрес подключения
		1	QF1	Тобятко	Насос 1	02		
		2	QF2	Тоже	Насос 2	02		
		3	HL1	— " —	Давление есть	01		
		4	HL2	— " —	Резерв в раб.	01		
		5	HL3	— " —	Готовность	01		
		7	SA2	Отдельно стоящий	Откл — О — вкл	01		
		9	SA1	Отдельно стоящий	Авт. — О — ручн.	01		
		10	SA3 SA4	— " —	Пуск — О — Пуск	02		
				Тобятко	КЛ1	01		
				Тобятко	КТ1	01		
				Тоже	КТ2	01		
				— " —	КТ3	01		
				— " —	КТ4	01		
				— " —	КМ1	01		
				— " —	КМ2	01		
				— " —	FU1	01		
				— " —	FU2	01		
				— " —	К1	01		
				— " —	К2	01		
				— " —	К3	01		
				— " —	К4	01		
				— " —	К5	01		
				— " —	К6	01		
				— " —	КУ	01		
				— " —	КЛ2	01		

5.901-3.3-114002

Перечень надписей

Литера | Лист | Листов: 1

ГОСПИ Проектэлектромонтаж

Формат А4

Копировал: А2 : 2

Панель (Вид спереди)

Двери (Вид со стороны монтажа)

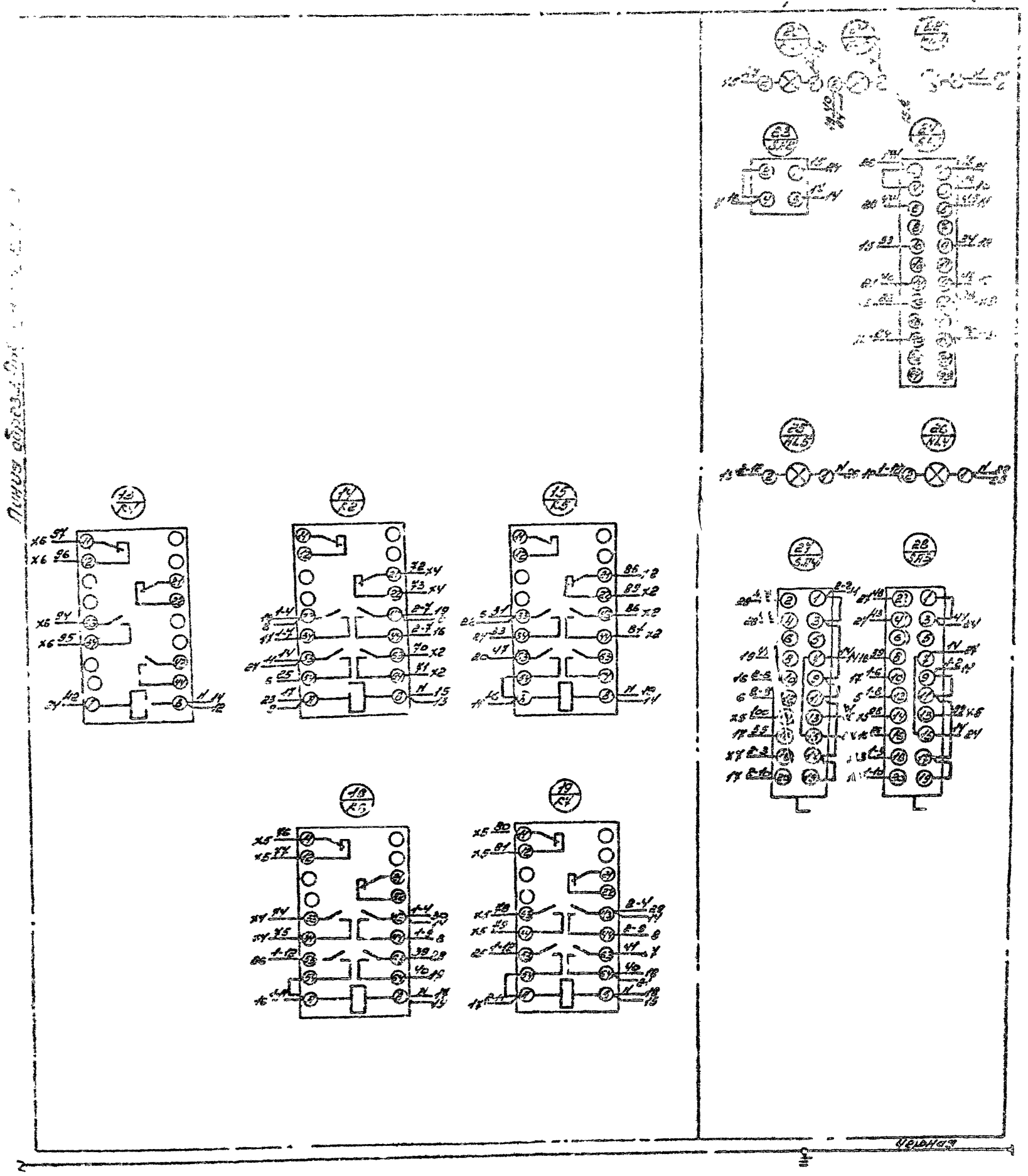

Линия обрезки

5.901-3.3-0.94.0.03

Вид спереди
Двери не показаны

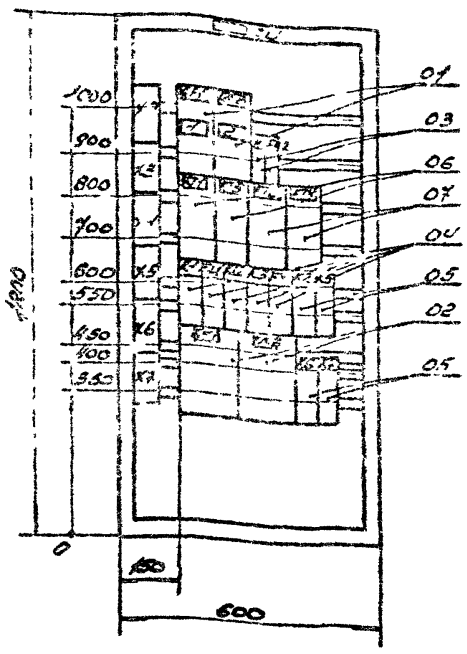

Двери шкафа
Вид спереди

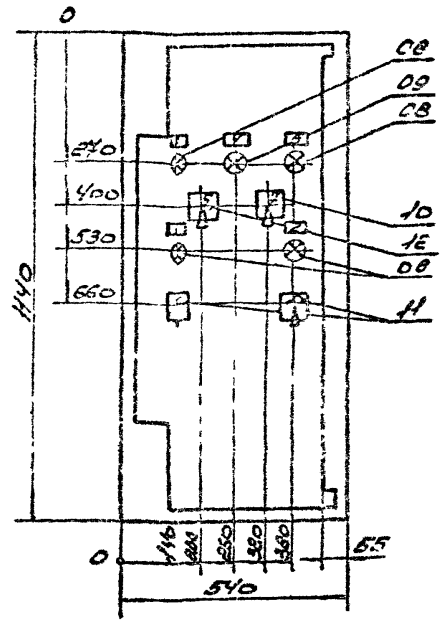

Глубина шкафа 350 мм

Изм.	Лист	N докум	Подп.	Дата	5.901-3.3-114001		
Разраб.		Панкова		12.89	Шкаф Ш3-2.4 Общий вид	Лит	Масса	Масштаб
Провер.		Чуйнова		12.89			—	1:10
Т. контр.		Фактор		12.89		Лист 1	Листов 1
Нач. отд.		Сидоренко		12.89		ММСС СССР РОГПИ	
Н. контр.		Фактор		12.89		Проектпромвентиляция	
Утв.						Формат А3	

5.901-3.3-124001

Вид спереди
Двери не показаны

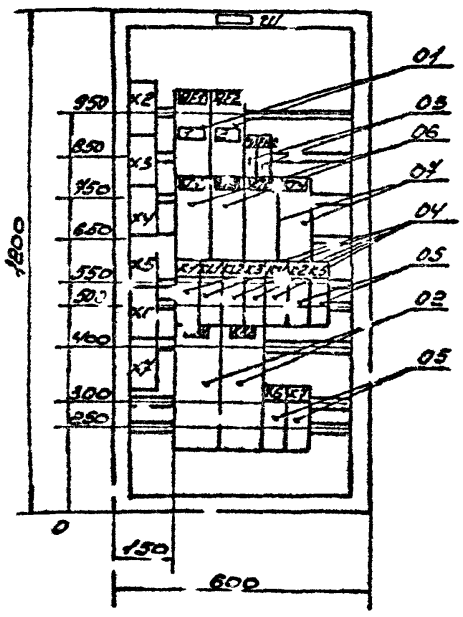

Двери шкафа
Вид спереди

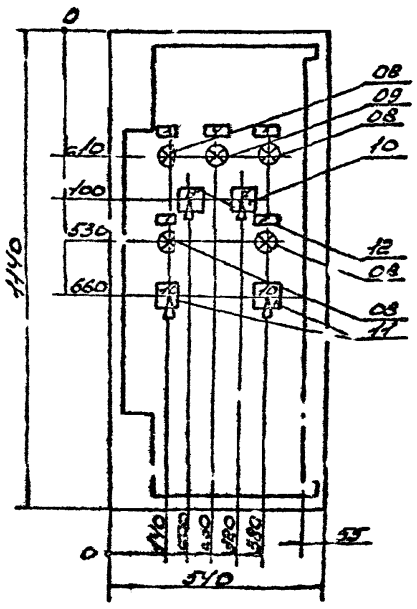

Глубина шкафа 350 мм.

Изм.	Лист	N докум	Подп.	Дата	5.901-3.3-124001		
Разраб.		Панкова		12.89	Шкаф Ш4-2.4 Общий вид	Лит	Масса	Масштаб
Провер.		Чуйнова		12.89			—	1:10
Т. контр.		Фактор		12.89		Лист 1	Листов 1
Нач. отд.		Сидоренко		12.89		ММСС СССР РОГПИ	
Н. контр.		Фактор		12.89		Проектпромвентиляция	
Утв.						Формат А3	

Формат	Зона	Поз.	Обозначение	Наименование	Кол.	Примеч.
				Документация		
			5.901-3.3-124001	Шкаф ШЧ-2.4 Общий вид.		
			5.901-3.3-124002	Перечень надписей		
			5.901-3.3-124003	Схема электрическая соединений		
				Н1 01		
		01		Выключатель автоматический ВА51-31-340010030УХЛ3, IН=100А, ТУ16-641.002-83.	02	GF1, GF2
		02		Пускатель магнитный ПМЛ-202УХЛ4З, ~220В, (2з+2р), 32А, ТУ16-644.005-84.	02	КМ1, КМ2

5.901-3.3-124000

Шкаф ШЧ-2.4. Технические данные аппаратов.

Литер | Лист | Листов 1

ММСС СССР РОГПИ

Формат А1

Формат	Зона	Поз.	Обозначение	Наименование	Кол.	Примеч.
		03		Предохранитель ПП10У3, пл. вст. ВТФ-6У3, ~220В, ТУ16-521.037-75	02	FU1, FU2
		04		Реле промежуточное ТУ16-523.622-82 ПЭ-37-222У3, ~220В,	05	K1, K2, K3, KL1, KL2
		05		ПЭ-37-424У3, ~220В.	04	K2, K5..K7
		06		Реле времени ВП-55УХЛ4, ~220В. ТУ16-523.624.	02	KT3, KT1
		07		Реле времени РК В11-33-122УХЛ4, ~220В, ТУ16-647.037-86.	02	KT4, KT2

5.901-3.3-124000

Формат А4

Формат	Зона	Поз.	Обозначение	Наименование	Кол.	Примеч.
				Н51 01		
				Арматура светосигнальная, ~220В ТУ16-535.562-76		
		08		АЕ3232221У2 зелен.	04	HL1, HL2
		09		АЕ3242221У3, желт	01	HL2
				Переключатель ТУ16-526.046-86		
		10		ПКУ3-12А-0108У3	01	SA2
		11		ПКУ3-12С-5008У3	02	SA3, SA4
		12		ПКУ3-12С-0025У3	01	SA1
				Клеммник на 10 зажимов, 25А	06	X2..X7

5.901-3.3-124000

Формат	Зона	Поз.	Обозначение	Наименование	Кол.	Примеч.
		1	GF1	Табличка	Насос 1	02
		2	GF2	Тоже	Насос 2	02
		3	HL1	—"—	Давление есть	01
		4	HL2	—"—	Резерв в кл.	01
		5	HL3	—"—	Готовность	
		7	SA2	Станец плоча	Откл – 0 – Вкл	01
		9	SA1	Станец плоча	Авт – 0 – Мест	01
		10	SA3, SA4	—"—	Арез – 0 – Араб.	02
				Табличка	KL1	01
				Табличка	KT1	01
				Тоже	KT2	01
				—"—	KT3	01
				—"—	KT4	01
				—"—	KM1	01
				—"—	KM2	01
				—"—	FU1	01
				—"—	FU2	01
				—"—	K1	01
				—"—	K2	01
				—"—	K3	01
				—"—	K4	01
				—"—	K5	01
				—"—	K6	01
				—"—	K7	01
				—"—	KL2	01

5.901-3.3-124002

Перечень надписей

Лист 1 | Листов 1

ММСС СССР РОГПИ

Формат А4

Выпуск 4 часть 2

Панель (Вид спереди)

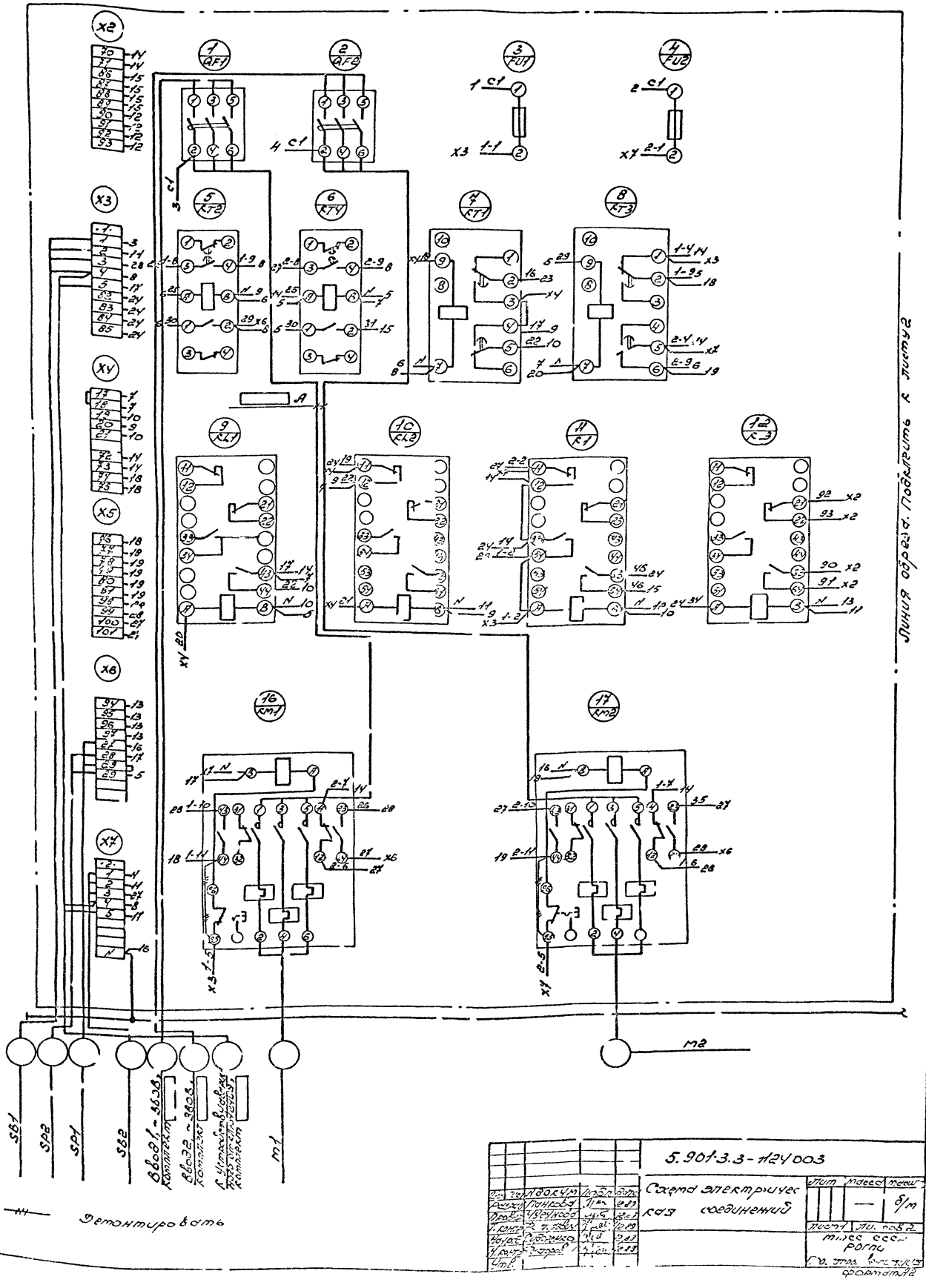

Линия отрез. Подлежит к листу 2

Выпуск 4 часть 2

Экономировать

| | | |

5.901-3.3-124.003

Выпуск 3 часть 2

Панель (Вид спереди)

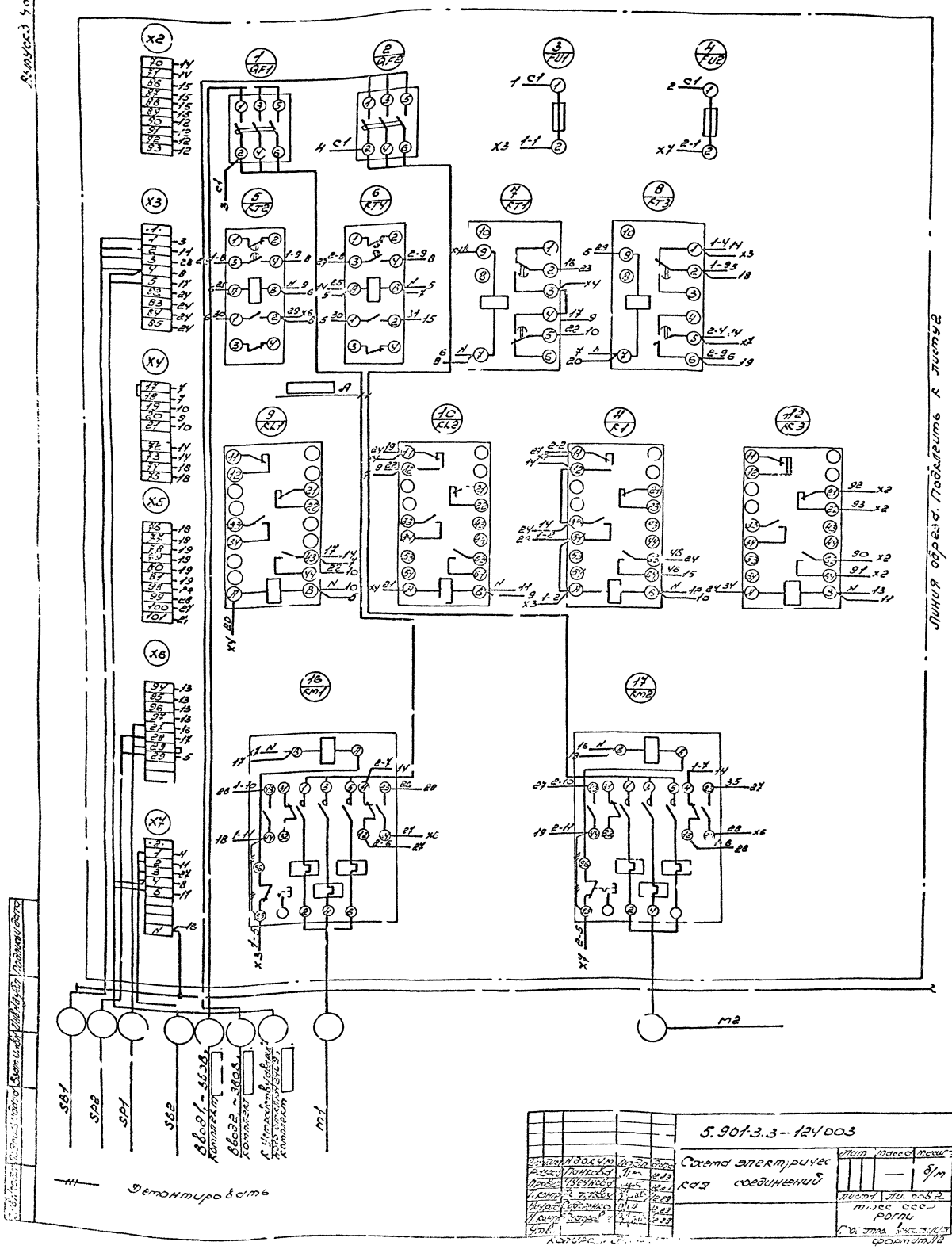

Разраб.	Ндакум			
Рукоп.	Панкова			
Провер.	Чуеунова			
Н. контр.				
Нач. отд.	Сидоренко			
Н. контр.				
Утв.				

5.901-3.3-124.003

Схема электрическая соединений

Лит.	Масса	Масштаб
	—	б/м

Лист 1 Листов 2

Тип. сер. Рогли

Гос. стр. ... Формат А2

Выпуск 3 Часть 2

Линия обреза. Подклеить к листу 1

Панель (Вид спереди)

Двери (Вид со стороны монтажа)

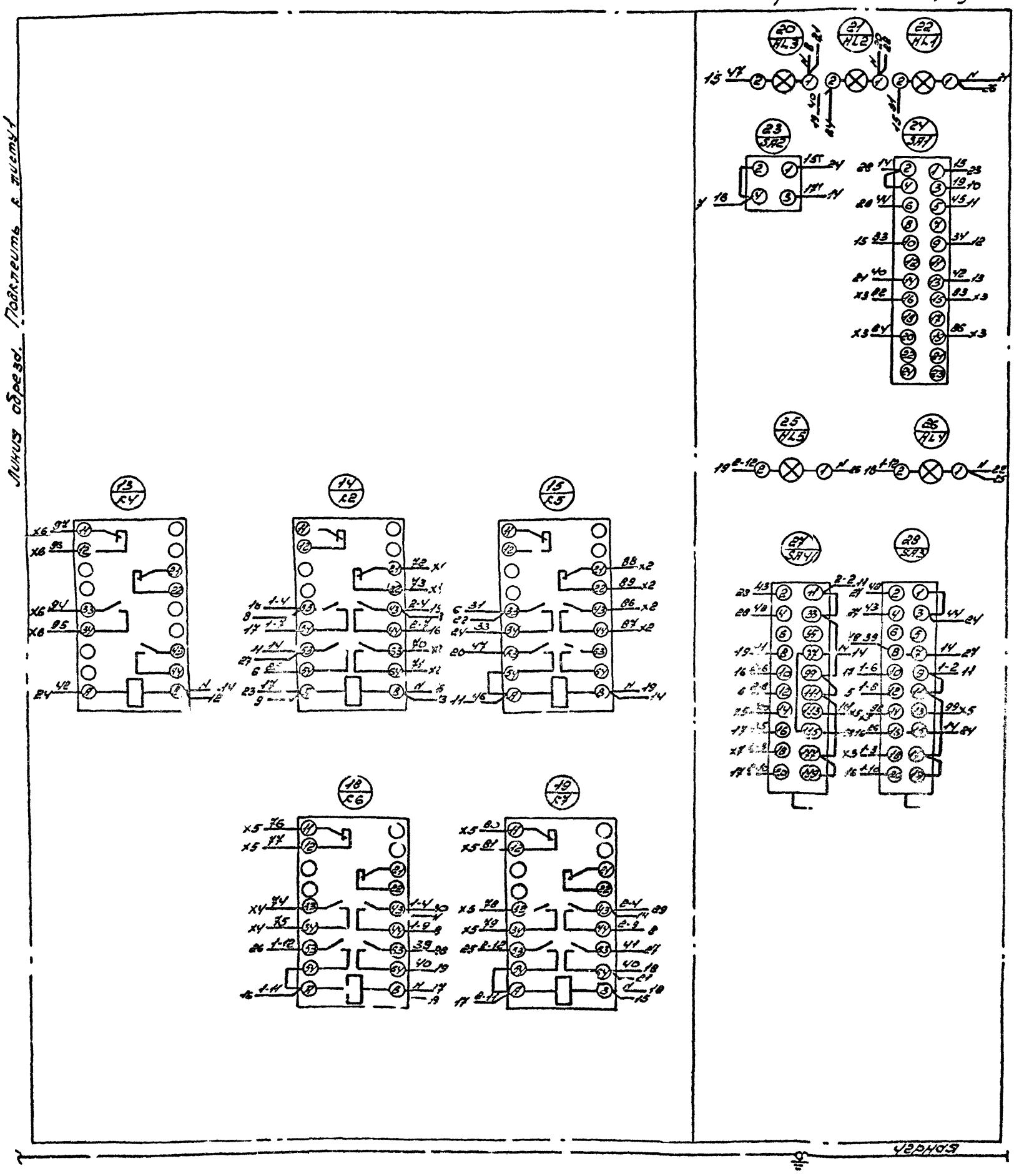

Формат А2

5.901-3.3-164001

Вид спереди
Двери не показаны

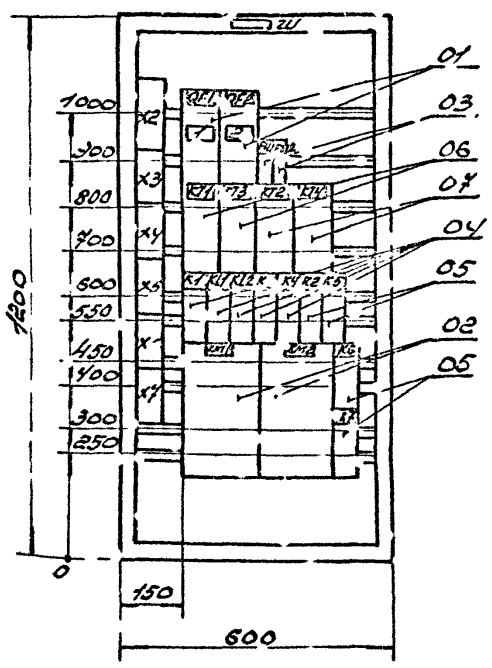

Двери шкафа
Вид спереди

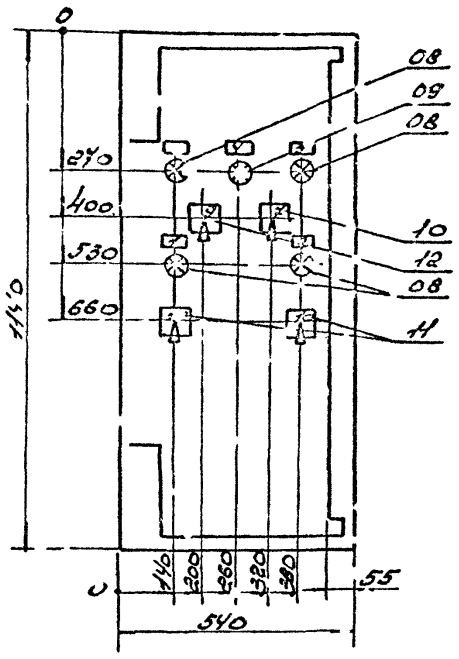

Глубина шкафа 350 мм

Изм.	Лист	N докум.	Подп.	Дата
Разраб.		Панкова		12.83
Провер.		Чугунова		12.83
Т. контр.		Рак. провин.		12.83
Нач. отд.		Сидоренко		12.83
Н. контр.		Гетерова		12.83
Утв.				

Копиров. Ивгол

5.901-3.3-164001

Шкаф Ш5-2.4
Общий вид

Лит	Масса	Масштаб
	—	1:10

Лист 1 Листов 1
Мясо сер. Рогли
Проектпромвентляция
Формат 13

5.901-3.3-144001

Вид спереди
Двери не показаны

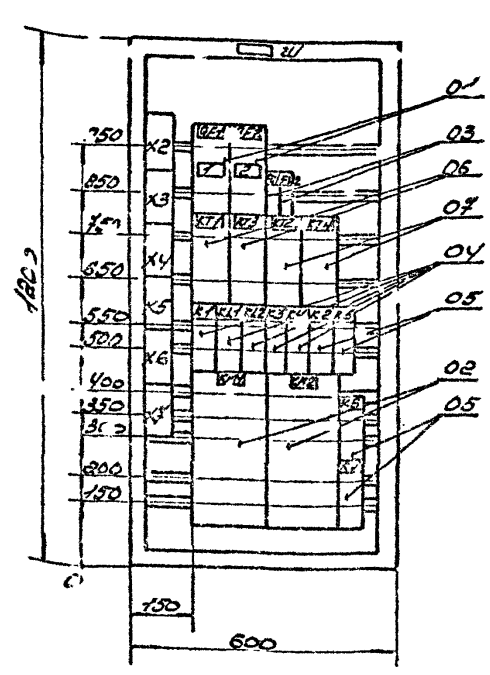

Двери шкафа
Вид спереди

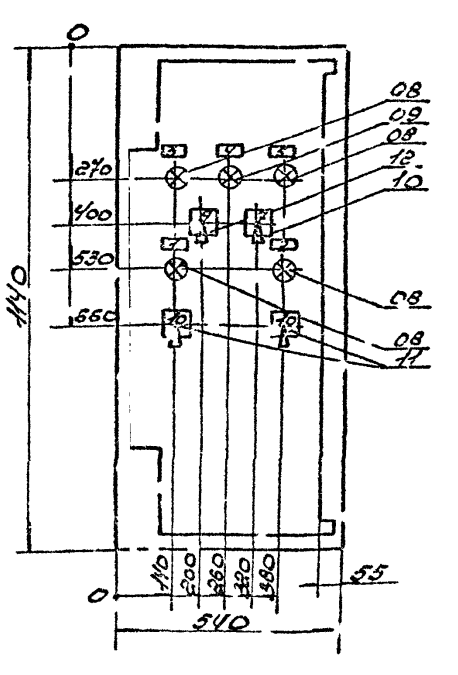

Глубина шкафа 350 мм.

Изм.	Лист	N докум.	Подп.	Дата
Разраб.		Панкова		12.83
Провер.		Чугунова		12.83
Т. контр.		Рак. провин.		12.83
Нач. отд.		Сидоренко		12.83
Н. контр.		Гетерова		12.83
Утв.				

Копиров. Ивгол

5.901-3.3-144001

Шкаф Ш6-2.1
Общий вид

Лит	Масса	Масштаб
	—	1:10

Лист 1 Листов 1
Мясо сер. Рогли
Проектпромвентляция
Формат 13

Формат	Зона	Поз.	Обозначение	Наименование	Кол.	Приме-чание
				Документация		
А3			5.901-3.3-164001	Шкаф ШУ5-2.4. Общий вид.		
А3			5.901-3.3-164002	Перечень надписей		
А3			5.901-3.3-121.003	Схема электрических соединений		
				Н1 01		
		01		Выключатель автоматический ВА51-31-3400 по ТУ16-641.002-83. Iн=80А,		QF1, QF2
		02		Пускатель магнитный (1НЗ) ПМА4202УХЛ4В ~220В (Iэ1+Iэ2), 63А, ТУ16-644.005-84	02	cm1, cm2
				Трансформатор тока ТОП-0,66 0,5 300/5	03	TA1, TA2, TA3
				Трансформатор тока ТОП-0,66 0,5 100/5	03	TA4, TA5, TA6
				Трансформатор тока ТОП-0,66 0,5 50/5	03	TA7, TA8, TA9
				Трансформатор тока ТОП-0,66 0,5 30/5	03	TA10, TA11, TA12
				Трансформатор тока ТОП-0,66 0,5 20/5	03	TA13, TA14, TA15
				Трансформатор тока ТОП-0,66 0,5 15/5	03	TA16, TA17, TA18
				Трансформатор тока ТОП-0,66 0,5 10/5	03	TA19, TA20, TA21
				Трансформатор тока ТОП-0,66 0,5 5/5	03	TA22, TA23, TA24
				Трансформатор тока ТОП-0,66 0,5 200/5	03	TA25, TA26, TA27
				Трансформатор тока ТОП-0,66 0,5 150/5	03	TA28, TA29, TA30
				Трансформатор тока ТОП-0,66 0,5 75/5	03	TA31, TA32, TA33
				Трансформатор тока ТОП-0,66 0,5 40/5	03	TA34, TA35, TA36
				Трансформатор тока ТОП-0,66 0,5 25/5	03	TA37, TA38, TA39
				Н1 01		
		01		Выключатель автоматический ВА51-31-3400 по ТУ16-641.002-83. Iн=80А,		QF1, QF2
		02		Пускатель магнитный (1НЗ) ПМА4202УХЛ4В ~220В (Iэ1+Iэ2), 63А, ТУ16-644.005-84	02	cm1, cm2
				Трансформатор тока ТОП-0,66 0,5 300/5	03	TA1, TA2, TA3
				Трансформатор тока ТОП-0,66 0,5 100/5	03	TA4, TA5, TA6
				Трансформатор тока ТОП-0,66 0,5 50/5	03	TA7, TA8, TA9
				Трансформатор тока ТОП-0,66 0,5 30/5	03	TA10, TA11, TA12
				Трансформатор тока ТОП-0,66 0,5 20/5	03	TA13, TA14, TA15
				Трансформатор тока ТОП-0,66 0,5 15/5	03	TA16, TA17, TA18
				Трансформатор тока ТОП-0,66 0,5 10/5	03	TA19, TA20, TA21
				Трансформатор тока ТОП-0,66 0,5 5/5	03	TA22, TA23, TA24
				Трансформатор тока ТОП-0,66 0,5 200/5	03	TA25, TA26, TA27
				Трансформатор тока ТОП-0,66 0,5 150/5	03	TA28, TA29, TA30
				Трансформатор тока ТОП-0,66 0,5 75/5	03	TA31, TA32, TA33
				Трансформатор тока ТОП-0,66 0,5 40/5	03	TA34, TA35, TA36
				Трансформатор тока ТОП-0,66 0,5 25/5	03	TA37, TA38, TA39

5.901-3.3-164000

Шкаф ШУ5-2.4. Техническая документация.

Литер | Лист | Листов: 3

ГПИ Сельэнергопроект

Формат	Зона	Поз.	Обозначение	Наименование	Кол.	Приме-чание
		03		Предохранитель ПП101У3, пл. Вст. ВТФ-6У3 ~220В, ТУ16-521.037-75	02	FU2, FU1
		04		Реле промежуточное ТУ16-523.622-82		KL1, KL2, KL3
		05		ПЭ-37-222У3, ~220В.	05	KL1, KL2
		05		ПЭ-37 42УЗ ~220В.	01	KL1, KL2, KL3
		06		Реле времени 2П-55УХЛ4, ~220В, ТУ75-523 624	02	KT3, KT1
		07		Реле времени РКВМ-33-123УХЛ4, ~220В, ТУ16-647.037 86	02	KT4, KT2

5.901-3.3-164000

Формат	Зона	Поз.	Обозначение	Наименование	Кол.	Приме-чание
				Н1 01		
				Выключатель светосигнальный, ~220В, ТУ16-535.582-76,		HL1
		08		АЕ2032.31У2 зелен.	04	HL3
		09		АЕ2042221У3 желт.	01	HL2
				Переключатель ТУ16-526.046-86,		
		10		ПКУ3-12Г-010У3	01	A2
		11		ПКУ3-12С-500У3	02	A3, A4
		12		ПКУ3-12С-002У3	01	SA1
				Клеммник на 10 зажимов, 25А	03	X1...X3

5.901-3.3-164000

Формат	Зона	Поз.	Обозначение	Наименование	Кол.	Приме-чание
		1	HL1	Гобэлина Насос	1	
		2	HL2	То же Насос 2	03	
		3	HL3	— " — Давление в сети	01	
		4	HL4	— " — Резерв вкл.	01	
		5	HL5	— " — Готовность	01	
		6	SA1	Ф гдаев ключей Откл. - О - Вкл.	01	
		9	SA2	Ф гдаев ключей Авт. - О - Ручн.	01	
		10	SA4	— " — Ареа. - О - Арез.	02	
				Гобэлина KL1	01	
				Гобэлина KT1	01	
				То же KT2	01	
				— " — KT3	01	
				— " — KT4	01	
				— " — KM1	01	
				— " — KM2	01	
				— " — FU1	01	
				— " — FU2	01	
				— " — F1	01	
				— " — K2	01	
				— " — K3	01	
				— " — K4	01	
				— " — K5	01	
				— " — K6	01	
				— " — K7	01	
				— " — KL2	01	

5.901-3.3-164002

Перечень надписей

Литер | Лист | Листов: 1 | 1

ГПИ Сельэнергопроект

Копир А1.02

Поз.	Обозначение	Наименование	Кол.	Приме-чание
		Документация		
3	5.901-3.3-144001	Шкаф ШБ-24. Общий вид.		
04	5.901-3.3-144002	Перечень надписей.		
13	5.901-3.3-124003	Схема электрических соединений.		
		Н1 01		
01		Выключатель автоматический ВА51-31-3400100304УХЛ3		
		Iн=100А.		QF1,
		ТУ16-641.062-83.	01	QF2
02		Пускатель магнитный ПМ12-5202УХЛ42 ~220В, (Iт=2а), 80А.		
		ТУ16-644.005-84.	02	КМ1, КМ2

Изм.	Кол.уч.	Лист	№док.	Подп.	Дата
Разраб.	Пономарев				12.89
Пров.	Ильина				12.89
Н.контр.	Соболева				12.89
Гл.инж.проекта	Разгонов				12.89

5.901-3.3-144000

Шкаф ШБ-2.4. Техническое оснащение аппаратов.

Литера А1 | Лист 1 | Листов 3

ГПИ и ПИ Госстроя СССР г. Ленинград

Инв.№ подл. | Подп. и дата | Взам.инв.№ | Инв.№ дубл. | Подп. и дата

Формат А4

Поз.	Обозначение	Наименование	Кол.	Приме-чание
23		Предохранитель ПП10У3 ~220В,		FU2,
		ТУ16-521.037-75.	02	FU1
		Реле промежуточное ТУ16-523.622-82,		КТ1, КВ, КЧ,
04		ПЭ-37-220У3, ~220В.	05	КЛ1, КЛ2
25		ПЭ-37-42У3, ~220В.	04	КВ, КЗ...К7
07		Реле времени РСВПЧ-37-1224,ЛП4, ~220 В,		КТ4,
		ТУ16.647.047-86	02	КТ2
06		Реле времени ВП-55 УХЛ4, ~220В,		КТ3,
		ТУ16-523.624	02	КТ1

5.901-3.3-144000

Лист 2

Формат А4

Поз.	Обозначение	Наименование	Кол.	Приме-чание
		Н51 01		
		Арматура светосигнальная ~220В.		
		ТУ16-535.582-76.		Н1,
03		ЛЕ3239211У3 зелен.	04	НЛ3, НЛ4, НЛ5
05		ЛЕ1216211У3, +2ЛТ.	01	НЛ2
		Переключатель		
		ТУ16-525.048-86		
03		ПКУ3-127-010В43	01	SA2
11		ПКУ3-12С-500В43	02	SA3, SA4
12		ПКУ3-12С-00В543	01	SA1
		Клеммник на 10 зажимов, 25А	06	ХР...Х4

5.901-3.2-144000

Лист 3

Формат А4

Поз.	Позиц. обозначен.	Место надписи	Текст	Кол.	Зона	Номер зажима
1	QF1	Табличка	Насос 1	02		
2	QF2	То же	Насос 2	02		
3	НЛ1	— " —	Освещение есть.	01		
4	НЛ2	— " —	Ресурв вкл	01		
5	НЛ3	— " —	Исправность	01		
7	SA2	Табличка рядом	Откл. - О - Вкл.	01		
9	SA1	Табличка рядом	Авт. - О - Мест.	01		
10	SA3, SA4	— " —	Авар. - О - Аварс.	02		
		Табличка	KL1			
		Табличка	КТ1	01		
		То же	КТ2	01		
		— " —	КТ3	01		
		— " —	КТ4	01		
		— " —	КМ1	01		
		— " —	КМ2	01		
		— " —	FU1	01		
		— " —	FU2	01		
		— " —	К1	01		
		— " —	К2	01		
		— " —	К3	01		
		— " —	К4	01		
		— " —	К5	01		
		— " —	К6	01		
		— " —	К7	01		
		— " —	КЛ2	01		

5.901-3.3-144002

Перечень надписей

Литера А1 | Лист 1 | Листов 1

ГПИ и ПИ Госстроя СССР г. Ленинград

Инв.№ подл. | Подп. и дата | Взам.инв.№ | Инв.№ дубл. | Подп. и дата

Формат А3

Поз.	Обозначение	Наименование	Кол.	Приме-чание
		Документация		
А3	5.901-3.3-018001	Ящик Я1-1.4 Общий вид		
А4	5.901-3.3-018002	Перечень надписей		
А3	5.901-3.3-018003	Схема электрических соединений		
		Н.1 01		
01		Выключатель автоматический АЕ2026-10.4У3-Б, Iн=8А, ТУ16-522.064-32	01	QF1
02		Пускатель магнитный ПМЛ1510*У3, ~220В, Iн.э.=6А, ТУ16-644.002-03. Приставка ПКЛ22 04, ТУ16-523.554-82	01	КМ1

5.901-3.3-018000

Ящик Я1-1.4

Технические данные и параметры

Литера Лист Листов: 1 2

МПСС СССР Госстройпроект формат А3

Поз.	Обозначение	Наименование	Кол.	Приме-чание
03		Трансформатор ОСМ1-0,63 220/36В, 50Гц, ТУ16-524.037.75	01	FU1
04		Реле промежуточное РП-34-22У3~220В, ТУ16-523.622-82	04	К1, К1.1 К1.2, К1.3
		Н51 Я1		
05		Прожектор светосигнальный, ~220В АЕ32322КЦ, 3 отв. ТУ16-535.582-76	01	HL1
06		Переключатель ТУ16-526.046-86 ПКУ3-12С-3030У3	01	SA1
		Кнопка управления ТУ16-642.015-84		
07		КЕ-011У3 исп.2 "Пуск"	01	SB1
08		КЕ-011У3 исп.2 "Стоп"	01	SB2
09		Блок замыкающий БВ24-УП25-В/ВУ3 10	2	X1, X2

5.901-3.3-018000

Формат А4

5.901-3.3-018001

Вид спереди
Дверь не показана

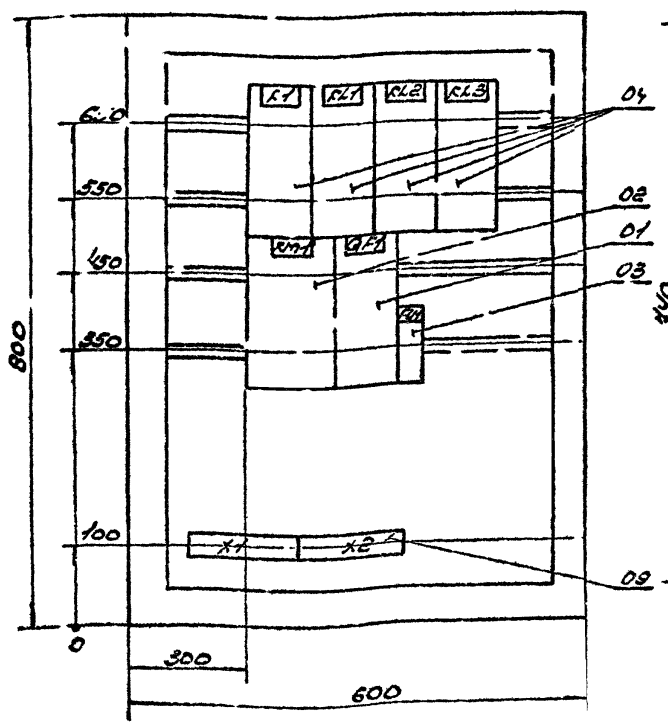

Дверь ящика
Вид спереди

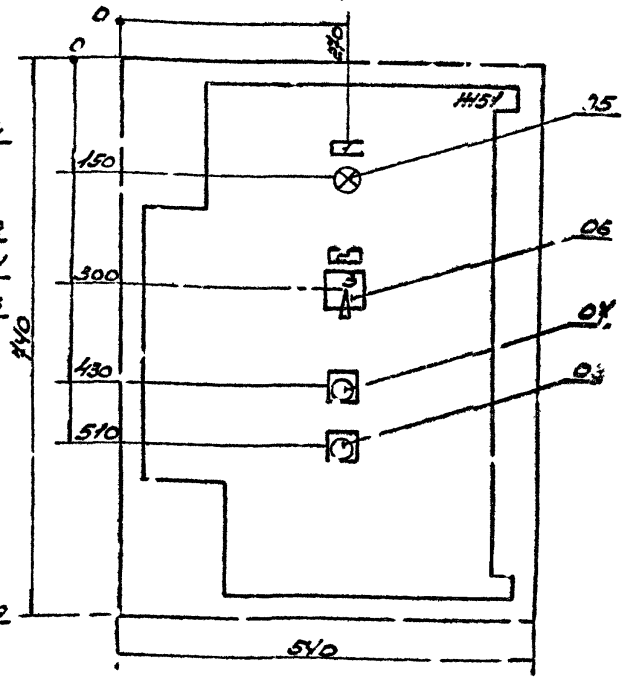

Глубина ящика 350мм.

5.901-3.3-018001

Ящик Я1-1.4
Общий вид

Литера Масса Масштаб: — 1:5

Лист Листов: 1 1

МПСС СССР Госстройпроект

Формат А3

Копировал Формат

Зона	Поз.	Обозначение	Наименование	Кол.	Примеч.
			Документация		
		5.901-3.3-028001	Ящик 92-1.4 Общий вид		
		5.901-3.3-018002	Перечень надписей		
		5.901-3.3-018003	Схема электрическая соединений		
			Н.1 01		
	01		Выключатель автоматический АЕ2046М-10УЗ-Б Iн=20А ТУ16-522.064-82	01	QF1
	02		Пускатель магнитный ПМЛ2/200*4В, ~220В Iн.э.=12.5А ТУ16-614.002-83 Приставка ПКИ-22 04, ТУ16-523.554-82	01	cm1

5.901-3.3-028000

Ящик 52-1.4 Технические данные аппаратов

Литер	Лист	Листов
	1	2

ММСС СССР РОГПИ Проектпромвентиляция

Формат А4

Зона	Поз.	Обозначение	Наименование	Кол.	Примеч.
	03		Предохранитель ПЛТ10УЗ с пл. вст. ВТФ-6УЗ, ~220В, ТУ16-521.037.75	01	FU1
	04		Реле промежуточ. НОЕ, ПЭ 37-22УЗ ~220В, ТУ16-523.822-82	04	K1, KL1, KL2, KL3
			Н51 01		
	05		Арматура светосигнальная, ~220В. АЕ3232Е1У2, зелен. ТУ16-535.582-76	01	HL1
	06		Переключатель ТУ16-526.046-86, ПКУЗ-12С-3030УЗ	01	SA1
			Кнопка управления ТУ16-612.015-84,		
	07		КЕ-011У, исп.2 „Ч", „Пос."	01	SB1
	08		КЕ-011У, исп.2 „К", „Стоп"	01	SB2
	09		Блок зажимов Б324-4П25-8/8УЗ-10	2	X1, X2

5.901-3.3-028000

Лист 2

Формат А4

5.901-3.3-028001

Вид спереди
Дверь не показана

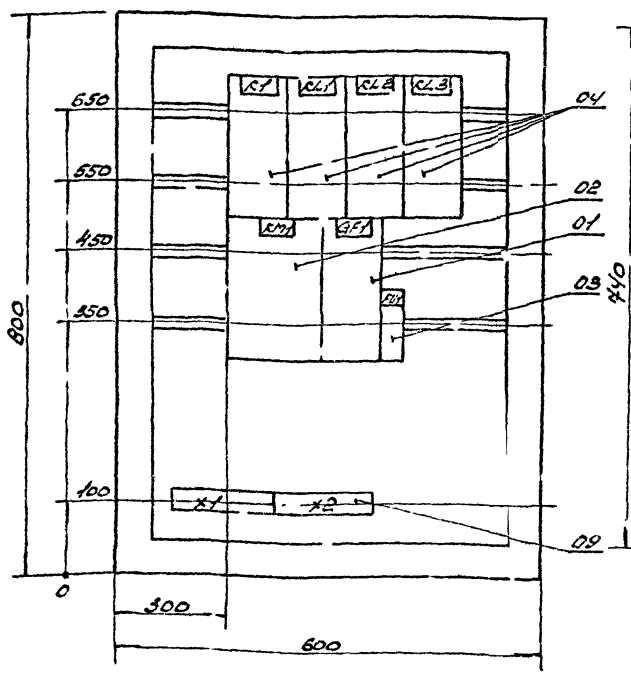

Дверь ящика
Вид спереди

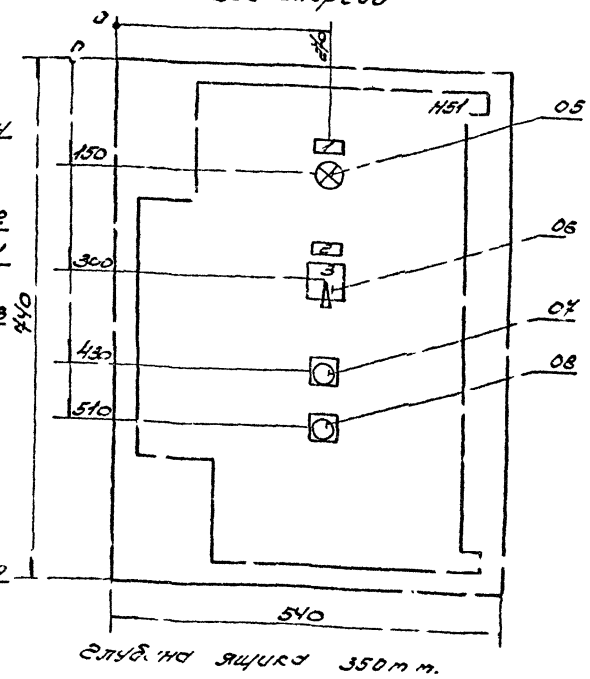

Глубина ящика 350 мм.

5.901-3.3-028001

Ящик 92-1.4 Общий вид

Лит.	Масса	Масштаб
	—	1:5

ММСС СССР РОГПИ Проектпромвентиляция

Формат А4

Формат	Зона	Поз.	Обозначение	Наименование	Кол.	Примеч.
				Документация		
			5.901-3.3-038001	Ящик Я3-1.4 Общий вид.		
			5.901-3.3-018002	Перечень надписей		
			5.901-3.3-018003	Схема электрическая соединений		
				Н1 01		
		01		Выключатель автоматический АЕ2046М-10НУ3-Б, Iн=20А, ТУ16-522.064-82	01	QF1
		02		Пускатель магнитный ПМЛ-1000-4В~220В, Iн.э.=19А, ТУ16-644.002-83, Приставка ПКЛ220У, ТУ16-523.554-82	01	КМ1

Выпуск 3 Часть 2

Изм.	Лист	№ докум.	Подп.	Дата
Разраб.	Панкова			12.89
Провер.	Чугунова			12.89
Нач.отд.	Сидоренко			12.89
Контр.	Ракторович			12.89
Утв.				

5.901-3.3-038000

Ящик Я3-1.4
Технические данные аппаратов.

Литер	Лист	Листов
	1	2

ММСС СССР
РОГИЦ
Проектпромвентиляция

Формат А1

Формат	Зона	Поз.	Обозначение	Наименование	Кол.	Примеч.
		03		Предохранитель ППТ10У3, с пл. вст. ВТФ-6У3~220В, ТУ16-521.037-75	01	FU1
		04		Реле промежуточное, ПЭ-37-22У3~220В, ТУ16-523.622-82	04	К1, КL1, КL2, КL3
				Н51 01		
		05		Арматура светосигнальная, ~220В, АЕ32322У2 зелен. ТУ16-535.582-76.	01	HL1
		06		Переключатель ТУ16-526.046-86, ПКУ3-12С-303ОУ3	01	SA1
				Кнопка управления ТУ16-642.015-84,		
		07		КЕ-011У3 исп. 2 „Ч", „Пуск"	01	SB1
		08		КЕ-011У3 исп. 2 „К", „Стоп"	01	SB2
		09		Блок зажимов Б324-4П25-В/ВУ3-10	2	X1, X2

Изм.	Лист	№ докум.	Подп.	Дата

5.901-3.3-038000

Лист 2

Формат А1

5.901-3.3-038001

Вид спереди
Дверь не показана

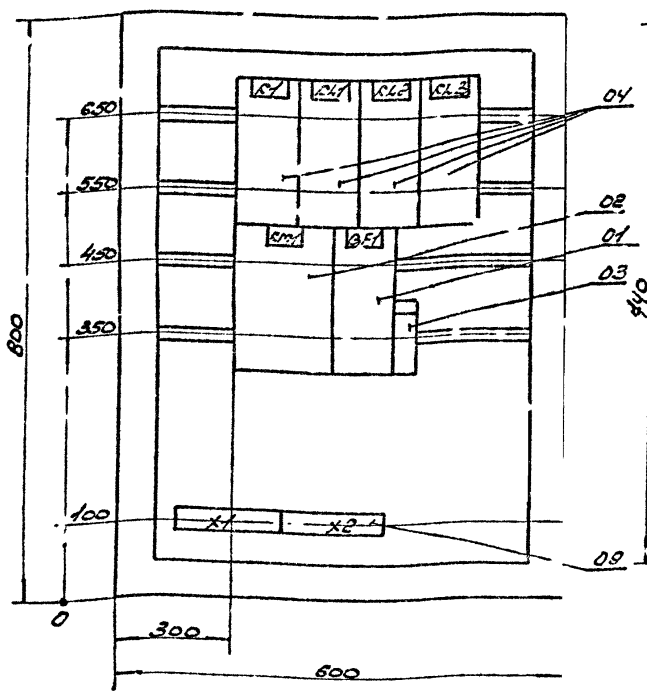

Дверь ящика
Вид спереди

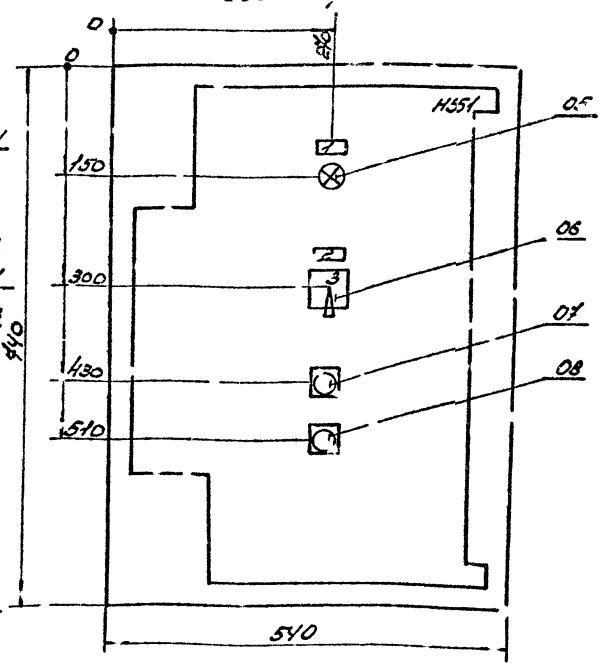

Глубина ящика 350 мм.

5.901-3.3-038001

Изм.	Лист	№ докум.	Подп.	Дата
Разраб.	Панкова			12.89
Провер.	Чугунова			12.89
Т.контр.	Ракторович			12.89
Нач.отд.	Сидоренко			12.89
Н.контр.	Ракторович			12.89
Утв.				

Ящик Я3-1.4
Общий вид

Литер	Масса	Масштаб
	—	1:5

Лист 1 Листов 1
ММСС СССР
РОГИЦ
Проектпромвентиляция

Формат А3

Выпуск 3 Чертежи

Формат	Зона	Поз.	Обозначение	Наименование	Кол.	Примеч.
				Документация		
А3			5.901-3.3-048001	Ящик ЯУ 1.4 Общий вид		
А4			5.901-3.3-048002	Перечень надписей		
А3			5.901-3.3-048002	Схема электрических соединений		
				Н.1 01		
		01		Выключатель автоматический АЕ2046М-10РУ3-Б, Iн=40А, ТУ16-522.064-82	01	QF1
		02		Пускатель магнитный ПМЛ3202-УХЛ4В, ~220В, (2з+2р), 40А, ТУ16-644.005-84.	01	КМ1
		03		Предохранитель ПРТ 10УЗ, с пл. вст. ВТ22-6УЗ ~ 220В, ТУ16-521.037-75	01	FU1
		04		Реле промежуточное, ПЭ-37-22УЗ, ~220В, ТУ16-523.622-82.	04	KL1, KL2, KL3
				Н51 01		
		05		Арматура светосигнальная, ~220В, АЕ32.322УУ2, зелен. ТУ16-535.582-76	01	HL1
		06		Переключатель ТУ16-526.046-86, ПКУ3-12С-3030У3	01	SA1
		07		Кнопка управления ТУ16-642.015-84, КЕ-011У3, исп. 2 „У", „Пуск"	01	SB1
		08		КЕ-011У3, исп. 2 „К", Стоп	01	SB2
		09		Блок зажимов 6324-УП25-8/843-10	2	X1, X2

Изм.	Лист	№ докум.	Подп.	Дата
Разраб.		Панкова		6.89
Пров.		Чернухов		6.89
Н. контр.		Сидорчик		6.89
Утв.		Заторская		6.89

5.901-3.3-048030

Ящик ЯУ-1.4 Технические данные аппаратов

Литер | Лист 1 | Листов 2

МПСС СССР Ростехмонтажавтоматика

Инв. № подл. | Подп. и дата | Взам. инв. №

Формат А4

Формат	Зона	Поз.	Обозначение	Наименование	Кол.	Примеч.
		03		Предохранитель ПРТ 10УЗ, с пл. вст. ВТ22-6УЗ ~ 220В, ТУ16-521.037-75	01	FU1
		04		Реле промежуточное, ПЭ-37-22УЗ, ~220В, ТУ16-523.622-82.	04	KL1, KL2, KL3
				Н51 01		
		05		Арматура светосигнальная, ~220В, АЕ32.322УУ2, зелен. ТУ16-535.582-76	01	HL1
		06		Переключатель ТУ16-526.046-86, ПКУ3-12С-3030У3	01	SA1
				Кнопка управления ТУ16-642.015-84, КЕ-011У3, исп. 2 „У", „Пуск"	01	SB1
		08		КЕ-011У3, исп. 2 „К", Стоп	01	SB2
		09		Блок зажимов 6324-УП25-8/843-10	2	X1, X2

Изм.	Лист	№ докум.	Подп.	Дата

5.901-3.3-048000

Лист 2

Формат А4

5.901-3.3-048001

Вид спереди
Дверь не показана

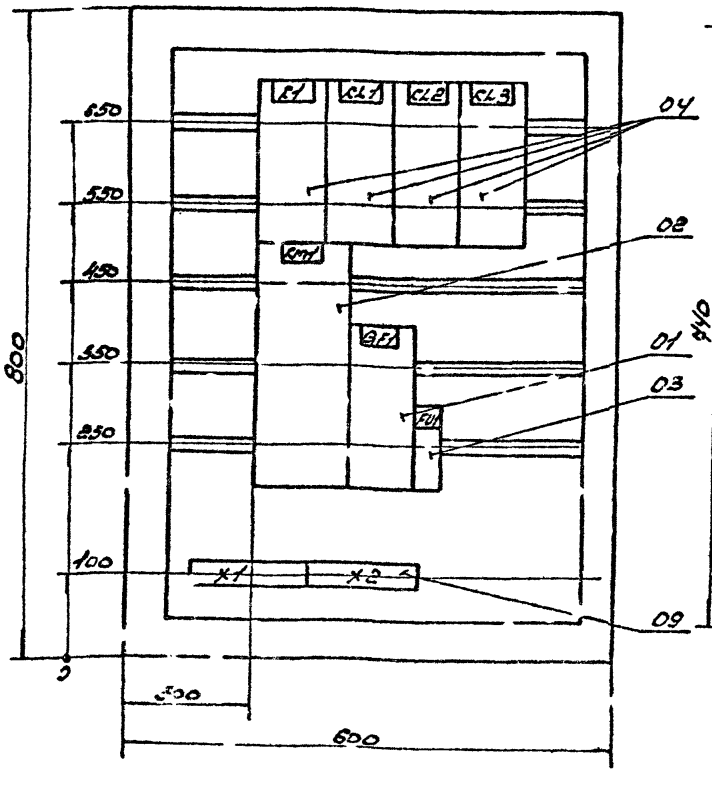

Дверь ящика
Вид спереди

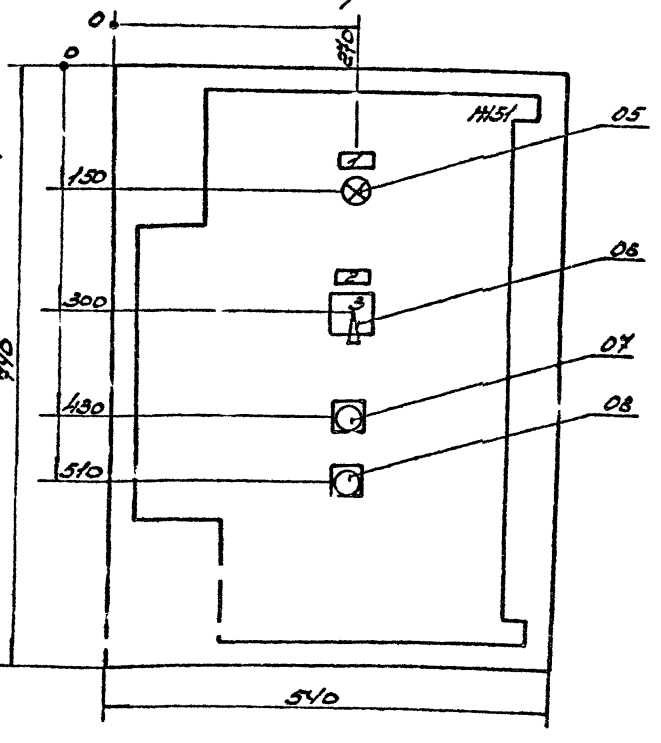

Глубина ящика 350 мм.

5.901-3.3-048001

Ящик ЯУ-1.4 Общий вид

Литер	Масса	Масштаб
	—	1:5

Лист 1 Листов 2

МПСС СССР Ростехмонтажавтоматика

Формат А3

Инв. № подл. | Подп. и дата | Взам. инв. №

Выпуск 40. 62

Поз.	Обозначение	Наименование	Кол.	Приме-чание
		Документация		
	5.901-3.3-088001	Ящик 95-1.4. Общий вид.		
	5.901-3.3-018002	Перечень надписей.		
	5.901-3.3-048008	Схема электрических соединений.		
		А1		
01		Выключатель автоматический ВА2056М-100У3-Б, Iн=80А, ТУ16-522.064-82	01	QF1
02		Указатель максимальный ПМ4208-УХЛ4З, ~220В, (2е+2р), 63А, ТУ16-644.005-84	01	КА1

5.901-3.3-088000

Ящик 95-1.4 Технические данные аппаратов

Лит. | Лист | Листов 2

ММСС СССР Росглавпроектмонтажспецстрой

Поз.	Обозначение	Наименование	Кол.	Приме-чание
03		Предохранитель ПП41032У3 с пл. вст. 8А, ~ 660В, ТУ16-522.037-85.	01	FU1
04		Реле промежуточное, ПЭ-37-2Д3, ~220В, ТУ16-5233.622-82	04	K1, K1.1, K1.2, K1.3
		1Н51	01	
05		Арматура светосигнальная, ~220В, АЕ32322 1УЗ, зелен. ТУ16-535.582-76	01	HL1
06		Переключатель ТУ16-5226 046-86, ПКУ3-120-3030У3	01	SA1
		Кнопка управления ТУ16-6У8.015-84, КЕ-011У3, исп.2, „Пуск"	01	SB1
08		КЕ-011У3, исп.2, „Стоп"	01	SB2
09		Блок зажимов 6324-УП25-8/843-10	2	X1, X2

5.901-3.3-088000

Лит. 2

Формат А4

5.901-3.3-088001

Вид спереди
Дверь не показана

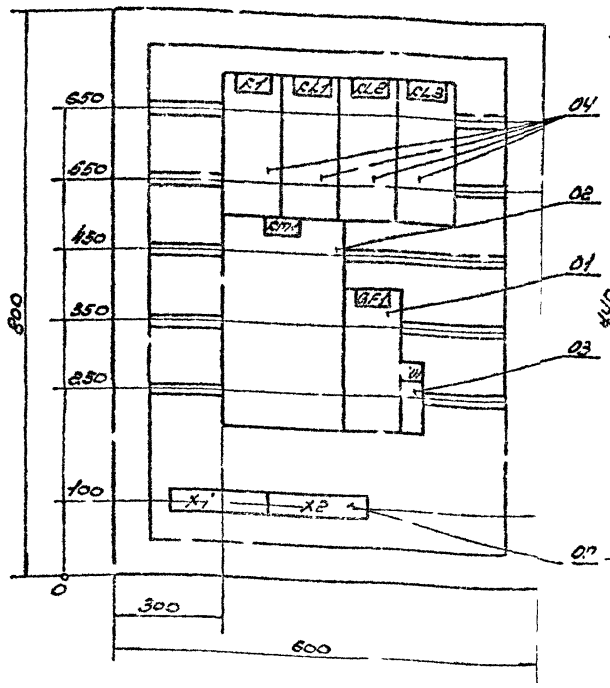

Дверь ящика
Вид спереди

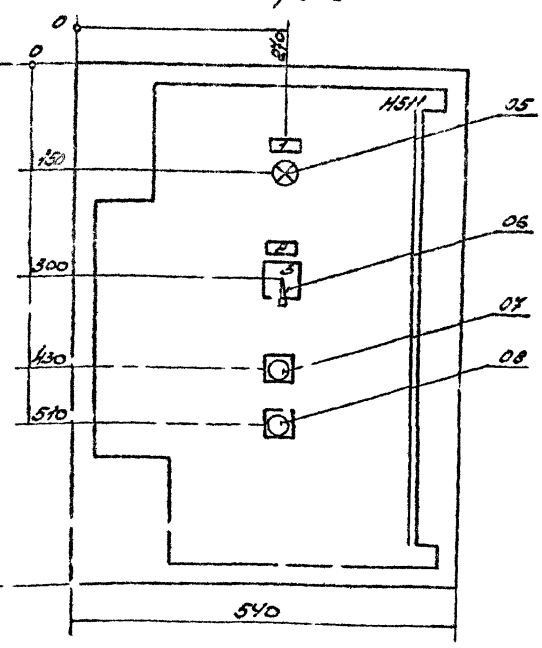

Глубина ящика 350 мм.

5.901-3.3-088001

Ящик 95-1.4 Общий вид

Масса — Масштаб 1:5

Лит. | Лист | Листов

ММСС СССР Росглавпроектмонтажспецстрой

Копировал

Формат А3

Выпуск 3 Чертеж 2

Поз.	Обозначение	Наименование	Кол.	Приме-чание
		Документация		
А3	5.901-3.3-068001	Ящик ЯЭ-1.4. Общий вид.		
А4	5.901-3.3-018002	Перечень изделий.		
А5	5.901-3.3-045003	Схема электрических соединений.		
		Н.1 01		
01		Выключатель автоматический ВА57Ф35-1043У3-Б, IН=100А, ТУ16-522.064-82.	01	QF1
02		Предохранитель плавкий ПНП5202-4УХЛ2, ~220В, (2а+2р), 32А, ТУ16-644.005-84	3	КП1

5.901-3.3-068000

Ящик ЯЭ-1.4 технические данные аппаратов

Литера А1 | Листов 2 | Масса | Масштаб

НИИМосстрой ГПИ и НИИ Госстроя СССР

Инв. № подл. | Подпись и дата | Взам. инв. №

Формат А4

Поз.	Обозначение	Наименование	Кол.	Приме-чание
	03	Предохранитель ПП17-3У3, спл. вст. ВВТФ-6У3 ~220В. ТУ16-521.037-75	01	FU1
	04	Реле промежуточное ПЭ-37-22У3, ~220В	04	KL1 KL2 KL3
		ТУ16-523.622-82		
		Н51 01		
		Лампа сигнальная Н/т 12В, 2Вт, цок. Ba9s, ТУ16-535.582-76	01	HL1
	08	Переключатель кнопочный ТУ16-526.046-86 ПКУ3-12С-3030У3	01	SA1
		Кнопка управления ТУ16-526.015-84, КЕ-011У3 исп. 2, "Пуск"	01	SB1
		КЕ-011У3 исп. 2, "Стоп"	01	SB2
	09	Блок зажимов БЗ38Ч-4П25-8/В3У3-10	2	X1, X2

5.901-3.3-068000

Литера | Масса | Масштаб

Инв. № подл. | Подпись и дата | Взам. инв. №

Копировал

Формат А4

1000890-8406 5

Вид спереди
Дверь не показана

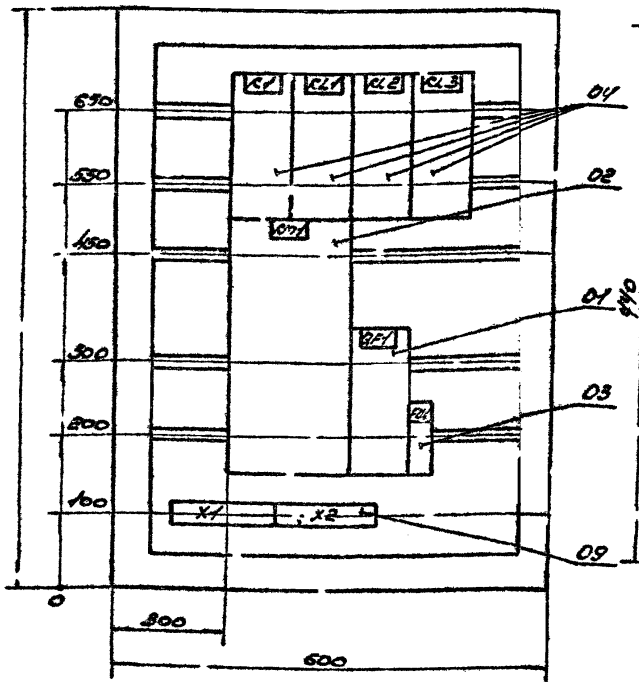

Дверь ящика
Вид спереди

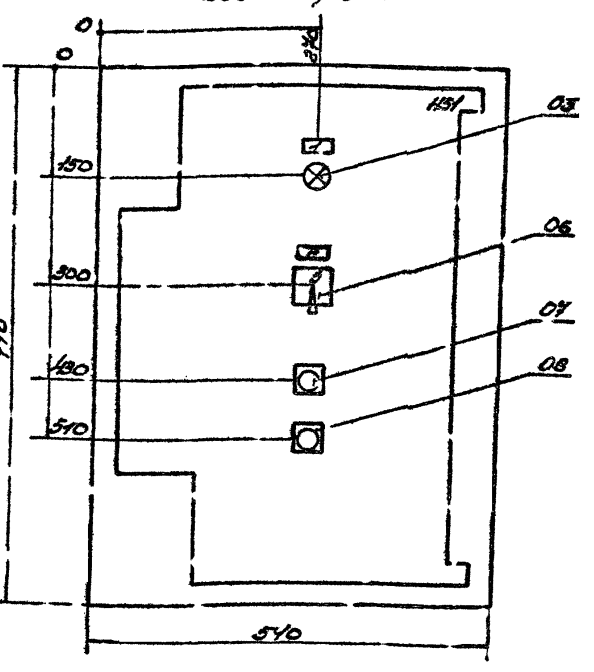

Глубина ящика 350 мм.

5.901-3.3-068001

Ящик ЯЭ-1.4 общий вид

Литера | Масса | Масштаб: 1:5

НИИМосстрой ГПИ и НИИ Госстроя СССР

Перепечатка запрещена

Формат А4

Панель	Строка	Надпись	Поз. обозначение	Место надписи	Текст	Кол.	Вид шрифта	Засоренность
				Табличка	QF	01		
				То же	Кп	01		
				—"—	KL1	01		
				—"—	KL2	01		
				—"—	KL3	01		
				—"—	FU	01		
		1	HL1	Табличка	Насос	01		
		2	SA1	То же	Избиратель управления	01		
		3	SA1	На ключе	Мест. -0- Дист.	01		

Изм.	Лист	N докум.	Подп.	Дата
Разраб.		Панкова		12.89
Провер.		Чугунова		12.89
Нач. отд.		Сидоренко		12.89
Н. контр.		Ростоцкий		12.89
Утв.				

5.901-3.3-018002

Ящик Я1-14

Перечень надписей

Литер	Лист	Листов
	1	1

ММСС СССР РОГПИ Проектрамвентиляция

Формат А4

5.901-3.3-018003

Панель (Вид спереди)

Дверь (Вид со стороны монтажа)

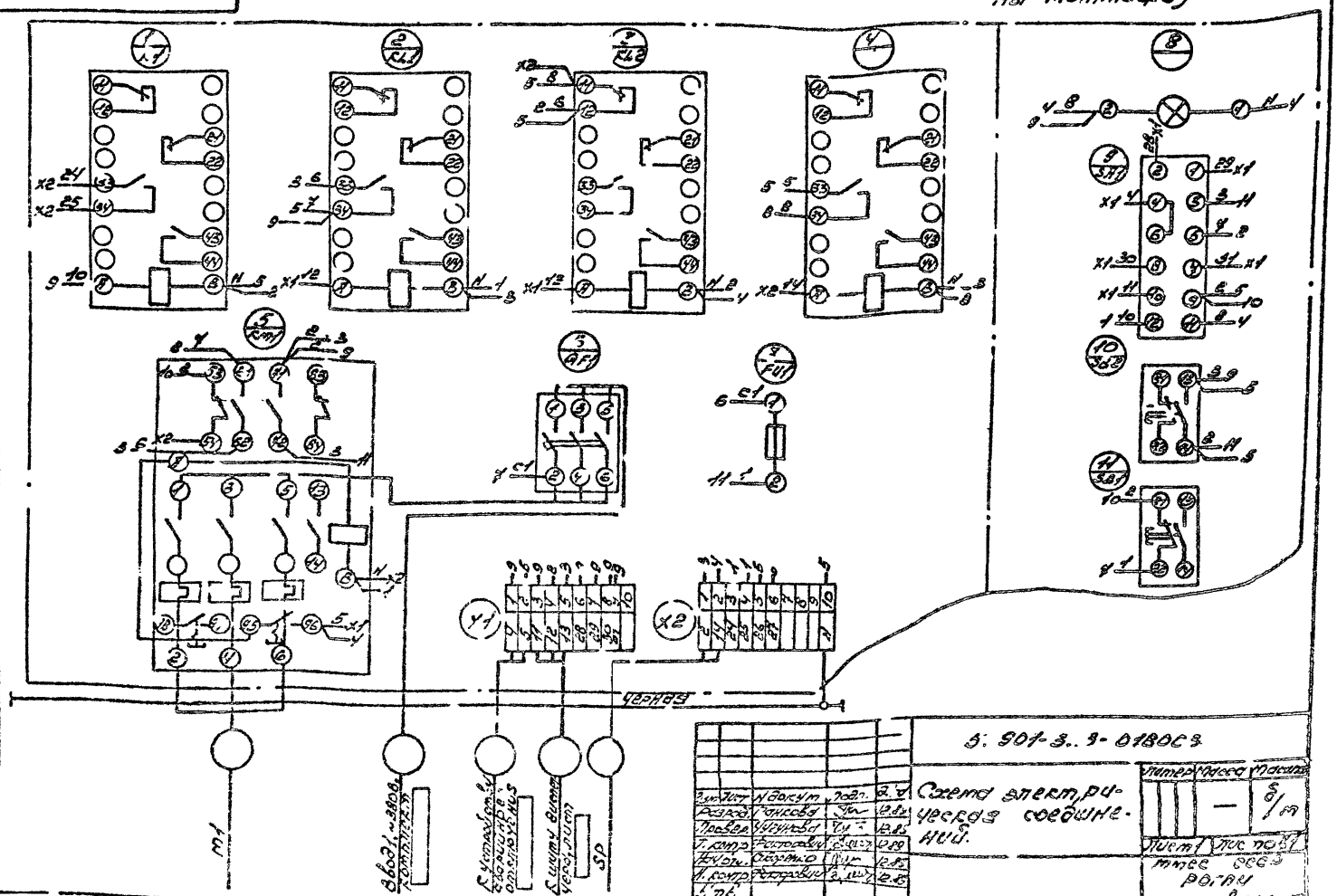

Изм.	Лист	N докум.	Подп.	Дата
Разраб.		Панкова		12.89
Провер.		Чугунова		12.89
Т. контр.		Ростоцкий		12.89
Нач. отд.		Сидоренко		12.89
Н. контр.		Ростоцкий		12.89
Утв.				

5.901-3.3-018003

Схема электрическая соединений.

Литер	Масса	Масштаб
	—	б/м

Лист 1 Лист 1

ММСС СССР РОГПИ Проектрамвентиляция

Формат А4

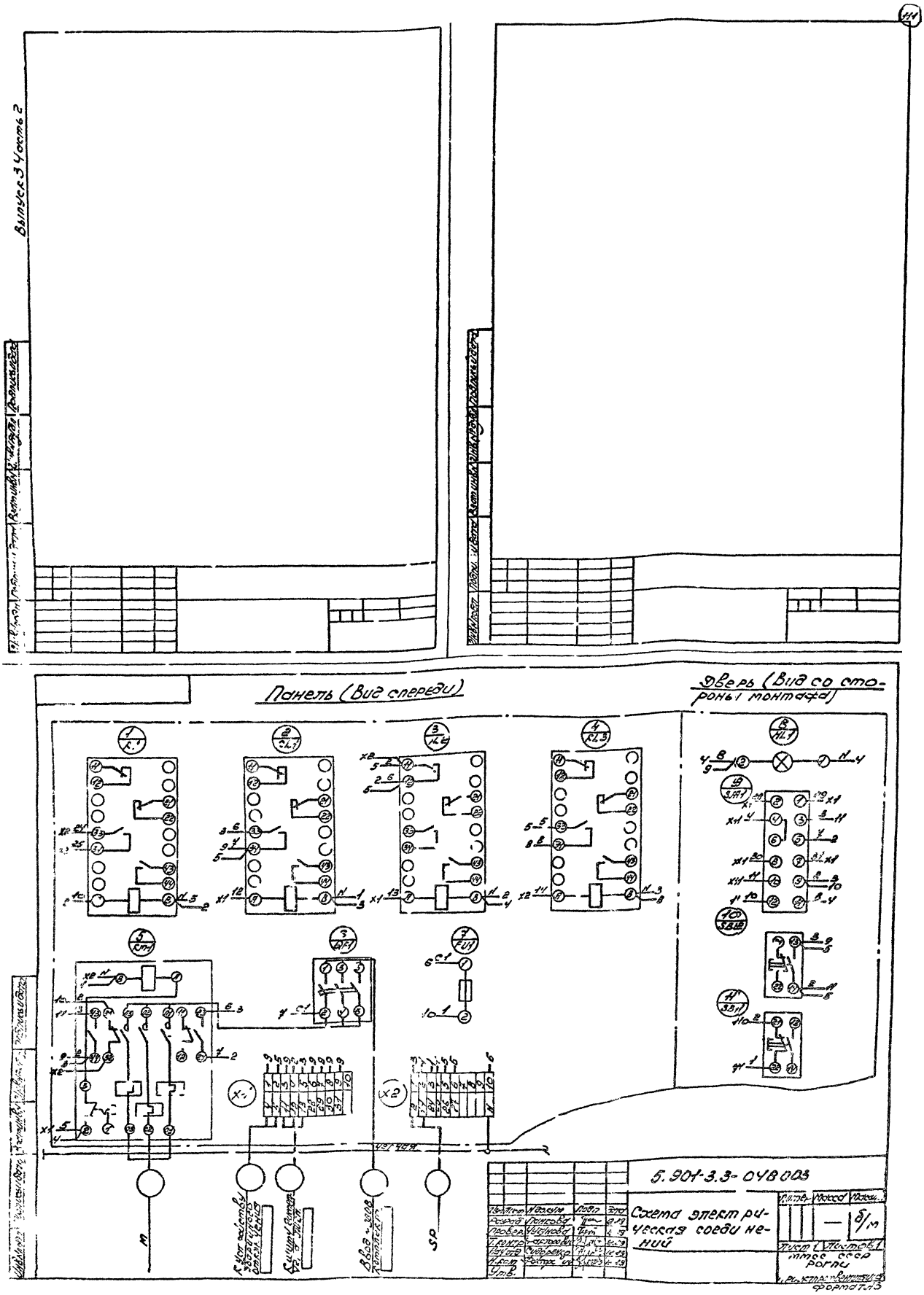

gost.e-ecolog.ru