ОТРАСЛЕВОЙ СТАНДАРТ

СТРОПЫ ГРУЗОВЫЕ

Типы. Конструкция и размеры

ОСТ 24.090.48-79

Издание официальное

gost.e-ecolog.ru

УТВЕРЖДЕН И ВВЕДЕН В ДЕЙСТВИЕ указанием Министерства тяжелого и транспортного машиностроения от 9 июля 1979 г. № ЕМ-002/8387

ИСПОЛНИТЕЛИ А. С. Оболенский, М. Я. Егнус, Б. К. Горлов (руководители темы), В. В. Бирюков, Г. А. Шаранович, Ф. Ф. Игонин, Г. М. Градобоева (исполнители)

СОГЛАСОВАН Государственным комитетом Совета Министров СССР по делам строительства (Госстрой СССР)

Начальник отдела механизации строительства П.И.Моисеев

© Центральный научно-исследовательский институт информации и технико-экономических исследований по тяжелому и транспортному машиностроению, 1980.

УДК 621.86.065.3(083.74)

Группа Г86

ОТРАСЛЕВОЙ СТАНДАРТ

СТРОПЫ ГРУЗОВЫЕ

ОСТ 24.090.48-79

Типы. Конструкция и размеры
ОКП 31 7829

Вводится впервые

Указанием Министерства тяжелого и транспортного машиностроения от 9 июля 1979 г. № ЕМ-002/8387 срок действия установлен с 01.07.1980 г. до 01.07.1985 г.

Несоблюдение стандарта преследуется по закону.

Настоящий стандарт распространяется на канатные и цепные стропы, предназначенные для навешивания грузов, имеющих специальные приспособления, и на универсальные стропы, применяемые для строповки грузов обвязкой.

1. ТИПЫ

1.1. Канатные стропы должны изготовляться следующих типов:

1СК - одноветвевые;
2СК - двухветвевые;
3СК - трехветвевые;
4СК - четырехветвевые;
УСК - универсальные (исполнений 1 и 2).

1.2. Цепные стропы должны изготовляться следующих типов:

1СЦ - одноветвевые;
2СЦ - двухветвевые;
3СЦ - трехветвевые;
4СЦ - четырехветвевые;
СЦ2вз с двумя замкнутыми ветвями;
УСЦ универсальные.

2. КОНСТРУКЦИЯ И РАЗМЕРЫ

2.1. Конструкция и размеры канатных стропов.

2.1.1. Конструкция и размеры стропов типа 1СК должны соответствовать указанным на черт. 1 и в табл. 1.

2.1.2. Конструкция и размеры стропов типа 2СК должны соответствовать указанным на черт. 2 и в табл. 2.

2.1.3. Конструкция и размеры стропов типа 3СК должны соответствовать указанным на черт. 3 и в табл. 3.

Издание официальное

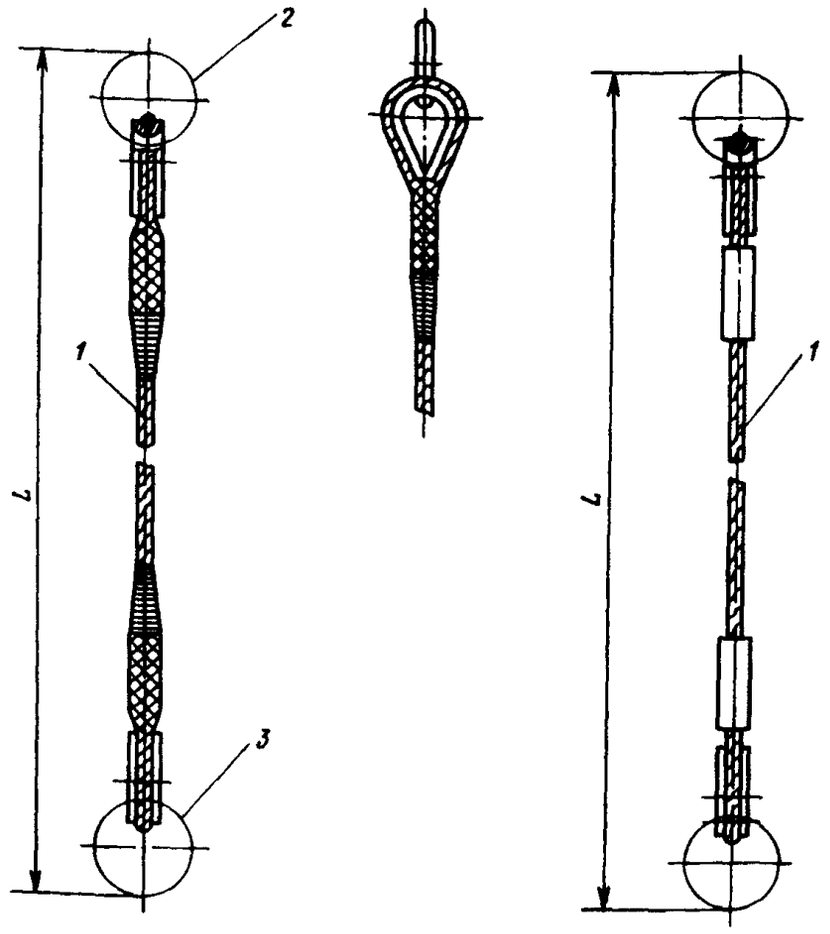

Черт. 1

Таблица 1

Обозначение	Допускаемая нагрузка, тс	L, мм	Поз. 1 Канатная ветвь	Поз. 2				Поз. 3			
				Звенья по ОСТ 24.090.49-79							
				О	Ов1	Ов2	Ров	К1	К2	К3	Кр
				Количество							
				1							
				Обозначения							
1СК-0,32	0,32	900-5100	ВК-0,32	О-0,4	Ов1-0,4	Ов2-0,4	Ров-0,4	К1-0,32	К2-0,4	К3-0,4	Кр-0,32
1СК-0,4	0,4		ВК-0,4					К1-0,4			Кр-0,4
1СК-0,5	0,5	1100-10100	ВК-0,5	О-0,5	Ов1-0,5	Ов2-0,5	Ров-0,5	К1-0,5	К2-0,5	К3-0,5	Кр-0,5
1СК-0,63	0,63		ВК-0,63	О-0,63	Ов1-0,63	Ов2-0,63	Ров-0,63	К1-0,63	К2-0,63	К3-0,63	Кр-0,63
1СК-0,8	0,8	1100-15100	ВК-0,8	О-0,8	Ов1-0,8	Ов2-0,8	Ров-0,8	К1-0,8	К2-0,8	К3-0,8	Кр-0,8
1СК-1,0	1,0		ВК-1,0	О-1,0	Ов1-1,0	Ов2-1,0	Ров-1,0	К1-1,0	К2-1,0	К3-1,0	Кр-1,0
1СК-1,25	1,25		ВК-1,25	О-1,25	Ов1-1,25	Ов2-1,25	Ров-1,25	К1-1,25	К2-1,25	К3-1,25	Кр-1,25
1СК-1,6	1,6	1400-16200	ВК-1,6	О-1,6	Ов1-1,6	Ов2-1,6	Ров-1,6	К1-1,6	К2-1,6	К3-1,6	Кр-1,6
1СК-2,0	2,0		ВК-2,0	О-2,0	Ов1-2,0	Ов2-2,0	Ров-2,0	К1-2,0	К2-2,0	К3-2,0	Кр-2,0
1СК-2,5	2,5		ВК-2,5	О-2,5	Ов1-2,5	Ов2-2,5	Ров-2,5	К1-2,5	К2-2,5	К3-2,5	
1СК-3,2	3,2	1500-20300	ВК-3,2	О-3,2	Ов1-3,2	Ов2-3,2	Ров-3,2	К1-3,2	К2-3,2	К3-3,2	
1СК-4,0	4,0		ВК-4,0	О-4,0	Ов1-4,0	Ов2-4,0	Ров-4,0	К1-4,0	К2-4,0	К3-4,0	
1СК-5,0	5,0		ВК-5,0	О-5,0	Ов1-5,0	Ов2-5,0	Ров-5,0	К1-5,0	К2-5,0	К3-5,0	
1СК-6,3	6,3	2000-20400	ВК-6,3	О-6,3	Ов1-6,3	Ов2-6,3	Ров-6,3	К1-6,3	-	-	-
1СК-8,0	8,0		ВК-8,0	О-8,0	Ов1-8,0	Ов2-8,0	Ров-8,0	К1-8,0			
1СК-10,0	10,0		ВК-10,0	О-10,0	Ов1-10,0	Ов2-10,0	Ров-10,0	К1-10,0			
1СК-12,5	12,5	2500-20500	ВК-12,5	О-12,5	Ов1-12,5	Ов2-12,5	Ров-12,5	К1-12,5			
1СК-16,0	16,0		ВК-16,0	О-16,0	Ов1-16,0	Ов2-16,0	Ров-16,0	К1-16,0			
1СК-20,0	20,0		ВК-20,0	О-20,0	Ов1-20,0	Ов2-20,0	Ров-20,0	К1-20,0			

Пример условного обозначения одноветвевого канатного стропа с допускаемой нагрузкой 1,6 тс, звеном для навешивания стропа О-1,6, звеном для захвата груза К1-1,6, длиной L = 2000 мм:

Строп 1СК-1,6/О-1,6/К1-1,6/2000 ОСТ 24.090.48-79

То же, климатического исполнения ХЛ:

Строп 1СК-1,6ХЛ/О-1,6ХЛ/К1-1,6ХЛ/2000 ОСТ 24.090.48-79

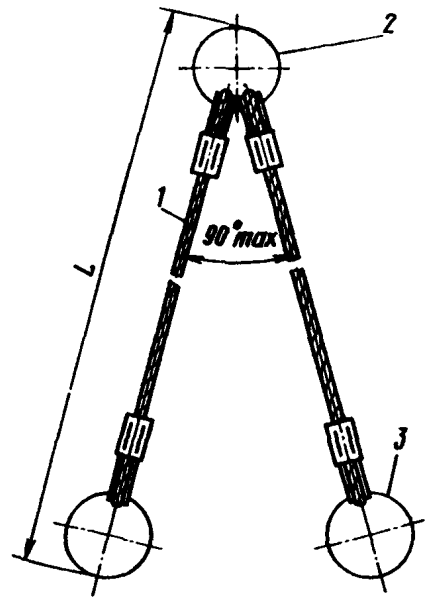

Черт. 2

Таблица 2

Обозначение	Допускаемая нагрузка, тс	L, мм	Поз. 1 Канатная ветвь	Поз. 2							Поз. 3			
				Звенья по ОСТ 24.090.49-79										
				Рт1	Рт2	Рт3	Ров	Ов1	Ов2	Т	К1	К2	К3	Кр
			Количество											
			2	1							2			
			Обозначения											
2СК-0,4	0,4	900-5100	ВК-0,32	Рт1-0,63	Рт2-0,63	-	Ров-0,4	Ов1-0,4	Ов2-0,4	Т-0,4	К1-0,32	К2-0,4	К3-0,4	Кр-0,32
2СК-0,5	0,5		ВК-0,4				Ров-0,5	Ов1-0,5	Ов2-0,5	Т-0,5	К1-0,4			Кр-0,4
2СК-0,63	0,63	1100-10100	ВК-0,5				Ров-0,63	Ов1-0,63	Ов2-0,63	Т-0,63	К1-0,5	К2-0,5	К3-0,5	Кр-0,5
2СК-0,8	0,8		ВК-0,63	Рт1-0,8	Рт2-0,8	Рт3-1,25	Ров-0,8	Ов1-0,8	Ов2-0,8	Т-0,8	К1-0,63	К2-0,63	К3-0,63	Кр-0,63
2СК-1,0	1,0	1100-15100	ВК-0,8	Рт1-1,0	Рт2-1,0		Ров-1,0	Ов1-1,0	Ов2-1,0	Т-1,0	К1-0,8	К2-0,8	К3-0,8	Кр-0,8
2СК-1,25	1,25		ВК-1,0	Рт1-1,25	Рт2-1,25		Ров-1,25	Ов1-1,25	Ов2-1,25	Т-1,25	К1-1,0	К2-1,0	К3-1,0	Кр-1,0
2СК-1,6	1,6		ВК-1,25	Рт1-1,6	Рт2-1,6	Рт3-1,6	Ров-1,6	Ов1-1,6	Ов2-1,6	Т-1,6	К1-1,25	К2-1,25	К3-1,25	Кр-1,25
2СК-2,0	2,0	1400-16200	ВК-1,6	Рт1-2,0	Рт2-2,0	Рт3-2,0	Ров-2,0	Ов1-2,0	Ов2-2,0	Т-2,0	К1-1,6	К2-1,6	К3-1,6	Кр-1,6
2СК-2,5	2,5		ВК-2,0	Рт1-2,5	Рт2-2,5	Рт3-2,5	Ров-2,5	Ов1-2,5	Ов2-2,5	Т-2,5	К1-2,0	К2-2,0	К2-2,0	Кр-2,0
2СК-3,2	3,2		ВК-2,5	Рт1-3,2	Рт2-3,2	Рт3-3,2	Ров-3,2	Ов1-3,2	Ов2-3,2	Т-3,2	К1-2,5	К2-2,5	К3-2,5	
2СК-4,0	4,0	1500-20300	ВК-3,2	Рт1-4,0	Рт2-4,0	Рт3-4,0	Ров-4,0	Ов1-4,0	Ов2-4,0	Т-4,0	К1-3,2	К2-3,2	К3-3,2	
2СК-5,0	5,0		ВК-4,0	Рт1-5,0	Рт2-5,0	Рт3-5,0	Ров-5,0	Ов1-5,0	Ов2-5,0	Т-5,0	К1-4,0	К2-4,0	К3-4,0	
2СК-6,3	6,3		ВК-5,0	Рт1-6,3	Рт2-6,3	Рт3-6,3	Ров-6,3	Ов1-6,3	Ов2-6,3	Т-6,3	К1-5,0	К2-5,0	К3-5,0	
2СК-8,0	8,0	2000-20400	ВК-6,3	Рт1-8,0	Рт2-8,0	Рт3-8,0	Ров-8,0	Ов1-8,0	Ов2-8,0	Т-8,0	К1-6,3			
2СК-10,0	10,0		ВК-8,0	Рт1-10,0	Рт2-10,0	Рт3-10,0	Ров-10,0	Ов1-10,0	Ов2-10,0	Т-10,0	К1-8,0	-	-	-
2СК-12,5	12,5		ВК-10,0	Рт1-12,5	Рт2-12,5	Рт3-12,5	Ров-12,5	Ов1-12,5	Ов2-12,5	Т-12,5	К1-10,0			
2СК-16,0	16,0	2500-20500	ВК-12,5	Рт1-16,0	Рт2-16,0	Рт3-16,0	Ров-16,0	Ов1-16,0	Ов2-16,0	Т-16,0	К1-12,5			
2СК-20,0	20,0		ВК-16,0	-	-	Рт3-20,0	Ров-20,0	Ов1-20,0	Ов2-20,0	Т-20,0	К1-16,0			
2СК-25,0	25,0		ВК-20,0			Рт3-25,0	-	-	-	Т-25,0	К1-20,0			

Пример условного обозначения двухветвевого канатного стропа с допускаемой нагрузкой 1,6 тс, звеном для навешивания стропа Рт1-1,6, звеном для захвата груза К1-1,25, длиной L = 2000 мм:

Строп 2СК-1,6/Рт1-1,6/К1-1,25/2000 ОСТ 24.090.48-79

То же, климатического исполнения ХЛ:

Строп 2СК-1,6ХЛ/Рт1-1,6ХЛ/К1-1,25ХЛ/2000 ОСТ 24.090.48-79.

2.1.4. Конструкция и размеры стропов типа 4СК должны соответствовать указанным на черт. 4, 5 и в табл. 4, 5.

2.1.5. Конструкция и размеры канатных ветвей должны соответствовать указанным на черт. 6 и в табл. 6.

Допускается применение канатных ветвей стропов без коушей, при этом конструкция и размеры петли должны соответствовать черт. 7 и табл. 7.

Примечание. Допускается применять канаты по другим маркировочным группам, при этом разрывное усилие ветви каната, указанное в табл. 6, должно быть меньше разрывного усилия каната в целом, указанного в ГОСТ 3071-74, ГОСТ 3079-69, ГОСТ 7668-69 и ГОСТ 7679-69.

2.1.6. Конструкция и размеры стропов типа УСК исполнения 1 должны соответствовать указанным на черт. 7 и в табл. 7.

2.1.7. Конструкция и размеры стропов типа УСК исполнения 2 должны соответствовать указанным на черт. 8 и в табл. 8.

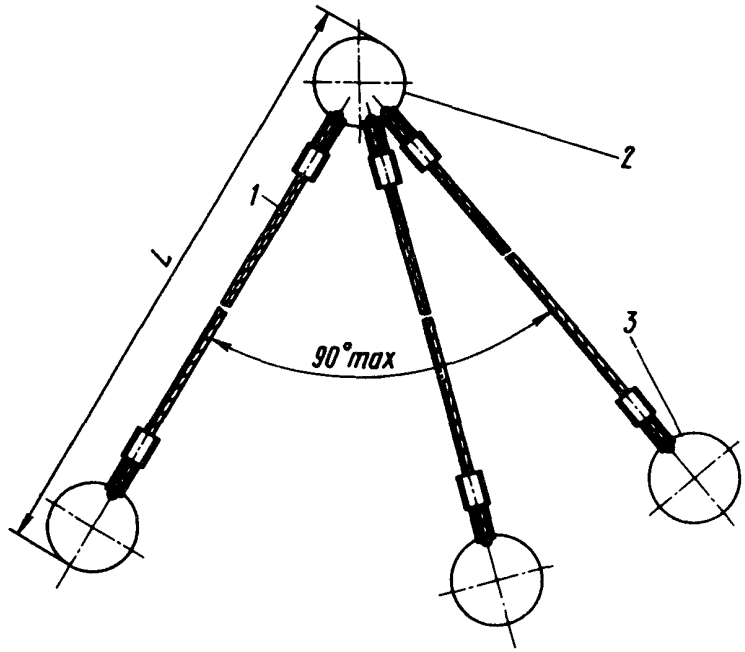

Черт. 3

Таблица 3

Обозначение	Допускаемая нагрузка, тс	L, мм	Поз. 1 Канатная ветвь	Поз. 2		Поз. 3			
				Звенья по ОСТ 24.090.49-79					
				Ов2	Ров	К1	К2	К3	Кр
			Количество						
			3	1			3		
			Обозначения						
3СК-0,63	0,63	900-5100	ВК-0,32	Ов2-0,63	Ров-63	К1-0,32	К2-0,4	К3-0,4	Кр-0,32
3СК-0,8	0,8		ВК-0,4	Ов2-0,8	Ров-0,8	К1-0,4			Кр-0,4
3СК-1,0	1,0	1200-10200	ВК-0,5	Ов2-1,0	Ров-1,0	К1-0,5	К2-0,5	К3-0,5	Кр-0,5
3СК-1,25	1,25		ВК-0,63	Ов2-1,25	Ров-1,25	К1-0,63	К2-0,63	К3-0,63	Кр-0,63
3СК-1,6	1,6	1200-15200	ВК-0,8	Ов2-1,6	Ров-1,6	К1-0,8	К2-0,8	К3-0,8	Кр-0,8
3СК-2,0	2,0		ВК-1,0	Ов2-2,0	Ров-2,0	К1-1,0	К2-1,0	К3-1,0	Кр-1,0
3СК-2,5	2,5		ВК-1,25	Ов2-2,5	Ров-2,5	К1-1,25	К2-1,25	К3-1,25	Кр-1,25
3СК-3,2	3,2	1600-16300	ВК-1,6	Ов2-3,2	Ров-3,2	К1-1,6	К2-1,6	К3-1,6	Кр-1,6
3СК-4,0	4,0		ВК-2,0	Ов2-4,0	Ров-4,0	К1-2,0	К2-2,0	К3-2,0	Кр-2,0
3СК-5,0	5,0		ВК-2,5	Ов2-5,0	Ров-5,0	К1-2,5	К2-2,5	К3-2,5	
3СК-6,3	6,3	1700-20400	ВК-3,2	Ов2-6,3	Ров-6,3	К1-3,2	К2-3,2	К3-3,2	
3СК-8,0	8,0		ВК-4,0	Ов2-8,0	Ров-8,0	К1-4,0	К2-4,0	К3-4,0	
3СК-10,0	10,0		ВК-5,0	Ов2-10,0	Ров-10,0	К1-5,0	К2-5,0	К3-5,0	-
3СК-12,5	12,5	2200-20600	ВК-6,3	Ов2-12,5	Ров-12,6	К1-6,3	-	-	
3СК-16,0	16,0		ВК-8,0	Ов2-16,0	Ров-16,0	К1-8,0			
3СК-20,0	20,0		ВК-10,0	Ов2-20,0	Ров-20,0	К1-10,0			

Пример условного обозначения трехветвевого канатного стропа с допускаемой нагрузкой 1,6 тс, звеном для навешивания стропа Ов2-1,6, звеном для захвата груза К1-0,8, длиной L = 2000 мм:

Строп 3СК-1,6/Ов2-1,6/К1-0,8/2000 ОСТ 24.090.48-79

То же, климатического исполнения ХЛ:

Строп 3СК-1,6ХЛ/Ов2-1,6ХЛ/К1-0,8ХЛ/2000 ОСТ 24.090.48-79

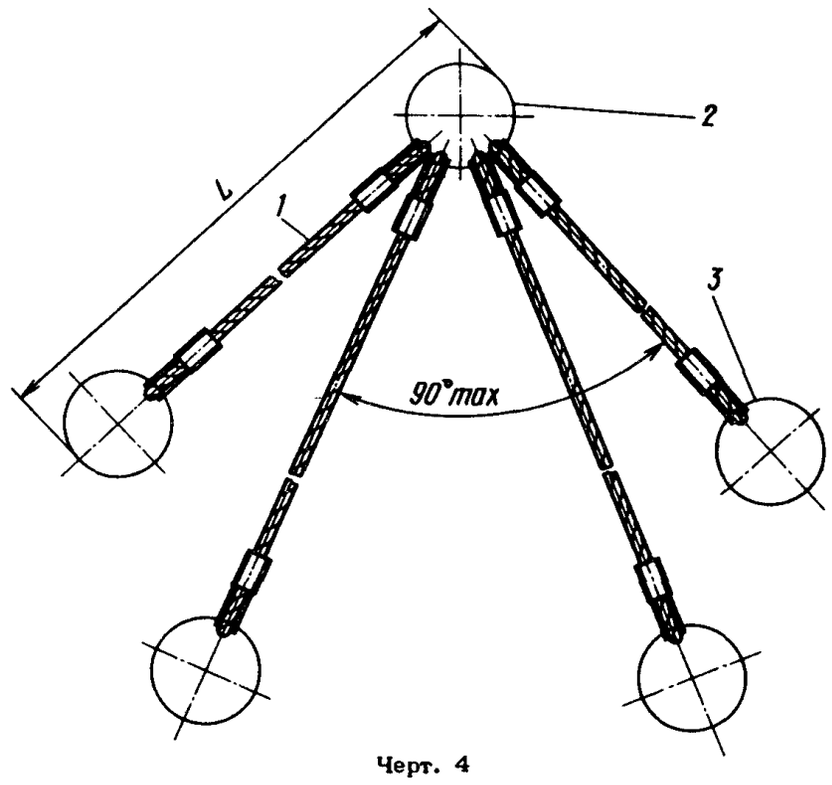

Черт. 4

Таблица 4

Обозначения	Допускаемая нагрузка, тс	L, мм	Поз. 1 Канатная ветвь	Поз. 2				Поз. 3			
				Звенья по ОСТ 24.090.49-79							
				Рт1	Рт2	Рт3	Т	К1	К2	К3	Кр
			Количество								
			4	1				4			
			Обозначения								
4СК-0,63	0,63	900-5100	ВК-0,32	Рт1-0,63	Рт2-0,63	-	Т-0,63	К1-0,32	К2-0,4	К3-0,4	Кр-0,32
4СК-0,8	0,8			Рт1-0,8	Рт2-0,8		Т-0,8				
4СК-1,0	1,0		ВК-0,4	Рт1-1,0	Рт2-1,0	Рт3-1,25	Т-1,0	К1-0,4			Кр-0,4
4СК-1,25	1,25	1200-10200	ВК-0,5	Рт1-1,25	Рт2-1,25		Т-1,25	К1-0,5	К2-0,5	К3-0,5	Кр-0,5
4СК-1,6	1,6		ВК-0,63	Рт1-1,6	Рт2-1,6	Рт3-1,6	Т-1,6	К1-0,63	К2-0,63	К3-0,63	Кр-0,63
4СК-2,0	2,0	1300-15300	ВК-0,8	Рт1-2,0	Рт2-2,0	Рт3-2,0	Т-2,0	К1-0,8	К2-0,8	К3-0,8	Кр-0,8
4СК-2,5	2,5		ВК-1,0	Рт1-2,5	Рт2-2,5	Рт3-2,5	Т-2,5	К1-1,0	К2-1,0	К3-1,0	Кр-1,0
4СК-3,2	3,2		ВК-1,25	Рт1-3,2	Рт2-3,2	Рт3-3,2	Т-3,2	К1-1,25	К2-1,25	К3-1,25	Кр-1,25
4СК-4,0	4,0	1600-16400	ВК-1,6	Рт1-4,0	Рт2-4,0	Рт3-4,0	Т-4,0	К1-1,6	К2-1,6	К3-1,6	Кр-1,6
4СК-5,0	5,0		ВК-2,0	Рт1-5,0	Рт2-5,0	Рт3-5,0	Т-5,0	К1-2,0	К2-2,0	К3-2,0	Кр-2,0
4СК-6,3	6,3		ВК-2,5	Рт1-6,3	Рт2-6,3	Рт3-6,3	Т-6,3	К1-2,5	К2-2,5	К3-2,5	-
4СК-8,0	8,0	1800-20500	ВК-3,2	Рт1-8,0	Рт2-8,0	Рт3-8,0	Т-8,0	К1-3,2	К2-3,2	К3-3,2	
4СК-10,0	10,0		ВК-4,0	Рт1-10,0	Рт2-10,0	Рт3-10,0	Т-10,0	К1-4,0	К2-4,0	К3-4,0	
4СК-12,5	12,5		ВК-5,0	Рт1-12,5	Рт2-12,5	Рт3-12,5	Т-12,5	К1-5,0	К2-5,0	К3-5,0	
4СК-16,0	16,0	2300-20700	ВК-6,3	Рт1-16,0	Рт2-16,0	Рт3-16,0	Т-16,0	К1-6,3	-	-	
4СК-20,0	20,0		ВК-8,0	-	-	Рт3-20,0	Т-20,0	К1-8,0			
4СК-25,0	25,0		ВК-10,0			Рт3-25,0	Т-25,0	К1-10,0			
4СК-32,0	32,0	2700-20700	ВК-12,5			-	Т-32,0	К1-12,5			

Пример условного обозначения четырехветвевого канатного стропа с допускаемой нагрузкой 1,6 тс, звеном для навешивания стропа Рт1-1,6, звеном для навешивания груза К1-0,63, длиной L = 2000 мм:

Строп 4СК-1,6/Рт1-1,6/К1-0,63/2000 ОСТ 24.090.48-79

То же, климатического исполнения ХЛ:

Строп 4СК-1,6ХЛ/Рт1-1,6ХЛ/К1-0,63ХЛ/2000 ОСТ 24.090.48-79

Таблица 5

Обозначения	Допускаемая нагрузка, тс	L, мм	Поз. 1 Канатная ветвь	Поз. 2				
				Звенья				
				Рт1	Рт2	Рт3	Т	Ов1
				Коли				
			4	1				
				Обозна				
4СК-0,63	0,63	900-5100	ВК-0,32	Рт1-0,63	Рт2-0,63	-	Т-0,63	Ов1-0,63
4СК-0,8	0,8			Рт1-0,8	Рт2-0,8	Рт3-1,25	Т-0,8	Ов1-0,8
4СК-1,0	1,0		ВК-0,4	Рт1-1,0	Рт2-1,0		Т-1,0	Ов1-1,0
4СК-1,25	1,25	1200-10200	ВК-0,5	Рт1-1,25	Рт2-1,25		Т-1,25	Ов1-1,25
4СК-1,6	1,6		ВК-0,63	Рт1-1,6	Рт2-1,6	Рт3-1,6	Т-1,6	Ов1-1,6
4СК-2,0	2,0	1300-15300	ВК-0,8	Рт1-2,0	Рт2-2,0	Рт3-2,0	Т-2,0	Ов1-2,0
4СК-2,5	2,5		ВК-1,0	Рт1-2,5	Рт2-2,5	Рт3-2,5	Т-2,5	Ов1-2,5
4СК-3,2	3,2		ВК-1,25	Рт1-3,2	Рт2-3,2	Рт3-3,2	Т-3,2	Ов1-3,2
4СК-4,0	4,0	1600-16400	ВК-1,6	Рт1-4,0	Рт2-4,0	Рт3-4,0	Т-4,0	Ов1-4,0
4СК-5,0	5,0		ВК-2,0	Рт1-5,0	Рт2-5,0	Рт3-5,0	Т-5,0	Ов1-5,0
4СК-6,3	*6,3*		*ВК-2,5*	*Рт1-6,3*	*Рт2-6,3*	*Рт3-6,3*	*Т-6,3*	*Ов1-6,3*
4СК-8,0	8,0	1800-20500	ВК-3,2	Рт1-8,0	Рт2-8,0	Рт3-8,0	Т-8,0	Ов1-8,0
4СК-10,0	10,0		ВК-4,0	Рт1-10,0	Рт2-10,0	Рт3-10,0	Т-10,0	Ов1-10,0
4СК-12,5	12,5		ВК-5,0	Рт1-12,5	Рт2-12,5	Рт3-12,5	Т-12,5	Ов1-12,5
4СК-16,0	16,0	2300-20700	ВК-6,3	Рт1-16,0	Рт2-16,0	Рт3-16,0	Т-16,0	Ов1-16,0
4СК-20,0	20,0		ВК-8,0	-	-	Рт3-20,0	Т-20,0	Ов1-20,0

Поз. 2		Поз. 3				Поз. 4		
по ОСТ 24.090.48-79								
Ов2	Ров	К1	К2	К3	Кр	О	Ов1	Ров
чество								
1		4				2		
чения								
Ов2-0,63	Ров-0,63	К1-0,32	К2-0,4	К3-0,4	Кр-0,32	О-0,5	Ов1-0,5	Ров-0,5
Ов2-0,8	Ров-0,8					О-0,63	Ов1-0,63	Ров-0,63
Ов2-1,0	Ров-1,0	К1-0,4			Кр-0,4	О-0,8	Ов1-0,8	Ров-0,8
Ов2-1,25	Ров-1,25	К1-0,5	К2-0,5	К3-0,5	Кр-0,5	О-1,0	Ов1-1,0	Ров-1,0
Ов2-1,6	Ров-1,6	К1-0,63	К2-0,63	К3-0,63	Кр-0,63	О-1,25	Ов1-1,25	Ров-1,25
Ов2-2,0	Ров-2,0	К1-0,8	К2-0,8	К3-0,8	Кр-0,8	О-1,6	Ов1-1,6	Ров-1,6
Ов2-2,5	Ров-2,5	К1-1,0	К2-1,0	К3-1,0	Кр-1,0	О-2,0	Ов1-2,0	Ров-2,0
Ов2-3,2	Ров-3,2	К1-1,25	К2-1,25	К3-1,25	Кр-1,25	О-2,5	Ов1-2,5	Ров-2,5
Ов2-4,0	Ров-4,0	К1-1,6	К2-1,6	К3-1,6	Кр-1,6	О-3,2	Ов1-3,2	Ров-3,2
Ов2-5,0	Ров-5,0	К1-2,0	К2-2,0	К3-2,0	Кр-2,0	О-4,0	Ов1-4,0	Ров-4,0
Ов2-6,3	Ров-6,3	К1-2,5	К2-2,5	К3-2,5	-	О-5,0	Ов1-5,0	Ров-5,0
Ов2-8,0	*Ров-8,0*	*К1-3,2*	*К2-3,2*	*К3-3,2*		*О-6,3*	*Ов1-6,3*	*Ров-6,3*
Ов2-10,0	Ров-10,0	К1-4,0	К2-4,0	К3-4,0		О-8,0	Ов1-10,0	Ров-10,0
Ов2-12,5	Ров-12,5	К1-5,0	К2-5,0	К3-5,0		О-10,0	Ов1-10,0	Ров-10,0
Ов2-16,0	Ров-16,0	К1-6,3	-	-		О-12,5	Ов1-12,5	Ров-12,5
Ов2-20,0	Ров-20,0	К1-8,0				О-16,0	Ов1-16,0	Ров-16,0

Пример условного обозначения четырехветвевого канатного стропа с допускаемой нагрузкой 1,6 тс, звеном для навешивания стропа Ов2-1,6, переходным звеном Ов1-1,25, звеном для захвата груза К1-0,63, длиной L=2000 мм:

Строп 4СК-1,6/Ов2-1,6/Ов1-1,25/К1-0,63/2000 ОСТ 24.090.48-79

То же, климатического исполнения ХЛ:

Строп 4СК-1,6ХЛ/Ов2-1,6ХЛ/Ов1-1,25ХЛ/К1-0,63ХЛ/2000 ОСТ 24.090.48-79

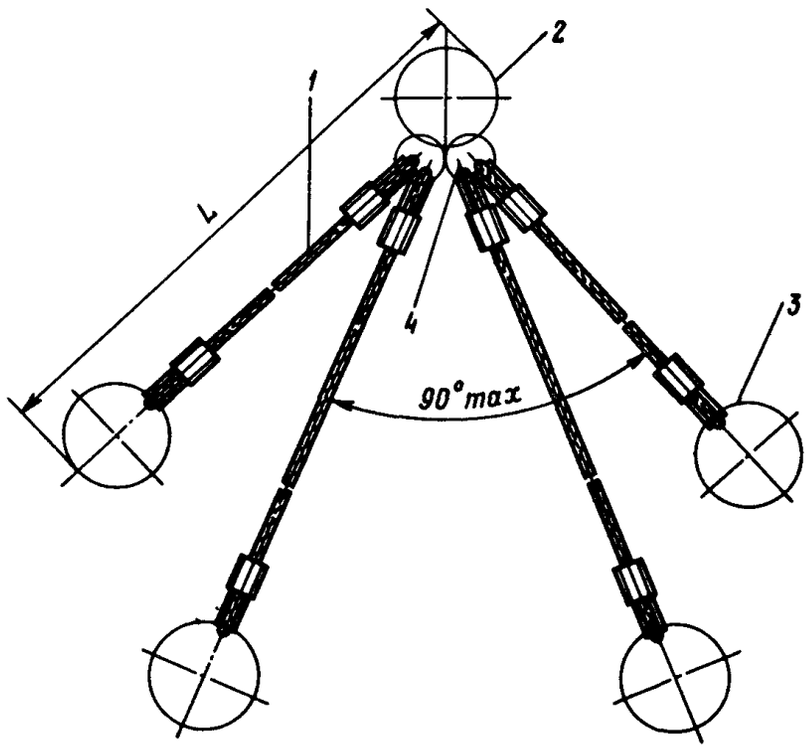

Черт. 5

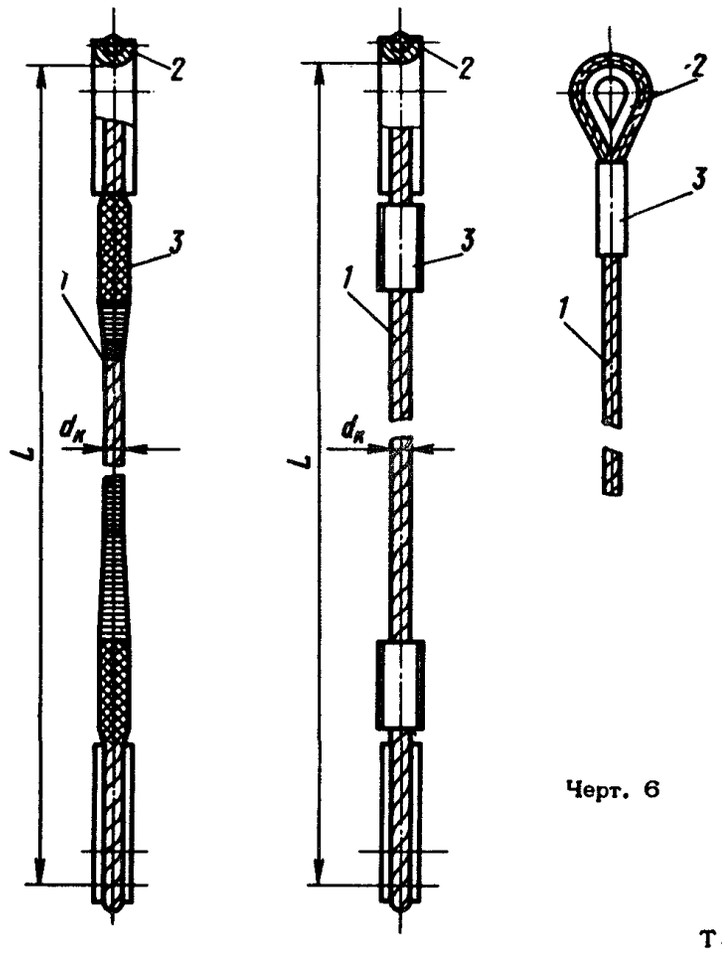

Черт. 6

Таблица 6

Обозначение	Допускаемая нагрузка, тс	Разрывное усилие ветви каната, кгс, не менее	L, мм	Поз. 1								Поз. 2	Поз. 3
				Канат $d_к$-Г-1-Н-160				Канат $d_к$-Г-1-Н-180					
				ГОСТ 3071-74	ГОСТ 3079-69	ГОСТ 7668-69	ГОСТ 7679-69	ГОСТ 3071-74	ГОСТ 3079-69	ГОСТ 7668-69	ГОСТ 7679-69	Коуш по ГОСТ 2224-72	Заделка конца каната
				Количество									
				1								2	
				Диаметр каната $d_к$, мм								Обозначение	
ВК-0,32	0,32	1920	800-5000	-				6,3		6,3	-	25	См. приложение
ВК-0,4	0,4	2400		7,6		-	-	-		6,7		25; 30	
ВК-0,5	0,5	3000	1000-10000	8,5	-				-	8,1	8,0		
ВК-0,63	0,63	3780		-				8,9	9,0		-	34	
ВК-0,8	0,8	4800	1000-15000	11,5		9,7		-	-	-	10,0	34; 40	
ВК-1,0	1,0	6000		-				11,5	11,5	11,5	-		
ВК-1,25	1,25	7500		13,5	13,5				-	11,5	12,5	40; 45	
ВК-1,6	1,6	9600	1250-16000	15,5		-	-			13,5	13,5	45	
ВК-2,0	2,0	12000		-					15,5	15,5	15,0		
ВК-2,5	2,5	15000		22,5	-			17,5	-	17,0	16,5	-	56; 75
ВК-3,2	3,2	19200	1250-20000			20,0	-			19,5	-	19,5	63; 75
ВК-4,0	4,0	24000		-		22,0	22,5	22,5	21,5			-	
ВК-5,0	5,0	30000			25,0	-	26,0	24,5	-	23,5	-		75; 85
ВК-6,3	6,3	37800	1600-20000	29,0	-		28,5	-	27,0	27,0		85	
ВК-8,0	8,0	48000		33,5		31,0	-		30,5	-	30,0	85; 95	
ВК-10,0	10,0	60000		-	35,0	-	35,0	36,5	-	33,0	-	95; 105	
ВК-12,5	12,5	75000	2000-20000		-	39,5	40,0	39,5	39,0	-		105; 120	
ВК-16,0	16,0	96000				-	45,0	44,5	43,0	42,0		120; 130	
ВК-20,0	20,0	120000			50,0			49,0	-	46,5	47,5	130; 140	
ВК-25,0	25,0	150000		66,5	-	-	-	-	54,0	53,5	54,5	140; 160; 180	

Пример условного обозначения канатной ветви с допускаемой нагрузкой 1,6 тс, длиной L = 2000 мм:

Ветвь ВК-1,6/2000 ОСТ 24.090.48-79

То же, климатического исполнения ХЛ:

Ветвь ВК-1,6ХЛ/2000 ОСТ 24.090.48-79

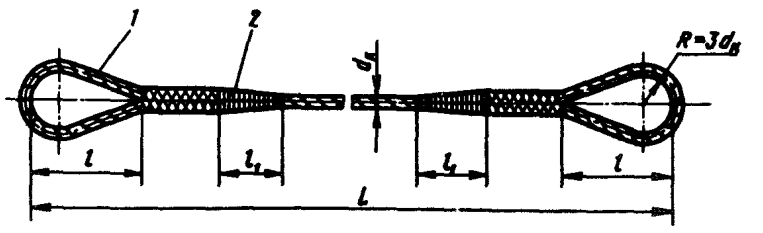

Черт. 7

Таблица 7

Размеры в мм

Обозначение	Допускаемая нагрузка, тс	Расчетное разрывное усилие ветви каната, кгс, не менее	L	l	l_1	Грузоподъемность стропа при $2\alpha = 90^\circ$, т	Поз. 1								Поз. 2
							Канат $d_к$-Г-1-Н-160				Канат $d_к$-Г-1-Н-180				Проволока 1-0 по ГОСТ 3282-74
							ГОСТ 3071-74	ГОСТ 3079-69	ГОСТ 7668-69	ГОСТ 7679-69	ГОСТ 3071-74	ГОСТ 3079-69	ГОСТ 7668-69	ГОСТ 7679-69	
							Количество								
							1								2
							Диаметр каната $d_к$								Длина развертки
УСК1-0,32	0,32	1920	1000-15000	200	60	0,22	-	-	-	-	6,3	-	-	-	1800
УСК1-0,36	0,36	2160				0,25					6,7		6,3		
УСК1-0,4	0,4	2400				0,28	7,6				-		6,7		
УСК1-0,45	0,45	2700		240		0,32	-				7,6		8,1		
УСК1-0,5	0,5	3000				0,35	8,5				-				
УСК1-0,56	0,56	3360				0,40	-				8,5			8,0	
УСК1-0,63	0,63	3780			80	0,45				8,9	9,0			-	3200
УСК1-0,7	0,7	4200		280		0,50	11,5		9,7	-	-		-	8,9	
УСК1-0,8	0,8	4800				0,56								10,0	
УСК1-0,9	0,9	5400				0,63			-	11,5			9,7	-	
УСК1-1,0	1,0	6000				0,70	-		11,5		11,5				
УСК1-1,1	1,1	6600	2000-20000			0,78	13,5			-	-		-	11,5	
УСК1-1,25	1,25	7500				0,88			-				11,5	12,5	
УСК1-1,4	1,4	8400			90	1,00	-	13,5	13,5	13,5	13,5		-	-	4200
УСК1-1,6	1,6	9600		320		1,10	15,5	-	-	-	-	13,5	13,5	13,5	
УСК1-1,8	1,8	10800			100	1,30		15,5	15,0	15,0		-	-	-	5000
УСК1-2,0	2,0	12000				1,40	-	-	-	-	15,5	15,5	15,0	15,0	
УСК1-2,25	2,25	13500	3000-25000		130	1,60	22,5	17,0	16,5		-	-	-	16,0	9400
УСК1-2,5	2,5	15000				1,80		-	-	17,5		17,0	16,5	-	
УСК1-2,8	2,8	16800		400		2,00		19,5		-		-	18,0	18,5	
УСК1-3,2	3,2	19200				2,30		-	20,0			19,5	-	19,5	
УСК1-3,6	3,6	21600				2,55		21,5	-	21,0		-	20,0	-	
УСК1-4,0	4,0	24000			190	2,80	-	-	22,0	22,5	22,5	21,5	-		16900
УСК1-4,5	4,5	27000				3,20	24,5		23,5	-	-	23,0		22,5	
УСК1-5,0	5,0	30000				3,55	-	25,0	-	26,0	24,5	-	23,5	-	
УСК1-5,6	5,6	33600				4,00		27,0		-	27,0		25,5	26,0	
УСК1-6,3	6,3	37800				4,45	29,0	-		28,5	-	27,0	27,0	-	
УСК1-7,0	7,0	42000	4000-30000	500		5,00	-		29,0	-	29,0	29,0	-	28,5	
УСК1-8,0	8,0	48000			260	5,65	33,5		31,0		-	30,5		30,0	32500
УСК1-9,0	9,0	54000				6,36	-		33,0		33,5	33,0		32,5	
УСК1-10,0	10,0	60000				7,10		35,0	-	35,0	36,5	-	33,0	-	
УСК1-11,0	11,0	66000				7,80	38,0	-	36,5	-	-	35,0	-	35,0	
УСК1-12,5	12,5	75000				8,50	-		39,5	40,0	39,5	39,0		-	
УСК1-14,0	14,0	84000		600	320	9,90	44,5	43,0	-	-	-	-	39,5	40,0	50200
УСК1-16,0	16,0	96000				11,30	-	-		45,0	44,5	43,0	42,0	-	
УСК1-18,0	18,0	108000				12,70	49,0		46,5	-	-	47,0	-	45,0	
УСК1-20,0	20,0	120000				14,15	-	50,0	-		49,0	-	46,5	47,5	
УСК1-22,5	22,5	135000			430	15,90	66,5	-			-	50,0	50,5	50,5	90300
УСК1-25,0	25,0	150000				17,70						54,0	53,5	54,5	
УСК1-28,0	28,0	168000				19,80			58,5			56,0	-	57,5	
УСК1-32,0	32,0	192000				22,60			-			62,0	60,5	60,0	

Пример условного обозначения универсального канатного стропа исполнения 1, с допускаемой нагрузкой 1,6 тс, длиной L = 3200 мм:

Строп УСК1-1,6/3200 ОСТ 24.090.48-79

То же, климатического исполнения ХЛ:

Строп УСК1-1,6ХЛ/3200 ОСТ 24.090.48-79

Таблица 8

Размеры в мм

Обозначения	Допускаемая нагрузка, тс	Расчетное разрывное усилие ветви каната, кгс, не менее	B	L	t	Грузоподъемность стропа при $2\alpha=90°$, т	Поз. 1								Поз. 2
							Канат $d_к$-Г-1-Н-160				Канат $d_к$-Г-1-Н-180				
							ГОСТ 3071-74	ГОСТ 3079-69	ГОСТ 7668-69	ГОСТ 7679-69	ГОСТ 3071-74	ГОСТ 3079-69	ГОСТ 7668-69	ГОСТ 7679-69	Проволока 1-О по ГОСТ 3282-74
							Количество								
							1								
							Диаметр каната $d_к$								Длина развертки
УСК2-0,32	0,32	960	50	800-30000	60	0,22	-	-	-	-	-	-	-	-	1800
УСК2-0,36	0,36	1080				0,25									
УСК2-0,4	0,4	1200				0,28					5,0				
УСК2-0,45	0,45	1350				0,32					5,4		-		
УСК2-0,5	0,5	1500				0,35					5,8			-	
УСК2-0,56	0,56	1680				0,40				-					
УСК2-0,63	0,63	1890			80	0,45			-		6,3				3200
УСК2-0,7	0,7	2100				0,50					6,7		6,3		
УСК2-0,8	0,8	2400				0,56	7,6				-		6,7		
УСК2-0,9	0,9	2700				0,63	-	-			7,6	-			
УСК2-1,0	1,0	3000				0,70	8,5						8,1		
УСК2-1,1	1,1	3300				0,78					-			8,0	
УСК2-1,25	1,25	3750				0,88	-			8,9	9,0			-	
УСК2-1,4	1,4	4200	150		90	1,00	11,5		9,7	-	-		-	8,9	4200
УСК2-1,6	1,6	4800				1,10								10,0	
УСК2-1,8	1,8	5400			100	1,30			-	11,5	11,5		9,7	-	5000
УСК2-2,0	2,0	6000				1,40	-		11,5				-	11,5	
УСК2-2,25	2,25	6750				1,60	13,5			-	-				
УСК2-2,5	2,5	7500		1500-30000	130	1,80							11,5	12,5	9400
УСК2-2,8	2,8	8400				2,00	-	13,5	-	13,5	13,5		-	-	
УСК2-3,2	3,2	9600				2,30	15,5	-		-	-	13,5	13,5	13,5	
УСК2-3,6	3,6	10800				2,55		15,5	15,0	15,0		-	-	-	
УСК2-4,0	4,0	12000			190	2,80	-	-	-	-	15,5	15,5	15,0	15,0	16900
УСК2-4,5	4,5	13500	200			3,20	22,5	17,0	16,5			-	-	16,0	
УСК2-5,0	5,0	15000				3,55		-	-	17,5	-	17,0	16,5	-	
УСК2-5,6	5,6	16800				4,00		19,5		18,5		-	18,0		
УСК2-6,3	6,3	18900				4,45		-	20,0	19,5		19,5	-		
УСК2-7,0	7,0	21000				5,00		21,5	-	21,0		-	20,0		
УСК2-8,0	8,0	24000			260	5,65	-	-	22,0	22,5	22,5	21,5	-	-	32500
УСК2-9,0	9,0	27000				6,36	24,5		23,5	-	-	23,0		22,5	
УСК2-10,0	10,0	30000				7,10	-	25,0	-	26,0	24,5	-	23,5	-	
УСК2-11,0	11,0	33000		2000-30000		7,80	27,0		25,5		-	25,0	-	-	
УСК2-12,5	12,5	37500				8,50	29,0		-	28,5		27,0	27,0		
УСК2-14,0	14,0	42000	250		320	9,90	-	-	29,0	30,0	29,0	29,0	-	28,5	50200
УСК2-16,0	16,0	48000				11,30	33,5		31,0	-	-	30,5	-	30,0	
УСК2-18,0	18,0	54000				12,70			33,0		33,5	33,0		32,5	
УСК2-20,0	20,0	60000				14,15	-	35,0	-	35,0	36,5	-	33,0	-	
УСК2-22,5	22,5	67500			430	15,90		39,0		-	38,0		36,5	37,5	90300
УСК2-25,0	25,0	75000				17,70		-	39,5	40,0	39,5	39,0	-	-	
УСК2-28,0	28,0	84000				19,80	44,5	43,0	-	-	-	-	39,5	40,0	
УСК2-32,0	32,0	96000				22,60	-	-		45,0	44,5	43,0	42,0	-	

Пример условного обозначения универсального канатного стропа исполнения 2, с допускаемой нагрузкой 1,6 тс, длиной L = 3200 мм:

Строп УСК2-1,6/3200 ОСТ 24.090.48-79

То же, климатического исполнения ХЛ:

Строп УСК2-1,6ХЛ/3200 ОСТ 24.090.48-79

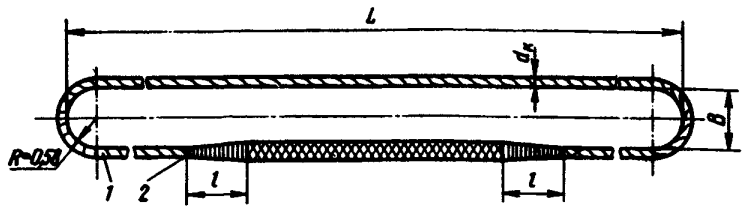

Черт. 8

2.2. Конструкция и размеры цепных стропов.

2.2.1. Конструкция и размеры стропов типа 1СЦ должны соответствовать указанным на черт. 9 и в табл. 9.

2.2.2. Конструкция и размеры стропов типа 2СЦ должны соответствовать указанным на черт. 10 и в табл. 10.

2.2.3. Конструкция и размеры стропов типа 3СЦ должны соответствовать указанным на черт. 11 и 12 и в табл. 11 и 12.

2.2.4. Конструкция и размеры стропов типа 4СЦ должны соответствовать указанным на черт. 13 и в табл. 13.

2.2.5. Конструкция и размеры стропов типа СЦ2вз должны соответствовать указанным на черт. 14 и в табл. 14.

2.2.6. Конструкция и размеры стропов типа УСЦ должны соответствовать указанным на черт. 15 и в табл. 15.

2.2.7. Конструкция и размеры цепных ветвей должны соответствовать указанным на черт. 16 и в табл. 16.

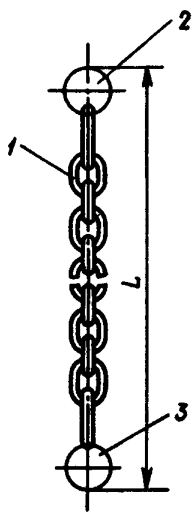

Черт. 9

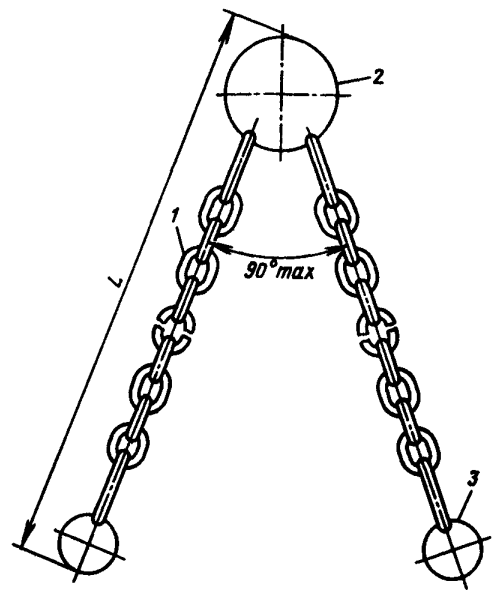

Черт. 10

Таблица 9

Обозначения	Допускаемая нагрузка, тс	L, мм	Поз. 1 цепная ветвь	Поз. 2			Поз. 3			
				Звенья по ОСТ 24.090.48-79						
				Ов1	Ов2	Ров	К1	К2	К3	Кр
				Количество						
				1						
				Обозначения						
1СЦ-0,4	0,4	900-3600	ВЦ-0,4	Ов1-0,4	Ов2-0,4	Ров-0,4	К1-0,4	К2-0,4	К3-0,4	Кр-0,4
1СЦ-0,5	0,5	1100-4100	ВЦ-0,5	Ов1-0,5	Ов2-0,5	Ров-0,5	К1-0,5	К2-0,5	К3-0,5	Кр-0,5
1СЦ-0,63	0,63		ВЦ-0,63	Ов1-0,63	Ов2-0,63	Ров-0,63	К1-0,63	К2-0,63	К3-0,63	Кр-0,63
1СЦ-0,8	0,8	1100-4300	ВЦ-0,8	Ов1-0,8	Ов2-0,8	Ров-0,8	К1-0,8	К2-0,8	К3-0,8	Кр-0,8
1СЦ-1,0	1,0	1100-5100	ВЦ-1,0	Ов1-1,0	Ов2-1,0	Ров-1,0	К1-1,0	К2-1,0	К3-1,0	Кр-1,0
1СЦ-1,25	1,25	1400-5200	ВЦ-1,25	Ов1-1,25	Ов2-1,25	Ров-1,25	К1-1,25	К2-1,25	К3-1,25	Кр-1,25
1СЦ-1,6	1,6	1400-6200	ВЦ-1,6	Ов1-1,6	Ов2-1,6	Ров-1,6	К1-1,6	К2-1,6	К3-1,6	Кр-1,6
1СЦ-2,0	2,0		ВЦ-2,0	Ов1-2,0	Ов2-2,0	Ров-2,0	К1-2,0	К2-2,0	К3-2,0	Кр-2,0
1СЦ-2,5	2,5		ВЦ-2,5	Ов1-2,5	Ов2-2,5	Ров-2,5	К1-2,5	К2-2,5	К3-2,5	
1СЦ-3,2	3,2	1500-8300	ВЦ-3,2	Ов1-3,2	Ов2-3,2	Ров-3,2	К1-3,2	К2-3,2	К3-3,2	
1СЦ-4,0	4,0		ВЦ-4,0	Ов1-4,0	Ов2-4,0	Ров-4,0	К1-4,0	К2-4,0	К3-4,0	
1СЦ-5,0	5,0	1600-10300	ВЦ-5,0	Ов1-5,0	Ов2-5,0	Ров-5,0	К1-5,0	К2-5,0	К3-5,0	
1СЦ-6,3	6,3	2000-10400	ВЦ-6,3	Ов1-6,3	Ов2-6,3	Ров-6,3	К1-6,3	-	-	-
1СЦ-8,0	8,0		ВЦ-8,0	Ов1-8,0	Ов2-8,0	Ров-8,0	К1-8,0			
1СЦ-10,0	10,0		ВЦ-10,0	Ов1-10,0	Ов2-10,0	Ров-10,0	К1-10,0			
1СЦ-12,5	12,5	2600-12600	ВЦ-12,5	Ов1-12,5	Ов2-12,5	Ров-12,5	К1-12,5			
1СЦ-16,0	16,0		ВЦ-16,0	Ов1-16,0	Ов2-16,0	Ров-16,0	К1-16,0			
1СЦ-20,0	20,0		ВЦ-20,0	Ов1-20,0	Ов2-20,0	Ров-20,0	К1-20,0			

Пример условного обозначения одноветвевого цепного стропа с допускаемой нагрузкой 1,6 тс, звеном для навешивания стропа Ов1-1,6, звеном для захвата груза К1-1,6, длиной L = 2000 мм:

Строп 1СЦ - 1,6/06-1,6/К1-1,6/2000 ОСТ 24.090.48-79

Таблица 10

Обозначения	Допускаемая нагрузка, тс	L, мм	Поз. 1 Цепная ветвь	Поз. 2							Поз. 3			
				Звенья по ОСТ 24.090.49-79										
				Рт1	Рт2	Рт3	Ров	Ов1	Ов2	Т	К1	К2	К3	Кр
			Количество											
			2	1							2			
			Обозначение											
2СЦ-0,4	0,4	900-3600	ВЦ-0,4	Рт1-0,63	Рт2-0,63	-	Ров-0,4	Ов1-0,4	Ов2-0,4	Т-0,4	К1-0,32	К2-0,4	К3-0,4	Кр-0,32
2СЦ-0,5	0,5						Ров-0,5	Ов1-0,5	Ов2-0,5	Т-0,5	К1-0,4			Кр-0,4
2СЦ-0,63	0,63	1100-4100	ВЦ-0,5				Ров-0,63	Ов1-0,63	Ов2-0,63	Т-0,63	К1-0,5	К2-0,5	К3-0,5	Кр-0,5
2СЦ-0,8	0,8		ВЦ-0,63	Рт1-0,8	Рт2-0,8	Рт3-1,25	Ров-0,8	Ов1-0,8	Ов2-0,8	Т-0,8	К1-0,63	К2-0,63	К3-0,63	Кр-0,63
2СЦ-1,0	1,0	1100-4300	ВЦ-0,8	Рт1-1,0	Рт2-1,0		Ров-1,0	Ов1-1,0	Ов2-1,0	Т-1,0	К1-0,8	К2-0,8	К3-0,8	Кр-0,8
2СЦ-1,25	1,25	1100-5100	ВЦ-1,0	Рт1-1,25	Рт2-1,25		Ров-1,25	Ов1-1,25	Ов2-1,25	Т-1,25	К1-1,0	К2-1,0	К3-1,0	Кр-1,0
2СЦ-1,6	1,6	1400-5200	ВЦ-1,25	Рт1-1,6	Рт2-1,6	Рт3-1,6	Ров-1,6	Ов1-1,6	Ов2-1,6	Т-1,6	К1-1,25	К2-1,25	К3-1,25	Кр-1,25
2СЦ-2,0	2,0		ВЦ-1,6	Рт1-2,0	Рт2-2,0	Рт3-2,0	Ров-2,0	Ов1-2,0	Ов2-2,0	Т-2,0	К1-1,6	К2-1,6	К3-1,6	Кр-1,6
2СЦ-2,5	2,5	1400-6200	ВЦ-2,0	Рт1-2,5	Рт2-2,5	Рт3-2,5	Ров-2,5	Ов1-2,5	Ов2-2,5	Т-2,5	К1-2,0	К2-2,0	К3-2,0	Кр-2,0
2СЦ-3,2	3,2		ВЦ-2,5	Рт1-3,2	Рт2-3,2	Рт3-3,2	Ров-3,2	Ов1-3,2	Ов2-3,2	Т-3,2	К1-2,5	К2-2,5	К3-2,5	
2СЦ-4,0	4,0	1500-8300	ВЦ-3,2	Рт1-4,0	Рт2-4,0	Рт3-4,0	Ров-4,0	Ов1-4,0	Ов2-4,0	Т-4,0	К1-3,2	К2-3,2	К3-3,2	
2СЦ-5,0	5,0		ВЦ-4,0	Рт1-5,0	Рт2-5,0	Рт3-5,0	Ров-5,0	Ов1-5,0	Ов2-5,0	Т-5,0	К1-4,0	К2-4,0	К3-4,0	
2СЦ-6,3	6,3	1600-10300	ВЦ-5,0	Рт1-6,3	Рт2-6,3	Рт3-6,3	Ров-6,3	Ов1-6,3	Ов2-6,3	Т-6,3	К1-5,0	К2-5,0	К3-5,0	
2СЦ-8,0	8,0		ВЦ-6,3	Рт1-8,0	Рт2-8,0	Рт3-8,0	Ров-8,0	Ов1-8,0	Ов2-8,0	Т-8,0	К1-6,3			-
2СЦ-10,0	10,0	2000-10400	ВЦ-8,0	Рт1-10,0	Рт2-10,0	Рт3-10,0	Ров-10,0	Ов1-10,0	Ов2-10,0	Т-10,0	К1-8,0			
2СЦ-12,5	12,5		ВЦ-10,0	Рт1-12,5	Рт2-12,5	Рт3-12,5	Ров-12,5	Ов1-12,5	Ов2-12,5	Т-12,5	К1-10,0	-	-	
2СЦ-16,0	16,0		ВЦ-12,5	Рт1-16,0	Рт2-16,0	Рт3-16,0	Ров-16,0	Ов1-16,0	Ов2-16,0	Т-16,0	К1-12,5			
2СЦ-20,0	20,0	2600-12600	ВЦ-16,0	Рт1-20,0	Рт2-20,0	Рт3-20,0	Ров-20,0	Ов1-20,0	Ов2-20,0	Т-20,0	К1-16,0			
2СЦ-25,0	25,0		ВЦ-20,0	-	-	Рт3-25,0	-	-	-	Т-25,0	К1-20,0			

Пример условного обозначения двухветвевого цепного стропа с допускаемой нагрузкой 1,6 тс, звеном для навешивания стропа Рт1-1,6, звеном для захвата груза К1-1,25, длиной L = 2000 мм:

Строп 2СЦ-1,6/Рт1-1,6/К1-1,25/2000 ОСТ 24.090.48-79

Таблица 11

Обозначения	Допускаемая нагрузка, тс	L, мм	Поз. 1 Цепная ветвь	Поз. 2		Поз. 3			
				Звенья по ОСТ 24.090.49-79					
				Ов2	Ров	К1	К2	К3	Кр
			Количество						
			3	1		3			
			Обозначения						
3СЦ-0,4	0,4	900-3600	ВЦ-0,4	Ов2-0,4	Ров-0,4	К1-0,32	К2-0,4	К3-0,4	Кр-0,32
3СЦ-0,5	0,5			Ов2-0,5	Ров-0,5				
3СЦ-0,63	0,63			Ов2-0,63	Ров-0,63				
3СЦ-0,8	0,8			Ов2-0,8	Ров-0,8	К1-0,4			Кр-0,4
3СЦ-1,0	1,0	1200-4200	ВЦ-0,5	Ов2-1,0	Ров-1,0	К1-0,5	К2-0,5	К3-0,5	Кр-0,5
3СЦ-1,25	1,25		ВЦ-0,63	Ов2-1,25	Ров-1,25	К1-0,63	К2-0,63	К3-0,63	Кр-0,63
3СЦ-1,6	1,6	1200-4400	ВЦ-0,8	Ов2-1,6	Ров-1,6	К1-0,8	К2-0,8	К3-0,8	Кр-0,8
3СЦ-2,0	2,0	1300-5300	ВЦ-1,0	Ов2-2,0	Ров-2,0	К1-1,0	К2-1,0	К3-1,0	Кр-1,0
3СЦ-2,5	2,5	1600-5300	ВЦ-1,25	Ов2-2,5	Ров-2,5	К1-1,25	К2-1,25	К3-1,25	Кр-1,25
3СЦ-3,2	3,2	1600-6300	ВЦ-1,6	Ов2-3,2	Ров-3,2	К1-1,6	К2-1,6	К3-1,6	Кр-1,6
3СЦ-4,0	4,0		ВЦ-2,0	Ов2-4,0	Ров-4,0	К1-2,0	К2-2,0	К3-2,0	Кр-2,0
3СЦ-5,0	5,0		ВЦ-2,5	Ов2-5,0	Ров-5,0	К1-2,5	К2-2,5	К3-2,5	
3СЦ-6,3	6,3	1700-8500	ВЦ-3,2	Ов2-6,3	Ров-6,3	К1-3,2	К2-3,2	К3-3,2	
3СЦ-8,0	8,0		ВЦ-4,0	Ов2-8,0	Ров-8,0	К1-4,0	К2-4,0	К3-4,0	
3СЦ-10,0	10,0	1800-10600	ВЦ-5,0	Ов2-10,0	Ров-10,0	К1-5,0	К2-5,0	К3-5,0	
3СЦ-12,5	12,5	2300-10700	ВЦ-6,3	Ов2-12,5	Ров-12,5	К1-6,3			-
3СЦ-16,0	16,0		ВЦ-8,0	Ов2-16,0	Ров-16,0	К1-8,0			
3СЦ-20,0	20,0		ВЦ-10,0	Ов2-20,0	Ров-20,0	К1-10,0	-	-	
3СЦ-25,0	25,0	3000-13000	ВЦ-12,5	-	-	К1-12,5			
3СЦ-32,0	32,0		ВЦ-16,0			К1-16,0			

Пример условного обозначения трехветвевого цепного стропа с допускаемой нагрузкой 1,6 тс, звеном для навешивания стропа Ов2-1,6, звеном захвата груза К1-0,8, длиной L = 2000 мм:

Строп 3СЦ-1,6/Ов2-1,6/К1-0,8/2000 ОСТ 24.090.48-79

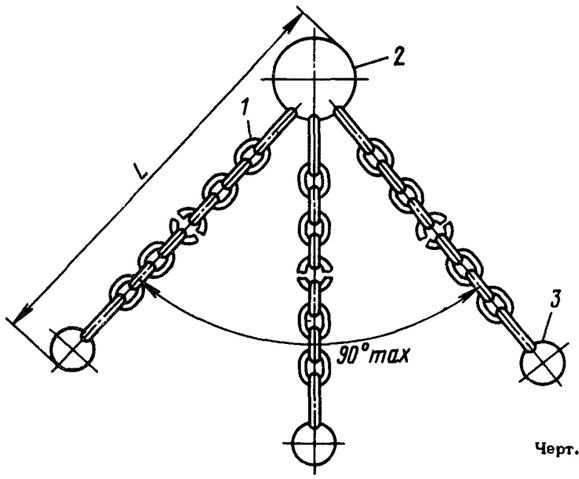

Черт. 11

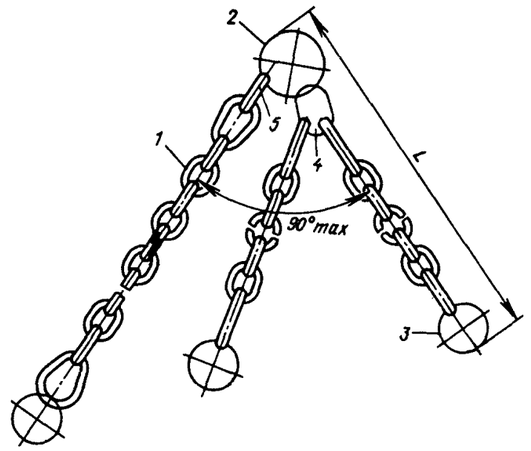

Черт. 12

Таблица 12

Обозначения	Допускаемая нагрузка, тс	L, мм	Поз. 1 Цепная ветвь	Поз. 2			Поз. 3
							Звенья
				Ров	Ов1	Ов2	К1
							Копи
			3	1			3
							Обозна
3СЦ-0,4	0,4	900-3600	ВЦ-0,4	Ров-0,4	Ов1-0,4	Ов2-0,4	К1-0,32
3СЦ-0,5	0,5			Ров-0,5	Ов1-0,5	Ов2-0,5	
3СЦ-0,63	0,63			Ров-0,63	Ов1-0,63	Ов2-0,63	
3СЦ-0,8	0,8			Ров-0,8	Ов1-0,8	Ов2-0,8	К1-0,4
3СЦ-1,0	1,0	1200-4200	ВЦ-0,5	Ров-1,0	Ов1-1,0	Ов2-1,0	К1-0,5
3СЦ-1,25	1,25		ВЦ-0,63	Ров-1,25	Ов1-1,25	Ов2-1,25	К1-0,63
3СЦ-1,6	1,6	1200-4400	ВЦ-0,8	Ров-1,6	Ов1-1,6	Ов2-1,6	К1-0,8
3СЦ-2,0	2,0	1300-5300	ВЦ-1,0	Ров-2,0	Ов1-2,0	Ов2-2,0	К1-1,0
3СЦ-2,5	2,5	1600-5300	ВЦ-1,25	Ров-2,5	Ов1-2,5	Ов2-2,5	К1-1,25
3СЦ-3,2	3,2	1600-6300	ВЦ-1,6	Ров-3,2	Ов1-3,2	Ов2-3,2	К1-1,6
3СЦ-4,0	4,0		ВЦ-2,0	Ров-4,0	Ов1-4,0	Ов2-4,0	К1-2,0
3СЦ-5,0	5,0		ВЦ-2,5	Ров-5,0	Ов1-5,0	Ов2-5,0	К1-2,5
3СЦ-6,3	6,3	1700-8500	ВЦ-3,2	Ров-6,3	Ов1-6,3	Ов2-6,3	К1-3,2
3СЦ-8,0	8,0		ВЦ-4,0	Ров-8,0	Ов1-8,0	Ов2-8,0	К1-4,0
3СЦ-10,0	10,0	1800-10600	ВЦ-5,0	Ров-10,0	Ов1-10,0	Ов2-10,0	К1-5,0
3СЦ-12,5	12,5	2300-10700	ВЦ-6,3	Ров-12,5	Ов1-12,5	Ов2-12,5	К1-6,3
3СЦ-16,0	16,0		ВЦ-8,0	Ров-16,0	Ов1-16,0	Ов2-16,0	К1-8,0
3СЦ-20,0	20,0		ВЦ-10,0	Ров-20,0	Ов1-20,0	Ов2-20,0	К1-10,0
3СЦ-25,0	25,0	3000-13000	ВЦ-12,5	-	-	-	К1-12,5
3СЦ-32,0	32,0		ВЦ-16,0				К1-16,0

Пример условного обозначения трехветвевого цепного стропа с допускаемой нагрузкой 1,6 тс, звеном для наве-
Строп 3СЦ-1,6/Ов2-1,6/Ов1-1,25/

Поз. 3			Поз. 4				Поз. 5
по ОСТ 24.090.49-79							
К2	К3	Кр	Рт1	Рт3	Ов1	Т	О
чество							
3			1				1
чение							
К2-0,4	К3-0,4	Кр-0,32	-	-	Ов1-0,4	Т-0,4	О-0,4
			Рт1-0,63		Ов1-0,5	Т-0,5	О-0,5
		Кр-0,4			Ов1-0,63	Т-0,63	0,63
К2-0,5	К3-0,5	Кр-0,5	Рт1-0,8	Рт3-1,25	Ов1-0,8	Т-0,8	О-0,8
К2-0,63	К3-0,63	Кр-0,63	Рт1-1,0		Ов1-1,0	Т-1,0	О-1,0
К2-0,8	К3-0,8	Кр-0,8	Рт1-1,25		Ов1-1,25	Т-1,25	О-1,25
К2-1,0	К3-1,0	Кр-1,0	Рт1-1,6	Рт3-1,6	Ов1-1,6	Т-1,6	О-1,6
К2-1,25	К3-1,25	Кр-1,25	Рт1-2,0	Рт3-2,0	Ов1-2,0	Т-2,0	О-2,0
К2-1,6	К3-1,6	Кр-1,6	Рт1-2,5	Рт3-2,5	Ов1-2,5	Т-2,5	О-2,5
К2-2,0	К3-2,0	Кр-2,0	Рт1-3,2	Рт3-3,2	Ов1-3,2	Т-3,2	О-3,2
К2-2,5	К3-2,5	-	Рт1-4,0	Рт3-4,0	Ов1-4,0	Т-4,0	О-4,0
К2-3,2	К3-3,2		Рт1-5,0	Рт3-5,0	Ов1-5,0	Т-5,0	О-5,0
К2-4,0	К3-4,0		Рт1-6,3	Рт3-6,3	Ов1-6,3	Т-6,3	О-6,3
К2-5,0	К3-5,0		Рт1-8,0	Рт3-8,0	Ов1-8,0	Т-8,0	О-8,0
			Рт1-10,0	Рт3-10,0	Ов1-10,0	Т-10,0	О-10,0
			Рт1-12,5	Рт3-12,5	Ов1-12,5	Т-12,5	О-12,5
-	-		Рт1-16,0	Рт3-16,0	Ов1-16,0	Т-16,0	О-16,0
				Рт3-20,0	Ов1-20,0	Т-20,0	О-20,0
			-	Рт3-25,0		Т-25,0	О-25,0

шивания стропа Ов2-1,6, переходным звеном Ов1-1,25, звеном для захвата груза К1-0,8, L = 2000 мм:
К1-0,8/2000 ОСТ 24.090.48-79

Таблица 13

Обозначения	Допускаемая нагрузка, тс	L, мм	Поз. 1 цепная ветвь	Поз. 2					
									Звенья по
				Рт-1	Рт-2	Рт-3	Ров	Ов1	Ов2
									Коли
			4	1					
									Обозна
4СЦ-0,4	0,4	900-3600	ВЦ-0,4	Рт1-0,63	Рт2-0,63	-	Ров-0,4	Ов1-0,4	Ов2-0,4
4СЦ-0,5	0,5						Ров-0,5	Ов1-0,5	Ов2-0,5
4СЦ-0,63	0,63						Ров-0,63	Ов1-0,63	Ов2-0,63
4СЦ-0,8	0,8			Рт1-0,8	Рт2-0,8	Рт3-1,25	Ров-0,8	Ов1-0,8	Ов2-0,8
4СЦ-1,0	1,0			Рт1-1,0	Рт2-1,0		Ров-1,0	Ов1-1,0	Ов2-1,0
4СЦ-1,25	1,25	1200-4200	ВЦ-0,5	Рт1-1,25	Рт2-1,25		Ров-1,25	Ов1-1,25	Ов2-1,25
4СЦ-1,6	1,6		ВЦ-0,63	Рт1-1,6	Рт2-1,6	Рт3-1,6	Ров-1,6	Ов1-1,6	Ов2-1,6
4СЦ-2,0	2,0	1300-4500	ВЦ-0,8	Рт1-2,0	Рт2-2,0	Рт3-2,0	Ров-2,0	Ов1-2,0	Ов2-2,0
4СЦ-2,5	2,5	1300-5300	ВЦ-1,0	Рт1-2,5	Рт2-2,5	Рт3-2,5	Ров-2,5	Ов1-2,5	Ов2-2,5
4СЦ-3,2	3,2	1600-5300	ВЦ-1,25	Рт1-3,2	Рт2-3,2	Рт3-3,2	Ров-3,2	Ов1-3,2	Ов2-3,2
4СЦ-4,0	4,0	1600-6400	ВЦ-1,6	Рт1-4,0	Рт2-4,0	Рт3-4,0	Ров-4,0	Ов1-4,0	Ов2-4,0
4СЦ-5,0	5,0		ВЦ-2,0	Рт1-5,0	Рт2-5,0	Рт3-5,0	Ров-5,0	Ов1-5,0	Ов2-5,0
4СЦ-6,3	6,3		ВЦ-2,5	Рт1-6,3	Рт2-6,3	Рт3-6,3	Ров-6,3	Ов1-6,3	Ов2-6,3
4СЦ-8,0	8,0	1800-8500	ВЦ-3,2	Рт1-8,0	Рт2-8,0	Рт3-8,0	Ров-8,0	Ов1-8,0	Ов2-8,0
4СЦ-10,0	10,0		ВЦ-4,0	Рт1-10,0	Рт2-10,0	Рт3-10,0	Ров-10,0	Ов1-10,0	Ов2-10,0
4СЦ-12,5	12,5	1900-10600	ВЦ-5,0	Рт1-12,5	Рт2-12,5	Рт3-12,5	Ров-12,5	Ов1-12,5	Ов2-12,5
4СЦ-16,0	16,0	2300-10700	ВЦ-6,3	Рт1-16,0	Рт2-16,0	Рт3-16,0	Ров-16,0	Ов1-16,0	Ов2-16,0
4СЦ-20,0	20,0		ВЦ-8,0	-	-	Рт3-20,0	Ров-20,0	Ов1-20,0	Ов2-20,0
4СЦ-25,0	25,0		ВЦ-10,0			Рт3-25,0	-	-	-
4СЦ-32,0	32,0	3000-13000	ВЦ-12,5			-			

Пример условного обозначения четырехветвевого цепного стропа с допускаемой нагрузкой 1,6 тс, звеном для навеши

Строп 4СЦ-1,6/РТ-1,6/Ов1-1,25/К1-0,63/2000

Поз. 2	Поз. 3				Поз. 4			
ОСТ 24.090.49-79								
Т	К1	К2	К3	Кр	Рт1	Рт3	Ов1	Т
чество								
1	4				2			
чения								
Т-0,4	К1-0,32	К2-0,4	К3-0,4	Кр-0,32	Рт1-0,63	-	Ов1-0,4	Т-0,4
Т-0,5							Ов1-0,5	Т-0,5
Т-0,63							Ов1-0,63	Т-0,63
Т-0,8	К1-0,4			Кр-0,4	Рт1-0,8	Рт3-1,25	Ов1-0,8	Т-0,8
Т-1,0	К1-0,5	К2-0,5	К3-0,5	Кр-0,5	Рт1-1,0		Ов1-1,0	Т-1,0
Т-1,25	К1-0,63	К2-0,63	К3-0,63	Кр-0,63	Рт1-1,25		Ов1-1,25	Т-1,25
Т-1,6	К1-0,8	К2-0,8	К3-0,8	Кр-0,8	Рт1-1,6	Рт3-1,6	Ов1-1,6	Т-1,6
Т-2,0	К1-1,0	К2-1,0	К3-1,0	Кр-1,0	Рт1-2,0	Рт3-2,0	Ов1-2,0	Т-2,0
Т-2,5	К1-1,25	К2-1,25	К3-1,25	Кр-1,25	Рт1-2,5	Рт3-2,5	Ов1-2,5	Т-2,5
Т-3,2	К1-1,6	К2-1,6	К3-1,6	Кр-1,6	Рт1-3,2	Рт3-3,2	Ов1-3,2	Т-3,2
Т-4,0	К1-2,0	К2-2,0	К3-2,0	Кр-2,0	Рт1-4,0	Рт3-4,0	Ов1-4,0	Т-4,0
Т-5,0	К1-2,5	К2-2,5	К3-2,5		Рт1-5,0	Рт3-5,0	Ов1-5,0	Т-5,0
Т-6,3	К1-3,2	К2-3,2	К3-3,2		Рт1-6,3	Рт3-6,3	Ов1-6,3	Т-6,3
Т-8,0	К1-4,0	К2-4,0	К3-4,0		Рт1-8,0	Рт3-8,0	Ов1-8,0	Т-8,0
Т-10,0	К1-5,0	К2-5,0	К3-5,0		Рт1-10,0	Рт3-10,0	Ов1-10,0	Т-10,0
Т-12,5	К1-6,3			-	Рт1-12,5	Рт3-12,5	Ов1-12,5	Т-12,5
Т-16,0	К1-8,0	-	-		Рт1-16,0	Рт3-16,0	Ов1-16,0	Т-16,0
Т-20,0	К1-10,0				Рт1-20,0	Рт3-20,0	Ов1-20,0	Т-20,0
Т-25,0	К1-12,5				-	Рт3-25,0	-	Т-25,0
Т-32,0								

вания груза Рт1-1,6, переходным звеном для захвата груза К1-0,63, длиной L = 2000 мм:

ОСТ 24.090.48-79

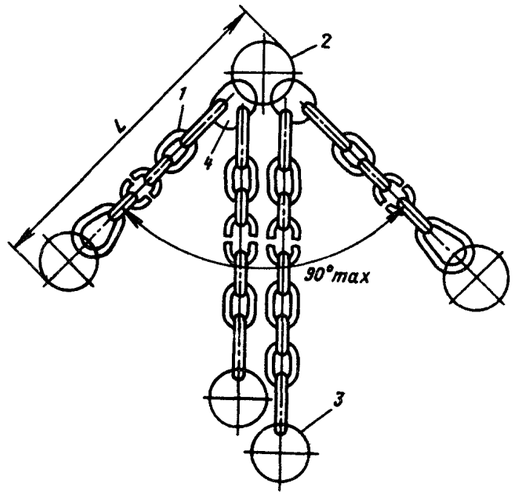

Черт. 13

Обозначения	Допускаемая нагрузка, тс	L, мм	Поз. 1 Цепная ветвь	Поз. 2 Звенья Рт1	Рт2	Рт3	Ров
			Коли				
			2	1			
			Обозна				
СЦ2вз-0,4	0,4	900-3600	ВЦ-0,4	Рт1-0,63	Рт2-0,63	-	Ров-0,4
СЦ2вз-0,5	0,5						Ров-0,5
СЦ2вз-0,63	0,63						Ров-0,63
СЦ2вз-0,8	0,8			Рт1-0,8	Рт2-0,8		Ров-0,8
СЦ2вз-1,0	1,0			Рт1-1,0	Рт2-1,0	Рт3-1,25	Ров-1,0
СЦ2вз-1,25	1,25	1200-4200	ВЦ-0,5	Рт1-1,25	Рт2-1,25		Ров-1,25
СЦ2вз-1,6	1,6		ВЦ-0,63	Рт1-1,6	Рт2-1,6	Рт3-1,6	Ров-1,6
СЦ2вз-2,0	2,0	1300-4500	ВЦ-0,8	Рт1-2,0	Рт2-2,0	Рт3-2,0	Ров-2,0
СЦ2вз-2,5	2,5	1300-5300	ВЦ-1,0	Рт1-2,5	Рт2-2,5	Рт3-2,5	Ров-2,5
СЦ2вз-3,2	3,2	1600-5300	ВЦ-1,2	Рт1-3,2	Рт2-3,2	Рт3-3,2	Ров-3,2
СЦ2вз-4,0	4,0	1600-6400	ВЦ-1,6	Рт1-4,0	Рт2-4,0	Рт3-4,0	Ров-4,0
СЦ2вз-5,0	5,0		ВЦ-2,0	Рт1-5,0	Рт2-5,0	Рт3-5,0	Ров-5,0
СЦ2вз-6,3	6,3		ВЦ-2,5	Рт1-6,3	Рт2-6,3	Рт3-6,3	Ров-6,3
СЦ2вз-8,0	8,0	1800-8500	ВЦ-3,2	Рт1-8,0	Рт2-8,0	Рт3-8,0	Ров-8,0
СЦ2вз-10,0	10,0		ВЦ-4,0	Рт1-10,0	Рт2-10,0	Рт3-10,0	Ров-10,0
СЦ2вз-12,5	12,5	1900-10600	ВЦ-5,0	Рт1-12,5	Рт2-12,5	Рт3-12,5	Ров-12,5
СЦ2вз-16,0	16,0	2300-10700	ВЦ-6,3	Рт1-16,0	Рт2-16,0	Рт3-16,0	Ров-16,0
СЦ2вз-20,0	20,0		ВЦ-8,0	-	-	Рт3-20,0	Ров-20,0
СЦ2вз-25,0	25,0		ВЦ-10,0			Рт3-25,0	-
СЦ3вз-32,0	32,0	3000-13000	ВЦ-12,5			-	

Пример условного обозначения цепного стропа с двумя замкнутыми ветвями с допускаемой нагрузкой 1,6 тс,

Строп СЦ2вз-1,6/Рт1-1,6/Ов1-1,25/2000

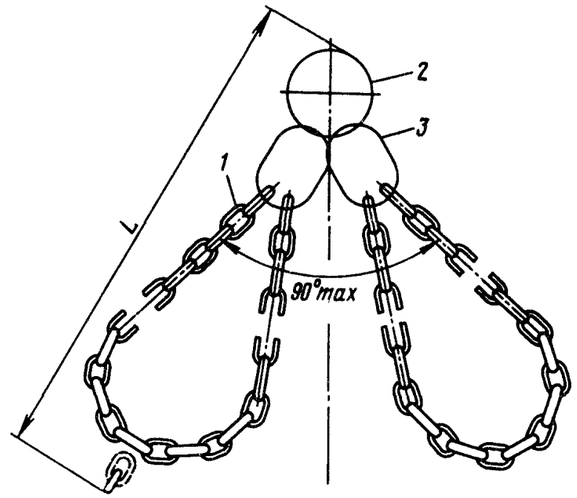

Черт. 14

Таблица 14

Поз. 2 по ОСТ 24.090.49-79 Ов1	Ов2	Т	Поз. 3 Рт1	Рт3	Ов1	Т
чество						
1			2			
чения						
Ов1-0,4	Ов2-0,4	Т-0,4	-	-	Ов1-0,4	Т-0,4
Ов1-0,5	Ов2-0,5	Т-0,5	Рт1-0,63		Ов1-0,5	Т-0,5
Ов1-0,63	Ов2-0,63	Т-0,63				
Ов1-0,8	Ов2-0,8	Т-0,8			Ов1-0,63	Т-0,63
Ов1-1,0	Ов2-1,0	Т-1,0	Рт1-0,8	Рт3-1,25	Ов1-0,8	Т-0,8
Ов1-1,25	Ов2-1,25	Т-1,25	Рт1-1,0		Ов1-1,0	Т-1,0
Ов1-1,6	Ов2-1,6	Т-1,6	Рт1-1,25		Ов1-1,25	Т-1,25
Ов1-2,0	Ов2-2,0	Т-2,0	Рт1-1,6	Рт3-1,6	Ов1-1,6	Т-1,6
Ов1-2,5	Ов2-2,5	Т-2,5	Рт1-2,0	Рт3-2,0	Ов1-2,0	Т-2,0
Ов1-3,2	Ов2-3,2	Т-3,2	Рт1-2,5	Рт3-2,5	Ов1-2,5	Т-2,5
Ов1-4,0	Ов2-4,0	Т-4,0	Рт1-3,2	Рт3-3,2	Ов1-3,2	Т-3,2
Ов1-5,0	Ов2-5,0	Т-5,0	Рт1-4,0	Рт3-4,0	Ов1-4,0	Т-4,0
Ов1-6,3	Ов2-6,3	Т-6,3	Рт1-5,0	Рт3-5,0	Ов1-5,0	Т-5,0
Ов1-8,0	Ов2-8,0	Т-8,0	Рт1-6,3	Рт3-6,3	Ов1-6,3	Т-6,3
Ов1-10,0	Ов2-10,0	Т-10,0	Рт1-8,0	Рт3-8,0	Ов1-8,0	Т-8,0
Ов1-12,5	Ов2-12,5	Т-12,5	Рт1-10,0	Рт3-10,0	Ов1-10,0	Т-10,0
Ов1-16,0	Ов2-16,0	Т-16,0	Рт1-12,5	Рт3-12,5	Ов1-12,5	Т-12,5
Ов1-20,0	Ов2-20,0	Т-20,0	Рт1-16,0	Рт3-16,0	Ов1-16,0	Т-16,0
-	-	Т-25,0	-	Рт3-20,0	Ов1-20,0	Т-20,0
		Т-32,0		Рт3-25,0	-	Т-25,0

переходным звеном Ов1-1,25, длиной L = 2000 мм:

ОСТ 24.090.48-79

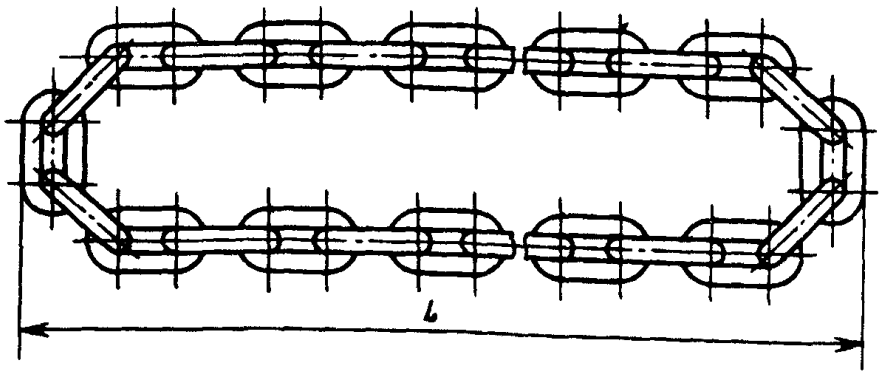

Черт. 15

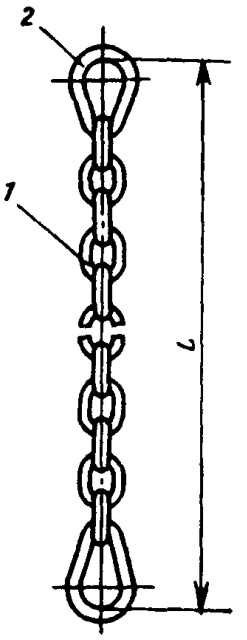

Черт. 16

Таблица 15

Обозначения	Допускаемая нагрузка, тс	L, мм	Цепь по	
			ГОСТ 2319-70	ГОСТ 7070-75
			Количество	
			1	
			Обозначения	
УСЦ-0,4	0,4	900-3600	СН6х19	-
УСЦ-0,5	0,5			
УСЦ-0,63	0,63	1100-4100	СН7х22	
УСЦ-0,8	0,8		СН8х23	
УСЦ-1,0	1,0	1100-4300		
УСЦ-1,25	1,25	1100-5100	СН9х27	
УСЦ-1,6	1,6	1400-5200	СН10х28	1-11х33
УСЦ-2,0	2,0	1400-6200	СН13х36	1-13х34
УСЦ-2,5	2,5			
УСЦ-3,2	3,2		СН16х44	1-15х39
УСЦ-4,0	4,0	1500-8300		1-17х44
УСЦ-5,0	5,0		-	1-19х50
УСЦ-6,3	6,3	1600-10300		1-22х57
УСЦ-8,0	8,0	2000-10400		1-25х65
УСЦ-10,0	10,0			1-28х73
УСЦ-12,5	12,5			1-31х81
УСЦ-16,0	16,0	2600-12600		1-34х89
УСЦ-20,0	20,0			1-37х97
УСЦ-25,0	25,0			3-40х160

Пример условного обозначения универсального цепного стропа с допускаемой нагрузкой 0,8 тс, длиной L = 2000 мм:

Строп УСЦ-0,8/2000 ОСТ 24.090.48-79

Таблица 16

Обозначения	Допускаемая нагрузка, тс	L, мм	Поз. 1 Цепь по		Поз. 2 Звено по ОСТ 24.090.49-79
			ГОСТ 2319-70	ГОСТ 7070-75	
			Количество		
			1		2
			Обозначения		
ВЦ-0,4	0,4	800-3500	СН8х23		0-0,4
ВЦ-0,5	0,5	1000-4000			0-0,5
ВЦ-0,63	0,63		СН9х27		0-0,63
ВЦ-0,8	0,8	1000-4200	СН10х28		0-0,8
ВЦ-1,0	1,0	1000-5000	СН13х36		0-1,0
ВЦ-1,25	1,25	1250-5000			0-1,25
ВЦ-1,6	1,6	1250-6000	СН16х44		0-1,6
ВЦ-2,0	2,0				0-2,0
ВЦ-2,5	2,5		-	1-19х50	0-2,5
ВЦ-3,2	3,2	1250х8000		1-22х57	0-3,2
ВЦ-4,0	4,0			1-25х65	0-4,0
ВЦ-5,0	5,0	1250х10000		1-28х73	0-5,0
ВЦ-6,3	6,3	1600х10000		1-31х81	0-6,3
ВЦ-8,0	8,0			1-34х89	0-8,0
ВЦ-10,0	10,0			1-37х97	0-10,0
ВЦ-12,5	12,5	2000-12000		3-40х160	0-12,5
ВЦ-16,0	16,0			3-46х194	0-16,0
ВЦ-20,0	20,0			3-53х212	0-20,0
ВЦ-25,0	25,0			3-57х228	0-25,0

Пример условного обозначения цепной ветви с допускаемой нагрузкой 1,6 тс, длиной L = 2000 мм:

Ветвь ВЦ-1,6/2000 ОСТ 24.090.48-79

ПРИЛОЖЕНИЕ
Рекомендуемое

СПОСОБЫ ЗАДЕЛКИ КОНЦОВ КАНАТОВ ДЛЯ СТРОПОВ ТИПОВ 1СК, 2СК, 3СК и 4СК

1. Конструкция и размеры заделок канатов должны соответствовать указанным на черт. 1–4 и в табл. 1.

2. Конструкция и размеры втулки для метода опрессовки должны соответствовать указанным на черт. 5 и в табл. 2.

3. Конструкция и размеры стальной втулки для метода обжатия должны соответствовать указанным на черт. 6 и в табл. 3.

4. Конструкция и размеры заделки концов канатов стальной втулкой методом обжатия должны соответствовать указанным на черт. 7 и в табл. 4.

5. Конструкция и размеры гильзы должны соответствовать указанным на черт. 8 и в табл. 5.

6. Конструкция и размеры вкладышей должны соответствовать указанным на черт. 9 и в табл. 6.

Заплетка с последующей изоляцией концов проволок прядей каната

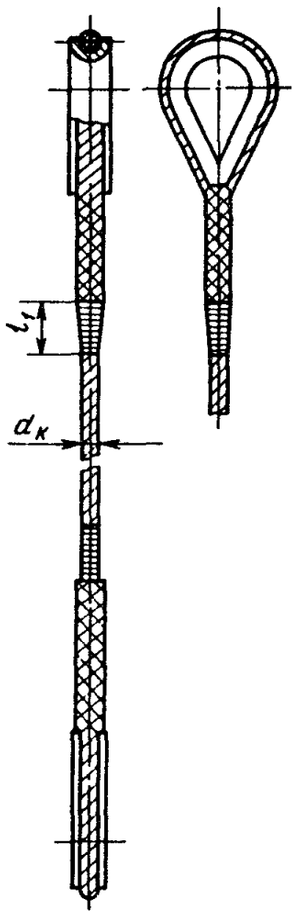

Черт. 1

Втулочное соединение способом опрессовки

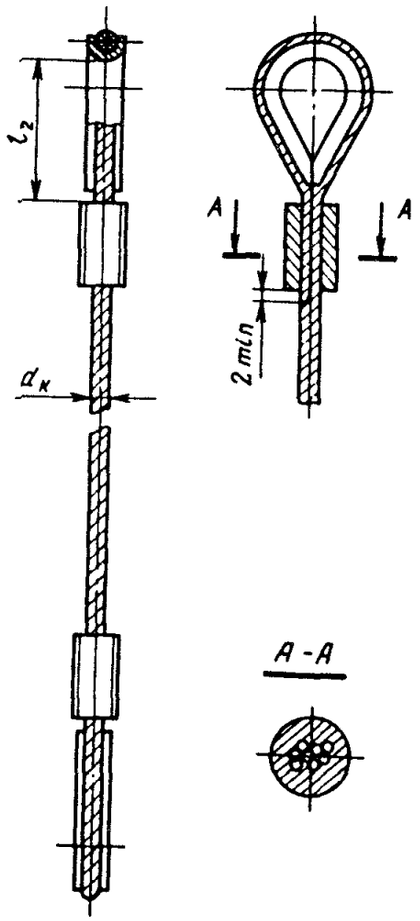

Черт. 2

Втулочное соединение методом обжатия

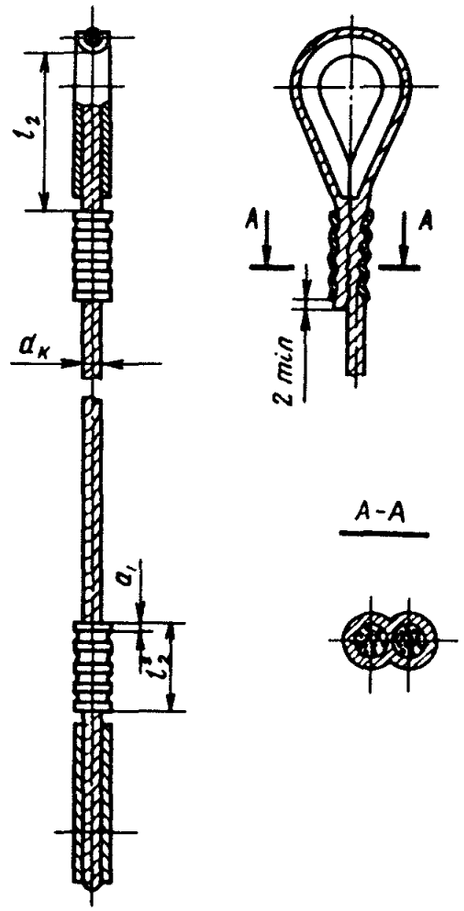

Черт. 3

Гильзо-клиновое соединение

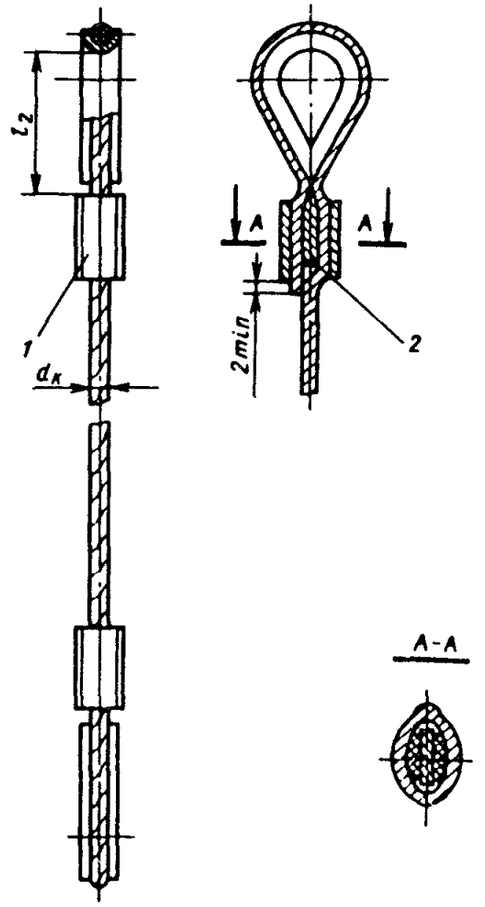

Черт. 4

Таблица 1

Размеры в мм

Обозначение канатных ветвей	$d_к$	Способы заделки концов канатов: Заплетка Черт. 1 — Число проколов каждой прядью, не менее	Заплетка Черт. 1 — Проволока 1-О по ГОСТ 3282-74 l_1	Заплетка Черт. 1 — Проволока 1-О по ГОСТ 3282-74 Длина развертки	Втулочное соединение опрессовкой Черт. 2 l_2	Втулочное соединение опрессовкой Черт. 2 Втулка	Втулочное соединение методом обжатия Черт. 3 Втулка стальная	Гильзо-клиновое соединение Черт. 4 Поз. 1 Гильза	Гильзо-клиновое соединение Черт. 4 Поз. 2 Вкладыш
						Обозначения			
ВК-0,32	6,3	4	60	1400	60	Вт9	СВт8	Г10	Вк10
ВК-0,4	6,7; 7,6			1600	75				
ВК-0,5	8,0; 8,5								
ВК-0,63	8,1			1800		Вт11	СВт8,5		
	8,9; 9,0		80	2500	90		СВт9		
ВК-0,8	9,7; 10,0			2800		Вт12	СВт11	Г12	Вк12
ВК-1,0	11,5			3100	100	Вт13	СВт13	Г13	Вк13
ВК-1,25	12,5			3400		Вт15	СВт15	Г14	Вк14
	13,5		90	4100	120			Г15	Вк15
ВК-1,6	15,5	5		4600		Вт18	СВт17	Г18	Вк18
ВК-2,0	15,0; 15,5		100	5200					
	16,5			5500	145				
ВК-2,5	17,0; 17,5		130	7500		Вт20			
ВК-3,2	19,5			8400			СВт19	Г19	Вк19
	20,0			8500	155	Вт23	СВт21	Г22	Вк22
ВК-4,0	21,5			13500			–	–	–
	22,0; 22,5*		190	14000	185	Вт26			
ВК-5,0	23,5; 24,5			15200					
	25,0; 26,0			16000	220	Вт28			
ВК-6,3	27,0			16700	–	–			
	28,5; 29,0	6		18000					
ВК-8,0	30,0; 30,5		260	25600					
	31,0			26000					
	33,5			28000					
ВК-10	33,0			27800					
	35,0			29000					
	36,5			30500					

* Допускается применять в канатных ветвях ВК-2,5 и ВК-3,2.

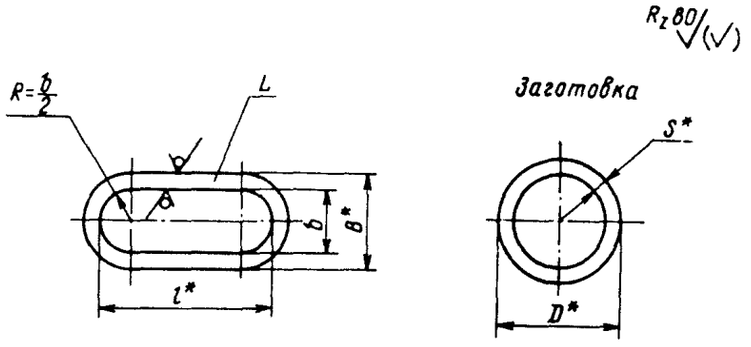

Черт. 5

* Размеры для справок

Таблица 2

Размеры в мм

Обозначения	$d_к$	Втулка				Заготовка		Масса, кг
		b	B^*	l^*	L	Труба АДОМ $D\times S$ ГОСТ 18482-73		
						D^*	S^*	
Вт9	6,3-7,6	9	18	20,0	50	24	5,0	0,030
Вт11	8,0-9,0	11	21	22,0	60	28	5,0	0,050
Вт12	9,7-10,0	12	24	24,5		32	6,0	0,068
Вт13	11,5	13	27	27,0	70	36	7,0	0,105
Вт15	12,5-13,5	15	30	31,0		40	7,5	0,126
Вт18	15,0-16,5	18	36	37,0	80	48	9,0	0,206
Вт20	17,0-19,5	20	38	42,0	90	52		0,256
Вт23	20,0-21,5	23	43	46,5		58	10,0	0,324
Вт26	22,0-24,5	26	46	51,0	100	62		0,378
Вт28	25,0-26,0	28	53	55,0	110	70	12,5	0,561
Вт33	28,5-30,5	33	63	60	125	80	15	1,04
Вт36	31,0-32,5	36	66	66	140	85	15	1,32
Вт38	33,0-34,5	38	68	73	150	90	15	1,52
Вт40	35,0-36,5	40	70	80	160	95	15	1,71

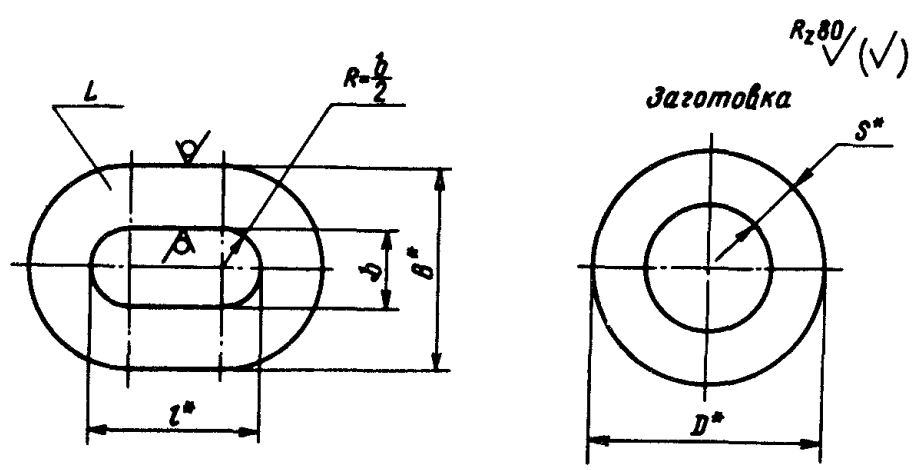

Черт. 6

* Размеры для справок.

Таблица 3

Размеры в мм

Обозначения	Диаметр каната $d_к$	Втулка				Заготовка		Масса, кг
						Труба ГОСТ 8732-78 ГОСТ 8734-75		
		b	B^*	l^*	L	D^*	S^*	
СВт 8	6,3-7,6	8	12,0	21	50	16	2,0	0,034
СВт 8,5	7,6-8,1	8,5	13,5	23	80	18	2,5	0,076
СВт 9	8,5-9,0	9	14,0	26		20		0,086
СВт 11	9,7-10	11	16,0	25				0,086
СВт 13	11,5	13	19,0	32	85	25	3,0	0,138
СВт 15	12,5-13,5	15	21,0	35	112	28		0,207
СВт 17	15,0-16,5	17	23,0	41	160	32		0,344
СВт 19	17,0-18,0	19	27,0	49		38	4,0	0,536
СВт 21	18,0-20,0	21	29,0	48	185			0,620

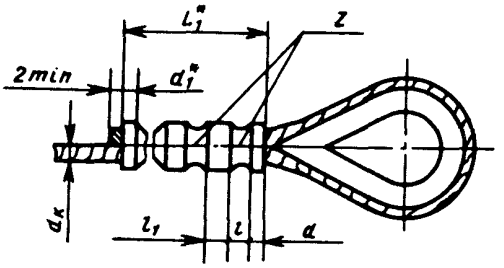

Черт. 7

* Размеры для справок.

Таблица 4

Размеры в мм

Диаметр каната $d_к$	d	l	l_1	d_1^*	Количество обжатий z	Длина втулки после обжатия L_1^*
6,3-7,6	5	10	7	7	3	56
8,1-10	6		10		4	85
11,5-12,5	7		12	8		91
13,5-15,5	10			10	5	118
16,5-17,0		12	14		6	166
18,0-20,0			15	12	7	196

* Размеры для справок.

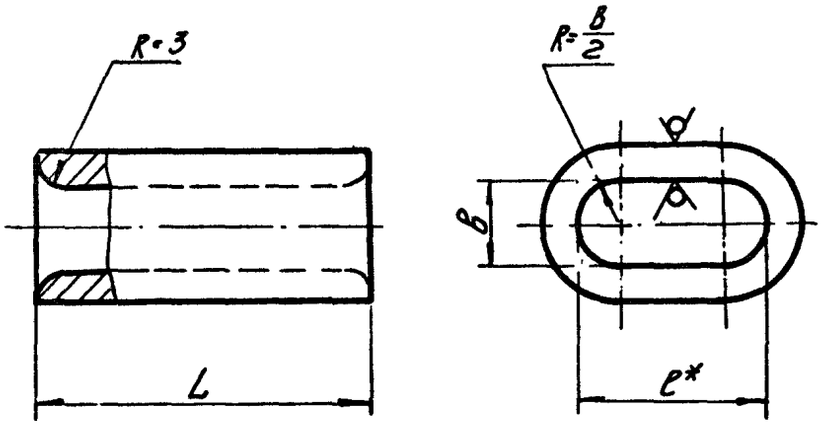

* Размеры для справок.

Черт. 8

Таблица 5

Размеры в мм

Обозначения	B	l*	L	Заготовка		Масса, кг
				Труба D×S по ГОСТ 8734-75 и ГОСТ 8732-70		
				D	S	
Г10	10	21,0	65	26	4,5	0,155
Г12	12	24,6	80	30	5,0	0,247
Г13	13	28,1		34	5,5	0,309
Г14	14	31,3		36		0,331
Г15	15	33,8		38		0,353
Г18	18	41,5		45	6,0	0,462
Г19	19	42,5		48	7,0	0,556
Г22	22	50,3		54		0,649

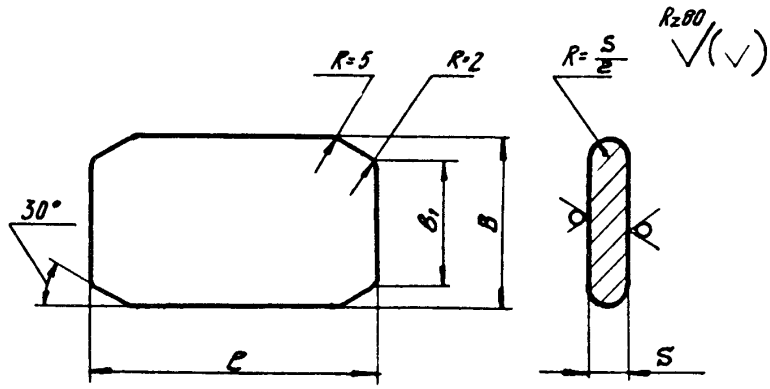

Черт. 9

Таблица 6

Размеры в мм

Обозначения	b	b_1	l	S	Масса, кг
Вк10	10	6	20	3	0,003
Вк12	12		25	4	0,007
Вк13	13				0,008
Вк14	14	9	30		0,011
Вк15	15	10			0,012
Вк18	18	12	35	5	0,021
Вк19	19	13			0,022
Вк20	20	14		6	0,028

Лист регистрации изменений

Порядковый номер изменения	Номер листов (страниц)				Подпись	Дата	Срок введения изменений
	измененных	замененных	новых	аннулированных			

Перепечатка

Подп.к печ.18.12.79. Формат 60x90/8. Бумага офс. № 2.
Печать офсетная. Объем 5,0 усл.печ.л., 2,83 уч.-изд.л.
Тираж 1500. Заказ 516. Цена 42 коп.

Ротапринт ВНИИГиМ
141800, Дмитров, Моск.обл., 2-я Левонабережная, 12

gost.e-ecolog.ru