ТИПОВОЙ ПРОЕКТ
902-1-133.88

КАНАЛИЗАЦИОННАЯ НАСОСНАЯ СТАНЦИЯ С ПОГРУЖНЫМИ ЭЛЕКТРОНАСОСАМИ ПРОИЗВОДИТЕЛЬНОСТЬЮ 5-25 $м^3/ч$, НАПОРОМ 5-32м ПРИ ГЛУБИНЕ ЗАЛОЖЕНИЯ ПОДВОДЯЩЕГО КОЛЛЕКТОРА 3,0; 4,0 И 5,0м

АЛЬБОМ 2

НКН НЕСТАНДАРТИЗИРОВАННОЕ ОБОРУДОВАНИЕ

23090-02
ЦЕНА

gost.e-ecolog.ru

ТИПОВОЙ ПРОЕКТ 902-1-133.88

КАНАЛИЗАЦИОННАЯ НАСОСНАЯ СТАНЦИЯ С ПОГРУЖНЫМИ ЭЛЕКТРОНАСОСАМИ ПРОИЗВОДИТЕЛЬНОСТЬЮ 5-25м³/ч, НАПОРОМ 5-32м ПРИ ГЛУБИНЕ ЗАЛОЖЕНИЯ ПОДВОДЯЩЕГО КОЛЛЕКТОРА 3,0; 4,0 И 5,0м

АЛЬБОМ 2

ПЕРЕЧЕНЬ АЛЬБОМОВ

АЛЬБОМ 1	ПЗ	ПОЯСНИТЕЛЬНАЯ ЗАПИСКА.
	НК	ТЕХНОЛОГИЧЕСКИЕ РЕШЕНИЯ.
	КЖ	КОНСТРУКЦИИ ЖЕЛЕЗОБЕТОННЫЕ.
	ЭМ	СИЛОВОЕ ЭЛЕКТРООБОРУДОВАНИЕ.
	СО	СПЕЦИФИКАЦИИ ОБОРУДОВАНИЯ
АЛЬБОМ 2	НКН	НЕСТАНДАРТИЗИРОВАННОЕ ОБОРУДОВАНИЕ
АЛЬБОМ 3	ВМ	ВЕДОМОСТИ ПОТРЕБНОСТИ В МАТЕРИАЛАХ
АЛЬБОМ 4	С	СМЕТЫ

РАЗРАБОТАН ПРОЕКТНЫМ ИНСТИТУТОМ «ХАРЬКОВСКИЙ ВОДОКАНАЛПРОЕКТ»

УТВЕРЖДЕН ГЛАВНЫМ УПРАВЛЕНИЕМ ПРОЕКТИРОВАНИЯ ГОССТРОЯ СССР
ПРОТОКОЛ ОТ 25.01.88 №6
ВВЕДЕН В ДЕЙСТВИЕ В/О СОЮЗВОДОКАНАЛНИИПРОЕКТ
ПРИКАЗ ОТ 11.03.88 №58

ГЛАВНЫЙ ИНЖЕНЕР ИНСТИТУТА Т.А. БОНДАРЕНКО
ГЛАВНЫЙ ИНЖЕНЕР ПРОЕКТА В.С. ЛЯЛЮК

© ГП ЦПП, 1996

Альбом 2

Типовой проект 902-1-193.88

№№ листов	Обозначение документов	Наименование документов	Стр.
2		Содержание альбома	2,3
2	М694-01.000	Решетка-заслонка	4
1	М694-01.100	Решетка	4
1	М694-03.000	Запор	4
1	М694-01.000СБ	Решетка-заслонка	5
		Сборочный чертеж	
1	М694-01.101	Упор	6
1	М694-01.102	Уголок	6
1	М694-01.100СБ	Решетка. Сборочный	6
		чертеж	
1	М694-01.103	Пластина	7
1	М694-01.002	Направляющая	7
1	М694-01.001	Пластина	7
1	М694-01.003	Заслонка	7
1	М694-01.005	Ось	8
1	М694-01.004	Прокладка	8
1	М694-02.000	Контейнер решетчатый	8
1	М694-02.102	Рамка	8
1	М694-02.000СБ	Контейнер решетчатый	9
		Сборочный чертеж	
1	М694-02.400	Ручка	10
1	М694-02.200	Створка левая	10
1	М694-02.300	Створка правая	10
1	М694-02.100	Корпус	10
1	М694-02.100СБ	Корпус. Сборочный чертеж	11
1	М694-02.001	Ось	12
1	М694-02.300 СБ	Створка правая	12
		Сборочный чертеж	
1	М694-02.106	Щиток	12
1	М694-02.201	Створка	13
1	М694-02.302	Платик	13
1	М694-02.200 СБ	Створка левая	13
		Сборочный чертеж	
1	М694-02.101	Скоба	14
1	М694-02.202	Петля	14
1	М694-02.400СБ	Ручка. Сборочный чертеж	14
1	М694-02.301	Петля	14
1	М694-03.002	Петля	15
1	М694-03.003	Рукоятка	15
1	М694-03.000СБ	Запор. Сборочный чертеж	15
1	М694-04.000	Контейнер герметический	16
1	М694-04.100	Корпус	16
1	М694-04.200	Крышка	16
1	М694-04.200СБ	Крышка. Сборочный чертеж	16
1	М694-04.000СБ	Контейнер герметический	17
		Сборочный чертеж	
1	М694-04.100СБ	Корпус. Сборочный чертеж	17
1	М694-04.101	Цилиндр	18
1	М694-04.102	Скоба	18
1	М694-04.201	Ручка	18
1	М694-04.202	Обечайка	18
1	М694-05.001	Колесо	19
1	М694-05.002	Ось	19
1	М694-05.003	Крючок	19
1	М694-05.000	Блок	19
1	М694-05.000СБ	Блок. Сборочный чертеж	20
1	М694-05.102	Уголок	21
1	М694-05.101	Скоба	21
1	М694-05.100СБ	Кронштейн. Сборочный	21
		чертеж.	
1	М694-07.000	Шкаф металлический	22
1	М694-05.100	Кронштейн	22
1	М694-06.000	Короб	22
1	М694-06.100	Корыто	22
1	М694-06.101	Лоток	23
1	М694-06.100СБ	Корыто. Сборочный	23
		чертеж	
1	М694-06.000СБ	Короб. Сборочный чертеж	23
1	М694-07.000СБ	Шкаф металлический.	24
		Сборочный чертеж	

№№ листов	Обозначение документов	Наименование документов	Стр.
2	М694-07.100	Корпус	25
2	М694-07.200	Дверь	25
1	М694-07.100СБ	Корпус. Сборочный чертеж	26
1	М694-07.203	Ручка	27
1	М694-07.110	Уголок	27
1	М694-07.200СБ	Дверь. Сборочный чертеж	27
1	М694-07.101	Боковина	28
1	М694-07.107	Уголок	28
1	М694-07.108	Уголок	28
1	М694-07.105	Уголок	28
1	М694-07.112	Уголок	29
1	М694-07.201	Створка	29
1	М694-07.204	Прокладка	29
1	М694-06.102	Крышка	29
2	М694-09.120	Люк	30
1	М694-09.100	Крышка левая	30
1	М694-09.200	Крышка правая	30
1	М694-09.110	Рама	31
2	М694-09.210	Рама	31
1	М694-09.100СБ	Крышка левая.	32
		Сборочный чертеж	
1	М694-09.110СБ	Рама. Сборочный чертеж	33
1	М694-09.200СБ	Крышка правая	34
		Сборочный чертеж	
1	М694-09.210СБ	Рама. Сборочный чертеж	35
1	М694-09.221	Петля	36
1	М694-09.222	Лист	36
1	М694-09.101	Прокладка	36
1	М694-09.111	Крышка	36
1	М694-09.112	Ручка	37
1	М694-09.113	Дуга	37
1	М694-09.114	Стяжка	37
1	М694-09.120СБ	Люк. Сборочный чертеж	38
1	М694-09.218	Пластина	38
1	М694-09.122	Крюк	38
1	М694-09.211	Крышка	39
1	М694-09.212	Переходник	39
3	М694-10.000	Стрела	40
2	М694-10.000СБ	Стрела. Сборочный чертеж	41-42
1	М694-10.002	Втулка	43
1	М694-10.003	Вкладыш	43
1	М694-10.001	Пята	43
1	М694-10.004	Цапфа	44
1	М694-10.005	Кронштейн	44
1	М694-10.006	Ребро	44
1	М694-10.007	Кожух	44
1	М694-10.008	Уголок	45
1	М694-10.009	Уголок	45
1	М694-10.011	Уголок	45
1	М694-10.021	Труба	45
1	М694-10.017	Скоба	46
1	М694-10.023	Втулка	46
1	М694-10.022	Пята	46
2	М694-14.000	Стойка	47
2	М694-11.000	Труба	47
1	М694-11.001	Конус	48
1	М694-11.002	Патрубок	48
1	М694-11.000СБ	Труба. Сборочный чертеж	48
1	М694-11.003	Скоба	49
1	М694-11.004	Ребро	49
1	М694-11.005	Лист	49
1	М694-11.008	Труба	49
2	М694-12.000	Мачта	50
1	М694-12.200	Ящик	50
1	М694-12.100	Стойка	50
1	М694-12.000СБ	Мачта	51
		Сборочный чертеж	
1	М694-12.100СБ	Стойка. Сборочный чертеж	52
2	М694-12.300	Опора	53
1	М694-12.210	Корпус	53

Альбом 2

Типовой проект 902-1-133.88

№№ листов	Обозначение документов	Наименование документов	Стр.
1	М694-12.220	Дверь	53
1	М694-13.005	Скоба	54
1	М694-12.220СБ	Дверь. Сборочный чертеж	54
1	М694-12.200СБ	Ящик. Сборочный чертеж	54
1	М694-12.111	Ребро	55
1	М694-12.102	Ребро	55
1	М694-12.104	Фланец	55
1	М694-12.109	Ребро	55
1	М694-12.105	Опора	56
1	М694-12.107	Основание	56
1	М694-12.201	Стержень	56
1	М694-12.202	Шайба	56
1	М694-12.217	Петля	57
1	М694-12.103	Конус	57
1	М694-12.108	Кронштейн	57
1	М694-12.216	Петля	58
1	М694-12.213	Дно	58
1	М694-12.210СБ	Корпус. Сборочный чертеж	58
1	М694-12.214	Скоба	59
1	М694-12.215	Крюк	59
1	М694-12.222	Скоба	59
1	М694-12.223	Скоба	59
1	М694-12.300СБ	Опора. Сборочный чертеж	60
1	М694-12.301	Труба	60
1	М694-12.302	Патрубок	60
1	М694-12.001	Ребро	61
1	М694-12.400СБ	Стойка. Сборочный чертеж	61
1	М694-12.402	Дно	61
1	М694-12.400	Стойка	61
1	М694-13.001	Кронштейн	62
1	М694-13.000	Держатель	62
1	М694-13.000СБ	Держатель	62
		Сборочный чертеж	
1	М694-14.001	Ребро	63
1	М694-14.002	Направляющая	63
1	М694-14.000СБ	Стойка.	63
		Сборочный чертеж	
1	М694-16.000	Кронштейн	64
1	М694-17.000	Кронштейн	64
2	М694-15.000	Ограничитель	64
1	М694-13.003	Крюк	65
1	М694-13.002	Швеллер	65
1	М694-15.000СБ	Ограничитель	65
		Сборочный чертеж	
1	М694-17.002	Ребро	66
1	М694-17.003	Ребро	66
1	М694-16.000СБ	Кронштейн. Сборочный	66
		чертеж	
1	М694-16.001	Ребро	66
1	М694-17.001	Пластина	67
1	М694-17.000СБ	Кронштейн. Сборочный	67
		чертеж	

№№ листов	Обозначение документов	Наименование документов	Стр.

Альбом 2

Типовой проект 902-1-133.88

Формат	Зона	Поз.	Обозначение	Наименование	Кол.	Примечание
				Документация		
А2			М694-01.000СБ	Сборочный чертеж		
				Сборочные единицы		
А3		1	М694-01.100	Решетка	1	
				Детали		
А4		2	М694-01.001	Пластина	1	
А4		3	М694-01.002	Направляющая	2	
А4		4	М694-01.003	Заслонка	1	
А4		5	М694-01.004	Прокладка	1	
А4		6	М694-01.005	Ось	2	
				Стандартные изделия		
		8		Болт М6х35.58		
				ГОСТ 7798-70	6	
		9		Болт М6х16.58		
				ГОСТ 7798-70	2	
		10		Гайка М6.5		
				ГОСТ 5915-70	8	
		11		Шайба 6.01		
				ГОСТ 11371-78	6	

Инв.№подл. | Подп. и дата | Взам.инв.№ | Инв.№дубл. | Подп. и дата

Изм.	Лист	№ докум.	Подп.	Дата
Разраб.		Анопко		
Пров.		Брацлавский		
Н.контр.		Козлов		
Утв.				

М694-01.000

Решетка-заслонка

Лит.	Лист	Листов
	1	2

Госстрой СССР Союзводоканалниипроект харьковский Водоканалпроект

Формат А4

Формат	Зона	Поз.	Обозначение	Наименование	Кол.	Примечание
		12		Шайба 6.65Г		
				ГОСТ 6402-70	2	
		13		Шайба 7,1.65Г		
				ГОСТ 11648-75	2	
		14		Заклепка 5х11.011		
				ГОСТ 10299-80	9	

Инв.№подл. | Подп. и дата | Взам.инв.№ | Инв.№дубл. | Подп. и дата

Изм.	Лист	№ докум.	Подп.	Дата

М694-01.000

Лист 2

Формат А4

Формат	Зона	Поз.	Обозначение	Наименование	Кол.	Примечание
				Документация		
А3			М694-01.100СБ	Сборочный чертеж		
				Детали		
А4		1	М694-01.101	Упор	1	
А4		2	М694-01.102	Уголок	2	
А4		3	М694-01.103	Пластина	11	
Б4		4	М694-01.104	Ось		
				Круг 10-В ГОСТ 2590-71 Ст3-II-ГОСТ 535-79		
				L=236 h14	2	0,15кг

Инв.№подл. | Подп. и дата | Взам.инв.№ | Инв.№дубл. | Подп. и дата

Изм.	Лист	№ докум.	Подп.	Дата
Разраб.		Анопко		
Пров.		Брацлавский		
Рук.гр.		Брацлавский		
Н.контр.		Козлов		
Утв.				

М694-01.100

Решетка

Лит.	Лист	Листов
		1

Госстрой СССР Союзводоканалниипроект харьковский Водоканалпроект

Формат А4

Формат	Зона	Поз.	Обозначение	Наименование	Кол.	Примечание
				Документация		
А3			М694-03.000СБ	Сборочный чертеж		
				Детали		
Б4		1	М694-03.001	Штырь		
				Круг 16-В-ГОСТ 2590-71 Ст3-I-ГОСТ 535-79		
				L=1530 h14	1	2,4кг
А4		2	М694-03.002	Петля	1	
А4		3	М694-03.003	Рукоятка	1	

Инв.№подл. | Подп. и дата | Взам.инв.№ | Инв.№дубл. | Подп. и дата

Изм.	Лист	№ докум.	Подп.	Дата
Разраб.		Большакова		
Пров.		Брацлавский		
Рук.гр.		Брацлавский		
Н.контр.		Козлов		
Утв.				

М694-03.000

Запор

Лит.	Лист	Листов
		1

Госстрой СССР Союзводоканалниипроект харьковский Водоканалпроект

Копир. Зайцева

Формат А4

М694-01.000СБ

Альбом2

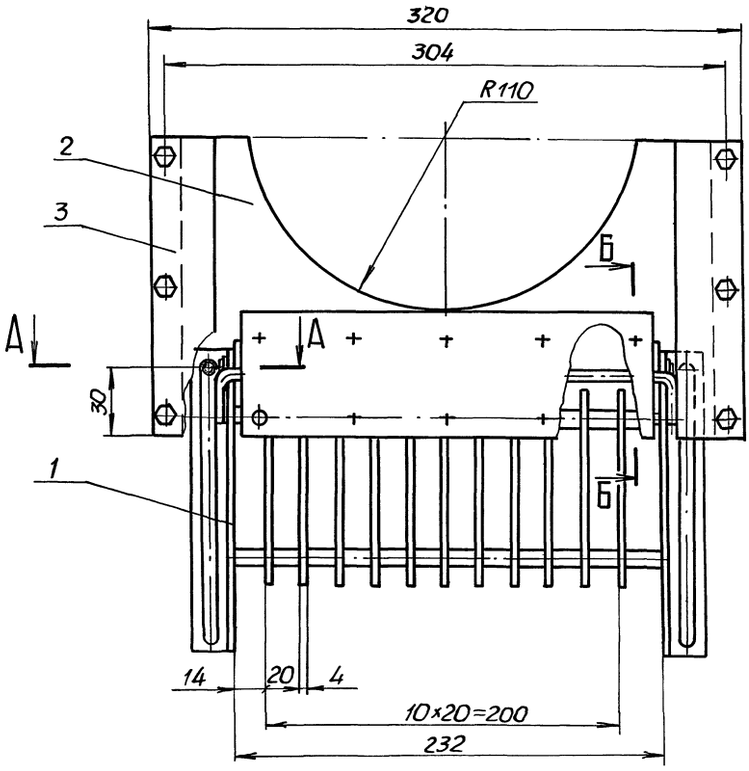

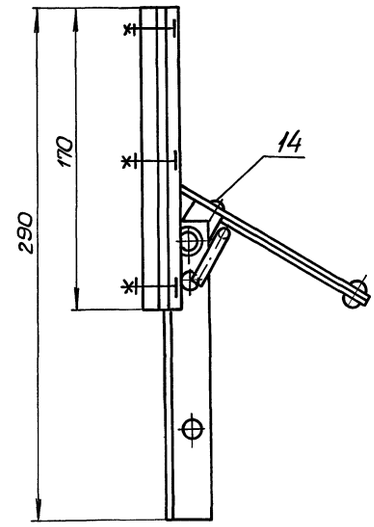

В-В
М1:1
повернуто

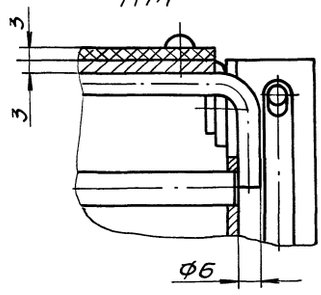

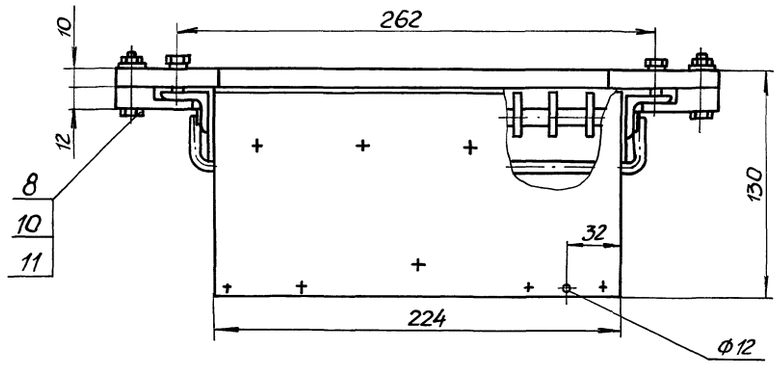

А-А
М1:1

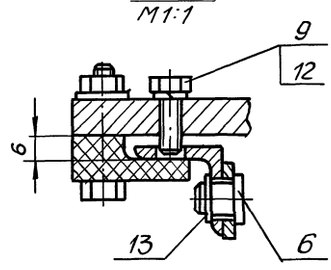

Б-Б
М1:1

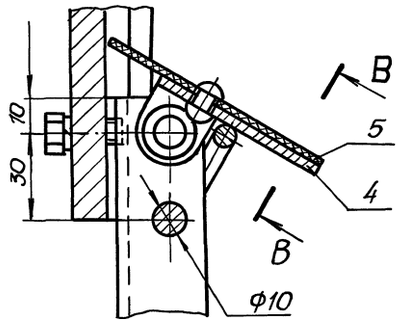

Размеры для справок

Типовой проект 902-1-133.88

Инв.№подл.	Подп. и дата	Взам.инв.№	Инв.№дубл.	Подп. и дата

					М694-01.000СБ			
Изм	Лист	№ докум.	Подп.	Дата	Решетка-заслонка Сборочный чертеж	Лит.	Масса	Масштаб
Разраб.		Анопко					5,6	1:2
Пров.		Браилавский				Лист	Листов 1	
Т.контр.		Браилавский				Госстрой СССР Союзводоканалниипроект Харьковский Водоканалпроект		
Н.контр.		Козлов						
Утв.								

Корпус Майстренко 23080-02 6 Формат А2

Альбом 2

Типовой проект 902-1-133.88

М694-01.101

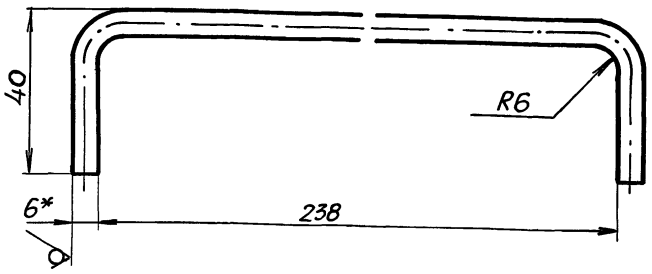

1. $\pm \frac{t_2}{2}$.
2.* Размер для справок.
3. Развернутая длина 310мм.

Изм.	Лист	№ докум.	Подп.	Дата
Разраб.		Анопко		
Пров.		Брацлавский		
Т.контр.		Брацлавский		
Н.контр.		Козлов		
Утв.				

М694-01.101

Упор

Лит.	Масса	Масштаб
	0,07	1:1

Лист | Листов 1

Круг 6-В ГОСТ 2590-71 / Ст3-II-ГОСТ 535-79

ГОССТРОЙ СССР Союзводоканалниипроект Харьковский Водоканалпроект

Формат А4

М694-01.102

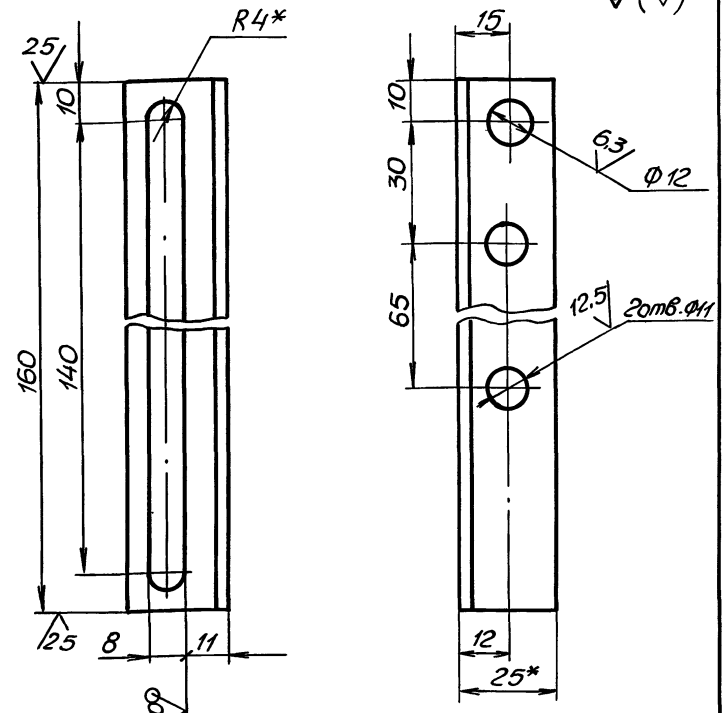

1. H14, h14, $\pm \frac{t_2}{2}$.
2.* Размеры для справок.

Изм.	Лист	№ докум.	Подп.	Дата
Разраб.		Анопко		
Пров.		Брацлавский		
Т.контр.		Брацлавский		
Н.контр.		Козлов		
Утв.				

М694-01.102

Уголок

Лит.	Масса	Масштаб
	0,15	1:1

Лист | Листов 1

Уголок 25×25×3-Б-ГОСТ 8509-72 / Ст3-II-ГОСТ 535-79

ГОССТРОЙ СССР Союзводоканалниипроект Харьковский Водоканалпроект

Формат А4

М694-01.100СБ

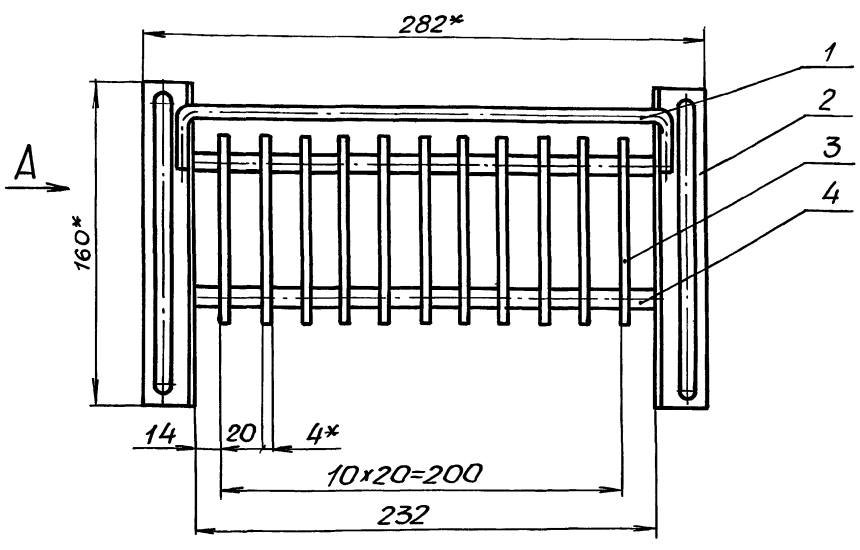

Вид А
М1:1

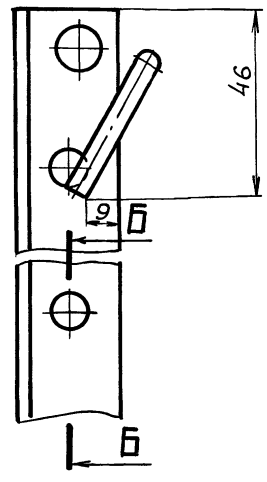

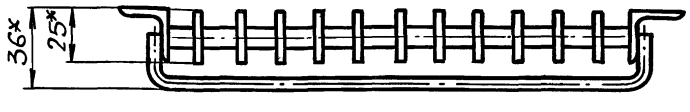

Б-Б

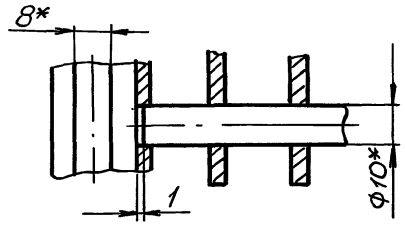

1. Конструкция сварная. Сварку производить по линии примыкания деталей, в соответствии со стандартом на сварку и технологией, применяемой заводом-изготовителем.
2. $\pm \frac{t_2}{2}$.
3.* Размеры для справок.

Изм.	Лист	№ докум.	Подп.	Дата
Разраб.		Анопко		
Пров.		Брацлавский		
Т.контр.		Брацлавский		
Н.контр.		Козлов		
Утв.				

М694-01.100СБ

Решетка
Сборочный чертеж

Лит.	Масса	Масштаб
	1,6	1:2

Лист | Листов 1

ГОССТРОЙ СССР Союзводоканалниипроект Харьковский Водоканалпроект

Копир. Майстренко 23090-02 7

Формат А3

Альбом 2

Типовой проект 902-1-133.88

М694-01.103

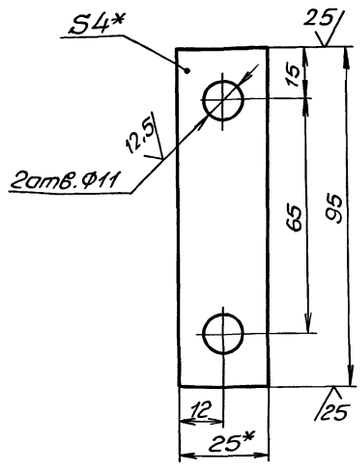

1. Н14, h14, $\pm\frac{t2}{2}$.
2.* Размеры для справок.

Изм	Лист	№ докум.	Подп.	Дата	М694-01.103	Лит.	Масса	Масштаб
Разраб.		Анопко			Пластина		0,08	1:1
Пров.		Браиловский				Лист	Листов 1	
Т.контр.		Браиловский						
Н.контр.		Козлов			Полоса 4×25 ГОСТ103-76 / Ст3 ГОСТ535-79	ГОССТРОЙ СССР Союзводоканалниипроект Харьковский Водоканалпроект		
Утв.								

Формат А4

М694-01.002

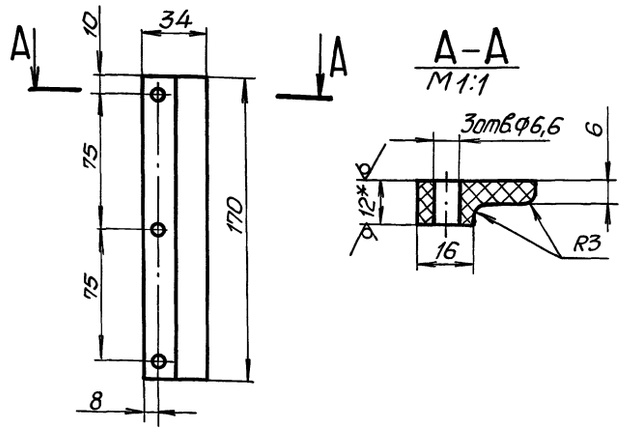

1. Н14, h14, $\pm\frac{t2}{2}$.
2.* Размер для справок.

Изм	Лист	№ докум.	Подп.	Дата	М694-01.002	Лит.	Масса	Масштаб
Разраб.		Анопко			Направляющая		0,08	1:2
Пров.		Браиловский				Лист	Листов 1	
Т.контр.		Браиловский						
Н.контр.		Козлов			Лист винипласта ВН12 ГОСТ9639-71	ГОССТРОЙ СССР Союзводоканалниипроект Харьковский Водоканалпроект		
Утв.								

Формат А4

М694-01.001

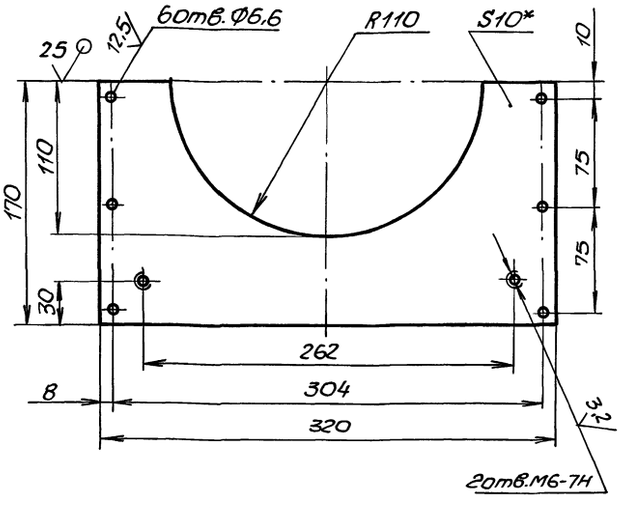

1. Н14, h14, $\pm\frac{t2}{2}$.
2.* Размер для справок.

Изм	Лист	№ докум.	Подп.	Дата	М694-01.001	Лит.	Масса	Масштаб
Разраб.		Анопко			Пластина		2,8	1:2,5
Пров.		Браиловский				Лист	Листов 1	
Т.контр.		Браиловский						
Н.контр.		Козлов			Лист 10 ГОСТ19903-74 / Ст3 ГОСТ14637-79	ГОССТРОЙ СССР Союзводоканалниипроект Харьковский Водоканалпроект		
Утв.								

Формат А4

М694-01.003

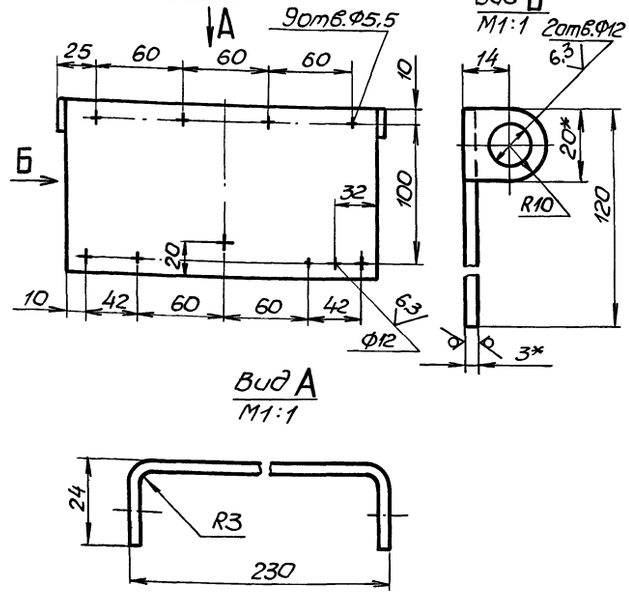

1. Н14, h14, $\pm\frac{t2}{2}$.
2.* Размеры для справок.

Изм	Лист	№ докум.	Подп.	Дата	М694-01.003	Лит.	Масса	Масштаб
Разраб.		Анопко			Заслонка		0,7	1:2,5
Пров.		Браиловский				Лист	Листов 1	
Т.контр.		Браиловский						
Н.контр.		Козлов			Лист 3 ГОСТ19903-74 / Ст3 ГОСТ16523-70	ГОССТРОЙ СССР Союзводоканалниипроект Харьковский Водоканалпроект		
Утв.								

Копир Майстренко 23090-02 Формат А4

Альбом 2

Типовой проект 902-1-133.88

М694-01.005

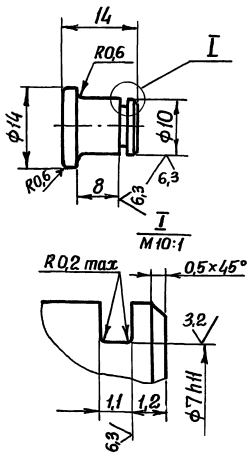

Неуказанные пред. откл. размеров $h14, \pm\frac{t_2}{2}$.

Изм.	Лист	№ докум.	Подп.	Дата	М694-01.005	Лит.	Масса	Масштаб
Разраб.		Анопко			Ось		0,01	2:1
Пров.		Брацлавский				Лист	Листов 1	
Т. контр.		Брацлавский			Ст.3 ГОСТ 380-71	Госстрой СССР Союзводоканалниипроект Харьковский Водоканалпроект		
Н. контр.		Ясинов						
Утв.								

Формат А4

М694-01.004

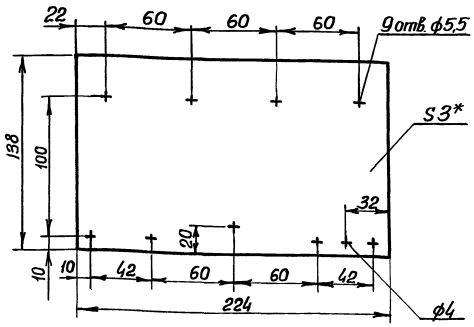

1. $H14, h14, \pm\frac{t_2}{2}$.
2.* Размер для справок.

Изм.	Лист	№ докум.	Подп.	Дата	М694-01.004	Лит.	Масса	Масштаб
Разраб.		Анопко			Прокладка		0,15	1:2
Пров.		Брацлавский				Лист	Листов 1	
Т. контр.		Брацлавский			Пластина I лист, ТМКЩ-С3 ГОСТ 7338-77	Госстрой СССР Союзводоканалниипроект Харьковский Водоканалпроект		
Н. контр.		Ясинов						
Утв.								

Формат А4

Формат	Зона	Поз.	Обозначение	Наименование	Кол.	Примечание
				Документация		
А2			М694-02.000СБ	Сборочный чертеж		
				Сборочные единицы		
А4		1	М694-02.100	Корпус	1	
А4		2	М694-02.200	Створка левая	1	
А4		3	М694-02.300	Створка правая	1	
А4		4	М694-02.400	Ручка	1	
				Детали		
А4		5	М694-02.001	Ось	2	
				Стандартные изделия		
		6		Шайба 3,65Г ГОСТ 11648-75	4	

М694-02.000

Изм.	Лист	№ докум.	Подп.	Дата	М694-02.000	Лит.	Лист	Листов
Разраб.		Анопко			Контейнер решетчатый			1
Пров.		Брацлавский				Госстрой СССР Союзводоканалниипроект Харьковский Водоканалпроект		
Рук. гр.		Брацлавский						
Н. контр.		Ясинов						
Утв.								

Формат А4

М694-02.102

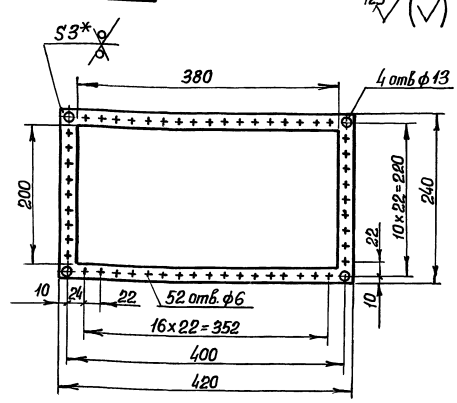

1. $H14, h14, \pm\frac{t_2}{2}$.
2.* Размер для справок

Изм.	Лист	№ докум.	Подп.	Дата	М694-02.102	Лит.	Масса	Масштаб
Разраб.		Анопко			Рамка		0,55	1:4
Пров.		Брацлавский				Лист	Листов 1	
Т. контр.		Брацлавский			Лист 3 ГОСТ 19903-74 Ст3 ГОСТ 16523-70	Госстрой СССР Союзводоканалниипроект Харьковский Водоканалпроект		
Н. контр.		Ясинов						
Утв.								

Копия Зайцева 23090-02 9

Формат А4

Альбом 2

М694-02.000 СБ

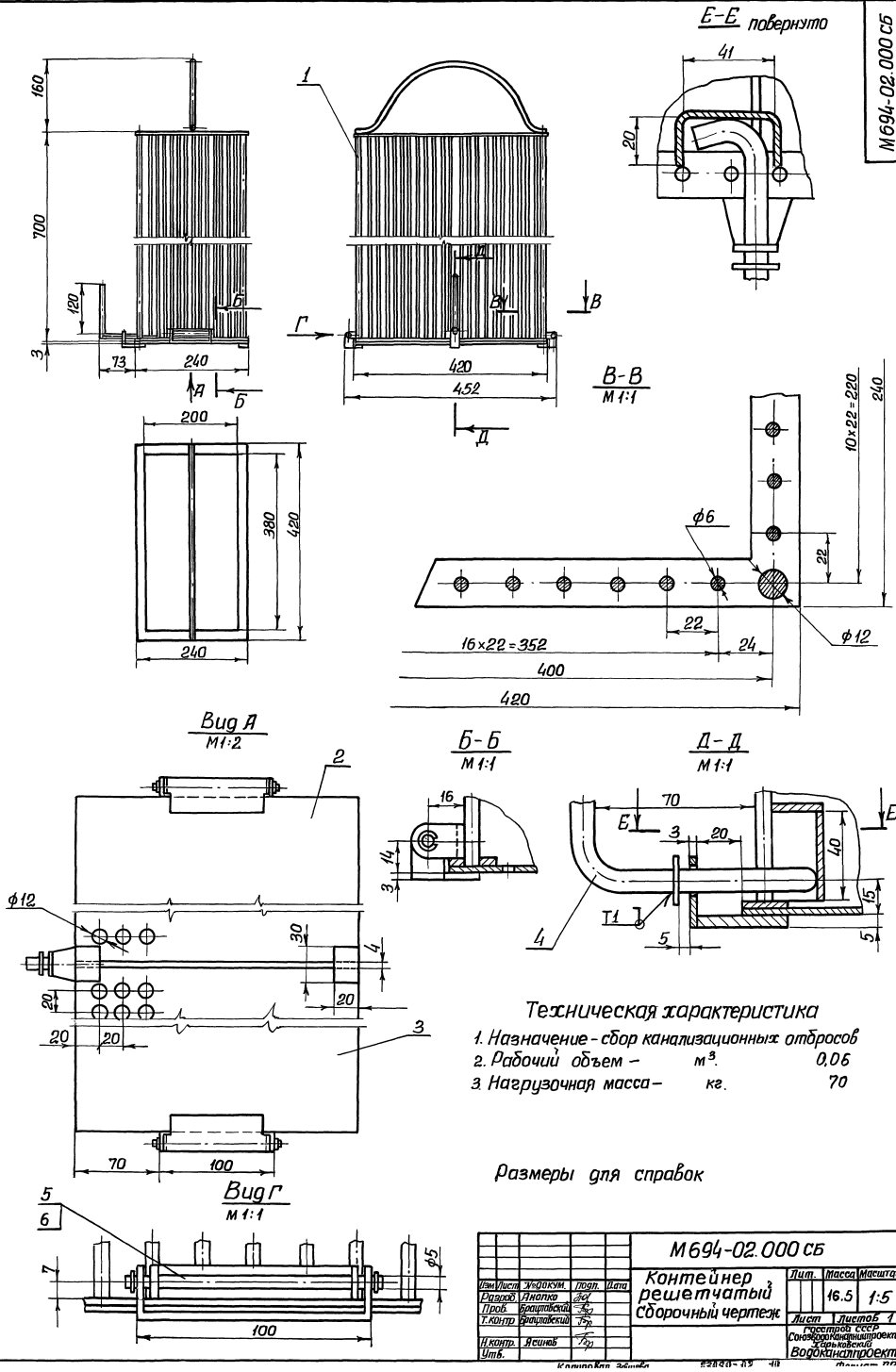

Техническая характеристика

1. Назначение - сбор канализационных отбросов
2. Рабочий объем - м³. 0,06
3. Нагрузочная масса - кг. 70

Размеры для справок

				М694-02.000 СБ			
Изм.	Лист	№докум.	Подп.	Дата	Контейнер решетчатый Сборочный чертеж	Лит.	Масса 16.5	Масштаб 1:5
Разраб.		Анапко				Лист	Листов 1
Пров.		Брацлавский				Госстрой СССР Союзводоканалпроект Харьковский Водоканалпроект	
Т.контр.		Брацлавский					
Н.контр.		Ясинов					
Утв.							

Типовой проект 902-1-133.88

Инв.№подл. | Подпись и дата | Взам.инв.№ | Инв.№дубл. | Подпись и дата

Типовой проект 902-1-133.88 Альбом 2

Формат	Зона	Поз.	Обозначение	Наименование	Кол.	Примечание
				Документация		
А4			М694-02.400СБ	Сборочный чертеж		
				Детали		
Б4		1	М694-02.401	Ручка		
				Круг 10-В ГОСТ 2590-71		
				Ст3 ГОСТ 535-79		
				ℓ=215 h14	1	0,16 кг
				Стандартные изделия		
		2		Шайба 12.01 ГОСТ 11371-78	1	

Изм.	Лист	№ докум.	Подп.	Дата
Разраб.		Лупанова		
Пров.		Брацлавский		
Рук. гр.		Брацлавский		
Н. контр.		Ясинов		
Утв.				

М694-02.400

Ручка

Лит.	Лист	Листов
		1

Госстрой СССР Союзводоканалниипроект Харьковский Водоканалпроект

Формат А4

Формат	Зона	Поз.	Обозначение	Наименование	Кол.	Примечание
				Документация		
А3			М694-02.300СБ	Сборочный чертеж		
				Детали		
А4		1	М694-02.201	Створка	1	
А4		2	М694-02.202	Петля	1	
А4		3	М694-02.301	Петля	1	
А4		4	М694-02.302	Платик	1	
Б4		5	М694-02.303	Накладка		
				Лист 3 ГОСТ 19903-74		
				Ст3 ГОСТ 16523-70		
				20 h14 × 30 h14	1	0,01 кг

Изм.	Лист	№ докум.	Подп.	Дата
Разраб.		Лупанова		
Пров.		Брацлавский		
Рук. гр.		Брацлавский		
Н. контр.		Ясинов		
Утв.				

М694-02.300

Створка правая

Лит.	Лист	Листов
		1

Госстрой СССР Союзводоканалниипроект Харьковский Водоканалпроект

Формат А4

Формат	Зона	Поз.	Обозначение	Наименование	Кол.	Примечание
				Документация		
А3			М694-02.200СБ	Сборочный чертеж		
				Детали		
А4		1	М694-02.201	Створка	1	
А4		2	М694-02.202	Петля	1	

Изм.	Лист	№ докум.	Подп.	Дата
Разраб.		Лупанова		
Пров.		Брацлавский		
Рук. гр.		Брацлавский		
Н. контр.		Ясинов		
Утв.				

М694-02.200

Створка левая

Лит.	Лист	Листов
		1

Госстрой СССР Союзводоканалниипроект Харьковский Водоканалпроект

Формат А4

Формат	Зона	Поз.	Обозначение	Наименование	Кол.	Примечание
				Документация		
А3			М694-02.100СБ	Сборочный чертеж		
				Детали		
А4		1	М694-02.101	Скоба	2	
А4		2	М694-02.102	Рамка	2	
Б4		3	М694-02.103	Ребро		
				Круг 6-В ГОСТ 2590-71 / Ст3-[j]-ГОСТ 535-79		
				L = 698 h14	52	0,16 кг
Б4		4	М694-02.104	Ребро		
				Круг 12-В ГОСТ 2590-71 / Ст3-[j]-ГОСТ 535-79		
				L = 698 h14	4	0,6 кг
Б4		5	М694-02.105	Крышка		
				Лист 3 ГОСТ 19903-74 / Ст.3 ГОСТ 16523-70		
				47 h14 × 23 h14	1	0,02 кг
А4		6	М694-02.106	Щиток	1	
А4		7	М694-02.107	Ручка	1	

Изм.	Лист	№ докум.	Подп.	Дата
Разраб.		Анопко		
Пров.		Брацлавский		
Рук. гр.		Брацлавский		
Н. контр.		Ясинов		
Утв.				

М694-02.100

Корпус

Лит.	Лист	Листов
		1

Госстрой СССР Союзводоканалниипроект Харьковский Водоканалпроект

Копировал Зайцева

Формат А4

Инв. № подл. | Подпись и дата | Взам. инв. № | Инв. № дубл. | Подпись и дата

Типовой проект 902-1-133.88 Альбом 2

М694-02.100СБ

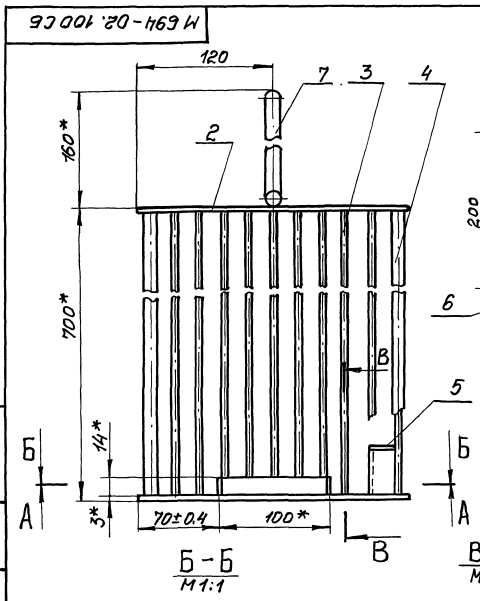

Б-Б
М1:1

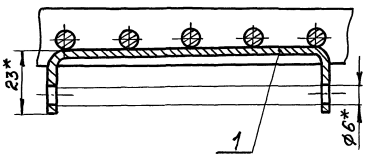

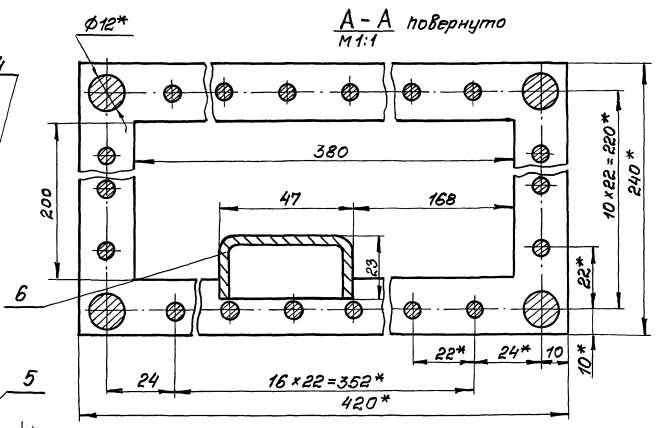

А-А повернуто
М1:1

В-В
М1:1

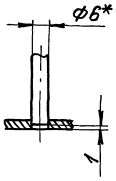

1. Конструкция сварная. Сварку производить по линии примыкания деталей, в соответствии со стандартом на сварку и технологией, применяемой заводом-изготовителем.
2. * Размеры для справок.
3. Шероховатость обрабатываемых поверхностей деталей Б4 $\sqrt{25}$

					М694-02.100 СБ		
Изм.	Лист	№ докум.	Подп.	Дата		Лит.	Масса	Масштаб
Разраб.		Анопко			Корпус		12,6	1:2,5
Пров.		Брацлавский			Сборочный чертеж	Лист	Листов 1
Т.контр.		Брацлавский				Госстрой СССР Союзводоканалпроект Харьковский Водоканалпроект	
Н.контр.		Ясинов					
Утв.							

Копир. Годовская 23090-02 12 Формат А3

Инв.№подл. | Подп. и дата | Взам.инв.№ | Инв.№дубл. | Подп. и дата

Типовой проект 902-1-133.88 Альбом 2

М694-02.001

12,5

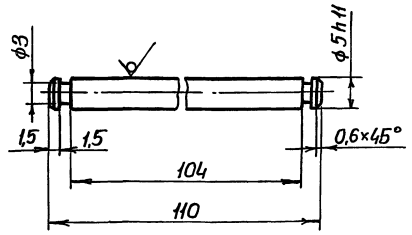

Неуказанные предельные отклонения размеров: $h14, \pm\frac{IT14}{2}$

Изм	Лист	№докум.	Подп.	Дата
Разраб.		Лупанова		
Пров.		Брацлавский		
Т.контр.		Брацлавский		
Н.контр.		Ясинов		
Утв.				

М 694-02.001

Ось

Лит.	Масса	Масштаб
	0,02	2:1

Лист | Листов 1

Круг 5-В ГОСТ 2590-71
Ст3 ГОСТ 535-79

Госстрой СССР Союзводоканалниипроект Харьковский Водоканалпроект

Формат А4

М694-02.106

12,5

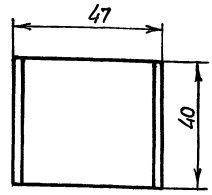

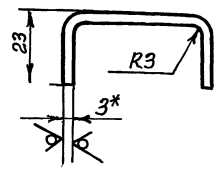

1. $h14, \pm\frac{t_2}{2}$.
2. *Размер для справок.
3. Развернутая длина 84 мм.

Изм	Лист	№докум.	Подп.	Дата
Разраб.		Анопко		
Пров.		Брацлавский		
Т.контр.		Брацлавский		
Н.контр.		Ясинов		
Утв.				

М 694-02.106

Щиток

Лит.	Масса	Масштаб
	0,08	1:1

Лист | Листов 1

Лист 3 ГОСТ 19903-74
Ст3 ГОСТ 16523-70

Госстрой СССР Союзводоканалниипроект Харьковский Водоканалпроект

Формат А4

М694-02.300СБ

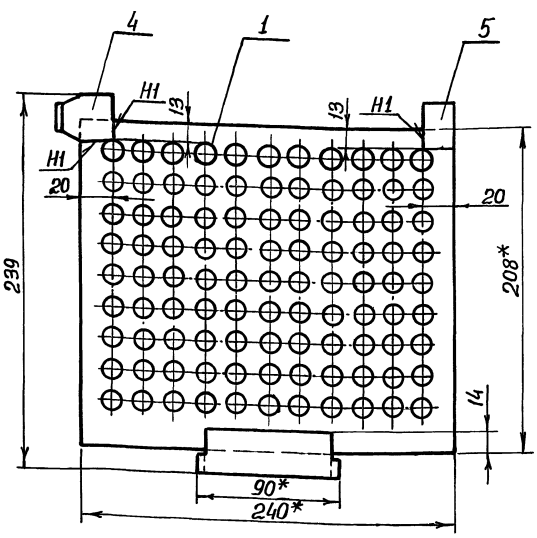

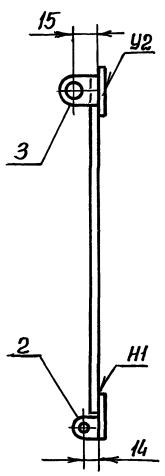

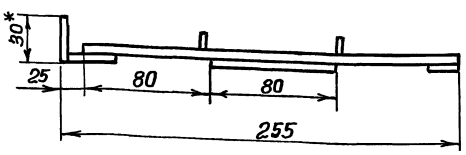

1. Сварные швы по ГОСТ 5264-80
2. *Размеры для справок.
3. $h14, \pm\frac{IT14}{2}$
4. Шероховатость обрабатываемых поверхностей детали поз. 1 БЧ 25

Изм	Лист	№докум.	Подп.	Дата
Разраб.		Лупанова		
Пров.		Брацлавский		
Т.контр.		Брацлавский		
Н.контр.		Ясинов		
Утв.				

М694-02.300СБ

Створка правая
Сборочный чертеж

Лит	Масса	Масштаб
	1	1:2

Лист | Листов 1

Госстрой СССР Союзводоканалниипроект Харьковский Водоканалпроект

Копир. Шевцова 23800-02 12 Формат А3

Типовой проект 902-1-133.88

М694-02.201

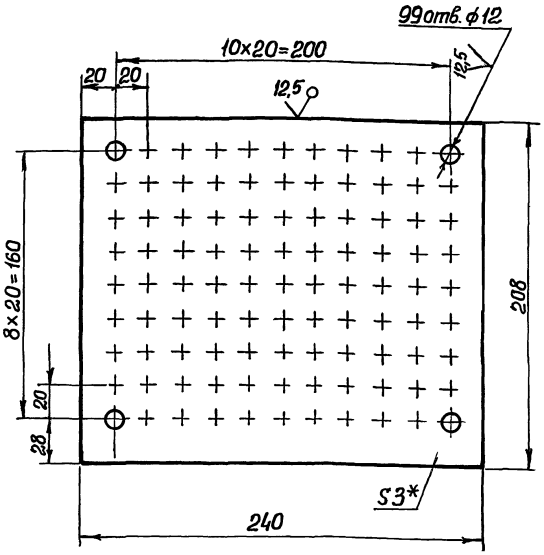

1.* Размер для справок.

2. H14, h14 ± IT14/2

Изм.	Лист	№ докум.	Подп.	Дата	М694-02.201			
Разраб.		Луганова			Створка	Лит.	Масса	Масштаб
Пров.		Брацлавский					0,88	1:2
Т. контр.		Брацлавский				Лист	Листов 1	
Н. контр.		Ясинов			Лист 3 ГОСТ 19903-74 Ст3 ГОСТ 16523-70	Госстрой СССР Союзводоканалнищпроект Харьковский Водоканалпроект		
Утв.								

Формат А4

М694-02.302

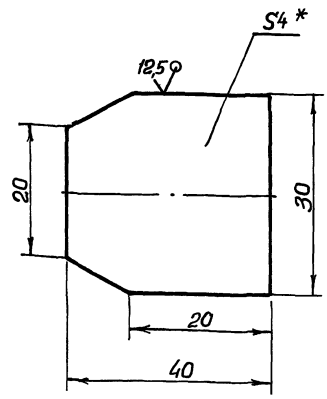

1.* Размер для справок

2. h14, ± IT14/2

Изм.	Лист	№ докум.	Подп.	Дата	М694-02.302			
Разраб.		Луганова			Платик	Лит.	Масса	Масштаб
Пров.		Брацлавский					0,03	2:1
Т. контр.		Брацлавский				Лист	Листов 1	
Н. контр.		Ясинов			Лист 4 ГОСТ 19903-74 Ст3 ГОСТ 14637-79	Госстрой СССР Союзводоканалнищпроект Харьковский Водоканалпроект		
Утв.								

Формат А4

М694-02.200СБ

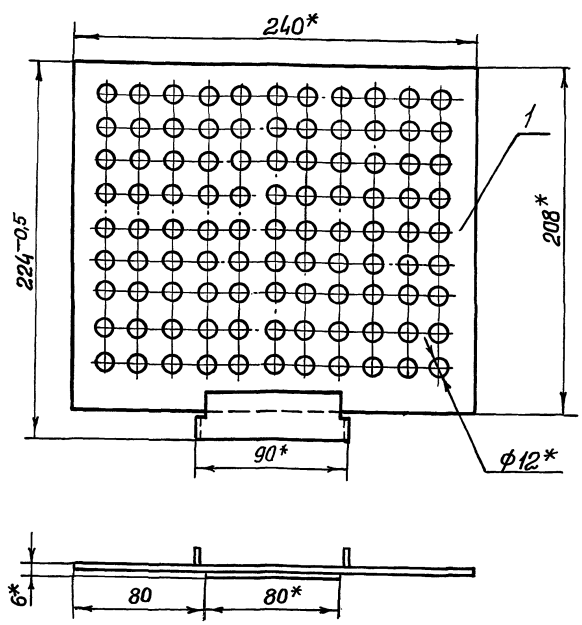

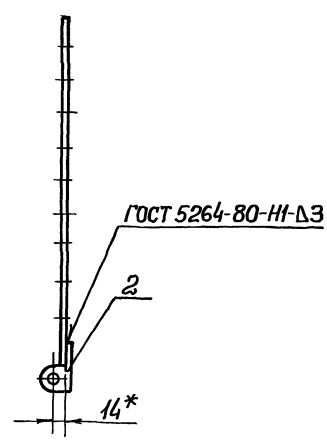

* Размеры для справок

Изм.	Лист	№ докум.	Подп.	Дата	М 694-02.200 СБ			
Разраб.		Луганова			Створка левая сборочный чертеж	Лит.	Масса	Масштаб
Пров.		Брацлавский					0,93	1:2
Т. контр.		Брацлавский				Лист	Листов 1	
Н. контр.		Ясинов				Госстрой СССР Союзводоканалнищпроект Харьковский Водоканалпроект		
Утв.								

Копировал Зайцева

М694-02.101

12,5

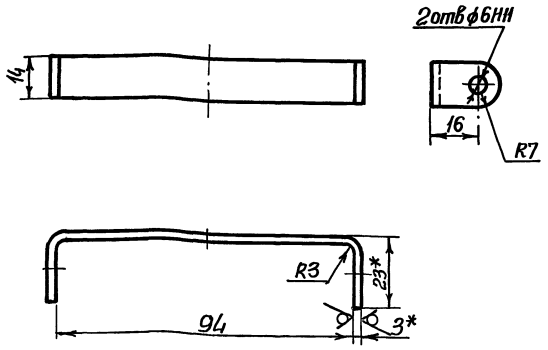

1.* Размеры для справок.
2. $h14, \pm \frac{IT14}{2}$

Изм.	Лист	№докум.	Подп.	Дата	М694-02.101			
Разраб.		Лупанова			Скоба	Лит.	Масса	Масштаб
Пров.		Брацлавский					0,04	1:1
Т.контр.		Брацлавский				Лист	Листов 1	
Н.контр.		Ясинов			Лист 3 ГОСТ 19903-74 Ст3 ГОСТ 16523-70	Госстрой СССР Союзводоканалпроект Харьковский Водоканалпроект		
Утв.								

Инв.№ подл. | Подпись и дата | Взам. инв.№ | Инв.№ дубл. | Подпись и дата

Формат А4

М694-02.202

12,5

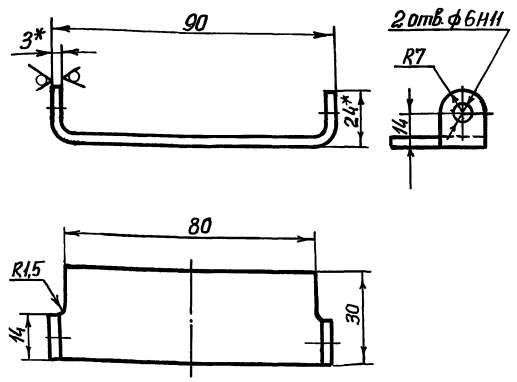

1.* Размеры для справок
2. $h14, \pm \frac{IT14}{2}$.

Изм.	Лист	№докум.	Подп.	Дата	М694-02.202			
Разраб.		Лупанова			Петля	Лит.	Масса	Масштаб
Пров.		Брацлавский					0,05	1:1
Т.контр.		Брацлавский				Лист	Листов 1	
Н.контр.		Ясинов			Лист 3 ГОСТ 19903-74 Ст3 ГОСТ 16523-70	Госстрой СССР Союзводоканалпроект Харьковский Водоканалпроект		
Утв.								

Инв.№ подл. | Подпись и дата | Взам. инв.№ | Инв.№ дубл. | Подпись и дата

Формат А4

М694-02.301

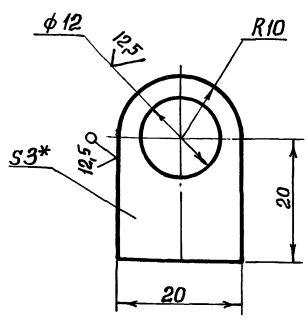

1.* Размер для справок
2. $H14, h14 \pm \frac{IT14}{2}$

Изм.	Лист	№докум.	Подп.	Дата	М694-02.301			
Разраб.		Лупанова			Петля	Лит.	Масса	Масштаб
Пров.		Брацлавский					0,01	2:1
Т.контр.		Брацлавский				Лист	Листов 1	
Н.контр.		Ясинов			Лист 3 ГОСТ 19903-74 Ст3 ГОСТ 16523-70	Госстрой СССР Союзводоканалпроект Харьковский Водоканалпроект		
Утв.								

Инв.№ подл. | Подпись и дата | Взам. инв.№ | Инв.№ дубл. | Подпись и дата

Формат А4

М694-02.400сб

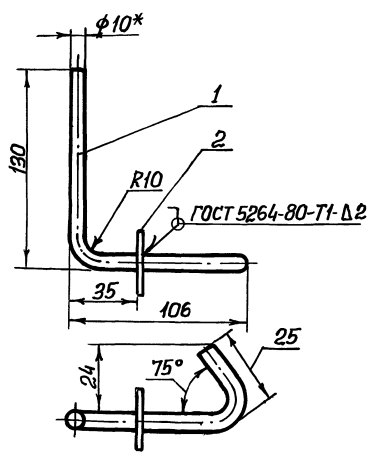

1.* Размер для справок
2. $h14, \pm \frac{IT14}{2}$
3. Развернутая длина $L = 275$ мм.
4. Шероховатость обрабатываемой поверхности детали поз. 1 Б4 $\frac{25}{}$.

Изм.	Лист	№докум.	Подп.	Дата	М694-02. 400сб			
Разраб.		Лупанова			Ручка	Лит.	Масса	Масштаб
Пров.		Брацлавский			Сборочный чертеж			1:2
Т.контр.		Брацлавский				Лист	Листов 1	
Н.контр.		Ясинов				Госстрой СССР Союзводоканалпроект Харьковский Водоканалпроект		
Утв.								

Инв.№ подл. | Подпись и дата | Взам. инв.№ | Инв.№ дубл. | Подпись и дата

Копиров. Зайцева

Формат А4

М694-03.002

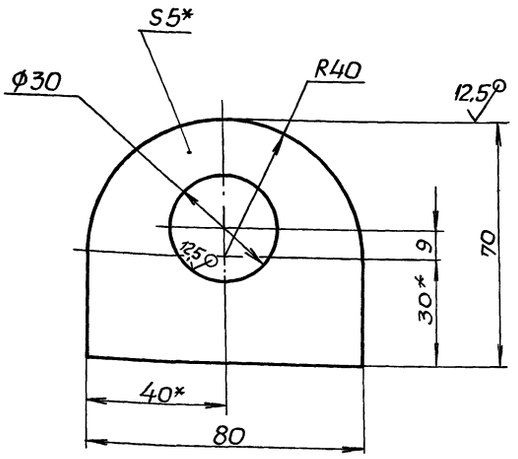

1. H14, h14, $\pm \frac{t_2}{2}$.
2. * Размеры для справок.

Изм.	Лист	№ докум.	Подп.	Дата	М694-03.002.	Лит.	Масса	Масштаб
Разраб.		Бальшакова			Петля		0,15	1:1
Пров.		Брацловский				Лист	Листов 1	
Т. контр.		Брацловский			Лист 5 ГОСТ 19903-74 / Ст3 ГОСТ 14637-79	Госстрой СССР Союзводоканалниипроект Харьковский Водоканалпроект		
Н. контр.		Козлов						
Утв.								

Формат А4

М694-03.003

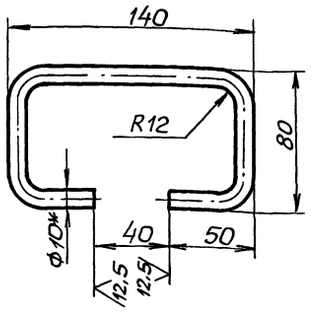

1. Развернутая длина 330 мм
2. h14, $\pm \frac{t_2}{2}$.
3. * Размер для справок.

Изм.	Лист	№ докум.	Подп.	Дата	М694-03.003	Лит.	Масса	Масштаб
Разраб.		Бальшакова			Рукоятка		0,2	1:2
Пров.		Брацловский				Лист	Листов 1	
Т. контр.		Брацловский			Круг 10-В-ГОСТ 2590-71 / Ст3-I-ГОСТ 535-79	Госстрой СССР Союзводоканалниипроект Харьковский Водоканалпроект		
Н. контр.		Козлов						
Утв.								

Формат А4

М694-03.000СБ

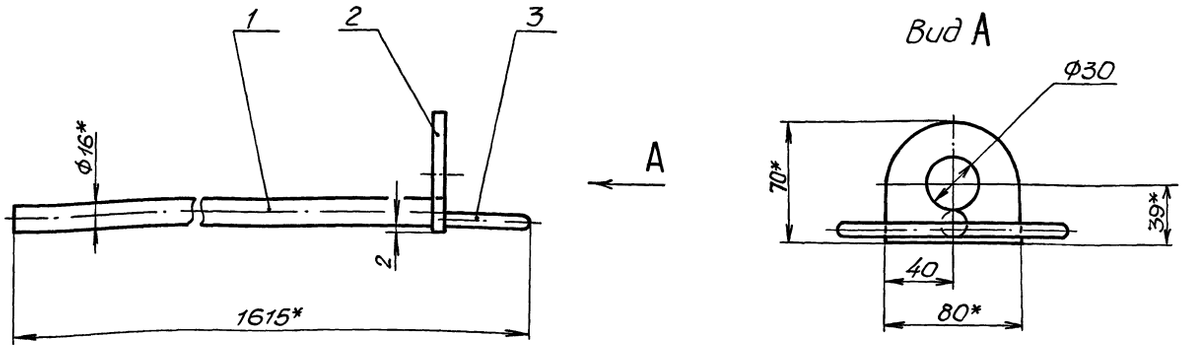

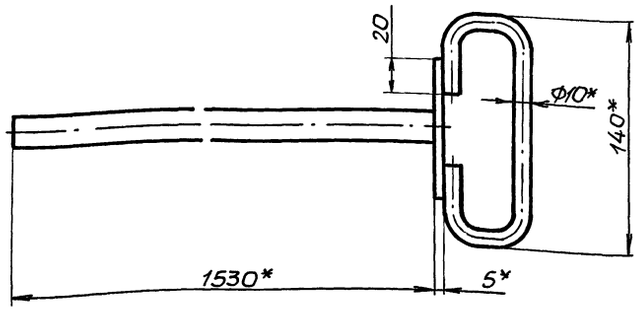

1. Конструкция сварная. Сварку производить по линии примыкания деталей, в соответствии со стандартом на сварку и технологией, применяемой заводом изготовителем.
2. h14. $\pm \frac{t_2}{2}$.
3. Шероховатость обрабатываемых поверхностей детали БЧ поз. 1 выполнить $\sqrt{12.5}$, остальное $\sqrt{}$.
4. * Размеры для справок.

Изм.	Лист	№ докум.	Подп.	Дата	М694-03.000 СБ	Лит.	Масса	Масштаб
Разраб.		Бальшакова			Запор		2,8	1:2
Пров.		Брацловский			Сборочный чертеж.	Лист	Листов 1	
Т. контр.		Брацловский				Госстрой СССР Союзводоканалниипроект Харьковский Водоканалпроект		
Н. контр.		Козлов						
Утв.								

Инв. № подл. | Подп. и дата | Взам. инв. № | Инв. № дубл. | Подп. и дата

Альбом Типовой проект 902-1-133.88

Формат	Зона	Поз.	Обозначение	Наименование	Кол.	Примечание
				Документация		
А3			М694-04.000СБ	Сборочный чертеж		
				Сборочные единицы		
А4		1	М694-04.100	Корпус	1	
А4		2	М694-04.200	Крышка	1	

Инв.№ подл. | Подп. и дата | Взам. инв.№ | Инв.№ дубл. | Подп. и дата

Изм.	Лист	№ докум.	Подп.	Дата
Разраб.		Анопко		
Пров.		Брацлавский		
Рук. гр.		Брацлавский		
Н. контр.		Ясинов		
Утв.				

М694-04.000

Контейнер герметический

Лит.	Лист	Листов
		1

Госстрой СССР Союзводоканалниипроект Харьковский Водоканалпроект

Формат А4

Формат	Зона	Поз.	Обозначение	Наименование	Кол.	Примечание
				Документация		
А4			М694-04.100СБ	Сборочный чертеж		
				Детали		
А4		1	М694-04.101	Цилиндр	1	
А4		2	М694-04.102	Скоба	2	
Б4		3	М694-04.103	Обечайка		
				Полоса $\frac{8\times40\ ГОСТ\ 103-76}{Ст\ 3\ ГОСТ\ 535-79}$		
				$L = 1433\ h14$	1	2,7 кг
Б4		4	М694-04.104	Дно		
				Лист $\frac{12\ ГОСТ\ 19903-74}{Ст\ 3\ ГОСТ\ 16523-70}$		
				$\Phi 446\ h14$	1	0,15 кг
Б4		5	М694-04.105	Ребро		
				Полоса $\frac{4\times20\ ГОСТ\ 103-76}{Ст\ 3\ ГОСТ\ 535-79}$		
				$L = 446\ h14$	1	0,14 кг
Б4		6	М694-04.106	Ребро		
				Полоса $\frac{4\times20\ ГОСТ\ 103-76}{Ст\ 3\ ГОСТ\ 535-79}$		
				$L = 220\ h14$	2	0,07 кг

Инв.№ подл. | Подп. и дата | Взам. инв.№ | Инв.№ дубл. | Подп. и дата

Изм.	Лист	№ докум.	Подп.	Дата
Разраб.		Анопко		
Пров.		Брацлавский		
Рук. гр.		Брацлавский		
Н. контр.		Ясинов		

М694-04.100

Корпус

Лит.	Лист	Листов
	1	

Госстрой СССР Союзводоканалниипроект Харьковский Водоканалпроект

Формат А4

Формат	Зона	Поз.	Обозначение	Наименование	Кол.	Примечание
				Документация		
А4			М694-04.200СБ	Сборочный чертеж		
				Детали		
А4		1	М694-04.201	Ручка	1	
А4		2	М694-04.202	Обечайка	1	
Б4		3	М694-04.203	Лист		
				Лист винипласта		
				ВН 5 ГОСТ 9639-71		
				$\Phi 458\ h14$	1	1,28 кг

Инв.№ подл. | Подп. и дата | Взам. инв.№ | Инв.№ дубл. | Подп. и дата

Изм.	Лист	№ докум.	Подп.	Дата
Разраб.		Анопко		
Пров.		Брацлавский		
Рук. гр.		Брацлавский		
Н. контр.		Ясинов		
Утв.				

М694-04.200

Крышка

Лит.	Лист	Листов
	1	

Госстрой СССР Союзводоканалниипроект Харьковский Водоканалпроект

Формат А4

М694-04.200СБ

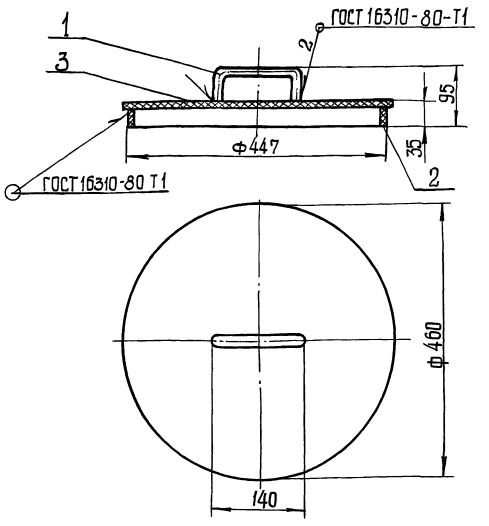

1. Размеры для справок.
2. Шероховатость обрабатываемой поверхности детали Б4 25/.

Изм.	Лист	№ докум.	Подп.	Дата
Разраб.		Анопко		
Пров.		Брацлавский		
Т. контр.		Брацлавский		
Н. контр.		Ясинов		
Утв.				

М694-04.200СБ

Крышка
Сборочный чертеж

Лит.	Масса	Масштаб
	1,65	1:5
Лист	Листов 1	

Госстрой СССР Союзводоканалниипроект Харьковский Водоканалпроект

Копировал: Шабинка 23090-02 17 Формат А4

М694-04.000СБ

Альбом

Типовой проект 902-1-133.88

Инв. № подл. | Подп. и дата | Взам. инв. № | Инв. № дубл. | Подп. и дата

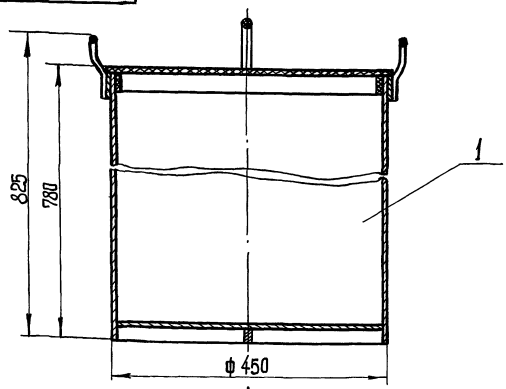

А

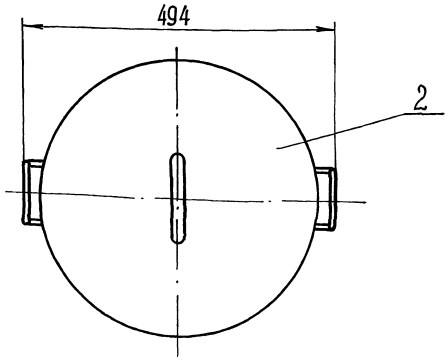

Вид А

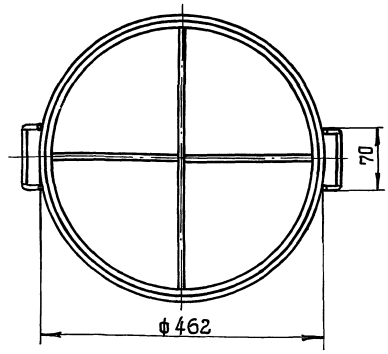

Размеры для справок.

Изм.	Лист	№ докум.	Подп.	Дата
Разраб.		Анотка		
Пров.		Брацлавский		
Т. контр.		Брацлавский		
Н. контр.		Ясинов		
Утв.				

М694-04.000 СБ

Контейнер герметический

Сборочный чертеж

Лит.	Масса	Масштаб
	153	1:5

Лист	Листов 1

Госстрой СССР Союзводоканалниипроект Харьковский Водоканалпроект

Формат А3

М694-04.100СБ

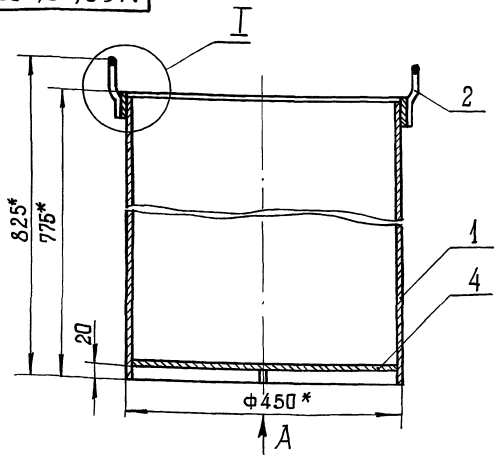

А

Вид А

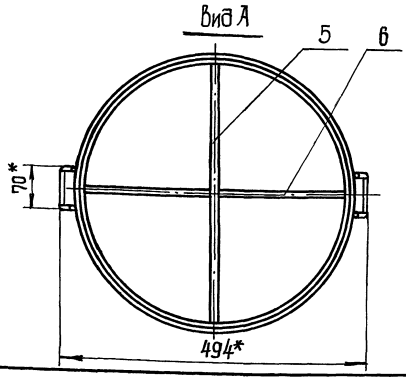

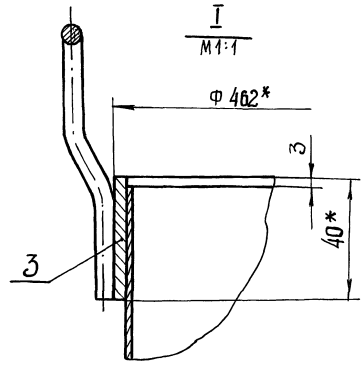

1. Конструкция сварная. Сварку производить по линии примыкания деталей, в соответствии со стандартом на сварку и технологией, применяемой заводом изготовителем.
2. $\frac{+t2}{2}$.
3. * Размеры для справок.
4. Шероховатость обрабатываемых поверхностей деталей Б4 $\overset{25}{\nabla}$. Сварные швы проверить на герметичность. Течь не допускается.

Изм.	Лист	№ докум.	Подп.	Дата
Разраб.		Анотка		
Пров.		Брацлавский		
Т. контр.		Брацлавский		
Н. контр.		Ясинов		
Утв.				

М694-04.100 СБ

Корпус

Сборочный чертеж

Лит.	Масса	Масштаб
	13,6	1:5

Лист	Листов 1

Госстрой СССР Союзводоканалниипроект Харьковский Водоканалпроект

Формат А3

Копировал: Шевцова 23090-02 18

Альбом

Типовой проект 902-1-133.88

Инв. № подл. | Подп. и дата | Взам. инв. № | Инв. № дубл. | Подп. и дата

М694-04.101

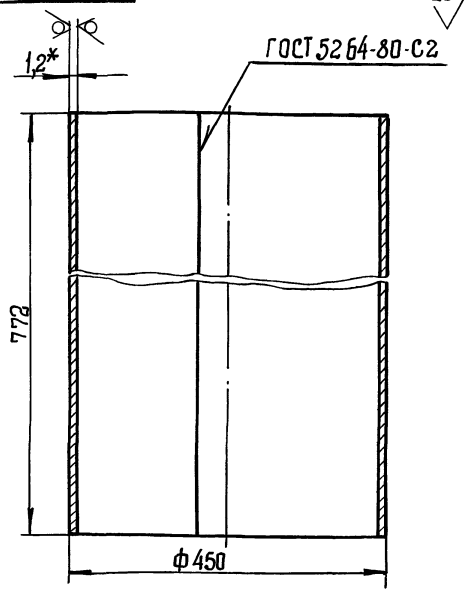

1. h14.
2.* Размер для справок.
3. Развернутая длина 1414 мм.

Изм.	Лист	№ докум.	Подп.	Дата
Разраб.		Анапко		
Пров.		Брацлавский		
Т. контр.		Брацлавский		
Н. контр.		Ясинов		
Утв.				

М694-04.101

Цилиндр

Лит.	Масса	Масштаб
	10,3	1:5

Лист | Листов 1

Лист 1,2 ГОСТ 19903-74 / Ст.3 ГОСТ 16523-70

Госстрой СССР Союзводоканалниипроект Харьковский Водоканалпроект

Формат А4

М694-04.102

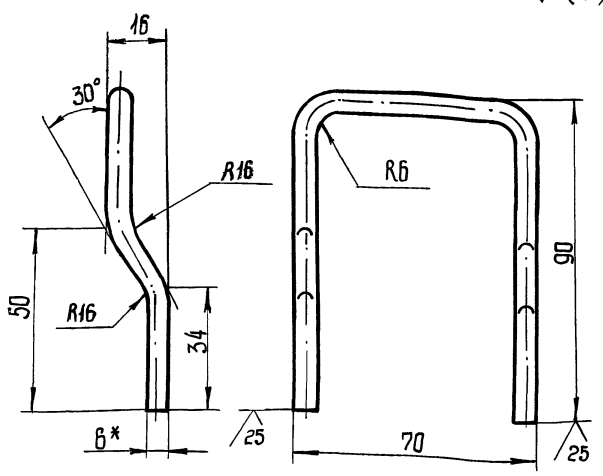

1. h14, $\pm \frac{t_2}{2}$.
2.* Размер для справок.
3. Развернутая длина 238 мм.

Изм.	Лист	№ докум.	Подп.	Дата
Разраб.		Анапко		
Пров.		Брацлавский		
Т. контр.		Брацлавский		
Н. контр.		Ясинов		
Утв.				

М694-04.102

Скоба

Лит.	Масса	Масштаб
	0,05	1:1

Лист | Листов 1

Круг В-В ГОСТ 2590-71 / Ст.3-II-ГОСТ 535-79

Госстрой СССР Союзводоканалниипроект Харьковский Водоканалпроект

Формат А4

М694-04.201

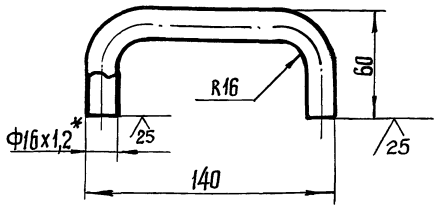

1. h14, $\pm \frac{t_2}{2}$
2* Размер для справок.
3. Развернутая длина 170 мм.

Изм.	Лист	№ докум.	Подп.	Дата
Разраб.		Анапко		
Пров.		Брацлавский		
Т. контр.		Брацлавский		
Н. контр.		Ясинов		
Утв.				

М694-04.201

Ручка

Труба ПВХ 16 ОТ ТУ 6-19-231-83

Лит.	Масса	Масштаб
	0,02	1:2

Лист | Листов 1

Госстрой СССР Союзводоканалниипроект Харьковский Водоканалпроект

М694-04.202

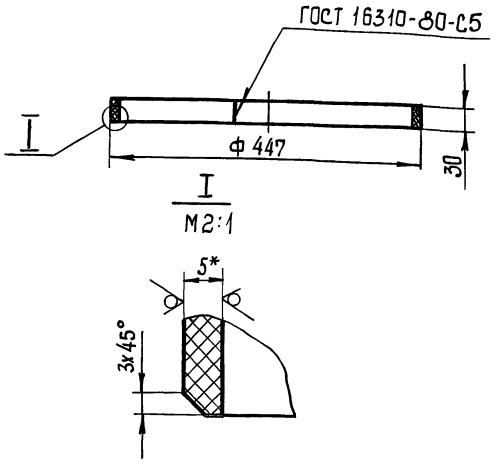

1. h14, $\pm \frac{t_2}{2}$.
2* Размер для справок.
3. Развернутая длина 1395 мм.

Изм.	Лист	№ докум.	Подп.	Дата
Разраб.		Анапко		
Пров.		Брацлавский		
Т. контр.		Брацлавский		
Н. контр.		Ясинов		
Утв.				

М694-04.202

Обечайка

Лист винипласта ВН5 ГОСТ 9639-71

Лит.	Масса	Масштаб
	0,32	1:5

Лист | Листов 1

Госстрой СССР Союзводоканалниипроект Харьковский Водоканалпроект

Альбом 2

Типовой проект 902-1-133.88

М694-05.001

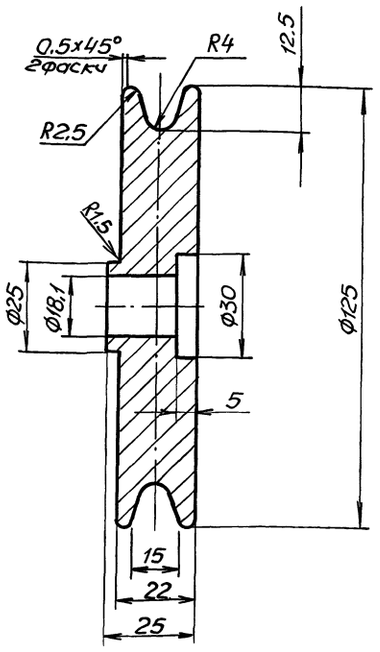

H14, h14, $\pm\frac{t_2}{2}$.

Изм	Лист	№докум.	Подп.	Дата	М694-05.001			
Разраб.		Зарщиков			Колесо	Лит.	Масса 1,8	Масштаб 1:1
Пров.		Брацлавский				Лист	Листов 1	
Т.контр.		Брацлавский						
Н.контр.		Козлов			СУ 18-36 ГОСТ 1412-85	Госстрой СССР Союзводоканалниипроект Харьковский Водоканалпроект		
Утв.								

Формат А4

М694-05.002

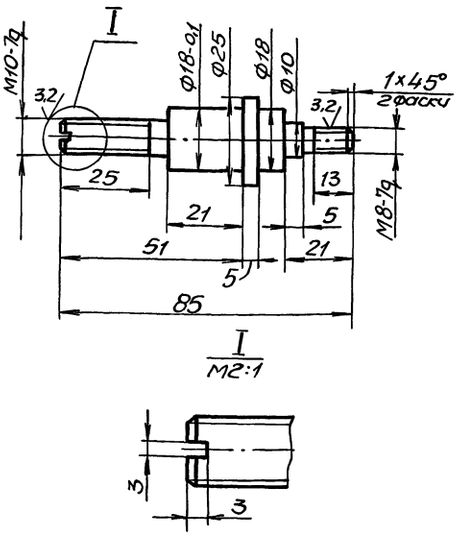

Неуказанные предельные отклонения размеров: H14, h14, $\pm\frac{t_2}{2}$.

Изм	Лист	№докум.	Подп.	Дата	М694-05.002			
Разраб.		Зарщиков			Ось	Лит.	Масса 0,15	Масштаб 1:1
Пров.		Брацлавский				Лист	Листов 1	
Т.контр.		Брацлавский						
Н.контр.		Козлов			Сталь 45 ГОСТ 1050-74	Госстрой СССР Союзводоканалниипроект Харьковский Водоканалпроект		
Утв.								

Формат А4

М694-05.003

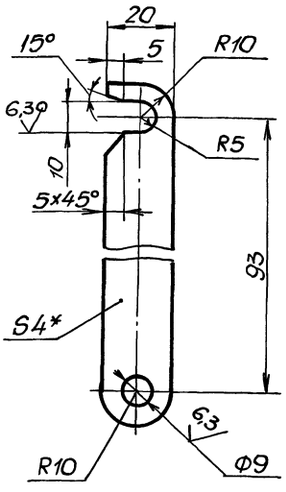

1. H14, h14, $\pm\frac{t_2}{2}$.
2.* Размер для справок.

Изм	Лист	№докум.	Подп.	Дата	М694-05.003			
Разраб.		Зарщиков			Крючок	Лит.	Масса 0,05	Масштаб 1:1
Пров.		Брацлавский				Лист	Листов 1	
Т.контр.		Брацлавский						
Н.контр.		Козлов			Лист 4 ГОСТ 19903-74 Ст 3 ГОСТ 14637-79	Госстрой СССР Союзводоканалниипроект Харьковский Водоканалпроект		
Утв.								

Формат А4

Формат	Зона	Поз.	Обозначение	Наименование	Кол.	Примечание
				Документация		
А2			М694-05.000СБ	Сборочный чертеж		
				Сборочные единицы		
А4		1	М694-05.100	Кронштейн	1	
				Детали		
А4		2	М694-05.001	Колесо	1	
А4		3	М694-05.002	Ось	1	
А4		4	М694-05.003	Крючок	1	
				Стандартные изделия		
				Гайки ГОСТ 5915-70		
		5		М10.5.03	2	
		6		М8.5.03	1	
		7		Гайка М8.Л63.036		
				ГОСТ 3032-76	1	
				Шайбы ГОСТ 11371-78		
		8		10.01	1	
		9		8.01	3	

Изм	Лист	№докум.	Подп.	Дата	М694-05.000			
Разраб.		Зарщиков			Блок	Лит.	Лист	Листов 1
Пров.		Брацлавский				Госстрой СССР Союзводоканалниипроект Харьковский Водоканалпроект		
Рук.гр.		Брацлавский						
Н.контр.		Козлов						
Утв.								

Корпус майстеренко 23090-02 20

Формат А4

Альбом 2

М694-05.000СБ

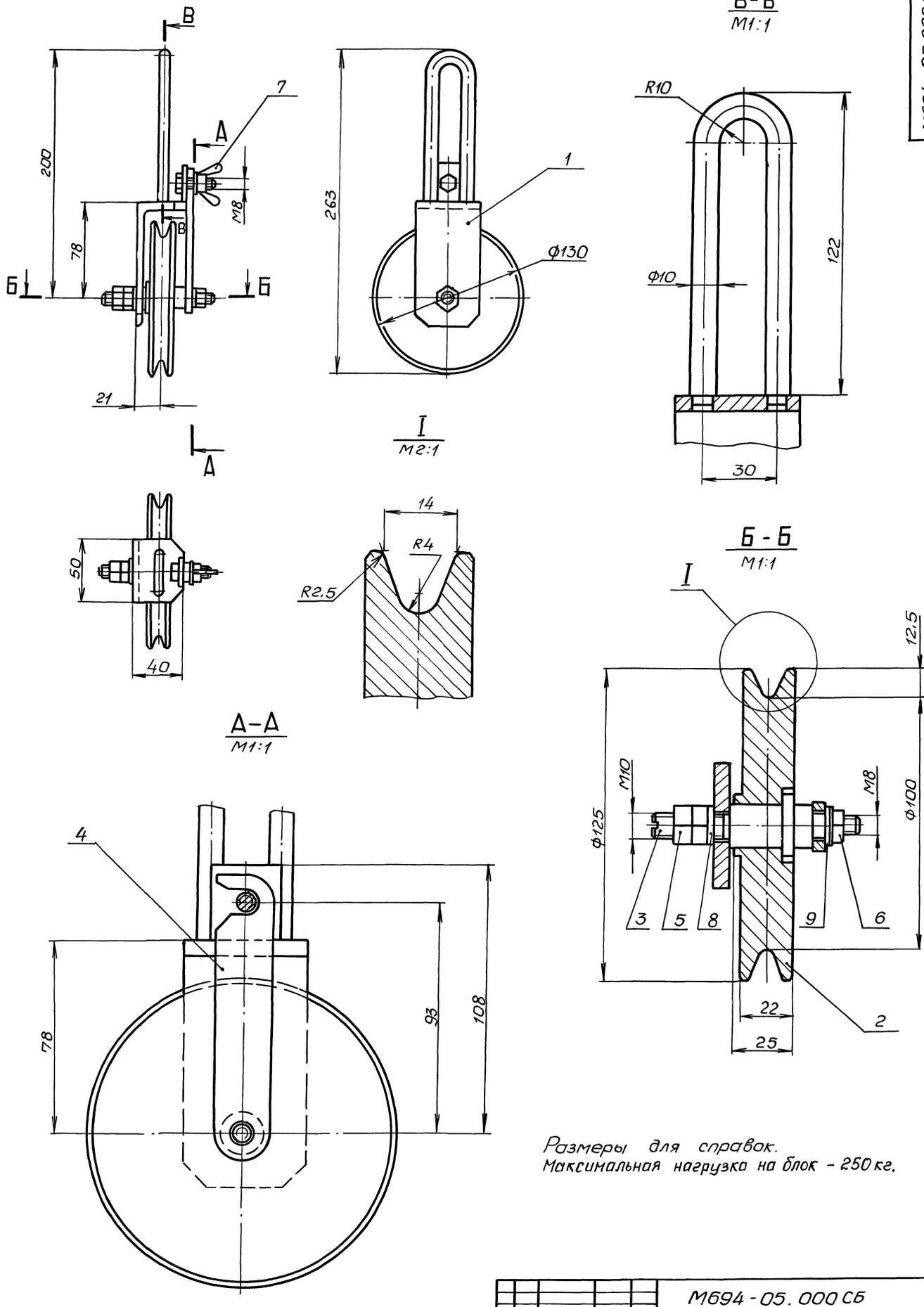

Размеры для справок.
Максимальная нагрузка на блок - 250 кг.

Типовой проект 902-1-133.88

Изм.	Лист	№ докум.	Подп.	Дата
Разраб.		Зарщиков		
Пров.		Браиловский		
Т. контр.		Браиловский		
Н. контр.		Козлов		
Утв.				

М694-05.000СБ

Блок
Сборочный чертеж

Лит.	Масса	Масштаб
	2,8	1:2

Лист | Листов 1

ГОССТРОЙ СССР
Союзводоканалниипроект
ХАРЬКОВСКИЙ
ВОДОКАНАЛПРОЕКТ

Инв. № подл. | Подп. и дата | Взам. инв. № | Инв. № дубл. | Подп. и дата

Копир Майстренко 23090-02 21 Формат А3

М694-05.102

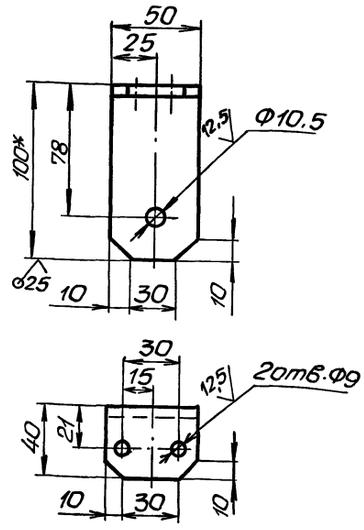

1. $H14, h14, \pm\frac{t_2}{2}$
2. * Размер для справок.

Изм.	Лист	№ докум.	Подп.	Дата	М694-05.102			
Разраб.		Зарщиков			Уголок	Лит.	Масса	Масштаб
Пров.		Брацловский					0,28	1:2
Т.контр.		Брацловский				Лист	Листов 1	
Н.контр.		Козлов			Уголок 100×63×6-Б-ГОСТ8510-72 / Ст3-II-ГОСТ535-79	Госстрой СССР Союзводоканалниипроект Харьковский Водоканалпроект		
Утв.								

Формат А4

М694-05.101

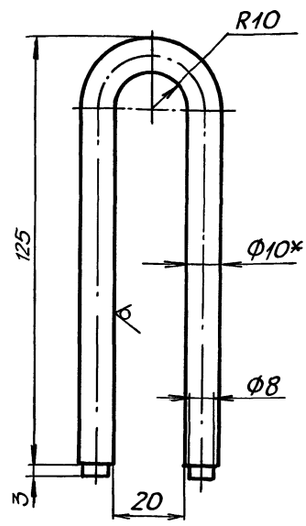

1. Развернутая длина: L=240 мм.
2. $H14, h14, \pm\frac{t_2}{2}$.
3. * Размер для справок.

Изм.	Лист	№ докум.	Подп.	Дата	М694-05.101			
Разраб.		Зарщиков			Скоба	Лит.	Масса	Масштаб
Пров.		Брацловский					0,15	1:1
Т.контр.		Брацловский				Лист	Листов 1	
Н.контр.		Козлов			Круг В-10-ГОСТ2590-71 / Ст.3-II-ГОСТ535-79	Госстрой СССР Союзводоканалниипроект Харьковский Водоканалпроект		
Утв.								

Формат А4

М694-05.100СБ

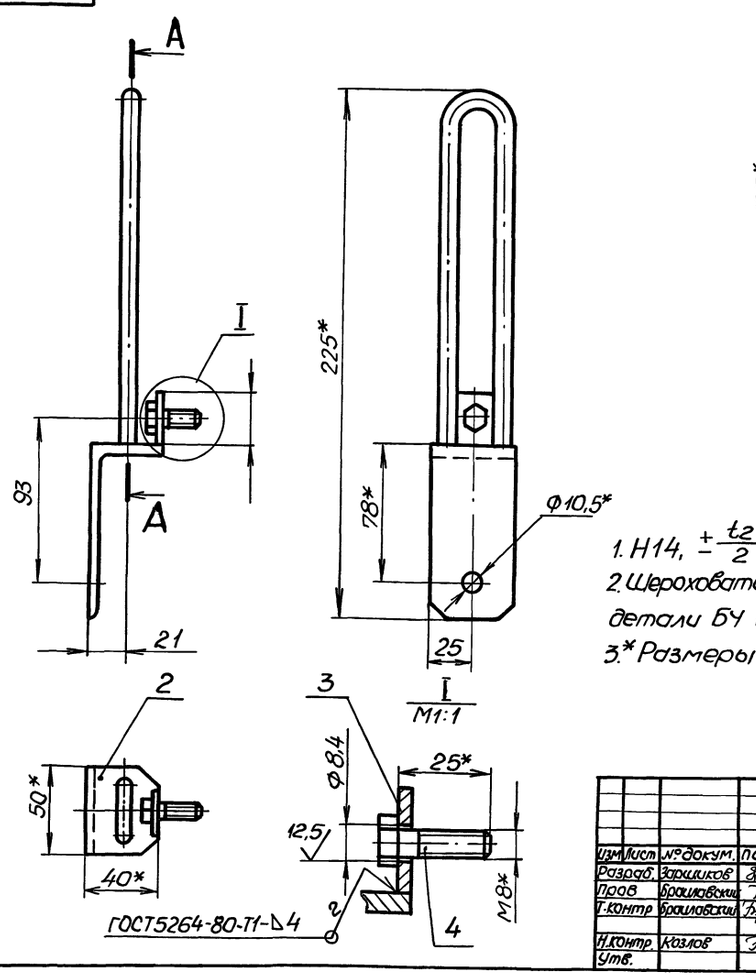

1. $H14, \pm\frac{t_2}{2}$.
2. Шероховатость обрабатываемых поверхностей детали БЧ поз.3 выполнить $\sqrt{25}$
3. * Размеры для справок.

Изм.	Лист	№ докум.	Подп.	Дата	М694-05.100СБ			
Разраб.		Зарщиков			Кронштейн	Лит.	Масса	Масштаб
Пров.		Брацловский			Сборочный чертеж		0.5	1:2
Т.контр.		Брацловский				Лист	Листов 1	
Н.контр.		Козлов				Госстрой СССР Союзводоканалниипроект Харьковский Водоканалпроект		
Утв.								

Главный инженер проекта 23090-02 93 Формат А3

Альбом 2

Типовой проект 902-1-133.88

Формат	Зона	Поз.	Обозначение	Наименование	Кол.	Примечание
				Документация		
А2			М694-07.000 СБ	Сборочный чертеж		
				Сборочные единицы		
А4		1	М694-07.100	Корпус	1	
А4		2	М694-07.200	Дверь	1	
		3	-01	Дверь	1	

М694-07.000

Изм.	Лист	№ докум.	Подп.	Дата
Разраб.		Мулясина		
Пров.		Брацлавский		
Рук. гр.		Брацлавский		
Н. контр.		Ясинов		
Утв.				

Шкаф металлический

Лит. | Лист | Листов 1

Госстрой СССР Союзводоканалниипроект Харьковский Водоканалпроект

Формат А4

Формат	Зона	Поз.	Обозначение	Наименование	Кол.	Примечание
				Документация		
А3			М694-05.100 СБ	Сборочный чертеж		
				Детали		
А4		1	М694-05.101	Скоба	1	
А4		2	М694-05.102	Уголок	1	
Б4		3	М694-05.103	Полоса		
				Полоса 4х30 ГОСТ 103-76 Ст3 ГОСТ 535-79		
				$L = 25\ h14$	1	0,02 кг
				Стандартные изделия		
		4		Болт М8х25.58 ГОСТ 7798-70	1	

М694-05.100

Изм.	Лист	№ докум.	Подп.	Дата
Разраб.		Попова		
Пров.		Брацлавский		
Рук. гр.		Брацлавский		
Н. контр.		Ясинов		
Утв.				

Кронштейн

Лит. | Лист | Листов 1

Госстрой СССР Союзводоканалниипроект Харьковский Водоканалпроект

Формат А4

Формат	Зона	Поз.	Обозначение	Наименование	Кол.	Примечание
				Документация		
А3			М688-06.000 СБ	Сборочный чертеж		
				Сборочные единицы		
А4		1	М688-06.100	Короб	1	
				Детали		
Б4		2	М688-06.001	Планка		
				Лист Ч ГОСТ 19903-74 Ст.3 ГОСТ 14637-79		
				$1750\ h14 \times 25\ h14$	2	1,35 кг
				Стандартные изделия		
		3		Винт М6х14.58 ГОСТ 1491-80	14	

М694-06.000

Изм.	Лист	№ докум.	Подп.	Дата
Разраб.		Ананко		
Пров.		Брацлавский		
Н. контр.		Ясинов		
Утв.				

Короб

Лит. | Лист | Листов 1

Госстрой СССР Союзводоканалниипроект Харьковский Водоканалпроект

Формат А4

Формат	Зона	Поз.	Обозначение	Наименование	Кол.	Примечание
				Документация		
А4			М688-06.100 СБ	Сборочный чертеж		
				Детали		
А4		1	М688-06.101	Лоток	1	
А4		2	М688-06.102	Крышка	1	

М694-06.100

Изм.	Лист	№ докум.	Подп.	Дата
Разраб.		Ананко		
Пров.		Брацлавский		
Н. контр.		Ясинов		
Утв.				

Корыто

Лит. | Лист | Листов 1

Госстрой СССР Союзводоканалниипроект Харьковский Водоканалпроект

Формат А4

Инв. № подл. | Подп. и дата | Взам. инв. № | Инв. № дубл. | Подп. и дата

Альбом 2

Типовой проект 902-1-133.88

М694-06.104

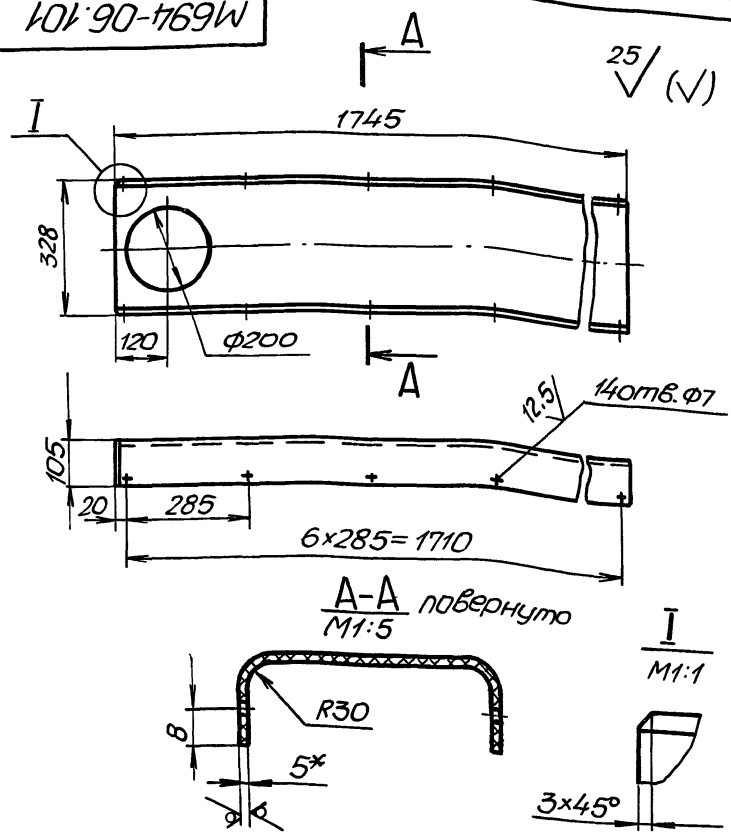

1. H14, h14, $\pm \frac{t2}{2}$.
2. *Размер для справок.
3. Развернутая длина 516 мм.

Изм.	Лист	№ докум.	Подп.	Дата
Разраб.	Анолко			
Пров.	Брацловский			
Т.контр.	Брацловский			
Н.контр.	Козлов			
Утв.				

М694-06.101

Лат.

Масса	Масштаб
7,0	1:10

Лист | Листов 1

Лист винипласта ВН-5 ГОСТ 9639-71

ГОССТРОЙ СССР Союзводоканалниипроект харьковский Водоканалпроект

Формат А4

Инв.№подл. | Подп. и дата | Взам.инв.№ | Инв.№дубл. | Подп. и дата

М694-06.100СБ

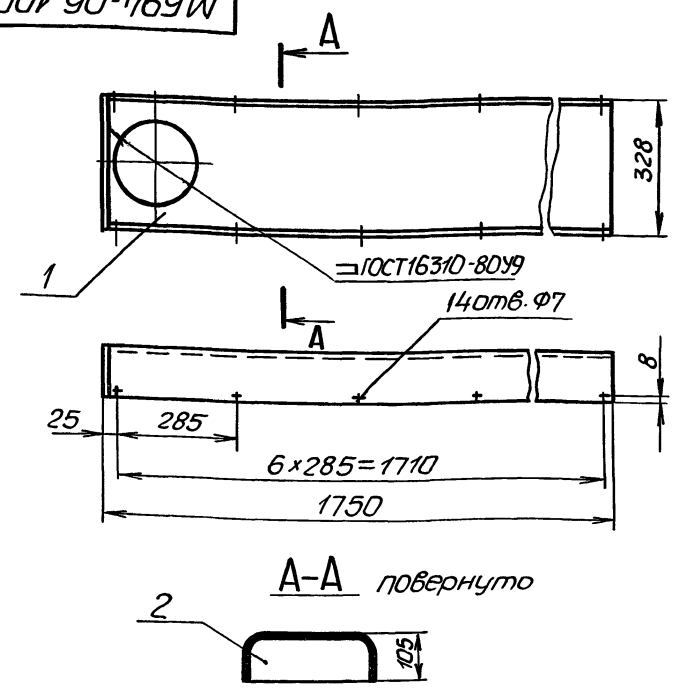

Размеры для справок.

Изм.	Лист	№ докум.	Подп.	Дата
Разраб.	Анолко			
Пров.	Брацловский			
Т.контр.	Брацловский			
Н.контр.	Козлов			
Утв.				

М694-06.100СБ

Корыто

Сборочный чертеж

Лит. | Масса | Масштаб

	7,3	1:10

Лист | Листов 1

ГОССТРОЙ СССР Союзводоканалниипроект харьковский Водоканалпроект

Формат А4

Инв.№подл. | Подп. и дата | Взам.инв.№ | Инв.№дубл. | Подп. и дата

М694-06.000СБ

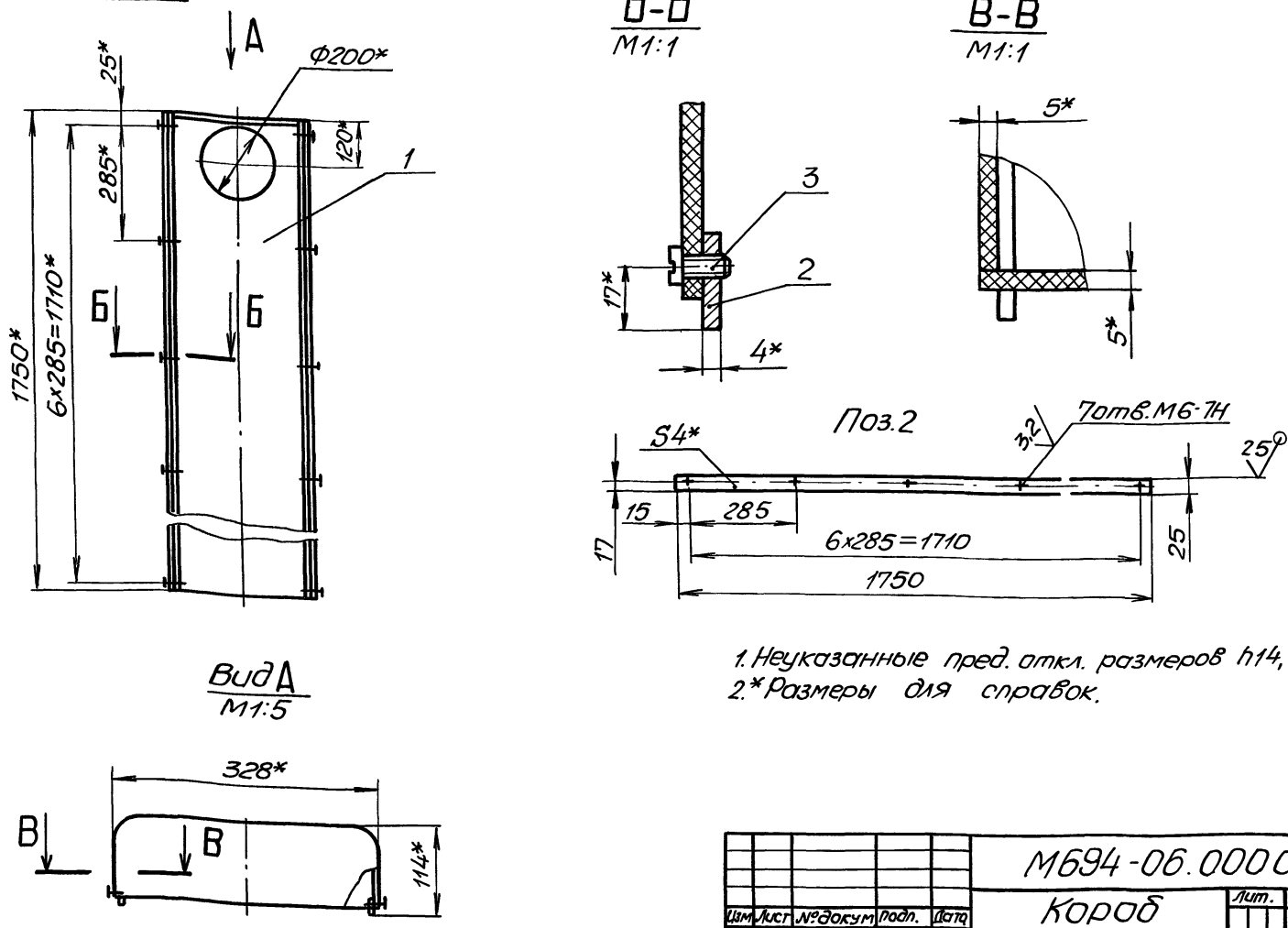

1. Неуказанные пред. откл. размеров h14, $\pm \frac{t2}{2}$.
2. *Размеры для справок.

Изм.	Лист	№ докум.	Подп.	Дата
Разраб.	Анолко			
Пров.	Брацловский			
Т.контр.	Брацловский			
Н.контр.	Козлов.			
Утв.				

М694-06.000СБ

Короб

Сборочный чертеж

Лит. | Масса | Масштаб

	10,1	1:10

Лист | Листов 1

ГОССТРОЙ СССР Союзводоканалниипроект харьковский Водоканалпроект

Инв.№подл. | Подп. и дата | Взам.инв.№ | Инв.№дубл. | Подп. и дата

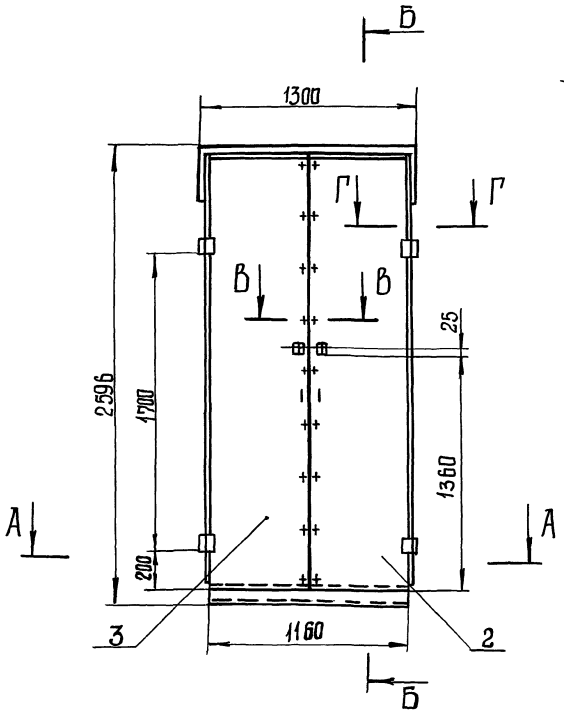

Б-Б
М1:10

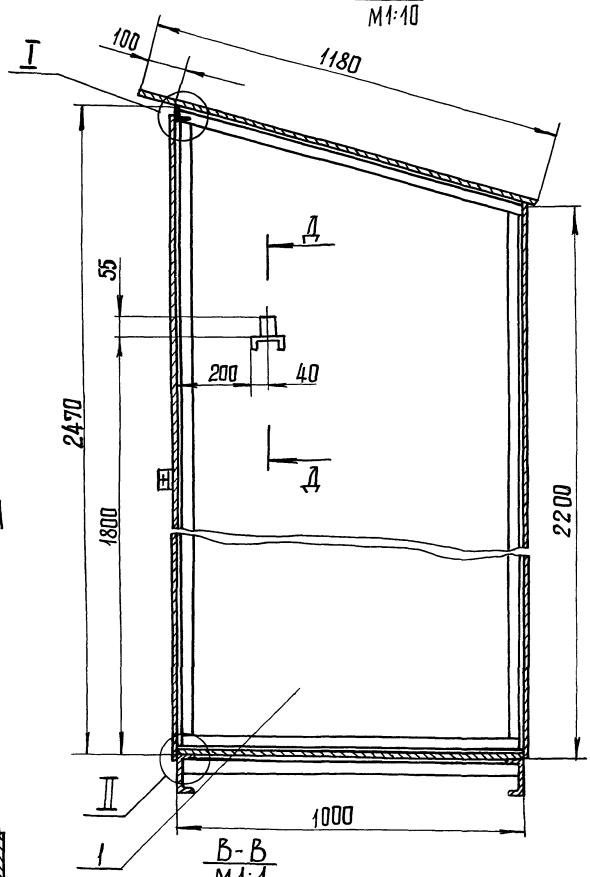

А-А
М1:10

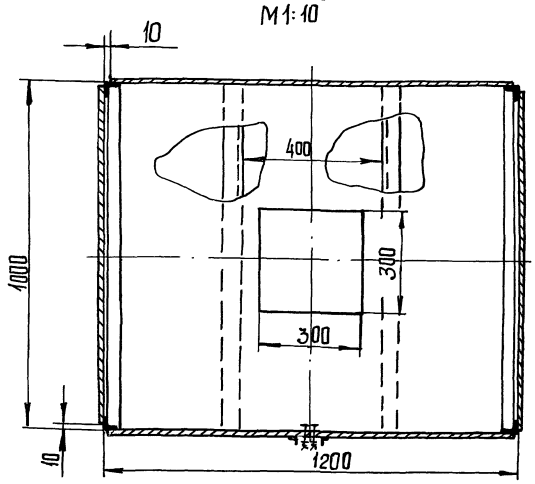

В-В
М1:1

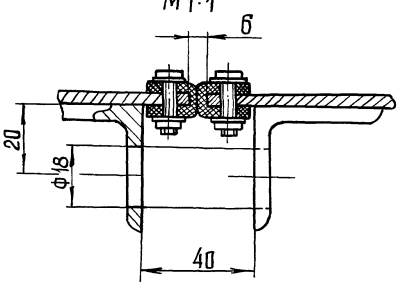

Г-Г
М1:2

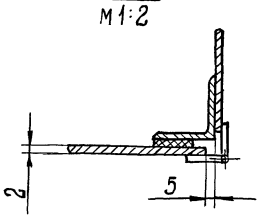

I
М1:2

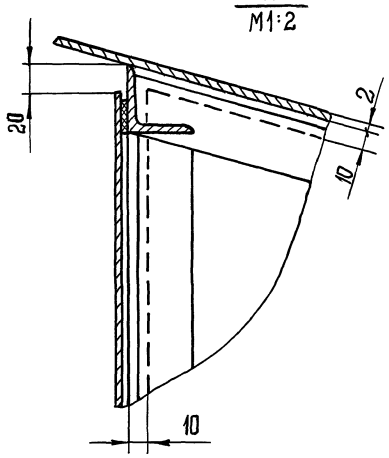

Д-Д
М1:2

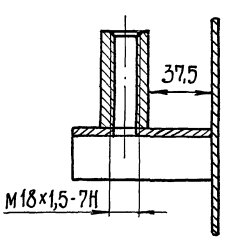

II
М1:1

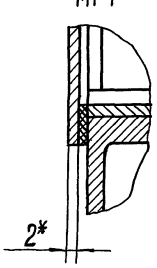

Размеры для справок

							М694-07.000СБ		
Изм.	Лист	№ докум.	Подп.	Дата	Шкаф металлический Сборочный чертеж		Лит.	Масса	Масштаб
Разраб.		Анопко						255	1:20
Пров.		Брацлавский					Лист	Листов 1	
Т. контр.		Брацлавский					Госстрой СССР Союзводоканалниипроект Харьковский Водоканалпроект		
Н. контр.		Ясинов							
Утв.									

Копировал: Шевцова 23090-02 25 Формат А2

Альбом 2
Типовой проект 902-1-133.88

Формат	Зона	Поз.	Обозначение	Наименование	Кол.	Примечание
				Документация		
А2			М694-07.100 СБ	Сборочный чертеж		
				Детали		
А4		1	М694-07.101	Боковина	2	
				Лист 2 ГОСТ 19903-74 / Ст.3 ГОСТ 16523-70		
Б4		2	М694-07.102	Стенка задняя		
				1180 h14 x 2200 h14	1	40,8 кг
Б4		3	М694-07.103	Крышка		
				1180 h14 x 1300 h14	1	24,1 кг
Б4		4	М694-07.104	Дно		
				1190 h14 x 990 h14	1	17,5 кг
А4		5	М694-07.105	Уголок	2	
Б4		6	М694-07.106	Уголок		
				Уголок 36x36x4-Б ГОСТ 8509-72 / Ст3 II ГОСТ 535-79		
				L = 1000 h14	2	2,16 кг
А4		7	М694-07.107	Уголок	1	
		8	-01	Уголок	1	
А4		9	М694-07.108	Уголок	1	
		10	-01	Уголок	1	
Б4		11	М694-07.109	Швеллер		
				Швеллер 10-П ГОСТ 8240-72 / Ст.3 II ГОСТ 535-79		
				L = 1160 h14	2	10 кг

Инв. № подл. | Подп. и дата | Взам. инв. № | Инв. № дубл. | Подп. и дата

Изм.	Лист	№ докум.	Подп.	Дата
Разраб.		Муленка		
Пров.		Брацлавский		
Рук. гр.		Брацлавский		
Н. контр.		Ясинов		
Утв.				

М694-07.100

Корпус

Лит.	Лист	Листов
	1	2

Госстрой СССР Союзводоканалниипроект Харьковский Водоканалпроект

Формат А4

Формат	Зона	Поз.	Обозначение	Наименование	Кол.	Примечание
А4		12	М694-07.110	Уголок	2	
Б4		13	М694-07.111	Кронштейн		
				Швеллер 80x40x3 ГОСТ 8278-83 / Ст 3 ГОСТ 14474-76		
				L = 80 h14	1	0,28 кг
А4		14	М694-07.112	Уголок	2	
Б4		15	М694-07.113	Втулка		
				Труба 25x4 ГОСТ 8734-75 / Ст.3 ГОСТ 8732-74		
				L = 55 h14	1	0,1 кг
				Прокладки		
				Пластина I. лист ТМКЩ		
				-С-3 ГОСТ 7338-77		
Б4		16	М694-07.114	115,2 h14 x 12 h14	2	0,07 кг
Б4		17	М694-07.115	234 h14 x 12 h14	2	0,14 кг

Инв. № подл. | Подп. и дата | Взам. инв. № | Инв. № дубл. | Подп. и дата

Изм.	Лист	№ докум.	Подп.	Дата

М694-07.100

Лист 2

Формат А4

Формат	Зона	Поз.	Обозначение	Наименование	Кол.	Примечание
				Документация		
А3			М694-07.200 СБ	Сборочный чертеж		
				Детали		
А4		1	М694-07.201	Створка	1	
Б4		2	М694-07.202	Уголок		
				Уголок 36x36x4-Б ГОСТ 8509-72 / Ст.3-II ГОСТ 535-79		
				L = 50 h14	1	0,1 кг
А4		3	М694-07.203	Ручка	1	
А4		4	М694-07.204	Прокладка	1	
				Стандартные изделия		
		5		Болт М6x20.58		
				ГОСТ 7798-70	9	
		6		Гайка М6.5 ГОСТ 5915-70	9	
		7		Шайба 6.01		
				ГОСТ 11371-78	18	
		8		Петля 1Н80		
				ГОСТ 5088-78	2	
				Переменные данные		
				для исполнений:		

Инв. № подл. | Подп. и дата | Взам. инв. № | Инв. № дубл. | Подп. и дата

Изм.	Лист	№ докум.	Подп.	Дата
Разраб.		Муленка		
Пров.		Брацлавский		
Рук. гр.		Брацлавский		
Н. контр.		Ясинов		
Утв.				

М694-07.200

Дверь

Лит.	Лист	Листов
	1	2

Госстрой СССР Союзводоканалниипроект Харьковский Водоканалпроект

Формат А4

Формат	Зона	Поз.	Обозначение	Наименование	Кол.	Примечание
				М694-07.200-01		
				Отсутствуют		

Инв. № подл. | Подп. и дата | Взам. инв. № | Инв. № дубл. | Подп. и дата

Изм.	Лист	№ докум.	Подп.	Дата

М694-07.200

Лист 2

Формат А4

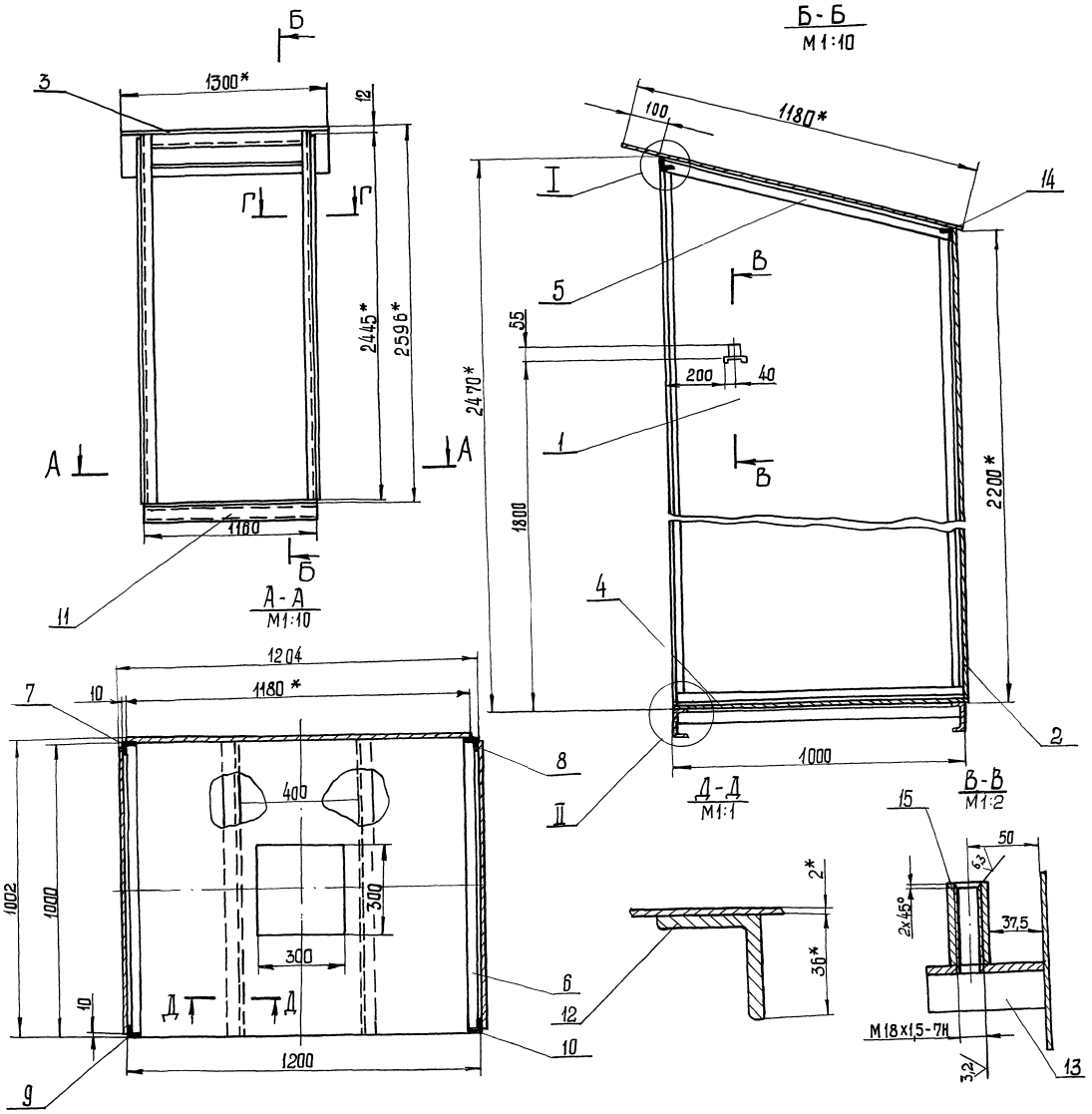

1. Конструкция сварная. Сварку производить по линии примыкания деталей в соответствии со стандартам на сварку и технологией, применяемой заводом - изготовителем.
2. $H14; h14; \pm\frac{t2}{2}$.
3. Шероховатость обрабатанных поверхностей деталей Б4 поз. 2,3,4,6 выполнить $\sqrt{25}$, остальное $\sqrt{}$.
4. Клей №88 - НТУ 38-1051061-76.
5* Размеры для справок.

					М694-07.100СБ		
Изм.	Лист	№ докум.	Подп.	Дата			
Разраб.		Муленко			Корпус Сборочный чертеж	Лит.	Масса 222	Масштаб 1:20
Пров.		Брацлавский				Лист	Листов 1
Т. контр.		Брацлавский				Госстрой СССР Союзводоканалниипроект Харьковский Водоканалпроект	
Н. контр.		Ясинов					
Утв.							

Копировал: Шевцова 23090-02 27 Формат А2

Инв. № подл. | Подп. и дата | Взам. инв. № | Инв. № дубл. | Подп. и дата

Альбом 2

Типовой проект 902-1-133.88

Инв. № подл. | Подп. и дата | Взам. инв. № | Инв. № дубл. | Подп. и дата

М694-07.203

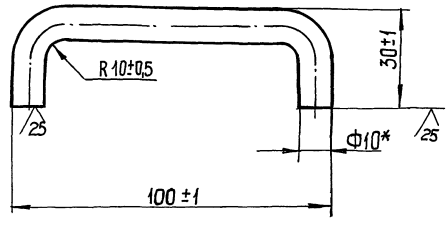

1. Развернутая длина 126 мм
2.* Размер для справок.

Изм.	Лист	№ докум.	Подп.	Дата
Разраб.		Муленко		
Пров.		Брацлавский		
Т. контр.		Брацлавский		
Н. контр.		Ясинов		
Утв.				

М694-07.203

Ручка

Лит.	Масса	Масштаб
	0,1	1:1

Лист | Листов 1

Круг 10-В-ГОСТ 2590-71 / Ст.3-1-ГОСТ 535-79

Госстрой СССР Союзводоканалниипроект Харьковский Водоканалпроект

Формат А4

М694-07.110

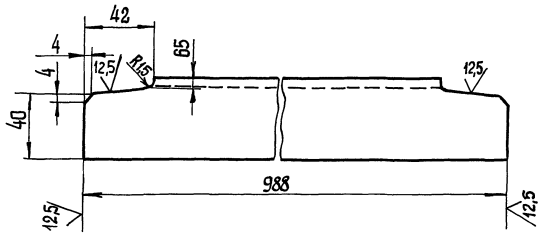

Предельные отклонения размеров $h14, \pm \frac{t2}{2}$.

Изм.	Лист	№ докум.	Подп.	Дата
Разраб.		Попова		
Пров.		Брацлавский		
Т. контр.		Брацлавский		
Н. контр.		Ясинов		
Утв.				

М694-07.110

Уголок

Лит.	Масса	Масштаб
	3,6	1:2

Лист | Листов 1

Уголок 50×50×5-БГОСТ 8509-72 / Ст.3 ГОСТ 535-79

Госстрой СССР Союзводоканалниипроект Харьковский Водоканалпроект

Формат А4

М694-07.200СБ

М694-07.200

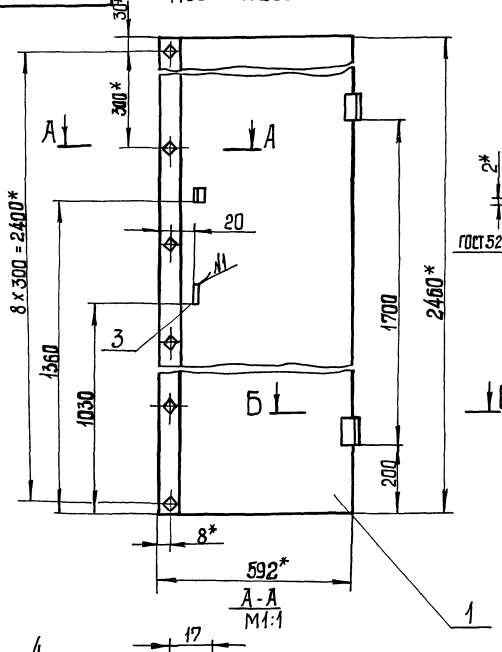

Б–Б
М1:1

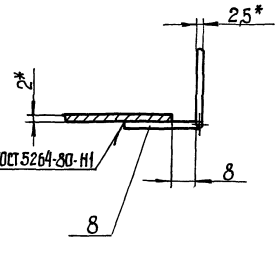

А–А
М1:1

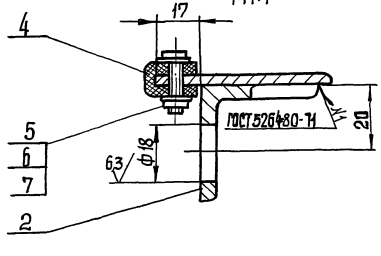

М694-07.200 -01
-зеркальное отражение
Остальное - см. М694-07.200

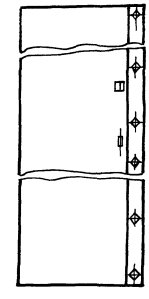

1. Предельные отклонения размеров
H14, h14, $\pm \frac{t2}{2}$
2* Размеры для справок

Изм.	Лист	№ докум.	Подп.	Дата
Разраб.		Муленко		
Пров.		Брацлавский		
Т. контр.		Брацлавский		
Н. контр.		Ясинов		
Утв.				

М694-07.200СБ

Дверь
Сборочный чертеж

Лит.	Масса	Масштаб
	23,4	1:10

Лист | Листов 1

Госстрой СССР Союзводоканалниипроект Харьковский Водоканалпроект

Копировал: Шевцова

Альбом 2

Типовой проект 902-1-133.88

М694-07.101

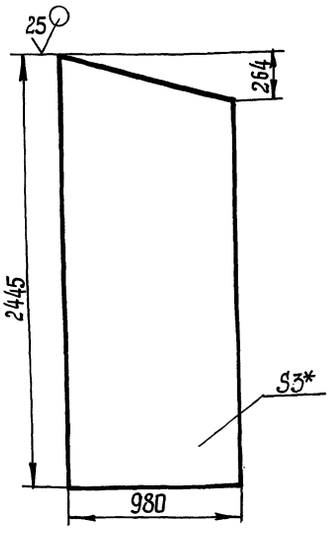

1. $h14; \pm \frac{t_2}{2}$.
2* Размер для справок.

Изм.	Лист	№ докум.	Подп.	Дата
Разраб.		Иванова		
Пров.		Брацлавский		
Т. контр.		Брацлавский		
Н. контр.		Ясинов		
Утв.				

М694-07.101

Боковина

Лит.	Масса	Масштаб
	35,7	1:20

Лист | Листов 1

Госстрой СССР Союзводоканалпроект Харьковский Водоканалпроект

Лист 2 ГОСТ 19903-74 / Ст.3 ГОСТ 16523-70

Формат А4

М694-07.107

М694-07.107 - изображено
М694-07.107-01 - зеркальное отражение

Вид А

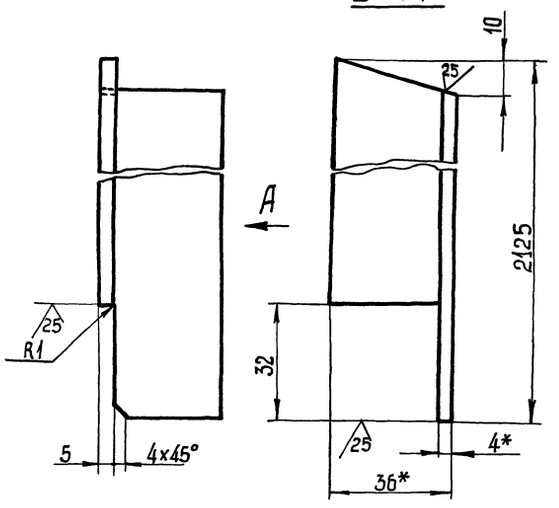

1. $h14; \pm \frac{t_2}{2}$
2.* Размеры для справок.

Изм.	Лист	№ докум.	Подп.	Дата
Разраб.		Муленко		
Пров.		Брацлавский		
Т. контр.		Брацлавский		
Н. контр.		Ясинов		
Утв.				

М694-07.107

Уголок

Лит.	Масса	Масштаб
	4,6	1:1

Лист | Листов 1

Госстрой СССР Союзводоканалпроект Харьковский Водоканалпроект

Уголок 36х36х4-Б-ГОСТ 8509-72 / Ст.3-II-ГОСТ 535-79

Формат А4

М694-07.108

М694-07.108- изображено
М694-07.108-1 зеркальное отражение

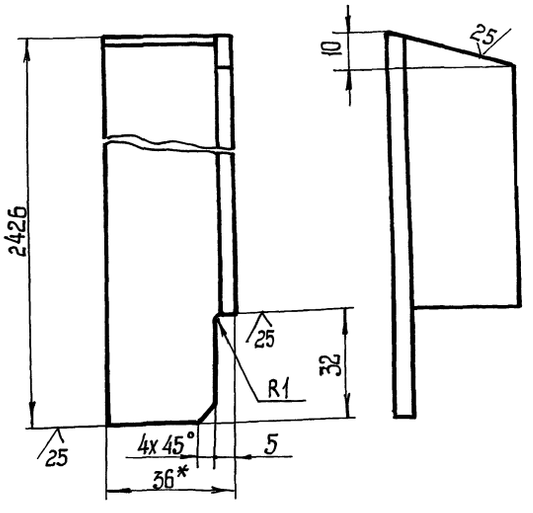

1. $h14, \pm \frac{t_2}{2}$.
2* Размер для справок.

Изм.	Лист	№ докум.	Подп.	Дата
Разраб.		Анолко		
Пров.		Брацлавский		
Т. контр.		Брацлавский		
Н. контр.		Ясинов		
Утв.				

М694-07.108

Уголок

Лит.	Масса	Масштаб
	5,2	1:1

Лист | Листов 1

Госстрой СССР Союзводоканалпроект Харьковский Водоканалпроект

Уголок 36х36х4-Б-ГОСТ 8509-72 / Ст.3-II-ГОСТ 535-79

Формат А4

М694-07.105

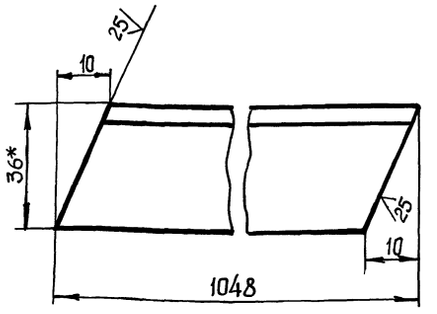

1. $h14, \pm \frac{t_2}{2}$
2* Размер для справок.

Изм.	Лист	№ докум.	Подп.	Дата
Разраб.		Иванова		
Пров.		Брацлавский		
Т. контр.		Брацлавский		
Н. контр.		Ясинов		
Утв.				

М694-07.105

Уголок

Лит.	Масса	Масштаб
	2,2	1:1

Лист | Листов 1

Госстрой СССР Союзводоканалпроект Харьковский Водоканалпроект

Уголок 36х36х4-Б-ГОСТ 8509-72 / Ст.3-II-ГОСТ 535-79

Формат А4

Инв. № подл. | Подп. и дата | Взам. инв. № | Инв. № дубл. | Подп. и дата

Типовой проект 902-1-133.88 Альбом 2

М694-07. 112

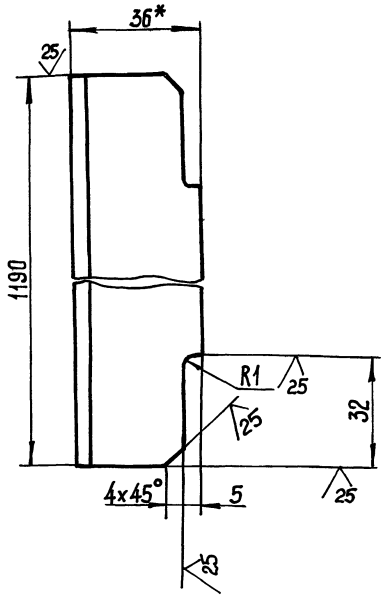

1. h14, $\pm\frac{t_2}{2}$.
2.* Размер для справок.

Изм.	Лист	№ докум.	Подп.	Дата
Разраб.		Анопко		
Пров.		Брацлавский		
Т. контр.		Брацлавский		
Н. контр.		Ясинав		
Утв.				

М694-07. 112

Уголок

Лит.	Масса	Масштаб
	3,65	1:1

Лист | Листов 1

Уголок 36х36х4-Б-ГОСТ 8509-72 / Ст.3-I-ГОСТ 535-79

Госстрой СССР Союзводоканалпроект Харьковский Водоканалпроект

Формат А4

Инв. № подл. | Подп. и дата | Взам. инв. № | Инв. № дубл. | Подп. и дата

М694-07. 201

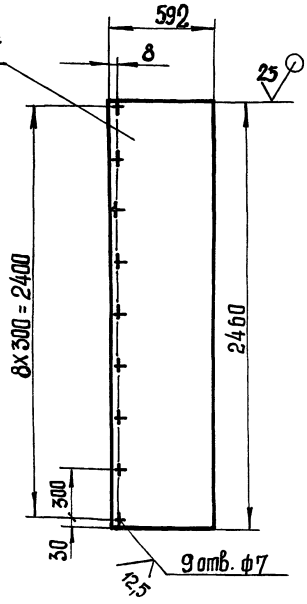

1. H14, h14, $\pm\frac{t_2}{2}$.
2.* Размер для справок.

Изм.	Лист	№ докум.	Подп.	Дата
Разраб.		Анопко		
Пров.		Брацлавский		
Т. контр.		Брацлавский		
Н. контр.		Ясинав		
Утв.				

М694-07. 201

Створка

Лит.	Масса	Масштаб
	22,8	1:20

Лист | Листов 1

Лист 2 ГОСТ 19903-74 / Ст.3 ГОСТ 16523-70

Госстрой СССР Союзводоканалпроект Харьковский Водоканалпроект

Формат А4

Инв. № подл. | Подп. и дата | Взам. инв. № | Инв. № дубл. | Подп. и дата

М694-07. 204

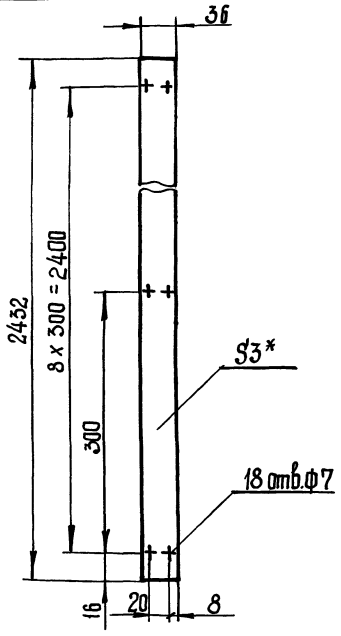

1. H14, h14 $\pm\frac{t_2}{2}$.
2.* Размер для справок.

Изм.	Лист	№ докум.	Подп.	Дата
Разраб.		Анопко		
Пров.		Брацлавский		
Т. контр.		Брацлавский		
Н. контр.		Ясинав		
Утв.				

М694-07. 204

Прокладка

Лит.	Масса	Масштаб
	0,4	1:4

Лист | Листов 1

Пластина I лист ТМЦ-С3 ГОСТ 7338-77

Госстрой СССР Союзводоканалпроект Харьковский Водоканалпроект

Формат А4

Инв. № подл. | Подп. и дата | Взам. инв. № | Инв. № дубл. | Подп. и дата

М694-06. 102

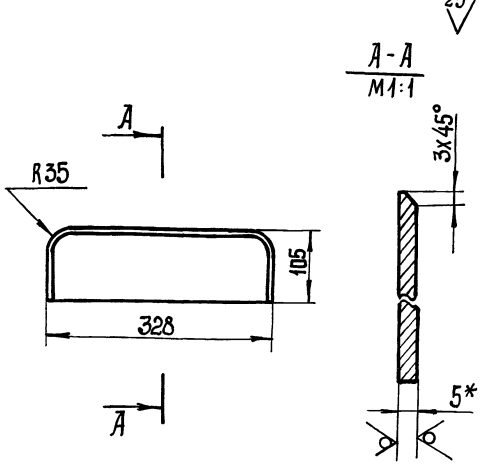

1. h14, $\pm\frac{t_2}{2}$.
2.* Размер для справок.

Изм.	Лист	№ докум.	Подп.	Дата
Разраб.		Анопко		
Пров.		Брацлавский		
Т. контр.		Брацлавский		
Н. контр.		Ясинав		
Утв.				

М694-06. 102

Крышка

Лит.	Масса	Масштаб
	0,26	1:5

Лист | Листов 1

Лист винипласта ВН-5 ГОСТ 9639-71

Госстрой СССР Союзводоканалпроект Харьковский Водоканалпроект

Копировал Шевцова

Формат А4

Формат	Зона	Поз.	Обозначение	Наименование	Кол.	Примечание
				Документация		
А3			М694-09.120СБ	Сборочный чертеж		
				Детали		
А4		2	М694-09.112	Ручка	1	
А4		3	М694-09.122	Крюк	1	
				Стандартные изделия		
		4		Петля Н50 ГОСТ 5038-78	2	
				Переменные данные для исполнений		
				М694-09.120		
				Детали		
Б4		1	М694-09.121	Крышка Лист 4 ГОСТ 19903-74 Ст3 ГОСТ 14637-79		
				580 h14 × 620 h14	1	11,3кг
				М694-09.120-01		

Инв.№ подл. | Подп. и дата | Взам. инв.№ | Инв.№ дубл. | Подп. и дата

Изм.	Лист	№ докум.	Подп.	Дата
Разраб.		Мулешко		
Пров.		Брацлавский		
Рук. гр.		Брацлавский		
Н. контр.		Ясинов		
Утв.				

М694-09.120

Люк

Лит.	Лист	Листов
	1	2

Госстрой СССР Союзводоканалниипроект Харьковский Водоканалпроект

Формат А4

Формат	Зона	Поз.	Обозначение	Наименование	Кол.	Примечание
				Детали		
Б4		1	М694-09.121-01	Крышка Лист 4 ГОСТ 19903-74 Ст3 ГОСТ 14637-79		
				520 h14 × 620 h14	1	10,1кг

Инв.№ подл. | Подп. и дата | Взам. инв.№ | Инв.№ дубл. | Подп. и дата

Изм.	Лист	№ докум.	Подп.	Дата

М694-09.120

Лист 2

Формат А4

Формат	Зона	Поз.	Обозначение	Наименование	Кол.	Примечание
				Документация		
А2			М694-09.100СБ	Сборочный чертеж		
				Сборочные единицы		
А4		1	М694-09.110	Рама	1	
А4		2	М694-09.120	Люк	1	
				Детали		
А4		3	М694-09.101	Прокладка	1	

Инв.№ подл. | Подп. и дата | Взам. инв.№ | Инв.№ дубл. | Подп. и дата

Изм.	Лист	№ докум.	Подп.	Дата
Разраб.		Большакова		
Пров.		Брацлавский		
Рук. гр.		Брацлавский		
Н. контр.		Ясинов		
Утв.				

М694-09.100

Крышка левая

Лит.	Лист	Листов
	1	1

Госстрой СССР Союзводоканалниипроект Харьковский Водоканалпроект

Формат А4

Формат	Зона	Поз.	Обозначение	Наименование	Кол.	Примечание
				Документация		
А2			М694-09.200СБ	Сборочный чертеж		
				Сборочные единицы		
А4		1	М694-09.210	Рама	1	
		2	М894-09.120-01	Люк	1	
				Детали		
		3	М694-09.101-01	Прокладка	1	
				Стандартные изделия		
		5		Болт М16×40.58 ГОСТ 7798-70	1	
		6		Гайка М16.5 ГОСТ 5915-70	2	

Инв.№ подл. | Подп. и дата | Взам. инв.№ | Инв.№ дубл. | Подп. и дата

Изм.	Лист	№ докум.	Подп.	Дата
Разраб.		Большакова		
Пров.		Брацлавский		
Рук. гр.		Брацлавский		
Н. контр.		Ясинов		
Утв.				

М694-09.200

Крышка правая

Лит.	Лист	Листов
	1	1

Госстрой СССР Союзводоканалниипроект Харьковский Водоканалпроект

Формат А4

Формат	Зона	Поз.	Обозначение	Наименование	Кол.	Примечание
				Документация		
А2			М694-09.110 СБ	Сборочный чертеж		
				Детали		
А4		1	М694-09.111	Крышка	1	
А4		2	М694-09.112	Ручка	2	
А4		3	М694-09.113	Дуга	1	
А3		4	М694-09.114	Стяжка	1	
		5	-01	Стяжка	1	
Бч		6	М694-09.115	Банка		
				Лист 7 ГОСТ 19903-74 / Ст.3 ГОСТ 14637-79		
				20 h14 × 60 h14	2	0,06 кг
Бч		7	М694-09.116	Угольник		
				Уголок 75×50×5-Б ГОСТ 8510-72 / Ст.3 ГОСТ 535-79		
				ℓ = 520 h14	1	2,5 кг
Бч		8	М694-09.117	Угольник		
				Уголок 75×50×5-Б ГОСТ 8510-72 / Ст.3 ГОСТ 535-79		
				ℓ = 1470 h14	1	7,0 кг

Изм. Лист № докум. Подп. Дата

М694-09.110

Разраб. Упанова
Пров. Брацлавский
Рук. гр. Брацлавский
Н. контр. Ясинов
Утв.

Рама

Лит. | Лист | Листов: 1

Госстрой СССР Союзводоканалниипроект Харьковский Водоканалпроект

Формат А4

Инв. № подл. | Подп. и дата | Взам. инв. № | Инв. № дубл. | Подп. и дата

Формат	Зона	Поз.	Обозначение	Наименование	Кол.	Примечание
				Документация		
А2			М694-09.210 СБ	Сборочный чертеж		
				Детали		
А4		1	М694-09.211	Крышка	1	
А4		2	М694-09.112	Ручка	2	
А4		3	М694-09.113	Дуга	1	
А3		4	М694-09.114	Стяжка	1	
		5	-01	Стяжка	1	
А3		6	М694-09.212	Перехватник	1	
Бч		7	М694-09.213	Банка		
				Лист 7 ГОСТ 19903-74 / Ст.3 ГОСТ 14637-79		
				20 h14 × 60 h14	2	0,06 кг
Бч		8	М694-09.214	Перегородка		
				Лист 5 ГОСТ 19903-74 / Ст.3 ГОСТ 14637-79		
				143 h14 × 518 h14	2	2,9 кг
Бч		9	М694-09.215	Перегородка		
				Лист 5 ГОСТ 19903-74 / Ст.3 ГОСТ 14637-79		
				63 h14 × 690 h14	2	1,7 кг
				Прутки		
				Круг Б-В-ГОСТ 2590-71 / Ст.3-I-ГОСТ 535-79		
Бч		10	М694-09.216	ℓ = 468 h14	2	0,1 кг

Изм. Лист № докум. Подп. Дата

М694-09.210

Разраб. Большакова
Пров. Брацлавский
Рук. гр. Брацлавский
Н. контр. Ясинов
Утв.

Рама

Лит. | Лист | Листов: 1 | 2

Госстрой СССР Союзводоканалниипроект Харьковский Водоканалпроект

Формат А4

Инв. № подл. | Подп. и дата | Взам. инв. № | Инв. № дубл. | Подп. и дата

Формат	Зона	Поз.	Обозначение	Наименование	Кол.	Примечание
Бч		11	М694-09.217	ℓ = 508	2	0,1 кг
А4		12	М694-09.218	Пластина	1	
Бч		13	М694-09.219	Угольник		
				Уголок 75×50×5-Б ГОСТ 8510-72 / Ст.3 ГОСТ 535-79		
				ℓ = 1468 h14	1	7,0 кг
А4		14	М694-09.221	Петля	2	
А4		15	М694-09.222	Лист	1	

Инв. № подл. | Подп. и дата | Взам. инв. № | Инв. № дубл. | Подп. и дата

Изм. Лист № докум. Подп. Дата

М694-09.210

Лист 2

Копировал: Шевцова

Формат А3

М694-09.100СБ

Альбом 2

Типовой проект 902-1-133.88

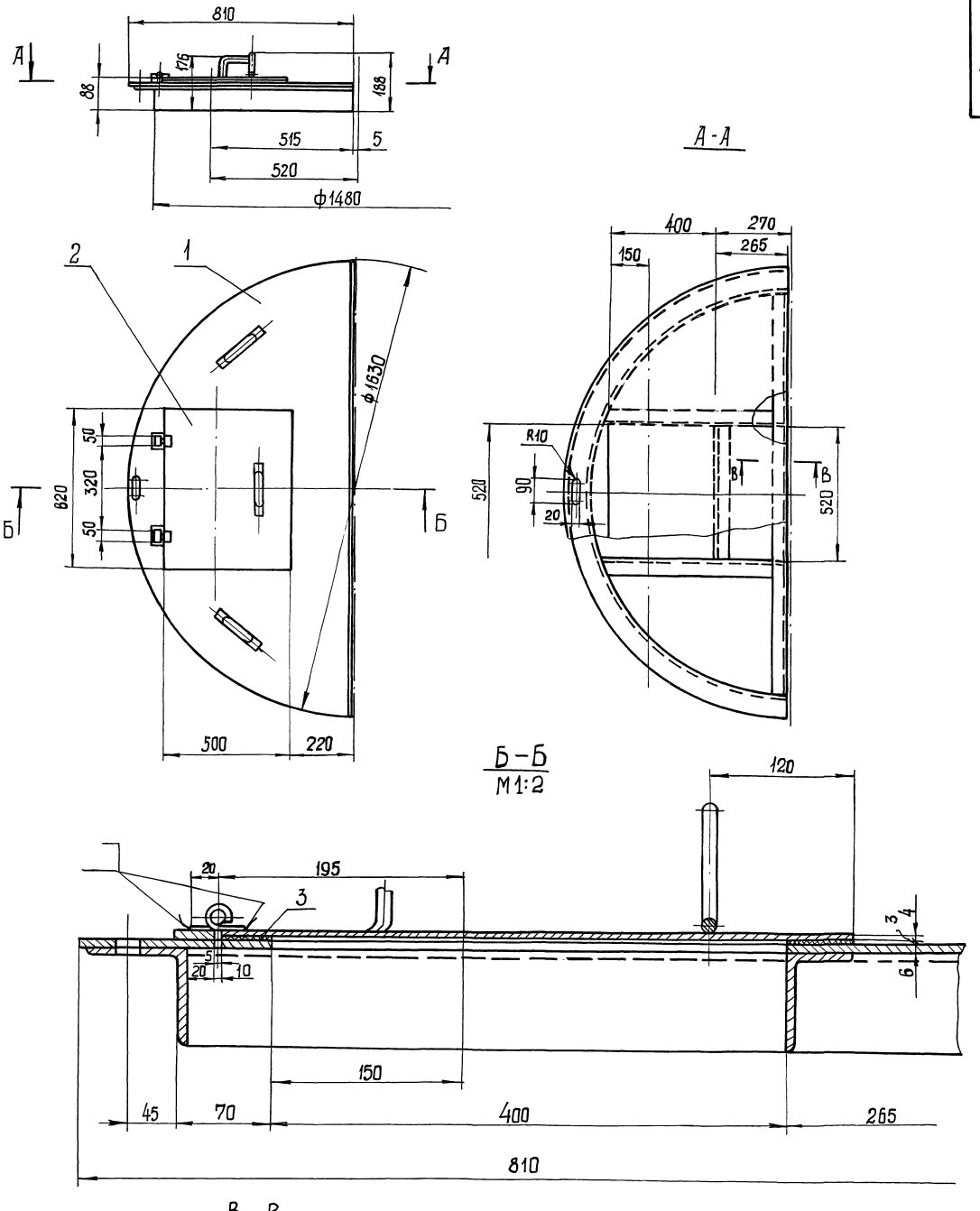

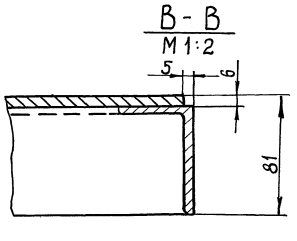

1. Прокладку поз. 3 крепить клеем N 88-НТУ38-1051061-76
2. Размеры для справок.

					М694-09.100 СБ		
Изм.	Лист	№ докум.	Подп.	Дата	Крышка левая. Сборочный чертеж.	Лит.	Масса 91.4	Масштаб 1:10
Разраб.		Большакова				Лист	Листов 1
Пров.		Брацлавский				Госстрой СССР Союзводоканалпроект Харьковский Водоканалпроект	
Т. контр.		Брацлавский					
Н. контр.		Ясинов					
Утв.							

Инв. № подл. | Подп. и дата | Взам. инв. № | Инв. № дубл. | Подп. и дата

Копировал: Шевцова

Формат А2

М694-09.110 СБ

Альбом 2

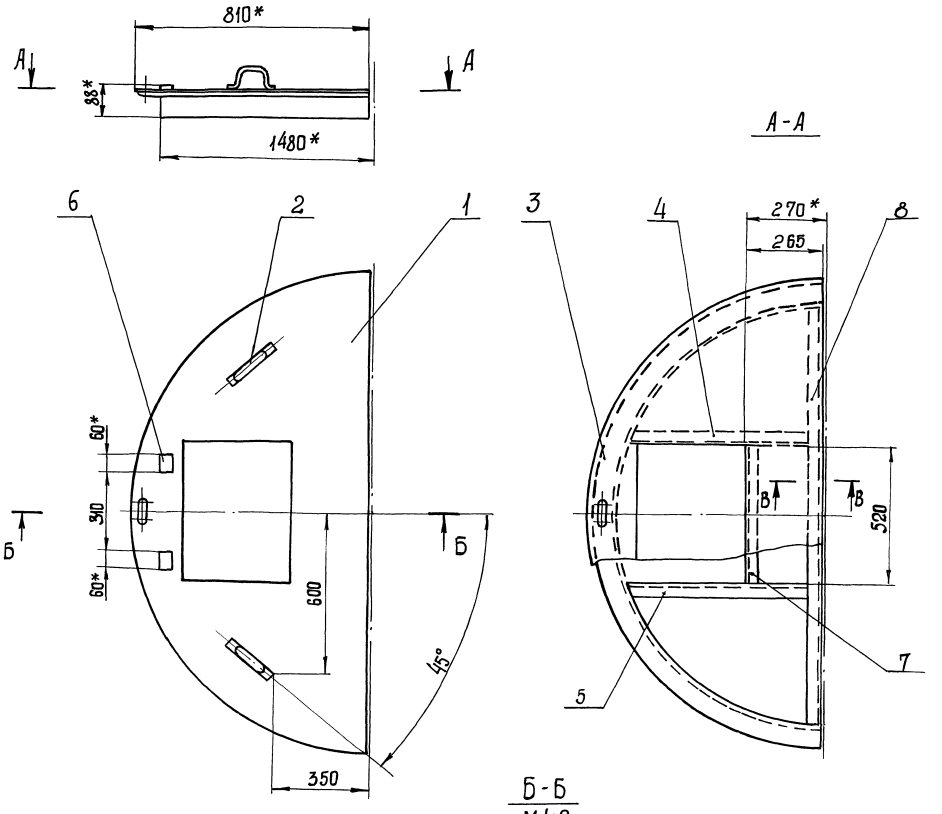

Б-Б
М1:2

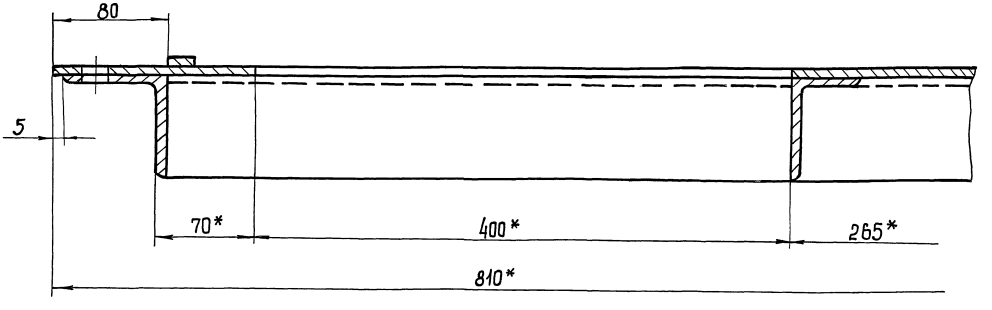

В-В
М1:2

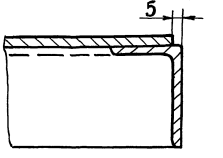

1. Конструкция сварная. Сварку производить по линии примыкания деталей, в соответствии со стандартом на сварку и технологией, применяемой заводом изготовителем
2. Шероховатость обрабатываемых поверхностей деталей БЧ 25
3* Размеры для справок.

					М694-09.110 СБ			
Изм	Лист	№ докум.	Подп.	Дата	Рама Сборочный чертеж	Лит.	Масса	Масштаб
Разраб.		Лупанова					79,0	1:10
Пров.		Брацлавский				Лист		Листов 1
Т. контр.		Брацлавский				Госстрой СССР Союзводоканалниипроект Харьковский водоканалпроект		
Н. контр.		Усинов						
Утв.								

Типовой проект 902-1-133.88

Инв. № подл. | Подп. и дата | Взам. инв. № | Инв. № дубл. | Подп. и дата

М694-09.200 СБ

Альбом 2

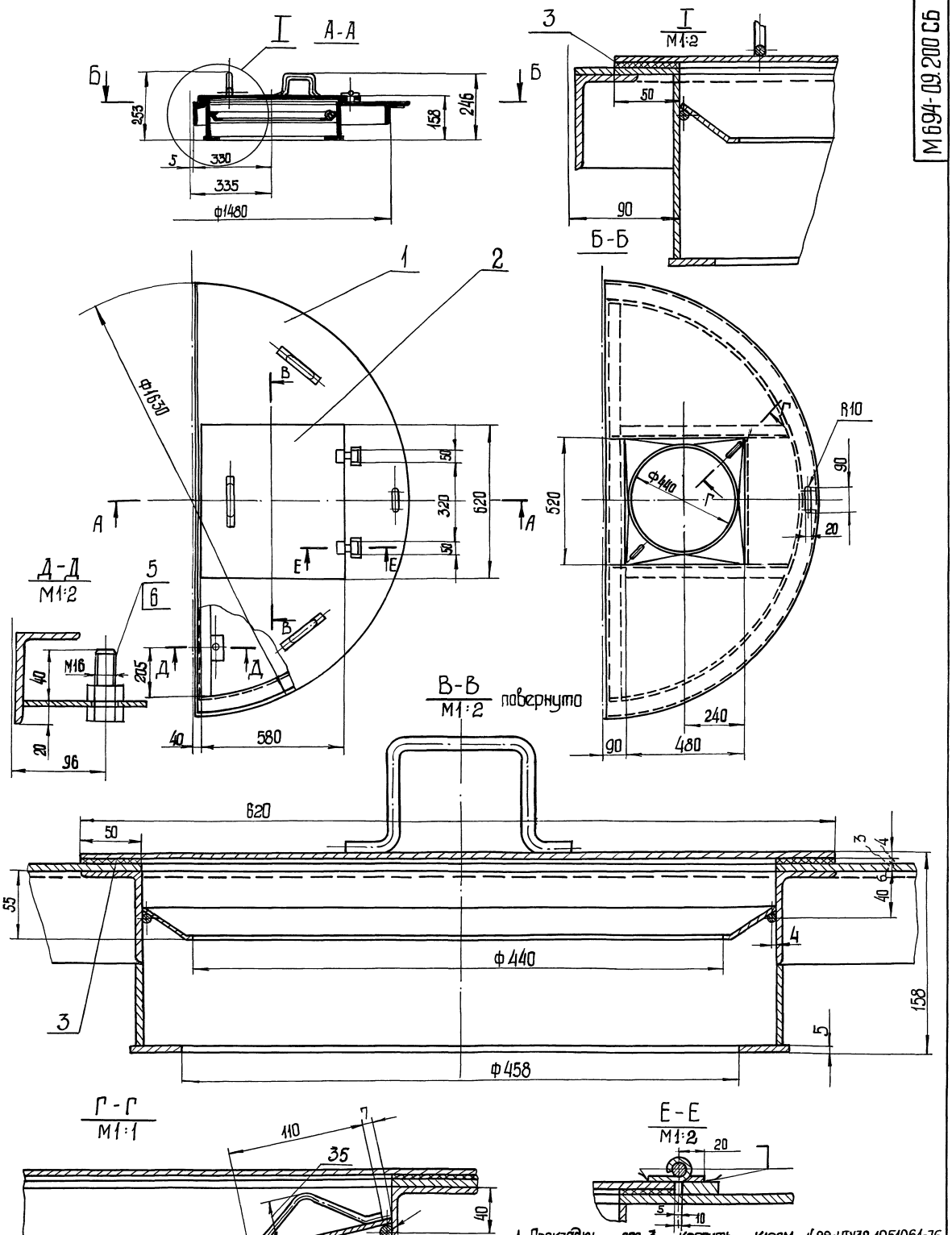

1. Прокладку поз.3 крепить клеем №88-НТУ38-1051061-76
2. Размеры для справок.

					М694 - 09.200 СБ			
Изм.	Лист	№ докум.	Подп.	Дата	Крышка правая Сборочный чертеж.	Лит.	Масса	Масштаб
Разраб.		Большакова					102,0	1:10
Пров.		Брацлавский				Лист	Листов 1	
Т.контр.		Брацлавский				Госстрой СССР Союзводоканалниипроект Харьковский Водоканалпроект		
Н.контр.		Ясинов						
Утв.								

Типовой проект 902-1-133.88

Инв.№ подл. | Подп. и дата | Взам. инв.№ | Инв.№ дубл. | Подп. и дата

Копировал: Шевцова 23090-02 35 Формат 12

М694-09.210 СБ

Альбом 2

Типовой проект 902-1-133.88

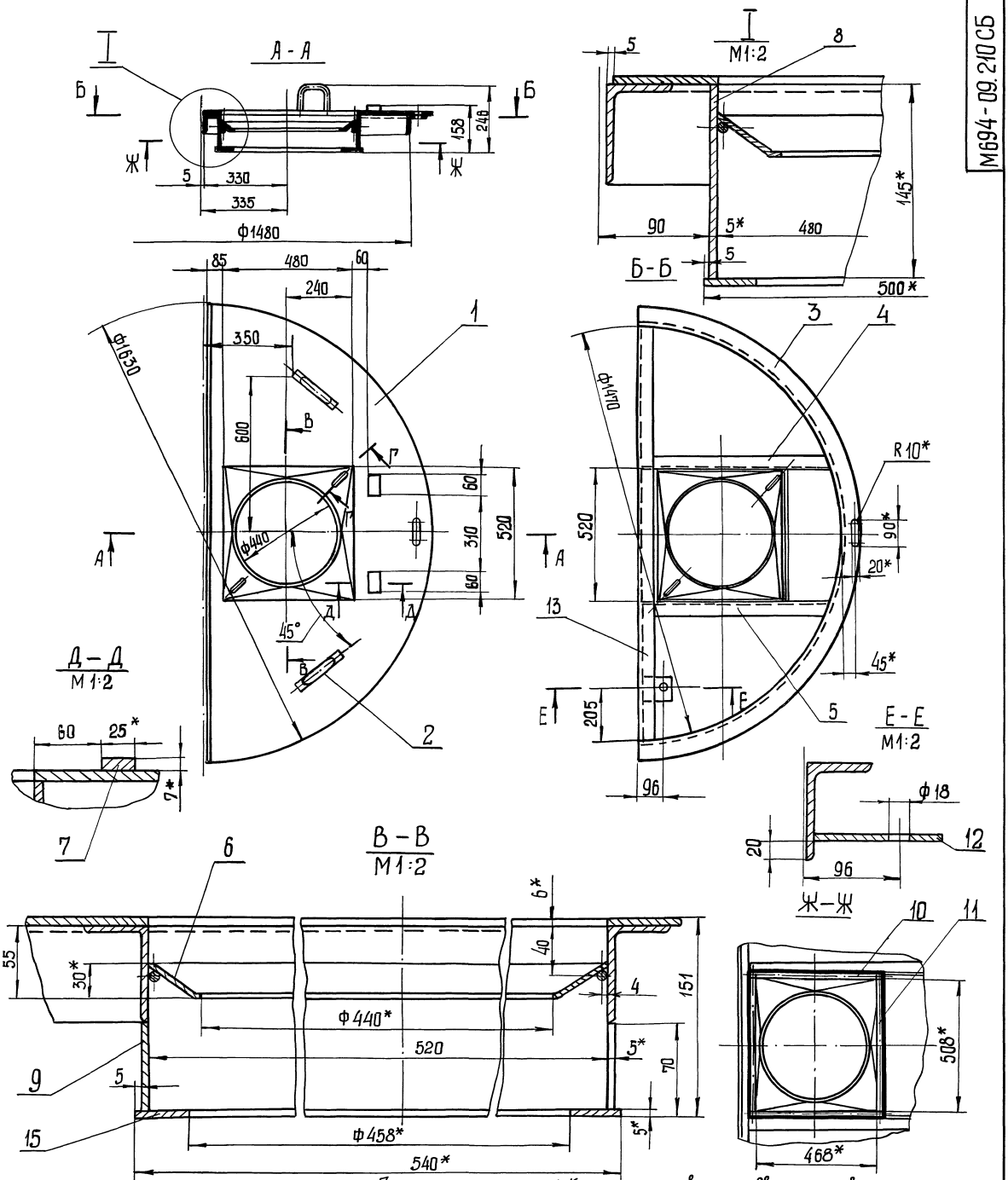

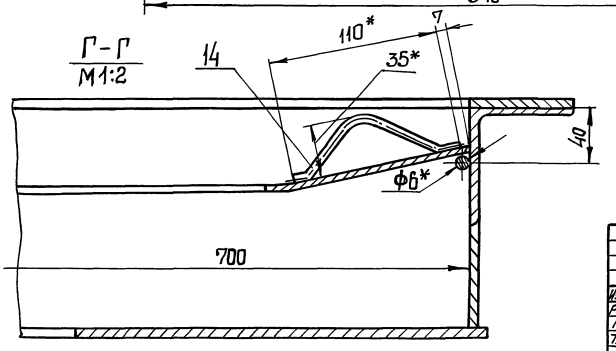

1. Конструкция сварная. Сварку производить по линии примыкания деталей, в соответствии со стандартом на сварку и технологией, применяемой заводом изготовителем.
2. $h14, \pm\frac{t_2}{2}$.
3. Шероховатость обрабатываемых поверхностей деталей Б4 поз. 1 выполнить $\overset{12,5}{\vee}$, остальное $\vee$
4. * Размеры для справок.

Изм.	Лист.	№ докум.	Подп.	Дата	М694 - 09. 210 СБ		
Разраб.	Большакова				Рама	Лит.	Масса 88,0	Масштаб 1:10
Пров.	Брацлавский				Сборочный чертеж	Лист	Листов 1
Т.контр.	Брацлавский					Госстрой СССР Союзводоканалниипроект Харьковский Водоканалпроект	
Н.контр.	Ясинов						
Утв.							

Инв. № подл. | Подп. и дата | Взам. инв. № | Инв. № дубл. | Подп. и дата

Копировал: Шевцова 23090-02 36 Формат А4

Типовой проект 902-1-133.88 Альбом 2

М694-09.221

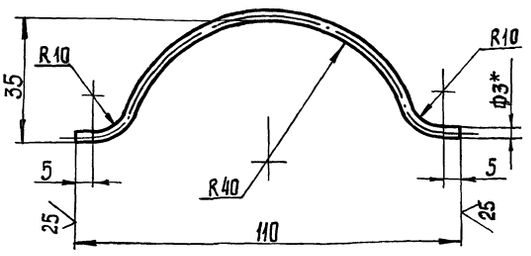

1. Развернутая длина 132 мм.
2. $\pm\frac{t}{2}$
3. * Размер для справок.

Изм.	Лист	№ докум.	Подп.	Дата	М694-09.221	
Разраб.		Муленко			Петля	Лит. / Масса 0,01 / Масштаб 1:1
Пров.		Большакова				Лист / Листов 1
Т.контр.		Брацлавский			Круг 3-В-ГОСТ 2590-71 / Ст3-1-ГОСТ 535-79	Госстрой СССР Союзводоканалпроект Харьковский Водоканалпроект
Н.контр.		Ясинов				
Утв.						

Инв.№ подл. | Подп. и дата | Взам. инв.№ | Инв.№ дубл. | Подп. и дата

Формат А4

М694-09.222

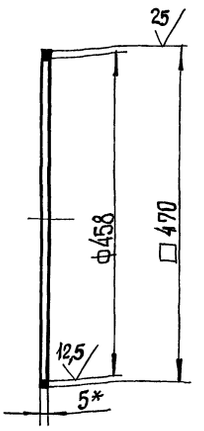

1. H14; h14.
2* Размер для справок

Изм.	Лист	№ докум.	Подп.	Дата	М694-09.222	
Разраб.		Большакова			Лист	Лит. / Масса 2,2 / Масштаб 1:5
Пров.		Брацлавский				Лист / Листов 1
Т.контр.		Брацлавский			Лист 5 ГОСТ 19903-74 / Ст.3 ГОСТ 14637-79	Госстрой СССР Союзводоканалпроект Харьковский Водоканалпроект
Н.контр.		Козлов				
Утв.						

Инв.№ подл. | Подп. и дата | Взам. инв.№ | Инв.№ дубл. | Подп. и дата

Формат А4

М694-09.101

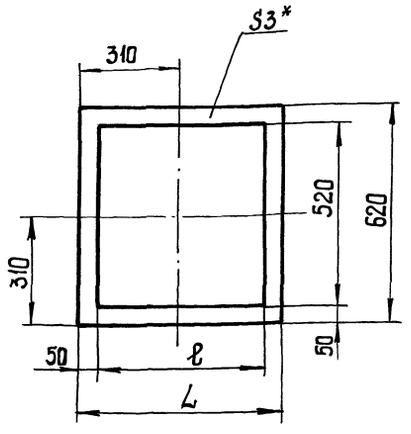

Обозначение	ℓ, мм	L, мм	Масса, кг
М694-09.101	400	500	0,4
-01	480	580	0,52

* Размер для справок.

Изм.	Лист	№ докум.	Подп.	Дата	М694-09.101	
Разраб.		Большакова			Прокладка	Лит. / Масса см. табл. / Масштаб 1:10
Пров.		Брацлавский				Лист / Листов 1
Т.контр.		Брацлавский			Пластина I лист, ТМКЩ3 ГОСТ 7338-77	Госстрой СССР Союзводоканалпроект Харьковский Водоканалпроект
Н.контр.		Ясинов				
Утв.						

Инв.№ подл. | Подп. и дата | Взам. инв.№ | Инв.№ дубл. | Подп. и дата

Формат А4

М694-09.111

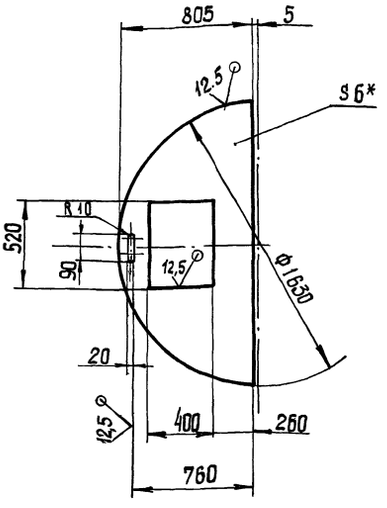

1. H14; h14, $\pm\frac{t2}{2}$
2.* Размер для справок.

Изм.	Лист	№ докум.	Подп.	Дата	М694-09.111	
Разраб.		Муленко			Крышка	Лит. / Масса 39,0 / Масштаб 1:20
Пров.		Брацлавский				Лист / Листов 1
Т.контр.		Брацлавский			Лист 6 ГОСТ 19903-74 / Ст.3 ГОСТ 14637-79	Госстрой СССР Союзводоканалпроект Харьковский Водоканалпроект
Н.контр.		Ясинов				
Утв.						

Инв.№ подл. | Подп. и дата | Взам. инв.№ | Инв.№ дубл. | Подп. и дата

Формат А4

М694-09.112

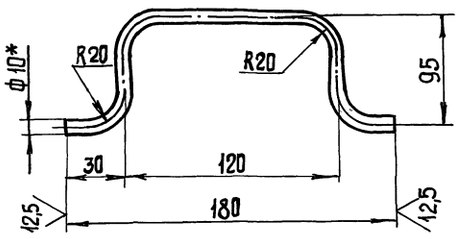

1. Развернутая длина 295мм.
2. $\pm \frac{t_2}{2}$
3.* Размер для справок.

Изм	Лист	№ докум.	Подп.	Дата	М694-09.112			
Разраб.		Большаков			Ручка	Лит.	Масса	Масштаб
Пров.		Брацлавский					0,18	1:2
Т. контр.		Брацлавский				Лист	Листов 1	
Н. контр.		Ясинов			Круг 10-В-ГОСТ 2590-71 / Ст.3-ГОСТ 535-79	Госстрой СССР Союзводоканалниипроект Харьковский Водоканалпроект		
Утв.								

Формат А4

М694-09.113

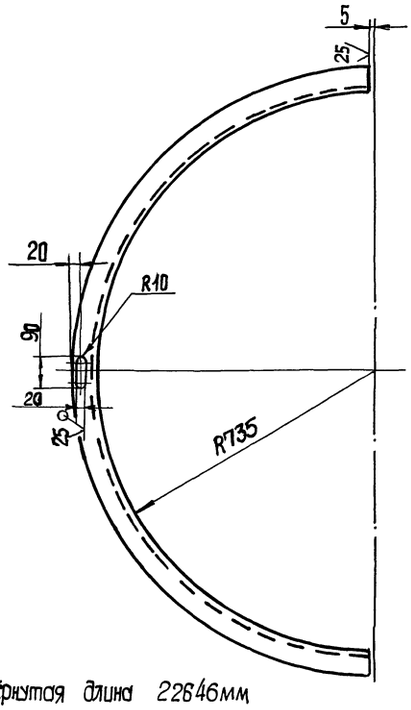

1. Развёрнутая длина 22646мм
2. $\pm \frac{t_2}{2}$.

Изм	Лист	№ докум.	Подп.	Дата	М694-09.113			
Разраб.		Лупанова			Дуга	Лит.	Масса	Масштаб
Пров.		Брацлавский					22,0	1:10
Т. контр.		Брацлавский				Лист	Листов 1	
Н. контр.		Ясинов			Уголок 75х25х5-Б-ГОСТ 8510-72 / Ст.3 ГОСТ 535-79	Госстрой СССР Союзводоканалниипроект Харьковский Водоканалпроект		
Утв.								

Формат А4

М694-09.114

М694-09.114

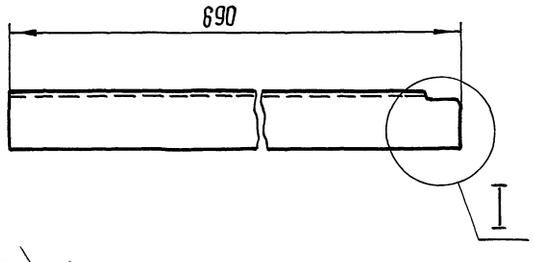

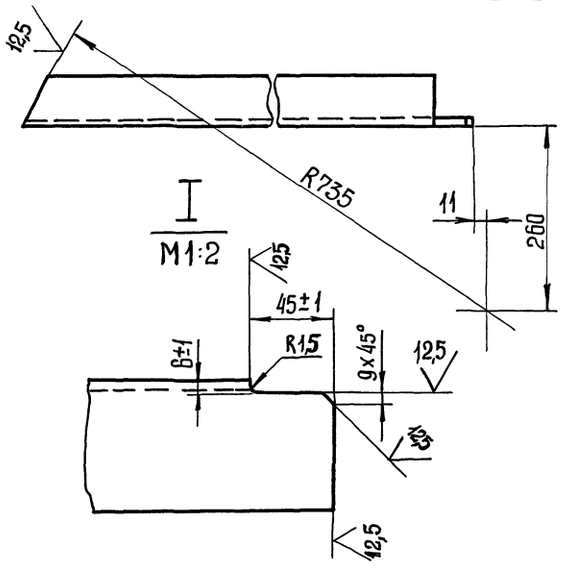

М694-09.114-01 — зеркальное отражение

Остальное — см. М694-09.114



Неуказанные предельные отклонения размеров: $\pm \frac{t_2}{2}$

Изм	Лист	№ докум.	Подп.	Дата	М694-09.114			
Разраб.		Большакова			Стяжка	Лит.	Масса	Масштаб
Пров.		Брацлавский					3,3	1:5
Т. контр.		Брацлавский				Лист	Листов 1	
Н. контр.		Ясинов			Уголок 75х50х5-Б-ГОСТ 8509-72 / Ст.3 ГОСТ 535-79	Госстрой СССР Союзводоканалниипроект Харьковский Водоканалпроект		
Утв.								

Копировал: шевцова 23090-02 38 Формат А3

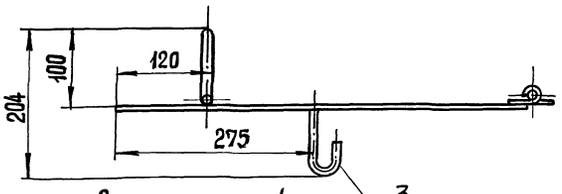

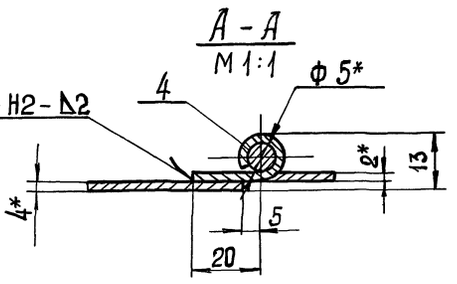

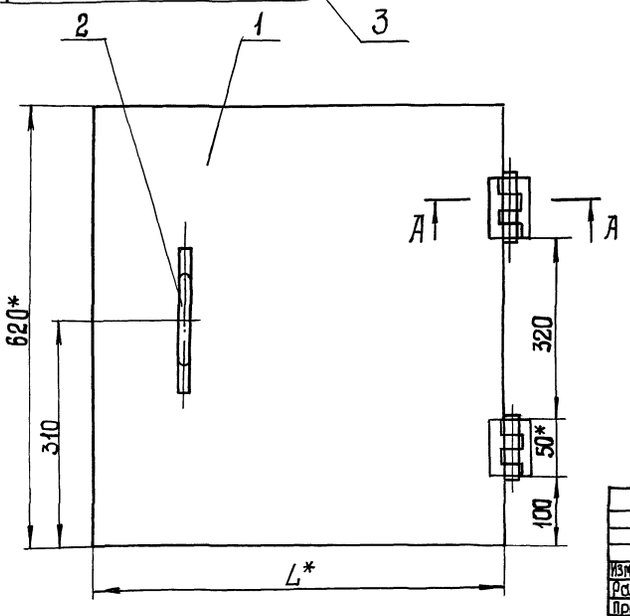

Обозначение	L, мм	Масса, кг
М694-09. 120	520	12,0
-01	580	13,0

1. $h\,14, \pm \frac{t_2}{2}$.
2 * Размеры для справок.

Изм.	Лист	№ докум.	Подп.	Дата
Разраб.		Большакова		
Пров.		Толчинский		
Т. контр.		Зельцер		
Н. контр.		Ясинов		
Утв.				

М694 - 09. 120 СБ

Люк
Сборочный чертеж.

Лит.	Масса	Масштаб
	См. табл.	1:5

Лист | Листов 1

Госстрой СССР Союзводоканалниипроект Харьковский Водоканалпроект

Формат А3

(√)А

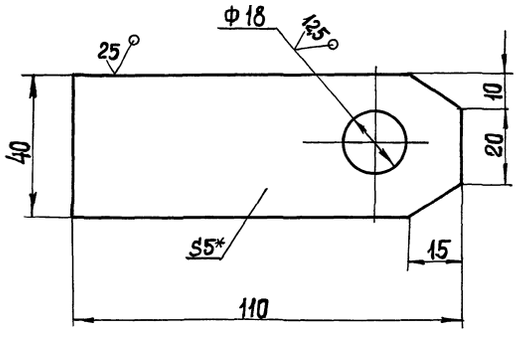

1. $H\,14; \pm \frac{t_2}{2}$
2.* Размер для справок.

Изм.	Лист	№ докум.	Подп.	Дата
Разраб.		Муленко		
Пров.		Большакова		
Т. контр.		Брацлавский		
Н. контр.		Ясинов		
Утв.				

М694-09. 218

Пластина

Лит.	Масса	Масштаб
	0,2	1:1

Лист | Листов 1

Лист 5 ГОСТ 19903-74 / Ст3 ГОСТ 14637-79

Госстрой СССР Союзводоканалниипроект Харьковский Водоканалпроект

Формат А4

(√)А

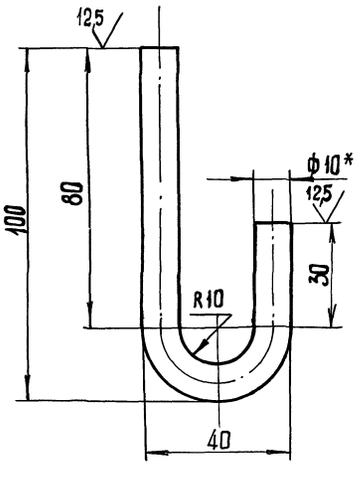

1. Развернутая длина 157мм.
2. $\pm \frac{t_2}{2}$.
3* Размер для справок.

Изм.	Лист	№ докум.	Подп.	Дата
Разраб.		Большакова		
Пров.		Брацлавский		
Т. контр.		Брацлавский		
Н. контр.		Ясинов		
Утв.				

М694-09.122

Крюк.

Лит	Масса	Масштаб
	0,1	1:1

Лист | Листов 1

Круг 10-В-ГОСТ 2590-71 / Ст.3-I-ГОСТ 535-79

Госстрой СССР Союзводоканалниипроект Харьковский Водоканалпроект

М694-09.211

Альбом 2

Типовой проект 902-1-133.88

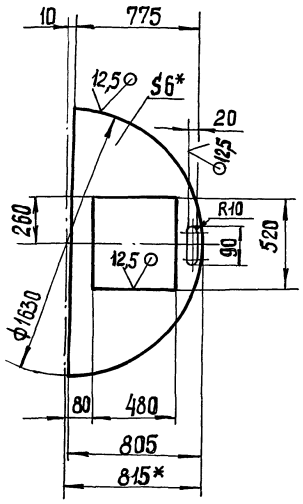

Изм.	Лист	№ докум.	Подп.	Дата
Разраб.		Большакова		
Пров.		Брацлавский		
Т. контр.		Брацлавский		
Н. контр.		Ясинов		
Утв.				

М694-09.211

Крышка

Лит.	Масса	Масштаб
	37,0	1:20
Лист	Листов 1	

Лист 6 ГОСТ 19903-74
Ст.3 ГОСТ 14637-79

Госстрой СССР Союзводоканалниипроект Харьковский Водоканалпроект

Формат А4

Инв. № подл. | Подп. и дата | Взам. инв. № | Инв. № дубл. | Подп. и дата

Изм.	Лист	№ докум.	Подп.	Дата
Разраб.				
Пров.				
Т. контр.				
Н. контр.				
Утв.				

Лит.	Масса	Масштаб
Лист	Листов	

Госстрой СССР Союзводоканалниипроект Харьковский Водоканалпроект

Формат А4

Инв. № подл. | Подп. и дата | Взам. инв. № | Инв. № дубл. | Подп. и дата

М694-09.212

А-А

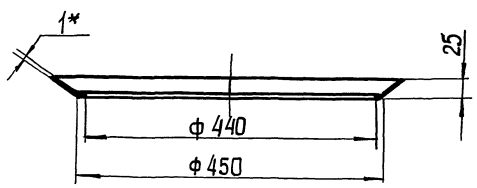

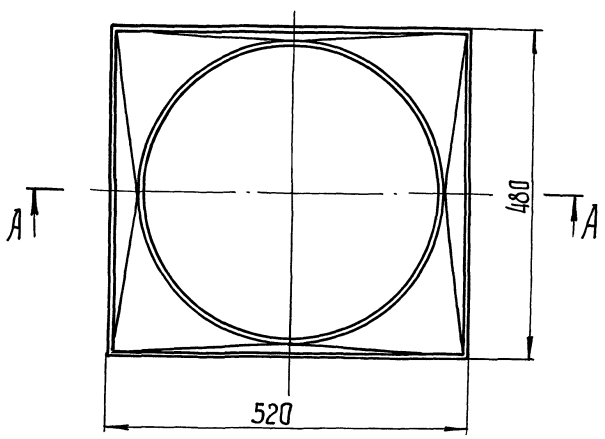

Развертка

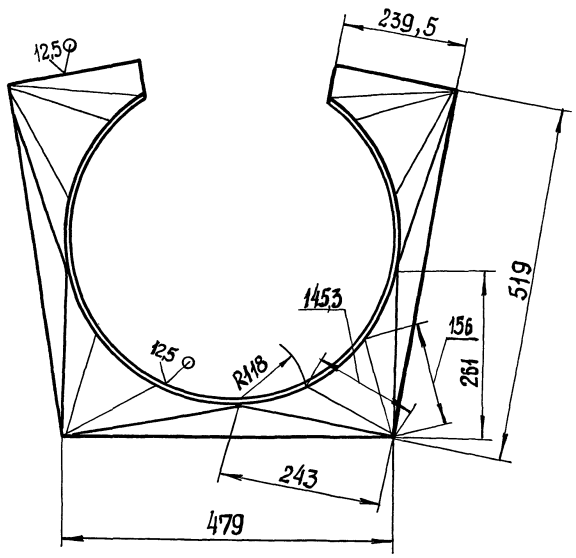

1. H14, h14 $\pm \frac{IT14}{2}$
2. * Размер для справок.

Изм.	Лист	№ докум.	Подп.	Дата
Разраб.		Луганова		
Пров.		Брацлавский		
Т. контр.		Брацлавский		
Н. контр.		Ясинов		
Утв.				

М694-09.212

Переходник

Лит.	Масса	Масштаб
	1,4	1:5
Лист	Листов 1	

1 ГОСТ 19903-74
Лист Ст.3-I-ГОСТ 16523-70

Госстрой СССР Союзводоканалниипроект Харьковский Водоканалпроект

Копировал: Шевцова

Инв. № подл. | Подп. и дата | Взам. инв. № | Инв. № дубл. | Подп. и дата

Альбом 2

Типовой проект 902-1-133.88

Формат	Зона	Поз.	Обозначение	Наименование	Кол.	Примечание
				Документация		
*			М694-10.000СБ	Сборочный чертеж		*2А2
				Детали		
А4		1	М694-10.001	Пята	1	
А4		2	М694-10.002	Втулка	1	
А4		3	М694-10.003	Вкладыш	1	
А4		4	М694-10.004	Цапфа	2	
А4		5	М694-10.005	Кронштейн	1	
А4		6	М694-10.006	Ребро	1	
А4		7	М694-10.007	Кожух	1	
А4		8	М694-10.008	Уголок	2	
		9	-01	Уголок	2	
А4		10	М694-10.009	Уголок	1	
		11	-01	Уголок	1	
А4		12	М694-10.011	Уголок	1	
		13	-01	Уголок	1	
Б4		14	М694-10.012	Уголок		
				Уголок 32×32×4-Б-ГОСТ 19771-74 / Ст.3 кп 2 ГОСТ 11474-76		
				L = 564 h14	2	0.53кг
Б4		15	М694-10.013	Уголок		
				Уголок 50×50×4-Б-ГОСТ 8509-72 / Ст.3-II-ГОСТ 535-79		
				L = 250 h14	1	0.76кг
Б4		16	М694-10.014	Уголок		
				Уголок 63×63×4-Б-ГОСТ 8509-72 / Ст.3-II-ГОСТ 535-79		
				L = 80 h14	1	0.32кг
Б4		17	М694-10.015	Уголок		
				Уголок 63×63×4-Б-ГОСТ 8509-72 / Ст.3-II-ГОСТ 535-79		
				L = 220 h14	1	0.86кг
Б4		18	М694-10.016	Труба		
				Труба 50×3 ГОСТ 8732-78 / В10 ГОСТ 8731-74		
				L = 90 h14	2	0.32кг
А4		19	М694-10.017	Скоба	1	
Б4		20	М694-10.018	Скоба		
				Круг 16-В-ГОСТ 2590-71 / Ст.3-II-ГОСТ 535-79		
				L = 112 h14	1	0.18кг
Б4		21	М694-10.019	Пластина		
				Лист 4 ГОСТ 19903-74 / Ст.3 ГОСТ 14637-79		
				40 h14 × 40 h14	1	0.05кг
А4		22	М694-10.021	Труба	1	
А3		23	М694-10.022	Пята	1	
А4		24	М694-10.023	Втулка	1	
Б4		25	М694-10.024	Балка		
				Двутавр 10 ГОСТ 8239-72 / Ст.3-II-ГОСТ 535-79		
				L = 900 h14	1	8.53кг
Б4		26	М694-10.025	Балка		
				Двутавр 16 ГОСТ 8239-72 / Ст.3-II-ГОСТ 535-79		
				L = 2025 h14	1	32.2кг
Б4		27	М694-10.026	Лист		
				Лист 1.6 ГОСТ 19903-74 / Ст.3 ГОСТ 16523-70		
				496 h14 × 398 h14	1	2.4кг
				Стандартные изделия		
		28		Винт М6×16.48 ГОСТ 1476-75	1	
		29		Масленка 1.1.Ц6 ГОСТ 19853-74	2	

Инв.№ подл. | Подп. и дата | Взам. инв.№ | Инв.№ дубл. | Подпись и дата

Изм.	Лист	N докум.	Подп.	Дата
Разраб.	Анопко			
Пров.	Брацловский			
Рук. гр.	Брацловский			
Н.контр.	Козлов			
Утв.	Чмелев			

М694-10.000

Стрела

Лит.	Лист	Листов
	1	3

Госстрой СССР Союзводоканалниипроект Харьковский Водоканалпроект

Лист 2

Формат А4

Лист 3

Формат А4

Альбом 2

М694-10.000СБ

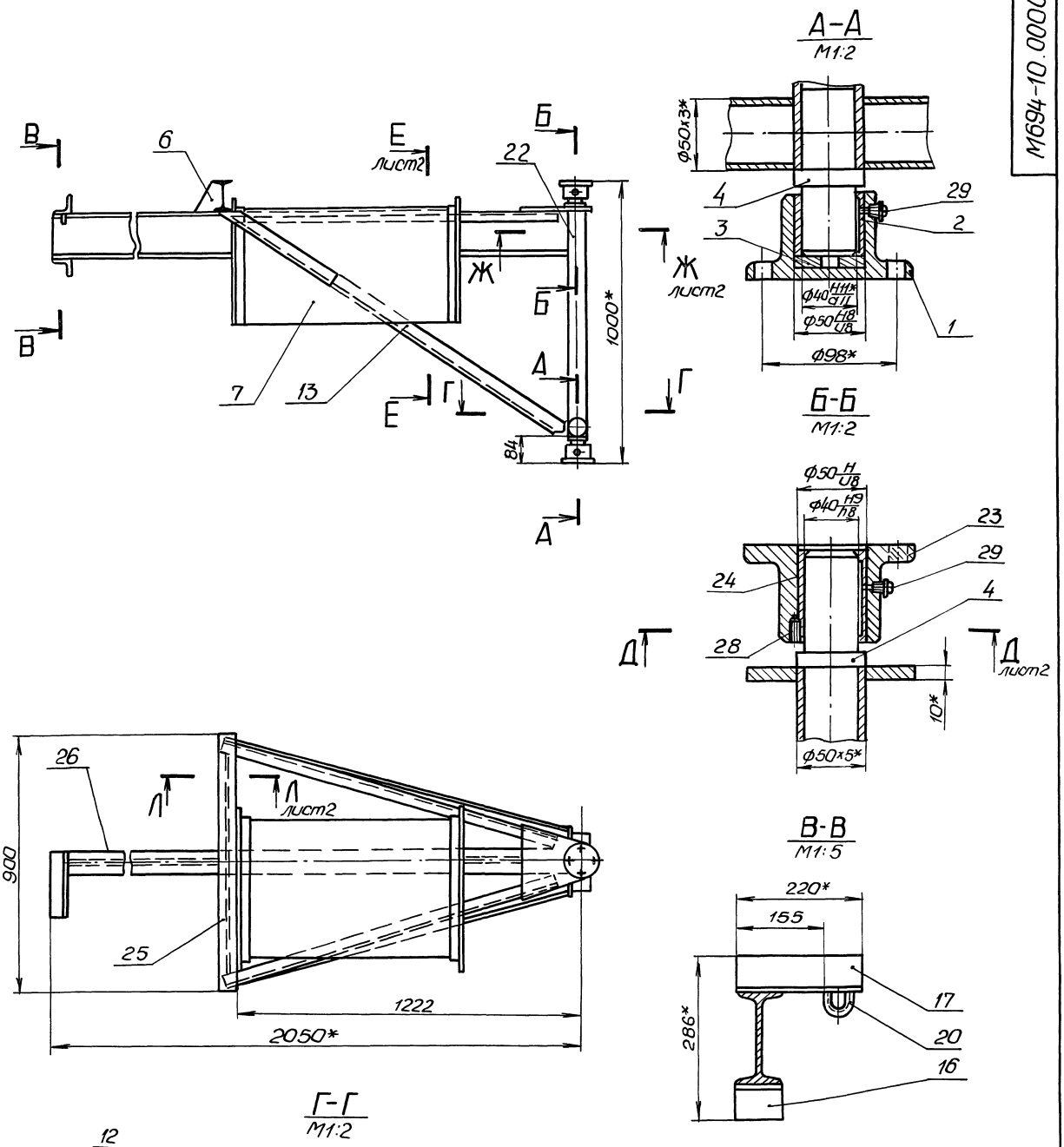

1. Конструкция сварная. Сварку производить по линии примыкания деталей, в соответствии состандартом на сварку и технологией, применяемой заводом-изготовителем.
2. $\pm\frac{t_2}{2}$
3.* Размеры для справок.
4. Отверстия в дет. поз. 7 для прохода дет. поз. 13.11. выполнить при монтаже по месту.
5. Шероховатость обрабатываемых поверхностей дет. БЧ $\sqrt[25]{}$

					М694-10.000СБ			
Изм.	Лист	№ докум.	Подп.	Дата	Стрела Сборочный чертеж	Лит.	Масса	Масштаб
Разраб.		Анопко					94,5	1:10
Пров.		Браславский				Лист 1	Листов 2	
Т. контр.		Браславский				Госстрой СССР Союзводоканалпроект Харьковский Водоканалпроект		
Гл. спец.		Ясинов						
Н. контр.		Козлов						
Утв.		Чмелев						

Типовой проект 902-1-133.88

Инв. № подл. | Подп. и дата | Взам. инв. № | Инв. № дубл. | Подп. и дата

Корпус Майстренко 23090-02 42 Формат А2

Е-Е
М1:5 лист 1

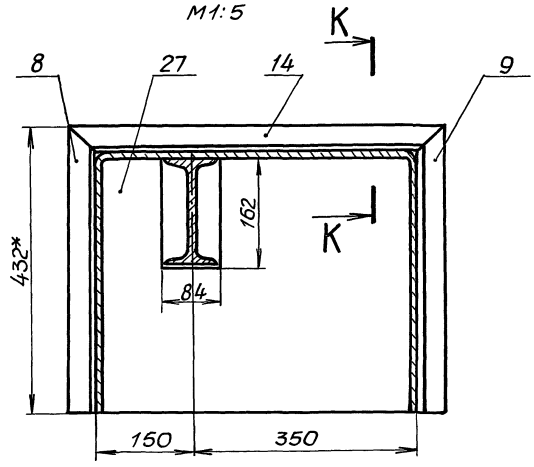

Д – Д
М1:2 лист 1

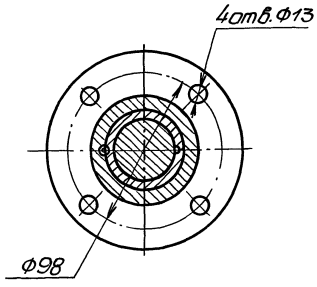

Л–Л
М1:1 лист 1

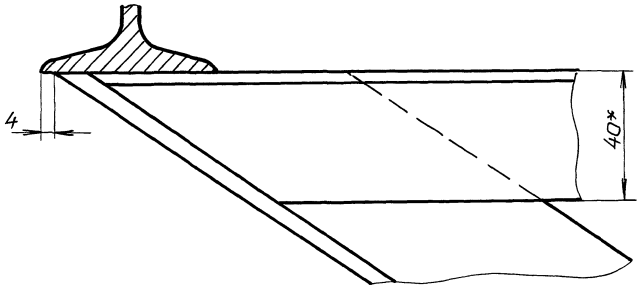

Ж–Ж
М1:4 лист 1

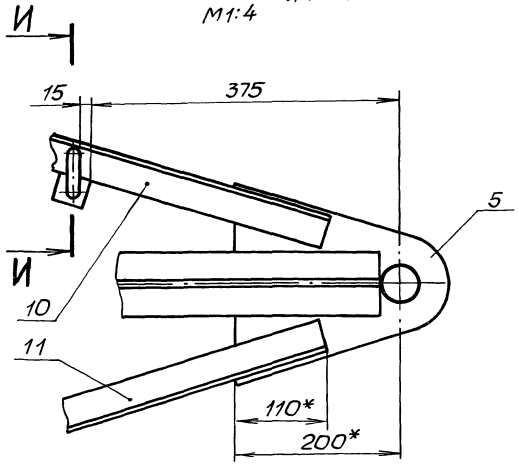

Поз. 14
М1:4

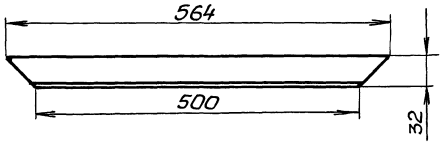

И–И
М1:1

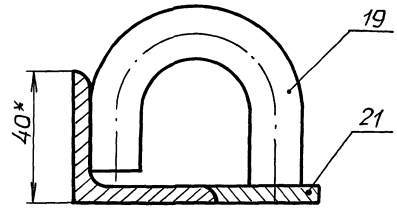

Поз. 18
М1:2

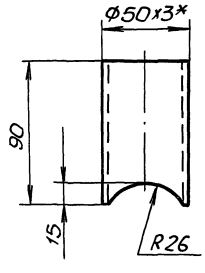

Поз. 20
М1:1

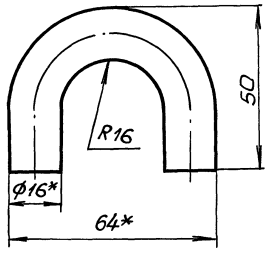

К–К
М1:1

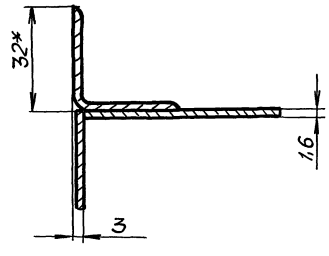

Инв.№подл.	Подп. и дата	Взам.инв.№	Инв.№дубл.	Подп. и дата

Изм.	Лист	№докум.	Подп.	Дата	М694-10.000СБ	Лист 2

Альбом 2

Типовой проект 902-1-133.88

М694-10.002

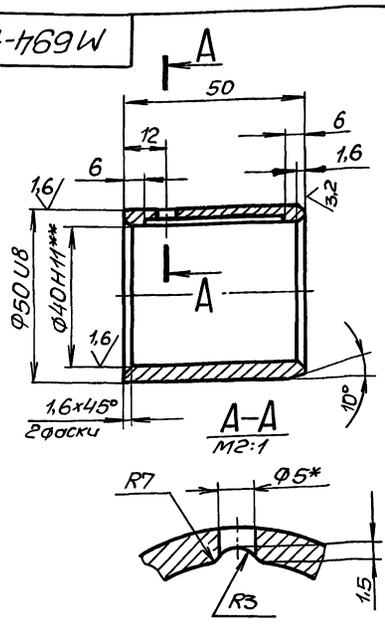

6,3 (√)

1. Неуказанные пред. откл. размеров H14, h14 $\pm \frac{t_2}{2}$.
2.* Сверлить совместно с деталью М694-10.001.
3** Размер после запрессовки.

Изм.	Лист	№ докум.	Подп.	Дата	М694-10.002	
Разраб.		Анолко			Втулка	Лит. / Масса 0,26 / Масштаб 1:1
Пров.		Брацловский				Лист / Листов 1
Т.контр.		Брацловский				Госстрой СССР Союзводоканалниипроект Харьковский Водоканалпроект
Н.контр.		Козлов			АЧС-1 ГОСТ 1585-79	
Утв.						

Инв.№ подл. | Подп. и дата | Взам. инв.№ | Инв.№ дубл. | Подп. и дата

Формат А4

М694-10.003

6,3

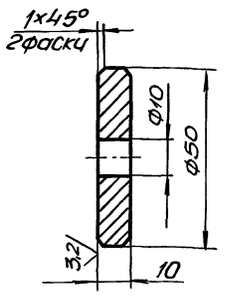

Предельные отклонения размеров H14, h14 $\pm \frac{t_2}{2}$.

Изм.	Лист	N докум.	Подп.	Дата	М694-10.003	
Разраб.		Анолко			Вкладыш	Лит. / Масса 0,15 / Масштаб 1:1
Пров.		Брацловский				Лист / Листов 1
Т.контр.		Брацловский				Госстрой СССР Союзводоканалниипроект Харьковский Водоканалпроект
Н.контр.		Козлов			Сплав ЦАМ10-5 ГОСТ 21437-75	
Утв.						

Инв.№ подл. | Подп. и дата | Взам. инв.№ | Инв.№ дубл. | Подп. и дата

Формат А4

М694-10.001

6,3 (√)

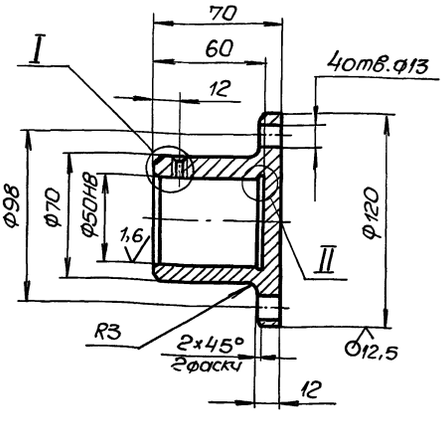

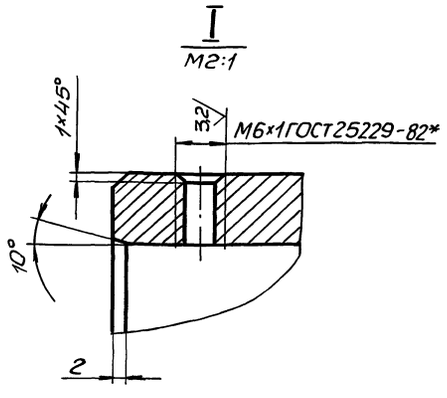

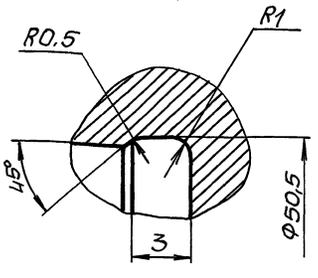

1. Неуказанные пред. откл. размеров H14, h14 $\pm \frac{t_2}{2}$.
2.* Сверлить совместно с деталью М694-10.002.

Изм.	Лист	№ докум.	Подп.	Дата	М694-10.001	
Разраб.		Анолко			Пята	Лит. / Масса 1,84 / Масштаб 1:2
Пров.		Брацловский				Лист / Листов 1
Т.контр.		Брацловский				Госстрой СССР Союзводоканалниипроект Харьковский Водоканалпроект
Н.контр.		Козлов			Ст3 ГОСТ 380-71	
Утв.						

Инв.№ подл. | Подп. и дата | Взам. инв.№ | Инв.№ дубл. | Подп. и дата

Копир. Майстренко 23490-02 44 Формат А3

Альбом 2

Типовой проект 902-1-133.88

М694-10.004

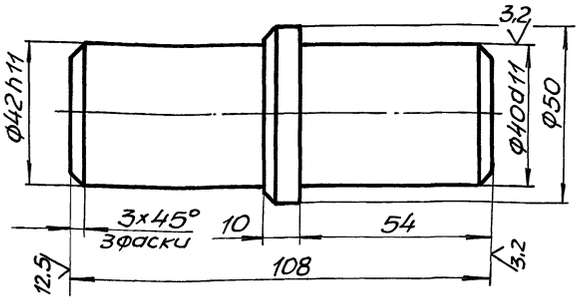

Неуказанные предельные отклонения размеров h14, $\pm\frac{t_2}{2}$.

Изм.	Лист	№ докум.	Подп.	Дата	М694-10.004	Лит.	Масса	Масштаб
Разраб.		Анопко			Цапфа		1,2	1:1
Пров.		Браилавский				Лист	Листов 1	
Т.контр.		Браилавский			Ст3ГОСТ380-71	Госстрой СССР Союзводоканалниипроект Харьковский Водоканалпроект		
Н.контр.		Козлов						
Утв.								

Формат А4

М694-10.005

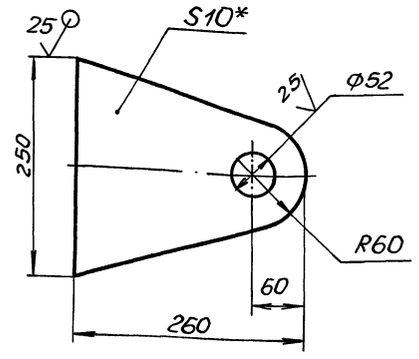

1. H14, h14, $\pm\frac{t_2}{2}$.
2*. Размер для справок.

Изм.	Лист	№ докум.	Подп.	Дата	М694-10.005	Лит.	Масса	Масштаб
Разраб.		Анопко			Кронштейн		3,11	1:4
Пров.		Браилавский				Лист	Листов 1	
Т.контр.		Браилавский			Лист 10ГОСТ19903-74 Ст3ГОСТ14637-79	Госстрой СССР Союзводоканалниипроект Харьковский Водоканалпроект		
Н.контр.		Козлов						
Утв.								

Формат А4

М694-10.006

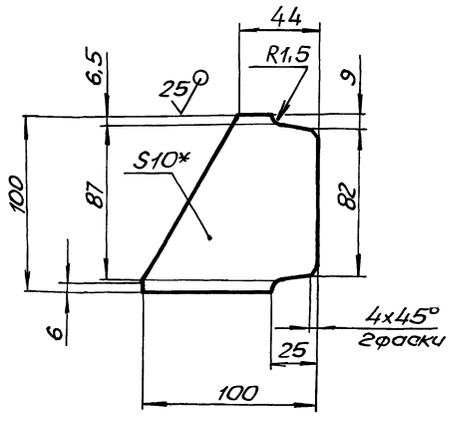

1. h14, $\pm\frac{t_2}{2}$.
2.* Размер для справок.

Изм.	Лист	№ докум.	Подп.	Дата	М694-10.006	Лит.	Масса	Масштаб
Разраб.		Анопко			Ребро		0,55	1:2
Пров.		Браилавский				Лист	Листов 1	
Т.контр.		Браилавский			Лист 10ГОСТ19903-74 Ст3ГОСТ14637-79	Госстрой СССР Союзводоканалниипроект Харьковский Водоканалпроект		
Н.контр.		Козлов						
Утв.								

Формат А4

М694-10.007

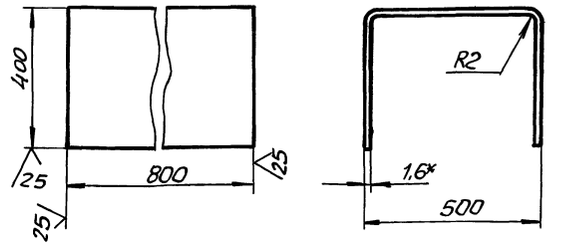

1. h14, $\pm\frac{t_2}{2}$.
2.* Размер для справок.
3. Развернутая длина 1295мм.

Изм.	Лист	№ докум.	Подп.	Дата	М694-10.007	Лит.	Масса	Масштаб
Разраб.		Анопко			Кожух		13,1	1:10
Пров.		Браилавский				Лист	Листов 1	
Т.контр.		Браилавский			Лист 1,6ГОСТ19903-74 Ст3ГОСТ16523-70	Госстрой СССР Союзводоканалниипроект Харьковский Водоканалпроект		
Н.контр.		Козлов						
Утв.								

Формат

Инв.№подл. | Подп. и дата | Взам.инв.№ | Инв.№дубл. | Подп. и дата

М694-10.008

√ (√)

М694-10.008 - изображено
М694-10.008-01-зеркальное отражение

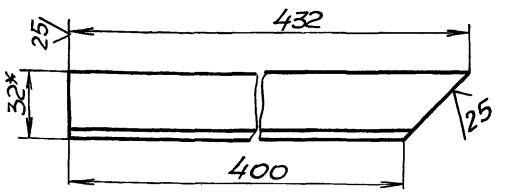

1. h14.
2.* Размер для справок.

Изм.	Лист	№ докум.	Подп.	Дата
Разраб.		Анолко		
Пров.		Брацлавский		
Т.контр.		Брацлавский		
Н.контр.		Козлов		
Утв.				

М694-10.008

Уголок

Лит.	Масса	Масштаб
	0,4	1:2
Лист	Листов 1	

Уголок 32×32×2-Б-ГОСТ19771-74 / Вст3кп2 ГОСТ11474-76

Госстрой СССР Союзводоканалниипроект Харьковский Водоканалпроект

Формат А4

Инв.№ подл. | Подп. и дата | Взам. инв.№ | Инв.№ дубл. | Подп. и дата

М694-10.009

√ (√)

М694-10.009 — изображено
М694-10.009-01-зеркальное отражение

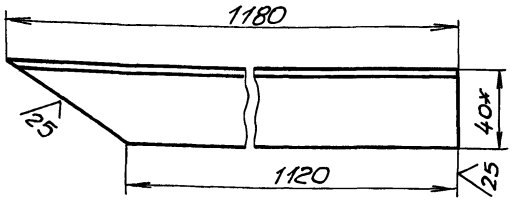

1. h14.
2.* Размер для справок.

Изм.	Лист	№ докум.	Подп.	Дата
Разраб.		Анолко		
Пров.		Брацлавский		
Т. контр.		Брацлавский		
Н.контр.		Козлов		
Утв.				

М694-10.009

Уголок

Лит.	Масса	Масштаб
	2,78	1:2
Лист	Листов 1	

Уголок 40×40×4-Б-ГОСТ8509-72 / Ст3-II-ГОСТ535-79

Госстрой СССР Союзводоканалниипроект Харьковский Водоканалпроект

Формат А4

Инв.№ подл. | Подп. и дата | Взам. инв.№ | Инв.№ дубл. | Подп. и дата

М694-10.011

√ (√)

М694-10.011 - изображено
М694-10.011-01-зеркальное отражение

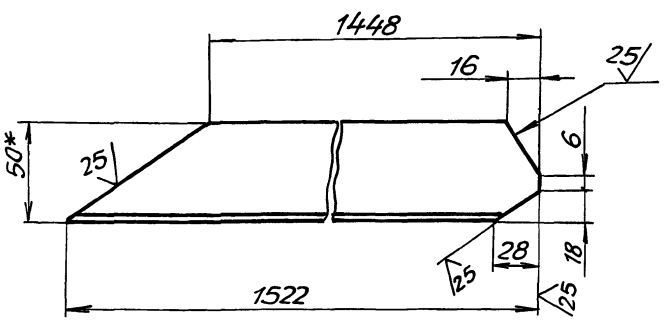

1. $h14, \pm \frac{t2}{2}$.
2.* Размер для справок.

Изм.	Лист	№ докум.	Подп.	Дата
Разраб.		Анолко		
Пров.		Брацлавский		
Т.контр.		Брацлавский		
Н.контр.		Козлов		
Утв.				

М694-10.011

Уголок

Лит.	Масса	Масштаб
	5,65	1:2
Лист	Листов 1	

Уголок 50×50×5-Б-ГОСТ8509-72 / Ст3-II-ГОСТ535-79

Госстрой СССР Союзводоканалниипроект Харьковский Водоканалпроект

Формат А4

Инв.№ подл. | Подп. и дата | Взам. инв.№ | Инв.№ дубл. | Подп. и дата

М694-10.021

12,5 √ (√)

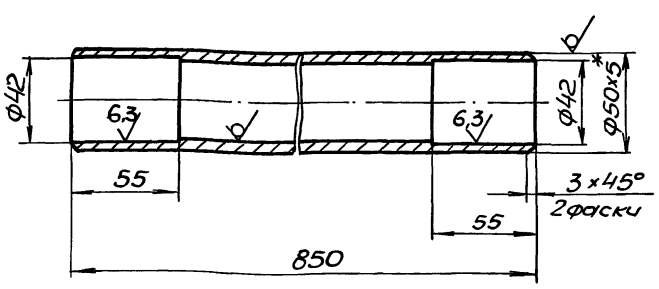

1. $H14, h14, \pm \frac{t2}{2}$.
2.* Размер для справок.

Изм.	Лист	№ докум.	Подп.	Дата
Разраб.		Анолко		
Пров.		Брацлавский		
Т.контр.		Брацлавский		
Н.контр.		Козлов		
Утв.				

М694-10.021

Труба

Лит.	Масса	Масштаб
	4,8	1:2
Лист	Листов 1	

Труба 50×5 ГОСТ8732-78 / В10 ГОСТ8731-74

Госстрой СССР Союзводоканалниипроект Харьковский Водоканалпроект

Формат А4

Инв.№ подл. | Подп. и дата | Взам. инв.№ | Инв.№ дубл. | Подп. и дата

Альбом 2

Типовой проект 902-1-133.88

Инв.№подл. | Подп. и дата | Взам.инв.№ | Инв.№дубл. | Подп. и дата

М694-10.017

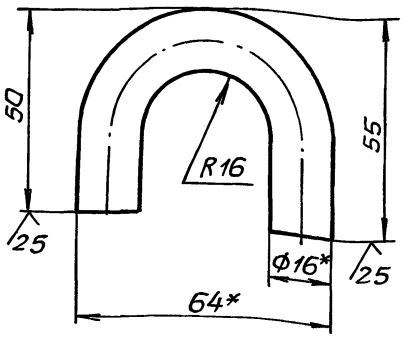

1. h14, $\pm\frac{t_2}{2}$.
2. * Размеры для справок.
3. Развернутая длина 117мм.

Изм.	Лист	№ докум.	Подп.	Дата
Разраб.		Анопко		
Пров.		Брацловский		
Т.контр.		Брацловский		
Н.контр.		Козлов		
Утв.				

М694-10.017

Скоба

Лит.	Масса	Масштаб
	0,18	1:1
Лист	Листов 1	

Круг $\frac{16\text{-}В\ ГОСТ\ 2590\text{-}71}{Ст3\text{-}II\text{-}ГОСТ\ 535\text{-}79}$

Госстрой СССР Союзводоканалниипроект Харьковский Водоканалпроект

Формат А4

М694-10.023

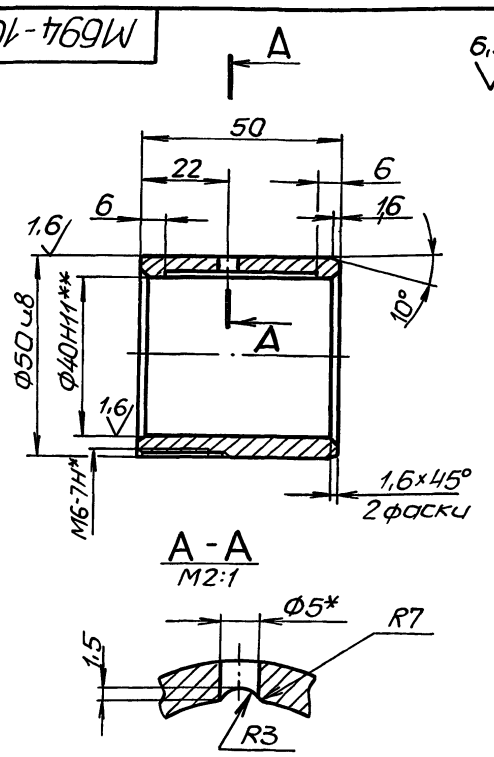

1. Неуказанные пред. откл. размеров H14, h14, $\pm\frac{t_2}{2}$.
2. * Сверлить совместно с дет. М694-10.021.
3. ** Размер после запрессовки.

Изм.	Лист	№ докум.	Подп.	Дата
Разраб.		Анопко		
Пров.		Брацловский		
Т.контр.		Брацловский		
Н.контр.		Козлов.		
Утв.				

М694-10.023

Втулка

Лит.	Масса	Масштаб
	0,26	1:1
Лист	Листов 1	

АЧС-1 ГОСТ 1585-79

Госстрой СССР Союзводоканалниипроект Харьковский Водоканалпроект

Формат А4

М694-10.022

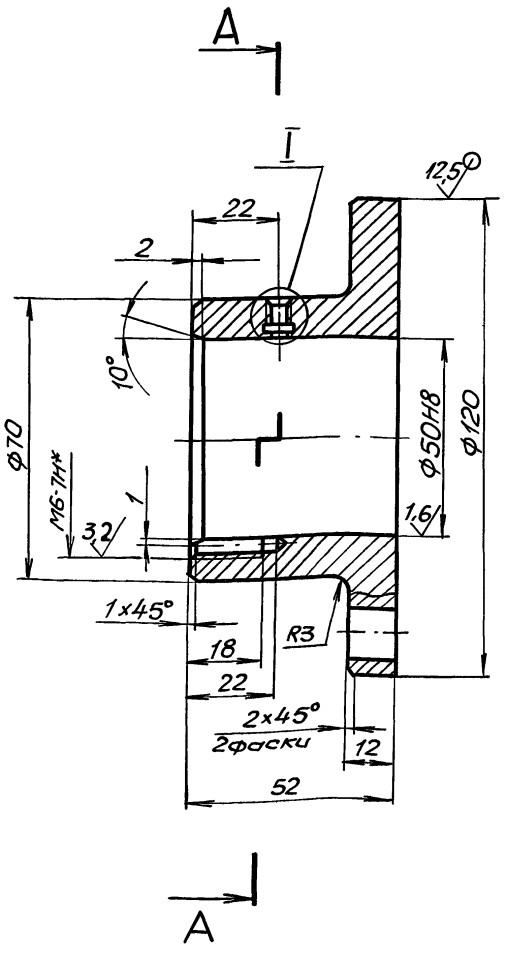

А-А
М1:2

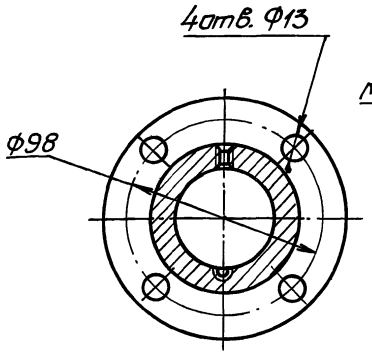

I
М4:1

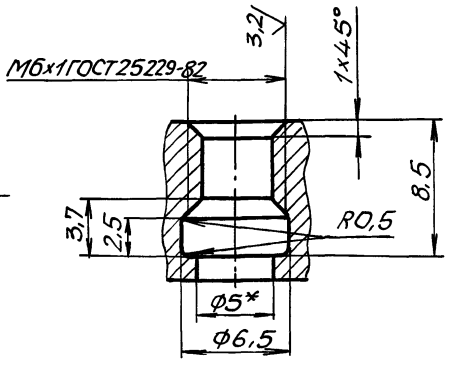

6,3

1. Неуказанные предельные отклонения размеров H14, h14, $\pm\frac{t_2}{2}$.
2. * Сверлить совместно с деталью М694-10.023.

Изм.	Лист	№ докум.	Подп.	Дата
Разраб.		Янопко		
Пров.		Брацловский		
Т. контр.		Брацловский		
Н. контр.		Козлов		
Утв.				

М694-10.022

Пята

Лит.	Масса	Масштаб
	1,42	1:1
Лист	Листов 1	

Ст3 ГОСТ 380-71

Госстрой СССР Союзводоканалниипроект Харьковский Водоканалпроект

Копир. Майстренко

Формат А3

Альбом

Типовой проект 902-1-133.88

Формат	Зона	Поз.	Обозначение	Наименование	Кол.	Примечание
				Документация		
А3			М694-14.000 СБ	Сборочный чертеж		
				Детали		
А4		1	М694-14.001	Ребро	2	
				Переменные данные для исполнений		
				М694-14.000		
				Детали		
А4		2	М694-14.002	Направляющая	2	
Б4		3	М 694-14.003	Труба		
				Труба 57×3,5 ГОСТ 10704-76 / Ст3 ГОСТ 10705-80		
				L = 5038 h14	1	23,1 кг
Б4		4	М694-14.004	Труба		
				Труба 28×2,5 ГОСТ 10704-76 / Ст3 ГОСТ 10705-80		
				L = 216 h14	8	0,32 кг
				М694-14.000-01		
				Детали		

Инв.№ подл. | Подпись и дата | Взам. инв.№ | Инв.№ дубл. | Подпись и дата

Изм.	Лист	№ докум.	Подп.	Дата
Разраб.		Анопко		
Пров.		Брацлавский		
Рук. гр.		Брацлавский		
Н. контр.		Ясинов		
Утв.				

М694-14.000

Стойка

Лит. | Лист 1 | Листов 2

Госстрой СССР Союзводоканалниипроект Харьковский Водоканалпроект

Формат А4

Формат	Зона	Поз.	Обозначение	Наименование	Кол.	Примечание
А4		2	М694-14.002-01	Направляющая	2	
Б4		3	М694-14.003-01	Труба		
				Труба 57×3,5 ГОСТ 10704-76 / Ст3 ГОСТ 10705-80		
				L = 6038 h14	1	27,72 кг
Б4		4	М694-14.004	Труба		
				Труба 28×2,5 ГОСТ 10704-76 / Ст3 ГОСТ 10705-80		
				L = 216 h14	10	0,32 кг
				М694-14.000-02		
				Детали		
А4		2	М694-14.002-02	Направляющая	2	
Б4		3	М694-14.003-02	Труба		
				Труба 57×3,5 ГОСТ 10704-76 / Ст3 ГОСТ 10705-80		
				L = 7038 h14	1	32,34 кг
Б4		4	М694-14.004	Труба		
				Труба 28×2,5 ГОСТ 10704-76 / Ст3 ГОСТ 10705-80		
				L = 216 h14	12	0,32 кг

Инв.№ подл. | Подпись и дата | Взам. инв.№ | Инв.№ дубл. | Подпись и дата

Изм.	Лист	№ докум.	Подп.	Дата

М694-14.000

Лист 2

Формат А4

Формат	Зона	Поз.	Обозначение	Наименование	Кол.	Примечание
				Документация		
А3			М694-11.000 СБ	Сборочный чертеж		
				Детали		
А4		1	М694-11.001	Конус	1	
А4		2	М694-11.002	Патрубок	1	
А4		3	М694-11.003	Скоба	3	
А4		4	М694-11.004	Ребро	1	
А4		5	М694-11.005	Лист	1	
Б4		6	М694-11.006	Труба		
				Труба 219×6 ГОСТ 10704-76 / Ст3 ГОСТ 10705-80		
				L = 2290 h14	1	59,5 кг
Б4		7	М694-11.007	Заглушка		
				Лист 5 ГОСТ 19903-74 / Ст3 ГОСТ 14637-79		
				Ф = 200 h14	1	1,23 кг
				Переменные данные для исполнений		
				М694-11.000		
				Детали		
А4		8	М694-11.008	Труба	1	

Инв.№ подл. | Подпись и дата | Взам. инв.№ | Инв.№ дубл. | Подпись и дата

Изм.	Лист	№ докум.	Подп.	Дата
Разраб.		Анопко		
Пров.		Брацлавский		
Рук. гр.		Брацлавский		
Н. контр.		Ясинов		
Утв.				

М 694-11.000

Труба

Лит. | Лист 1 | Листов 2

Госстрой СССР Союзводоканалниипроект Харьковский Водоканалпроект

Формат А4

Формат	Зона	Поз.	Обозначение	Наименование	Кол.	Примечание
				М694-11.000-01		
				Детали		
А4		8	М694-11.008-01	Труба	1	
				М694-11.000-02		
				Детали		
А4		8	М694-11.008-02	Труба	1	

Инв.№ подл. | Подпись и дата | Взам. инв.№ | Инв.№ дубл. | Подпись и дата

Изм.	Лист	№ докум.	Подп.	Дата

М694-11.000

Лист 2

М694-11.001

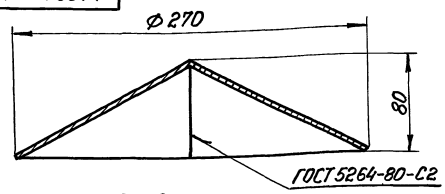

Развертка
М1:4

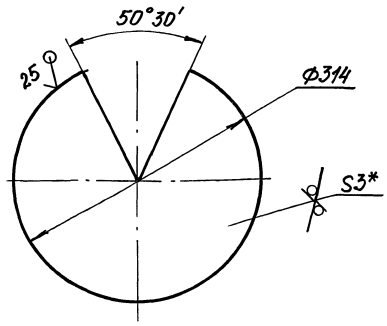

1. h14.
2* Размер для справок.

Изм.	Лист	№ докум.	Подп.	Дата
Разраб.		Янопко		
Пров.		Брацлавский		
Т. контр.		Брацлавский		
Н. контр.		Ясинов		
Утв.				

М694-11.001

Конус

Лит.	Масса	Масштаб
	1,6	1:2,5

Лист 3 ГОСТ19903-74
Ст3 ГОСТ16523-90

Лист | Листов 1

Госстрой СССР
Союзводоканалпроект
Харьковский
Водоканалпроект

Формат А4

М694-11.002

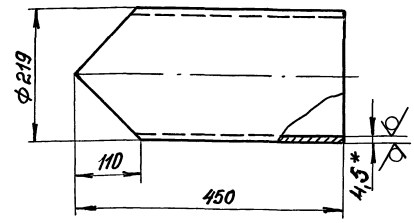

1. $h14, \pm \frac{t2}{2}$.
2* Размеры для справок.

Изм.	Лист	№ докум.	Подп.	Дата
Разраб.		Янопко		
Пров.		Брацлавский		
Т. контр.		Брацлавский		
Н. контр.		Ясинов		
Утв.				

М694-11.002

Патрубок

Лит.	Масса	Масштаб
	16,7	1:5

Труба 219×4,5 ГОСТ10704-76
Ст3 ГОСТ10705-80

Лист | Листов 1

Госстрой СССР
Союзводоканалпроект
Харьковский
Водоканалпроект

Формат А4

М694-11.000СБ

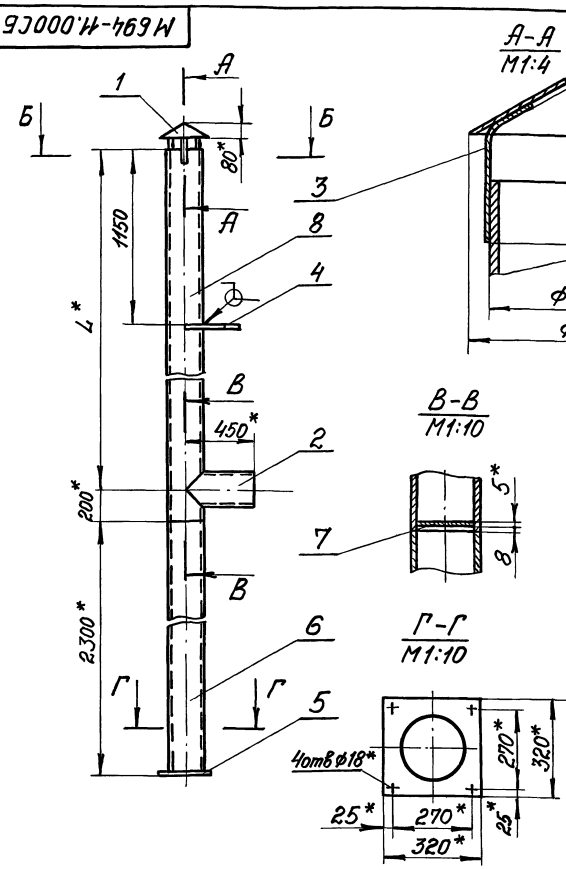

Обозначение	L (мм)	Масса (кг)
М694-11.000	3650	150
-01	4650	180
-02	5650	202

1. Конструкция сварная. Сварку производить по линии примыкания деталей, в соответствии со стандартом на сварку и технологией, применяемой заводом-изготовителем.
2. $\pm \frac{t^2}{2}$.
3. * Размеры для справок.
4. Шероховатость обрабатываемых поверхностей деталей Б4 $\sqrt{25}$.

Изм.	Лист	№ докум.	Подп.	Дата
Разраб.		Янопко		
Пров.		Брацлавский		
Т. контр.		Брацлавский		
Н. контр.		Ясинов		
Утв.				

М694-11.000СБ

Труба

Сборочный чертеж

Лит.	Масса	Масштаб
	см. табл.	1:20

Лист | Листов 1

Госстрой СССР
Союзводоканалпроект
Харьковский
Водоканалпроект

Копировал Годовская

Формат А3

М694-11.003

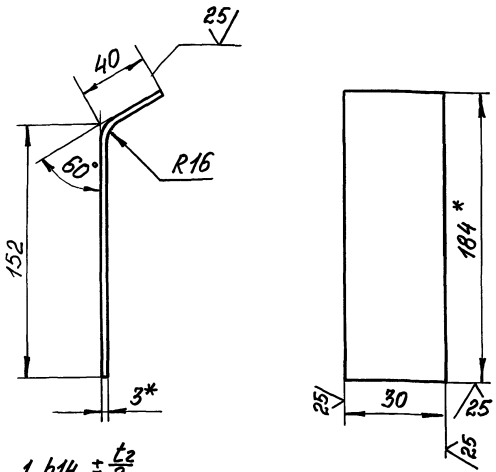

1. h14, $\pm \frac{t_2}{2}$.
2.* Размеры для справок.
3. Развернутая длина 190 мм

Изм.	Лист	№ докум.	Подп.	Дата
Разраб.		Анопко		
Пров.		Брацловский		
Т. контр.		Брацловский		
Н. контр.		Ясинов		
Утв.				

М694-11.003

Скоба

Лит.	Масса	Масштаб
	0,15	1:2
Лист	Листов 1	

Лист 3 ГОСТ 19903-74 / Ст3 ГОСТ 16523-70

Госстрой СССР Союзводоканалниипроект Харьковский Водоканалпроект

Формат А4

М694-11.004

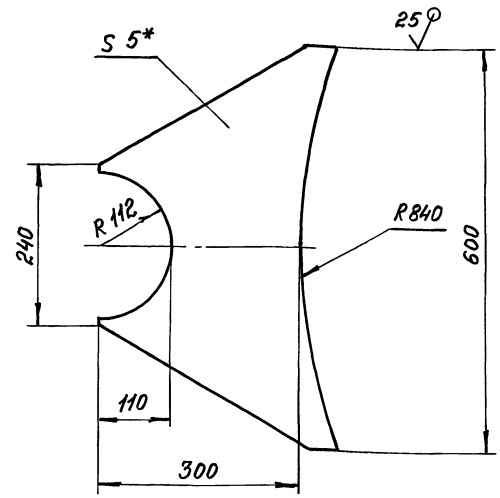

1. h14, $\pm \frac{t_2}{2}$.
2.* Размер для справок.

Изм.	Лист	№ докум.	Подп.	Дата
Разраб.		Анопко		
Пров.		Брацловский		
Т. контр.		Брацловский		
Н. контр.		Ясинов		
Утв.				

М694-11.004

Ребро

Лит.	Масса	Масштаб
	4,7	1:5
Лист	Листов 1	

Лист 5 ГОСТ 19903-74 / Ст3 ГОСТ 14637-79

Госстрой СССР Союзводоканалниипроект Харьковский Водоканалпроект

Формат А4

М694-11.005

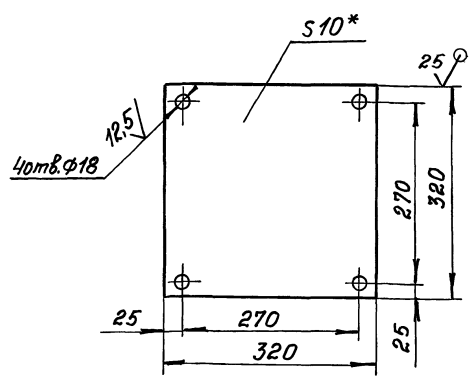

1. H14, h14, $\pm \frac{t_2}{2}$.
2.* Размер для справок.

Изм.	Лист	№ докум.	Подп.	Дата
Разраб.		Анопко		
Пров.		Брацловский		
Т. контр.		Брацловский		
Н. контр.		Ясинов		
Утв.				

М694-11.005

Лист

Лит.	Масса	Масштаб
	8.0	1:5
Лист	Листов 1	

Лист 10 ГОСТ 19903-74 / Ст3 ГОСТ 14637-79

Госстрой СССР Союзводоканалниипроект Харьковский Водоканалпроект

Формат А4

М694-11.008

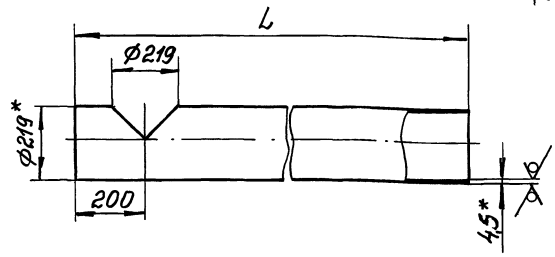

Обозначение	L (мм)	Масса (кг)
М694-11.008	3850	80
-01	4850	100
-02	5850	120

1. H14, h14, $\pm \frac{t_2}{2}$
2.* Размеры для справок.

Изм.	Лист	№ докум.	Подп.	Дата
Разраб.		Анопко		
Пров.		Брацловский		
Т. контр.		Брацловский		
Н. контр.		Ясинов		
Утв.				

М694-11.008

Труба

Лит.	Масса	Масштаб
	см. табл.	1:10
Лист	Листов 1	

Труба 219×4,5 ГОСТ 10704-76 / Ст3 ГОСТ 10705-80

Госстрой СССР Союзводоканалниипроект Харьковский Водоканалпроект

Формат А4

Альбом 2

Типовой проект 902-1-133.88

Формат	Зона	Поз.	Обозначение	Наименование	Кол.	Примечание
				Документация		
А2			М694-12.000СБ	Сборочный чертеж		
				Сборочные единицы		
А4		1	М694-12.100	Стойка	1	
А4		2	М694-12.200	Ящик	1	
А4		4	М694-12.400	Стойка	1	
				Детали		
		5		Ребро	1	
				Стандартные изделия		
		6		Болт М8×30.58 ГОСТ 7798-70	8	
		7		Гайка М8.5 ГОСТ 5915-70	8	
		8		Шайба 8.02 ГОСТ 11371-78	8	
				Переменные данные для исполнений		
				М694-12.000		

Инв.№ подл. | Подп. и дата | Взам. инв.№ | Инв.№ дубл. | Подп. и дата

Изм.	Лист	№ докум.	Подп.	Дата
Разраб.		Большакова		
Пров.		Брацлавский		
Рук. гр.		Брацлавский		
Н. контр.		Ясинов		
Утв.				

М694-12.000

Мачта

Лит.	Лист	Листов
	1	2

Госстрой СССР Союзводоканалинжпроект Харьковский Водоканалпроект

Формат А4

50

Формат	Зона	Поз.	Обозначение	Наименование	Кол.	Примечание
				Сборочные единицы		
А4		3	М694-12.300	Опора	1	
				М694-12.000-01		
				Сборочные единицы		
А4		3	М694-12.300-01	Опора	1	
				М694-12.000-02		
				Сборочные единицы		
А4		3	М694-12.300-02	Опора	1	

Инв.№ подл. | Подп. и дата | Взам. инв.№ | Инв.№ дубл. | Подп. и дата

Изм.	Лист	№ докум.	Подп.	Дата

М694-12.000

Лист 2

Формат А4

Формат	Зона	Поз.	Обозначение	Наименование	Кол.	Примечание
				Документация		
А3			М694-12.200СБ	Сборочный чертеж		
				Сборочные единицы		
А4		1	М694-12.210	Корпус	1	
А4		2	М694-12.220	Дверь	1	
				Детали		
А4		3	М694-12.201	Стержень	1	
А4		4	М694-12.202	Шайба	1	

Инв.№ подл. | Подп. и дата | Взам. инв.№ | Инв.№ дубл. | Подп. и дата

Изм.	Лист	№ докум.	Подп.	Дата
Разраб.		Большакова		
Пров.		Брацлавский		
Рук. гр.		Брацлавский		
Н. контр.		Ясинов		
Утв.				

М694-12.200

Ящик

Лит.	Лист	Листов
	1	1

Госстрой СССР Союзводоканалинжпроект Харьковский Водоканалпроект

Формат А4

Формат	Зона	Поз.	Обозначение	Наименование	Кол.	Примечание
				Документация		
А3			М694-12.100СБ	Сборочный чертеж		
				Детали		
Б4		1	М694-12.101	Труба Труба 219×4,5 ГОСТ 10704-76 Ст10 ГОСТ 10706-76		
				L=4390	1	93,1 кг
А4		2	М694-12.102	Ребро	2	
А4		3	М694-12.103	Конус	1	
А4		4	М694-12.104	Фланец	1	
А4		5	М694-12.105	Опора	1	
		6	-01	Опора	1	
А4		7	М694-12.107	Основание	1	
А4		8	М694-12.108	Кронштейн	1	
		9	-01	Кронштейн	1	
А4		10	М694-12.109	Ребро	4	
А4		11	М694-12.111	Ребро	3	

Инв.№ подл. | Подп. и дата | Взам. инв.№ | Инв.№ дубл. | Подп. и дата

Изм.	Лист	№ докум.	Подп.	Дата
Разраб.		Большакова		
Пров.		Брацлавский		
Рук. гр.		Брацлавский		
Н. контр.		Ясинов		
Утв.				

М694-12.100

Стойка

Лит.	Лист	Листов
	1	1

Госстрой СССР Союзводоканалинжпроект Харьковский Водоканалпроект

Корпусов Кимешова

Формат А4

М694-12.000СБ

Альбом 2

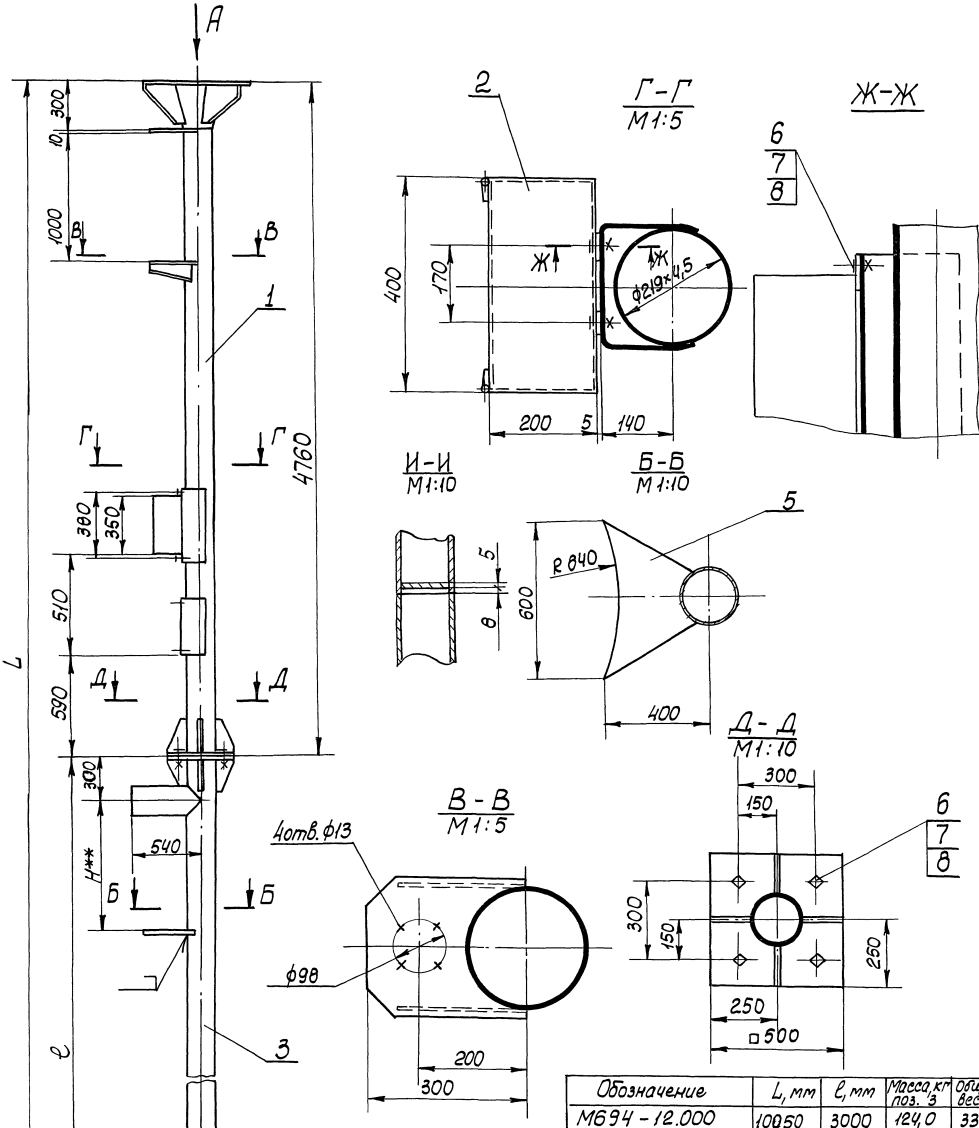

Обозначение	L, мм	ℓ, мм	Масса, кг поз. 3	Общий вес, кг
М694-12.000	10050	3000	124,0	338,0
-01	11050	4000	145,0	358,0
-02	12050	5000	168,0	381,0

1. ** Уточнить по месту при монтаже
2. Размеры для справок.

Типовой проект 902-1-133.88

Изм.	Лист	№ докум.	Подп.	Дата
Разраб.		Большакова		
Пров.		Брацлавский		
Т.контр.		Брацлавский		
Н.контр.		Яцинов		
Утв.				

М694-12.000 СБ

Мачта
Сборочный чертеж

Лит.	Масса	Масштаб
	СП. табл.	1:20

Лист | Листов 1

Госстрой СССР
Союзводоканалниипроект
Харьковский водоканалпроект

Инв.№ подл. | Подп. и дата | Взам. инв.№ | Инв.№ дубл. | Подп. и дата

М694-12.100СБ

Альбом 2

Типовой проект 902-1-133.88

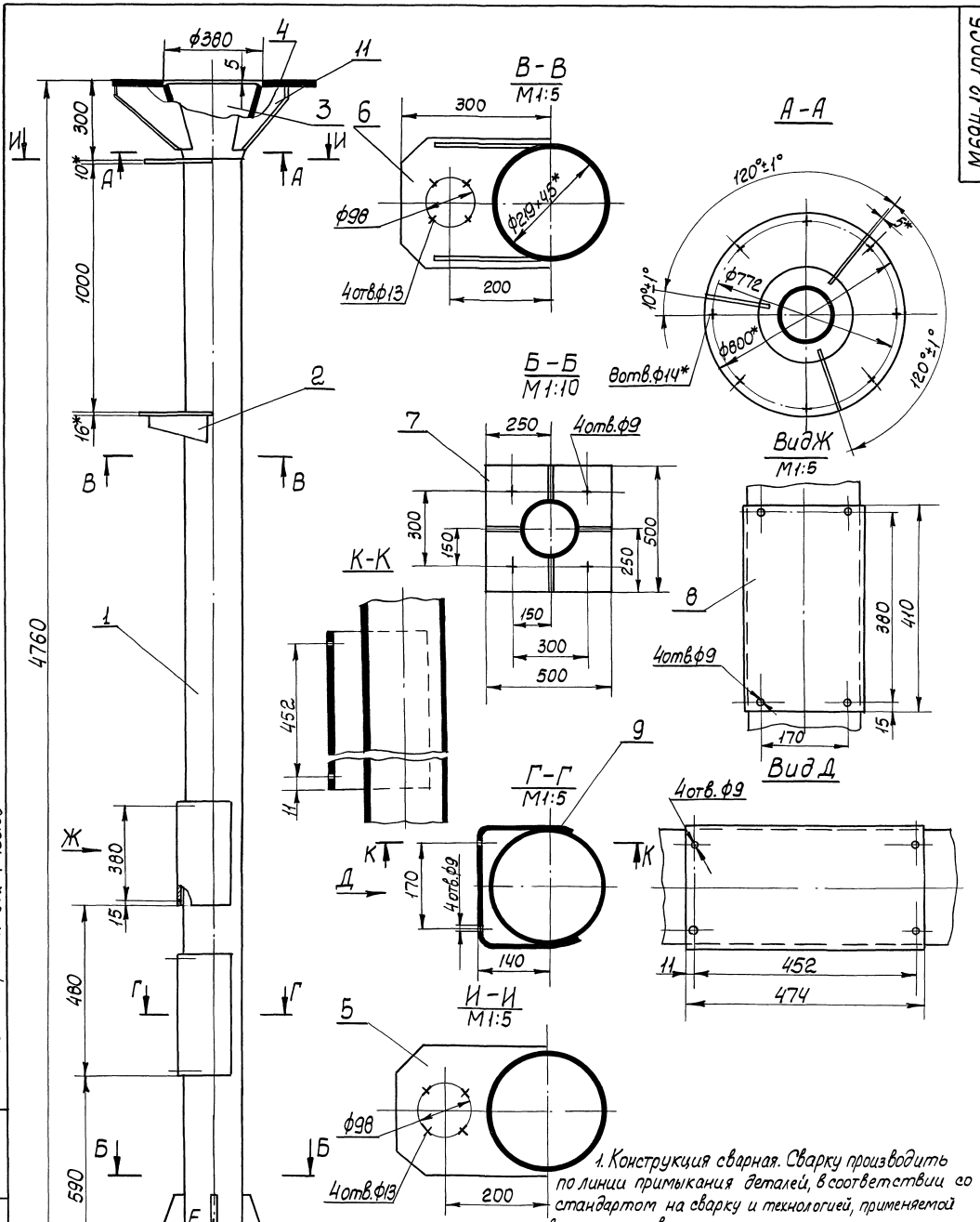

1. Конструкция сварная. Сварку производить по линии примыкания деталей, в соответствии со стандартом на сварку и технологией, применяемой заводом изготовителем.

2. Шероховатость обрабатываемых поверхностей детали БЧ поз.1 выполнить $\overset{12,5}{\surd}$, остальное $\surd$.

3. $h14, \pm \frac{t_2}{2}$.

4. * Размеры для справок.

Изм.	Лист	№ докум.	Подп.	Дата	М694 - 12 100 СБ		
Разраб.		Большаково			Стойка Сборочный чертеж	Лит.	Масса 204,0	Масштаб 1:10
Пров.		Брацлавский				Лист	Листов 1
Т.контр.		Брацлавский				Госстрой СССР Союзводоканалпроект Харьковский Водоканалпроект	
Н.контр.		Ясинов					
Утв.							

Инв. № подл. | Подп. и дата | Взам. инв. № | Инв. № дубл. | Подп. и дата

Копировал: Кулешова 23090-09 53 Формат А2

Формат	Зона	Поз.	Обозначение	Наименование	Кол.	Примечание
				Документация		
А3			М694-12.300 СБ	Сборочный чертеж		
				Детали		
А4		2	М694-12.302	Патрубок	2	
А4		3	М694-12.109	Ребро	4	
А4		4	М694-12.107	Основание	1	
Б4		5	М694-12.303	Дно		
				Лист 5 ГОСТ 19903-74		
				Ст3 ГОСТ 14637-79		
				Ф208 h 14	1	3,9 кг
				Переменные данные для исполнений		
				М694-12.300		
				Детали		
А4		1	М694-12.301	Труба	1	
				М694-12.300-01		
				Детали		
А4		1	М694-12.301-01	Труба	1	

Инв. № подл. | Подп. и дата | Взам. инв. № | Инв. № дубл. | Подп. и дата

Изм.	Лист	№ докум.	Подп.	Дата
Разраб.		Большакова		
Пров.		Брацлавский		
Рук. гр.		Брацлавский		
Н. контр.		Яшнов		
Утв.				

М694-12.300

Опора

Лит.	Лист	Листов
	1	2

Госстрой СССР Союзводоканалпроект Харьковский Водоканалпроект

Формат А4

Формат	Зона	Поз.	Обозначение	Наименование	Кол.	Примечание
				М694-12.300-02		
				Детали		
А4		1	М694-12.301-02	Труба	1	

Инв. № подл. | Подп. и дата | Взам. инв. № | Инв. № дубл. | Подп. и дата

Изм.	Лист	№ докум.	Подп.	Дата

М694-12.300

Лист 2

Формат А4

Формат	Зона	Поз.	Обозначение	Наименование	Кол.	Примечание
				Документация		
А3			М694-12.210 СБ	Сборочный чертеж		
				Детали		
				Стенки		
				Лист 1 ГОСТ 19903-74		
				Ст3 ГОСТ 16523-70		
Б4		1	М694-12.211	200×410	1	0,7 кг
Б4		2	М694-12.212	198×346	2	0,6 кг
А4		3	М694-12.213	Дно	1	
А4		4	М694-12.214	Скоба	1	
А4		5	М694-12.215	Крюк	1	
А4		6	М694-12.216	Петля	2	
А4		7	М694-12.217	Петля	2	

Инв. № подл. | Подп. и дата | Взам. инв. № | Инв. № дубл. | Подп. и дата

Изм.	Лист	№ докум.	Подп.	Дата
Разраб.		Большакова		
Пров.		Брацлавский		
Рук. гр.		Брацлавский		
Н. контр.		Яшнов		
Утв.				

М694-12.210

Корпус

Лит.	Лист	Листов
	1	1

Госстрой СССР Союзводоканалпроект Харьковский Водоканалпроект

Формат А4

Формат	Зона	Поз.	Обозначение	Наименование	Кол.	Примечание
				Документация		
А4			М694-12.220 СБ	Сборочный чертеж		
				Детали		
Б4		1	М694-12.221	Лист		
				Лист 1 ГОСТ 19903-74		
				Ст3 ГОСТ 16523-70		
				400×347	1	1,1 кг
А4		2	М694-12.222	Скоба	2	
А4		3	М694-12.223	Скоба	1	

Инв. № подл. | Подп. и дата | Взам. инв. № | Инв. № дубл. | Подп. и дата

Изм.	Лист	№ докум.	Подп.	Дата
Разраб.		Большакова		
Пров.		Брацлавский		
Рук. гр.		Брацлавский		
Н. контр.		Яшнов		
Утв.				

М694-12.220

Дверь

Лит.	Лист	Листов
	1	1

Госстрой СССР Союзводоканалпроект Харьковский Водоканалпроект

Копировал Килешова

Формат А4

Типовой проект 902-1-133.88 Альбом 2

М694-13.005

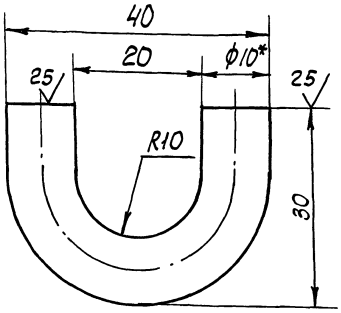

1. $h14, \pm \frac{t_2}{2}$.
2* Размер для справок.
3. Развернутая длина 68 мм.

Изм.	Лист	№ докум.	Подп.	Дата
Разраб.		Анопко		
Пров.		Брацлавский		
Т.контр.		Брацлавский		
Н.контр.		Ясинов		
Утв.				

М694-13.005

Скоба

Лит.	Масса	Масштаб
	0,04	2:1
Лист	Листов 1	

Круг 10-В-ГОСТ 2590-71
Ст3-II-ГОСТ 535-79

Госстрой СССР Союзводоканалниипроект Харьковский Водоканалпроект

Формат А4

М694-12.220СБ

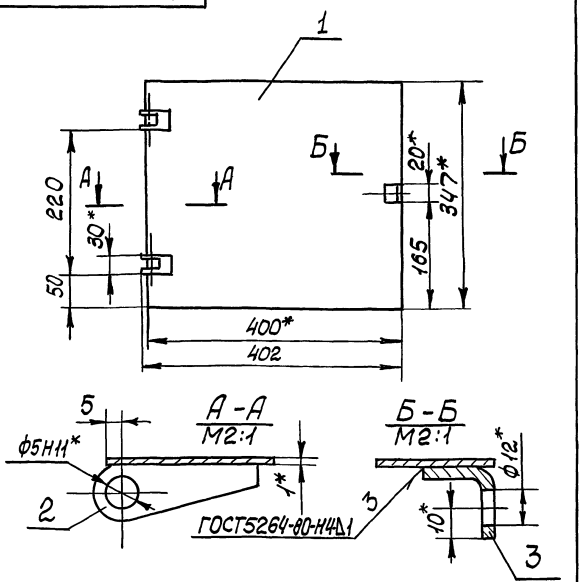

1. Неуказанные предельные отклонения размеров: $h14, \pm \frac{t_2}{2}$
2. * Размеры для справок

Изм.	Лист	№ докум.	Подп.	Дата
Разраб.		Большакова		
Пров.		Брацлавский		
Т.контр.		Брацлавский		
Н.контр.		Ясинов		
Утв.				

М694-12.220СБ

Дверь
Сборочный чертеж

Лит.	Масса	Масштаб
	1,2	1:5
Лист	Листов 1	

Госстрой СССР Союзводоканалниипроект Харьковский Водоканалпроект

Формат А4

М694-12.200СБ

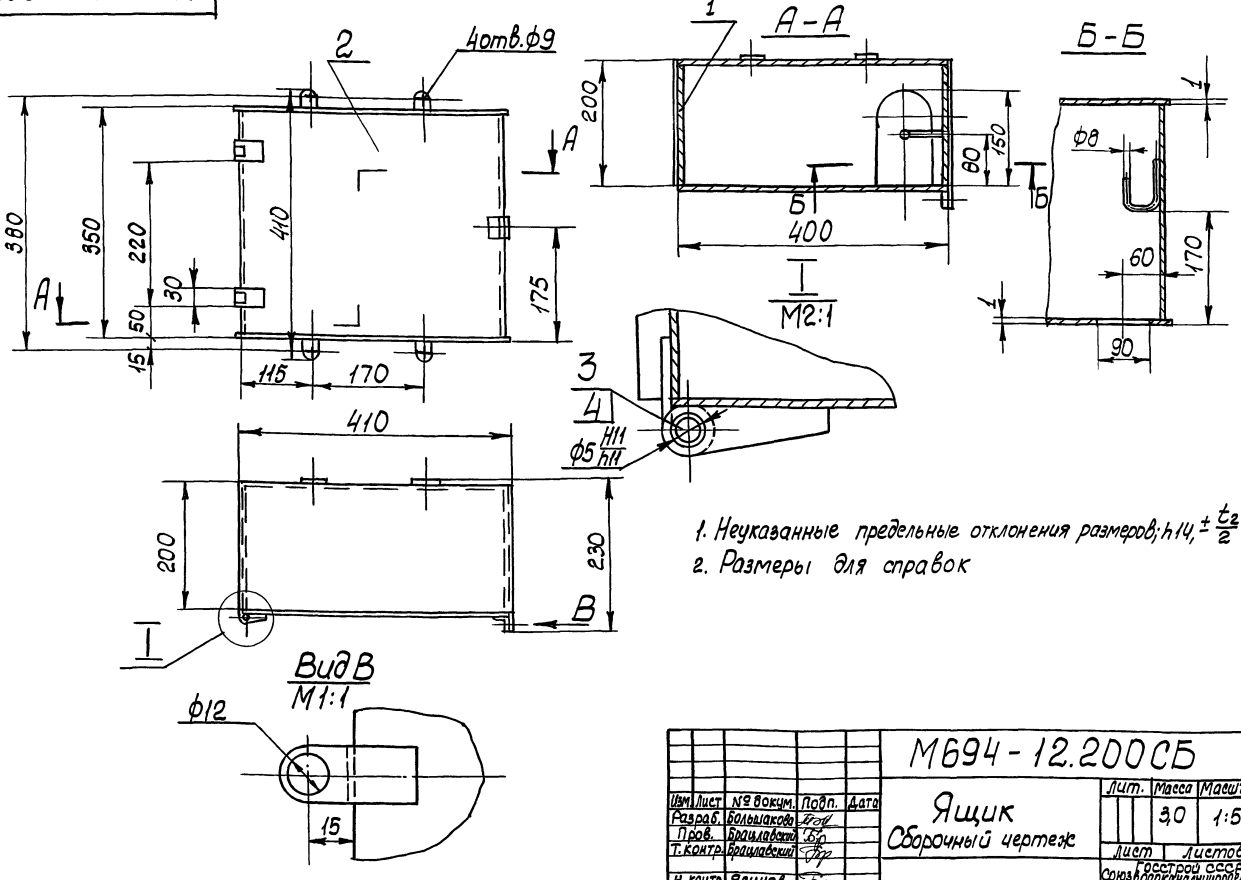

1. Неуказанные предельные отклонения размеров: $h14, \pm \frac{t_2}{2}$
2. Размеры для справок

Изм.	Лист	№ докум.	Подп.	Дата
Разраб.		Большакова		
Пров.		Брацлавский		
Т.контр.		Брацлавский		
Н.контр.		Ясинов		
Утв.				

М694-12.200СБ

Ящик
Сборочный чертеж

Лит.	Масса	Масштаб
	3,0	1:5
Лист	Листов 1	

Госстрой СССР Союзводоканалниипроект Харьковский Водоканалпроект

Формат А3

Инв. № подл. | Подп. и дата | Взам. инв. № | Инв. № дубл. | Подп. и дата

Типовой проект 902-1-133.88 Альбом 2

М694 - 12.111

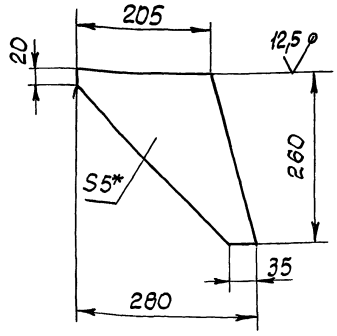

1. $h14, \pm \frac{t_2}{2}$.
2. * Размер для справок.

Изм. Лист	№ докум.	Подп.	Дата	М694 - 12.111	
Разраб.	Большакова			Ребро	Лит. / Масса 2,7 / Масштаб 1:5
Пров.	Брацлавский				Лист / Листов 1
Т.контр.	Брацлавский			Лист 5 ГОСТ 19903-74 / Ст.3 ГОСТ 14637-79	Госстрой СССР Союзводоканалпроект Харьковский Водоканалпроект
Н.контр.	Яcинов				
Утв.					

Инв. № подл. | Подп. и дата | Взам. инв. № | Инв. № дубл. | Подп. и дата

Формат А4

М694 - 12.102

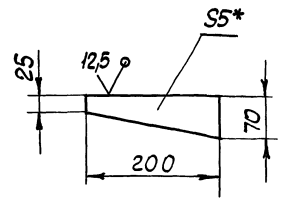

1. $h14, \pm \frac{t_2}{2}$.
2. * Размер для справок.

Изм. Лист	№ докум.	Подп.	Дата	М694 - 12.102	
Разраб.	Большакова			Ребро	Лит. / Масса 0,5 / Масштаб 1:5
Пров.	Брацлавский				Лист / Листов 1
Т.контр.	Брацлавский			Лист 5 ГОСТ 19903-74 / Ст.3 ГОСТ 14637-79	Госстрой СССР Союзводоканалпроект Харьковский Водоканалпроект
Н.контр.	Яcинов				
Утв.					

Инв. № подл. | Подп. и дата | Взам. инв. № | Инв. № дубл. | Подп. и дата

Формат А4

М694 - 12.104

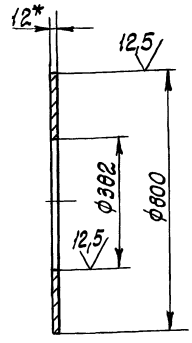

1. H14, h14.
2. * Размер для справок.

Изм. Лист	№ докум.	Подп.	Дата	М694 - 12.104	
Разраб.	Большакова			Фланец	Лит. / Масса 36,5 / Масштаб 1:10
Пров.	Брацлавский				Лист / Листов 1
Т.контр.	Брацлавский			Лист 12 ГОСТ 19903-74 / Ст3 ГОСТ 14637-79	Госстрой СССР Союзводоканалпроект Харьковский Водоканалпроект
Н.контр.	Яcинов				
Утв.					

Инв. № подл. | Подп. и дата | Взам. инв. № | Инв. № дубл. | Подп. и дата

Формат А4

М694 - 12.109

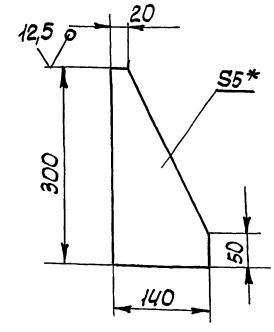

1. $h14, \pm \frac{t_2}{2}$.
2. * Размеры для справок.

Изм. Лист	№ докум.	Подп.	Дата	М694 - 12.109	
Разраб.	Большакова			Ребро	Лит. / Масса 1,0 / Масштаб 1:5
Пров.	Брацлавский				Лист / Листов 1
Т.контр.	Брацлавский			Лист 5 ГОСТ 19903-74 / Ст3 ГОСТ 14637-79	Госстрой СССР Союзводоканалпроект Харьковский Водоканалпроект
Н.контр.	Яcинов				
Утв.					

Инв. № подл. | Подп. и дата | Взам. инв. № | Инв. № дубл. | Подп. и дата

Формат А4

М694 - 12.105

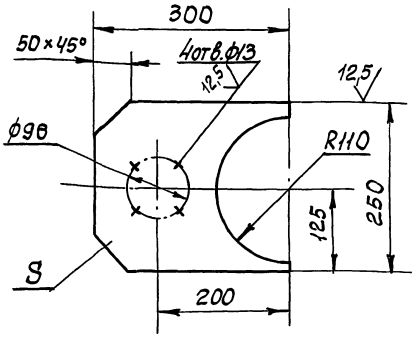

Обозначение	S,мм	Масса,кг
М694 - 12.105	10	2,9
-01	16	4,6

1. $H14, h14, \pm \frac{t_2}{2}$
2. *Размеры для справок.

Изм.	Лист	№ докум.	Подп.	Дата	
Разраб.		Большакова			
Пров.		Брацлавский			
Т.контр.		Брацлавский			
Н.контр.		Ясинов			
Утв.					

М694 - 12.105

Опора

Лит.	Масса	Масштаб
	см. табл.	1:5

Лист | Листов 1

Лист S ГОСТ 19903-74 / Ст3 ГОСТ 14637-79

Госстрой СССР Союзводоканалниипроект Харьковский Водоканалпроект

Формат А4

М694 - 12.107

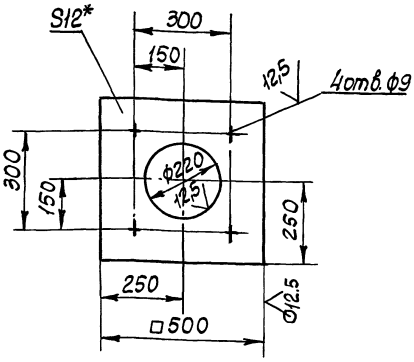

1. $H14, h14, \pm \frac{t_2}{2}$.
2. *Размер для справок.

Изм.	Лист	№ докум.	Подп.	Дата	
Разраб.		Большакова			
Пров.		Брацлавский			
Т.контр.		Брацлавский			
Н.контр.		Ясинов			
Утв.					

М694 - 12.107

Основание

Лит.	Масса	Масштаб
	20,0	1:10

Лист | Листов 1

Лист 12 ГОСТ 19903-74 / Ст 3 ГОСТ 14637-79

Госстрой СССР Союзводоканалниипроект Харьковский Водоканалпроект

Формат А4

М694-12.201

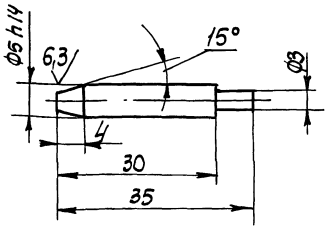

$h14, \pm \frac{t_2}{2}$.

Изм.	Лист	№ докум.	Подп.	Дата	
Разраб.		Большакова			
Пров.		Брацлавский			
Т.контр.		Брацлавский			
Н.контр.		Ясинов			
Утв.					

М694 - 12.201

Стержень

Лит.	Масса	Масштаб
	0,005	2:1

Лист | Листов 1

Сталь 35 ГОСТ 1050-74

Госстрой СССР Союзводоканалниипроект Харьковский Водоканалпроект

Формат А4

М694 - 12.202

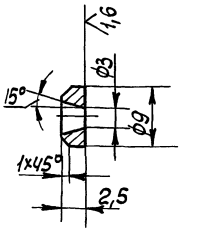

$H14, h14, \pm \frac{t_2}{2}$

Изм.	Лист	№ докум.	Подп.	Дата	
Разраб.		Большакова			
Пров.		Брацлавский			
Т.контр.		Брацлавский			
Н.контр.		Ясинов			
Утв.					

М694 - 12.202

Шайба

Лит.	Масса	Масштаб
	0,001	2:1

Лист | Листов 1

Ст3 ГОСТ 380-71

Госстрой СССР Союзводоканалниипроект Харьковский Водоканалпроект

Формат А4

Типовой проект 902-1-133.88 Альбом 2

М694-12.217

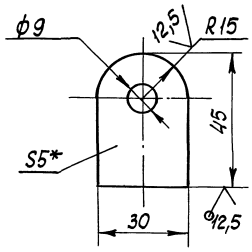

1. H14, h14, $\pm \frac{t_2}{2}$.
2. * Размер для справок.

Изм.	Лист	№ докум.	Подп.	Дата
Разраб.		Большакова		
Пров.		Брацлавский		
Т. контр.		Брацлавский		
Н. контр.		Ясинов		
Утв.				

М694-12.217

Петля

Лит	Масса	Масштаб
	0,04	1:1

Лист | Листов 1

Лист 5 ГОСТ 19903-74
Ст3 ГОСТ 14537-79

Госстрой СССР Союзводоканалниипроект Харьковский Водоканалпроект

Формат А4

М694-12.103

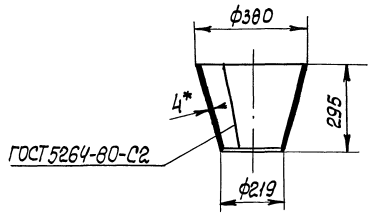

Развертка

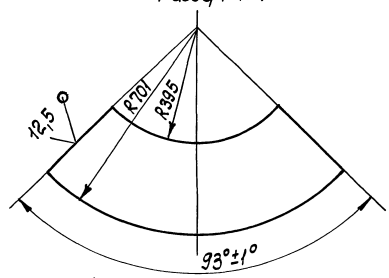

1. h14, $\pm \frac{t_2}{2}$.
2. * Размер для справок.

Изм.	Лист	№ докум.	Подп.	Дата
Разраб.		Большакова		
Пров.		Брацлавский		
Т. контр.		Брацлавский		
Н. контр.		Ясинов		
Утв.				

М694-12.103

Конус

Лит.	Масса	Масштаб
	10,6	1:10

Лист | Листов 1

Лист 4 ГОСТ 19903-74
Ст3 ГОСТ 14637-79

Госстрой СССР Союзводоканалниипроект Харьковский Водоканалпроект

Формат А4

М694-12.108

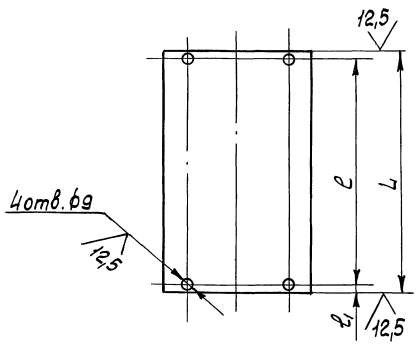

Обозначение	L, мм	l, мм	l_1, мм	Масса, кг
М694-12.108	410	380	15	7,9
-01	474	452	11	9,4

Развернутая длина 507 мм.

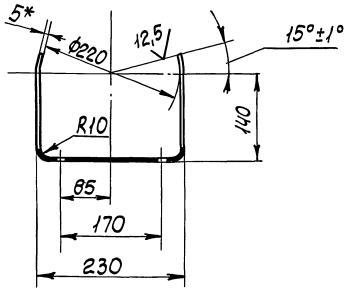

1. h14, $\pm \frac{t_2}{2}$.
2. * Размер для справок.

Изм.	Лист	№ докум.	Подп.	Дата
Разраб.		Большакова		
Пров.		Брацлавский		
Т. контр.		Брацлавский		
Н. контр.		Ясинов		
Утв.				

М694-12.108

Кронштейн

Лит.	Масса	Масштаб
	см. табл.	1:10

Лист | Листов 1

Лист 5 ГОСТ 19903-74
Ст3 ГОСТ 14637-70

Госстрой СССР Союзводоканалниипроект Харьковский Водоканалпроект

Корпусов, Кулешова 23396-02 58 Формат А4

Альбом 2
Типовой проект 902-1-133.88

М694-12.216

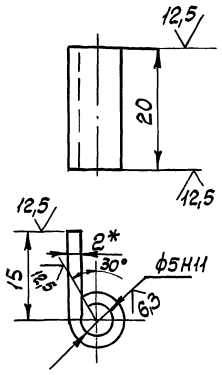

1. Развернутая длина 26мм.
2. $h14; \pm \frac{t_2}{2}$.
3. *Размер для справок.

				М694-12.216	
Изм.	Лист	№ докум.	Подп.	Дата	Петля	Лит.	Масса	Масштаб
Разраб.		Большакова					0,008	2:1
Пров.		Брацлавский				Лит.	Листов 1
Т.контр.		Брацлавский			Лист 2 ГОСТ 19903-74 Ст3 ГОСТ 16523-70	Госстрой СССР Союзводоканалпроект Харьковский Водоканалпроект
Н.контр.		Яшнов				

Формат А4

М694-12.213

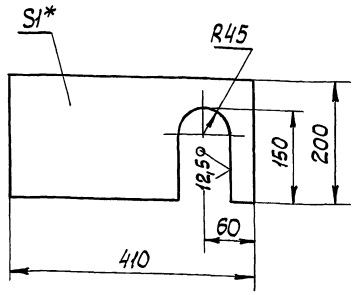

1. $H14, h14, \pm \frac{t_2}{2}$.
2. *Размер для справок.

				М694-12.213	
Изм.	Лист	№ докум.	Подп.	Дата	Дно	Лит.	Масса	Масштаб
Разраб.		Большакова					0,6	1:5
Пров.		Брацлавский				Лит.	Листов 1
Т.контр.		Брацлавский			Лист 1 ГОСТ 19903-74 Ст3 ГОСТ 16523-70	Госстрой СССР Союзводоканалпроект Харьковский Водоканалпроект
Н.контр.		Яшнов				
Утв.						

Формат А4

М694-12.210СБ

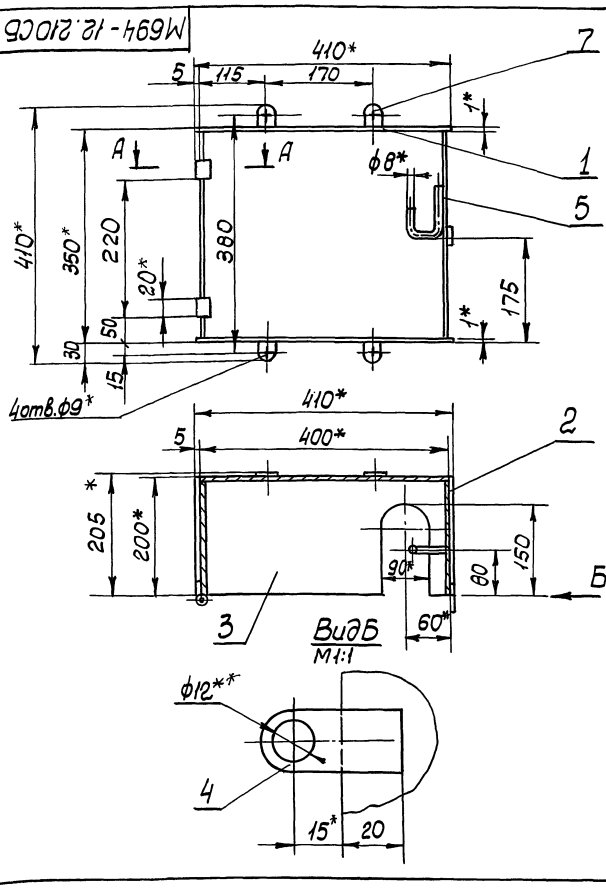

А-А
М2:1

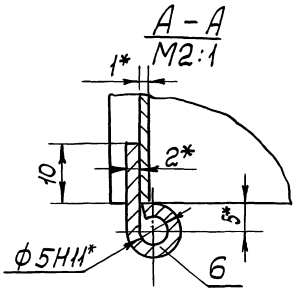

1. Конструкция сварная. Сварку производить по линии примыкания деталей, в соответствии со стандартом на сварку и технологией, применяемой заводом-изготовителем.
2. Неуказанные предельные отклонения размеров: $h14, \pm \frac{t_2}{2}$
3. Шероховатость обрабатываемых поверхностей деталей БЧ поз. 1, 2 выполнить $\sqrt{12,5}$, остальное $\sqrt{}$.
4. *Размеры для справок.

				М694-12.210СБ	
Изм.	Лист	№ докум.	Подп.	Дата	Корпус Сборочный чертеж	Лит.	Масса	Масштаб
Разраб.		Большакова					2,6	1:5
Пров.		Брацлавский				Лит.	Листов 1
Т.контр.		Брацлавский				Госстрой СССР Союзводоканалпроект Харьковский Водоканалпроект
Н.контр.		Яшнов				
Утв.						

Копир. Кулешова 33090-02 34

Формат А3

Инв.№подл. | Подп. и дата | Взам.инв.№ | Инв.№дубл. | Подп. и дата

Типовой проект 902-1-133,88 Альбом 2

М694 - 12.214

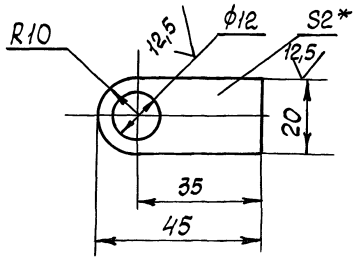

1. $H14, \pm \frac{t_2}{2}$.
2. * Размер для справок.

Изм.	Лист	№ докум.	Подп.	Дата	М694 - 12.214			
Разраб.		Большакова			Скоба	Лит.	Масса 0,012	Масштаб 1:1
Пров.		Брацлавский				Лист	Листов 1	
Т. контр.		Брацлавский						
Н. контр.		Ясинов			Лист 2 ГОСТ 19903-74 / Ст3 ГОСТ 16523-70	Госстрой СССР Союзводоканалниипроект Харьковский Водоканалпроект		
Утв.								

Формат А4

М694 - 12.215

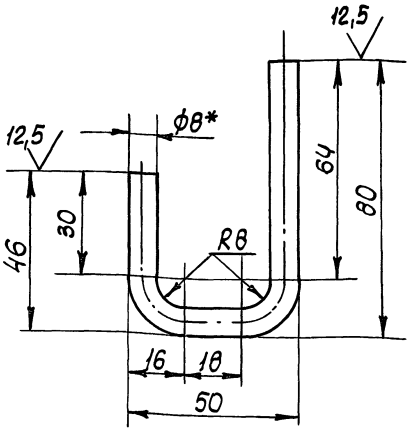

1. Развернутая длина 150 мм.
2. $\pm \frac{t_2}{2}$.
3. * Размер для справок.

Изм.	Лист	№ докум.	Подп.	Дата	М694 - 12.215			
Разраб.		Большакова			Крюк	Лит.	Масса 0,06	Масштаб 1:1
Пров.		Брацлавский				Лист	Листов 1	
Т. контр.		Брацлавский						
Н. контр.		Ясинов			Круг 8-В-ГОСТ 2590-71 / Ст3 ГОСТ 535-79	Госстрой СССР Союзводоканалниипроект Харьковский Водоканалпроект		
Утв.								

Формат А4

М694 - 12.222

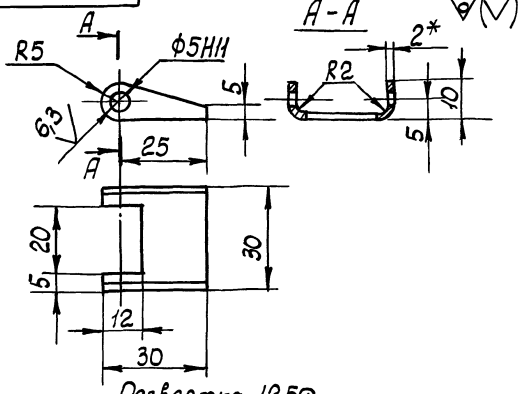

Развертка 12,5

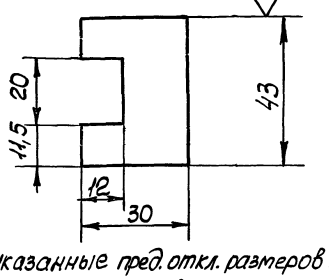

1. Неуказанные пред. откл. размеров: $H14, h14, \pm \frac{t_2}{2}$.
2. * Размер для справок.

Изм.	Лист	№ докум.	Подп.	Дата	М694 - 12.222			
Разраб.		Большакова			Скоба	Лит.	Масса 0,02	Масштаб 1:1
Пров.		Брацлавский				Лист	Листов 1	
Т. контр.		Брацлавский						
Н. контр.		Ясинов			Лист 2 ГОСТ 19903-74 / Ст3 ГОСТ 16523-74	Госстрой СССР Союзводоканалниипроект Харьковский Водоканалпроект		
Утв.								

Формат А4

М694 - 12.223

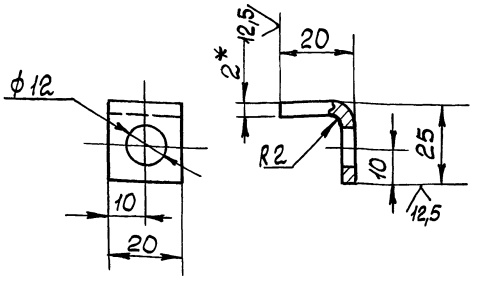

1. Развернутая длина 42 мм.
2. $H14, \pm \frac{t_2}{2}$.
3. * Размер для справок.

Изм.	Лист	№ докум.	Подп.	Дата	М694 - 12.223			
Разраб.		Большакова			Скоба	Лит.	Масса 0,01	Масштаб 1:1
Пров.		Брацлавский				Лист	Листов 1	
Т. контр.		Брацлавский						
Н. контр.		Ясинов			Лист 2 ГОСТ 19903-74 / Ст3 ГОСТ 16523-70	Госстрой СССР Союзводоканалниипроект Харьковский Водоканалпроект		
Утв.								

Копировал: Кулешова 23090-02 60 Формат А4

Типовой проект 902-1-133.88 Альбом 2

М694-12.300СБ

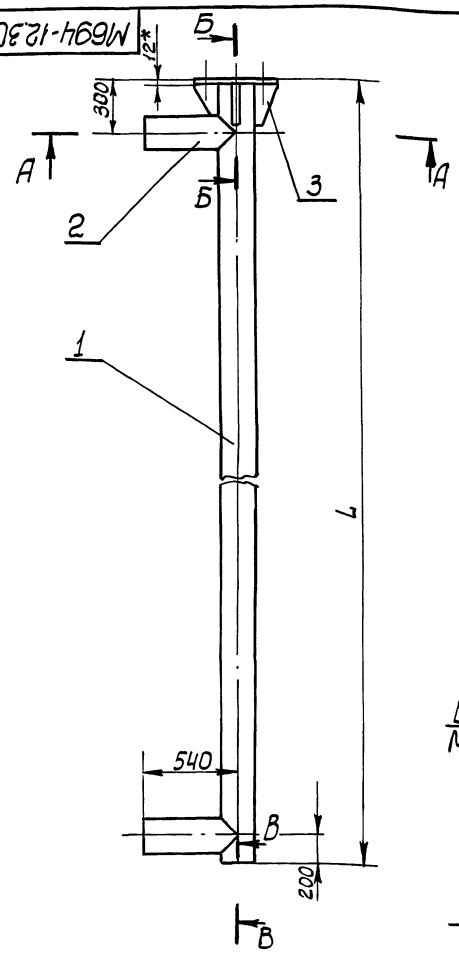

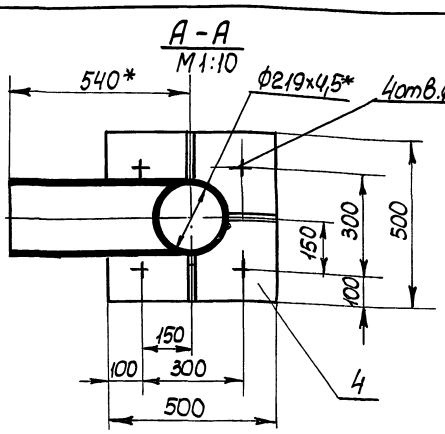

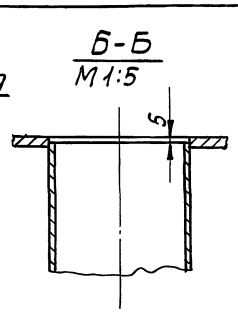

Обозначение	L,мм	Масса,кг поз.1	Общий вес,кг
М694-12.300	3000	71,0	124.0
-01	4000	95,0	145,0
-02	5000	118,0	168,0

1. Конструкция сварная. Сварку производить по линии примыкания деталей, в соответствии со стандартом на сварку и технологией, применяемой заводом изготовителем.
2. $h\,14, \pm \frac{IT14}{2}$.
3.* Размеры для справок.

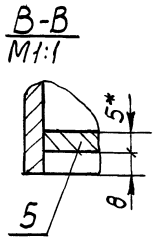

Изм.	Лист	№ докум.	Подп.	Дата
Разраб.		Большакова		
Пров.		Браславский		
Т.контр.		Браславский		
Н.контр.		Ясинов		
Утв.				

М694-12.300СБ

Опора
Сборочный чертеж

Лит	Масса	Масштаб
	см. табл.	1:20

Лист | Листов 1

Госстрой СССР Союзводоканалниипроект Харьковский Водоканалпроект

Формат А3

М694-12.301

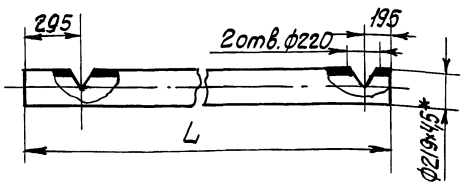

Обозначение	L,мм	Масса,кг
М694-12.301	2990	71,0
-01	3990	95,0
-02	4990	118,0

1. $H14, \pm \frac{t_2}{2}$.
2.* Размер для справок.

Изм.	Лист	№ докум.	Подп.	Дата
Разраб.		Большакова		
Пров.		Браславский		
Т.контр.		Браславский		
Н.контр.		Ясинов		
Утв.				

М694-12.301

Труба

Лит	Масса	Масштаб
	см. табл.	1:20

Лист | Листов 1

Труба $\frac{219\times4,5\ ГОСТ10704-76}{Ст3\ ГОСТ10706-76}$

Госстрой СССР Союзводоканалниипроект Харьковский Водоканалпроект

Формат А4

М694-12.302

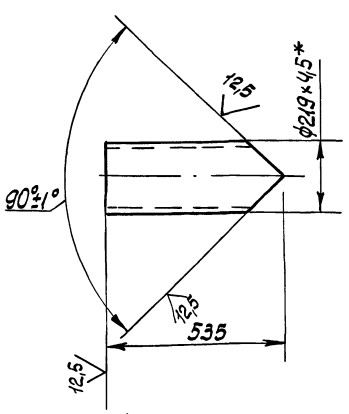

1 $\pm \frac{t_2}{2}$.
2.* Размер для справок.

Изм.	Лист	№ докум.	Подп.	Дата
Разраб.		Большакова		
Пров.		Браславский		
Т.контр.		Браславский		
Н.контр.		Ясинов		
Утв.				

М694-12.302

Патрубок

Лит	Масса	Масштаб
	12,9	1:10

Лист | Листов

Труба $\frac{219\times4,5\ ГОСТ10704-76}{Ст3\ ГОСТ10706-76}$

Госстрой СССР Союзводоканалниипроект Харьковский Водоканалпроект

Формат А4

Корр. Кулешова 23090 02 61

Инв.№подл. | Подп. и дата | Взам.инв.№ | Инв.№дубл. | Подп. и дата

Типовой проект 902-1-133.88 Альбом 2

М694-12.001

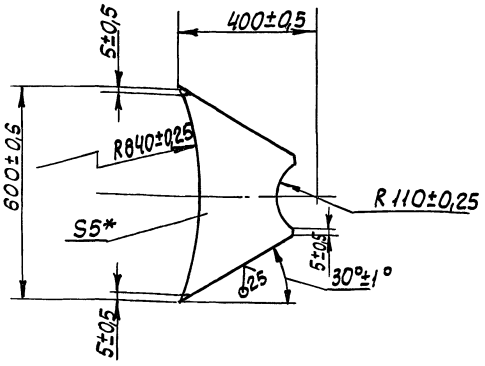

* Размер для справок.

Изм.	Лист	№ докум.	Подп.	Дата
Разраб.		Муленко		
Пров.		Браславский		
Т. контр.		Браславский		
Н. контр.		Ясинов		
Утв.				

М694-12.001

Ребро

Лит.	Масса	Масштаб
	5.0	1:10

Лист | Листов 1

Лист 5 ГОСТ 19903-74 / Ст3 ГОСТ 14637-79

Госстрой СССР Союзводоканалниипроект Харьковский Водоканалпроект

Формат А4

М694-12.400СБ

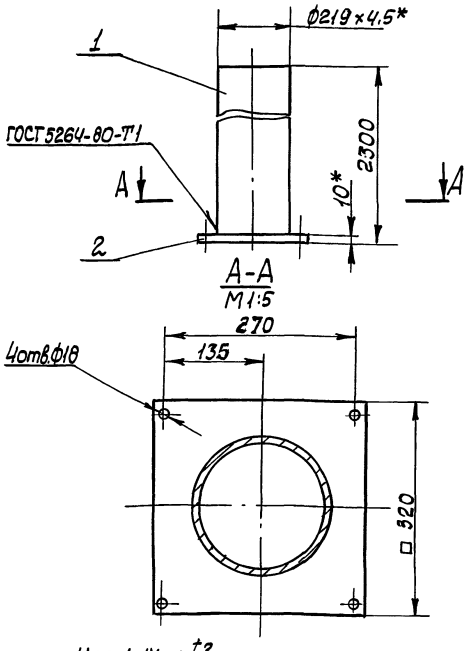

1. H14; h14; $\pm\frac{t_2}{2}$

2* Размеры для справок

Изм.	Лист	№ докум.	Подп.	Дата
Разраб.		Муленко		
Пров.		Браславский		
Т. контр.		Браславский		
Н. контр.		Ясинов		
Утв.				

М694-12.400СБ

Стойка
Сборочный чертеж

Лит.	Масса	Масштаб
	67,3	1:10

Лист | Листов 1

Госстрой СССР Союзводоканалниипроект Харьковский Водоканалпроект

Формат А4

М694-12.402

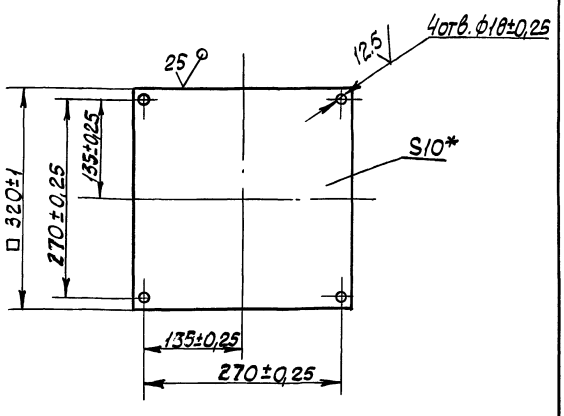

* Размер для справок

Изм.	Лист	№ докум.	Подп.	Дата
Разраб.		Муленко		
Пров.		Браславский		
Т. контр.		Браславский		
Н. контр.		Ясинов		
Утв.				

М694-12.402

Дно

Лит.	Масса	Масштаб
	8,04	1:5

Лист | Листов 1

Лист 10 ГОСТ 19903-74 / Ст3 ГОСТ 14637-79

Госстрой СССР Союзводоканалниипроект Харьковский Водоканалпроект

Формат А4

Формат	Зона	Поз.	Обозначение	Наименование	Кол	Примечание
				Документация		
А4			М694-12.400СБ	Сборочный чертеж		
				Детали		
Б4		1	М694-12.401	Труба		
				Труба 219×4,5 ГОСТ 10704-76 / Ст10 ГОСТ 10706-76		
				L = 2290	1	59,3кг
А4		2	М694-12.402	Дно	1	

Изм.	Лист	№ докум.	Подп.	Дата
Разраб.		Муленко		
Пров.		Браславский		
Рук. гр.		Браславский		
Н. контр.		Ясинов		
Утв.				

М694-12.400

Стойка

Лит	Лист	Листов
		1

Госстрой СССР Союзводоканалниипроект Харьковский Водоканалпроект

Корр. Килешова 23090-02 62

Формат А4

Типовой проект 902-1-133.88 Альбом 2

М694-13.001

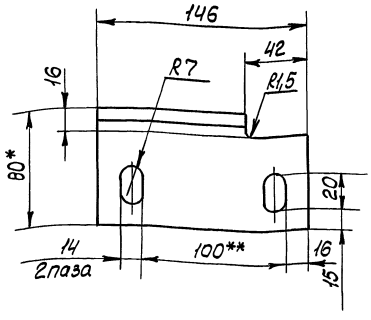

1. H14, h14, $\pm \frac{t_2}{2}$.
2.* Размер для справок.
3.** Уточнить по месту при монтаже.

Изм.	Лист	№ докум.	Подп.	Дата
Разраб.		Анопко		
Пров.		Браулавский		
Т. контр.		Браулавский		
Н. контр.		Ясинов		
Утв.				

М694-13.001

Кронштейн

Лит.	Масса	Масштаб
	0,82	1:2

Лист | Листов 1

Уголок 80×50×6-Б-ГОСТ 8509-72 / Ст3-II-ГОСТ 535-79

Госстрой СССР Союзводоканалниипроект Харьковский Водоканалпроект

Формат А4

Формат	Зона	Поз.	Обозначение	Наименование	Кол.	Примечание
				Документация		
А3			М694-13.000СБ	Сборочный чертеж.		
				Детали		
А4		1	М694-13.001	Кронштейн	4	
А4		2	М694-13.002	Швеллер	1	
А4		3	М694-13.003	Крюк	2	
Б4		4	М694-13.004	Швеллер		
				Швеллер 8-П-ГОСТ 8240-72 / Ст3-II-ГОСТ 535-79		
				L=200 h14	1	1.41кг
А4		5	М694-13.005	Скоба	2	

Изм.	Лист	№ докум.	Подп.	Дата
Разраб.		Муленко		
Пров.		Браулавский		
Рук. гр.		Браулавский		
Н. контр.		Ясинов		
Утв.				

М694-13.000

Держатель

Лит.	Лист	Листов
		1

Госстрой СССР Союзводоканалниипроект Харьковский Водоканалпроект

Формат А4

М694-13.000СБ

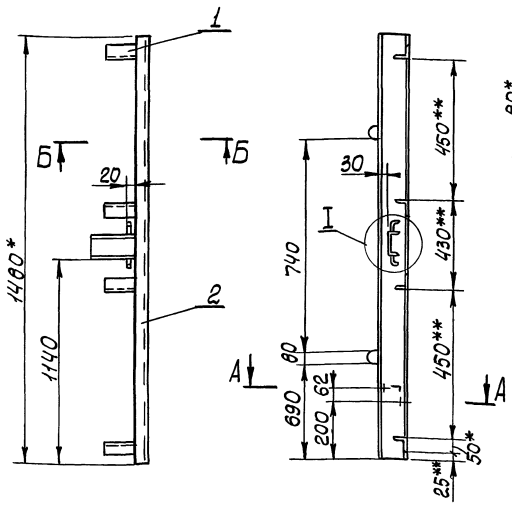

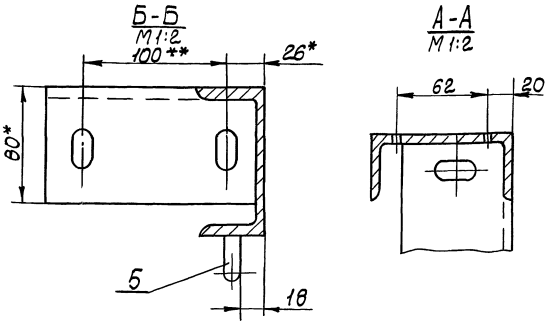

1. Конструкция сварная. Сварку производить по линии примыкания деталей, в соответствии со стандартом на сварку и технологией, применяемой заводом-изготовителем
2.* Размеры для справок.
3.** Уточнить по месту при монтаже.
4. $\pm \frac{t_2}{2}$.

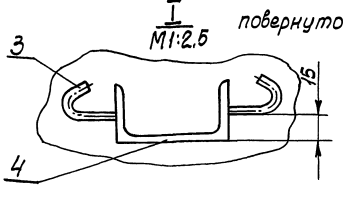

М694-13.000СБ

Изм.	Лист	№ докум.	Подп.	Дата
Разраб.		Муленко		
Пров.		Браулавский		
Т. контр.		Браулавский		
Н. контр.		Ясинов		
Утв.				

Держатель
Сборочный чертеж

Лит.	Масса	Масштаб
	18	1:10

Лист | Листов 1

Госстрой СССР Союзводоканалниипроект Харьковский Водоканалпроект

Формат А3

Инв. № подл. | Подп. и дата | Взам. инв. № | Инв. № дубл. | Подп. и дата

Конструк. Кулешова 23090-02 63

Типовой проект 902-1-133.88 Альбом 2

М694-14.001

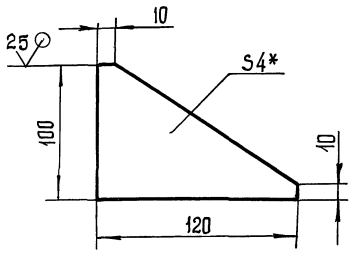

1. $h14, \pm \frac{t_2}{2}$.
2.* Размер для справок.

Изм.	Лист	№ докум.	Подп.	Дата
Разраб.		Анопко		
Пров.		Брацлавский		
Т. контр.		Брацлавский		
Н. контр.		Ясинов		
Утв.				

М694-14.001 Ребро

Лит.	Масса	Масштаб
	0,18	1:2

Лист | Листов 1

Лист 4 ГОСТ 19903-74 / Ст.3 ГОСТ 14637-79

Госстрой СССР Союзводоканалниипроект Харьковский Водоканалпроект

Формат А4

Инв. № подл. | Подп. и дата | Взам. инв. № | Инв. № дубл. | Подп. и дата

М694-14.002

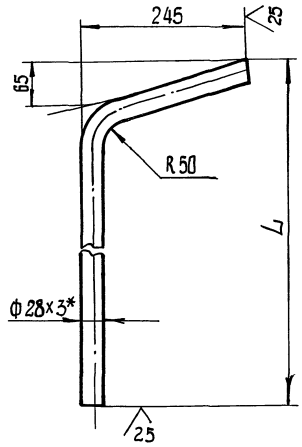

Обозначение	L (мм)	L1 (мм)	Масса кг.
М694-14.002	3860	3998	7,4
-01	4860	4998	9,25
-02	5860	5998	11,1

1. $h14, \pm \frac{t_2}{2}$.
2.* Размер для справок.
3. Развернутая длина L_1 - см. табл.

Изм.	Лист	№ докум.	Подп.	Дата
Разраб.		Анопко		
Пров.		Брацлавский		
Т. контр.		Брацлавский		
Н. контр.		Ясинов		
Утв.				

М694-14.002 Направляющая

Лит.	Масса	Масштаб
	См. табл.	1:5

Лист | Листов 1

Труба 28х3 ГОСТ 10704-76 / Ст.3 ГОСТ 10705-80

Госстрой СССР Союзводоканалниипроект Харьковский Водоканалпроект

Формат А4

Инв. № подл. | Подп. и дата | Взам. инв. № | Инв. № дубл. | Подп. и дата

М694-14.000СБ

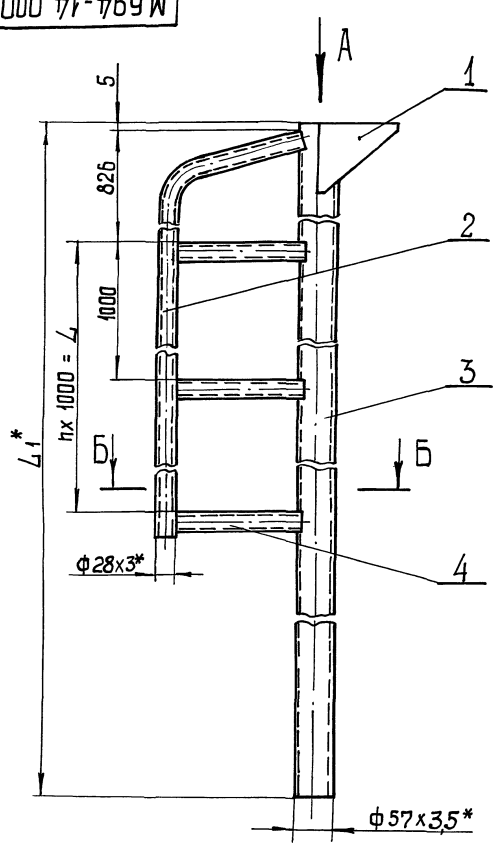

Вид А

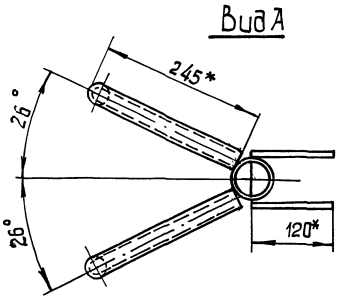

Б-Б

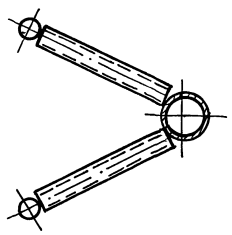

Обозначение	L1 (мм)	L (мм)	n	Масса кг
М694-14.000	5038	3000	3	41
-01	6038	4000	4	51
-02	7038	5000	5	60

1. Конструкция сварная. Сварку производить по линии примыкания деталей, в соответствии со стандартом на сварку и технологией, применяемой заводом - изготовителем.
2. $\pm \frac{t_2}{2}$.
3.* Размеры для справок.
4. Шероховатость обрабатываемых поверхностей деталей Б 4 $\frac{25}{}$.

Изм.	Лист	№ докум.	Подп.	Дата
Разраб.		Анопко		
Пров.		Брацлавский		
Т. контр.		Брацлавский		
Н. контр.		Ясинов		
Утв.				

М694-14.000СБ Стойка Сварочный чертеж.

Лит.	Масса	Масштаб
	См. табл.	1:5

Лист | Листов 1

Госстрой СССР Союзводоканалниипроект Харьковский Водоканалпроект

Копировал: Шевцова 23090 02 64 Формат А3

Инв. № подл. | Подп. и дата | Взам. инв. № | Инв. № дубл. | Подп. и дата

Типовой проект 902-1-133.88 Альбом 2

Формат	Зона	Поз.	Обозначение	Наименование	Кол.	Примечание
				Документация		
А4			М694-16.000СБ	Сборочный чертеж		
				Детали		
А4		1	М694-16.001	Ребро	1	
Б4		2	М694-16.002	Пластина		
				Лист 5 ГОСТ 19903-74 / Ст3 ГОСТ 14637-79		
				150 h14 x 80 h14	1	0,48 кг

М694-16.000

Изм	Лист	№докум.	Подп.	Дата
Разраб.		Анопко		
Пров.		Брацлавский		
Рук. гр.		Брацлавский		
Н.контр.		Ясинов		
Утв.				

Кронштейн

Лит.	Лист	Листов
		1

Госстрой СССР Союзводоканалниипроект Харьковский Водоканалпроект

Формат А4

Формат	Зона	Поз.	Обозначение	Наименование	Кол.	Примечание
				Документация		
А3			М694-17.000СБ	Сборочный чертеж		
				Детали		
А3		1	М694-17.001	Пластина	1	
А4		2	М694-17.002	Ребро	1	
А4		3	М694-17.003	Ребро	1	

М694-17.000

Изм	Лист	№докум.	Подп.	Дата
Разраб.		Анопко		
Пров.		Брацлавский		
Рук. гр.		Брацлавский		
Н.контр.		Ясинов		
Утв.				

Кронштейн

Лит	Лист	Листов
		1

Госстрой СССР Союзводоканалниипроект Харьковский Водоканалпроект

Формат А4

Формат	Зона	Поз.	Обозначение	Наименование	Кол.	Примечание
				Документация		
А3			М694-15.000СБ	Сборочный чертеж		
				Детали		
Б4		1	М694-15.001	Полоса		
				Полоса 5x50 ГОСТ 103-76 / Ст3 ГОСТ 535-79		
				L = 280 h14	2	0,58 кг
Б4		2	М694-15.002	Пластина		
				Полоса 10x40 ГОСТ 103-76 / Ст3 ГОСТ 535-79		
				L = 100 h14	6	0,32 кг
			Переменные данные для исполнений			
				М694-15.000		
				Детали		
Б4		3	М694-15.003	Уголок		
				Уголок 50x50x5-Б-ГОСТ 8509-72 / Ст3-II-ГОСТ 535-79		
				L = 4400 h14	2	16,6 кг
				М694-15.000-01		

М694-15.000

Изм	Лист	№докум.	Подп.	Дата
Разраб.		Анопко		
Пров.		Брацлавский		
Рук. гр.		Брацлавский		
Н.контр.		Ясинов		
Утв.				

Ограничитель

Лит	Лист	Листов
	1	2

Госстрой СССР Союзводоканалниипроект Харьковский Водоканалпроект

Формат	Зона	Поз.	Обозначение	Наименование	Кол.	Примечание
				Детали		
Б4		3	М694-15.003-01	Уголок		
				Уголок 50x50x5-Б-ГОСТ 8509-72 / Ст3-II-ГОСТ 535-79		
				L = 5400 h14	2	20,4 кг
				М694-15.000-02		
				Детали		
Б4		3	М694-15.003-02	Уголок		
				Уголок 50x50x5-Б-ГОСТ 8509-72 / Ст3-II-ГОСТ 535-79		
				L = 6400 h14	2	24,1 кг

М694-15.000

Изм	Лист	№докум.	Подп.	Дата

Лист 2

Копировал Зайцева 23090-02 65 Формат А4

Альбом 2

Типовой проект 902-1-133.88

Инв.№ подл. | Подп. и дата | Взам.инв.№ | Инв.№дубл. | Подп. и дата

М694-13.003

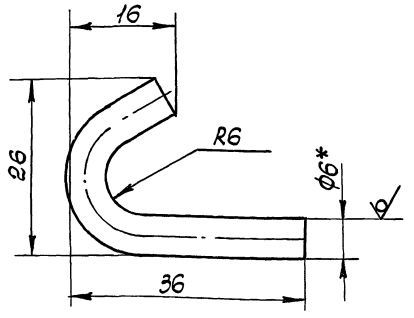

1. $h14, \pm \frac{t_2}{2}$.
2*. Размер для справок.
3. Развернутая длина 55мм.

Изм.	Лист	№ докум.	Подп.	Дата
Разраб.		Анопко		
Пров.		Брацлавский		
Т. контр.		Брацлавский		
Н. контр.		Ясинов		
Утв.				

М694-13.003

Крюк

Лит.	Масса	Масштаб
	0,11	2:1

Лист | Листов 1

Круг 12-В-ГОСТ2590-71 / Ст3-II-ГОСТ535-79

Госстрой СССР Союзводоканалниипроект Харьковский Водоканалпроект

Формат А4

М694-13.002

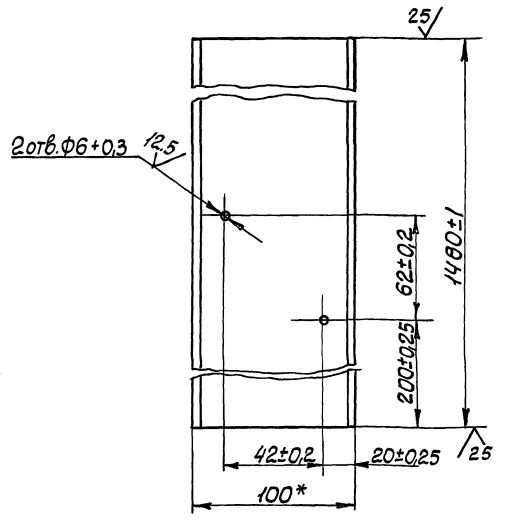

* Размер для справок

Изм.	Лист	№ докум.	Подп.	Дата
Разраб.		Муленко		
Пров.		Брацлавский		
Т. контр.		Брацлавский		
Н. контр.		Ясинов		
Утв.				

М694-13.002

Швеллер

Лит.	Масса	Масштаб
	12.7	1:2

Лист | Листов 1

Швеллер 10-П-ГОСТ8240-72 / Ст3-11-ГОСТ535-79

Госстрой СССР Союзводоканалниипроект Харьковский Водоканалпроект

Формат А4

М694-15.000СБ

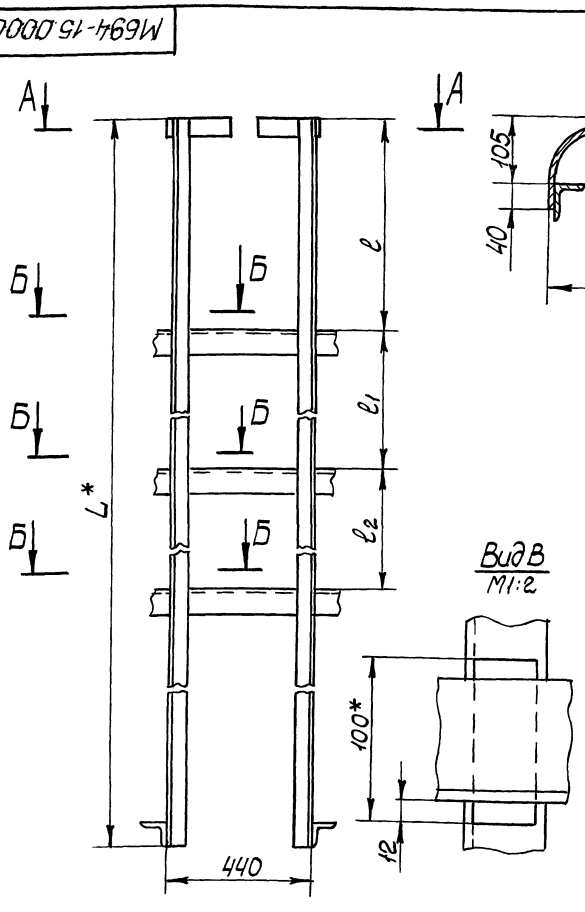

А-А
М1:5

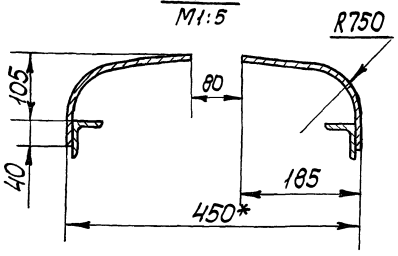

Б-Б
М1:2

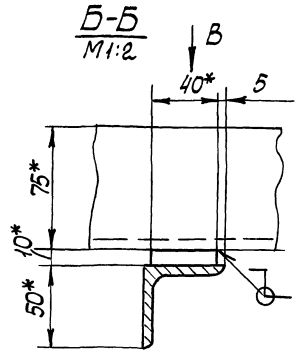

Вид В
М1:2

Обозначение	L(мм)	ℓ(мм)	ℓ1(мм)	ℓ2(мм)	Масса кг
М694-15.000	4400	650	900	900	37
-01	5400	750	1800	900	44,5
-02	6400	850	900	1800	52

1. Конструкция сварная. Сварку производить по линии примыкания деталей, в соответствии со стандартом на сварку и технологией, применяемой заводом-изготовителем.
2. $H14, h14, \pm \frac{t_2}{2}$.
3*. Размеры для справок.
4. Шероховатость обрабатываемых поверхностей дет. Б $\sqrt{25}$.

Изм.	Лист	№ докум.	Подп.	Дата
Разраб.		Анопко		
Пров.		Брацлавский		
Т. контр.		Брацлавский		
Н. контр.		Ясинов		
Утв.				

М694-15.000СБ

Ограничитель
Сборочный чертеж

Лит.	Масса	Масштаб
	См. табл.	1:10

Лист | Листов 1

Госстрой СССР Союзводоканалниипроект Харьковский Водоканалпроект

Альбом 2

Типовой проект 902-1-133.88

Инв.№подл. | Подпись и дата | Взам.инв.№ | Инв.№дубл. | Подпись и дата

М694-17.002

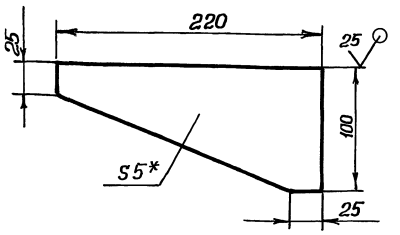

1. h14, $\pm\frac{t_2}{2}$.
2. * Размер для справок.

Изм.	Лист	№ докум.	Подп.	Дата
Разраб.		Анопко		
Пров.		Брацлавский		
Т.контр.		Брацлавский		
Н.контр.		Ясинов		
Утв.				

Ребро

Лит. | Масса 0,55 | Масштаб 1:2,5

Лист | Листов 1

Лист 5 ГОСТ 19903-74 / Ст3 ГОСТ 14637-79

Госстрой СССР Союзводоканалниипроект Харьковский Водоканалпроект

Формат А4

М694-17.003

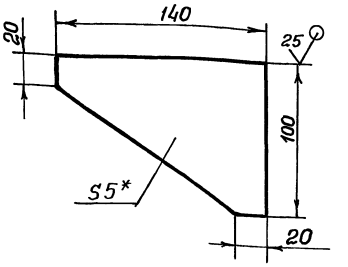

1. h14, $\pm\frac{t_2}{2}$.
2. * Размер для справок

Изм.	Лист	№ докум.	Подп.	Дата
Разраб.		Анопко		
Пров.		Брацлавский		
Т.контр.		Брацлавский		
Н.контр.		Ясинов		
Утв.				

Ребро

Лит. | Масса 0,33 | Масштаб 1:2

Лист | Листов 1

Лист 5 ГОСТ 19903-74 / Ст3 ГОСТ 14637-79

Госстрой СССР Союзводоканалниипроект Харьковский Водоканалпроект

Формат А4

М694-16.000СБ

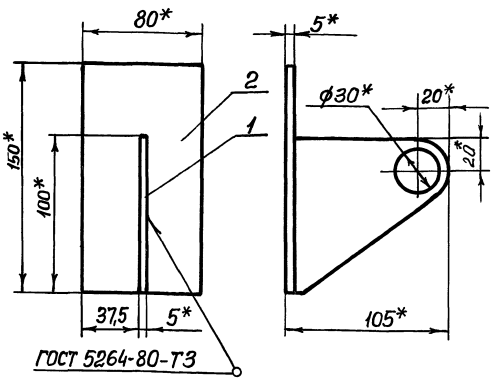

1. $\pm\frac{t_2}{2}$.
2. * Размеры для справок.
3. Шероховатость обрабатываемых поверхностей детали Б4 $\sqrt{}^{25}$.

Изм.	Лист	№ докум.	Подп.	Дата
Разраб.		Анопко		
Пров.		Брацлавский		
Т.контр.		Брацлавский		
Н.контр.		Ясинов		
Утв.				

Кронштейн
Сборочный чертеж

Лит. | Масса 0,64 | Масштаб 1:2

Лист | Листов 1

Госстрой СССР Союзводоканалниипроект Харьковский Водоканалпроект

Формат А4

М694-16.001

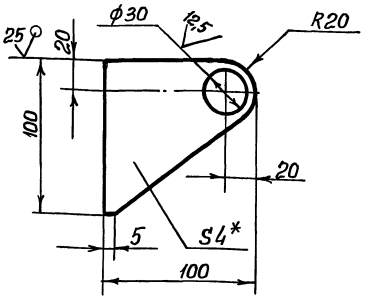

1. H14, h14, $\pm\frac{t_2}{2}$.
2. * Размер для справок.

Изм.	Лист	№ докум.	Подп.	Дата
Разраб.		Анопко		
Пров.		Брацлавский		
Т.контр.		Брацлавский		
Н.контр.		Ясинов		
Утв.				

Ребро

Лит. | Масса 0,16 | Масштаб 1:2

Лист | Листов 1

Лист 4 ГОСТ 19903-74 / Ст3 ГОСТ 14637-79

Госстрой СССР Союзводоканалниипроект Харьковский Водоканалпроект

Копир

Типовой проект 902-1-133.88 Альбом 2

М 694 - 17.001

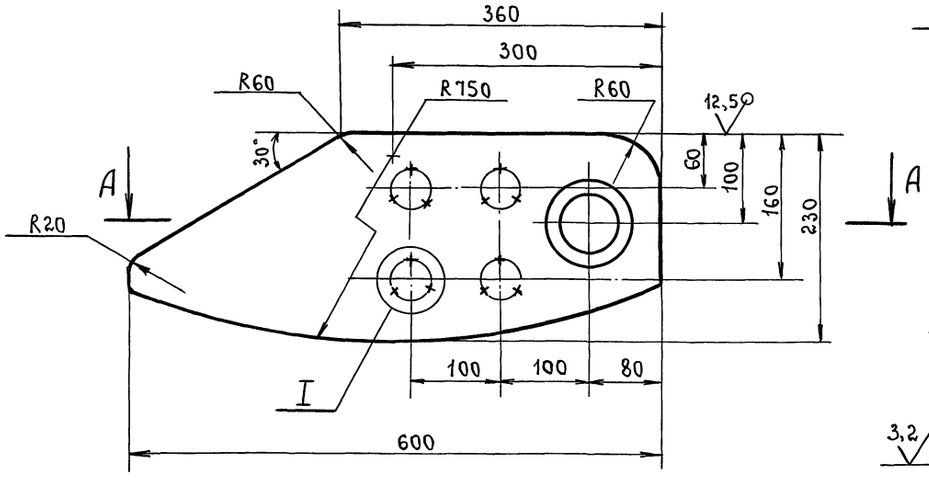

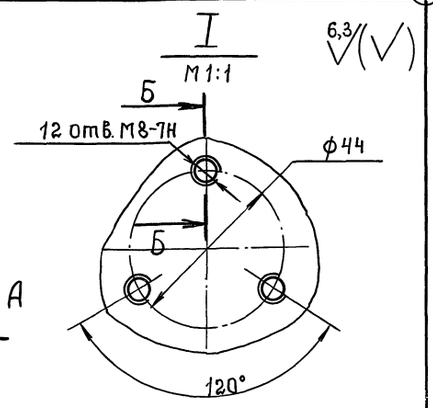

Б – Б
М1:1

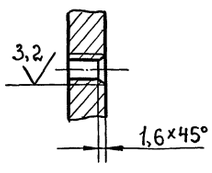

А – А
М1:1

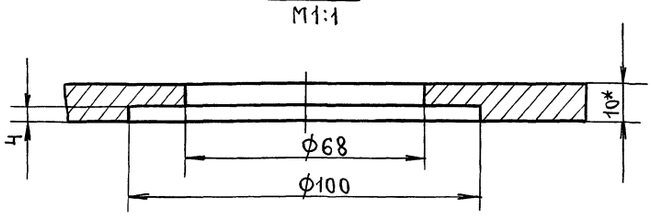

1. Неуказанные предельные отклонения размеров H14, h14, $\pm\frac{t_2}{2}$.
2.* Размер для справок.

					М 694 – 17.001			
Изм.	Лист	№ докум.	Подп.	Дата	Пластина	Лит.	Масса	Масштаб
Разраб.		Анопко	»				8.5	1:4
Пров.		Браилавский	»			Лист	Листов 1	
Т.контр.		Браилавский	»		Лист 10 ГОСТ 19903-74 / Ст.3 ГОСТ 14637-79	Госстрой СССР Союзводоканалнипроект Харьковский Водоканалпроект		
Н.контр.		Ясинов	»					
Утв.								

Инв. № подл. | Подпись и дата | Взам. инв. № | Инв. № дубл. | Подпись и дата

М 694 – 17.000 СБ

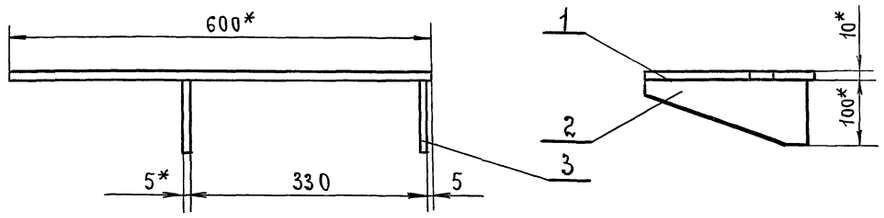

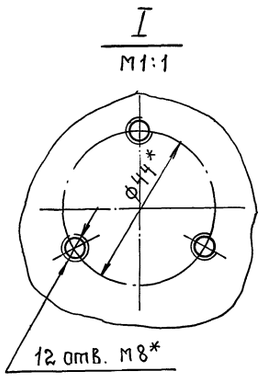

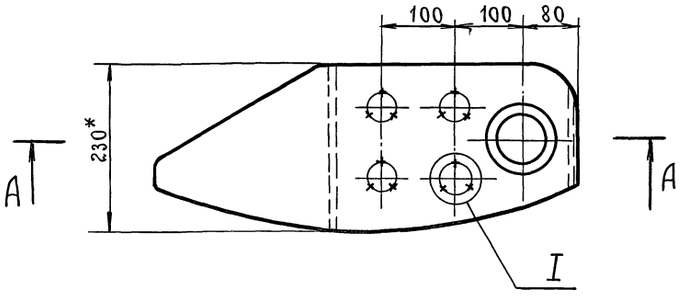

1. Конструкция сварная. Сварку производить по линии примыкания деталей, в соответствии со стандартом на сварку и технологией, применяемой заводом-изготовителем.
2. $\pm\frac{t_2}{2}$.
3.* Размеры для справок.

А – А
М1:1

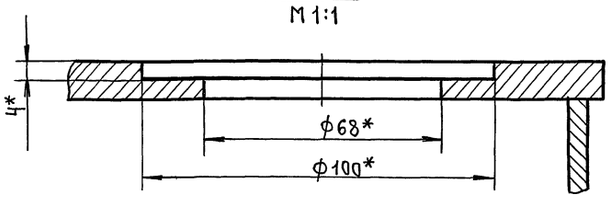

					М 694 – 17.000 СБ			
Изм.	Лист	№ докум.	Подп.	Дата	Кронштейн. Сборочный чертеж.	Лит.	Масса	Масштаб
Разраб.		Анопко	подп.				9.5	1:5
Пров.		Браилавский	»			Лист	Листов 1	
Т.контр.		Браилавский	»			Госстрой СССР Союзводоканалнипроект Харьковский Водоканалпроект		
Н.контр.		Ясинов	»					
Утв.								

Инв. № подл. | Подпись и дата | Взам. инв. № | Инв. № дубл. | Подпись и дата

Жаля 19.2.91г Кон Катеева

gost.e-ecolog.ru