ТИПОВЫЕ СТРОИТЕЛЬНЫЕ КОНСТРУКЦИИ, ИЗДЕЛИЯ И УЗЛЫ

СЕРИЯ 5.905-17.07

УЗЛЫ И ДЕТАЛИ ЭЛЕКТРОХИМИЧЕСКОЙ ЗАЩИТЫ ПОДЗЕМНЫХ ИНЖЕНЕРНЫХ СЕТЕЙ ОТ КОРРОЗИИ

ВЫПУСК 1

ЧАСТЬ 2 стр. (76…170)

РАБОЧИЕ ЧЕРТЕЖИ

gost.e-ecolog.ru

ТИПОВЫЕ СТРОИТЕЛЬНЫЕ КОНСТРУКЦИИ, ИЗДЕЛИЯ И УЗЛЫ

СЕРИЯ 5.905-17.07

УЗЛЫ И ДЕТАЛИ ЭЛЕКТРОХИМИЧЕСКОЙ ЗАЩИТЫ ПОДЗЕМНЫХ ИНЖЕНЕРНЫХ СЕТЕЙ ОТ КОРРОЗИИ

ВЫПУСК 1
ЧАСТЬ 2 стр. (76...170)

РАБОЧИЕ ЧЕРТЕЖИ

РАЗРАБОТАНЫ
ОАО СПКБ «ГАЗПРОЕКТ» - БТЦ

Генеральный директор П. С. Гетман

Главный инженер СПКБ В. М. Панасенко

Главный инженер проекта Л. М. Корж

Утверждены приказом А/О «Росгазификация»
№ 5 от 16 февраля 2007 года
Введены в действие
ОАО СПКБ «Газпроект» - БТЦ
приказ № 7 от 15 февраля 2007 года

Серия 5.905-17.07 вып. 1 ч.2

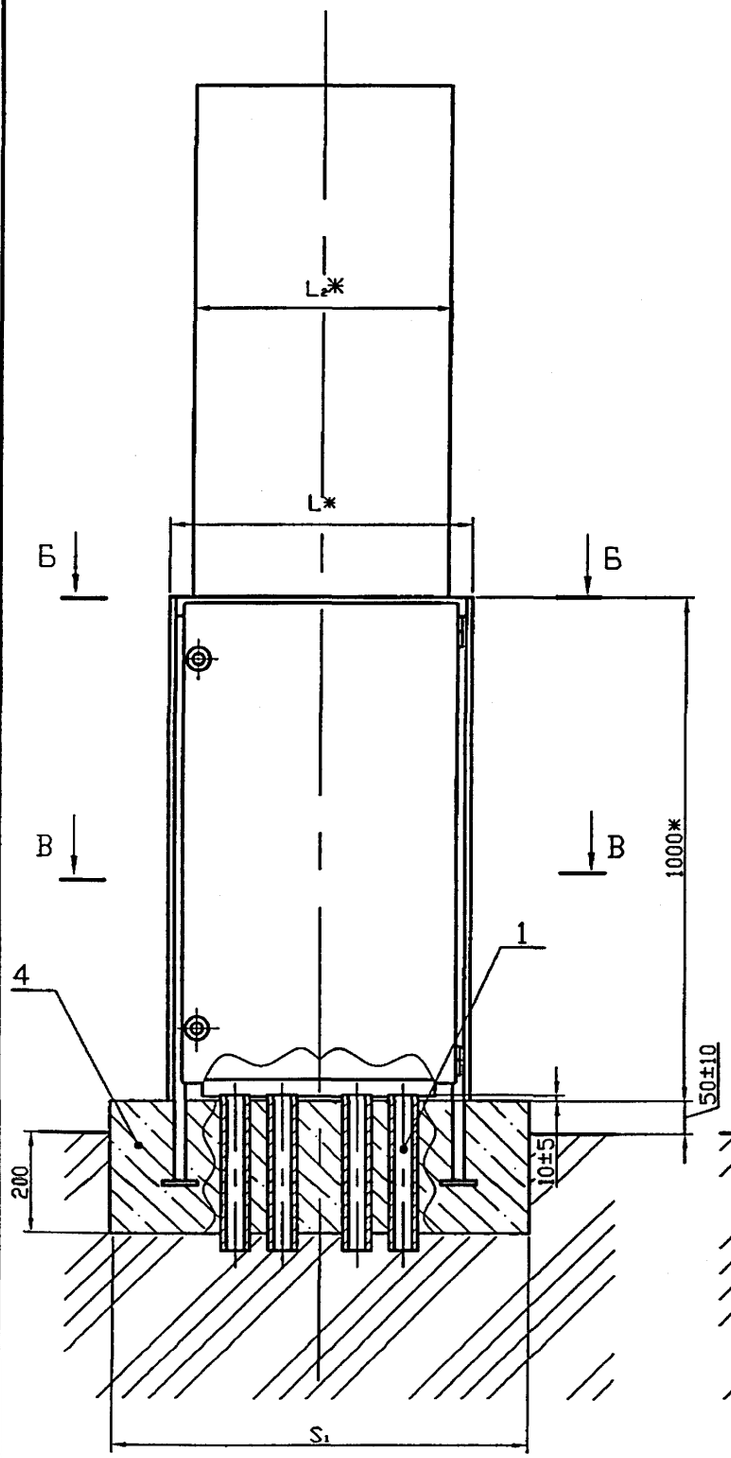

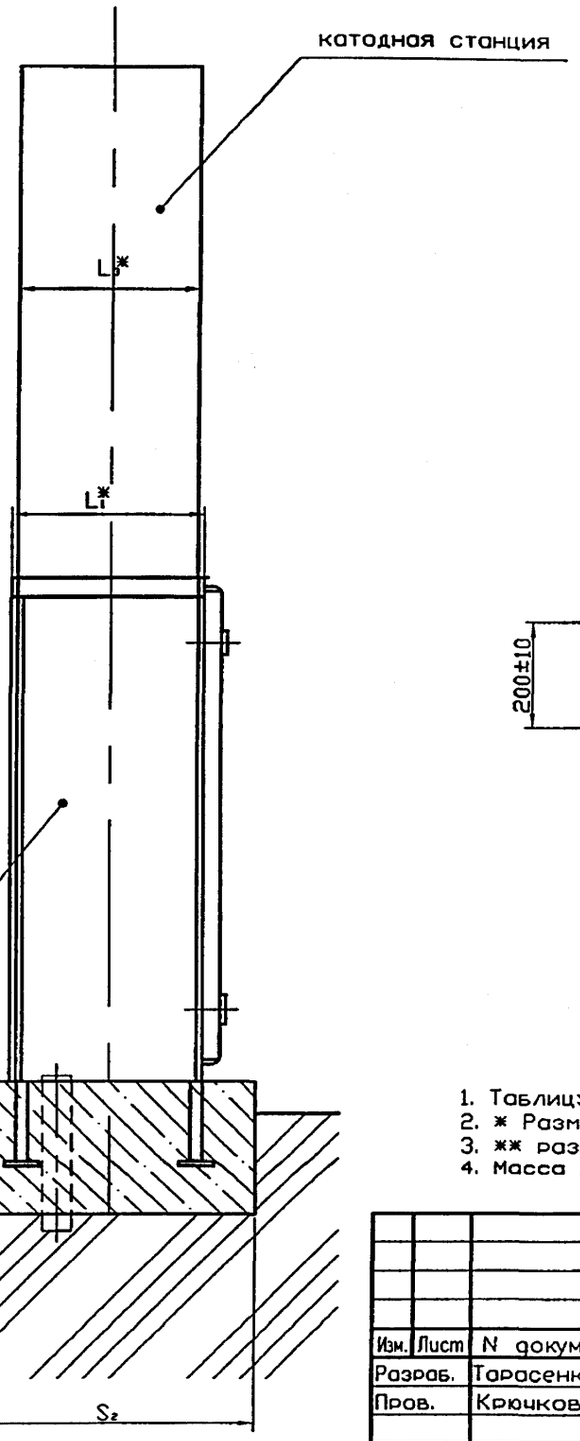

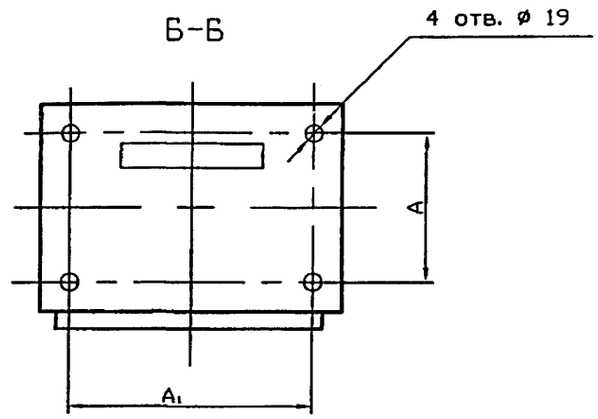

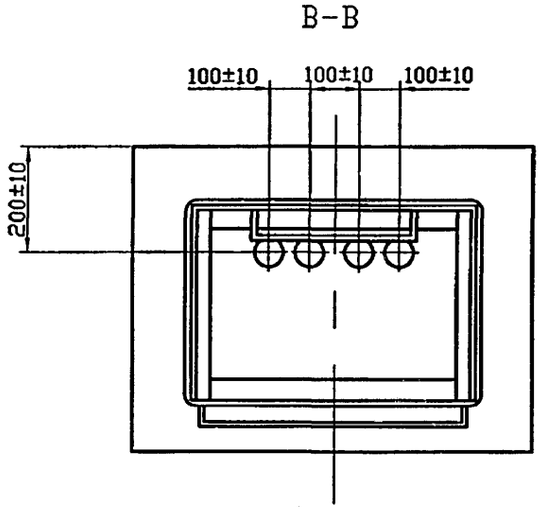

1. Таблицу исполнений см. на листе 2.
2. * Размеры для справок.
3. ** размеры уточнить при монтаже.
4. Масса дана без учета строительных материалов

Изм.	Лист	N докум.	Подпись	Дата
Разраб.		Тарасенко		01.07
Пров.		Крючков		01.07
Н. контр.		Панасенко		01.07
Утв.		Корж		01.07

СЗК18.00СБ

Установка катодной станции, дренажа на постаменте. Сборочный чертеж

Лит.	Масса	Масштаб
	см. табл.	-

Лист 1 | Листов 2

СПКБ "Газпроект"

Копировал

Формат А3

Инв. N подл. | Подпись и дата | Взам инв. N | Инв. N дубл. | Подпись и дата

Обозначение	Тип станции	L^{*}, мм	L_1^{*}, мм	L_2^{*}, мм	L_3^{*}, мм	A_1, мм	A_2, мм	S_1, мм	S_2, мм	Масса ед., кг
СЗК18.00	ПСК-М-0,3; 0,6; 1,2; 2,0; 3,0	550	400	500	380	400±0,5	210±0,5	350±50	600±50	45,0
-01	ПСК-М-5,0	800	650	700	450	610±0,5	310±0,5	1000±50	850±50	72,7
-02	ПАСК-М-0,6; 1,2; 2,0; 3,0	650	400	500	380	410±0,5	210±0,5	850±50	600±50	45,0
-03	ПАСК-М-5,0	800	650	700	450	610±0,5	310±0,5	1000±50	850±50	72,7
-04	КСС-300	650	400	515	315	480±0,5	280±0,5	850±50	600±50	45,0
-05	КСС-600			590	345	550±0,5	300±0,5			45,0
-06	КСС-1200	950	625	934	472	900±0,5	440±0,5	1150±50	825±50	78,2
-07	АРТЗ-0,6; 1,2; 2,0; 3,0; 5,0	650	400	650	380	558±0,5	308±0,5	850±50	600±50	45,0
-08	ТДЕ9-МУЗ	800	650	700	410	673±0,5	257±0,5	1000±50	850±50	72,7
-09	ТДЕ9-НХЛ1	650	400	600	400	573±0,5	257±0,5	850±50	600±50	45,0
-10	ТСК-1,6М; 3,0М	800	650	650	525	600±0,5	480±0,5	1000±50	850±50	72,7
-11	ТСК-5,0М			690	655	650±0,5	650±0,5			
-12	УДП-500			660	525	610±0,5	480±0,5			
-13	СКЗМ-2,0; 3,0; 5,0			685	425	600±0,5	340±0,5			
-14	ПДУ	950	625	860	625	800±0,5	565±0,5	1150±50	825±50	78,2
-15	БДР	400	250	370	215	340±0,5	180±0,5	600±50	450±50	37,7

Инв. N подл. | Подпись и дата | Взам инв. N | Инв. N дубл. | Подпись и дата

Серия 5.905-17.07 вып. 1 ч.2

Формат	Зона	Поз.	Обозначение	Наименование	Кол.	Примечание
				Документация		
А3			СЗК18.00СБ	Сборочный чертеж		
				Детали		
БЧ		1	СЗК18.01	Труба 40х3,5 ГОСТ 3262-75*		
				L=300 -1,3	4	0,95кг
				Комплекты		
А4			СЗК18.02	Ключ	1	
			Переменные данные для исполнения:			
				СЗК18.00 -02; -04; -05; -07; -09		
				Сборочные единицы		
А4		3	СЗК18.03.00-01	Постамент	1	
				Материалы		
		4		БСГ В15 П3 ГОСТ 7473-94*	0,16 м³	см. примеч.
				СЗК18.00 -01; -03; -08; -10; -11; -12; -13		
				Сборочные единицы		
А4		3	СЗК18.03.00-02	Постамент	1	

Изм.	Лист	N докум.	Подпись	Дата	СЗК18.00		
Разраб.		Тарасенко		01.07	Установка катодной станции, дренажа на постаменте	Лит.	Лист 1 / Листов 2
Пров.		Крючков		01.07			
Н. контр.		Панасенко		01.07		СПКБ "Газпроект"	
Утв.		Корх		01.07			

Подпись и дата | Инв. N дубл. | Взам инв. N | Подпись и дата | Инв. N подл.

Копировал Формат А4

Формат	Зона	Поз.	Обозначение	Наименование	Кол.	Примечание
				Материалы		
		4		БСГ В15 П3 ГОСТ 7473-94*	0,26 м³	см. примеч.
				СЗК18.00 -06; -14		
				Сборочные единицы		
А4		3	СЗК18.03.00-03	Постамент	1	
				Материалы		
		4		БСГ В15 П3 ГОСТ 7473-94*	0,29 м³	см. примеч.
				СЗК18.00 -15		
				Сборочные единицы		
А4		3	СЗК18.03.00	Постамент	1	
				Материалы		
		4		БСГ В15 П3 ГОСТ 7473-94*	0,09 м³	см. примеч.

Марку бетона по морозостойкости и водонепроницаемости следует назначать в зависимости от грунтовых условий и значения расчетных температур наружного воздуха в районе строительства

Подпись и дата | Инв. N дубл. | Взам инв. N | Подпись и дата | Инв. N подл.

Изм.	Лист	N докум.	Подпись	Дата	СЗК18.00	Лист 2

Копировал Формат А4

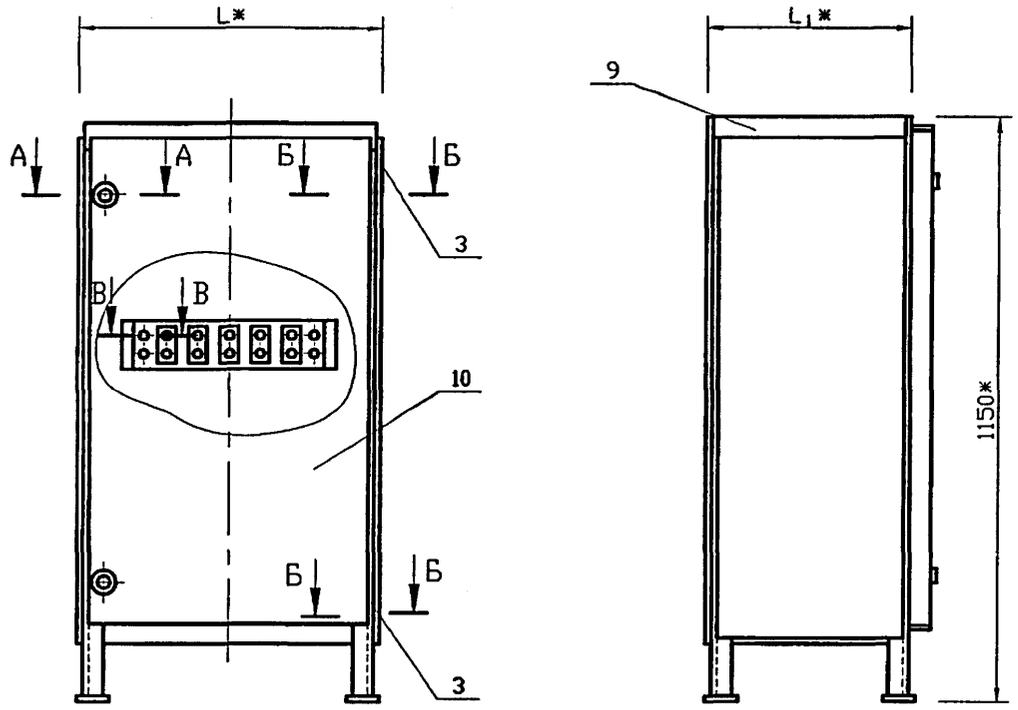

А-А
М 1:1

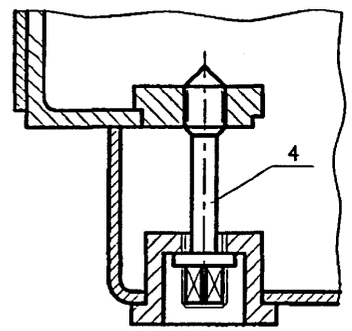

Б-Б
М 1:1

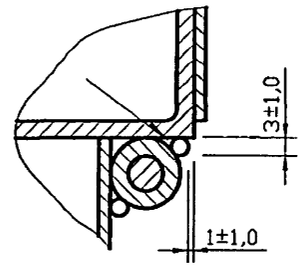

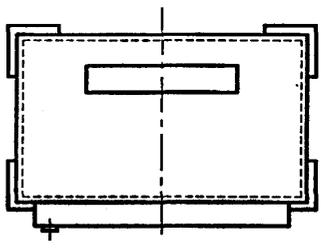

В-В
М 1:1

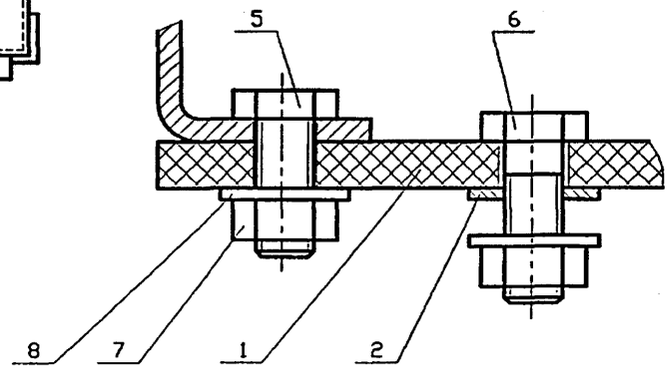

Обозначение	L*,мм	L_1*,мм	Масса,кг
СЗК18.03.00СБ	400	250	33,7
-01	650	400	41,0
-02	800	650	68,7
-03	950	625	74,2

1. *Размеры для справок.
2. Сварка ручная электродуговая

Изм.	Лист	N докум.	Подпись	Дата
Разраб.		Тарасенко		01.07
Пров.		Крючков		01.07
Н. контр.		Панасенко		01.07
Утв.		Корж		01.07

СЗК18.03.00СБ

Постамент.
Сборочный чертеж

Лит.	Масса	Масштаб
	см. табл.	—
Лист	Листов 1	

СПКБ "Газпроект"

Копировал

Формат А3

Инв. N подл. | Подпись и дата | Взам инв. N | Инв. N дубл. | Подпись и дата

12,5

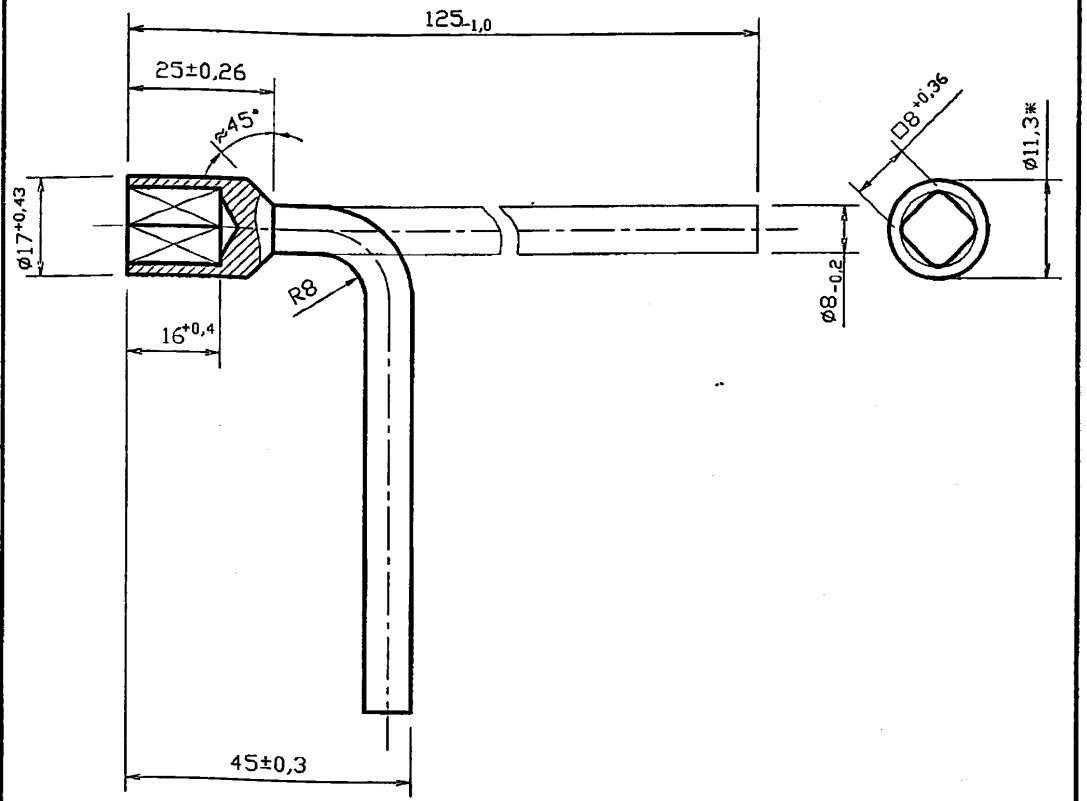

Размер для справок

Формат	Зона	Поз.	Обозначение	Наименование	Кол.	Примечание
				Документация		
А3			С3К18.03.00СБ	Сборочный чертеж		
				Детали		
А4		1	С3К18.03.01	Плата	1	
А4		2	С3К18.03.02	Пластина	5	
А4		3	С3К18.03.03	Втулка	2	
А4		4	С3К18.03.04	Болт специальный	2	
				Стандартные изделия		
				Болт М10х30.58.096 ГОСТ7798-70*	4	
				Болт М10х35.58.096 ГОСТ7798-70*	10	
				Гайка М10,5.096 ГОСТ5915-70*	14	
				Шайба 10.01.019 ГОСТ11371-78*	24	
				Переменные данные для исполнения		
				С3К18.03.00		
				Сборочные единицы		
А4		9	С3К18.03.05.00	Корпус	1	
А4		10	С3К18.03.06.00	Дверь	1	
				С3К18.03.00-1		
				Сборочные единицы		
А4		9	С3К18.03.05.00-01	Корпус	1	
А4		10	С3К18.03.06.00-01	Дверь	1	

Инв. N подл. | Подпись и дата | Взам инв. N | Инв. N дубл. | Подпись и дата

Изм.	Лист	N докум.	Подпись	Дата
Разраб.		Тарасенко		01.07
Пров.		Крючков		01.07
Н. контр.		Панасенко		01.07
Утв.		Корж		01.07

С3К18.02

Ключ

Лит.	Масса	Масштаб
	0,06	1:1

Лист Листов 1

Ст3 ГОСТ 380-94

СПКБ "Газпроект"

Копировал Формат А3

С3К18.03.00

Постамент

Лит.	Лист	Листов
	1	2

СПКБ "Газпроект"

Копировал Формат А4

Формат	Зона	Поз.	Обозначение	Наименование	Кол.	Приме-чание
				СЗК18.03.00-2		
				Сборочные единицы		
А4		9	СЗК18.03.05.00-02	Корпус	1	
А4		10	СЗК18.03.06.00-02	Дверь	1	
				СЗК18.03.00-3		
				Сборочные единицы		
А4		9	СЗК18.03.05.00-03	Корпус	1	
А4		10	СЗК18.03.06.00-03	Дверь	1	

Изм.	Лист	N докум.	Подпись	Дата
Разраб.		Тарасенко		01.07
Пров.		Крючков		01.07
Н. контр.		Панасенко		01.07
Утв.		Корж		01.07

СЗК18.03.00

Постамент

Лит.	Лист	Листов
	2	

СПКБ "Газпроект"

Копировал

Формат А4

Инв. N подл. | Подпись и дата | Взам инв. N | Инв. N дубл. | Подпись и дата

Серия 5.905-17.07 вып.1 ч.2

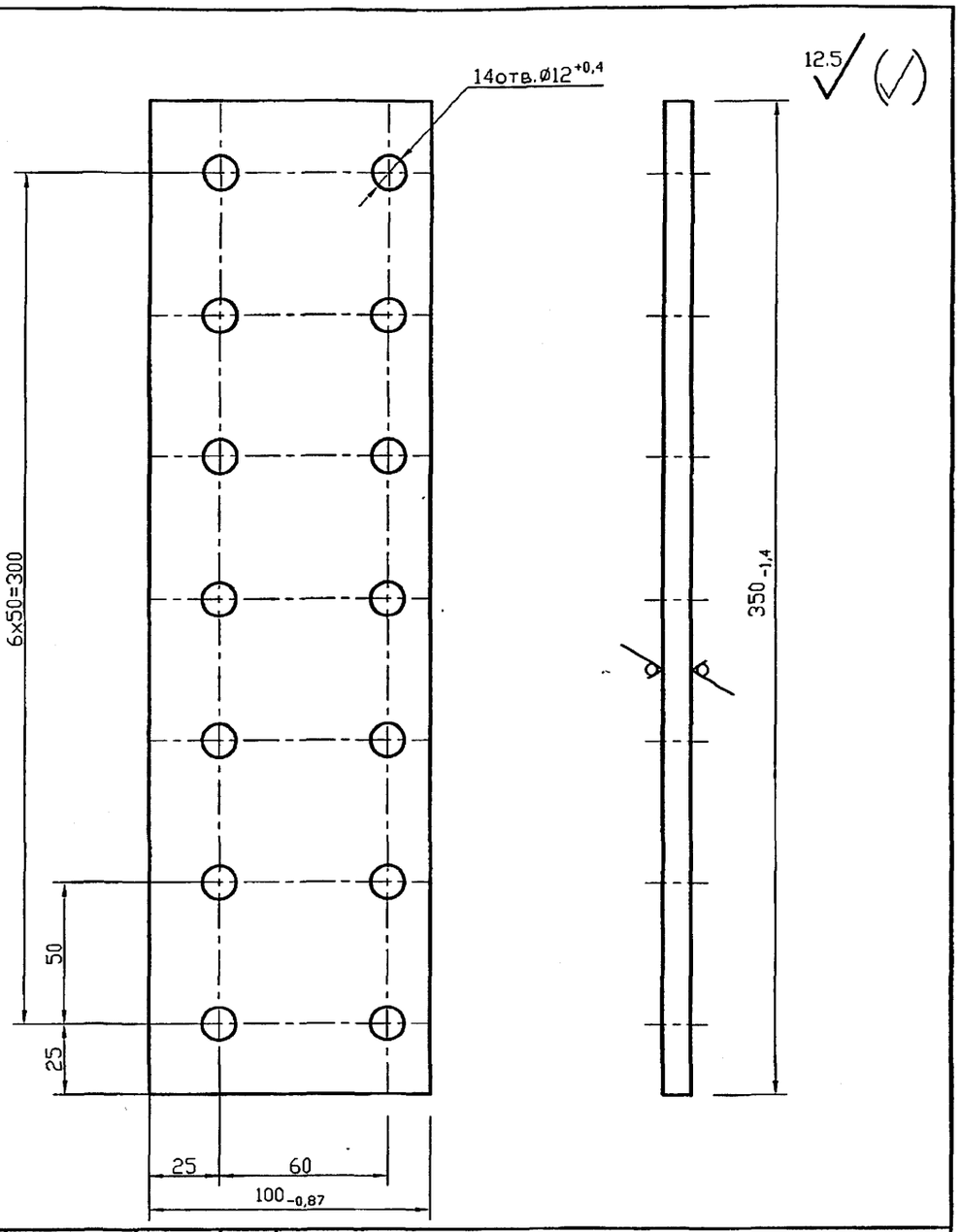

Изм.	Лист	N докум.	Подпись	Дата
Разраб.		Тарасенко		01.07
Пров.		Крючков		01.07
Н. контр.		Панасенко		01.07
Утв.		Корж		01.07

С3К18.03.01

Плата	Лит.	Масса	Масштаб
		0.5	1:2
	Лист	Листов 1	
Текстолит А-10.0 ГОСТ 2910-74*	СПКБ "Газпроект"		

Копировал Формат А4

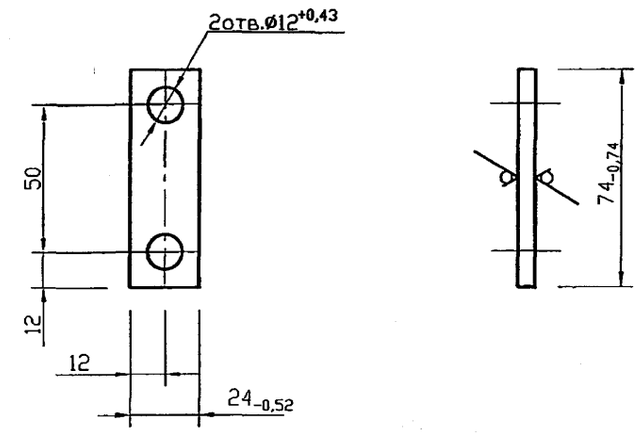

Изм.	Лист	N докум.	Подпись	Дата
Разраб.		Тарасенко		01.07
Пров.		Крючков		01.07
Н. контр.		Панасенко		01.07
Утв.		Корж		01.07

С3К18.03.02

Пластина	Лит.	Масса	Масштаб
		0,043	1:2
	Лист	Листов 1	
Лист ДПРНТ 3.0 М1 ГОСТ495-92	СПКБ "Газпроект"		

Копировал Формат А4

Подпись и дата | Инв. N дубл. | Взам инв. N | Подпись и дата | Инв. N подл.

12,5

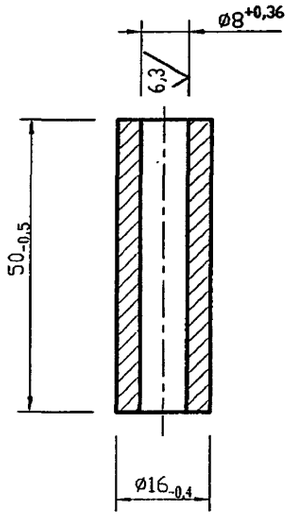

					С3К18.03.03	
Изм.	Лист	N докум.	Подпись	Дата		
Разраб.		Тарасенко		01.07	Втулка	Лит. / Масса 0,06 / Масштаб 1:1
Пров.		Крючков		01.07		Лист / Листов 1
Н. контр.		Панасенко		01.07	Ст3 ГОСТ 380-94	СПКБ "Газпроект"
Утв.		Корж		01.07		

Подпись и дата | Инв. N дубл. | Взам инв. N | Подпись и дата | Инв. N подл.

Копировал Формат А4

12,5

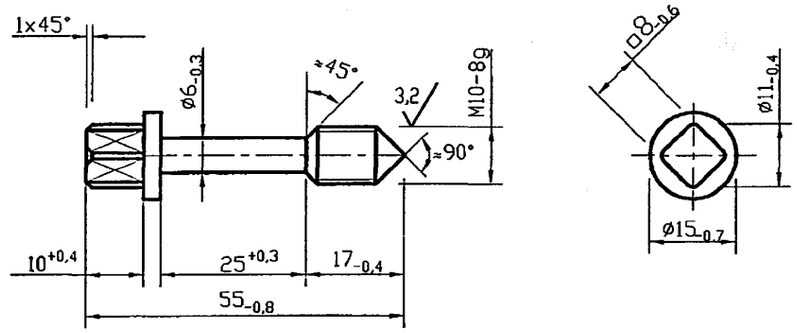

					С3К18.03.04	
Изм.	Лист	N докум.	Подпись	Дата		
Разраб.		Тарасенко		01.07	Болт специальный	Лит. / Масса 0,042 / Масштаб 1:1
Пров.		Крючков		01.07		Лист / Листов 1
Н. контр.		Панасенко		01.07	Ст3 ГОСТ 380-94	СПКБ "Газпроект"
Утв.		Корж		01.07		

Подпись и дата | Инв. N дубл. | Взам инв. N | Подпись и дата | Инв. N подл.

Копировал Формат А4

Серия 5.905-17.07 вып. 1 ч.2

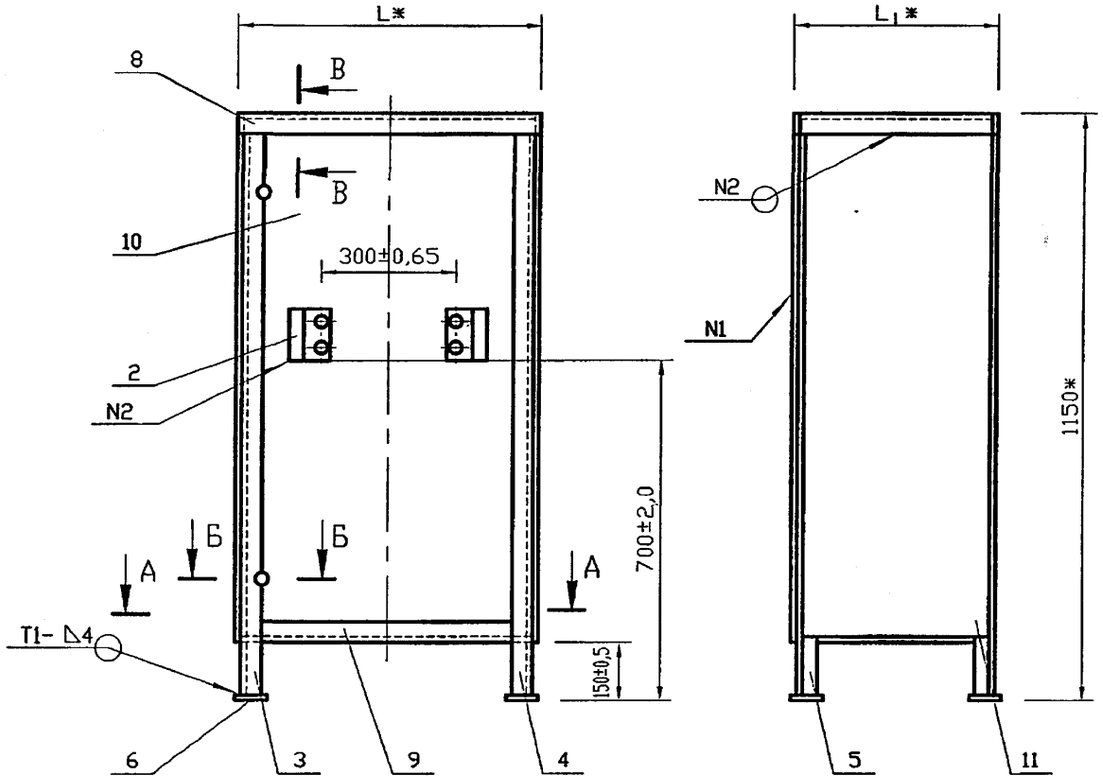

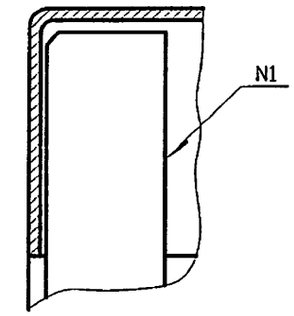

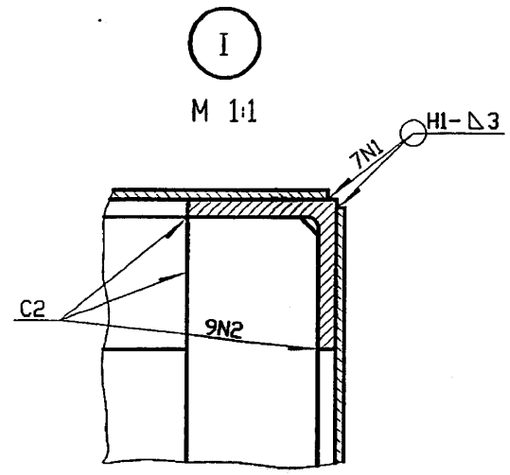

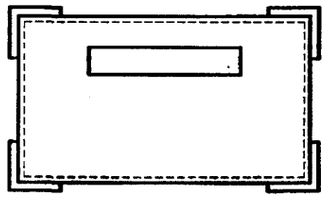

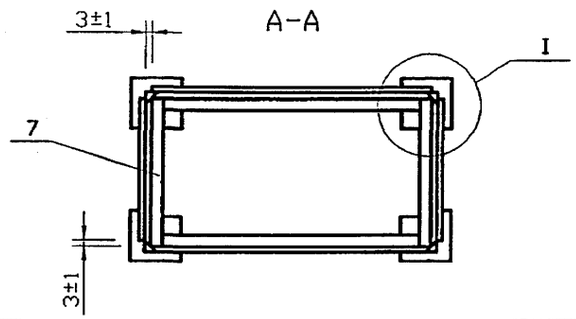

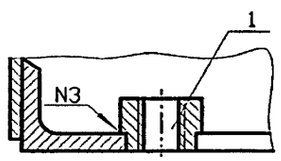

Обозначение	L*,мм	L_1*,мм	Масса,кг
СЗК18.03.05.00	400	250	25,0
-01	650	400	38,2
-02	800	650	53,6
-03	950	625	56,8

1. *Размеры для справок.
2. Сварные швы по ГОСТ 5264-80*

Изм.	Лист	N докум.	Подпись	Дата
Разраб.		Тарасенко		01.07
Пров.		Крючков		01.07
Н. контр.		Панасенко		01.07
Утв.		Корж		01.07

СЗК18.03.05.00СБ

Корпус. Сборочный чертеж

Лит.	Масса	Масштаб
	см. табл.	—
Лист	Листов 1	

СПКБ "Газпроект"

Копировал

Формат А3

Инв. N подл. | Подпись и дата | Взам инв. N | Инв. N дубл. | Подпись и дата

Серия 5.905-17.07 вып. 1 ч.2

Формат	Зона	Поз.	Обозначение	Наименование	Кол.	Приме-чание
				Документация		
А3			СЗК18.03.05.00СБ	Сборочный чертеж		
				Детали		
А4		1	СЗК18.03.05.01	Втулка	2	
А4		2	СЗК18.03.05.02	Скоба	2	
А4		3	СЗК18.03.05.03	Стойка	1	
А4		4	СЗК18.03.05.04	Стойка	1	
БЧ		5	СЗК18.03.05.05	Стойка		
				Уголок 32х32х3-Б ГОСТ 8509-93 / Ст3-1-I ГОСТ 535-88*		
				L=1140$_{-2,6}$	2	1,67кг
БЧ		6	СЗК18.03.05.06	Пята		
				Лист Б-ПН-4,0 ГОСТ 19903-74* / Ст3 ГОСТ 14637-89*		
				(75х75)$_{-0,7}$	4	0,18кг
				Переменные данные для исполнений:		
				СЗК18.03.05.00		
				Детали		
А4		7	СЗК18.03.05.07	Уголок	2	
А3		8	СЗК18.03.05.08	Лист верхний	1	
БЧ		9	СЗК18.03.05.09	Уголок		
				Уголок 32х32х3-Б ГОСТ 8509-93 / Ст3-1-I ГОСТ 535-88*		
				L=332$_{-1,4}$	2	0,49кг

Подпись и дата | Инв. N дубл. | Взам инв. N | Подпись и дата | Инв. N подл.

Изм.	Лист	N докум.	Подпись	Дата
Разраб.		Тарасенко		01.07
Пров.		Крючков		01.07
Н. контр.		Панасенко		01.07
Утв.		Корж		01.07

СЗК18.03.05.00

Корпус

Лит.	Лист	Листов
	1	3

СПКБ "Газпроект"

Копировал Формат А4

Формат	Зона	Поз.	Обозначение	Наименование	Кол.	Приме-чание
БЧ		10	СЗК18.03.05.10	Лист		
				Лист Б-ПН-2,0 ГОСТ 19903-74* / 1-IV-Ст3 ГОСТ 16523-97		
				94Z$_{2,2}$х390$_{-1,4}$	1	5,73кг
БЧ		11	СЗК18.03.05.11	Лист		
				Лист Б-ПН-2,0 ГОСТ 19903-74* / 1-IV-Ст3 ГОСТ 16523-97		
				94Z$_{2,2}$х242$_{-1,4}$	2	3,52кг
				СЗК18.03.05.00-01		
				Детали		
А4		7	СЗК18.03.05.07-01	Уголок	2	
А3		8	СЗК18.03.05.08-01	Лист верхний	1	
БЧ		9	СЗК18.03.05.09-01	Уголок		
				Уголок 32х32х3-Б ГОСТ 8509-93 / Ст3-1-I ГОСТ 535-88*		
				L=582$_{-1,75}$	2	0,85кг
БЧ		10	СЗК18.03.05.10-01	Лист		
				Лист Б-ПН-2,0 ГОСТ 19903-74* / 1-IV-Ст3 ГОСТ 16523-97		
				94Z$_{2,2}$х640$_{-2,0}$	1	9,44кг
БЧ		11	СЗК18.03.05.11-01	Лист		
				Лист Б-ПН-2,0 ГОСТ 19903-74* / 1-IV-Ст3 ГОСТ 16523-97		
				94Z$_{2,2}$х392$_{-1,4}$	2	5,80кг
				СЗК18.03.05.00-02		
				Детали		
А4		7	СЗК18.03.05.07-02	Уголок	2	
А3		8	СЗК18.03.05.08-02	Лист верхний	1	

Подпись и дата | Инв. N дубл. | Взам инв. N | Подпись и дата | Инв. N подл.

Изм.	Лист	N докум.	Подпись	Дата

СЗК18.03.05.00

Лист 2

Копировал Формат А4

Формат	Зона	Поз.	Обозначение	Наименование	Кол.	Примечание
БЧ		9	СЗК18.03.05.09-02	Уголок		
				Уголок 32х32х3-Б ГОСТ 8509-93 / Ст3-1-I ГОСТ 535-88*		
				L=782 -2,0	2	1,07кг
БЧ		10	СЗК18.03.05.10-02	Лист		
				Лист Б-ПН-2,0 ГОСТ 19903-74* / 1-IV-Ст3 ГОСТ 16523-97		
				947 2,2 х790 -2,0	1	11,67кг
БЧ		11	СЗК18.03.05.11-02	Лист		
				Лист Б-ПН-2,0 ГОСТ 19903-74* / 1-IV-Ст3 ГОСТ 16523-97		
				947 2,2 х642 -2,0	2	9,47кг
				СЗК18.03.05.00-03		
				Детали		
А4		7	СЗК18.03.05.07-03	Уголок	2	
А3		8	СЗК18.03.05.08-03	Лист верхний	1	
БЧ		9	СЗК18.03.05.09-03	Уголок		
				Уголок 32х32х3-Б ГОСТ 8509-93 / Ст3-1-I ГОСТ 535-88*		
				L=882 -2,3	2	1,29кг
БЧ		10	СЗК18.03.05.10-03	Лист		
				Лист Б-ПН-2,0 ГОСТ 19903-74* / 1-IV-Ст3 ГОСТ 16523-97		
				947 2,2 х940 -2,2	1	13,90кг
БЧ		11	СЗК18.03.05.11-03	Лист		
				Лист Б-ПН-2,0 ГОСТ 19903-74* / Ст3сп4 ГОСТ 14637-89*		
				947 2,2 х617 -1,75	2	9,10кг

Подпись и дата | Инв. N дубл. | Взам инв. N | Подпись и дата | Инв. N подл.

Изм.	Лист	N докум.	Подпись	Дата	СЗК18.03.05.00	Лист 3

Копировал Формат А4

12,5 (√)

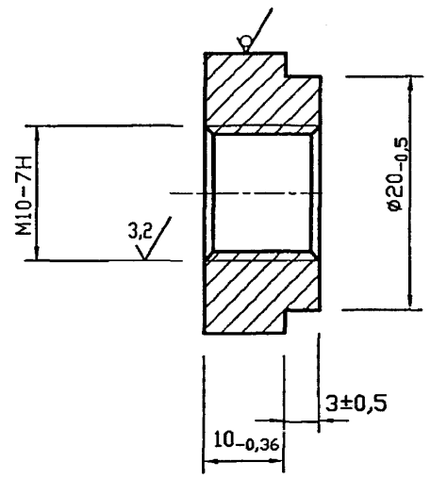

Подпись и дата | Инв. N дубл. | Взам инв. N | Подпись и дата | Инв. N подл.

Изм.	Лист	N докум.	Подпись	Дата	СЗК18.03.05.01		
Разраб.		Тарасенко		01.07	Втулка	Лит.	Масса 0,028 / Масштаб 2:1
Пров.		Крючков		01.07		Лист	Листов 1
Н. контр.		Панасенко		01.07	Круг 24-В ГОСТ 2590-88 / Ст3-1-I ГОСТ 535-88*	СПКБ "Газпроект"	
Утв.		Корж		01.07			

Копировал Формат А4

Серия 5.905-17.07 вып. 1 ч.2

12,5

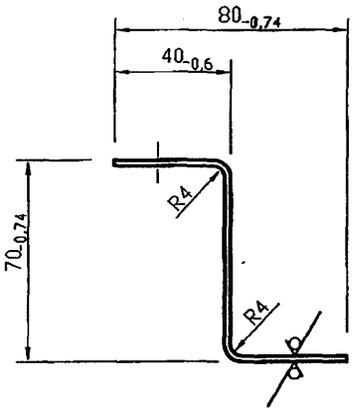

Изм.	Лист	N докум.	Подпись	Дата
Разраб.		Тарасенко		01.07
Пров.		Крючков		01.07
Н. контр.		Панасенко		01.07
Утв.		Корж		01.07

С3К18.03.05.02

Скоба

Лит.	Масса	Масштаб
	0,47	1:2
Лист	Листов 1	

Лист Б-ПН-2.0 ГОСТ 19903-74*
I-IV-Ст3 ГОСТ 16523-97

СПКБ "Газпроект"

Копировал Формат А4

Подпись и дата | Инв. N дубл. | Взам инв. N | Подпись и дата | Инв. N подл.

12,5

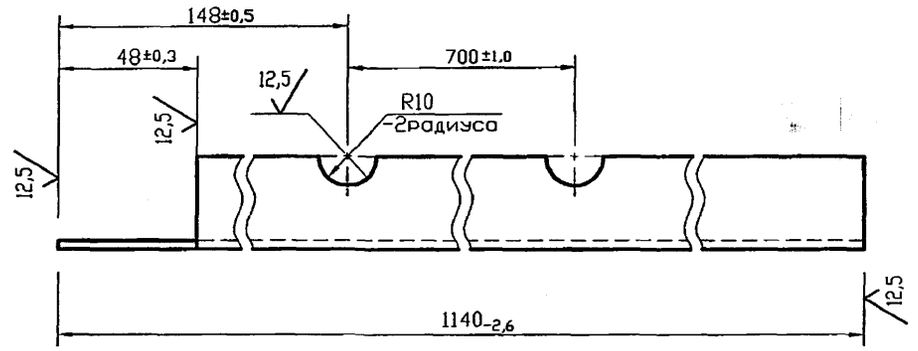

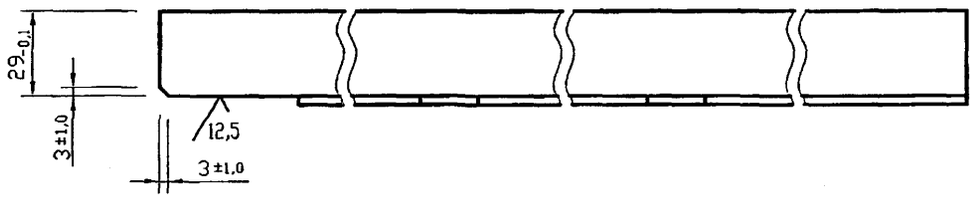

Изм.	Лист	N докум.	Подпись	Дата
Разраб.		Тарасенко		01.07
Пров.		Крючков		01.07
Н. контр.		Панасенко		01.07
Утв.		Корж		01.07

С3К18.03.05.03

Стойка

Лит.	Масса	Масштаб
	1,65	1:2
Лист	Листов 1	

Уголок 32×32×3-Б ГОСТ 2590-88
Ст3-1-I ГОСТ 535-88*

СПКБ "Газпроект"

Копировал Формат А4

Подпись и дата | Инв. N дубл. | Взам инв. N | Подпись и дата | Инв. N подл.

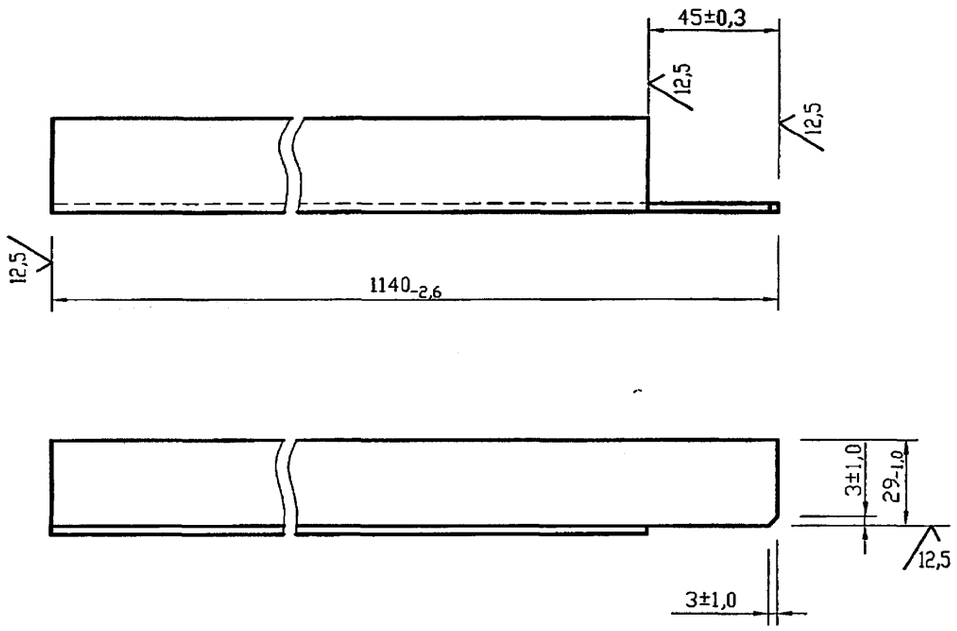

Изм.	Лист	N докум.	Подпись	Дата
Разраб.		Тарасенко		01.07
Пров.		Крючков		01.07
Н. контр.		Панасенко		01.07
Утв.		Корж		01.07

С3К18.03.05.04

Стойка

Лит.	Масса	Масштаб
	1,67	1:2
Лист	Листов 1	

Уголок 32х32х3-Б ГОСТ 8509-93 / Ст3-1-1 ГОСТ 535-88*

СПКБ "Газпроект"

Копировал

Формат А4

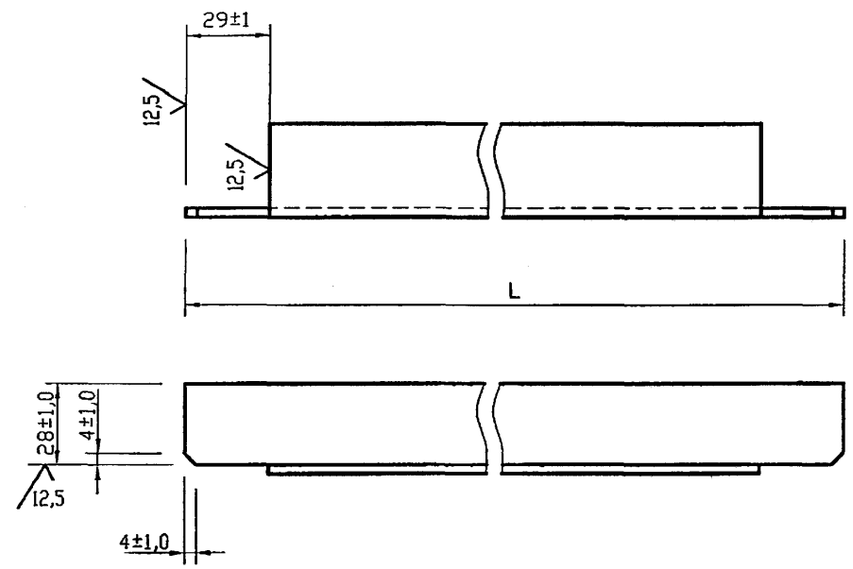

Обозначение	L, мм	Масса, кг
С3К18.03.05.07	242-1,2	0,35
-0,1	392-1,4	0,57
-0,2	642-2,0	0,94
-0,3	617-1,8	0,90

Изм.	Лист	N докум.	Подпись	Дата
Разраб.		Тарасенко		01.07
Пров.		Крючков		01.07
Н. контр.		Панасенко		01.07
Утв.		Корж		01.07

С3К18.03.05.07

Уголок

Лит.	Масса	Масштаб
	см.табл.	—
Лист	Листов 1	

Уголок 32х32х3-Б ГОСТ 8509-93 / Ст3-1-1 ГОСТ 535-88*

СПКБ "Газпроект"

Копировал

Формат А4

Подпись и дата | Инв. N дубл. | Взам инв. N | Подпись и дата | Инв. N подл.

12,5 (√)

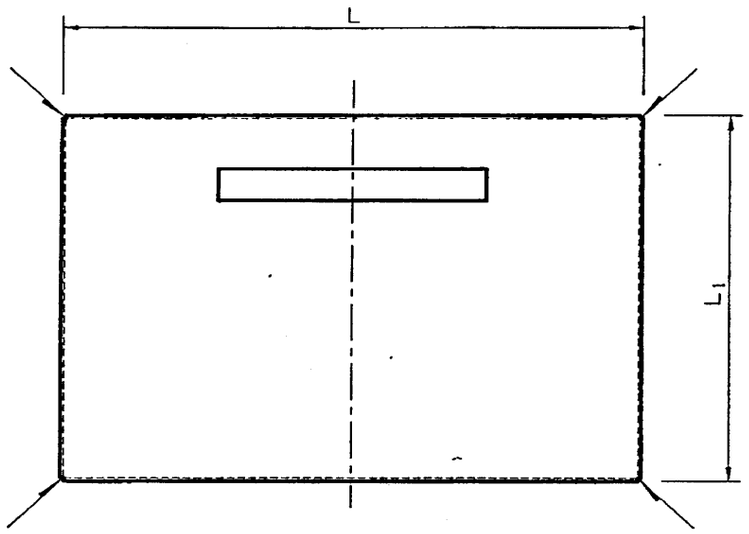

Развертка

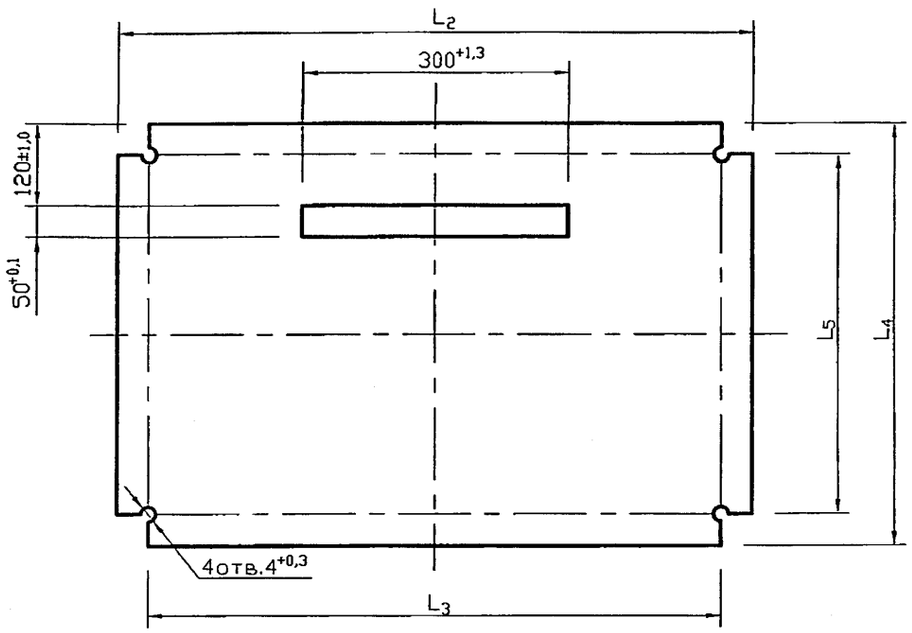

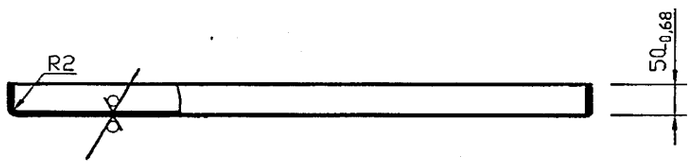

Сварные швы по ГОСТ 5264-80*-У4-Δ2

Обозначение	L,мм	L_1,мм	L_2,мм	L_3,мм	L_4,мм	L_5,мм	Масса,кг
С3К18.03.05.08	$400_{-1,4}$	$250_{-1,2}$	$494_{-1,6}$	$396_{-1,4}$	$344_{-1,4}$	$246_{-1,2}$	2.52
-01	$650_{-2,0}$	$400_{-1,4}$	$744_{-2,0}$	$646_{-2,0}$	$494_{-1,6}$	$396_{-1,4}$	5.77
-02	$800_{-2,0}$	$650_{-2,0}$	$894_{-2,3}$	$736_{-2,0}$	$744_{-2,0}$	$646_{-2,0}$	10.44
-03	$950_{-2,3}$	$625_{-1,8}$	$1044_{-2,6}$	$946_{-2,3}$	$719_{-2,0}$	$621_{-1,8}$	11.79

Изм.	Лист	N докум.	Подпись	Дата
Разраб.		Тарасенко		01.07
Пров.		Крючков		01.07
Н. контр.		Панасенко		01.07
Утв.		Корж		01.07

С3К18.03.05.08

Лист верхний

Лит.	Масса	Масштаб
	см. табл.	—
Лист	Листов 1	

Лист Б-ПН-2.0 ГОСТ 19903-74* / 1-II-ст3 ГОСТ 16523-97

СПКБ "Газпроект"

Копировал

Формат А3

Инв. N подл. | Подпись и дата | Взам инв. N | Инв. N дубл. | Подпись и дата

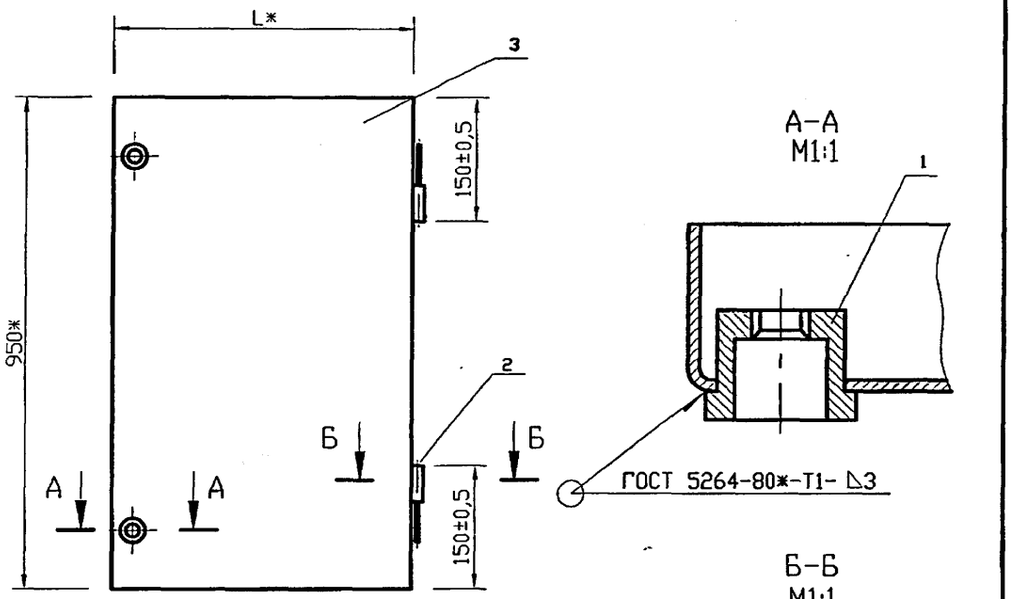

А-А
М1:1

Б-Б
М1:1

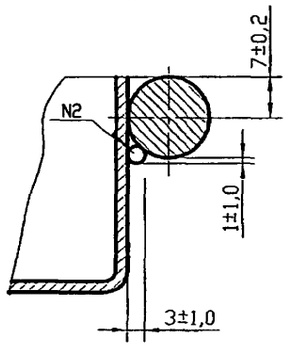

Обозначение	L*,мм	Масса,кг
СЗК18.03.06.00	366	7,12
-01	616	11,21
-02	766	13,49
-03	916	15,88

1. *Размеры для справок.
2. Сварка шва N2 ручная электродуговая

Изм.	Лист	N докум.	Подпись	Дата
Разраб.	Тарасенко			01.07
Пров.	Крючков			01.07
Н. контр.	Панасенко			01.07
Утв.	Корж			01.07

СЗК18.03.06.00СБ

Дверь.
Сборочный чертеж

Лит.	Масса	Масштаб
	см. табл.	—

Лист | Листов 1

СПКБ "Газпроект"

Копировал | Формат А4

Подпись и дата | Инв. N дубл. | Взам инв. N | Подпись и дата | Инв. N подл.

Формат	Зона	Поз.	Обозначение	Наименование	Кол.	Примечание
				Документация		
А4			СЗК18.03.06.00СБ	Сборочный чертеж		
				Детали		
А4		1	СЗК18.03.06.01	Гайка специальная	2	
А4		2	СЗК18.03.06.02	Ось	2	
				Переменные данные для исполнителей		
				СЗК18.03.06.00		
				Детали		
А3		3	СЗК18.03.06.03	Лист	1	
				СЗК18.03.06.00-01		
				Детали		
А3		3	СЗК18.03.06.03-01	Лист	1	
				СЗК18.03.06.00-02		
				Детали		
А3		3	СЗК18.03.06.03-02	Лист	1	
				СЗК18.03.06.00-03		
				Детали		
А3		3	СЗК18.03.06.03-03	Лист	1	

Изм.	Лист	N докум.	Подпись	Дата
Разраб.	Тарасенко			01.07
Пров.	Крючков			01.07
Н. контр.	Панасенко			01.07
Утв.	Корж			01.07

18.03.06.00

Дверь

Лит.	Лист	Листов
		1

СПКБ "Газпроект"

Копировал | Формат А4

Подпись и дата | Инв. N дубл. | Взам инв. N | Подпись и дата | Инв. N подл.

12,5 (√)

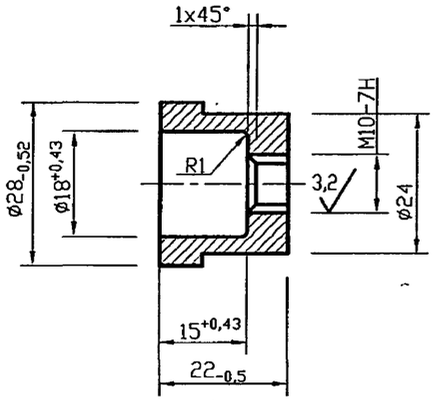

Изм.	Лист	N докум.	Подпись	Дата
Разраб.		Тарасенко		01.07
Пров.		Крючков		01.07
Н. контр.		Панасенко		01.07
Утв.		Корж		01.07

СЗК18.03.06.01

Гайка специальная

Лит.	Масса	Масштаб
	0,06	1:1
Лист	Листов 1	

Ст3 ГОСТ 380-94

СПКБ "Газпроект"

Копировал Формат А4

12,5 (√)

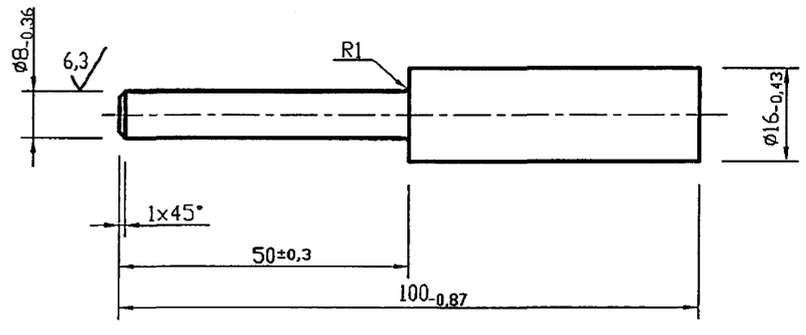

Изм.	Лист	N докум.	Подпись	Дата
Разраб.		Тарасенко		01.07
Пров.		Крючков		01.07
Н. контр.		Панасенко		01.07
Утв.		Корж		01.07

СЗК18.03.06.02

Ось

Лит.	Масса	Масштаб
	0,08	1:1
Лист	Листов 1	

Ст3 ГОСТ 380-94

СПКБ "Газпроект"

Копировал Формат А4

Подпись и дата | Инв. N дубл. | Взам инв. N | Подпись и дата | Инв. N подл.

Серия 5.905-17.07 вып. 1 ч.2

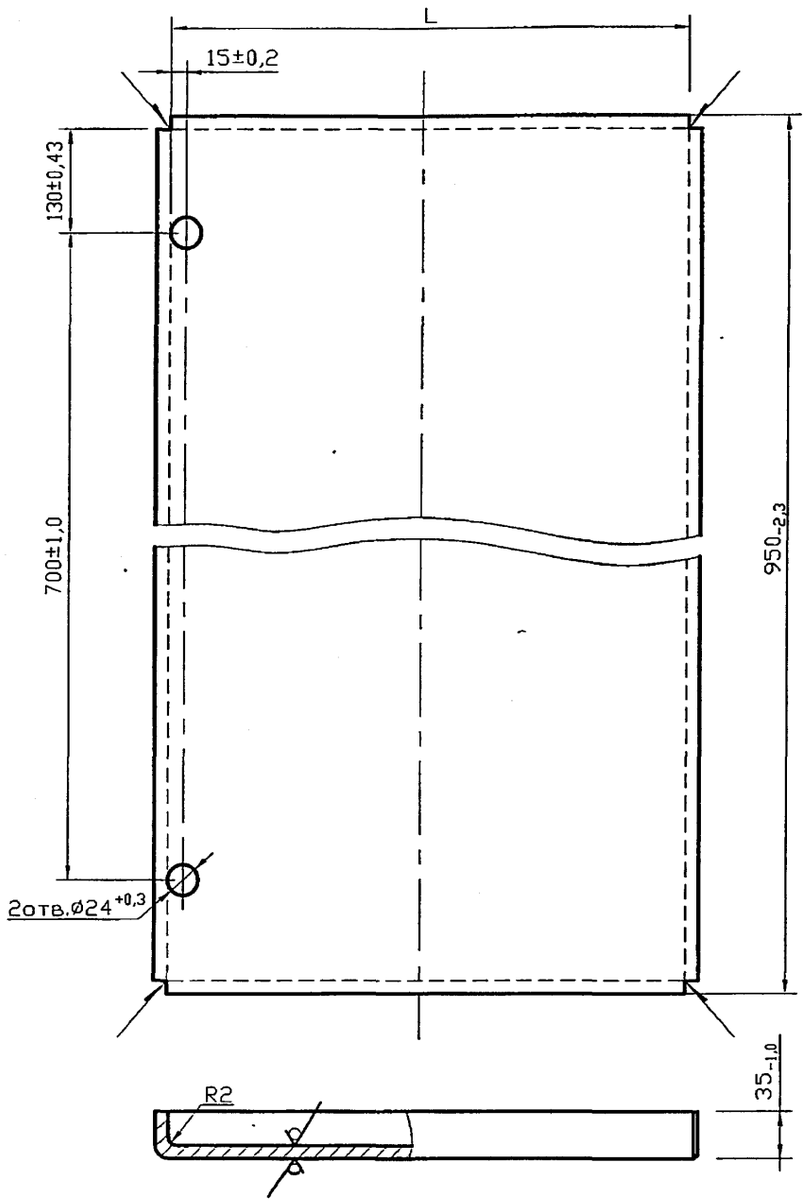

12,5

Развертка

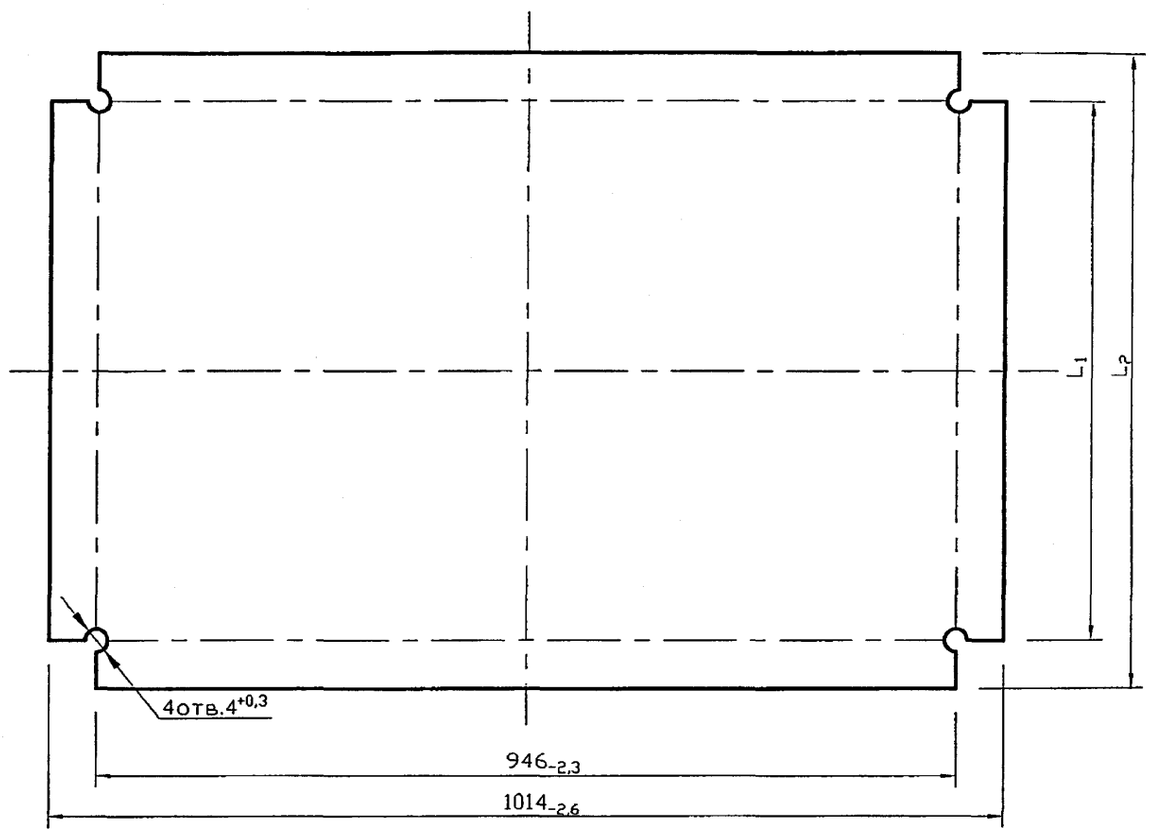

Обозначение	L,мм	L_1,мм	L_2,мм	Масса,кг
С3К18.03.06.03	$366_{-1,2}$	$430_{-1,35}$	$362_{-1,2}$	6,84
-01	$616_{-1,75}$	$680_{-2,0}$	$612_{-1,75}$	10,93
-02	$766_{-2,0}$	$830_{-2,3}$	$762_{-2,0}$	13,21
-03	$916_{-2,3}$	$580_{-2,3}$	$912_{-2,3}$	15,60

Сварные швы по ГОСТ 5264-80*-У4-А2

Изм.	Лист	N докум.	Подпись	Дата
Разраб.		Тарасенко		01.07
Пров.		Крючков		01.07
Н. контр.		Панасенко		01.07
Утв.		Корж		01.07

С3К18.03.06.03

Лист

Лит.	Масса	Масштаб
	см. табл.	—
Лист	Листов 1	

Лист Б-ПН-2.0 ГОСТ 19903-74*
1-IV-ст3 ГОСТ 16523-97

СПКБ "Газпроект"

Копировал

Формат А3

Инв. N подл. | Подпись и дата | Взам инв. N | Инв. N дубл. | Подпись и дата

Серия 5.905-17.07 вып. 1 ч.2

Рис. 1

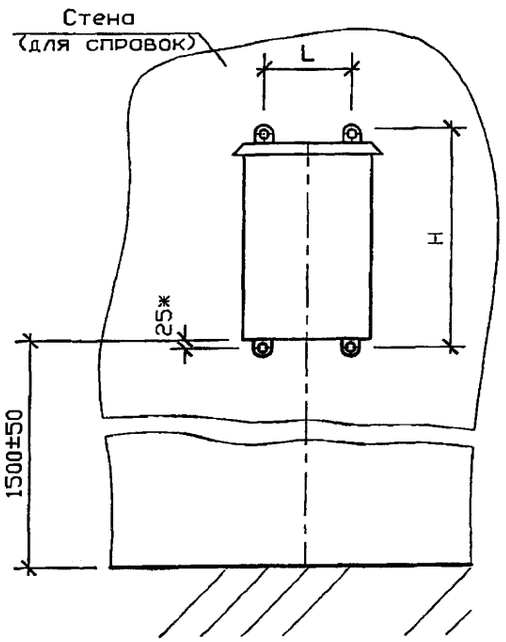

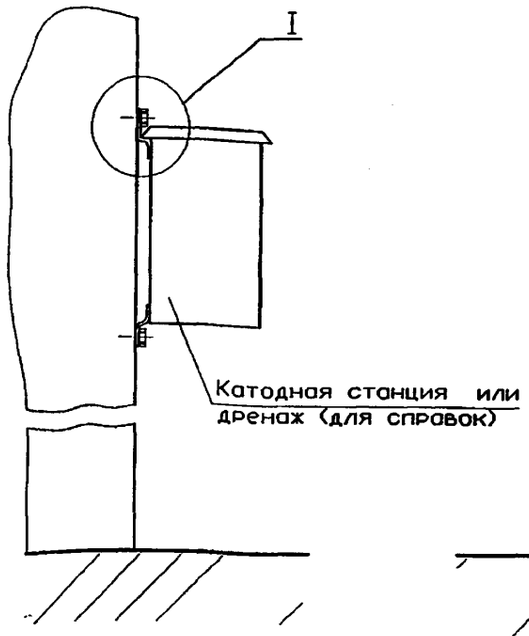

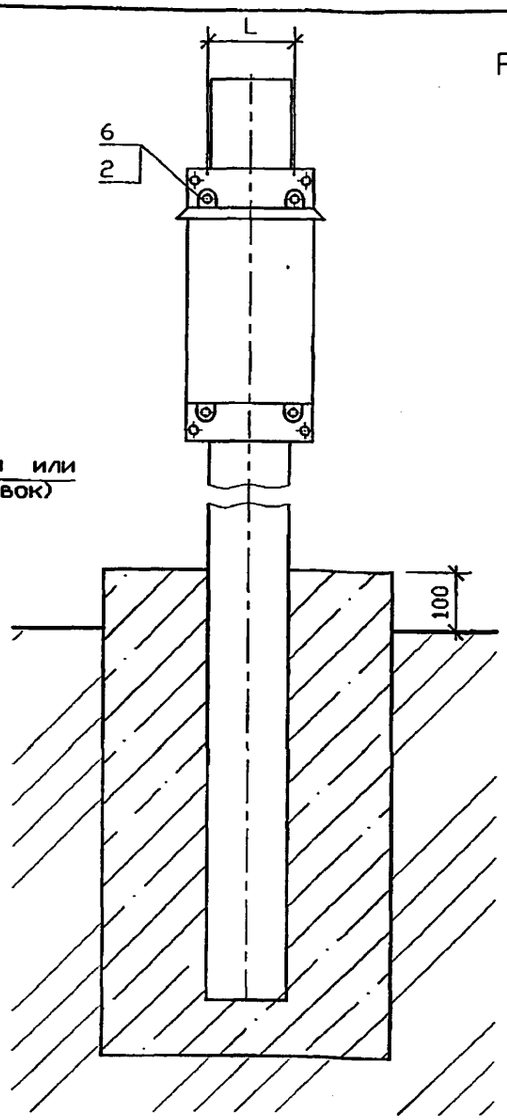

Рис. 2

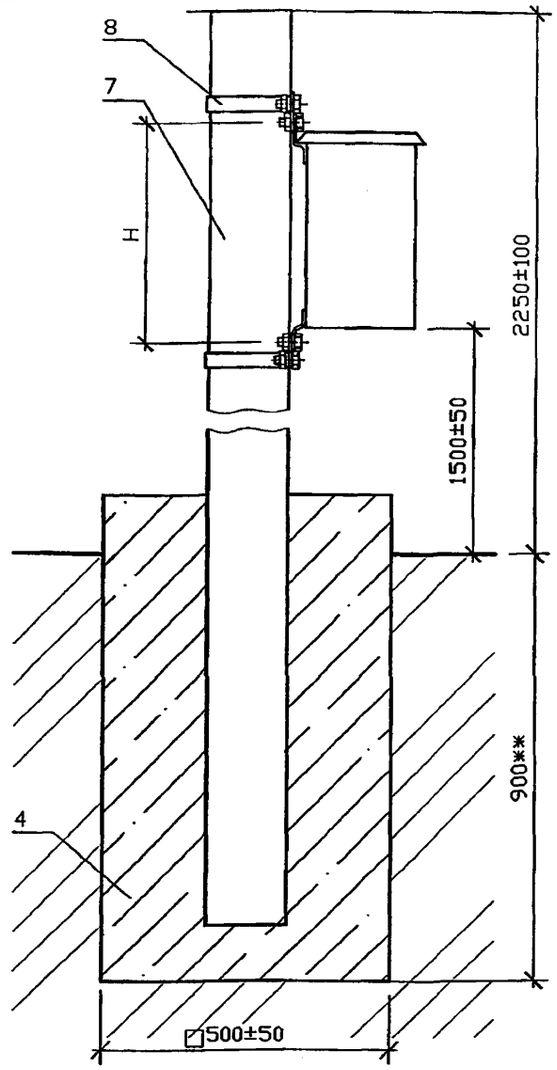

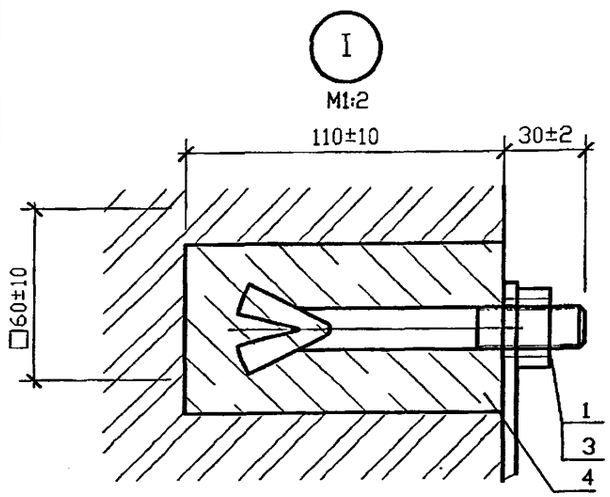

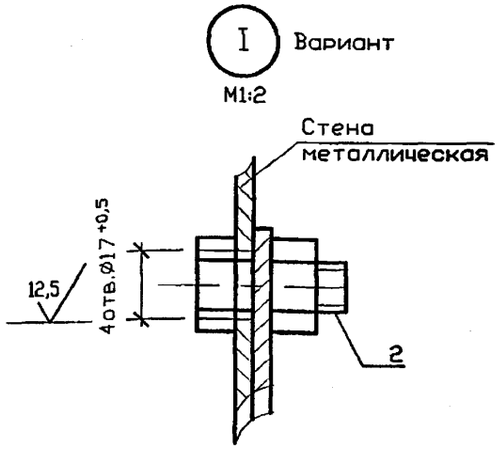

Обозначение	Место монтажа	Рис.	Тип станции	L*, мм	H, мм	Масса, кг
СЗК19.00	Стена	1	КСК-500	195±1	505±1	1,0
-01			КСК-1200	295±1	595±1	
-02			ПГД-200	265±1	565±1	
-03	Столб	2	КСК-500	195*	505*	4,0
-04			КСК-1200	295*	595*	5,0
-05			ПГД-200	265*	565*	4,5

1. * Размеры для справок.
2. ** Глубина заложения фундамента на 100 мм ниже глубины промерзания грунта.
3. Масса дана без учета строительных материалов.

Изм.	Лист	N докум.	Подпись	Дата
Разраб.		Тарасенко		01.07
Пров.		Крючков		01.07
Н. контр.		Поносенко		01.07
Утв.		Корж		01.07

СЗК19.00СБ

Установка катодных станций типа КСК, дренажа типа ПГД-200. Сборочный чертеж

Лит.	Масса	Масштаб
	см. табл.	-
Лист	Листов 1	

СПКБ "Газпроект"

Копировал

Формат А3

Инв. N подл. | Подпись и дата | Взам инв. N | Инв. N дубл. | Подпись и дата

Формат	Зона	Поз.	Обозначение	Наименование	Кол.	Примечание
				Документация		
А3			СЗК19.00СБ	Сборочный чертеж		
				Переменные данные для исполнений:		
				СЗК19.00 -00; -01; -02		
				Детали		
А4		1	СЗК19.01	Болт анкерный		4шт. допуск. замена на поз.2
				Стандартные изделия		
		2		Болт М16х20.58.096 ГОСТ 7798-70*		4шт. допуск. замена на поз.1
		3		Гайка М16.5.096 ГОСТ 5915-70*	4	
				Материалы		
		4		БСГ В15 П3 ГОСТ 7473-94*	1,6	$дм^3$ см. примеч.
				СЗК19.00 -03		
				Детали		
А4		8	СЗК19.02	Скоба	2	
А4		5	СЗК19.03	Лист	2	
				Стандартные изделия		
		6		Болт М16х40.58.096 ГОСТ 7798-70*	8	
		3		Гайка М16.5.096 ГОСТ 5915-70*	8	
		7	Серия 3.017-3 вып. 1	Столб 3С30ж	1	150 кг
				Материалы		
		4		БСГ В15 П3 ГОСТ 7473-94*	250	$дм^3$ см. примеч.

Подпись и дата | Инв. N дубл. | Взам инв. N | Подпись и дата | Инв. N подл.

Изм.	Лист	N докум.	Подпись	Дата	СЗК19.00		
Разраб.		Тарасенко		01.07	Установка катодных станций типа КСК, дренажа типа ПГД-200	Лит.	Лист 1 / Листов 2
Пров.		Крючков		01.07			
Н. контр.		Панасенко		01.07		СПКБ "Газпроект"	
Утв.		Корж		01.07			

Копировал Формат А4

Формат	Зона	Поз.	Обозначение	Наименование	Кол.	Примечание
				СЗК19.00 -04		
				Детали		
А4		8	СЗК19.02	Скоба	2	
А4		5	СЗК19.03-02	Лист	2	
				Стандартные изделия		
		6		Болт М16х40.58.096 ГОСТ 7798-70*	8	
		3		Гайка М16.5.096 ГОСТ 5915-70*	8	
		7	Серия 3.017-3 вып. 1	Столб 3С30ж	1	150 кг
				Материалы		
		4		БСГ В15 П3 ГОСТ 7473-94*	250	$дм^3$ см. примеч.
				СЗК19.00 -05		
				Детали		
А4		8	СЗК19.02	Скоба	2	
А4		5	СЗК19.03-01	Лист	2	
				Стандартные изделия		
		6		Болт М16х40.58.096 ГОСТ 7798-70*	8	
		3		Гайка М16.5.096 ГОСТ 5915-70*	8	
		7	Серия 3.017-3 вып. 1	Столб 3С30ж	1	150 кг
				Материалы		
		4		БСГ В15 П3 ГОСТ 7473-94*	250	$дм^3$ см. примеч.

Марку бетона по морозостойкости и водонепроницаемости следует назначать в зависимости от грунтовых условий и значений расчетных температур наружного воздуха в районе строительства

Подпись и дата | Инв. N дубл. | Взам инв. N | Подпись и дата | Инв. N подл.

Изм.	Лист	N докум.	Подпись	Дата	СЗК19.00	Лист 2

Копировал Формат А4

Серия 5.905-17.07 вып. 1 ч.2

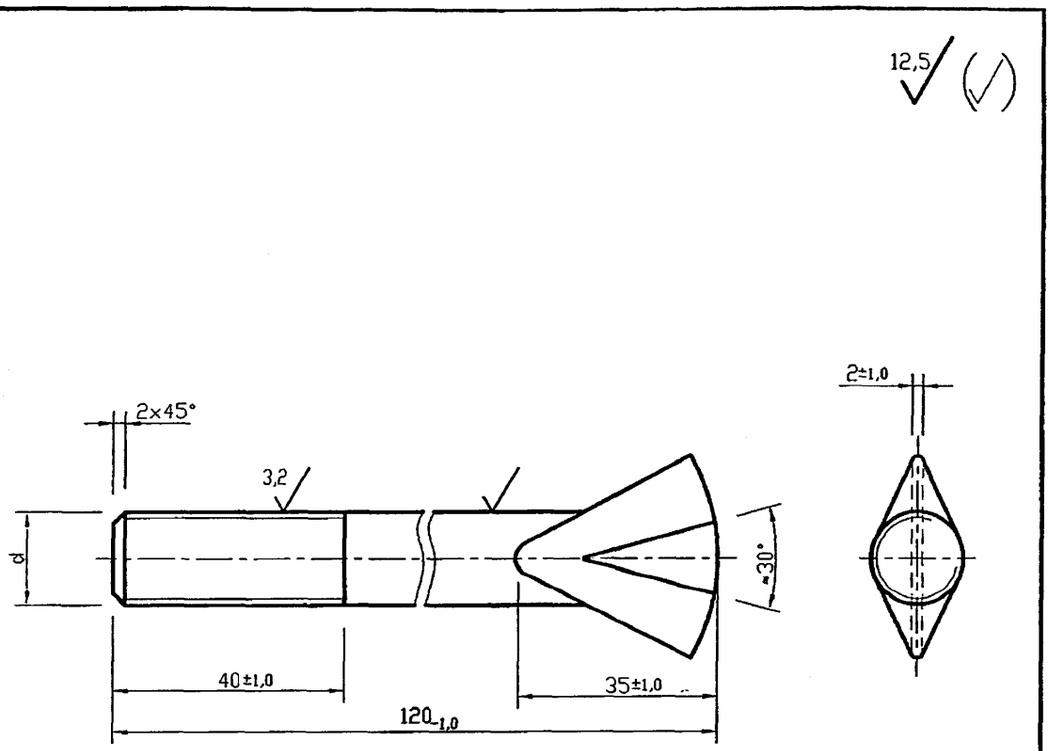

Обозначение	d,мм	Масса,кг
СЗК19.01	М16-8g	0,19
-01	М10-8g	0,08

Изм.	Лист	N докум.	Подпись	Дата	СЗК19.01			
Разраб.		Тарасенко		01.07	Болт анкерный	Лит.	Масса	Масштаб
Пров.		Крючков		01.07			см. табл.	—
						Лист	Листов 1	
Н. контр.		Панасенко		01.07	Круг d-В ГОСТ 2590-88 / Ст3-1-I ГОСТ 535-88*	СПКБ "Газпроект"		
Утв.		Корж		01.07				

Копировал Формат А4

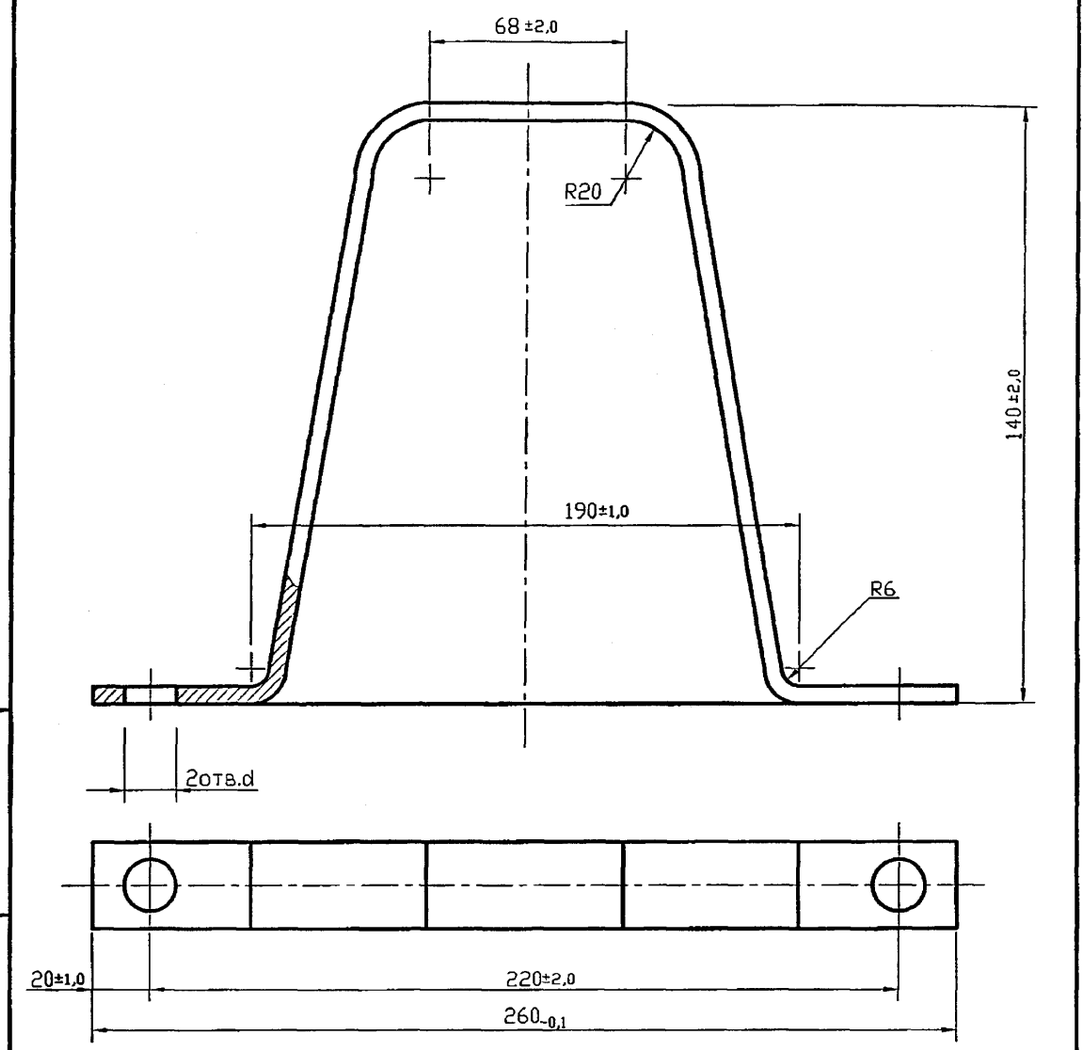

Обозначение	d,мм	Масса,кг
СЗК19.02	18 +0,4	0,74
-01	12 +0,4	0,75

Изм.	Лист	N докум.	Подпись	Дата	СЗК19.02			
Разраб.		Тарасенко		01.07	Скоба	Лит.	Масса	Масштаб
Пров.		Крючков		01.07			см. табл.	—
						Лист	Листов 1	
Н. контр.		Панасенко		01.07	Полоса 6х60хБ-2 ГОСТ 103-76* / Ст3-1-I ГОСТ 535-88*	СПКБ "Газпроект"		
Утв.		Корж		01.07				

Копировал Формат А4

Подпись и дата | Инв. N дубл. | Взам инв. N | Подпись и дата | Инв. N подл.

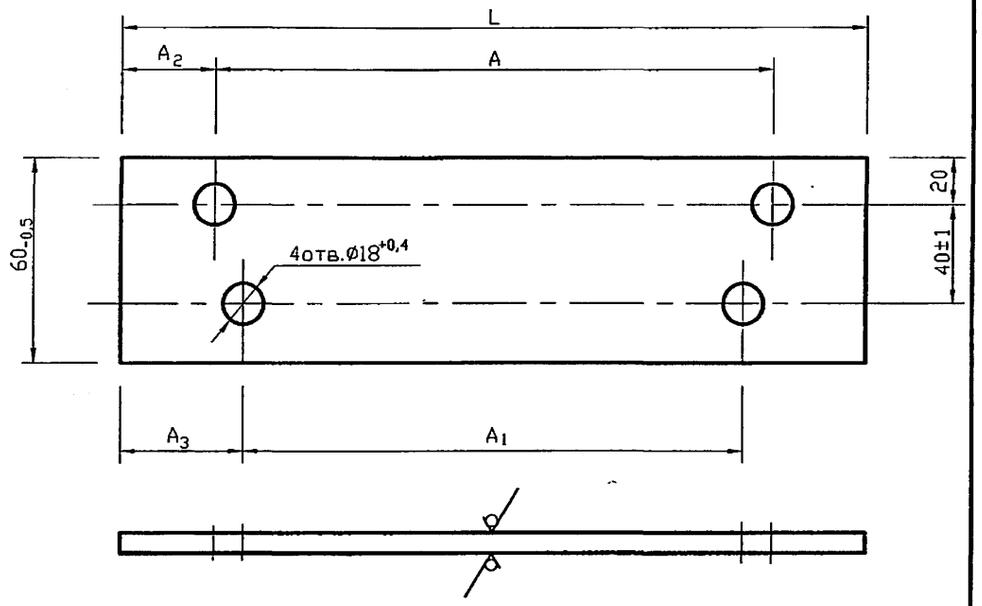

Обозначение	L,мм	A,мм	A1,мм	A2,мм	A3,мм	Масса, кг
С3К19.03	295-1,5	220±2	195±2	37,5±2	50±1	0,70
-01	365-1,5		265±2	77,5±2		0,86
-02	390-1,5		295±2	85±2	47,5±1	0,92

Изм.	Лист	N докум.	Подпись	Дата	С3К19.03			
Разраб.		Тарасенко		01.07	Лист	Лит.	Масса	Масштаб
Пров.		Крючков		01.07			см. табл.	—
						Лист	Листов 1	
Н. контр.		Панасенко		01.07	Лист	СПКБ "Газпроект"		
Утв.		Корж		01.07	6-ПН-5 ГОСТ 19903-74* / Ст3 ГОСТ 14637-89*			

Копировал Формат А4

Изм.	Лист	N докум.	Подпись	Дата	С3К20.01			
Разраб.		Тарасенко		01.07	Уголок	Лит.	Масса	Масштаб
Пров.		Крючков		01.07			0,28	1:2
						Лист	Листов 1	
Н. контр.		Панасенко		01.07	Уголок 25х25х3-Б ГОСТ 8509-93 / Ст3-1-I-ГОСТ 535-88*	СПКБ "Газпроект"		
Утв.		Корж		01.07				

Копировал Формат А4

Подпись и дата | Инв. N дубл. | Взам инв. N | Подпись и дата | Инв. N подл.

Серия 5.905-17.07 вып. 1 ч.2

Рис. 1

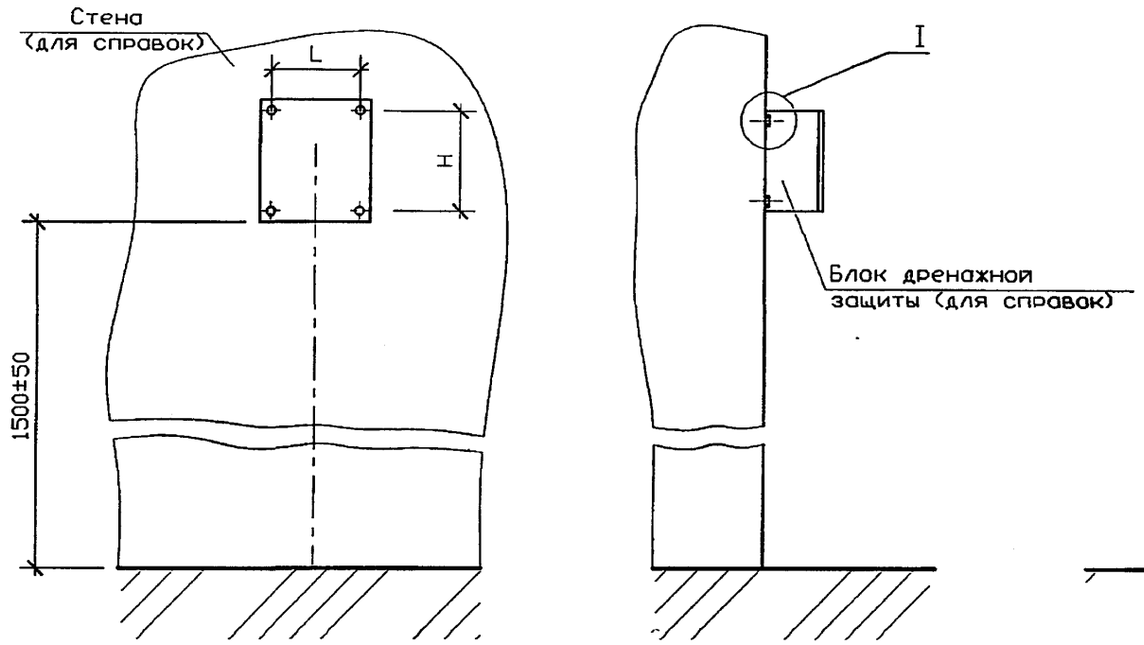

Рис. 2

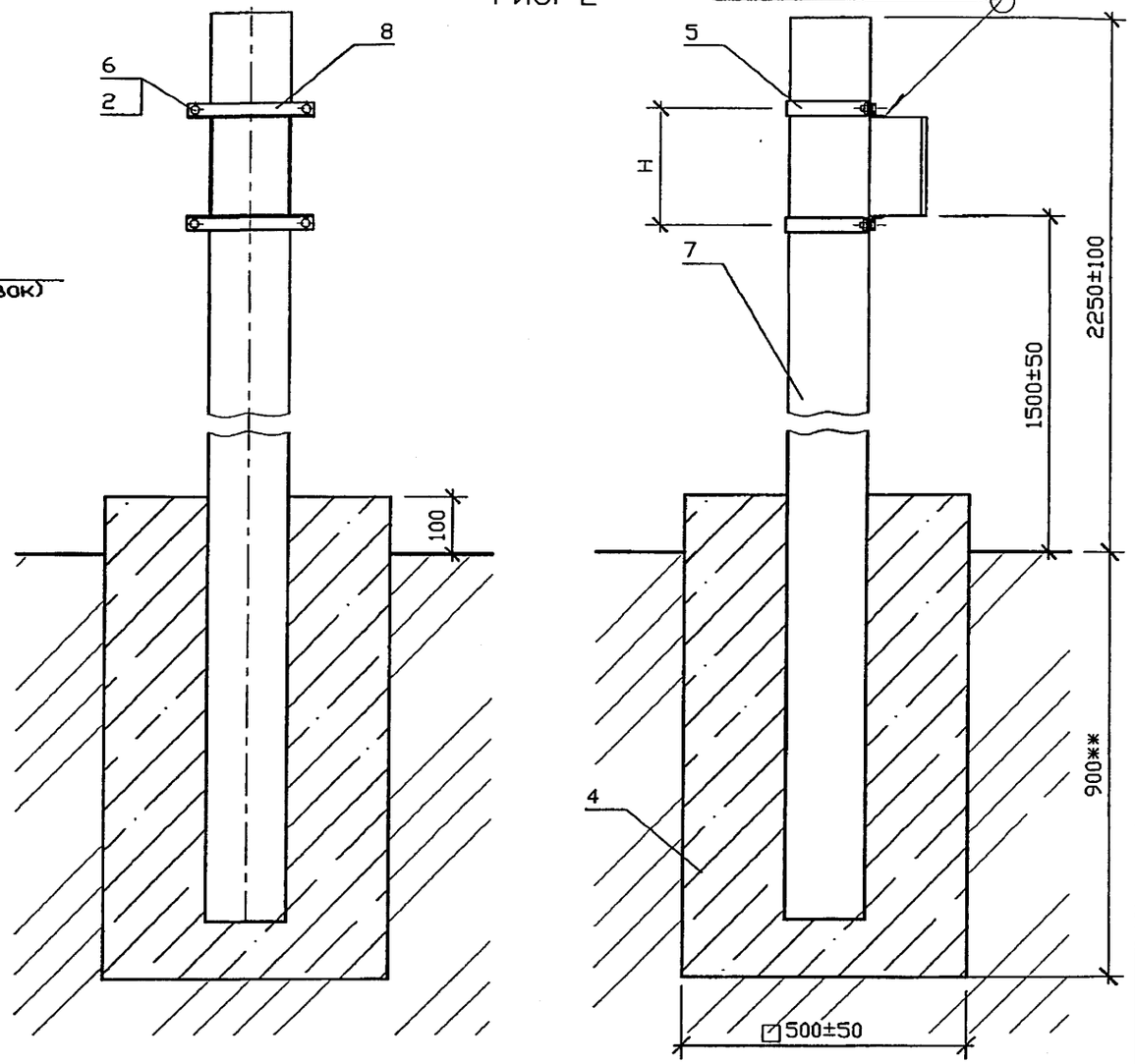

Обозначение	Место монтажа	Рис.	Тип станции	L*, мм	H, мм	Масса, кг
СЗК20.00	Стена	1	БЗК-10 БД3-10	100±0,5	130±0,5	0,3
-01			БЗК-50 БД3-50	150±0,5	200±0,5	
-02	Столб	2	БЗК-10 БД3-10	–	–	2,5
-03			БЗК-50 БД3-50	–	–	

1. * Отверстие сверлить при монтаже в задней стенке блока.
2. ** Глубина заложения фундамента на 100 мм ниже глубины промерзания грунта.
3. Масса дана без учета строительных материалов.

Изм.	Лист	N докум.	Подпись	Дата
Разраб.		Тарасенко		01.07
Пров.		Крючков		01.07
Н. контр.		Панасенко		01.07
Утв.		Корж		01.07

СЗК20.00СБ

Установка блоков защиты типа БЗК, БД3. Сборочный чертеж

Лит.	Масса	Масштаб
	см. табл.	–
Лист	Листов 1	

СПКБ "Газпроект"

Копировал

Формат А3

Инв. N подл. | Подпись и дата | Взам инв. N | Инв. N дубл. | Подпись и дата

Серия 5.905-17.07 вып. 1 ч. 2

Формат	Зона	Поз.	Обозначение	Наименование	Кол.	Примечание
				Документация		
А3			СЗК20.00СБ	Сборочный чертеж		
				Переменные данные для исполнений:		
				СЗК20.00 -00; -01		
				Детали		
А4		1	СЗК19.01-01	Болт анкерный		4шт. допуск. замена на поз.2
				Стандартные изделия		
		2		Болт М10х16.58.096 ГОСТ 7798-70*		4шт. допуск. замена на поз.1
		3		Гайка М10.5.096 ГОСТ 5915-70*	4	
				Материалы		
		4		БСГ В15 П3 ГОСТ 7473-94*	1,6	дм^3 см. примеч.
				СЗК20.00 -02		
				Детали		
А4		8	СЗК20.01	Уголок	2	
А4		5	СЗК19.02-01	Скоба	2	

Подпись и дата | Инв. N дубл. | Взам инв. N | Подпись и дата | Инв. N подл.

Изм.	Лист	N докум.	Подпись	Дата
Разраб.		Тарасенко		01.07
Пров.		Крючков		01.07
Н. контр.		Панасенко		01.07
Утв.		Корж		01.07

СЗК20.00

Установка блоков защиты типа БЗК; БДЗ

Лит.	Лист	Листов
	1	2

СПКБ "Газпроект"

Копировал Формат А4

Формат	Зона	Поз.	Обозначение	Наименование	Кол.	Примечание
				Стандартные изделия		
		6		Болт М10х30.58.096 ГОСТ 7798-70*	4	
		3		Гайка М10.5.096 ГОСТ 5915-70*	4	
		7	Серия 3.017-3 вып. 1	Столб 3С30х	1	150 кг
				Материалы		
		8		БСГ В15 П3 ГОСТ 7473-94*	250	дм^3 см. примеч.
				СЗК20.00 -03		
				Детали		
А4		8	СЗК20.01	Уголок	2	
А4		5	СЗК19.02-01	Скоба	2	
				Стандартные изделия		
		6		Болт М10х30.58.096 ГОСТ 7798-70*	8	
		3		Гайка М10.5.096 ГОСТ 5915-70*	8	
		7	Серия 3.017-3 вып. 1	Столб 3С30х	1	150 кг
				Материалы		
		4		БСГ В15 П3 ГОСТ 7473-94*	250	дм^3 см. примеч.

Марку бетона по морозостойкости и водонепроницаемости следует назначать в зависимости от грунтовых условий и значений расчетных температур наружного воздуха в районе строительства

Подпись и дата | Инв. N дубл. | Взам инв. N | Подпись и дата | Инв. N подл.

Изм.	Лист	N докум.	Подпись	Дата

СЗК20.00

Лист 2

Копировал Формат А4

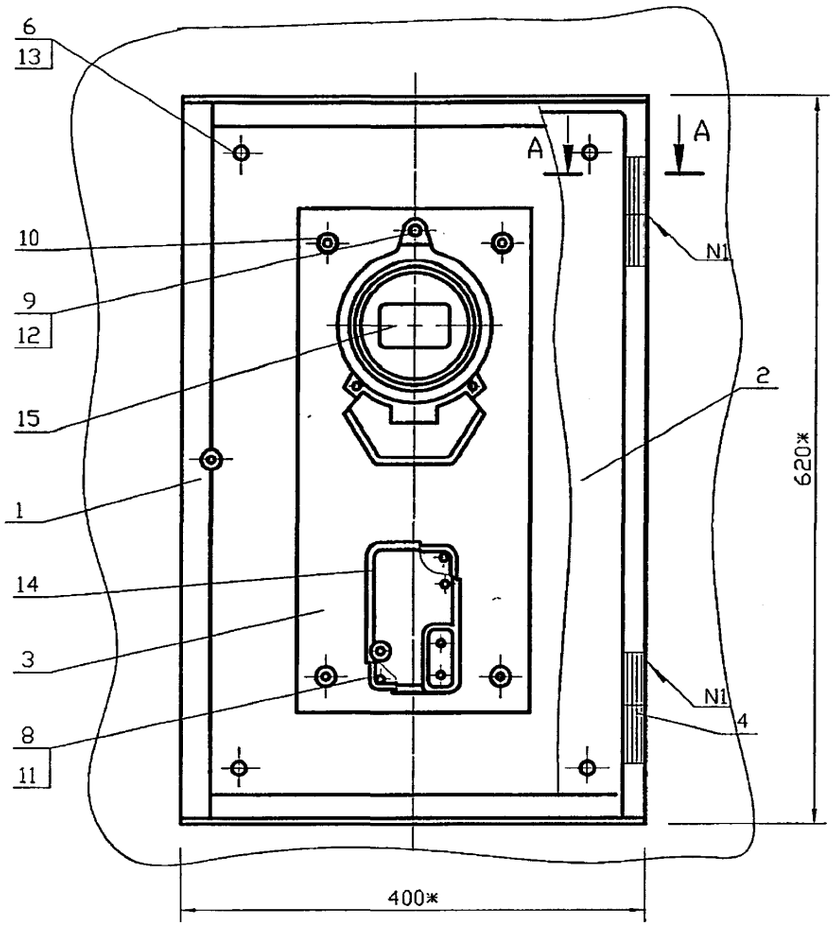

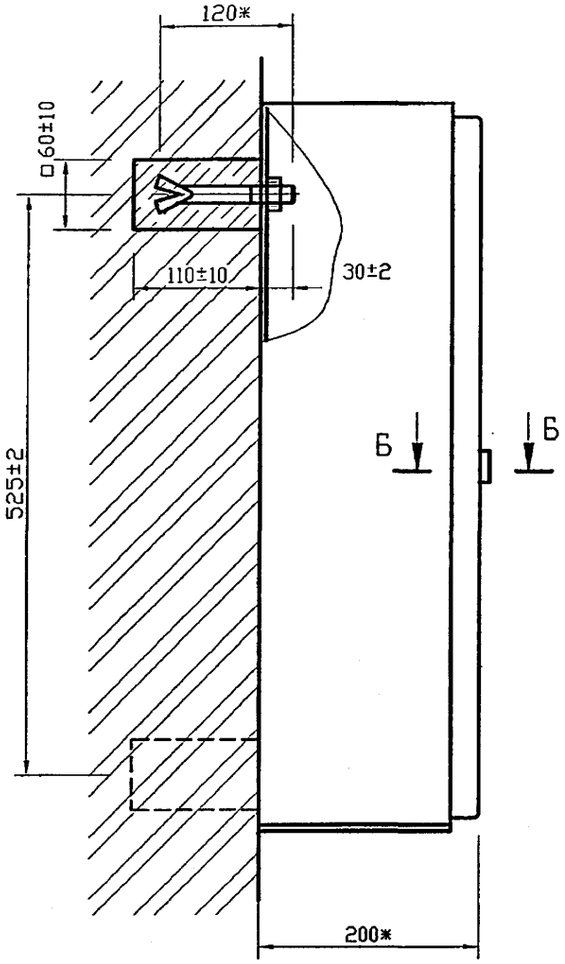

А–А
М 1:1

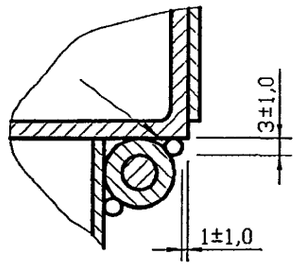

Б–Б
М 1:1

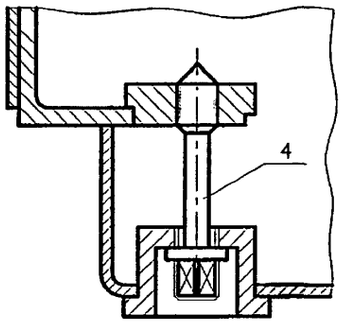

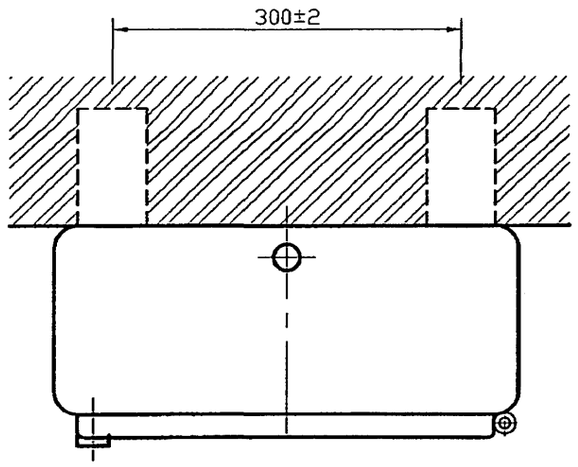

1. *Размеры для справок.
2. Сварка шва N1 ручная электродуговая.

Изм.	Лист	N докум.	Подпись	Дата
Разраб.		Тарасенко		01.07
Пров.		Крючков		01.07
Н. контр.		Панасенко		01.07
Утв.		Корж		01.07

СЗК21.00СБ

Установка счетчика и автоматического выключателя. Сборочный чертех

Лит.	Масса	Масштаб
	19,0	1:5
Лист	Листов 1	

СПКБ "Газпроект"

Копировал

Формат А3

Инв. N подл. | Подпись и дата | Взам инв. N | Инв. N дубл. | Подпись и дата

Серия 5.905-17.07 вып. 1 ч.2

Формат	Зона	Поз.	Обозначение	Наименование	Кол.	Примечание
				Документация		
А3			СЗК21.00СБ	Сборочный чертеж		
				Сборочные единицы		
А4		1	СЗК21.01.00	Корпус	1	
А4		2	СЗК21.02.00	Дверь	1	
				Детали		
А3		3	СЗК21.03	Панель	1	
А4		4	СЗК18.03.03	Втулка	2	
А4		5	СЗК18.03.04	Болт специальный	1	
А4		6	СЗК19.01-01	Болт анкерный	4	
				Стандартные изделия		
				Винты ГОСТ 17473-80*		
		8		М4х20.58.096	2	
		9		М5х20.58.096	3	
		10		М8х12.58.096	4	
				Гайки ГОСТ 5927-70*		
		11		М4.5.096	2	
		12		М5.5.096	3	
		13		М10.5.096 ГОСТ 5915-70*	4	

Подпись и дата | Инв. N дубл. | Взам инв. N | Подпись и дата | Инв. N подл.

Изм.	Лист	N докум.	Подпись	Дата
Разраб.		Тарасенко		01.07
Пров.		Крючков		01.07
Н. контр.		Панасенко		01.07
Утв.		Корж		01.07

СЗК21.00

Установка счетчика и автоматического выключателя

Лит.	Лист	Листов
	1	2

СПКБ "Газпроект"

Копировал Формат А4

Формат	Зона	Поз.	Обозначение	Наименование	Кол.	Примечание
				Прочие изделия		
		14		Выключатель автоматический двухполюсный в пластмассовом корпусе типа АП 50 МРТУ 16-526.011-65	1	
		15		Электрический счетчик типа СО-2Мм ГОСТ 6570-96*	1	
				Комплекты		
А4		16	СЗК18.02	Ключ	1	

Подпись и дата | Инв. N дубл. | Взам инв. N | Подпись и дата | Инв. N подл.

Изм.	Лист	N докум.	Подпись	Дата

СЗК21.00

Лист 2

Копировал Формат А4

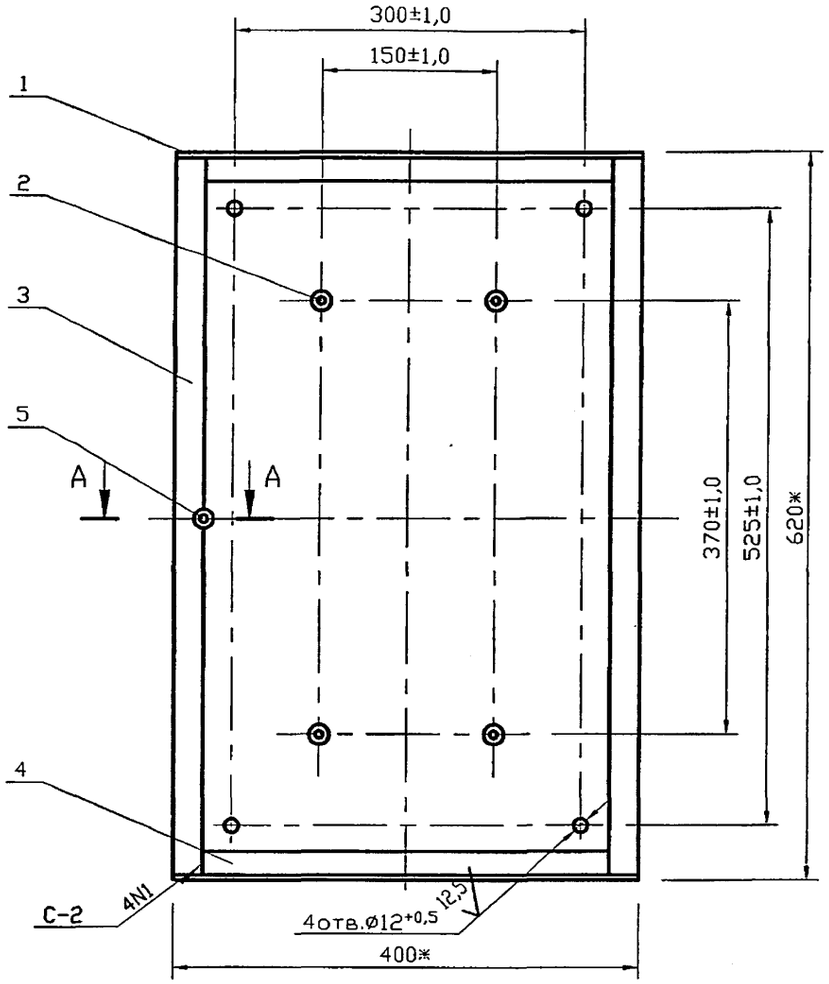

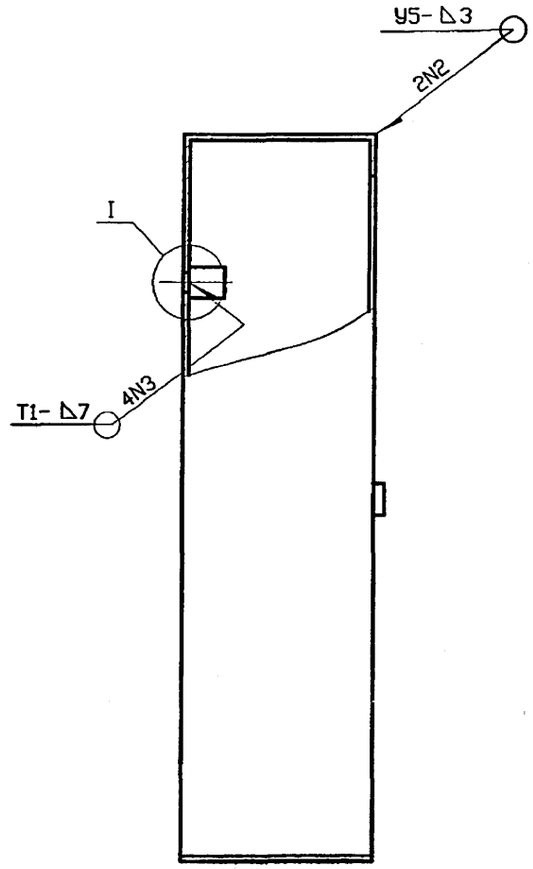

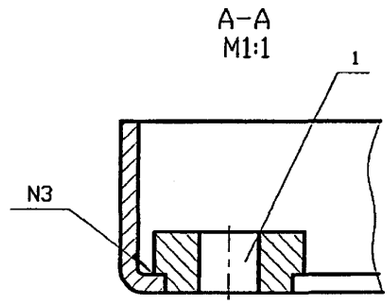

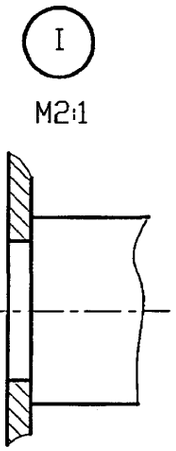

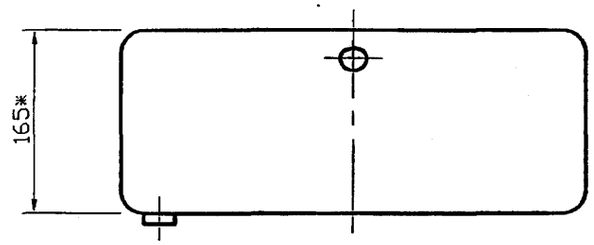

1. *Размеры для справок.
2. Сварные швы по ГОСТ 5264-80*

					С3К21.01.00СБ	
Изм.	Лист	N докум.	Подпись	Дата		
Разраб.		Тарасенко		01.07	Корпус. Сборочный чертеж	Лит. / Масса 10,33 / Масштаб 1:5
Пров.		Крючков		01.07		Лист / Листов 1
Н. контр.		Панасенко		01.07		СПКБ "Газпроект"
Утв.		Корж		01.07		

Копировал

Формат А3

Инв. N подл. | Подпись и дата | Взам инв. N | Инв. N дубл. | Подпись и дата

Серия 5.905-17.07 вып.1 ч.2

Формат	Зона	Поз.	Обозначение	Наименование	Кол.	Примечание
				Документация		
А3			СЗК21.01.00 СБ	Сборочный чертеж		
				Детали		
А4		1	СЗК21.01.01	Лист	2	
А4		2	СЗК21.01.02	Бобышка	4	
А4		3	СЗК21.01.03	Каркас	1	
Б4		4	СЗК21.01.04	Полоса		
				Лист Б-ПН-2,0 ГОСТ 19903-74* / 1-IV-Ст3 ГОСТ 16523-97		
				$340_{-1,4}$ × $50_{-0,74}$	2	0.27кг
А4		5		Втулка	1	

Подпись и дата | Инв. N дубл. | Взам инв. N | Подпись и дата | Инв. N подл.

Изм.	Лист	N докум.	Подпись	Дата
Разраб.		Тарасенко		01.07
Пров.		Крючков		01.07
Н. контр.		Панасенко		01.07
Утв.		Корж		01.07

СЗК21.01.00

Корпус

Лит.	Лист	Листов
		1

СПКБ "Газпроект"

Копировал Формат А4

12.5

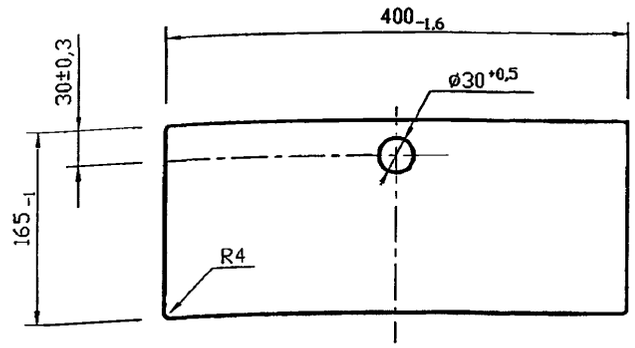

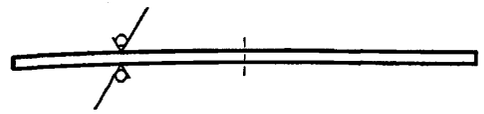

Подпись и дата | Инв. N дубл. | Взам инв. N | Подпись и дата | Инв. N подл.

Изм.	Лист	N докум.	Подпись	Дата
Разраб.		Тарасенко		01.07
Пров.		Крючков		01.07
Н. контр.		Панасенко		01.07
Утв.		Корж		01.07

СЗК21.01.01

Лист

Лит.	Масса	Масштаб
	1.0	1:5
Лист	Листов 1	

Лист Б-ГН-2,0 ГОСТ 19903-74* / 1-IV-Ст3 ГОСТ 16523-97

СПКБ "Газпроект"

Копировал Формат А4

Серия 5.905-17.07 вып. 1 ч.2

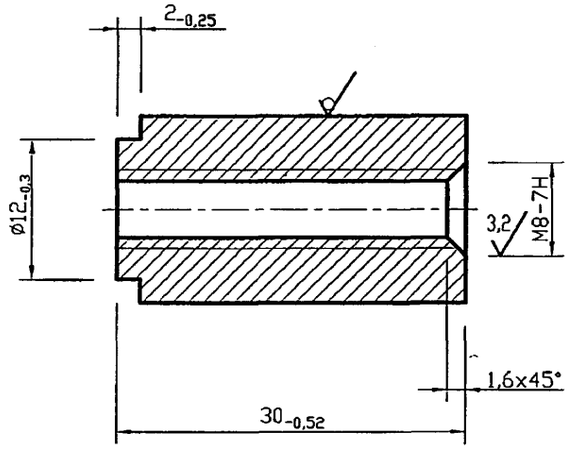

Изм.	Лист	N докум.	Подпись	Дата
Разраб.		Тарасенко		01.07
Пров.		Крючков		01.07
Н. контр.		Панасенко		01.07
Утв.		Корж		01.07

С3К21.01.02

Бобышка

Лит.	Масса	Масштаб
	0,04	2:1
Лист	Листов 1	

Круг В16 ГОСТ 2590-88 / Ст3-1-I- ГОСТ 535-88*

СПКБ "Газпроект"

Копировал Формат А4

Подпись и дата | Инв. N дубл. | Взам инв. N | Подпись и дата | Инв. N подл.

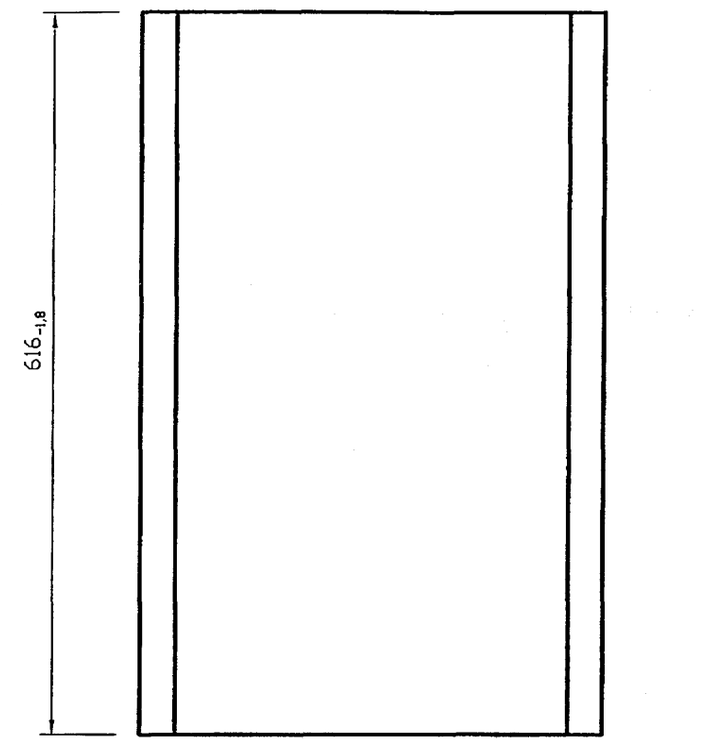

Изм.	Лист	N докум.	Подпись	Дата
Разраб.		Тарасенко		01.07
Пров.		Крючков		01.07
Н. контр.		Панасенко		01.07
Утв.		Корж		01.07

С3К21.01.03

Каркас

Лит.	Масса	Масштаб
	7,6	1:5
Лист	Листов 1	

Лист Б-ПН-2,0 ГОСТ 19903-74* / 1-IV-Ст3 ГОСТ 16523-97

СПКБ "Газпроект"

Копировал Формат А4

Подпись и дата | Инв. N дубл. | Взам инв. N | Подпись и дата | Инв. N подл.

Серия 5.905-17.07 вып. 1 ч.2

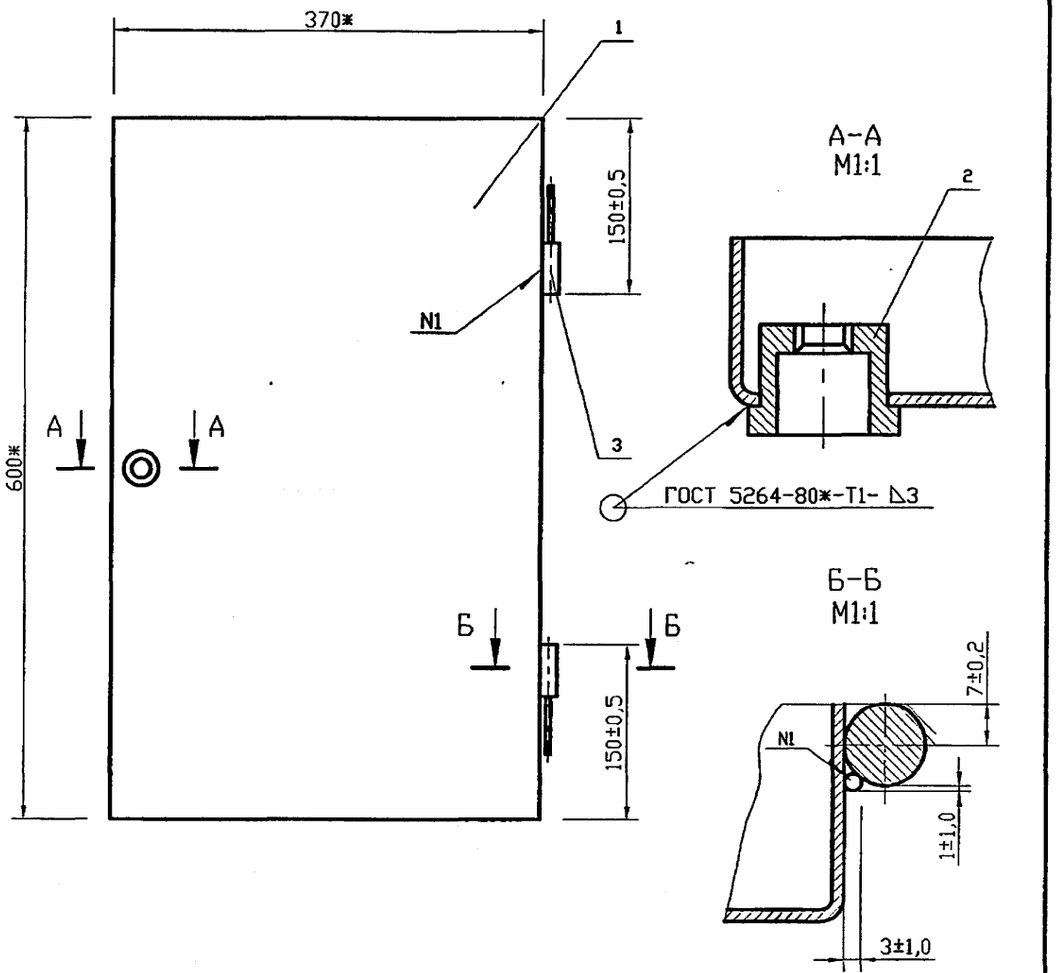

1. *Размеры для справок.
2. Сварка шва N1 ручная электродуговая

Формат	Зона	Поз.	Обозначение	Наименование	Кол.	Примечание
				Документация		
А4			СЗК21.02.00СБ	Сборочный чертеж		
				Детали		
А3		1	СЗК21.02.01	Лист	1	
А4		2	СЗК18.03.06.01	Гайка специальная	1	
А4		3	СЗК18.03.06.02	Ось	2	

Подпись и дата | Инв. N дубл. | Взам инв. N | Подпись и дата | Инв. N подл.

Изм.	Лист	N докум.	Подпись	Дата	СЗК21.02.00СБ		
Разраб.		Тарасенко		01.07	Дверь. Сборочный чертеж	Лит.	Масса: 4,72	Масштаб: 1:5
Пров.		Крючков		01.07		Лист	Листов 1	
Н. контр.		Панасенко		01.07	СПКБ "Газпроект"			
Утв.		Корж		01.07				

Копировал | Формат А4

Изм.	Лист	N докум.	Подпись	Дата	СЗК21.02.00			
Разраб.		Тарасенко		01.07	Дверь	Лит.	Лист	Листов 1
Пров.		Крючков		01.07				
Н. контр.		Панасенко		01.07	СПКБ "Газпроект"			
Утв.		Корж		01.07				

Копировал | Формат А4

12,5

Серия 5.905-17.07 вып. 1 ч.2

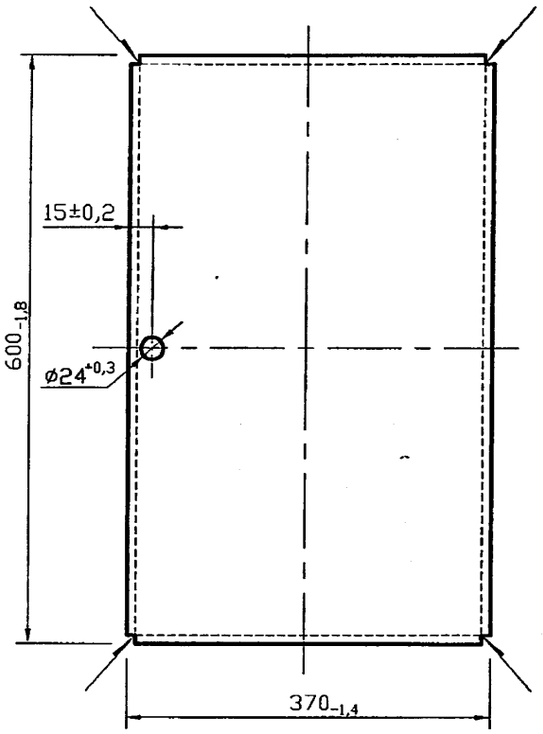

Развертка

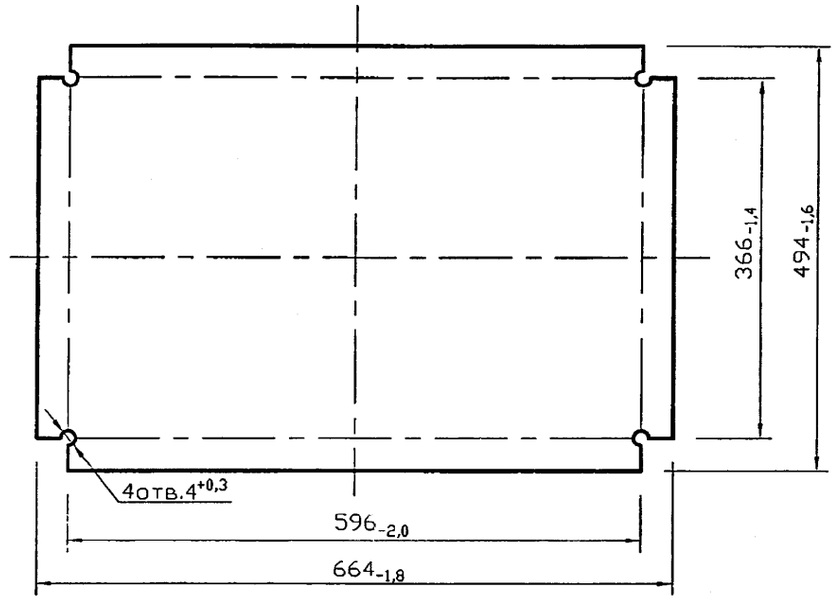

Сварные швы по ГОСТ 5264-80*-У4-Δ2

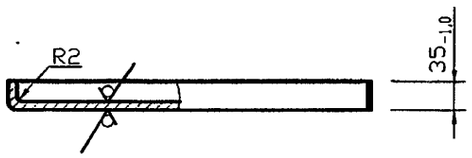

Изм.	Лист	N докум.	Подпись	Дата
Разраб.		Тарасенко		01.07
Пров.		Крючков		01.07
Н. контр.		Панасенко		01.07
Утв.		Корж		01.07

С3К21.02.01

Лист

Лит.	Масса	Масштаб
	4,5	1:5
Лист	Листов 1	

Лист Б-ПН-2.0 ГОСТ 19903-74*
1-II-ст3 ГОСТ 16523-97

СПКБ "Газпроект"

Копировал

Формат А3

Инв. N подл. | Подпись и дата | Взам инв. N | Инв. N дубл. | Подпись и дата

Серия 5.905-17.07 вып. 1 ч.2

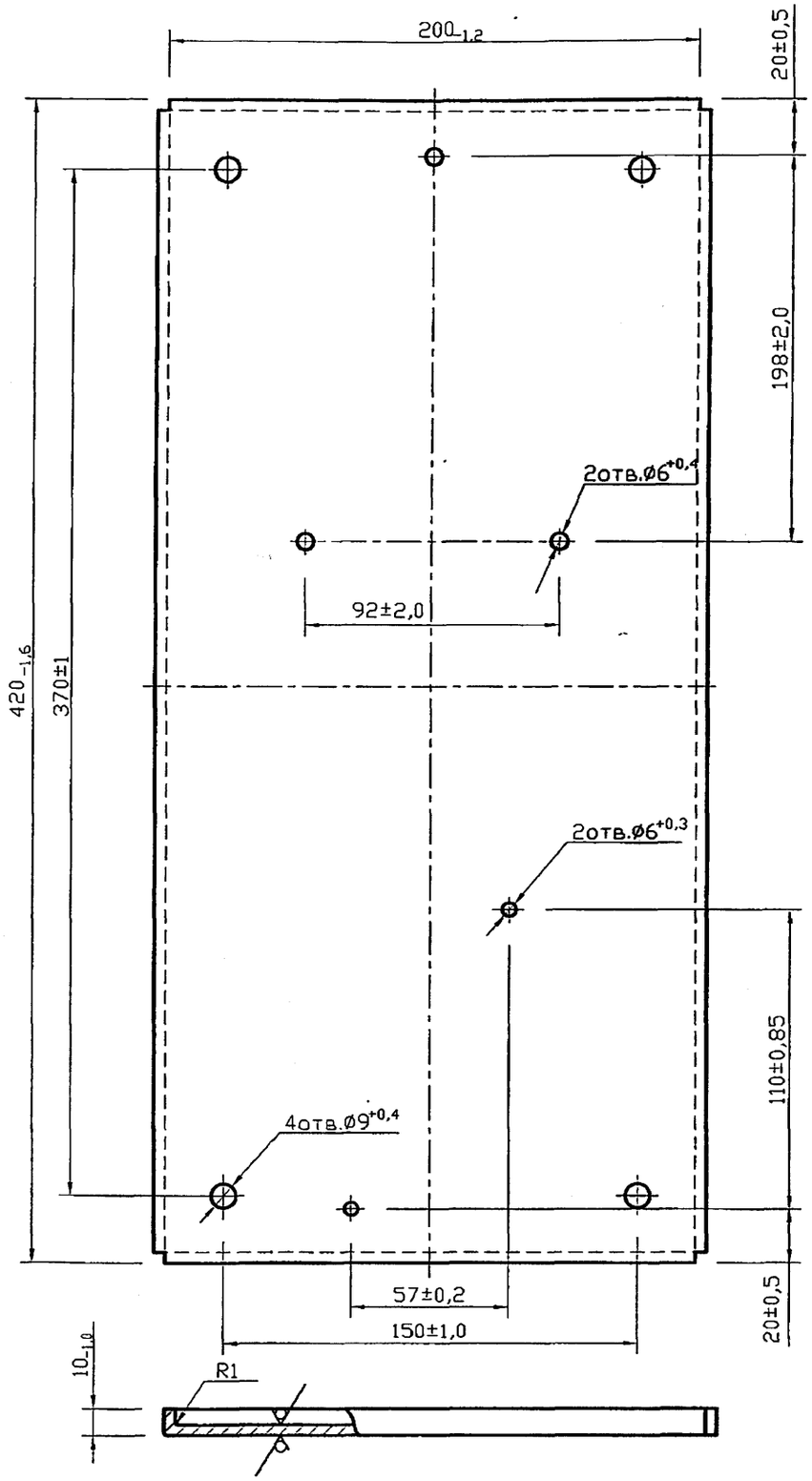

12,5

Развертка

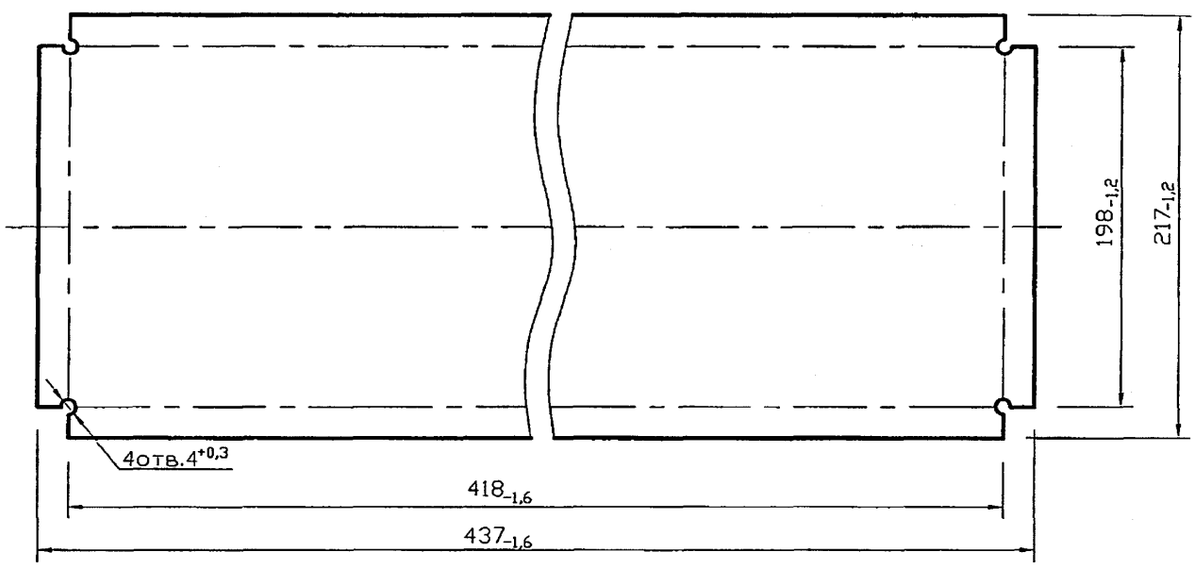

Сварные швы по ГОСТ 5264-80*-У4-А2

Инв. N подл. | Подпись и дата | Взам инв. N | Инв. N дубл. | Подпись и дата

Изм.	Лист	N докум.	Подпись	Дата
Разраб.		Тарасенко		01.07
Пров.		Крючков		01.07
Н. контр.		Панасенко		01.07
Утв.		Корж		01.07

С3К21.03

Панель

Лит.	Масса	Масштаб
	0,74	1:2
Лист	Листов 1	

Лист Б-ПН-1.0 ГОСТ 19904-90
I-IV ГОСТ 16523-97

СПКБ "Газпроект"

Копировал

Формат А3

Обозначение	Проход условный Dy, мм	Рис.	Lx, мм	Давление рабочее Pp, МПа(кгс/см²)	Масса ед., кг
С3К22.00	30	1	470	0,005 (0,05)	6,0
-01				0,6 (6)	6,1
-02				1,2 (12)	9,4
-03	65		480	0,005 (0,05)	6,7
-04				0,6 (6)	7,6
-05				1,2 (12)	12,1
-06	80			0,005 (0,05)	11,3
-07				0,6 (6)	10,8
-08				1,2 (12)	13,4
-09	100			0,005 (0,05)	12,8
-10				0,6 (6)	13,2
-11				1,2 (12)	17,8
-12	150		490	0,005 (0,05)	19,3
-13				0,6 (6)	20,8
-14				1,2 (12)	30,1
-15	200			0,005 (0,05)	24,4
-16				0,6 (6)	28,8
-17				1,2 (12)	41,6
-18	250		500	0,005 (0,05)	39,3
-19				0,6 (6)	38,1
-20				1,2 (12)	58,9
-21	300			0,005 (0,05)	52,0
-22				0,6 (6)	49,3
-23				1,2 (12)	71,5
-24	350		510	0,005 (0,05)	63,2
-25				0,6 (6)	64,3
-26				1,2 (12)	93,8

Обозначение	Проход условный Dy, мм	Рис.	Lx, мм	Давление рабочее Pp, МПа(кгс/см²)	Масса ед., кг
-27	400	1	520	0,005 (0,05)	73,0
-28				0,6 (6)	77,1
-29				1,2 (12)	119,9
-30	500		540	0,6 (6)	104,5
-31				1,2 (12)	203,8
-32	600			0,6 (6)	135,5
-33				1,2 (12)	285,9
-34	800		510	0,6 (6)	213,6
-35		2	224	1,2 (12)	320,0
-36	1000		254	1,2 (12)	559,0
-37	1000		284	1,2 (12)	783,0

1. Изолирующее фланцевое соединения совмещенное с задвижкой.
2. * Размеры для справок.
3. Задвижки должны быть заводского изготовления класса не ниже В.

Изм.	Лист	N докум.	Подпись	Дата
Разраб.		Тарасенко		01.07
Пров.		Крючков		01.07
Н. контр.		Панасенко		01.07
Утв.		Корж		01.07

С3К22.00СБ

Соединение изолирующее фланцевое. Сборочный чертеж

Лит.	Масса	Масштаб
	см. табл.	—

Лист 1 | Листов 2

СПКБ "Газпроект"

Копировал

Формат А3

Подпись и дата | Инв. N дубл. | Взам инв. N | Подпись и дата | Инв. N подл.

Рис. 1

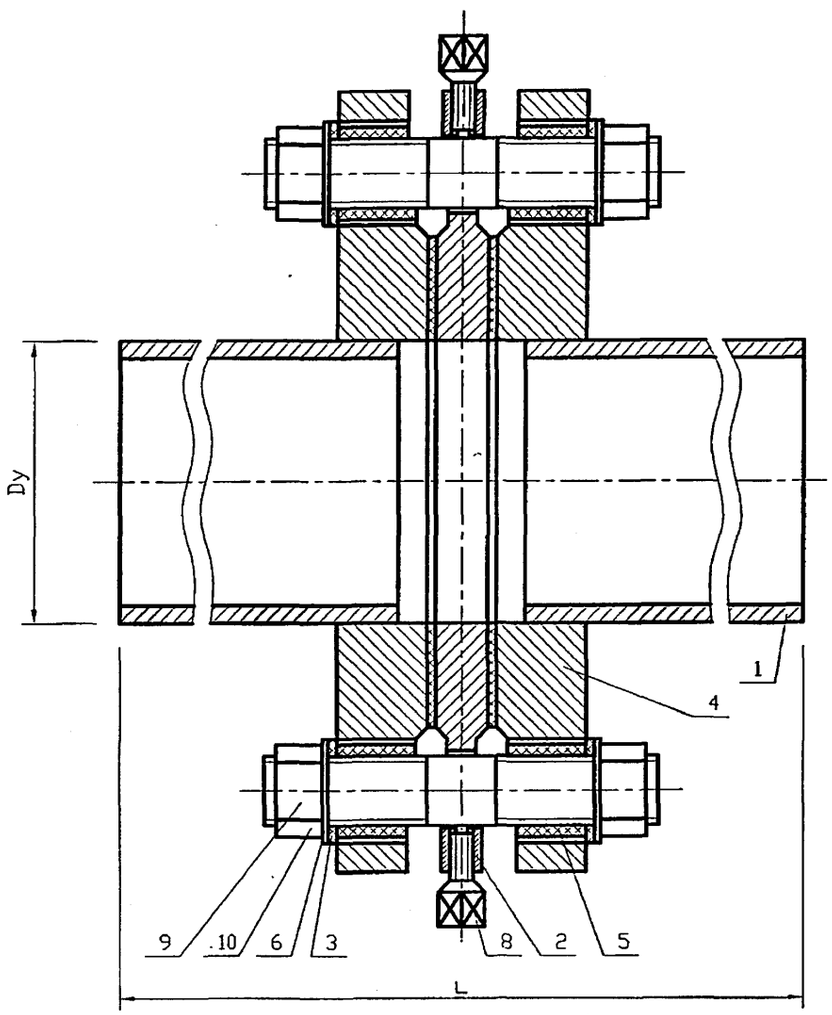

Рис. 2

остальное см. рис. 1

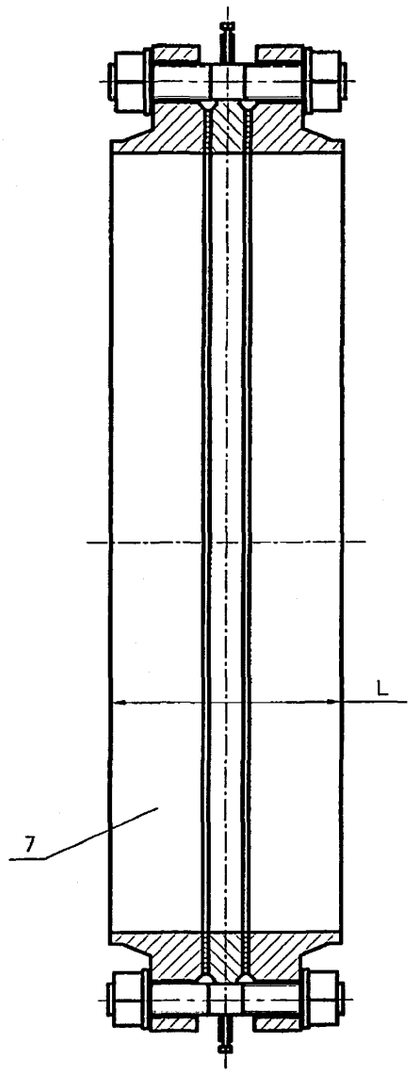

Серия 5.905-17.07 вып. 1 ч 2

Формат	Зона	Поз.	Обозначение	Наименование	Кол.	Приме-чание
				Документация		
А3			СЗК22.00СБ	Сборочный чертеж		

Формат	Зона	Для исполнения с порядковым номером	Обозначение	Кол.	Приме-чание
			Переменные данные		
			Сборочные единицы		
		Поз.1	Патрубок		
А4			СЗК22.01.00 -00	1	
		-01	-01	1	
		-02	-02	1	
		-03	-03	1	
		-04	-04	1	
		-05	-05	1	
		-06	-06	1	
		-07	-07	1	
		-08	-08	1	
		-09	-09	1	
		-10	-10	1	
		-11	-11	1	
		-12	-12	1	
		-13	-13	1	
		-14	-14	1	
		-15	-15	1	
		-16	-16	1	
		-17	-17	1	
		-18	-18	1	
		-19	-19	1	
		-20	-20	1	
		-21	-21	1	
		-22	-22	1	
		-23	-23	1	
		-24	-24	1	
		-25	-25	1	
		-26	-26	1	

Подпись и дата | Инв. N дубл. | Взам инв. N | Подпись и дата | Инв. N подл.

Изм.	Лист	N докум.	Подпись	Дата
Разраб.		Тарасенко		01.07
Пров.		Крюков		01.07
Н. контр.		Панасенко		01.07
Утв.		Корж		01.07

СЗК22.00

Соединение изолирующее фланцевое

Лит.	Лист	Листов
	1	9

СПКБ "Газпроект"

Копировал

Формат А4

Изм. | Лист | N докум. | Подпись | Дата

СЗК22.00

Лист 2

Копировал

Формат А4

Формат	Зона	Для исполнения с порядковым номером	Обозначение		Кол.	Примечание
А3		-27	С3К22.01	-27	1	
		-28		-28	1	
		-29		-29	1	
		-30		-30	1	
		-31		-31	1	
		-32		-32	1	
		-33		-33	1	
		-34		-34	1	
		Детали				
		Поз.2	Фланец			
А3		-00; -01	С3К22.02.00	-00	1	
		-02		-01	1	
		-03; -04		-02	1	
		-05		-03	1	
		-06; -07		-04	1	
		-08		-05	1	
		-09; -10		-06	1	
		-11		-07	1	
		-12; -13		-08	1	
		-14		-09	1	
		-15; -16		-10	1	
		-17		-11	1	
		-18; -19		-12	1	
		-20		-13	1	
		-21; -22		-14	1	
		-23		-15	1	
		-24; -25		-16	1	
		-26		-17	1	
		-27; -28		-18	1	
		-29		-19	1	

Подпись и дата | Инв. N дубл. | Взам инв. N | Подпись и дата | Инв. N подл.

Формат	Зона	Для исполнения с порядковым номером	Обозначение		Кол.	Примечание
А3		-30	С3К22.02	-20	1	
		-31		-21	1	
		-32		-22	1	
		-33		-23	1	
		-34		-24	1	
		-35		-25	1	
		-36		-26	1	
		-37		-27	1	
		Поз.3	Прокладка			
А3		-00; -01; -03; -04	С3К22.03	-00	8	
		-02; -05; -06; -07; -08; -09; -10		-01	8	
		-11; -12; -13; -16		-01	16	
		-18; -19		-01	24	
		-14		-02	16	
		-17; -21; -22; -24; -25		-02	24	
		-27; -28; -30		-02	32	
		-20; -23		-03	24	
		-26		-03	32	
		-32		-03	40	
		-29		-04	32	
		-34		-04	48	
		-31		-05	40	
		-33		-05	40	
		-35		-06	48	
		-36		-07	56	
		-37		-08	64	
		Поз.4	Прокладка			
		-00; -01	С3К22.03	-09	2	
		-02		-10	2	
		-03; 04		-11	2	

Подпись и дата | Инв. N дубл. | Взам инв. N | Подпись и дата | Инв. N подл.

Формат	Зона	Для исполнения с порядковым номером	Обозначение		Кол.	Примечание
А3		-05	С3К22.03	-12	2	
		-06; -07		-13	2	
		-08		-14	2	
		-09; -10		-15	2	
		-11		-16	2	
		-12; -13		-17	2	
		-14		-18	2	
		-15; -16		-19	2	
		-17		-20	2	
		-18; -19		-21	2	
		-20		-22	2	
		-21; -22		-23	2	
		-23		-24	2	
		-24; -25		-25	2	
		-26		-26	2	
		-27; -28		-27	2	
		-29		-28	2	
		-30		-29	2	
		-31		-30	2	
		-32		-31	2	
		-33		-32	2	
		-34		-33	2	
		-35		-34	2	
		-36		-35	2	
		-37		-36	2	
		Поз.5	Втулка			
		-00; -03	С3К22.04	-00	8	
		-01; -04		-01	8	
		-06; -09		-02	8	
		-12		-03	16	

Подпись и дата | Инв. N дубл. | Взам инв. N | Подпись и дата | Инв. N подл.

Формат	Зона	Для исполнения с порядковым номером	Обозначение		Кол.	Примечание
А3		-07; -10	С3К22.04	-04	8	
		-15		-04	16	
		-13		-05	16	
		-18		-06	24	
		-02		-07	8	
		-16		-07	16	
		-19		-11	24	
		05; -08		-06	8	
		-11		-10	16	
		-21; -24		-11	24	
		-27		-11	32	
		-22		-12	24	
		-25		-13	24	
		-14		-14	15	
		-28		-14	32	
		-30		-15	32	
		-17		-16	24	
		-32		-17	40	
		-20		-18		
		-23		-19	24	
		-25		-20	32	
		-34		-21	48	
		-29		-22	32	
		-31		-23	40	
		-33		-24	40	
		-35		-24	46	
		-36		-25	50	
		-37		-26	64	
		Поз.6	Шайба			
		-00; -01; -03; -04	С3К22.05	-00	8	

Подпись и дата | Инв. N дубл. | Взам инв. N | Подпись и дата | Инв. N подл.

Формат	Зона	Для исполнения с порядковым номером	Обозначение	Кол.	Примечание
А3		-02; -05; -06; -07; -08; -09; -10	С3К22.05 -01	8	
		-11; -12; -13; -16	-01	16	
		-18; -19	-01	24	
		-14	-02	16	
		-17; -21; -22; -24; -25	-02	24	
		-27; -28; -30	-02	32	
		-20; -23	-03	24	
		-26	-03	32	
		-32	-03	40	
		-29	-04	32	
		-34	-04	48	
		-31	-05	40	
		-33	-06	40	
		-35	-06	40	
		-36	-07	56	
		-37	-08	64	
		Поз.7	Фланец		
А3		-35	С3К22.01.01 -35	2	
		-36	-36	2	
		-37	-37	2	
		Стандартные	изделия		
		Поз.8 Винт М6х16.58.096. ГОСТ 1482-84*			
		-00; -01; -02; -03; -04; -05; -06			
		-07; -08; -09; -10		4	
		-11; -12; -13; -14; -15; -16		8	
		-17; -18; -19; -20; -21; -22; -23; -24; -25		12	
		-26; -27; -28; -29; -30		16	
		-31; -32; -33		20	

Формат	Зона	Для исполнения с порядковым номером	Обозначение	Кол.	Примечание
		Поз.8 Винт М6х16.58.096. ГОСТ 1482-84*			
		-34; -35		24	
		-36		28	
		-37		32	
		Поз.9 Шпильки	ГОСТ 22042-76*		
		-00 -01; -03; -04	М12х95.58.096	4	
		-6; -9	М16х90.58.096	4	
		-12	М16х90.58.096	8	
		-7; -10	М16х100.58.096	4	
		-02;-05;;-08	М16х110.58.096	4	
		-13	М16х110.58.096	8	
		-16	М16х110.58.096	8	
		-18	М16х110.58.096	12	
		-11	М16х120.58.096	8	
		-19	М16х120.58.096	12	
		-14	М20х120.58.096	8	
		-21;-22;-24	М20х120.58.096	12	
		-27	М20х120.58.096	16	
		-17; -25	М20х130.58.096	12	
		-28;-30	М20х130.58.096	16	
		-20;-23	М24х140.58.096	12	
		-26	М24х150.58.096	16	
		-32	М24х150.58.096	20	
		-34	М27х150.58.096	24	
		-29	М27х150.58.096	16	
		-31	М30х190.58.096	20	
		-33	М36х220.58.096	20	
		-35	М36х220.58.096	24	
		-36	М42х240.58.096	28	
		-37	М48х240.58.096	32	

Инв. N подл. | Подпись и дата | Взам инв. N | Инв. N дубл. | Подпись и дата

Изм. | Лист | N докум. | Подпись | Дата

С3К22.00

Лист 7

Копировал Формат А4

Инв. N подл. | Подпись и дата | Взам инв. N | Инв. N дубл. | Подпись и дата

Изм. | Лист | N докум. | Подпись | Дата

С3К22.00

Лист 8

Копировал Формат А4

Формат	Зона	Для исполнения с порядковым номером	Обозначение	Кол.	Приме-чание
		Поз.10	Гики ГОСТ 5915-70*		
		-00;--01;-03;-04	М12.5.58.096	8	
		-02;-05;-06;-07;-08;-09;-10	М16.5.58.096	8	
		-11;-12;-13;-15;-16	М16.5.58.096	16	
		-18-19	М16.5.58.096	24	
		-14	М20.5.58.096	16	
		-17;-21;-22;-24;-25	М20.5.58.096	24	
		-27;-28;-30	М20.5.58.096	32	
		-20;-23	М24.5.58.096	24	
		-26	М24.5.58.096	32	
		-32	М24.5.58.096	40	
		-29	М27.5.58.096	32	
		-34	М27.5.58.096	48	
		-31	М30..5.58.096	40	
		-33	М36.5.58.096	40	
А3		-35	М36.5.58.096	48	
		-36	М42.5.58.096	56	
		-37	М42.5.58.096	64	

Инв. N подл. | Подпись и дата | Взам инв. N | Инв. N дубл. | Подпись и дата

Изм.	Лист	N докум.	Подпись	Дата	С3К22.00	Лист 9

Копировал Формат А4

40

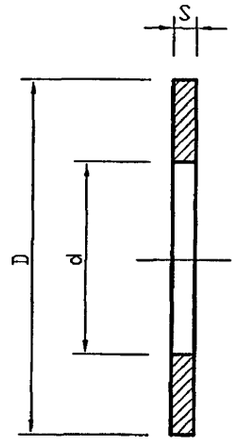

Обозначение	Размеры, мм			Масса ед. кг
	d	D	S	
С3К22.05	$13^{+0,4}$	$30_{-0,5}$	2,5±0,1	0,007
-01	$17^{+0,4}$	$36_{-0,5}$	3,0±0,1	0,012
-02	$21^{+0,5}$	$44_{-0,5}$		0,016
-03	$25^{+0,5}$	$50_{-0,6}$	4,0±0,15	0,043
-04	$28^{+0,5}$	$56_{-0,7}$		0,054
-05	$31^{+0,6}$	$62_{-0,7}$		0,062
-06	$37^{+0,6}$	$72_{-0,7}$	5±0,2	0,093
-07	$43^{+0,6}$	$84_{-0,9}$	7±0,2	0,190
-08	$49^{+0,6}$	$98_{-0,9}$	8±0,2	0,312

Инв. N подл. | Подпись и дата | Взам инв. N | Инв. N дубл. | Подпись и дата

Изм.	Лист	N докум.	Подпись	Дата	С3К22.05		
Разраб.		Тарасенко		01.07	Шайба	Лит.	Масса: См. табл.	Масштаб: —
Пров.		Крючков		01.07		Лист	Листов 1	
Н. контр.		Панасенко		01.07	Ст3 ГОСТ 380-94*	СПКБ "Газпроект"		
Утв.		Корж		01.07				

Копировал Формат А4

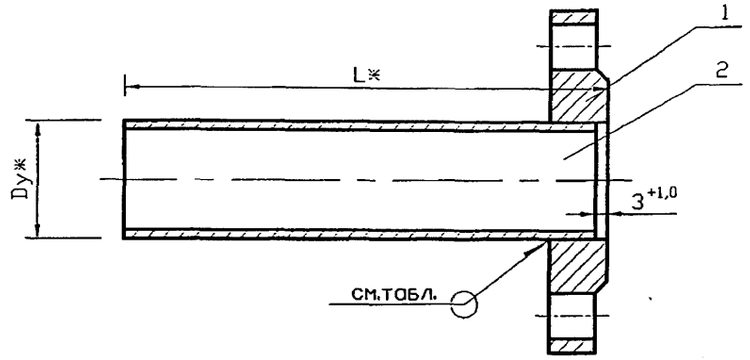

Обозначение	Проход условный Dy*,мм	L*,мм	Тип и размер сварного шва	Масса,кг
СЗК22.01.00	50	225	У5-△3	1,90
-01				2,23
-02			У7-△4	3,50
-03	65	230	У5-△3	2,40
-04				2,73
-05			У7-△5	4,52
-06	80		У5-△3	3,20
-07				3,84
-08			У7-△5	5,11
-09	100		У5-△3	3,80
-10				4,55
-11			У7-△5	6,25
-12	150	235	У5-△3	6,10
-13				7,10
-14			У7-△5	10,51
-15	200		У5-△4	9,00
-16				10,20
-17			У7-△7	14,40
-18	250	239	У5-△4	13,00
-19				13,77
-20			У7-△9	20,60

продолжение

Обозначение	Проход условный Dy*,мм	L*,мм	Тип и размер сварного шва	Масса,кг
-21	300	240	У5-△5	18,40
-22				19,40
-23			У7-△9	26,90
-24	350	244	У5-△6	23,00
-25				25,20
-26			У7-△10	35,50
-27	400	249	У5-△6	26,50
-28				30,10
-29			У7-△10	45,90
-30	500	259	У5-△7	42,30
-31			У7-△10	79,60
-32	600	258	У5-△7	52,84
-33			У7-△10	106,9
-33	800	243	У5-△10	83,34

1. Сварные швы по ГОСТ 16037-80*.
2. * Размеры для справок

Изм.	Лист	N докум.	Подпись	Дата
Разраб.		Тарасенко		01.07
Пров.		Крючков		01.07
Н. контр.		Панасенко		01.07
Утв.		Корж		01.07

СЗК22.01.00СБ

Патрубок. Сборочный чертеж

Лит.	Масса	Масштаб
	см. табл.	—
Лист	Листов 1	

СПКБ "Газпроект"

Копировал

Формат А3

Инв. N подл. | Подпись и дата | Взам инв. N | Инв. N дубл. | Подпись и дата

Серия 5.905-17.07 вып. 1 ч.2

Формат	Зона	Поз.	Обозначение	Наименование	Кол.	Примечание
				Документация		
А3			СЗК22.01.00СБ	Сборочный чертеж		

Формат	Зона	Для исполнения с порядковым номером	Обозначение	Кол.	Примечание
		Переменные данные			
		Сборочные единицы			
		Поз.1	Фланец		
А3		-00	СЗК22.01.00 -00	1	
		-01	-01	1	
		-02	-02	1	
		-03	-03	1	
		-04	-04	1	
		-05	-05	1	
		-06	-06	1	
		-07	-07	1	
		-08	-08	1	
		-09	-09	1	
		-10	-10	1	
		-11	-11	1	
		-12	-12	1	
		-13	-13	1	
		-14	-14	1	
		-15	-15	1	
		-16	-16	1	
		-17	-17	1	
		-18	-18	1	
		-19	-19	1	
		-20	-20	1	
		-21	-21	1	
		-22	-22	1	
		-23	-23	1	
		-24	-24	1	
		-25	-25	1	
		-26	-26	1	

Подпись и дата | Инв. N дубл. | Взам инв. N | Подпись и дата | Инв. N подл.

Изм.	Лист	N докум.	Подпись	Дата	СЗК22.01.00		
Разраб.		Тарасенко		01.07	Патрубок	Лит.	Лист 1 / Листов 3
Пров.		Крючков		01.07		СПКБ "Газпроект"	
Н. контр.		Панасенко		01.07			
Утв.		Корж		01.07			

Копировал Формат А4

Изм.	Лист	N докум.	Подпись	Дата	СЗК22.01.00	Лист 2

Копировал Формат А4

Формат	Зона	Для исполнения с порядковым номером	Обозначение	Кол.	Приме-чание
А3		-27	СЗК22.01.01.00 -27	1	
		-28	-28	1	
		-29	-29	1	
		-30	-30	1	
		-31	-31	1	
		-32	-32	1	
		-33	-33	1	
		-34	-34	1	
		Детали			
		Поз.2	Труба		
А3		-00; -01; -02	СЗК21.01.02 -00	1	
		-03; -04; -05	-01	1	
		-06; -07; -08	-02	1	
		-09; -10; -11	-03	1	
		-12; -13; -14	-04	1	
		-15; -16; -17	-05	1	
		-18; -19; -20	-06	1	
		-21; -22;- 23	-07	1	
		-24; -25; -26	-08	1	
		-27; -28; -29	-09	1	
		-30; -31	-10	1	
		-32; -33	-11	1	
		-34	-12	1	

Подпись и дата | Инв. N дубл. | Взам инв. N | Подпись и дата | Инв. N подл.

Изм.	Лист	N докум.	Подпись	Дата	СЗК22.01.00	Лист 3

Копировал Формат А4

12,5

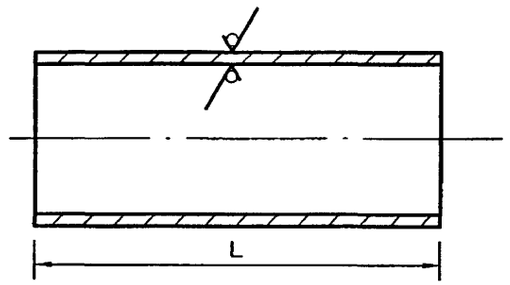

Обозначение	Материал	L, мм	Масса, кг
СЗК22.01.02	Труба 57х3 ГОСТ 10704-91 / В-10 ГОСТ 10705-80*	222-1,15	0,9
-01	Труба 76х3 ГОСТ 10704-91 / В-10 ГОСТ 10705-80*	227-1,15	1,1
-02	Труба 89х3 ГОСТ 10704-91 / В-10 ГОСТ 10705-80*		1,4
-03	Труба 108х3 ГОСТ 10704-91 / В-10 ГОСТ 10705-80*		1,7
-04	Труба 159х3 ГОСТ 10704-91 / В-10 ГОСТ 10705-80*	232-1,15	2,7
-05	Труба 219х3,5 ГОСТ 10704-91 / В-10 ГОСТ 10705-80*	232-1,15	4,3
-06	Труба 273х4 ГОСТ 10704-91 / В-10 ГОСТ 10705-80*	236-1,15	6,1
-07	Труба 325х5 ГОСТ 10704-91 / В-10 ГОСТ 10705-80*	237-1,15	9,1
-08	Труба 377х6 ГОСТ 10704-91 / В-10 ГОСТ 10705-80*	241-1,15	12,6
-09	Труба 426х6 ГОСТ 10704-91 / В-10 ГОСТ 10705-80*	246-1,15	14,9
-10	Труба 530х7 ГОСТ 10704-91 / В-10 ГОСТ 10705-80*	256-1,15	22,6
-11	Труба 630х7 ГОСТ 10704-91 / В-10 ГОСТ 10705-80*	255-1,15	26,6
-12	Труба 820х8 ГОСТ 10704-91 / В-10 ГОСТ 10705-80*	240-1,15	37,2

Подпись и дата | Инв. N дубл. | Взам инв. N | Подпись и дата | Инв. N подл.

Изм.	Лист	N докум.	Подпись	Дата	СЗК22.01.02		
Разраб.		Тарасенко		01.07	Труба	Лит.	Масса: См. табл.	Масштаб: —
Пров.		Крючков		01.07		Лист	Листов 1
Н. контр.		Панасенко		01.07	См. табл.	СПКБ "Газпроект"	
Утв.		Корж		01.07			

Копировал Формат А3

Рис.1

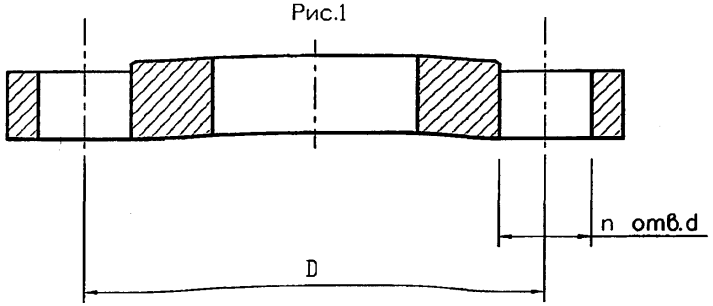

Рис.2
остальное см.рис.1

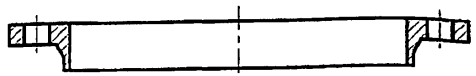

Обозначение	Рис.	Материал, заготовка	D, мм	d, мм	n	△, мм	Масса ед., кг
С3К22.01.01	1	Фланец I-50-1 Ст.25 ГОСТ 12820-80*	110	18 +0.4	4	1,0	1.0
-01		Фланец I-50-6 Ст 25 ГОСТ 12820-80*					1,33
-02		Фланец I-50-16 Ст 25 ГОСТ 12820-80*	125	22 +0.5			2,58
-03		Фланец I-65-1 Ст 25 ГОСТ 12820-80*	130	18 +0.4			1,3
-04		Фланец I-65-6 Ст 25 ГОСТ 12820-80*					1,63
-05		Фланец I-65-16 Ст 25 ГОСТ 12820-80*	145	22 +0.5			3,42
-06		Фланец I-80-1 Ст 25 ГОСТ 12820-80*	150				1,8
-07		Фланец I-80-6 Ст 25 ГОСТ 12820-80*					2,44
-08		Фланец I-80-16 Ст 25 ГОСТ 12820-80*	160				3,71
-09		Фланец I-100-1 Ст 25 ГОСТ 12820-80*	170				2,1
-10		Фланец I-100-6 Ст 25 ГОСТ 12820-80*					2,85
-11		Фланец I-100-16 Ст 25 ГОСТ 12820-80*	180		8		4,55
-12		Фланец I-150-1 Ст 25 ГОСТ 12820-80*	225				3,4
-13		Фланец I-150-6 Ст 25 ГОСТ 12820-80*					4,4
-14		Фланец I-150-16 Ст 25 ГОСТ 12820-80*	240	27 +0.5		1,5	7,81
-15		Фланец I-200-1 Ст 25 ГОСТ 12820-80*	280	22 +0.5		1,0	4,7
-16		Фланец I-200-6 Ст 25 ГОСТ 12820-80*					5,9
-17		Фланец I-200-16 Ст 25 ГОСТ 12820-80*	295	27 +0.5	12	1,5	10,1
-18		Фланец I-250-1 Ст 25 ГОСТ 12820-80*	335	22 +0.5		1,0	6,9
-19		Фланец I-250-6 Ст 25 ГОСТ 12820-80*					7,67
-20		Фланец I-250-16 Ст 25 ГОСТ 12820-80*	355	31 +0.6		1,5	14,5
-21		Фланец I-300-1 Ст 25 ГОСТ 12820-80*	395	27 +0.5			9,3
-22		Фланец I-300-6 Ст 25 ГОСТ 12820-80*					10,3

Обозначение	Рис.	Материал, заготовка	D, мм	d, мм	n	△, мм	Масса ед., кг
-23	1	Фланец I-300-16 Ст 25 ГОСТ 12820-80*	410	31 +0.6	12	1,5	17,8
-24		Фланец I-350-1 Ст 25 ГОСТ 12820-80*	445	27 +0.5			10,4
-25		Фланец I-350-6 Ст 25 ГОСТ 12820-80*					12,6
-26		Фланец I-350-16 Ст 25 ГОСТ 12820-80*	470	31 +0.6	16		22,88
-27		Фланец I-400-1 Ст 25 ГОСТ 12820-80*	495	27 +0.5			11,6
-28		Фланец I-400-6 Ст 25 ГОСТ 12820-80*					15,2
-29		Фланец I-400-16 Ст 25 ГОСТ 12820-80*	525	34 +0.6			31,0
-30		Фланец I-500-6 Ст 25 ГОСТ 12820-80*	600	27 +0.5			19,7
-31		Фланец I-500-16 Ст 25 ГОСТ 12820-80*	650	37 +0.6	20		57,0
-32		Фланец I-600-6 Ст 25 ГОСТ 12820-80*	705	31 +0.6			26,24
-33		Фланец I-600-16 Ст 25 ГОСТ 12820-80*	770	44 +0.6		2,0	80,3
-34		Фланец I-800-6 Ст 25 ГОСТ 12820-80*	920	34 +0.6	24	1,5	45,14
-35	2	Фланец I-800-16 Ст 25 ГОСТ 12821-80*	950	44 +0.6		2,0	130,5
-36		Фланец I-1000-16 Ст 25 ГОСТ 12821-80*	1170	50 +0.7	28		203,0
-37		Фланец I-1200-16 Ст 25 ГОСТ 12821-80*	1390	56 +0.7	32		285,0

Изм.	Лист	N докум.	Подпись	Дата
Разраб.		Тарасенко		01.07
Пров.		Крючков		01.07
Н. контр.		Панасенко		01.07
Утв.		Корж		01.07

С3К22.01.01

Фланец

Лит.	Масса	Масштаб
	см. табл.	-
Лист	Листов 1	

см.табл.

СПКБ "Газпроект"

Инв. N подл. | Подпись и дата | Взам инв. N | Инв. N дубл. | Подпись и дата

Копировал

6,3

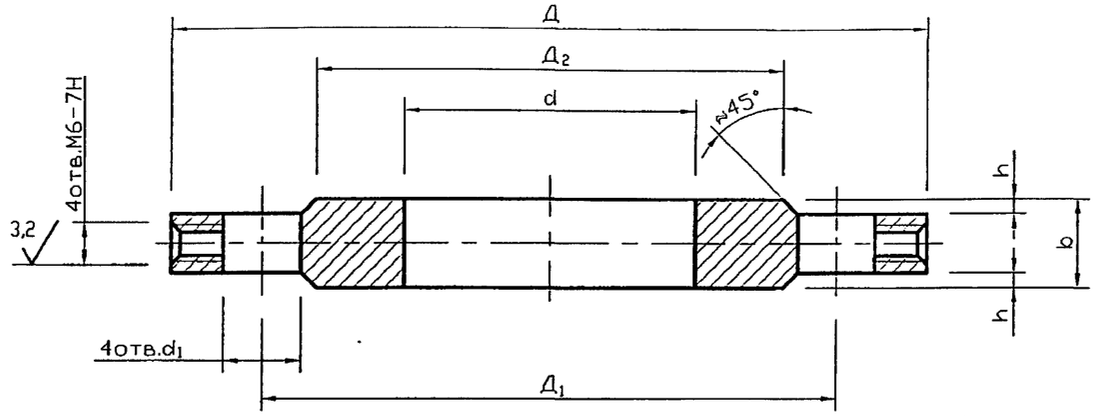

Обозначение	Размеры, мм									Масса,кг
	Д	Д1	Д2	d1	d2	b	h	n	△	
С3К22.02	$140_{-1,0}$	110±0,4	$90_{-0,9}$	$59^{+0,7}$	$14^{+0,4}$	18±0,2	3±1,0	4	1,0	1,1
-01	$160_{-1,0}$	128±0,5	$102_{-0,9}$		$18^{+0,4}$					1,4
-02		130±0,5	$110_{-1,0}$	$78^{+0,7}$	$14^{+0,4}$					1,4
-03	$180_{-1,0}$	145±0,5	$122_{-1,0}$		$18^{+0,4}$					1,8
-04	$185_{-1,2}$	150±0,5	$128_{-1,0}$	$91^{+0,9}$						1,8
-05	$195_{-1,2}$	160±0,5	$138_{-1,0}$							2,1
-06	$205_{-1,2}$	170±0,5	$148_{-1,0}$	$110^{+0,9}$						2,3
-07	$215_{-1,2}$	180±0,6	$158_{-1,0}$					8		2,3
-08	$260_{-1,3}$	225±0,6	$202_{-1,2}$	$161^{+1,0}$						2,9
-09	$280_{-1,3}$	240±0,6	$212_{-1,2}$		$23^{+0,5}$				1,5	3,5
-10	$315_{-1,3}$	280±0,7	$258_{-1,3}$	$222^{+1,2}$	$18^{+0,4}$				1,0	3,5
-11	$335_{-1,3}$	295±0,7	$268_{-1,3}$		$23^{+0,5}$			12	1,5	4,1
-12	$376_{-1,4}$	335±0,7	$312_{-1,3}$	$273^{+1,3}$	$18^{+0,4}$				1,0	4,4
-13	$405_{-1,4}$	355±0,7	320_{-13}		$27^{+0,5}$				1,5	5,7
-14	$435_{-1,6}$	395±0,7	$365_{-1,4}$	$325^{+1,4}$	$23^{+0,5}$	18±0,2	4±1,0			5,1
-15	$460_{-1,6}$	410±0,8	$378_{-1,4}$		$27^{+0,5}$					7,3

продолжение

Обозначение	Размеры, мм									Масса,кг
	Д	Д1	Д2	d1	d2	b	h	n	△	
-16	$485_{-1,6}$	445±0,8	$415_{-1,6}$	$377^{+1,4}$	$23^{+0,5}$	18±0,2	4±1,0	12	1,5	6,2
-17	$520_{-1,6}$	470±0,8	$438_{-1,6}$		$27^{+0,5}$					9,0
-18	$535_{-1,8}$	495±0,8	$465_{-1,6}$	$426^{+1,5}$	$23^{+0,5}$			16		7,6
-19	$580_{-1,8}$	525±0,9	$490_{-1,6}$		$30^{+0,5}$					10,0
-20	$630_{-2,0}$	600±0,9	$570_{-0,9}$	$530^{+1,8}$	$23^{+0,5}$					9,7
-21	$710_{-2,0}$	650±1,0	$610_{-0,9}$		$33^{+0,6}$					16,0
-22	$755_{-2,0}$	705±1,0	$670_{-2,0}$	$630^{+2,0}$	$27^{+0,5}$	18±0,2	5±1,0	20		11,3
-23	$840_{-2,8}$	770±1,0	$720_{-2,0}$		$40^{+0,6}$				2,0	24,0
-24	$975_{-2,3}$	920±1,2	$880_{-2,3}$	$820^{+1,2}$	$30^{+0,5}$			24	1,5	22,3
-25	$1020_{-2,3}$	950±1,2	$900_{-2,3}$	$900^{+1,2}$	$40^{+0,6}$				2,0	30,5
-26	$1255_{-2,3}$	1170±1,3	$1100_{-2,3}$	$1000^{+2,3}$	$45^{+0,6}$			28		41,5
-27	$1485_{-2,3}$	1330±1,5	$1325_{-2,3}$	$1200^{+2,3}$	$52^{+0,6}$			32		54,2

Изм.	Лист	N докум.	Подпись	Дата
Разраб.		Тарасенко		01.07
Пров.		Крючков		01.07
Н. контр.		Панасенко		01.07
Утв.		Корж		01.07

С3К22.02

Фланец

Лит.	Масса	Масштаб
	см. табл.	—
Лист	Листов 1	

Ст3 сп4 ГОСТ 380-94

СПКБ "Газпроект"

Копировал

Формат А3

Инв. N подл. | Подпись и дата | Взам инв. N | Инв. N дубл. | Подпись и дата

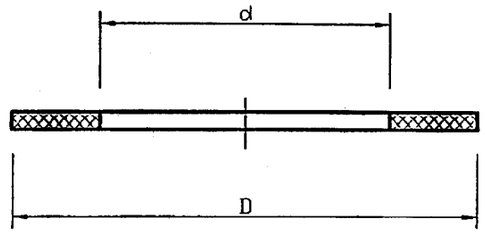

Обозначение	d,мм	D,мм	Масса, кг
С3К22.03	13	30	0,002
-01	17	36	0,003
-02	21	44	0,005
-03	25	50	0,006
-04	28	56	
-05	31	62	
-06	37	72	0,01
-07	43	84	0,013
-08	49	98	0,016
-09	59	90	0,015
-10		102	0,017
-11	78	110	0,019
-12		122	
-13	91	128	0,026
-14		138	
-15	110	148	0,032
-16		158	
-17	161	202	0,048
-18		212	
-19	222	258	0,055
-20		268	
-21	273	312	0,076
-22		320	

Обозначение	d,мм	D,мм	Масса, кг
-23	325	365	0,09
-24		378	
-25	377	415	0,095
-26		438	
-27	426	465	0,11
-28		490	
-29	530	570	0,14
-30		610	
-31	630	670	0,17
-32		720	
-33	820	880	0,38
-34	800	900	0,4
-35	1000	1100	0,5
-36	1200	1325	0,75

1. Прокладку пропитать бакелитовым лаком марки л.БС-1 ГОСТ 901-78*.
2. Размеры обеспечить инструментом

Инв. N подл. | Подпись и дата | Взам инв. N | Инв. N дубл. | Подпись и дата

Изм.	Лист	N докум.	Подпись	Дата
Разраб.		Тарасенко		01.07
Пров.		Крючков		01.07
Н. контр.		Панасенко		01.07
Утв.		Корж		01.07

С3К22.03

Прокладка

Лит.	Масса	Масштаб
	см. табл.	-

Лист | Листов 1

Перонит ПМБ-4,0 ГОСТ 481-80*

СПКБ "Газпроект"

Копировал

Формат А3

6,3

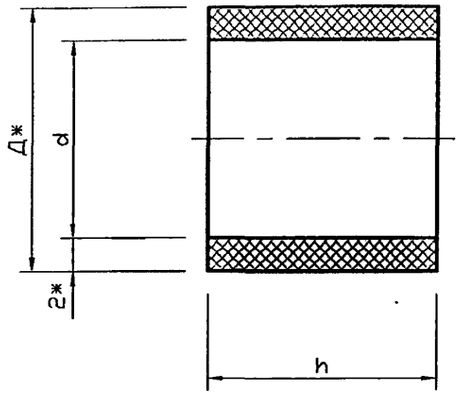

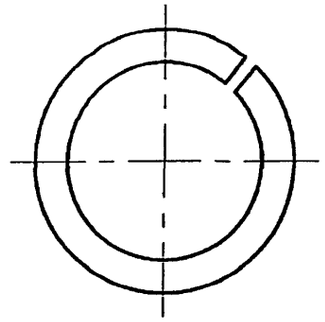

Обозначение	Размеры, мм				Масса,кг
	d	Д*	h	Длина развертки	
С3К22.04	$12^{+0,4}$	16	$14_{-0,4}$	$42_{-0,6}$	0,002
-01			$16_{-0,4}$		
-02	$16^{+0,4}$	20	$14_{-0,4}$	$55_{-0,7}$	0,0024
-03			$16_{-0,4}$		0,0028
-04			$18_{-0,4}$		0,0032
-05			$20_{-0,5}$		0,0034
-06			$21_{-0,5}$		0,0038
-07			$22_{-0,5}$		0,004
-08			$23_{-0,5}$		0,0042
-09			$24_{-0,5}$		0,004
-10			$26_{-0,5}$		0,005
-11	$20^{+0,5}$	24	$22_{-0,5}$	$67_{-0,7}$	0,0048
-12			$24_{-0,5}$		
-13			$26_{-0,5}$		0,0056

продолжение

Обозначение	Размеры, мм				Масса,кг
	d	Д*	h	Длина развертки	
-14	$20^{+0,5}$	24	$28_{-0,5}$	$67_{-0,7}$	0,006
-15			$29_{-0,5}$		0,0064
-16			$30_{-0,5}$		0,007
-17	$24^{+0,5}$	28	$31_{-0,6}$	$80_{-0,7}$	0,0078
-18			$32_{-0,6}$		0,008
-19			$34_{-0,6}$		0,009
-20	$27^{+0,5}$	31	$32_{-0,6}$	$89_{-0,9}$	
-21			$38_{-0,6}$		0,011
-22	$30^{+0,6}$	34	$48_{-0,6}$	$98_{-0,9}$	0,014
-23	$36^{+0,6}$	40	$50_{-0,6}$	$117_{-0,9}$	0,019
-24	$42^{+0,6}$	46	$54_{-0,7}$	$136_{-1,0}$	0,022
-25	$48^{+0,6}$	52	$56_{-0,7}$	$155_{-1,0}$	0,028
-26					

* Размеры для справок

Изм.	Лист	N докум.	Подпись	Дата
Разраб.		Тарасенко		01.07
Пров.		Крючков		01.07
Н. контр.		Панасенко		01.07
Утв.		Корж		01.07

С3К22.04

Втулка

Лит.	Масса	Масштаб
	см. табл.	—
Лист	Листов 1	

Ф-4 сорт1 ГОСТ 10007-80*

СПКБ "Газпроект"

Копировал

Формат А3

Инв. N подл. | Подпись и дата | Взам инв. N | Инв. N дубл. | Подпись и дата

Серия 5.905-17.07 вып. 1 ч.2

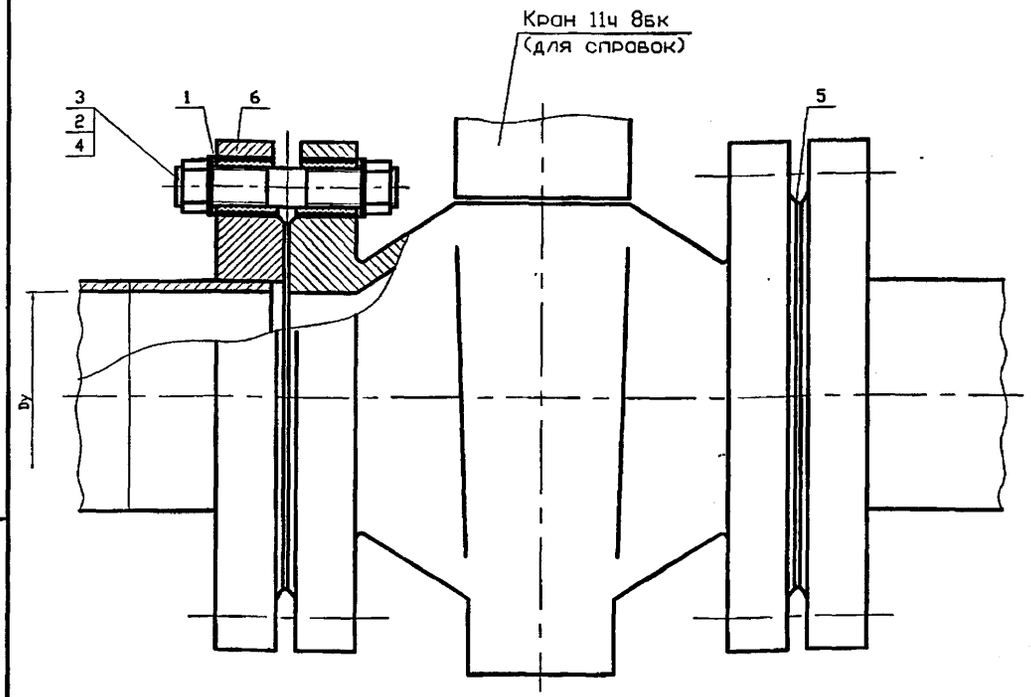

Обозначение	Проход условный Dy,мм	Масса,кг
С3К23.00	50	1,20
-01	65	1,22

Размеры для справок

Изм.	Лист	N докум.	Подпись	Дата
Разраб.		Тарасенко		01.07
Пров.		Крючков		01.07
Н. контр.		Панасенко		01.07
Утв.		Корж		01.07

С3К23.00СБ

Соединение изолирующее на кране 11ч 8бк на Рр 0,6Мпа (6кгс/см2). Сборочный чертеж

Лит.	Масса	Масштаб
	см. табл.	—

Лист	Листов 1

СПКБ "Газпроект"

Копировал

Формат А4

Формат	Зона	Поз.	Обозначение	Наименование	Кол.	Примечание
				Документация		
А3			С3К23.00СБ	Сборочный чертеж		
				Детали		
А3		1	С3К22.03	Прокладка	16	
А4		2	С3К22.05	Шайба	16	
				Стандартные изделия		
		3		Шпилька М12х75.58	8	
				ГОСТ 22042-76*		
		4		Гайка М12.5.58	16	
				ГОСТ 5915-70*		
				Примененные данные для исполнений		
				С3К23.00		
				Детали		
А3		5	С3К22.03-10	Прокладка	2	
А3		6	С3К22.04	Втулка	16	
				С3К23.00-01		
				Детали		
А3		5	С3К22.03-12	Прокладка	2	
А3		6	С3К22.04-01	Втулка	16	

Изм.	Лист	N докум.	Подпись	Дата
Разраб.		Тарасенко		01.07
Пров.		Крючков		01.07
Н. контр.		Панасенко		01.07
Утв.		Корж		01.07

С3К23.00

Соединение изолирующее на кране 11ч 8бк на Рр 0,6Мпа (6кгс/см2)

Лит.	Лист	Листов
		1

СПКБ "Газпроект"

Копировал

Формат А4

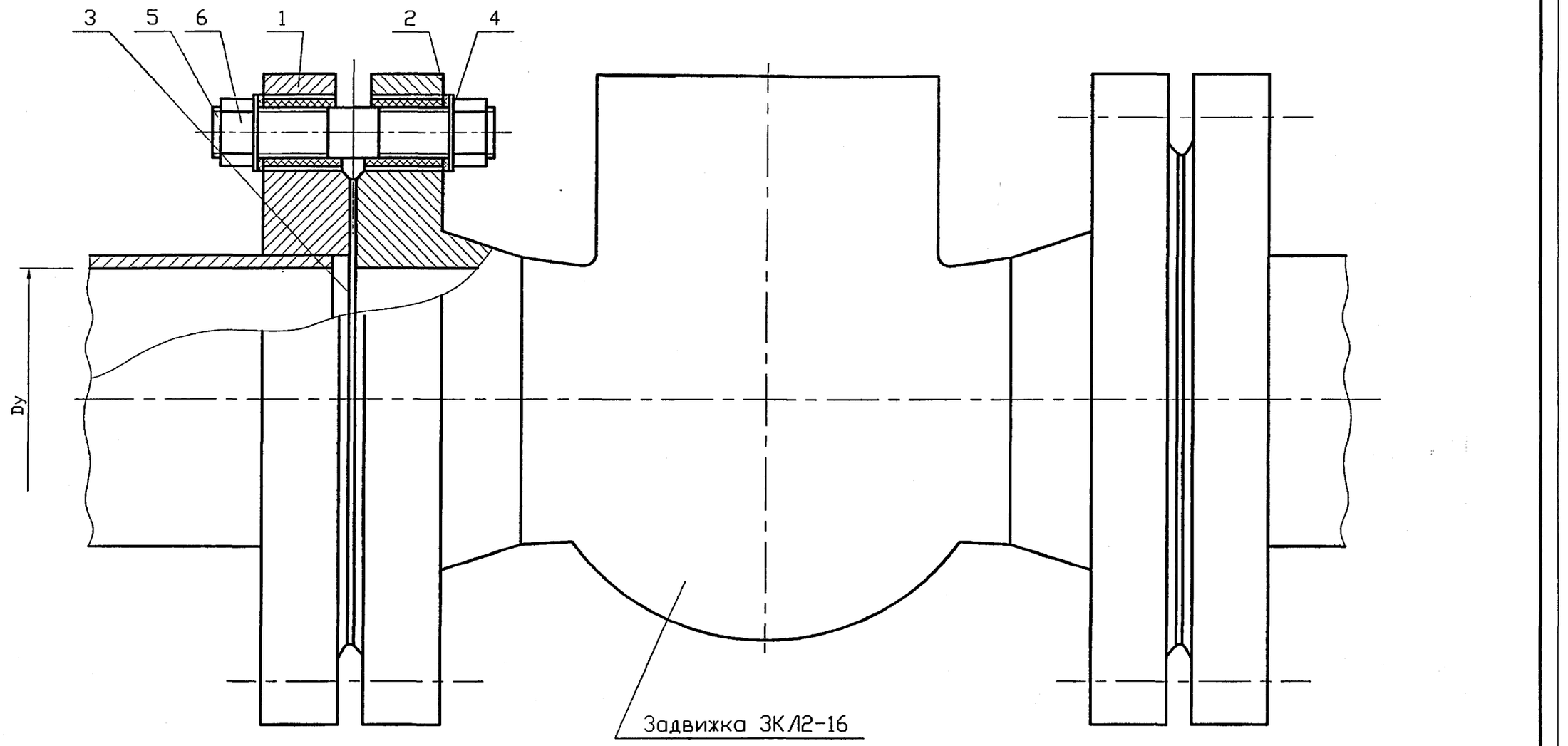

Обозначение	Проход условный Dy,мм	Масса,кг
СЗК24.00	200	4,0
-01	250	7,0
-02	300	7,0
-03	350	9,0

Размеры для справок

Изм.	Лист	N докум.	Подпись	Дата
Разраб.	Тарасенко			01.07
Пров.	Крючков			01.07
Н. контр.	Панасенко			01.07
Утв.	Корж			01.07

СЗК24.00СБ

Соединение изолирующее на задвижке ЗКЛ2-16 на Рр 0,6Мпа (6кгс/см2). Сборочный чертеж

Лит.	Масса	Масштаб
	см. табл.	—

Лист | Листов 1

СПКБ "Газпроект"

Копировал

Формат А3

Инв. N подл. | Подпись и дата | Взам инв. N | Инв. N дубл. | Подпись и дата

Серия 5.905-17.07 вып. 1 ч. 2

Формат	Зона	Поз.	Обозначение	Наименование	Кол.	Примечание
				Документация		
А3			СЗК24.00СБ	Сборочный чертеж		
				Переменные данные для исполнений		
				СЗК24.00		
				Детали		
А3		1	СЗК22.03-01	Прокладка	48	
		2	-20	Прокладка	2	
А3		3	СЗК22.04-10	Втулка	48	
А4		4	СЗК22.05-01	Шайба	48	
				Стандартные изделия		
		5		Шпилька М16х110.58.096		
				ГОСТ 22042-76*	24	
		6		Гайка М16.5.096		
				ГОСТ 5915-70*	48	
				СЗК24.00-01		
				Детали		
А3		1	СЗК22.03-02	Прокладка	48	
		2	-22	Прокладка	2	
А3		3	СЗК22.04-16	Втулка	48	
А4		4	СЗК22.05-02	Шайба	48	

Инв. N подл. | Подпись и дата | Взам инв. N | Инв. N дубл. | Подпись и дата

Изм.	Лист	N докум.	Подпись	Дата	СЗК24.00		
Разраб.		Тарасенко		01.07	Соединение изолирующее на задвижке ЗКЛ2-16 на Рр 0,6МПа (кгс/см²)	Лит.	Лист 1	Листов 2
Пров.		Крючков		01.07				
Н. контр.		Панасенко		01.07		СПКБ "Газпроект"		
Утв.		Корж		01.07				

Копировал Формат А4

Формат	Зона	Поз.	Обозначение	Наименование	Кол.	Примечание
				Стандартные изделия		
		5		Шпилька М20х120.58.096		
				ГОСТ 22042-76*	24	
		6		Гайка М20.5.096		
				ГОСТ 5915-70*	48	
				СЗК24.00-02		
				Детали		
А3		1	СЗК22.03-02	Прокладка	48	
		2	-24	Прокладка	2	
А3		3	СЗК22.04-16	Втулка	48	
А4		4	СЗК22.05-02	Шайба	48	
				Стандартные изделия		
		5		Шпилька М20х120.58.096		
				ГОСТ 22042-76*	24	
		6		Гайка М20.5.096		
				ГОСТ 5915-70*	48	
				СЗК24.00-03		
				Детали		
А3		1	СЗК22.03-02	Прокладка	64	
		2	-26	Прокладка	2	
А3		3	СЗК22.04-16	Втулка	64	
А4		4	СЗК22.05-02	Шайба	64	
				Стандартные изделия		
		5		Шпилька М20х120.58.096		
				ГОСТ 22042-76*	32	
		6		Гайка М20.5.096		
				ГОСТ 5915-70*	84	

Инв. N подл. | Подпись и дата | Взам инв. N | Инв. N дубл. | Подпись и дата

Изм.	Лист	N докум.	Подпись	Дата	СЗК24.00	Лист 2

Копировал Формат А4

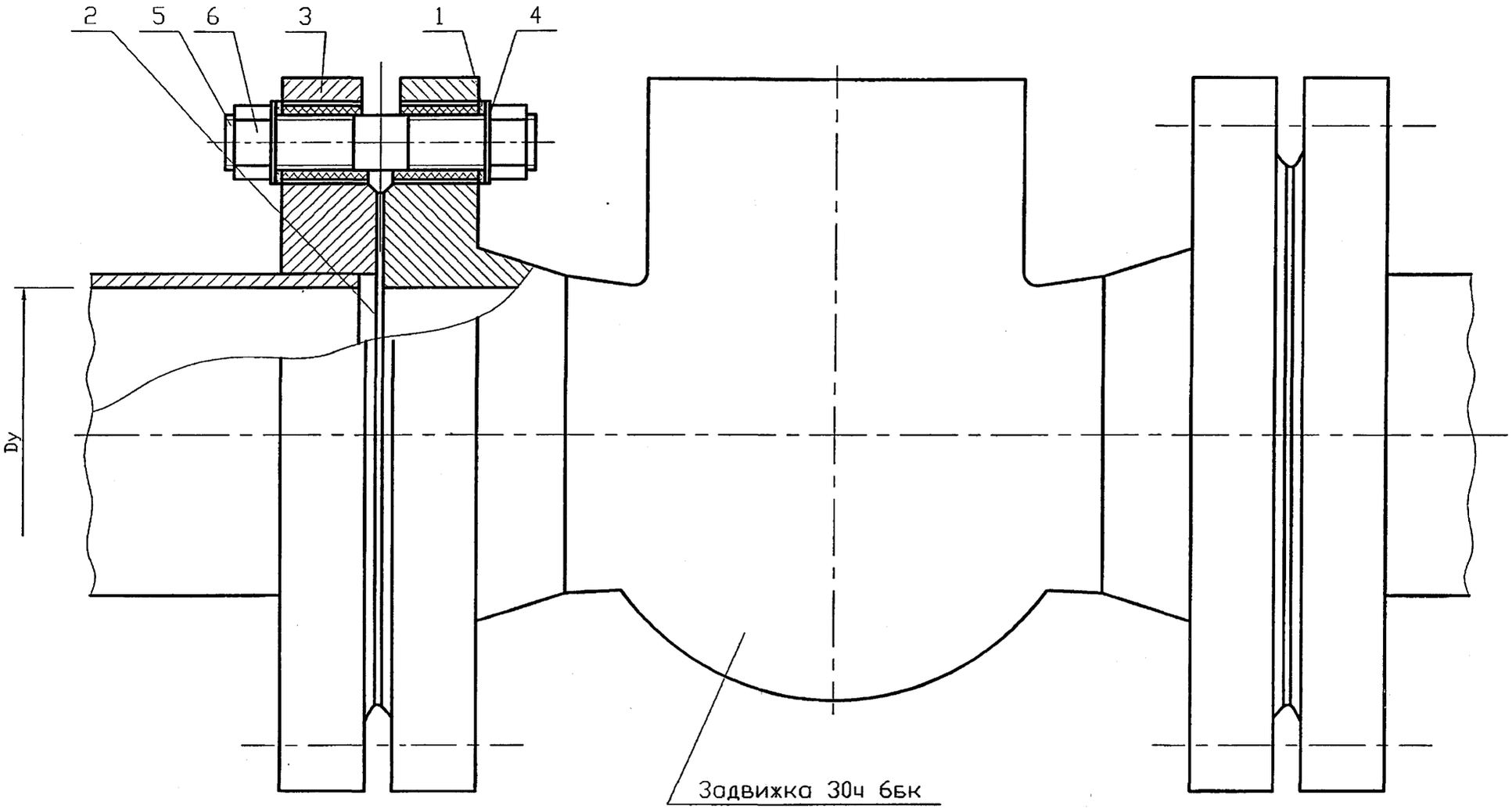

Обозначение	Проход условный Dy,мм	Масса,кг
С3К25.00	50	1,0
-01	150	3,8
-02	200	3,8
-03	250	5,2

Размеры для справок

Изм.	Лист	N докум.	Подпись	Дата
Разраб.	Тарасенко			01.07
Пров.	Крючков			01.07
Н. контр.	Панасенко			01.07
Утв.	Корж			01.07

С3К25.00СБ

Соединение изолирующее на задвижке 30ч 6бк на Рр 0,6Мпа (6кгс/см2). Сборочный чертеж

Лит.	Масса	Масштаб
	см. табл.	—
Лист	Листов 1	

СПКБ "Газпроект"

Копировал

Формат А3

Инв. N подл. | Подпись и дата | Взам инв. N | Инв. N дубл. | Подпись и дата

Серия 5.905-17.07 вып. 1 ч. 2

Формат	Зона	Поз.	Обозначение	Наименование	Кол.	Примечание
				Документация		
А3			СЗК25.00СБ	Сборочный чертеж		
				Переменные данные для исполнений		
				СЗК25.00		
				Детали		
А3		1	СЗК22.03	Прокладка	16	
		2	-10	Прокладка	2	
А3		3	СЗК22.04-01	Втулка	16	
А4		4	СЗК22.05	Шайба	16	
				Стандартные изделия		
		5		Шпилька М12х75.58.096		
				ГОСТ 22042-76*	2	
		6		Гайка М12.5.096		
				ГОСТ 5915-70*	16	
				СЗК25.00-01		
				Детали		
А3		1	СЗК22.03-01	Прокладка	32	
		2	-18	Прокладка	2	
А3		3	СЗК22.04-09	Втулка	32	
А4		4	СЗК22.05-01	Шайба	32	

Подпись и дата | Инв. N дубл. | Взам инв. N | Подпись и дата | Инв. N подл.

Изм.	Лист	N докум.	Подпись	Дата
Разраб.		Тарасенко		01.07
Пров.		Крючков		01.07
Н. контр.		Панасенко		01.07
Утв.		Корж		01.07

СЗК25.00

Соединение изолирующее на задвижке 30ч6бк на Ру 0,6МПа (6кгс/см²)

Лит.	Лист	Листов
	1	2

СПКБ "Газпроект"

Копировал Формат А4

Формат	Зона	Поз.	Обозначение	Наименование	Кол.	Примечание
				Стандартные изделия		
		5		Шпилька М16х100.58.096		
				ГОСТ 22042-76*	16	
		6		Гайка М16.5.096		
				ГОСТ 5915-70*	32	
				СЗК25.00-02		
				Детали		
А3		1	СЗК22.03-01	Прокладка	32	
		2	-20	Прокладка	2	
А3		3	СЗК22.04-09	Втулка	32	
А4		4	СЗК22.05-01	Шайба	32	
				Стандартные изделия		
		5		Шпилька М16х100.58.096		
				ГОСТ 22042-76*	16	
		6		Гайка М16.5.096		
				ГОСТ 5915-70*	32	
				СЗК25.00-03		
				Детали		
А3		1	СЗК22.03-01	Прокладка	48	
		2	-22	Прокладка	2	
А3		3	СЗК22.04-10	Втулка	48	
А4		4	СЗК22.05-01	Шайба	48	
				Стандартные изделия		
		5		Шпилька М16х100.58.096		
				ГОСТ 22042-76*	24	
		6		Гайка М16.5.096		
				ГОСТ 5915-70*	48	

Подпись и дата | Инв. N дубл. | Взам инв. N | Подпись и дата | Инв. N подл.

Изм.	Лист	N докум.	Подпись	Дата

СЗК25.00

Лист 2

Копировал Формат А4

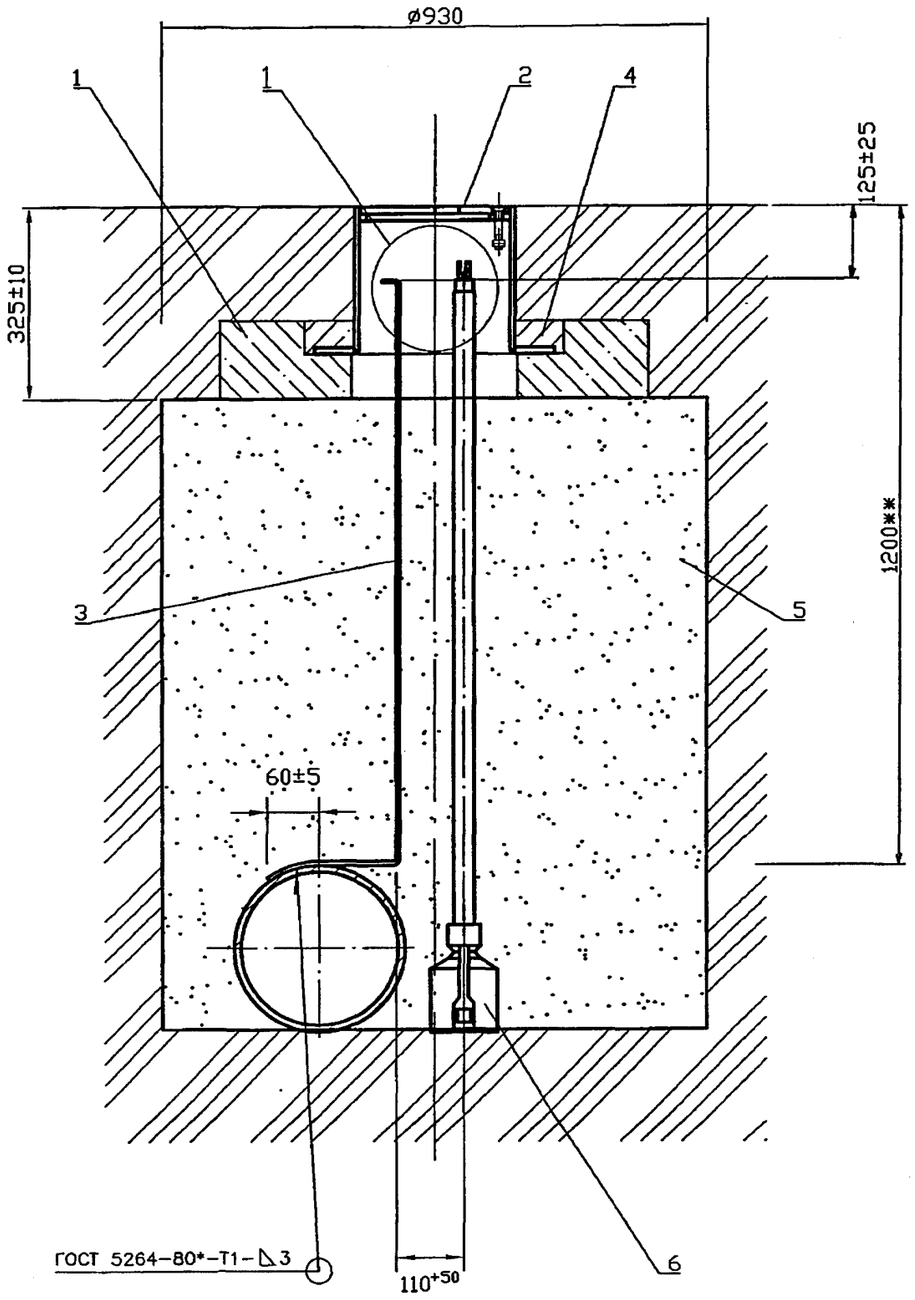

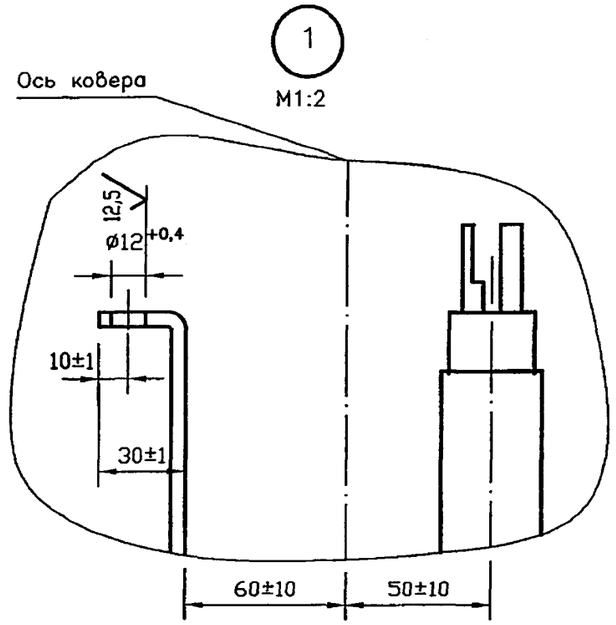

1. Покрытие детали поз.3 битумно-полимерное или битуно-минеральное весьма усиленного типа по ГОСТ 9.602-2005.
2. * Размер уточнить при проектировании.
3. Масса дана без учета строительных материалов.

Изм.	Лист	N докум.	Подпись	Дата
Разраб.		Тарасенко		01.07
Пров.		Крючков		01.07
Н. контр.		Панасенко		01.07
Утв.		Корж		01.07

СЗК26.00СБ

Контрольно-измерительный пункт на трубопроводе. Сборочный чертеж

Лит.	Масса	Масштаб
	136	1:10
Лист	Листов 1	

СПКБ "Газпроект"

Копировал

Формат А3

Инв. N подл. | Подпись и дата | Взам инв. N | Инв. N дубл. | Подпись и дата

Серия 5.905-17.07 вып. 1 ч. 2

Формат	Зона	Поз.	Обозначение	Наименование	Кол.	Примечание
				Документация		
А3			СЗК26.00СБ	Сборочный чертеж		
				Сборочные единицы		
А4		1	СЗК26.01.00	Подушка	1	
А4		2	СЗК26.03.00	Ковер	1	
				Материалы		
		3		Полоса 5х30х6-2 ГОСТ 103-76* / Ст3-1-1 ГОСТ 535-88*		1,2м
		4		БСГ В15 П3 ГОСТ 7473-94*	0,001	$м^3$ см. примеч.
		5		Песок природный для строительных работ ГОСТ 8736-93*		0,6$м^3$
				Прочие изделия		
		6		Электрод стационарный ЭНЕС-1 ТУ47 3994-002-10244915-95	1	ТОО "ЭНЕС" г.Ставрополь

Марку бетона по морозостойкости и водонепроницаемости следует назначать в зависимости от грунтовых условий и значения расчетных температур наружного воздуха в районе строительства

Подпись и дата | Инв. N дубл. | Взам инв. N | Подпись и дата | Инв. N подл.

Изм.	Лист	N докум.	Подпись	Дата
Разраб.		Тарасенко		01.07
Пров.		Крючков		01.07
Н. контр.		Панасенко		01.07
Утв.		Корж		01.07

СЗК26.00

Контрольно-измерительный пункт на трубопроводе

Лит.	Лист	Листов
		1

СПКБ "Газпроект"

Копировал

Формат А4

Серия 5.905-17.07 вып. 1 ч.2

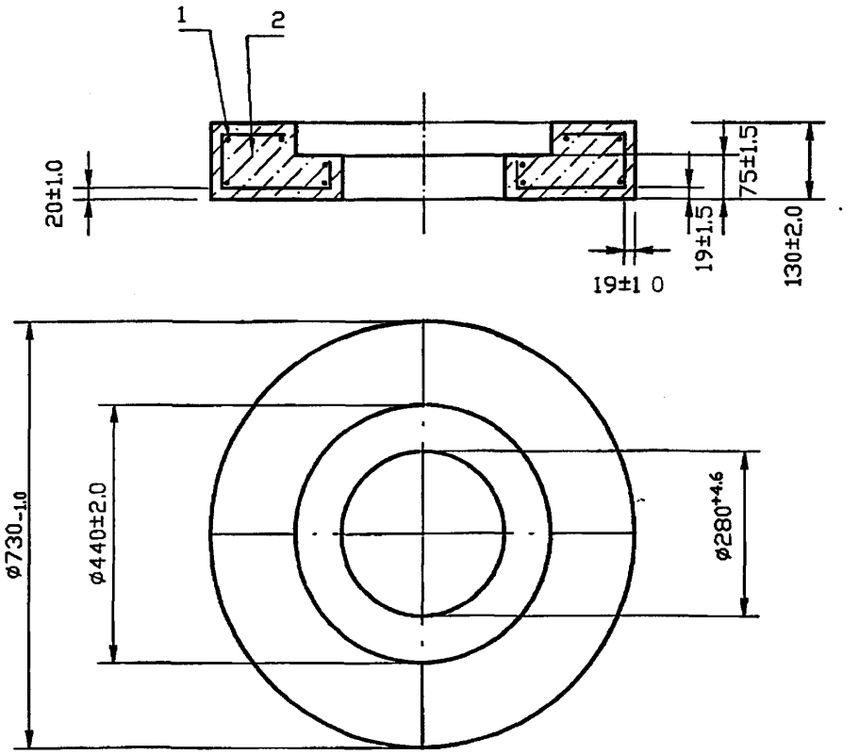

Формат	Зона	Поз.	Обозначение	Наименование	Кол.	Примечание
				Документация		
А4			СЗК26.01.00 СБ	Сборочный чертеж		
				Сборочные единицы		
А4		1	СЗК26.01.01.00	Каркас	1	
				Материалы		
		2		БСГ В15 П3 ГОСТ 7473-94*	0.04	$м^3$ см. примеч.

Марку бетона по морозостойкости и водонепроницаемости следует назначать в зависимости от грунтовых условий и значений расчетных температур наружного воздуха в районе строительства

Изм.	Лист	N докум.	Подпись	Дата	СЗК26.01.00 СБ			
Разраб.		Тарасенко		01.07	Подушка. Сборочный чертеж	Лит.	Масса	Масштаб
Пров.		Крючков		01.07			90	1:10
						Лист	Листов 1	
Н. контр.		Панасенко		01.07		СПКБ "Газпроект"		
Утв.		Корж		01.07				

Копировал Формат А3

Изм.	Лист	N докум.	Подпись	Дата	СЗК26.01.00			
Разраб.		Тарасенко		01.07	Подушка	Лит.	Лист	Листов
Пров.		Крючков		01.07				1
Н. контр.		Панасенко		01.07		СПКБ "Газпроект"		
Утв.		Корж		01.07				

Копировал Формат А4

Инв. N подл. | Подпись и дата | Взам инв. N | Инв. N дубл. | Подпись и дата

Серия 5.905-17.07 вып. 1 ч. 2

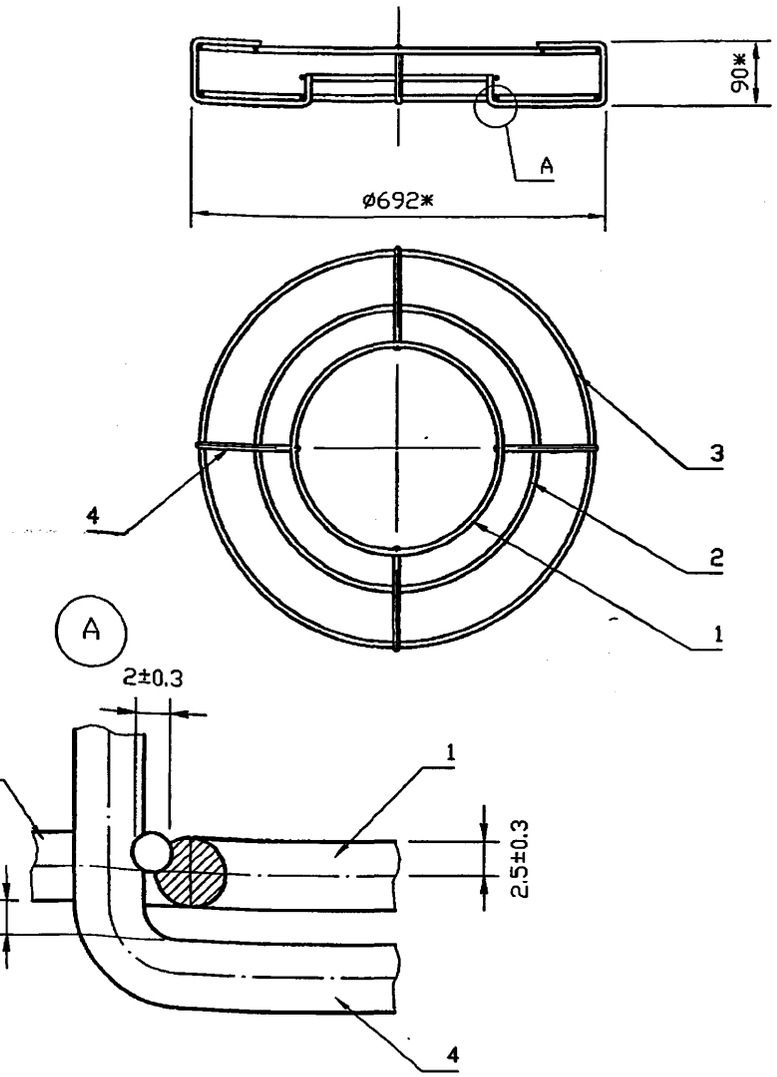

1. * Размер для справок.
2. Сварка ручная электродуговая

Изм.	Лист	N докум.	Подпись	Дата
Разраб.		Тарасенко		01.07
Пров.		Крючков		01.07
Н. контр.		Панасенко		01.07
Утв.		Корж		01.07

С3К26.01.01.00 СБ

Каркас.
Сборочный чертеж

Лит.	Масса	Масштаб
	2.1	1:10
Лист	Листов 1	

СПКБ "Газпроект"

Копировал Формат А3

Формат	Зона	Поз.	Обозначение	Наименование	Кол.	Приме-чание
				Документация		
А4			С3К26.01.01.00 СБ	Сборочный чертеж		
				Детали		
А4		1	С3К26.01.01.01	Кольцо	2	
		2	-01	Кольцо	1	
		3	-02	Кольцо	2	
А4		4	С3К26.01.01.02	Связка	4	

Изм.	Лист	N докум.	Подпись	Дата
Разраб.		Тарасенко		01.07
Пров.		Крючков		01.07
Н. контр.		Панасенко		01.07
Утв.		Корж		01.07

С3К26.01.01.00

Каркас

Лит.	Лист	Листов
		1

СПКБ "Газпроект"

Копировал Формат А4

Инв. N подл. | Подпись и дата | Взам инв. N | Инв. N дубл. | Подпись и дата

50

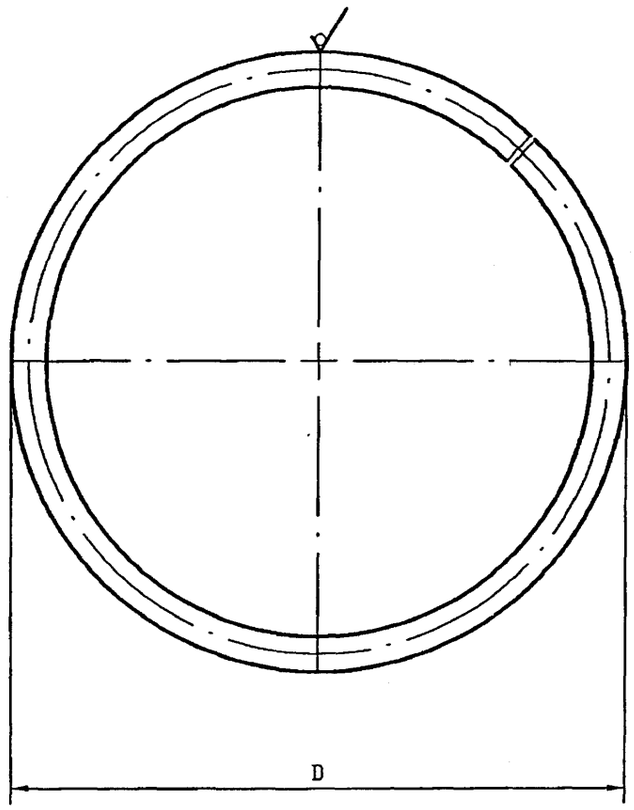

Обозначение	D, мм	Масса, кг
С3К26.01.01.01	$346_{-5.4}$	0.2
-01	$490_{-6.3}$	0.3
-02	$680_{-7.0}$	0.5

Изм.	Лист	N докум.	Подпись	Дата	С3К26.01.01.01			
Разраб.		Тарасенко		01.07	Кольцо	Лит.	Масса	Масштаб
Пров.		Крючков		01.07			См. табл.	—
						Лист	Листов 1	
Н. контр.		Панасенко		01.07	6-А-II ГОСТ 5781-82*	СПКБ "Газпроект"		
Утв.		Корж		01.07				

Копировал Формат А3

Подпись и дата | Инв. N дубл. | Взам инв. N | Подпись и дата | Инв. N подл.

130

12,5

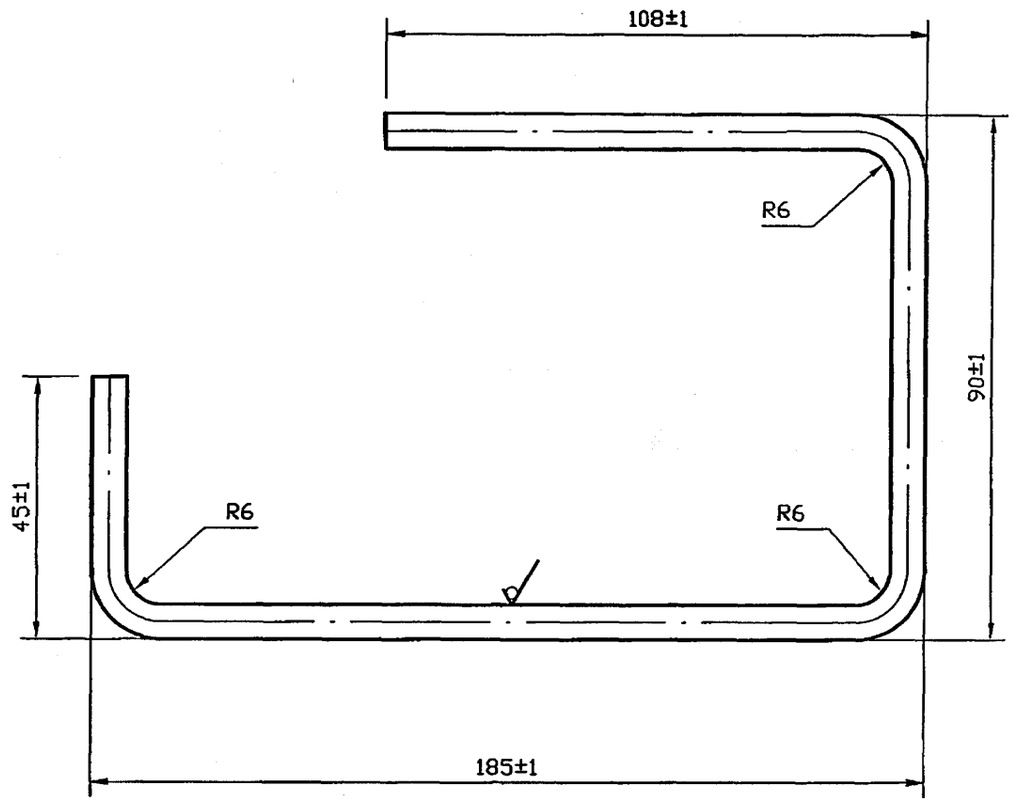

Изм.	Лист	N докум.	Подпись	Дата	С3К26.01.01.02			
Разраб.		Тарасенко		01.07	Связка	Лит.	Масса	Масштаб
Пров.		Крючков		01.07			0.1	1:1
						Лист	Листов 1	
Н. контр.		Панасенко		01.07	6-А-II ГОСТ 5781-82*	СПКБ "Газпроект"		
Утв.		Корж		01.07				

Копировал Формат А3

Подпись и дата | Инв. N дубл. | Взам инв. N | Подпись и дата | Инв. N подл.

Серия 5.905-17.07 вып. 1 ч.2

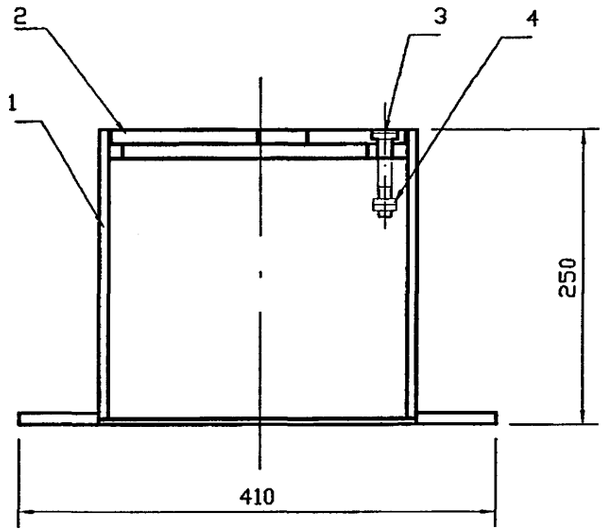

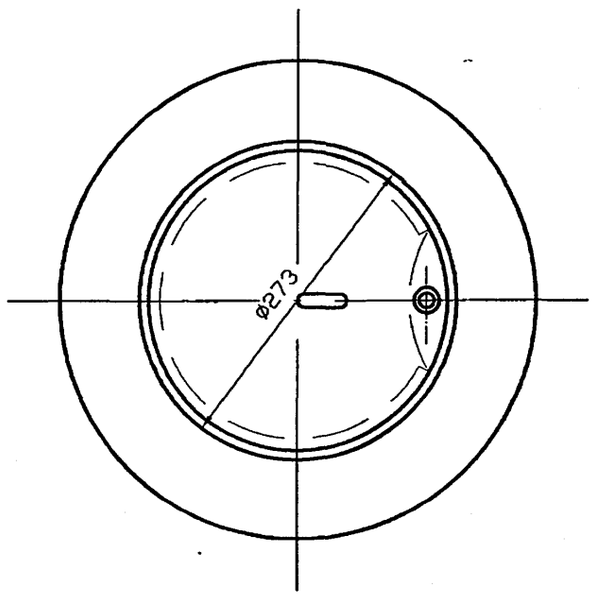

Формат	Зона	Поз.	Обозначение	Наименование	Кол.	Приме-чание
				Документация		
А4			СЗК26.03.00 СБ	Сборочный чертеж		
				Сборочные единицы		
А4		1	СЗК26.03.01.00	Корпус	1	
А4		2	СЗК26.03.02.00	Крышка	1	
		3		Болт М12х70.58 ГОСТ 7805-70*	1	
		4		Гайка М12.5 ГОСТ 5915-70*	2	

Инв. N подл. | Подпись и дата | Взам инв. N | Инв. N дубл. | Подпись и дата

Изм.	Лист	N докум.	Подпись	Дата
Разраб.		Тарасенко		01.07
Пров.		Крючков		01.07
Н. контр.		Панасенко		01.07
Утв.		Корж		01.07

СЗК26.03.00 СБ

Ковер. Сборочный чертеж

Лит.	Масса	Масштаб
	24,31	—

Лист Листов 1

СПКБ "Газпроект"

Копировал Формат А3

СЗК26.03.00

Ковер

Лит.	Лист	Листов
		1

СПКБ "Газпроект"

Копировал Формат А4

Серия 5.905-17.07 вып. 1 ч.2

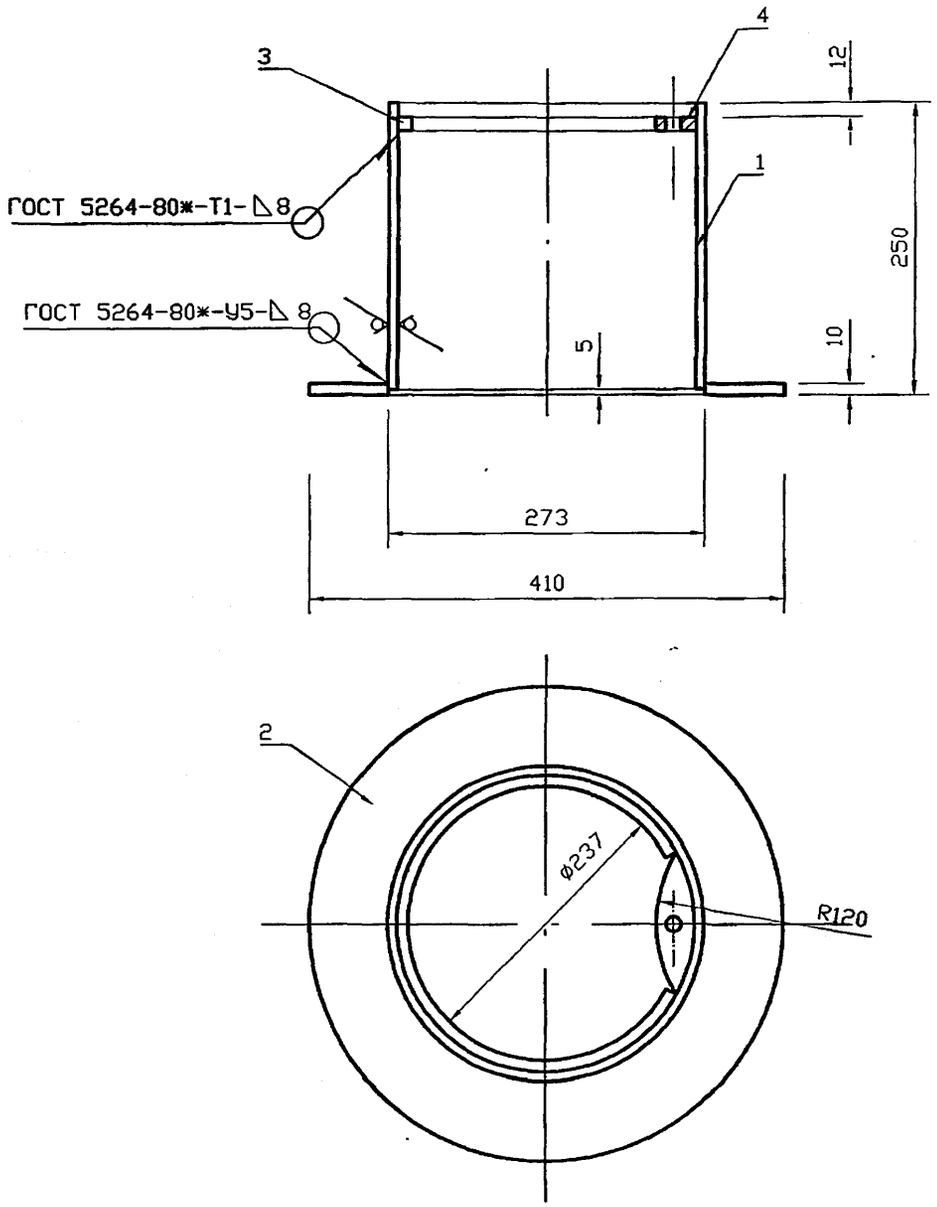

Формат	Зона	Поз.	Обозначение	Наименование	Кол.	Приме-чание
				Документация		
А4			СЗК26.03.01.00 СБ	Сборочный чертеж		
				Сборочные единицы		
БЧ		1		Труба 273х8 ГОСТ 10704-91 / В 20 ГОСТ 10705-80*		
				L=245±1	1	12,81кг
А4		2	СЗК26.03.01.01	Фланец	1	
А4		3	СЗК26.03.01.02	Кольцо	1	
А4		4	СЗК26.03.01.03	Косынка	1	

Подпись и дата | Инв. N дубл. | Взам инв. N | Подпись и дата | Инв. N подл.

Изм.	Лист	N докум.	Подпись	Дата	СЗК26.03.01.00 СБ		
Разраб.		Тарасенко		01.07	Корпус. Сборочный чертеж	Лит.	Масса 19,55	Масштаб —
Провер.		Крючков		01.07		Лист	Листов 1	
Н.Контр.		Панасенко		01.07		СПКБ "Газпроект"		
Утв.		Корж		01.07				

Копировал Формат А3

Изм.	Лист	N докум.	Подпись	Дата	СЗК26.03.01.00			
Разраб.		Тарасенко		01.07	Корпус	Лит.	Лист	Листов 1
Пров.		Крючков		01.07		СПКБ "Газпроект"		
Н. контр.		Панасенко		01.07				
Утв.		Корж		01.07				

Копировал Формат А4

Серия 5.905-17.07 вып. 1 ч. 2

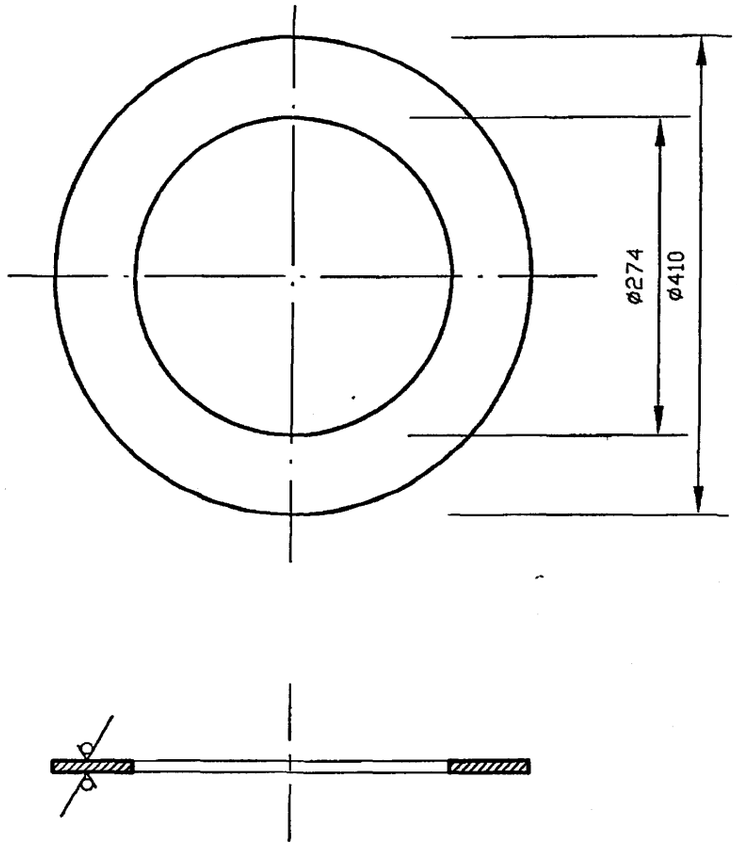

Изм.	Лист	N докум.	Подпись	Дата	С3К26.03.01.01	
Разраб.		Тарасенко		01.07	Фланец	Лит. / Масса 5,73 / Масштаб —
Пров.		Крючков		01.07		Лист / Листов 1
Н. контр.		Панасенко		01.07	Полоса А 10×410 ГОСТ 82-70* / Ст3кп II ГОСТ 535-88*	СПКБ "Газпроект"
Утв.		Корж		01.07		

Копировал Формат А3

Подпись и дата | Инв. N дубл. | Взам инв. N | Подпись и дата | Инв. N подл.

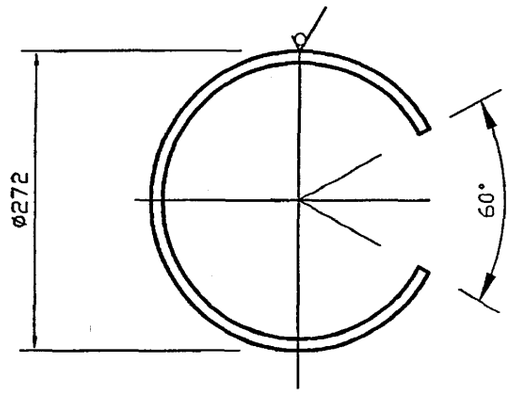

Изм.	Лист	N докум.	Подпись	Дата	С3К26.03.01.02	
Разраб.		Тарасенко		01.07	Кольцо	Лит. / Масса 0,80 / Масштаб —
Пров.		Крючков		01.07		Лист / Листов 1
Н. контр.		Панасенко		01.07	Квадрат 12-В ГОСТ 2591-88* / Ст3кп II ГОСТ 535-88*	СПКБ "Газпроект"
Утв.		Корж		01.07		

Копировал Формат А3

Подпись и дата | Инв. N дубл. | Взам инв. N | Подпись и дата | Инв. N подл.

Серия 5.905-17.07 вып. 1 ч. 2

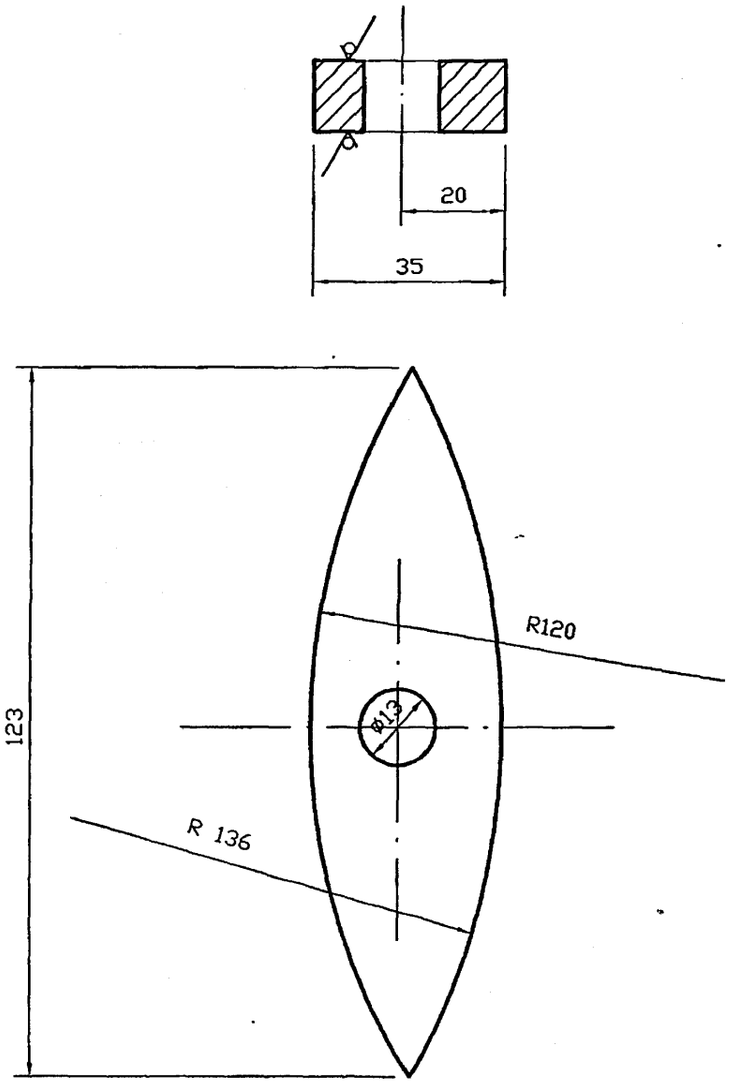

Изм.	Лист	N докум.	Подпись	Дата	С3К26.03.01.03			
Разраб.		Тарасенко		01.07	Косынка	Лит.	Масса	Масштаб
Пров.		Крючков		01.07			0,21	—
						Лист	Листов 1	
Н. контр.		Панасенко		01.07	Полоса 12х35-В ГОСТ 103-76* Ст3кп II ГОСТ 535-88*	СПКБ "Газпроект"		
Утв.		Корж		01.07				

Копировал Формат А3

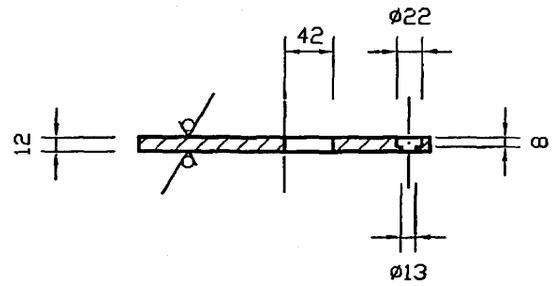

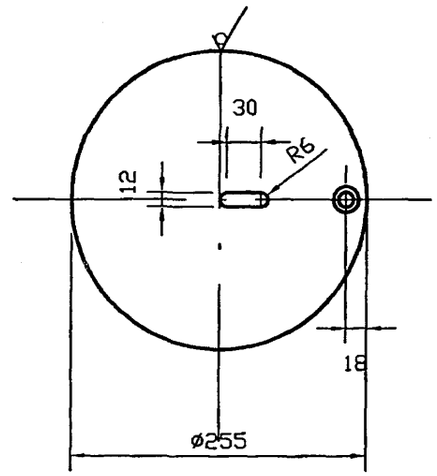

Изм.	Лист	N докум.	Подпись	Дата	С3К26.03.02.00			
Разраб.		Тарасенко		01.07	Крышка	Лит.	Масса	Масштаб
Пров.		Крючков		01.07			4,76	—
						Лист	Листов 1	
Н. контр.		Панасенко		01.07	Полоса А 12х255 ГОСТ 82-70* Ст3кп II ГОСТ 535-88*	СПКБ "Газпроект"		
Утв.		Корж		01.07				

Копировал Формат А3

Подпись и дата | Инв. N дубл. | Взам инв. N | Подпись и дата | Инв. N подл.

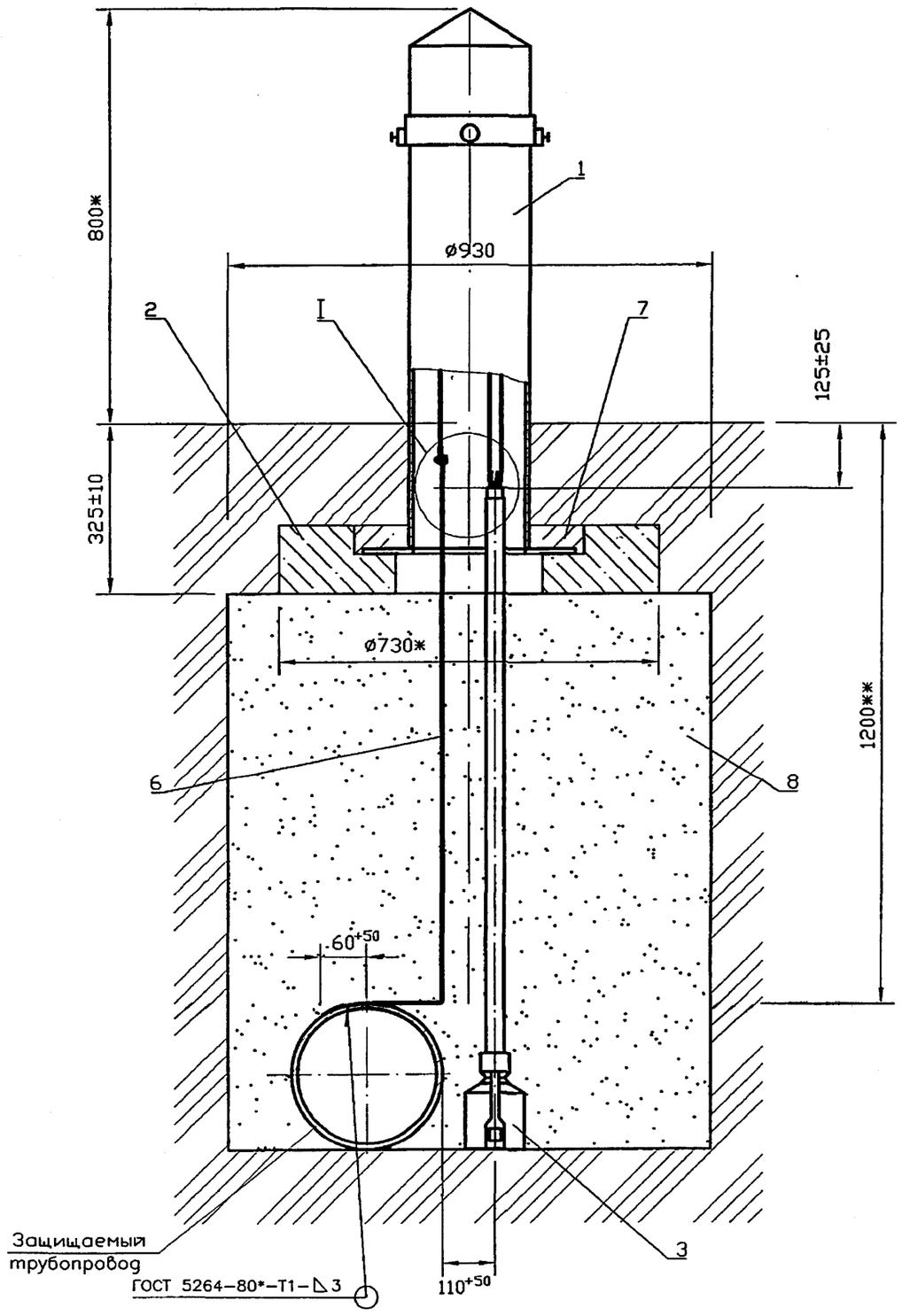

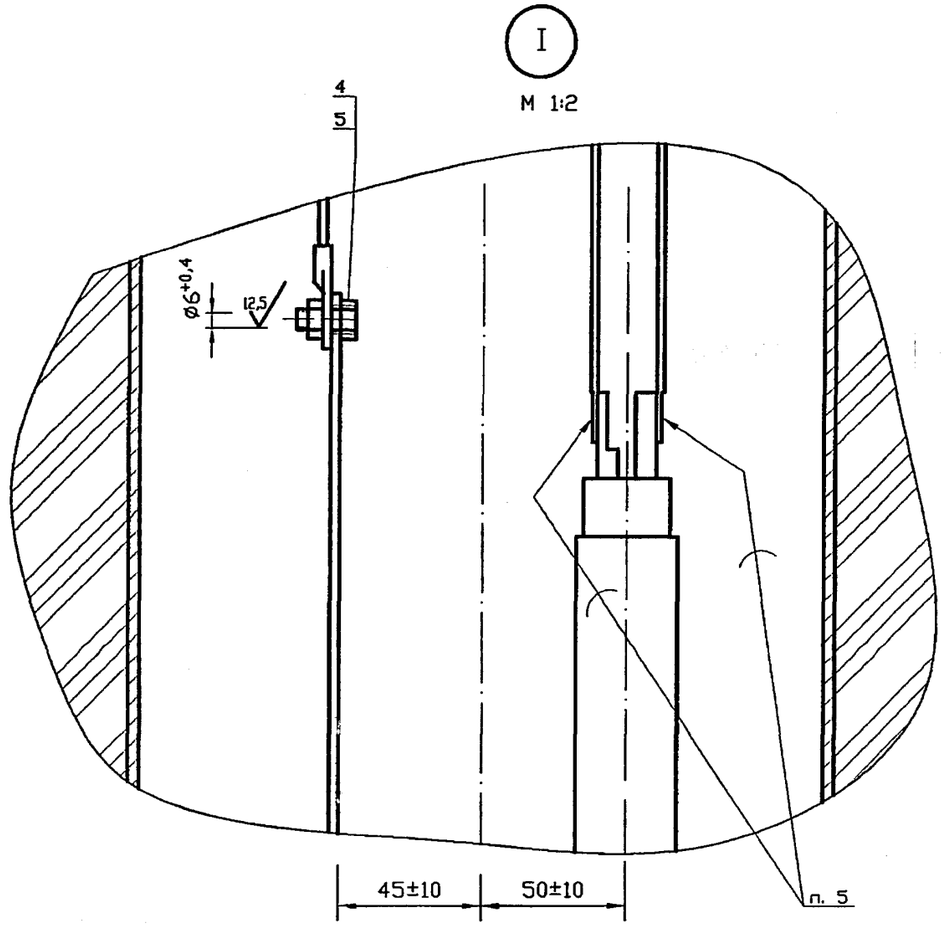

1. Покрытие детали поз.6 битумно-полимерное или битумно-минеральное весьма усиленного типа по ГОСТ 9.602-2005.
2. * Размер уточнить при проектировании.
3. ** Размеры для справок.
4. Масса дана без учета строительных материалов.
5. ПОС40 ГОСТ 21930-76*.

Изм.	Лист	N докум.	Подпись	Дата
Разраб.		Тарасенко		01.07
Пров.		Крючков		01.07
Н. контр.		Панасенко		01.07
Утв.		Корж		01.07

СЗК27.00СБ

Контрольно-измерительный пункт на трубопроводе с колонкой. Сборочный чертеж

Лит.	Масса	Масштаб
	120	1:10
Лист	Листов 1	

СПКБ "Газпроект"

Копировал

Формат А3

Инв. N подл. | Подпись и дата | Взам инв. N | Инв. N дубл. | Подпись и дата

Серия 5.905-17.07 вып. 1 ч. 2

Формат	Зона	Поз.	Обозначение	Наименование	Кол.	Примечание
				Документация		
А3			СЗК27.00СБ	Сборочный чертеж		
				Сборочные единицы		
А4		1	СЗК27.01.00	Колонка	1	
А4		2	СЗК26.01.00	Подушка	1	
А4				Стандартные изделия		
		4		Болт М5х20.58.096 ГОСТ 7805-70*	2	
		5		Гайка М5.5.096 ГОСТ 5927-70*	2	
				Материалы		
		6		Полоса 5х30хБ-2 ГОСТ 103-76* / Ст3-1-1 ГОСТ 535-88*		1,2м
		7		БСГ В15 П3 ГОСТ 7473-94*	0,001	$м^3$ см. принец.
		8		Песок природный для строительных работ ГОСТ 8636-93*		0,60$м^3$
				Прочие изделия		
		9		Электрод стационарный ЭНЕС-1 ТУ47 3994-002-10244915-95	1	ТОО "ЭНЕС" г.Ставрополь

Марку бетона по морозостойкости и водонепроницаемости следует назначать в зависимости от грунтовых условий и значений расчетных температур наружного воздуха в районе строительства

Изм.	Лист	N докум.	Подпись	Дата	СЗК27.00			
Разраб.		Тарасенко		01.07	Контрольно-измерительный пункт на трубопроводе с колонкой	Лит.	Лист	Листов
Пров.		Крючков		01.07				1
Н. контр.		Панасенко		01.07		СПКБ "Газпроект"		
Утв.		Корж		01.07				

Подпись и дата | Инв. N дубл. | Взам инв. N | Подпись и дата | Инв. N подл.

Копировал Формат А4

Формат	Зона	Поз.	Обозначение	Наименование	Кол.	Примечание
				Документация		
А3			СЗК27.01.00СБ	Сборочный чертеж		
				Сборочные единицы		
А4		1	СЗК27.01.01.00	Корпус	1	
А4		2	СЗК27.01.02.00	Крышка	1	
				Детали		
А4		3	СЗК27.01.03	Плата	1	
				Стандартные изделия		
				Болты ГОСТ 7805-70*		
		5		М5х20.58.096	5	
		6		М8х20.58.096	4	
		7		Винт М6х20.58.096 ГОСТ 1481-84*	4	
				Гайки ГОСТ 5927-70*		
		8		М5.5.096	5	
		9		М8.5.096	4	
		10		Наконечник 2,5-5-2,6 ГОСТ 7386-80*	7	
				Материалы		
		11		Кабель ПВГ-660; 1х2,5 ГОСТ 16442-80*		5 м

Изм.	Лист	N докум.	Подпись	Дата	СЗК27.01.00			
Разраб.		Тарасенко		01.07	Колонка	Лит.	Лист	Листов
Пров.		Крючков		01.07				1
Н. контр.		Панасенко		01.07		СПКБ "Газпроект"		
Утв.		Корж		01.07				

Подпись и дата | Инв. N дубл. | Взам инв. N | Подпись и дата | Инв. N подл.

Копировал Формат А4

Серия 5.905-17.07 вып. 1 ч.2

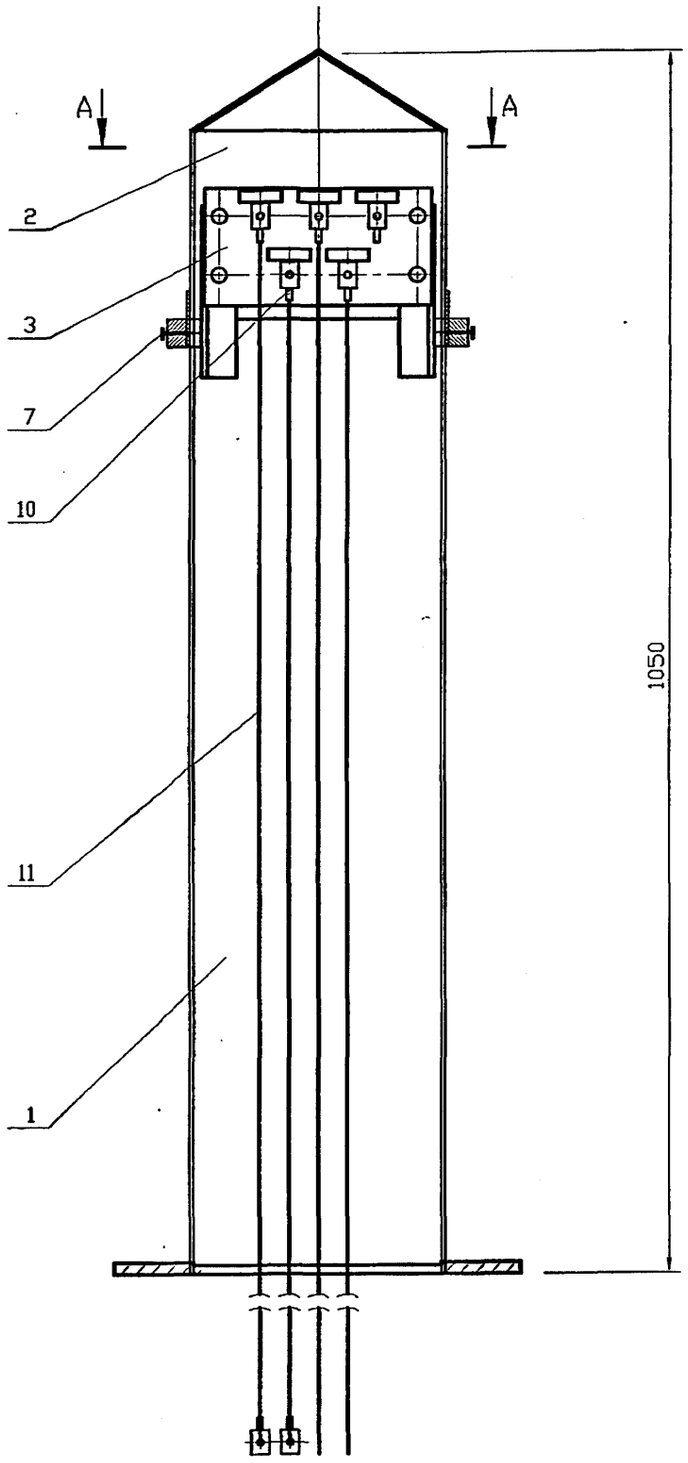

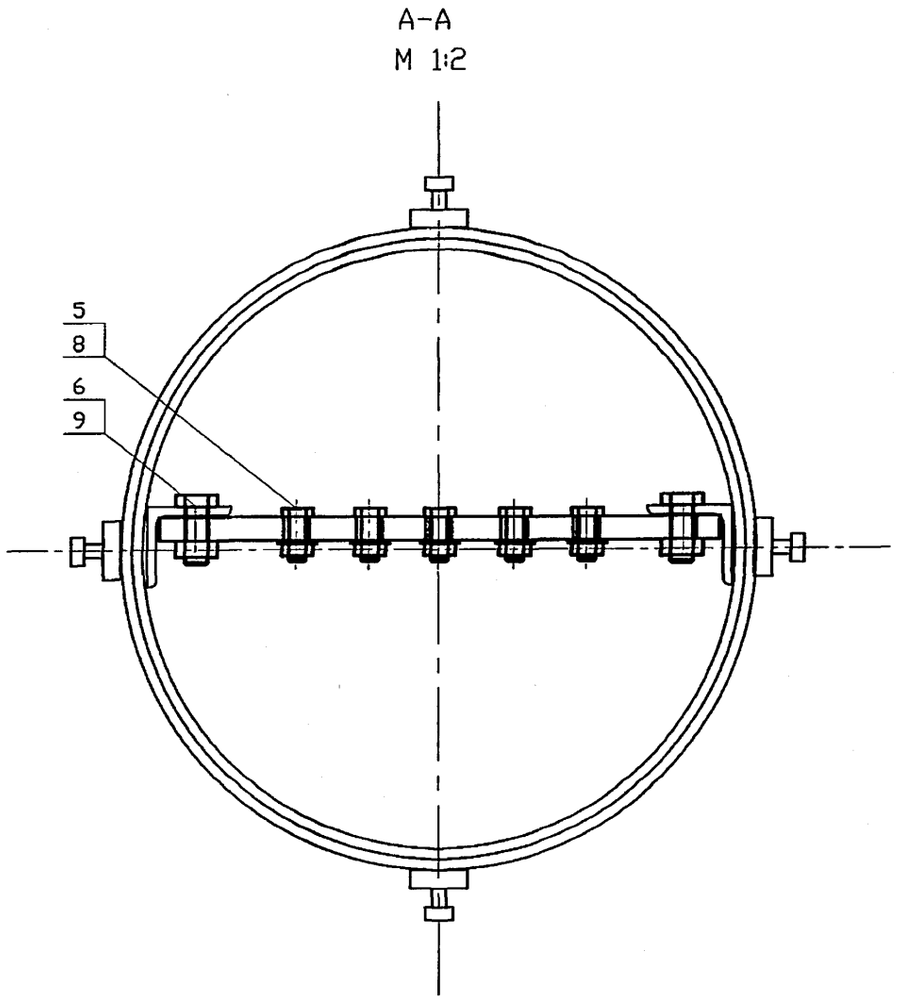

Изм.	Лист	N докум.	Подпись	Дата
Разраб.		Тарасенко		01.07
Пров.		Крючков		01.07
Н. контр.		Панасенко		01.07
Утв.		Корж		01.07

СЗК27.01.00СБ

Колонка.
Сборочный чертеж

Лит.	Масса	Масштаб
	26,5	1:5

Лист | Листов 1

СПКБ
"Газпроект"

Копировал

Формат А3

Инв. N подл. | Подпись и дата | Взам инв. N | Инв. N дубл. | Подпись и дата

Серия 5.905-17.07 вып. 1 ч. 2

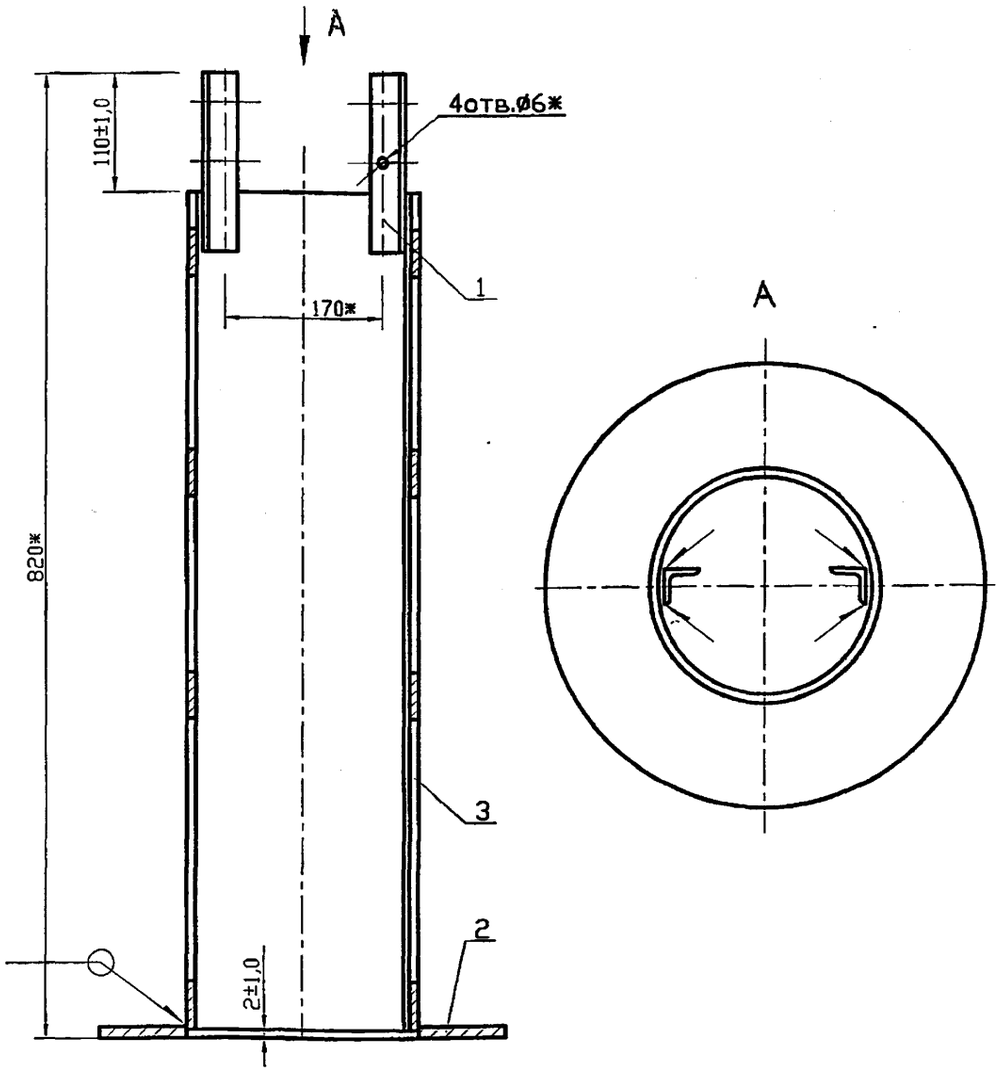

1. Сварные швы по ГОСТ 5264-80*-Т1-△3.
2. * Размеры для справок

Изм.	Лист	N докум.	Подпись	Дата
Разраб.		Тарасенко		01.07
Пров.		Крючков		01.07
Н. контр.		Панасенко		01.07
Утв.		Корж		01.07

С3К27.01.01.00СБ

Корпус.
Сборочный чертеж

Лит.	Масса	Масштаб
	20,4	1:5
Лист	Листов 1	

СПКБ "Газпроект"

Копировал Формат А4

Формат	Зона	Поз.	Обозначение	Наименование	Кол.	Примечание
				Документация		
А4			С3К27.01.01.00СБ	Сборочный чертеж		
				Детали		
А4		1	С3К27.01.01.01	Уголок	2	
А4		2	С3К27.01.01.02	Фланец	1	
А4		4	С3К27.01.01.03	Труба		
				Труба 219х3.5 ГОСТ 10704-91 / Д ГОСТ 10705-80*		
				L=708 -2,0	1	13,2кг

Изм.	Лист	N докум.	Подпись	Дата
Разраб.		Тарасенко		01.07
Пров.		Крючков		01.07
Н. контр.		Панасенко		01.07
Утв.		Корж		01.07

С3К27.0101.00

Корпус

Лит.	Лист	Листов
		1

СПКБ "Газпроект"

Копировал Формат А4

Серия 5.905-17.07 вып. 1 ч. 2

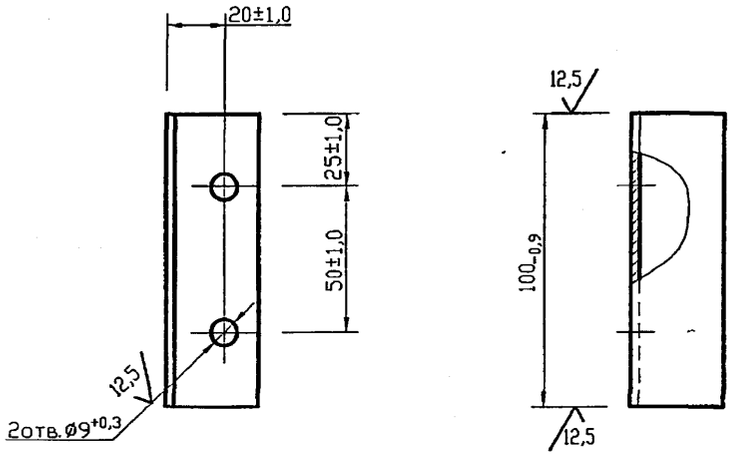

Изм.	Лист	N докум.	Подпись	Дата
Разраб.		Тарасенко		01.07
Пров.		Крючков		01.07
Н. контр.		Панасенко		01.07
Утв.		Корж		01.07

СЗК27.01.01.01

Уголок

Лит.	Масса	Масштаб
	0,2	1:2
Лист	Листов 1	

Уголок 32х32х3-Б ГОСТ 8509-93 / Ст3-1-I- ГОСТ 535-88*

СПКБ "Газпроект"

Копировал

Формат А4

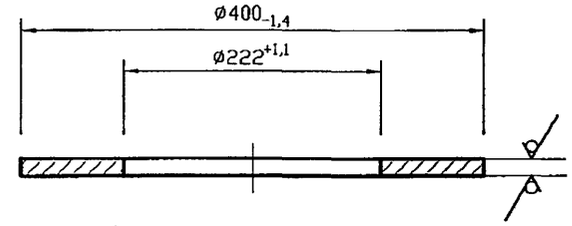

Изм.	Лист	N докум.	Подпись	Дата
Разраб.		Тарасенко		01.07
Пров.		Крючков		01.07
Н. контр.		Панасенко		01.07
Утв.		Корж		01.07

СЗК27.01.01.02

Фланец

Лит.	Масса	Масштаб
	6,8	1:5
Лист	Листов 1	

Лист Б-ПН-10 ГОСТ 19903-74* / Ст3 ГОСТ 14637-89*

СПКБ "Газпроект"

Копировал

Формат А4

Серия 5.905-17.07 вып. 1 ч. 2

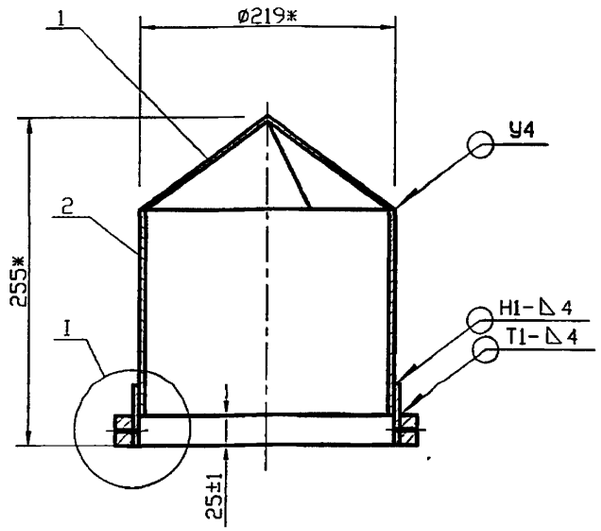

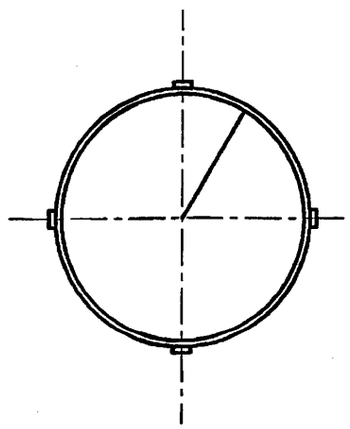

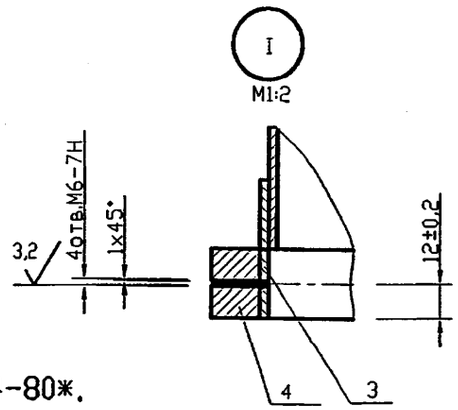

1. Сварочные швы по ГОСТ 5264-80*.
2. * Размеры для справок

Изм.	Лист	N докум.	Подпись	Дата
Разраб.	Тарасенко			01.07
Пров.	Крючков			01.07
Н. контр.	Панасенко			01.07
Утв.	Корж			01.07

С3К27.01.02.00СБ

Крышка,
Сборочный чертеж

Лит.	Масса	Масштаб
	6,9	1:5
Лист	Листов 1	

СПКБ "Газпроект"

Копировал Формат А4

Формат	Зона	Поз.	Обозначение	Наименование	Кол.	Примечание
				Документация		
А4			С3К27.01.02.00СБ	Сборочный чертеж		
				Детали		
А4		1	С3К27.01.02.01	Конус	1	
Б4		2		Труба		
				Труба 219х3,5 ГОСТ 10704-91 / Д ГОСТ 10705-80*		
				L = 160 -0,74	1	3,1кг
Б4		3	С3К27.01.02.02	Полоса		
				Полоса 5х50хБ-2 ГОСТ 103-76* / Ст3-1-I ГОСТ 535-88*		
				L = 703 -2,0	1	1,37 кг
Б4		4	С3К27.01.02.03	Бобышка		
				Круг 25-В ГОСТ 2590-88 / Ст3-1-I ГОСТ 535-88*		
				L = 10 -0,36	4	0,04 кг

Изм.	Лист	N докум.	Подпись	Дата
Разраб.	Тарасенко			01.07
Пров.	Крючков			01.07
Н. контр.	Панасенко			01.07
Утв.	Корж			01.07

С3К27.01.02.00

Крышка

Лит.	Лист	Листов
		1

СПКБ "Газпроект"

Копировал Формат А4

Подпись и дата | Инв. N дубл. | Взам инв. N | Подпись и дата | Инв. N подл.

12,5

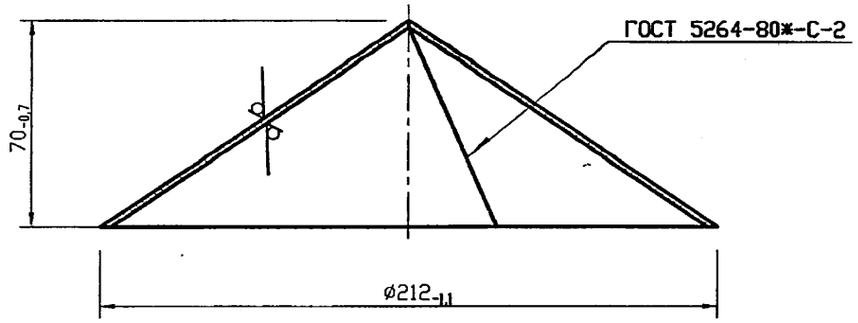

Изм.	Лист	N докум.	Подпись	Дата
Разраб.		Тарасенко		01.07
Пров.		Крючков		01.07
Н. контр.		Панасенко		01.07
Утв.		Корж		01.07

СЗК27.01.02.01

Конус

Лит.	Масса	Масштаб
	1,32	1:2

Лист | Листов 1

Лист Б-ПН-2.0 ГОСТ 19903-74* / I-IV-Ст3 ГОСТ 16523-97

СПКБ "Газпроект"

Копировал

Формат А4

Подпись и дата | Инв. N дубл. | Взам инв. N | Подпись и дата | Инв. N подл.

12,5

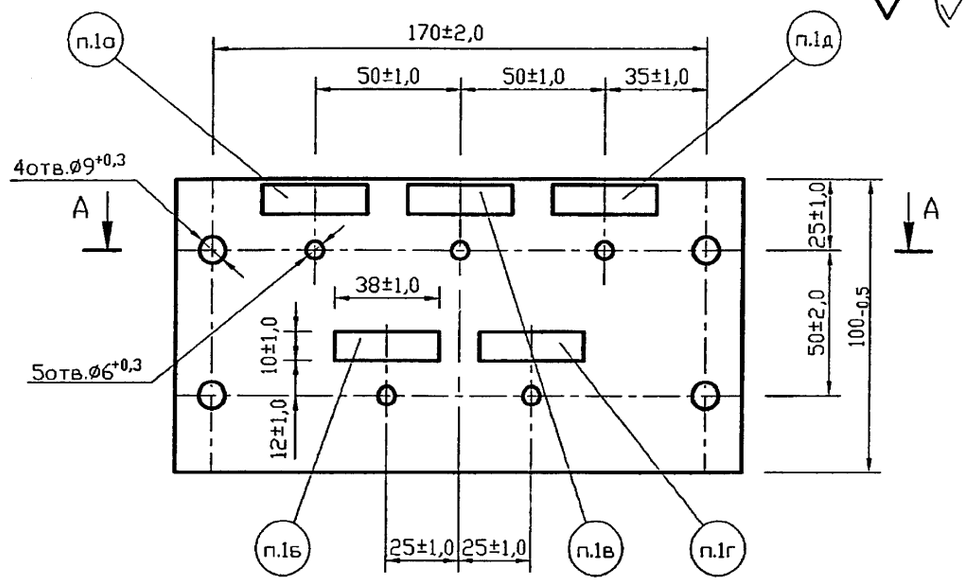

А–А

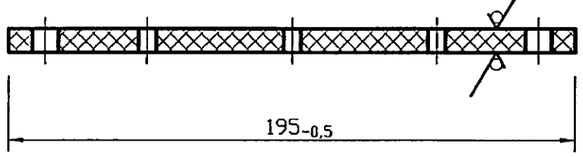

1. Надписи в рамках:
   а) трубопровод;
   б) электрод металлический;
   в) датчик;
   г) резерв.
2. Надписи гравировать.
3. Шрифт 110-3 ГОСТ 2930-62*

Изм.	Лист	N докум.	Подпись	Дата
Разраб.		Тарасенко		01.07
Пров.		Крючков		01.07
Н. контр.		Панасенко		01.07
Утв.		Корж		01.07

СЗК27.01.03

Плата

Лит.	Масса	Масштаб
	0,2	1:2

Лист | Листов 1

Текстолит А-8,0 ГОСТ 2910-74*

СПКБ "Газпроект"

Копировал

Формат А4

Подпись и дата | Инв. N дубл. | Взам инв. N | Подпись и дата | Инв. N подл.

Серия 5.905-17.07 вып. 1 ч.2

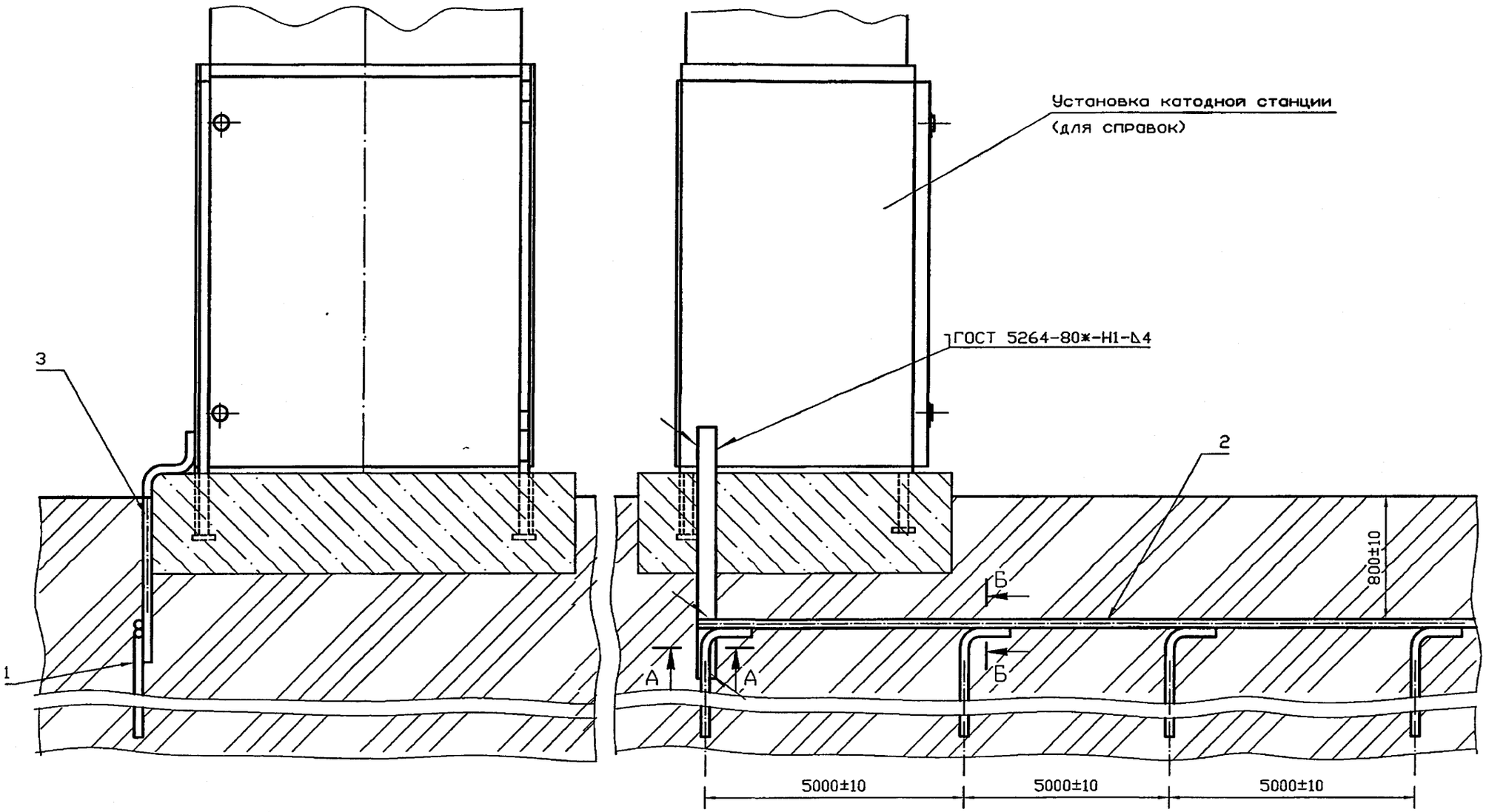

А–А
М 1:2

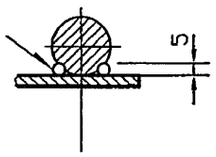

Б–Б
М 1:2

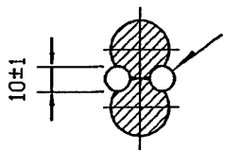

1. После окончания монтажных работ необходимо провести испытание заземляющего устройства согласно "Правилам устройства электроустановок".
2. Сварка ручная электродуговая.

Изм.	Лист	N докум.	Подпись	Дата
Разраб.		Тарасенко		01.07
Пров.		Крючков		01.07
Н. контр.		Панасенко		01.07
Утв.		Корж		01.07

СЗК28.00СБ

Заземление защитное.
Сборочный чертеж

Лит.	Масса	Масштаб
	88.0	1:10
Лист	Листов 1	

СПКБ "Газпроект"

Копировал

Формат А3

Инв. N подл. | Подпись и дата | Взам инв. N | Инв. N дубл. | Подпись и дата

Серия 5.905-17.07 вып. 1 ч. 2

Формат	Зона	Поз.	Обозначение	Наименование	Кол.	Приме-чание
				Документация		
А3			СЗК28.00СБ	Сборочный чертеж		
				Детали		
А4		1	СЗК28.01	Заземлитель	4	
Б4		2	СЗК28.02	Пруток		
				Круг 20-В ГОСТ 2590-88 / Ст3-1-I ГОСТ535-88*		
				L=15120 -1,0	1	37,3 кг
Б4		3	СЗК28.03	Полоса		
				Полоса 4х40х6-2 ГОСТ 103-76* / Ст3-1-I ГОСТ 535-88*		
				L=1300 -5,0	1	1,64 кг

Изм.	Лист	N докум.	Подпись	Дата	СЗК28.00		
Разраб.		Тарасенко		01.07	Заземление защитное	Лит.	Лист	Листов 1
Пров.		Крючков		01.07				
Н. контр.		Панасенко		01.07		СПКБ "Газпроект"		
Утв.		Корж		01.07				

Подпись и дата | Инв. N дубл. | Взам инв. N | Подпись и дата | Инв. N подл.

Копировал Формат А4

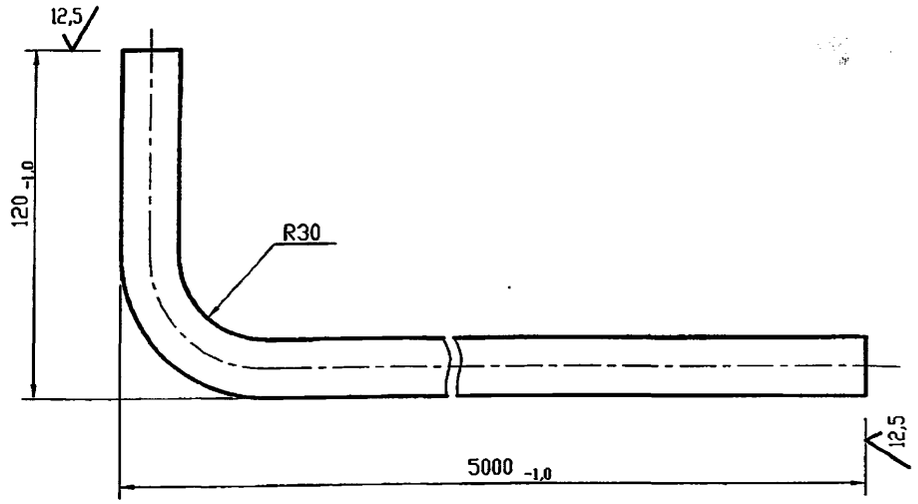

Изм.	Лист	N докум.	Подпись	Дата	СЗК.28.01			
Разраб.		Тарасенко		01.07	Заземлитель	Лит.	Масса	Масштаб
Пров.		Крючков		01.07			12,25	1:2
Н. контр.		Панасенко		01.07	Круг 20-В ГОСТ 2590-88 / Ст3-1-I ГОСТ 535-88*	Лист	Листов 1	
Утв.		Корж		01.07		СПКБ "Газпроект"		

Подпись и дата | Инв. N дубл. | Взам инв. N | Подпись и дата | Инв. N подл.

Копировал Формат А4

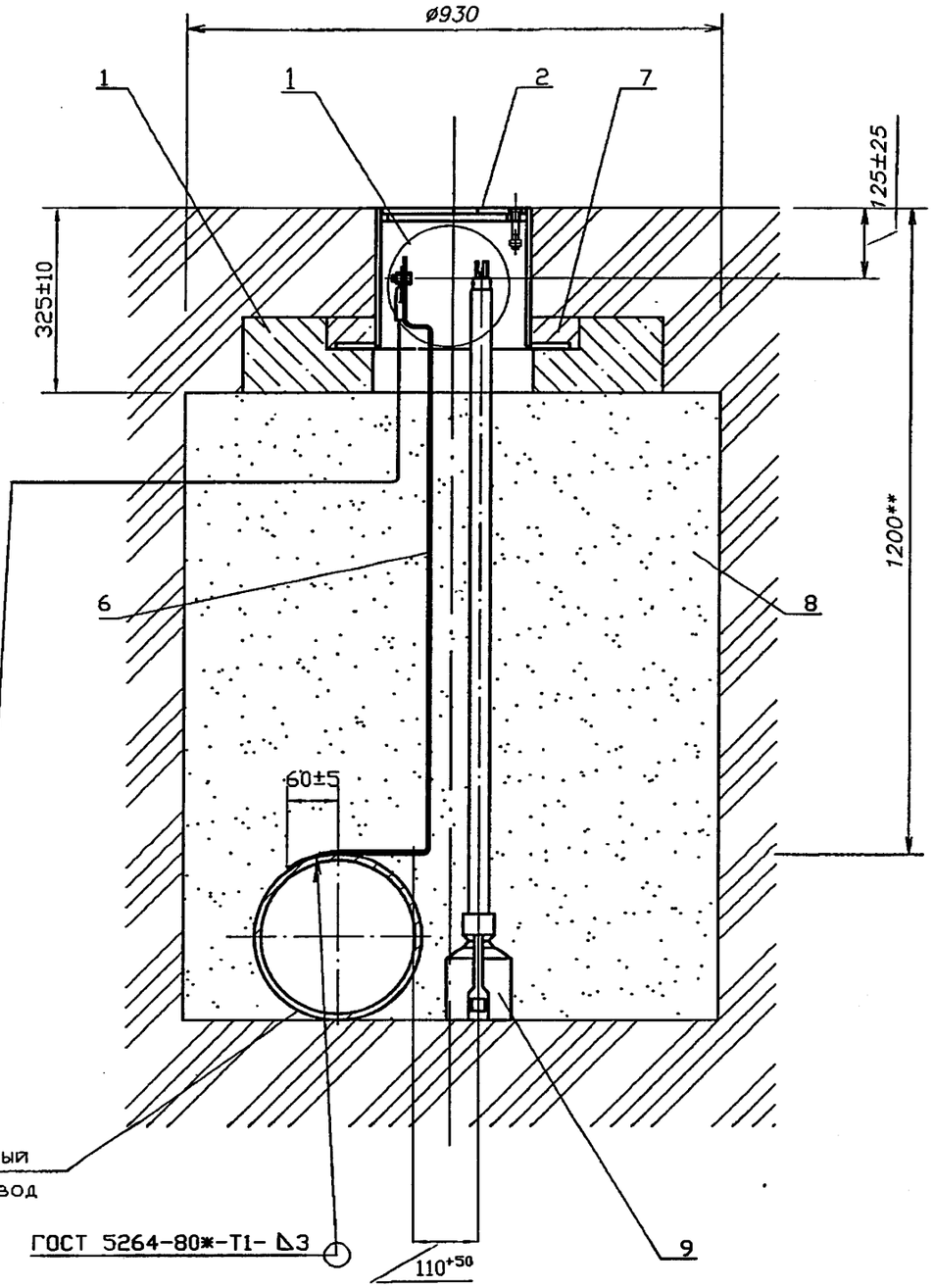

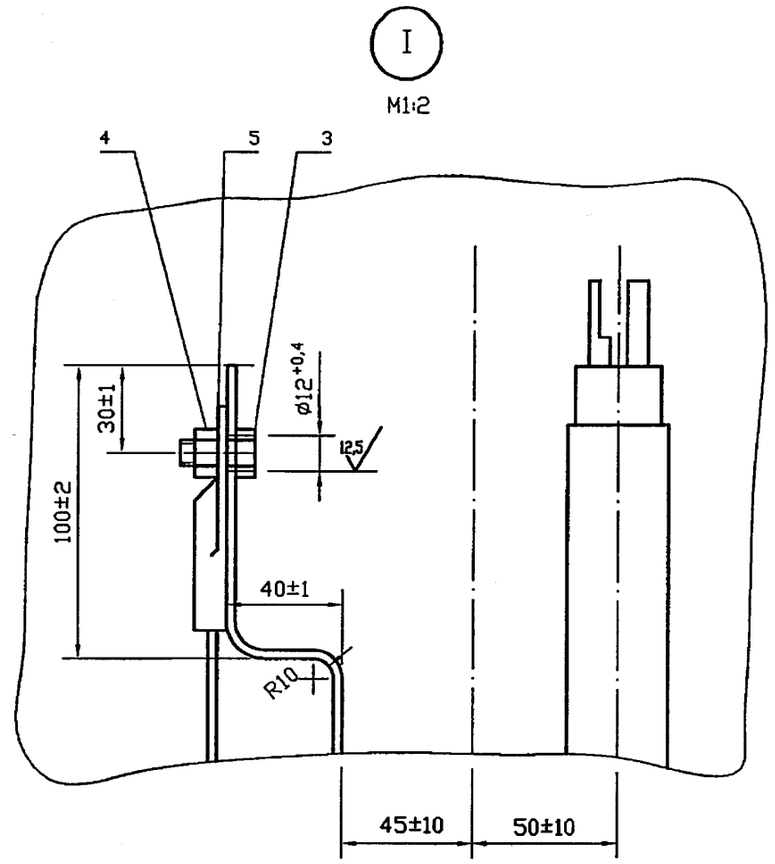

1. Покрытие детали поз.6 битумно-полимерное или битуно-минеральное весьма усиленного типа по ГОСТ 9.602-2005.
2. * Размер уточнить при проектировании.
3. Масса дана без учета строительных материалов.

Изм.	Лист	N докум.	Подпись	Дата
Разраб.		Тарасенко		01.07
Пров.		Крючков		01.07
Н. контр.		Панасенко		01.07
Утв.		Корж		01.07

СЗК29.00СБ

Контактное устройство на трубопроводе. Сборочный чертеж

Лит.	Масса	Масштаб
	73	1:10
Лист	Листов 1	

СПКБ "Газпроект"

Копировал

Формат А3

Подпись и дата | Инв. N дубл. | Взам инв. N | Подпись и дата | Инв. N подл.

Серия 5.905-17.07 вып. 1 ч. 2

Формат	Зона	Поз.	Обозначение	Наименование	Кол.	Примечание
				Документация		
А3			СЗК29.00СБ	Сборочный чертеж		
				Сборочные единицы		
А4		1	СЗК26.01.00	Подушка	1	
А4		2	СЗК26.03.00	Ковер	1	
				Стандартные изделия		
		3		Болт М10х30.58.096		
				ГОСТ 7798-70*	1	
		4		Гайка М10.5.096-		
				ГОСТ 5915-70*	1	
		5		Наконечник 35-10-8		
				ГОСТ 9581-80*	1	

Изм.	Лист	N докум.	Подпись	Дата	СЗК29.00		
Разраб.		Тарасенко		01.07	Контактное устройство на трубопроводе	Лит.	Лист 1 / Листов 2
Пров.		Крючков		01.07		СПКБ "Газпроект"	
Н. контр.		Панасенко		01.07			
Утв.		Корж		01.07			

Подпись и дата | Инв. N дубл. | Взам инв. N | Подпись и дата | Инв. N подл.

Копировал Формат А4

Формат	Зона	Поз.	Обозначение	Наименование	Кол.	Примечание
				Материалы		
		6		Полоса 10х50хБ-2 ГОСТ 103-76* / Ст3-1-1 ГОСТ 535-88*		1,4м
		7		БСГ В15 П3 ГОСТ 7473-94*	0,09 м³	см. примеч.
		8		Песок природный для строительных работ ГОСТ 8736-93*		0,94м³
				Прочие изделия		
		9		Электрод стационарный ЭНЕС-1 ТУ47 3994-002-10244915-95	1	ТОО "ЭНЕС" г.Ставрополь

Марку бетона по морозостойкости и водонепроницаемости следует назначать в зависимости от грунтовых условий и значений расчетных температур наружного воздуха в районе строительства

Изм.	Лист	N докум.	Подпись	Дата	СЗК29.00	Лист 2

Подпись и дата | Инв. N дубл. | Взам инв. N | Подпись и дата | Инв. N подл.

Копировал Формат А4

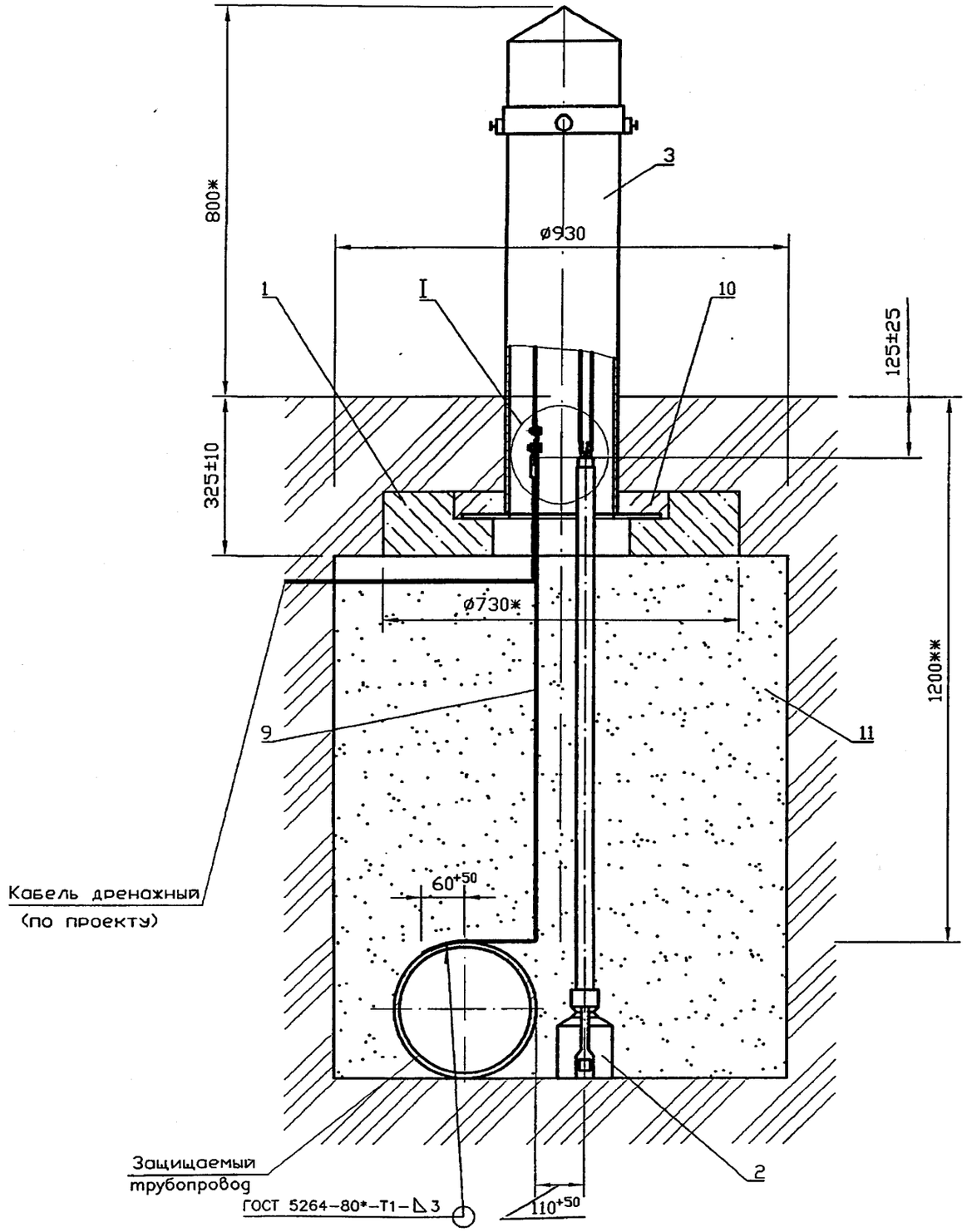

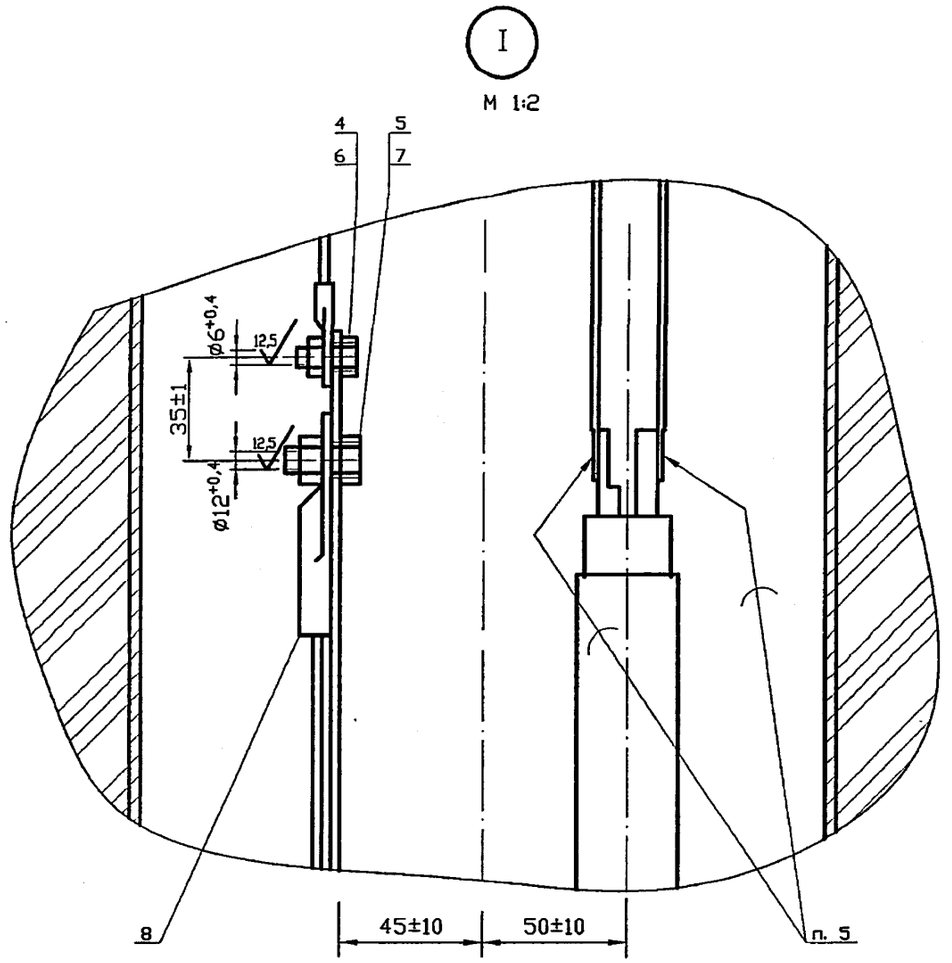

1. Покрытие детали поз.6 битумно-полимерное или битумно-минеральное весьма усиленного типа по ГОСТ 9.602-2005.
2. ** Размер уточнить при проектировании.
3. * Размеры для справок.
4. Масса дана без учета строительных материалов.
5. ПОС40 ГОСТ 21930-76*.

					С3К30.00СБ	
Изм.	Лист	N докум.	Подпись	Дата	Контактное устройство на трубопроводе с с колонкой. Сборочный чертеж	Лит. / Масса 124 / Масштаб 1:10
Разраб.		Тарасенко		01.07		Лист / Листов 1
Пров.		Крючков		01.07		
Н. контр.		Панасенко		01.07		СПКБ "Газпроект"
Утв.		Корж		01.07		

Копировал

Формат А3

Инв. N подл. | Подпись и дата | Взам инв. N | Инв. N дубл. | Подпись и дата

Серия 5.905-17.07 вып. 1 ч.2

Формат	Зона	Поз.	Обозначение	Наименование	Кол.	Примечание
				Документация		
А3			СЗК30.00СБ	Сборочный чертеж		
				Сборочные единицы		
А4		1	СЗК26.01.00	Подушка	1	
А4		3	СЗК27.01.00	Колонка	1	
				Стандартные изделия		
				Болты ГОСТ 7805-70*		
		4		М5х20.58.096	2	
		5		М10х30.58.096	1	
				Гайки ГОСТ 5927-70*		
		6		М5.5.096	2	
		7		М10.5.096	1	
		8		Наконечник 35-10-8 ГОСТ 9581-80*	1	

Формат	Зона	Поз.	Обозначение	Наименование	Кол.	Примечание
				Материалы		
		9		Полоса 10х50х6-2 ГОСТ 103-76* / Ст3-1-1 ГОСТ 535-88*		1,2м
		10		БСГ В15 П3 ГОСТ 7473-94*	0,001	$м^3$ см. примеч.
		11		Песок природный для строительных работ ГОСТ 8736-93*		0,02$м^3$
				Прочие изделия		
		2		Электрод стационарный ЭНЕС-1 ТУ47 3994-002-10244915-95	1	ТОО "ЭНЕС" г.Ставрополь

Марку бетона по морозостойкости и водонепроницаемости следует назначать в зависимости от грунтовых условий и значений расчетных температур наружного воздуха в районе строительства

Подпись и дата | Инв. N дубл. | Взам инв. N | Подпись и дата | Инв. N подл.

Изм.	Лист	N докум.	Подпись	Дата	СЗК30.00		
Разраб.		Тарасенко		01.07	Контактное устройство на трубопроводе с колонкой	Лит.	Лист 1 / Листов 2
Пров.		Крючков		01.07			
Н. контр.		Панасенко		01.07		СПКБ "Газпроект"	
Утв.		Корж		01.07			

Копировал Формат А4

СЗК30.00

Лист 2

Копировал Формат А4

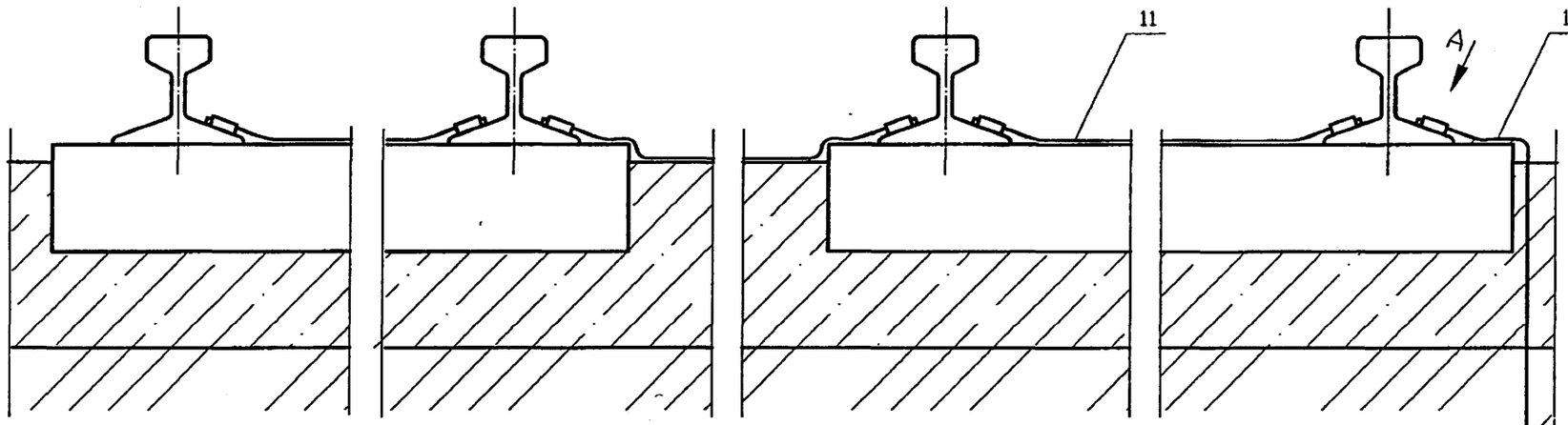

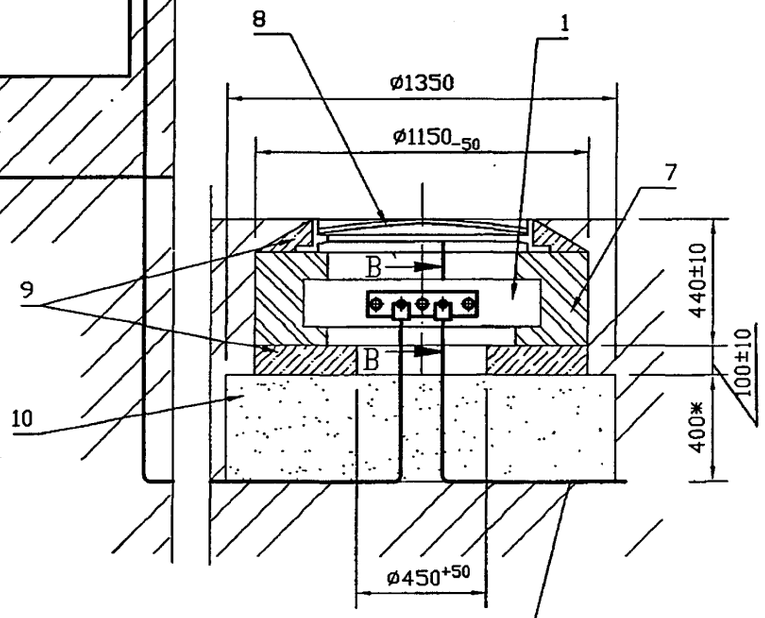

А
М 1:2

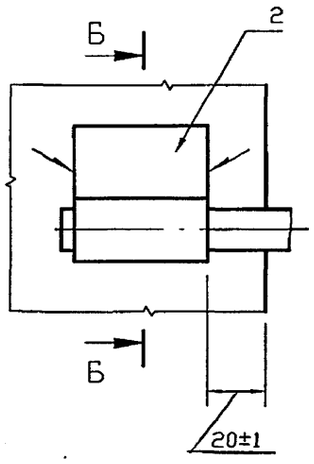

Б-Б
М 1:2

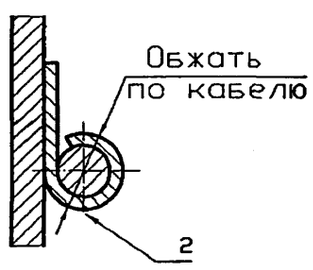

В-В
М 1:2

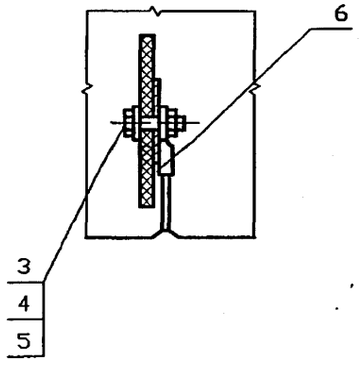

1. Сварные швы по ГОСТ 5264-80*-Н1-Δ4.
2. Масса дана без учета строительных материалов.

Изм.	Лист	N докум.	Подпись	Дата
Разраб.		Тарасенко		01.07
Пров.		Крючков		01.07
Н. контр.		Панасенко		01.07
Утв.		Корж		01.07

СЗК31.00СБ

Подключение кабеля электрозащиты к рельсам железной дороги.

Сборочный чертеж

Лит.	Масса	Масштаб
	80	1:10
Лист	Листов 1	

СПКБ "Газпроект"

Копировал

Формат А3

Инв. N подл. | Подпись и дата | Взам инв. N | Инв. N дубл. | Подпись и дата

Серия 5.905-17.07 вып. 1 ч.2

Формат	Зона	Поз.	Обозначение	Наименование	Кол.	Примечание
				Документация		
А3			СЗК31.00СБ	Сборочный чертеж		
				Сборочные единицы		
А4		1	СЗК1.01.00	Клеммник	1	
				Детали		
А4		2	СЗК31.01	Наконечник	7	
				Стандартные изделия		
		3		Болт М10х30.58.096		
				ГОСТ 7798-70*	2	
		4		Гайка М10.5.096		
				ГОСТ 5915-70*	2	
		5		Шайба М10.01.019		
				ГОСТ 11371-78*	2	
		6		Наконечник 35-10-8		
				ГОСТ 9581-80*	2	
		7		Кирпич К-О 100 ГОСТ 530-95*	85	см. примеч.
		8		Люк ЛВ ГОСТ 3634-99*	1	

Подпись и дата | Инв. N дубл. | Взам инв. N | Подпись и дата | Инв. N подл.

Изм.	Лист	N докум.	Подпись	Дата	СЗК31.00		
Разраб.		Тарасенко		01.07	Подключение кабеля электрозащиты к рельсам железной дороги	Лит.	Лист 1 / Листов 2
Пров.		Крючков		01.07			
Н. контр.		Панасенко		01.07		СПКБ "Газпроект"	
Утв.		Корж		01.07			

Копировал Формат А4

Формат	Зона	Поз.	Обозначение	Наименование	Кол.	Примечание
				Материалы		
		9		БСГ В15 П3 ГОСТ 7473-94*	0,09	$м^3$ см. примеч.
		10		Песок природный для строительных работ ГОСТ 8736-93*		0,1$м^3$
		11		Провод М-70 ГОСТ 839-80*		7,0м
		12		Кабель ББШв-660; 2х2,5 ГОСТ 16442-80*		5,0м

Марку кирпича и бетона по морозостойкости и водонепроницаемости следует назначать в зависимости от грунтовых условий и значений расчетных температур наружного воздуха в районе строительства

Подпись и дата | Инв. N дубл. | Взам инв. N | Подпись и дата | Инв. N подл.

Изм.	Лист	N докум.	Подпись	Дата	СЗК31.00	Лист 2

Копировал Формат А4

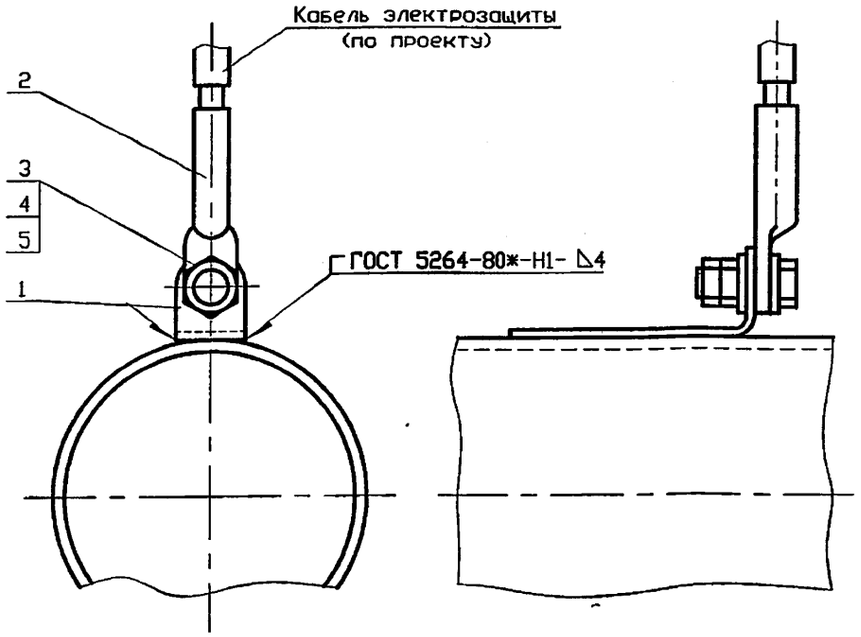

Покрытие места соединения битумно-полимерное или битумно-минеральное весьма усиленного типа по ГОСТ 9.602-2005

Формат	Зона	Поз.	Обозначение	Наименование	Кол.	Примечание
				Детали		
А4			СЗК32.01	Уголок		
				Стандартные изделия		
				Наконечник 35-10-8 ГОСТ9581-80*	1	
				Болт М10х30.58.096 ГОСТ7798-70*	1	
				Гайка М10.5.096 ГОСТ5915-70*	2	
				Шайба 10.01.09 ГОСТ113371-78*	2	

Изм.	Лист	N докум.	Подпись	Дата	СЗК32.00			
Разраб.		Тарасенко		01.07	Соединение кабеля электрозащиты с трубопроводом	Лит.	Масса	Масштаб
Пров.		Крючков		01.07			0,181	1:2
						Лист	Листов 1	
Н. контр.		Панасенко		01.07		СПКБ "Газпроект"		
Утв.		Корж		01.07				

Копировал Формат А4

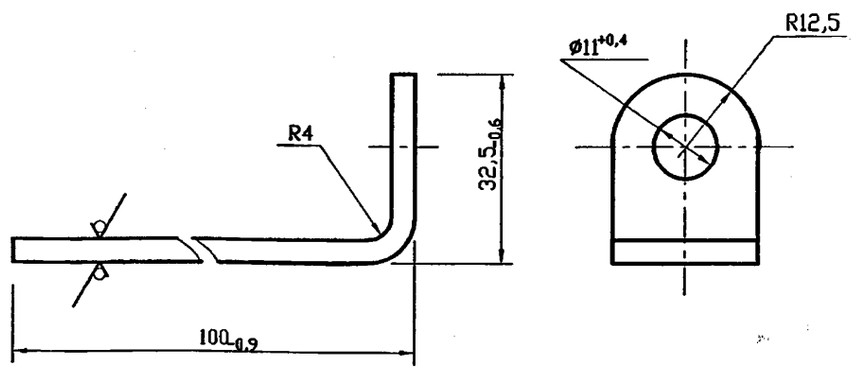

12,5

Покрытие Ц36 Ц1 ГОСТ 3640-94

Изм.	Лист	N докум.	Подпись	Дата	СЗК32.01			
Разраб.		Тарасенко		01.07	Уголок	Лит.	Масса	Масштаб
Пров.		Крючков		01.07			0,102	1:1
						Лист	Листов 1	
Н. контр.		Панасенко		01.07	Полоса 4х25хБ-2 ГОСТ 103-76* / Ст3пс1-I ГОСТ 535-88*	СПКБ "Газпроект"		
Утв.		Корж		01.07				

Копировал Формат А4

Подпись и дата | Инв. N дубл. | Взам инв. N | Подпись и дата | Инв. N подл.

Инв. N подл. | Подпись и дата | Взам инв. N | Инв. N дубл. | Подпись и дата

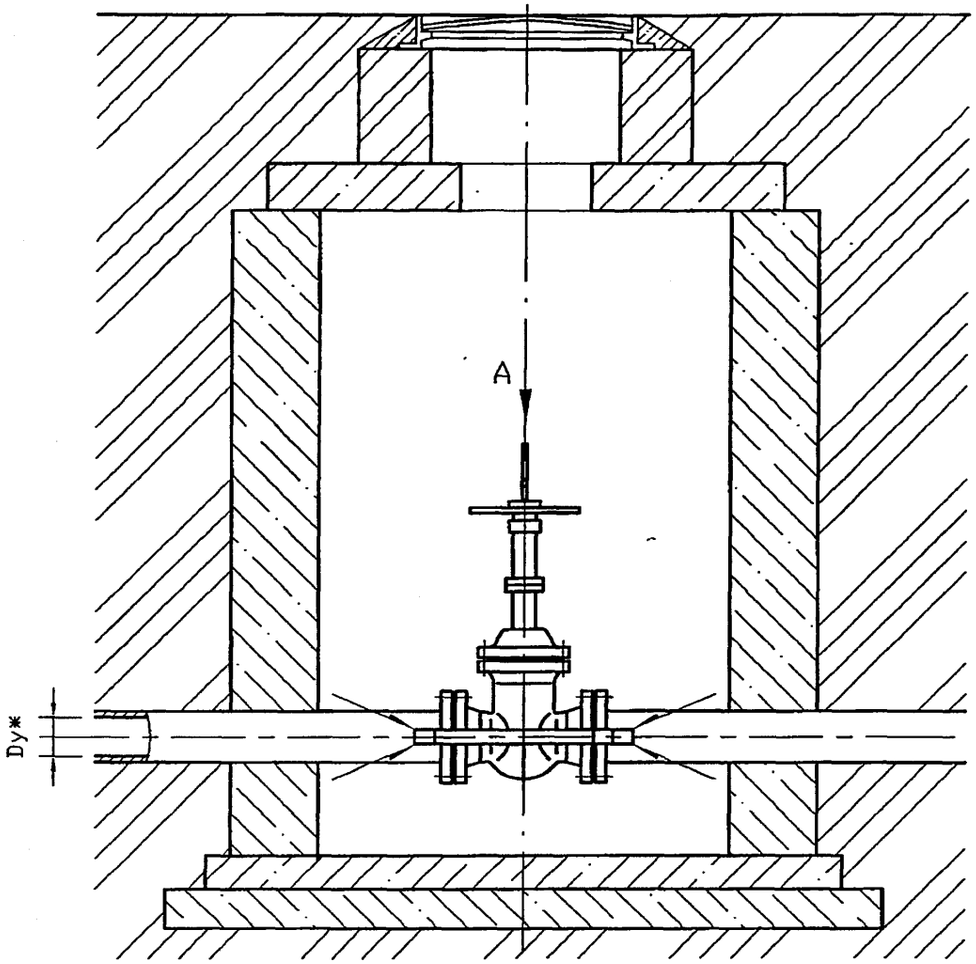

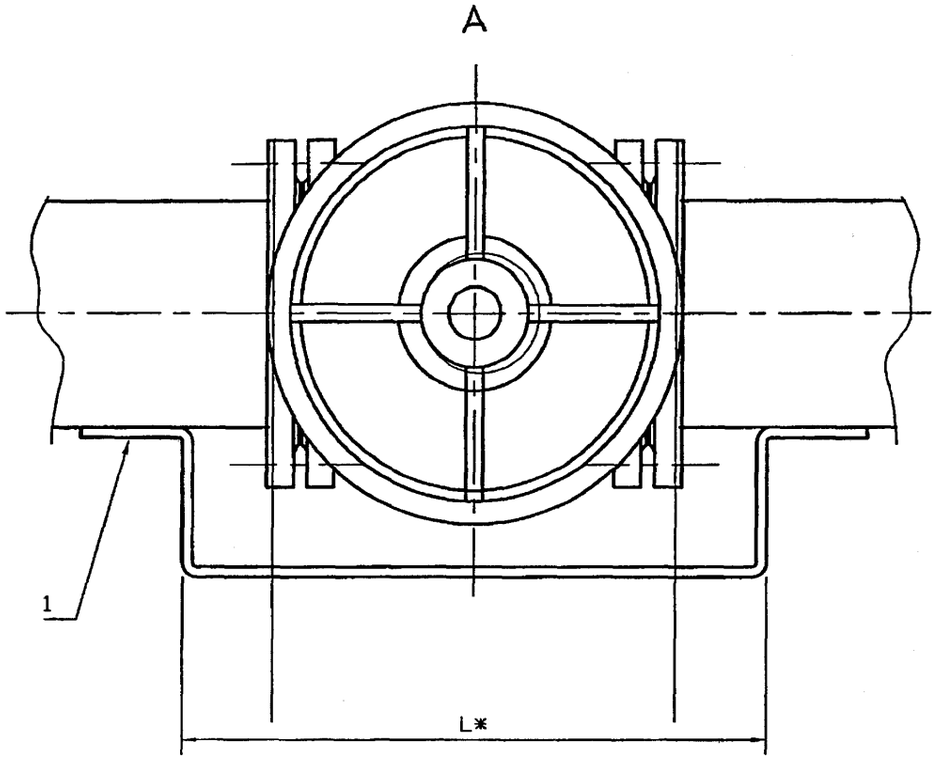

1. Покрытие детали поз. 1 битумно-полимерное или битумно-минеральное весьма усиленного типа по ГОСТ 9.602-2005.
2. Сварные швы по ГОСТ 5264-80*-Н1-Δ-4.

Обозначение	Условный проход Dy*,мм	L*,мм	Масса, кг
С3К33.00	100; 125	960	1,20
-01	150; 175; 200	1000	1,23
-02	250; 300; 350	1100	1,29
-03	400; 500; 600; 700; 800; 900; 1000	1225	1,44

Формат	Поз.	Зона	Обозначение	Наименование	Кол.	Масса, кг
				Детали		
А4		1	С3К33.01	Перемычка	1	

С3К33.00СБ

Изм.	Лист	N докум.	Подпись	Дата
Разраб.		Тарасенко		01.07
Пров.		Крючков		01.07
Н. контр.		Панасенко		01.07
Утв.		Корж		01.07

УСТАНОВКА ПОСТОЯННОЙ ЭЛЕКТРОПЕРЕМЫЧКИ НА ЗАДВИЖКЕ. СБОРОЧНЫЙ ЧЕРТЁЖ

Лит.	Масса	Масштаб
	см. табл.	-
Лист	Листов 1	

СПКБ "Газпроект"

Серия 5.905-17.07 вып. 1 ч.2

12,5 (✓)

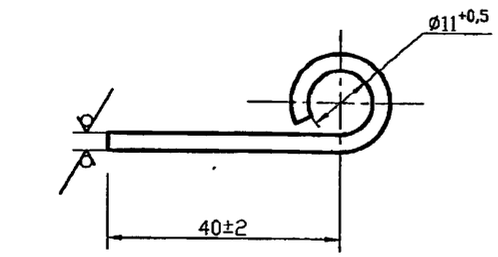

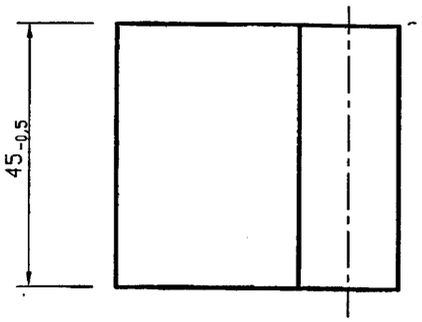

Подпись и дата | Инв. N дубл. | Взам инв. N | Подпись и дата | Инв. N подл.

Изм.	Лист	N докум.	Подпись	Дата
Разраб.		Тарасенко		01.07
Пров.		Крючков		01.07
Н. контр.		Панасенко		01.07
Утв.		Корж		01.07

СЗК31.01

Наконечник

Лит.	Масса	Масштаб
	0,7	1:1
Лист	Листов 1	

Лист 6-ПН-3,0 ГОСТ 19903-74*
1-IV-Ст3 ГОСТ 16523-97

СПКБ "Газпроект"

Копировал Формат А4

Формат	Зона	Поз.	Обозначение	Наименование	Кол.	Приме-чание
				Документация		
А3			СЗК33.00СБ	Сборочный чертеж		
			Переменные	данные для исполнений:		
				СЗК33.00		
				Детали		
А4		1	СЗК33.01-01	Перемычка	1	
				СЗК33.00-01		
				Детали		
А4		1	СЗК33.01-02	Перемычка	1	
				СЗК33.00-02		
				Детали		
А4		1	СЗК33.01-03	Перемычка	1	
				СЗК33.00-03		
				Детали		
А4		1	СЗК33.01-04	Перемычка	1	

Подпись и дата | Инв. N дубл. | Взам инв. N | Подпись и дата | Инв. N подл.

Изм.	Лист	N докум.	Подпись	Дата
Разраб.		Тарасенко		01.07
Пров.		Крючков		01.07
Н. контр.		Панасенко		01.07
Утв.		Корж		01.07

СЗК33.00

Установка постоянной электроперемычки на задвижке

Лит.	Лист	Листов
		1

СПКБ "Газпроект"

Копировал Формат А4

А-А

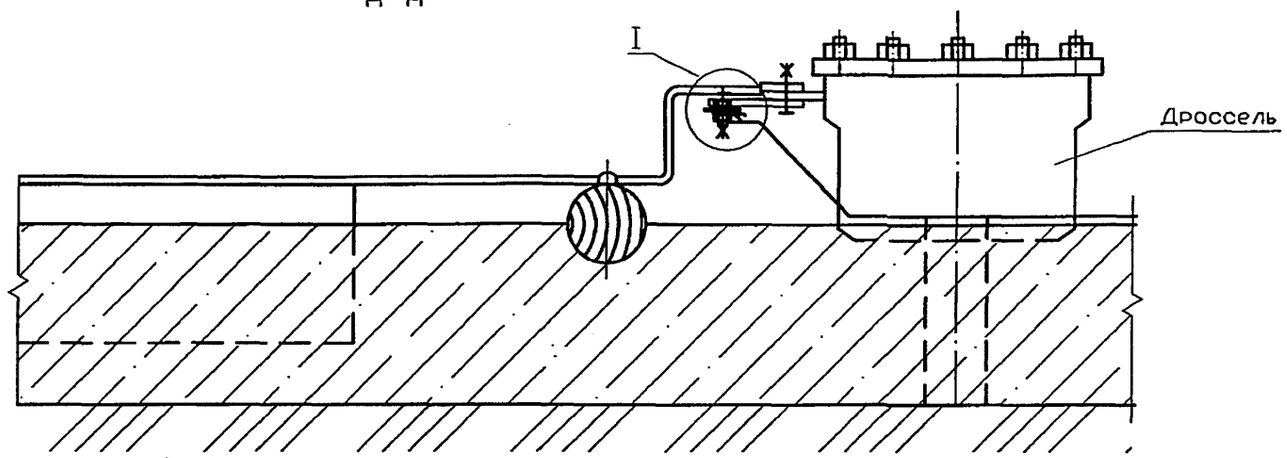

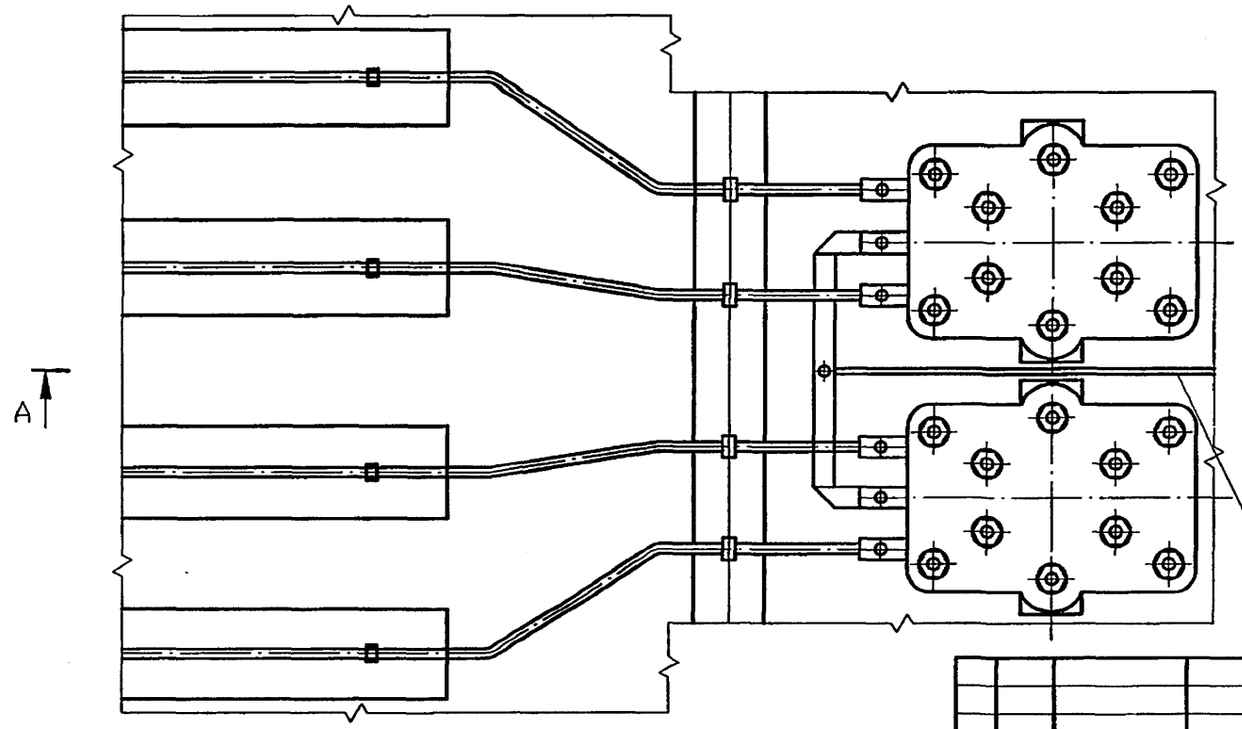

I

М 1:2

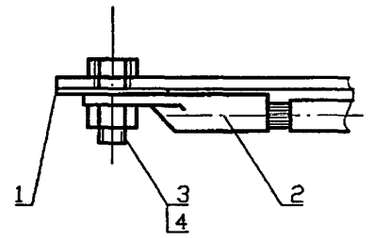

Изм.	Лист	N докум.	Подпись	Дата
Разраб.		Тарасенко		01.07
Пров.		Крючков		01.07
Н. контр.		Панасенко		01.07
Утв.		Корж		01.07

СЗК34.00СБ

Подключение кабеля электрозащиты к средней точке путевых дросселей железной дороги. Сборочный чертеж

Лит.	Масса	Масштаб
	1,0	1:10
Лист	Листов 1	

СПКБ "Газпроект"

Копировал

Формат А3

Инв. N подл. | Подпись и дата | Взам инв. N | Инв. N дубл. | Подпись и дата

Серия 5.905-17.07 вып. 1 ч.2

Формат	Зона	Поз.	Обозначение	Наименование	Кол.	Примечание
				Документация		
А3			СЗК34.00СБ	Сборочный чертеж		
				Детали		
А4		1	СЗК34.01	Шина	1	
				Стандартные изделия		
		2		Наконечник 30-10-8 ГОСТ 9581-80*	1	
		3		Болт М10х30.58.096 ГОСТ 7796-70*	1	
		4		Гайка М10.5.096 ГОСТ 5915-70*	1	

Подпись и дата | Инв. N дубл. | Взам инв. N | Подпись и дата | Инв. N подл.

Изм.	Лист	N докум.	Подпись	Дата
Разраб.		Тарасенко		01.07
Пров.		Крючков		01.07
Н. контр.		Панасенко		01.07
Утв.		Корж		01.07

СЗК34.00

Подключение кабеля электрозащиты к средней точке путевых дросселей железной дороги

Лит.	Лист	Листов
		1

СПКБ "Газпроект"

Копировал Формат А4

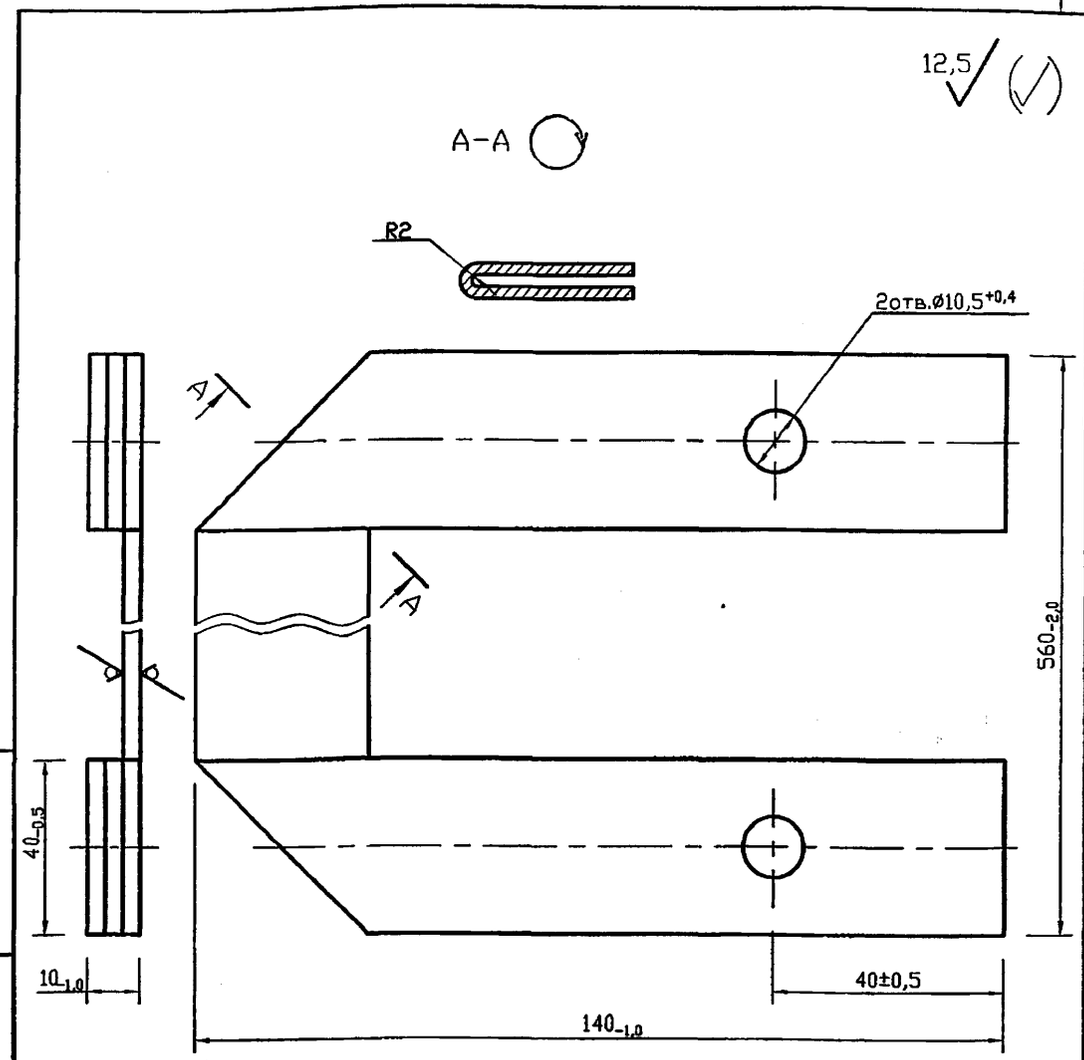

* Размер уточнить при монтаже

Подпись и дата | Инв. N дубл. | Взам инв. N | Подпись и дата | Инв. N подл.

Изм.	Лист	N докум.	Подпись	Дата
Разраб.		Тарасенко		01.07
Пров.		Крючков		01.07
Н. контр.		Панасенко		01.07
Утв.		Корж		01.07

СЗК34.01

Шина

Лит.	Масса	Масштаб
	0,7	1:1
Лист	Листов 1	

Лист Б-ПН-3,0 ГОСТ 19903-74* / 1-IV-Ст3 ГОСТ 16523-97

СПКБ "Газпроект"

Копировал Формат А4

12,5 (√)

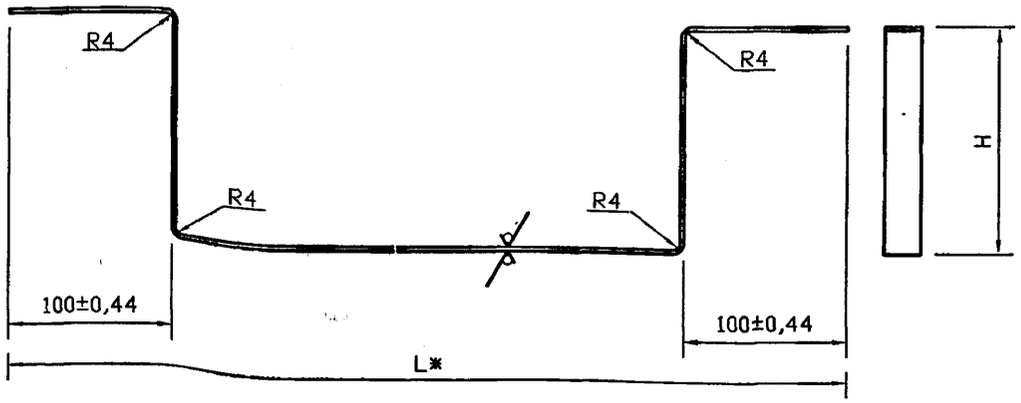

Обозначение	L*, мм	H, мм	Масса, кг
СЗК33.01	$1000_{-2,3}$	$120_{-1,0}$	0,99
-01	$1160_{-2,6}$		1,12
-02	$1200_{-2,6}$		1,15
-03	$1300_{-3,1}$	$140_{-1,0}$	1,26
-04	$1425_{-3,1}$		1,36
-05	$1900_{-3,7}$		1,75

* Размер L уточнить при проектировании

Изм.	Лист	N докум.	Подпись	Дата
Разраб.	Тарасенко			01.07
Пров.	Крючков			01.07
Н. контр.	Панасенко			01.07
Утв.	Корж			01.07

СЗК33.01

Перемычка

Лит.	Масса	Масштаб
	см. табл.	---
Лист	Листов 1	

Полоса 4х25хБ-2 ГОСТ 103-76*
Ст3-1-1 ГОСТ 535-88*

СПКБ "Газпроект"

Копировал

Формат А3

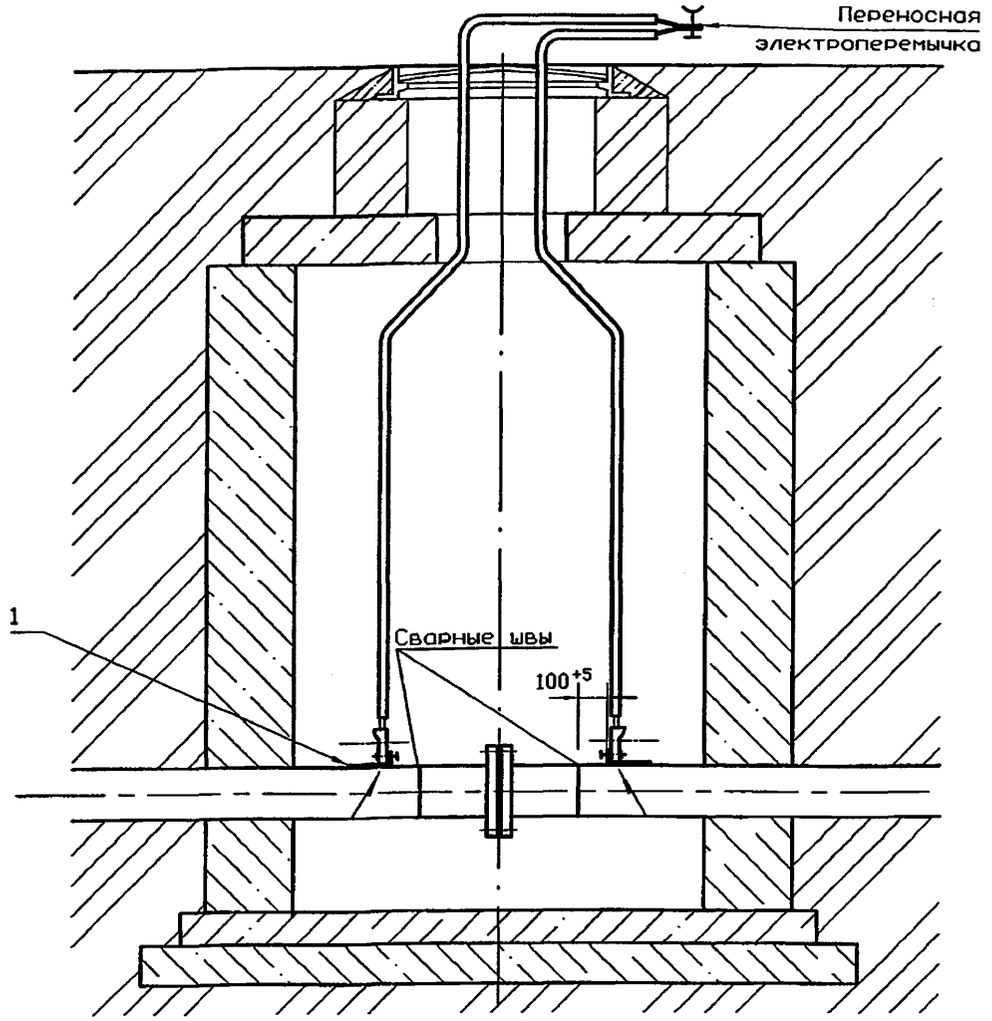

Сварные швы по ГОСТ 5264-80*-Н1-Б-4.

Формат	Поз.	Зона	Обозначение	Наименование	Кол.	Масса, кг
				Детали		
А4		1	СЗК32.01	Уголок	2	

Изм.	Лист	N докум.	Подпись	Дата
Разраб.	Тарасенко			01.07
Пров.	Крючков			01.07
Н. контр.	Панасенко			01.07
Утв.	Корж			01.07

СЗК35.00

Установка переносной электроперемычки на изолирующем фланцевом соединении

Лит.	Масса	Масштаб
	0,204	1:20
Лист	Листов 1	

СПКБ "Газпроект"

Копировал

Формат А3

Серия 5.905-17.07 вып. 1 ч. 2

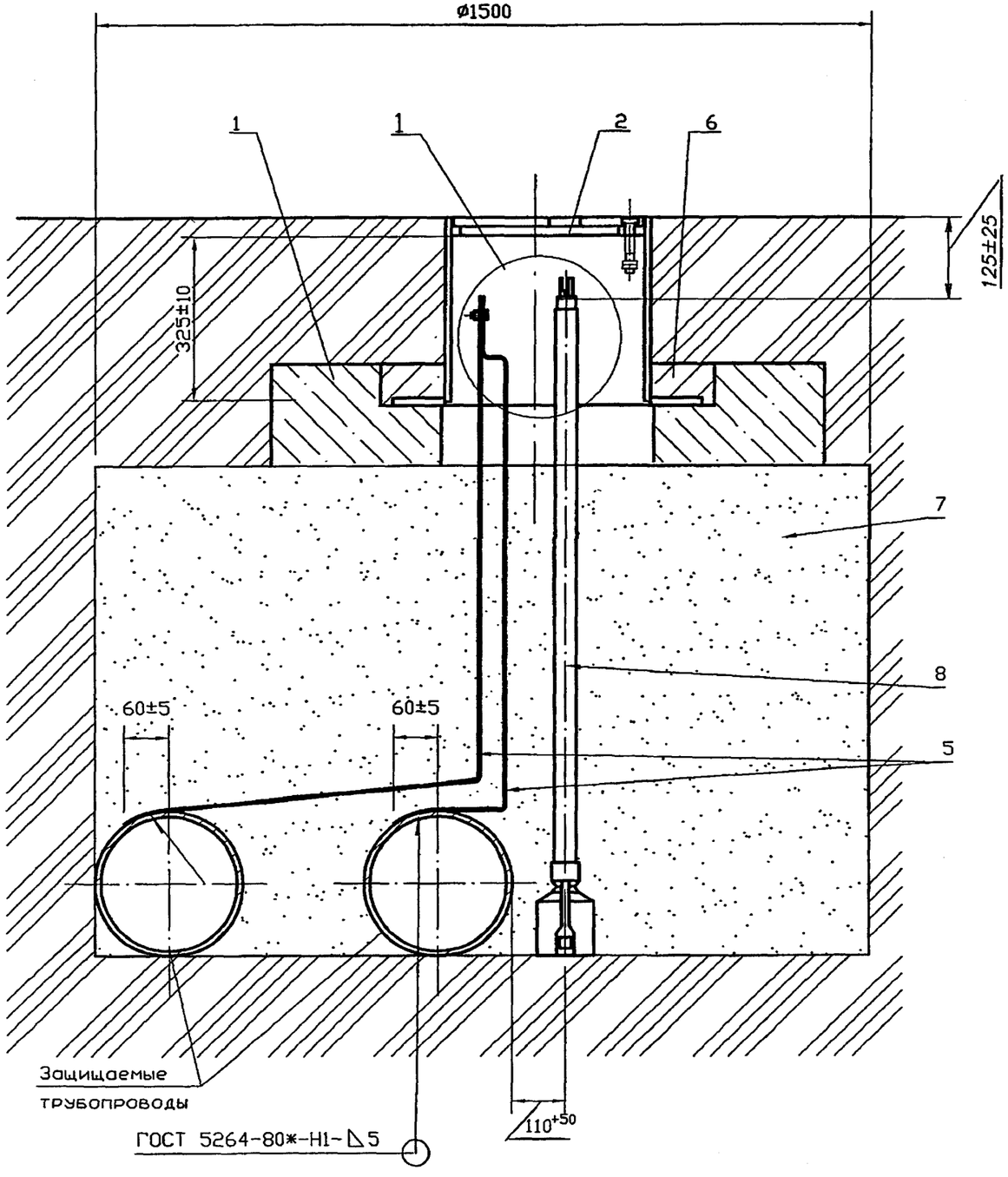

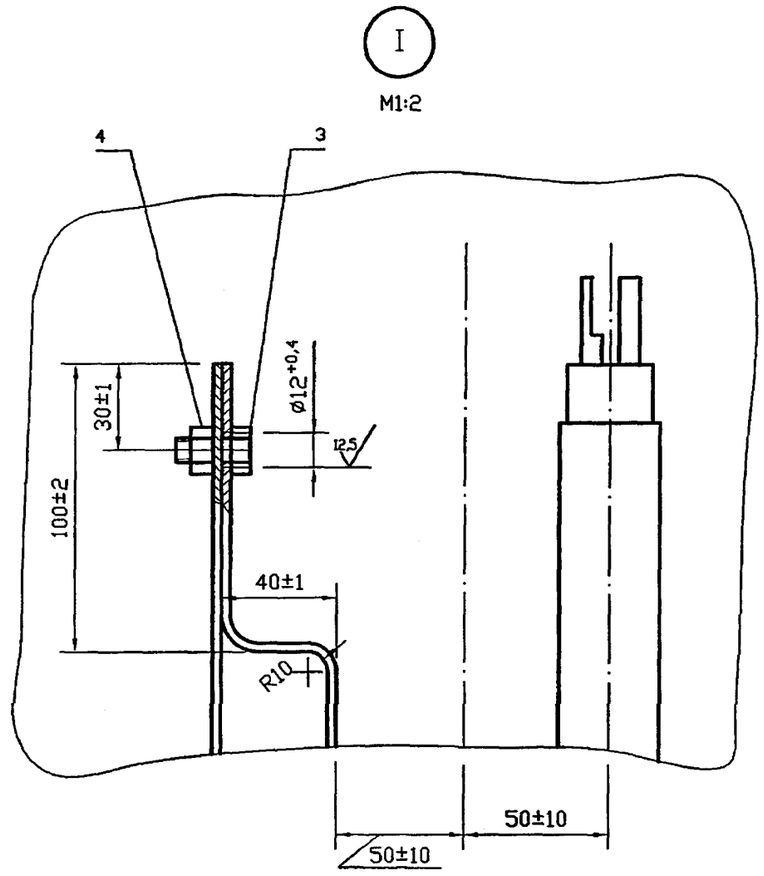

1. Покрытие детали поз.5 битумно-полимерное или битуно-минеральное весьма усиленного типа по ГОСТ 9.602-2005.
2. * Размер уточнить при проектировании.
3. Масса дана без учета строительных материалов.

Изм.	Лист	N докум.	Подпись	Дата
Разраб.		Тарасенко		01.07
Пров.		Крючков		01.07
Н. контр.		Панасенко		01.07
Утв.		Корж		01.07

СЗК36.00СБ

Установка электроперемычки двух параллельных трубопроводов с выходом под ковер
Сборочный чертеж

Лит.	Масса	Масштаб
	78	1:10
Лист	Листов 1	

СПКБ "Газпроект"

Копировал

Формат А3

Инв. N подл. | Подпись и дата | Взам инв. N | Инв. N дубл. | Подпись и дата

Серия 5.905-17.07 вып. 1 ч. 2

Формат	Зона	Поз.	Обозначение	Наименование	Кол.	Примечание
				Документация		
А3			СЗК36.00СБ	Сборочный чертеж		
				Сборочные единицы		
А4		1	СЗК26.01.00	Подушка	1	
А4		2	СЗК26.03.00	Ковер	1	
				Стандартные изделия		
		3		Болт М10х30.58.096 ГОСТ 7798-70*	1	
		4		Гайка М10.5.096- ГОСТ 5915-70*	1	

Изм.	Лист	N докум.	Подпись	Дата	СЗК36.00		
Разраб.		Тарасенко		01.07	Установка электроперемычки двух параллельных трубопроводов с выходом под ковер	Лит.	Лист 1 / Листов 2
Пров.		Крючков		01.07			СПКБ "Газпроект"
Н. контр.		Панасенко		01.07			
Утв.		Корж		01.07			

Подпись и дата | Инв. N дубл. | Взам инв. N | Подпись и дата | Инв. N подл.

Копировал Формат А4

Формат	Зона	Поз.	Обозначение	Наименование	Кол.	Примечание
				Материалы		
		5		Полоса 10х50хБ-2 ГОСТ 103-76* / Ст3-1-1 ГОСТ 535-88*		2,8м
		6		БСГ В15 П3 ГОСТ 7473-94*	0,09 м³	см. примеч.
		7		Песок природный для строительных работ ГОСТ 8736-93*		0,94м³
				Прочие изделия		
		8		Электрод стационарный ЭНЕС-1 ТУ47 3994-002-10244915-95	1	ТОО "ЭНЕС" г.Ставрополь

Марку бетона по морозостойкости и водонепроницаемости следует назначать в зависимости от грунтовых условий и значений расчетных температур наружного воздуха в районе строительства

Изм.	Лист	N докум.	Подпись	Дата	СЗК36.00	Лист 2

Подпись и дата | Инв. N дубл. | Взам инв. N | Подпись и дата | Инв. N подл.

Копировал Формат А4

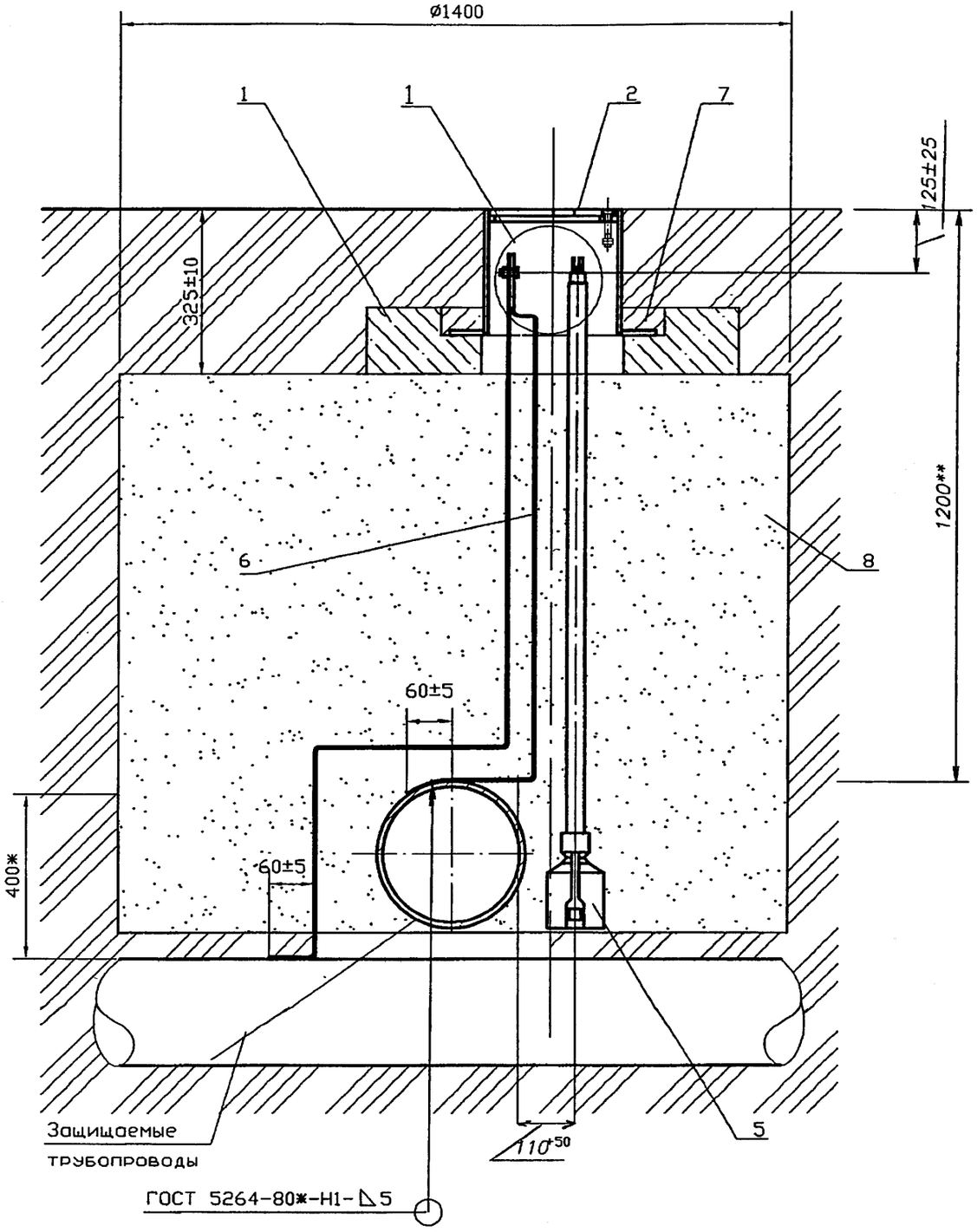

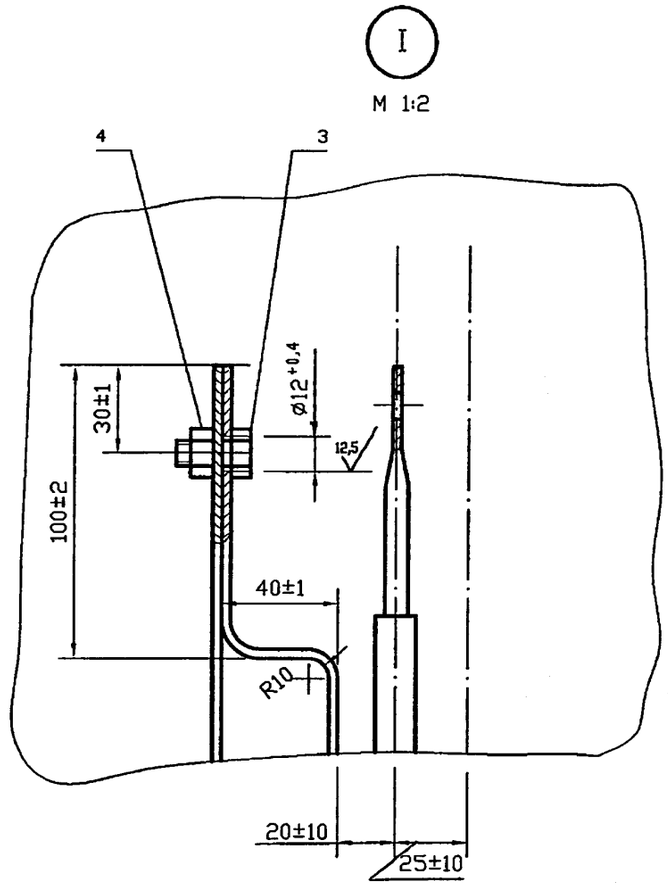

1. Покрытие детали поз.6 битумно-полимерное или битумно-минеральное весьма усиленного типа по ГОСТ 9.602-2005.
2. * Размер уточнить при проектировании.
3. Масса дана без учета строительных материалов.

Изм.	Лист	N докум.	Подпись	Дата
Разраб.		Тарасенко		01.07
Пров.		Крючков		01.07
Н. контр.		Панасенко		01.07
Утв.		Корж		01.07

СЗК37.00СБ

Установка электроперемычки двух пересекающихся трубопроводов с выходом под ковер. Сборочный чертеж

Лит.	Масса	Масштаб
	75	1:10
Лист	Листов 1	

СПКБ "Газпроект"

Копировал

Формат А3

Инв. N подл. | Подпись и дата | Взам инв. N | Инв. N дубл. | Подпись и дата

Серия 5.905-17.07 вып. 1 ч.2

Формат	Зона	Поз.	Обозначение	Наименование	Кол.	Примечание
				Документация		
А3			СЗК37.00СБ	Сборочный чертеж		
				Сборочные единицы		
А4		1	СЗК26.01.00	Подушка	1	
А4		2	СЗК26.03.00	Ковер	1	
				Стандартные изделия		
		3		Болт М10х30.58.096 ГОСТ 7798-70*	1	
		4		Гайка М10.5.096 ГОСТ 5915-70*	1	

Изм.	Лист	N докум.	Подпись	Дата	СЗК37.00		
Разраб.	Тарасенко			01.07	Установка электроперемычки двух пересекающихся трубопроводов с выходом под ковер	Лит.	Лист 1 / Листов 2
Пров.	Крючков			01.07		СПКБ "Газпроект"	
Н. контр.	Панасенко			01.07			
Утв.	Корж			01.07			

Копировал Формат А4

Формат	Зона	Поз.	Обозначение	Наименование	Кол.	Примечание
				Материалы		
		6		Полоса 10х50хБ-2 ГОСТ 103-76* / Ст3-1-1 ГОСТ 535-88*		3,2м
		7		БСГ В15 П3 ГОСТ 7473-94*	0,09	м³ см. примеч.
		8		Песок природный для строительных работ ГОСТ 8736-93*		0,94м³
				Прочие изделия		
		5		Электрод стационарный ЗНЕС-1 ТУ47 3994-002-10244915-95	1	ТОО "ЗНЕС" г.Ставрополь

Марку бетона по морозостойкости и водонепроницаемости следует назначать в зависимости от грунтовых условий и значений расчетных температур наружного воздуха в районе строительства

Изм.	Лист	N докум.	Подпись	Дата	СЗК37.00	Лист 2

Копировал Формат А4

Подпись и дата | Инв. N дубл. | Взам инв. N | Подпись и дата | Инв. N подл.

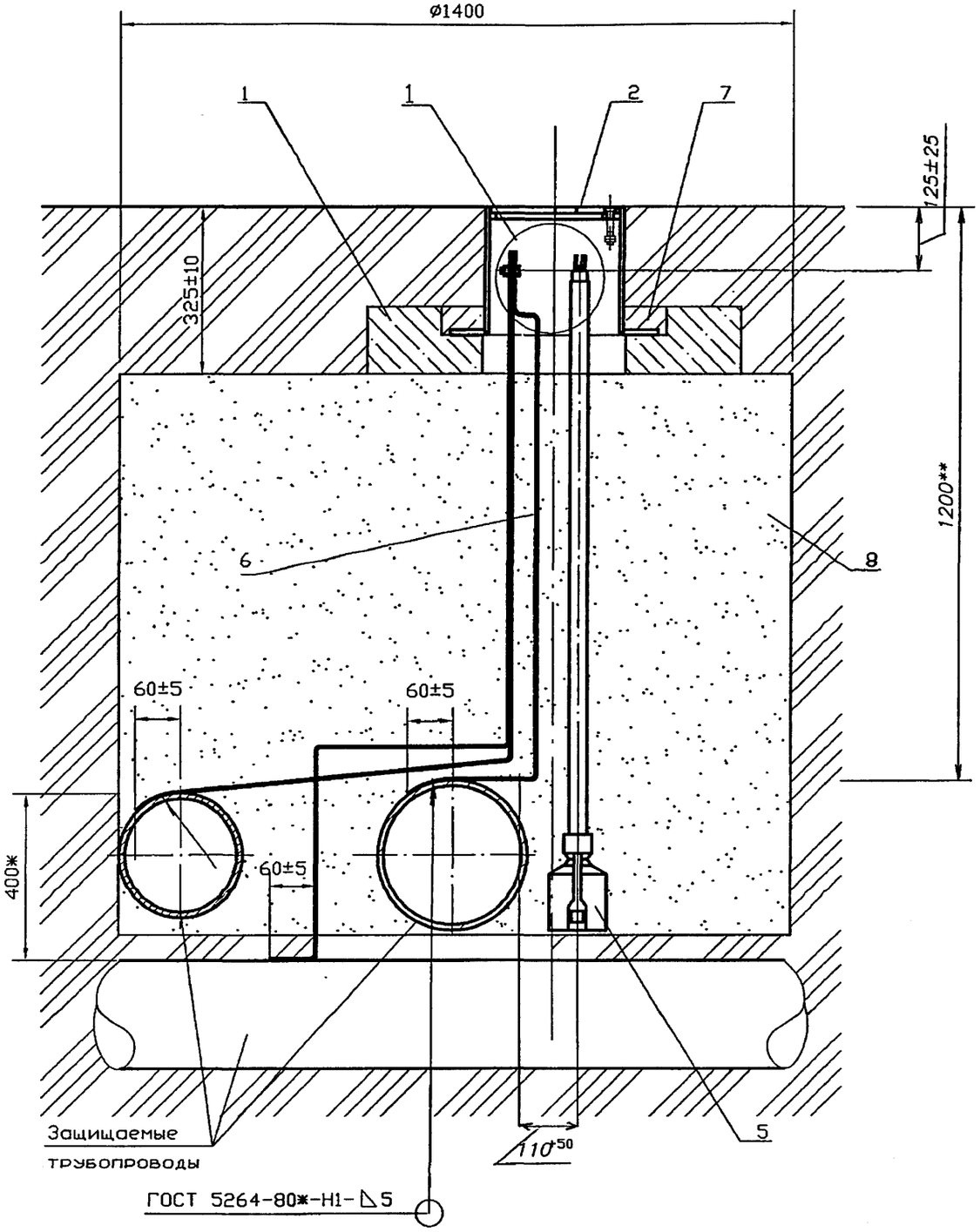

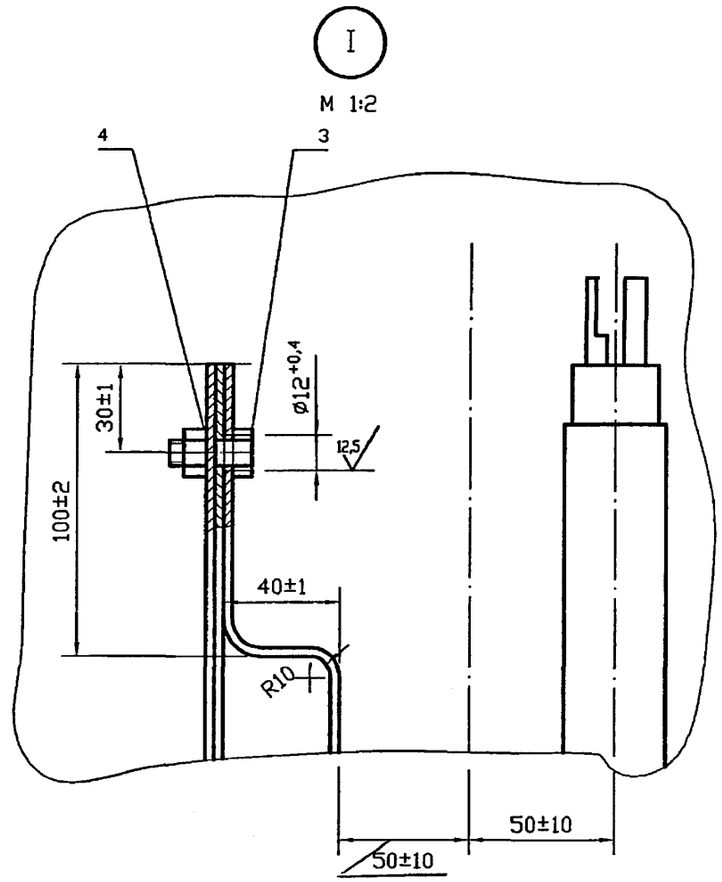

1. Покрытие детали поз.6 битумно-полимерное или битуно-минеральное весьма усиленного типа по ГОСТ 9.602-2005.
2. * Размер уточнить при проектировании.
3. Масса дана без учета строительных материалов.

Изм.	Лист	N докум.	Подпись	Дата
Разраб.		Тарасенко		01.07
Пров.		Крючков		01.07
Н. контр.		Панасенко		01.07
Утв.		Корж		01.07

СЗК38.00СБ

Установка электроперемычки трех пересекающихся трубопроводов с выходом под ковер. Сборочный чертеж

Лит.	Масса	Масштаб
	80	1:10
Лист	Листов 1	

СПКБ "Газпроект"

Копировал

Формат А3

Инв. N подл. | Подпись и дата | Взам инв. N | Инв. N дубл. | Подпись и дата

Серия 5.905-17.07 вып. 1 ч. 2

Формат	Зона	Поз.	Обозначение	Наименование	Кол.	Примечание
				Документация		
А3			СЗК38.00СБ	Сборочный чертеж		
				Сборочные единицы		
А4		1	СЗК26.01.00	Подушка	1	
А4		2	СЗК26.03.00	Ковер	1	
				Стандартные изделия		
		3		Болт М10х30.58.096		
				ГОСТ 7798-70*	1	
		4		Гайка М10.5.096-		
				ГОСТ 5915-70*	1	

Формат	Зона	Поз.	Обозначение	Наименование	Кол.	Примечание
				Материалы		
		6		Полоса 10х50х6-2 ГОСТ 103-76* / Ст3-1-1 ГОСТ 535-88*		4,6м
		7		БСГ В15 П3 ГОСТ 7473-94*	0,09	$м^3$ см. примеч.
		8		Песок природный для строительных работ ГОСТ 8736-93*		0,94$м^3$
				Прочие изделия		
		5		Электрод стационарный		ТОО "ЭНЕС" г.Ставрополь
				ЭНЕС-1		
				ТУ47 3994-002-10244915-95	1	

Марку бетона по морозостойкости и водонепроницаемости следует назначать в зависимости от грунтовых условий и значений расчетных температур наружного воздуха в районе строительства

Подпись и дата | Инв. N дубл. | Взам инв. N | Подпись и дата | Инв. N подл.

Изм.	Лист	N докум.	Подпись	Дата
Разраб.		Тарасенко		01.07
Пров.		Крючков		01.07
Н. контр.		Панасенко		01.07
Утв.		Корж		01.07

СЗК38.00

Установка электроперемычки трех пересекающихся трубопроводов с выходом под ковер

Лит.	Лист	Листов
	1	2

СПКБ "Газпроект"

Копировал Формат А4

Подпись и дата | Инв. N дубл. | Взам инв. N | Подпись и дата | Инв. N подл.

Изм. | Лист | N докум. | Подпись | Дата

СЗК38.00

Лист 2

Копировал Формат А4

Серия 5.905-17.07 вып. 1 ч.2

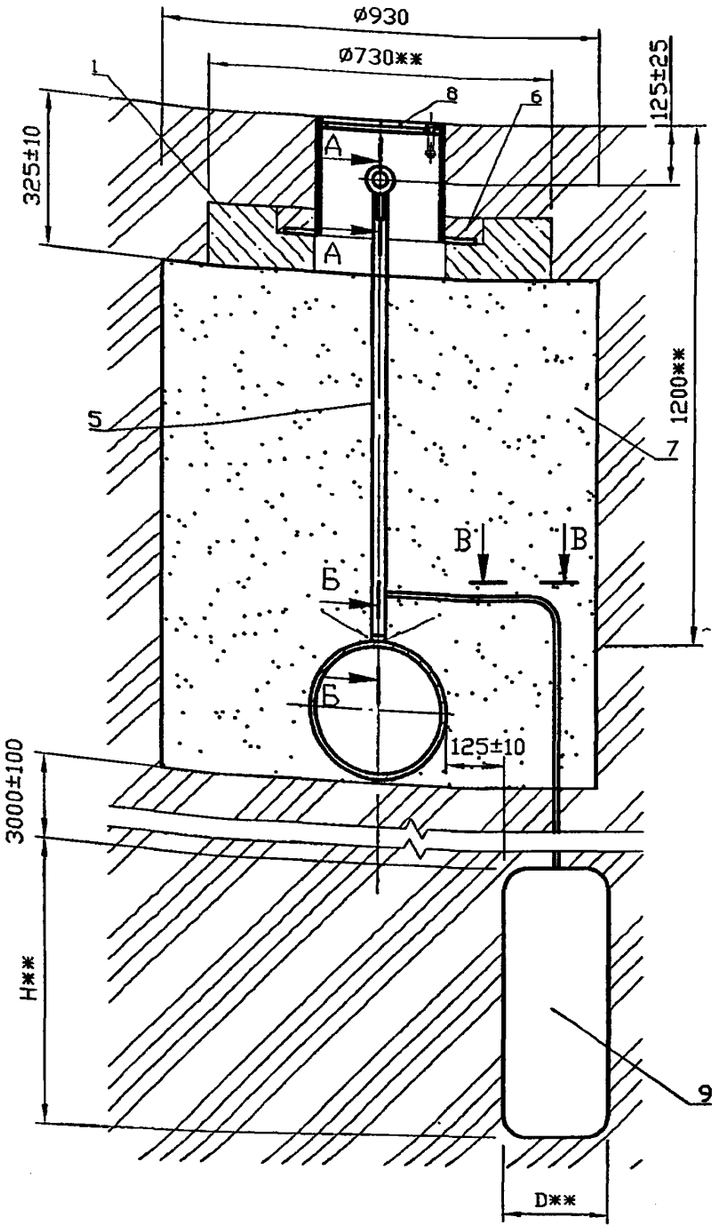

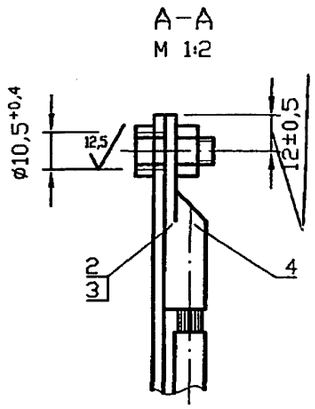

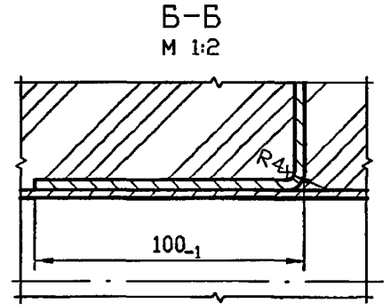

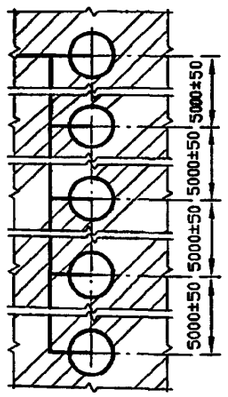

Вариант

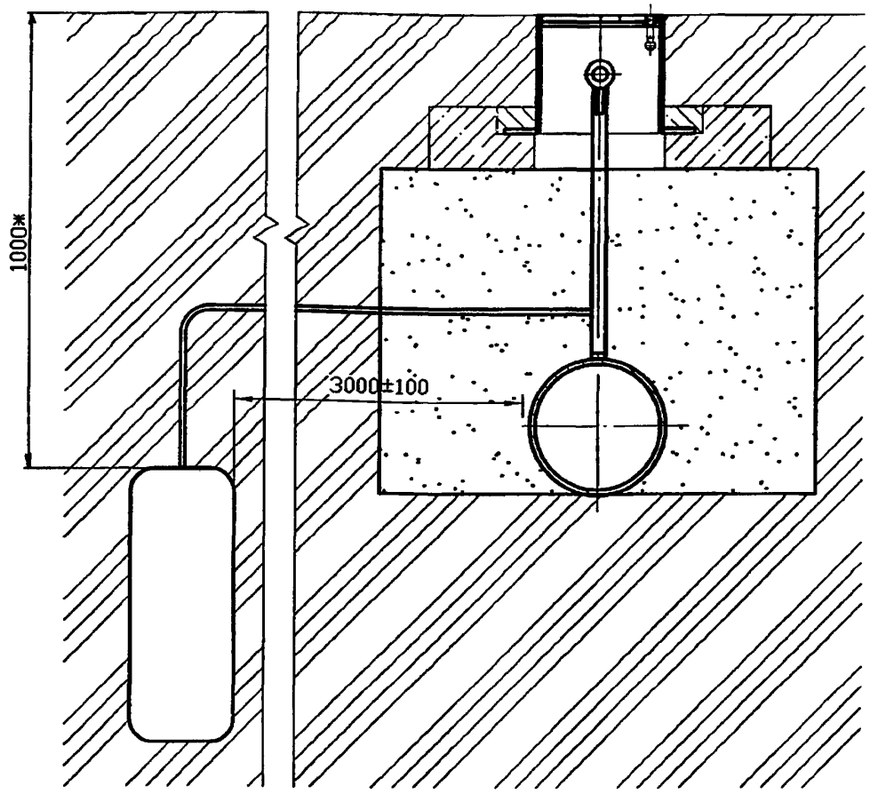

1. Покрытие места соединения с трубопроводом битумно-полимерное или битумно-минеральное весьма усиленного типа по ГОСТ 9.602-2005.
2. * Размеры уточнить при проектировании.
3. ** Размеры для справок.
4. Сварные швы по ГОСТ 5264-80*-Н1-Δ4
5. Масса дана без учета строительных материалов.
6. Установка протектора методом бурения.

Обозначение	Тип протек-тора	D**,мм	H**,мм	Масса, кг
СЗК39.00	ПМ5у	165	580	216
-01	ПМ10у	200	700	286
-02	ПМ20у	240	900	436

Изм.	Лист	N докум.	Подпись	Дата
Разраб.		Тарасенко		01.07
Пров.		Крючков		01.07
Н. контр.		Панасенко		01.07
Утв.		Корж		01.07

СЗК39.00СБ

Установка протекторов с активатором на трубопроводе с выводом под ковер. Сборочный чертеж

Лит.	Масса	Масштаб
	см. табл.	-
Лист	Листов 1	

СПКБ "Газпроект"

Копировал

Формат А3

Инв. N подл. | Подпись и дата | Взам. инв. N | Инв. N дубл. | Подпись и дата

Серия 5.905-17.07 вып. 1 ч. 2

Формат	Зона	Поз.	Обозначение	Наименование	Кол.	Примечание
				Документация		
А3			СЗК39.00СБ	Сборочный чертеж		
				Сборочные единицы		
А4		1	СЗК26.01.00	Подушка	1	
А4		8	СЗК26.03.00	Ковер	1	
				Стандартные изделия		
		2		Болт М10х25.58.096 ГОСТ 7798-70*	1	
		3		Гайка М10.5.096 ГОСТ 5915-70*	1	
		4		Наконечник 25-10-8 ГОСТ 7386-80*	1	
				Материалы		
		5		Полоса 25х30х6-2 ГОСТ 103-76* Ст3-1-I ГОСТ 535-88*		1,2м
		6		БСГ В15 П3 ГОСТ 7473-94*	0,001 м³	см. примеч.
		7		Песок природный для строительных работ ГОСТ 8736-93*		0,02м³

Подпись и дата | Инв. N дубл. | Взам инв. N | Подпись и дата | Инв. N подл.

Изм.	Лист	N докум.	Подпись	Дата
Разраб.		Тарасенко		01.07
Пров.		Крючков		01.07
Н. контр.		Панасенко		01.07
Утв.		Корж		01.07

СЗК39.00

Установка протекторов с активатором на трубопроводе с выводом под ковер

Лит.	Лист	Листов
	1	2

СПКБ "Газпроект"

Копировал Формат А4

Формат	Зона	Поз.	Обозначение	Наименование	Кол.	Примечание
				Переменные данные для исполнений		
				СЗК39.00		
				Прочие изделия		
		9		Протектор с активатором ПМ-5у ТУ42-10-28-74	5	
				СЗК39.00-01		
				Прочие изделия		
		9		Протектор с активатором ПМ-10у ТУ42-10-28-74	5	
				СЗК39.00-02		
				Прочие изделия		
		9		Протектор с активатором ПМ-20у ТУ42-10-28-74	5	

Подпись и дата | Инв. N дубл. | Взам инв. N | Подпись и дата | Инв. N подл.

Марку бетона по морозостойкости и водонепроницаемости следует назначать в зависимости от грунтовых условий и значений расчетных температур наружного воздуха в районе строительства

Изм.	Лист	N докум.	Подпись	Дата

СЗК39.00

Лист 2

Копировал Формат А4

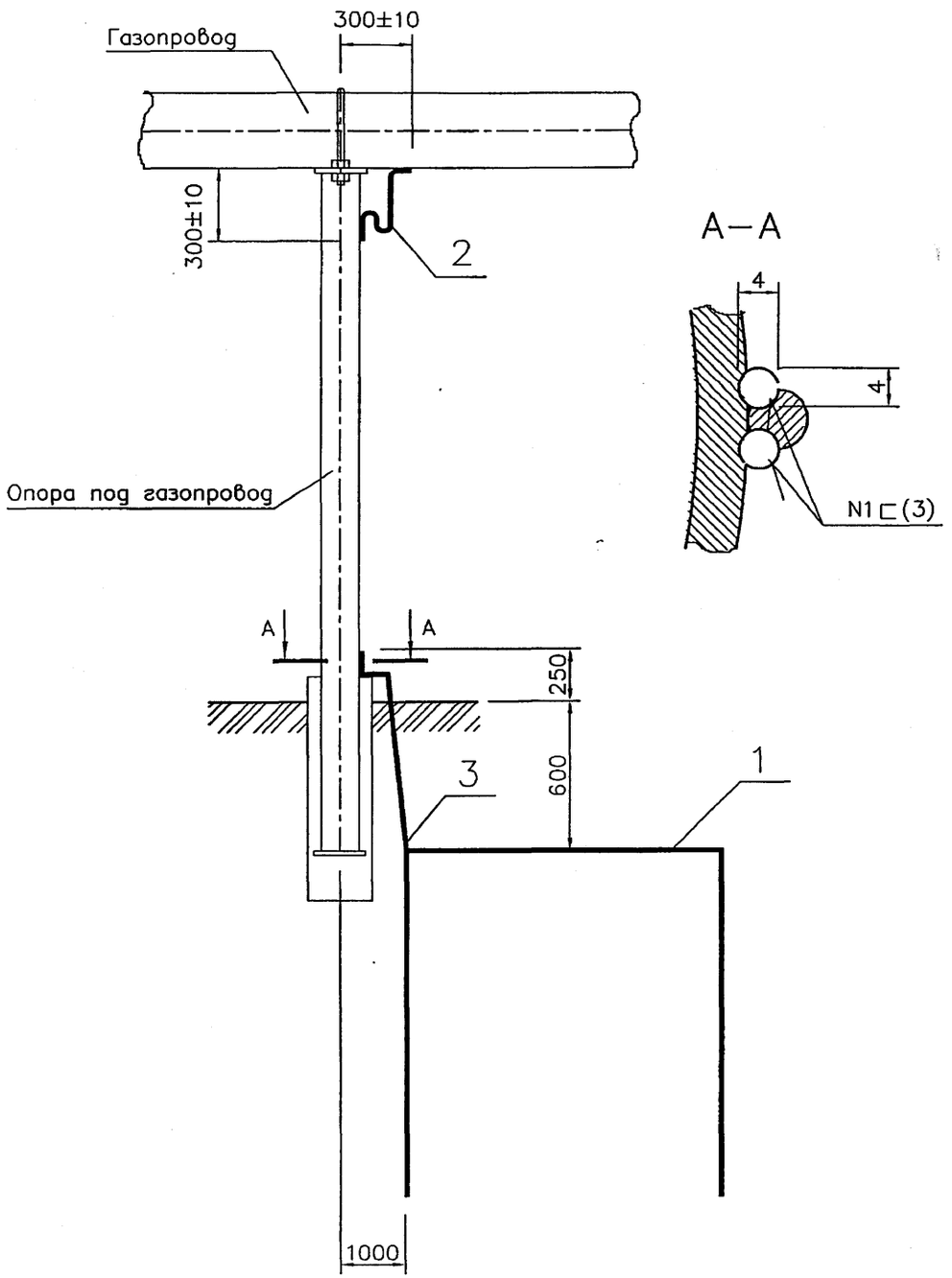

Таблица подбора заземления газопровода

Обозначение	Значения удельного сопротивления грунта, Ом.м
СЗК40.00	10...50
–01	50...100
–02	100...150
–03	150...1000

1. Общий вид выполнен для комбинированного двухстержневого заземлителя. Расположение заземлителя относительно опор и труб показывается на плане газопровода. Тип заземлителей подбирается по СЗК34.01СБ.
2. Сварка шва N1 ручная электродуговая по ГОСТ 5264–80*.
3. В пролете пересечения с ВЛ сопротивление заземления газопровода должно быть не более 10 Ом.
4. Монтажные работы выполнить в соответствии с требованиями ПУЭ.

Пример обозначения заземления газопровод в пролете пересечения с ВЛ до 1кV с комбинированным двухстержневым заземлителем:

Марка поз.	Обозначение	Наименование	Кол.	Масса ед.,кг	Примечание
	5.905-17.07 вып.1 СЗК40.00-01	Заземление газопровода			

Изм.	Лист	N докум.	Подпись	Дата
Разраб.		Тарасенко		01.07
Провер.		Крючков		01.07
Н. контр.		Панасенко		01.07
Утв.		Корж		01.07

СЗК40.00СБ

Заземление газопровода. Сборочный чертеж

Лит.	Масса	Масштаб
	См. табл.	—
Лист	Листов 1	

СПКБ "Газпроект"

Копировал

Формат А3

Инв. N подл. | Подпись и дата | Взам инв. N | Инв. N дубл. | Подпись и дата

Серия 5.905-17.07 вып. 1 ч.2

Обозначение	Наименование	Количество на исполнение СЗК35.00 —	01	02	03	Примечание
	Документация					
СЗК40.00 СБ	Сборочный чертеж					
	Сборочные единицы					
СЗК40.01	Заземлитель	1				
-01	Заземлитель		1	1	1	
-02	Заземлитель			1		
-03	Заземлитель				1	
	Детали					
Круг В-6 ГОСТ 2590-88 Ст3пс1-1 ГОСТ 535-88*	L=1000	1	1	1	1	
Круг В-12 ГОСТ 2590-88 Ст3пс1-1 ГОСТ 535-88*	L=2000	1	1	1	1	

Инв. N подл. | Подпись и дата | Взам инв. N | Инв. N дубл. | Подпись и дата

Формат А4 | Зона | Поз.

А4 | БЧ 1 | БЧ 2 | БЧ 3

СЗК40.00

Лит. | Лист | Листов 1

СПКБ "Газпроект"

Заземление газопровода

Изм.	Лист	N докум.	Подпись	Дата
Разраб.		Тарасенко		01.07
Провер.		Крючков		01.07
Н. контр.		Панасенко		01.07
Утв.		Корж		01.07

Копировал

Обозначение	Тип заземлителей	Род грунта	Значение удельного сопротивления грунта, Ом.м
СЗК40.01	Горизонтальный полосовой 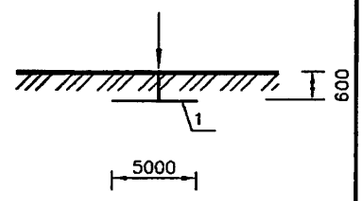	чернозем, торф, садовая земля, глина	10...50
СЗК40.01-01	Комбинированный двухстержневой 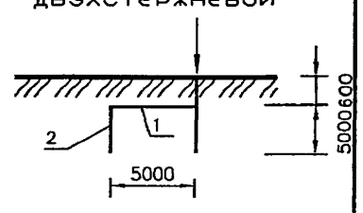	суглинок. чернозем, каменистая глина	50...100
СЗК40.01-02	Комбинированный трехстержневой 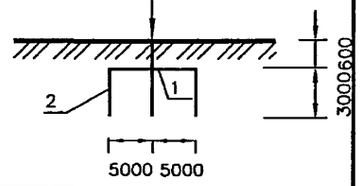	суглинок. чернозем, каменистая глина , мергель	100...150
СЗК40.01-03	Комбинированный пятистержневой 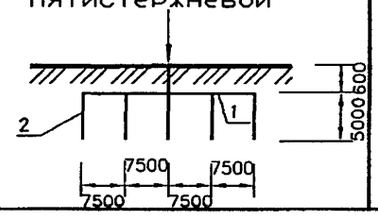	супесь, мергель известковый, песчано-галечная смесь, песок, мергель, крупно-зернистый песок с валунами	150...400 400...1000

Инв. N подл. | Подпись и дата | Взам инв. N | Инв. N дубл. | Подпись и дата

Изм.	Лист	N докум.	Подпись	Дата
Разраб.		Тарасенко		01.07
Провер.		Крючков		01.07
Н. контр.		Панасенко		01.07
Утв.		Корж		01.07

СЗК40.01СБ

Заземлитель. Сборочный чертеж

Лит.	Масса	Масштаб
	См. табл.	
Лист	Листов 1	

СПКБ "Газпроект"

Копировал

Формат А4

Формат	Зона	Поз.	Обозначение	Наименование	Количество на исполнение СЗК35.01										Приме-чание
					–	01	02	03							
				Документация											
А4			СЗК40.01	Сборочный чертеж	X	X	X	X							
				Детали											
БЧ		1		Полоса 40х4 ГОСТ 103-76* / Ст3пс1-I ГОСТ 535-88*											
				L=5000	1	1									
				Полоса 40х4 ГОСТ 103-76* / Ст3пс1-I ГОСТ 535-88*											
				L=10000			1								
				Полоса 40х4 ГОСТ 103-76* / Ст3пс1-I ГОСТ 535-88*											
				L=30000				1							
БЧ		2		Круг В-12 ГОСТ 2590-88 / Ст3пс1-I ГОСТ 535-88*											
				L=3000	–		3								
				Круг В-12 ГОСТ 2590-88 / Ст3пс1-I ГОСТ 535-88*											
				L=5000		2		5							

Изм.	Лист	N докум.	Подпись	Дата
Разраб.		Тарасенко		01.07
Провер.		Крючков		01.07
Н. контр.		Панасенко		01.07
Утв.		Корж		01.07

СЗК40.01

Заземлитель

Лит.	Лист	Листов
		1

СПКБ "Газпроект"

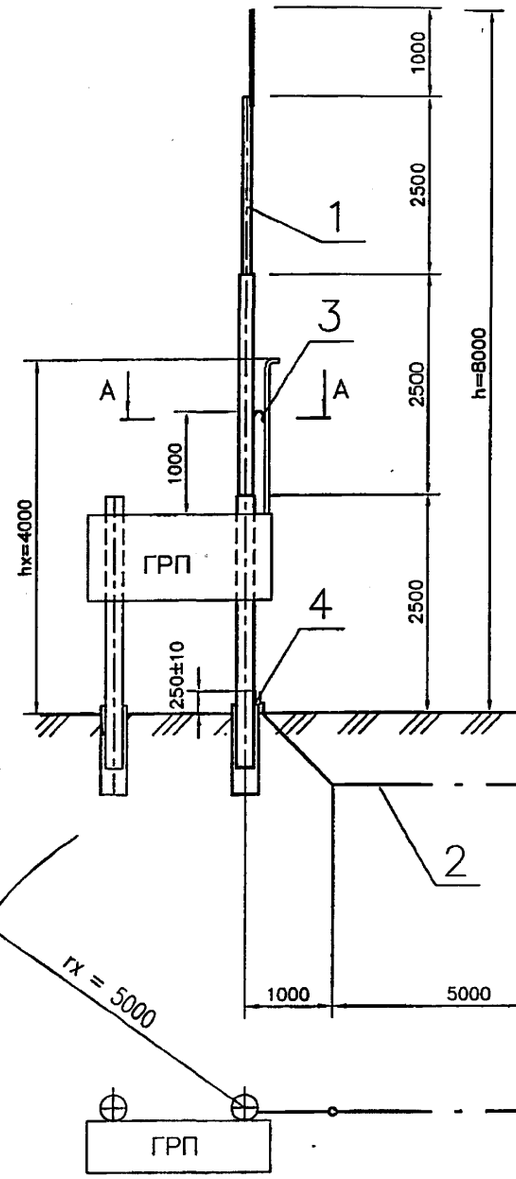

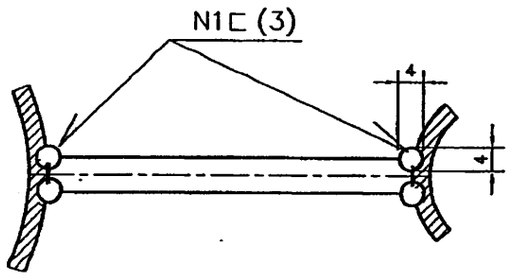

Высота одиночного стержневого молниеотвода, h (м)	Высота защищаемого сооружения, hx (м)	Зона защиты на высоте 4 м rx (м)
8.0	4.0	5.0

1. Общий вид выполнен для комбинированного двухстержневого заземлителя. Расположение заземлителя относительно опор и труб показывается на плане газопровода. Тип заземлителей подбирается по СЗК35.01 СБ (по значению удельного сопротивления грунта).

2. Сварка шва N1 ручная электродуговая. Длина шва не мнее 75мм.

3. Молниезащита выполнена по II категории в соответствии с требованиями РД 34.21.122-87.

4. Защита от прямых ударов молнии выполняется отдельно стоящим стержневым молниеотводом.

5. Молниеотвоб соединить токоотводом с заземляющим устройством, величина импульсного сопротивления которого должна быть не более 50 Ом.
При необходимости увеличить число электродов.

6. Молниеприемник, молниеотвод, токоотвод для предохранения от коррозии окрасить черной эмалью ПФ-115 ГОСТ 6465-76*, IV, У1 за 2 раза.

7. Монтажные работы выполнить в соответствии с требованиями ПУЭ изд.6 РД 34.21.122-87, СНиП 42-01-2002*.

Пример обозначения молниезащиты шкафного газорегуляторного пункта с комбинированным двухстержневым заземлителем:

Марка поз.	Обозначение	Наименование	Кол.	Масса ед.,кг	Примечание
	5.905-17.07 вып.1 41.00-01	Молниезащита шкафного газорегуляторного пункта.			

Таблица подбора молниезащиты шкафного газорегуляторного пункта

Обозначение	Значение удельного сопротивления грунта, Ом.м
СЗК41.00	10 ... 50
-01	50 ... 100
-02	100 ... 150
-03	150 ... 1000

Инв. N подл. | Подпись и дата | Взам инв. N | Инв. N дубл. | Подпись и дата

Изм.	Лист	N докум.	Подпись	Дата
Разраб.		Тарасенко		01.07
Провер.		Крючков		01.07
Н. контр.		Панасенко		01.07
Утв.		Корж		01.07

СЗК41.00СБ

Молниезащита шкафного газорегуляторного пункта. Сборочный чертеж

Лит.	Масса	Масштаб
Лист	Листов 1	

СПКБ "Газпроект"

Копировал

Формат А3

Инв. N подл.	Подпись и дата	Взам инв. N	Инв. N дубл.	Подпись и дата

Изм.	Лист	N докум.	Подпись	Дата
Разраб.		Тарасенко		01.07
Пров.		Крючков		01.07
Н. контр.		Панасенко		01.07
Утв.		Корж		01.07

СЗК41.01.02

Заглушка

Шестигранник 42 ГОСТ 2879-88
20-Б-М1-ТВ3 ГОСТ 1050-88*

Лит.	Масса	Масштаб
	0,26	1:1

Лист	Листов 1

СПКБ "Газпроект"

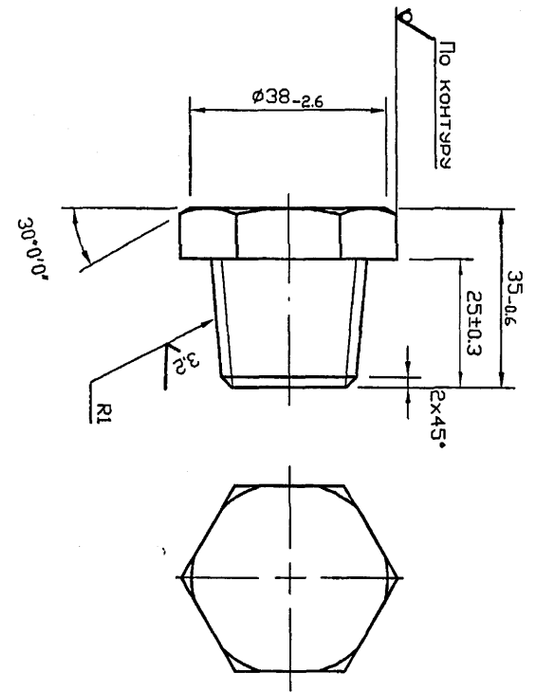

12,5

Копировал

Формат А3

Инв. N подл.	Подпись и дата	Взам инв. N	Инв. N дубл.	Подпись и дата

Формат	Зона	Поз.	Обозначение	Наименование	Количество на исполнение СЗК36.00 –										Примечание
					–	01	02	03							
				Документация											
А3			СЗК41.00 СБ	Сборочный чертеж	X	X	X	X							
А3			5.905-17.07 вып.1	Общие указания	X	X	X	X							
				Сборочные единицы											
А4		1	СЗК41.01СБ	Молниеотвод	1	1	1	1							
				Детали											
А4		2	СЗК40.01	Заземлитель	1										
			-01	Заземлитель		1									
			-02	Заземлитель			1								
			-03	Заземлитель				1							
БЧ		3		Круг В-6 ГОСТ 2590-88 / Ст3пс1-1 ГОСТ 535-88*											
				L=500	1	1	1	1							
				Круг В-12 ГОСТ 2590-88 / Ст3пс1-1 ГОСТ 535-88*											
БЧ		4		L=3000	1	1	1	1							

СЗК41.00

Изм.	Лист	N докум.	Подпись	Дата
Разраб.		Тарасенко		01.07
Провер.		Крючков		01.07
Н. контр.		Панасенко		01.07
Утв.		Корж		01.07

Молниезащита шкафного газорегуляторного пункта

Лит.	Лист	Листов
		1

СПКБ "Газпроект"

Копировал

Формат А4

Инв. N подл.	Подпись и дата	Взам инв. N	Инв. N дубл.	Подпись и дата

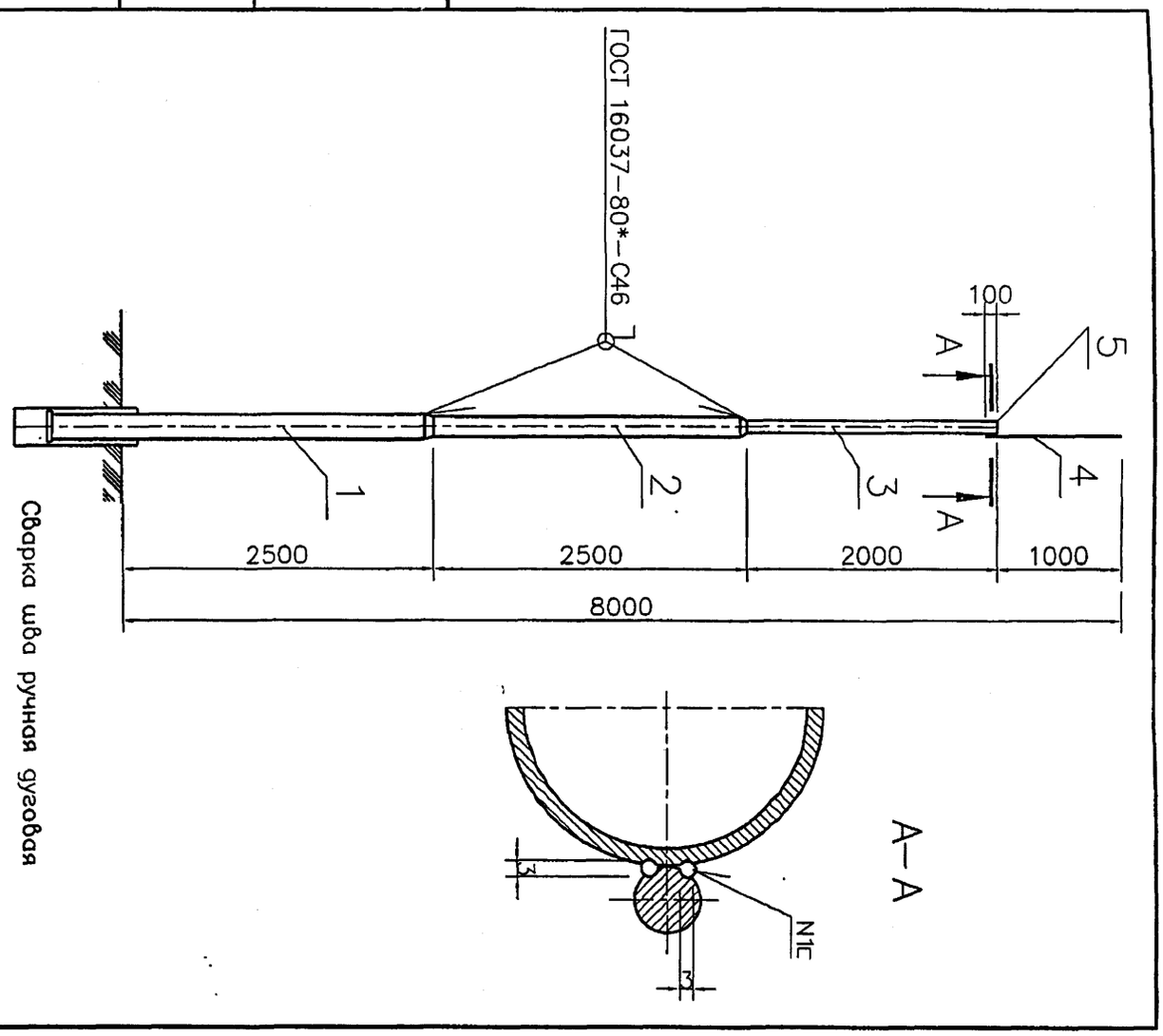

Сварка шва ручная дуговая

Изм.	Лист	N докум.	Подпись	Дата
Разраб.		Тарасенко		01.07
Провер.		Крючков		01.07
Н. контр.		Панасенко		01.07
Утв.		Корж		01.07

С3К41.01.00СБ

Молниеотвод. Сборочный чертеж

Лит.	Масса	Масштаб
	См. табл.	—
Лист	Листов 1	

СПКБ "Газпроект"

Копировал

Формат А4

Инв. N подл.	Подпись и дата	Взам инв. N	Инв. N дубл.	Подпись и дата

Формат	Зона	Поз.	Обозначение	Наименование	Количество на исполнение С3К36.01-										Примечание
					–	01	02	03							
				Документация											
А4			С3К41.01.00СБ	Сборочный чертеж	X	X	X	X							
				Детали											
А4		1	С3К41.01.01СБ	Опора											
БЧ		2		Труба 76х3.5 ГОСТ 10704-91 / В-10 ГОСТ 10705-80*											
				L=2500	1	1	1	1							
БЧ		3		Труба 57х3.5 ГОСТ 10704-91 / В-10 ГОСТ 10705-80*											
				L=2000	1	1	1	1							
БЧ		4		Круг В-12 ГОСТ 2590-88 / Ст3пс1-I ГОСТ 535-88*											
				L=1100	1	1	1	1							
				Переход 100х65х4 ОСТ 36-42-81	1	1	1	1							
				Переход 65х50х3,5 ОСТ 36-42-81	1	1	1	1							
		5	С3К41.01.02	Заглушка dy50х4	1	1	1	1							

Изм.	Лист	N докум.	Подпись	Дата
Разраб.		Тарасенко		01.07
Провер.		Крючков		01.07
Н.Контр.		Панасенко		01.07
Утв.		Корж		01.07

С3К41.01.00

Молниеотвод

Лит.	Лист	Листов
		1

СПКБ "Газпроект"

Копировал

Формат А4

Серия 5.905-17.07 вып. 1 ч.2

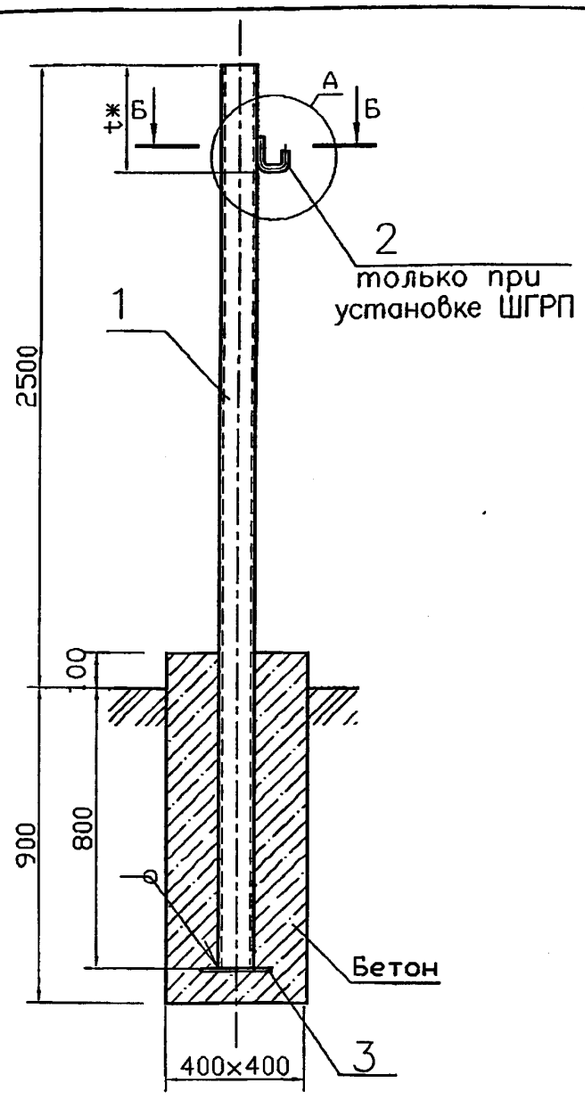

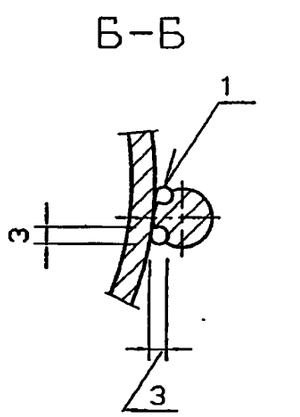

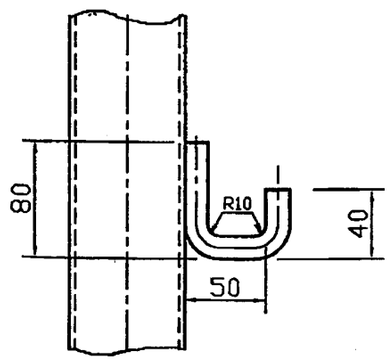

1. t* – размер уточнить при монтаже
2. Сварные швы по ГОСТ 5264-80*. Катеты швов 3 мм.
3. Сварка шва N1 ручная электродуговая.
4. Для деталей, изготавливаемых без чертежа, шероховатость обрабатываемых поверхностей 25

Изм.	Лист	N докум.	Подпись	Дата
Разраб.		Тарасенко		01.07
Провер.		Крючков		01.07
Н. контр.		Панасенко		01.07
Утв.		Корж		01.07

СЗК41.01.01СБ

Опора.
Сборочный чертеж

Лит.	Масса	Масштаб
	39.0 кг	—
Лист	Листов 1	

СПКБ "Газпроект"

Копировал

Формат А4

Формат	Зона	Поз.	Обозначение	Наименование	Кол.	Примечание
				Документация		
А4			СЗК41.01.01СБ	Сборочный чертеж		
				Детали		
БЧ		1		Труба 108х4 ГОСТ 10704-91 / 10 ГОСТ 10705-80*		
				L=3300	1	
				Круг В-10 ГОСТ 2590-88 / Ст3пс1-1 ГОСТ 535-88*		
БЧ		2		L=201	1	
				Основание		
				Лист Б-ПН-4 ГОСТ 19903-74* / С245 ГОСТ 27772-88*		
БЧ		3		200 х 150	1	0.60 кг
				Материалы		
				БСГ В7,5 П3 ГОСТ 7473-94*	0.1	$м^3$ см. примеч.

Марку бетона по морозостойкости и водонепроницаемости следует назначать в зависимости от грунтовых условий и значений расчетных температур наружного воздуха в районе строительства

Изм.	Лист	N докум.	Подпись	Дата
Разраб.		Тарасенко		01.07
Пров.		Крючков		01.07
Н. контр.		Панасенко		01.07
Утв.		Корж		01.07

СЗК41.01.01

Опора

Лит.	Лист	Листов
		1

СПКБ "Газпроект"

Копировал

Формат А4

Подпись и дата | Инв. N дубл. | Взам инв. N | Подпись и дата | Инв. N подл.

gost.e-ecolog.ru