ТИПОВАЯ ДОКУМЕНТАЦИЯ НА СТРОИТЕЛЬНЫЕ СИСТЕМЫ И ИЗДЕЛИЯ ЗДАНИЙ И СООРУЖЕНИЙ

СЕРИЯ 1.020-1

КОНСТРУКЦИИ КАРКАСА МЕЖВИДОВОГО ПРИМЕНЕНИЯ ДЛЯ МНОГОЭТАЖНЫХ ОБЩЕСТВЕННЫХ И ПРОИЗВОДСТВЕННЫХ ЗДАНИЙ (НА ОСНОВЕ СЕРИИ ИИ-04)

ВЫПУСК 2-2

КОЛОННЫ СЕЧЕНИЕМ 300×300 мм. ПРОСТРАНСТВЕННЫЕ КАРКАСЫ

РАБОЧИЕ ЧЕРТЕЖИ

17514
ЦЕНА 1-03

gost.e-ecolog.ru

ЦЕНТРАЛЬНЫЙ ИНСТИТУТ ТИПОВОГО ПРОЕКТИРОВАНИЯ
ГОССТРОЯ СССР

Москва, А-445, Сивцевская ул., 22

Сдано в печать VIII 1963 г.

Заказ № 8347 Тираж 560 экз.

ТИПОВАЯ ДОКУМЕНТАЦИЯ НА СТРОИТЕЛЬНЫЕ СИСТЕМЫ И ИЗДЕЛИЯ ЗДАНИЙ И СООРУЖЕНИЙ

СЕРИЯ 1.020-1

КОНСТРУКЦИИ КАРКАСА МЕЖВИДОВОГО ПРИМЕНЕНИЯ ДЛЯ МНОГОЭТАЖНЫХ ОБЩЕСТВЕННЫХ И ПРОИЗВОДСТВЕННЫХ ЗДАНИЙ (НА ОСНОВЕ СЕРИИ ИИ-04)

ВЫПУСК 2-2

КОЛОННЫ СЕЧЕНИЕМ 300×300мм. ПРОСТРАНСТВЕННЫЕ КАРКАСЫ

РАБОЧИЕ ЧЕРТЕЖИ

РАЗРАБОТАНЫ

ЦНИИЗП торгово-бытовых зданий и туристских комплексов

Гл. инженер ин-та В. Лепский
Нач. отдела Б. Волынский
Гл. инж. пр-та И. Пригорев
Гл. технолог Г. Кац

ГИПРОСТРОММАШ

Гл. инженер ин-та Н. Гузенко
Гл. технолог отдела арматурных работ М. Соломович

ЦНИИПРОМЗДАНИЙ

Гл. инженер ин-та И. Петров
Нач. отдела Э. Кодыш

НИИЖБ ГОССТРОЯ СССР

Зам. директора ин-та Н. Коровин
Рук. лаборатории А. Васильев
Ст. научн. сотрудник Ю. Быченков

Утверждены и введены в действие с постановление Госстроя СССР от

Копировал Вишневская 17514 2 Формат 12

N°	Обозначение	Наименование	Стр.	Примечание
1		Содержание		
2	1.020-1.2-2.00 ПЗ	Пояснительная записка	2-4	
3	1.020-1.2-2.01	Каркас пространственный КП	5-7	КП-1 ÷ КП-12
4	1.020-1.2-2 02	"	8-11	КП-13 ÷ КП-51
5	1.020-1.2-2 03	"	12-15	КП-52 ÷ КП-81
6	1.020-1.2-2 04	"	16-17	КП-82 ÷ КП-85
7	1.020-1.2-2 05	"	18-21	КП-86 ÷ КП-109
8	1.020-1.2-2 06	"	22-24	КП-110 ÷ КП-121
9	1.020-1.2-2 00У	Узел	25	1 ÷ 7

Настоящий альбом содержит рабочие чертежи пространственных каркасов колонн сечением 300×300 мм.

Пространственные каркасы собираются из отдельных стержней и замкнутых хомутов при помощи контактной сварки.

В зависимости от расчетных усилий предусмотрено изменение армирования пространственного каркаса по его длине. Это достигается обрывом продольной арматуры в вышерасположенных этажах колонны и изменением диаметров стержней продольной арматуры, осуществляемым с помощью контактно-стыковой сварки. При этом по длине каждого стержня предусмотрен только один стык. Сварные стержни (кроме особооговоренных на чертежах) устанавливаются в пространственный каркас большим диаметром к нижней части колонны.

Диагональные связи С-3, предусмотренные в каждом пролете между консолями, должны быть приварены к стержням продольной арматуры протяженными швами длиною не менее 50 мм.

Закладные детали МН-1 и МН-2 рекомендуется крепить на форме.

Закладные детали МН-3 должны быть приварены к продольным стержням пространственного каркаса дуговой сваркой, односторонним швом.

Дополнительные закладные детали крепятся к пространственному каркасу с применением вязальной проволоки (см. листы 1,2 документа 00У1 выпуска 2-1).

Сборку пространственных каркасов рекомендуется производить на автоматизированных линиях.

Указания по технологии изготовления пространственного каркаса разработаны в выпуске 0-4 „Указания по заводской технологии изготовления изделий".

Инв. № подл. | Подпись и дата | Взам. инв. №

Нач. отд.	Волынский		2.91
Норкон.	Лукина		2.91
ГИП	Присорев		2.91
Рук. гр.	Колдашева		2.91
Рук. гр.	Никонорова		2.91

1.020-1.2-2 00 ПЗ

Пояснительная записка

Стадия	Лист	Листов
Р	1	3

ЦНИИЭП торгово-бытовых зданий и туристских комплексов

Копировал Формат 12 17514 3

Условные обозначения и пояснения к чертежам колонн

Общим конструктивным признаком при составлении сборочных групповых чертежей является этажность колонн, т.е. количество консолей в изделии. При этом на каждом сборочном чертеже приводятся двухконсольные, одноконсольные и бесконсольные колонны.

Все переменные параметры на чертеже обозначены буквенными индексами, значения которых приведены в таблице исполнений сборочного чертежа.

Цифровыми индексами обозначаются арматурные изделия, приведенные в спецификациях и номера узлов.

Пользование чертежами при сборке пространственных каркасов колонн поясняется примером:

рассмотрим групповой чертеж пространственного каркаса шестиэтажных колонн (см. документ 06 вып. 2-2).

В качестве примера выберем пространственный каркас КП-111 исполнение 01 документа 06. В таблице исполнения ему соответствует рис. 1 (пространственный каркас двухконсольной колонны).

Размеры между консолями H_1; H_2; H_3; H_4 соответственно равны 2290мм; 3300мм; 2800мм и 2650мм; общий размер каркаса L равен 16640мм.

Рабочая продольная арматура колонн состоит из стержней, замаркированных на сборочных чертежах позициями 5, 6 и 11.

В документе 06 лист 2 для исполнения 01 индексу П соответствует позиция 4.

Таким образом, продольная арматура колонн состоит из позиции 5, 6 и 4.

В спецификации в графе исполнения 01 поз. 4 соответствует сварной стержень СС-5 в количестве 4 штук; поз. 5 соответствует сварной стержень СС-10 в количестве 2 штук и поз. 6 - сварной стержень СС-7 в количестве 2 штук.

Расположение арматуры в сечении колонн приведено на сечениях 2-2, 3-3, 4-4 и в узлах 5, 6, 7.

В верхней части колонны установлены закладные детали поз. 2.

Исполнению 01 документа 06 соответствует по спецификации поз. 2 закладная деталь МН-3 в количестве 4 штук. Эта же закладная деталь указана на узле 1 документа 004. Консоли пространственного каркаса замаркированы позицией 3, чему в спецификации по исполнению 01 соответствует изделие закладное МН-2 в количестве 5 штук. (установка производится в соответствии с размерами H_1, H_2, H_3 и H_4).

Поперечная арматура (хомуты) пространственного каркаса колонн замаркирована позициями 8, 9 и 10.

Количество хомутов определяется по спецификации в графе, соответствующей исполнению 01: поз. 8 - 26 штук; поз. 9 - 21 штука, поз. 10 - 11 штук.

Следует иметь в виду, что указанное количество хомутов дано в спецификации на весь пространственный каркас. В случае необходимости количество хомутов, располагаемых между консолями, может быть получено из таблицы 1. Разбивка хомутов производится в следующей последовательности: на чертеже дана привязка первого хомута поз. 8 от верха пространственного каркаса, равная A_1.

В соответствии с чертежом (условное обозначение $\frac{8}{шаг\ A_3}$). Хомуты позиции 8 устанавливаются с шагом A_3. По таблице исполнения для пространственного каркаса КП-111 определяем значение размера A_3, равное 280мм.

Хомуты позиции 8 с шагом 280 мм устанавливаются на участке до $3^{го}$ (сверху) консоли. При этом на чертеже обозначен последний хомут поз. 8 и первый хомут поз. 9, начинающийся у третьей консоли.

Хомуты поз. 9 устанавливаются следующим образом: два хомута над консолью устанавливаются с шагом A_3 (для КП-111 равным 280мм). Третий хомут поз. 9 устанавливается на расстоянии 200мм от верха консоли (этот размер указан на чертеже). Последующие хомуты поз. 9 устанавливаются с шагом A_3 равным 280мм (на чертеже это требование условно обозначено $\frac{9}{шаг\ A_3}$) до следующей консоли. У следующей консоли происходит смена шага хомутов с шага A_3 на шаг A_2, равный 300мм. Смену шага хомутов производить с расстояния 200мм от верха консоли;

Копировал Заказ № 17514 4 Формат А2

на чертеже (обозначено $\frac{9}{ШАГ2}$) показан первый хомут с новым шагом. Последующие хомуты устанавливаются с шагом А2 равным 300мм до нижней консоли.

Размером 200мм на чертеже привязан третий хомут поз.10 и обозначен шаг этих хомутов $\frac{10}{ШАГ1}$. Последний хомут каркаса всегда должен быть установлен на расстоянии 10мм от нижнего торца пространственного каркаса колонны. При этом последний шаг хомутов у конца каркаса может оказаться меньше шага А1.

Позицией 1 обозначена сетка С3, устанавливаемая в пространственном каркасе для придания ему пространственной жесткости.

На чертеже положение этих сеток не определено конкретными размерами с тем, чтобы избежать возможного их совпадения с анкерами дополнительных закладных деталей, которые могут быть установлены по требованиям конкретного проекта.

Установку сеток С3 следует производить возможно ближе к середине каждого „пролёта."

Аналогично пользуются рис. 2 при сборке пространственных каркасов одноконсольных колонн. При этом привязка хомутов на рис. 2 читается с рисунка 1.

При сборке пространственных каркасов бесконсольных колонн (рис. 3) пользование чертежом аналогично случаю одноконсольных колонн.

Привязка хомутов, от которых происходит смена их шага с $\frac{8}{ШАГ3}$ на $\frac{8}{ШАГ2}$ и с $\frac{8}{ШАГ2}$ на $\frac{8}{ШАГ1}$ равна 200мм от условной линии, соответствующей расположению верха консолей, привязка которых читается с рис. 1.

Таблица для определения количества хомутов на один этаж колонны.

Таблица 1

Тип этажа		Нэт. или подвала						
		2,0	2,4	2,8	3,2	3,3	3,6	4,2
	А	—	9	10	—	11	12	14
	Б	—	—	10	—	11	12	14
	С	9	—	13	13	14	15	17

Пример:

Требуется рассмотреть пространственный каркас бесконсольной колонны КП-118 (документ 06 СБ).

В соответствии с таблицей исполнения (лист 2) находим, что каркас изображен на рисунке 3 под номером его исполнения 08. Длина каркаса L = 16120мм. Рабочая арматура каркаса П (на чертеже) соответствует позиции 4; по спецификации на исполнение находим, что рабочая арматура каркаса состоит из четырёх сварных стержней СС-12; поперечная арматура - из позиции 8 в количестве 58 штук. Поперечная арматура распределена следующим образом: 50мм от верха колонны - первый хомут; далее с шагом А3 = 280мм (на чертеже $\frac{8}{ШАГ3}$) до места, находящегося от нижнего конца каркаса на расстоянии $H_1+H_2-200мм = 2290+2800-200 = 4890мм$, (где H_1+H_2 - расстояние до верха условной консоли - см. рис. 1). Далее хомуты позиции 8 располагаются с шагом А2 = 280мм (на чертеже это условно обозначено $\frac{8}{ШАГ2}$) до места, отстоящего от нижнего конца каркаса на расстоянии $H_1-200мм = 2290-200 = 2090мм$.

Далее хомуты позиции 8 располагаются с шагом А1 = 300мм (на чертеже $\frac{8}{ШАГ1}$) до последнего хомута, отстоящего от края каркаса на 10мм.

Сетка С-3 обозначенная на чертеже поз.1, устанавливается в пространственном каркасе в соответствии с узлом 4 возможно ближе к середине каждого „пролёта," обозначенных на чертеже (см. рис. 1) H_4; H_3; H_2 и H_1. Закладные детали МН3 (на чертеже - поз. 2) в количестве 4 штук устанавливать в каркас в соответствии с узлом 2 документа 009 лист 1.

Перечень выпусков, входящих в состав серии 1.020-1 приведен в выпуске 0-0.

ФОРМАТ	ЗОНА	ПОЗ.	ОБОЗНАЧЕНИЕ	НАИМЕНОВАНИЕ	КОЛ НА ИСПОЛН. 1.020-1.2-2 01-												ПРИМЕЧАНИЕ
					-	01	02	03	04	05	06	07	08	09	10	11	
				ДОКУМЕНТАЦИЯ:													
12			1.020-1.2-2 01 СВ	СВОРОЧНЫЙ ЧЕРТЕЖ	*	*	*	*	*	*	*	*	*	*	*	*	
12			1.020-1.2-2 00У	УЗЛЫ	*	*	*	*	*	*	*	*	*	*	*	*	
12			1.020-1.2-2 00ПЗ	ПОЯСНИТЕЛЬНАЯ ЗАПИСКА	*	*	*	*	*	*	*	*	*	*	*	*	
				СБОРОЧНЫЕ ЕДИНИЦЫ:													
11		1	1.020-1.2-5 02	СЕТКА С-3	2	2	2	2	2	2	2	2	2	2	2	2	
11		2	1.020-1.2-5 07	ИЗДЕЛИЕ ЗАКЛАДНОЕ МН-3	4	4	4	4	4	4	4	4	4	4	4	4	
11		3	1.020-1.2-5 04-01	ИЗДЕЛИЕ ЗАКЛАДНОЕ МН-2	1	1	1	1									
11			1.020-1.2-5 04	ИЗДЕЛИЕ ЗАКЛАДНОЕ МН-1	-	-	-	-	1	1	1	1					
				ДЕТАЛИ:													
12		4	1.020-1.2-5 05	СТЕРЖЕНЬ ОТДЕЛЬНЫЙ	4	-	-	-	4	-	-	-	4				
12			1.020-1.2-5 05-001	СТЕРЖЕНЬ ОТДЕЛЬНЫЙ	-	4	-	-	-	4	-	-	-	4			
12			1.020-1.2-5 05-002	СТЕРЖЕНЬ ОТДЕЛЬНЫЙ	-	-	4	-	-	-	4	-	-	-	4		
12			1.020-1.2-5 05-003	СТЕРЖЕНЬ ОТДЕЛЬНЫЙ	-	-	-	4	-	-	-	4	-	-	-	4	
11		5	1.020-1.2-5 03	СТЕРЖЕНЬ ОТДЕЛЬНЫЙ	23	25	27	31	23	25	27	31	23	25	27	31	

НАЧОТД.	Волынский		24.11
Н.КОНТР.	Ларионова		24.11
ГИП	Пригорев		24.11
РУК. ГР.	Никонорова		23.11
РУК. ГР.	Колдашева		23.11
ПРОВЕРИЛ	Славина		23.11
РАЗРАБ.	Степанова		20.11

1.020-1.2-2 01

КАРКАС ПРОСТРАНСТВЕННЫЙ КП

СТАДИЯ	ЛИСТ	ЛИСТОВ
Р		1

ЦНИИЭП торгово-бытовых зданий и туристских комплексов

РИС. 1

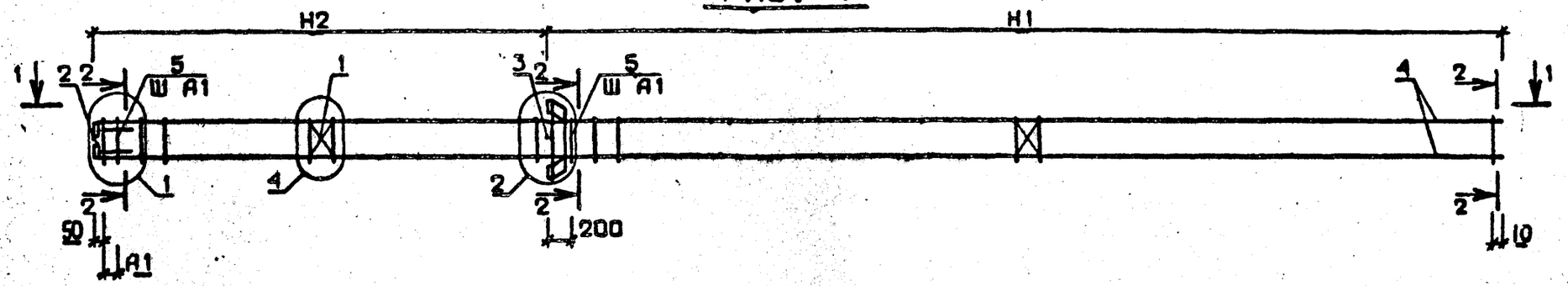

РИС. 2

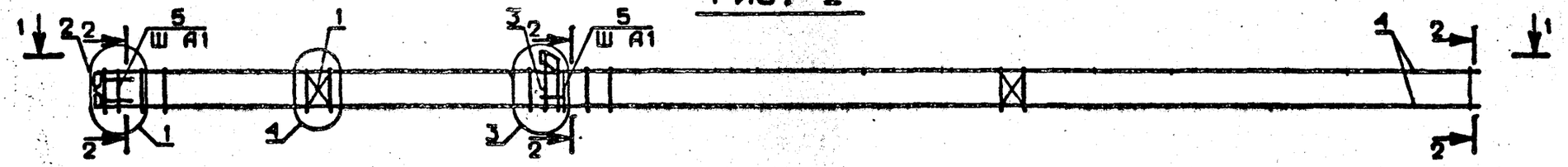

РИС. 3

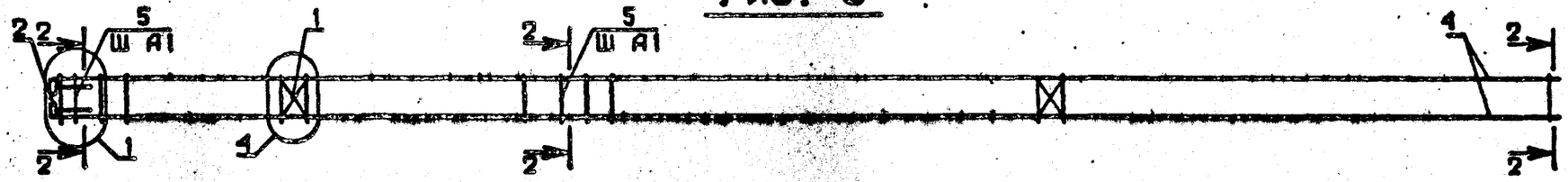

1-1

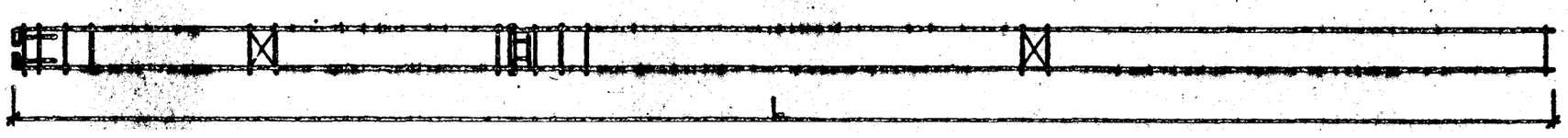

N УЗЛА	N ДОКУМЕНТА
1	1.020-1.2-2 ОСМ ЛИСТ 1
2	ЛИСТ 1
3	ЛИСТ 1
4	ЛИСТ 1
5	ЛИСТ 1

2-2

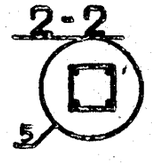

НАЧ. ОТД	Волынский		24 III
Н.КОНТР	Ларионова		24 III
ГИП	Григорьев		24 III
РУК. ГР.	Никонорова		23 III
РУК. ГР.	Колдашева		23 III
ПРОВЕРИЛ	Самбика		23 III
РАЗРАБ.	Степанова		20 III

1.020-1.2-2 01 ОБ

КАРКАС ПРОСТРАНСТВЕННЫЙ КП

СТАДИЯ	МАССА	МАСШТАБ
Р	СМ ТАБЛ	

ЛИСТ 1 ЛИСТОВ 2

ЦНИИЭП торговых бытовых зданий и туристских комплексов

ОБОЗНАЧЕНИЕ	МАРКА	РИС.	L	H1	H2	A1	МАССА
1.020-1.2-2 01	КП-1	1	6140	3490	2650	280	67.7
-01	КП-2	1	7140	3990	3150	300	74.5
-02	КП-3	1	7740	4290	3450	300	78.7
-03	КП-4	1	8940	4890	4050	300	87.2
-04	КП-5	2	6140	3490	2650	280	61.8
-05	КП-6	2	7140	3990	3150	300	68.5
-06	КП-7	2	7740	4290	3450	300	72.7
-07	КП-8	2	8940	4890	4050	300	81.2
-08	КП-9	3	6140	3490	2650	280	51.7
-09	КП-10	3	7140	3990	3150	300	58.5
-10	КП-11	3	7740	4290	3450	300	62.7
-11	КП-12	3	8940	4890	4050	300	71.1

, ТАБЛИЦЕ ИСПОЛНЕНИЙ РАЗМЕРЫ ПРИВЕДЕНЫ В мм, МАССА В кг

17514 8

ФОРМАТ	ЗОНА	ПОЗ.	ОБОЗНАЧЕНИЕ	НАИМЕНОВАНИЕ	КОЛ НА ИСПОЛН. 1.020-1.2-2 02-																			ПРИМЕЧАНИЕ
					–	01	02	03	04	05	06	07	08	09	10	11	12	13	14	15	16	17	18	19	
				ДОКУМЕНТАЦИЯ:																				
12			1.020-1.2-2 02 СВ	СБОРОЧНЫЙ ЧЕРТЕЖ	*	*	*	*	*	*	*	*	*	*	*	*	*	*	*	*	*	*	*	
12			1.020-1.2-2 00У	УЗЛЫ	*	*	*	*	*	*	*	*	*	*	*	*	*	*	*	*	*	*	*	
12			1.020-1.2-2 00ПЗ	ПОЯСНИТЕЛЬНАЯ ЗАПИСКА	*	*	*	*	*	*	*	*	*	*	*	*	*	*	*	*	*	*	*	
				СБОРОЧНЫЕ ЕДИНИЦЫ:																				
11		1	1.020-1.2-5 02	СЕТКА С-3	3	3	3	3	3	3	3	3	3	3	3	3	3	3	3	3	3	3	3	
11		2	1.020-1.2-5 07	ИЗДЕЛИЕ ЗАКЛАДНОЕ [illegible]	4	4	4	4	4	4	4	4	4	4	4	4	4	4	4	4	4	4	4	
11		3	1.020-1.2-5 04-01	ИЗДЕЛИЕ ЗАКЛАДНОЕ МН-2	2	2	2	2	2	2	2	2	2	2	2	2	2							
11			1.020-1.2-5 04	ИЗДЕЛИЕ ЗАКЛАДНОЕ МН-1	–	–	–	–	–	–	–	–	–	–	–	–	–	2	2	2	2	2	2	2
12		4	1.020-1.2-5 06	СТЕРЖЕНЬ СВАРНОЙ СС-1	–	–	–	–	–	4														
12			1.020-1.2-5 06-001	СТЕРЖЕНЬ СВАРНОЙ СС-2	–	–	–	–	–	–	–	–	–	–	–	–	4							
				ДЕТАЛИ:																				
11		5	1.020-1.2-5 03	СТЕРЖЕНЬ ОТДЕЛЬНЫЙ	28	31	34	30	35	35	31	24	38	40	30	34	38	28	31	34	30	35	35	31
12		6	1.020-1.2-5 05-003	СТЕРЖЕНЬ ОТДЕЛЬНЫЙ	–	4	–	–	–	–	–	–	–	–	–	–	–	–	4					
12			1.020-1.2-5 05-004	СТЕРЖЕНЬ ОТДЕЛЬНЫЙ	–	–	4	–	–	–	–	–	–	–	–	–	–	–	–	4				
12			1.020-1.2-5 05-005	СТЕРЖЕНЬ ОТДЕЛЬНЫЙ	–	–	–	4	–	–	–	–	–	–	4	–	–	–	–	–	4			
12			1.020-1.2-5 05-006	СТЕРЖЕНЬ ОТДЕЛЬНЫЙ	–	–	–	–	4	–	–	–	–	–	–	–	–	–	–	–	–	4		
12			1.020-1.2-5 05-007	СТЕРЖЕНЬ ОТДЕЛЬНЫЙ	–	–	–	–	–	–	4	–	–	–	–	–	–	–	–	–	–	–	–	4
12			1.020-1.2-5 05-008	СТЕРЖЕНЬ ОТДЕЛЬНЫЙ	–	–	–	–	–	–	–	4												
12			1.020-1.2-5 05-010	СТЕРЖЕНЬ ОТДЕЛЬНЫЙ	–	–	–	–	–	–	–	–	4											
12			1.020-1.2-5 05-011	СТЕРЖЕНЬ ОТДЕЛЬНЫЙ	–	–	–	–	–	–	–	–	–	4										
12			1.020-1.2-5 05-012	СТЕРЖЕНЬ ОТДЕЛЬНЫЙ	–	–	–	–	–	–	–	–	–	–	–	4								
12			1.020-1.2-5 05-009	СТЕРЖЕНЬ ОТДЕЛЬНЫЙ	–	–	–	–	–	–	–	–	–	–	–	–	–	–	–	–	–	–	4	
12			1.020-1.2-5 05-002	СТЕРЖЕНЬ ОТДЕЛЬНЫЙ	4	–	–	–	–	–	–	–	–	–	–	–	–	4						

НАЧОТД.	Волынский		24.11
НКОНТР	Ларионова		24.11
ГИП	Григорьев		24.11
РУК. ГР.	Никонорова		25.11
РУК. ГР	Колдашева		25.11
ПРОВЕРИЛ	Сапунина		25.11
РАЗРАБ.	Степанова		20.11

1.020-1.2-2 02

КАРКАС ПРОСТРАНСТВЕННЫЙ КП

СТАДИЯ	ЛИСТ	ЛИСТОВ
Р	1	2

ЦНИИЭП торгово-бытовых зданий и туристских комплексов

17514 9

ФОРМАТ А2

ФОРМАТ	ЗОНА	ПОЗ	ОБОЗНАЧЕНИЕ	НАИМЕНОВАНИЕ	КОЛ НА ИСПОЛН -020-1.2-2 02-																		ПРИМЕЧАНИЕ
					20	21	22	23	24	25	26	27	28	29	30	31	32	33	34	35	36	37	38	
				ДОКУМЕНТАЦИЯ:																				
12			1.020-1.2-2 02 СБ	СВОРОЧНЫЙ ЧЕРТЕЖ	*	*	*	*	*	*	*	*	*	*	*	*	*	*	*	*	*	*	*	
12			1.020-1.2-2 00У	УЗЛЫ	*	*	*	*	*	*	*	*	*	*	*	*	*	*	*	*	*	*	*	
12			1.020-1.2-2 00ПЗ	ПОЯСНИТЕЛЬНАЯ ЗАПИСКА	*	*	*	*	*	*	*	*	*	*	*	*	*	*	*	*	*	*	*	
				СВОРОЧНЫЕ ЕДИНИЦЫ:																				
11		1	1.020-1.2-5 02	СЕТКА С-3	3	3	3	3	3	3	3	3	3	3	3	3	3	3	3	3	3	3	3	
11		2	1.020-1.2-5 07	ИЗДЕЛИЕ ЗАКЛАДНОЕ МН-3	4	4	4	4	4	4	4	4	4	4	4	4	4	4	4	4	4	4	4	
11		3	1.020-1.2-5 04	ИЗДЕЛИЕ ЗАКЛАДНОЕ МН-1	2	2	2	2	2	2														
				ДЕТАЛИ:																				
11		5	1.020-1.2-5 03	СТЕРЖЕНЬ ОТДЕЛЬНЫЙ	24	38	40	30	34	38	28	31	34	30	35	35	31	24	38	40	30	34	38	
12		6	1.020-1.2-5 05-003	СТЕРЖЕНЬ ОТДЕЛЬНЫЙ	-	-	-	-	-	-	-	4												
12			1.020-1.2-5 05-004	СТЕРЖЕНЬ ОТДЕЛЬНЫЙ	-	-	-	-	-	-	-	-	4											
12			1.020-1.2-5 05-005	СТЕРЖЕНЬ ОТДЕЛЬНЫЙ	-	-	-	4	-	-	-	-	-	4	-	-	-	-	-	-	4			
12			1.020-1.2-5 05-006	СТЕРЖЕНЬ ОТДЕЛЬНЫЙ	-	-	-	-	-	-	-	-	-	-	4									
12			1.020-1.2-5 05-009	СТЕРЖЕНЬ ОТДЕЛЬНЫЙ	-	-	-	-	-	-	-	-	-	-	-	4								
12			1.020-1.2-5 05-007	СТЕРЖЕНЬ ОТДЕЛЬНЫЙ	-	-	-	-	-	-	-	-	-	-	-	-	4							
12			1.020-1.2-5 05-008	СТЕРЖЕНЬ ОТДЕЛЬНЫЙ	4	-	-	-	-	-	-	-	-	-	-	-	-	4						
12			1.020-1.2-5 05-010	СТЕРЖЕНЬ ОТДЕЛЬНЫЙ	-	4	-	-	-	-	-	-	-	-	-	-	-	-	4					
12			1.020-1.2-5 05-011	СТЕРЖЕНЬ ОТДЕЛЬНЫЙ	-	-	4	-	-	-	-	-	-	-	-	-	-	-	-	4				
12			1.020-1.2-5 05-012	СТЕРЖЕНЬ ОТДЕЛЬНЫЙ	-	-	-	-	4	-	-	-	-	-	-	-	-	-	-	-	4			
12			1.020-1.2-5 05-013	СТЕРЖЕНЬ ОТДЕЛЬНЫЙ	-	-	-	-	-	4	-	-	-	-	-	-	-	-	-	-	-	4		
12			1.020-1.2-5 05-002	СТЕРЖЕНЬ ОТДЕЛЬНЫЙ	4	-	-	-	-	-	4													

РИС. 1

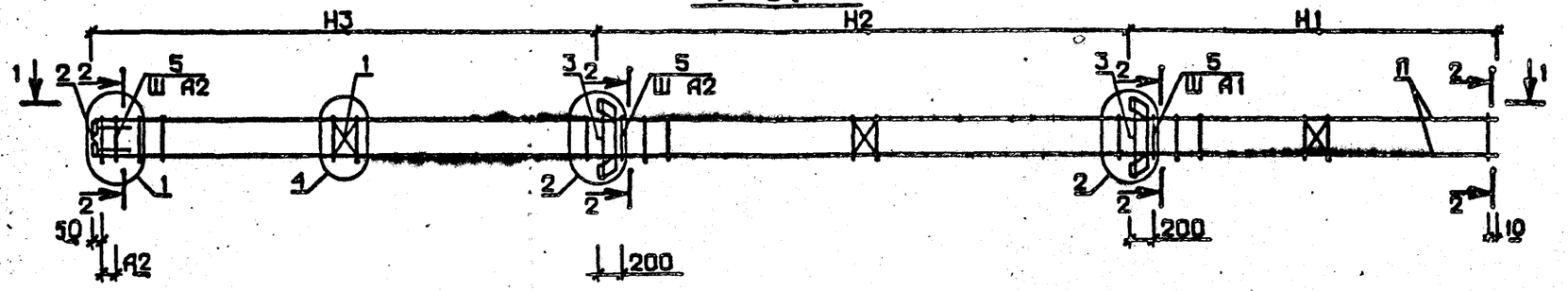

РИС. 2

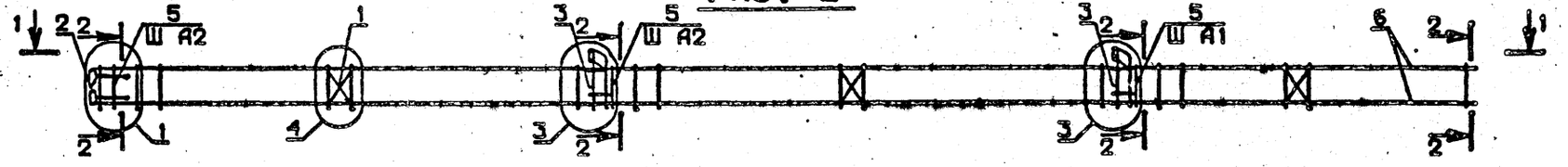

РИС. 3

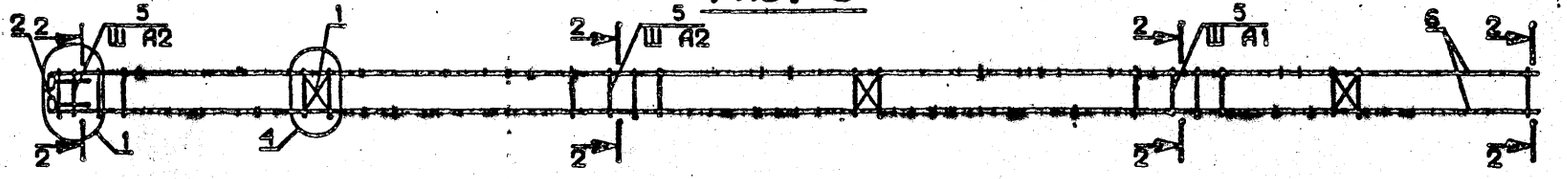

1-1

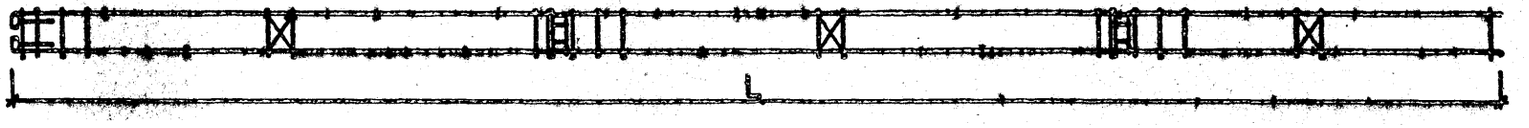

N УЗЛА	N ДОКУМЕНТА
1	1.020-1.2-2 ООУ ЛИСТ 1
2	ЛИСТ 1
3	ЛИСТ 1
4	ЛИСТ 1
5	ЛИСТ 1

2-2

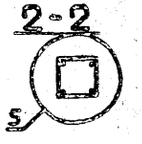

НАЧ. ОТД.	ВОЛЫНСКИЙ		24.11
Н.КОНТР	АДРИОНОВА		24.11
ГИП	ПРИГОРЕВ		24.11
РУК. ГР.	НИКОНОРОВА		25.11
РУК. ГР.	КОЛДАШЕВА		25.11
ПРОВЕРИЛ	САВИНА		23.11
РАЗРАБ.	СТЕПАНОВА		20.11

1.020-1.2-2 02 СБ

КАРКАС ПРОСТРАНСТВЕННЫЙ КП

СТАДИЯ	МАССА	МАСШТАБ
Р	СМ ТАБЛ	
ЛИСТ 1	ЛИСТОВ 2	

ЦНИИЭП торгово-бытовых зданий и туристских комплексов

17514 11

ФОРМАТ А2

ОБОЗНАЧЕНИЕ	МАРКА	РИС.	L	H1	H2	H3	A1	A2	n	МАССА
1.020-1.2-2 02	КП-13	1	7740	2290	2800	2650	300	280	6	95.9
-01	КП-14	1	8940	3490	2800	2650	280	280	6	104.2
-02	КП-15	1	9440	3990	2800	2650	300	280	6	108.0
-03	КП-16	1	8740	2290	3300	3150	300	300	6	102.7
-04	КП-17	1	10440	3990	3300	3150	300	300	6	114.5
-05	КП-18	1	10240	4690	3300	2250	300	300	4	132.0
-06	КП-19	1	9040	3490	3300	2250	300	300	6	104.8
-07	КП-20	1	7840	2290	3300	2250	300	300	6	95.6
-08	КП-21	1	11340	4290	3600	3450	300	300	6	120.9
-09	КП-22	1	11740	3490	4200	4050	300	300	6	123.8
-10	КП-23	1	8740	2290	4200	2250	300	300	6	102.7
-11	КП-24	1	9940	3490	4200	2250	300	300	6	111.1
-12	КП-25	1	11140	4690	4200	2250	300	300	4	138.4
-13	КП-26	2	7740	2290	2800	2650	300	280	-	83.9
-14	КП-27	2	8940	3490	2800	2650	280	280	-	92.6
-15	КП-28	2	9440	3990	2800	2650	300	280	-	96.0
-16	КП-29	2	8740	2290	3300	3150	300	300	-	90.7
-17	КП-30	2	10440	3990	3300	3150	300	300	-	102.6
-18	КП-31	2	10240	4690	3300	2250	300	300	-	101.3
-19	КП-32	2	9040	3490	3300	2250	300	300	-	92.8
-20	КП-33	2	7840	2290	3300	2250	300	300	-	83.7
-21	КП-34	2	11340	4290	3600	3450	300	300	-	108.9
-22	КП-35	2	11740	3490	4200	4050	300	300	-	111.9
-23	КП-36	2	8740	2290	4200	2250	300	300	-	90.7
-24	КП-37	2	9940	3490	4200	2250	300	300	-	99.2
-25	КП-38	2	11140	4690	4200	2250	300	300	-	107.7
-26	КП-39	3	7740	2290	2800	2650	300	280	-	63.8
-27	КП-40	3	8940	3490	2800	2650	280	280	-	72.1
-28	КП-41	3	9440	3990	2800	2650	300	280	-	75.9
-29	КП-42	3	8740	2290	3300	3150	300	300	-	70.6
-30	КП-43	3	10440	3990	3300	3150	300	300	-	82.4
-31	КП-44	3	10240	4690	3300	2250	300	300	-	81.2
-32	КП-45	3	9040	3490	3300	2250	300	300	-	72.7
-33	КП-46	3	7840	2290	3300	2250	300	300	-	63.6
-34	КП-47	3	11340	4290	3600	3450	300	300	-	88.8
-35	КП-48	3	11740	3490	4200	4050	300	300	-	91.7
-36	КП-49	3	8740	2290	4200	2250	300	300	-	70.6
-37	КП-50	3	9940	3490	4200	2250	300	300	-	79.1
-38	КП-51	3	11140	4690	4200	2250	300	300	-	87.5

В ТАБЛИЦЕ ИСПОЛНЕНИЙ РАЗМЕРЫ ПРИВЕДЕНЫ В мм, МАССА В кг

ФОРМАТ	ЗОНА	ПОЗ	ОБОЗНАЧЕНИЕ	НАИМЕНОВАНИЕ	КОЛ НА ИСПОЛН. 1.020-1.2-2 03-																			ПРИМЕЧАНИЕ
					-	01	02	03	04	05	06	07	08	09	10	11	12	13	14	15	16	17	18	19	
				ДОКУМЕНТАЦИЯ:																				
12			1.020-1.2-2 03 СВ	СБОРОЧНЫЙ ЧЕРТЕЖ	*	*	*	*	*	*	*	*	*	*	*	*	*	*	*	*	*	*	*	
12			1.020-1.2-2 00У	УЗЛЫ	*	*	*	*	*	*	*	*	*	*	*	*	*	*	*	*	*	*	*	
12			1.020-1.2-2 00ПЗ	ПОЯСНИТЕЛЬНАЯ ЗАПИСКА	*	*	*	*	*	*	*	*	*	*	*	*	*	*	*	*	*	*	*	
				СБОРОЧНЫЕ ЕДИНИЦЫ:																				
11		1	1.020-1.2-5 02	СЕТКА С-3	4	4	4	4	4	4	4	4	4	4	4	4	4	4	4	4	4	4	4	
11		2	1.020-1.2-5 07	ИЗДЕЛИЕ ЗАКЛАДНОЕ МН-3	4	4	4	4	4	4	4	4	4	4	4	4	4	4	4	4	4	4	4	
11		3	1.020-1.2-5 04-01	ИЗДЕЛИЕ ЗАКЛАДНОЕ МН-2	3	3	3	3	3	3	3	3	3	3										
11			1.020-1.2-5 04	ИЗДЕЛИЕ ЗАКЛАДНОЕ МН-1	-	-	-	-	-	-	-	-	-	-	3	3	3	3	3	3	3	3	3	
12		4	1.020-1.2-5 06-002	СТЕРЖЕНЬ СВАРНОЙ СС-3	-	-	-	-	-	-	-	4												
				ДЕТАЛИ:																				
12		5	1.020-1.2-5 05-014	СТЕРЖЕНЬ ОТДЕЛЬНЫЙ	4	-	-	-	-	-	-	-	-	-	4									
12			1.020-1.2-5 05-015	СТЕРЖЕНЬ ОТДЕЛЬНЫЙ	-	4	-	-	-	-	-	-	-	-	-	4								
12			1.020-1.2-5 05-011	СТЕРЖЕНЬ ОТДЕЛЬНЫЙ	-	-	4	-	-	-	-	-	-	-	-	-	4							
12			1.020-1.2-5 05-016	СТЕРЖЕНЬ ОТДЕЛЬНЫЙ	-	-	-	4	-	-	-	-	-	-	-	-	-	4						
12			1.020-1.2-5 05-017	СТЕРЖЕНЬ ОТДЕЛЬНЫЙ	-	-	-	-	4	-	-	-	-	-	-	-	-	-	4					
12			1.020-1.2-5 05-018	СТЕРЖЕНЬ ОТДЕЛЬНЫЙ	-	-	-	-	-	4	-	-	-	-	-	-	-	-	-	4				
12			1.020-1.2-5 05-019	СТЕРЖЕНЬ ОТДЕЛЬНЫЙ	-	-	-	-	-	-	4	-	-	-	-	-	-	-	-	-	4			
12			1.020-1.2-5 05-020	СТЕРЖЕНЬ ОТДЕЛЬНЫЙ	-	-	-	-	-	-	-	-	4	-	-	-	-	-	-	-	-	-	4	
12			1.020-1.2-5 05-013	СТЕРЖЕНЬ ОТДЕЛЬНЫЙ	-	-	-	-	-	-	-	-	-	4	-	-	-	-	-	-	-	-	-	4
12			1.020-1.2-5 05-021	СТЕРЖЕНЬ ОТДЕЛЬНЫЙ	-	-	-	-	-	-	-	-	-	-	-	-	-	-	-	-	-	4		
12		6	1.020-1.2-5 05-032	СТЕРЖЕНЬ ОТДЕЛЬНЫЙ	4	4	-	-	4	-	-	-	-	4										
12			1.020-1.2-5 05-033	СТЕРЖЕНЬ ОТДЕЛЬНЫЙ	-	-	4	-	-	-	-	-	4											
12			1.020-1.2-5 05-034	СТЕРЖЕНЬ ОТДЕЛЬНЫЙ	-	-	-	4	-	-	4													
12			1.020-1.2-5 05-035	СТЕРЖЕНЬ ОТДЕЛЬНЫЙ	-	-	-	-	-	4														
12			1.020-1.2-5 05-037	СТЕРЖЕНЬ ОТДЕЛЬНЫЙ	-	-	-	-	-	-	-	4												
11		7	1.020-1.2-5 03	СТЕРЖЕНЬ ОТДЕЛЬНЫЙ	38	38	42	44	40	44	46	46	42	37	38	38	42	44	40	44	46	46	42	37	

НАЧОТД	Волынский		24 III
НКОНТР	Ларионова		24 III
ГИП	Пригорев		24 III
РУК. ГР.	Никонорова		25 III
РУК. ГР	Колдашева		23 III
ПРОВЕРИЛ	Сайбина		23 III
РАЗРАБ	Степанова		20 III

1.020-1.2-2 03

КАРКАС ПРОСТРАНСТВЕННЫЙ КП

СТАДИЯ	ЛИСТ	ЛИСТОВ
Р	1	2

ЦНИИЭП торгово-бытовых зданий и туристских комплексов

17514 13

ФОРМАТ А2

ФОРМАТ	ЗОНА	ПОЗ.	ОБОЗНАЧЕНИЕ	НАИМЕНОВАНИЕ	КОЛ НА ИСПОЛН 1.020-1.2-2 03-										ПРИМЕЧАНИЕ
					20	21	22	23	24	25	26	27	28	29	
				ДОКУМЕНТАЦИЯ:											
12			1.020-1.2-2 03 СВ	СБОРОЧНЫЙ ЧЕРТЕЖ	*	*	*	*	*	*	*	*	*	*	
12			1.020-1,2-2 00У	УЗЛЫ	*	*	*	*	*	*	*	*	*	*	
12			1.020-1.2-2 00ПЗ	ПОЯСНИТЕЛЬНАЯ ЗАПИСКА	*	*	*	*	*	*	*	*	*	*	
				СБОРОЧНЫЕ ЕДИНИЦЫ:											
11		1	1.020-1,2-5 02	СЕТКА С-3	4	4	4	4	4	4	4	4	4	4	
11		2	1.020-1.2-5 07	ИЗДЕЛИЕ ЗАКЛАДНОЕ МН-3	4	4	4	4	4	4	4	4	4	4	
				ДЕТАЛИ:											
12		5	1.020-1,2-5 05-014	СТЕРЖЕНЬ ОТДЕЛЬНЫЙ	4										
12			1.020-1.2-5 05-015	СТЕРЖЕНЬ ОТДЕЛЬНЫЙ	-	4									
12			1.020-1.2-5 05-011	СТЕРЖЕНЬ ОТДЕЛЬНЫЙ	-	-	4								
12			1.020-1.2-5 05-016	СТЕРЖЕНЬ ОТДЕЛЬНЫЙ	-	-	-	4							
12			1.020-1.2-5 05-017	СТЕРЖЕНЬ ОТДЕЛЬНЫЙ	-	-	-	-	4						
12			1.020-1.2-5 05-018	СТЕРЖЕНЬ ОТДЕЛЬНЫЙ	-	-	-	-	-	4					
12			1.020-1.2-5 05-019	СТЕРЖЕНЬ ОТДЕЛЬНЫЙ	-	-	-	-	-	-	4				
12			1.020-1.2-5 05-021	СТЕРЖЕНЬ ОТДЕЛЬНЫЙ	-	-	-	-	-	-	-	4			
12			1.020-1.2-5 05-020	СТЕРЖЕНЬ ОТДЕЛЬНЫЙ	-	-	-	-	-	-	-	-	4		
12			1.020-1.2-5 05-013	СТЕРЖЕНЬ ОТДЕЛЬНЫЙ	-	-	-	-	-	-	-	-	-	4	
11		7	1.020-1.2-5 03	СТЕРЖЕНЬ ОТДЕЛЬНЫЙ	38	38	42	44	40	44	46	46	42	37	

РИС. 1

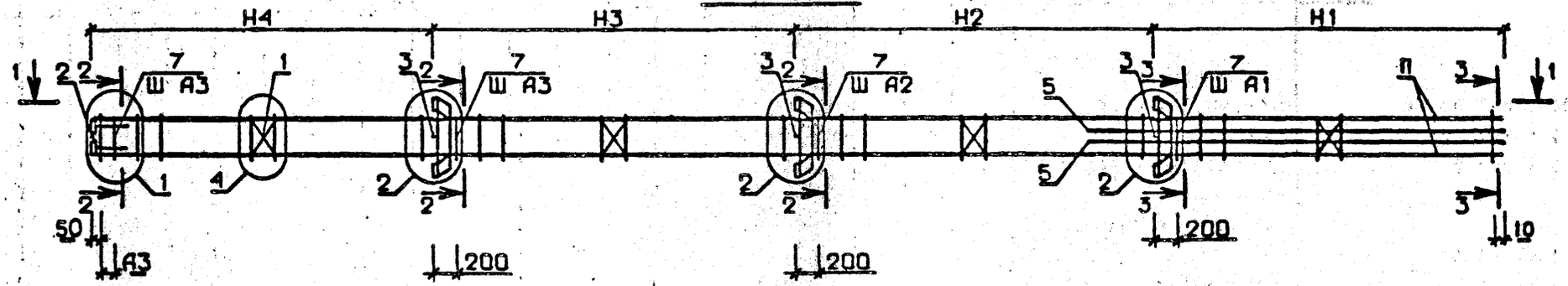

РИС. 2

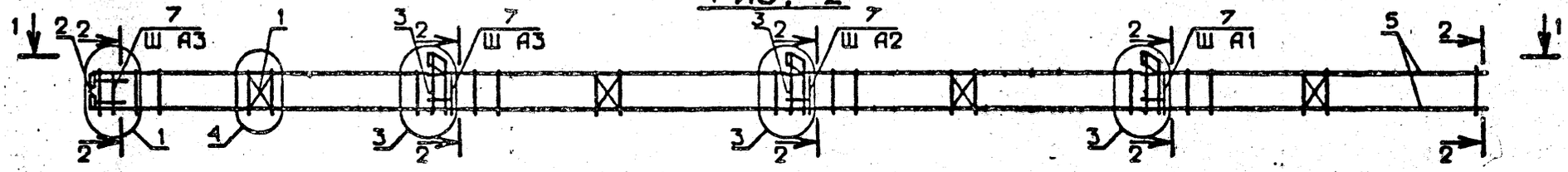

РИС. 3

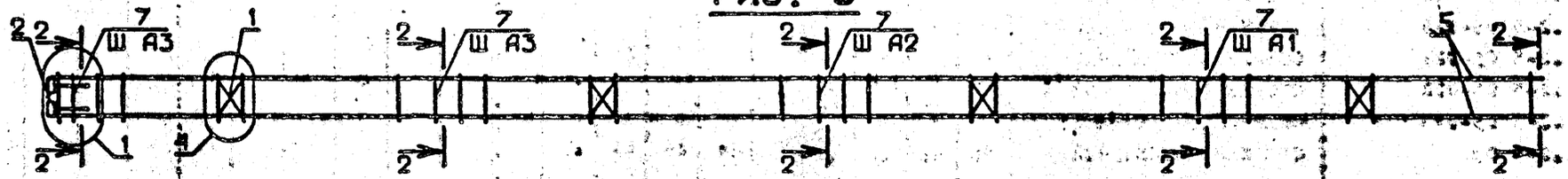

1-1

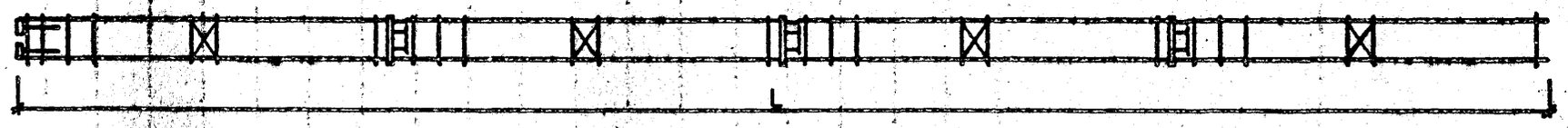

N УЗЛА	N ДОКУМЕНТА
1	1.020-1.2-2 ООУ ЛИСТ 1
2	ЛИСТ
3	ЛИСТ
4	ЛИСТ
5	ЛИСТ
7	ЛИСТ

2-2

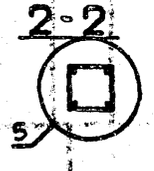

3-3

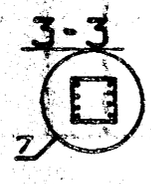

НАЧ. ОТД	ВОЛЫНСКИЙ		24.11
НКОНТР	ЛАРИОНОВА	Ларион	24.11
ГИП	ПРАГОРЕВ		24.11
РУК. ГР.	НИКОНОРОВА	Никон	23.11
РУК. ГР.	КОЛДАШЕВА	Колд	23.11
ПРОВЕРИЛ	САИБИНА	Саиб	23.11
РАЗРАБ.	СТЕПАНОВА	Степ	20.11

1.020-1.2-2 03 СБ

КАРКАС ПРОСТРАНСТВЕННЫЙ КП

СТАДИЯ	МАССА	МАСШТАБ
Р	СМ ТАБЛ	
ЛИСТ 1	ЛИСТОВ 2	

ЦНИИЭП торгово-бытовых зданий и туристских комплексов

17514 15

ФОРМАТ А2

ОБОЗНАЧЕНИЕ	МАРКА	РИС.	L	H1	H2	H3	H4	A1	A2	A3	П	МАССА
1.020-1.2-2 03	КП-52	1	10540	2290	2800	2800	2650	300	280	280	5	161.2
-01	КП-53	1	11040	2290	3300	2800	2650	300	300	280	5	164.4
-02	КП-54	1	11740	3490	2800	2800	2650	280	280	280	5	181.5
-03	КП-55	1	12240	3990	2800	2800	2650	300	280	280	5	190.0
-04	КП-56	1	12040	2290	3300	3300	3150	300	300	300	5	171.1
-05	КП-57	1	12940	3190	3300	3300	3150	280	300	300	5	186.5
-06	КП-58	1	13740	3990	3300	3300	3150	300	300	300	5	199.9
-07	КП-59	1	13540	4690	3300	3300	2250	300	300	300	4	247.0
-08	КП-60	1	12340	3490	3300	3300	2250	300	300	300	5	185.3
-09	КП-61	1	11140	2290	3300	3300	2250	300	300	300	5	164.8
-10	КП-62	2	10540	2290	2800	2800	2650	300	280	280	-	114.8
-11	КП-63	2	11040	2290	3300	2800	2650	300	300	280	-	118.0
-12	КП-64	2	11740	3490	2800	2800	2650	280	280	280	-	123.3
-13	КП-65	2	12240	3990	2800	2800	2650	300	280	280	-	126.9
-14	КП-66	2	12040	2290	3300	3300	3150	300	280	280	-	124.7
-15	КП-67	2	12940	3190	3300	3300	3150	280	300	300	-	131.3
-16	КП-68	2	13740	3990	3300	3300	3150	300	300	300	-	136.8
-17	КП-69	2	13540	4690	3300	3300	2250	300	300	300	-	135.5
-18	КП-70	2	12340	3490	3300	3300	2250	300	300	300	-	127.0
-19	КП-71	2	11140	2290	3300	3300	2250	300	300	300	-	118.4
-20	КП-72	3	10540	2290	2800	2800	2650	300	280	280	-	84.6
-21	КП-73	3	11040	2290	3300	2800	2650	300	300	280	-	87.7
-22	КП-74	3	11740	3490	2800	2800	2650	280	280	280	-	93.0
-23	КП-75	3	12240	3990	2800	2800	2650	300	280	280	-.	96.6
-24	КП-76	3	12040	2290	3300	3300	3150	300	300	300	-	94.5
-25	КП-77	3	12940	3190	3300	3300	3150	280	300	300	-	101.0
-26	КП-78	3	13740	3990	3300	3300	3150	300	300	300	-	106.6
-27	КП-79	3	13540	4690	3300	3300	2250	300	300	300	-	105.3
-28	КП-80	3	12340	3490	3300	3300	2250	300	300	300	-	96.8
-29	КП-81	3	11140	2290	3300	3300	2250	300	300	300	-	88.2

В ТАБЛИЦЕ ИСПОЛНЕНИЙ РАЗМЕРЫ ПРИВЕДЕНЫ В мм, МАССА В кг

ФОРМАТ	ЗОНА	ПОЗ	ОБОЗНАЧЕНИЕ	НАИМЕНОВАНИЕ	КОЛ НА ИСПОЛН. 1.020-1.2-2 04-				ПРИМЕЧАНИЕ
					–	01	02	03	
				ДОКУМЕНТАЦИЯ:					
12			1.020-1.2-2 04 СВ	СБОРОЧНЫЙ ЧЕРТЕЖ	*	*	*	*	
12			1.020-1.2-2 00У	УЗЛЫ	*	*	*	*	
12			1.020-1.2-2 00ПЗ	ПОЯСНИТЕЛЬНАЯ ЗАПИСКА	*	*	*	*	
				СБОРОЧНЫЕ ЕДИНИЦЫ:					
11		1	1.020-1.2-5 02	СЕТКА С-3	4	4	4	1	
11		2	1.020-1.2-5 07	ИЗДЕЛИЕ ЗАКЛАДНОЕ МН-3	4	4	4	4	
11		3	1.020-1.2-5 04-01	ИЗДЕЛИЕ ЗАКЛАДНОЕ МН-2	3	3	3		
				ДЕТАЛИ:					
12		4	1.020-1.2-5 05-029	СТЕРЖЕНЬ ОТДЕЛЬНЫЙ	–	–	–	4	
12			1.020-1.2-5 05-017	СТЕРЖЕНЬ ОТДЕЛЬНЫЙ	4				
12			1.020-1.2-5 05-018	СТЕРЖЕНЬ ОТДЕЛЬНЫЙ	–	4			
12			1.020-1.2-5 05-019	СТЕРЖЕНЬ ОТДЕЛЬНЫЙ	–	–	4		
11		5	1.020-1.2-5 03	СТЕРЖЕНЬ ОТДЕЛЬНЫЙ	40	44	46	16	

НАЧОТД.	Вольянский		24.III
НКОНТР.	Ларионова		24.III
ГИП	Пригорев		24.III
РУК. ГР.	Никонорова		23.III
РУК. ГР.	Колдашева		23.III
ПРОВЕРИЛ	Самбина		23.III
РАЗРАБ.	Степанова		20.II

1.020-1.2-2 04

КАРКАС ПРОСТРАНСТВЕННЫЙ КП

СТАДИЯ	ЛИСТ	ЛИСТОВ
Р		1

ЦНИИЭП торгово-бытовых зданий и туристских комплексов

17514 17

ФОРМАТ А2

РИС. 1

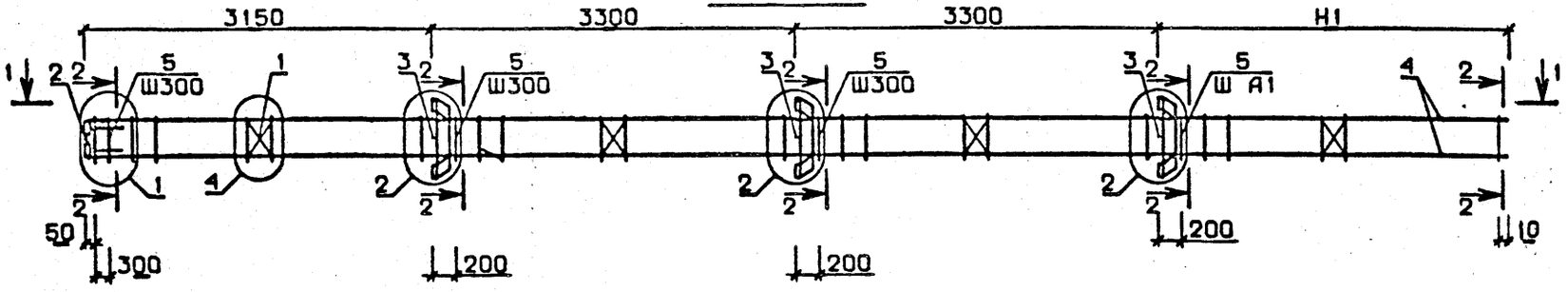

1-1

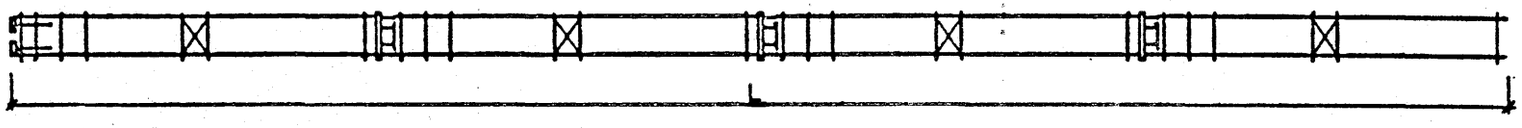

РИС. 2



3-3

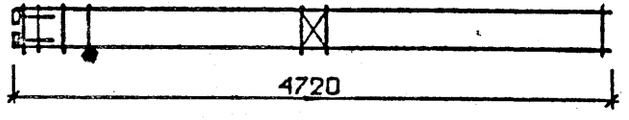

ОБОЗНАЧЕНИЕ	МАРКА	РИС.	L	H1	A1	МАССА
1.020-1.2-2 04	КП-82	1	12040	2290	300	142.6
-01	КП-83	1	12940	3190	280	149.2
-02	КП-84	1	13740	3990	300	154.7
-03	КП-85	2	-	-	-	40.5

В ТАБЛИЦЕ ИСПОЛНЕНИЙ РАЗМЕРЫ ПРИВЕДЕНЫ В мм, МАССА В кг

N УЗЛА	N ДОКУМЕНТА
1	1.020-1.2-2 ООУ ЛИСТ 1
2	ЛИСТ 1
4	ЛИСТ 1
5	ЛИСТ 1

2-2

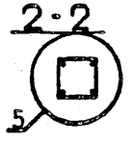

НАЧ. ОТД.	Волынский		24.10
НКОНТР	Ларионова		24.10
ГИП	Пригорев		24.10
РУК. ГР.	Никонорова		23.10
РУК. ГР.	Колдашева		23.10
ПРОВЕРИЛ	Савина		23.10
РАЗРАБ.	Степанова		20.10

1.020-1.2-2 04 ОБ

КАРКАС ПРОСТРАНСТВЕННЫЙ КП

СТАДИЯ	МАССА	МАСШТАБ
Р	СМ ТАБЛ	
ЛИСТ	ЛИСТОВ 1	

ЦНИИЭП торгово-бытовых зданий и туристских комплексов

1 8

17514 18

ФОРМАТ А2

ФОРМАТ	ЗОНА	ПОЗ.	ОБОЗНАЧЕНИЕ	НАИМЕНОВАНИЕ	КОЛ НА ИСПОЛН. 1.020-1.2-2 05-																		ПРИМЕЧАНИЕ
					-	01	02	03	04	05	06	07	08	09	10	11	12	13	14	15	16	17	18	19	
				ДОКУМЕНТАЦИЯ:																				
12			1.020-1.2-2 05 СВ	СБОРОЧНЫЙ ЧЕРТЕЖ	*	*	*	*	*	*	*	*	*	*	*	*	*	*	*	*	*	*	*	
12			1.020-1.2-2 00У	УЗЛЫ	*	*	*	*	*	*	*	*	*	*	*	*	*	*	*	*	*	*	*	
12			1.020-1.2-2 00ПЗ	ПОЯСНИТЕЛЬНАЯ ЗАПИСКА	*	*	*	*	*	*	*	*	*	*	*	*	*	*	*	*	*	*	*	
				СБОРОЧНЫЕ ЕДИНИЦЫ:																				
11		1	1.020-1.2-5 02	СЕТКА С-3	5	5	5	5	5	5	5	5	5	5	5	5	5	5	5	5	5	5	5	
11		2	1.020-1.2-5 07	ИЗДЕЛИЕ ЗАКЛАДНОЕ МН-3	4	4	4	4	4	4	4	4	4	4	4	4	4	4	4	4	4	4	4	
11		3	1.020-1.2-5 04-01	ИЗДЕЛИЕ ЗАКЛАДНОЕ МН-2	4	4	4	4	4	4	4	4												
11			1.020-1.2-5 04	ИЗДЕЛИЕ ЗАКЛАДНОЕ МН-1	-	-	-	-	-	-	-	-	4	4	4	4	4	4	4	4				
				ДЕТАЛИ:																				
12		4	1.020-1.2-5 05-022	СТЕРЖЕНЬ ОТДЕЛЬНЫЙ	4	-	-	-	-	-	-	-	4	-	-	-	-	-	-	4				
12			1.020-1.2-5 05-024	СТЕРЖЕНЬ ОТДЕЛЬНЫЙ	-	4	-	-	-	-	-	-	-	4	-	-	-	-	-	-	4			
12			1.020-1.2-5 05-023	СТЕРЖЕНЬ ОТДЕЛЬНЫЙ	-	-	4	-	-	-	-	-	-	-	4	-	-	-	-	-	-	4		
12			1.020-1.2-5 05-025	СТЕРЖЕНЬ ОТДЕЛЬНЫЙ	-	-	-	4	-	-	-	-	-	-	-	4	-	-	-	-	-	-	4	
12			1.020-1.2-5 05-026	СТЕРЖЕНЬ ОТДЕЛЬНЫЙ	-	-	-	-	4	-	-	-	-	-	-	-	4	-	•					
12			1.020-1.2-5 05-027	СТЕРЖЕНЬ ОТДЕЛЬНЫЙ	-	-	-	-	-	4	-	-	-	-	-	-	-	4						
12			1.020-1.2-5 05-030	СТЕРЖЕНЬ ОТДЕЛЬНЫЙ	-	-	-	-	-	-	4	-	-	-	-	-	-	-	4					
12			1.020-1.2-5 05-028	СТЕРЖЕНЬ ОТДЕЛЬНЫЙ	-	-	-	-	-	-	-	4	-	-	-	-	-	-	-	4				
12		5	1.020-1.2-5 05-038	СТЕРЖЕНЬ ОТДЕЛЬНЫЙ	2																			
12			1.020-1.2-5 05-040	СТЕРЖЕНЬ ОТДЕЛЬНЫЙ	-	2	-	-	-	2														
12			1.020-1.2-5 05-039	СТЕРЖЕНЬ ОТДЕЛЬНЫЙ	-	-	2																	
12			1.020-1.2-5 05-041	СТЕРЖЕНЬ ОТДЕЛЬНЫЙ	-	-	-	2	-	-	-	2												
12			1.020-1.2-5 05-044	СТЕРЖЕНЬ ОТДЕЛЬНЫЙ	-	-	-	-	2															
12			1.020-1.2-5 05-049	СТЕРЖЕНЬ ОТДЕЛЬНЫЙ	-	-	-	-	-	-	2													
12		6	1.020-1.2-5 05-042	СТЕРЖЕНЬ ОТДЕЛЬНЫЙ	2	2	-	-	-	2														
12			1.020-1.2-5 05-046	СТЕРЖЕНЬ ОТДЕЛЬНЫЙ	-	-	2	-	-	-	-	2												
12			1.020-1.2-5 05-050	СТЕРЖЕНЬ ОТДЕЛЬНЫЙ	-	-	-	2	-	-	2													
12			1.020-1.2-5 05-045	СТЕРЖЕНЬ ОТДЕЛЬНЫЙ	-	-	-	-	2															
11		7	1.020-1.2-5 05	СТЕРЖЕНЬ ОТДЕЛЬНЫЙ	27	28	27	27	30	30	27	27	48	49	52	54	54	51	56	52	48	49	52	54	
11		8	1.020-1.2-5 03-01	СТЕРЖЕНЬ ОТДЕЛЬНЫЙ	21	21	25	27	24	21	29	25												

НАЧ.ОТД.	Вольнский		24.11
Н.КОНТР.	Ларионова		24.11
ГИП	Григорев		24.11
РУК. ГР.	Никонорова		23.11
РУК. ГР.	Колдашева		23.11
ПРОВЕРИЛ	Сальина		23.11
РАЗРАБ.	Степанова		20.11

1.020-1.2-2 05

КАРКАС ПРОСТРАНСТВЕННЫЙ КП

СТАДИЯ	ЛИСТ	ЛИСТОВ
Р	1	2

ЦНИИЭП торгово-бытовых зданий и туристских комплексов

17514-19

ФОРМАТ А2

ФОРМАТ	ЗОНА	ПОЗ.	ОБОЗНАЧЕНИЕ	НАИМЕНОВАНИЕ	КОЛ НА ИСПОЛН 1.020-1.2-2 05-				ПРИМЕЧАНИЕ
					20	21	22	23	
				ДОКУМЕНТАЦИЯ:					
12			1.020-1.2-2 05 СБ	СБОРОЧНЫЙ ЧЕРТЕЖ	*	*	*	*	
12			1.020-1.2-2 00У	УЗЛЫ	*	*	*	*	
12			1.020-1.2-2 00ПЗ	ПОЯСНИТЕЛЬНАЯ ЗАПИСКА	*	*	*	*	
				СБОРОЧНЫЕ ЕДИНИЦЫ:					
11		1	1.020-1.2-5 02	СЕТКА С-3	5	5	5	5	
11		2	1.020-1.2-5 07	ИЗДЕЛИЕ ЗАКЛАДНОЕ МН-3	4	4	4	4	
				ДЕТАЛИ:					
12		4	1.020-1.2-5 05-026	СТЕРЖЕНЬ ОТДЕЛЬНЫЙ	4				
12			1.020-1.2-5 05-027	СТЕРЖЕНЬ ОТДЕЛЬНЫЙ	-	4			
12			1.020-1.2-5 05-030	СТЕРЖЕНЬ ОТДЕЛЬНЫЙ	-	-	4		
12			1.020-1.2-5 05-028	СТЕРЖЕНЬ ОТДЕЛЬНЫЙ	-	-	-	4	
11		7	1.020-1.2-5 03	СТЕРЖЕНЬ ОТДЕЛЬНЫЙ	54	51	56	52	

РИС. 1

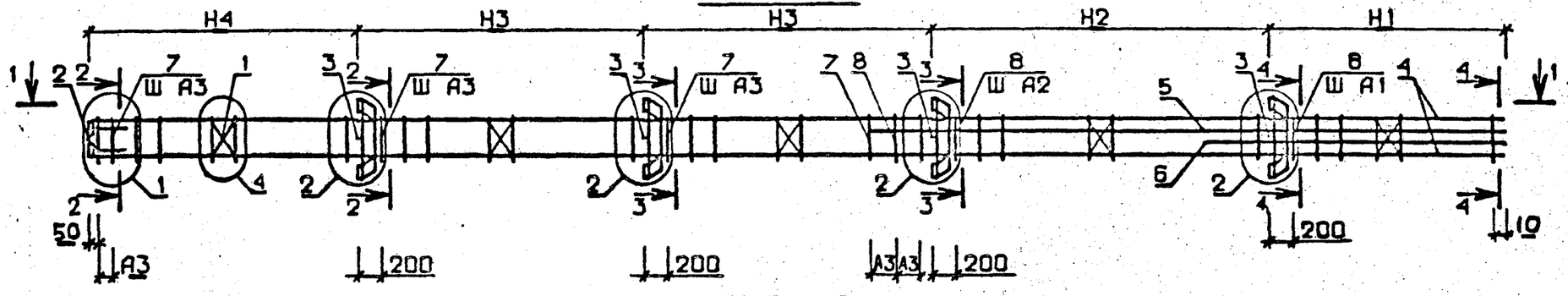

РИС. 2

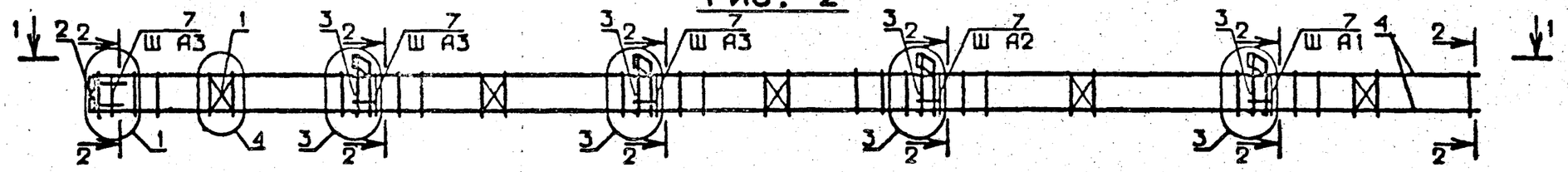

РИС. 3

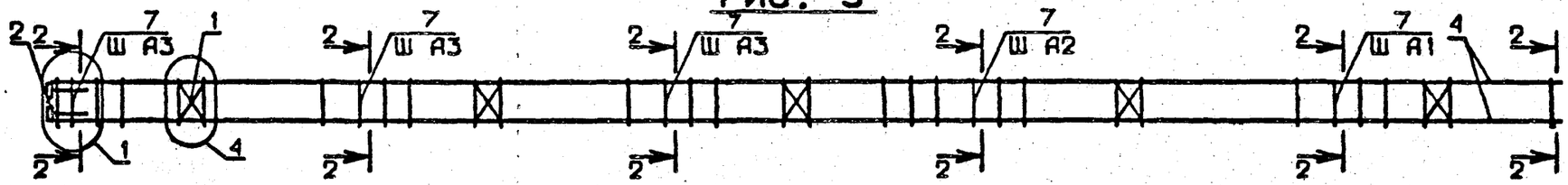

1-1

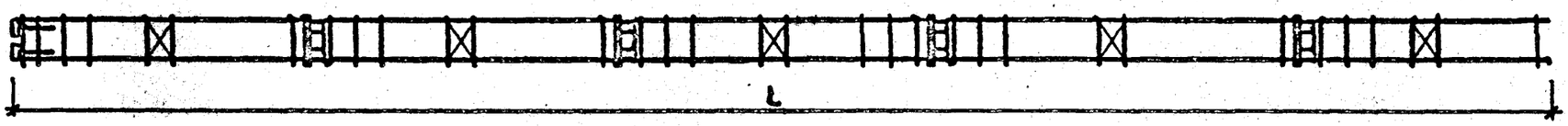

N УЗЛА	N ДОКУМЕНТА
1	1.020-1.2-2 ООУ ЛИСТ 1
2	ЛИСТ 1
3	ЛИСТ 1
4	ЛИСТ 1
5	ЛИСТ 1
6	ЛИСТ 1
7	ЛИСТ 1

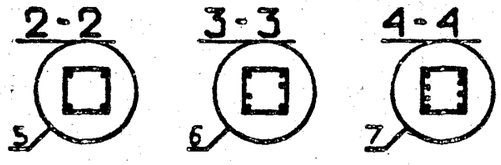

НАЧ. ОТД.	ВОЛЫНСКИЙ		24.11
Н.КОНТР.	ЛАРИОНОВА		24.11
ГИП	ПРИГОРЕВ		24.11
РУК. ГР.	НИКИФОРОВА		23.11
РУК. ГР.	КОЛДАШЕВА		23.11
ПРОВЕРИЛ	САВЬИНА		23.11
РАЗРАБ.	СТЕПАНОВА		20.11

1.020-1.2-2 05 СБ

КАРКАС ПРОСТРАНСТВЕННЫЙ КП

СТАДИЯ	МАССА	МАСШТАБ
Р	СМ. ТАБЛ.	

ЛИСТ 1 ЛИСТОВ 2

ЦНИИЭП торгово-бытовых зданий и туристских комплексов

ОБОЗНАЧЕНИЕ	МАРКА	РИС.	L	H1	H2	H3	H4	A1	A2	A3	МАССА
1.020-1.2-2 05	КП-86	1	13340	2290	2800	2800	2650	300	280	280	281.4
-01	КП-87	1	13840	2290	3300	2800	2650	300	300	280	291.0
-02	КП-88	1	14540	3490	2800	2800	2650	280	280	280	320.8
-03	КП-89	1	15040	3990	2800	2800	2650	300	280	280	337.4
-04	КП-90	1	16240	3190	3300	3300	3150	280	300	300	330.6
-05	КП-91	1	15340	2290	3300	3300	3150	300	300	300	301.0
-06	КП-92	1	16840	4690	3300	3300	2250	300	300	300	384.0
-07	КП-93	1	15640	3490	3300	3300	2250	300	300	300	334.0
-08	КП-94	2	13340	2290	2800	2800	2650	300	280	280	145.6
-09	КП-95	2	13840	2290	3300	2800	2650	300	300	280	149.0
-10	КП-96	2	14540	3490	2800	2800	2650	280	280	280	154.0
-11	КП-97	2	15040	3990	2800	2800	2650	300	280	280	157.7
-12	КП-98	2	16240	3190	3300	3300	3150	280	300	300	165.3
-13	КП-99	2	15340	2290	3300	3300	3150	280	300	300	158.9
-14	КП-100	2	16840	4690	3300	3300	2250	300	300	300	197.7
-15	КП-101	2	15640	3490	3300	3300	2250	300	300	300	161.0
-16	КП-102	3	13340	2290	2800	2800	2650	300	280	280	109.0
-17	КП-103	3	13840	2290	3300	2800	2650	300	300	280	112.4
-18	КП-104	3	14540	3490	2800	2800	2650	280	280	280	118.1
-19	КП-105	3	15040	3990	2800	2800	2650	300	280	280	122.0
-20	КП-106	3	16240	3190	3300	3300	3150	280	300	300	129.1
-21	КП-107	3	15340	2290	3300	3300	3150	300	300	300	122.3
-22	КП-108	3	16840	4690	3300	3300	2250	300	300	300	162.3
-23	КП-109	3	15640	3490	3300	3300	2250	300	300	300	125.0

В ТАБЛИЦЕ ИСПОЛНЕНИЙ РАЗМЕРЫ ПРИВЕДЕНЫ В мм, МАССА В кг

ФОРМАТ	ЗОНА	ПОЗ.	ОБОЗНАЧЕНИЕ	НАИМЕНОВАНИЕ	КОЛ НА ИСПОЛН. 1.020-1.2-2 06-												ПРИМЕЧАНИЕ
						01	02	03	04	05	06	07	08	09	10	11	
				ДОКУМЕНТАЦИЯ:													
12			1.020-1.2-2 06 СВ	СБОРОЧНЫЙ ЧЕРТЕЖ	*	*	*	*	*	*	*	*	*	*	*	*	
12			1.020-1.2-2 00У	УЗЛЫ	*	*	*	*	*	*	*	*	*	*	*	*	
12			1.020-1.2-2 00ПЗ	ПОЯСНИТЕЛЬНАЯ ЗАПИСКА	*	*	*	*	*	*	*	*	*	*	*	*	
				СБОРОЧНЫЕ ЕДИНИЦЫ:													
11		1	1.020-1.2-5 02	СЕТКА С-3	6	6	6	6	6	6	6	6	6	6	6	6	
11		2	1.020-1.2-5 07	ИЗДЕЛИЕ ЗАКЛАДНОЕ МН-3	4	4	4	4	4	4	4	4	4	4	4	4	
11		3	1.020-1.2-5 04-01	ИЗДЕЛИЕ ЗАКЛАДНОЕ МН-2	5	5	5	5									
11			1.020-1.2-5 04	ИЗДЕЛИЕ ЗАКЛАДНОЕ МН-1	-	-	-	-	5	5	5	5					
12		4	1.020-1.2-5 06-011	СТЕРЖЕНЬ СВАРНОЙ СС-12	4	-	-	-	4	-	-	-	4				
12			1.020-1.2-5 06-004	СТЕРЖЕНЬ СВАРНОЙ СС-5	-	4	-	-	-	4	-	-	-	4			
12			1.020-1.2-5 06-007	СТЕРЖЕНЬ СВАРНОЙ СС-8	-	-	4										
12		5	1.020-1.2-5 06-012	СТЕРЖЕНЬ СВАРНОЙ СС-13	-	-	-	2									
12			1.020-1.2-5 06-008	СТЕРЖЕНЬ СВАРНОЙ СС-9	2												
12			1.020-1.2-5 06-009	СТЕРЖЕНЬ СВАРНОЙ СС-10	-	2											
12			1.020-1.2-5 06-010	СТЕРЖЕНЬ СВАРНОЙ СС-11	-	-	2										
12		6	1.020-1.2-5 06-005	СТЕРЖЕНЬ СВАРНОЙ СС-6	2												
12			1.020-1.2-5 06-006	СТЕРЖЕНЬ СВАРНОЙ СС-7	-	2	2										
12			1.020-1.2-5 06-013	СТЕРЖЕНЬ СВАРНОЙ СС-14	-	-	-	2									
				ДЕТАЛИ:													
12		7	1.020-1.2-5 05-031	СТЕРЖЕНЬ ОТДЕЛЬНЫЙ	-	-	-	-	-	-	4	-	-	-	4		
12			1.020-1.2-5 05-036	СТЕРЖЕНЬ ОТДЕЛЬНЫЙ	-	-	-	4	-	-	-	4	-	-	-	4	
11		9	1.020-1.2-5 03	СТЕРЖЕНЬ ОТДЕЛЬНЫЙ	26	26	28	28	58	60	62	65	58	60	62	65	
11		10	1.020-1.2-5 03-01	СТЕРЖЕНЬ ОТДЕЛЬНЫЙ	21	23	23	24									
11		11	1.020-1.2-5 03-02	СТЕРЖЕНЬ ОТДЕЛЬНЫЙ	11	11	11	13									

НАЧ ОТД	Вольнский		24 II
Н КОНТР	Ларионова		24 II
ГИП	Пригорев		24 II
РУК. ГР.	Никонорова		23 II
РУК. ГР.	Колдашева		23 II
ПРОВЕРИЛ	Сальина		23 II
РАЗРАБ.	Степанова		20 II

1.020-1.2-2 06

КАРКАС ПРОСТРАНСТВЕННЫЙ КП

СТАДИЯ	ЛИСТ	ЛИСТОВ
Р		1

ЦНИИЭП торгово-бытовых зданий и туристских комплексов

17514 23

ФОРМАТ А2

РИС. 1

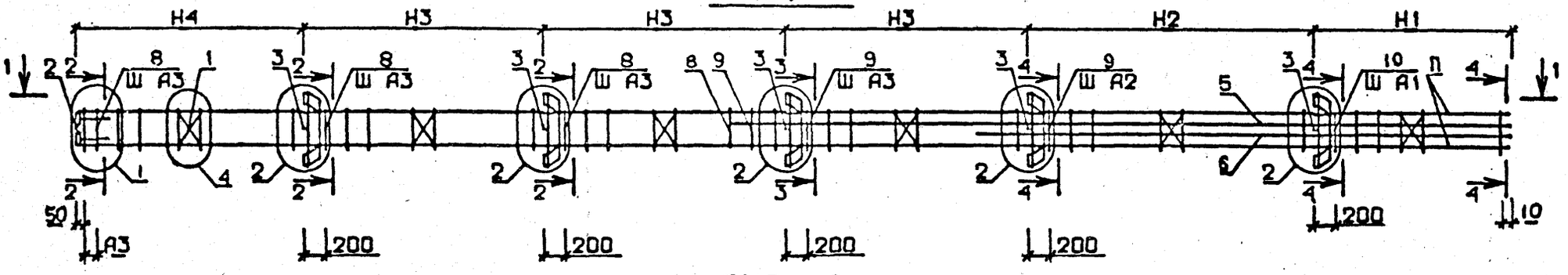

РИС. 2

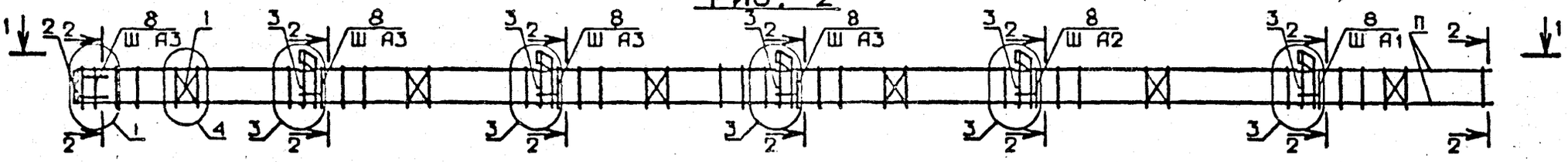

РИС. 3

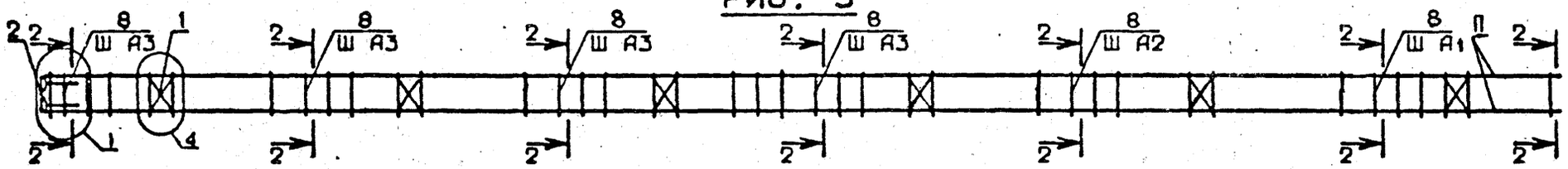

1-1

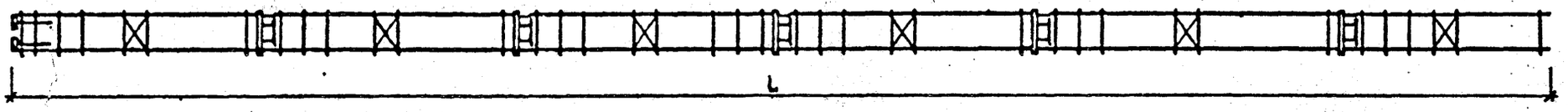

N УЗЛА	N ДОКУМЕНТА
1	1.020-1.2-2 ООУ ЛИСТ 1
2	ЛИСТ 1
3	ЛИСТ 1
4	ЛИСТ 1
5	ЛИСТ 1
6	ЛИСТ 1
7	ЛИСТ 1

2-2

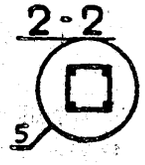

3-3

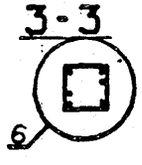

4-4

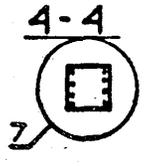

НАЧ. ОТД	Волынский		24
НКОНТР	Ларионова		24
ГИП	Григорьев		24
РУК. ГР.	Никонорова		23
РУК. ГР.	Колдашева		23
ПРОВЕРИЛ	Самвина		23
РАЗРАБ.	Степанова		20

1.020-1.2-2 06 СБ

КАРКАС ПРОСТРАНСТВЕННЫЙ КП

СТАДИЯ	МАССА	МАСШТАБ
Р	СМ ТАБЛ	
ЛИСТ 1	ЛИСТОВ 2	

ЦНИИЭП торгово-бытовых зданий и туристских комплексов

ОБОЗНАЧЕНИЕ	МАРКА	РИС.	L	H1	H2	H3	H4	A1	A2	A3	П	МАССА
1.020-1.2-2 06	КП-110	1	16140	2290	2800	2800	2650	300	280	280	4	422.8
-01	КП-111	1	16640	2290	3300	2800	2650	300	300	280	4	439.4
-02	КП-112	1	18640	2290	3300	3300	3150	300	300	300	4	485.1
-03	КП-113	1	19540	3190	3300	3300	3150	280	300	300	7	689.0
-04	КП-114	2	16140	2290	2800	2800	2650	300	280	280	4	186.7
-05	КП-115	2	16640	2290	3300	2800	2650	300	300	280	4	190.3
-06	КП-116	2	18640	2290	3300	3300	3150	300	300	300	7	224.3
-07	КП-117	2	19540	3190	3300	3300	3150	280	300	300	7	268.8
-08	КП-118	3	16140	2290	2800	2800	2650	300	280	280	4	144.3
-09	КП-119	3	16640	2290	3300	2800	2650	300	300	280	4	148.3
-10	КП-120	3	18640	2290	3300	3300	3150	300	300	300	7	182.3
-11	КП-121	3	19540	3190	3300	3300	3150	280	300	300	7	227.7

В ТАБЛИЦЕ ИСПОЛНЕНИЙ РАЗМЕРЫ ПРИВЕДЕНЫ В мм, МАССА В кг

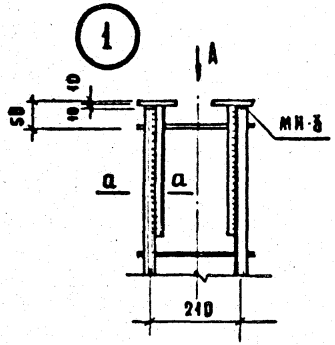

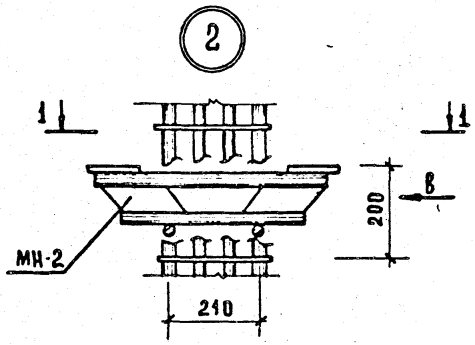

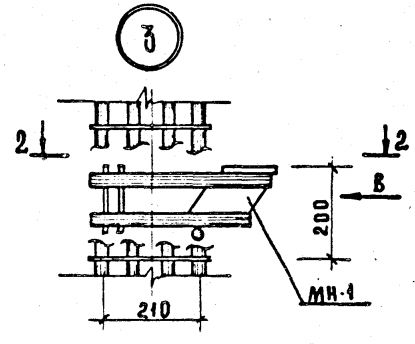

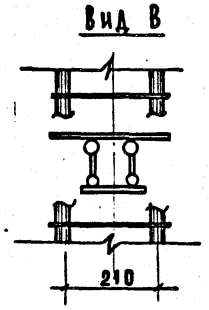

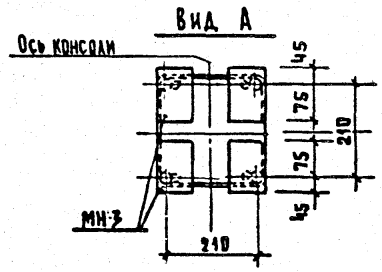

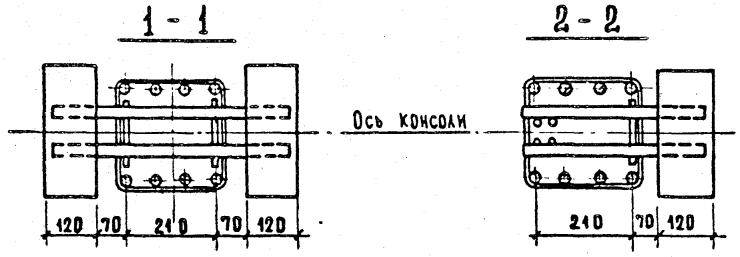

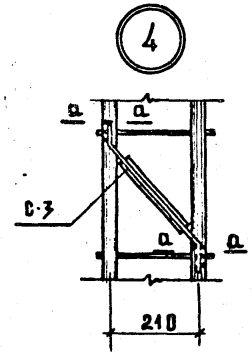

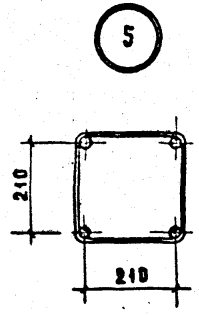

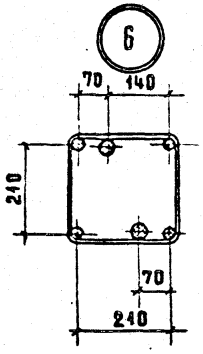

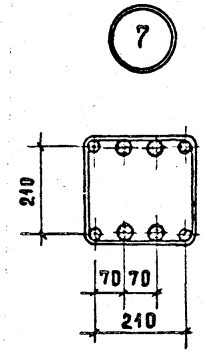

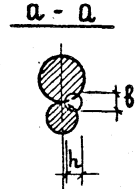

Ручную электродуговую сварку арматурных стержней производить по: СН 393-78. Инструкция по сварке соединений арматуры и закладных деталей железобетонных конструкций".

				1.020-1.2-2 009	
Нач. отд.	Волынский		24.11		
Н. контр.	Лукина		24.11		
ГИП	Прирорев		24.11		
Рук. гр.	Колдашева		23.11	Узел	Стадия: Р; Лист: ; Листов: 1
Рук. гр.	Никонорова		23.11		
Проверил	Сливина		23.11		ЦНИИЭП торгово-бытовых зданий и туристских комплексов
Разраб.	Степанова		20.11		

Копировал Сусова 17514 (26) Формат А2

gost.e-ecolog.ru