ТИПОВЫЕ КОНСТРУКЦИИ, ИЗДЕЛИЯ И УЗЛЫ ЗДАНИЙ И СООРУЖЕНИЙ

СЕРИЯ 1.090.1-2с

СБОРНЫЕ ЖЕЛЕЗОБЕТОННЫЕ КОНСТРУКЦИИ МЕЖВИДОВОГО ПРИМЕНЕНИЯ ДЛЯ КРУПНОПАНЕЛЬНЫХ ОБЩЕСТВЕННЫХ ЗДАНИЙ И ВСПОМОГАТЕЛЬНЫХ ЗДАНИЙ ПРОМЫШЛЕННЫХ ПРЕДПРИЯТИЙ С ВЫСОТОЙ ЭТАЖА 3,0 И 3,3 м ДЛЯ СТРОИТЕЛЬСТВА В СЕЙСМИЧЕСКИХ РАЙОНАХ

ВЫПУСК 7-2

МОНТАЖНЫЕ УЗЛЫ С ПАНЕЛЯМИ НАРУЖНЫХ СТЕН ОДНОСЛОЙНЫМИ ТОЛЩИНОЙ 400 мм. ИЗДЕЛИЯ СОЕДИНИТЕЛЬНЫЕ СТАЛЬНЫЕ

РАБОЧИЕ ЧЕРТЕЖИ

1671-24

gost.e-ecolog.ru

ТИПОВЫЕ КОНСТРУКЦИИ, ИЗДЕЛИЯ И УЗЛЫ ЗДАНИЙ И СООРУЖЕНИЙ

СЕРИЯ 1.090.1-2с

СБОРНЫЕ ЖЕЛЕЗОБЕТОННЫЕ КОНСТРУКЦИИ МЕЖВИДОВОГО ПРИМЕНЕНИЯ ДЛЯ КРУПНОПАНЕЛЬНЫХ ОБЩЕСТВЕННЫХ ЗДАНИЙ И ВСПОМОГАТЕЛЬНЫХ ЗДАНИЙ ПРОМЫШЛЕННЫХ ПРЕДПРИЯТИЙ С ВЫСОТОЙ ЭТАЖА 3,0 И 3,3 м ДЛЯ СТРОИТЕЛЬСТВА В СЕЙСМИЧЕСКИХ РАЙОНАХ

ВЫПУСК 7-2

МОНТАЖНЫЕ УЗЛЫ С ПАНЕЛЯМИ НАРУЖНЫХ СТЕН ОДНОСЛОЙНЫМИ ТОЛЩИНОЙ 400 мм. ИЗДЕЛИЯ СОЕДИНИТЕЛЬНЫЕ СТАЛЬНЫЕ

РАБОЧИЕ ЧЕРТЕЖИ

РАЗРАБОТАН
ТбилЗНИИЭП
ГЛ. ИНЖ. ИНСТИТУТА Б. БАРКАЯ
ГЛ. КОНСТР. ПР. ОТДЕЛЕНИЯ А. ЧИКОБАВА
НАЧ. ОТДЕЛА Н. ЭДИШЕРАШВИЛИ
ГЛ. ИНЖ. ПРОЕКТА Н. ЭДИШЕРАШВИЛИ

УТВЕРЖДЕНЫ
И ВВЕДЕНЫ В ДЕЙСТВИЕ
С 1 ЯНВАРЯ 1986г.
ГОССТРОЕМ СССР
ПРИКАЗ №390 ОТ
5 ДЕКАБРЯ 1985г.

№	ОБОЗНАЧЕНИЕ	НАИМЕНОВАНИЕ	СТР.	ПРИМЕЧАНИЕ
I	I.090.I-2c.7-2 00.0	СОДЕРЖАНИЕ	2	
2	I.090.I-2c.7-2 00.ПЗ	ТЕХНИЧЕСКОЕ ОПИСАНИЕ	3	
3	I.090.I-2c.7-2 0I.0	УЗЕЛ I	4	
4	I.090.I-2c.7-2 02.0	УЗЕЛ 2	5	
5	I.090.I-2c.7-2 03.0	УЗЛЫ 3,4	6	
6	I.090.I-2c.7-2 04.0	УЗЕЛ 5	7	
7	I.090.I-2c.7-2 05.0	УЗЛЫ 6,7	9	
8	I.090.I-2c.7-2 06.0	УЗЕЛ 8	I0	
9	I.090.I-2c.7-2 07.0	УЗЛЫ 9,I0,II,I2	II	
I0	I.090.I-2c.7-2 08.0	УЗЛЫ I3,I4	I2	
II	I.090.I-2c.7-2 09.0	УЗЛЫ I5, I6	I4	
I2	I.090.I-2c.7-2 I0.0	УЗЛЫ I7, I8	I6	
I3	I.090.I-2c.7-2 II.0	УЗЕЛ I9	I7	
I4	I.090.I-2c.7-2 I2.0	УЗЛЫ 20, 2I	I9	
I5	I.090.I-2c.7-2 I3.0	УЗЕЛ 22	20	
I6	I.090.I-2c.7-2 I4.0	УЗЛЫ 23, 24	2I	
I7	I.090.I-2c.7-2 I5.0	УЗЕЛ 25	22	
I8	I.090.I-2c.7-2 I6.0	УЗЕЛ 26	23	
I9	I.090.I-2c.7-2 I7.0	УЗЕЛ 27	25	
20	I.090.I-2c.7-2 I8.0	УЗЕЛ 28	26	
2I	I.090.I-2c.7-2 I9.0	УЗЛЫ 29, 30	27	
22	I.090.I-2c.7-2 20.0	УЗЕЛ 3I	28	
23	I.090.I-2c.7-2 2I.0	УЗЕЛ 32	29	
24	I.090.I-2c.7-2 22.0	УЗЕЛ 33	30	
25	I.090.I-2c.7-2 23.0	УЗЛЫ 34, 35	3I	
26	I.090.I-2c.7-2 24.0	УЗЕЛ 36	32	
27	I.090.I-2c.7-2 25.0	УЗЛЫ 37, 38	33	
28	I.090.I-2c.7-2 26.0	УЗЛЫ 39, 40	34	
29	I.090.I-2c.7-2 27.0	УЗЛЫ 4I, 42	35	
30	I.090.I-2c.7-2 28.0	УЗЛЫ 43, 44	36	
3I	I.090.I-2c.7-2 29.0	УЗЕЛ 45	37	
32	I.090.I-2c.7-2 30.0	УЗЕЛ 46	38	
33	I.090.I-2c.7-2 3I.0	УЗЕЛ 47	39	
34	I.090.I-2c.7-2 32.0	УЗЕЛ 48	40	
35	I.090.I-2c.7-2 33.0	СПЕЦИФИКАЦИЯ	4I	
36	I.090.I-2c.7-2 00.I	ИЗДЕЛИЕ СОЕДИНИТЕЛЬНОЕ МС	45	

Нач.отд.	Эдишерашвили		10.04.85
Н.контр.	Силагадзе		10.04.85
Рук.маст.	Касрадзе		10.04.85
ГИП	Эдишерашвили		10.04.85
Рук.гр.	Буржанадзе		10.04.85
Проверил	Шелия		10.04.85
Разраб.	Датуашвили		10.04.85

1.090.1-2с.7-2 00.0

СОДЕРЖАНИЕ

Стадия	Лист	Листов
Р		1

ТбилЗНИИЭП

Инв.№ подл. | Подпись и дата | Взам.инв.№

Копировал

Формат А3

Настоящий выпуск содержит рабочие чертежи узлов сопряжений сборных железобетонных изделий серии I.090.I-2с, замаркированных в выпуске 0-3, а также рабочие чертежи стальных соединительных изделий, предназначенных для выполнения сопряжения несущих панелей. Общие указания по применению изделий приведены в выпуске 0-3.

Монтажные узлы следует выполнять в строгом соответствии с материалами данного выпуска с соблюдением требований СНИП Ш-I6-80 и СН 420-7I. Качественное выполнение узлов обеспечивает теплотехнические свойства и гидроизоляцию стыков наружных стен, совместную работу конструкций, прочность, устойчивость и надежность при сейсмических воздействиях отдельных элементов и здания в целом. Последовательность основных работ по устройству стыков:

I. Устанавливаются панели наружных стен, производится проклейка стыков со стороны помещения;

2. Монтируются панели внутренних стен, вентблоки, перегородки, производится установка и приварка всех соединительных элементов в соответствии с узлами данного выпуска.

3. Монтируются плиты перекрытий также в строгом соответствии с узлами данного выпуска и проекта.

4. В колодцы вертикальных стыков между наружными и внутренними стеновыми панелями устанавливаются стержни сквозной вертикальной арматуры, привариваемые внахлестку к выпускам из фундаментов и по высоте здания выше уровня перекрытия. Для различных стыков в зависимости от сейсмичности и этажности диаметр и класс стали арматуры принимает по расчету в конкретных проектах.

5. С уровня перекрытия производится заполнение вертикальных колодцев между панелями стен бетоном М 200 с обязательным виброуплотнением, швы между плитами перекрытия заполняются цементным раствором М I00.

Панели стен и плиты перекрытий устанавливаются на растворе М I00, все сварные работы выполнять в соответствии с указаниями СН 393-78 и ГОСТ 5264-80.

Монтаж каждого последующего этажа допускается только после того, как бетон омоноличивания стыков нижнего этажа набрал 70% проектной прочности.

В соответствии с последовательностью проведения работ по монтажу здания, приведенные в настоящем выпуске, узлы можно разделить на две группы. Первая, включающая узлы с I по I2, связана с герметизацией и омоноличиванием стыков между сборными элементами здания. Вторая, включающая все остальные узлы, связана с соединением сборных элементов при монтаже здания посредством стальных соединительных изделий. На чертежах узлов этой группы заполнение раствором швов и омоноличивание колодцев условно не показаны.

Потребность в строительных материалах, не вошедших в спецификации на монтажные узлы /утеплитель, герметики, цементный раствор и т. д./ должна определяться в проектах конкретных зданий.

Перечень выпусков, входящих в состав серии I.090.I-2с, приведен в выпуске 0-0/85.

В ссылках на документы данного выпуска условно опущены обозначения серии и выпуска.

В конкретных проектах должна указываться марка стали соединительных изделий в зависимости от условий строительства и эксплуатации в соответствии с главой СНиП П-23-8I.

Нач.отд.	Эдишерашвили		21VI85	1.090.1-2с.7-2 00.0ТО		
Н.контр.	Силагадзе		21VI85			
Рук.маст.	Касрадзе		21VI85	ТЕХНИЧЕСКОЕ ОПИСАНИЕ	Стадия	Лист	Листов
ГИП	Эдишерашвили		21VI85		Р		I
Рук.гр.	Бурджанадзе		21VI85		ТбилЗНИИЭП		
Проверил	Селихова		21VI85				
Разраб.	Шелия		21VI85				

Копировал

Формат А3

Взам.инв.№ | Подпись и дата | Инв.№ подл.

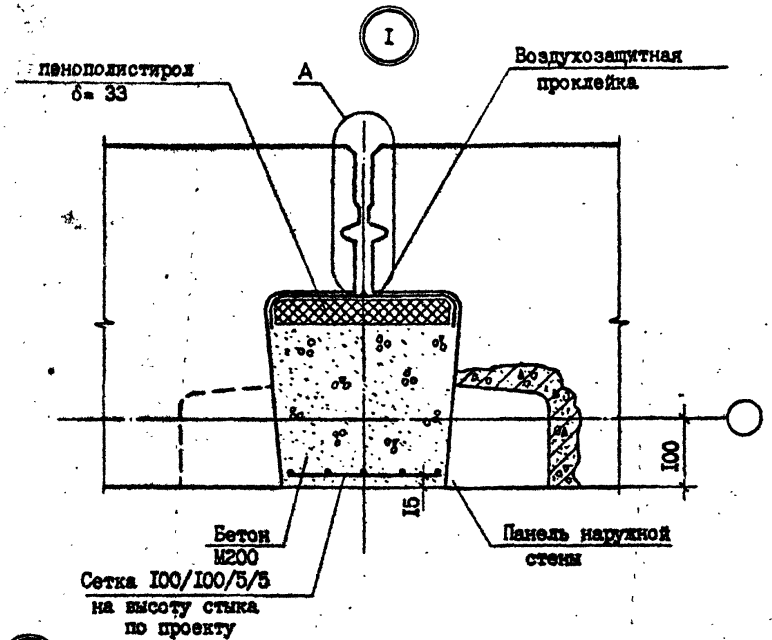

ВАРИАНТ ЗАДЕЛКИ СТЫКОВ НЕТВЕРДЕЮЩЕЙ МАСТИКОЙ РИС.1

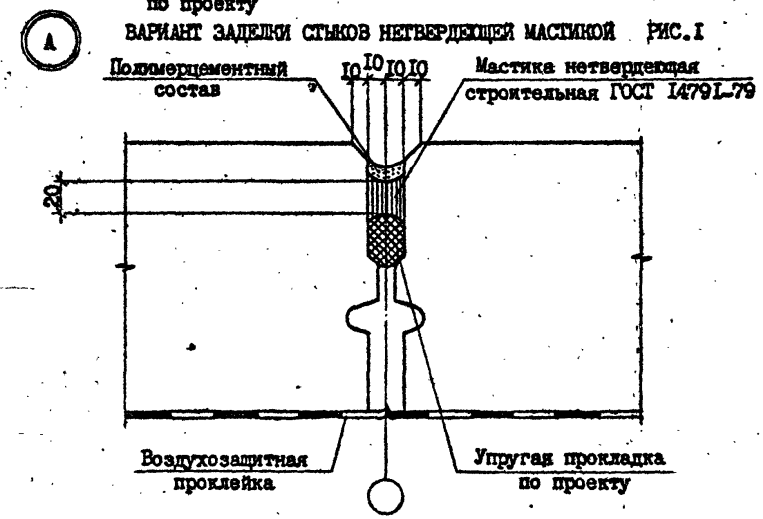

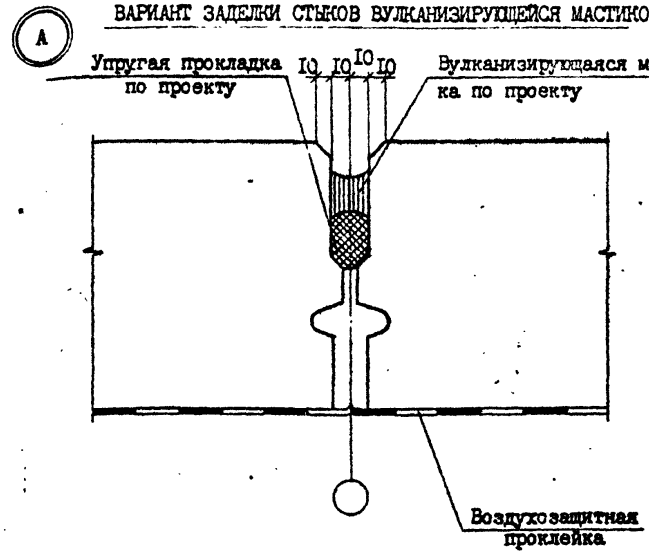

ВАРИАНТ ЗАДЕЛКИ СТЫКОВ ВУЛКАНИЗИРУЮЩЕЙСЯ МАСТИКОЙ РИС.2

Спецификацию см. докум. 33, лист I

Нач.отд.	Эдишерашвили			1.090.1-2с.7-2 01.0	
Н.контр.	Силагадзе				
Рук.маст.	Касрадзе				
ГИП	Эдишерашвили				
Рук.гр.	Буржанадзе			УЗЕЛ I	Стадия: Р; Лист: ; Листов: I
Проверил	Шелия				ТбилЗНИИЭП
Разраб.	Датуашвили				

Копировал

Формат А3

Инв.№ подл. | Подпись и дата | Взам.инв.№

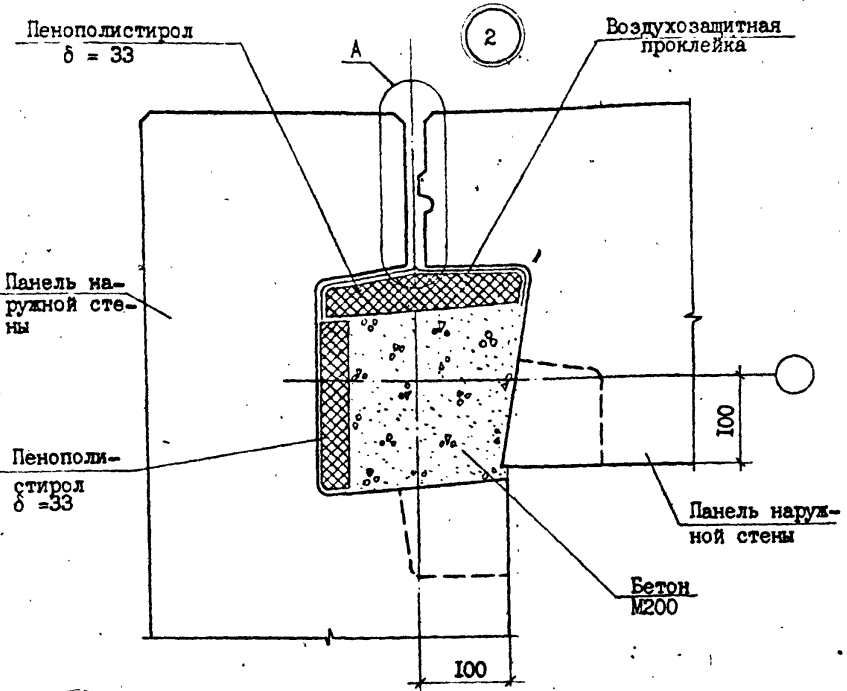

А

ВАРИАНТ ЗАДЕЛКИ СТЫКА НЕТВЕРДЕЮЩЕЙ МАСТИКОЙ РИС.1

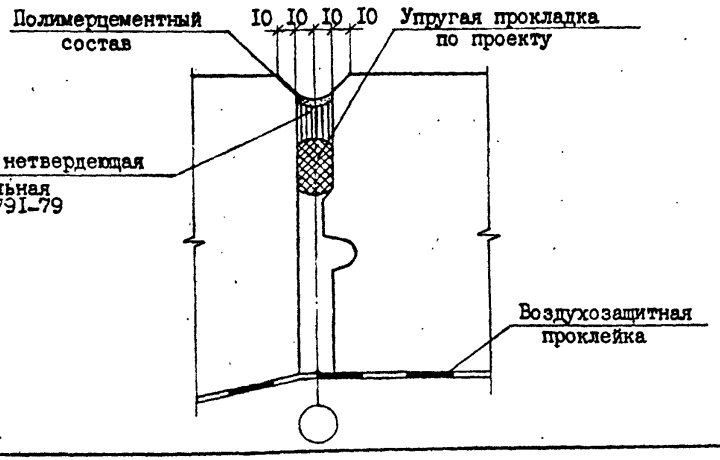

А

ВАРИАНТ ЗАДЕЛКИ СТЫКА ВУЛКАНИЗИРУЮЩЕЙСЯ МАСТИКОЙ РИС.2

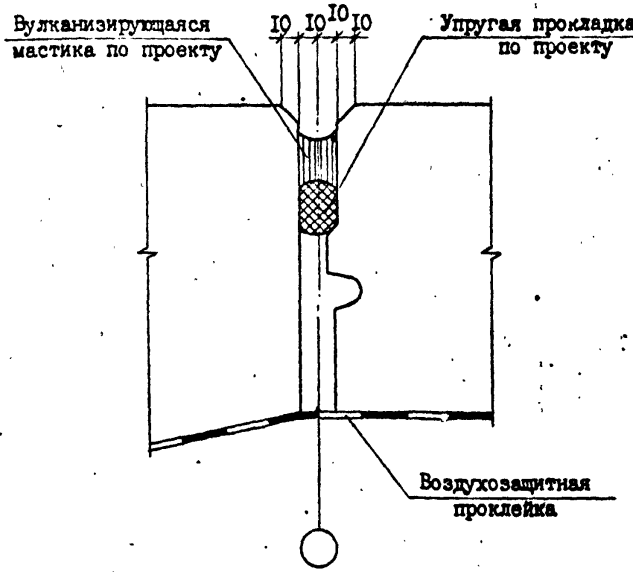

Спецификацию см. докум. 33, лист I.

Нач.отд.	Эдишерашвили		10.05.85	1.090.1-2с.7-2 02.0	
Н.контр.	Силагадзе		10.05.85		
Рук.маст.	Касрадзе		10.05.85		
ГИП	Эдишерашвили		10.05.85		
Рук.гр.	Бурджанадзе		10.05.85	УЗЕЛ 2	Стадия: Р; Лист; Листов: I
Проверил	Шелия		10.05.85		
Разраб.	Датуашвили		10.05.85		ТбилЗНИИЭП

Копировал

Формат А3

Тк.1.090.1-2с. 6.4-2.

Инв.№ подл. | Подпись и дата | Взам.инв.№

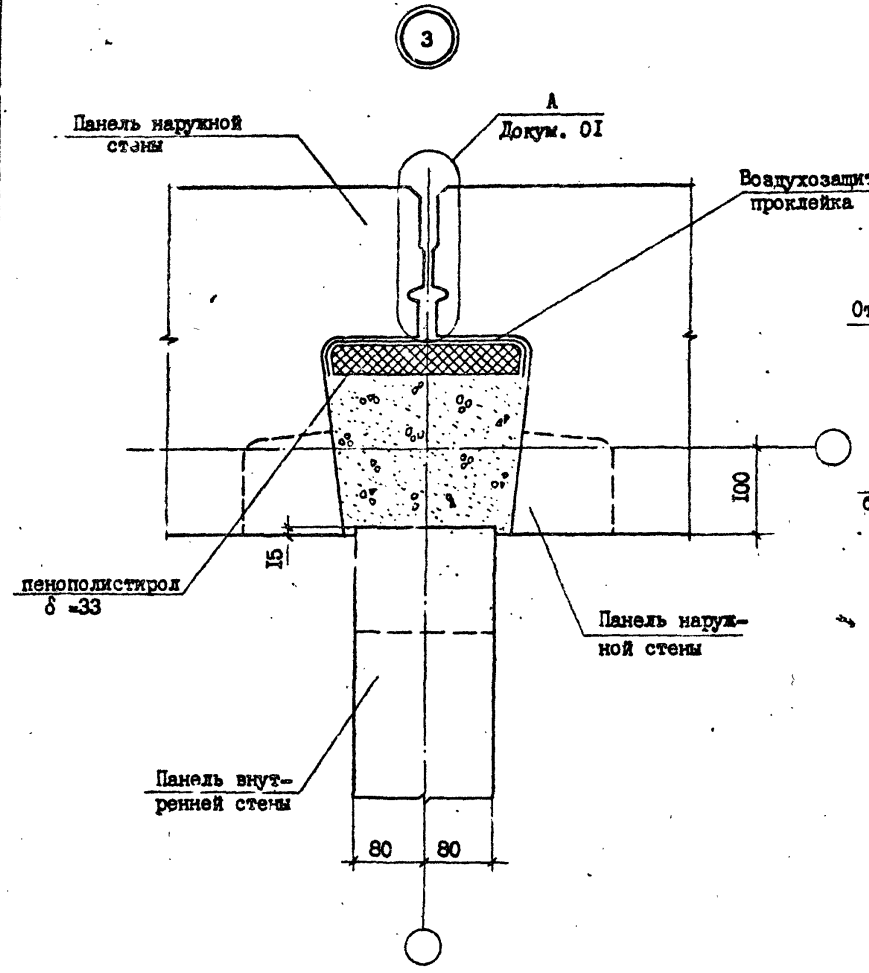

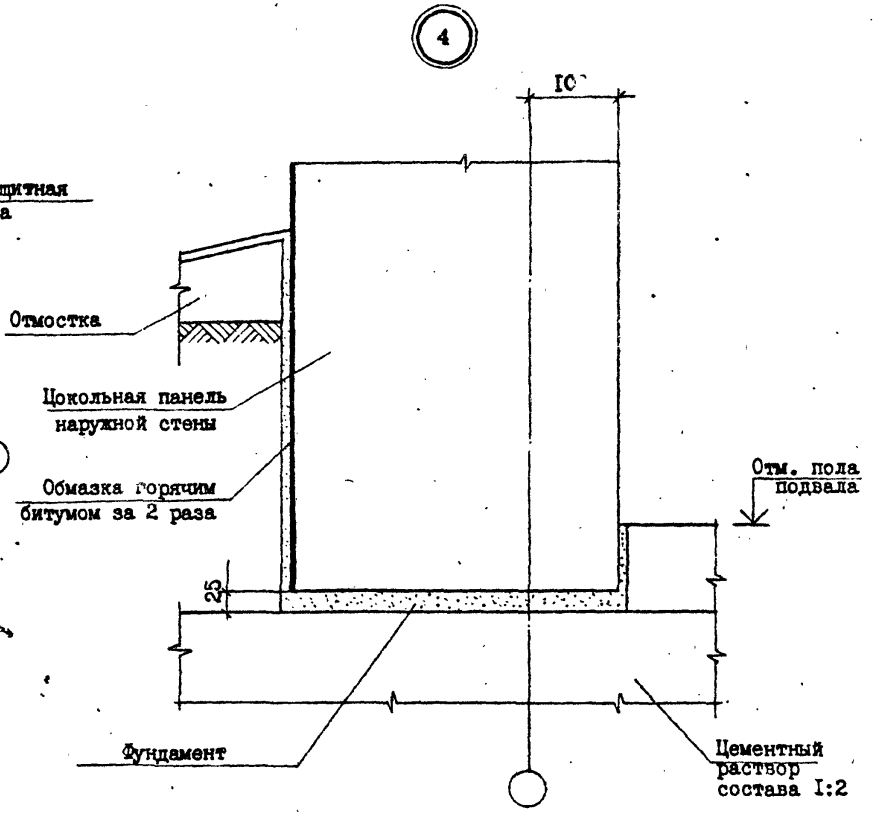

Спецификацию см. докум. 33, лист I.

Т.п. 1090.1-2с. 84-2.

Инв.№ подл. | Подпись и дата | Взам.инв.№

Нач.отд.	Эдишерашвили		10.06.85
Н.контр.	Силагадзе		10.06.85
Рук.маст.	Касрадзе		10.06.85
ГИП	Эдишерашвили		10.06.85
Рук.гр.	Бурджанадзе		10.06.85
Проверил	Шелия		10.06.85
Разраб.	Датуашвили		10.06.85

1.090.1-2с.7-2 03.0

УЗЛЫ 3, 4

Стадия	Лист	Листов
Р		I

ТбилЗНИИЭП

Копировал

Формат А3

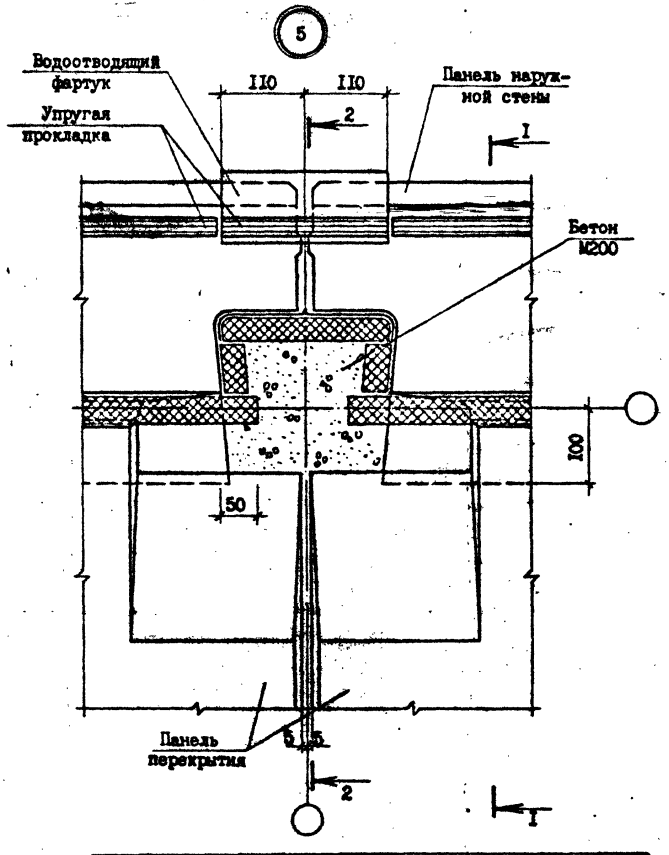

I - I

РИС. I

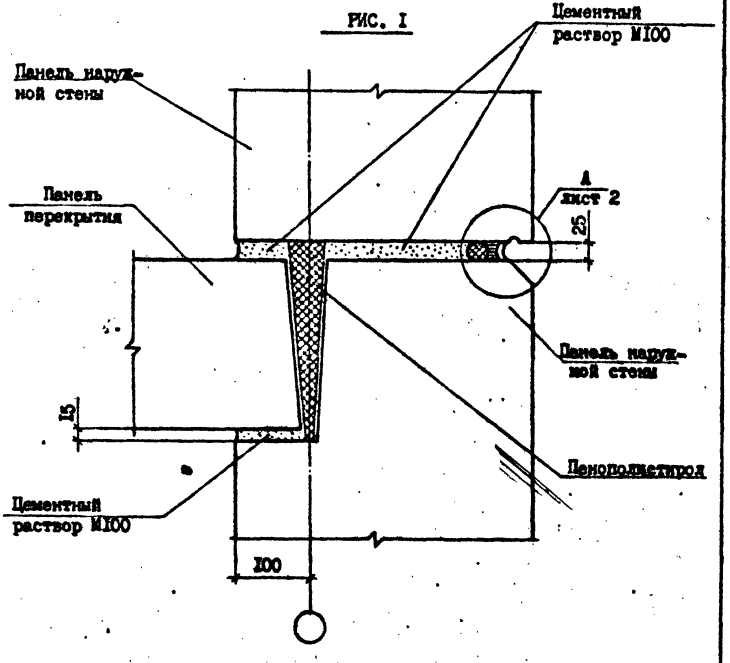

Спецификацию см. докум. 33, лист I.
Сечение 2-2 см. докум. 06, лист I.

Наименование этажа	Сечение	Рис.	Лист	Докум.
Промежуточный	I-I	I	I	04
	2-2	I	I	06
Цокольный	I-I	I	02	04
	2-2	2		

Нач.отд.	Эдишерашвили		10.05.85	1.090.1-2с.7-2 04.0
Н.контр.	Силагадзе		10.05.85	
Рук.маст.	Касрадзе		10.05.85	
ГИП	Эдишерашвили		10.05.85	УЗБП 5
Рук.гр.	Буржакадзе		10.05.85	
Проверил	Шелия		10.05.85	
Разраб.	Датуашвили		10.05.85	

Стадия	Лист	Листов
Р	1	2

ТбилЗНИИЭП

Копировал

Формат А3

Инв. № подл. | Подпись и дата | Взам. инв. №

I - I

РИС. I

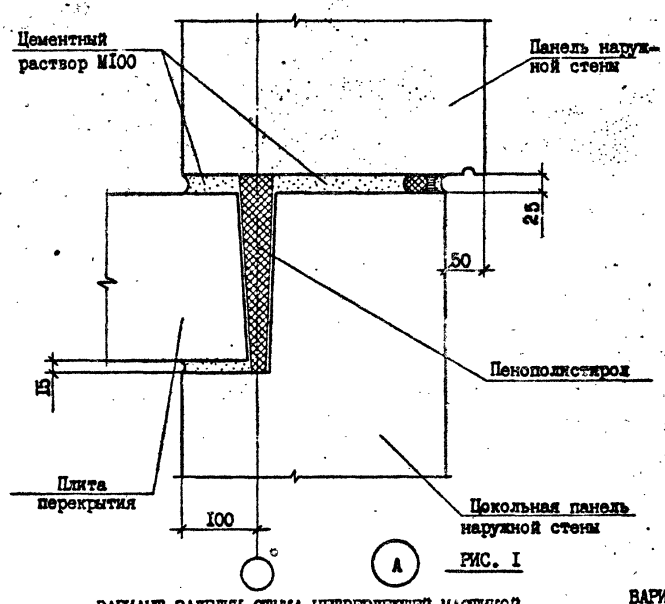

2 - 2

РИС. 2

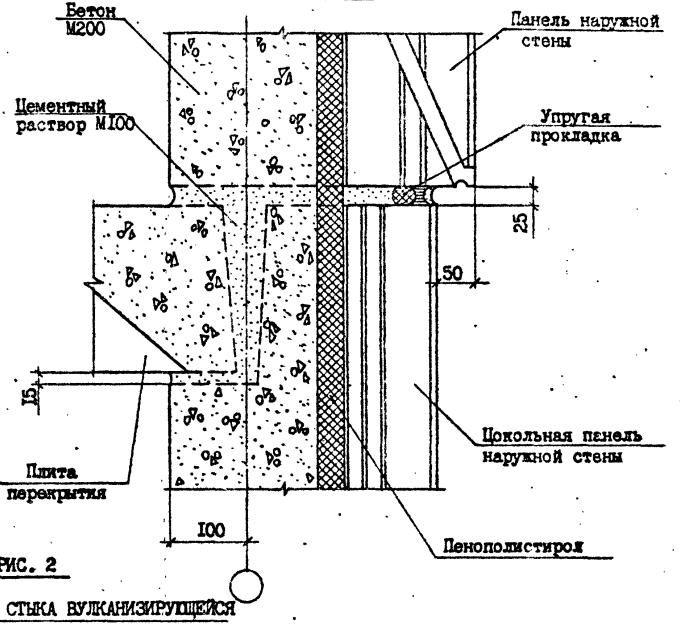

А

РИС. I

ВАРИАНТ ЗАДЕЛКИ СТЫКА НЕТВЕРДЕЮЩЕЙ МАСТИКОЙ

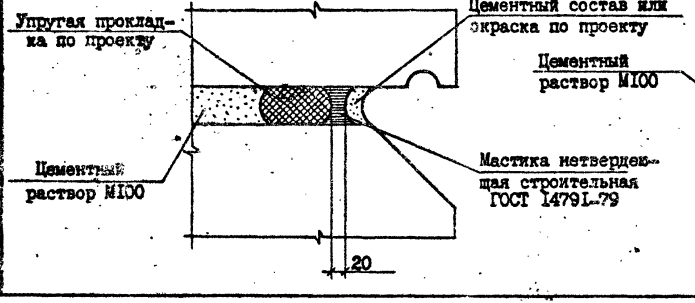

А

РИС. 2

ВАРИАНТ ЗАДЕЛКИ СТЫКА ВУЛКАНИЗИРУЮЩЕЙСЯ МАСТИКОЙ

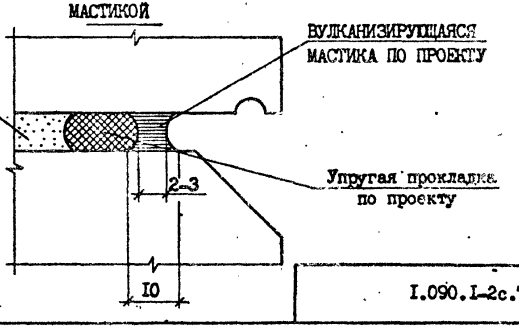

Инв. № подл. | Подпись и дата | Взам. инв. №

I.090.I-2с.7-2 04.0

Лист 2

Копировал

Формат А3

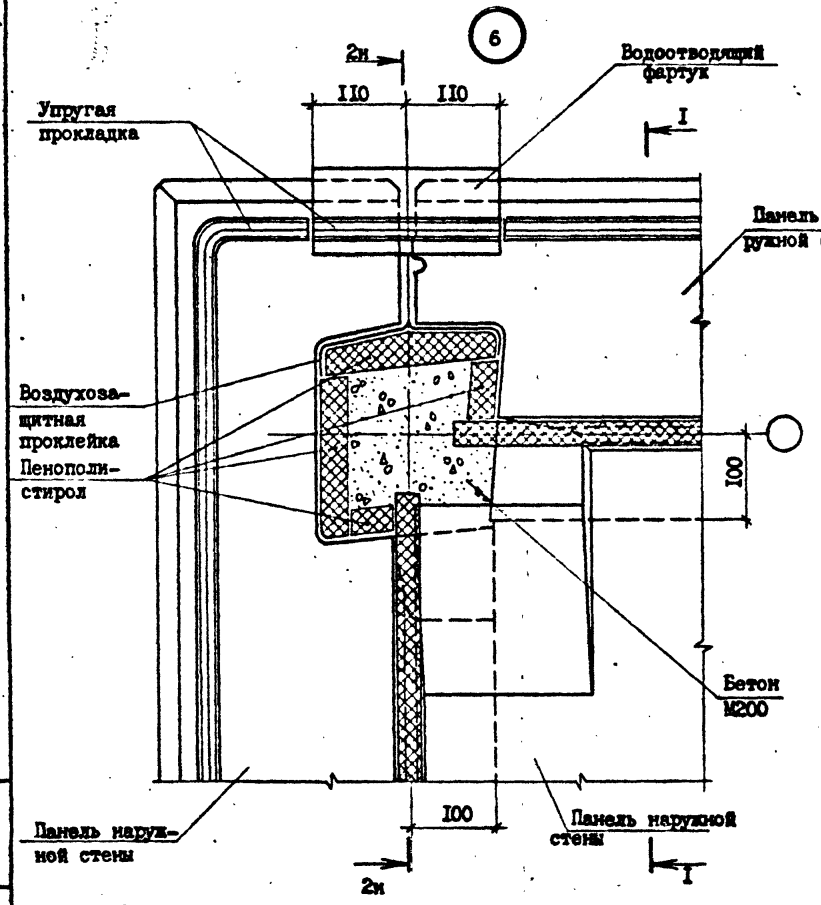

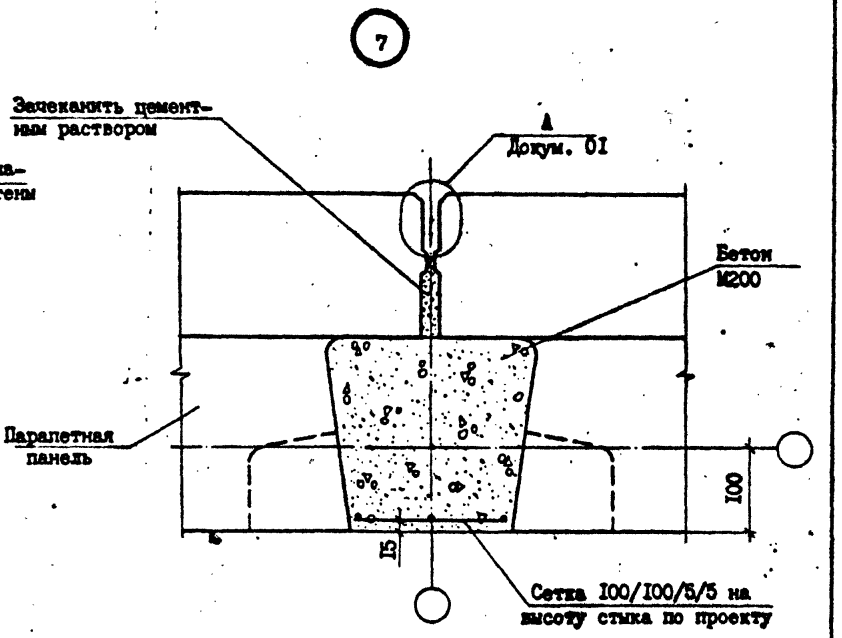

Спецификацию см. докум. 33, лист I.

Наименование этажа	Сечение	Рис.	Докум.	Лист
Промежуточный	I–I	I	I	04
	2–2	I	I	06
Цокольный	I–I	I	2	04
	2–2	2	2	04

Нач.отд.	Эдишерашвили		
Н.контр.	Силагадзе		
Рук.мест.	Касрадзе		
ГИП	Эдишерашвили		
Рук.гр.	Бурджанадзе		
Проверил	Шелия		
Разраб.	Датуашвили		

1.090.1-2с.7-2 05.0

УЗЛЫ 6,7

Стадия	Лист	Листов
Р		1

БилЗНИИЭП

Копировал

Формат А3

Инв.№ подл. | Подпись и дата | Взам.инв.№

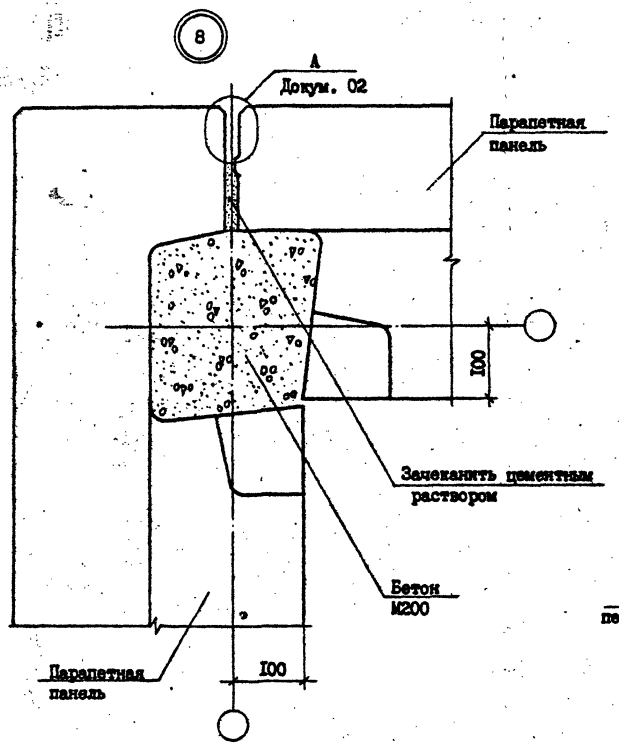

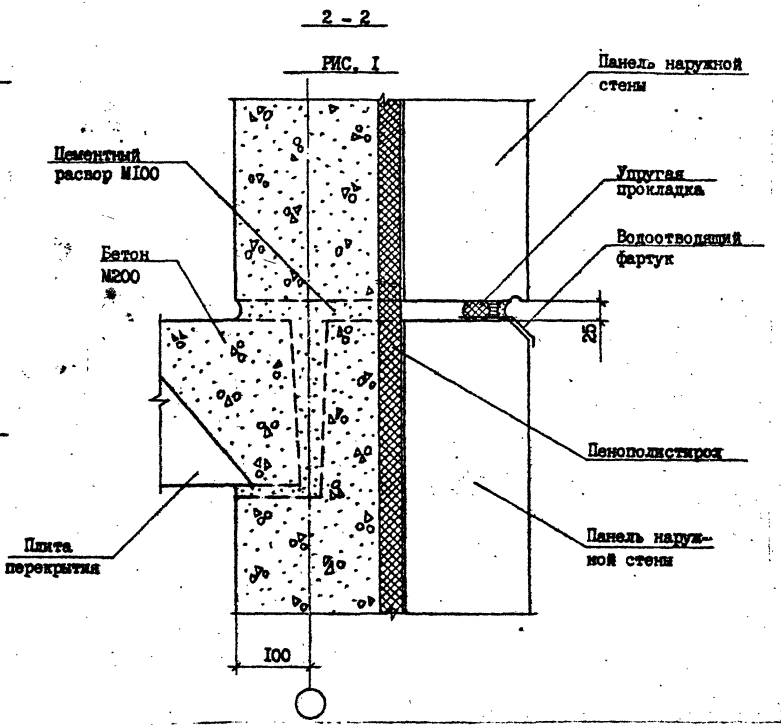

Сеч. 2-2 относится к узлу 5, см. докум. 04, лист I.
Спецификацию см. докум. 33, лист I.

Нач.отд.	Эшшерашвили		06.85
Н.контр.	Силагадзе		06.85
Рук.маст.	Касрадзе		06.85
ГИП	Эшшерашвили		06.85
Рук.гр.	Бураженадзе		06.85
Проверил	Шелия		06.85
Разраб.	Датуашвили		06.85

1.090.1-2с.7-2 06.0

УЗЕЛ 8

Стадия	Лист	Листов
Р	1	2

ТбилЗНИИЭП

Инв.№ подл. | Подпись и дата | Взам.инв.№

Копировал

Формат А3

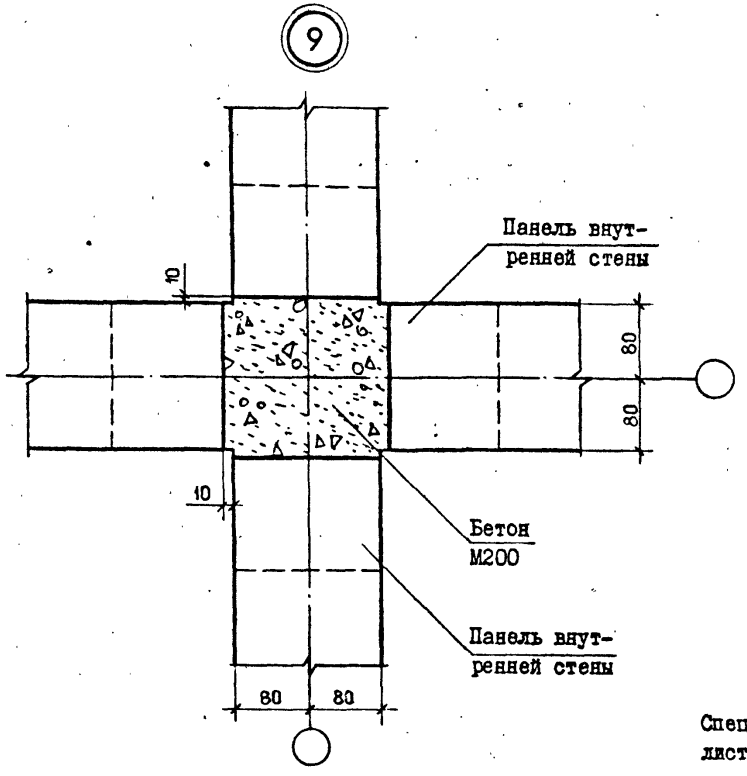

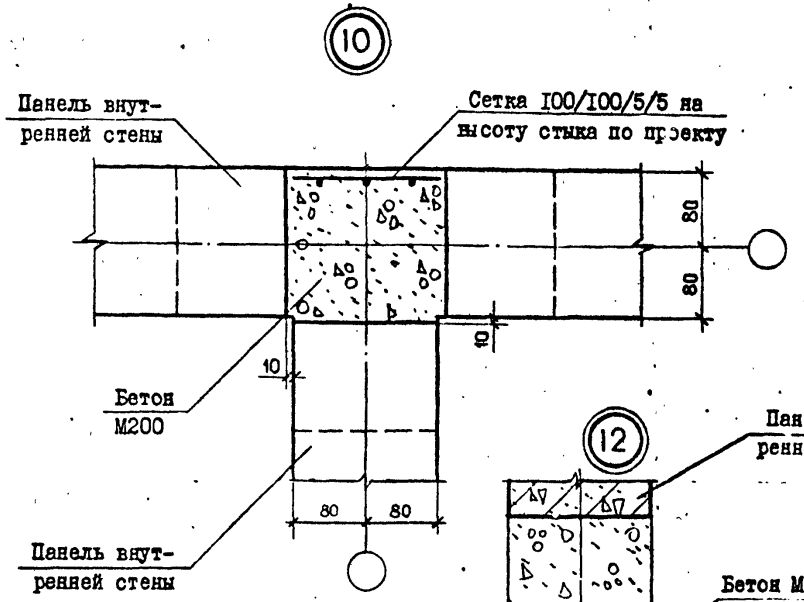

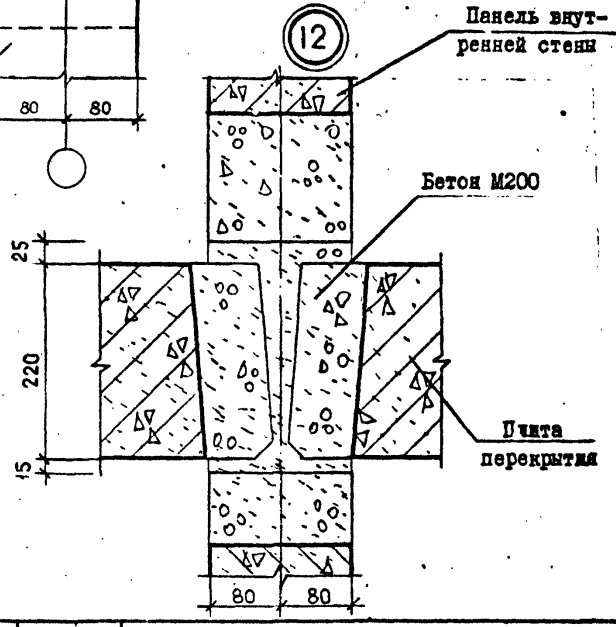

Спецификацию см. докум. 33, лист 2

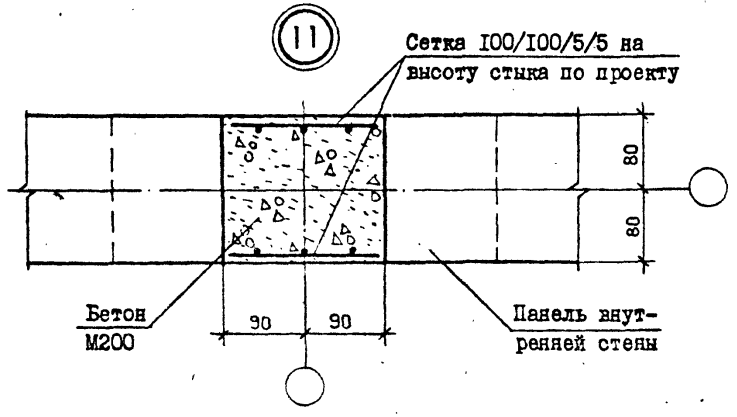

Нач.отд.	Эдишерашвили		24.6.85
Н.контр.	Силагадзе		24.6.85
Рук.маст.	Касрадзе		24.6.85
ГИП	Эдишерашвили		24.6.85
Рук.гр.	Бурджанадзе		24.6.85
Проверил	Салихова		24.6.85
Разраб.	Шелия		24.6.85

1.090.1-2с.7-2 07

УЗЛЫ 9, I0, II, I2

Стадия	Лист	Листов
Р		1

ТбилЗНИИЭП

Копировал

Формат А3

Инв. № подл. | Подпись и дата | Взам.инв. №

т.к. 1.090.1-2с. в. 7-2

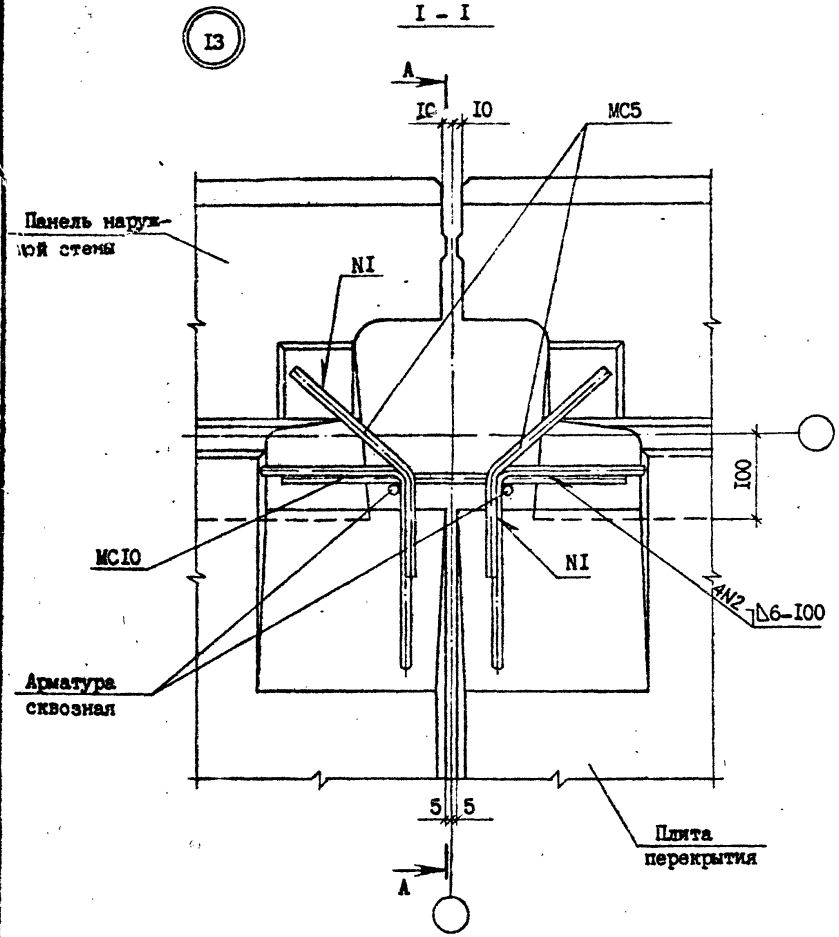

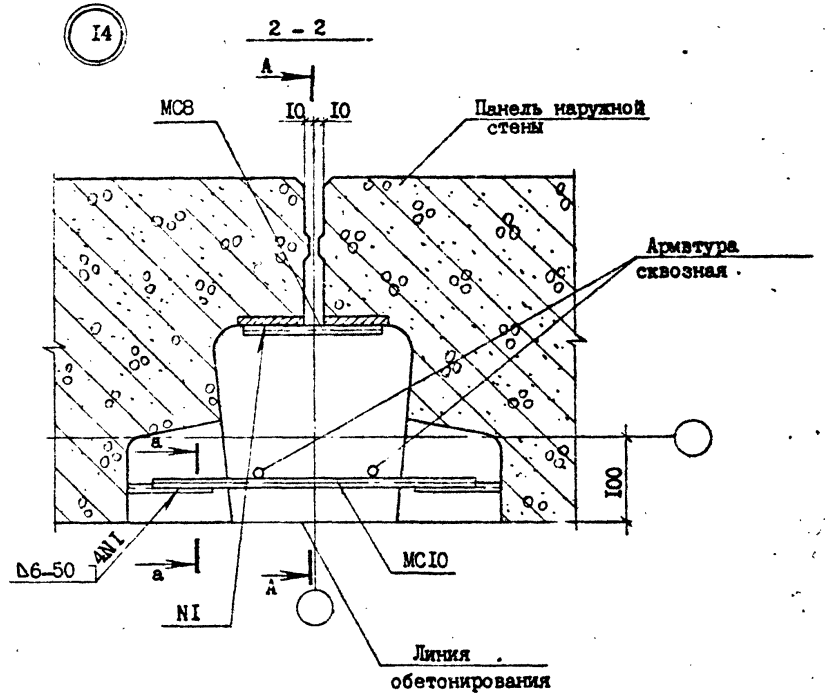

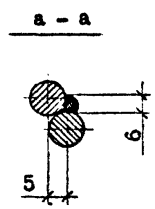

Спецификацию см. докум. 33, лист 2.

Нач.отд.	Эдишерашвили		14.06.85
Н.контр.	Силагадзе		14.06.85
Рук.маст.	Касрадзе		14.06.85
ГИП	Эдишерашвили		14.06.85
Рук.гр.	Буражнадзе		14.06.85
Проверил	Шелия		13.06.85
Разраб.	Датуашвили		13.06.85

I.090.I-2c.7-2 08.0

УЗЛЫ I3, I4

Стадия	Лист	Листов
Р	1	2

ТбилЗНИИЭП

Копировал

Формат А3

Инв.№ подл. | Подпись и дата | Взам.инв.№

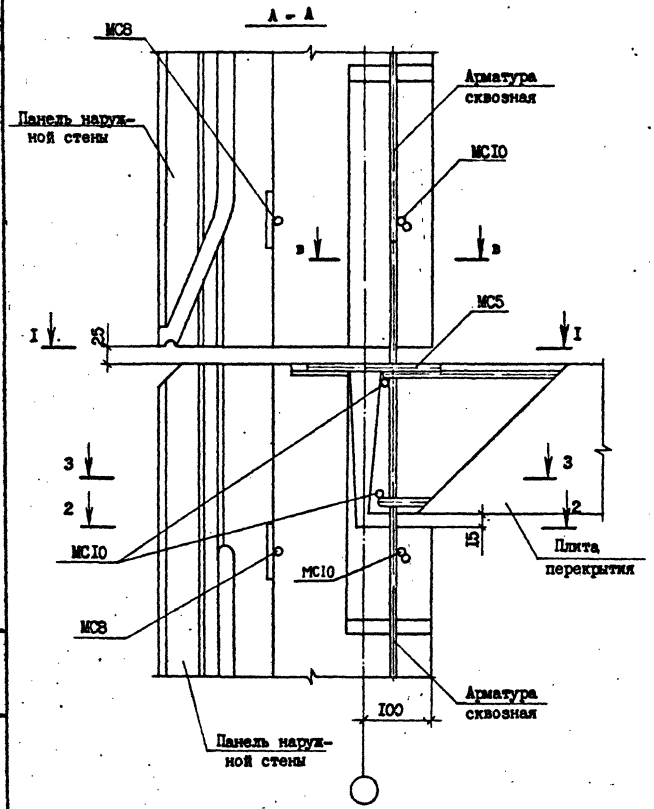

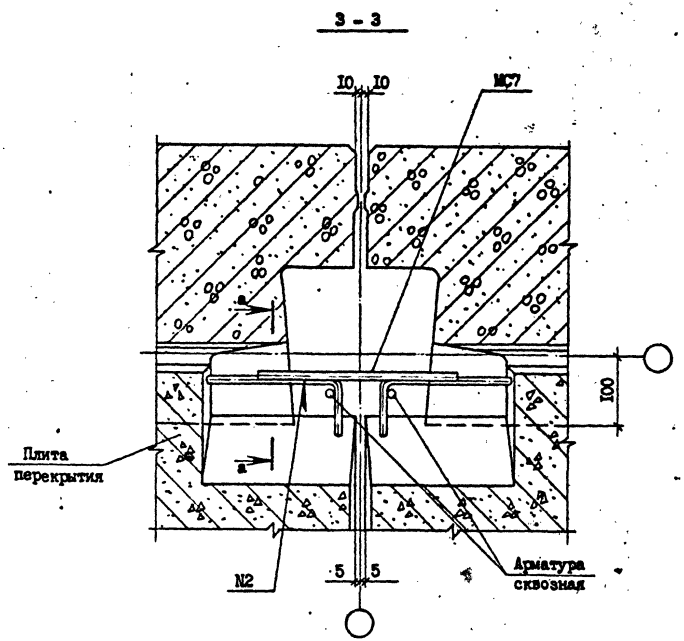

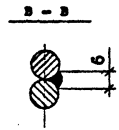

Сечение а-а см. лист I

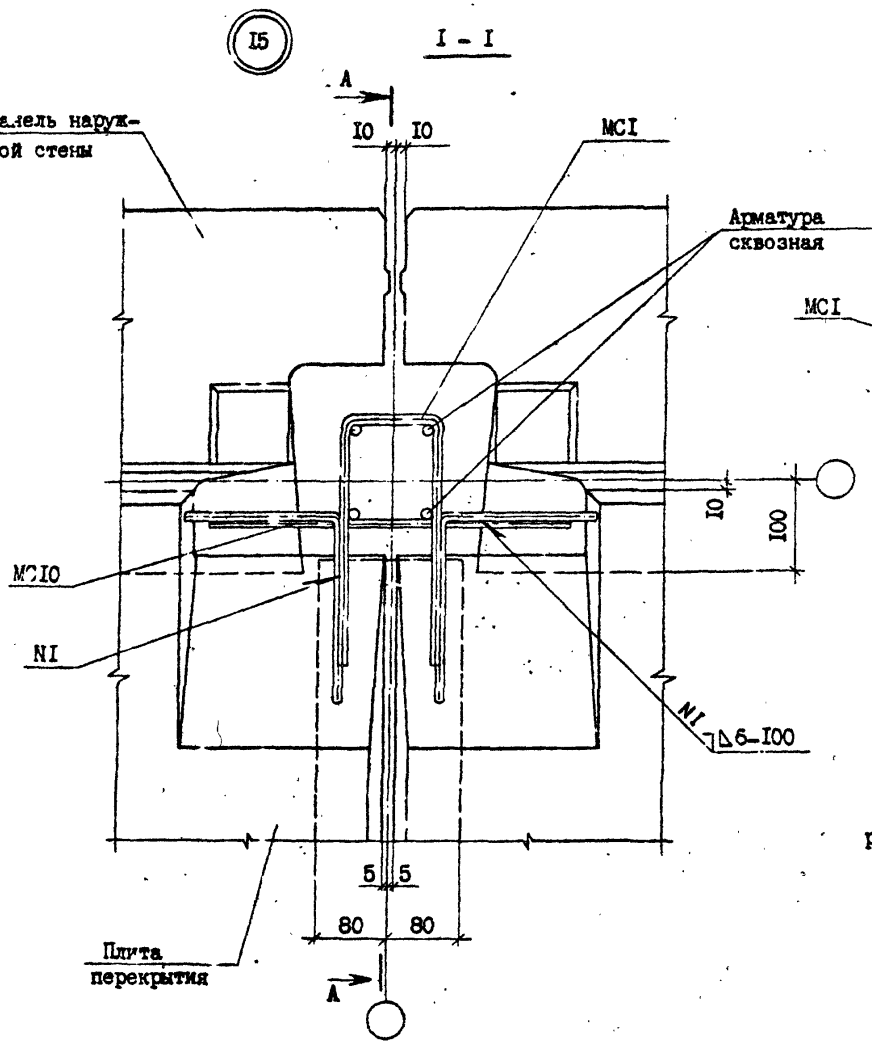

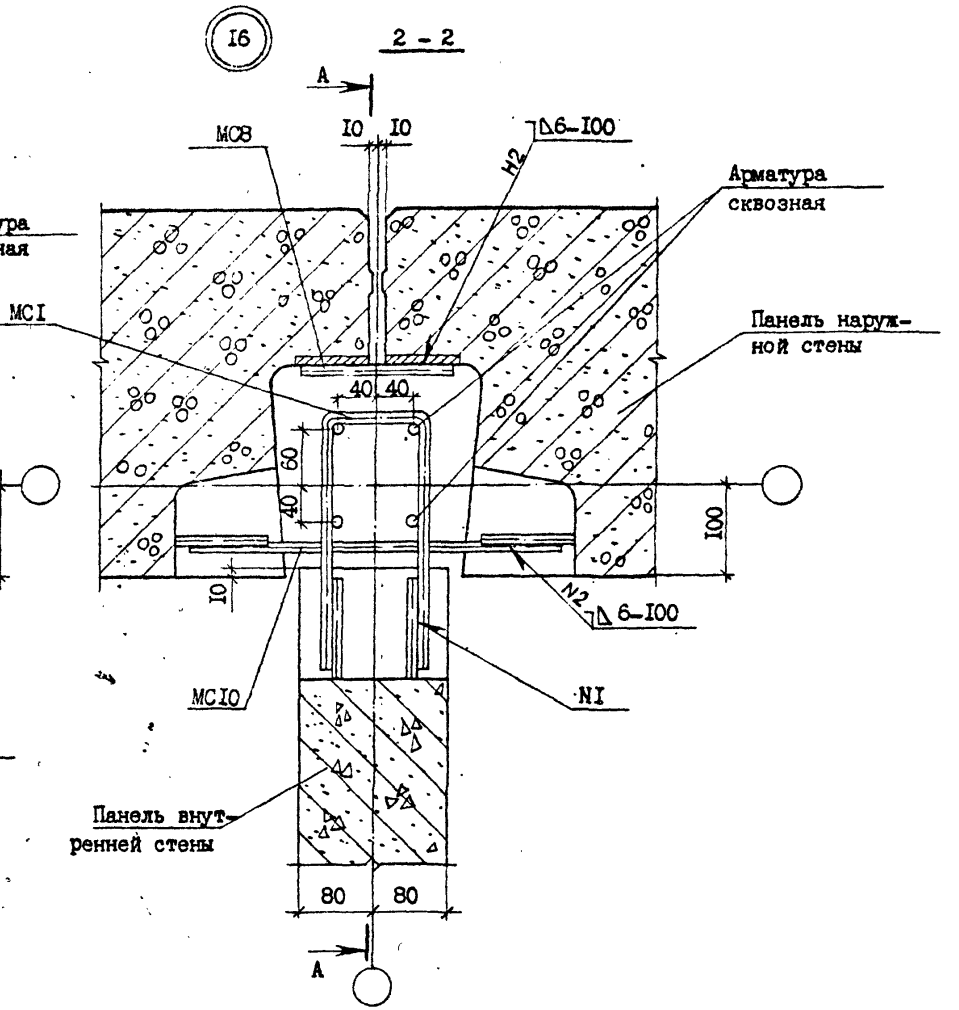

Спецификацию см. докум. 33, лист 3.

Нач.отд.	Эдишерашвили		13.05.85
Н.контр.	Силагадзе		13.05.85
Рук.маст.	Касрадзе		13.05.85
ГИП	Эдишерашвили		13.05.85
Рук.гр.	Буржанадзе		13.05.85
Проверил	Шолия		11.05.85
Разраб.	Датуашвили		11.05.85

I.090.I-2c.7-2 09.0

УЗЛЫ I5, I6

Стадия	Лист	Листов
Р	1	2

ТбилЗНИИЭП

Копировал

Формат А3

Тк.1090.1-2с. в.4-2.

Инв.№ подл. | Подпись и дата | Взам.инв.№

А - А

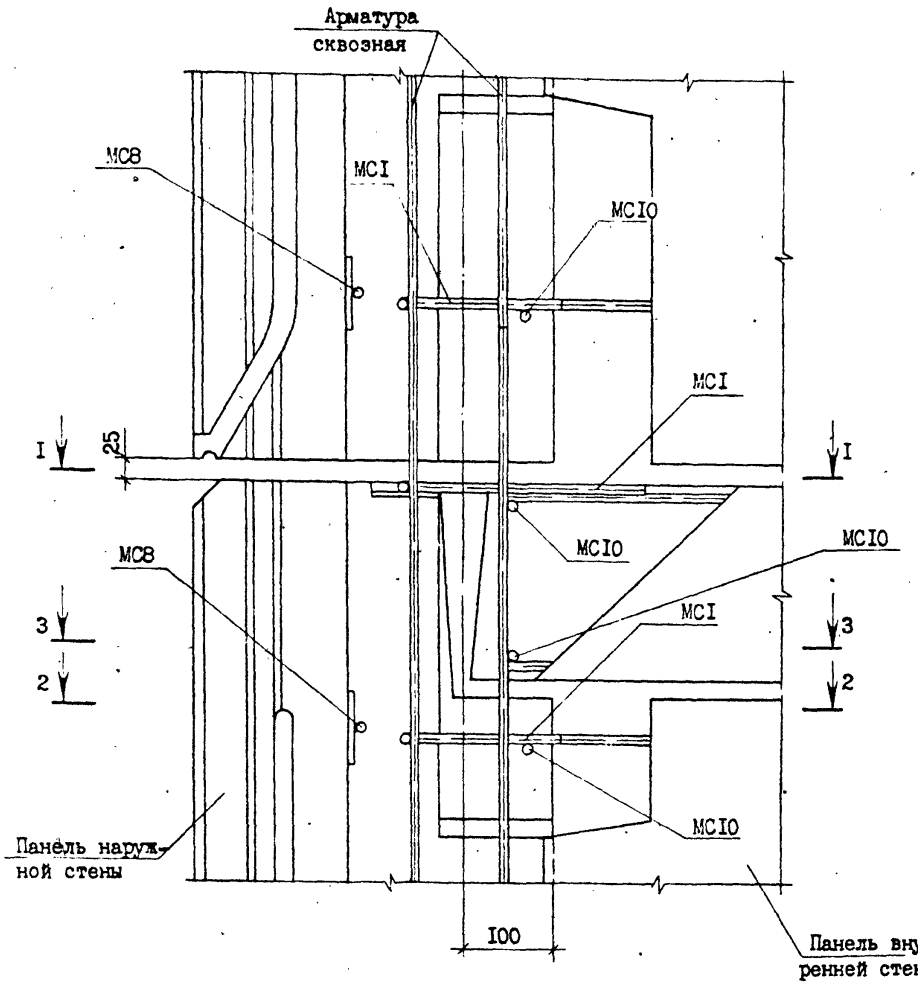

3 - 3

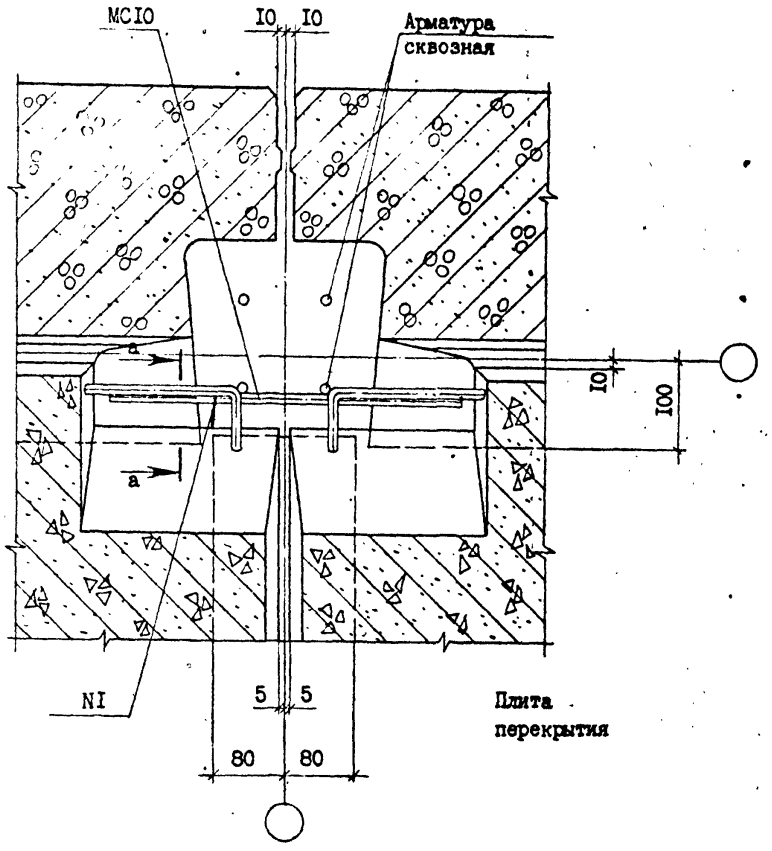

Сечение а-а см. лист I

тк.1090.1-2с в 4-2

Инв.№ подл.	Подпись и дата	Взам.инв.№

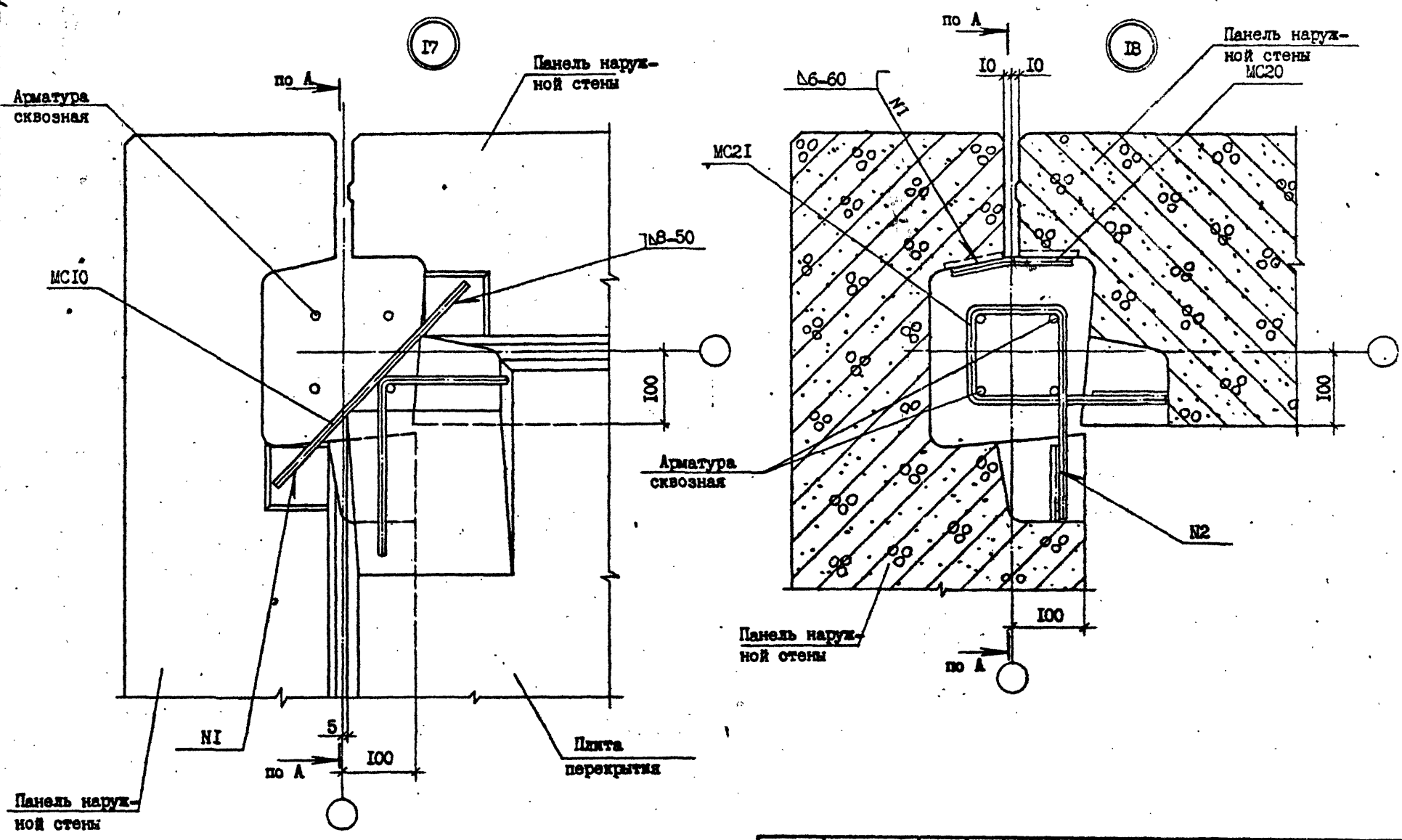

Спецификации см. докум. 33, лист 3.

Нач.отд.	Эдишерашвили		19.06.85
Н.контр.	Силагадзе		19.06.85
Рук.маст.	Касрадзе		19.06.85
ГИП	Эдишерашвили		19.06.85
Рук.гр.	Бурджанадзе		18.06.85
Проверил	Шелия		17.06.85
Разраб.	Датуашвили		17.06.85

I.090.I-2с.7-2 I0.0

УЗЛЫ I7, I8

Стадия	Лист	Листов
Р		

ТбилЗНИИЭП

Копировал

Формат А3

Инв.№ подл. | Подпись и дата | Взам.инв.№

1 – 1

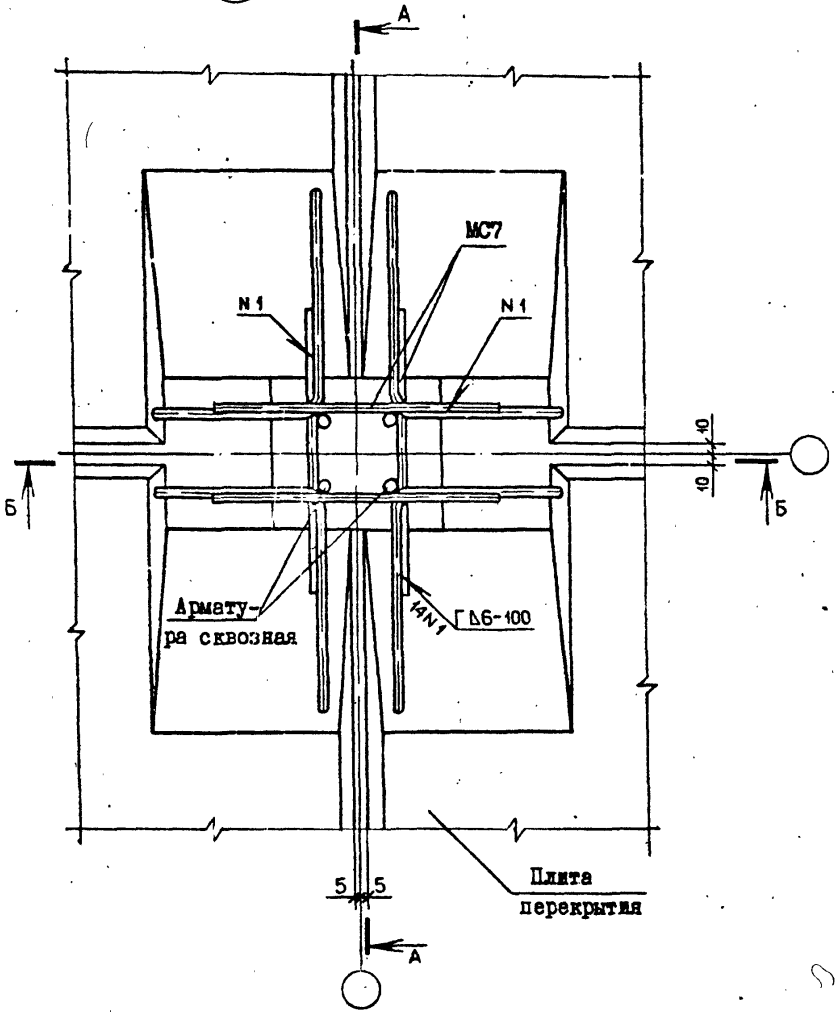

2 – 2

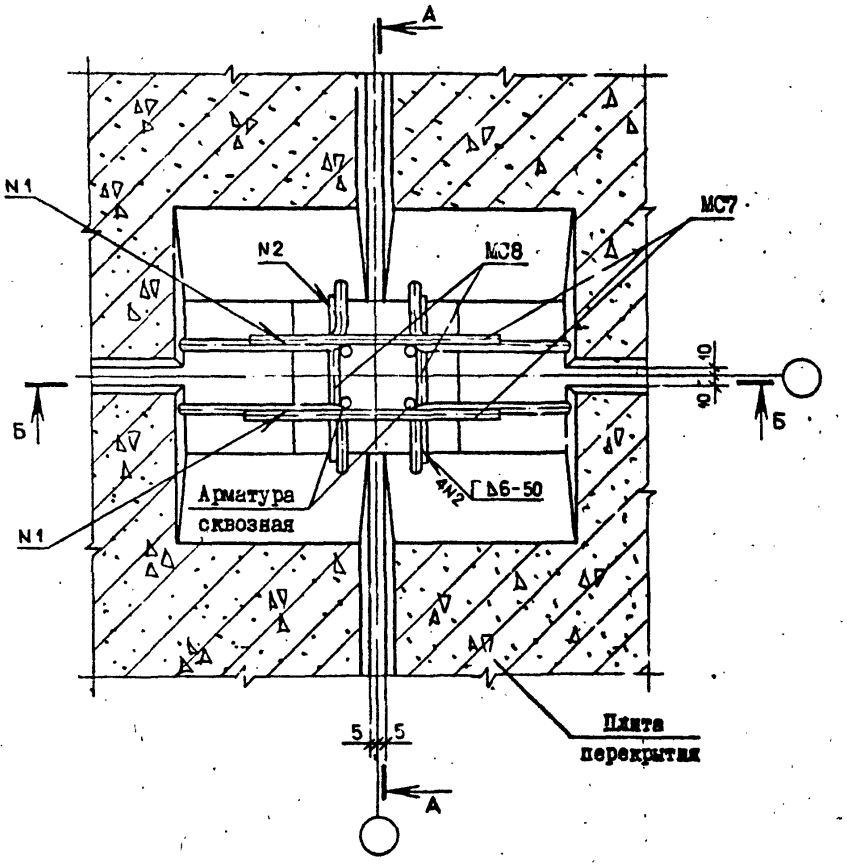

Спецификацию см. докум. 33, лист 3.

Нач.отд.	Эдишерашвили		17.06.85
Н.контр.	Силагадзе		17.06.85
Рук.маст.	Касрадзе		17.06.85
ГИП	Эдишерашвили		17.06.85
Рук.гр.	Бурджанадзе		17.06.85
Проверил	Салихова		17.06.85
Разраб.	Шалия		17.06.85

1.090.1-2с.7-2 11.0

УЗКП 19

Стадия	Лист	Листов
Р	1	2

ТбилЗНИИЭП

Копировал

Формат А3

Инв.№ подл. | Подпись и дата | Взам.инв.№

тк. 1090.1-2с. в.4-2.

А — А

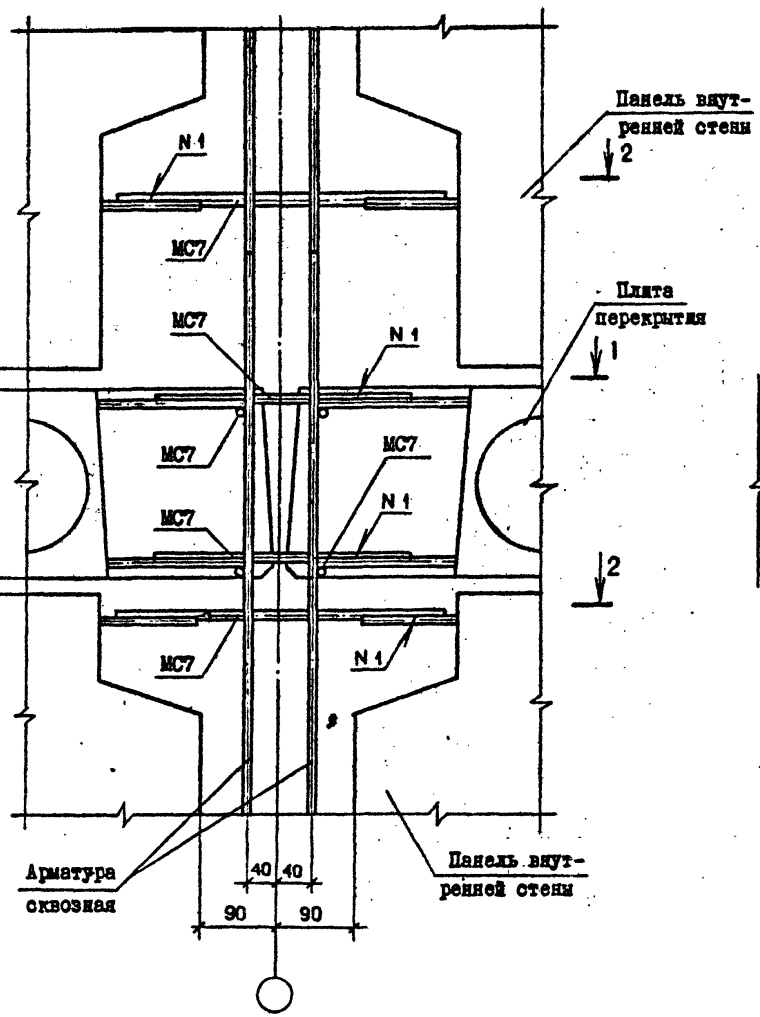

Б — Б

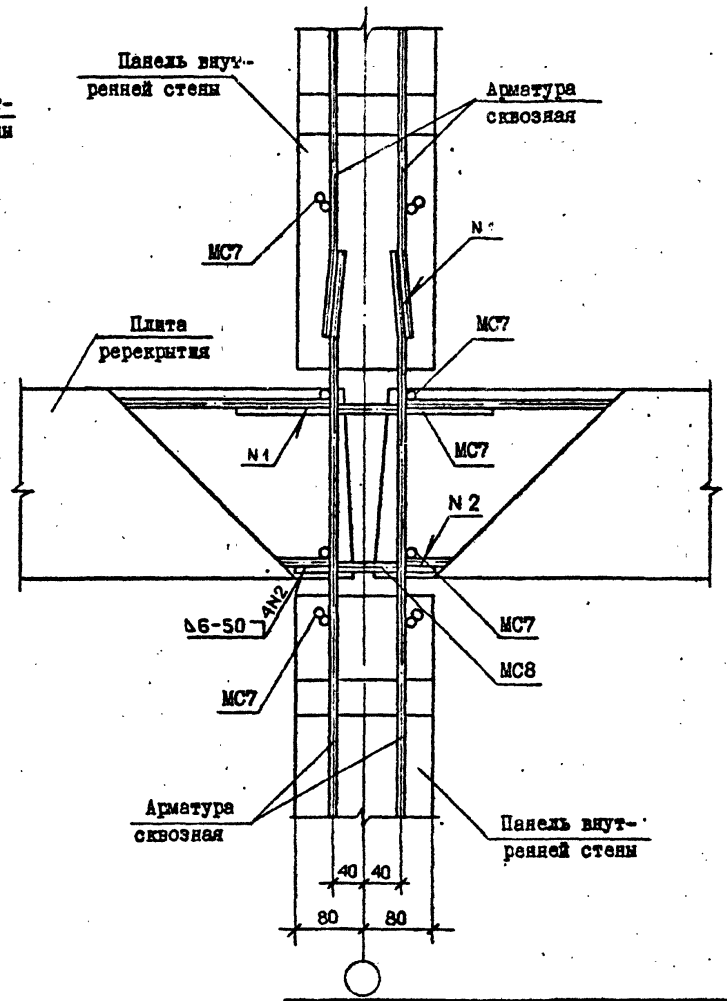

Взам. инв. №

Подпись и дата

Инв. № подл.

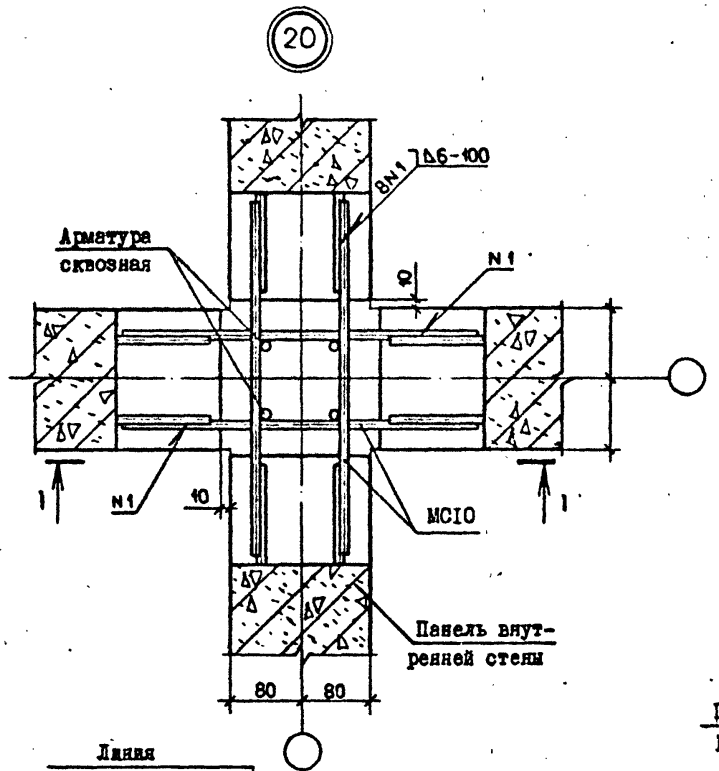

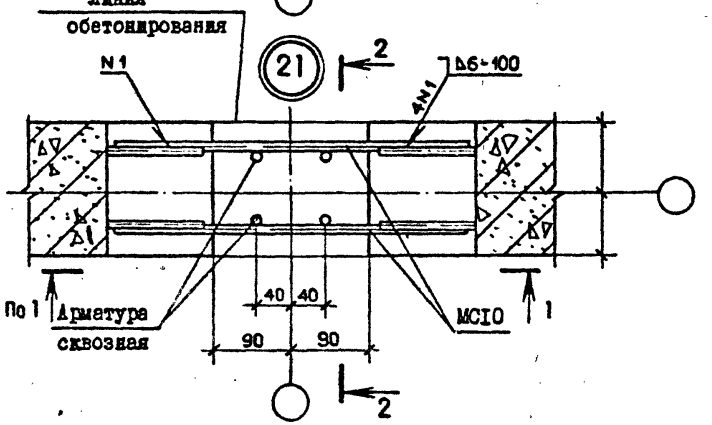

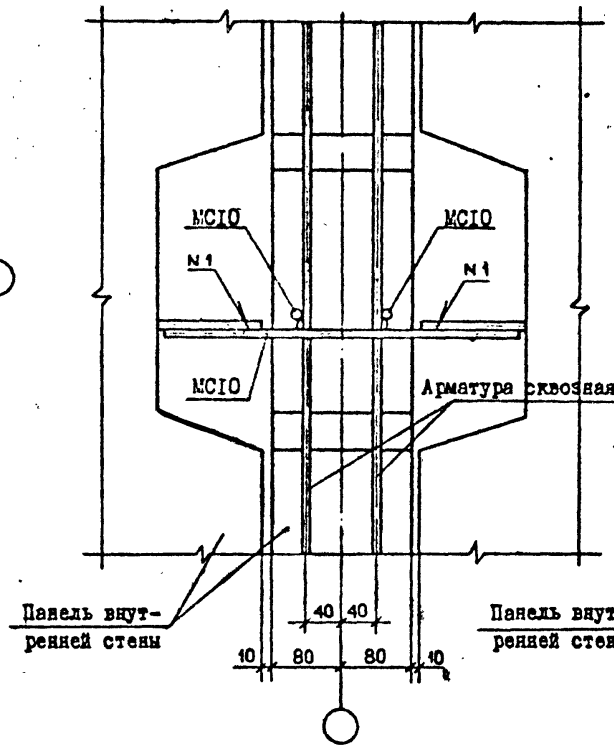

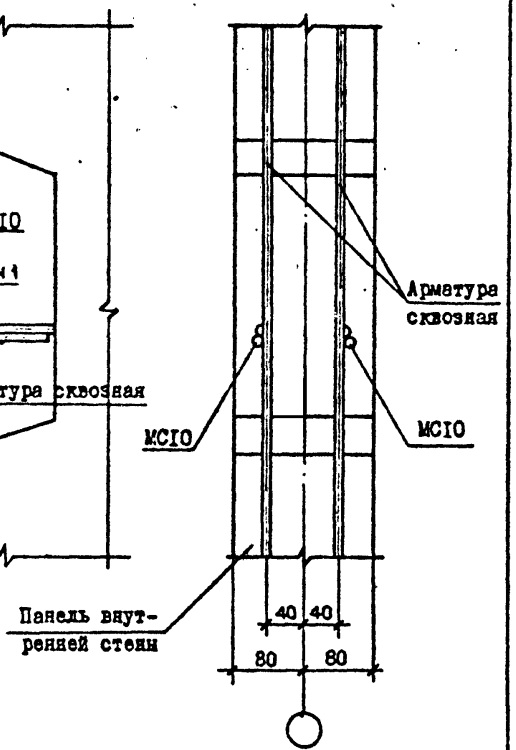

Спецификацию см. докум. 33, лист 4.

Нач.отд.	Эдишерашвили		12.85
Н.контр.	Силагадзе		12.85
Рук.маст.	Касрадзе		12.85
ГИП	Эдишерашвили		12.85
Рук.гр.	Бурджанадзе		12.85
Проверил	Салихова		12.85
Разраб.	Шелия		12.85

1.090.1-2с.7-2 12.0

УЗЛЫ 20, 21

Стадия	Лист	Листов
Р		1

ТбилЗНИИЭП

Копировал

Формат А3

Инв.№ подл. | Подпись и дата | Взам.инв.№

22

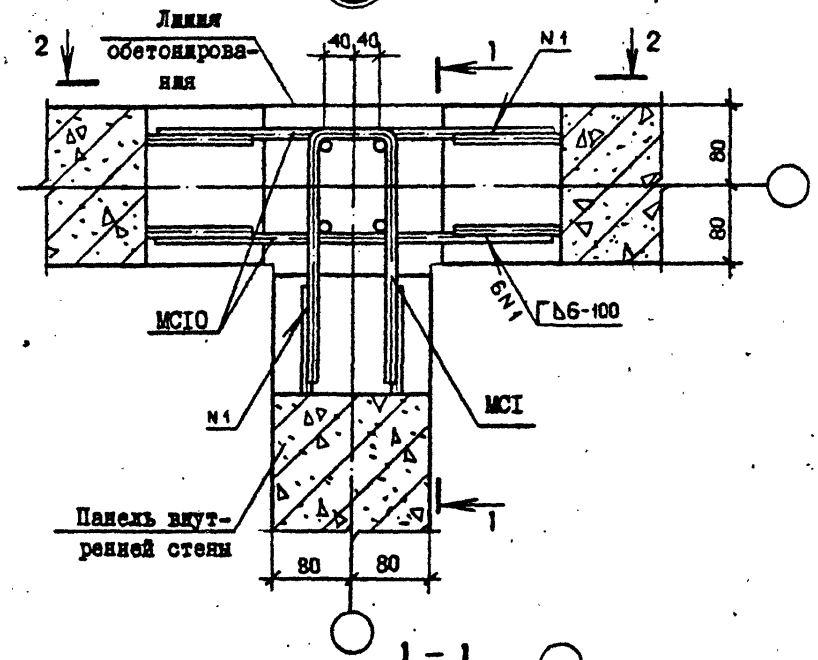

1 – 1

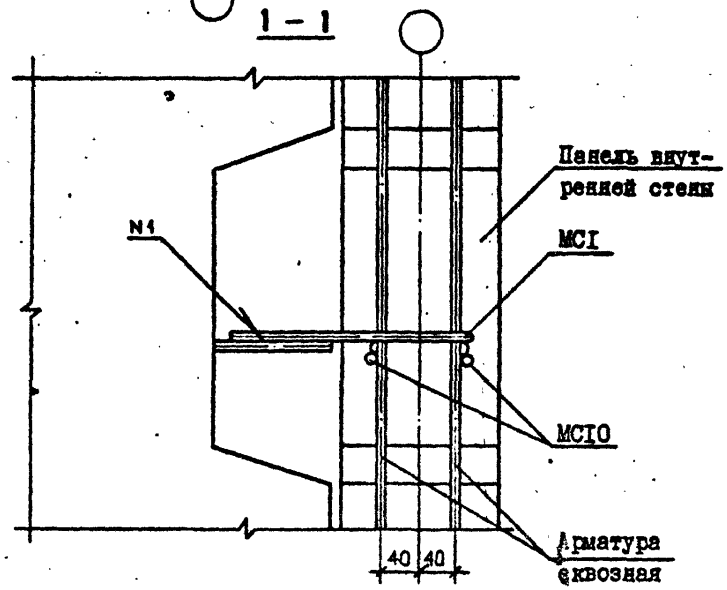

2 – 2

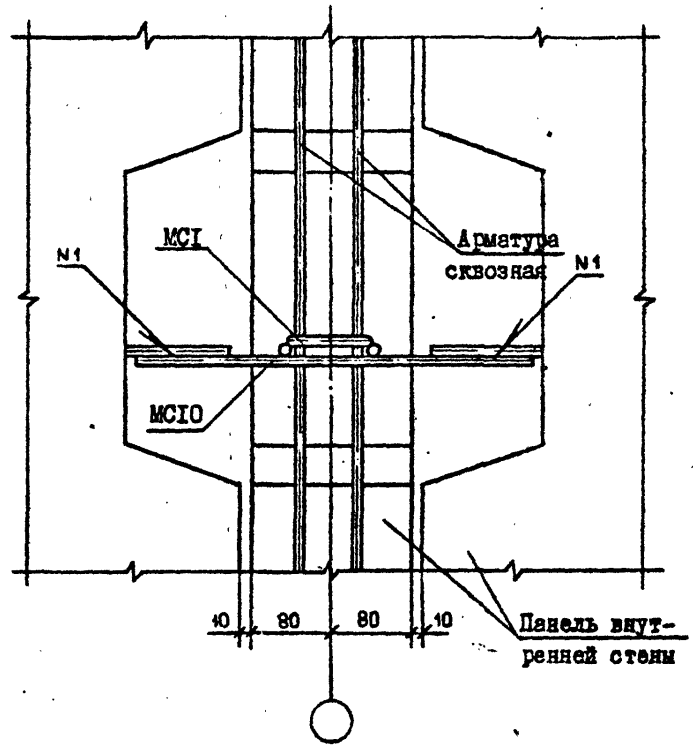

Спецификацию см. докум. 33, лист 4

Нач.отд.	Эдишерашвили		13.VI.85	1.090.1-2с.7-2 13.0	
Н.контр.	Силагадзе		13.VI.85		
Рук.маст.	Касрадзе		13.VI.85		
ГИП	Эдишерашвили		13.VI.85		
Рук.гр.	Буржанадзе		13.VI.85	УЗЕЛ 22	
Проверил	Салихова		13.VI.85		
Разраб.	Шелия		13.VI.85		

Стадия	Лист	Листов
Р		1

ТбилЗНИИЭП

Копировал

Формат А3

Инв.№ подл. | Подпись и дата | Взам.инв.№

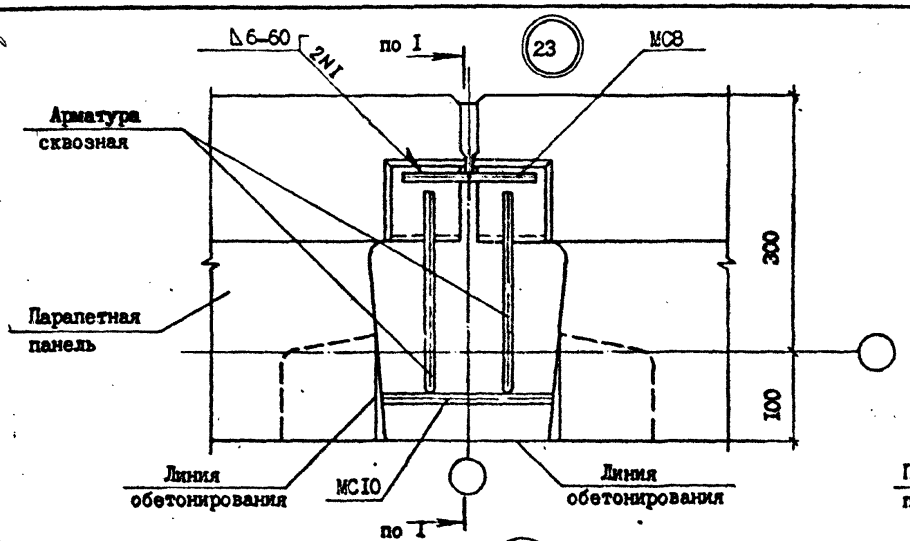

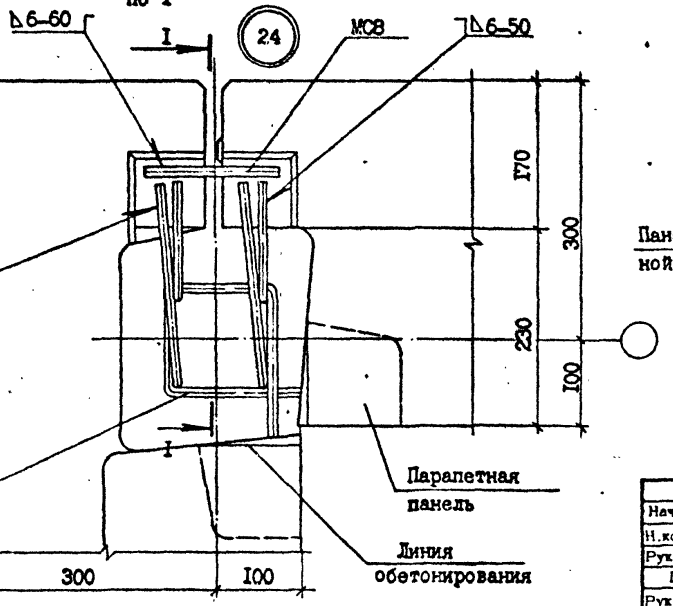

Спецификацию см. докум. 33, лист 4.

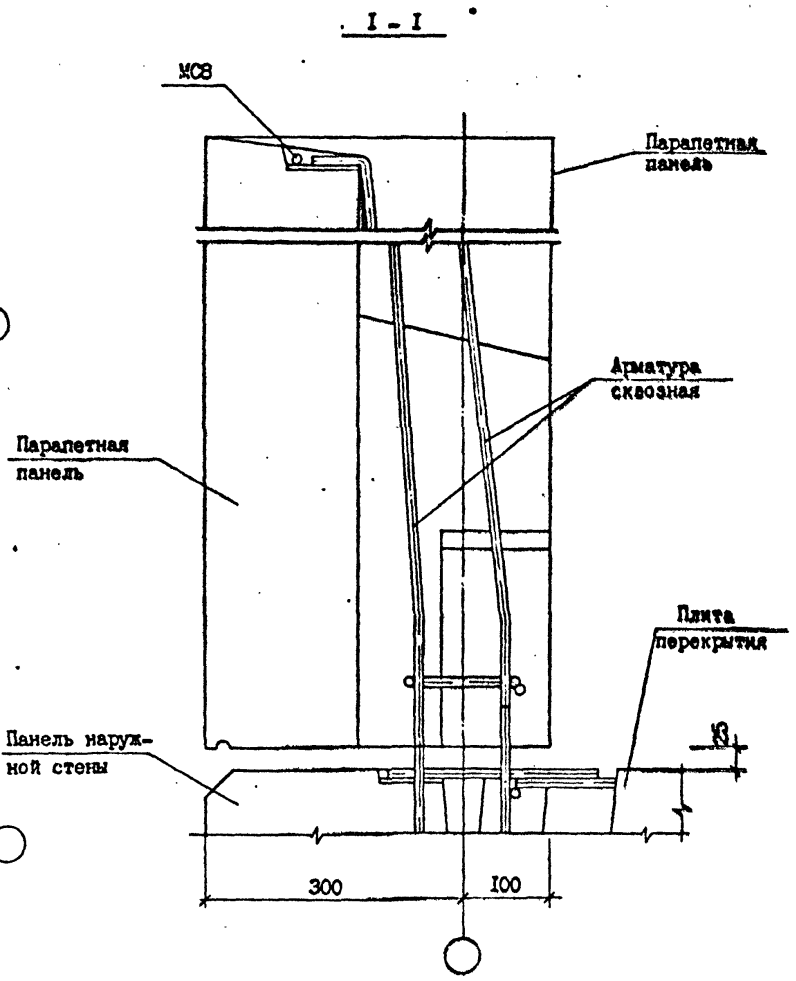

Нач.отд.			
Н.контр.			
Рук.мастерской			
ГИП			
Рук.гр.			
Проверил	Шалия		
Разраб.	Датушвили		

I.090.I-2c.7-2 I4,0

УЗЛЫ 23, 24

Стадия	Лист	Листов
Р		

ТбилЗНИИЭП

Копировал

Формат А3

Инв.№ подл. | Подпись и дата | Взам.инв.№

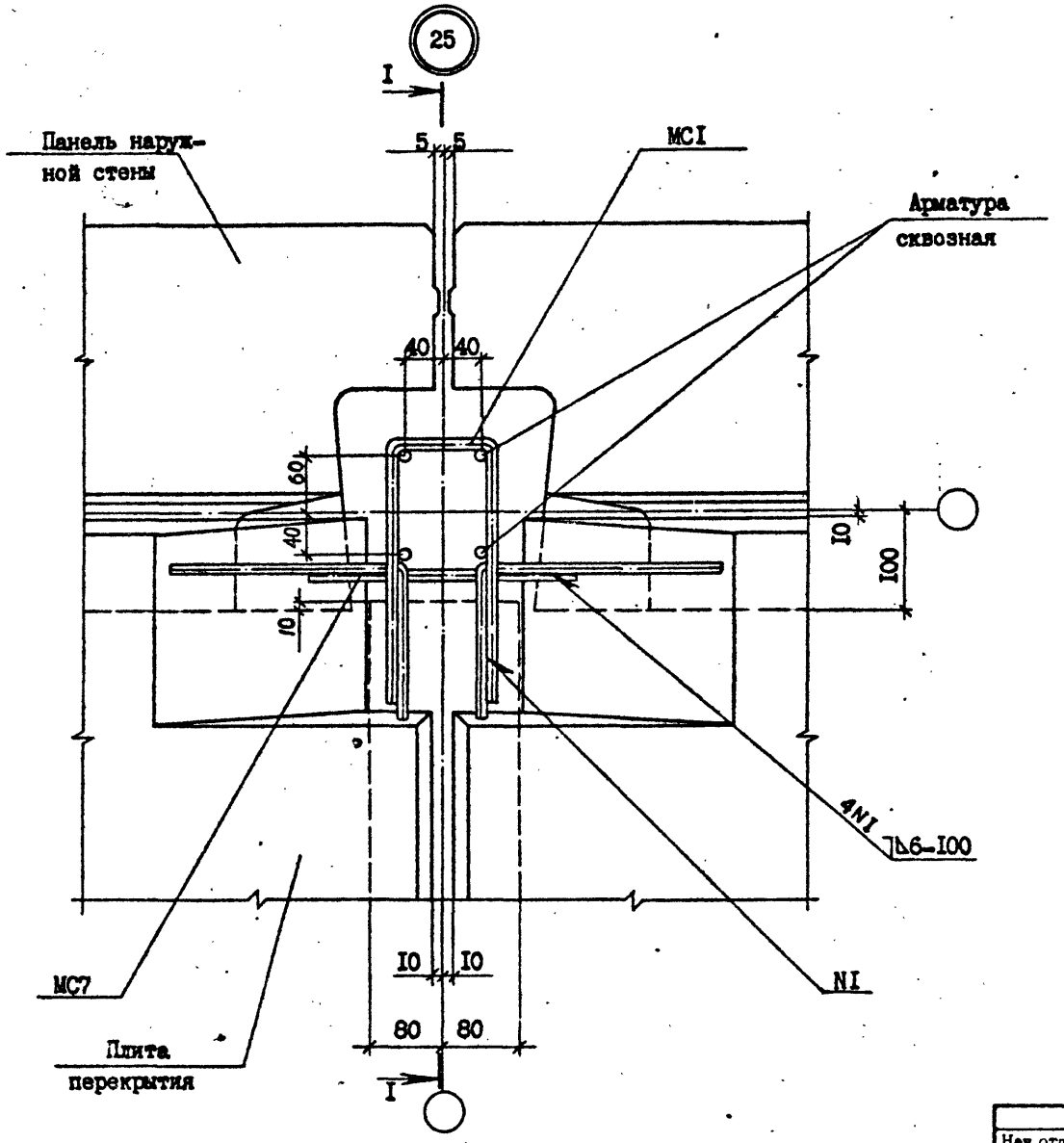

Спецификацию см. лист 4, докум. 33.

Нач.отд.	Эдишерашвили		19.VI.85
Н.контр.	Силагадзе		19.VI.85
Рук.маст.	Касрадзе		19.VI.85
ГИП	Эдишерашвили		19.VI.85
Рук.гр.	Бурджанадзе		19.VI.85
Проверил	Шелия		19.VI.85
Разраб.	Датуашвили		19.VI.85

I.090.I-2с.7-2 I5.0

УЗЕЛ 25

Стадия	Лист	Листов
Р		1

ТбилЗНИИЭП

Копировал

Формат А3

Инв.№ подл. | Подпись и дата | Взам.инв.№

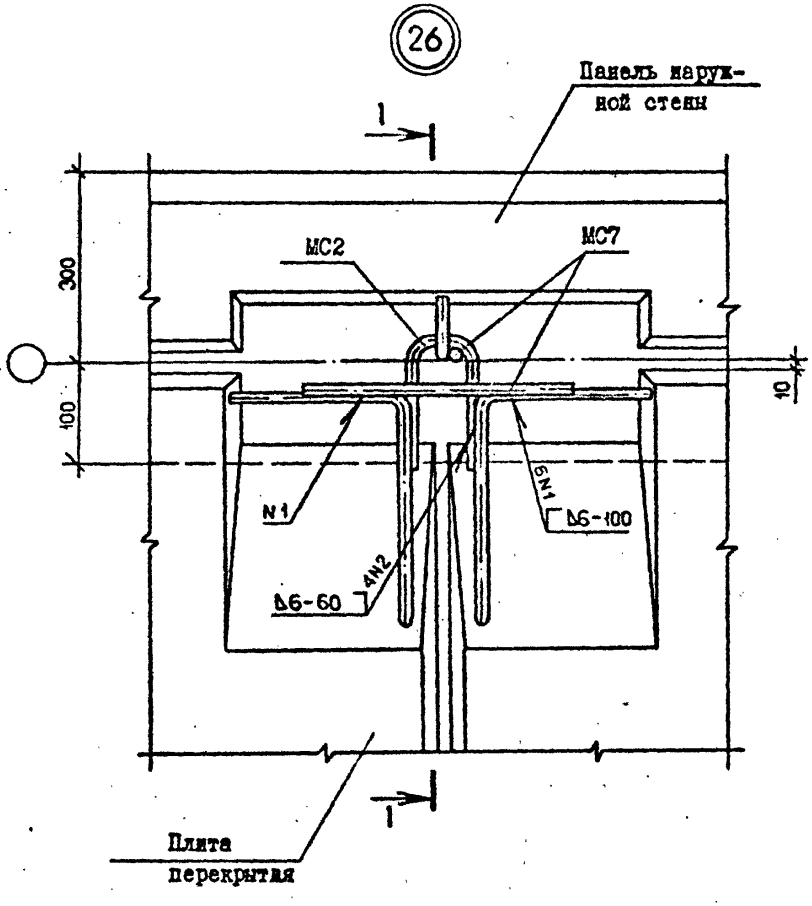

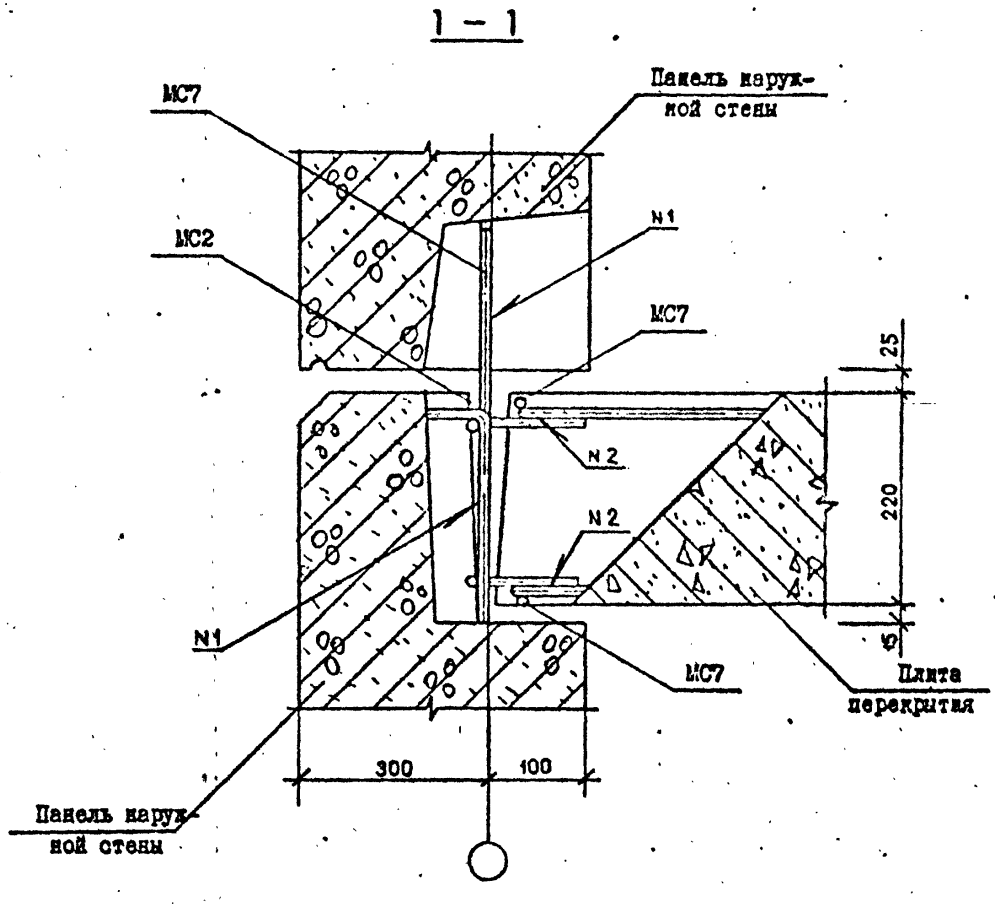

Спецификацию см. докум. 33, лист 5

Нач.отд.	Эдишерашвили		19.VII.85
Н.контр.	Силагедзе		19.VII.85
Рук.маст.	Касрадзе		19.VII.85
ГИП	Эдишерашвили		19.VII.85
Рук.гр.	Бурджанадзе		19.VII.85
Проверил	Салихова		19.VII.85
Разраб.	Шелия		19.VII.85

1.090.1-2с.7-2 16.0

УЗЕП 26

Стадия	Лист	Листов
Р		1

ТбилЗНИИЭП

Копировал

Формат А3

Инв.№ подл. | Подпись и дата | Взам.инв.№

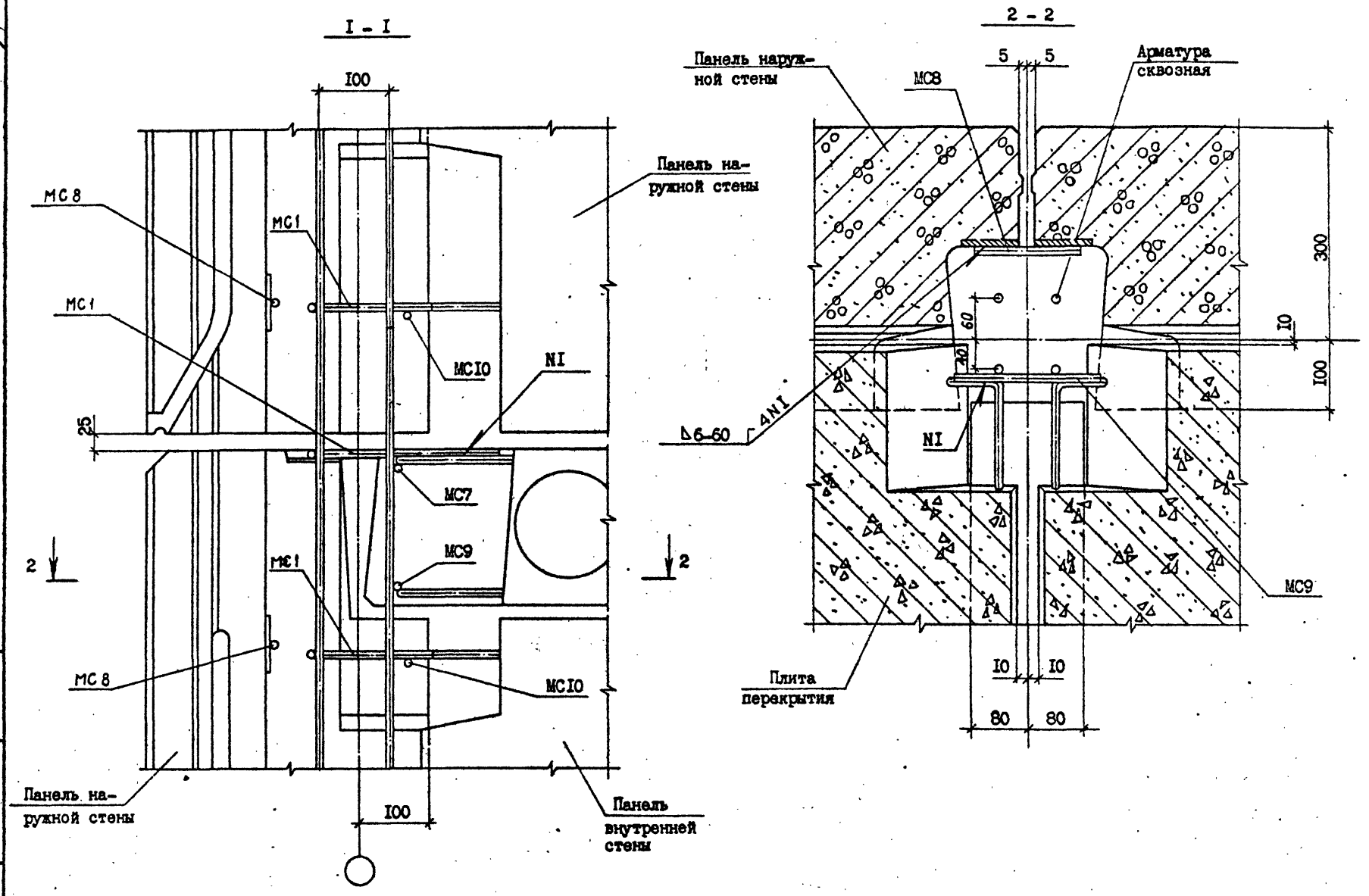

Инв. № подл.	Подпись и дата	Взам. инв. №

I.090.I-2с.7-2 I6.0	Лист 2

Копировал Формат А3

27

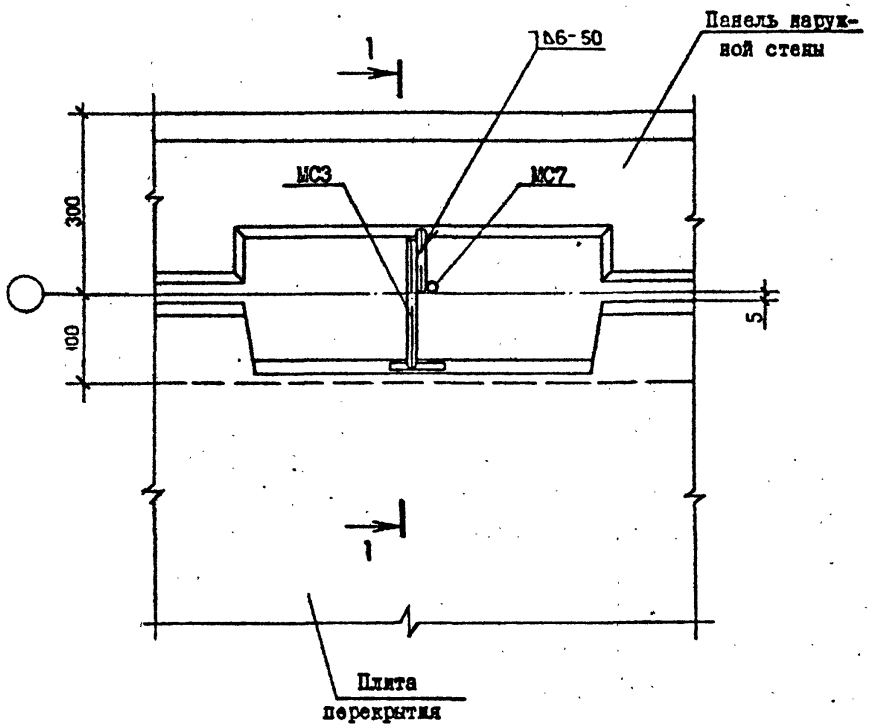

1 - 1

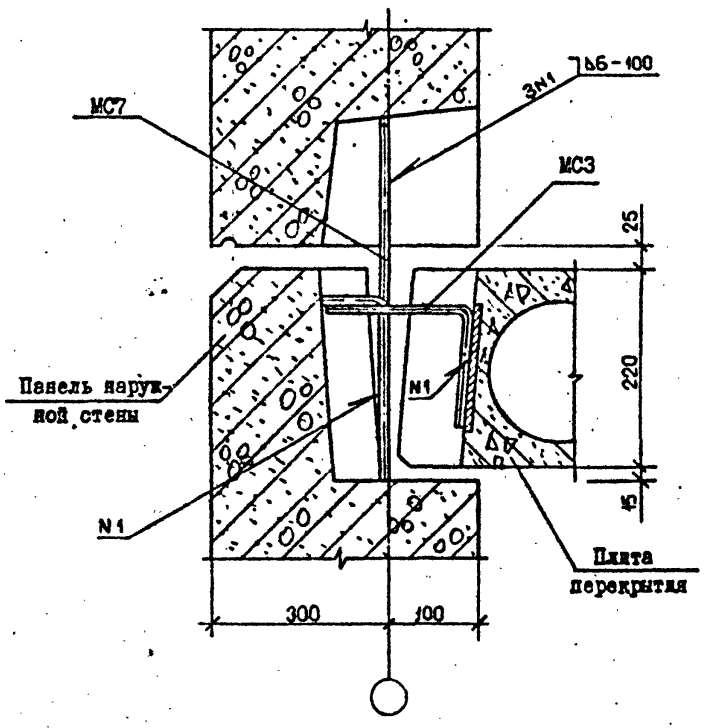

Спецификацию см. докум. 33, лист 5

Нач.отд.	Эдишерашвили		
Н.контр.	Силагадзе		
Рук.маст.	Касрадзе		
ГИП	Эдишерашвили		
Рук.гр.	Бураженадзе		
Провер.	Салихова		
Разраб.	Шелия		

1.090.1-2с.7-2 17.0

УЗЕЛ 27

Стадия	Лист	Листов
Р		1

ТбилЗНИИЭП

Копировал

Формат А3

Инв.№ подл. | Подпись и дата | Взам.инв.№

28

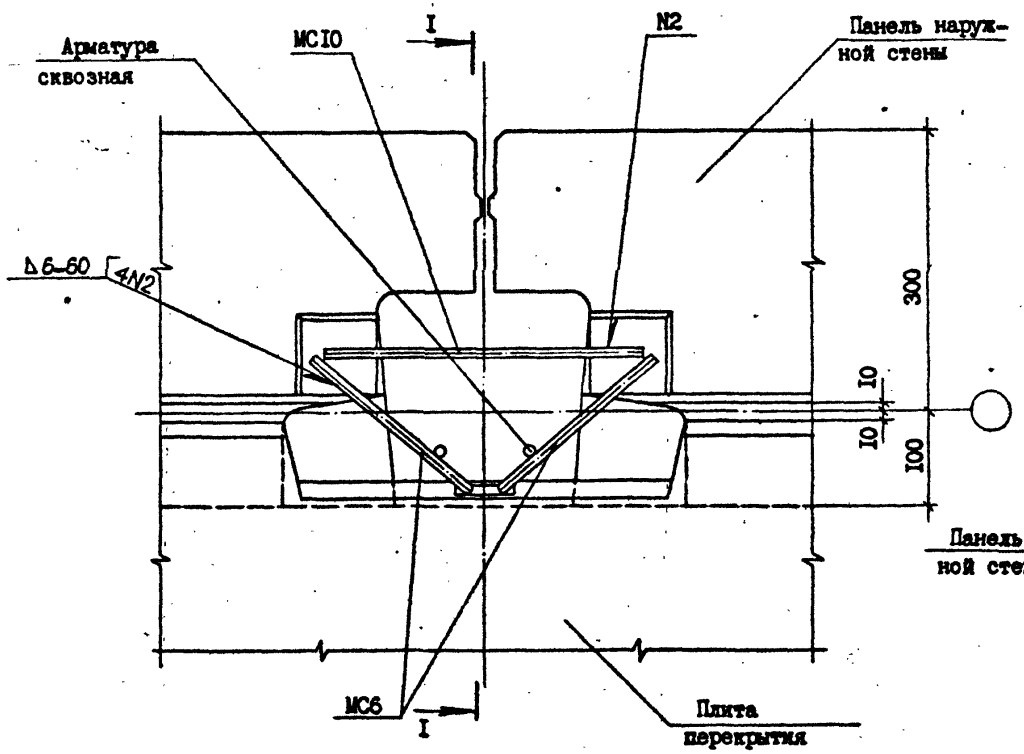

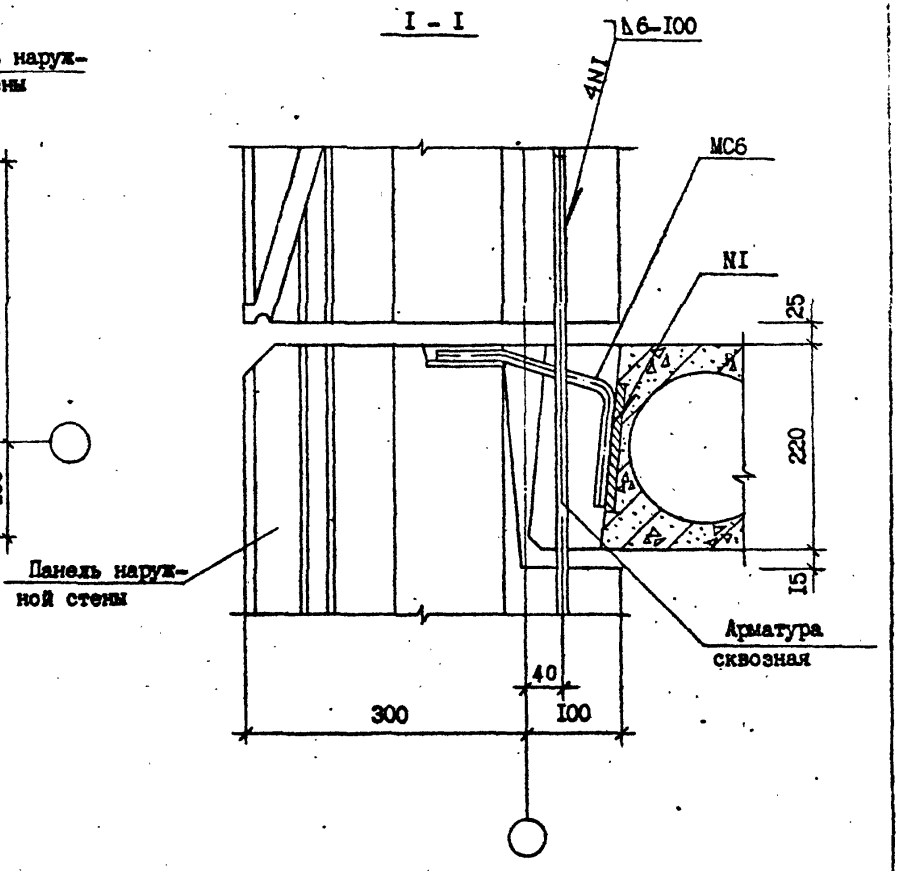

Спецификацию см. докум. 33, лист 5.

Нач.отд.	Эдишерашвили		10.VI.85
Н.контр.	Силагадзе		10.VI.85
Рук.маст.	Касрадзе		10.VI.85
ГИП	Эдишерашвили		10.VI.85
Рук.гр.	Бурджанадзе		10.VI.85
Проверил	Шелия		10.VI.85
Разраб.	Датуашвили		10.VI.85

1.090.1-2с.7-2 18.0

УЗЕЛ 28

Стадия	Лист	Листов
Р		1

ТбилЗНИИЭП

Инв.№ подл. | Подпись и дата | Взам.инв.№

Копировал

Формат А3

30

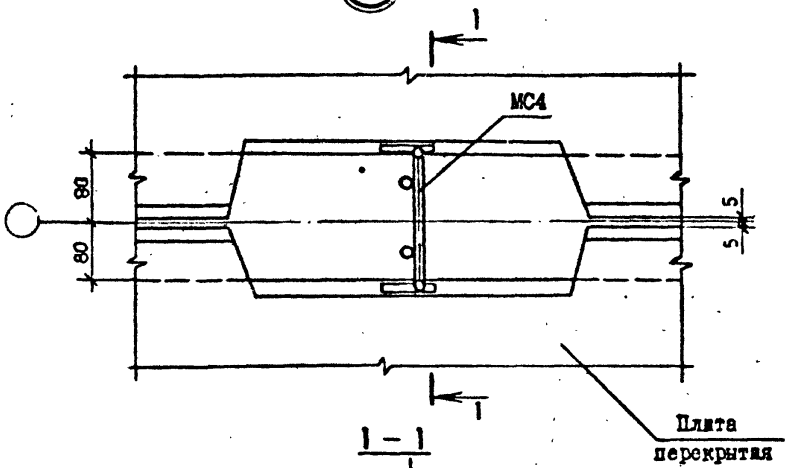

29

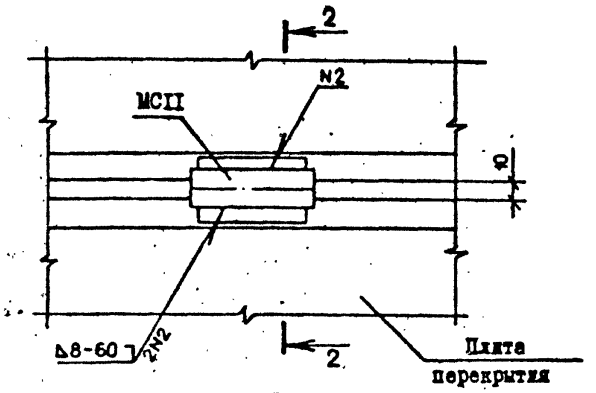

1 – 1

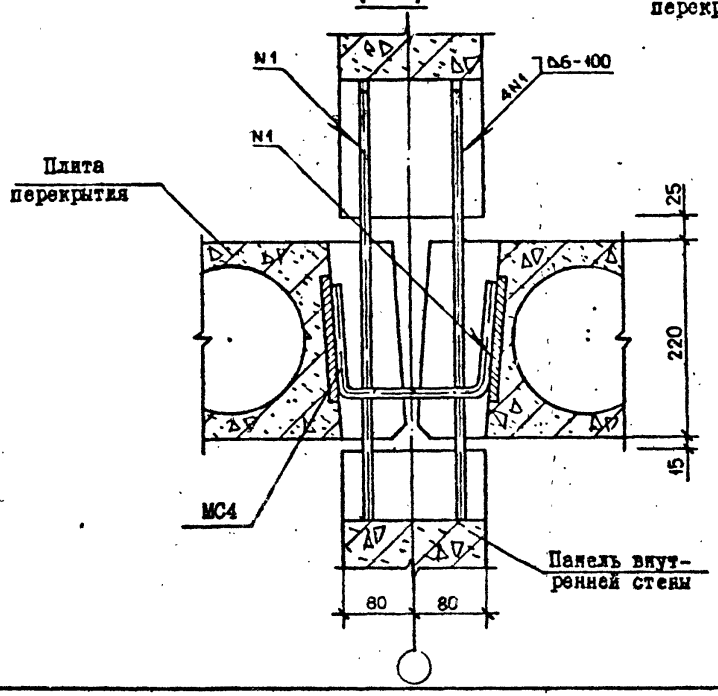

2 – 2

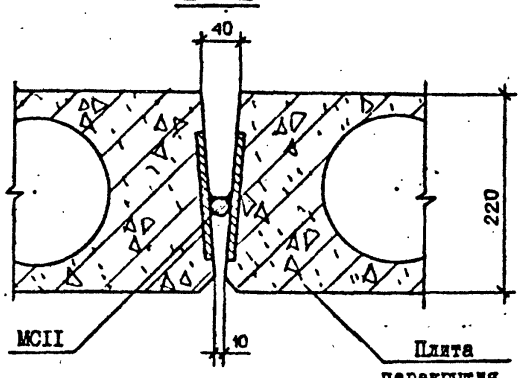

Спецификацию см. докум. 33, лист 5.

Нач.отд.	Эдишерашвили			1.090.1-2с.7-2 19.0	
Н.контр.	Силагадзе				
Рук.мастерской	Касрадзе				
ГИП	Эдишерашвили				
Рук.гр.	Бурджанадзе			УЗЛЫ 29, 30	Стадия: Р; Лист; Листов: 1
Проверил	Селихова				ТбилЗНИИЭП
Разраб.	Шелия				

Копировал

Формат А3

Инв.№ подл. | Подпись и дата | Взам.инв.№

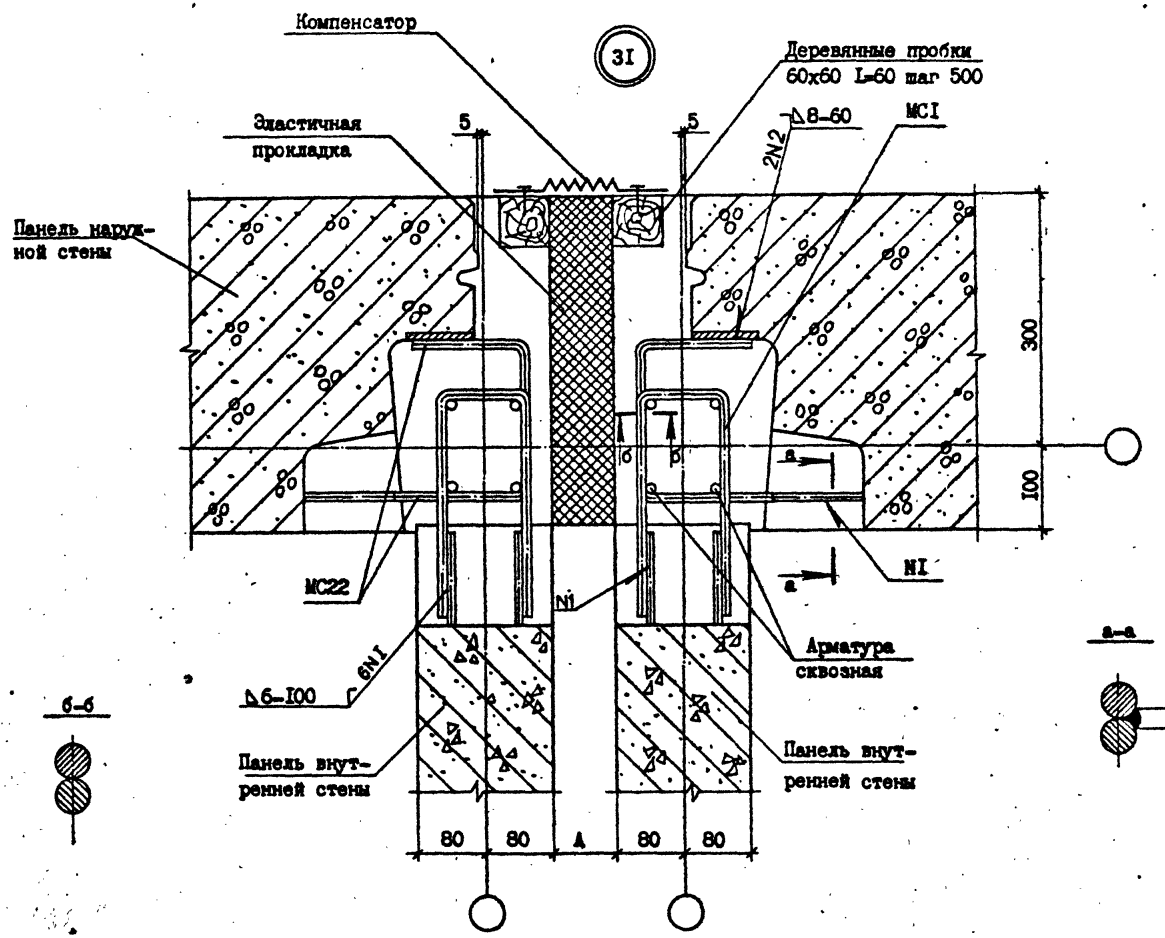

Спецификацию см. докум. 33, лист 5.

Нач.отд.	Эдишерашвили		11.11.85	I.090.I-2с.7-2 20.0	
Н.контр.	Силагадзе		11.11.85		
Рук.маст.	Касрадзе		11.11.85		
ГИП	Эдишерашвили		11.11.85	УЗЕЛ 31	Стадия Р / Лист / Листов
Рук.гр.	Бурджанадзе		11.11.85		
Проверил	Шелия		11.11.85		ТбилЗНИИЭП
Разраб.	Датушвили		11.11.85		

Копировал

Формат А3

Инв.№ подл. | Подпись и дата | Взам.инв.№

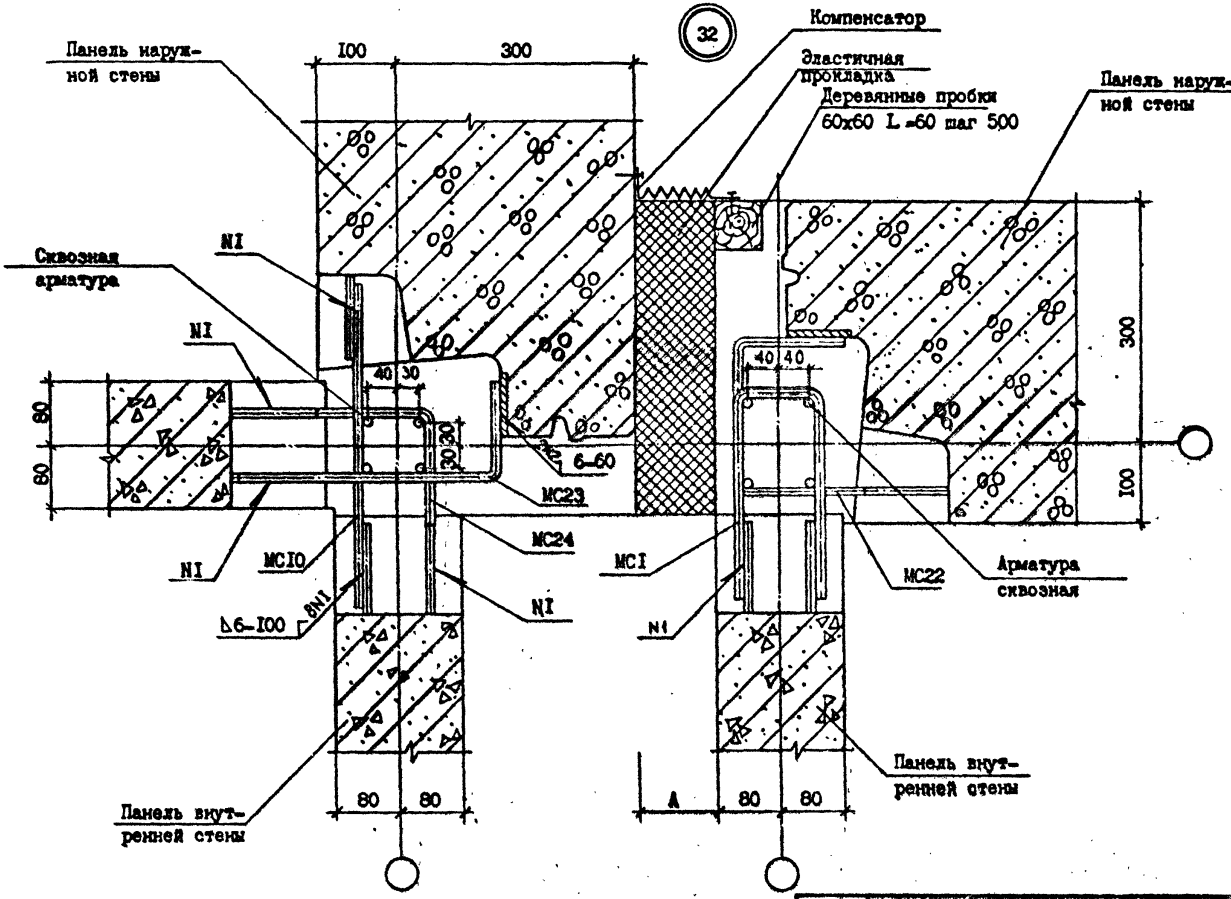

Спецификацию см. докум. 33, лист 6.

Нач.отд.	Эдишерашвили			I.090.I-2с.7-2 21.0
Н.контр.	Силагадзе			
Рук.маст.	Касрадзе			
ГИП	Эдишерашвили			УЗЕЛ 32
Рук.гр.	Бурджанадзе			
Проверил	Шепия			
Разраб.	Датуашвили			

Стадия	Лист	Листов
Р		1

ТбилЗНИИЭП

Копировал

Формат А3

Инв. № подл. | Подпись и дата | Взам.инв. №

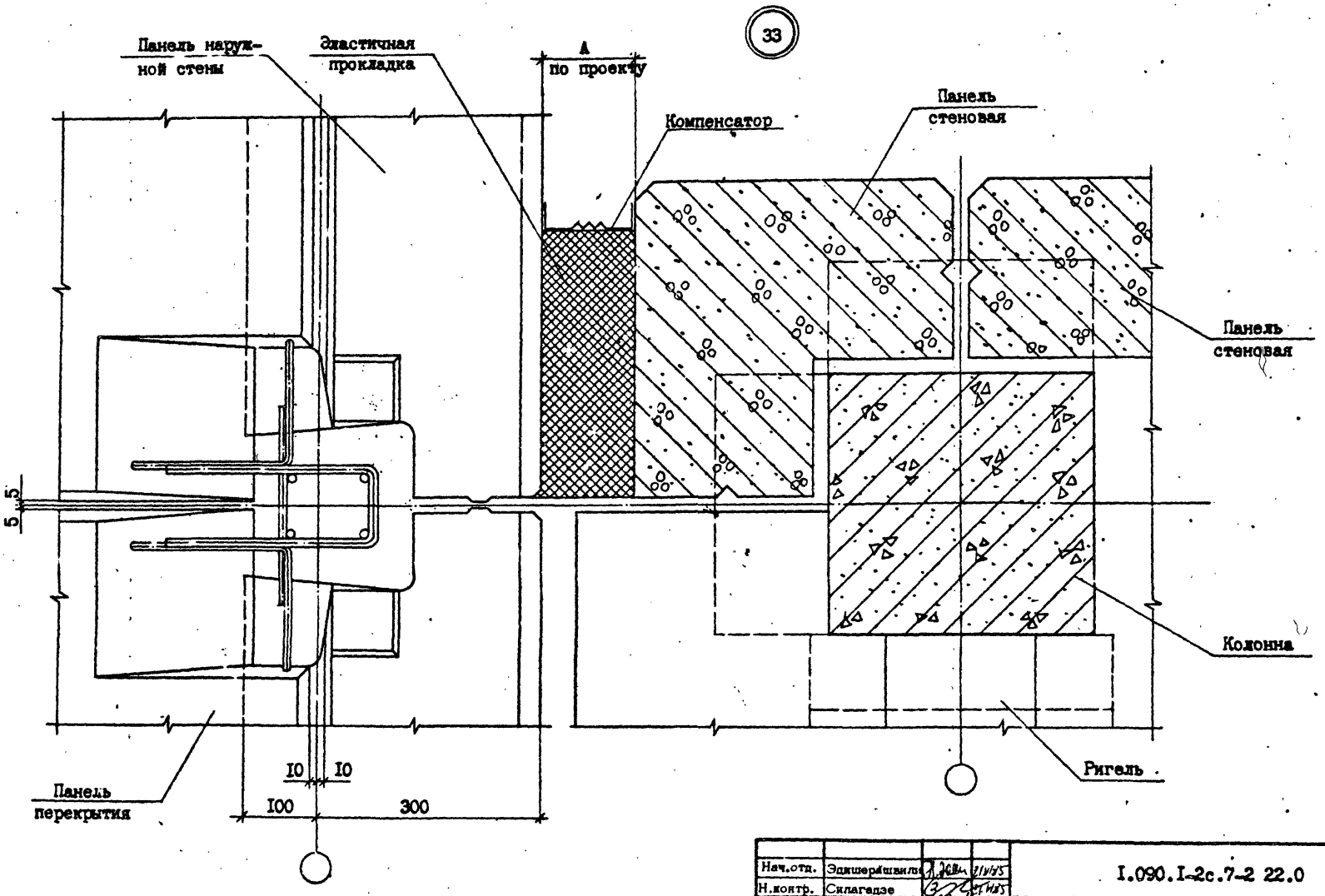

Спецификацию см. докум. 33, лист 6.

Нач.отд.	Эдишерашвили		21.VI.85
Н.контр.	Силагадзе		21.VI.85
Рук.маст.	Касрадзе		21.VI.85
ГИП	Эдишерашвили		21.VI.85
Рук.гр.	Бурджанадзе		20.VI.85
Проверил	Шелия		19.VI.85
Разраб.	Датуашвили		19.VI.85

I.090.I-2c.7-2 22.0

УЗЕЛ 33

Стадия	Лист	Листов
Р		1

ТбилЗНИИЭП

Копировал

Формат А3

Инв.№ подл. | Подпись и дата | Взам.инв.№

Тк.1.090.1-2с. в.7-2.

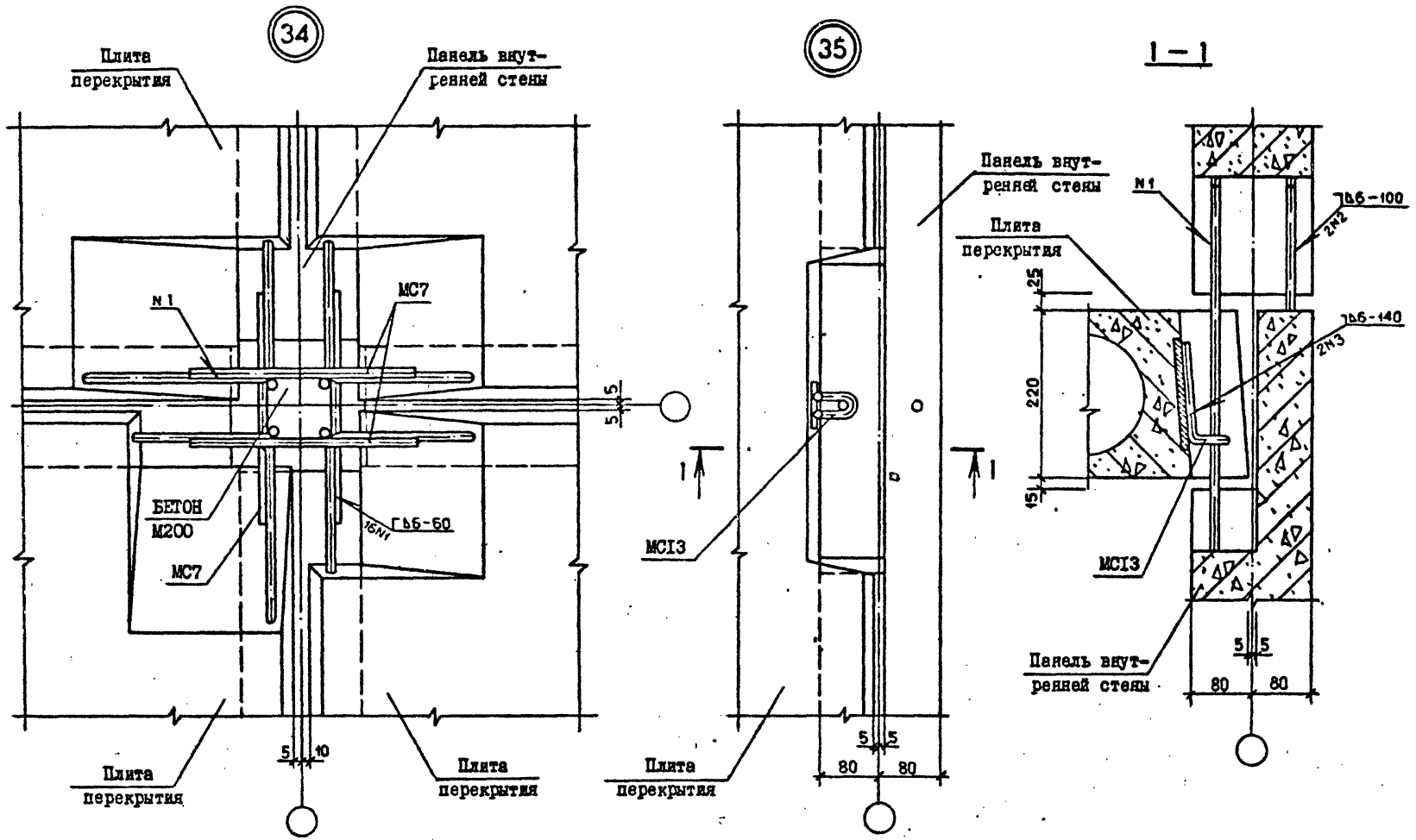

Спецификацию см. докум. 33, лист 6

Нач.отд.	Эдишерашвили		
Н.контр.	Силагадзе		
Рук.маст.	Касрадзе		
ГИП	Эдишерашвили		
Рук.гр.	Бурджанадзе		
Проверил	Салихова		
Разраб.	Шелия		

1.090.1-2с.7-2 23.0

УЗЛЫ 34, 35

Стадия	Лист	Листов
Р		1

ТбилЗНИИЭП

Копировал

Формат А3

Инв.№ подл. | Подпись и дата | Взам.инв.№

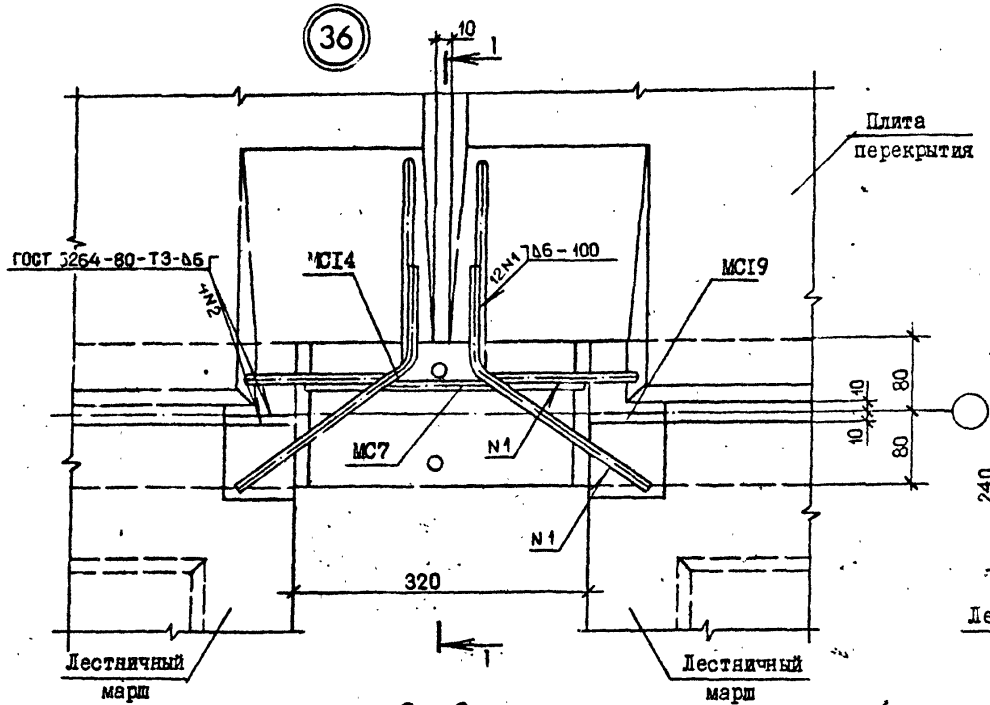

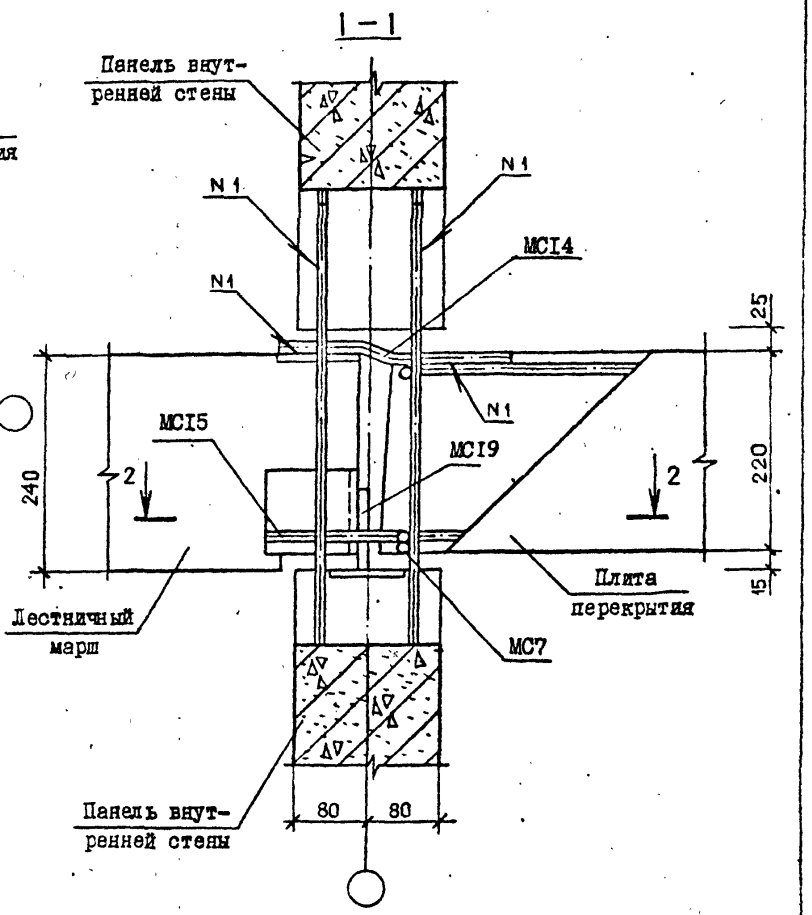

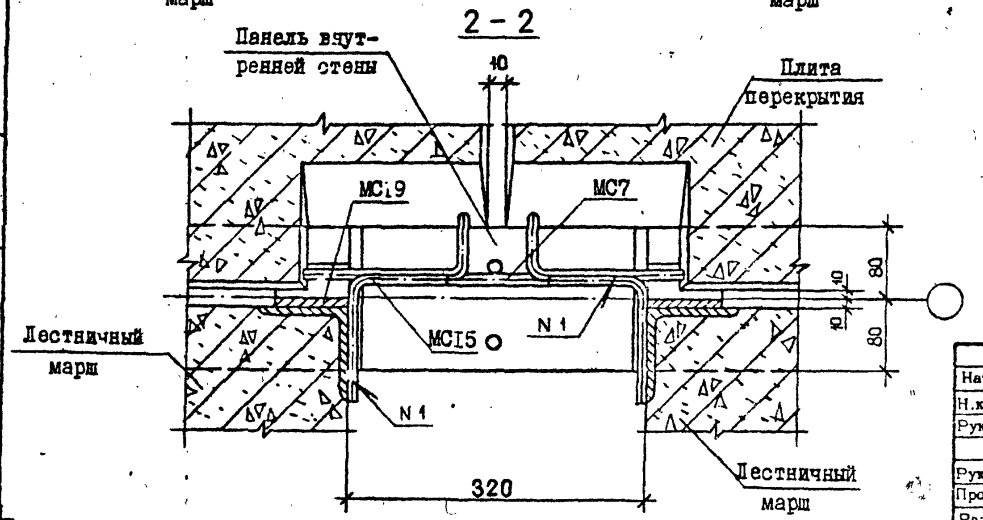

Спецификацию см. докум. 33, лист 7.

Нач.отд.	Эдишерашвили		
Н.контр.	Силагадзе		
Рук.маст.	Касрадзе		
ГИП	Эдишерашвили		
Рук.гр.	Буражанадзе		
Проверил	Саликова		
Разраб.	Шелия		

1.090.1-2с.7-2 24.0

УЗЕЛ 36

Стадия	Лист	Листов
Р		1

ТбилЗНИИЭП

Копировал

Формат А3

Инв.№ подл. | Подпись и дата | Взам.инв.№

тк.1.090.1 2с. 6.7-2.

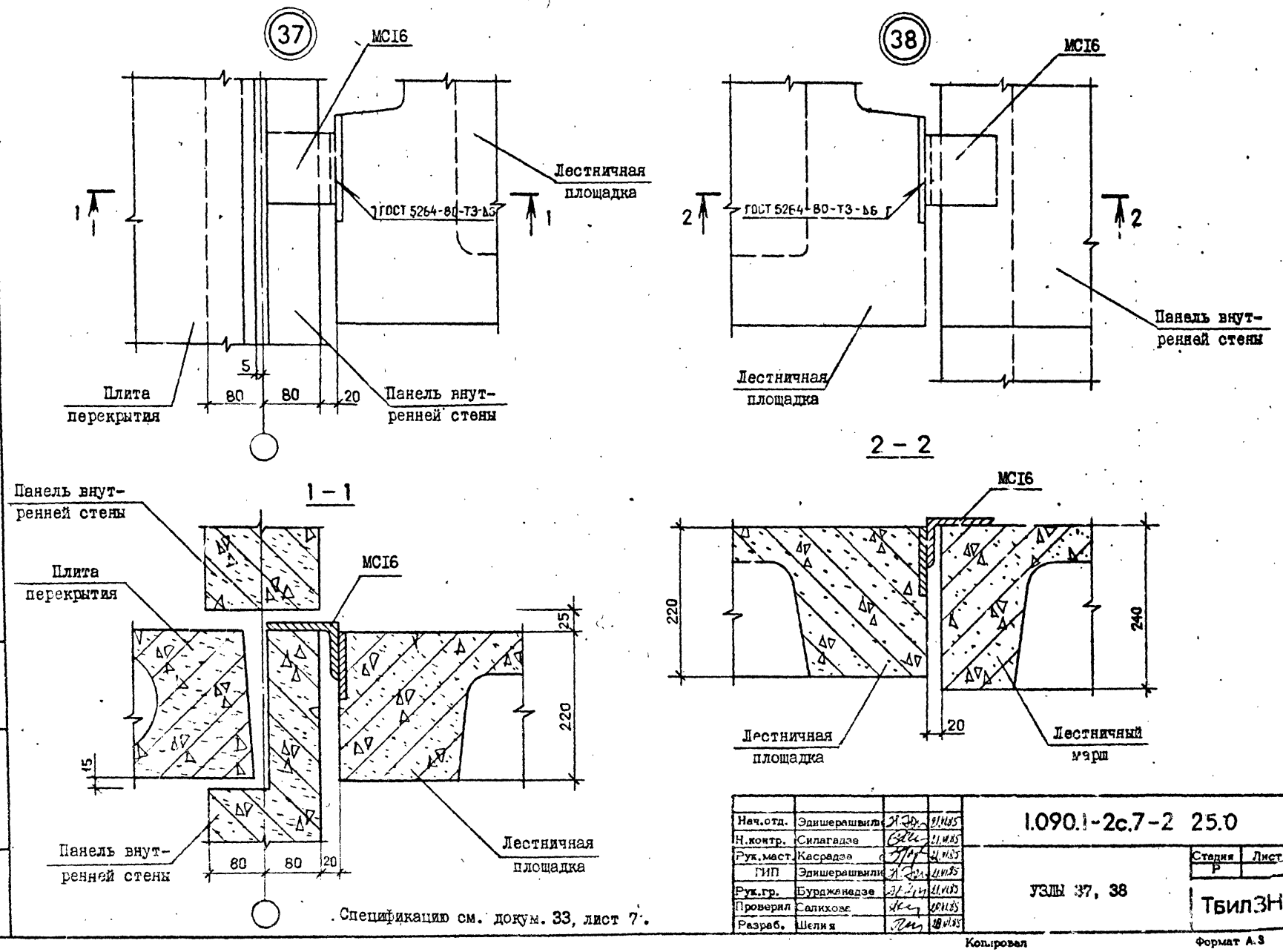

Спецификацию см. докум. 33, лист 7.

Нач.отд.	Эдишерашвили		21.VI.85
Н.контр.	Силагадзе		21.VI.85
Рук.маст.	Касрадзе		21.VI.85
ГИП	Эдишерашвили		21.VI.85
Рук.гр.	Бурджанадзе		21.VI.85
Проверил	Салихова		20.VI.85
Разраб.	Шелия		20.VI.85

1.090.1-2с.7-2 25.0

УЗЛЫ 37, 38

Стадия	Лист	Листов
Р		1

ТбилЗНИИЭП

Копировал

Формат А.3

т.к. 1.090.1-2с. в. 7-2

Инв. № подл. | Подпись и дата | Взам.инв. №

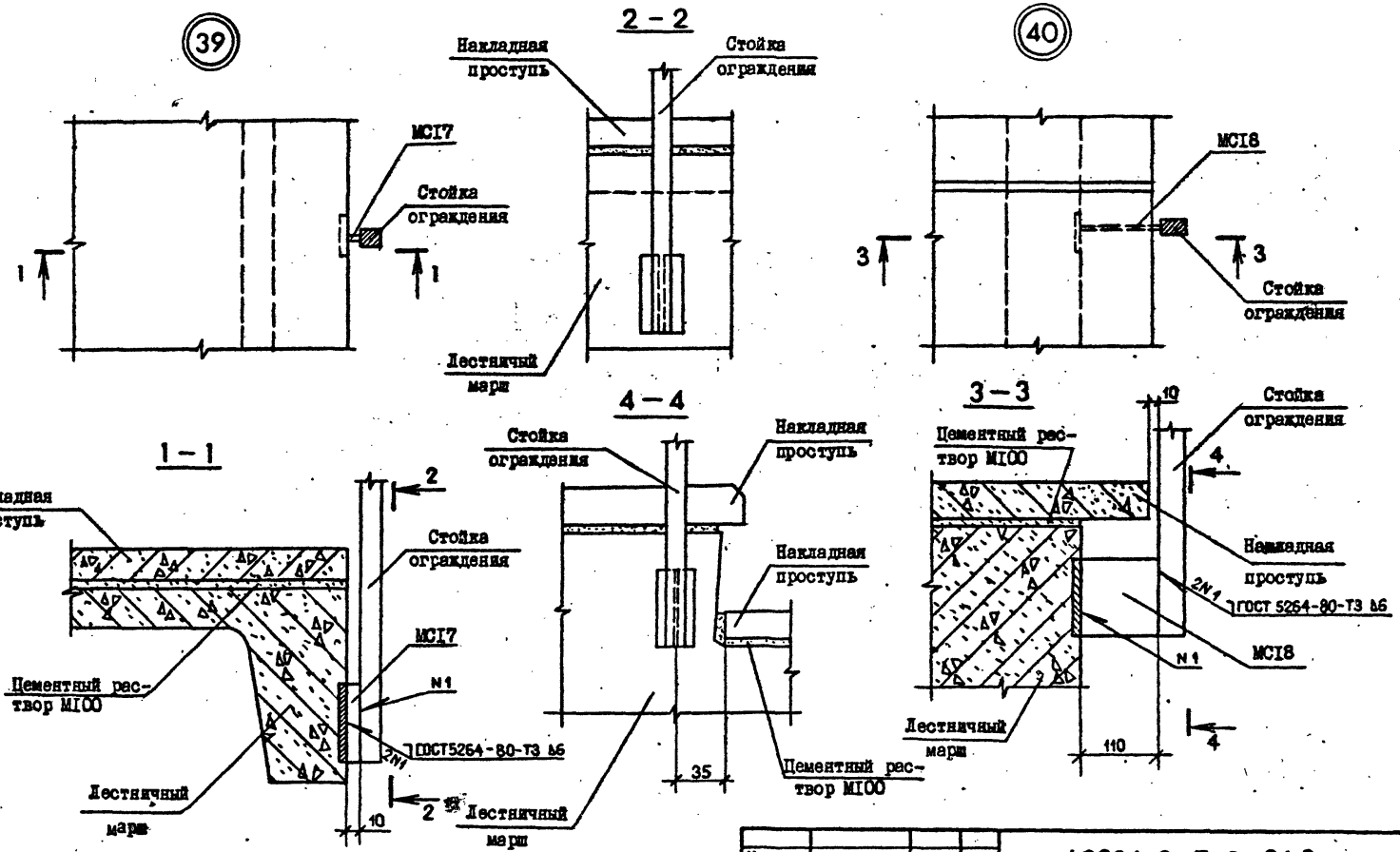

Спецификацию см. докум. 33, лист 7.

Нач.отд.	Эдишерашвили		
Н.контр.	Силагадзе		
Рук.маст.	Касрадзе		
ГИП	Эдишерашвили		
Рук.гр.	Буржанадзе		
Проверил	Саликова		
Разраб.	Шелия		

1.090.1-2с.7-2 26.0

УЗЛЫ 39, 40

Стадия	Лист	Листов
Р		1

ТбилЗНИИЭП

Копировал

Формат А3

Инв. № подл. | Подпись и дата | Взам.инв. №

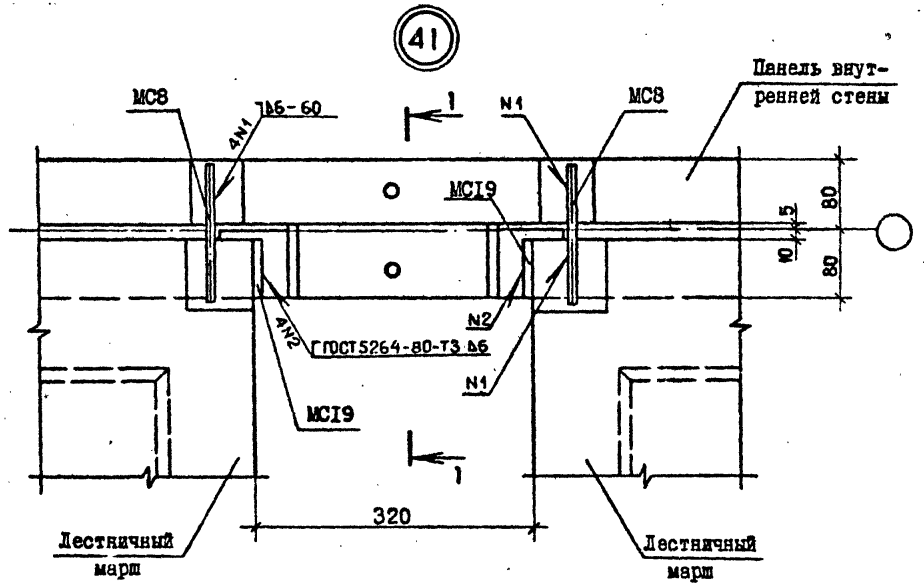

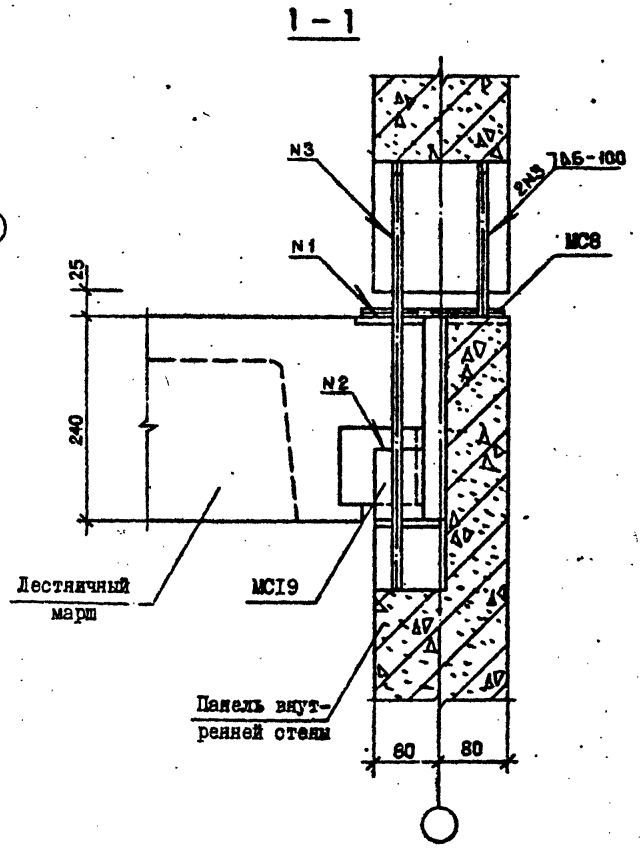

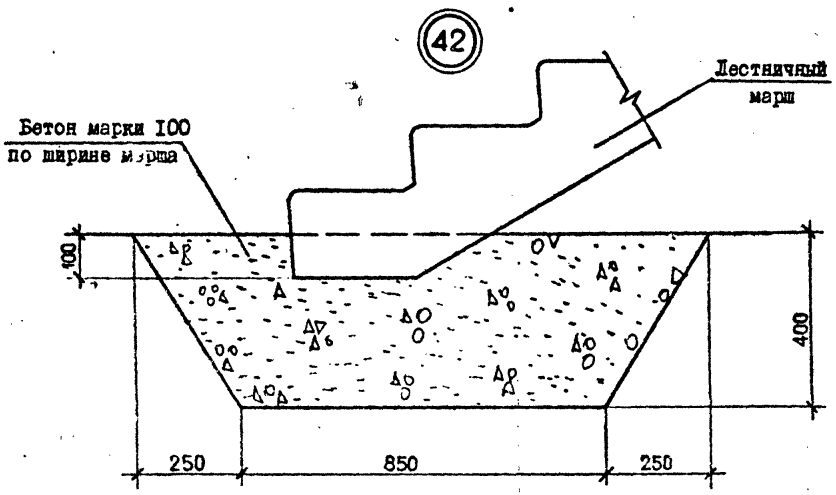

Спецификацию см. докум. 33, лист 7.

Нач.отд.	Эдишерашвили			1.090.1-2с.7-2 27.0	
Н.контр.	Силагадзе				
Рук.маст.	Кеградзе				
ГИП	Эдишерашвили				
Рук.гр.	Бурджанадзе			УЗЛЫ 41, 42	Стадия: Р; Лист; Листов
Проверил	Салихова				
Разраб.	Шелия				ТбилЗНИИЭП

Копировал

Формат А3

Инв.№ подл. | Подпись и дата | Взам.инв.№

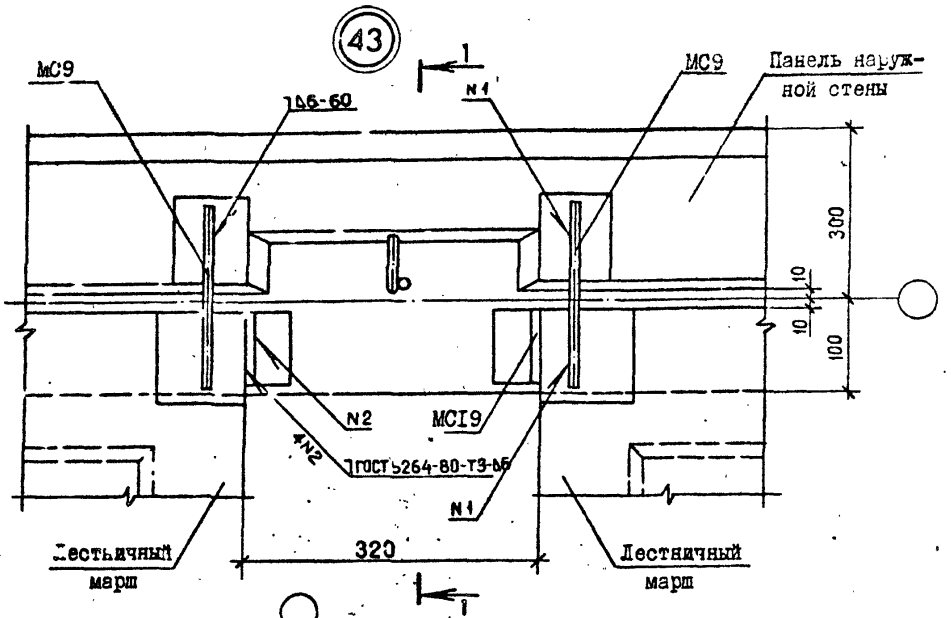

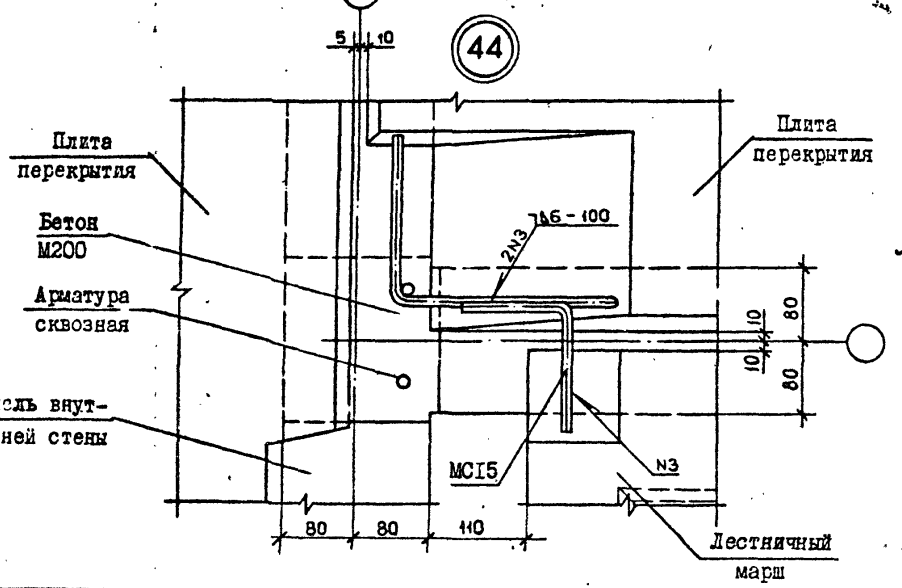

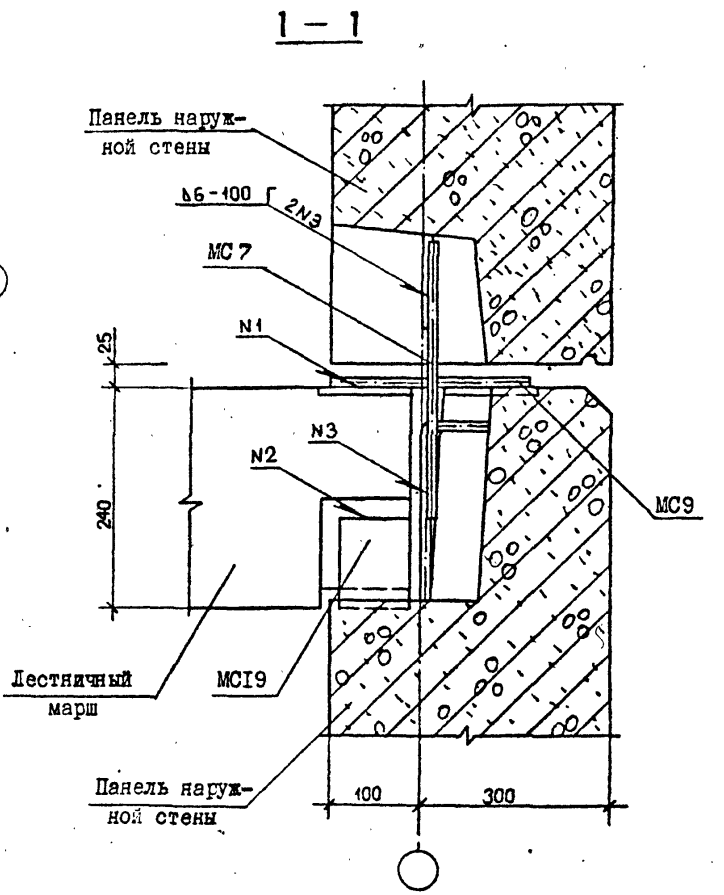

Спецификацию см. докум. 33, лист 8.

Нач.отд.	Эдишерашвили		25.VII.85
Н.контр.	Силагадзе		25.VII.85
Рук.маст.	Касрадзе		25.VII.85
ГИП	Эдишерашвили		25.VII.85
Рук.гр.	Бурджанадзе		24.VII.85
Проверил	Салихова		24.VII.85
Разраб.	Шелия		24.VII.85

1.090.1-2с.7-2 28.0

УЗЛЫ 43, 44

Стадия	Лист	Листов
Р		1

ТбилЗНИИЭП

Копировал

Формат А3

Тк. 1.090.1-2с. в. 7-2.

Инв. № подл. | Подпись и дата | Взам. инв. №

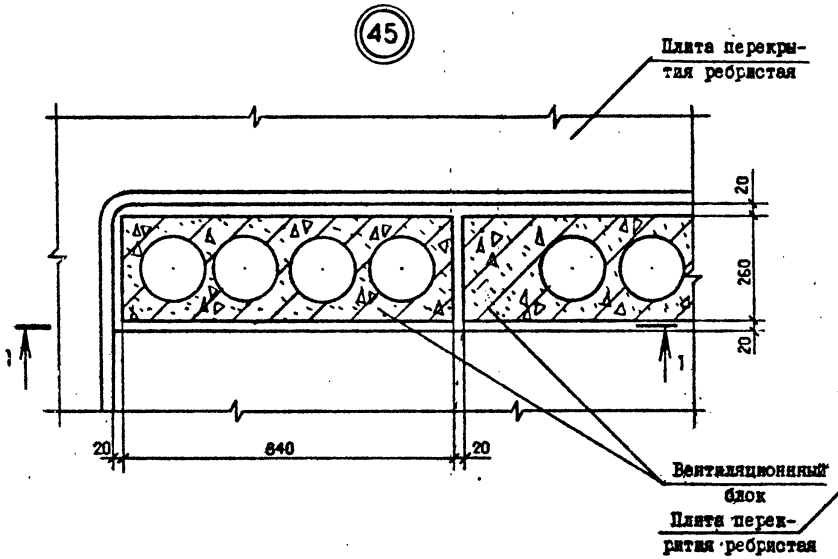

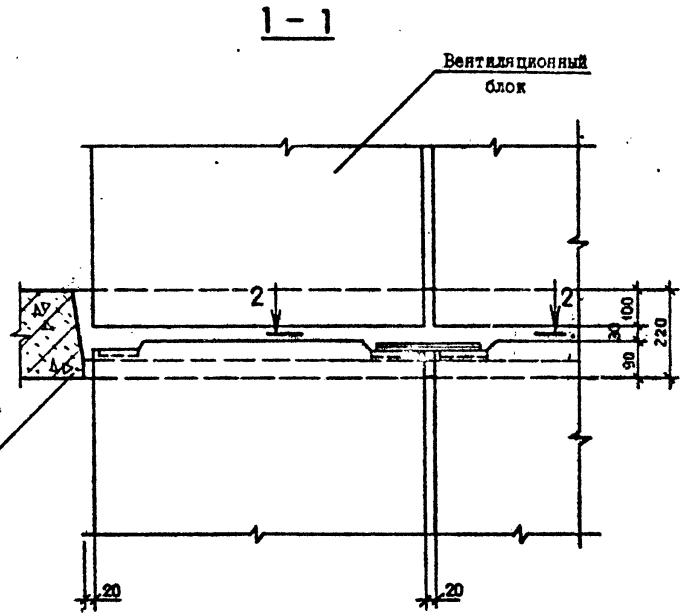

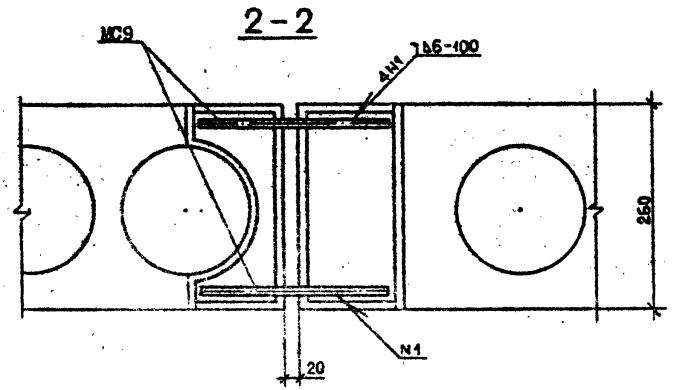

Спецификацию см. докум. 33, лист 8.

Нач.отд.	Эдишерашвили			1.090.1-2с.7-2 29.0			
Н.контр.	Силагадзе						
Рук.маст.	Касрадзе				Стадия	Лист	Листов
ГИП	Эдишерашвили			УЗЕЛ 45	Р		1
Рук.гр.	Бурджанадзе				ТбилЗНИИЭП		
Проверил	Салихова						
Разраб.	Шелия						

Копировал

Формат А3

Инв. № подл. | Подпись и дата | Взам.инв. №

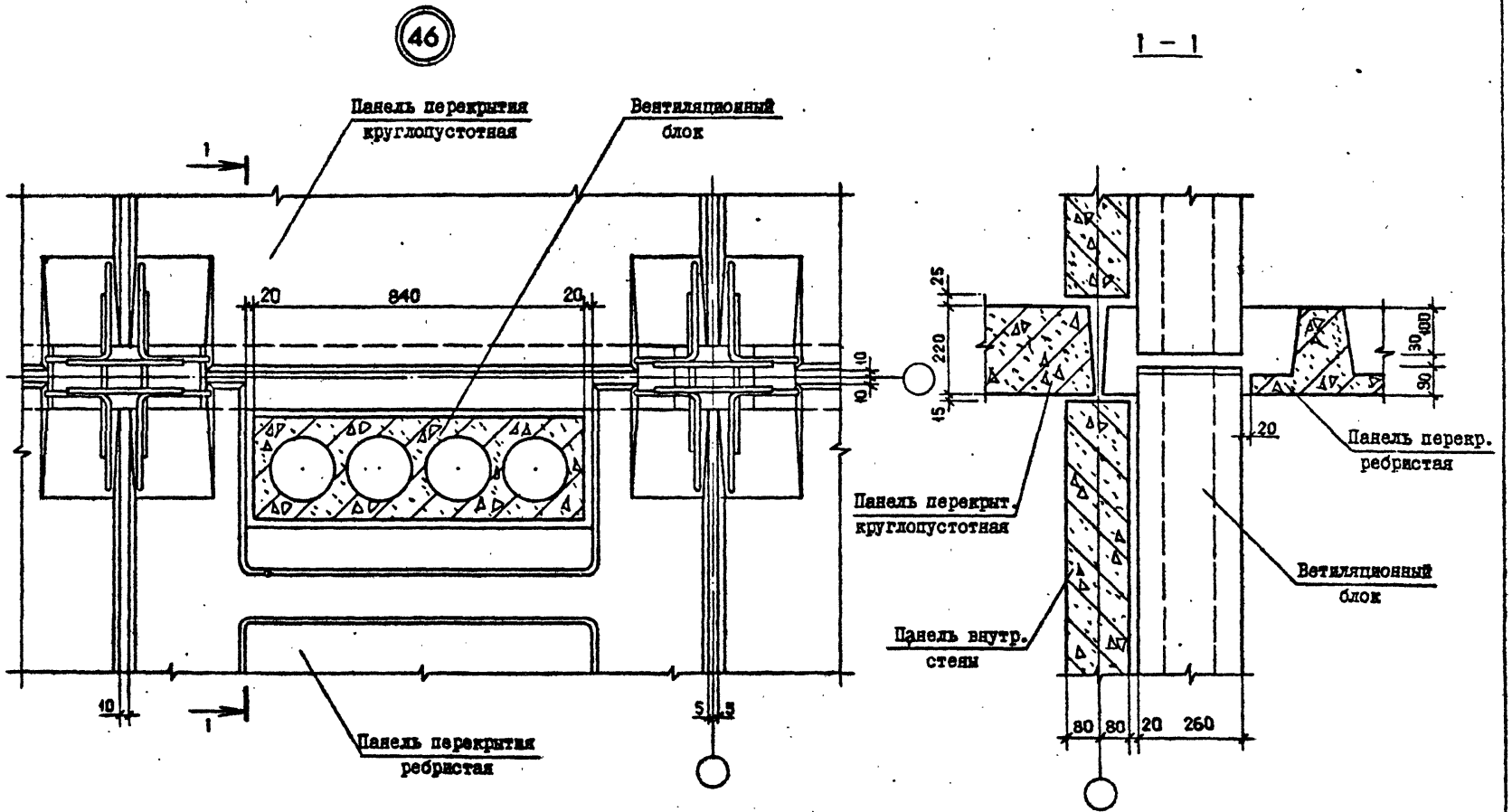

Нач.отд.	Эдишерашвили		15.VII.85
Н.контр.	Силагадзе		15.VII.85
Рук.маст.	Касрадзе		15.VII.85
ГИП	Эдишерашвили		15.VII.85
Рук.гр.	Бурджанадзе		15.VII.85
Проверил	Салихова		15.VII.85
Разраб.	Шалия		15.VII.85

1.090.1-2с.7-2 30.0

УЗЕП 46

Стадия	Лист	Листов
Р		1

ТбилЗНИИЭП

Копировал

Формат А3

Инв.№ подл. | Подпись и дата | Взам.инв.№

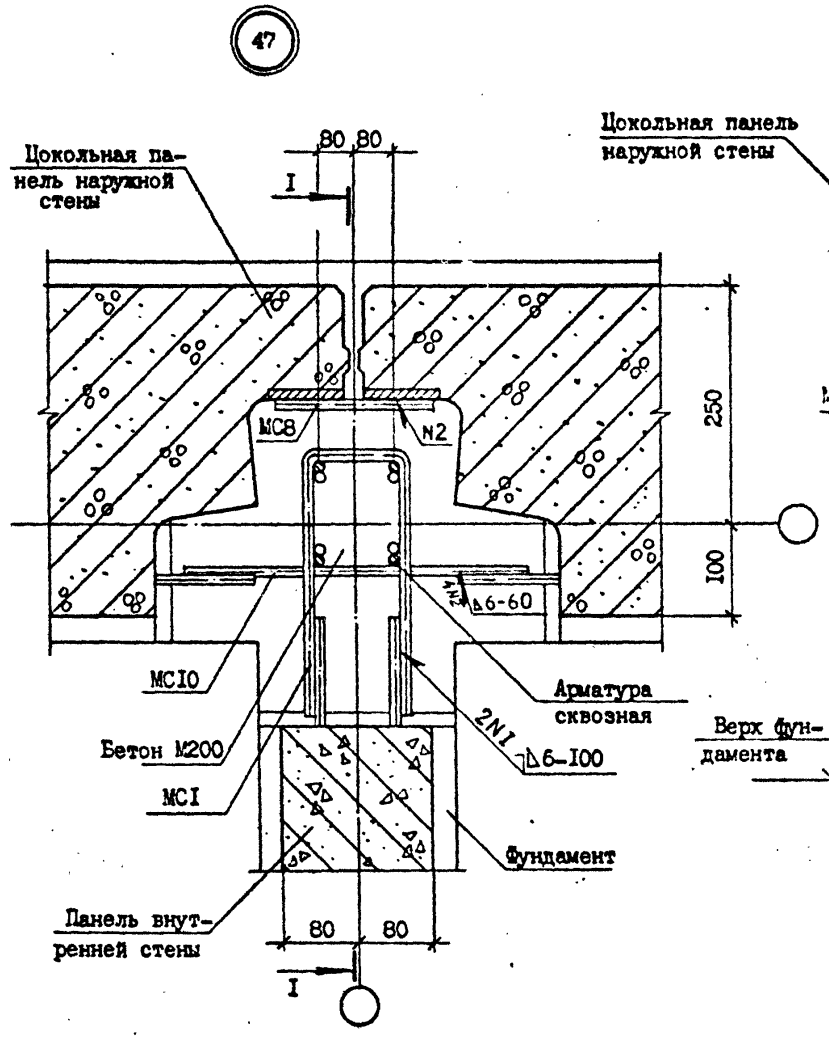

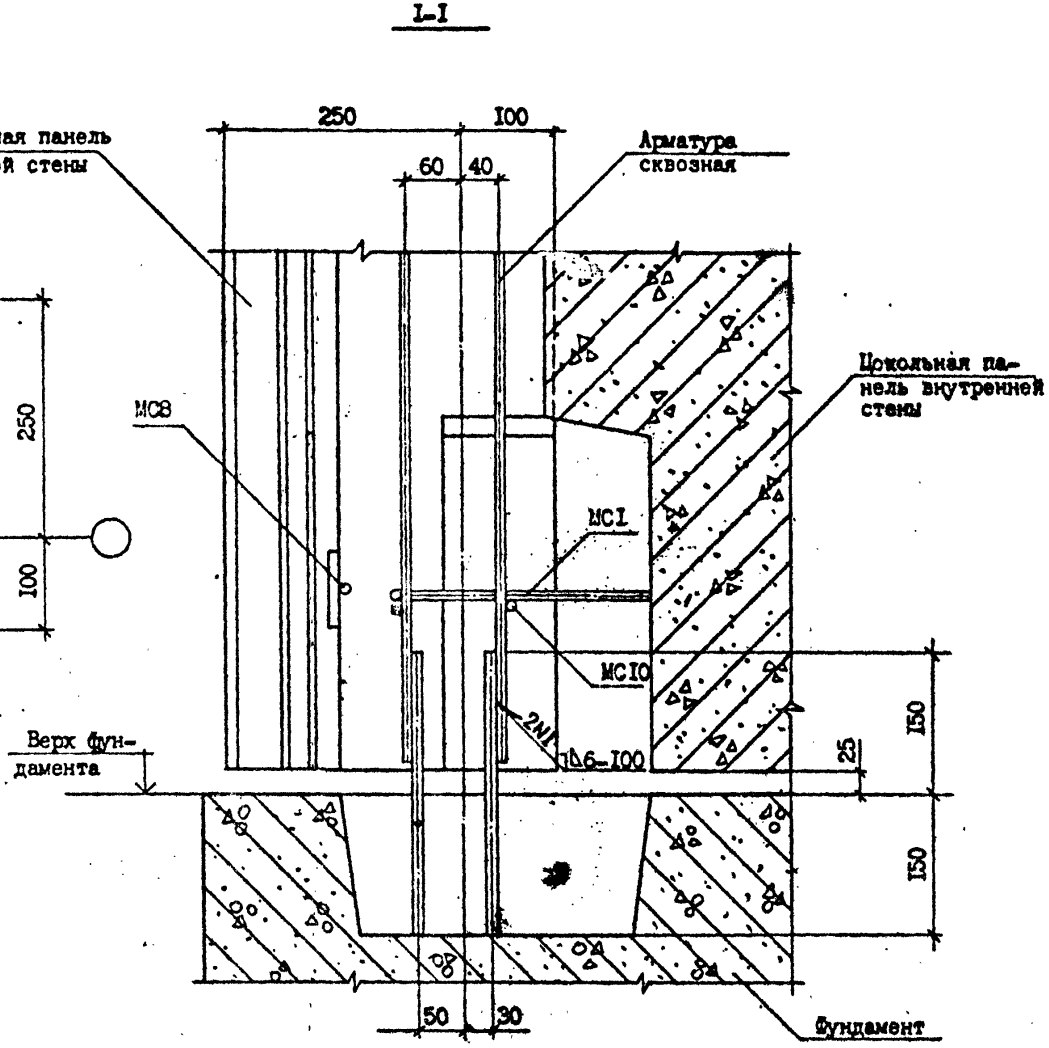

Нач.отд.	Эдишерашвили		26.11.85
Н.контр.	Силагадзе		26.11.85
Рук.маст.	Касрадзе		26.11.85
ГИП	Эдишерашвили		26.11.85
Рук.гр.	Бурджанадзе		26.11.85
Проверил	Шелия		25.11.85
Разраб.	Датуашвили		25.11.85

1.090.1-2с.7-2 31.0

УЗЕЛ 47

Стадия	Лист	Листов
Р	1	1

ТбилЗНИИЭП

Копировал

Формат А3

Инв.№ подл. | Подпись и дата | Взам.инв.№

(48)

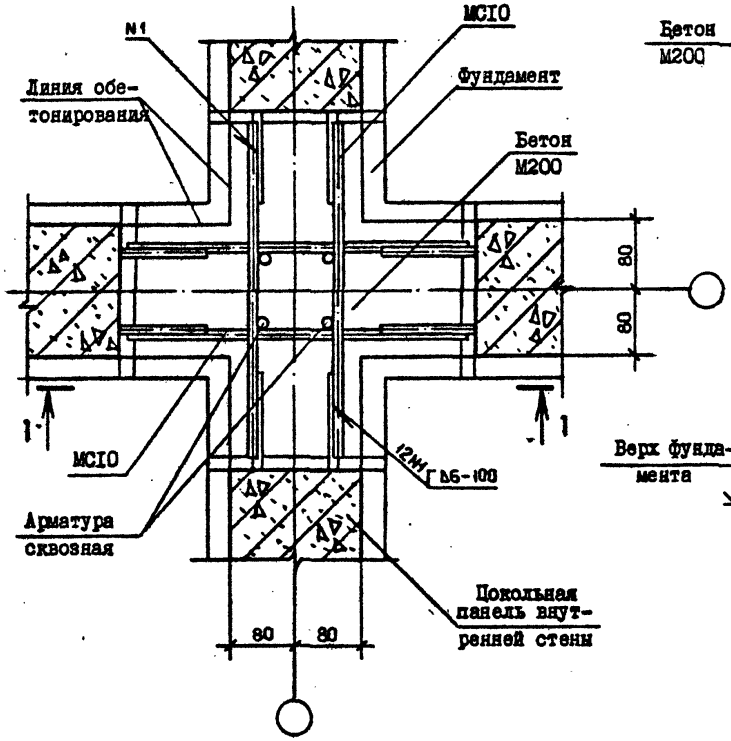

1 – 1

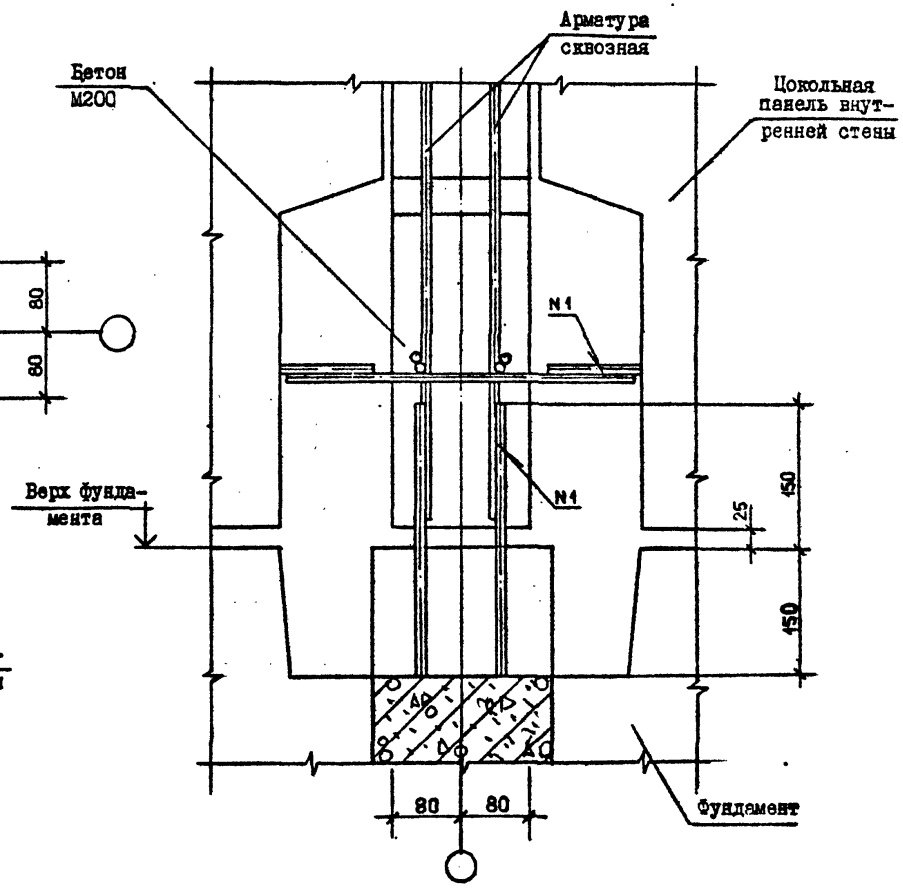

Нач.отд.	Эдишерашвили		24.11.85
Н.контр.	Силагадзе		25.11.85
Рук.мест.	Касрадзе		24.11.85
ГИП	Эдишерашвили		24.11.85
Рук.гр.	Буражанадзе		25.11.85
Проверил	Салихова		25.11.85
Разраб.	Шелия		25.11.85

1.090.1-2с.7-2 32.0

УЗКП 48

Стадия	Лист	Листов
Р		1

ТбилЗНИИЭП

Копировал

Формат А3

Инв.№ подл. | Подпись и дата | Взам.инв.№

т.к. 1090.1-2с. в 4-2

ФОРМАТ	ЗОНА	ПОЗ.	ОБОЗНАЧЕНИЕ	НАИМЕНОВАНИЕ	КОЛ.	ПРИМЕЧАНИЕ
				Узел I		
				Бетон М200 ($м^3/м$)		0,055
				Сетка I00/I00/5/5 из проволоки В-I ГОСТ 6727-80 (кг/м)		I,I
				Узел 2		
				Бетон М200 ($м^3/м$)		0,052
				Узел 3		
				Бетон М200 ($м^3/м$)		0,062
				Узел 5		
				Бетон М200 ($м^3$)		0,07I
				Узел 6		
				Бетон М200 ($м^3$)		0,063
				Узел 7		
				Бетон М200 ($м^3$)		0,055
				Сетка I00/I00/5/5 из проволоки В-I ГОСТ 6727-80 (кг/м)		2,9
				Узел 8		
				Бетон М200 ($м^3/м$)		0,052
				Сетка I00/I00/5/5 из проволоки В-I ГОСТ 6727-80 (кг/м)		I,8

Взам.инв.№ | Подпись и дата | Инв.№подл.

Нач.отд.	Эдишерашвили		
Н.контр.	Силагадзе		
Рук.маст	Касрадзе		
ГИП	Эдишерашвили		
Рук. гр.	Бурджанадзе		
Проверил	Шелия		
Разраб.	Халихова		

I.090.I-2с.7-2 33.0

СПЕЦИФИКАЦИЯ

Стадия	Лист	Листов
Р	I	8

ТбилЗНИИЭП

Копировал Формат А4

ФОРМАТ	ЗОНА	ПОЗ.	ОБОЗНАЧЕНИЕ	НАИМЕНОВАНИЕ	КОЛ.	ПРИМЕЧАНИЕ
				Узел 9		
				Бетон М200 ($м^3/м$)		0,062
				Узел I0		
				Бетон М200 ($м^3/м$)		0,055
				Сетка I00/I00/5/5 из провоки В-I ГОСТ 6727-80 (кг/м)		I,I
				Узел II		
				Бетон М200 ($м^3/м$)		0,047
				Сетка I00/I00/5/5 из провоки В-I ГОСТ 6727-80 (кг/м)		2,2
				Узел I2		
				Бетон М200 ($м^3$)		0,035
				Узел I3		
БЧ			I0.0II.300	МС7 ФIOА-I ГОСТ 578I-82 L = 300	2	0,I9кг
А3			I.090.I-2с.7-2 00.I-04	МС5	2	0,I9кг
				Узел I4		
БЧ			I0.0II.300	МС7 ФIOА-I ГОСТ 578I-82. L = 300	I	0,I9кг
БЧ			I0.0II.400	МСI0 ФIOА-I ГОСТ 578I-82 L = 400	I	0,25кг

Взам.инв.№ | Подпись и дата | Инв.№подл.

I.090.I-2с.7-2 33.0

Лист 2

Копировал Формат А4

ФОРМАТ	ЗОНА	ПОЗ.	ОБОЗНАЧЕНИЕ	НАИМЕНОВАНИЕ	КОЛ.	ПРИМЕЧАНИЕ
				Узел I5		
БЧ			I0.0II.400	МСI0 ФIОА-I ГОСТ 578I-82 L = 400	2	0,25кг
БЧ			I.090.I-2с.7-2 00.I	МСI	I	0,36кг
				Узел I6		
БЧ			I0.0II.300	МС8 ФIОА-I ГОСТ 578I-82 L = I50	I	0,09кг
БЧ			I0.0II.400	ФIОА-I ГОСТ 578I-82 L = 400	I	0,25кг
А3			I.090.I-2с.7-2 00.I	МСI	I	0,36кг
				Узел I7		
БЧ			I0.0II.400	МСI0 ФIОА-I ГОСТ 578I-82 L = 400	I	0,25кг
				Узел I8		
А3			I.090.I-2с.7-2 00.I-II	МС2I	2	0,5кг
А3			I.090.I-2с.7-2 00.I-I0	МС20	I	0,II
				Узел I9		
БЧ			I0.0II.300	МС7 ФIОА-I ГОСТ 578I-82 L = 300	6	0,I9кг
БЧ			I0.0II.I50	МС8 ФIОА-I ГОСТ 578I-82 L = I50		

ФОРМАТ	ЗОНА	ПОЗ.	ОБОЗНАЧЕНИЕ	НАИМЕНОВАНИЕ	КОЛ.	ПРИМЕЧАНИЕ
				Узел 20		
БЧ			I0.0II.400	МСI0 ФIОА-I ГОСТ 578I-82 L = 400	4	0,24кг
				Узел 2I		
БЧ			I0.0II.400	МСI0 ФIОА-I ГОСТ 578I-82 L = 400	2	0,24кг
				Узел 22		
А3			I.090.I-2с.7-2 00.I	МСI	I	0,36кг
БЧ			I0.0II.400	МСI0 ФIОА-I ГОСТ 578I-82 L = 400	2	0,24кг
				Узел 23		
БЧ			I0.0II.I50	МС8 ФIОА-I ГОСТ 578I-82 L = 300	I	0,09кг
БЧ			I0.0II.400	МСI0 ФIОА-I ГОСТ 578I-82 L = 400	I	0,25кг
				Узел 24		
А3			I.090.I-2с.7-2 00.I-II	МС2I	I	0,5кг
БЧ			I0.0II.I50	МС8 ФIОА-I ГОСТ 578I-82 L = I50	I	0,09кг
				Узел 25		
А3			I.090.I-2с.7-2 00.I	МСI	I	0,48
БЧ			I0.0II.300	МС7 ФIОА-I ГОСТ 578I-82 L = 300	I	0,I9кг

Взам.инв.№ Подпись и дата Инв.№ подл.

т.к. 1.090.1-2с. в. 7-2.

ФОРМАТ	ЗОНА	ПОЗ.	ОБОЗНАЧЕНИЕ	НАИМЕНОВАНИЕ	КОЛ.	ПРИМЕЧАНИЕ
БЧ			I0.0II.I50	МС8 ФI0А-I ГОСТ 578I-82 L = I50	I	0,09кг
БЧ			I0.0II.200	МС9 ФI0А-I ГОСТ 578I-82 L = 200	I	0,I2кг
				Узел 26		
А3			I.090.I-2с.7-2 00.I-0I	МС2	2	0,I8кг
БЧ			I0.0II.300	МС7 ФI0А-I ГОСТ 578I-82 L = 300	3	0,I9кг
				Узел 27		
А3			I.090.I-2с.7-2 00.I-02	МС3	I	0,I6кг
БЧ			I0.0II.300	МС7 ФI0А-I ГОСТ 578I-82 L = 300	I	0,I9кг
				Узел 28		
А3			I.090.I-2с.7-2 00.I-05	МС6	2	0,I9кг
БЧ			I0.0II.400	МСI0 ФI0А-I ГОСТ 578I-82 L = I50	I	0,25кг
				Узел 29		
БЧ			20.0II.70	МСII Ф20А-I ГОСТ 578I-82 L = 70	I	0,I7кг
				Узел 30		
А3			I.090.I-2с.7-2 00.I-03	МС4	I	0,27кг
				Узел 3I		
				Бетон М200 ($м^3$/м)		0,097

Взам.инв.№ | Подпись и дата | Инв.№ подл.

Копировал Формат А4

ФОРМАТ	ЗОНА	ПОЗ.	ОБОЗНАЧЕНИЕ	НАИМЕНОВАНИЕ	КОЛ.	ПРИМЕЧАНИЕ
БЧ			60.60.I20.60	Проб. дер. 60х60 ГОСТ 8486-66 L = 60	I4	0,003м
				Сетка I00/I00/5/5 из проволоки В-I ГОСТ 6727-80 (кг/м)		3,5кг
А3			I.090.I-2с.7-2 0[illegible]	МСI	2	0,36кг
А3			I.090.I-2с.7-2 00.I-I2	МС22	2	0,35кг
				Узел 32		
				Бетон М200 ($м^3$/м)		0,097
БЧ			60.60.I20.60	Проб.дер.60х60 L =60 ГОСТ 8486-66	7	0,002
				Сетка I00/I00/5/5 из проволоки В-I ГОСТ 6727-80(кг/м)		I,75
А3			I.090.I-2с.7-2 00.I	МСI	I	0,36кг
А3			I.090.I-2с.7-2 00.I-I2	МС22	I	0,35кг
БЧ			I0.0II.400	МСI0 ФI0А-I ГОСТ 578I-82 L = 400	I	0,25кг
А3			I.090.I-2с.7-2 00.I-06	МСI2	I	0,22кг
А3			I.090.I-2с.7-2 00.I-I3	МС23	I	0,3Iкг
А3			I.090.I-2с.7-2 00.I-I4	МС24	I	0,28кг
				Узел 34		
БЧ			I0.0II.300	МС7 ФI0А-I ГОСТ 578I-82 L = 300	6	0,I9кг
БЧ			I0.0II.I50	МС8 ФI0А-I ГОСТ 578I-82 L = I50	2	0,09кг
				Узел 35		
А3			I.090.I-2с.7-2 00.I-07	МСI3	I	0,25кг
				Узел 36		

Взам.инв.№ | Подпись и дата | Инв.№ подл.

Копировал Формат А4

ФОРМАТ	ЗОНА	ПОЗ.	ОБОЗНАЧЕНИЕ	НАИМЕНОВАНИЕ	КОЛ.	ПРИМЕЧАНИЕ
БЧ			I0.0II.300	МС7 Ф10А-I ГОСТ 5781-82 L = 300	2	0,19кг
А3			I.090.I-2с.7-2 00.I-08	МСI4	2	0,22кг
А3			I.090.I-2с.7-2 00.I-09	МСI5	2	0,14кг
БЧ			8.I00.060.90	МСI9 полоса -8хI00 ГОСТ I03-76 L = 90	2	0,57кг
				Узел 37		
БЧ			I25.80.I0.080.I00	МСI6 I25х80хI0 ГОСТ 85I0-72 L = I00	I	I,55кг
				Узел 38		
БЧ			I25.80.I0.080.I00	МСI6 I25х80хI0 ГОСТ 85I0-72 L = I00	I	I,55кг
				Узел 39		
БЧ			8.I00.060.I0	МСI7 полоса -8хI00 ГОСТ I03-76 L = I0	I	0,06кг
				Узел 40		
БЧ			8.I00.060.II0	МСI8 полоса -8хI00 ГОСТ I03-76 L = II0	I	0,69кг
				Узел 4I		
БЧ			I0.II0.I50	МС8 Ф10А-I ГОСТ 5781-82 L = I50	2	0,09кг
БЧ			8.I00.060.90	МСI9	2	0,57кг

Инв.№ подл. | Подпись и дата | Взам.инв.№

I.090.I-2с.7-2 33.0

Лист 7

Копировал Формат А4

ФОРМАТ	ЗОНА	ПОЗ.	ОБОЗНАЧЕНИЕ	НАИМЕНОВАНИЕ	КОЛ.	ПРИМЕЧАНИЕ
				полоса -8хI00 L = 90 ГОСТ I03-76		
				Узел 43		
БЧ			I0.0II.200	МС9 Ф10А-I ГОСТ 5781-82 L = 200	2	0,12кг
БЧ			8.I00.060.90	МСI9 полоса -8хI00 ГОСТ I03-76 L = 90	2	0,57кг
				Узел 44		
А3			I.090.I-2с.7-2 00.I-09	МСI5	I	0,14кг
				Узел 45		
БЧ			I0.0II.200	МС9 Ф10А-I ГОСТ 5781-82 L = 200	2	0,12кг

Инв.№ подл. | Подпись и дата | Взам.инв.№

I.090.I-2с.7-2 33.0

Лист 8

Копировал Формат А4

РИС.I

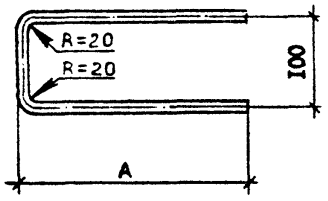

РИС.2

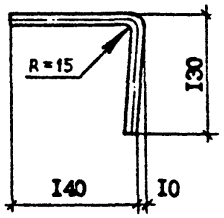

РИС.3

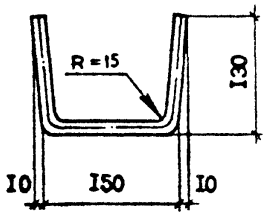

РИС.4

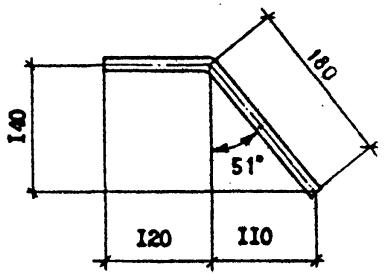

РИС.7

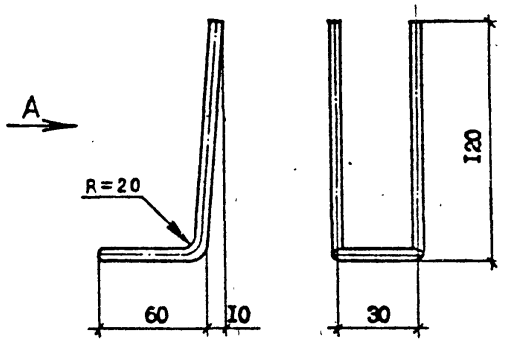

ВИД А

Обозначение	Марка	Рис.	A_0, мм	Разверн. длина, мм	Масса, кг
I.090.I-2c.7-2 00.I	МеI	I	240	580	0,36
-0I	МС2		I00	300	0,I8
-02	МС3	2	-	280	0,I7
-03	МС4	3	-	430	0,27
-04	МС5	4	-	300	0,I9
-05	МС6	5	-	305	0,I9
-06	МСI2	6	230	360	0,I9
-07	МСI3	7	-	400	0,25
-08	МСI4	8	-	350	0,22
-09	МСI5	6	I00	230	0,I4
-I0	МС20	9	-	I70	0,II
-II	МС2I	I0	-	800	0,5
-I2	МС22	II	-	570	0,35
-I3	МС23	I2	-	500	0,3I
-I4	МС24	I3	-	450	0,28

Нач.отд.	Эдишерашвили		25.VII.85
Н.контр.	Силагадзе		25.VII.85
Рук.маст.	Касрадзе		25.VII.85
ГИП	Эдишерашвили		25.VII.85
Рук.гр.	Бурджанадзе		25.VII.85
Проверил	Шелия		25.VII.85
Разраб.	Датуашвили		25.VII.85

I.090.I-2c.7-2 00.I

ИЗДЕЛИЕ СОЕДИНИТЕЛЬНОЕ МС

Стадия	Масса	Масштаб
Р	см. табл	
Лист I	Листов 2	

I0AI ГОСТ 578I-82

ТбилЗНИИЭП

Копировал

Формат А3

Инв. № подл. | Подпись и дата | Взам. инв. №

РИС.5

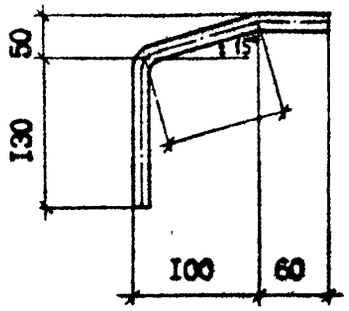

РИС.9

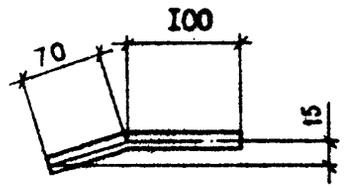

РИС.10

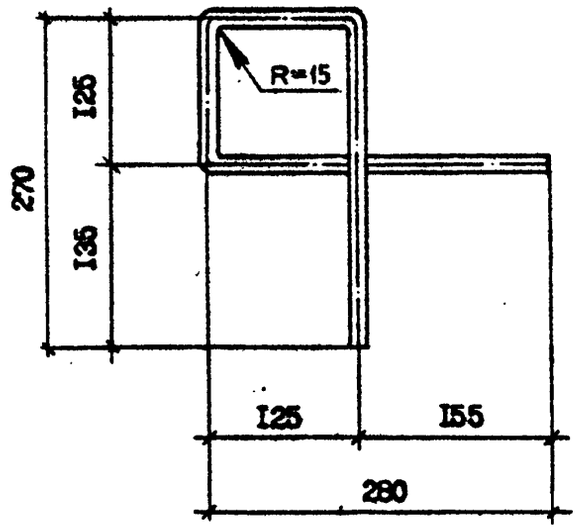

РИС.11

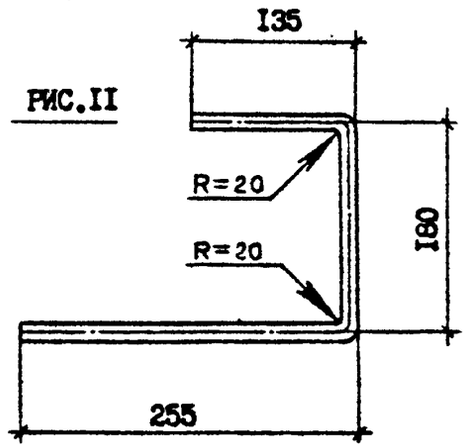

РИС.12

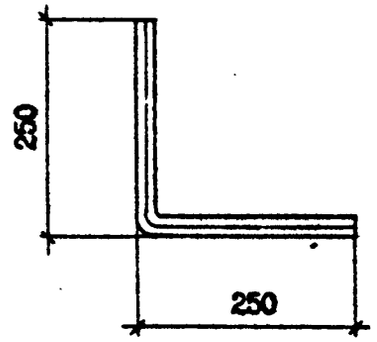

РИС.6

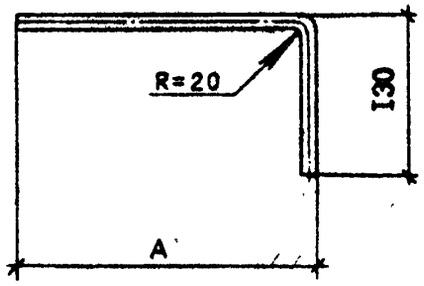

РИС.8

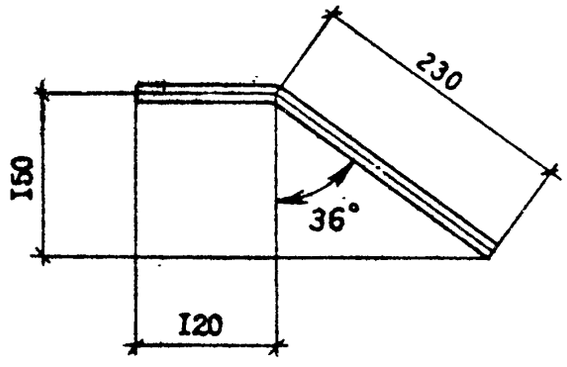

РИС.13

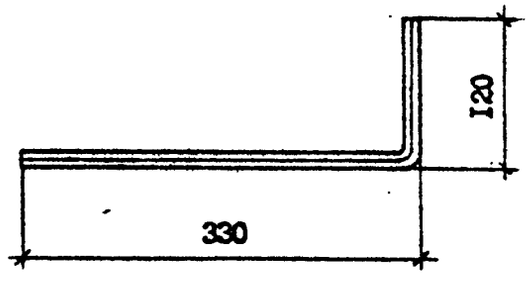

Инв.№ подл. | Подпись и дата | Взам.инв.№

Госстрой СССР
Тбилисский филиал
ЦИТП
Типовой проект (серия)
№ 4.090.1-2 (7-2)
Заказ № 1852
Цена 1 руб. 82 коп.
Тираж 250
Дата "26" 08 1988 г.

gost.e-ecolog.ru