ТИПОВЫЕ КОНСТРУКЦИИ, ИЗДЕЛИЯ И УЗЛЫ ЗДАНИЙ И СООРУЖЕНИЙ

СЕРИЯ 1.090.1-2с

СБОРНЫЕ ЖЕЛЕЗОБЕТОННЫЕ КОНСТРУКЦИИ МЕЖВИДОВОГО ПРИМЕНЕНИЯ ДЛЯ КРУПНОПАНЕЛЬНЫХ ОБЩЕСТВЕННЫХ ЗДАНИЙ И ВСПОМОГАТЕЛЬНЫХ ЗДАНИЙ ПРОМЫШЛЕННЫХ ПРЕДПРИЯТИЙ С ВЫСОТОЙ ЭТАЖА 3,0 И 3,3 м ДЛЯ СТРОИТЕЛЬСТВА В СЕЙСМИЧЕСКИХ РАЙОНАХ

ВЫПУСК 7-1

МОНТАЖНЫЕ УЗЛЫ

РАБОЧИЕ ЧЕРТЕЖИ

1671-17
Цена 3-34

gost.e-ecolog.ru

ТИПОВЫЕ КОНСТРУКЦИИ, ИЗДЕЛИЯ И УЗЛЫ ЗДАНИЙ И СООРУЖЕНИЙ

СЕРИЯ 1.090.1-2с

СБОРНЫЕ ЖЕЛЕЗОБЕТОННЫЕ КОНСТРУКЦИИ МЕЖВИДОВОГО ПРИМЕНЕНИЯ ДЛЯ КРУПНОПАНЕЛЬНЫХ ОБЩЕСТВЕННЫХ ЗДАНИЙ И ВСПОМОГАТЕЛЬНЫХ ЗДАНИЙ ПРОМЫШЛЕННЫХ ПРЕДПРИЯТИЙ С ВЫСОТОЙ ЭТАЖА 3,0 И 3,3 м ДЛЯ СТРОИТЕЛЬСТВА В СЕЙСМИЧЕСКИХ РАЙОНАХ

ВЫПУСК 7-1

МОНТАЖНЫЕ УЗЛЫ

РАБОЧИЕ ЧЕРТЕЖИ

РАЗРАБОТАН
ТбилЗНИИЭП
ГЛ. ИНЖ. ИНСТИТУТА Б. БАРКАЯ
ГЛ. КОНСТР. ПР. ОТДЕЛЕНИЯ А. ЧИКОБАВА
НАЧ. ОТДЕЛА Н. ЭДИШЕРАШВИЛИ
ГЛ. ИНЖ. ПРОЕКТА Н. ЭДИШЕРАШВИЛИ

УТВЕРЖДЕНЫ
И ВВЕДЕНЫ В ДЕЙСТВИЕ
С 1 ЯНВАРЯ 1985 г.
ГОССТРОЕМ СССР
ПРОТОКОЛ ОТ
1 НОЯБРЯ 1984 г. № ИИ-31

№	ОБОЗНАЧЕНИЕ	НАИМЕНОВАНИЕ	СТР.	ПРИМЕЧАНИЕ
1	I.090.I-2c.7-I ООТО	ТЕХНИЧЕСКОЕ ОПИСАНИЕ	3	
2	I.090.I-2c.7-I 0I	УЗЕЛ I	4	
3	I.090.I-2c.7-I 02	УЗЕЛ 2	5	
4	I.090.I-2c.7-I 03	УЗЛЫ 3,4	6	
5	I.090.I-2c.7-I 04	УЗЕЛ 5	7	
6	I.090.I-2c.7-I 05	УЗЛЫ 6,7,8	9	
7	I.090.I-2c.7-I 06	УЗЛЫ 9,I0,II,I2	I0	
8	I.090.I-2c.7-I 07	УЗЛЫ I3,I4	II	
9	I.090.I-2c.7-I 08	УЗЛЫ I5,I6	I3	
I0	I.090.I-2c.7-I 09	УЗЛЫ I7,I6	I5	
II	I.090.I-2c.7-I I0	УЗЕЛ I9	I6	
I2	I.090.I-2c.7-I II	УЗЛЫ 20, 2I	I8	
I3	I.090.I-2c.7-I I2	УЗЕЛ 22	I9	
I4	I.090.I-2c.7-I I3	УЗЛЫ 23, 24	20	
I5	I.090.I-2c.7-I I4	УЗЕЛ 25	2I	
I6	I.090.I-2c.7-I I5	УЗЕЛ 26	22	
I7	I.090.I-2c.7-I I6	УЗЕЛ 27	23	
I8	I.090.I-2c.7-I I7	УЗЕЛ 28	24	
I9	I.090.I-2c.7-I I8	УЗЛЫ 29, 30	25	
20	I.090.I-2c.7-I I9	УЗЕЛ 3I	26	
2I	I.090.I-2c.7-I 20	УЗЕЛ 32	27	
22	I.090.I-2c.7-I 2I	УЗЛЫ 33	28	
23	I.090.I-2c.7-I 22	УЗЛЫ 34, 35	29	
24	I.090.I-2c.7-I 23	УЗЕЛ 36	30	
25	I.090.I-2c.7-I 24	УЗЛЫ 37, 38	3I	
26	I.090.I-2c.7-I 25	УЗЛЫ 39, 40	32	
27	I.090.I-2c.7-I 26	УЗЛЫ 4I, 42	33	
28	I.090.I-2c.7-I 27	УЗЛЫ 43, 44	34	
29	I.090.I-2c.7-I 28	УЗЕЛ 45	35	
30	I.090.I-2c.7-I 29	УЗЕЛ 46	36	
3I	I.090.I-2c.7-I 30	УЗЕЛ 47	37	
32	I.090.I-2c.7-I 3I	УЗЕЛ 48	38	
33	I.090.I-2c.7-I 32	СПЕЦИФИКАЦИИ	39	

Тк.1090.1-2с 6.7-1.

Инв.№ подл. | Подпись и дата | Взам.инв.№

Нач.отд.	Эдишерашвили		5.6.84
Н.контр.	Силагадзе		5.6.84
Рук.маст.	Касрадзе		5.6.84
ГИП	Эдишерашвили		5.6.84
Рук.гр.	Буржанадзе		5.6.84
Проверил	Салихова		2.6.84
Разраб.	Шелия		2.6.84

1.090.1-2с.7-1 00

СОДЕРЖАНИЕ

Стадия	Лист	Листов
Р		1

ТбилЗНИИЭП

Копировал

Формат А4

Настоящий выпуск содержит рабочие чертежи узлов сопряжений сборных железобетонных изделий серии I.090.I-2с, замаркированных в выпуске 0-I. Общие указания по применению изделий, основные конструктивные требования по обеспечению прочности и устойчивости здания при сейсмических воздействиях приведены в выпуске 0-I.

Монтажные узлы следует выполнять в строгом соответствии с материалами данного выпуска с соблюдением требований СНИП Ш-I6-80 и СН 420-7I. Качественное выполнение узлов обеспечивает теплотехнические свойства и гидроизоляцию стыков наружных стен, совместную работу конструкций, прочность, устойчивость и надежность при сейсмических воздействиях отдельных элементов и здания в целом. Последовательность основных работ по устройству стыков:

I. Устанавливаются панели наружных стен, производится проклейка стыков со стороны помещения;

2. Монтируются панели внутренних стен, вентблоки, перегородки, производится установка и приварка всех соединительных элементов в соответствии с узлами данного выпуска.

3. Монтируются плиты перекрытий также в строгом соответствии с узлами данного выпуска и проекта.

4. В колодцы вертикальных стыков между наружными и внутренними стеновыми панелями устанавливаются стержни сквозной вертикальной арматуры, привариваемые внахлестку к выпускам из фундаментов и по высоте здания выше уровня перекрытия. Для различных стыков в зависимости от сейсмичности и этажности диаметр и класс стали арматуры принимает по расчету в конкретных проектах.

5. С уровня перекрытия производится заполнение вертикальных колодцев между панелями стен бетоном М 200 с обязательным виброуплотнением, швы между плитами перекрытия заполняются цементным раствором М I00.

Панели стен и плиты перекрытий устанавливаются на растворе М I00, все сварные работы выполнять в соответствии с указаниями СН 393-78 и ГОСТ 5264-80.

Монтаж каждого последующего этажа допускается только после того, как бетон омоноличивания стыков нижнего этажа набрал 70% проектной прочности.

В соответствии с последовательностью проведения работ по монтажу здания, приведенные в настоящем выпуске, узлы можно разделить на две группы. Первая, включающая узлы с I по I2, связана с герметизацией и омоноличиванием стыков между сборными элементами здания. Вторая, включающая все остальные узлы, связана с соединением сборных элементов при монтаже здания посредством стальных соединительных изделий. На чертежах узлов этой группы заполнение раствором швов и омоноличивание колодцев условно не показаны.

Потребность в строительных материалах, не вошедших в спецификации на монтажные узлы, /утеплитель, герметики, цементный раствор и т. д./ должна определяться в проектах конкретных зданий.

Перечень выпусков, входящих в состав серии I.090.I-2с, приведен в выпуске 0-0.

В ссылках на документы данного выпуска условно опущены обозначения серии и выпуска.

В конкретных проектах должна указываться марка стали соединительных изделий в зависимости от условий строительства и эксплуатации в соответствии с главой СНиП П-23-8I.

т.к. 1090 1-2с в 7-1

Нач.отд.	Эдишерашвили		5.6.84
Н.контр	Силагадзе		5.6.84
Рук.маст.	Касрадзе		5.6.84
ГИП	Эдишерашвили		5.6.84
Рук.гр.	Бурджанадзе		5.6.84
Проверил	Салихова		5.6.84
Разраб.	Шелия		2.6.84

1.090.1-2с7-1 ООТО

ТЕХНИЧЕСКОЕ ОПИСАНИЕ

Стадия	Лист	Листов
Р		1

ТбилЗНИИЭП

Копировал

Формат А3

Инв. № подл. | Подпись и дата | Взам.инв. №

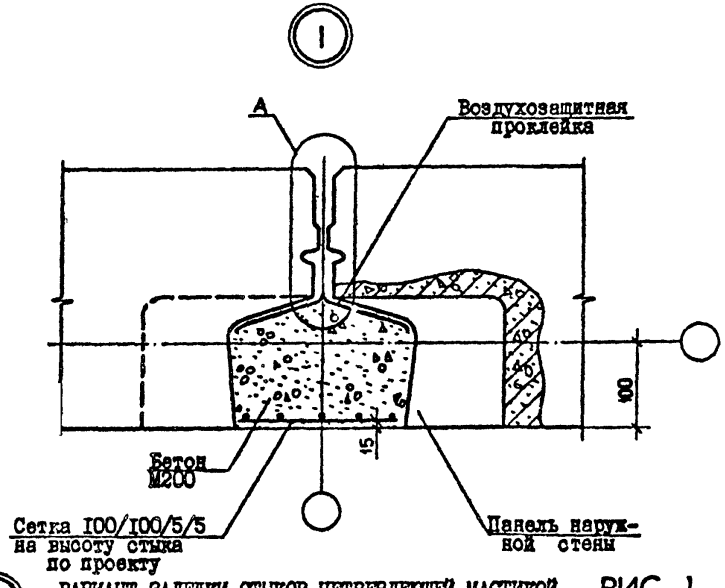

А ВАРИАНТ ЗАДЕЛКИ СТЫКОВ НЕТВЕРДЕЮЩЕЙ МАСТИКОЙ РИС. 1

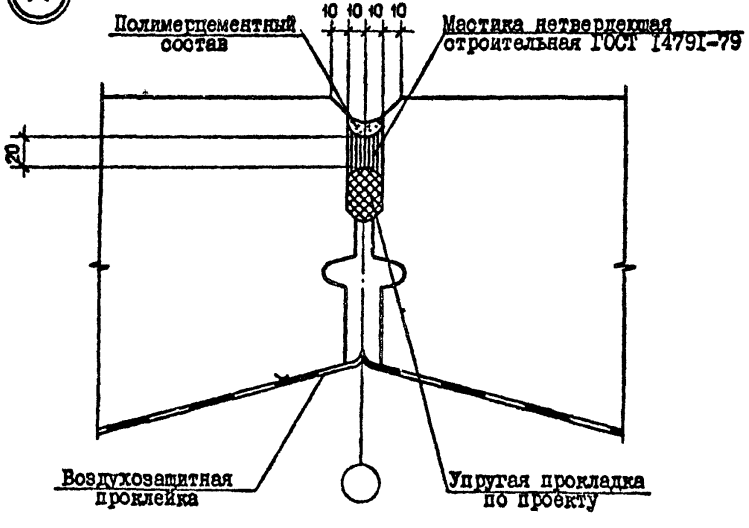

А ВАРИАНТ ЗАДЕЛКИ СТЫКОВ ВУЛКАНИЗУРУЮЩЕЙСЯ МАСТИКОЙ РИС. 2

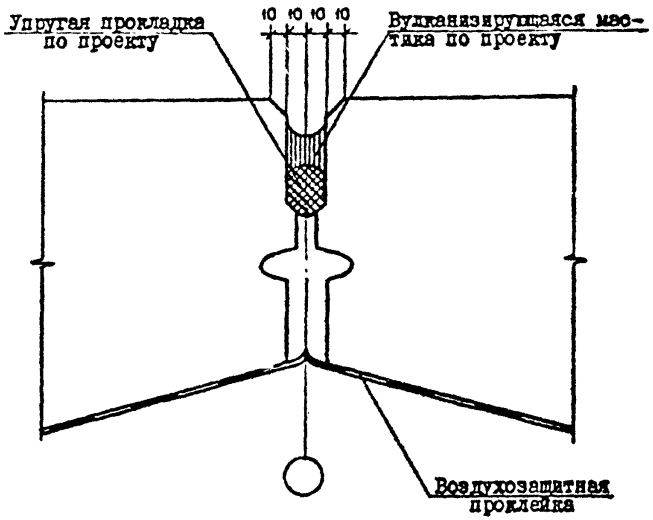

Спецификацию см. докум. 32, лист I

т.к. 1.090 1-2с. в. 7-1.

Нач.отд.	Эдишерашвили		10.6.84
Н.контр.	Силагадзе		10.6.84
Рук.маст.	Касрадзе		10.6.84
ГИП	Эдишерашвили		10.6.84
Рук.гр.	Бурджанадзе		10.6.84
Проверил	Салихова		10.6.84
Разраб.	Шелия		10.6.84

1.090.1-2с.7-1 01

УЗЕЛ I

Стадия	Лист	Листов
Р		1

ТбилЗНИИЭП

Копировал

Формат А3

Инв. № подл. | Подпись и дата | Взам.инв. №

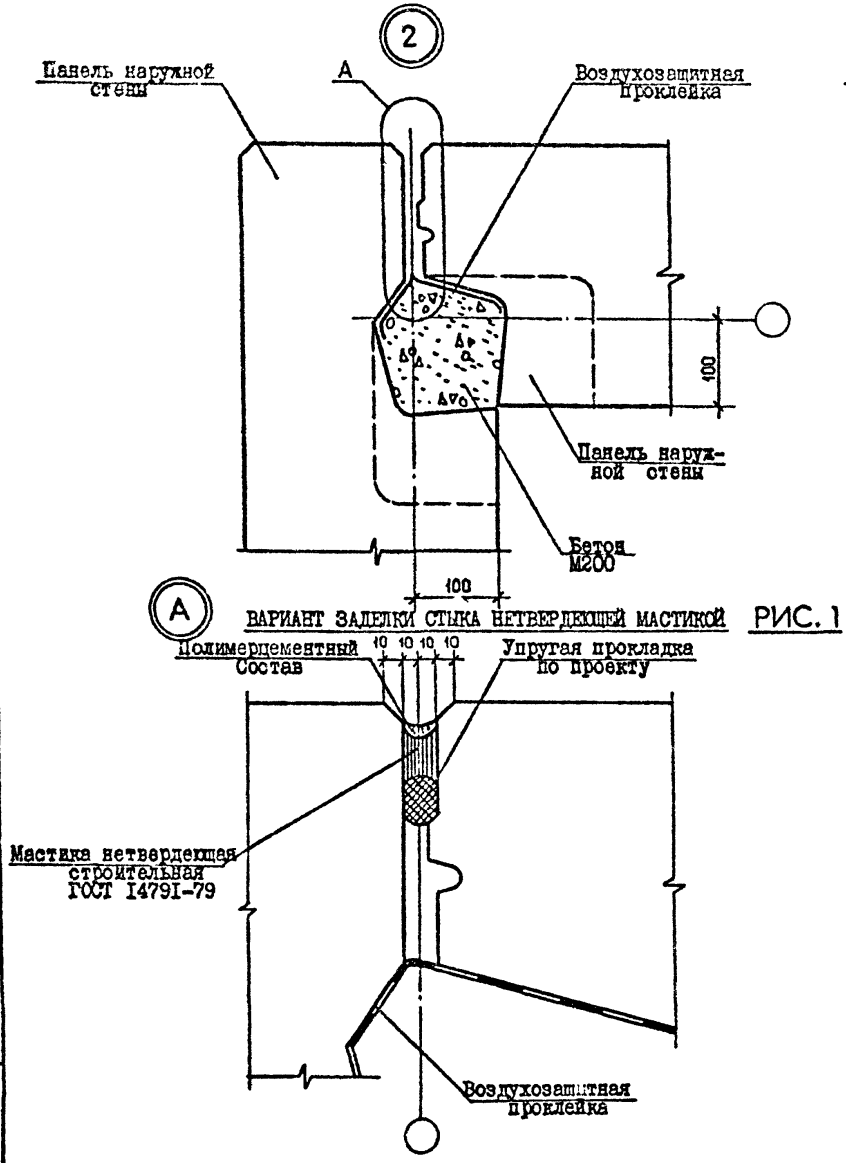

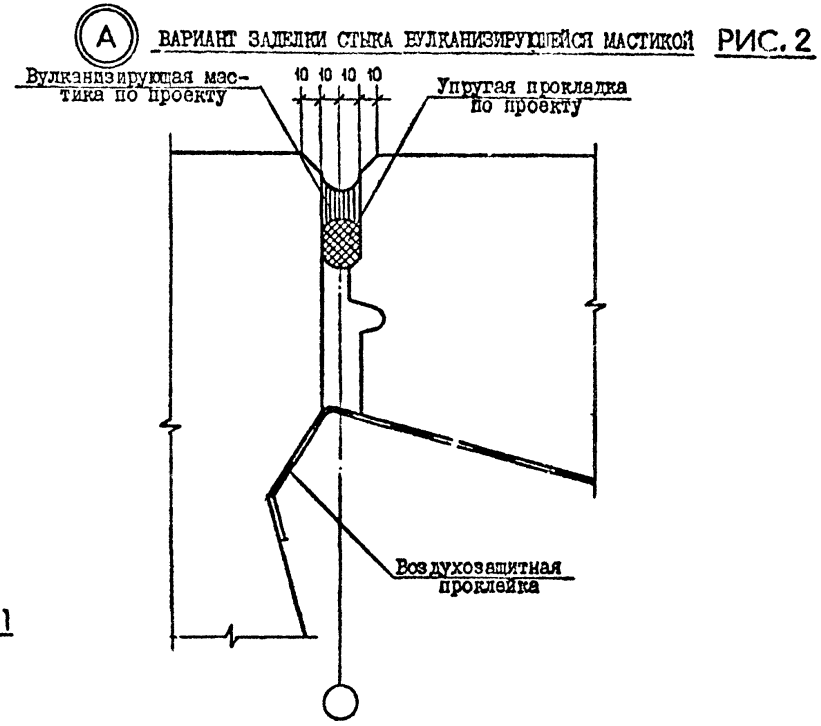

Спецификацию См. докум. 32, лист I

т.к. 1.090.1-2с. 6.7-1.

Нач.отд.	Эдишерашвили		10.6.84	1.090.1-2с.7-1 02			
Н.контр.	Силагадзе		10.6.84				
Рук.маст.	Касрадзе		10.6.84		Стадия	Лист	Листов
ГИП	Эдишерашвили		10.6.84	УЗЕЛ 2	Р		1
Рук.гр.	Бурджанадзе		10.6.84		ТбилЗНИИЭП		
Проверил	Салихова		2.6.84				
Разраб.	Шелия		2.6.84				

Копировал

Формат А3

Инв. № подл. | Подпись и дата | Взам.инв. №

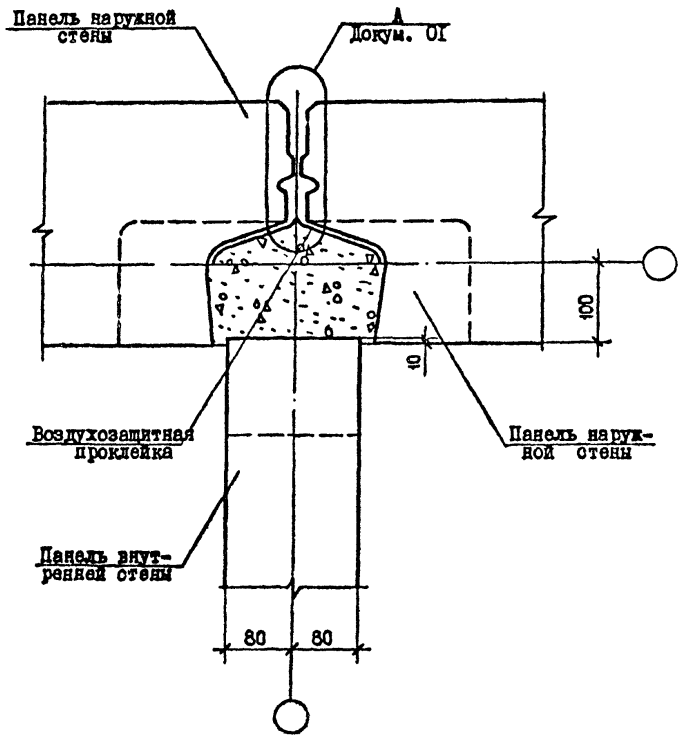

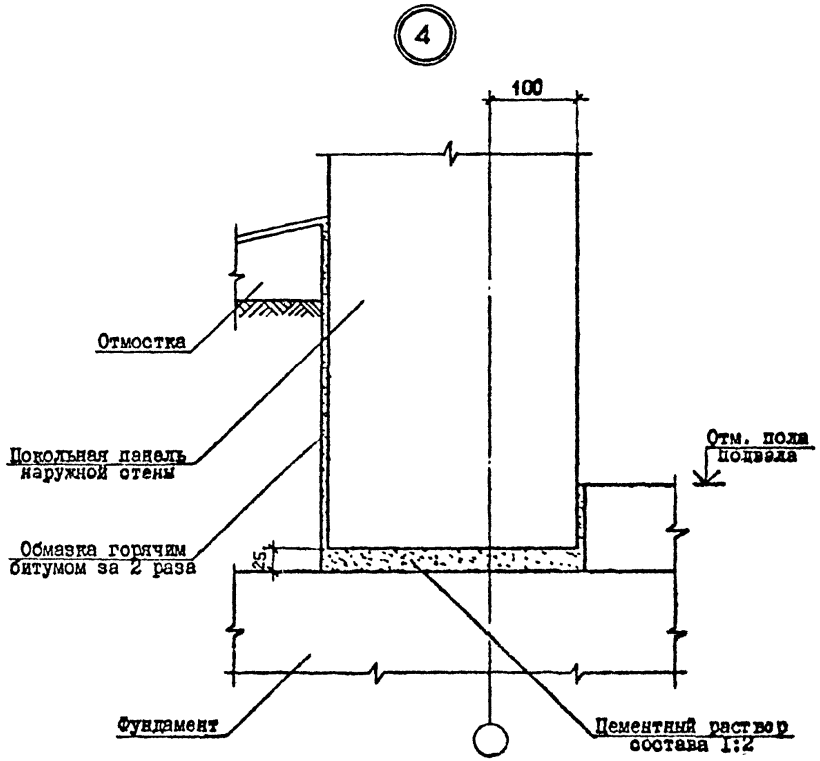

Спецификацию см. докум. 32 , лист I

Нач.отд.	Эдишерашвили		10.6.84
Н контр.	Силагадзе		10.6.84
Рук.маст.	Касрадзе		10.6.84
ГИП	Эдишерашвили		10.6.84
Рук.гр.	Бурджанадзе		10.6.84
Проверил	Селихова		2.6.84
Разраб.	Шелия		2.6.84

1.090.1-2с.7-1 03

УЗЛЫ 3, 4

Стадия	Лист	Листов
Р		1

ТбилЗНИИЭП

Копировал

Формат А3

Инв. № подл. | Подпись и дата | Взам.инв. №

т.к. 1.090.1-2с. в 7-1.

5

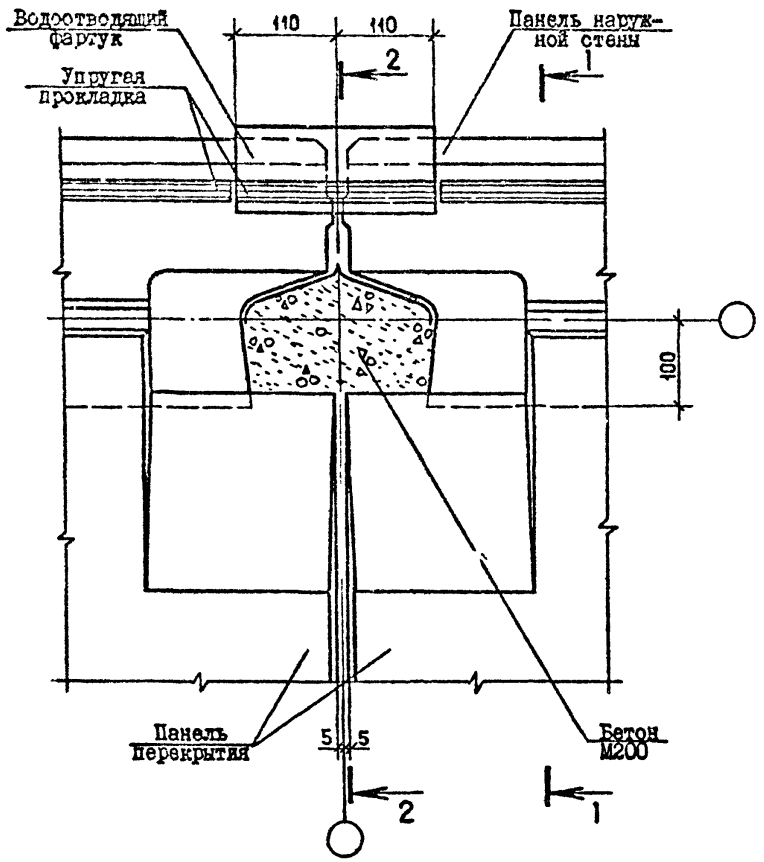

Наименование этажа	Сечение	Рис.	Лист
Промежуточный	I-I	I	I
	2-2	2	2
Цокольный	I-I	3	
	2-2	4	

1 – 1

РИС. 1

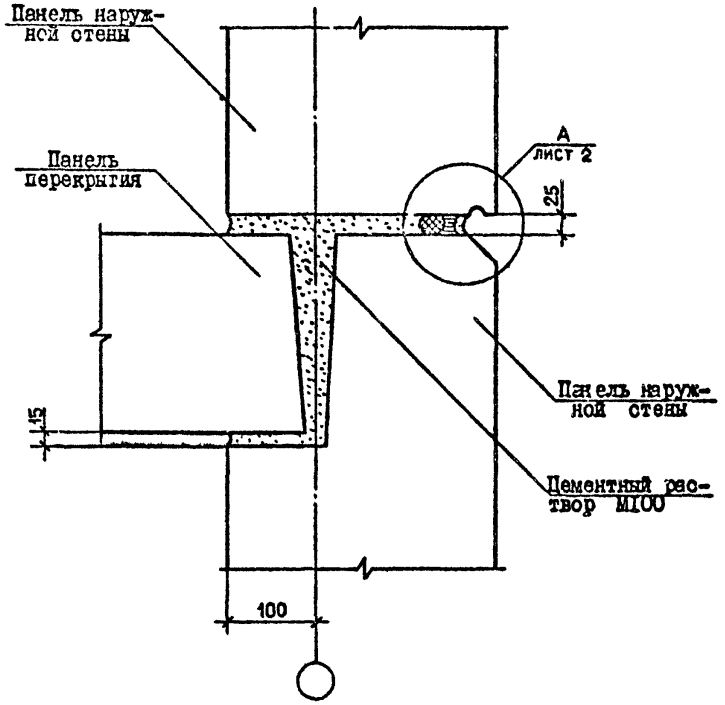

Спецификацию см. докум. 32, лист I

Нач.отд.	Эдишерашвили		10.6.84	1.090.1-2с.7-1 04	
Н.контр.	Силагадзе		10.6.84		
Рук.маст.	Касрадзе		10.6.84		Стадия: Р; Лист: 1; Листов: 2
ГИП	Эдишерашвили		10.6.84	УЗКП 5	
Рук.гр.	Буражанадзе		10.6.84		ТбилЗНИИЭП
Проверил	Салихова		2.6.84		
Разраб.	Шелия		2.6.84		

Копировал

Формат А3

Тк. 1090.1-2с 6.7-1

Инв.№ подл. | Подпись и дата | Взам.инв.№

2-2

РИС. 2

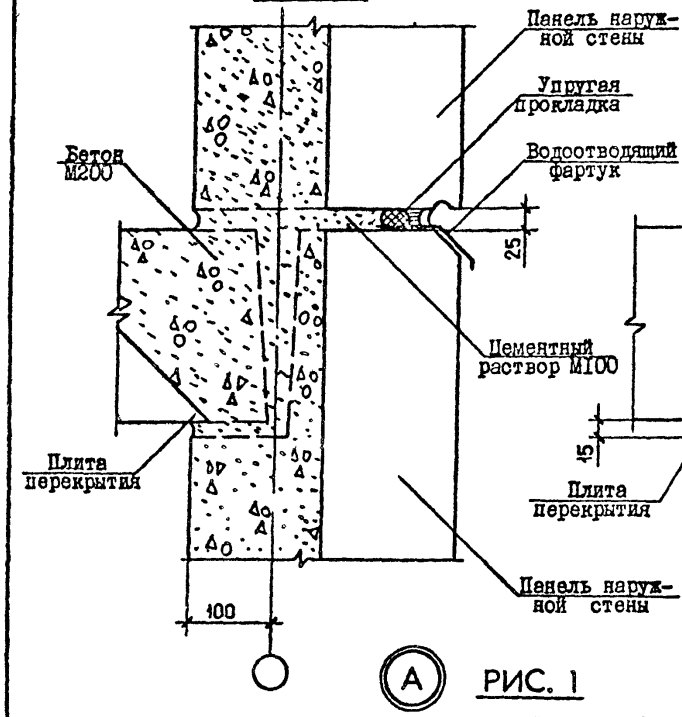

1-1

РИС. 3

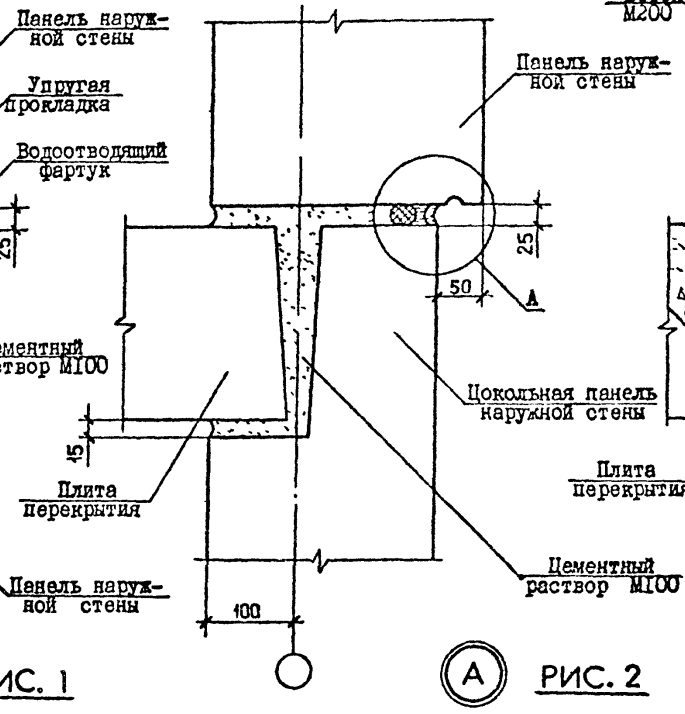

2-2

РИС. 4

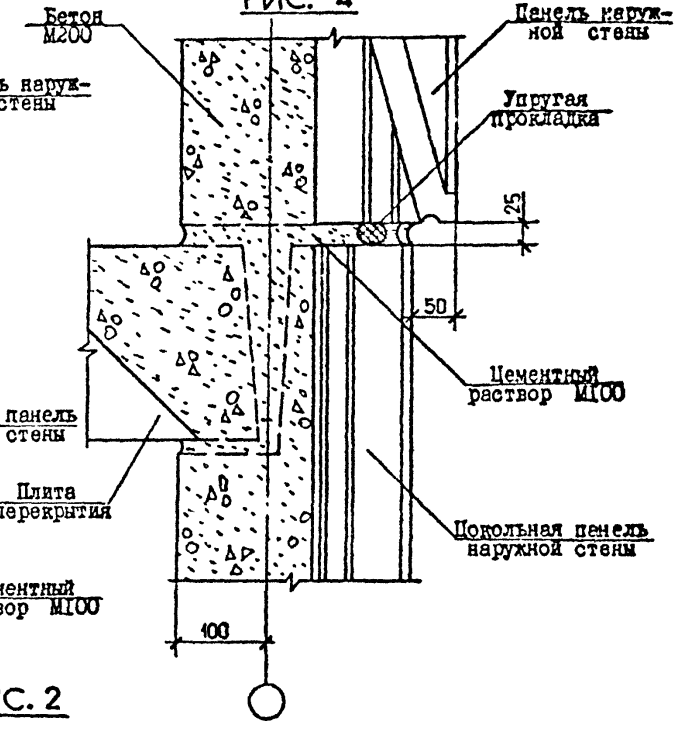

А РИС. 1

ВАРИАНТ ЗАДЕЛКИ СТЫКА НЕТВЕРДЕЮЩЕЙ МАСТИКОЙ

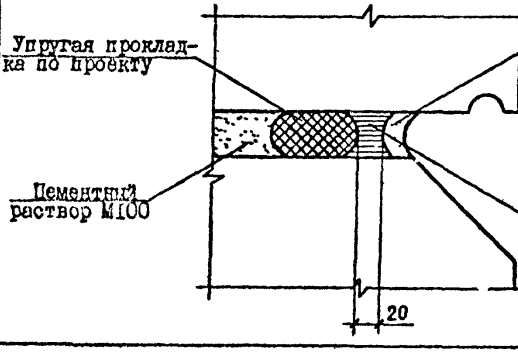

А РИС. 2

ВАРИАНТ ЗАДЕЛКИ СТЫКА ВУЛКАНИЗИРУЮЩЕЙСЯ МАСТИКОЙ

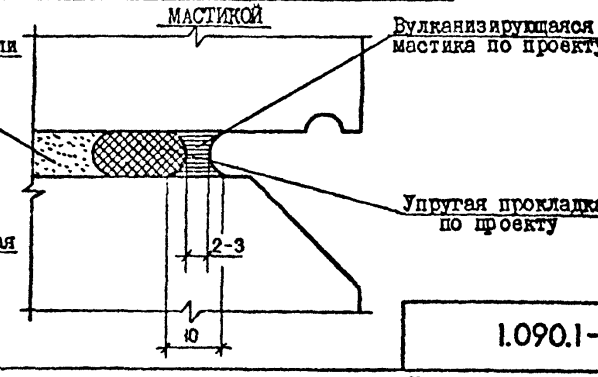

ТК 1090 1-2с в 2-1

Инв. № подл. | Подпись и дата | Взам. инв. №

1.090.1-2с.7-1 04

Лист 2

Копировал

Формат А3

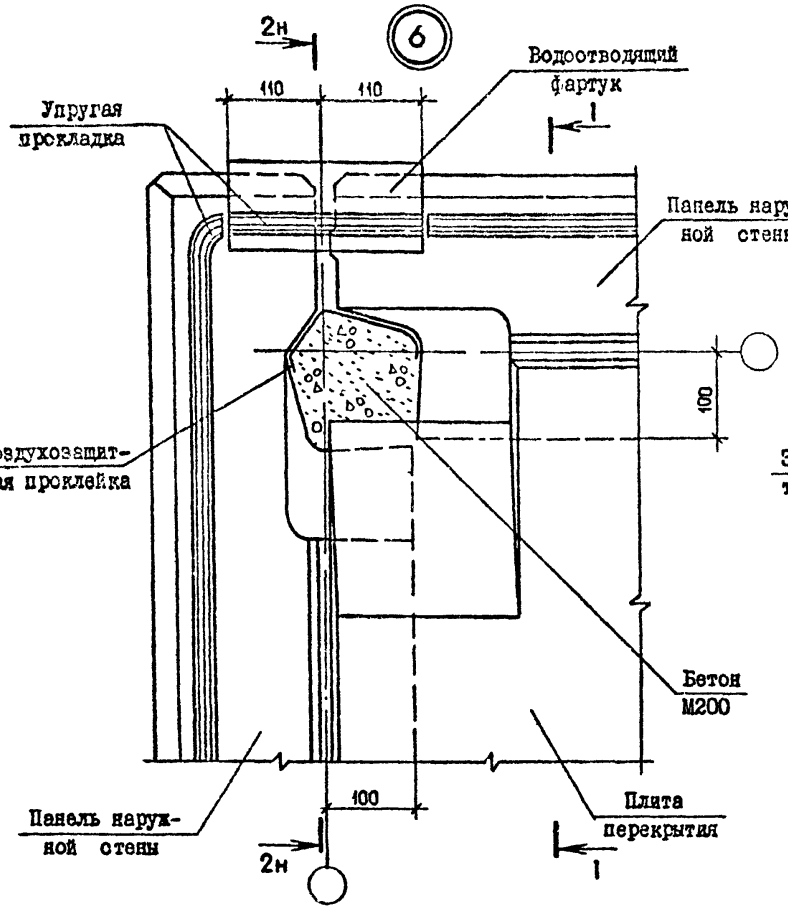

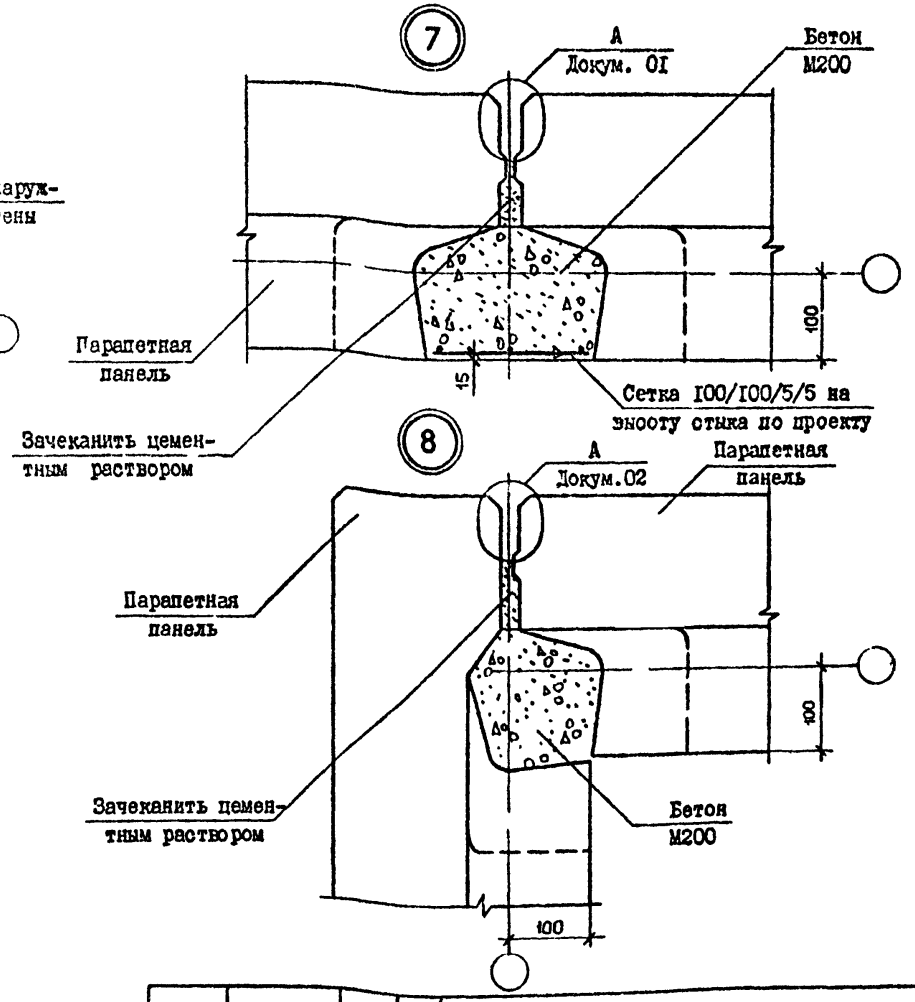

Наименование этажа	Сечение	Рис.	Докум.	Лист
Промежуточный	I-I	I	04	I
	2-2	2	04	2
Цокольный	I-I	3	04	2
	2-2	4	04	2

Спецификацию см. докум. 32, лист I

Нач.отд.	Эдишерашвили		10.6.84
Н. контр	Силагадзе		10.6.84
Рук.маст.	Касрадзе		10.6.84
ГИП	Эдишерашвили		10.6.84
Рук.гр.	Бурджанадзе		10.6.84
Проверил	Салихова		10.6.84
Разраб.	Шепия		10.6.84

1.090.1-2с.7-1 05

УЗЛЫ 6, 7, 8

Стадия	Лист	Листов
Р		1

ТбилЗНИИЭП

Формат А3

Копировал

Инв № подл | Подпись и дата | Взам инв. №

тк.1.090 1-2с. в 7-1.

ТК 1090.1-2с. ф. 7-1

Инв.№ подл. | Подпись и дата | Взам.инв.№

9

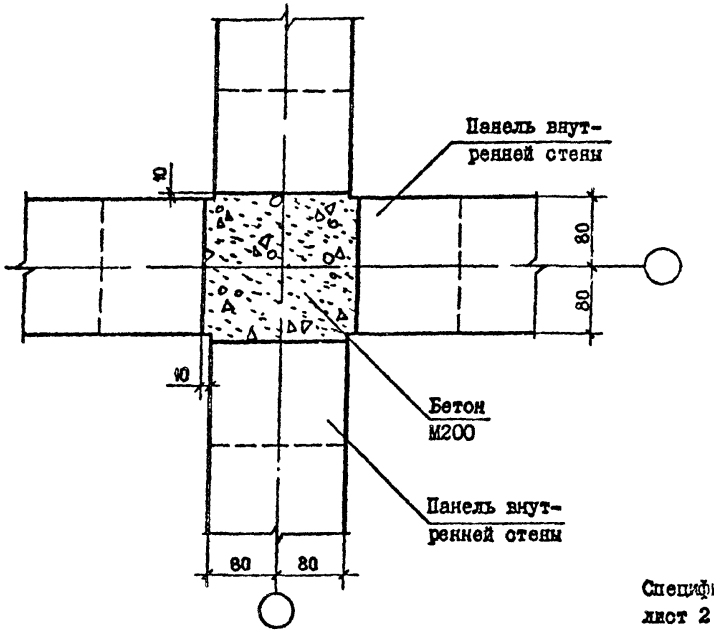

10

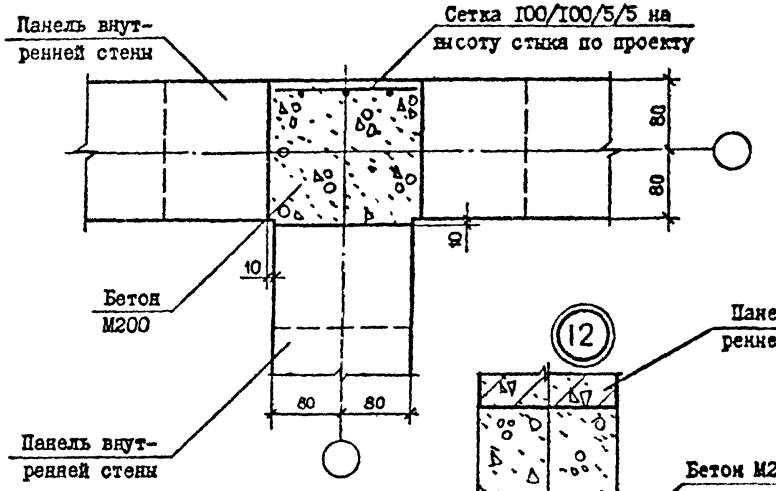

12

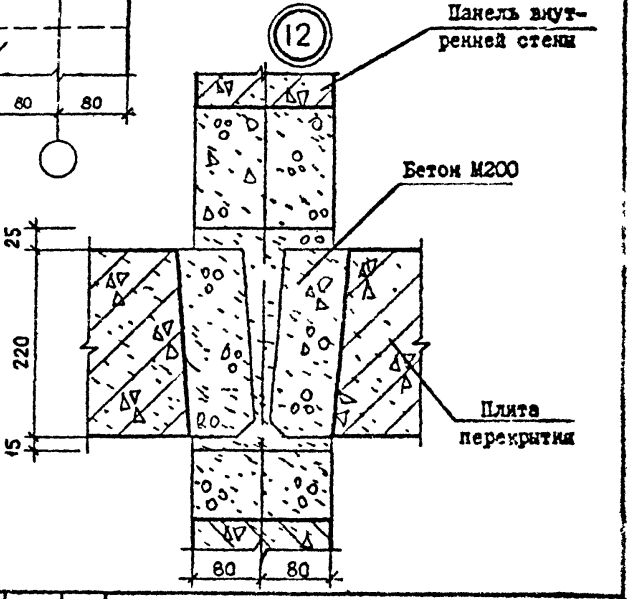

Спецификацию см. докум. 32, лист 2

11

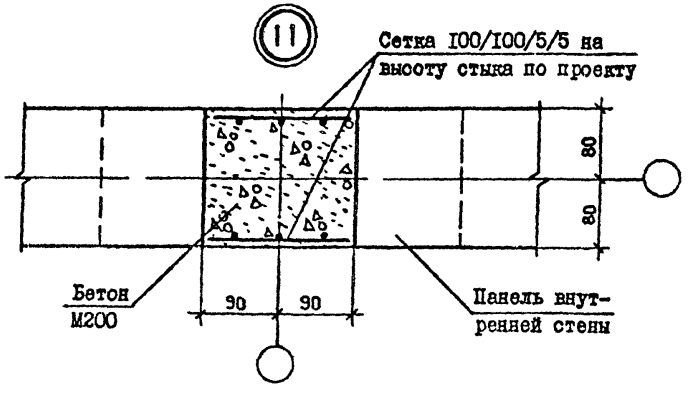

Нач.отд.	Эдишерашвили		10.6.84
Н.контр	Силагадзе		10.6.84
Рук.маст.	Касрадзе		10.6.84
ГИП	Эдишерашвили		10.6.84
Рук.гр.	Бурджанадзе		10.6.84
Проверил	Селиховв		4.6.84
Разраб.	Шелия		4.6.84

1.090.1-2с.7-1 06

УЗЛЫ 9, 10, 11, 12

Стадия	Лист	Листов
Р		1

ТбилЗНИИЭП

Копировал

Формат А3

13

1 - 1

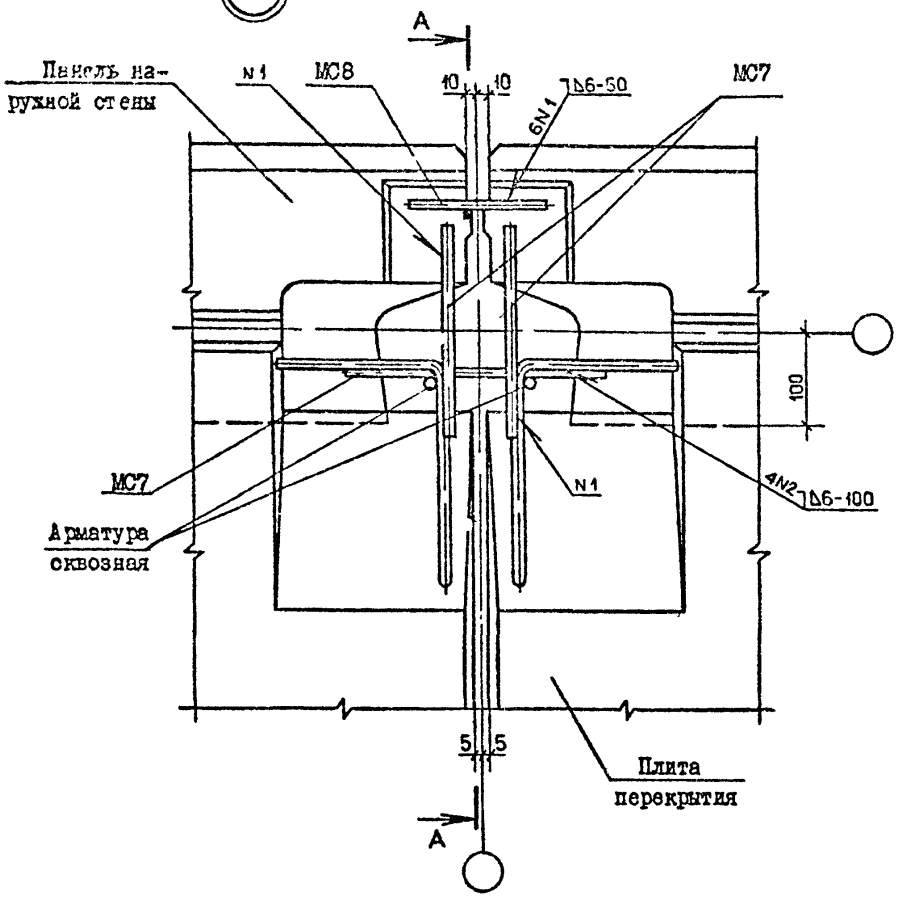

14

2 - 2

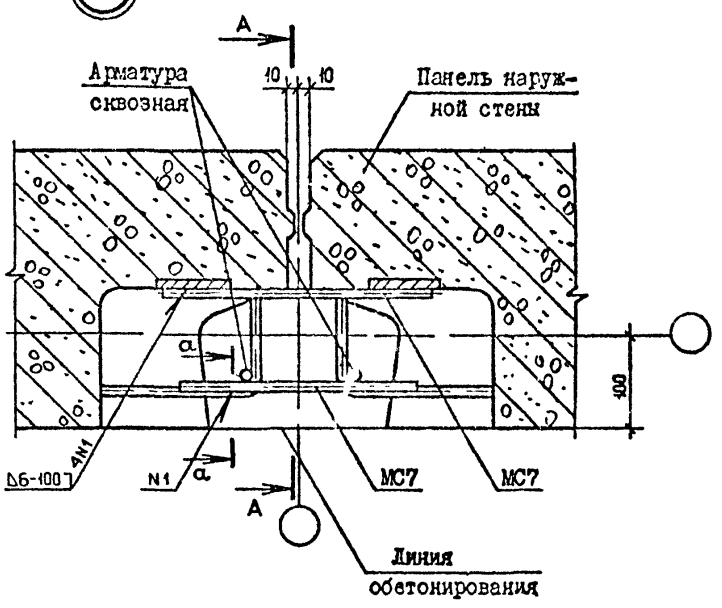

a - a

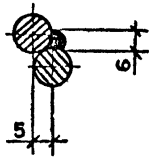

Спецификацию см. докум. 32, лист 2

Нач.отд.	Эдишерашвили		11.6.84
Н контр.	Силагадзе		11.6.84
Рук.маст.	Касрадзе		11.6.84
ГИП	Эдишерашвили		11.6.84
Рук.гр.	Бурджанадзе		11.6.84
Проверил	Салихова		5.6.84
Разраб.	Шелия		5.6.84

1.090.1-2с.7-1 07

УЗЛЫ I3, I4

Стадия	Лист	Листов
Р	1	2

ТбилЗНИИЭП

Копировал

Формат А3

Инв. № подл. | Подпись и дата | Взам. инв. №

Тк 1090.1-2с в 2-1

А-А

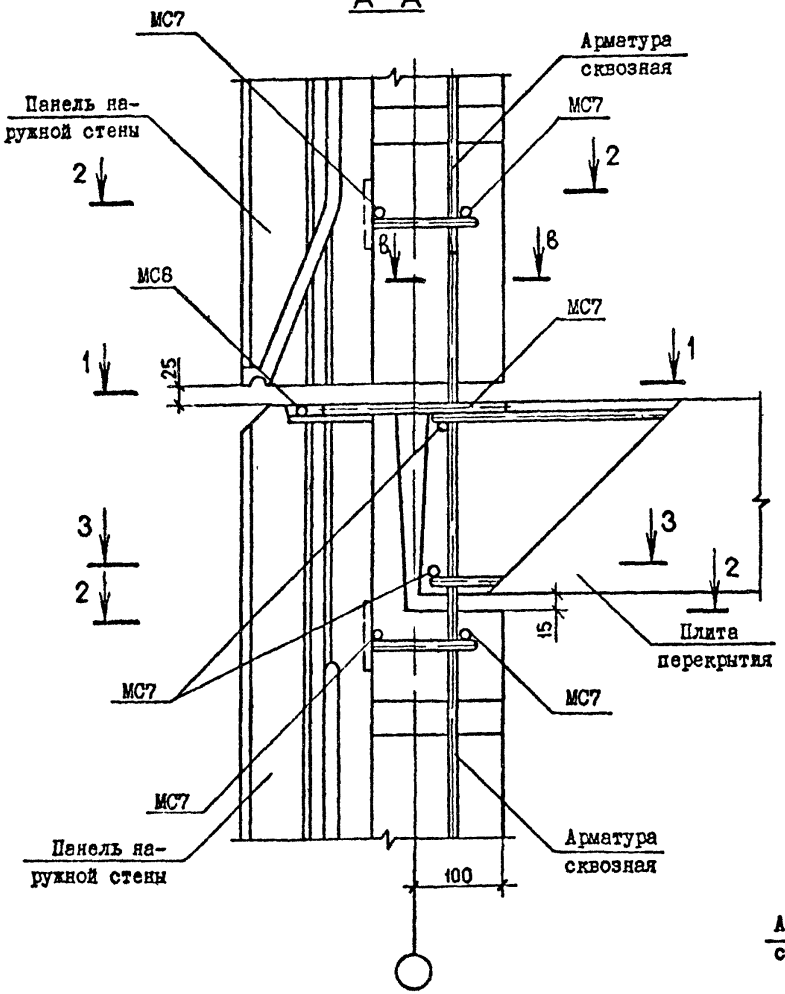

3 – 3

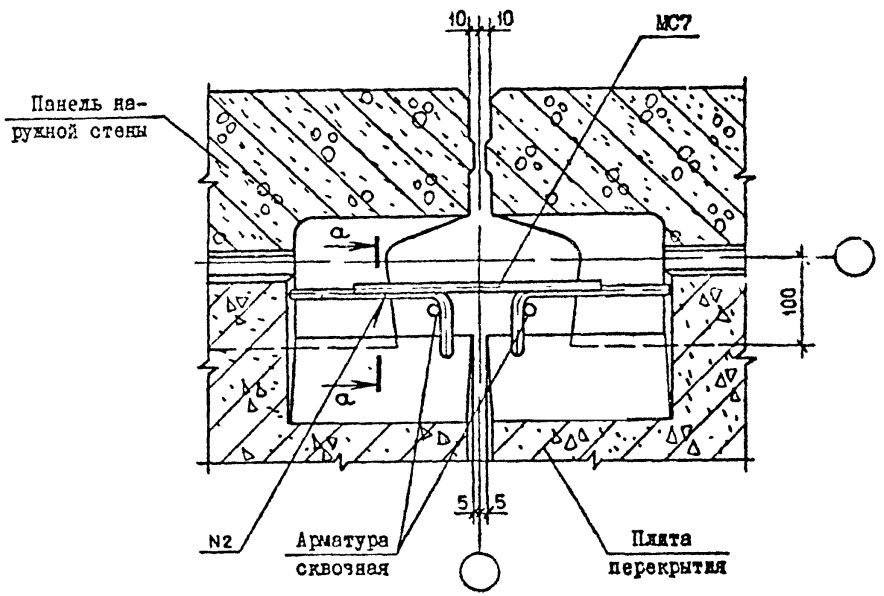

в – в

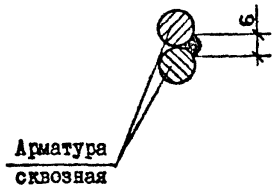

Сечение а-а см. лист I

(15) 1 – 1

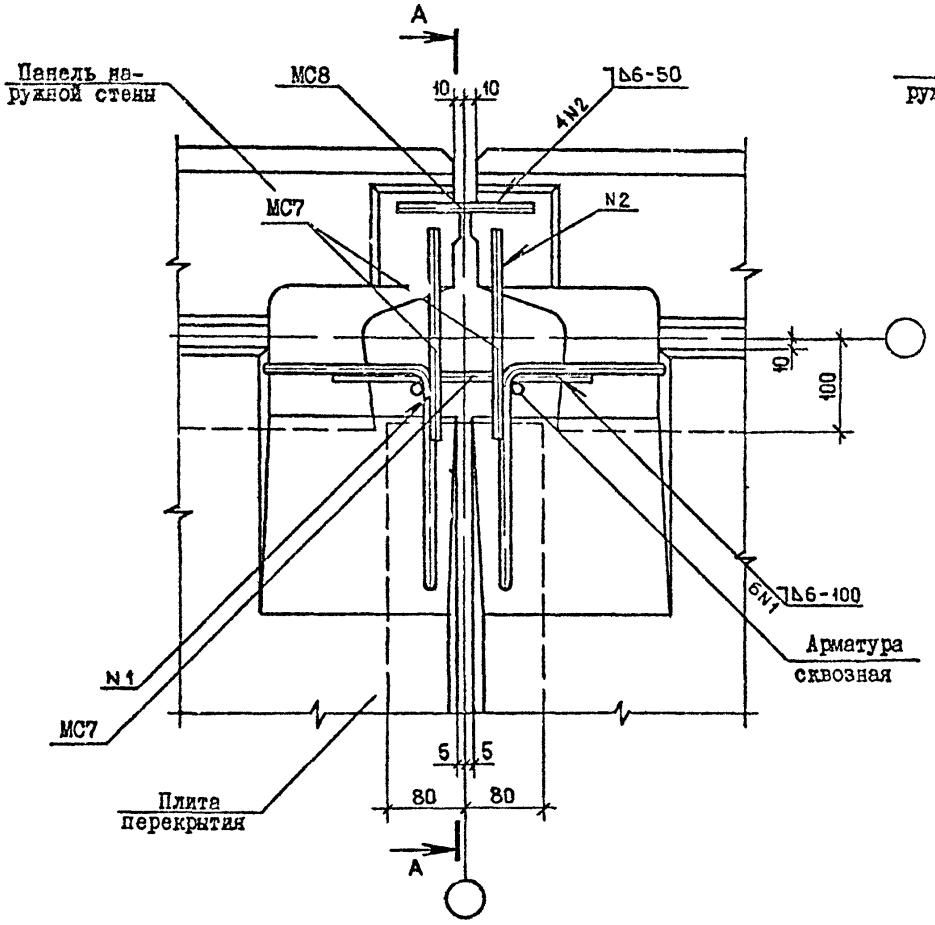

(16) 2 – 2

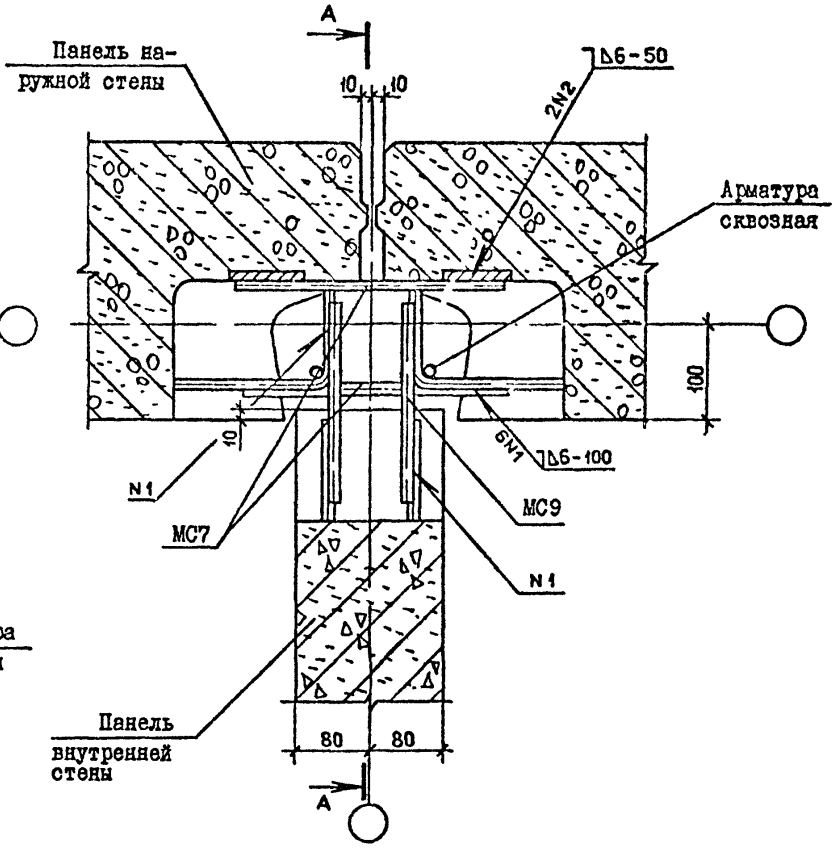

Спецификацию см. докум. 32, лист 3

Нач.отд.	Эдишерашвили		12.6.84
Н.контр	Силагадзе		12.6.84
Рук.маст.	Касрадзе		12.6.84
ГИП	Эдишерашвили		12.6.84
Рук.гр.	Бурджанадзе		12.6.84
Проверил	Салихова		6.6.84
Разраб.	Шелия		6.6.84

1.090.1-2с.7-1 08

УЗЛЫ I5, I6

Стадия	Лист	Листов
Р	1	2

ТбилЗНИИЭП

Копировал

Формат А3

Инв. № подл. | Подпись и дата | Взам. инв. №

ТК 1090.1-2с В. 4-1.

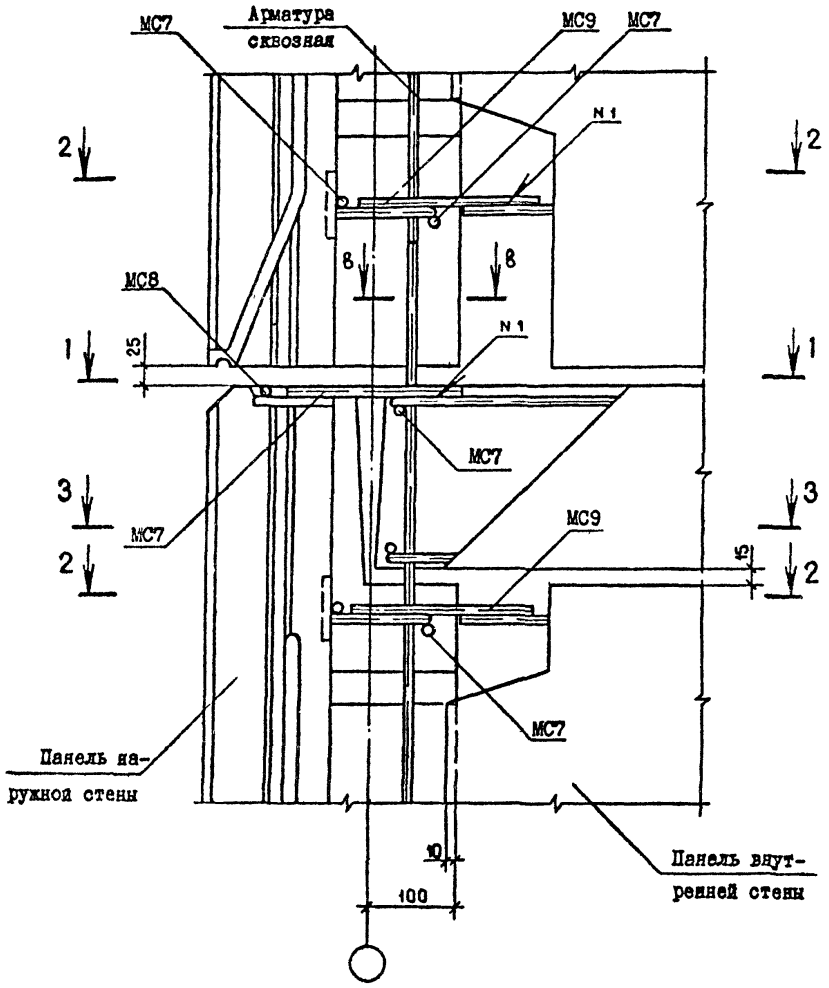

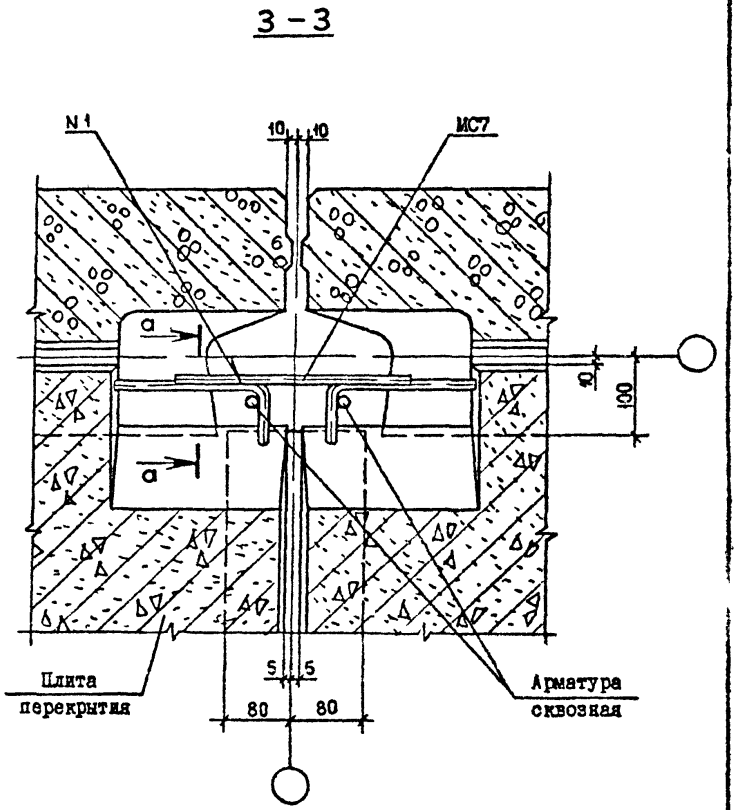

Сечения а-а, в-в см. докум. 07, лист I,2

тк 1090 1-2с в.7-1

Инв. № подл.	Подпись и дата	Взам. инв. №

1.090.1-2с.7-1 08

Лист 2

Копировал

Формат А3

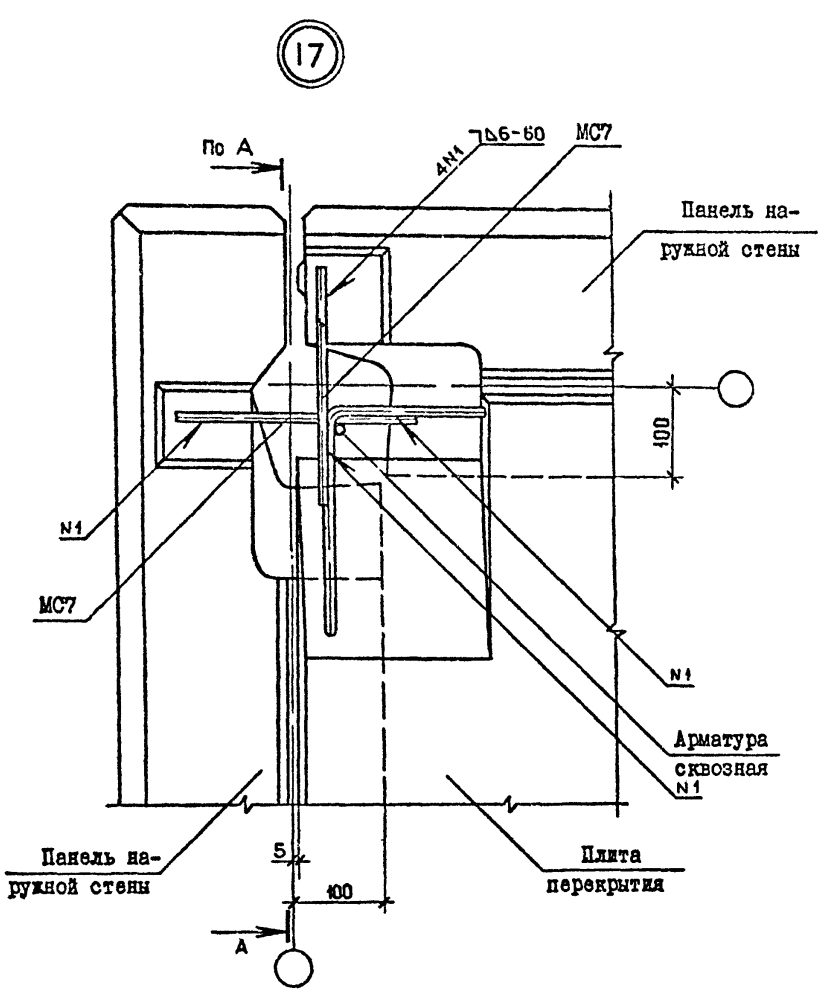

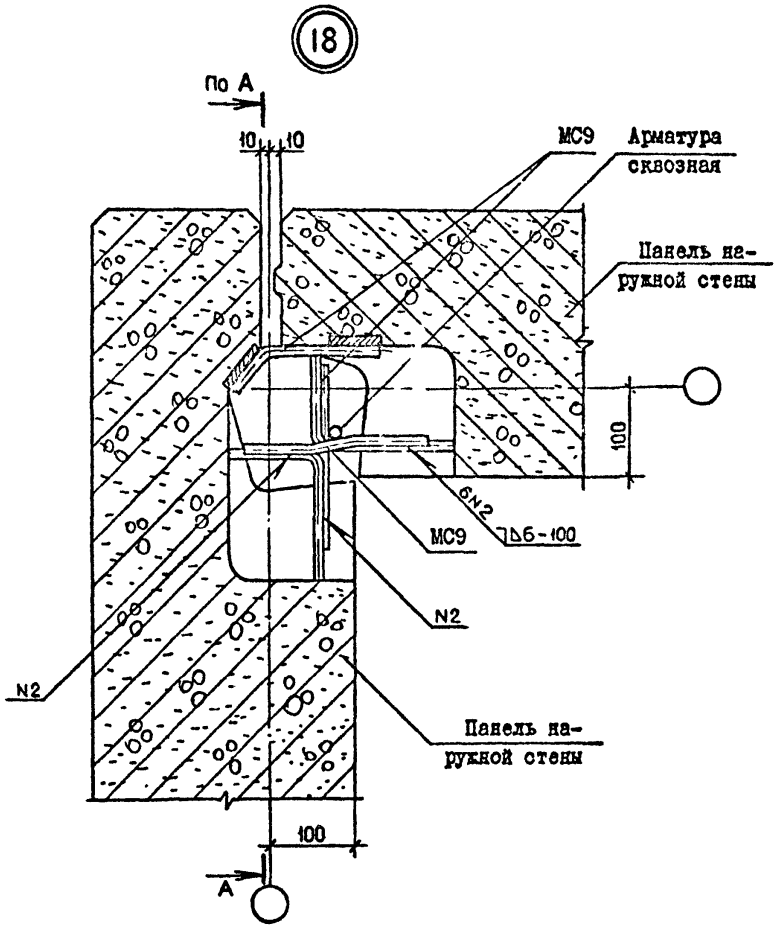

Сечение А-А см. докум. 07, лист 2

Нач.отд.	Эдишерашвили		14.6.84
Н.контр.	Силагадзе		14.6.84
Рук.маст.	Касрадзе		14.6.84
ГИП	Эдишерашвили		14.6.84
Рук.гр.	Бурджанадзе		14.6.84
Проверил	Салихова		9.6.84
Разраб.	Шелия		9.6.84

1.090.1-2с.7-1 09

УЗЛЫ I7, I8

Стадия	Лист	Листов
Р		1

ТбилЗНИИЭП

Копировал

Формат А3

Тк 1090.1-2с в 2-1

Инв. № подл. | Подпись и дата | Взам. инв. №

(19)

1 – 1

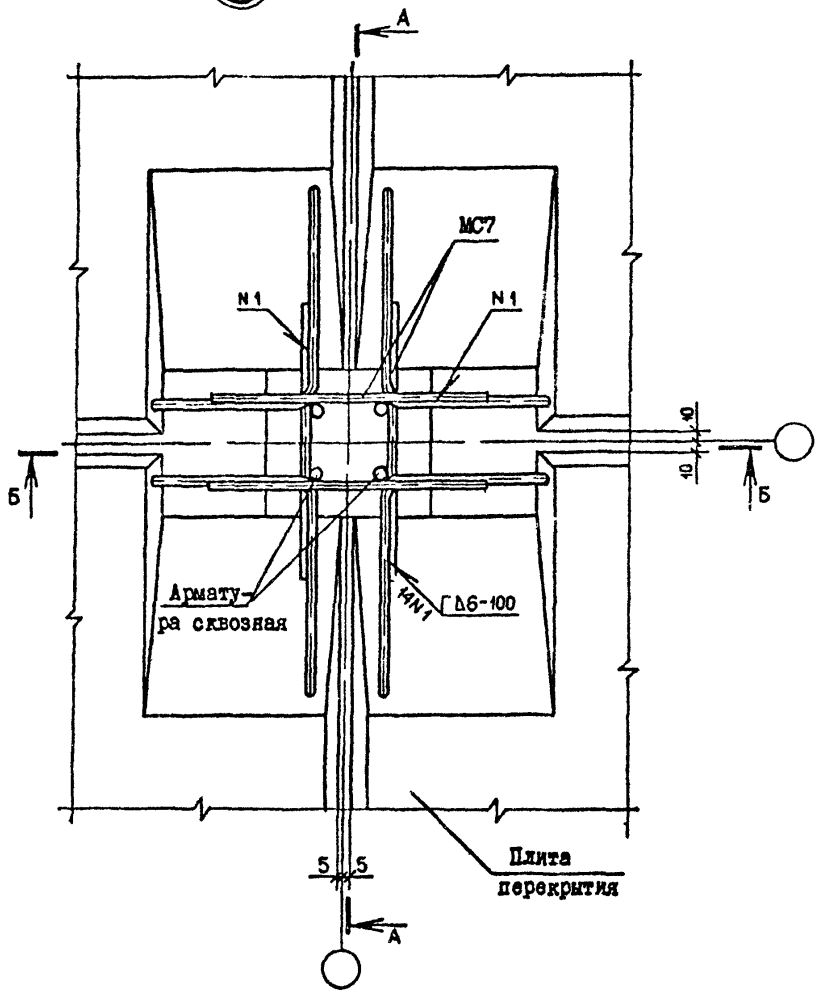

2 – 2

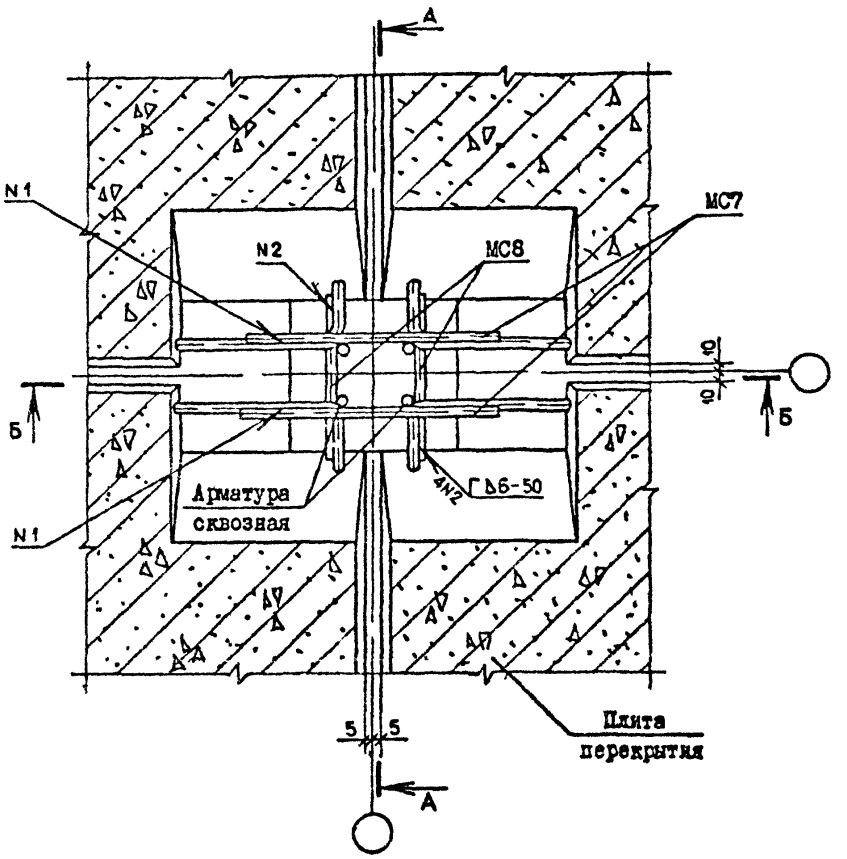

Спецификацию см. докум. 32, лист 3

Нач.отд.	Эдишерашвили		14.6.84
Н.контр.	Силагадзе		14.6.84
Рук.маст.	Касрадзе		14.6.84
ГИП	Эдишерашвили		14.6.84
Рук.гр.	Буражанадзе		14.6.84
Проверил	Салихова		10.6.84
Разраб.	Шелия		10.6.84

1.090.1-2с.7-1 10

УЗКЛ 19

Стадия	Лист	Листов
Р	1	2

ТбилЗНИИЭП

Копировал

Формат А3

Тк 1090 1-2с В Ч-1.

Инв. № подл. | Подпись и дата | Взам. инв. №

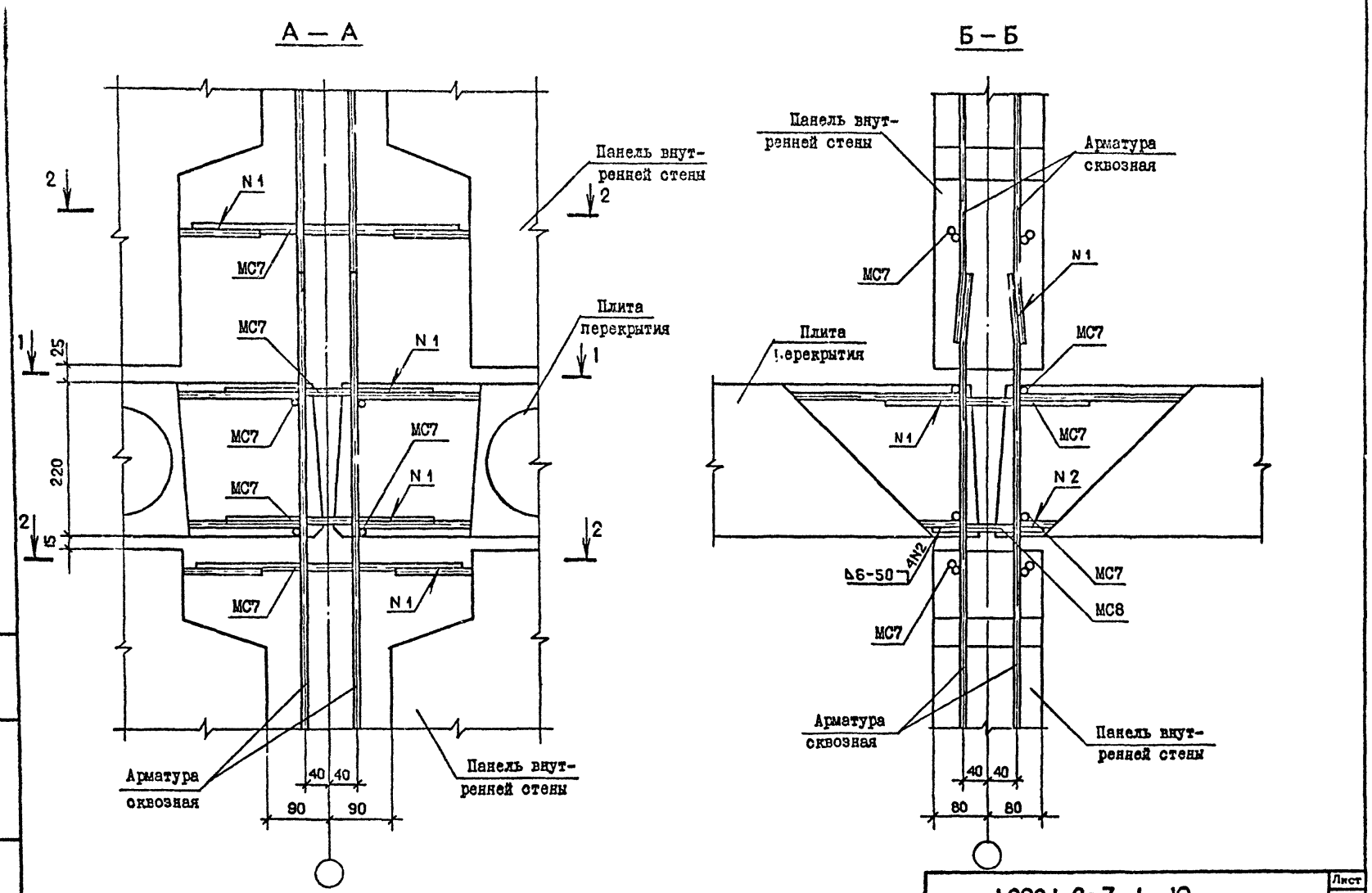

ТК.1090.1-2с 8.7-1

Инв. № подл. | Подпись и дата | Взам. инв. №

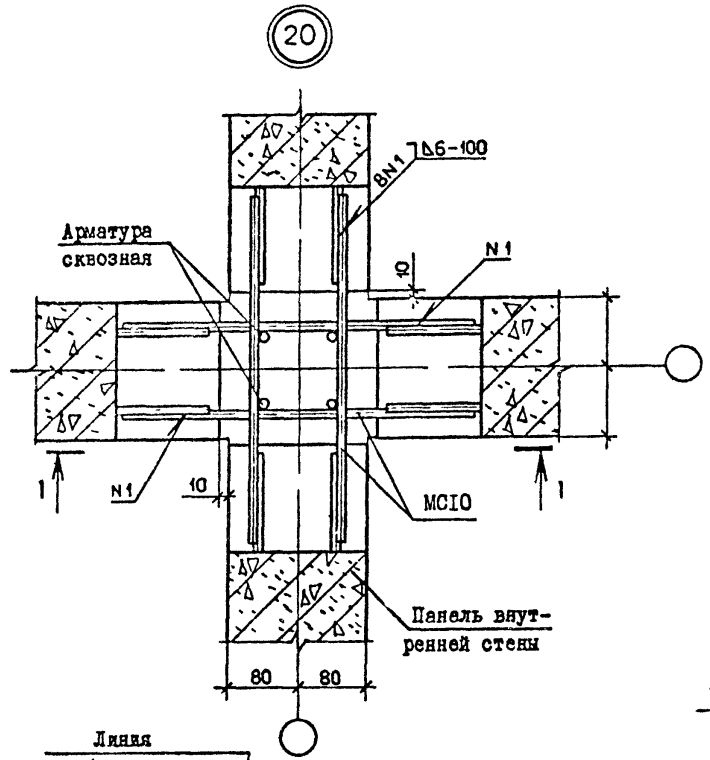

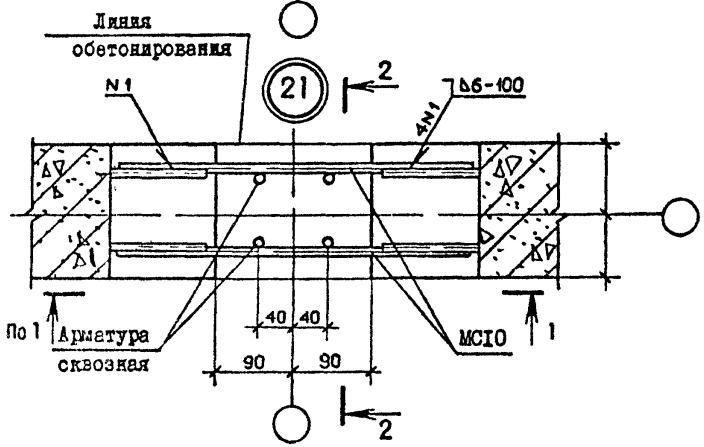

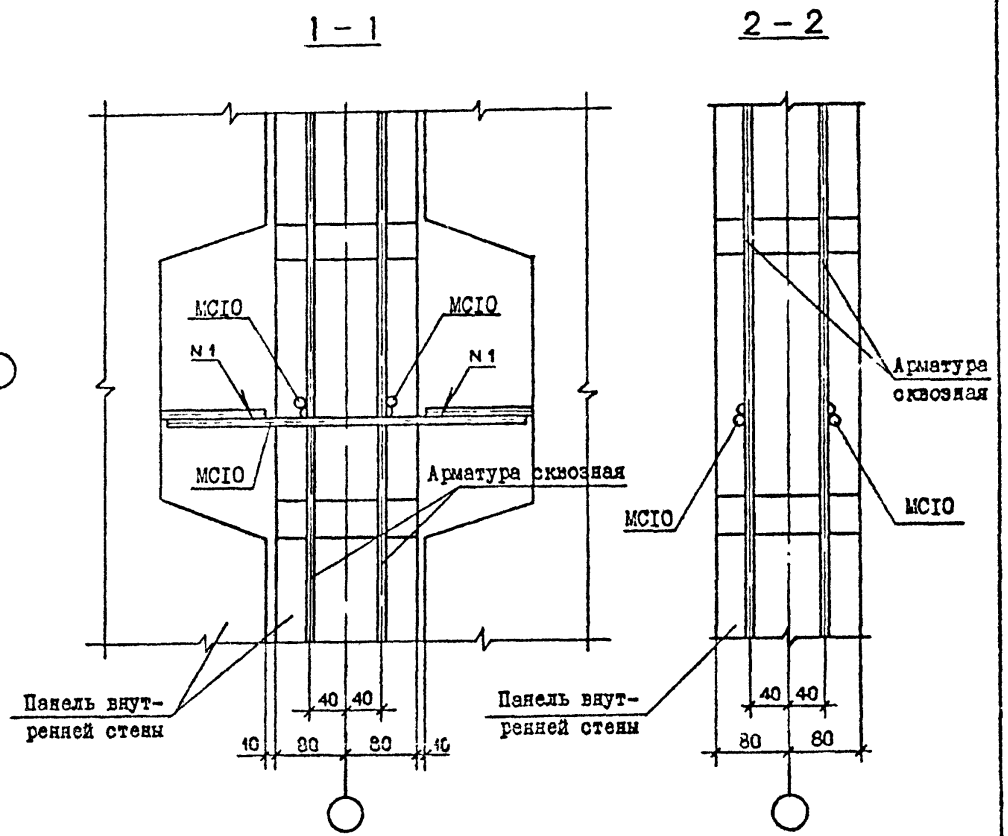

Спецификацию см. докум. 32, лист 4

Нач.отд.	Эдишерашвили		16.6.84
Н.контр.	Силагадзе		16.6.84
Рук.маст.	Касрадзе		16.6.84
ГИП	Эдишерашвили		16.6.84
Рук.гр.	Бурджанадзе		16.6.84
Проверил	Салихова		10.6.84
Разраб.	Шелия		10.6.84

1.090.1-2с.7-1 11

УЗЛЫ 20, 21

Стадия	Лист	Листов
Р		1

ТбилЗНИИЭП

Копировал

Формат А3

Т.к. 1090.1-2с В 7-1

Инв. № подл. | Подпись и дата | Взам. инв. №

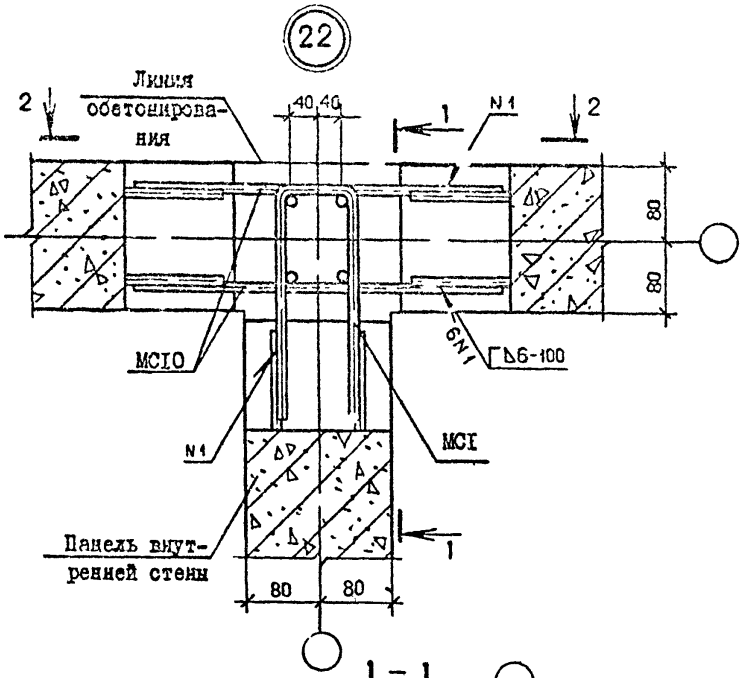

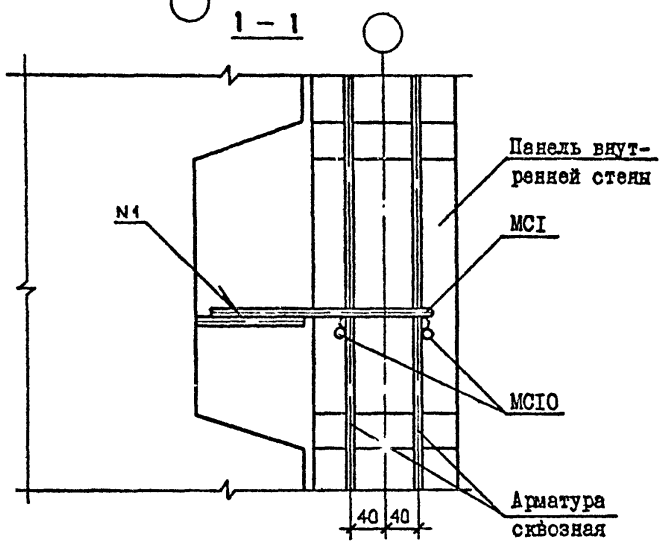

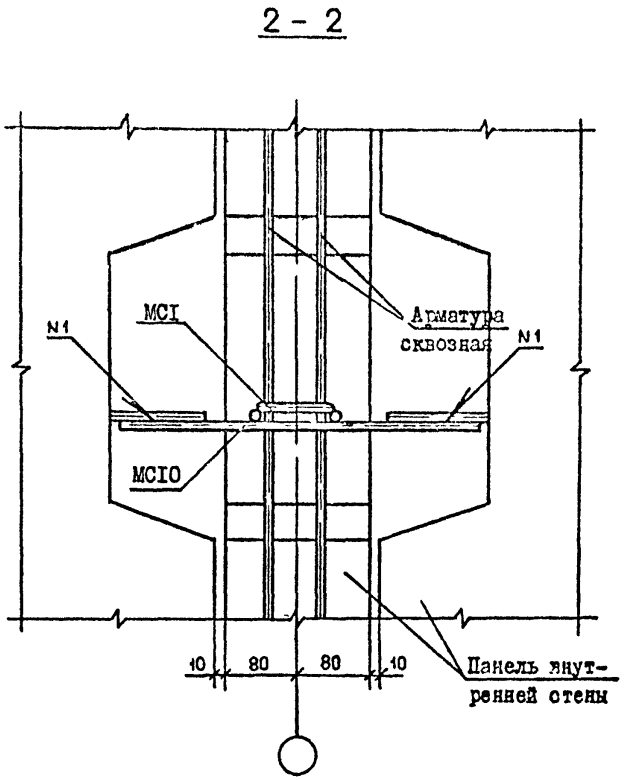

Спецификацию см. докум. 32, Лист 4

Нач.отд.	Эдишерашвили		16.6.84	1.090.1-2с.7-1 12		
Н контр.	Силагадзе		16.6.84			
Рук.маст.	Касрадзе		16.6.84		Стадия	Лист	Листов
ГИП	Эдишерашвили		16.6.84		Р		1
Рук.гр.	Бурджанадзе		16.6.84	УЗЕЛ 22	ТбилЗНИИЭП	
Проверил	Салихова		6.6.84			
Разраб.	Шелия		6.6.84			

Копировал

Формат А3

т.к. 1090.1-2с в 7-1

Инв № подл. | Подпись и дата | Взам.инв. №

ТК 1.090.1-2с в 2-1

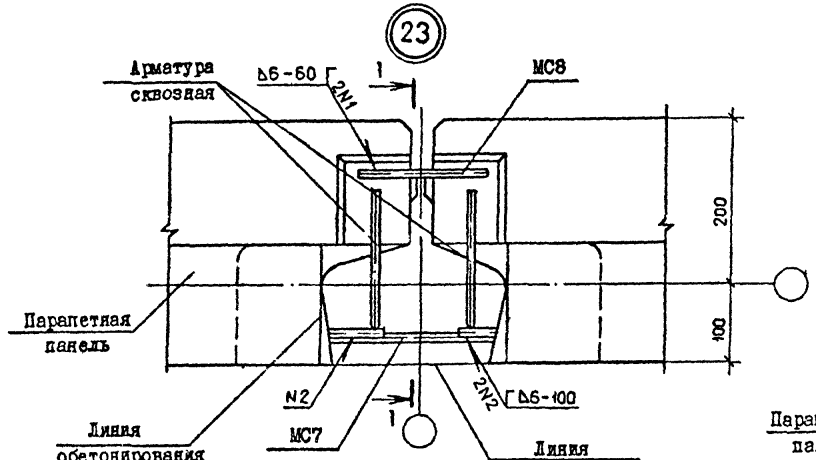

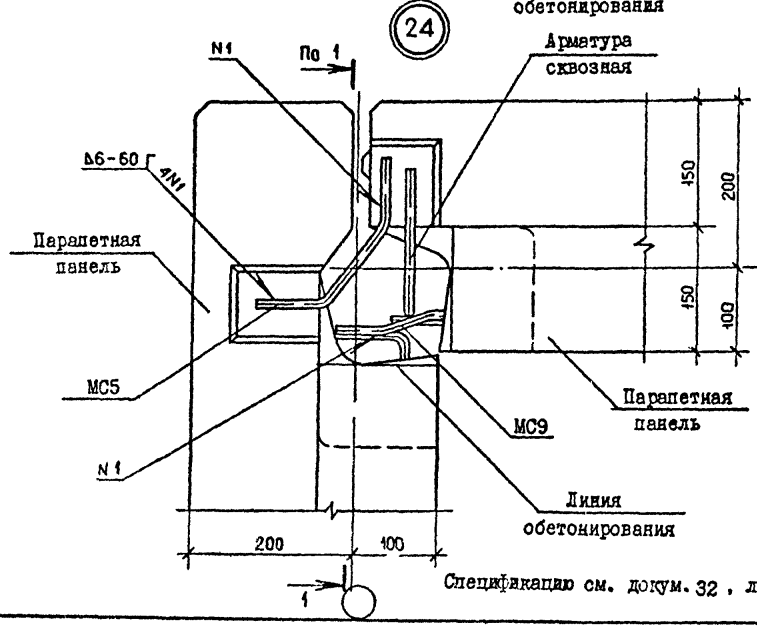

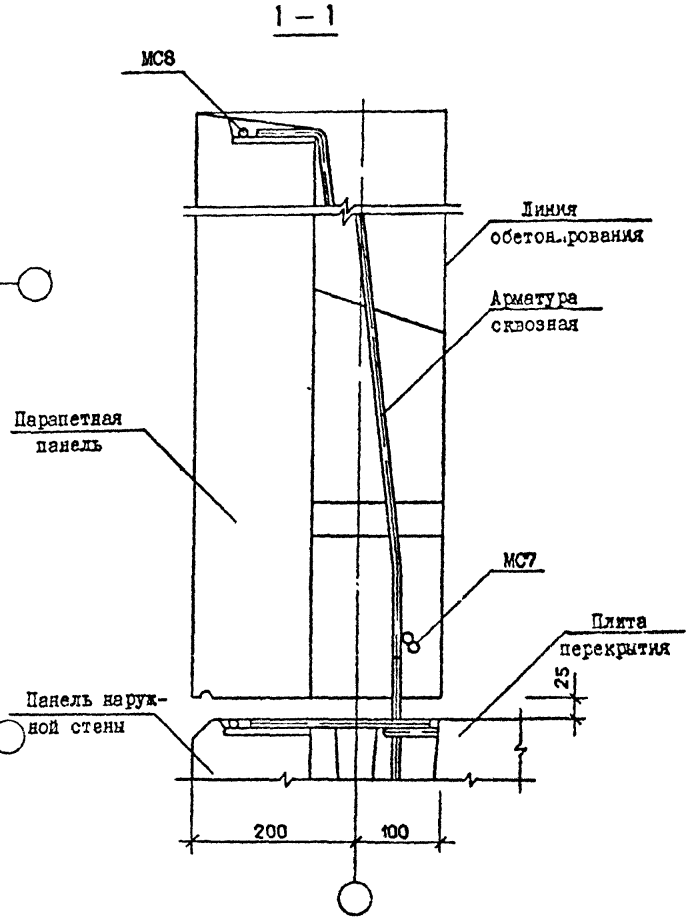

Спецификацию см. докум. 32, лист 4

Нач.отд	Эдишерашвили		20.6.84
Н. контр	Силагадзе		20.6.84
Рук.маст.	Касрадзе		20.6.84
ГИП	Эдишерашвили		20.6.84
Рук гр.	Буражанадзе		20.6.84
Проверил	Салихова		19.6.84
Разраб.	Шелия		19.6.84

1.090.1-2с.7-1 13

УЗПН 23, 24

Стадия	Лист	Листов
Р		1

ТбилЗНИИЭП

Копировал

Формат А3

Инв. № подл. | Подпись и дата | Взам. инв. №

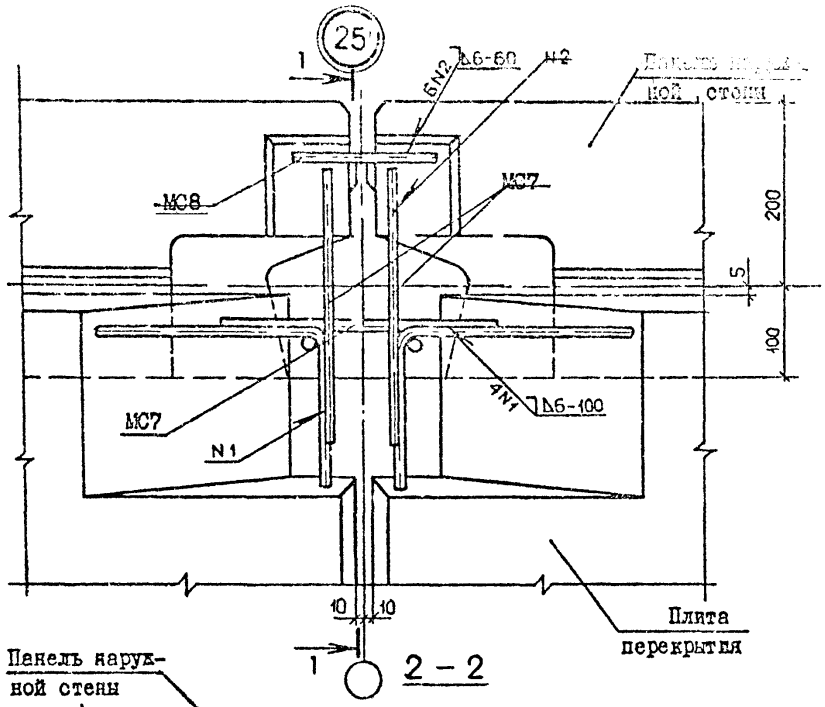

2 – 2

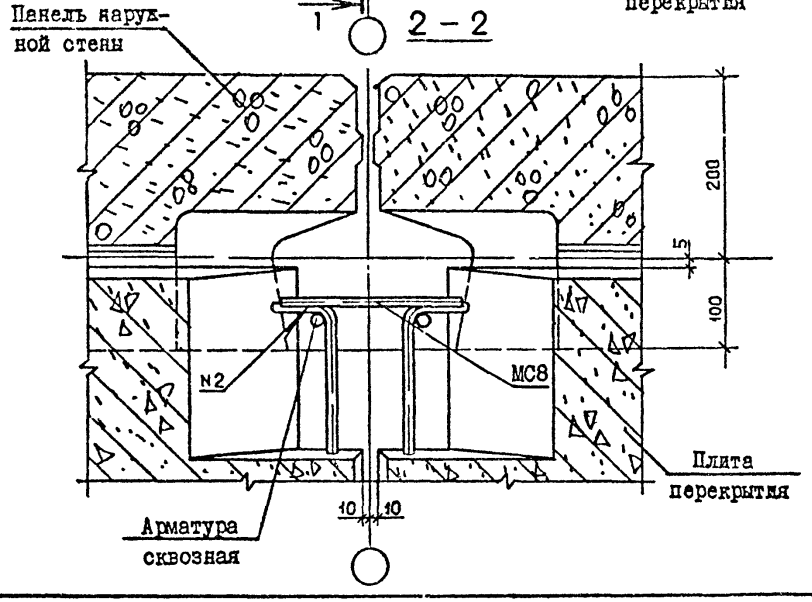

1 – 1

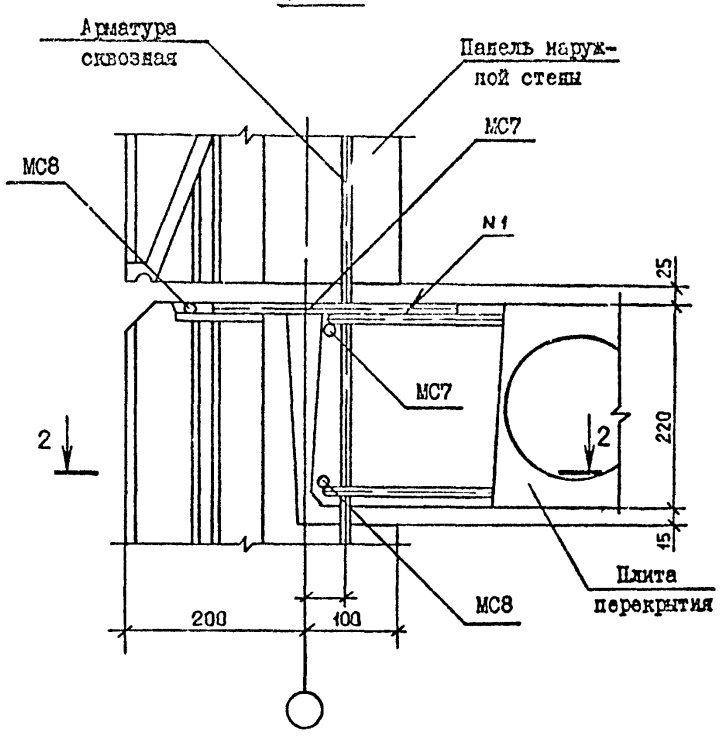

Спецификацию см. докум. 32 , лист 4

Нач.отд	Эдишерашвили		20.6.84	1.090.1-2с.7-1 14			
Н к контр.	Силагадзе		20.6.84				
Р ук. мет.	Касрадзе		20.6.84				
ГИП	Эдишерашвили		20.6.84	УЗЕЛ 25	Стадия	Лист	Листов
Р ук.гр.	Бурджанадзе		20.6.84		Р		1
Проверил	Салихова		14.6.84		ТбилЗНИИЭП		
Разраб.	Шелия		14.6.84				

Копировал

Формат А3

Инв № подл | Подпись и дата | Взам.инв.№

тк 1090 1-2с в 7-1

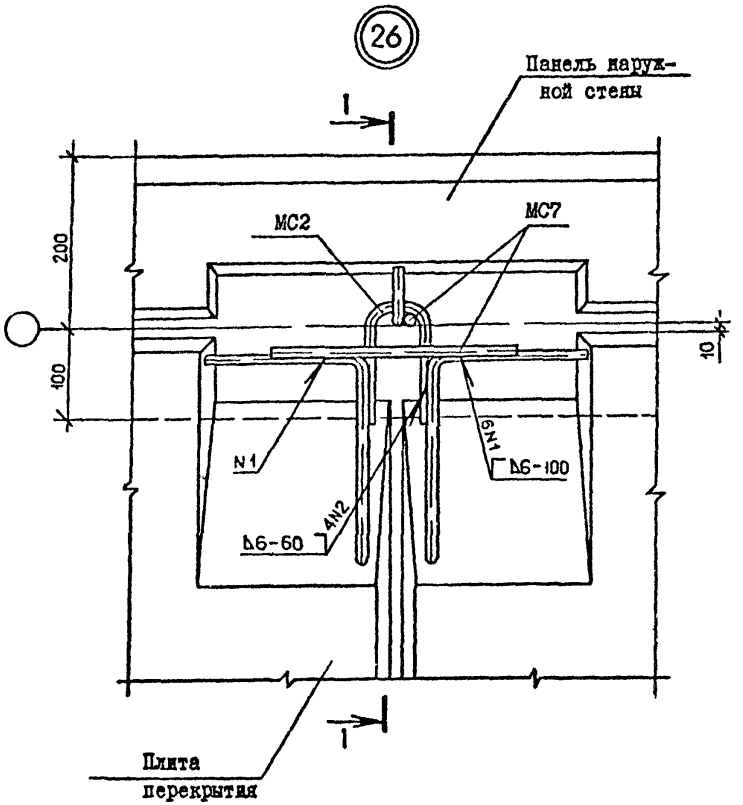

1 – 1

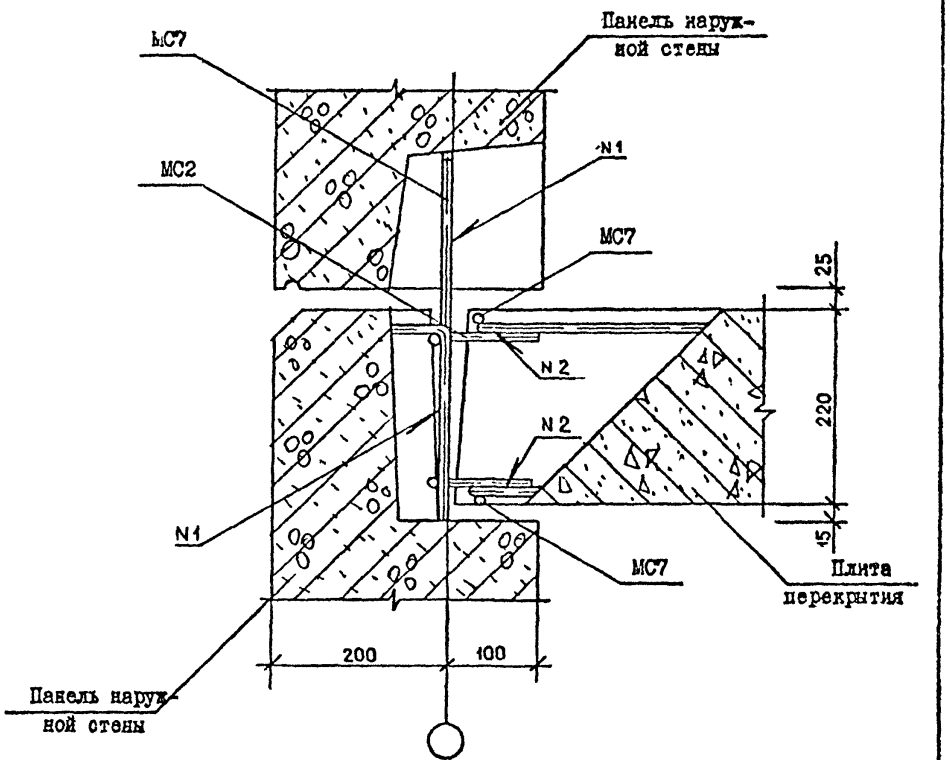

Спецификацию см. докум.32 , лист 5

ТК 1090 1-2с.87-1

Нач.отд.	Эдишерашвили		20.6.84
Н.контр.	Силагадзе		20.6.84
Рук.маст.	Касрадзе		20.6.84
ГИП	Эдишерашвили		20.6.84
Рук гр.	Буржанадзе		20.6.84
Проверил	Салихова		10.6.84
Разраб.	Шелия		10.6.84

1.090.1-2с7-1 15

УЗЕП 26

Стадия	Лист	Листов
Р		1

ТбилЗНИИЭП

Копировал

Формат А3

Инв.№подл. | Подпись и дата | Взам.инв.№

27

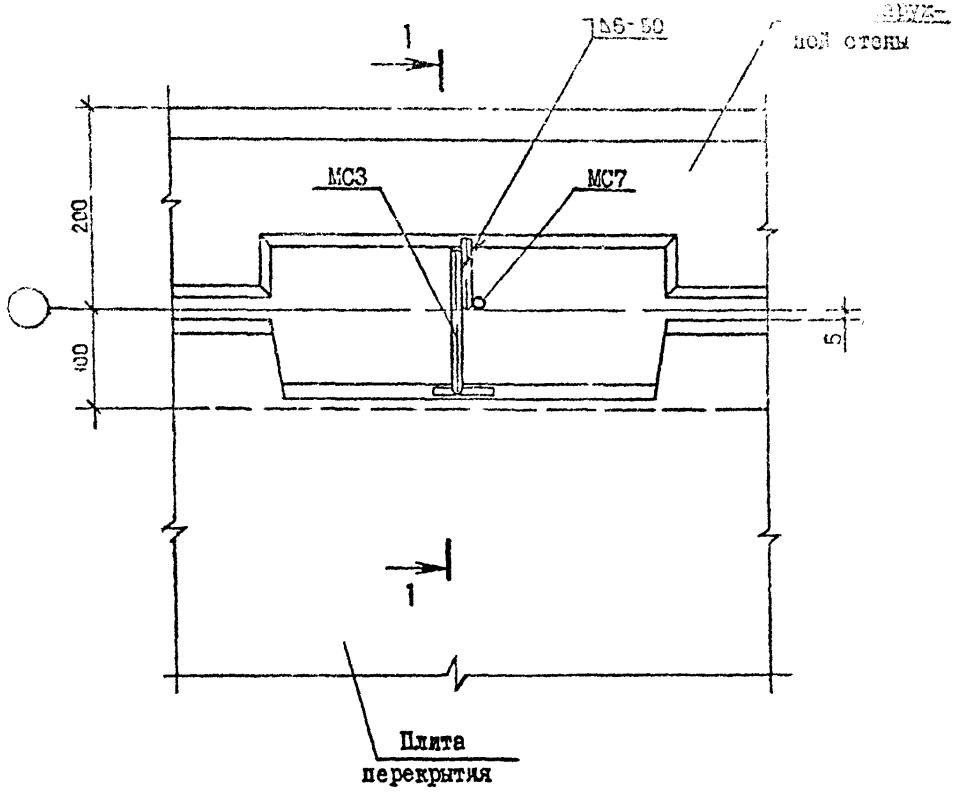

1 – 1

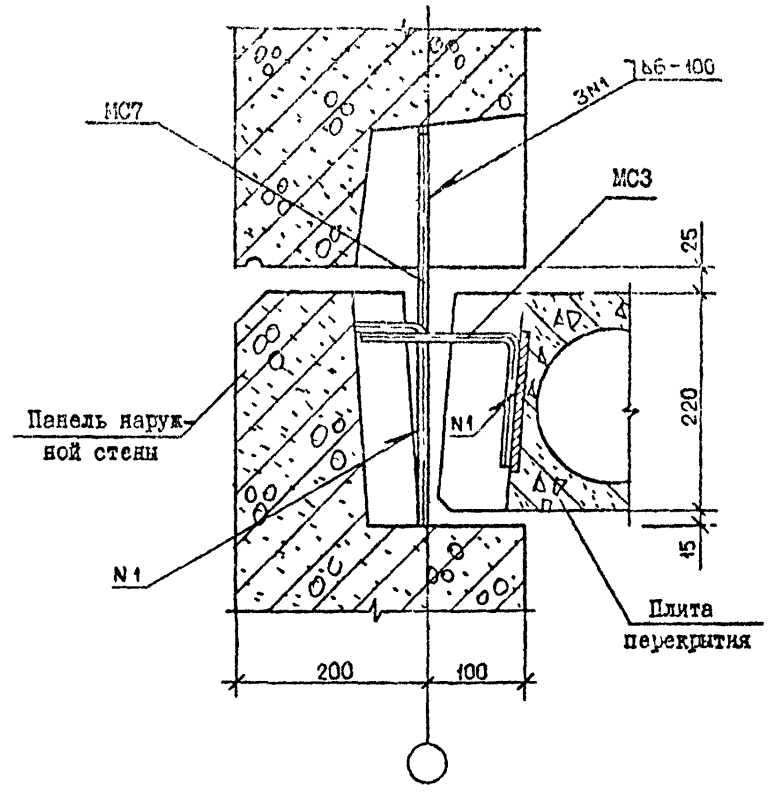

Спецификацию см. докум. 32, лист 5

Нач.отд.	Эд. шерашвили		20.6.84	1.090.1-2с.7-1 16		
Н.контр.	Силагадзе		20.6.84			
Рук.маст.	Касрадзе		20.6.84	УЗЕЛ 27	Стадия	Лист	Листов
ГИП	Эдишерашвили		20.6.84		Р		1
Рук.гр.	Бурджанадзе		20.6.84		ТбилЗНИИЭП		
Проверил	Салихова		10.6.84				
Разраб.	Шелия		10.6.84				

Копировал

Формат А3

Т.к. 1090.1-2с 6 7-1.

Взам.инв.№ | Подпись и дата | Инв № подл.

28

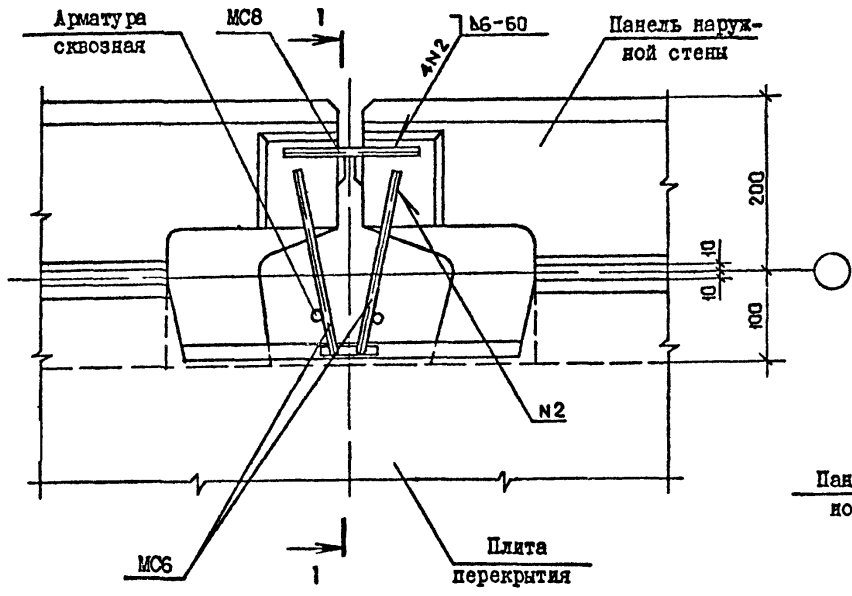

1 - 1

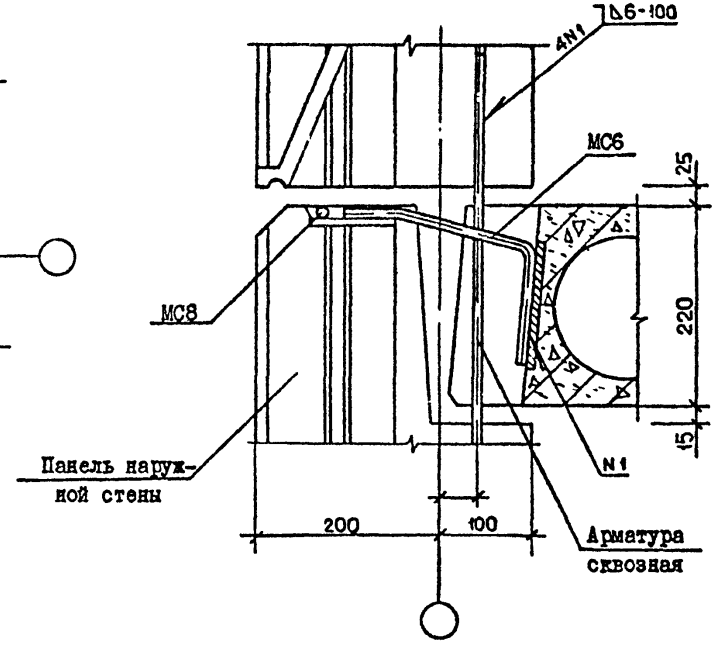

Спецификацию см. докум. 32, лист 5

Нач.отд.	Эдишерашвили		20.6.84
Н.контр	Силагадзе		20.6.84
Рук.маст.	Касрадзе		20.6.84
ГИП	Эдишерашвили		20.6.84
Рук.гр.	Буржанадзе		20.6.84
Проверил	Салихова		10.6.84
Разраб.	Шелия		10.6.84

1.090.1-2с.7-1 17

УЗЕЛ 28

Стадия	Лист	Листов
Р		1

ТбилЗНИИЭП

Копировал

Формат А3

Тк 1090.1-2с 84-1

Инв. № подл. | Подпись и дата | Взам.инв. №

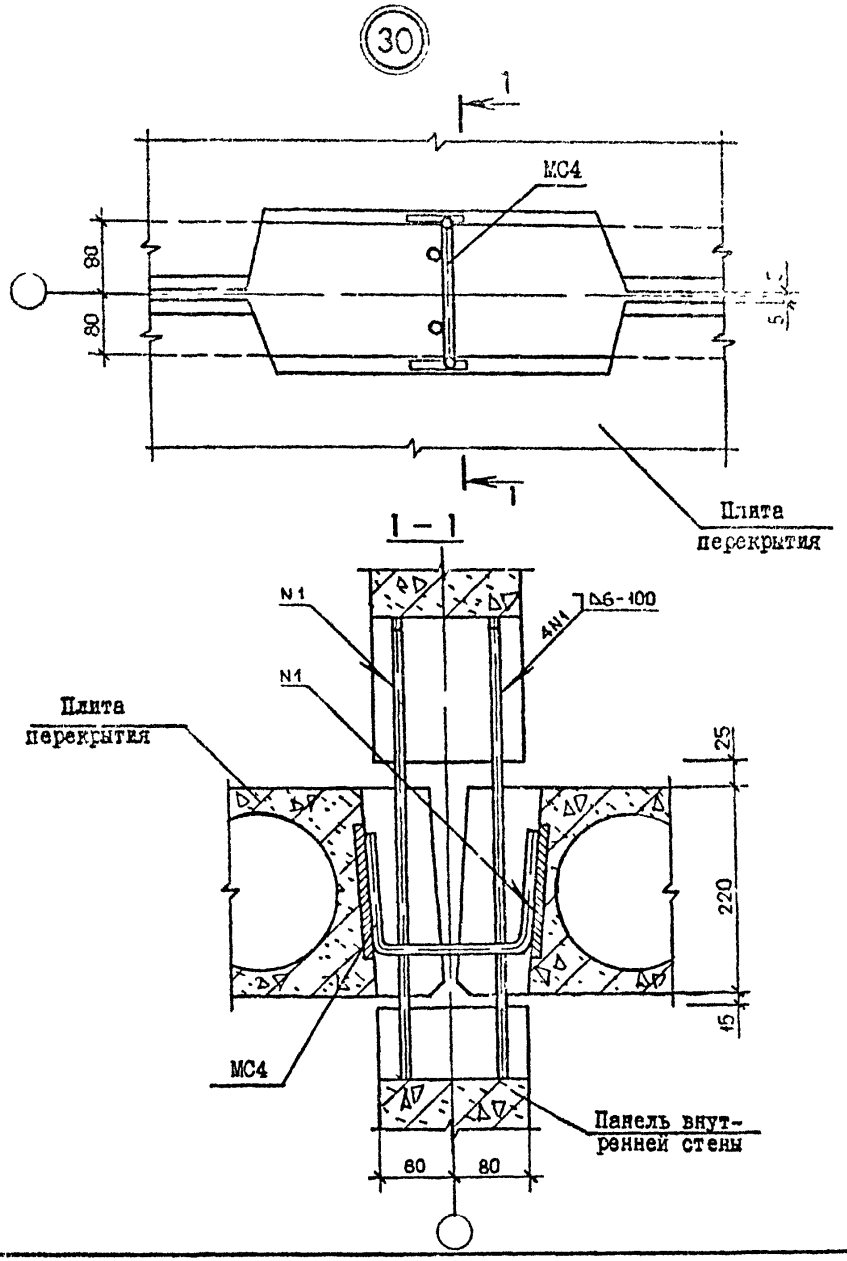

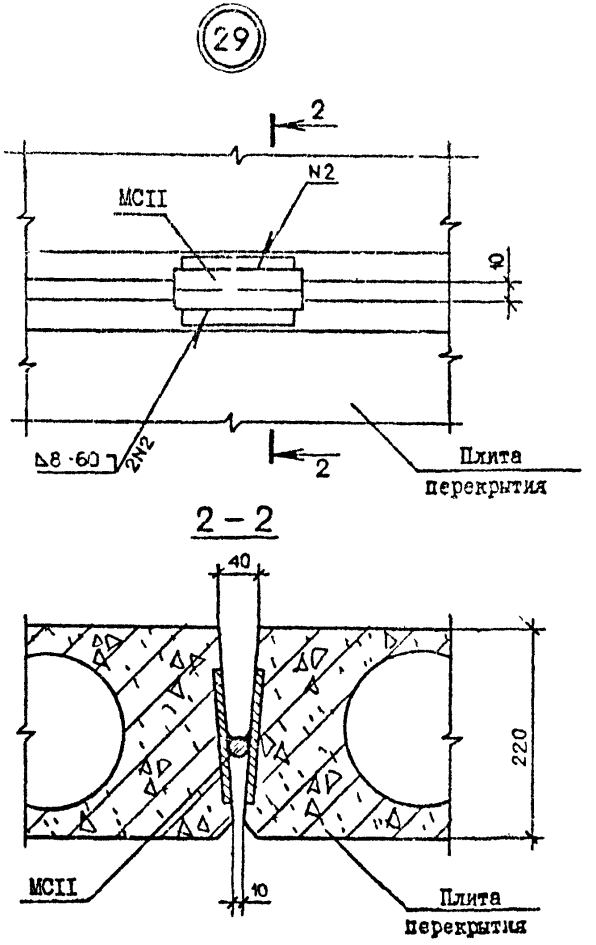

Спецификацию см. докум. 32, лист 5

Нач.отд.	Эдишерашвили		20.6.84	1.090.1-2с.7-1 18			
Н.контр	Силагадзе		20.6.84				
Рук.маст.	Касрадзе		20.6.84	УЗЛЫ 29, 30	Стадия	Лист	Листов
ГИП	Эдишерашвили		20.6.84		Р		1
Рук.гр.	Бурджанадзе		20.6.84		ТбилЗНИИЭП		
Проверил	Салихова		10.6.84				
Разраб.	Шелия		10.6.84				

Копировал

Формат А3

Инв. № подл. | Подпись и дата | Взам.инв. №

т.к. 1090.1-2с в 7-1

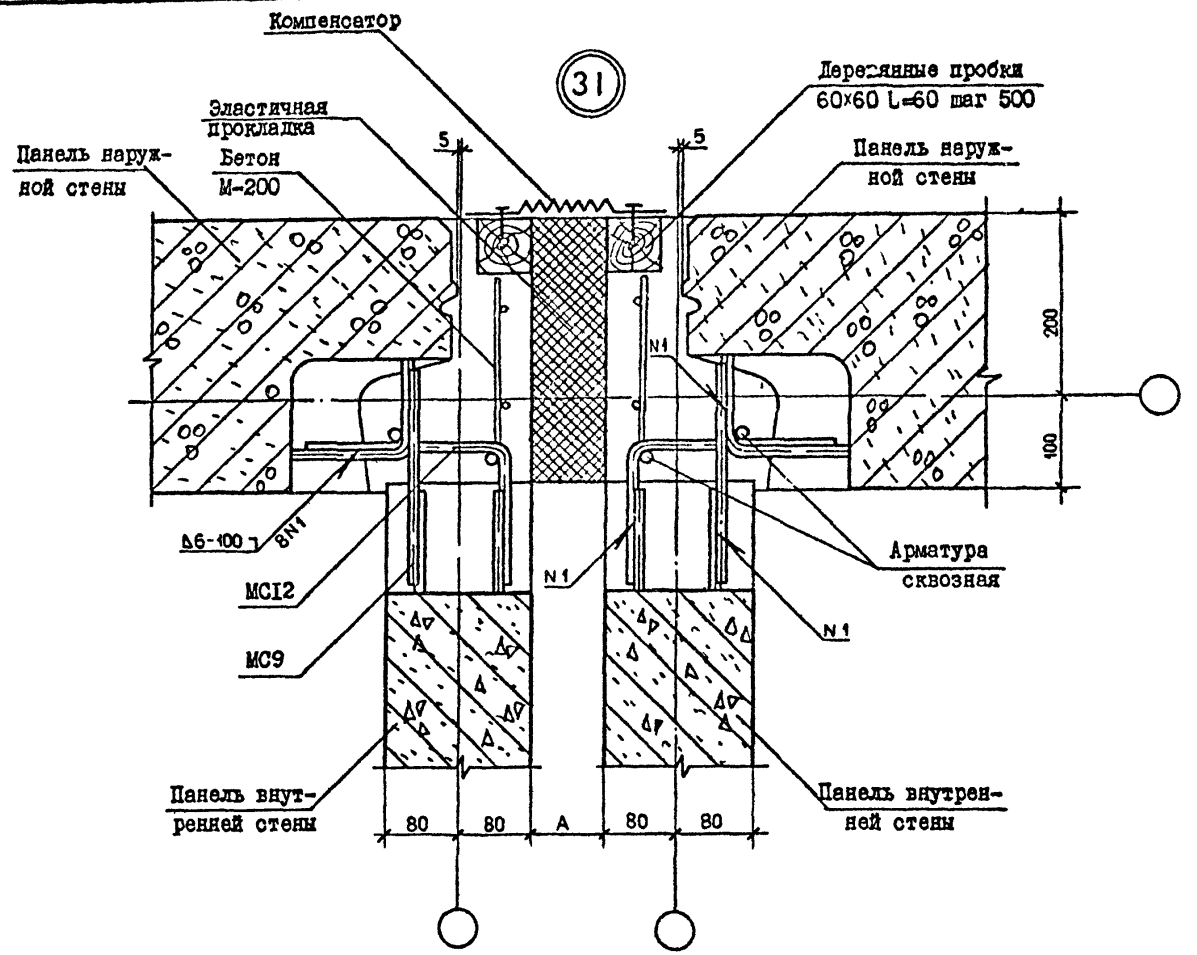

Спецификацию см. докум. 32 лист 5

Нач.отд.	Эдишерашвили		26.84
Н.контр.	Силагадзе		26.84
Рук.маст.	Касрадзе		26.84
ГИП	Эдишерашвили		26.84
Рук.гр.	Бурджанадзе		26.84
Проверил	Салихова		12.84
Разраб.	Шелия		12.84

1.090.1-2с.7-1 19

УЗЕЛ 31

Стадия	Лист	Листов
Р		1

ТбилЗНИИЭП

Копировал

Формат А3

Инв.№ подл. | Подпись и дата | Взам.инв.№

т.к. 1.090.1-2с в 7-1.

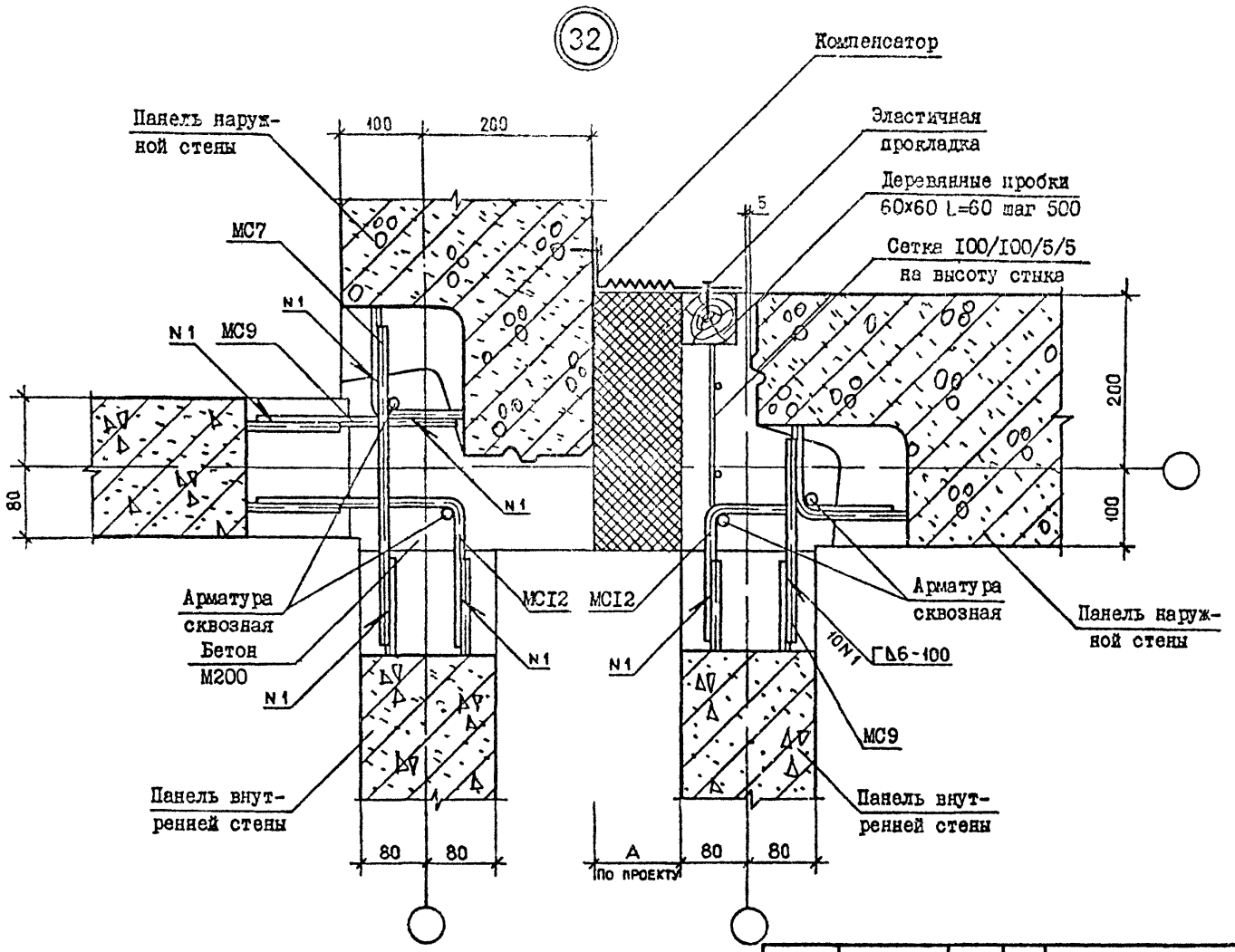

Спецификацию см. докум. 32 лист 6

Нач.стп.	Эдишерашвили		24.8.84
Н.контр.	Силагадзе		24.8.84
Рук.маст.	Касрадзе		24.8.84
ГИП	Эдишерашвили		24.8.84
Рук.гр.	Буржанадзе		24.8.84
Проверил	Салихова		14.8.84
Разраб.	Шелия		14.8.84

1.090.1-2с.7-1 20

УЗЕЛ 32

Стадия	Лист	Листов
Р		1

ТбилЗНИИЭП

Копировал

Формат А3

Инв. № подл. | Подпись и дата | Взам.инв. №

Тк. 10901-2с в 7-1

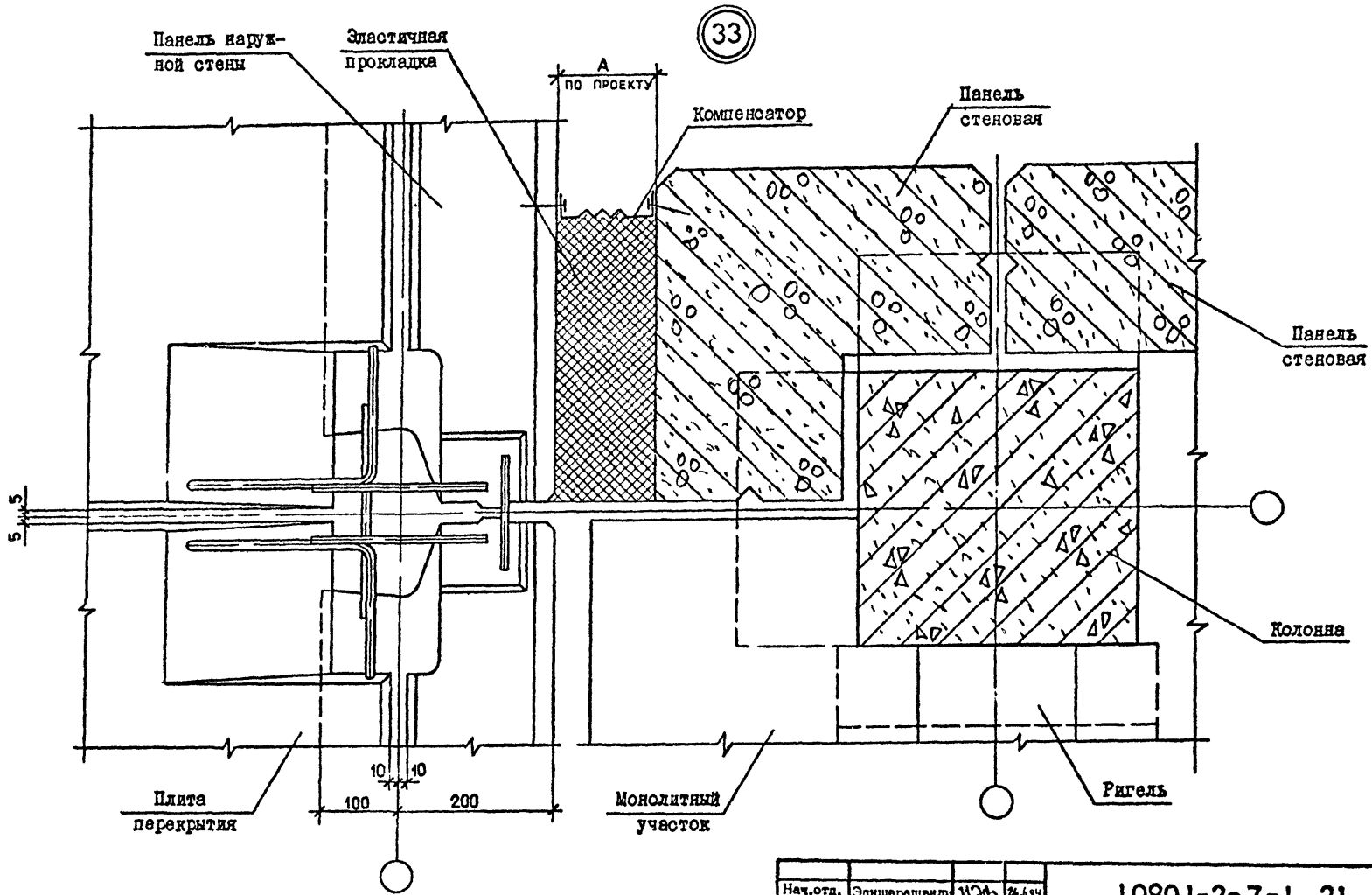

т.к.1090.1-2с в.7-1.

Нач.отд.	Эдишерашвили		26.6.84
Н.контр.	Силагадзе		26.6.84
Рук.маст.	Касрадзе		26.6.84
ГИП	Эдишерашвили		26.6.84
Рук.гр.	Бурджанадзе		26.6.84
Проверил	Салихова		16.6.84
Разраб.	Шелия		16.6.84

1.090.1-2с.7-1 21

УЗЕЛ 33

Стадия	Лист	Листов
Р		1

ТбилЗНИИЭП

Копировал

Формат А3

Инв.№ подл. | Подпись и дата | Взам.инв.№

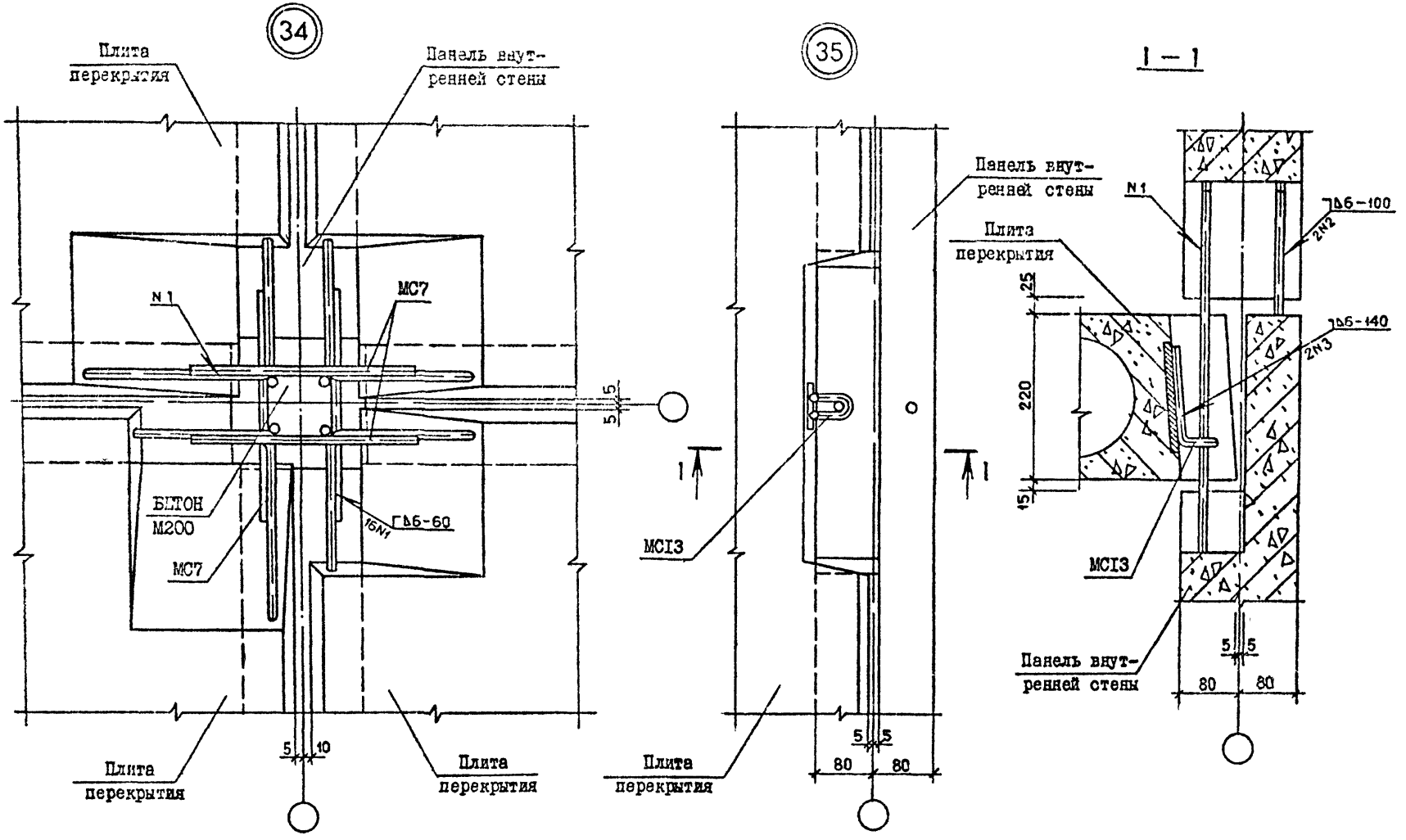

Спецификацию см. докум. 32 лист 6

Нач.отд.	Эдишерашвили		27.84
Н.контр.	Силагадзе		27.84
Рук.маст.	Касрадзе		27.84
ГИП	Эдишерашвили		27.84
Рук.гр.	Бурджанадзе		27.84
Проверил	Салихова		27.84
Разраб.	Шелия		27.84

1.090.1-2с.7-1 22

УЗЛЫ 34, 35

Стадия	Лист	Листов
Р		1

ТбилЗНИИЭП

Копировал

Формат А3

Тк 1090 1-2с. в 7-1

Инв.№ подл. | Подпись и дата | Взам.инв.№

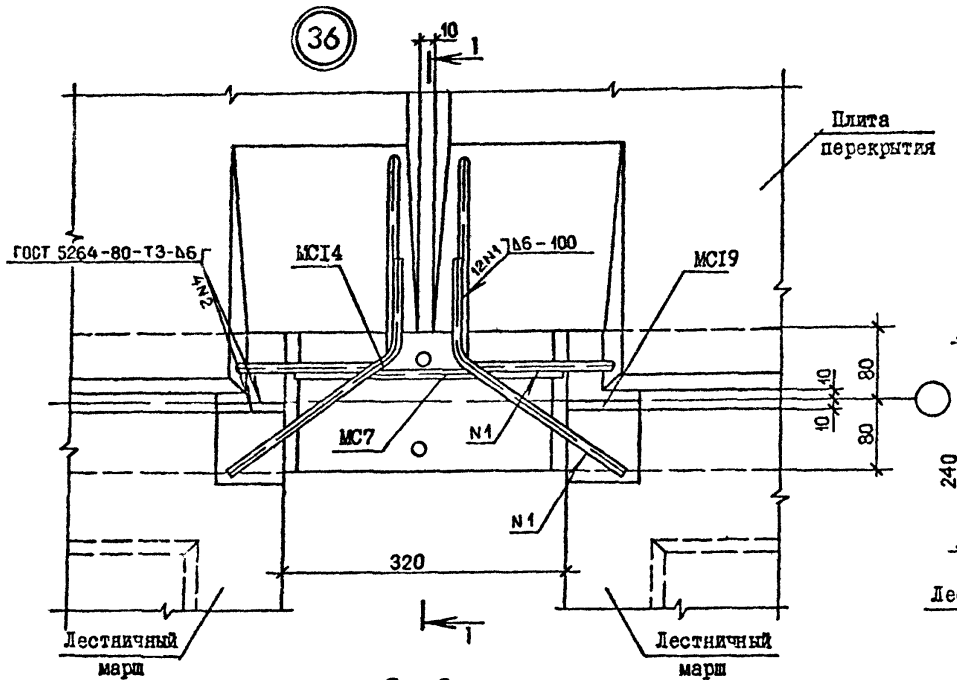

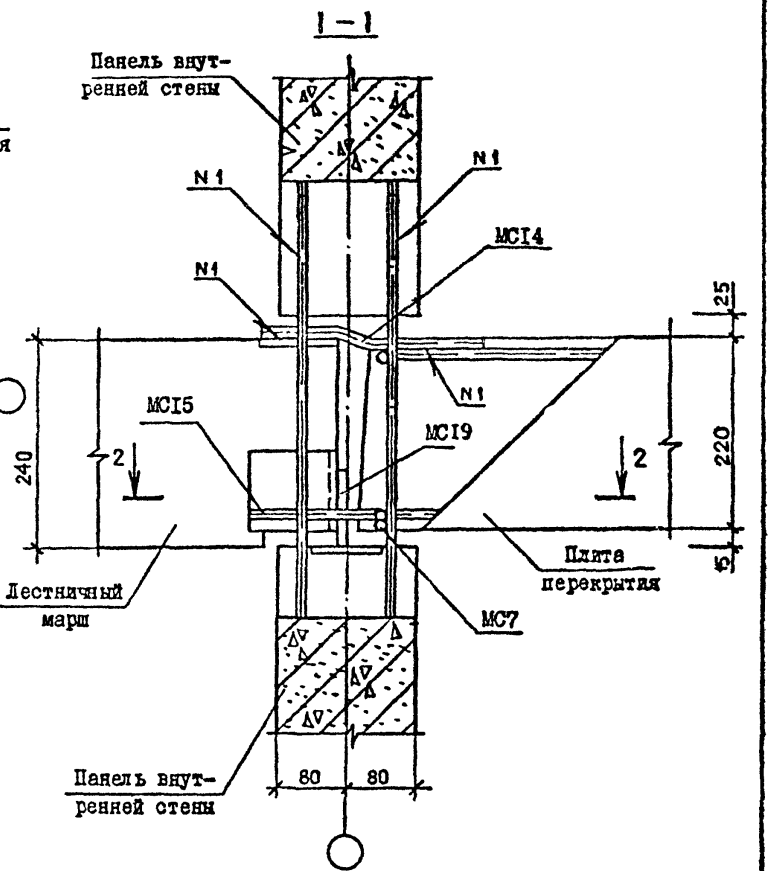

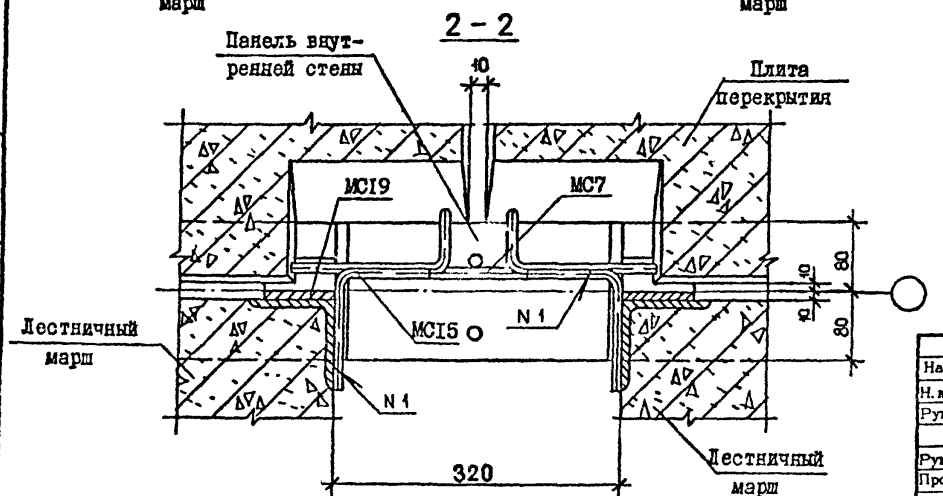

Спецификацию см. докум. 32 лист 7

Нач.отд.	Эдишерашвили		2.7.84
Н.контр.	Силагадзе		2.7.84
Рук.маст.	Касрадзе		2.7.84
ГИП	Эдишерашвили		2.7.84
Рук.гр.	Буражнадзе		2.7.84
Проверил	Салихова		2.7.84
Разраб.	Шелия		2.7.84

1.090.1-2с.7-1 23

УЗЕЛ 36

Стадия	Лист	Листов
Р		1

ТбилЗНИИЭП

Копировал

Формат А3

Тк.1090.1-2с. 6.7-1.

Инв.№ подл. | Подпись и дата | Взам.инв.№

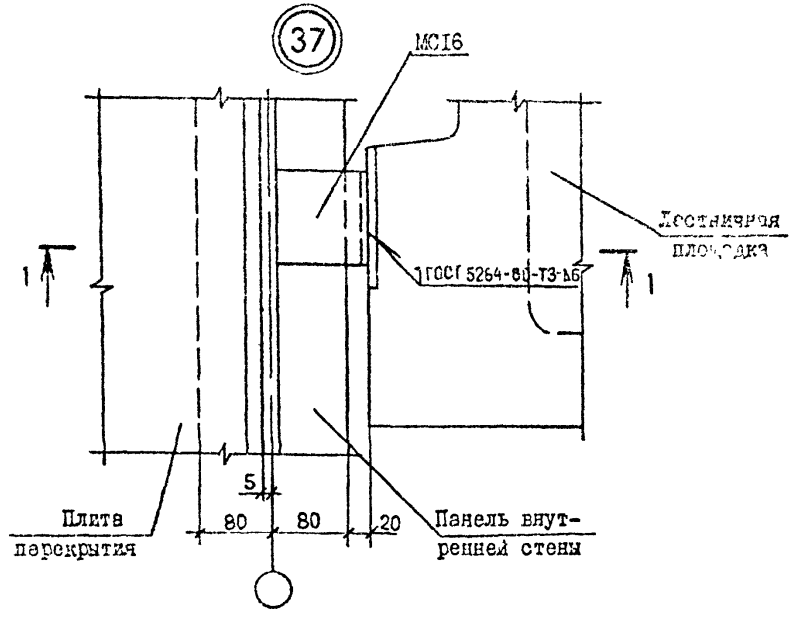

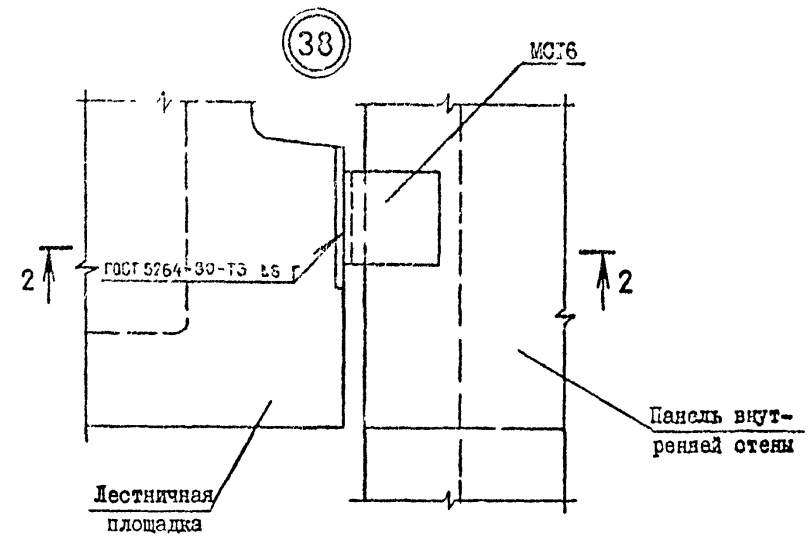

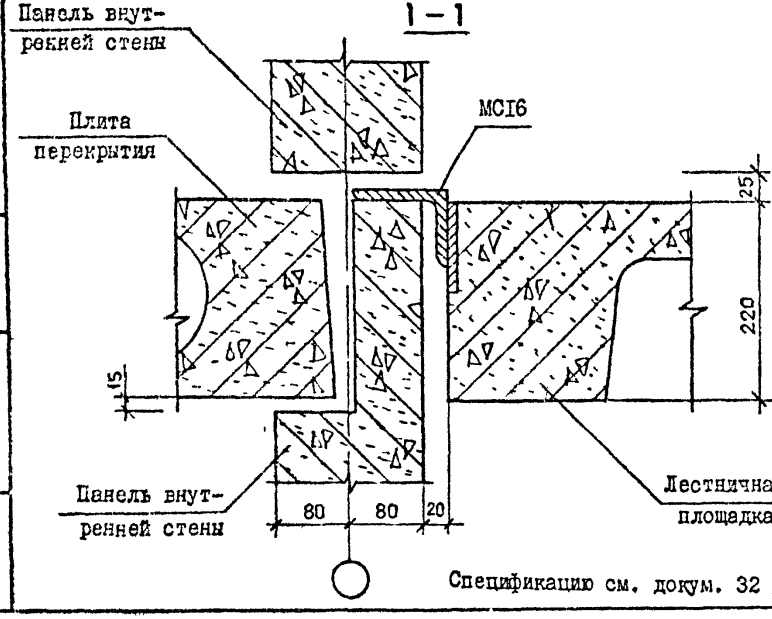

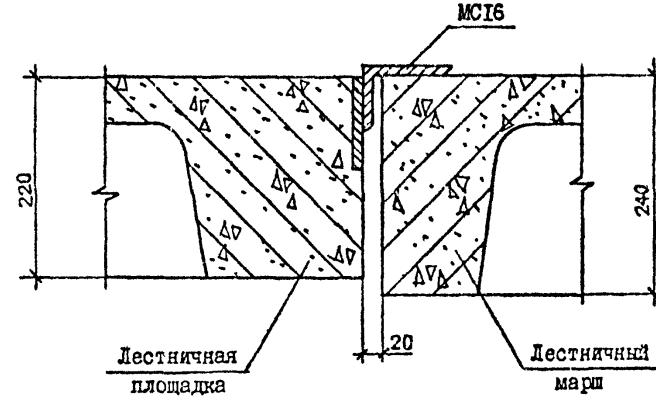

Спецификацию см. докум. 32 лист 7

Нач.отд.	Эдишерашвили		5 7 84
Н контр	Силагадзе		5 7 84
Рук.маст.	Касрадзе		5 7 84
ГИП	Эдишерашвили		5 7 84
Рук.гр.	Буражнадзе		5 7 84
Проверил	Салихова		5 7 84
Разраб.	Шелия		5 7 84

1.090.1-2с.7-1 24

УЗЛЫ 37, 38

Стадия	Лист	Листов
Р		1

ТбилЗНИИЭП

Копировал

Формат А3

Тк.1090.1-2с.6.4-1.

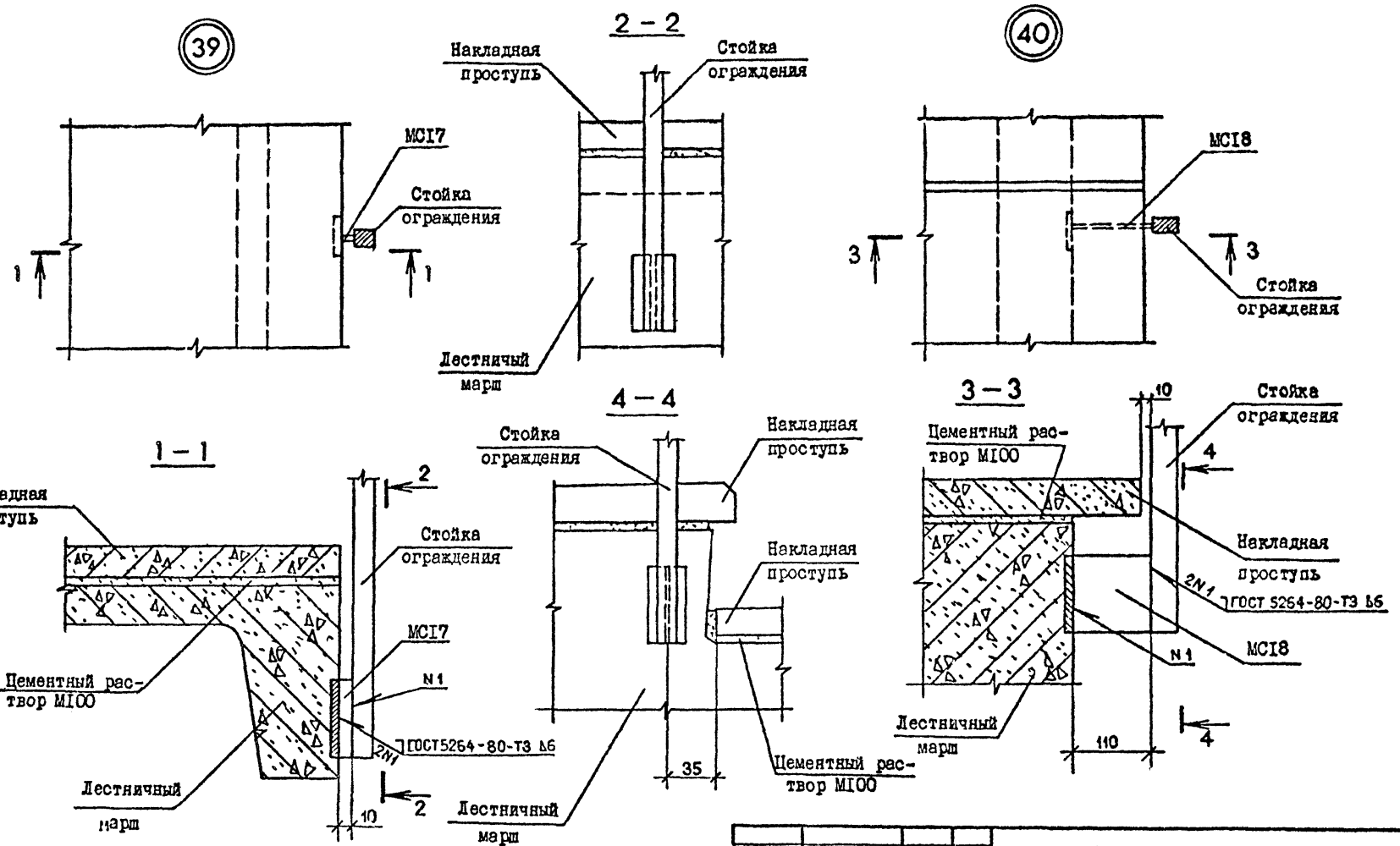

Спецификацию см. докум. 32 лист 7

Нач.отд.	Эдишерашвили		5.7.84
Н. контр.	Силагадзе		5.7.84
Рук.маст.	Касрадзе		5.7.84
ГИП	Эдишерашвили		5.7.84
Рук.гр.	Бурджанадзе		5.7.84
Проверил	Салихова		2.7.84
Разраб.	Шелия		2.7.84

1.090.1-2с.7-1 25

УЗЛЫ 39, 40

Стадия	Лист	Листов
Р		1

ТбилЗНИИЭП

Копировал

Формат А3

Инв. № подл. | Подпись и дата | Взам инв. №

т.к 1.090 1-2с. в. 7-1.

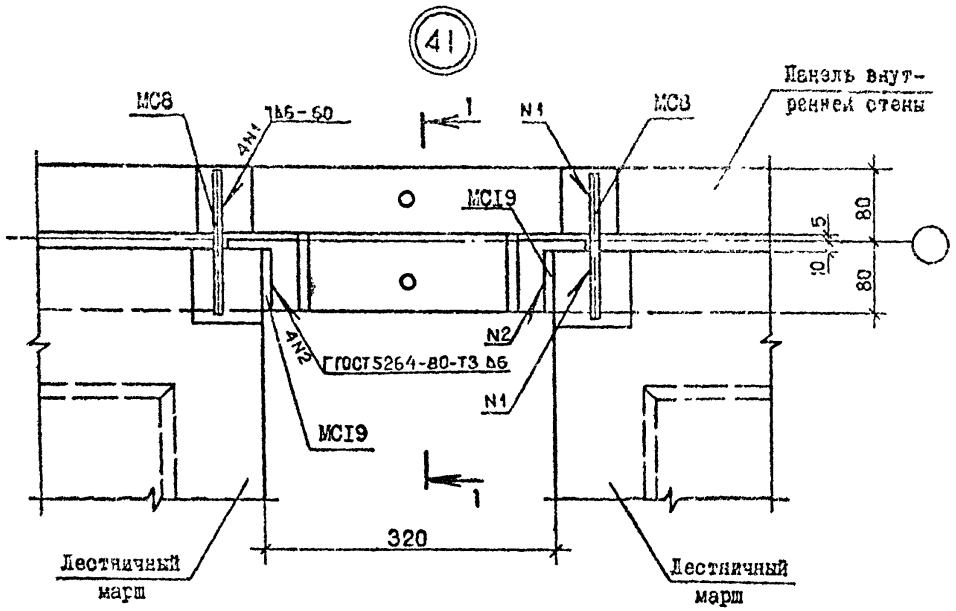

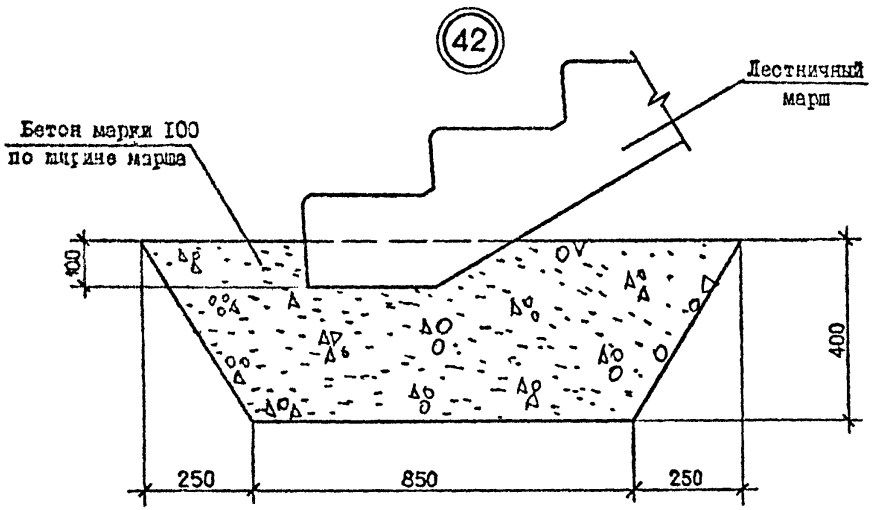

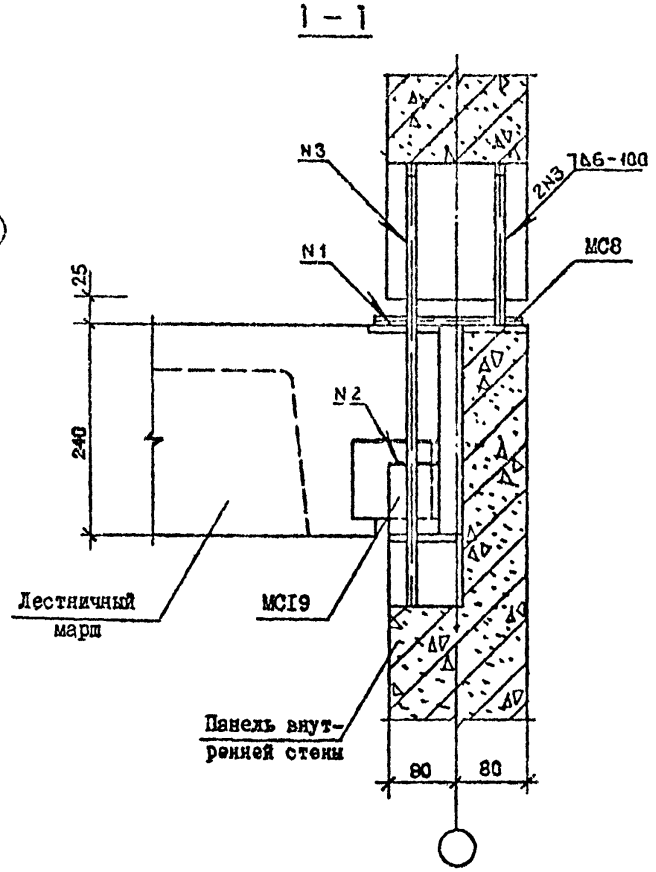

Спецификацию см. докум. 32 лист 7

Нач.отд.	Эдишерашвили		5.7.84	1.090.1-2с.7-1 26			
Н.контр	Силагадзе		5.7.84				
Рук.маст.	Касрадзе		5.7.84		Стадия	Лист	Листов
ГИП	Эдишерашвили		5.7.84	УЗЛЫ 4I, 42	Р		1
Рук.гр.	Бурджанадзе		5.7.84		ТбилЗНИИЭП		
Проверил	Салихова		5.7.84				
Разраб.	Шелия		5.7.84				

Копировал

Формат А3

Т.Е. 1.090.1-2с. в 7.1.

Инв. № подл. | Подпись и дата | Взамен инв. №

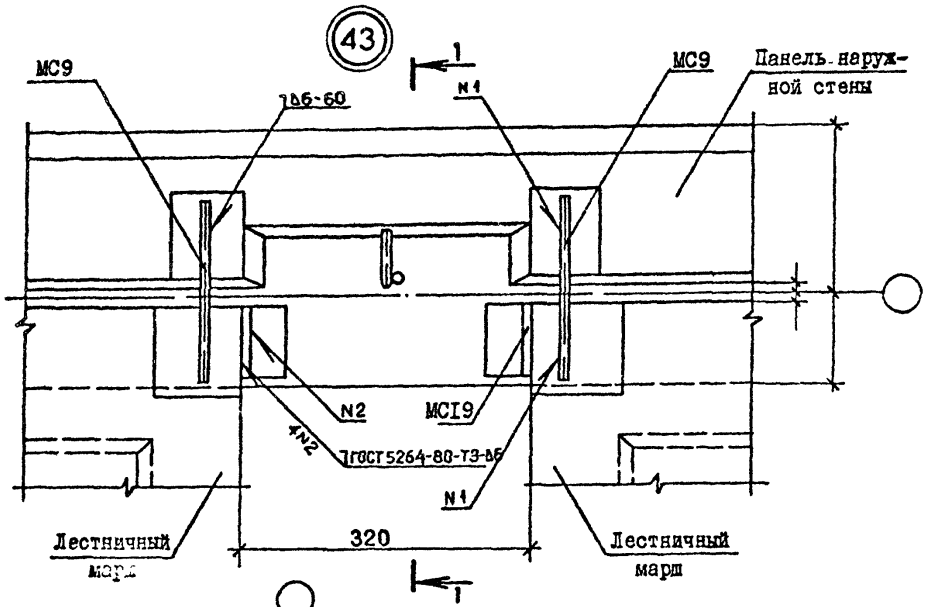

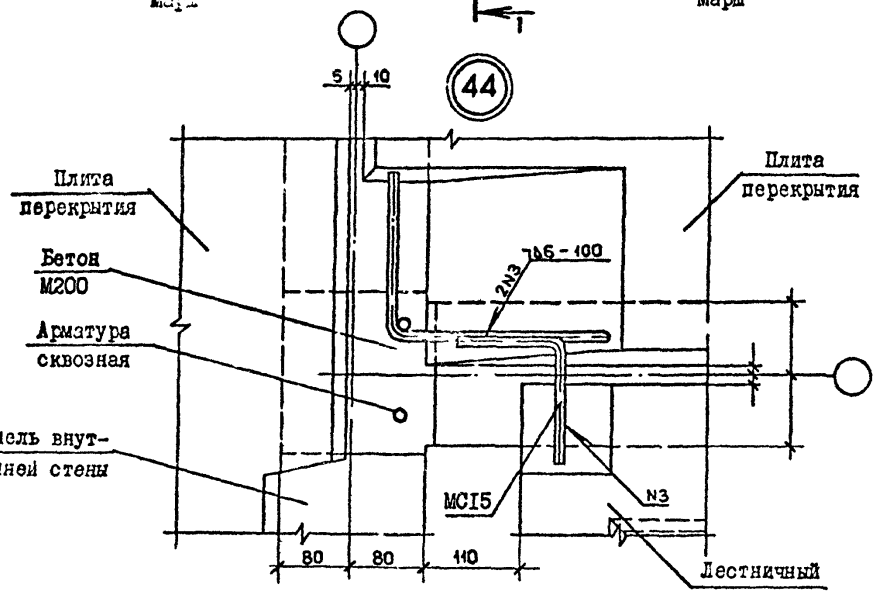

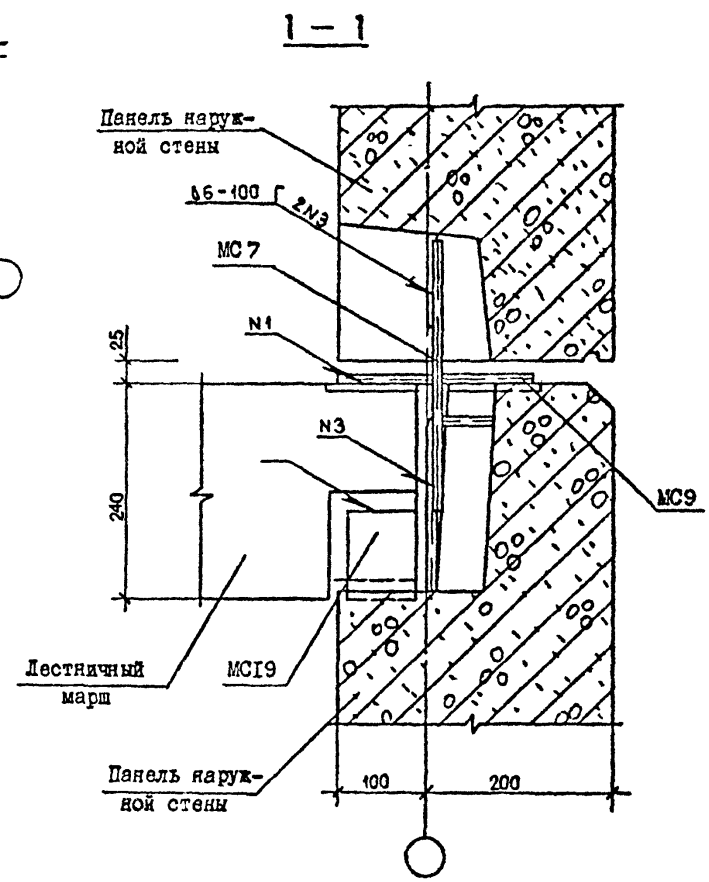

Спецификацию см. докум. 32 лист 8

Нач.отд.	Эдишерашвили		6.7.84
Н.контр.	Силагадзе		6.7.84
Рук.маст.	Касрадзе		6.7.84
ГИП	Эдишерашвили		6.7.84
Рук.гр.	Бурджанадзе		6.7.84
Проверил	Салихова		6.7.84
Разраб.	Шолия		6.7.84

1.090.1-2с.7-1 27

УЗЛЫ 43, 44

Стадия	Лист	Листов
Р		1

ТбилЗНИИЭП

Копировал

Формат А3

Инв.№ подл. | Подпись и дата | Взам.инв.№

т.к. 1.090.1-2с.6 7-1.

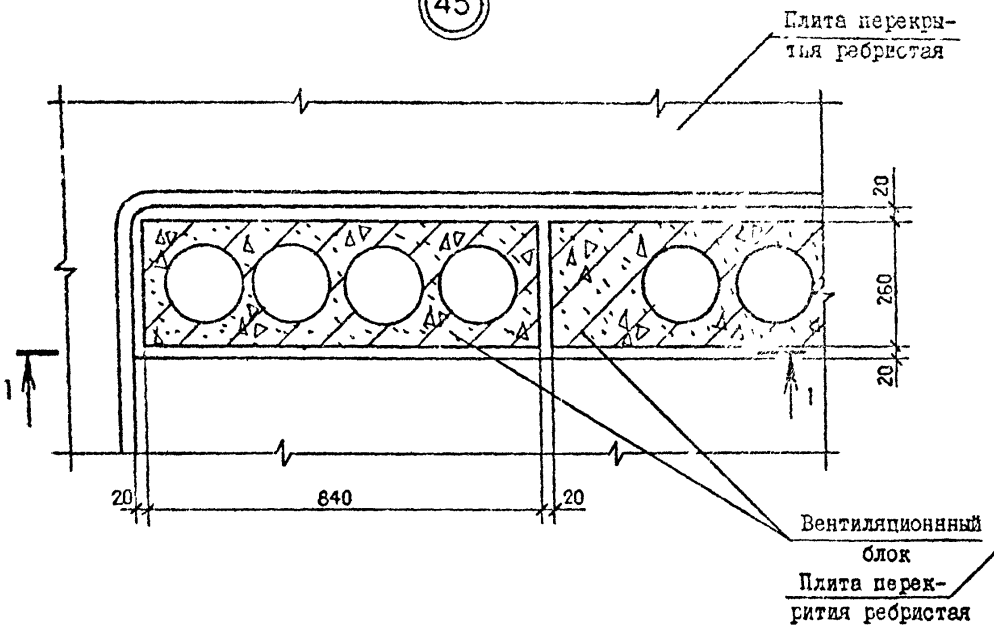

1 - 1

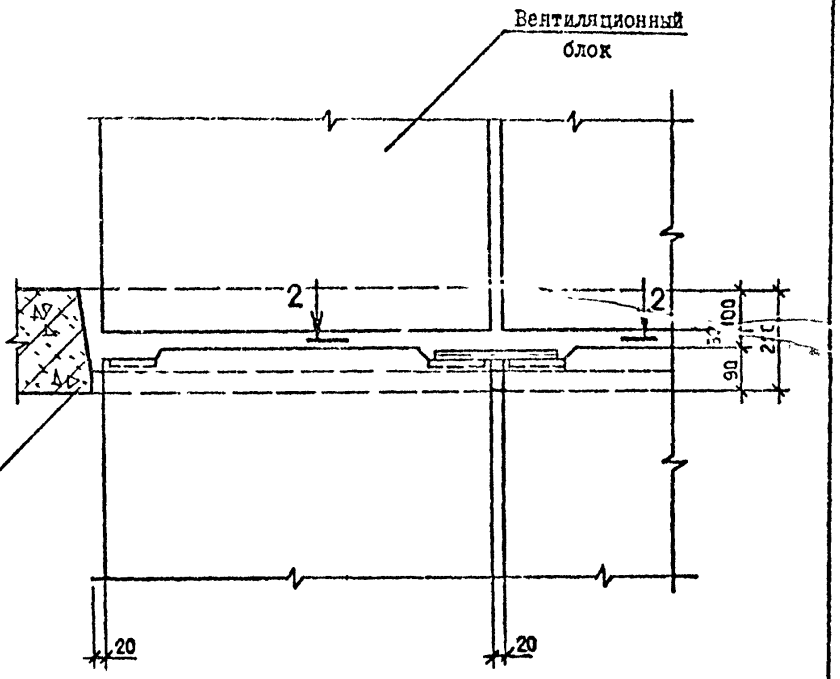

2 - 2

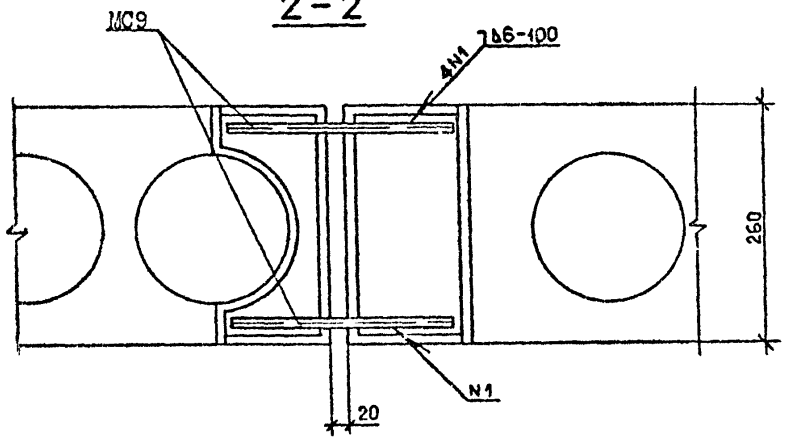

Спецификацию см. докум. 32 лист 8

Нач.отд.	Эдишерашвили		7.7.84
Н.контр.	Силагадзе		7.7.84
Рук.маст.	Касрадзе		7.7.84
ГИП	Эдишерашвили		7.7.84
Рук.гр.	Бурджанадзе		7.7.84
Проверил	Салихова		7.7.84
Разраб.	Шелия		5.7.84

1.090.1-2с.7 - 1 28

УЗЕП 45

Стадия	Лист	Листов
Р		1

ТбилЗНИИЭП

Копировал

Формат А3

Т.К. 1.090.1-2с.6.2-1.

Инв.№ подл. | Подпись и дата | Взам.инв.№

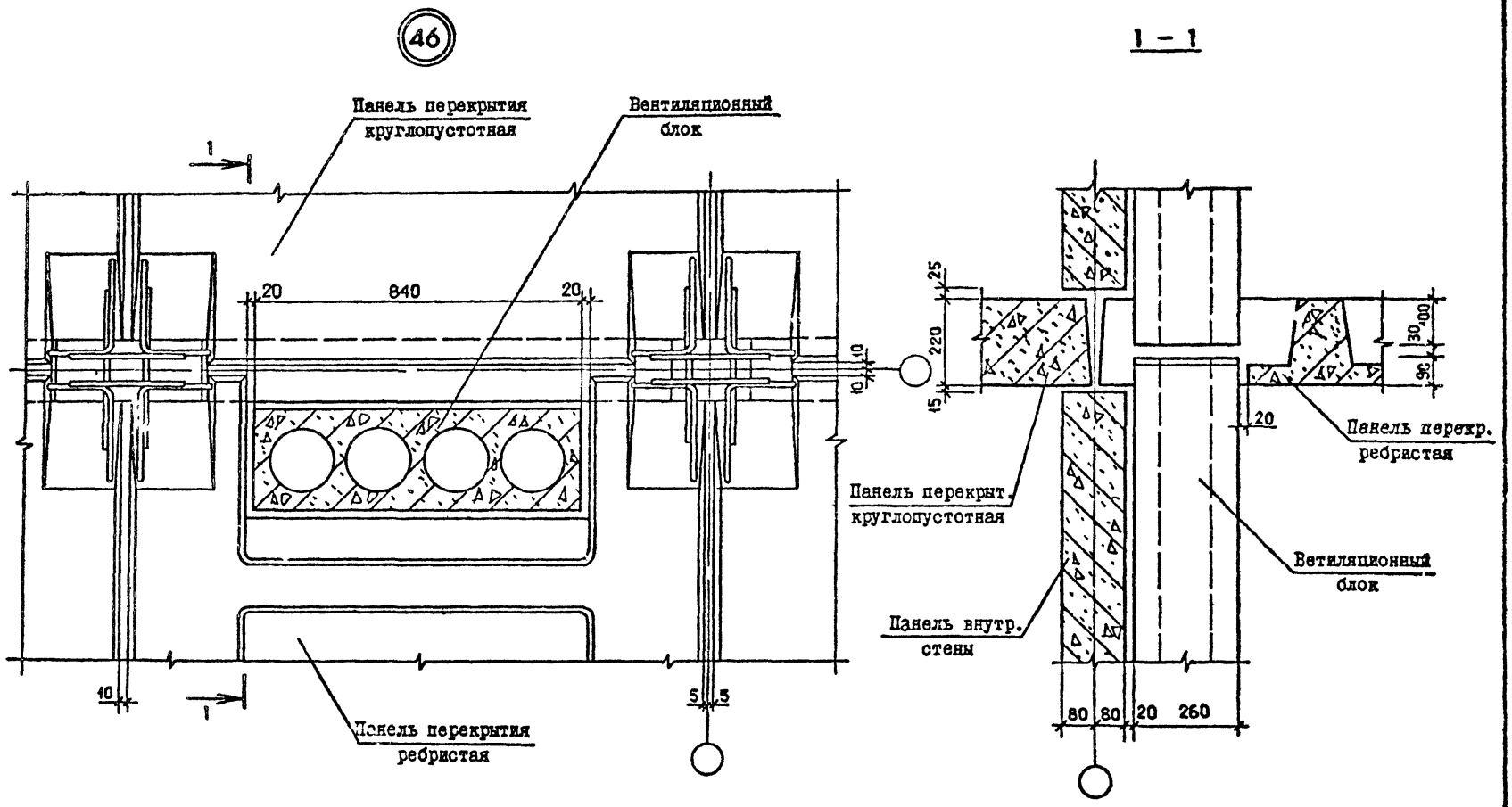

Нач.отд.	Эдишерашвили		9.7.84	1.090.1-2с.7-1 29	
Н.контр.	Силагадзе		9.7.84		
Рук.маст.	Касрадзе		9.7.84		Стадия: Р; Лист; Листов: 1
ГИП	Эдишерашвили		9.7.84	УЗЕЛ 46	
Рук.гр.	Бурджанадзе		9.7.84		ТбилЗНИИЭП
Проверил	Салихова		6.7.84		
Разраб.	Шелия		6.7.84		

Копировал

Формат А3

Т.К. 1.090.1-2с. в. 7-1.

Инв. № подл. | Подпись и дата | Взам. инв. №

47

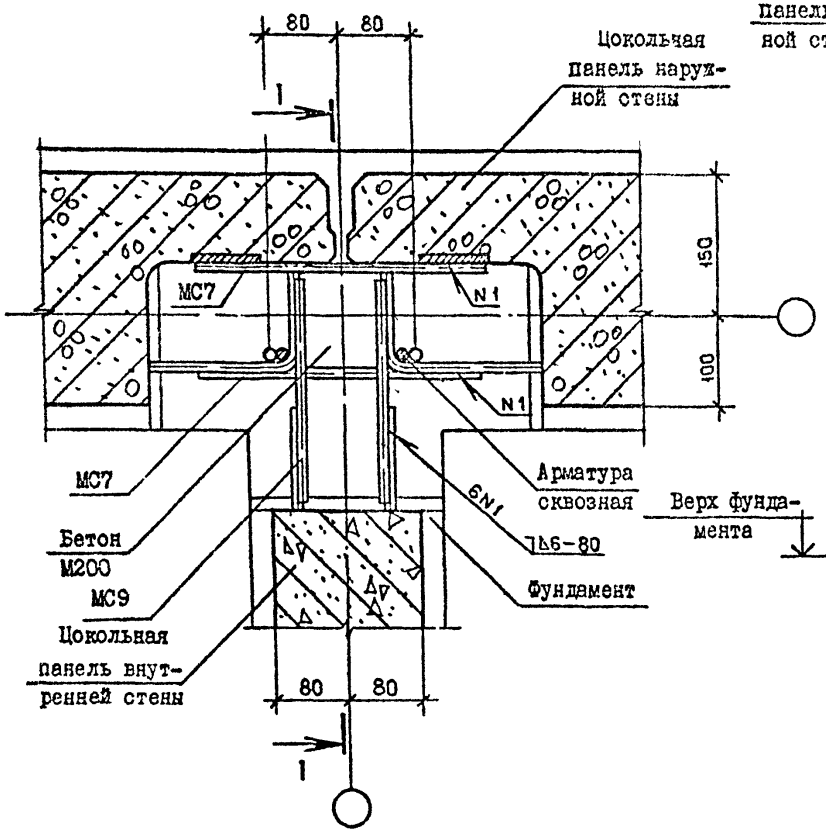

1 – 1

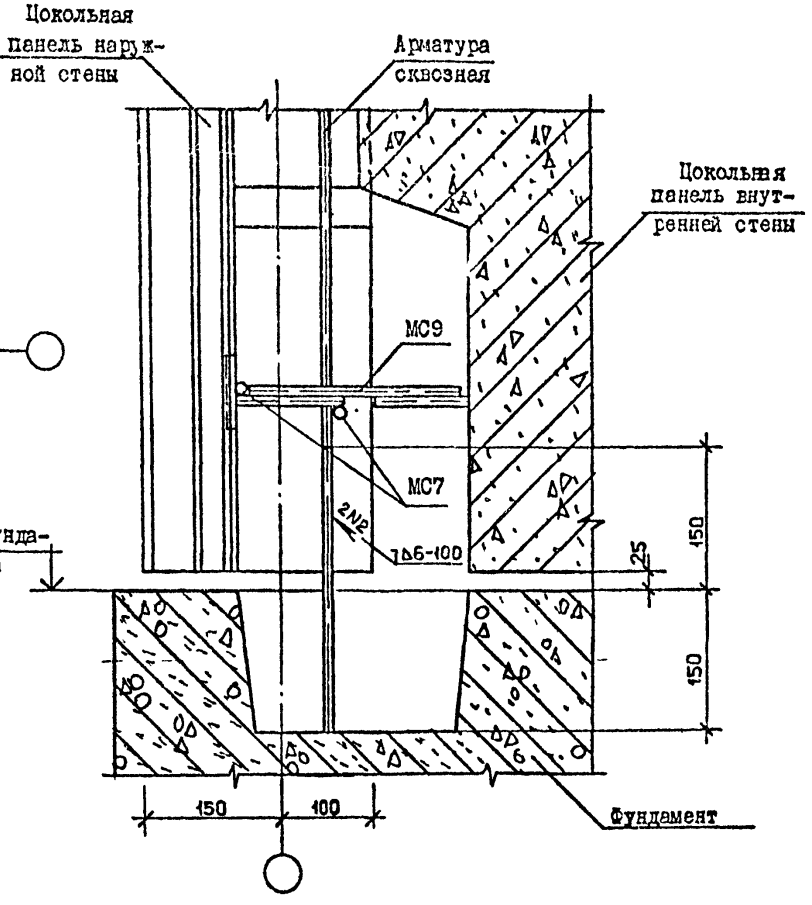

Нач.отд.	Эдишерашвили		9.6.84
Н.контр.	Силагадзе		9.6.84
Рук.маст.	Касрадзе		9.6.84
ГИП	Эдишерашвили		9.6.84
Рук.гр.	Бурджанадзе		9.6.84
Проверил	Салихова		6.6.84
Разраб.	Шелия		6.6.84

1.090.1-2с.7-1 30

УЗЕ 47

Стадия	Лист	Листов
Р		1

ТбилЗНИИЭП

Копировал

Формат А3

Инв. № подл. | Подпись и дата | Взам.инв. №

ТК 1.090.1-2с. В. У-1

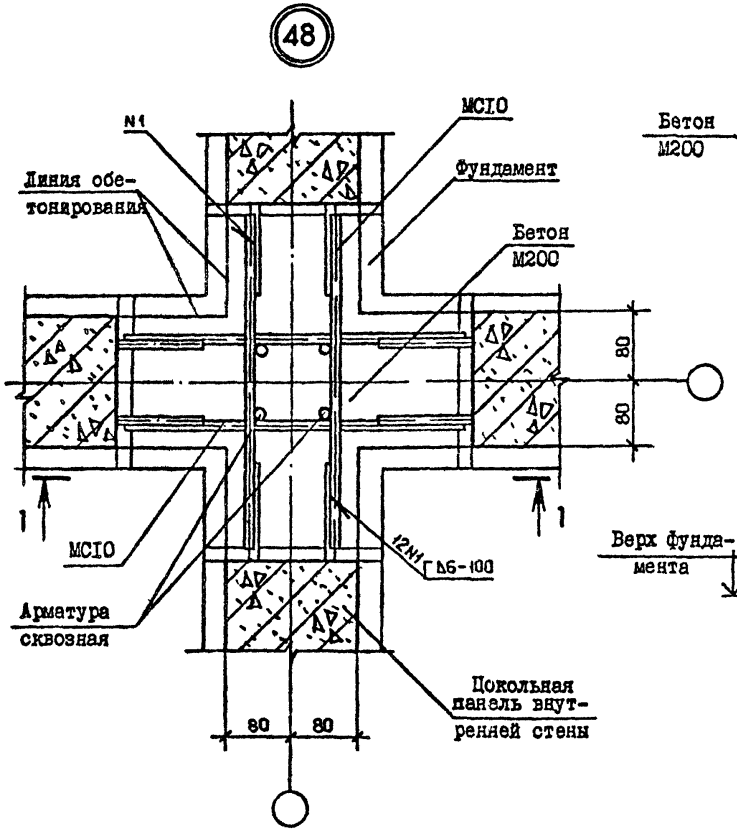

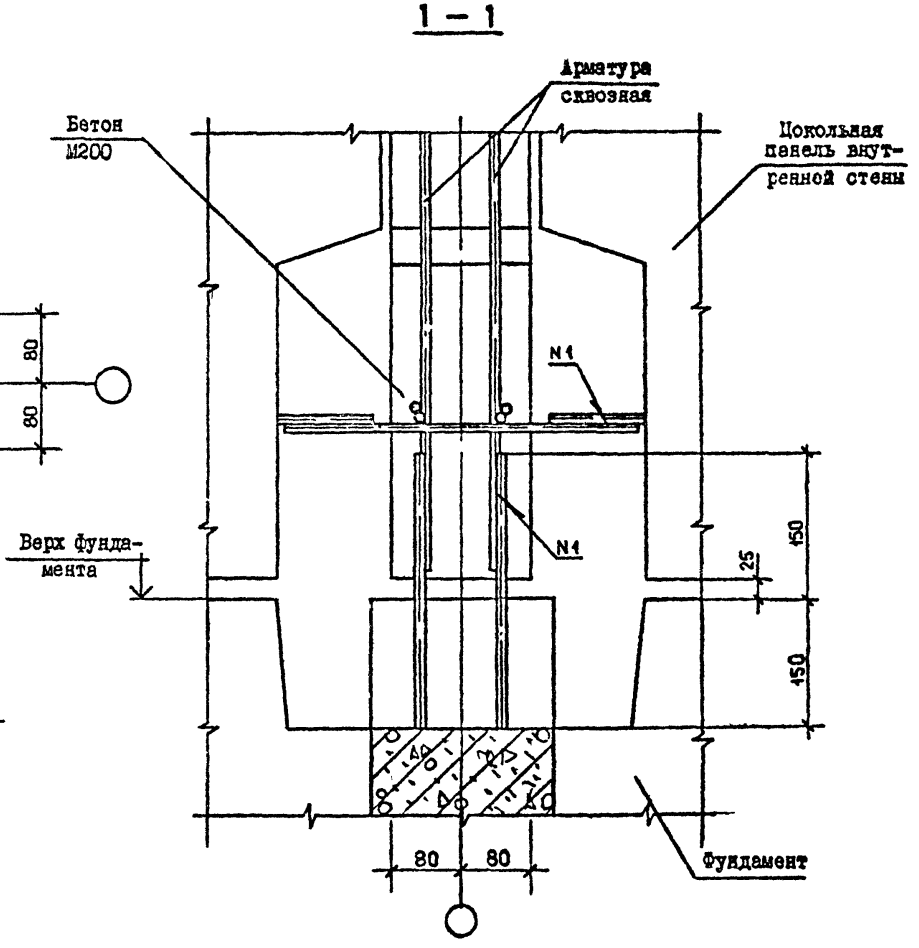

Нач.отд.	Эдишерашвили		9.6.84
Н. контр.	Силагадзе		9.6.84
Рук.маст.	Касрадзе		9.6.84
ГИП	Эдишерашвили		9.6.84
Рук.гр.	Буражанадзе		9.6.84
Проверил	Салихова		6.6.84
Разраб.	Шелия		6.6.84

1.090.1-2с.7-1 31

УЗЕП 48

Стадия	Лист	Листов
Р		1

ТбилЗНИИЭП

Копировал

Формат А3

Тк.1090.1-2с. в.2-1.

Инв.№ подл. | Подпись и дата | Взам.инв.№

Формат	Зона	Поз.	ОБОЗНАЧЕНИЕ	НАИМЕНОВАНИЕ	КОЛ.	ПРИМЕЧАНИЕ
				Узел I		
				Бетон М200		0,042 $м^3/м$
				Сетка I00/I00/5/5 из проволоки ВI ГОСТ 6727-80		I,I кг/м
				Узел 2		
				Бетон М200		0,036 $м^3/м$
				Узел 3		
				Бетон М200		0,049 $м^3/м$
				Узел 5		
				Бетон М200		0,0I6 $м^3$
				Узел 6		
				Бетон М200		0,008 $м^3$
				Узел 7		
				Бетон М200		0,042 $м^3/м$
				Сетка I00/I00/5/5 из проволоки ВI ГОСТ 6727-80		2,9 кг/м
				Узел 8		
				Бетон М200		0,036 $м^3/м$
				Сетка I00/I00/5/5 из проволоки ВI ГОСТ 6727-80		I,8 кг/м

Нач.отд.	Эдишерашвили		
Н.контр.	Силагадзе		
Рук.маст.	Касрадзе		
ГИП	Эдишерашвили		
Рук.гр.	Бурджанадзе		
Проверил	Шалия		
Разраб.	Сапихова		

1.090.1-2с.7-1 32

СПЕЦИФИКАЦИЯ

Стадия	Лист	Листов
Р	1	8

ТбилЗНИИЭП

Копировал Формат А4

Формат	Зона	Поз.	ОБОЗНАЧЕНИЕ	НАИМЕНОВАНИЕ	КОЛ	ПРИМЕЧАНИЕ
				Узел 9		
				Бетон М200		0,062 $м^3/м$
				Узел I0		
				Бетон М200		0,055 $м^3/м$
				Сетка I00/I00/5/5 из проволоки ВI ГОСТ 6727-80		I,I кг/м
				Узел II		
				Бетон М200		0,047 $м^3/м$
				Сетка I00/I00/5/5 из проволоки ВI ГОСТ 6727-80		2,2 кг/м
				Узел I2		
				Бетон М200 ($м^3$)		0,035 $м^3$
				Узел I3		
	БЧ		I0.0II.300	МС7 ØI0AI ГОСТ 578I-82 L =300	4	0,I9кг
	БЧ		I0.0II.I50	МС8 ØI0AI ГОСТ 578I-82 L =I50	I	0,09кг
				Узел I4		
	БЧ		I0.0II.300	МС7 ØI0AI ГОСТ 578I-82 L =300	2	0,I9кг

I.090.I-2с.7-I 32

Лист 2

Копировал Формат А4

Т.к.1090.1-2с. в. Р-1.

Формат	Зона	Поз	ОБОЗНАЧЕНИЕ	НАИМЕНОВАНИЕ	КОЛ.	ПРИМЕЧАНИЕ
				Узел I5		
БЧ			I0.0II.300	МС7 ØIOAI ГОСТ 578I-82 L =300	4	0,I9кг
БЧ			I0.0II.I50	МС8 ØIOAI ГОСТ 578I-82 L =I50	I	0,09кг
				Узел I6		
БЧ			I0.0II.300	МС7 ØIOAI ГОСТ 578I-82 L =300	2	0,I9кг
БЧ			I0.0II.200	МС9 ØIOAI ГОСТ 578I-82 L =200	2	0,I2кг
				Узел I7		
БЧ			I0.0II.300	МС7 ØIOAI ГОСТ 578I-82 L =300	2	0,I9кг
				Узел I8		
БЧ			I0.0II.200	МС9 ØIOAI ГОСТ 578I-82 L =200	3	0,I2кг
				Узел I9		
БЧ			I0.0II.300	МС7 ØIOAI ГОСТ 578I-82 L =300	6	0,I9кг
БЧ			I0.0II.I50	МС8 ØIOAI ГОСТ 578I-82 L =I50	2	0,09кг

КОЛСК

Тк.1090.1-2с. в.2-1

Инв. № подл. | Подпись и дата | Взам. инв. №

Копировал Формат А4

Формат	Зона	Поз	ОБОЗНАЧЕНИЕ	НАИМЕНОВАНИЕ	КОЛ.	ПРИМЕЧАНИЕ
				Узел 20		
БЧ			I0.0II.400	МСIO ØIOAI ГОСТ 578I-82 L =400	4	0,24кг
				Узел 2I		
БЧ			I0.0II.400	МСIO ØIOAI ГОСТ 578I-82 L =400	2	0,24кг
				Узел 22		
А3			I.090.I-2с.8-I 0I	МСI	I	0,36кг
БЧ			I0.0II.400	МСIO ØIOAI ГОСТ 578I-82 L =400	2	0,24кг
				Узел 23		
БЧ			I0.0II.300	МС7 ØIOAI ГОСТ 578I-82 L =300	I	0,I9кг
БЧ			I0.0II.I50	МС8 ØIOAI ГОСТ 578I-82 L =I50	I	0,09кг
				Узел 24		
А3			I.090.I-2с.8-I 0I-04	МС5	I	0,I8кг
БЧ			I0.0II.200	МС9 ØIOAI ГОСТ 578I-82 L =200	I	0,I2кг
				Узел 25		
БЧ			I0.0II.300	МС7 ØIOAI ГОСТ 578I-82 L =300	3	0,I9кг

КОЛСК

Инв. № подл. | Подпись и дата | Взам. инв. №

Копировал Формат А4

Формат	Зона	Поз.	ОБОЗНАЧЕНИЕ	НАИМЕНОВАНИЕ	КОЛ.	ПРИМЕЧАНИЕ
БЧ			I0.0II.I50	МС8 ØI0AI ГОСТ 578I-82 L =I50	2	0,09кг
				Узел 26		
А3			I.090.I-2с.8-I 0I-0I	МС2	2	0,I8кг
БЧ			I0.0II.300	МС7 ØI0AI ГОСТ 578I-82 L =300	3	0,I9кг
				Узел 27		
А3			I.090.I-2с.8-I 0I-02	МС3	I	0,I7кг
БЧ			I0.0II.300	МС7 ØI0AI ГОСТ 578I-82 L =300	I	0,I9кг
				Узел 28		
А3			I.090.I-2с.8-I 0I-05	МС6	2	0,I9кг
БЧ			I0.0II.I50	МС8 ØI0AI ГОСТ 578I-82 L =I50	I	0,09кг
				Узел 29		
БЧ			20.0II.70	МСII Ø20AI ГОСТ 578I-82 L =70	I	0.I7кг
				Узел 30		
А3			I.090.I-2с.8-I 0I-03	МС4	I	0,27кг
				УЗЕЛ 3I		
				Бетон М200 (м³/м)		0,097
БЧ			60.60.I20.60	Проб. дер. 60×60 ГОСТ 8486-66 I=60	I4	0,003м³

Инв. № подл. | Подпись и дата | Взам. инв. №

КОАСК

7к.1090.1-2с. 6.7-1.

I.090.I-2с.7-I 32 — Лист 5

Копировал — Формат А4

Формат	Зона	Поз.	ОБОЗНАЧЕНИЕ	НАИМЕНОВАНИЕ	КОЛ.	ПРИМЕЧАНИЕ
				Сетка I00/I00/5/5 из проволоки ВI ГОСТ 6727-80 (кг/м)		3,5
БЧ			I0.0II.200	МС9 ØI0AI ГОСТ 578I-82 L=200	2	0,I2кг
А3			I.090.I-2с.8-I 0I-06	МСI2	2	0,22кг
				УЗЕЛ 32		
				Бетон М200 (м³/м)		0,097
БЧ			60.60.I20.60	Проб.дер. 60×60 I=60 ГОСТ 8486-66	7	0,002м³
				Сетка I00/I00/5/5 из проволоки ВI ГОСТ 6727-80 (кг/м)		I,75
БЧ			I0.0II.300	МС7 ØI0AI ГОСТ 578I-82 L=300	I	0,I9 кг
БЧ			I0.0II.200	МС9 ØI0AI ГОСТ 578I-82 L=200	2	0,I2кг
А3			I.090.I-2с.8-I 0I-06	МСI2	2	0,22кг
				УЗЕЛ 34		
БЧ			I0.0II.300	МС7 ØI0AI ГОСТ 578I-82 L=300	6	0,I9кг
БЧ			I0.0II.I50	МС8 ØI0AI ГОСТ 578I-82 L=I50	2	0,09кг
				УЗЕЛ 35		
А3			I.090.I-2с.8-I 0I-07	МСI3	I	0,25кг
				УЗЕЛ 36		

Инв. № подл. | Подпись и дата | Взам. инв. №

I.090.I-2с.7-I 32 — Лист 6

Копировал — Формат А4

Формат	Зона	Поз.	ОБОЗНАЧЕНИЕ	НАИМЕНОВАНИЕ	КОЛ	ПРИМЕЧАНИЕ
БЧ			I0.0II.300	МС7 ØI0AI ГОСТ 578I-82 L=300	2	0,I9кг
А3			I.090.I-2с.8-I 0I-08	МСI4	2	0,22кг
А3			I.090.I-2с.8-I 0I-09	МСI5	2	0,I4кг
БЧ			8.I00.060.90	МСI9 полоса -8×I00 ГОСТ I03-76 L=90	2	0,57кг
				УЗЕЛ 37		
БЧ			I25.80.I0.080.I00	МСI6 ∟I25×80×I0 ГОСТ 85I0-72 L=I00	I	I,55кг
				УЗЕЛ 38		
БЧ			I25.80.I0.080.I00	МСI6 ∟I25×80×I0 ГОСТ 85I0-72 L=I00	I	I,55кг
				УЗЕЛ 39		
БЧ			8.I00.060.I0	МСI7 полоса -8×I00 ГОСТ I03-76 L=I0	I	0,06кг
				УЗЕЛ 40		
БЧ			8.I00.060.II0	МСI8 полоса -8×I00 ГОСТ I03-76 L=II0	I	0,69кг
				УЗЕЛ 4I		
БЧ			I0.0II.I50	МС8 ØI0AI ГОСТ 578I-82 L=I50	2	0,09кг
БЧ			8.I00.060.90	МСI9 полоса -8×I00 L=90 ГОСТ I03-76	2	0,57кг

КОАСК

Т.К.1090.1-2с. 8.2-1

Инв. № подл. | Подпись и дата | Взам. инв. №

Копировал Формат А4

Формат	Зона	Поз.	ОБОЗНАЧЕНИЕ	НАИМЕНОВАНИЕ	КОЛ.	ПРИМЕЧАНИЕ
				УЗЕЛ 43		
БЧ			I0.0II.200	МС9 ØI0AI ГОСТ 578I-82 L=200	2	0,I2кг
БЧ			8.I00.060.90	МСI9 полоса -8×I00 ГОСТ I03-76 L=90	2	0,57кг
				УЗЕЛ 44		
А3			I.090.I-2с.8-I 0I-09	МСI5	I	0,I4кг
				УЗЕЛ 45		
БЧ			I0.0II.200	МС9 ØI0AI ГОСТ 578I-82 L=200	2	0,I2кг

КОАСК

Инв. № подл. | Подпись и дата | Взам. инв. №

Копировал Формат А4

Госстрой СССР
Тбилисский филиал
ЦИТП
Типовой проект (серия)
№ 1-090-1-2с в. 7-1
Заказ № 1366
Цена 3 руб. 34 коп.
Тираж 180
Дата "26" X 1984 г.

gost.e-ecolog.ru