ТИПОВЫЕ КОНСТРУКЦИИ, ИЗДЕЛИЯ И УЗЛЫ ЗДАНИЙ И СООРУЖЕНИЙ

СЕРИЯ 1.090.1-2с

СБОРНЫЕ ЖЕЛЕЗОБЕТОННЫЕ КОНСТРУКЦИИ МЕЖВИДОВОГО ПРИМЕНЕНИЯ ДЛЯ КРУПНОПАНЕЛЬНЫХ ОБЩЕСТВЕННЫХ ЗДАНИЙ И ВСПОМОГАТЕЛЬНЫХ ЗДАНИЙ ПРОМЫШЛЕННЫХ ПРЕДПРИЯТИЙ С ВЫСОТОЙ ЭТАЖА 3,0 И 3,3М ДЛЯ СТРОИТЕЛЬСТВА В СЕЙСМИЧЕСКИХ РАЙОНАХ

ВЫПУСК 5-2

ПЛИТЫ ПЕРЕКРЫТИЙ МНОГОПУСТОТНЫЕ И РЕБРИСТЫЕ ДЛИНОЙ 2980 мм, АРМИРОВАННЫЕ СТЕРЖНЯМИ ИЗ СТАЛИ КЛАССА А-III ДЛИНОЙ 5980 И 7180 мм, АРМИРОВАННЫЕ ПРЕДВАРИТЕЛЬНО НАПРЯГАЕМОЙ АРМАТУРОЙ ИЗ СТАЛИ КЛАССА Ат-V ДЛЯ ПРИМЕНЕНИЯ В РАЙОНАХ СЕЙСМИЧНОСТЬЮ 9 БАЛЛОВ

РАБОЧИЕ ЧЕРТЕЖИ

1910-07

gost.e-ecolog.ru

ТИПОВЫЕ КОНСТРУКЦИИ, ИЗДЕЛИЯ И УЗЛЫ ЗДАНИЙ И СООРУЖЕНИЙ

СЕРИЯ 1.090.1-2с

СБОРНЫЕ ЖЕЛЕЗОБЕТОННЫЕ КОНСТРУКЦИИ МЕЖВИДОВОГО ПРИМЕНЕНИЯ ДЛЯ КРУПНОПАНЕЛЬНЫХ ОБЩЕСТВЕННЫХ ЗДАНИЙ И ВСПОМОГАТЕЛЬНЫХ ЗДАНИЙ ПРОМЫШЛЕННЫХ ПРЕДПРИЯТИЙ С ВЫСОТОЙ ЭТАЖА 3,0 И 3,3М ДЛЯ СТРОИТЕЛЬСТВА В СЕЙСМИЧЕСКИХ РАЙОНАХ

ВЫПУСК 5-2

ПЛИТЫ ПЕРЕКРЫТИЙ МНОГОПУСТОТНЫЕ И РЕБРИСТЫЕ ДЛИНОЙ 2980 мм, АРМИРОВАННЫЕ СТЕРЖНЯМИ ИЗ СТАЛИ КЛАССА А-III ДЛИНОЙ 5980 И 7180 мм, АРМИРОВАННЫЕ ПРЕДВАРИТЕЛЬНО НАПРЯГАЕМОЙ АРМАТУРОЙ ИЗ СТАЛИ КЛАССА Ат-V ДЛЯ ПРИМЕНЕНИЯ В РАЙОНАХ СЕЙСМИЧНОСТЬЮ 9 БАЛЛОВ

РАБОЧИЕ ЧЕРТЕЖИ

РАЗРАБОТАН
Тбил ЗНИИЭП
ДИРЕКТОР ИНСТИТУТА [illegible] О. [illegible]
ГЛ. ИНЖ. ИНСТИТУТА [illegible] В. [illegible]
НАЧ. ОТДЕЛА [illegible] Н. [illegible]
ГЛ. ИНЖ. ПРОЕКТА [illegible] Н. [illegible]
ГЛ. ИНЖ. ПРОЕКТА [illegible] Д. [illegible]

УТВЕРЖДЕНЫ
И ВВЕДЕНЫ В ДЕЙСТВИЕ
С 01.05.88
Госкомархитектуры
ПРИКАЗ №101 от 13.04.88

№	ОБОЗНАЧЕНИЕ	НАИМЕНОВАНИЕ	СТР	ПРИМЕЧАНИЕ
I	I.090.I-2c.5-2 00.00.0ТО	ТЕХНИЧЕСКОЕ ОПИСАНИЕ	4	
2	I.090.I-2c.5-2 0I.00.0	ПЛИТА ПЕРЕКРЫТИЯ ПК30.I2, ПК30.I5	9	ПК30.I2-6АШт-С9 ПК30.I2-8АШт-С9 ПК30.I5-6АШт-С9 ПК30.I5-8АШт-С9
3	I.090.I-2c.5-2 02.00.0	ПЛИТА ПЕРЕКРЫТИЯ ПК60.6, ПК60.I2, ПК60.I5	I3	ПК60.6-6АтVт-С9 ПК60.6-8АтVт-С9 ПК60.I2-6АтVт-С9 ПК60.I2-8АтVт-С9 ПК60.I5-6АтVт-С9 ПК60.I5-8АтVт-С9
4	I.090.I-2c.5-2 03.00.0	ПЛИТА ПЕРЕКРЫТИЯ ПК72.6, ПК72.I2, ПК72.I5	20	ПК72.6-6АтVт-С9 ПК72.6-8АтVт-С9 ПК72.I2-6АтVт-С9 ПК72.I2-8АтVт-С9 ПК72.I5-6АтVт-С9 ПК72.I5-8АтVт-С9
5	I.090.I-2c.5-2 04.00.0	ПЛИТА ПЕРЕКРЫТИЯ ПР30.I5	27	ПР30.I5-6АШт-С9 ПР30.I5-8АШт-С9
6	I.090.I-2c.5-2 05.00.0	ПЛИТА ПЕРЕКРЫТИЯ ПР60.I5	30	ПР60.I5-6АтVт-С9 ПР60.I5-8АтVт-С9
7	I.090.I-2c.5-2 06.00.0	ПЛИТА ПЕРЕКРЫТИЯ ПР72.I5	33	ПР72.I5-6АтVт-С9 ПР72.I5-8АтVт-С9
8	I.090.I-2c.5-2 00.00.0Д	УЗЛЫ	36	
9	I.090.I-2c.5-2 00.0I.0	КАРКАС ПРОСТРАНСТВЕННЫЙ КП1, КП2	45	КП1 КП2
I0	I.090.I-2c.5-2 00.02.0	КАРКАС ПРОСТРАНСТВЕННЫЙ КП3, КП4, КП5	47	КП3 КП4 КП5
II	I.090.I-2c.5-2 00.03.0	КАРКАС ПЛОСКИЙ КР1÷КР5, КР9, КР15	49	КР1 КР2 КР3 КР4 КР5 КР9 КР15
I2	I.090.I-2c.5-2 00.04.0	КАРКАС ПЛОСКИЙ КР6÷КР8, КР10÷КР14 КР16÷КР20	5I	КР6 КР7 КР8 КР10

Н.контр.	Силагадзе		
Нач.отд.	Эдишерашвили		
Рук.маст	Бахтадзе		
ГИП	Эдишерашвили		
ГИП	Бурджанадзе		
Рук.гр.	Шелия		
Проверил	Бурджанадзе		
Разраб.	Цицкишвили		

I.090.I-2c.5-2 00.00.0

СОДЕРЖАНИЕ

Стадия	Лист	Листов
Р	I	2

ТбилЗНИИЭП

Инв.№подл. | Подпись и дата | Взам.инв.№

Т.К.I.090.I-2c.вып.52

Копировал Формат А3

ТК 1.090.1-2с.Вып.5-2

№	ОБОЗНАЧЕНИЕ	НАИМЕНОВАНИЕ	СТР	ПРИМЕЧАНИЕ
				КР11 КР12 КР13 КР14 КР16 КР17 КР18 КР19 КР20
I3	I.090.I-2c.5-2 00.05.0	СЕТКИ С1, С2, С3	54	С1 С2 С3
I4	I.090.I-2c.5-2 00.06.0	СЕТКИ С4, С5, С6	56	С4 С5 С6
I5	I.090.I-2c.5-2 00.07.0	СЕТКИ С7, С8, С9, СI4	58	С7 С8 С9 СI4
I6	I.090.I-2c.5-2 00.08.0	СЕТКИ СI0, СII, СI2	60	СI0 СII СI2
I7	I.090.I-2c.5-2 00.09.0	СЕТКИ СI3, СI5	62	СI3 СI5
I8	I.090.I-2c.5-2 00.I0.0	СЕТКА СI6	64	СI6
I9	I.090.I-2c.5-2 00.II.0	СЕТКИ СI7, СI8, СI9, С20	66	СI7 СI8 СI9 С20
20	I.090.I-2c.5-2 00.00.I	СТЕРЖЕНЬ АНКЕРНЫЙ АН1, АН2, АН3	68	АН1 АН2 АН3
2I	I.090.I-2c.5-2 00.00.2	ПЕТЛЯ СТРОПОВОЧНАЯ СП1÷СП5	68	СП1 СП2 СП3 СП4 СП5
22	I.090.I-2c.5-2 00.00.0РС	ВЕДОМОСТЬ РАСХОДА СТАЛИ	69	

Взам. инв. №

Подпись и дата

Инв. № подл.

I.090.I-2c.5-2 00.00.0

Лист

Копировал

Формат А3

ТК 1.090.1-2с. Вып. 5-2.

Общая часть

I.I. Выпуск 5-2 содержит рабочие чертежи многопустотных и ребристых плит перекрытий, запроектированных из тяжелого бетона, предназначенных для применения в зданиях с неагрессивной средой для строительства в районах сейсмичностью 9 баллов.

I.2. Плиты предназначены для применения в проектировании и строительстве крупнопанельных общественных зданий и вспомогательных зданий промышленных предприятий.

I.3. Номенклатура многопустотных плит включает в себя изделия длиной 2980 мм (шириной II90 и I490 мм), 5980 мм и 7I80 мм (шириной 590, II90 и I490 мм).

I.4. Номенклатура ребристых плит включает в себя изделия длиной 2980 мм, 5980 мм, 7I80 мм и шириной I490 мм. Ребристые плиты предназначены для пропуска вертикальных коммуникаций, установки вентиляционных блоков или сантехнического оборудования.

I.5. Многопустотные и ребристые плиты по длинной стороне имеют вырезы и арматурные выпуски предназначенные для соединения плит между собой.

I.6. В номенклатуру включены только рядовые многопустотные и ребристые плиты. Рядовые плиты могут быть применены в качестве пристенных, если в зоне вырезов, на одной длинной стороне, выдолбить бетон до нижней грани плит.

I.7. Нагрузки на плиты без учета собственного веса плит приведены в таблице I. Нормативный собственный вес плит приведен в таблице 2. Коэффициент перегрузки для нагрузок от собственного веса принят I,I.

Таблица I

Виды нагрузок	Нагрузки на перекрытие кгс/м2	
Расчетная	600	800
Нормативная	500	670
в т.ч. длительная	380	550
кратковременная	I20	I20

Таблица 2

Ширина плиты, мм		Нормативный собственный вес плит в кгс/м2
Пустотные	590	350
	II90	370
	I490	380
Ребристые	I490	290

I.8. Плиты рассчитаны в соответствии со СНиП 2.03.0I-84 и относятся к конструкциям 3-ей категории трещиностойкости.

I.9. Марка плит состоит из буквенно-цифровых групп, которые разделяются дефисом (например: ПК60.I5-8АтVт-С9, ПР60.I5-6АтVт-С9). Буквенный индекс первой группы марки обозначает тип конструкций:

ПК - плита многопустотная;

ПР - плита ребристая.

Цифры стоящие после буквенного индекса, обозначают округленные размеры длины и ширины конструкций в дециметрах. Вторая группа марки характерезует величину расчетной нагрузки в сотнях килограммов на квадратный метр, класс стали напрягаемой арматуры, вид бетона. Буква "С" и цифра "9" в конце марки обозначает для применения в районах сейсмичностью 9 баллов.

I.I0. Марки проставляются на чертежах и спецификациях проекта в заказах заводам-изготовителям и на изделиях, каждая изготовленная панель должна иметь маркировку согласно ГОСТ I30I5.2-8I

I.II. Предел огнестойкости плит не ниже 0,95 часа.

I.I2. Для образования диска перекрытия в плитах предусмотрены арматурные выпуски, воспринимающие усилие растяжения равное 3.3 тс и бетонные шпонки, воспринимающие сдвиговые усилия равные 4.I тс.

Н.контр.	Силагадзе		
Нач.отд.	Эдишерашвили		
Рук.маст	Бахтадзе		
ГИП	Эдишерашвили		
ГИП	Бурджанадзе		
Рук.гр.	Шелия		
Проверил	Эдишерашвили		
Разраб.	Бурджанадзе		

I.090.I-2с.5-2 00.00.0ТС

ТЕХНИЧЕСКОЕ ОПИСАНИЕ

Стадия	Лист	Листов
Р	I	5

ТбилЗНИИЭП

Инв.№подл. | Подпись и дата | Взам.инв.№

Копировал Формат А3

ТК 1.090.1-2с. Вып. 5-2.

I.I3. Плиты перекрытий, примыкающие к поперечным стенам, соединяются с ними устройством по продольному ребру вырезов для пропуска сквозной вертикальной арматуры.

I.I4. Для соединения плит с наружными и внутренними стенами в их торцах в четырех углах предусмотрены вырезы и арматурные выпуски, которые свариваются в стыке с вертикальными выпусками из стен.

I.I5. Для обеспечения совместной работы смежных плит и трещины звукоизоляции перекрытия, швы и шпонки между плитами должны быть тщательно заполнены бетоном или цементным раствором М200.

I.I6. Применение плит без заделки открытого торца бетоном или вкладышами не допускается. Бетонные вкладыши и плиты должны быть изготовлены из бетона одинаковой марки.

Заделка вкладышей в торце выполняется непосредственно после извлечения пуансонов, до пропаривания плит, при этом должно быть обеспечено плотное примыкание вкладышей.

2. Технические требования

2.I. Плиты изготавливаются из тяжелого бетона по прочности на сжатие класса В15, В20, В22,5.

2.2. В качестве предварительно-напрягаемой арматуры принята сталь стержневая термически упрочненная периодического профиля класса Ат-V по ГОСТ I0884-8I.

В случае отсутствия арматуры из стали класса Ат-V, допускается применять арматуру из стали класса А-V, имеющую те же прочностные характеристики. Материал сеток и каркасов обыкновенная арматурная проволока класса Вр-I по ГОСТ 6727-80* и стержни из горячекатанной арматурной стали периодического профиля класса А-III марки 35ГС по ГОСТ 5781-82*.

2.3. Для монтажных петель должна приниматься горячекатанная сталь класса А-I марок ВСт3сп2 и ВСт3пс2. В случае, если монтаж ведется зимой при температуре ниже 40°С, применение петель из стали марки ВСт3пс2 не допускается.

2.4. Толщина защитного слоя бетона до низа рабочей арматуры принята 20 мм.

3. Указания по изготовлению и испытанию плит

3.I. Плиты изготавливаются по агрегатно-поточной технологии.

3.2. До начала производства плит завод-изготовитель должен разработать технические условия и технические правила, определяющие основные способы производства и контроля качества изготовления изделий.

3.3. Предварительное напряжение стержневой арматуры производится электротермическим способом. Допускается применение механического способа натяжения. Величины предварительного напряжения и усилий натяжения рабочей арматуры приведены в таблице на листе 4 пояснительной записки.

3.4. При натяжении термически упрочненной арматуры электротермическим способом должны производится контрольные испытания образцов стержней после электронагрева.

3.5. Плоские сварные сетки должны изготавливаться с помощью контактной точечной электросварки в соответствии с требованиями ГОСТ I0922-75. Замена контактной сварки на электродуговую не допускается.

3.6. В каркасах электродуговую сварку производить в соответствии с требованиями "Инструкции по сварке соединений арматуры и закладных деталей железобетонных конструкций" (СН 393-78).

3.7. Передаточная прочность бетона Ро назначена в соответствии с таблицей 8 СНиП 2.03.0I-84 и принята по таблице на листе 4. Отпуск напрягаемой арматуры производить плавно; мгновенная передача усилий на бетон не допускается.

3.8. При бетонировании плит особое внимание следует обратить на тщательное заполнение бетоном опорных зон.

3.9. Испытания и оценка прочности, жесткости и трещиностойкости многопустотных и ребристых плит перекрытий производится согласно ГОСТ 8829-85.

Инв. № подл. | Подпись и дата | Взам. инв. №

4. Указания по применению плит

4.1. Плиты допускаются применять в условиях постоянного воздействия температуры до +50°С и нормального влажностного режима.

4.2. Назначение марок плит производится по нагрузкам конкретного объекта в соответствии с допустимыми нагрузками на плиты. В случае применения плит под нагрузки, отличающиеся от равномерно распределенных, принятых при расчете (перегородки, стены и т.д.) Следует производить проверочный расчет прочности и жесткости плит. При этом, в зависимости от приложения местной нагрузки, должна проверятся прочность полок плит.

4.3. При устройстве отверстий в ребристых плитах в конкретных проектах должны быть приведены чертежи этих плит с расположением отверстий и расходом арматуры с учетом их обрамления. Отверстия могут располагаться в любом месте полки плиты. Привязка отверстия от наружных граней поперечного ребра - 150 мм., от продольного ребра - 310 мм.

4.4. В выборках стали к рабочим чертежам плит указаны только классы стали, без указания марок стали. Марки стали арматуры должны быть указаны в проектах конкретных объектов. Назначение марок производится в зависимости от температурных условий эксплуатации конструкций.

5. Указание по приемке, транспортированию и хранению плит

5.1. На боковой грани плит должны быть обозначены не смываемой краской: марка плит, дата изготовления, масса плит в кг, марка предприятия-изготовителя и штамп ОТК.

5.2. Приемка плит должна производиться в соответствии с ГОСТ 13015.1-81, ГОСТ 8829-85 и рабочими чертежами.

5.3. Транспортирование и хранение плит производится в горизонтальном (рабочем) положении.

5.4. Подъем плит следует производить таким образом, чтобы нагрузка от собственной массы плит распределялась равномерно между четырьмя петлями.

5.5. Плиты должны храниться в штабелях, рассортированные по типоразмерам, маркам, партиям

5.6. При складировании и транспортировке плит прокладки устанавливаются в пределах участков, равных 300 мм от торцов плит. Прокладки между плит должны устанавливаться строго по вертикали.

5.7. При перевозки плит автомобильным транспортом следует руководствоваться "Временными указаниями по перевозки унифицированных сборных железобетонных деталей и конструкций промышленного строительства автомобильным транспортом". (Стройиздат, 1986 г.)

5.8. Перевозку плит железнодорожным транспортом следует производить в соответствии с требовании "Руководства по перевозке железнодорожным транспорте сборных крупноразмерных железобетонных конструкций промышленного и жилищного строительства". (Стройиздат, 1967).

5.9. Монтаж плит производится в соответствии с требованиями главы СНиП III-16-80 "Бетонные и железобетонные конструкции сборные".

6. Указания по испытанию плит

6.1. Испытания и оценка прочности, жёсткости и трещиностойкости многопустотных и ребристых плит перекрытий производится согласно ГОСТ 8829-85.

6.2. Испытания проводятся нагружением конструкций до контролируемого предельного состояния (прочности, жёсткости, трещиностойкости).

6.3. Испытания по прочности. Величины контрольных нагрузок (без учёта собственного веса плит), приведённые в графах 2,3 таблицы испытаний на листе 5 определены согласно п.1 (приложение - 3) ГОСТ 8829-85 с учётом коэффициента С, зависящего от характера разрушения конструкции и вида бетона.

Прочность конструкции оценивается величиной нагрузки, вызывающей одно из состояний, приведённых в п.6.1.1 ГОСТ 8829-85, свидетель-

Инв. № подл. | Подпись и дата | Взам. инв. №

Копировал Формат А3

Марка плиты	Класс бетона	Передаточная прочность бетона не ниже	Предварительное напряжение арматуры	Допустимое отклонение предварительного напряжения арматуры	Предварительное напряжение в арматуре перед бетонированием
		МПа			
ПК30.I2-6АШт-С9	В I5				
ПК30.I2-8АШт-С9	В I5				
ПК30.I5-6АШт-С9	В I5				
ПК30.I5-8АШт-С9	В I5				
ПК60.6-6АтVт-С9	В 20	20	560	90.2	460
ПК60.6-8АтVт-С9	В 20	20	560	90.2	460
ПК60.I2-6АтVт-С9	В 20	20	560	90.2	460
ПК60.I2-8АтVт-С9	В 20	20	560	90.2	460
ПК60.I5-6АтVт-С9	В 20	20	560	90.2	460
ПК60.I5-8АтVт-С9	В 20	20	560	90.2	460
ПК72.6-6АтVт-С9	В 22.5	24	660	80.I	556
ПК72.6-8АтVт-С9	В 22.5	24	660	80.I	496
ПК72.I2-6АтVт-С9	В 22.5	24	660	80.I	555
ПК72.I2-8АтVт-С9	В 22.5	24	660	80.I	495
ПК72.I5-6АтVт-С9	В 22.5	24	660	80.I	497
ПК72.I5-8АтVт-С9	В 22.5	24	660	80.I	495
ПР30.I5-6ВШт-С9	В I5				
ПР30.I5-8АШт-С9	В I5				
ПР60.I5-6АтVт-С9	В 20	20	560	90.2	460
ПР60.I5-8АтVт-С9	В 20	20	560	90.2	456
ПР72.I5-6АтVт-С9	В 22.5	24	600	80.I	495
ПР72.I5-8АтVт-С9	В 22.5	24	600	80.I	495

ТК 1.090.1-2. вып 5-2.

ствующих что сопротивление конструкции действ. этой нагрузки исчерпано.

6.4. Испытания по жёсткости. Величины контрольных нагрузок (без учёта собственного веса плит), приведённые в графах 4-6 таблицы испытаний определены согласно п.п.2 и 5 (приложение-3) ГОСТ 8829-85. Жёсткость конструкций оценивается согласно п.6.2 ГОСТ 8829-85. Данные для оценки жесткости даётся в графах 9÷23 таблицы испытаний. Прогибы определяются согласно СНиП 2.03.01-84.

6.5. Испытания по трещиностойкости. Трещиностойкость конструкции 3-й категории оценивается по ширине раскрытия трещин. Величины контрольных нагрузок (без учёта собственного веса плит), приведённые в графах 4-8 таблицы испытаний определены согласно п.п. 2,4 и 5 (приложение-3) ГОСТ 8829-85. Величина контрольной ширины раскрытия трещин, приведённой в графе 24 таблицы испытаний, определена согласно п. 6 (приложение-3) ГОСТ 8829-85.

6.6. При испытании плит без предварительного напряжения величины контрольных нагрузок при испытаниях по проверке жёсткости и трещиностойкости не зависят от времени испытаний. Соответствующие величины контрольных нагрузок условно приведены в графе 8 таблицы испытаний.

Взам. инв. №

Подпись и дата

Инв. № подл.

Марка плиты	Контрольная нагрузка (н/м²) по проверке прочности сучетом характера разрушения		Контрольная нагрузка (н/м²) по проверке трещиностойкости для испытаний в возрасте					Контрольная нагрузка (н/м²) по проверке жесткости для испытаний в возрасте					Контрольний прогиб (см) от кратковременно действующей контрольной нагрузки для испытаний в возрасте					Отношение контрольного прогиба от длительнодействующей контрольной нагрузки к предельно допустимому прогибу для испытаний в возрасте					Контрольная ширина раскрытия трещин (мм)
	с=I.4 с=I.25[x]	при с=I.6	3	7	4	28	I00	3	7	I4	28	I00	3	7	I4	28	I00	3	7	I4	28	I00	
I	2	3	4	5	6	7	8	9	I0	II	I2	I3	I4	I5	I6	I7	I8	I9	20	2I	22	23	24
ПК30.I2-6АШт-с9	8600[x]	II800					5200					5200					0.04					0.05	
ПК30.I2-8АШт-с9	III00[x]	I5000					7000					7000					0.22					0.05	
ПК30.I5-6АШт-с9							5200					5200					0.04					0.05	
ПК30.I5-8АШт-с9							7000					7000					0.24					0.3I	
ПК60.6-6АтVт-с9	I0400	I2400	5650	5590	55I0	5400	5200	3530	3490	3440	3370	3250	0.4I	0.4I	0.40	0.40	0.38	0.28	0.27	0.27	0.26	0.25	0.25
ПК60.6-8АтVт-с9	I3200	I5600	76I0	7530	7420	7270	7000	4780	4730	4660	4570	4400	0.79	0.80	0.80	0.8I	0.83	0.74	0.73	0.73	0.72	0.25	0.25
ПК60.I2-6АтVт-с9	I0000	II800	5620	5560	5480	5380	5200	35I0	3480	3430	3370	3250	0.46	0.46	0.46	0.45	0.45	0.22	0.22	0.2I	0.2I	0.2I	0.25
ПК60.I2-8АтVт-с9	I2800	I5000	7660	7570	7450	7290	7000	4820	4760	4680	4580	4400	0.63	0.62	0.62	0.6I	0.62	0.47	0.47	0.47	0.46	0.46	0.25
ПК60.I5-6АтVт-с9	I0I00	I2000	5630	5570	5490	5390	5200	3520	3480	3430	3370	3250	0.43	0.42	0.42	0.4I	0.44	0.29	0.28	0.28	0.27	0.33	0.25
ПК60.I5-8АтVт-с9	I2900	I5200	76I0	7530	7420	7270	7000	4720	4730	4660	4570	4400	0.60	0.59	0.60	0.60	0.6I	0.6I	0.6I	0.60	0.60	0.58	0.25
ПК72.6-6АтVт-с9	I0400	I2400	5580	5530	5460	5370	5200	3490	3450	34I0	3350	3250	0.87	0.86	0.85	0.84	0.83	0.38	0.37	0.37	0.37	0.36	0.25
ПК72.6-8АтVт-с9	I3200	I5600	7720	7620	7490	7320	7000	4850	4790	47I0	4600	4400	0.97	0.96	0.94	0.92	0.88	0.65	0.64	0.63	0.6I	0.67	0.25
ПК72.I2-6АтVт-с9	I0000	II800	5600	6500	5470	5380	5200	3500	3470	3420	3360	3250	0.75	0.74	0.73	0.72	0.69	0.30	0.30	0.29	0.29	0.28	0.25
ПК72.I2-8АтVт-с9	I2800	I5000	7730	7630	7490	7320	7000	4860	4790	47I0	4600	4400	I.03	I.0I	I.00	0.97	0.90	0.69	0.68	0.66	0.65	0.7I	0.25
ПК72.I5-6АтVт-с9	I0I00	I2000	5630	5570	5490	5390	5200	3520	3480	3430	3370	3250	0.74	0.73	0.72	0.70	0.68	0.49	0.48	0.48	0.47	0.45	0.25
ПК72.I5-8АтVт-с9	I2900	I5200	7740	7640	75I0	7330	7000	4870	4800	4720	46I0	4400	I.0I	I.00	0.99	0.95	0.9I	0.67	0.66	0.65	0.64	0.6I	0.25
ПР30.I5-6АШт-с9	8700[x]	II800					5200					5200					0.07					0.09	0.25
ПР30.I5-8АШт-с9	III00[x]	I5000					7000					7000					0.27					0.97	0.25
ПР60.I5-6АтVт-с9	9950	II800	5570	5520	5450	5360	5200	3480	3450	34I0	3350	3250	0.73	0.73	0.72	0.72	0.7I	0.68	0.66	0.66	0.65	0.64	0.25
ПР60.I5-8АтVт-с9	I2750	I5000	7730	7630	7500	7320	7000	4860	4800	47I0	4600	4400	0.77	0.76	0.74	0.72	0.68	0.73	0.73	0.72	0.70	0.68	0.25
ПР72.I5-6АтVт-с9	9950	II800	5700	7630	5540	5420	5200	3560	3520	3460	3390	3250	I.05	I.04	I.02	I.00	0.96	0.70	0.69	0.68	0.67	0.64	0.25
ПР72.I5-8АтVт-с9	I2750	I5000	7670	7580	7460	7300	7000	4820	4770	4690	4590	4400	I.28	I.27	I.24	I 2I	I.22	0.94	0.92	0.9I	0.89	0.8I	0.25

Т.К-1090-12с.5-2.

Инв. № подл. | Подпись и дата | Взам. инв. №

ФОРМАТ	ЗОНА	ПОЗ.	ОБОЗНАЧЕНИЕ	НАИМЕНОВАНИЕ	КОЛ.	ПРИМЕЧАНИЕ
				ДОКУМЕНТАЦИЯ		
А3			I.090.I-2с.5-2 0I.00.0СБ	СБОРОЧНЫЙ ЧЕРТЕЖ		
А3			I.090.I-2с.5-2 00.00.0ОД	УЗЛЫ		
А3			I.090.I-2с.5-2 00.00.0РС	ВЕДОМОСТЬ РАСХОДА СТАЛИ		
А3			I.090.I-2с.5-2 00.00.0ТО	ТЕХНИЧЕСКОЕ ОПИСАНИЕ		
				ДЕТАЛИ		
А4		4	I.090.I-2с.5-2 00.00.I	АНКЕРНЫЙ СТЕРЖЕНЬ АНI	4	
А4		5	I.090.I-2с.5-2 00.00.I-0I	АНКЕРНЫЙ СТЕРЖЕНЬ АН2	2	
А4		6	I.090.I-2с.5-2 00.00.2	ПЕТЛЯ СТРОПОВОЧНАЯ СПI	4	
				ПЕРЕМЕННЫЕ ДАННЫЕ ДЛЯ ИСПОЛНЕНИЙ		
			I.090.I-2с.5-2 0I.00.0	ПЛИТА ПЕРЕКРЫТИЯ ПК 30.I2-6АШт-С9		
				СБОРОЧНЫЕ ЕДИНИЦЫ		
А4		2	I.090.I-2с.5-2 00.05.0	СЕТКА СI	I	
А4		3	I.090.I-2с.5-2 00.05.0-02	СЕТКА С3	I	
				МАТЕРИАЛЫ		
				БЕТОН ТЯЖ. КЛАССА ВI5		0,52м3
			I.090.I-2с.5-2 00.03.0	ПЛИТА ПЕРЕКРЫТИЯ ПК 30.I2-8АШт-С9		
				СБОРОЧНЫЕ ЕДИНИЦЫ		
А4		I	I.090.I-2с.5-2 00.03.0	КАРКАС КРI	4	
А4		2	I.090.I-2с.5-2 00.05.0-0I	СЕТКА С2	I	
А4		3	I.090.I-2с.5-2 00.05.0-02	СЕТКА С3	I	
				МАТЕРИАЛЫ		
				БЕТОН ТЯЖ. КЛАССА ВI5		0,52м3

ФОРМАТ	ЗОНА	ПОЗ.	ОБОЗНАЧЕНИЕ	НАИМЕНОВАНИЕ	КОЛ.	ПРИМЕЧАНИЕ
			I.090.I-2с.5-2 0I.00.0-02	ПЛИТА ПЕРЕКРЫТИЯ ПК 30.I5-6АШт-С9		
				СБОРОЧНЫЕ ЕДИНИЦЫ		
А4		2	I.090.I-2с.5-2 00.06.0-02	СЕТКА С6	I	
А4		3	I.090.I-2с.5-2 00.06.0-0I	СЕТКА С5	I	
				МАТЕРИАЛЫ		
				БЕТОН ТЯЖ. КЛАССА ВI5		0,656м3
			I.090.I-2с.5-2 0I.00.0-03	ПЛИТА ПЕРЕКРЫТИЯ ПК 30.I5-8АШт-С9		
				СБОРОЧНЫЕ ЕДИНИЦЫ		
А4		I	I.090.I-2с.5-2 00.03.0	КАРКАС КРI	4	
А4		2	I.090.I-2с.5-2 00.06.0	СЕТКА С4	I	
А4		3	I.090.I-2с.5-2 00.06.0-0I	СЕТКА С5	I	
				МАТЕРИАЛЫ		
				БЕТОН ТЯЖ. КЛАССА ВI5		0,656м3

Т.К-1.090.1-2с. Вып 5-2.

Взам.инв.№ | Подпись и дата | Инв.№ подл.

Н.контр.	Силагадзе		
Нач.отд.	Эдишерашвили		
Рук.маст	Бахтадзе		
ГИП	Эдишерашвили		
ГИП	Бурджанадзе		
Рук.гр.	Салихова		
Проверил	Коркоташвили		
Разраб.	Пшкишвили		

I.090.I-2с.5-2 0I.00.0

ПЛИТА ПЕРЕКРЫТИЯ

ПК 30.I2, ПК 30.I5

Стадия	Лист	Листов
Р	1	2

ТбилЗНИИЭП

Копировал

Формат А4

Взам.инв.№ | Подпись и дата | Инв.№ подл.

I.090.I-2с.5-2 0I.00.0

Лист 2

Копировал

Формат А4

Рис.1

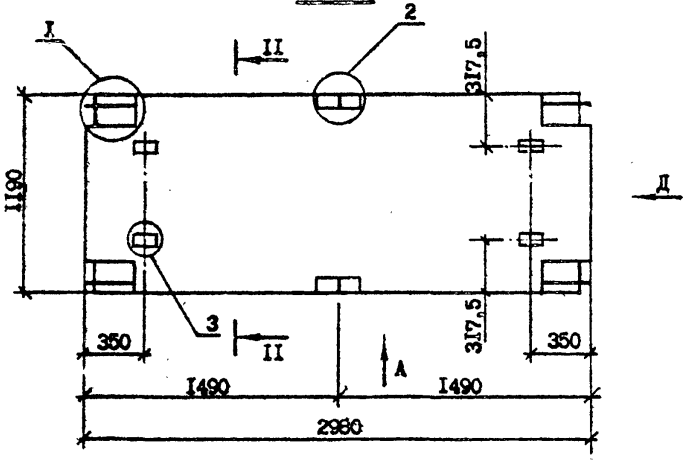

Рис.2

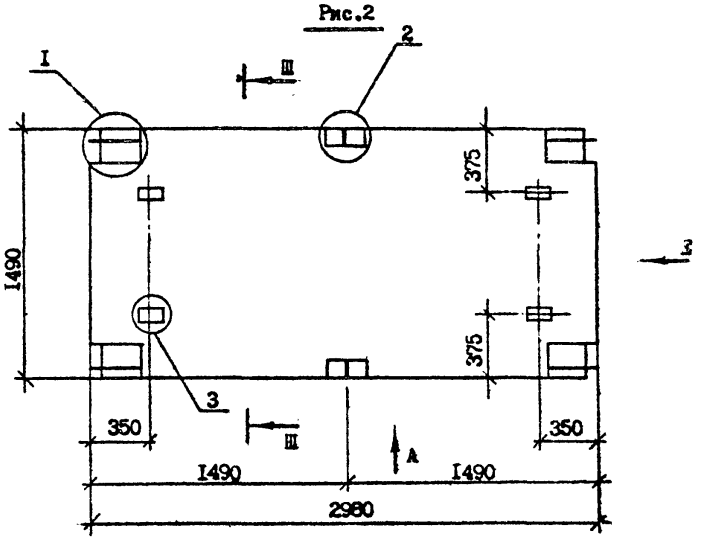

Обозначение	Марка	Рис.	Масса, т.
I.090.I-2с.5-2 0I.00.0	ПК30.I2-6АIIIт-С9	I,3	I,30
-0I	ПК30.I2-8АIIIт-С9	I,3	I,30
-02	ПК30.I5-6АIIIт-С9	2,4	I,64
-03	ПК30.I5-8АIIIт-С9	2,4	I,64

Вид А, Д и Б, сечение II-II и III-III и узлы см. документ 00.00.0Д листы I,3,4,6,7.

				I.090.I-2с.5-2 0I.00.0СБ			
Н.контр.	Силагадзе			ПЛИТА ПЕРЕКРЫТИЯ ПК30.I2, ПК30.I5 СБОРОЧНЫЙ ЧЕРТЁЖ	Стадия	Масса	Масштаб
Нач.отд.	Эдишерашвили				Р	см. табл.	I:25
Рук.мест	Бахтадзе				Лист I	Листов 3	
ГИП	Эдишерашвили				ТбилЗНИИЭП		
ГИП	Бурджанадзе						
Рук.гр.	Шелия						
Проверил	Цицкишвили						
Разраб.	Бурджанадзе						

Копировал Формат А3

Инв. № подл. | Подпись и дата | Взам. инв. №

Рис.3

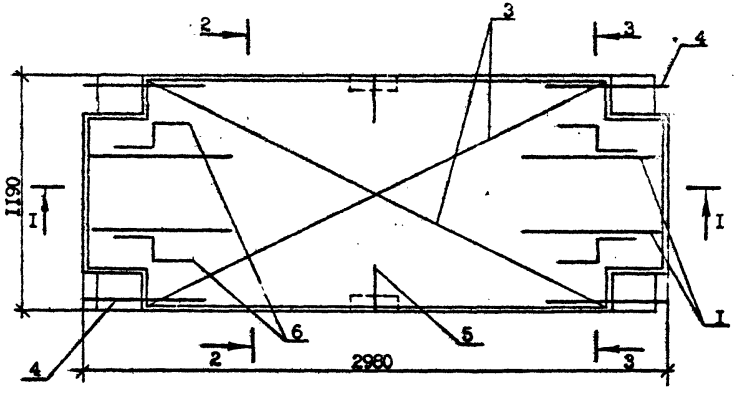

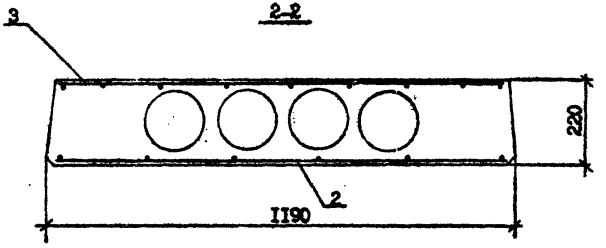

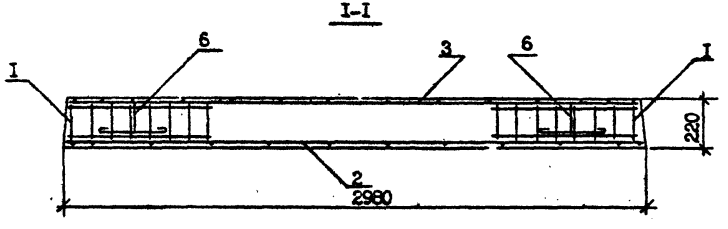

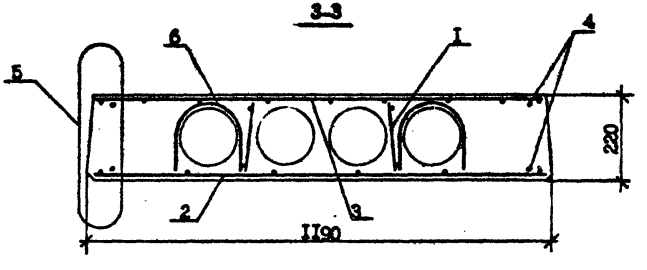

Узел 5 см. документ 00.00.0Д лист 7.

ТТ.КУ.090.1-2с. Вып.5-2.

Инв. № подл. | Подпись и дата | Взам. инв. №

Рис. 4

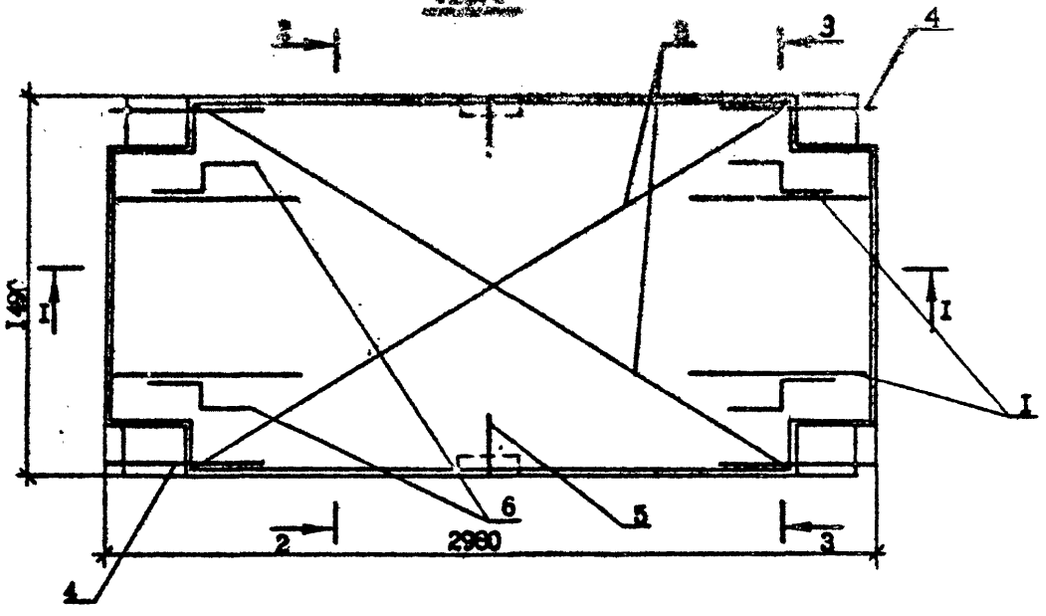

2-2

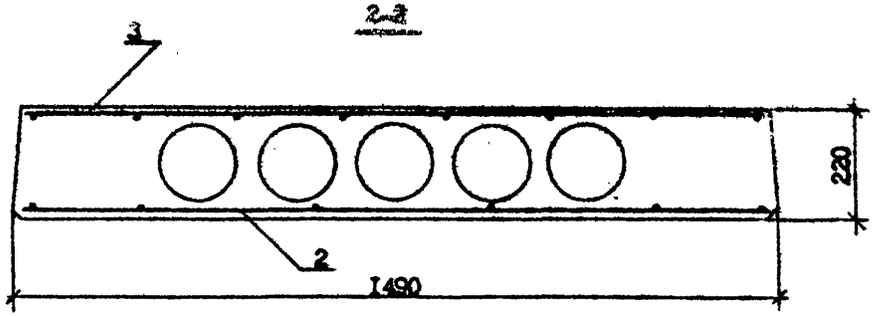

3-3

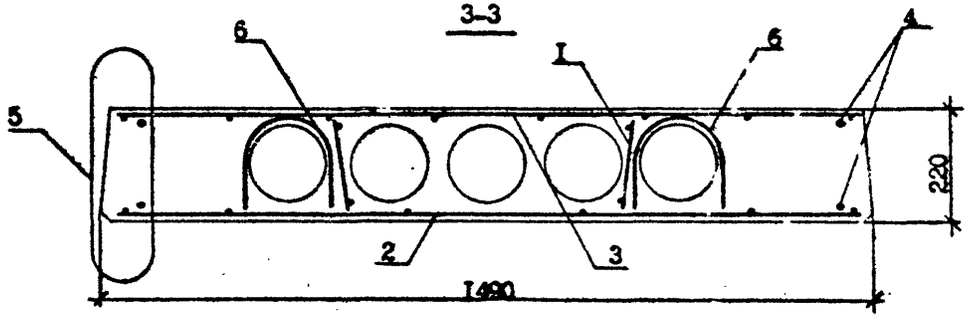

I-I

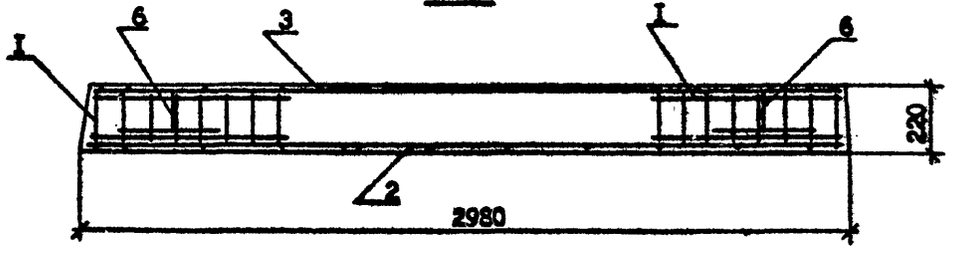

Узел 5 см. документ 00.00.0Д лист 7.

Инв. № подл. | Подпись и дата | Взам. инв. №

	I.090.I-2c.5-2 0I.00.0	Лист 3

Копировал Формат А3

ФОРМАТ	ЗОНА	ПОЗ.	ОБОЗНАЧЕНИЕ	НАИМЕНОВАНИЕ	КОЛ.	ПРИМЕЧАНИЕ
				ДОКУМЕНТАЦИЯ		
А3			I.090.I-2с.5-2 02.00.0СБ	СБОРОЧНЫЙ ЧЕРТЁЖ		
А3			I.090.I-2с.5-2 00.00.00Д	УЗЛЫ		
А3			I.090.I-2с.5-2 00.00.0РС	ВЕДОМОСТЬ РАСХОДА СТАЛИ		
А3			I.090.I-2с.5-2 00.00.0ТО	ТЕХНИЧЕСКОЕ ОПИСАНИЕ		
				ПЕРЕМЕННЫЕ ДАННЫЕ ДЛЯ ИСПОЛНЕНИЙ		
			I.090.I-2с.5-2 02.00.0	ПЛИТА ПЕРЕКРЫТИЯ ПК 60.6-6АтVт-С9		
				СБОРОЧНЫЕ ЕДИНИЦЫ		
А4		I	I.090.I-2с.5-2 00.07.0	СЕТКА С7	2	
А4		2	I.090.I-2с.5-2 00.07.0-0I	СЕТКА С8	I	
А4		3	I.090.I-2с.5-2 00.07.0-02	СЕТКА С9	2	
				ДЕТАЛИ		
А4		4	I.090.I-2с.5-2 00.00.I-02	АНКЕРНЫЙ СТЕРЖЕНЬ АН3 СТ. ОТД. ГОСТ 578I-82	3	
БЧ		5	I0.0II.590	ØI0 AI L =590	3	0,36кг
А4		6	I.090.I-2с.5-2 00.00.I	АНКЕРНЫЙ СТЕРЖЕНЬ АНI	4	
А4		7	I.090.I-2с.5-2 00.00.2	ПЕТЛЯ СТРОПОВОЧНАЯ СПI СТ. НАПР. ГОСТ I0884-8I	4	
БЧ		8	I2.025.5980	ØI2 АтV L =5980	2	5,3Iкг
				МАТЕРИАЛЫ		
				БЕТОН ТЯЖ. КЛАССА В20		0,484м3
			I.090.I-2с.5-2 02.00.0-0I	ПЛИТА ПЕРЕКРЫТИЯ ПК 60.6-8АтVт-С9		
				СБОРОЧНЫЕ ЕДИНИЦЫ		
А4		I	I.090.I-2с.5-2 00.07.0	СЕТКА С7	2	
А4		2	I.090.I-2с.5-2 00.07.0-0I	СЕТКА С8	I	

Н.контр.	Силагадзе		
Нач.отд.	Эдишерашвили		
Рук.маст	Бахтадзе		
ГИП	Эдишерашвили		
ГИП	Бурджанадзе		
Рук.гр.	Салихова		
Проверил	Корхоташвили		
Разраб.	Цинкишвили		

I.090.I-2с.5-2 02.00.0

ПЛИТА ПЕРЕКРЫТИЯ ПК 60.6, ПК 60.I2, ПК 60.I5

Стадия	Лист	Листов
Р	I	4

ТбилЗНИИЭП

Взам.инв.№ | Подпись и дата | Инв.№ подл.

Копировал | Формат А4

ФОРМАТ	ЗОНА	ПОЗ.	ОБОЗНАЧЕНИЕ	НАИМЕНОВАНИЕ	КОЛ.	ПРИМЕЧАНИЕ
А4		3	I.090.I-2с.5-2 00.07.0-02	СЕТКА С9	2	
				ДЕТАЛИ		
А4		4	I.090.I-2с.5-2 00.00.I-02	АНКЕРНЫЙ СТЕРЖЕНЬ АН3 СТ. ОТД. ГОСТ 578I-82	3	
БЧ		5	I0.0II.590	ØI0 AI L =590	3	0,36кг
А4		6	I.090.I-2с.5-2 00.00.I	АНКЕРНЫЙ СТЕРЖЕНЬ АНI	4	
А4		7	I.090.I-2с.5-2 00.00.2	ПЕТЛЯ СТРОПОВОЧНАЯ СПI СТ. НАПР. ГОСТ I0884-8I	4	
БЧ		8	I2.025.5980	ØI2 АтV L =5980	2	5,3Iкг
				МАТЕРИАЛЫ		
				БЕТОН ТЯЖ. КЛАССА В20		0,484м3
			I.090.I-2с.5-2 02.00.0-02	ПЛИТА ПЕРЕКРЫТИЯ ПК 60.I2-6АтVт-С9		
				СБОРОЧНЫЕ ЕДИНИЦЫ		
А4		I	I.090.I-2с.5-2 00.03.0-0I	КАРКАС КР2	8	
А4		2	I.090.I-2с.5-2 00.09.0	СЕТКА СI3	I	
А4		3	I.090.I-2с.5-2 00.08.0-02	СЕТКА СI2	2	
				ДЕТАЛИ		
А4		4	I.090.I-2с.5-2 00.00.I	АНКЕРНЫЙ СТЕРЖЕНЬ АНI	4	
А4		5	I.090.I-2с.5-2 00.00.I-0I	АНКЕРНЫЙ СТЕРЖЕНЬ АН2	6	
А4		6	I.090.I-2с.5-2 00.00.2-0I	ПЕТЛЯ СТРОПОВОЧНАЯ СП2 СТ. НАПР. ГОСТ I0884-8I	4	
БЧ		7	I0.025.5980	ØI0 АтV L =5980	5	3,69кг
				МАТЕРИАЛЫ		
				БЕТОН ТЯЖ. КЛАССА В20		I,036м³
			I.090.I-2с.5-2 02.00.0-03	ПЛИТА ПЕРЕКРЫТИЯ ПК 60.I2-8 АтVт-С9		
				СБОРОЧНЫЕ ЕДИНИЦЫ		
А4		I	I.090.I-2с.5-2 00.03.0-0I	КАРКАС КР2	8	
А4		2	I.090.I-2с.5-2 00.09.0	СЕТКА СI3	I	
А4		3	I.090.I-2с.5-2 00.08.0-02	СЕТКА СI2	2	

I.090.I-2с.5-2 02.00.0

Лист 2

Взам.инв.№ | Подпись и дата | Инв.№ подл.

Копировал | Формат А4

ФОРМАТ	ЗОНА	ПОЗ.	ОБОЗНАЧЕНИЕ	НАИМЕНОВАНИЕ	КОЛ.	ПРИМЕЧАНИЕ
				ДЕТАЛИ		
А4		4	I.090.I-2с.5-2 00.00.I	АНКЕРНЫЙ СТЕРЖЕНЬ АНI	4	
А4		5	I.090.I-2с.5-2 00.00.I-0I	АНКЕРНЫЙ СТЕРЖЕНЬ АН2	6	
А4		6	I.090.I-2с.5-2 00.00.2-0I	ПЕТЛЯ СТРОПОВОЧНАЯ СП2 СТ. НАПР. ГОСТ I0884-8I	4	
БЧ		7	I0.025.5980	ØI0AтV L =5980	3	3,69кг
БЧ		8	I2.025.5980	ØI2AтV L =5980	2	5,3Iкг
				МАТЕРИАЛЫ		
				БЕТОН ТЯЖ. КЛАССА В20		I,036м3
			I.090.I-2с.5-2 02.00.0-04	ПЛИТА ПЕРЕКРЫТИЯ ПК 60.I5-6АтVт-С9		
				СБОРОЧНЫЕ ЕДИНИЦЫ		
А4		I	I.090.I-2с.5-2 00.03.0-0I	КАРКАС КР2	8	
А4		2	I.090.I-2с.5-2 00.08.0	СЕТКА СI0	I	
А4		3	I.090.I-2с.5-2 00.08.0-0I	СЕТКА СII	2	
				ДЕТАЛИ		
А4		4	I.090.I-2с.5-2 00.00.I	АНКЕРНЫЙ СТЕРЖЕНЬ АНI	4	
А4		5	I.090.I-2с.5-2 00.00.I-0I	АНКЕРНЫЙ СТЕРЖЕНЬ АН2	6	
А4		6	I.090.I-2с.5-2 00.00.2-0I	ПЕТЛЯ СТРОПОВОЧНАЯ СП2 СТ. НАПР. ГОСТ I0884-8I	4	
БЧ		7	I0.025.5980	ØI0 АтV L =5980	6	3,69кг
				МАТЕРИАЛЫ		
				БЕТОН ТЯЖ. КЛАССА В20		I,3I2м3
			I.090.I-2с.5-2 02.00.0-05	ПЛИТА ПЕРЕКРЫТИЯ ПК 60.I5-8АтVт-С9		
				СБОРОЧНЫЕ ЕДИНИЦЫ		
А4		I	I.090.I-2с.5-2 00.03.0-0I	КАРКАС КР2	8	
А4		2	I.090.I-2с.5-2 00.08.0	СЕТКА СI0	I	
А4		3	I.090.I-2с.5-2 00.08.0-0I	СЕТКА СII	2	
				ДЕТАЛИ		
А4		2	I.090.I-2с.5-2 00.00.I	АНКЕРНЫЙ СТЕРЖЕНЬ АНI	4	

Инв.№подл. | Подпись и дата | Взам.инв.№

I.090.I-2с.5-2 02.00.0

Лист 3

Копировал Формат А4

ФОРМАТ	ЗОНА	ПОЗ.	ОБОЗНАЧЕНИЕ	НАИМЕНОВАНИЕ	КОЛ.	ПРИМЕЧАНИЕ
А4		5	I.090.I-2с.5-2 00.00.I-0I	АНКЕРНЫЙ СТЕРЖЕНЬ АН2	6	
А4		6	I.090.I-2с.5-2 00.00.2-0I	ПЕТЛЯ СТРОПОВОЧНАЯ СП2 СТ. НАПР. ГОСТ I0884-8I	4	
БЧ		7	I2.025.5980	ØI2 АтV L =5980	4	5,3Iкг
БЧ		8	I0.025.5980	ØI0 АтV L =5980	2	3,69кг
				МАТЕРИАЛЫ		
				БЕТОН ТЯЖ. КЛАССА В20		I,3I2м3

Инв.№подл. | Подпись и дата | Взам.инв.№

I.090.I-2с.5-2 02.00.0

Лист 4

Копировал Формат А4

ТГ.К-1.090.1-2с.2 вып 5-2.

Рис. 2

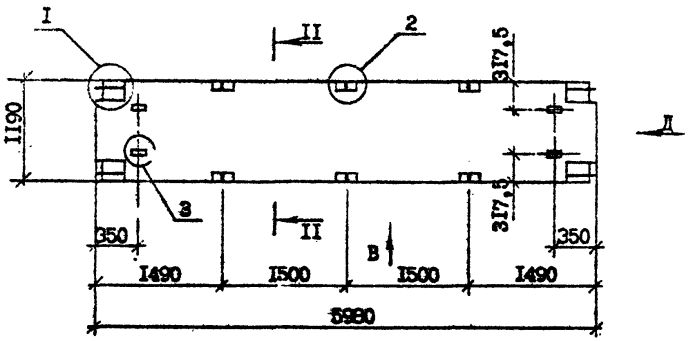

Рис. 1

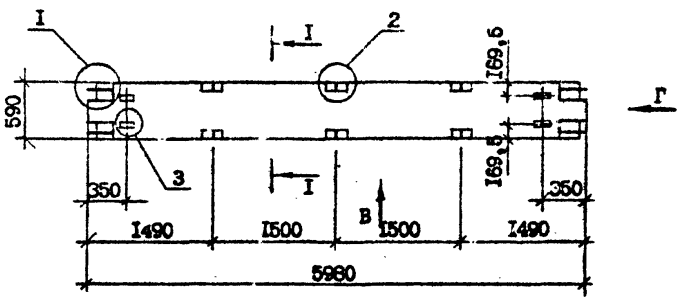

Рис. 3

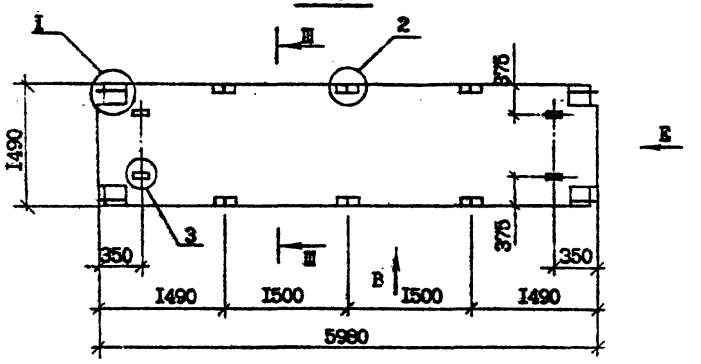

Обозначение	Марка	Рис.	Масса, т.
I.090.I-2с.5-2 02.00.0	ПК 60.6-6АтVт-С9	I,4,9	I,2I
-0I	ПК 60.6-8АтVт-С9	I,4,9	I,2I
-02	ПК 60.I2-6АтVт-С9	2,5,I0	2,59
-03	ПК 60.I2-8АтVт-С9	2,6,I0	2,59
-04	ПК 60.I5-6АтVт-С9	3,7,II	3,28
-05	ПК 60.I5-8АтVт-С9	3,8,II	3,28

Вид В, Г, Д и Е, сечение I-I, II-II и III-III и узлы см. документ 00.00.0Д листы 2, 3, 4, 6, 7.

Н.контр.	Силагадзе		
Нач.отд.	Эдишерашвили		
Рук.маст	Бахтадзе		
ГИП	Эдишерашвили		
ГИП	Бурджанадзе		
Рук.гр.	Шелия		
Проверил	Цинцишвили		
Разраб.	Бурджанадзе		

I.090.I-2с.5-2 02.00.0СБ

ПЛИТА ПЕРЕКРЫТИЯ ПК 60.6, ПК 60.I2, ПК 60.I5 СБОРОЧНЫЙ ЧЕРТЁЖ

Стадия	Масса	Масштаб
Р	см. табл.	I:50
Лист	Листов	
	5	

ТбилЗНИИЭП

Копировал

Формат А3

Инв. № подл. | Подпись и дата | Взам. инв. №

Т.К. 1.090.1-2с.вып.5-2.

Рис.4

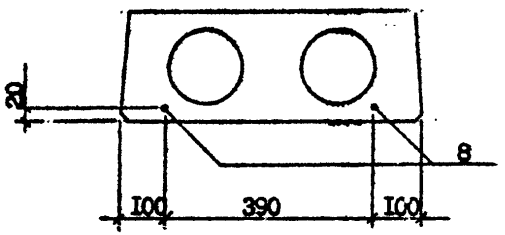

Рис.5

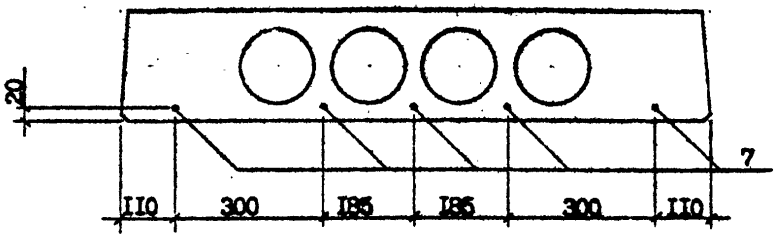

Рис.6

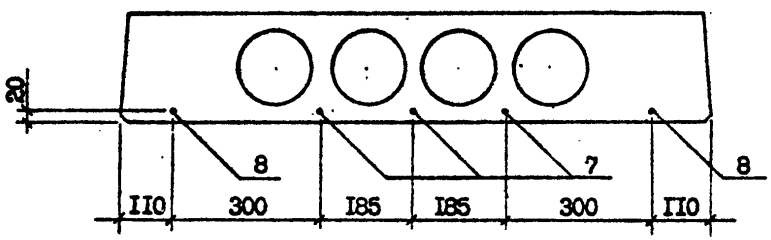

Рис.7

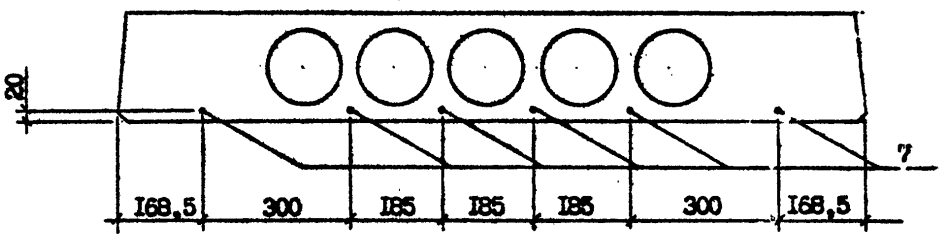

Рис.8

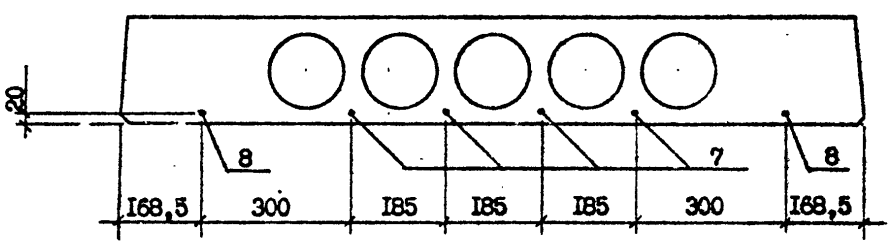

Инв. № подл.	Подпись и дата	Взам. инв. №

I.090.I-2с.5-2 02.00.0

Лист 2

Копировал

Формат А3

Рис.9

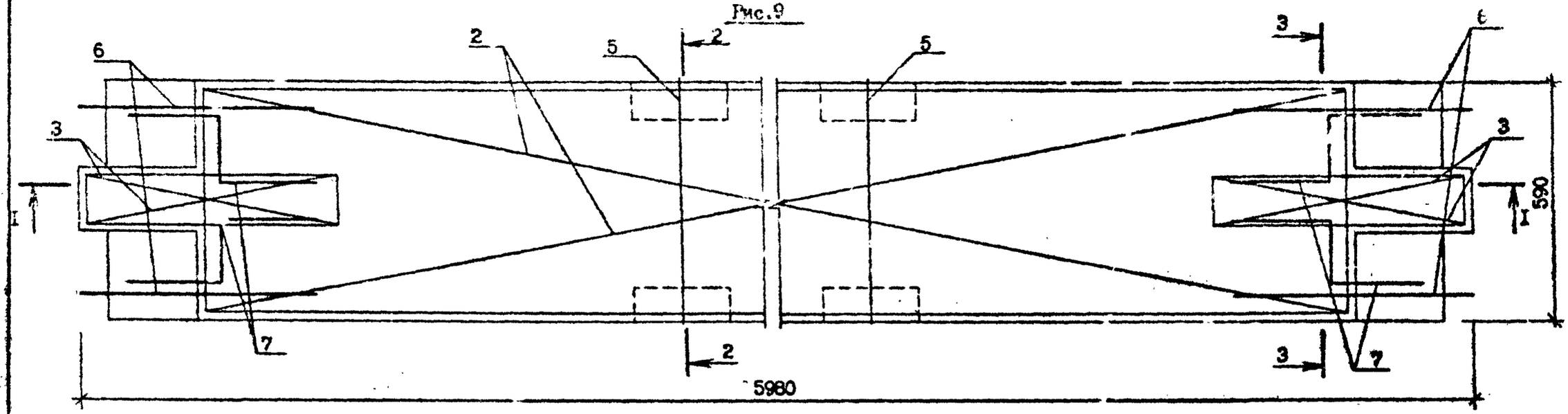

I-I

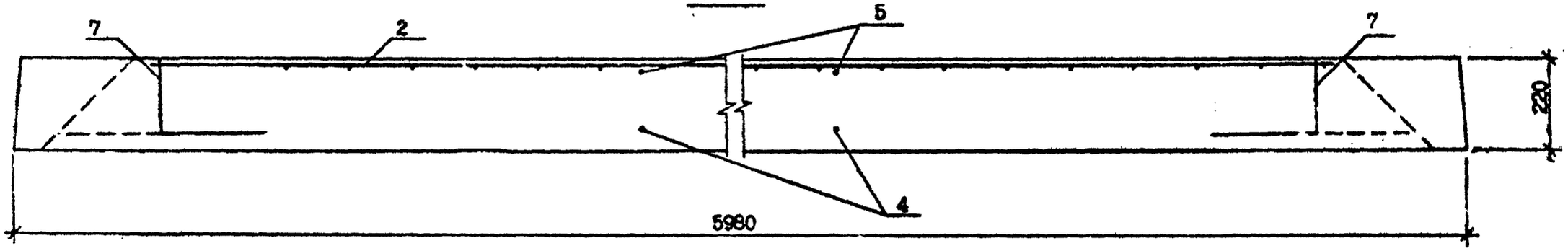

2-2

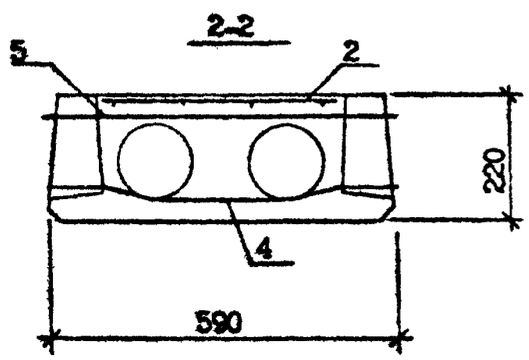

3-3

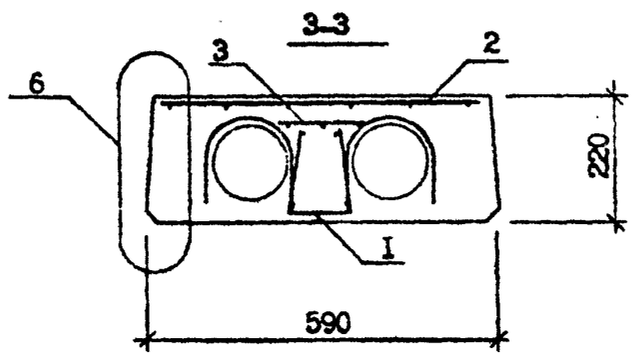

Расположение напрягаемой арматуры см. лист 2.

Узел-6 см. документ 00.00.0Д лист 8.

	1.090.1-2с.5-2 02.00.0	Лист 3

Копировал Формат А3

Инв. № подл. | Подпись и дата | Взам. инв. №

ТП 1.090.1-2с. Вып. 5-2.

Т.К.1.090.1-2с. вып. 5-2.

Рис.I0

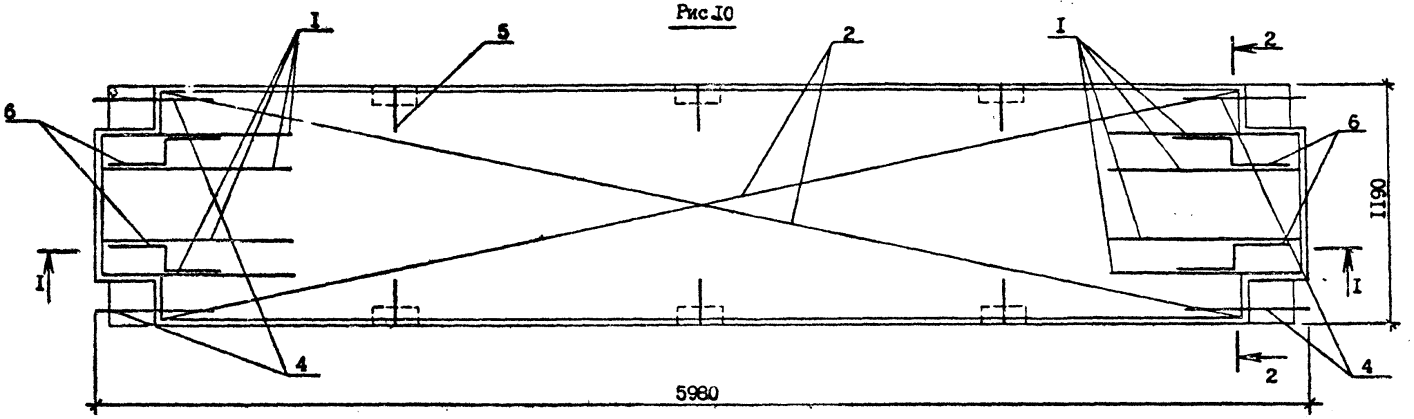

I-I

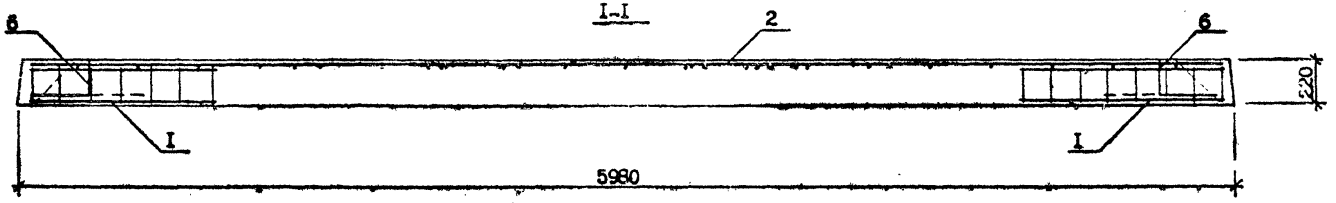

2-2

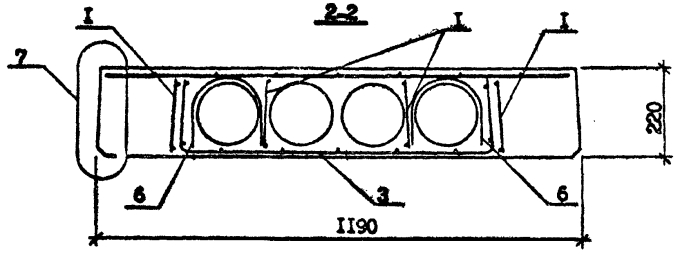

Расположение напрягаемой арматуры см. лист 2.

Узел-7 см. документ 00.00.0Д лист 8.

Инв. № подл.	Подпись и дата	Взам. инв. №

I.090.I-2с.5-2 02.00.0	Лист 4

Копировал Формат А3

Инв. № подл. | Подпись и дата | Взам. инв. №

Рис.11

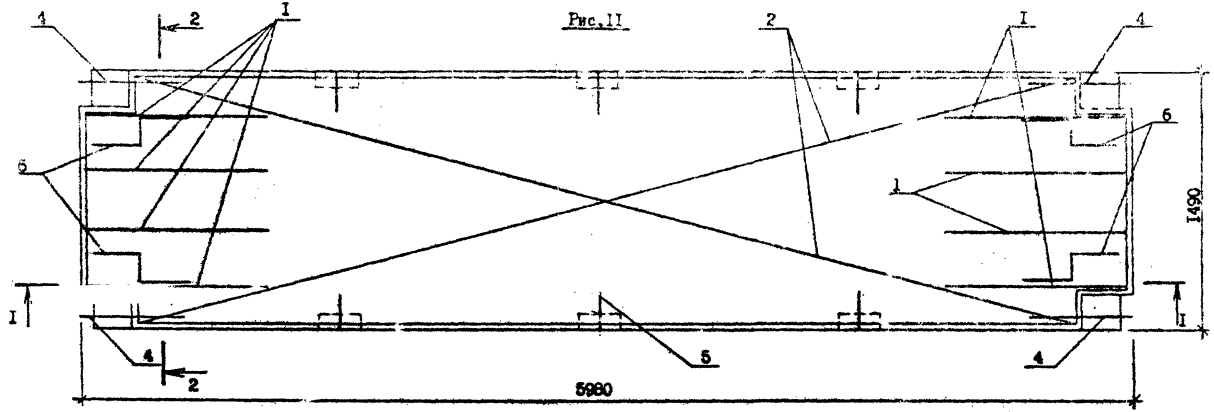

I–I

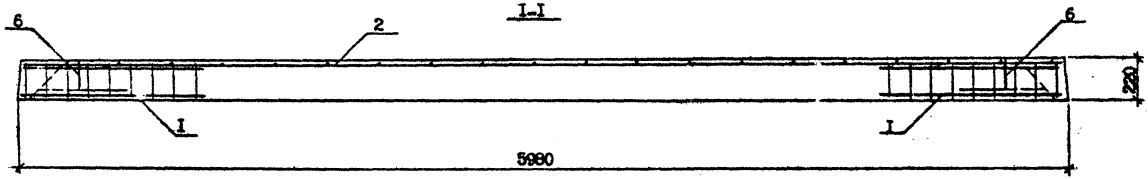

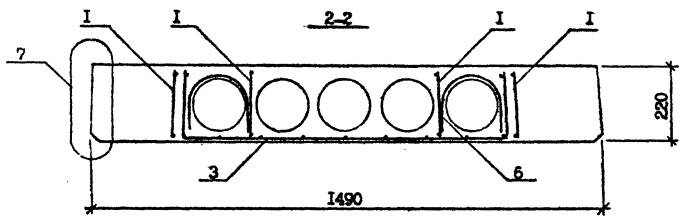

Расположение напрягаемой арматуры см. лист 2.

Узел-7 см. документ 00.00.0Д лист 8.

ФОРМАТ	ЗОНА	ПОЗ.	ОБОЗНАЧЕНИЕ	НАИМЕНОВАНИЕ	КОЛ.	ПРИМЕЧАНИЕ
				ДОКУМЕНТАЦИЯ		
А3			I.090.I-2c.5-2 03.00.0СБ	СБОРОЧНЫЙ ЧЕРТЕЖ		
А3			I.090.I-2c.5-2 00.00.00Д	УЗЛЫ		
А3			I.090.I-2c.5-2 00.00.0РС	ВЕДОМОСТЬ РАСХОДА СТАЛИ		
А3			I.090.I-2c.5-2 00.00.0ТО	ТЕХНИЧЕСКОЕ ОПИСАНИЕ		
				ПЕРЕМЕННЫЕ ДАННЫЕ ДЛЯ ИСПОЛНЕНИЙ		
			I.090.I-2c.5-2 03.00.0	ПЛИТА ПЕРЕКРЫТИЯ ПК 72.6-6АтVт-С9		
				СБОРОЧНЫЕ ЕДИНИЦЫ		
А4		I	I.090.I-2c.5-2 00.07.С-03	СЕТКА СI4	2	
А4		2	I.090.I-2c.5-2 00.09.0-0I	СЕТКА СI5	I	
А4		3	I.090.I-2c.5-2 00.07.0-02	СЕТКА С9	2	
				ДЕТАЛИ		
А4		4	I.090.I-2c.5-2 00.00.I-02	АНКЕРНЫЙ СТЕРЖЕНЬ АН3 СТ. ОТД. ГОСТ 5781-82	4	
БЧ		5	I0.0II.590	Ø10 AI L=590	4	0,36кг
А4		6	I.090.I-2c.5-2 00.00.I	АНКЕРНЫЙ СТЕРЖЕНЬ АНI	4	
А4		7	I.090.I-2c.5-2 00.00.2	ПЕТЛЯ СТРОПОВОЧНАЯ СПI СТ. НАПР. ГОСТ I0884-8I	4	
БЧ		8	I2.025.7I80	Ø12 АтV L=7I80	2	6,38кг
БЧ		9	I0.025.7I80	Ø10 АтV L=7I80	I	4,43кг
				МАТЕРИАЛЫ		
				БЕТОН ТЯЖ. КЛАССА В22,5		0,58м3
			I.090.I-2c.5-2 03.00.0-0I	ПЛИТА ПЕРЕКРЫТИЯ ПК 72.6-8АтVт-С9		
				СБОРОЧНЫЕ ЕДИНИЦЫ		
А4		I	I.090.I-2c.5-2 00.07.0-03	СЕТКА СI4	2	

ФОРМАТ	ЗОНА	ПОЗ.	ОБОЗНАЧЕНИЕ	НАИМЕНОВАНИЕ	КОЛ.	ПРИМЕЧАНИЕ
А4		2	I.090.I-2c.5-2 00.09.0-0I	СЕТКА СI5	I	
А4		3	I.090.I-2c.5-2 00.07.0-02	СЕТКА С9	2	
				ДЕТАЛИ		
А4		4	I.090.I-2c.5-2 00.00.I-02	АНКЕРНЫЙ СТЕРЖЕНЬ АН3 СТ. ОТД. ГОСТ 5781-82	4	
БЧ		5	I0.0II.590	Ø10 AI L=590	4	0,36кг
А4		6	I.090.I-2c.5-2 00.00.I	АНКЕРНЫЙ СТЕРЖЕНЬ АНI	4	
А4		7	I.090.I-2c.5-2 00.00.2	ПЕТЛЯ СТРОПОВОЧНАЯ СПI СТ. НАПР. ГОСТ I0884-8I	4	
БЧ		8	I2.025.7I80	Ø12 АтV L=7I80	2	6,38кг
БЧ		9	I4.025.7I80	Ø14 АтV L=7I80	I	8,69кг
				МАТЕРИАЛЫ		
				БЕТОН ТЯЖ. КЛАССА В22,5		0,58м3
			I.090.I-2c.5-2 03.00.0-02	ПЛИТА ПЕРЕКРЫТИЯ ПК 72.I2-6АтVт-С9		
				СБОРОЧНЫЕ ЕДИНИЦЫ		
А4		I	I.090.I-2c.5-2 00.03.0-02	КАРКАС КР3	8	
А4		2	I.090.I-2c.5-2 00.II.0	СЕТКА СI7	I	
А4		3	I.090.I-2c.5-2 00.08.0-02	СЕТКА СI2	2	
				ДЕТАЛИ		
А4		4	I.090.I-2c.5-2 00.00.I	АНКЕРНЫЙ СТЕРЖЕНЬ АНI	4	
А4		6	I.090.I-2c.5-2 00.00.2-0I	ПЕТЛЯ СТРОПОВОЧНАЯ СП2	4	
А4		5	I.090.I-2c.5-2 00.00.I-0I	АНКЕРНЫЙ СТЕРЖЕНЬ АН2 СТ. НАПР. ГОСТ I0884-8I	8	
БЧ		7	I2.025.7I80	Ø12 АтV L=7I80	3	6,38кг
БЧ		8	I4.025.7I80	Ø14 АтV L=7I80	2	8,69кг
				МАТЕРИАЛЫ		
				БЕТОН ТЯЖ. КЛАССА В22,5		I,244м3

Н.контр.	Силагадзе		
Нач.отд.	Эдиберашвили		
Рук.маст	Бахтадзе		
ГИП	Эдиберашвили		
ГИП	Бурджаладзе		
Рук.гр.	Салихова		
Проверил	Цицишвили		
Разраб.	Коркоташвили		

I.090.I-2c.5-2 03.00.0

ПЛИТА ПЕРЕКРЫТИЯ ПК 72.6, ПК 72.I2 ПК 72.I5

Стадия	Масса	Листов
I	I	4

ТбилЗНИИЭП

Инв.№подл. | Подпись и дата | Взам.инв.№

Копировал Формат А4

Копировал Формат А4

ФОРМАТ	ЗОНА	ПОЗ.	ОБОЗНАЧЕНИЕ	НАИМЕНОВАНИЕ	КОЛ.	ПРИМЕЧАНИЕ
			I.090.I-2с.5-2 03.00.0-03	ПЛИТА ПЕРЕКРЫТИЯ ПК 72.I2-8АтVт-С9		
				СБОРОЧНЫЕ ЕДИНИЦЫ		
А4		I	I.090.I-2с.5-2 00.03.0-03	КАРКАС КР4	8	
А4		2	I.090.I-2с.5-2 00.II.0	СЕТКА СI7	I	
А4		3	I.090.I-2с.5-2 00.08.0-02	СЕТКА СI2	2	
				ДЕТАЛИ		
А4		4	I.090.I-2с.5-2 00.00.I	АНКЕРНЫЙ СТЕРЖЕНЬ АНI	4	
А4		5	I.090.I-2с.5-2 00.00.I-0I	АНКЕРНЫЙ СТЕРЖЕНЬ АН2	8	
А4		6	I.090.I-2с.5-2 00.00.2-0I	ПЕТЛЯ СТРОПОВОЧНАЯ СП2 СТ.НАПР.ГОСТ I0884-8I	4	
БЧ		7	I4.025.7I80	ØI4 АтV L =7I80	5	8,69кг
				МАТЕРИАЛЫ		
				БЕТОН ТЯЖ. КЛАССА В22,5		1.244м³
			I.090.I-2с.5-2 03.00.0-04	ПЛИТА ПЕРЕКРЫТИЯ ПК 72.I5-6АтVт-С9		
				СБОРОЧНЫЕ ЕДИНИЦЫ		
А4		I	I.090.I-2с.5-2 00.03.0-04	КАРКАС КР5	8	
А4		2	I.090.I-2с.5-2 00.I0.0	СЕТКА СI6	I	
А4		3	I.090.I-2с.5-2 00.08.0-0I	СЕТКА СII	2	
				СБОРОЧНЫЕ ЕДИНИЦЫ		
А4		4	I.090.I-2с.5-2 00.00.I	АНКЕРНЫЙ СТЕРЖЕНЬ АНI	4	
А4		5	I.090.I-2с.5-2 00.00.I-0I	АНКЕРНЫЙ СТЕРЖЕНЬ АН2	8	
А4		6	I.090.I-2с.5-2 00.08.2-0I	ПЕТЛЯ СТРОПОВОЧНАЯ СП2 СТ. НАП. ГОСТ I0884-8I	4	
БЧ		7	I2.025.7I80	ØI2 АтV L =7I80	4	6,38кг
БЧ		8	I4.025.7I80	ØI4 АтV L =7I80	2	8,69кг
				МАТЕРИАЛЫ		
				БЕТОН ТЯЖ. КЛАССА В22,5		I,576м³

Инв.№подл. | Подпись и дата | Взам.инв.№

I.090.I-2с.5-2 03.00.0

Лист 3

Копировал Формат А4

ФОРМАТ	ЗОНА	ПОЗ.	ОБОЗНАЧЕНИЕ	НАИМЕНОВАНИЕ	КОЛ.	ПРИМЕЧАНИЕ
			I.090.I-2с.5-2 03.00.0-05	ПЛИТА ПЕРЕКРЫТИЯ ПК 72.I5-8АтVт-С9		
				СБОРОЧНЫЕ ЕДИНИЦЫ		
А4		I	I.090.I-2с.5-2 00.03.0-03	КАРКАС КР4	8	
А4		2	I.090.I-2с.5-2 00.I0.0	СЕТКА СI6	I	
А4		3	I.090.I-2с.5-2 00.08.0-0I	СЕТКА СII	2	
				ДЕТАЛИ		
А4		4	I.090.I-2с.5-2 00.00.I	АНКЕРНЫЙ СТЕРЖЕНЬ АНI	4	
А4		5	I.090.I-2с.5-2 00.00.I-0I	АНКЕРНЫЙ СТЕРЖЕНЬ АН2	8	
А4		6	I.090.I-2с.5-2 00.00.2-0I	ПЕТЛЯ СТРОПОВОЧНАЯ СП2 СТ. НАПР. ГОСТ I0884-8I	4	
БЧ		7	I2.025.7I80	ØI2 АтV L =7I80	4	6,38кг
БЧ		8	I4.025.7I80	ØI4 АтV L =7I80	4	8,69кг
				МАТЕРИАЛЫ		
				БЕТОН ТЯЖ. КЛАССА В22,5		I,576м³

Инв.№подл. | Подпись и дата | Взам.инв.№

I.090.I-2с.5-2 03.00.0

Лист 4

Копировал Формат А4

Т.К. 1.090.1-2с.вып.5-2.

Рис. 2

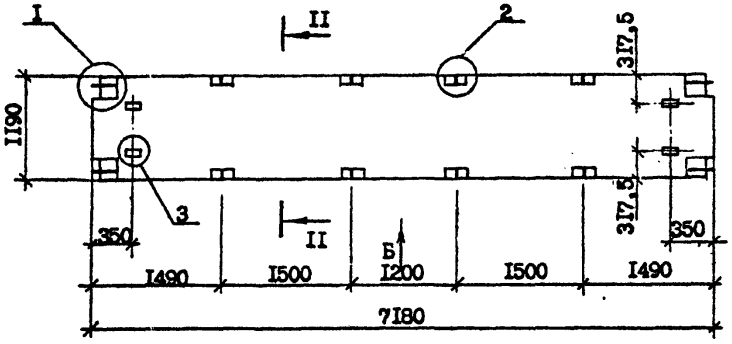

Рис. 3

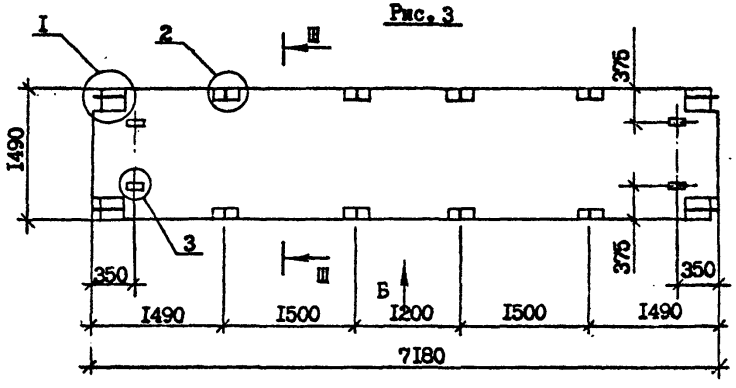

Рис. I

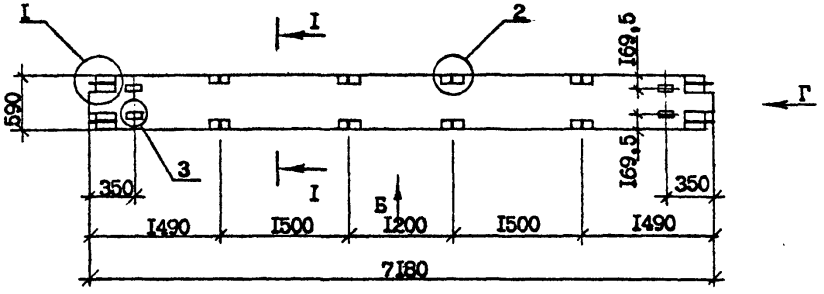

Обозначение	Марка	Рис.	Масса, т.
I.090.I-2с.5-2 03.00.0	ПК 72.6-6АтVт-С9	I,4,9	I,45
-0I	ПК 72.6-8АтVт-С9	I,4,9	I,45
-02	ПК 72.I2-6АтVт-С9	2,5,I0	3,II
-03	ПК 72.I2-8АтVт-С9	2,6,I0	3,II
-04	ПК 72.I5-6АтVт-С9	3,7.II	3,94
-05	ПК 72.I5-8АтVт-С9	3,8,II	3,94

Вид Б, Г, Д и Е, сечение I-I, II-II и III-III и узлы см. документ 00.00.0Д листы I, 3, 4, 6,и 7.

Н.контр.	Силагадзе		
Нач.отд.	Эдишерашвили		
Рук.маст	Бахтадзе		
ГИП	Эдишерашвили		
ГИП	Бурджанадзе		
Рук.гр.	Шелия		
Проверил	Коркоташвили		
Разраб.	Берошвили		

I.090.I-2с.5-2 03.00.0СБ

ПЛИТА ПЕРЕКРЫТИЯ ПК 72.6, ПК 72.I2 ПК 72.I5 СБОРОЧНЫЙ ЧЕРТЕЖ

Стадия	Масса	Масштаб
Р	см. табл.	I:50
Лист I	Листов 5	

ТбилЗНИИЭП

Инв. № подл. | Подпись и дата | Взам. инв. №

Копировал

Формат А3

Рис.4

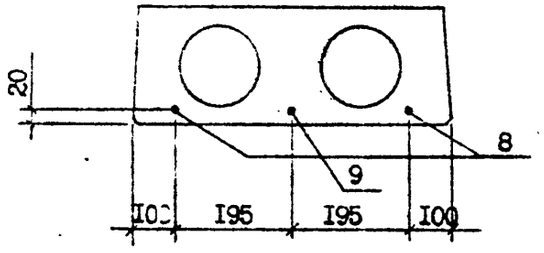

Рис.5

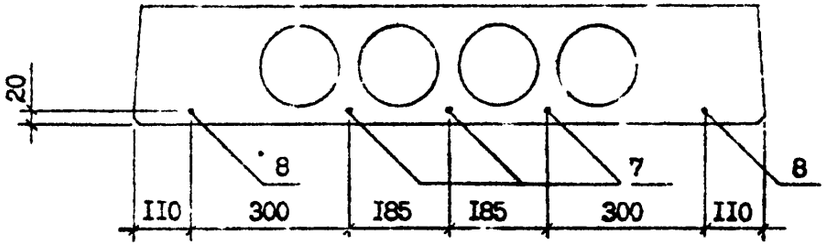

Рис.6

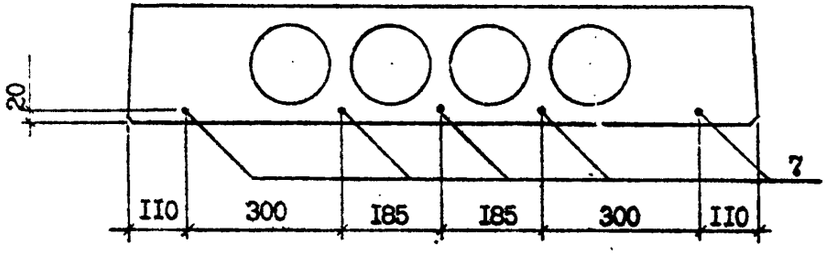

Рис.7

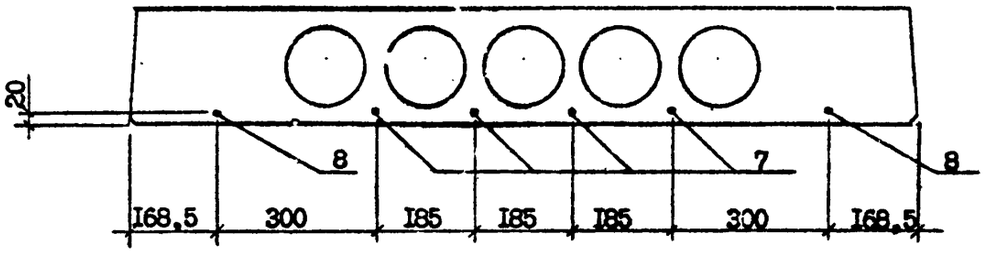

Рис.8

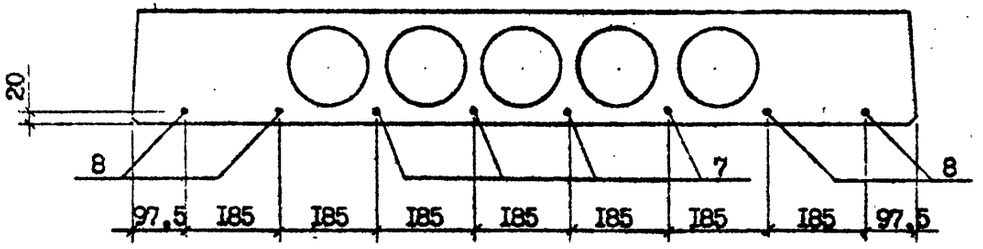

Т.К.1.090.1-2с.Вып.5-2

Инв. № подл.	Подпись и дата	Взам. инв. №

I.090.I-2с.5-2 03.00.0	Лист 2

Копировал Формат А3

Рис. 9

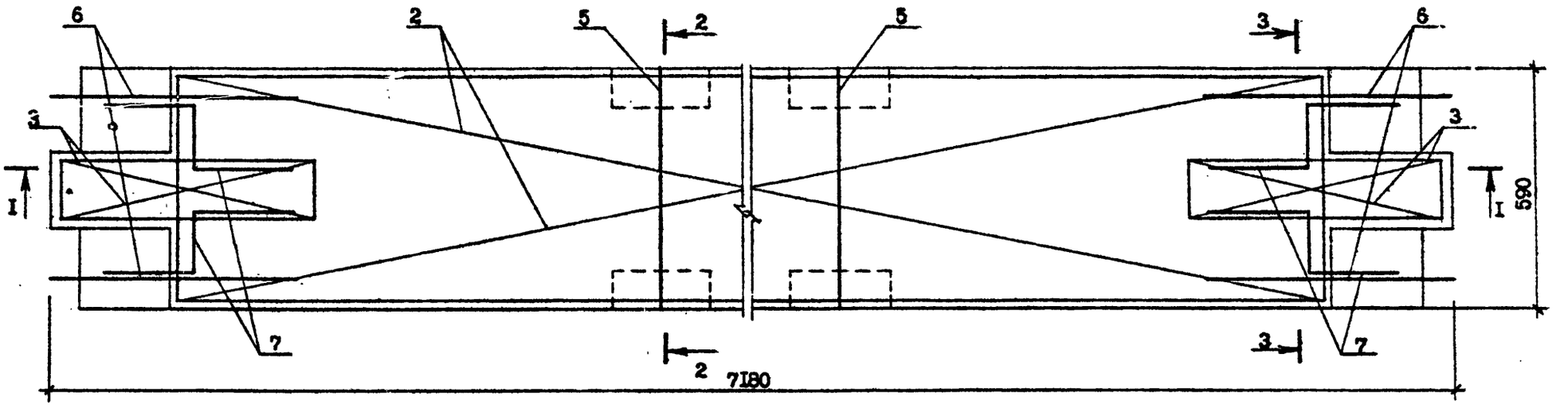

I-I

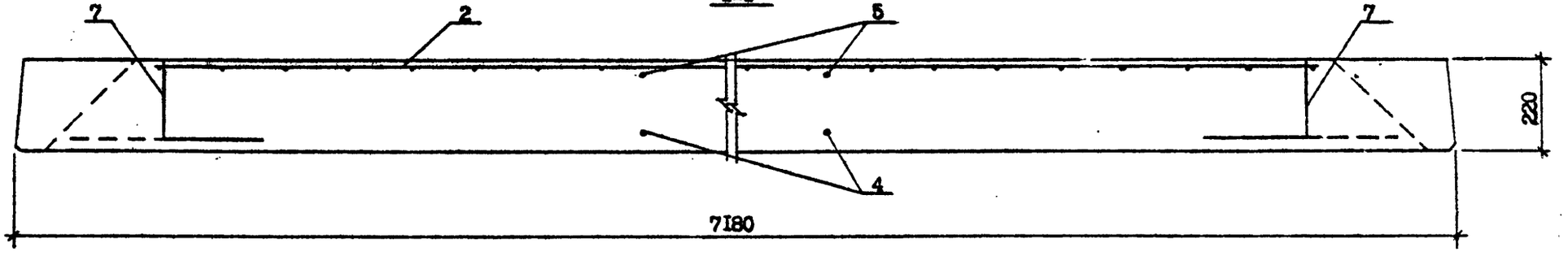

2-2

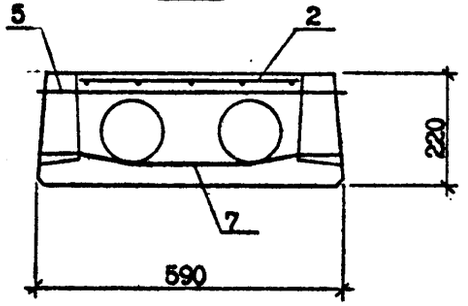

3-3

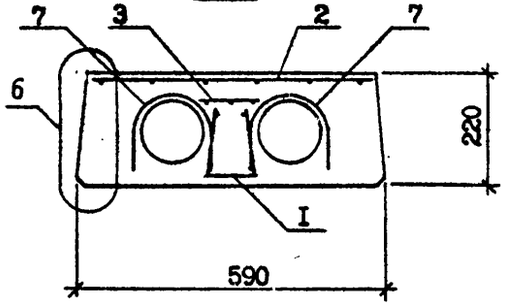

Расположение напрягаемой арматуры см. лист 2.

Узел-6 см. документ 00.00.0Д лист 8.

Инв. № подл. | Подпись и дата | Взам. инв. №

Т.К. 1.090.1-2с. Вып. 6-12.

Рис.10

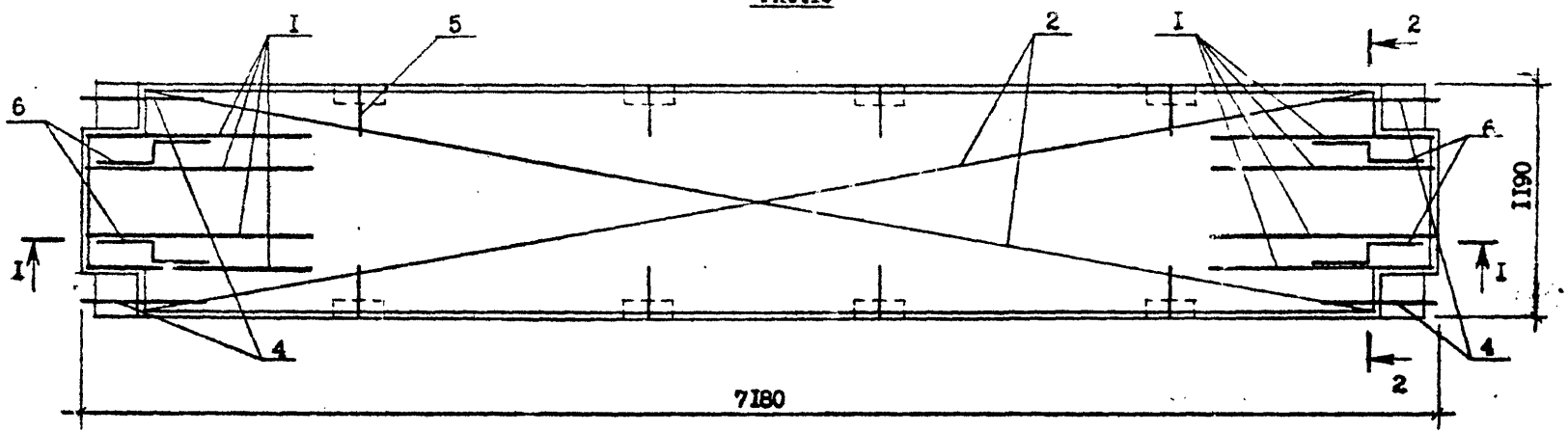

I-I

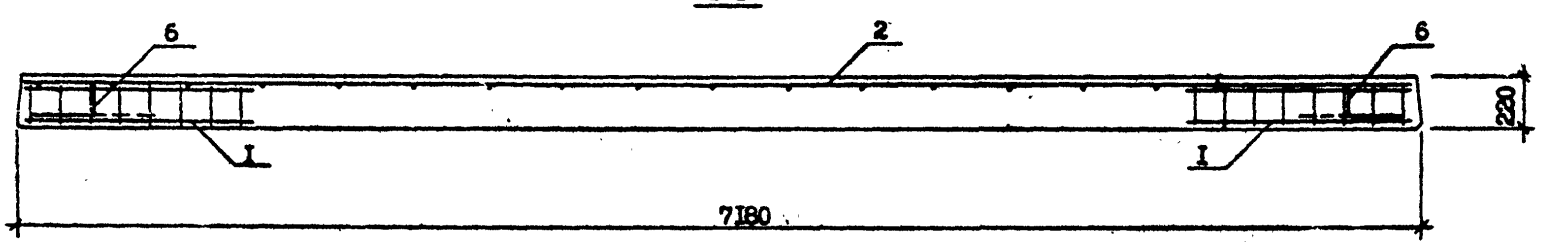

2-2

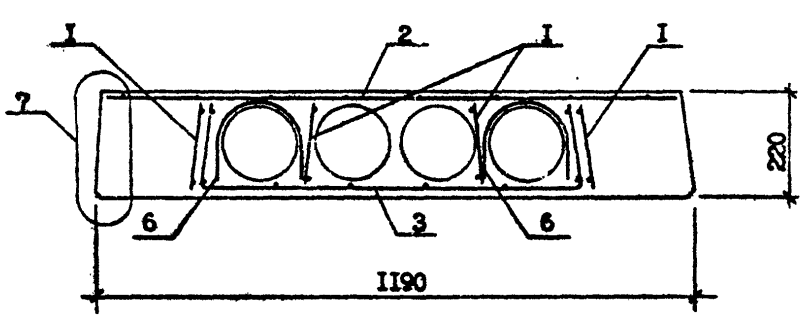

Расположение напрягаемой арматуры см. лист 2.

Узел-7 см. документ 00.00.0Д лист 8.

Инв. № подл. | Подпись и дата | Взам. инв. №

	I.090.I-2с.5-2 03.00.0	Лист 4

Копировал Формат А3

ТП К-1.090.1-2с. Вып 5-2.

Рис.II

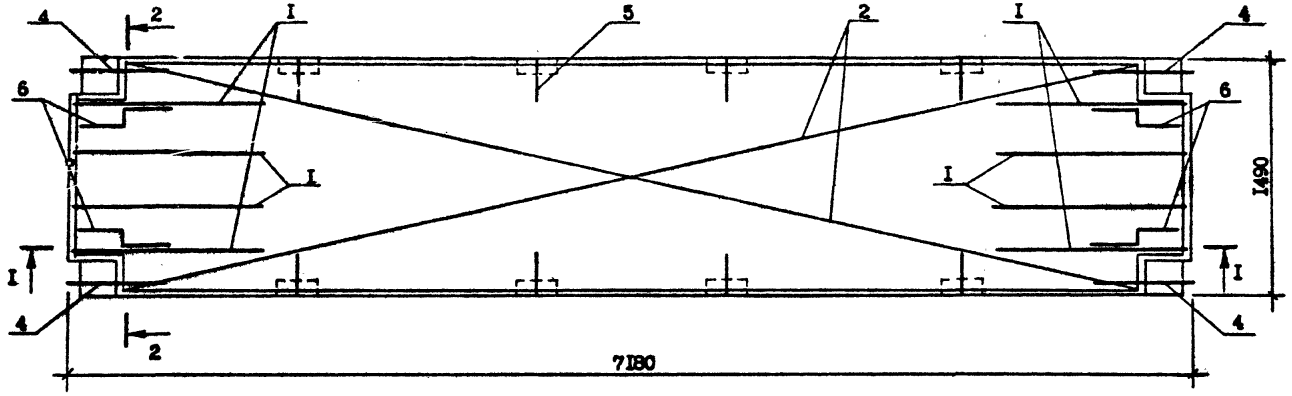

I-I

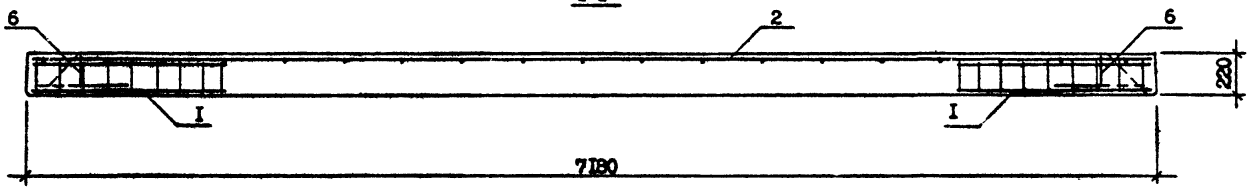

2-2

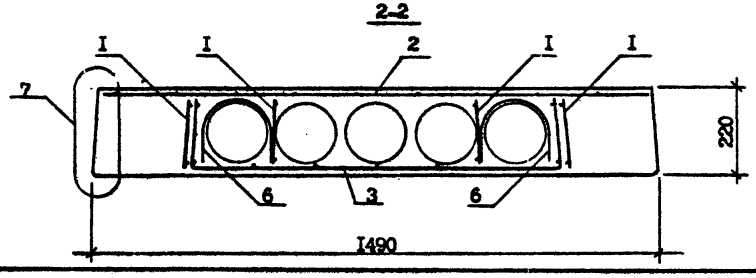

Расположение напрягаемой арматуры см. лист 2.

Узел-7 см. документ 00.00.0Д лист 8.

I.090.I-2с.5-2 03.00.0	Лист 5

Копировал Формат А3

Инв. № подл. | Подпись и дата | Взам. инв. №

т.к. 1.090.1-2с. вып. 5-2.

ФОРМАТ	ЗОНА	ПОЗ.	ОБОЗНАЧЕНИЕ	НАИМЕНОВАНИЕ	КОЛ.	ПРИМЕЧАНИЕ
				ДОКУМЕНТАЦИЯ		
А3			I.090.I-2с.5-2 04.00.0СБ	СБОРОЧНЫЙ ЧЕРТЕЖ		
А3			I.090.I-2с.5-2 00.00. 0Д	УЗЛЫ		
А3			I.090.I-2с.5-2 00.00.0РС	ВЕДОМОСТЬ РАСХОДА СТАЛИ		
А3			I.090.I-2с.5-2 00.00.0ТО	ТЕХНИЧЕСКОЕ ОПИСАНИЕ		
				ПЕРЕМЕННЫЕ ДАННЫЕ ДЛЯ ИСПОЛНЕНИЙ		
			I.090.I-2с.5-2 04.00.0	ПЛИТА ПЕРЕКРЫТИЯ ПР 30.I5-6АIIIт-С9		
				СБОРОЧНЫЕ ЕДИНИЦЫ		
А4		I	I.090.I-2с.5-2 00.00.0	КАРКАС ПР. КП1	2	
А4		2	I.090.I-2с.5-2 00.04.0	КАРКАС КР6	4	
А4		3	I.090.I-2с.5-2 00.II.0-0I	СЕТКА С18	I	
				ДЕТАЛИ		
А4		4	I.090.I-2с.5-2 00.00.I	АНКЕРНЫЙ СТЕРЖЕНЬ АН1	4	
А4		5	I.090.I-2с.5-2 00.00.I-0I	АНКЕРНЫЙ СТЕРЖЕНЬ АН2	2	
А4		6	I.090.I-2с.5-2 00.00.2-02	ПЕТЛЯ СТРОПОВОЧНАЯ СП3		
				МАТЕРИАЛЫ		
				БЕТОН ТЯЖ. КЛАССА В15		0,52М3
			I.090.I-2.5-2 04.00.0-0I	ПЛИТА ПЕРЕКРЫТИЯ ПР 30.I5-8АIIIт-С9		
				СБОРОЧНЫЕ ЕДИНИЦЫ		
А4		I	I.090.I-2с.5-2 00.0I.0-0I	КАРКАС ПР. КП2	2	
А4		2	I.090.I-2с.5-2 00.04.0	КАРКАС КР6	4	
А4		3	I.090.I-2с.5-2 00.II.0-0I	СЕТКА С18	I	
				ДЕТАЛИ		
А4		4	I.090.I-2с.5-2 00.00.I	АНКЕРНЫЙ СТЕРЖЕНЬ АН1	4	
А4		5	I.090.I-2с.5-2 00.00.I-0I	АНКЕРНЫЙ СТЕРЖЕНЬ АН2	2	

Н.контр.	Силагадзе		
Нач.отд.	Эдишерашвили		
Рук.маст	Бахтадзе		
ГИП	Эдишерашвили		
ГИП	Бурджанадзе		
Рук.гр.	Салихова		
Проверил	Коркоташвили		
Разраб.	Элашвили		

I.090.I-2с.5-2 04.00.0

ПЛИТА ПЕРЕКРЫТИЯ ПР 30.I5

Стадия	Лист	Листов
Р	I	2

ТбилЗНИИЭП

Копировал Формат А4

ФОРМАТ	ЗОНА	ПОЗ.	ОБОЗНАЧЕНИЕ	НАИМЕНОВАНИЕ	КОЛ.	ПРИМЕЧАНИЕ
А4		6	I.090.I-2с.5-2 00.00.2-02	ПЕТЛЯ СТРОПОВОЧНАЯ СП3	4	
				МАТЕРИАЛЫ		
				БЕТОН ТЯЖ. КЛАССА В15		0,52М3

I.090.I-2с.5-2 04.00.0

Лист 2.

Копировал Формат А4

Т.К.1.090.1-2с. Вып. 5-2.

Рис. I

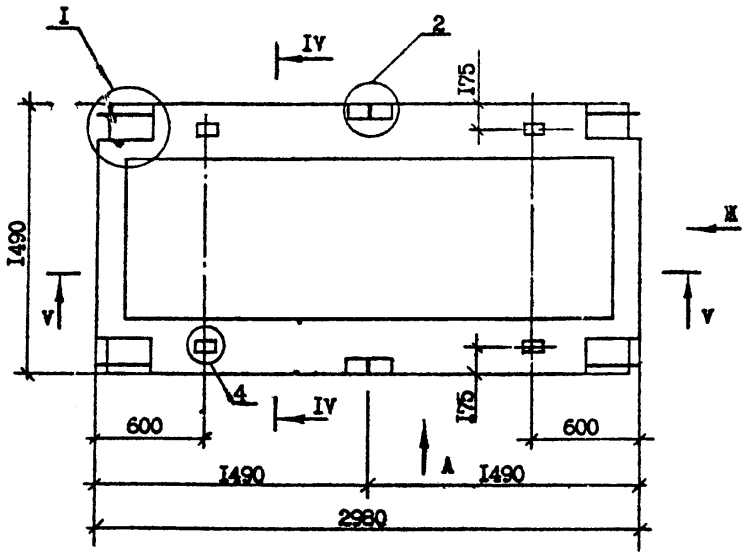

Обозначение	Марка	Рис.	Масса, т.
I.090.I-2с.5-2 04.00.0	ПР 30.I5-6АШт-С9	I,2	I,28
-0I	ПР 30.I5-8АШт-С9	I,2	I,28

Вид А и Ж, сечение IV-IV и V-V и узлы см. документ 00.СО.0Д листы I, 5, 6, и 7.

				I.090.I-2с.5-2 04.00.0СБ	
Н.контр.	Силагадзе			ПЛИТА ПЕРЕКРЫТИЯ ПР 30.I5 СБОРОЧНЫЙ ЧЕРТЁЖ	Стади. Р; Масса см. табл.; Масштаб I:25
Нач.отд.	Эдишерашвили				Лист I Листов 2
Рук.маст	Бахтадзе				
ГИП	Эдишерашвили				
ГИП	Бурджанадзе				ТбилЗНИИЭП
Рук.гр.	Шелия				
Проверил	Бурджанадзе				
Разраб.	Гелашвили				

Взам. инв. № | Подпись и дата | Инв. № подл.

Копировал Формат А3

Рис.2

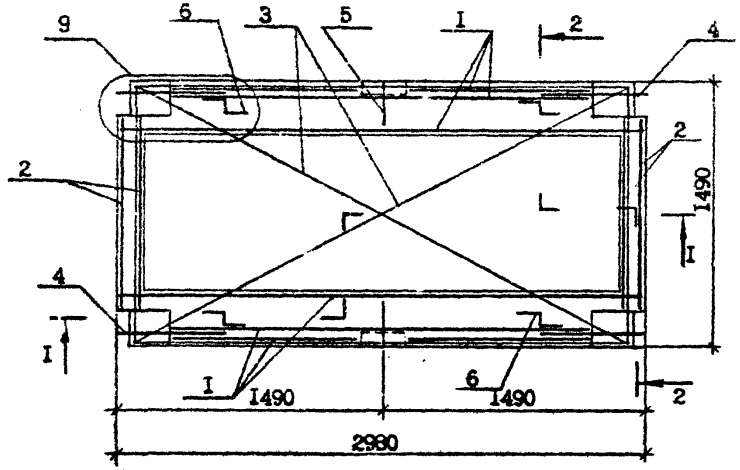

2-2

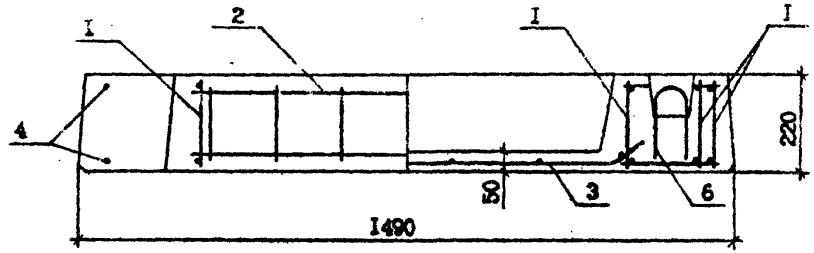

I-I

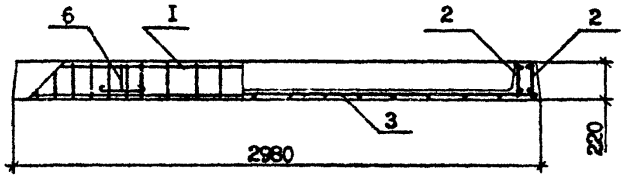

Увяз-9 см. документ 00.00.0Д лист 9.

ФОРМАТ	ЗОНА	ПОЗ.	ОБОЗНАЧЕНИЕ	НАИМЕНОВАНИЕ	КОЛ.	ПРИМЕЧАНИЕ
				ДОКУМЕНТАЦИЯ		
А3			I.090.I-2с.5-2 05.00.0СБ	СБОРОЧНЫЙ ЧЕРТЁЖ		
А3			I.090.I-2с.5-2 00.00.0Д	УЗЛЫ		
А3			I.090.I-2с.5-2 00.00.0РС	ВЕДОМОСТЬ РАСХОДА СТАЛИ		
А3			I.090.I-2с.5-2 00.00.0ТО	ТЕХНИЧЕСКОЕ ОПИСАНИЕ		
				ПЕРЕМЕННЫЕ ДАННЫЕ ДЛЯ ИСПОЛНЕНИЙ		
			I.090.I-2с.5-2 05.00.0	ПЛИТА ПЕРЕКРЫТИЯ ПР 60.I5-6АтVт-С9		
				СБОРОЧНЫЕ ЕДИНИЦЫ		
А4		I	I.090.I-2с.5-2 00.02.0	КАРКАС ПР. КП3	2	
А4		2	I.090.I-2с.5-2 00.04.0	КАРКАС КР6	4	
А4		3	I.090.I-2с.5-2 00.II.0-02	СЕТКА С19	I	
				ДЕТАЛИ		
А4		4	I.090.I-2с.5-2 00.00.I	АНКЕРНЫЙ СТЕРЖЕНЬ АН1	4	
А4		5	I.090.I-2с.5-2 00.00.I-0I	АНКЕРНЫЙ СТЕРЖЕНЬ АН2	6	
А4		6	I.090.I-2с.5-2 00.00.2-03	ПЕТЛЯ СТРОПОВОЧНАЯ СП4 СТ. НАПР. ГОСТ I0884-8I	4	
БЧ		7	I4.025.5980	Ø14 АтV L =5980	4	7,26кг
				МАТЕРИАЛЫ		
				БЕТОН ТЯЖ. КЛАССА В20		I,02м3
			I.090.I-2с.5-2 05.00.0-0I	ПЛИТА ПЕРЕКРЫТИЯ ПР 60.I5-8АтVт-С9		
				СБОРОЧНЫЕ ЕДИНИЦЫ		
А4		I	I.090.I-2с.5-2 00.02.0	КАРКАС ПР. КП3	2	
А4		2	I.090.I-2с.5-2 00.04.0	КАРКАС КР6	4	
А4		3	I.090.I-2с.5-2 00.II.0-02	СЕТКА С19	I	
				ДЕТАЛИ		
А4		4	I.090.I-2с.5-2 00.00.I	АНКЕРНЫЙ СТЕРЖЕНЬ АН1	4	

Н.контр.	Силагадзе		
Нач.отд.	Эдишерашвили		
Рук.маст	Бахтадзе		
ГИП	Эдишерашвили		
ГИП	Бурджиладзе		
Рук.гр.	Салихова		
Проверил	Бурджиладзе		
Разраб.	Берошвили		

I.090.I-2с.5-2 05.00.0

ПЛИТА ПЕРЕКРЫТИЯ ПР 60.I5

Стадия	Лист	Листов
Р	I	2

ТбилЗНИИЭП

Копировал Формат А4

ФОРМАТ	ЗОНА	ПОЗ.	ОБОЗНАЧЕНИЕ	НАИМЕНОВАНИЕ	КОЛ.	ПРИМЕЧАНИЕ
А4		5	I.090.I-2с.5-2 00.00.I-0I	АНКЕРНЫЙ СТЕРЖЕНЬ АН2	6	
А4		6	I.090.I-2с.5-2 00.00.2-03	ПЕТЛЯ СТРОПОВОЧНАЯ СП4 СТ. НАПР. ГОСТ I0884-8I	4	
БЧ		7	I4.025.5980	Ø14 АтV L =5980	4	7,26кг
БЧ		8	I2.025.5980	Ø12 АтV L =5980	2	5,33кг
				МАТЕРИАЛЫ		
				БЕТ. ТЯЖ. КЛАССА В20		I,02м3

I.090.I-2с.5-2 05.00.0

Лист 2

Копировал Формат А4

Т.К-1.090.1-2с. Вып. 5-2.

Инв.№ подл. | Подпись и дата | Взам.инв.№

Т.К. 1.090.1-2с. Вып. 5-2.

Рис.1

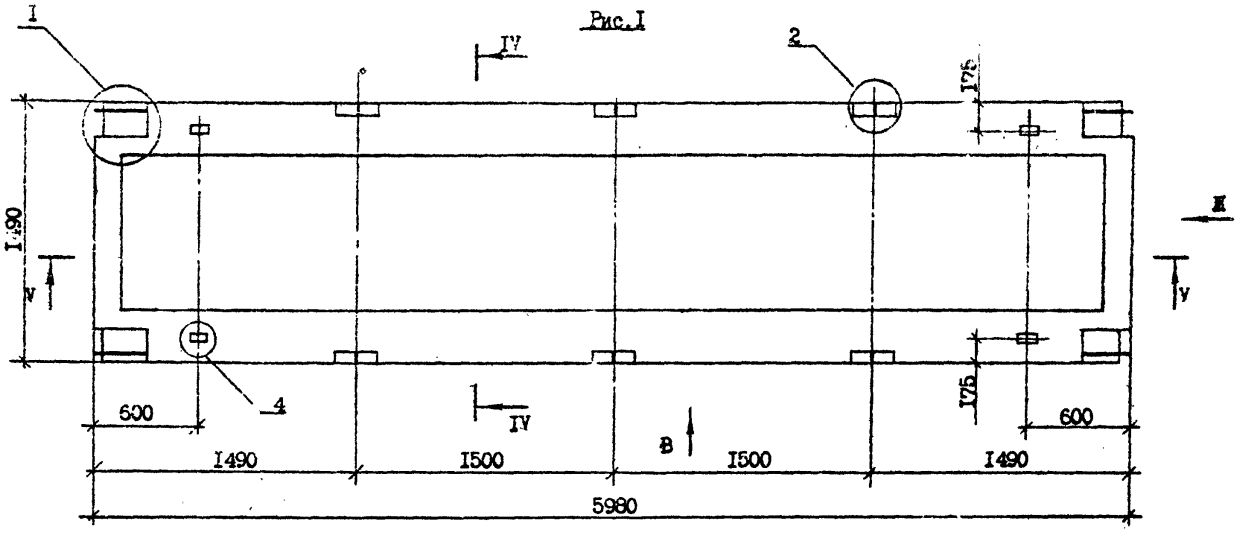

Рис.2

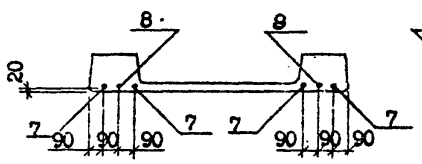

Рис.3

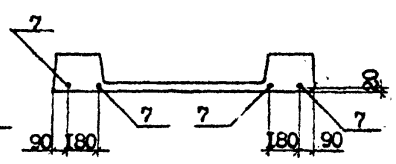

Обозначение	Марка	Рис.	Масса, т.
I.090.I-2с.5-2 05.00.0	ПР 60.I5-6АтVт-С9	I, 3, 4	2,52
-0I	ПР 60.I5-8АтVт-С9	I, 2 4	2,52

Вид В и Ж, сечение IV-IV и У-У и узлы см. документ 00.00.0Д лист 2, 5, 6 и 7.

				I.090.I-2с.5-2 05.00.0СБ	
Н.контр.	Силагадзе			ПЛИТА ПЕРЕКРЫТИЯ ПР 60.I5 СБОРОЧНЫЙ ЧЕРТЁЖ	Стадия: Р; Масса: см. табл.; Масштаб: I:25
Нач.отд.	Эдишерашвили				Лист; Листов 2
Рук.маст	Бахтадзе				ТбилЗНИИЭП
ГИП	Эдишерашвили				
ГИП	Бурджанадзе				
Рук.гр.	Шалия				
Проверил	Берошвили				
Разраб.	Бурджанадзе				

Копировал

Формат А3

Инв. № подл. | Подпись и дата | Взам. инв. №

Рис. 4

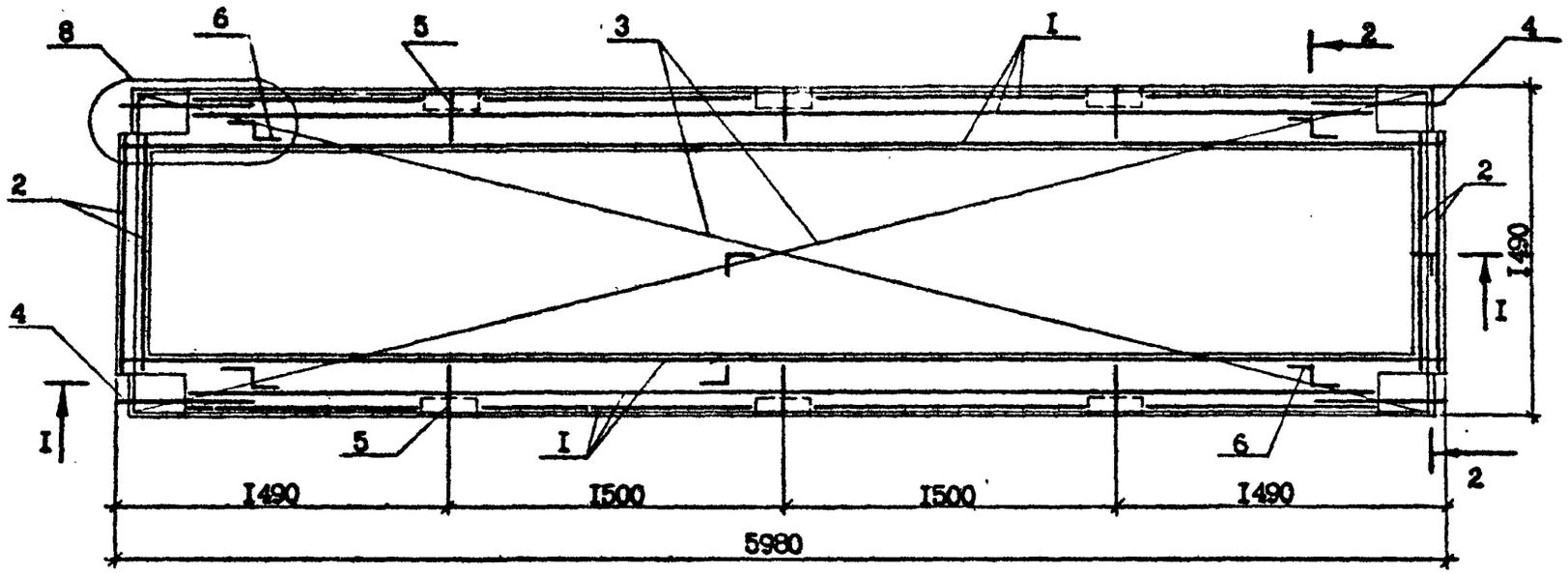

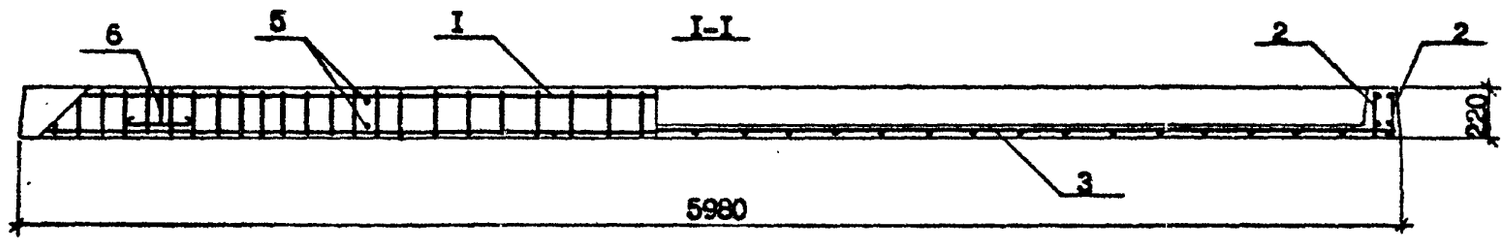

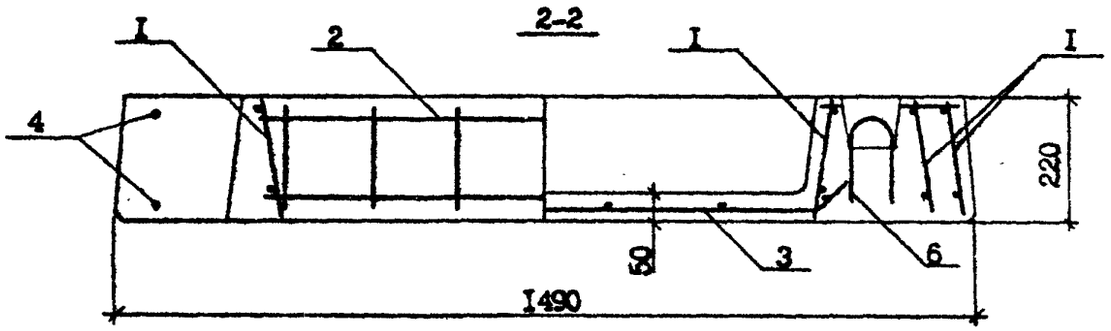

Узел-8 см. документ 00.00.0Д лист 8

Расположение напрягаемой арматуры см. лист I.

Инв. № подл. | Подпись и дата | Взам. инв. №
Т.К. 1.090.1-2с. Вып. 5-2.

ФОРМАТ	ЗОНА	ПОЗ.	ОБОЗНАЧЕНИЕ	НАИМЕНОВАНИЕ	КОЛ.	ПРИМЕЧАНИЕ
				ДОКУМЕНТАЦИЯ		
А3			I.090.I-2с.5-2 06 00.0СБ	СБОРОЧНЫЙ ЧЕРТЕЖ		
А3			I.090.I-2с.5-2 00.00.0Д	УЗЛЫ		
А3			I.090.I-2с.5-2 00.00.0РС	ВЕДОМОСТЬ РАСХОДА СТАЛИ		
А3			I.090.I-2с.5-2 00.00.0ТО	ТЕХНИЧЕСКОЕ ОПИСАНИЕ		
				ПЕРЕМЕННЫЕ ДАННЫЕ ДЛЯ ИСПОЛНЕНИЙ		
			I.090.I-2с.5-2 06.00.0	ПЛИТА ПЕРЕКРЫТИЯ ПР 72.I5-6АтVт-С9		
				СБОРОЧНЫЕ ЕДИНИЦЫ		
А4		I	I.090.I-2с.5-2 00.02.0-0I	КАРКАС ПР КП4	2	
А4		2	I.090.I-2с.5-2 00.04.0	КАРКАС КР6	4	
А4		3	I.090.I-2с.5-2 00.II.0-03	СЕТКА С20	I	
				ДЕТАЛИ		
А4		4	I.090.I-2с.5-2 00.00.I	АНКЕРНЫЙ СТЕРЖЕНЬ АНI	4	
А4		5	I.090.I-2с.5-2 00.00.I-0I	АНКЕРНЫЙ СТЕРЖЕНЬ АН2	8	
А4		6	I.090.I-2с.5-2 00.00.2-04	ПЕТЛЯ СТРОПОВОЧНАЯ СП5 СТ. НАПР. ГОСТ I0884-8I	4	
БЧ		7	I4.025.7I80	ØI4 АтV L =7I80	2	8,7Iкг
БЧ		8	I6.025.7I80	ØI6 АтV L =7I80	4	II,38кг
				МАТЕРИАЛЫ		
				БЕТОН ТЯЖ. КЛАССА В22.5		I,2Iм3
			I.090.I-2с.5-2 06.00.0-0I	ПЛИТА ПЕРЕКРЫТИЯ ПР 72.I5-8 АтVт-С9		
				СБОРОЧНЫЕ ЕДИНИЦЫ		
А4		I	I.090.I-2с.5-2 00.02.0-02	КАРКАС ПР. ПК5	2	
А4		2	I.090.I-2с.5-2 00.04.0	КАРКАС КР6	4	
А4		3	I.090.I-2с.5-2 00.II.0-03	СЕТКА С20	I	

Н.контр.	Силагадзе		4.09.87
Нач.отд.	Эдишерашвили		4.09.87
Рук.маст.	Бахтадзе		4.09.87
ГИП	Эдишерашвили		4.09.87
ГИП	Бурджанадзе		4.09.87
Рук.гр.	Салихова		4.09.87
Проверил	Цицкишвили		4.09.87
Разраб.	Барошвили		4.09.87

I.090.I-2с.5-2 06.00.0

ПЛИТА ПЕРЕКРЫТИЯ ПР 72.I5

Стадия	Лист	Листов
Р	I	2

ТбилЗНИИЭП

Взам.инв.№ | Подпись и дата | Инв.№подл.

Копировал | Формат А4

			ОБОЗНАЧЕНИЕ	НАИМЕНОВАНИЕ	КОЛ.	ПРИМЕЧАНИЕ
				ДЕТАЛИ		
А4		4	I.090.I-2с.5-2 00.00.I	АНКЕРНЫЙ СТЕРЖЕНЬ АНI	4	
А4		5	I.090.I-2с.5-2 00.00.I-0I	АНКЕРНЫЙ СТЕРЖЕНЬ АН2	8	
А4		6	I.090.I-2с.5-2 00.00.2-04	ПЕТЛЯ СТРОПОВОЧНАЯ СП5 СТ. НАПР. ГОСТ I0884-8I	4	
БЧ		7	I6.025.7I80	ØI6 АтV L =7I80	2	II,38кг
БЧ		8	I6.025.7I80	ØI6 АтV L =7I80	4	II,38кг
				МАТЕРИАЛЫ		
				БЕТОН ТЯЖ. КЛАССА В22.5		I,2Iм3

I.090.I-2с.5-2 06.00.0

Лист 2

Взам.инв.№ | Подпись и дата | Инв.№подл.

Копировал | Формат А4

Рис.I

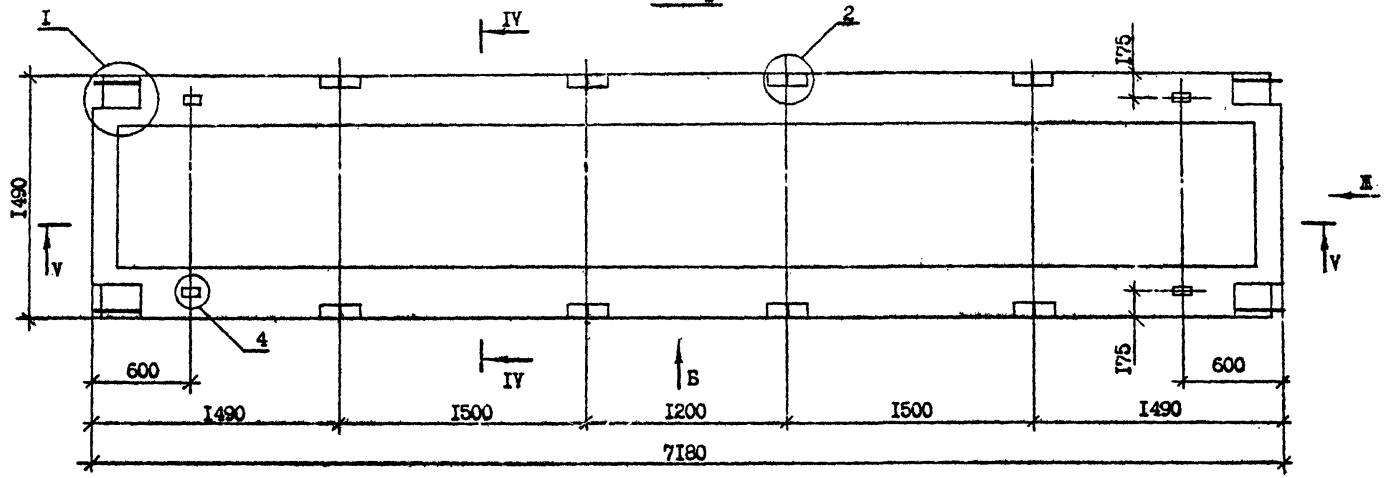

Рис.2

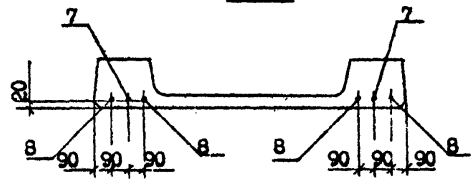

Обозначение	Марка	Рис.	Масса, т.
I.090.I-2с.5-2 06.00.0	ПР 72.I5-6АтVт-С9	I,2,3	3,03
-0I	ПР 72.I5-8АтVт-С9	I,2,3	3,03

Вид Б и Ж, сечение IV-IV и V-V и узлы см. документ 00.00.0Д листы I, 5, 6 и 7.

Н.контр.	Силагадзе		
Нач.отд.	Эдишерашвили		
Рук.маст	Бахтадзе		
ГИП	Эдишерашвили		
ГИП	Бурджанадзе		
Рук.гр.	Шелия		
Проверил	Бурджанадзе		
Разраб.	Берошвили		

I.090.I-2с.5-2 06.00.0СБ

ПЛИТА ПЕРЕКРЫТИЯ
ПР 72.I5
СБОРОЧНЫЙ ЧЕРТЁЖ

Стадия	Масса	Масштаб
Р	см. табл.	I:25

Лист I Листов 2

ТбилЗНИИЭП

Копировал

Формат А3

Инв. № подл. | Подпись и дата | Взам. инв. №

7.К-I-090.I-2с. Вып. 5-2.

Рис.3

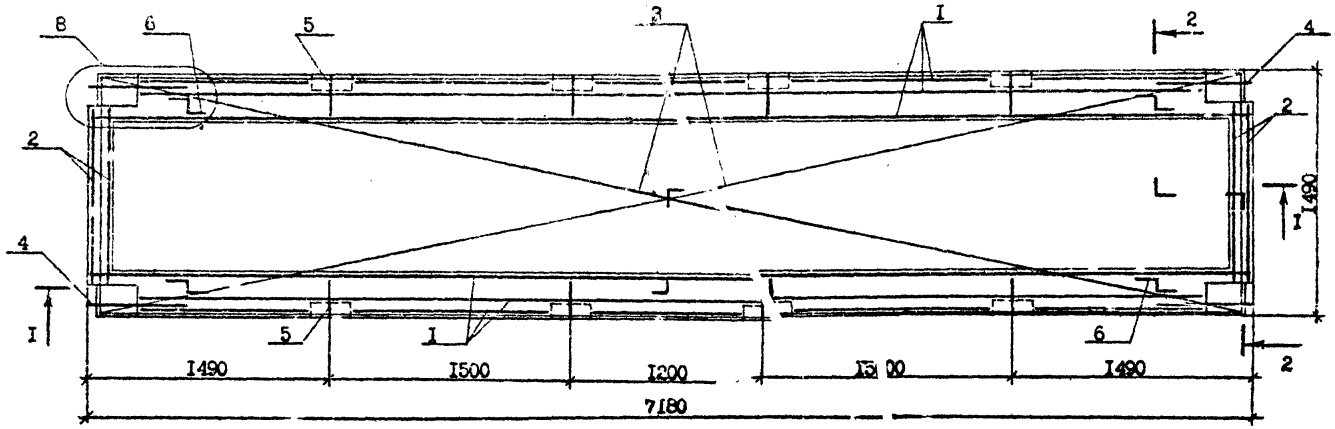

I-I

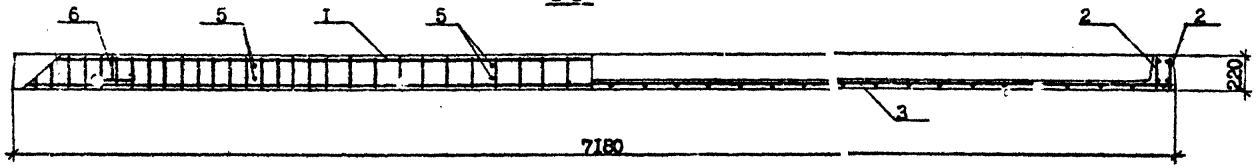

2-2

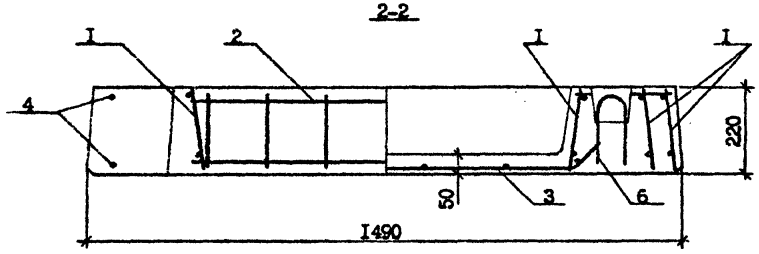

Расположение напрягаемой арматуры см. лист I.

Узел-8 см. документ 00.00.0Д лист 8.

Тк. 1.090.1-2с. Вып. 5-2.

Инв. № подл. | Подпись и дата | Взам. инв. №

I.090.I-2с.5-2 06.00.0

Лист 2

Копировал

Формат А3

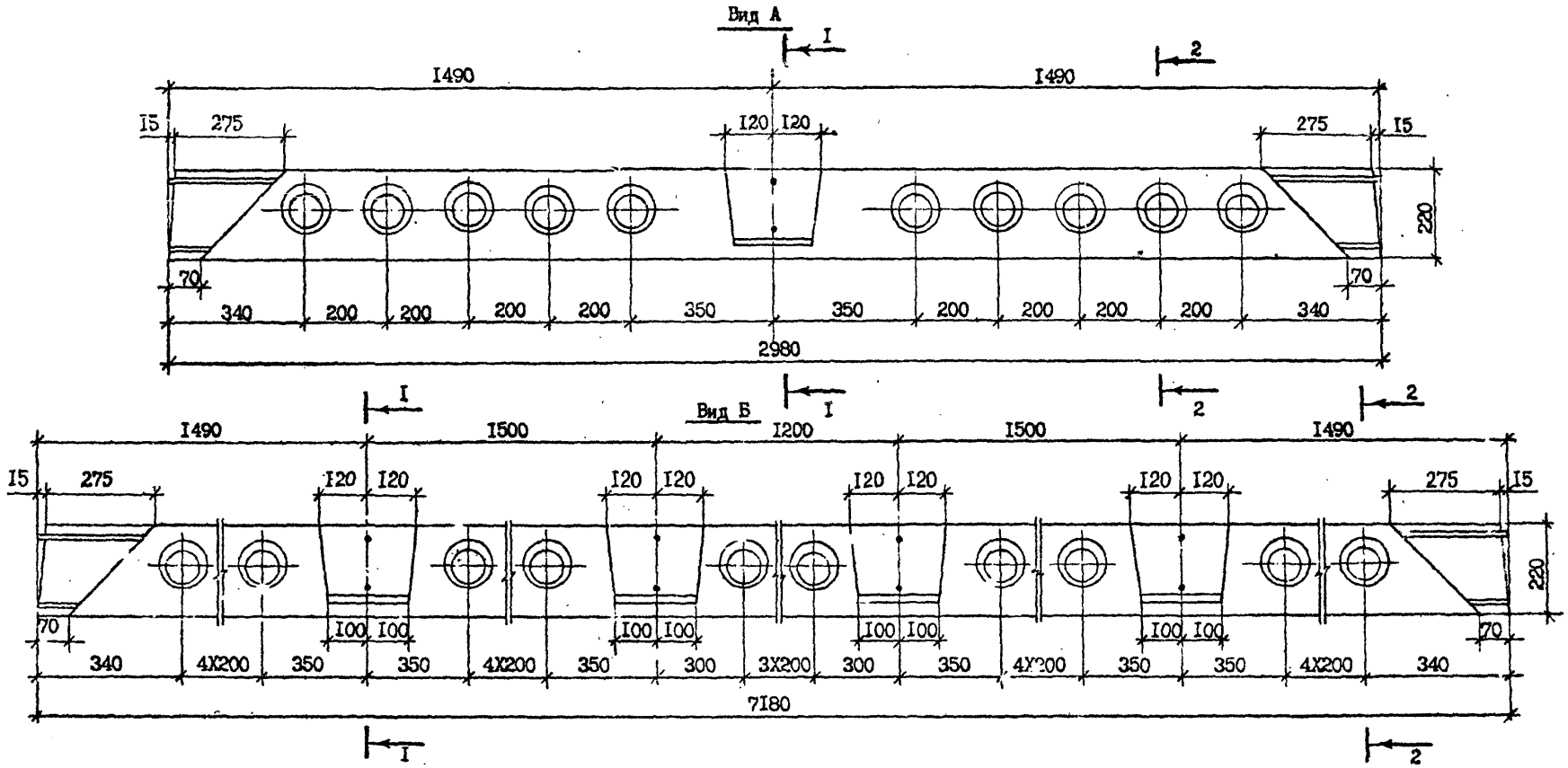

т.к. 1.090.1-2с вып. 5-2

Инв.№подл. | Подпись и дата | Взам.инв.№

Н.контр.	Силагадзе		7.09
Нач.отд.	Эдишерашвили		7.09
Рук.маст	Бактадзе		7.09
ГИП	Эдишерашвили		7.09
ГИП	Бурджанадзе		7.09
Рук.гр.	Шелия		7.09
Проверил	Шелия		7.09
Разраб.	Бурджанадзе		7.09

I.090.I-2с.5-2 00.00.ОД

УЗЛЫ

Стадия	Лист	Листов
Р	I	9

ТбилЗНИИЭП

Копировал

Формат А3

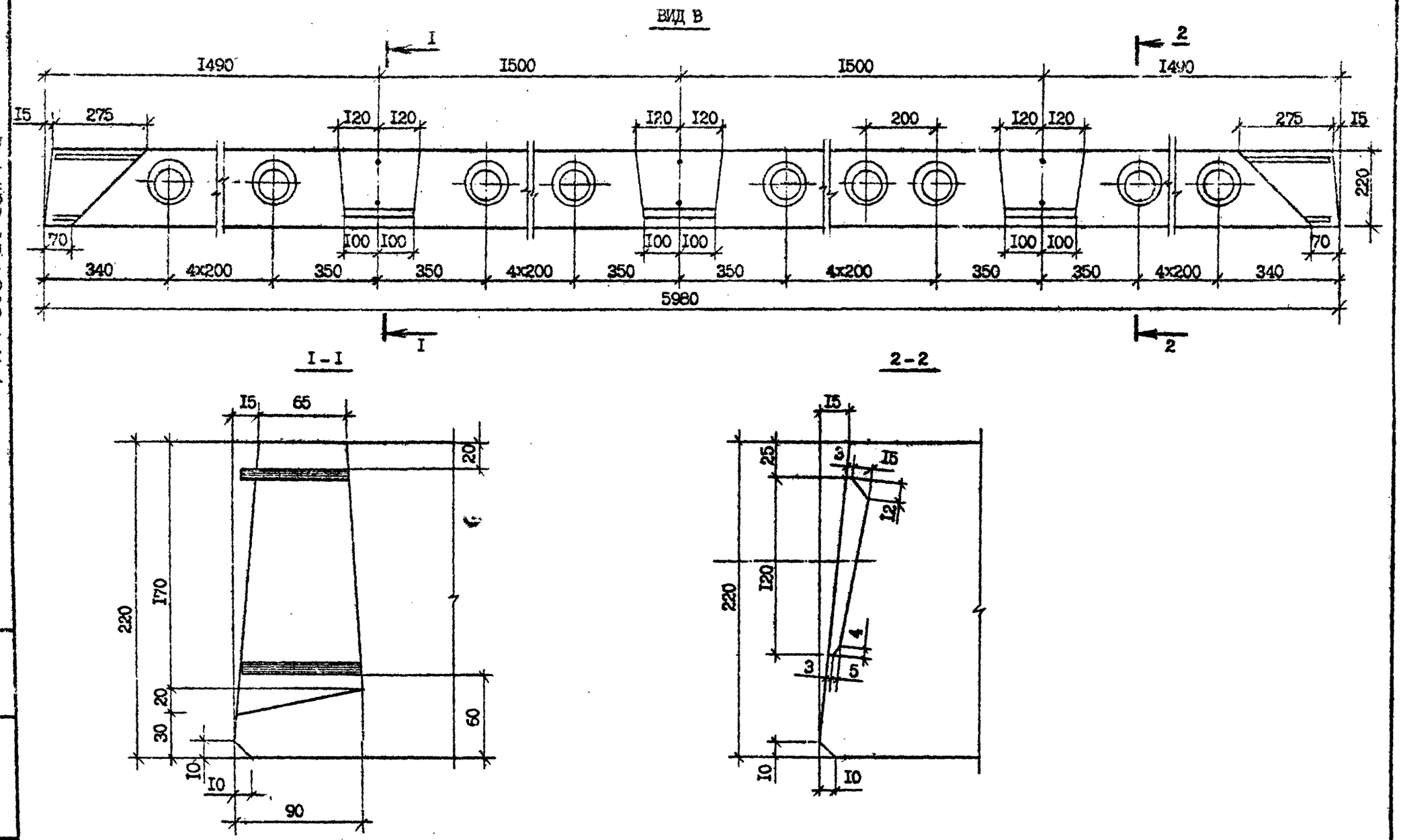

Т.К.1.090.1-2с.вып.-2

Инв. № подл.	Подпись и дата	Взам. инв. №

I.090.I-2с.5-2 00.00.0Д

Лист .2

Копировал

Формат А3

Альбом 5

Т.К-1.090.1-2с. Вып. 5-2.

Вид Г

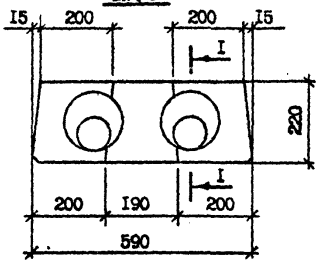

Вид Д

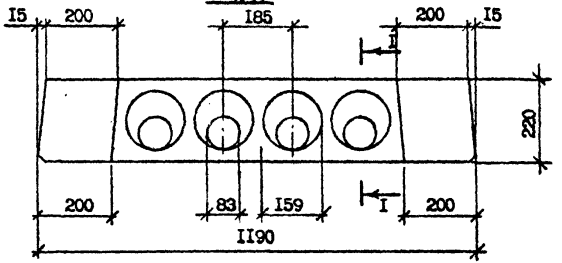

I-I

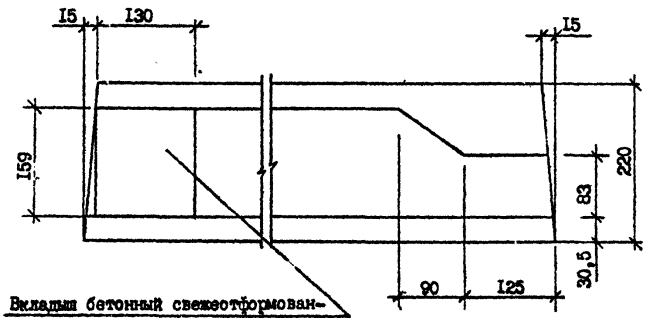

Вид Е

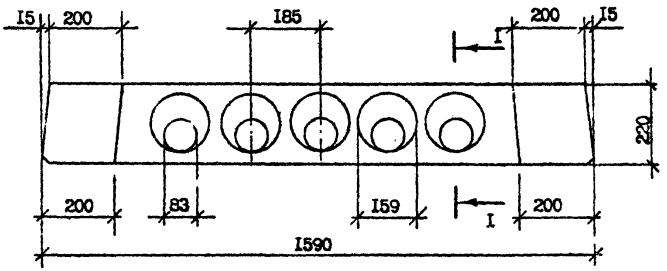

Вкладыш бетонный свежеотформованный и отвибрированный.

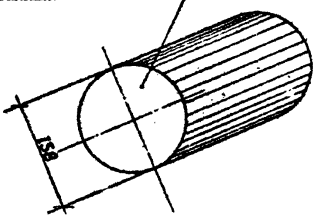

Инв. № подл. | Подпись и дата | Взам. инв. №

	I.090.I-2с.5-2 00.00.0Д	Лист 3

Копировал

Формат А3

Гр.К-1.090.1-2с. Вып.5-2

I–I

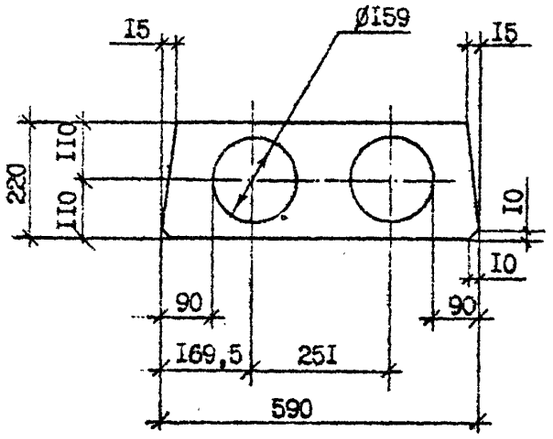

II–II

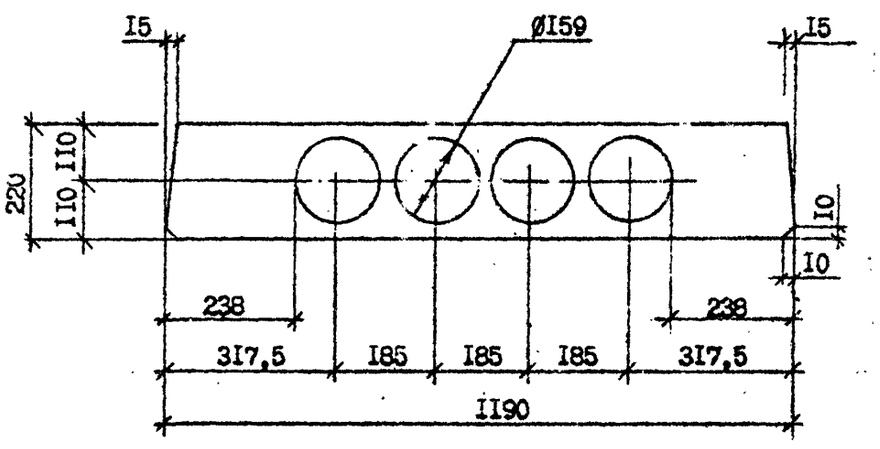

III–III

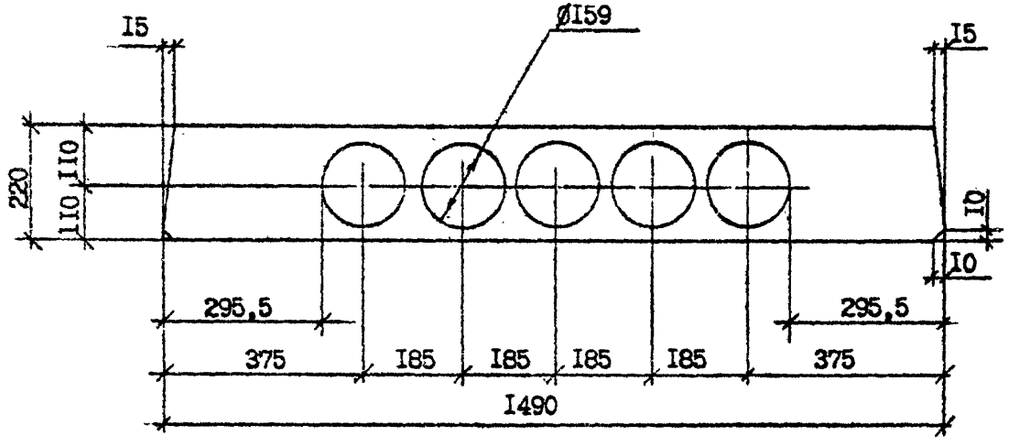

Инв. № подл. | Подпись и дата | Взам. инв. №

Вид Ж

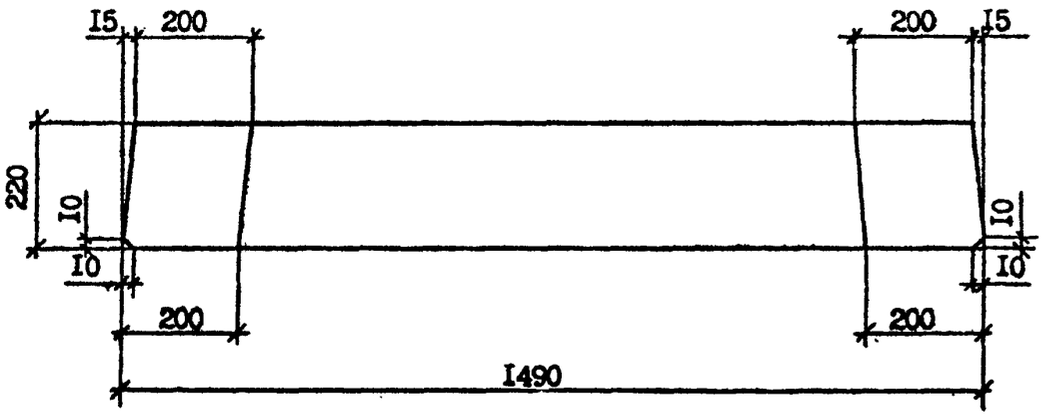

IV-IV

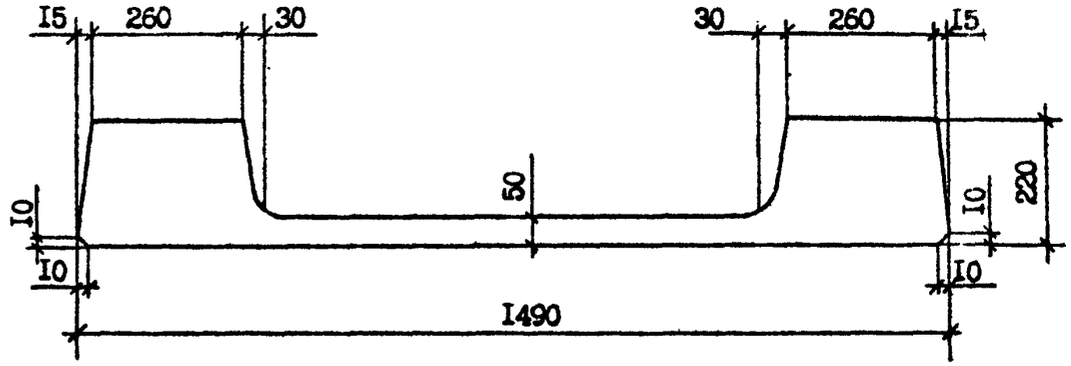

V-V

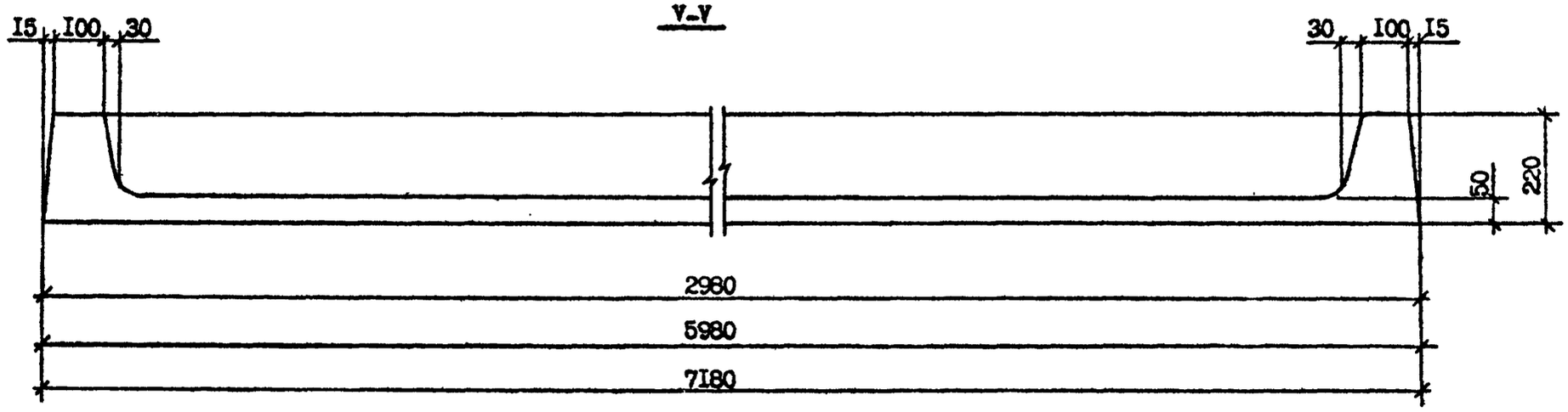

Т.К. 1.090.1-2с. Вып. 5-2.

Инв. № подл. | Подпись и дата | Взам. инв. №

	I.090.I-2с.5-2 00.00.0Д	Лист 5

Копировал

Формат А3

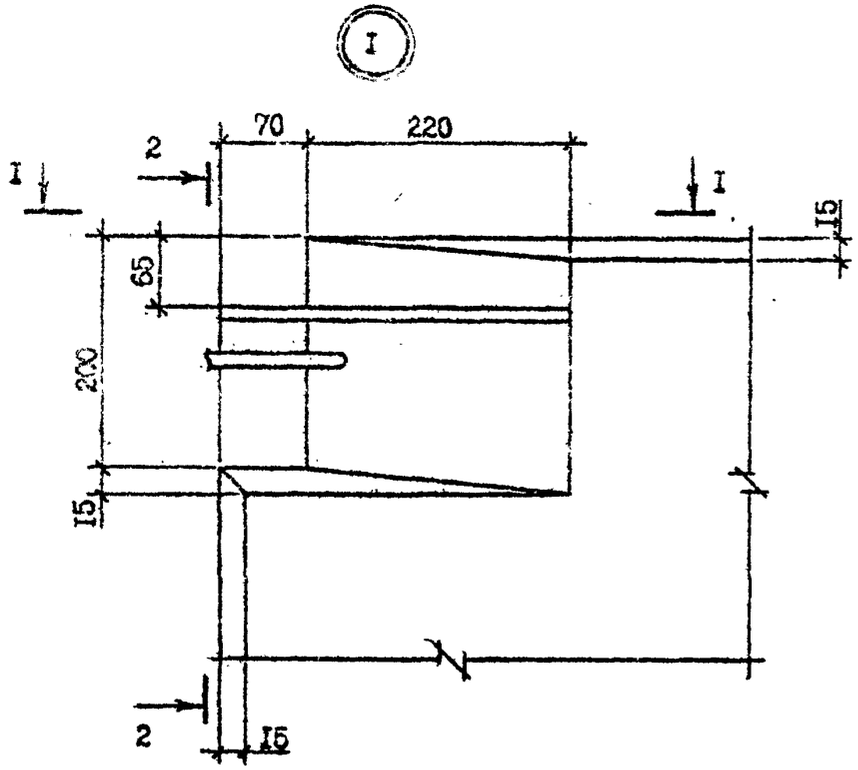

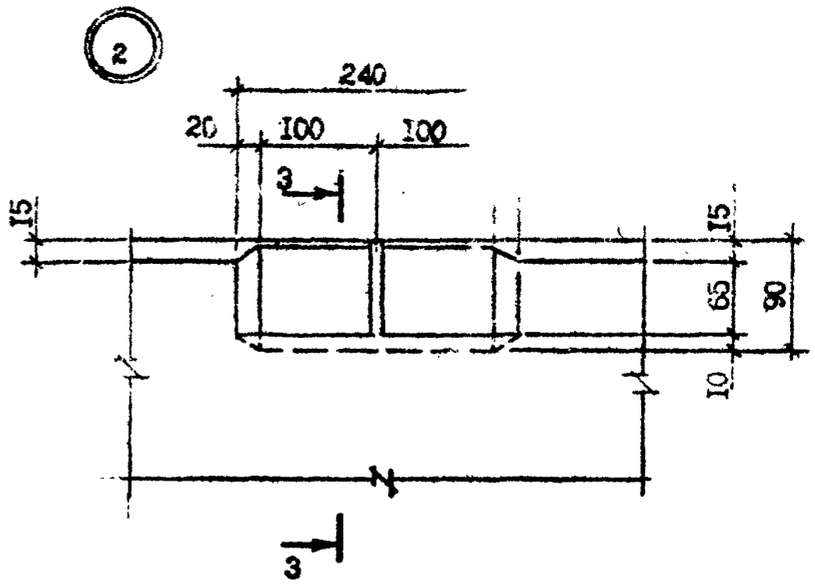

I-I

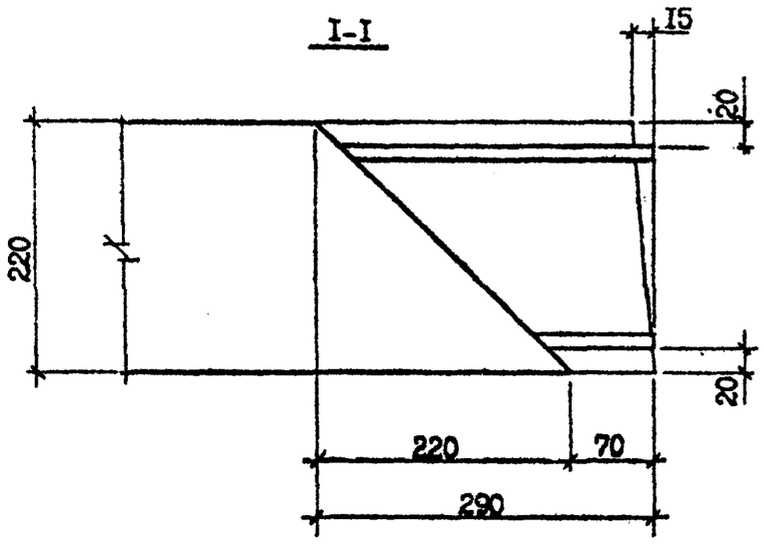

2-2

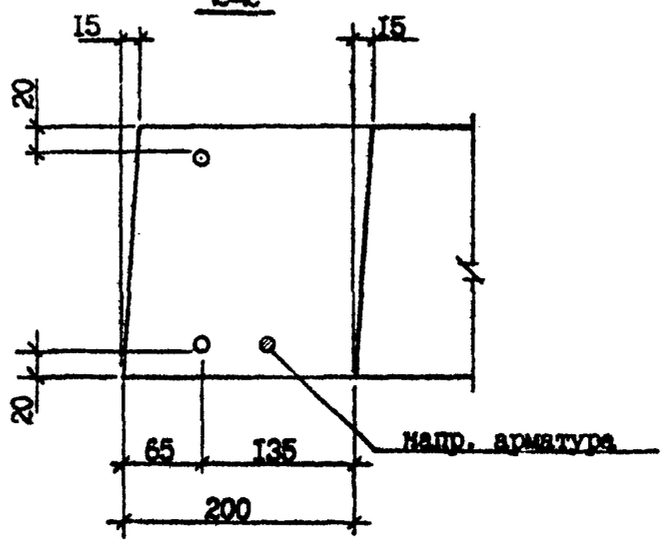

3-3

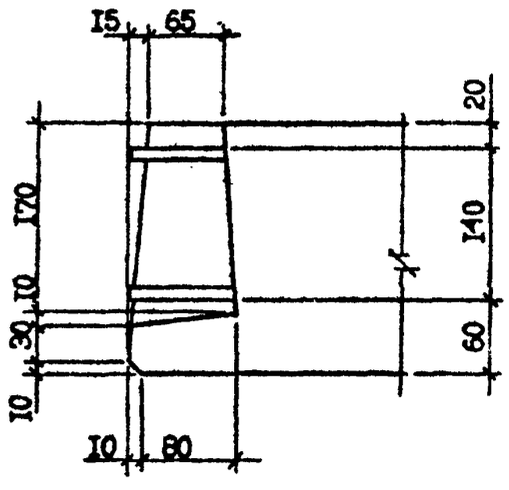

Инв. № подл. | Подпись и дата | Взам. инв. №

	I.090.I-2с.5-2 00.00.0Д	Лист 6

Кашировал

Формат А3

Т.К. 1.090.1-2с. вып. 5-2.

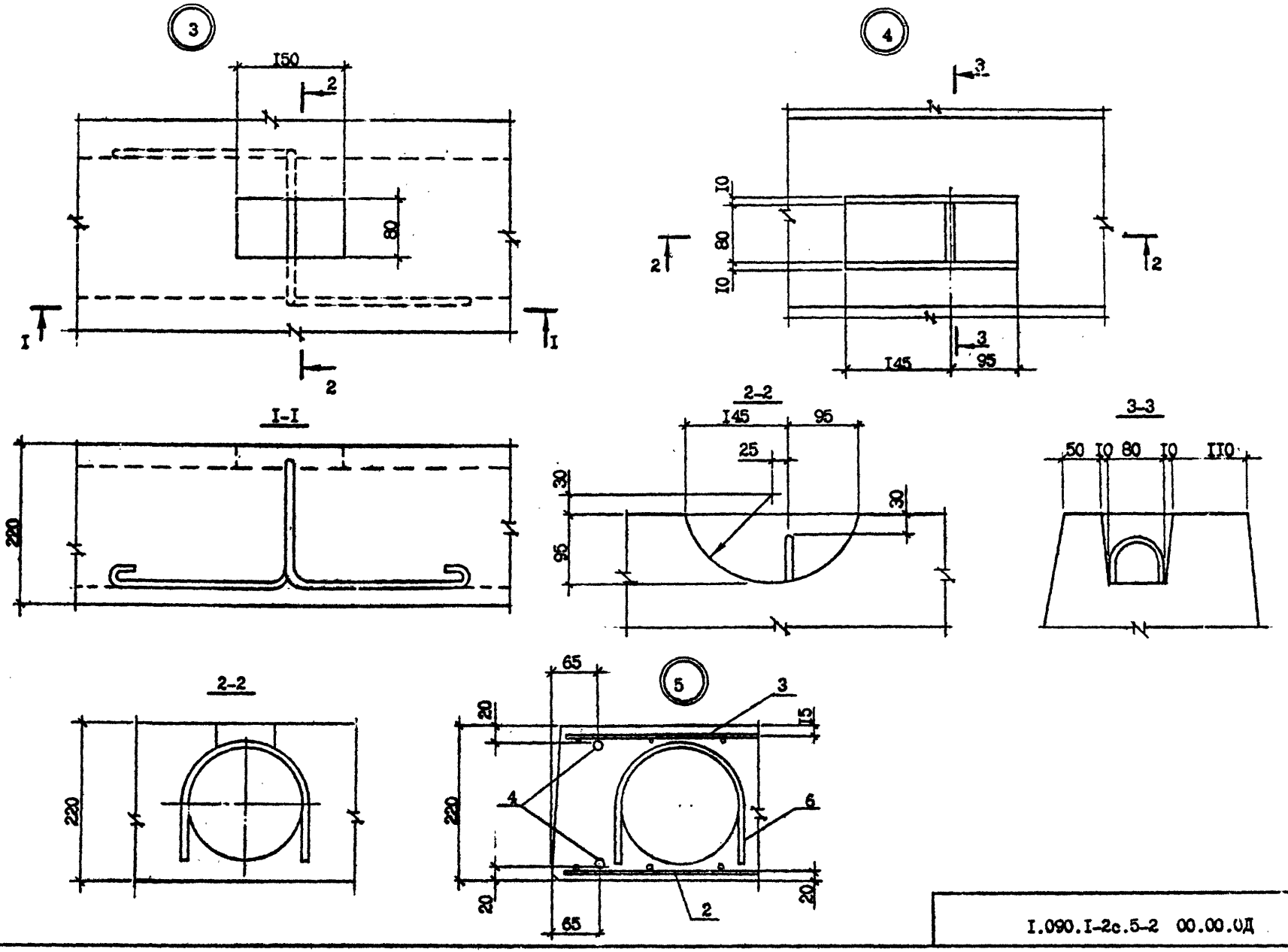

Инв. № подл.	Подпись и дата	Взам. инв. №

I.090.I-2с.5-2 00.00.0Д

Лист 7

Копировал

Формат А3

Т.К. 1.090.1-2с вып. 5-2

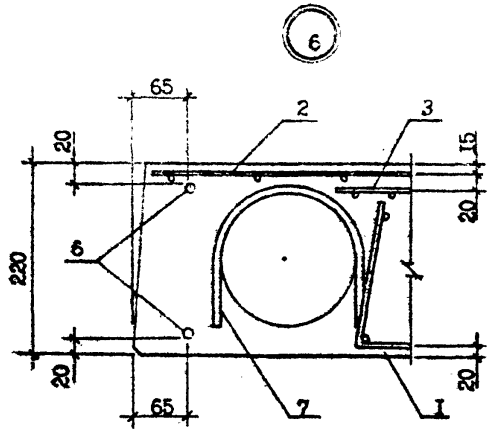

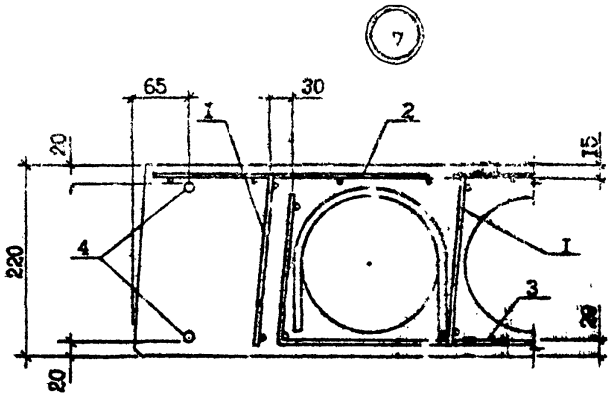

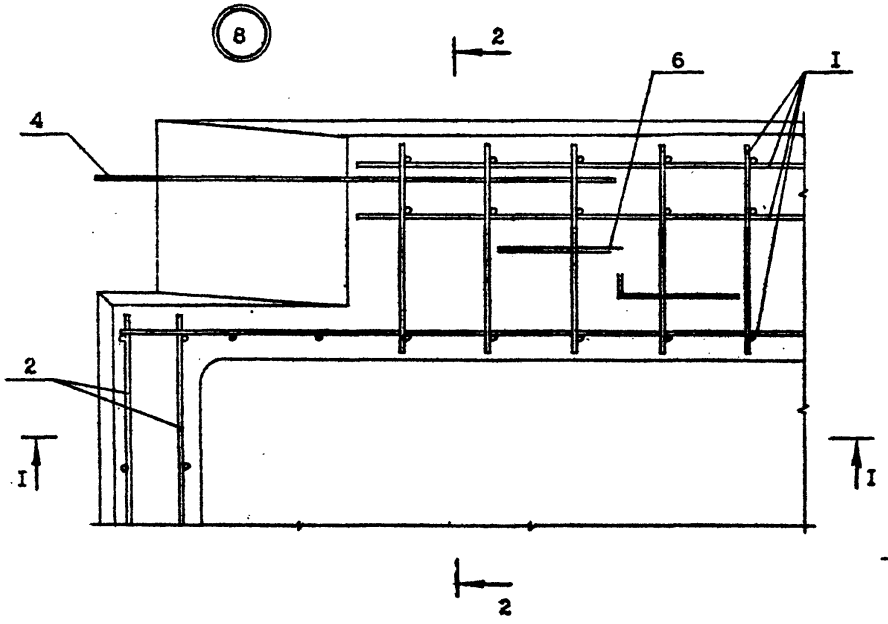

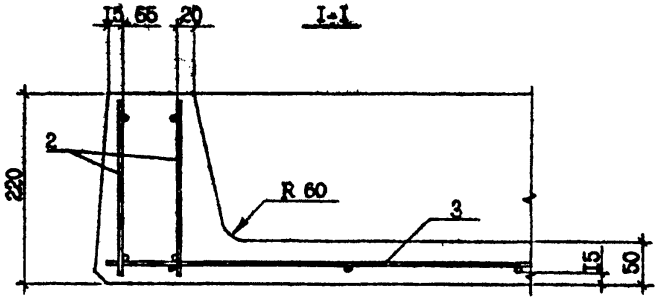

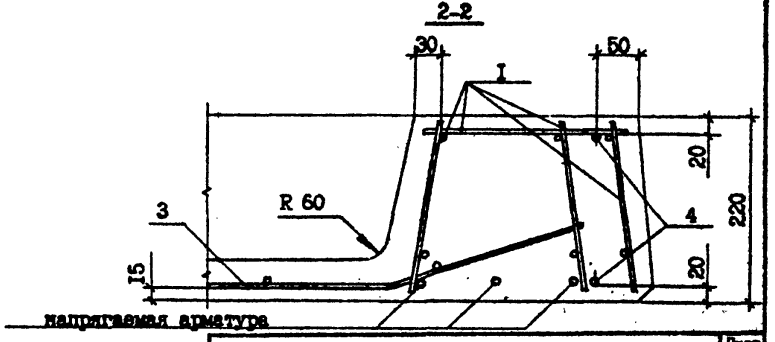

напрягаемая арматура

Инв. № подл.	Подпись и дата	Взам. инв. №

	I.090.I-2с.5-2 00.00.0Д	Лист 8

Копировал Формат А3

Т.К. 1.090.1-2с. Вып. 5-2.

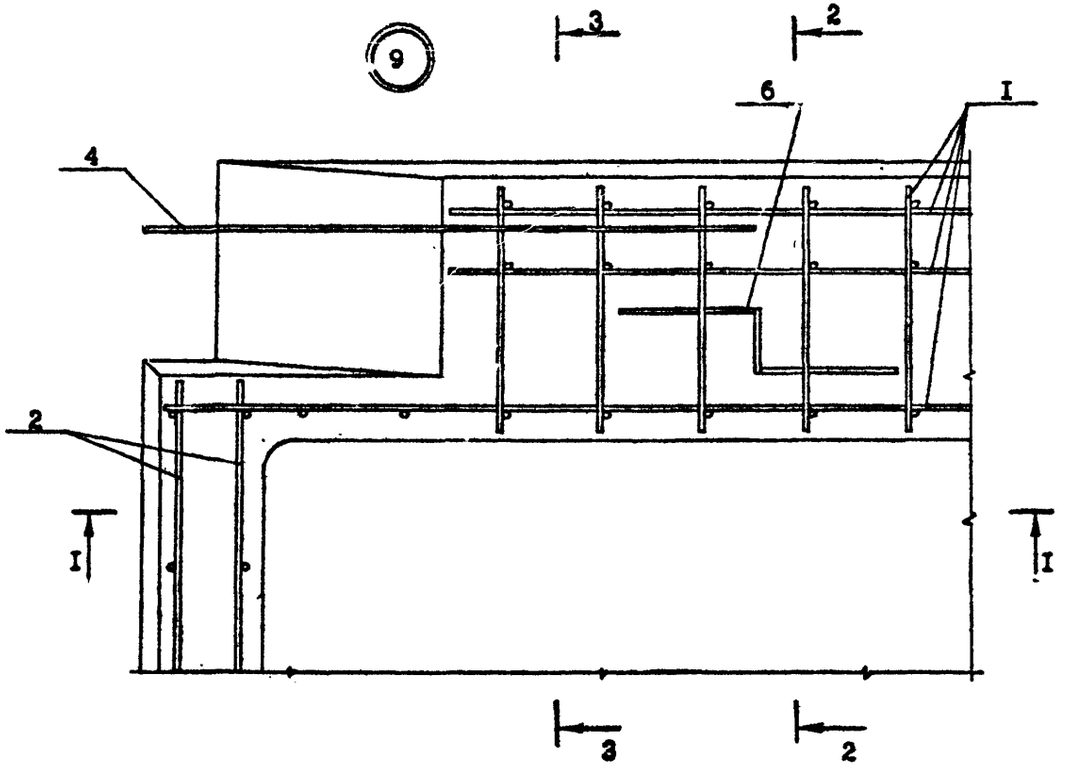

2-2

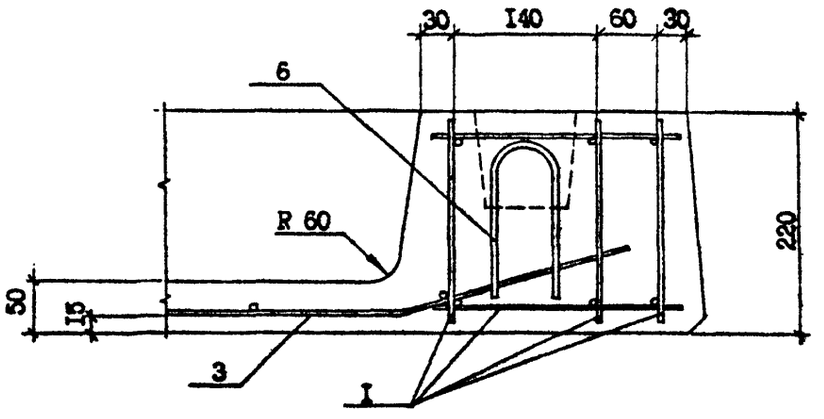

3-3

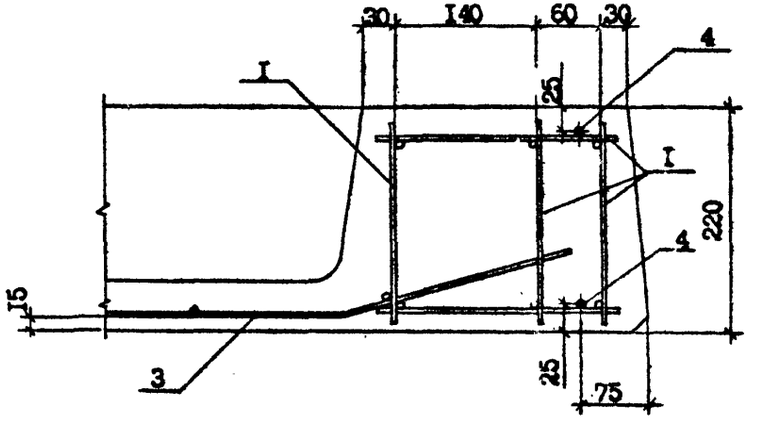

I-I

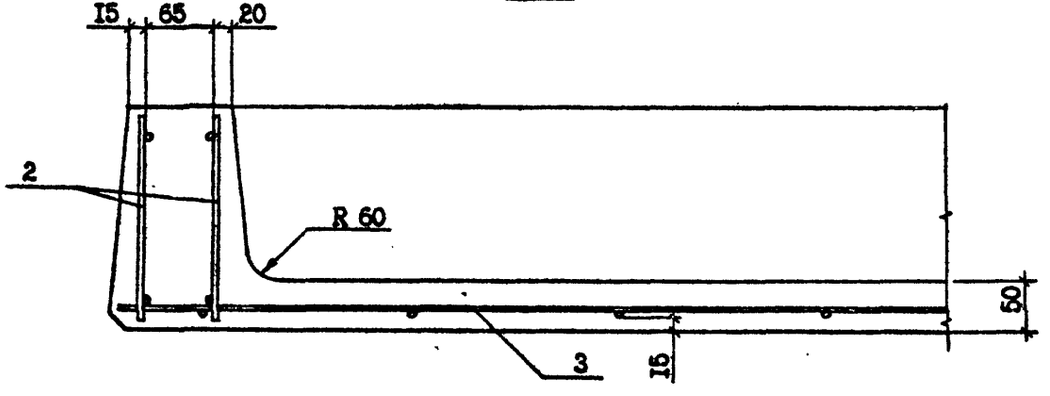

Инв. № подл.	Подпись и дата	Взам. инв. №

	Лист
I.090.I-2с.5-2 00.00.оД	9

Копировал Формат А3

ФОРМАТ	ЗОНА	ПОЗ.	ОБОЗНАЧЕНИЕ	НАИМЕНОВАНИЕ	КОЛ.	ПРИМЕЧАНИЕ
				ДОКУМЕНТАЦИЯ		
А3			I.090.I-2с.5-2 00.0I.0СБ	СБОРОЧНЫЙ ЧЕРТЕЖ		
А3			I.090.I-2с.5-2 00.00.0ТО	ТЕХНИЧЕСКОЕ ОПИСАНИЕ		
				ПЕРЕМЕННЫЕ ДАННЫЕ ДЛЯ ИСПОЛНЕНИЙ		
			I.090.I-2с.5-2 00.0I.0	КАРКАС ПРОСТРАНСТВЕННЫЙ КП1		
				СБОРОЧНЫЕ ЕДИНИЦЫ		
А4		I	I.090.I-2с.5-2 00.04.0-0I	КАРКАС КР7	I	
А4		2	I.090.I-2с.5-2 00.04.0-02	КАРКАС КР8	I	
А4		3	I.090.I-2с.5-2 00.03.0-05	КАРКАС КР9	2	
				ДЕТАЛИ		
				СТ. ОТД. ГОСТ 6727-80*		
БЧ		4	4.04I.240	Ø4 BpI L =240	40	0,02кг
БЧ		5	4.04I.I80	Ø4 BpI L =I80	4	0,02кг
			I.090.I-2с.5-2 00.0I.0-0I	КАРКАС ПРОСТРАНСТВЕННЫЙ КП2		
				СБОРОЧНЫЕ ЕДИНИЦЫ		
А4		I	I.090.I-2с.5-2 00.04.0-03	КАРКАС КР10	I	
А4		2	I.090.I-2с.5-2 00.04.0-04	КАРКАС КР11	I	
А4		3	I.090.I-2с.5-2 00.03.0-05	КАРКАС КР9	2	
				ДЕТАЛИ		
				СТ. ОТД. ГОСТ 6727-80*		
БЧ		4	4.04I.240	Ø4 BpI L =240	40	0,02кг
БЧ		5	4.04I.I80	Ø4 BpI L =I80	4	0,02кг

ОБОЗНАЧЕНИЕ	НАИМЕНОВАНИЕ	КОЛ.	ПРИМЕЧАНИЕ

Т.К. 1.090.1-2с вып. 5-2

Взам.инв.№ | Подпись и дата | Инв.№подл.

Н.контр.	Силагадзе		4.09.87
Нач.отд.	Эдишерашвили		4.09.87
Рук.маст	Бахтадзе		4.09.87
ГИП	Эдишерашвили		4.09.87
ГИП	Бурджанадзе		4.09.87
Рук.гр.	Салихова		4.09.87
Проверил	Цицишвили		4.09.87
Разраб.	Церошвили		4.09.87

I.090.I-2с.5-2 00.0I. 0

КАРКАС ПРОСТРАНСТВЕННЫЙ КП1, КП2

Стадия	Лист	Листов
Р		1

ТбилЗНИИЭП

Копировал Формат А4

Копировал Формат А4

Рис.1

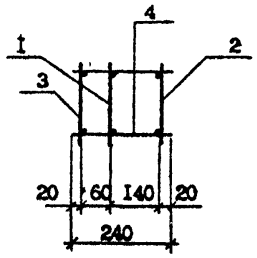

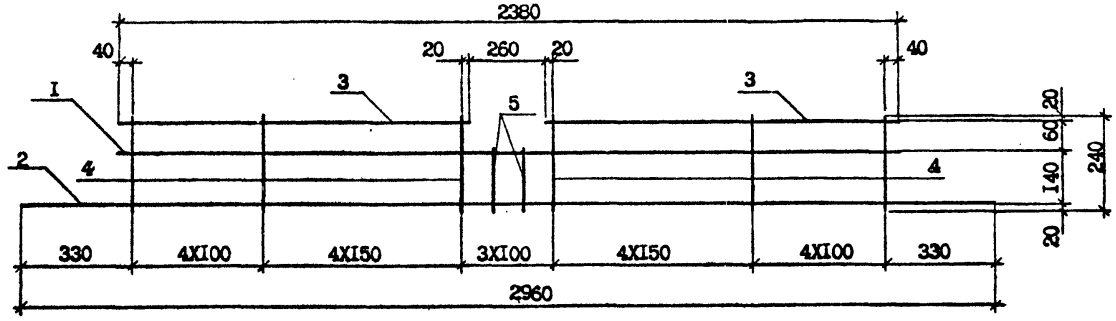

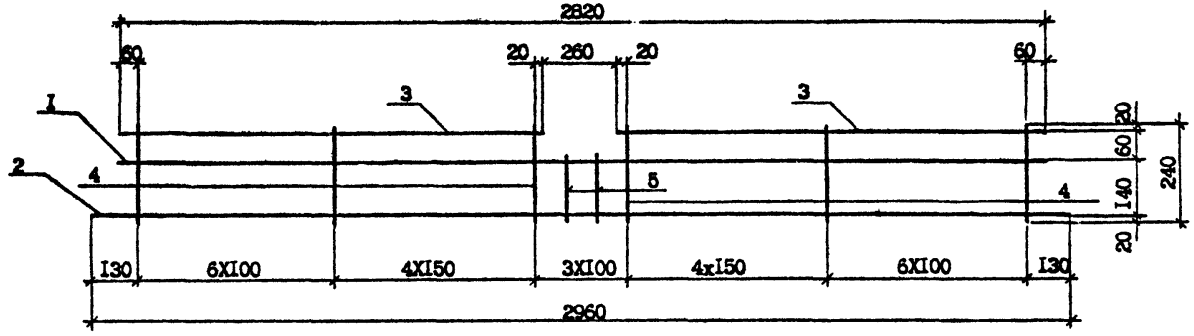

Обозначение	Марка	Рис.	Масса, кг.
1.090.1-2с.5-2 00.01.0	КП1	1	8,28
-01	КП2	1	9,48

Н.контр.	Силагадзе		7.09
Нач.отд.	Эдишерашвили		7.09
Рук.маст	Бахтадзе		7.09
ГИП	Эдишерашвили		7.09
ГИП	Бурджанадзе		7.09
Рук.гр.	Шалия		7.09
Проверил	Бурджанадзе		7.09
Разраб.	Берошвили		7.09

1.090.1-2с.5-2 00.01.0СБ

КАРКАС ПРОСТРАНСТВЕННЫЙ КП1, КП2

СБОРОЧНЫЙ ЧЕРТЕЖ

Стадия	Масса	Масштаб
Р	см. табл.	1:10
Лист	Листов	

ТбилЗНИИЭП

Копировал

Формат А3

Инв. № подл. | Подпись и дата | Взам. инв. №

т.к. 1.090.1-2с. Вып. 5-2.

Т.К. 1.090.1-2с. вып.5 2.

ФОРМАТ	ЗОНА	ПОЗ.	ОБОЗНАЧЕНИЕ	НАИМЕНОВАНИЕ	КОЛ.	ПРИМЕЧАНИЕ
				ДОКУМЕНТАЦИЯ		
А3			I.090.I-2с.5-2 00.02.0СБ	СБОРОЧНЫЙ ЧЕРТЕЖ		
А3			I.090.I-2с.5-2 00.00.0ТО	ТЕХНИЧЕСКОЕ ОПИСАНИЕ		
			ПЕРЕМЕННЫЕ ДАННЫЕ	ДЛЯ ИСПОЛНЕНИЙ		
			I.090.I-2с.5-2 00.02.0	КАРКАС ПРОСТРАНСТВЕННЫЙ КП3		
				СБОРОЧНЫЕ ЕДИНИЦЫ		
А4		I	I.090.I-2с.5-2 00.04.0-05	КАРКАС КРI2	I	
А4		2	I.090.I-2с.5-2 00.04.0-06	КАРКАС КРI3	I	
А4		3	I.090.I-2с.5-2 00.04.0-07	КАРКАС КРI4	2	
А4		4	I.090.I-2с.5-2 00.03.0-06	КАРКАС КРI5	2	
				ДЕТАЛИ		
				СТ7 ОТД. ГОСТ 6727-80*		
БЧ		5	5.04I.240	Ø5ВрI L =240	40	0,04кг
БЧ		6	5.04I.I80	Ø5 ВрI L =I80	5	0,03кг
			I.090.I-2с.5-2 00.02.0-0I	КАРКАС ПРОСТРАНСТВЕННЫЙ КП4		
				СБОРОЧНЫЕ ЕДИНИЦЫ		
А4		I	I.090.I-2с.5-2 00.04.0-08	КАРКАС КРI6	I	
А4		2	I.090.I-2с.5-2 00.04.0-09	КАРКАС КРI7	I	
А4		3	I.090.I-2с.5-2 00.04.0-07	КАРКАС КРI4	2	
А4		4	I.090.I-2с.5-2 00.03.0-06	КАРКАС КРI5	2	
А4		5	I.090.I-2с.5-2 00.04.0-I0	КАРКАС КРI8	I	
				ДЕТАЛИ		
				СТ. ОТД. ГОСТ 6727-80*		
БЧ		6	5.04I.240	Ø5 ВрI L =240	47	0,04кг
БЧ		7	5.04I.I80	Ø5 ВрI L =I80	6	0,03кг

Н.контр.	Силагадзе	[подпись]	7.09.87
Нач.отд.	Эдишерашвили	[подпись]	7.09.87
Рук.маст	Бахтадзе	[подпись]	7.09.87
ГИП	Эдишерашвили	[подпись]	7.09.87
ГИП	Бурджанадзе	[подпись]	7.09.87
Рук.гр.	Салихова	[подпись]	7.09.87
Проверил	Берошвили	[подпись]	7.09.87
Разраб.	Пицкишвили	[подпись]	7.09.87

I.090.I-2с.5-2 00.02.0

КАРКАС ПРОСТРАНСТВЕННЫЙ КП3, КП4, КП5 СБОРОЧНЫЙ ЧЕРТЕЖ

Стадия	Лист	Листов
Р	I	2

ТбилЗНИИЭП

Взам.инв.№ | Подпись и дата | Инв.№ подл.

Копировал Формат А4

ФОРМАТ	ЗОНА	ПОЗ.	ОБОЗНАЧЕНИЕ	НАИМЕНОВАНИЕ	КОЛ.	ПРИМЕЧАНИЕ
			I.090.I-2с.5-2 00.02.0-02	КАРКАС ПРОСТРАНСТВЕННЫЙ КП5		
				СБОРОЧНЫЕ ЕДИНИЦЫ		
А4		I	I.090.I-2с.5-2 00.04.0-II	КАРКАС КРI9	I	
А4		2	I.090.I-2с.5-2 00.04.0-I2	КАРКАС КР20	I	
А4		3	I.090.I-2с.5-2 00.04.0-07	КАРКАС КРI4	2	
А4		4	I.090.I-2с.5-2 00.03.0-06	КАРКАС КРI5	2	
А4		5	I.090.I-2с.5-2 00.04.0-I0	КАРКАС КРI8	I	
				ДЕТАЛИ		
				СТ. ОТД. ГОСТ 6727-80*		
БЧ		6	5.04I.240	Ø5 ВрI L =240	47	0,04кг
БЧ		7	5.04I.I80	Ø5 ВрI L =I80	6	0,03кг

Взам.инв.№ | Подпись и дата | Инв.№ подл.

I.090.I-2с.5-2 00.02.0СБ

Лист 2

Копировал Формат А4

Рис.I

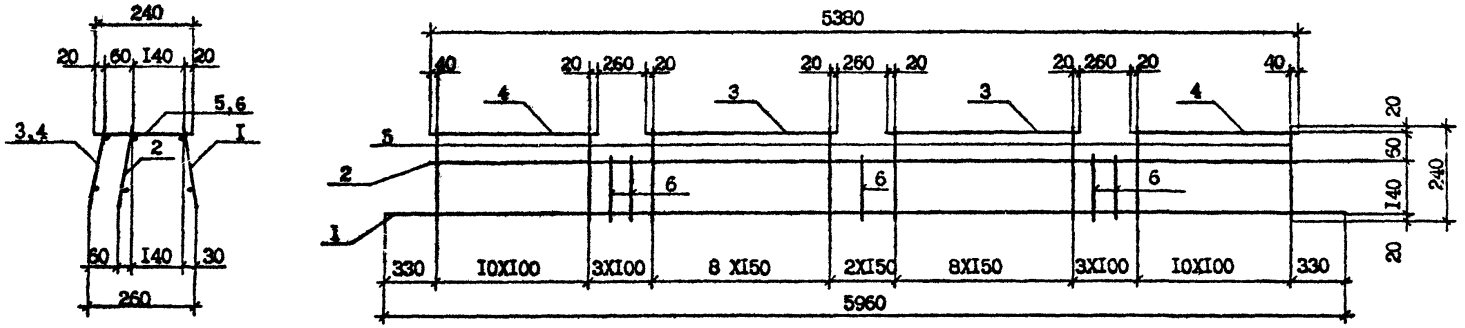

Рис.2

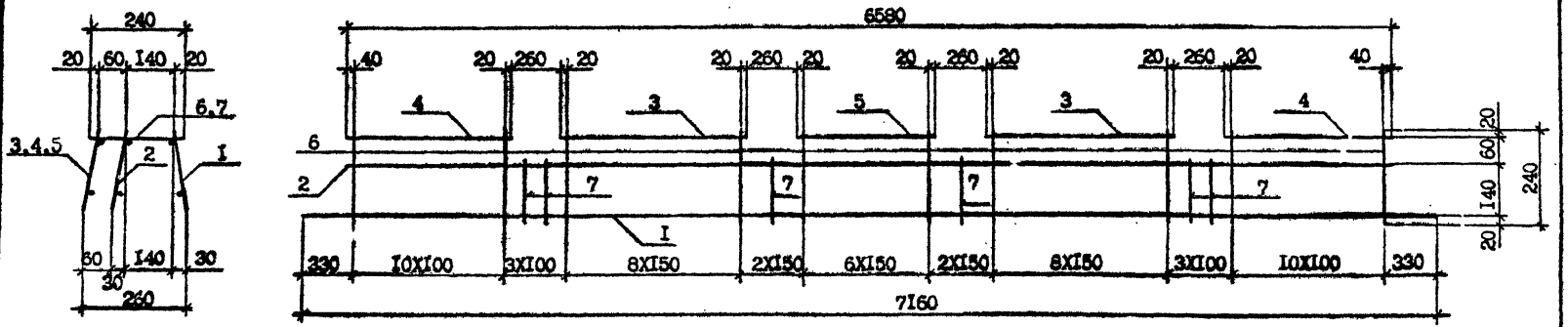

Обозначение	Марка	Рис.	Масса, кг
1.090.I-2с.5-2 00.02.0	КП3	I	I2,49
-0I	КП4	2	2I,98
-02	КП5	2	3I,49

				I.090.I-2с.5-2 00.02.0СБ	
Н.контр.	Силагадзе			КАРКАС ПРОСТРАНСТВЕННЫЙ КП3, КП4, КП5 СБОРОЧНЫЙ ЧЕРТЕЖ	Стадия: Р; Масса: см. табл.; Масштаб: I:I0
Нач.отд.	Эдишерашвили				Лист; Листов:
Рук.маст	Бахтадзе				ТбилЗНИИЭП
ГИП	Эдишерашвили				
ГИП	Бурджанадзе				
Рук.гр.	Шалва				
Проверил	Бурджанадзе				
Разраб.	Барошвили				

Инв. № подл. | Подпись и дата | Взам. инв. №

т.к. 1.090.1-2с вып. 5-2

Копировал

Формат А3

ФОРМАТ	ЗОНА	ПОЗ.	ОБОЗНАЧЕНИЕ	НАИМЕНОВАНИЕ	КОЛ.	ПРИМЕЧАНИЕ
				ДОКУМЕНТАЦИЯ		
А3			I.090.I-2с.5-2 00.03.0СБ	СБОРОЧНЫЙ ЧЕРТЁЖ		
А3			I.090.I-2с.5-2 00.00.0ТО	ТЕХНИЧЕСКОЕ ОПИСАНИЕ		
				ПЕРЕМЕННЫЕ ДАННЫЕ ДЛЯ ИСПОЛНЕНИЙ:		
			I.090.I-2с.5-2 00.03.0	КАРКАС КР1		
				ДЕТАЛИ		
				СТ. ОТД. ГОСТ 6727-80*		
БЧ		I	4.04I.740	Ø4 BpI L=740	2	0,07кг
БЧ		2	4.04I.200	Ø4 BpI L=200	8	0,02кг
			I.090.I-2с.5-2 00.03.0-0I	КАРКАС КР2		
				ДЕТАЛИ		
				СТ.ОТД. ГОСТ 6727-80*		
БЧ		I	4.04I.I040	Ø4 BpI L=I040	2	0,I0кг
БЧ		2	4.04I.200	Ø4 BpI L=200	II	0,02кг
			I.090.I-2с.5-2 00.03.0-02	КАРКАС КР3		
				ДЕТАЛИ		
				СТ. ОТД. ГОСТ 6726-80*		
БЧ		I	4.04I.I240	Ø4 BpI L=I240	2	0,I2кг
БЧ		2	4.04I.200	Ø4 BpI L=200	I3	0,02кг
			I.090.I-2с.5-2 00.03.0-03	КАРКАС КР4		
				ДЕТАЛИ		
				СТ. ОТД. ГОСТ 5781-82*		
БЧ		I	I0.0I3.740	Ø10 AIII L=740	I	0,46кг
				СТ. СТД. ГОСТ 6727-80*		
БЧ		2	4.04I.I240	Ø4 BpI L=I240	2	0,I2кг
БЧ		3	5.04I.200	Ø5 BpI L=200	I3	0,03кг
			I.090.I-2с.5-2 00.03.0-04	КАРКАС КР5		
				ДЕТАЛИ		
				СТ. ОТД. ГОСТ 6727-80*		
БЧ		I	4.04I.I240	Ø4 BpI L=I240	2	0,I2кг
БЧ		2	5.04I.200	Ø5 BpI L=200	I3	0,03кг
			I.090.I-2с.5-2 00.03.0-05	КАРКАС КР9		
				ДЕТАЛИ		
				СТ. ОТД. ГОСТ 6727-80*		
БЧ		I	4.04I.I280	Ø4 BpI L=I280	I	0,I3кг
БЧ		2	4.04I.I060	Ø4 BpI L=I060	I	0,IIкг
БЧ		3	4.04I.200	Ø4 BpI L=200	9	0,02кг
			I.090.I-2с.5-2 00.03.0-06	КАРКАС КР15		
				ДЕТАЛИ		
				СТ. ОТД. ГОСТ 6727-80*		
БЧ		I	4.04I.I280	Ø4 BpI L=I280	I	0,I3кг
БЧ		2	4.04I.I060	Ø4 BpI L=I060	I	0,IIкг
БЧ		3	4.04I.200	Ø4 BpI L=200	II	0,02кг

Т.К. 1.090.I-2с. вып.5-2

Взам.инв.№ | Подпись и дата | Инв.№подл.

Н.контр.	Силагадзе		
Нач.отд.	Эдишерашвили		
Рук.мест	Бахтадзе		
ГИП	Эдишерашвили		
ГИП	Бурджанадзе		
Рук.гр.	Селихова		
Проверил	Цицишвили		
Разраб.	Бероцашвили		

I.090.I-2с.5-2 00.03.0

КАРКАС ПЛОСКИЙ КР1÷КР5, КР9, КР15

Стадия	Лист	Листов
Р	1	2

ТбилЗНИИЭП

Копировал Формат А4

Взам.инв.№ | Подпись и дата | Инв.№подл.

I.090.I-2с.5-2 00.03.0

Лист 2

Копировал Формат А4

Рис.1

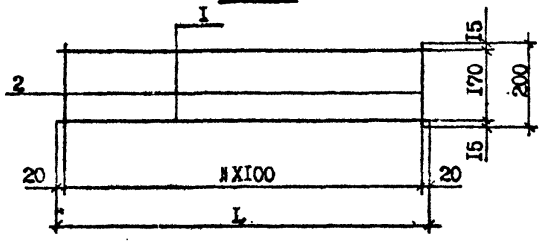

Рис.2

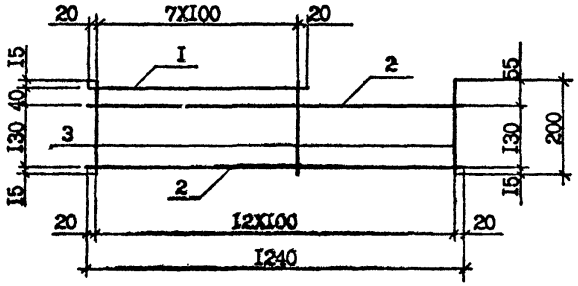

Рис.3

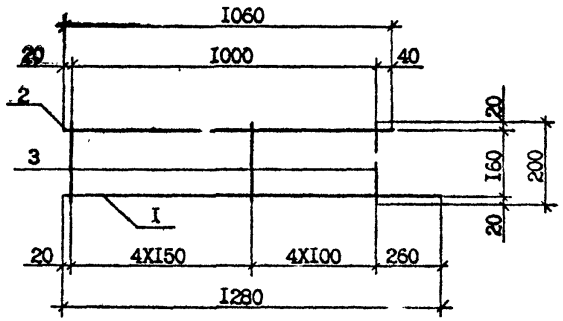

Рис.4

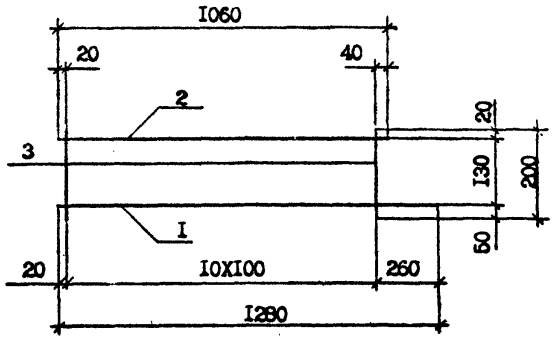

Обозначение	Марка	Рис.	L	N	Масса, кг.
I.090.I-2с.5-2 00.03.0	КРI	I	740	7	0,30
-0I	КР2	I	I040	I0	0,42
-02	КР3	I	I240	I2	0,50
-03	КР4	2	–	–	I,09
-04	КР5	I	I240	I2	0,63
-05	КР9	3	–	–	0,42
-06	КРI5	4	–	–	0,46

Н.контр.	Силагадзе		07.87
Нач.отд.	Эдишерашвили		07.87
Рук.маст	Бактадзе		07.87
ГИП	Эдишерашвили		07.87
ГИП	Бурджанадзе		07.87
Рук.гр.	Шалия		07.87
Проверил	Бурджанадзе		07.87
Разраб.	Берошвили		07.87

I.090.I-2с.5-2 00.03.0СБ

КАРКАС ПЛОСКИЙ КРI÷КР5, КР9, КРI5 СБОРОЧНЫЙ ЧЕРТЕЖ

Стадия	Масса	Масш таб
Р	см. табл.	I:I0
Лист	Листов I	

ТбилЗНИИЭП

Копировал

Формат А3

Инв. № подл. | Подпись и дата | Взам. инв. №

Т.К. 1.090.1-2с. Вып. 5-2.

ФОРМАТ	ЗОНА	ПОЗ.	ОБОЗНАЧЕНИЕ	НАИМЕНОВАНИЕ	КОЛ.	ПРИМЕЧАНИЕ
				ДОКУМЕНТАЦИЯ		
А3			I.090.I-2с.5-2 00.04.0СБ	СБОРОЧНЫЙ ЧЕРТЕЖ		
А3			I.090.I-2с.5-2 00.00.0ТО	ТЕХНИЧЕСКОЕ ОПИСАНИЕ		
				ПЕРЕМЕННЫЕ ДАННЫЕ ДЛЯ ИСПОЛНЕНИЙ		
			I.090.I-2с.5-2 00.04.0	КАРКАС КР6		
				ДЕТАЛИ		
				СТ. ОТД. ГОСТ 6727-80*		
БЧ		I	5.04I.960	Ø5 BpI L=960	2	0,I45кг
БЧ		2	4.04I.200	Ø4 BpI L =200	7	0,02кг
			I.090.I-2с.5-2 00.04.0-0I	КАРКАС КР7		
				ДЕТАЛИ		
				СТ. ОТД. ГОСТ 578I-82*		
БЧ		I	I0.0I3.2820	Ø10 AШ L =2820	I	I,74кг
БЧ		2	8.0I3.2380	Ø8 AШ L =2380	I	0,94кг
				СТ. ОТД. ГОСТ 6727-80*		
БЧ		3	4.04I.200	Ø4 BpI L =200	I9	0,02кг
			I.090.I-2с.5-2 00.04.0-02	КАРКАС КР8		
				ДЕТАЛИ		
				СТ. ОТД. ГОСТ 578I-82*		
БЧ		I	I0.0I3.2960	Ø10 AШ L =2960	I	I,83кг
БЧ		2	8.0I3.2960	Ø8 AШ L =2960	I	I,I7кг
				СТ. ОТД. ГОСТ 6727-80*		
БЧ		3	4.04I.200	Ø4 BpI L =200	25	0,02кг
			I.090.I-2с.5-2 00.04.0-03	КАРКАС КР10		
				ДЕТАЛИ		
				СТ. ОТД. ГОСТ 578I-82*		

ФОРМАТ	ЗОНА	ПОЗ.	ОБОЗНАЧЕНИЕ	НАИМЕНОВАНИЕ	КОЛ.	ПРИМЕЧАНИЕ
БЧ		I	I0.0I3.2820	Ø10 AШ L =2820	I	I,74кг
БЧ		2	I0.0I3.2360	Ø10AШ L =2380	I	I,48кг
				СТ. ОТД. ГОСТ 6727-80*		
БЧ		3	4.04I.200	Ø4 BpI L =200	I9	0,02кг
			I.090.I-2с.5-2 00.04.0-04	КАРКАС КР11		
				ДЕТАЛИ		
				СТ. ОТД. ГОСТ 578I-82*		
БЧ		I	I0.0I3.2960	Ø10 AШ L =2960	I	I,83кг
БЧ		2	I0.0I3.2960	Ø10 AШ L =2960	I	I,83кг
				СТ. ОТД. ГОСТ 6727-80*		
БЧ		3	4.04I.200	Ø4 BpI L =200	25	0,02кг
			I.090.I-2с.5-2 00.04.0-05	КАРКАС КР12		
				ДЕТАЛИ		
				СТ. ОТД. ГОСТ 578I-82*		
БЧ		I	8.0I3.5960	Ø8 AШ L =5960	I	2,35кг
				СТ. ОТД. ГОСТ 6727-80*		
БЧ		2	5.04I.5960	Ø5 BpI L =5960	I	0,9Iкг
БЧ		3	5.04I.200	Ø5 BpI L =200	5I	0,03кг
			I.090.I-2с.5-2 00.04.0-06	КАРКАС КР13		
				ДЕТАЛИ		
				СТ. ОТД. ГОСТ 578I-82*		
БЧ		I	8.0I3.5380	Ø8 AШ L =5380	I	2,I3кг
				СТ. ОТД. ГОСТ 6727-82*		
БЧ		2	5.04I.5820	Ø5 BpI L =5820	I	0,89кг
БЧ		3	5.04I.200	Ø5 BpI L =200	45	0,03кг
			I.090.I-2с.5-2 00.04.0-07	КАРКАС КР14		
				ДЕТАЛИ		
				СТ. ОТД. ГОСТ 6727-80*		
БЧ		I	4.04I.I240	Ø4 BpI L =1240	2	0,I2кг
БЧ		2	4.04I.200	Ø4 BpI L =200	9	0,02кг

Н.контр.	Силагадзе		
Нач.отд.	Эдиберидзе		
Рук.маст	Бохтадзе		
ГИП	Эдиберидзе		
ГИП	Бурджанадзе		
Рук.гр.	Селихова		
Проверил	Бержинили		
Разраб.	Цицишвили		

I.090.I-2с.5-2 00.04.0

КАРКАС ПЛОСКИЙ КР6÷КР8, КР10÷КР14, КР16÷КР20

Стадия	Лист	Листов
	1	4

ТбилЗНИИЭП

Взам.инв.№ | Подпись и дата | Инв.№ подл.

Копировал

Формат А4

Взам.инв.№ | Подпись и дата | Инв.№ подл.

I.090.I-2с.5-2 00.04.0

Лист 2

Копировал

Формат А4

т.к. 1.090.1-2с вып. 5-2

ФОРМАТ	ЗОНА	ПОЗ.	ОБОЗНАЧЕНИЕ	НАИМЕНОВАНИЕ	КОЛ.	ПРИМЕЧАНИЕ
			I.090.I-2с.5-2 00.04.0-08	КАРКАС КРI6		
				ДЕТАЛИ		
				СТ. ОТД. ГОСТ 578I-82*		
БЧ		I	I2.0I3.7I60	Ø12 AIII L=7I60	I	6,36кг
				СТ. ОТД. ГОСТ 6727-80*		
БЧ		2	5.04I.7I60	Ø5 BpI L=7I60	I	I,09кг
БЧ		3	5.04I.200	Ø5 BpI L=200	6I	0,03кг
			I.090.I-2с.5-2 00.04.0-09	КАРКАС КРI7		
				ДЕТАЛИ		
				СТ. ОТД. ГОСТ 578I-82*		
БЧ		I	I2.CI3.6580	Ø12 AIII L=6580	I	5,84кг
				СТ. ОТД. ГОСТ 6727-80*		
БЧ		2	5.04I.7020	Ø5 BpI L=7020	I	I,07кг
БЧ		3	5.04I. 200	Ø5 BpI L=200	55	0,03кг
			I.090.I-2с.5-2 00.04.0-I0	КАРКАС КРI8		
				ДЕТАЛИ		
				СТ. ОТД. ГОСТ 6727-80*		
БЧ		I	4.04I.940	Ø4 BpI L=940	2	0,09кг
БЧ		2	4.04I.200	Ø4 BpI L=200	7	0,02кг
			I.090.I-2с.5-2 00.04.0-II	КАРКАС КР19		
				ДЕТАЛИ		
				СТ. ОТД. ГОСТ 578I-82*		
БЧ		I	I6.0I3.7I60	Ø16 AIII L=7I60	I	II,3Iкг
				СТ. ОТД. ГОСТ 6727-80*		
БЧ		2	5.04I.7I60	Ø5 BpI L=7I60	I	I,09кг
БЧ		3	5.04I.200	Ø5 BpI L=200	6I	0,03кг
			I.090.I-2с.5-2 00.04.0-I2	КАРКАС КР20		
				ДЕТАЛИ		
				СТ. ОТД. ГОСТ 578I-82*		
БЧ		I	I6.0I3.6580	Ø16 AIII L=6580	I	I0,40кг
				СТ. ОТД. ГОСТ 6727-80*		
БЧ		2	5.04I.7020	Ø5 BpI L=7020	I	I,07кг
БЧ		3	5.04I.200	Ø5 BpI L=200	55	0,03кг

Инв.№ подл. | Подпись и дата | Взам.инв.№

1.090.I-2с.5-2 00.04.0

Лист 3

Копировал Формат А4

Инв.№ подл. | Подпись и дата | Взам.инв.№

I.090.I-2с.5-2 00.04.0

Лист 4

Копировал Формат А4

Т.К. 1.090.1-2с. Вып. 5-2.

Рис.1

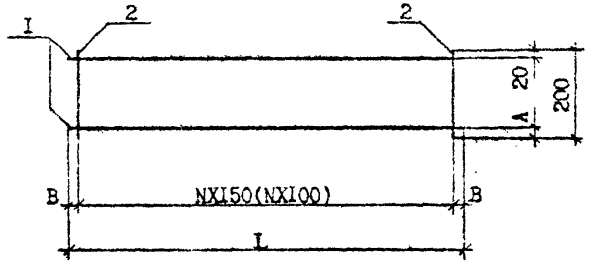

Рис.2

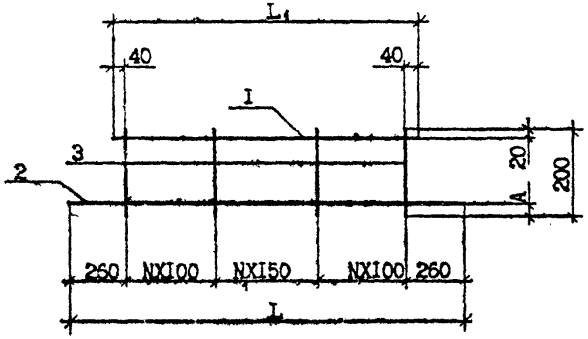

Рис.3

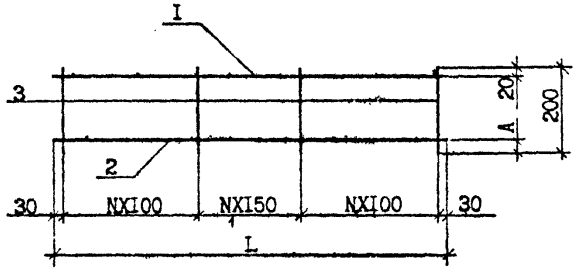

Обозначение	Марка	Рис.	Размеры, мм L	L_1	A	B	N	N_1	Масса, кг.
I.090.I-2c.5-2 00.04.0	КР6	I	900	-	20	30	6	-	0,43
-01	КР7	2	2820	2360	20	-	4	I0	3,06
-02	КР8	3	2960	-	20	-	7	I0	3,50
-03	КРI0	2	2820	2380	20	-	4	I0	3,60
-04	КРII	3	2960	-	20	-	7	I0	4,I6
-05	КРI2	3	5960	-	50	-	I6	I8	4,6I
-06	КРI3	2	5820	5380	50	-	I3	I8	4,37
-07	КРI4	I	I240	-	50	20	8	-	0,42
-08	КРI6	3	7I60	-	50		I9	22	9,28
-09	КРI7	2	7020	6580	50	-	I6	22	8,56
-I0	КРI8	I	940	-	50	20	6	-	0,32
-II	КРI9	3	7I60	-	50	-	I9	22	I4,23
-I2	КР20	2	7020	6580	50	-	I6	22	I3,I2

Взам. инв. №

Подпись и дата

Инв. № подл.

Н.контр.	Силагадзе		
Нач.отд.	Эдишерашвили		
Рук.маст	Бахтадзе		
ГИП	Эдишерашвили		
ГИП	Бурджанадзе		
Рук.гр.	Шелия		
Проверил	Бурджанадзе		
Разраб.	Берошвили		

I.090.I-2c.5-2 00.04.0СБ

КАРКАС ПЛОСКИЙ КР6÷КР8, КРI0÷КРI4, КРI6÷КР20 СБОРОЧНЫЙ ЧЕРТЁЖ

Стадия	Масса	Масштаб
Р	см. табл.	I:I0

Лист | Листов I

ТбилЗНИИЭП

Копировал

Формат А3

ФОРМАТ	ЗОНА	ПОЗ.	ОБОЗНАЧЕНИЕ	НАИМЕНОВАНИЕ	КОЛ.	ПРИМЕЧАНИЕ
				ДОКУМЕНТАЦИЯ		
А3			I.090.I-2c.5-2 00.05.0СБ	СБОРОЧНЫЙ ЧЕРТЁЖ		
А3			I.090.I-2c.5-2 00.00.0ТО	ТЕХНИЧЕСКОЕ ОПИСАНИЕ		
				ПЕРЕМЕННЫЕ ДАННЫЕ ДЛЯ ИСПОЛНЕНИЙ:		
			I.090.I-2c.5-2 00.05.0	СЕТКА С1		
				ДЕТАЛИ		
				СТ. ОТД. ГОСТ 5781-82*		
БЧ		I	6.0I3.2960	Ø6АШ L=2960	4	0,66кг
БЧ		2	6.0I3.2960	Ø6АШ L=2820	2	0,63кг
				СТ.ОТД.ГОСТ 6727-80*		
БЧ		3	4.04I.II40	Ø4ВрI L=II40	I0	0,IIкг
БЧ		4	4.04I.740	Ø4ВрI L=740	2	0,07кг
			I.090.I-2c.5-2 00.05.0-0I	СЕТКА С2		
				ДЕТАЛИ		
				СТ.ОТД. ГОСТ 5781-82*		
БЧ		I	8.0I3.2960	Ø8 АШ L=2960	4	I,I7кг
БЧ		2	8.0I3.2820	Ø8 АШ L=2820	2	I,IIкг
				СТ. ОТД. ГОСТ 6727-80*		
БЧ		3	4.04I.II40	Ø4 ВрI L=II40	I0	0,IIкг
БЧ		4	4.04I.740	Ø4 ВрI L=740	2	0,07кг
			I.090.I-2c.5-2 00.05.0-02	СЕТКА С3		
				ДЕТАЛИ		
				СТ. ОТД. ГОСТ 6727-80*		
БЧ		I	3.04I.2960	Ø3ВрI L=2960	5	0,I6кг
БЧ		2	3.04I.2380	Ø3ВрI L=2380	2	0,I3кг
БЧ		3	3.04I.II40	Ø3ВрI L=II40	I0	0,06кг

ФОРМАТ	ЗОНА	ПОЗ.	ОБОЗНАЧЕНИЕ	НАИМЕНОВАНИЕ	КОЛ.	ПРИМЕЧАНИЕ
БЧ		4	3.04I.740	Ø3ВрI L=740	4	0,04кг
БЧ		5	3.04I.I020	Ø3ВрI L=I020	4	0,055кг

Н.контр.	Силагадзе	
Нач.отд.	Эдишерашвили	
Рук.мост	Бахтадзе	
ГИП	Эдишерашвили	
ГИП	Бурджанадзе	
Рук.гр.	Салихова	
Проверил	Бурджанадзе	
Разраб.	Коркоташвили	

I.090.I-2c.5-2 00.05.0

СЕТКИ С1,С2,С3

Стадия	Лист	Листов
Р	1	2

ТбилЗНИИЭП

Т.к. 1.090.1-2с вып. 5-2

Инв.№ подл. | Подпись и дата | Взам.инв.№

Копировал Формат А4

I.090.I-2c.5-2 00.05.0 Лист 2

Копировал Формат А4

Т.К-1.090.1-2с. Вып. 5-2.

Рис.1

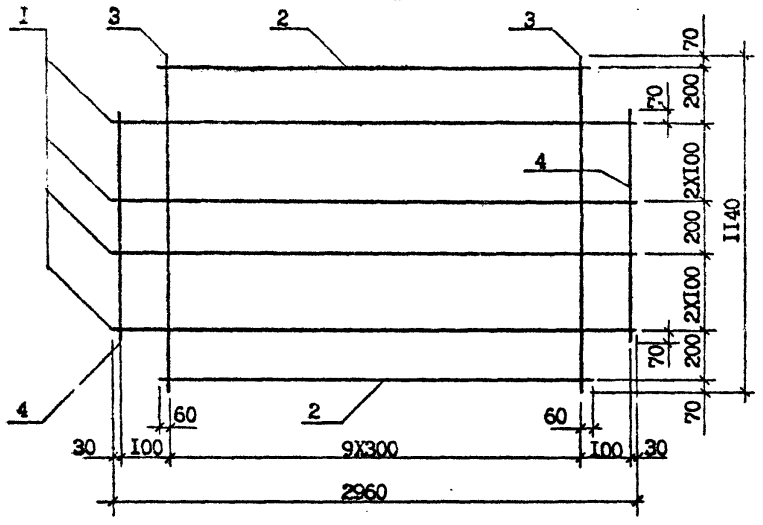

Рис.2

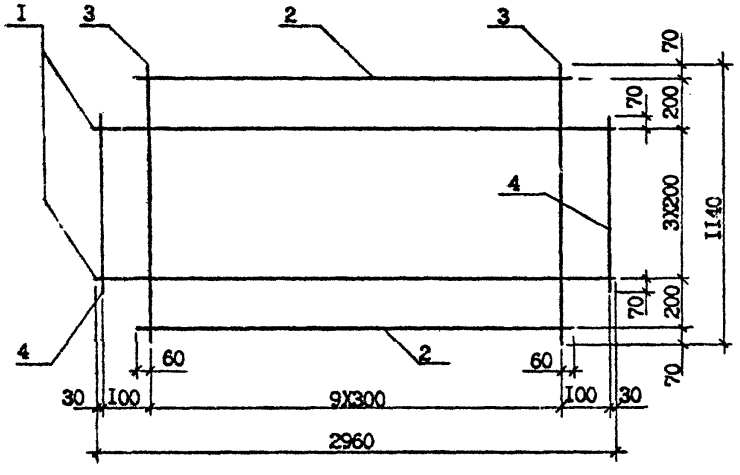

Рис.3

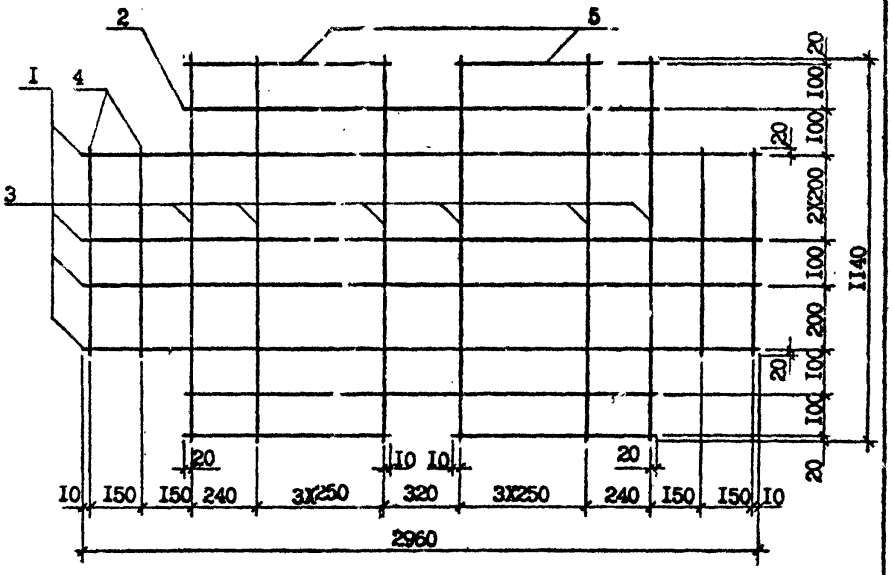

Обозначение	Марка	Рис.	Масса, кг.
I.090.I-2с.5-2 00.05.0	С1	I	5,I4
-0I	С2	2	8,I4
-02	С3	3	2,04

				I.090.I-2с.5-2 00.05.0СБ		
Н.контр.	Силагадзе			СЕТКИ С1,С2,С3 СБОРОЧНЫЙ ЧЕРТЕЖ	Стадия	Масса	Масштаб
Нач.отд.	Эдишерашвили				Р	см. табл.	I:I0 I:20
Рук.маст	Бахтадзе				Лист	Листов	
ГИП	Эдишерашвили				ТбилЗНИИЭП		
ГИП	Бурджанадзе						
Рук.гр.	Шелия						
Проверил	Бурджанадзе						
Разраб.	Коркоташвили						

Копировал

Формат А3

Инв. № подл. | Подпись и дата | Взам. инв. №

Альбом.

Т.К.1.090.1-2с. 84/17.5-2.

ФОРМАТ	ЗОНА	ПОЗ.	ОБОЗНАЧЕНИЕ	НАИМЕНОВАНИЕ	КОЛ.	ПРИМЕЧАНИЕ
				ДОКУМЕНТАЦИЯ		
А3			I.090.I-2с.5-2 00.06.0СБ	СБОРОЧНЫЙ ЧЕРТЕЖ		
А3			I.090.I-2с.5-2 00.00.0ТО	ТЕХНИЧЕСКОЕ ОПИСАНИЕ		
				ПЕРЕМЕННЫЕ ДАННЫЕ ДЛЯ ИСПОЛНЕНИЙ		
			I.090.I-2с.5-2 00.06.0	СЕТКА С4		
				ДЕТАЛИ		
				СТ.ОТД. ГОСТ 5781-82		
БЧ		I	8.0I3.2960	Ø8АШ L=2960	4	I,I7кг
БЧ		2	8.0I3.2820	Ø8АШ L=2820	2	I,IIкг
				СТ. ОТД. ГОСТ 6727-80		
БЧ		3	4.04I.I440	Ø4ВрI L=I440	I0	0,I4кг
БЧ		4	4.04I.I040	Ø4ВрI L=I040	2	0,I0кг
			I.090.I-2с.5-2 00.06.0-0I	СЕТКА С5		
				ДЕТАЛИ		
				СТ. ОТД. ГОСТ 6727-80		
БЧ		I	3.04I.2960	Ø3ВрI L=2960	6	0,I6кг
БЧ		2	3.04I.2380	Ø3ВрI L=2380	2	0,I3кг
БЧ		3	3.04I.I440	Ø3ВрI L=I440	I0	0,08кг
БЧ		4	3.04I.I040	Ø3ВрI L=I040	4	0,06кг
БЧ		5	3.04I.I020	Ø3ВрI L=I020	4	0,055кг
			I.090.I-2с.5-2 00.06.0-02	СЕТКА С6		
				ДЕТАЛИ		
				СТ. ОТД. ГОСТ 5781-82		
БЧ		I	6.0I3.2960	Ø6АШ L=2960	6	0,66кг
БЧ		2	6.0I3.2820	Ø6АШ L=2820	2	0,63кг
				СТ. ОТД. ГОСТ 6727-80		
БЧ		3	4.04I.I440	Ø4ВрI L=I440	I0	0,I4кг
БЧ		4	4.04I.I040	Ø4ВрI L=I040	2	0,I0кг

Взам.инв.№ | Подпись и дата | Инв.№подл.

Н.контр.	Силагадзе		09.8
Нач.отд.	Эдишерашвили		09.8
Рук.маст	Бахтадзе		09.8
ГИП	Эдишерашвили		09.8
ГИП	Бурджанадзе		09.8
Рук.гр.	Салихова		09.8
Проверил	Цицишвили		09.8
Разраб.	Коркоташвили		09.8

I.090.I-2с.5-2 00.06.0

СЕТКИ С4,С5,С6

Стадия	Лист	Листов
Р	I	2

ТбилЗНИИЭП

Копировал Формат А4

Взам.инв.№ | Подпись и дата | Инв.№подл.

I.090.I-2с.5-2 00.06.0

Лист 2

Копировал Формат А4

Рис.I

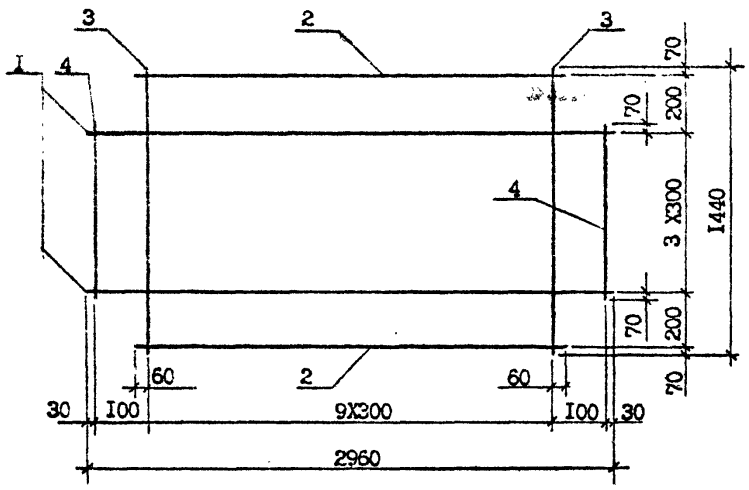

Рис.3

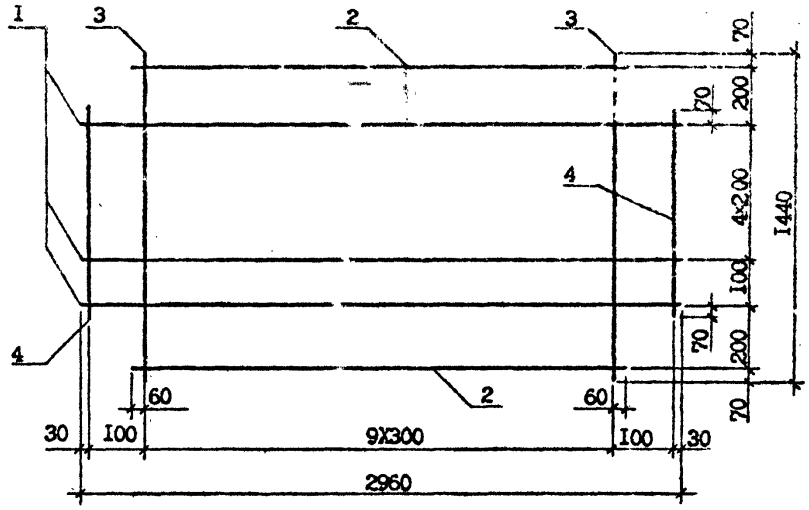

Рис.2

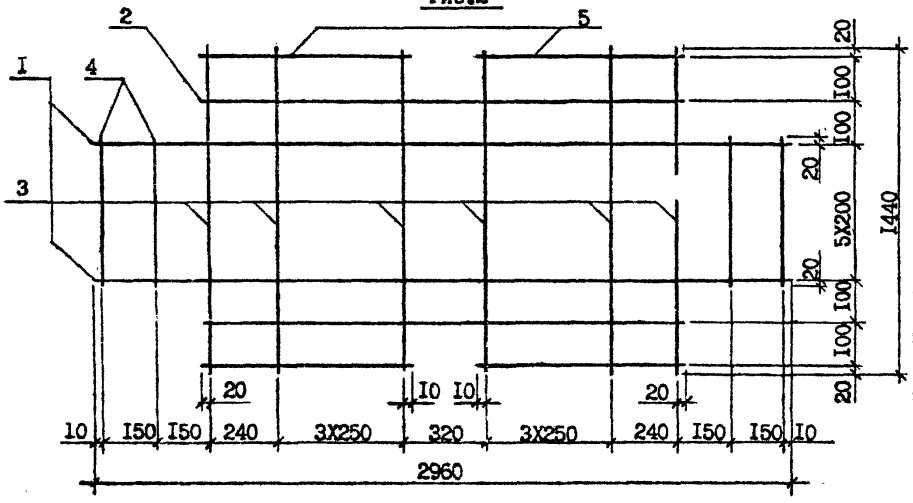

Обозначение	Марка	Рис.	Масса, кг.
I.090.I-2c.5-2 00.06.0	С4	I	8,50
-0I	С5	2	2,48
-02	С6	3	6,82

				I.090.I-2c.5-2 00.06.0СБ	
Н.контр.	Силагадзе			СЕТКИ С4,С5,С6 СБОРОЧНЫЙ ЧЕРТЕЖ	Стадия: Р; Масса: см. табл.; Масштаб: I:I0, I:20
Нач.отд.	Эдишерашвили				Лист; Листов I
Рук.маст	Бахтадзе				ТбилЗНИИЭП
ГИП	Эдишерашвили				
ГИП	Бурджанадзе				
Рук.гр.	Шелия				
Проверил	Берошвили				
Разраб.	Коркоташвили				

Копировал, Формат А3

Инв. № подл. | Подпись и дата | Взам. инв. №

г.к. 1.090.1-2с вып. 5-2

Т.К.1.090.1-2с. Вып. 5-2.

ФОРМАТ	ЗОНА	ПОЗ.	ОБОЗНАЧЕНИЕ	НАИМЕНОВАНИЕ	КОЛ.	ПРИМЕЧАНИЕ
				ДОКУМЕНТАЦИЯ		
А3			I.090.I-2с.5-2 00.07.0СБ	СБОРОЧНЫЙ ЧЕРТЁЖ		
А3			I.090.I-2с.5-2 00.00.0ТО	ТЕХНИЧЕСКОЕ ОПИСАНИЕ		
				ПЕРЕМЕННЫЕ ДАННЫЕ ДЛЯ ИСПОЛНЕНИЙ		
			I.090.I-2с.5-2 00.07.0	СЕТКА С7		
				ДЕТАЛИ		
				СТ. ОТД. ГОСТ 578I-82*		
БЧ		I	I0.0I3.620	ØI0 АШ L =620	2	0,38кг
БЧ		3	I0.0I3.320	ØI0 АШ L =320	2	0,20кг
				СТ. ОТД. ГОСТ 6727-80*		
БЧ		2	5.04I.420	Ø5ВрI L =420	5	0,07кг
			I.090.I-2с.5-2 00.07.0-0I	СЕТКА С8		
				ДЕТАЛИ		
				СТ. ОТД. ГОСТ 6727-80*		
БЧ		I	3.04I.5380	Ø3ВрI L =5380	4	0,30кг
БЧ		2	3.04I.540	Ø3ВрI L =540	22	0,03кг
БЧ		3	3.04I.I200	Ø3ВрI L =I200	4	0,065кг
БЧ		4	3.04I.I040	Ø3ВрI L =I040	4	0,06кг
			I.090.I-2с.5-2 00.07.0-02	СЕТКА С9		
				ДЕТАЛИ		
				СТ. ОТД. ГОСТ 6727-80*		
БЧ		I	4.04I.620	Ø4ВрI L=620	3	0,06кг
БЧ		2	3.04I.I20	Ø3ВрI L =I20	5	0,0Iкг
			I.090.I-2с.5-2 00.07.0-03	СЕТКА СI4		
				ДЕТАЛИ		
				СТ. ОТД. ГОСТ 578I-82*		

Н.контр.	Силагадзе		7.09.8
Нач.отд.	Эдишерашвили		7.09.8
Рук.маст	Бахтадзе		7.09.8
ГИП	Эдишерашвили		7.09.8
ГИП	Бержанадзе		7.09.8
Рук.гр.	Салихова		7.09.8
Проверил	Коркоташвили		7.09.8
Разраб.	Цицкишвили		7.09.8

I.090.I-2с.5-2 00.07.0

СЕТКИ С7,С8,С9,СI4

Стадия	Лист	Листов
Р	1	2

ТбилЗНИИЭП

Взам.инв.№ | Подпись и дата | Инв.№ подл.

Копировал | Формат А4

ФОРМАТ	ЗОНА	ПОЗ.	ОБОЗНАЧЕНИЕ	НАИМЕНОВАНИЕ	КОЛ.	ПРИМЕЧАНИЕ
БЧ		I	I2.0I3.620	ØI2АШ L =620	2	0,55кг
БЧ		3	I2.0I3.320	ØI2АШ L =320	2	0,28кг
				СТ. ОТД. ГОСТ 6727-80*		
БЧ		2	5.04I.420	Ø5ВрI L =420	5	0,07кг

I.090.I-2с.5-2 00.07.0

Лист 2

Взам.инв.№ | Подпись и дата | Инв.№ подл.

Копировал | Формат А4

Рис.I

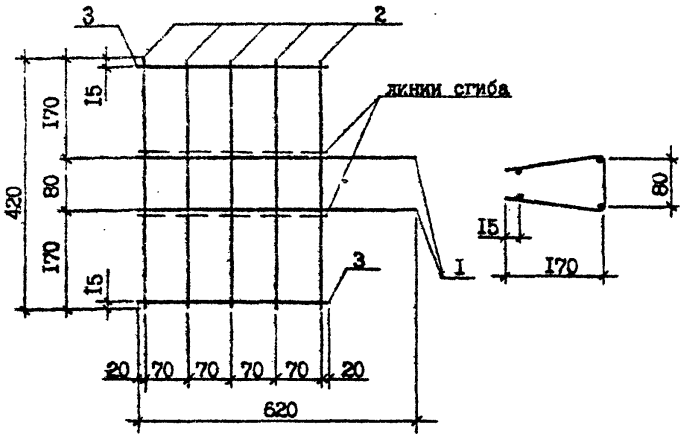

Рис.3

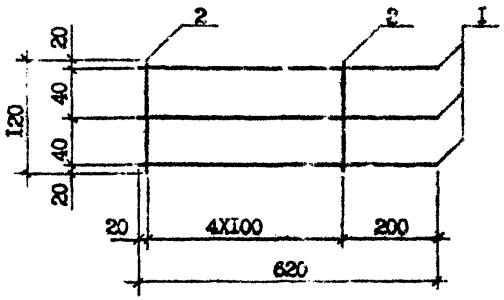

Рис.2

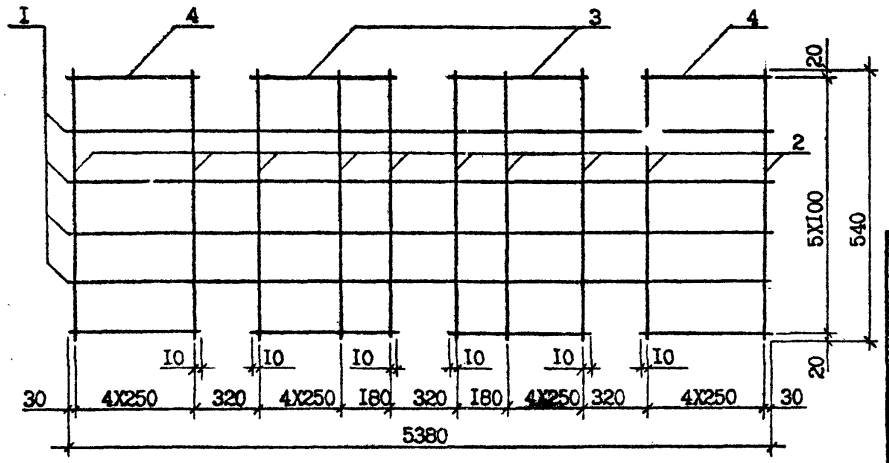

Обозначение	Марка.	Рис.	Масса, кг.
I.090.I-2c.5-2 00.07.0	C7	I	I,5I
-0I	C8	2	2,36
-02	C9	3	0,23
-03	CI4	I	2,0I

Н.контр.	Силагадзе		
Нач.отд.	Эдишерашвили		
Рук.маст	Бахтадзе		
ГИП	Эдишерашвили		
ГИП	Бурджанадзе		
Рук.гр.	Шелия		
Проверил	Берошвили		
Разраб.	Коркоташвили		

I.090.I-2c.5-2 00.07.0СБ

СЕТКИ C7,C8,C9,CI4 СБОРОЧНЫЙ ЧЕРТЕЖ

Стадия	Масса	Масштаб
Р	см. табл.	I:I0
Лист	Листов	

ТбилЗНИИЭП

Копировал

Формат А3

Инв. № подл. | Подпись и дата | Взам. инв. №

т.к. 1.090.1-2с' вып. 5-2

Т.К. 1.090.1-2с вып. 5-2

ФОРМАТ	ЗОНА	ПОЗ.	ОБОЗНАЧЕНИЕ	НАИМЕНОВАНИЕ	КОЛ.	ПРИМЕЧАНИЕ
				ДОКУМЕНТАЦИЯ		
А3			I.090.I-2с.5-2 00.08.0СБ	СБОРОЧНЫЙ ЧЕРТЁЖ		
А3			I.090.I-2с.5-2 00.00.0ТО	ТЕХНИЧЕСКОЕ ОПИСАНИЕ		
				ПЕРЕМЕННЫЕ ДАННЫЕ ДЛЯ ИСПОЛНЕНИЙ:		
			I.090.I-2с.5-2 00.08.0	СЕТКА С I0		
				ДЕТАЛИ		
				СТ. ОТД. ГОСТ 6727-80*		
БЧ		I	3.04I.5960	Ø3BpI L =5960	6	0,33кг
БЧ		2	3.04I.5380	Ø3BpI L =5380	2	0,30кг
БЧ		3	3.04I.I440	Ø3BpI L =I440	22	0,03кг
БЧ		4	3.04I.I040	Ø3BpI L =I040	4	0,06кг
БЧ		5	3.04I.I200	Ø3BpI L =I200	4	0,065кг
БЧ		6	3.04I.I030	Ø3BpI L =I030	4	0,06кг
			I.090.I-2с.5-2 00.08.0-0I	СЕТКА С II		
				ДЕТАЛИ		
				СТ. ОТД. ГОСТ 6727-80*		
БЧ		I	4.04I.I250	Ø4BpI L =I250	5	0,I3кг
БЧ		2	3.04I.300	Ø3BpI L =300	8	0,02кг
			I.090.I-2с.5-2 00.08.0-02	СЕТКА С12		
				ДЕТАЛИ		
				СТ. ОТД. ГОСТ 578I-82*		
БЧ		I	8.0I3.620	Ø8 AIII L =620	4	0,25кг
				СТ. ОТД. ГОСТ 6727-80*		
БЧ		2	4.04I.I090	Ø4BpI L =I090	5	0,II кг
БЧ		3	3.04I.320	Ø3BpI L =320	2	0,02кг

Инв.№подл. | Подпись и дата | Взам.инв.№

Н.контр.	Силагадзе		09.I
Нач.отд.	Эдишерашвили		09.I
Рук.маст	Бахтадзе		09.I
ГИП	Эдишерашвили		09.I
ГИП	Бурджанадзе		09.I
Рук.гр.	Салихова		09.I
Проверил	Коркоташвили		09.I
Разраб.	Пицхелаури		09.I

I.090.I-2с.5-2 00.08.0

СЕТКИ С10,С11,С12

Стадия	Лист	Листов
Р		

ТбилЗНИИЭП

Копировал Формат А4

ФОРМАТ	ЗОНА	ПОЗ.	ОБОЗНАЧЕНИЕ	НАИМЕНОВАНИЕ	КОЛ.	ПРИМЕЧАНИЕ

Инв.№подл. | Подпись и дата | Взам.инв.№

I.090.I-2с.5-2 00.08.0

Лист

Копировал Формат А4

Рис.1

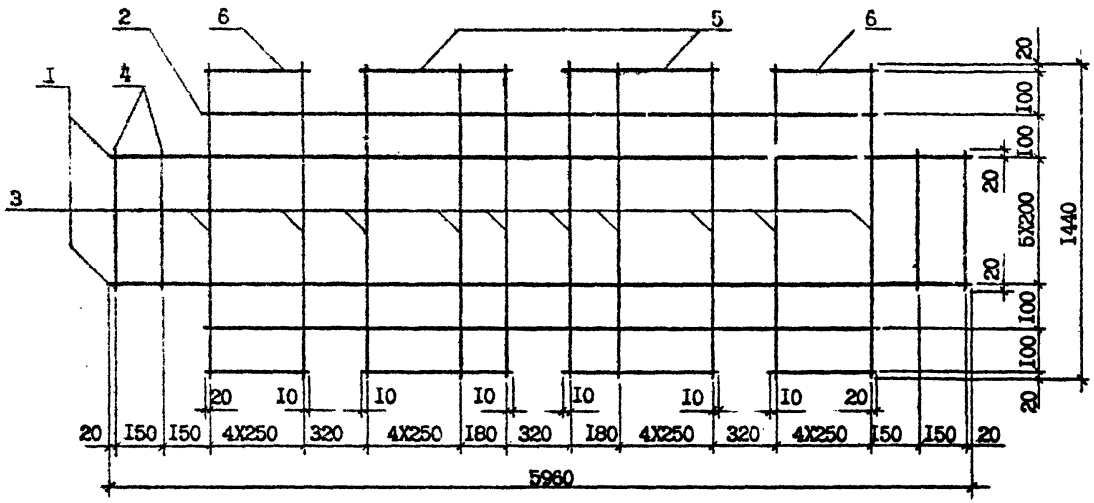

Рис.2

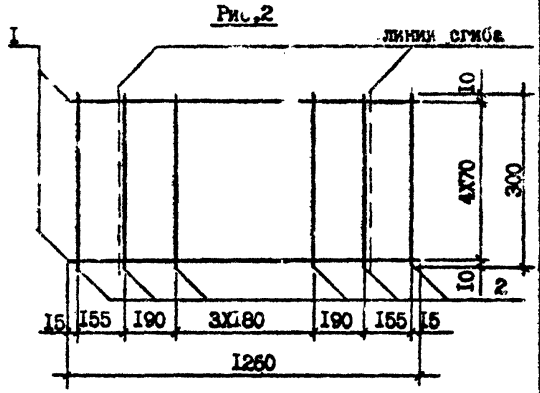

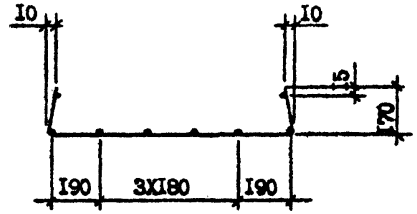

Рис.3

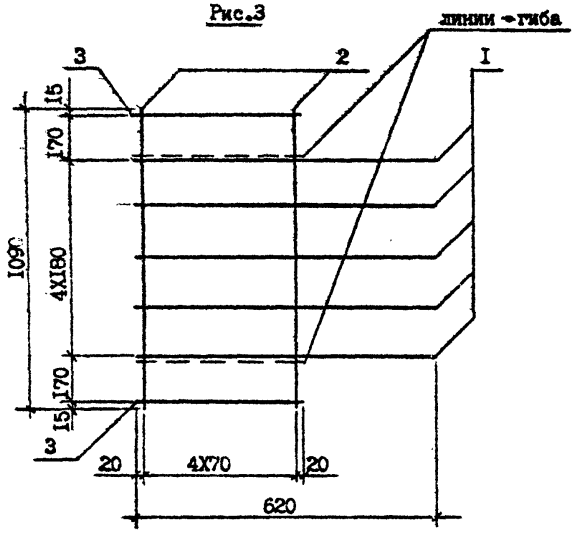

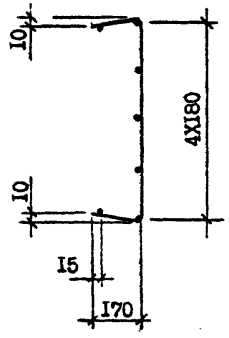

Обозначение	Марка	Рис.	Масса, кг.
1.090.1-2с.5-2 00.08.0	С10	1	3,98
-01	С11	2	0,81
-02	С12	3	1,59

				1.090.1-2с.5-2 00.08.0СБ
Н.контр.	Силагадзе		7.09.87	СЕТКИ С10, С11, С12 СБОРОЧНЫЙ ЧЕРТЕЖ
Нач.отд.	Эдшерашвили		7.09.87	
Рук.мест	Бахтадзе		7.09.87	
ГИП	Эдшерашвили		7.09.87	
ГИП	Бурджанадзе		7.09.87	
Рук.гр.	Шалка		7.09.87	
Проверил	Цицишвили		7.09.87	
Разраб.	Коркоташвили		7.09.87	

Стадия	Масса	Масштаб
Р	см. табл.	1:10
Лист	Листов	
ТбилЗНИИЭП		

Копировал

Формат А3

Инв. № подл. | Подпись и дата | Взам. инв. №

ТК 1.090.1-2с. Вып. 5-1

Т.К. 1.090.1-2с.вып.5-2.

ФОРМАТ	ЗОНА	ПОЗ.	ОБОЗНАЧЕНИЕ	НАИМЕНОВАНИЕ	КОЛ.	ПРИМЕЧАНИЕ
				ДОКУМЕНТАЦИЯ		
А3			I.090.I-2с.5-2 00.09.0СБ	СБОРОЧНЫЙ ЧЕРТЕЖ		
А3			I.090.I-2с.5-2 00.00.0ТО	ТЕХНИЧЕСКОЕ ОПИСАНИЕ		
			ПЕРЕМЕННЫЕ ДАННЫЕ ДЛЯ ИСПОЛНЕНИЙ			
			I.090.I-2с.5-2 00.09.0	СЕТКА СI3		
				ДЕТАЛИ		
				СТ. ОТД. ГОСТ 6727-80		
БЧ		I	3.04I.5960	Ø3ВрI L =5960	5	0,33кг
БЧ		2	3.04I.5380	Ø3ВрI L =5380	2	0,30кг
БЧ		3	3.04I.II40	Ø3ВрI L =II40	22	0,06кг
БЧ		4	3.04I.740	Ø3ВрI L =740	4	0,04кг
БЧ		5	3.04I.I200	Ø3ВрI L =I200	4	0,065кг
БЧ		6	3.04I.I030	Ø3ВрI L =I030	4	0,06кг
			I.090.I-2с.5-2 00.09.0-0I	СЕТКА С I5		
				ДЕТАЛИ		
				СТ. ОТД. ГОСТ 6727-80		
БЧ		I	3.04I.6580	Ø3ВрI L =6580	4	0,36кг
БЧ		2	3.04I.540	Ø3ВрI L =540	27	0,03кг
БЧ		3	3.04I.I200	Ø3ВрI L =I200	4	0,065кг
БЧ		4	3.04I.I040	Ø3ВрI L =I040	4	0,06кг
БЧ		5	3.04I.900	Ø3ВрI L =900	2	0,05кг

Н.контр.	Силагадзе		7.09.87
Нач.отд.	Эдишерашвили		7.09.87
Рук.маст	Бахтадзе		7.09.87
ГИП	Эдишерашвили		7.09.87
ГИП	Бурджанадзе		7.09.87
Рук.гр.	Салихова		7.09.87
Проверил	Коркоташвили		7.09.87
Разраб.	Цицкишвили		7.09.87

I.090.I-2с.5-2 00.09.0

СЕТКИ СI3,СI5

Стадия	Лист	Листов
Р		I

ТбилЗНИИЭП

Взам.инв.№ | Подпись и дата | Инв.№ подл.

Копировал | Формат А4

ФОРМАТ	ЗОНА	ПОЗ.	ОБОЗНАЧЕНИЕ	НАИМЕНОВАНИЕ	КОЛ.	ПРИМЕЧАНИЕ

I.090.I-2с.5-2 00.09.0

Лист

Взам.инв.№ | Подпись и дата | Инв.№ подл.

Копировал | Формат А4

Т.К. 1.090.1-2с вып. 5-2

Рис.1

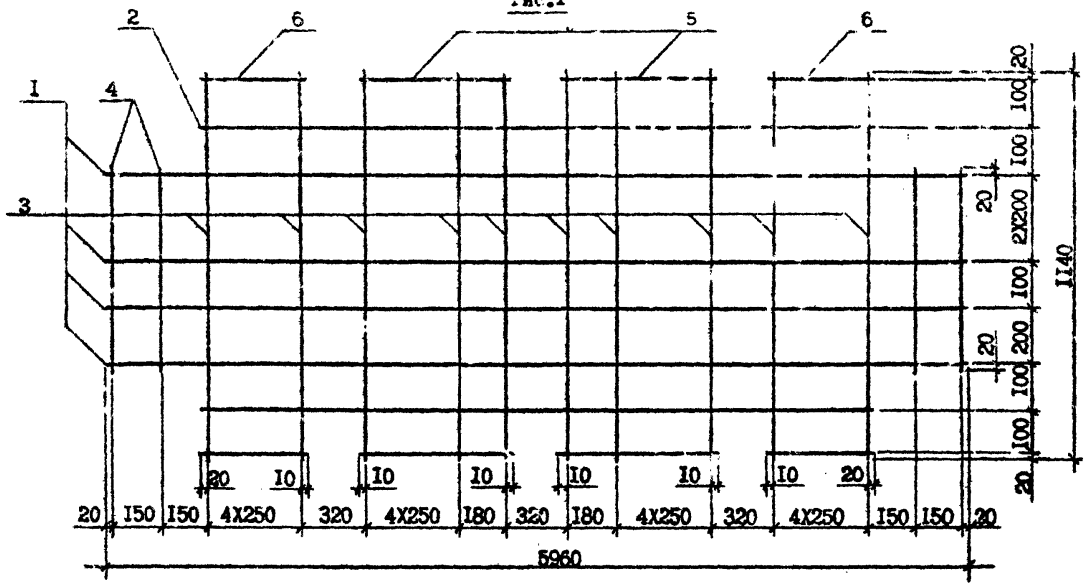

Рис.2

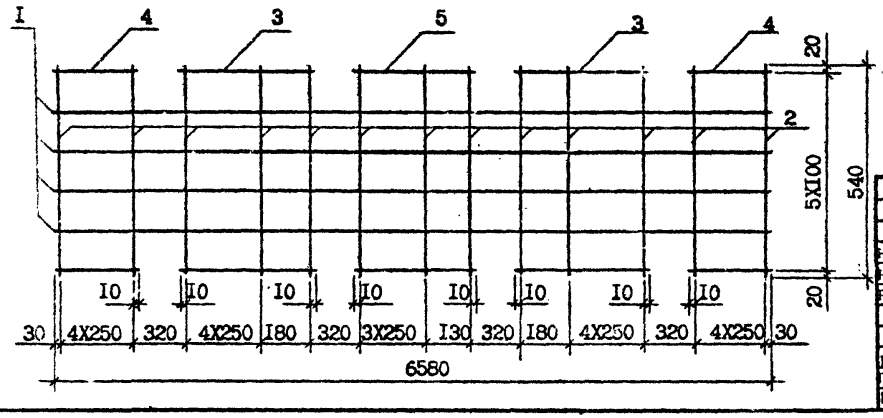

Обозначение	Марка	Рис.	Масса, кг.
I.090.I-2с.5-2. 00.09.0	СI3	I	4,23
-0I	СI5	2	2,85

Н.контр.	Силагадзе		7.09.8
Нач.отд.	Эдишерашвили		7.09.8
Рук.маст	Бахтадзе		7.09.8
ГИП	Эдишерашвили		7.09.8
ГИП	Бурджанадзе		7.09.8
Рук.гр.	Шелия		7.09.8
Проверил	Берошвили		7.09.8
Разраб.	Коркоташвили		7.09.8

I.090.I-2с.5-2. 00.09.0СБ

СЕТКИ СI3, СI5
СБОРОЧНЫЙ ЧЕРТЕЖ

Стадия	Масса	Масштаб
Р	см. табл.	I:I0
Лист	Листов	

ТбилЗНИИЭП

Копировал

Формат А3

Инв. № подл. | Подпись и дата | Взам. инв. №

ФОРМАТ	ЗОНА	ПОЗ.	ОБОЗНАЧЕНИЕ	НАИМЕНОВАНИЕ	КОЛ.	ПРИМЕЧАНИЕ
				ДОКУМЕНТАЦИЯ		
А3			I.090.I-2с.5-2 00.I0.0СБ	СБОРОЧНЫЙ ЧЕРТЕЖ		
А3			I.090.I-2с.5-2 00.00.0ТО	ТЕХНИЧЕСКОЕ ОПИСАНИЕ		
			I.090.I-2с.5-2 00.I0.0	СЕТКА СI6		
				СТ. ОТД. ГОСТ 6727-80		
БЧ		I	3.04I.7I60	ØЗВрI L =7I60	6	0,40кг
БЧ		2	3.04I.6580	ØЗВрI L =6580	2	0,36кг
БЧ		3	3.04I.I440	ØЗВрI L =I440	27	0,08кг
БЧ		4	3.04I.I040	ØЗВрI L =I040	4	0,06кг
БЧ		5	3.04I.I200	ØЗВрI L =I200	4	0,065кг
БЧ		6	3.04I.I030	ØЗВрI L =I030	4	0,06кг
БЧ		7	3.04I.900	ØЗВрI L =900	2	0,05кг

Т.к. 1.090.1-2с. вып. 5-2.

Н.контр.	Силагадзе		7.09.87
Нач.отд.	Эдишерашвили		7.09.87
Рук.маст	Бахтадзе		7.09.87
ГИП	Эдишерашвили		7.09.87
ГИП	Бурджанадзе		7.09.87
Рук.гр.	Салихова		7.09.87
Проверил	Берошвили		7.09.87
Разраб.	Коркотешвили		7.09.87

I.090.I-2с.5-2с 00.I0.0

СЕТКА СI6

Стадия	Лист	Листов
Р		

ТбилЗНИИЭП

Взам.инв.№ | Подпись и дата | Инв.№подл.

Копировал | Формат А4

ФОРМАТ	ЗОНА	ПОЗ.	ОБОЗНАЧЕНИЕ	НАИМЕНОВАНИЕ	КОЛ.	ПРИМЕЧАНИЕ

I.090.I-2с.5-2 00.I0.0

Лист

Взам.инв.№ | Подпись и дата | Инв.№подл.

Копировал | Формат А4

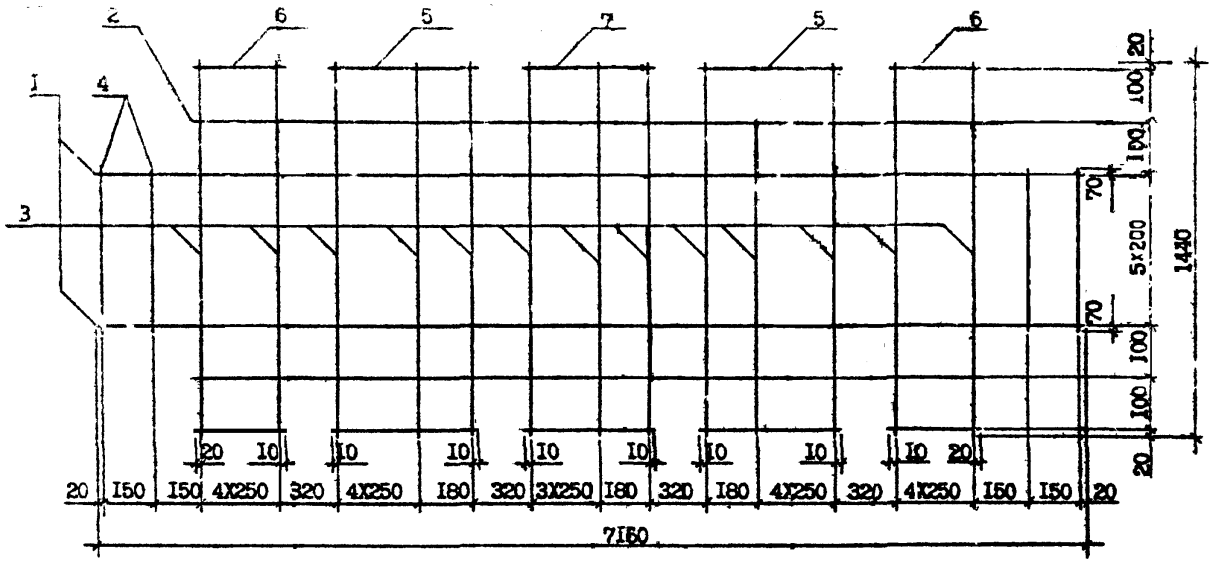

Обозначение	Марка	Рис.	Масса, т.
I.090.I-2c.5-3. 00.I0.0	CI6	I	6,I2

				I.090.I-2c.5.2. 00.I0.0СБ			
Н.контр.	Силагадзе			СЕТКА CI6 СБОРОЧНЫЙ ЧЕРТЕЖ	Стадия	Масса	Масштаб
Нач.отд.	Эдишерашвили				Р	см. табл.	I:20
Рук.мастер	Вахтадзе				Лист	Листов	
ГИП	Эдишерашвили				ТбилЗНИИЭП		
ГИП	Бурджанадзе						
Рук.гр.	Шелия						
Промерил	Берошвили						
Разраб.	Коркотешвили						

Копировал

Формат А3.

Инв. № подл. | Подпись и дата | Взам. инв. №

ФОРМАТ	ЗОНА	ПОЗ.	ОБОЗНАЧЕНИЕ	НАИМЕНОВАНИЕ	КОЛ.	ПРИМЕЧАНИЕ
				ДОКУМЕНТАЦИЯ		
А3			I.090.I-2с.5-2 00.II.0СБ	СБОРОЧНЫЙ ЧЕРТЕЖ		
А3			I.090.I-2с.5-2 00.00.0ТО	ТЕХНИЧЕСКОЕ ОПИСАНИЕ		
				ПЕРЕМЕННЫЕ ДАННЫЕ ДЛЯ ИСПОЛНЕНИЙ		
			I.090.I-2с.5-2 00.II.0	СЕТКА СI7		
				ДЕТАЛИ		
				СТ. ОТД. ГОСТ 6727-80*		
БЧ		I	3.04I.7I60	Ø3ВрI L=7I60	5	0,40кг
БЧ		2	3.04I.6580	Ø3ВрI L=6580	2	0,36кг
БЧ		3	3.04I.II40	Ø3ВрI L=II40	27	0,06кг
БЧ		4	3.04I.740	Ø3ВрI L=740	4	0,04кг
БЧ		5	3.04I.I200	Ø3ВрI L=I200	4	0,065кг
БЧ		6	3.04I.I030	Ø3ВрI L=I030	4	0,06кг
БЧ		7	3.04I.900	Ø3ВрI L=900	2	0,05кг
			I.090.I-2с.5-2 00.II.0-0I	СЕТКА СI8		
				ДЕТАЛИ		
				СТ. ОТД. ГОСТ 6727-80*		
БЧ		I	5.04I.I350	Ø5ВрI L=I350	I5	0,2Iкг
БЧ		2	4.04I.2960	Ø4ВрI L=2960	6	0,29кг

ФОРМАТ	ЗОНА	ПОЗ.	ОБОЗНАЧЕНИЕ	НАИМЕНОВАНИЕ	КОЛ.	ПРИМЕЧАНИЕ
			I.090.I-2с.5-2 00.II.0-02	СЕТКА СI9		
				ДЕТАЛИ		
				СТ.ОТД. ГОСТ 6727-80*		
БЧ		I	5.04I.I350	Ø5ВрI L=I350	20	0,2Iкг
БЧ		2	4.04I.5960	Ø4ВрI L=5960	6	0,29кг
			I.090.I-2с.5-2 00.0-03	СЕТКА С20		
				ДЕТАЛИ		
				СТ. ОТД. ГОСТ 6727-80*		
БЧ		I	5.04I.I350	Ø5ВрI L=I350	36	0,2Iкг
БЧ		2	4.04I.7I60	Ø4ВрI L=7I60	6	0,7Iкг

Н.контр.	Силагадзе	
Нач.отд.	Эдишерашвили	
Рук.мост	Бахтадзе	
ГИП	Эдишерашвили	
ГИП	Бурджанадзе	
Рук.гр.	Селихова	
Проверил	Берошвили	
Разраб.	Коркотешвили	

I.090.I-2с.5-2 00.II.0

СЕТКИ СI7,СI8,СI9,С20

Стадия	Лист	Листов
Р	I	2

ТбилЗНИИЭП

Инв.№ подл. | Подпись и дата | Взам.инв.№

Копировал Формат А4

Инв.№подл. | Подпись и дата | Взам.инв.№

I.090.I-2с.5-2 00.II.0

Лист 2

Копировал Формат А4

Рис. I

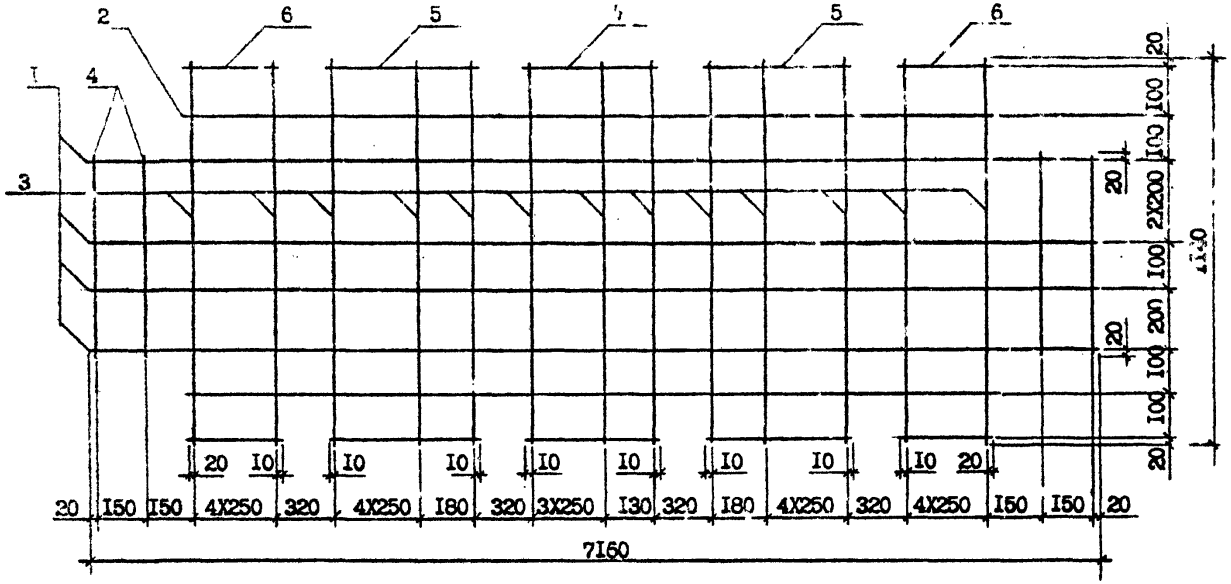

Рис.2

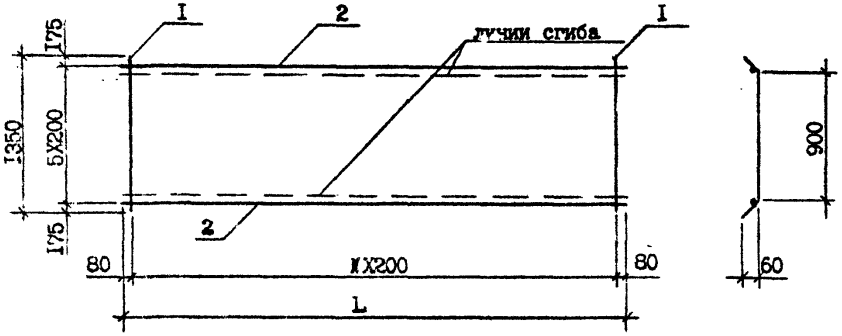

Обозначение	Марка	Рис.	N	L ,мм	Масса, т.
I.090.I-2c.5-2 00.II.0	CI7	I	–	–	5,I0
-0I	CI8	2	I4	2960	4,89
-02	CI9	2	29	5960	9,84
-03	C20	2	35	7160	II,82

				I.090.I-2c.5-2 00.II.0СБ			
Н.контр.	Силагадзе			СЕТКИ CI7,CI8,CI9,C20 СБОРОЧНЫЙ ЧЕРТЁЖ	Стадия	Масса	Масштаб
Нач.отд.	Эдишерашвили				Р	см. табл.	
Рук.маст	Бахтадзе				Лист	Листов	
ГИП	Эдишерашвили						
ГИП	Бурджанадзе				ТбилЗНИИЭП		
Рук.гр.	Шелия						
Проверил	Цицишвили						
Разраб.	Коркоташвили						

Копировал

Формат А3

Инв. № подл. | Подпись и дата | Взам. инв. №

7.К-1.090.1-2с. Вып. 5 2.

Т.К. 1.090.1-2с. Вып. 5-2.

Рис.I

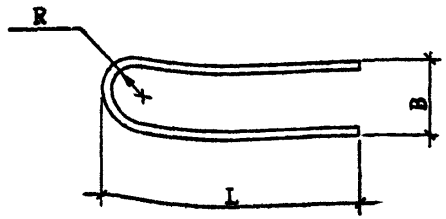

Рис.2

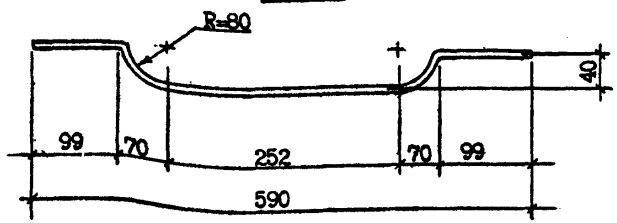

Обозначение	Марка	Рис.	ø, класс	L, мм	B, мм	R, мм	Масса, кг
I.090.I-2с.5-2 00.00.I	АНI	I	IOAI	I460	I80	80	0,90
-0I	АН2	I	IOAI	680	I40	60	0,42
-02	АН3	2	IOAI	-	-	-	0,40

				I.090.I-2с.5-2 00.00.I		
Н.контр.	Силагадзе			СТЕРЖЕНЬ АНКЕРНЫЙ АНI, АН2, АН3	Стадия	Масса	Масштаб
Нач.отд.	Эдишерашвили				Р	см. табл.	I:5
Рук.маст	Бахтадзе				Лист	Листов I	
ГИП	Эдишерашвили			КЛАСС А-I ГОСТ 578I-82	ТбилЗНИИЭП		
ГИП	Бурджанадзе						
Рук.гр.	Шелия						
Проверил	Берошвили						
Разраб.	Коркоташвили						

Взам. инв. №

Подпись и дата

Инв. № подл.

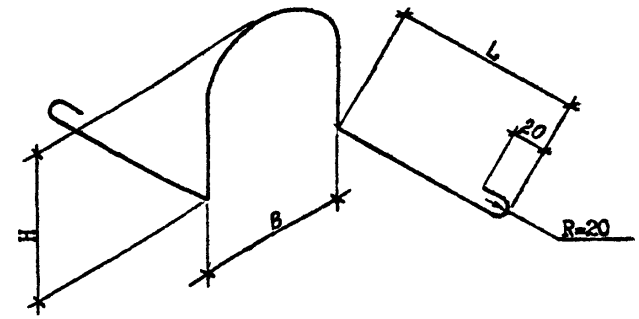

Обозначение	Марка	ø, класс	Рзмеры, мм L	B	H	Длина марки, мм	Масса, кг
I.090.I-2с.5-2 00.00.2	СПI	IOAI	250	I60	I80	II60	0,7I0
-0I	СП2	I2AI	280	I60	I80	I220	I,080
-02	СП3	IOAI	I80	60	I70	900	0,554
-03	СП4	I2AI	240	60	I70	I020	0,905
-04	СП5	I4AI	320	60	I70	I230	I,550

				I.090.I-2с.5-2 00.00.2		
Н.контр.	Силагадзе			ПЕТЛЯ СТРОПОВОЧНАЯ СПI÷ СП 5	Стадия	Масса	Масштаб
Нач.отд.	Эдишерашвили				Р	см. табл.	I:5
Рук.маст	Бахтадзе				Лист	Листов I	
ГИП	Эдишерашвили				ТбилЗНИИЭП		
ГИП	Бурджанадзе						
Рук.гр.	Шелия						
Проверил	Берошвили						
Разраб.	Коркоташвили						

Взам. инв. №

Подпись и дата

Инв. № подл.

Копировал

Формат А3

Изделия арматурные

Марка элемента	Арматура класса																			Общий расход
	А-I				А-III						Ат-У					Вр-I				
	ГОСТ 5781-82*										ГОСТ 10884-81					ГОСТ 6727-80*				
	Ø10	Ø12	Ø14	Итого	Ø6	Ø8	Ø10	Ø12	Ø16	Итого	Ø10	Ø12	Ø14	Ø16	Итого	Ø3	Ø4	Ø5	Итого	
ПК 30.12-6АШт-С9	7,28	-	-	7,28	3,90	-	-	-	-	3,90	-	-	-	-	-	1,88	1,24	-	3,12	14,30
ПК 30.12-8АШт-С9	7,28	-	-	7,28	-	6,70	-	-	-	6,70	-	-	-	-	-	2,07	2,44	-	4,51	18,49
ПК 30.15-6АШт-С9	7,28	-	-	7,28	5,22	-	-	-	-	5,22	-	-	-	-	-	2,48	1,60	-	4,08	16,58
ПК 30.15-8АШт-С9	7,28	-	-	7,28	-	6,90	-	-	-	6,90	-	-	-	-	-	2,48	2,80	-	5,28	19,46
ПК 60.6-6АтУт-С9	8,72	-	-	8,72	-	-	2,32	-	-	2,32	-	10,62	-	-	10,62	2,46	0,70	0,36	3,53	25,18
ПК 60.6-8АтУт-С9	8,72	-	-	8,72	-	-	2,32	-	-	2,32	-	10,62	-	-	10,62	2,46	0,70	0,36	3,52	25,18
ПК 60.12-6АтУт-С9	6,12	4,32	-	10,44	-	2,00	-	-	-	2,00	18,45	-	-	-	18,45	4,31	4,46	-	8,77	39,66
ПК 60.12-8АтУт-С9	6,12	4,32	-	10,44	-	2,00	-	-	-	2,00	11,07	10,62	-	-	21,69	4,31	4,46	-	8,77	42,90
ПК 60.15-6АтУт-С9	6,12	4,32	-	10,44	-	-	-	-	-	-	22,14	-	-	-	22,14	4,30	4,66	-	8,96	41,54
ПК 60.15-8АтУт-С9	6,12	4,32	-	10,44	-	-	-	-	-	-	7,38	21,24	-	-	28,62	4,30	4,66	-	8,96	48,02
ПК 72.6-6АтУт-С9	7,88	-	-	7,88	-	-	-	3,32	-	3,32	4,43	12,76	-	-	17,19	2,95	0,36	0,70	4,01	32,40
ПК 72.6-8АтУт-С9	7,88	-	-	7,88	-	-	-	3,32	-	3,32	-	12,76	8,69	-	21,45	2,95	0,36	0,70	4,01	36,66
ПК 72.12-6АтУт-С9	6,96	4,32	-	11,28	-	2,00	-	-	-	2,00	-	19,14	17,38	-	36,52	5,18	5,10	-	10,28	60,08
ПК 72.12-8АтУт-С9	6,96	4,32	-	11,96	-	2,00	3,68	-	-	5,68	-	-	43,45	-	43,45	5,18	3,02	3,12	11,32	72,41
ПК 72.15-6АтУт-С9	6,96	4,38	-	11,38	-	-	-	-	-	-	-	25,52	17,38	-	42,90	6,44	3,22	3,12	12,78	67,02
ПК 72.15-8АтУт-С9	6,96	4,38	-	11,34	-	-	3,44	-	-	3,44	-	25,52	34,76	-	60,28	6,44	3,22	3,12	12,78	87,84
ПР 30.15-6АШт-С9	6,66	-	-	6,66	-	4,22	7,14	-	-	11,36	-	-	-	-	-	-	7,50	4,31	11,81	29,83
ПР 30.15-8АШт-С9	6,66	-	-	6,66	-	-	13,76	-	-	13,76	-	-	-	-	-	-	7,50	4,31	11,81	32,23
ПР 60.15-6АШт-С9	6,12	3,62	-	9,74	-	8,96	-	-	-	8,96	-	-	29,04	-	29,04	-	5,82	20,32	26,14	73,91
ПР 60.15-8АШт-С9	6,12	3,62	-	9,74	-	8,96	-	-	-	8,96	-	10,66	29,04	-	39,70	-	5,82	20,32	26,14	84,54
ПР 72.15-6АтУт-С9	6,96	-	6,20	13,16	-	-	-	24,40	-	24,40	-	-	17,42	45,52	62,94	-	8,98	24,12	33,10	133,60
ПР 72.15-8АтУт-С9	6,96	-	6,20	13,16	-	-	-	-	43,42	43,42	-	-	-	68,28	68,28	-	8,98	24,12	33,10	157,96

Н.контр.	Склагадзе		
Нач.отд.	Эдишерашвили		
Рук.маст	Бахтадзе		
ГИП	Эдишерашвили		
ГИП	Бурджанадзе		
Рук.гр.	Шелия		
Проверил	Шелия		
Разраб.	Гикаева		

I.090.I-2с.5-2 00.00.0РС

РАСХОД СТАЛИ

Стадия	Лист	Листов
Р		I

ТбилЗНИИЭП

Копировал Формат А3

Т.К.1.090.1-2с.86 т.5-2

Госстрой СССР
Тбилисский филиал
ЦИТП
Типовой проект /серия/
№ 1.090 1-2с. 65-2
Заказ № 250
Цена 5 руб. 40 коп.
Тираж 2150
Дата "22" 02 1989 г.

gost.e-ecolog.ru