ТИПОВЫЕ КОНСТРУКЦИИ, ИЗДЕЛИЯ И УЗЛЫ ЗДАНИЙ И СООРУЖЕНИЙ

СЕРИЯ 1.090.1-2с

СБОРНЫЕ ЖЕЛЕЗОБЕТОННЫЕ КОНСТРУКЦИИ МЕЖВИДОВОГО ПРИМЕНЕНИЯ ДЛЯ КРУПНОПАНЕЛЬНЫХ ОБЩЕСТВЕННЫХ ЗДАНИЙ И ВСПОМОГАТЕЛЬНЫХ ЗДАНИЙ ПРОМЫШЛЕННЫХ ПРЕДПРИЯТИЙ С ВЫСОТОЙ ЭТАЖА **3,0** И **3,3** м ДЛЯ СТРОИТЕЛЬСТВА В СЕЙСМИЧЕСКИХ РАЙОНАХ

ВЫПУСК 5-1

ПЛИТЫ ПЕРЕКРЫТИЙ МНОГОПУСТОТНЫЕ И РЕБРИСТЫЕ ДЛИНОЙ **2980** мм АРМИРОВАННЫЕ СТЕРЖНЯМИ ИЗ СТАЛИ КЛАССА **А-III**; ДЛИНОЙ **5980** мм И **7180** мм, АРМИРОВАННЫЕ ПРЕДВАРИТЕЛЬНО НАПРЯГАЕМОЙ АРМАТУРОЙ ИЗ СТАЛИ КЛАССА **Ат-V**

РАБОЧИЕ ЧЕРТЕЖИ

1671-16
Цена 6-42

gost.e-ecolog.ru

ТИПОВЫЕ КОНСТРУКЦИИ, ИЗДЕЛИЯ И УЗЛЫ ЗДАНИЙ И СООРУЖЕНИЙ

СЕРИЯ 1.090.1-2с

СБОРНЫЕ ЖЕЛЕЗОБЕТОННЫЕ КОНСТРУКЦИИ МЕЖВИДОВОГО ПРИМЕНЕНИЯ ДЛЯ КРУПНОПАНЕЛЬНЫХ ОБЩЕСТВЕННЫХ ЗДАНИЙ И ВСПОМОГАТЕЛЬНЫХ ЗДАНИЙ ПРОМЫШЛЕННЫХ ПРЕДПРИЯТИЙ С ВЫСОТОЙ ЭТАЖА 3,0 И 3,3 м ДЛЯ СТРОИТЕЛЬСТВА В СЕЙСМИЧЕСКИХ РАЙОНАХ

ВЫПУСК 5-1

ПЛИТЫ ПЕРЕКРЫТИЙ МНОГОПУСТОТНЫЕ И РЕБРИСТЫЕ ДЛИНОЙ 2980 мм АРМИРОВАННЫЕ СТЕРЖНЯМИ ИЗ СТАЛИ КЛАССА А-III; ДЛИНОЙ 5980 мм И 7180 мм, АРМИРОВАННЫЕ ПРЕДВАРИТЕЛЬНО НАПРЯГАЕМОЙ АРМАТУРОЙ ИЗ СТАЛИ КЛАССА Ат-V

РАБОЧИЕ ЧЕРТЕЖИ

РАЗРАБОТАНЫ
ТбилЗНИИЭП

ГИ. ИНЖ. ИЗСТИТУТА Б. БАРКАЯ
ГИ. КОНСТР. ПР. ОТДЕЛЕНИЯ А. ЧИКОБАВА
РАЧ. ОТДЕЛА Н. ЭДИШЕРАШВИЛИ
ГИ. ИНЖ. ПРОЕКТА Н. ЭДИШЕРАШВИЛИ

УТВЕРЖДЕНЫ
И ВВЕДЕНЫ В ДЕЙСТВИЕ
С 1 ЯНВАРЯ 1985 г.
ГОССТРОЕМ СССР
ПРОТОКОЛ ОТ
1 НОЯБРЯ 1984 г. №ИИ-31

№	ОБОЗНАЧЕНИЕ	НАИМЕНОВАНИЕ	СТР.	ПРИМЕЧАНИЕ
I	I.090.I-2с.5-I СО.00.СТО	ТЕХНИЧЕСКОЕ ОПИСАНИЕ	6	
2	I.090.I-2с.5-I 0I.00.0	ПЛИТА ПЕРЕКРЫТИЯ ПК 30.6, ПК 30.6	I6	ПК 30.6-4,5АIIт-с ПК 30.6-6АIIт-с ПК 30.6-8АIIт-с ПК 30.6-I2,5АIIт-с ПК 30.6-4,5АIIт-с ПК 30.6-6АIIт-с ПК 30.6-8АIIт-с ПК 30.6-I2,5АIIт-с
3	I.090.I-2с.5-I 02.00.0	ПЛИТА ПЕРЕКРЫТИЯ ПК 30.I2, ПК 30.I2	2I	ПК 30.I2-4,5АIIт-с ПК 30.I2-6АIIт-с ПК 30.I2-8АIIт-с ПК 30.I2-I2,5АIIт-с ПК 30.I2-4,5АIIт-с ПК 30.I2-6АIIт-с ПК 30.I2-8АIIт-с ПК 30.I2-I2,5АIIт-с
4	I.090.I-2с.5-I 03.00.0	ПЛИТА ПЕРЕКРЫТИЯ ПК 30.I5, ПК 30.I5	25	ПК 30.I5-4,5АIIт-с ПК 30.I5-6АIIт-с ПК 30.I5-8АIIт-с ПК 30.I5-I2,5АIIт-с ПК 30.I5-4,5АIIт-с ПК 30.I5-6АIIт-с ПК 30.I5-8АIIт-с ПК 30.I5-I2,5АIIт-с
5	I.090.I-2с.5-I 04.00.0	ПЛИТА ПЕРЕКРЫТИЯ ПК 60.6, ПК 60.6, ПК 60.I2, ПК 60.I2	29	ПК 60.6-4,5АтУт-с ПК 60.6-6АтУт-с ПК 60.6-8АтУт-с ПК 60.6-I2,5АтУт-с ПК 60.6-4,5АтУт-с ПК 60.6-6АтУт-с ПК 60.6-8АтУт-с ПК 60.6-I2,5АтУт-с
				ПК 60.I2-4,5АтУт-с ПК 60.I2-6АтУт-с ПК 60.I2-8АтУт-с ПК 60.I2-I2,5АтУт-с ПК 60.I2-4,5АтУт-с ПК 60.I2-6АтУт-с ПК 60.I2-8АтУт-с ПК 60.I2-I2,5АтУт-с
6	I.090.I-2с.5-I 05.00.0	ПЛИТА ПЕРЕКРЫТИЯ ПК 60.I5, ПК 60.I5	38	ПК 60.I5-4,5АтУт-с ПК 60.I5-6АтУт-с ПК 60.I5-8АтУт-с ПК 60.I5-I2,5АтУт-с ПК 60.I5-4,5АтУт-с ПК 60.I5-6АтУт-с ПК 60.I5-8АтУт-с ПК 60.I5-I2,5АтУт-с
7	I.090.I-2с.5-I 06.00.0	ПЛИТА ПЕРЕКРЫТИЯ ПК 60.30, ПК 60.30	44	ПК 60.30-4,5АтУт-с ПК 60.30-6АтУт-с ПК 60.30-8АтУт-с ПК 60.30-4,5АтУт-с ПК 60.30-6АтУт-с ПК 60.30-8АтУт-с
8	I.090.I-2с.5-I 07.00.0	ПЛИТА ПЕРЕКРЫТИЯ ПК 72.6, ПК 72.6 ПК 72.I2, ПК 72.I2	49	ПК 72.6-4,5АтУт-с ПК 72.6-6АтУт-с ПК 72.6-8АтУт-с ПК 72.6-4,5АтУт-с ПК 72.6-6АтУт-с ПК 72.6-8АтУт-с

Нач.отд.	Эдишерашвили		9.IV.91
Н.контр.	Силагадзе		9.IV.91
Рук.маст.	Касрадзе		9.IV.91
ГИП	Эдишерашвили		6.IV.91
Рук.гр.	Бурджанадзе		5.IV.91
Проверил	Бурджанадзе		3.IV.91
Разраб.	Шалия		2.IV.91

I.090.I-2с.5-I 00.00.0

СОДЕРЖАНИЕ

Стадия	Лист	Листов
Р	1	4

ТбилЗНИИЭП

Копировал

Формат А3

Инв.№ подл. | Подпись и дата | Взам.инв.№

№	ОБОЗНАЧЕНИЕ	НАИМЕНОВАНИЕ	СТР.	ПРИМЕЧАНИЕ
				ПК 72.12-4,5АтVт-с ПК 72.12-6АтVт-с ПК 72.12-8АтVт-с ПпК 72.12-4,5АтVт-с ПпК 72.12-6АтVт-с ПпК 72.12-8АтVт-с
9	I.090.I-2с.5-I 06.00.0	ПЛИТА ПЕРЕКРЫТИЯ ПК 72.15, ПпК 72.15	57	ПК 72.15-4,5АтVт-с ПК 72.15-6АтVт-с ПК 72.15-8АтVт-с ПпК 72.15-4,5АтVт-с ПпК 72.15-6АтVт-с ПпК 72.15-8АтVт-с
I0	I.090.I-2с.5-I 09.00.0	ПЛИТА ПЕРЕКРЫТИЯ ПК 72.30, ПпК 72.30	62	ПК 72.30-4,5АтVт-с ПК 72.30-6АтVт-с ПК 72.30-8АтVт-с ПпК 72.30-4,5АтVт-с ПпК 72.30-6АтVт-с ПпК 72.30-8АтVт-с
II	I.090.I-2с.5-I I0.00.0	ПЛИТА ПЕРЕКРЫТИЯ ПР 30.15, ППР 30.15	67	ПР 30.15-6АIIт-с ПР 30.15-8АIIт-с ППР 30.15-6АIIт-с ППР 30.15-8АIIт-с
I2	I.090.I-2с.5-I II.00.0	ПЛИТА ПЕРЕКРЫТИЯ ПР 60.15, ППР 60.15	71	ПР 60.15-6АтVт-с ПР 60.15-8АтVт-с ППР 60.15-6АтVт-с ППР 60.15-8АтVт-с
I3	I.090.I-2с.5-I I2.00.0	ПЛИТА ПЕРЕКРЫТИЯ ПР 72.15, ППР 72.15	75	ПР 72.15-6АтVт-с ПР 72.15-8АтVт-с ППР 72.15-6АтVт-с ППР 72.15-8АтVт-с
I4	I.090.I-2с.5-I I3.00.0	ПЛИТА ПЕРЕКРЫТИЯ 2ПР 30.15, 3ПР 30.15	79	2ПР 30.15-6АIIт-с 2ПР 30.15-8АIIт-с 3ПР 30.15-6АIIт-с 3ПР 30.15-8АIIт-с
I5	I.090.I-2с.5-I I4.00.0	ПЛИТА ПЕРЕКРЫТИЯ 2ПР 60.15, 3ПР 60.15	83	2ПР 60.15-6АтVт-с 2ПР 60.15-8АтVт-с 3ПР 60.15-6АтVт-с 3ПР 60.15-8АтVт-с
I6	I.090.I-2с.5-I I5.00.0	ПЛИТА ПЕРЕКРЫТИЯ 2ПР 72.15, 3ПР 72.15	87	2ПР 72.15-6АтVт-с 2ПР 72.15-8АтVт-с 3ПР 72.15-6АтVт-с 3ПР 72.15-8АтVт-с
I7	I.090.I-2с.5-I I6.00.0	ПЛИТА ПЕРЕКРЫТИЯ 4ПР 30.15, 5ПР 30.15, 6ПР 30.15	91	4ПР 30.15-6АIIт-с 4ПР 30.15-8АIIт-с 5ПР 30.15-6АIIт-с 5ПР 30.15-8АIIт-с 6ПР 30.15-6АIIт-с 6ПР 30.15-8АIIт-с
I8	I.090.I-2с.5-I I7.00.0	ПЛИТА ПЕРЕКРЫТИЯ 4ПР 60.15, 5ПР 60.15, 6ПР 60.15, 4ПР 72.15, 5ПР 72.15, 6ПР 72.15	96	4ПР 60.15-6АтVт-с 4ПР 60.15-8АтVт-с 5ПР 60.15-6АтVт-с 5ПР 60.15-8АтVт-с 6ПР 60.15-6АтVт-с 6ПР 60.15-8АтVт-с 4ПР 72.15-6АтVт-с 4ПР 72.15-8АтVт-с 5ПР 72.15-6АтVт-с 5ПР 72.15-8АтVт-с 6ПР 72.15-6АтVт-с 6ПР 72.15-8АтVт-с
I9	I.090.I-2с.5-I 00.00.0Д	УЗПН	I05	
20	I.090.I-2с.5-I 00.00.0	КАРКАС ПРОСТРАНСТВЕННЫЙ КП1 – КП4	II9	КП1 КП2 КП3 КП4

Инв. № подл. | Подпись и дата | Взам. инв. №

№	ОБОЗНАЧЕНИЕ	НАИМЕНОВАНИЕ	СТР.	ПРИМЕЧАНИЕ
21	I.090.I-2с.5-I 00.02.0	КАРКАС ПРОСТРАНСТВЕННЫЙ КП5,КП6	I2I	КП5 КП6
22	I.090.I-2с.5-I 00.03.0	КАРКАС ПРОСТРАНСТВЕННЫЙ КП7 - КП10	I23	КП7 КП8 КП9 КП10
23	I.090.I-2с.5-I 00 04.0	КАРКАС ПРОСТРАНСТВЕННЫЙ КП11	I25	КП11
24	I.090.I-2с.5-I 00.05.0	КАРКАС ПЛОСКИЙ КР1 - КР17	I26	КР1 КР2 КР3 КР4 КР5 КР6 КР7 КР8 КР9 КР10 КР11 КР12 КР13 КР14 КР15 КР16 КР17
25	I.090.I-2с.5-I 00.06.0	КАРКАС ПЛОСКИЙ КР18 - КР23, КР25 - КР30, КР33	I30	КР18 КР19 КР20 КР2I КР22 КР23 КР25 КР26
				КР27 КР28 КР29 КР30 КР33
26	I.090.I-2с.5-I 00.07.0	КАРКАС ПЛОСКИЙ КР24,КРС1,КР32, КР34, КР35	I33	КР24 КР3I КР32 КР34 КР35
27	I.090.I-2с.5-I 00.08.0	КАРКАС ПЛОСКИЙ КР36	I35	КР36
28	I.090.I-2с.5-I 00.09.0	СЕТКИ С1, С2, С5-С9, С12 С13	I36	С1 С2 С5 С6 С7 С8 С9 С12 С13
29	I.090.I-2с.5-I 00.10.0	СЕТКИ С10, С11, С14	I39	С10 С11 С14
30	I.090.I-2с.5-I 00.11.0	СЕТКИ С15 - С18, С2I	I4I	С15 С16 С17 С18 С2I С48

Инв.№ подл. | Подпись и дата | Взам.инв.№

№	ОБОЗНАЧЕНИЕ	НАИМЕНОВАНИЕ	СТР.	ПРИМЕЧАНИЕ
31	I.090.I-2c.5-I 00.I2.0	СЕТКИ С19, С20, С22,С23	I44	С19 С20 С22 С23
32	I.090.I-2c.5-I 00.I3.0	СЕТКИ С24 - С26, С29	I46	С24 С25 С26 С29
33	I.090.I-2c.5-I 00.I4.0	СЕТКИ С27, С28, С30, С32	I48	С27 С28 С30 С32
34	I.090.I-2c.5-I 00.I5.0	СЕТКИ С3I, С33 - С35	I50	С3I С33 С34 С35
35	I.090.I-2c.5-I 00.I6.0	СЕТКИ С36 - С38	I52	С36 С37 С38
36	I.090.I-2c.5-I 00.I7.0	СЕТКИ С3, С4, С39 - С47	I54	С3 С4 С39 С40 С4I С42 С43 С44 С45 С46 С47
37	I.090.I-2c.5-I 00.I8.0	СЕТКИ С49 - С5I	I67	С49 С50 С5I

№	ОБОЗНАЧЕНИЕ	НАИМЕНОВАНИЕ	СТР.	ПРИМЕЧАНИЕ
38	I.090.I-2c.5-I 00.00.I	ОТДЕЛЬНЫЕ СТЕРЖНИ ОС1, ОС2	I59	ОС1 ОС2
39	I.090.I-2c.5-I 00.00.2	ИЗДЕЛИЕ ЗАКЛАДНОЕ МН1	I60	МН1
40	I.090.I-2c.5-I 00.00.3	ПЕТЛИ СТРОПОВОЧНЫЕ СП1 - СП6	I6I	СП1 СП2 СП3 СП4 СП5 СП6
4I	I.090.I-2c.5-I 00.00.4	СТЕРЖЕНЬ НАПРЯГАЕМЫЙ СН1-СН7	I6I	СН1 СН2 СН3 СН4 СН5 СН6 СН7
42	I.090.I-2c.5-I 00.00.ОРС	ВЕДОМОСТЬ РАСХОДА СТАЛИ	I62	

Инв. № подл. | Подпись и дата | Взам. инв. №

I. Общая часть

I.I. Выпуск 5-I содержит рабочие чертежи многопустотных и ребристых плит перекрытий, запроектированных из тяжелого бетона, предназначенных для применения в зданиях с неагрессивной средой для строительства в сейсмических районах.

I.2. Плиты предназначены для применения в проектировании и строительстве крупнопанельных общественных зданий и вспомогательных зданий промышленных предприятий

I.3. Номенклатура многопустотных плит включает в себя изделия длиной 2980 мм, 5980 мм, 7180 мм и шириной 590, II90, I490 и 2980мм - рядовые и пристенные. Пристенные плиты отличаются от рядовых наличием дополнительных вырезов по длинной стороне плиты, которые предназначены для связи плит перекрытий с наружными и внутренними стенами.

Номенклатура ребристых плит включает в себя изделия длиной 2980 мм, 5980 мм, 7180 мм и шириной I490 мм - 3-х типов с разными конфигурациями торцов, которые предусмотрены для пропуска вертикальных коммуникаций, установки вентиляционных блоков или сантехнического оборудования.

I.4. Нагрузки на плиты без учета собственного веса плит приведены в таблице I. Нормативный собственный вес плит приведен в таблице 2 Коэффициент перегрузки для нагрузок от собственного веса принят I,I.

Таблица I

Виды нагрузок	Нагрузки на перекрытие кгс/м2			
Расчетная	400	600	800	I250
Нормативная	350	500	670	I050
в т.ч. длительная	230	380	550	920
кратковременная	I20	I20	I20	I30

Таблица 2

Ширина плиты, мм		Нормативный собственный вес плит в кгс/м2
Пустотные	590	370
	II90	290
	I490	3I0
	2980	300
Ребристые	I490	285

I.5. Плиты рассчитаны в соответствии со СНиП II-2I-75 и относятся к конструкциям 3-ей категории трещиностойкости

I.6 Марка плит состоит из буквенно-цифровых групп, которые разделяются дефисом (например: ПК60.I5-8АтУт-с, ПР60.I5-6АтУт-с, ПК 60.I5-8АтУт-с). Буквенный индекс первой группы марки обозначает тип конструкции:

ПК - плита многопустотная;

ПР - плита ребристая.

Цифры стоящие после буквенного индекса, обозначают округленные размеры длины и ширины конструкций в дециметрах. Вторая группа марки характеризует величину расчетной нагрузки в сотнях килограммов на квадратный метр, класс стали напрягаемой арматуры, вид бетона. Цифровой индекс перед маркой панели означает: для многопустотных плит наличие вырезов по продольной грани панели;

для ребристых плит наличие вырезов по продольной грани панели или расположение поперечных ребер.

Буквенный индекс в конце марки обозначает для сейсмических районов.

I.7. Марки проставляются на чертежах и спецификациях проекта, заказах заводам-изготовителям и на изделия каждая изготовленная плита должна иметь маркировку согласно ГОСТ I30I5.2-8I.

I.8 Предел огнестойкости плит не ниже 0.95 часа

I,9. Для образования диска перекрытия в плитах предусмотрены закладные изделия, воспринимающие усилие растяжения равное 3,_тс.

Связи между плитами перекрытий обеспечиваются сваркой к

Нач.отд.	Эдиберашвили			I.090.I-2с5-I 00.00.ОТО	
Н.контр.	Силагадзе				
Рук.маст.	Касрадзе				
ГИП	Эдиберашвили			ТЕХНИЧЕСКОЕ ОПИСАНИЕ	Стадия Р / Лист 1 / Листов 2
Рук.гр.	Бурджанадзе				ТбилЗНИИЭП
Проверил	Бурджанадзе				
Разраб.	Эдиберашвили				

Копировал

Формат А3

закладными деталями арматурных стержней укладываемых в стыках между плитами.

I.I0. Плиты перекрытий, примыкающие к поперечным стенам соединяются с ними устройством по продольному ребру плит вырезов для пропуска сквозной вертикальной арматуры.

I.II. Для соединения плит с наружными и внутренними стенами в их торцах в четырех углах предусмотрены вырезы и арматурные выпуски, которые свариваются в стыке между собой и с вертикальными выпусками из стен.

Арматурные выпуски проходят в торцах плит и образуют непрерывную обвязку по всему периметру здания.

I.I2. Для обеспечения совместной работы смежных плит и требования звукоизоляции перекрытия, швы и шпонки между плитами должны быть тщательно заполнены бетоном или цементным раствором М200.

I.I3. В применении плит без заделки открытого торца бетоном или вкладышами не допускается. Бетонные вкладыши и плиты должны быть изготовлены из бетона одинаковой марки.

Заделка вкладышей в торце выполняется непосредственно после извлечения пуансонов, до пропаривания плит, при этом должно быть обеспечено плотное примыкание вкладышей.

2. Технические требования

2.I. Плиты изготавливаются из тяжелого бетона марки по прочности на сжатие М200,300.

2.2. В качестве предварительно-напрягаемой арматуры принята сталь стержневая термически упрочненная периодического профиля класса A_T-I по ГОСТ10884-8I.

В случае отсутствия арматуры из стали класса A_T-I допускается применить арматуру из стали класса A-I, имеющую те же прочностные характеристики. Материал сеток и каркасов обыкновенная арматурная проволока класса Вр-I по ГОСТ 6727-80 и стержни из горячекатанной арматурной стали периодического профиля класса A-II марки 35ГС по ГОСТ 5781-82; для закладных деталей принята полосовая сталь по ГОСТ 103-73 марки ВСт3пс6 по ГОСТ 380-7I*

2.3. Для монтажных петель должна применяться горячекатанная сталь класса A-I марок В.Ст3сп2 и В Ст 3 пс2. В случае, если монтаж плит возможен при зимней температуре ниже 40^{0}С, применение петель из стали марки Б ст3 пс 2 не допускается.

2.4. Толщина защитного слоя бетона до низа рабочей арматуры принята 20 мм.

3. Указания по изготовлению плит

3.I. Плиты изготавливаются по агрегатно-поточной технологии.

3.2. До начала производства плит завод-изготовитель должен разработать технические условия и технологические правила, определяющие основные способы производства и контроля качества изготовления изделий.

3.3.Предварительное напряжение стержневой арматуры производится электротехническим способом. Допускается применение механического способа натяжения. Величины предварительного напряжений и усилий натяжения рабочей арматуры приведены в таблице на листах 5,6,7,8 пояснительной записки.

3.4. При натяжении термически упрочненной арматуры электротермическим способом должны производиться контрольные испытания образцов стержней после электронагрева.

3,5 Плоские сварные сетки должны изготавливаться с помощью контактной точечной электросварки в соответствии с требованиями ГОСТ I0922-75. Замена контактной сварки на электродуговую не допускается.

3.6 . В каркасах электродуговую сварку производить в соответствии с требованиями "Инструкции по сварке соединений арматуры и закладных деталей железобетонных конструкций" (СН 393-78).

3.7 . Передаточная прочность бетона R_{o} назначена в соответствии с таблицей 7 СН и П II-2I-75 и принята по таблице на листах 5,6,7,8.Отпуск напрягаемой арматуры производить плавно; мгновенная передача усилий на бетон не допускается.

3.8. При бетонировании плит особое внимание следует обратить на тщательное заполнение бетоном опорных зон.

Инв.№подл. | Подпись и дата | Взам.инв.№

4. Указания по испытанию плит

4.I. Испытания и оценка прочности, жесткости и трещиностойкости многопустотных и ребристых плит перекрытий производится согласно ГОСТ 8829-77.

4.2. Испытания проводятся нагружением конструкции до контролируемого предельного состояния (прочности, жесткости, трещиностойкости).

4.3. Схема опирания и загружения. Конструкции испытываются в рабочем положении.

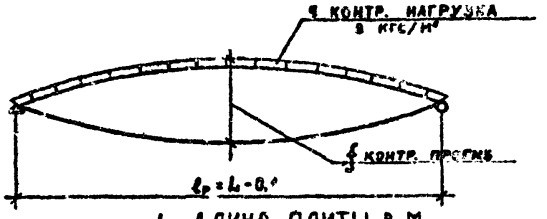

4.4. Испытания по прочности.

Величины контрольных нагрузок (без учета собственного веса плит), приведенные в графах 2,3 таблицы испытаний на листах 9,10,11,12 определены согласно п.2.4.2 ГОСТ 8829-77 с учетом коэффициента С, зависящего от характера разрушения конструкции и вида бетона.

Прочность конструкции оценивается величиной нагрузки, вызывающей одно из состояний, приведенных в п.3.2.I ГОСТ 8829-77, свидетельствующих, что сопротивление конструкций действию этой нагрузки исчерпано. Величины допускаемых отклонений разрушающей нагрузки от контрольной, при которой партия конструкций признается годной или требует повторного испытания, определяются согласно п.3.22 ГОСТ 8829-77.

4.5. Испытания по жесткости.

Величины контрольных нагрузок (без учета собственного веса плит), приведенные в графах 4-8 таблицы испытаний, определены согласно п.п.2.4.3 и 2.4.6 ГОСТ 8829-77. Жесткость конструкций оценивается согласно п.3.3.3 ГОСТ 8829-77 сопоставлением величин прогибов $f_{изм}$ и $f_к$ с учетом отношения $\frac{f_{плит}}{f_{пред.}}$ величины $f_к$ и $\frac{f_{плит}}{f_{пред.}}$ приведены соответственно в графах 9-I3 и I4-I8 таблицы испытаний. Величина допустимых отклонений прогибов от контрольных, при которых партия конструкций признается годной или требует повторных испытаний определяется согласно п.п.3.3.2 и 3.3.3. ГОСТ 8829-77.

$f_{изм.}$ -прогиб, измеренный после выдержки испытываемой конструкции под контрольной нагрузкой;

$f_к$ - контрольный прогиб, равный разности между величиной прогиба от полной контрольной нагрузки и величины прогиба от собственного веса плит, принимая их кратковременно действующими:

$f_{выч.}$ -прогиб вычисленный согласно СНиП-2I-75 от полной контрольной нагрузки, принимая ее длительно действующей

$f_{пред.}$ -предельно допустимый прогиб по табл.2 СНиПII-2I-75

4.6. Испытания по трещиностойкости

Трещиностойкость конструкций 3-й категории оценивается по ширине раскрытия трещин. Величины контрольных нагрузок (без учета собственного веса плит), приведенные в графах 4-8 таблицы испытаний определены согласно п.п.2.4.3и 2.4.6 ГОСТ 8829-77. Величина контрольной ширины раскрытия трещин $A_к$, приведенная в графе I9 таблицы испытаний, определена согласно п.2.4.7 ГОСТ 8829-77. Партия конструкций признается годной при $A_{изм.} \leq A_к$, где $A_{изм.}$ -ширина раскрытия трещины, измеренная после выдержки испытываемой конструкции под контрольной нагрузкой по проверке трещиностойкости. $A_к$ -контрольная величина раскрытия трещин по табл.2 ГОСТ 8829-77.

4.7. При испытании плит без предварительного напряжения величины контрольных нагрузок при испытаниях по проверке жесткости и трещиностойкости не зависят от времени испытаний. Соответствующие величины контрольных нагрузок условно приведены в графе 8 таблицы испытаний.

5. Указания по применению плит

5.I. Плиты допускается применять в условиях постоянного воздействия температуры до + 50° С и нормального влажностного

режима,

5.2. Назначение марок плит производится по нагрузкам конкретного объекта в соответствии с допустимыми нагрузками на плиты. В случае применения плит под нагрузки, отличающиеся от равномерно распределенных, принятых при расчете (перегородки, стены и т.д.) Следует производить проверочный расчет прочности и жесткости плит. При этом, в зависимости от приложения местной нагрузки, должна проверяться прочность полок плит.

5.3. При устройстве отверстий в ребристых плитах в конкретных проектах должны быть приведены чертежи этих плит с расположением отверстий и расходом арматуры с учетом их обрамления. Отверстия могут располагаться в любом месте полки плиты. Привязка отверстия от наружных граней поперечного ребра - 150 мм, от продольного ребра - 310 мм.

5.4. В выборках стали к рабочим чертежам плит указаны только классы стали, без указания марок стали. Марки стали арматуры должны быть указаны в проектах конкретных объектов. Назначение марок должно производиться в зависимости от температурных условий эксплуатации конструкций.

6. Указания по приемке, транспортированию и хранению плит

6.1. На боковой грани плит должны быть обозначены не мываемой краской: марка плит, дата изготовления, масса плит в кг, марка предприятия-изготовителя и штамп ОТК.

6.2. Приемка плит должна производиться в соответствии с ГОСТ 13015.1-81, ГОСТ 8329-77 и рабочими чертежами.

6.3. Транспортирование и хранение плит производится в горизонтальном (рабочем) положении.

6.4 Подъем плит следует производить таким образом, чтобы нагрузка от собственной массы плит распределялась равномерно между четырьмя петлями.

6.5. Плиты должны храниться в штабелях, рассортированные по типоразмерам, маркам, партиям

6.6. При складировании и транспортировке плит прокладки устанавливаются в пределах участков, равных 300 мм от торцов плит. Прокладки между плит должны устанавливаться строго по вертикали.

6.7. При перевозке плит автомобильным транспортом следует руководствоваться "Временными указаниями по перевозке унифицированных сборных железобетонных деталей и конструкций промышленного строительства автомобильным транспортом" (Стройиздат, 1966 г.).

6.8. Перевозку плит железнодорожным транспортом следует производить в соответствии с требованиями " Руководства по перевозке железнодорожным транспортом сборных крупноразмерных железобетонных конструкций промышленного и жилищного строительства (Стройиздат, 1967).

6.9. Монтаж плит производится в соответствии с требованиями главы СНиП Ш-16-80 "Бетонные и железобетонные конструкции сборные"

В ссылках на документы настоящего выпуска условно опущено обозначение серии и выпуска.

т.к. 1.090.1-2с. в. 5-1.

Инв. № подл. | Подпись и дата | Взам. инв. №

Марка плиты	Марка бетона	Передаточная прочность бетона не ниже	Предварительное напряжение арматуры	Допустимое отклонение предварительного напряжения арматуры	Предварительное напряжение в арматуре перед бетонировп.
		кгс/см2			
1	2	3	4	5	6
ПК30.6-4,5АIIIТ-С	200				
ПК30.6-6АIIIТ-С	200				
ПК30.6-8АIIIТ-С	200				
ПК30.6-12,5АIIIТ-С	200				
ПК30.6-4,5АIIIТ-С	200				
ПК30.6-6АIIIТ-С	200				
ПК30.6-8АIIIТ-С	200				
ПК30.6-12,5АIIIТ-С	200				
ПК30.12-4,5АIIIТ-С	200				
ПК30.12-6АIIIТ-С	200				
ПК30.12-8АIIIТ-С	200				
ПК30.12-12,5АIIIТ-С	200				
ПК30.12-4,5АIIIТ-С	200				
ПК30.12-6АIIIТ-С	200				
ПК30.12-8АIIIТ-С	200				
ПК30.12-12,5АIIIТ-С	200				
ПК30.15-4,5АIIIТ-С	200				
ПК30.15-6АIIIТ-С	200				
ПК30.15-8АIIIТ-С	200				
ПК30.15-12,5АIIIТ-С	200				
ПК30.15-4,5АIIIТ-С	200				
ПК30.15-6АIIIТ-С	200				
ПК30.15-8АIIIТ-С	200				
ПК30.15-12,5АIIIТ-С	200				
ПК60.6-4,5АтУТ-С	200	I60	5600	902	4620
ПК60.6-6АтУТ-С	200	I60	5600	902	4600
ПК60.6-8АтУТ-С	200	I60	5600	902	4600

I	2	3	4	5	6
ПК60.6-I2,5АтУТ-С	200	I60	5600	902	4560
ПК60.6-4,5АтУТ-С	200	I60	5600	902	4620
ПК60.6-6АтУТ-С	200	I60	5600	902	4600
ПК60.6-8АтУТ-С	200	I60	5600	902	4600
ПК 60.6-I2,5 АтУТ-С	200	I60	5600	902	4560
ПК60.I2-4,5АтУТ-С	200	I60	5000	902	4040
ПК60.I2-6АтУТ-С	200	I60	5600	902	4590
ПК60.I2-8АтУТ-С	200	I60	5600	902	4580
ПК60.I2-I2,5 АтУТ-С	200	I60	5600	902	4540
ПК60.I2-4,5 АтУТ-С	200	I60	5000	902	4040
ПК 60.I2-6АтУТ-С	200	I60	5600	902	4590
ПК 60.I2-8АтУТ-С	200	I60	5600	902	4580
ПК60.I2-I2,5 АтУТ-С	200	I60	5600	902	4540
ПК60.I5-4,5 АтУТ-С	200	I60	5000	902	4040
ПК 60.I5-6АтУТ-С	200	I60	5600	902	4590
ПК 60.I5-8АтУТ-С	200	I60	6000	902	4990
ПК60.I5-I2,5 АтУТ-С	200	I60	6000	902	4940
ПК60.I5-4,5 АтУТ-С	200	I60	500	902	4040
ПК 60.I5-6АтУТ-С	200	I60	5600	902	4590
ПК 60.I5-8АтУТ-С	200	I60	6000	902	4990
ПК 60.I5-I2,5АтУТ-С	200	I60	6000	902	4940
ПК 60.30-4,5 АтУТ-С	200	I60	5000	902	4040
ПК 60.30-6АтУТ-С	200	I60	6000	902	5000
ПК 60.30-8АтУТ-С	200	I60	6000	902	4980
ПК 60.30-4,5 АтУТ-С	200	I60	5000	902	4040
ПК 60.30-6АтУТ-С	200	I60	6000	902	5000
ПК 60.30-8АтУТ-С	200	I60	6000	902	4980
ПК 60.30-8АтУТ-С	200	I60	6000	80I	5570
ПК 72.6-4,5 АтУТ-С	300	2I0	6600	80I	5560
ПК 72.6-6АтУТ-С	300	2I0	6600	80I	4980
ПК 72.6-8АтУТ-С	300	2I0	6600	80I	5570
ПК 72,6-4,5 АтУТ-С	300	2I0	6600	80I	5560
ПК 72,6-6АтУТ-С	300	2I0	6600	80I	4980
ПК 72,6-8АтУТ-С	300	2I0	6600	80I	4990
ПК 72.I2-4,5 АтУТ-С	300	2I0	6600	80I	5560
ПК 72.I2-6АтУТ-С	300	2I0	6600		

I	2	3	4	5	6
ПК72.I2-6АтУТ-С	300	2I0	6000	80I	4950
I ПК72.I2-4,5АтУТ-С	300	2I0	6000	80I	4990
I ПК 72.I2-6АтУТ-С	300	2I0	6600	80I	5550
I ПК 72.I2-8АтУТ-С	300	2I0	6000	80I	4950
ПК 72.I5-4,5 АтУТ-С	300	2I0	6600	80I	5560
ПК 72.I5-6АтУТ-С	300	2I0	6000	80I	4970
ПК 72.I5-8АтУТ-С	300	2I0	6000	80I	4950
I ПК72.I5-4.5АтУТ-С	300	2I0	6600	80I	5560
I ПК 72.I5-6АтУТ-С	300	2I0	6000	80I	4970
I ПК72.I5-8АтУТ-С	300	2I0	6000	80I	4950
ПК72.30-4,5 АтУТ-С	300	2I0	7000	80I	5960
ПК72.30-6АтУТ-С	300	2I0	7000	80I	5950
ПК 72.30-8АтУТ-С	300	2I0	7 00	80I	5930
I ПК72.30-4,5 АтУТ-С	300	2I0	7000	80I	5960
I ПК 72.30-6АтУТ-С	300	2I0	7000	80I	5950
I ПК 72.30-8АтУТ-С	300	2I0	7000	80I	5930
ПР30.I5-6АШТ-С	200				
ПР30.I5-8АШТ-С	200				
I ПР30.I5-6АШТ -С	200				
I ПР 30.I5-8АШТ-С	200				
ПР60.I5-6АтУТ-С	200	I60	5600	902	4600
ПР60.I5-8АтУТ-С	200	I60	5600	902	4560
I ПР60.I5-6АтУТ-С	200	I60	5600	902	4600
I ПР60.I5-8АтУТ-С	200	I60	5600	902	4560
ПР72.I5-6АтУТ-С	300	2I0	6000	80I	4950
ПР72.I5-8АтУТ-С	300	2I0	6000	80I	4950
I ПР72.I5-6АтУТ-С	300	2I0	6000	80I	4950
I ПР 72.I5-8АтУТ-С	300	2I0	6000	80I	4950
2 ПР30.I5-6АШТ-С	200				
2 ПР.30.I5-8АШТ-С	200				
3 ПР 30.I5-6АШТ-С	200				
3 ПР.30.I5-8АШТ-С	200				
2 ПР60.I5-6АтУТ-С	200	I60	5600	902	4600
2 ПР60.I5-8АтУТ-С	200	I60	5600	902	4560
3 ПР60.I5-6АтУТ-С	200	I60	5600	902	4600

I	2	3	4	5	6
3 ПР60.I5-8АтУТ-С	200	I60	5600	902	4560
2 ПР.72.I5-6АтУТ-С	300	2I0	6000	80I	4950
2 ПР.72.I5-8АтУТ-С	300	2I0	6000	80I	4950
3 ПР.72.I5-6 АтУТ-С	300	2I0	6000	80I	4950
3 ПР.72.I5-8АтУТ-С	300	2I0	6000	80I	4950
4 ПР.30.I5-6АШТ-С	200				
4 ПР.30.I5-8АШТ-С	200				
5 ПР.30.I5-6АШТ-С	200				
5 ПР30.I5-8АШТ-С	200				
6 ПР30.I5-6АШТ-С	200				
6 ПР.30.I5-8АШТ-С	200				
4 ПР.60.I5-6АтУТ-С	200	I60	5600	902	4600
4 ПР60.I5-8АтУТ-С	200	I60	5600	902	4560
5 ПР.60.I5-6АтУТ-С	200	I60	5600	902	4600
5 ПР.60.I5-8АтУТ-С	200	I60	5600	902	4560
6 ПР.60.I5-6 АтУТ-С	200	I60	5600	902	4600
6 ПР60.I5-8АтУТ-С	200	I60	5600	903	4560
4 ПР.72.I5-6АтУТ-С	300	2I0	6000	80I	4950
4 ПР.72.I5-8АтУТ-С	300	2I0	6000	80I	4950
5 ПР72.I5-6АтУТ-С	300	2I0	6000	80I	4950
5 ПР.72.I5-8АтУТ-С	300	2I0	6000	80I	4950
6 ПР72.I5-6АтУТ-С	300	2I0	6000	80I	4950
6 ПР.72.I5-8АтУТ-С	300	2I0	6000	80I	4950

МАРКА ПЛИТЫ	КОНТРОЛЬНАЯ НАГРУЗКА (КГС/М2) ПО ПРОВЕРКЕ ПРОЧНОСТИ С УЧЁТОМ ХАРАКТЕРА РАЗРУШЕНИЙ		КОНТРОЛЬНАЯ НАГРУЗКА (КГС/М2) ПО ПРОВЕРКЕ ТРЕЩИНОСТОЙКОСТИ ДЛЯ ИСПЫТАНИЙ В ВОЗРОСТЕ					КОНТРОЛЬНАЯ НАГРУЗКА (КГС/М2) ПО ПРОВЕРКЕ ЖЕСКОСТИ ДЛЯ ИСПЫТАНИЙ В ВОЗРОСТЕ					КОНТРОЛЬНЫЙ ПРОГИБ (СМ) ОТ КРАТКОВРЕМЕННО ДЕЙСТВУЮЩЕЙ КОНТРОЛЬНОЙ НАГРУЗКИ ДЛЯ ИСПЫТАНИЙ В ВОЗРОСТЕ					ОТНОШЕНИЕ КОНТРОЛЬНОГО ПРОГИБА ОТ ДЛИТЕЛЬНО-ДЕЙСТВУЮЩЕЙ КОНТРОЛЬНОЙ НАГРУЗКИ К ПРЕДЕЛЬНО ДОПУСТИМОМУ ПРОГИБУ ДЛЯ ИСПЫТАНИЙ В ВОЗРОСТЕ					КОНТРОЛЬНАЯ ШИРИНА РАСКРЫТИЯ ТРЕЩИН (ММ)
	ПРЧ С=I.4 С=I.25*	ПРИ С=I.6	3	7	I4	28	I00	3	7	I4	28	I00	3	7	I4	28	I00	3	7	I4	28	I00	
I	2	3	4	5	6	7	8	9	I0	II	I2	I3	I4	I5	I6	I7	I8	I9	20	2I	22	23	24
ПК30.6-4,5АIII т-с	700*	I000					390					390					0,03					0,04	
ПК30.6-6АIII т-с	890*	I240					500					500					0,04					0,05	
ПК30.8АIII т-с	II40*	I560					700					700					0,05					0,07	
ПК30.6-I2.5АIII т-с	I700*	2280					II00					II00					0,35					0,46	
ПК30.6-4,5АIII т-с	700*	I000					390					390					0,03					0,04	
ПК30.6-6III т-с	890*	I240					500					500					0,04					0,05	
ПК30.6-8АIII т-с	II40*	I560					700					700					0,05					0,07	
ПК30.6-I2.5АIII т-с	I700*	2280					II00					II00					0,35					0,46	
ПК30.I2-4.5АIII т-с	670*	940					390					390					0,03					0,04	
ПК30.I2-6А.III т-с	960*	II80					520					520					0,04					0,05	
ПК30. I2-8А III т-с	III0	I500					700					700					0,22					0,30	
ПК30.I2-I2.5АIII т-с	I670*	2220					II00					II00					0,5I					0,64	
ПК30.I2-4.5АIII т-с	670*	940					390					390					0,03					0,04	
ПК30.I2-6АIII т-с	860*	II80					520					520					0,04					0,05	
ПК30.I2-8АIII т-с	III0*	I500					700					700					0,22					0,30	
ПК30.I2-I2,5АIII т-с	I670*	2220					II00					II00					0,5I					0,64	
ПК30.I5-4,5АIII т-с	680*	960					390					390					0,03					0,04	
ПК30.I5-6АIII т-с	870*	I200					520					520					0,04					0,05	
ПК30.I5-8АIII т-с	II20*	I520					700					700					0,24					0,3I	
ПК30.I5-I2.5АIII т-с	I680*	2240					II00					II00					0,49					0,6I	
ПК30.I5-4.5АIII т-с	680*	990					390					390					0,03					0,04	
ПК30.I5-6АIII т-с	870*	I200					520					520					0,04					0,05	
ПК30.I5-8АIII т-с	II20*	I520					700					700					0,24					0,3I	
ПК30.I5-I2,5АIII т-с	I680*	2240					II00					II00					0,49					0,6I	
ПК60.6-4,5АтV т -с	890	I000	4I5	4II	407	40I	390	287	285	282	278	270	0,85	0,85	0,85	0,85	0,87	0,59	0,58	0,58	0,58	0,58	0,25
ПК60.6-8АтV т -с	I040	I240	565	559	55I	540	520	353	349	344	337	325	0,4I	0,4I	0,40	0,40	0,38	0,28	0,27	0,27	0,26	0,25	0,25
ПК60.6-8АтV т -с	I320	I560	76I	753	742	727	700	478	473	466	457	440	0,79	0,80	0,80	0,8I	0,83	0,74	0,73	0,73	0,72	0,7I	0,25

Инв.№подл. | Подпись и дата | Взам.инв.№

I	2	3	4	5	6	7	8	9	I0	II	I2	I3	I4	I5	I6	I7	I8	I9	20	2I	22	23	24
ПК60.6-I2.5 АтV т-с	I950	2280	I240	I22I	II95	II62	II00	677	666	652	634	600	0,73	0,7I	0,70	0,68	0,66	0,70	0,69	0,68	0,67	0,64	0,25
ПК60.6-4,5АтV т-с	830	I000	4I5	4II	407	40I	390	287	285	282	278	270	0,85	0,85	0,85	0,86	0,67	0,59	0,58	0,58	0,58	0,58	0,25
ПК60.6-6АтV т-с	I040	I240	565	559	55I	540	520	353	349	344	337	325	0,4I	0,4I	0,40	0,40	0,38	0,28	0,27	0,27	0,26	0,25	0,25
ПК60.6-8АтV т-с	I320	I560	76I	753	742	727	700	478	473	466	457	440	0,79	0,80	0,80	0,8I	0,83	0,74	0,73	0,73	0,72	0,7I	0,25
ПК60.6-I2,5АтV т-с	I950	2280	I240	I22I	II95	II62	II00	677	666	652	634	600	0,73	0,7I	0,70	0,68	0,66	0,70	0,69	0,68	0,67	0,64	0,25
ПК60.I2-4,5 АтV т-с	790	940	4I9	4I5	4I0	403	390	290	287	284	279	270	0,59	0,59	0,58	0,57	0,55	0,47	0,47	0,47	0,46	0,46	0,25
ПК60.I2-6АтV т-с	I000	II80	562	556	548	538	520	35I	348	343	337	325	0,46	0,46	0,46	0,45	0,45	0,22	0,22	0,2I	0,2I	0,2I	0,25
ПК60.I2-8АтV т-с	I280	I500	766	757	745	729	700	482	476	468	458	440	0,63	0,62	0,62	0,6I	0,62	0,47	0,47	0,47	0,46	0,46	0,25
ПК60.I2-I2,5АтV т-с	I9I0	2200	I247	I227	I200	II65	II00	680	669	655	635	600	0,83	0,8I	0,79	0,77	0,72	0,74	0,73	0,72	0,70	0,68	0,25
ПК60.I2-4,5 АтV т-с	790	940	4I9	4I5	4I0	403	390	290	287	284	279	270	0,59	0,59	0,58	0,57	0,55	0,47	0,47	0,47	0,46	0,46	0,25
ПК60.I2-6АтV т-с	I000	II80	562	556	548	538	520	35I	348	343	337	325	0,46	0,46	0,46	0,45	0,45	0,22	0,22	0,2I	0,2I	0,2I	0,25
ПК60.I2-8АтV т-с	I280	I500	766	757	745	729	700	482	476	468	458	440	0,63	0,62	0,62	0,6I	0,62	0,47	0,47	0,47	0,46	0,46	0,25
ПК60.I2-I2,5АтV т-с	I9I0	2200	I247	I227	I200	II65	II00	680	669	655	635	600	0,83	0,8I	0,79	0,77	0,72	0,74	0,73	0,72	0,70	0,68	0,25
ПК60.I5-4,5АтV т-с	800	960	423	4I9	4I3	405	390	293	290	286	280	270	0,36	0,35	0,35	0,34	0,33	0,24	0,24	0,23	0,23	0,22	0,25
ПК60.I5-6 АтV т-с	I0I0	I200	563	557	549	539	520	352	348	343	337	325	0,43	0,42	0,42	0,4I	0,44	0,29	0,28	0,28	0,27	0,33	0,25
ПК60.I5-8 АтV т-с	I290	I520	76I	753	742	727	700	479	473	466	457	440	0,60	0,59	0,60	0,60	0,6I	0,6I	0,6I	0,60	0,60	0,58	0,25
ПК60.I5-I2,5 АтV т-с	I920	2240	I247	I227	I200	II65	II00	680	669	655	635	600	0,82	0,80	0,79	0,76	0,70	0,33	0,32	0,3I	0,3I	0,32	0,25
ПК60.I5-4,5 АтV т-с	800	960	423	4I9	4I3	405	390	293	290	286	280	270	0,36	0,35	0,35	0,34	0,33	0,24	0,24	0,23	0,23	0,22	0,25
ПК60.I5-6 АтV т-с	I0I0	I200	563	557	549	539	520	352	348	343	337	325	0,43	0,42	0,42	0,4I	0,44	0,29	0,28	0,28	0,27	0,33	0,25
ПК60.I5-8 АтV т-с	I290	I520	76I	753	742	727	700	479	473	466	457	440	0,60	0,59	0,60	0,60	0,6I	0,6I	0,6I	0,60	0,60	0,58	0,25
ПК60.I5-I2,5 АтV т-с	I920	2240	I247	I227	I200	II65	II00	680	669	655	635	600	0,82	0,80	0,79	0,76	0,70	0,33	0,32	0,3I	0,3I	0,32	0,25
ПК60.30-4,5 АтV т-с	790	950	4I9	4I5	4I0	403	390	4I9	4I5	4I0	403	390	I,39	I,39	I,39	I,38	I,38	0,94	0,94	0,93	0,92	0,92	0,25
ПК60.30-6 АтV т-с	I000	II90	559	554	546	537	520	349	346	342	336	325	0,45	0,45	0,45	0,45	0,44	0,22	0,22	0,2I	0,2I	0,2I	0,25
ПК60.30-8 АтV т-с	I280	I5I0	764	755	743	728	700	480	475	467	458	440	0,58	0,58	0,57	0,56	0,54	0,36	0,35	0,35	0,35	0,34	0,25
ПК60.30-4,5 АтV т-с	790	950	4I9	4I5	4I0	403	390	4I9	4I5	4I0	403	390	I,39	I,39	I,39	I,38	I,38	0,94	0,94	0,93	0,92	0,92	0,25
ПК60.30-6 АтV т-с	I000	II90	559	554	546	537	520	349	346	342	336	325	0,45	0,45	0,45	0,45	0,44	0,22	0,22	0,2I	0,2I	0,2I	0,25
ПК60.30-8 АтV т-с	I280	I5I0	764	755	743	728	700	480	475	467	458	440	0,58	0,58	0,57	0,56	0,54	0,36	0,35	0,35	0,35	0,34	0,25
ПК72.[illegible]-4,5 АтV т-с	830	I000	4I5	4I2	407	40I	390	288	285	282	278	270	I,00	I,00	I,00	I,0I	I,02	0,48	0,48	0,48	0,48	0,47	0,25
ПК72.6-6 АтV т-с	I040	I240	558	553	546	537	520	349	345	34I	335	325	0,87	0,86	0,85	0,84	0,83	0,38	0,37	0,37	0,37	0,36	0,25
ПК72.6-8 АтV т-с	I320	I560	772	762	749	732	700	485	479	47I	460	440	0,97	0,96	0,94	0,92	0,88	0,65	0,64	0,63	0,6I	0,67	0,25
ПК72.6-4,5 АтV т-с	830	I000	4I5	4I2	407	40I	390	288	285	282	278	270	I,00	I,00	I,00	I,0I	I,02	0,48	0,48	0,48	0,48	0,47	0,25
ПК72.6-6 АтV т-с	I040	I240	558	553	546	537	520	349	345	34I	335	325	0,87	0,86	0,85	0,84	0,83	0,38	0,37	0,37	0,37	0,36	0,25

Инв. № подл. | Подпись и дата | Взам. инв. №

I	2	3	4	5	6	7	8	9	I0	II	I2	I3	I4	I5	I6	I7	I8	I9	20	2I	22	23	24
ШК72.6-8АтУТ-с	I320	I560	772	762	749	732	700	485	479	47I	460	440	0,97	0,96	0,94	0,92	0,88	0,65	0,64	0,63	0,6I	0,67	0,25
ШК72.I2-4,5АтУТ-с	790	940	4I5	4I2	407	40I	390	288	285	282	278	270	I,23	I,23	I,24	I,24	I,25	0,89	0,89	0,88	0,88	0,87	0,25
ШК72.I2-6АтУ -с	I000	II80	560	550	547	538	520	350	347	342	336	325	0,75	0,74	0,73	0,72	0,69	0,30	0,30	0,29	0,29	0,28	0,25
ШК72.I2-8АтУТ-с	I280	I500	773	763	749	732	700	486	479	47I	460	440	I,03	I,0I	I,00	0,97	0,90	0,69	0,68	0,66	0,65	0,7I	0,25
ШК72.I2-4,5АтУТ-с	790	940	4I5	4I2	407	40I	390	288	285	282	278	270	I,23	I,23	I,24	I,24	I,25	0,89	0,89	0,88	0,88	0,87	0,25
ШК.72.I2-6АтУТ-с	I000	II80	560	550	547	538	520	350	347	342	336	325	0,75	0,74	0,73	0,72	0,69	0,30	0,30	0,29	0,29	0,28	0,25
ШК.72.I2-8АтУТ-с	I280	I500	773	763	749	732	700	486	479	47I	460	440	I,03	I,0I	I,00	0,97	0,90	0,69	0,68	0,66	0,65	0,7I	0,25
ШК72.I5-4,5АтУТ-с	800	960	4I6	4I3	408	40I	390	288	286	282	278	270	0,76	0,76	0,75	0,75	0,74	0,55	0,55	0,55	0,54	0,53	0,25
ШК72.I5-6АтУТ-с	I0I0	I200	563	557	549	539	520	352	348	343	337	325	0,74	0,73	0,72	0,70	0,68	0,49	0,48	0,48	0,47	0,45	0,25
ШК72.I5-8АтУТ-с	I290	I520	774	764	75I	733	700	487	480	472	46I	440	I,0I	I,00	0,99	0,95	0,9I	0,67	0,66	0,65	0,64	0,6I	0,25
ШК72.I5-4,5АтУТ-с	800	960	4I6	4I3	408	40I	390	288	286	282	278	270	0,76	0,76	0,75	0,75	0,74	0,55	0,55	0,55	0,54	0,53	0,25
ШК72.I5-6АтУТ-с	I0I0	I200	563	557	549	539	520	352	348	343	337	325	0,74	0,73	0,72	0,70	0,68	0,49	0,48	0,48	0,47	0,45	0,25
ШК72.I5-8АтУТ-с	I290	I520	744	764	75I	733	700	487	480	472	46I	440	I,0I	I,00	0,99	0,95	0,9I	0,67	0,66	0,65	0,64	0,6I	0,25
ШК72.30-4,5АтУТ-с	790	950	4I5	4I2	407	40I	390	287	285	282	278	270	0,6I	0,60	0,60	0,59	0,57	0,4I	0,40	0,40	0,39	0,38	0,25
ШК72.30-6АтУТ-с	I000	II90	559	553	546	537	520	349	346	34I	336	325	0,74	0,73	0,72	0,70	0,69	0,40	0,49	0,48	0,47	0,46	0,25
ШК72.30-8АтУТ-с	I280	I5I0	762	753	742	727	700	479	474	466	457	440	I,0I	0,99	0,98	0,96	0,92	0,67	0,66	0,65	0,64	0,62	0,25
ШК72.30-4,5АтУТ-с	790	950	4I5	4I2	407	40I	390	287	285	282	278	270	0,6I	0,60	0,60	0,59	0,57	0,4I	0,40	0,40	0,39	0,38	0,25
ШК72.30-6АтУТ-с	I000	II90	559	553	546	537	520	349	346	34I	336	325	0,74	0,73	0,72	0,70	0,69	0,49	0,49	0,48	0,47	0,46	0,25
ШК72.30-8АтУТ-с	I290	I5I0	762	753	742	727	700	479	474	466	457	440	I,0I	0,99	0,98	0,96	0,92	0,67	0,66	0,65	0,64	0,62	0,25
ШР30.I5-6АШТ-с	870[X]	II80					520					520					0,07					0,09	0,25
ШР30.I5-8АШТ-с	III0[X]	I500					700					700					0,27					0,97	0,25
ШР30.I5-6АШТ-с	870[X]	II80					520					520					0,07					0,09	0,25
ШР30.I5-8АШТ-с	III0[X]	I500					700					700					0,27					0,97	0,25
ШР60.I5-6АтУТ-с	995	II80	557	552	545	536	520	348	345	34I	335	325	0,73	0,72	0,72	0,72	0,7I	0,67	0,66	0,66	0,65	0,64	0,25
ШР60.I5-8АтУТ-с	I275	I500	773	763	750	732	700	486	480	47I	460	440	0,77	0,76	0,74	0,72	0,68	0,73	0,72	0,72	0,70	0,68	0,25
ШР60.I5-6АтУТ-с	995	II80	557	552	545	536	520	348	345	34I	335	325	0,73	0,73	0,72	0,72	0,7I	0,67	0,66	0,66	0,65	0,64	0,25
ШР60.I5-8АтУТ-с	I275	I500	773	763	750	732	700	486	480	47I	460	440	0,77	0,76	0,74	0,72	0,68	0,73	0,73	0,72	0,70	0,68	0,25
ШР72.I5-6АтУТ-с	995	II80	570	563	554	542	520	356	352	346	339	325	I,05	I,04	I,02	I,00	0,96	0,70	0,69	0,68	0,67	0,64	0,25
ШР72.I5-8АтУТ-с	I275	I500	767	758	746	730	700	482	477	469	459	440	I,28	I,27	I,24	I,2I	I,22	0,94	0,92	0,9I	0,89	0,8I	0,25
ШР72.I5-6АтУТ-с	995	II80	570	563	554	542	520	356	352	346	339	325	I,05	I,04	I,02	I,00	0,96	0,70	0,69	0,68	0,67	0,64	0,25
ШР72.I5-8АтУТ-с	I275	I500	767	758	746	730	700	482	477	469	459	440	I,28	I,27	I,24	I,2I	I,22	0,94	0,92	0,9I	0,89	0,8I	0,25
2ШР30.I5-6АШТ-с	870[X]	II80					520					520					0,07					0,09	0,25

Инв. № подл. | Подпись и дата | Взам. инв. №

I	2	3	4	5	6	7	8	9	I0	II	I2	I3	I4	I5	I6	I7	I8	I9	20	2I	22	23	24
2ПР30. I5-8АШ т-с	IIIO[X]	I500					700					700					0,27					0,97	0,25
3ПР30. I5-6А Ш т-с	870[X]	II80					520					520					0,07					0,09	0,25
3ПР30. I5-8АШ т-с	IIIO[X]	I500					700					700					0,27					0,97	0,25
2ПР60. I5-6АтУ т-с	995	II80	557	552	545	536	520	348	345	34I	335	325	0,73	0,73	0,72	0,72	0,7I	0,67	0,66	0,66	0,65	0,64	0,25
2ПР60. I5-8АтУ т-с	I275	I500	773	763	750	732	700	486	480	47I	460	440	0,77	0,76	0,74	0,72	0,68	0,73	0,73	0,72	0,70	0,68	0,25
3ПР60. I5-6АтУ т-с	995	II80	557	552	545	536	520	348	345	34I	335	325	0,73	0,73	0,72	0,72	0,7I	0,67	0,66	0,66	0,65	0,64	0,25
3ПР60. I5-8АтУ т-с	I275	I500	773	763	750	732	700	486	480	47I	460	440	0,77	0,76	0,74	0,72	0,68	0,73	0,73	0,72	0,70	0,68	0,25
2ПР72. I5-6АтУ т-с	995	II80	570	563	554	542	520	356	352	346	339	325	I,05	I,04	I,02	I,00	0,96	0,70	0,69	0,68	0,67	0,64	0,25
2ПР72. I5-8АтУ т-с	I275	I500	767	758	746	730	700	482	477	469	459	440	I,28	I,27	I,24	I,2I	I,22	0,94	0,92	0,9I	0,89	0,8I	0,25
3ПР72. I5-6АтУ т-с	995	II80	570	563	554	542	520	356	352	346	339	325	I,05	I,04	I,02	I,00	0,96	0,70	0,69	0,68	0,67	0,64	0,25
3ПР72. I5-8АтУ т-с	I275	I500	767	758	746	730	700	482	477	469	459	440	I,28	I,27	I,24	I,2I	I,22	0,94	0,92	0,9I	0,89	0,8I	0,25
4ПР30. I5-6АШт-с	870[X]	II80					520					520					0,07					0,09	0,25
4ПР30. I5-8АШ т-с	IIIO[X]	I500					700					700					0,27					0,97	0,25
5ПР30. I5-6АШт-с	870[X]	II80					520					520					0,07					0,09	0,25
5ПР30. I5-8АШ т-с	IIIO[X]	I500					700					700					0,27					0,97	0,25
6ПР30. I5-6АШ т-с	870[X]	II80					520					520					0,07					0,07	0,25
6ПР30. I5-8АШ т-с	IIIO[X]	I500					700					700					0,27					0,27	0,25
4ПР60. I5-6АтУ т-с	995	II80	557	552	545	536	520	348	345	34I	335	325	0,73	0,73	0,72	0,72	0,7I	0,67	0,66	0,66	0,65	0,64	0,25
4ПР60. I5-8АтУ т-с	I275	I500	773	763	750	732	700	486	480	47I	460	440	0,77	0,76	0,74	0,72	0,68	0,73	0,73	0,72	0,70	0,68	0,25
5ПР60. I5-6АтУ т-с	995	II80	557	557	545	536	520	348	345	34I	335	325	0,73	0,73	0,72	0,72	0,7I	0,67	0,66	0,66	0,65	0,64	0,25
5ПР60. I5-8АтУ т-с	I275	I500	773	773	750	732	700	486	480	47I	460	440	0,77	0,76	0,74	0,72	0,68	0,73	0, 73	0,72	0,70	0,68	0,25
6ПР60. I5-6АтУ т-с	995	II80	557	557	545	536	520	348	345	34I	335	325	0,73	0,73	0,72	0,72	0,7I	0,67	0,66	0,66	0,65	0,64	0,25
6ПР60. I5-8АтУ т-с	I275	I500	773	773	750	732	700	486	480	47I	460	440	0,77	0,76	0,74	0,72	0,68	0,73	0,73	0,72	0,70	0,68	0,25
4ПР72. I5-6АтУ т-с	995	II80	570	563	554	542	520	356	352	346	339	325	I,05	I,04	I,02	I,00	0,96	0,70	0,69	0,68	0,67	0,64	0,25
4ПР72. I5-8АтУ т-с	I275	I500	767	758	746	730	700	482	477	469	459	440	I,28	I,27	I,24	I,2I	I,22	0,94	0,92	0,9I	0,89	0,8I	0,25
5ПР72. I5-6АтУ т-с	995	II80	570	563	554	542	520	356	352	346	339	325	I,05	I,04	I,02	I,00	0,96	0,70	0,69	0,68	0,67	0,64	0,25
5ПР72. I5-8АтУ т-с	I275	I500	767	758	746	730	700	482	477	469	459	440	I,28	I,27	I,24	I,2I	I,22	0,94	0,92	0,9I	0,89	0,8I	0,25
6ПР72. I5-6АтУ т-с	995	II80	570	563	554	542	520	356	352	346	339	325	I,05	I,04	I,02	I,00	0,96	0,70	0,69	0,68	0,67	0,64	0,25
6ПР72. I5-8АтУ т-с	I275	I500	767	758	746	730	700	482	477	469	459	440	I,28	I,27	I,24	I,2I	I,22	0,94	0,92	0,9I	0,89	0,8I	0,25

Инв. № подл. | Подпись и дата | Взам. инв. №

Формат	Зона	Поз.	ОБОЗНАЧЕНИЕ	НАИМЕНОВАНИЕ	КОЛ.	ПРИМЕЧАНИЕ
				ДОКУМЕНТАЦИЯ		
А3			I.090.I-2с.5-I 0I.00.0СВ	СВОРОЧНЫЙ ЧЕРТЕЖ		
А3			I.090.I-2с.5-I 00.00.0Д	УЗЛЫ		
А3			I.090.I-2с.5-I 00.00 0РС	ВЕДОМОСТЬ РАСХОДА СТАЛИ		
А3			I.090.I-2с.5-I 00.00.0ТО	ТЕХНИЧЕСКОЕ ОПИСАНИЕ		
				ПЕРЕМЕННЫЕ ДАННЫЕ ДЛЯ ИСПОЛНЕНИЙ:		
			I.090.I-2с.5-I 0I.00.0	ПЛИТА ПЕРЕКРЫТИЯ		
				ПК30.6-4,5АШТ-С		
				СВОРОЧНЫЕ ЕДИНИЦЫ		
А4		I	I.090.I-2с.5-I 00.04.0	КАРКАС ПР.КПII.	2	
А4		2	I.090.I-2с.5-I 00.09.0	СЕТКА С1	I	
А4		3	I.090.I-2с.5-I 00.09.0-0I	СЕТКА С2	I	
А4		4	I.090.I-2с.5-I 00.05.0	КАРКАС КР.	2	
А4		5	I.090.I-2с.5-I 00.00.2	ИЗДЕЛИЕ ЗАКЛ.МНI	4	
				ДЕТАЛИ		
А4		6	I.090.I-2с.5-I 00.00.3	ПЕТЛЯ СТРОП.СПI	4	
				МАТЕРИАЛЫ		
				БЕТОН ТЯЖ.М200		0.24М3
			I.090.I-2с.5-I 0I.00.0-0I	ПЛИТА ПЕРЕКРЫТИЯ		
				ПК30.6-6АШТ-С		
				СВОРОЧНЫЕ ЕДИНИЦЫ		
А4		I	I.090.I-2с.5-I 00.04.0	КАРКАС ПР.КПII	2	
А4		4	I.090.I-2с.5-I 00.05.0	КАРКАС КРI	2	

Нач.отд.	Кикнадзе	
Н.контр.	Сапагадзе	
Рук.маст	Кисрадзе	
ГИП	Эдишерашвили	
Рук.гр.	Салуквадзе	
Проверил	Дзебуадзе	
Разраб.	Сапихова	

I.090.I-2с.5-I 0I.00.0

ПЛИТА ПЕРЕКРЫТИЯ
ПК30.6
IПК30.6

Стадия	Лист	Листов
Р	1	5

ТсилЗНИИЭП

Копировал Формат А4

Формат	Зона	Поз.	ОБОЗНАЧЕНИЕ	НАИМЕНОВАНИЕ	КОЛ.	ПРИМЕЧАНИЕ
А4		2	I.090.I-2с.5-I 00.09.0-02	СЕТКА С5	I	
А4		3	I.090.I-2с.5-I 00.09.0-0I	СЕТКА С2	I	
А4		5	I.090.I-2с.5-I 00.00.2	ИЗДЕЛИЕ ЗАКЛ.МНI	4	
				ДЕТАЛИ		
А4		6	I.090.I-2с.5-I 00.00.3	ПЕТЛЯ СТРОП.СПI	4	
				МАТЕРИАЛЫ		
				БЕТОН ТЯЖ.М200		0.24М3
			I.090.I-2с.5-I 0I.00.0-02	ПЛИТА ПЕРЕКРЫТИЯ		
				ПК30.6-8АШТ-С		
				СВОРОЧНЫЕ ЕДИНИЦЫ		
А4		I	I.090.I-2с.5-I 00.04.0	КАРКАС ПР.КПII	2	
А4		4	I.090.I-2с.5-I 00.05.0	КАРКАС КРI	2	
А4		2	I.090.I-2с.5-I 00.09.0-02	СЕТКА С5	I	
А4		3	I.090.I-2с.5-I 00.09.0-0I	СЕТКА С2	I	
А4		5	I.090.I-2с.5-I 00.00.2	ИЗДЕЛИЕ ЗАКЛ.МНI	4	
				ДЕТАЛИ		
А4		6	I.090.I-2с.5-I 00.00.3	ПЕТЛЯ СТРОП.СПI	4	
				МАТЕРИАЛЫ		
				БЕТОН ТЯЖ.М200		0.24М3
			I.090.I-2с.5-I 0I.00.0-03	ПЛИТА ПЕРЕКРЫТИЯ		
				ПК30.6-I2,5АШТ-С		
				СВОРОЧНЫЕ ЕДИНИЦЫ		
А4		I	I.090.I-2с.5-I 00.04.0	КАРКАС ПР.КПII	2	
А4		4	I.090.I-2с.5-I 00.05.0	КАРКАС КРI	2	
А4		2	I.090.I-2с.5-I 00.09.0-03	СЕТКА С6	I	
А4		3	I.090.I-2с.5-I 00.09.0-0I	СЕТКА С2	I	

I.090.I-2с.5-I 0I.00.0

Лист 2

Копировал Формат А4

Формат	Зона	Поз.	Обозначение	Наименование	Кол.	Примечание
А4		5	I.090.I-2с.5-I 00.00.2	ИЗДЕЛИЕ ЗАКЛ.МН1	4	
				ДЕТАЛИ		
А4		6	I.090.I-2с.5-I 00.00.3	ПЕТЛЯ СТРОП.СП1	4	
				МАТЕРИАЛЫ		
				БЕТОН ТЯЖ.М200		0.24М3
			I.090.I-2с.5-I 01.00.0-04	ПЛИТА ПЕРЕКРЫТИЯ		
				1ПК30.6-4,5АIIIТ-С		
				СБОРОЧНЫЕ ЕДИНИЦЫ		
А4		1	I.090.I-2с.5-I 00.04.0	КАРКАС ПР.КП11	2	
А4		4	I.090.I-2с.5-I 00.05.0	КАРКАС КР1	2	
А4		2	I.090.I-2с.5-I 00.09.0	СЕТКА С1	1	
А4		3	I.090.I-2с.5-I 00.09.0-04	СЕТКА С7	1	
А4		5	I.090.I-2с.5-I 00.00.2	ИЗДЕЛИЕ ЗАКЛ.МН1	3	
				ДЕТАЛИ		
А4		6	I.090.I-2с.5-I 00.00.3	ПЕТЛЯ СТРОП.СП1	4	
				МАТЕРИАЛЫ		
				БЕТОН ТЯЖ.М200		0.24М3
			I.090.I-2с.5-I 01.00.0-05	ПЛИТА ПЕРЕКРЫТИЯ		
				1ПК30.6-6АIIIТ-С		
				СБОРОЧНЫЕ ЕДИНИЦЫ		
А4		1	I.090.I-2с.5-I 00.04.0	КАРКАС ПР.КП11	2	
А4		4	I.090.I-2с.5-I 00.05.0	КАРКАС КР1	2	
А4		2	I.090.I-2с.5-I 00.09.0-02	СЕТКА С5	1	
А4		3	I.090.I-2с.5-I 00.09.0-04	СЕТКА С7	1	
А4		5	I.090.I-2с.5-I 00.00.2	ИЗДЕЛИЕ ЗАКЛ.МН1	3	

КОЛСК

Инв. № подл. | Подпись и дата | Взам. инв. №

Копировал Формат А4

Формат	Зона	Поз.	Обозначение	Наименование	Кол.	Примечание
				ДЕТАЛИ		
А4		6	I.090.I-2с.5-I 00.00.3	ПЕТЛЯ СТРОП.СП1	4	
				МАТЕРИАЛЫ		
				БЕТОН ТЯЖ.М200		0.24М3
			I.090.I-2с.5-I 01.00.0-06	ПЛИТА ПЕРЕКРЫТИЯ		
				1ПК30.6-8АIIIТ-С		
				СБОРОЧНЫЕ ЕДИНИЦЫ		
А4		1	I.090.I-2с.5-I 00.04.0	КАРКАС ПР.КП11	2	
А4		4	I.090.I-2с.5-I 00.05.0	КАРКАС КР1	2	
А4		2	I.090.I-2с.5-I 00.09.0-02	СЕТКА С5	1	
А4		3	I.090.I-2с.5-I 00.09.0-04	СЕТКА С7	1	
А4		5	I.090.I-2с.5-I 00.00.2	ИЗДЕЛИЕ ЗАКЛ.МН1	3	
				ДЕТАЛИ		
А4		6	I.090.I-2с.5-I 00.00.3	ПЕТЛЯ СТРОП.СП1	4	
				МАТЕРИАЛЫ		
				БЕТОН ТЯЖ.М200		0.24М3
			I.090.I-2с.5-I 01.00.0-07	ПЛИТА ПЕРЕКРЫТИЯ		
				1ПК30.6-12,5АIIIТ-С		
				СБОРОЧНЫЕ ЕДИНИЦЫ		
А4		1	I.090.I-2с.5-I 00.04.0	КАРКАС ПР.КП11	2	
А4		4	I.090.I-2с.5-I 00.05.0	КАРКАС КР1	2	
А4		2	I.090.I-2с.5-I 00.09.0-03	СЕТКА С6	1	
А4		3	I.090.I-2с.5-I 00.09.0-04	СЕТКА С7	1	
А4		5	I.090.I-2с.5-I 00.00.2	ИЗДЕЛИЕ ЗАКЛ.МН1	3	
				ДЕТАЛИ		
А4		6	I.090.I-2с.5-I 00.00.3	ПЕТЛЯ СТРОП.СП1	4	

КОЛСК

Инв. № подл. | Подпись и дата | Взам. инв. №

Копировал Формат А4

Формат	Зона	Поз.	ОБОЗНАЧЕНИЕ	НАИМЕНОВАНИЕ	КОЛ.	ПРИМЕЧАНИЕ
				МАТЕРИАЛЫ		
				БЕТОН ТЯЖ.М200		0.24М3

КОПИЯ

Инв. № подл. | Подпись и дата | Взам. инв. №

КОПИЯ

Инв. № подл. | Подпись и дата | Взам. инв. №

Копировал Формат А4

РИС. 1

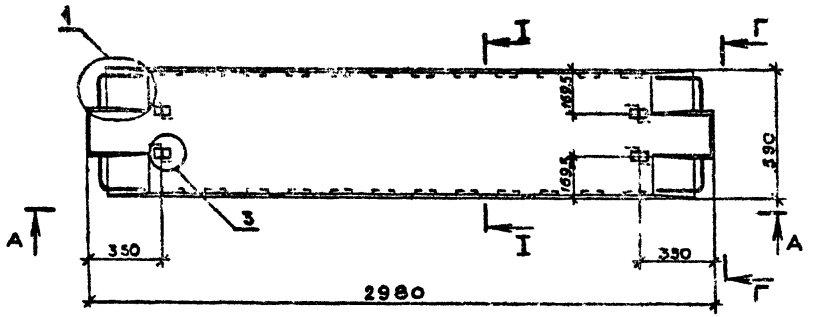

Обозначение	Марка	Рис.	Масса, т
I.090.I-2с.5-I 0I.00.0	ПК 30.6-4,5АIIIт-с	1:3	0,60
-0I	ПК 30.6-6АIIIт-с		
-02	ПК 30.6-8АIIIт-с		
-03	ПК 30.6-I2,5АIIIт-с		
-04	ПК 30.6-4,5АIIIт-с	2:3	0,59
-05	ПК 30.6-6АIIIт-с		
-06	ПК 30.6-8АIIIт-с		
-07	ПК 30.6-I2,5АIIIт-с		

РИС. 2

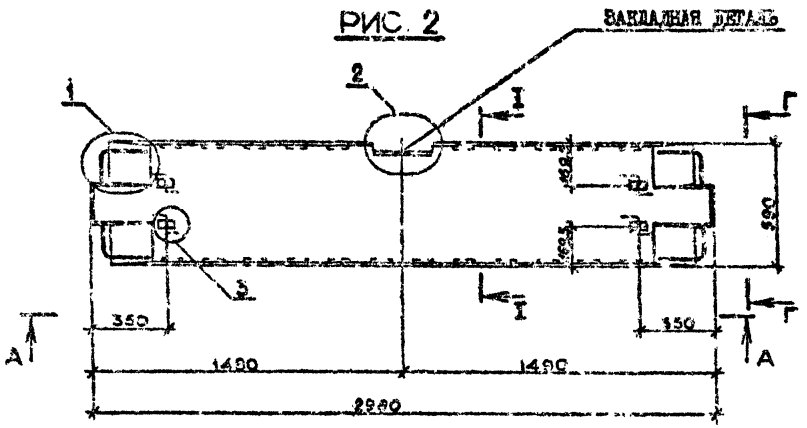

Вид А-А и Г-Г, сечения I-I и узлы см. документ 00.00.0Д листы I,3,5,7,8

				I.090.I-2с.5-I 0I.00. ОСБ	
Нач.отд.	Эдиберашвили		16.V.89	ПЛИТА ПЕРЕКРЫТИЯ ПК 30.6, ПК 30.6 СБОРОЧНЫЙ ЧЕРТЁЖ	Стадия: Р; Масса: см. табл.; Масштаб: 1:20
Н.контр.	Сагарадзе		16.V.89		
Рук.гр.	Сагарадзе		16.V.89		Лист I; Листов 2
ГИП	Эдиберашвили		15.V.89		
Рук.гр.	Бурджанадзе		16.V.89		ТбилЗНИИЭП
Проверил	Бурджанадзе		16.V.89		
Разраб.	Имедашвили		10.V.89		

Копировал

Формат А3

Инв.№ подл. | Подпись и дата | Взам.инв.№

РИС. 3

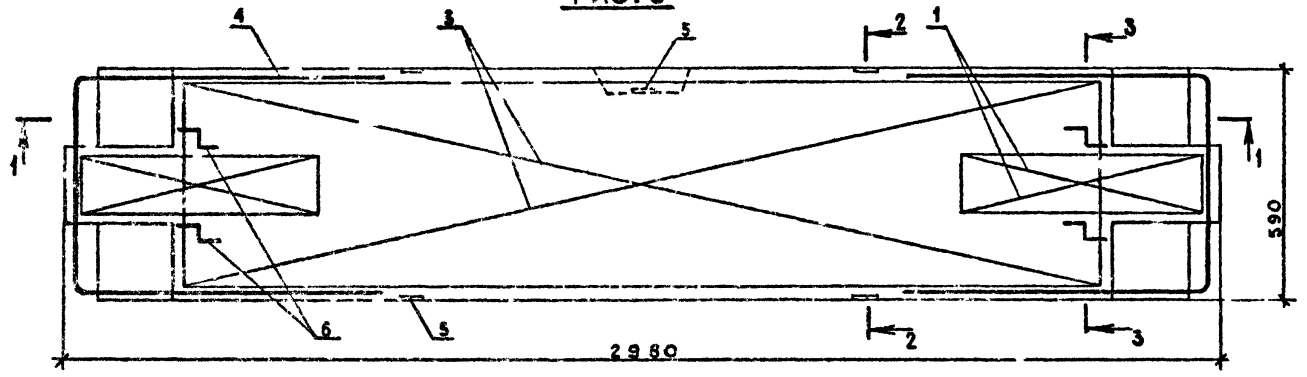

1—1

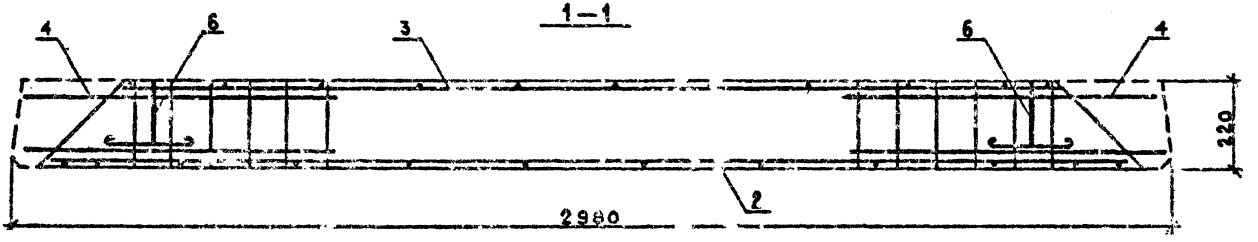

2—2

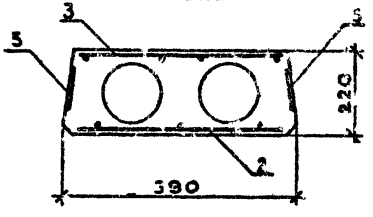

3—3

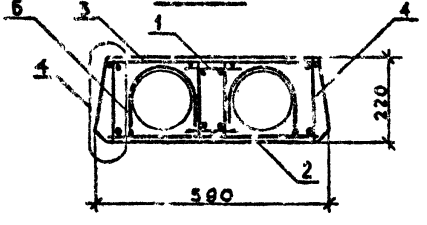

Узлы см документ 00.00.ОД лист 6

Формат	Зона	Поз.	ОБОЗНАЧЕНИЕ	НАИМЕНОВАНИЕ	КОЛ.	ПРИМЕЧАНИЕ
				ДОКУМЕНТАЦИЯ		
А3			I.090.I-2c.5-I 02.00.0СВ	СБОРОЧНЫЙ ЧЕРТЕЖ		
А3			I.090.I-2c.5-I 00.00.0Д	УЗЛЫ		
А3			I.090.I-2c.5-I 00.00.0РС	ВЕДОМОСТЬ РАСХОДА СТАЛИ		
А3			I.090.I-2c.5-I 00.00.0ТО	ТЕХНИЧЕСКОЕ ОПИСАНИЕ		
				ПЕРЕМЕННЫЕ ДАННЫЕ ДЛЯ ИСПОЛНЕНИЙ:		
			I.090.I-2c.5-I 02.00.0	ПЛИТА ПЕРЕКРЫТИЯ ПК30.I2-4,5А III Т-С		
				СБОРОЧНЫЕ ЕДИНИЦЫ		
А4		I	I.090.I-2c.5-I 00.05.0-03	КАРКАС КР4	2	
А4		3	I.090.I-2c.5-I 00.II.0	СЕТКА СI5	I	
А4		4	I.090.I-2c.5-I 00.II.0-01	СЕТКА СI6	I	
А4		5	I.090.I-2c.5-I 00.00.2	ИЗДЕЛИЕ ЗАКЛ.МНI	4	
				ДЕТАЛИ		
А4		6	I.090.I-2c.5-I 00.00.3	ПЕТЛЯ СТРОП.СПI	4	
				МАТЕРИАЛЫ		
				БЕТОН ТЯЖ.М200		0.45М3
			I.090.I-2c.5-I 02.00.0-01	ПЛИТА ПЕРЕКРЫТИЯ ПК30.I2-6А III Т-С		
				СБОРОЧНЫЕ ЕДИНИЦЫ		
А4		I	I.090.I-2c.5-I 00.05.0-03	КАРКАС КР4	2	

Нач.отд.	Кикнадзе	
Р.контр.	Силагадзе	
Рук.маст.	Касрадзе	
ГИП	Эрдишвашвили	
Рук.гр.	Салуквадзе	
Проверил	Дзебуадзе	
Разраб.	Салахова	

I.090.I-2c.5-I 02.00.0

ПЛИТА ПЕРЕКРЫТИЯ
ПК30.I2
IПК30.I2

Стадия	Лист	Листов
Р	1	4

ТбилЗНИИЭП

Копировал Формат А4

Формат	Зона	Поз.	ОБОЗНАЧЕНИЕ	НАИМЕНОВАНИЕ	КОЛ.	ПРИМЕЧАНИЕ
А4		3	I.090.I-2c.5-I 00.II.0-02	СЕТКА СI7	I	
А4		4	I.090.I-2c.5-I 00.II.0-01	СЕТКА СI6	I	
А4		5	I.090.I-2c.5-I 00.00.2	ИЗДЕЛИЕ ЗАКЛ.МНI	4	
				ДЕТАЛИ		
А4		6	I.090.I-2c.5-I 00.00.3	ПЕТЛЯ СТРОП.СПI	4	
				МАТЕРИАЛЫ		
				БЕТОН ТЯЖ.М200		0.45М3
			I.090.I-2c.5-I 02.00.0-02	ПЛИТА ПЕРЕКРЫТИЯ ПК30.I2-8А III Т-С		
				СБОРОЧНЫЕ ЕДИНИЦЫ		
А4		I	I.090.I-2c.5-I 00.05.0-03	КАРКАС КР4	2	
А4		2	I.090.I-2c.5-I 00.05.0-04	КАРКАС КР5	4	
А4		3	I.090.I-2c.5-I 00.II.0-03	СЕТКА СI8	I	
А4		4	I.090.I-2c.5-I 00.II.0-01	СЕТКА СI6	I	
А4		5	I.090.I-2c.5-I 00.00.2	ИЗДЕЛИЕ ЗАКЛ.МНI	4	
				ДЕТАЛИ		
А4		6	I.090.I-2c.5-I 00.00.3	ПЕТЛЯ СТРОП.СПI	4	
				МАТЕРИАЛЫ		
				БЕТОН ТЯЖ.М200		0.45М3
			I.090.I-2c.5-I 02.00.0-03	ПЛИТА ПЕРЕКРЫТИЯ ПК30.I2-12,5А III Т-С		
				СБОРОЧНЫЕ ЕДИНИЦЫ		
А4		I	I.090.I-2c.5-I 00.05.0-03	КАРКАС КР4	2	
А4		2	I.090.I-2c.5-I 00.05.0-04	КАРКАС КР5	4	
А4		3	I.090.I-2c.5-I 00.II.0-03	СЕТКА СI8	I	

I.090.I-2c.5-I 02.00.0

Лист 2

Копировал Формат А4

Формат	Зона	Поз.	ОБОЗНАЧЕНИЕ	НАИМЕНОВАНИЕ	КОЛ.	ПРИМЕЧАНИЕ
А4		4	1.090.1-2с.5-1 00.11.0-01	СЕТКА С16	1	
А4		5	1.090.1-2с.5-1 00.00.2	ИЗДЕЛИЕ ЗАКЛ.МН1	4	
				ДЕТАЛИ		
А4		6	1.090.1-2с.5-1 00.00.3	ПЕТЛЯ СТРОП.СП1	4	
				МАТЕРИАЛЫ		
				БЕТОН ТЯЖ.М200		0.45М3
			1.090.1-2с.5-1 02.00.0-04	ПЛИТА ПЕРЕКРЫТИЯ		
				1ПК30.12-4,5АIIIТ-С		
				СБОРОЧНЫЕ ЕДИНИЦЫ		
А4		1	1.090.1-2с.5-1 00.05.0-03	КАРКАС КР4	2	
А4		3	1.090.1-2с.5-1 00.11.0	СЕТКА С15	1	
А4		4	1.090.1-2с.5-1 00.12.0	СЕТКА С19	1	
А4		5	1.090.1-2с.5-1 00.00.2	ИЗДЕЛИЕ ЗАКЛ.МН1	5	
				ДЕТАЛИ		
А4		6	1.090.1-2с.5-1 00.00.3	ПЕТЛЯ СТРОП.СП1	4	
				МАТЕРИАЛЫ		
				БЕТОН ТЯЖ.М200		0.44М3
			1.090.1-2с.5-1 02.00.0-05	ПЛИТА ПЕРЕКРЫТИЯ		
				1ПК30.12-6АIIIТ-С		
				СБОРОЧНЫЕ ЕДИНИЦЫ		
А4		1	1.090.1-2с.5-1 00.05.0-03	КАРКАС КР4	2	
А4		3	1.090.1-2с.5-1 00.11.0-02	СЕТКА С17	1	
А4		4	1.090.1-2с.5-1 00.12.0	СЕТКА С19	1	
А4		5	1.090.1-2с.5-1 00.00.2	ИЗДЕЛИЕ ЗАКЛ.МН1	3	
				ДЕТАЛИ		
А4		6	1.090.1-2с.5-1 00.00.3	ПЕТЛЯ СТРОП.СП1	4	

Инв. № подл. | Подпись и дата | Взам. инв. №

1.090.1-2с.5-1 02.00.0 | Лист 3

Копировал | Формат А4

Формат	Зона	Поз.	ОБОЗНАЧЕНИЕ	НАИМЕНОВАНИЕ	КОЛ.	ПРИМЕЧАНИЕ
				МАТЕРИАЛЫ		
				БЕТОН ТЯЖ.М200		0.44М3
			1.090.1-2с.5-1 02.00.0-06	ПЛИТА ПЕРЕКРЫТИЯ		
				1ПК30.12-8АIIIТ-С		
				СБОРОЧНЫЕ ЕДИНИЦЫ		
А4		1	1.090.1-2с.5-1 00.05.0-03	КАРКАС КР4	2	
А4		2	1.090.1-2с.5-1 00.05.0-04	КАРКАС КР5	4	
А4		3	1.090.1-2с.5-1 00.11.0-03	СЕТКА С18	1	
А4		4	1.090.1-2с.5-1 00.12.0	СЕТКА С19	1	
А4		5	1.090.1-2с.5-1 00.00.2	ИЗДЕЛИЕ ЗАКЛ.МН1	3	
				ДЕТАЛИ		
А4		6	1.090.1-2с.5-1 00.00.3	ПЕТЛЯ СТРОП.СП1	4	
				МАТЕРИАЛЫ		
				БЕТОН ТЯЖ.М200		0.44М3
			1.090.1-2с.5-1 02.00.0-07	ПЛИТА ПЕРЕКРЫТИЯ		
				1ПК30.12-12,5АIIIТ-С		
				СБОРОЧНЫЕ ЕДИНИЦЫ		
А4		1	1.090.1-2с.5-1 00.05.0-03	КАРКАС КР4	2	
А4		2	1.090.1-2с.5-1 00.05.0-04	КАРКАС КР5	4	
А4		3	1.090.1-2с.5-1 00.11.0-03	СЕТКА С18	1	
А4		4	1.090.1-2с.5-1 00.12.0	СЕТКА С19	1	
А4		5	1.090.1-2с.5-1 00.00.2	ИЗДЕЛИЕ ЗАКЛ.МН1	3	
				ДЕТАЛИ		
А4		6	1.090.1-2с.5-1 00.00.3	ПЕТЛЯ СТРОП.СП1	4	
				МАТЕРИАЛЫ		
				БЕТОН ТЯЖ.М200		0.14М3

Инв. № подл. | Подпись и дата | Взам. инв. №

1.090.1-2с.5-1 02.00.0 | Лист 4

Копировал | Формат А4

РИС.1

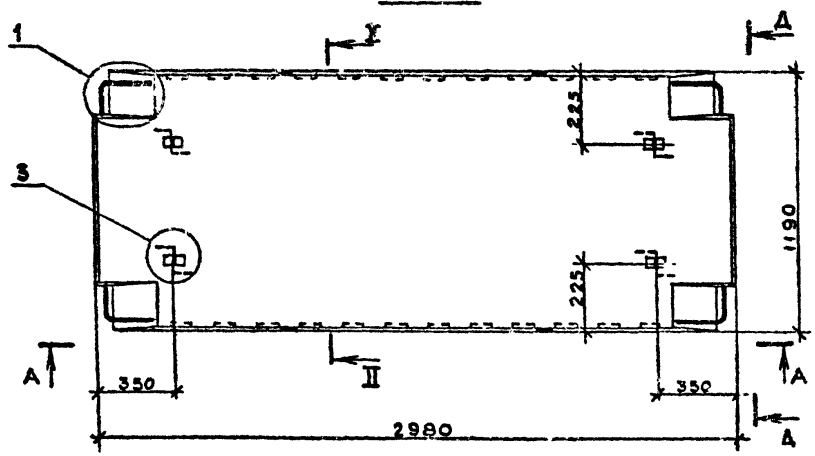

Обозначение	Марка	Рис.	Масса, т
I.090.I-2с.5-I 02.00.0	ПК 30.I2-4,5АIIIт-с	I;3	I,I2
-0I	ПК 30.I2-6АIIIт-с		
-02	ПК 30.I2-8АIIIт-с		
-03	ПК 30.I2-I2,5АIIIт-с		
-04	ПК 30.I2-4,5АIIIт-с	2;3	I,II
-05	ПК 30.I2-6АIIIт-с		
-06	ПК 30.I2-8АIIIт-с		
-07	ПК 30.I2-I2,5АIIIт-с		

РИС. 2

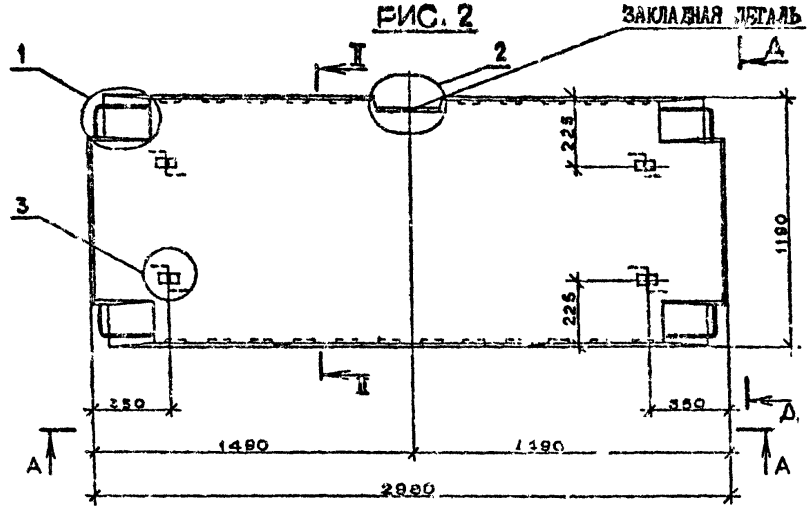

Вид А-А и Д-Д, сечение II-II и узлы см. документ 00.00.0ОД листы I,3,5,7,8

Нач.отд.	Эдишерашвили		12.V.84
Н.контр.	Силагадзе		12.V.84
Рук.част.	Касрадзе		12.V.84
ГИП	Эдишерашвили		21.V.84
Рук.гр.	Бурджанадзе		17.V.84
Проверил	Бурджанадзе		16.V.84
Разраб.	Имедашвили		14.V.84

I.090.I-2с.5-I 02.00.0СБ

ПЛИТА ПЕРЕКРЫТИЯ ПК 30.I2, ПК 30.I2 СБОРОЧНЫЙ ЧЕРТЁЖ

Стадия	Масса	Масштаб
Р	см. табл.	1:20
Лист I	Листов 2	

ТбилЗНИИЭП

Копировал

Формат А3

Инв.№ подл. | Подпись и дата | Взам.инв.№

РИС.3

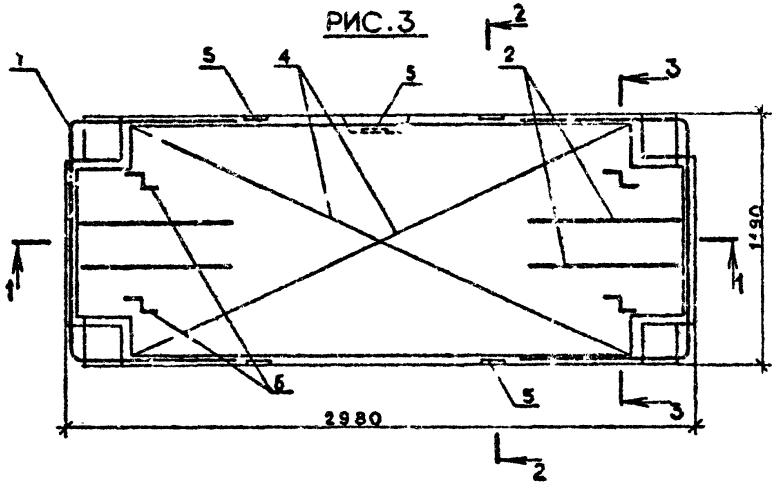

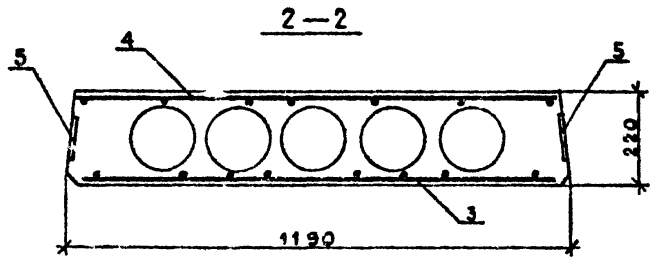

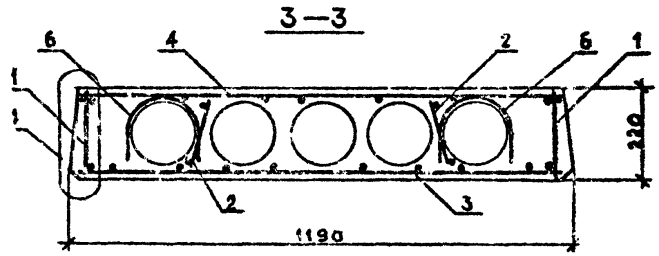

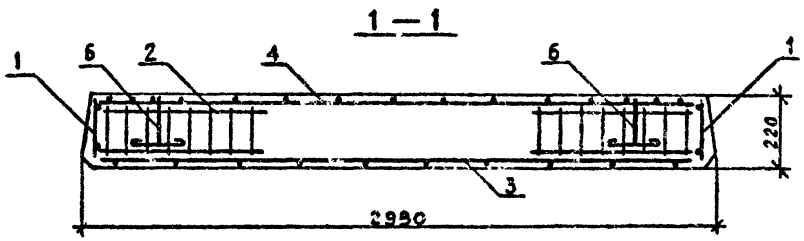

Узлы см. документ 00.00.0Д лист 6

Инв. № подл. | Подпись и дата | Взам. инв. №

	I.090.I-2с.5-I 02.00.0	Лист 2

Копировал Формат А3

Формат	Зона	Поз.	ОБОЗНАЧЕНИЕ	НАИМЕНОВАНИЕ	КОЛ.	ПРИМЕЧАНИЕ
				ДОКУМЕНТАЦИЯ		
А3			I.090.I-2c.5-I 03.00.0СВ	СВОРОЧНЫЙ ЧЕРТЕЖ		
А3			I.090.I-2c.5-I 00.00.0Д	УЗЛЫ		
А3			I.090.I-2c.5-I 00.00.0РС	ВЕДОМОСТЬ РАСХОДА СТАЛИ		
А3			I.090.I-2c.5-I 00.00.0ТО	ТЕХНИЧЕСКОЕ ОПИСАНИЕ		
			ПЕРЕМЕННЫЕ ДАННЫЕ ДЛЯ ИСПОЛНЕНИЙ:			
			I.090.I-2c.5-I 03.00.0	ПЛИТА ПЕРЕКРЫТИЯ ПК30.I5-4,5АШТ-С		
				СВОРОЧНЫЕ ЕДИНИЦЫ		
А4		I	I.090.I-2c.5-I 00.05.0-II	КАРКАС КРI2	2	
А4		4	I.090.I-2c.5-I 00.I4.0	СЕТКА С27	I	
А4		3	I.090.I-2c.5-I 00.I3.0-02	СЕТКА С26	1	
А4		5	I.090.I-2c.5-I 00.00.2	ИЗДЕЛИЕ ЗАКЛ.МНI	4	
				ДЕТАЛИ		
А4		6	I.090.I-2c.5-I 00.00.3	ПЕТЛЯ СТРОП.СПI	4	
				МАТЕРИАЛЫ		
				БЕТОН ТЯЖ.М200		0.53М3
			I.090.I-2c.5-I 03.00.0-0I	ПЛИТА ПЕРЕКРЫТИЯ ПК30.I5-5АШТ-С		
				СВОРОЧНЫЕ ЕДИНИЦЫ		
А4		I	I.090.I-2c.5-I 00.05.0-II	КАРКАС КРI2	2	

Н. отд.	Кикчадзе		1/XIV
Н. контр.	Силкадзе		4/XIV
Рук. маст.	Касрадзе		28/XIV
ГИП	Эдиш-рашвили		28/XIV
Рук. гр.	Салуквадзе		24/XIV
Проверил	Дгебуадзе		19/XIV
Разраб.	Салихова		18/XIV

I.090.I-2c.5-I 03.00.0

ПЛИТА ПЕРЕКРЫТИЯ
ПК30.I5
IПК30.I5

Стадия	Лист	Листов
Р	1	4

ТбилЗНИИЭП

КОЛСК

Взам. инв. №

Подпись и дата

Инв. № подл.

Копировал

Формат А4

Формат	Зона	Поз.	ОБОЗНАЧЕНИЕ	НАИМЕНОВАНИЕ	КОЛ.	ПРИМЕЧАНИЕ
А4		4	I.090.I-2c.5-I 00.I4.0	СЕТКА С27	I	
А4		3	I.090.I-2c.5-I 00.I3.0-02	СЕТКА С26	I	
А4		5	I.090.I-2c.5-I 00.00.2	ИЗДЕЛИЕ ЗАКЛ.МНI	4	
				ДЕТАЛИ		
А4		6	I.090.I-2c.5-I 00.00.3	ПЕТЛЯ СТРОП.СПI	4	
				МАТЕРИАЛЫ		
				БЕТОН ТЯЖ.М200		0.53М3
			I.090.I-2c.5-I 03.00.0-02	ПЛИТА ПЕРЕКРЫТИЯ ПК30.I5-8АШТ-С		
				СВОРОЧНЫЕ ЕДИНИЦЫ		
А4		I	I.090.I-2c.5-I 00.05.0-II	КАРКАС КРI2	2	
А4		2	I.090.I-2c.5-I 00.05.0-04	КАРКАС КР5	4	
А4		4	I.090.I-2c.5-I 00.I4.0	СЕТКА С27	I	
А4		3	I.090.I-2c.5-I 00.I4.0-0I	СЕТКА С28	I	
А4		5	I.090.I-2c.5-I 00.00.2	ИЗДЕЛИЕ ЗАКЛ.МНI	4	
				ДЕТАЛИ		
А4		6	I.090.I-2c.5-I 00.00.3	ПЕТЛЯ СТРОП.СПI	4	
				МАТЕРИАЛЫ		
				БЕТОН ТЯЖ.М200		0.53М3
			I.090.I-2c.5-I 03.00.0-03	ПЛИТА ПЕРЕКРЫТИЯ ПК30.I5-I2.5АШТ-С		
				СВОРОЧНЫЕ ЕДИНИЦЫ		
А4		I	I.090.I-2c.5-I 00.05.0-II	КАРКАС КРI2	2	
А4		2	I.090.I-2c.5-I 00.05.0-04	КАРКАС КР5	4	
А4		4	I.090.I-2c.5-I 00.I4.0	СЕТКА С27	I	

I.090.I-2c.5-I 03.00.0

Лист 2

КОЛСК

Взам. инв. №

Подпись и дата

Инв. № подл.

Копировал

Формат А4

Формат	Зона	Поз.	Обозначение	Наименование	Кол.	Примечание
А4		3	I.090.I-2с.5-I 00.I3.0-03	СЕТКА С29	I	
А4		5	I.090.I-2с.5-I 00.00.2	ИЗДЕЛИЕ ЗАКЛ.МНI	3	
				ДЕТАЛИ		
А4		6	I.090.I-2с.5-I 00.00.3	ПЕТЛЯ СТРОП.СПI	4	
				МАТЕРИАЛЫ		
				БЕТОН ТЯЖ.М200		0.53М3
			I.090.I-2с.5-I 03.00.0-04	ПЛИТА ПЕРЕКРЫТИЯ		
				IПК30.I5-4,5АIIIТ-С		
				СБОРОЧНЫЕ ЕДИНИЦЫ		
А4		I	I.090.I-2с.5-I 00.05.0-II	КАРКАС КРI2	2	
А4		4	I.090.I-2с.5-I 00.I4.0-02	СЕТКА С30	I	
А4		3	I.090.I-2с.5-I 00.I3.0-02	СЕТКА С26	I	
А4		5	I.090.I-2с.5-I 00.00.2	ИЗДЕЛИЕ ЗАКЛ.МНI	3	
				ДЕТАЛИ		
А4		6	I.090.I-2с.5-I 00.00.3	ПЕТЛЯ СТРОП.СПI	4	
				МАТЕРИАЛЫ		
				БЕТОН ТЯЖ.М200		0.52М3
			I.090.I-2с.5-I 03.00.0-05	ПЛИТА ПЕРЕКРЫТИЯ		
				IПК30.I5-6АIIIТ-С		
				СБОРОЧНЫЕ ЕДИНИЦЫ		
А4		I	I.090.I-2с.5-I 00.05.0-II	КАРКАС КРI2	2	
А4		4	I.090.I-2с.5-I 00.I4.0-02	СЕТКА С30	I	
А4		3	I.090.I-2с.5-I 00.I3.0-02	СЕТКА С26	I	
А4		5	I.090.I-2с.5-I 00.00.2	ИЗДЕЛИЕ ЗАКЛ.МНI	3	
				ДЕТАЛИ		
А4		6	I.090.I-2с.5-I 00.00.3	ПЕТЛЯ СТРОП СПI	4	

Взам. инв.№ | Подпись и дата | Инв. № подл.

Копировал Формат А4

Формат	Зона	Поз.	Обозначение	Наименование	Кол.	Примечания
				МАТЕРИАЛЫ		
				БЕТОН ТЯЖ.М200		0.52М3
			I.090.I-2с.5-I 03.00.0-06	ПЛИТА ПЕРЕКРЫТИЯ		
				IПК30.I5-8АIIIТ-С		
				СБОРОЧНЫЕ ЕДИНИЦЫ		
А4		I	I.090.I-2с.5-I 00.05.0-II	КАРКАС КРI2	2	
А4		2	I.090.I-2с.5-I 00.05.0-04	КАРКАС КР5	4	
А4		4	I.090.I-2с.5-I 00.I4.0-02	СЕТКА С30	I	
А4		3	I.090.I-2с.5-I 00.I4.0-01	СЕТКА С28	I	
А4		5	I.090.I-2с.5-I 00.00.2	ИЗДЕЛИЕ ЗАКЛ.МНI	3	
				ДЕТАЛИ		
А4		6	I.090.I-2с.5-I 00.00.3	ПЕТЛЯ СТРОП.СПI	4	
				МАТЕРИАЛЫ		
				БЕТОН ТЯЖ.М200		0.52М3
			I.090.I-2с.5-I 03.00.0-03	ПЛИТА ПЕРЕКРЫТИЯ		
				IПК30.I5-I2.5АIIIТ-С		
				СБОРОЧНЫЕ ЕДИНИЦЫ		
А4		I	I.090.I-2с.5-I 00.05.0-II	КАРКАС КРI2	2	
А4		2	I.090.I-2с.5-I 00.05.0-04	КАРКАС КР5	4	
А4		4	I.090.I-2с.5-I 00.I4.0-02	СЕТКА С30	I	
А4		3	I.090.I-2с.5-I 00.I3.0-03	СЕТКА С29	I	
А4		5	I.090.I-2с.5-I 00.00.2	ИЗДЕЛИЕ ЗАКЛ.МНI	3	
				ДЕТАЛИ		
А4		6	I.090.I-2с.5-I 00.00.3	ПЕТЛЯ СТРОП.СПI	4	
				МАТЕРИАЛЫ		
				БЕТОН ТЯЖ.М200		0.52М3

Взам. инв.№ | Подпись и дата | Инв. № подл.

Копировал Формат А4

РИС. 1

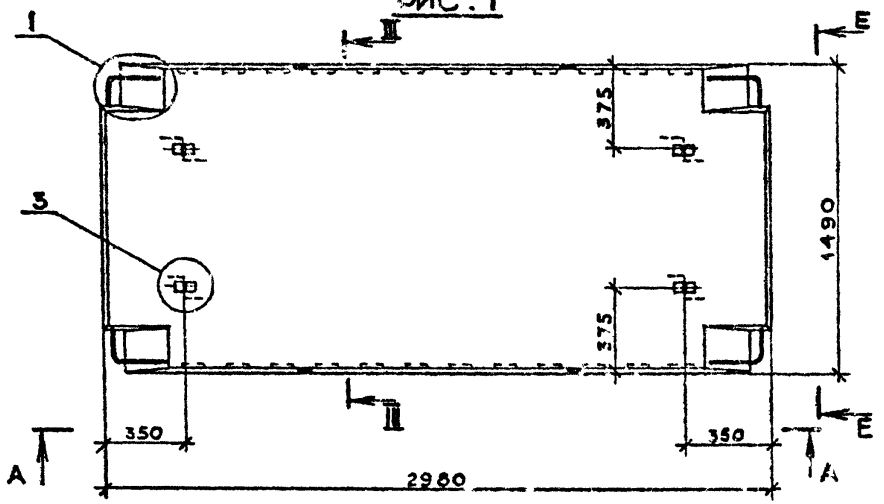

РИС. 2

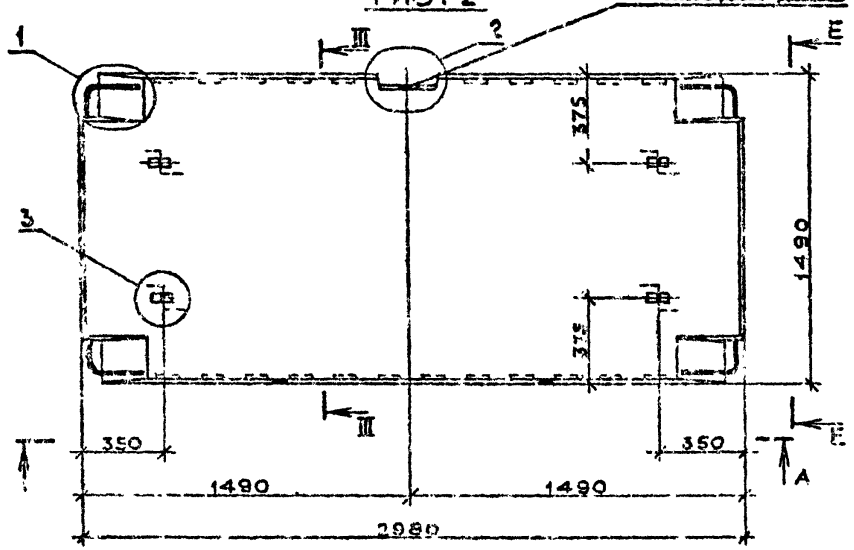

Обозначение	Марка	Рис.	Масса, т
I.090.I-2с.5-I 03.00.0	ПК.30.I5-4,5АШт-с	I;3	I,32
-0I	ПК 30.I5-6АШт-с		
-02	ПК 30.I5-8АШт-с		
-03	ПК 30.I5-I2,5АШт-с		
-04	ПК 30.I5-4,5АШт-с	2;3	I,3I
-05	ПК 30.I5-6АШт-с		
-06	ПК 30.I5-8АШт-с		
-07	ПК 30.I5-I2,5АШт-с		

Вид А-А и Е-Е, сечение III-III и узлы см. документ 00.00.0Д листы I,3,5,7,8

Нач.отд.	Эдишерашвили		24.V.84
Н.контр.	Сильгадзе		24.V.84
Рук.маст.	Басрадзе		24.V.84
ГИП	Эдишерашвили		23.V.84
Рук.гр.	Бурджанадзе		22.V.84
Проверил	Бурджанадзе		21.V.84
Разраб.	Имедашвили		18.V.84

I.090.I-2с.5-I 03.00.0СБ

ПЛИТА ПЕРЕКРЫТИЯ ПК30.I5, ПК30.I2 СБОРОЧНЫЙ ЧЕРТЁЖ

Стадия	Масса	Масштаб
Р	см. табл.	1:20

Лист I | Листов 2

ТбилЗНИИЭП

Копировал

Формат А3

Инв. № подл. | Подпись и дата | Взам.инв. №

РИС. 3

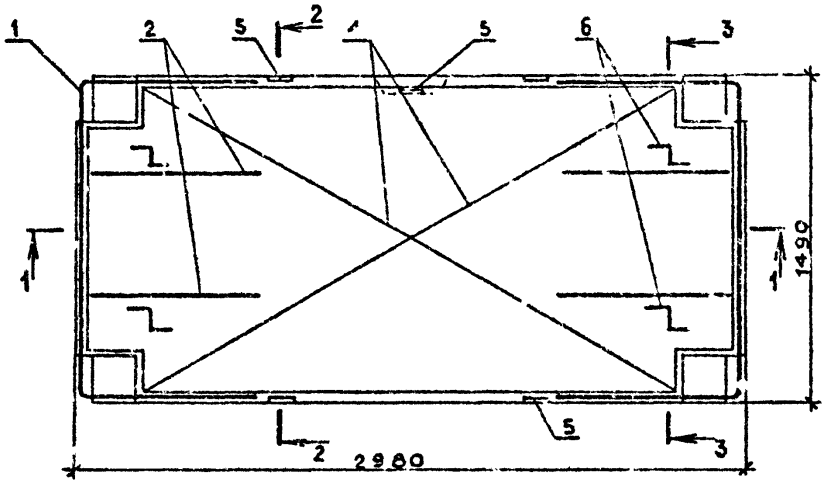

2 — 2

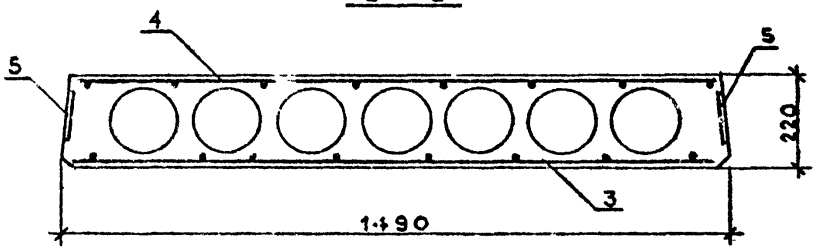

3 — 3

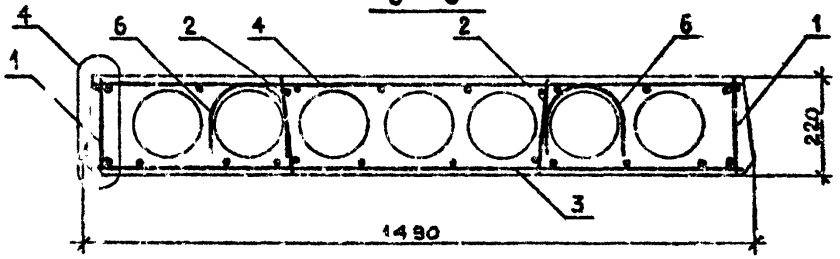

1 — 1

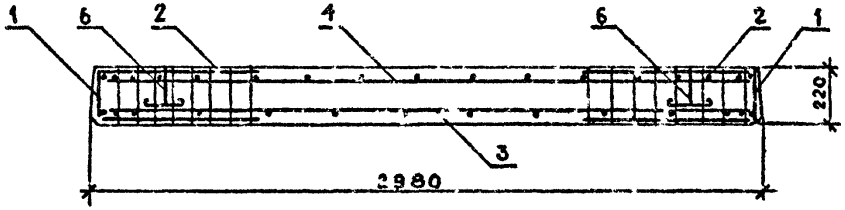

Узлы см. документ 00.00.ОД лист 8

Инв. № подл. | Подпись и дата | Взам. инв. №

Формат	Зона	Поз.	ОБОЗНАЧЕНИЕ	НАИМЕНОВАНИЕ	КОЛ.	ПРИМЕЧАНИЕ
				ДОКУМЕНТАЦИЯ		
А3			I.090.I-2c.5-I 04.00.0СВ	СБОРОЧНЫЙ ЧЕРТЕЖ		
А3			I.090.I-2c.5-I 00.00.0Д	УЗЛЫ		
А3			I.090.I-2c.5-I 00.00.0РС	ВЕДОМОСТЬ РАСХОДА СТАЛИ		
А3			I.090.I-2c.5-I 00.00.0ТО	ТЕХНИЧЕСКОЕ ОПИСАНИЕ		
			ПЕРЕМЕННЫЕ ДАННЫЕ ДЛЯ ИСПОЛНЕНИЙ:			
			I.090.I-2c.5-I 04.00.0	ПЛИТА ПЕРЕКРЫТИЯ ПК60.6-4.5АТУ Т-С		
				СБОРОЧНЫЕ ЕДИНИЦЫ		
А4		I	I.090.I-2c.5-I 00.05.0-0I	КАРКАС КР2	2	
А4		2	I.090.I-2c.5-I 00.09.0-05	СЕТКА С8	2	
А4		3	I.090.I-2c.5-I 00.09.0-06	СЕТКА С9	I	
А4		7	I.090.I-2c.5-I 00.II.0-05	СЕТКА С48	2	
А4		5	I.090.I-2c.5-I 00.00.2	ИЗДЕЛИЕ ЗАКЛ.МНI	4	
				ДЕТАЛИ		
А4		6	I.090.I-2c.5-I 00.00.3	ПЕТЛЯ СТРОП.СПI	4	
А4		8	I.090.I-2c.5-I 00.00.4	СТЕРЖЕНЬ НАПР.СНI	2	
				МАТЕРИАЛЫ		
				БЕТОН ТЯЖ.М200		0.50М3
			I.090.I-2c.5-I 04.00.0-0I	ПЛИТА ПЕРЕКРЫТИЯ ПК60.6-6АТУ Т-С		

КОАСК

Взам. инв.№ | Подпись и дата | Инв. № подл.

Нач.отд	Кикнадзе		2.XI.84
Н.контр.	Силагадзе		2.XI.84
Рук.маст	Касрадзе		2.I.84
ГИП	Эдишерашвили		1.XI.84
Рук.гр.	Салуквадзе		28.XI.84
Проверил	Дгебуадзе		26.XI.84
Разраб.	Салихова		24.XI

I.090.I-2c.5-I 04.00.0

ПЛИТА ПЕРЕКРЫТИЯ
ПК60.6 ,IПК60.6
ПК60.I2 ,IПК60.I2

Стадия	Лист	Листов
Р	1	9

ТбилЗНИИЭП

Копировал Формат А4

Формат	Зона	Поз.	ОБОЗНАЧЕНИЕ	НАИМЕНОВАНИЕ	КОЛ.	ПРИМЕЧАНИЕ
				СБОРОЧНЫЕ ЕДИНИЦЫ		
А4		I	I.090.I-2c.5-I 00.05.0-0I	КАРКАС КР2	2	
А4		2	I.090.I-2c.5-I 00.09.0-05	СЕТКА С8	2	
А4		3	I.090.I-2c.5-I 00.09.0-06	СЕТКА С9	I	
А4		7	I.090.I-2c.5-I 00.II.0-05	СЕТКА С48	2	
А4		5	I.090.I-2c.5-I 00.00.2	ИЗДЕЛИЕ ЗАКЛ.МНI	4	
				ДЕТАЛИ		
А4		8	I.090.I-2c.5-I 00.00.4-0I	СТЕРЖЕНЬ НАПР.СН2	2	
А4		6	I.090.I-2c.5-I 00.00.3	ПЕТЛЯ СТРОП.СПI	4	
				МАТЕРИАЛЫ		
				БЕТОН ТЯЖ.М200		0.5М3
			I.090.I-2c.5-I 04.00.0-02	ПЛИТА ПЕРЕКРЫТИЯ ПК60.6-8АТУ Т-С		
				СБОРОЧНЫЕ ЕДИНИЦЫ		
А4		I	I.090.I-2c.5-I 00.05.0-0I	КАРКАС КР2	2	
А4		2	I.090.I-2c.5-I 00.09.0-05	СЕТКА С8	2	
А4		3	I.090.I-2c.5-I 00.09.0-06	СЕТКА С9	I	
А4		7	I.090.I-2c.5-I 00.II.0-05	СЕТКА С48	2	
А4		5	I.090.I-2c.5-I 00.00.2	ИЗДЕЛИЕ ЗАКЛ.МНI	4	
				ДЕТАЛИ		
А4		8	I.090.I-2c.5-I 00.00.4-0I	СТЕРЖЕНЬ НАПР.СН2	2	
А4		6	I.090.I-2c.5-I 00.00.3	ПЕТЛЯ СТРОП.СПI	4	
				МАТЕРИАЛЫ		
				БЕТОН ТЯЖ.М200		0.5М3
			I.090.I-2c.5-I 04.00.0-03	ПЛИТА ПЕРЕКРЫТИЯ ПК60.6-I2,5АТУ Т-С		

КОАСК

Взам. инв.№ | Подпись и дата | Инв. № подл.

I.090.I-2c.5-I 04.00.0

Лист 2

Копировал Формат А4

Формат	Зона	Поз.	Обозначение	Наименование	Кол.	Примечание
				СБОРОЧНЫЕ ЕДИНИЦЫ		
А4		1	I.090.I-2с.5-I 00.05.0-01	КАРКАС КР2	2	
А4		2	I.090.I-2с.5-I 00.09.0-05	СЕТКА С8	2	
А4		3	I.090.I-2с.5-I 00.09.0-06	СЕТКА С9	1	
А4		4	I.090.I-2с.5-I 00.10.0	СЕТКА С10	1	
А4		7	I.090.I-2с.5-I 00.11.0-05	СЕТКА С48	2	
А4		5	I.090.I-2с.5-I 00.00.2	ИЗДЕЛИЕ ЗАКЛ.МН1	6	
				ДЕТАЛИ		
А4		8	I.090.I-2с.5-I 00.00.4-01	СТЕРЖЕНЬ НАПР.СН2	2	
А4		6	I.090.I-2с.5-I 00.00.3	ПЕТЛЯ СТРОП.СП1	4	
				МАТЕРИАЛЫ		
				БЕТОН ТЯЖ.М200		0.50М3
			I.090.I-2с.5-I 04.00.0-04	ПЛИТА ПЕРЕКРЫТИЯ		
				1ПК60.6-4 5АТ V Т-С		
				СБОРОЧНЫЕ ЕДИНИЦЫ		
А4		1	I.090.I-2с.5-I 00.05.0-01	КАРКАС КР2	2	
А4		2	I.090.I-2с.5-I 00.09.0-05	СЕТКА С8	2	
А4		3	I.090.I-2с.5-I 00.10.0-01	СЕТКА С11	1	
А4		7	I.090.I-2с.5-I 00.11.0-05	СЕТКА С48	2	
А4		5	I.090.I-2с.5-I 00.00.2	ИЗДЕЛИЕ ЗАКЛ.МН1	6	
				ДЕТАЛИ		
А4		6	I.090.I-2с.5-I 00.00.3	ПЕТЛЯ СТРОП.СП1	4	
А4		8	I.090.I-2с.5-I 00.00.4	СТЕРЖЕНЬ НАПР.СН1	2	
				МАТЕРИАЛЫ		
				БЕТОН ТЯЖ.М200		0.18М3

Инв.№ подл. | Подпись и дата | Взам. инв.№ | Копировал | Формат А4

I.090.I-2с.5-I 04.00.0 | Лист 3

Формат	Зона	Поз.	Обозначение	Наименование	Кол.	Примечание
			I.090.I-2с.5-I 04.00.0-05	ПЛИТА ПЕРЕКРЫТИЯ		
				1ПК60.6-6АТ V Т-С		
				СБОРОЧНЫЕ ЕДИНИЦЫ		
А4		1	I.090.I-2с.5-I 00.05.0-01	КАРКАС КР2	2	
А4		2	I.090.I-2с.5-I 00.09.0-05	СЕТКА С8	2	
А4		3	I.090.I-2с.5-I 00.10.0-01	СЕТКА С11	1	
А4		7	I.090.I-2с.5-I 00.11.0-05	СЕТКА С48	2	
А4		5	I.090.I-2с.5-I 00.00.2	ИЗДЕЛИЕ ЗАКЛ.МН1	5	
				ДЕТАЛИ		
А4		3	I.090.I-2с.5-I 00.00.4-01	СТЕРЖЕНЬ НАПР.СН2	2	
А4		6	I.090.I-2с.5-I 00.00.3	ПЕТЛЯ СТРОП.СП1	4	
				МАТЕРИАЛЫ		
				БЕТОН ТЯЖ.М200		0.46М3
			I.090.I-2с.5-I 04.00.0-06	ПЛИТА ПЕРЕКРЫТИЯ		
				1ПК60.6-6АТ V Т-С		
				СБОРОЧНЫЕ ЕДИНИЦЫ		
А4		1	I.090.I-2с.5-I 00.05.0-01	КАРКАС КР2	2	
А4		2	I.090.I-2с.5-I 00.09.0-05	СЕТКА С8	2	
А4		3	I.090.I-2с.5-I 00.10.0-01	СЕТКА С11	1	
А4		7	I.090.I-2с.5-I 00.11.0-05	СЕТКА С48	2	
А4		5	I.090.I-2с.5-I 00.00.2	ИЗДЕЛИЕ ЗАКЛ.МН1	5	
				ДЕТАЛИ		
А4		8	I.090.I-2с.5-I 00.00.4-01	СТЕРЖЕНЬ НАПР.СН2	2	
А4		6	I.090.I-2с.5-I 00.00.3	ПЕТЛЯ СТРОП.СП1	4	
				МАТЕРИАЛЫ		
				БЕТОН ТЯЖ.М200		0.46М3

Инв.№ подл. | Подпись и дата | Взам. инв.№ | Копировал | Формат А4

I.090.I-2с.5-I 04.00 | Лист 4

Формат	Зона	Поз.	Обозначение	Наименование	Кол.	Примечание
			I.090.I-2с.5-I 04.00.0-07	ПЛИТА ПЕРЕКРЫТИЯ		
				IПК60.6-I2,5АТ X T-C		
				СБОРОЧНЫЕ ЕДИНИЦЫ		
А4		I	I.090.I-2с.5-I 00.05.0-01	КАРКАС КР2	2	
А4		2	I.090.I-2с.5-I 00.09.0-05	СЕТКА С8	2	
А4		3	I.090.I-2с.5-I 00.I0.0-01	СЕТКА С11	I	
А4		4	I.090.I-2с.5-I 00.I0.0	СЕТКА С10	I	
А4		7	I.090.I-2с.5-I 00.II.05	СЕТКА С48	2	
А4		5	I.090.I-2с.5-I 00.00.2	ИЗДЕЛИЕ ЗАКЛ.МН1	5	
				ДЕТАЛИ		
А4		8	I.090.I-2с.5-I 00.00.4-01	СТЕРЖЕНЬ НАПР.СН2	3	
А4		6	I.090.I-2с.5-I 00.00.3	ПЕТЛЯ СТРОП.СП1	4	
				МАТЕРИАЛЫ		
				БЕТОН ТЯЖ.М200		0.48М3
			I.090.I-2с.5-I 04.00.0-08	ПЛИТА ПЕРЕКРЫТИЯ		
				ПК60.I2-4,5АТ X T-C		
				СБОРОЧНЫЕ ЕДИНИЦЫ		
А4		I	I.090.I-2с.5-I 00.05.0-05	КАРКАС КР6	2	
А4		3	I.090.I-2с.5-I 00.I2.0-01	СЕТКА С20	2	
А4		4	I.090.I-2с.5-I 00.II.0-04	СЕТКА С21	I	
А4		5	I.090.I-2с.5-I 00.00.2	ИЗДЕЛИЕ ЗАКЛ.МН1	4	
				ДЕТАЛИ		
А4		8	I.090.I-2с.5-I 00.00.4	СТЕРЖЕНЬ НАПР.СН1	2	
А4		9	I.090.I-2с.5-I 00.00.4-01	СТЕРЖЕНЬ НАПР.СН2	2	
А4		6	I.090.I-2с.5-I 00.00.3-01	ПЕТЛЯ СТРОП.СП2	4	
				МАТЕРИАЛЫ		
				БЕТОН ТЯЖ.М200		0.92М3

Копировал — Формат А4

I.090.I-2с.5-I 04.00.0 — Лист 5

Формат	Зона	Поз.	Обозначение	Наименование	Кол.	Примечание
			I.090.I-2с.5-I 04.00.0-09	ПЛИТА ПЕРЕКРЫТИЯ		
				ПК60.I2-6АТ X T-C		
				СБОРОЧНЫЕ ЕДИНИЦЫ		
А4		I	I.090.I-2с.5-I 00.05.0-05	КАРКАС КР6	2	
А4		3	I.090.I-2с.5-I 00.I2.0-01	СЕТКА С20	2	
А4		4	I.090.I-2с.5-I 00.II.0-04	СЕТКА С21	I	
А4		5	I.090.I-2с.5-I 00.00.2	ИЗДЕЛИЕ ЗАКЛ.МН1	4	
				ДЕТАЛИ		
А4		8	I.090.I-2с.5-I 00.00.4	СТЕРЖЕНЬ НАПР.СН1	2	
А4		9	I.090.I-2с.5-I 00.00.4-01	СТЕРЖЕНЬ НАПР.СН2	2	
А4		6	I.090.I-2с.5-I 00.00.3-01	ПЕТЛЯ СТРОП.СП2	4	
				МАТЕРИАЛЫ		
				БЕТОН ТЯЖ.М200		0.92М3
			I.090.I-2с.5-I 04.00.0-10	ПЛИТА ПЕРЕКРЫТИЯ		
				ПК60.I2-8АТ X T-C		
				СБОРОЧНЫЕ ЕДИНИЦЫ		
А4		I	I.090.I-2с.5-I 00.05.0-05	КАРКАС КР6	2	
А4		2	I.090.I-2с.5-I 00.05.0-06	КАРКАС КР7	4	
А4		3	I.090.I-2с.5-I 00.I2.0-01	СЕТКА С20	2	
А4		4	I.090.I-2с.5-I 00.II.0-04	СЕТКА С21	I	
А4		5	I.090.I-2с.5-I 00.00.2	ИЗДЕЛИЕ ЗАКЛ.МН1	4	
				ДЕТАЛИ		
А4		9	I.090.I-2с.5-I 00.00.4-01	СТЕРЖЕНЬ НАПР.СН2	4	
А4		6	I.090.I-2с.5-I 00.00.3-01	ПЕТЛЯ СТРОП.СП2	4	
				МАТЕРИАЛЫ		
				БЕТОН ТЯЖ.М200		0.92М3

Копировал — Формат А4

I.090.I-2с.5-I 04.00.0 — Лист 6

Инв. № подл. | Подпись и дата | Взам. инв. №

Формат	Поз.	Обозначение	Наименование	Кол.	Примечание
		I.090.I-2с.5-I 04.00.0-II	ПЛИТА ПЕРЕКРЫТИЯ		
			ПК60.I2-I2,5АтУТ-С		
А4	I	I.090.I-2с.5-I 00.05.0-05	КАРКАС КР6	2	
А4	2	I.090.I-2с.5-I 00.05.0-07	КАРКАС КР8	4	
А4	3	I.090.I-2с.5-I 00.I2.0-0I	СЕТКА С-20	2	
А4	4	I.090.I-2с.5-I 00.I2.0-04	СЕТКА С-2I	I	
А4	7	I.090.I-2с.5-I 00.I2.0-02	СЕТКА С-22	I	
А4	5	I.090.I-2с.5-I 00.00.2	ИЗДЕЛИЕ ЗАКЛ.МН1	4	
			ДЕТАЛИ		
А4	8	I.090.I-2с.5-I 00.00.4-0I	СТЕРЖЕНЬ НАПР.СН2	6	
А4	6	I.090.I-2с.5-I 00.00.3-0I	ПЕТЛЯ СТРОП.СП2	4	
			МАТЕРИАЛЫ		
			БЕТОН ТЯЖ.М200		0.92М3
		I.090.I-2с.5-I 04.00.0-I2	ПЛИТА ПЕРЕКРЫТИЯ		
			ІПК60.I2-4,5АтУТ-С		
			СБОРОЧНЫЕ ЕДИНИЦЫ		
А4	I	I.090.I-2с.5-I 00.05.0-05	КАРКАС КР6	2	
А4	2	I.090.I-2с.5-I 00.I2.0-0I	СЕТКА С20	2	
А4	4	I.090.I-2с.5-I 00.I2.0-03	СЕТКА С23	I	
А4	5	I.090.I-2с.5-I 00.00.2	ИЗДЕЛИЕ ЗАКЛ.МН1	5	
			ДЕТАЛИ		
А4	8	I.090.I-2с.5-I 00.00.4	СТЕРЖЕНЬ НАПР.СН1	2	
А4	9	I.090.I-2с.5-I 00.00.4-0I	СТЕРЖЕНЬ НАПР.СН2	2	
А4	6	I.090.I-2с.5-I 00.00.3-0I	ПЕТЛЯ СТРОП.СП2	4	
			МАТЕРИАЛЫ		
			БЕТОН ТЯЖ.М200		0.9IМ3

Инв. № подл. | Подпись и дата | Взам. инв. №

I.090.I-2с.5-I 04.00.0 — Лист 7

Копировал — Формат А4

Формат	Поз.	Обозначение	Наименование	Кол.	Примечание
		I.090.I-2с.5-I 04.00.0-I3	ПЛИТА ПЕРЕКРЫТИЯ		
			ІПК60.I2-6АтУТ-С		
			СБОРОЧНЫЕ ЕДИНИЦЫ		
А4	I	I.090.I-2с.5-I 00.05.0-05	КАРКАС КР6	2	
А4	3	I.090.I-2с.5-I 00.I2.0-0I	СЕТКА С20	2	
А4	4	I.090.I-2с.5-I 00.I2.0-03	СЕТКА С23	I	
А4	5	I.090.I-2с.5-I 00.00.2	ИЗДЕЛИЕ ЗАКЛ.МН1	5	
			ДЕТАЛИ		
А4	8	I.090.I-2с.5-I 00.00.4	СТЕРЖЕНЬ НАПР.СН1	2	
А4	9	I.090.I-2с.5-I 00.00.4-0I	СТЕРЖЕНЬ НАПР.СН2	2	
А4	6	I.090.I-2с.5-I 00.00.3-0I	ПЕТЛЯ СТРОП.СП2	4	
			МАТЕРИАЛЫ		
			БЕТОН ТЯЖ.М200		0.9IМ3
		I.090.I-2с.5-I 04.00.0-I4	ПЛИТА ПЕРЕКРЫТИЯ		
			ІПК60.I2-8АтУТ-С		
			СБОРОЧНЫЕ ЕДИНИЦЫ		
А4	I	I.090.I-2с.5-I 00.05.0-05	КАРКАС КР6	2	
А4	2	I.090.I-2с.5-I 00.05.0-06	КАРКАС КР7	4	
А4	3	I.090.I-2с.5-I 00.I2.0-0I	СЕТКА С20	2	
А4	4	I.090.I-2с.5-I 00.I2.0-03	СЕТКА С23	I	
А4	5	I.090.I-2с.5-I 00.00.2	ИЗДЕЛИЕ ЗАКЛ.МН1	5	
			ДЕТАЛИ		
А4	8	I.090.I-2с.5-I 00.00.4-0I	СТЕРЖЕНЬ НАПР.СН2	4	
А4	6	I.090.I-2с.5-I 00.00.3-0I	ПЕТЛЯ СТРОП.СП2	4	
			МАТЕРИАЛЫ		
			БЕТОН ТЯЖ.М200		0.9IМ3

Инв. № подл. | Подпись и дата | Взам. инв. №

I.090.I-2с.5-I 04.00.0 — Лист 8

Копировал — Формат А4

Формат	Зона	Поз.	ОБОЗНАЧЕНИЕ	НАИМЕНОВАНИЕ	КОЛ.	ПРИМЕЧАНИЕ
			I.090.I-2с.5-I 04.00.0-15	ПЛИТА ПЕРЕКРЫТИЯ		
				ПК60.I2-I2,5АТ Х Т-С		
	А4	I	I.090.I-2с.5-I 00.05.0-05	КАРКАС КР6	2	
	А4	2	I.090.I-2с.5-I 00.05.0-07	КАРКАС КР8	4	
	А4	3	I.090.I-2с.5-I 00.I2.0-0I	СЕТКА С-20	2	
	А4	4	I.090.I-2с.5-I 00.I2.0-03	СЕТКА С23	I	
	А4	7	I.090.I-2с.5-I 00.I2.0-02	СЕТКА С22	I	
	А4	5	I.090.I-2с.5-I 00.00.2	ИЗДЕЛИЕ ЗАКЛ.МНI	5	
				ДЕТАЛИ		
	А4	8	I.090.I-2с.5-I 00.00.4-0I	СТЕРЖЕНЬ НАПР.СН2	6	
	А4	6	I.090.I-2с.5-I 00.00.3-0I	ПЕТЛЯ ВТРОП.СП2	4	
				МАТЕРИАЛЫ		
				БЕТОН ТЯЖ.М200		0.91М3

КОЛСК

Взам. инв.№

Подпись и дата

Инв. № подл.

I.090.I-2с.5-I 04.00.0

Лист 9

Копировал

Формат А4

Формат	Зона	Поз.	ОБОЗНАЧЕНИЕ	НАИМЕНОВАНИЕ	КОЛ.	ПРИМЕЧАНИЕ

КОЛСК

Взам. инв.№

Подпись и дата

Инв. № подл.

Лист

Копировал

Формат А4

РИС. 1

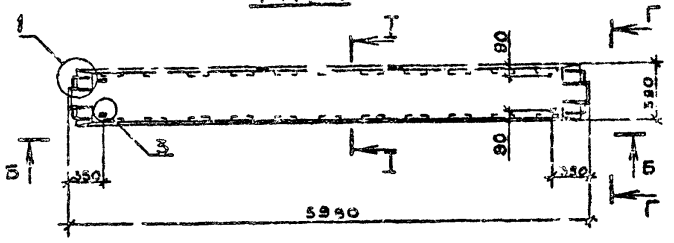

РИС. 2

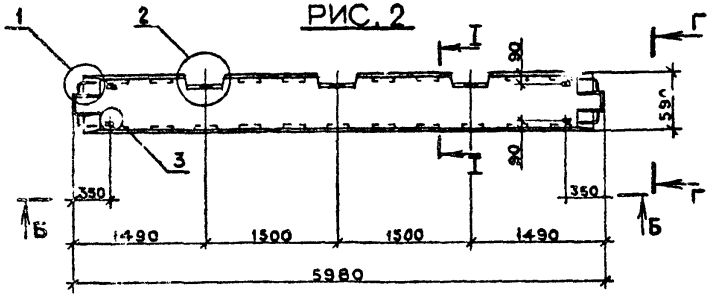

РИС. 3

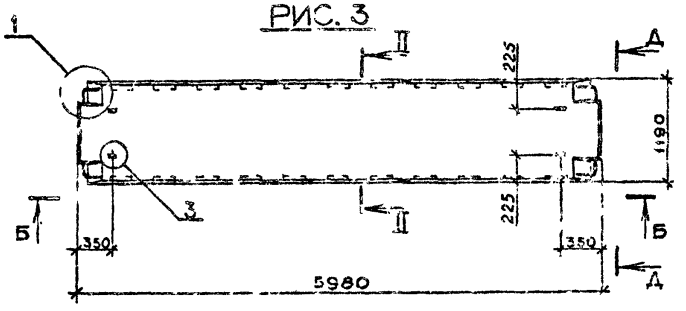

РИС. 4

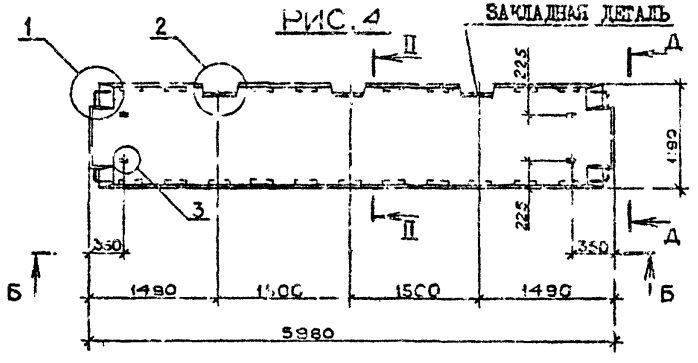

Обозначение	Марка	Рис.	Масса, т
I.090.I-2c.5-I 04.00.0	ПК 60.6-4,5АтVт-с	I:5:9	I,25
-0I	ПК 60.6-6АтVт-с		
-02	ПК 60.6-8АтVт-с		
-03	ПК 60.6-I2,5АтVт-с	I:6:9	
-04	ППК 60.6-4,5АтVт-с	2:5:9	I,20
-05	ППК 60.6-6АтVт-с		
-06	ППК 60.6-8АтVт-с		
-07	ППК 60.6-I2,5АтVт-с	2:6:9	
-08	ПК 60.I2-4,5АтVт-с	3:7:I0	2,3I
-09	ПК 60.I2-6АтVт-с		
-I0	ПК 60.I2-8АтVт-с		
-II	ПК 60.I2-I2,5АтVт-с	3:8:I0	
-I2	ППК 60.I2-4,5АтVт-с	3:7:I0	2,27
-I3	ППК 60.I2-6АтVт-с		
-I4	ППК 60.I2-8АтVт-с		
-I5	ППК 60.I2-I2,5АтVт-с	3:8:I0	

Вид Б-Б, Г-Г и Д-Д, сечение I-I, II-II и узлы см. документ 00.00.0Д листы I,3,5,7,8,9

Нач.отд.	Элиашвили		29.V.84
Н.контр.	Силагадзе		29.V.84
Рук.маст.	Касрадзе		29.V.84
ГИП	Элиашвили		28.V.84
Рук.гр.	Бурджанадзе		28.V.84
Проверил	Бурджанадзе		23.V.84
Разраб.	Имедашвили		21.V.84

I.090.I-2c.5-I 04.00.0СБ

ПЛИТА ПЕРЕКРЫТИЯ
ПК 60.6, ПК 60.8
ПК 60.I2, ПК 60.I2
СБОРОЧНЫЙ ЧЕРТЕЖ

Стадия	Масса	Масштаб
Р	см. ТАБЛ.	1:50
Лист I	Листов 4	

ТеилЗНИИЭП

Копировал

Формат А3

Тк.1090.1-2с. 6.5-1.

Инв.№ подл. | Подпись и дата | Взам.инв.№

РИС. 5

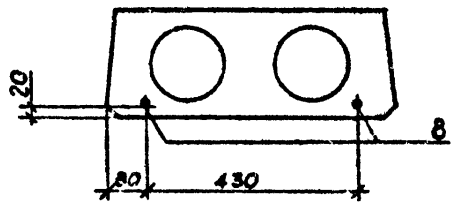

РИС. 7

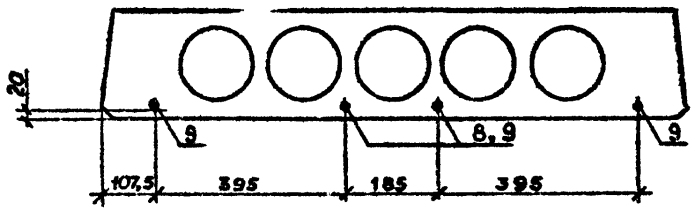

РИС. 6

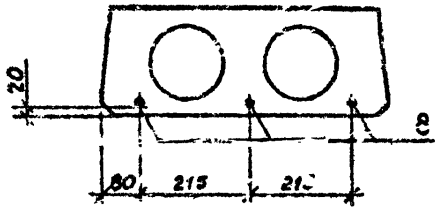

РИС. 8

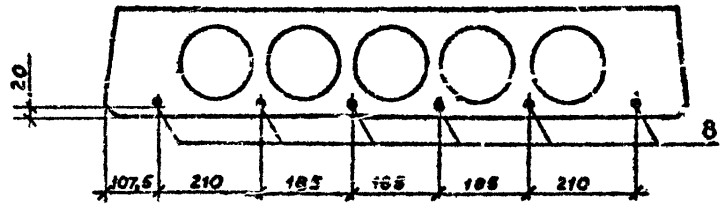

Инв. № подл. | Подпись и дата | Взам. инв. №

РИС. 9

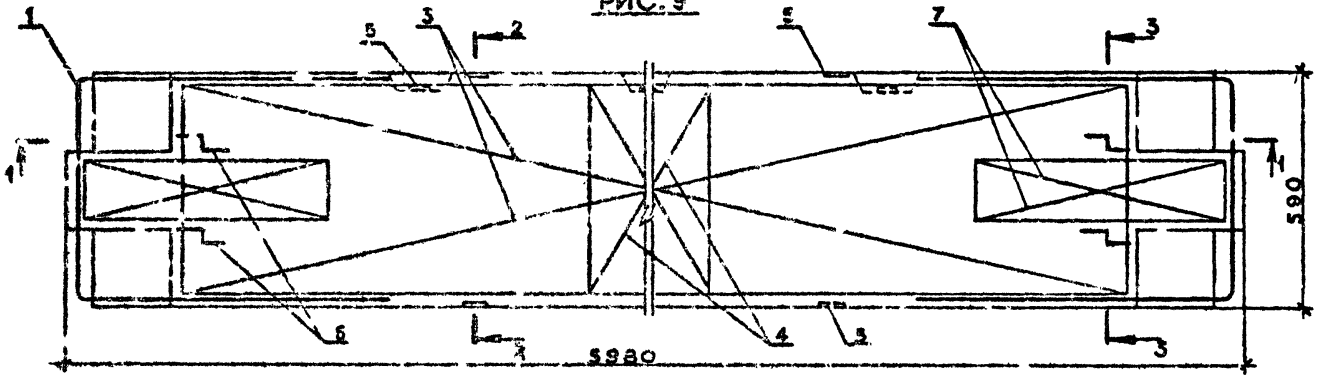

1 — 1

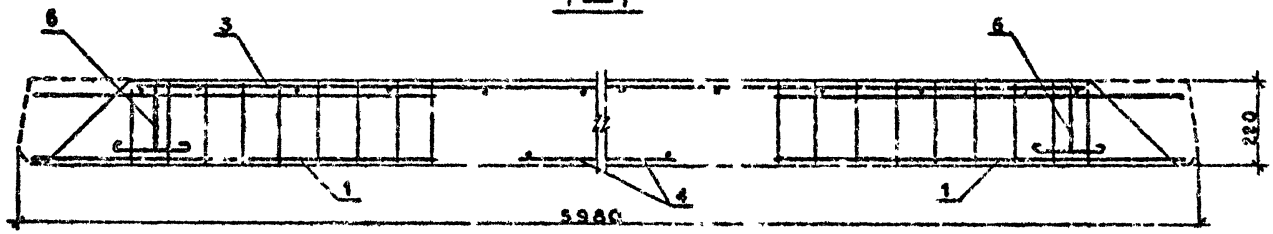

2 — 2

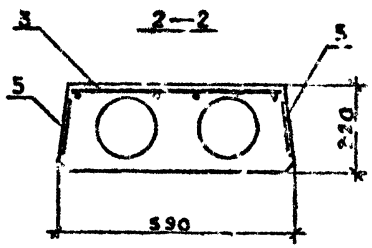

3 — 3

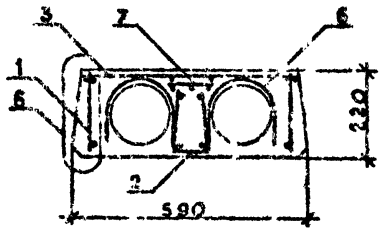

Расположение напрягаемой арматуры см. лист 2

Узлы см. документ 00.00.0Д лист 9

Инв. № подл.	Подпись и дата	Взам. инв. №

I.090.I-2с.5-I 04.00.0

Лист 3

Копировал

Формат А2

РИС.10

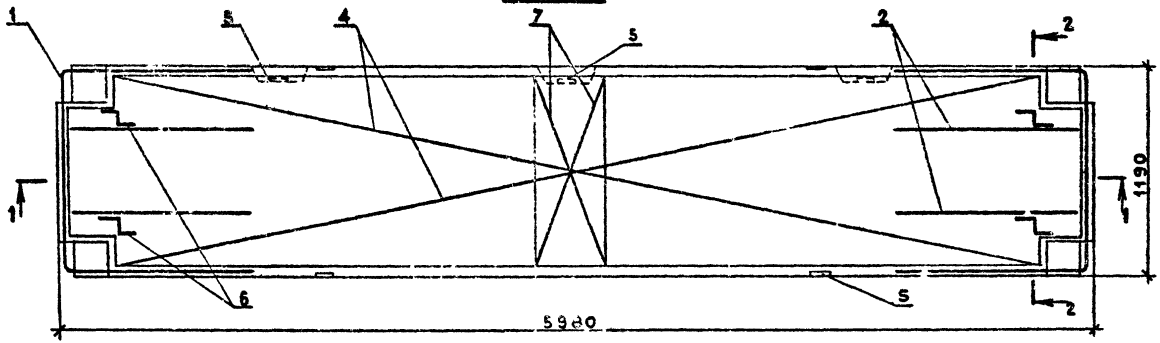

1 — 1

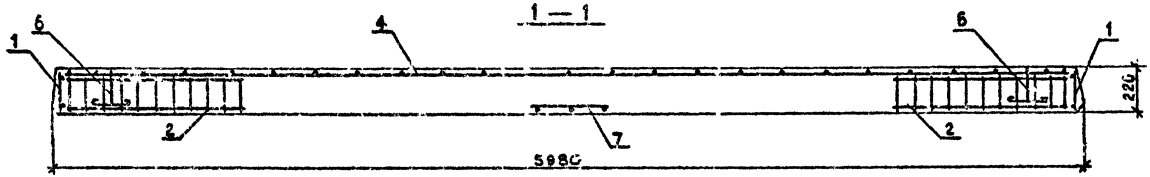

2—2

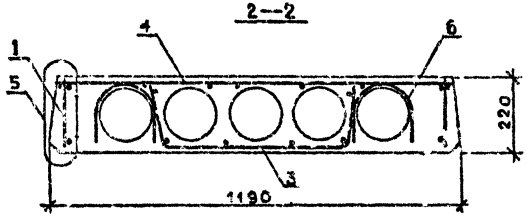

Расположение напрягаемой арматуры см. лист 2
Узлы см. документ 00.00.0Д лист 8

Формат	Зона	Поз.	ОБОЗНАЧЕНИЕ	НАИМЕНОВАНИЕ	КОЛ.	ПРИМЕЧАНИЕ
				ДОКУМЕНТАЦИЯ		
А3			I.090.I-2с.5-I 05.00.0СБ	СБОРОЧНЫЙ ЧЕРТЕЖ		
А3			I.090.I-2с.5-I 00.00.0Д	УЗЛЫ		
А3			I.090.I-2с.5-I 00.00.0РС	ВЕДОМОСТЬ РАСХОДА СТАЛИ		
А3			I.090.I-2с.5-I 00.00.0ТО	ТЕХНИЧЕСКОЕ ОПИСАНИЕ		
				ПЕРЕМЕННЫЕ ДАННЫЕ ДЛЯ ИСПОЛНЕНИЙ		
			I.090.I-2с.5-I 05.00.0	ПЛИТА ПЕРЕКРЫТИЯ		
				ПК60.15-4,5АТ V Т-С		
				СБОРОЧНЫЕ ЕДИНИЦЫ		
А4		I	I.090.I-2с.5-I 00.05.0-12	КАРКАС КР13	2	
А4		3	I.090.I-2с.5-I 00.15.0	СЕТКА С31	2	
А4		4	I.090.I-2с.5-I 00.14.0-03	СЕТКА С32	I	
А4		5	I.090.I-2с.5-I 00.00.2	ИЗДЕЛИЕ ЗАКЛ.МН1	4	
				ДЕТАЛИ		
А4		8	I.090.I-2с.5-I 00.00.4	СТЕРЖЕНЬ НАПР.СН1	6	
А4		6	I.090.I-2с.5-I 00.00.3-01	ПЕТЛЯ СТРОП.СП2	4	
				МАТЕРИАЛЫ		
				БЕТОН ТЯЖ.М200		I.09М3
			I.090.I-2с.5-I 05.00.0-01	ПЛИТА ПЕРЕКРЫТИЯ		
				ПК60.15-4,5АТ V Т-С		
				СБОРОЧНЫЕ ЕДИНИЦЫ		
А4		I	I.090.I-2с.5-I 00.05.0-12	КАРКАС КР13	2	

Нач.отд.	Кикнадзе		3.XI.84
Н.контр.	Силагадзе		3.XI.84
Рук.маст	Касрадзе		3.XI.84
ГИП	Эдишеранвили		2.XI.84
Рук.гр.	Салукваде		1.XI.84
Проверил	Дзебуадзе		28.X.84
Разраб.	Салихова		25.X.84

I.090.I-2с.5-I 05.00.0

ПЛИТА ПЕРЕКРЫТИЯ
ПК50.15
IПК60.15

Стадия	Лист	Листов
Р	1	5

ТбилЗНИИЭП

Копировал Формат А4

Формат	Зона	Поз.	ОБОЗНАЧЕНИЕ	НАИМЕНОВАНИЕ	КОЛ.	ПРИМЕЧАНИЕ
А4		3	I.090.I-2с.5-I 00.15.0	СЕТКА С31	2	
А4		4	I.090.I-2с.5-I 00.14.0-03	СЕТКА С32	I	
А4		5	I.090.I-2с.5-I 00.00.2	ИЗДЕЛИЕ ЗАКЛ.МН1	4	
				ДЕТАЛИ		
А4		8	I.090.I-2с.5-I 00.00.4	СТЕРЖЕНЬ НАПР.СН1	6	
А4		6	I.090.I-2с.5-I 00.00.3-01	ПЕТЛЯ СТРОП.СП2	4	
				МАТЕРИАЛЫ		
				БЕТОН ТЯЖ.М200		I.09М3
			I.090.I-2с.5-I 05.00.0-02	ПЛИТА ПЕРЕКРЫТИЯ		
				ПК60.15-8АТ V Т-С		
				СБОРОЧНЫЕ ЕДИНИЦЫ		
А4		I	I.090.I-2с.5-I 00.05.0-12	КАРКАС КР13	2	
А4		2	I.090.I-2с.5-I 00.05.0-06	КАРКАС КР7	4	
А4		3	I.090.I-2с.5-I 00.15.0	СЕТКА С31	2	
А4		4	I.090.I-2с.5-I 00.14.0-03	СЕТКА С32	I	
А4		5	I.090.I-2с.5-I 00.00.2	ИЗДЕЛИЕ ЗАКЛ.МН1	4	
				ДЕТАЛИ		
А4		8	I.090.I-2с.5-I 00.00.4	СТЕРЖЕНЬ НАПР.СН1	4	
А4		9	I.090.I-2с.5-I 00.00.4-01	СТЕРЖЕНЬ НАПР.СН2	2	
А4		6	I.090.I-2с.5-I 00.00.3-01	ПЕТЛЯ СТРОП.СП2	4	
				МАТЕРИАЛЫ		
				БЕТОН ТЯЖ.М200		I.09М3
			I.090.I-2с.5-I 05.00.0-03	ПЛИТА ПЕРЕКРЫТИЯ		
				ПК60.15-12,5АТ V Т-С		

I.090.I-2с.5-I 05.00.0

Лист 2

Копировал Формат А4

Формат	Поз.	Обозначение	Наименование	Кол.	Примечание
			СБОРОЧНЫЕ ЕДИНИЦЫ		
А4	1	I.090.I-2с.5-1 00.05.0-I?	КАРКАС КР13	2	
А4	2	I.090.I-2с.5-I 00.05.0-07	КАРКАС КР8	4	
А4	3	I.090.I-2с.5-I 00.I5.0	СЕТКА С3I	2	
А4	4	I.090.I-2с.5-I 00.I4.0-03	СЕТКА С32	I	
А4	7	I.090.I-2с.5-I 00.I5.0-0I	СЕТКА С33	I	
А4	5	I.090.I-2с.5-I 00.00.2	ИЗДЕЛИЕ ЗАКЛ.МН1	5	
			ДЕТАЛИ		
А4	8	I.090.I-2с.5-I 00.00.4	СТЕРЖЕНЬ НАПР.СН1	2	
А4	9	I.090.I-2с.5-I 00.00.4-0I	СТЕРЖЕНЬ НАПР.СН2	6	
А4	6	I.090.I-2с.5-I 00.00.3-0I	ПЕТЛЯ СТРОП.СП2	4	
			МАТЕРИАЛЫ		
			БЕТОН ТЯЖ.М200		I.09М3
		I.090.I-2с.5-I 05.00.0-04	ПЛИТА ПЕРЕКРЫТИЯ		
			IПК60.I5-4,5АТ V Т-С		
			СБОРОЧНЫЕ ЕДИНИЦЫ		
А4	I	I.090.I-2с.5-I 00.05.0-I2	КАРКАС КР13	2	
А4	3	I.090.I-2с.5-I 00.I5.0	СЕТКА С3I	2	
А4	4	I.090.I-2с.5-I 00.I5.0-02	СЕТКА С34	I	
А4	5	I.090.I-2с.5-I 00.00.2	ИЗДЕЛИЕ ЗАКЛ.МН1	5	
			ДЕТАЛИ		
А4	8	I.090.I-2с.5-I 00.00.4	СТЕРЖЕНЬ НАПР.СН1	6	
А4	6	I.090.I-2с.5-I 00.00.3-0I	ПЕТЛЯ СТРОП.СП2	4	
			МАТЕРИАЛЫ		
			БЕТОН ТЯЖ.М200		I.07М3

Инв. № подл. | Подпись и дата | Взам. инв. №

КОЛСК

I.090.I-2с.5-I 05.00.0

Лист 3

Копировал Формат А4

Формат	Поз.	Обозначение	Наименование	Кол.	Примечание
		I.090.I-2с.5-I 05.00.0-05	ПЛИТА ПЕРЕКРЫТИЯ		
			IПК60.I5-6АТ V Т-С		
			СБОРОЧНЫЕ ЕДИНИЦЫ		
А4	I	I.090.I-2с.5-I 00.05.0-I2	КАРКАС КР13	2	
А4	3	I.090.I-2с.5-I 00.I5.0	СЕТКА С3I	2	
А4	4	I.090.I-2с.5-I 00.I5.0-32	СЕТКА С34	I	
А4	5	I.090.I-2с.5-I 00.00.2	ИЗДЕЛИЕ ЗАКЛ.МН1	5	
			ДЕТАЛИ		
А4	8	I.090.I-2с.5-I 00.00.4	СТЕРЖЕНЬ НАПР.СН1	6	
А4	6	I.090.I-2с.5-I 00.00.3-0I	ПЕТЛЯ СТРОП.СП2	4	
			МАТЕРИАЛЫ		
			БЕТОН ТЯЖ.М200		I.07М3
		I.090.I-2с.5-I 05.00.0-06	ПЛИТА ПЕРЕКРЫТИЯ		
			IПК60.I5-8АТ V Т-С		
			СБОРОЧНЫЕ ЕДИНИЦЫ		
А4	I	I.090.I-2с.5-I 00.05.0-I2	КАРКАС КР13	2	
А4	2	I.090.I-2с.5-I 00.05.0-06	КАРКАС КР7	4	
А4	3	I.090.I-2с.5-I 00.I5.0	СЕТКА С3I	2	
А4	4	I.090.I-2с.5-I 00.I5.0-02	СЕТКА С34	I	
А4	5	I.090.I-2с.5-I 00.00.2	ИЗДЕЛИЕ ЗАКЛ.МН1	5	
			ДЕТАЛИ		
А4	8	I.090.I-2с.5-I 00.00.4	СТЕРЖЕНЬ НАПР.СН1	4	
А4	9	I.090.I-2с.5-I 00.00.4-0I	СТЕРЖЕНЬ НАПР.СН2	2	
А4	6	I.090.I-2с.5-I 00.00.3-0I	ПЕТЛЯ СТРОП.СП2	4	
			МАТЕРИАЛЫ		
			БЕТОН ТЯЖ.М200		I.07М3

Инв. № подл. | Подпись и дата | Взам. инв. №

I.090.I-2с.5-I 05.00.0

Лист 4

Копировал Формат А4

Формат	Зона	Поз.	ОБОЗНАЧЕНИЕ	НАИМЕНОВАНИЕ	КОЛ.	ПРИМЕЧАНИЕ
			1.090.1-2с.5-1 05.00.0-07	ПЛИТА ПЕРЕКРЫТИЯ		
				1ПК60.15-8АТVТ-С		
				СБОРОЧНЫЕ ЕДИНИЦЫ		
А4		1	1.090.1-2с.5-1 00.05.0-12	КАРКАС КР13	2	
А4		2	1 090.1-2с.5-1 00.05.0-07	КАРКАС КР8	4	
А4		3	1.090.1-2с.5-1 00.15.0	СЕТКА С31	2	
А4		4	1.090.1-2с.5-1 00.15.0-02	СЕТКА С34	1	
А4		7	1.090.1-2с.5-1 00.15.0-01	СЕТКА С33	1	
А4		5	1.090.1-2с.5-1 00.00.2	ИЗДЕЛИЕ ЗАКЛ.МН1	5	
				ДЕТАЛИ		
А4		8	1.090.1-2с.5-1 00.00.4	СТЕРЖЕНЬ НАПР.СН1	2	
А4		9	1.090.1-2с.5-1 00.00.4-01	СТЕРЖЕНЬ НАПР.СН2	3	
А4		6	1.090.1-2с.5-1 00.00.3-01	ПЕТЛЯ СТРОП.СП2	4	
				МАТЕРИАЛЫ		
				БЕТОН ТЯЖ.М200		1.07М3

Инв. № подл. | Подпись и дата | Взам. инв. №

КОЛСК

1.090.1-2с.5-1 05.00.0

Лист 5

Копировал

Формат А4

Формат	Зона	Поз.	ОБОЗНАЧЕНИЕ	НАИМЕНОВАНИЕ	КОЛ.	ПРИМЕЧАНИЕ

Инв. № подл. | Подпись и дата | Взам. инв. №

КОЛСК

Лист

Копировал

Формат А4

РИС. 1

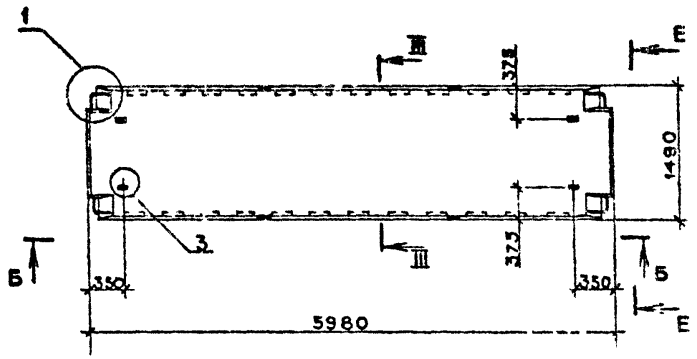

Обозначение	Марка	Рис.	Масса, т
I.090.I-2c.5-I 05 .0.0	ПК 60.I5-4,5АтVт-с	I;3;6	2,72
-0I	ПК 60.I5-6АтVт-с		
-02	ПК 60.I5-8АтVт-с	I;4;6	
-03	ПК 60.I5-I2,5АтVт-с	I;5;6	
-04	ПК 60.I5-4,5АтVт-с	2;3;6	2,67
-05	ПК 60.I5-6АтVт-с		
-06	ПК 60.I5-8АтVт-с	2;4;6	
-07	ПК 60.I5-I2,5АтVт-с	2;5;6	

РИС. 2

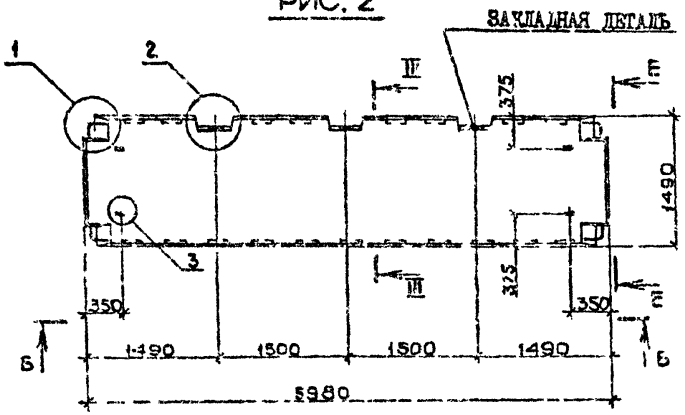

Вид Б-Б и Е-Е, сечение Ш-Ш и узлы см. документ 00.00.0Д листы I,3,5,7,8,9

				I.090.I-2c.5-I 05.00.0СБ	
Нач.отд.	Эриашвили		I.VI.87	ДЛИТА ПЕРЕКРЫТИЯ ПК 60.I5, ПТК 60.I5 СБОРОЧНЫЙ ЧЕРТЁЖ	Стадия: Р; Масса: см. табл.; Масштаб: 1:50
Н.контр.	Силагадзе		I.VI.87		
Рук.мас.	Кикодзе		I.VI.87		
ГИП	Эриашвили		31.V.87		Лист; Листов 3
Рук.гр.	Бурджанадзе		29.V.87		
Провери.	Бурджанадзе		28.V.87		ТбилЗНИИЭП
Разраб.	Имедашвили		24.V.87		

Копировал

Формат А3

Инв.№ подл. | Подпись и дата | Взам.инв.№

РИС. 3

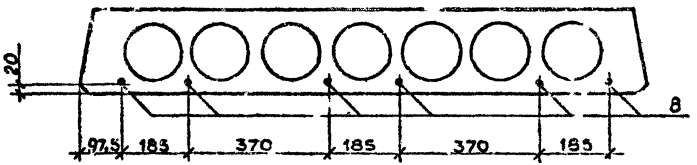

РИС. 4

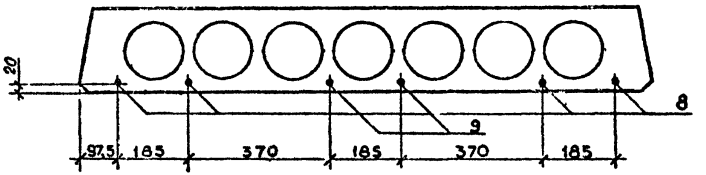

РИС. 5

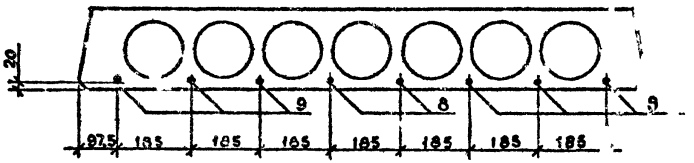

РИС. 6

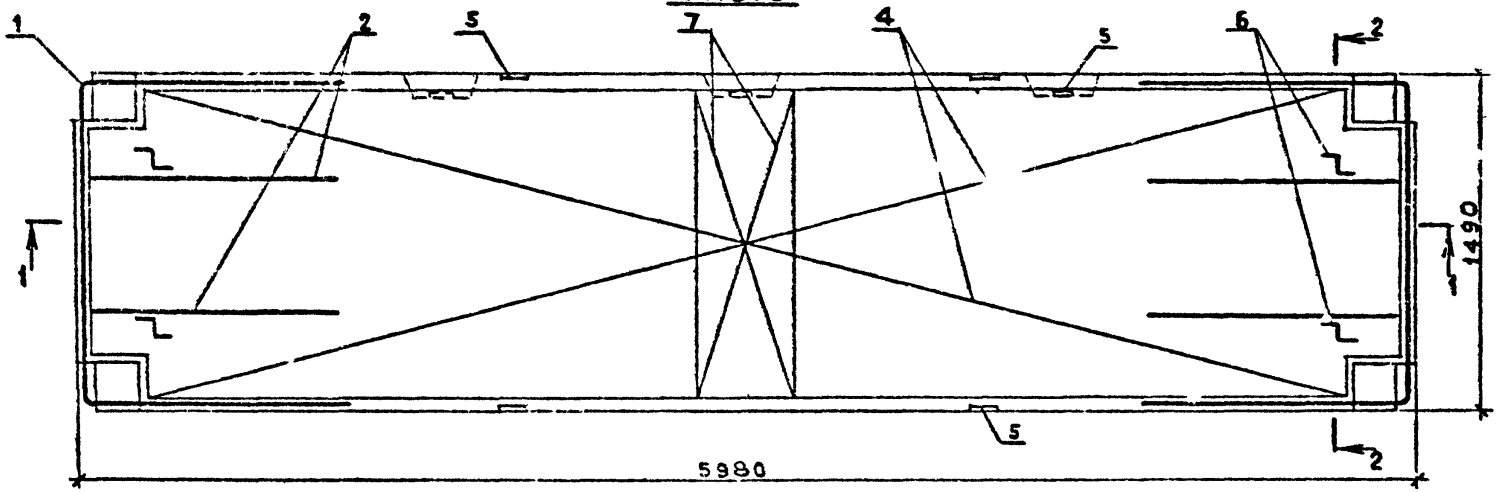

1 — 1

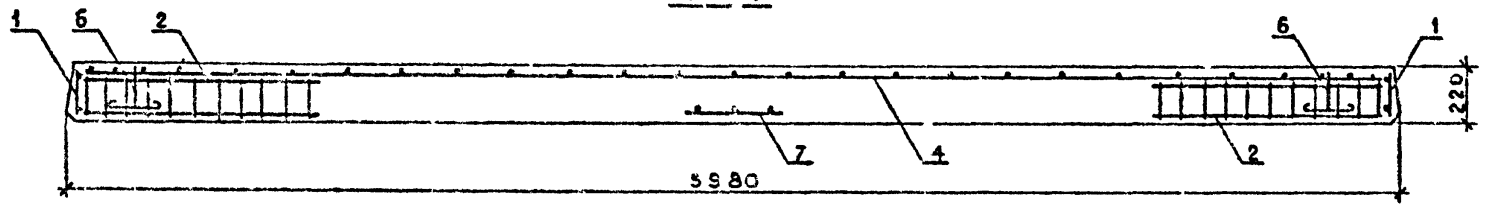

2 — 2

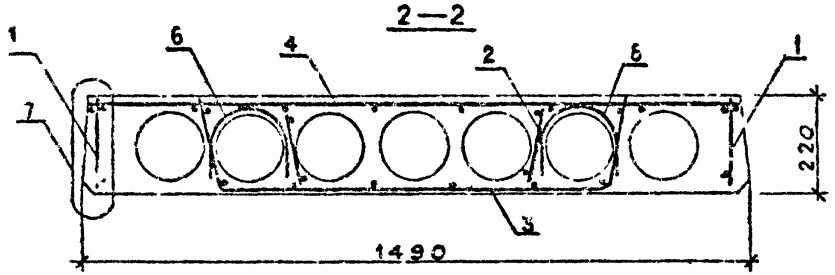

Расположение напрягаемой арматуры см. лист 2
Узлы см. документ 00.00.0Д лист 9

Инв. № подл. | Подпись и дата | Взам. инв. №

Формат	Зона	Поз.	Обозначение	Наименование	Кол.	Примечание
				ДОКУМЕНТАЦИЯ		
А3			I.090.I-2с.5-I 06.00.0СБ	СБОРОЧНЫЙ ЧЕРТЕЖ		
А3			I.090.I-2с.5-I 00.00.0Д	УЗЛЫ		
А3			I.090.I-2с.5-I 00.00 0РС	ВЕДОМОСТЬ РАСХОДА СТАЛИ		
А3			I.090.I-2с.5-I 00.00.0ТО	ТЕХНИЧЕСКОЕ ОПИСАНИЕ		
				ПЕРЕМЕННЫЕ ДАННЫЕ ДЛЯ ИСПОЛНЕНИЙ:		
			I.090.I-2с.5-I 06.00.0	ПЛИТА ПЕРЕКРЫТИЯ		
				ПК60.30-4,5АТУТ-С		
				СБОРОЧНЫЕ ЕДИНИЦЫ		
А4	I		I.090.I-2с.5-I 00.05.0-I5	КАРКАС КР16	2	
А4	3		I.090.I-2с.5-I 00.I6.0-0I	СЕТКА С37	2	
А4	4		I.090.I-2с.5-I 00.I6.0-02	СЕТКА С38	I	
А4	7		I.090.I-2с.5-I 00.I7.0	СЕТКА С3	I	
А4	5		I.090.I-2с.5-I 00.00.2	ИЗДЕЛИЕ ЗАКЛ.МН1	4	
				ДЕТАЛИ		
А4	8		I.090.I-2с.5-I 00.00.4	СТЕРЖЕНЬ НАПР.СН1	I0	
А4	6		I.090.I-2с.5-I 00.00.3-02	ПЕТЛЯ СТРОП.СП3	4	
				МАТЕРИАЛЫ		
				БЕТОН ТЯЖ.М200		2.I0М3
			I.090.I-2с.5-I 06.00.0-07	ПЛИТА ПЕРЕКРЫТИЯ		
				ПК60.20-6АТУТ-С		

Нач.отд	Кикнадзе		
Н.контр	Сигагадзе		
Рук.маст	Касрадзе		
ГИП	Эдиберашвили		
Рук.гр.	Салуквадзе		
Проверил	Дгебуадзе		
Разраб	Сапахова		

I.090.I-2с.5-I 06.00.0

ПЛИТА ПЕРЕКРЫТИЯ
ПК60.30
IIК60.30

Стадия	Лист	Листов
Р	1	4

ТбилЗНИИЭП

Копировал

Формат А4

Формат	Зона	Поз.	Обозначение	Наименование	Кол.	Примечание
				СБОРОЧНЫЕ ЕДИНИЦЫ		
А4	I		I.090.I-2с.5-I 00.05.0-I5	КАРКАС КР16	2	
А4	3		I.090.I-2с.5-I 00.I6.0-0I	СЕТКА С37	2	
А4	4		I.090.I-2с.5-I 00.I6.0-02	СЕТКА С38	I	
А4	7		I.090.I-2с.5-I 00.I7.0	СЕТКА С3	I	
А4	5		I.090.I-2с.5-I 00.00.2	ИЗДЕЛИЕ ЗАКЛ.МН1	4	
				ДЕТАЛИ		
А4	8		I.090.I-2с.5-I 00.00.4	СТЕРЖЕНЬ НАПР.СН1	I0	
А4	6		I.090.I-2с.5-I 00.00.3-02	ПЕТЛЯ СТРОП.СП3	4	
				МАТЕРИАЛЫ		
				БЕТОН ТЯЖ.М200		2.I0М3
			I.090.I-2с.5-I 06.00.0-02	ПЛИТА ПЕРЕКРЫТИЯ		
				ПК60.30-8АТУТ-С		
				СБОРОЧНЫЕ ЕДИНИЦЫ		
А4	I		I.090.I-2с.5-I 00.05.0-I5	КАРКАС КР16	2	
А4	2		I.090.I-2с.5-I 00.05.0-06	КАРКАС КР7	I2	
А4	3		I.090.I-2с.5-I 00.I6.0-0I	СЕТКА С37	2	
А4	4		I.090.I-2с.5-I 00.I6.0-02	СЕТКА С38	I	
А4	7		I.090.I-2с.5-I 00.I7.0	СЕТКА С3	I	
А4	5		I.090.I-2с.5-I 00.00.2	ИЗДЕЛИЕ ЗАКЛ.МН1	4	
				ДЕТАЛИ		
А4	8		I.090.I-2с.5-I 00.00.4	СТЕРЖЕНЬ НАПР.СН1	4	
А4	9		I.090.I-2с.5-I 00.00.4-0I	СТЕРЖЕНЬ НАПР.СН2	6	
А4	6		I.090.I-2с.5-I 00.00.3-02	ПЕТЛЯ СТРОП.СП3	4	
				МАТЕРИАЛЫ		
				БЕТОН ТЯЖ.М200		2.I0М3

I.090.I-2с.5-I 06.00.0

Лист 2

Копировал

Формат А4

Формат	Поз.	Обозначение	Наименование	Кол.	Примечание
		I.090.I-2с.5-I 06.00.0-03	ПЛИТА ПЕРЕКРЫТИЯ		
			IПК60.30-4,5АТУТ-С		
			СБОРОЧНЫЕ ЕДИНИЦЫ		
А4	I	I.090.I-2с.5-I 00.05.0-I5	КАРКАС КР16	2	
А4	I	I.090.I-2с.5-I 00.I6.0-0I	СЕТКА С37	2	
А4	4	I.090.I-2с.5-I 00.I8.0-0I	СЕТКА С50	I	
А4	7	I.090.I-2с.5-I 00.I7.0	СЕТКА С3	I	
А4	5	I.090.I-2с.5-I 00.00.2	ИЗДЕЛИЕ ЗАКЛ.МНI	5	
			ДЕТАЛИ		
А4	8	I.090.I-2с.5-I 00.00.4	СТЕРЖЕНЬ НАПР.СНI	I0	
А4	6	I.090.I-2с.5-I 00.00.3-02	ПЕТЛЯ СТРОП.СПЗ	4	
			МАТЕРИАЛЫ		
			БЕТОН ТЯЖ.М200		2.08М3
		I.090.I-2с.5-I 06.00.0-04	ПЛИТА ПЕРЕКРЫТИЯ		
			IПК60.30-6АТУТ-С		
			СБОРОЧНЫЕ ЕДИНИЦЫ		
А4	I	I.090.I-2с.5-I 00.05.0-I5	КАРКАС КР16	2	
А4	3	I.090.I-2с.5-I 00.I6.0-0I	СЕТКА С37	2	
А4	4	I.090.I-2с.5-I 00.I8.0-0I	СЕТКА С50	I	
А4	7	I.090.I-2с.5-I 00.I7.0	СЕТКА С3	I	
А4	5	I.090.I-2с.5-I 00.00.2	ИЗДЕЛИЕ ЗАКЛ.МНI	5	
			ДЕТАЛИ		
А4	8	I.090.I-2с.5-I 00.00.4	СТЕРЖЕНЬ НАПР.СНI	I0	
А4	6	I.090.I-2с.5-I 00.00.3-02	ПЕТЛЯ СТРОП.СПЗ	4	
			МАТЕРИАЛЫ		
			БЕТОН ТЯЖ.М200		2.08М3

Инв. № подл. | Подпись и дата | Взам. инв. №

I.090.I-2с.5-I 06.00.0

Лист 3

Копировал

Формат А4

Формат	Поз.	Обозначение	Наименование	Кол.	Примечание
		I.090.I-2с.5-I 06.00.0-04	ПЛИТА ПЕРЕКРЫТИЯ		
			IПК60.30-8АТУТ-С		
			СБОРОЧНЫЕ ЕДИНИЦЫ		
А4	I	I.090.I-2с.5-I 00.05.0-I5	КАРКАС КР16	2	
А4	2	I.090.I-2с.5-I 00.05.0-06	КАРКАС КР7	I2	
А4	3	I.090.I-2с.5-I 00.I6.0-0I	СЕТКА С37	2	
А4	4	I.090.I-2с.5-I 00.I8.0-0I	СЕТКА С50	I	
А4	7	I.090.I-2с.5-I 00.I7.0	СЕТКА С3	I	
А4	5	I.090.I-2с.5-I 00.00.2	ИЗДЕЛИЕ ЗАКЛ.МНI	5	
			ДЕТАЛИ		
А4	8	I.090.I-2с.5-I 00.09.4	СТЕРЖЕНЬ НАПР.СНI	4	
А4	9	I.090.I-2с.5-I 00.00.4-0I	СТЕРЖЕНЬ НАПР.СН2	6	
А4	6	I.090.I-2с.5-I 00.00.3-02	ПЕТЛЯ СТРОП.СПЗ	4	
			МАТЕРИАЛЫ		
			БЕТОН ТЯЖ.М200		2.08М3

Инв. № подл. | Подпись и дата | Взам. инв. №

I.090.I-2с.5-I 06.00.0

Лист 4

Копировал

Формат А4

Рис. 1

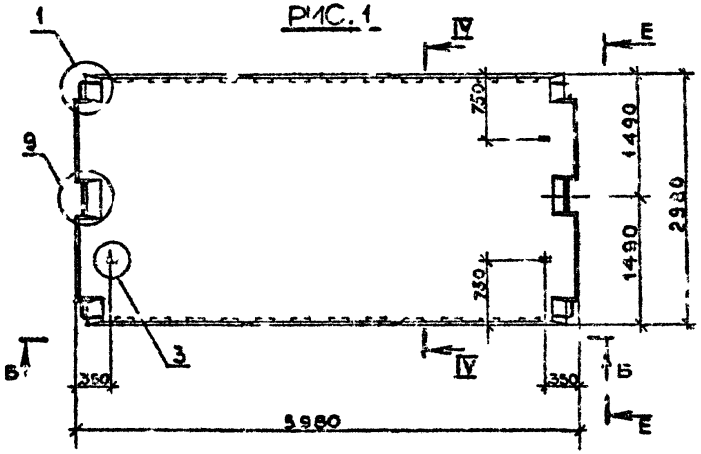

Обозначение	Марка	Рис.	Масса, т
1.090.1-2с.5-1 06.00.0	ПК 60.30-4,5АтУт-с	I;3;5	5,24
-01	ПК 60.30-6АтУт-с		
-02	ПК 60.30-8АтУт-с	I;4;5	
-03	ПК 60.30-4,5АтУт-с	2;3;5	5,20
-04	ПК 60.30-6АтУт-с		
-05	ПК 60.30-8АтУт-с	2;4;5	

Рис. 2

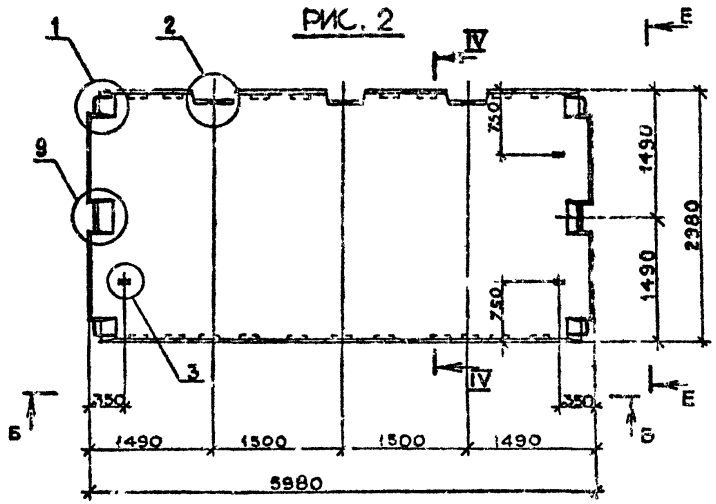

Вид Е-Б и Е-Е, сечение IV—IV и узлы см. документ 00.00.ОД листы 1,3,5,7,8,9

Нач.отд.	Эришерашвили		5.VI.89
Н.контр.	Силагадзе		5.VI.89
Рук.маст.	Касрадзе		5.VI.89
ГИП	Эришерашвили		5.VI.89
Рук.гр.	Бурджанадзе		1.VI.89
Проверил	Бурджанадзе		30.V.89
Разраб.	Имедашвили		28.V.89

I.090.I-2с.5-I 06.00.ССБ

ПЛИТА ПЕРЕКРЫТИЯ
I.К 60.30, IIК 60.30
СБОРОЧНЫЙ ЧЕРТЁЖ

Стадия	Масса	Масштаб
Р	эм. табл	1:50
Лист I	Листов 3	

ЦИЛЗНИИЭП

Копировал

Формат А3

Инв.№ подл. | Подпись и дата | Взам.инв.№

РИС. 3

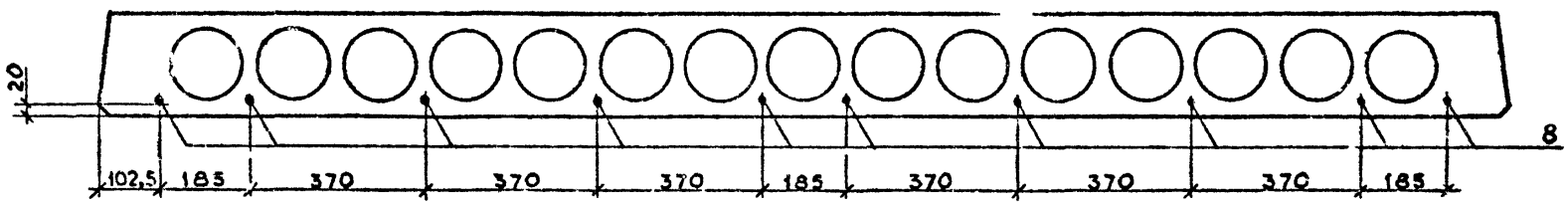

РИС. 4

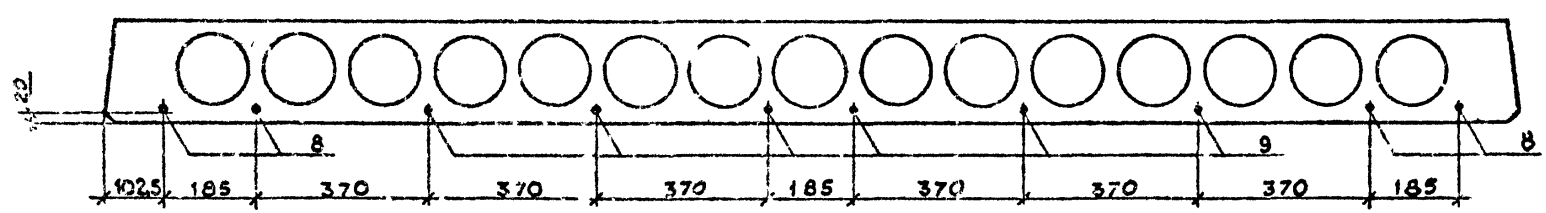

Инв. № подл. | Подпись и дата | Взам. инв. №

РИС. 5

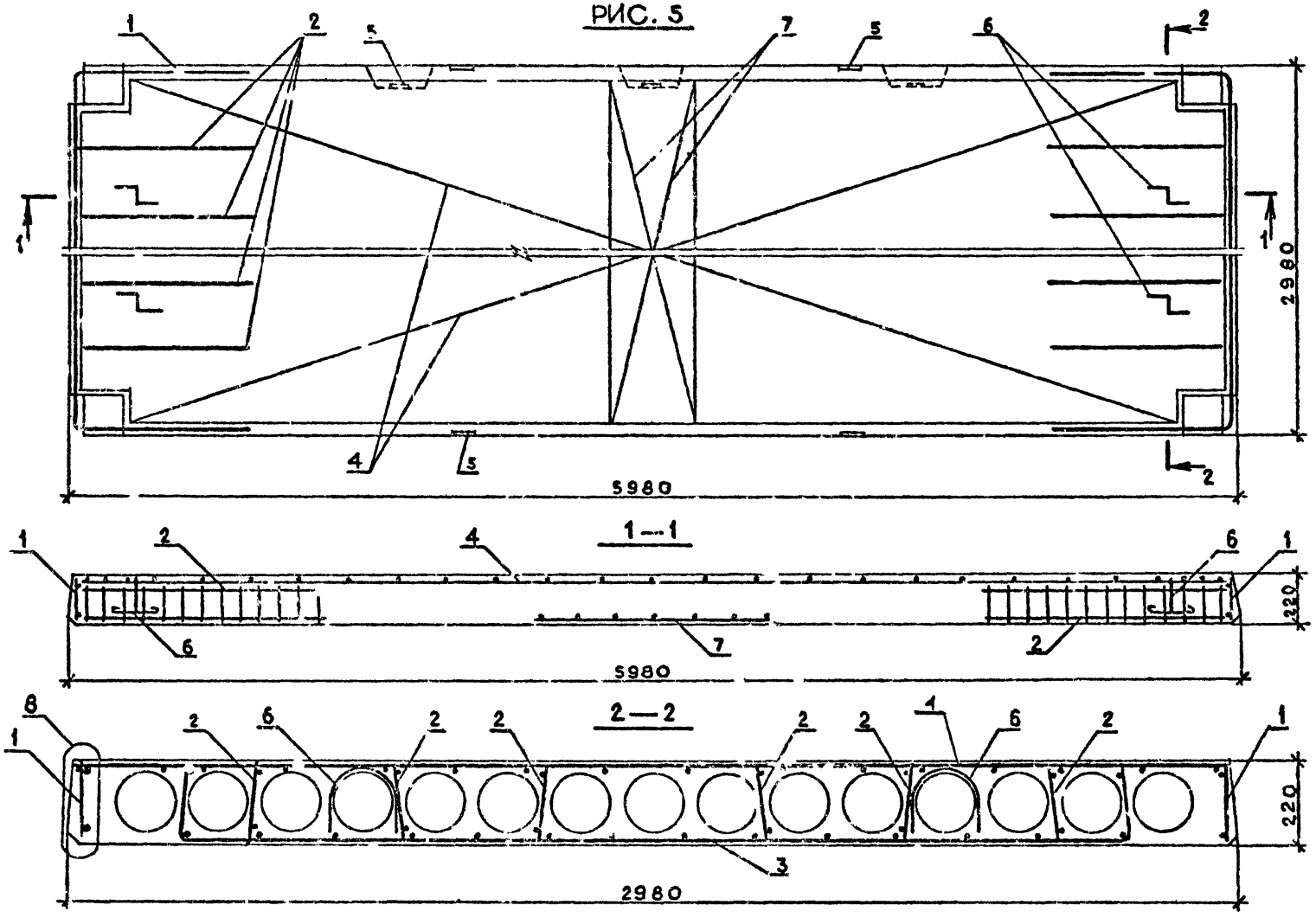

Расположение напрягаемой арматуры см. лист 2
Узлы см. документ 00.00.ОД лист 9

Инв. № подл. | Подпись и дата | Взам. инв. №

	1.090.1-2с.5-1 06.00.0	Лист 3

Копировал Формат А3

Формат	Зона	Поз.	ОБОЗНАЧЕНИЕ	НАИМЕНОВАНИЕ	КОЛ.	ПРИМЕЧАНИЕ
				ДОКУМЕНТАЦИЯ		
	А3		I.090.I-2c.5-I 07.00.0СВ	СВОРОЧНЫЙ ЧЕРТЕЖ		
	А3		I.090.I-2c.5-I 00.00.0Д	УЗЛЫ		
	А3		I.090.I-2c.5-I 00.00.0РС	ВЕДОМОСТЬ РАСХОДА СТАЛИ		
	А3		I.090.I-2c.5-I 00.00.0ТО	ТЕХНИЧЕСКОЕ ОПИСАНИЕ		
				ПЕРЕМЕЧНЫЕ ДАННЫЕ ДЛЯ ИСПОЛНЕНИЙ:		
			I.090.I-2c.5-I 07.00.0	ПЛИТА ПЕРЕКРЫТИЯ		
				ПК72.6-4,5АТ У Т-С		
				СВОРОЧНЫЕ ЕДИНИЦЫ		
	А4	I	I.090.I-2c.5-I 00.05.0-02	КАРКАС КР3	2	
	А4	2	I.090.I-2c.5-I 00.09.0-07	СЕТКА СI2	2	
	А4	3	I.090.I-2c.5-I 00.09.0-08	СЕТКА СI3	I	
	А4	4	I.090.I-2c.5-I 00.II.0-05	СЕТКА С48	2	
	А4	5	I.090.I-2c.5-I 00.00.2	ИЗДЕЛИЕ ЗАКЛ.МНI	6	
				ДЕТАЛИ		
	А4	7	I.090.I-2c.5-I 00.00.4-02	СТЕРЖЕНЬ НАПР.СН3	2	
	А4	8	I.090.I-2c.5-I 00.00.4-03	СТЕРЖЕНЬ НАПР.СН4	I	
	А4	6	I.090.I-2c.5-I 00.00.3	ПЕТЛЯ СТРОП.СПI	4	
				МАТЕРИАЛЫ		
				ВЕТОН ТЯЖ.М300		0.60М3
			I.090.I-2c.5-I 07.00.0-0I	ПЛИТА ПЕРЕКРЫТИЯ		
				ПК72.60-6АТ У Т-С		

КОАСК

Нач.отд.	Киквадзе		9.IX.74
Н.контр.	Силагадзе		9.IX.74
Рук.маст.	Касрадзе		9.IX.74
ГИП	Эдишерашвили		8.IX.74
Рук.гр.	Салуквадзе		6.IX.74
Проверил	Дребуадзе		3.IX.74
Разраб.	Салихова		11.IX.74

I.090.I-2c.5-I 07.00.0

ПЛИТА ПЕРЕКРЫТИЯ
ПК72.6,IПК72.6
ПК72.12,IПК72.12

Стадия	Лист	Листов
Р	1	7

ТбилЗНИИЭП

Взам. инв. № | Подпись и дата | Инв. № подл.

Копировал

Формат А4

Формат	Зона	Поз.	ОБОЗНАЧЕНИЕ	НАИМЕНОВАНИЕ	КОЛ.	ПРИМЕЧАНИЕ
				СВОРОЧНЫЕ ЕДИНИЦЫ		
	А4	I	I.090.I-2c.5-I 00.05.0-02	КАРКАС КР3	2	
	А4	2	I.090.I-2c.5-I 00.09.0-07	СЕТКА СI2	2	
	А4	3	I.090.I-2c.5-I 00.09.0-08	СЕТКА СI3	I	
	А4	4	I.090.I-2c.5-I 00.II.0-05	СЕТКА С48	2	
	А4	5	I.090.I-2c.5-I 00.00.2	ИЗДЕЛИЕ ЗАКЛ.МНI	6	
				ДЕТАЛИ		
	А4	8	I.090.I-2c.5-I 00.00.4-02	СТЕРЖЕНЬ НАПР.СН3	I	
	А4	7	I.090.I-2c.5-I 00.00.4-03	СТЕРЖЕНЬ НАПР.СН4	2	
	А4	6	I.090.I-2c.5-I 00.00.3	ПЕТЛЯ СТРОП.СПI	4	
				МАТЕРИАЛЫ		
				ВЕТОН ТЯЖ.М300		0.60М3
			I.090.I-2c.5-I 07.00.0-02	ПЛИТА ПЕРЕКРЫТИЯ		
				ПК72-6-8АТ У Т-С		
				СВОРОЧНЫЕ ЕДИНИЦЫ		
	А4	I	I.090.I-2c.5-I 00.05.0-02	КАРКАС КР3	2	
	А4	2	I.090.I-2c.5-I 00.09.0-07	СЕТКА СI2	2	
	А4	3	I.090.I-2c.5-I 00.09.0-08	СЕТКА СI3	I	
	А4	4	I.090.I-2c.5-I 00.II.0-05	СЕТКА С48	2	
	А4	5	I.090.I-2c.5-I 00.00.2	ИЗДЕЛИЕ ЗАКЛ.МНI	6	
				ДЕТАЛИ		
	А4	7	I.090.I-2c.5-I 00.00.4-05	СТЕРЖЕНЬ НАПР.СН6	2	
	А4	6	I.090.I-2c.5-I 00.00.3	ПЕТЛЯ СТРОП.СПI	4	
				МАТЕРИАЛЫ		
				ВЕТОН ТЯЖ.М300		0.6М3

КОАСК

I.090.I-2c.5-I 07.00.0

Лист 2

Взам. инв. № | Подпись и дата | Инв. № подл.

Копировал

Формат А4

Формат	Поз.	ОБОЗНАЧЕНИЕ	НАИМЕНОВАНИЕ	КОЛ.	ПРИМЕЧАНИЕ
		I.090.I-2c.5-I 07.00.0-03	ПЛИТА ПЕРЕКРЫТИЯ		
			1ПК72.6-4,5АТ V Т-С		
			СБОРОЧНЫЕ ЕДИНИЦЫ		
А4	I	I.090.I-2c.5-I 00.05.0-02	КАРКАС КР3	2	
А4	2	I.090.I-2c.5-I 00.09.0-07	СЕТКА С12	2	
А4	3	I.090.I-2c.5-I 00.10.0-02	СЕТКА С14	I	
А4	4	I.090.I-2c.5-I 00.11.0-05	СЕТКА С48	2	
А4	5	I.090.I-2c.5-I 00.00.2	ИЗДЕЛИЕ ЗАКЛ.МН1	7	
			ДЕТАЛИ		
А4	7	I.090.I-2c.5-I 00.00.4-02	СТЕРЖЕНЬ НАПР.СН3	2	
А4	8	I.090.I-2c.5-I 00.00.4-03	СТЕРЖЕНЬ НАПР.СН4	I	
А4	6	I.090.I-2c.5-I 00.00.3	ПЕТЛЯ СТРОП.СП1	4	
			МАТЕРИАЛЫ		
			БЕТОН ТЯЖ.М300		0.58М3
		I.090.I-2c.5-I 07.00.0-04	ПЛИТА ПЕРЕКРЫТИЯ		
			1ПК72.5-6АТ V Т-С		
			СБОРОЧНЫЕ ЕДИНИЦЫ		
А4	I	I.090.I-2c.5-I 00.05.0-02	КАРКАС КР3	2	
А4	2	I.090.I-2c.5-I 00.09.0-07	СЕТКА С1	2	
А4	3	I.090.I-2c.5-I 00.10.0-02	СЕТКА С14	I	
А4	4	I.090.I-2c.5-I 00.11.0-05	СЕТКА С48	2	
А4	5	I.090.I-2c.5-I 00.00.2	ИЗДЕЛИЕ ЗАКЛ.МН1	7	
			ДЕТАЛИ		
А4	8	I.090.I-2c.5-I 00.00.4-02	СТЕРЖЕНЬ НАПР.СН3	I	
А4	7	I.090.I-2c.5-I 00.00.4-03	СТЕРЖЕНЬ НАПР.СН4	2	
А4	6	I.090.I-2c.5-I 00.00.3	ПЕТЛЯ СТРОП.СП1	4	

Копировал Формат А4

I.090.I-2c.5-I 07.00.0 Лист 3

Формат	Поз.	ОБОЗНАЧЕНИЕ	НАИМЕНОВАНИЕ	КОЛ.	ПРИМЕЧАНИЕ
			МАТЕРИАЛЫ		
			БЕТОН ТЯЖ.М300		0.58М3
		I.090.I-2c.5-I 07.00.0-05	ПЛИТА ПЕРЕКРЫТИЯ		
			1ПК72.6-8АТ V Т-С		
			СБОРОЧНЫЕ ЕДИНИЦЫ		
А4	I	I.090.I-2c.5-I 00.05.0-02	КАРКАС КР3	2	
А4	2	I.090.I-2c.5-I 00.09.0-07	СЕТКА С12	2	
А4	3	I.090.I-2c.5-I 00.10.0-02	СЕТКА С14	I	
А4	4	I.090.I-2c.5-I 00.11.0-05	СЕТКА С48	2	
А4	5	I.090.I-2c.5-I 00.00.2	ИЗДЕЛИЕ ЗАКЛ.МН1	7	
			ДЕТАЛИ		
А4	7	I.090.I-2c.5-I 00.00.4-05	СТЕРЖЕНЬ НАПР.СН6	2	
А4	6	I.090.I-2c.5-I 00.00.3	ПЕТЛЯ СТРОП.СП1	4	
			МАТЕРИАЛЫ		
			БЕТОН ТЯЖ.М300		0.58М3
		I.090.I-2c.5-I 07.00.0-06	ПЛИТА ПЕРЕКРЫТИЯ		
			ПК72.12-7,5АТ V Т-С		
			СБОРОЧНЫЕ ЕДИНИЦЫ		
А4	I	I.090.I-2c.5-I 00.05.0-08	КАРКАС КР9	2	
А4	2	I.090.I-2c.5-I 00.05.0-09	КАРКАС КР10	4	
А4	3	I.090.I-2c.5-I 00.12.0-01	СЕТКА С20	2	
А4	4	I.090.I-2c.5-I 00.13.0	СЕТКА С24	I	
А4	5	I.090.I-2c.5-I 00.00.2	ИЗДЕЛИЕ ЗАКЛ.МН1	6	
			ДЕТАЛИ		
А4	7	I.090.I-2c.5-I 00.00.4-03	СТЕРЖЕНЬ НАПР.СН4	4	
А4	6	I.090.I-2c.5-I 00.00.3-01	ПЕТЛЯ СТРОП.СП2	4	

Копировал Формат А4

I.090.I-2c.5-I 07.00.0 Лист 4

Формат	Поз	Обозначение	Наименование	Кол	Примечание
			МАТЕРИАЛЫ		
			БЕТОН ТЯЖ.М300		1.12М3
		I.090.I-2с.5-I 07.00.0-07	ПЛИТА ПЕРЕКРЫТИЯ		
			ПК72.12-6АТУТ-С		
			СБОРОЧНЫЕ ЕДИНИЦЫ		
А4	I	I.090.I-2с.5-I 00.05.0-08	КАРКАС КР9	2	
А4	2	I.090.I-2с.5-I 00.05.0-09	КАРКАС КР10	4	
А4	3	I.090.I-2с.5-I 00.12.0-01	СЕТКА С20	2	
А4	4	I.090.I-2с.5-I 00.13.0	СЕТКА С24	I	
А4	5	I.090.I-2с.5-I 00.00.2	ИЗДЕЛИЕ ЗАКЛ.МН1	6	
			ДЕТАЛИ		
А4	7	I.090.I-2с.5-I 00.00.4-04	СТЕРЖЕНЬ НАПР.СН5	4	
А4	6	I.090.I-2с.5-I 00.00.3-01	ПЕТЛЯ СТРОП.СП2	4	
			МАТЕРИАЛЫ		
			БЕТОН ТЯЖ.М300		1.12М3
		I.090.I-2с.5-I 07.00.0-08	ПЛИТА ПЕРЕКРЫТИЯ		
			ПК72.12-8АТУТ-С		
			СБОРОЧНЫЕ ЕДИНИЦЫ		
А4	I	I.090.I-2с.5-I 00.05.0-08	КАРКАС КР9	2	
А4	2	I.090.I-2с.5-I 00.05.0-10	КАРКАС КР11	4	
А4	3	I.090.I-2с.5-I 00.12.0-01	СЕТКА С20	2	
А4	4	I.090.I-2с.5-I 00.13.0	СЕТКА С24	I	
А4	5	I.090.I-2с.5-I 00.00.2	ИЗДЕЛИЕ ЗАКЛ.МН1	6	
			ДЕТАЛИ		
А4	7	I.090.I-2с.5-I 00.00.4-03	СТЕРЖЕНЬ НАПР.СН4	4	

Инв.№ подл. | Подпись и дата | Взам.инв.№

I.090.I-2с.5-I 07.00.0 — Лист 5

Копировал — Формат А4

Формат	Поз	Обозначение	Наименование	Кол	Примечание
А4	8	I.090.I-2с.5-I 00.00.4-04	СТЕРЖЕНЬ НАПР.СН5	2	
А4	6	I.090.I-2с.5-I 00.00.3-01	ПЕТЛЯ СТРОП.СП2	4	
			МАТЕРИАЛЫ		
			БЕТОН ТЯЖ.М300		1.12М3
		I.090.I-2с.5-I 07.00.0-09	ПЛИТА ПЕРЕКРЫТИЯ		
			IIК72.12-4,5АТУТ-С		
			СБОРОЧНЫЕ ЕДИНИЦЫ		
А4	I	I.090.I-2с.5-I 00.05.0-08	КАРКАС КР9	2	
А4	2	I.090.I-2с.5-I 00.05.0-09	КАРКАС КР10	4	
А4	3	I.090.I-2с.5-I 00.12.0-01	СЕТКА С20	2	
А4	4	I.090.I-2с.5-I 00.13.0-01	СЕТКА С25	I	
А4	5	I.090.I-2с.5-I 00.00.2	ИЗДЕЛИЕ ЗАКЛ.МН1	7	
			ДЕТАЛИ		
А4	7	I.090.I-2с.5-I 00.00.4-03	СТЕРЖЕНЬ НАПР.СН4	4	
А4	6	I.090.I-2с.5-I 00.00.3-01	ПЕТЛЯ СТРОП.СП2	4	
			МАТЕРИАЛЫ		
			БЕТОН ТЯЖ.М300		1.09М3
		I.090.I-2с.5-I 07.00.0-10	ПЛИТА ПЕРЕКРЫТИЯ		
			IIК72.12-6АТУТ-С		
			СБОРОЧНЫЕ ЕДИНИЦЫ		
А4	I	I.090.I-2с.5-I 00.05.0-08	КАРКАС КР9	2	
А4	2	I.090.I-2с.5-I 00.05.0-09	КАРКАС КР10	4	
А4	3	I.090.I-2с.5-I 00.12.0-01	СЕТКА С20	2	
А4	4	I.090.I-2с.5-I 00.13.0-01	СЕТКА С25	I	
А4	5	I.090.I-2с.5-I 00.00.2	ИЗДЕЛИЕ ЗАКЛ.МН1	7	

Инв.№ подл. | Подпись и дата | Взам.инв.№

I.090.I-2с.5-I 07.00.0 — Лист 6

Копировал — Формат А4

Формат	Зона	Поз.	Обозначение	Наименование	Кол.	Примечание
				ДЕТАЛИ		
А4	7		1.090.1-2с.5-1 00.00.4-04	СТЕРЖЕНЬ НАПР.СН5	4	
А4	6		1.090.1-2с.5-1 00.00.3-01	ПЕТЛЯ СТРОП.СП2	4	
				МАТЕРИАЛЫ		
				БЕТОН ТЯЖ.М300		1.09М3
			1.090.1-2с.5-1 07.00.0-11	ПЛИТА ПЕРЕКРЫТИЯ		
				1ПК72.12-8АТ1Т-С		
				СБОРОЧНЫЕ ЕДИНИЦЫ		
А4	1		1.090.1-2с.5-1 00.05.0-08	КАРКАС КР9	2	
А4	2		1.090.1-2с.5-1 00.05.0-10	КАРКАС КР11	4	
А4	3		1.090.1-2с.5-1 00.12.0-01	СЕТКА С20	2	
А4	4		1.090.1-2с.5-1 00.13.0-01	СЕТКА С25	1	
А4	5		1.090.1-2с.5-1 00.00.2	ИЗДЕЛИЕ ЗАКЛ.МН1	7	
				ДЕТАЛИ		
А4	7		1.090.1-2с.5-1 00.00.4-03	СТЕРЖЕНЬ НАПР.СН4	1	
А4	8		1.090.1-2с.5-1 00.00.4-04	СТЕРЖЕНЬ НАПР.СН5	2	
А4	6		1.090.1-2с.5-1 00.00.3-01	ПЕТЛЯ СТРОП.СП2	4	
				МАТЕРИАЛЫ		
				БЕТОН ТЯЖ.М300		1.09М3

КОЛЖ

Взам. инв.№ | Подпись и дата | Инв.№ подл.

1.090.1-2с.5-1 07.00.0

Лист 7

Копировал

Формат А4

КОЛСК

Взам. инв.№ | Подпись и дата | Инв.№ подл.

Лист

Копировал

Формат А4

РИС. 1

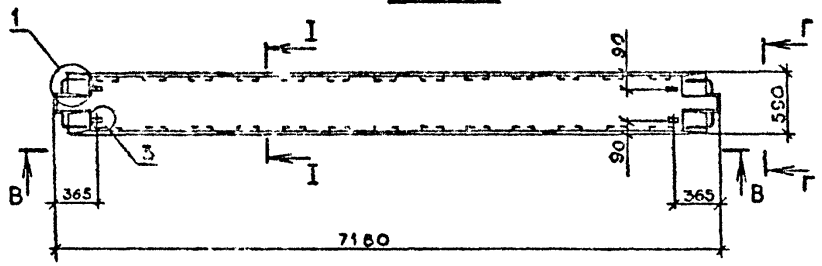

РИС. 2

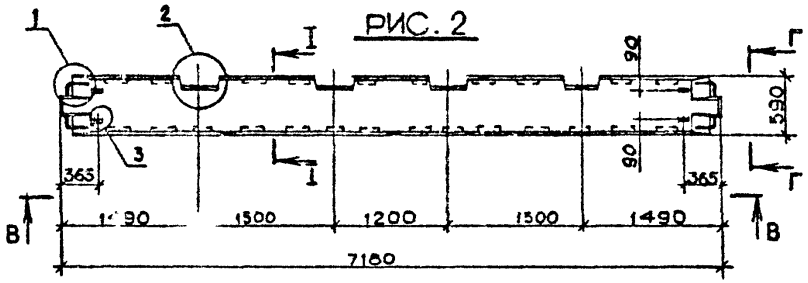

РИС. 3

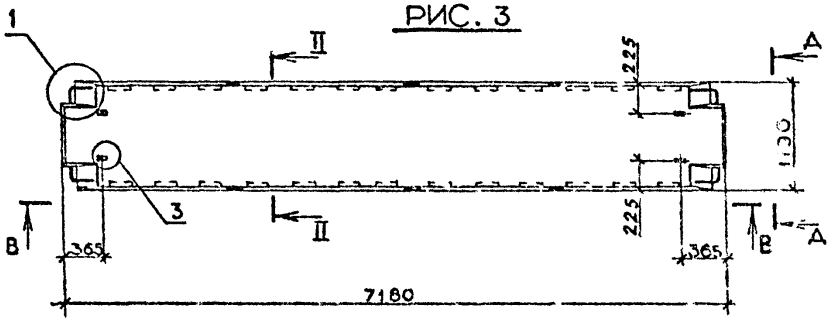

Обозначение	Марка	Рис.	Масса, т
I.090.I-2с.5-I 07.00.0	ПК 72.6-4,5АтVт-с	I:5:9	I,5I
-0I	ПК 72.6-6АтVт-с		
-02	ПК 72.6-8АтVт-с	I:6:9	
-03	ППК 72.6-4,5АтVт-с	2:5:9	I,44
-04	ППК 72.6-6АтVт-с		
-05	ППК 72.6-8АтVт-с	2:6:9	
-06	ПК 72.I2 4,5АтVт-с	3:7:I0	2,7?
-07	ПК 72.I2-6АтVт-с		
-08	ПК 72.I2-8АтVт-с	3:8:I0	
-09	ППК 72.I2-4,5АтVт-с	4:7:I0	2,72
-I0	ППК 72.I2-6АтVт-с		
-II	ППК 72.I2-8АтVт-с	4:8:I0	

РИС. 4

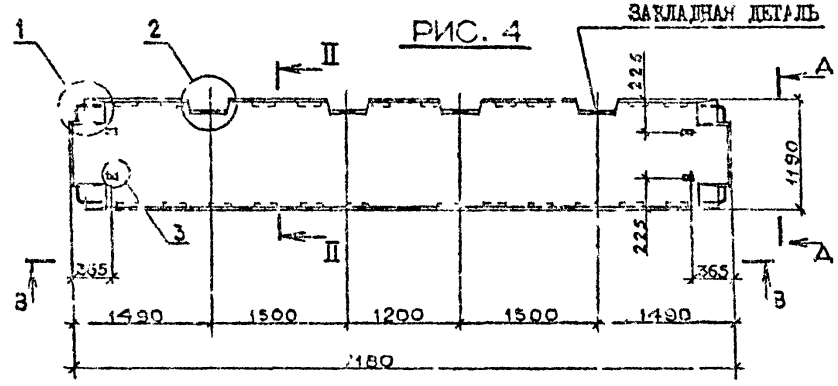

Вид В-В, Г-Г и Д-Д, сечение I-I, II-II и узлы см. документ 00.00.0Д листы 2,3,5,7,8

Нач.отд.	Эдишерашвили		6.VI.84
Н.контр.	Силагадзе		6.VI.84
Рук.маст.	Гасрадзе		6.VI.84
ГИП	Эдишерашвили		7.VI.84
Рук.гр.	Бурджанадзе		6.VI.84
Проверил	Бурджанадзе		4.VI.84
Разраб.	Имедашвили		30.V.84

I.090.I-2с.5-I 07.00 ОСБ

ПЛИТА ПЕРЕКРЫТИЯ ПК 72.6, ППК 72.6 ПК 72.I2, ППК 72.I2 СБОРОЧНЫЙ ЧЕРТЁЖ

Стадия	Масса	Масштаб
Р	СМ ТАБЛ.	1:50
Лист I	Листов 4	

ТбилЗНИИЭП

Копировал

Формат А3

Инв.№ подл. | Подпись и дата | Взам.инв.№

РИС. 5

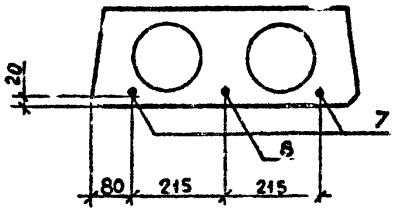

РИС. 7

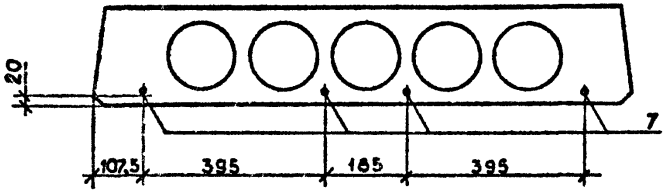

РИС. 6

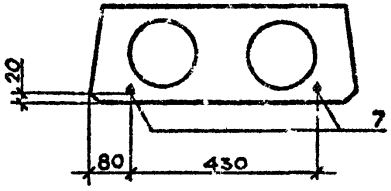

РИС. 8

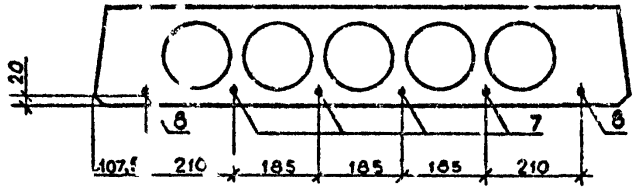

РИС. 9

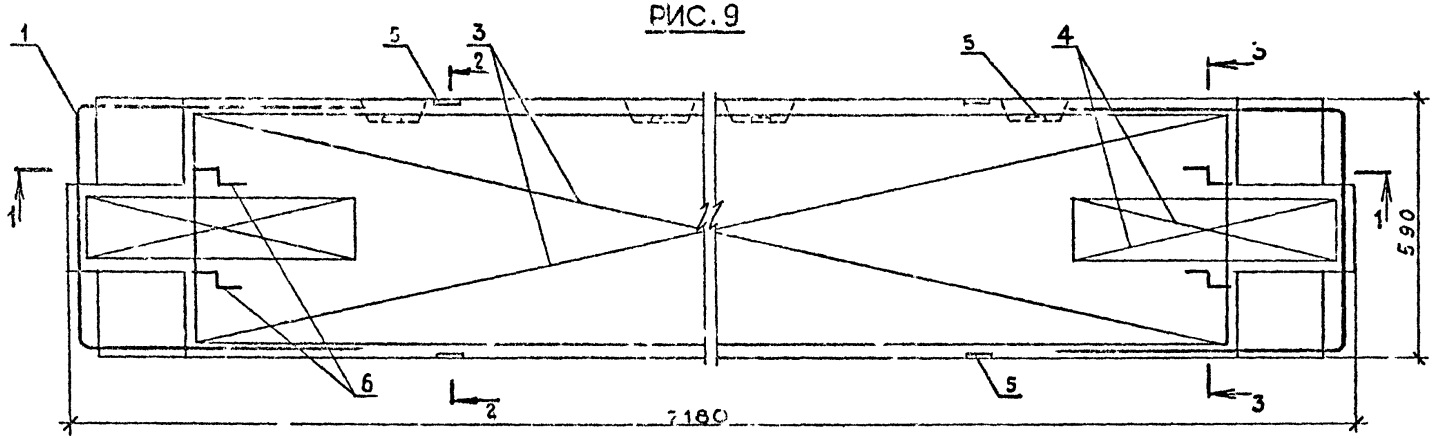

1—1

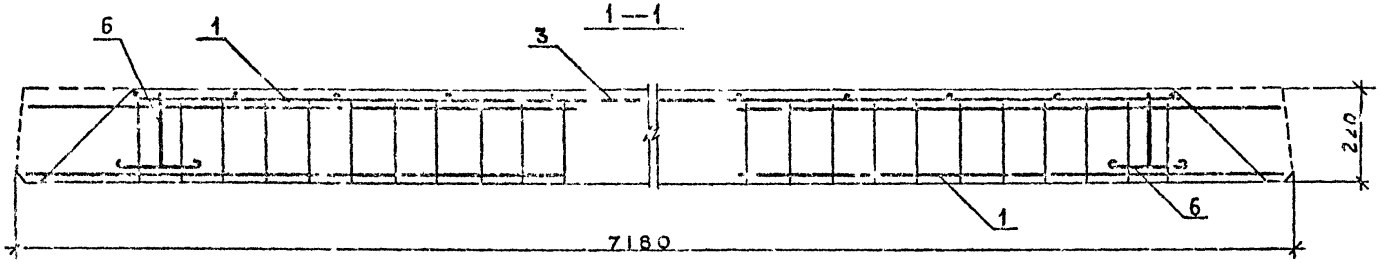

2—2

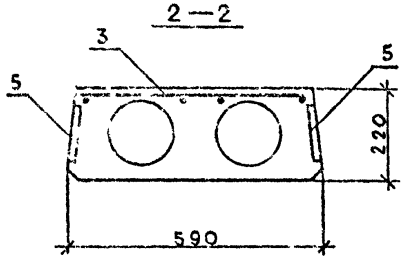

3—3

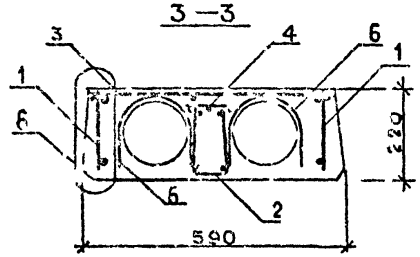

Расположение напрягаемой арматуры см. лист 2
Узлы см. документ 00.00.0Д лист 9

Инв. № подл. | Подпись и дата | Взам. инв. №

I.090.I-2c5-I 07.00.0	Лист 3

Копировал Формат А3

РИС.10

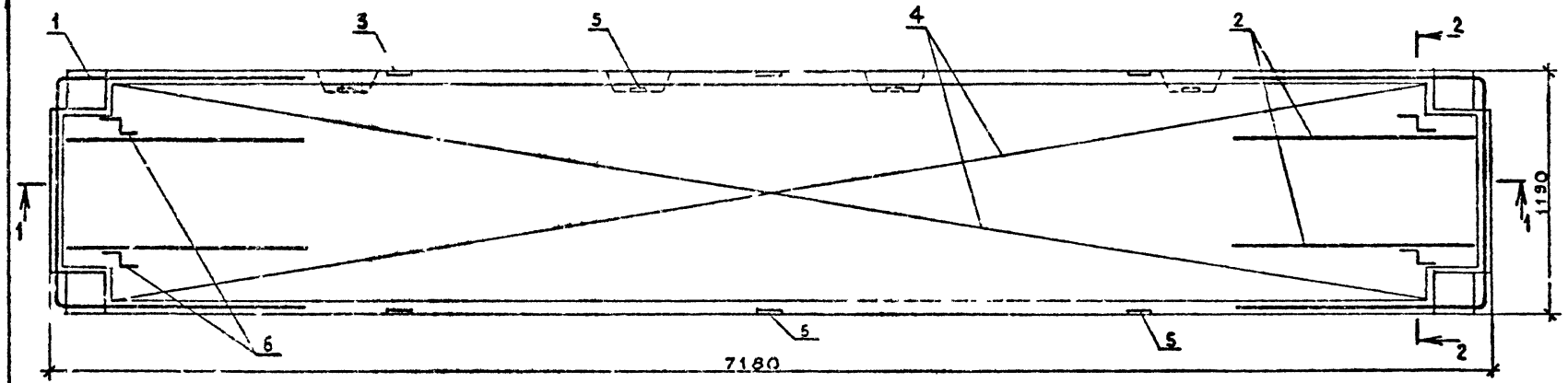

1 — 1

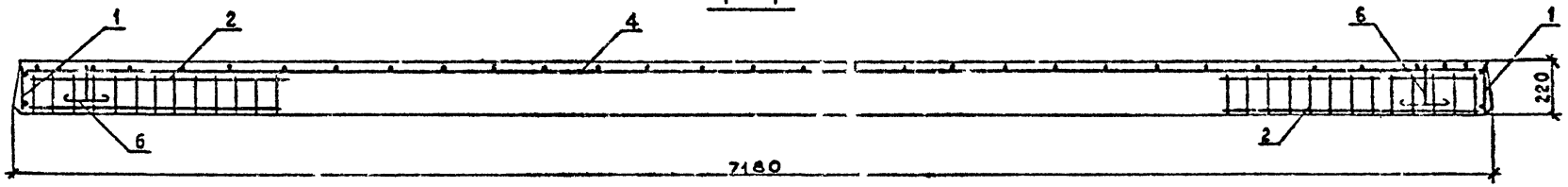

2 — 2

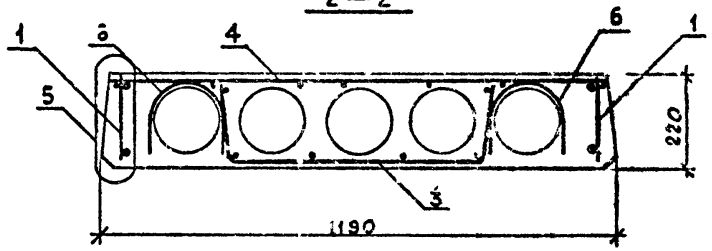

Расположение напрягаемой арматуры см. лист 2
Узлы см. документ 00.00.0Д

Инв. № подл.	Подпись и дата	Взам. инв. №

I.090.I-2с.5-I 07.00.0	Лист 4

Копировал Формат А3

Формат	Зона	Поз.	ОБОЗНАЧЕНИЕ	НАИМЕНОВАНИЕ	КОЛ.	ПРИМЕЧАНИЕ
				ДОКУМЕНТАЦИЯ		
А3			I.090.I-2с.5-I 08.00.0СБ	СБОРОЧНЫЙ ЧЕРТЕЖ		
А3			I.090.I-2с.5-I 00.00.0Д	УЗЛЫ		
А3			I.090.I-2с.5-I 00.00.0РС	ВЕДОМОСТЬ РАСХОДА СТАЛИ		
А3			I.090.I-2с.5-I 00.00.0ТО	ТЕХНИЧЕСКОЕ ОПИСАНИЕ		
				ПЕРВИЧНЫЕ ДАННЫЕ ДЛЯ ИСПОЛНЕНИЙ:		
			I.090.I-2с.5-I 08.00.0	ПЛИТА ПЕРЕКРЫТИЯ		
				ПК72.I5-4,5АТУТ-С		
				СБОРОЧНЫЕ ЕДИНИЦЫ		
А4		I	I.090.I-2с.5-I 00.05.0-I3	КАРКАС КР14	2	
А4		2	I.090.I-2с.5-I 00.05.0-I4	КАРКАС КР15	4	
А4		3	I.090.I-2с.5-I 00.I5.0	СЕТКА С3I	2	
А4		4	I.090.I-2с.5-I 00.I5.0-03	СЕТКА С35	I	
А4		5	I.090.I-2с.5-I 00.00.2	ИЗДЕЛИЕ ЗАКЛ.МНI	6	
				ДЕТАЛИ		
А4		7	I.090.I-2с.5-I 00.00.4-02	СТЕРЖЕНЬ НАПР.СН3	4	
А4		8	I.090.I-2с.5-I 00.00.4-03	СТЕРЖЕНЬ НАПР.СН4	2	
А4		6	I.090.I-2с.5-I 00.00.3-0I	ПЕТЛЯ СТРОП.СП2	4	
				МАТЕРИАЛЫ		
				БЕТОН ТЯЖ.М300		I.30М3
			I.090.I-2с.5-I 08.00.0-0I	ПЛИТА ПЕРЕКРЫТИЯ		
				ПК72.I5-6АТУТ-С		

Копировал

Формат А4

Формат	Зона	Поз.	ОБОЗНАЧЕНИЕ	НАИМЕНОВАНИЕ	КОЛ.	ПРИМЕЧАНИЕ
				СБОРОЧНЫЕ ЕДИНИЦЫ		
А4		I	I.090.I-2с.5-I 00.05.0-I3	КАРКАС КР14	2	
А4		2	I.090.I-2с.5-I 00.05.0-I4	КАРКАС КР15	4	
А4		3	I.090.I-2с.5-I 00.I5.0	СЕТКА С3I	2	
А4		4	I.090.I-2с.5-I 00.I5.0-03	СЕТКА С35	I	
А4		5	I.090.I-2с.5-I 00.00.2	ИЗДЕЛИЕ ЗАКЛ.МНI	6	
				ДЕТАЛИ		
А4		7	I.090.I-2с.5-I 00.00.4-03	СТЕРЖЕНЬ НАПР.СН4	6	
А4		6	I.090.I-2с.5-I 00.00.3-0I	ПЕТЛЯ СТРОП.СП2	4	
				МАТЕРИАЛЫ		
				БЕТОН ТЯЖ.М300		I.30М3
			I.090.I-2с.5-I 08.00.0-02	ПЛИТА ПЕРЕКРЫТИЯ		
				ПК72.I5-8АТУТ-С		
				СБОРОЧНЫЕ ЕДИНИЦЫ		
А4		I	I.090.I-2с.5-I 00.05.0-I3	КАРКАС КР14	2	
А4		2	I.090.I-2с.5-I 00.05.0-I0	КАРКАС КР11	4	
А4		3	I.090.I-2с.5-I 00.I5.0	СЕТКА С2I	2	
А4		4	I.090.I-2с.5-I 00.I5.0-0I	СЕТКА С35	I	
А4		5	I.090.I-2с.5-I 00.00.2	ИЗДЕЛИЕ ЗАКЛ.МНI	6	
				ДЕТАЛИ		
А4		7	I.090 I-2с.5-I 00.00.4-03	СТЕРЖЕНЬ НАПР.СН4	8	
А4		6	I.090.I-2с.5-I 00.00.3-0I	ПЕТЛЯ СТРОП.СП2	4	
				МАТЕРИАЛЫ		
				БЕТОН ТЯЖ.М300		I.30М3
			I.090.I-2с.5-I 08.00.0-03	ПЛИТА ПЕРЕКРЫТИЯ		
				1ПК72.I5-4,5АТУТ-С		

Копировал

Формат А4

Нач.отд.	Кильдеев			I.090.I-2с.5-I 08.00.0	
Н.контр.	Сигалаев				
Гл.инж.пр.	Кекелидзе				
ГИП	Шнейерзон			ПЛИТА ПЕРЕКРЫТИЯ ПК72.I5 1ПК72.I5	Стадия: Р; Лист: I; Листов: 4
Рук.гр.	Салтыкова				
Проектир.	Дребезгов				ТбилЗНИИЭП
Н.контр.	Салтыкова				

Инв. № подл. | Подпись и дата | Взам. инв. №

		I.090.I-2с. 5-I 08.00.0	Лист 2

Инв. № подл. | Подпись и дата | Взам. инв. №

Формат	Зона	Поз.	ОБОЗНАЧЕНИЕ	НАИМЕНОВАНИЕ	КОЛ.	ПРИМЕЧАНИЕ
				СБОРОЧНЫЕ ЕДИНИЦЫ		
А4		1	I.090.I-2с.5-I 00.05.0-I3	КАРКАС КРI4	2	
А4		2	I.090.I-2с.5-I 00.05.0-I4	КАРКАС КРI5	4	
А4		3	I.090.I-2с.5-I 00.I5.0	СЕТКА С3I	2	
А4		4	I.090.I-2с.5-I 00.I6.0	СЕТКА С36	1	
А4		5	I.090.I-2с.5-I 00.00.2	ИЗДЕЛИЕ ЗАКЛ.МНI	7	
				ДЕТАЛИ		
А4		7	I.090 I-2с.5-I 00.00.4-02	СТЕРЖЕНЬ НАПР.СН3		
А4		8	I.090.I-2с.5-I 00.00.4-03	СТЕРЖЕНЬ НАПР.СН4	2	
А4		6	I.090.I-2с.5-I 00.00.3-0I	ПЕТЛЯ СТРОП.СП2	4	
				МАТЕРИАЛЫ		
				БЕТОН ТЯЖ.М300		I.28М3
			I.090.I-2с.5-I 08.00.0-04	ПЛИТА ПЕРЕКРЫТИЯ		
				IIК72.I5-8АТУТ-С		
				СБОРОЧНЫЕ ЕДИНИЦЫ		
А4		I	I.090.I-2с.5-I 00.05.0-I3	КАРКАС КРI4	2	
А4		2	I.090.I-2с.5-I 00.05.0-I4	КАРКАС КРI5	4	
А4		3	I.090.I-2с.5-I 00.I5.0	СЕТКА С3I	2	
А4		4	I.090.I-2с.5-I 00.I6.0	СЕТКА С36	I	
А4		5	I.090.I-2с.5-I 00.00.2	ИЗДЕЛИЕ ЗАКЛ.МНI	7	
				ДЕТАЛИ		
А4		7	I.090.I-2с.5-I 00.00.4-03	СТЕРЖЕНЬ НАПР.СН4	6	
А4		6	I.090.I-2с.5-I 00.00.3-0I	ПЕТЛЯ СТРОП.СП2	4	
				МАТЕРИАЛЫ		
				БЕТОН ТЯЖ.М300		I.28М3

Инв. № подл. | Подпись и дата | Взам. инв. №

Копировал

I.090.I-2с.5-I 08.00.0

Лист 3

Формат А4

Формат	Зона	Поз.	ОБОЗНАЧЕНИЕ	НАИМЕНОВАНИЕ	КОЛ.	ПРИМЕЧАНИЕ
			I.090.I-2с.5-I 08.00.0-05	ПЛИТА ПЕРЕКРЫТИЯ		
				IIК72.I5-8АТУТ-С		
				СБОРОЧНЫЕ ЕДИНИЦЫ		
		А4 I	I.090.I-2с.5-I 00.05.0-I3	КАРКАС КРI4	2	
		А4 2	I.090.I-2с.5-I 00.05.0-I0	КАРКАС КРII	4	
		А4 3	I.090.I-2с.5-I 00.I5.0	СЕТКА С3I	2	
		А4 4	I.090.I-2с.5-I 00.I6.0	СЕТКА С36	I	
		А4 5	I.090.I-2с.5-I 00.00.2	ИЗДЕЛИЕ ЗАКЛ МНI	7	
				ДЕТАЛИ		
		А4 7	I.090.I-2с.5-I 00.00.4-03	СТЕРЖЕНЬ НАПР.СН4	8	
		А4 6	I.090.I-2с.5-I 00.00.3-0I	ПЕТЛЯ СТРОП.СП2	4	
				МАТЕРИАЛЫ		
				БЕТОН ТЯЖ.М300		I.28М3

Инв. № подл. | Подпись и дата | Взам. инв. №

Копировал

I.090.I-2с.5-I 08.00.0

Лист 4

Формат А4

РИС. 1

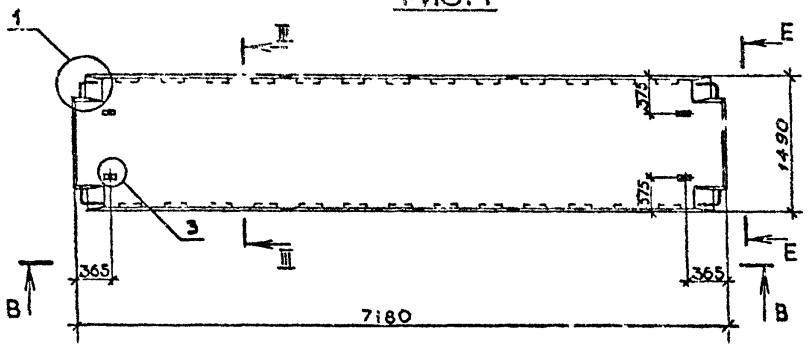

Обозначение	Марка	Рис.	Масса, т
I.090.I-2с.5-I 08.00.0	ПК 72.I5-4,5АтVт-с	I;3;6	3,26
-0I	ПК 72.I5-6АтVт-с	I;4;6	
-02	ПК 72.I5-8АтVт-с	I;5;6	
-03	ПК 72.I5-4,5АтVт-с	2;3;6	3,I9
-04	ПК 72.I5-6АтVт-с	2;4;6	
-05	ПК 72.I5-8АтVт-с	2;5;6	

РИС. 2

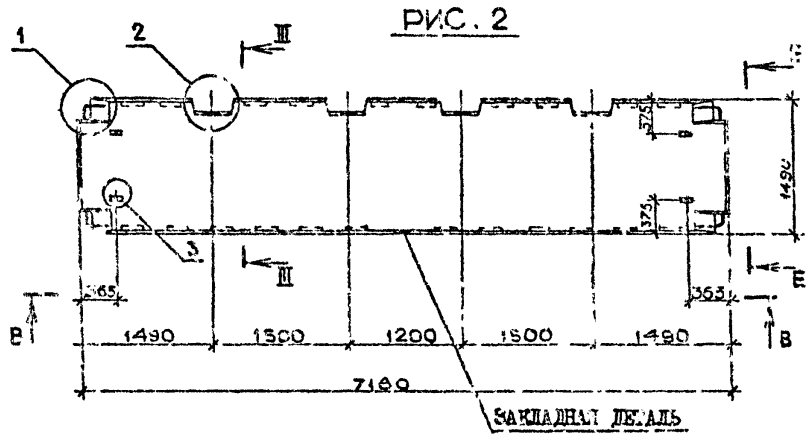

Вид В-В и Е-Е, сечение Ш-Ш и узлы см. документ 00.00.0Д листы 2,3,5,7,8

				I.090.I-2с.5-I 08.00.0СБ			
Нач.отд.	Эдишерашвили		11.VI.84	ПЛИТА ПЕРЕКРЫТИЯ ПК 72.I5, ПК 72.I5 СБОРОЧНЫЙ ЧЕРТЁЖ	Стадия	Масса	Масштаб
Н.контр.	Силагадзе		11.VI.84		Р	СМ ТАБЛ	1:50
Рук.маст.	Масхадзе		11.VI.84				
ГИП	Эдишерашвили		8.VI.84		Лист I	Листов 3	
Рук.гр.	Бурджанадзе		6.VI.84		ТбилЗНИИЭП		
Проверил	Бурджанадзе		4.VI.84				
Разраб.	Имедашвили		1.VI.84				

Копировал

Формат А3

Инв. № подл. | Подпись и дата | Взам. инв. №

РИС.3

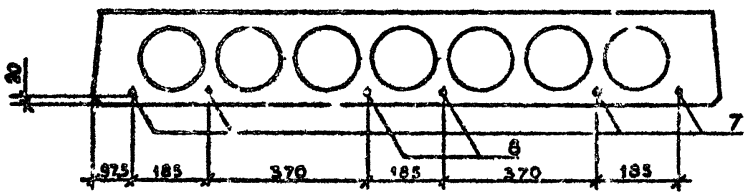

РИС.4

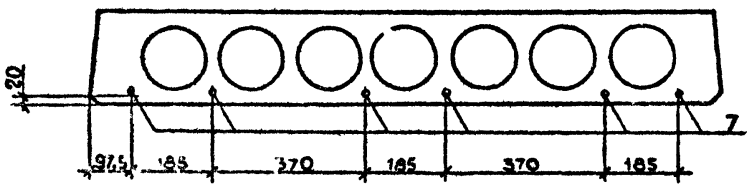

РИС.5

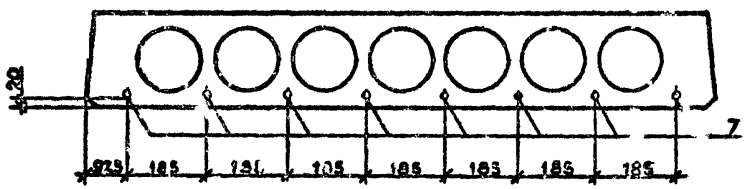

Инв.№ подл. | Подпись и дата | Взам.инв.№

РИС. 6

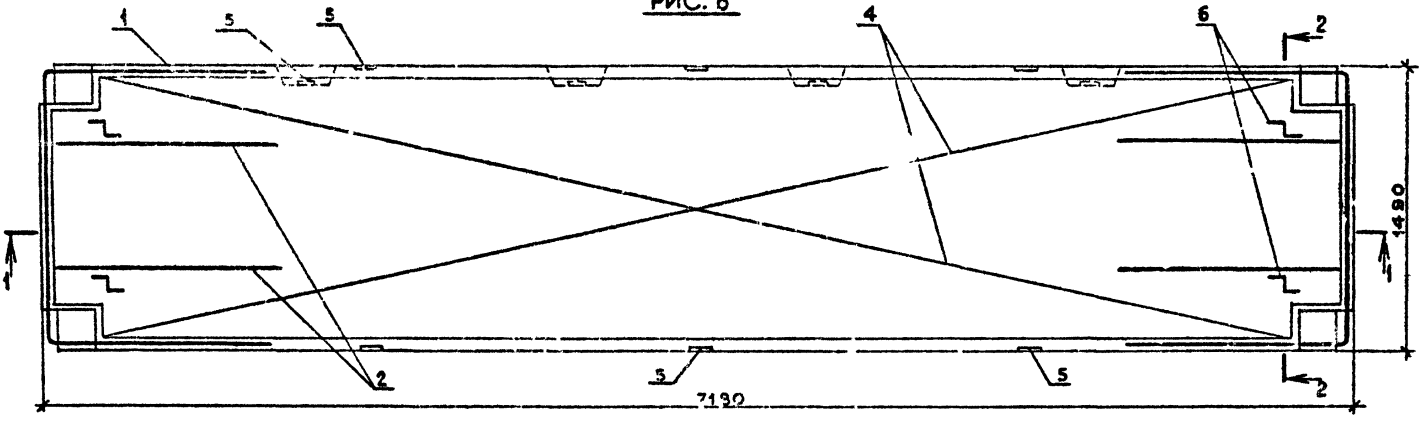

1—1

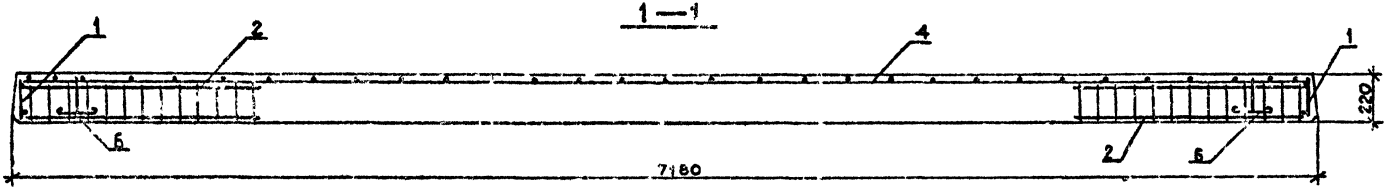

2—2

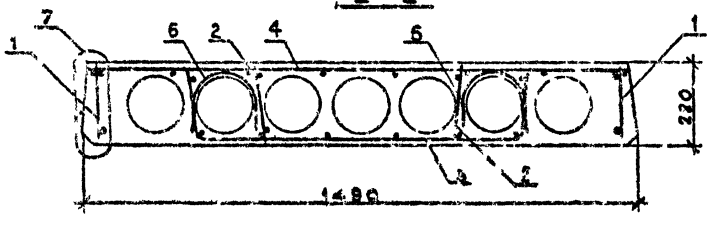

Расположение напрягаемой арматуры см. лист 2
Узлы см. документ 00.00.0Д лист 9

Инв. № подл.	Подпись и дата	Взам. инв. №

I.090.I-2с.5-I 08.00.0	Лист 3

Клапрован Формат А3

Формат	Зона	Поз.	ОБОЗНАЧЕНИЕ	НАИМЕНОВАНИЕ	КОЛ.	ПРИМЕЧАНИЕ
				ДОКУМЕНТАЦИЯ		
А3			I.090.I-2с.5-I 09.00.0СВ	СБОРОЧНЫЙ ЧЕРТЕЖ		
А3			I.090.I-2с.5-I 00.00.0Д	УЗЛЫ		
А3			I.090.I-2с.5-I 00.00.0РС	ВЕДОМОСТЬ РАСХОДА СТАЛИ		
А3			I 090.I-2с.5-I 00.00.0ТО	ТЕХНИЧЕСКОЕ ОПИСАНИЕ		
				ПЕРЕМЕННЫЕ ДАННЫЕ ДЛЯ ИСПОЛНЕНИЙ:		
			I.090.I-2с.5-I 09.00.0	ПЛИТА ПЕРЕКРЫТИЯ ПК72.30-4,5АТУТ-С		
				СБОРОЧНЫЕ ЕДИНИЦЫ		
А4		2	I.090.I-2с.5-I 00.05.0-I4	КАРКАС КРI5	I2	
А4		I	I.090.I-2с.5-I 00.05.0-I6	КАРКАС КРI7	2	
А4		7	I.090.I-2с.5-I 00.I7.0	СЕТКА С3	I	
А4		4	I.090.I-2с.5-I 00.I7.0-0I	СЕТКА С4	I	
А4		3	I.090.I-2с.5-I 00.I6.0-0I	СЕТКА С37	2	
А4		5	I.090.I-2с.5-I 00.00.2	ИЗДЕЛИЕ ЗАКЛ.МНI	6	
				ДЕТАЛИ		
А4		8	I.090.I-2с.5-I 00.00.4-02	СТЕРЖЕНЬ НАПР.СН3	I0	
А4		9	I.090.I-2с.5-I 00.00.4-03	СТЕРЖЕНЬ НАПР.СН4	2	
А4		6	I.090.I-2с.5-I 00.00.3-02	ПЕТЛЯ СТРОП.СП3	4	
				МАТЕРИАЛЫ		
				БЕТОН ТЯЖ.М300		2.52М3

Нач.отд	Кикнадзе		28.IX.89
Н.контр	Силагадзе		28.IX.89
Рук.маст	Касрадзе		28.IX.89
ГИП	Эдишерашвили		26.IX.89
Рук.гр.	Солуквадзе		22.IX.89
Проверил	Дгебуадзе		21.IX.89
Раз.аб	Салихова		19.IX.89

I.090.I-2с.5-I 09.00.0

ПЛИТА ПЕРЕКРЫТИЯ
ПК72.30
IПК72.30

Стадия	Лист	Листов
Р	1	4

ТбилЗНИИЭП

Копировал Формат А4

Формат	Зона	Поз.	ОБОЗНАЧЕНИЕ	НАИМЕНОВАНИЕ	КОЛ.	ПРИМЕЧАНИЕ
			I.090.I-2с.5-I 09.00.0-0I	ПЛИТА ПЕРЕКРЫТИЯ ПК72.30-6АТУТ-С		
				СБОРОЧНЫЕ ЕДИНИЦЫ		
А4		2	I.090.I-2с.5-I 00.05.0-I4	КАРКАС КРI5	I2	
А4		I	I.090.I-2с.5-I 00.05.0-I6	КАРКАС КРI7	2	
А4		7	I.090.I-2с.5-I 00.I7.0	СЕТКА С3	I	
А4		4	I.090.I-2с.5-I 00.I7.0-0I	СЕТКА С4	I	
А4		3	I.090.I-2с.5-I 00.I6.0-0I	СЕТКА С37	2	
А4		5	I.090.I-2с.5-I 00.00.2	ИЗДЕЛИЕ ЗАКЛ.МНI	6	
				ДЕТАЛИ		
А4		8	I.090.I-2с.5-I 00.00.4-02	СТЕРЖЕНЬ НАПР.СН3	8	
А4		9	I.090.I-2с.5-I 00.00.4-03	СТЕРЖЕНЬ НАПР.СН4	6	
А4		6	I.090.I-2с.5-I 00.00.3-02	ПЕТЛЯ СТРОП.СП3	4	
				МАТЕРИАЛЫ		
				БЕТОН ТЯЖ.М300		2.52М3
			I.090.I-2с.5-I 09.00.0-02	ПЛИТА ПЕРЕКРЫТИЯ ПК72.30-8АТУТ-С		
				СБОРОЧНЫЕ ЕДИНИЦЫ		
А4		2	I.090.I-2с.5-I 00.05.0-I0	КАРКАС КРII	I2	
А4		I	I.090.I-2с.5-I 00.05.0-I6	КАРКАС КРI7	2	
А4		7	I.090.I-2с.5-I 00.I7.0	СЕТКА С3	I	
А4		4	I.090.I-2с.5-I 00.I7.0-0I	СЕТКА С4	I	
А4		3	I.090.I-2с.5-I 00.I6.0-0I	СЕТКА С37	2	
А4		5	I.090.I-2с.5-I 00.00.2	ИЗДЕЛИЕ ЗАКЛ.МНI	6	
				ДЕТАЛИ		
А4		8	I.090.I-2с.5-I 00.00.4-02	СТЕРЖЕНЬ НАПР.СН3	2	

I.090.I-2с.5-I 09.00.0

Лист 2

Копировал Формат А4

Формат	Зона	Поз.	Обозначение	Наименование	Кол.	Примечание
А4		9	I.090.I-2с.5-I 00.00.4-02	СТЕРЖЕНЬ НАПР.СН4	I4	
А4		6	I.090.I-2с.5-I 00.00.3-02	ПЕТЛЯ СТРОП.СП3	4	
				МАТЕРИАЛЫ		
				БЕТОН ТЯЖ.М300		2.52М3
			I.090.I-2с.5-I 09.00.0-03	ПЛИТА ПЕРЕКРЫТИЯ		
				IIIК72.30-4,5АТУТ-С		
				СБОРОЧНЫЕ ЕДИНИЦЫ		
А4		2	I.090.I-2с.5-I 00.05.0-I4	КАРКАС КР15	I2	
А4		I	I.090.I-2с.5-I 00.05.0-I6	КАРКАС КР17	2	
А4		7	I.090.I-2с.5-I 00.I7.0	СЕТКА С3	I	
А4		4	I.090.I-2с.5-I 00.I8.0-02	СЕТКА С51	I	
А4		3	I.090.I-2с.5-I 00.I6.0-0I	СЕТКА С37	2	
А4		5	I.090.I-2с.5-I 00.00.2	ИЗДЕЛИЕ ЗАКЛ.МН1	7	
				ДЕТАЛИ		
А4		8	I.090.I-2с.5-I 00.00.4-02	СТЕРЖЕНЬ НАПР.СН3	I0	
А4		9	I.090.I-2с.5-I 00.00.4-03	СТЕРЖЕНЬ НАПР.СН4	2	
А4		6	I.090.I-2с.5-I 00.00.3-02	ПЕТЛЯ СТРОП.СП3	4	
				МАТЕРИАЛЫ		
				БЕТОН ТЯЖ.М300		2.50М3
			I.090.I-2с.5-I 09.00.0-04	ПЛИТА ПЕРЕКРЫТИЯ		
				IIIК72.30-6АТУТ-С		
				СБОРОЧНЫЕ ЕДИНИЦЫ		
А4		2	I.090.I-2с.5-I 00.05.0-I4	КАРКАС КР15	I2	
А4		I	I.090.I-2с.5-I 00.00.0-I6	КАРКАС КР17	2	
А4		7	I.090.I-2с.5-I 00.I7.0	СЕТКА С3	I	
А4		4	I.090.I-2с.5-I 00.I8.0-02	СЕТКА С51	I	

Инв. № подл. | Подпись и дата | Взам. инв. №

КОЛМК

I.090.I-2с.5-I 09.00.0 — Лист 3

Копировал — Формат А4

Формат	Зона	Поз.	Обозначение	Наименование	Кол.	Примечание
А4		3	I.090.I-2с.5-I 00.I6.0-0I	СЕТКА С37	2	
А4		5	I.090.I-2с.5-I 00.00.2	ИЗДЕЛИЕ ЗАКЛ.МН1	7	
				ДЕТАЛИ		
А4		8	I.090.I-2с.5-I 00.00.4-02	СТЕРЖЕНЬ НАПР.СН3	8	
А4		9	I.090.I-2с.5-I 00.00.4-03	СТЕРЖЕНЬ НАПР.СН4	6	
А4		6	I.090.I-2с.5-I 00.00.3-02	ПЕТЛЯ СТРОП.СП3	4	
				МАТЕРИАЛЫ		
				БЕТОН ТЯЖ.М300		2.50М3
			I.090.I-2с.5-I 09.00.0-05	ПЛИТА ПЕРЕКРЫТИЯ		
				IIIК72.30-8АТУТ-С		
				СБОРОЧНЫЕ ЕДИНИЦЫ		
А4		2	I.090.I-2с.5-I 00.05.0-I0	КАРКАС КР11	I2	
А4		I	I.090.I-2с.5-I 00.05.0-I6	КАРКАС КР17	2	
А4		7	I.090.I-2с.5-I 00.I7.0	СЕТКА С3	I	
А4		4	I.090.I-2с.5-I 00.I8.0-02	СЕТКА С51	I	
А4		3	I.090.I-2с.5-I 00.I6.0-0I	СЕТКА С37	2	
А4		5	I.090.I-2с.5-I 00.00.2	ИЗДЕЛИЕ ЗАКЛ.МН1	7	
				ДЕТАЛИ		
А4		8	I.090.I-2с.5-I 00.00.4-02	СТЕРЖЕНЬ НАПР.СН3	2	
А4		9	I.090.I-2с.5-I 00.00.4-03	СТЕРЖЕНЬ НАПР.СН4	I4	
А4		6	I.090.I-2с.5-I 00.00.3-02	ПЕТЛЯ СТРОП.СП3	4	
				МАТЕРИАЛЫ		
				БЕТОН ТЯЖ.М300		2.5М3

Инв. № подл. | Подпись и дата | Взам. инв. №

КОЛМК

I.090.I-2с.5-I 09.00.0 — Лист 4

Копировал — Формат А4

РИС. 1

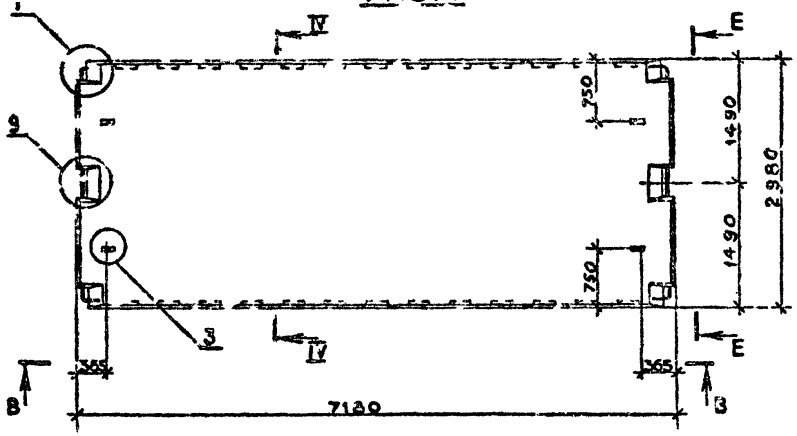

Обозначение	Марка	Рис.	Масса, т
I.090.I-2с.5-I 09.00.0	ПК 72.30-4,5АтУт-с	I;3;6	6,3I
-0I	ПК 72.30-6АтУт-с	I;4;6	
-02	ПК 72.30-8АтУт-с	I;5;6	
-03	ПК 72.30-4,5АтУт-с	2;3;6	6,24
-04	ПК 72.30-6АтУт-с	2;4;6	
-05	ПК 72.30-8АтУт-с	2;5;6	

РИС. 2

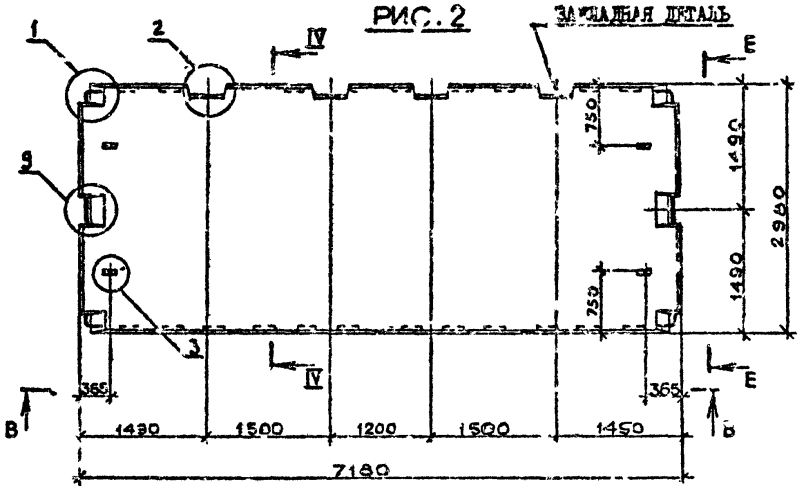

Вид В-В, Е-Е, сечение IV-IV и узлы см. документ 00.00.ОД листы 2,3,5,7,8,9

Нач.отд.	Элиашвили		20.II.89
Н.контр	Силагадзе		20.II.89
Рук.мастерской	Касрадзе		20.II.89
ГИП	Элиашвили		19.II.89
Рук.гр.	Бурджанадзе		18.II.89
Проверил	Бурджанадзе		4.II.89
Разр. б.	Имедашвили		12.II.89

I.090.I-2с.5-I 09.00.ОСБ

ПЛИТА ПЕРЕКРЫТИЯ ПК 72.30, ПК 72.30 СБОРОЧНЫЙ ЧЕРТЁЖ

Стадия	Масса	Масштаб
Р	см. табл.	1:20
Лист I	Листов 3	

ТбилЗНИИЭП

Копировал

Формат А3

Инв. № подл. | Подпись и дата | Взам. инв. №

РИС. 3

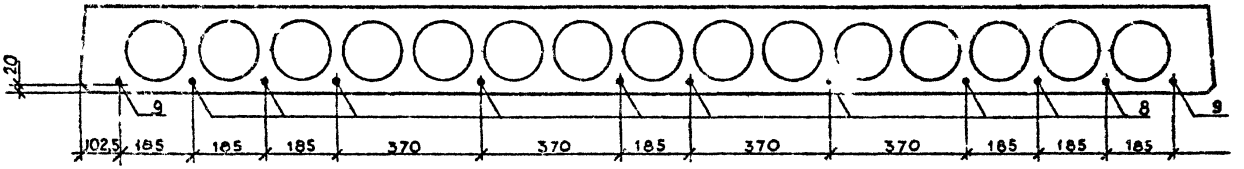

РИС. 4

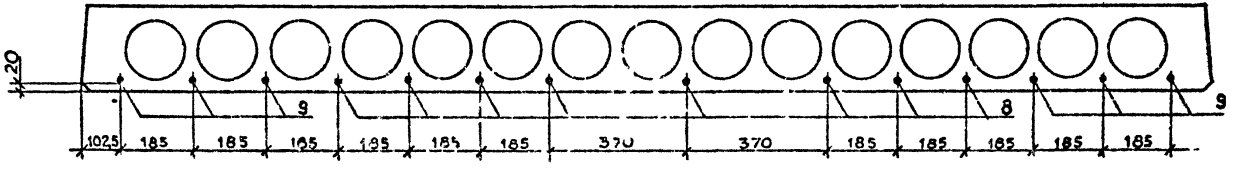

РИС. 5

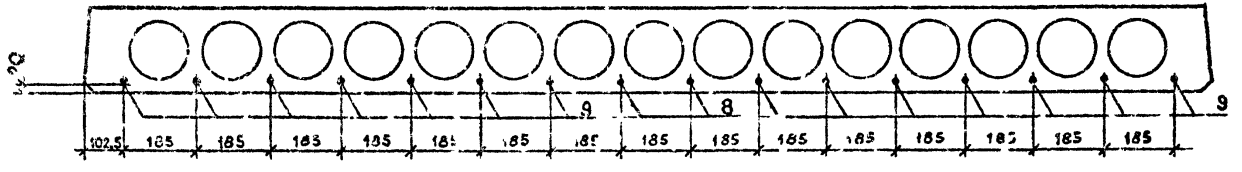

Инв. № подл. | Подпись и дата | Взам. инв. №

РИС.6

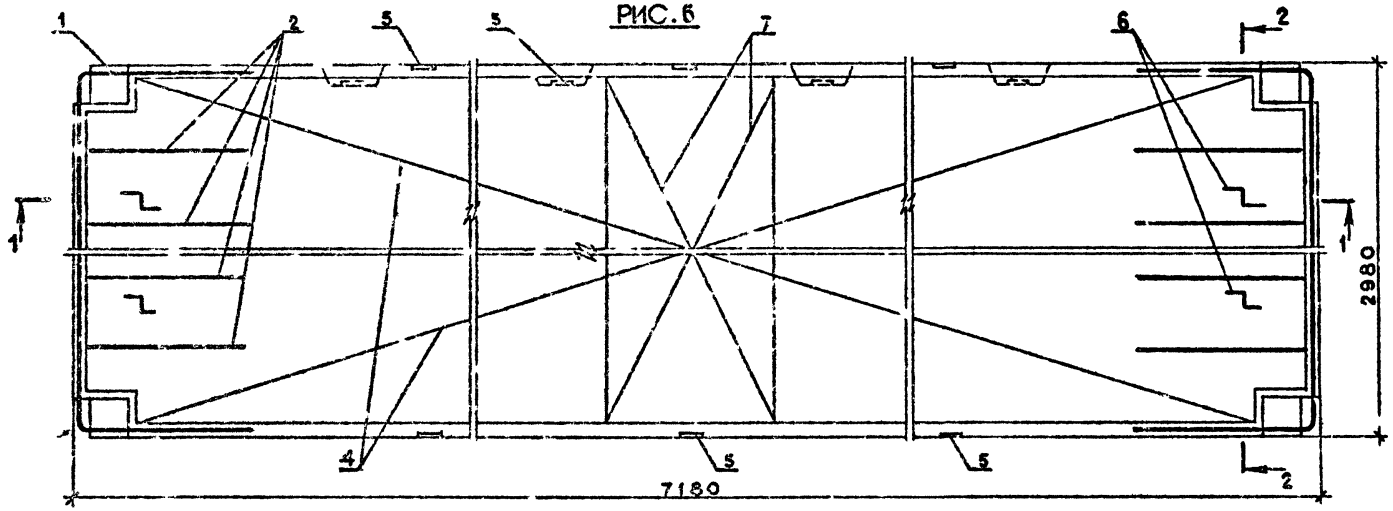

1 — 1

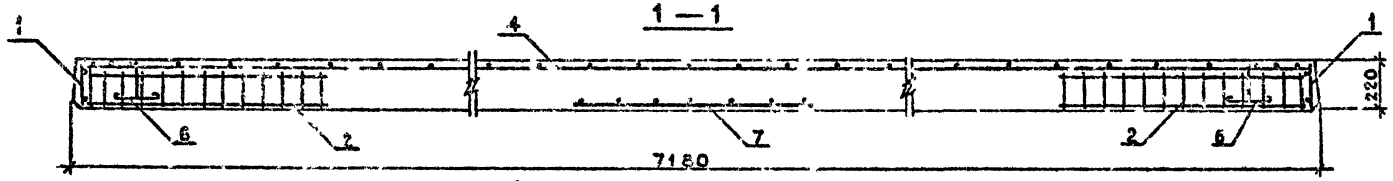

2 — 2

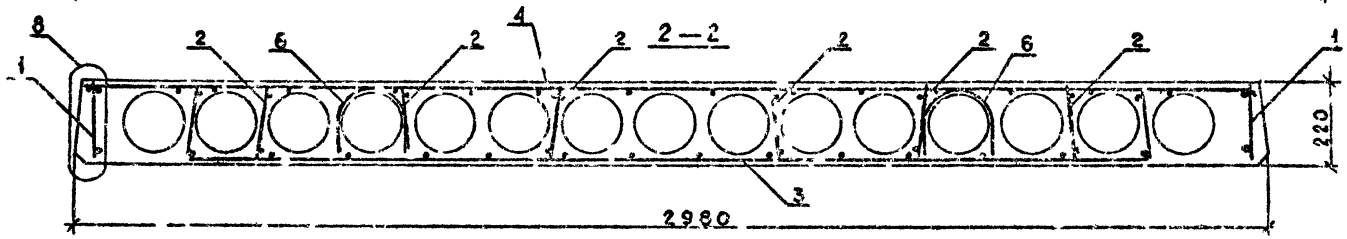

Расположение напрягаемой арматуры см.лист 2
Узлы см. документ 00.00 ОД лист 9

Инв.№подл. | Подпись и дата | Взам.инв.№

Формат	Зона	Поз	ОБОЗНАЧЕНИЕ	НАИМЕНОВАНИЕ	КОЛ	ПРИМЕЧАНИЕ
				ДОКУМЕНТАЦИЯ		
А3			I.090.I-2c.5-I I0.00.0СБ	СБОРОЧНЫЙ ЧЕРТЕЖ		
А3			I.090.I-2c.5-I 00.00.0Д	УЗЛЫ		
А3			I.090.I-2c.5-I 00.00.0РС	ВЕДОМОСТЬ РАСХОДА СТАЛИ		
А3			I.090.I-2c.5-I 00.00.0ТО	ТЕХНИЧЕСКОЕ ОПИСАНИЕ		
				ПЕРЕМЕННЫЕ ДАННЫЕ ДЛЯ ИСПОЛНЕНИЙ:		
			I.090.I-2c.5-I I0.00.0	ПЛИТА ПЕРЕКРЫТИЯ ПР30.I5-6АШТ-С		
				СБОРОЧНЫЕ ЕДИНИЦЫ		
А4		I	I.090.I-2c.5-I 00.0I.0	КАРКАС ПР.КП1	2	
А4		3	I.090.I-2c.5-I 00.06.0-02	КАРКАС КР20	2	
А4		4	I.090.I-2c.5-I 00.06.0-03	КАРКАС КР2I	2	
А4		5	I.090.I-2c.5-I 00.I7.0-02	СЕТКА С39	I	
А4		6	I.090.I-2c.5-I 00.00.2	ИЗДЕЛИЕ ЗАКЛ.МНI	4	
				ДЕТАЛИ		
А4		7	I.090.I-2c.5-I 00.00.3-03	ПЕТЛЯ СТРОП.СП4	4	
				МАТЕРИАЛЫ		
				БЕТОН ТЯЖ.М200		0.52М3
			I.090.I-2c.5-I I0.00.0-0I	ПЛИТА ПЕРЕКРЫТИЯ ПР30.I5-8АШТ-С		
				СБОРОЧНЫЕ ЕДИНИЦЫ		
А4		I	I.090.I-2c.5-I 00.0I.0-0I	КАРКАС ПР.КП2	2	

Нач отд	Кикнадзе		29 IX 84
Н контр	Силагадзе		25 IX 84
Рук.маст	Касрадзе		29 IX 84
ГИП	Эдиберидзе		28 IX 84
Рук гр	Салуквадзе		27 IX 84
Проверил	Дгебуадзе		22 IX 84
Разраб	Салихова		20 IX 84

I.090.I-2c.5-I I0.00.0

ПЛИТА ПЕРЕКРЫТИЯ
ПР30.I5
IПР30.I5

Стадия	Лист	Листов
Р	1	3

ТеилЗНИИЭП

Копировал Формат А4

Формат	Зона	Поз	ОБОЗНАЧЕНИЕ	НАИМЕНОВАНИЕ	КОЛ	ПРИМЕЧАНИЕ
А4		3	I.090.I-2c.5-I 00.06.0-02	КАРКАС КР20	2	
А4		4	I.090.I-2c.5-I 00.06.0-03	КАРКАС КР2I	2	
А4		5	I.090.I-2c.5-I 00.I7.0-02	СЕТКА С39	I	
А4		6	I.090.I-2c.5-I 00.00.2	ИЗДЕЛИЕ ЗАКЛ.МНI	4	
				ДЕТАЛИ		
А4		7	I.090.I-2c.5-I 00.00.3-03	ПЕТЛЯ СТРОП.СП4	4	
				МАТЕРИАЛЫ		
				БЕТОН ТЯЖ.М200		0.52М3
			I.090.I-2c.5-I I0.00.0-02	ПЛИТА ПЕРЕКРЫТИЯ IПР30.I5-6АШТ-С		
				СБОРОЧНЫЕ ЕДИНИЦЫ		
А4		I	I.090.I-2c.5-I 00.0I.0	КАРКАС ПР.КП1	I	
А4		2	I.090.I-2c.5-I 00.0I.0-02	КАРКАС ПР.КП3	I	
А4		3	I.090.I-2c.5-I 00.06.0-02	КАРКАС КР20	2	
А4		4	I.090.I-2c.5-I 00.06.0-03	КАРКАС КР2I	2	
А4		5	I.090.I-2c.5-I 00.I7.0-02	СЕТКА С39	I	
А4		6	I.090.I-2c.5-I 00.00.2	ИЗДЕЛИЕ ЗАКЛ.МНI	3	
				ДЕТАЛИ		
А4		7	I.090.I-2c.5-I 00.00.3-03	ПЕТЛЯ СТРОП.СП4	4	
				МАТЕРИАЛЫ		
				БЕТОН ТЯЖ.М200		0.52М3
			I.090.I-2c.5-I I0.00.0-03	ПЛИТА ПЕРЕКРЫТИЯ IПР30.I5-8АШТ-С		
				СБОРОЧНЫЕ ЕДИНИЦЫ		
А4		I	I.090.I-2c.5-I 00.0I.0-0I	КАРКАС ПР.КП2	I	

I.090.I-2c.5-I I0.00.0

Лист 2

Копировал Формат А4

Формат	Зона	Поз.	ОБОЗНАЧЕНИЕ	НАИМЕНОВАНИЕ	КОЛ.	ПРИМЕЧАНИЕ
А4		2	I.090.I-2с.5-I 00.01.0-03	КАРКАС ПР.КР4	I	
А4		3	I.090.I-2с.5-I 00.06.0-02	КАРКАС КР20	2	
А4		4	I.090.I-2с.5-I 00.06.0-03	КАРКАС КР21	2	
А4		5	I.090.I-2с.5-I 00.17.0-02	СЕТКА С39	I	
А4		6	I.090.I-2с.5-I 00.00.2	ИЗДЕЛИЕ ЗАКЛ.МН1	3	
				ДЕТАЛИ		
А4		7	I.090.I-2с.5-I 00.00.3-03	ПЕТЛЯ СТРОП.СП4	4	
				МАТЕРИАЛЫ		
				БЕТОН ТЯЖ.М200		0.52м3

Копировал

Формат А4

I.090.I-2с.5-I I0.00.0

Лист 3

Формат	Зона	Поз.	ОБОЗНАЧЕНИЕ	НАИМЕНОВАНИЕ	КОЛ.	ПРИМЕЧАНИЕ

Копировал

Формат А4

I.090.I-2с.

Лист

РИС. 1

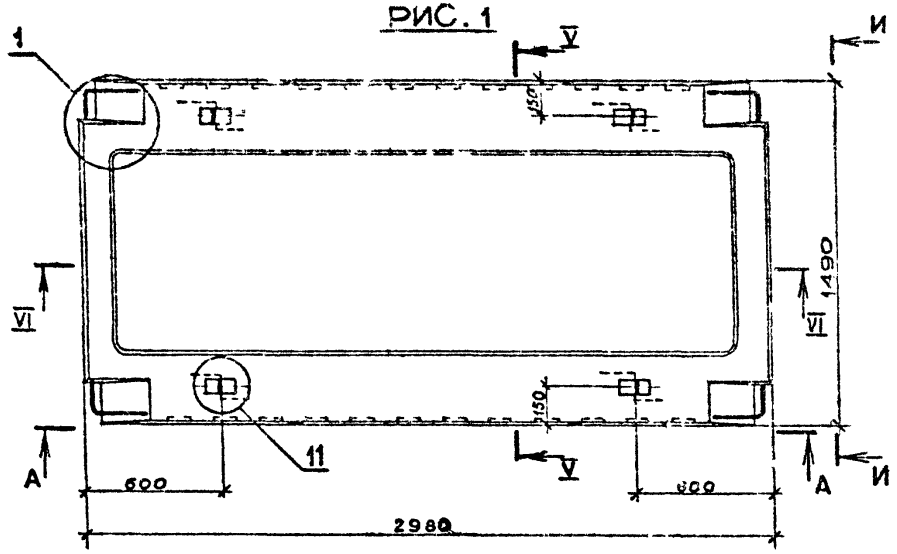

Обозначение	Марка	Рис.	Масса, т
I.090.I-2с.5-I I0.00.0	ПР 30.I5-6А IIт-с	I;3	I,3I
-0I	ПР 30.I5-8А IIт-с		
-02	ПР 30.I5-6А IIт-с	2;3	I,29
-03	ПР 30.I5-8А IIт-с		

РИС. 2

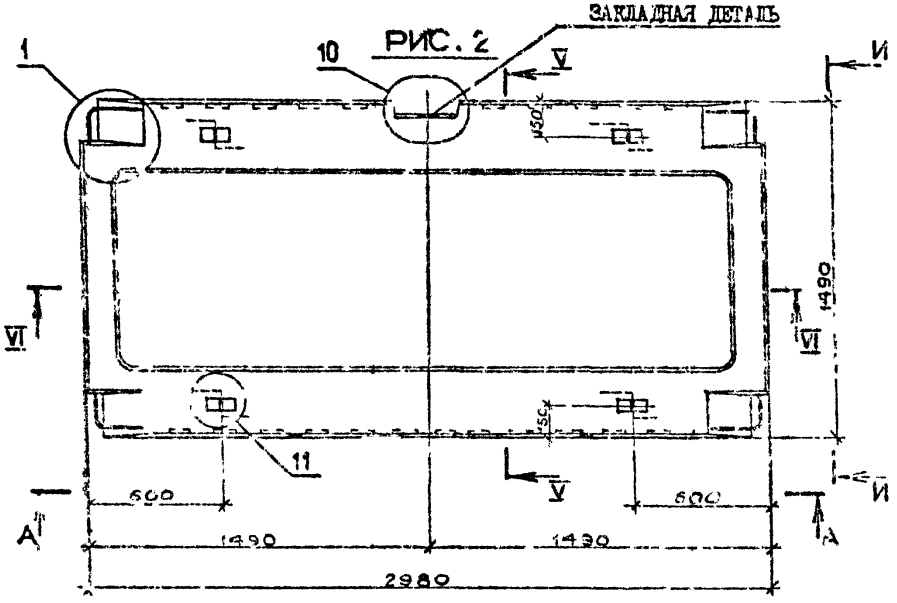

Вид А-А, И-И, сечения V-V, VI-VI и узлы см. документ 00.00.0Д листы I,4,6,7,I0,II

Нач.отд.	Эдиберашвили		20.VI.84
Н.контр.	Сичинадзе		20.VI.84
Рук.маст.	Касрадзе		20.VI.84
ГИП	Эдиберашвили		20.VI.84
Рук.гр.	Буачидзе		20.VI.84
Проверил	Буачидзе		20.VI.84
Разраб.	Иоселашвили		18.VI.84

I.090.I-2с.5-1 I0.00.0СБ

ПЛИТА ПЕРЕКРЫТИЯ ПР 30.I5, ШПР 30.I5 СБОРОЧНЫЙ ЧЕРТЁЖ

Стадия	Масса	Масштаб
Р	См. табл.	I:20
Лист I	Листов 2	

ТбилЗНИИЭП

Инв.№ подл. | Подпись и дата | Взам.инв.№

Копировал

Формат А3

РИС. 3

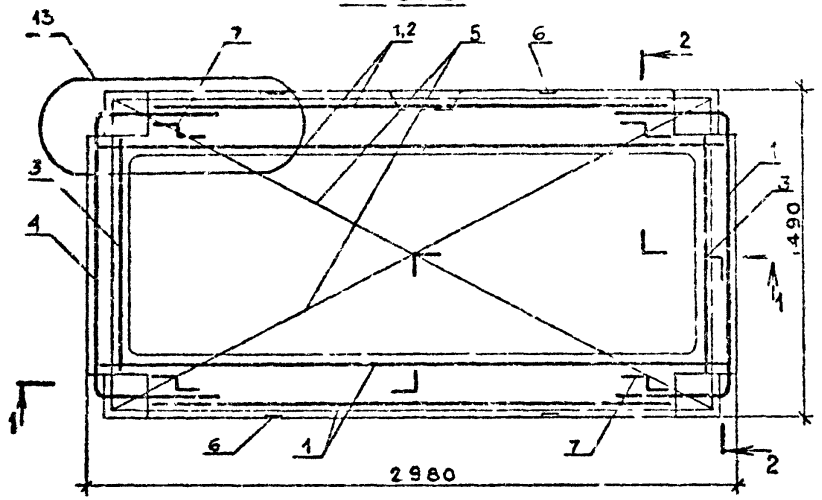

2—2

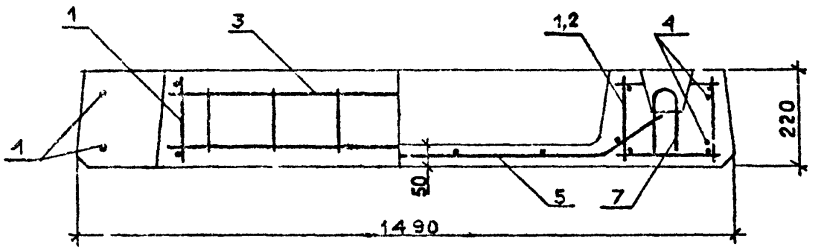

1—1

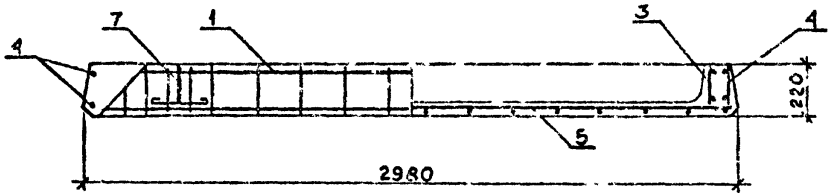

Узлы см. документ 00.00.0Д лист II

Формат	Зона	Поз.	ОБОЗНАЧЕНИЕ	НАИМЕНОВАНИЕ	КОЛ.	ПРИМЕЧАНИЕ
				ДОКУМЕНТАЦИЯ		
А3			I.090.I-2с.5-I II.00.СБ	СБОРОЧНЫЙ ЧЕРТЕЖ		
А3			I.090.I-2с.5-I 00.00.0Д	УЗЛЫ		
А3			I.090.I-2с.5-I 00.00.0РС	ВЕДОМОСТЬ РАСХОДА СТАЛИ		
А3			I.090.I-2с.5-I 00.00.0ТО	ТЕХНИЧЕСКОЕ ОПИСАНИЕ		
				ПЕРЕМЕННЫЕ ДАННЫЕ ДЛЯ ИСПОЛНЕНИЙ:		
			I.090.I-2с.5-I II.00.0	ПЛИТА ПЕРЕКРЫТИЯ		
				ПР60.I5-6АТУТ-С		
				СБОРОЧНЫЕ ЕДИНИЦЫ		
А4		I	I.090.I-2с.5-I 00.02.0	КАРКАС ПР.КП5	2	
А4		3	I.090.I-2с.5-I 00.06.0-02	КАРКАС КР20	2	
А4		4	I.090.I-2с.5-I 00.06.0-03	КАРКАС КР21	2	
А4		5	I.090.I-2с.5-I 00.I7.0-03	СЕТКА С40	I	
А4		6	I.090.I-2с.5-I 00.00.2	ИЗДЕЛИЕ ЗАКЛ.МН1	4	
				ДЕТАЛИ		
А4		8	I.090.I-2с.5-I 00.00.4-01	СТЕРЖЕНЬ НАПР.СН2	2	
А4		9	I.090.I-2с.5-I 00.00.4-06	СТЕРЖЕНЬ НАПР.СН7	2	
А4		7	I.090.I-2с.5-I 00.00.3-04	ПЕТЛЯ СТРОП.СП5	4	
				МАТЕРИАЛЫ		
				БЕТОН ТЯЖ.М200		I.03М3
			I.090.I-2с.5-I II.00.0-01	ПЛИТА ПЕРЕКРЫТИЯ		
				ПР60.I5-8АТУТ-С		

Нач.отд.	Кикнадзе		30.IX.89
Н.контр.	Силантьева		30.IX.89
Рук.маст	Кострова		30.IX.89
ГИП	Эпштейн		29.IX.89
Рук.гр.	Салуквадзе		29.IX.89
Проверил	Дгебуадзе		24.IX.89
Разраб.	Салихова		22.IX.89

I.090.I-2с.5-I II.00.0

ПЛИТА ПЕРЕКРЫТИЯ ПР60.I5 1ПР60.I5

Стадия	Лист	Листов
Р	1	3

ТбилЗНИИЭП

Копировал Формат А4

Формат	Зона	Поз.	ОБОЗНАЧЕНИЕ	НАИМЕНОВАНИЕ	КОЛ.	ПРИМЕЧАНИЕ
				СБОРОЧНЫЕ ЕДИНИЦЫ		
А4		I	I.090.I-2с.5-I 00.02.0	КАРКАС ПР.КП5	2	
А4		3	I.090.I-2с.5-I 00.06.0-02	КАРКАС КР20	2	
А4		4	I.090.I-2с.5-I 00.06.0-03	КАРКАС КР21	2	
А4		5	I.090.I-2с.5-I 00.I7.0-03	СЕТКА С40	I	
А4		6	I.090.I-2с.5-I 00.00.2	ИЗДЕЛИЕ ЗАКЛ.МН1	4	
				ДЕТАЛИ		
А4		8	I.090.I-2с.5-I 00.00.4-01	СТЕРЖЕНЬ НАПР.СН2	4	
А4		9	I.090.I-2с.5-I 00.00.4-06	СТЕРЖЕНЬ НАПР.СН7	2	
А4		7	I.090.I-2с.5-I 00.00.3-04	ПЕТЛЯ СТРОП.СП5	4	
				МАТЕРИАЛЫ		
				БЕТОН ТЯЖ.М200		I.03М3
			I.090.I-2с.5-I II.00.0-02	ПЛИТА ПЕРЕКРЫТИЯ		
				1ПР60.I5-6АТУТ-С		
				СБОРОЧНЫЕ ЕДИНИЦЫ		
А4		I	I.090.I-2с.5-I 00.02.0	КАРКАС ПР.КП5	I	
А4		2	I.090.I-2с.5-I 00.02.0-01	КАРКАС ПР.КП6	I	
А4		3	I.090.I-2с.5-I 00.06.0-02	КАРКАС КР20	2	
А4		4	I.090.I-2с.5-I 00.06.0-03	КАРКАС КР21	2	
А4		5	I.090.I-2с.5-I 00.I7.0-03	СЕТКА С40	I	
А4		6	I.090.I-2с.5-I 00.00.2	ИЗДЕЛИЕ ЗАКЛ.МН1	5	
				ДЕТАЛИ		
А4		8	I.090.I-2с.5-I 00.00.4-01	СТЕРЖЕНЬ НАПР.СН2	2	
А4		9	I.090.I-2с.5-I 00.00.4-06	СТЕРЖЕНЬ НАПР.СН7	2	
А4		7	I.090.I-2с.5-I 00.00.3-04	ПЕТЛЯ СТРОП.СП5	4	
				МАТЕРИАЛЫ		
				БЕТОН ТЯЖ.М200		I.02М3

I.090.I-2с.5-I II.00.0

Лист 2

Копировал Формат А4

Формат	Кол.	Поз.	ОБОЗНАЧЕНИЕ	НАИМЕНОВАНИЕ	Кол.	ПРИМЕЧАНИЕ
			I.090.I-2c.5-I II.00.0-03	ПЛИТА ПЕРЕКРЫТИЯ		
				1ПР50.15-8АТУТ-С		
				СБОРОЧНЫЕ ЕДИНИЦЫ		
А4	I		I.090.I-2c.5-I 00.02.0	КАРКАС ПР.КП5	I	
А4	2		I.090.I-2c.5-I 00.02.0-0I	КАРКАС ПР.КП6	I	
А4	3		I.090.I-2c.5-I 00.06.0-02	КАРКАС КР20	2	
А4	4		I.090.I-2c.5-I 00.06.0-03	КАРКАС КР2I	2	
А4	5		I.090.I-2c.5-I 00.I7.0-03	СЕТКА С40	I	
А4	6		I.090.I-2c.5-I 00.00.2	ИЗДЕЛИЕ ЗАКЛ.МН1	5	
				ДЕТАЛИ		
А4	8		I.090.I-2c.5-I 00.00.4-0I	СТЕРЖЕНЬ НАПР.СН2	4	
А4	9		I.090.I-2c.5-I 00.00.4-06	СТЕРЖЕНЬ НАПР.СН7	2	
А4	7		I.090.I-2c.5-I 00.00.3-04	ПЕТЛЯ СТРОП.СП5	4	
				МАТЕРИАЛЫ		
				БЕТОН ТЯЖ.М200		I.02М3

Инв. № подл. | Подпись и дата | Взам. инв. №

Копировал

Формат А4

I.090.I-2c.5-I II.00.0

Лист 3

Формат	Кол.	Поз.	ОБОЗНАЧЕНИЕ	НАИМЕНОВАНИЕ	Кол.	ПРИМЕЧАНИЕ

Инв. № подл. | Подпись и дата | Взам. инв. №

Копировал

Формат А4

I.090.I-2c.

Лист

РИС. 1

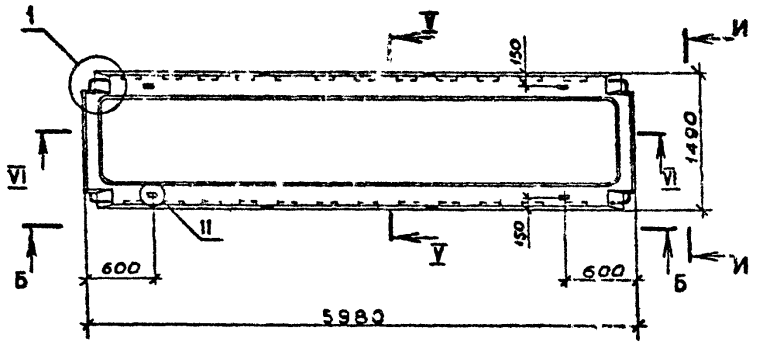

Обозначение	Марка	Рис.	Масса, т
I.090.I-2с.5-I II.00.0	ПР 60.I5-6АтУт-с	I;3;5	2,58
-0I	ПР 60.I5-8АтУт-с	I;4;5	
-02	ШР 60.I5-6АтУт-с	2;3;5	2,54
-03	ШР 60.I5-8АтУт-с	2;4;5	

РИС 4

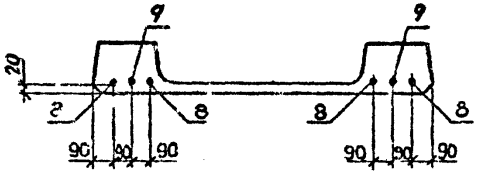

РИС. 3

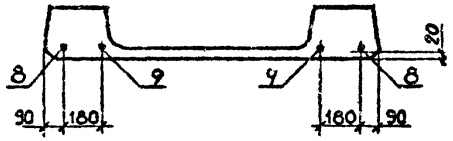

РИС. 2

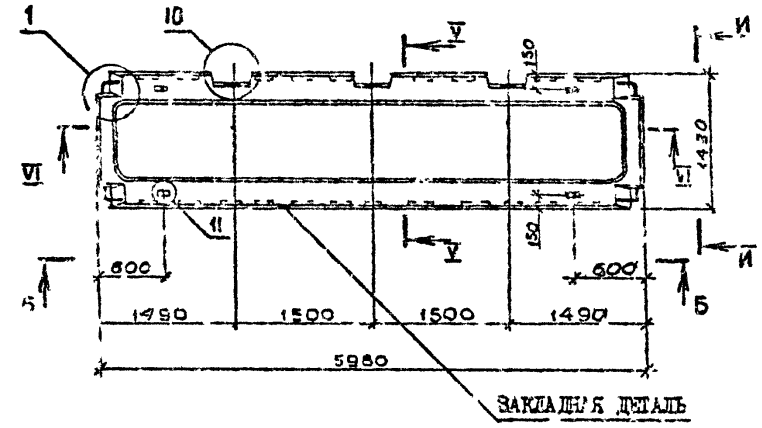

Вид Б-Б, И-И, сечение V-V, VI-VI и узлы см. документ 00.00.0Д листы I,4, 6,7,I0,I2

Нач.отд.	Здишерашвили		29 VI 84
Н.контр.	Силагадзе		29 VI 84
Рук.мас.	Каср дзе		29 VI 84
ГИП	Здишерашвили		28 VI 84
Рук.гр.	Бурджанадзе		27 VI 84
Проверил	Бурджанадзе		25 VI 84
Разраб.	Имедашвили		22 VI 84

I.090.I-2с.5-I II.00.0СБ

ПЛИТА ПЕРЕКРЫТИЯ
ПР 60.I5, ШР 60.I5
СБОРОЧНЫЙ ЧЕРТЁЖ

Стадия	Масса	Масштаб
Р	см. таба	1:50 1:20

Лист I Листов 2

ТбилЗНИИЭП

Копировал Формат А3

Инв № подл. | Подпись и дата | Взам.инв. №

РИС.5

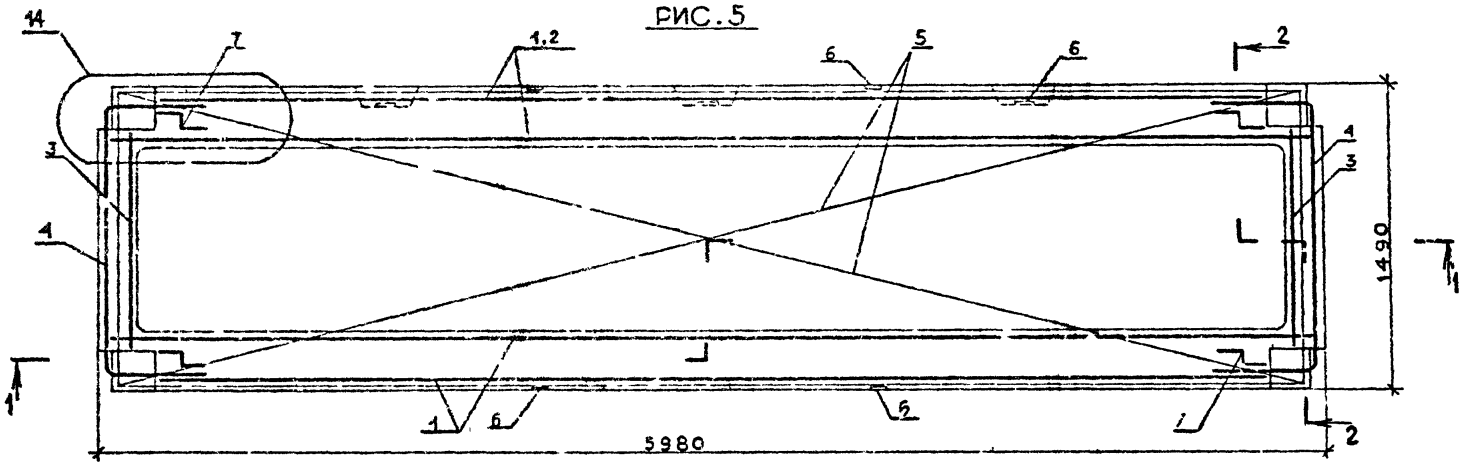

1 — 1

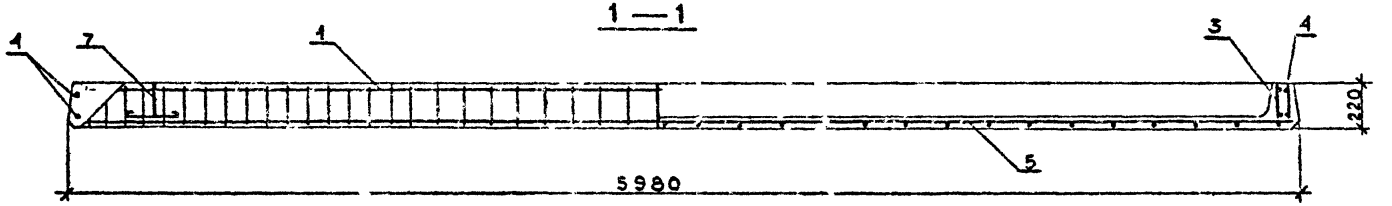

2 — 2

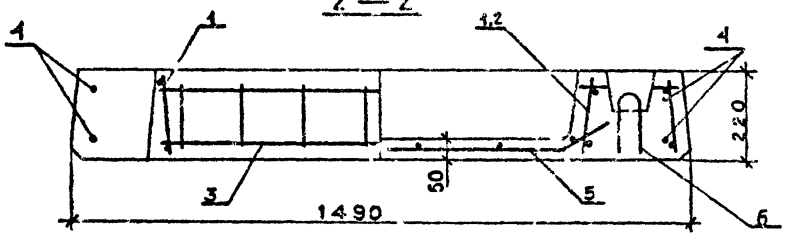

Расположение напрягаемой арматуры см.лист I.
Узлы см.документ 00.00.0Д лист I2

Инв.№ подл. | Подпись и дата | Взам.инв.№

Формат	Зона	Поз.	ОБОЗНАЧЕНИЕ	НАИМЕНОВАНИЕ	КОЛ.	ПРИМЕЧАНИЕ
				ДОКУМЕНТАЦИЯ		
А3			I.090.I-2c.5-I I2.00.0СВ	СВОРОЧНЫЙ ЧЕРТЕЖ		
А3			I.090.I-2c.5-I 00.00.0Д	УЗЛЫ		
А3			I.090.I-2c.5-I 00.00.0РС	ВЕДОМОСТЬ РАСХОДА СТАЛИ		
А3			I.090.I-2c.5-I 00.00.0ТО	ТЕХНИЧЕСКОЕ ОПИСАНИЕ		
				ПЕРЕМЕННЫЕ ДАННЫЕ ДЛЯ ИСПОЛНЕНИЙ:		
			I.090.I-2c.5-I I2.00.0	ПЛИТА ПЕРЕКРЫТИЯ		
				ПР72.I5-6АТУТ-С		
				СВОРОЧНЫЕ ЕДИНИЦЫ		
А4		I	I.090.I-2c.5-I 00.03.0	КАРКАС ПР.КП7	2	
А4		3	I.090.I-2c.5-I 00.06.0-02	КАРКАС КР20	2	
А4		4	I.090.I-2c.5-I 00.06.0-03	КАРКАС КР2I	2	
А4		5	I.090.I-2c.5-I 00.I7.0-04	СЕТКА С4I	I	
А4		6	I.090.I-2c.5-I 00.00.2	ИЗДЕЛИЕ ЗАКЛ.МНI	6	
				ДЕТАЛИ		
А4		8	I.090.I-2c.5-I 00.00.4-04	СТЕРЖЕНЬ НАПР.СН5	4	
А4		9	I.090.I-2c.5-I 00.00.4-05	СТЕРЖЕНЬ НАПР.СН6	2	
А4		7	I.090.I-2c.5-I 00.00.3-05	ПЕТЛЯ СТРОП.СП6	4	
				МАТЕРИАЛЫ		
				БЕТОН ТЯЖ.М300		I.24М3
			I.090.I-2c.5-I I2.00.0-0I	ПЛИТА ПЕРЕКРЫТИЯ		
				ПР72.I5-8АТУТ-С		

Нач.отд.	Кикнадзе		4.XII
Н.контр.	Силагадзе		4.XII
Рук.маст.	Кесрадзе		4.XII
ГИП	Эдиперашвили		3.XII
Рук.гр.	Салуквадзе		31.XII
Гр.эксп.	Дгебуадзе		30.XII
Разраб.	Салихова		28.XII

I.090.I-2c.5-I I2.00.0

ПЛИТА ПЕРЕКРЫТИЯ
ПР72.I5
IПР72.I5

Стадия	Лист	Листов
Р	1	3

ТбилЗНИИЭП

Копировал Формат А4

Формат	Зона	Поз.	ОБОЗНАЧЕНИЕ	НАИМЕНОВАНИЕ	КОЛ.	ПРИМЕЧАНИЕ
				СВОРОЧНЫЕ ЕДИНИЦЫ		
А4		I	I.090.I-2c.5-I 00.03.0-0I	КАРКАС ПР.КП8	2	
А4		3	I.090.I-2c.5-I 00.06.0-02	КАРКАС КР20	2	
А4		4	I.090.I-2c.5-I 00.06.0-03	КАРКАС КР2I	2	
А4		5	I.090.I-2c.5-I 00.I7.0-04	СЕТКА С4I	I	
А4		6	I.090.I-2c.5-I 00.00.2	ИЗДЕЛИЕ ЗАКЛ.МНI	6	
				ДЕТАЛИ		
А4		9	I.090.I-2c.5-I 00.00.4-04	СТЕРЖЕНЬ НАПР.СН5	2	
А4		8	I.090.I-2c.5-I 00.00.5-05	СТЕРЖЕНЬ НАПР.СН6	4	
А4		7	I.090.I-2c.5-I 00.00.3-05	ПЕТЛЯ СТРОП.СП6	4	
				МАТЕРИАЛЫ		
				БЕТОН ТЯЖ.М300		I.24М3
			I.090.I-2c.5-I I2.00.0-02	ПЛИТА ПЕРЕКРЫТИЯ		
				IПР72.I5-6АТУТ-С		
				СВОРОЧНЫЕ ЕДИНИЦЫ		
А4		I	I.090.I-2c.5-I 00.03.0	КАРКАС ПР.КП7	I	
А4		2	I.090.I-2c.5-I 00.03.0-02	КАРКАС ПР.КП9	I	
А4		3	I.090.I-2c.5-I 00.06.0-02	КАРКАС КР20	2	
А4		4	I.090.I-2c.5-I 00.06.0-03	КАРКАС КР2I	2	
А4		5	I.090.I-2c.5-I 00.I7.0-04	СЕТКА С4I	I	
А4		6	I.090.I-2c.5-I 00.00.2	ИЗДЕЛИЕ ЗАКЛ.МНI	7	
				ДЕТАЛИ		
А4		8	I.090.I-2c.5-I 00.00.4-04	СТЕРЖЕНЬ НАПР.СН5	4	
А4		9	I.090.I-2c.5-I 00.00.5-05	СТЕРЖЕНЬ НАПР.СН6	2	
А4		7	I.090.I-2c.5-I 00.00.3-05	ПЕТЛЯ СТРОП.СП6	4	
				МАТЕРИАЛЫ		
				БЕТОН ТЯЖ.М300		I.2IМ3

I.090.I-2c.5-I I2.00.0

Лист 2

Копировал Формат А4

Формат	Зона	Поз.	ОБОЗНАЧЕНИЕ	НАИМЕНОВАНИЕ	КОЛ.	ПРИМЕЧАНИЕ
			I.090.I-2c.5-I I2.00.0-03	ПЛИТА ПЕРЕКРЫТИЯ		
				IIPT2.I5-2ATIT-C		
				СБОРОЧНЫЕ ЕДИНИЦЫ		
A4		I	I.090.I-2c.5-I 00.03.0-0I	КАРКАС ПР.КП8	I	
A4		2	I.090.I-2c.5-I 00.03.0-03	КАРКАС ПР.КП10	I	
A4		3	I.090.I-2c.5-I 00.06.0-02	КАРКАС КР20	2	
A4		4	I.090.I-2c.5-I 00.06.0-03	КАРКАС КР2I	2	
A4		5	I.090.I-2c.5-I 00.I7.0-04	СЕТКА С4I	I	
A4		6	I.090.I-2c.5-I 00.00.2	ИЗДЕЛИЕ ЗАКЛ.МНI	7	
				ДЕТАЛИ		
A4		9	I.090.I-2c.5-I 00.00.4-04	СТЕРЖЕНЬ НАПР.СН5	7	
A4		8	I.090.I-2c.5-I 00.00.5-05	СТЕРЖЕНЬ НАПР.СН6	4	
A4		7	I.090.I-2c.5-I 00.00.3-05	ПЕТЛЯ СТРОП.СП6	4	
				МАТЕРИАЛЫ		
				БЕТОН ТЯЖ.М300		I.2IM3

Копировал

Формат А4

I.090.I-2c.5-I I2.00.0

Лист 3

Инв. № подл. | Подпись и дата | Взам. инв. №

Копировал

Формат А4

I.090.I-2c.

Лист

РИС. 1

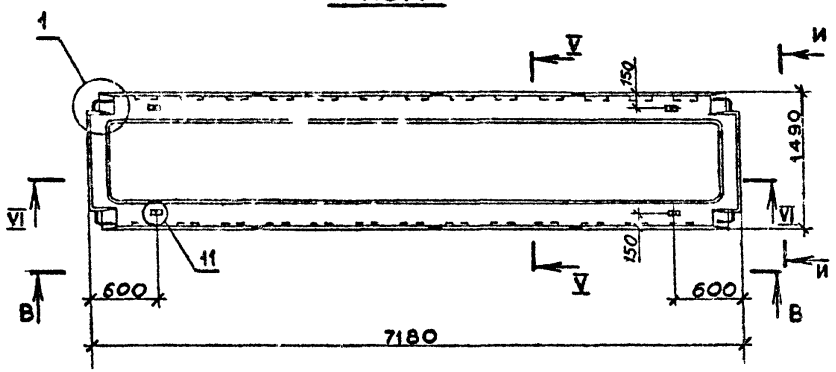

Обозначение	Марка	Рис.	Масса, т
I.090.I-2с.5-I I2.00.0	ПР 72.I5-6АтVт-с	I;3;4	3,I0
-0I	ПР 72.I5-8АтVт-с		
-02	ПР 72.I5-6АтVт-с	2;3;4	3,03
-03	ПР 72.I5-8АтVт-с		

РИС. 2

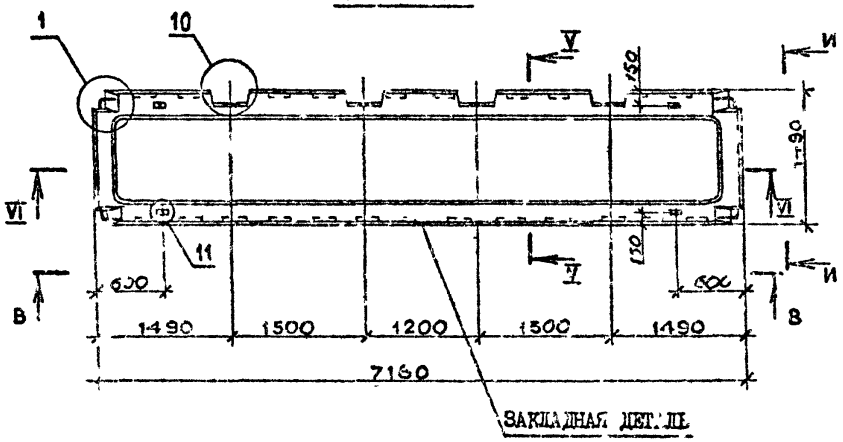

РИС. 3

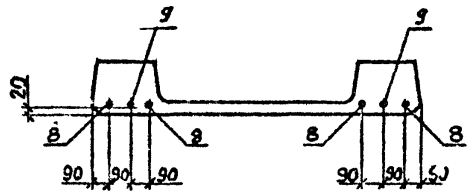

Вид В-В, И-И, сечение V-V, VI-VI и узлы см. документ 00.00.ОД листы 2,4,6,7,I0,I2

				I.090.I-2с.5-I I2.00.0СБ	
Нач.отд.	[illegible]		2.VII.84	ПЛИТА ПЕРЕКРЫТИЯ ПР 72.I5.ПР 72.I5 СБОРОЧНЫЙ ЧЕРТЁЖ	Стадия: Р; Масса: см. табл.; Масштаб: 1:50; Лист I; Листов 2
Н.контр.	Силагадзе		3.VII.84		
Рук.маст.	Касрадзе		3.VII.84		
ГИП	[illegible]		2.VII.84		
Рук.гр.	[illegible]адзе		23.VII.84		
Проверил	Бурчхаладзе		22.VII.84		
Разраб.	[illegible]		25.VI.84		ТбилЗНИИЭП

Инв.№ подл. | Подпись и дата | Взам.инв.№

Копировал

Формат А3

РИС. 4

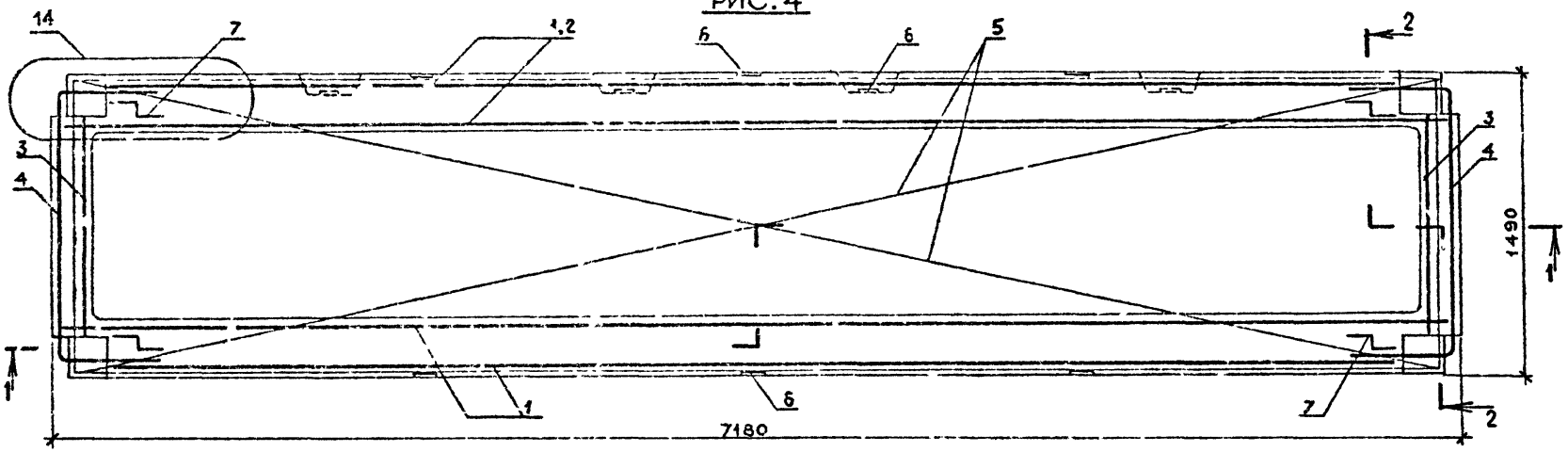

1 — 1

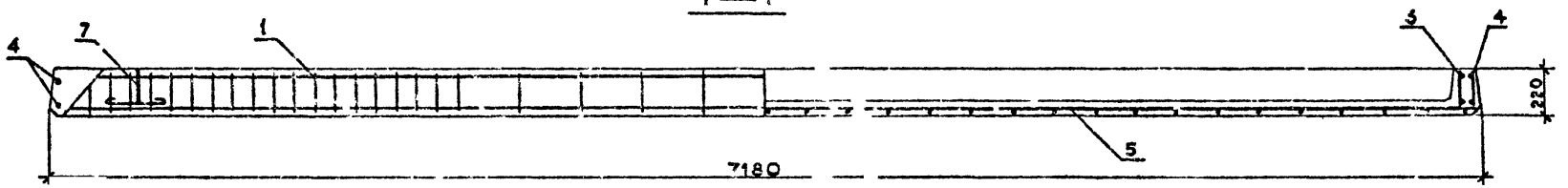

2 — 2

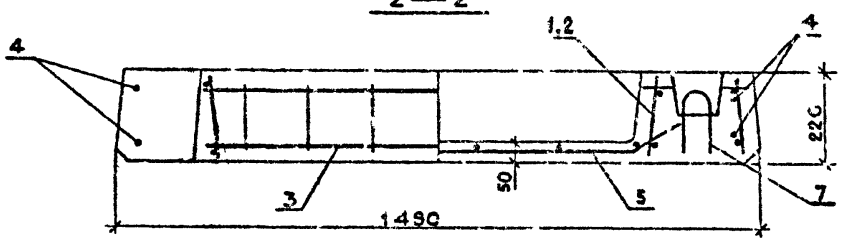

Расположение напрягаемой арматуры см. лист I
Узлы см. документ 00.00.0Д лист I2

I.090.I-2с.5-I I2 00.0	Лист 2

Копировал Формат А3

Инв. № подл. | Подпись и дата | Взам. инв. №

Формат	Зона	Поз.	ОБОЗНАЧЕНИЕ	НАИМЕНОВАНИЕ	КОЛ.	ПРИМЕЧАНИЕ
				ДОКУМЕНТАЦИЯ		
А3			I.090.I-2с.5-I I3.00.0СВ	СБОРОЧНЫЙ ЧЕРТЕЖ		
А3			I.090.I-2с.5-I 00.00.0Д	УЗЛЫ		
А3			I.090.I-2с.5-I 00.00.0РС	ВЕДОМОСТЬ РАСХОДА СТАЛИ		
А3			I.090.I-2с.5-I 00.00.0ТО	ТЕХНИЧЕСКОЕ ОПИСАНИЕ		
				ПЕРЕМЕННЫЕ ДАННЫЕ ДЛЯ ИСПОЛНЕНИЙ:		
			I.090.I-2с.5-I I3.00.0	ПЛИТА ПЕРЕКРЫТИЯ		
				2ПР30.I5-6АТУТ-С		
				СБОРОЧНЫЕ ЕДИНИЦЫ		
А4		I	I.090.I-2с.5-I 00.0I.0	КАРКАС ПР.КП2	2	
А4		3	I.090.I-2с.5-I 00.07.0-03	КАРКАС КР34	4	
А4		4	I.090.I-2с.5-I 00.I7.0-05	СЕТКА С42	I	
А4		5	I.090.I-2с.5-I 00.I8.0	СЕТКА С49	4	
А4		6	I.090.I-2с.5-I 00.00.2	ИЗДЕЛИЕ ЗАКЛ.МН1	4	
				ДЕТАЛИ		
А4		7	I.090.I-2с.5-I 00.00.I	СТЕРЖЕНЬ ОТД.ОС1	8	
А4		8	I.090.I-2с.5-I 00.00.3-03	ПЕТЛЯ СТРОП.СП4	4	
				МАТЕРИАЛЫ		
				БЕТОН ТЯЖ.М200		0.52М3
			I.090.I-2с.5-I I3.00.0-01	ПЛИТА ПЕРЕКРЫТИЯ		
				2ПР30.I5-8АТУТ-С		

Нач.отд	Кикнадзе		II.XII
Н.контр	Сигагадзе		II.XII
Рук.пост	Кекрадзе		II.XII
ГИП	Ушперавлиани		I0.XII
Рук.гр	Сатиладзе		7.XII
Проверил	Дгебуадзе		5.XII
Разраб	Салихова		3.XII

I.090.I-2с.5-I I3.00.0

ПЛИТА ПЕРЕКРЫТИЯ
2ПР30.I5
3ПР30.I5

Стадия	Лист	Листов
Р	1	3

ТбилЗНИИЭП

Копировал Формат А4

Формат	Поз.	ОБОЗНАЧЕНИЕ	НАИМЕНОВАНИЕ	КОЛ.	ПРИМЕЧАНИЕ
			СБОРОЧНЫЕ ЕДИНИЦЫ		
А4	I	I.090.I-2с.5-I 00.0I.0-0I	КАРКАС ПР.КП2	2	
А4	3	I.090.I-2с.5-I 00.07.0-03	КАРКАС КР34	4	
А4	4	I.090.I-2с.5-I 00.I7.0-05	СЕТКА С42	I	
А4	5	I.090.I-2с.5-I 00.I8.0	СЕТКА С49	4	
А4	6	I.090.I-2с.5-I 00.00.2	ИЗДЕЛИЕ ЗАКЛ.МН1	4	
			ДЕТАЛИ		
А4	7	I.090.I-2с.5-I 00.00.I	СТЕРЖЕНЬ ОТД.ОС1	8	
А4	8	I.090.I-2с.5-I 00.00.3-03	ПЕТЛЯ СТРОП.СП4	4	
			МАТЕРИАЛЫ		
			БЕТОН ТЯЖ.М200		0.52М3
		I.090.I-2с.5-I I3.00.0-02	ПЛИТА ПЕРЕКРЫТИЯ		
			3ПР30.I5-6АТУТ-С		
			СБОРОЧНЫЕ ЕДИНИЦЫ		
А4	I	I.090.I-2с.5-I 00.0I.0	КАРКАС ПР.КП1	I	
А4	2	I.090.I-2с.5-I 00.0I.0-02	КАРКАС ПР.КП3	I	
А4	3	I.090.I-2с.5-I 00.07.0-03	КАРКАС КР34	4	
А4	4	I.090.I-2с.5-I 00.I7.0-05	СЕТКА С42	I	
А4	5	I.090.I-2с.5-I 00.I8.0	СЕТКА С49	4	
А4	6	I.090.I-2с.5-I 00.00.2	ИЗДЕЛИЕ ЗАКЛ.МН1	3	
			ДЕТАЛИ		
А4	7	I.090.I-2с.5-I 00.00.I	СТЕРЖЕНЬ ОТД.ОС1	3	
А4	8	I.090.I-2с.5-I 00.03.03	ПЕТЛЯ СТРОП.СП4	4	
			МАТЕРИАЛЫ		
			БЕТОН ТЯЖ.М200		0.5IМ3

I.090.I-2с.5-I I3.00.0

Лист 2

Копировал Формат А4

Формат	Поз.	Обозначение	Наименование	Кол.	Примечание
		I 090.I-2c.5-I I3.00.0-03	ПЛИТА ПЕРЕКРЫТИЯ		
			ЗПР30.I5-8АТУТ-С		
			СБОРОЧНЫЕ ЕДИНИЦЫ		
А4	I	I.090.I-2c.5-I 00.0I.0-0I	КАРКАС ПР.КП2	I	
А4	2	I.090.I-2c.5-I 00.0I.0-03	КАРКАС ПР.КП4	I	
А4	3	I.090.I-2c.5-I 00.07.0-03	КАРКАС КР34	4	
А4	4	I.090.I-2c.5-I 00.I7.0-05	СЕТКА С42	I	
А4	5	I.090.I-2c.5-I 00.I8.0	СЕТКА С49	4	
А4	6	I.090.I-2c.5-I 00.00.2	ИЗДЕЛИЕ ЗАКЛ.МНI	3	
			ДЕТАЛИ		
А4	7	I.090.I-2c.5-I 00.00.I	СТЕРЖЕНЬ ОТД.ОС-I	8	
А4	8	I.090.I-2c.5-I 00.00.3-03	ПЕТЛЯ СТРОП.СП4	4	
			МАТЕРИАЛЫ		
			БЕТОН ТЯЖ.М200		0.5IМ3

Копировал

Формат А4

I.090.I-2c.5-I I3.00.0

Лист 3

Инв. № подл. | Подпись и дата | Взам. инв. №

Копировал

Формат А4

I.090.I-2c.

Лист

РИС.1

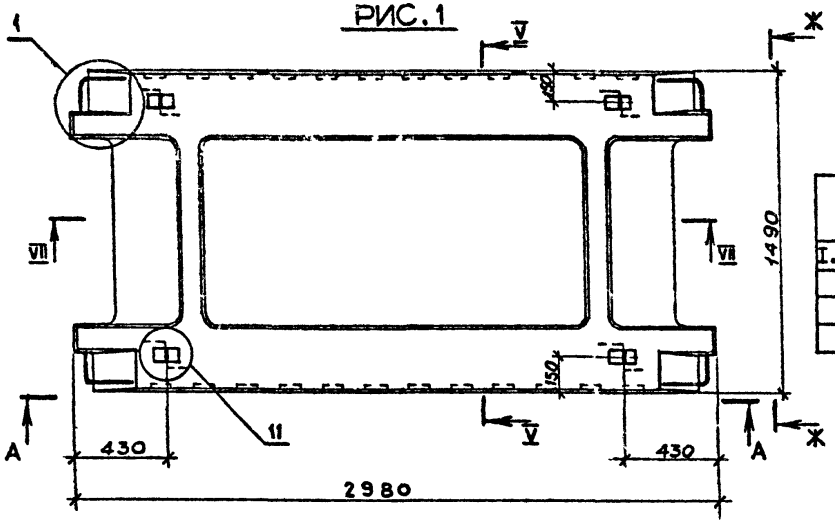

Обозначение	Марка	Рис.	Масса, т
I.090.I-2с.5-I I3.00.0	2ПР 30.I5-6АтУт-с	I;3	I,29
-0I	2ПР 30.I5-8АтУт-с		
-02	3ПР 30.I5-6АтУт-с	2;3	I,28
-03	3ПР 30.I5-8АтУт-с		

ЗАКЛАДНАЯ ДЕТАЛЬ

РИС.2

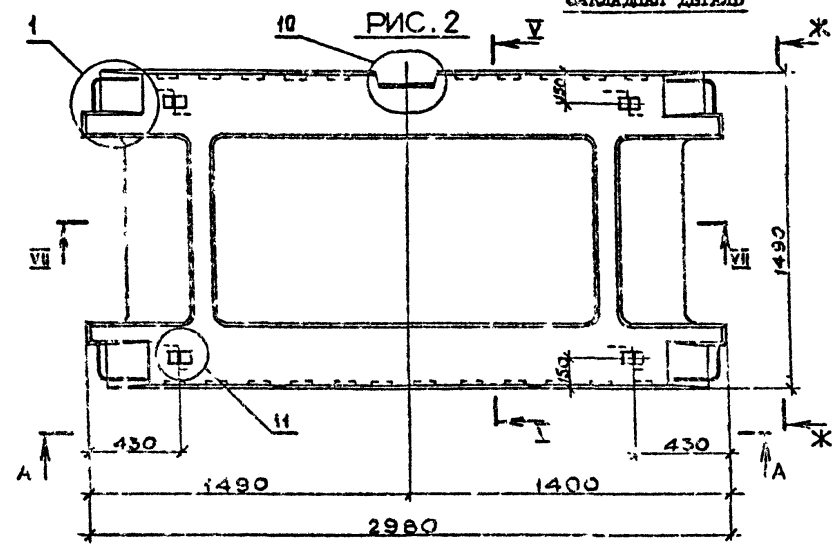

Вид 1-А и К-К, сечение V-V, VII-VII и узлы см. документ 00.00.0Д листы I,4,6,7,I0,I3

Нач.отд.	Эд.шерашвили		10.VIII.84
Н.контр.	Сулагадзе		10.VIII.84
Рук.маст.	Ка радзе		10.VIII.84
ГИП	Эд.шерашвили		9.VIII.84
Рук.гр.	Бурджанадзе		6.VIII.84
Проверил	Е рдманадзе		4.VIII.84
Разраб.	Немедашвил.		2.VIII.84

I.090.I-2с.5-I I3.00.0СБ

ПЛИТА ПЕРЕКРЫТИЙ 2ПР 30.I5,3ПР 30.I5 СБОРОЧНЫЙ ЧЕРТЁЖ

Стадия	Масса	Масштаб
Р	СМ. ТАБЛ.	1:20
Лист I	Листов 2	

ТбилЗНИИЭП

Копировал

Формат А3

Инв.№ подл. | Подпись и дата | Взам.инв.№

РИС. 3

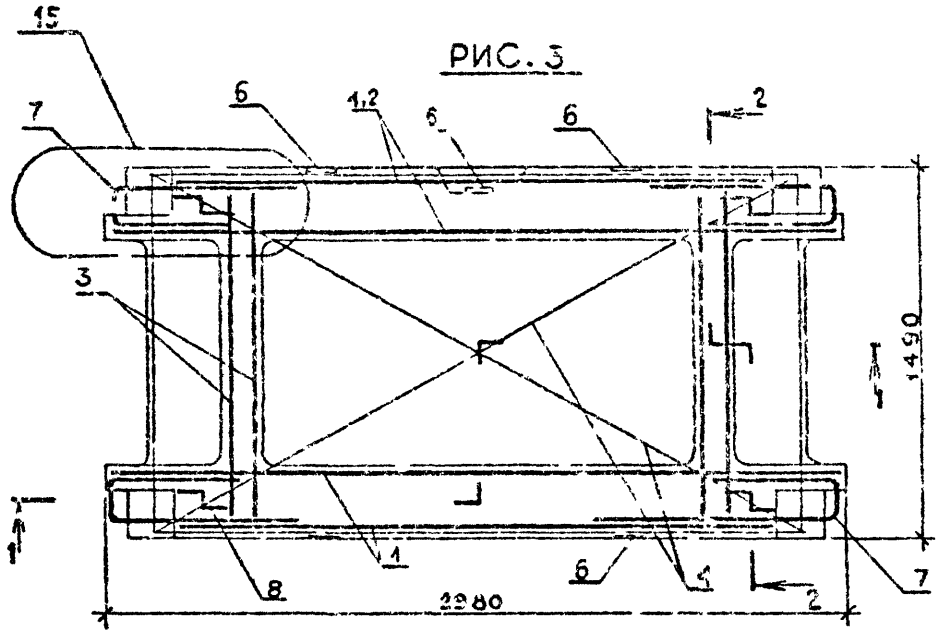

2 — 2

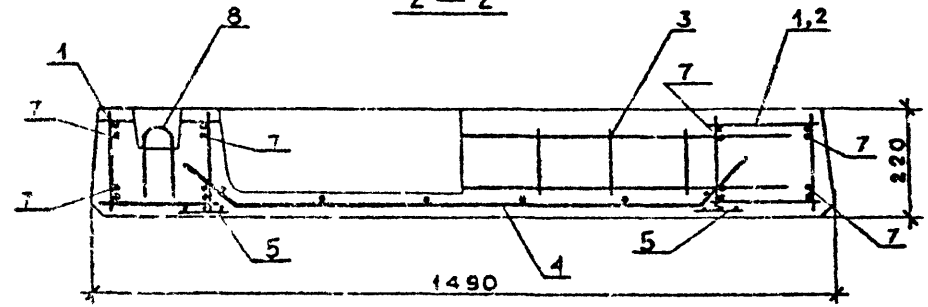

1 — 1

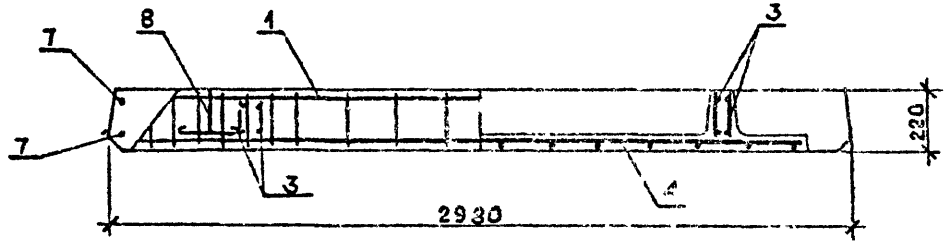

Узлы см. документ 00.00.ОД лист I3

Изм. № подл. | Подпись и дата | Взам. инв. №

Формат	Зона	Поз.	ОБОЗНАЧЕНИЕ	НАИМЕНОВАНИЕ	КОЛ.	ПРИМЕЧАНИЕ
				ДОКУМЕНТАЦИЯ		
А3			I.090.I-2c.5-I I4.00.0СВ	СБОРОЧНЫЙ ЧЕРТЕЖ		
А3			I.090.I-2c.5-I 00.00.0Д	УЗЛЫ		
А3			I.090.I-2c.5-I 00.00.0РС	ВЕДОМОСТЬ РАСХОДА СТАЛИ		
А3			I.090.I-2c.5-I 00.00.0ТО	ТЕХНИЧЕСКОЕ ОПИСАНИЕ		
				ПЕРЕМЕННЫЕ ДАННЫЕ ДЛЯ ИСПОЛНЕНИЙ:		
			I.090.I-2c.5-I I4.00.0	ПЛИТА ПЕРЕКРЫТИЯ		
				2ПР60.I5-6АТУТ-С		
				СБОРОЧНЫЕ ЕДИНИЦЫ		
А4		I	I.090.I-2c.5-I 00.02.0	КАРКАС ПР.КП5	2	
А4		3	I.090.I-2c.5-I 00.07.0-04	КАРКАС КР35	4	
А4		4	I.090.I-2c.5-I 00.I7.0-06	СЕТКА С43	I	
А4		5	I.090.I-2c.5-I 00.I8.0	СЕТКА С49	4	
А4		6	I.090.I-2c.5-I 00.00.2	ИЗДЕЛИЕ ЗАКЛ.МНI	4	
				ДЕТАЛИ		
А4		I0	I.090.I-2c.5-I 00.00.4-0I	СТЕРЖЕНЬ НАПР.СН2	2	
А4		II	I.090.I-2c.5-I 00.00.4-06	СТЕРЖЕНЬ НАПР.СН7	2	
А4		7	I.090.I-2c.5-I 00.00.I	СТЕРЖЕНЬ ОТД.ОСI	4	
А4		8	I.090.I-2c.5-I 00.00.I-0I	СТЕРЖЕНЬ ОТД.ОС2	4	
А4		9	I.090.I-2c.5-I 00.00.3-04	ПЕТЛЯ СТРОП.СП5	4	
				МАТЕРИАЛЫ		
				БЕТОН ТЯЖ.М200		I.02М3

Нач.отд.	Киквадзе		14.XII
Н.контр.	Силагадзе		19.XII
Рук.маст	Кесрадзе		19.XII
ГИП	Зашиврашвили		18.XII
Рук.гр.	Салуквадзе		17.XII
Проверил	Дгебуадзе		14.XII
Разраб.	Салихова		13.XII

I.090.I-2c.5-I I4.00.0

ПЛИТА ПЕРЕКРЫТИЯ
2ПР60.I5
3ПР60.I5

Стадия	Лист	Листов
Р	1	3

ТбилЗНИИЭП

Копировал Формат А4

Формат	Зона	Поз.	ОБОЗНАЧЕНИЕ	НАИМЕНОВАНИЕ	КОЛ.	ПРИМЕЧАНИЕ
			I.090.I-2c.5-I I4.00.0-0I	ПЛИТА ПЕРЕКРЫТИЯ		
				2ПР60.I5-8АТУТ-С		
				СБОРОЧНЫЕ ЕДИНИЦЫ		
А4		I	I.090.I-2c.5-I 00.02.0	КАРКАС ПР.КП5	2	
А4		3	I.090.I-2c.5-I 00.07.0-04	КАРКАС КР35	4	
А4		4	I.090.I-2c.5-I 00.I7.0-06	СЕТКА С43	I	
А4		5	I.090.I-2c.5-I 00.I8.0	СЕТКА С49	4	
А4		6	I.090.I-2c.5-I 00.00.2	ИЗДЕЛИЕ ЗАКЛ.МНI	4	
				ДЕТАЛИ		
А4		I0	I.090.I-2c.5-I 00.00.4-0I	СТЕРЖЕНЬ НАПР.СН2	4	
А4		II	I.090.I-2c.5-I 00.00.4-06	СТЕРЖЕНЬ НАПР.СН7	2	
А4		7	I.090.I-2c.5-I 00.00.I	СТЕРЖЕНЬ ОТД.ОСI	4	
А4		8	I.090.I-2c.5-I 00.00.I-0I	СТЕРЖЕНЬ ОТД.ОС2	4	
А4		9	I.090.I-2c.5-I 00.00.3-04	ПЕТЛЯ СТРОП.СП5	4	
				МАТЕРИАЛЫ		
				БЕТОН ТЯЖ.М200		I.02М3
			I.090.I-2c.5-I I4.00.0-02	ПЛИТА ПЕРЕКРЫТИЯ		
				3ПР60.I5-6АТУТ-С		
				СБОРОЧНЫЕ ЕДИНИЦЫ		
А4		I	I.090.I-2c.5-I 00.02.0	КАРКАС ПР.КП5	I	
А4		2	I.090.I-2c.5-I 00.02.0-0I	КАРКАС ПР.КП6	I	
А4		3	I.090.I-2c.5-I 00.07.0-04	КАРКАС КР35	4	
А4		4	I.090.I-2c.5-I 00.I7.0-06	СЕТКА С43	I	
А4		5	I.090.I-2c.5-I 00.I8.0	СЕТКА С49	4	
А4		6	I.090.I-2c.5-I 00.00.2	ИЗДЕЛИЕ ЗАКЛ.МНI	5	

I.090.I-2c.5-I I4.00.0

Лист 2

Копировал Формат А4

Формат	Зона	Поз.	ОБОЗНАЧЕНИЕ	НАИМЕНОВАНИЕ	КОЛ.	ПРИМЕЧАНИЕ
				ДЕТАЛИ		
А4		10	I.090.I-2c.5-I 00.00.4-01	СТЕРЖЕНЬ НАПР.СН2	2	
А4		11	I.090.I-2c.5-I 00.00.4-06	СТЕРЖЕНЬ НАПР.СН7	2	
А4		7	I.090.I-2c.5-I 00.00.I	СТЕРЖЕНЬ ОТД.ОС1	4	
А4		8	I.090.I-2c.5-I 00.00.I-01	СТЕРЖЕНЬ ОТД.ОС2	4	
А4		9	I.090.I-2c.5-I 00.00.3-04	ПЕТЛЯ СТРОП.СП5	4	
				МАТЕРИАЛЫ		
				БЕТОН ТЯЖ.М200		I.00М3
			I.090.I-2c.5-I I4.00.0-03	ПЛИТА ПЕРЕКРЫТИЯ		
				3ПР60.I5-8АТХТ-С		
				СБОРОЧНЫЕ ЕДИНИЦЫ		
А4		I	I.090.I-2c.5-I 00.02.0	КАРКАС ПР.КП5	I	
А4		2	I.090.I-2c.5-I 00.02.0-01	КАРКАС ПР.КП6	I	
А4		3	I.090.I-2c.5-I 00.07.0-04	КАРКАС КР35	4	
А4		4	I.090.I-2c.5-I 00.17.0-06	СЕТКА С43	I	
А4		5	I.090.I-2c.5-I 00.18.0	СЕТКА С49	4	
А4		6	I.090.I-2c.5-I 00.00.2	ИЗДЕЛИЕ ЗАКЛ.МН1	5	
				ДЕТАЛИ		
А4		I0	I.090.I-2c.5-I 00.00.4-01	СТЕРЖЕНЬ НАПР.СН2	4	
А4		II	I.090.I-2c.5-I 00.00.4-06	СТЕРЖЕНЬ НАПР.СН7	2	
А4		7	I.090.I-2c.5-I 00.00.I	СТЕРЖЕНЬ ОТД.ОС1	4	
А4		8	I.090.I-2c.5-I 00.00.I-01	СТЕРЖЕНЬ ОТД.ОС2	4	
А4		9	I.090.I-2c.5-I 00.00.3-04	ПЕТЛЯ СТРОП.СП5	4	
				МАТЕРИАЛЫ		
				БЕТОН ТЯЖ.М200		I.00М3

Копировал

Формат А4

I.090.I-2c.5-I I4.00.0

Лист 3

Копировал

Формат А4

I.090.I-2c.

Лист

РИС. 1

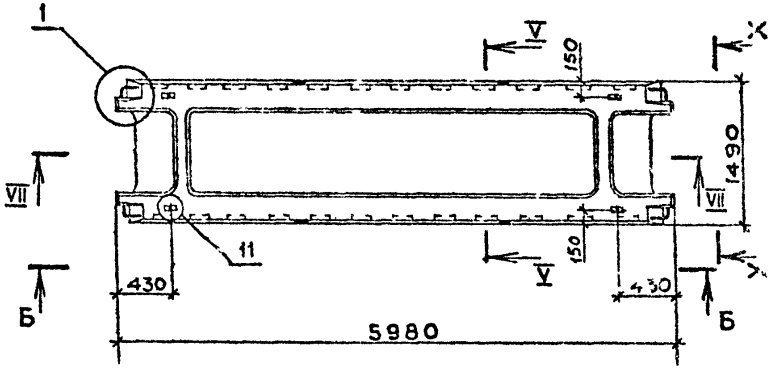

Обозначение	Марка	Рис.	Масса, т
I.090.I-2с.5-I I4.00.0	2ПР 60.I5-6АтУт-с	I:3:5	2,55
-0I	2ПР 60.I5-8АтУт-с	I:4:5	
-02	3ПР 60.I5-6АтУт-с	2:3:5	2,5I
-03	3ПР 60.I5-8АтУт-с	2:4:5	

РИС. 2

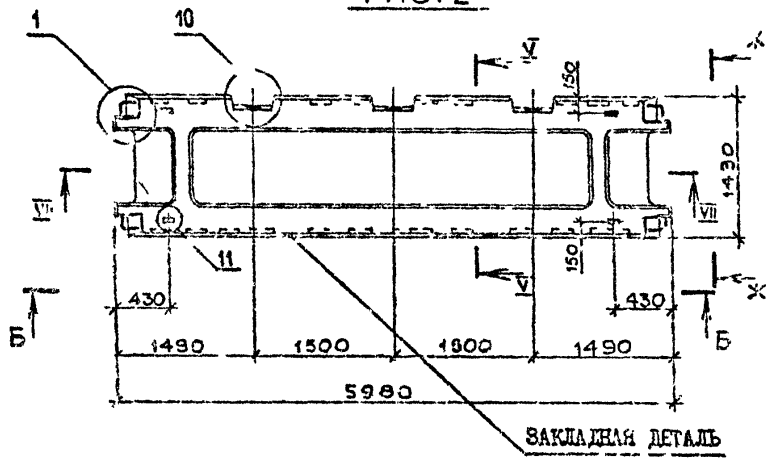

РИС. 3

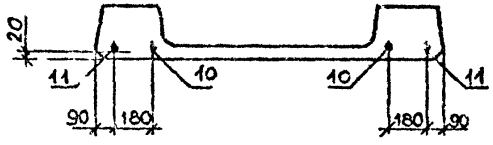

РИС. 4

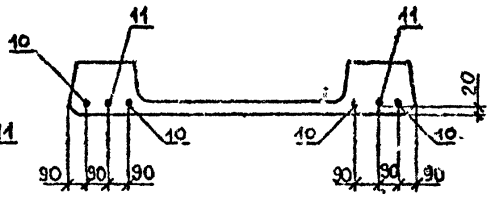

Вид Б-Б, Ж-Ж, сечение V-V VII-VII и узлы см. документ 00.00.0Д листы I,4,6,7,I0,I4

				I.090.I-2с.5-I I4.00.0 СБ			
Нач.отд.	Эдишерашвили		15.VIII.84	ПЛИТА ПЕРЕКРЫТИЯ 2ПР 60.I5, 3ПР 60.I5 СБОРОЧНЫЙ ЧЕРТЕЖ	Стадия	Масса	Масштаб
Н.контр.	Силагадзе		18.VII.84		Р	см ТАБЛ.	1:50
Рук.маст	Косрадзе		18.VII.84				
ГИП	Эдишерашвили		16.VII.84		Лист I	Листов 2	
Рук.гр.	Бурджанадзе		13.VII.84		ТбилЗНИИЭП		
Проверил	Бурджанадзе		11.VII.84				
Разраб.	Имедашвили		9.VII.84				

Инв № подл | Подпись и дата | Взам инв. №

Копировал

Формат А3

РИС.5

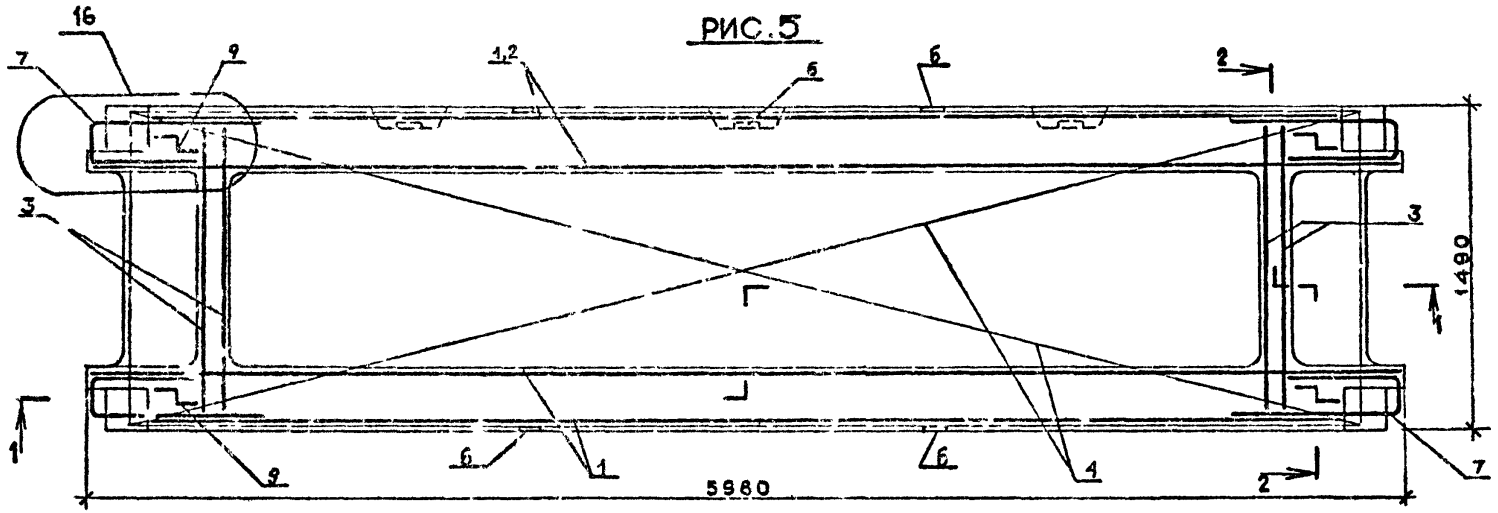

1—1

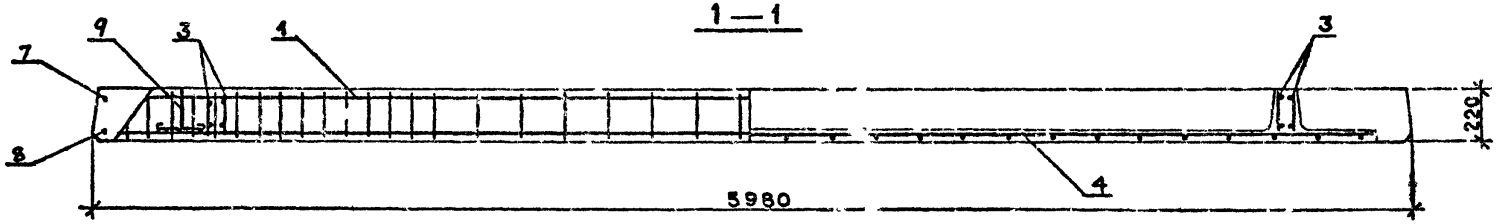

2—2

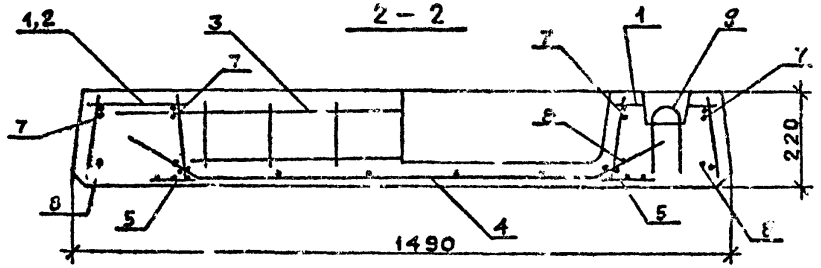

Расположение напрягаемой арматуры см. лист I
Узлы см. документ 00.00.0Д лист I4

Инв. № подл. | Подпись и дата | Взам. инв. №

Формат	Зона	Поз.	ОБОЗНАЧЕНИЕ	НАИМЕНОВАНИЕ	КОЛ.	ПРИМЕЧАНИЕ
				ДОКУМЕНТАЦИЯ		
	А3		I.090.I-2c.5-I I5.00.0СВ	СБОРОЧНЫЙ ЧЕРТЕЖ		
	А3		I.090.I-2c.5-I 00.00.0Д	УЗЛЫ		
	А3		I.090.I-2c.5-I 00.00.0РС	ВЕДОМОСТЬ РАСХОДА СТАЛИ		
	А3		I.090.I-2c.5-I 00.00.0ТО	ТЕХНИЧЕСКОЕ ОПИСАНИЕ		
				ПЕРЕМЕННЫЕ ДАННЫЕ ДЛЯ ИСПОЛНЕНИЙ:		
			I.090.I-2c.5-I I5.00.0	ПЛИТА ПЕРЕКРЫТИЯ		
				2ПР72.I5-6АТУТ-С		
				СБОРОЧНЫЕ ЕДИНИЦЫ		
	А4	I	I.090.I-2c.5-I 00.03.0	КАРКАС ПР.КП7	2	
	А4	3	I.090.I-2c.5-I 00.07.0-04	КАРКАС КР35	4	
	А4	4	I.090.I-2c.5-I 00.I7.0-07	СЕТКА С44	I	
	А4	5	I.090.I-2c.5-I 00.I8.0-	СЕТКА С49	4	
	А4	6	I.090.I-2c.5-I 00.00.2	ИЗДЕЛИЕ ЗАКЛ.МНI	6	
				ДЕТАЛИ		
	А4	I0	I.090.I-2c.5-I 00.00.4-04	СТЕРЖЕНЬ НАПР.СН5	4	
	А4	II	I.090.I-2c.5-I 00.00.4-05	СТЕРЖЕНЬ НАПР.СН6	2	
	А4	7	I.090.I-2c.5-I 00.00.I	СТЕРЖЕНЬ ОТД.ОСI	4	
	А4	8	I.090.I-2c.5-I 00.00.I-0I	СТЕРЖЕНЬ ОТД.ОС2	4	
	А4	9	I.090.I-2c.5-I 00.00.3-05	ПЕТЛЯ СТРОП.СП6	4	
				МАТЕРИАЛЫ		
				БЕТОН ТЯЖ.М300		I.2IМ3

Нач.отд.	Кикнадзе		21.X.84
Н.контр.	Сидегадзе		21.X.84
Рук.маст	Касрадзе		21.X.84
ГИП	Эдишерашвили		20.X.84
Рук.гр.	Салукиадзе		19.X.84
Проверил	Дребуадзе		18.X.84
Разраб.	Саликова		17.X.84

I.090.I-2c.5-I I5.00.0

ПЛИТА ПЕРЕКРЫТИЯ
2ПР72.I5
3ПР72.I5

Стадия	Лист	Листов
Р	1	3

ТьилЗНИИЭП

Копировал Формат А4

Формат	Зона	Поз.	ОБОЗНАЧЕНИЕ	НАИМЕНОВАНИЕ	КОЛ.	ПРИМЕЧАНИЕ
			I.090.I-2c.5-I I5.00.0-0I	ПЛИТА ПЕРЕКРЫТИЯ		
				2ПР72.I5-8АТУТ-С		
				СБОРОЧНЫЕ ЕДИНИЦЫ		
	А4	I	I.090.I-2c.5-I 00.03.0-0I	КАРКАС ПР.КП8	2	
	А4	3	I.090 2c.5-I 00.07.0-04	КАРКАС КР35	4	
	А4	4	I.090.I-2c.5-I 00.I7.0-07	СЕТКА С44	I	
	А4	5	I.090.I-2c.5-I 00.I8.0	СЕТКА С49	4	
	А4	6	I.090.I-2c.5-I 00.00.2	ИЗДЕЛИЕ ЗАКЛ.МНI	6	
				ДЕТАЛИ		
	А4	II	I.090.I-2c.5-I 00.00.4-04	СТЕРЖЕНЬ НАПР.СН5	2	
	А4	I0	I.090.I-2c.5-I 00.00.4-05	СТЕРЖЕНЬ НАПР.СН6	4	
	А4	7	I.090.I-2c.5-I 00.00.I	СТЕРЖЕНЬ ОТД.ОСI	4	
	А4	8	I.090.I-2c.5-I 00.00.I-0I	СТЕРЖЕНЬ ОТД.ОС2	4	
	А4	9	I.090.I-2c.5-I 00.00.3-05	ПЕТЛЯ СТРОП.СП6	4	
				МАТЕРИАЛЫ		
				БЕТОН ТЯЖ.М300		I.2IМ3
			I.090.I-2c.5-I I5.00.0-02	ПЛИТА ПЕРЕКРЫТИЯ		
				3ПР72.I5-6АТУТ-С		
				СБОРОЧНЫЕ ЕДИНИЦЫ		
	А4	I	I.090.I-2c.5-I 00.03.0	КАРКАС ПР.КП7	I	
	А4	2	I.090.I-2c.5-I 00.03.0-02	КАРКАС ПР.КП9	I	
	А4	4	I.090.I-2c.5 I 00.I7.0-07	СЕТКА С44	I	
	А4	5	I.090.I-2c.5-I 00.I8.0	СЕТКА С49	4	
	А4	3	I.090.I-2c.5-I 00.07.0-04	КАРКАС КР35	4	
	А4	6	I.090.I-2c.5-I 00.00.2	ИЗДЕЛИЕ ЗАКЛ.МНI	7	
				ДЕТАЛИ		
	А4	I0	I.090.I-2c.5-I 00.00.4-04	СТЕРЖЕНЬ НАПР.СН5	4	

I.090.I-2c.5-I I5.00.0

Лист 2

Копировал Формат А4

Формат	Зона	Поз.	ОБОЗНАЧЕНИЕ	НАИМЕНОВАНИЕ	КОЛ.	ПРИМЕЧАНИЕ
A4	II		I.090.I-2c.5-I 00.00.4-05	СТЕРЖЕНЬ НАПР.СН6	2	
A4	7		I.090.I-2c.5-I 00.00.I	СТЕРЖЕНЬ ОТД.ОС1	4	
A4	8		I.090.I-2c.5-I 00.00.I-0I	СТЕРЖЕНЬ ОТД.ОС2	4	
A4	9		I.090.I-2c.5-I 00.00.3-05	ПЕТЛЯ СТРОП.СП6	4	
				МАТЕРИАЛЫ		
				БЕТОН ТЯЖ.М300		I.I8M3
			I.090.I-2c.5-I I5.00.0-03	ПЛИТА ПЕРЕКРЫТИЯ		
				3ПР72.I5-3АТУТ-С		
				СБОРОЧНЫЕ ЕДИНИЦЫ		
A4	I		I.090.I-2c.5-I 00.03.0-0I	КАРКАС ПР.КП8	I	
A4	2		I.090.I-2c.5-I 00.03.0-03	КАРКАС ПР.КП10	I	
A4	3		I.090.I-2c.5-I 00.0..0-04	КАРКАС КР35	4	
A4	4		I.090.I-2c.5-I 00.I7.0-07	СЕТКА С44	I	
A4	5		I.090.I-2c.5-I 00.I8.0	СЕТКА С49	4	
A4	6		I.090.I-2c.5-I 00.00.2	ИЗДЕЛИЕ ЗАКЛ.МН1	7	
				ДЕТАЛИ		
A4	II		I.090.I-2c.5-I 00.00.4-04	СТЕРЖЕНЬ НАПР.СН5	2	
A4	I0		I.090.I-2c.5-I 00.00.4-05	СТЕРЖЕНЬ НАПР.СН6	4	
A4	7		I.090.I-2c.5-I 00.00.I	СТЕРЖЕНЬ ОТД.ОС1	4	
A4	8		I.090.I-2c.5-I 00.00.I-0I	СТЕРЖЕНЬ ОТД.ОС2	4	
A4	9		I.090.I-2c.5-I 00.00.3-05	ПЕТЛЯ СТРОП.СП6	4	
				МАТЕРИАЛЫ		
				БЕТОН ТЯЖ.М300		I.I8M3

Копировал

Формат А4

I.090.I-2c.5-I I5.00.0

Лист 3

Копировал

Формат А4

I.090.I-2c.

Лист

РИС. 1

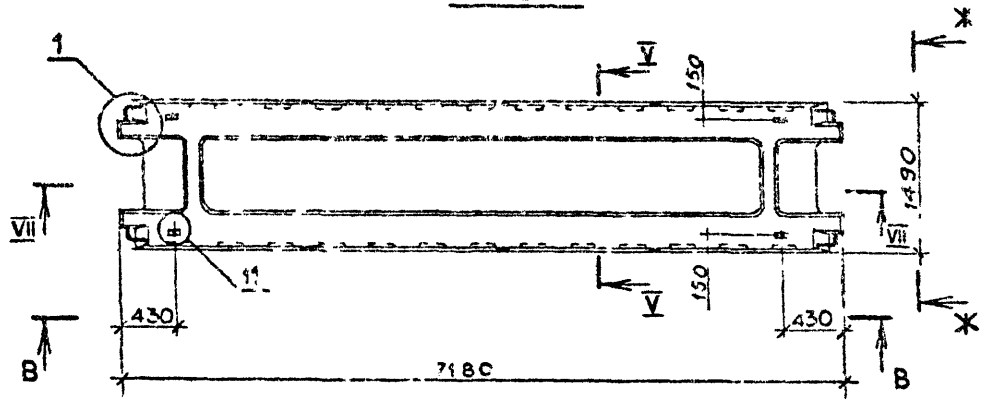

Обозначение	Марка	Рис.	Масса, т
I.090.I-2с.5-I I5.00.С	2ПР 72.I5-6АтУт-с	I:3:4	3,03
-0I	2ПР 72.I5-8АтУт-с		
-02	3ПР 72.I5-6АтУт-с	2:3:4	2,96
-03	3ПР 72.I5-8АтУт-с		

РИС. 3

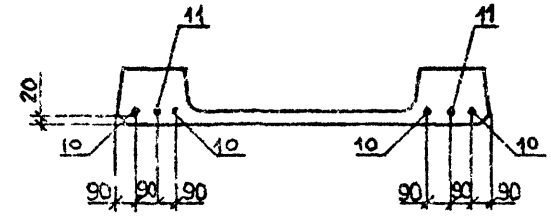

Вид В-В и Ж-Ж, сечение V-V, VI-VII и узлы см. документ 00.00.0Д листы 2,4,6,7,I0,I4

РИС. 2

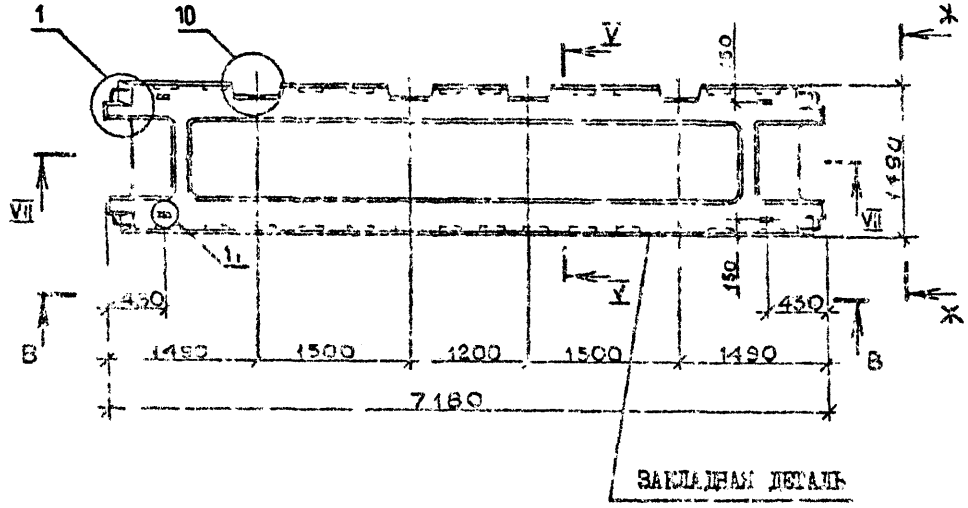

Нач.отд.	Эдишерашвили		20.VII.84
Н.контр.	Салагадзе		20.VII.84
Рук.маст.	Касрадзе		20.VII.84
ГИП	Эдишерашвили		18.VII.84
Рук.гр.	Бурджанадзе		14.VII.84
Проверил	Бурджанадзе		12.VII.84
Разраб.	Имедашвили		10.VII.84

I.090.I-2с.5-I I5.00.0СБ

ПЛИТА ПЕРЕКРЫТИЯ
2ПР 72.I5, 3ПР 72.I5
СБОРОЧНЫЙ ЧЕРТЕЖ

Стадия	Масса	Масштаб
Р	см табл.	1:50

Лист I Листов 2

ТбилЗНИИЭП

Копировал Формат А3

Инв № подл | Подпись и дата | Взам.инв. №

РИС.4

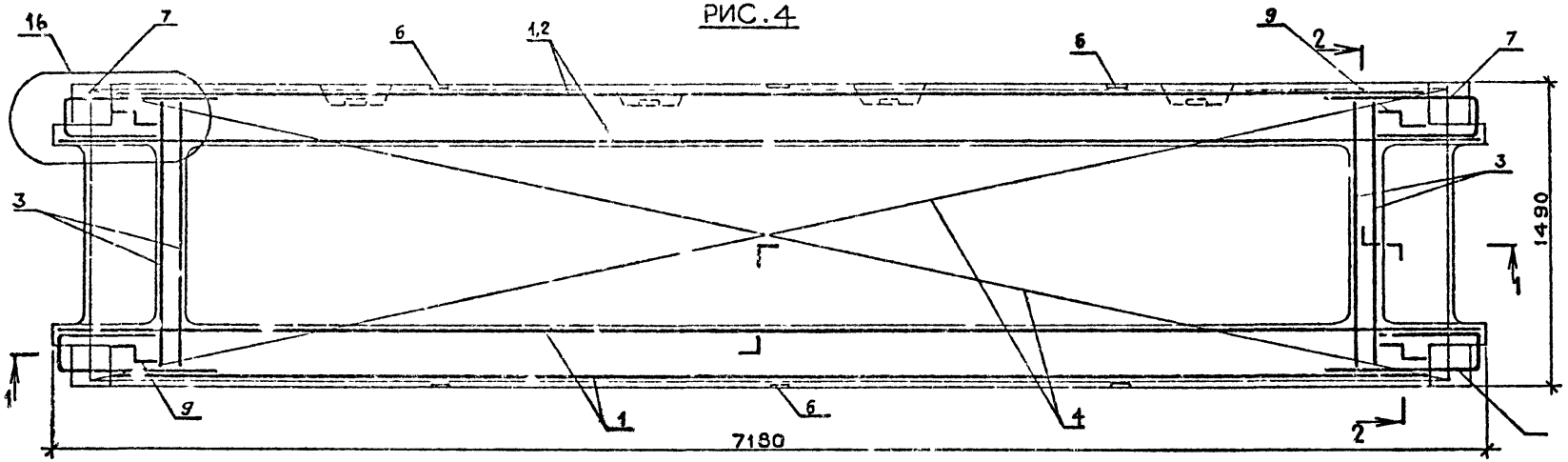

1—1

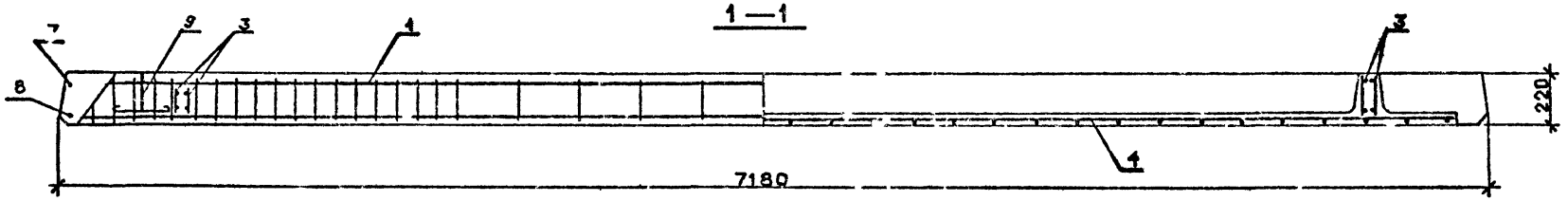

2—2

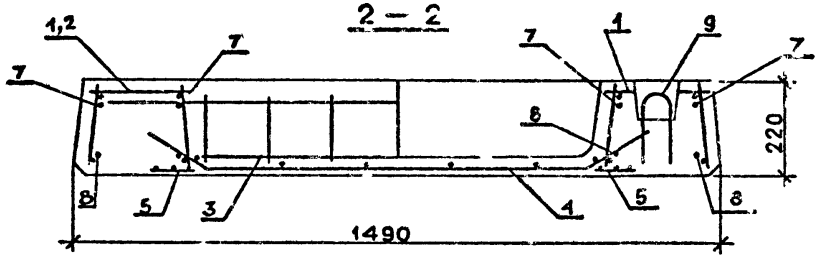

Расположение напрягаемой арматуры см. лист I
Узлы см. документ 00.00.0Д лист I4

Формат	Зона	Поз.	ОБОЗНАЧЕНИЕ	НАИМЕНОВАНИЕ	КОЛ.	ПРИМЕЧАНИЕ
				ДОКУМЕНТАЦИЯ		
А3			I.090.I-2c.5-I I6.00.0СВ	СВОРОЧНЫЙ ЧЕРТЕЖ		
А3			I.090.I-2c.5-I 00.00.0Д	УЗЛЫ		
А3			I.090.I-2c.5-I 00.00.0РС	ВЕДОМОСТЬ РАСХОДА СТАЛИ		
А3			I.090.I-2c.5-I 00.00.0ТО	ТЕХНИЧЕСКОЕ ОПИСАНИЕ		
			ПЕРЕМЕННЫЕ ДАННЫЕ ДЛЯ ИСПОЛНЕНИЙ:			
			I.090.I-2c.5-I I6.00.0	ПЛИТА ПЕРЕКРЫТИЯ		
				4ПР30.I5-6АШТ-С		
				СВОРОЧНЫЕ ЕДИНИЦЫ		
А4		I	I.090.I-2c.5-I 00.0I.0	КАРКАС ПР.КП1	2	
А4		3	I.090.I-2c.5-I 00.06.0-02	КАРКАС КР20	I	
А4		4	I.090.I-2c.5-I 00.06.0-03	КАРКАС КР2I	I	
А4		5	I.090.I-2c.5-I 00.07.0-03	КАРКАС КР34	2	
А4		6	I.090.I-2c.5-I 00.I7.0-08	СЕТКА С45	I	
А4		7	I.090.I-2c.5-I 00.I8.0	СЕТКА С49	2	
А4		8	I.090.I-2c.5-I 00.00.2	ИЗДЕЛИЕ ЗАКЛ.МН1	4	
				ДЕТАЛИ		
А4		9	I.090.I-2c.5-I 00.00.I	СТЕРЖЕНЬ ОТД.ОС-I	4	
А4		10	I.090.I-2c.5-I 00.00.3-03	ПЕТЛЯ СТРОП.СП4	4	
				МАТЕРИАЛЫ		
				БЕТОН ТЯЖ.М200		0.52М3

Нач.отд.	Кикнадзе		2/XII 84
Н.контр.	Силагадзе		2/XII 84
Рук.маст	Косрадзе		2/XII 84
ГИП	Эдиперашвили		1/XII 84
Рук.гр.	Салуквадзе		28/XII 84
Проверил	Дребуадзе		26/XII 84
Разраб.	Салихова		24/XII 84

I.090.I-2c.5-I I6.00.0

ПЛИТА ПЕРЕКРЫТИЯ
4ПР30.I5,5ПР30.I5
6ПР30.I5

Стадия	Лист	Листов
Р	1	4

ТбилЗНИИЭП

Копировал Формат А4

Формат	Зона	Поз.	ОБОЗНАЧЕНИЕ	НАИМЕНОВАНИЕ	КОЛ.	ПРИМЕЧАНИЕ
			I.090.I-2c.5-I I6.00.0-0I	ПЛИТА ПЕРЕКРЫТИЯ		
				4ПР30.I5-8АШТ-С		
				СВОРОЧНЫЕ ЕДИНИЦЫ		
А4		I	I.090.I-2c.5-I 00.0I.0-0I	КАРКАС ПР.КП2	2	
А4		3	I.090.I-2c.5-I 00.06.0-02	КАРКАС КР20	I	
А4		4	I.090.I-2c.5-I 00.06.0-03	КАРКАС КР2I	I	
А4		5	I.090.I-2c.5-I 00.07.0-03	КАРКАС КР34	2	
А4		6	I.090.I-2c.5-I 00.I7.0-08	СЕТКА С45	I	
А4		7	I.090.I-2c.5-I 00.I8.0	СЕТКА С49	2	
А4		8	I.090.I-2c.5-I 00.00.2	ИЗДЕЛИЕ ЗАКЛ.МН1	4	
				ДЕТАЛИ		
А4		9	I.090.I-2c.5-I 00.00.I	СТЕРЖЕНЬ ОТД.ОС1	4	
А4		I0	I.090.I-2c.5-I 00.00.3-03	ПЕТЛЯ СТРОП.СП4	4	
				МАТЕРИАЛЫ		
				БЕТОН ТЯЖ.М200		0.52М3
			I.090.I-2c.5-I I6.00.0-0I	ПЛИТА ПЕРЕКРЫТИЯ		
				5ПР30.I5-6АШТ-С		
				СВОРОЧНЫЕ ЕДИНИЦЫ		
А4		I	I.090.I-2c.5-I 00.0I.0	КАРКАС ПР.КП1	I	
А4		2	I.090.I-2c.5-I 00.0I.0-02	КАРКАС ПР.КП3	I	
А4		3	I.090.I-2c.5-I 00.06.0-02	КАРКАС КР20	I	
А4		4	I.090.I-2c.5-I 00.06.0-03	КАРКАС КР2I	I	
А4		5	I.090.I-2c.5-I 00.07.0-03	КАРКАС КР34	2	
А4		6	I.090.I-2c.5-I 00.I7.0-08	СЕТКА С45	I	
А4		7	I.090.I-2c.5-I 00.I8.0	СЕТКА С49	2	
А4		8	I.090.I-2c.5-I 00.00.2	ИЗДЕЛИЕ ЗАКЛ.МН1	3	

I.090.I-2c.5-I I6.00.0

Лист 2

Копировал Формат А4

Формат	Поз.	Обозначение	Наименование	Кол.	Примечание
			ДЕТАЛИ		
А4	9	I.090.I-2с.5-I 00.00.I	СТЕРЖЕНЬ ОТД.ОСI	4	
А4	I0	I.090.I-2с.5-I 00.00.3-03	ПЕТЛЯ СТРОП.СП4	4	
			МАТЕРИАЛЫ		
			БЕТОН ТЯЖ.М200		0.5IM3
		I.090.I-2с.5-I I6.00.0-02	ПЛИТА ПЕРЕКРЫТИЯ		
			5ПР30.I5-8АIIТ-С		
			СБОРОЧНЫЕ ЕДИНИЦЫ		
А4	I	I.090.I-2с.5-I 00.0I.0-0I	КАРКАС ПР.КП2	I	
А4	2	I.090.I-2с.5-I 00.0I.0-03	КАРКАС ПР.КП4	I	
А4	3	I.090.I-2с.5-I 00.06.0-02	КАРКАС КР20	I	
А4	4	I.090.I-2с.5-I 00.06.0-03	КАРКАС КР2I	I	
А4	5	I.090.I-2с.5-I 00.07.0-03	КАРКАС КР34	2	
А4	6	I.090.I-2с.5-I 00.I7.0-08	СЕТКА С45	I	
А4	7	I.090.I-2с.5-I 00.I8.0	СЕТКА С49	2	
А4	8	I.090.I-2с.5-I 00.00.2	ИЗДЕЛИЕ ЗАКЛ.МНI	3	
			ДЕТАЛИ		
А4	9	I.090.I-2с.5-I 00.00.I	СТЕРЖЕНЬ ОТД.ОСI	4	
А4	I0	I.090.I-2с.5-I 00.00.3-03	ПЕТЛЯ СТРОП.СП4	4	
			МАТЕРИАЛЫ		
			БЕТОН ТЯЖ.М200		0.5IM3
		I.090.I-2с.5-I I6.00.0-04	ПЛИТА ПЕРЕКРЫТИЯ		
			6ПР30.I5-8АIIТ-С		
			СБОРОЧНЫЕ ЕДИНИЦЫ		
А4	I	I.090.I-2с.5-I 00.0I.0	КАРКАС ПР.КП1	I	
А4	2	I.090.I-2с.5-I 00.0I.0-02	КАРКАС ПР.КП3	I	

Взам. инв. № | Подпись и дата | Инв. № подл.

I.090.I-2с.5-I I6.00.0

Лист 3

Копировал

Формат А4

Формат	Поз.	Обозначение	Наименование	Кол.	Примечание
А4	3	I.090.I-2с.5-I 00.06.0-02	КАРКАС КР20	I	
А4	4	I.090.I-2с.5-I 00.06.0-03	КАРКАС КР2I	I	
А4	5	I.090.I-2с.5-I 00.07.0-03	КАРКАС КР34	2	
А4	6	I.090.I-2с.5-I 00.I7.0-08	СЕТКА С45	I	
А4	7	I.090.I-2с.5-I 00.I8.0	СЕТКА С49	2	
А4	8	I.090.I-2с.5-I 00.00.2	ИЗДЕЛИЕ ЗАКЛ.МНI	3	
			ДЕТАЛИ		
А4	9	I.090.I-2с.5-I 00.00.I	СТЕРЖЕНЬ ОТД.ОСI	4	
А4	I0	I.090.I-2с.5-I 00.00.3-03	ПЕТЛЯ СТРОП.СП4	4	
			МАТЕРИАЛЫ		
			БЕТОН ТЯЖ.М200		0.5IM3
		I.090.I-2с.5-I I6.00.0-05	ПЛИТА ПЕРЕКРЫТИЯ		
			6ПР30.I5-8АIIТ-С		
			СБОРОЧНЫЕ ЕДИНИЦЫ		
А4	I	I.090.I-2с.5-I 00.0I.0-0I	КАРКАС ПР.КП2	I	
А4	2	I.090.I-2с.5-I 00.0I.0-03	КАРКАС ПР.КП4	I	
А4	3	I.090.I-2с.5-I 00.06.0-02	КАРКАС КР20	I	
А4	4	I.090.I-2с.5-I 00.06.0-03	КАРКАС КР2I	I	
А4	5	I.090.I-2с.5-I 00.07.0-03	КАРКАС КР34	2	
А4	6	I.090.I-2с.5-I 00.I7.0-08	СЕТКА С45	I	
А4	7	I.090.I-2с.5-I 00.I8.0	СЕТКА С49	2	
А4	8	I.090.I-2с.5-I 00.00.2	ИЗДЕЛИЕ ЗАКЛ.МНI	3	
			ДЕТАЛИ		
А4	9	I.090.I-2с.5-I 00.00.I	СТЕРЖЕНЬ ОТД.ОСI	4	
А4	I0	I.090.I-2с.5-I 00.00.3-03	ПЕТЛЯ СТРОП.СП4	4	
			МАТЕРИАЛЫ		
			БЕТОН ТЯЖ.М200		0.5IM3

Взам. инв. № | Подпись и дата | Инв. № подл.

I.090.I-2с.5-I I6.00.0

Лист 4

Копировал

Формат А4

РИС.1

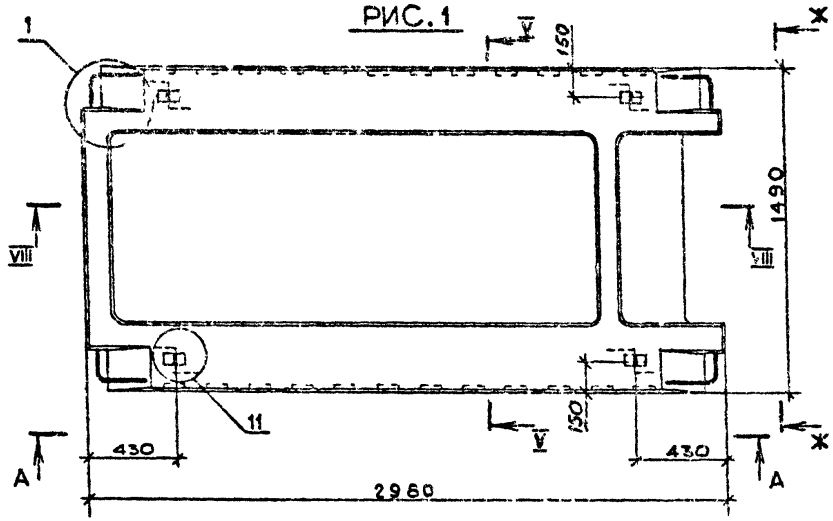

Обозначение	Марка	Рис.	Масса, т
I.090.I-2c...-I I6.00.0	4ПР 30.15-6АтVIт-с	I; 4	I,29
-0I	4ПР 30.I5-8АтVIт-с		
-02	5ПР 30.I5-6АтVIт-с	2; 4	I,28
-03	5ПР 30.I5-8АтVIт-с		
-04	6ПР 30.I5-6АтVIт-с	3; 4	I,28
-05	6ПР 30.I5-8АтVIт-с		

РИС.2

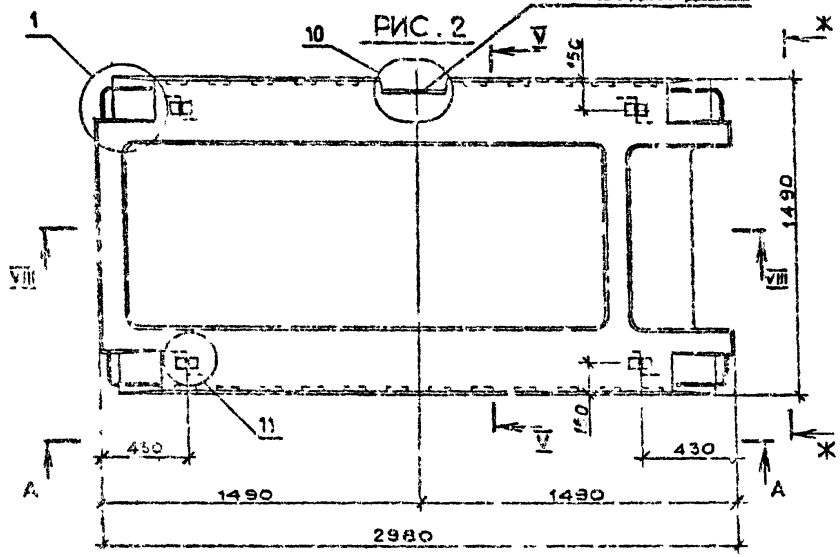

Вид А-А и Ж-Ж, сечение V-V, VII-VII и узлы см. документ 00.00.0Д листы I,4,6,7,I0,II,I3

				I.090.I-2c.5-I I6.00.0СБ		
Нач.отд.	Эдишерашвили			ПЛИТА ПЕРЕКРЫТИЯ 4ПР 30.I5,5ПР 30.I5, 6ПР 30.I5 СБОРОЧНЫЙ ЧЕРТЁЖ	Стадия	Масса	Масштаб
Н.контр.	Сильгадзе				Р	см. табл.	1:20
Руководст.	Кастрадзе				Лист I	Листов 3	
ГИП	Эдишерашвили				ТбилЗНИИЭП		
Рук.гр.	Буржанадзе						
Проверил	Буржанадзе						
Разраб.	Имедашвили						

Копировал

Формат А3

Инв.№ подл. | Подпись и дата | Взам.инв.№

РИС. 3

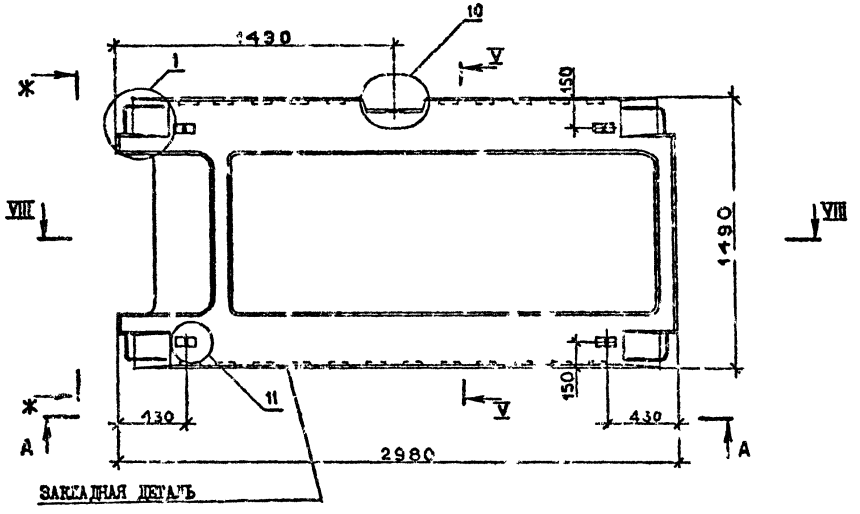

Вид А-А и Ж-Ж, сечение V-V, VIII-VIII и узлы см. документ 00.00.0Д листы I, 4,6,7,I0,II,I3

РИС. 4

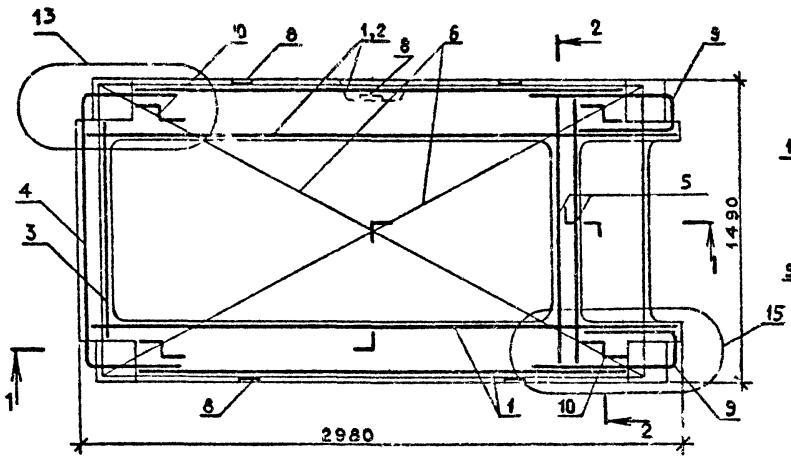

2 — 2

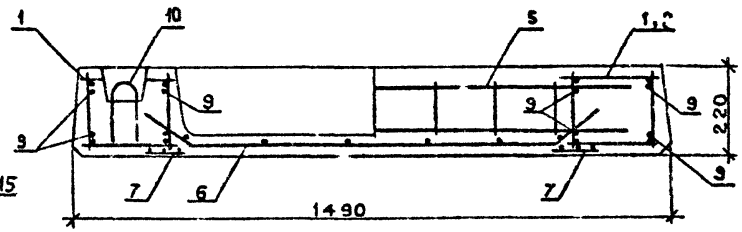

1 — 1

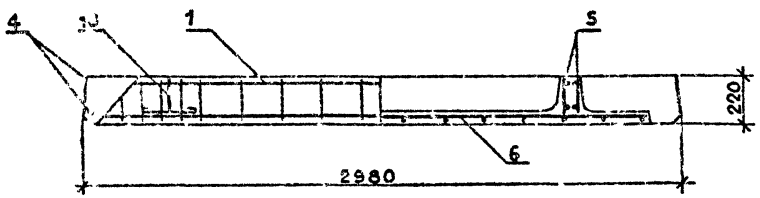

Узлы см. документ 00.00.0Д листы II,I3

Инв.№ подл. | Подпись и дата | Взам.инв.№

Формат	Зона	Поз.	Обозначение	Наименование	Кол.	Примечание
				ДОКУМЕНТАЦИЯ		
А3			I.090.I-2с.5-I I7.00.0СБ	СБОРОЧНЫЙ ЧЕРТЕЖ		
А3			I.090.I-2с.5-I 00.00.0Д	УЗЛЫ		
А3			I.090.I-2с.5-I 00.00.0РС	ВЕДОМОСТЬ РАСХОДА СТАЛИ		
А3			I.090.I-2с.5-I 00.00.0ТО	ТЕХНИЧЕСКОЕ ОПИСАНИЕ		
				ПЕРЕМЕННЫЕ ДАННЫЕ ДЛЯ ИСПОЛНЕНИЙ:		
			I.090.I-2с.5-I I7.00.0	ПЛИТА ПЕРЕКРЫТИЯ		
				4ПР60.I5-6АТУТ-С		
				СБОРОЧНЫЕ ЕДИНИЦЫ		
А4	I		I.090.I-2с.5-I 00.02.0	КАРКАС ПР.КП5	2	
А4	3		I.090.I-2с.5-I 00.06.0-02	КАРКАС КР20	I	
А4	4		I.090.I-2с.5-I 00.06.0-03	КАРКАС КР2I	I	
А4	5		I.090.I-2с.5-I 00.07.0-04	КАРКАС КР35	2	
А4	6		I.090.I-2с.5-I 00.I7.0-09	СЕТКА С46	I	
А4	7		I.090.I-2с.5-I 00.I8.0	СЕТКА С49	2	
А4	8		I.090.I-2с.5-I 00.00.2	ИЗДЕЛИЕ ЗАКЛ.МН1	4	
				ДЕТАЛИ		
А4	I2		I.090.I-2с.5-I 00.00.4-01	СТЕРЖЕНЬ НАПР.СН2	2	
А4	I3		I.090.I-2с.5-I 00.00.4-06	СТЕРЖЕНЬ НАПР.СН7	2	
А4	9		I.090.I-2с.5-I 00.00.I	СТЕРЖЕНЬ ОТД.ОС1	2	
А4	I0		I.090.I-2с.5-I 00.00.I-01	СТЕРЖЕНЬ ОТД.ОС2	2	
А4	II		I.090.I-2с.5-I 00.00.3-04	ПЕТЛЯ СТРОП.СП5	4	

Копировал

Формат А4

Формат	Зона	Поз.	Обозначение	Наименование	Кол.	Примечание
				МАТЕРИАЛЫ		
				БЕТОН ТЯЖ.М200		I.02М3
			I.090.I-2с.5-I I7.00.0-01	ПЛИТА ПЕРЕКРЫТИЯ		
				4ПР60.I5-8АТУТ-С		
				СБОРОЧНЫЕ ЕДИНИЦЫ		
А4	I		I.090.I-2с.5-I 00.02.0	КАРКАС ПР.КП5	2	
А4	3		I.090.I-2с.5-I 00.06.0-02	КАРКАС КР20	I	
А4	4		I.090.I-2с.5-I 00.06.0-03	КАРКАС КР2I	I	
А4	5		I.090.I-2с.5-I 00.07.0-04	КАРКАС КР35	2	
А4	6		I.090.I-2с.5-I 00.I7.0-09	СЕТКА С46	I	
А4	7		I.090.I-2с.5-I 00.I8.0	СЕТКА С49	2	
А4	8		I.090.I-2с.5-I 00.00.2	ИЗДЕЛИЕ ЗАКЛ.МН1	4	
				ДЕТАЛИ		
А4	I2		I.090.I-2с.5-I 00.00.4-01	СТЕРЖЕНЬ НАПР.СН2	4	
А4	I3		I.090.I-2с.5-I 00.00.4-06	СТЕРЖЕНЬ НАПР.СН7	2	
А4	9		I.090.I-2с.5-I 00.00.I	СТЕРЖЕНЬ ОТД.ОС1	2	
А4	I0		I.090.I-2с.5-I 00.00.I-01	СТЕРЖЕНЬ ОТД.ОС2	2	
А4	II		I.090.I-2с.5-I 00.00.3-04	ПЕТЛЯ СТРОП.СП5	4	
				МАТЕРИАЛЫ		
				БЕТОН ТЯЖ.М200		I.02М3
			I.090.I-2с.5-I I7.00.0-02	ПЛИТА ПЕРЕКРЫТИЯ		
				5ПР60.I5-6АТУТ-С		
				СБОРОЧНЫЕ ЕДИНИЦЫ		
А4	I		I.090.I-2с.5-I 00.02.0	КАРКАС ПР.КП5	I	
А4	2		I.090.I-2с.5-I 00.02.0-01	КАРКАС ПР.КП6	I	
А4	3		I.090.I-2с.5-I 00.06.0-02	КАРКАС КР20	I	

Копировал

Формат А4

Нач.отд.	Кикнадзе		12/VIII-87	I.090.I-2с.5-I I7.00.0	
Н.контр.	Силагадзе		7/VIII-87		
Рук.маст	Кесаладзе		12/VIII-87	ПЛИТА ПЕРЕКРЫТИЯ 4ПР60.I5,5ПР60.I5, 6ПР60.I5,4ПР72.I5, 5ПР72.I5,6ПР72.I5	Стадия: Р; Лист: ; Листов: 9
ГИП	Эдишерашвили		12/VIII-87		
Рук.гр.	Салуквадзе		12/VIII-87		
Проверил	Дгебуадзе		9/VIII-87		ТбилЗНИИЭП
Разраб.	Салихова		6/VIII-87		

	I.090.I-2с. 5-I I7.00.0	Лист 2

Формат	Поз.	Обозначение	Наименование	Кол.	Примечание
A4	4	I.090.I-2c.5-I 00.06.0-02	КАРКАС КР2I	I	
A4	5	I.090.I-2c.5-I 00.07.0-04	КАРКАС КР35	2	
A4	6	I.090.I-2c.5-I 00.I7.0-09	СЕТКА С46	I	
A4	7	I.090.I-2c.5-I 00.I8.0	СЕТКА С49	2	
A4	8	I.090.I-2c.5-I 00.00.2	ИЗДЕЛИЕ ЗАКЛ.МНI	4	
			ДЕТАЛИ		
A4	I2	I.090.I-2c.5-I 00.00.4-0I	СТЕРЖЕНЬ НАПР.СН2	2	
A4	I3	I.090.I-2c.5-I 00.00.4-06	СТЕРЖЕНЬ НАПР.СН7	2	
A4	9	I.090.I-2c.5-I 00.00.I	СТЕРЖЕНЬ ОТД.ОС1	2	
A4	I0	I.090.I-2c.5-I 00.00.I-0I	СТЕРЖЕНЬ ОТД.ОС2	2	
A4	II	I.090.I-2c.5-I 00.00.3-04	ПЕТЛЯ СТРОП.СП5	5	
			МАТЕРИАЛЫ		
			БЕТОН ТЯЖ.М200		I.00М3
		I.090.I-2c.5-I I7.00.0-03	ПЛИТА ПЕРЕКРЫТИЯ		
			5ПР60.I5-8АТУТ-С		
			СБОРОЧНЫЕ ЕДИНИЦЫ		
A4	I	I.090.I-2c.5-I 00.02.0	КАРКАС ПР.КП5	I	
A4	2	I.090.I-2c.5-I 00.02.0-0I	КАРКАС ПР.КП6	I	
A4	3	I.090.I-2c.5-I 00.06.0-02	КАРКАС КР20	I	
A4	4	I.090.I-2c.5-I 00.06.0-03	КАРКАС КР2I	I	
A4	5	I.090.I-2c.5-I 00.07.0-04	КАРКАС КР35	2	
A4	6	I.090.I-2c.5-I 00.I7.0-09	СЕТКА С46	I	
A4	7	I.090.I-2c.5-I 00.I8.0	СЕТКА С49	2	
A4	8	I.090.I-2c.5-I 00.00.2	ИЗДЕЛИЕ ЗАКЛ.МНI	5	
			ДЕТАЛИ		
A4	I2	I.090.I-2c.5-I 00.00.4-0I	СТЕРЖЕНЬ НАПР.СН2	4	
A4	I3	I.090.I-2c.5-I 00.00.4-06	СТЕРЖЕНЬ НАПР.СН7	2	

Копировал Формат А4

I.090.I-2c.5-I I7.00.0 Лист 3

Формат	Поз.	Обозначение	Наименование	Кол.	Примечание
A4	9	I.090.I-2c.5-I 00.00.I	СТЕРЖЕНЬ ОТД.ОС1	2	
A4	I0	I.090.I-2c.5-I 00.00.I-0I	СТЕРЖЕНЬ ОТД.ОС2	2	
A4	II	I.090.I-2c.5-I 00.00.3-04	ПЕТЛЯ СТРОП.СП5	4	
			МАТЕРИАЛЫ		
			БЕТОН ТЯЖ.М200		I.00М3
		I.090.I-2c.5-I I7.00.0-04	ПЛИТА ПЕРЕКРЫТИЯ		
			6ПР60.I5-6АТУТ-С		
			СБОРОЧНЫЕ ЕДИНИЦЫ		
A4	I	I.090.I-2c.5-I 00.02.0	КАРКАС ПР.КП5	I	
A4	2	I.090.I-2c.5-I 00.02.0-0I	КАРКАС ПР.КП6	I	
A4	3	I.090.I-2c.5-I 00.06.0-02	КАРКАС КР20	I	
A4	4	I.090.I-2c.5-I 00.06.0-03	КАРКАС КР2I	I	
A4	5	I.090.I-2c.5-I 00.07.0-04	КАРКАС КР35	2	
A4	6	I.090.I-2c.5-I 00.I7.0-09	СЕТКА С46	I	
A4	7	I.090.I-2c.5-I 00.I8.0	СЕТКА С49	2	
A4	8	I.090.I-2c.5-I 00.00.2	ИЗДЕЛИЕ ЗАКЛ.МНI	5	
			ДЕТАЛИ		
A4	I2	I.090.I-2c.5-I 00.00.4-0I	СТЕРЖЕНЬ НАПР.СН2	2	
A4	I3	I.090.I-2c.5-I 00.00.4-06	СТЕРЖЕНЬ НАПР.СН7	2	
A4	9	I.090.I-2c.5-I 00.00.I	СТЕРЖЕНЬ ОТД.ОС1	2	
A4	I0	I.090.I-2c.5-I 00.00.I-0I	СТЕРЖЕНЬ ОТД.ОС2	2	
A4	II	I.090.I-2c.5-I 00.00.3-04	ПЕТЛЯ СТРОП.СП5	4	
			МАТЕРИАЛЫ		
			БЕТОН ТЯЖ.М200		I.00М3
		I.090.I-2c.5-I I7.00.0-05	ПЛИТА ПЕРЕКРЫТИЯ		
			6ПР60.I5-8АТУТ-С		

Копировал Формат А4

I.090.I-2c.5-I I7.00.0 Лист 4

Формат	Поз.	Обозначение	Наименование	Кол.	Примечание
			СВОРОЧНЫЕ ЕДИНИЦЫ		
А4	1	I.090.I-2с.5-I 00.02.0	КАРКАС ПР.КП5	1	
А4	2	I.090.I-2с.5-I 00.02.0-01	КАРКАС ПР.КП6	1	
А4	3	I.090.I-2с.5-I 00.06.0-02	КАРКАС КР20	1	
А4	4	I.090.I-2с.5-I 00.06.0-03	КАРКАС КР2I	1	
А4	5	I.090.I-2с.5-I 00.07.0-04	КАРКАС КР35	2	
А4	6	I.090.I-2с.5-I 00.I7.0-09	СЕТКА С46	1	
А4	7	I.090.I-2с.5-I 00 I8.0	СЕТКА С49	2	
А4	8	I.090.I-2с.5-I 00.00.2	ИЗДЕЛИЕ ЗАКЛ.МНI	5	
			ДЕТАЛИ		
А4	I2	I.090.I-2с.5-I 00.00.4-0I	СТЕРЖЕНЬ НАПР.СН2	4	
А4	I3	I.090.I-2с.5-I 00.00.4-06	СТЕРЖЕНЬ НАПР.СН7	2	
А4	9	I.090.I-2с.5-I 00.00.I	СТЕРЖЕНЬ ОТД.ОСI	2	
А4	I0	I.090.I-2с.5-I 00.00.I-0I	СТЕРЖЕНЬ ОТД.ОС2	2	
А4	II	I.090.I-2с.5-I 00.00.3-04	ПЕТЛЯ СТРОП.СП5	4	
			МАТЕРИАЛЫ		
			БЕТОН ТЯЖ.М200		I.00М3
		I.090.I-2с.5-I I7.00.0-06	ПЛИТА ПЕРЕКРЫТИЯ		
			4ПР7.I5-8АТУТ-С		
			СВОРОЧНЫЕ ЕДИНИЦЫ		
А4	I	I.090.I-2с.5-I 00.03.0	КАРКАС ПР.КП7	2	
А4	3	I.090.I-2с.5-I 00.06.0-02	КАРКАС КР20	1	
А4	4	I.090.I-2с.5-I 00.06.0-03	КАРКАС КР2I	1	
А4	5	I.090.I-2с.5-I 00.07.0-04	КАРКАС КР35	2	
А4	6	I.090.I-2с.5-I 00.I7.0-I0	СЕТКА С47	1	
А4	7	I.090.I-2с.5-I 00.I8.0	СЕТКА С49	2	
А4	8	I.090.I-2с.5-I 00.00.2	ИЗДЕЛИЕ ЗАКЛ.МНI	6	

Инв. № подл. | Подпись и дата | Взам. инв. №

КЛАЖ

I.090.I-2с.5-I I7.00.0 — Лист 5

Копировал — Формат А4

Формат	Поз.	Обозначение	Наименование	Кол.	Примечание
			ДЕТАЛИ		
А4	I2	I.090.I-2с.5-I 00.00.4-04	СТЕРЖЕНЬ НАПР.СН5	4	
А4	I3	I.090.I-2с.5-I 00.00.4-05	СТЕРЖЕНЬ НАПР.СН6	2	
А4	9	I.090.I-2с.5-I 00.00.I	СТЕРЖЕНЬ ОТД.ОСI	2	
А4	I0	I.090.I-2с.5-I 00.00.I-0I	СТЕРЖЕНЬ ОТД.ОС2	2	
А4	II	I.090.I-2с.5-I 00.00.3-05	ПЕТЛЯ СТРОП.СП6	4	
			МАТЕРИАЛЫ		
			БЕТОН ТЯЖ.М300		I.22М3
		I.090.I-2с.5-I I7.00.0-07	ПЛИТА ПЕРЕКРЫТИЯ		
			4ПР7.I5-8АТУТ-С		
			СВОРОЧНЫЕ ЕДИНИЦЫ		
А4	I	I.090.I-2с.5-I 00.03.0-0I	КАРКАС ПР.КП8	2	
А4	3	I.090.I-2с.5-I 00.06.0-02	КАРКАС КР20	1	
А4	4	I.090.I-2с.5-I 00.06.0-03	КАРКАС КР2I	1	
А4	5	I.090.I-2с.5-I 00.07.0-04	КАРКАС КР35	2	
А4	6	I.090.I-2с.5-I 00.I7.0-I0	СЕТКА С47	1	
А4	7	I.090.I-2с.5-I 00.I8.0	СЕТКА С49	2	
А4	8	I.090.I-2с.5-I 00.00.2	ИЗДЕЛИЕ ЗАКЛ.МНI	6	
А4	I3	I.090.I-2с.5-I 00.00.4-04	СТЕРЖЕНЬ НАПР.СН5	2	
А4	I2	I.090.I-2с.5-I 00.00.4-05	СТЕРЖЕНЬ НАПР.СН6	4	
А4	9	I.090.I-2с.5-I 00.00.I	СТЕРЖЕНЬ ОТД.ОСI	2	
А4	I0	I.090.I-2с.5-I 00.00.I-0I	СТЕРЖЕНЬ ОТД.ОС2	2	
А4	II	I.090.I-2с.5-I 00.00.3-05	ПЕТЛЯ СТРОП.СП6	4	
			МАТЕРИАЛЫ		
			БЕТОН ТЯЖ.М300		I.22М3

Инв. № подл. | Подпись и дата | Взам. инв. №

КЛАЖ

I.090.I-2с.5-I I7.00.0 — Лист 6

Копировал — Формат А4

Формат	Зона	Поз.	ОБОЗНАЧЕНИЕ	НАИМЕНОВАНИЕ	КОЛ.	ПРИМЕЧАНИЕ
			I.090.I-2с.5-I I7.00.0-08	ПЛИТА ПЕРЕКРЫТИЯ		
				6ПР72.I5-6АТУТ-С		
				СБОРОЧНЫЕ ЕДИНИЦЫ		
А4	I		I.090.I-2с.5-I 00 03.0	КАРКАС ПР.КП7	I	
А4	2		I.090.I-2с.5-I 00.03 0-02	КАРКАС ПР.КП9	I	
А4	3		I.090.I-2с.5-I 00.06.0-02	КАРКАС КР20	I	
А4	4		I.090.I-2с.5-I 00.06.0-03	КАРКАС КР2I	I	
А4	5		I.090.I-2с.5-I 00.07.0-04	КАРКАС КР35	2	
А4	6		I.090.I-2с.5-I 00.I7.0-I0	СЕТКА С47	I	
А4	7		I.090.I-2с.5-I 00.I8.0	СЕТКА С49	2	
А4	8		I.090.I-2с.5-I 00.00.2	ИЗДЕЛИЕ ЗАКЛ.МН1	7	
				ДЕТАЛИ		
А4	I2		I.090.I-2с.5-I 00.00.4-04	СТЕРЖЕНЬ НАПР.СН5	4	
А4	I3		I.090.I-2с.5-I 00.00.4-05	СТЕРЖЕНЬ НАПР.СН6	2	
А4	9		I.090.I-2с.5-I 00.00.I	СТЕРЖЕНЬ ОТД.ОС1	2	
А4	I0		I.090.I-2с.5-I 00 00.I-0I	СТЕРЖЕНЬ ОТД.ОС2	2	
А4	II		I.090.I-2с.5-I 00.00.3-05	ПЕТЛЯ СТРОП.СП6	4	
				МАТЕРИАЛЫ		
				БЕТОН ТЯЖ.М300		I.20М3
			I.090.I-2с.5-I I7.00.0-09	ПЛИТА ПЕРЕКРЫТИЯ		
				6ПР72.I5-8АТУТ-С		
				СБОРОЧНЫЕ ЕДИНИЦЫ		
А4	I		I.090.I-2с.5-I 00.03.0-0I	КАРКАС ПР.КП8	I	
А4	2		I.090.I-2с.5-I 00.03.0-03	КАРКАС ПР.КП10	I	
А4	3		I.090.I-2с.5-I 00.06.0-02	КАРКАС КР20	I	
А4	4		I.090.I-2с.5-I 00.06.0-03	КАРКАС КР2I	I	
А4	5		I.090.I-2с.5-I 00.07.0-04	КАРКАС КР35	2	

Инв. № подл. | Подпись и дата | Взам. инв. №

	I.090.I-2с.5-I I7.00.0	Лист 7

Копировал Формат А4

Формат	Зона	Поз.	ОБОЗНАЧЕНИЕ	НАИМЕНОВАНИЕ	КОЛ.	ПРИМЕЧАНИЕ
А4		6	I.090.I-2с.5-I 00.I7.0-I0	СЕТКА С47	I	
А4		7	I.090.I-2с.5-I 00.I8.0	СЕТКА С49	2	
А4		8	I.090.I-2с.5-I 00.00.2	ИЗДЕЛИЕ ЗАКЛ.МН1	7	
				ДЕТАЛИ		
А4		I3	I.090.I-2с.5-I 00.00.4-04	СТЕРЖЕНЬ НАПР.СН5	2	
А4		I2	I.090.I-2с.5-I 00.00.4-05	СТЕРЖЕНЬ НАПР.СН6	4	
А4		9	I.090.I-2с.5-I 00.00.I	СТЕРЖЕНЬ ОТД.ОС1	2	
А4		I0	I.090.I-2с.5-I 00.00.I-0I	СТЕРЖЕНЬ ОТД.ОС2	2	
А4		II	I.090.I-2с.5-I 00.00.3-05	ПЕТЛЯ СТРОП.СП6	4	
				МАТЕРИАЛЫ		
				БЕТОН ТЯЖ.М300		I.20М3
			I.090.I-2с.5-I I7.00.0-I0	ПЛИТА ПЕРЕКРЫТИЯ		
				6ПР72.I5-6АТУТ-С		
				СБОРОЧНЫЕ ЕДИНИЦЫ		
А4		I	I.090.I-2с.5-I 00.03.0	КАРКАС ПР.КП7	I	
А4		2	I.090.I-2с.5-I 00.03.0-02	КАРКАС ПР.КП9	I	
А4		3	I.090.I-2с.5-I 00.06.0-02	КАРКАС КР20	I	
А4		4	I.090.I-2с.5-I 00.06.0-03	КАРКАС КР2I	I	
А4		5	I.090.I-2с.5-I 00.07.0-04	КАРКАС КР35	2	
А4		6	I.090.I-2с.5-I 00.I7.0-I0	СЕТКА С47	I	
А4		7	I.090.I-2с.5-I 00.I8.0	СЕТКА С49	2	
А4		8	I.090.I-2с.5-I 00.00.2	ИЗДЕЛИЕ ЗАКЛ.МН1	7	
				ДЕТАЛИ		
А4		I2	I.090.I-2с.5-I 00.00.4-04	СТЕРЖЕНЬ НАПР.СН5	4	
А4		I3	I.090.I-2с.5-I 00.00.4-05	СТЕРЖЕНЬ НАПР.СН6	2	
А4		9	I.090.I-2с.5-I 00.00.I	СТЕРЖЕНЬ ОТД.ОС1	2	
А4		I0	I.090.I-2с.5-I 00.00.I-0I	СТЕРЖЕНЬ ОТД.ОС2	2	

Инв. № подл. | Подпись и дата | Взам. инв. №

	I.090.I-2с.5-I I7.00.0	Лист 8

Копировал Формат А4

Формат	Зона	Поз.	ОБОЗНАЧЕНИЕ	НАИМЕНОВАНИЕ	КОЛ.	ПРИМЕЧАНИЕ
А4		II	I.090.I-2с.5-I 00.00.3-05	ПЕТЛЯ СТРОП.СП6	4	
				МАТЕРИАЛЫ		
				БЕТОН ТЯЖ.М300		I.20М3
			I.090.I-2с.5-I I7.00.0-II	ПЛИТА ПЕРЕКРЫТИЯ		
				6ПР72.I5-8АТУТ-С		
				СБОРОЧНЫЕ ЕДИНИЦЫ		
А4		I	I.090.I-2с.5-I 00.03.0-0I	КАРКАС ПР.КП3	I	
А4		2	I.090.I-2с.5-I 00.03.0-03	КАРКАС ПР.КП10	I	
А4		3	I.090.I-2с.5-I 00.06.0-02	КАРКАС КР20	I	
А4		4	I.090.I-2с.5-I 00.06.0-03	КАРКАС КР21	I	
А4		5	I.090.I-2с.5-I 00.07.0-04	КАРКАС КР35	2	
А4		6	I.090.I-2с.5-I 00.I7.0-I0	СЕТКА С47	I	
А4		7	I.090.I-2с.5-I 00.I8.0	СЕТКА С49	2	
А4		8	I.090.I-2с.5-I 00.00.2	ИЗДЕЛИЕ ЗАКЛ.МН1	7	
				ДЕТАЛИ		
А4		I3	I.090.I-2с.5-I 00.00.4-04	СТЕРЖЕНЬ НАПР.СН5	2	
А4		I2	I.090.I-2с.5-I 00.00.4-05	СТЕРЖЕНЬ НАПР.СН6	4	
А4		9	I.090.I-2с.5-I 00.00.I	СТЕРЖЕНЬ ОТД.ОС1	2	
А4		I0	I.090.I-2с.5-I 00.00.I-0I	СТЕРЖЕНЬ ОТД.ОС2	2	
А4		II	I.090.I-2с.5-I 00.00.3-05	ПЕТЛЯ СТРОП.СП6	4	
				МАТЕРИАЛЫ		
				ПЕТЛЯ ТЯЖ.М300		20М3

Копировал Форма А4

I.090.I-2с.5-I I7.00.0 Лист 9

Формат	Зона	Поз.	ОБОЗНАЧЕНИЕ	НАИМЕНОВАНИЕ	КОЛ.	ПРИМЕЧАНИЕ

Копировал Формат А4

I.090.I-2с. Лист

Инв. № подл. | Подпись и дата | Взам. инв. №

РИС. 1

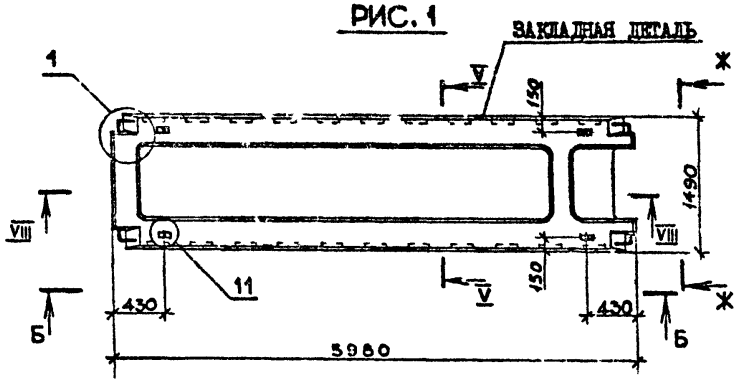

РИС. 2

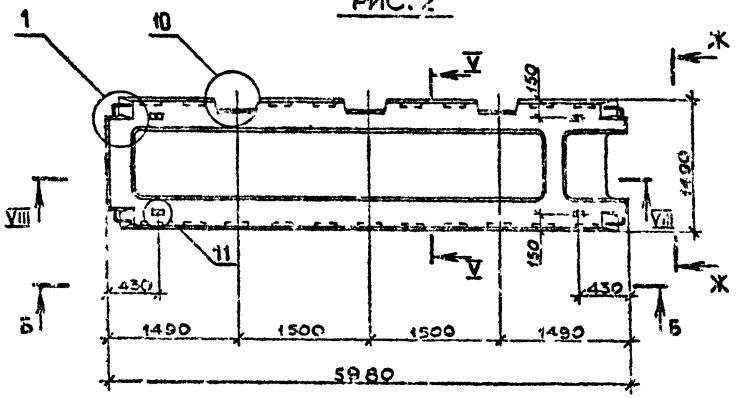

Обозначение	Марка	Рис.	Масса, т
I.090.I-2с.5-I I7.00.0	4ПР 60.I5-6АтVт-с	I;7;9	2,55
-0I	4ПР 60.I5-8АтVт-с	I;8;9	
-02	5ПР 60.I5-6АтVт-с	2;7;9	2,5I
-03	5ПР 60.I5-8АтVт-с	2;8;9	
-04	6ПР 60.I5-6АтVт-с	3;7;9	2,55
-05	6ПР 60.I5-8АтVт-с	3;8;9	
-06	4ПР 72.I5-6АтVт-с	4;8;I0	3,06
-07	4ПР 72.I5-8АтVт-с		
-08	5ПР 72.I5-6АтVт-с	5;8;I0	2,99
-09	5ПР 72.I5-8АтVт-с		
-I0	6ПР 72.I5-6АтVт-с	6;8;I0	
-II	6ПР 72.I5-8АтVт-с		

Вид Б-Б, Ж-Ж, сечение V-V, VIII-VIII и узлы см. документ 00.00.0Д листы I,2,4,6,7,I0,I2,I4

				I.090.I-2с.5-I I7.00.0СВ			
Нач.отд.	Эдишерашвили		15.VII.84	ПЛИТА ПЕРЕКРЫТИЯ 4ПР60I5 5ПР60I5 6ПР60I5 4ПР72I5 5ПР72I5 6ПР72I5 СБОРОЧНЫЙ ЧЕРТЁЖ	Стадия	Масса	Масштаб
Н.контр.	Силагадзе		13.VII.84		Р	см. табл.	1:50
Рук.маст	Кесрадзе		23.VII.84				
ГИП	Эдишерашвили		20.VII.84		Лист I	Листов 4	
Рук.гр.	Гурджанадзе		18.VII.84		ТбилЗНИИЭП		
Проверил	Гурджанадзе		16.VII.84				
Разраб.	Имедашвили		12.VII.84				

Копировал

Формат А3

Взам.инв.№ | Подпись и дата | Инв № подл

РИС. 3

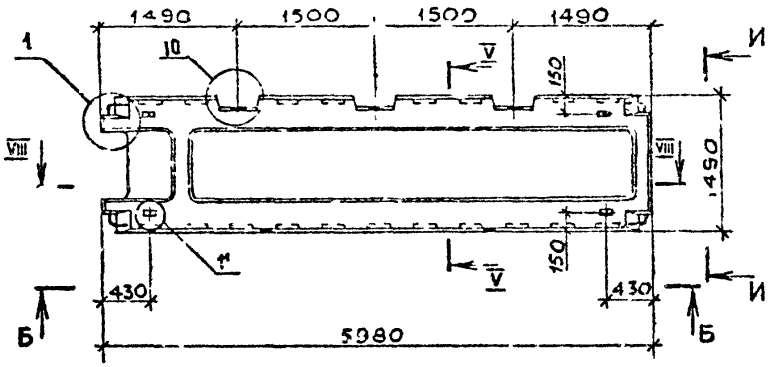

РИС. 5

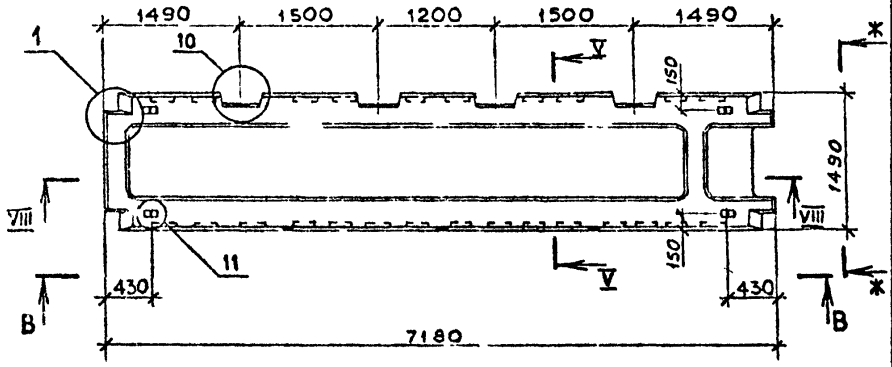

РИС. 4

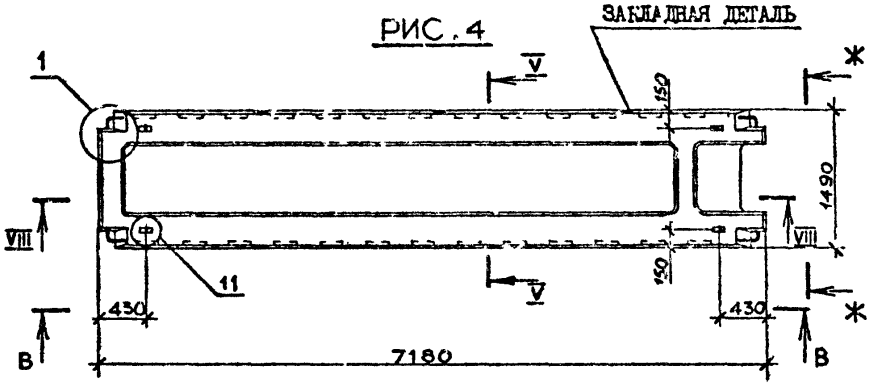

РИС. 6

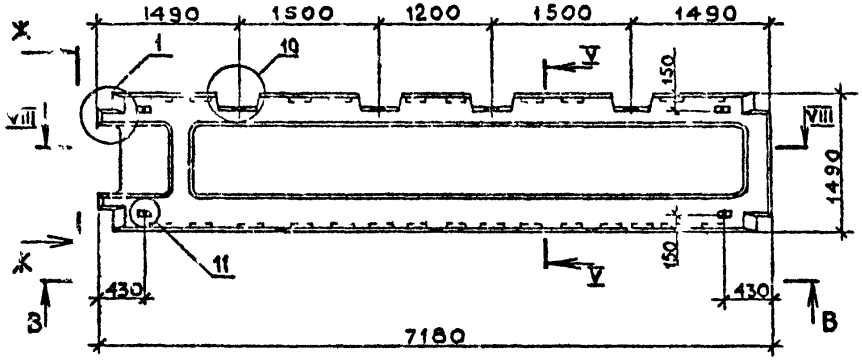

РИС. 7



РИС. 8

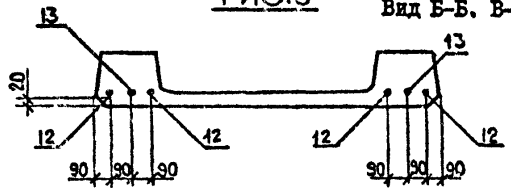

Вид Б-Б, В-В, К-К, И-И, сечение V-V, VIII-VIII и узлы см. документ 00.00.ОД листы I,4,6,7,I0,II,I3

	I.090.I-2с.5-I I7.00.0СБ	Лист 2

Копировал

Формат А3

Инв. № подл. | Подпись и дата | Взам. инв. №

РИС.9

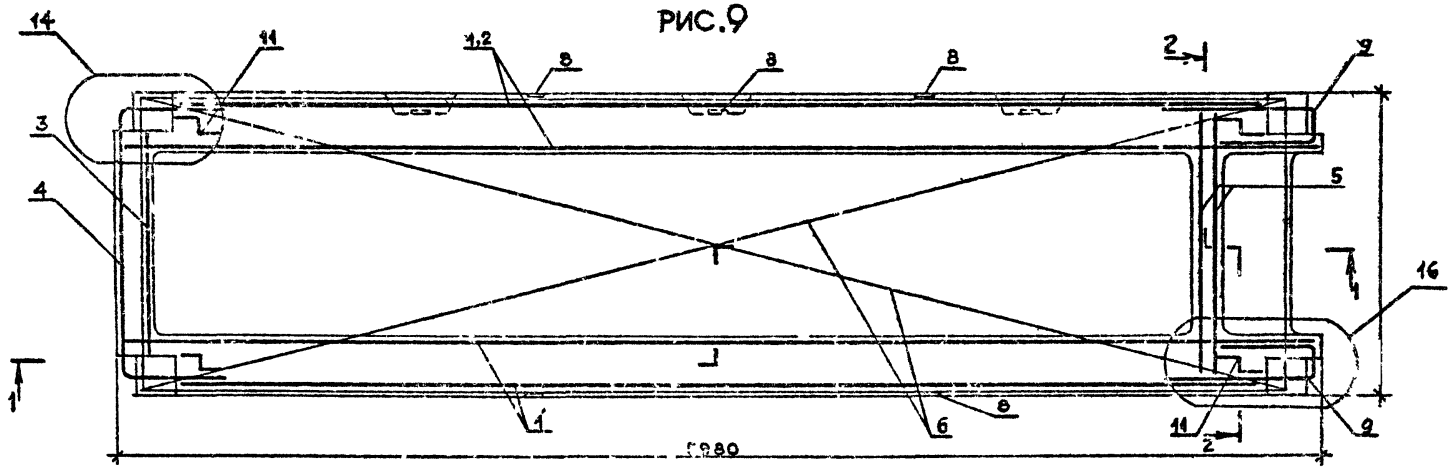

1—1

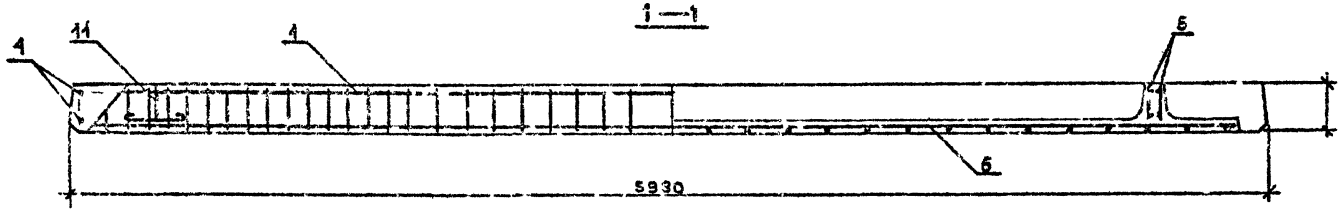

2—2

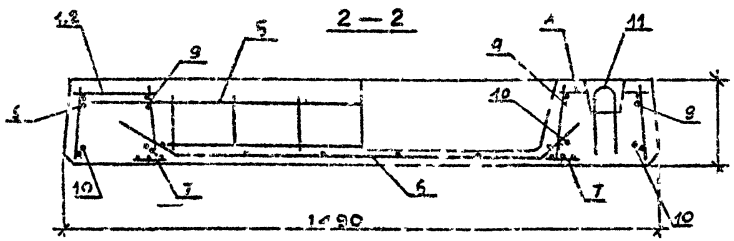

Расположение напрягаемой арматуры см. лист 2
Узлы см. документ 00.00.0Д листы 12,14

РИС.10

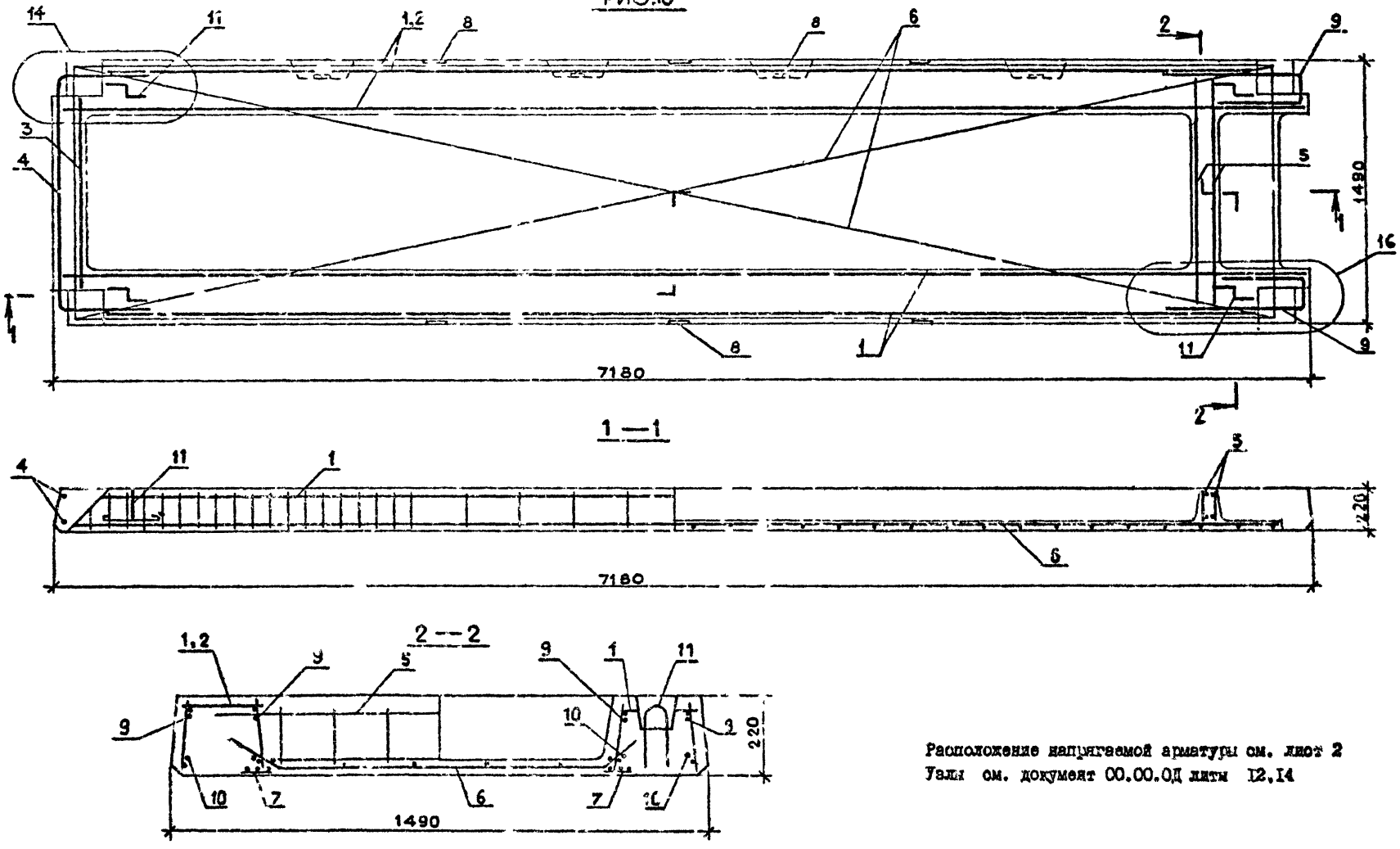

Расположение напрягаемой арматуры см. лист 2
Узлы см. документ 00.00.0Д листы 12,14

Инв. № подл.	Подпись и дата	Взам. инв. №

I.090.I-2с.5-I 17.00.0	Лист 4

Копировал Формат А3

А — А

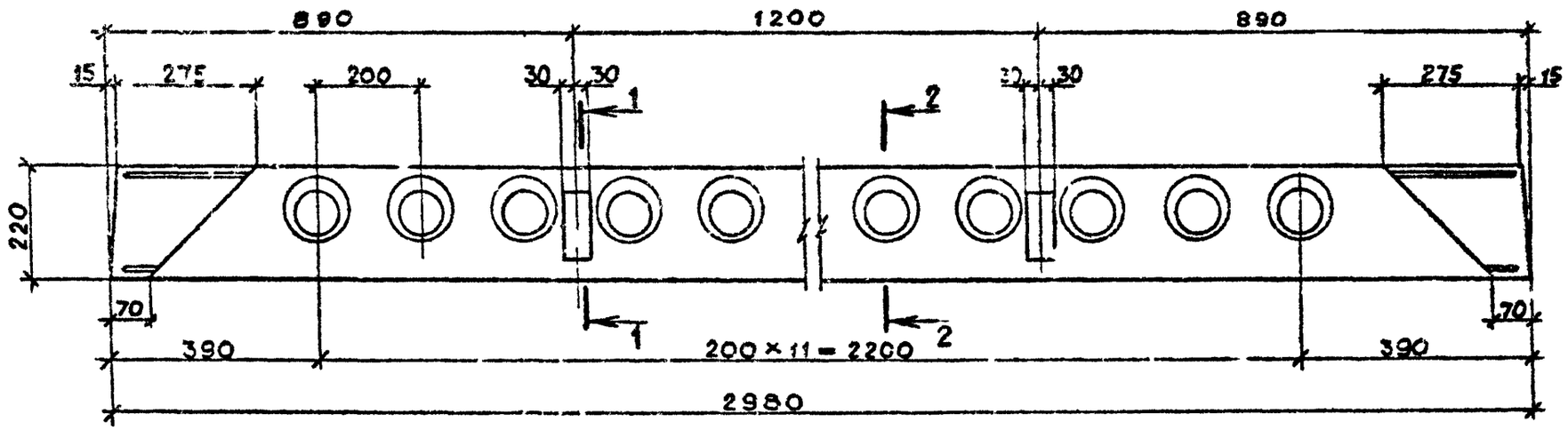

Б — Б

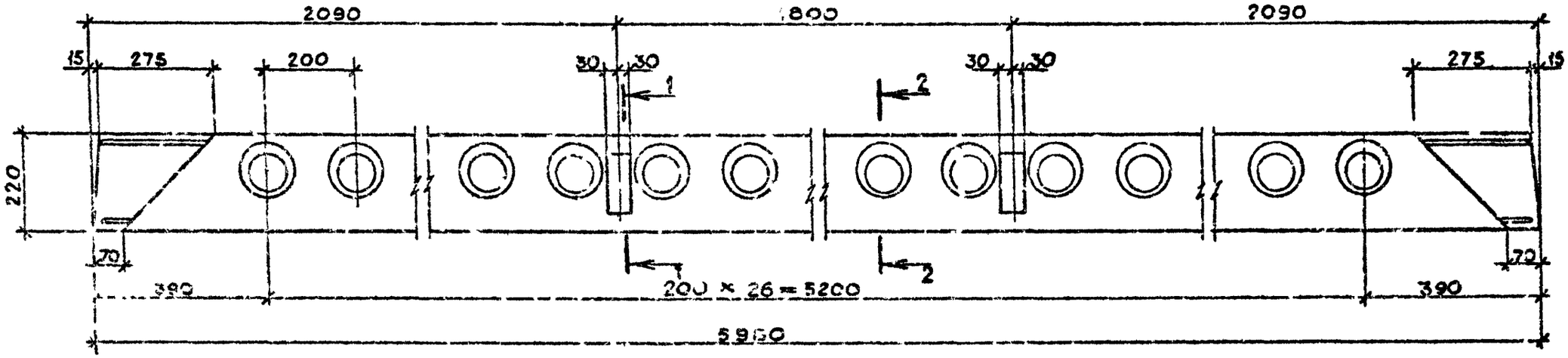

Нач.отд.	Эдишерашвили		24.VII.84
Н.контр.	Сикагадзе		24.VII.84
Рук.маст.	Каградзе		24.VII.84
ГИП	Эдишерашвили		23.VII.84
Рук.гр.	Буджакадзе		20.VII.84
Проверил	Буджакадзе		19.VII.84
Разраб.	Чиждашвили		16.VII.84

I.090.I-2с.5-I 00.00.0Д

УЗЛЫ

Стадия	Лист	Листов
Р	I	I4

ТбилЗНИИЭП

Копировал

Взам.инв №

Подпись и дата

Инв № подл

В — В

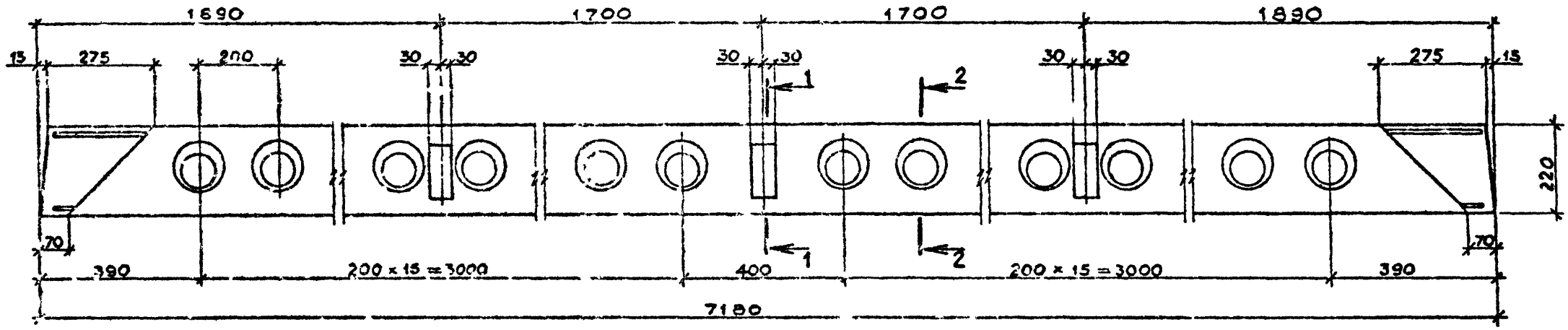

1 — 1

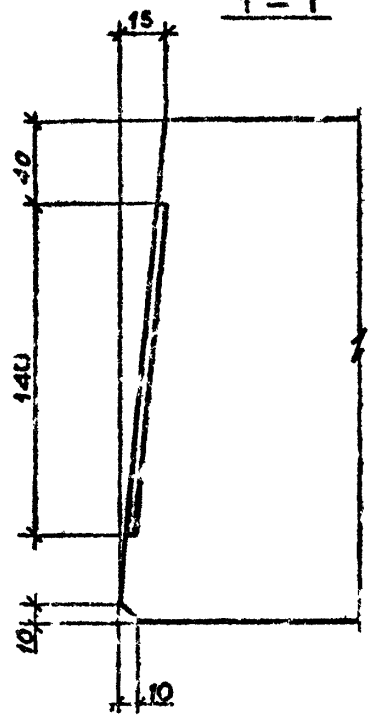

2 — 2

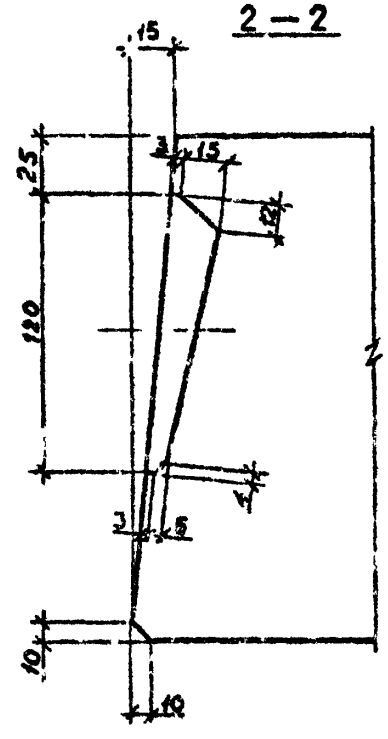

Инв. № подл.	Подпись и дата	Взам. инв. №

I.090.I-2о.5-I 00.00.0Д

Лист 2

Копировал

Формат А3

Г — Г

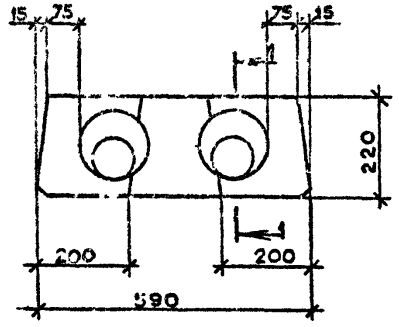

А — А

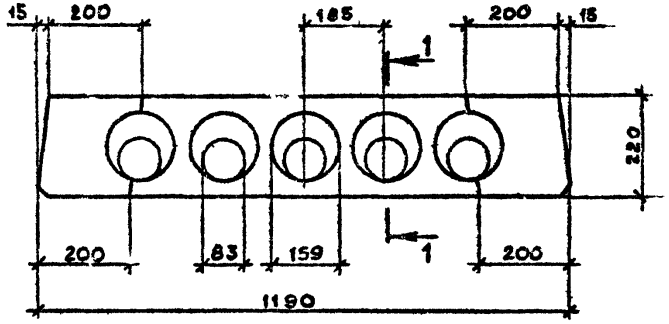

1 — 1

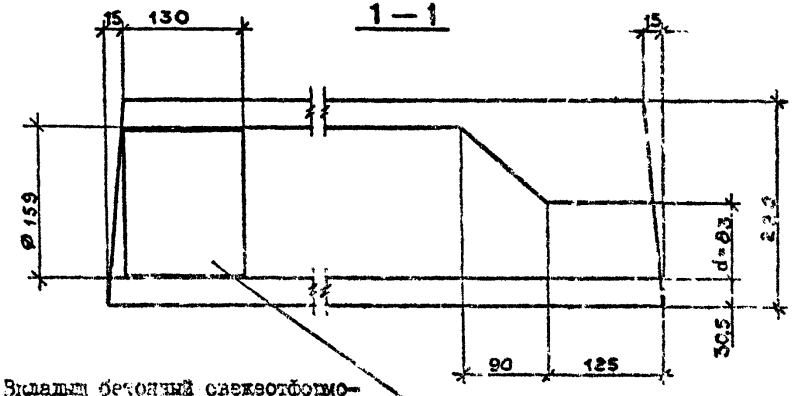

Вкладыш бетонный снежкотформованный и отвибрированный

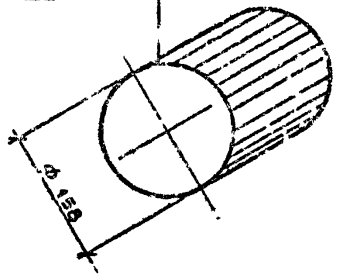

Е — Е

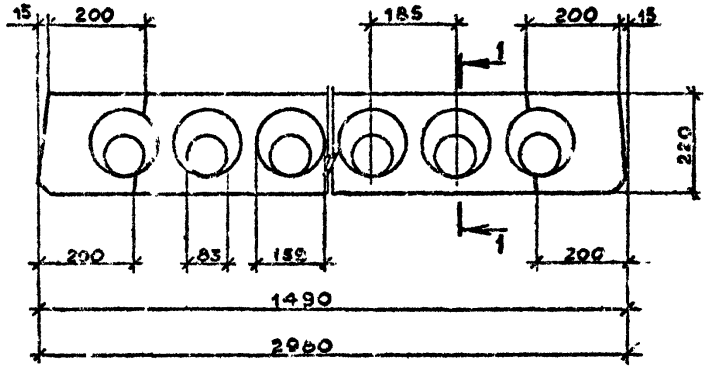

Инв. № подл. | Подпись и дата | Взам. инв. №

Ж—Ж

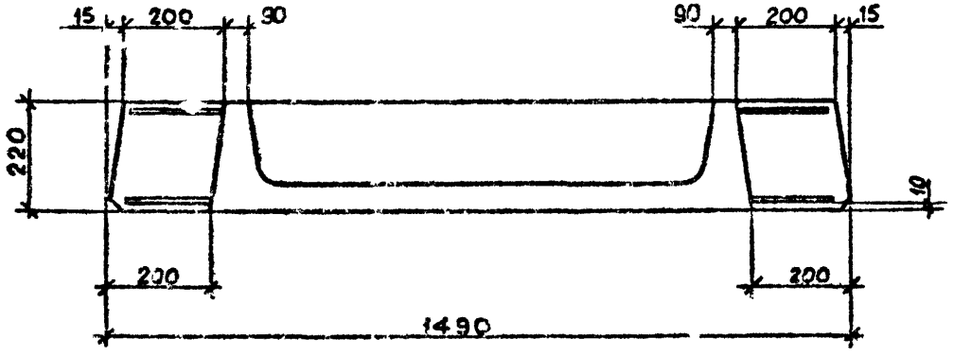
15
200
90
90
200
15
220
19
200
200
1490

И—И

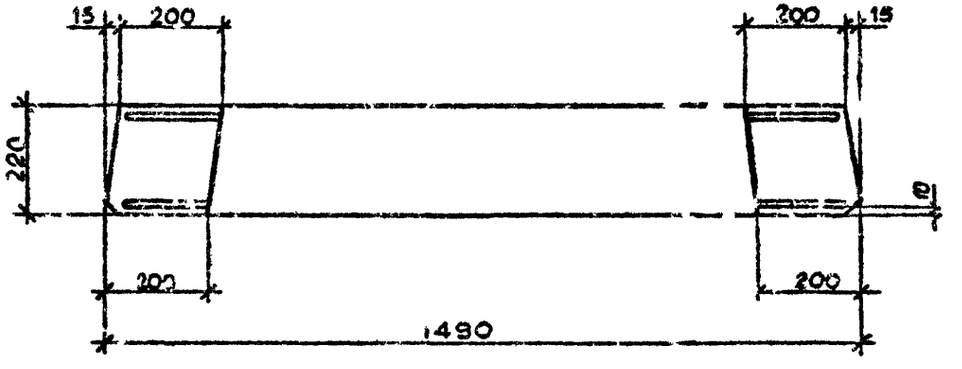
15
200
200
15
220
19
200
200
1490

I–I

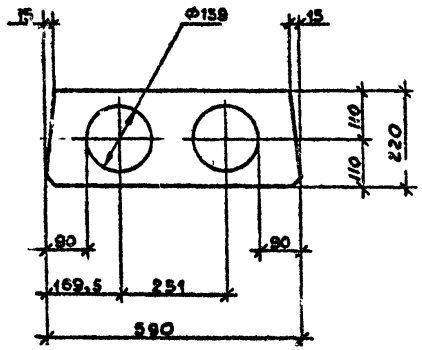

II–II

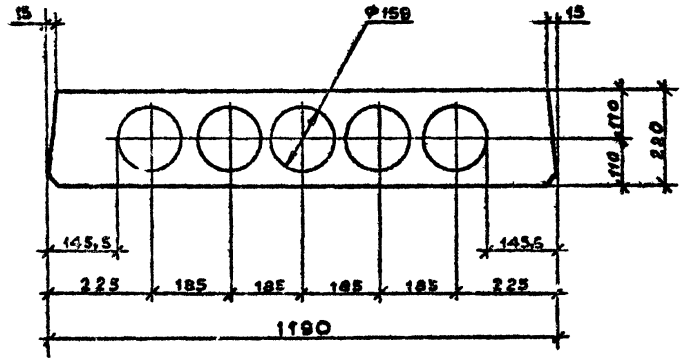

III–III

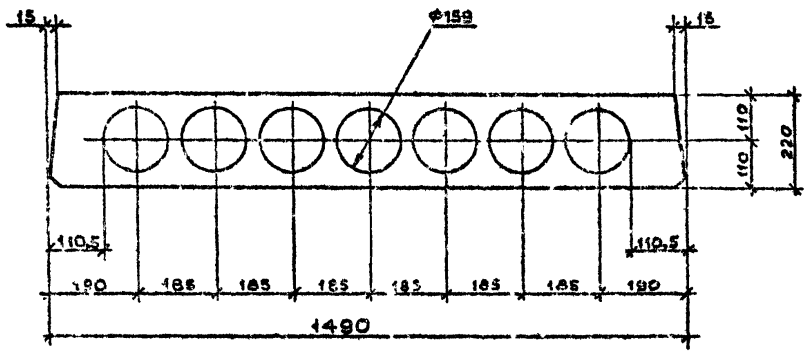

IV–IV

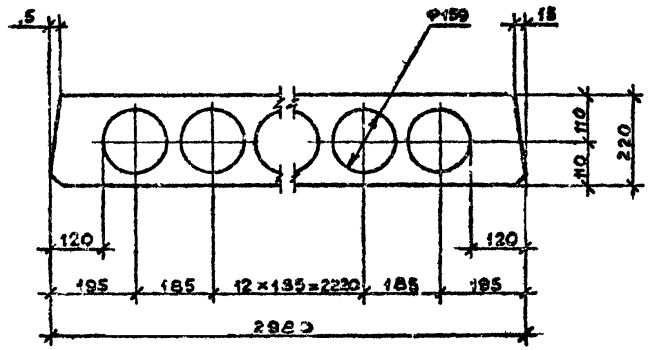

Инв. № подл. | Подпись и дата | Взам. инв. №

VI – VI

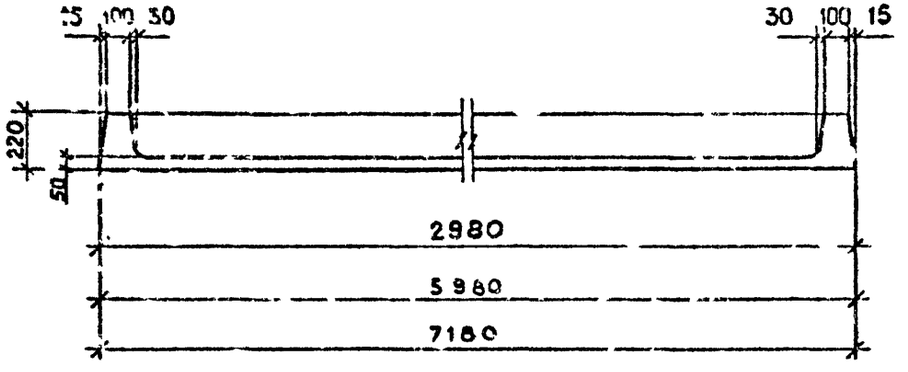

VIII – VIII

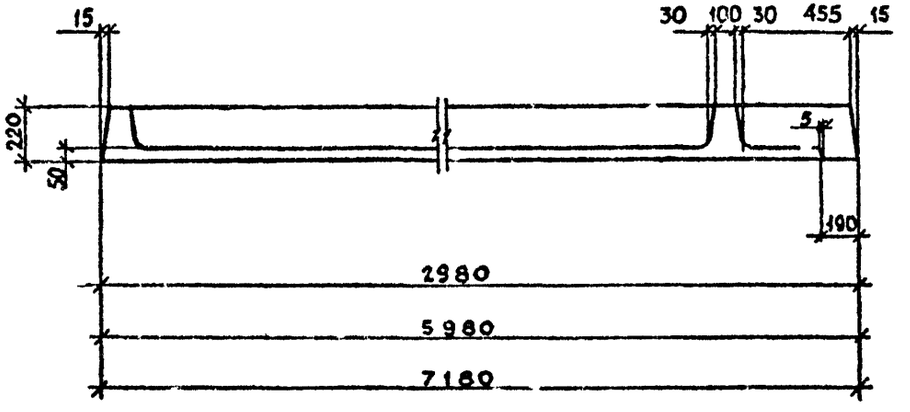

V – V

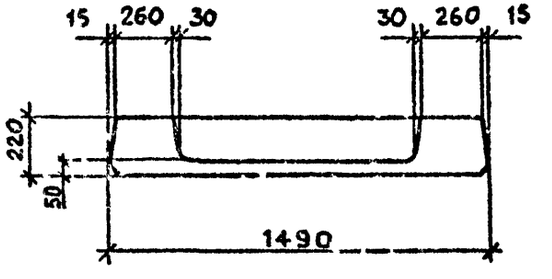

VII – VII

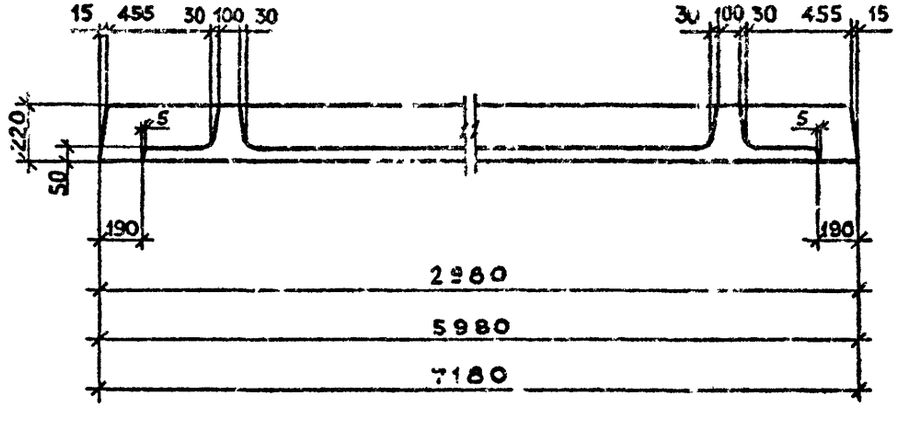

Инв. № подл. | Подпись и дата | Взам. инв. №

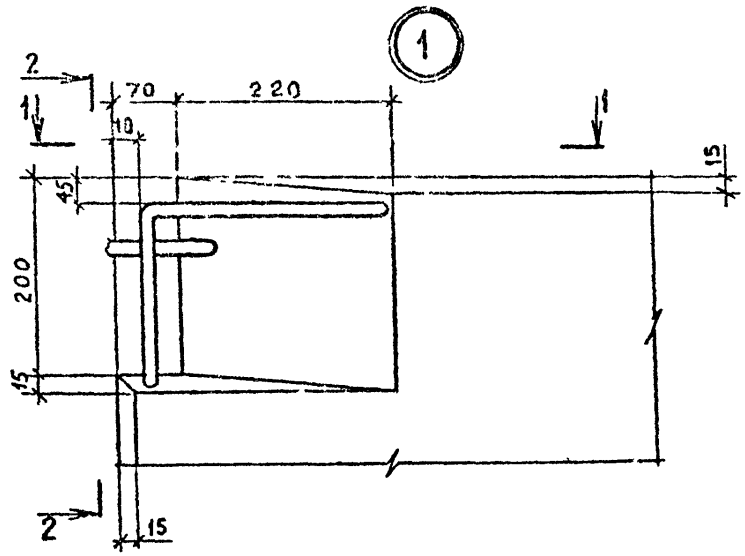
1
2
1
70
220
10
45
15
200
15
2
15

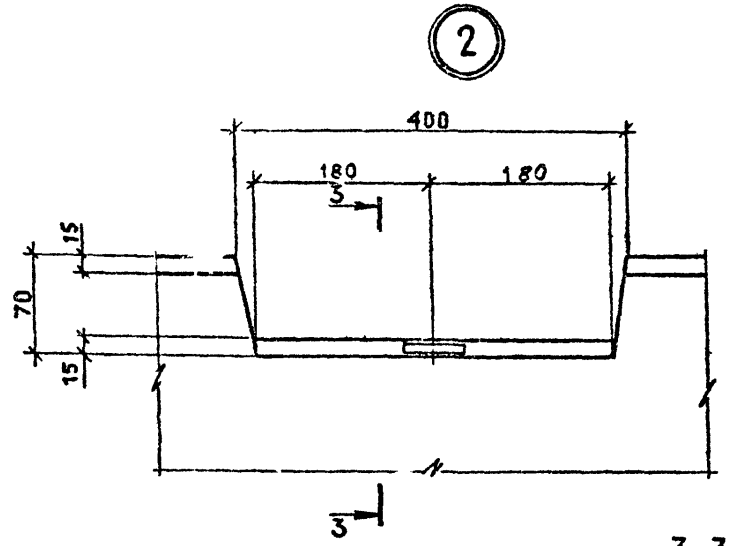
2
400
180
180
3
15
70
15
3

1—1

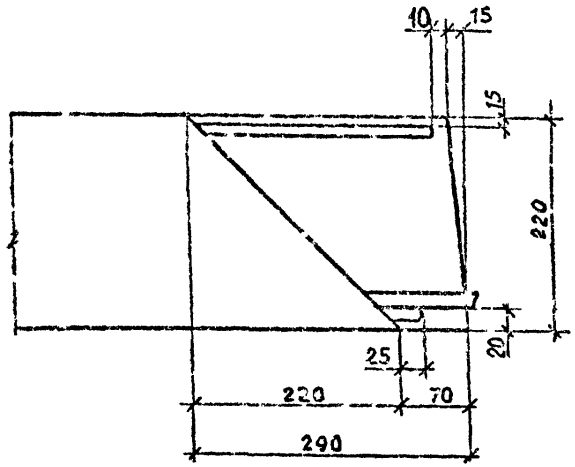
10
15
15
220
25
20
220
70
290

2-2

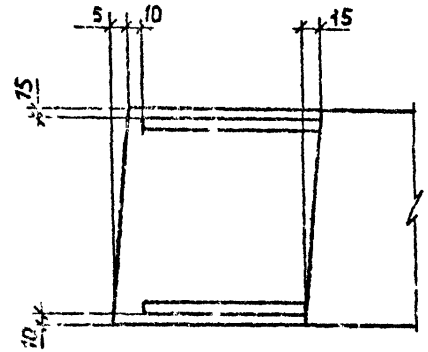
5
10
15
15
20

3-3

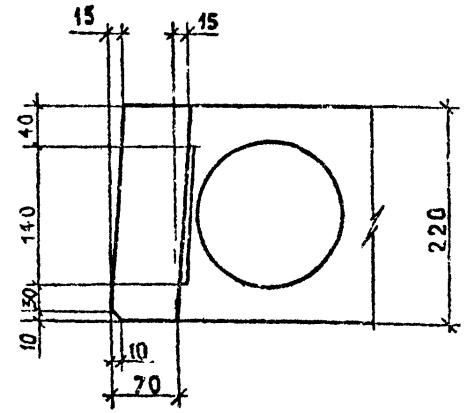
15
15
40
140
30
10
220
10
70

3

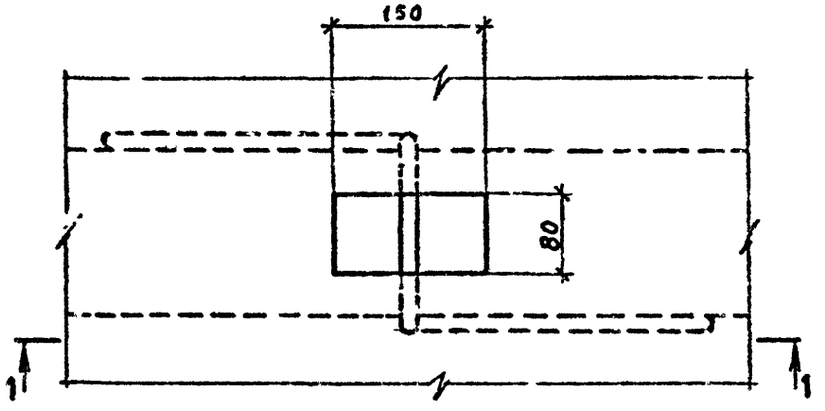

1—1

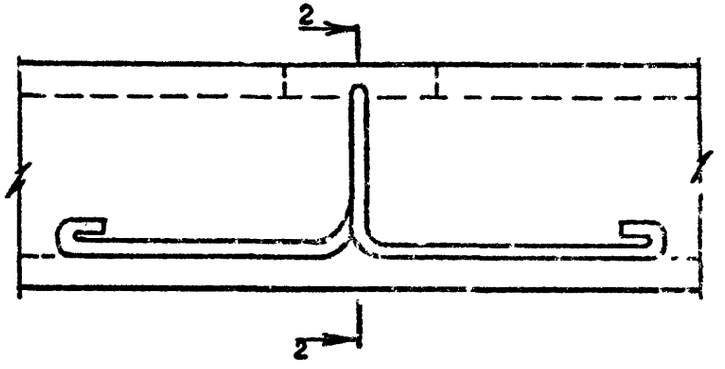

2—2

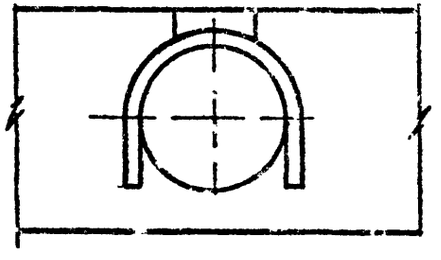

4

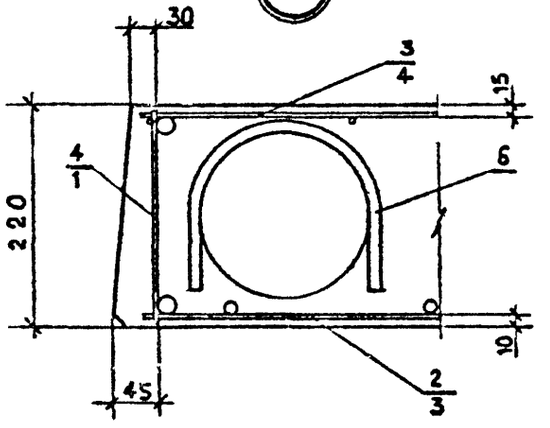

5

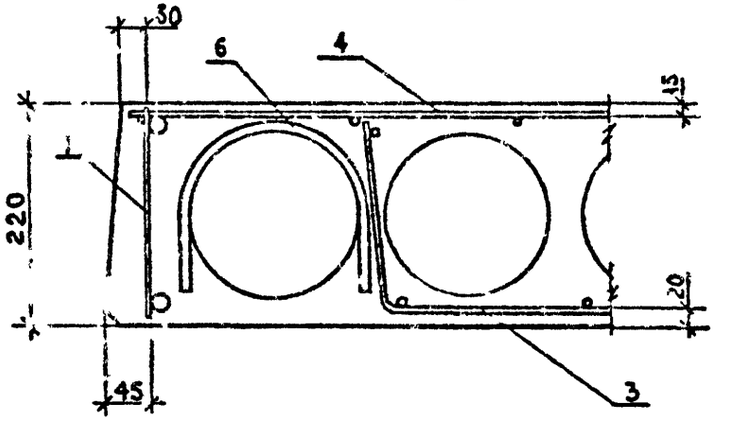

Инв. № подл. | Подпись и дата | Взам. инв. №

6

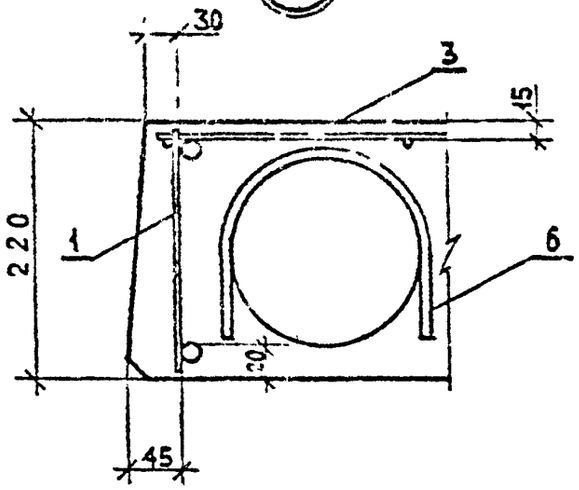

8

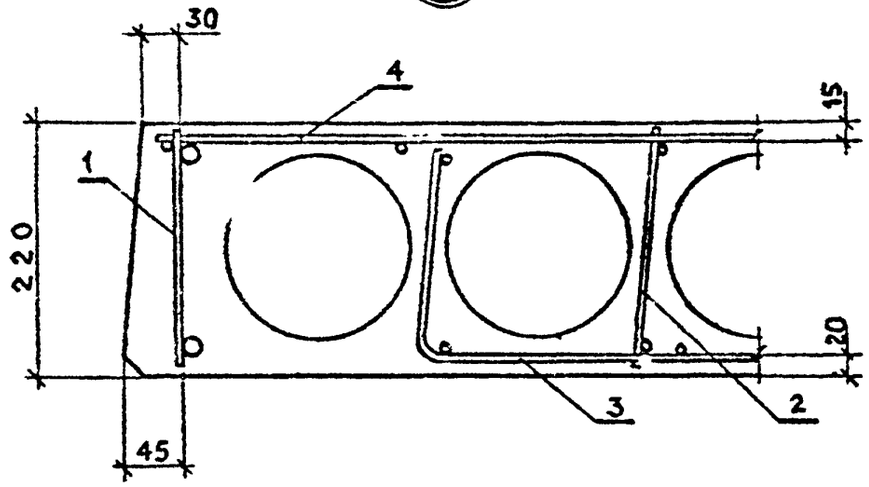

9

7

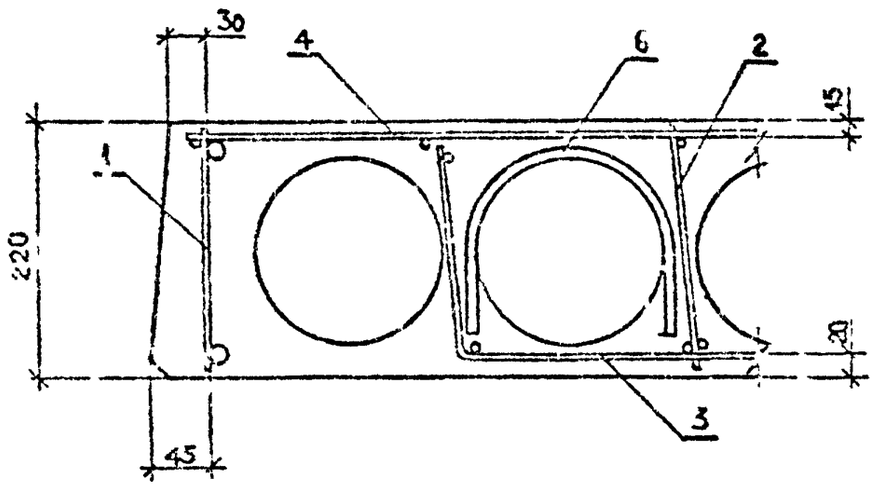

1—1

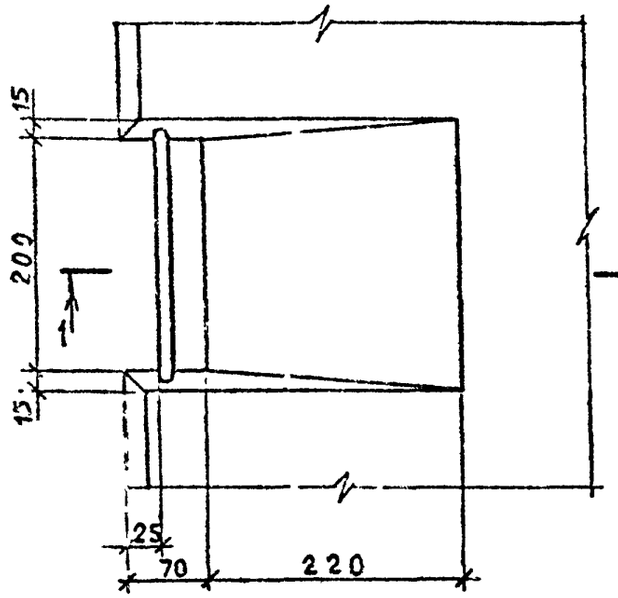

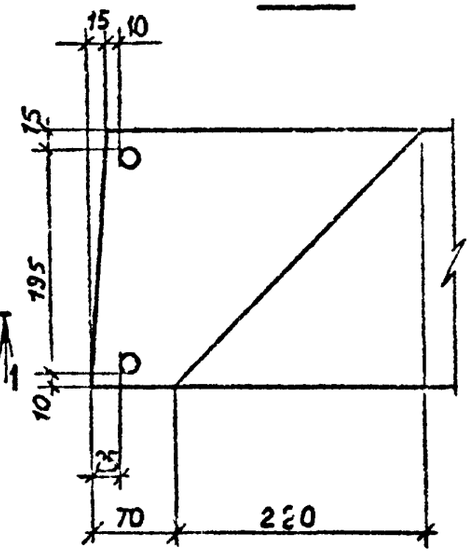

Инв. № подл. | Подпись и дата | Взам. инв. №

(10)

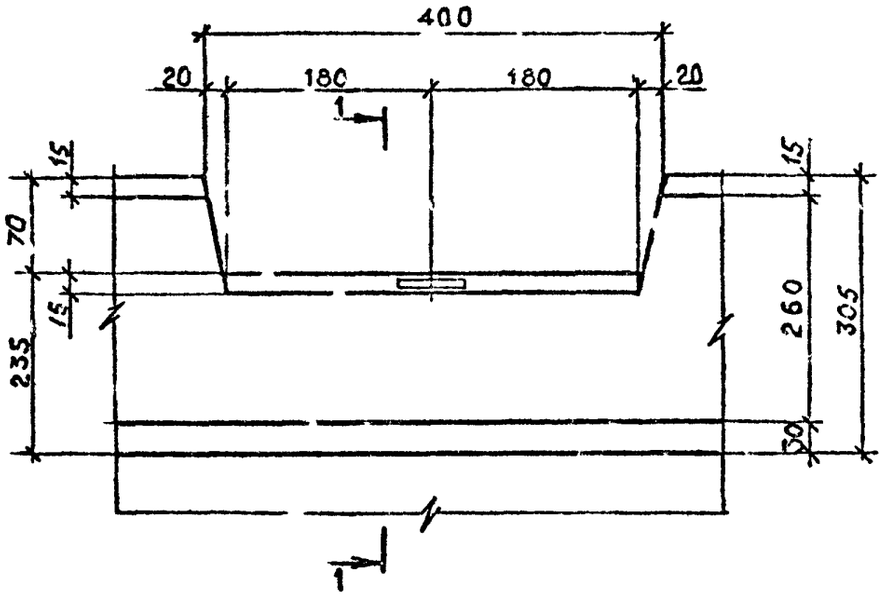

(11)

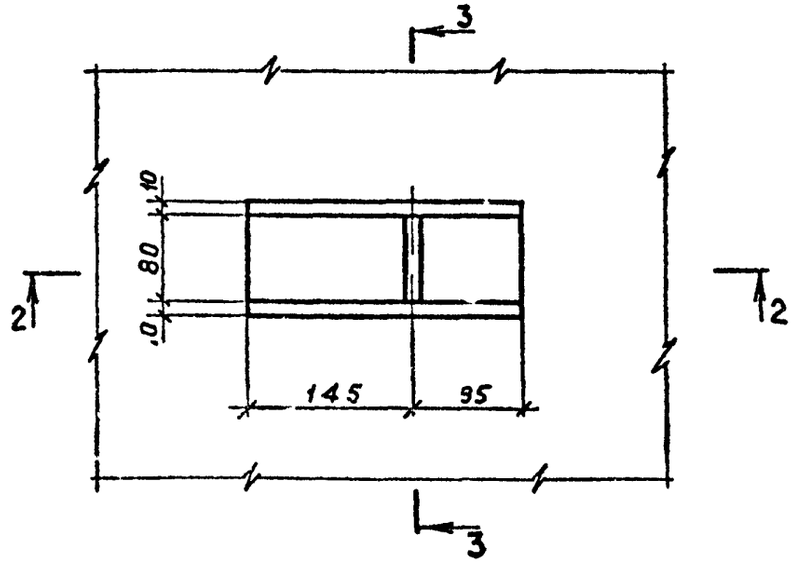

1—1

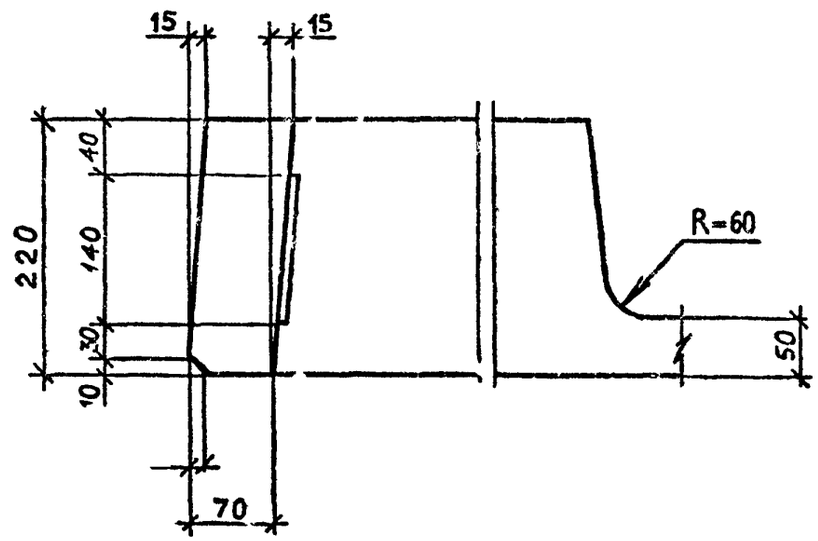

2—2

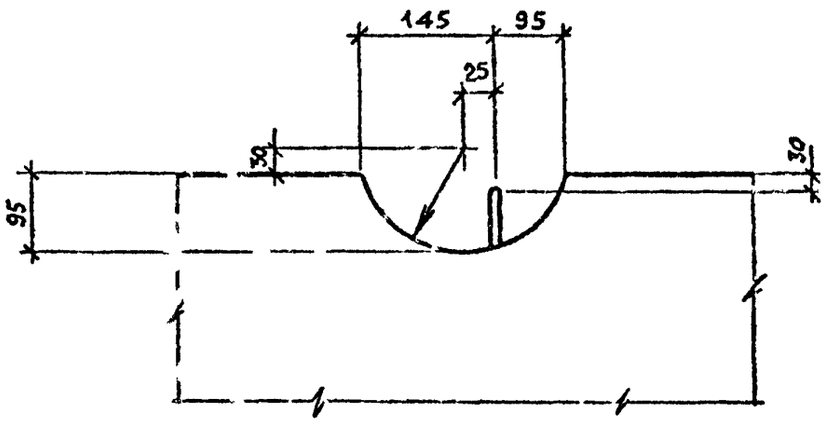

3—3

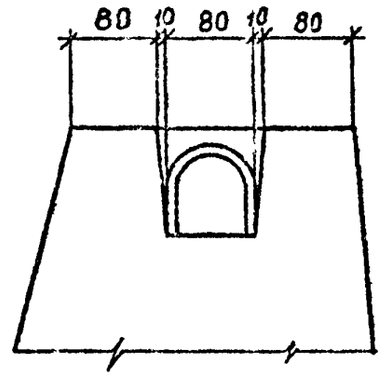

Инв № подл. | Подпись и дата | Взам инв №

13

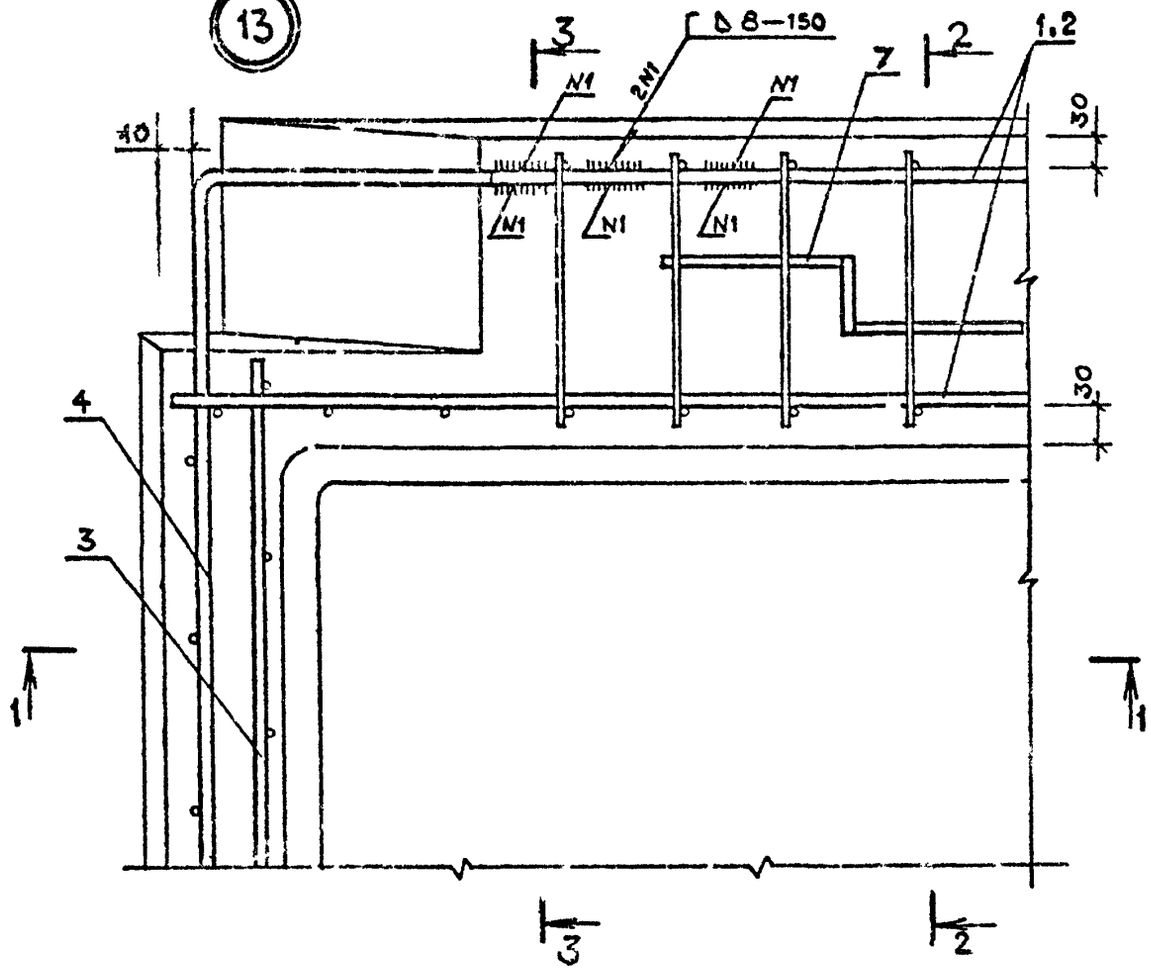

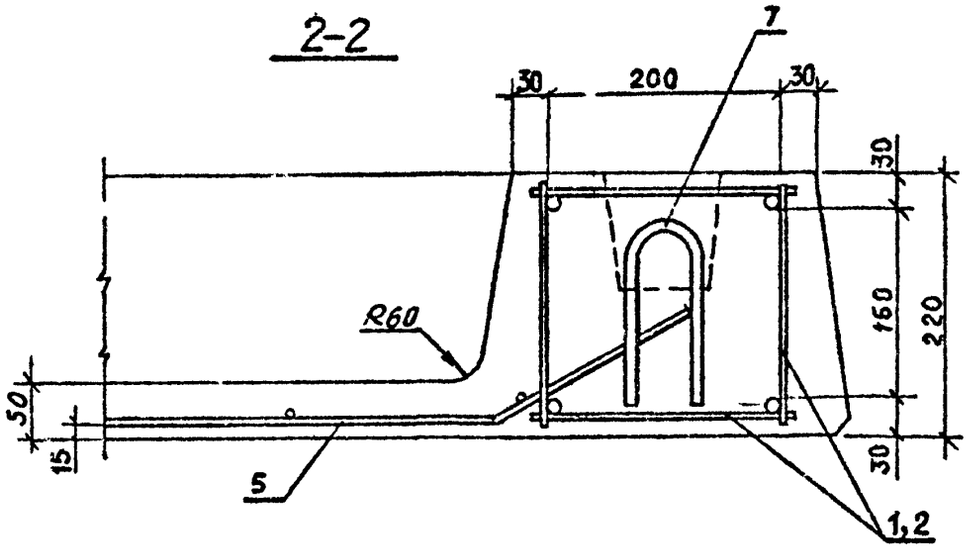

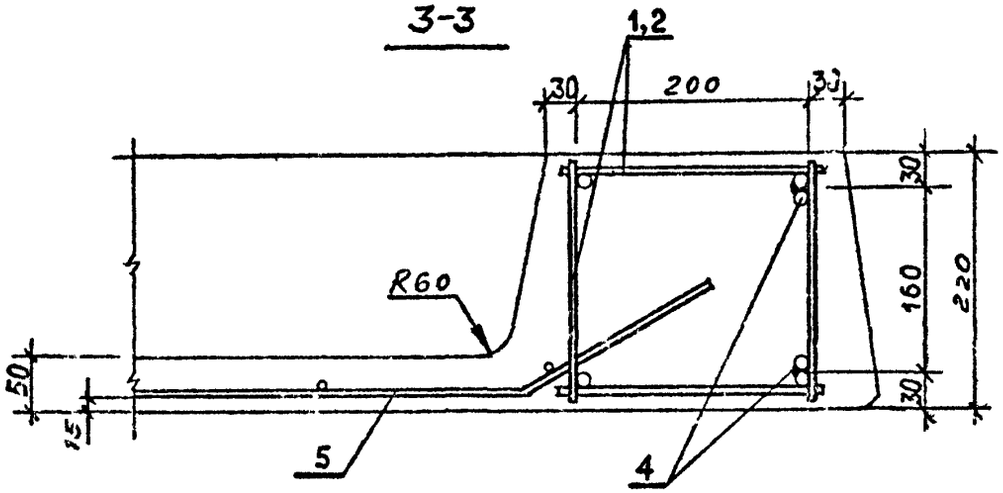

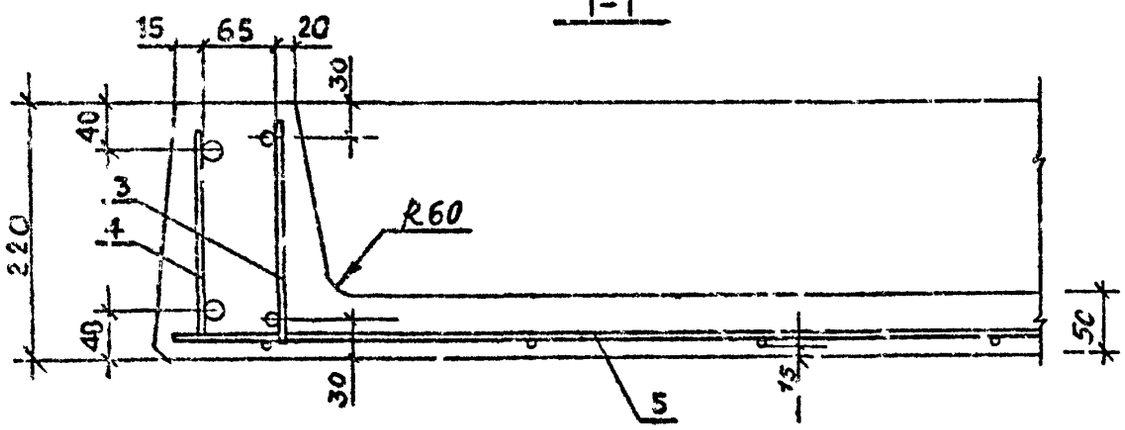

Взам. инв. №

Подпись и дата

Инв. № подл.

I.090.I-2с.5-I 00.00.0Д

Лист II

Копировал

Формат А3

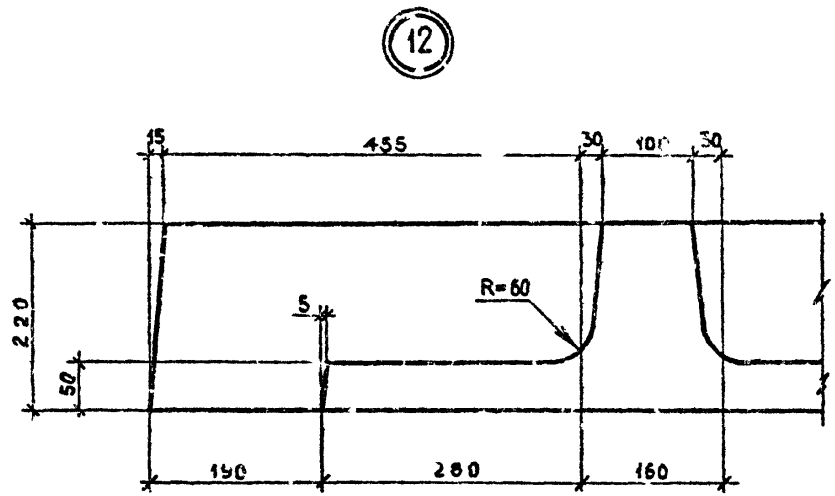

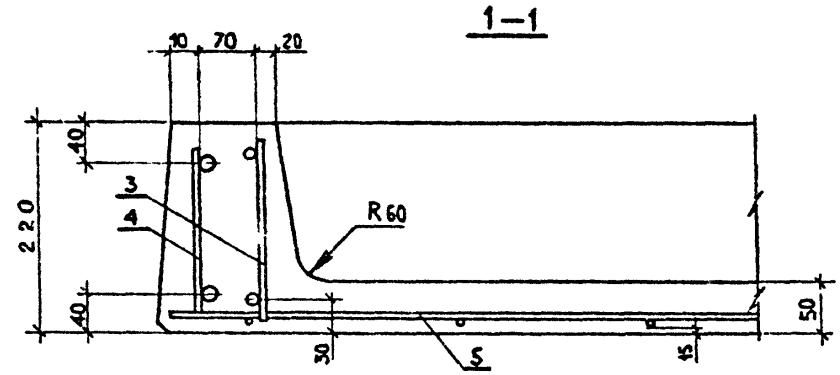

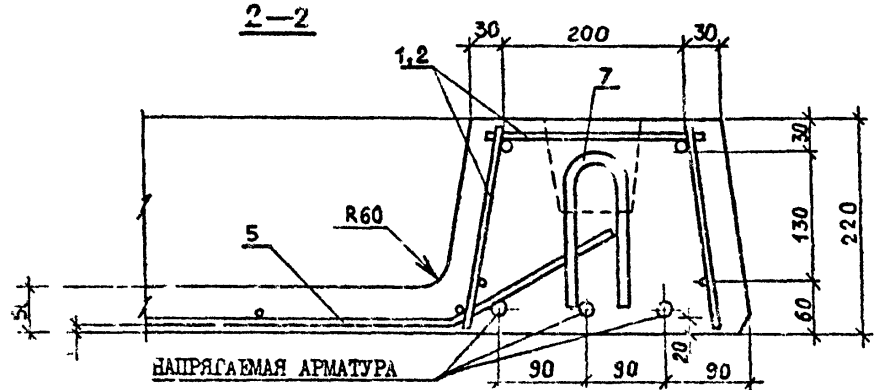

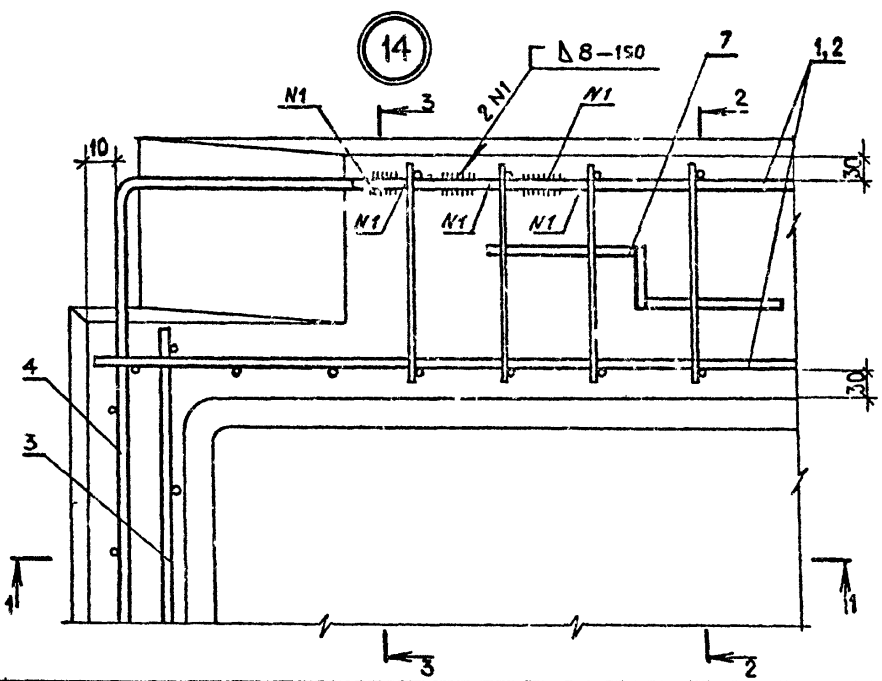

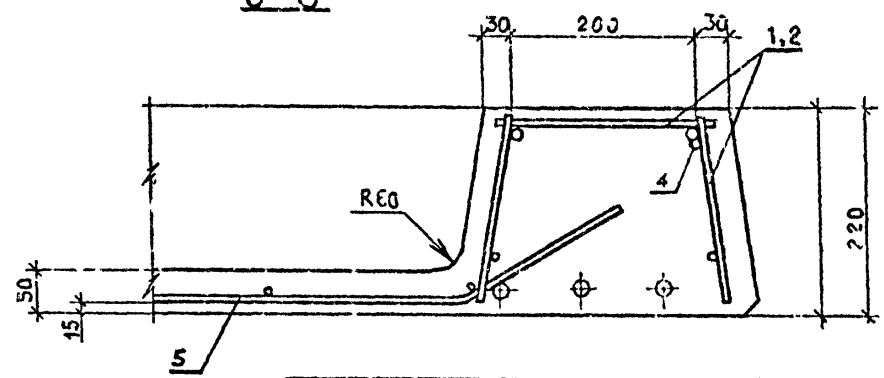

Инв. № подл. | Подпись и дата | Взам. инв. №

I.090.I-2c.5-I 00.00.0Д

Лист I2

Копировал

Формат А3

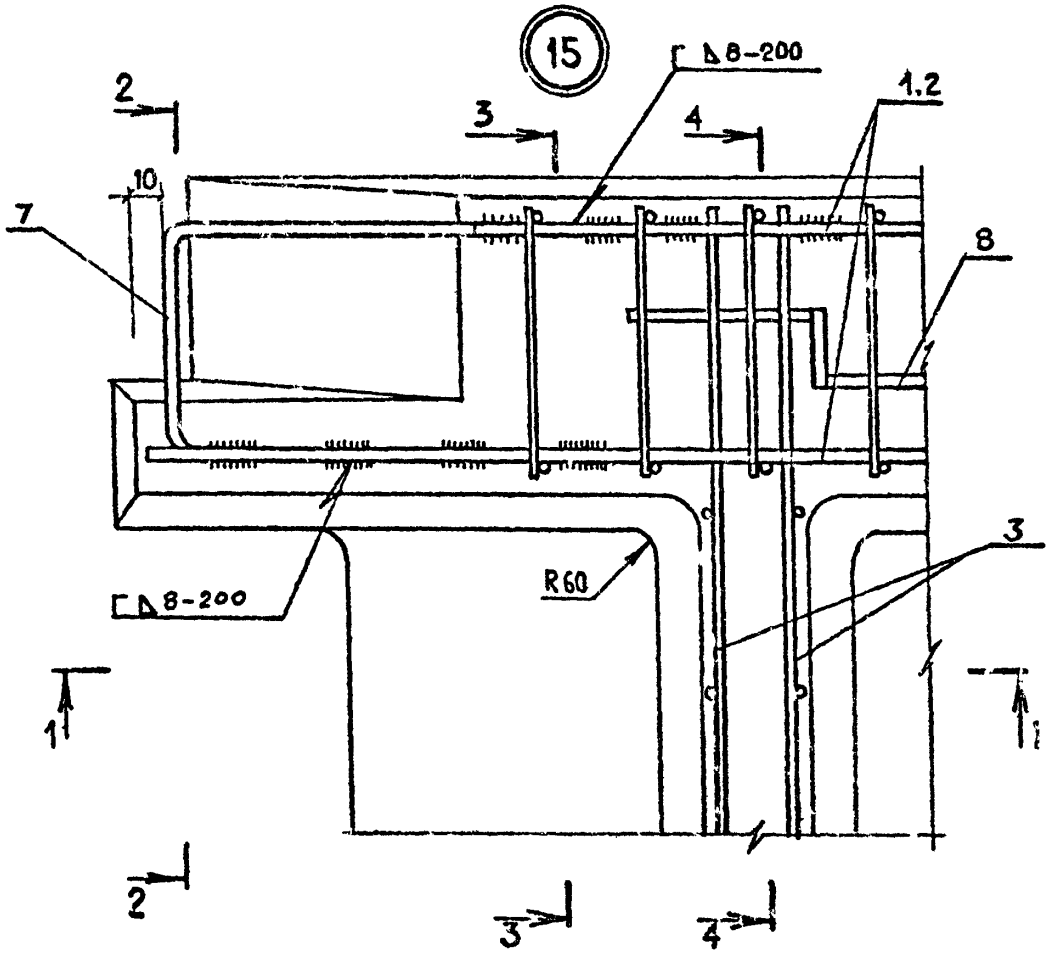

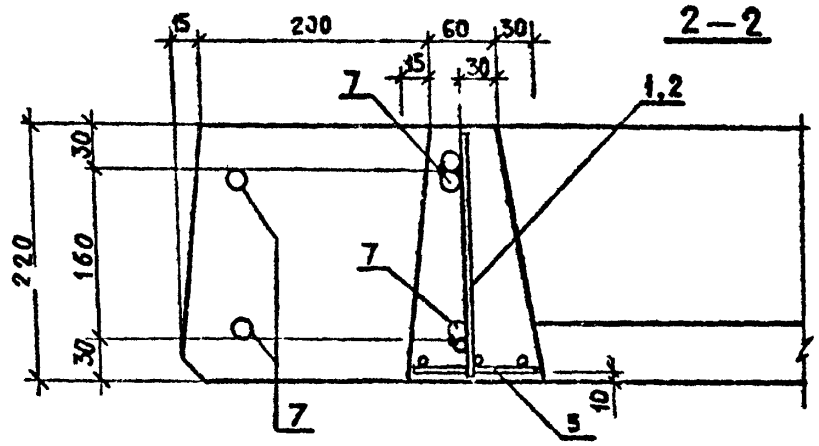

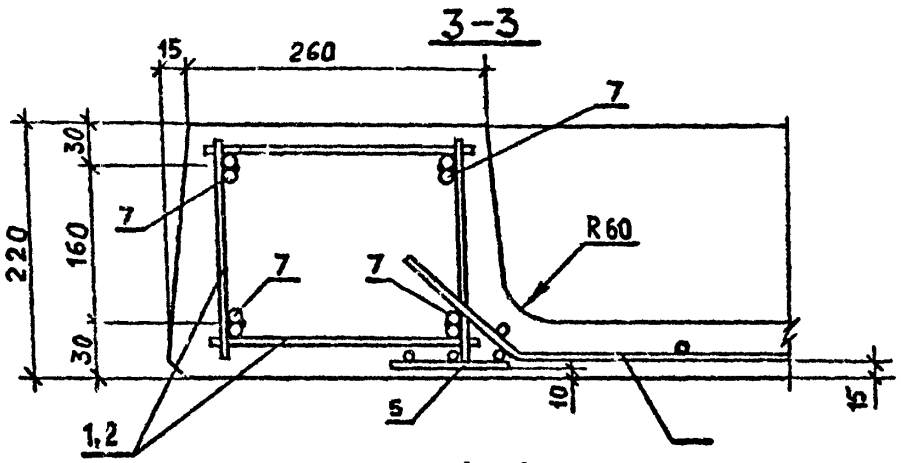

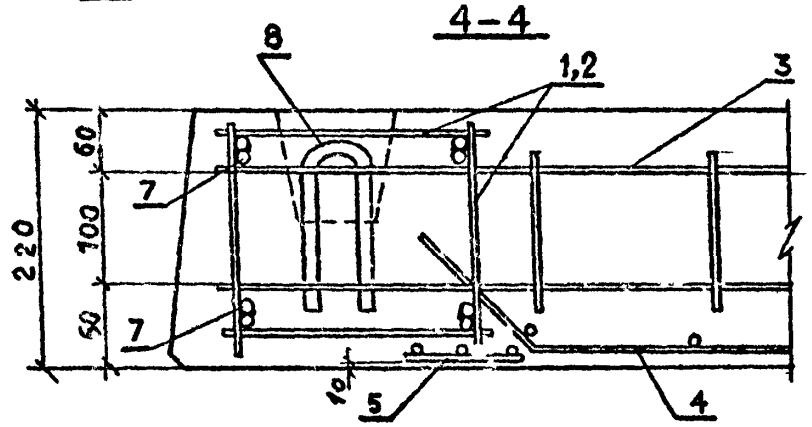

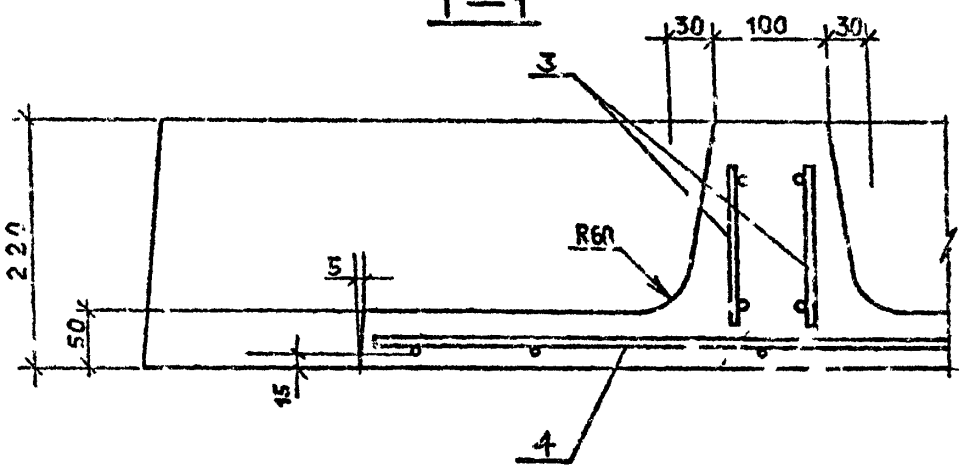

Инв. № подл. | Подпись и дата | Взам. инв. №

I.090.I-2с.5-I 00.00.00Д

Лист
I3

Копировал

Формат А3

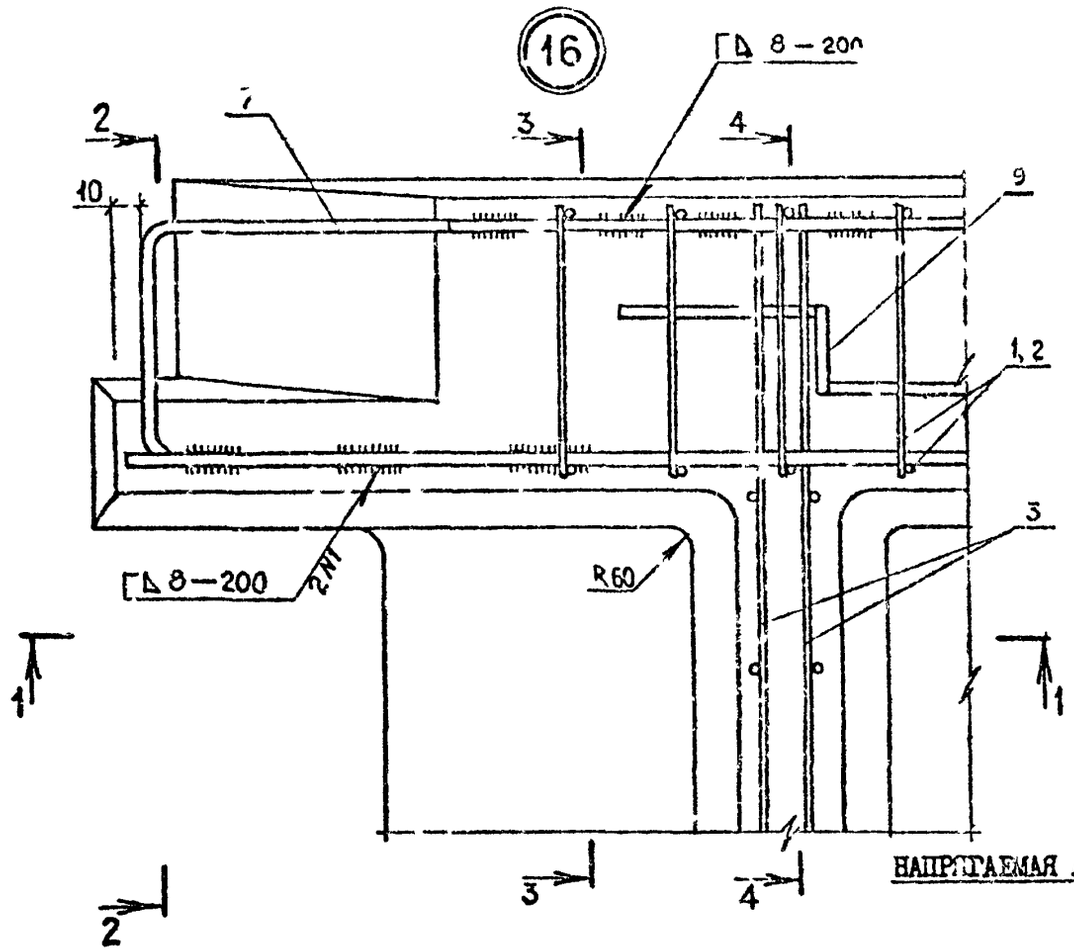

2 – 2

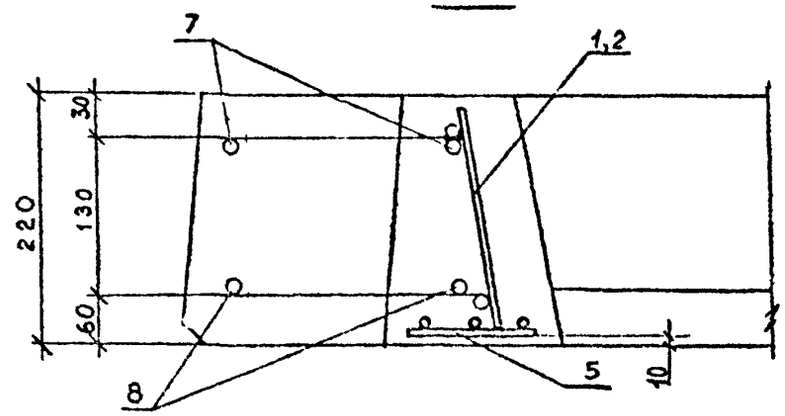

3 – 3

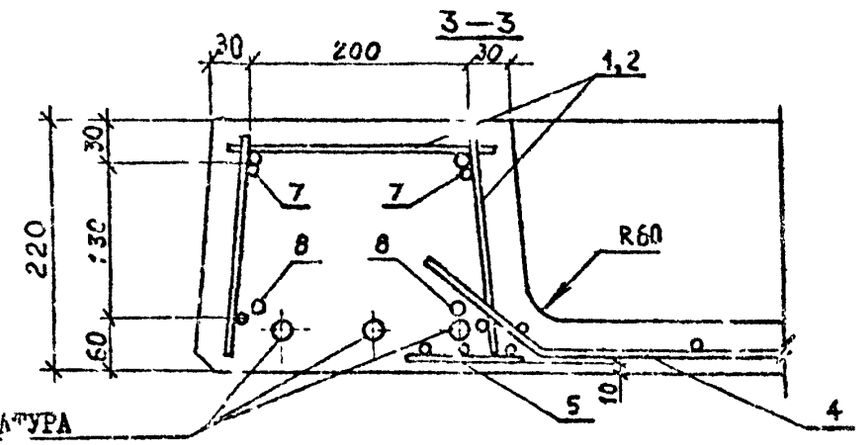

НАПРЯГАЕМАЯ АРМАТУРА

1 – 1

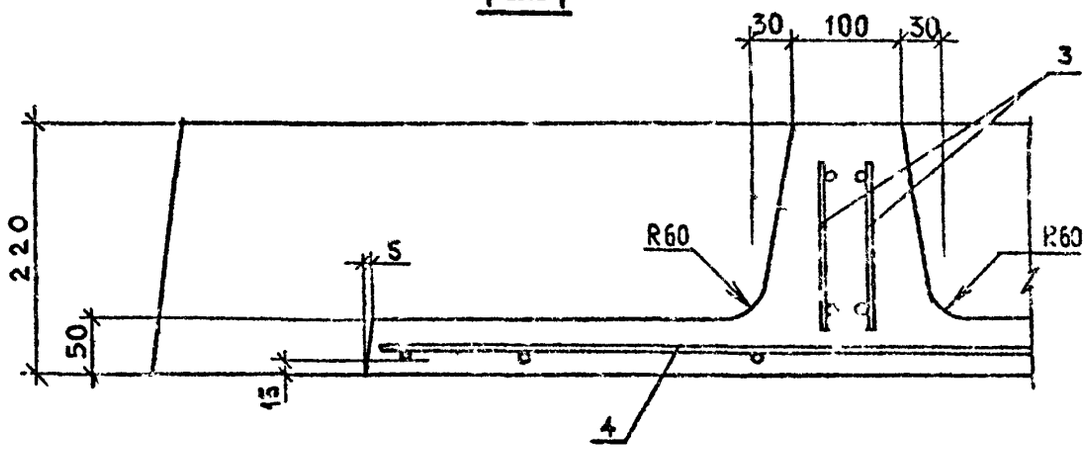

4 – 4

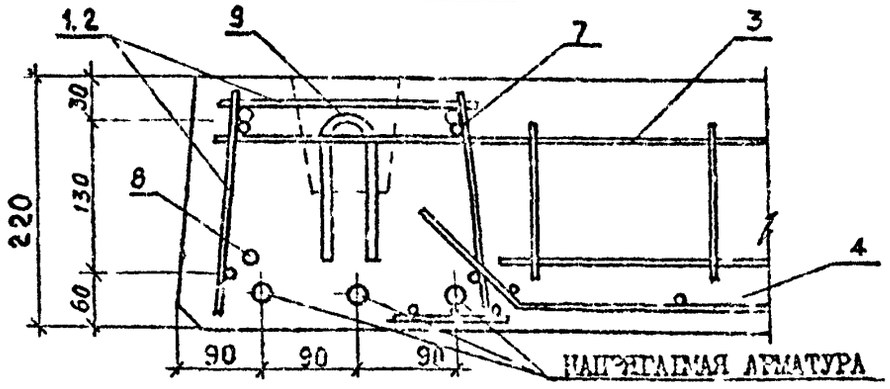

НАПРЯГАЕМАЯ АРМАТУРА

Инв.№ подл. | Подпись и дата | Взам.инв.№

Формат	Зона	Поз.	ОБОЗНАЧЕНИЕ	НАИМЕНОВАНИЕ	КОЛ.	ПРИМЕЧАНИЕ
				ДОКУМЕНТАЦИЯ		
А3			I.090.I-2с.5-I 00.0I.0СБ	СБОРОЧНЫЙ ЧЕРТЕЖ		
А3			I.090.I-2с.5-I 00.00.0ТО	ТЕХНИЧЕСКОЕ ОПИСАНИЕ		
				ПЕРЕМЕННЫЕ ДАННЫЕ ДЛЯ ИСПОЛНЕНИЙ:		
А3			I.090.I-2с.5-I 00.0I.0	КАРКАС ПРОСТРАНСТВЕННЫЙ КП1		
				СБОРОЧНЫЕ ЕДИНИЦЫ		
А3	I		I.090.I-2с.5-I 00.06.0	КАРКАС КР18	I	3.06КГ
А3	2		I.090.I-2с.5-I 00.06.0-0I	КАРКАС КР19	I	3.50КГ
				ДЕТАЛИ		
				СТ.ОТД.ГОСТ 6727-80		
	3		4.04I.240	Ø4ВРI L=240	42	0.02КГ
А3			I.090.I-2с.5-I 00.0I.0-0I	КАРКАС ПРОСТРАНСТВЕННЫЙ КП2		
				СБОРОЧНЫЕ ЕДИНИЦЫ		
А3	I		I.090.I-2с.5-I 00.06.0-04	КАРКАС КР22	I	3.60КГ
А3	2		I.090.I-2с.5-I 00.06.0-05	КАРКАС КР23	I	4.16КГ
				ДЕТАЛИ		
				СТ.ОТД.ГОСТ 6727-80		
ВЧ	3		4.04I.240	Ø4ВРI L=240	42	0.02КГ

Нач.отд.	Кикнадзе		25.VII.89	I.090.I-2с.5-I 00.0I.0	
Н.контр.	Сулаквелидзе		25.VII.89		
Рук.маст.	Гасразде		28.VII.89		
ГИП	Эдишерашвили		29.VII.89	КАРКАС ПРОСТРАНСТВЕННЫЙ КП I-КП 4	Стадия: Р; Лист: I; Листов: 2
Рук.гр.	Сулаквелидзе		19.VII.89		
Проверил	Дгебуадзе		19.VII.89		ТбилЗНИИЭП
Разраб.	Салихова		16.VII.89		

Копировал Формат А4

Формат	Зона	Поз.	ОБОЗНАЧЕНИЕ	НАИМЕНОВАНИЕ	КОЛ.	ПРИМЕЧАНИЕ
А3			I.090.I-2с.5-I 00.0I.0-02	КАРКАС ПРОСТРАНСТВЕННЫЙ КП3		
				СБОРОЧНЫЕ ЕДИНИЦЫ		
А3	I		I.090.I-2с.5-I 00.06.0	КАРКАС КР18	I	3.06КГ
А3	2		I.090.I-2с.5-I 00.06.0-0I	КАРКАС КР19	I	3.50КГ
А3	3		I.090.I-2с.5-I 00.07.0	КАРКАС КР24	2	0.38КГ
				ДЕТАЛИ		
				СТ.ОТД.ГОСТ 6727-80		
ВЧ	4		4.04I.240	Ø4ВРI L=240	36	0.02КГ
ВЧ	5		4.04I.I80	Ø4ВРI L=I80	6	0.02КГ
А3			I.090.I-2с.5-I 00.0I.0-03	КАРКАС ПРОСТРАНСТВЕННЫЙ КП4		
				СБОРОЧНЫЕ ЕДИНИЦЫ		
А3	I		I.090.I-2с.5-I 00.06.0-04	КАРКАС КР22	I	3.60КГ
А3	2		I.090.I-2с.5-I 00.06.0-05	КАРКАС КР23	I	4.16КГ
А3	3		I.090.I-2с.5-I 00.07.0	КАРКАС КР24	2	0.38КГ
				ДЕТАЛИ		
				СТ.ОТД.ГОСТ 6727-80		
ВЧ	4		4.04I.240	Ø4ВРI L=240	36	0.02КГ
ВЧ	5		4.04I.I80	Ø4ВРI L=I80	6	0.02КГ

I.090.I-2с.5-I 00.0I.0 Лист 2

Копировал Формат А4

РИС. 1

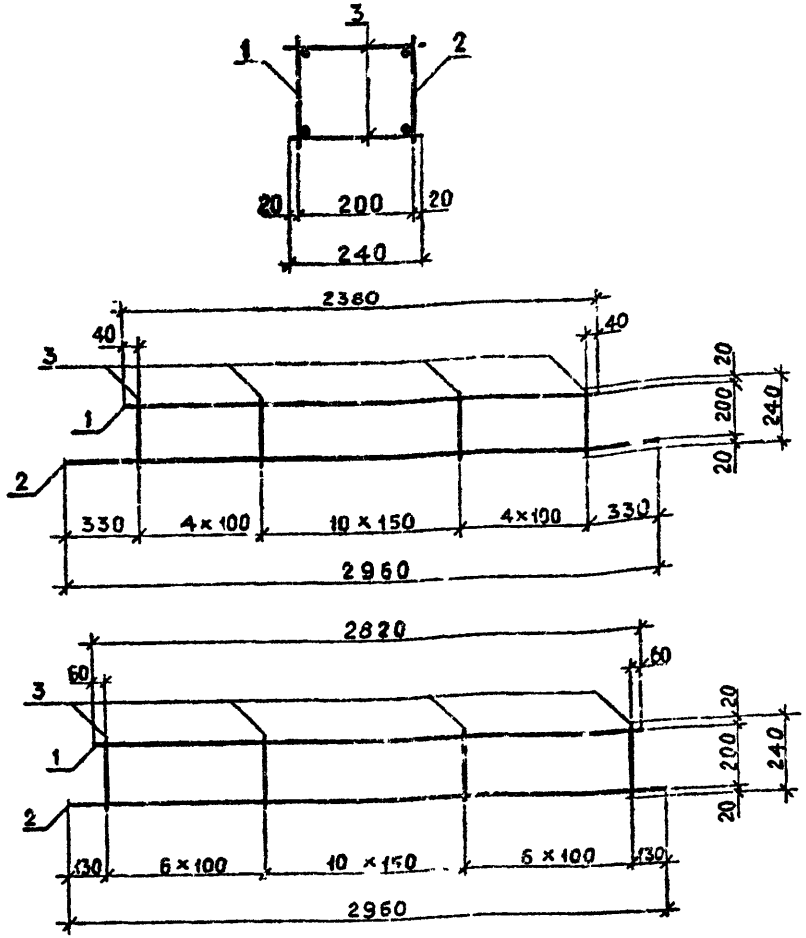

РИС. 2

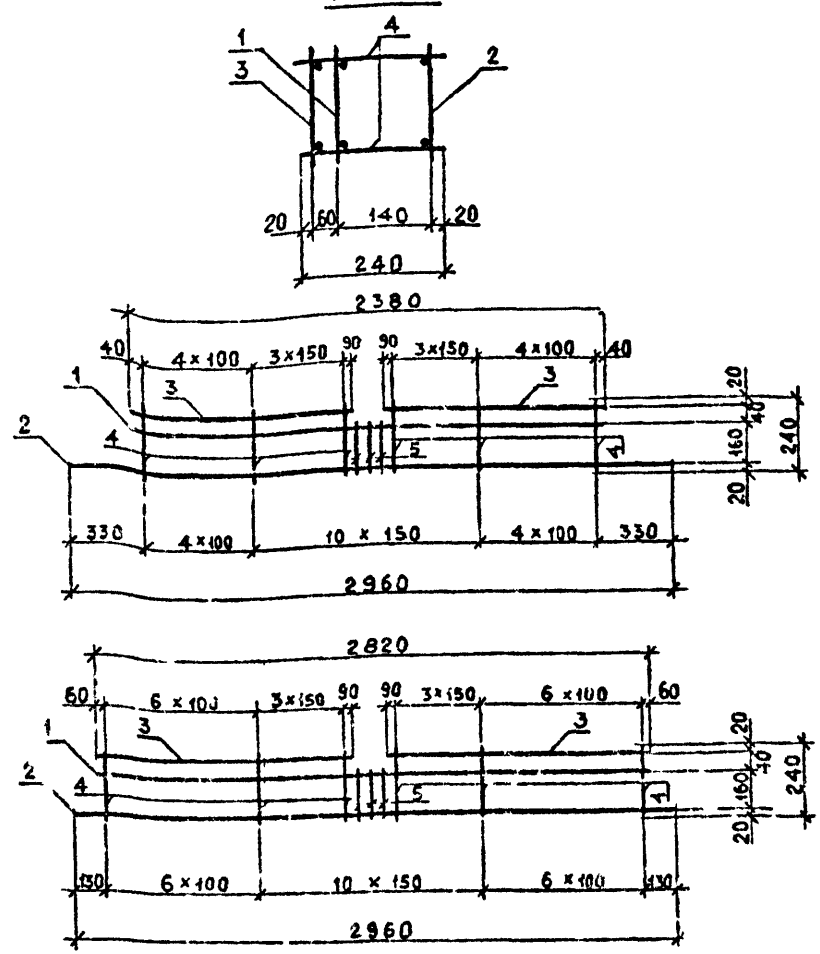

Обозначение	Марка	Рис.	Масса, кг
I.090.I-2с.5-I 00.0I.0	КП1	I	7.40
-0I	КП2	I	8.60
-02	КП3	2	8.I6
-03	КП4	2	9.36

Нач.отд.	Эдишерашвили		
Н.контр	Силагадзе		
Рук.маст.	Касрадзе		
ГИП	Эдишерашвили		
Рук гр.	Бурджанадзе		
Проверил	Бурджанадзе		
Разраб.	Имедашвили		

I.090.I-2с.5-I 00.0I.0СБ

КАРКАС ПРОСТРАНСТВЕННЫЙ КП1 – КП4 СБОРОЧНЫЙ ЧЕРТЕЖ

Стадия	Масса	Масштаб
Р	см табл	1:20
Лист	Листов I	

ТбилЗНИИЭП

Инв.№ подл. | Подпись и дата | Взам.инв.№

Копировал

Формат А3

Формат	Зона	Поз.	ОБОЗНАЧЕНИЕ	НАИМЕНОВАНИЕ	КОЛ.	ПРИМЕЧАНИЕ
				ДОКУМЕНТАЦИЯ		
А3			I.090.I-2с.5-I 00.02.0СВ	СБОРОЧНЫЙ ЧЕРТЕЖ		
А3			I.090.I-2с.5-I 00.00.0ТО	ТЕХНИЧЕСКОЕ ОПИСАНИЕ		
				ПЕРЕМЕННЫЕ ДАННЫЕ ДЛЯ ИСПОЛНЕНИЙ:		
А3			I.090.I-2с.5-I 00.02.0	КАРКАС ПРОСТРАНСТВЕННЫЙ КП5		
				СБОРОЧНЫЕ ЕДИНИЦЫ		
А3		2	I.090.I-2с.5-I 00.06.0-06	КАРКАС КР25	I	4.37КГ
А3		I	I.090.I-2с.5-I 00.06.0-07	КАРКАС К26	I	4.6IКГ
				ДЕТАЛИ		
				СТ.ОТД.ГОСТ 6727-80		
ВЧ		3	5.04I.240	Ø5ВРI L=240	45	0.04КГ
А3			I.090.I-2с.5-I 00.02.0-0I	КАРКАС ПРОСТРАНСТВЕННЫЙ КП6		
				СБОРОЧНЫЕ ЕДИНИЦЫ		
А3		2	I.090.I-2с.5-I 00.06.0-06	КАРКАС КР25	I	4.37КГ
А3		I	I.090.I-2с.5-I 00.06.0-07	КАРКАС КР26	I	4.6IКГ
А3		3	I.090.I-2с.5-I 00.06.0-08	КАРКАС КР27	2	0.36КГ
А3		4	I.090.I-2с.5-I 00.06.0-09	КАРКАС КР28	2	0.40КГ
				ДЕТАЛИ		
				СТ.ОТД.ГОСТ 6727-80		

Нач.отд.	Кикнадзе		10.X.84
Н.контр.	Силагадзе		10.X.84
Рук.маст.	Каврадзе		10.X.84
ГИП	Эдашерашвили		7.X.84
Рук.гр.	Салуквадзе		6.X.84
Проверил	Дгебуадзе		5.X.84
Разраб.	Салихова		3.X.84

I.090.I-2с.5-I 00.02.0

КАРКАС ПРОСТРАНСТВЕННЫЙ КП 5,КП 6

Стадия	Лист	Листов
Р	1	2

ТбилЗНИИЭП

Копировал Формат А4

Формат	Зона	Поз.	ОБОЗНАЧЕНИЕ	НАИМЕНОВАНИЕ	КОЛ.	ПРИМЕЧАНИЕ
ВЧ		5	5.04I.240	Ø5ВРI L=240	34	0.04КГ
ВЧ		6	5.04I.I80	Ø5ВРI L=I80	II	0.03КГ

I.090.I-2с.5-I 00.02.0

Лист 2

Копировал Формат А4

РИС. 1

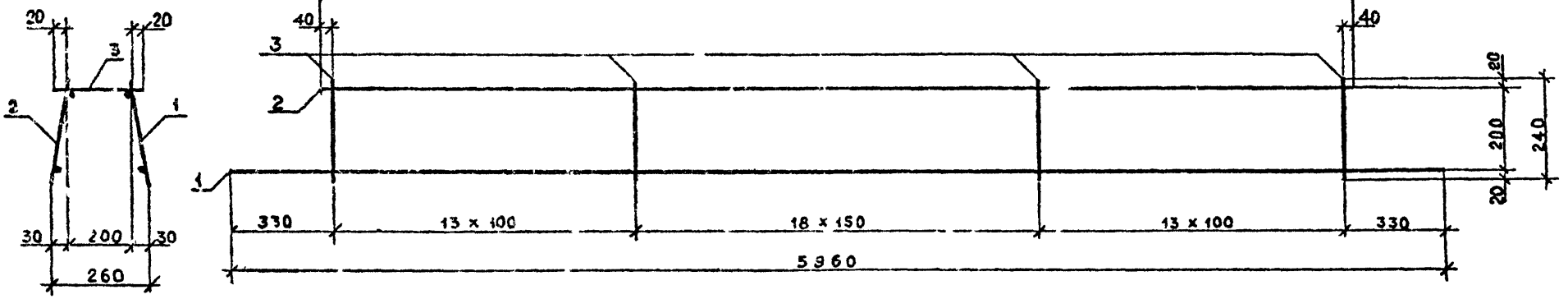

РИС. 2

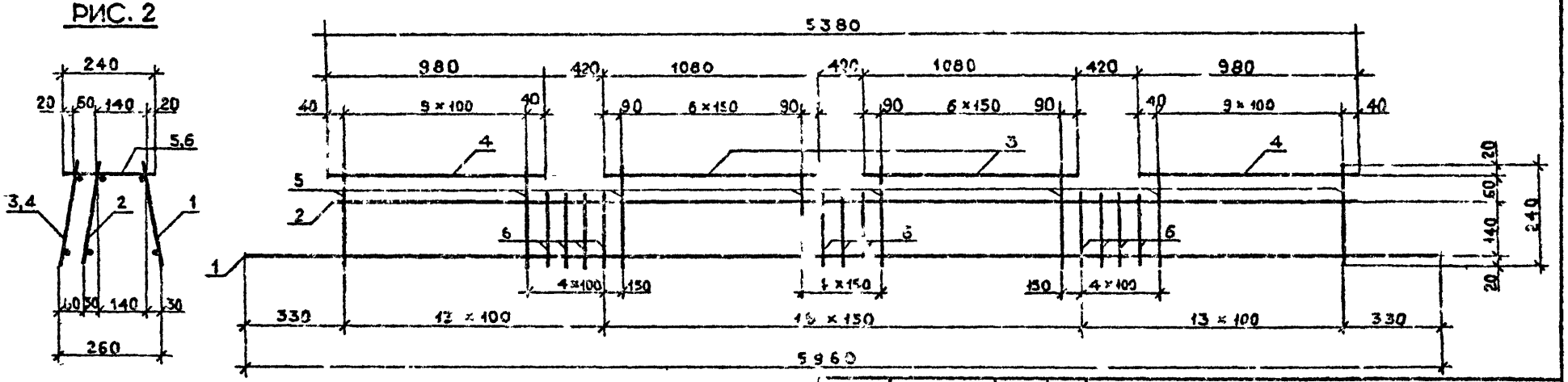

Обозначение	Марка	Рис.	Масса, кг
I.090.I-2с.5-I 00.02.0	КП5	I	I0.78
-0I	КП6	2	I2.I9

Нач.отд.	Элиашвили		15.VIII.79
Н.контр.	Силагадзе		15.VIII.79
Рук.маст.	Касрадзе		15.VIII.79
ГИП.	Элиашвили		14.VIII.79
Рук.гр.	Бурджанадзе		13.VIII.79
Проверил	Бурд.канадзе		8.VIII.79
Разраб.	Имедашвили		6.VIII.79

I.090.I-2с.5-I 00.02.0СБ

КАРКАС ПРОСТРАНСТВЕННЫЙ КП5, КП6 СБОРОЧНЫЙ ЧЕРТЁЖ

Стадия	Масса	Масштаб
Р	см табл	I : 20
Лист	Листов I	

ТбилЗНИИЭП

Копировал

Формат А3

Инв. № подл. | Подпись и дата | Взам. инв. №

Формат	Зона	Поз.	ОБОЗНАЧЕНИЕ	НАИМЕНОВАНИЕ	КОЛ.	ПРИМЕЧАНИЕ
				ДОКУМЕНТАЦИЯ		
А3			I.090.I-2c.5-I 00.03.0СВ	СБОРОЧНЫЙ ЧЕРТЕЖ		
А3			I.090.I-2c.5-I 00.00.0ТО	ТЕХНИЧЕСКОЕ ОПИСАНИЕ		
				ПЕРЕМЕННЫЕ ДАННЫЕ ДЛЯ ИСПОЛНЕНИЙ:		
А3			I.090.I-2c.5-I 00.03.0	КАРКАС ПРОСТРАНСТВЕННЫЙ КП7		
				СБОРОЧНЫЕ ЕДИНИЦЫ		
А3		2	I.090.I-2c.5-I 00.06.0-I0	КАРКАС КР29	I	8.56КГ
А3		I	I.090.I-2c.5-I 00.06.0-II	КАРКАС КР30	I	9.28КГ
				ДЕТАЛИ		
				СТ.ОТД.ГОСТ 6727-80		
ВЧ		3	5.04I.240	Ø5ВРI L=240	55	0.04КГ
А3			I.090.I-2c.5-I 00.03.0-0I	КАРКАС ПРОСТРАНСТВЕННЫЙ КП8		
				СБОРОЧНЫЕ ЕДИНИЦЫ		
А3		2	I.090.I-2c.5-I 00.07.0-0I	КАРКАС КР3I	I	I2.79КГ
А3		I	I.090.I-2c.5-I 00.07.0-02	КАРКАС КР32	I	I3.90КГ
				ДЕТАЛИ		
				СТ.ОТД.ГОСТ 6727-80		
ВЧ		3	5.04I.240	Ø5ВРI L=240	44	0.04КГ
А3			I.090.I-2c.5-I 00.03.0-02	КАРКАС ПРОСТРАНСТВЕННЫЙ КП9		

КОАСК

Взам. инв. №

Подпись и дата

Инв. № подл.

Нач.отд.	Кихиадзе		18.X.84
Н.контр.	Силагадзе		13.X.84
Рук.маст.	Касрадзе		17.X.84
ГИП	Эдишерашвили		14.X.84
Рук.гр.	Салихвадзе		13.X.84
Проверил	Дгебуадзе		12.X.84
Разраб.	Салихова		10.X.84

I.090.I-2c.5-I 00.03.0

КАРКАС ПРОСТРАНСТВЕННЫЙ КП7-КП10

Стадия	Лист	Листов
Р	1	2

ТбилЗНИИЭП

Копировал

Формат А4

Формат	Зона	Поз.	ОБОЗНАЧЕНИЕ	НАИМЕНОВАНИЕ	КОЛ.	ПРИМЕЧАНИЕ
				СБОРОЧНЫЕ ЕДИНИЦЫ		
А3		2	I.090.I-2c.5-I 00.06.0-I0	КАРКАС КР29	I	8.56КГ
А3		I	I.090.I-2c.5-I 00.06.0-II	КАРКАС КР30	I	9.28КГ
А3		3	I.090.I-2c.5-I 00.06.0-08	КАРКАС КР27	2	0,36КГ
А3		4	I.090.I-2c.5-I 00.06.0-09	КАРКАС КР28	2	0.40КГ
А3		5	I.090.I-2c.5-I 00.06.0-I2	КАРКАС КР33	I	0.26КГ
				ДЕТАЛИ		
				СТ.ОТД.ГОСТ 6727-80		
ВЧ		6	5.04I.240	Ø5ВРI L=240	4I	0.04КГ
ВЧ		7	5.04I.I80	Ø5ВРI L=I80	I4	0.03КГ
А3			I.090.I-2c.5-I 00.03.0.0-03	КАРКАС ПРОСТРАНСТВЕННЫЙ КП10		
				СБОРОЧНЫЕ ЕДИНИЦЫ		
А3		2	I.090.I-2c.5-I 00.07.0-0I	КАРКАС КР3I	I	I2.79КГ
А3		I	I.090.I-2c.5-I 00.07.0-02	КАРКАС КР32	I	I3.90КГ
А3		3	I.090.I-2c.5-I 00.06.0-08	КАРКАС КР27	2	0.36КГ
А3		4	I.090.I-2c.5-I 00.06.0-09	КАРКАС КР28	2	0.40КГ
А3		5	I.090.I-2c.5-I 00.06.0-I2	КАРКАС КР33	I	0.26КГ
				ДЕТАЛИ		
				СТ.ОТД.ГОСТ 6727-80		
ВЧ		6	5.04I.240	Ø5ВРI L=240	4I	0.04КГ
ВЧ		7	5.04I.I80	Ø5ВРI L=I80	I4	0.03КГ

КОАСК

Взам. инв. №

Подпись и дата

Инв. № подл.

I.090.I-2c.5-I 00.03.0

Лист 2

Копировал

Формат А4

РИС. 1

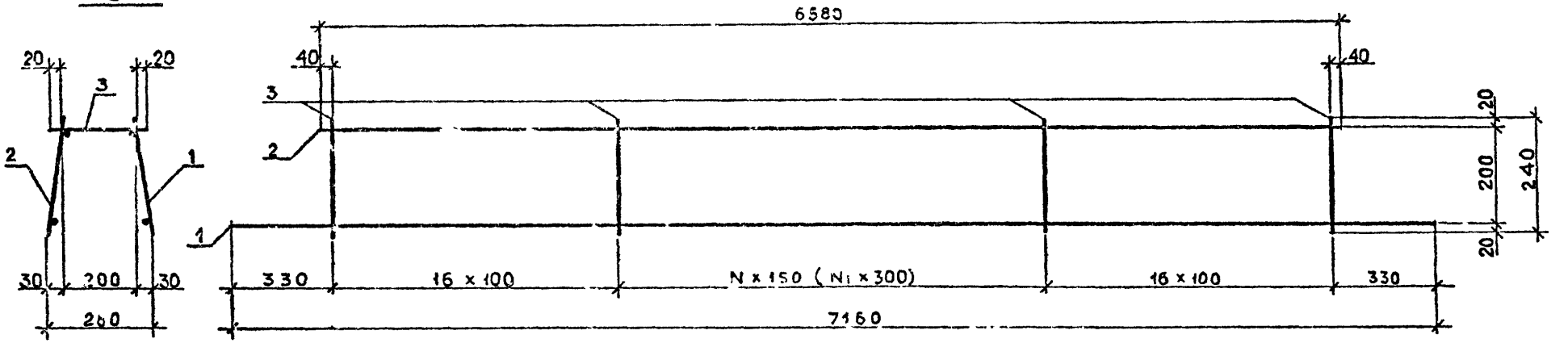

РИС. 2

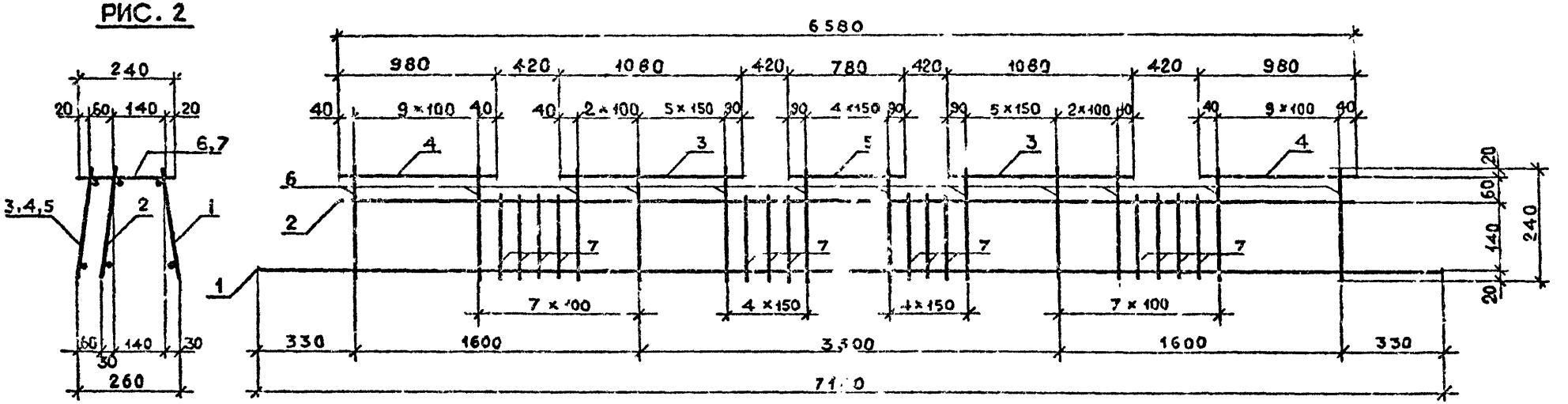

Обозначение	Марка	Рис.	N	N_1	Масса, кг
I.090.I-2c.5-I 00.03.0	КП7	I	22	-	20.04
-01	КП8	I	-	II	28.45
-02	КП9	2	-	-	21.68
-03	КП10	2	-	-	30.53

Нач.отд.	Эдишерашвили		
Н.контр.	Силагадзе		
Рук.маст.	Касрадзе		
ГИП	Эдишерашвили		
Рук.гр.	Бурджанадзе		
Проверил	Бурджанадзе		
Разраб.	Имедашвили		

I.090.I-2c.5-I 00.03.0СБ

КАРКАС ПРОСТРАНСТВЕННЫЙ КП7 - КП10 СБОРОЧНЫЙ ЧЕРТЁЖ

Стадия	Масса	Масштаб
Р	см табл	1:20
Лист	Листов I	

ТбилЗНИИЭП

Копировал

Формат А3

Инв.№ подл. | Подпись и дата | Взам.инв.№

Формат	Зона	Поз.	Обозначение	Наименование	Кол.	Примечание
				ДОКУМЕНТАЦИЯ		
А4			I.090.I-2с.5-I 00.04.0СБ	СБОРОЧНЫЙ ЧЕРТЕЖ		
А3			I.090.I-2с.5-I 00.00.0ТО	ТЕХНИЧЕСКОЕ ОПИСАНИЕ		
				ПЕРЕМЕННЫЕ ДАННЫЕ ДЛЯ ИСПОЛНЕНИЙ:		
КОЛСК А4			I.090.I-2с.5-I 00.04.0	КАРКАС ПРОСТРАНСТВЕННЫЙ КПП		
				СБОРОЧНЫЕ ЕДИНИЦЫ		
А4	I		I.090.I-2с.5-I 00.08.0	КАРКАС КР36 ст.ЭТД.ГОСТ 6727-80	2	0,42КГ
ВЧ	2		4.041.I20	Ø4ВРI L=I20	3	0,01КГ

Взам. инв.№ | Подпись и дата | Инв.№ подл.

Нач.отд.	Кикнадзе		
Н.контр.	Силагадзе		
Рук.маст.	Касрадзе		
ГИП	Эдишерашвили		
Рук.гр.	Салукадзе		
Проверил	Дгебуадзе		
Разраб.	Салухова		

I.090.I-2с5-I 00.04.0

КАРКАС ПРОСТРАНСТВЕННЫЙ КПII

Стадия	Лист	Листов
Р	1	

ТбилЗНИИЭП

Копировал

Формат А4

РИС.1

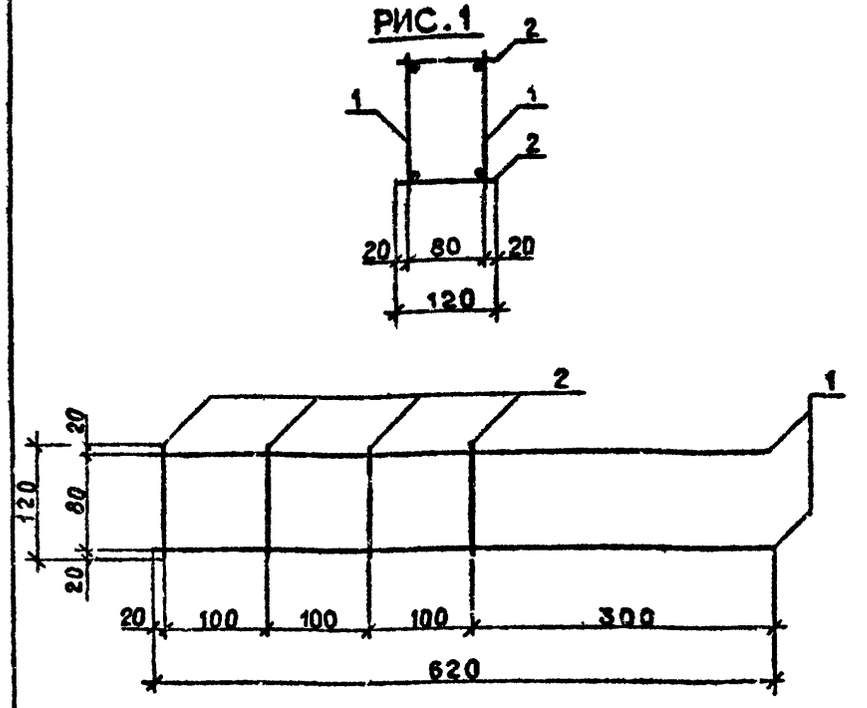

Обозначение	Марка	Рис.	Масса, кг
I.090.I-2с.5-I 00.04.0	КПII	I	0,92

Взам.инв.№ | Подпись и дата | Инв.№ подл.

Нач.отд.	Эдишерашвили		
Н.контр.	Силагадзе		
Рук.маст.	Касрадзе		
ГИП	Эдишерашвили		
Рук.гр.	Бурджанадзе		
Проверил	Бурджанадзе		
Разраб.	Имедашвили		

I.090.I-2с.5-I 00.04.0СБ

КАРКАС ПРОСТРАНСТВЕННЫЙ КПII СБОРОЧНЫЙ ЧЕРТЁЖ

Стадия	Масса	Масштаб
Р	см табл.	1:5
Лист	Листов I	

ТбилЗНИИЭП

Копировал

Формат А4

Формат	Поз.	Обозначение	Наименование	Кол.	Примечание
			ДОКУМЕНТАЦИЯ		
А3		I.090.I-2с.5-I 00.05.0СВ	СВОРОЧНЫЙ ЧЕРТЕЖ		
А3		I.090.I-2с.5-I 00.00.0ТО	ТЕХНИЧЕСКОЕ ОПИСАНИЕ		
			ПЕРЕМЕННЫЕ ДАННЫЕ ДЛЯ ИСПОЛНЕНИЙ:		
А3		I.090.I-2с.5-I 00.05-0	КАРКАС КР1		
			ДЕТАЛИ		
			СТ.ОТД.ГОСТ 5781-82		
ВЧ	I	I0.0II.2I00	Ø10АI L=2100	2	I.30КГ
			СТ.ОТД.ГОСТ 6727-80		
ВЧ	2	4.04I.2I0	Ø4ВРI L=210	I4	0.02КГ
		I.090.I-2с.5-I 00.05.0-0I	КАРКАС КР2		
			ДЕТАЛИ		
			СТ.ОТД.ГОСТ 5781-82		
ВЧ	I	I0.0II.2700	Ø10АI L=2700	2	I.67КГ
			СТ.ОТД.ГОСТ 6727-80		
ВЧ	2	5.04I.2I0	Ø5ВРI L=210	20	0.03КГ
А3		I.090.I-2с.5-I 00.05.0-02	КАРКАС КР3		
			ДЕТАЛИ		
			СТ.ОТД.ГОСТ 5781-82		
РЧ	I	I0.07I.3I00	Ø10АI L=3100	2	I.9IКГ

Нач.отд.	Кикнадзе		19.XI.87
Н.контр.	Силагадзе		19.XI.87
Рук.маст	Гасрадзе		19.XI.87
ГИП	Эдишерашвили		19.XI.87
Рук.гр.	Салуквадзе		17.XI.87
Проверил	Дгебуадзе		14.XI.87
Разраб.	Салихова		12.XI.87

I.090.I-2с.5-I 00.05.0

КАРКАС ПЛОСКИЙ КР1-КР17

Стадия	Лист	Листов
Р		5

ТбилЗНИИЭП

Копировал Формат А4

Формат	Поз.	Обозначение	Наименование	Кол.	Примечание
			СТ.ОТД.ГОСТ 6727-80		
ВЧ	2	5.04I.2I0	Ø5ВРI L=210	24	0.03КГ
А3		I.090.I-2с.5-I 00.05.0-03	КАРКАС КР4		
			ДЕТАЛИ		
			СТ.ОТД.ГОСТ 5781-82		
ВЧ	I	I0.0II.2700	Ø10АI L=2700	2	I.67КГ
			СТ.ОТД.ГОСТ 6727-80		
ВЧ	2	4.04I.2I0	Ø4ВРI L=210	I6	0.03КГ
А3		I.090.I-2с.5-I 00.05.0-04	КАРКАС КР5		
			ДЕТАЛИ		
			СТ.ОТД.ГОСТ 6727-80		
РЧ	I	4.04I.740	Ø4ВРI L=740	2	0.07КГ
РЧ	2	4.04I.200	Ø4ВРI L=200	8	0.02КГ
А3		I.090.I-2с.5-I 00.05.0-05	КАРКАС КР6		
			ДЕТАЛИ		
			СТ.ОТД.ГОСТ 5781-82		
ВЧ	I	I0.0II.3300	Ø10АI L=3300	2	2.04КГ
			СТ.ОТД.ГОСТ 6727-80		
ВЧ	2	5.04I.2I0	Ø5ВРI L=210	22	0.03КГ
А3		I.090.I-2с.5-I 00.05.0-06	КАРКАС КР7		
			ДЕТАЛИ		
			СТ.ОТД.ГОСТ 6727-80		
ВЧ	I	4.04I.I040	Ø4ВРI L=1040	2	0.I0КГ

I.090.I-2с.5-I 00.05.0

Лист 2

Копировал Формат А4

Формат	Тип	Поз.	Обозначение	Наименование	Кол.	Примечание
				СТ.ОТД.ГОСТ 6727-80		
	ВЧ	2	4.041.200	Ø4ВРI L=200	II	0.02КГ
	А3		I.090.I-2с.5-I 00.05.0-07	КАРКАС КР8		
				ДЕТАЛИ		
				СТ.ОТД.ГОСТ 5781-82		
	ВЧ	I	I0.0I3.740	Ø10АШ L=740	1	0.46КГ
				СТ.ОТД.ГОСТ 6727-80		
	ВЧ	2	4.041.1040	Ø4ВРI L=1040	2	0.10КГ
	ВЧ	3	4.041.200	Ø4ВРI L=200	II	0.02КГ
	А3		I.090.I-2с.5-I 00.05.0-08	КАРКАС КР9		
				ДЕТАЛИ		
				СТ.ОТД.ГОСТ 5781-82		
	ВЧ	I	I0.0II.3700	Ø10АI L=3700	2	0.28КГ
				СТ.ОТД.ГОСТ 6727-80		
	ВЧ	2	5.041.210	Ø5ВРI L=210	25	0.03КГ
	А3		I.090.I-2с.5-I 00.05.0-09	КАРКАС КР10		
				ДЕТАЛИ		
				СТ.ОТД.ГОСТ 5781-82		
	ВЧ	I	4.041.1240	Ø4АРI L=1240	2	0.12КГ
	ВЧ	2	4.041.200	Ø4ВРI L=200	I5	0.02КГ
	А3		I.090.I-2с.5-I 00.05.0-10	КАРКАС КР11		
				ДЕТАЛИ		
				СТ.ОТД.ГОСТ 5781-82		
	ВЧ	I	I0.0I3.1240	Ø10АШ L=740	I	0.46КГ

Копировал

Формат А4

I.090.I-2с.5-I 00.05.0

Лист 3

Формат	Тип	Поз.	Обозначение	Наименование	Кол.	Примечание
				СТ.ОТД.ГОСТ 6727-80		
	ВЧ	2	4.041.1240	Ø4ВРI L=1240	2	0.12КГ
	ВЧ	3	5.041.1240	Ø5ВРI L=200	I3	0.03КГ
	А3		I.090.I-2с.5-I 00.05.0-II	КАРКАС КР12		
				ДЕТАЛИ		
				СТ.ОТД.ГОСТ 5781-82		
	ВЧ	I	I0.0II.3000	Ø10АI L=3000	2	I.85КГ
				СТ.ОТД.ГОСТ 6727-80		
	ВЧ	2	4.041.210	Ø4ВРI L=210	I8	0.02КГ
			I.090.I-2с.5-I 00.05.0-I2	КАРКАС КР13		
				ДЕТАЛИ		
				СТ.ОТД.ГОСТ 5781-82		
	ВЧ	I	I0.0II.3600	Ø10АI L=3600	2	2.22КГ
				СТ.ОТД.ГОСТ 6727-80		
	ВЧ	2	5.041.210	Ø5ВРI L=210	24	0.03КГ
	А3		I.090.I-2с.5-I 00.05.0-I3	КАРКАС КР14		
				ДЕТАЛИ		
				СТ.ОТД.ГОСТ 5781-82		
	ВЧ	I	I0.0II.4000	Ø10АI L=4000	2	2.47КГ
				СТ.ОТД.ГОСТ 6727-80		
	ВЧ	2	5.041.210	Ø5ВРI L=210	28	0.03КГ
	А3		I.090.I-2с.5-I 00.05.0-I4	КАРКАС КР15		

Копировал

Формат А4

I.090.I-2с.5-I 00.05.0

Лист 4

Поз.	Обозначение	Наименование	Кол.	Примечание
		ДЕТАЛИ		
		СТ.ОТД.ГОСТ 6727-80		
ВЧ 2	5.041.200	Ø5ВрI L=200	13	0.03КГ
ВЧ I	4.041.1240	Ø4ВрI L=1240	2	0.12КГ
А3	1.090.1-2с.5-1 00.05.0-15	КАРКАС КР16		
		ДЕТАЛИ		
		СТ.ОТД.ГОСТ 5781-82		
ВЧ I	10.011.5100	Ø10АI L=5100	2	3.15КГ
		СТ.ОТД.ГОСТ 6727-80		
ВЧ 2	5.041.210	Ø5ВрI L=210	33	0.03КГ
А3	1.090.1-2с.5-1 00.05.0-16	КАРКАС КР17		
		ДЕТАЛИ		
		СТ.ОТД.ГОСТ 5781-82		
ВЧ I	10.011.55000	Ø10АI L=5500	2	3.39КГ
		СТ.ОТД.ГОСТ 6727-80		
ВЧ 2	5.041.210	Ø5ВрI L=210	37	0.03КГ

Копировал Формат А4

Поз.	Обозначение	Наименование	Кол.	Примечание

Копировал Формат А4

РИС.1

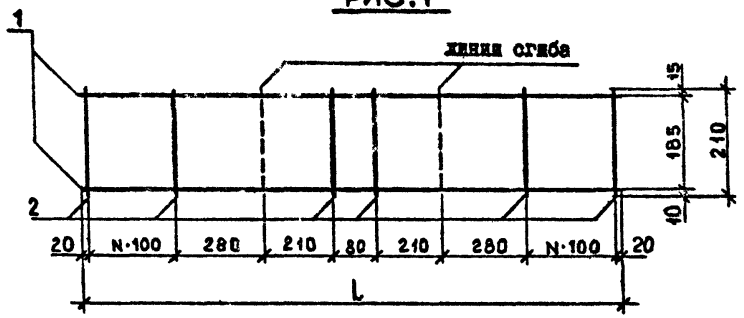

РИС.2

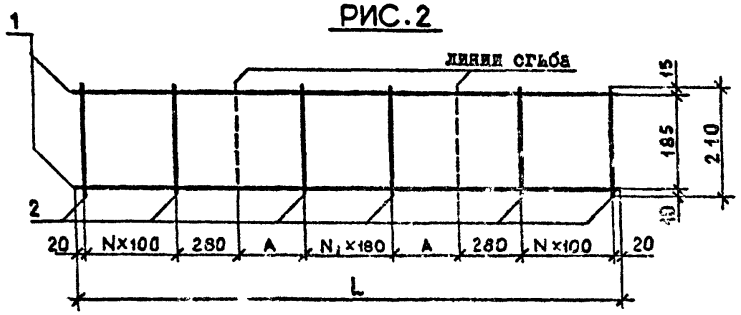

РИС.3

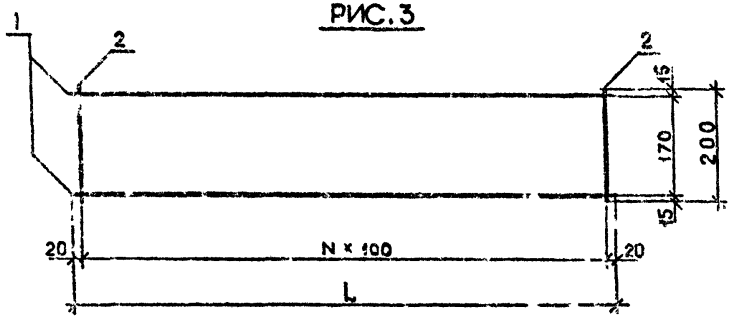

РИС.4

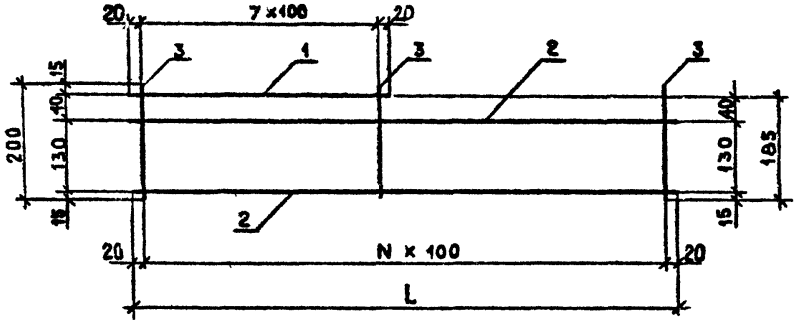

Обозначение	Марка	Рис.	Размеры, мм L	Размеры, мм A	N	N_1	Масса, кг
I.090.I-2с.5-I 00.05.0	КРI	I	2I00	-	5	-	2,89
-0I	КР2	I	2700	-	8	-	3,94
-02	КР3	I	3I00	-	I0	-	4,54
-03	КР4	2	2700	280	5	3	3,82
-04	КР5	3	740	-	7	-	0,30
-05	КР6	2	3300	280	8	3	4,74
-06	КР7	3	I040	-	I0	-	0,42
-07	КР8	4	I040	-	I0	-	0,88
-08	КР9	2	3700	280	I0	3	6,34
-09	КР10	3	I240	-	I2	-	0,50
-I0	КРII	4	I240	-	I2	-	I,09
-II	КРI2	2	3000	250	5	5	3,06
-I2	КРI3	2	3600	250	8	5	5,I6
-I3	КРI4	2	4000	250	I0	5	5,78
-I4	КРI5	3	I240	-	I2	-	0,63
-I5	КРI6	2	5I00	I90	8	I4	7,29
-I6	КРI7	2	5500	I90	I0	I4	7,89

Нач.отд.	Эдишерашвили		3.IX.84
Н.контр.	Силагадзе		3.IX.84
Рук.мас	Касрадзе		3.IX.84
ГИП	Эдишерашвили		31.VIII.84
Рук.гр	Бурджанадзе		24.VIII.84
Проверк	Бурджанадзе		27.VIII.84
Разраб.	Имедашвили		24.VIII.84

I.090.I-2с.5-I 00.05.0СБ

КАРКАС ПЛОСКИЙ
КРI - КРI7
СБОРОЧНЫЙ ЧЕРТЁЖ

Стадия	Масса	Масштаб
Р	см. табл.	1:10

Лист | Листов I

ТбилЗНИИЭП

Копировал

Формат А3

Инв № подл | Подпись и дата | Взам.инв.№

Формат	Зона	Поз.	Обозначение	Наименование	Кол.	Примечание
				ДОКУМЕНТАЦИЯ		
А3			1.090.1-2с.5-1 00.06.0СБ	СБОРОЧНЫЙ ЧЕРТЕЖ		
А3			1.090.1-2с.5-1 00.00.0ТО	ТЕХНИЧЕСКОЕ ОПИСАНИЕ		
				ПЕРЕМЕННЫЕ ДАННЫЕ ДЛЯ ИСПОЛНЕНИЙ:		
А3			1.090.1-2с.5-1 00.06.0	КАРКАС КР18		
				ДЕТАЛИ		
				СТ.ОТД.ГОСТ 5781-82		
ВЧ	1		10.013.2820	Ø10AIII L=2820	1	1.74КГ
ВЧ	2		8.013.2380	Ø8AIII L=2380	1	0.94КГ
				СТ.ОТД.ГОСТ 6727-80		
ВЧ	3		4.041.200	Ø4ВРI L=200	19	0.02КГ
А3			1.090.1-2с.5-1 00.06.0-01	КАРКАС КР19		
				ДЕТАЛИ		
				СТ.ОТД.ГОСТ 5781-82		
ВЧ	1		10.013.2960	Ø10AIII L=2960	1	1.83КГ
ВЧ	2		8.013.2960	Ø8AIII L=2960	1	1.17КГ
				СТ.ОТД.ГОСТ 6727-80		
ВЧ	3		4.041.200	Ø4ВРI L=200	25	0.02КГ
			1.090.1-2с.5-1 00.06.0-02	КАРКАС КР20		
				ДЕТАЛИ		
				СТ.ОТД.ГОСТ 6727-80		
ВЧ	1		5.041.960	Ø5ВРI L=960	2	0.145КГ
ВЧ	2		4.041.960	Ø4ВРI L=200	7	0.02КГ
А3			1.090.1-2с.5-1 00.06.0-03	КАРКАС КР21		
				ДЕТАЛИ		
				СТ.ОТД.ГОСТ 5781-82		
ВЧ	1		10.011.2400	Ø10AI L=2400	2	1.48КГ
				СТ.ОТД.ГОСТ 6727-80		
ВЧ	2		4.041.180	Ø4ВРI L=180	7	0.02КГ
А3			1.090.1-2с.5-1 00.06.0-04	КАРКАС КР22		
				ДЕТАЛИ		
				СТ.ОТД.ГОСТ 5781-82		
ВЧ	1		10.013.2820	Ø10AIII L=2820	1	1.74КГ
ВЧ	2		10 013.2390	Ø10AIII L=2380	1	1.48КГ
				СТ.ОТД.ГОСТ 6727-80		
ВЧ	3		4.041.200	Ø4ВРI L=200	19	0.02КГ
А			1.090.1-2с.5-1 00.06.0-05	КАРКАС КР23		
				ДЕТАЛИ		
				СТ.ОТД.ГОСТ 5781-82		
ВЧ	1		10.013.2960	Ø10AIII L=2960	1	1.83КГ
ВЧ	2		10.013.2960	Ø10AIII L=2960	1	1.83КГ
				СТ.ОТД.ГОСТ 6727-80		
ВЧ	3		4.041.200	Ø4ВРI L=200	25	0.02КГ
А3			1.090.1-2с.5-1 00.06.0-06	КАРКАС КР25		

Нач.отд.	Кикнадзе			1.090.1-2с.5-1 00.06.0
Н.контр.	Саллагадзе			
Рук.маст	Касоалов			
ГИП	Эдишерашвили			КАРКАС ПЛОСКИЙ КР 18-КР 23, КР 25-КР 30, КР 33
Рук.гр.	Сапуквадзе			Стадия: Р; Лист: 1; Листов: 4
Проверил	Гребуадзе			ТбилЗНИИЭП
Разраб.	Селихова			

Инв. № подл. | Подпись и дата | Взам. инв. №

Копировал

Формат А4

		1.090.1-2с.5-1 00.06.0	Лист 2

Инв. № подл. | Подпись и дата | Взам. инв. №

Копировал

Формат А4

Формат	Зона	Поз.	Обозначение	Наименование	Кол.	Примечание
				ДЕТАЛИ		
				СТ.ОТД.ГОСТ 5781-82		
		ВЧ 2	8.013.5380	Ø8AIII L=5380	I	2.13КГ
				СТ.ОТД.ГОСТ 6727-80		
		ВЧ I	5.04I.5820	Ø5BPI L=5820	I	0.89КГ
		ВЧ 3	5.04I.200	Ø5BPI L=200	45	0.03КГ
		А3	I.090.I-2с.5-I 00.06.0-07	КАРКАС КР26		
				ДЕТАЛИ		
				СТ.ОТД.ГОСТ 5781-82		
		ВЧ 2	8.013.5960	Ø8AIII L=5960	I	2.35КГ
				СТ.ОТД.ГОСТ 6727-80		
		ВЧ I	5.04I.5960	Ø5BPI L=5960	I	0.91КГ
		ВЧ 3	5.04I.200	Ø5BPI L=200	51	0.03КГ
		А3	I.090.I-2с.5-I 00.06.0-08	КАРКАС КР27		
				ДЕТАЛИ		
				СТ.ОТД.ГОСТ 6727-80		
		ВЧ I	4.04I.1080	Ø4BPI L=1080	2	0.11КГ
		ВЧ 2	4.04I.200	Ø4BPI L=200	7	0.02КГ
		А3	I.090.I-2с.5-I 00.06.0-09	КАРКАС КР28		
				ДЕТАЛИ		
				СТ.ОТД.ГОСТ 6727-80		
		ВЧ I	4.04I.980	Ø4BPI L=980	2	0.10КГ
		ВЧ 2	4.04I.200	Ø4BPI L=200	I0	0.02КГ

Инв. № подл. | Подпись и дата | Взам. инв. №

КОЛЛЖ

Копировал Формат А4

Формат	Зона	Поз.	Обозначение	Наименование	Кол.	Примечание
А3			I.090.I-2с.5-I 00.06.0-I0	КАРКАС КР29		
				ДЕТАЛИ		
				СТ.ОТД.ГОСТ 5781-82		
		ВЧ 2	I2.013.6580	Ø12AIII L=6580	I	5.84КГ
				СТ.ОТД.ГОСТ 6727-80		
		ВЧ I	5.04I.7020	Ø5BPI L=7020	I	I.07КГ
		ВЧ 3	5.04I.200	Ø5BPI L=200	55	0.03КГ
А3			I.090.I-2с.5-I 00.06.0-II	КАРКАС КР30		
				ДЕТАЛИ		
				СТ.ОТД.ГОСТ 5781-82		
		ВЧ I	I2.013.7160	Ø12AIII L=7160	I	6.36КГ
				СТ.ОТД.ГОСТ 6727-80		
		ВЧ I	5.04I.7160	Ø5BPI L=7160	I	I.09КГ
		ВЧ 3	5.04I.200	Ø5BPI L=200	6I	0.03КГ
А3			I.090.I-2с.5-I 00.06.0-I2	КАРКАС КР33		
				ДЕТАЛИ		
				СТ.ОТД.ГОСТ 6727-80		
		ВЧ I	4.04I.780	Ø4BPI L=780	2	0.08КГ
		ВЧ 2	4.04I.200	Ø4BPI L=200	5	0.02КГ

Инв. № подл. | Подпись и дата | Взам. инв. №

КОЛЛЖ

Копировал Формат А4

РИС. 1

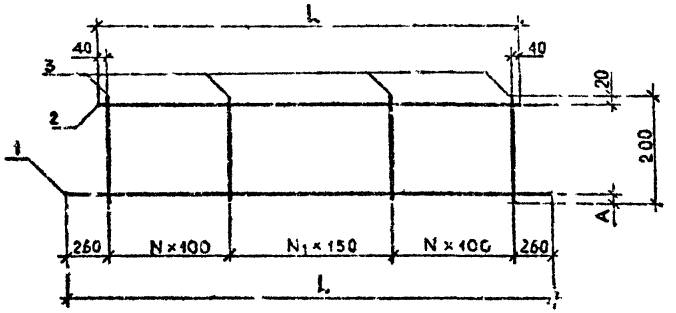

РИС. 4

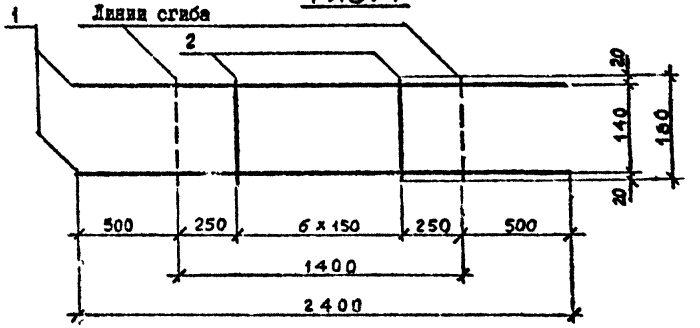

РИС. 2

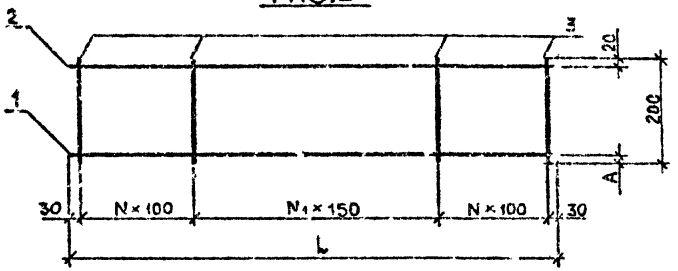

РИС. 3

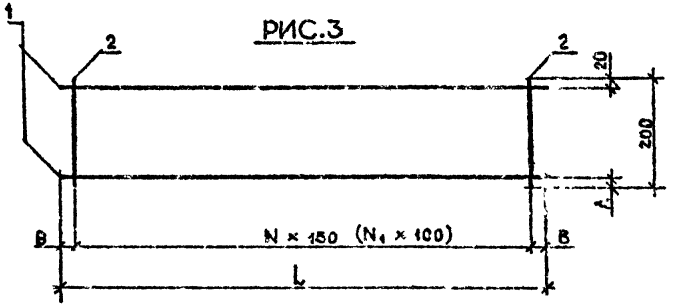

Обозначение	Марка	Рис.	Размеры, мм				N	N_1	Масса, кг
			L	L_1	A	B			
I.090.I-2с5-I 00.06.0	КРI8	I	2820	2380	20	-	4	I0	3,06
-0I	КРI9	2	2960	-	20	-	7	I0	3,50
-02	КР20	3	960	-	20	30	6	-	0,43
-03	КР2I	4	-	-	-	-	-	-	I,62
-04	КР22	I	2820	2380	20	-	4	I0	3,60
-05	КР23	2	2960	-	20	-	7	I0	4,I6
-06	КР25	I	5820	5380	50	-	I3	I8	4,37
-07	КР26	2	5960	-	50	-	I6	I8	4,6I
-08	КР27	3	I080	-	50	90	6	-	0,36
-09	КР28	3	980	-	50	40	-	9	0,40
-I0	КР29	I	7020	6580	50	-	I6	22	8,56
-II	КР30	2	7I60	-	50	-	I9	22	9,28
-I2	КР33	3	780	-	50	90	4	-	0,26

Нач.отд	Эдишерашвили		
Н.контр.	Силагадзе		
Рук.маст	Касрадзе		
ГИП	Эдишерашвили		
Рук.гр.	Бурджанадзе		
Проверил	Бурджанадзе		
Разраб.	Кмедашвили		

I.090.I-2с.5-I 00.06.0СБ

КАРКАС ПЛОСКИЙ
КРI8-КР23, КР25-КР30, КР33
СБОРОЧНЫЙ ЧЕРТЁЖ

Стадия	Масса	Масштаб
Р	см. табл.	1:10

Лист | Листов I

ТбилЗНИИЭП

Копировал

Формат А3

Инв. № подл. | Подпись и дата | Взам. инв. №

Формат	Зона	Поз.	Обозначение	Наименование	Кол.	Примечание
				ДОКУМЕНТАЦИЯ		
А3			I.090.I-2с.5-I 00.07.0СБ	СБОРОЧНЫЙ ЧЕРТЕЖ		
А3			I.090.I-2с.5-I 00.00.0ТО	ТЕХНИЧЕСКОЕ ОПИСАНИЕ		
				ПЕРВИЧНЫЕ ДАННЫЕ ДЛЯ ИСПОЛНЕНИЙ:		
А3			I.090.I-2с.5-I 00.07.0	КАРКАС КР24		
				ДЕТАЛИ		
				СТ.ОТД.ГОСТ 6728-80		
ВЧ	I		4.04I.I200	Ø4ВРI L=I200	I	0.I2КГ
ВЧ	2		4.04I.980	Ø4ВРI L=980	I	0.I0КГ
ВЧ	3		4.04I.200	Ø4ВРI L=200	8	0.02КГ
А3			I.090.I-2с.5-I 00.07.0-0I	КАРКАС КР3I		
				ДЕТАЛИ		
				СТ.ОТД.ГОСТ 5781-82		
ВЧ	I		I6.0I3.6580	Ø16АII L=6580	I	I0.4IКГ
				СТ.ОТД.ГОСТ 6727-80		
ВЧ	2		5.04I.7020	Ø5ВРI L=7020	I	I.07КГ
ВЧ	3		5.04I.200	Ø5ВРI L=200	44	0.03КГ
А3			I.090.I-2с.5-I 00.07.0-02	КАРКАС КР32		
				ДЕТАЛИ		
				СТ.ОТД.ГОСТ 5781-82		
ВЧ	I		I6.0I3.7I60	Ø16АII L=7I60	I	II.3IКГ
				СТ.ОТД.ГОСТ 6727-80		
ВЧ	2		5.04I.7I60	Ø5ВРI L=7I60	I	I.09КГ
ВЧ	3		5.04I.7I60	Ø5ВРI L=200	50	0.03КГ
А3			I.090.I-2с.5-I 00.07.0-03	КАРКАС КР34		
				ДЕТАЛИ		
				СТ.ОТД.ГОСТ 6727-80		
ВЧ	I		5.04I.I400	Ø5ВРI L=I400	2	0.2IКГ
ВЧ	2		4.04I.I40	Ø4ВРI L=I40	7	0.0IКГ
А3			I.090.I-2с.5-I 00.07.0-04	КАРКАС КР35		
				ДЕТАЛИ		
				СТ.ОТД.ГОСТ 6727-80		
ВЧ	I		5.04I.I400	Ø5ВРI L=I400	I	0.2IКГ
ВЧ	2		5.04I.940	Ø5ВРI L=940	I	0.I4КГ
ВЧ	3		4.04I.I40	Ø4ВРI L=I40	7	0.0IКГ

КОЛСК

КПМЖ

Инв. № подл. | Подпись и дата | Взам. инв. №

Нач.отд.	Кикнадзе		
Н.контр.	Салтыкова		
Рук.част.	Кетриле		
ГИП	Эдлер-Ливанова		
Рук.гр.	Салтыкова		
Проверил	Дебудаже		
Разраб.	Салтыкова		

I.090.I-2с.5-I 00.07.0

КАРКАС ПЛОСКИЙ КР 24, КР 3I, КР 32, КР 34, КР 35

Стадия	Лист	Листов
Р	1	2

ТбилЗНИИЭП

I.090.I-2с.5-I 00.07.0 — Лист 2

Копировал — Формат А4

Копировал — Формат А4

РИС.1

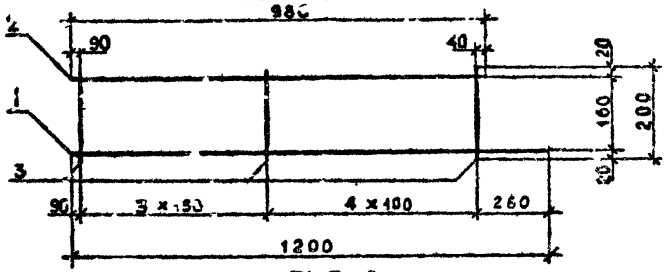

РИС.2

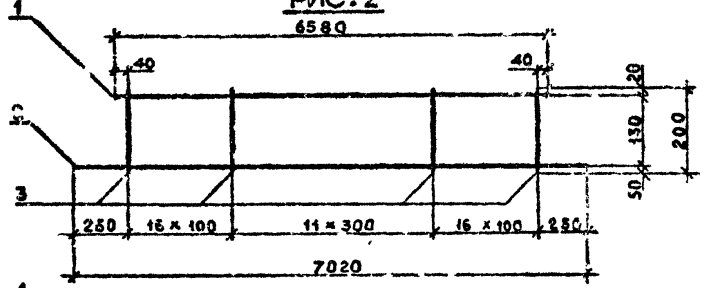

РИС.3

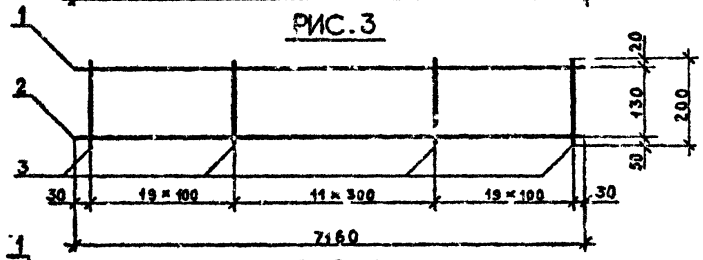

РИС.4

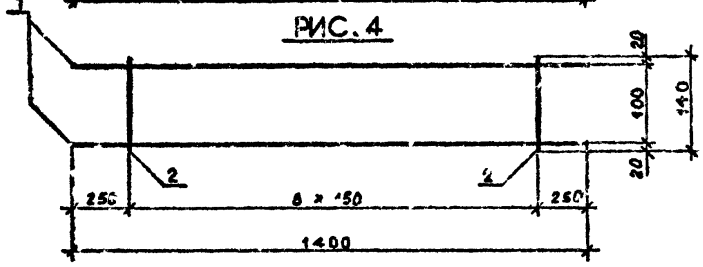

РИС.5

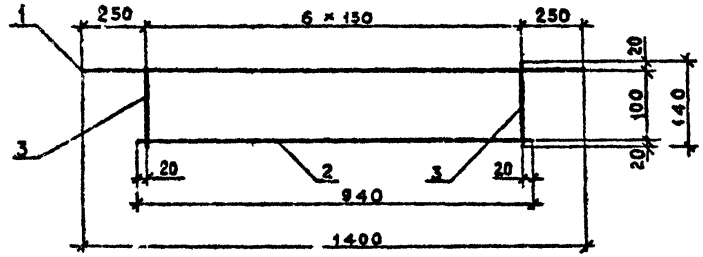

Обозначение	Марка	Рис.	Масса, кг
I 090.I-2с.5-I 00.07.0	КР24	I	0,38
-0I	КР3I	2	I2,79
-02	КР32	3	I3,90
-03	КР34	4	0.48
-04	КР35	5	6,42

Нач.отд.	Эдишерашвили		
Н.контр.	Силагадзе		
Рук.маст.	Касрадзе		
ГИП	Эдишерашвили		
Рук.гр	Бурджанадзе		
Проверил	Бурджанадзе		
Разраб.	Имедашвили		

I.090.I-2с.5-I 00.07.0СБ

КАРКАС ПЛОСКИЙ КР24,КР3I,КР32,КР34,КР35 СБОРОЧНЫЙ ЧЕРТЁЖ

Стадия	Масса	Масштаб
Р	см. табл.	I : I0
Лист	Листов I	

ТбилЗНИИЭП

Копировал

Формат А3

Инв.№ подл. | Подпись и дата | Взам.инв.№

Формат	Зона	Поз.	ОБОЗНАЧЕНИЕ	НАИМЕНОВАНИЕ	КОЛ.	ПРИМЕЧАНИЕ
				ДОКУМЕНТАЦИЯ		
А4			I.090.I-2с.5-I 00.08.0СБ	СБОРОЧНЫЙ ЧЕРТЕЖ		
А3			I.090.I-2с 5-I 00.00.0ТО	ТЕХНИЧЕСКОЕ ОПИСАНИЕ		
			ПЕРЕМЕННЫЕ ДАННЫЕ ДЛЯ ИСПОЛНЕНИЙ:			
А4			I.090.I-2с.5-I 00.08.0	КАРКАС КР36		
				ДЕТАЛИ		
				СТ.ОТД.ГОСТ 578.-82		
ВЧ		I	8.0I3.620	Ø8А III, L=620	I	0,25КГ
				СТ.ОТД.ГОСТ 6727-80		
ВЧ		2	5.04I.620	Ø5ВРI, L=620	I	0,09КГ
ВЧ		3	4.04I.2I0	Ø4ВРI, L=2I0	4	0,02КГ

Нач.отд.	Хикнадзе		13.IX.84
Н.контр.	Силагадзе		13.IX.84
Рук.маст	Гасрадзе		13.IX.84
ГИП	Эдишерашвили		12.IX.84
Рук.гр.	Солуквадзе		10.IX.84
Проверил	Дгебуадзе		7.IX.84
Разраб.	Салихова		5.IX.84

I.090.I-2с.5-I 00.08.0

КАРКАС ПЛОСКИЙ

КР36

Стадия	Лист	Листов
Р		1

ТбилЗНИИЭП

Коп. ровал

Формат А4

КОАСК

ТК 1090 1-2с 6 6-1

Взам. инв. №

Подпись и дата

Инв. № подл.

РИС.1

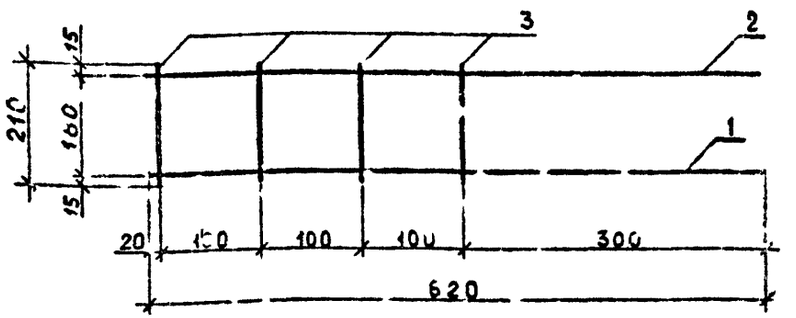

Обозначение	Марка	Рис.	Масса, кг
I.090.I-2с.5-I 00.08.0	КР36	I	0,42

Нач.отд.	Эдишерашвили		13.IX.84
Н.контр.	Силагадзе		13.IX.84
Рук.маст	Гасрадзе		13.IX.84
ГИП	Эдишерашвили		12.IX.84
Рук.гр.	Бурджанадзе		10.IX.84
Проверил	Бурджанадзе		7.IX.84
Разраб.	Имедашвили		5.IX.84

I.090.I-2с.5-I 00.08.0СБ

КАРКАС ПЛОСКИЙ

КР36

СБОРОЧНЫЙ ЧЕРТЕЖ

Стадия	Масса	Масштаб
Р	см. табл.	1:10

Лист | Листов I

ТбилЗНИИЭП

Копировал

Формат А4

Взам. инв. №

Подпись и дата

Инв. № подл.

Формат	Зона	Поз.	ОБОЗНАЧЕНИЕ	НАИМЕНОВАНИЕ	КОЛ.	ПРИМЕЧАНИЕ
				ДОКУМЕНТАЦИЯ		
А3			I.090.I-2с.5-I 00.09.0СВ	СБОРОЧНЫЙ ЧЕРТЕЖ		
А3			I.090.I-2с.5-I 00.00.0ТО	ТЕХНИЧЕСКОЕ ОПИСАНИЕ		
				ПЕРЕМЕННЫЕ ДАННЫЕ ДЛЯ ИСПОЛНЕНИЙ.		
			I.090.I-2с.5-I 00.09.0	СЕТКА С1		
				ДЕТАЛИ		
				СТ.ОТД.ГОСТ 5781-82		
ВЧ		I	6.013.2800	Ø6АШ L=2800	3	0.62КГ
				СТ.ОТД.ГОСТ 6727-80		
ВЧ		2	4.041.570	Ø4ВРI L=570	12	0.06КГ
			I.090.I-2с.5-I 00.09.0-02	СЕТКА С5		
				ДЕТАЛИ		
				СТ.ОТД.ГОСТ 5781-82		
ВЧ		I	8.013.2800	Ø8АШ L=2800	3	I.11КГ
				СТ.ОТД.ГОСТ 6727-80		
ВЧ		2	4.041.570	Ø4ВРI L=570	12	0.06КГ
			I.090.I-2с.5-I 00.09.0-01	СЕТКА С2		
				ДЕТАЛИ		
				СТ.ОТД.ГОСТ 6727-80		
ВЧ		1	3.041.2380	Ø3ВРI L=2380	4	0.13КГ
ВЧ		2	3.041.540	Ø3ВРI L=540	11	0.03КГ

Нач.отд.	Кихнадзе		12.IX.84
Н.контр.	Силагадзе		12.IX.84
Рук.маст	Кесрадзе		12.IX.84
ГИП	Эдишерашвили		10.IX.84
Рук.гр.	Салуквадзе		7.IX.84
Проверил	Дзебуадзе		4.IX.84
Разраб.	Салихова		3.IX.84

I.090.I-2с.5-I 00.09.0

СЕТКИ С1,С2,С5-С9,С12,С13

Стадия	Лист	Листов
Р	1	3

ТбилЗНИИЭП

Копировал

Формат А1

Формат	Зона	Поз.	ОБОЗНАЧЕНИЕ	НАИМЕНОВАНИЕ	КОЛ.	ПРИМЕЧАНИЕ
			I.090.I-2с.5-I 00.09.0-03	СЕТКА С6		
				ДЕТАЛИ		
				СТ.ОТД.ГОСТ 5781-82		
ВЧ		I	10.013.2800	Ø10АШ L=2800	3	I.73КГ
				СТ.ОТД.ГОСТ 6727-80		
ВЧ		2	5.041.570	Ø5ВРI L=570	12	0.09КГ
			I.090.I-2с.5-I 00.09.0-04	СЕТКА С7		
				ДЕТАЛИ		
				СТ.ОТД.ГОСТ 6727-80		
ВЧ		1	3.041.2380	Ø3ВРI L=2380	4	0.13КГ
ВЧ		2	3.041.980	Ø3ВРI L=980	2	0.05КГ
ВЧ		3	3.041.540	Ø3ВРI L=540	11	0.03КГ
			I.090.I-2с.5-I 00.09.0-05	СЕТКА С8		
				ДЕТАЛИ		
				СТ.ОТД.ГОСТ 5781-82		
ВЧ		1	10.013.620	Ø10АШ L=620	2	0.38КГ
				СТ.ОТД.ГОСТ 6727-80		
ВЧ		2	5.041.420	Ø5ВРI L=420	5	0.07КГ
ВЧ		3	3.041.320	Ø3ВРI L=320	2	0.02КГ
			I.090.I-2с.5-I 00.09.0-06	СЕТКА С9		
				ДЕТАЛИ		
				СТ.ОТД.ГОСТ 6727-80		
ВЧ		1	3.041.5380	Ø3ВРI L=5380	4	0.30КГ
ВЧ		2	3.041.540	Ø3ВРI L=540	23	0.03КГ

I.090.I-2с.5-I 00.09.0

Лист 2

Копировал

Формат А4

Формат	Зона	Поз.	ОБОЗНАЧЕНИЕ	НАИМЕНОВАНИЕ	КОЛ.	ПРИМЕЧАНИЕ
			I.090.I-2c.5-I 00.09.0-07	СЕТКА С12		
				ДЕТАЛИ		
				СТ.ОТД.ГОСТ 5781-82		
		ВЧ I	I2.0I3.620	Ø12AII L=620	2	0.55КГ
				СТ.ОТД.ГОСТ 6727-80		
		ВЧ 2	5.04I.420	Ø5ВРI L=420	5	0.07КГ
		ВЧ 3	3.04I.320	Ø3ВРI L=320	2	0.02КГ
			I.090.I-2c.5-I 00.09.0-08	СЕТКА С13		
				ДЕТАЛИ		
				СТ.ОТД.ГОСТ 6727-80		
		ВЧ I	3.04I.6580	Ø3ВРI L=6580	4	0.36КГ
		ВЧ 2	3.04I.540	Ø3ВРI L=540	27	0.03КГ

КОЛСЖ

Инв. № подл. | Подпись и дата | Взам. инв. №

I.090.I-2c.5-I 00.09.0

Лист 3

Копировал

Формат А4

Формат	Зона	Поз.	ОБОЗНАЧЕНИЕ	НАИМЕНОВАНИЕ	КОЛ.	ПРИМЕЧАНИЕ

КОЛСЖ

Инв. № подл. | Подпись и дата | Взам. инв. №

I.090.I-2c.

Лист

Копировал

Формат А4

РИС. 1

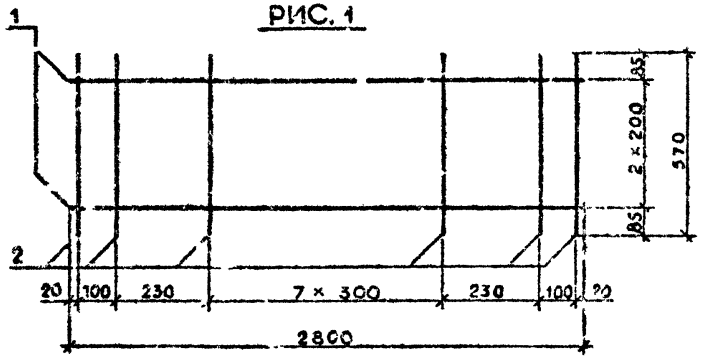

РИС. 2

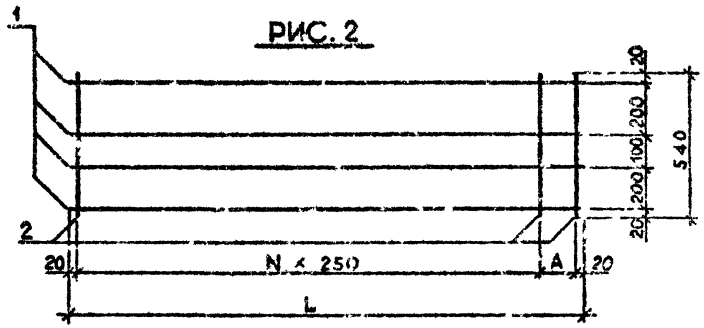

РИС. 3

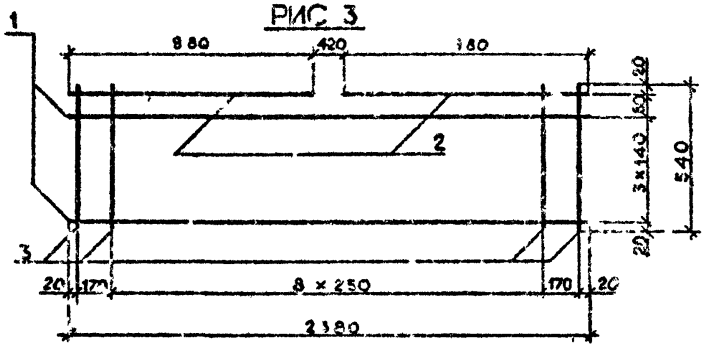

РИС. 4

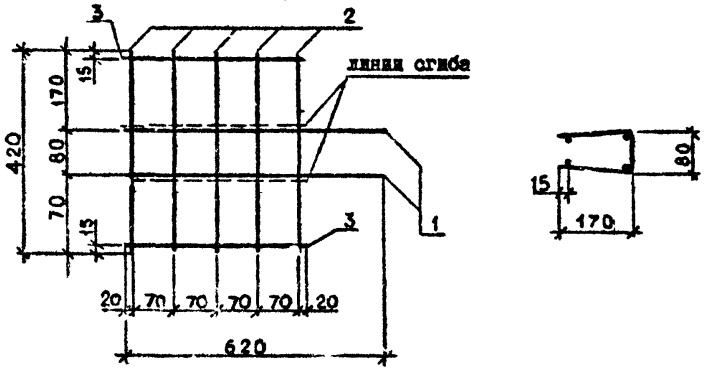

Обозначение	Марка	Рис.	N	Размеры, мм: A	Размеры, мм: L	Масса, кг
I.090.I-2с.5-I 00.09.0	С1	I	-	-	-	2,58
-0I	С2	2	9	90	2380	0,87
-02	С5	I	-	-	-	4,06
-03	С6	I	-	-	-	6,27
-04	С7	3	-	-	-	0,95
-05	С8	4	-	-	-	I,I5
-06	С9	2	2I	90	5380	I,89
-07	С12	4	-	-	-	I,49
-08	С13	2	25	290	6560	2,25

Нач.отд.	Эдишерашвили		12.IX.89
Н.контр.	Силагадзе		13.IX.89
Рук.цех.	Касрадзе		13.IX.89
ГИП	Эдишерашвили		14.IX.89
Рук.гр.	Бурджанадзе		12.IX.89
Проверил	Бурджанадзе		13.IX.89
Разраб.	Имедашвили		7.IX.89

I.090.I-2с.5-I 00.09.0СБ

СЕТКИ С1, С2, С5 - С9, С12, С13
СБОРОЧНЫЙ ЧЕРТЁЖ

Стадия	Масса	Масштаб
Р	см. табл.	1:10 1:20
Лист	Листов I	

ТБИЛЗНИИЭП

Копировал

Формат А3

Инв. № подл. | Подпись и дата | Взам. инв. №

Формат	Зона	Поз.	ОБОЗНАЧЕНИЕ	НАИМЕНОВАНИЕ	КОЛ.	ПРИМЕЧАНИЕ
				ДОКУМЕНТАЦИЯ		
А3			I.090.I-2с.5-I 00.I0.0СВ	СБОРОЧНЫЙ ЧЕРТЕЖ		
А3			I.090.I-2с.5-I 00.00.0ТО	ТЕХНИЧЕСКОЕ ОПИСАНИЕ		
			ПЕРЕМЕННЫЕ ДАННЫЕ ДЛЯ ИСПОЛНЕНИЙ:			
			I.090.I-2с.5-I 00.I0.0	СЕТКА СI0		
				ДЕТАЛИ		
				СТ.ОТД.ГОСТ 6727-80		
ВЧ		I	4.04I.640	Ø4ВРI L=640	3	0.06КГ
ВЧ		2	3.04I.440	Ø3ВРI L=440	4	0.02КГ
			I.090.I-2с.5-I 00.I0.0-0I	СЕТКА СII		
				ДЕТАЛИ		
				СТ.ОТД.ГОСТ 6727-80		
ВЧ		I	3.04I.5380	Ø3ВРI L=5380	4	0.30КГ
ВЧ		2	3.04I.I080	Ø3ВРI L=I080	2	0.06КГ
ВЧ		3	3.04I.980	Ø3ВРI L=980	2	0.05КГ
ВЧ		4	3.04I.540	Ø3ВРI L=540	23	0.03КГ
			I.090.I-2с.5-I 00.I0.0-0I	СЕТКА СI4		
				ДЕТАЛИ		
				СТ.ОТД.ГОСТ 6727-80		
ВЧ		I	3.04I.6580	Ø3ВРI L=6580	4	0.36КГ

Нач.отд.	Кикнадзе		18.IX.84
Н.контр.	Силкнадзе		18.IX.84
Рук.маст.	Кахнадзе		18.IX.84
ГИП	Здиперашвили		17.IX.84
Рук.гр.	Салухвадзе		14.IX.84
Проверил	Дребуадзе		12.IX.84
Разраб.	Салихова		10.IX.84

I.090.I-2с.5-I 00.I0.0

СЕТКИ СI0,СII,СI4

Стадия	Лист	Листов
2	1	2

ТбилЗНИИЭП

Копировал Формат А4

Формат	Зона	Поз.	ОБОЗНАЧЕНИЕ	НАИМЕНОВАНИЕ	КОЛ.	ПРИМЕЧАНИЕ
ВЧ		2	3.04I.I080	Ø3ВРI L=I080	2	0.06КГ
ВЧ		3	3.04I.980	Ø3ВРI L=980	2	0.05КГ
ВЧ		4	3.04I.780	Ø3ВРI L=780	I	0.04КГ
ВЧ		5	3.04I.540	Ø3ВРI L=540	27	0.03КГ

I.090.I-2с.5-I 00.I0.0

Лист 2

Копировал Формат А4

РИС. 1

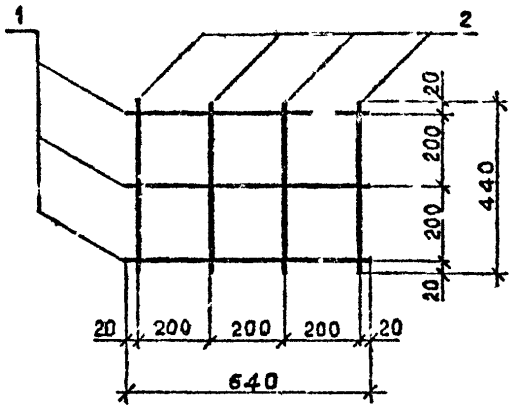

РИС. 3

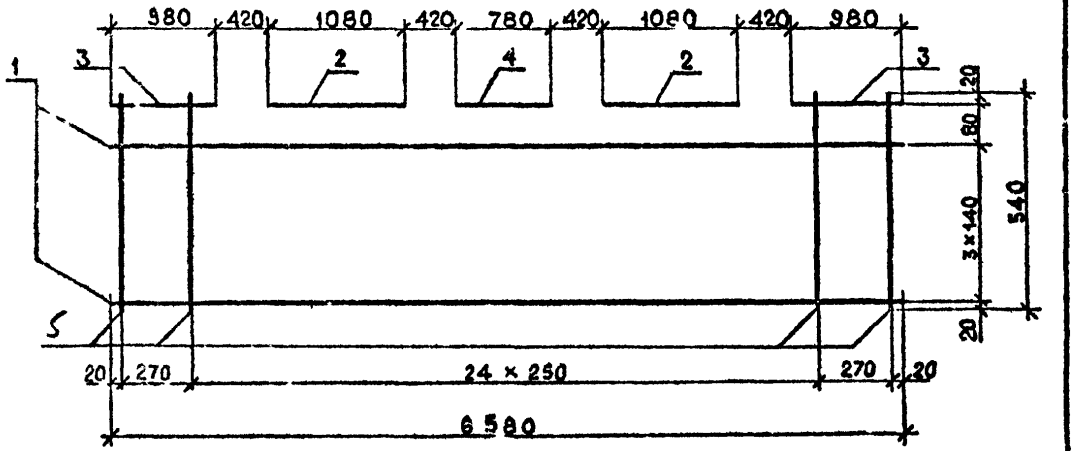

РИС. 2

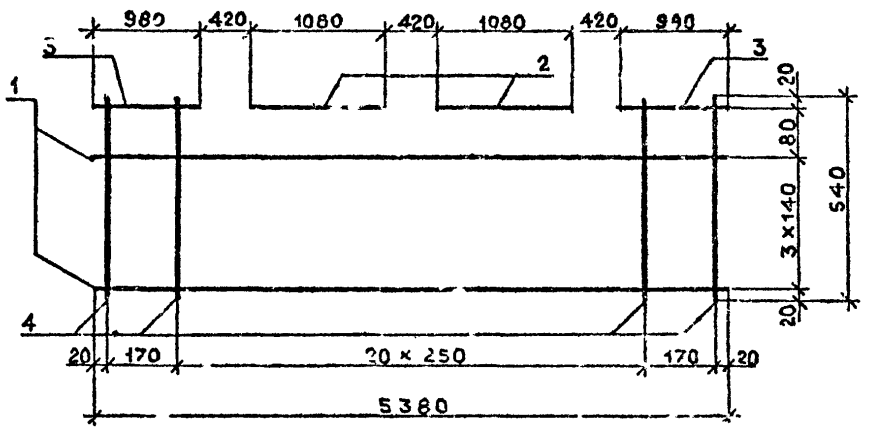

Обозначение	Марка	Рис.	Масса, кг
I.090.I-2c.5-I 00.I0.0	CIO	I	0,24
-0I	CII	2	2.II
-02	CI4	3	2,5I

Нач.отд.	Эдишерашвили		13 IX 84
Н.контр	Силагадзе		14 IX 84
Рук.маст.	Касрадзе		13 IX 84
ГИП	Эдишерашвили		17 IX 84
Рук.гр	Бурджанадзе		14 IX 84
Проверил	Бурджанадзе		12 IX 84
Разраб.	Имедашвили		10 IX 84

I.090.I-2c.5-I 00.I0.0СБ

СЕТКИ
CIO, CII, CI4
СБОРОЧНЫЙ ЧЕРТЁЖ

Стадия	Масса	Масштаб
Р	см. табл	1:50 1:10
Лист	Листов 1	

ТБИЛЗНИИЭП

Инв.№ подл. | Подпись и дата | Взам.инв.№

Копировал

Формат А3

Формат	Зона	Поз.	ОБОЗНАЧЕНИЕ	НАИМЕНОВАНИЕ	КОЛ.	ПРИМЕЧАНИЕ
				ДОКУМЕНТАЦИЯ		
А3			I.090.I-2c.5-I 00.II.0СВ	СБОРОЧНЫЙ ЧЕРТЕЖ		
А3			I.090.I-2c.5-I 00.00.0ТО	ТЕХНИЧЕСКОЕ ОПИСАНИЕ		
				ПЕРЕМЕННЫЕ ДАННЫЕ ДЛЯ ИСПОЛНЕНИЙ:		
			I.090.I-2c.5-I 00.II.С	СЕТКА СI5		
				ДЕТАЛИ		
				СТ.ОТД.ГОСТ 578I-82		
	ВЧ	I	6.0I3.2960	Ø6АШ L=2960	4	0.66КГ
	ВЧ	2	6.0I3.2820	Ø6АШ L=2820	2	0.63КГ
				СТ.ОТД.ГОСТ 6727-8I		
	ВЧ	3	4.04I.II40	Ø4ВРI L=II40	I0	0.II КГ
	ВЧ	4	4.04I.740	Ø4ВРI L=740	2	0.07КГ
			I.090.I-2c.5-I 00.II.0-0I	СЕТКА СI6		
				ДЕТАЛИ		
				СТ.ОТД.ГОСТ 6727-80		
	ВЧ	I	3.04I.2960	Ø3ВРI L=2960	5	0.I6КГ
	ВЧ	2	3.04I.2380	Ø3ВРI L=2380	2	0.I3КГ
	ВЧ	3	3.04I.II40	Ø3ВРI L=II40	II	0.06КГ
	ВЧ	4	3.04I.740	Ø3ВРI L=740	4	0.04КГ
			I.090 I-2c.5-I 00.II.0-02	СЕТКА СI7		

Нач.отд.	Кикнадзе		20.IX.89
Н.контр.	Силагадзе		20.IX.89
Рук.маст	Каврадзе		20.IX.89
ГИП	Эдишерашвили		18.IX.89
Рук.гр.	Салуквадзе		17.IX.89
Проверил	Дгебуадзе		14.IX.89
Разраб.	Салихова		12.IX.89

I.090.I-2c.5-I 00.II.0

СЕТКИ СI5-СI8,С2I

Стадия	Лист	Листов
Р	1	3

ТбилЗНИИЭП

КОАСК

Взам. инв. №

Подпись и дата

Инв. № подл.

Копировал

Формат А4

Формат	Зона	Поз.	ОБОЗНАЧЕНИЕ	НАИМЕНОВАНИЕ	КОЛ.	ПРИМЕЧАНИЕ
				ДЕТАЛИ		
				СТ.ОТД.ГОСТ 6727-80		
	ВЧ	I	6.0I3.2960	Ø6АШ L=2960	6	0.66КГ
	ВЧ	2	6.0[illegible].2820	Ø6АШ L=2820	2	0.63КГ
				СТ.ОТД.ГОСТ 578I-82		
	ВЧ	3	4.04I.II40	Ø4ВРI L=II40	I0	0.II КГ
	ВЧ	4	4.04I.740	Ø4ВРI L=740	2	0.07КГ
			I.090.I-2c.5-I 00.II.0-03	СЕТКА СI8		
				ДЕТАЛИ		
				СТ.ОТД.ГОСТ 578I-82		
	ВЧ	1	8.0I3.2960	Ø8АШ L=2960	4	I.I7КГ
	ВЧ	2	8.0I3.2820	Ø8АШ L=2820	2	I.II КГ
				СТ.ОТД.ГОСТ 6727-80		
	ВЧ	3	4.04I.II40	Ø4ВРI L=II40	I0	0.II КГ
	ВЧ	4	4.04I.740	Ø4ВРI L=740	2	0.07КГ
			I.090.I-2c.5-I 00.II.0-04	СЕТКА С2I		
				ДЕТАЛИ		
				СТ.ОТД.ГОСТ 6727-80		
	ВЧ	1	3.04I.5960	Ø3ВРI L=5960	5	0.33КГ
	ВЧ	2	3.04I.5380	Ø3ВРI L=5380	2	0.30КГ
	ВЧ	3	3.04I.II40	Ø3ВРI L=II40	23	0.06КГ
	ВЧ	4	3.04I.740	Ø3ВРI L=740	4	0.04КГ
			I.090.I-2c.5-I 00.II.0-05	СЕТКА С48		
				ДЕТАЛИ		
				СТ.ОТД.ГОСТ6727-80		

I.090.I-2c.5-I 00.II.0

Лист 2

КОАСК

Взам. инв. №

Подпись и дата

Инв. № подл.

Копировал

Формат А4

Формат	Зона	Поз.	Обозначение	Наименование	Кол.	Примечание
БЧ		1	4.041.620	Ø4PPI L=620	3	0.06КГ
БЧ		2	3.041-120	Ø3BPI L=120	5	0.01КГ

КОЛСК

Инв. № подл. | Подпись и дата | Взам. инв. №

Формат	Зона	Поз.	Обозначение	Наименование	Кол.	Примечание

КОЛСК

Инв. № подл. | Подпись и дата | Взам. инв. №

РИС. 1

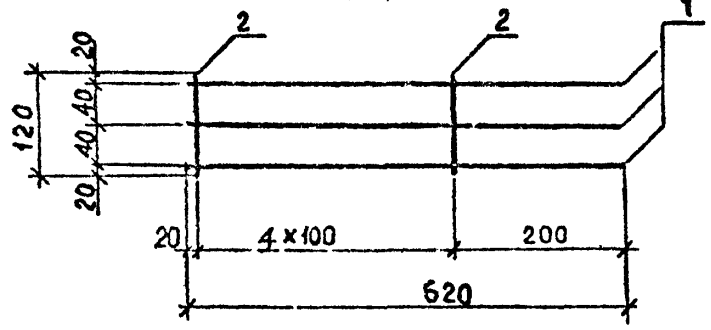

РИС. 2

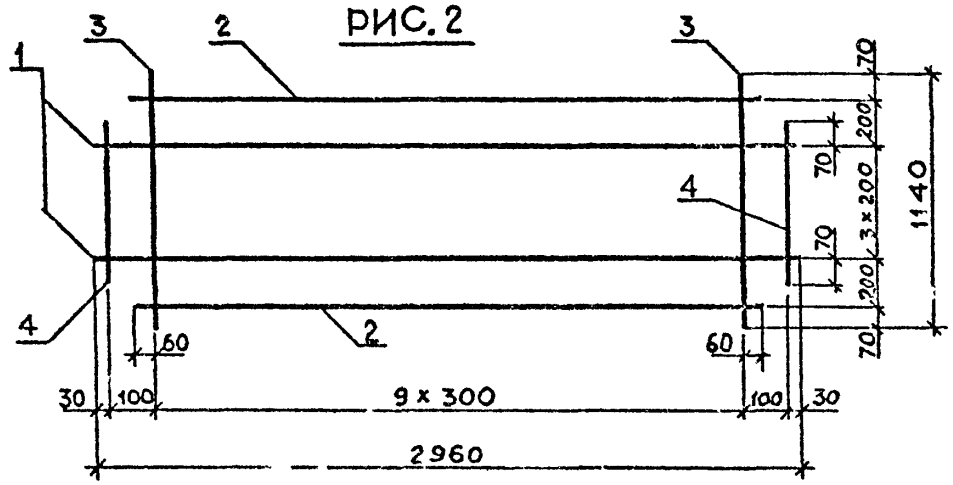

РИС 3

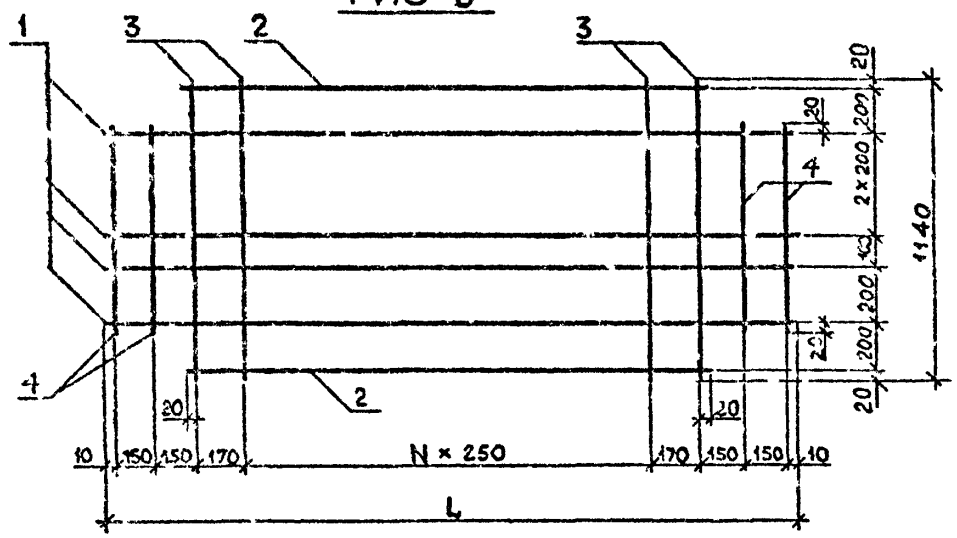

РИС. 4

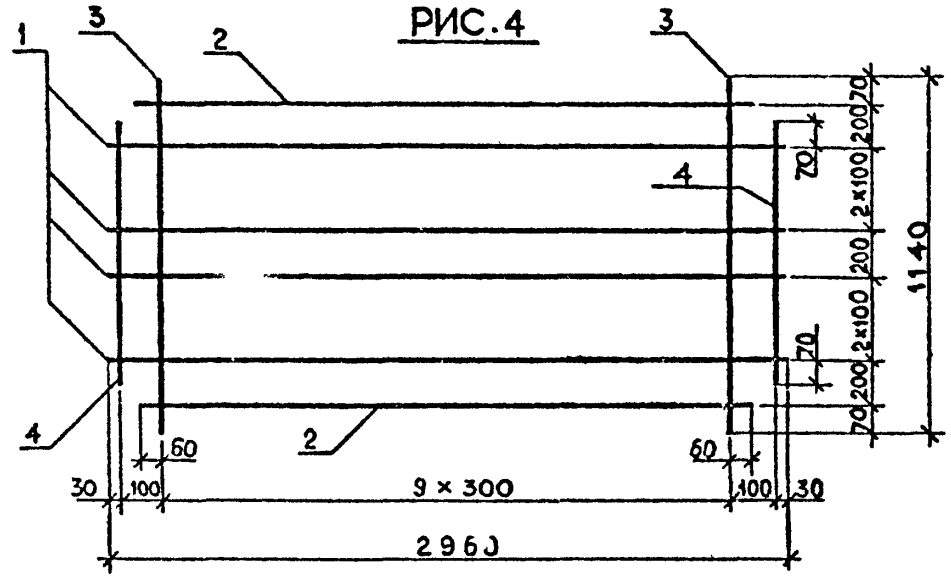

Обозначение	Марка	Рис.	N	L, мм	Масса, кг
I.090.I-2c.5-I 00.II.0	CI5	2	-	-	5,I4
-0I	CI6	3	8	2960	I,88
-02	CI7	4	-	-	6,46
-03	CI8	2	-	-	8,I4
-04	C2I	3	20	5960	3,79
-05	C48	I	-	-	0,23

Нач.отд.	Одишерашвили		19.IX.84
Н.контр.	Силагадзе		19.IX.84
Рук.маст	Басрадзе		19.IX.84
ГИП	Одишерашвили		19.IX.84
Рук.гр.	Бурджанадзе		19.IX.84
Проверил	Бурджанадзе		14.IX.84
Разраб.	Чмедашвили		12.IX.84

I.090.I-2c.5-I 00.II.0СБ

СЕТКИ
CI5 - CI8, C2I
СБОРОЧНЫЙ ЧЕРТЁЖ

Стадия	Масса	Масштаб
Р	см. табл	1:20
Лист	Листов I	

ТбилЗНИИЭП

Копировал

Формат А3

Инв.№ подл. | Подпись и дата | Взам.инв.№

Формат	Зона	Поз.	ОБОЗНАЧЕНИЕ	НАИМЕНОВАНИЕ	КОЛ	ПРИМЕЧАНИЕ
				ДОКУМЕНТАЦИЯ		
			1.090.1-2с.5-1 00.12.00В	СБОРОЧНЫЙ ЧЕРТЕЖ		
			1.090.1-2с.5-1 00.00.СТО	ТЕХНИЧЕСКОЕ ОПИСАНИЕ		
			ПЕРЕМЕННЫЕ ДАННЫЕ ДЛЯ ИСПОЛНЕНИЙ:			
			1.090.1-2с.5-1 00.12.0	СЕТКА С19		
				ДЕТАЛИ		
				СТ.ОТД.ГОСТ 6727-80		
	ВЧ	1	3.041.2960	Ø3ВРI L=2960	5	0.16КГ
	ВЧ	2	3.041.2380	Ø3ВРI L=2380	2	0.13КГ
	ВЧ	3	3.041.1140	Ø3ВРI L=1140	11	0.06КГ
	ВЧ	4	3.041.740	Ø3ВРI L=740	4	0.04КГ
	ВЧ	5	3.041.980	Ø3ВРI L=980	2	0.05КГ
			1.090.1-2с.5-1 00.12.0-01	СЕТКА С20		
				ДЕТАЛИ		
				СТ.ОТД.ГОСТ 5781-82		
	ВЧ	1	3.013.620	Ø3АШ L=620	4	0.25КГ
				СТ.ОТД.ГОСТ 6727-80		
	ВЧ	2	4.041.880	Ø4ВРI L=880	5	0.09КГ
	ВЧ	3	3.041.320	Ø3ВРI L=320	2	0.02КГ
			1.090.1-2с.5-1 00.12.0-02	СЕТКА С22		

Нач.отд.	Кикнадзе		1.84
Н.контр.	Силагадзе		1.84
Рук.маст.	Кавраз		1.84
ГИП	Вильгельм		28.1.84
Рук.гр.	Салухова		26.1.84
Проверил	Лебедева		24.1.84
Разраб.	Салихова		20.1.84

1.090.1-2с.5-1 00.12.0

СЕТКИ С19, С20, С22, С23

Стадия	Лист	Листов
Р	1	2

ТвилЗНИИЭП

Копировал Формат А4

Формат	Зона	Поз.	ОБОЗНАЧЕНИЕ	НАИМЕНОВАНИЕ	КОЛ	ПРИМЕЧАНИЕ
				ДЕТАЛИ		
				СТ.ОТД.ГОСТ 6727-80		
	ВЧ	1	4.041.1170	Ø4ВРI L=1170	3	0.12КГ
	ВЧ	2	4.041.440	Ø4ВРI L=440	5	0.04КГ
			1.090.1-2с.5-1 00.12.0-03	СЕТКА С23		
				ДЕТАЛИ		
				СТ.ОТД.ГОСТ 6727-80		
	ВЧ	1	3.041.5960	Ø3ВРI L=5960	5	0.33КГ
	ВЧ	2	3.041.5380	Ø3ВРI L=5380	2	0.30КГ
	ВЧ	3	3.041.1140	Ø3ВРI L=1140	23	0.06КГ
	ВЧ	4	3.041.740	Ø3ВРI L=740	4	0.04КГ
	ВЧ	5	3.041.1080	Ø3ВРI L=1080	2	0.06КГ
	ВЧ	6	3.041.980	Ø3ВРI L=980	2	0.05КГ

1.090.1-2с.5-1 00.12.0

Лист 2

Копировал Формат А4

РИС. 1

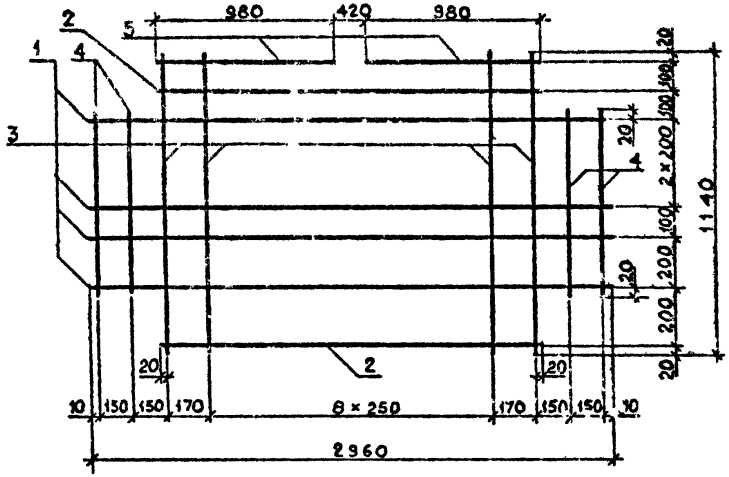

РИС. 2

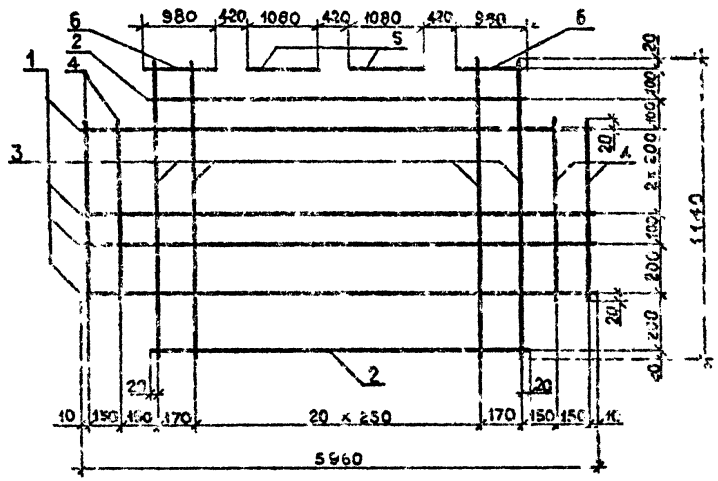

РИС. 3

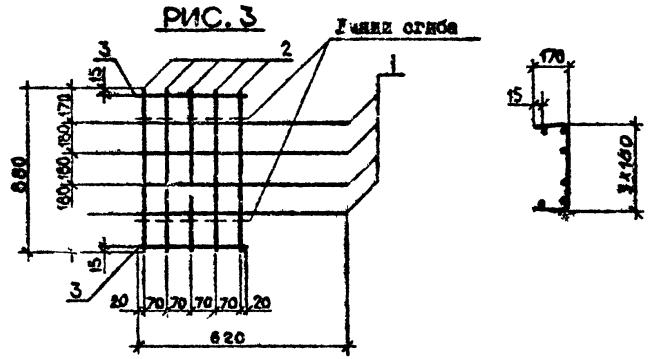

РИС. 4

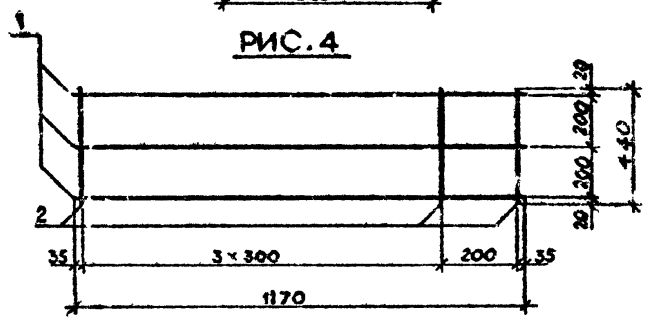

Обозначение	Марка	Рис.	Масса, кг
I.090.I-2с.5-I 00.I2.0	CI9	I	I,93
-0I	C20	3	I,49
-02	C22	4	0,56
-03	C23	2	4,0I

Нач.отд.	Эдишерашвили		21.IX.84
Н.контр.	Силагадзе		21.IX.84
Рук.маст.	Кокрадзе		21.IX.84
ГИП	Эдишерашвили		20.IX.84
Рук.гр.	Бурджанадзе		18.IX.84
Проверил	Бурджанадзе		17.IX.84
Разраб.	Джедашвили		14.IX.84

I.090.I-2с.5-I 00.I2.0СБ

СЕТКИ
CI9.C20.C22.C23
СБОРОЧНЫЙ ЧЕРТЁЖ

Стадия	Масса	Масштаб
Р	см табл	1:20

Лист | Листов I

ТбилЗНИИЭП

Копировал | Формат А3

Инв. № подл. | Подпись и дата | Взам.инв. №

Формат	Зона	Поз.	Обозначение	Наименование	Кол.	Примечание
				ДОКУМЕНТАЦИЯ		
А3			I.090.I-2с.5-I 00.I3.0СБ	СБОРОЧНЫЙ ЧЕРТЕЖ		
А3			I.090.I-2с.5-I 00.00.0ТО	ТЕХНИЧЕСКОЕ ОПИСАНИЕ		
				ПЕРЕМЕННЫЕ ДАННЫЕ ДЛЯ ИСПОЛНЕНИЙ:		
			I.090.I-2с.5-I 00.I3.0	СЕТКА С24		
				ДЕТАЛИ		
				СТ.ОТД.ГОСТ 6727-80		
	ВЧ	I	3.04I.7160	Ø3ВРI L=7160	5	0.40КГ
	ВЧ	2	3.04I.6580	Ø3ВРI L=6580	2	0.36КГ
	ВЧ	3	3.04I.II40	Ø3ВРI L=II40	27	0.06КГ
	ВЧ	4	3.04I.740	Ø3ВРI L=740	4	0.04КГ
			I.090.I-2с.5-I 00.I3.0-0I	СЕТКА С25		
				ДЕТАЛИ		
				СТ.ОТД.ГОСТ 6727-80		
	ВЧ	I	3.04I.7160	Ø3ВРI L=7160	5	0.40КГ
	ВЧ	2	3.04I.6580	Ø3ВРI L=6580	2	0.36КГ
	ВЧ	3	3.04I.II40	Ø3ВРI L=II40	27	0.06КГ
	ВЧ	4	3.04I.740	Ø3ВРI L=740	4	0.04КГ
	ВЧ	5	3.04I.I080	Ø3ВРI L=I080	2	0.06КГ
	ВЧ	6	3.04I.980	Ø3ВРI L=980	2	0.05КГ
	ВЧ	7	3.04I.780	Ø3ВРI L=780	I	0.04КГ

Колск

Взам. инв.№ | Подпись и дата | Инв.№ подл.

Нач.отд.	Кикнадзе		9.IX.84
Н.контр.	Силагадзе		9.IX.84
Рук.маст	Кесаралле		10.IX.84
ГИП	Эдишерашвили		9.IX.84
Рук.гр.	Салуквадзе		8.IX.84
Проверил	Дгебуадзе		3.X.84
Разраб.	Салихова		1.X.84

I.090.I-2с.5-I 00.I3.0

СЕТКИ С24-С26,С29

Стадия	Лист	Листов
Р	I	2

ТбилЗНИИЭП

Копировал

Формат А4

Формат	Зона	Поз.	Обозначение	Наименование	Кол.	Примечание
			I.090.I-2с.5-I 00.I3.0-02	СЕТКА С26		
				ДЕТАЛИ		
				СТ.ОТД.ГОСТ 5781-82		
	ВЧ	I	6.0I3.2960	Ø6АIII L=2960	6	0.66КГ
	ВЧ	2	6.0I3.2820	Ø6АIII L=2820	2	0.63КГ
				СТ.ОТД.ГОСТ 6727-80		
	ВЧ	3	4.04I.I440	Ø4ВРI L=I440	I0	0.I4КГ
	ВЧ	4	4.04I.I040	Ø4ВРI L=I040	2	0.I0КГ
			I.090.I-2с.5-I 00.I3.0-03	СЕТКА С29		
				ДЕТАЛИ		
				СТ.ОТД.ГОСТ 5781-82		
	ВЧ	I	8.0I3.2960	Ø8АIII L=2960	6	I.I7КГ
	ВЧ	2	8.0I3.2960	Ø8АIII L=2820	2	I.IIКГ
				СТ.ОТД.ГОСТ 6727-80		
	ВЧ	3	4.04I.I440	Ø4ВРI L=I440	I0	0.I4КГ
	ВЧ	4	4.04I.I040	Ø4ВРI L=I040	2	0.I0КГ

Колск

Взам. инв.№ | Подпись и дата | Инв.№ подл.

I.090.I-2с.5-I 00.I3.0

Лист 2

Копировал

Формат А4

РИС. 1

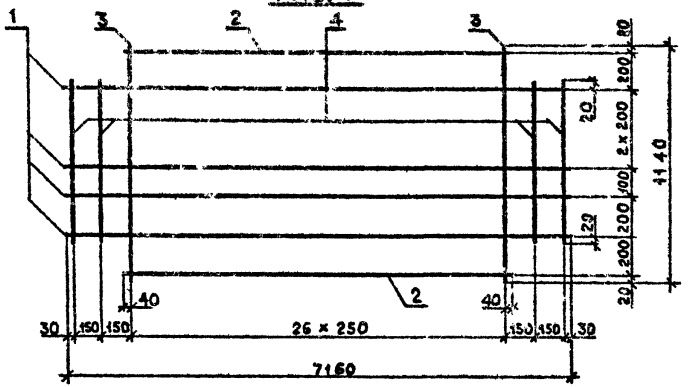

РИС. 3

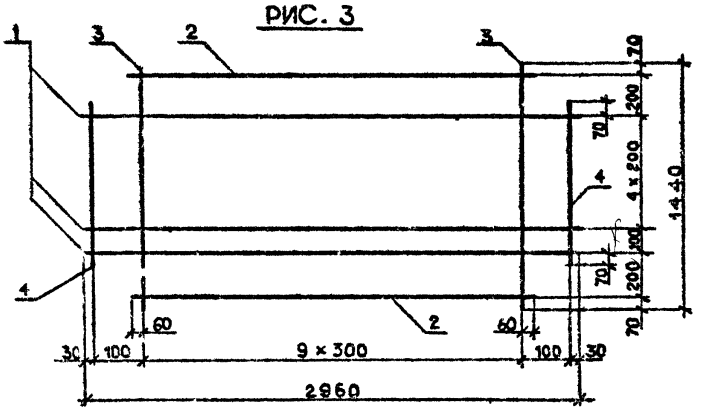

РИС. 2

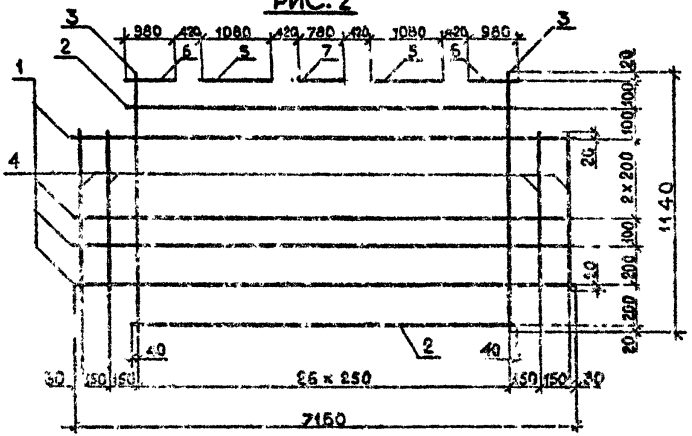

Обозначение	Марка	Рис.	Масса, кг
I.090.I-2с.5-I 00.I3.0	С24	I	4,50
-0I	С25	2	4,76
-02	С26	3	6,82
-03	С29	3	I0,84

Нач.отд.	Эдлшерашвили		20.IX.84
Н.контр.	Силагадзе		20.IX.84
Рук.мост.	Каерадзе		20.IX.84
ГИП	Эдлшерашвили		21.IX.84
Рук.гр.	Бурджанадзе		20.IX.84
Проверил	Бурджанадзе		19.IX.84
Разраб.	Имедашвили		12.IX.84

I.090.I-2с.5-I 00.I3.0СБ

СЕТКИ
С24 - С26, С29
СБОРОЧНЫЙ ЧЕРТЁЖ

Стадия	Масса	Масштаб
Р	см. табл.	1:20 1:50

Лист | Листов I

ТбилЗНИИЭП

Инв. № подл. | Подпись и дата | Взам. инв. №

Копировал | Формат А3

Формат	Зона	Поз.	ОБОЗНАЧЕНИЕ	НАИМЕНОВАНИЕ	КОЛ.	ПРИМЕЧАНИЕ
				ДОКУМЕНТАЦИЯ		
А3			1.090.1-2с.5-1 00.14.0СБ	СБОРОЧНЫЙ ЧЕРТЕЖ		
А3			1.090.1-2с.5-1 00.00.0ТО	ТЕХНИЧЕСКОЕ ОПИСАНИЕ		
				ПЕРЕМЕННЫЕ ДАННЫЕ ДЛЯ ИСПОЛНЕНИЙ:		
			1.090.1-2с.5-1 00.14.0	СЕТКА С27		
				ДЕТАЛИ		
				СТ.ОТД.ГОСТ 6727-80		
	ВЧ	1	3.041.2960	Ø3ВРI L=2960	6	0.16КГ
	ВЧ	2	3.041.2380	Ø3ВРI L=2380	2	0.13КГ
	ВЧ	3	3.041.1440	Ø3ВРI L=1440	11	0.08КГ
	ВЧ	4	3.041.1040	Ø3ВРI L=1040	4	0.06КГ
			1.090.1-2с.5-1 00.14.0-01	СЕТКА С28		
				ДЕТАЛИ		
				СТ.ОТД.ГОСТ 5781-82		
	ВЧ	1	8.013.2960	Ø8АII L=2960	6	1.17КГ
	ВЧ	2	8.013.2820	Ø8АII L=2820	2	1.11КГ
				СТ.ОТД.ГОСТ 6727-80		
	ВЧ	3	4.041.1440	Ø4ВРI L=1440	10	0.14КГ
	ВЧ	4	4.041.1040	Ø4ВРI L=1040	2	0.10КГ
			1.090.1-2с.5-1 00.14.0-02	СЕТКА С30		

КОЛСК

Взам. инв.№ | Подпись и дата | Инв. № подл.

Нач.отд.	Кикнадзе		15.XII.84
Н.контр.	Силагадзе		15.XII.84
Рук.маст	Корадзе		15.XII.84
ГИП	Эдишерашвили		11.XII.84
Рук.гр.	Салуквадзе		9.XII.84
Проектир.	Дгебуадзе		3.XII.84
Разраб.	Салихова		4.XII.84

1.090.1-2с.5-1 00.14.0

СЕТКИ С27,С29,С30,С32

Стадия	Лист	Листов
Р	1	2

ТбилЗНИИЭП

Копировал

Формат А4

Формат	Зона	Поз.	ОБОЗНАЧЕНИЕ	НАИМЕНОВАНИЕ	КОЛ.	ПРИМЕЧАНИЕ
				ДЕТАЛИ		
				СТ.ОТД.ГОСТ 6727-80		
	ВЧ	1	3.041.2960	Ø3ВРI L=2960	6	0.16КГ
	ВЧ	2	3.041.2380	Ø3ВРI L=2380	2	0.13КГ
	ВЧ	3	3.041.1440	Ø3ВРI L=1440	11	0.08КГ
	ВЧ	4	3.041.1040	Ø3ВРI L=1040	4	0.06КГ
	ВЧ	5	3.041.980	Ø3ВРI L=980	2	0.05КГ
			1.090.1-2с.5-1 00.14.0-03	СЕТКА С32		
				ДЕТАЛИ		
				СТ.ОТД.ГОСТ 6727-80		
	ВЧ	1	3.041.5960	Ø3ВРI L=5960	6	0.33КГ
	ВЧ	2	3.041.5380	Ø3ВРI L=5380	2	0.30КГ
	ВЧ	3	3.041.1440	Ø3ВРI L=1440	23	0.08КГ
	ВЧ	4	3.041.1040	Ø3ВРI L=1040	4	0.06КГ

КОЛСК

Взам. инв.№ | Подпись и дата | Инв. № подл.

1.090.1-2с. 5-1 00.14.0

Лист 2

Копировал

Формат А4

РИС. 1

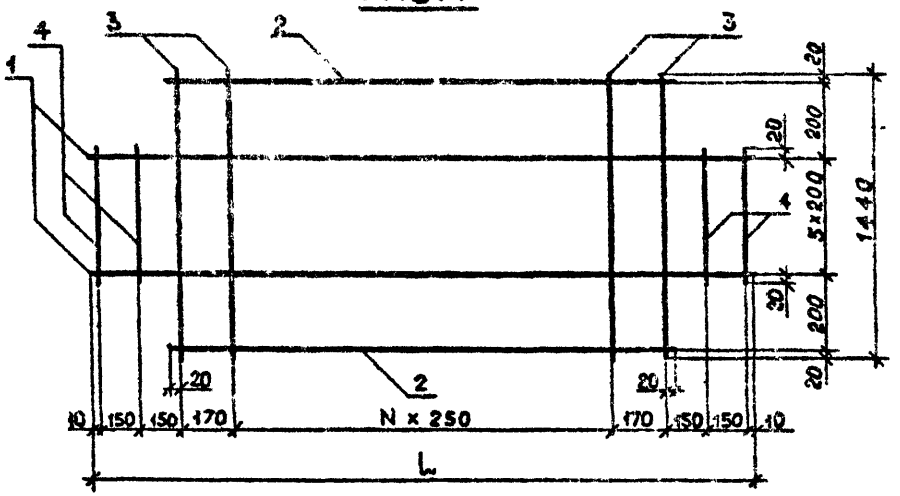

РИС. 3

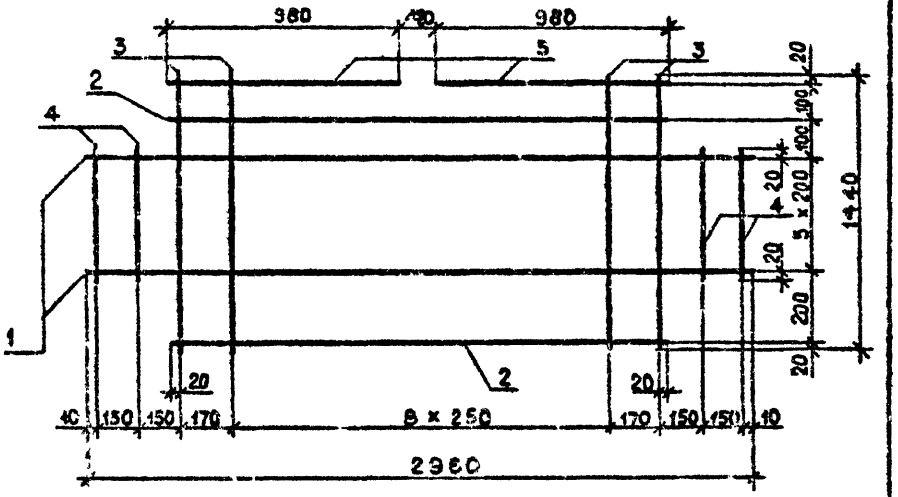

РИС. 2

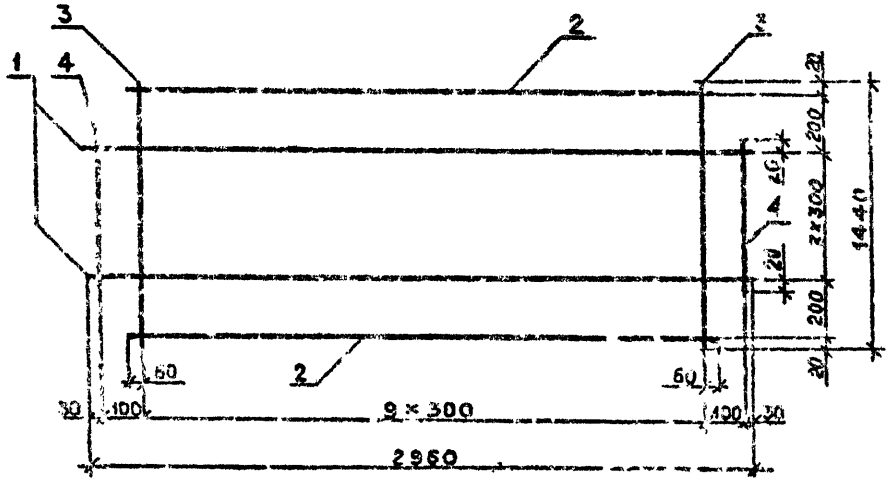

Обозначение	Марка	Рис.	N	L, мм	Масса, кг
I.090.I-2с.5-I 00.I4.0	С27	I	8	2960	2,34
-0I	С28	2	-	-	8,50
-02	С30	3	-	-	2,44
-03	С32	I	20	5960	4,66

Нач.отд.	Эдишерашвили		25.IX.84
Н.контр.	Силагадзе		25.IX.84
Рук.маст.	Касрадзе		25.IX.84
ГИП	Эдишерашвили		24.IX.84
Рук.гр.	Бурджанадзе		22.IX.84
Проверил	Бурджанадзе		20.IX.84
Разраб.	Имедашвили		18.IX.84

I.090.I-2с.5-I 00.I4.0СБ

СЕТКИ С27,С28,С30,С32 СБОРОЧНЫЙ ЧЕРТЁЖ

Стадия	Масса	Масштаб
Р	см. табл.	1:20

Лист | Листов I

ТбилЗНИИЭП

Копировал | Формат А3

Инв. № подл. | Подпись и дата | Взам. инв. №

Формат	Зона	Поз.	ОБОЗНАЧЕНИЕ	НАИМЕНОВАНИЕ	КОЛ.	ПРИМЕЧАНИЕ
				ДОКУМЕНТАЦИЯ		
А3			I.090.I-2с.5-I 00.I5.0СВ	СБОРОЧНЫЙ ЧЕРТЕЖ		
А3			I.090.I-2с.5-I 00.00.0ТО	ТЕХНИЧЕСКОЕ ОПИСАНИЕ		
			ПЕРЕМЕННЫЕ ДАННЫЕ ДЛЯ ИСПОЛНЕНИЙ:			
			I.090.I-2с.5-I 00.I5.0	СЕТКА С3I		
				ДЕТАЛИ		
				СТ.ОТД.ГОСТ 6727-80		
ВЧ		I	4.04I.I260	Ø4ВРI L=I260	5	0.I3КГ
ВЧ		2	3.04I.300	Ø3ВРI L=300	8	0.02КГ
			I.090.I-2с.5-I 00.I5.0-0I	СЕТКА С33		
				ДЕТАЛИ		
				СТ.ОТД.ГОСТ 6727-80		
ВЧ		I	4.04I.I470	Ø4ВРI L=I470	7	0.I5КГ
ВЧ		2	4.04I.400	Ø4ВРI L=400	6	0.04КГ
			I.090.I-2с.5-I 00.I5.0-02	СЕТКА С34		
				ДЕТАЛИ		
				СТ.ОТД.ГОСТ 6727-80		
ВЧ		I	3.04I.5960	Ø3ВРI L=5960	6	0.33КГ
ВЧ		2	3.04I.5380	Ø3ВРI L=5380	2	0.30КГ
ВЧ		3	3.04I.I440	Ø3ВРI L=I440	23	0.08КГ

Нач.отд.	Кикнадзе		16.X.84
Н.контр.	Силагадзе		16.X.84
Рук.маст	Касрадзе		16.X.84
ГИП	Эдишерашвили		15.X.84
Рук.гр.	Салуквадзе		12.X.84
Проверил	Дгебуадзе		10.X.84
Разраб	Сеникова		8.X.84

I.090.I-2с.5-I 00.I5.0

СЕТКИ С3I,С33-С35

Стадия	Лист	Листов
Р	1	2

ТбилЗНИИЭП

Копировал

Формат А4

Формат	Зона	Поз.	ОБОЗНАЧЕНИЕ	НАИМЕНОВАНИЕ	КОЛ.	ПРИМЕЧАНИЕ
ВЧ		4	3.04I.I040	Ø3ВРI L=I040	4	0.06КГ
ВЧ		5	3.04I.I080	Ø3ВРI L=I080	2	0.06КГ
ВЧ		6	3.04I.980	Ø3ВРI L=980	2	0.05КГ
			I.090.I-2с.5-I 00.I5.0-03	СЕТКА С35		
				ДЕТАЛИ		
				СТ.ОТД.ГОСТ 6727-80		
ВЧ		I	3.04I.7I60	Ø3ВРI L=7I60	6	0.40КГ
ВЧ		2	3.04I.6580	Ø3ВРI L=6580	2	0.36КГ
ВЧ		3	3.04I.I440	Ø3ВРI L=I440	27	0.08КГ
ВЧ		4	3.04I.I040	Ø3ВРI L=I040	4	0.06КГ

I.090.I-2с.5-I 00.I5.0

Лист 2

Копировал

Формат А4

РИС. 1

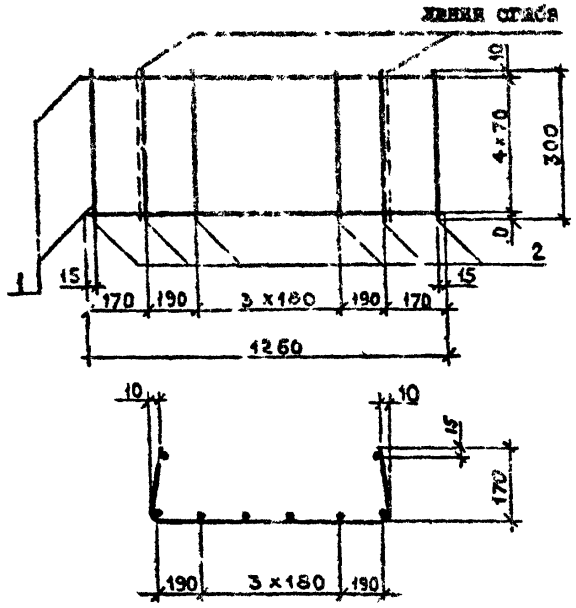

РИС. 2

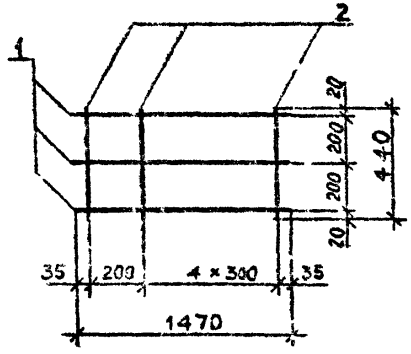

РИС. 3

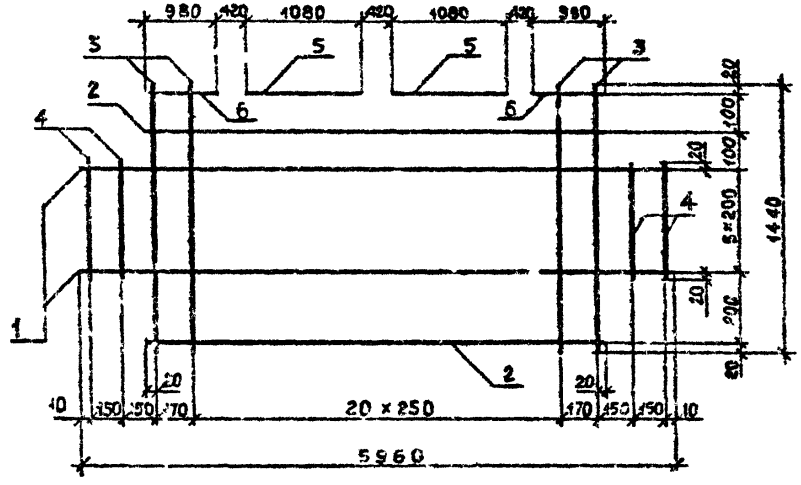

РИС. 4

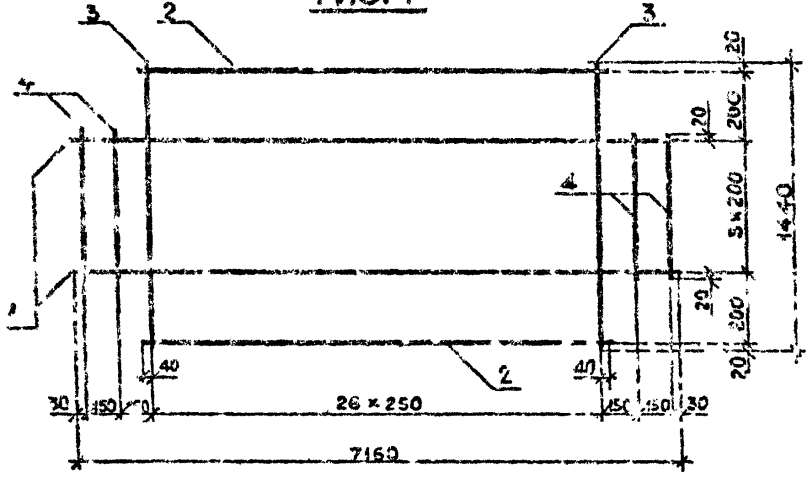

Обозначение	Марка	Рис.	Масса, кг
I.090.I-2c5-I 00.I5.C	C3I	1	0,8I
-0I	C33	2	0,69
-02	C34	3	4,83
-03	C35	4	5,52

Нач.отд.	Эдишерашвили		
Н.контр.	Силагадзе		
Рук.маст.	Касрадзе		
ГИП	Эдишерашвили		
Рук.гр.	Бурджанадзе		
Проверил	Бурджанадзе		
Разраб.	Имеладзе		

I.090.I-2c.5-I 00.I5.ЗСБ

СЕТКИ
C3I, C33 - C35
СБОРОЧНЫЙ ЧЕРТЁЖ

Стадия	Масса	Масштаб
Р	см. табл.	1:50

Лист | Листов I

ТбилЗНИИЭП

Инв. № подл. | Подпись и дата | Взам. инв. №

Копировал

Формат А3

Формат	Зона	Поз.	ОБОЗНАЧЕНИЕ	НАИМЕНОВАНИЕ	КОЛ.	ПРИМЕЧАНИЕ
				ДОКУМЕНТАЦИЯ		
А3			I.090.I-2с.5-I 00.I6.0СВ	СВОРОЧНЫЙ ЧЕРТЕЖ		
А3			I.090.I-2с.5-I 00.00.0ТО	ТЕХНИЧЕСКОЕ ОПИСАНИЕ		
				ПЕРЕМЕННЫЕ ДАННЫЕ ДЛЯ ИСПОЛНЕНИЙ:		
			I.090.I-2с.5-I 00.I6.0	СЕТКА С36		
				ДЕТАЛИ		
				СТ.ОТД.ГОСТ 6727-80		
ВЧ		I	3.04I.7I60	Ø3ВРI L=7I60	6	0.40КГ
ВЧ		2	3.04I.6580	Ø3ВРI L=6580	2	0.36КГ
ВЧ		3	3.04I.I440	Ø3ВРI L=I440	27	0.08КГ
ВЧ		4	3.04I.I040	Ø3ВРI L=I040	4	0.06КГ
ВЧ		5	3.04I.I080	Ø3ВРI L=I080	2	0.06КГ
ВЧ		6	3.04I.980	Ø3ВРI L=980	2	0.06КГ
ВЧ		7	3.04I.780	Ø3ВРI L=780	1	0.05КГ
			I.090.I-2с.5-I 00.I6.0-0I	СЕТКА С37		
				ДЕТАЛИ		
				СТ.ОТД.ГОСТ 6727-80		
ВЧ		I	4.04I.2750	Ø4ВРI L=2750	5	0.27КГ
ВЧ		2	3.04I.300	Ø3ВРI L=300	I6	0.02КГ
			I.090.I-2с.5-I 00.I6.0-02	СЕТКА С38		

Нач.отд.	Кикнадзе		5.X.84
Н.контр.	Силагадзе		16.X.84
Рук.маст	Каградзе		16.X.84
ГИП	Эдишерашвили		15.X.84
Рук.гр.	Салуквадзе		12.X.84
Проверил	Дребуадзе		11.X.84
Разраб.	Селихова		9.X.84

I.090.I-2с.5-I 00.I6.0

СЕТКИ С36-С38

Стадия	Лист	Листов
Р	1	2

ТбилЗНИИЭП

КОАСК

Взам. инв.№ | Подпись и дата | Инв. № подл.

Копировал | Формат А

Формат	Зона	Поз.	ОБОЗНАЧЕНИЕ	НАИМЕНОВАНИЕ	КОЛ.	ПРИМЕЧАНИЕ
				ДЕТАЛИ		
				СТ.ОТД.ГОСТ 6727-80		
ВЧ		I	3.04I.5960	Ø3ВРI L=5960	I4	0.33КГ
ВЧ		2	3.04I.5380	Ø3ВРI L=5380	2	0.30КГ
ВЧ		3	3.04I.2940	Ø3ВРI L=2940	23	0.I6КГ
ВЧ		4	3.04I.2540	Ø3ВРI L=2540	4	0.I4КГ

КОАСК

Взам. инв.№ | Подпись и дата | Инв. № подл.

I.090.I-2с.5-I 00.I6.0

Лист 2

Копировал | Формат А4

РИС. 1

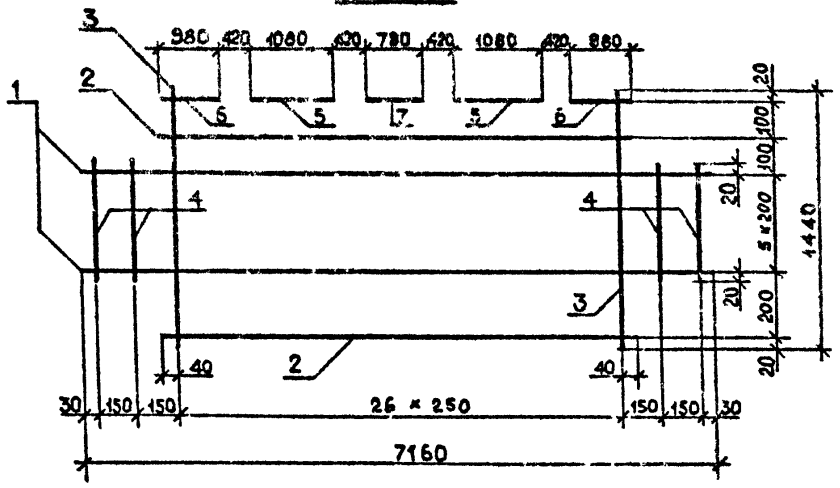

РИС. 3

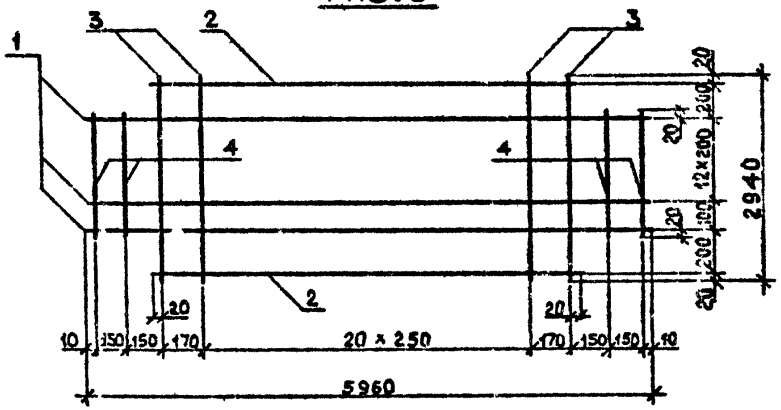

РИС. 2

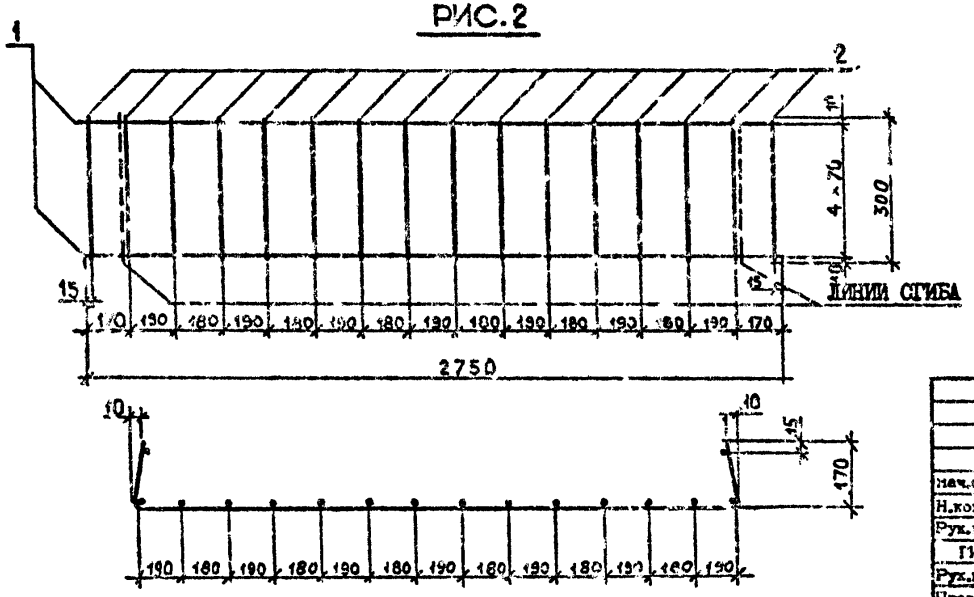

Обозначение	Марка	Рис.	Масса, кг
I.090.I-2c.5-I 00.I6.0	С36	I	5,86
-0I	С37	2	I,67
-02	С38	3	9,46

Нач.отд.	Цкишерашвили		
Н.контр.	Силагадзе		
Рук.маст.	Басрадзе		
ГИП	Цкишерашвили		
Рук.гр.	Гурджанадзе		
Проверил	Гурд канадзе		
Разраб.	Чмедашвили		

I.090.I-2c.5-I 00.I6.0СБ

СЕТКИ С36 - С38 СБОРОЧНЫЙ ЧЕРТЁЖ

Стадия	Масса	Масштаб
Р	см. табл.	1:50
Лист	Листов I	

ТбилЗНИИЭП

Копировал

Формат А3

Инв. № подл. | Подпись и дата | Взам. инв. №

Формат	Зона	Поз.	ОБОЗНАЧЕНИЕ	НАИМЕНОВАНИЕ	КОЛ.	ПРИМЕЧАНИЕ
				ДОКУМЕНТАЦИЯ		
А3			I.090.I-2с.5-I 00.I7.0СВ	СВОРОЧНЫЙ ЧЕРТЕЖ		
А3			I.090.I-2с.5-I 00.00.0ТО	ТЕХНИЧЕСКОЕ ОПИСАНИЕ		
			ПЕРЕМЕННЫЕ ДАННЫЕ ДЛЯ ИСПОЛНЕНИЙ:			
			I.090.I-2с.5-I 00.I7.0	СЕТКА С3		
				ДЕТАЛИ		
				СТ.ОТД.ГОСТ 6727-80		
ВЧ		I	5.04I.2970	Ø5ВРI L=2970	7	0.46КГ
ВЧ		2	4.04I.I240	Ø4ВРI L=I240	II	0.I2КГ
			I.090.I-2с.5-I 00.I7.0-0I	СЕТКА С4		
				ДЕТАЛИ		
				СТ.ОТД.ГОСТ 6727-80		
ВЧ		I	3.04I.7I60	Ø3ВРI L=7I60	I4	0.40КГ
ВЧ		2	3.04I.6580	Ø3ВРI L=6580	2	0.36КГ
ВЧ		3	3.04I.2940	Ø3ВРI L=2940	27	0.I6КГ
ВЧ		4	3.04I.2540	Ø3ВРI L=2540	4	0.I4КГ
			I.090.I-2с.5-I 00.I7.0-02	СЕТКА С39		
				ДЕТАЛИ		
				СТ.ОТД.ГОСТ 6727-80		
ВЧ		I	5.04I.I350	Ø5ВРI L=I350	I5	0.2IКГ

Нач отд.	Кихнадзе		16.X.84
Н.контр.	Силагадзе		16.X.84
Рук.маст	Касрадзе		16.X.84
ГИП	Эдишерашвили		15.X.84
Рук.гр.	Салуквадзе		12.X.84
Проверил	Дгебуадзе		11.X.84
Разраб.	Салихова		10.X.84

I.090.I-2с.5-I 00.I7.0

СЕТКИ С3,С4,С39-С47

Стадия	Лист	Листов
Р	1	3

ТбилЗНИИЭП

Копировал

Формат А4

Формат	Зона	Поз.	ОБОЗНАЧЕНИЕ	НАИМЕНОВАНИЕ	КОЛ.	ПРИМЕЧАНИЕ
ВЧ		2	4.04I.2960	Ø4ВРI L=2960	6	0.29КГ
			I.090.I-2с.5-I 00.I7.0-03	СЕТКА С40		
				ДЕТАЛИ		
				СТ.ОТД.ГОСТ 6727-80		
ВЧ		I	5.04I.I350	Ø5ВРI L=I350	30	0.2IКГ
ВЧ		2	4.04I.5960	Ø4ВРI L=5960	6	0.59КГ
			I.090.I-2с.5-I 00.I7.0-04	СЕТКА С4I		
				ДЕТАЛИ		
				СТ.ОТД.ГОСТ 6727-80		
ВЧ		I	5.04I.I350	Ø5ВРI L=I350	36	0.2IКГ
ВЧ		2	4.04I.7I60	Ø4ВРI L=7I60	6	0.7IКГ
			I.090.I-2с.5-I 00.I7.0-05	СЕТКА С42		
				ДЕТАЛИ		
				СТ.ОТД.ГОСТ 6727-80		
ВЧ		I	5.04I.I350	Ø5ВРI L=I350	I4	0.2IКГ
ВЧ		2	4.04I.2570	Ø4ВРI L=2570	6	0.25КГ
			I.090.I-2с.5-I 00.I7.0-06	СЕТКА С43		
				ДЕТАЛИ		
				СТ.ОТД.ГОСТ 6727-80		
ВЧ		I	5.04I.I350	Ø5ВРI L=I350	29	0.2IКГ
ВЧ		2	4.06I.5570	Ø4ВРI L=5570	6	0.55КГ
			I.090.I-2с.5-I 00.I7.0-07	СЕТКА С44		

I.090.I-2с.5-I 00.I7.0

Лист 2

Копировал

Формат А4

Формат	Зона	Поз.	ОБОЗНАЧЕНИЕ	НАИМЕНОВАНИЕ	КОЛ.	ПРИМЕЧАНИЕ
				ДЕТАЛИ		
				СТ.ОТД.ГОСТ 6727-80		
БЧ		I	5.04I.I350	Ø5BPI L=I350	35	0.2IКГ
БЧ		2	4.04I.6770	Ø4BPI L=6770	6	0.67КГ
			I.090.I-2c.5-I 00.I7.0-08	СЕТКА С45		
				ДЕТАЛИ		
				СТ.ОТД.ГОСТ 6727-80		
БЧ		I	5.04I.I350	Ø5BPI L=I350	I5	0.2IКГ
БЧ		2	4.04I.2770	Ø4BPI L=2770	6	0.27КГ
			I.090.I-2c.5-I 00.I7.0-09	СЕТКА С46		
				ДЕТАЛИ		
				СТ.ОТД.ГОСТ 6727-80		
БЧ		I	5.04I.I350	Ø5BPI L=I350	30	0.2IКГ
БЧ		2	4.04I.5770	Ø4BPI L=5770	6	0.57КГ
			I.090.I-2c.5-I 00.I7.0-I0	СЕТКА С47		
				ДЕТАЛИ		
				СТ.ОТД.ГОСТ 6727-80		
БЧ		I	5.04I.I350	Ø5BPI L=I350	36	0.2IКГ
БЧ		2	4.04I.6970	Ø4BPI L=6970	6	0.69КГ

Инв. № подл. | Подпись и дата | Взам. инв. №

I.090.I-2c.5-I 00.I7.0

Лист 3

Копировал

Формат А4

Формат	Зона	Поз.	ОБОЗНАЧЕНИЕ	НАИМЕНОВАНИЕ	КОЛ.	ПРИМЕЧАНИЕ

КОЛСК

Инв. № подл. | Подпись и дата | Взам. инв. №

I.090.I-2c.

Лист

Копировал

Формат А4

РИС. 1

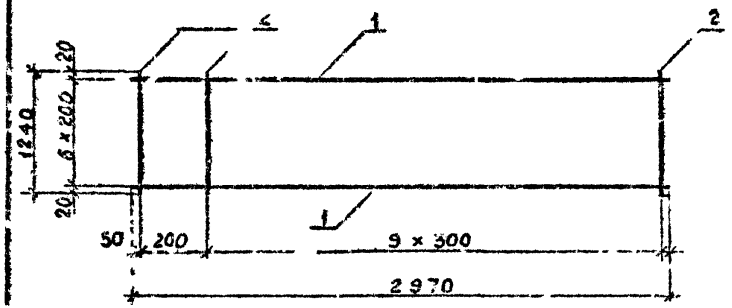

РИС. 2

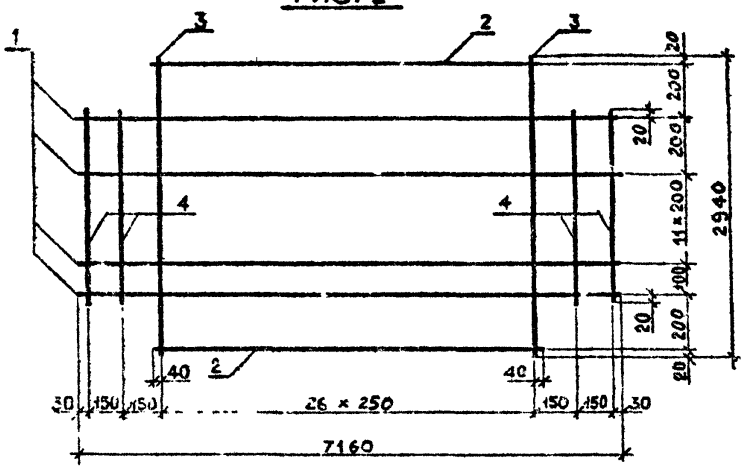

РИС. 3

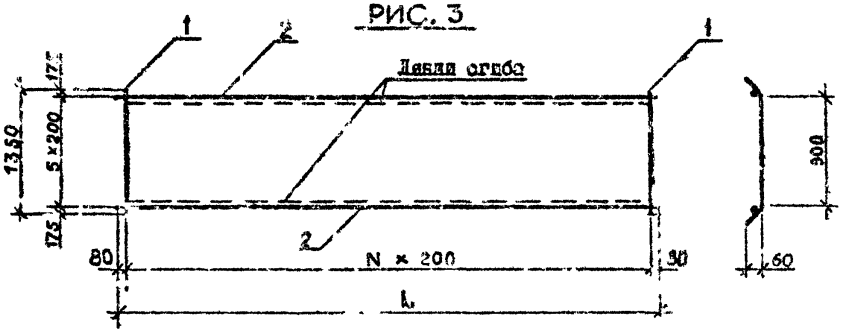

РИС. 4

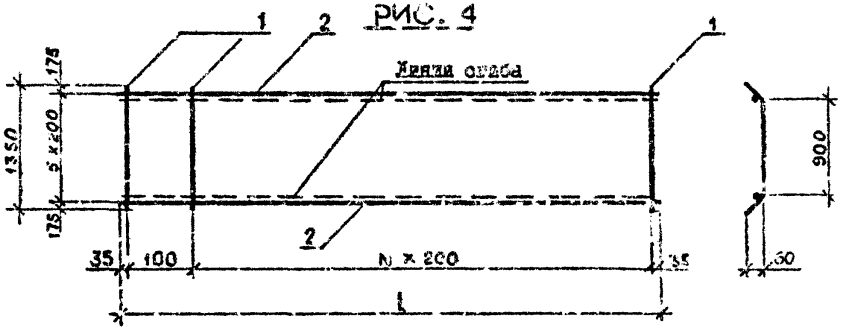

Обозначение	Марка	Рис.	N	L, мм	Масса, кг
I.090.I-2с.5-I 00.I7.0	С3	I	-	-	4,54
-0I	С4	2	-	-	II,20
-02	С39	3	I4	2960	4,89
-03	С40	3	29	5960	9,84
-04	С4I	3	35	7I60	II,82
-05	С42	4	I2	2570	4,44
-06	С43	4	27	5570	9,39
-07	С44	4	33	6770	II,37
-08	С45	4	I3	2770	4,77
-09	С46	4	28	5770	9,72
-I0	С47	4	34	6970	II,70

Нач.отд.	Эдишерашвили		
Н.контр.	Силагадзе		
Рук.маст.	Касрадзе		
ГИП	Эдишерашвили		
Рук.гр.	Бурджанадзе		
Проверил	Бурджанадзе		
Разраб.	Имедашвили		

I.090.I-2с.5-I 00.I7.0СБ

СЕТКИ
С3,С4,С39 - С47
СБОРОЧНЫЙ ЧЕРТЕЖ

Стадия	Масса	Масштаб
Р	см. табл.	I:50

Лист | Листов I

ТбилЗНИИЭП

Инв. № подл. | Подпись и дата | Взам. инв. №

Копировал

Формат А3

Формат	Зона	Поз.	ОБОЗНАЧЕНИЕ	НАИМЕНОВАНИЕ	КОЛ.	ПРИМЕЧАНИЕ
				ДОКУМЕНТАЦИЯ		
А3			I.090.I-2с.5-I 00.I8.0СБ	СБОРОЧНЫЙ ЧЕРТЕЖ		
А3			I.090.I-2с.5-I 00.00.0ТО	ТЕХНИЧЕСКОЕ ОПИСАНИЕ		
			ПЕРЕМЕННЫЕ ДАННЫЕ ДЛЯ ИСПОЛНЕНИЙ:			
			I.090.I-2с.5-I 00.I8.0	СЕТКА С49		
				ДЕТАЛИ		
				СТ.ОТД.ГОСТ5781-82		
ВЧ		I	8.0I3.820	Ø8АШ L=820	3	0.32КГ
				СТ.ОТД.ГОСТ6727-80		
ВЧ		2	4.04.I00	Ø4ВРI L=I00	6	0.01КГ
			I.090.I-2с.5-I 00.I8.0-0I	СЕТКА С50		
				ДЕТАЛИ		
				СТ.ОТД.ГОСТ6727-80		
ВЧ		I	3.04I.5960	Ø3ВРI L=5960	I4	0.33КГ
ВЧ		2	3.04I.5380	Ø3ВРI L=5380	2	0.30КГ
ВЧ		3	3.04I.2940	Ø3ВРI L=2940	23	0.I6КГ
ВЧ		4	3.04I.2540	Ø3ВРI L=2540	4	0.I4КГ
ВЧ		5	3.04I.I080	Ø3ВРI L=I080	2	0.06КГ
ВЧ		6	3.04I.980	Ø3ВРI L=980	2	0.05КГ
			I.090.I-2с.5-I 00.I8.0-02	СЕТКА С51		

Нач.отд.	Кикнадзе		17.X.84
Н.контр.	Силагадзе		17.X.84
Рук.маст.	Катрадзе		17.X.84
ГИП	Эдишерашвили		16.X.84
Рук.гр.	Салукваадзе		15.X.84
Проверил	Дзебуадзе		12.X.84
Разраб.	Салихова		11.X.84

I.090.I-2с.5-I 00.I8.0

СЕТКИ С49-5I

Стадия	Лист	Листов
Р	1	2

ТбилЗНИИЭП

Копировал Формат А4

Формат	Зона	Поз.	ОБОЗНАЧЕНИЕ	НАИМЕНОВАНИЕ	КОЛ.	ПРИМЕЧАНИЕ
				ДЕТАЛИ		
				СТ.ОТД.ГОСТ6727-80		
ВЧ		I	3.04I.7I60	Ø3ВРI L=7I60	I4	0.46КГ
ВЧ		2	3.04I.6580	Ø3ВРI L=6580	2	0.36КГ
ВЧ		3	3.04I.2940	Ø3ВРI L=2940	27	0.I6КГ
ВЧ		4	3.04I.2540	Ø3ВРI L=2540	4	0.I4КГ
ВЧ		5	3.04I.I080	Ø3ВРI L=I080	2	0.06КГ
ВЧ		6	3.04I.980	Ø3ВРI L=980	2	0.06КГ
ВЧ		7	3.04I.780	Ø3ВРI L=780	I	0.05КГ

I.090.I-2с.5-I 00.I8.0

Лист 2

Копировал Формат А4

РИС. 1

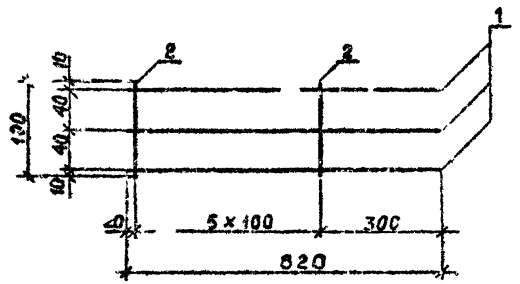

РИС. 2

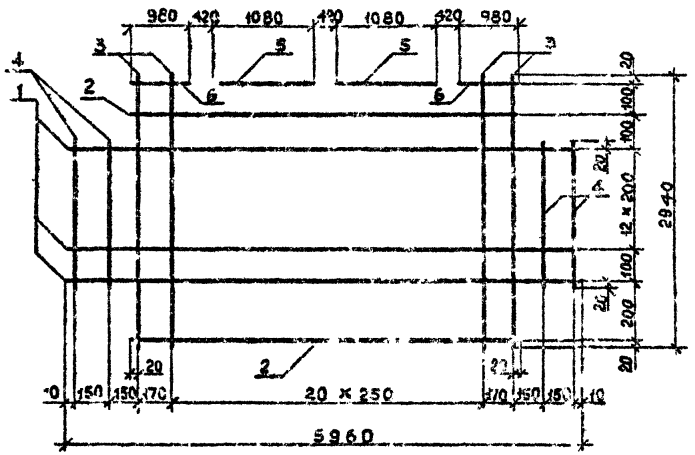

РИС.3

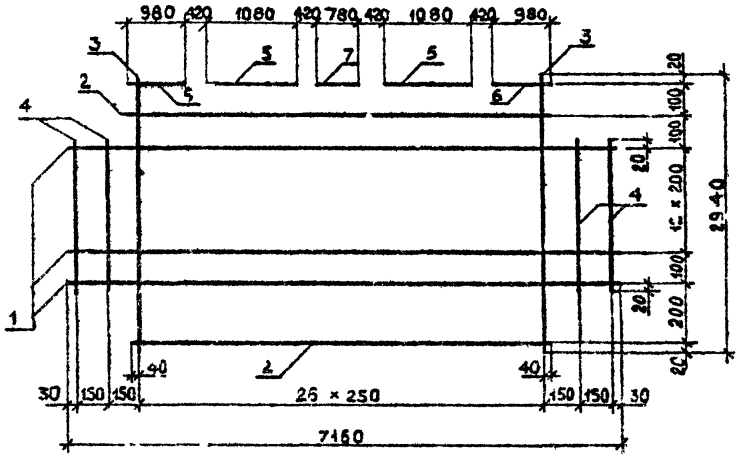

Обозначение	Марка	Рис.	Масса, кг
I.090.I-2с.5-I 00.I8.0	C49	I	1.02
-0I	C50	2	9.70
-02	C5I	3	II,49

Нач.отд.	Эдишерашвили		
Н.контр.	Силагадзе		
Рук.маст.	Касрадзе		
ГИП	Эдишерашвили		
Рук.гр.	Бурджанадзе		
Проверил	Бурджанадзе		
Разраб.	Имедашвили		

I.090.I-2с.5-I 00.I8.00Б

СЕТКИ
C49 - C5I
СБОРОЧНЫЙ ЧЕРТЁЖ

Стадия	Масса	Масштаб
Р	см. табл.	1:50
Лист	Листов I	

ТбилЗНИИЭП

Копировал

Формат А3

Инв. № подл. | Подпись и дата | Взам. инв. №

РИС. 1

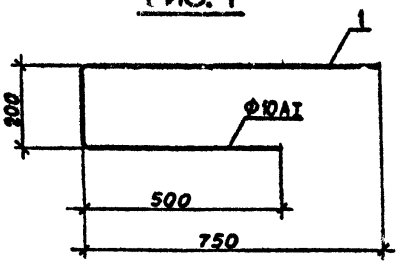

1—1

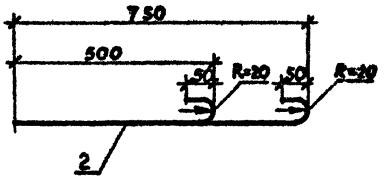

РИС. 2

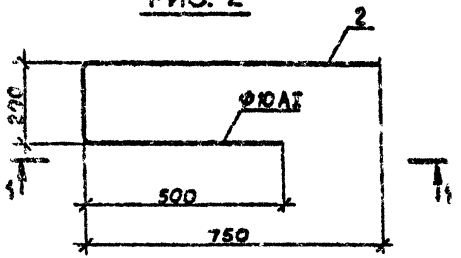

Обозначение	Марка	Рис.	Ø, класс	L, мм	Масса, кг
I.090.I-2с.5-I 00.00.I	ОСI	I	I0AI	I500	0,93
-0I	ОС2	2	I0AI	I750	I,08

				I.090.I-2с.5-I 00.00.I			
Нач.отд.	Эрлишерашвили		12.X.84	ОТДЕЛЬНЫЕ СТЕРЖНИ ОСI, ОС2	Стадия	Масса	Масштаб
Н.контр.	Сальгадзе		11.X.84		Р	см табл.	1:10
Рук.маст.	Кисрадзе		11.X.84				
ГИП	Эрлишерашвили		12.X.84		Лист	Листов I	
Рук.гр.	Бурджанадзе		10.X.84	КЛАСС А-I ГОСТ 5781-82	ТбилЗНИИЭП		
Проверил	Бурджанадзе		10.X.84				
Разраб.	Ишалашвили		8.X.84				

Инв. № подл. | Подпись и дата | Взам.инв. №

Копировал | Формат А3

Формат	Зона	Поз.	ОБОЗНАЧЕНИЕ	НАИМЕНОВАНИЕ	Кол.	Примечание
				ДОКУМЕНТАЦИЯ		
			I.090.I-2c.5-I 00.00.2СВ	СВОРОЧНЫЙ ЧЕРТЕЖ		
			I.090.I-2c.5-I 00.00.0ТО	ТЕХНИЧЕСКОЕ ОПИСАНИЕ		
				ПЕРЕМЕННЫЕ ДАННЫЕ ДЛЯ ИСПОЛНЕНИЙ:		
				ИЗДЕЛИЕ ЗАКЛАДНОЕ		
			I.090.I-2c.5-I 00.00.2	МНI		
				ДЕТАЛИ		
				ПОЛОСА ГОСТ 103-76		
ВЧ		I	8.60.060.140	-8x60 L =140	I	0.53 кг
				СТ.ОТД.ГОСТ 5781-82		
ВЧ		2	12.0II.380	ØI2AI L =380	I	0.24 кг
ВЧ		3	I2.0II.380	ØI2AI L =380	I	0.24 кг

ТК 1090 1-2с 6 5-1

Нач.отд.	Кихнадзе		5.X.84
Н.контр.	Силагадзе		5.X.84
Рук.маст	Касрадзе		5.X.84
ГИП	Эдишерашвили		4.X.84
Рук.гр.	Салухвадзе		3.X.84
Проверил	Дгебуадзе		2.X.84
Разраб.	Салихова		1.X.84

I.090.I-2c5-I 00.00.2

ИЗДЕЛИЕ ЗАКЛАДНОЕ МНI

Стадия	Лист	Листов
Р		I

ТбилЗНИИЭП

Копировал Формат А4

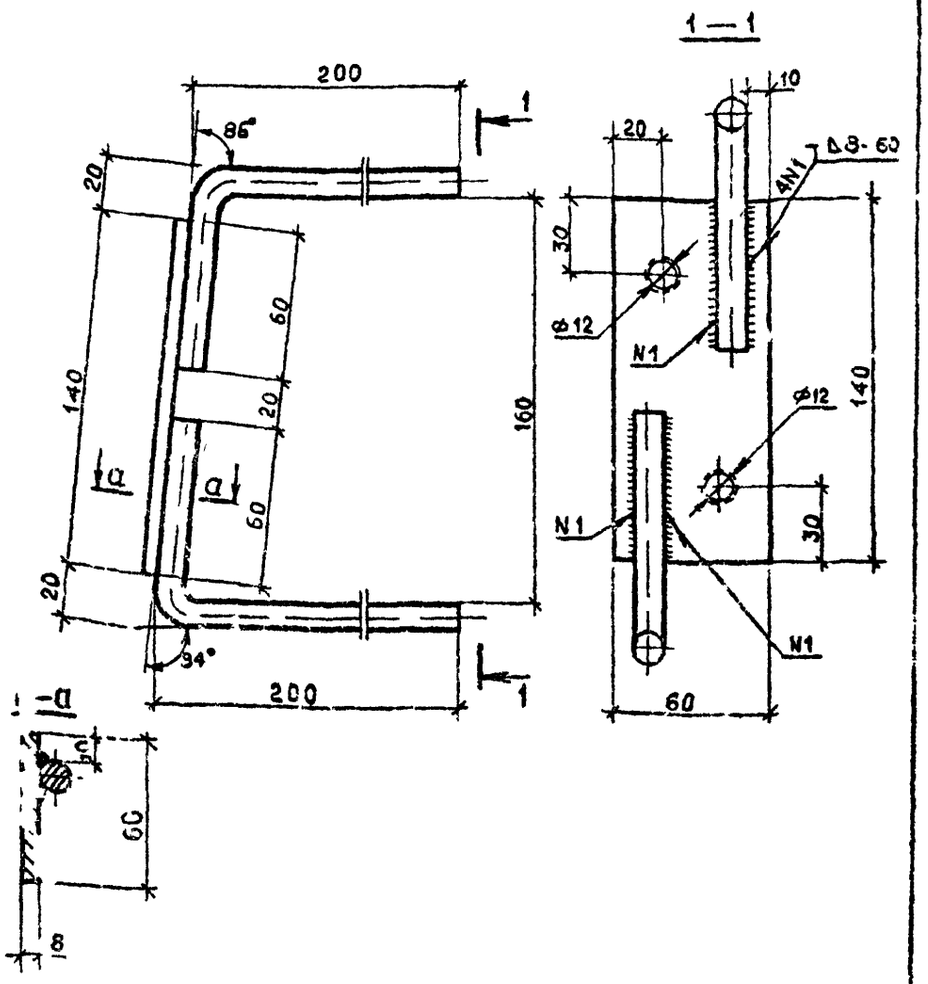

Нач.отд.	Эдишерашвили		5.X.84
Н.контр.	Силагадзе		5.X.84
Рук.маст.	Касрадзе		5.X.84
ГИП	Эдишерашвили		4.X.84
Рук.гр.	Бурджанадзе		3.X.84
Проверил	Бурджанадзе		2.X.84
Разраб.	Имедашвили		1.X.84

I.090 I-2c.5-I 00.00.2

ИЗДЕЛИЕ ЗАКЛАДНОЕ МНI

Стадия	Масса	Масштаб
Р	I 01	1 : 2

Лист Листов I

ТбилЗНИИЭП

Копировал Формат А4

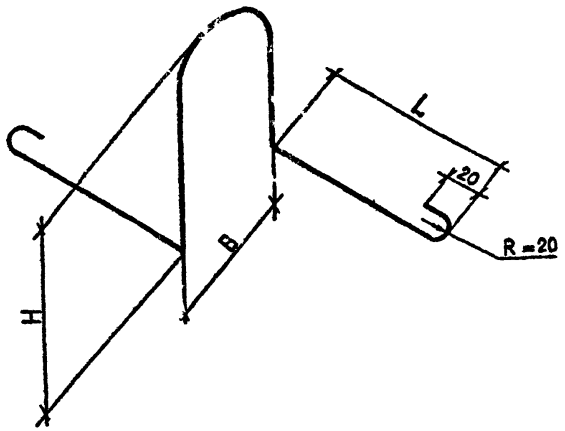

Обозначение	Марка	Размеры, мм L	B	H	D	Длина марки, мм	Масса, кг
I.090.I-2c.5-I 00.00.3	СП1	250	I60	I90	I0	II60	0,7I0
-0I	СП2	280	I60	I80	I2	I220	I,080
-02	СП3	360	I60	I80	I8	I380	2,755
-03	СП4	I80	60	I70	I0	900	0,554
-04	СП5	240	60	I70	I2	I020	0,905
-05	СП6	320	60	I70	I4	I280	I,350

			1.090.I-2c.5-I 00.00.3	
Нач.отд.	Эдишерашвили	7.XII	ЛЕГЛЯ СТРОПОВОЧНАЯ СП1 - СП6	Стадия: Р; Масса: см. табл.; Масштаб: 1:5
Н.контр.	Силагадзе	7.XII		Лист; Листов I
Рук.маст.	Касрадзе	7.XII	КЛАСС А-I ГОСТ 5781-82	ТбилЗНИИЭП
ГИП	Эдишерашвили	6.XII		
Рук.гр.	Бурджанадзе	5.XII		
Проверил	Бурджанадзе	4.XII		
Разраб.	Имедашвили	3.XII		

Копировал Формат А4

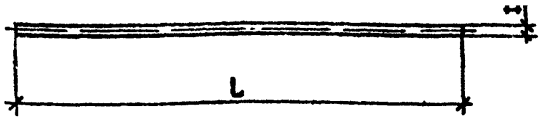

Обозначение	Марка	Размеры, мм L, мм	D, мм	Масса, кг
I 090.I-2c.5-I 00.00.4	СН1	5980	I0	3,680
-0I	СН2	5980	I2	5,3I9
-02	СН3	7I80	I0	4,424
-03	СН4	7I80	I2	6,37I
-04	СН5	7I80	I4	8,672
-05	СН6	7I80	I6	II,32
-06	СН7	5980	I4	7,222

			I.090.I-2c.5-I 00.00.4	
Нач.отд.	Эдишерашвили	II.XII	СТЕРЖЕНЬ НАПРЯГАЕМЫЙ СН1 - СН7	Стадия: Р; Масса: см. табл.; Масштаб: 1:5
Н.контр.	Силагадзе	II.XII		Лист; Листов I
Рук.маст.	Касрадзе	II.XII	КЛАСС АТ-У ГОСТ I0884-8I	ТбилЗНИИЭП
ГИП	Эдишерашвили	I0.XII		
Рук.гр.	Бурджанадзе	9.XII		
Проверил	Бурджанадзе	8.XII		
Разраб.	Имедашвили	5.XII		

Копировал Формат А4

НАИМЕНОВАНИЕ	КОЛИЧЕСТВО НА МАРКУ																			
	ПК 30. 6-4,5 AIII т-с	ПК 30. 6-6 AIII т-с	ПК 30. 6-8 AIII т-с	ПК 30. 6-12,5 AIII т-с	ПК 30. 6-4,5 AIII т-с	ПК 30. 6-6 AIII т-с	ПК 30. 6-8 AIII т-с	ПК 30. 6-12,5 AIII т-с	ПК 30. 12-4,5 AIII т-с	ПК 30. 12-6 AIII т-с	ПК 30. 12-8 AIII т-с	ПК 30. 12-12,5 AIII т-с	ПК 30. 12-4,5 AIII т-с	ПК 30. 12-6 AIII т-с	ПК 30. 12-8 AIII т-с	ПК 30. 12-12,5 AIII т-с	ПК 30. 15-4,5 AIII т-с	ПК 30. 15-6 AIII т-с	ПК 30. 15-8 AIII т-с	ПК 30. 15-12,5 AIII т-с
МАССА СТАЛИ КГ:	17.07	18.54	19.54	20.76	16.75	17.69	17.63	19.85	21.54	22.86	25.74	25.74	20.63	21.95	24.83	24.83	23.76	23.76	26,64	28.98
АРМАТУРНЫЕ ИЗДЕЛИЯ	13.03	14.50	14.50	16.72	13.13	14.60	14.60	16.82	17.50	18.82	21.70	21.70	17.60	18.92	21.80	21.80	19.72	19.72	22.60	24.94
АРМАТУРНАЯ СТАЛЬ	13.03	14.50	14.50	16.72	13.13	14.60	14.60	16.82	17.50	18.82	21.70	21.70	17.60	18 92	21.80	21.80	19.72	19.72	22.60	24.94
КЛАСС А I	8.04	8.04	8.04	8.04	8.04	8.04	8.04	8.04	9.52	9.52	9.52	9.52	9.52	9.52	9.52	9.52	10.24	10.24	10.24	10.24
Ø 10AI ГОСТ 5781-82	8.04	8.04	8.04	8.04	8.04	8.04	8.04	8.04	9.52	9.52	9.52	9.52	9.52	9.52	9.52	9.52	10.24	10.24	10.24	10.24
КЛАСС А III	2.36	3.83	3.83	5.69	2.36	3.83	3.83	5.69	3.90	5.22	6.90	6.00	3.90	5.22	6.90	6.90	5.22	5.22	6.90	9.24
Ø 6 AIII ГОСТ 5781-82	1.86	-	-	-	1.96	-	-	-	3.90	5.22	-	-	3.90	5.22	-	-	5.22	5.22	-	-
Ø 8 AIII ГОСТ 5781-82	0.50	3.83	3.83	0.50	0.50	3.83	3.83	0.50	-	-	6.90	6.90	-	-	6.90	6.90	-	-	6.90	9.24
Ø10 AIII ГОСТ 5781-82	-	-	-	5.19	-	-	-	5.19	-	-	-	-	-	-	-	-	-	-	-	-
КЛАСС ВрI	2.63	2.63	2.63	2.99	2.73	2.73	2.73	3.09	4.08	4.08	5.28	5.28	4.18	4.18	5.38	5.38	4.26	4.26	5.46	5.46
Ø3 ВрI ГОСТ 6727-80	0.85	0.85	0.85	0.85	0.95	0.95	0.95	0.95	1.88	1.88	1.88	1.88	1.98	1.98	1.98	1.98	2.34	2.34	2.34	2,34
Ø4 ВрI ГОСТ 6727-80	1.60	1.60	1.60	0.98	1.60	1.60	1.60	0.83	2.20	2.20	3.40	3.40	2.20	2.20	3.40	3.40	1.92	1.92	3.12	3.12
Ø5 ВрI ГОСТ 6727-80	0.18	0.18	0.18	1.26	0.18	0.18	0.18	1.26	-	-	-	-	-	-	-	-	-	-	-	-
ЗАКЛАДНЫЕ ИЗДЕЛИЯ	4.04	4.04	4.04	4.04	3.03	3.03	3.03	3.03	4.04	4.04	4.04	4.04	3.03	3.03	3.03	3.03	4.04	4.04	4.04	4.04
СТАЛЬ ПОЛОСОВАЯ С 38/23	2.12	2,12	2 12	2,12	1.59	1.59	1.59	1.59	2.12	2.12	2.12	2.12	1.59	1.59	1.59	1.59	2.12	2.12	2.12	2.12
- 8 Н 60 ГОСТ 103-76	2.12	2.12	2.12	2.12	1.59	1.59	1.59	1.59	2.12	2.12	2.12	2.12	1.59	1.59	1.59	1.59	2.12	2.12	2.12	2.12
АРМАТУРНАЯ СТАЛЬ	1.92	1.92	1.92	1.92	1.44	1.44	1.44	1.44	1.92	1.92	1.92	1.92	1.44	1.44	1.44	1.44	1.92	1.92	1.92	1.92
КЛАСС А I	1.92	1.92	1.92	1.92	1.44	1.44	1.44	1.44	1.92	1.92	1.92	1.92	1.44	1.44	1.44	1.44	1.92	1.92	1.92	1.92
Ø12 AI ГОСТ 5781-82	1.92	1.92	1.92	1.92	1.44	1.44	1.44	1.44	1.92	1.92	1.92	1.92	1.44	1.44	1.44	1.44	1.92	1.92	1.92	1.92

Инв.№ подл. | Подпись и дата | Взам.инв. №

Нач.отд.	Кихнадзе	
Н.контр.	Силагелзе	
Рук.маст.	Касрадзе	
ГИП	Эдишерашвили	
Рук.гр.	Салуквадзе	
Проверил	Дгебуадзе	
Разраб.	Салуквадзе	

1.090.1-2с.5-1 00.00.ОРС

ВЕДОМОСТЬ РАСХОДА СТАЛИ

Стадия	Лист	Листов
Р	1	6

ТбилЗНИИЭП

Копировал

Формат А3

НАИМЕНОВАНИЕ	КОЛИЧЕСТВО НА МАРКУ																		
	ПК 30. I5-4,5 АШТ-С	ПК 30. I5-6 АШТ-С	ПК 30. I5-8 АШТ-С	ПК 30. I5-I2,5 АШТ-С	ПК 60. 6-4,5 АтУТ-С	ПК 60. 6-6 АтУТ-С	ПК 60. 6-8 АтУТ-С	ПК 60. 6-I2,5 АтУТ-С	ПК 60. I2-4,5 АтУТ-С	ПК 60. I2-6 АтУТ-С	ПК 60. I2-8 АтУТ-С	ПК 60. I2-I2,5 АтУТ-С	ПК 60. I2-4,5 АтУТ-С	ПК 60. I2-6 АтУТ-С	ПК 60. I2-8 АтУТ-С	ПК 60. I2-I2,5 АтУТ-С	ШК 60. I2-4,5 АтУТ-С	ШК 60. I2-6 АтУТ-С	ШК 60. I2-8 АтУТ-С	ШК 60. I2-I2,5 АтУТ-С
МАССА СТАЛИ КГ:	22.85	22.85	25.73	28.07	25.7I	28.99	28.99	34.57	28.00	3I.28	3I.28	36.86	42.6I	42.6I	46.85	59.89	43.84	43.84	48.08	60.56
АРМАТУРНЫЕ ИЗДЕЛИЯ	I9.82	I9.82	22.70	25.04	2I.67	24.95	24.95	30.53	22.95	26.23	26.23	3I.8I	38.57	38.57	4I.8I	55.85	38.79	38.79	43.03	55.5I
АРМАТУРНАЯ СТАЛЬ	I9.82	I9.82	22.70	25.05	2I.67	24.95	24.95	30.53	22.95	26.23	26.23	3I.8I	38.57	38.57	4I.8I	55.85	38.79	38.79	43.03	55.5I
КЛАССА AI	I0.24	I0.24	I0.24	I0.24	9.52	9.52	9.52	9.52	9.52	9.52	9.52	9.52	I2.48	I2.48	I2.48	I2.48	I2.48	I2.48	I2.48	I2.48
Ф10 AI ГОСТ 5781-82	I0.24	I0.24	I0.24	I0.24	9.52	9.52	9.52	9.52	9.52	9.52	9.52	9.52	8.I6	8.I6	8.I6	8.I6	8.I6	8.I6	8.I6	8.I6
Ф12 AI ГОСТ 5781-82	-	-	-	-	-	-	-	-	-	-	-	-	4.32	4.32	4.32	4.32	4.32	4.32	4.32	4.32
КЛАСС АШ	5.22	5.22	6.90	9.24	I.52	I.52	I.52	I.52	I.52	I.52	I.52	I.52	2.00	2.00	2.00	3.84	2.00	2.00	2.00	3.84
Ф6 АШ ГОСТ 5781-82	5.22	5.22	-	-	-	-	-	-	-	-	-	-	-	-	-	-	-	-	-	-
Ф8 АШ ГОСТ 5781-82	-	-	6.90	9.24	-	-	-	-	-	-	-	-	2.00	2.00	2.00	2.00	2.00	2.00	2.00	2.00
Ф10 АШ ГОСТ 5781-82	-	-	-	-	I.52	I.52	I.52	I.52	I.52	I.52	I.52	I.52	-	-	-	I.84	-	-	-	I.84
КЛАСС АТ-У	-	-	-	-	7.36	I0.64	I0.64	I5.96	7.36	I0.64	I0.64	I5.96	I8.00	I8.00	2I.28	3I.92	I8.00	I8.00	2I.28	3I.92
Ф10 АТ-У ГОСТ I0884-8I	-	-	-	-	7.36	-	-	-	7.36	-	-	-	7.36	7.36	-	-	7.36	7.36	-	-
Ф12 АТ-У ГОСТ I0884-8I	-	-	-	-	-	I0.64	I0.64	I5.96	-	I0.64	I0.64	I5.96	I0.64	I0.64	2I.28	3I.92	I0.64	I0.64	2I.28	3I.92
КЛАСС BpI	4.36	4.36	5.56	5.56	3.27	3.27	3.27	3.53	4.55	4.55	4.55	4.8I	6.09	6.09	7.05	7.6I	6.3I	6.3I	7.27	7.27
Ф3 BpI ГОСТ 6727-80	2.44	2.44	2.44	2.44	I.0I	I.0I	I.0I	I.09	2.29	2.29	2.29	2.37	3.87	3.87	3.87	3.87	4.09	4.09	4.09	4.00
Ф4 BpI ГОСТ 6727-80	I.92	I.92	3.I2	3.I2	0.36	0.36	0.36	0.54	0.36	0.36	0.36	0.54	0.90	0.90	I.86	2.42	0.90	0.90	I.86	I.86
Ф5 BpI ГОСТ 6727-80	-	-	-	-	I.90	I.90	I.90	I.90	I.90	I.90	I.90	I.90	I.32	I.32	I.32	I.32	I.32	I.32	I.32	I.32
ЗАКЛАДНЫЕ ИЗДЕЛИЯ	3.03	3.03	3.03	3.03	4.04	4.04	4.04	4.04	5.05	5.05	5.05	5.05	4.04	4.04	4.04	4.04	5.05	5.05	5.05	5.05
СТАЛЬ ПОЛОСОВАЯ С 38/23	I.59	I.59	I.59	I.59	2.I2	2.I2	2.I2	2.I2	2.65	2.65	2.65	2.65	2.I2	2.I2	2.I2	2.I2	2.65	2.65	2.65	2.65
- 8х60 ГОСТ I03-76	I.59	I.59	I.59	I.59	2.I2	2.I2	2.I2	2.I2	2.65	2.65	2.65	2.65	2.I2	2.I2	2.I2	2.I2	2.65	2.65	2.65	2.65
АРМАТУРНАЯ СТАЛЬ	I.44	I.44	I.44	I.44	I.92	I.92	I.92	I.92	2.40	2.40	2.40	2.40	I.92	I.92	I.92	I.92	2.40	2.40	2.40	2.40
КЛАССА AI	I.44	I.44	I.44	I.44	I.92	I.92	I.92	I.92	2.40	2.40	2.40	2.40	I.92	I.92	I.92	I.92	2.40	2.40	2.40	2.40
Ф12 AI ГОСТ 5781-82	I.44	I.44	I.44	I.44	I.92	I.92	I.92	I.92	2.40	2.40	2.40	2.40	I.92	I.92	I.92	I.92	2.40	2.40	2.40	2.40

Инв. № подл. | Подпись и дата | Взам. инв. №

НАИМЕНОВАНИЕ	КОЛИЧЕСТВО НА МАРКУ																		
	ПК 60. I5-4,5 АтУт-с	ПК 60. I5-6 АтУт-с	ПК 60. I5-8 АтУт-с	ПК 60. I5-I2,5 АтУт-с	ПК 60. I5-4,5 АтУт-с	ПК 60. I5-6 АтУт-с	ПК 60. I5-8 АтУт-с	ПК 60. I5-I2,5 АтУт-с	ПК 60. 30-4,5 АтУт-с	ПК 60. 30-6 АтУт-с	ПК 60. 30-8 АтУт-с	ПК 60. 30-4,5 АтУт-с	ПК 60. 30-6 АтУт-с	ПК 60. 30-8 АтУт-с	ПК 72. 6-4,5 АтУт-с	ПК 72. 6-6 АтУт-с	ПК 72. 6-8 АтУт-с	ПК 72. 6-4,5 АтУт-с	ПК 72. 6-6 АтУт-с	ПК 72. 6-8 АтУт-с
МАССА СТАЛИ КГ	47.04	47.04	51.28	67.73	48.27	48.27	52.51	68.96	84.04	84.04	96.52	85.05	85.05	I00.67	38.88	40.83	46.3I	39.89	4I.84	47.58
АРМАТУРНЫЕ ИЗДЕЛИЯ	43.00	43.00	47.24	63.69	43.22	43.22	47.46	63.9I	80.00	80.00	92.48	80.00	80.00	95.62	32.82	34.77	40.25	32.82	34.77	40.5I
АРМАТУРНАЯ СТАЛЬ	43.00	43.00	47.24	63.69	43.22	43.22	47.46	63.9I	80.00	80.00	92.48	80.00	80.00	95.62	32.82	34.77	40.25	32.82	34.77	40.5I
КЛАСС А I	I3.20	I3.20	I3.20	I3.20	I3.20	I3.20	I3.20	I3.20	23.64	23.64	23.64	23.64	23.64	23.64	I0.48	I0.48	I0.48	I0.48	I0.48	I0.48
Ф10А1 ГОСТ 5781-82	8.88	8.88	8.88	8.88	8.88	8.88	8.88	8.88	8.88	I2.60	I2.60	I2.60	I2.60	I2.60	I0.48	I0.48	I0.48	I0.48	I0.48	I0.48
Ф12А1 ГОСТ 5781-82	4.32	4.32	4.32	4.32	4.32	4.32	4.32	4.32	-	-	-	-	-	-	-	-	-	-	-	-
Ф18А1 ГОСТ 5781-82	-	-	-	-	-	-	-	-	II.04	II.04	II.04	II.04	II.04	II.04	-	-	-	-	-	-
КЛАСС АШ	-	-	-	I.84	-	-	-	I.84	-	-	-	-	-	-	2.20	2.20	2.20	2.20	2.20	2.20
Ф10АШ ГОСТ 5781-82	-	-	-	I.84	-	-	-	I.84	-	-	-	-	-	-	-	-	-	-	-	-
Ф12АШ ГОСТ 5781-82	-	-	-	-	-	-	-	-	-	-	-	-	-	-	2.20	2.20	2.20	2.20	2.20	2.20
КЛАСС АТ-У	22.08	22.08	25.36	39.28	22.08	22.08	25.36	39.28	36.80	36.80	46.64	36.80	36.80	46.32	I5.2I	I5.I6	22.64	I5.2I	I7.I6	22.54
Ф10АТ-У ГОСТ I0884-8I	22.08	22.08	I4.72	7.36	22.08	22.08	I4.72	7.36	36.80	36.80	I4.72	36.80	36.80	I4.40	8.84	4.42	-	8.84	4.42	-
Ф12АТ-У ГОСТ I0884-8I	-	-	I0.64	3I.92	-	-	I0.64	3I.92	-	-	3I.92	-	-	3I.92	6.37	I2.74	-	6.37	I2.74	-
Ф16АТ-У ГОСТ I0884-8I	-	-	-	-	-	-	-	-	-	-	-	-	-	-	-	-	22.64	-	-	22.64
КЛАСС ВрI	7.72	7.72	8.68	9.37	7.94	7.94	8.90	9.59	I9.56	I9.56	22.20	I9.56	I9.56	25.66	4.93	4.93	4.93	4.93	4.93	5.I9
Ф3ВрI ГОСТ 6727-80	4.98	4.98	4.98	4.98	5.20	5.20	5.20	5.20	I0.34	I0.34	I0.34	I0.34	I0.34	I0.34	2.43	2.43	2.43	2.43	2.43	2.69
Ф4ВрI ГОСТ 6727-80	I.30	I.30	2.26	2.95	I.30	I.30	2.26	2.95	4.02	4.02	6.90	4.02	4.02	6.90	0.36	0.36	0.36	0.36	0.36	0.36
Ф5ВрI ГОСТ 6727-80	I.44	I.44	I.44	I.44	I.44	I.44	I.44	I.44	5.20	5.20	5.20	5.20	5.20	8.42	2.I4	2.I4	2.I4	2.I4	2.I4	2.I4
ЗАКЛАДНЫЕ ИЗДЕЛИЯ	4.04	4.04	4.04	4.04	5.05	5.05	5.05	5.05	4.04	4.04	4.04	5.05	5.05	5.05	6.06	6.06	6.06	7.07	7.07	7.07
СТАЛЬ ПОЛОСОВАЯ С 38/23 -8 х 60 ГОСТ 103-76	2.I2	2.I2	2.I2	2.I2	2.65	2.65	2.65	2.65	2.I2	2.I2	2.I2	2.65	2.65	2.65	3.I8	3.I8	3.I8	3.7I	3.7I	3.7I
АРМАТУРНАЯ СТАЛЬ	2.I2	2.I2	2.72	2.I2	2.65	2.65	2.65	2.65	2.I2	2.I2	2.I2	2.65	2.65	2.65	3.I8	3.I8	3.I8	3.7I	3.7I	3.7I
КЛАСС А I	I.92	I.92	I.92	I.92	2.40	2.40	2.40	2.40	I.92	I.92	I.92	2.40	2.40	2.40	2.88	2.88	2.88	3.36	3.36	3.36
Ф12А1 ГОСТ 5781-82	I.92	I.92	I.92	I.92	2.40	2.40	2.40	2.40	I.92	I.92	I.92	2.40	2.40	2.40	2.88	2.88	2.88	3.36	3.36	3.36

Инв. № подл. | Подпись и дата | Взам. инв. №

НАИМЕНОВАНИЕ	КОЛИЧЕСТВО НА МАРКУ																		
	ПК 72. 12-4,5 АтУт-с	ПК 72. 12-6 АтУт-с	ПК 72. 12-8 АтУт-с	ПК 72. 12-4,5 АтУт-с	ПК 72. 12-6 АтУт-с	ПК 72. 12-8 АтУт-с	ПК 72. 15-4,5 АтУт-с	ПК 72. 15-6 АтУт-с	ПК 72. 15-8 АтУт-с	ПК 72. 15-4,5 АтУт-с	ПК 72. 15-6 АтУт-с	ПК 72. 15-8 АтУт-с	ПК 72. 30-4,5 АтУт-с	ПК 72. 30-6 АтУт-с	ПК 72. 30-8 АтУт-с	ПК 72. 30-4,5 АтУт-с	ПК 72. 30-6 АтУт-с	ПК 72. 30-8 АтУт-с	ПР 30. 15-6 АШт-с	ПР 30. 15-8 АШт-с
МАССА СТАЛИ КГ:	54.02	63.22	75.72	57.29	66.49	76.99	66.62	69.82	84.40	67.92	71.12	85.70	116.5	122.1	167.6	117.8	134.4	164.4	32.99	34.99
АРМАТУРНЫЕ ИЗДЕЛИЯ	47.96	57.16	69.66	50.22	59.42	69.92	60.56	63.76	78.34	60.85	64.05	78.63	110.4	116.0	161.5	110.7	127.3	157.3	28.95	30.95
АРМАТУРНАЯ СТАЛЬ	47.96	57.16	69.66	50.22	59.42	69.92	60.56	63.76	78.34	60.85	64.05	78.63	110.4	116.0	161.5	110.7	127.3	157.3	28.95	30.95
КЛАСС А I	11.44	11.44	13.44	13,44	13.44	13,44	14.20	14.20	14.20	14.20	14.20	14.20	24.60	13.56	24.60	24.60	24.60	24.60	8.12	8.12
ФIOAI ГОСТ 5781-82	9.12	9.12	9.12	9.12	9.12	9.12	9.88	9.88	9.88	9.88	9.88	9.88	13.56	13.56	13.56	13.56	13.56	13.56	8,12	8.12
Ф12AI ГОСТ 5781-82	2.32	2.32	4.32	4.32	4.32	4.32	4.32	4.32	4.32	4.32	4.32	4.32	-	-	-	-	-	-	-	-
Ф18AI ГОСТ 5781-82	-	-	-	-	-	-	-	-	-	-	-	-	11.04	-	11.04	11.04	11.04	11.04	-	-
КЛАСС А III	2.00	2.00	3.84	2.00	2.00	3.34	-	-	I.84	-	-	I.84	-	-	5.52	-	-	5.52	11.36	13.76
Ф8AIII ГОСТ 5781-82	2.00	2.00	2.00	2.00	2,00	2.00	-	-	-	-	-	-	-	-	-	-	-	-	4.22	-
Ф10AIII ГОСТ 5781-82	-	-	I.84	-	-	I.84	-	-	I.84	-	-	I.84	-	-	5.52	-	-	5.52	7.14	13,76
КЛАСС АТ-У	25.48	34.68	42.82	25.48	34.68	42.82	35.02	38.22	50.96	35.02	38.22	50.96	56.98	73.62	102.5	56.98	73.62	98.03	-	-
Ф10АТ-У ГОСТ 10884-81	-	-	-	-	-	-	17.68	-	-	17.68	-	-	44.24	35.39	13.26	44.24	35.39	8.84	-	-
Ф12АТ-У ГОСТ 10884-81	25.48	-	25.48	25.48	-	25.48	17.34	38.22	50.96	17.34	38.22	50.96	12.74	38.23	89.19	12.74	38.22	89.19	-	-
Ф14АТ-У ГОСТ 10884-81	-	34.68	17.34	-	34.68	17.34	-	-	-	-	-	-	-	-	-	-	-	-	-	-
КЛАСС Вр I	9.04	9.04	9.56	9.30	9.30	9.82	11.34	11.34	11.34	11.63	11.63	11.63	28.86	28.86	28.86	29.15	29.15	29.15	9.47	9.07
Ф3ВрI ГОСТ 6727-80	4.58	4.58	4.58	4.34	4.84	4.84	5.84	5.84	5.84	6.13	6.13	6.13	11.84	11.84	11.84	12.13	12.13	12.13	-	-
Ф4ВрI ГОСТ 6727-80	2.90	2.90	1,86	2.90	2.90	1.86	2.26	2.26	2,26	2.26	2.26	2.26	6.90	6.90	6.90	6.90	6.90	6.90	5.74	5.34
Ф5ВрI ГОСТ 6727-80	1.56	1.56	3.12	1.56	1.56	3.12	3.24	3.24	3.24	3.24	3.24	3.24	10.12	10.12	10.12	10.12	10.12	10.12	3.73	3.73
ЗАКЛАДНЫЕ ИЗДЕЛИЯ	6.06	6.06	6.06	7.07	7.07	7.07	6.06	6.06	6.06	7.07	7.07	7.07	6.06	6.06	6.06	7.07	7.07	7.07	4.04	4.04
СТАЛЬ ПОЛОСОВАЯ С 38/23	3.18	3.18	3.18	3.71	3.71	3.71	3.18	3.18	3.18	3.71	3.71	3.71	3.18	3.18	3.18	3.71	3.71	3.71	2.12	2.12
-8 х 60 ГОСТ 103-76	3.18	3.18	3.18	3.71	3.71	3.71	3.18	3.18	3.18	3.71	3.71	3.71	3.18	3.18	3.18	3.71	3.71	3.71	2.12	2.12
АРМАТУРНАЯ СТАЛЬ	2.88	2.88	2.88	3.36	3.36	3.36	2.88	2.88	2.88	3.36	3.36	3.36	2.88	2.88	2.88	3.36	3.36	3.36	1.92	1.92
КЛАСС А I	2.88	2.88	2.88	3.36	3.36	3.36	2.88	2.88	2.88	3.36	3.36	3.36	2.88	2.88	2.88	3.36	3.36	3.36	1.92	1.92
Ф12AI ГОСТ 5781-82	2.88	2.88	2.88	3.36	3.36	3.36	2.88	2.88	2.88	3.36	3.36	3.36	2.88	2.88	2.88	3.36	3.36	3.36	1.92	1.92

Инв. № подл. | Подпись и дата | Взам. инв. №

НАИМЕНОВАНИЕ	КОЛИЧЕСТВО НА МАРКУ																			
	1ПР 30 I5-6 AIIIт-с	1ПР 30. I5-8 AIIIт-с	1ПР 60. I5-6 AтVт-с	1ПР 60. I5-8 AтVт-с	1ПР 60. I5-6 AтVт-с	1ПР 60. I5-8 AтVт-с	1ПР 72. I5-6 AтVт-с	1ПР 72. I5-8 AтVт-с	1ПР 72. I5-6 AтVт-с	1ПР 72. I5-8 AтVт-с	2ПР 30. I5-6 AIIIт-с	2ПР 30. I5-8 AIIIт-с	3ПР 30. I5-6 AIIIт-с	3ПР 30. I5-8 AIIIт-с	2ПР 60. I5-6 AтVт-с	2ПР 60. I5-8 AтVт-с	3ПР 60. I5-6 AтVт-с	3ПР 60. I5-8 AтVт-с	2ПР 72. I5-6 AтVт-с	2ПР 72. I5-8 AтVт-с
МАССА СТАЛИ КГ:	32.36	34.36	71.58	82.22	72.94	83.38	I28.6	I50.7	I30.4	I53.5	38.96	40.96	38.33	40.33	77.87	88.5I	79.23	89.87	I34.8	I56.9
АРМАТУРНЫЕ ИЗДЕЛИЯ	29.33	3I.33	67.54	78.I8	67.89	78.53	I22.5	I44.6	I23.3	I46.4	34.92	36.92	35.30	37.30	73.83	84.47	74.I8	84.82	I28.7	I50.8
АРМАТУРНАЯ СТАЛЬ	29.33	3I.33	67.54	78.I8	67.89	78.53	I22.5	I44.6	I23.3	I46.4	34.92	36.92	35.30	37.30	73.83	84.47	74.I8	84.82	I28.7	I50.8
КЛАССА I	8.I2	8.I2	9.56	9.56	9.56	9.56	I2.I2	I2.I2	I2.I2	I2.I2	9.64	9.64	9.64	9.64	II.68	II.68	II.68	II.68	I4.24	I4.24
ФIOAI ГОСТ 578I-82	8.I2	8.I2	5.92	5.92	5.92	5.92	5.92	5.92	5.92	5.92	9.64	9.64	9.64	9.64	8.04	8.04	8.04	8.04	8.04	8.04
ФI2AI ГОСТ 578I-82	-	-	3.64	3.64	3.64	3.64	-	-	-	-	-	-	-	-	3.64	3.64	3.64	3.64	-	-
ФI4AI ГОСТ 578I-82	-	-	-	-	-	-	6.20	6.20	6.20	6.20	-	-	-	-	-	-	-	-	6.20	6.20
КЛАСС A III	II.36	I3.76	8.96	8.96	8.96	8.96	2I.40	43.42	24.40	43.42	I5.20	I7.60	I5.29	I7.60	I2.80	I2.80	I2.80	I2.80	28.24	76.26
Ф8AIII ГОСТ 578I-82	4.22	-	8.96	8.96	-	-	-	-	-	-	3.06	3.84	8.06	3.84	I2.80	I2.80	I2.80	I2.80	3.84	3.84
ФIOAIII ГОСТ 578I-82	4.I7	I3.76	-	-	-	-	24.40	-	-	-	7.I4	I3.76	7.I4	I3.76	-	-	-	-	-	-
ФI2AIII ГОСТ 578I-82	-	-						43.42	24.40	43.42	-	-	-	-	-	-	-	-	24.40	-
ФI6AIII ГОСТ 578I-82																			-	43.42
КЛАСС AT-У	-	-	25.08	35.72	25.08	35.72	57.32	62.62	57.32	62.62	-	-	-	-	25.08	35.72	25.08	35.72	57.32	62.62
ФI2AT-У ГОСТ I0884-8I	-	-	I0.64	2I.28	I0.64	2I.28	-	-	-	-	-	-	-	-	I0.64	2I.28	I0.64	2I.28	-	-
ФI4 AT-У ГОСТ I0884-8I	-	-	I4.44	I4.44	I4.44	I4.44	34.68	I7.34	34.68	I7.34	-	-	-	-	I4.44	I4.44	I4.44	I4.44	34.68	I7.34
ФI6AT-У ГОСТ I0884-8I	-	-	-	-	-	-	22.64	45.28	22.64	45.28	-	-	-	-	-	-	-	-	22.64	45.28
КЛАСС BpI	9.85	9.45	23.94	23.94	24.29	24.29	28.68	26.44	29.52	28.27	I0.08	9.68	I0.46	I0.06	24.27	24.27	24.62	24.62	28.97	26.77
Ф3BpI ГОСТ 6727-80	-	-	-	4.I0	4.86	4.86	4.82	4.82	5.84	5.84	5.46	5.06	5.84	5.44	3.82	3.82	4.58	4.58	4.54	4.54
Ф4BpI ГОСТ 6727-80	6.I2	5.72	4.I0	I9.84	I9.43	I9.43	23.86	2I.62	23.68	22.43	4.62	4.62	4.62	4.62	20.45	20.45	20.04	20.04	24.43	22.23
Ф5BpI ГОСТ 6727-80	3.73	3.73	I8.84	4.04	5.05	5.05	6.06	6.06	7.07	7.07	4.04	4.04	3.03	3.03	4.04	4.04	5.05	5.05	6.06	6.06
ЗАКЛАДНЫЕ ИЗДЕЛИЯ	3.03	3.03	4.04	2.I2	2.65	2.65	3.I8	3.I8	3.7I	3.7I	2.I2	2.I2	I.59	I.59	2.I2	2.I2	2.65	2.65	3.I8	3.I8
СТАЛЬ ПОЛОСОВАЯ С 38/23	I.59	I.59	2.I2	2.I2	2.65	2.65	3.I8	3.I8	3.7I	3.7I	2.I2	2.I2	I.59	I.59	2.I2	2.I2	2.65	2.65	3.I8	3.I8
-8 x 60 ГОСТ I03-76	I.59	I.59	2.92	I.92	2.40	2.40	2.88	2.88	3.36	3.36	I.92	I.92	I.44	I.44	I.92	I.92	2.40	2.40	2.88	2.88
АРМАТУРНАЯ СТАЛЬ	I.44	I.44	2.92	I.92	2.40	2.40	2.88	2.88	3.36	3.36	I.92	I.92	I.44	I.44	I.92	I.92	2.40	2.40	2.88	2.88
КЛАСС A I	I.44	I.44	I.92	I.92	2.40	2.40	2.88	2.88	3.36	3.36	I.92	I.92	I.44	I.44	I.92	I.92	2.40	2.40	2.88	2.88
ФI2AI ГОСТ 578I-82	I.44	I.44																		

Инв. № подл. | Подпись и дата | Взам. инв. №

НАИМЕНОВАНИЕ	КОЛИЧЕСТВО НА МАРКУ																	
	3ПР 72. I5-6 АтУт-с	3ПР 72. I5-8 АтУт-с	4ПР 30. I5-6 АIIIт-с	4ПР 30. I5-8 АIIIт-с	5ПР 30. I5-6 АIIIт-с	5ПР 30. I5-8 АIIIт-с	6ПР 30. I5-6 АIIIт-с	6ПР 30. I5-8 АIIIт-с	4ПР 60. I5-6 АтУт-с	4ПР 60. I5-8 АтУт-с	5ПР 60. I5-6 АтУт-с	5ПР 60. I5-8 АтУт-с	6ПР 60. I5-6 АтУт-с	6ПР 60. I5-8 АтУт-с	4ПР 72. I5-6 АтУт-с	4ПР 72. I5-8 АтУт-с	5ПР 72. I5-6 АтУт-с	5ПР 72. I5-8 АтУт-с	6ПР 72. I5-6 АтУт-с	6ПР 72. I5-8 АтУт-с
МАССА СТАЛИ КГ:	I36.7	I59.8	36.08	38.08	3I.23	37.29	3I.23	85.47	74.83	86.83	76.I9	86.83	76.I9	86.83	I3I.6	I53.9	I33.7	I56.8	I33.7	I56.8
АРМАТУРНЫЕ ИЗДЕЛИЯ	I29.6	I52.7	32.04	34.04	28.20	34.26	28.20	34.26	70.74	8I.43	7I.I4	8I.78	7I.I4	8I.78	I25.7	I47.8	I26.6	I49.7	I26.6	I49.7
АРМАТУРНАЯ СТАЛЬ	I29.6	I52.7	32.04	34.04	28.20	34.26	28.20	34.26	70.79	8I.43	7I.I4	8I.78	7I.I4	8I.78	I25.7	I47.8	I26.6	I49.7	I26.6	I49.7
КЛАСС А I	I4.I4	I4.24	8.88	8.88	8.88	8.88	8.88	8.88	I0.62	I0.62	I0.62	I0.62	I0.62	I0.62	I3.I8	I3.I8	I3.I8	I3.I8	I3.I8	I3.I8
Ф10АI ГОСТ 5781-82	8.04	8.04	8.88	8.88	8.88	8.88	8.88	8.88	6.98	6.98	6.98	6.98	6.98	6.98	6.98	6.98	6.98	6.98	6.98	6.98
Ф12АI ГОСТ 5781-82	-	-	-	-	-	-	-	-	3.64	3.64	3.64	3.64	3.64	3.64	-	-	-	-	-	-
Ф14АI ГОСТ 5781-82	6.20	6.20	-	-	-	-	-	-	-	-	-	-	-	-	6.20	6.20	6.20	6.20	6.20	6.20
КЛАСС А III	28.24	47.26	I3.28	I5.68	9.06	I5.52	I0.88	I0.88	I0.88	I0.88	I0.88	I0.88	I0.88	I0.88	26.32	45.34	26.32	45.34	26.32	45.34
Ф8АIII ГОСТ 5781-82	3.84	3.84	6.I4	I.92	I.92	I.92	I.92	I0.88	I0.88	I0.88	I0.88	I0.88	I0.88	I0.88	I.92	I.92	I.92	I.92	I.92	I.92
Ф10АIII ГОСТ 5781-82	-	-	7.I4	I3.76	7.I4	I3.60	7.I4	I3.60	7.I4	I3.60	-	-	-	-	-	-	-	-	-	-
Ф12АIII ГОСТ 5781-82	24.40	-	-	-	-	-	-	-	-	-	-	-	-	-	24.40	-	24.40	-	24.40	-
Ф16АIII ГОСТ 5781-82	-	43.42	-	-	-	-	-	-	-	-	-	-	-	-	-	43.42	-	43.42	-	43.42
КЛАСС АТ-У	57.32	62.62	-	-	-	-	-	-	25.08	35.72	25.08	35.72	25.08	35.72	57.32	62.62	57.32	62.62	57.32	62.62
Ф12АТ-У ГОСТ I0884-8I	-	-	-	-	-	-	-	-	I0.64	2I.28	I0.64	2I.28	I0.64	2I.28	-	-	-	-	-	-
Ф14АТ-У ГОСТ I0884-8I	34.68	I7.34	-	-	-	-	-	-	I4.44	I4.44	I4.44	I4.44	I4.44	I4.44	34.68	I7.34	34.68	I7.34	34.68	I7.34
Ф16АТ-У ГОСТ I0884-8I	22.64	45.28	-	-	-	-	-	-	-	-	-	-	-	-	22.64	45.28	22.64	45.28	22.64	45.28
КЛАСС Бр I	29.85	29.60	9.88	9.48	I0.26	9.86	I0.26	9.86	24.2I	24.2I	24.56	24.56	24.56	24.56	28.9	26.7I	29.79	28.54	29.79	28.54
Ф4 БрI ГОСТ 6727-80	5.56	5.56	5.60	5.20	5.98	5.58	5.98	5.58	3.96	3.96	4.72	4.72	4.72	4.72	4.68	4.68	5.70	5.70	5.70	5.70
Ф5 БрI ГОСТ 6727-80	24.29	23.04	4.28	4.28	4.28	4.28	4.28	4.28	20.25	20.25	I9.84	I9.84	I9.84	I9.84	24.23	22.03	24.09	22.84	24.09	22.84
ЗАКЛАДНЫЕ ИЗДЕЛИЯ	7.07	7.07	4.04	4.04	3.03	3.03	3.03	3.03	4.04	4.04	5.05	5.05	5.05	5.05	6.06	6,06	7.07	7.07	7.07	7.07
СТАЛЬ ПОЛОСОВАЯ С 38/23	3.7I	3.7I	2.I2	2.I2	I.59	I.59	I.59	I.59	2.I2	2.I2	2.65	2.65	2.65	2.65	3.I8	3.I8	3.7I	3.7I	3.7I	3.7I
-8 х 60 ГОСТ I03-76	3.7I	3.7I	2.I2	2.I2	I.59	I.59	I.59	I.59	2.I2	2.I2	2.65	2.65	2.65	2.65	3.I8	3.I8	3.7I	3.7I	3.7I	3.7I
АРМАТУРНАЯ СТАЛЬ	3.36	3.36	I.92	I.92	I.44	I.44	I.44	I.44	I.92	I.92	2.40	2.40	2.40	2.40	2.88	2.88	3.36	3.36	3.36	3.36
КЛАСС А I	3.36	3.36	I.92	I.92	I.44	I.44	I.44	I.44	I.92	I.92	2.40	2.40	2.40	2.40	2.88	2.88	3.36	3.36	3.36	3.36
Ф12АI ГОСТ 5781-82	3.36	3.36	I.92	I.92	I.44	I.44	I.44	I.44	I.92	I.92	2.40	2.40	2.40	2.40	2.88	2.88	3.36	3.36	3.36	3.36

Инв. № подл. | Подпись и дата | Взам. инв. №

Госстрой СССР
Тбилисский филиал
ЦИТП
Типовой проект 1 серия/
№ 1-090.1-2 в 5-1
Заказ № 1250
Цена 6 руб. 42 коп.
Тираж 250
Дата „26" 08 1988 г.

gost.e-ecolog.ru