ТИПОВЫЕ КОНСТРУКЦИИ, ИЗДЕЛИЯ И УЗЛЫ ЗДАНИЙ И СООРУЖЕНИЙ

# СЕРИЯ 1.090.1-2с

## СБОРНЫЕ ЖЕЛЕЗОБЕТОННЫЕ КОНСТРУКЦИИ МЕЖВИДОВОГО ПРИМЕНЕНИЯ ДЛЯ КРУПНОПАНЕЛЬНЫХ ОБЩЕСТВЕННЫХ ЗДАНИЙ И ВСПОМОГАТЕЛЬНЫХ ЗДАНИЙ ПРОМЫШЛЕННЫХ ПРЕДПРИЯТИЙ С ВЫСОТОЙ ЭТАЖА 3,0 И 3,3 м ДЛЯ СТРОИТЕЛЬСТВА В СЕЙСМИЧЕСКИХ РАЙОНАХ

**ВЫПУСК 4-2**

ПАНЕЛИ ВНУТРЕННИХ СТЕН
ДЛЯ ЗДАНИЙ С ВЫСОТОЙ ЭТАЖА 3,3 м
ПРОСТРАНСТВЕННЫЕ КАРКАСЫ

**РАБОЧИЕ ЧЕРТЕЖИ**

1671-12

gost.e-ecolog.ru

ТИПОВЫЕ КОНСТРУКЦИИ, ИЗДЕЛИЯ И УЗЛЫ ЗДАНИЙ И СООРУЖЕНИЙ

# СЕРИЯ 1.090.1-2с

## СБОРНЫЕ ЖЕЛЕЗОБЕТОННЫЕ КОНСТРУКЦИИ МЕЖВИДОВОГО ПРИМЕНЕНИЯ ДЛЯ КРУПНОПАНЕЛЬНЫХ ОБЩЕСТВЕННЫХ ЗДАНИЙ И ВСПОМОГАТЕЛЬНЫХ ЗДАНИЙ ПРОМЫШЛЕННЫХ ПРЕДПРИЯТИЙ С ВЫСОТОЙ ЭТАЖА 3,0 И 3,3 м ДЛЯ СТРОИТЕЛЬСТВА В СЕЙСМИЧЕСКИХ РАЙОНАХ

## ВЫПУСК 4-2

## ПАНЕЛИ ВНУТРЕННИХ СТЕН ДЛЯ ЗДАНИЙ С ВЫСОТОЙ ЭТАЖА 3,3 м ПРОСТРАНСТВЕННЫЕ КАРКАСЫ

## РАБОЧИЕ ЧЕРТЕЖИ


РАЗРАБОТАНЫ
ТбилЗНИИЭП
ГЛ. ИНЖ. ИНСТИТУТА Б. БАРКАЯ
ГЛ. КОНСТР. ПР. ОТДЕЛЕНИЯ Л. ЧИКОБАВА
НАЧ. ОТДЕЛА Н. ЭДИШЕРАШВИЛИ
ГЛ. ИНЖ. ПРОЕКТА Н. ЭДИШЕРАШВИЛИ



УТВЕРЖДЕНЫ
И ВВЕДЕНЫ В ДЕЙСТВИЕ
С 1 ЯНВАРЯ 1985 г.
ГОССТРОЕМ СССР
ПРОТОКОЛ ОТ
1 НОЯБРЯ 1984г. №№-31

| № | ОБОЗНАЧЕНИЕ | НАИМЕНОВАНИЕ | СТР. | ПРИМЕЧАНИЕ |
|---|---|---|---|---|
| I | I.090.I-2с.4-2 ООТО | ТЕХНИЧЕСКОЕ ОПИСАНИЕ | 3 | |
| 2 | I.090.I-2с.4-2 0I | КАРКАС ПРОСТРАНСТВЕННЫЙ КП 58.30, КП 28.30 | 4 | КП 58.30<br>КП 28.30 |
| 3 | I.090.I-2с.4-2 02 | КАРКАС ПРОСТРАНСТВЕННЫЙ КП 22.30-КП I0.30 | 6 | КП 22.30<br>КП I6.30<br>КП I0.30 |
| 4 | I.090.I-2с.4-2 03 | КАРКАС ПРОСТРАНСТВЕННЫЙ КШ 58.30 | 9 | КШ 58.30.I9<br>КШ 58.30.I5<br>КШ 58.30.I0 |
| 5 | I.090.I-2с.4-2 04 | КАРКАС ПРОСТРАНСТВЕННЫЙ КШ 28.30 - IКШ 28.30 | 13 | КШ 28.30.I3<br>КШ 28.30.I0<br>IКШ 28.30.I3 |
| 6 | I.090.I-2с.4-2 05 | КАРКАС ПРОСТРАНСТВЕННЫЙ КПГ 58.30 | 16 | КПГ 58.30.I0<br>КПГ 58.30.I3 |
| 7 | I.090.I-2с.4-2 06 | КАРКАС ПРОСТРАНСТВЕННЫЙ КПГ 28.30 | 19 | КПГ 28.30.I0<br>КПГ 28.30.I3 |
| 8 | I.090.I-2с.4-2 07 | КАРКАС ПРОСТРАНСТВЕННЫЙ IКПГ 58.33 - 2КПГ 58.33 | 22 | IКПГ 58.33.I0<br>2КПГ 58.33.I0 |
| 9 | I.090.I-2с.4-2 08 | КАРКАС ПРОСТРАНСТВЕННЫЙ IКПГ 28.33 - 2КПГ 28.33 | 25 | IКПГ 28.33.I0<br>2КПГ 28.33.I0 |
| I0 | I.090.I-2с.4-2 09 | КАРКАС ПРОСТРАНСТВЕННЫЙ КПР 70.30 - КПР 58.30 | 28 | КПР 70.30.56-7<br>КПР 70.30.56-3<br>КПР 58.30.42-7<br>КПР 58.30.42-3 |
| II | I.090.I-2с.4-2 I0 | КАРКАС ПРОСТРАНСТВЕННЫЙ КПР 28.30 - КПР 58.33 | 32 | КПР 28.30.I9-7<br>КПР 28.30.I9-3<br>КПР 28.30.I5-7<br>КПР 28.30.I5-3<br>КПР 58.33.42-3 |
| I2 | I.090.I-2с.4-2 II | КАРКАС ПРОСТРАНСТВЕННЫЙ КПР 28.33-КП 28.33 | 36 | КПР 28.33.I5-3<br>КП 28.33 |
| I3 | I.090.I-2с.4-2 I2 | КАРКАС ПРОСТРАНСТВЕННЫЙ КП 28.30В-КП 58.33 | 39 | КП 28.30В<br>КП 58.33 |
| I4 | I.090.I-2с.4-2 I3 | КАРКАС ПРОСТРАНСТВЕННЫЙ КПГ 28.30-КПТ 28.30 | 41 | КПГ 28.30.I3В<br>КПТ 28.30.9 |
| I5 | I.090.I-2с.4-2 I4 | КАРКАС ПРОСТРАНСТВЕННЫЙ КП 28.I6-IКП 28.I6 | 44 | КП 28.I6<br>IКП 28.I6 |
| I6 | I.090.I-2с.4-2 I5 | КАРКАС ПРОСТРАНСТВЕННЫЙ КПА 70.30 | 46 | КПА 70.30.56-7 |
| I7 | I.090.I-2с.4-2 I6 | КАРКАС ПРОСТРАНСТВЕННЫЙ КПА 28.30-КПА 58.30 | 48 | КПА 28.30.20-7<br>КПА 58.30.42-7 |
| I8 | I.090.I-2с.4-2 ООД2 | УЗЛЫ АРМАТУРНЫЕ | 50 | |


Инв.№ подл. | Подпись и дата | Взам.инв.№

| | | | |
|---|---|---|---|
| Нач.отд. | Эдишерашвили | | |
| Н.контр. | Силагадзе | | |
| Рук.маст. | Касрадзе | | |
| ГИП | Эдишерашвили | | |
| Рук.гр. | Бурджанадзе | | |
| Проверил | Даварашвили | | |
| Разраб. | Чиладзе | | |

1.090.1-2с.4-2 ОО

СОДЕРЖАНИЕ

| Стадия | Лист | Листов |
|---|---|---|
| Р | | 4 |

ТбилЗНИИЭП

Копировал

Формат А3

## I. Общие данные

Выпуск 4-2 "Панели внутренних стен для зданий с высотой этажа 3,3 м. Пространственные каркасы" входит в состав серии I.090.I-2с "Сборные железобетонные конструкции межвидового применения для крупнопанельных общественных зданий и вспомогательных зданий промышленных предприятий" с высотой этажа 3,3 м. для строительства в сейсмических районах".

Выпуск содержит: техническое описание, спецификации и сборочные чертежи пространственных каркасов, арматурные узлы.

Настоящий выпуск следует рассматривать совместно с выпуском "Панели внутренних стен для зданий с высотой этажа 3.0 и 3,3 м. Арматурные и закладные изделия".

Пространственные каркасы состоят из плоских арматурных каркасов, отдельных стержней, петлевых выпусков и закладных деталей. Арматурная сталь принята в соответствии со СНиП II-21-75 и письмом Госстроя СССР от 15 апреля 1980г. №42-Д "О мерах по предотвращению перерасхода арматурной стали при проектировании и изготовлении железобетонных конструкций для промышленного, жилищно-гражданского и сельского строительства": для плоских каркасов и отдельных стержней - сталь класса А-III по ГОСТ 5781-82 и класса Вр-I по ГОСТ 6727-80; для монтажных петель (анкеров) - сталь класса А-I по ГОСТ 5781-82; для строповочных петель - сталь класса Ас-II марки 10ГТ по ГОСТ 5781-32; для закладных деталей - сталь класса А-III по ГОСТ 5781-82. Для закладных деталей принята полосовая сталь по ГОСТ 103-76 марки ВСт3пс6 по ГОСТ 380-71*. Сталь класса А-I принята марки ВСт3пс2; класса А-III - марки 35ГС.

## 2. Изготовление пространственных каркасов

Сборка пространственных каркасов выполняется из плоских каркасов, отдельных стержней, петлевых выпусков и закладных деталей при помощи монтажных стержней в кондукторах. Все соединения следует производить сваркой в соответствии с требованиями ГОСТ 10922-75 "Арматурные изделия и закладные детали сварные для железобетонных конструкций. Технические требования и методы испытаний СН 393-78 "Инструкций по сварке соединений арматуры и закладных деталей железобетонных конструкций". Качество сварки, выполняемой при сборке пространственных каркасов должна быть не ниже требований, предъявляемых к соединениям с ненормируемой прочностью по ГОСТ 10922-75.

## 3. Маркировка пространственных каркасов

Марки пространственных каркасов имеют буквенно-цифровое обозначение.

Первая цифра означает: расположение в каркасе проёма - цифра I(слева), 2(справа); группа букв означает:

КП - каркас пространственный для панелей без проёма (глухих);
КПП - каркас пространственный для панелей с проёмом;
КПГ - каркас пространственный для панелей Г - образных;
КПР - каркас пространственный для панелей рамных;
КПА - каркас пространственный для панелей арочных;

вторая группа цифр (записаны через точки) обозначает габарит каркаса (длина, высота) и ширину проёма в дециметрах; последняя цифра (буква) обозначает:

-7 - каркас для панели с косвенным армированием;
В - каркас для панели с вентиляционным отверстием.

| | | | |
|---|---|---|---|
| Нач.отд. | Эдишерашвили | | |
| Н.контр. | Сипагадзе | | |
| Рук.маст. | Касрадзе | | |
| ГИП | Эдишерашвили | | |
| Рук.гр. | Бурджанадзе | | |
| Проверил | Даваращвили | | |
| Разраб. | Чикваидзе | | |

I.090.I-2с.4-2 ООТО

ТЕХНИЧЕСКОЕ ОПИСАНИЕ

| Стадия | Лист | Листов |
|---|---|---|
| Р | | 4 |

ТвилЗНИИЭП

Копировал

Формат А3

Инв. № подл. | Подпись и дата | Взам.инв. №

| Формат | Зона | Поз. | Обозначение | Наименование | Кол. | Примечание |
|---|---|---|---|---|---|---|
| | | | | ДОКУМЕНТАЦИЯ | | |
| А3 | | | I.090.I-2с.4-2 0ICB | СВОРОЧНЫЙ ЧЕРТЕЖ | | |
| А3 | | | I.090.I-2с.4-2 00Д2 | УЗЛЫ АРМАТУРНЫЕ | | |
| А3 | | | I.090.I-2с.4-2 00ТО | ТЕХНИЧЕСКОЕ ОПИСАНИЕ | | |
| | | | | ПЕРЕМЕННЫЕ ДАННЫЕ ДЛЯ ИСПОЛНЕНИЙ: | | |
| | | | | I.090.I-2с.4-2 0I | | |
| | | | | КП 58.30 | | |
| | | | | СБОРОЧНЫЕ ЕДИНИЦЫ | | |
| | | | | КАРКАСЫ ПЛОСКИЕ | | |
| А4 | | I | I.090.I-2с.4-5 0I.0 | КРI | 8 | |
| А4 | | 2 | I.090.I-2с.4-5 0I.0-I3 | КРI4 | 3 | |
| А4 | | 3 | I.090.I-2с.4-5 03.0 | КР4I | 2 | |
| А4 | | 4 | I.090.I-2с.4-5 03.0-I6 | КР57 | 8 | |
| | | | | ДЕТАЛИ | | |
| | | | | СТЕРЖНИ АНКЕРНЫЕ | | |
| | | | | Ø10AI ГОСТ 5781-82 | | |
| ВЧ | | 3 | I0.0II.800 | L =800 | 6 | 0,49КГ |
| ВЧ | | 6 | I0.0II.540 | L =540 | 6 | 0,34КГ |
| ВЧ | | 7 | I0.0II.5I0 | L =5I0 | I6 | 0,32КГ |
| | | | | СТЕРЖЕНЬ ОТДЕЛЬНЫЙ | | |
| | | | | Ø4ВРI ГОСТ 6727-80 | | |
| ВЧ | | 8 | 4.04I.5560 | L =5560 | I0 | 0,55КГ |
| А3 | | 9 | I.090.I-2с.4-5 00.I | ПЕТЛЯ СТРОПОВОЧНАЯ СП6 | 2 | |

| | | | |
|---|---|---|---|
| Нач.отд. | Кикнадзе | | |
| Н.контр. | Силагадзе | | |
| Рук.маст | Хасрадзе | | |
| ГИП | Эдиславашвили | | |
| Рук.гр. | Салуквадзе | | |
| Проверил | Дгебуадзе | | |
| Разраб. | Селихова | | |

I.090.I-2с.4-2 0I

КАРКАС ПРОСТРАНСТВЕННЫЙ

КП 58.30,КП 28.30

| Стадия | Лист | Листов |
|---|---|---|
| Р | 1 | 2 |

ТбилЗНИИЭП

Инв. № подл. | Подпись и дата | Взам. инв. №

Копировал

Формат А4



| Формат | Зона | Поз. | Обозначение | Наименование | Кол. | Примечание |
|---|---|---|---|---|---|---|
| | | | | I.090.I-2с.4-2 0I-0I | | |
| | | | | КП 28.30 | | |
| | | | | СБОРОЧНЫЕ ЕДИНИЦЫ | | |
| | | | | КАРКАСЫ ПЛОСКИЕ | | |
| А4 | | I | I.090.I-2с.4-5 0I.0 | КРI | 6 | |
| А4 | | 2 | I.090.I-2с.4-5 0I.0-I3 | КРI4 | I | |
| А4 | | 3 | I.090.I-2с.4-5 03.0-0I | КР42 | 2 | |
| А4 | | 4 | I.090.I-2с.4-5 03.0-I6 | КР57 | 4 | |
| | | | | ДЕТАЛИ | | |
| | | | | СТЕРЖНИ АНКЕРНЫЕ | | |
| | | | | Ø10AI ГОСТ 5781-82 | | |
| ВЧ | | 5 | I0.0II.800 | L =800 | 2 | 0,49КГ |
| ВЧ | | 6 | I0.0II.540 | L =540 | 2 | 0,34КГ |
| ВЧ | | 7 | I0.0II.5I0 | L =5I0 | I6 | 0,32КГ |
| | | | | СТЕРЖЕНЬ ОТДЕЛЬНЫЙ | | |
| | | | | Ø4ВРI ГОСТ 6727-80 | | |
| ВЧ | | 8 | 4.04I.2560 | L =2560 | I0 | 0,26КГ |
| А3 | | 9 | I.090.I-2с.4-5 00.I | ПЕТЛЯ СТРОПОВОЧНАЯ СП3 | 2 | |

Инв. № подл. | Подпись и дата | Взам. инв. №

I.090.I-2с.4-2 0I

Лист 2

Копировал

Формат А4

РИС. 1

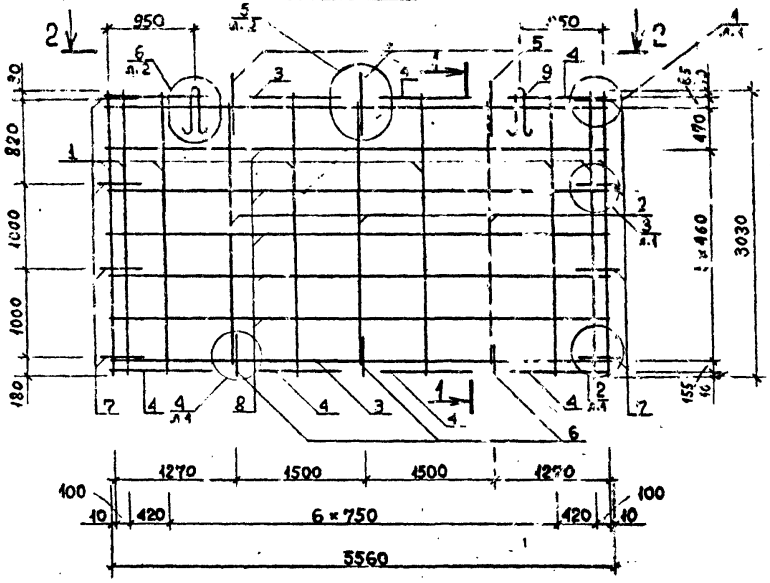


РИС. 2

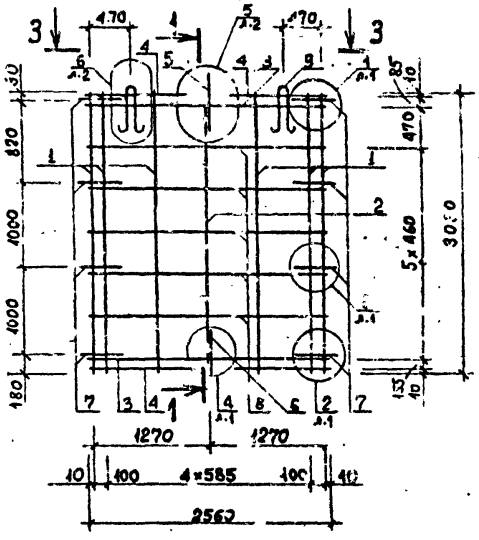


1-1

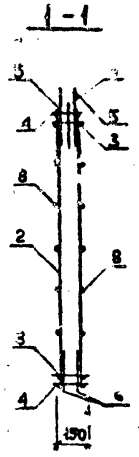


2 – 2

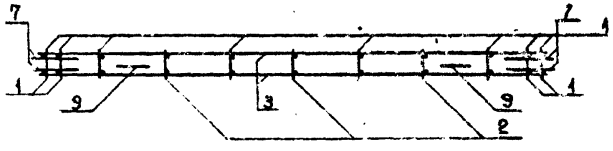

3 – 3

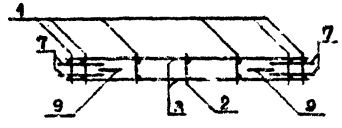

| Обозначение | Марка | Рис. | Масса, кг |
|---|---|---|---|
| I.090.I-2c.4-2 0I | КП 58.30 | I | 34,87 |
| -0I | КП 28.30 | 2 | 20,26 |

| | | | |
|---|---|---|---|
| Нач.отд. | Эдишерашвили | | |
| Н.контр. | Силагадзе | | |
| Рук.маст. | Касрадзе | | |
| ГИП | Эдишерашвили | | |
| Рук.гр. | Буджиашвили | | |
| Прогерил | Даварашвили | | |
| Разраб. | Чиквандзе | | |

I.090.1-2c.4-2 0ICБ

КАРКАС ПРОСТРАНСТВЕННЫЙ КП 58.30 , КП 28.30 СБОРОЧНЫЙ ЧЕРТЕЖ

| Стадия | Масса | Масштаб |
|---|---|---|
| Р | см. табл. | 1:50 |
| Лист | Листов 1 | |

ТбилЗНИИЭП

Копировал

Формат А 3

Инв. № подл. | Подпись и дата | Взам. инв. №

| Формат | Зона | Поз. | ОБОЗНАЧЕНИЕ | НАИМЕНОВАНИЕ | КОЛ. | ПРИМЕЧАНИЕ |
|---|---|---|---|---|---|---|
| | | | | ДОКУМЕНТАЦИЯ | | |
| А3 | | | I.090.I-2с.4-2 02СБ | СБОРОЧНЫЙ ЧЕРТЕЖ | | |
| А3 | | | I.090.I-2с.4-2 00Д2 | УЗЛЫ АРМАТУРНЫЕ | | |
| А3 | | | I.090.I-2с.4-2 00ТО | ТЕХНИЧЕСКОЕ ОПИСАНИЕ | | |
| | | | ПЕРЕМЕННЫЕ ДАННЫЕ ДЛЯ ИСПОЛНЕНИЙ: | | | |
| | | | | I.090.I-2с.4-2 02 | | |
| | | | | КП 22.30 | | |
| | | | | СБОРОЧНЫЕ ЕДИНИЦЫ | | |
| | | | | КАРКАСЫ ПЛОСКИЕ | | |
| А4 | | I | I.090.I-2с.4-5 0I.0 | КРI | 4 | |
| А4 | | 2 | I.090.I-2с.4-5 0I.0-I3 | КРI4 | I | |
| А4 | | 3 | I.090.I-2с.4-5 03.0-02 | КР43 | 2 | |
| А4 | | 4 | I.090.I-2с.4-5 03.0-I7 | КР58 | 4 | |
| | | | | ДЕТАЛИ | | |
| | | | | СТЕРЖНИ АНКЕРНЫЕ | | |
| | | | | ØI0AI ГОСТ 578I-82 | | |
| ВЧ | | 5 | I0.0II.800 | L =800 | 2 | 0,49КГ |
| ВЧ | | 6 | I0.0II.540 | L =540 | 2 | 0,34КГ |
| ВЧ | | 7 | I0.0II.5I0 | L =5I0 | I6 | 0,32КГ |
| | | | | СТЕРЖЕНЬ ОТДЕЛЬНЫЙ | | |
| | | | | Ø4ВРI ГОСТ 6727-80 | | |
| ВЧ | | 8 | 4.04I.I960 | L =I960 | I0 | 0,2КГ |

| | | | |
|---|---|---|---|
| Нач.отд. | Кикнадзе | | |
| Н.контр. | Силагадзе | | |
| Рук.маст | Касрадзе | | |
| ГИП | Эдишерашвили | | |
| Рук.гр. | Елуквадзе | | |
| Проверил | Лг[illegible]адзе | | |
| Разраб. | Салихова | | |

I.090.I-2с.4-2 02

КАРКАС ПРОСТРАНСТВЕННЫЙ

КП 22.30 - КП I0.30

| Стадия | Лист | Листов |
|---|---|---|
| Р | 1 | 3 |

ТбилЗНИИЭП

КОАСК

Взам. инв.№ | Подпись и дата | Инв. № подл.

Копировал | Формат А4

| Формат | Зона | Поз. | ОБОЗНАЧЕНИЕ | НАИМЕНОВАНИЕ | КОЛ. | ПРИМЕЧАНИЕ |
|---|---|---|---|---|---|---|
| А3 | | 9 | I.090.I-2с.4-5 00.I | ПЕТЛЯ СТРОПОВОЧНАЯ СП3 | 2 | |
| | | | | I.090.I-2с.4-2 02-0I | | |
| | | | | КП I6.30 | | |
| | | | | СБОРОЧНЫЕ ЕДИНИЦЫ | | |
| | | | | КАРКАСЫ ПЛОСКИЕ | | |
| А4 | | I | I.090.I-2с.4-5 0I.0 | КРI | 3 | |
| А4 | | 2 | I.090.I-2с.4-5 0I.0-I3 | КРI4 | I | |
| А4 | | 3 | I.090.I-2с.4-5 03.0-03 | КР44 | 2 | |
| А4 | | 4 | I.090.I-2с.4-5 03.0-I7 | КР58 | 2 | |
| | | | | ДЕТАЛИ | | |
| | | | | СТЕРЖНИ АНКЕРНЫЕ | | |
| | | | | ØI0AI ГОСТ 578I-82 | | |
| ВЧ | | 5 | I0.0II.800 | L =800 | 2 | 0,49КГ |
| ВЧ | | 6 | I0.0II.540 | L =540 | 2 | 0,34КГ |
| ВЧ | | 7 | I0.0II.5I0 | L =5I0 | I6 | 0,32КГ |
| | | | | СТЕРЖЕНЬ ОТДЕЛЬНЫЙ | | |
| | | | | Ø4ВРI ГОСТ 6727-80 | | |
| ВЧ | | 8 | 4.04I.I360 | L =I360 | I0 | 0,I4КГ |
| А3 | | 9 | I.090.I-2с.4-5 00.I | ПЕТЛЯ СТРОПОВОЧНАЯ СП2 | 2 | |
| | | | | I.090.I-2с.4-2 02-02 | | |
| | | | | КП I0.30 | | |
| | | | | СБОРОЧНЫЕ ЕДИНИЦЫ | | |
| | | | | КАРКАСЫ ПЛОСКИЕ | | |
| А4 | | I | I.090.I-2с.4-5 0I.0 | КРI | 4 | |
| А4 | | 2 | I.090.I-2с.4-5 03.0-04 | КР45 | 2 | |

I.090.I-2с.4-2 02

Лист 2

КОАСК

Взам. инв.№ | Подпись и дата | Инв. № подл.

Копировал | Формат А4

| Формат | Зона | Поз. | Обозначение | Наименование | Кол. | Примечание |
|---|---|---|---|---|---|---|
| | | | | **ДЕТАЛИ** | | |
| | | | | СТЕРЖЕНЬ ОТДЕЛЬНЫЙ | | |
| | | | | Ø4ВРI ГОСТ 6727-80 | | |
| | ВЧ | 3 | 4.041.760 | L=760 | I0 | 0,08КГ |
| | | | | СТЕРЖЕНЬ АНКЕРНЫЙ | | |
| | | | | Ø10АI ГОСТ 5781-82 | | |
| | ВЧ | 4 | I0.0II.5I0 | L=5I0 | I6 | 0,32КГ |
| | А3 | 5 | I.090.I-2с.4-5 00.I | ПЕТЛЯ СТРОПОВОЧНАЯ СПI | 2 | |

КОАСК

Инв. № подл. | Подпись и дата | Взам. инв. №

I.090.I-2с.4-2 02

Лист 3

Копировал

Формат А4

| Формат | Зона | Поз. | Обозначение | Наименование | Кол. | Примечание |
|---|---|---|---|---|---|---|
| | | | | | | |

КОАСК

Инв. № подл. | Подпись и дата | Взам. инв. №

I.090.I-2с.

Лист

Копировал

Формат А4

РИС. 1

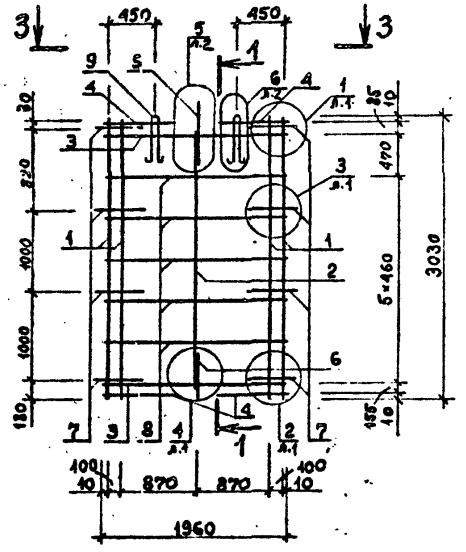


РИС. 2

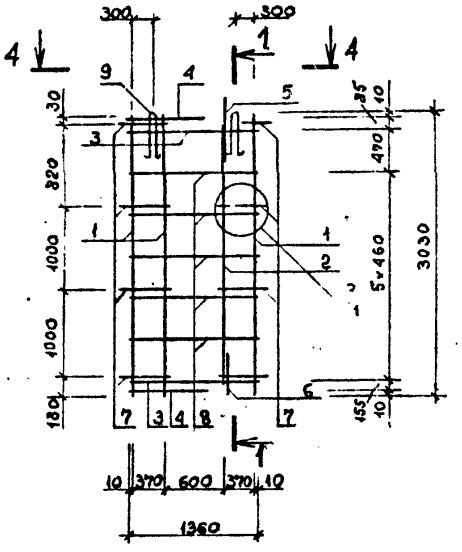


РИС. 3

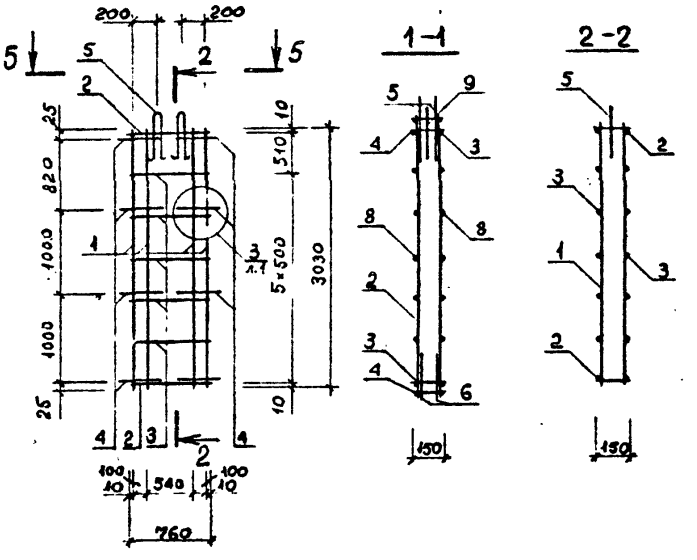


3-3

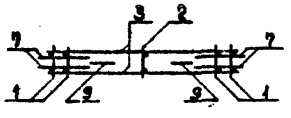

4-4

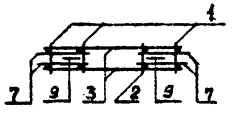

5-5

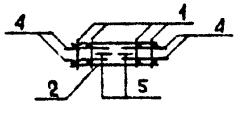

| Обозначение | Марка | Рис. | Масса, кг |
|---|---|---|---|
| I.090.I-2с.4-2 02 | КП 22.30 | I | I7,68 |
| -0I | КП I6.30 | 2 | I4,65 |
| -02 | КП I0.30 | 3 | I0,50 |

| | | |
|---|---|---|
| Нач.отд. | Эдишерашвили | |
| Н.контр. | Силагадзе | |
| Рук.маст. | Касрадзе | |
| ГИП | Эдишерашвили | |
| Рук.гр. | Бурджанадзе | |
| Проверил | Даварашвили | |
| Разраб. | Чикваидзе | |

I.090.I-2с.4-2 02СБ

КАРКАС ПРОСТРАНСТВЕННЫЙ КП 22.30 – КП I0.30 СБОРОЧНЫЙ ЧЕРТЕЖ

| Стадия | Масса | Масштаб |
|---|---|---|
| Р | см. табл. | I:50 |
| Лист | Листов 1 | |

ТбилЗНИИЭП

Копировал

Формат А3

Инв.№ подл. | Подпись и дата | Взам.инв.№

| Формат | Зона | Поз. | ОБОЗНАЧЕНИЕ | НАИМЕНОВАНИЕ | КОЛ | ПРИМЕЧАНИЕ |
|---|---|---|---|---|---|---|
| | | | | ДОКУМЕНТАЦИЯ | | |
| А3 | | | I.090.I-2с.4-2 03СБ | СБОРОЧНЫЙ ЧЕРТЕЖ | | |
| А3 | | | I.090.I-2с.4-5 00Д2 | УЗЛЫ АРМАТУРНЫЕ | | |
| А3 | | | I.090.I-2с.4-5 00ТС | ТЕХНИЧЕСКОЕ ОПИСАНИЕ | | |
| | | | | ПЕРЕМЕННЫЕ ДАННЫЕ ДЛЯ ИСПОЛНЕНИЙ: | | |
| | | | | I.090.I-2с.4-2 03 | | |
| | | | | КПП 58.30.I9 | | |
| | | | | СБОРОЧНЫЕ ЕДИНИЦЫ | | |
| | | | | КАРКАСЫ ПЛОСКИЕ | | |
| А4 | | I | I.090.I-2с.4-5 0I.0-0I | КР2 | 2 | |
| А4 | | 2 | I.090.I-2с.4-5 0I.0-I4 | КРI5 | I | |
| А4 | | 3 | I.090.I-2с.4-5 0I.0-I3 | КРI4 | 3 | |
| А4 | | 4 | I.090.I-2с.4-5 0I.0 | КРI | 4 | |
| А4 | | 5 | I.090.I-2с.4-5 03.0 | КР4I | I | |
| А4 | | 6 | I.090.I-2с.4-5 03.0-05 | КР46 | I | |
| А4 | | 7 | I.090.I-2с.4-5 03.0-06 | КР47 | I | |
| А4 | | 8 | I.090.I-2с.4-5 05.0-0I | КР79 | I | |
| А4 | | 9 | I.090.I-2с.4-5 05.0-02 | КР80 | I | |
| А4 | | I0 | I.090.I-2с.4-5 03.0-I6 | КР57 | 6 | |
| А4 | | II | I.090.I-2с.4-5 03.0-I8 | КР59 | I | |
| | | | | ДЕТАЛИ | | |
| | | | | СТЕРЖНИ ОТДЕЛЬНЫЕ | | |
| | | | | Ø4ВРI ГОСТ 6727-80 | | |

| | | | |
|---|---|---|---|
| Нач.отд. | Кикнадзе | | |
| Н.контр. | Силагадзе | | |
| Рук.маст | Касрадзе | | |
| ГИП | Эдишерашвили | | |
| Рук.гр. | Салуквадзе | | |
| Проверил | Дгебуадзе | | |
| Разраб. | Салихова | | |

I.090.I-2с.4-2 03

КАРКАС ПРОСТРАНСТВЕННЫЙ

КПП 58.30

| Стадия | Лист | Листов |
|---|---|---|
| Р | 1 | 5 |

ТбилЗНИИЭП

Инв. № подл. | Подпись и дата | Взам. инв. №

Копировал

Формат А4

| Формат | Зона | Поз. | ОБОЗНАЧЕНИЕ | НАИМЕНОВАНИЕ | КОЛ | ПРИМЕЧАНИЕ |
|---|---|---|---|---|---|---|
| ВЧ | | I2 | 4.04I.30I0 | L=30I0 | 8 | 0,3КГ |
| | | | | Ø6АIII ГОСТ 578I-82 | | |
| ВЧ | | I3 | 6.0I3.555 | L=555 | 30 | 0,13КГ |
| | | | | ØI2AI ГОСТ 578I-82 | | |
| ВЧ | | I4 | I2.0II.2500 | L=2500 | 2 | 2,22КГ |
| | | | | Ø5ВРI ГОСТ 6727-80 | | |
| ВЧ | | I5 | 5.04I.500 | L=500 | 4 | 0,06КГ |
| | | | | Ø4ВРI ГОСТ 6727-80 | | |
| ВЧ | | I6 | 4.04I.5560 | L=5560 | 2 | 0,55КГ |
| ВЧ | | I7 | 4.04I.570 | L=570 | 8 | 0,06КГ |
| | | | | СТЕРЖНИ АНКЕРНЫЕ | | |
| | | | | ØI0AI ГОСТ 578I-82 | | |
| ВЧ | | I8 | I0.0II.800 | L=800 | 8 | 0,49КГ |
| ВЧ | | I9 | I0.0II.540 | L=540 | 6 | 0,34КГ |
| ВЧ | | 20 | I0.0II.5I0 | L=5I0 | I6 | 0,32КГ |
| А3 | | 2I | I.090.I-2с.4-5 00.I | ПЕТЛЯ СТРОПОВОЧНАЯ СП5 | 2 | |
| | | | | I.090.I-2с.4-2 03-0I | | |
| | | | | КПП 58.30.I5 | | |
| | | | | СБОРОЧНЫЕ ЕДИНИЦЫ | | |
| | | | | КАРКАСЫ ПЛОСКИЕ | | |
| А4 | | I | I.090.I-2с.4-5 0I.0-0I | КР2 | 2 | |
| А4 | | 2 | I.090.I-2с.4-5 0I.0-I4 | КРI5 | I | |
| А4 | | 3 | I.090.I-2с.4-5 0I.0-I3 | КРI4 | 3 | |
| А4 | | 4 | I.090.I-2с.4-5 0I.0 | КРI | 4 | |
| А4 | | 5 | I.090.I-2с.4-5 03.0 | КР4I | I | |
| А4 | | 6 | I.090.I-2с.4-5 03.0-05 | КР46 | I | |

I.090.I-2с.4-2 03

Лист 2

Инв. № подл. | Подпись и дата | Взам. инв. №

Копировал

Формат А4

| Формат | Зона | Поз. | Обозначение | Наименование | Кол. | Примечание |
|---|---|---|---|---|---|---|
| A4 | | 7 | I.090.I-2c.4-5 03.0-07 | КР48 | I | |
| A4 | | 8 | I.090.I-2c.4-5 05.0-03 | КР8I | I | |
| A4 | | 9 | I.090.I-2c.4-5 05.0-04 | КР82 | I | |
| A4 | | I0 | I.090.I-2c.4-5 03.0-I6 | КР57 | 6 | |
| A4 | | II | I.090.I-2c.4-5 03.0-I8 | КР59 | I | |
| | | | | ДЕТАЛИ | | |
| | | | | СТЕРЖНИ ОТДЕЛЬНЫЕ | | |
| | | | | Ø4ВРI ГОСТ 6727-80 | | |
| ВЧ | | I2 | 4.04I.34I0 | L =34I0 | 8 | 0,34КГ |
| | | | | Ø5ВРI ГОСТ 6727-80 | | |
| ВЧ | | I3 | 5.04I.855 | L =855 | 24 | 0,I3КГ |
| | | | | Ø12АI ГОСТ 578I-82 | | |
| ВЧ | | I4 | I2.0II.2500 | L =2500 | 2 | 2,22КГ |
| | | | | Ø5ВРI ГОСТ 6727-80 | | |
| ВЧ | | I5 | 5.04I.500 | L =500 | 4 | 0,08КГ |
| | | | | Ø4ВРI ГОСТ 6727-80 | | |
| ВЧ | | I6 | 4.04I.5560 | L =5560 | 2 | 0,55КГ |
| ВЧ | | I7 | 4.04I.560 | L =570 | 8 | 0,06КГ |
| | | | | СТЕРЖНИ АНКЕРНЫЕ | | |
| | | | | Ø10АI ГОСТ 578I-82 | | |
| ВЧ | | I8 | I0.0II.800 | L =800 | 8 | 0,49КГ |
| ВЧ | | I9 | I0.0II.540 | L =540 | 6 | 0,34КГ |
| ВЧ | | 20 | I0.0II.5I0 | L =5I0 | I6 | 0,32КГ |
| A3 | | 2I | I.090.I-2c.4-5 00.I | ПЕТЛЯ СТРОПОВОЧНАЯ СП5 | 2 | |
| | | | | I.090.I-2c.4-2 03-02 | | |
| | | | | КШ 58.30.10 | | |

КОАСК

Инв. № подл. | Подпись и дата | Взам. инв. №

I.090.I-2c.4-2 03

Лист 3

Копировал

Формат А4

| Формат | Зона | Поз. | Обозначение | Наименование | Кол. | Примечание |
|---|---|---|---|---|---|---|
| | | | | СБОРОЧНЫЕ ЕДИНИЦЫ | | |
| | | | | КАРКАСЫ ПЛОСКИЕ | | |
| A4 | | I | I.090.I-2c.4-5 0I.0 | КРI | 6 | |
| A4 | | 2 | I.090.I-2c.4-5 0I.0-I3 | КРI4 | 4 | |
| A4 | | 5 | I.090.I-2c.4-5 03.0 | КР4I | I | |
| A4 | | 6 | I.090.I-2c.4-5 03.0-05 | КР46 | I | |
| A4 | | 7 | I.090.I-2c.4-5 03.0-08 | КР49 | I | |
| A4 | | 8 | I.090.I-2c.4-5 05.0-05 | КР83 | I | |
| A4 | | 9 | I.090.I-2c.4-5 05.0-06 | КР84 | I | |
| A4 | | I0 | I.090.I-2c.4-5 03.0-I6 | КР57 | 6 | |
| A4 | | II | I.090.I-2c.4-5 03.0-I8 | КР59 | I | |
| | | | | ДЕТАЛИ | | |
| | | | | СТЕРЖНИ ОТДЕЛЬНЫЕ | | |
| | | | | Ø4ВРI ГОСТ 6727-80 | | |
| ВЧ | | I2 | 4.04I.39I0 | L =39I0 | 8 | 0,39КГ |
| | | | | Ø5ВРI ГОСТ 6727-80 | | |
| ВЧ | | I3 | 5.04I.855 | L =855 | I6 | 0,I3КГ |
| | | | | Ø12АI ГОСТ 578I-82 | | |
| ВЧ | | I4 | I2.0II.I500 | L =I500 | 2 | I,34КГ |
| | | | | Ø5ВРI ГОСТ 6727-80 | | |
| ВЧ | | I5 | 5.04I.500 | L =500 | 4 | 0,08КГ |
| | | | | Ø4ВРI ГОСТ 6727-80 | | |
| ВЧ | | I6 | 4.04I.5560 | L =5560 | 2 | 0,55КГ |
| ВЧ | | I7 | 4.04I.570 | L =570 | 8 | 0,06КГ |
| | | | | СТЕРЖНИ АНКЕРНЫЕ | | |
| | | | | Ø10АI ГОСТ 578I-82 | | |
| ВЧ | | I8 | I0.0II.800 | L =800 | 8 | 0,49КГ |
| ВЧ | | I9 | I0.0II.540 | L =540 | 6 | 0,34КГ |

КОАСК

Инв. № подл. | Подпись и дата | Взам. инв. №

I.090.I-2c.4-2 03

Лист 4

Копировал

Формат А4

| Формат | Зона | Поз. | ОБОЗНАЧЕНИЕ | НАИМЕНОВАНИЕ | КОЛ. | ПРИМЕЧАНИЕ |
|---|---|---|---|---|---|---|
| БЧ | | 20 | 10.011.510 | L=510 | 16 | 0,32КГ |
| А3 | | 21 | 1.090.1-2с.4-5 30.1 | ПЕТЛЯ СТРОПОБОЧНАЯ СП5 | 2 | |

КОАСК

Инв. № подл. | Подпись и дата | Взам. инв. №

1.090.1-2с. 4-2 03

Лист 5

Копировал

Формат А4



| Формат | Зона | Поз. | ОБОЗНАЧЕНИЕ | НАИМЕНОВАНИЕ | КОЛ. | ПРИМЕЧАНИЕ |
|---|---|---|---|---|---|---|

КОАСК

Инв. № подл. | Подпись и дата | Взам. инв. №

1.090.1-2с.

Лист

Копировал

Формат А4

РИС. 1

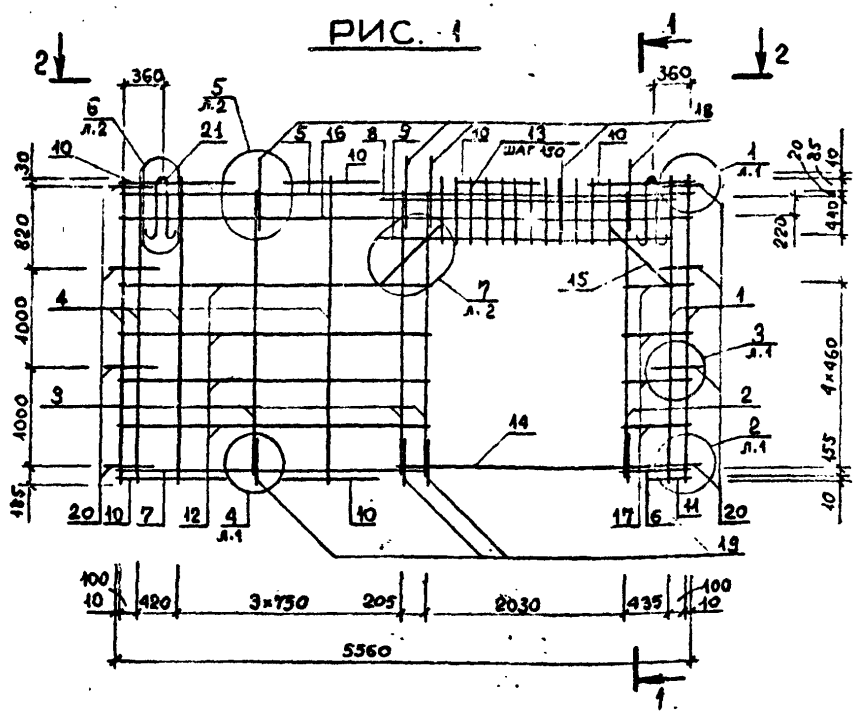


РИС. 2

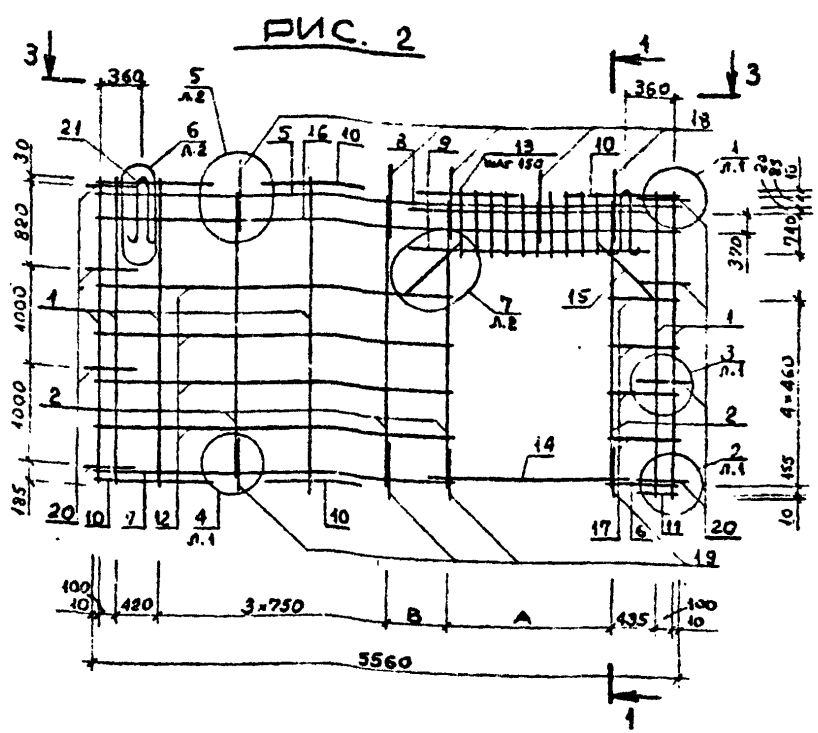


1 – 1

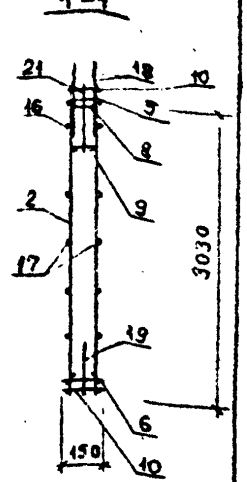


2 – 2

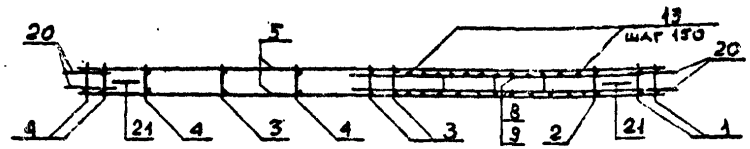


3 – 3

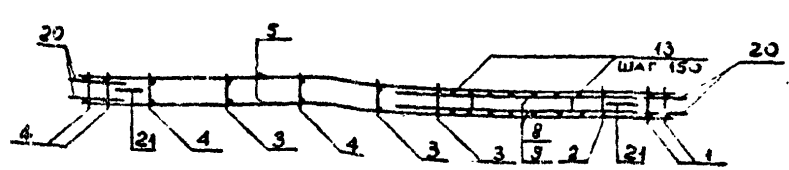


| Обозначение | Марка | Рис. | Размеры, мм | | Масса, кг |
|---|---|---|---|---|---|
| | | | A | B | |
| I.090.I-2c.4-2 03 | КШ 58.30.I9 | I | – | – | 58,78 |
| -0I | КШ 58.30.I5 | 2 | I630 | 605 | 53,I7 |
| -02 | КШ 58.30.I0 | | II30 | II05 | 42,82 |

| | | |
|---|---|---|
| Нач.отд. | Эдишерашвили | |
| Н.контр. | Силагадзе | |
| Рук.маст. | Кесредзе | |
| ГИП | Эдишерашвили | |
| Рук.гр. | Бурдиладзе | |
| Проверил | Даварашвили | |
| Разраб. | Чиквидзе | |

I.090.I-2c.4-2 03СБ

КАРКАС ПРОСТРАНСТВЕННЫЙ КШ 58.30
СБОРОЧНЫЙ ЧЕРТЕЖ

| Стадия | Масса | Масштаб |
|---|---|---|
| Р | см. табл. | 1:50 |
| Лист | Листов 1 | |

ТбилЗНИИЭП

Копировал

Формат А3

Инв.№ подл. | Подпись и дата | Взам.инв.№

| Формат | Зона | Поз. | ОБОЗНАЧЕНИЕ | НАИМЕНОВАНИЕ | КОЛ. | ПРИМЕЧАНИЕ |
|---|---|---|---|---|---|---|
| | | | | ДОКУМЕНТАЦИЯ | | |
| А3 | | | I.090.I-2с.4-2 04СВ | СБОРОЧНЫЙ ЧЕРТЕЖ | | |
| А3 | | | I.090.I-2с.4-2 00Д2 | УЗЛЫ АРМАТУРНЫЕ | | |
| А3 | | | I.090.I-2с.4-2 00ТО | ТЕХНИЧЕСКОЕ ОПИСАНИЕ | | |
| | | | ПЕРЕМЕННЫЕ ДАННЫЕ ДЛЯ ИСПОЛНЕНИЙ: | | | |
| | | | | I.090.I-2с.4-2 04 | | |
| | | | | КПП 28.30.I3 | | |
| | | | | СБОРОЧНЫЕ ЕДИНИЦЫ | | |
| | | | | КАРКАСЫ ПЛОСКИЕ | | |
| А4 | | I | I.090.I-2с.4-5 0I.0 | КРI | 4 | |
| А4 | | 2 | I.090.I-2с.4-5 0I.0-I3 | КРI4 | 2 | |
| А4 | | 3 | I.090.I-2с.4-5 03.0-0I | КР42 | I | |
| А4 | | 4 | I.090.I-2с.4-5 03.0-09 | КР50 | 2 | |
| А4 | | 5 | I.090.I-2с.4-5 05.0-07 | КР85 | I | |
| А4 | | 6 | I.090.I-2с.4-5 05.0-08 | КР86 | I | |
| А4 | | 7 | I.090.I-2с.4-5 03.0-I6 | КР57 | 2 | |
| А4 | | 8 | I.090.I-2с.4-5 03.0-I8 | КР59 | 2 | |
| | | | | ДЕТАЛИ | | |
| | | | | СТЕРЖНИ ОТДЕЛЬНЫЕ | | |
| | | | | Ø4ВРI ГОСТ 6727-80 | | |
| ВЧ | | 9 | 4.04I.740 | L =740 | I6 | 0,08КГ |
| | | | | Ø5ВРI ГОСТ 6727-80 | | |

| | | | |
|---|---|---|---|
| Нач.отд. | Кикнадзе | | |
| Н.контр. | Силагадзе | | |
| Рук.маст. | Касрадзе | | |
| ГИП | Эдишерашвили | | |
| Рук.гр. | Салуквадзе | | |
| Проверил | Дзебладзе | | |
| Разраб. | Салихова | | |

I.090.I-2с.4-2 04

КАРКАС ПРОСТРАНСТВЕННЫЙ

КПП 28.30 - IКПП 28.30

| Стадия | Лист | Листов |
|---|---|---|
| Р | | 4 |

ТбилЗНИИЭП

Инв. № подл. | Подпись и дата | Взам. инв. №

Копировал

Формат А4

| Формат | Зона | Поз. | ОБОЗНАЧЕНИЕ | НАИМЕНОВАНИЕ | КОЛ. | ПРИМЕЧАНИЕ |
|---|---|---|---|---|---|---|
| ВЧ | | I0 | 5.04I.500 | L =500 | 4 | 0,[illegible]8КГ |
| ВЧ | | II | 5.04I.855 | L =855 | [illegible] | 0,13[illegible]КГ |
| | | | | ØI2AI ГОСТ 578I-82 | | |
| ВЧ | | I2 | I2.0II.I500 | L =I500 | 2 | I,34КГ |
| | | | | Ø4ВРI ГОСТ 6727-80 | | |
| ВЧ | | I3 | 4.04I.2560 | L =2560 | 2 | 0,2[illegible]КГ |
| | | | | СТЕРЖНИ АНКЕРНЫЕ | | |
| | | | | ØI0AI ГОСТ 578I-82 | | |
| ВЧ | | I4 | I0.0II.800 | L =[illegible]0 | 4 | 0,49КГ |
| ВЧ | | I5 | I0.0II.[illegible]0 | L =5[illegible]0 | 2 | 0,34КГ |
| ВЧ | | I6 | I0.0II.5I0 | L =5I0 | I6 | 0,[illegible]2КГ |
| А3 | | I7 | I.090.I-2с.4-5 00.I | ПЕТЛЯ СТРОПОВОЧНАЯ СП2 | 2 | |
| | | | | I.090.I-2с.4-2 04-0I | | |
| | | | | КПП 28.30.I0 | | |
| | | | | СБОРОЧНЫЕ ЕДИНИЦЫ | | |
| | | | | КАРКАСЫ ПЛОСКИЕ | | |
| А4 | | I | I.090.I-2с.4-5 0I.0 | КРI | 4 | |
| А4 | | 2 | I.090.I-2с.4-5 0I.0-I3 | КРI4 | 2 | |
| А4 | | 3 | I.090.I-2с.4-5 03.0-0I | КР42 | I | |
| А4 | | 4 | I.090.I-2с.4-5 03.0-I0 | КР5I | 2 | |
| А4 | | 5 | I.090.I-2с.4-5 05.0-05 | КР83 | I | |
| А4 | | 6 | I.090.I-2с.4-5 05.0-0[illegible] | КР84 | I | |
| А4 | | 7 | I.090.I-2с.4-5 03.0-I6 | КР57 | 2 | |
| А4 | | 8 | I.090.I-2с.4-5 03.0-I8 | КР59 | 2 | |
| | | | | ДЕТАЛИ | | |
| | | | | СТЕРЖНИ ОТДЕЛЬНЫЕ | | |
| | | | | Ø4ВРI ГОСТ 6727-80 | | |

I.090.I-2с.4-2 04

Лист 2

Инв. № подл. | Подпись и дата | Взам. инв. №

Копировал

Формат А4

| Формат | Зона | Поз. | Обозначение | Наименование | Кол. | Примечание |
|---|---|---|---|---|---|---|
| | | | | ИЗДЕЛИЕ ЗАКЛАДНОЕ | | |
| А3 | I8 | | I.090.I-2с.4-5 I0.0 | МНI | 4 | |
| | | | | ДЕТАЛИ | | |
| | | | | СТЕРЖНИ ОТДЕЛЬНЫЕ | | |
| | | | | Ø4ВРI ГОСТ 6727-80 | | |
| ВЧ | | 9 | 4.04I.740 | L =740 | I6 | 0,08КГ |
| | | | | Ø5ВРI ГОСТ 6727-80 | | |
| ВЧ | | I0 | 5.04I.500 | L =500 | 4 | 0,08КГ |
| ВЧ | | II | 5.04I.855 | L =855 | 20 | 0,I3КГ |
| | | | | Ø I2AI ГОСТ 578I-82 | | |
| ВЧ | | I2 | I2.0II.I55 | L =I500 | 2 | I,34КГ |
| | | | | Ø4ВРI ГОСТ 6727-80 | | |
| ВЧ | | I3 | 4.04I.2560 | L =2560 | 2 | 0,26КГ |
| | | | | СТЕРЖНИ АНКЕРНЫЕ | | |
| | | | | Ø I0AI ГОСТ 578I-82 | | |
| ВЧ | | I4 | I0.0II.800 | L =800 | 4 | 0,49КГ |
| ВЧ | | I5 | I0.0II.540 | L =540 | 2 | 0,34КГ |
| ВЧ | | I6 | I0.0II.5I0 | L =5I0 | I6 | 0,32КГ |
| А3 | | I7 | I.090.I-2с.4-5 00.I | ПЕТЛЯ СТРОПОВОЧНАЯ СП2 | 2 | |

КОАСК

Инв. № подл. | Подпись и дата | Взам. инв. №



Копировал Формат А4

| Формат | Зона | Поз. | Обозначение | Наименование | Кол. | Примечание |
|---|---|---|---|---|---|---|
| | | | | | | |
| | | | | | | |
| | | | | | | |

РИС. 1

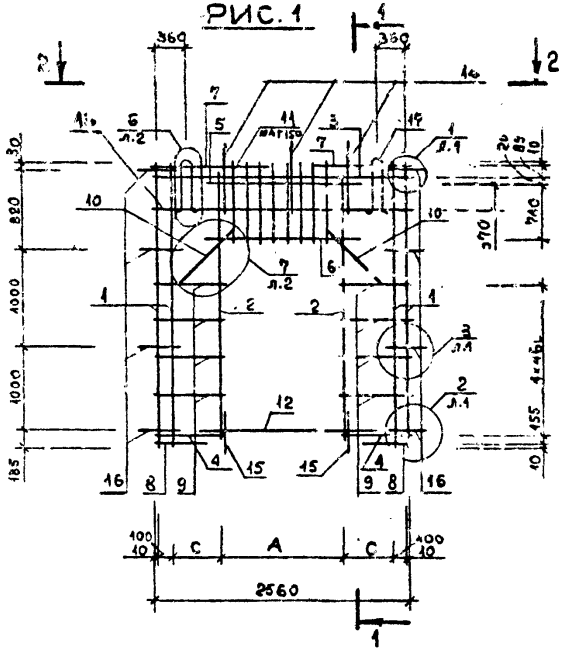

РИС. 2

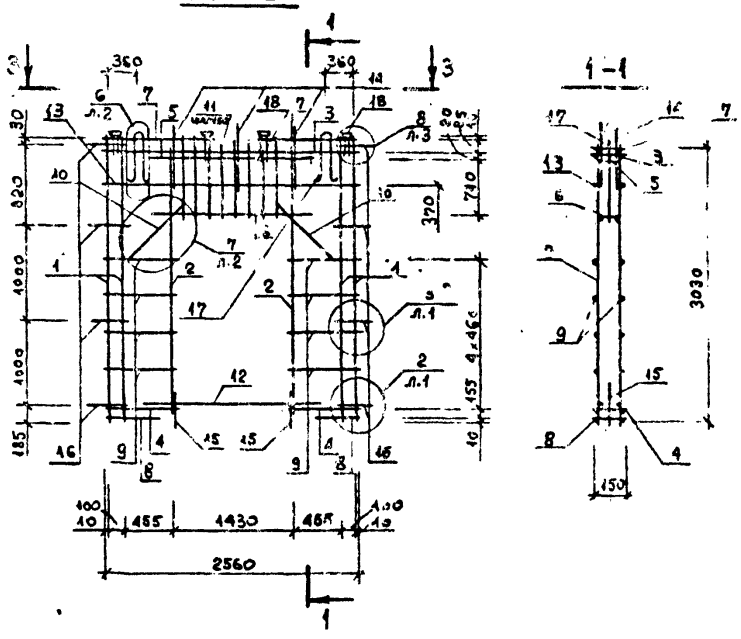

2 - 2

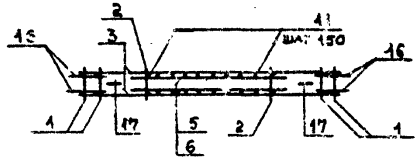

3 - 3

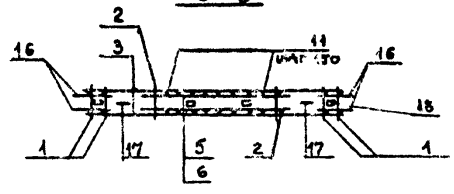

| Обозначение | Марка | Рис. | Размеры, мм | | Масса, кг |
|---|---|---|---|---|---|
| | | | A | C | |
| I.090.I-2c.4-2 04 | КШП 28.30.I3 | I | I430 | 455 | 27,58 |
| -0I | КШП 28.30.I0 | | II30 | 605 | 29,I2 |
| -02 | IКШП 28.30.I3 | 2 | - | - | 3I,74 |

| | | | |
|---|---|---|---|
| Нач.отд. | Эдишерашвили | | |
| Н.контр. | Силагадзе | | |
| Рук.маст. | Касредзе | | |
| ГИП | Эдишерашвили | | |
| Рук.гр. | Буржакадзе | | |
| Проверил | Даварашвили | | |
| Разраб. | Чикваидзе | | |

1.090 I-2с.4-2 04СБ

КАРКАС ПРОСТРАНСТВЕННЫЙ КШП 28.30 -IКШП 28.30 СБОРОЧНЫЙ ЧЕРТЕЖ

| Стадия | Масса | Масштаб |
|---|---|---|
| Р | см. табл. | 1:50 |
| Лист | Листов 1 | |

ТбилЗНИИЭП

Копировал

Формат А3

Инв.№ подл. | Подпись и дата | Взам.инв.№

| Формат | Зона | Поз. | ОБОЗНАЧЕНИЕ | НАИМЕНОВАНИЕ | КОЛ. | ПРИМЕЧАНИЕ |
|---|---|---|---|---|---|---|
| | | | | ДОКУМЕНТАЦИЯ | | |
| А3 | | | I.090.I-2с.4-2 05СВ | СБОРОЧНЫЙ ЧЕРТЕЖ | | |
| А3 | | | I.090.I-2с.4-2 00Д2 | УЗЛЫ АРМАТУРНЫЕ | | |
| А3 | | | I.090.I-2с.4-2 00ТО | ТЕХНИЧЕСКОЕ ОПИСАНИЕ | | |
| | | | | ПЕРЕМЕННЫЕ ДАННЫЕ ДЛЯ ИСПОЛНЕНИЙ: | | |
| | | | | I.090.I-2с.4-2 05 | | |
| | | | | КПГ 58.30.I0 | | |
| | | | | СБОРОЧНЫЕ ЕДИНИЦЫ | | |
| | | | | КАРКАСЫ ПЛОСКИЕ | | |
| А4 | | I | I.090.I-2с.4-5 0I.0 | КРI | 5 | |
| А4 | | 2 | I.090.I-2с.4-5 0I.0-I3 | КРI4 | 4 | |
| А4 | | 3 | I.090.I-2с.4-5 02.0 | КР25 | 2 | |
| А4 | | 4 | I.090.I-2с.4-5 03.0 | КР4I | I | |
| А4 | | 5 | I.090.I-2с.4-5 03.0-I2 | КР53 | I | |
| А4 | | 6 | I.090.I-2с.4-5 06.0-04 | КР93 | I | |
| А4 | | 7 | I.090.I-2с.4-5 06.0-06 | КР95 | I | |
| А4 | | 8 | I.090.I-2с.4-5 03.0-I6 | КР57 | 7 | |
| | | | | ДЕТАЛИ | | |
| | | | | СТЕРЖНИ ОТДЕЛЬНЫЕ | | |
| | | | | Ø4ВРI ГОСТ 6727-80 | | |
| ВЧ | | 9 | 4.04I.5560 | L =5560 | 2 | 0,55КГ |
| ВЧ | | I0 | 4.04I.4605 | L =4605 | 8 | 0,46КГ |

| | | | | |
|---|---|---|---|---|
| Нач.отд. | Кикнадзе | | | I.090.I-2с.4-2 05 |
| Н.контр. | Силагадзе | | | |
| Рук.маст. | Кесрадзе | | | |
| ГИП | Эдишерашвили | | | КАРКАС ПРОСТРАНСТВЕННЫЙ |
| Рук.гр. | Салуквадзе | | | КПГ 58.30 |
| Проверил | Дгебуадзе | | | |
| Разраб. | Силакадзе | | | |

| Стадия | Лист | Листов |
|---|---|---|
| Р | I | 3 |

ТбилЗНИИЭП

Копировал

Формат А4

| Формат | Зона | Поз. | ОБОЗНАЧЕНИЕ | НАИМЕНОВАНИЕ | КОЛ. | ПРИМЕЧАНИЕ |
|---|---|---|---|---|---|---|
| | | | | Ø5ВРI ГОСТ 6727-80 | | |
| ВЧ | | II | | L =855 | I6 | 0,I3КГ |
| ВЧ | | I2 | | L =500 | 2 | 0,08КГ |
| | | | | СТЕРЖНИ АНКЕРНЫЕ | | |
| | | | | Ø10АI ГОСТ 5781-82 | | |
| ВЧ | | I3 | I0.0II.5I0 | L =510 | I2 | 0,32КГ |
| ВЧ | | I4 | I0.0II.800 | L =800 | 7 | 0,49КГ |
| ВЧ | | I5 | I0.0II.540 | L =540 | 7 | 0,34КГ |
| А3 | | I6 | I.090.I-2с.4-5 00,I | ПЕТЛЯ СТРОПОВОЧНАЯ СП5 | 2 | |
| | | | | I.090.I-2с.4-2 05-0I | | |
| | | | | КПГ 58.30.I3 | | |
| | | | | СБОРОЧНЫЕ ЕДИНИЦЫ | | |
| | | | | КАРКАСЫ ПЛОСКИЕ | | |
| А4 | | I | I.090.I-2с.4-5 0I.0 | КРI | 5 | |
| А4 | | 2 | I.090.I-2с.4-5 0I.0-I3 | КРI4 | 3 | |
| А4 | | 3 | I.090.I-2с.4-5 02.0 | КР25 | 2 | |
| А4 | | 4 | I.090.I-2с.4-5 03.0 | КР4I | I | |
| А4 | | 5 | I.090.I-2с.4-5 03.0-I3 | КР54 | I | |
| А4 | | 6 | I.090.I-2с.4-5 06.0-05 | КР94 | I | |
| А4 | | 7 | I.090.I-2с.4-5 06.0-07 | КР96 | I | |
| А4 | | 8 | I.090.I-2с.4-5 03.0-I6 | КР57 | 7 | |
| | | | | ДЕТАЛИ | | |
| | | | | СТЕРЖНИ ОТДЕЛЬНЫЕ | | |
| | | | | Ø4ВРI ГОСТ 6727-80 | | |
| ВЧ | | 9 | 4.04I.5560 | L =5560 | 2 | 0,55КГ |
| ВЧ | | I0 | 4.04I.4305 | L =4305 | 8 | 0,43КГ |

I.090.I-2с.4-2 05

Лист 2

Копировал

Формат А4

| Формат | Зона | Поз. | ОБОЗНАЧЕНИЕ | НАИМЕНОВАНИЕ | Кол. | ПРИМЕЧАНИЕ |
|---|---|---|---|---|---|---|
| | | | | Ø5В.I ГОСТ 6727-80 | | |
| | ВЧ | II | 5.04I.855 | L=855 | 2 | 0,13КГ |
| | ВЧ | I2 | 5.04I.500 | L=500 | 2 | 0,08КГ |
| | | | | СТЕРЖНИ АНКЕРНЫЕ | | |
| | | | | Ø10АI ГОСТ 5781-82 | | |
| | ВЧ | I3 | I0.0II.5I0 | L=5I0 | I2 | 0,32КГ |
| | ВЧ | I4 | I0.0II.800 | L=800 | 6 | 0,49КГ |
| | ВЧ | I5 | I0.0II.540 | L=540 | 5 | 0,34КГ |
| А3 | | I6 | I.090.I-2с.4-5 09.I | ПЕТЛЯ СТРОПОВОЧНАЯ СП5 | 2 | |

КОАСК

Инв. № подл. | Подпись и дата | Взам. инв. №

I.090.I-2с.4-2 05

Лист 9

Копировал

Формат А4

| Формат | Зона | Поз. | ОБОЗНАЧЕНИЕ | НАИМЕНОВАНИЕ | Кол. | ПРИМЕЧАНИЕ |
|---|---|---|---|---|---|---|

КОАСК

Инв. № подл. | Подпись и дата | Взам. инв. №

I.090.I-2с.

Копировал

Формат А4

РИС. 1

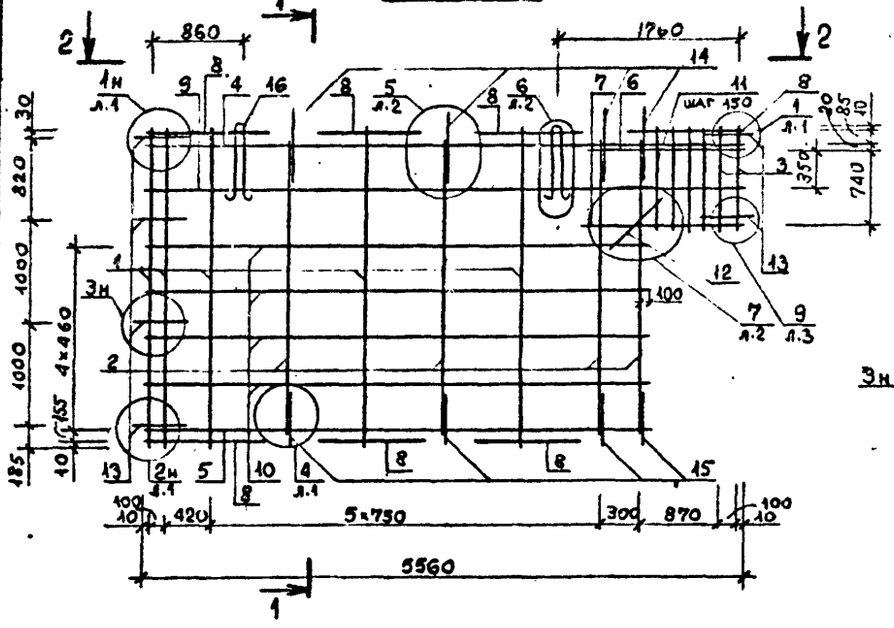


РИС. 2

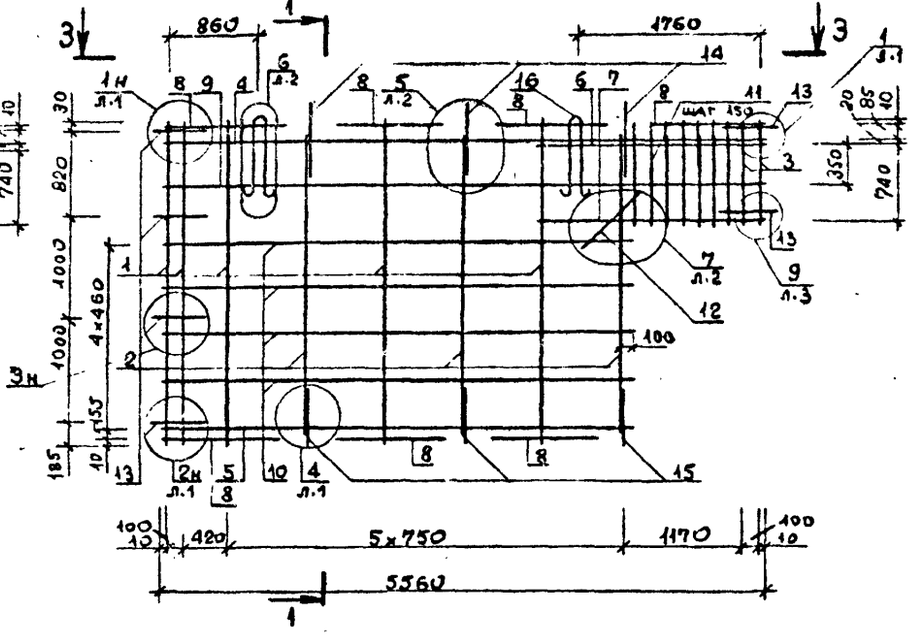


1-1

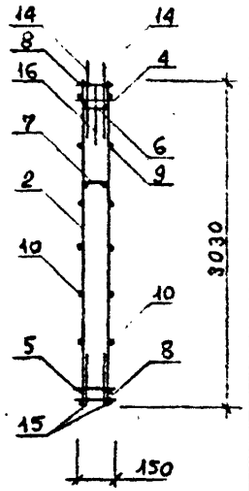


2-2

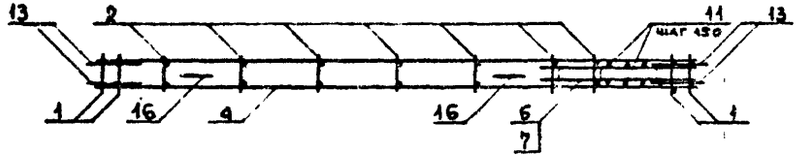


3-3

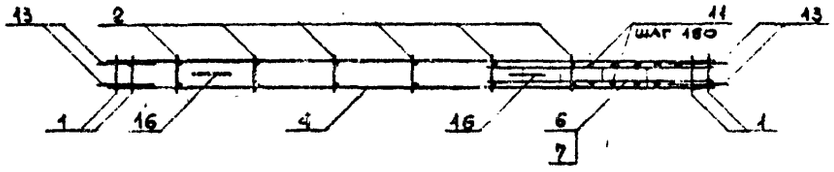


| Обозначение | Марка | Рис. | Масса, кг |
|---|---|---|---|
| I.090.I-2c.4-2 05 | КПГ 58.30.I0 | I | 39,40 |
| -0I | КПГ 58.30.I3 | 2 | 39,57 |

| | | | |
|---|---|---|---|
| Нач.отд. | Эдишерашвили | | |
| Н.контр. | Силагадзе | | |
| Рук.маст. | Касрадзе | | |
| ГИП | Эдишерашвили | | |
| Рук.гр. | Сурмавадзе | | |
| Проверил | Даварашвили | | |
| Разраб. | Чикваидзе | | |

I.090.I-2c.4-2 05СБ

КАРКАС ПРОСТРАНСТВЕННЫЙ КПГ 58.30 СБОРОЧНЫЙ ЧЕРТЕЖ

| Стадия | Масса | Масштаб |
|---|---|---|
| Р | см. табл. | I:50 |
| Лист | Листов 1 | |

ТбилЗНИИЭП

Копировал

Формат А3

Инв.№ подл. | Подпись и дата | Взам.инв.№

| Формат | Зона | Поз. | Обозначение | Наименование | Кол. | Примечание |
|---|---|---|---|---|---|---|
| | | | | ДОКУМЕНТАЦИЯ | | |
| А3 | | | I.090.I-2с.4-2 06СБ | СБОРОЧНЫЙ ЧЕРТЕЖ | | |
| | | | I.090.I-2с.4-2 00Д2 | УЗЛЫ АРМАТУРНЫЕ | | |
| А3 | | | I.090.I-2с.4-2 00ТО | ТЕХНИЧЕСКОЕ ОПИСАНИЕ | | |
| | | | | ПЕРЕМЕННЫЕ ДАННЫЕ ДЛЯ ИСПОЛНЕНИЯ: | | |
| | | | | I.090.I-2с.4-2 0[illegible] | | |
| | | | | КПГ 28.30.I0 | | |
| | | | | СБОРОЧНЫЕ ЕДИНИЦЫ | | |
| | | | | КАРКАСЫ ПЛОСКИЕ | | |
| А4 | | I | I.090.I-2с.4-5 0I.0 | КРI | 3 | |
| А4 | | 2 | I.090.I-2с.4-5 0I.0-I3 | КРI4 | 2 | |
| А4 | | 3 | I.090.I-2с.4-5 02.0 | КР25 | 2 | |
| А4 | | 4 | I.090.I-2с.4-5 03.0-0I | КР42 | I | |
| А4 | | 5 | I.090.I-2с.4-5 03.0-I4 | КР55 | I | |
| А4 | | 6 | I.090.I-2с.4-5 06.0-04 | КР93 | I | |
| А4 | | 7 | I.090.I-2с.4-5 06.0-06 | КР95 | I | |
| А4 | | 8 | I.090.I-2с.4-5 03.0-I6 | КР57 | 3 | |
| | | | | ДЕТАЛИ | | |
| | | | | СТЕРЖНИ ОТДЕЛЬНЫЕ | | |
| | | | | Ø4ВРI ГОСТ 6727-80 | | |
| ВЧ | | 9 | 4.04I.2560 | L=2560 | 2 | 0,26КГ |
| ВЧ | | I0 | 4.04I.I605 | L=I605 | 8 | 0,I6КГ |

КОАСК

Взам. инв.№ | Подпись и дата | Инв.№ подл.

| | | | |
|---|---|---|---|
| Нач.отд. | Кикнадзе | | |
| Н.контр. | Сигагадзе | | |
| Рук.мест | Кокрадзе | | |
| ГИП | Эдишерашвили | | |
| Рук.гр. | Салухведзе | | |
| Проверил | Дгебуадзе | | |
| Разраб. | Салихова | | |

I.090.I-2с.4-2 06

КАРКАС ПРОСТРАНСТВЕННЫЙ КПГ 28.30

| Стадия | Лист | Листов |
|---|---|---|
| Р | I | 3 |

ТбилЗНИИЭП

Копировал Формат А4

| Формат | Зона | Поз. | Обозначение | Наименование | Кол. | Примечание |
|---|---|---|---|---|---|---|
| | | | | Ø5ВРI ГОСТ 6727-80 | | |
| ВЧ | | II | 5.04I.855 | L=855 | I6 | 0,I3КГ |
| ВЧ | | I2 | 5.04I.520 | L=520 | 2 | 0,08КГ |
| | | | | СТЕРЖНИ АРМАТУРНЫЕ | | |
| | | | | Ø10АI ГОСТ 5781-82 | | |
| ВЧ | | I3 | I0.0II.5I0 | L=5I0 | I2 | 0,32КГ |
| ВЧ | | I4 | I0.0II.800 | L=800 | 3 | 0,49КГ |
| ВЧ | | I5 | I0.0II.540 | L=540 | 3 | 0,34КГ |
| А3 | | I6 | I.090.I-2с.4-5 00.I | ПЕТЛЯ СТРОПОВОЧНАЯ СП2 | 2 | |
| | | | | I.090.I-2с.4-2 05-0I | | |
| | | | | КПГ 28.30.I3 | | |
| | | | | СБОРОЧНЫЕ ЕДИНИЦЫ | | |
| | | | | КАРКАСЫ ПЛОСКИЕ | | |
| А4 | | I | I.090.I-2с.4-5 0I.0 | КРI | 3 | |
| А4 | | 2 | I.090.I-2с.4-5 0I.0-I3 | КРI4 | I | |
| А4 | | 3 | I.090.I-2с.4-5 02.0 | КР25 | 2 | |
| А4 | | 4 | I.090.I-2с.4-5 03.0-0I | КР42 | I | |
| А4 | | 5 | I.090.I-2с.4-5 03.0-I5 | КР56 | I | |
| А4 | | 6 | I.090.I-2с.4-5 06.0-05 | КР94 | I | |
| А4 | | 7 | I.090.I-2с.4-5 06.0-07 | КР96 | I | |
| А4 | | 8 | I.090.I-2с.4-5 03.0-I6 | КР57 | 3 | |
| | | | | ДЕТАЛИ | | |
| | | | | СТЕРЖНИ ОТДЕЛЬНЫЕ | | |
| | | | | Ø4ВРI ГОСТ 6727-80 | | |
| ВЧ | | 9 | 4.04I.2560 | L=2560 | 2 | 0,26КГ |
| ВЧ | | I0 | 4.04I.I305 | L=I305 | 8 | 0,I3КГ |

КОАСК

Взам. инв.№ | Подпись и дата | Инв.№ подл.

I.090.I-2с.4-2 06

Лист 2

Копировал Формат А4

| Формат | Поз. | Обозначение | Наименование | Кол. | Примечание |
|---|---|---|---|---|---|
| | | | Ø5ВРI ГОСТ 6727-80 | | |
| ВЧ | II | 5.04I.855 | L=855 | 20 | 0,I3КГ |
| ВЧ | I2 | 5.04I.500 | L=500 | 2 | 0,08КГ |
| | | | СТЕРЖНИ АНКЕРНЫЕ | | |
| | | | Ø10АI ГОСТ 578I-82 | | |
| ВЧ | I3 | I0.9II.5I0 | L=5I0 | I2 | 0,32КГ |
| ВЧ | I4 | I0.0II.800 | L=800 | I | 0,49КГ |
| ВЧ | I5 | I0.0II.540 | L=540 | I | 0,34КГ |
| А3 | I6 | I.090.I-2с.4-5 00.I | ПЕТЛЯ СТРОПОВОЧНАЯ СП2 | 2 | |

КОАСК

Инв. № подл. | Подпись и дата | Взам. инв. №



| Формат | Поз. | Обозначение | Наименование | Кол. | Примечание |
|---|---|---|---|---|---|

КОАСК

Инв. № подл. | Подпись и дата | Взам. инв. №

РИС. 1

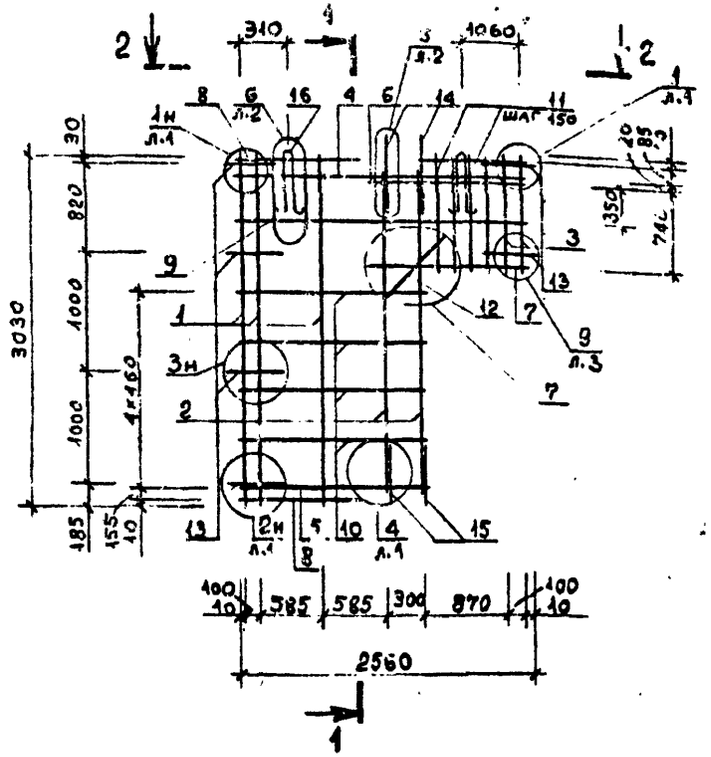


РИС 2

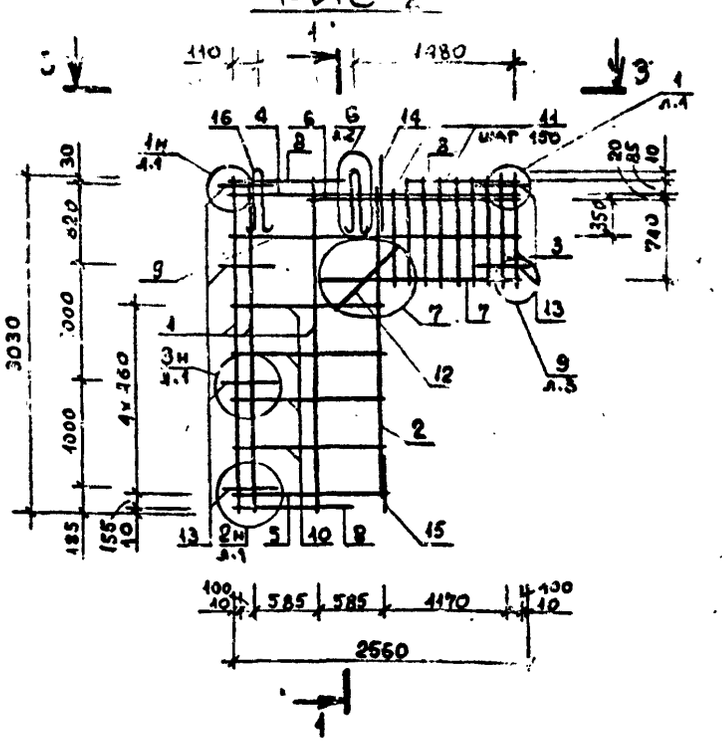

| Обозначение | Марка | Рис. | Масса, кг |
|---|---|---|---|
| I.090.I-2с.4-2 06 | КПГ 28.30.I0 | I | 23,I6 |
| -0I | КПГ 28.30.I3 | 2 | 22,78 |

| | | | |
|---|---|---|---|
| Нач.отд. | Эдишерашвили | | |
| Н.контр. | Силагадзе | | |
| Рук.маст | Касрадзе | | |
| ГИП | Эдишерашвили | | |
| Рук.гр. | Бурджанадзе | | |
| Проверил | Даварашвили | | |
| Разраб. | Чикваидзе | | |

I.090.I-2с.4-2 06СБ

КАРКАС ПРОСТРАНСТВЕННЫЙ КПГ 28.30 СБОРОЧНЫЙ ЧЕРТЕЖ

| Стадия | Масса | Масштаб |
|---|---|---|
| Р | см. табл. | I:30 |
| Лист | Листов 1 | |

ТбилЗНИИЭП

Копировал

Формат А3

Инв.№ подл. | Подпись и дата | Взам.инв.№

| Формат | Зона | Поз. | ОБОЗНАЧЕНИЕ | НАИМЕНОВАНИЕ | КОЛ. | ПРИМЕЧАНИЕ |
|---|---|---|---|---|---|---|
| | | | | ДОКУМЕНТАЦИЯ | | |
| А3 | | | I.090.I-2с.4-2 07СВ | СБОРОЧНЫЙ ЧЕРТЕЖ | | |
| А3 | | | I.090.I-2с.4-2 00Д2 | УЗЛЫ АРМАТУРНЫЕ | | |
| А3 | | | I.090.I-2с.4-2 00ТО | ТЕХНИЧЕСКОЕ ОПИСАНИЕ | | |
| | | | ПЕРЕМЕННЫЕ ДАННЫЕ ДЛЯ ИСПОЛНЕНИЙ: | | | |
| | | | | I.090.I-2с.4-2 07 | | |
| | | | | IКПГ 58.33.I0 | | |
| | | | | СБОРОЧНЫЕ ЕДИНИЦЫ | | |
| | | | | КАРКАСЫ ПЛОСКИЕ | | |
| А4 | | I | I.090.I-2с.4-5 02.0-02 | КР27 | 5 | |
| А4 | | 2 | I.090.I-2с.4-5 02.0-03 | КР28 | 4 | |
| А4 | | 3 | I.090.I-2с.4-5 03.0-I2 | КР53 | I | |
| А4 | | 4 | I.090.I-2с.4-5 03.0 | КР4I | I | |
| А4 | | 5 | I.090.I-2с.4-5 03.0-24 | КР65 | I | |
| А4 | | 6 | I.090.I-2с.4-5 06.0-04 | КР93 | I | |
| А4 | | 7 | I.090.I-2с.4-5 06.0-06 | КР95 | I | |
| А4 | | 8 | I.090.I-2с.4-5 02.0-I0 | КР35 | 2 | |
| А4 | | 9 | I.090.I-2с.4-5 03.0-I6 | КР57 | 7 | |
| | | | | ДЕТАЛИ | | |
| | | | | СТЕРЖНИ ОТДЕЛЬНЫЕ | | |
| | | | | Ø4ВРI ГОСТ 6727-80 | | |
| ВЧ | | I0 | 4.04I.4605 | L=4605 | 8 | 0,46КГ |

| | | | |
|---|---|---|---|
| Нач.отд. | Кикнадзе | | |
| Н.контр. | Силагадзе | | |
| Рук.маст | Касрадзе | | |
| ГИП | Здишерашвили | | |
| Рук.гр. | Салуквадзе | | |
| Прозерка | Дзебуадзе | | |
| Разраб. | Салухова | | |

I.090.I-2с.4-2 07

КАРКАС ПРОСТРАНСТВЕННЫЙ

IКПГ 58.33 - 2КПГ 58.33

| Стадия | Лист | Листов |
|---|---|---|
| Р | 1 | 3 |

ТбилЗНИИЭП

Копировал

Формат А4



| Формат | Зона | Поз. | ОБОЗНАЧЕНИЕ | НАИМЕНОВАНИЕ | КОЛ. | ПРИМЕЧАНИЕ |
|---|---|---|---|---|---|---|
| | | | | Ø5ВРI ГОСТ 6727-80 | | |
| ВЧ | | II | 5.04I.360 | L=360 | I6 | 0,06КГ |
| ВЧ | | I2 | 5.04I.770 | L=770 | I6 | 0,I2КГ |
| ВЧ | | I3 | 5.04I.500 | L=500 | 2 | 0,08КГ |
| | | | | Ø4ВРI ГОСТ 6727-80 | | |
| ВЧ | | I4 | 4.04I.5560 | L=5560 | 2 | 0,55КГ |
| | | | | СТЕРЖНИ АНКЕРНЫЕ | | |
| | | | | Ø I0AI ГОСТ 578I-82 | | |
| ВЧ | | I5 | I0.0II.800 | L=800 | 7 | 0,49КГ |
| ВЧ | | I6 | I0.0II.540 | L=540 | 7 | 0,34КГ |
| ВЧ | | I7 | I0.0II.5I0 | L=5I0 | I2 | 0,32КГ |
| А3 | | I8 | I.090.I-2с.4-5 00.I | ПЕТЛЯ СТРОПОВОЧНАЯ СП5 | 2 | |
| | | | | I.090.I-2с.4-2 07-0I | | |
| | | | | 2КПГ 58.33.I0 | | |
| | | | | СБОРОЧНЫЕ ЕДИНИЦЫ | | |
| | | | | КАРКАСЫ ПЛОСКИЕ | | |
| А4 | | I | I.090.I-2с.4-5 02.0-02 | КР27 | 5 | |
| А4 | | 2 | I.090.I-2с.4-5 02.0-03 | КР28 | 4 | |
| А4 | | 3 | I.090.I-2с.4-5 03.0-I2 | КР53 | I | |
| А4 | | 4 | I.090.I-2с.4-5 03.0 | КР4I | I | |
| А4 | | 5 | I.090.I-2с.4-5 03.0-24 | КР65 | I | |
| А4 | | 6 | I.090.I-2с.4-5 06.0-04 | КР93 | I | |
| А4 | | 7 | I.090.I-2с.4-5 06.0-06 | КР95 | I | |
| А4 | | 8 | I.090.I-2с.4-5 02.0-I0 | КР35 | 2 | |
| А4 | | 9 | I.090.I-2с.4-5 03.0-I6 | КР57 | 7 | |
| | | | | ДЕТАЛИ | | |
| | | | | СТЕРЖНИ ОТДЕЛЬНЫЕ | | |

I.090.I-2с.4-2 07

Лист 2

Копировал

Формат А4

| Документ | Лист | Поз | ОБОЗНАЧЕНИЕ | НАИМЕНОВАНИЕ | КОЛ. | ПРИМЕЧАНИЕ |
|---|---|---|---|---|---|---|
| | | | | Ø4ВРI ГОСТ 6727-80 | | |
| | ВЧ | I0 | 4.04I.4605 | L=..05 | 8 | 0,45КГ |
| | | | | Ø5ВРI ГОСТ 6727-80 | | |
| | ВЧ | II | 5.04I.360 | L=360 | I6 | 0,06КГ |
| | ВЧ | I2 | 5.04I.770 | L=770 | I6 | 0,I2КГ |
| | ВЧ | I3 | 5.04I.500 | L=500 | 2 | 0,08КГ |
| | | | | Ø4ВРI ГОСТ 6727-80 | | |
| | ВЧ | I4 | 4.04I.5560 | L=5560 | 2 | 0,55КГ |
| | | | | СТЕРЖНИ АНКЕРНЫЕ | | |
| | | | | Ø10AI ГОСТ 578I-82 | | |
| | ВЧ | I5 | I0.0II.800 | L=800 | 7 | 0,49КГ |
| | ВЧ | I6 | I0.0II.540 | L=540 | 7 | 0,34КГ |
| | ВЧ | I7 | I0.0II.5I0 | L=5I0 | I2 | 0,32КГ |
| | А3 | I8 | I.090.I-2с.4-5 00.I | ПЕТЛЯ СТРОПОВОЧНАЯ СП5 | 2 | |

КОАСК

Взам. инв.№ | Подпись и дата | Инв. № подл.

I.096.I-2с.4-2 0?

Лист 3

Копировал Формат А4

| Документ | Лист | Поз | ОБОЗНАЧЕНИЕ | НАИМЕНОВАНИЕ | КОЛ. | ПРИМЕЧАНИЕ |
|---|---|---|---|---|---|---|

КОАСК

Взам. инв.№ | Подпись и дата | Инв. № подл.

I.090.I-2с.

Лист

Копировал Формат А4

РИС. 1

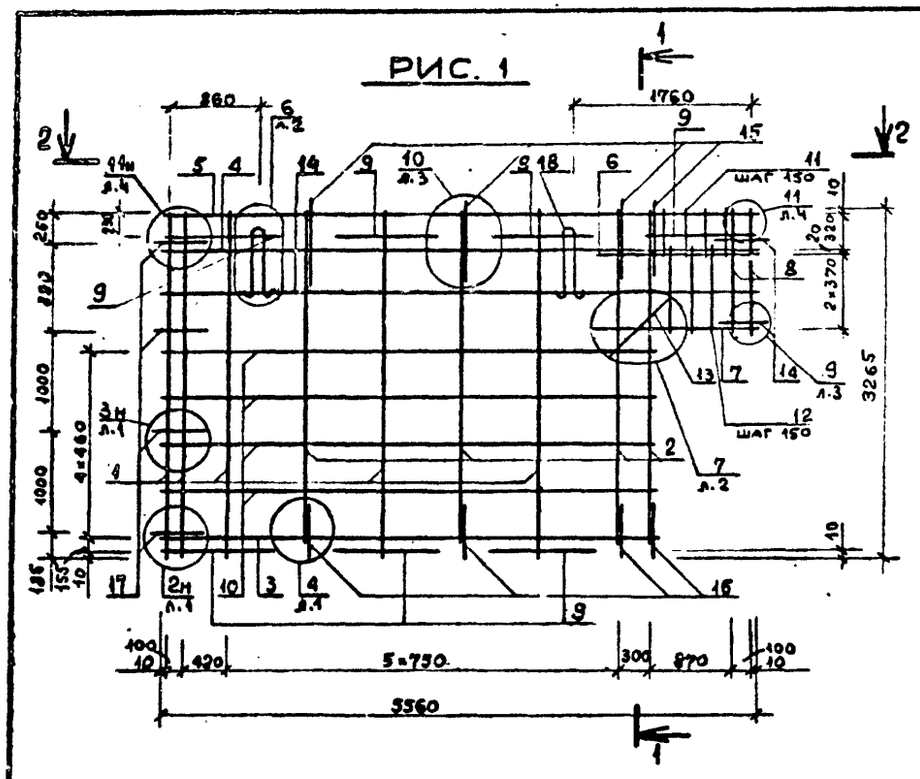

РИС. 2

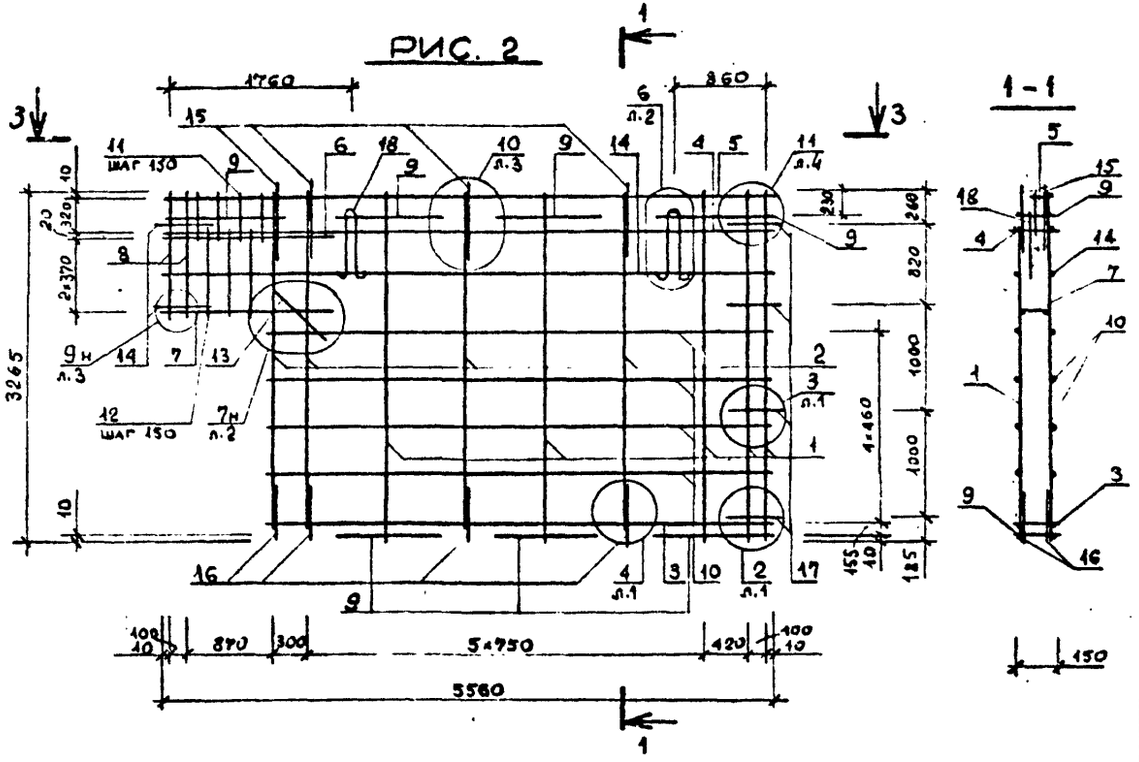

2-2

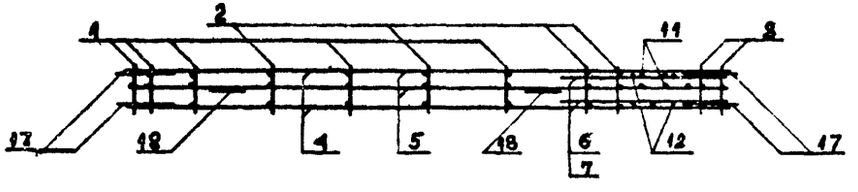

3-3

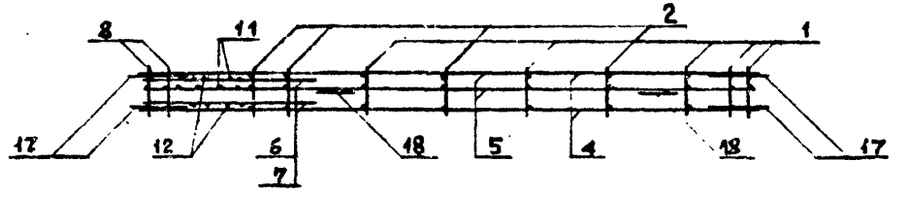

| Обозначение | Марка | Рис. | Масса, кг |
|---|---|---|---|
| I.090.I-2с.4-2 07 | 1КПГ 58.33.I0 | I | 43,70 |
| -0I | 2КПГ 58.33.I0 | 2 | 43,70 |

| | | | |
|---|---|---|---|
| Нач.отд. | Эдишерашвили | | |
| Н.контр. | Силагадзе | | |
| Рук.маст. | Касрадзе | | |
| ГИП | Эдишерашвили | | |
| Рук.гр. | Бурджанадзе | | |
| Проверил | Даварашвили | | |
| Разраб. | Чиквандзе | | |

I.090.I-2с.4-2 07СБ

КАРКАС ПРОСТРАНСТВЕННЫЙ ПКПГ 58.33 - 2КПГ 58.33 СБОРОЧНЫЙ ЧЕРТЕЖ

| Стадия | Масса | Масштаб |
|---|---|---|
| Р | см. табл. | 1:50 |
| Лист | Листов 1 | |

ТбилЗНИИЭП

Копировал

Формат А3

Инв.№ подл. | Подпись и дата | Взам.инв.№

| Формат | Зона | Поз. | Обозначение | Наименование | Кол. | Примечание |
|---|---|---|---|---|---|---|
| | | | | ДОКУМЕНТАЦИЯ | | |
| А3 | | | 1.090.1-2с.4-2 08СВ | СВОРОЧНЫЙ ЧЕРТЕЖ | | |
| А3 | | | 1.090.1-2с.4-2 00Д2 | УЗЛЫ АРМАТУРНЫЕ | | |
| А3 | | | 1.090.1-2с.4-2 00ТО | ТЕХНИЧЕСКОЕ ОПИСАНИЕ | | |
| | | | | ПЕРЕМЕННЫЕ ДАННЫЕ ДЛЯ ИСПОЛНЕНИЙ: | | |
| | | | | 1.090.1-2с.4-2 08 | | |
| | | | | 1КПГ 28.33.10 | | |
| | | | | СВОРОЧНЫЕ ЕДИНИЦЫ | | |
| | | | | КАРКАСЫ ПЛОСКИЕ | | |
| А4 | | 1 | 1.090.1-2с.4-5 02.0-02 | КР27 | 3 | |
| А4 | | 2 | 1.090.1-2с.4-5 02.0-03 | КР28 | 2 | |
| А4 | | 3 | 1.090.1-2с.4-5 03.0-14 | КР55 | 1 | |
| А4 | | 4 | 1.090.1-2с.4-5 03.0-01 | КР42 | 1 | |
| А4 | | 5 | 1.090.1-2с.4-5 03.0-25 | КР66 | 1 | |
| А4 | | 6 | 1.090.1-2с.4-5 06.0-04 | КР93 | 1 | |
| А4 | | 7 | 1.090.1-2с.4-5 06.0-06 | КР95 | 1 | |
| А4 | | 8 | 1.090.1-2с.4-5 02.0 | КР25 | 2 | |
| А4 | | 9 | 1.090.1-2с.4-5 03.0-16 | КР57 | 3 | |
| | | | | ДЕТАЛИ | | |
| | | | | СТЕРЖНИ ОТДЕЛЬНЫЕ | | |
| | | | | Ø4ВРI ГОСТ 6727-80 | | |
| ВЧ | | 10 | 4.041.2560 | L =2560 | 2 | 0,26КГ |
| ВЧ | | 11 | 4.041.1605 | L =1605 | 8 | 0,16КГ |

Инв. № подл. | Подпись и дата | Взам. инв. №

| | | | |
|---|---|---|---|
| Нач.отд. | Кикнадзе | | |
| Н.контр. | Силигадзе | | |
| Рук.маст | Кекрадзе | | |
| ГИП | Эришерашвили | | |
| Рук.гр. | Сулуквадзе | | |
| Проверил | Дгебуадзе | | |
| Разраб | Силихов | | |

1.090.1-2с.4-2 08

КАРКАС ПРОСТРАНСТВЕННЫЙ 1КПГ 28.33 - 2КПГ 28.33

| Стадия | Лист | Листов |
|---|---|---|
| Р | 1 | 3 |

ТбилЗНИИЭП

Копировал Формат А4

| Формат | Зона | Поз. | Обозначение | Наименование | Кол. | Примечание |
|---|---|---|---|---|---|---|
| | | | | Ø5ВРI ГОСТ 6727-80 | | |
| ВЧ | | 12 | 5.041.360 | L =360 | 16 | 0,06КГ |
| ВЧ | | 13 | 5.041.770 | L =770 | 16 | 0,12КГ |
| ВЧ | | 14 | 5.041.500 | L =500 | 2 | 0,03КГ |
| | | | | СТЕРЖНИ АНКЕРНЫЕ | | |
| | | | | Ø10АI ГОСТ 5781-82 | | |
| ВЧ | | 15 | 10.011.800 | L =800 | 2 | 0,49КГ |
| ВЧ | | 16 | 10.011.540 | L =540 | 3 | 0,34КГ |
| ВЧ | | 17 | 10.011.510 | L =510 | 12 | 0,32КГ |
| А3 | | 18 | 1.090.1-2с.4-5 00.1 | ПЕТЛЯ СТРОПОВОЧНАЯ СП2 | 2 | |
| | | | | 1.090.1-2с.4-2 08-01 | | |
| | | | | 2КПГ 28.33.10 | | |
| | | | | СВОРОЧНЫЕ ЕДИНИЦЫ | | |
| | | | | КАРКАСЫ ПЛОСКИЕ | | |
| А4 | | 1 | 1.090.1-2с.4-5 02.0-02 | КР27 | 3 | |
| А4 | | 2 | 1.090.1-2с.4-5 02.0-03 | КР28 | 2 | |
| А4 | | 3 | 1.090.1-2с.4-5 03.0-14 | КР55 | 1 | |
| А4 | | 4 | 1.090.1-2с.4-5 03.0-01 | КР42 | 1 | |
| А4 | | 5 | 1.090.1-2с.4-5 03.0-25 | КР66 | 1 | |
| А4 | | 6 | 1.090.1-2с.4-5 06.0-04 | КР93 | 1 | |
| А4 | | 7 | 1.090.1-2с.4-5 06.0-06 | КР95 | 1 | |
| А4 | | 8 | 1.090.1-2с.4-5 02.0 | КР25 | 2 | |
| А4 | | 9 | 1.090.1-2с.4-5 03.0-16 | КР57 | 3 | |
| | | | | ДЕТАЛИ | | |
| | | | | СТЕРЖНИ ОТДЕЛЬНЫЕ | | |
| | | | | Ø4ВРI ГОСТ 6727-80 | | |

Инв. № подл. | Подпись и дата | Взам. инв. №

1.090.1-2с.4-2 08

Лист 2

Копировал Формат А4

| Формат | Поз. | Обозначение | Наименование | Кол. | Примечание |
|---|---|---|---|---|---|
| | | | | | |
| БЧ | I0 | 4.04I.2560 | L=2560 | 2 | 0,26КГ |
| БЧ | II | 4.04I.I605 | L=I605 | 8 | 0,I6КГ |
| | | | Ø5BPI ГОСТ 6727-80 | | |
| БЧ | I2 | 5.04I.360 | L=360 | I6 | 0,06КГ |
| БЧ | I3 | 5.04I.770 | L=770 | I6 | 0,I2КГ |
| БЧ | I4 | 5.04I.500 | L=500 | 2 | 0,08КГ |
| | | | СТЕРЖНИ АНКЕРНЫЕ | | |
| | | | Ø10AI ГОСТ 5781-82 | | |
| БЧ | I5 | I0.0II.800 | L=800 | 3 | 0,49КГ |
| БЧ | I6 | I0.0II.540 | L=540 | 3 | 0,34КГ |
| БЧ | I7 | I0.0II.5I0 | L=5I0 | I2 | 0,32КГ |
| А3 | I8 | I.090.I-2с.4-5 00.I | ПЕТЛЯ СТРОПОВОЧНАЯ | 2 | |

КОАСК

Инв. № подл. | Подпись и дата | Взам. инв. №

I.090.I-2с.4-2 08

Лист 3

Копировал

Формат А4

| Формат | Поз. | Обозначение | Наименование | Кол. | Примечание |
|---|---|---|---|---|---|
| | | | | | |

КОАСК

Инв. № подл. | Подпись и дата | Взам. инв. №

I.090.I-2с.

Лист

Копировал

Формат А4

Рис. 1

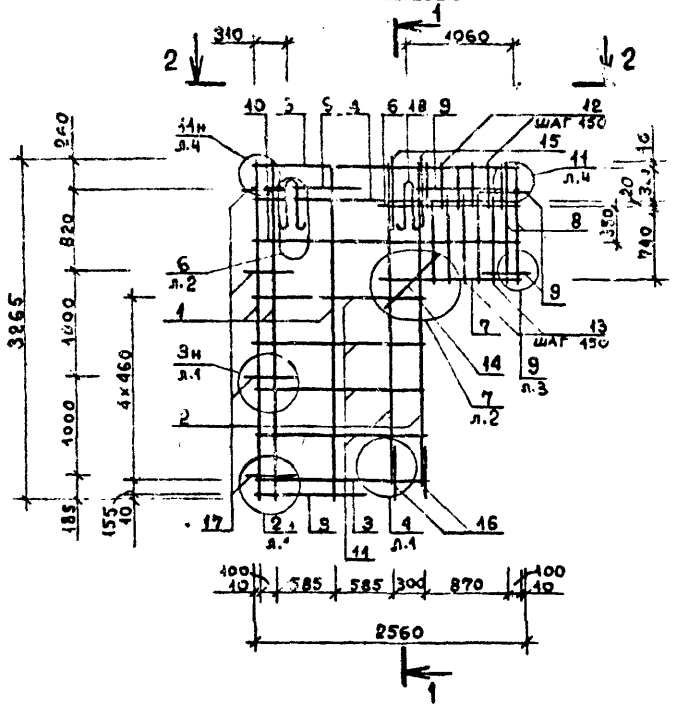


Рис. 2

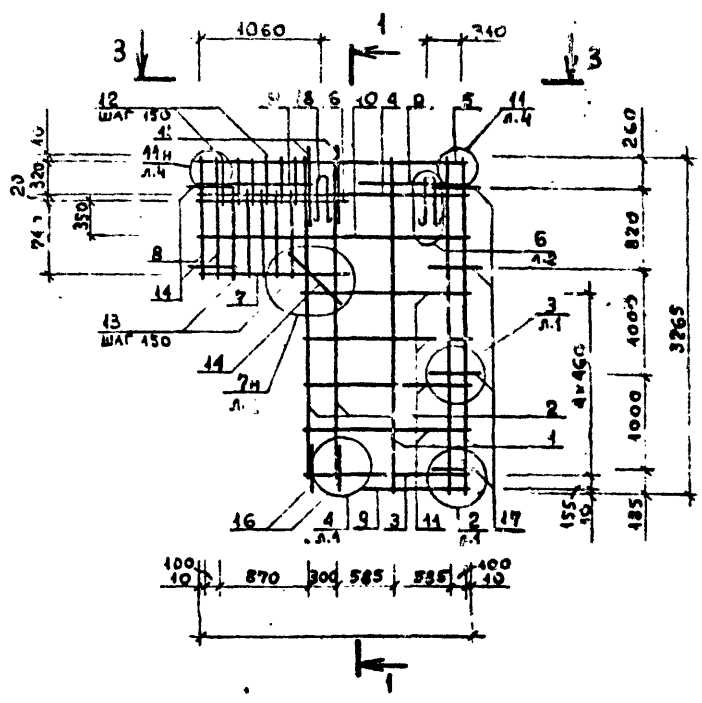


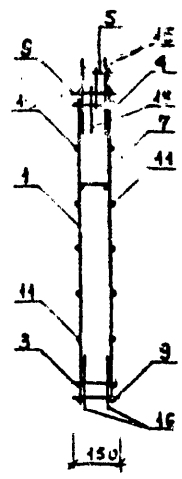


2-2

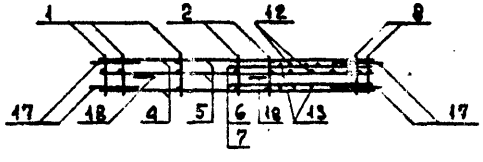

3-3

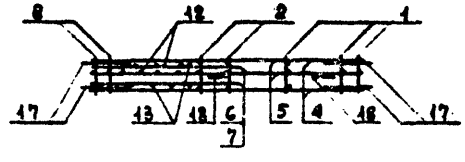

| Обозначение | Марка | Рис. | Масса, кг |
|---|---|---|---|
| I.090.I-2с.4-2 08 | IКПГ 28.33.I0 | I | 25,53 |
| -0I | 2КПГ 28.33.I0 | 2 | 25,53 |

| | | | |
|---|---|---|---|
| Нач.отд. | Эдишерашвили | | |
| Н.контр. | Силагадзе | | |
| Рук.маст. | Касрадзе | | |
| ГИП | Эдишерашвили | | |
| Рук.гр. | Буржанадзе | | |
| Проверил. | Даварашвили | | |
| Разраб. | Чикваидзе | | |

I.090.I-2с.4-2 08СБ

КАРКАС ПРОСТРАНСТВЕННЫЙ IКПГ 28.33 - 2КПГ 28.33 СБОРОЧНЫЙ ЧЕРТЕЖ

| Стадия | Масса | Масштаб |
|---|---|---|
| Р | см. табл. | 1:50 |
| Лист | Листов | |

ТбилЗНИИЭП

Копировал

Формат А3

Взам.инв.№ | Подпись и дата | Инв.№ подл.

| Формат | Зона | Поз. | ОБОЗНАЧЕНИЕ | НАИМЕНОВАНИЕ | КОЛ. | ПРИМЕЧАНИЕ |
|---|---|---|---|---|---|---|
| | | | | ДОКУМЕНТАЦИЯ | | |
| А3 | | | I.090.I-2c.4-2 09СВ | СБОРОЧНЫЙ ЧЕРТЕЖ | | |
| А3 | | | I.090.I-2c.4-2 00Д2 | УЗЛЫ АРМАТУРНЫЕ | | |
| А3 | | | I.090.I-2c.4-2 00ТО | ТЕХНИЧЕСКОЕ ОПИСАНИЕ | | |
| | | | ПЕРЕМЕННЫЕ ДАННЫЕ ДЛЯ ИСПОЛНЕНИЙ: | | | |
| | | | | I.090.I-2c.4-2 09 | | |
| | | | | КПР 70.30.56-7 | | |
| | | | | СБОРОЧНЫЕ ЕДИНИЦЫ | | |
| | | | | КАРКАСЫ ПЛОСКИЕ | | |
| А4 | | I | I.090.I-2c.4-5 0I.0-05 | КР6 | 2 | |
| А4 | | 2 | I.090.I-2c.4-5 0I.0-06 | КР7 | 2 | |
| А4 | | 3 | I.090.I-2c.4-5 0I.0-I8 | КРI9 | 2 | |
| А4 | | 4 | I.090.I-2c.4-5 03.0-I9 | КР60 | 2 | |
| А4 | | 5 | I.090.I-2c.4-5 03.0-26 | КР67 | 2 | |
| А4 | | 6 | I.090.I-2c.4-5 06.0-02 | КР9I | I | |
| А4 | | 7 | I.090.I-2c.4-5 04.0-02 | КР70 | 5 | |
| А4 | | 8 | I.090.I-2c.4-5 04.0-04 | КР72 | 2 | |
| | | | | ДЕТАЛИ | | |
| | | | | СТЕРЖНИ ОТДЕЛЬНЫЕ | | |
| | | | | Ø4ВРI ГОСТ 6727-80 | | |
| ВЧ | | 9 | 4.04I.6760 | L=6760 | 4 | 0,67КГ |
| | | | | Ø8АIII ГОСТ 578I-82 | | |

| | | | |
|---|---|---|---|
| Нач.отд. | Кикнадзе | | |
| Н.контр. | Силагадзе | | |
| Рук.маст | Касрадзе | | |
| ГИП | Элиперашвили | | |
| Рук.гр. | Салуквадзе | | |
| Проверил | Дзебуадзе | | |
| Разраб. | Салихова | | |

I.090.I-2c. 4-2 09

КАРКАС ПРОСТРАНСТВЕННЫЙ

КПР 70.30 - КПР 58.30

| Стадия | Лист | Листов |
|---|---|---|
| Р | I | 5 |

ТбилЗНИИЭП

Инв. № подл. | Подпись и дата | Взам. инв. №

Копировал

Формат А4

| Формат | Зона | Поз. | ОБОЗНАЧЕНИЕ | НАИМЕНОВАНИЕ | КОЛ. | ПРИМЕЧАНИЕ |
|---|---|---|---|---|---|---|
| ВЧ | | I0 | 8.0I3.540 | L=540 | I6 | 0,22КГ |
| ВЧ | | II | 8.0I3.500 | L=500 | 4 | 0,2КГ |
| | | | | Ø10АIII ГОСТ 578I-82 | | |
| ВЧ | | I2 | I0.0I3.550 | L=550 | 78 | 0,34КГ |
| | | | | Ø20АI ГОСТ 578I-82 | | |
| ВЧ | | I3 | 20.0II.6I00 | L=6I00 | 2 | I5,05КГ |
| | | | | СТЕРЖНИ АНКЕРНЫЕ | | |
| | | | | Ø10АI ГОСТ 578I-82 | | |
| ВЧ | | I4 | I0.0II.5I0 | L=5I0 | I6 | 0,32КГ |
| ВЧ | | I5 | I0.0II.800 | L=800 | I0 | 0,49КГ |
| ВЧ | | I6 | I0.0II.540 | L=540 | 2 | 0,34КГ |
| А3 | | I7 | I.090.I-2c.4-5 00.I | ПЕТЛЯ СТРОПОВОЧНАЯ СП5 | 2 | |
| | | | | I.090.I-2c.4-2 09-0I | | |
| | | | | КПР 70.30.56-3 | | |
| | | | | СБОРОЧНЫЕ ЕДИНИЦЫ | | |
| | | | | КАРКАСЫ ПЛОСКИЕ | | |
| А4 | | I | I.090.I-2c.4-5 0I.0-05 | КР6 | 2 | |
| А4 | | 2 | I.090.I-2c.4-5 0I.0-06 | КР7 | 2 | |
| А4 | | 3 | I.090.I-2c.4-5 0I.0-I8 | КРI9 | 2 | |
| А4 | | 4 | I.090.I-2c.4-5 03.0-I9 | КР60 | 2 | |
| А4 | | 5 | I.090.I-2c.4-5 03.0-26 | КР67 | 2 | |
| А4 | | 6 | I.090.I-2c.4-5 06.0-02 | КР9I | I | |
| А4 | | 7 | I.090.I-2c.4-5 03.0-I6 | КР57 | 5 | |
| А4 | | 8 | I.090.I-2c.4-5 03.0-2I | КР62 | 2 | |
| | | | | ДЕТАЛИ | | |
| | | | | СТЕРЖНИ ОТДЕЛЬНЫЕ | | |
| | | | | Ø4ВРI ГОСТ 6727-80 | | |

I.090.I-2c.4-2 09

Лист 2

Инв. № подл. | Подпись и дата | Взам. инв. №

Копировал

Формат А4

| Формат | Поз. | Обозначение | Наименование | Кол. | Примечание |
|---|---|---|---|---|---|
| ВЧ | 9 | 4.041.6760 | L=6760 | 4 | 0,67КГ |
| | | | Ø8AIII ГОСТ 5781-82 | | |
| ВЧ | I0 | 8.013.540 | L=540 | I6 | 0,22КГ |
| ВЧ | II | 8.013.500 | L=500 | 4 | 0,2КГ |
| | | | Ø10AIII ГОСТ 5781-82 | | |
| ВЧ | I2 | I0.013.550 | L=550 | 76 | 0,34КГ |
| | | | Ø20AI ГОСТ 5781-82 | | |
| ВЧ | I3 | 20.0II.6I00 | L=6I00 | 2 | I5,05КГ |
| | | | СТЕРЖНИ АНКЕРНЫЕ | | |
| | | | Ø10AI ГОСТ 5781-82 | | |
| ВЧ | I4 | I0.0II.5I0 | L=5I0 | I6 | 0,32КГ |
| ВЧ | I5 | I0.0II.800 | L=800 | I0 | 0,49КГ |
| ВЧ | I6 | I0.0II.540 | L=540 | 2 | 0,34КГ |
| A3 | I7 | I.090.I-2c.4-5 00.I | ПЕТЛЯ СТРОПОВОЧНАЯ СП5 | 2 | |
| | | | I.090.I-2c.4-2 09-02 | | |
| | | | КПР 58.30.42-7 | | |
| | | | СБОРОЧНЫЕ ЕДИНИЦЫ | | |
| | | | КАРКАСЫ ПЛОСКИЕ | | |
| A4 | I | I.090.I-2c.4-5 0I.0-04 | КР5 | 2 | |
| A4 | 2 | I.090.I-2c.4-5 0I.0-06 | КР7 | 2 | |
| A4 | 3 | I.090.I-2c.4-5 0I.0-I7 | КРI8 | 2 | |
| A4 | 4 | I.090.I-2c.4-5 03.0-23 | КР64 | 2 | |
| A4 | 5 | I.090.I-2c.4-5 06.0-03 | КР92 | 2 | |
| A4 | 6 | I.090.I-2c.4-5 06.0 | КР89 | I | |
| A4 | 7 | I.090.I-2c.4-5 04.0-02 | КР70 | 4 | |
| A4 | 8 | I.090.I-2c.4-5 04.0-06 | КР74 | 2 | |

КОАСК

Инв. № подл. | Подпись и дата | Взам. инв. №



Копировал Формат А4

| Формат | Поз. | Обозначение | Наименование | Кол. | Примечание |
|---|---|---|---|---|---|
| | | | ДЕТАЛИ | | |
| | | | СТЕРЖНИ ОТДЕЛЬНЫЕ | | |
| | | | Ø4BI ГОСТ 6727-80 | | |
| ВЧ | 9 | 4.04I.5560 | L=5560 | 4 | I0,5КГ |
| ВЧ | I0 | 4.04I.640 | L=640 | I5 | 0,27КГ |
| | | | Ø8AIII ГОСТ 5781-82 | | |
| ВЧ | II | 8.0I3.580 | L=580 | 4 | 0,2КГ |
| ВЧ | I2 | 8.0I3.550 | L=550 | 58 | 0,22КГ |
| | | | Ø20AI ГОСТ 5781-82 | | |
| ВЧ | I3 | 20.0II.5200 | L=5200 | 2 | I2.80КГ |
| | | | СТЕРЖНИ АНКЕРНЫЕ | | |
| | | | Ø10AI ГОСТ 5781-82 | | |
| ВЧ | I4 | I0.0II.5I0 | L=5I0 | I6 | 0,32КГ |
| ВЧ | I5 | I0.0II.800 | L=800 | 8 | 0,49КГ |
| ВЧ | I6 | I0.0II.540 | L=540 | 2 | 0,34КГ |
| A3 | I7 | I.090.I-2c.4-5 00.I | ПЕТЛЯ СТРОПОВОЧНАЯ СП4 | 2 | |
| | | | I.090.I-2c.4-2 09-03 | | |
| | | | КПР 58.30.42-3 | | |
| | | | СБОРОЧНЫЕ ЕДИНИЦЫ | | |
| | | | КАРКАСЫ ПЛОСКИЕ | | |
| A4 | I | I.090.I-2c.4-5 0I.0-04 | КР5 | 2 | |
| A4 | 2 | I.090.I-2c.4-5 0I.0-06 | КР7 | 2 | |
| A4 | 3 | I.090.I-2c.4-5 0I.0-I7 | КРI8 | 2 | |
| A4 | 4 | I.090.I-2c.4-5 03.0-23 | КР64 | 2 | |
| A4 | 5 | I.090.I-2c.4-5 06.0-03 | КР92 | 2 | |
| A4 | 6 | I.090.I-2c.4-5 06.0 | КР89 | I | |
| A4 | 7 | I.090.I-2c.4-5 03.0-I6 | КР57 | 4 | |

КОАСК

Инв. № подл. | Подпись и дата | Взам. инв. №



Копировал Формат А4

| Формат | Зона | Поз. | ОБОЗНАЧЕНИЕ | НАИМЕНОВАНИЕ | КОЛ. | ПРИМЕЧАНИЕ |
|---|---|---|---|---|---|---|
| А4 | | 8 | I.090.I-2с.4-5 03.0-I8 | КР59 | 2 | |
| | | | | ДЕТАЛИ | | |
| | | | | СТЕРЖНИ ОТДЕЛЬНЫЕ | | |
| | | | | Ø4ВРI ГОСТ 6727-80 | | |
| | ВЧ | 9 | 4.04I.5560 | L=5560 | 4 | 0,55КГ |
| | ВЧ | I0 | 4.04I.640 | L=640 | I6 | 0,07КГ |
| | | | | Ø8AIII ГОСТ 578I-82 | | |
| | ВЧ | II | 8.0I3.500 | L=500 | 4 | 0,2КГ |
| | ВЧ | I2 | 8.0I3.550 | L=550 | 58 | 0,22КГ |
| | | | | Ø20AI ГОСТ 578I-82 | | |
| | ВЧ | I3 | 20.0II.5200 | L=5200 | 2 | I2,83КГ |
| | | | | СТЕРЖНИ АНКЕРНЫЕ | | |
| | | | | Ø10AI ГОСТ 578I-82 | | |
| | ВЧ | I4 | I0.0II.5I0 | L=5I0 | I6 | 0,32КГ |
| | ВЧ | I5 | I0.0II.800 | L=800 | 8 | 0,49КГ |
| | ВЧ | I6 | I0.0II.540 | L=540 | 2 | 0,34КГ |
| А3 | | I7 | I.090.I-2с.4-5 00.I | ПЕТЛЯ СТРОПОВОЧНАЯ СП4 | 2 | |

КОЛОК

Инв. № подл. | Подпись и дата | Взам. инв. №

I.090.I-2с. 4-2 09

Лист 5

Копировал

Формат А4

| Формат | Зона | Поз | ОБОЗНАЧЕНИЕ | НАИМЕНОВАНИЕ | КОЛ. | ПРИМЕЧАНИЕ |
|---|---|---|---|---|---|---|

КОЗЛИК

Инв. № подл. | Подпись и дата | Взам. инв. №

I.090.I-2с.

Лист

Копировал

Формат А4

Рис. 1

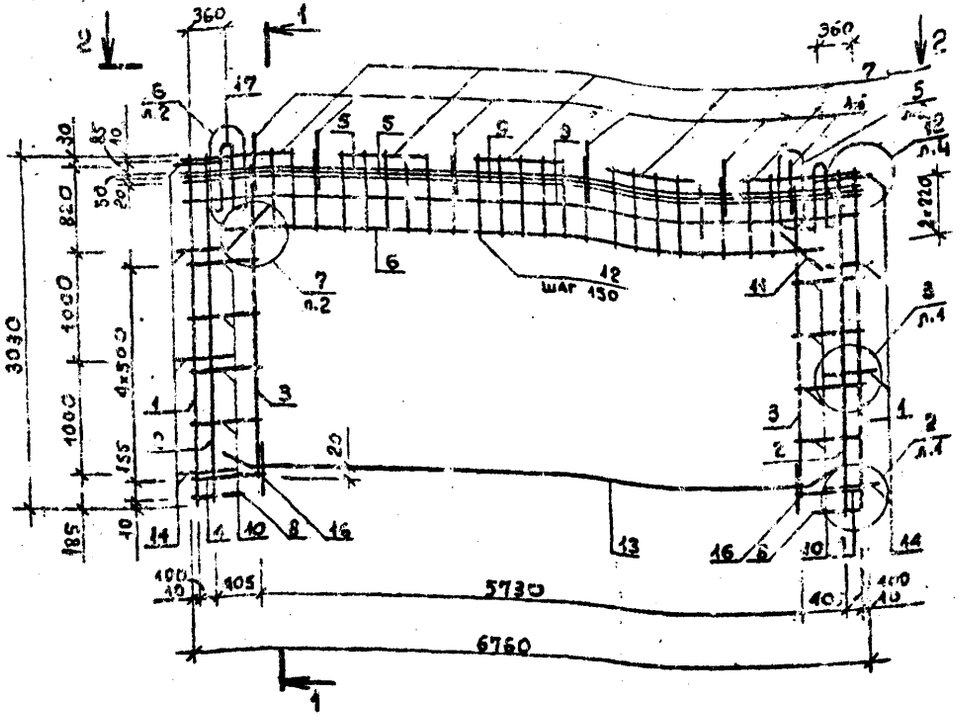


Рис. 2

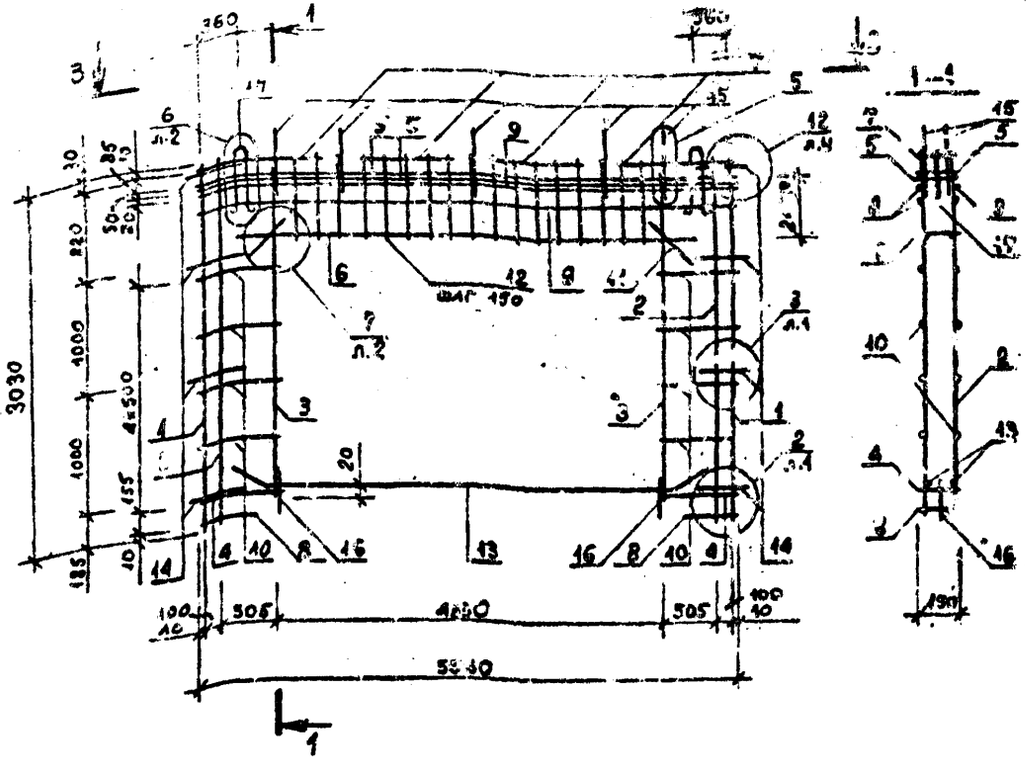


2 – 2

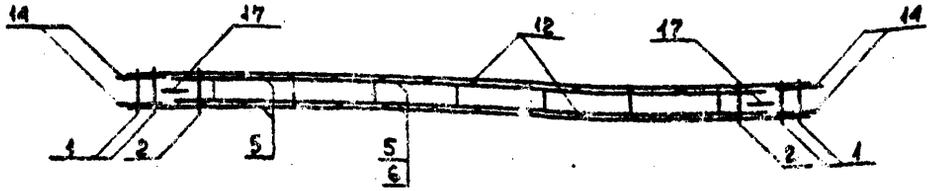

3 – 3

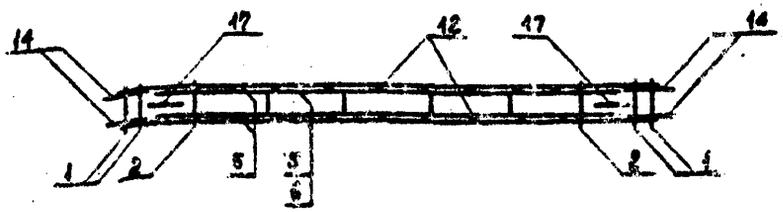

| Обозначение | Марка | Рис. | Масса, кг |
|---|---|---|---|
| I.090.I-2с.4-2 09 | КПР 70.30.56-7 | I | 393,50 |
| -01 | КПР 70.30.56-3 | | 342,16 |
| -02 | КПР 58.30.42-7 | 2 | 196,36 |
| -03 | КПР 58.30.42-3 | | 168,06 |

| | | | |
|---|---|---|---|
| Нач.отд. | Элиашвили | | |
| Н.контр. | Силагадзе | | |
| Рук.маст. | Касрадзе | | |
| ГИП | Элиашвили | | |
| Рук.гр. | Бурджанадзе | | |
| Проверил | Даварашвили | | |
| Разраб. | Чиквандзе | | |

I.090.1-2с.4-2 09СБ

КАРКАС ПРОСТРАНСТВЕННЫЙ КПР 70.30 – КПР 58.30 СБОРОЧНЫЙ ЧЕРТЕЖ

| Стадия | Масса | Масштаб |
|---|---|---|
| Р | см. табл. | 1:10 |
| Лист | Листов 4 | |

ТбилЗНИИЭП

Копировал

Формат А3

Инв.№ подл. | Подпись и дата | Взам.инв.№

| Формат | Зона | Поз. | ОБОЗНАЧЕНИЕ | НАИМЕНОВАНИЕ | КОЛ. | ПРИМЕЧАНИЕ |
|---|---|---|---|---|---|---|
| | | | | ДОКУМЕНТАЦИЯ | | |
| А3 | | | I.090.I-2с.4-2 I0СБ | СБОРОЧНЫЙ ЧЕРТЕЖ | | |
| А3 | | | I.090.I-2с.4-2 00Д2 | УЗЛЫ АРМАТУРНЫЕ | | |
| А3 | | | I.090.I-2с.4-2 00ТО | ТЕХНИЧЕСКОЕ ОПИСАНИЕ | | |
| | | | | ПЕРЕМЕННЫЕ ДАННЫЕ ДЛЯ ИСПОЛНЕНИЙ: | | |
| | | | | I.090.I-2с.4-2 I0 | | |
| | | | | КПР 28.30.I9-7 | | |
| | | | | СБОРОЧНЫЕ ЕДИНИЦЫ | | |
| | | | | КАРКАСЫ ПЛОСКИЕ | | |
| А4 | | I | I.090.I-2с.4-5 0I.0-02 | КР3 | 4 | |
| А4 | | 2 | I.090.I-2с.4-5 0I.0-I5 | КРI6 | 2 | |
| А4 | | 3 | I.090.I-2с.4-5 04.0 | КР68 | I | |
| А4 | | 4 | I.090.I-2с.4-5 04.0-03 | КР7I | 2 | |
| А4 | | 5 | I.090.I-2с.4-5 05.0-0I | КР79 | I | |
| А4 | | 6 | I.090.I-2с.4-5 05.0-02 | КР80 | I | |
| А4 | | 7 | I.090.I-2с.4-5 05.0 | КР78 | 2 | |
| А4 | | 8 | I.090.I-2с.4-5 04.0-05 | КР73 | 2 | |
| | | | | ДЕТАЛИ | | |
| | | | | СТЕРЖНИ ОТДЕЛЬНЫЕ | | |
| | | | | Ø4ВРI ГОСТ 6727-80 | | |
| ВЧ | | 9 | 4.04I.2560 | L=2560 | 4 | 0,26КГ |
| ВЧ | | I0 | 4.04I.290 | L=290 | I6 | 0,03КГ |

| | | | |
|---|---|---|---|
| Нач.отд. | Кикнадзе | | |
| Н.контр. | Силагадзе | | |
| Рук.маст | Касрадзе | | |
| ГИП | Эдишерашвили | | |
| Рук.гр. | Салуквадзе | | |
| Проверил | Дгебуадзе | | |
| Разраб. | Салыкова | | |

I.090.I-2с.4-2 I0

КАРКАС ПРОСТРАНСТВЕННЫЙ КПР 28.30 - КПР 58.33

| Стадия | Лист | Листов |
|---|---|---|
| Р | I | 6 |

ТбилЗНИИЭП

Копировал Формат А4

| Формат | Зона | Поз. | ОБОЗНАЧЕНИЕ | НАИМЕНОВАНИЕ | КОЛ. | ПРИМЕЧАНИЕ |
|---|---|---|---|---|---|---|
| | | | | Ø8АIII ГОСТ 5781-82 | | |
| ВЧ | | II | 8.0I3.500 | L=500 | 4 | 0,2КГ |
| | | | | Ø5ВРI ГОСТ 6727-80 | | |
| ВЧ | | I2 | 5.04I.550 | L=550 | 28 | 0,09КГ |
| | | | | Ø12АI ГОСТ 5781-82 | | |
| ВЧ | | I3 | I2.0II.2500 | L=2500 | 2 | 2,22КГ |
| | | | | СТЕРЖНИ АНКЕРНЫЕ | | |
| | | | | Ø10АI ГОСТ 5781-82 | | |
| ВЧ | | I4 | I0.0II.5I0 | L=5I0 | I6 | 0,32КГ |
| ВЧ | | I5 | I0.0II.800 | L=800 | 4 | 0,49КГ |
| ВЧ | | I6 | I0.0II.540 | L=540 | 2 | 0,34КГ |
| А3 | | I7 | I.090.I-2с.4-5 00,I | ПЕТЛЯ СТРОПОВОЧНАЯ СПI | 2 | |
| | | | | I.090.I-2с.4-2 I0-0I | | |
| | | | | КПР 28.30.I9-3 | | |
| | | | | СБОРОЧНЫЕ ЕДИНИЦЫ | | |
| | | | | КАРКАСЫ ПЛОСКИЕ | | |
| А4 | | I | I.090.I-2с.4-5 0I.0-02 | КР3 | 4 | |
| А4 | | 2 | I.090.I-2с.4-5 0I.0-I5 | КРI6 | 2 | |
| А4 | | 3 | I.090.I-2с.4-5 03.0-0I | КР42 | I | |
| А4 | | 4 | I.090.I-2с.4-5 03.0-20 | КР6I | 2 | |
| А4 | | 5 | I.090.I-2с.4-5 05.0-0I | КР79 | I | |
| А4 | | 6 | I.090.I-2с.4-5 05.0-02 | КР80 | I | |
| А4 | | 7 | I.090.I-2с.4-5 03.0-I6 | КР57 | 2 | |
| А4 | | 8 | I.090.I-2с.4-5 03.0-22 | КР63 | 2 | |
| | | | | ДЕТАЛИ | | |
| | | | | СТЕРЖНИ ОТДЕЛЬНЫЕ | | |
| | | | | Ø4ВРI ГОСТ 6727-80 | | |

I.090.I-2с.4-2 I0

Лист 2

Копировал Формат А4

| Формат | Поз. | Обозначение | Наименование | Кол. | Примечание |
|---|---|---|---|---|---|
| | | | | | |
| ВЧ | 9 | 4.041.2560 | L=2560 | 4 | 0,26КГ |
| ВЧ | I0 | 4.041.290 | L=290 | I6 | 0,03КГ |
| | | | Ø8AIII ГОСТ 5781-82 | | |
| ВЧ | II | 8.013.500 | L=500 | 4 | 0,2КГ |
| | | | Ø5BPI ГОСТ 6727-80 | | |
| ВЧ | I2 | 5.041.550 | L=550 | 28 | 0,09КГ |
| | | | Ø12AI ГОСТ 5781-82 | | |
| ВЧ | I3 | I2.011.2500 | L=2500 | 2 | 2,22КГ |
| | | | СТЕРЖНИ АНКЕРНЫЕ | | |
| | | | Ø10AI ГОСТ 5781-82 | | |
| ВЧ | I4 | I0.011.5I0 | L=5I0 | 6 | 0,32КГ |
| ВЧ | I5 | I0.011.800 | L=800 | 4 | 0,49КГ |
| ВЧ | I6 | I0.011.540 | L=540 | 2 | 0,34КГ |
| А3 | I7 | I.090.I-2с.4-5 00.I | ПЕТЛЯ СТРОПОВОЧНАЯ СПI | 2 | |
| | | | I.090.I-2с.4-2 I0-02 | | |
| | | | КПР 28.30.I5-7 | | |
| | | | СБОРОЧНЫЕ ЕДИНИЦЫ | | |
| | | | КАРКАСЫ ПЛОСКИЕ | | |
| А4 | I | I.090.I-2с.4-5 0I.0-03 | КР4 | 4 | |
| А4 | 2 | I.090.I-2с.4-5 0I.0-I6 | КРI7 | 2 | |
| А4 | 3 | I.090.I-2с.4-5 04.0 | КР68 | I | |
| А4 | 4 | I.090.I-2с.4-5 04.0-06 | КР74 | 2 | |
| А4 | 5 | I.090.I-2с.4-5 05.0-03 | КР8I | I | |
| А4 | 6 | I.090.I-2с.4-5 05.0-04 | КР82 | I | |
| А4 | 7 | I.090.I-2с.4-5 05.0 | КР78 | 2 | |
| А4 | 8 | I.090.I-2с.4-5 04.0-04 | КР72 | 2 | |

Инв. № подл. | Подпись и дата | Взам. инв. №

I.090.I-2с.4-2 I0

Лист 3

Копировал Формат А4



| Формат | Поз. | Обозначение | Наименование | Кол. | Примечание |
|---|---|---|---|---|---|
| | | | ДЕТАЛИ | | |
| | | | СТЕРЖНИ ОТДЕЛЬНЫЕ | | |
| | | | Ø5BPI ГОСТ 6727-80 | | |
| ВЧ | 9 | 4.041.2560 | L=2560 | 4 | 0,26КГ |
| ВЧ | I0 | 4.041.490 | L=490 | I6 | 0,05КГ |
| | | | Ø8AIII ГОСТ 5781-82 | | |
| ВЧ | II | 8.013.500 | L=500 | 4 | 0,2КГ |
| | | | Ø5BPI ГОСТ 6727-80 | | |
| ВЧ | I2 | 5.041.550 | L=550 | 22 | 0,09КГ |
| | | | Ø12AI ГОСТ 5781-82 | | |
| ВЧ | I3 | I2.011.2I00 | L=2I00 | 2 | I,87КГ |
| | | | СТЕРЖНИ АНКЕРНЫЕ | | |
| | | | Ø10AI ГОСТ 5781-82 | | |
| ВЧ | I4 | I0.011.5I0 | L=5I0 | I6 | 0,32КГ |
| ВЧ | I5 | I0.011.800 | L=800 | 4 | 0,49КГ |
| ВЧ | I6 | I0.011.540 | L=540 | 2 | 0,34КГ |
| А3 | I7 | I.090.I-2с.4-5 00.I | ПЕТЛЯ СТРОПОВОЧНАЯ СПI | 2 | |
| | | | I.090.I-2с.4-2 I0-03 | | |
| | | | КПР 28.30.I5-3 | | |
| | | | СБОРОЧНЫЕ ЕДИНИЦЫ | | |
| | | | КАРКАСЫ ПЛОСКИЕ | | |
| А4 | I | I.090.I-2с.4-5 0I.0-03 | КР4 | 4 | |
| А4 | 2 | I.090.I-2с.4-5 0I.0-I6 | КРI7 | 2 | |
| А4 | 3 | I.090.I-2с.4-5 03.0-0I | КР42 | I | |
| А4 | 4 | I.090.I-2с.4-5 03.0-I0 | КР59 | 2 | |
| А4 | 5 | I.090.I-2с.4-5 05.0-03 | КР8I | I | |
| А4 | 6 | I.090.I-2с.4-5 05.0-04 | КР82 | I | |

Инв. № подл. | Подпись и дата | Взам. инв. №

I.090.I-2с.4-2 I0

Лист 4

Копировал Формат А4

| Формат | Зона | Поз. | Обозначение | Наименование | Кол. | Примечание |
|---|---|---|---|---|---|---|
| А4 | | 5 | I.090.I-2с.4-5 06.0 | КР89 | I | |
| А4 | | 6 | I.090.I-2с.4-5 06.0-0I | КР90 | I | |
| А4 | | 7 | I.090.I-2с.4-5 03.0-I6 | КР57 | 4 | |
| А4 | | 8 | I.090.I-2с.4-5 03.0-I9 | КР60 | 2 | |
| А4 | | 9 | I.090.I-2с.4-5 03.0-24 | КР65 | I | |
| А4 | | I0 | I.090.I-2с.4-5 02.0-I5 | КР40 | 4 | |
| | | | | ДЕТАЛИ | | |
| | | | | СТЕРЖНИ ОТДЕЛЬНЫЕ | | |
| | | | | Ø4ВрI ГОСТ 6727-80 | | |
| ВЧ | | II | 4.04I.5560 | L=5560 | 4 | 0,55КГ |
| ВЧ | | I2 | 4.04I.640 | L=640 | I6 | 0,07КГ |
| | | | | Ø8AIII ГОСТ 578I-82 | | |
| ВЧ | | I3 | 8.0I3.500 | L=500 | 4 | 0,2КГ |
| | | | | Ø10 AIII ГОСТ 5781-82 | | |
| ВЧ | | I4 | I0.0I3.375 | L=375 | 48 | 0,24 КГ |
| ВЧ | | I5 | I0.0I3.470 | L=470 | 48 | 0,29 КГ |
| | | | | Ø20AI ГОСТ 578I-82 | | |
| ВЧ | | I6 | 20.0II.5200 | L=5200 | 2 | I2,83КГ |
| | | | | СТЕРЖНИ АНКЕРНЫЕ | | |
| | | | | Ø10AI ГОСТ 578I-82 | | |
| ВЧ | | I7 | I0.0II.5I0 | L=5I0 | I6 | 0,32КГ |
| ВЧ | | I8 | I0.0II.800 | L=800 | 8 | 0,49КГ |
| ВЧ | | I9 | I0.0II.540 | L=540 | 2 | 0,34КГ |
| А3 | | 20 | I.090.I-2с.4-5 00.I | ПЕТЛЯ СТРОПОВОЧНАЯ СП3 | 2 | |

Каркас

Взам. инв. №

Подпись и дата

Инв. № подл.



Копировал Формат А4

| Формат | Зона | Поз. | Обозначение | Наименование | Кол. | Примечание |
|---|---|---|---|---|---|---|
| ВЧ | | 7 | I.090.I-2с.4-5 03.0-I6 | КР57 | 2 | |
| А4 | | 8 | I.090.I-2с.4-5 03.0-2I | КР62 | 2 | |
| | | | | ДЕТАЛИ | | |
| | | | | СТЕРЖНИ ОТДЕЛЬНЫЕ | | |
| | | | | Ø4ВрI ГОСТ 6727-80 | | |
| ВЧ | | 9 | 4.04I.2560 | L=2560 | 4 | 0,26КГ |
| ВЧ | | I0 | 4.04I.490 | L=490 | I6 | 0,05КГ |
| | | | | Ø8AIII ГОСТ 578I-82 | | |
| ВЧ | | II | 8.0I3.500 | L=500 | 4 | 0,2КГ |
| | | | | Ø5ВрI ГОСТ 6727-80 | | |
| ВЧ | | I2 | 5.04I.550 | L=550 | 22 | 0,09КГ |
| | | | | Ø12AI ГОСТ 578I-82 | | |
| ВЧ | | I3 | I2.0II.2I00 | L=2I00 | 2 | I,87КГ |
| | | | | СТЕРЖНИ АНКЕРНЫЕ | | |
| | | | | Ø10AI ГОСТ 578I-82 | | |
| ВЧ | | I4 | I0.0II.5I0 | L=5I0 | I6 | 0,32КГ |
| ВЧ | | I5 | I0.0II.800 | L=800 | 4 | 0,49КГ |
| ВЧ | | I6 | I0.0II.540 | L=540 | 2 | 0,34КГ |
| А3 | | I7 | I.090.I-2с.4-5 00.I | ПЕТЛЯ СТРОПОВОЧНАЯ СП1 | 2 | |
| | | | | I.090.I-2с.4-2 I0-04 | | |
| | | | | КПР 58.33.42-3 | | |
| | | | | СБОРОЧНЫЕ ЕДИНИЦЫ | | |
| | | | | КАРКАСЫ ПЛОСКИЕ | | |
| А4 | | I | I.090.I-2с.4-5 02.0-04 | КР29 | 4 | |
| А4 | | 2 | I.090.I-2с.4-5 02.0-05 | КР30 | 2 | |
| А4 | | 3 | I.090.I-2с.4-5 03.0 | КР4I | I | |
| А4 | | 4 | I.090.I-2с.4-5 03.0-23 | КР64 | 2 | |

Каркас

Взам. инв. №

Подпись и дата

Инв. № подл.



Копировал Формат А4

РИС. 1

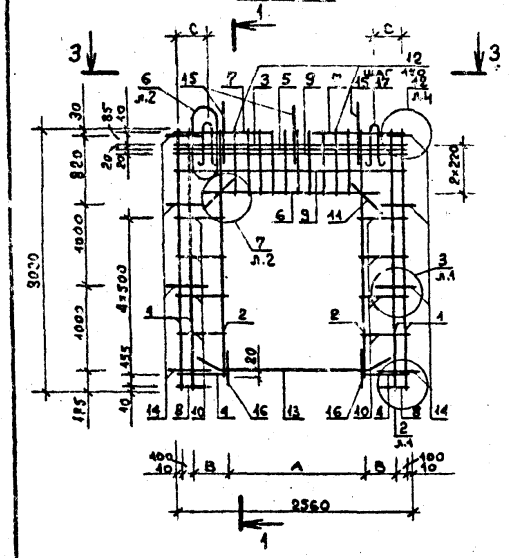

РИС. 2

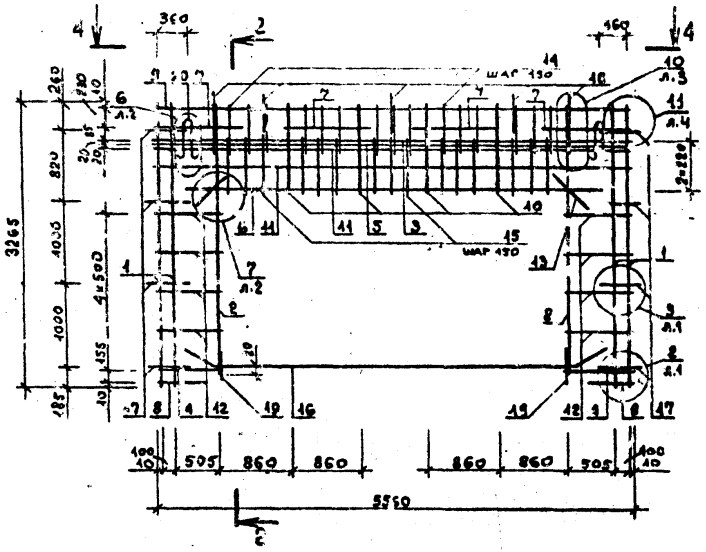

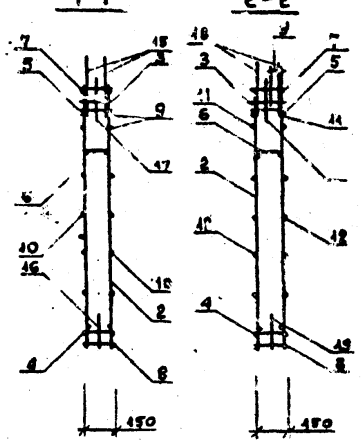


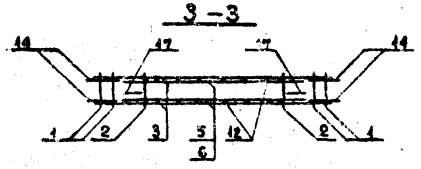


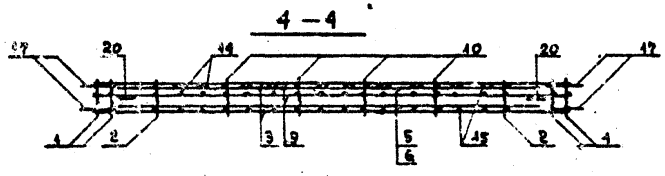


| Обозначение | Марка | Рис. | Размеры, мм | | | Масса, кг |
|---|---|---|---|---|---|---|
| | | | A | B | C | |
| I.090.I-2с.4-2 I0 | КПР 28.30.I9-7 | I | 2030 | I55 | 360 | 76,62 |
| -0I | КПР 28.30.I9-3 | | 2030 | I55 | 360 | 64,53 |
| -02 | КПР 28.30.I5-7 | | I630 | 355 | 260 | 56,II |
| -03 | КПР 28.30.I5-3 | | I630 | 355 | 260 | 42,52 |
| -04 | КПР 58.33.42-3 | 2 | - | - | - | II3,07 |

| | | | |
|---|---|---|---|
| Нач.отд. | Эришерашвили | | |
| Н.контр. | Силагадзе | | |
| Рук.маст. | Касрадзе | | |
| ГИП | Эришерашвили | | |
| Рук.гр. | Буржанадзе | | |
| Проверил | Даварашвили | | |
| Разраб. | Чикваидзе | | |

I.090.I-2с.4-2 I0СБ

КАРКАС ПРОСТРАНСТВЕННЫЙ КПР 28.30 - КПР 58.33 СБОРОЧНЫЙ ЧЕРТЕЖ

| Стадия | Масса | Масштаб |
|---|---|---|
| Р | см. табл. | 1:20 |
| Лист | Листов 1 | |

ТЕЛЭНИИЭП

Копировал

Формат А3

Инв.№ подл. | Подпись и дата | Взам.инв.№

| Формат | Зона | Поз. | ОБОЗНАЧЕНИЕ | НАИМЕНОВАНИЕ | КОЛ. | ПРИМЕЧАНИЕ |
|---|---|---|---|---|---|---|
| | | | | **ДОКУМЕНТАЦИЯ** | | |
| А3 | | | I.090.I-2с.4-2 IICB | СБОРОЧНЫЙ ЧЕРТЕЖ | | |
| А3 | | | I.090.I-2с.4-2 00Д2 | УЗЛЫ АРМАТУРНЫЕ | | |
| А3 | | | I.090.I-2с.4-2 00ТО | ТЕХНИЧЕСКОЕ ОПИСАНИЕ | | |
| | | | **ПЕРЕМЕННЫЕ ДАННЫЕ ДЛЯ ИСПОЛНЕНИЙ:** | | | |
| | | | | I.090.I-2с.4-2 II | | |
| | | | | КПР 28.33.I5-3 | | |
| | | | | **СБОРОЧНЫЕ ЕДИНИЦЫ** | | |
| | | | | КАРКАСЫ ПЛОСКИЕ | | |
| А4 | | I | I.090.I-2с.4-5 02.0-02 | КР27 | 4 | |
| А4 | | 2 | I.090.I-2с.4-5 02.0-03 | КР28 | 2 | |
| А4 | | 3 | I.090.I-2с.4-5 03.0-0I | КР42 | I | |
| А4 | | 4 | I.090.I-2с.4-5 03.0-I8 | КР59 | 2 | |
| А4 | | 5 | I.090.I-2с.4-5 05.0-09 | КР87 | I | |
| А4 | | 6 | I.090.I-2с.4-5 05.0-I0 | КР88 | I | |
| А4 | | 7 | I.090.I-2с.4-5 03.0-I6 | КР57 | 2 | |
| А4 | | 8 | I.090.I-2с.4-5 03.0-2I | КР62 | 2 | |
| А4 | | 9 | I.090.I-2с.4-5 03.0-25 | КР66 | I | |
| А4 | | I0 | I.090.I-2с.4-5 02.0-I5 | КР40 | I | |
| | | | | **ДЕТАЛИ** | | |
| | | | | СТЕРЖНИ ОТДЕЛЬНЫЕ | | |
| | | | | Ø4ВРI ГОСТ 6727-80 | | |

| | | | |
|---|---|---|---|
| Нач.отд. | Кикнадзе | | |
| Н.контр. | Силагадзе | | |
| Рук.маст | Касрадзе | | |
| ГИП | Эдишерашвили | | |
| Рук.гр. | Салуквадзе | | |
| Проверил | Дзебуадзе | | |
| Разраб. | Салихова | | |

I.090.I-2с.4-2 II

КАРКАС ПРОСТРАНСТВЕННЫЙ

КПР 28.33 - КП 28.33

| Стадия | Лист | Листов |
|---|---|---|
| Р | I | 3 |

ТбилЗНИИЭП

Копировал Формат А4

| Формат | Зона | Поз. | ОБОЗНАЧЕНИЕ | НАИМЕНОВАНИЕ | КОЛ. | ПРИМЕЧАНИЕ |
|---|---|---|---|---|---|---|
| БЧ | | II | 4.04I.2560 | L=2560 | 4 | 0,26КГ |
| БЧ | | I2 | 4.04I.490 | L=490 | I6 | 0,05КГ |
| | | | | ØI2AI ГОСТ 578I-82 | | |
| БЧ | | I3 | I2.0II.2I00 | L=2I00 | 2 | I,87КГ |
| | | | | Ø8AI ГОСТ 578I-82 | | |
| БЧ | | I4 | 8.0II.500 | L=500 | 4 | 0,2КГ |
| | | | | Ø5ВРI ГОСТ 6727-80 | | |
| БЧ | | I5 | 5.04I.375 | L=375 | I8 | 0,06КГ |
| БЧ | | I6 | 5.04I.470 | L=470 | I8 | 0,08КГ |
| | | | | СТЕРЖНИ АНКЕРНЫЕ | | |
| | | | | ØI0AI ГОСТ 578I-82 | | |
| БЧ | | I7 | I0.0II.5I0 | L=5I0 | I6 | 0,32КГ |
| БЧ | | I8 | I0.0II.800 | L=800 | 4 | 0,49КГ |
| БЧ | | I9 | I0.0II.540 | L=540 | 2 | 0,34КГ |
| А3 | | 20 | I.090.I-2с.4-5 00.I | ПЕТЛЯ СТРОПОВОЧНАЯ СП3 | 2 | |
| | | | | I.090.I-2с.4-2 II-0I | | |
| | | | | КЛ 28.33 | | |
| | | | | **СБОРОЧНЫЕ ЕДИНИЦЫ** | | |
| | | | | КАРКАСЫ ПЛОСКИЕ | | |
| А4 | | I | I.090.I-2с.4-5 02.0-02 | КР27 | 6 | |
| А4 | | 2 | I.090.I-2с.4-5 02.0-03 | КР28 | I | |
| А4 | | 3 | I.090.I-2с.4-5 03.0-0I | КР42 | 2 | |
| А4 | | 5 | I.090.I-2с.4-5 03.0-I6 | КР57 | 4 | |
| А4 | | 7 | I.090.I-2с.4-5 03.0-25 | КР66 | I | |
| | | | | **ДЕТАЛИ** | | |
| | | | | СТЕРЖНИ ОТДЕЛЬНЫЕ | | |
| | | | | Ø4ВРI ГОСТ 6727-80 | | |

I.090.I-2с.4-2 II

Лист 2

Копировал Формат А4

| Формат | Зона | Поз. | ОБОЗНАЧЕНИЕ | НАИМЕНОВАНИЕ | Кол. | ПРИМЕЧАНИЕ |
|---|---|---|---|---|---|---|
| | | ВЧ 8 | 4.094I.2560 | L=2560 | I0 | 0,26КГ |
| | | | | СТЕРЖНИ АНКЕРНЫЕ | | |
| | | | | Ø10AI ГОСТ 5781-82 | | |
| | | ВЧ 9 | I0.0II.5I0 | L=5I0 | I6 | 0,32КГ |
| | | ВЧ I0 | I0.0II.800 | L=800 | 2 | 0,49КГ |
| | | ВЧ II | I0.0II.540 | L=540 | 2 | 0,34КГ |
| | | A3 I2 | I.090.I-2c.4-5 00.I | ПЕТЛЯ СТРОПОВОЧНАЯ СП3 | 8 | |

КОЛСК

Инв. № подл. | Подпись и дата | Взам. инв. №

I.090.I-2c. 4-2 II

Лист 3

Копировал

Формат А4

| Формат | Зона | Поз. | ОБОЗНАЧЕНИЕ | НАИМЕНОВАНИЕ | Кол. | ПРИМЕЧАНИЕ |
|---|---|---|---|---|---|---|

КОЛСК

Инв. № подл. | Подпись и дата | Взам. инв. №

I.090.I-2c.

Лист

Копировал

Формат А4

РИС. 1

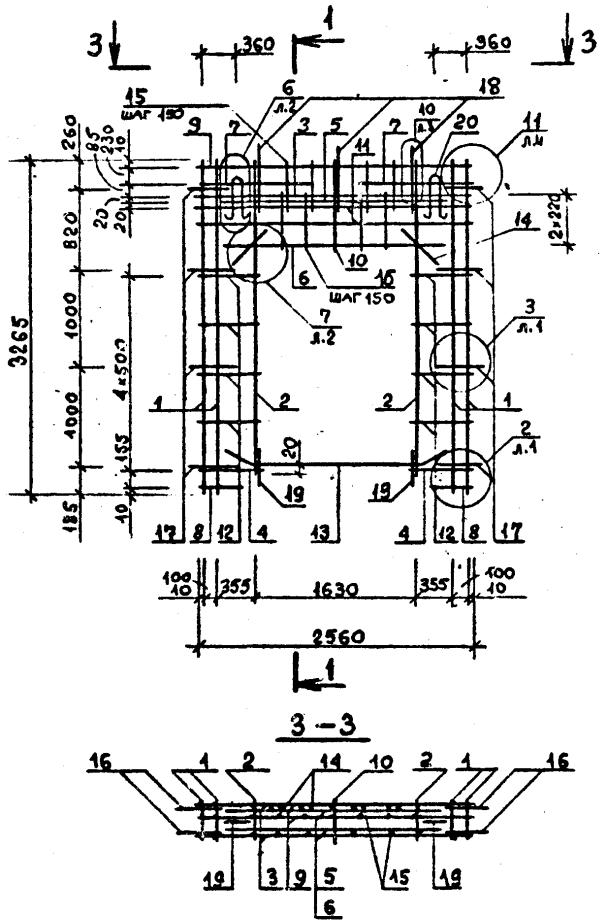


РИС. 2

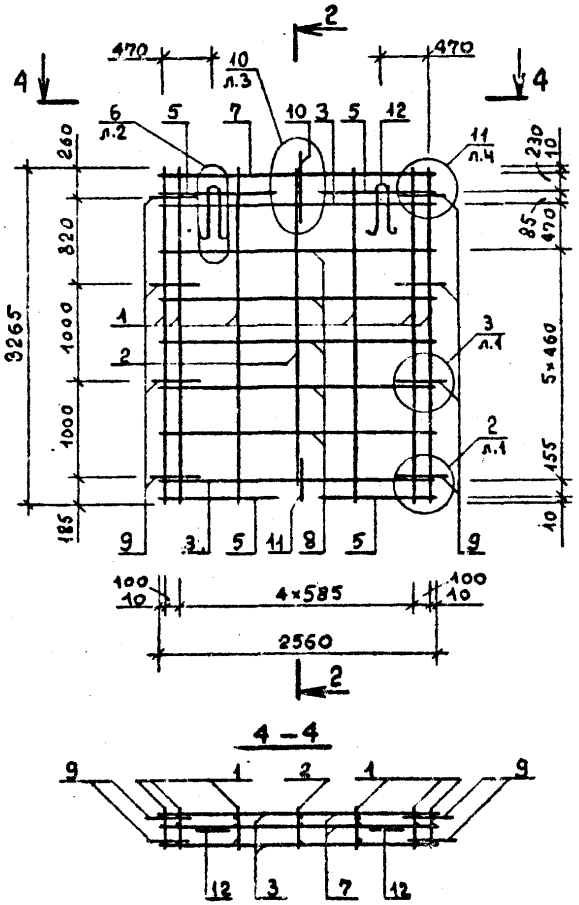


| Обозначение | Марка | Рис. | Масса, кг |
|---|---|---|---|
| I.090.I-2c.4-2 II | КПР 28.33.I5-3 | I | 36,26 |
| -0I | КП 28.33 | 2 | 22,I7 |

| | | | |
|---|---|---|---|
| Нач.отд. | Элишерашвили | | |
| Н.контр. | Силагадзе | | |
| Рук.маст. | Касрадзе | | |
| ГИП | Элишерашвили | | |
| Рук.гр. | Бурджанадзе | | |
| Прозерил | Даварашвили | | |
| Разраб. | Чикваидзе | | |

I.090.1-2c.4-2 IICБ

КАРКАС ПРОСТРАНСТВЕННЫЙ КПР 28.33 - КП 28.33 СБОРОЧНЫЙ ЧЕРТЕЖ

| Стадия | Масса | Масштаб |
|---|---|---|
| Р | см. табл. | 1:50 |
| Лист | Листов 1 | |

ТбилЗНИИЭП

Копировал

Формат А3

Инв.№ подл. | Подпись и дата | Взам.инв.№

| Формат | Зона | Поз. | ОБОЗНАЧЕНИЕ | НАИМЕНОВАНИЕ | КОЛ. | ПРИМЕЧАНИЕ |
|---|---|---|---|---|---|---|
| | | | | ДОКУМЕНТАЦИЯ | | |
| А3 | | | I.090.I-2с.4-2 I2ТВ | СБОРОЧНЫЙ ЧЕРТЕЖ | | |
| А3 | | | I.090.I-2с.4-2 00Д2 | УЗЛЫ АРМАТУРНЫЕ | | |
| А3 | | | I.090.I-2с.4-2 00ТО | ТЕХНИЧЕСКОЕ ОПИСАНИЕ | | |
| | | | ПЕРЕМЕННЫЕ ДАННЫЕ ДЛЯ ИСПОЛНЕНИЙ: | | | |
| | | | | I.090.I-2с.4-2 I2 | | |
| | | | | КП 28.30В | | |
| | | | | СБОРОЧНЫЕ ЕДИНИЦЫ | | |
| | | | | КАРКАСЫ ПЛОСКИЕ | | |
| А4 | | I | I.090.I-2с.4-5 0I.0 | КР1 | 6 | |
| А4 | | 2 | I.090.I-2с.4-5 0I.0-I3 | КРI4 | I | |
| А4 | | 3 | I.090.I-2с.4-5 03.0-0I | КР42 | 2 | |
| А4 | | 4 | I.090.I-2с.4-5 03.0-I6 | КР57 | 4 | |
| | | | | ДЕТАЛИ | | |
| | | | | СТЕРЖЕНЬ ОТДЕЛЬНЫЙ | | |
| | | | | Ø4ВРI ГОСТ 6727-80 | | |
| ВЧ | | 5 | 4.04I.2560 | L=2560 | I0 | 0,26КГ |
| | | | | СТЕРЖНИ АНКЕРНЫЕ | | |
| | | | | Ø I0AI ГОСТ 578I-82 | | |
| ВЧ | | 6 | I0.0II.5I0 | L=5I0 | I6 | 0,32КГ |
| ВЧ | | 7 | I0.0II.800 | L=800 | [illegible] | 0,49КГ |
| ВЧ | | 8 | I0.0II.540 | L=540 | 2 | 0,34КГ |
| А3 | | 9 | I.090.I-2с.4-5 00.I | ПЕТЛЯ СТРОПОВОЧНАЯ СП3 | 2 | |

| | | | |
|---|---|---|---|
| Нач.отд. | Кикнадзе | | |
| Н.контр. | Силагадзе | | |
| Рук.маст | Касрадзе | | |
| ГИП | Эдишер-швили | | |
| Рук.гр. | Салуквадзе | | |
| Проверил | Дгебуадзе | | |
| Разраб. | Салихова | | 19.9.84 |

I.090.I-2с.4-2 I2

КАРКАС ПРОСТРАНСТВЕННЫЙ

КП 28.30.В - КП 58.33

| Стадия | Лист | Листов |
|---|---|---|
| Р | 1 | 2 |

ТбилЗНИИЭП

Копировал Формат А4

| Формат | Зона | Поз. | ОБОЗНАЧЕНИЕ | НАИМЕНОВАНИЕ | КОЛ. | ПРИМЕЧАНИЕ |
|---|---|---|---|---|---|---|
| | | | | I.090.I-2с.4-2 I2-0I | | |
| | | | | КП 58.33 | | |
| | | | | СБОРОЧНЫЕ ЕДИНИЦЫ | | |
| | | | | КАРКАСЫ ПЛОСКИЕ | | |
| А4 | | I | I.090.I-2с.4-5 02.0-02 | КР27 | 8 | |
| А4 | | 2 | I.090.I-2с.4-5 02.0-03 | КР28 | 3 | |
| А4 | | 3 | I.090.I-2с.4-5 03.0 | КР4I | 2 | |
| А4 | | 4 | I.090.I-2с.4-5 03.0-I6 | КР57 | 8 | |
| А4 | | 5 | I.090.I-2с.4-5 03.0-24 | КР65 | I | |
| | | | | ДЕТАЛИ | | |
| | | | | СТЕРЖЕНЬ ОТДЕЛЬНЫЙ | | |
| | | | | Ø4ВРI ГОСТ 6727-80 | | |
| ВЧ | | 6 | 4.04I.5560 | L=5560 | I0 | 0,5[illegible]КГ |
| | | | | СТЕРЖНИ АНКЕРНЫЕ | | |
| | | | | Ø I0AI ГОСТ 578I-82 | | |
| ВЧ | | 7 | I0.0II.5I0 | L=5I0 | I6 | 0,32КГ |
| ВЧ | | 8 | I0.0II.800 | L=800 | 6 | 0,49КГ |
| ВЧ | | 9 | I0.0II.540 | L=540 | 6 | 0,34КГ |
| А3 | | I0 | I.090.I-2с.4-5 00.I | ПЕТЛЯ СТРОПОВОЧНАЯ СП6 | 2 | |

I.090.I-2с.4-2 I2

Лист 2

Копировал Формат А4

РИС. 1

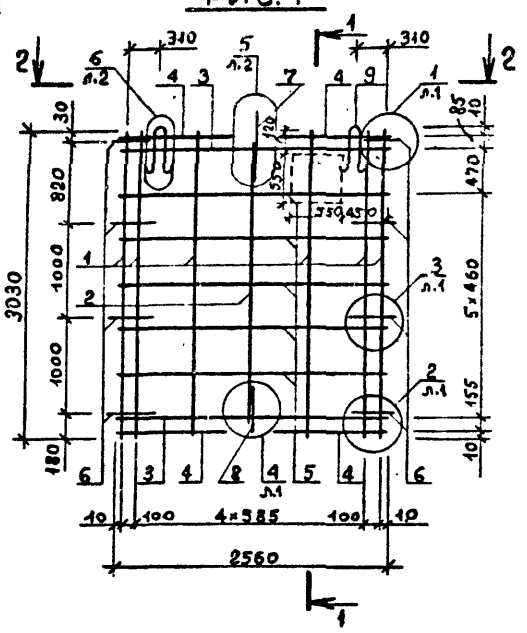

РИС. 2

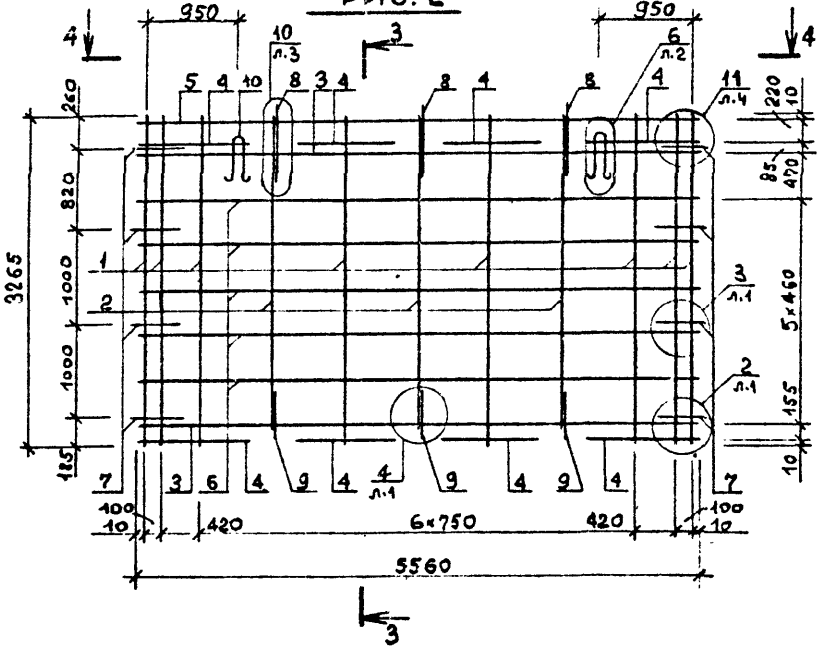

1-1

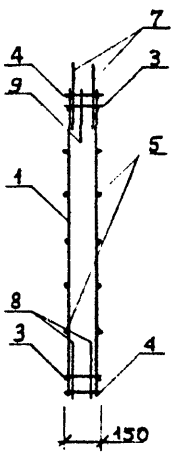

3-3

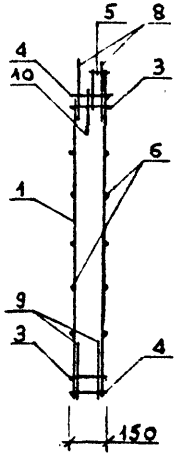

УЧАСТОК, ОБОЗНАЧЕННЫЙ ПУНКТИРНОЙ ЛИНИЕЙ НА РИС.I, ВЫРЕЗАТЬ ПО МЕСТУ

2-2

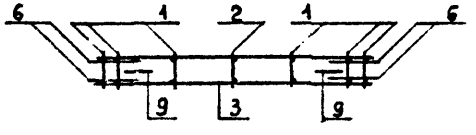

4-4

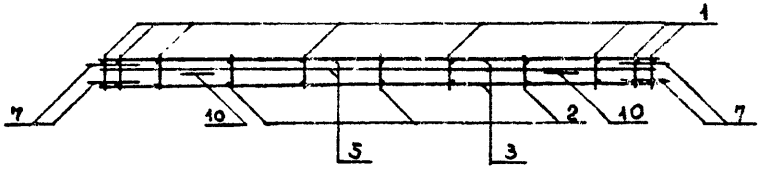

| Обозначение | Марка | Рис. | Масса, кг |
|---|---|---|---|
| I.090.I-2с.4-2 I2 | КП 28.30 В | I | 20,26 |
| -0I | КП 58.33 | 2 | 4I,48 |

| | | | |
|---|---|---|---|
| Нач.отд. | Эдишерашвили | | |
| Н.контр. | Силагадзе | | |
| Рук.маст. | Касрадзе | | |
| ГИП | Эдишерашвили | | |
| Рук.гр. | Бурджанадзе | | |
| Проверил | Даваречвили | | |
| Разраб. | Чикваидзе | | |

1.090.1-2с.4-2 I2СБ

КАРКАС ПРОСТРАНСТВЕННЫЙ КП 28.30В- КП 58.33 СБОРОЧНЫЙ ЧЕРТЕЖ

| Стадия | Масса | Масштаб |
|---|---|---|
| Р | см. табл. | 1:50 |
| Лист | Листов 1 | |

ТбилЗНИИЭП

Инв.№ подл. | Подпись и дата | Взам.инв.№

Копировал

Формат А3

| Формат | Зона | Поз. | Обозначение | Наименование | Кол. | Примечание |
|---|---|---|---|---|---|---|
| | | | | ДОКУМЕНТАЦИЯ | | |
| А3 | | | I.090.I-2с.4-2 I3СБ | СБОРОЧНЫЙ ЧЕРТЕЖ | | |
| А3 | | | I.090.I-2с.4-2 00Д2 | УЗЛЫ АРМАТУРНЫЕ | | |
| А3 | | | I.090.I-2с.4-2 00ТС | ТЕХНИЧЕСКОЕ ОПИСАНИЕ | | |
| | | | | ПЕРЕМЕННЫЕ ДАННЫЕ ДЛЯ ИСПОЛНЕНИЙ: | | |
| | | | | I.090.I-2с.4-2 I3 | | |
| | | | | КПТ 28.30.13В | | |
| | | | | СБОРОЧНЫЕ ЕДИНИЦЫ | | |
| | | | | КАРКАСЫ ПЛОСКИЕ | | |
| А4 | | I | I.090.I-2с.4-5 0I.0 | КР1 | 3 | |
| А4 | | 2 | I.090.I-2с.4-5 0I.0-I3 | КР14 | I | |
| А4 | | 3 | I.090.I-2с.4-5 02.0 | КР25 | 2 | |
| А4 | | 4 | I.090.I-2с.4-5 03.0-0I | КР42 | I | |
| А4 | | 5 | I.090.I-2с.4-5 03.0-I5 | КР56 | I | |
| А4 | | 6 | I.090.I-2с.4-5 06.0-05 | КР94 | I | |
| А4 | | 7 | I.090.I-2с.4-5 06.0-07 | КР96 | I | |
| А4 | | 8 | I.090.I-2с.4-5 03.0-I6 | КР57 | 3 | |
| | | | | ДЕТАЛИ | | |
| | | | | СТЕРЖНИ ОТДЕЛЬНЫЕ | | |
| | | | | Ø4ВРI ГОСТ 6727-80 | | |
| ВЧ | | 9 | 4.04I.2560 | L=2560 | 2 | 0,26КГ |
| ВЧ | | I0 | 4.04I.I305 | L=I305 | 8 | 0,I3КГ |

| | | | | |
|---|---|---|---|---|
| Нач.отд. | Кикнадзе | | I.090.I-2с.4-2 I3 | |
| Н.контр. | Силагадзе | | | |
| Рук.маст | Касрадзе | | КАРКАС ПРОСТРАНСТВЕННЫЙ | Стадия: Р; Лист: I; Листов: 3 |
| ГИП | Эдишерашвили | | КПТ 28.30 - КПТ 28.30 | ТбилЗНИИЭП |
| Рук.гр. | Сакуквадзе | | | |
| Проверил | Дгебуадзе | | | |
| Разраб. | Салихова | | | |

Инв. № подл. | Подпись и дата | Взам. инв. №

Копировал | Формат А4

| Формат | Зона | Поз. | Обозначение | Наименование | Кол. | Примечание |
|---|---|---|---|---|---|---|
| | | | | Ø5ВРI ГОСТ 6727-80 | | |
| ВЧ | | II | 5.04I.855 | L=855 | 28 | 0,I4КГ |
| ВЧ | | I2 | 5.04I.500 | L=500 | 2 | 0,08КГ |
| | | | | СТЕРЖНИ АНКЕРНЫЕ | | |
| | | | | Ø10АI ГОСТ 5781-82 | | |
| ВЧ | | I3 | I0.0II.5I0 | L=5I0 | I2 | 0,32КГ |
| ВЧ | | I4 | I0.0II.800 | L=800 | I | 0,49КГ |
| ВЧ | | I5 | I0.0II.540 | L=540 | I | 0,34КГ |
| А3 | | I6 | I.090.I-2с.4-5 00.I | ПЕТЛЯ СТРОПОВОЧНАЯ СП2 | 2 | |
| | | | | I.090.I-2с.4-7 I5-0I | | |
| | | | | КПТ 28.30.9 | | |
| | | | | СБОРОЧНЫЕ ЕДИНИЦЫ | | |
| | | | | КАРКАСЫ ПЛОСКИЕ | | |
| А4 | | I | I.090.I-2с.4-2 0I.0-I3 | КР14 | 3 | |
| А4 | | 2 | I.090.I-2с.4-2 02.0 | КР25 | 2 | |
| А4 | | 3 | I.090.I-2с.4-2 03.0-0I | КР42 | I | |
| А4 | | 4 | I.090.I-2с.4-2 03.0-II | КР52 | I | |
| А4 | | 5 | I.090.I-2с.4-2 03.0-I6 | КР57 | 2 | |
| А4 | | 6 | I.090.I-2с.4-2 06.0-04 | КР93 | 2 | |
| А4 | | 7 | I.090.I-2с.4-2 06.0-06 | КР95 | 2 | |
| | | | | ДЕТАЛИ | | |
| | | | | СТЕРЖНИ ОТДЕЛЬНЫЕ | | |
| | | | | Ø4ВРI ГОСТ 6727-80 | | |
| ВЧ | | 8 | 4.04I.2560 | L=2560 | 2 | 0,26КГ |
| ВЧ | | 9 | 4.04I.830 | L=830 | 8 | 0,09КГ |
| | | | | Ø5ВРI ГОСТ 6728-80 | | |
| ВЧ | | I0 | 5.04I.855 | L=855 | 28 | 0,I4КГ |

| | | |
|---|---|---|
| | I.090.I-2с.4-2 I3 | Лист I |

Инв. № подл. | Подпись и дата | Взам. инв. №

Копировал | Формат А4

| Формат | Зона | Поз. | Обозначение | Наименование | Кол. | Приме-чание |
|---|---|---|---|---|---|---|
| ВЧ | II | | 5.04I.500 | L=500 | 4 | 0,08КГ |
| | | | | СТЕРЖНИ АНКЕРНЫЕ | | |
| | | | | Ø10AI ГОСТ 5781-82 | | |
| ВЧ | I2 | | I0.0II.5I0 | L=5I0 | 8 | 0,32КГ |
| ВЧ | I3 | | I0.0II.800 | L=800 | 4 | 0,49КГ |
| ВЧ | I4 | | I0.0II.540 | L=540 | 4 | 0,34КГ |
| А3 | I5 | | I.090.I-2с.4-5 00.I | ПЕТЛЯ СТРОПОВОЧНАЯ СП2 | 2 | |

КОАСК

Инв. № подл. | Подпись и дата | Взам. инв. №

I.090.I-2с.4-2 I3 | Лист 3

Копировал | Формат А4

| Формат | Зона | Поз. | Обозначение | Наименование | Кол. | Приме-чание |
|---|---|---|---|---|---|---|

КОАСК

Инв. № подл. | Подпись и дата | Взам. инв. №

I.090.I-2с. | Лист

Копировал | Формат А4

РИС.1

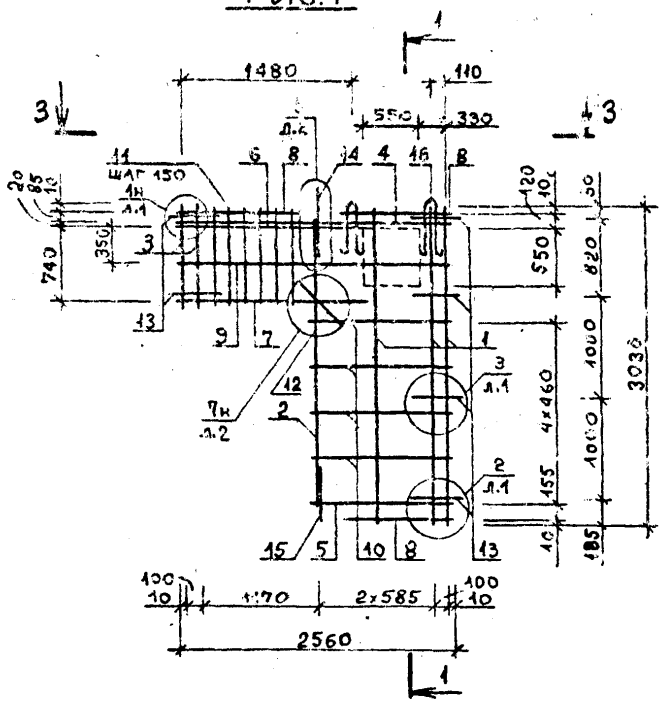


РИС. 2

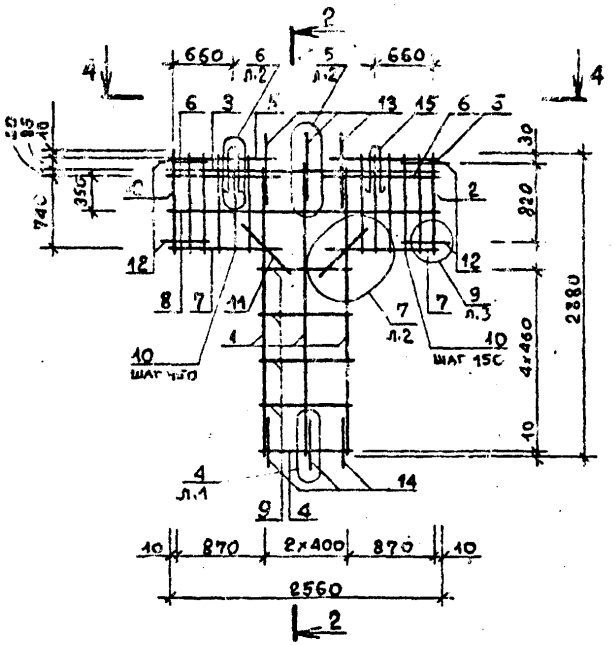


1-1

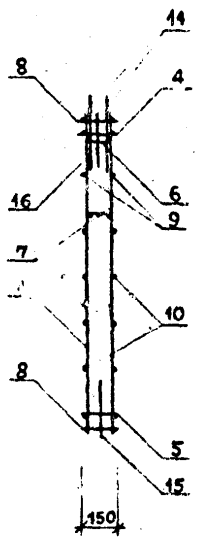


2-2

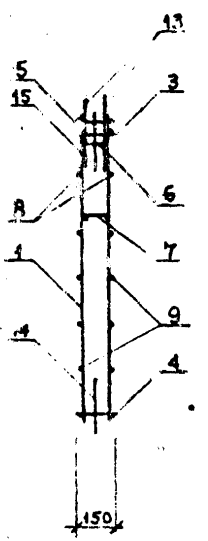


УЧАСТОК, ОБОЗНАЧЕННЫЙ ПУНКТИРНОЙ ЛИНИЕЙ НА РИС.1, ВЫРЕЗАТЬ ПО МЕСТУ

3-3

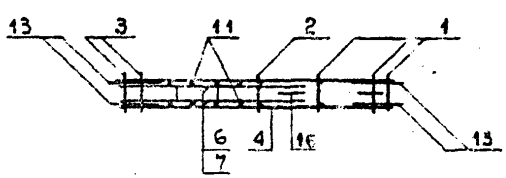

4-4

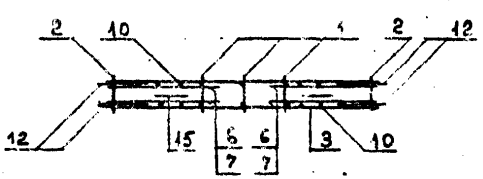

| Обозначение | Марка | Рис. | Масса, кг |
|---|---|---|---|
| I.090.I-2c.4-2 I3 | КПГ 28.30.I3В | I | 22,78 |
| -0I | КПГ 28.30.9 | 2 | 27,21 |

| | | |
|---|---|---|
| Нач.отд. | Эдишерашвили | |
| Н.контр. | Склагадзе | |
| Рук.маст. | Ксрадзе | |
| ГИП | Эдишерашвили | |
| Рук.гр. | Бурджанадзе | |
| Проверил | Дзнарашвили | |
| Разраб. | Чикваидзе | |

I.090.I-2c.4-2 I3СБ

КАРКАС ПРОСТРАНСТВЕННЫЙ КПГ 28.30 - КПГ 28.30

| Стадия | Масса | Масштаб |
|---|---|---|
| Р | см. табл. | 1:50 |
| Лист | Листов 1 | |

ТбилЗНИИЭП

Копировал

Формат А3

Инв.№ подл. | Подпись и дата | Взам.инв.№

| Формат | Зона | Поз. | ОБОЗНАЧЕНИЕ | НАИМЕНОВАНИЕ | КОЛ. | ПРИМЕЧАНИЕ |
|---|---|---|---|---|---|---|
| | | | | ДОКУМЕНТАЦИЯ | | |
| А3 | | | I.090.I-2c.4-2 I4СВ | СБОРОЧНЫЙ ЧЕРТЕЖ | | |
| А3 | | | I.090.I-2c.4-2 00Д2 | УЗЛЫ АРМАТУРНЫЕ | | |
| А3 | | | I.090.I-2c.4-2 00ТО | ТЕХНИЧЕСКОЕ ОПИСАНИЕ | | |
| | | | ПЕРЕМЕННЫЕ ДАННЫЕ ДЛЯ ИСПОЛНЕНИЙ: | | | |
| | | | | I.090.I-2c.4-2 I4 | | |
| | | | | КП 28.I6 | | |
| | | | | СБОРОЧНЫЕ ЕДИНИЦЫ | | |
| | | | | КАРКАСЫ ПЛОСКИЕ | | |
| А4 | | I | I.090.I-2c.4-5 02.0-II | КР36 | 6 | |
| А4 | | 2 | I.090.I-2c.4-5 02.0-I2 | КР37 | I | |
| А4 | | 3 | I.090.I-2c.4-5 03.0-0I | КР42 | 2 | |
| А4 | | 4 | I.090.I-2c.4-5 03.0-I6 | КР57 | 4 | |
| А4 | | 5 | I.090.I-2c.4-5 03.0-25 | КР66 | I | |
| | | | | ДЕТАЛИ | | |
| | | | | СТЕРЖЕНЬ ОТДЕЛЬНЫЙ | | |
| | | | | Ø4ВРI ГОСТ 6727-80 | | |
| БЧ | | 6 | 4.04I.2560 | L=2560 | 4 | 0,26КГ |
| | | | | СТЕРЖНИ АНКЕРНЫЕ | | |
| | | | | ØI0AI ГОСТ 578I-82 | | |
| БЧ | | 7 | I0.0II.5I0 | L=5I0 | 8 | 0,32КГ |
| БЧ | | 8 | I0.0II.800 | L=800 | 2 | 0,49КГ |

КОАСК

Взам. инв. №

Подпись и дата

Инв. № подл.

| | | | |
|---|---|---|---|
| Нач.отд. | Кикнадзе | | |
| Н.контр. | Сидагадзе | | |
| Рук.маст | Касрадзе | | |
| ГИП | Здишерашвили | | |
| Рук.гр. | Салухвадзе | | |
| Проверил | Дгебуадзе | | |
| Разраб. | Салихова | | |

I.090.I-2c.4-2 I4

КАРКАС ПРОСТРАНСТВЕННЫЙ

КП 28.I6 - IКП 28.I6

| Стадия | Лист | Листов |
|---|---|---|
| Р | 1 | 2 |

ТбилЗНИИЭП

Копировал

Формат А4

| Формат | Зона | Поз. | ОБОЗНАЧЕНИЕ | НАИМЕНОВАНИЕ | КОЛ. | ПРИМЕЧАНИЕ |
|---|---|---|---|---|---|---|
| БЧ | | 9 | I0.0II.540 | L=540 | 2 | 0,34КГ |
| А3 | | I0 | I.090.I-2c.4-5 00.I | ПЕТЛЯ СТРОПОВОЧНАЯ СПI | 2 | |
| | | | | I.090.I-2c.4-2 I4-0I | | |
| | | | | IКП 28.I6 | | |
| | | | | СБОРОЧНЫЕ ЕДИНИЦЫ | | |
| | | | | КАРКАСЫ ПЛОСКИЕ | | |
| А4 | | I | I.090.I-2c.4-5 02.0-II | КР36 | 6 | |
| А4 | | 2 | I.090.I-2c.4-5 02.0-I2 | КР37 | I | |
| А4 | | 3 | I.090.I-2c.4-5 03.0-0I | КР42 | 2 | |
| А4 | | 4 | I.090.I-2c.4-5 03.0-I6 | КР57 | 4 | |
| А4 | | 5 | I.090.I-2c.4-5 03.0-25 | КР66 | I | |
| | | | | ИЗДЕЛИЕ ЗАКЛАДНОЕ | | |
| А4 | | II | I.090.I-2c.4-5 I0.0 | МНI | 4 | |
| А4 | | I2 | I.090.I-2c.4-5 I0.0-0I | МН2 | 4 | |
| | | | | ДЕТАЛИ | | |
| | | | | СТЕРЖЕНЬ ОТДЕЛЬНЫЙ | | |
| | | | | Ø4ВРI ГОСТ 6727-80 | | |
| БЧ | | 6 | 4.04I.2560 | L=2560 | 4 | 0,26КГ |
| | | | | СТЕРЖНИ АНКЕРНЫЕ | | |
| | | | | ØI0AI ГОСТ 578I-82 | | |
| БЧ | | 7 | I0.0II.5I0 | L=5I0 | 8 | 0,32КГ |
| БЧ | | 8 | I0.0II.800 | L=800 | 2 | 0,49КГ |
| БЧ | | 9 | I0.0II.540 | L=540 | 2 | 0,34КГ |
| А3 | | I0 | I.090.I-2c.4-5 00.I | ПЕТЛЯ СТРОПОВОЧНАЯ СПI | 2 | |

КОАСК

Взам. инв. №

Подпись и дата

Инв. № подл.

I.090.I-2c.4-2 I4

Лист 2

Копировал

Формат А4

РИС. 1

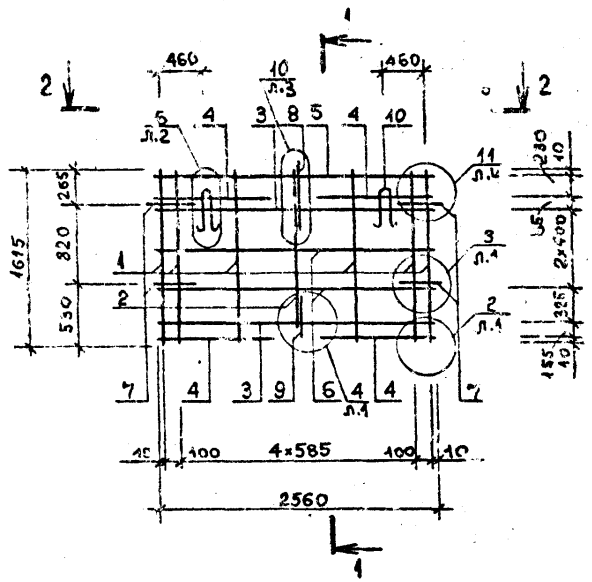


РИС. 2

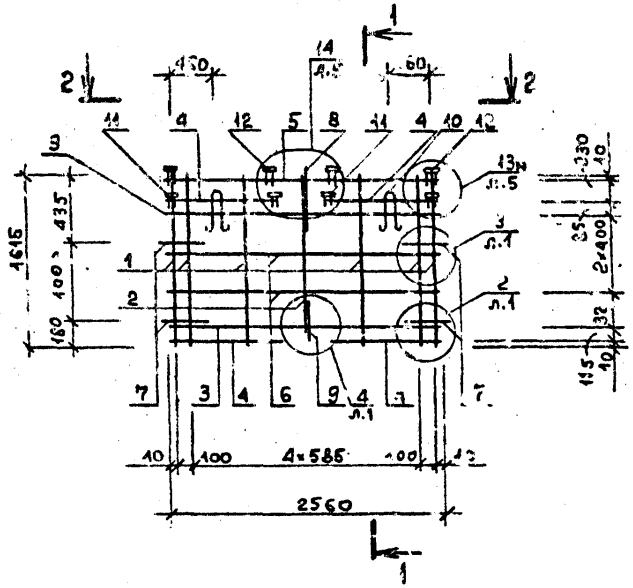


1 - 1

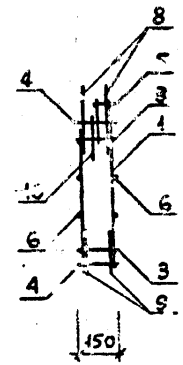


2 – 2

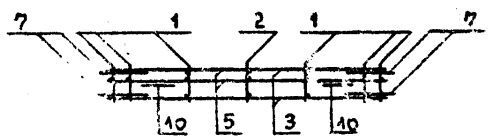

| Обозначение | Марка | Рис. | Масса, |
|---|---|---|---|
| I.090.I-2с.4-2 I4 | КП 28.I6 | I | I2,63 |
| -0I | IКП 28.I6 | 2 | I7,63 |

| | | | |
|---|---|---|---|
| Нач.отд. | Эдишерашвили | | |
| Н.контр. | Силагадзе | | |
| Рук.маст. | Касрадзе | | |
| ГИП | Эдишерашвили | | |
| Рук.гр. | Бурджанадзе | | |
| Проверил | Дзагарашвили | | |
| Разраб. | Чкуаидзе | | |

I.090.I-2с.4-2 I4С5

КАРКАС ПРОСТРАНСТВЕННЫЙ КП 28.I6 – IКП 28.I6 СБОРОЧНЫЙ ЧЕРТЕЖ

| Стадия | Масса | Масштаб |
|---|---|---|
| Р | см. табл. | I:50 |
| Лист | Листов 4 | |

ТбилЗНИИЭП

Копировал

Инв.№ подл. | Подпись и дата | Взам.инв.№

| Формат | Зона | Поз. | ОБОЗНАЧЕНИЕ | НАИМЕНОВАНИЕ | КОЛ. | ПРИМЕЧАНИЕ |
|---|---|---|---|---|---|---|
| | | | | ДОКУМЕНТАЦИЯ | | |
| А3 | | | I.090.I-2c.4-2 I5СБ | СБОРОЧНЫЙ ЧЕРТЕЖ | | |
| А3 | | | I.090.I-2c.4-2 00Д2 | УЗЛЫ АРМАТУРНЫЕ | | |
| А3 | | | I.090.I-2c.4-2 00ТО | ТЕХНИЧЕСКОЕ ОПИСАНИЕ | | |
| | | | | ПЕРЕМЕННЫЕ ДАННЫЕ ДЛЯ ИСПОЛНЕНИЙ: | | |
| | | | | I.090.I-2c.4-2 I5 | | |
| | | | | КПА 70.30.56-7 | | |
| | | | | СБОРОЧНЫЕ ЕДИНИЦЫ | | |
| | | | | КАРКАСЫ ПЛОСКИЕ | | |
| А4 | | I | I.090.I-2c.4-5 0I.0-05 | КР6 | 2 | |
| А4 | | 2 | I.090.I-2c.4-5 0I.0-06 | КР7 | 2 | |
| А4 | | 3 | I.090.I-2c.4-5 0I.0-I8 | КРI9 | 2 | |
| А4 | | 4 | I.090.I-2c.4-5 08.0 | КР99 | 2 | |
| А4 | | 5 | I.090.I-2c.4-5 05.0 | КР78 | 5 | |
| А4 | | 6 | I.090.I-2c.4-5 04.0-09 | КР77 | 4 | |
| А4 | | 7 | I.090.I-2c.4-5 04.0-04 | КР72 | 2 | |
| А4 | | 8 | I.090.I-2c.4-5 09.0-02 | КРI02 | I | |
| | | | | ДЕТАЛИ | | |
| | | | | СТЕРЖЕНЬ ОТДЕЛЬНЫЙ | | |
| | | | | Ø4ВРI ГОСТ 6727-80 | | |
| ВЧ | | 9 | 4.04I.530 | L=530 | 20 | 0,06КГ |
| | | | | СТЕРЖНИ АНКЕРНЫЕ | | |
| | | | | Ø10АI ГОСТ 578I-82 | | |
| ВЧ | | I0 | I0.0II.5I0 | L=5I0 | I6 | 0,32КГ |
| ВЧ | | II | I0.0II.800 | L=800 | I0 | 0,49КГ |
| ВЧ | | I2 | I0.0II.540 | L=540 | 2 | 0,34КГ |
| А3 | | I3 | I.090.I-2c.4-5 00.I | ПЕТЛЯ СТРОПОВОЧНАЯ СП5 | 2 | |

| | | | |
|---|---|---|---|
| Нач.отд. | Кикнадзе | | |
| Н.контр. | Силагадзе | | |
| Рук.маст | Квирадзе | | |
| ГИП | Эдишерашвили | | |
| Рук.гр. | Салуквадзе | | |
| Проверил | Дгебуадзе | | |
| Разраб. | Салихова | | |

I.090.I-2c.4-2 I5

КАРКАС ПРОСТРАНСТВЕННЫЙ

КПА 70.30

| Стадия | Лист | Листов |
|---|---|---|
| Р | 1 | 2 |

ТбилЗНИИЭП

Копировал

Формат А4

I.090.I-2c.4-2 I5

Лист 2

Копировал

Формат А4

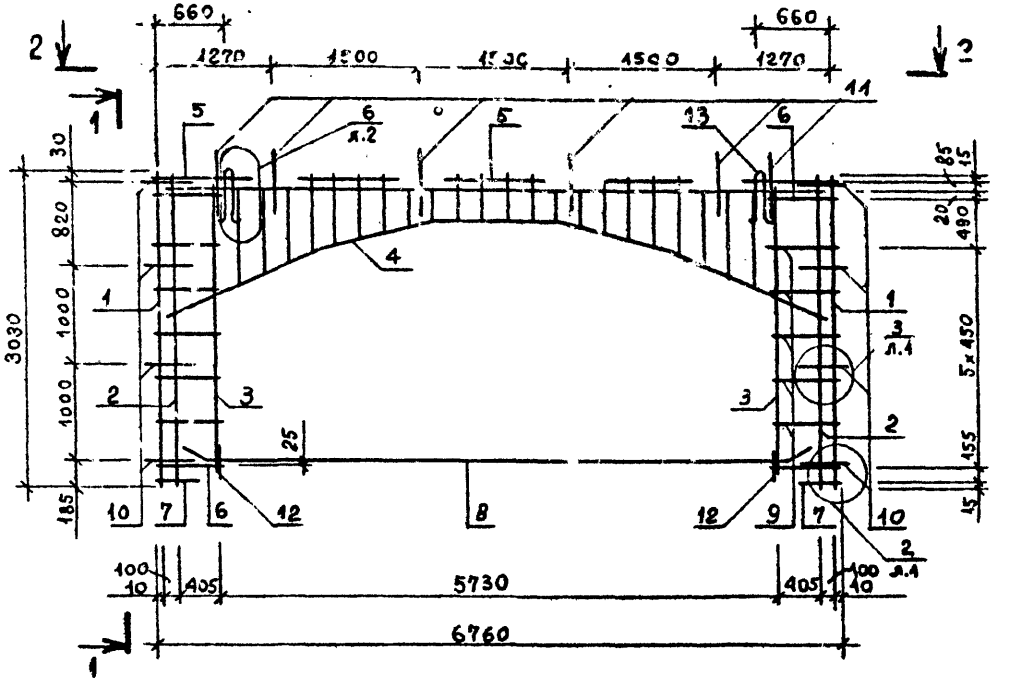


1 – 1

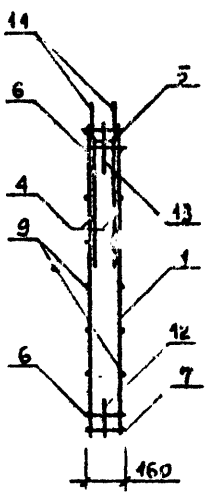


2 – 2

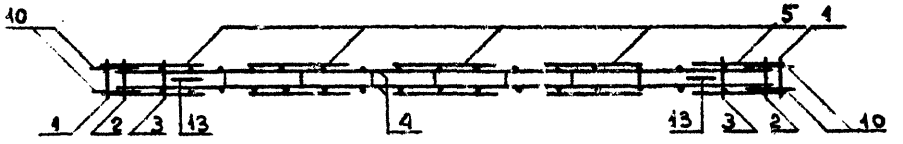


| | | | |
|---|---|---|---|
| Нач.отд. | Эдишерашвили | | |
| Н.контр. | Силагадзе | | |
| Рук.маст. | Касрадзе | | |
| ГИП | Эдишерашвили | | |
| Рук.гр. | Бурджанадзе | | |
| Проверил | Даверашвили | | |
| Разраб. | Чиквандзе | | |

1.090.1-2с.4-2 15СБ

КАРКАС ПРОСТРАНСТВЕННЫЙ КПА 70.30 СБОРОЧНЫЙ ЧЕРТЕЖ

| Стадия | Масса | Масштаб |
|---|---|---|
| Р | 272,16 | 1:50 |
| Лист | Листов 1 | |

ТБилЗНИИЭП

Копировал

Формат А3

Инв. № подл. | Подпись и дата | Взам. инв. №

| Формат | Зона | Поз. | ОБОЗНАЧЕНИЕ | НАИМЕНОВАНИЕ | КОЛ. | ПРИМЕЧАНИЕ |
|---|---|---|---|---|---|---|
| | | | | ДОКУМЕНТАЦИЯ | | |
| А3 | | | I.090.I-2c.4-2 I6СВ | СБОРОЧНЫЙ ЧЕРТЕЖ | | |
| А3 | | | I.090.I-2c.4-2 00Д2 | УЗЛЫ АРМАТУРНЫЕ | | |
| А3 | | | I.090.I-2c.4-2 00ТО | ТЕХНИЧЕСКОЕ ОПИСАНИЕ | | |
| | | | ПЕРЕМЕННЫЕ ДАННЫЕ ДЛЯ ИСПОЛНЕНИЙ: | | | |
| | | | | I.090.I-2c.4-2 I6 | | |
| | | | | КПА 28.30.20-7 | | |
| | | | | СБОРОЧНЫЕ ЕДИНИЦЫ | | |
| | | | | КАРКАСЫ ПЛОСКИЕ | | |
| А4 | | I | I.090.I-2c.4-5 0I.0-03 | КР4 | 4 | |
| А4 | | 2 | I.090.I-2c.4-5 0I.0-I5 | КРI6 | 2 | |
| А4 | | 3 | I.090.I-2c.4-5 07.0 | КР97 | 2 | |
| А4 | | 4 | I.090.I-2c.4-5 05.0 | КР78 | 2 | |
| А4 | | 5 | I.090.I-2c.4-5 04.0-03 | КР7I | 4 | |
| А4 | | 6 | I.090.I-2c.4-5 04.0-07 | КР75 | 2 | |
| А4 | | 7 | I.090.I-2c.4-5 09.0 | КРI00 | I | |
| | | | | ДЕТАЛИ | | |
| | | | | СТЕРЖЕНЬ ОТДЕЛЬНЫЙ | | |
| | | | | Ø4ВРI ГОСТ 6727-80 | | |
| БЧ | | 8 | 4.04I.240 | L=240 | 20 | 0,03КГ |
| | | | | СТЕРЖНИ АНКЕРНЫЕ | | |
| | | | | ØI0AI ГОСТ 578I-82 | | |

| | | | |
|---|---|---|---|
| Нач.отд. | Кикнадзе | | |
| Н.контр. | Силагадзе | | |
| Рук.маст | Касрадзе | | |
| ГИП | Эдишерашьили | | |
| Рук.гр. | Салухвадзе | | |
| Проверил | Дгебуадзе | | |
| Разраб. | Салихова | | |

I.090.I-2c.4-2 I6

КАРКАС ПРОСТРАНСТВЕННЫЙ

КПА 28.30 - КПА 58.30

| Стадия | Лист | Листов |
|---|---|---|
| Р | I | 2 |

ТбилЗНИИЭП

Копировал

Формат А4

| Формат | Зона | Поз. | ОБОЗНАЧЕНИЕ | НАИМЕНОВАНИЕ | КОЛ. | ПРИМЕЧАНИЕ |
|---|---|---|---|---|---|---|
| БЧ | | 9 | I0.0II.5I0 | L=5I0 | I6 | 0,32КГ |
| БЧ | | I0 | I0.0II.800 | L=800 | 4 | 0,49КГ |
| БЧ | | II | I0.0II.540 | L=540 | 2 | 0,34КГ |
| А3 | | I2 | I.090.I-2c.4-5 00.I | ПЕТЛЯ СТРОПОВОЧНАЯ СПI | 2 | |
| | | | | I.090.I-2c.4-2 I6-0I | | |
| | | | | КПА 58.30.42-7 | | |
| | | | | СБОРОЧНЫЕ ЕДИНИЦЫ | | |
| | | | | КАРКАСЫ ПЛОСКИЕ | | |
| А4 | | I | I.090.I-2c.4-5 0I.0-04 | КР5 | 4 | |
| А4 | | 2 | I.090.I-2c.4-5 0I.0-I7 | КРI8 | 2 | |
| А4 | | 3 | I.090.I-2c.4-5 07.0-0I | КР98 | 2 | |
| А4 | | 4 | I.090.I-2c.4-5 05.0 | КР78 | 4 | |
| А4 | | 5 | I.090.I-2c.4-5 04.0-08 | КР76 | 4 | |
| А4 | | 6 | I.090.I-2c.4-5 04.0-06 | КР74 | 2 | |
| А4 | | 7 | I.090.I-2c.4-5 09.0-0I | КРI0I | I | |
| | | | | ДЕТАЛИ | | |
| | | | | СТЕРЖЕНЬ ОТДЕЛЬНЫЙ | | |
| | | | | Ø4ВРI ГОСТ 6727-80 | | |
| БЧ | | 8 | 4.04I.630 | L=630 | 20 | 0,07КГ |
| | | | | СТЕРЖНИ АНКЕРНЫЕ | | |
| | | | | ØI0AI ГОСТ 578I-82 | | |
| БЧ | | 9 | I0.0II.5I0 | L=5I0 | I6 | 0,32КГ |
| БЧ | | I0 | I0.0II.800 | L=800 | 8 | 0,49КГ |
| БЧ | | II | I0.0II.540 | L=540 | 2 | 0,34КГ |
| А3 | | I2 | I.090.I-2c.4-5 00.I | ПЕТЛЯ СТРОПОВОЧНАЯ СП4 | 2 | |

I.090.I-2c.4-2 I6

Лист 2

Копировал

Формат А4

РИС. 1

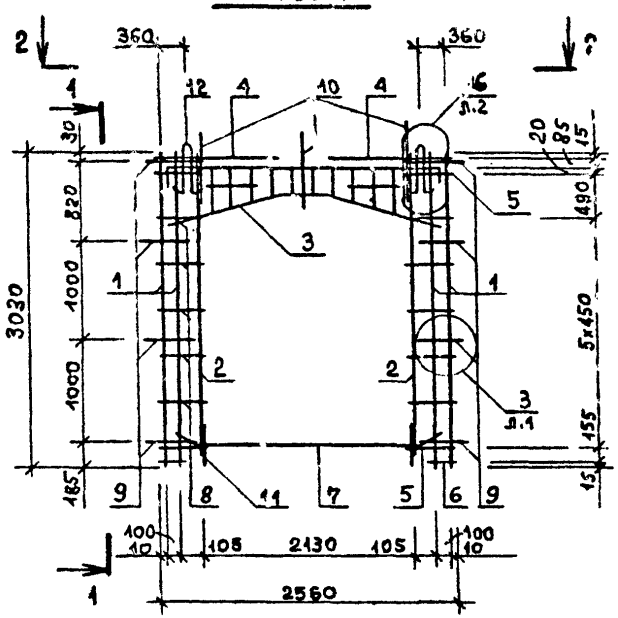


РИС. 2

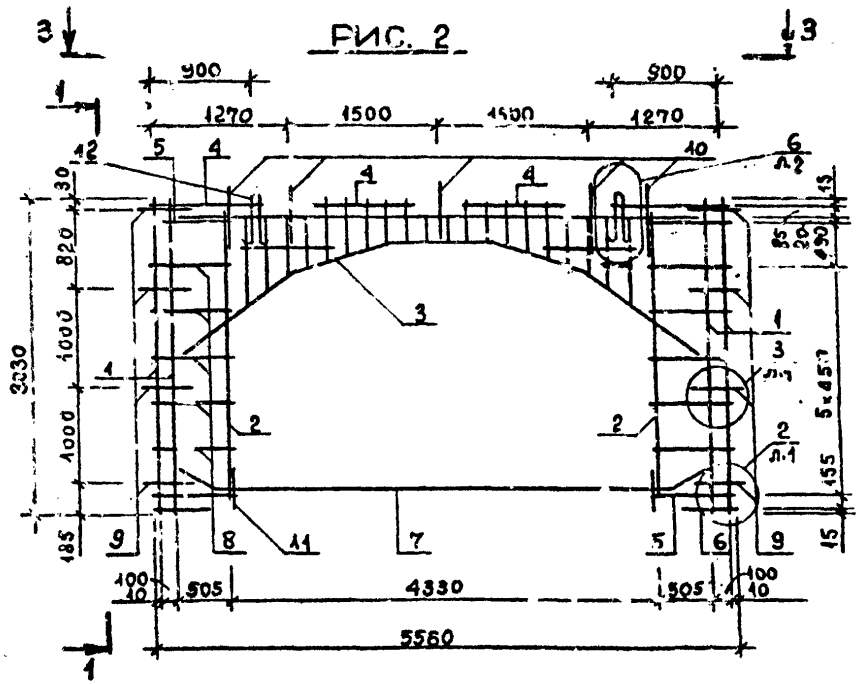


1-1

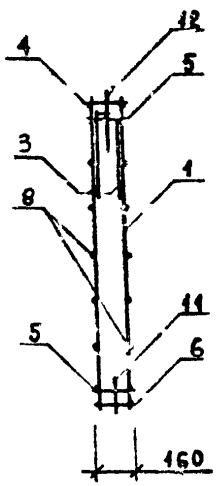


2-2

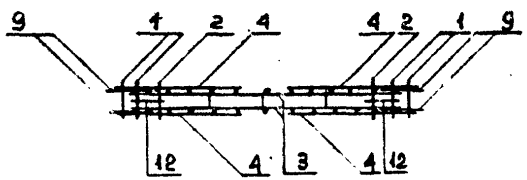


3-3

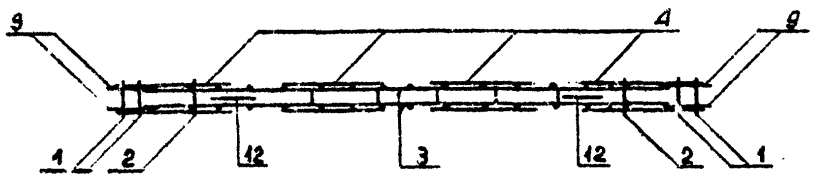


| Обозначение | Марка | Рис. | Масса, кг |
|---|---|---|---|
| 1.090.1-2с.4-2.16 | КПА 28.30.20-7 | 1 | 55,32 |
| 01 | КПА 58.30.42-7 | 2 | 177,08 |

| | | |
|---|---|---|
| Нач.отд. | Эдишерашвили | |
| Н.контр. | Силагадзе | |
| Рук.маст. | Касрадзе | |
| ГИП | Эдишерашвили | |
| Рук.гр. | Бурджанадзе | |
| Проверил | Даварашвили | |
| Разраб. | Чикваидзе | |

1.090.1-2с.4-2 16СБ

КАРКАС ПРОСТРАНСТВЕННЫЙ КПА 28.30 – КПА 58.30 СБОРОЧНЫЙ ЧЕРТЕЖ

| Стадия | Масса | Масштаб |
|---|---|---|
| Р | см. табл. | 1:50 |
| Лист | Листов 1 | |

ТбилЗНИИЭП

Копировал

Формат А3

Инв.№ подл. | Подпись и дата | Взам.инв.№

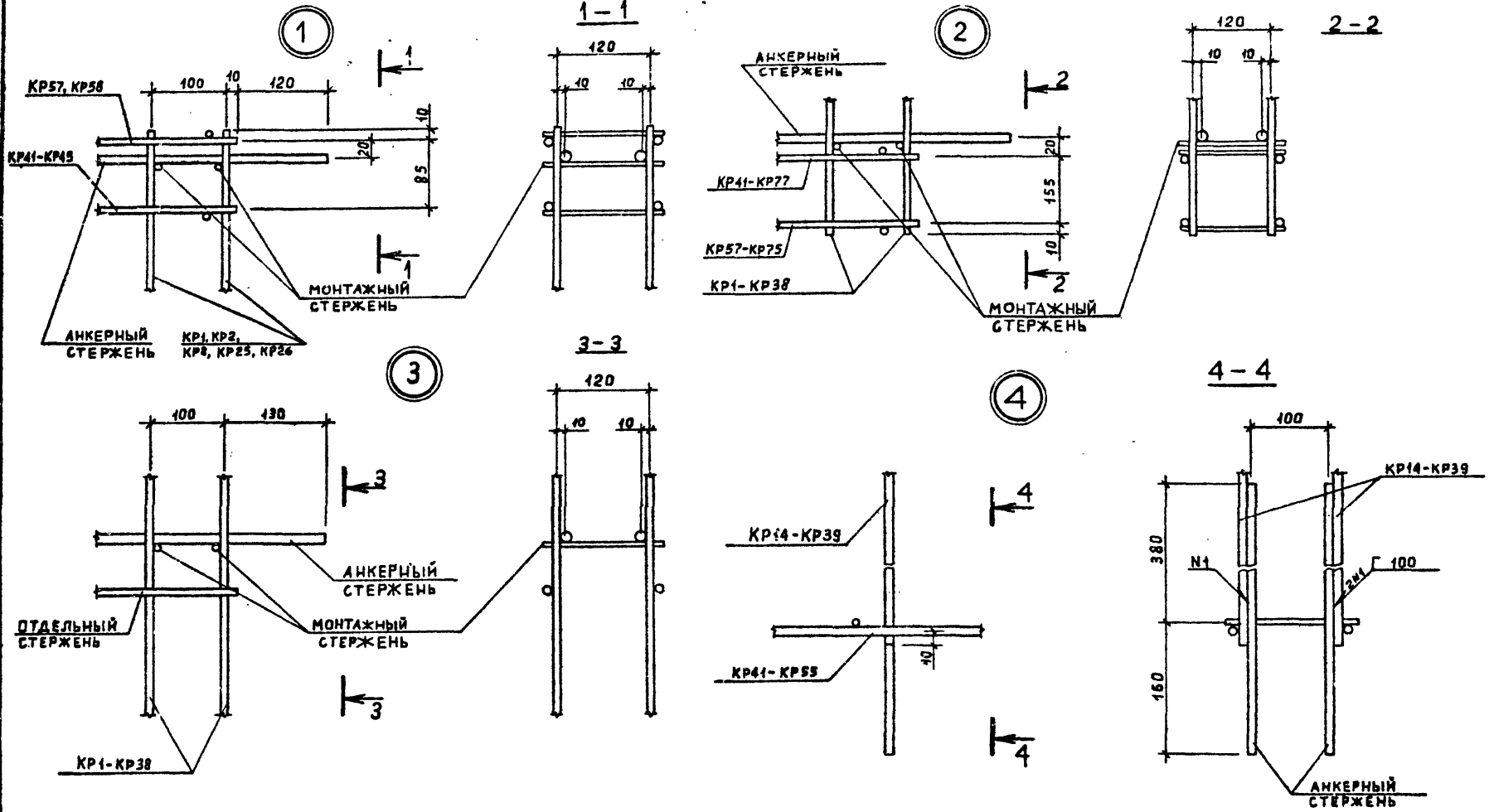


| | | | |
|---|---|---|---|
| Нач.отд. | Эдишерашвили | | |
| Н.контр. | Силагадзе | | |
| Рук.маст. | Касрадзе | | |
| ГИП | Эдишерашвили | | |
| Рук.гр. | Бурджанадзе | | |
| Проверил | Даварашвили | | |
| Разраб. | Чикваидзе | | |

1.090.1-2с.4-2 ООД2

УЗЛЫ АРМАТУРНЫЕ

| Стадия | Лист | Листов |
|---|---|---|
| Р | 1 | 5 |

ТбилЗНИИЭП

Копировал

Формат А3

Инв. № подл. | Подпись и дата | Взам.инв. №

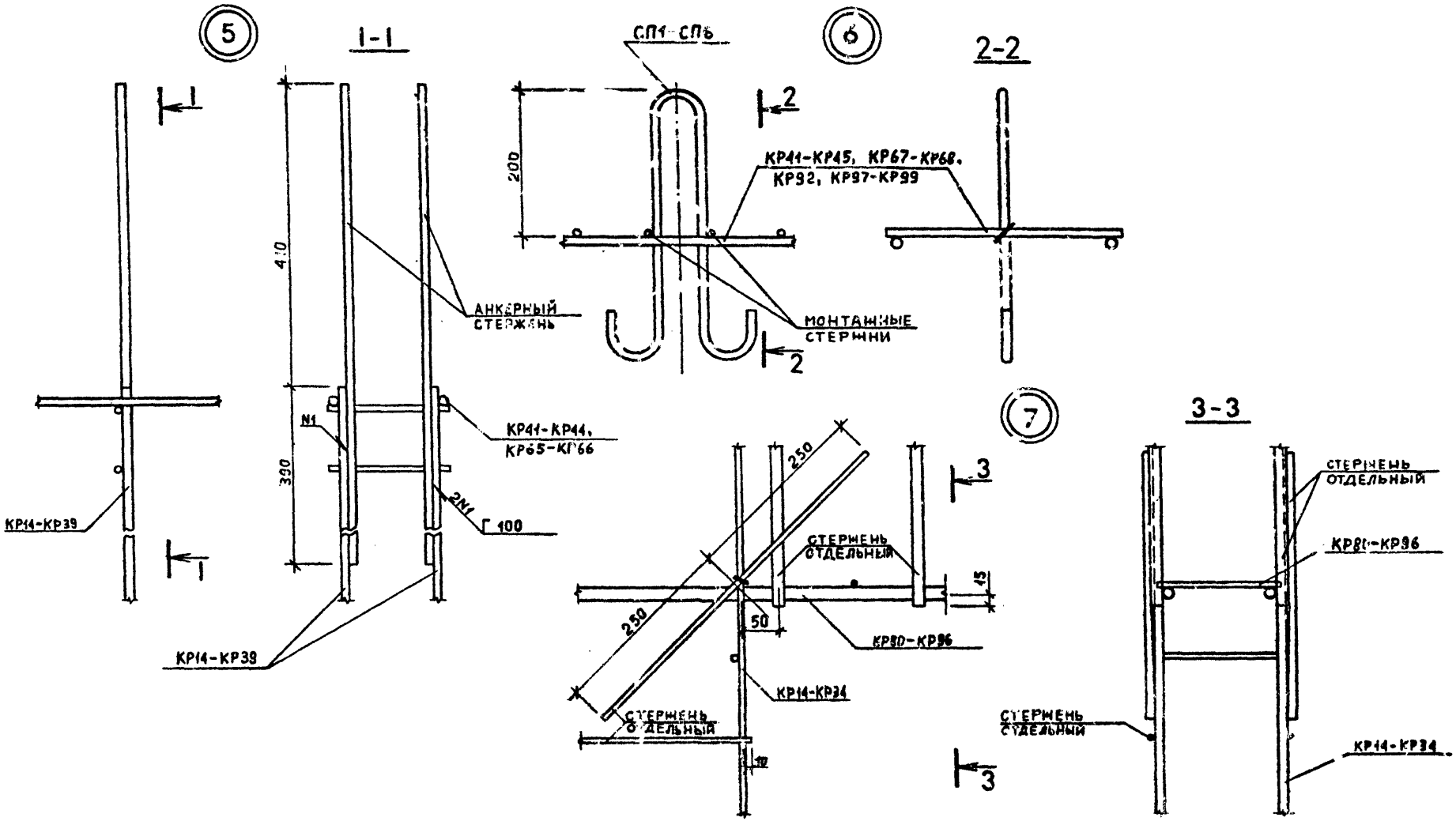


Инв. № подл. | Подпись и дата | Взам. инв. №

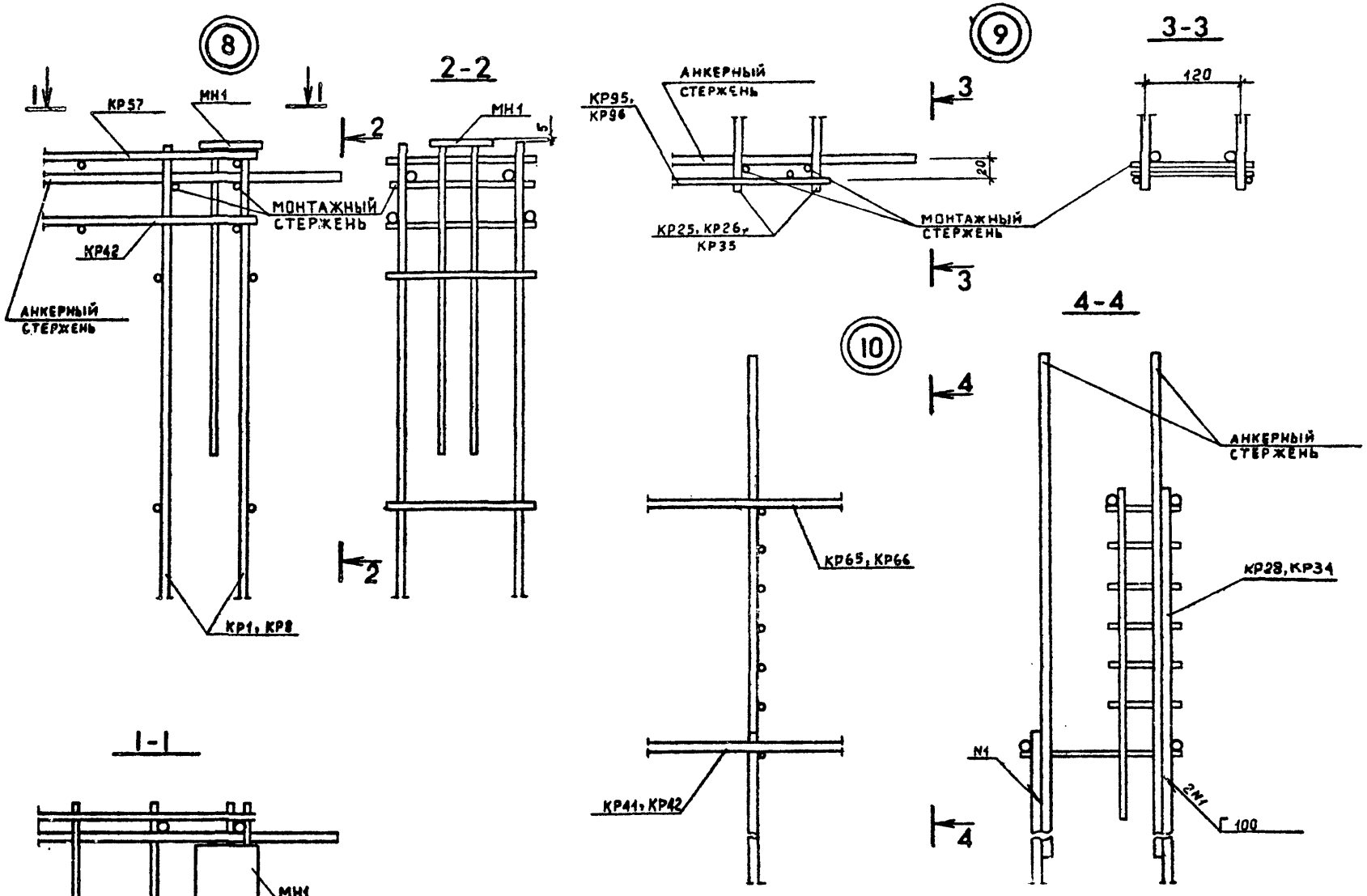


Взам.инв.№ | Подпись и дата | Инв.№ подл.

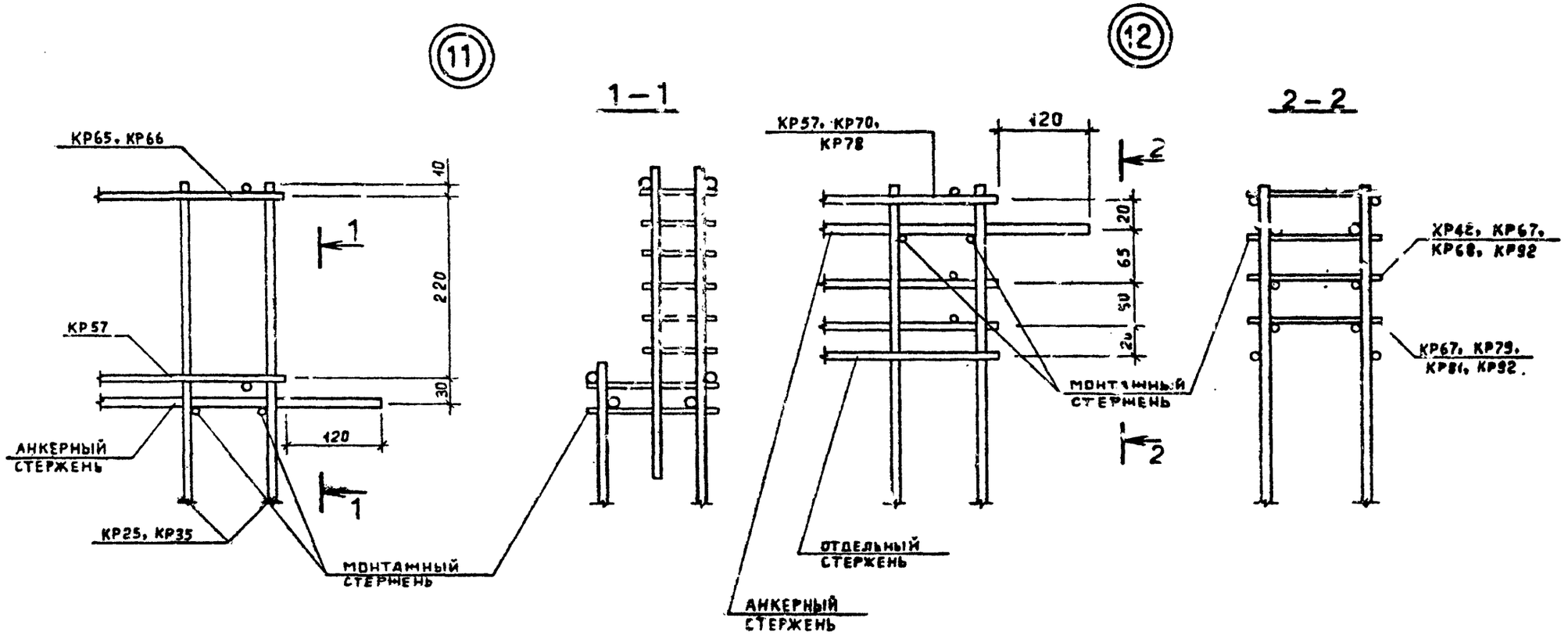


Инв. № подл. | Подпись и дата | Взам. инв. №

(14)

1 – 1

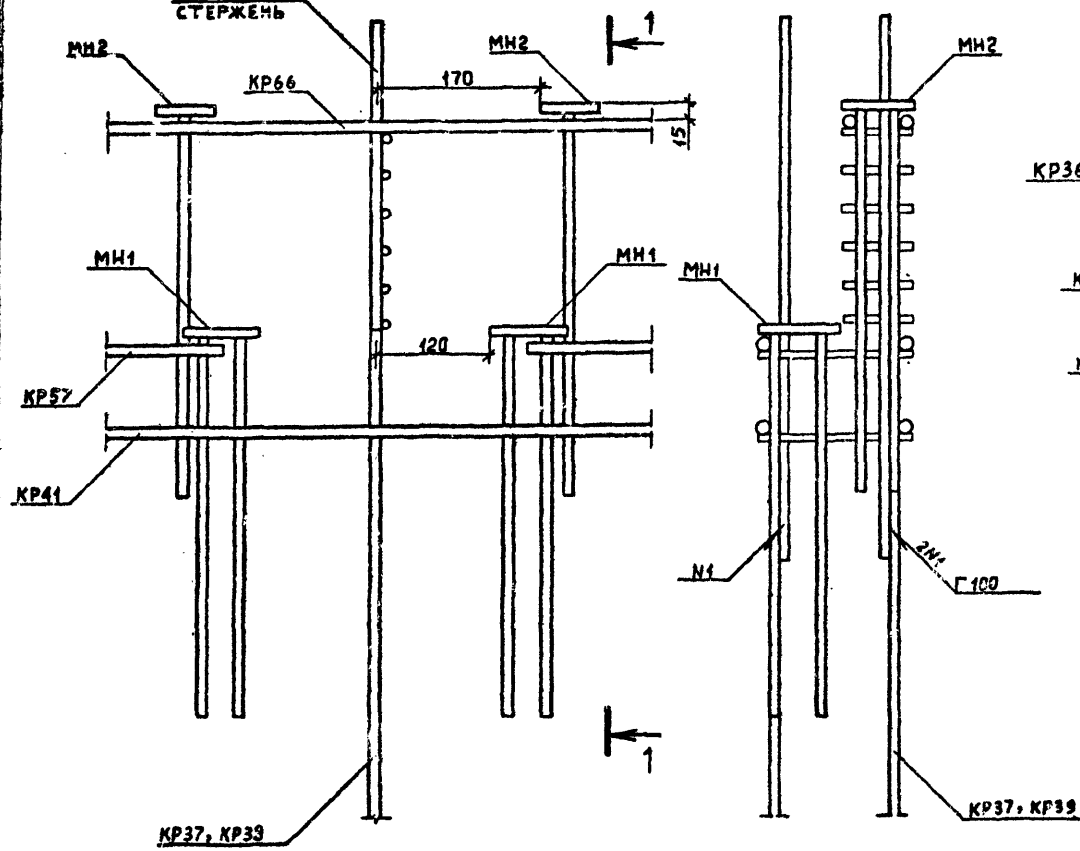





(13)

2 – 2

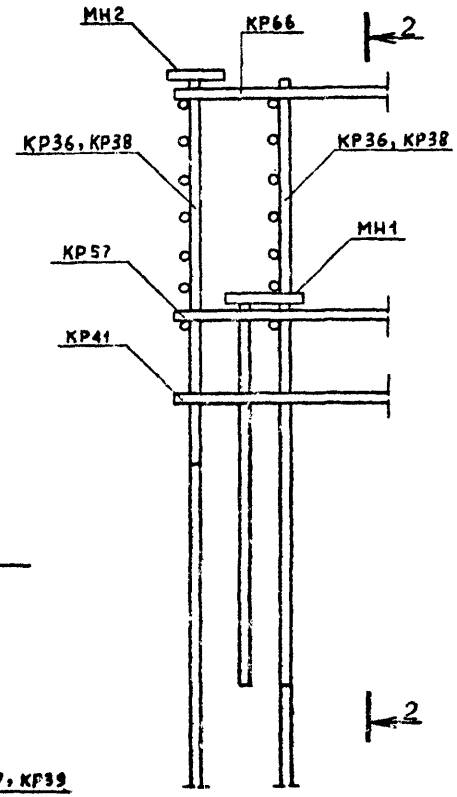


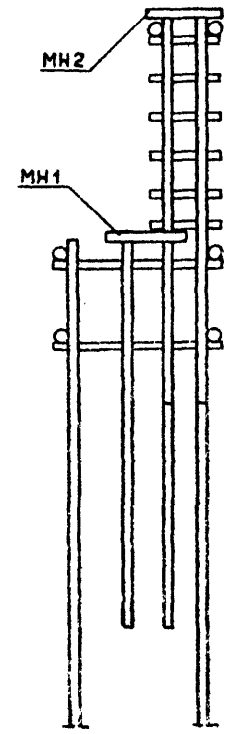


Инв. № подл. | Подпись и дата | Взам. инв. №

Госстрой СССР
Тбилисский филиал
ЦИТП
Типовой проект (серия)
№ 1.090.1-2 84-2
Заказ № 1246
Цена 2 руб. 13 коп.
Тираж 280
Дата „26" 08 1988г.

gost.e-ecolog.ru