ТИПОВЫЕ КОНСТРУКЦИИ, ИЗДЕЛИЯ И УЗЛЫ ЗДАНИЙ И СООРУЖЕНИЙ

СЕРИЯ 1.090.1-2с

СБОРНЫЕ ЖЕЛЕЗОБЕТОННЫЕ КОНСТРУКЦИИ МЕЖВИДОВОГО ПРИМЕНЕНИЯ ДЛЯ КРУПНОПАНЕЛЬНЫХ ОБЩЕСТВЕННЫХ ЗДАНИЙ И ВСПОМОГАТЕЛЬНЫХ ЗДАНИЙ ПРОМЫШЛЕННЫХ ПРЕДПРИЯТИЙ С ВЫСОТОЙ ЭТАЖА 3,0 И 3,3 м ДЛЯ СТРОИТЕЛЬСТВА В СЕЙСМИЧЕСКИХ РАЙОНАХ

ВЫПУСК 3-1

ПАНЕЛИ ВНУТРЕННИХ СТЕН НУЛЕВОГО ЦИКЛА

РАБОЧИЕ ЧЕРТЕЖИ

1671-10
Цена 1-33

gost.e-ecolog.ru

ТИПОВЫЕ КОНСТРУКЦИИ, ИЗДЕЛИЯ И УЗЛЫ ЗДАНИЙ И СООРУЖЕНИЙ

СЕРИЯ 1.090.1-2с

СБОРНЫЕ ЖЕЛЕЗОБЕТОННЫЕ КОНСТРУКЦИИ МЕЖВИДОВОГО ПРИМЕНЕНИЯ ДЛЯ КРУПНОПАНЕЛЬНЫХ ОБЩЕСТВЕННЫХ ЗДАНИЙ И ВСПОМОГАТЕЛЬНЫХ ЗДАНИЙ ПРОМЫШЛЕННЫХ ПРЕДПРИЯТИЙ С ВЫСОТОЙ ЭТАЖА 3,0 И 3,3 м ДЛЯ СТРОИТЕЛЬСТВА В СЕЙСМИЧЕСКИХ РАЙОНАХ

ВЫПУСК 3-1

ПАНЕЛИ ВНУТРЕННИХ СТЕН НУЛЕВОГО ЦИКЛА

РАБОЧИЕ ЧЕРТЕЖИ

РАЗРАБОТАНЫ
ТбилЗНИИЭП

ГЛ. ИНЖ. ИНСТИТУТА Б. БАРКАЯ
ГЛ. КОНСТР. ПР. ОТДЕЛЕНИЯ А. ЧИКОБАВА
НАЧ. ОТДЕЛА Н. ЭДИШЕРАШВИЛИ
ГЛ. ИНЖ. ПРОЕКТА Н. ЭДИШЕРАШВИЛИ

УТВЕРЖДЕНЫ
И ВВЕДЕНЫ В ДЕЙСТВИЕ
С 1 ЯНВАРЯ 1985 г.
ГОССТРОЕМ СССР
ПРОТОКОЛ ОТ
1 НОЯБРЯ 1984г. №М-31

№	ОБОЗНАЧЕНИЕ	НАИМЕНОВАНИЕ	СТР	ПРИМЕЧАНИЕ
I	I.090.I-2с.3-I 0.0.0.0 ТО	ТЕХНИЧЕСКОЕ ОПИСАНИЕ	3	
2	I.090.I-2с.3-I I.0.0.0	ПАНЕЛЬ ЦОКОЛЬНАЯ ПЦ 10.I9 - ПЦ 28.I9	6	ПЦ I0.I9-IT-C ПЦ I5.I9-IT-C ПЦ 28.I9-IT-C
3	I.090.I-2с.3-I 2.0.0.0	ПАНЕЛЬ ЦОКОЛЬНАЯ ПЦ 28.I9, ПЦ 58.I9	8	ПЦ 28.I9-IT-C ПЦ 58.I9-IT-C
4	I.090.I-2с.3-I 3.0.0.0	ПАНЕЛЬ ЦОКОЛЬНАЯ ПЦ 28.2I, ПЦ 58.2I	I0	ПЦ 28.2I-IT-C ПЦ 58.2I-IT-C
5	I.090.I-2с.3-I 0.0.0.0 ДI	УЗЛЫ СПАЛУБОЧНЫЕ	I2	
6	I.090.I-2с.3-I 0.I.0.0	КАРКАС ПРОСТРАНСТ. КП I0.I9-ПКП 28.I9	I6	КП I0.I9 КП I5.I9 ПКП 28.I9
7	I.090.I-2с.3-I 0.2.0.0	КАРКАС ПРОСТРАНСТ. КП 28.I9,КП 58.I9	I9	КП 28.I9 КП 58.I9
8	I.090.I-2с.3-I 0.3.0.0	КАРКАС ПРОСТРАНСТ. КП 28.2I,КП 58.2I	2I	КП 28.2I КП 58.2I
9	I.090.I-2с.3-I 0.0.0.0Д2	УЗЛЫ АРМАТУРНЫЕ	24	
I0	I.090.I-2с.3-I 0.0.I.0	КАРКАС ПЛОСКИЙ КРI-КРII	27	
II	I.090.I-2с. 3-I 0.0.2.0	ИЗДЕЛИЕ ЗАКЛАДНОЕ МНI	3I	
I2	I.090.I-2с.3-I 0.0.0.I	ПЕТЛЯ СТРОПОВОЧН. СПI-СП4 СТЕРЖЕНЬ ГНУТЫЙ АНI-АН5	32	
I3	I.090.I-2с.2-I 0.0.0.0РС	ВЕДОМОСТЬ РАСХОДА СТАЛИ	33	

Нач.отд.	Завершинский		
Н.контр.	Силагадзе		
Рук.маст.	Касрадзе		
ГИП	Завершинский		
Рук.гр.	Бурдиладзе		
Проверил	Силагадзе		
Разраб.	Шария		

I.090.I-2с.3-I 0.0.0.0

СОДЕРЖАНИЕ

Стадия	Лист	Листов
Р	1	1

ТбилЗНИИЭП

Копировал

Формат А3

I.Общие данные

Выпуск 3-I "Панели внутренних стен кулевого цикла" входит в состав серии I.090.I-2с "Сборные железобетонные конструкции межвидового применения для крупнопанельных общественных зданий и вспомогательных зданий промышленных предприятий с высотой этажа 3,0 и 3,3 м для строительства в сейсмических районах"

Выпуск содержит: техническое описание, спецификации, сборочные чертежи, выборки материалов и стали панелей внутренних стен кулевого цикла; опалубочные узлы, спецификации и сборочные чертежи пространственных каркасов, арматурные узлы, спецификации и сборочные чертежи арматурных и закладных изделий.

Панели запроектированы в соответствии с требованиями СНиП II-7-81 "Строительство в сейсмических районах. Нормы проектирования." СНиП II-21-75 "Бетонные и железобетонные конструкции. Нормы проектирования", постановления Госстроя СССР от II марта 1981г. №34 "О повышении расчетных сопротивлений металлопроката, используемого при изготовлении строительных конструкций", ВСН 32-77 "Инструкция по проектированию конструкций панельных жилых зданий", ГОСТ I2504-80 "Панели стеновые внутренние бетонные и железобетонные для жилых и общественных зданий. Общие технические условия".

2.Конструкция панелей.

Панели запроектированы из тяжелого цементного бетона марки М150 толщиной I60мм.Панели без проемов и простенки панелей с проемами, армированы конструктивно. Перемычки панелей,простенки армированы по расчету на унифицированный ряд нагрузок, приведенных в выпуске 0-I "Указания по применению". Некоторые панели запроектированы с повышенной несущей способностью опорных граней с применением косвенного армирования. Повышение несущей способности панелей обеспечивается применением более высоких марок бетона.Такие панели разрабатываются как индивидуальные изделия.

По горизонтальным и вертикальным граням панелей предусмотрены арматурные выпуски для соединений панелей, а также шпонки, обеспечивающие совместную работу с примыкающими конструкциями после заполнения стыков бетоном. На верхних гранях панелей установлены строповочные петли

Армирование панелей производится сварными пространственными каркасами, которые устанавливаются в формующее оборудование в собранном виде, включая петлевые выпуски и закладные изделия. Пространственные каркасы состоят из плоских арматурных каркасов, отдельных стержней, петлевых выпусков и закладных деталей.

Арматурная сталь принята в соответствии со СНиП II-21-75 и письмом Госстроя СССР от I5 апреля 1980г. №[illegible] "О мерах по предотвращению перерасхода арматурной стали при проектировании и изготовлении железобетонных конструкций для промышленного, жилищно-гражданского и сельского строительства": для плоских каркасов и отдельных стержней-сталь класса A-III по ГОСТ 5781-82 и класса BP-I по ГОСТ 6727-80; для анкеров стали класса A-I по ГОСТ 5781-82; для закладных деталей принята полосовая сталь по ГОСТ I03-76 марки ВСт3пс6 по ГОСТ 380-71*; для монтажных петель принята сталь класса Ас-II марки I0Г2 по ГОСТ 5781-82 и сталь класса A-I марки ВСт3пс2 по ГОСТ 5781-82. Сталь класса A-III - марки 35ГС, сталь класса A-I-марки ВСт3пс2 (для плоских каркасов, отдельных стержней и анкеров)

Размеры панелей не должны иметь отклонений от основных проектных размеров, превышающие установленные по ГОСТ I2504-80. Масса панелей не должна превышать проектную массу более, чем на 7%.

Предел огнестойкости -0,5 часа(по закладным изделиям)

3. Изготовление.

При изготовлении панелей следует руководствоваться указаниями ГОСТ I2504-80. Панели должны изготавливаться в инвентарной металлической оснастке. При этом необходимо выполнять следующие требования:

3.I.Панели высотой I865 мм формуются в кассетных установках, панели высотой 2I00мм (с гребнем на верхней грани) изготавливаются в горизонтальных формах.

3.2.Проектное положение пространственного каркаса в кассетном отсеке в процессе бетонирования обеспечить навесными арматурными крючками или другими способами.По толщине отсека каркас фиксировать поперечными стержнями вертикальных и горизонтальных каркасов.

3.3.Съемные части проемообразователя для проемов и вкладыши форм для образования ниш устанавливаются в форму после пространственного каркаса.

3.4.Термообработку панелей производить при температуре не выше 70°С, допускается воздействие температуры до 85°С на срок не более 30 минут.

Нач.отд.	Эдишерашвили		
Н.контр.	Силагадзе		
Рук.маст.	Касрадзе		
ГИП	Эдишерашвили		
Рук.гр.	Бурджанадзе		
Проверил	Эдишерашвили		
Разраб.	Салихова		

I.090.I-2с.3-I 0.0.0.0 ТО

ТЕХНИЧЕСКОЕ ОПИСАНИЕ

Стадия	Лист	Листов
Р	1	1

ТбилЗНИИЭП

Копировал

Формат А4

Инв.№ подл. | Подпись и дата | Взам.инв.№

3.5.Распалубку панелей производить при достижении бетоном прочности не менее 70%проектной с применением кантователя,обеспечивающего угол подъема изделия не менее 70° к горизонту.

Контроль качества панелей при изготовлении должен производиться путем систематического пооперационного контроля: прочности бетонных кубов и арматуры, точности укладки пространственных каркасов, толщин защитных слоев.

Прочность бетона к моменту отпуска изделий с завода, если она не оговорена в проекте, должна быть не менее 70% проектной марки бетона для теплого времени года и 100% для применения в зимних условиях. Для предохранения от коррозии лицевые поверхности закладных деталей должны быть покрыты антикоррозийной обмазкой слоем 0,5мм.

Приемка панелей ОТК завода-изготовителя и контрольная выборочная проверка потребителем производится в соответствии с ГОСТ 12504-80. При освоении производства панелей и при изменении технологии их изготовления рекомендуется провести испытания панелей и оценку их прочности и трещиностойкости по ГОСТ 8829-77 "Конструкции и изделия железобетонные сборные. Методы испытаний и оценки прочности, жесткости и трещиностойкости".

4.Указания по хранению и транспортировке панелей

Хранение и транспортировка панелей должны выполняться в соответствии с требованиями ГОСТ 12504-80.Подъем панелей производить с применением самобалансирующих траверс, обеспечивающих вертикальное положение панелей, наклон строп к вертикали допускается не более 15°.

Опирание панелей при хранении и транспортировке должно производиться на специальные прокладки деревянные,резиновые и т.п.)

5.Маркировка панелей.

Маркировка панелей выполнена в соответствии с ГОСТ 23009-78 "Конструкция и изделия бетонные и железобетонные сборные.Условные обозначения (марки)". Марка содержит обозначение основных характеристик панели и состоит из буквенно-цифровых групп.

Первая группа букв означает:

ПНЦ-панель внутренняя нулевого цикла (цокольная);

вторая группа цифр (записаны через точку) обозначает габарит панели в дециметрах (длина, высота), последняя группа обозначает прочную характеристику.

IT-бетон тяжелый марки М150

-С-для сейсмических районов.

Марки проставляются на чертежах и спецификациях проекта в заказах заводам-изготовителям и на изделиях. Каждая изготовленная панель должна иметь маркировку согласно ГОСТ 13015.2-81."Конструкция и изделия бетонные и железобетонные сборные.Правила маркировки", выполненную несмываемой краской. Должны быть нанесены: марка панели,индекс предприятий,масса панели,марка бетона.

Внесение изменений в обозначении марок не допускается.

6. Изготовление арматурных пространственных каркасов, арматурных и закладных изделий.

Сборка пространственных каркасов выполняется из плоских каркасов, отдельных стержней, петлевых выпусков и закладных деталей при помощи монтажных стержней в кондукторах.Все соединения следует производить сваркой в соответствии с требованиями ГОСТ 10922-75 "Арматурные изделия и закладные детали сварные для железобетонных конструкций.Технические требования и методы испытаний", СН 393-78 "Инструкции по сварке соединений арматуры и закладных деталей железобетонных конструкций".Качество сварки, выполняемой при сборке пространственных каркасов,плоских каркасов и закладных деталей, должно быть не ниже требований, предъявляемых к соединениям с ненормируемой прочностью по ГОСТ 10922-75.При изготовлении закладных деталей следует соблюдать требования ГОСТ 19292-73 "Соединения сварные элементов закладных деталей сборных железобетонных конструкций.Контактная и автоматическая сварка плавлением.Основные типы и конструктивные элементы."

7.Маркировка пространственных каркасов, арматурных и закладных изделий.

Марки пространственных каркасов имеют буквенно-цифровое обозначение. Группа букв означает:

КП-каркас пространственный

группа цифр (записаны через точку) обозначает габарит панели в дециметрах (длина,высота).

Марки арматурных и закладных изделий имеют буквенно-цифровое обозначение.Группа букв означает:

КР-каркас плоский;
МН- изделие закладное;

АН–петля монтажная (анкер);

СУ–[illegible];

группа цифр обозначает порядковый номер изделия.

Инв. № подл. | Подпись и дата | Взам. инв. №

Формат	Зона	Поз.	ОБОЗНАЧЕНИЕ	НАИМЕНОВАНИЕ	КОЛ.	ПРИМЕЧАНИЕ
				ДОКУМЕНТАЦИЯ		
А3			I.090.I-2с.3-I I.0.0.0СВ	СБОРОЧНЫЙ ЧЕРТЕЖ		
А3			I.090.I-2с.3-I 0.0.0.0ДI	УЗЛЫ ОПАЛУБОЧНЫЕ		
А3			I.090.I-2с.3-I 0.0.0.0РС	ВЕДОМОСТЬ РАСХОДА СТАЛИ		
А3			I.090.I-2с.3-I 0.0.0.0ТО	ТЕХНИЧЕСКОЕ ОПИСАНИЕ		
			ПЕРЕМЕННЫЕ ДАННЫЕ ДЛЯ ИСПОЛНЕНИЙ:			
				I.090.I-2с.3-I I.0.0.0		
				ПВЦ I0.I9-IT-C		
				СБОРОЧНЫЕ ЕДИНИЦЫ		
А4	I		I.090.I-2с.3-I 0.I.0.0	КАРКАС ПР.КП I0.I9	I	
				МАТЕРИАЛЫ		
				БЕТОН ТЯЖЕЛЫЙ МI50		0,27М3
				I.090.I-2с.3-I I.0.0.0-0I		
				ПВЦ I6.I9-IT-C		
				СБОРОЧНЫЕ ЕДИНИЦЫ		
А4	I		I.090.I-2с.3-I 0.I.0.0-0I	КАРКАС ПР.КП I6.I9	I	
				МАТЕРИАЛЫ		
				БЕТОН ТЯЖЕЛЫЙ МI50		0,44М3
				I.090.I-2с.3-I I.0.0.0-02		
				IПВЦ 28.I9-IT-C		

Нач.отд.	Кикнадзе		14.VII.84
Н.контр.	Силагадзе		14.VII.84
Рук.маст	Касрадзе		14.VII.84
ГИП	Эдишерашвили		14.VII.84
Рук.гр.	Салуквадзе		12.VII.84
Проверил	Цгебуадзе		14.VII.84
Разраб.	Селихова		10.VII.84

I.090.I-2с.3-I I.0.0.0

ПАНЕЛЬ ЦОКОЛЬНАЯ
ПВЦ I0.I9, ПВЦ I6.I9,
IПВЦ 28.I9

Стадия	Лист	Листов
Р	1	2

ТбилЗНИИЭП

Копировал

Формат А4

Формат	Зона	Поз.	ОБОЗНАЧЕНИЕ	НАИМЕНОВАНИЕ	КОЛ.	ПРИМЕЧАНИЕ
				СБОРОЧНЫЕ ЕДИНИЦЫ		
А4	I		I.090.I-2с.3-I 0.I.0.0-02	КАРКАС ПР.IКП 28.I9	I	
				МАТЕРИАЛЫ		
				БЕТОН ТЯЖЕЛЫЙ МI50		0,63М3

I.090.I-2с.3-I I.0.0.0

Лист 2

Копировал

Формат А4

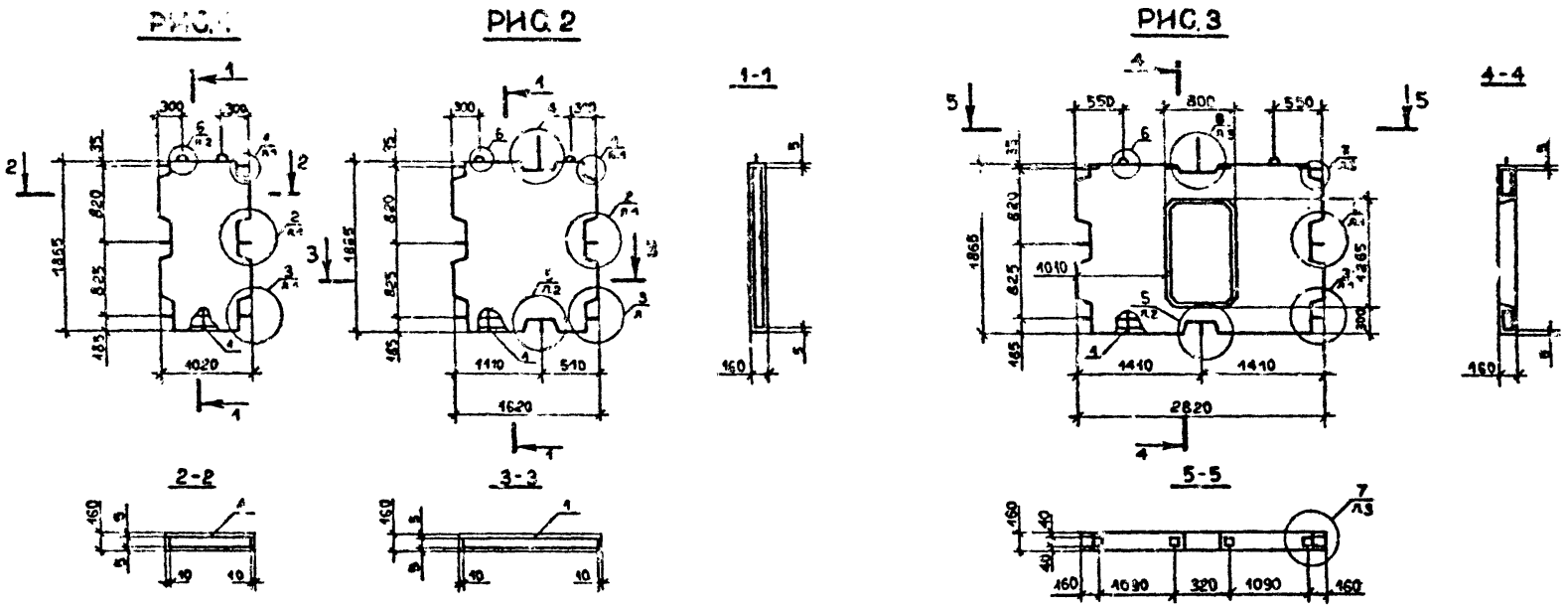

Обозначение	Марка	Рис.	Масса, т
I.090.I-2с.3-I I.0.0.0	ПВЦ I0.I9-IT-C	I	0,67
-0I	ПВЦ I6.I9-IT-C	2	I,09
-02	ПВЦ 28.I9-IT-C	3	I,58

				I.090.I-2с.3-I I.0.0.0СБ			
Нач.отд.	Эдишерашвили			ПАНЕЛЬ ЦОКОЛЬНАЯ	Стадия	Масса	Масштаб
Н.контр.	Силагадзе			ПВЦ I0.I9-ПВЦ 28.I9	Р	См Табл.	1:20
Рук.маст.	Касрадзе			СБОРОЧНЫЙ ЧЕРТЕЖ	Лист	Листов 1	
ГИП	Эдишерашвили				ТбилЗНИИЭП		
Рук.гр.	Бурджанадзе						
Проверил	Салихова						
Разраб.	Шария						

Копировал

Формат А3

Формат	Зона	Поз.	Обозначение	Наименование	Кол.	Примечание
				ДОКУМЕНТАЦИЯ		
А3			I.090.I-2с.3-I 2.0.0.0СБ	СБОРОЧНЫЙ ЧЕРТЕЖ		
А3			I.090.I-2с.3-I 0.0.0.0ДI	УЗЛЫ ОПАЛУБОЧНЫЕ		
А3			I.090.I-2с.3-I 0.0.0.0РС	ВЕДОМОСТЬ РАСХОДА СТАЛИ		
А3			I.090.I-2с.3-I 0.0.0.0ТО	ТЕХНИЧЕСКОЕ ОПИСАНИЕ		
				ПЕРЕМЕННЫЕ ДАННЫЕ ДЛЯ ИСПОЛНЕНИЙ:		
				I.090.I-2с.3-I 2.0.0.0		
				ПВЦ 28.I9-IT-С		
				СБОРОЧНЫЕ ЕДИНИЦЫ		
А3	I		I.090.I-2с.3-I 0.2.0.0	КАРКАС ПР.КП 28.I9	I	
				МАТЕРИАЛЫ		
				БЕТОН ТЯЖЕЛЫЙ М150		0,63М3
				I.090.I-2с.3-I 2.0.0.0-0I		
				ПВЦ 58.I9-IT-С		
				СБОРОЧНЫЕ ЕДИНИЦЫ		
А3	I		I.090.I-2с.3-I 0.2.0.0-0I	КАРКАС ПР.КП 58.I9	I	
				МАТЕРИАЛЫ		
				БЕТОН ТЯЖЕЛЫЙ М150		I,I8М3

КОАСК

Инв. № подл. | Подпись и дата | Взам. инв. №

Нач.отд.	Киквидзе		16 VII 85
Н.контр.	Силагадзе		16 VII 85
Рук.маст	Касрадзе		16 VII 85
ГИП	Эдишерашвили		16 VII 85
Рук.гр.	Салуквадзе		14 VII 85
Проверил	Дгебуадзе		13 VII 85
Разраб	Силадова		12 VII 85

I.090.I-2с.3-I 2.0.0.0

ПАНЕЛЬ ЦОКОЛЬНАЯ
ПВЦ 28.I9, ПВЦ 58.I9

Стадия	Лист	Листов
Р		I

ТбилЗНИИЭП

Копировал | Формат А4

Формат	Зона	Поз.	Обозначение	Наименование	Кол.	Примечание

КОАСК

Инв. № подл. | Подпись и дата | Взам. инв. №

I.090.I-2с.

Копировал | Формат А4

РИС. 1

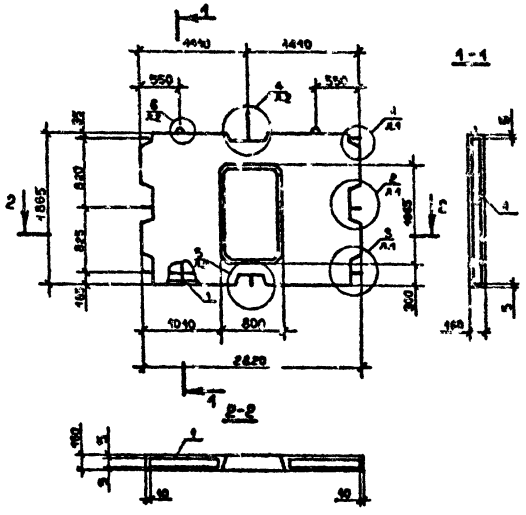

РИС. 2

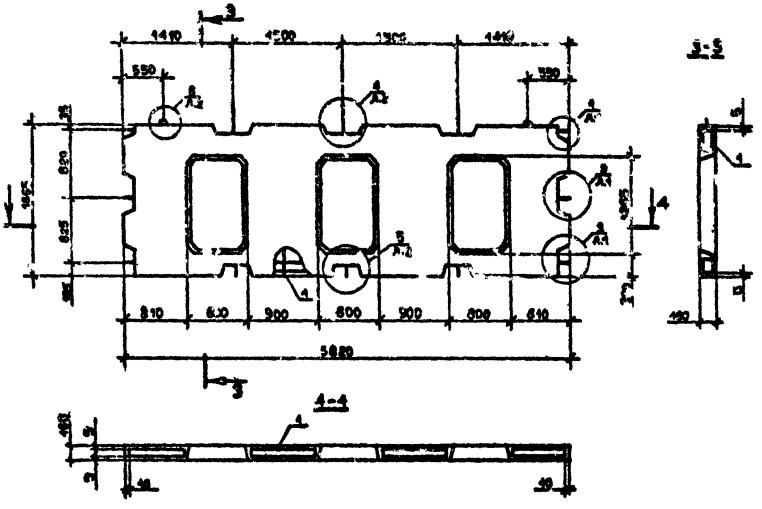

Обозначение	Марка	Рис.	Масса, т
I.090.I-2с.3-I 2.0.0.0	ПВЦ 28.I9-II-С	I	I,58
-ОК	ПВЦ 58.I9-IT-С	2	2.95

Нач.отд.	Эпишерашвили		
Н.контр.	Силагадзе		
Рук.маст	Касрадзе		
ГИП	Эпишерашвили		
Рук.гр.	Бурджанадзе		
Проверил	Салихова		
Разраб.	Шария		

I.090.I-2с. 3-I 2.0.0.0СБ

ПАНЕЛЬ ЦОКОЛЬНАЯ
ПВЦ 28.I9, ПВЦ 58.I9
СБОРОЧНЫЙ ЧЕРТЕЖ

Стадия	Масса	Масштаб
Р	См. Табл.	1:20

Лист | Листов 4

ТбилЗНИИЭП

Копировал | Формат А8

Инв № подл. | Подпись и дата | Взам.инв.№

Формат	Зона	Поз.	ОБОЗНАЧЕНИЕ	НАИМЕНОВАНИЕ	КОЛ.	ПРИМЕЧАНИЕ
				ДОКУМЕНТАЦИЯ		
А3			I.090.I-2с.3-I 3.0.0.0СБ	СБОРОЧНЫЙ ЧЕРТЕЖ		
А3			I.090.I-2с.3-I 0.0.0.0ДI	УЗЛЫ ОПАЛУБОЧНЫЕ		
А3			I.090.I-2с.3-I 0.0.0.0РС	ВЕДОМОСТЬ РАСХОДА СТАЛИ		
А3			I.090.I-2с.3-I 0.0.0.0ТО	ТЕХНИЧЕСКОЕ ОПИСАНИЕ		
				ПЕРЕМЕННЫЕ ДАННЫЕ ДЛЯ ИСПОЛНЕНИЙ:		
				I.090.I-2с.3-I 3.0.0.0		
				ПВЦ 28.2I-IT-C		
				СБОРОЧНЫЕ ЕДИНИЦЫ		
А4	I		I.090.I-2с.3-I 0.3.0.0	КАРКАС ПР.КП 28.2I	I	
				МАТЕРИАЛЫ		
				БЕТОН ТЯЖЕЛЫЙ М150		0,79М3
				I.090.I-2с.3-I 3.0.0.0-0I		
				ПВЦ 58.2I-IT-C		
				СБОРОЧНЫЕ ЕДИНИЦЫ		
А4	I		I.090.I-2с.3-I 0.3.0.0-0I	КАРКАС ПР.КП 58.2I	I	
				МАТЕРИАЛЫ		
				БЕТОН ТЯЖЕЛЫЙ М150		I,52М3

Нач.отд.	Кикнадзе		18.VII.87
Н.контр.	Сихарулидзе		18.VII.87
Рук.маст	Касрадзе		18.VII.87
ГИП	Эдишерашвили		18.VII.87
Рук.гр.	Салуквадзе		16.VII.87
Проверил	Дгебуадзе		15.VII.87
Разраб.	Самадова		14.VII.87

I.090.I-2с. 3-I 3.0.0.0

ПАНЕЛЬ ЦОКОЛЬНАЯ
ПВЦ 28.2I, ПВЦ 58.2I

Стадия	Лист	Листов
Р	I	I

ТбилЗНИИЭП

Инв. № подл. | Подпись и дата | Взам. инв. № | Инв. № подл. | Подпись и дата | Взам. инв. №

Копировал

Формат А4

Формат	Зона	Поз.	ОБОЗНАЧЕНИЕ	НАИМЕНОВАНИЕ	КОЛ.	ПРИМЕЧАНИЕ

I.090.I-2с.

Лист

Копировал

Формат А4

РИС.1

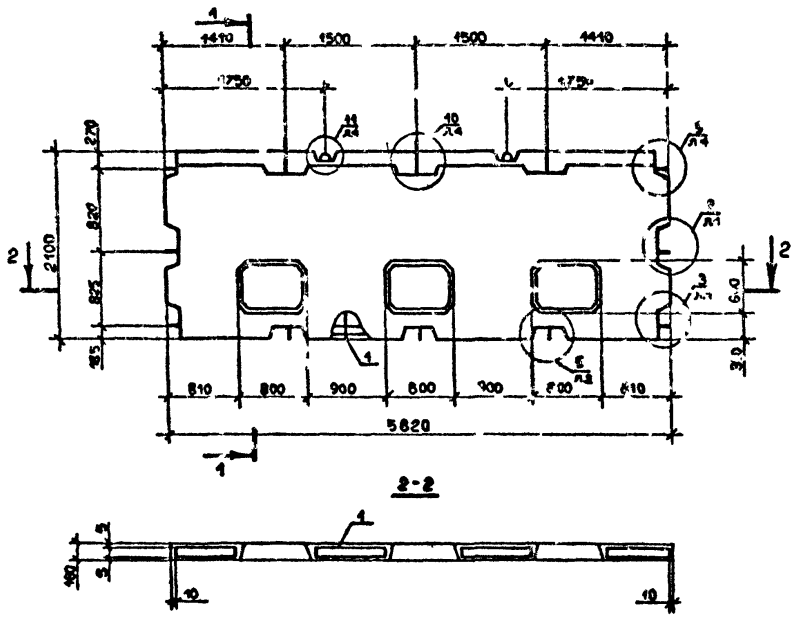

РИС.2

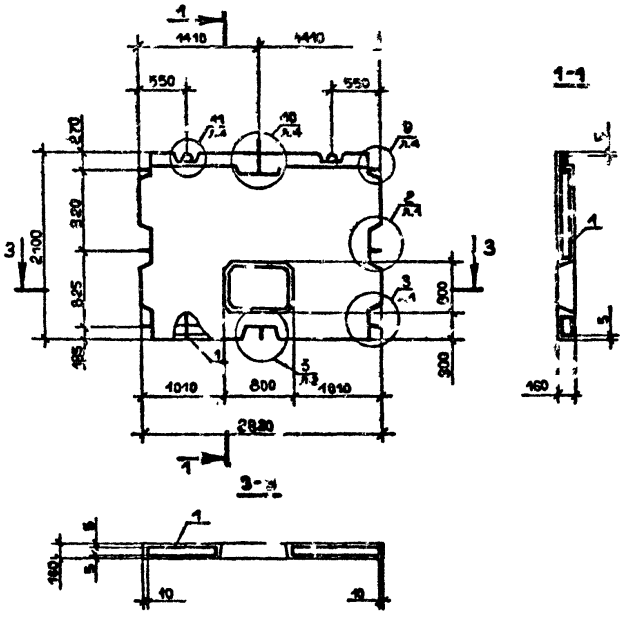

Обозначение	Марка	Рис.	Масса, т
I.090.I-2с.3-I 3.0.0.0	ПВЦ 28.2I-IT-C	2	I,98
-0I	ПВЦ 58.2I-IT-C	I	3,79

Нач.отд.	Эдишерашвили		
Н.контр.	Силагадзе		
Рук.маст.	Казрадзе		
ГИП	Эдишерашвили		
Рук.гр.	Бурджаладзе		
Проверил	Салихова		
Разраб.	Шария		

I.090.I-2с.3-I 3.0.0.0СБ

ПАНЕЛЬ ЦОКОЛЬНАЯ
ПВЦ 28.2I, ПВЦ 58.2I
СБОРОЧНЫЙ ЧЕРТЕЖ

Стадия	Масса	Масштаб
Р	См. Табл.	1:20
Лист	Листов 1	

ТбилЗНИИЭП

Копировал

Формат А3

Инв. № подл. | Подпись и дата | Взам.инв. №

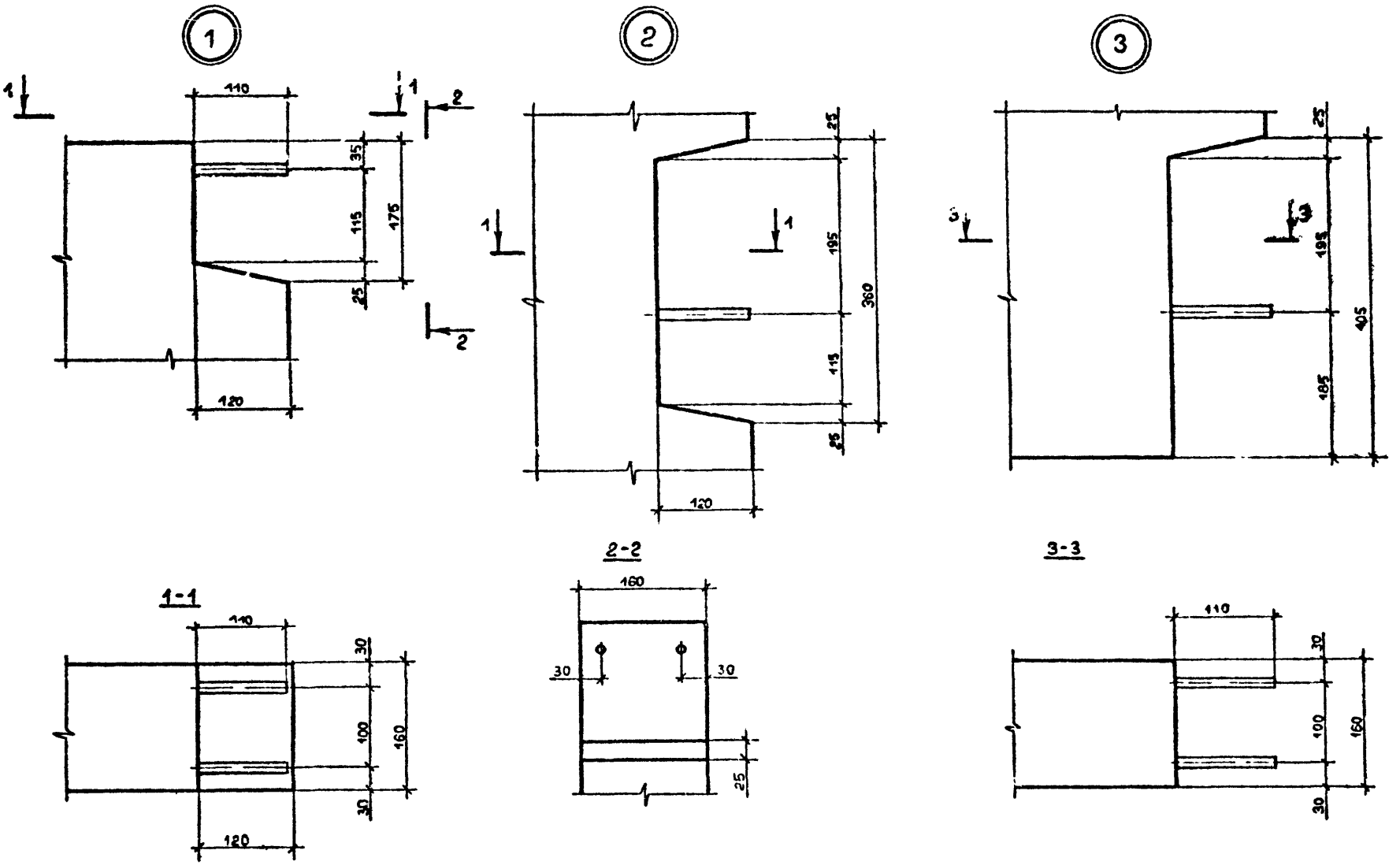

Нач.отр.	Эдишерашвили		
Н. контр.	Силагадзе		
Рук.маст.	Касрадзе		
ГИП	Эдишерашвили		
Рук.гр.	Бурджанадзе		
Проверил	Салихова		
Разраб.	Шария		

I.090.I-2c.3-I 0.0.0.0 ЖИ

УЗЛЫ ОПАЛУБОЧНЫЕ

Стадия	Лист	Листов
Р	1	4

ТбилЗНИИЭП

Инв.№ подл. | Подпись и дата | Взам.инв.№

Копировал

Формат А3

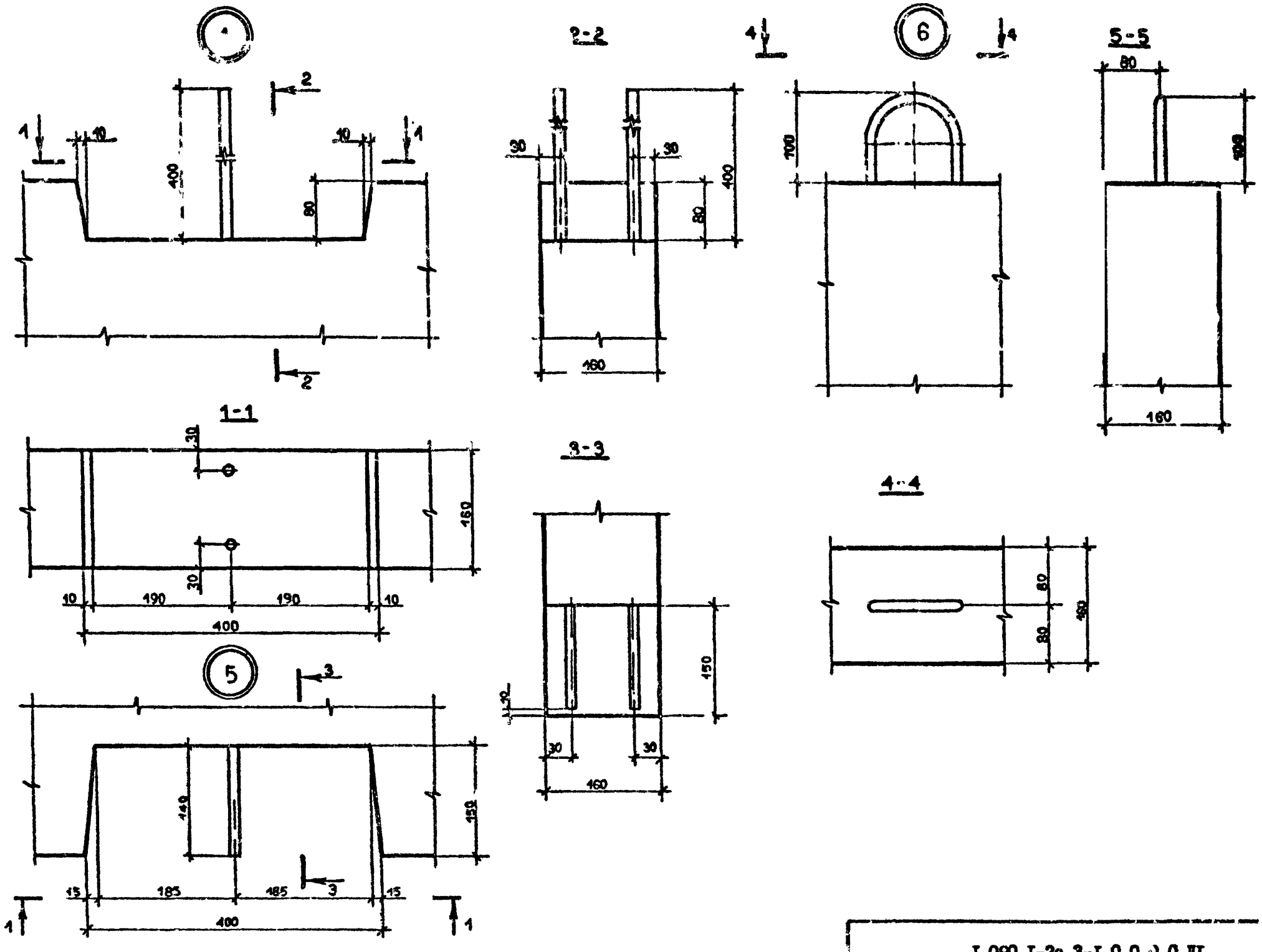

Инв. № подл.	Подпись и дата	Взам. инв. №

I.090.I-2c.3-I 0.0.0.0 III

Лист 2

Копировал

Формат А3

7

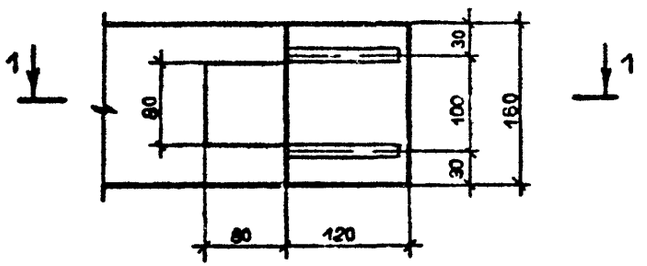

1-1

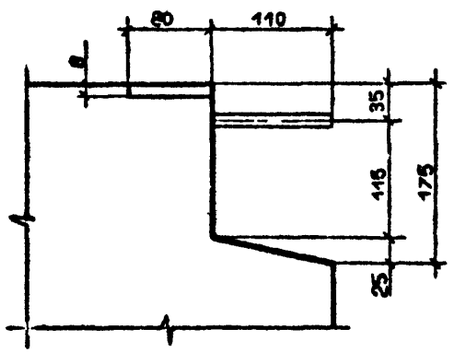

8

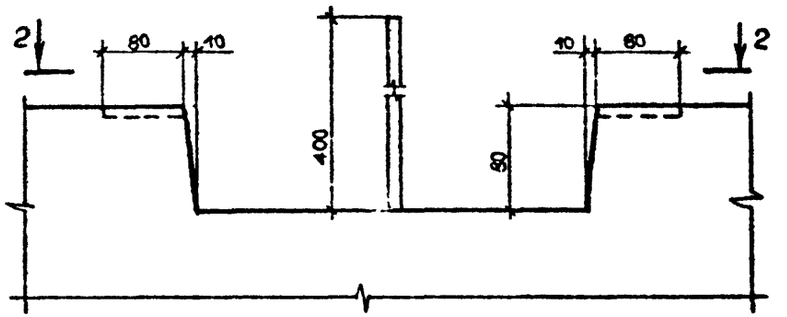

2-2

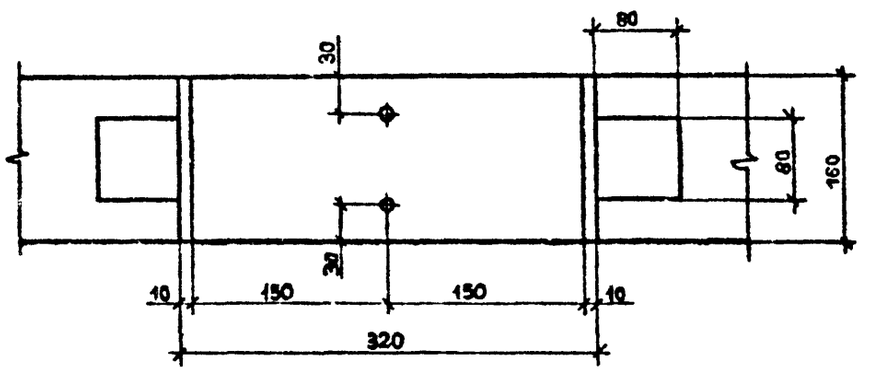

Инв. № подл.	Подпись и дата	Взам. инв. №

I.090.I-2c.3-I 0.0.0.0 ДI

Лист 3

Копировал

Формат А3

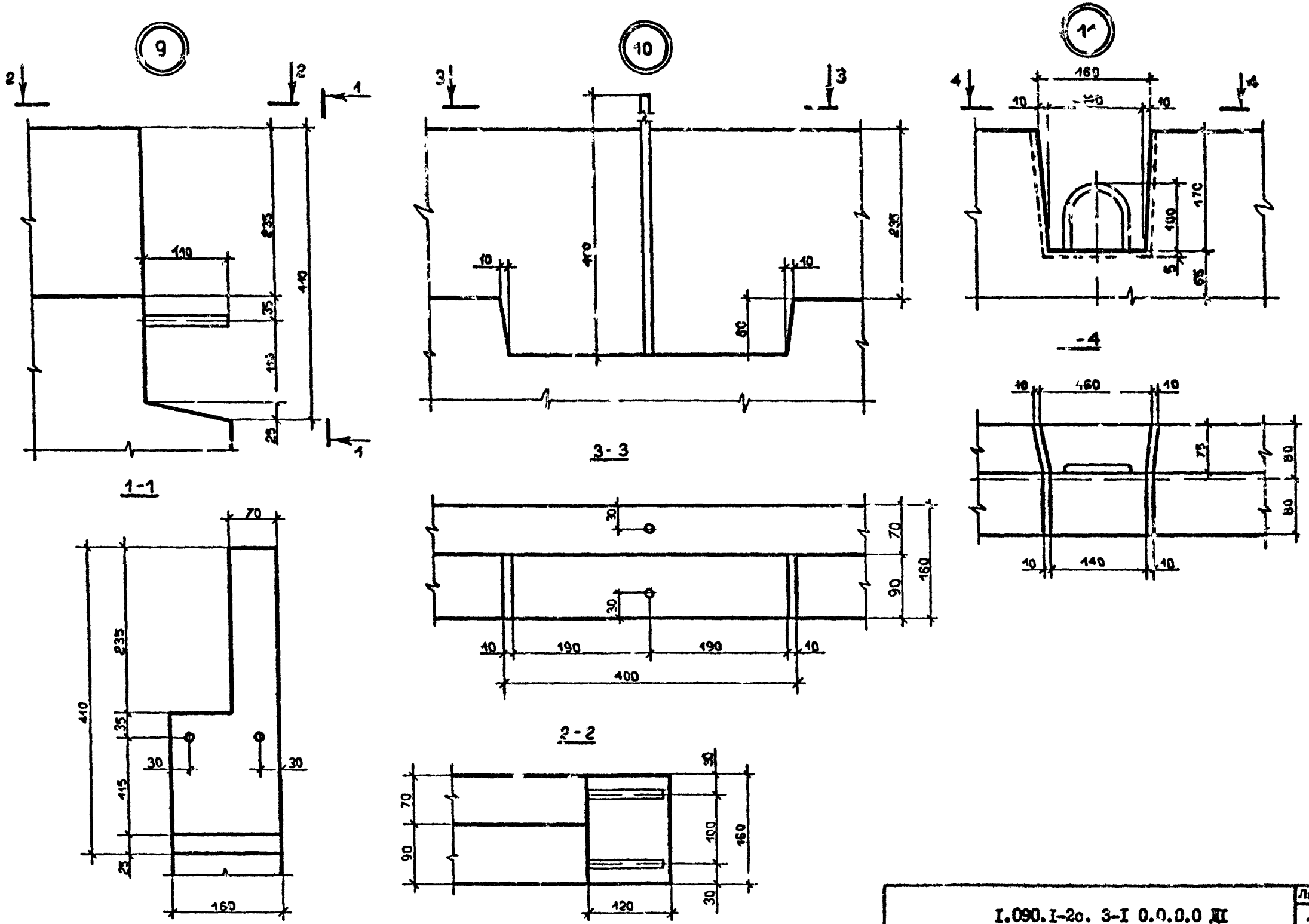

Инв. № подл. | Подпись и дата | Взам. инв. №

I.090.I-2c. 3-I 0.0.0.0 ДI

Лист 4

Копировал

Формат А3

Формат	Зона	Поз.	Обозначение	Наименование	Кол.	Примечание
				ДОКУМЕНТАЦИЯ		
А3			I.090.I-2с.3-I 0.I.0.0СБ	СБОРОЧНЫЙ ЧЕРТЕЖ		
А3			I.090.I-2с.3-I 0.0.0.0Д2	УЗЛЫ АРМАТУРНЫЕ		
А3			I.090.I-2с.3-I 0.0.0.0ТО	ТЕХНИЧЕСКОЕ ОПИСАНИЕ		
				ПЕРЕМЕННЫЕ ДАННЫЕ ДЛЯ ИСПОЛНЕНИЙ:		
				I.090.I-2с.3-I 0.I.0.0		
				КП I0.I9		
				СБОРОЧНЫЕ ЕДИНИЦЫ		
				КАРКАСЫ ПЛОСКИЕ		
А4		I	I.090.I-2с.3-I 0.0.I.0	КРI	2	
А4		3	I.090.I-2с.3-I 0.0.I.0-02	КР3	4	
А4		4	I.090.I-2с.3-I 0.0.I.0-03	КР4	2	
				ДЕТАЛИ		
А3		9	I.090.I-2с.3-I 0.0.0.I	ПЕТЛЯ СТРОПОВОЧНАЯ СПI	2	
А3		I0	I.090.I-2с.3-I 0.0.0.I-04	СТЕРЖЕНЬ ГНУТЫЙ АНI	I2	
				СТЕРЖЕНЬ ОТДЕЛЬНЫЙ		
ВЧ		I5	5.04I.I000	Ø5ВРI ГОСТ 6727-80		
				L=I000	8	0,I54 Кг
				I.090.I-2с.3-I 0.I.0.0-0I		
				КП I6.I9		
				СБОРОЧНЫЕ ЕДИНИЦЫ		
				КАРКАСЫ ПЛОСКИЕ		
А4		I	I.090.I-2с.3-I 0.0.I.0	КРI	3	
А4		2	I.090.I-2с.3-I 0.0.I.0-0I	КР2	I	
А4		3	I.090.I-2с.3-I 0.0.I.0-02	КР3	4	
А4		4	I.090.I-2с.3-I 0.0.I.0-03	КР4	4	
				ДЕТАЛИ		
А3		9	I.090.I-2с.3-I 0.0.0.I	ПЕТЛЯ СТРОПОВОЧНАЯ СПI	2	
				СТЕРЖНИ ГНУТЫЕ		
А3		I0	I.090.I-2с.3-I 0.0.0.I-04	АНI	I2	
А3		II	I.090.I-2с.3-I 0.0.0.I-05	АН2	2	
А3		I2	I.090.I-2с.3-I 0.0.0.I-06	АН3	2	
				СТЕРЖЕНЬ ОТДЕЛЬНЫЙ		
ВЧ		I5	5.04I.I600	Ø5ВРI ГОСТ 6727-80		
				L=I600	8	0,25 Кг
				I.090.I-2с.3-I 0.I.0.0-02		
				IКП 28.I9		
				СБОРОЧНЫЕ ЕДИНИЦЫ		
				КАРКАСЫ ПЛОСКИЕ		
А4		I	I.090.I-2с.3-I 0.0.I.0	КРI	4	
А4		3	I.090.I-2с.3-I 0.0.I.0-02	КР3	4	
А4		4	I.090.I-2с.3-I 0.0.I.0-03	КР4	2	
А4		5	I.090.I-2с.3-I 0.0.I.0-04	КР5	4	
А4		6	I.090.I-2с.3-I 0.0.I.0-07	КР8	I	
А4		7	I.090.I-2с.3-I 0.0.I.0-08	КР9	I	
А4		8	I.090.I-2с.3-I 0.0.2.0	ИЗДЕЛИЕ ЗАКЛАДНОЕ МН	4	
				ДЕТАЛИ		
А3		9	I.090.I-2с.3-I 0.0.3.I-0I	ПЕТЛЯ СТРОПОВОЧНАЯ СП2	2	

Нач.отд	Кикнадзе		29.VII.84	I.090.I-2с.3-I 0.I.0.0	
Н.контр.	Силагадзе		29.VII.84		
Рук.маст	Кесаразе		29.VII.84		
ГИП	Эдишерашвили		29.VII.84	КАРКАС ПРОСТРАНСТВЕННЫЙ КП I0.I9 – IКП 28.I9	Стадия: Р; Лист: I; Листов: 3
Рук.гр.	Салуквадзе		27.VII.84		
Проверил	Дгебуадзе		25.VII.84	ТбилЗНИИЭП	
Разраб	Селикова		24.VII.84		

Инв. № подл. | Подпись и дата | Взам. инв. №

Копировал

Формат А4

		I.090.I-2с.3-I 0.I.0.0	Лист 2

Инв. № подл. | Подпись и дата | Взам. инв. №

Копировал

Формат А4

Формат	Зона	Поз.	Обозначение	Наименование	Кол.	Примечание
				СТЕРЖНИ ГНУТЫЕ		
А3		I0	I.090.I-2с.3-I 0.I.6.I-04	АНI	I2	
А3		I3	I.090.I-2с.3-I 0.0.6.I-07	АН4	2	
А3		I4	I.090.I-2с.3-I 0.0.6.I-08	АН5	2	
				СТЕРЖНИ ОТДЕЛЬНЫЕ		
				Ø5ВРI ГОСТ 6727-80		
ВЧ		I5	5.04I.970	L=970	I3	3,15 кг
ВЧ		I6	5.04I.600	L=600	8	0,09 кг
ВЧ		I7	5.04I.I50	L=I50	6	0,02 кг

КОЛСК

Инв. № подл. | Подпись и дата | Взам. инв. №

I.090.I-2с.3-I 0.I.9.0

Лист 3

Копировал

Формат А4

Формат	Зона	Поз.	Обозначение	Наименование	Кол.	Примечание

КОЛСК

Инв. № подл. | Подпись и дата | Взам. инв. №

I.090.I-2с.

Лист

Копировал

Формат А4

РИС. 1

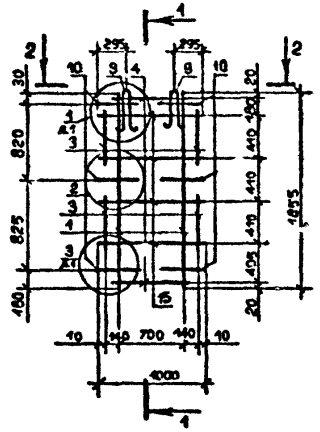

РИС. 2

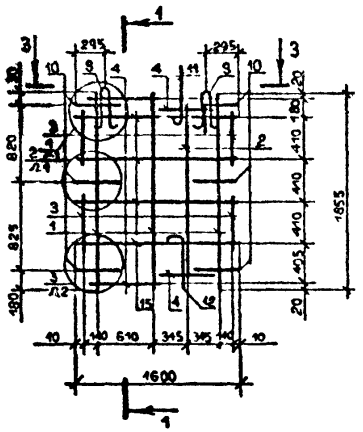

1-1

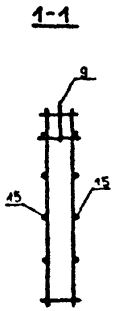

РИС. 3

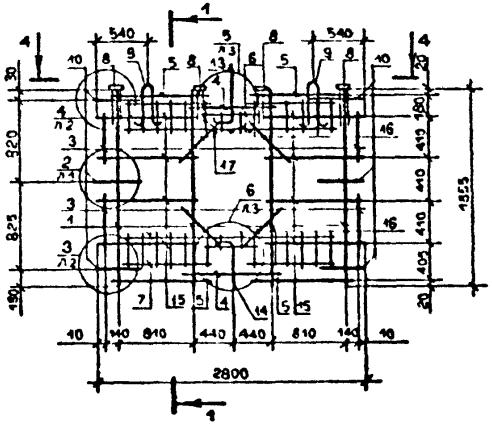

1-1

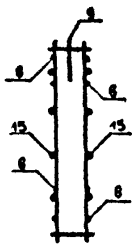

2-2



3-3



4-4

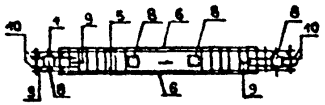

Обозначение	Марка	Рис.	Масса, кг
I.090.I-2c.3-I 0.I.0.0	КП I0.I9	I	9.I
-0I	КП I6.I9	2	I2.5
-02	IКП 28.I9	3	42.5

Нач.отд.	Эдишерашвили		
Н.контр.	Силагадзе		
Рук.маст	Касрадзе		
ГИП	Эдишерашвили		
Рук.гр.	Бурджанадзе		
Проверил	Салихова		
Разраб.	Шария		

I.090.I-2c.3-I 0.I.0.0 СБ

КАРКАС ПРОСТРАНСТВЕННЫЙ КП I0.I9-КП 28.I9 СБОРОЧНЫЙ ЧЕРТЕЖ

Стадия	Масса	Масштаб
Р	См. табл.	1:20
Лист	Листов 1	

ТбилЗНИИЭП

Копировал

Формат А3

Инв.№ подл. | Подпись и дата | Взам.инв.№

Формат	Зона	Поз.	ОБОЗНАЧЕНИЕ	НАИМЕНОВАНИЕ	КОЛ.	ПРИМЕЧАНИЕ
				ДОКУМЕНТАЦИЯ		
А3			I.090.I-2с.3-I 0.2.0.0СБ	СБОРОЧНЫЙ ЧЕРТЕЖ		
А3			I.090.I-2с.3-I 0.0.0.0Д2	УЗЛЫ АРМАТУРНЫЕ		
А3			I.090.I-2с.3-I 0.0.0.0ТО	ТЕХНИЧЕСКОЕ ОПИСАНИЕ		
				ПЕРЕМЕННЫЕ ДАННЫЕ ДЛЯ ИСПОЛНЕНИЙ:		
				I.090.I-2с.3-I 0.2.0.0		
				КП 28.I9		
				СБОРОЧНЫЕ ЕДИНИЦЫ		
				КАРКАСЫ ПЛОСКИЕ		
А4		I	I.090.I-2с.3-I 0.0.I.0	КР1	4	
А4		2	I.090.I-2с.3-I 0.0.I.0-02	КР3	4	
А4		3	I.090.I-2с.3-I 0.0.I.0-03	КР4	2	
А4		4	I.090.I-2с.3-I 0.0.I.0-04	КР5	4	
А4		5	I.090.I-2с.3-I 0.0.I.0-07	КР8	I	
А4		6	I.090.I-2с.3-I 0.0.I.0-08	КР9	I	
				ДЕТАЛИ		
А3		9	I.090.I-2с.3-I 0.0.0.I-0I	ПЕТЛЯ СТРОПОВОЧНАЯ СП2	2	
				СТЕРЖНИ ГНУТЫЕ		
А3		I0	I.090.I-2с.3-I 0.0.0.I-04	АНI	I2	
А3		II	I.090.I-2с.3-I 0.0.0.I-07	АН4	2	
А3		I2	I.090.I-2с.3-I 0.0.0.I-08	АН5	2	
				СТЕРЖНИ ОТДЕЛЬНЫЕ		
				Ø5ВРI ГОСТ 6727-80		

РИС. 1

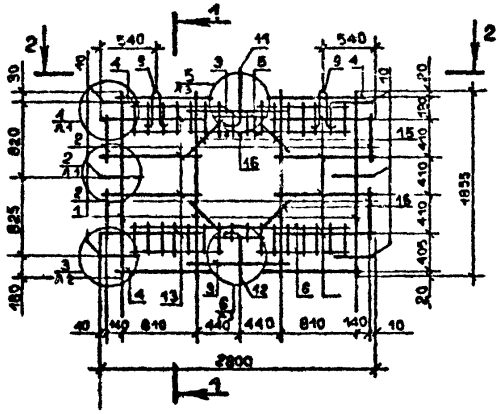

РИС. 2

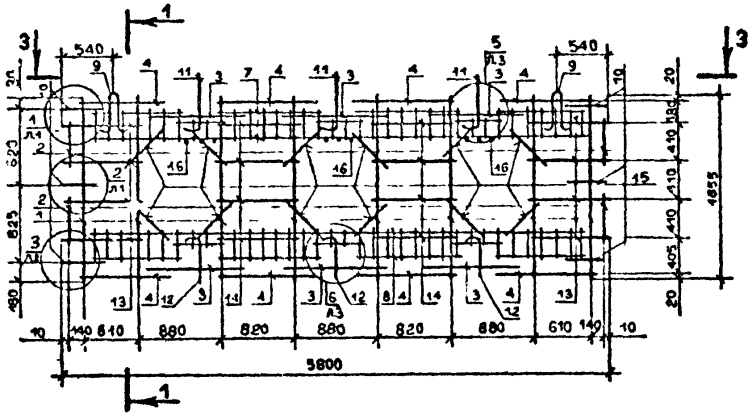

1-1

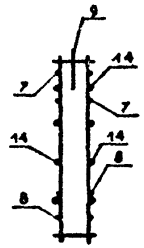

2-2

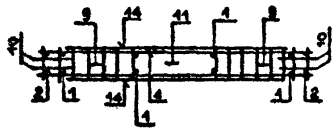

3-3

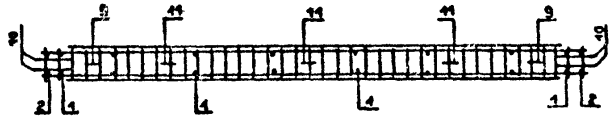

Обозначение	Марка	Рис.	Масса, кг
I.090.I-2с.3-I 0.2.0.0	КП 28.I9	I	23.3
-01	КП 58.I9	2	45.5

Нач.отд.	Эдишерашвили		
Н.контр	Силагадзе		
Рук.маст.	Касрадзе		
ГИП	Эдишерашвили		
Рук.гр.	Бурдиладзе		
Проверил	Салихова		
Разраб.	Шария		

I.090.I-2с.3-I 0.2.0.0 СБ

КАРКАС ПРОСТРАНСТВЕННЫЙ КП 28.I9, КП 58.I9

СБОРОЧНЫЙ ЧЕРТЕЖ

Стадия	Масса	Масштаб
Р	См. Табл.	1:20
Лист	Листов 4	

ТбилЗНИИЭП

Копировал

Формат А3

Инв.№ подл. | Подпись и дата | Взам.инв.№

Формат	Зона	Поз.	ОБОЗНАЧЕНИЕ	НАИМЕНОВАНИЕ	КОЛ.	ПРИМЕЧАНИЕ
				ДОКУМЕНТАЦИЯ		
А3			I.090.I-2с.3-I 0.3.0.0СЗ	СБОРОЧНЫЙ ЧЕРТЕЖ		
А3			I.090.I-2с.3-I 0.0.0.0Д2	УЗЛЫ АРМАТУРНЫЕ		
А3			I.090.I-2с.3-I 0.3.0.0ТО	ТЕХНИЧЕСКОЕ ОПИСАНИЕ		
			ПЕРЕМЕННЫЕ ДАННЫЕ ДЛЯ ИСПОЛНЕНИЙ:			
				I.090.I-2с.3-I 0.3.0.0		
				КП 28.2I		
				СБОРОЧНЫЕ ЕДИНИЦЫ		
				КАРКАСЫ ПЛОСКИЕ		
А4		I	I.090.I-2с.3-I 0.0.I.0	КРI	4	
А4		2	I.090.I-2с.3-I 0.0.I.0-02	КР3	4	
А4		3	I.090.I-2с.3-I 0.0.I.0-03	КР4	2	
А4		4	I.090.I-2с.3-I 0.0.I.0-04	КР5	4	
А4		5	I.090.I-2с.3-I 0.0.I.0-05	КР6	I	
А4		7	I.090.I-2с.3-I 0.0.I.0-08	КР9	I	
				ДЕТАЛИ		
А3		8	I.090.I-2с.3-I 0.0.0.I-02	ПЕТЛЯ СТРОПОВОЧНАЯ СП3	2	
				СТЕРЖНИ ГНУТЫЕ		
А3		9	I.090.I-2с.3-I 0.0.0.I-04	АНI	I2	
А3		I0	I.090.I-2с.3-I 0.0.0.I-05	АН2	2	
А3		II	I.090.I-2с.3-I 0.0.0.I-08	АН5	2	
				СТЕРЖНИ ОТДЕЛЬНЫЕ		
				Ø6АIII ГОСТ 5781-82		

Нач.отд.	Кикнадзе		5.VIII.84
Н.контр.	Силагадзе		5.VIII.84
Рук.маст	Касрадзе		5.VIII.84
ГИП	Эдишерашвили		5.VIII.84
Рук.гр.	Салухвадзе		3.VIII.84
Проверил	Дгебуадзе		2.VIII.84
Разраб.	Салихова		1.VIII.84

I.090.I-2с.3-I 0.3.0.0

КАРКАС ПРОСТРАНСТВЕННЫЙ

КП 28.2I,КП 58.2I

Стадия	Лист	Листов
Р	1	3

ТбилЗНИИЭП

Копировал

Формат А4

Формат	Зона	Поз.	ОБОЗНАЧЕНИЕ	НАИМЕНОВАНИЕ	КОЛ.	ПРИМЕЧАНИЕ
А3		I2	6.0I3.2800	L=2800	2	0,62 кг
А3		I3	6.0I3.2560	L=2560	2	0,57 кг
				Ø5ВРI ГОСТ 6727-80		
А3		I4	5.04I.972	L=970	I6	0,I5 кг
А3		I5	5.04I.600	L=500	8	0,09 кг
А3		I7	5.04I.I50	L=I50	6	0,02 кг
				I.090.I-2с.3-I 0.3.0.0-0I		
				КП 58.2I		
				СБОРОЧНЫЕ ЕДИНИЦЫ		
				КАРКАСЫ ПЛОСКИЕ		
А4		I	I.090.I-2с.3-I 0.0.I.0	КРI	8	
А4		2	I.090.I-2с.3-I 0.0.I.0-02	КР3	4	
А4		3	I.090.I-2с.3-I 0.0.I.0-03	КР4	6	
А4		4	I.090.I-2с.3-I 0.0.I.0-04	КР5	8	
А4		6	I.090.I-2с.3-I 0.0.I.0-06	КР7	I	
А4		7	I.090.I-2с.3-I 0.0.I.0-I0	КРII	I	
				ДЕТАЛИ		
А3		8	I.090.I-2с.3-I 0.0.0.I-03	ПЕТЛЯ СТРОПОВОЧНАЯ СП4	2	
				СТЕРЖНИ ГНУТЫЕ		
А3		9	I.090.I-2с.3-I 0.0.0.I-04	АНI	I2	
А3		I0	I.090.I-2с.3-I 0.0.0.I-05	АН2	5	
А3		II	I.090.I-2с.3-I 0.0.0.I-08	АН5	6	
				СТЕРЖНИ ОТДЕЛЬНЫЕ		
				Ø6АIII ГОСТ 5781-82		
А3		I2	6.0I3.5800	L=5800	2	0,29 кг
А3		I3	6.0I3.556	L=5560		I,23 кг
				Ø5ВРI ГОСТ 6727-80		

I.090.I-2с.3-I 0.3.0.0

Лист 2

Копировал

Формат А4

Формат	Зона	Поз	ОБОЗНАЧЕНИЕ	НАИМЕНОВАНИЕ	КОЛ.	ПРИМЕЧАНИЕ
А3		I4	5.04I.770	L=770	8	0,I2 кг
А3		I5	5.04I.840	L=840	8	0,I3 кг
А3		I6	5.04I.600	L=600	24	0,09 кг
А3		I7	5.04I.I50	L=I50	I8	0,02 кг

Каркас

Инв. № подл. | Подпись и дата | Взам. инв. №

I.090.I-2c.3-I 0.3.0.0

Лист 3

Копировал

Формат А4

Каркас

Инв. № подл. | Подпись и дата | Взам. инв. №

I.090.I-2c.

Лист

Копировал

Формат А4

РИС. 1

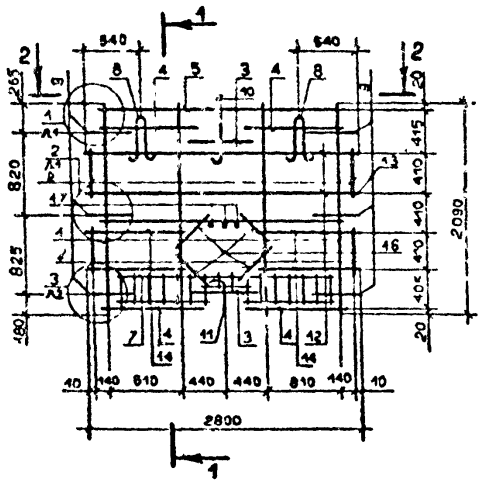

РИС. 2

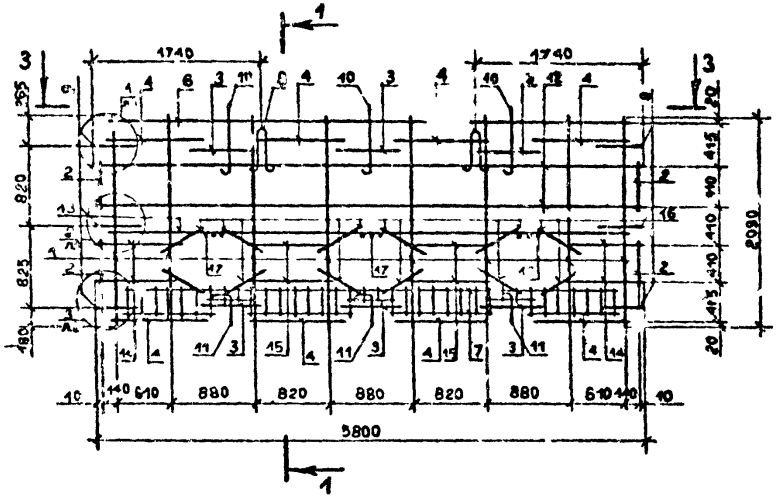

1-1

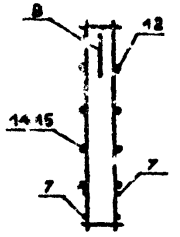

2-2

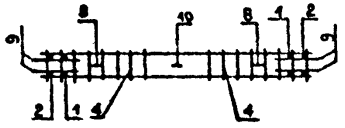

3-3

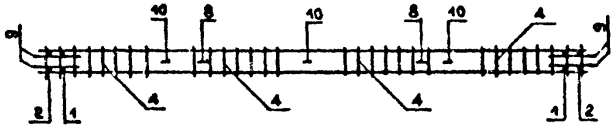

Обозначение	Марка	Рис.	Масса, кг
I.090.I-2с.3-I 0.3.0.0	КП 28.2I	I	24.9
-0I	КП 58.2I	2	41.7

Нач.отд.	Одишеришвили		
Н.контр.	Силагадзе		
Рук.маст.	Кекрадзе		
ГИП	Эдишеришвили		
Рук.гр.	Бурджанадзе		
Проверил	Салихова		
Разраб.	Шария		

I.090.I-2с.3-I 0.3.0.0 СБ

КАРКАС ПРОСТРАНСТВЕННЫЙ КП 28.2I, КП 58.2I СБОРОЧНЫЙ ЧЕРТЕЖ

Стадия	Масса	Масштаб
Р	См. Табл.	1:20
Лист	Листов 1	

ТыилЗНИИЭП

Копировал

Формат А3

Инв.№ подл. | Подпись и дата | Взам.инв.№

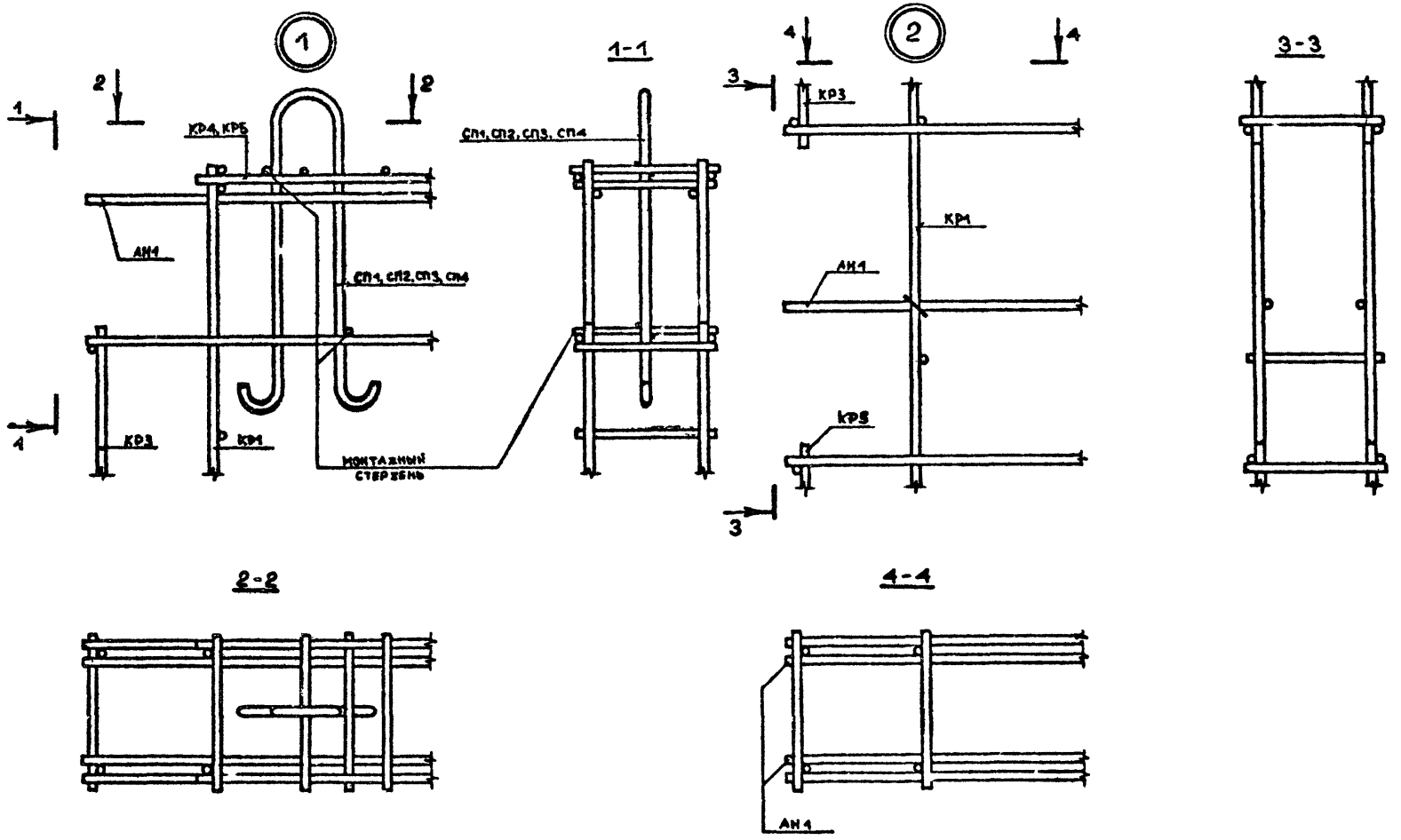

Нач.отд.	Эдишерашвили		
Н.контр.	Силагадзе		
Рук.маст.	Касрадзе		
ГИП	Эдишерашвили		
Рук.гр.	Бураканадзе		
Проверил	Салихова		
Разраб.	Шария		

I.090.I-2с.3-I 0.0.0.0 Д2

УЗЛЫ АРМАТУРНЫЕ

Стадия	Лист	Листов
Р	1	3

ТбилЗНИИЭП

Инв.№ подл. | Подпись и дата | Взам.инв.№

Копировал

Формат А3

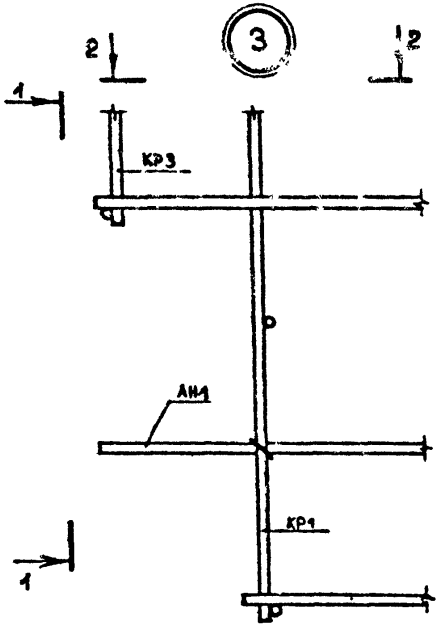

1-1

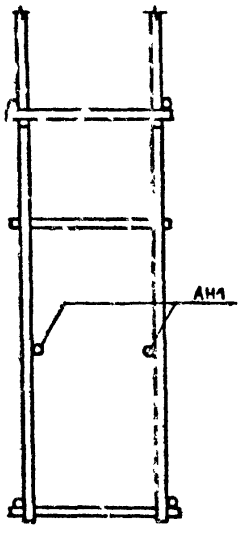

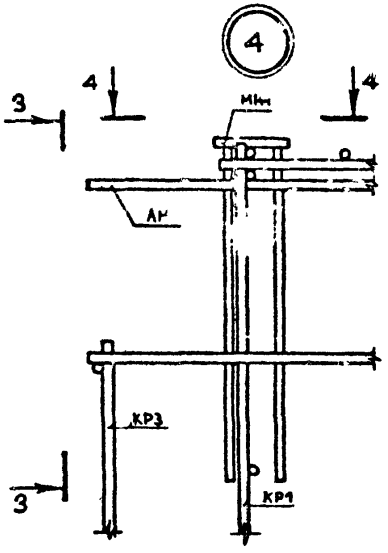

3-3

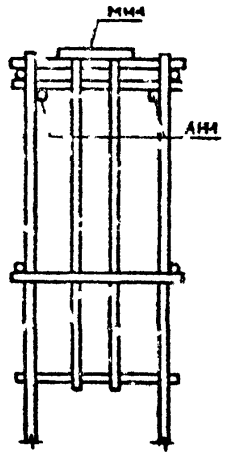

2-2

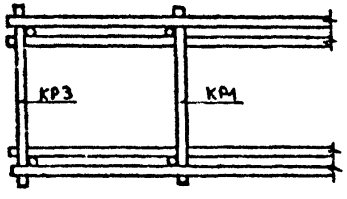

4-4

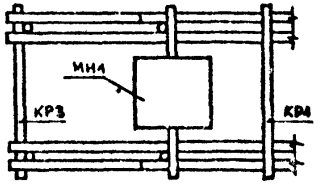

Инв. № подл. | Подпись и дата | Взам. инв. №

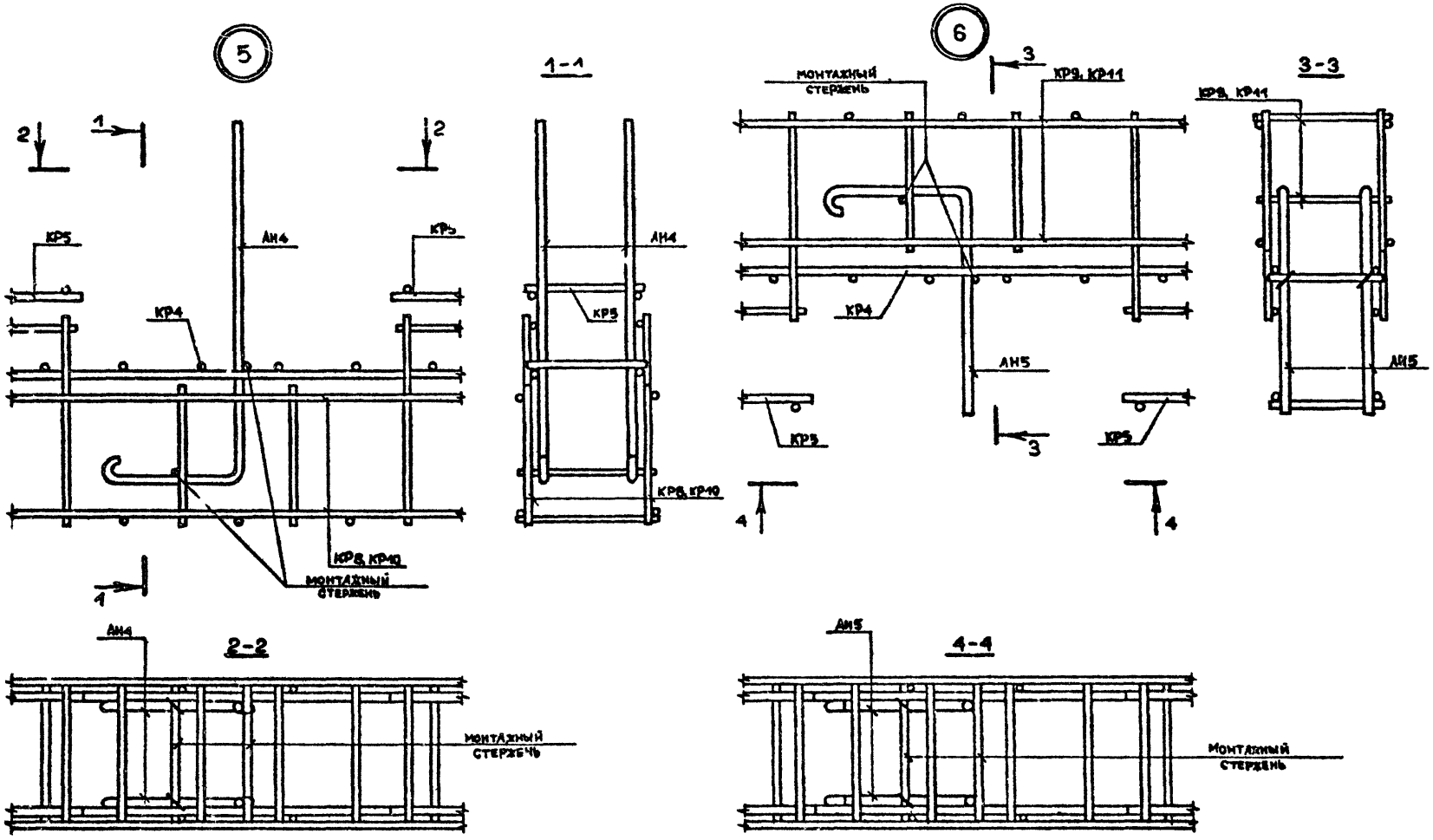

Инв.№ подл. | Подпись и дата | Взам.инв.№

I.090.I-2с.3-I 0.0.0.0 Д2

Лист 3

Копировал

Формат А3

Формат	Зона	Поз.	ОБОЗНАЧЕНИЕ	НАИМЕНОВАНИЕ	КОЛ.	ПРИМЕЧАНИЕ
				ДОКУМЕНТАЦИЯ		
	А2		I.090.I-2c.3-I 0.0.I.0СВ	СВОРОЧНЫЙ ЧЕРТЕЖ		
	А3		I.090.I-2c.3-I 0.0.0.0ТО	ТЕХНИЧЕСКОЕ ОПИСАНИЕ		
			ПЕРЕМЕННЫЕ ДАННЫЕ ДЛЯ ИСПОЛНЕНИЙ:			
				I.090.I-2c.3-I 0.0.I.0		
				КАРКАС ПЛОСКИЙ КРI		
				ДЕТАЛИ		
				Ø5ВРI ГОСТ 6727-80		
	ВЧ	I	5.04I.I855	L=I855	2	0,29 кг
	ВЧ	2	5.04I.I40	L=I40	7	0,02 кг
				I.090.I-2c.3-I 0.0.I.0-0I		
				КАРКАС ПЛОСКИЙ КР2		
				ДЕТАЛИ		
				Ø5ВРI ГОСТ 6727-80		
	ВЧ	I	5.04I.I625	L=I625	2	0,25 кг
	ВЧ	2	5.04I.I40	L=I40	6	0,02 кг
				I.090.I-2c.3-I 0.0.I.0-02		
				КАРКАС ПЛОСКИЙ КР3		
				ДЕТАЛИ		
				Ø5ВРI ГОСТ 6727-80		
	ВЧ	I	5.04I.450	L=450	2	0,07 кг

Нач.отд.	Кикнадзе		14.VIII.84
Н.контр.	Силагадзе		14.VIII.84
Рук.маст	Касрадзе		14.VIII.84
ГИП	Зашерашвили		14.VIII.84
Рук.гр.	Салукваадзе		12.VIII.84
Проверил	Дгебуадзе		10.VIII.84
Разраб.	Салихова		9.VIII.84

I.090.I-2c.3-I 0.0.I.0

КАРКАС ПЛОСКИЙ

КРI - КРII

Стадия	Лист	Листов
Р	1	4

ТбилЗНИИЭП

Копировал

Формат А4

Формат	Зона	Поз.	ОБОЗНАЧЕНИЕ	НАИМЕНОВАНИЕ	КОЛ.	ПРИМЕЧАНИЕ
	ВЧ	2	5.04I.I40	L=I40	3	0,02 кг
				I.090.I-2c.3-I 0.0.I.0-03		
				КАРКАС ПЛОСКИЙ КР4		
				ДЕТАЛИ		
	ВЧ	I	5.04I.760	Ø5ВРI ГОСТ 6727-80		
				L=760	2	0,I2 кг
	ВЧ	2	4.04I.I50	Ø4ВРI ГОСТ 6727-80		
				L=I50	8	0,0I кг
				I.090.I-2c.3-I 0.0.I.0-04		
				КАРКАС ПЛОСКИЙ КР5		
				ДЕТАЛИ		
	ВЧ	I	5.04I.I060	Ø5ВРI ГОСТ 6727-80		
				L=I060	2	0,I6 кг
	ВЧ	2	4.04I.I50	Ø4ВРI ГОСТ 6727-80		
				L=I50	II	0,0I кг
				I.090.I-2c.3-I 0.0.I.0-05		
				КАРКАС ПЛОСКИЙ КР6		
				ДЕТАЛИ		
	ВЧ	I	5.04I.2560	Ø5ВРI ГОСТ 6727-80		
				L=2560	2	0,39 кг
	ВЧ	2	4.04I.60	Ø4ВРI ГОСТ 6727-80		
				L=60	25	0,0I кг
				I.090.I-2c.3-I 0.0.I.0-06		
				КАРКАС ПЛОСКИЙ КР7		

I.090.I-2c.3-I 0.0.I.0

Лист 2

Копировал

Формат А4

Формат	Зона	Поз.	Обозначение	Наименование	Кол.	Примечание
				ДЕТАЛИ		
БЧ	I		5.04I.5560	Ø5ВРI ГОСТ 6727-80		
				L=5560	2	0,86 кг
БЧ	2		4.04I.60	Ø4ВРI ГОСТ 6727-80		
				L=60	56	0,01 кг
				I.090.I-2с.3-I 0.0.I.0-07		
				КАРКАС ПЛОСКИЙ КР8		
				ДЕТАЛИ		
				Ø10А⌀ ГОСТ 578I-82		
БЧ	I		I0.0I3.2560	L=2560	I	I,58 кг
БЧ	2		I0.0I3.II00	L=II00	I	0,68 кг
БЧ	3		I0.0I3.I070	L=I070	2	0,66 кг
				Ø6А⌀ ГОСТ 578I-82		
БЧ	4		6.0I3.260	L=260	I6	0,06 кг
БЧ	5		6.0I3.I80	L=I80	2	0,04 кг
				I.090.I-2с.3-I 0.0.I.0-08		
				КАРКАС ПЛОСКИЙ КР9		
				ДЕТАЛИ		
				Ø10А⌀ ГОСТ 578I-82		
БЧ	I		I0.0I3.2560	L=2560	I	I,58 кг
БЧ	2		I0.0I3.II00	L=II00	I	0,68 кг
БЧ	3		I0.0I3.I070	L=I070	2	0,66 кг
				Ø6А⌀ ГОСТ 578I-82		
БЧ	4		6.0I3.260	L=260	I6	0,06 кг
БЧ	5		6.0I3.II0	L=II0	2	0,02 кг

КОАСК

Инв. № подл. | Подпись и дата | Взам. инв. №

I.090.I-2с.3-I 0.0.I.0

Лист 3

Копировал Формат А4

Формат	Зона	Поз.	Обозначение	Наименование	Кол.	Примечание
				I.090.I-2с.3-I 0.0.I.0-09		
				КАРКАС ПЛОСКИЙ КР10		
				ДЕТАЛИ		
				Ø10А⌀ ГОСТ 578I-82		
БЧ	I		I0.0I3.5560	L=5560	I	I,58 кг
БЧ	2		I0.0I3.II00	L=II00	3	0,68 кг
БЧ	3		I0.0I3.I070	L=I070	4	0,66 кг
				Ø6А⌀ ГОСТ 578I-82		
БЧ	4		6.0I3.260	L=260	32	0,06 кг
БЧ	5		6.0I3.I80	L=I80	6	0,04 кг
				I.090.I-2с.3-I 0.0.I.0-10		
				КАРКАС ПЛОСКИЙ КР11		
				ДЕТАЛИ		
				Ø10А⌀ ГОСТ 578I-82		
БЧ	I		I0.0I3.5560	L=5560	I	I,58 кг
БЧ	2		I0.0I3.II00	L=II00	3	0,68 кг
БЧ	3		I0.0I3.I070	L=I070	4	0,66 кг
				Ø6А⌀ ГОСТ 578I-82		
БЧ	4		6.0I3.260	L=260	32	0,06 кг
БЧ	5		6.0I3.II0	L=II0	6	0,02 кг

КОАСК

Инв. № подл. | Подпись и дата | Взам. инв. №

I.090.I-2с.3-I 0.0.I.0

Лист 4

Копировал Формат А4

Обозначение	Марка	Рис.	Размеры в мм						Масса, кг
			n	l	Б	В	а	в	
I.090.I-2с.3-I 0.0.I.0	КРI	I	6	I655	I20	I40	30	25	0.72
-0I	КР2	I	5	I625	I20	I40	60	65	0.62
-02	КР3	2	-	-	-	-	-	-	0.20
-03	КР4	5	7	760	I30	I50	-	-	0.26
-04	КР5	5	I0	I060	I30	I50	-	-	0.43
-05	КР6	5	25	2560	40	60	-	-	I.04
-06	КР7	5	55	5560	40	60	-	-	2.28
-07	КР8	3	-	I60	-	-	-	-	4.62
-08	КР9	3	-	90	-	-	-	-	4.58
-09	КРI0	4	-	I60	-	-	-	-	8.42
-I0	КРII	4	-	90	-	-	-	-	8.30

РИС.1

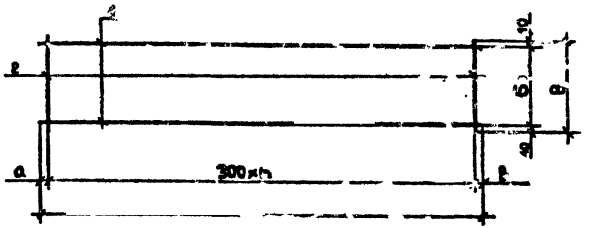

РИС.2

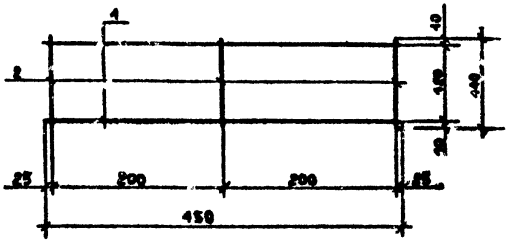

				I.090.I-2с.3-I 0.0.I.0 СБ	
Нач.отд.	Эшшерашвили			КАРКАС ПЛОСКИЙ КРI-КРII	Стадия: Р; Лист: См. Табл.; Масштаб: 1:5
Н.контр.	Силагадзе				
Рук.маст.	Касрадзе				
ГИП	Эшшерашвили				Лист 1; Листов 2
Рук.гр.	Бурджанадзе				ГБилЗНИИЭП
Проверил	Селихова				
Разраб.	Шария				

Копировал

Формат А3

Инв.№ подл. | Подпись и дата | Взам.инв.№

РИС 3

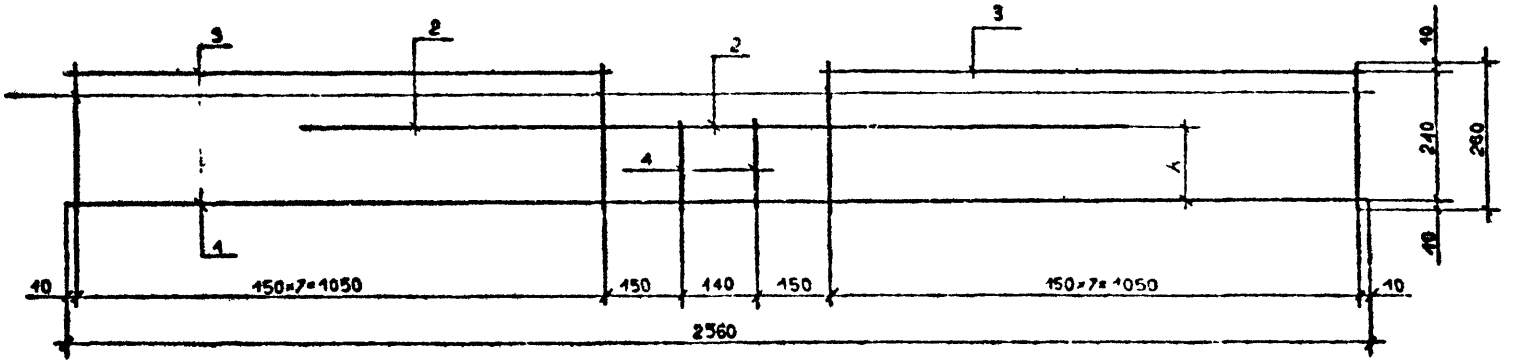

РИС. 4

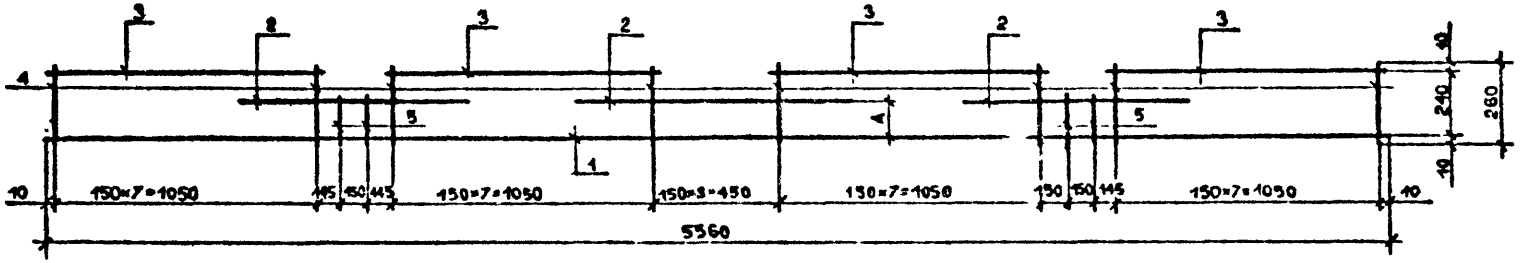

РИС. 5

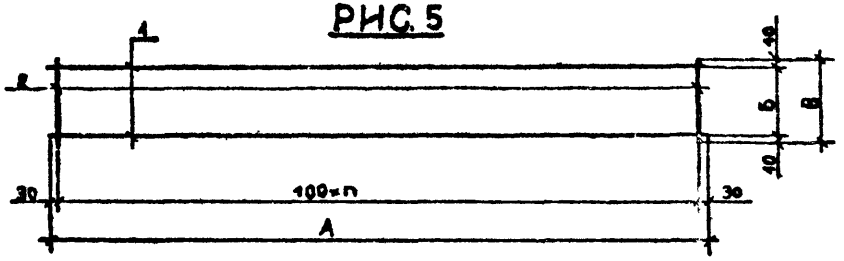

Инв. № подл. | Подпись и дата | Взам. инв. №

I.090.I-2о.3-I 0.0.I.0 СБ	Лист 2

Копировал Формат А3

Формат	Зона	Поз.	Обозначение	Наименование	Кол.	Примечание
				ДОКУМЕНТАЦИЯ		
А4			I.090.I-2с.3-I 0.0.2.0 СБ	СБОРОЧНЫЙ ЧЕРТЕЖ		
А3			I.090.I-2с.3-I 0.0.0.0 ТО	ТЕХНИЧЕСКОЕ ОПИСАНИЕ		
				МН1		
				ДЕТАЛИ		
БЧ		I	8.80.060.80	ПОЛОСА-8×80 ГОСТ103-76 L=80	1	4,84кг
БЧ		2	8.013.350	ДВАФ ГОСТ5781-82 L=350	4	0,14кг

Нач.отд.	Эпшерашвили		
Н.контр.	Силагадзе		
Рук.маст.	Касрадзе		
ГИП	Эпшерашвили		
Рук.гр.	Бурджанадзе		
Проверил	Салихова		
Разраб.	Шерка		

I.090.I-2с.3-I 0.0.2.0

ИЗДЕЛИЕ ЗАКЛАДНОЕ МН1

Стадия: Р | Лист | Листов: 1

ТбилЗНИИЭП

Инв. № подл. | Подпись и дата | Взам. инв. №

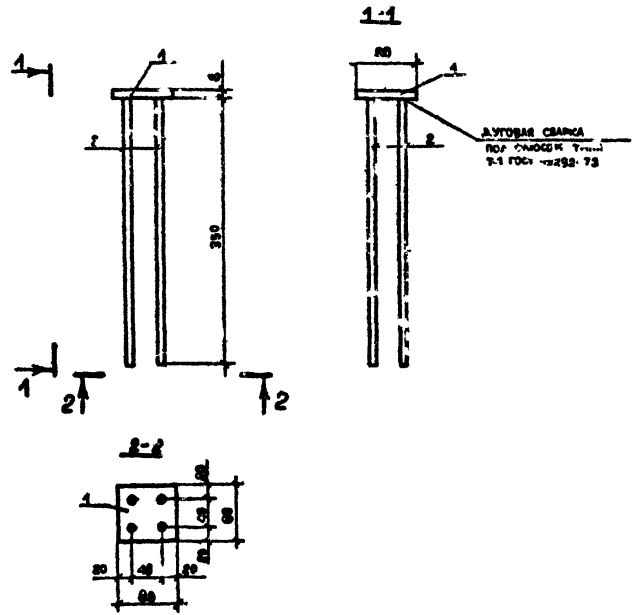

I.090.I-2с.3-I 0.0.2.0 СБ

ИЗДЕЛИЕ ЗАКЛАДНОЕ МН1 СБОРОЧНЫЙ ЧЕРТЕЖ

Стадия: Р | Масса: 4,84 кг | Масштаб: 1:5

Лист | Листов: 1

ТбилЗНИИЭП

Копировал | Формат А4

РИС.1

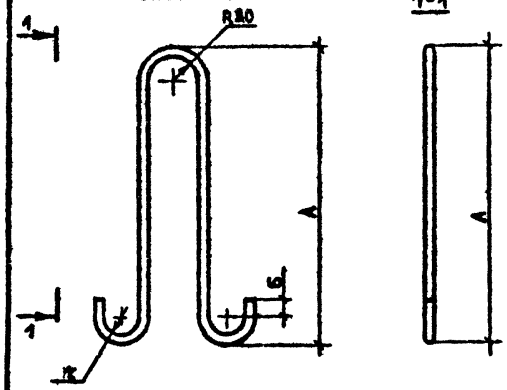

РИС 2

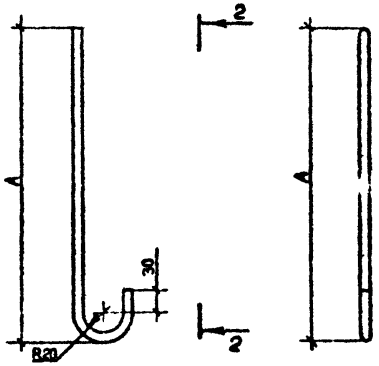

РИС.3

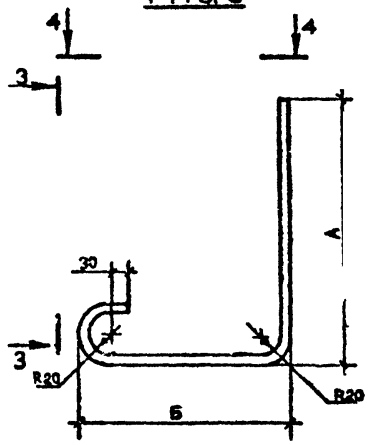

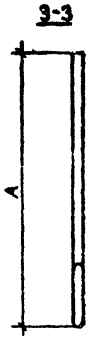

4-4

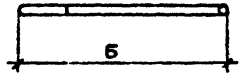

Обозначение	Марка	Рис.	Размеры, мм			ф класс	L, мм	Масса, кг
			А	Б	τ			
I.090.I-2с.3-I 0.0.0.I	СП	I	450	30	20	I0A-I	I078	0,65
-0I	СП2	I	400	30	20	I0Ас-II	978	0,59
-02	СП3	I	460	30	20	I2Ас-II	I088	0,96
-03	СП4	I	520	50	30	I4Ас-II	I2I8	I,52
-04	АН1	2	460	-	-	I0A-I	533	0,32
-05	АН2	2	750	-	-	I0A-I	823	0,50
-06	АН3	2	490	-	-	I0A-I	563	0,33
-07	АН4	3	600	I50	-	I0A-I	823	0,50
-08	АН5	3	270	2I0	-	I0A-I	553	0,33

Нач.отд.	Эдишерашвили		
Н.контр.	Силагадзе		
Рук.маст.	Касрадзе		
ГИП	Эдишерашвили		
Рук.гр.	Бурдиладзе		
Проверил	Салиходза		
Разраб.	Шария		

I.090.I-2с.3-I 0.0.0.I

ПЕТЛЯ СТРОПОВОЧНАЯ СП1-СП4 СТЕРЖЕНЬ ГНУТЫЙ АН1-АН5

Стадия	Масса	Масштаб
Р	См. Табл	1:5
Лист	Листов 4	

ГОСТ 5781-82

ТбилЗНИИЭП

Копировал

Формат А3

Инв.№ подл. | Подпись и дата | Взам.инв.№

НАИМЕНОВАНИЕ	КОЛИЧЕСТВО НА МАРКУ																		
	[illegible] I0.I9 -IT-C	ПВЦ I6.I9 -IT-C	ППВЦ 28.I9 -IT-C	ПВЦ 28.I9 -IT-C	ПВЦ 55.I9 -IT-C	ПВЦ 28.2[illegible] -IT-C	ПВЦ 58.2[illegible] -IT-C												
МАССА СТАЛИ КГ:	8.07	I2.48	25.I6	25.I6	45.I6	25.20	42.50												
АРМАТУРНЫЕ ИЗДЕЛИЯ	8.07	I2.48	25.I6	25.I6	45.I6	25.20	42.50												
АРМАТУРНАЯ СТАЛЬ	8.07	I2.48	25.I6	25.I5	45.I6	25.20	42.50												
КЛАСС А I	3.96	5,62	5.50	5.50	8.82	5.50	8.82												
Ф I0АI ГОСТ 5781-82	3,96	5.62	5.50	5.50	8,82	[illegible].50	8.82												
КЛАСС А III	-	-	9.20	9.20	I6.72	9.20	II.92												
Ф 6АШ ГОСТ 5781-82	-	-	2.04	2.04	4.20	4.62	5.86												
Ф I0АШ ГОСТ 5781-82	-	-	7.I6	7.I6	I2.52	3.58	6.26												
КЛАСС A_tII	-	-	I.I8	I.I8	I.I8	I.I8	3.04												
Ф I0A_t II ГОСТ 5781-82	-	-	I.I8	I.I8	-	-	-												
Ф I2A_t II ГОСТ 5781-82	-	-	-	-	I.I8	I.I8	-												
Ф I4A_t II ГОСТ 5781-82	-	-	-	-	-	-	3.04												
КЛАСС B_p I	4.II	6.86	9.28	9.28	I8.44	I0.32	I8.72												
Ф4 B_p I ГОСТ 6727-80	0.I6	0.32	0.60	0.60	I.36	0.86	I.32												
Ф5 B_p I ГОСТ 6727-80	3.95	6.54	8.68	8.68	I7.08	9.46	I6.80												
ЗАКЛАДНЫЕ ИЗДЕЛИЯ	-	-	25.00	-	-	-	-												
СТАЛЬ ПОЛОСОВАЯ С 38/23	-	-	I6.04	-	-	-	-												
-8 х 80 ГОСТ I03-76	-	-	I6.04	-	-	-	-												
АРМАТУРНАЯ СТАЛЬ	-	-	8.96	-	-	-	-												
КЛАСС А III	-	-	8.96	-	-	-	-												
ф8 А III ГОСТ 5781-82	-	-	8.96	-	-	-	-												

Инв.№ подл. | Подпись и дата | Взам.инв. №

Нач.отд.	Кикалишвили		
Н.контр.	Силагадзе		
Рук.маст.	Касрадзе		
ГИП	Эдишерашвили		
Рук.гр.	Салуквадзе		
Проверил	Дгебуадзе		
Разраб.	Салуквадзе		

I.090.I-2с.3-I 0.0.0.0 РС

ВЕДОМОСТЬ РАСХОДА СТАЛИ

Стадия	Лист	Листов
Р		

ТбилЗНИИЭП

Копировал

Формат А3

Госстрой СССР
Тбилисский филиал
ЦИТП
Типовой проект /серия/
№ 1.090 1-2 83-1
Заказ № 1244
Цена 1 руб. 33 коп.
Тираж 250
Дата "26" 09 1984г.

gost.e-ecolog.ru