ТИПОВЫЕ КОНСТРУКЦИИ, ИЗДЕЛИЯ И УЗЛЫ ЗДАНИЙ И СООРУЖЕНИЙ

СЕРИЯ 1.090.1-2с

СБОРНЫЕ ЖЕЛЕЗОБЕТОННЫЕ КОНСТРУКЦИИ МЕЖВИДОВОГО ПРИМЕНЕНИЯ ДЛЯ КРУПНОПАНЕЛЬНЫХ ОБЩЕСТВЕННЫХ ЗДАНИЙ И ВСПОМОГАТЕЛЬНЫХ ЗДАНИЙ ПРОМЫШЛЕННЫХ ПРЕДПРИЯТИЙ С ВЫСОТОЙ ЭТАЖА 3,0 И 3,3 м. ДЛЯ СТРОИТЕЛЬСТВА В СЕЙСМИЧЕСКИХ РАЙОНАХ

ВЫПУСК 2-8

ПАНЕЛИ НАРУЖНЫХ СТЕН ОДНОСЛОЙНЫЕ ТОЛЩИНОЙ 400 мм ДЛЯ ЗДАНИЙ С ВЫСОТОЙ ЭТАЖА 3,3 м.

АРМАТУРНЫЕ И ЗАКЛАДНЫЕ ИЗДЕЛИЯ

РАБОЧИЕ ЧЕРТЕЖИ

1671-23
Цена 1-33

gost.e-ecolog.ru

ТИПОВЫЕ КОНСТРУКЦИИ, ИЗДЕЛИЯ И УЗЛЫ ЗДАНИЙ И СООРУЖЕНИЙ

СЕРИЯ 1.090.1-2с

СБОРНЫЕ ЖЕЛЕЗОБЕТОННЫЕ КОНСТРУКЦИИ МЕЖВИДОВОГО ПРИМЕНЕНИЯ ДЛЯ КРУПНОПАНЕЛЬНЫХ ОБЩЕСТВЕННЫХ ЗДАНИЙ И ВСПОМОГАТЕЛЬНЫХ ЗДАНИЙ ПРОМЫШЛЕННЫХ ПРЕДПРИЯТИЙ С ВЫСОТОЙ ЭТАЖА 3,0 И 3,3 м ДЛЯ СТРОИТЕЛЬСТВА В СЕЙСМИЧЕСКИХ РАЙОНАХ

ВЫПУСК 2-8

ПАНЕЛИ НАРУЖНЫХ СТЕН ОДНОСЛОЙНЫЕ ТОЛЩИНОЙ 400 мм ДЛЯ ЗДАНИЙ С ВЫСОТОЙ ЭТАЖА 3,3 м.

АРМАТУРНЫЕ И ЗАКЛАДНЫЕ ИЗДЕЛИЯ

РАБОЧИЕ ЧЕРТЕЖИ

РАЗРАБОТАН
ТбилЗНИИЭП
ГЛ. ИНЖ. ИНСТИТУТА В. БАРКАЯ
ГЛ. КОНСТР. ПР. ОТДЕЛЕНИЯ А. ЧИКОБАВА
НАЧ. ОТДЕЛА Н. ЭДИШЕРАШВИЛИ
ГЛ. ИНЖ. ПРОЕКТА Н. ЭДИШЕРАШВИЛИ

УТВЕРЖДЕНЫ
И ВВЕДЕНЫ В ДЕЙСТВИЕ
С 1 ЯНВАРЯ 1986г.
ГОССТРОЕМ СССР
ПРИКАЗ №390 ОТ
ДЕКАБРЯ 1985г.

№	ОБОЗНАЧЕНИЕ	НАИМЕНОВАНИЕ	СТР.	ПРИМЕЧАНИЕ
I	I.090.I-2c.2-8 00.0ТО	ТЕХНИЧЕСКОЕ ОПИСАНИЕ	3	
2	I.090.I-2c.2-8 0I.0	КАРКАС УКРУПНИТЕЛЬНОЙ СБОРКИ КР1 - КР7	4	
3	I.090.I-2c.2-8 02.0	КАРКАС ПЛОСКИЙ КР1 - КР8	8	
4	I.090.I-2c.2-8 03.0	КАРКАС ПЛОСКИЙ КР9 - КР20	II	
5	I.090.I-2c.2-8 04.0	КАРКАС ПЛОСКИЙ КР2I - КР26	I4	
6	I.090.I-2c.2-8 05.0	СЕТКА С1 - С5	I7	
7	I.090.I-2c.2-8 06.0	СЕТКА С6, С7	20	
8	I.090.I-2c.2-8 07.0	СЕТКА С8-С12, С15-С20	22	
9	I.090.I-2c.2-8 08.0	СЕТКА С13, С14	25	
I0	I.090.I-2c.2-8 09.0	СЕТКА С2I - С22	27	
II	I.090.I-2c.2-8 I0.0	ИЗДЕЛИЕ ЗАКЛАДНОЕ МН1 - МН4	29	
I2	I.090.I-2c.2-8 00.I	СТЕРЖЕНЬ АНКЕРНЫЙ АН1 - АН4	32	
I3	I.090.I-2c.2-8 00.2	ПЕТЛЯ СТРОПОВОЧНАЯ СП1 - СП6	33	

Инв. № подл. | Подпись и дата | Взам. инв. №

Нач.отд.	[illegible]		
Н.контр.	[illegible]		
Рук.част.	Кикнадзе		
ГИП	[illegible]		
[illegible]	Бутриашвили		
[illegible]	Шелия		
Разраб.	Салихова		

I.090.I-2c.2-8 00.0

СОДЕРЖАНИЕ

Стадия	Лист	Листов
Р		I

ТбилЗНИИЭП

Копировал

Формат А3

I. Общие данные.

I.I. Выпуск 2-8 "Панели наружных стен однослойные толщиной 400 мм для зданий с высотой этажа 3,3 м. Арматурные и закладные изделия". входит в состав серии I.090.I-2с "Сборные железобетонные конструкции межвидового применения для крупнопанельных общественных зданий и вспомогательных зданий промышленных предприятий с высотой этажа 3,0 и 3,3 м для строительства в сейсмических районах".

I.2. Выпуск содержит: техническое описание, спецификации, сборочные чертежи арматурных изделий и закладных деталей.

I.3. Арматурная сталь принята в соответствии со СНиП II-2I-75 и письмом Госстроя СССР от I5 апреля I980 г. № 42-Д " О мерах по предотвращению перерасхода арматурной стали при проектировании железобетонных конструкций для промышленного, жилищно-гражданского и сельского строительства": для плоских каркасов, сеток и отдольных стержней - сталь класса А-III марки 35ГС по ГОСТ 5781-82 и класса Вр-I по ГОСТ 6727-80; для монтажных петель (анкеров) - сталь класса А-I марки ВСт3пс2 по ГОСТ 5781-82; для строповочных петель - сталь класса Ас-II марки I0ГТ по ГОСТ 5781-82 и сталь класса А-I марки ВСт3пс2 по ГОСТ 5781-82; для закладных деталей - сталь класса А-III марки 35ГС по ГОСТ 5781-82 и полосовая сталь по ГОСТ I03-76 марки ВСт3пс6 по ГОСТ 380-7I*.

2. Изготовление арматурных изделий и закладных деталей.

2.I. Изготовление арматурных изделий и закладных деталей выполняется при помощи сварки с соблюдением требований ГОСТ I0922-75 " Арматурные изделия и закладные детали для железобетонных конструкций. Технические требования и методы испытаний", СН 393-78 " Инструкция по сварке соединений арматуры и закладных деталей железобетонных конструкций ", ГОСТ I9292-73 "Соединения сварные элементов закладных деталей сборных железобетонных конструкций. Контактная и автоматическая сварка плавлением. Основные типы и конструктивные элементы".

2.2. Марки арматурных и закладных изделий имеют буквенно-цифровое обозначение. Группа букв означает:

КР - каркас укрупнительной сборки;

МР - каркас плоский;

С - сетка;

МН - изделие закладное;

АН - петля монтажная (анкер);

СП - петля строповочная.

Группа цифр означает порядковый номер изделия в сборке.

Инв.№ подл. | Подпись и дата | Взам.инв.№

Нач.отд.	Эдишерашвили		12.11.85
Н.контр.	Силагадзе		12.11.85
Рук.маст.	Касрадзе		12.11.85
ГИП	Эдишерашвили		12.11.85
Рук.гр.	Бурджанадзе		12.11.85
Проверил	Шелия		12.11.85
Разраб.	Сапихова		12.11.85

I.090.I-2с.2-8 00.0ТО

ТЕХНИЧЕСКОЕ ОПИСАНИЕ

Стадия	Лист	Листов
Р		

ТбилЗНИИЭП

Копировал

Формат А3

ФОРМАТ	ЗОНА	ПОЗ.	ОБОЗНАЧЕНИЕ	НАИМЕНОВАНИЕ	КОЛ.	ПРИМЕЧАНИЕ
				ДОКУМЕНТАЦИЯ		
А3			I.090.I-2с.2-8 0I.0СБ	СБОРОЧНЫЙ ЧЕРТЕЖ		
А3			I.090.I-2с.2-8 00.0ТО	ТЕХНИЧЕСКОЕ ОПИСАНИЕ		
			ПЕРЕМЕННЫЕ ДАННЫЕ	ДЛЯ ИСПОЛНЕНИЙ:		
				I.090.I-2с.2-8 0I.0 СКР1		
				СБОРОЧНЫЕ ЕДИНИЦЫ		
				СЕТКИ		
А4		I	I.090.I-2с.2-8 05.0	С1	I	
А4		2	I.090.I-2с.2-8 07.0	С8	I	
				ДЕТАЛИ		
БЧ		3	5.04I.2750	⌀5Вр-I ГОСТ 6727-80 L=2750	I	0,43кг
				I.090.I-2с.2-8 0I.0-0I СКР2		
				СБОРОЧНЫЕ ЕДИНИЦЫ		
				СЕТКИ		
А4		I	I.090.I-2с.2-8 05.0-0I	С2	I	
А4		2	I.090.I-2с.2-8 07.0	С8	I	
				ДЕТАЛИ		
БЧ		3	5.04I.2750	⌀5Вр-I ГОСТ 6727-80 L = 2750	I	0,43кг

Нач.отд.	Эдишерашвили		9VI.85
Н.контр.	Силагадзе		9VI.85
Рук.маст	Касрадзе		9VI.85
ГИП	Эдишерашвили		9VI.85
Рук. гр.	Буражамадзе		9VI.85
Проверил	Шелия		9VI.85
Разраб.	Салихова		9VI.85

I.090.I-2с.2-8 0I.0

КАРКАС УКРУПНИТЕЛЬНОЙ СБОРКИ СКР1 – СКР7

Стадия	Лист	Листов
Р	1	3

ТбилЗНИИЭП

Инв.№подл. | Подпись и дата | Взам.инв.№

Копировал Формат А4

ФОРМАТ	ЗОНА	ПОЗ.	ОБОЗНАЧЕНИЕ	НАИМЕНОВАНИЕ	КОЛ.	ПРИМЕЧАНИЕ
				I.090.I-2с.2-8 0I.0-02 СКР3		
				СБОРОЧНЫЕ ЕДИНИЦЫ		
				СЕТКИ		
А4		I	I.090.I-2с.2-8 05.0-02	С3	I	
А4		2	I.090.I-2с.2-8 07.0-0I	С9	I	
				ДЕТАЛИ		
БЧ		3	5.04I.2500	⌀5Вр-I ГОСТ 6727-80 L = 2500	I	0,39кг
				I.090.I-2с.2-8 0I.0-03 СКР4		
				СБОРОЧНЫЕ ЕДИНИЦЫ		
				СЕТКИ		
А4		I	I.090.I-2с.2-8 05.0-03	С4	I	
А4		2	I.090.I-2с.2-8 07.0-02	С10	I	
				ДЕТАЛИ		
БЧ		3	5.04I.2700	⌀5Вр-I ГОСТ 6727-80 L = 2700	I	0,42кг
				I.090.I-2с.2-8 0I.0-04 СКР5		
				СБОРОЧНЫЕ ЕДИНИЦЫ		
				СЕТКИ		
А4		I	I.090.I-2с.2-8 05.0-04	С5	I	
А4		2	I.090.I-2с.2-8 07.0-03	С11	I	
				ДЕТАЛИ		
БЧ		3	5.04I.2200	⌀5Вр-I ГОСТ 6727-80 L = 2200	I	0,34кг

I.090.I-2с.2-8 0I.0

Лист 2

Инв.№подл. | Подпись и дата | Взам.инв.№

Копировал Формат А4

ФОРМАТ	ЗОНА	ПОЗ.	ОБОЗНАЧЕНИЕ	НАИМЕНОВАНИЕ	КОЛ.	ПРИМЕЧАНИЕ
				I.090.I-2с.2-8 0I.0-05		
				СКР6		
				СБОРОЧНЫЕ ЕДИНИЦЫ		
				СЕТКИ		
А4		I	I.090.I-2с.2-8 06.0	С6	I	
А4		2	I.090.I-2с.2-8 07.0-04	С12	I	
				ДЕТАЛИ		
БЧ		3	5.04I.I500	ø5Вр-I ГОСТ 6727-80 L = I500	I	0,23кг
				I.090.I-2с.2-8 0I.0-06		
				СКР7		
				СБОРОЧНЫЕ ЕДИНИЦЫ		
				СЕТКИ		
А4		I	I.090.I-2с.2-8 06.0-0I	С7	I	
А4		2	I.090.I-2с.2-8 07.0-04	С12	I	
				ДЕТАЛИ		
БЧ		3	5.04I.I500	ø5Вр-I ГОСТ 6727-80 L = I500	I	0,23кг

РИС. 1

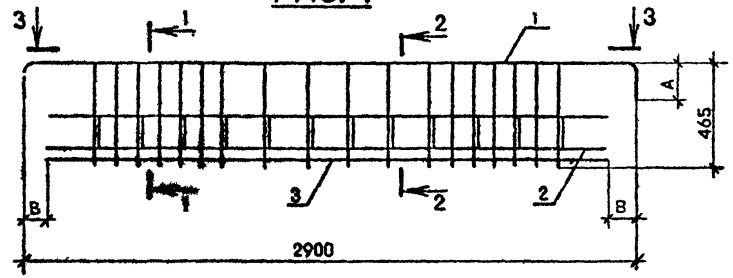

3 - 3

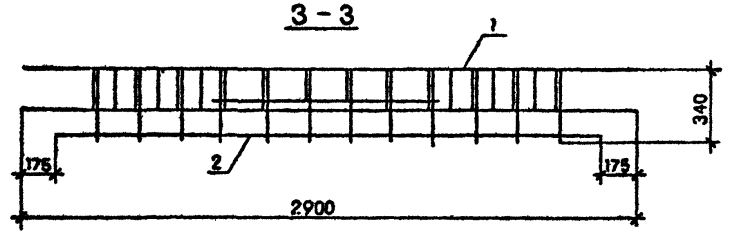

1 - 1

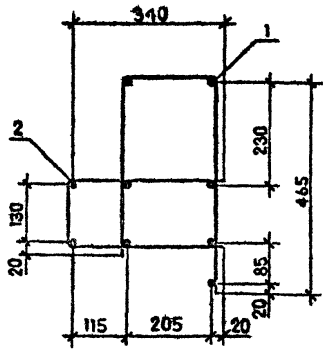

2 - 2

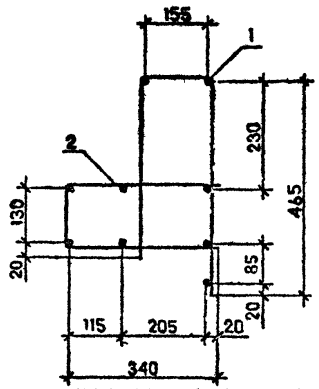

Обозначение	Марка	Рис.	Размеры, мм A	Размеры, мм B	Масса, кг
I.090.I-2с.2-8 0I.0	СКР1	I	850	75	I7,84
-0I	СКР2				I9, I0
-02	СКР3	2	-	-	II,25
-03	СКР4	I	90	I00	I6,27
-04	СКР5	3	-	-	I0, I4
-05	СКР6	4	-	-	4,64
-06	СКР7	5	-	-	4,64

Нач.отд.	Эдишерашвили			1.090.1-2с.2-8 0I.0СБ	
Н.контр.	Силагадзе			КАРКАС УКРУПНИТЕЛЬНОЙ СБОРКИ СКР1 - СКР7 СБОРОЧНЫЙ ЧЕРТЕЖ	Стадия: Р; Масса: См табл.; Масштаб: 1:20; Лист 1; Листов 2
Рук.маст	Касрадзе				
ГИП	Эдишерашвили				
Рук.гр.	Бурджанадзе				
Проверил	Салихова				ТбилЗНИИЭП
Разраб.	Шалия				

Копировал

Формат А3

Инв.№ подл. | Подпись и дата | Взам.инв.№

РИС. 2

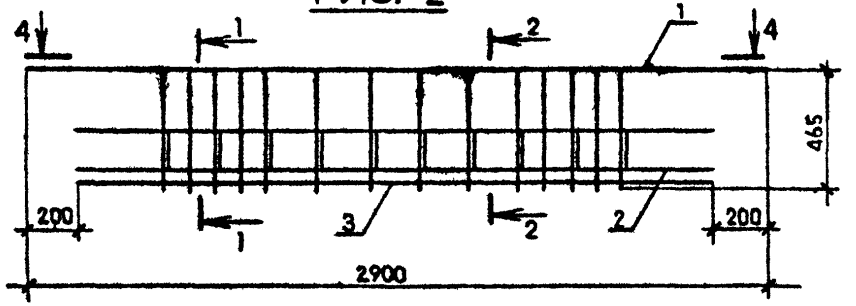

4 – 4

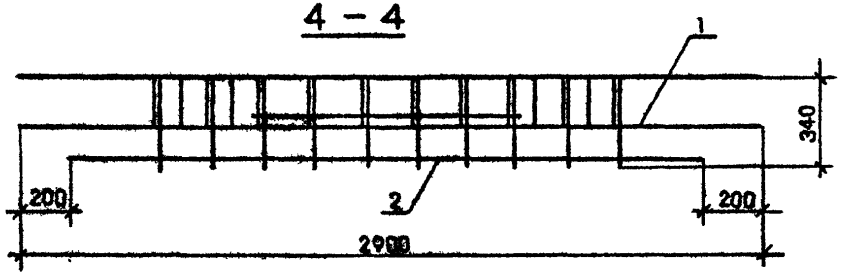

РИС. 3

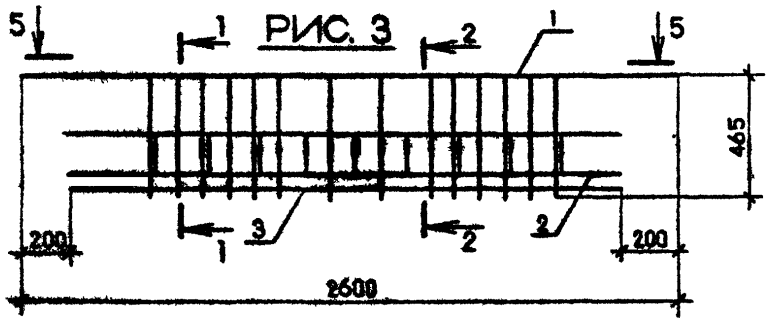

5 – 5

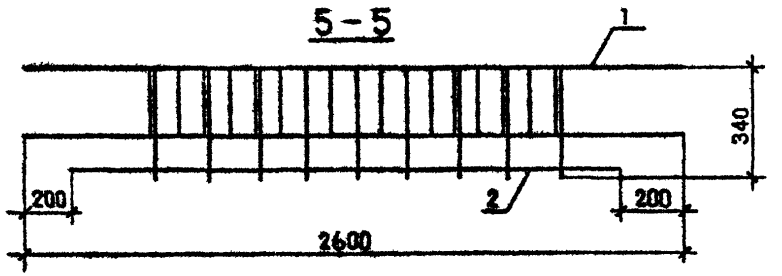

РИС. 4

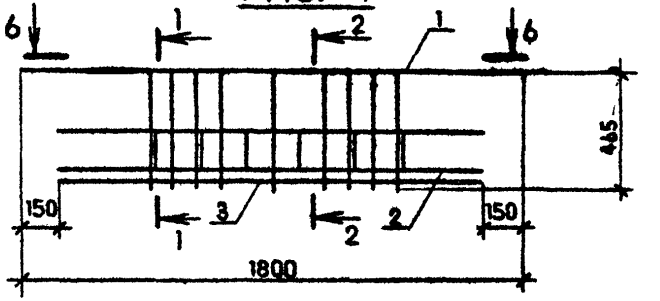

6 – 6

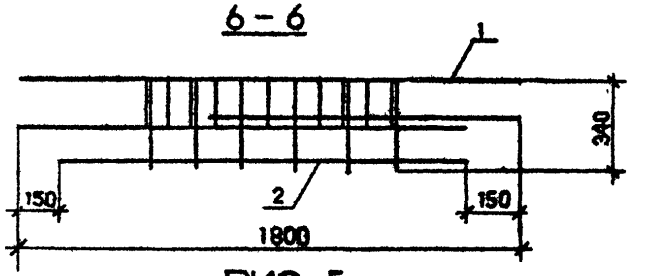

РИС. 5

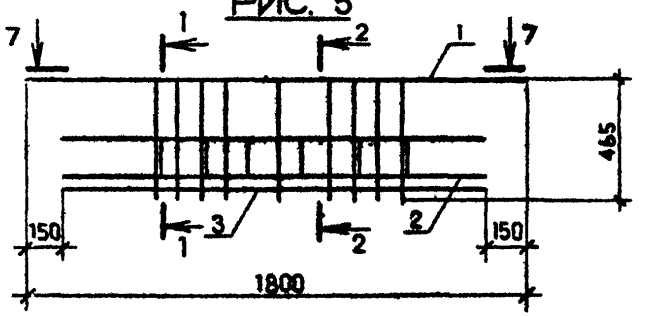

7 – 7

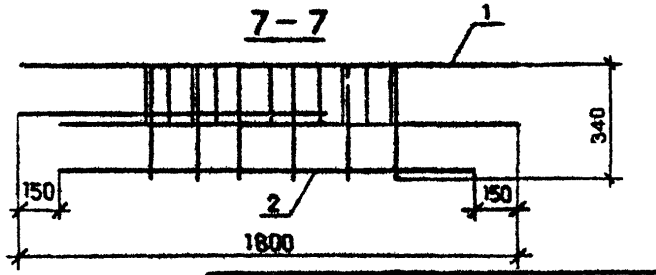

Инв. № подл. | Подпись и дата | Взам. инв. №

ФОРМАТ	ЗОНА	ПОЗ.	ОБОЗНАЧЕНИЕ	НАИМЕНОВАНИЕ	КОЛ.	ПРИМЕЧАНИЕ
				ДОКУМЕНТАЦИЯ		
А3			I.090.I-2с.2-8 02.0СБ	СБОРОЧНЫЙ ЧЕРТЕЖ		
А3			I.090.I-2с.2-8 [illegible]	ТЕХНИЧЕСКОЕ ОПИСАНИЕ		
				ПЕРЕМЕННЫЕ ДАННЫЕ ДЛЯ ИСПОЛНЕНИЙ:		
				I.090.I-2с.2-8 02.0		
				КАРКАС ПЛОСКИЙ КР1		
				ДЕТАЛИ		
				⌀6А-II ГОСТ 5781-82		
БЧ		I	6.0I3. 3230	L = 3230	2	0,72кг
БЧ		2	6.0I3.620	L = 620	2	0,I4кг
БЧ		3	6.0I3.420	L = 420	I	0,09кг
				⌀4Вр-I ГОСТ 6727-80		
БЧ		4	4.04I.360	L = 360	9	0,04кг
БЧ		5	4.04I 245	L = 245	8	0,02кг
				I.090.I-2с.2-8 02.0-0I		
				КАРКАС ПЛОСКИЙ КР2		
				ДЕТАЛИ		
				⌀8А-III ГОСТ 5781-82		
БЧ		I	8.0I3:3230	L = 3230	2	I,28кг
БЧ		2	8.0I3.620	L = 620	2	0,24кг
БЧ		3	8.0I3.420	L = 420	I	0,I7кг
				⌀4Вр-I ГОСТ 6727-80		
БЧ		4	4.04I.360	L = 360	9	0,04кг
БЧ		5	4.04I.245	L = 245	8	0,02кг

Нач.отд.	Эшшерашвили		9.VII.85	I.090.I-2с.2-8 02.0	
Н.контр.	Силагадзе		9.VII.85		
Рук.маст.	Касрадзе		9.VII.85		
ГИП	Эшшерашвили		9.VII.85	КАРКАС ПЛОСКИЙ КР1 – КР8	Стадия: Р; Лист: I; Листов: 4
Рук. гр.	Бурджанадзе		9.VII.85		ТбилЗНИИЭП
Проверил	Шелия		9.VII.85		
Разраб.	Сапикова		11.VII.85		

Инв.№подл. | Подпись и дата | Взам.инв.№

Копировал Формат А4

ФОРМАТ	ЗОНА	ПОЗ.	ОБОЗНАЧЕНИЕ	НАИМЕНОВАНИЕ	КОЛ.	ПРИМЕЧАНИЕ
				I.090.I-2с.2-8 02.0-02		
				КАРКАС ПЛОСКИЙ КР3		
				ДЕТАЛИ		
				⌀6А-II ГОСТ 5781-82		
БЧ		I	6.0I3.3250	L = 3250	2	0,72кг
БЧ		2	6.0I3.620	L = 620	I	0,I4кг
БЧ		3	6.0I3.440	L = 440	I	0,I0кг
БЧ		4	6.0I3.370	L = 370	I	0,08кг
				⌀4Вр-I ГОСТ 6727-80		
БЧ		5	4.04I.360	L = 360	I0	0,04кг
БЧ		6	4.04I.245	L = 245	I0	0,02кг
				I.090.I-2с.2-8 02.0-03		
				КАРКАС ПЛОСКИЙ КР4		
				ДЕТАЛИ		
				⌀6А-III ГОСТ 5781-82		
БЧ		I	6.0I3.I580	L = I580	2	0,35кг
БЧ		2	6.0I3.420	L = 420	I	0,09кг
БЧ		3	6.0I3.370	L = 370	I	0,08кг
				⌀4Вр-I ГОСТ 6727-80		
БЧ		4	4.04I.360	L = 360	6	0,08кг
БЧ		5	4.04I.245	L = 245	5	0,02кг
				I.090.I-2с.2-8 02.2-04		
				КАРКАС ПЛОСКИЙ КР5		
				ДЕТАЛИ		
				⌀6А-III ГОСТ 5781-82		
БЧ		I	6.0I3.3250	L = 3250	I	0,72кг
БЧ		2	6,0I3.3005	L = 3005	I	0,67кг
БЧ		3	6.0I3.395	L = 395	I	0,09кг

Инв.№подл. | Подпись и дата | Взам.инв.№

I.090.I-2с.2-8 02.0 | Лист 2

Копировал Формат А4

ФОРМАТ	ЗОНА	ПОЗ.	ОБОЗНАЧЕНИЕ	НАИМЕНОВАНИЕ	КОЛ	ПРИМЕЧАНИЕ
				⌀4Вр-I ГОСТ 6727-80		
БЧ		4	4.04I.360	L = 360	I2	0,04кг
БЧ		5	5.04I.245	L = 245	2	0,02кг
				I.090.I-2с.2-8 02.0-05		
				КАРКАС ПЛОСКИЙ КР6		
				ДЕТАЛИ		
				⌀8А-III ГОСТ 5781-82		
БЧ		I	8.0I3.3250	L = 3250	I	I,28кг
БЧ		2	8.0I3.3005	L = 3005	I	I,I9кг
БЧ		3	8.0I3.395	L = 395	I	0,I6кг
				⌀4Вр-I ГОСТ 6727-80		
БЧ		4	4.04I.360	L = 360	I2	0,04кг
БЧ		5	4.04I.245	L = 245	2	0,02кг
				I.090.I-2с.2-8 02.0-06		
				КАРКАС ПЛОСКИЙ КР7		
				ДЕТАЛИ		
				⌀6А-III ГОСТ 5781-82		
БЧ		I	6.0I3.I600	L = I600	I	0,36кг
БЧ		2	6.0I2.I355	L = I355	I	0,30кг
БЧ		3	6.0I3.400	L = 400	I	0,09кг
				⌀4Вр-I ГОСТ 6727-80		
БЧ		4	4.04I.360	L = 360	6	0,04кг
БЧ		5	4.04I.245	L = 245	2	0,02кг
				I.090.I-2с.2-8 02.0-07		
				КАРКАС ПЛОСКИЙ КР8		
				ДЕТАЛИ		

Инв.№подл. | Подпись и дата | Взам.инв.№

Копировал Формат А4

ФОРМАТ	ЗОНА	ПОЗ.	ОБОЗНАЧЕНИЕ	НАИМЕНОВАНИЕ	КОЛ.	ПРИМЕЧАНИЕ
				⌀6А-III ГОСТ 5781-82		
БЧ		I	6.0I3.I920	L = I920	I	0,43кг
БЧ		2	6.0I3.I675	L = I675	I	0,37кг
БЧ		3	6.0I3.420	L = 420	I	0,09кг
				⌀4Вр-I ГОСТ 6727-80		
БЧ		4	4.04I.360	L = 360	7	0,04кг
БЧ		5	4.04I.245	L = 245	2	0,02кг

Инв.№подл. | Подпись и дата | Взам.инв.№

Копировал Формат А4

II-29

РИС. 1

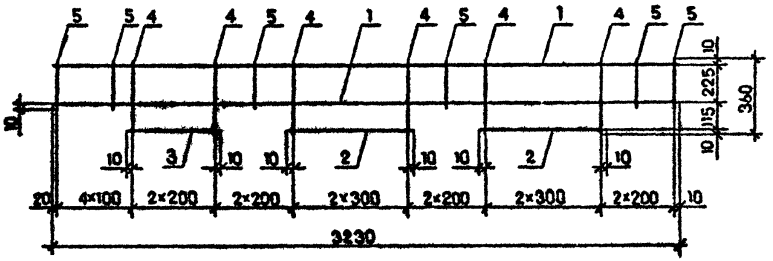

РИС. 2

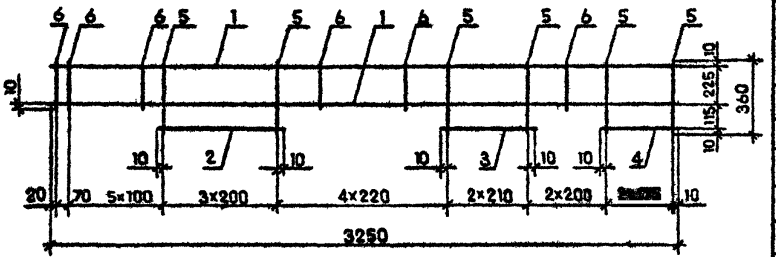

РИС. 3

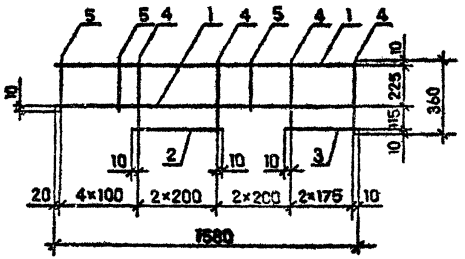

РИС. 4

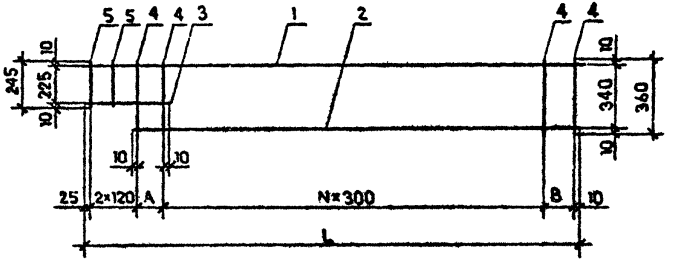

Обозначение	Марка	Рис.	Размеры, мм			N	Масса, кг
			A	B	L		
I.090.I-2с.2-8 02.0	КР1	I	-	-	-	-	2,33
-01	КР2		-	-	-	-	3,73
-02	КР3	2	-	-	-	-	I,82
-03	КР4	3	-	-	-	-	I,45
-04	КР5	4	I20	I55	3250	9	2,00
-05	КР6						3,I5
-06	КР7		I25	-	I600	4	I,03
-07	КР8		I45	-	I920	5	I,2I

Нач.отд.	Элиашвили		9.5 87
Н.контр.	Силагадзе		9.5 87
Рук.маст.	Касрадзе		9.5 87
ГИП	Элиашвили		9.5 87
Рук.гр.	Бурджанадзе		9.5 87
Проверил	Сопихова		9.5 87
Разраб.	Шетия		9.5 87

1.090.1-2с.2-8 02.0СБ

КАРКАС ПЛОСКИЙ КР1 - КР8 СБОРОЧНЫЙ ЧЕРТЕЖ

Стадия	Масса	Масштаб
Р	См. табл.	1:20
Лист	Листов I	

ТбилЗНИИЭП

Копировал

Формат А3

Инв.№ подл. | Подпись и дата | Взам.инв.№

ФОРМАТ	ЗОНА	ПОЗ.	ОБОЗНАЧЕНИЕ	НАИМЕНОВАНИЕ	КОЛ	ПРИМЕЧАНИЕ
				ДОКУМЕНТАЦИЯ		
А3			I.090.I-2с.2-8 03.0СБ	СБОРОЧНЫЙ ЧЕРТЕЖ		
А3			I.090.I-2с.2-8 00.0ТО	ТЕХНИЧЕСКОЕ ОПИСАНИЕ		
				ПЕРЕМЕННЫЕ ДАННЫЕ ДЛЯ ИСПОЛНЕНИЙ:		
				I.090.I-2с.2-8 03.0		
				КАРКАС ПЛОСКИЙ КР9		
				ДЕТАЛИ		
БЧ		I	6.0I3.3250	Ø6А-III ГОСТ 578I-82 L = 3250	2	0,72кг
БЧ		2	4.04I.I30	Ø4Вр-I ГОСТ 6727-80 L = I30	20	0,0Iкг
				I.090.I-2с.2-8 03.0-0I		
				КАРКАС ПЛОСКИЙ КРI0		
				ДЕТАЛИ		
БЧ		I	6.0I3.I600	Ø6А-III ГОСТ 578I-82 L = I600	2	0,36кг
БЧ		2	4.04I.I30	Ø4Вр-I ГОСТ 6727-80 L = I30	I4	0,0Iкг
				I.090.I-2с.2-8 03.0-02		
				КАРКАС ПЛОСКИЙ КРII		
				ДЕТАЛИ		
БЧ		I	6.0I3.3250	Ø6А-III ГОСТ 578I-82		

ФОРМАТ	ЗОНА	ПОЗ.	ОБОЗНАЧЕНИЕ	НАИМЕНОВАНИЕ	КОЛ	ПРИМЕЧАНИЕ
				L = 3250	2	0,72кг
БЧ		2	4.04I.360	Ø4Вр-I ГОСТ 6727-80 L = 360	I4	0,04кг
				I.090.I-2с.2-8 03.0-03		
				КАРКАС ПЛОСКИЙ КРI2		
				ДЕТАЛИ		
БЧ		I	6.0I3.I920	Ø6А-III ГОСТ 578I-82 L = I920	2	0,43кг
БЧ		2	4.04I.360	Ø4Вр-I ГОСТ 6727-80 L = 360	9	0,04кг
				I.090.I-2с.2-8 03.0-04		
				КАРКАС ПЛОСКИЙ КРI3		
				ДЕТАЛИ		
БЧ		I	6.0I3.690	Ø6А-III ГОСТ 578I-82 L = 690	2	0,I5кг
БЧ		2	4.04I.360	Ø4Вр-I ГОСТ 6727-80 L = 360	4	0,04кг
				I.090.I-2с.2-8 03.0-05		
				КАРКАС ПЛОСКИЙ КРI4		
				ДЕТАЛИ		
БЧ		I	6.0I3.990	Ø6А-III ГОСТ 578I-82 L = 990	2	0,22кг
БЧ		2	4.04I.360	Ø4Вр-I ГОСТ 6727-80 L = 360	5	0,04кг

Нач отд	Эдишерашвили		
Н контр	Сигагадзе		
Рук маст	Касрадзе		
ГИП	Эдишерашвили		
Рук гр	Бурджанадзе		
Проверил	Шелия		
Разраб.	Салихова		

I.090.I-2с.2-8 03.0

КАРКАС ПЛОСКИЙ КР9 – КР20

Стадия	Лист	Листов
Р	I	4

ТбилЗНИИЭП

Инв.№подл. | Подпись и дата | Взам.инв.№

I.090.I-2с.2-8 03.0 — Лист 2

Копировал — Формат А4

Копировал — Формат А4

ФОРМАТ	ЗОНА	ПОЗ	ОБОЗНАЧЕНИЕ	НАИМЕНОВАНИЕ	КОЛ	ПРИМЕЧАНИЕ
				I.090.I-2с.2-8 03.0-06		
				КАРКАС ПЛОСКИЙ КРI5		
				ДЕТАЛИ		
БЧ		I	6.0I3.I290	Ø6А-III ГОСТ 578I-82 L=I290	2	0,29кг
БЧ		2	4.04I.360	Ø4Вр-I ГОСТ 6727-80 L=360	6	0,04кг
				I.090.I-2с.2-8 03.0-07		
				КАРКАС ПЛОСКИЙ КРI6		
				ДЕТАЛИ		
БЧ		I	6.0I3.I590	Ø6А-III ГОСТ 578I-82 L = I590	2	0,35кг
БЧ		2	4.04I.360	Ø4Вр-I ГОСТ 6727-80 L = 360	7	0,04кг
				I.090.I-2с.2-8 03.0-08		
				КАРКАС ПЛОСКИЙ КРI7		
				ДЕТАЛИ		
БЧ		I	6.0I3.I590	Ø6А-III ГОСТ 578I-82 L = I590	2	0,42кг
БЧ		2	4.04I.360	Ø4Вр-I ГОСТ 6727-80 L = 360	8	0,04кг
				I.090.I-2с.2-8 03.0-09		
				КАРКАС ПЛОСКИЙ КРI8		
				ДЕТАЛИ		
БЧ		I	6.0I3.390	Ø6А-III ГОСТ 578I-82 L = 390	2	0,09кг

Инв.№ подл. | Подпись и дата | Взам.инв.№

Копировал Формат А4

ФОРМАТ	ЗОНА	ПОЗ	ОБОЗНАЧЕНИЕ	НАИМЕНОВАНИЕ	КОЛ.	ПРИМЕЧАНИЕ
БЧ		2	4.04I.360	Ø4Вр-I ГОСТ 6727-80 L = 360	3	0,04кг
				I.090.I-2с.2-8 03.0-I0		
				КАРКАС ПЛОСКИЙ КРI9		
				ДЕТАЛИ		
БЧ		I	6.0I3.280	Ø6А-III ГОСТ 578I-82 L = 280	2	0,06кг
БЧ		2	4.04I.360	Ø4Вр-I ГОСТ 6727-80 L = 360	2	0,04кг
				I.090.I-2с.2-8 03.0-II		
				КАРКАС ПЛОСКИЙ КР20		
				ДЕТАЛИ		
БЧ		I	6.0I3.620	Ø6А-III ГОСТ 578I-82 L = 620	2	0,I4кг
БЧ		2	4.04I.360	Ø4Вр-I ГОСТ 6727-80 L = 360	3	0,04кг

Инв.№ подл. | Подпись и дата | Взам.инв.№

Копировал Формат А4

РИС. 1

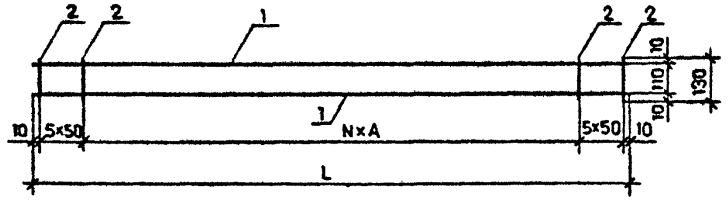

РИС. 2

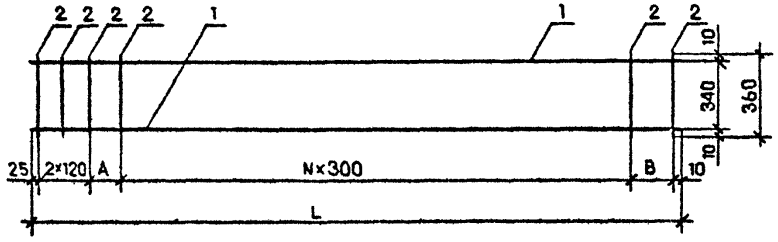

РИС. 3

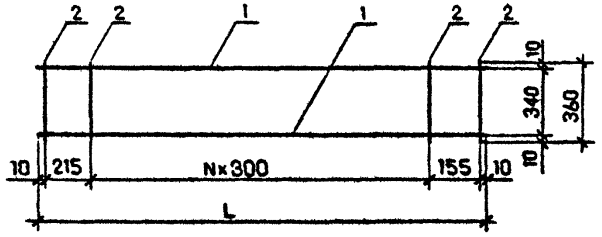

РИС. 4

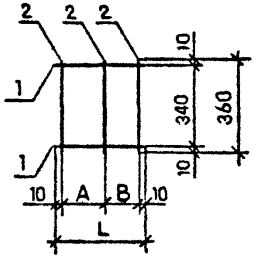

РИС. 5

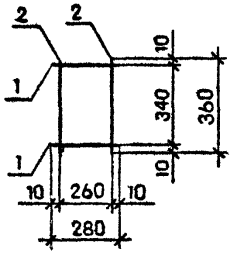

Обозначение	Марка	Рис.	Размеры, мм A	B	L	N	Масса, кг
I.090.I-2с.2-8 03.0	КР9	I	300	-	3250	9	I,64
-0I	КРI0		350	-	I600	3	0,86
-02	КРII	2	I20	I55	3250	9	2,00
-03	КРI2		I45	-	I920	5	I,22
-04	КРI3	3	-	-	690	I	0,46
-05	КРI4		-	-	990	2	0,64
-06	КРI5		-	-	I290	3	0.82
-07	КРI6		-	-	I590	4	0,98
-08	КРI7		-	-	I890	5	I,I6
-09	КРI8	4	2I5	I55	390	-	0,30
-I0	КРI9	5	-	-	-	-	0,20
-II	КР20	4	240	240	620	-	0,40

Нач.отд.	Эдишерашвили		9.85
Н.контр.	Силагадзе		9.85
Рук.маст.	Касрадзе		9.85
ГИП	Эдишерашвили		9.85
Рук.гр.	Бурджанадзе		9.85
Проверил	Селихова		9.85
Разраб.	Шелия		9.85

I.090.I-2с.2-8 03.0СБ

КАРКАС ПЛОСКИЙ КР9 - КР20 СБОРОЧНЫЙ ЧЕРТЕЖ

Стадия	Масса	Масштаб
Р	См. табл	1:20
Лист	Листов 1	

ТбилЗНИИЭП

Копировал

Формат А3

Инв.№ подл. | Подпись и дата | Взам.инв.№

ФОРМАТ	ЗОНА	ПОЗ.	ОБОЗНАЧЕНИЕ	НАИМЕНОВАНИЕ	КОЛ.	ПРИМЕЧАНИЕ
				ДОКУМЕНТАЦИЯ		
А3			I.090.I-2с.2-8 04.0СБ	СБОРОЧНЫЙ ЧЕРТЕЖ		
А3			I.090.I-2с.2-8 00.0ТО	ТЕХНИЧЕСКОЕ ОПИСАНИЕ		
				ПЕРЕМЕННЫЕ ДАННЫЕ ДЛЯ ИСПОЛНЕНИЙ:		
				I.090.I-2с.2-8 04.0		
				КАРКАС ПЛОСКИЙ КР2I		
				ДЕТАЛИ		
БЧ		I	6.0I3.I640	⌀6А-III ГОСТ 578I-82 L = I640	2	0,36кг
БЧ		2	4.04I.340	⌀4Вр-I ГОСТ 6727-80 L = 340	6	0,03кг
				I.090.I-2с.2-8 04.0-0I		
				КАРКАС ПЛОСКИЙ КР22		
				ДЕТАЛИ		
БЧ		I	8.0I3.2400	⌀8А-III ГОСТ 578I-82 L = 2400	2	0,95кг
БЧ		2	4.04I.340	⌀4Вр-I ГОСТ 6727-80 L = 340	9	0,03кг
				I.090.I-2с.2-8 04.0-02		
				КАРКАС ПЛОСКИЙ КР23		
				ДЕТАЛИ		

ФОРМАТ	ЗОНА	ПОЗ.	ОБОЗНАЧЕНИЕ	НАИМЕНОВАНИЕ	КОЛ	ПРИМЕЧАНИЕ
				⌀6А-III ГОСТ 578I-82		
БЧ		I	6.0I3.I640	L = I640	2	0,36кг
БЧ		2	6.0I3.660	L = 660	I	0,I5кг
				⌀4Вр-I ГОСТ 6727-80		
БЧ		3	4.04I.340	L = 340	4	0,03кг
БЧ		4	4.04I.I75	L = I75	2	0,02кг
				I.090.I-2с.2-8 04.0-03		
				КАРКАС ПЛОСКИЙ КР24		
				ДЕТАЛИ		
				⌀6А-III ГОСТ 578I-82		
БЧ		I	6.0I3.I640	L = I640	2	0,36кг
БЧ		2	6.0I3.660	L = 660	I	0,I5кг
				⌀4Вр-I ГОСТ 6727-80		
БЧ		3	4.04I.340	L = 340	4	0,03кг
БЧ		4	4.04I.I75	L = I75	2	0,02кг
				I.090.I-2с.2-8 04.0-04		
				КАРКАС ПЛОСКИЙ КР25		
				ДЕТАЛИ		
				⌀6А-III ГОСТ 578I-82		
БЧ		I	6.0I3.960	L = 960	I	0,2Iкг
БЧ		2	6.0I3.550	L = 550	I	0,I2кг
БЧ		3	6.0I3.430	L = 430	I	0,I0кг
				⌀4Вр-I ГОСТ 6727-80		
БЧ		4	4.04I.360	L = 360	3	0,04кг
БЧ		5	4.04I.I30	L = I30	3	0,0Iкг

Нач.отд.	Эшшерашвили		
Н.контр.	Силагадзе		
Рук.маст.	Касрадзе		
ГИП	Эшшерашвили		
Рук. гр.	Бурджанадзе		
Проверил	Шалия		
Разраб.	Самохова		

I.090.I-2с.2-8 04.0

КАРКАС ПЛОСКИЙ КР2I – КР26

Стадия	Лист	Листов
Р	I	3

ТбилЗНИИЭП

I.090.I-2с.2-8 04.0 — Лист 2

Инв.№подл. | Подпись и дата | Взам.инв.№

Копировал — Формат А4

ФОРМАТ	ЗОНА	ПОЗ.	ОБОЗНАЧЕНИЕ	НАИМЕНОВАНИЕ	КОЛ	ПРИМЕ-ЧАНИЕ
				I.090.I-2с.2-8 04.0-05		
				КАРКАС ПЛОСКИЙ КР26		
				ДЕТАЛИ		
БЧ		I	6.0I3.960	Ø6А-III ГОСТ 578I-82 L = 960	2	0,2Iкг
БЧ		2	4.04I.I30	Ø4Вр-I ГОСТ 6727-80 L = I30	6	0,0Iкг

Инв.№ подл | Подпись и дата | Взам.инв.№

Копировал Формат А4

ФОРМАТ	ЗОНА	ПОЗ	ОБОЗНАЧЕНИЕ	НАИМЕНОВАНИЕ	КОЛ.	ПРИМЕ-ЧАНИЕ

Инв.№ подл | Подпись и дата | Взам.инв.№

Копировал Формат А4

РИС. 1

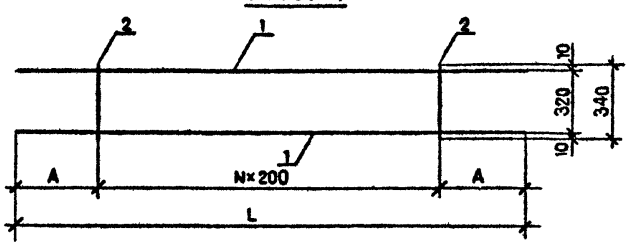

РИС. 2

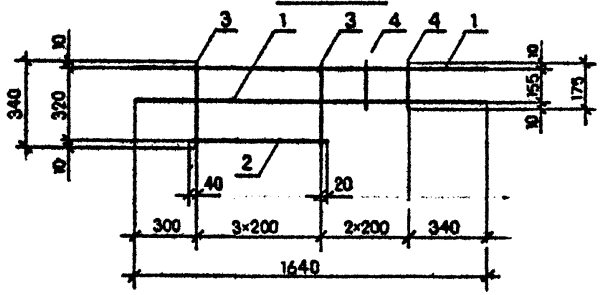

Обозначение	Марка	Рис.	Размеры, мм A	Размеры, мм L	N	Масса, кг
I.090.I-2c.2-8 04.0	КР2I	I	320	I640	5	0,90
-0I	КР22	I	400	2400	8	2,I7
-02	КР23	2	-	-	-	I,03
-03	КР24	5	-	-	-	I.03
-04	КР25	3	-	-	-	0,58
-05	КР26	4	-	-	-	0,48

РИС. 5

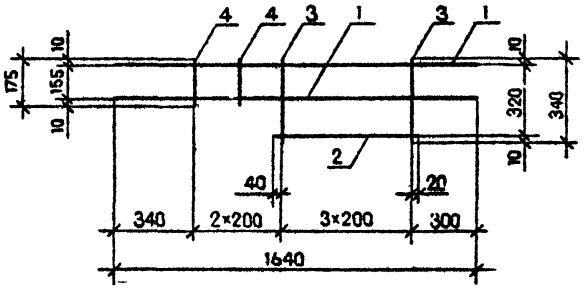

РИС. 3

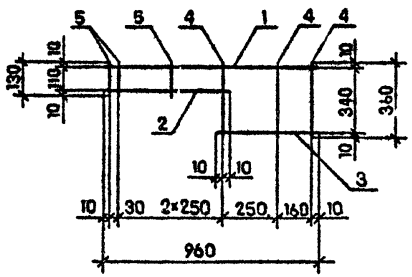

РИС. 4

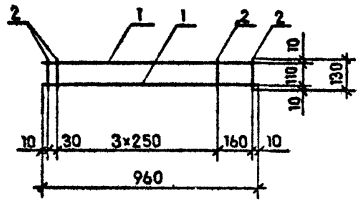

Нач.отд.	Эдишерашвили		9.6.85
Н.контр	Силагадзе		9.6.85
Рук.маст.	Касрадзе		9.6.85
ГИП	Эдишерашвили		9.6.85
Рук.гр.	Бурджанадзе		9.6.85
Проверил	Салихова		9.6.85
Разраб.	Шелия		9.6.85

I.090.I-2c.2-8 04.0СБ

КАРКАС ПЛОСКИЙ КР2I – КР26 СБОРОЧНЫЙ ЧЕРТЕЖ

Стадия	Масса	Масштаб
Р	См. табл.	I:10
Лист	Листов I	

ТбилЗНИИЭП

Копировал

Формат А3

Взам.инв.№ | Подпись и дата | Инв.№ подл.

ФОРМАТ	ЗОНА	ПОЗ.	ОБОЗНАЧЕНИЕ	НАИМЕНОВАНИЕ	КОЛ	ПРИМЕЧАНИЕ
				ДОКУМЕНТАЦИЯ		
А3			I.090.I-2с.2-8 05.0СБ	СБОРОЧНЫЙ ЧЕРТЕЖ		
А3			I.090.I-2с.2-8 00.0ТО	ТЕХНИЧЕСКОЕ ОПИСАНИЕ		
			ПЕРЕМЕННЫЕ ДАННЫЕ	ДЛЯ ИСПОЛНЕНИЙ:		
				I.090.I-2с.2-8 05.0		
				СЕТКА С1		
				ДЕТАЛИ		
				Ø12А-III ГОСТ 5781-82		
БЧ		I	I2.0I3.3400	L = 3400	I	3,02кг
БЧ		2	I2.0I3.I460	L = I460	2	I,30кг
БЧ		3	I2.0I3.II20	L = II20	I	0,99кг
				Ø5Вр-I ГОСТ 6727-80		
БЧ		4	5.04I.I060	L = I060	I6	0,I6кг
БЧ		5	5.04I.I0I0	L = I0I0	2	0,I5кг
				I.090.I-2с.2-8 05.0-0I		
				СЕТКА С2		
				ДЕТАЛИ		
				Ø12А-III ГОСТ 5781-82		
БЧ		I	I2.0I3.3400	L = 3400	I	3,02кг
БЧ		2	I2.0I3.I460	L = I460	2	I,30кг

Нач отд	Эдишерашвили		9II.85
Н контр	Силагадзе		9II.85
Рук маст	Касрадзе		9II.85
ГИП	Одишерашвили		9II.85
Рук гр	Бурджанадзе		9II.85
Проверил	Шелия		9II.85
Разраб	Салихова		10.85

I.090.I-2с.2-8 05.0

СЕТКА С1 - С5

Стадия	Лист	Листов
Р	I	3

ТбилЗНИИЭП

Взам инв.№ | Подпись и дата | Инв.№подл.

Копировал Формат А4

ФОРМАТ	ЗОНА	ПОЗ.	ОБОЗНАЧЕНИЕ	НАИМЕНОВАНИЕ	КОЛ	ПРИМЕЧАНИЕ
БЧ		3	I2.0I3.II20	L = II20	I	0,99кг
				Ø6А-III ГОСТ 5781-82		
БЧ		4	6.0I3.I060	L = I060	I6	0,23кг
БЧ		5	6.0I3.I0I0	L = I0I0	2	0,22кг
				I.090.I-2с.2-8 05.0-02		
				СЕТКА С3		
				ДЕТАЛИ		
				Ø10А-III ГОСТ 5781-82		
БЧ		I	I0.0I3.2900	L = 2900	I	I,79кг
БЧ		2	I0.0I3.I2I0	L = I2I0	2	0,75кг
БЧ		3	I0.0I3.II20	L = II20	I	0,69кг
				Ø5Вр-I ГОСТ 6727-80		
БЧ		4	5.04I.I060	L = I060	I2	0,I6кг
БЧ		5	5.04I.I0I0	L = I0I0	2	0,I5кг
				I.090.I-2с.2-8 05.0-03		
				СЕТКА С4		
				ДЕТАЛИ		
				Ø12А-III ГОСТ 5781-82		
БЧ		I	I2.0I3.3080	L = 3080	I	2,74кг
БЧ		2	I2.0I3.I300	L = I300	2	I,I5кг
БЧ		3	I2.0I3.II20	L = II20	I	0,99кг
				Ø5Вр-I ГОСТ 6727-80		
БЧ		4	5.04I.I060	L = I060	I2	0,I6кг
БЧ		5	5.04I.I0I0	L = I0I0	2	0,I5кг

Взам инв.№ | Подпись и дата | Инв.№подл.

I.090.I-2с.2-8 05.0

Лист 2

Копировал Формат А4

ФОРМАТ	ЗОНА	ПОЗ.	ОБОЗНАЧЕНИЕ	НАИМЕНОВАНИЕ	КОЛ	ПРИМЕЧАНИЕ
				I.090.I-2с.2-8 05.0-04		
				СЕТКА С5		
				ДЕТАЛИ		
				Ø10А-III ГОСТ 5781-82		
БЧ		I	I0.0I3.2600	L = 2600	I	I,60кг
БЧ		2	I0.0I3.I060	L = I060	2	0,65кг
БЧ		3	I0.0I3.920	L = 920	I	0,57кг
				Ø5Вр-I ГОСТ 6727-80		
БЧ		4	5,04I.I060	L = I060	I2	0,I6кг
БЧ		5	5.04I.I0I0	L = I0I0	2	0,I5кг

Инв.№ подл. | Подпись и дата | Взам.инв.№

I.090.I-2с.2-8 05.0	Лист 3

Копировал Формат А4

ФОРМАТ	ЗОНА	ПОЗ.	ОБОЗНАЧЕНИЕ	НАИМЕНОВАНИЕ	КОЛ	ПРИМЕЧАНИЕ

Инв.№ подл. | Подпись и дата | Взам.инв.№

Лист

Копировал Формат А4

РИС. 1

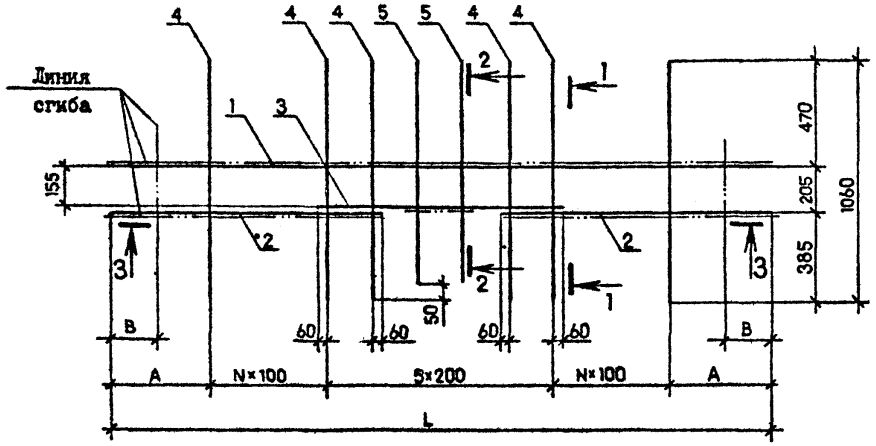

РИС. 2

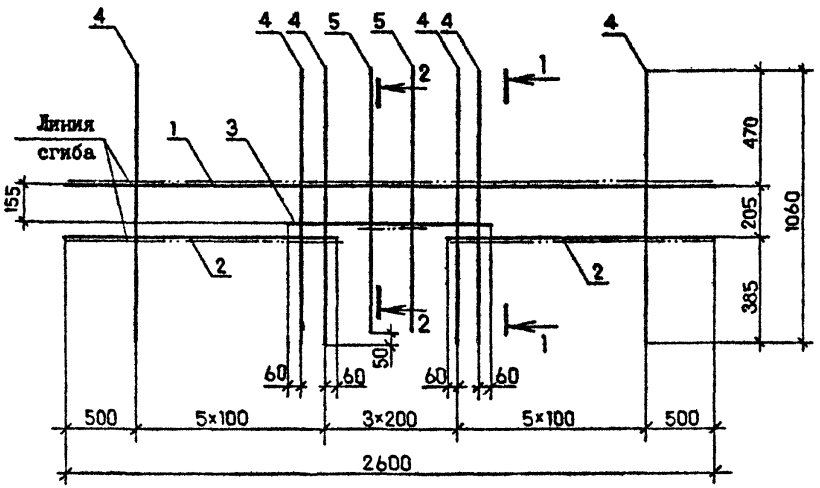

Обозначение	Марка	Рис.	Размеры, мм A	B	L	N	Масса, кг
I.090.I-2c.2-8 05.0	C1	I	600	250	3400	6	9,47
-01	C2						I0,73
-02	C3		550	-	2900	4	6,20
-04	C4		640	90	3080	4	8,25
-05	C5	2	-	-	-	-	5,69

3 - 3

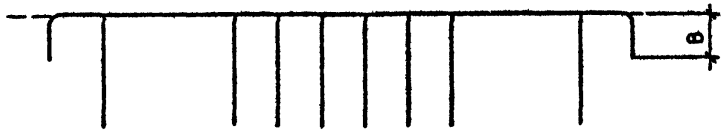

1 - 1

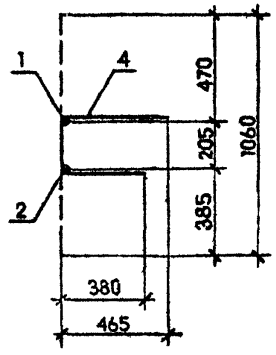

2 - 2

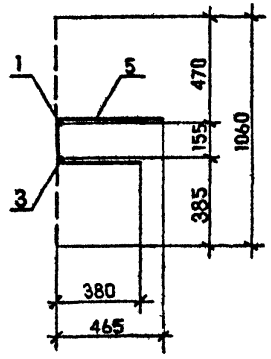

Нач.отд.	Эдишерашвили		96 85
Н контр.	Силагадзе		96 85
Рук.маст.	Касрадзе		96 85
ГИП	Эдишерашвили		96 85
Рук.гр.	Бурджанадзе		96 85
Проверил	Салихова		96 85
Разраб.	Шапия		96 85

I.090.I-2c.2-8 05.0СБ

СЕТКА
C1 - C5
СБОРОЧНЫЙ ЧЕРТЕЖ

Стадия	Масса	Масштаб
Р	См. табл.	1:20
Лист	Листов	I

ТбилЗНИИЭП

Копировал

Формат А3

Инв.№ подл. | Подпись и дата | Взам.инв.№

ФОРМАТ	ЗОНА	ПОЗ.	ОБОЗНАЧЕНИЕ	НАИМЕНОВАНИЕ	КОЛ	ПРИМЕЧАНИЕ
				ДОКУМЕНТАЦИЯ		
А3			I.090.I-2с.2-8 06.0	СБОРОЧНЫЙ ЧЕРТЕЖ		
А3			I.090.I-2с.2-8 00.ОТО	ТЕХНИЧЕСКОЕ ОПИСАНИЕ		
			ПЕРЕМЕННЫЕ ДАННЫЕ	ДЛЯ ИСПОЛНЕНИЙ:		
				I.090.I-2с.2-8 06.0		
				СЕТКА С6		
				ДЕТАЛИ		
				Ø8А-III ГОСТ 5781-82		
БЧ		I	8.0I3.I800	L = I800	I	0,7Iкг
БЧ		2	8.0I3.III0	L = III0	2	0,44кг
				Ø4Вр-I ГОСТ6727-80		
БЧ		3	4.04I.I060	L = I060	6	0,I0кг
БЧ		4	4.04I.I050	L = I050	3	0,I0кг
				I.090.I-2с.2-8 06.0-0I		
				СЕТКА С7		
				ДЕТАЛИ		
				Ø8А-III ГОСТ 5781-82		
БЧ		I	8.0I3.I800	L = I800	I	0,7Iкг
БЧ		2	8.0I3.III0	L = III0	2	0,44кг
				Ø4Вр-I ГОСТ 6727-80		
БЧ		3	4.04I.I060	L = I060	6	0,I0кг

Нач отд	Эдишерашвили		
Н контр	Сипагадзе		
Рук.маст	Касрадзе		
ГИП	Эдишерашвили		
Гр.	Бурджанадзе		
Конерил	Шелия		
Азраб.	Салихова		

I.090.I-2с.2-8 06.0

СЕТКА С6, С7

Стадия	Лист	Листов
Р	I	2

ТбилЗНИИЭП

Копировал Формат А4

ФОРМАТ	ЗОНА	ПОЗ	ОБОЗНАЧЕНИЕ	НАИМЕНОВАНИЕ	КОЛ	ПРИМЕЧАНИЕ
БЧ		4	4.04I.I050	L = I050	3	0,I0кг

I.090.I-2с.2-8 06.0

Лист 2

Копировал Формат А4

РИС. 1

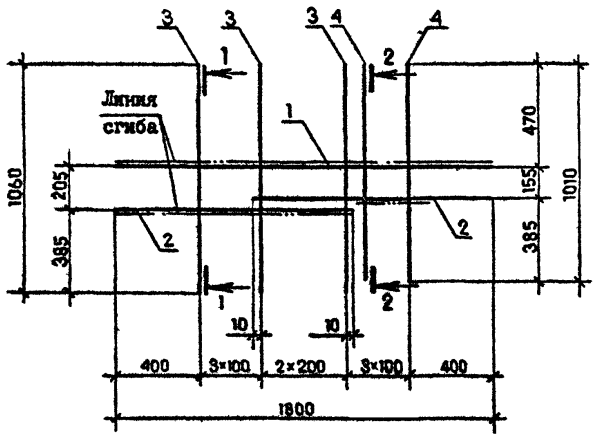

РИС. 2

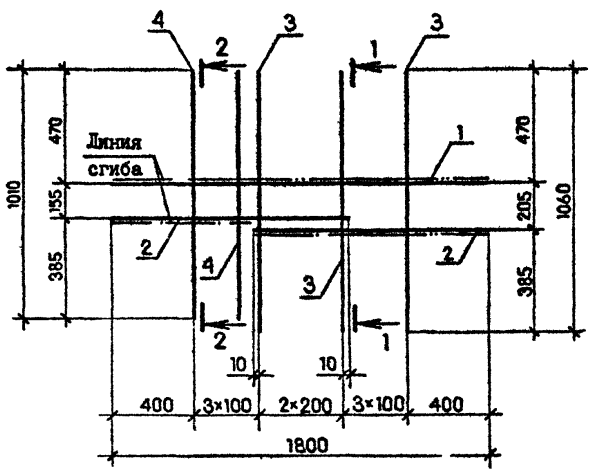

Обозначение	Марка	Рис.
I.090.I-2с.2-8 06.0	С6	I
-0I	С7	2

1 – 1

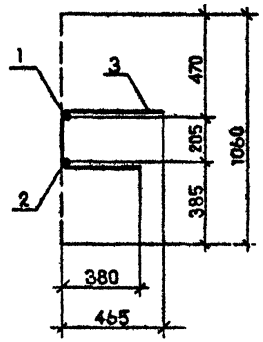

2 – 2

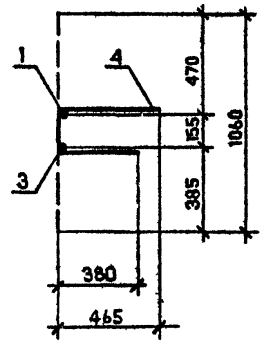

Нач.отд.	Эдишерашвили		9665
Н.контр.	Силагадзе		9665
Рук.мест.	Касрадзе		9665
ГИП	Эдишерашвили		9665
Рук.гр.	Бурджанадзе		9665
Проверил	Салихова		9665
Разраб.	Шелия		9665

I.090.I-2с.2-8 06.0СБ

СЕТКА С6, С7 СБОРОЧНЫЙ ЧЕРТЕЖ

Стадия	Масса	Масштаб
Р	2,47 кг	1:20
Лист	Листов 1	

ТбилЗНИИЭП

Копировал

Формат А3

Инв. № подл. | Подпись и дата | Взам. инв. №

ФОРМАТ	ЗОНА	ПОЗ.	ОБОЗНАЧЕНИЕ	НАИМЕНОВАНИЕ	КОЛ	ПРИМЕЧАНИЕ
				ДОКУМЕТАЦИЯ		
А3			I.090.I-2с.2-8 07.0СБ	СБОРОЧНЫЙ ЧЕРТЕЖ		
А3			I.090.I-2с.2-8 00.0ТО	ТЕХНИЧЕСКОЕ ОПИСАНИЕ		
			ПЕРЕМЕННЫЕ ДАННЫЕ ДЛЯ ИСПОЛНЕНИЙ:			
				I.090.I-2с.2-8 07.0		
				СЕТКА С8		
				ДЕТАЛИ		
				Ø8А-Ш ГОСТ 578I-82		
БЧ		I	8.0I3.2750	L = 2750	4	I,09кг
БЧ		2	8.0I3.2550	L = 2550	2	I,0Iкг
БЧ		3	5.04I.820	Ø5Вр-I ГОСТ 6727-80		
				L = 820	I2	0,I3кг
				I.090.I-2с.2-8 07.0-0I		
				СЕТКА С9		
				ДЕТАЛИ		
БЧ		I	6.0I3.2500	Ø6А-Ш ГОСТ 578I-82		
				L = 2500	6	0,56кг
БЧ		2	5.04I.820	Ø5Вр-I ГОСТ 6727-80		
				L = 820	I0	0,I3кг

Нач.отд.	Эдишерашвили		9.VI.85
Н.контр	Силагадзе		9.VI.85
Рук маст	Касрадзе		9.VI.85
ГИ	Эдишерашвили		9.VI.85
Ру р	Бурджанадзе		9.VI.85
Пр верил	Шелия		9.VI.85
Разраб.	Салихова		10.5.85

I.090.I-2с.2-8 07.0

СЕТКА С8-СI2, СI5-С20

Стадия	Лист	Листов
Р	I	4

ТбилЗНИИЭП

Взам.инв.№ | Подпись и дата | Инв.№подл.

Копировал Формат А4

ФОРМАТ	ЗОНА	ПОЗ.	ОБОЗНАЧЕНИЕ	НАИМЕНОВАНИЕ	КОЛ	ПРИМЕЧАНИЕ
				I.090.I-2с.2-8 07.0-02		
				СЕТКА СI0		
				ДЕТАЛИ		
				Ø8А-Ш ГОСТ 578I-82		
БЧ		I	8.0I3.2700	L = 2700	4	I,07кг
БЧ		2	8.0I3.2550	L = 2550	2	I,0Iкг
БЧ		3	5.04I.820	Ø5Вр-I ГОСТ 6727-80		
				L = 820	I0	0,I3кг
				I.090.I-2с.2-8 07.0-03		
				СЕТКА СII		
				ДЕТАЛИ		
БЧ		I	6.0I3.2200	Ø6А-Ш ГОСТ 578I-82		
				L = 2200	6	0,49кг
БЧ		2	5.04I.820	Ø5Вр-I ГОСТ 6727-80		
				L = 820	9	0,I3кг
				I.090.I-2с.2-8 07.0-04		
				СЕТКА СI2		
				ДЕТАЛИ		
БЧ		I	5.04I.I500	Ø5Вр-I ГОСТ 6727-80		
				L = I500	6	0,23кг
БЧ		2	4.04I.820	Ø4Вр-I ГОСТ 6727-80		
				L = 820	6	0,09кг

I.090.I-2с.2-8 07.0

Лист 2

Взам.инв.№ | Подпись и дата | Инв.№подл.

Копировал Формат А4

ФОРМАТ	ЗОНА	ПОЗ.	ОБОЗНАЧЕНИЕ	НАИМЕНОВАНИЕ	КОЛ.	ПРИМЕЧАНИЕ
				I.090.I-2с.2-8 07.0-05		
				СЕТКА С15		
				ДЕТАЛИ		
БЧ		I	5.04I.I320	Ø5Вр-I ГОСТ 6727-80 L = I320	4	0,20кг
БЧ		2	4.04I.I70	Ø4Вр-I ГОСТ 6727-80 L = I70	27	0,02кг
				I.090.I-2с.2-8 07.0-06		
				СЕТКА С16		
				ДЕТАЛИ		
БЧ		I	5.04I.I620	Ø5Вр-I ГОСТ 6727-80 L = I620	4	0,25кг
БЧ		2	4.04I.I70	Ø4Вр-I ГОСТ 6727-80 L = I70	33	0,02кг
				I.090.I-2с.2-8 07.0-07		
				СЕТКА С17		
				ДЕТАЛИ		
БЧ		I	5.04I.I920	Ø5Вр-I ГОСТ 6727-80 L = I920	4	0,30кг
БЧ		2	4.04I.I70	Ø4Вр-I ГОСТ 6727-80 L = I70	39	0,02кг
				I.090.I-2с.2-8 07.0-08		
				СЕТКА С18		
				ДЕТАЛИ		

Инв.№ подл. | Подпись и дата | Взам.инв.№

I.090.I-2с.2-8 07.0

Лист 3

Копировал Формат А4

ФОРМАТ	ЗОН	ПОЗ.	ОБОЗНАЧЕНИЕ	НАИМЕНОВАНИЕ	КОЛ.	ПРИМЕЧАНИЕ
БЧ		I	5.04I.2220	Ø5Вр-I ГОСТ 6727-80 L = 2220	4	0,34кг
БЧ		2	4.04I.I70	Ø4Вр-I ГОСТ 6727-80 L = I70	45	0,02кг
				I.090.I-2с.2-8 07.0-09		
				СЕТКА С19		
				ДЕТАЛИ		
БЧ		I	5.04I.2520	Ø5Вр-I ГОСТ 6727-80 L = 2520	4	0,39кг
БЧ		2	4.04I.I70	Ø4Вр-I ГОСТ 6727-80 L = I70	5I	0,02кг
				I.090.I-2с.2-8 07.0-I0		
				СЕТКА С20		
				ДЕТАЛИ		
БЧ		I	5.04I.3070	Ø5Вр-I ГОСТ 6727-80 L = 3070	4	0,48кг
БЧ		2	4.04I.I70	Ø4Вр-I ГОСТ 6727-80 L = I70	62	0,02кг

Инв.№ подл. | Подпись и дата | Взам.инв.№

I.090.I-2с.2-8 07.0

Лист 4

Копировал Формат А4

РИС. 1

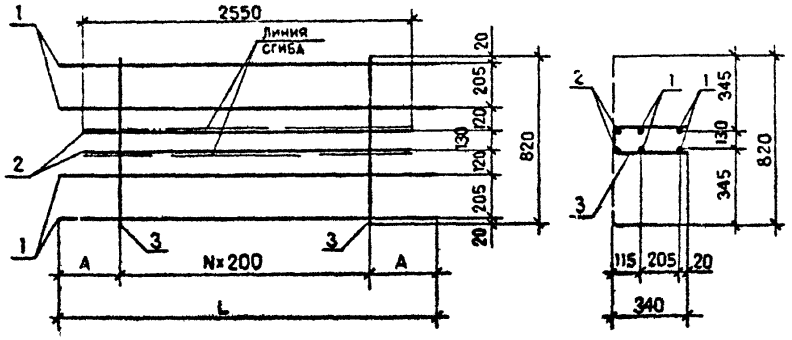

РИС. 2

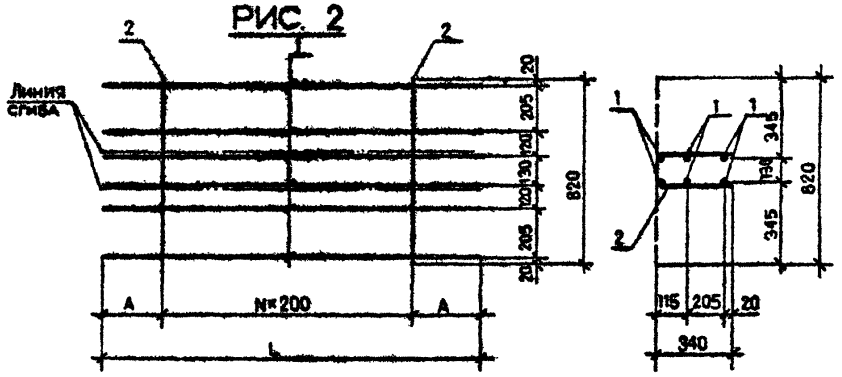

РИС. 3

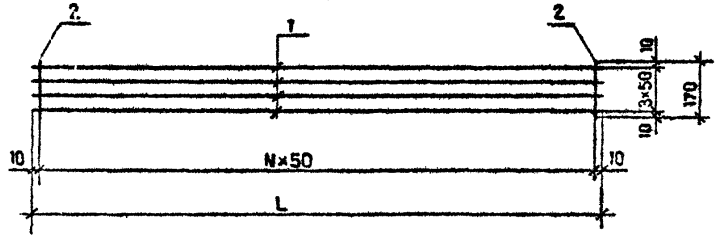

Обозначение	Марка	Рис.	Размеры, мм A	Размеры, мм L	N	Масса кг
I.090.I-2c.2-8 07.0	C8	I	275	2750	II	7,94
-0I	C9	2	350	2500	9	4,66
-02	CI0	I	450	2700	9	7,60
-03	CII	2	300	2200	8	4,II
-04	CI2		250	I500	5	I,92
-05	CI5	3	-	I320	26	I,34
-06	CI6		-	I620	32	I,66
-07	CI7		-	I920	38	I,98
-08	CI8		-	2220	44	2,26
-09	CI9		-	2520	50	2,58
-I0	C20		-	3070	6I	3,I6

Нач.отд.	Эдишерашвили		4685
Н.контр.	Силагадзе		3685
Рук.маст.	Касрадзе		5685
ГИП	Эдишерашвили		5685
Рук.гр.	Буражнадзе		5685
Проверил	Салихова		5685
Разраб.	Шелия		4685

1.090.1-2с.2-8 07.0СБ

СЕТКА C8 - CI2, CI5 -C20 СБОРОЧНЫЙ ЧЕРТЕЖ

Стадия	Масса	Масштаб
Р	См. табл.	1:20
Лист	Листов I	

ТбилЗНИИЭП

Копировал

Формат А3

Инв. № подл. | Подпись и дата | Взам. инв. №

ФОРМАТ	ЗОНА	ПОЗ.	ОБОЗНАЧЕНИЕ	НАИМЕНОВАНИЕ	КОЛ	ПРИМЕЧАНИЕ
				ДОКУМЕНТАЦИЯ		
А3			I.090.I-2с.2-8 08.0СБ	СБОРОЧНЫЙ ЧЕРТЕЖ		
А3			I.090.I-2с.2-8 00.0ТО	ТЕХНИЧЕСКОЕ ОПИСАНИЕ		
			ПЕРЕМЕННЫЕ ДАННЫЕ	ДЛЯ ИСПОЛНЕНИЙ:		
				I.090.I-2с.2-8 08.0		
				СЕТКА СI3		
				ДЕТАЛИ		
БЧ		I	6.0I3.4030	⌀6А-III ГОСТ 5781-82		
				L = 4030	2	0,89кг
БЧ		2	5.04I.360	⌀5Вр-I ГОСТ 6727-80		
				L = 360	I9	0,06кг
				I.090.I-2с.2-8 08.0-0I		
				СЕТКА СI4		
				ДЕТАЛИ		
БЧ		I	5.04I.I5740	⌀5Вр-I ГОСТ 6727-80		
				L общая = I5740	-	2,44кг
БЧ		2	4.04I.I70	⌀4Вр-I ГОСТ 6727-80		
				L = I70	84	0,02кг

Нач.отд.	Эдишерашвили			I.090.I-2с.2-8 08.0
Н.контр.	Силагадзе			
Рук мост	Касрадзе			
ГИП	Эдишерашвили			СЕТКА СI3, СI4
Рук. гр.	Бурджанадзе			
Проверил	Шелия			
Разраб.	Салихова			

Стадия	Лист	Листов
Р		1

ТбилЗНИИЭП

Взам.инв.№ | Подпись и дата | Инв.№подл.

Копировал Формат А4

ФОРМАТ	ЗОН	ПОЗ.	ОБОЗНАЧЕНИЕ	НАИМЕНОВАНИЕ	КОЛ.	ПРИМЕЧАНИЕ

Лист

Взам.инв.№ | Подпись и дата | Инв.№подл.

Копировал Формат А4

РИС. 1

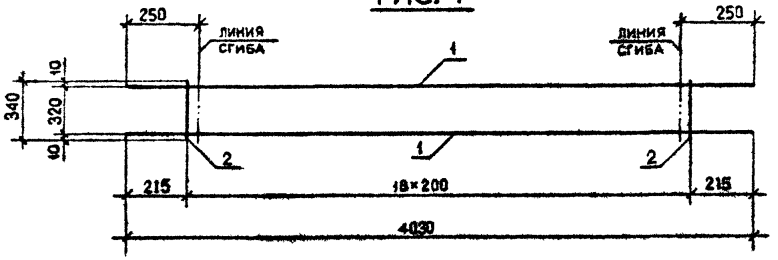

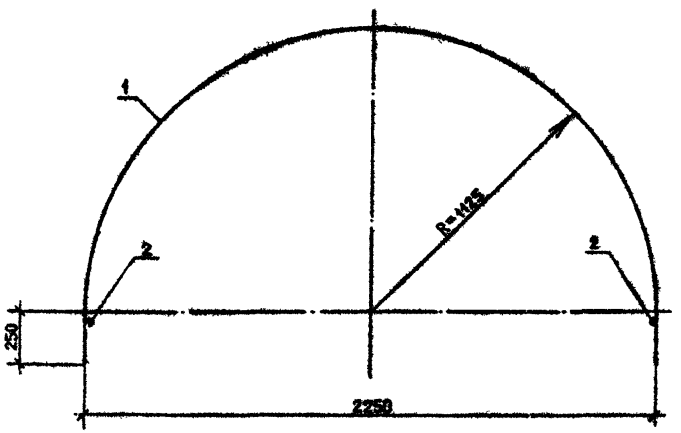

РИС. 2

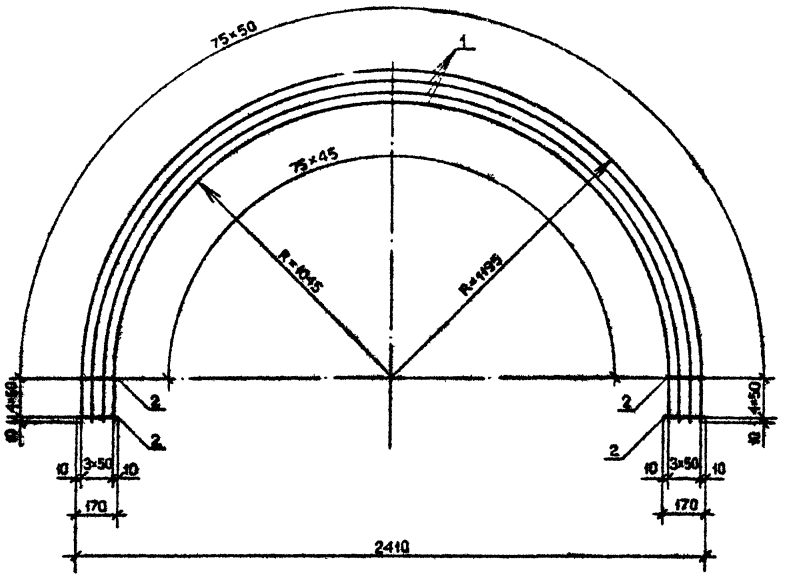

Обозначение	Марка	Рис.	Масса, кг
I.090.I-2с.2-8 08.0	CI3	I	2,94
-0I	CI4	2	4,I2

Нач.отд	Эдишерашвили		6.6.85
Н.контр	Силагадзе		6.6.85
Рук.маст	Касрадзе		6.6.85
ГИП	Эдишерашвили		6.6.85
Рук.гр.	Буржаладзе		6.6.85
Проверил	Селихова		5.6.85
Разраб.	Шелия		4.6.85

I.090.I-2с.2-5 08.0СБ

СЕТКА
CI3, CI4
СБОРОЧНЫЙ ЧЕРТЕЖ

Стадия	Масса	Масштаб
Р	См. табл.	1 : 20

Лист | Листов 1

ТбилЗНИИЭП

Копировал

Формат А3

Инв. № подл. | Подпись и дата | Взам.инв. №

ФОРМАТ	ЗОНА	ПОЗ.	ОБОЗНАЧЕНИЕ	НАИМЕНОВАНИЕ	КОЛ	ПРИМЕЧАНИЕ
				ДОКУМЕНТАЦИЯ		
А3			I.090.I-2с.2-8 09.0СБ	СБОРОЧНЫЙ ЧЕРТЕЖ		
А3			I.090.I-2с.2-8 00.0ТО	ТЕХНИЧЕСКОЕ ОПИСАНИЕ		
			ПЕРЕМЕННЫЕ ДАННЫЕ	ДЛЯ ИСПОЛНЕНИЙ:		
				I.090.I-2с.2-8 09.0		
				СЕТКА С2I		
				ДЕТАЛИ		
БЧ		I	5.04I.940	⌀5Вр-I ГОСТ 6727-80 L = 940	4	0,I5кг
БЧ		2	4.04I.II30	⌀4Вр-I ГОСТ 6727-80 L = II30	6	0,IIкг
				I.090.I-2с.2-8 09.0-0I		
				СЕТКА С22		
				ДЕТАЛИ		
БЧ		I	5.04I.3250	⌀5Вр-I ГОСТ 6727-80 L = 3250	4	0,50кг
БЧ		2	4.04I.II30	⌀4Вр-I ГОСТ 6727-80 L = II30	20	0,IIкг

Нач.отд.	Эдишерашвили		9.VI.85
Н.контр	Силагадзе		9.VI.85
Рук маст	Касрадзе		9.VI.85
ГИП	Эдишерашвили		9.VI.85
Рук гр	Бурджанадзе		9.VI.85
Проверил	Шелия		9.VI.85
Разраб.	Салихова		9.VI.85

I.090.I-2с.2-8 09.0

СЕТКА С2I, С22

Стадия	Лист	Листов
Р		1

ТбилЗНИИЭП

Взам.инв.№ | Подпись и дата | Инв.№подл.

Копировал Формат А4

ФОРМАТ	ЗОНА	ПОЗ	ОБОЗНАЧЕНИЕ	НАИМЕНОВАНИЕ	КОЛ.	ПРИМЕЧАНИЕ

Лист

Взам.инв.№ | Подпись и дата | Инв.№подл.

Копировал Формат А4

РИС. 1

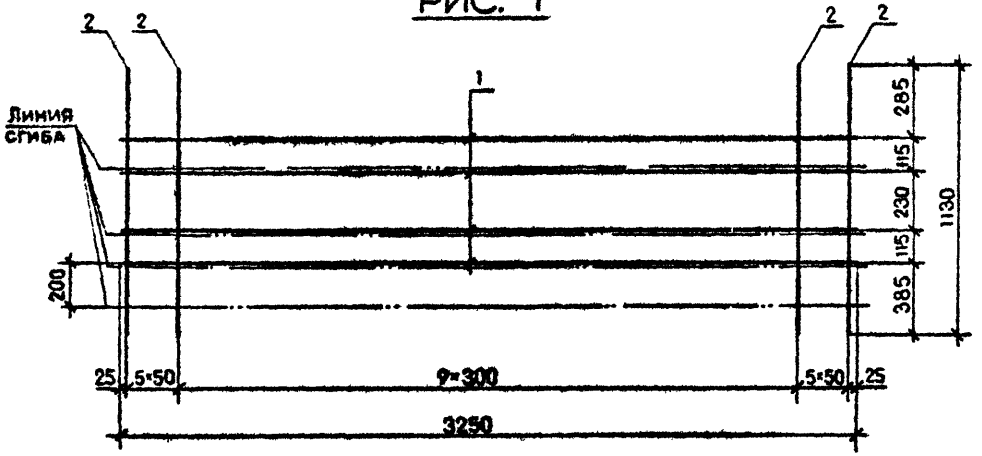

Обозначение	Марка	Рис.	Масса, кг
I.090.I-2с.2-8 09.0	С2I	2	I,35
-0I	С22	I	4,20

РИС. 2

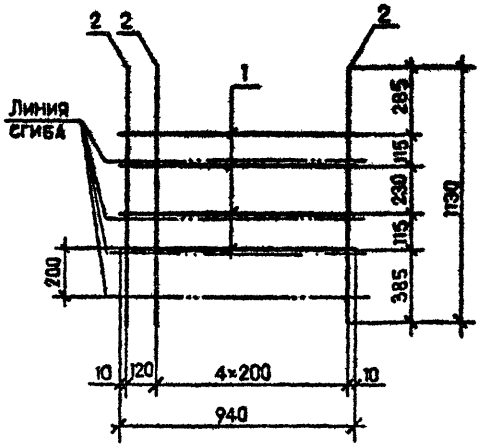

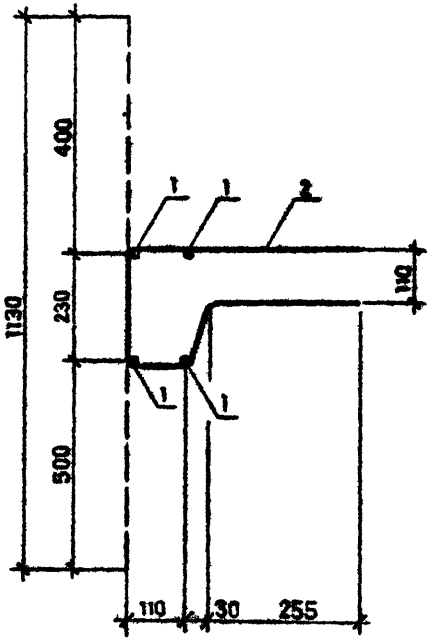

Нач.отд.	Эдишерашвили		
Н.контр.	Силагадзе		
Рук.маст.	Касрадзе		
ГИП	Эдишерашвили		
Рук.гр.	Бурджанадзе		
Проверил	Салихова		
Разраб.	Шелия		

I.090.I-2с.2-8 09.0СБ

СЕТКА С2I, С22 СБОРОЧНЫЙ ЧЕРТЕЖ

Стадия	Масса	Масштаб
Р	См. табл.	I:20
Лист	Листов I	

ТбилЗНИИЭП

Копировал

Формат А3

Инв. № подл. | Подпись и дата | Взам. инв. №

ФОРМАТ	ЗОНА	ПОЗ	ОБОЗНАЧЕНИЕ	НАИМЕНОВАНИЕ	КОЛ	ПРИМЕЧАНИЕ
				ДОКУМЕНТАЦИЯ		
А3			I.090.I-2с.2-8 I0.0СБ	СБОРОЧНЫЙ ЧЕРТЕЖ		
А3			I.090.I-2с.2-8 00.0ТО	ТЕХНИЧЕСКОЕ ОПИСАНИЕ		
			ПЕРЕМЕННЫЕ ДАННЫЕ	ДЛЯ ИСПОЛНЕНИЙ:		
				I.090.I-2с.2-8 I0.0		
				МН1		
				ДЕТАЛИ		
БЧ		I	8.80.060,80	полоса -8х80 ГОСТ I03-76 L = 80	I	0,4Iкг
БЧ		2	8.0I3.390	Ø8А-III ГОСТ 578I-82 L = 390	2	0,I5кг
БЧ		3	6.0I3.360	Ø6А-III ГОСТ 578I-82 L = 360	I	0,08кг
				I.090.I-2с.2-8 I0.0-0I		
				МН2		
				ДЕТАЛИ		
БЧ		I	8.80.060.80	полоса-8х80 ГОСТ I03-76 L = 80	I	0,4Iкг
БЧ		2	6.0I3.450	Ø6А-III ГОСТ 578I-82 L = 450	2	0,I0кг
				I.090.I-2с.2-8 I0.0-02		
				МН3		
				ДЕТАЛИ		
БЧ		I	8.I00.060.I00	полоса-8хI00 ГОСТ I03-76 L = I00	I	0,63кг
БЧ		2	8.0I3.330	Ø8А-III ГОСТ 578I-82 L = 330	2	0,I3кг
БЧ		3	I0.0II.330	Ø10А-I ГОСТ 578I-82 L = 330	I	0,20кг
				I.090.I-2с.2-8 I0.0-03		
				МН4		
				ДЕТАЛИ		
БЧ		I	8.80.060.I00	полоса-8х80 ГОСТ I03-76 L = I00	I	0,50кг
БЧ		2	8.0I3.I50	Ø8А-III ГОСТ 578I-82 L = I50	2	0,06кг
БЧ		3	6.0I3.350	Ø6А-III ГОСТ 578I-82 L = 350	2	0,08кг

Нач.отд.	Эдишерашвили			I.090.I-2с.2-8 I0.0		
Н.контр	Силагадзе					
Рук маст	Касрадзе					
ГИП	Эдишерашвили			ИЗДЕЛИЕ ЗАКЛАДНОЕ МН1 – МН4	Стадия	Лист 1	Листов 2
Рук гр	Бурджанадзе					
Проверил	Шелия				ТбилЗНИИЭП	
Разраб.	Салихова					

Копировал Формат А4

Инв.№подл.	Подпись и дата	Взам.инв.№

I.090.I-2с.2-8 I0.0 Лист 2

Копировал Формат А4

РИС. 1

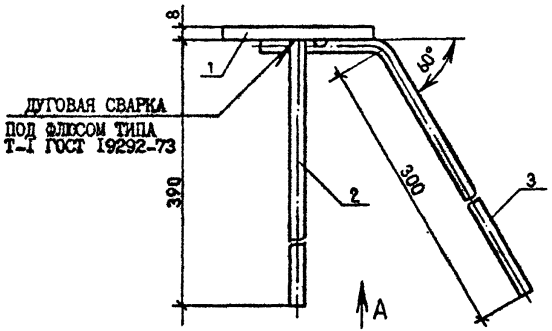

РИС. 2

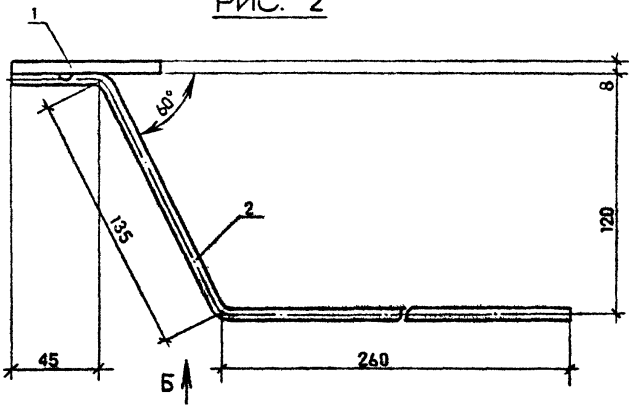

ВИД А

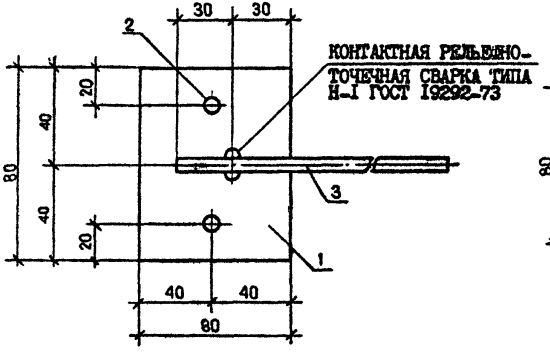

ВИД Б

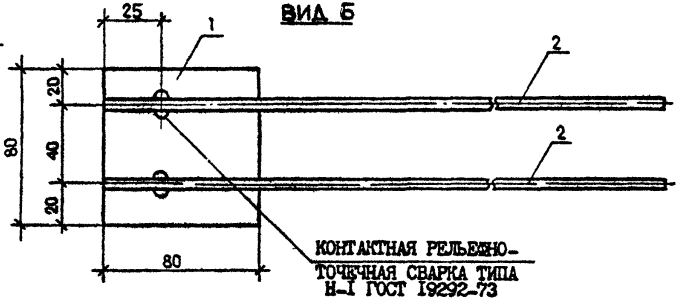

Обозначение	Марка	Рис.	Масса, кг
I.090.I-2с.2-8 I0.0	МНI	I	0,79
-0I	МН2	2	0,6I
-02	МН3	3	I,09
-03	МН4	4	0,78

Нач.отд.	Эдишерашвили		6.6.85
Н.контр.	Силагадзе		6.6.85
Рук.маст.	Касрадзе		6.6.85
ГИП	Эдишерашвили		6.6.85
Рук.гр.	Буржанадзе		4.6.85
Проверил	Саликова		4.6.85
Разраб.	Шелия		4.6.85

I.090.I-2с.2-8 I0.0СБ

ИЗДЕЛИЕ ЗАКЛАДНОЕ
МНI - МН4
СБОРОЧНЫЙ ЧЕРТЕЖ

Стадия	Масса	Масштаб
Р	См. табл.	1:5

Лист I Листов 2

ТбилЗНИИЭП

Копировал Формат А3

Взам.инв.№ | Подпись и дата | Инв.№ подл.

РИС. 3

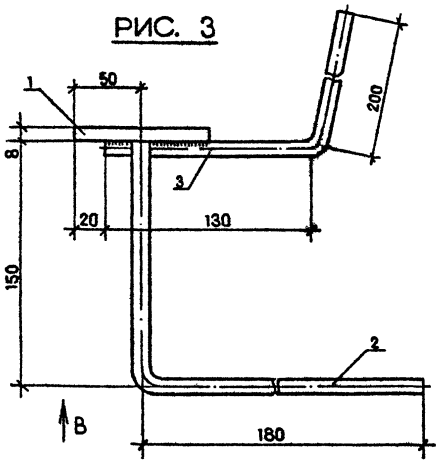

РИС. 4

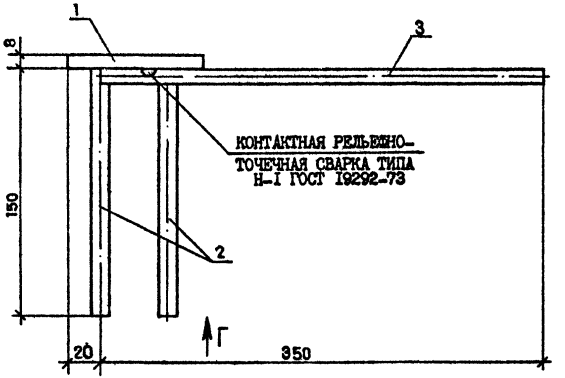

ВИД В

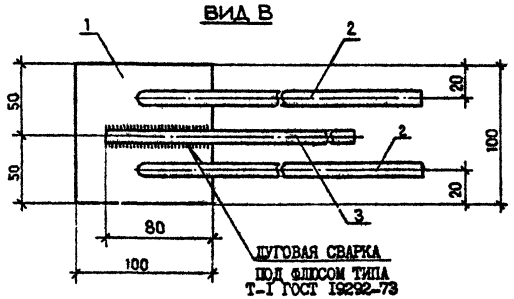

ВИД Г

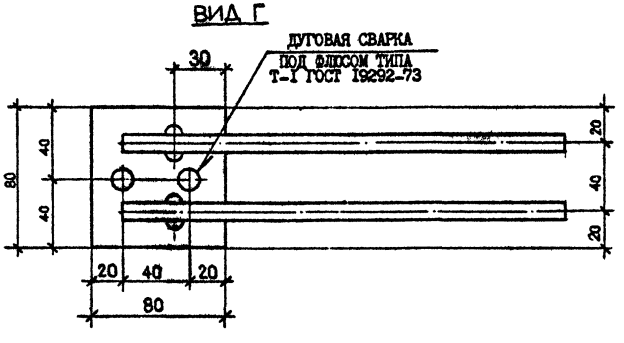

Инв. № подл. | Подпись и дата | Взам. инв. №

	1.090.1-2с.2-8 10.0СБ	Лист 2

Копировал Формат А3

РИС. 1

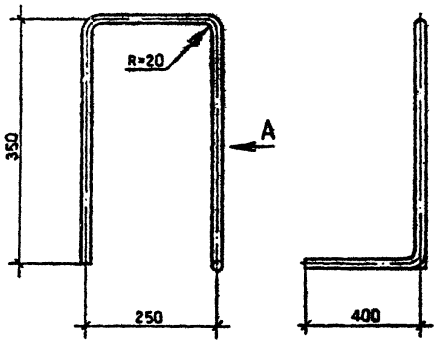

ВИД А

Обозначение	Марка	Рис.	L, мм	Масса, кг
I.090.I-2с.2-8 00.I	АНI	2	560	0,35
-0I	АН2	I	I350	0,83
-02	АН3	4	720	0,44
-03	АН4	3	750	0,45

РИС. 2

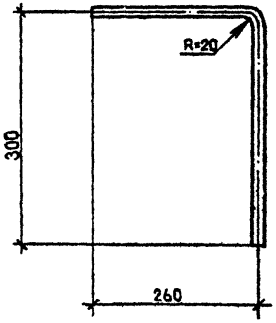

РИС. 3

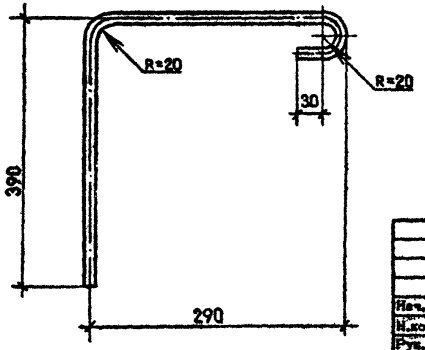

РИС. 4

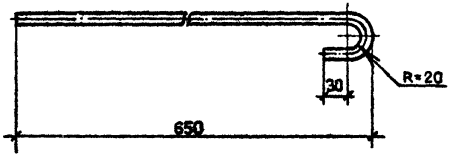

				I.090.I-2с.2-8 00.I	
Нач.отд.	Эшшерашвили		9.85	СТЕРЖЕНЬ АНКЕРНЫЙ АНI - АН4	Стадия: Р; Масса: См. табл.; Масштаб:
Н.контр.	Силагадзе		9.85		Лист; Листов 1
Рук.маст.	Касрадзе		9.85		
ГИП	Эшшерашвили		9.85		
Рук.гр.	Бурджанадзе		9.85	ФIOA-I ГОСТ 5781-82	ТбилЗНИИЭП
Проверил	Салихова		9.85		
Разраб.	Шелия		9.85		

Копировал

Формат А3

Инв. № подл. | Подпись и дата | Взам. инв. №

РИС. 1

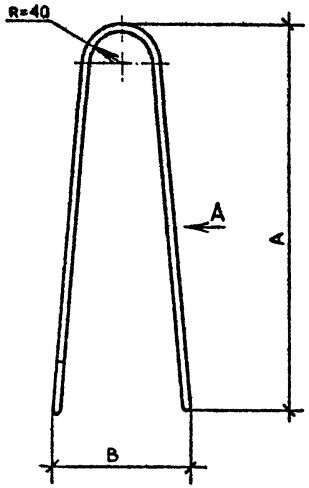

ВИД А

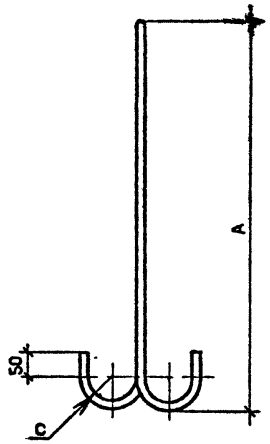

Обозначение	Марка	Рис.	Размеры, мм			Ф, класс	L, мм	Масса, кг
			A	B	C			
I.090.I-2c.2-8 00.2	СП1	I	560	-	-	8A- I	I330	0,53
-0I	СП2		680	-	-	I0A- I	I550	0,96
-02	СП3	2	460	I70	20	I0Ac-II	II60	0,72
-03	СП4		550	I90		I2Ac-II	I340	I,I9
-04	СП5		640	2I0	30	I4Ac-II	I620	I,96
-05	СП6		740			I6Ac-II	I820	2,88

РИС. 2

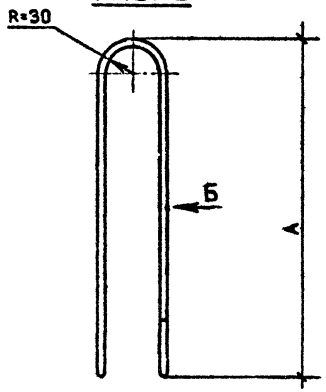

ВИД Б

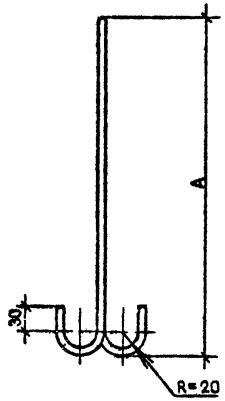

Нач.отд.	Эдишерашвили		9.6
Н.контр.	Силагадзе		9.6
Рук.мест.	Касрадзе		9.6
ГИП	Эдишерашвили		9.6
Рук.гр.	Бурджанадзе		9.6
Проверил	Салихова		9.6
Разраб.	Шелия		9.6

1.090.1-2с.2-8 00.2

ПЕТЛЯ СТРОПОВОЧНАЯ СП1 - СП6

Стадия	Масса	Масштаб
Р	См. табл.	
Лист	Листов	

ГОСТ 5781-82

ТбилЗНИИЭП

Копировал

Формат А3

Инв.№ подл. | Подпись и дата | Взам.инв.№

Госстрой СССР
Типовой проект
ЦИТП
Типовой проект /серия/
№ 1.090.1-2 83-8
Заказ № 1243
Цена 1 руб. 33 коп.
Тираж 250
Дата «26» 08 1988г.

gost.e-ecolog.ru