ТИПОВЫЕ КОНСТРУКЦИИ, ИЗДЕЛИЯ И УЗЛЫ ЗДАНИЙ И СООРУЖЕНИЙ

СЕРИЯ 1.090.1-2с

СБОРНЫЕ ЖЕЛЕЗОБЕТОННЫЕ КОНСТРУКЦИИ МЕЖВИДОВОГО ПРИМЕНЕНИЯ ДЛЯ КРУПНОПАНЕЛЬНЫХ ОБЩЕСТВЕННЫХ ЗДАНИЙ И ВСПОМОГАТЕЛЬНЫХ ЗДАНИЙ ПРОМЫШЛЕННЫХ ПРЕДПРИЯТИЙ С ВЫСОТОЙ ЭТАЖА 3,0 И 3,3 м ДЛЯ СТРОИТЕЛЬСТВА В СЕЙСМИЧЕСКИХ РАЙОНАХ

ВЫПУСК 2-7

ПАНЕЛИ НАРУЖНЫХ СТЕН ОДНОСЛОЙНЫЕ ТОЛЩИНОЙ 400 мм ДЛЯ ЗДАНИЙ С ВЫСОТОЙ ЭТАЖА 3,3 м. ПРОСТРАНСТВЕННЫЕ КАРКАСЫ

РАБОЧИЕ ЧЕРТЕЖИ

gost.e-ecolog.ru

ТИПОВЫЕ КОНСТРУКЦИИ, ИЗДЕЛИЯ И УЗЛЫ ЗДАНИЙ И СООРУЖЕНИЙ

СЕРИЯ 1.090.1-2с

СБОРНЫЕ ЖЕЛЕЗОБЕТОННЫЕ КОНСТРУКЦИИ МЕЖВИДОВОГО ПРИМЕНЕНИЯ ДЛЯ КРУПНОПАНЕЛЬНЫХ ОБЩЕСТВЕННЫХ ЗДАНИЙ И ВСПОМОГАТЕЛЬНЫХ ЗДАНИЙ ПРОМЫШЛЕННЫХ ПРЕДПРИЯТИЙ С ВЫСОТОЙ ЭТАЖА 3,0 И 3,3 м ДЛЯ СТРОИТЕЛЬСТВА В СЕЙСМИЧЕСКИХ РАЙОНАХ

ВЫПУСК 2-7

ПАНЕЛИ НАРУЖНЫХ СТЕН ОДНОСЛОЙНЫЕ ТОЛЩИНОЙ 400 мм ДЛЯ ЗДАНИЙ С ВЫСОТОЙ ЭТАЖА 3,3 м. ПРОСТРАНСТВЕННЫЕ КАРКАСЫ

РАБОЧИЕ ЧЕРТЕЖИ

РАЗРАБОТАН
ТбилЗНИИЭП
ГИ. ИНЖ. ИНСТИТУТА К. БАРКАЯ
ГИ. КОНСТР. ПР. ОТДЕЛЕНИЯ А. ЧИКОБАВА
НАЧ. ОТДЕЛА Н. ЭДИШЕРАШВИЛИ
ГИ. ИНЖ. ПРОЕКТА Н. ЭДИШЕРАШВИЛИ

УТВЕРЖДЕНЫ
И ВВЕДЕНЫ В ДЕЙСТВИЕ
С 1 ЯНВАРЯ 1986г.
ГОССТРОЕМ СССР
ПРИКАЗ №390 ОТ
3 ДЕКАБРЯ 1985г.

№	ОБОЗНАЧЕНИЕ	НАИМЕНОВАНИЕ	СТР.	ПРИМЕЧАНИЕ
I	I.090.I-2с.2-7 ОПЗ	ТЕХНИЧЕСКОЕ ОПИСАНИЕ	4	
2	I.090.I-2с.2-7 0I	КАРКАС ПРОСТРАНСТВЕННЫЙ ПКП0 30 - 6ПК0 30	5	ПКП0 30.33-I ПКП0 30.33-2 2ПК0 30.33-I 2ПК0 30.33-2 3ПК0 30.33-I 3ПК0 30.33-2 4ПК0 30.33-I 4ПК0 30.33-2 5ПК0 30.33-I 5ПК0 30.33-2 6ПК0 30.33-I 6ПК0 30.33-2
3	I.090.I-2с.2-7 02	КАРКАС ПРОСТРАНСТВЕННЫЙ 7ПК0 30 - 9ПК0 30	I2	7ПК0 30.33-2 8ПК0 30.33-2 9ПК0 30.33-2
4	I.090.I-2с.2-7 03	КАРКАС ПРОСТРАНСТВЕННЫЙ ПК0 33 - 2ПК0 33	I7	ПК0 33.33-I ПК0 33.33-2 2ПК0 33.33-I 2ПК0 33.33-2
5	I.090.I-2с.2-7 04	КАРКАС ПРОСТРАНСТВЕННЫЙ ПК0 60 - 2ПК0 60	20	ПК0 60.33-I ПК0 60.33-2 2ПК0 60.33-I 2ПК0 60.33-2
6	I.090.I-2с.2-7 05.	КАРКАС ПРОСТРАНСТВЕННЫЙ 3ПК0 60 - 4ПК0 60	24	3ПК0 60.33-I 3ПК0 60.33-2 4ПК0 60.33-I 4ПК0 60.33-2
7	I.090.I-2с.2-7 06	КАРКАС ПРОСТРАНСТВЕННЫЙ ПКП5 30 - 2ПК5 30	28	ПКП5 30.33-I ПКП5 30.33-2 2ПК5 30.33-I 2ПК5 30.33-2
8	I.090.I-2с.2-7 07	КАРКАС ПРОСТРАНСТВЕННЫЙ КПК 30.33-2	3I	КПК 30.33-2
9	I.090.I-2с.2-7 08	КАРКАС ПРОСТРАНСТВЕННЫЙ ПКП 30 - 4КП 30	33	ПКП 30.33-2 2КП 30.33-2 3КП 30.33-2 4КП 30.33-2
I0	I.090.I-2с.2-7 09	КАРКАС ПРОСТРАНСТВЕННЫЙ 5КП 30 - 8КП 30	37	5КП 30.33-2 6КП 30.33-2 7КП 30.33-2 8КП 30.33-2
II	I.090.I-2с.2-7 I0	КАРКАС ПРОСТРАНСТВЕННЫЙ ПКП 30 - 3КП 30	4I	ПКП 30.33-I 2КП 30.33-I 3КП 30.33-I
I2	I.090.I-2с.2-7 II	КАРКАС ПРОСТРАНСТВЕННЫЙ 4КП 30 - КП 30	45	4КП 30.33-I 4КП 30.33-2 КП 30.33-2
I3	I.090.I-2с.2-7 I2	КАРКАС ПРОСТРАНСТВЕННЫЙ КП 30, КП 24	48	КП 30.33 КП 24.33
I4	I.090.I-2с.2-7 I3	КАРКАС ПРОСТРАНСТВЕННЫЙ КП I8, КП I2, КП 30	50	КП I8.33 КП I2.33 КП 30.I6

Инв.№ подл. | Подпись и дата | Взам.инв.№

Нач.отд.	Эдишерашвили		
Н.контр.	Силагадзе		
Рук.маст.	Касрадзе		
ГИП	Эдишерашвили		
Рук.гр.	Бурджанадзе		
Проверил	Салихова		
Разраб.	Шелия		

1.090.1-2с.2-7 00

СОДЕРЖАНИЕ

Стадия	Лист	Листов
Р	1	2

ТбилЗНИИЭП

Копировал

Формат А3

№	ОБОЗНАЧЕНИЕ	НАИМЕНОВАНИЕ	СТР.	ПРИМЕЧАНИЯ
I5	I.090.I-2с.2-7 I4	КАРКАС ПРОСТРАНСТВЕННЫЙ ПКП 33 - ПКП I5	53	ПКП 33.33 ПКП 2I.33 ПКП I5.33
I6	I.090.I-2с.2-7 I5	КАРКАС ПРОСТРАНСТВЕННЫЙ 2КП 33 - 2КП I5	56	2КП 33.33 2КП 2I.33 2КП I5.33
I7	I.090.I-2с.2-7 I6	КАРКАС ПРОСТРАНСТВЕННЫЙ КПА 30	59	КПА 30.33-I КПА 30 33-2
I8	I.090.I-2с.2-7 I7	КАРКАС ПРОСТРАНСТВЕННЫЙ КШП 60 - КШП I2	6I	КШП 60.I0 КШП 30.I0 КШП I8.I0 КШП I2.I0
I9	I.090.I-2с.2-7 I8	КАРКАС ПРОСТРАНСТВЕННЫЙ ПКШП 33, 2КШП 33	65	ПКШП 33.I0 2КШП 33.I0
20	I.090.I-2с.2-7 I9	КАРКАС ПРОСТРАНСТВЕННЫЙ ПКШП 2I - 2КШП I5	69	ПКШП 2I.I0 2КШП 2I.I0 ПКШП I5.I0 2КШП I5.I0
2I	I.090.I-2с.2-7 ОСП2	УЗЛЫ АРМАТУРНЫЕ	7I	

№	ОБОЗНАЧЕНИЕ	НАИМЕНОВАНИЕ	СТР.	ПРИМЕЧАНИЕ

Инв. № подл. | Подпись и дата | Взам. инв. №

I. Общие данные.

Выпуск 2-7 "Панели наружных стен однослойные толщиной 400 мм для зданий с высотой этажа 3,3 м. Пространственные каркасы" входит в состав серии I.090.I-2с "Сборные железобетонные конструкции малвидового применения для крупнопанельных общественных зданий и вспомогательных зданий промышленных предприятий с высотой этажа 3,0 и 3,3 м для строительства в сейсмических районах".

Выпуск содержит: техническое описание, спецификации, сборочные чертежи пространственных каркасов и арматурные узлы. Настоящий выпуск следует рассматривать совместно с выпуском 2-8 "Панели наружных стен однослойные толщиной 400 мм для зданий с высотой этажа 3,3 м. Арматурные и закладные изделия".

Пространственные каркасы состоят из следующих сборочных единиц:

I. Каркасы укрупнительной сборки (СКР), устанавливаемые в перемычках панелей с проемами. СКР состоит из двух гнутых сеток и отдельного стержня;

2. Каркасы плоские (КР), устанавливаемые по торцам панелей и вдоль проемов;

3. Сетки (С), устанавливаемые по контуру проемов у наружного слоя панели;

4. Изделия закладные (МН);

5. Деталь: петля строповочная (СП), стержень анкерный (АН) - петля монтажная, стержень отдельный (ст. отд.).

Арматурная сталь принята в соответствии со СНиП II-2I-75 и письмом Госстроя СССР то I5 апреля I980 г. № 42-Д "О мерах по предотвращению перерасхода арматурной стали при проектировании и изготовлении железобетонных конструкций для промышленного, жилищно-гражданского и сельского строительства": для плоских каркасов, сеток и отдельных стержней - сталь класса А-III марки 35ГС по ГОСТ 5781-82 и класса Вр-I по ГОСТ 6727-80; для монтажных петель (анкеров) - сталь класса А-I марки ВСт3пс2 по ГОСТ 5781-82; для строповочных петель - сталь класса Ас-II марки I0ГТ по ГОСТ 5781-82 и сталь класса А-I марки ВСт3пс2 по ГОСТ 5781-82; для закладных деталей - сталь класса А-III марки 35ГС по ГОСТ 5781-82 и полосовая сталь по ГОСТ I03-76 марки ВСт3пс6 по ГОСТ 380-71*.

2. Изготовление пространственных каркасов.

Сборка пространственных каркасов выполняется из сборочных единиц и деталей при помощи контактной сварки клещами в специальных кондукторах. Все соединения следует производить сваркой в соответствии с требованиями ГОСТ I0922-75 "Арматурные изделия и закладные детали сварные для железобетонных конструкций. Технические требования и методы испытаний", СН 393-78 " Инструкция по сварке соединений арматуры и закладных деталей железобетонных конструкций". Качество сварки, выполняемой при сборке пространственных каркасов должно быть не ниже требований, предъявляемых к соединениям с ненормируемой прочностью по ГОСТ I0922-75.

3. Маркировка пространственных каркасов.

Марки пространственных каркасов имеют буквенно-цифровое обозначение.

Первая цифра означает:

- в каркасах с проемами - отличие в размерах или расположении проема;
- в каркасах без проемов - отличие в конструкциях торца или его расположении (зеркальность).

Группа букв означает:

КПО - каркас пространственный для панелей ПСО с оконным проемом;
КПЛ - каркас пространственный для панелей ПСЛ лестничных клеток;
КПД - каркас пространственный для панелей ПСД с дверным проемом;
КП - каркас пространственный для панелей ПС без проема;
КПА - каркас пространственный для панелей ПСА с арочным проемом;
КПП - каркас пространственный для панелей ПСП парапетных.

Вторая группа цифр (записаны через точку) обозначает габарит панели, в которую устанавливается каркас, в дециметрах: длина и высота.

Далее в марке каркаса с проемом следует тире и цифра, означающая тип несущей способности перемычки панели, в которую устанавливается каркас (см. выпуск 2-6).

I - унифицированная нагрузка 600 кг/м^2 (5,88 кПа)
2 - унифицированная нагрузка 800 кг/м^2 (7,84 кПа)

Нач.отд.	Эдишерашвили		9.06.85
Н.контр.	Силагадзе		9.06.85
Рук.маст.	Кахрадзе		8.06.85
ГИП	Эдишерашвили		9.06.85
Рук.гр.	Бурджанадзе		9.06.85
Проверил	Шелия		9.06.85
Разраб.	Салихова		9.06.85

I.090.I-2с.2-7 ОПЗ

ТЕХНИЧЕСКОЕ ОПИСАНИЕ

Стадия	Лист	Листов
Р		I

ТбилЗНИИЭП

Инв.№ подл. | Подпись и дата | Взам.инв.№

Копировал

Формат А3

ФОРМАТ	ЗОНА	ПОЗ.	ОБОЗНАЧЕНИЕ	НАИМЕНОВАНИЕ	КОЛ	ПРИМЕЧАНИЕ
				ДОКУМЕНТАЦИЯ		
А3			I.090.I-2с.2-7 0I0[illegible]	СБОРОЧНЫЙ ЧЕРТЕЖ		
А3			I.090.I-2с.2-7 00Д2	УЗЛЫ АРМАТУРНЫЕ		
А3			I.090.I-2с.2-7 00Т0	ТЕХНИЧЕСКОЕ ОПИСАНИЕ		
				СБОРОЧНЫЕ ЕДИНИЦЫ		
А4		2	I.090.I-2с.2-8 03.0	КАРКАС ПЛОСКИЙ КР9	2	
				ИЗДЕЛИЯ ЗАКЛАДНЫЕ		
А4		8	I.090.I-2с.2-8 I0.0	МН1	2	
А4		9	I.090.I-2с.2-8 I0.0-0I	МН2	8	
				ДЕТАЛИ		
				СТЕРЖНИ АНКЕРНЫЕ		
А3		II	I.090.I-2с.2-8 00.I	АН1	4	
А3		I2	I.090.I-2с.2-8 00.I-0I	АН2	I	
А3		I3	I.090.I-2с.2-8 00.I-02	АН3	I	
				СТЕРЖНИ ОТДЕЛЬНЫЕ		
				ФI0А-I ГОСТ 578I-82		
БЧ		I4	I0.0II.2950	L = 2950	2	I,82кг
БЧ		I5	I0.0II.2770	L = 2770	2	I,7Iкг
БЧ		20	5.04I.I30	Ф5Вр-I ГОСТ 6727-80		
				L = I30	20	0,02кг

ПЕРЕМЕННЫЕ ДАННЫЕ ДЛЯ ИСПОЛНЕНИЙ:

Нач.отд.	Эдиперашвили	[illegible]	5.VI.85
Н.контр.	Сипагадзе	[illegible]	5.VI.85
Рук.маст.	Каградзе	[illegible]	5.VI.85
ГИП	Эдиперашвили	[illegible]	5.VI.85
Рук. гр.	Буракаладзе	[illegible]	5.VI.85
Проверил	Шотия	[illegible]	5.VI.85
Разраб.	Салихова	[illegible]	5.VI.85

I.090.I-2с.2-7 0I

КАРКАС ПРОСТРАНСТВЕННЫЙ

IКПО 30 - 6КПО 30

Стадия	Лист	Листов
Р	I	0

ТбилЗНИИЭП

Взам инв.№ | Подпись и дата | Инв.№ подл.

Копировал

Формат А4

ФОРМАТ	ЗОНА	ПОЗ.	ОБОЗНАЧЕНИЕ	НАИМЕНОВАНИЕ	КОЛ	ПРИМЕЧАНИЕ
				I.090.I-2с.2-7 0I		
				IКПО 30.33-I		
				СБОРОЧНЫЕ ЕДИНИЦЫ		
А4		I	I.090.I-2с.2-8 0I.0	КАРКАС УКР.СБОРКИ СКРI	I	
				КАРКАСЫ ПЛОСКИЕ		
А4		3	I.090.I-2с.2-8 02.0-0I	КР2	2	
А4		4	I.090.I-2с.2-8 02.0-05	КР6	2	
А4		5	I.090.I-2с.2-8 03.0-04	КР'3	2	
				СЕТКИ		
А4		6	I.090.I-2с.2-8 07.0-09	СI9	2	
А4		7	I.090.I-2с.2-8 07.0-09	СI9	2	
				ДЕТАЛИ		
А3		I0	I.090.I-2с.2-8 00.2-03	ПЕТЛЯ СТРОПОВОЧНАЯ СП4	2	
				СТЕРЖНИ ОТДЕЛЬНЫЕ		
				Ф5Вр-I ГОСТ 6727-80		
БЧ		I6	5.04I.2960	L = 2960	3	0,46кг
БЧ		I7	5.04I.2750	L = 2750	3	0,43кг
БЧ		I8	5.04I.430	L = 430	I4	0,07кг
БЧ		I9	5.04I.270	L = 270	I4	0,04кг
				I.090.I-2с.2-7 0I-0I		
				IКПО 30.33-2		
				СБОРОЧНЫЕ ЕДИНИЦЫ		
А4		I	I.090.I-2с.2-8 0I.0-0I	КАРКАС УКР.СБОРКИ СКР2	I	
				КАРКАСЫ ПЛОСКИЕ		
А4		3	I.090.I-2с.2-8 02.0-0I	КР2	2	

I.090.I-2с.2-7 0I

Лист 2

Взам инв.№ | Подпись и дата | Инв.№ подл.

Копировал

Формат А4

ФОРМАТ	ЗОНА	ПОЗ.	ОБОЗНАЧЕНИЕ	НАИМЕНОВАНИЕ	КОЛ	ПРИМЕЧАНИЕ
А4		4	I.090.I-2с.2-8 02.0-05	КР6	2	
А4		5	I.090.I-2с.2-8 03.0-04	КР13	2	
				СЕТКИ		
А4		6	I.090.I-2с.2-8 07.0-09	СI9	2	
А4		7	I.090.I-2с.2-8 07.0-09	СI9	2	
				ДЕТАЛИ		
А3		I0	I.090.I-2с.2-8 00.2-03	ПЕТЛЯ СТРОПОВОЧНАЯ СП4	2	
				СТЕРЖНИ ОТДЕЛЬНЫЕ		
				Ф5Вр-I ГОСТ 6727-80		
БЧ		I6	5.04I.2960	L = 2960	3	0,46кг
БЧ		I7	5.04I.2750	L = 2750	3	0,43кг
БЧ		I8	5.04I.430	L = 430	I4	0,07кг
БЧ		I9	5.04I.270	L = 270	I4	0,04кг
				I.090.I-2с.2-7 0I-02		
				2КП0 30.33-I		
				СБОРОЧНЫЕ ЕДИНИЦЫ		
А4		I	I.090.I-2с.2-8 0I.0	КАРКАС УКР.СБОРКИ СКР1	I	
				КАРКАСЫ ПЛОСКИЕ		
А4		3	I.090.I-2с.2-8 02.0-0I	КР2	2	
А4		4	I.090.I-2с.2-8 02.0-05	КР6	2	
А4		5	I.090.I-2с.2-8 03.0-05	КР14	2	
				СЕТКИ		
А4		6	I.090.I-2с.2-8 07.0-09	СI9	2	
А4		7	I.090.I-2с.2-8 07.0-08	СI8	2	
				ДЕТАЛИ		
А3		I0	I.090.I-2с.2-8 00.2-03	ПЕТЛЯ СТРОПОВОЧНАЯ СП4	2	

Инв.№ подл. | Подпись и дата | Взам.инв.№

I.090.I-2с.2-7 0I

Лист 3

Копировал Формат А4

ФОРМАТ	ЗОНА	ПОЗ	ОБОЗНАЧЕНИЕ	НАИМЕНОВАНИЕ	КОЛ.	ПРИМЕЧАНИЕ
				СТЕРЖНИ ОТДЕЛЬНЫЕ		
				Ф5Вр-I ГОСТ 6727-80		
БЧ		I6	5.04I.2960	L = 2960	4	0,46кг
БЧ		I7	5.04I.2750	L = 2750	4	0,43кг
БЧ		I8	5.04I.430	L = 430	I2	0,07кг
БЧ		I9	5.04I.270	L = 270	I2	0,04кг
				I.090.I-2с.2-7 0I-03		
				2КП0 30.33-2		
				СБОРОЧНЫЕ ЕДИНИЦЫ		
А4		I	I.090.I-2с.2-8 0I.0-0I	КАРКАС УКР.СБОРКИ СКР2	I	
				КАРКАСЫ ПЛОСКИЕ		
А4		3	I.090.I-2с.2-8 02.0-0I	КР2	2	
А4		4	I.090.I-2с.2-8 02.0-05	КР6	2	
А4		5	I.090.I-2с.2-8 03.0-05	КР14	2	
				СЕТКИ		
А4		6	I.090.I-2с.2-8 07.0-09	СI9	2	
А4		7	I.090.I-2с.2-8 07.0-08	СI8	2	
				ДЕТАЛИ		
А3		I0	I.090.I-2с.2-8 00.2-03	ПЕТЛЯ СТРОПОВОЧНАЯ СП4	2	
				СТЕРЖНИ ОТДЕЛЬНЫЕ		
				Ф5Вр-I ГОСТ 6727-80		
БЧ		I6	5.04I.2960	L = 2960	4	0,46кг
БЧ		I7	5.04I.2750	L = 2750	4	0,43кг
БЧ		I8	5.04I.430	L = 430	I2	0,07кг
БЧ		I9	5.04I.270	L = 270	I2	0,04кг

Инв.№ подл. | Подпись и дата | Взам.инв.№

I.090.I-2с.2-7 0I

Лист 4

Копировал Формат А4

ФОРМАТ	ЗОНА	ПОЗ.	ОБОЗНАЧЕНИЕ	НАИМЕНОВАНИЕ	КОЛ.	ПРИМЕЧАНИЕ
				I.090.I-2c.2-7 0I-04		
				ЗКПО 30.33-I		
				СБОРОЧНЫЕ ЕДИНИЦЫ		
A4		I	I.090.I-2c.2-8 0I.0	КАРКАС УКР.СБОРКИ СКРI	I	
				КАРКАСЫ ПЛОСКИЕ		
A4		3	I.090.I-2c.2-8 02.0-0I	КР2	2	
A4		4	I.090.I-2c.2-8 02.0-05	КР6	2	
A4		5	I.090.I-2c.2-8 03.0-07	КРI6	2	
				СЕТКИ		
A4		6	I.090.I-2c.2-8 07.0-09	СI9	2	
A4		7	I.090.I-2c.2-8 07.0-06	СI6	2	
				ДЕТАЛИ		
A3		I0	I.090.I-2c.2-8 00.2-04	ПЕТЛЯ СТРОПОВОЧНАЯ СП5	2	
				СТЕРЖНИ ОТДЕЛЬНЫЕ		
				Ф5Вр-I, ГОСТ 6727-80		
БЧ		I6	5.04I.2930	L = 2960	6	0,46кг
БЧ		I7	5.04I.2750	L = 2750	6	0,43кг
БЧ		I8	5 04I.430	L = 430	8	0,07кг
БЧ		I9	5 04I.270	L = 270	8	0,04кг
				I.090.I-2c.2-7 0I-05		
				ЗКПО 30.33-2		
				СБОРОЧНЫЕ ЕДИНИЦЫ		
A4		I	I.090.I-2c.2-8 0I.0-0I	КАРКАС УКР.СБОРКИ СКР2	I	
				КАРКАСЫ ПЛОСКИЕ		
A4		3	I.090.I-2c.2-8 02.0-0I	КР2	2	
A4		4	I.090.I-2c.2-8 02.0-05	КР6	2	

Инв. № подл. | Подпись и дата | Взам. инв. №

I.090.I-2c.2-7 0I

Лист 5

Копировал Формат А4

ФОРМАТ	ЗОНА	ПОЗ.	ОБОЗНАЧЕНИЕ	НАИМЕНОВАНИЕ	КОЛ.	ПРИМЕЧАНИЕ
A4		5	I.090.I-2c.2-8 03.0-07	КРI6	2	
				СЕТКИ		
A4		6	I.090.I-2c.2-8 07.0-09	СI9	2	
A4		7	I.090.I-2c.2-8 07.0-06	СI6	2	
				ДЕТАЛИ		
A3		I0	I.090.I-2c.2-8 00.2-04	ПЕТЛЯ СТРОПОВОЧНАЯ СП5	2	
				СТЕРЖНИ ОТДЕЛЬНЫЕ		
				Ф5Вр-I ГОСТ 6727-80		
БЧ		I6	5.04I.2960	L = 2960	6	0,46кг
БЧ		I7	5.04I.2750	L = 2750	6	0,43кг
БЧ		I8	5.04I.430	L = 430	8	0,07кг
БЧ		I9	5.04I.270	L = 270	8	0,04кг
				I.090.I-2c.2-7 0I-06		
				4КПО 30.33-I		
				СБОРОЧНЫЕ ЕДИНИЦЫ		
A4		I	I.090.I-2c.2-8 0I.0-02	КАРКАС УКР.СБОРКИ СКР3	I	
				КАРКАСЫ ПЛОСКИЕ		
A4		3	I.090.I-2c.2-8 02.0	КРI	2	
A4		4	I.090.I-2c.2-8 02.0-04	КР5	4	
A4		5	I.090.I-2c.2-8 03.0-05	КРI4	2	
				СЕТКИ		
A4		6	I.090.I-2c.2-8 07.0-08	СI8	2	
A4		7	I.090.I-2c.2-8 07.0-08	СI8	2	
				ДЕТАЛИ		
A3		I0	I.090.I-2c.2-8 00.2-03	ПЕТЛЯ СТРОПОВОЧНАЯ СП4	2	
				СТЕРЖНИ ОТДЕЛЬНЫЕ		

Инв. № подл. | Подпись и дата | Взам. инв. №

I.090.I-2c.2-7

Лист 6

Копировал Формат А4

ФОРМАТ	ЗОНА	ПОЗ.	ОБОЗНАЧЕНИЕ	НАИМЕНОВАНИЕ	КОЛ.	ПРИМЕЧАНИЕ
				Ø5Вр-I ГОСТ 6727-80		
БЧ		I6	5.04I.2960	L = 2960	4	0,46кг
БЧ		I7	5.04I.2750	L = 2750	4	0,43кг
БЧ		I8	5.04I.580	L = 580	I2	0,09кг
БЧ		I9	5.04I.420	L = 420	I2	0,06кг
				I.090.I-2с.2-7 0I-07		
				4КПО 30.33-2		
				СБОРОЧНЫЕ ЕДИНИЦЫ		
А4		I	I.090.I-2с.2-8 0I.0-03	КАРКАС УКР.СБОРКИ СКР4	I	
				КАРКАСЫ ПЛОСКИЕ		
А4		3	I.090.I-2с.2-8 02.0	КРI	2	
А4		4	I.090.I-2с.2-8 02.0-04	КР5	4	
А4		5	I.090.I-2с.2-8 03.0-05	КРI4	2	
				СЕТКИ		
А4		6	I.090.I-2с.2-8 07.0-08	СI8	2	
А4		7	I.090.I-2с.2-8 07.0-08	СI8	2	
				ДЕТАЛИ		
А3		I0	I.090.I-2с.2-8 00.2-03	ПЕТЛЯ СТРОПОВОЧНАЯ СП4	2	
				СТЕРЖНИ ОТДЕЛЬНЫЕ		
				Ø5Вр-I ГОСТ 6727-80		
БЧ		I6	5.04I.2960	L = 2960	4	0,46кг
БЧ		I7	5.04I.2750	L = 2750	4	0,43кг
БЧ		I8	5.04I.580	L = 580	I2	0,09кг
БЧ		I9	5.04I.420	L = 420	I2	0,06кг
				I.090.I-2с.2-7 0I-08		

Инв.№ подл. | Подпись и дата | Взам.инв.№

Копировал Формат А4

ФОРМАТ	ЗОНА	ПОЗ.	ОБОЗНАЧЕНИЕ	НАИМЕНОВАНИЕ	КОЛ.	ПРИМЕЧАНИЕ
				5КПО 30.33-I		
				СБОРОЧНЫЕ ЕДИНИЦЫ		
А4		I	I.090.I-2с.2-8 0I.0-02	КАРКАС УКР.СБОРКИ СКР3	I	
				КАРКАСЫ ПЛОСКИЕ		
А4		3	I.090.I-2с.2-8 02.0	КРI	2	
А4		4	I.090.I-2с.2-8 02.0-04	КР5	4	
А4		5	I.090.I-2с.2-8 03.0-06	КРI5	2	
				СЕТКИ		
А4		6	I.090.I-2с.2-8 07.0-08	СI8	2	
А4		7	I.090.I-2с.2-8 07.0-07	СI7	2	
				ДЕТАЛИ		
А3		I0	I.090.I-2с.2-8 00.2-04	ПЕТЛЯ СТРОПОВОЧНАЯ СП5	2	
				СТЕРЖНИ ОТДЕЛЬНЫЕ		
				Ø5Вр-I ГОСТ 6727-80		
БЧ		I6	5.04I.2960	L = 2960	5	0,46кг
БЧ		I7	5.04I.2750	L = 2750	5	0,43кг
БЧ		I8	5.04I.580	L = 580	I2	0,09кг
БЧ		I9	5.04I.420	L = 420	I2	0,06кг
				I.090.I-2с.2-7 0I-09		
				5КПО 30.33-2		
				СБОРОЧНЫЕ ЕДИНИЦЫ		
А4		I	I.090.I-2с.2-8 0I.0-03	КАРКАС УКР.СБОРКИ СКР4	I	
				КАРКАСЫ ПЛОСКИЕ		
А4		3	I.090.I-2с.2-8 02.0	КРI	2	
А4		4	I.090.I-2с.2-8 02.0-04	КР5	4	
А4		5	I.090.I-2с.2-8 03.0-06	КРI5	2	

Инв.№ подл. | Подпись и дата | Взам.инв.№

Копировал Формат А4

ФОРМАТ	ЗОНА	ПОЗ.	ОБОЗНАЧЕНИЕ	НАИМЕНОВАНИЕ	КОЛ.	ПРИМЕЧАНИЕ
				СЕТКИ		
А4		6	I.090.I-2c.2-8 07.0-08	СI8	2	
А4		7	I.090.I-2c.2-8 07.0-07	СI7	2	
				ДЕТАЛИ		
А3		I0	I.090.I-2c.2-8 00.2-04	ПЕТЛЯ СТРОПОВОЧНАЯ СП5	2	
				СТЕРЖНИ ОТДЕЛЬНЫЕ		
				Ø5Вр-I ГОСТ 6727-80		
БН		I6	5.04I.2960	L = 2960	5	0,46кг
БН		I7	5.04I.2750	L = 2750	5	0,43кг
БН		I8	5.04I.580	L = 580	I2	0,09кг
БН		I9	5.04I.420	L = 420	I2	0,06кг
				I.090.I-2c.2-7 0I-I0		
				6КП0 30.23-I		
				СБОРОЧНЫЕ ЕДИНИЦЫ		
А4		I	I.090.I-2c 2-8 0I.0-02	КАРКАС УКР.СБОРКИ СКР3	I	
				КАРКАСЫ ПЛОСКИЕ		
А4		3	I.090.I-2c.2-8 02.0	КРI	2	
А4		4	I.090.I-2c.2-8 02.0-04	КР5	4	
А4		5	I.090.I-2c.2-8 03.0-07	КРI6	2	
				СЕТКИ		
А4		6	I.090.I-2c.2-8 07.0-08	СI8	2	
А4		7	I.090.I-2c.2-8 07.0-06	СI6	2	
				ДЕТАЛИ		
А3		I0	I.090.I-2c.2-8 00.2-04	ПЕТЛЯ СТРОПОВОЧНАЯ СП5	2	
				СТЕРЖНИ ОТДЕЛЬНЫЕ		
				Ø5Вр-I ГОСТ 6727-80		

Инв.№ подл. | Подпись и дата | Взам.инв.№

I.090.I-2c.2-7 0I

Лист 9

Копировал Формат А4

ФОРМАТ	ЗОНА	ПОЗ.	ОБОЗНАЧЕНИЕ	НАИМЕНОВАНИЕ	КОЛ.	ПРИМЕЧАНИЕ
БН		I6	5.04I.2960	L = 2960	6	0,46кг
БН		I7	5.04I.2750	L = 2750	6	0,43кг
БН		I8	5.04I.580	L = 580	8	0,09кг
БН		I9	5 04I.420	L = 420	8	0,06кг
				I.090.I-2c.2-7 0I-II		
				6КП0 30.33-2		
				СБОРОЧНЫЕ ЕДИНИЦЫ		
А4		I	I.090.I-2c.2-8 0I.0-03	КАРКАС УКР.СБОРКИ СКР4	I	
				КАРКАСЫ ПЛОСКИЕ		
А4			I.090.I-2c.2-8 02.0	КРI	2	
А4			I.090.I-2c.2-8 02.0-04	КР5	4	
А4			I.090.I-2c.2-8 03.0-07	КРI6	2	
				СЕТКИ		
А4		6	I.090.I-2c.2-8 07.0-08	СI8	2	
А4		7	I.090.I-2c.2-8 07.0-06	СI6	2	
				ДЕТАЛИ		
А3		I0	I.090.I-2c.2-8 00.2-04	ПЕТЛЯ СТРОПОВОЧНАЯ СП5	2	
				СТЕРЖНИ ОТДЕЛЬНЫЕ		
				Ø5Вр-I ГОСТ 6727-80		
БН		I6	5.04I.2960	L = 2960	6	0,46кг
БН		I7	5.04I.2750	L = 2750	6	0,43кг
БН		I8	5.04I.580	L = 580	8	0,09кг
БН		I9	5.04I.420	L = 420	8	0,06кг

Инв.№ подл. | Подпись и дата | Взам.инв.№

I.090.I-2c.2-7 0I

Лист I0

Копировал Формат А4

РИС. 1

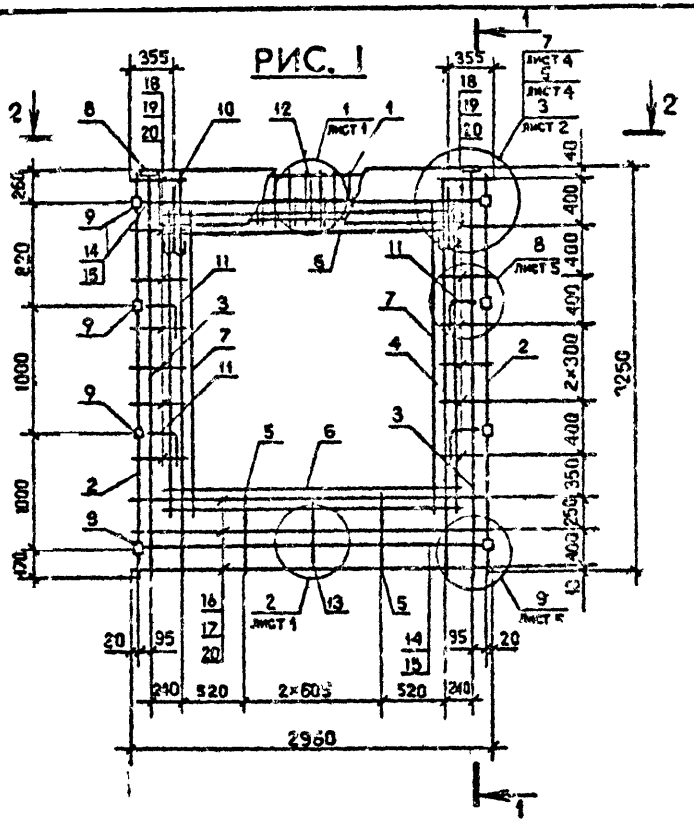

1—1

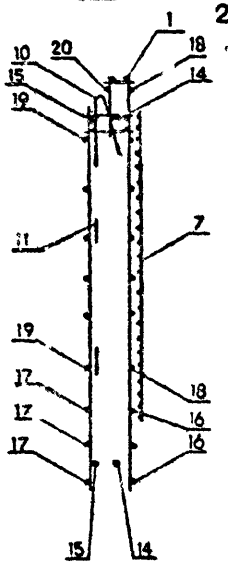

РИС. 2

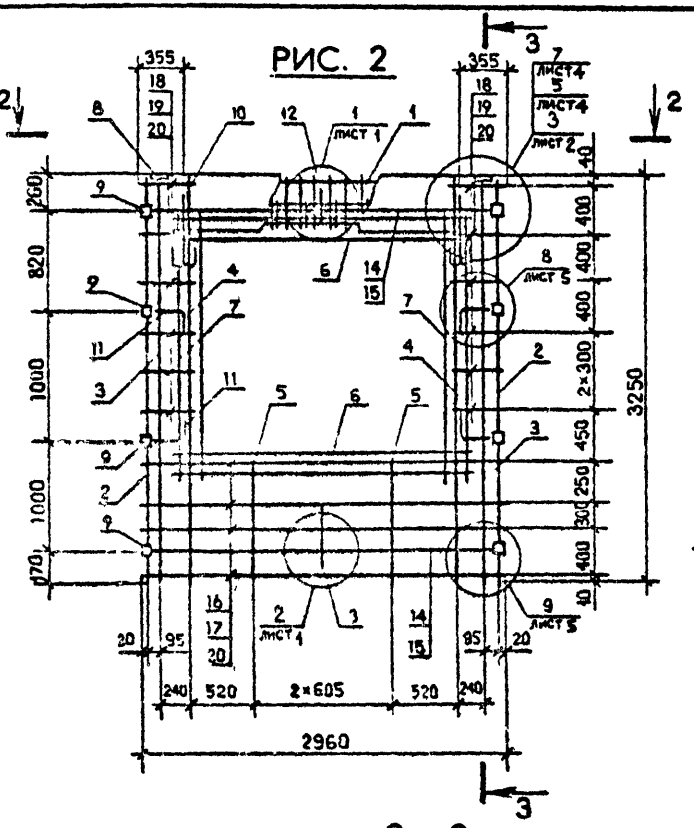

3—3

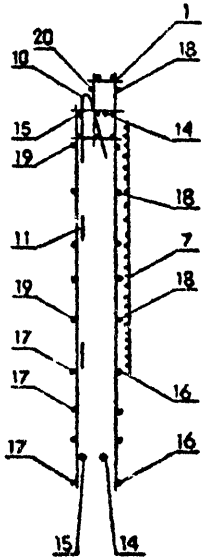

2—2

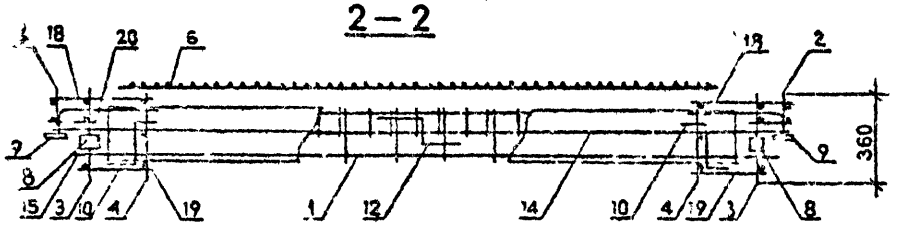

Обозначение	Марка	Рис.	Масса, кг
I.090.I-2с.2-8 0I	IКП0 30.33-I	I	69,27
-0I	IКП0 30.33-2		70,53
-02	2КП0 30.33-I	2	69,66
-03	2КП0 30.33-2		70,92
-04	3КП0 30.33-I	3	72,0I
-05	3КП0 30.33-2		73,27
-06	4КП0 30.33-I	4	6I,89
-07	4КП0 30,33-2		66,9I
-08	5КП0 30.33-I	5	64, I2
-09	5КП0 30.33-2		69,20
-I0	6КП0 30.33-I	6	64,06
-II	6КП0 30.35-2		69,08

Инв.№ подл. | Подпись и дата | Взам.инв.№

Нач.отд.	Эшнерашвили		
Н.контр.	Силагадзе		
Рук.мост.	Касрадзе		
ГИП	Эшнерашвили		
Рук.гр.	Бурджанадзе		
Проверил	Салихова		
Разраб.	Шелия		

I.090.I-2с.2-7 0ICБ

КАРКАС ПРОСТРАНСТВЕННЫЙ
IКП0 30 – 6КП0 30
СБОРОЧНЫЙ ЧЕРТЕЖ

Стадия	Масса	Масштаб
Р	См. табл.	1:40 1:20
Лист I	Листов 3	

ТБИЛЗНИИЭП

Копировал

Формат А3

РИС. 3

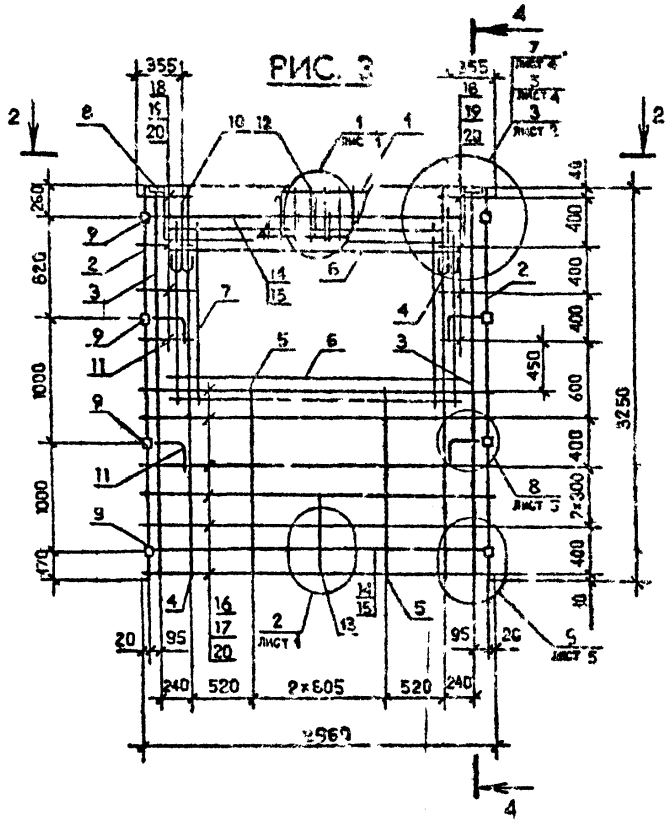

4 — 4

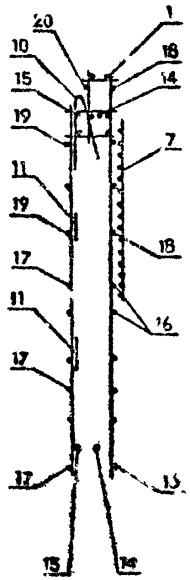

РИС. 4

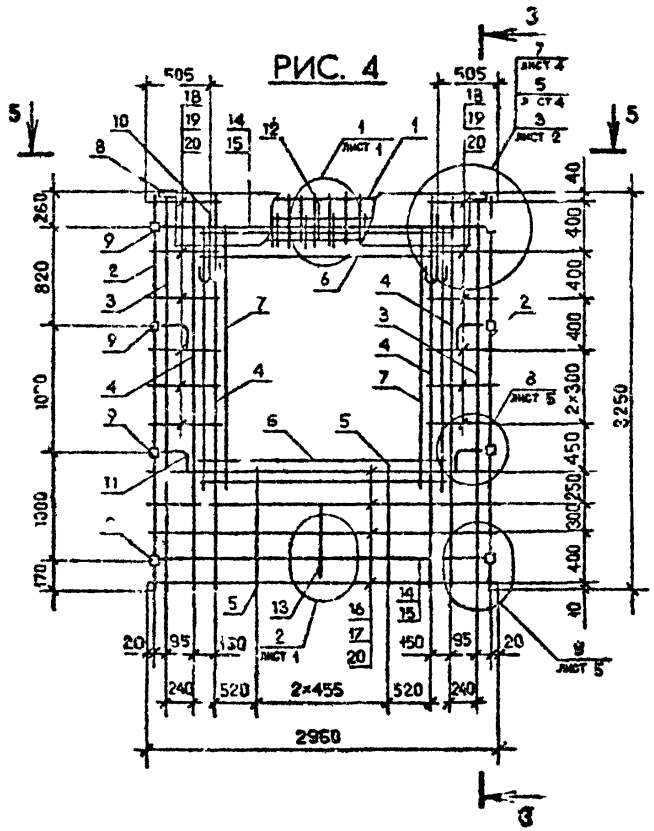

5 — 5

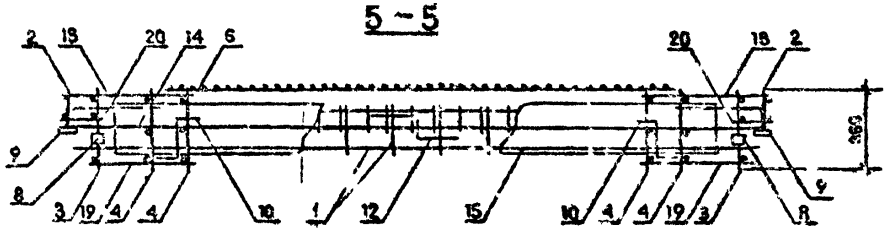

Вид 2-2 и сечение 3-3 см. лист I

РИС. 5

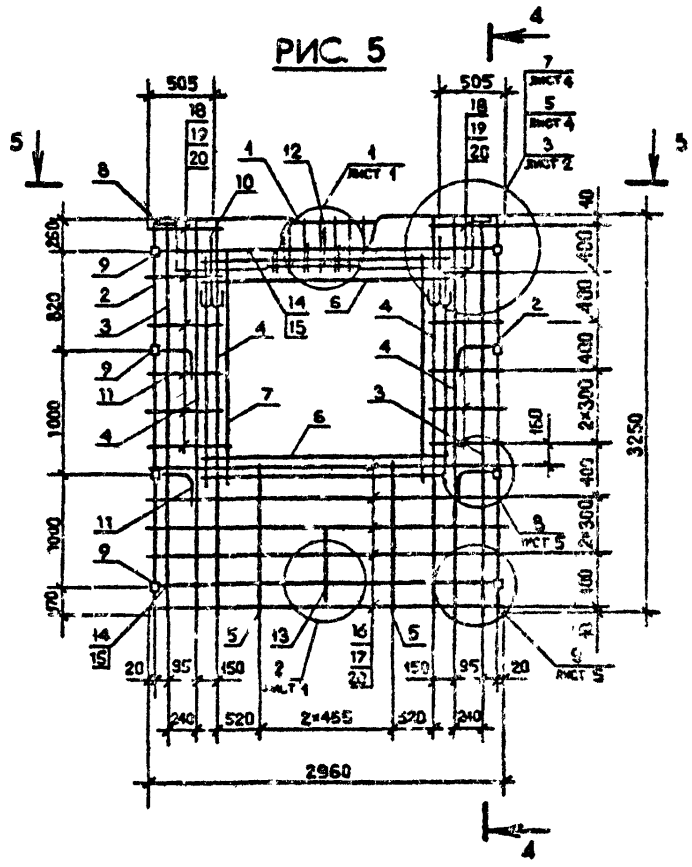

РИС. 6

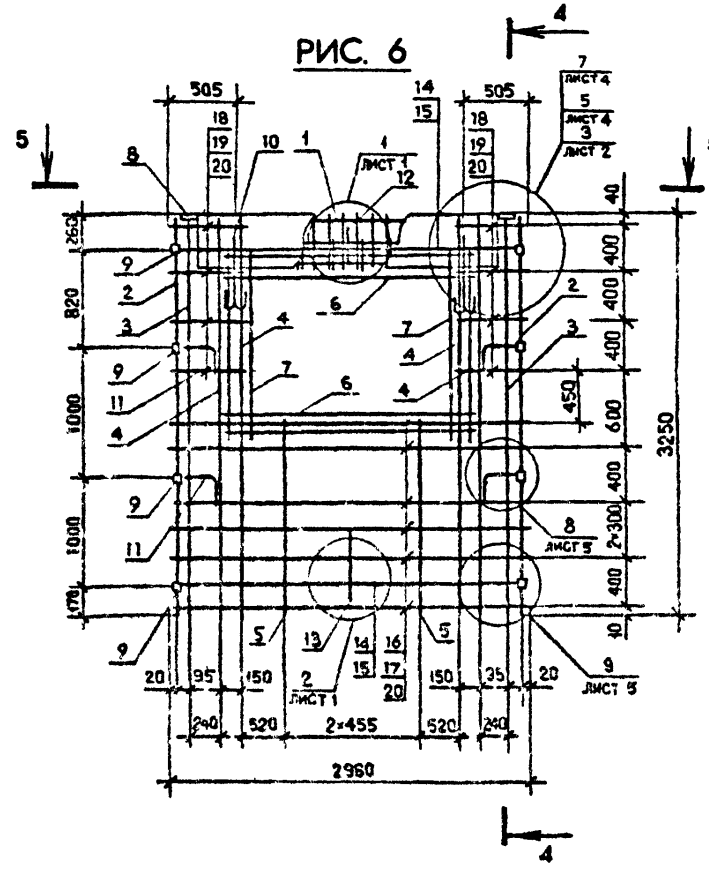

Сечения 4–4 и вид 5–5 см. лист 2

ФОРМАТ	ЗОНА	ПОЗ.	ОБОЗНАЧЕНИЕ	НАИМЕНОВАНИЕ	КОЛ.	ПРИМЕЧАНИЕ
				ДОКУМЕНТАЦИЯ		
А3			I.090.I-2с.2-7 02СБ	СБОРОЧНЫЙ ЧЕРТЕЖ		
А3			I.090.I-2с.2-7 00Д2	УЗЛЫ АРМАТУРНЫЕ		
А3			I.090.I-2с.2-7 00ТО	ТЕХНИЧЕСКОЕ ОПИСАНИЕ		
				СБОРОЧНЫЕ ЕДИНИЦЫ		
				КАРКАСЫ ПЛОСКИЕ		
А4		2	I.090.I-2с.2-8 03.0	КР9	2	
А4		3	I.090.I-2с.2-8 02.0	КР1	2	
А4		7	I.090.I-2с.2-8 07.0-0Е	СЕТКА С18	2	
				ИЗДЕЛИЯ ЗАКЛАДНЫЕ		
А4		8	I.090.I-2с.2-8 I0.0	МН1	2	
А4		9	I.090.I-2с.2-8 I0.0-0I	МН2	8	
				ДЕТАЛИ		
А3		I0	I.090.I-2с.2-8 00.2-04	ПЕТЛЯ СТРОПОВОЧНАЯ СП5	2	
				СТЕРЖНИ АНКЕРНЫЕ		
А3		II	I.090.I-2с.2-8 00.I	АН1	4	
А3		I2	I.090.I-2с.2-8 00.I-0I	АН2	I	
А3		I3	I.090.I-2с.2-8 00.I-02	АН3	I	
				СТЕРЖНИ ОТДЕЛЬНЫЕ		
				Ф10А-I ГОСТ 5781-82		
БЧ		I4	I0.0II.2950	L = 2950	2	I,82кг
БЧ		I5	I0.0II.2770	L = 2770	2	I,7Iкг

ФОРМАТ	ЗОНА	ПОЗ.	ОБОЗНАЧЕНИЕ	НАИМЕНОВАНИЕ	КОЛ.	ПРИМЕЧАНИЕ
				Ф5Вр-I ГОСТ 6727-80		
БЧ		I6	5.041.2960	L = 2960	4	0,46кг
БЧ		I7	5.04I.2750	L = 2750	4	0,43кг
БЧ		22	5.04I.I30	L = I30	20	0,02кг
				ПЕРЕМЕННЫЕ ДАННЫЕ ДЛЯ ИСПОЛНЕНИЙ:		
				I.090.I-2с.2-7 02		
				7КП0 30.33-2		
				СБОРОЧНЫЕ ЕДИНИЦЫ		
А4		I	I.090.I-2с.2-8 0I.0-04	КАРКАС УКР.СБОРКИ СКР5	I	
				КАРКАСЫ ПЛОСКИЕ		
А4		4	I.090.I-2с.2-8 02.0-04	КР5	4	
А4		5	I.090.I-2с.2-8 03.0-05	КР14	2	
А4		6	I.090.I-2с.2-8 07.0-07	СЕТКА С17	2	
				ДЕТАЛИ		
				СТЕРЖНИ ОТДЕЛЬНЫЕ		
				Ф5Вр-I ГОСТ 6727-80		
БЧ		I8	5.04I.730	L = 730	I2	0,IIкг
БЧ		20	5.04I.570	L = 570	I2	0,09кг
				I.090.I-2с.2-7 02-0I		
				8КП0 30.33-2		
				СБОРОЧНЫЕ ЕДИНИЦЫ		
А4		I	I.090.I-2с.2-8 0I.0-05	КАРКАС УКР.СБОРКИ СКР6	I	
				КАРКАСЫ ПЛОСКИЕ		
А4		4	I.090.I-2с.2-8 02.0-04	КР5	6	

Нач.отд.	Эдиперашвили		30.05
Н.контр	Сигагадзе		5.05
Рук.мас.	Кастелле		5.05
ГИП	Эдиперашвили		5.05
Рук. гр.	Бурджанадзе		5.05
Проверил	Шолия		5.05
Разраб.	Салихова		29.04.85

I.090.I-2с.2-7 02

КАРКАС ПРОСТРАНСТВЕННЫЙ

7КП0 30 - 9КП0 30

Стадия	Лист	Листов
Р	I	3

ТбилЗНИИЭП

Копировал

Формат А4

I.090.I-2с.2-7 02

Лист 2

Копировал

Формат А4

Взам.инв.№ | Подпись и дата | Инв.№подл

ФОРМАТ	ЗОНА	ПОЗ.	ОБОЗНАЧЕНИЕ	НАИМЕНОВАНИЕ	КОЛ.	ПРИМЕЧАНИЕ
А4		5	I.090.I-2с.2-8 03.0-05	КРI4	I	
А4		6	I.090.I-2с.2-8 07.0-05	СЕТКА СI5	2	
				ДЕТАЛИ		
				СТЕРЖНИ ОТДЕЛЬНЫЕ		
				Ø5Вр-I ГОСТ 6727-80		
БН		I6	5.04I.580	L = 580	6	0,09кг
БН		I9	5.04I.I480	L = I480	6	0,23 кг
БН		20	5.04I.420	L = 420	6	0,06кг
БН		2I	5.04I.I320	L = I320	6	0,20кг
				I.090.I-2с.2-7 02-02		
				ЭКПО 30.33-2		
				СБОРОЧНЫЕ ЕДИНИЦЫ		
А4		I	I.090.I-2с.2-8 0I.0-06	КАРКАС УКР. СБОРКИ СКР7	I	
				КАРКАСЫ ПЛОСКИЕ		
А4		4	I.090.I-2с.2-8 02.0-04	КР5	6	
А4		5	I.090.I-2с.2-8 03.0-05	КРI4	I	
А4		6	I.090.I-2с.2-8 07.0-05	СЕТКА СI5	2	
				ДЕТАЛИ		
				СТЕРЖНИ ОТДЕЛЬНЫЕ		
				Ø5Вр-I ГОСТ 6727-80		
БН		I8	5.04I.I480	L = I480	6	0,23кг
БН		I9	5.04I.580	L = 580	6	0,09кг
БН		20	5.04I.I320	L = I320	6	0,20кг
БН		2I	5.04I.420	L = 420	6	0,06кг

Инв.№ подл. | Подпись и дата | Взам.инв.№

Копировал Формат А4

ФОРМАТ	ЗОНА	ПОЗ.	ОБОЗНАЧЕНИЕ	НАИМЕНОВАНИЕ	КОЛ.	ПРИМЕЧАНИЕ

Инв.№ подл. | Подпись и дата | Взам.инв.№

Копировал Формат А4

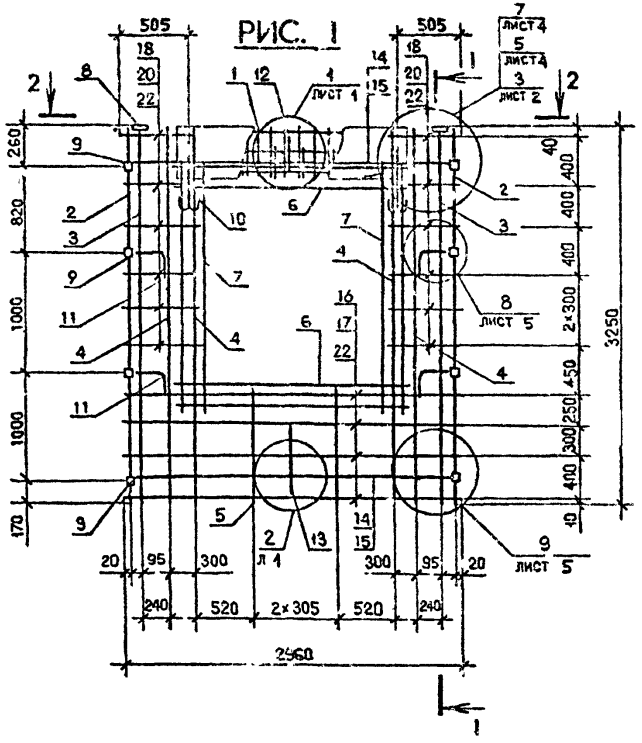

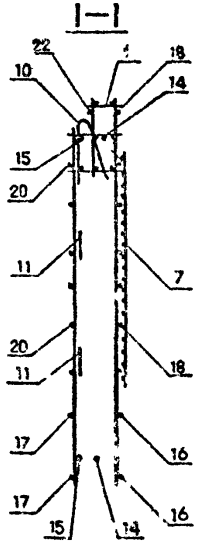

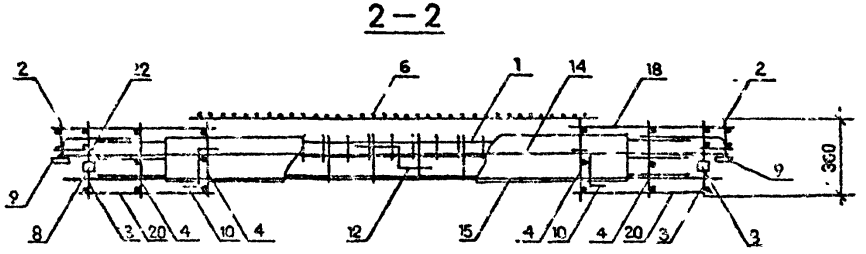

Обозначение	Марка	Рис.	Масса, кг
I.090.I-2с.2-7 02	7КПО 30.33-2	I	6I,9I
-0I	8КПО 30.33-2	2	60,0I
-02	9КПО 30.33-2	3	60,0I

Нач.отд.	Эдиперашвили		10.06.85
Н.контр.	Силагадзе		10.06.85
Рук.маст.	Кавладзе		10.06.85
ГИП	Эдиперашвили		10.06.85
Рук.гр.	Бурджанадзе		9.06.85
Проверил	Салихова		9.06.85
Разраб.	Шелия		9.06.85

I.090.I-2с.2-7 02СБ

КАРКАС ПРОСТРАНСТВЕННЫЙ 7КПО 30 - 9КПО 30 СБОРОЧНЫЙ ЧЕРТЕЖ

Стадия	Масса	Масштаб
Р	См. табл.	1.40 1.20

Лист 1 Листов 2

ТбилЗНИИЭП

Инв № подл. | Подпись и дата | Взам. инв. №

Копировал

Формат А3

РИС. 2

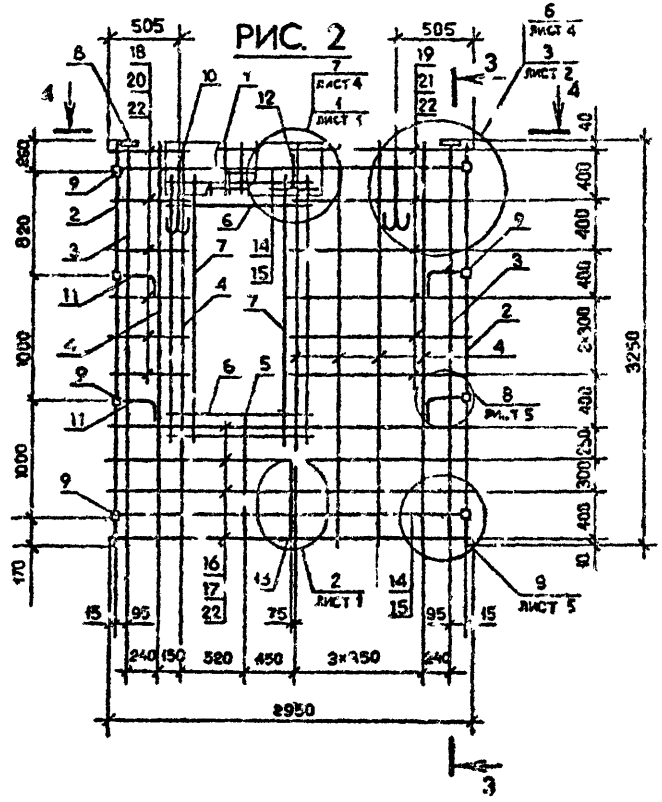

РИС. 3

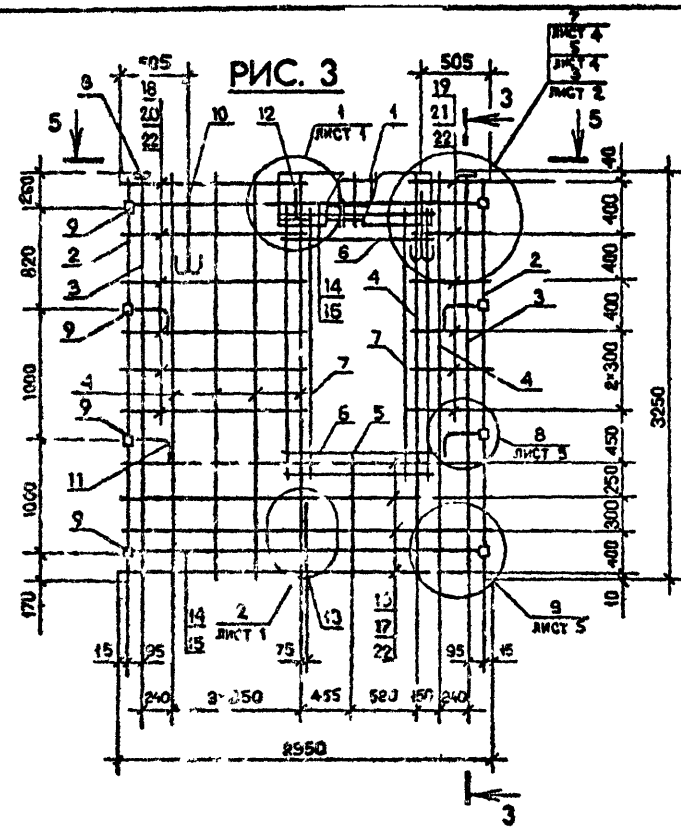

3—3

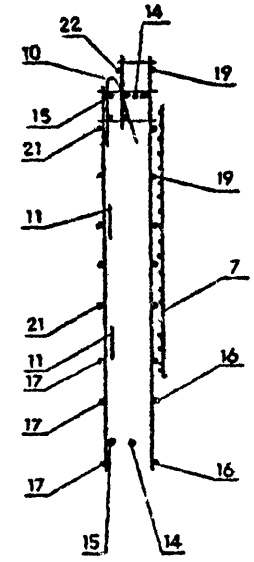

4—4

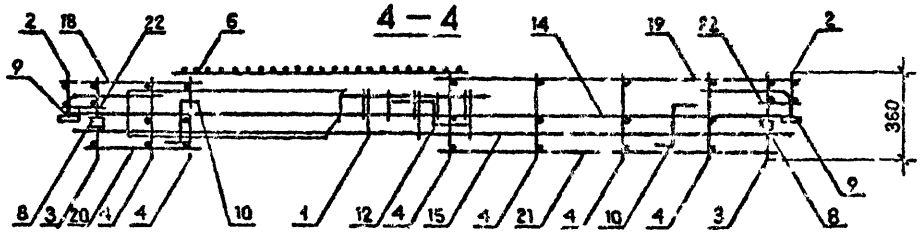

5—5

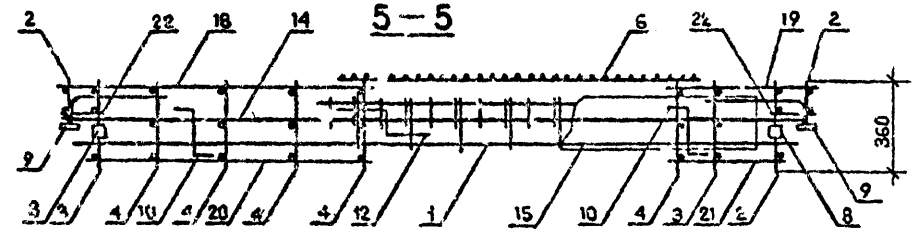

Инв. № подл. | Подпись и дата | Взам. инв. №

ФОРМАТ	ЗОНА	ПОЗ.	ОБОЗНАЧЕНИЕ	НАИМЕНОВАНИЕ	КОЛ.	ПРИМЕЧАНИЕ
				ДОКУМЕНТАЦИЯ		
А3			I.090.I-2с.2-7 03СЕ	СБОРОЧНЫЙ ЧЕРТЕЖ		
А3			I.090.I-2с.2-7 00Д2	УЗЛЫ АРМАТУРНЫЕ		
А3			I.090.I-2с.2-7 00ТО	ТЕХНИЧЕСКОЕ ОПИСАНИЕ		
				СБОРОЧНЫЕ ЕДИНИЦЫ		
				КАРКАСЫ ПЛОСКИЕ		
А4		2	I.090.I-2с.2-8 03.0	КР9	2	
А4		3	I.090.I-2с.2-8 02.0	КРI	2	
А4		4	I.090.I-2с.2-8 02.0-04	КР5	4	
А4		5	I.090.I-2с.2-8 03.0-05	КРI4	2	
				СЕТКИ		
А4		6	I.090.I-2с.2-8 09.0-0I	С22	I	
А4		7	I.090.I-2с.2-8 07.0-08	СI8	4	
				ИЗДЕЛИЯ ЗАКЛАДНЫЕ		
А4		8	I.090.I-2с.2-8 I0.0	МНI	2	
А4		9	I.090.I-2с.2-8 I0.0-0I	МН2	4	
А4		I0	I.090.I-2с.2-8 I0.0-02	МН3	4	
				ДЕТАЛИ		
А3		II	I.090.I-2с.2-8 00.2-04	ПЕТЛЯ СТРОПОВОЧНАЯ СП5	2	
				СТЕРЖНИ АНКЕРНЫЕ		
А3		I2	I.090.I-2с.2-8 00.I	АНI	4	
А3		I3	I.090.I-2с.2-8 00.I-0I	АН2	I	
А3		I4	I.090.I-2с.2-8 00.I-02	АН3	I	

Нач.отд	Эдишерашвили		9II85
Н.контр	Сичагадзе		9II85
Рук.маст	Касрадзе		9II85
ГИП	Эдишерашвили		9II85
Рук. гр.	Бур. хашадзе		9II85
Провери	Шелия		9II85
Разраб.	Галыхова		9II85

I.090.I-2с.2-7 03

КАРКАС ПРОСТРАНСТВЕННЫЙ

IКПО 33 – 2КПО 33

Стадия	Лист	Листов
Р	I	3

ТбилЗНИИЭП

Подпись и дата | Взам.инв.№ | Инв.№подл.

Копировал Формат А4

ФОРМАТ	ЗОНА	ПОЗ.	ОБОЗНАЧЕНИЕ	НАИМЕНОВАНИЕ	КОЛ.	ПРИЛЕ-ЧАНИЕ
				СТЕРЖНИ ОТДЕЛЬНЫЕ		
				Ф10А-I ГОСТ 5781-82		
БЧ		I5	I0.0II.2950	L = 2950	2	I,82кг
БЧ		I6	I0.0II.2770	L = 2770	2	I,7Iкг
				Ф5Вр-I ГОСТ 6727-80		
БЧ		I7	5.04I.2960	L = 2960	4	0,46кг
БЧ		I8	5.04I.2750	L = 2750	4	0,43кг
БЧ		I9	5.04I.580	L = 580	I2	0,09кг
БЧ		20	5.04I.420	L = 420	I2	0,06кг
БЧ		2I	5.04I.I30	L = I30	20	0,02кг
				ПЕРЕМЕННЫЕ ДАННЫЕ ДЛЯ ИСПОЛНЕНИЙ:		
				I.090.I-2с.2-7 03		
				IКПО 33.33-I		
				СБОРОЧНЫЕ ЕДИНИЦЫ		
А4		I	I.090.I-2с.2-8 0I.0-02	КАРКАС УКР.СБОРКИ СКР3	I	
				I.090.I-2с.2-7 03-0I		
				IКПО 33.33-2		
				СБОРОЧНЫЕ ЕДИНИЦЫ		
А4		I	I.090.I-2с.2-8 0I.0-03	КАРКАС У.Р.СБОРКИ СКР4	I	
				I.090.I-2с.2-7 03-02		
				2КПО 33.33-I		
				СБОРОЧНЫЕ ЕДИНИЦЫ		

Подпись и дата | Взам.инв.№ | Инв.№подл.

I.090.I-2с.2-7 03

Лист 2

Копировал Формат А4

ФОРМАТ	ЗОНА	ПОЗ.	ОБОЗНАЧЕНИЕ	НАИМЕНОВАНИЕ	КОЛ	ПРИМЕЧАНИЕ
А4		I	I.090.I-2с.2-8 0I.0-02	КАРКАС УКР. СБОРКИ СКР3	I	
				I.090.I-2с.2-7 03-03		
				2КПО 33.33-2		
				СБОРОЧНЫЕ ЕДИНИЦЫ		
А4		I	I.090.I-2с.2-8 0I.0-03	КАРКАС УКР. СБОРКИ СКР4	I	

Инв.№ подл. | Подпись и дата | Взам. инв.№

I.090.I-2с.2-7 03

Лист 3

Копировал Формат А4

ФОРМАТ	ЗОНА	ПОЗ.	ОБОЗНАЧЕНИЕ	НАИМЕНОВАНИЕ	КОЛ	ПРИМЕЧАНИЕ

Инв.№ подл. | Подпись и дата | Взам. инв.№

Лист

Копировал Формат А4

РИС. 1

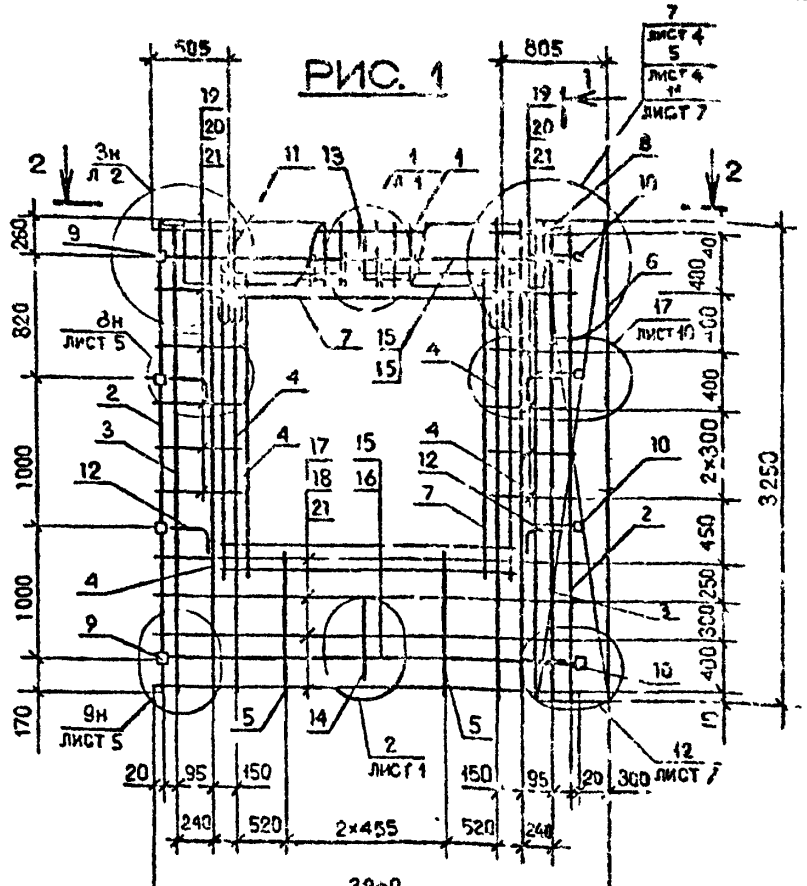

РИС. 2

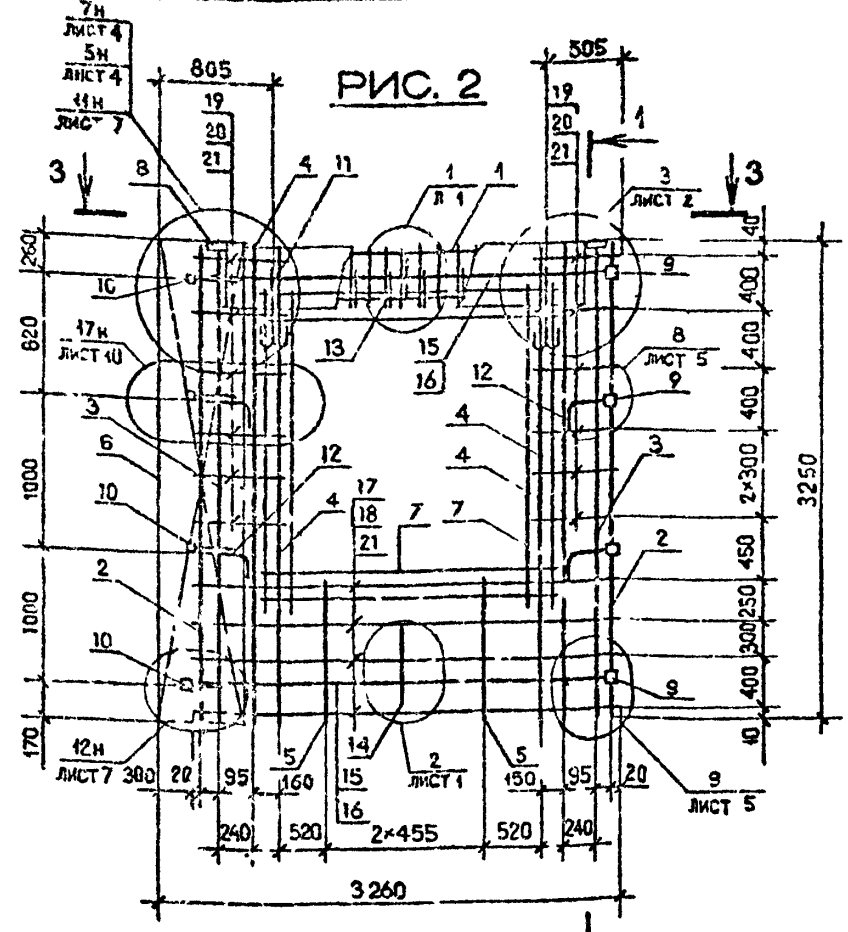

Обозначение	Марка	Рис.	Масса, кг
I.090.I-2с.2-7 03	IКП0 33.33-I	I	69,55
-01	IКП0 33.33-2		74,57
-02	2КП0 33.33-I	2	69,55
-03	2КП0 33.33-2		74,57

Нач.отд.	Эдишерашвили		10485
Н.контр.	Гиласадзе		10485
Рук.маст.	Кварадзе		10485
ГИП	Эдишерашвили		10485
Рук.гр.	Гургенидзе		10485
Проверил	Салухова		10485
Разраб.	Шелия		10485

I.090.I-2с.2-7 03СБ

КАРКАС ПРОСТРАНСТВЕННЫЙ
IКП0 33 – 2КП0 33
СБОРОЧНЫЙ ЧЕРТЕЖ

Стадия	Масса	Масштаб
Р	См. табл.	1:40 1:20
Лист	Листов 1	

ТбилЗНИИЭП

Копировал

Формат А3

Инв.№ подл. | Подпись и дата | Взам.инв.№

ФОРМАТ	ЗОНА	ПОЗ.	ОБОЗНАЧЕНИЕ	НАИМЕНОВАНИЕ	КОЛ.	ПРИМЕЧАНИЕ
				ДОКУМЕНТАЦИЯ		
А3			I.090.I-2с.2-7 04СБ	СБОРОЧНЫЙ ЧЕРТЕЖ		
А3			I.090.I-2с.2-7 00Д2	УЗЛЫ АРМАТУРНЫЕ		
А3			I.090.I-2с.2-7 00ТО	ТЕХНИЧЕСКОЕ ОПИСАНИЕ		
				СБОРОЧНЫЕ ЕДИНИЦЫ		
				КАРКАСЫ ПЛОСКИЕ		
А4		2	I.090.I-2с.2-8 03.0	КР9	2	
А4		3	I.090.I-2с.2-8 02.0-0I	КР2	2	
А4		4	I.090.I-2с.2-8 02.0-05	КР6	2	
А4		5	I.090.I-2с.2-8 02.0-04	КР5	3	
				ИЗДЕЛИЯ ЗАКЛАДНЫЕ		
А4		9	I.090.I-2с.2-8 I0.0	МНI	2	
А4		I0	I.090.I-2с.2-8 I0.0-0I	МН2	8	
				ДЕТАЛИ		
А3		II	I.090.I-2с.2-8 00.2-04	ПЕТЛЯ СТРОПОВОЧНАЯ СП5	4	
				СТЕРЖНИ АНКЕРНЫЕ		
А3		I2	I.090.I-2с.2-8 00.I	АНI	4	
А3		I3	I.090.I-2с.2-8 00.I-0I	АН2	3	
А3		I4	I.090.I-2с.2-8 00.I-02	АН3	3	
				СТЕРЖНИ ОТДЕЛЬНЫЕ		
				ФIСА-I ГОСТ 578I-82		
БЧ		I5	I0.0II.5950	L = 5950	2	3,68кг
БЧ		I6	I0.0II.5770	L = 5770	2	3,56кг

Нач.отд.	Эдишерашвили		96.85
Н.контр.	Силагадзе		96.85
Рук.маст	Касрадзе		96.85
ГИП	Эдишерашвили		96.85
Рук. гр.	Бурджанадзе		96.85
Проверил	Шелия		96.85
Разраб.	Салихова		96.85

I.090.I-2с.2-7 04

КАРКАС ПРОСТРАНСТВЕННЫЙ
IКПО 60 - 2КПО 60

Стадия	Лист	Листов
Р	1	4

ТбилЗНИИЭП

Взам.инв.№ | Подпись и дата | Инв.№подл.

Копировал Формат А4

ФОРМАТ	ЗОНА	ПОЗ.	ОБОЗНАЧЕНИЕ	НАИМЕНОВАНИЕ	КОЛ.	ПРИМЕЧАНИЕ
				Ф5Вр-I ГОСТ 6727-80		
БЧ		23	5.04I.I30	L = I30	20	0,02кг
			ПЕРЕМЕННЫЕ ДАННЫЕ ДЛЯ ИСПОЛНЕНИЙ:			
				I.090.I-2с.2-7 04		
				IКПО 60.33-I		
				СБОРОЧНЫЕ ЕДИНИЦЫ		
А4		I	I.090.I-2с.2-8 0I.0	КАРКАС УКР.СБОРКИ СКРI	2	
А4		6	I.090.I-2с.2-8 03.0-04	КАРКАС ПЛОСКИЙ КРI3	4	
А4		7	I.090.I-2с.2-8 07.0-09	СЕТКА СI9	8	
				ДЕТАЛИ		
				СТЕРЖНИ ОТДЕЛЬНЫЕ		
				Ф5Вр-I ГОСТ 6727-80		
БЧ		I7	5.04I.5960	L = 5960	3	0,92кг
БЧ		I8	5.04I.5750	L = 5750	3	0,89кг
БЧ		I9	5.04I.270	L = 270	I4	0,04кг
БЧ		20	5.04I.430	L = 430	I4	0,07кг
БЧ		2I	5.04I.770	L = 770	7	0,I2кг
БЧ		22	5.04I.9I0	L = 9I0	7	0,I4кг
				I.090.I-2с.2-7 04-0I		
				IКПО 60.33-2		
				СБОРОЧНЫЕ ЕДИНИЦЫ		
А4		I	I.090.I-2с.2-8 0I.0-0I	КАРКАС УКР.СБОРКИ СКР2	2	
А4		6	I.090.I-2с.2-8 03.0-04	КАРКАС ПЛОСКИЙ КРI3	4	
А4		7	I.090.I-2с.2-8 07.0-09	СЕТКА СI9	3	

I.090.I-2с.2-7 04

Лист 2

Взам.инв.№ | Подпись и дата | Инв.№подл.

Копировал Формат А4

ФОРМАТ	ЗОНА	ПОЗ.	ОБОЗНАЧЕНИЕ	НАИМЕНОВАНИЕ	КОЛ.	ПРИМЕЧАНИЕ
				ДЕТАЛИ		
				СТЕРЖНИ ОТДЕЛЬНЫЕ		
				Ф5Вр-I ГОСТ 6727-80		
БЧ		I7	5.04I.5960	L = 5960	3	0,92кг
БЧ		I8	5.04I.5750	L = 5750	3	0,89кг
БЧ		I9	5.04I.270	L = 270	I4	0,04кг
БЧ		20	5.04I.430	L = 430	I4	0,07кг
БЧ		2I	5.04I.770	L = 770	7	0,I2кг
БЧ		22	5.04I.9I0	L = 9I0	7	0,I4кг
				I.090.I-2с.2-7 04-02		
				2КП0 60.33-I		
				СБОРОЧНЫЕ ЕДИНИЦЫ		
А4		I	I.090.I-2с.2-8 0I.0	КАРКАС УКР.СБОРКИ СКР1	2	
А4		6	I.090.I-2с.2-8 03.0-05	КАРКАС ПЛОСКИЙ КР14	4	
				СЕТКИ		
А4		7	I.090.I-2с.2-8 07.0-09	С19	4	
А4		8	I.090.I-2с.2-8 07.0-08	С18	4	
				ДЕТАЛИ		
				СТЕРЖНИ ОТДЕЛЬНЫЕ		
				Ф5Вр-I ГОСТ 6727-80		
БЧ		I7	5.04I.5960	L = 5960	4	0,92кг
БЧ		I8	5.04I.5750	L = 5750	4	0,89кг
БЧ		I9	5.04I.270	L = 270	I2	0,04кг
БЧ		20	5.04I.430	L = 430	I2	0,07кг
БЧ		2I	5.04I.770	L = 770	6	0,I2кг
БЧ		22	5.04I.9I0	L = 9I0	6	0,I4кг

Инв.№ подл. | Подпись и дата | Взам.инв.№

ФОРМАТ	ЗОНА	ПОЗ.	ОБОЗНАЧЕНИЕ	НАИМЕНОВАНИЕ	КОЛ.	ПРИМЕЧАНИЕ
				I.090.I-2с.2-7 04-03		
				2КП0 60.33-2		
				СБОРОЧНЫЕ ЕДИНИЦЫ		
А4		I	I.090.I-2с.2-8 0I.0-0I	КАРКАС УКР.СБОРКИ СКР2	2	
А4		6	I.090.I-2с.2-8 03.0-05	КАРКАС ПЛОСКИЙ КР14	4	
				СЕТКИ		
А4		7	I.090.I-2с.2-8 07.0-09	С19	4	
А4		8	I.090.I-2с.2-8 07.0-08	С18	4	
				ДЕТАЛИ		
				СТЕРЖНИ ОТДЕЛЬНЫЕ		
				Ф5Вр-I ГОСТ 6727-80		
БЧ		I7	5.04I.5960	L = 5960	4	0,92кг
БЧ		I8	5.04I.5750	L = 5750	4	0,89кг
БЧ		I9	5.04I.270	L = 270	I2	0,04кг
БЧ		20	5.04I.430	L = 430	I2	0,07кг
БЧ		2I	5.04I.770	L = 770	6	0,I2кг
БЧ		22	5.04I.9I0	L = 9I0	6	0,I4кг

Инв.№ подл. | Подпись и дата | Взам.инв.№

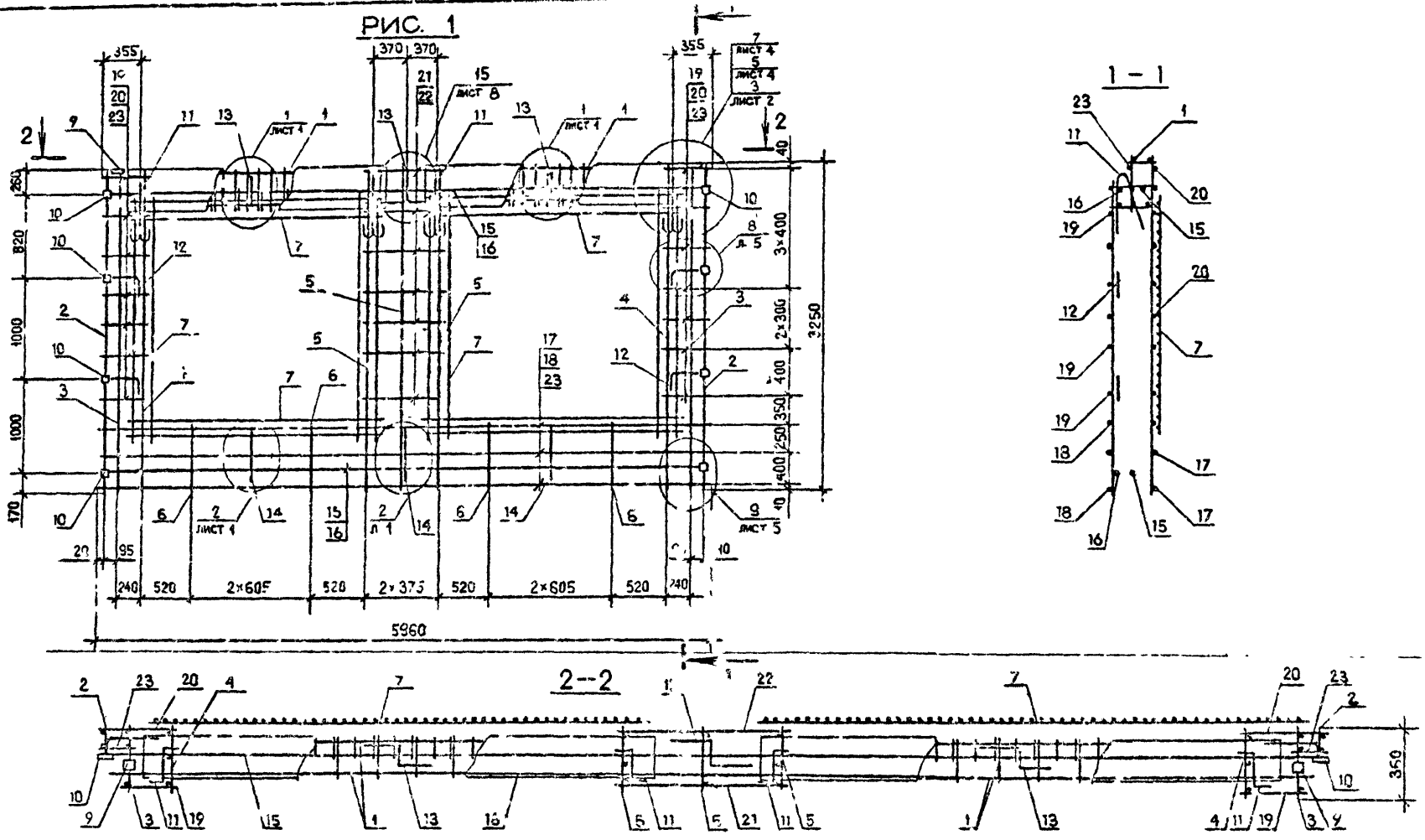

Обозначение	Марка	Рис.	Масса, кг
I.090.I-2с.2-7 04	IКПО 60.33-I	I	I24,37
-0I	IКПО 60.33-2		I25,63
-02	2КПО 60.33-I	2	I25,I5
-03	2КПО 60.33-2		I26,4I

Нач.отд.	Эдишерашвили		20.4.85
Ч.контр.	Силагадзе		18.04.85
Рук.маст.	Касрадзе		18.04.85
ГИП	Эдишерашвили		18.04.85
Рук.гр.	Бурджанадзе		20.4.85
Проверил	Салихова		3.4.85
Разраб.	Шелия		3.4.85

I.090.I-2с.2-7 04СБ

КАРКАС ПРОСТРАНСТВЕННЫЙ
IКПО 60 – 2КПО 60
СБОРОЧНЫЙ ЧЕРТЕЖ

Стадия	Масса	Масштаб
Р	См. табл.	1:40 1:20

Лист 1 Листов 2

ТбилЗНИИЭП

Копировал

Формат А3

Инв. № подл. | Подпись и дата | Взам. инв. №

т.к. 1090 1-2с в 2 ч.

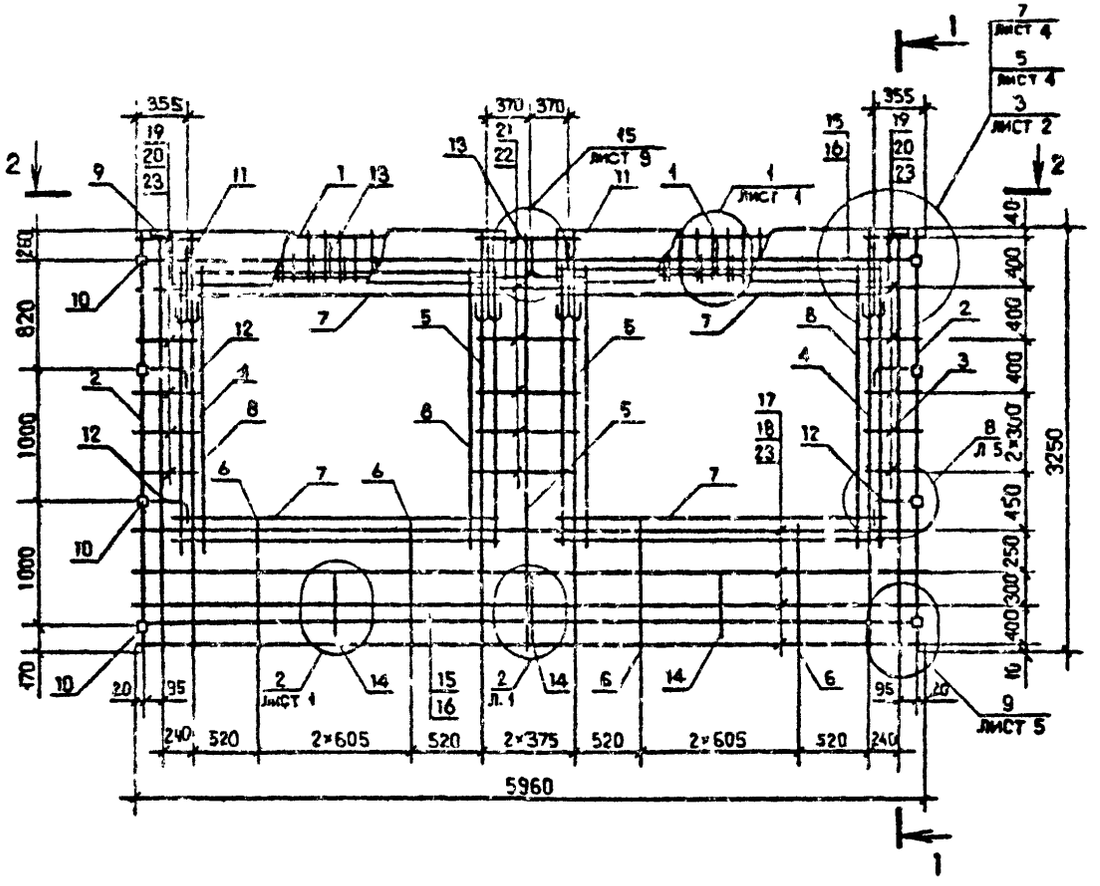

1 – 1

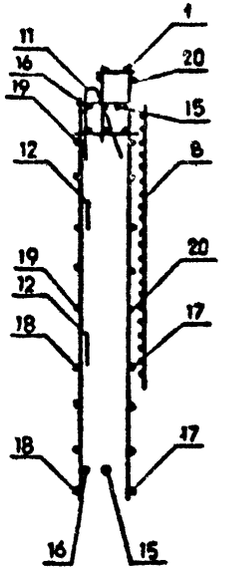

2 – 2

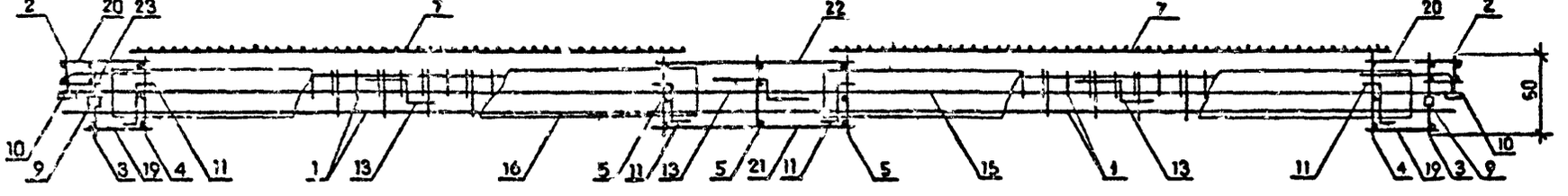

Инв. № подл.	Подпись и дата	Взам. инв. №	

1.090.1-2с.2-7 04СБ

Лист 2

Копировал

Формат А3

ФОРМАТ	ЗОНА	ПОЗ.	ОБОЗНАЧЕНИЕ	НАИМЕНОВАНИЕ	КОЛ.	ПРИМЕЧАНИЕ
				ДОКУМЕНТАЦИЯ		
А3			I.090.I-2с.2-7 05СБ	СБОРОЧНЫЙ ЧЕРТЕЖ		
А3			I.090.I-2с.2-7 00Д2	УЗЛЫ АРМАТУРНЫЕ		
А3			I.090.I-2с.2-7 00ТО	ТЕХНИЧЕСКОЕ ОПИСАНИЕ		
				СБОРОЧНЫЕ ЕДИНИЦЫ		
				КАРКАСЫ ПЛОСКИЕ		
А4		2	I.090.I-2с.2-8 03.0	КР9	2	
А4		3	I.090.I-2с.2-8 02.0	КРI	2	
А4		4	I.090.I-2с.2-8 02.0-04	КР5	8	
				ИЗДЕЛИЯ ЗАКЛАДНЫЕ		
А4		9	I.090.I-2с.2-8 I0.0	МНI	2	
А4		I0	I.090.I-2с.2-8 I0.0-0I	МН2	8	
				ДЕТАЛИ		
				СТЕРЖНИ АНКЕРНЫЕ		
А3		I2	I.090.I-2с.2-8 00.I	АНI	4	
А3		I3	I.090.I-2с.2-8 00.I-0I	АН2	3	
А3		I4	I.090.I-2с.2-8 00.I-02	АН3	3	
				СТЕРЖНИ ОТДЕЛЬНЫЕ		
				ФIОА-I ГОСТ 5781-82		
БЧ		I5	I0.0II.5950	L = 5950	2	3,68кг
БЧ		I6	I0.0II.5770	L = 5770	2	3,56кг
				Ф5Вр-I ГОСТ 6727-80		
БЧ		23	5.04I.I30	L = I30	20	0,02кг

Нач.отд.	Эдишер.Эдишвили		9.06.85
Н.контр.	Силаев.Ад		9.06.85
Рук.маст	Кавраддо		9.06.85
ГИП	Эдишер.Эдишвили		9.06.85
Рук. гр.	Бурджанадзе		9.06.85
Проверил	Шелия		9.06.85
Разраб.	Салихова		9.06.85

I.090.I-2с 2-7 05

КАРКАС ПРОСТРАНСТВЕННЫЙ

ЗКПО 60 - 4КПО 60

Стадия	Лист	Листов
Р	1	4

ТбилЗНИИЭП

Копировал Формат А4

ФОРМАТ	ЗОНА	ПОЗ.	ОБОЗНАЧЕНИЕ	НАИМЕНОВАНИЕ	КОЛ.	ПРИМЕЧАНИЕ
			ПЕРЕМЕННЫЕ ДАННЫЕ ДЛЯ ИСПОЛНЕНИЙ:			
				I.090.I-2с.2-7 05		
				ЗКПО 60.33-I		
				СБОРОЧНЫЕ ЕДИНИЦЫ		
А4		I	I.090.I-2с.2-8 0I.0-02	КАРКАС УКР.СБОРКИ СКР3	2	
А4		6	I.090.I-2с.2-8 03.0-05	КАРКАС ПЛОСКИЙ КРI4	4	
А4		7	I.090.I-2с.2-8 07.0-08	СЕТКА СI8	8	
				ДЕТАЛИ		
А3		II	I.090.I-2с.2-8 00.2-04	ПЕТЛЯ СТРОПОВОЧНАЯ СП5	4	
				СТЕРЖНИ ОТДЕЛЬНЫЕ		
				Ф5Вр-I ГОСТ 6727-80		
БЧ		I7	5.04I.5960	L = 5960	4	0,92кг
БЧ		I8	5.04I.5750	L = 5750	4	0,89кг
БЧ		I9	5.04I.420	L = 420	I2	0,06кг
БЧ		20	5.04I.580	L = 580	I2	0,09кг
БЧ		21	5.04I.I070	L = I070	6	0,I7кг
БЧ		22	5.04I.I2I0	L = I2I0	6	0,I9кг
				I.090.I-2с.2-7 05-0I		
				ЗКПО 60.33-2		
				СБОРОЧНЫЕ ЕДИНИЦЫ		
А4		I	I.090.I-2с.2-8 0I.0-03	КАРКАС УКР.СБОРКИ СКР4	2	
А4		6	I.090.I-2с.2-8 03.0-05	КАРКАС ПЛОСКИЙ КРI4	4	
А4		7	I.090.I-2с.2-8 07.0-08	СЕТКА СI8	8	
				ДЕТАЛИ		
А3		II	I.090.I-2с.2-8 00.2-04	ПЕТЛЯ СТРОПОВОЧНАЯ СП5	4	

I.090.I-2с.2-7 05

Лист 2

Копировал Формат А4

ФОРМАТ	ЗОНА	ПОЗ	ОБОЗНАЧЕНИЕ	НАИМЕНОВАНИЕ	КОЛ.	ПРИМЕЧАНИЕ
				СТЕРЖНИ ОТДЕЛЬНЫЕ		
				⌀5Вр-I ГОСТ 6727-80		
БЧ		I7	5.041.5960	L = 5960	4	0,92кг
БЧ		I8	5.041.5750	L = 5750	4	0,89кг
БЧ		I9	5.041.420	L = 420	I2	0,06кг
БЧ		20	5.041.580	L = 580	I2	0,09кг
БЧ		2I	5.041.I070	L = I070	6	0,I7кг
БЧ		22	5.041.I2I0	L = I2I0	6	0,I9кг
				I.090.I-2с.2-7 05-02		
				4КП0 60.33-I		
				СБОРОЧНЫЕ ЕДИНИЦЫ		
А4		I	I.090.I-2с.2-8 0I.0-02	КАРКАС УКР.СБОРКИ СКР3	2	
А4		6	I.090.I-2с.2-8 03.0-07	КАРКАС ПЛОСКИЙ КРI6	4	
				СЕТКИ		
А4		7	I.090.I-2с.2-8 07.0-08	СI8	4	
А4		8	I.090.I-2с.2-8 07.0-06	СI6	4	
				ДЕТАЛИ		
А3		II	I.090.I-2с.2-8 00.2-05	ПЕТЛЯ СТРОПОВОЧНАЯ СП5	4	
				СТЕРЖНИ ОТДЕЛЬНЫЕ		
				⌀5Вр-I ГОСТ 6727-80		
БЧ		I7	5.041.5960	L = 5960	6	0,92кг
БЧ		I8	5.041.5750	L = 5750	6	0,89кг
БЧ		I9	5.041.420	L = 420	8	0,06кг
БЧ		20	5.041.580	L = 580	8	0,09кг
БЧ		2I	5.041.I070	L = I070	4	0,I7кг
БЧ		22	5.041.I2I0	L = I2I0	4	0,I9кг

Инв.№ подл. | Подпись и дата | Взам.инв.№

Копировал Формат А4

ФОРМАТ	ЗОНА	ПОЗ.	ОБОЗНАЧЕНИЕ	НАИМЕНОВАНИЕ	КОЛ.	ПРИМЕЧАНИЕ
				I.090.I-2с.2-7 05-03		
				4КП0 60.33-2		
				СБОРОЧНЫЕ ЕДИНИЦЫ		
А4		I	I.090.I-2с.2-8 0I.0-03	КАРКАС УКР.СБОРКИ СКР4	2	
А4		6	I.090.I-2с.2-8 03.0-07	КАРКАС ПЛОСКИЙ КРI6	4	
				СЕТКИ		
А4		7	I.090.I-2с.2-8 07.0-08	СI8	4	
А4		8	I.090.I-2с.2-8 07.0-06	СI6	4	
				ДЕТАЛИ		
А3		II	I.090.I-2с.2-8 00.2-05	ПЕТЛЯ СТРОПОВОЧНАЯ СП5	4	
				СТЕРЖНИ ОТДЕЛЬНЫЕ		
				⌀5Вр-I ГОСТ 6727-80		
БЧ		I7	5.041.5960	L = 5960	6	0,92кг
БЧ		I8	5.041.5750	L = 5750	6	0,89кг
БЧ		I9	5.041.420	L = 420	8	0,06кг
БЧ		20	5.041.580	L = 580	8	0,09кг
БЧ		2I	5.041.I070	L = I070	4	0,I7кг
БЧ		22	5.041.I2I0	L = I2I0	4	0,I9кг

Инв.№ подл. | Подпись и дата | Взам.инв.№

Копировал Формат А4

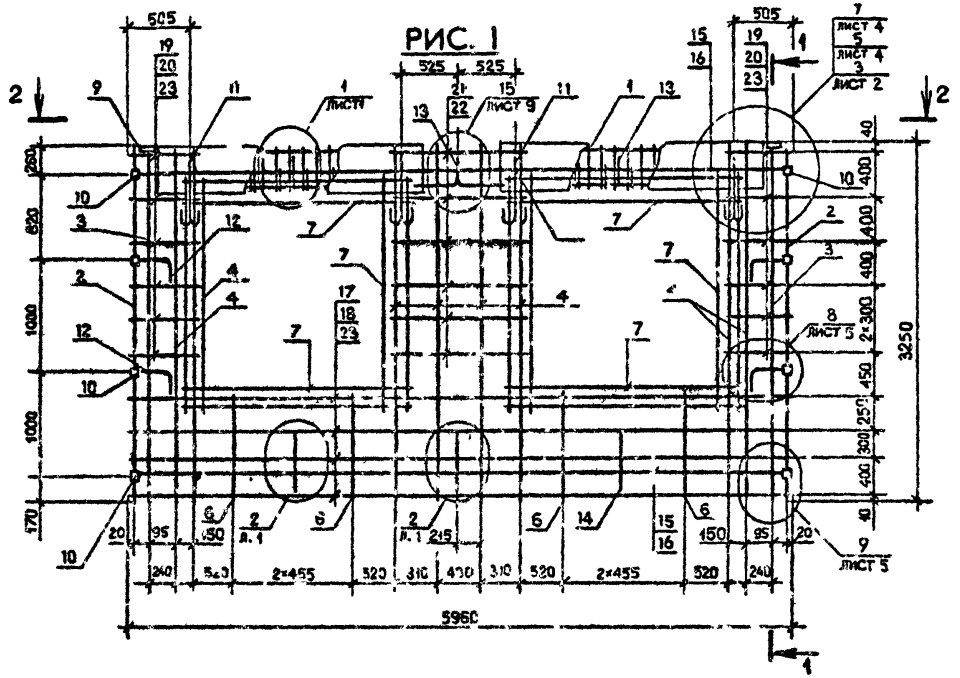

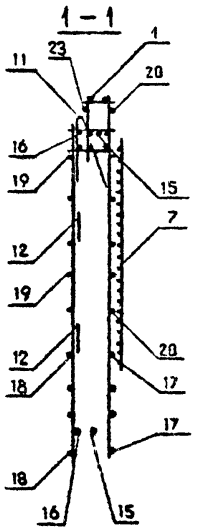

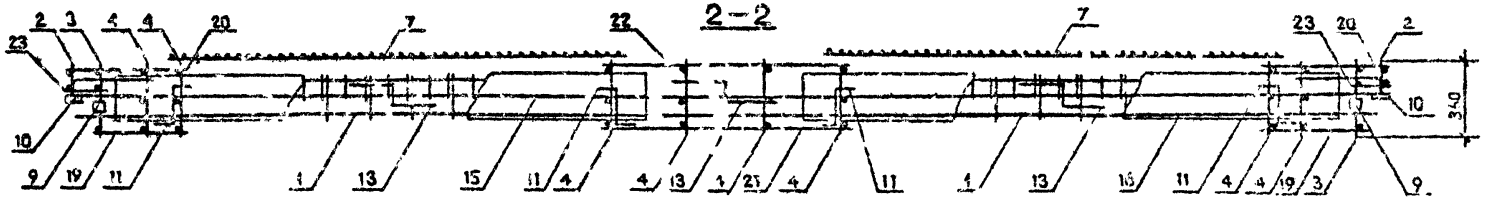

Обозначение	Марка	Рис.	Масса, кг
I.090.I-2с.2-7 05	ЗКП0 60.33-I	I	II2,72
-0I	ЗКП0 60.33-2		I22,76
-02	4КП0 60.33-I	2	II7,66
-03	4КП0 60.33-2		I27,70

Нач.отр.	Эришерашвили		18.4.85
Н.контр.	Силагадзе		18.4.85
Рук.маст.	Касрадзе		18.4.85
ГИП	Эришерашвили		18.4.85
Рук.гр.	Бурджанадзе		18.4.85
Проверил	Салихова		4.4.85
Разраб.	Шелия		4.4.85

I.090.I-2с.2-7 05СБ

КАРКАС ПРОСТРАНСТВЕННЫЙ ЗКП0 60 – 4КП0 60
СБОРОЧНЫЙ ЧЕРТЕЖ

Стадия	Масса	Масштаб
Р	См. табл.	1:40 1:20
Лист 1	Листов 2	

ТбилЗНИИЭП

Копировал

Формат А4

Инв.№ подл. | Подпись и дата | Взам.инв.№

РИС. 2

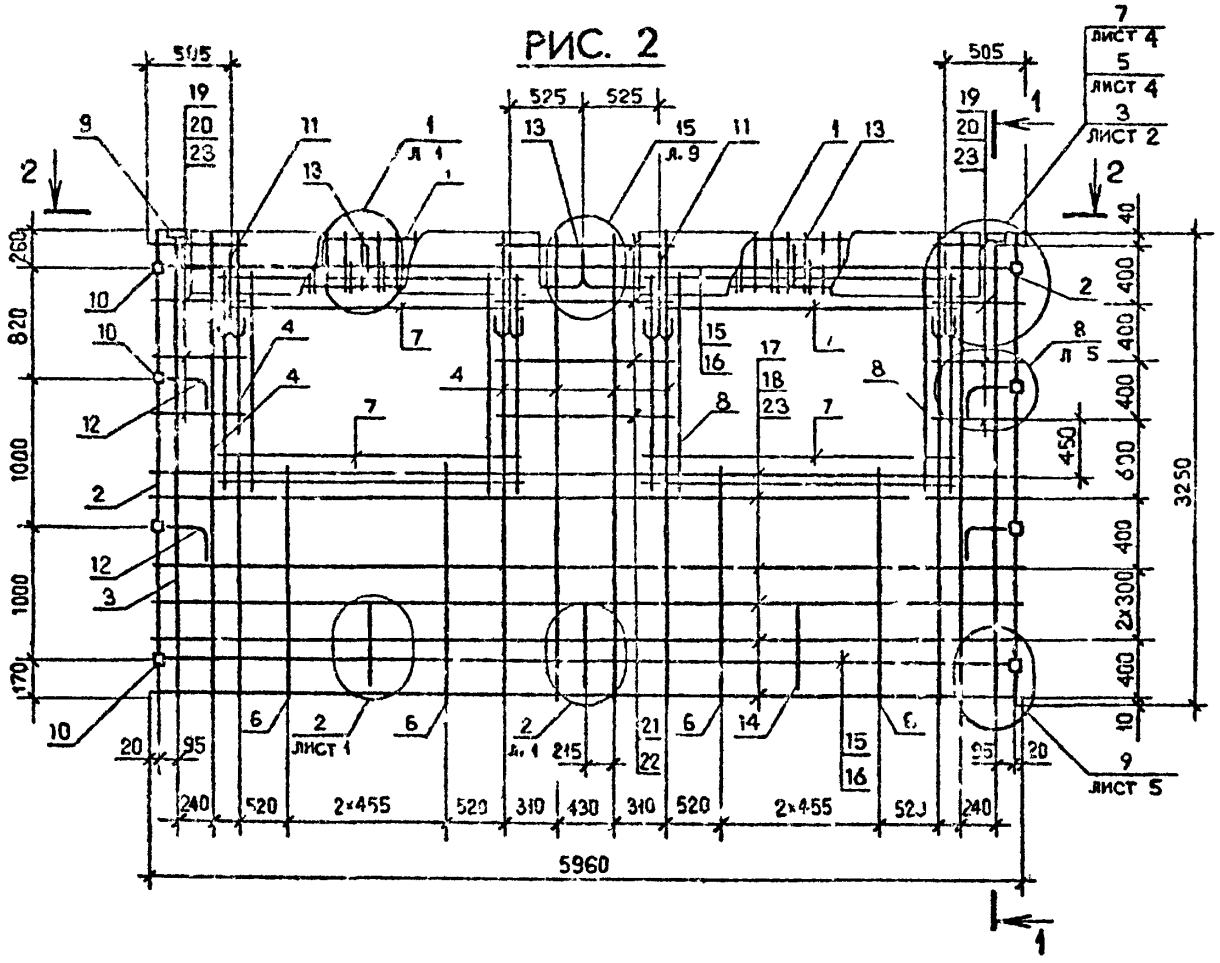

1 – 1

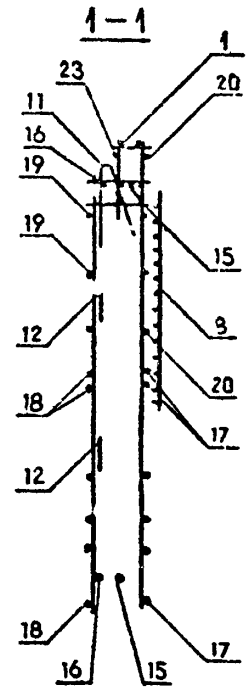

2 – 2

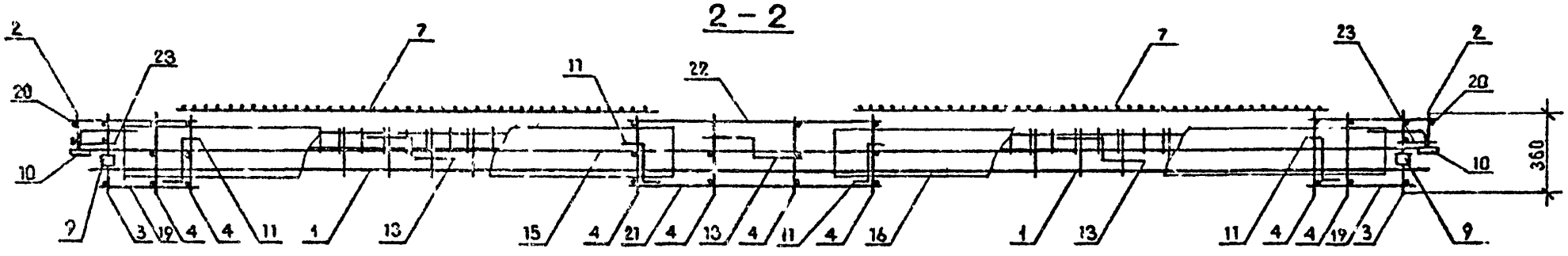

Взам. инв. №

Подпись и дата

Инв. № подл.

1.090.1-2с.2-7. 05СБ	Лист 2

Копировал

Формат А3

ФОРМАТ	ЗОНА	ПОЗ.	ОБОЗНАЧЕНИЕ	НАИМЕНОВАНИЕ	КОЛ	ПРИМЕЧАНИЕ
				ДОКУМЕНТАЦИЯ		
А3			I.090.I-2с.2-7 06СБ	СБОРОЧНЫЙ ЧЕРТЕЖ		
А3			I.090.I-2с.2-7 00Д2	УЗЛЫ АРМАТУРНЫЕ		
А3			I.090.I-2с.2-7 00ТО	ТЕХНИЧЕСКОЕ ОПИСАНИЕ		
				СБОРОЧНЫЕ ЕДИНИЦЫ		
				КАРКАСЫ ПЛОСКИЕ		
А4		2	I.090.I-2с.2-8 03.0	КР9	2	
А4		3	I.090.I-2с.2-8 02.0-0I	КР2	2	
А4		4	I.090.I-2с.2-8 02.0-05	КР6	2	
А4		5	I.090.I-2с.2-8 03.0-04	КРI3	2	
				СЕТКИ		
А4		6	I.090.I-2с.2-8 07.0-05	С15	2	
А4		7	I.090.I-2с.2-8 07.0-09	С19	2	
А4		8	I.090.I-2с.2-8 07.0-I0	С20	I	
				ИЗДЕЛИЯ ЗАКЛАДНЫЕ		
А4		9	I.090.I-2с.2-8 I0.0	МН1	2	
А4		I0	I.090.I-2с.2-8 I0.0-0I	МН2	8	
				ДЕТАЛИ		
А3		II	I.090.I-2с.2-8 00.2-03	ПЕТЛЯ СТРОПОВОЧНАЯ СП4	2	
				СТЕРЖНИ АНКЕРНЫЕ		
А3		I2	I.090.I-2с.2-8 00.I	АН1	6	
А3		I3	I.090.I-2с.2-8 00.I-0I	АН2	I	
А3		I4	I.090.I-2с.2-8 00.I-02	АН3	3	

ФОРМАТ	ЗОНА	ПОЗ.	ОБОЗНАЧЕНИЕ	НАИМЕНОВАНИЕ	КОЛ.	ПРИМЕЧАНИЕ
				СТЕРЖНИ ОТДЕЛЬНЫЕ		
				Ф10А-I ГОСТ 5781-82		
БЧ		I5	I0.0II.2950	L = 2950	I	I,82кг
БЧ		I6	I0.0II.2770	L = 2770	I	I,7Iкг
БЧ		I7	8.0II.I900	Ф8А-I ГОСТ 5781-82		
				L = I900	2	0,75кг
				Ф5Вр-I ГОСТ 6727-80		
БЧ		I8	5.04I.430	L = 430	I7	0,07кг
БЧ		I9	5.04I.270	L = 270	I7	0,04кг
БЧ		20	5.04I.I640	L = I640	3	0,25кг
БЧ		2I	5.04I.I470	L = I470	3	0,23кг
БЧ		22	5.04I.I30	L = I30	20	0,02кг
				ПЕРЕМЕННЫЕ ДАННЫЕ ДЛЯ ИСПОЛНЕНИЙ:		
				I.090.I-2с.2-7 06		
				IКПБ 30.33-I		
				СБОРОЧНЫЕ ЕДИНИЦЫ		
А4		I	I.090.I-2с.2-8 0I.0	КАРКАС УКР.СБОРКИ СКРI	I	
				I.090.I-2с.2-7 06-0I		
				IКПБ 30.33-2		
				СБОРОЧНЫЕ ЕДИНИЦЫ		
А4		I	I.090.I-2с.2-8 0I.0-0I	КАРКАС УКР.СБОРКИ СКР2	I	
				I.090.I-2с.2-7 06-02		
				2КПБ 30.33-I		

Взам.инв.№ | Подпись и дата | Инв.№подл.

Нач.отд.	Эдишерашвили		
Н.контр.	Силагадзе		
Рук.маст.	Касрадзе		
ГИП	Эдишерашвили		
Рук. гр.	Бурджанадзе		
Проверил	Шели		
Разраб.	Салихова		

I.090.I-2с.2-7 06

КАРКАС ПРОСТРАНСТВЕННЫЙ
IКПБ 30 - 2КПБ 30

Стадия	Лист	Листов
Р	I	3

ТбилЗНИИЭП

Копировал Формат А4

I.090.I-2с.2-7 06

Лист 2

Копировал Формат А4

ФОРМАТ	ЗОНА	ПОЗ.	СЬОЗНАЧЕНИЕ	НАИМЕНОВАНИЕ	КОЛ.	ПРИМЕ-ЧАНИЕ
				СБОРОЧНЫЕ ЕДИНИЦЫ		
А4		I	I.090.I-2с.2-8 0I.0	КАРКАС УКР.СБОРКИ СКРI	I	
				I.090.I-2с.2-7 06-03		
				2ППБ 30.33-2		
				СБОРОЧНЫЕ ЕДИНИЦЫ		
А4		I	I.090.I-2с.2-8 0I.0-0I	КАРКАС УКР.СБОРКИ СКР2	I	

Инв.№ подл. | Подпись и дата | Взам.инв.№

ФОРМАТ	ЗОНА	ПОЗ.	ОБОЗНАЧЕНИЕ	НАИМЕНОВАНИЕ	КОЛ.	ПРИМЕ-ЧАНИЕ

Инв.№ подл. | Подпись и дата | Взам.инв.№

РИС. 1

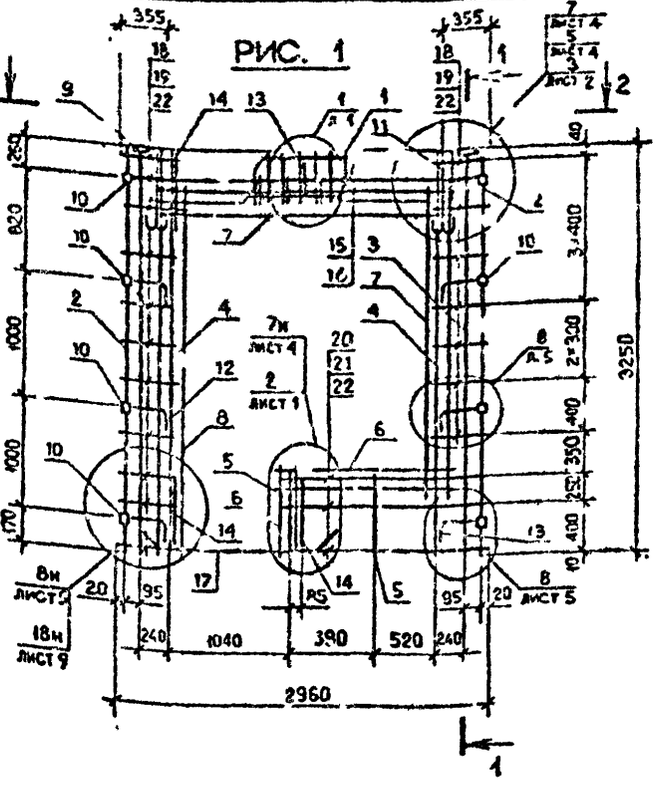

РИС. 2

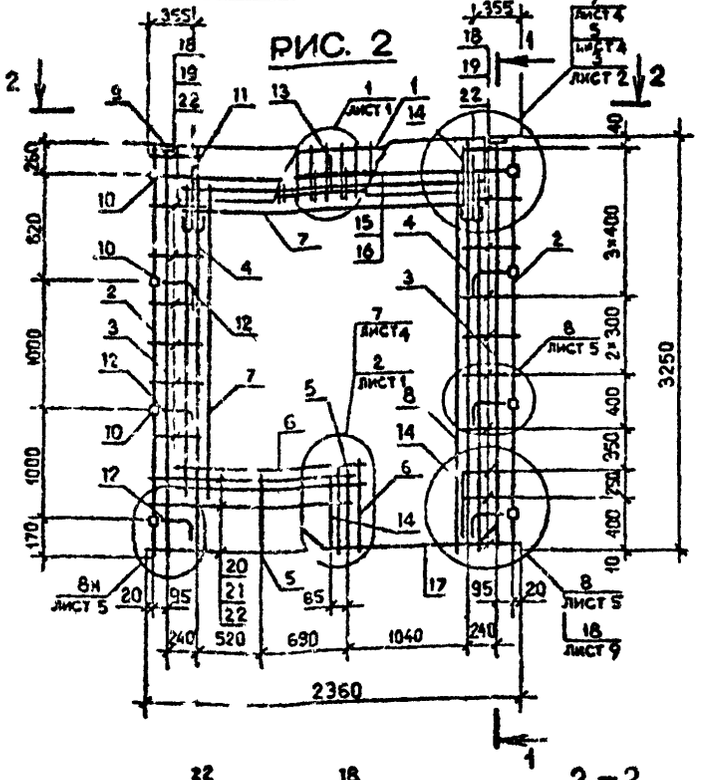

1 – 1

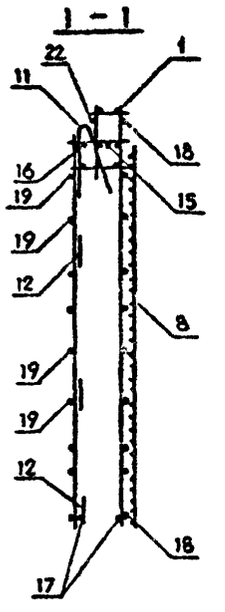

2 – 2

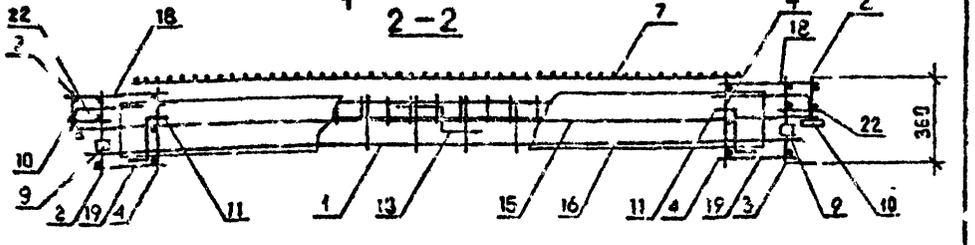

Обозначение	Марка	Рис.	Масса, кг
I.090.I-2c.2-7 06	IKПБ 30.33-I	I	65,I3
-0I	IKПБ 30.33-2,		69,87
-02	2KПБ 30.33-I	2	65,I3
-03	2KПБ 30.33-2		69,87

Нач.отд.	Эдишерашвили		18.04.85
Н.контр.	Гигиадзе		18.04.85
Рук.цех.	Касрадзе		18.04.85
ГИП	Эдишерашвили		18.04.85
Рук.гр.	Бурджанадзе		17.04.85
Проверил	Саликова		16.04.85
Разраб.	Шенли		16.04.85

I.090.I-2c.2-7 06СБ

КАРКАС ПРОСТРАНСТВЕННЫЙ IKПБ 30 – 2KПБ 30 СБОРОЧНЫЙ ЧЕРТЕЖ

Стадия	Масса	Масштаб
Р	См. табл.	1:40 1:20
Лист	Листов I	

ТбилЗНИИЭП

Копировал

Формат А3

Инв.№ подл. | Подпись и дата | Взам.инв.№

ФОРМАТ	ЗОНА	ПОЗ.	ОБОЗНАЧЕНИЕ	НАИМЕНОВАНИЕ	КОЛ.	ПРИМЕЧАНИЕ
				ДОКУМЕНТАЦИЯ		
А3			I.090.I-2с.2-7 07СБ	СБОРОЧНЫЙ ЧЕРТЕЖ		
А3			I.090.I-2с.2-7 00Д2	УЗЛЫ АРМАТУРНЫЕ		
А3			I.090.I-2с.2-7 00ТО	ТЕХНИЧЕСКОЕ ОПИСАНИЕ		
				СБОРОЧНЫЕ ЕДИНИЦЫ		
А4		I	I.090.I-2с.2-8 0I.0-03	КАРКАС УКР.СБОРКИ СКР4	I	
				КАРКАСЫ ПЛОСКИЕ		
А4		2	I.090.I-2с.2-8 02.0	КР9	2	
А4		3	I.090.I-2с.2-8 0I.0-02	КР3	2	
А4		4	I.090.I-2с.2-8 0I.0-04	КР5	4	
А4		5	I.090.I-2с.2-8 03.0-II	КР20	2	
А4		6	I.090.I-2с.2-8 03.0-I0	КРI9	2	
				СЕТКИ		
А4		7	I.090.I-2с.2-8 07.0-08	СI8	4	
А4		8	I.090.I-2с.2-8 07.0-05	СI5	4	
				ИЗДЕЛИЯ ЗАКЛАДНЫЕ		
А4		9	I.090.I-2с.2-8 I0.0	МНI	6	
А4		I0	I.090.I-2с.2-8 I0.0-03	МН4	2	
А4		II	I.090.I-2с.2-8 I0.0-0I	МН2	4	
				ДЕТАЛИ		
А3		I2	I.090.I-2с.2-8 00.2-03	ПЕТЛЯ СТРОПОВОЧНАЯ СП4	2	
				СТЕРЖНИ АНКЕРНЫЕ		
А3		I3	I.090.I-2с.2-8 00.I	АНI	5	

Нач.отд.	Эдишерашвил		10.11.85
Н.контр.	Силагадзе		9.11.85
Рук.мест.	Кавраде		9.11.85
ГИП	Эдишерашвил		9.11.85
Рук. гр.	Бурджанадзе		9.11.85
Проверил	Шелия		9.11.85
Разраб.	Селихова		9.11.85

I.090.I-2с.2-7 07

КАРКАС ПРОСТРАНСТВЕННЫЙ

КПЛ 30.33-2

Стадия	Лист	Листов
Р	I	2

ТбилЗНИИЭП

Взам.инв.№ | Подпись и дата | Инв.№подл.

Копировал | Формат А4

ФОРМАТ	ЗОНА	ПОЗ.	ОБОЗНАЧЕНИЕ	НАИМЕНОВАНИЕ	КОЛ.	ПРИМЕЧАНИЕ
А3		I4	I.090.I-2с.2-8 00.I-0I	АН2	I	
				СТЕРЖНИ ОТДЕЛЬНЫЕ		
				ФI0А-I ГОСТ 578I-82		
БЧ		I5	I0.0II.2950	L = 2950	2	I,82кг
БЧ		I6	I0.0II.2770	L = 2770	2	I,7Iкг
				Ф5Вр-I ГОСТ 6727-80		
БЧ		I7	5.04I.2960	L = 2960	3	0,46кг
БЧ		I8	5.04I.2750	L = 2750	3	0,43кг
БЧ		I9	5.04I.580	L = 580	I4	0,09кг
БЧ		20	5.04I.420	I = 420	I4	0,06кг
БЧ		2I	5.04I.I30	L = I30	20	0,02кг

Взам.инв.№ | Подпись и дата | Инв.№подл.

I.090.I-2с.2-7 07

Лист 2

Копировал | Формат А4

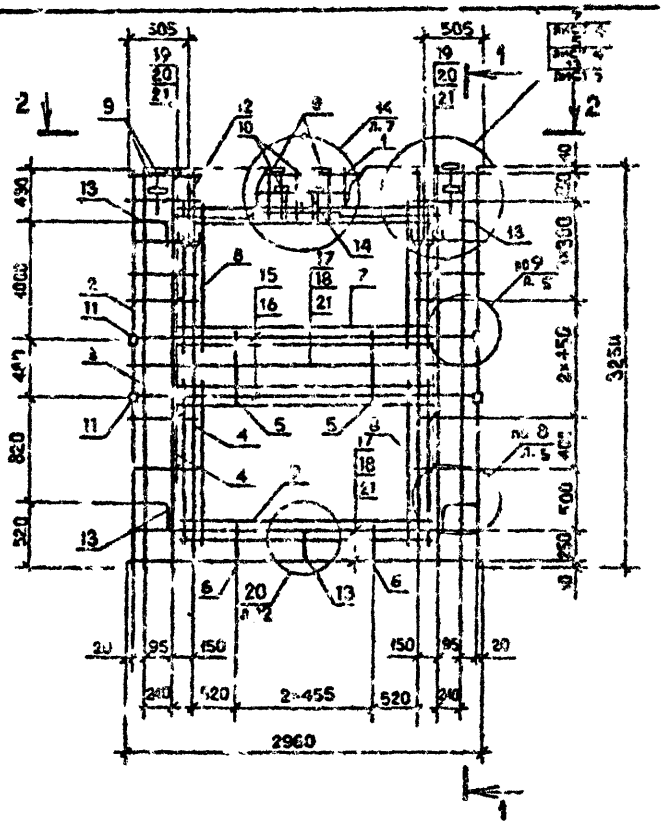

Нач.отд.	Эдишерашвили		
Н.контр.	Силагадзе		
Рук.маст.	Касрадзе		
ГИП	Эдишерашвили		
Рук.гр.	Буражанадзе		
Проверил	Сальхова		
Разраб.	Шелия		

1.090.1-2с.2-7 07С5

КАРКАС ПРОСТРАНСТВЕННЫЙ КПП 30.03-2
СБОРОЧНЫЙ ЧЕРТЕЖ

Стадия	Масса	Масштаб
Р	73,87 кг	1:40 1:20
Лист	Листов 1	

ТбилЗНИИЭП

Копировал

Формат А3

Инв.№ подл. | Подпись и дата | Взам.инв.№

ФОРМАТ	ЗОНА	ПОЗ.	ОБОЗНАЧЕНИЕ	НАИМЕНОВАНИЕ	КОЛ.	ПРИМЕЧАНИЕ
				ДОКУМЕНТАЦИЯ		
А3			I.090.I-2с.2-7 08СБ	СБОРОЧНЫЙ ЧЕРТЕЖ		
А3			I.090.I-2с.2-7 00Д2	УЗЛЫ АРМАТУРНЫЕ		
А3			I.090.I-2с.2-7 00ТО	ТЕХНИЧЕСКОЕ ОПИСАНИЕ		
				СБОРОЧНЫЕ ЕДИНИЦЫ		
				КАРКАСЫ ПЛОСКИЕ		
А4		I	I.090.I-2с.2-8 03.0	КР9	2	
А4		2	I.090.I-2с.2-8 02.0	КРI	2	
А4		3	I.090.I-2с.2-8 03.0-02	КРII	2	
А4		4	I.090.I-2с.2-8 02.0-04	КР5	3	
А4		8	I.090.I-2с.2-8 07.0-05	СЕТКА СI5	4	
				ИЗДЕЛИЯ ЗАКЛАДНЫЕ		
А4		9	I.090.I-2с.2-8 I0.0	МНI	2	
А4		I0	I.090.I-2с.2-8 I0.0-0I	МН2	8	
				ДЕТАЛИ		
А3		II	I.090.I-2с.2-8 00.2-04	ПЕТЛЯ СТРОПОВОЧНАЯ СП5	2	
				СТЕРЖНИ АНКЕРНЫЕ		
А3		I2	I.090.I-2с.2-8 00.I	АНI	4	
А3		I3	I.090.I-2с.2-8 00.I-0I	АН2	I	
А3		I4	I.090.I-2с.2-8 00.I-02	АН3	I	
				СТЕРЖНИ ОТДЕЛЬНЫЕ		
				ФIОА-I ГОСТ 578I-82		
БЧ		I5	I0.0II.2950	L = 2950	2	I,82кг

Нач.отд.	Эдишерашвили		
Н.контр.	Силагадзе		
Рук.маст.	Касрадзе		
ГИП	Эдишерашвили		
Рук. гр.	Гуджачадзе		
Проверил	Шелия		
Разраб.	Салихова		

I.090.I-2с 2-7 08

КАРКАС ПРОСТРАНСТВЕННЫЙ

IКПЛ 30 - 4КПЛ 30

Стадия	Лист	Листов
Р	I	3

ТсилЗНИИЭП

Взам инв № | Подпись и дата | Инв №подл

Копировал | Формат А4

ФОРМАТ	ЗОНА	ПОЗ.	ОБОЗНАЧЕНИЕ	НАИМЕНОВАНИЕ	КОЛ	ПРИМЕЧАНИЕ
БЧ		I6	I0.0II.2770	L = 2770	2	I,7Iкг
				Ф5Вр-I ГОСТ 6727-80		
БЧ		I7	5.04I.2960	L = 2960	7	0,46кг
БЧ		I8	5.04I.2750	L = 2750	7	0,43кг
БЧ		I9	5.04I.580	L = 580	3	0,09кг
БЧ		20	5.04I.4I0	L = 4I0	3	0,06кг
БЧ		2I	5.04I.I480	L = I480	3	0,23кг
БЧ		22	5.04I.I3I0	L = I3I0	3	0,20кг
БЧ		23	5.04I.I30	L = I30	20	0,02кг
			ПЕРЕМЕННЫЕ ДАННЫЕ ДЛЯ ИСПОЛНЕНИЙ:			
				I.090.I-2с.2-7 08		
				IКПЛ 30.33-2		
				СБОРОЧНЫЕ ЕДИНИЦЫ		
				КАРКАСЫ ПЛОСКИЕ		
А4		5	I.090.I-2с.2-8 03.0-09	КРI7	I	
А4		6	I.090.I-2с.2-8 04.0	КР2I	I	
А4		7	I.090.I-2с.2-8 04.0-02	КР23	I	
				I.090.I-2с.2-7 08-0I		
				2КПЛ 30.33-2		
				СБОРОЧНЫЕ ЕДИНИЦЫ		
				КАРКАСЫ ПЛОСКИЕ		
А4		5	I.090.I-2с.2-8 03.0-08	КРI7	I	
А4		6	I.090.I-2с.2-8 04.0	КР2I	I	
А4		7	I.090.I-2с.2-8 04.0-03	КР24	I	

I.090.I-2с.2-7 08

Лист 2

Взам инв № | Подпись и дата | Инв №подл

Копировал | Формат А4

ФОРМАТ	ЗОНА	ПОЗ.	ОБОЗНАЧЕНИЕ	НАИМЕНОВАНИЕ	КОЛ.	ПРИМЕЧАНИЕ
				I.090.I-2с.2-7 08-02		
				ЗКШ 30.33-2		
				СБОРОЧНЫЕ ЕДИНИЦЫ		
				КАРКАСЫ ПЛОСКИЕ		
А4		5	I.090.I-2с.2-8 03.0-03	КР12	I	
А4		6	I.090.I-2с.2-8 03.0-09	КР18	I	
А4		7	I.090.I-2с.2-8 04.0	КР21	I	
				I.090.I-2с.2-7 08-03		
				4КШ 30.33-2		
				СБОРОЧНЫЕ ЕДИНИЦЫ		
				КАРКАСЫ ПЛОСКИЕ		
А4		5	I.090.I-2с.2-8 03.0-03	КР12	I	
А4		6	I.090.I-2с.2-8 03.0-09	КР18	I	
А4		7	I.090.I-2с.2-8 04.0	КР21	I	

Инв.№ подл. | Подпись и дата | Взам.инв.№

I.090.I-2с.2-7 08

Лист 3

Копировал Формат А4

ФОРМАТ	ЗОНА	ПОЗ.	ОБОЗНАЧЕНИЕ	НАИМЕНОВАНИЕ	КОЛ	ПРИ-ЧАНИЕ

Инв.№ подл. | Подпись и дата | Взам.инв.№

Копировал Формат А4

РИС. 1

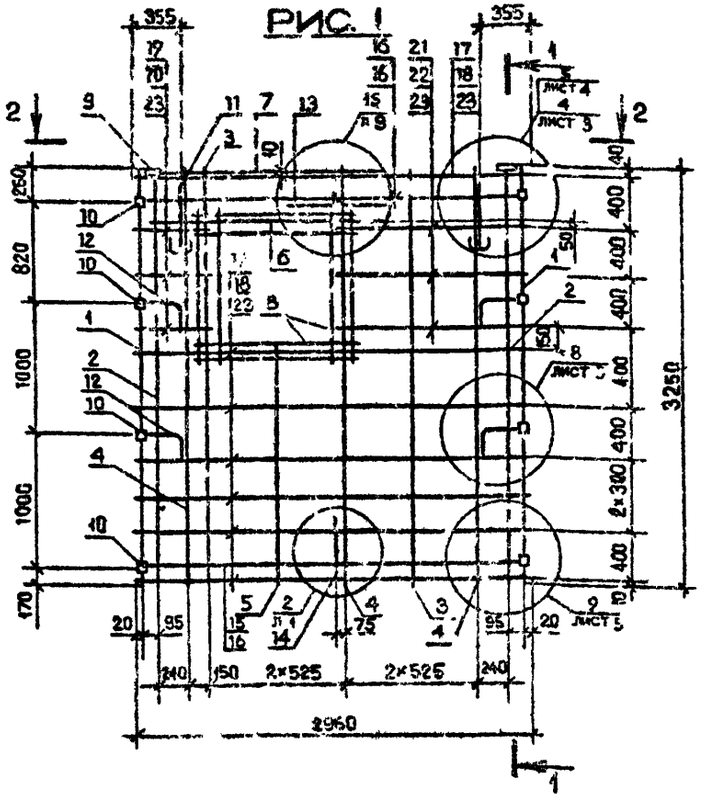

РИС. 2

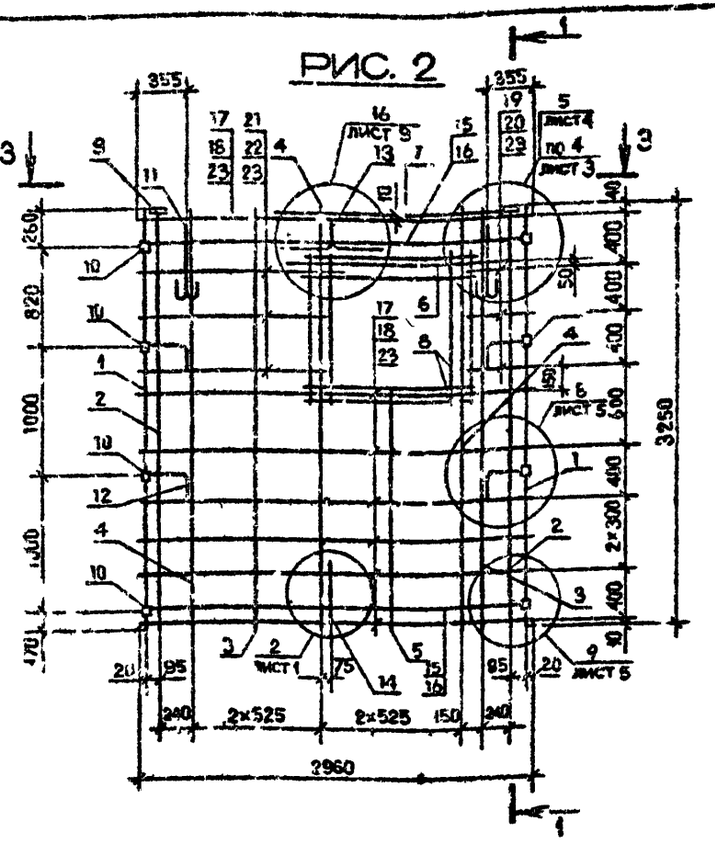

1–1

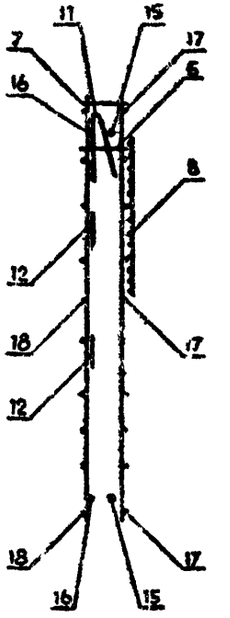

2–2

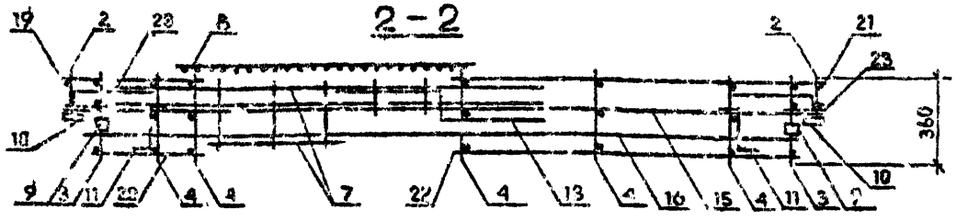

3–3

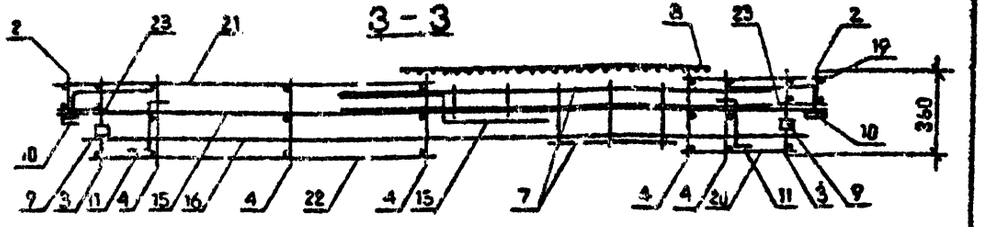

Обозначение	Марка	Рис.	Масса, кг
I.090.1-2с.2-7 08	1КП 30.33-2	1	54,85
-01	2КП 30.33-2	2	54,85
-02	3КП 30.33-2	3	54,18
-03	4КП 30.33-2	4	54,18

Нач.отд.	Элишерашвили		
Н.контр.	Силагадзе		
Рук.мас.	Кереселе		
ГИП	Элишерашвили		
Рук.гр.	Бурджанадзе		
Проверил	Салихова		
Разраб.	Шалая		

I.090.1-2с.2-7 08СБ

КАРКАС ПРОСТРАНСТВЕННЫЙ 1КП 30 – 4КП 30 СБОРОЧНЫЙ ЧЕРТЕЖ

Стадия	Масса	Масштаб
Р	См. табл.	1:40 1:20
Лист 1	Листов 2	

ТбилЗНИИЭП

Копировал

Формат А3

Инв.№ подл. | Подпись и дата | Взам.инв.№

РИС. 3

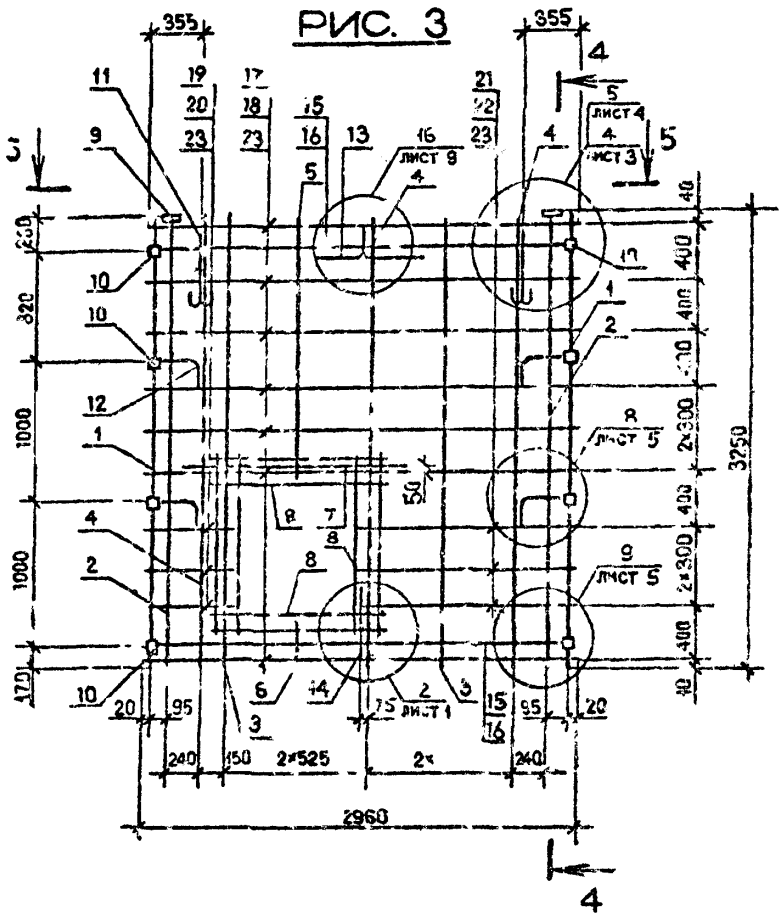

РИС. 4

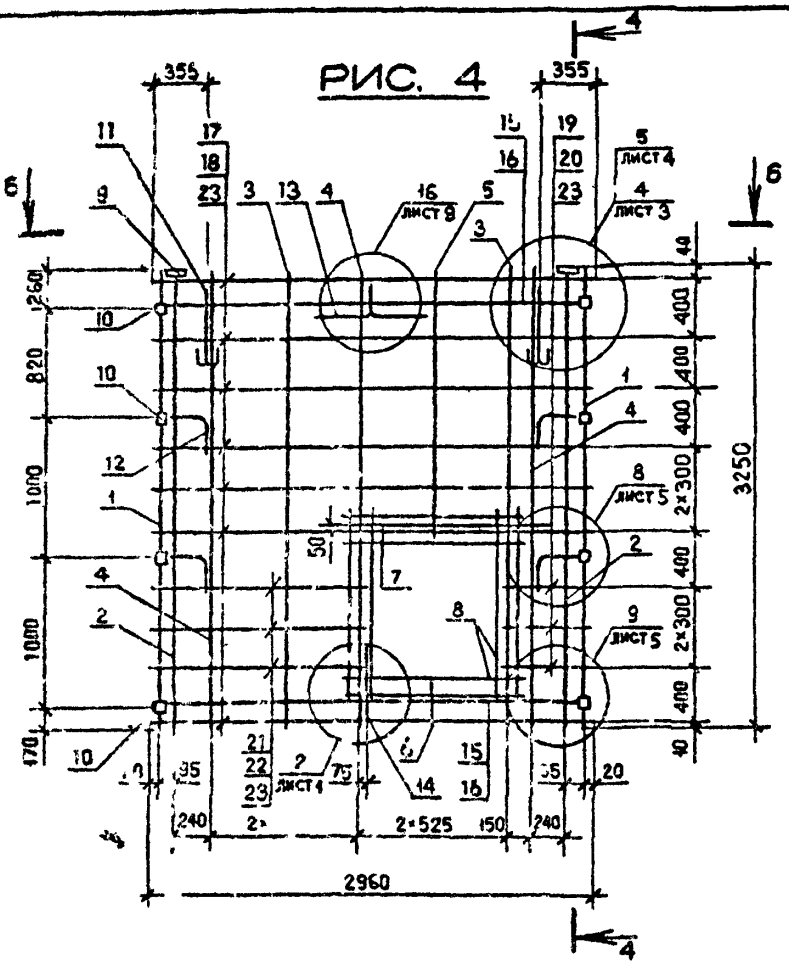

4-4

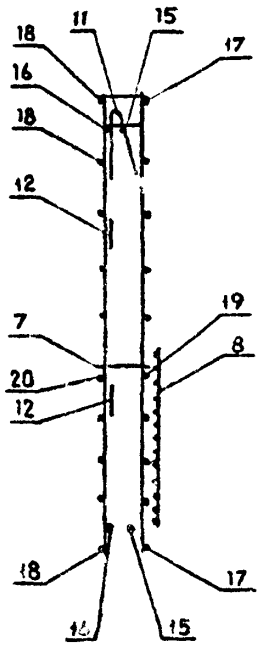

5-5

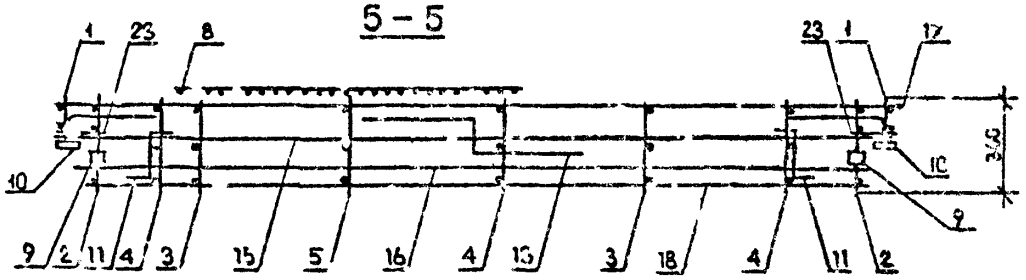

6-6

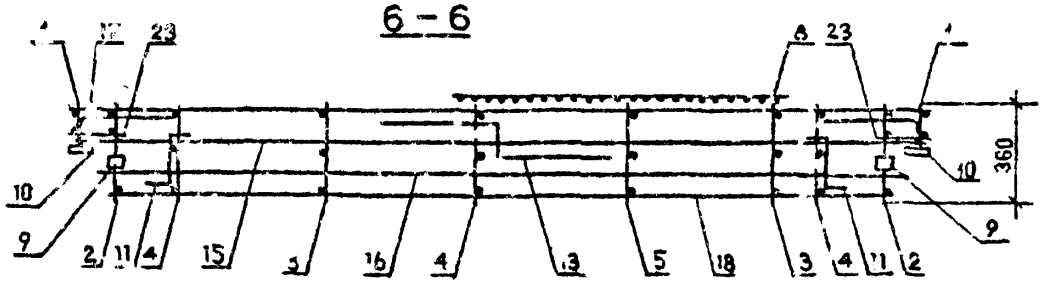

ТК 1090 1-2с 6 2-7

Инв. № подл. | Подпись и дата | Взам. инв. №

1.090.1-2с.2-7 С8СБ

Лист 2

Копировал

Формат А3

ФОРМАТ	ЗОНА	ПОЗ.	ОБОЗНАЧЕНИЕ	НАИМЕНОВАНИЕ	КОЛ.	ПРИМЕЧАНИЕ
				ДОКУМЕНТАЦИЯ		
А3			I.090.I-2с.2-7 09СБ	СБОРОЧНЫЙ ЧЕРТЕЖ		
А3			I.090.I-2с.2-7 00Д2	УЗЛЫ АРМАТУРНЫЕ		
А3			I.090.I-2с.2-7 00ТО	ТЕХНИЧЕСКОЕ ОПИСАНИЕ		
				СБОРОЧНЫЕ ЕДИНИЦЫ		
				КАРКАСЫ ПЛОСКИЕ		
А4		2	I.090.I-2с.2-8 03.0	КР9	2	
А4		3	I.090.I-2с.2-8 02.0-02	КР3	2	
А4		4	I.090.I-2с.2-8 02.0-04	КР5	5	
А4		8	I.090.I-2с.2-8 07.0-05	СЕТКА С15	4	
А4		I0	I.090.I-2с.2-8 I0.0-0I	ИЗДЕЛИЕ ЗАКЛАДНОЕ МН2	4	
				ДЕТАЛИ		
А3		I2	I.090.I-2с.2-8 00.2-04	ПЕТЛЯ СТРОПОВОЧНАЯ СП5	2	
				СТЕРЖНИ АНКЕРНЫЕ		
А3		I3	I.090.I-2с.2-8 00.I	АН1	4	
А3		I4	I.090.I-2с.2-8 00.I-0I	АН2	I	
А3		I5	I.090.I-2с.2-8 00.I-02	АН3	I	
				СТЕРЖНИ ОТДЕЛЬНЫЕ		
				ФIОА-I ГОСТ 5781-82		
Б4		I6	I0.0II.2950	L= 2950	2	I,82кг
Б4		I7	I0.0II.2770	L= 2770	2	I,71кг

Нач. отд.	Зальцерштейн		
Н.контр.	Скалагадзе		
Рук.маст.	Хасрадзе		
ГИП	Зальцерштейн		
Рук. гр.	Бурджанадзе		
Проверил	Шолка		
Разраб.	Балашова		

I.090.I-2с.2-7 09

КАРКАС ПРОСТРАНСТВЕННЫЙ

5КПЛ 30 – 6КПЛ 30

Стадия	Лист	Листов
Р	1	4

ТбилЗНИИЭП

Взам. инв. №

Подпись и дата

Инв. № подл.

Копировал

Формат А4

ФОРМАТ	ЗОНА	ПОЗ.	ОБОЗНАЧЕНИЕ	НАИМЕНОВАНИЕ	КОЛ.	ПРИМЕЧАНИЕ
				Ф5Вр-I ГОСТ 6727-80		
Б4		24	5.04I.I30	L= I30	20	0,02кг
			ПЕРЕМЕННЫЕ ДАННЫЕ ДЛЯ ИСПОЛНЕНИЙ:			
				I.090.I-2с.2-7 09		
				5КПЛ 30.33-2		
				СБОРОЧНЫЕ ЕДИНИЦЫ		
А4		I	I.090.I-2с.2-8 0I.0-05	КАРКАС УКР.СБОРКИ СКР6	I	
А4		5	I.090.I-2с.2-8 03.0-08	КАРКАС ПЛОСКИЙ КР17	I	
				ИЗДЕЛИЯ ЗАКЛАДНЫЕ		
А4		9	I.090.I-2с.2-8 I0.0	МН1	6	
А4		II	I.090.I-2с.2-8 I0.0-03	МН4	2	
				ДЕТАЛИ		
				СТЕРЖНИ ОТДЕЛЬНЫЕ		
				Ф5Вр-I ГОСТ 6727-80		
Б4		I8	5.04I.2950	L= 2950	5	0,46кг
Б4		I9	5.04I.2750	L= 2750	5	0,43кг
Б4		20	5.04I.580	L= 580	5	0,09кг
Б4		2I	5.04I.4I0	L= 4I0	5	0,06кг
Б4		22	5.04I.I480	L= I480	5	0,23кг
Б4		23	5.04I.I320	L= I320	5	0,20кг

Взам. инв. №

Подпись и дата

Инв. № подл.

I.090.I-2с.2-7 09

Лист 2

Копировал

Формат А4

ФОРМАТ	ЗОНА	ПОЗ.	ОБОЗНАЧЕНИЕ	НАИМЕНОВАНИЕ	КОЛ.	ПРИМЕЧАНИЕ
				I.090.I-2с.2-7 09-01		
				6КП 30.33-2		
				СБОРОЧНЫЕ ЕДИНИЦЫ		
А4		I	I.090.I-2с.2-8 01.0-06	КАРКАС УКР.СБОРНЫЙ СКР7	I	
А4		5	I.090.I-2с.2-8 03.0-08	КАРКАС ПЛОСКИЙ КР17	I	
				ИЗДЕЛИЯ ЗАКЛАДНЫЕ		
А4		*9	I.090.I-2с.2-8 I0.0	МН1	6	
А4		II	I.090.I-2с.2-8 I0.0-03	МН4	2	
				ДЕТАЛИ		
				СТЕРЖНИ ОТДЕЛЬНЫЕ		
				Ф5Вр-I ГОСТ 6727-80		
Вн		I8	5.04I.2960	L = 2960	5	0,46кг
Вн		I9	5.04I.2750	L = 2750	5	0,43кг
Вн		20	5.04I.580	L = 580	5	0,09кг
Вн		2I	5.04I.4I0	L = 4I0	5	0,06кг
Вн		22	5.04I.I480	L = I480	5	0,23кг
Вн		23	5.04I.I320	L = I320	5	0,20кг
				I.090.I-2с.2-7 09-02		
				7КП 30.33-2		
				СБОРОЧНЫЕ ЕДИНИЦЫ		
				КАРКАСЫ ПЛОСКИЕ		
А4		5	I.090.I-2с.2-8 02.0-07	КР8	I	
А4		6	I.090.I-2с.2-8 03.0-09	КР18	I	
А4		7	I.090.I-2с.2-8 04.0	КР2I	I	
А4		9	I.090.I-2с.2-8 I0.0	ИЗДЕЛИЕ ЗАКЛАДНОЕ МН1	8	

Инв.№ подл. | Подпись и дата | Взам.инв.№

Копировал Формат А4

ФОРМАТ	ЗОНА	ПОЗ	ОБОЗНАЧЕНИЕ	НАИМЕНОВАНИЕ	КОЛ.	ПРИМЕЧАНИЕ
				ДЕТАЛИ		
				СТЕРЖНИ ОТДЕЛЬНЫЕ		
				Ф5Вр-I ГОСТ 6727-80		
Вн		I8	5.04I.2960	L = 2960	8	0,46кг
Вн		I9	5.04I.2750	L = 2750	8	0,43кг
Вн		20	5.04I.580	L = 580	2	0,09кг
Вн		2I	5.04I.4I0	L = 410	2	0,06кг
Вн		22	5.04I.I480	L = I480	2	0,23кг
Вн		23	5.04I.I320	L = I320	2	0,20кг
				I.090.I-2с.2-7 09-03		
				8КП 30.33-2		
				СБОРОЧНЫЕ ЕДИНИЦЫ		
				КАРКАСЫ ПЛОСКИЕ		
А4		5	I.090.I-2с.2-8 02.0-07	КР8	I	
А4		6	I.090.I-2с.2-8 03.0-09	КР18	I	
А4		7	I.090.I-2с.2-8 04.0	КР2I	I	
А4		9	I.090.I-2с.2-8 I0.0	ИЗДЕЛИЕ ЗАКЛАДНОЕ МН1	8	
				ДЕТАЛИ		
				СТЕРЖНИ ОТДЕЛЬНЫЕ		
				Ф5Вр-I ГОСТ 6727-80		
Вн		I8	5.04I.2960	L = 2960	8	0,46кг
Вн		I9	5.04I.2750	L = 2750	8	0,43кг
Вн		20	5.04I.580	L = 580	2	0,09кг
Вн		2I	5.04I.470	L = 410	2	0,06кг
Вн		22	5.04I.I480	L = I480	2	0,23кг
Вн		23	5.04I.I320	L = I320	2	0,20кг

Инв.№ подл. | Подпись и дата | Взам.инв.№

Копировал Формат А4

ТК 10901-2с в 2-7

Рис 1

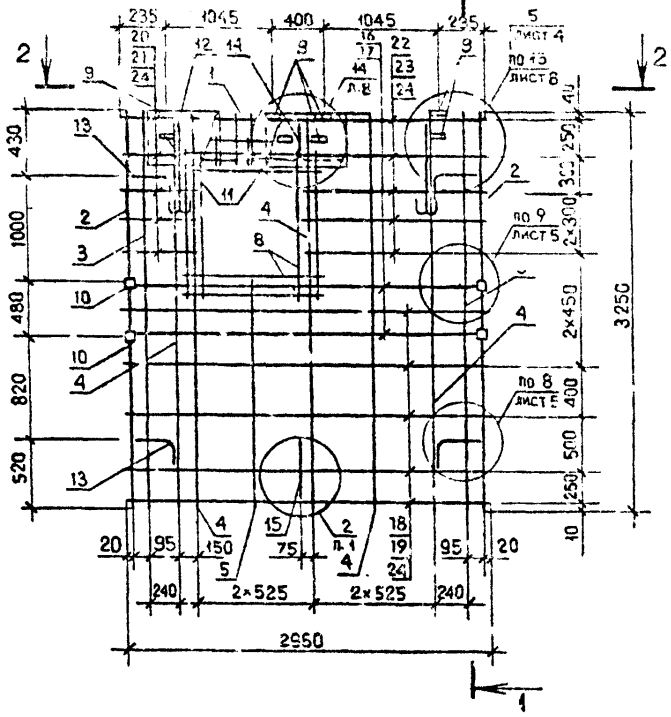

Рис 2

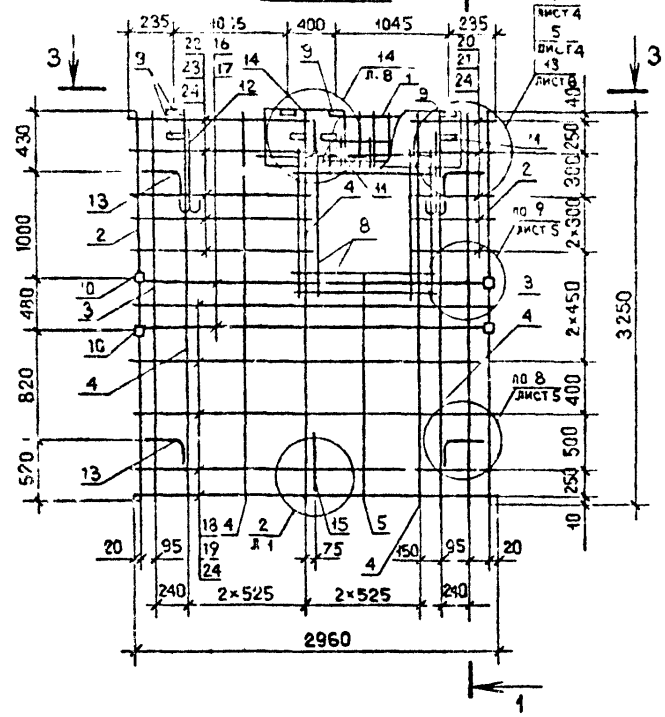

1-1

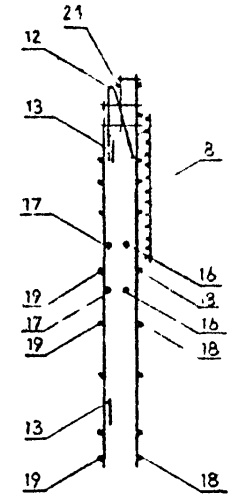

2-2

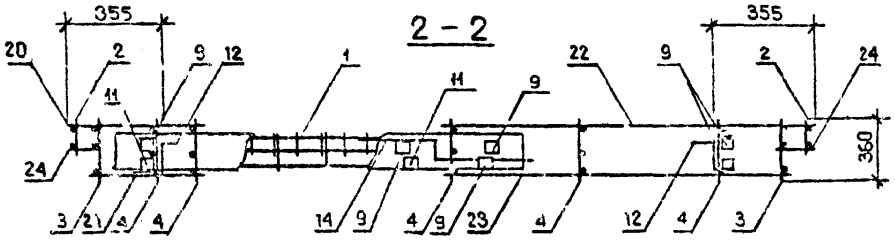

3-3

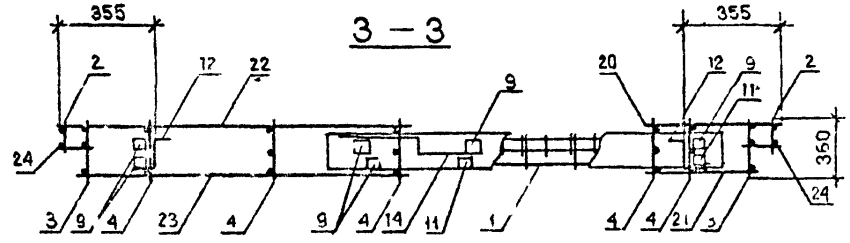

Обозначение	Марка	Поз.	Масса, кг
1.090.1-2с.2-7 09	5КП1 30.33-2	1	59,93
-01	6КП1 30.33-2	2	59,93
-02	7КП1 30.33-2	3	43.19
-03	8КП1 30.33-2	4	43,19

Нач отд.	Эдишерашвили		18.04.85
Н контр.	Силагадзе		18.04.85
Рук.мас	Касрадзе		18.04.85
ГИП	Эдишерашвили		18.04.85
Рук гр.	Бурджанадзе		18.04.85
Проверил	Салихова		17.04.85
Разраб.	Шелия		17.04.85

1.090.1-2с.2-7 09СБ

КАРКАС ПРОСТРАНСТВЕННЫЙ 5КП1 30 - 8КП1 30
СБОРОЧНЫЙ ЧЕРТЕЖ

Стадия	Масса	Масштаб
Р	См. табл.	1:40 1:20
Лист 1	Листов 2	

ТбилЗНИИЭП

Копировал

Формат А3

Инв. № подл. | Подпись и дата | Взам. инв. №

РИС. 3

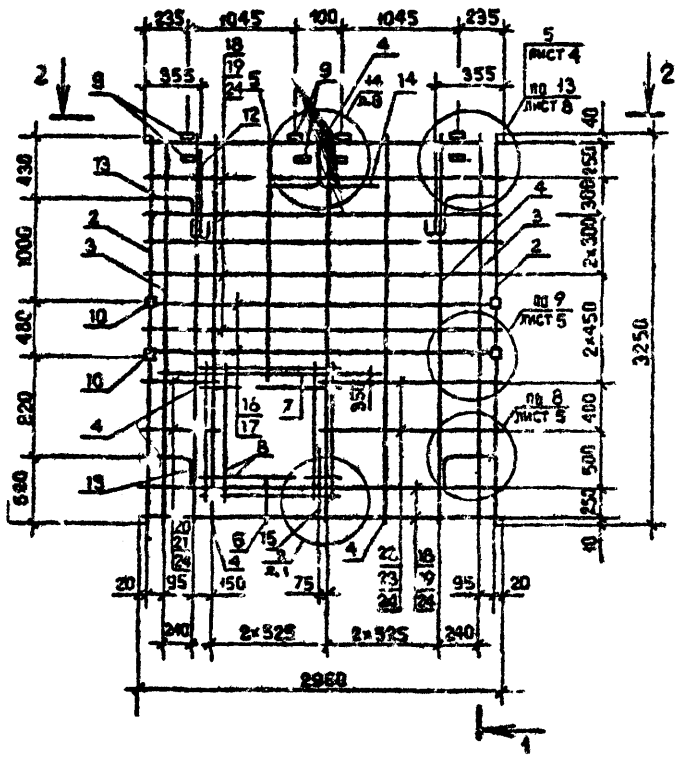

РИС. 4

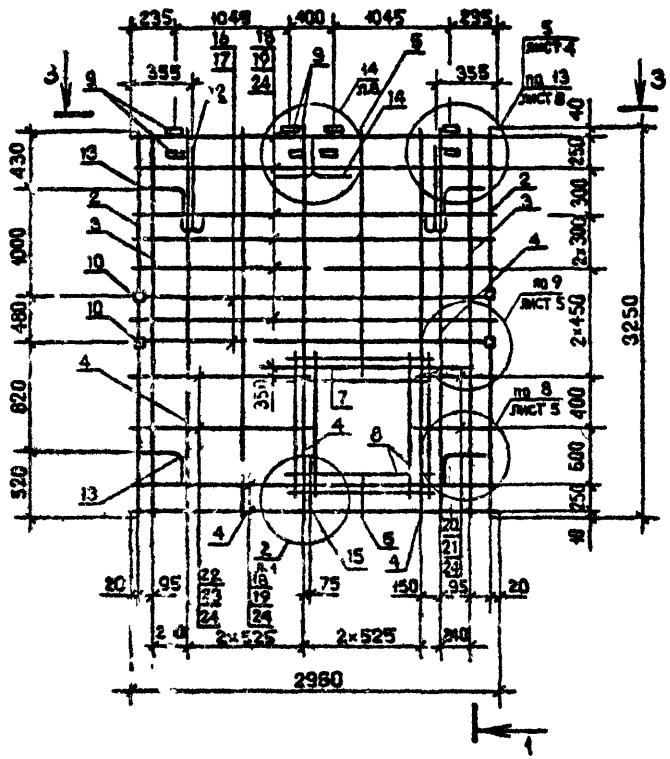

1 – 1

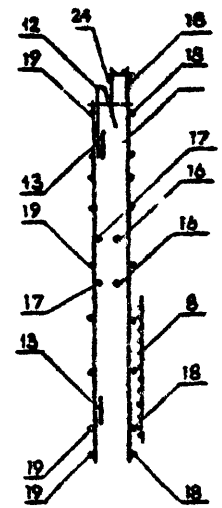

2 – 2

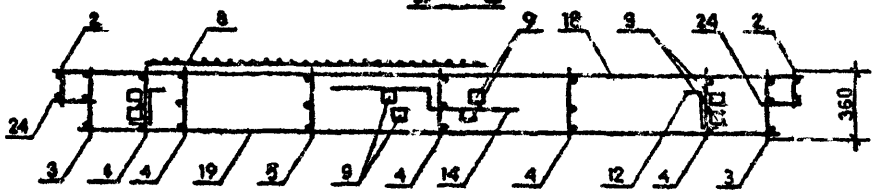

3 – 3

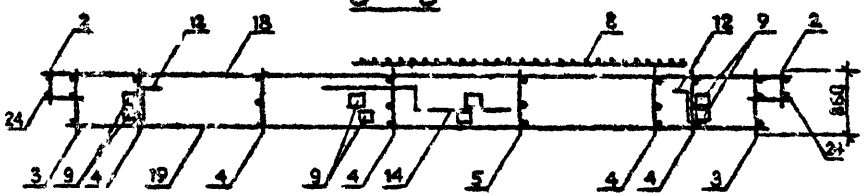

		1.090.1-2с.2-7 09СБ	Лист 2
Инв. № подл.	Подпись и дата	Взам. инв. №	

Копировал

Формат А3

ФОРМАТ	ЗОНА	ПОЗ.	ОБОЗНАЧЕНИЕ	НАИМЕНОВАНИЕ	КОЛ.	ПРИМЕЧАНИЕ
				ДОКУМЕНТАЦИЯ		
А3			I.090.I-2с.2-7 IОСБ	СБОРОЧНЫЙ ЧЕРТЕЖ		
А3			I.090.I-2с.2-7 ООД2	УЗЛЫ АРМАТУРНЫЕ		
А3			I.090.I-2с.2-7 ООТО	ТЕХНИЧЕСКОЕ ОПИСАНИЕ		
				СБОРОЧНЫЕ ЕДИНИЦЫ		
				КАРКАСЫ ПЛОСКИЕ		
А4		I	I.090.I-2с.2-8 03.0	КР9	2	
А4		2	I.090.I-2с.2-8 02.0	КРI	2	
А4		5	I.090.I-2с.2-8 07.0-09	СЕТКА СI9	2	
				ИЗДЕЛИЯ ЗАКЛАДНЫЕ		
А4		7	I.090.I-2с.2-8 I0.0	МНI	2	
А4		8	I.090.I-2с.2-8 I0.0-0I	МН2	8	
				ДЕТАЛИ		
				СТЕРЖНИ АНКЕРНЫЕ		
А3		I0	I.090.I-2с.2-8 00.I	АНI	6	
А3		II	I.090.I-2с.2-8 00.I-0I	АН2	I	
А3		I2	I.090.I-2с.2-8 00.I-02	АН3	2	
				СТЕРЖНИ ОТДЕЛЬНЫЕ		
				ФIОА-I ГОСТ 578I-82		
БЧ		I3	I0.0II.2950	L = 2950	I	I,82кг
БЧ		I4	I0.0II.2770	L = 2770	I	I,7Iкг

Нач.отд	Эдишерашвили		10.VI.85
Н.контр.	Силагадзе		10.VI.85
Рук.маст	Кесрадзе		9.VI.85
ГИП	Эдишерашвили		10.VI.85
Рук.гр	Бурджанадзе		9.VI.85
Проверил	Шедия		9.VI.85
Разраб.	Селихова		13.VI.85

I.090.I-2с.2-7 I0

КАРКАС ПРОСТРАНСТВЕННЫЙ

IКПД 30 - 3КПД 30

Стадия	Лист	Листов
Р	I	4

ТбилЗНИИЭП

Взам.инв.№ | Подпись и дата | Инв.№подл.

Копировал | Формат А4

ФОРМАТ	ЗОНА	ПОЗ.	ОБОЗНАЧЕНИЕ	НАИМЕНОВАНИЕ	КОЛ.	ПРИМЕЧАНИЕ
				Ф5Вр-I ГОСТ 6727-80		
БЧ		I6	5.04I.2960	L = 2960	3	0,46кг
БЧ		I7	5.04I.2750	L = 2750	3	0,43кг
БЧ		22	5.04I.I30	L = I30	20	0,02кг
			ПЕРЕМЕННЫЕ ДАННЫЕ ДЛЯ ИСПОЛНЕНИЙ:			
				I.090.I-2с.2-7 I0		
				IКПД 30.33-I		
				СБОРОЧНЫЕ ЕДИНИЦЫ		
				КАРКАСЫ ПЛОСКИЕ		
А4		3	I.090.I-2с.2-8 02.0-04	КР5	5	
А4		4	I.090.I-2с.2-8 04.0	КР2I	2	
А4		6	I.090.I-2с.2-8 07.0-05	СЕТКА СI5	I	
				ДЕТАЛИ		
А3		9	I.090.I-2с.2-8 00.2-04	ПЕТЛЯ СТРОПОВОЧНАЯ СП5	2	
				СТЕРЖНИ ОТДЕЛЬНЫЕ		
БЧ		I5	8.0II.I900	Ф8А-I ГОСТ 578I-82		
				L = I900	2	0,75кг
				Ф5Вр-I ГОСТ 6727-80		
БЧ		I8	5.04I.580	L = 580	7	0,09кг
БЧ		I9	5.04I.420	L = 420	7	0,06кг
БЧ		20	5.04I.I350	L = I350	7	0,2Iкг
БЧ		2I	5.04I.II90	L = II90	7	0,I8кг
БЧ		23	5.04I.830	L = 830	7	0,I3кг

I.090.I-2с.2-7 I0

Лист 2

Взам.инв.№ | Подпись и дата | Инв.№подл.

Копировал | Формат А4

ФОРМАТ	ЗОНА	ПОЗ.	ОБОЗНАЧЕНИЕ	НАИМЕНОВАНИЕ	КОЛ.	ПРИМЕЧАНИЕ
				I.090.I-2с.2-7 I0-0I		
				2КПД 30.33-I		
				СБОРОЧНЫЕ ЕДИНИЦЫ		
				КАРКАСЫ ПЛОСКИЕ		
А4		3	I.090.I-2с.2-8 02.0-04	КР5	5	
А4		4	I.090.I-2с.2-8 04.0	КР2I	2	
А4		6	I.090.I-2с.2-8 07.0-05	СЕТКА СI5	I	
				ДЕТАЛИ		
А3		9	I.090.I-2с.2-8 00.2-04	ПЕТЛЯ СТРОПОВОЧНАЯ СП5	2	
				СТЕРЖНИ ОТДЕЛЬНЫЕ		
				68А-I ГОСТ 5781-82		
БН		I5	8.0II.I900	L = I900	2	0,75кг
				05Вр-I ГОСТ 6727-80		
БН		I8	5.04I.580	L = 580	7	0,09кг
БН		I9	5.04I.420	L = 420	7	0,06кг
БН		20	5.04I.I350	L = I350	7	0,2Iкг
БН		2I	5.04I.II90	L = II90	7	0,I8кг
БН		23	5.04I.830	L = 830	I2	0,I3кг
				I.090.I-2с.2-7 I0-02		
				2КПД 30.33-I		
				СБОРОЧНЫЕ ЕДИНИЦЫ		
				КАРКАСЫ ПЛОСКИЕ		
А4		3	I.090.I-2с.2-8 02.0-04	КР5	4	
А4		4	I.090.I-2с.2-8 04.0-0I	КР22	2	
А4		6	I.090.I-2с.2-8 07.0-07	СЕТКА СI7		

Инв.№ подл. | Подпись и дата | Взам.инв.№

I.090.I-2с.2-7 I0 | Лист 3

Копировал | Формат А4

ФОРМАТ	ЗОНА	ПОЗ.	ОБОЗНАЧЕНИЕ	НАИМЕНОВАНИЕ	КОЛ.	ПРИМЕЧАНИЕ
				ДЕТАЛИ		
А3		9	I.090.I-2с.2-8 00.2-03	ПЕТЛЯ СТРОПОВОЧНАЯ СП4	2	
				СТЕРЖНИ ОТДЕЛЬНЫЕ		
				68А-I ГОСТ 5781-82		
БН		I5	8.0II.2400	L = 2400	2	0,95кг
				05Вр-I ГОСТ 6727-80		
БН		I8	5.04I.730	L = 730	I4	0,IIкг
БН		I9	5.04I.570	L = 570	I4	0,09кг
БН		23	5.04I.830	L = 830	I8	0,I3кг

Инв.№ подл. | Подпись и дата | Взам.инв.№

I.090.I-2с.2-7 I0 | Лист 4

Копировал | Формат А4

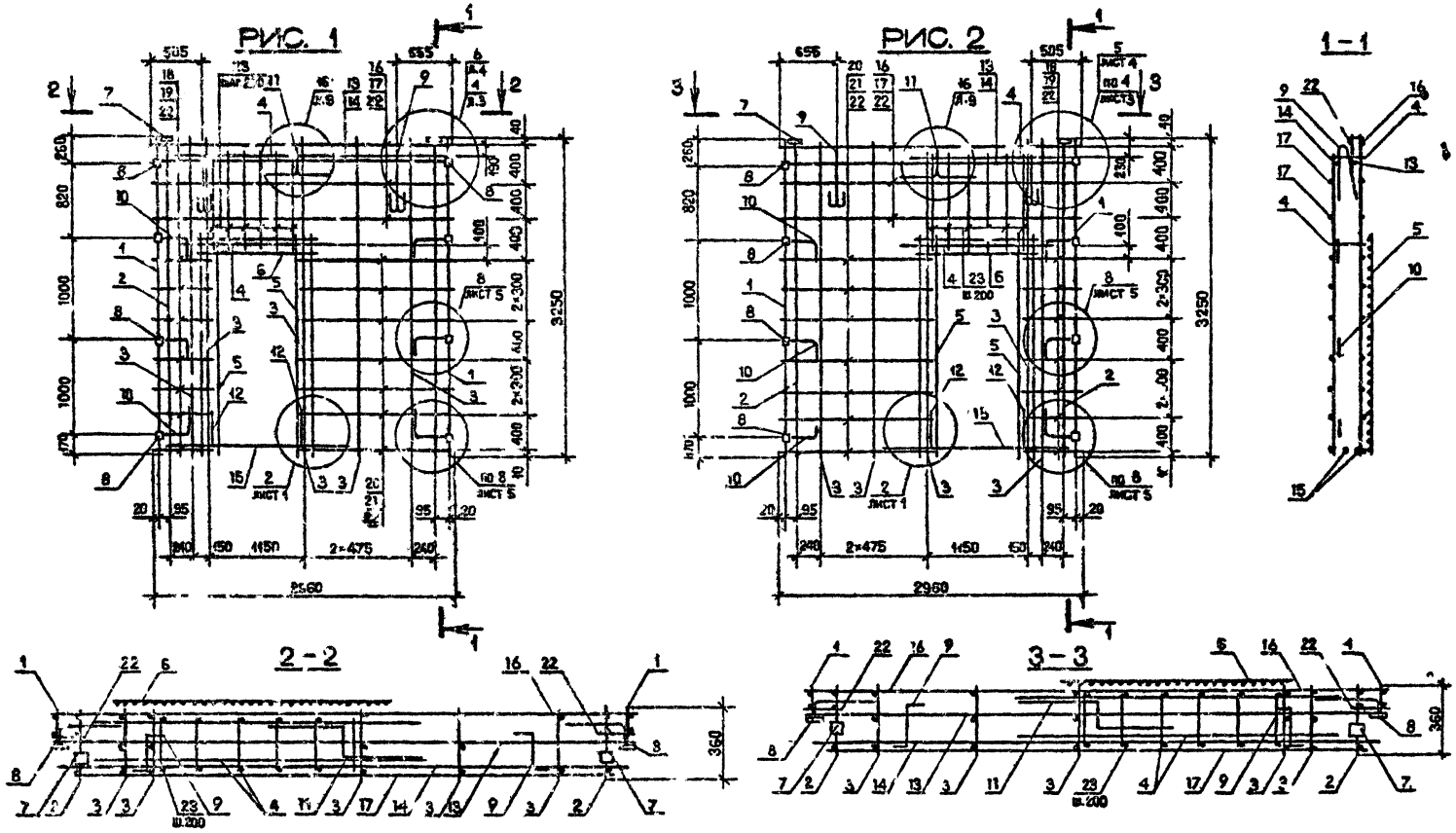

Обозначение	Марка	Рис.	Масса, кг
I.090.I-2с.2-7 I0	IКПД 30.33-I	1	56,70
-0I	2КПД 30.33-I	2	56,70
-02	3КПД 30.33-I	3	53,72

Нач.отд.	Эдишерашвили		19.04.85
Н.контр.	Силагадзе		19.04.85
Рук.маст.	Касрадзе		19.04.85
ГИП	Эдишерашвили		19.04.85
Рук.гр.	Бурджанадзе		17.IV.85
Проверил	Салихова		16.IV.85
Разраб.	Шелия		16.IV.85

I.090.I-2с.2-7 I0СБ

КАРКАС ПРОСТРАНСТВЕННЫЙ IКПД 30 - 3КПД 30 СБОРОЧНЫЙ ЧЕРТЕЖ

Стадия	Масса	Масштаб
Р	См. табл.	1:40 1:20

Лист 1 Листов 2

ТбилЗНИИЭП

Копировал Формат А3

Инв. № подл. | Подпись и дата | Взам. инв. №

РИС. 3

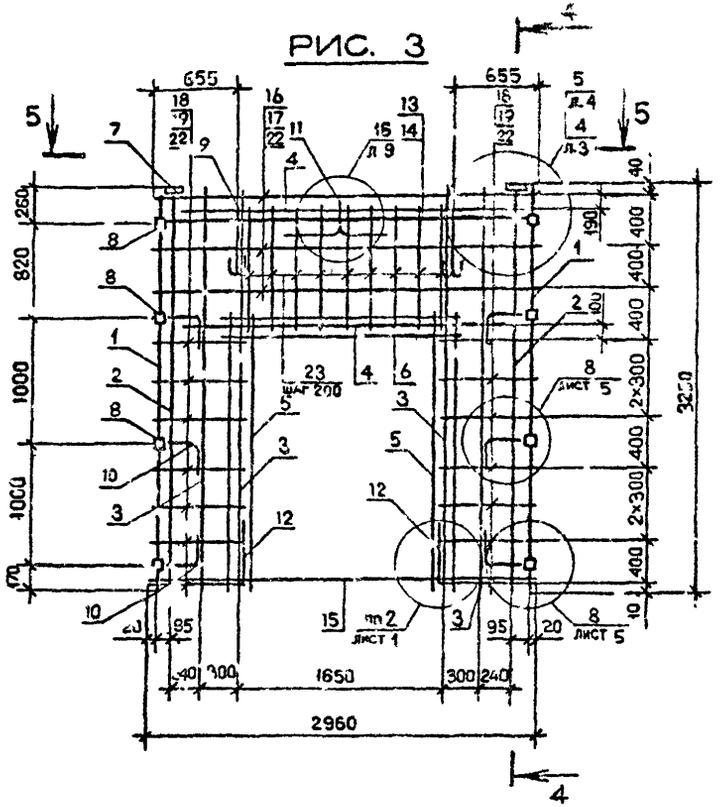

4-4

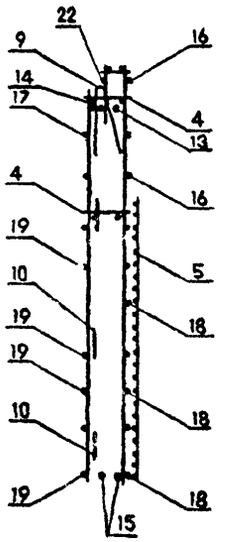

5 - 5

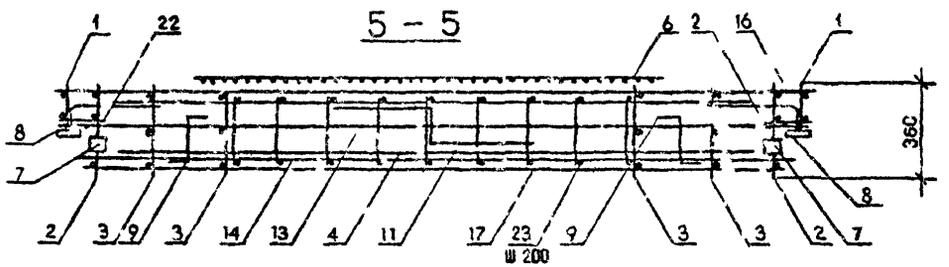

тк 1090 1-2с в 2-4

Инв. № подл.	Подпись и дата	Взам. инв. №

ФОРМАТ	ЗОНА	ПОЗ.	ОБОЗНАЧЕНИЕ	НАИМЕНОВАНИЕ	КОЛ.	ПРИМЕЧАНИЕ
				ДОКУМЕНТАЦИЯ		
А3			I.090.I-2с.2-7 IIСБ	СБОРОЧНЫЙ ЧЕРТЕЖ		
А3			I.090.I-2с.2-7 ООД2	УЗЛЫ АРМАТУРНЫЕ		
А3			I.090.I-2с.2-7 ООТО	ТЕЧНИЧЕСКОЕ ОПИСАНИЕ		
				СБОРОЧНЫЕ ЕДИНИЦЫ		
А4		2	I.090.I-2с.2-8 03.0	КАРКАС ПЛОСКИЙ КР9	2	
				ДЕТАЛИ		
А3		I3	I.090.I-2с.2-8 00.I-0I	СТЕРЖЕНЬ АНКЕРНЫЙ АН2	I	
				СТЕРЖЕНЬ ОТДЕЛЬНЫЙ		
БЧ		22	5.04I.I30	Ф5Вр-I ГОСТ 6727-80		
				L= I30	20	0,02кг
			ПЕРЕМЕННЫЕ ДАННЫЕ ДЛЯ ИСПОЛНЕНИЙ:			
				I.090.I-2с.2-7 II		
				4КПД 30.33-I		
				СБОРОЧНЫЕ ЕДИНИЦЫ		
А4		I	I.090.I-2с.2-8 0I.0	КАРКАС УКР.СБОРКИ СКР1	I	
				КАРКАСЫ ПЛОСКИЕ		
А4		3	I.090.I-2с.2-8 02.0-0I	КР2	2	
А4		4	I 090.I-2с.2-8 02.0-05	КР6	2	

Нач.отд.	Эдишерашвили			I.090.I-2с.2-7 II
Н.контр.	Силагадзе			
Рук.маст	Касрадзе			
ГИП	Эдишерашвили			КАРКАС ПРОСТРАНСТВЕННЫЙ 4КПД 30 - КПД 30
Рук. гр.	Бурджанадзе			Стадия: Р; Лист: 1; Листов: 4
Проверил	Шелия			ТбилЗНИИЭП
Разраб.	Алихова			

Взам.инв.№ | Подпись и дата | Инв.№ подл.

Копировал Формат А4

ФОРМАТ	ЗОНА	ПОЗ.	ОБОЗНАЧЕНИЕ	НАИМЕНОВАНИЕ	КОЛ	ПРИМЕЧАНИЕ
				СЕТКИ		
А4		6	I.090.I-2с.2-8 07.0-09	С19	I	
А4		7	I.090.I-2с.2-8 07.0-I0	С20	2	
				ИЗДЕЛИЯ ЗАКЛАДНЫЕ		
А4		8	I.090.I-2с.2-8 I0.0	МН1	2	
А4		I0	I.090.I-2с.2-8 I0.0-0I	МН2	8	
				ДЕТАЛИ		
А3		II	I.090.I-2с.2-8 00.2-02	ПЕТЛЯ СТРОПОВОЧНАЯ СП3	2	
				СТЕРЕНИ АНКЕРНЫЕ		
А3		I2	I.090.I-2с.2-8 00.I	АН1	6	
А3		I3	I.090.I-2с.2-8 00.I-02	АН3	2	
				СТЕРЕНИ ОТДЕЛЬНЫЕ		
				Ф10А-I ГОСТ 5781-82		
БЧ		I5	I0.0II.2950	L= 2950	I	I,82кг
БЧ		I6	I0.0II.2770	L= 2770	I	I,7Iкг
				Ф8А-I ГОСТ 5781-82		
БЧ		I7	8.0II.3000	L= 3000	2	I,I9кг
				Ф5Вр-I ГОСТ 6727-80		
БЧ		20	5.04I.430	L= 430	20	0,07кг
БЧ		2I	5.04I.270	L= 270	20	0,04кг
				I.090.I-2с.2-7 II-0I		
				4КПД 30.33-2		
				СБОРОЧНЫЕ ЕДИНИЦЫ		
А4		I	I.090.I-2с.2-8 0I.0-0I	КАРКАС УКР.СБОРКИ СКР2	I	

Взам.инв.№ | Подпись и дата | Инв.№ подл.

I.090.I-2с.2-7 II — Лист 2

Копировал Формат А4

ФОРМАТ	ЗОНА	ПОЗ.	ОБОЗНАЧЕНИЕ	НАИМЕНОВАНИЕ	КОЛ.	ПРИМЕЧАНИЕ
				КАРКАСЫ ПЛОСКИЕ		
А4		3	I.090.I-2с.2-8 02.0-0I	КР2	2	
А4		4	I.090.I-2с.2-8 02.0-05	КР5	2	
				СЕТКИ		
А4		6	I.090.I-2с.2-8 07.0-09	С19	I	
А4		7	I.090.I-2с.2-8 07.0-I0	С20	2	
				ИЗДЕЛИЯ ЗАКЛАДНЫЕ		
А4		8	I.090.I-2с.2-8 I0.0	МН1	2	
А4		I0	I.090.I-2с.2-8 I0.0-0I	МН2	6	
				ДЕТАЛИ		
А3		II	I.090.I-2с.2-8 00.2-02	ПЕТЛЯ СТРОПОВОЧНАЯ СП3	2	
				СТЕРЖНИ АНКЕРНЫЕ		
А3		I2	I.090.I-2с.2-8 00.I	АН1	6	
А3		I3	I.090.I-2с.2-8 00.I-02	АН3	2	
				СТЕРЖНИ ОТДЕЛЬНЫЕ		
				8IGA-I ГОСТ 5781-82		
Вн		I5	I0.0II.2950	ℓ = 2950	I	1,82кг
Вн		I6	I0.0II.2770	ℓ = 2770	I	I,7Iкг
Вн		I7	8.0II.3000	8АА-I ГОСТ 5781-82		
				ℓ = 3000	2	I,I9кг
				ø5Вр-I ГОСТ 6727-80		
Вн		20	5.04I.430	ℓ = 430	>0	0,07кг
Вн		2I	5.04I.270	ℓ = 270	20	0,04 кг

Инв.№подл. | Подпись и дата | Взам.инв.№

I.090.I-2с.2-7 II — Лист 3

Копировал — Формат А4

ФОРМАТ	ЗОНА	ПОЗ.	ОБОЗНАЧЕНИЕ	НАИМЕНОВАНИЕ	КОЛ.	ПРИМЕЧАНИЕ
				I.090.I-2с.2-7 II-02		
				КПД 30.33-2		
				СБОРОЧНЫЕ ЕДИНИЦЫ		
А4		I	I.090.I-2с.2-8 0I.0-04	КАРКАС УКР.СБОРКИ СКР5	I	
				КАРКАСЫ ПЛОСКИЕ		
А4		3	I.090.I-2с.2-8 02.0-02	КР3	2	
А4		4	I.090.I-2с.2-8 02.0-05	КР6	4	
А4		5	I.090.I-2с.2-8 03.0-II	КР20	2	
				СЕТКИ		
А4		6	I.090.I-2с.2-8 07.0-07	С17	2	
А4		7	I.090.I-2с.2-8 07.0-09	С19	2	
				ИЗДЕЛИЯ ЗАКЛАДНЫЕ		
А4		8	I.090.I-2с.2-8 I0.0	МН1	6	
А4		9	I.090.I-2с.2-8 I0.0-03	МН4	2	
А4		I0	I.090.I-2с.2-8 I0.0-0I	МН5	4	
				ДЕТАЛИ		
А2		II	I.090.I-2с.2-8 00.2-03	ПЕТЛЯ СТРОПОВОЧНАЯ СП4	2	
				СТЕРЖНИ АНКЕРНЫЕ		
А		I2	I.090.I-2с.2-8 00.I	АН1	8	
А3		I4	I.090.I-2с.2-8 00.I-02	АН3	I	
				СТЕРЖНИ ОТДЕЛЬНЫЕ		
				ø5Вр-I ГОСТ 6727-80		
Вн		I8	5.04I 2360	ℓ = 2360	3	0,46кг
Вн		I9	5.04I.2750	ℓ = 2750	3	0,43кг
Вн		20	5.04I.730	ℓ = 730	I6	0,II кг
Вн		2I	5.04I.570	ℓ = 570	I6	0,09кг

Инв.№подл. | Подпись и дата | Взам.инв.№

I.090.I-2с.2-7 II — Лист 4

Копировал — Формат А4

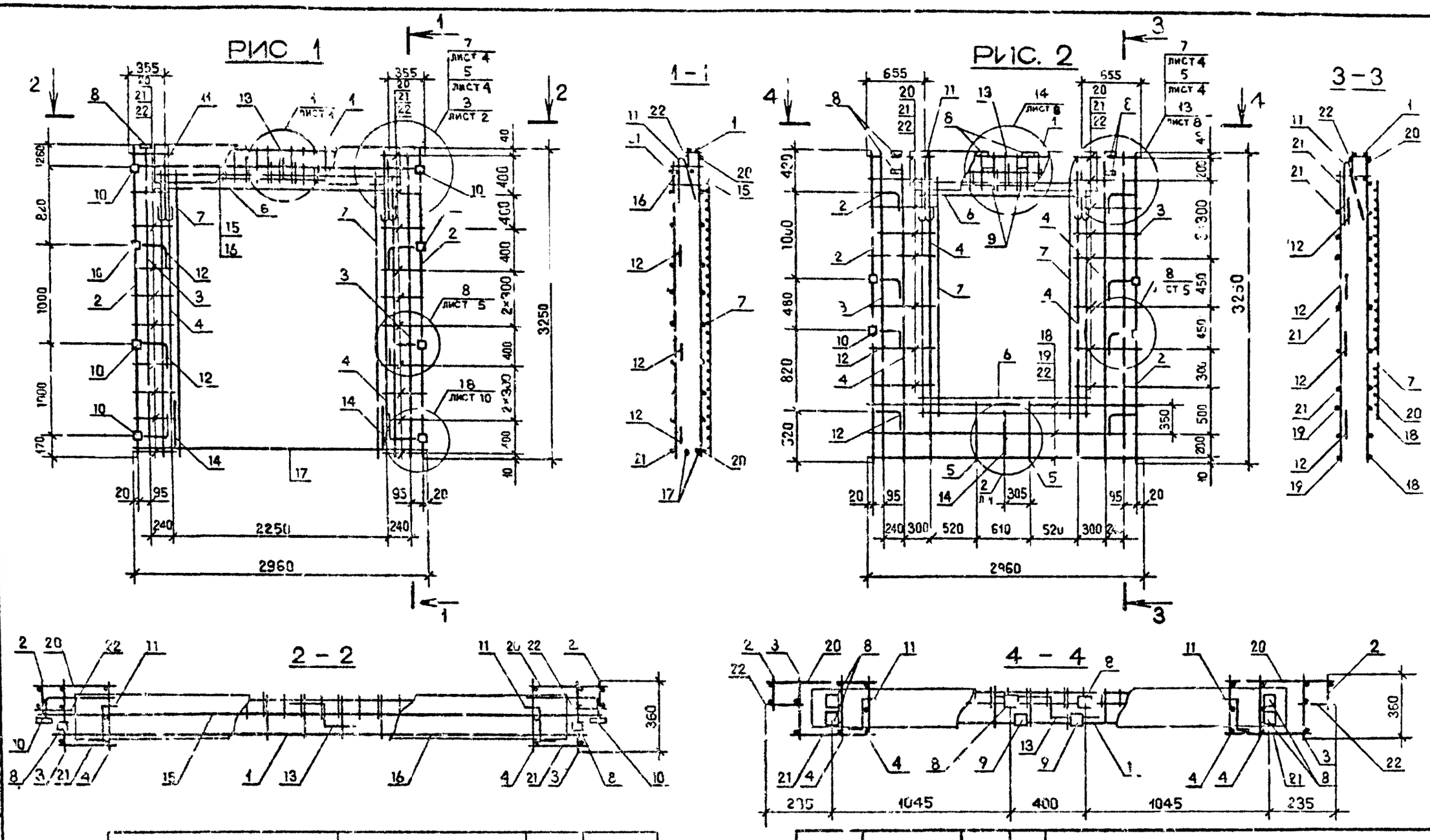

Обозначение	Марка	Рис.	Масса, кг
I.090.I-2с.2-7 II	4КПД 30.33-I	I	63,96
-0I	4КПД 30.33-2		65,22
-02	КПД 30.33-2	2	56.86

Нач.отд.	Эдишерашвили		9.06.85
Н.контр.	Силагадзе		9.06.85
Рук.маст.	Касрадзе		9.06.85
ГИП	Эдишерашвили		9.06.85
Рук.гр.	Бурджанадзе		9.06.85
Проверил	Салихова		17.4.85
Разраб.	Шалия		17.4.85

I.090.1-2с.2-7 11СБ

КАРКАС ПРОСТРАНСТВЕННЫЙ 4КПД 30 - КПД 30 СБОРОЧНЫЙ ЧЕРТЕЖ

Стадия	Масса	Масштаб
Р	См. табл	1:40 1:20

Лист | Листов 1

ТбилЗНИИЭП

Копировал

Формат А3

т.к. 1090 1-2с в 2-7

Взам.инв. №

Подпись и дата

Инв. № подл.

Формат	Зона	Поз.	Обозначение	Наименование	Кол.	Примечание
				ДОКУМЕНТАЦИЯ		
А3			1.090.I-2с.2-7 I2СБ	СБОРОЧНЫЙ ЧЕРТЕЖ		
А3			1.090.I-2с.2-7 ООД2	УЗЛЫ АРМАТУРНЫЕ		
А3			I.090.I-2с.2-7 ООТО	ТЕХНИЧЕСКОЕ ОПИСАНИЕ		
				СБОРОЧНЫЕ ЕДИНИЦЫ		
				КАРКАСЫ ПЛОСКИЕ		
А4		I	I.090.I-2с.2-8 03.0	КР3	2	
А4		2	I.090.I-2с.2-8 02.0	КР1	2	
А4		3	I.090.I-2с.2-8 02.0-04	КР5	4	
				ИЗДЕЛИЯ ЗАКЛАДНЫЕ		
А4		4	I.090.I-2с.2-8 I0.0	МН1	2	
А4		5	I.090.I-2с.2-8 I0.0-0I	МН2	8	
				ДЕТАЛИ		
				СТЕРЖНИ АНКЕРНЫЕ		
А2		7	I.090.I-2с.2-8 00.I	АН1	4	
А3		8	I.090.I-2с.2-8 00.I-0I	АН2	I	
А3		9	I.090.I-2с.2-8 00.I-02	АН3	I	
				СТЕРЖЕНЬ ОТДЕЛЬНЫЙ		
				Ø5Вр-I ГОСТ 6727-80		
	Бч	I4	5.04I.I30	L = I30	I6	0,02кг

Нач.отд.	Эдишерашвили			I.090.I-2с.2-7 I2	
Н.контр	Силагадзе				
Рук.маст	Касрадзе				
ГИП	Эдишерашвили			КАРКАС ПРОСТРАНСТВЕННЫЙ	Стадия: Р; Лист: I; Листов: 2
Рук. гр.	Бурчаладзе			КП 30 - КП 24	ТбилЗНИИЭП
Проверил	Шелия				
Разраб.	Саликов				

Инв.№подл. | Подпись и дата | Взам.инв.№

Копировал — Формат А4

Формат	Зона	Поз.	Обозначение	Наименование	Кол.	Примечание
				ПЕРЕМЕННЫЕ ДАННЫЕ ДЛЯ ИСПОЛНЕНИЙ:		
				I.090.I-2с.2-7 I2		
				КП 30.33		
				ДЕТАЛИ		
А3		6	I.030.I-2с.2-8 00.2-05	ПЕТЛЯ СТРОПОВОЧНАЯ СП5	2	
				СТЕРЖНИ ОТДЕЛЬНЫЕ		
				Ø10А-I ГОСТ 5781-82		
Бч		I0	I0.0II.2950	L = 2950	2	I,82кг
Бч		II	I0.0II.2770	L = 2770	2	I,7Iкг
				Ø5Вр-I ГОСТ 6727-80		
Бч		I2	5.04I.2960	L = 2960	8	0,46кг
Бч		I3	5.04I.2750	L = 2750	8	0,43кг
				I.090.I-2с.2-7 I2-0I		
				КП 24.33		
				ДЕТАЛИ		
А		6	I.090.I-2с.2-8 00.2-04	ПЕТЛЯ СТРОПОВОЧНАЯ СП5	2	
				СТЕРЖНИ ОТДЕЛЬНЫЕ		
				Ø10А-I ГОСТ 5781-82		
Бч		I0	I0.0II.2350	L = 2350	2	I,45кг
Бч		II	I0.0II.2I70	L = 2I70	2	I,34кг
				Ø5Вр-I ГОСТ 6727-80		
Бч		I2	5.04I.2360	L = 2360	8	0,37кг
Бч		I3	5.04I.2I50	L = 2I50	8	0,33кг

Инв.№подл. | Подпись и дата | Взам.инв.№

Копировал — Формат А4

РИС. 1

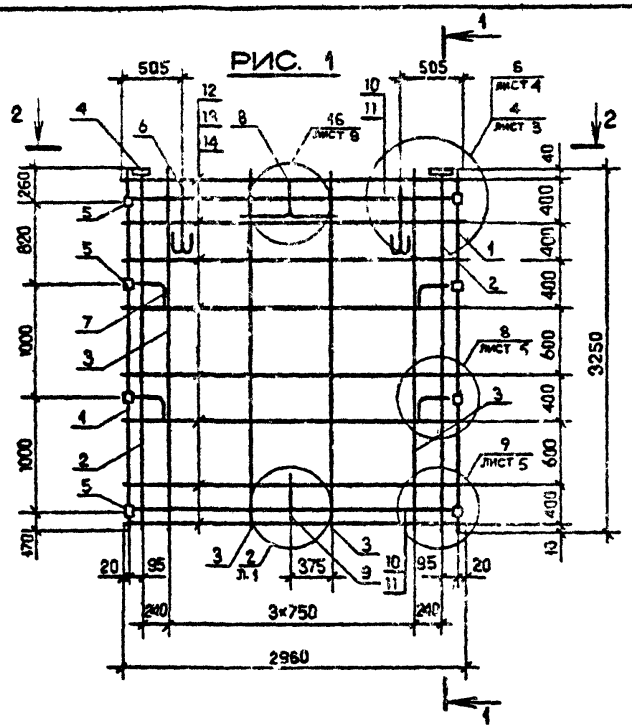

РИС. 2

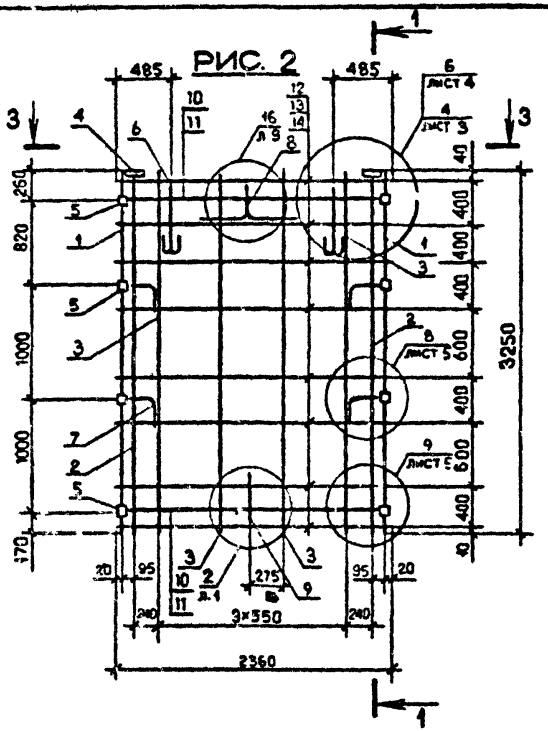

1-1

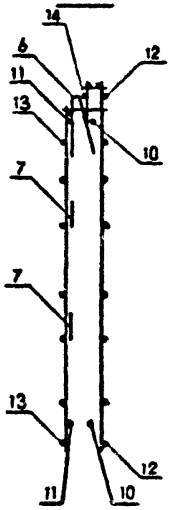

2-2

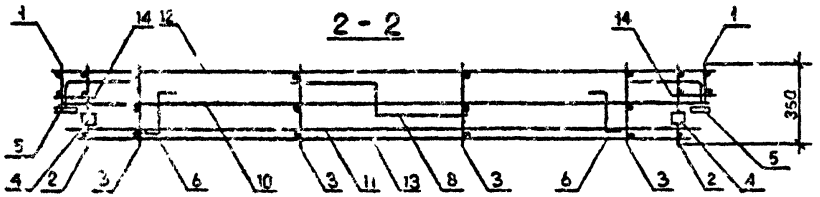

3-3

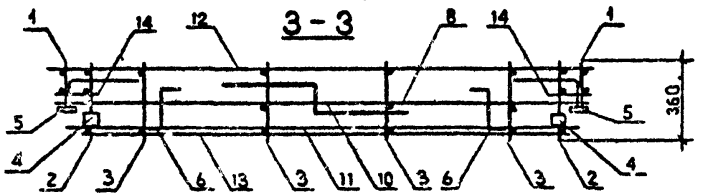

Обозначение	Марка	Рис.	Масса, кг
1.090.1-2с.2-7 12	КП 30.33	1	49,30
-01	КП 24.33	2	40,46

Нач.отд.	Эдиберашвили		
Н.ко пр.	Силагадзе		
Рук.маст.	Насрадзе		
ГИП	Эдиберашвили		
Рук.гр.	Бурджиладзе		
Проверил	Саликова		
Разраб.	Шелия		

1.090.1-2с.2-7 12СБ

КАРКАС ПРОСТРАНСТВЕННЫЙ КП 30, КП 24 СБОРОЧНЫЙ ЧЕРТЕЖ

Стадия	Масса	Масштаб
Р	См. табл.	1:40 1:20
Лист	Листов 1	

ТбилЗНИИЭП

Копировал

Формат А3

ФОРМАТ	ЗОНА	ПОЗ.	ОБОЗНАЧЕНИЕ	НАИМЕНОВАНИЕ	КОЛ.	ПРИМЕЧАНИЕ
				ДОКУМЕНТАЦИЯ		
А3			I.090.I-2с.2-7 I3СБ	СБОРОЧНЫЙ ЧЕРТЕЖ		
А3			I.090.I-2с.2-7 СОД2	УЗЛЫ АРМАТУРНЫЕ		
А3			I.090.I-2с.2-7 ООТО	ТЕХНИЧЕСКОЕ ОПИСАНИЕ		
				СБОРОЧНЫЕ ЕДИНИЦЫ		
А4		4	I.090.I-2с.2-8 I0.0	ИЗДЕЛИЕ ЗАКЛАДНОЕ МН1	2	
			ПЕРЕМЕННЫЕ ДАННЫЕ ДЛЯ ИСПОЛНЕНИЙ:			
				I.090.I-2с.2-7 I3		
				КП I8.33		
				СБОРОЧНЫЕ ЕДИНИЦЫ		
				КАРКАСЫ ПЛОСКИЕ		
А4		I	I.090.I-2с.2-8 03.0	КР9	2	
А4		2	I.090.I-2с.2-8 02.0	КР1	2	
А4		3	I.090.I-2с.2-8 02.0-04	КР5	3	
А4		5	I.090.I-2с.2-8 I0.0-0I	ИЗДЕЛИЕ ЗАКЛАДНОЕ МН2	8	
				ДЕТАЛИ		
А3		6	I.090.I-2с.2-8 00.2-03	ПЕТЛЯ СТРОПОВОЧНАЯ СП4	2	
				СТЕРЖНИ АНКЕРНЫЕ		
А3		7	I.090.I-2с.2-8 00.I	АН1	4	
А3		8	I.090.I-2с.2-8 00.I-0I	АН2	I	

Нач.отд.	Эдишерашвили		
Н.контр.	Силагадзе		
Рук.маст.	Касрадзе		
ГИП	Эдишерашвили		
Рук. гр.	Бурдиманадзе		
Проверил	Шолия		
Разраб.	Селихова		

I.090.1-2с.2-7 13

КАРКАС ПРОСТРАНСТВЕННЫЙ КП I8, КП I2, КП 30

Стадия	Лист	Листов
Р	I	4

ТбилЗНИИЭП

Копировал Формат А4

ФОРМАТ	ЗОНА	ПОЗ.	ОБОЗНАЧЕНИЕ	НАИМЕНОВАНИЕ	КОЛ.	ПРИМЕЧАНИЕ
А3		9	I.090.I-2с.2-8 00.I-02	АН3	I	
				СТЕРЖНИ ОТДЕЛЬНЫЕ		
				Ф10А-I ГОСТ 5781-82		
БЧ		I0	I0.0II.I750	L = I750	2	I,08кг
БЧ		II	I0.0II.I570	L = I570	2	0,97кг
				Ф5Вр-I ГОСТ 6727-80		
БЧ		I2	5.04I.I760	L = I760	8	0,27кг
БЧ		I3	5.04I.I550	L = I550	8	0,24кг
БЧ		I4	5.04I.I30	L = I30	I6	0,02кг
				I.090.I-2с.2-7 I3-0I		
				КП I2.33		
				СБОРОЧНЫЕ ЕДИНИЦЫ		
				КАРКАСЫ ПЛОСКИЕ		
А4		I	I.090.I-2с.2-8 03.0	КР9	2	
А4		2	I.090.I-2с.2-8 02.0	КР1	2	
А4		3	I.090.I-2с.2-8 02.0-04	КР5	2	
А4		5	I.090.I-2с.2-8 I0.0-01	ИЗДЕЛИЕ ЗАКЛАДНОЕ МН2	8	
				ДЕТАЛИ		
А3		6	I.090.I-2с.2-8 00.2-02	ПЕТЛЯ СТРОПОВОЧНАЯ СП3	2	
А3		7	I.090.I-2с.2-8 00.I	СТЕРЖЕНЬ АНКЕРНЫЙ АН1	4	
				СТЕРЖНИ ОТДЕЛЬНЫЕ		
				Ф10А-I ГОСТ 5781-82		
БЧ		I0	I0.0II.II50	L = II50	2	0,7Iкг
БЧ		II	I0.0II.970	L = 970	2	0,60кг

I.090.I-2с.2-7 13

Лист 2

Копировал Формат А4

ФОРМАТ	ЗОНА	ПОЗ.	ОБОЗНАЧЕНИЕ	НАИМЕНОВАНИЕ	КОЛ	ПРИМЕЧАНИЕ
				Ф5Вр-I ГОСТ 6727-80		
БЧ		I2	5.04I.II60	L = II60	8	0,I8кг
БЧ		I3	5.04I.950	L = 950	8	0,I5кг
БЧ		I4	5.04I.I30	L = I30	I6	0,02кг
				I.090.I-2с.2-7 I3-02		
				КП 30.I6		
				СБОРОЧНЫЕ ЕДИНИЦЫ		
				КАРКАСЫ ПЛОСКИЕ		
А4		I	I.090.I-2с.2-8 03.0-0I	КРI0	2	
А4		2	I.090.I-2с.2-8 02.0-03	КР4	2	
А4		3	I.090.I-2с.2-8 02.0-06	КР7	4	
А4		5	I.090.I-2с.2-8 I0 0-0I	ИЗДЕЛИЕ ЗАКЛАДНОЕ МН2	2	
				ДЕТАЛИ		
А3		6	I.090.I-2с.2-8 00.2-03	ПЕТЛЯ СТРОПОВОЧНАЯ СП4	2	
				СТЕРЖНИ АНКЕРНЫЕ		
А3		7	I.090.I-2с.2-8 00.I	АНI	2	
А3		8	I.090.I-2с.2-8 00.I-0I	АН2	I	
А3		9	I.090.I-2с.2-8 00.I-02	АН3	I	
				СТЕРЖНИ ОТДЕЛЬНЫЕ		
				Ф10А-I ГОСТ 5781-82		
БЧ		I0	I0.0II.2950	L = 2950	I	I,82кг
БЧ		II	I0.0II.2770	L = 2770	I	I,7Iкг
				Ф5Вр-I ГОСТ 6727-80		
БЧ		I2	5.04I.2960	L = 2960	5	0,46кг
БЧ		I3	5.04I.2750	L = 2750	5	0,43кг

Инв. № подл. | Подпись и дата | Взам. инв. №

I.090.I-2с.2-7 I3

Лист 3

Копировал Формат А4

ФОРМАТ	ЗОНА	ПОЗ	ОБОЗНАЧЕНИЕ	НАИМЕНОВАНИЕ	КОЛ.	ПРИМЕЧАНИЕ
БЧ		I4	5.04I.I30	L = I30	I0	0,02кг

Инв. № подл. | Подпись и дата | Взам. инв. №

I.090.I-2с.2-7 I3

Лист 4

Копировал Формат А4

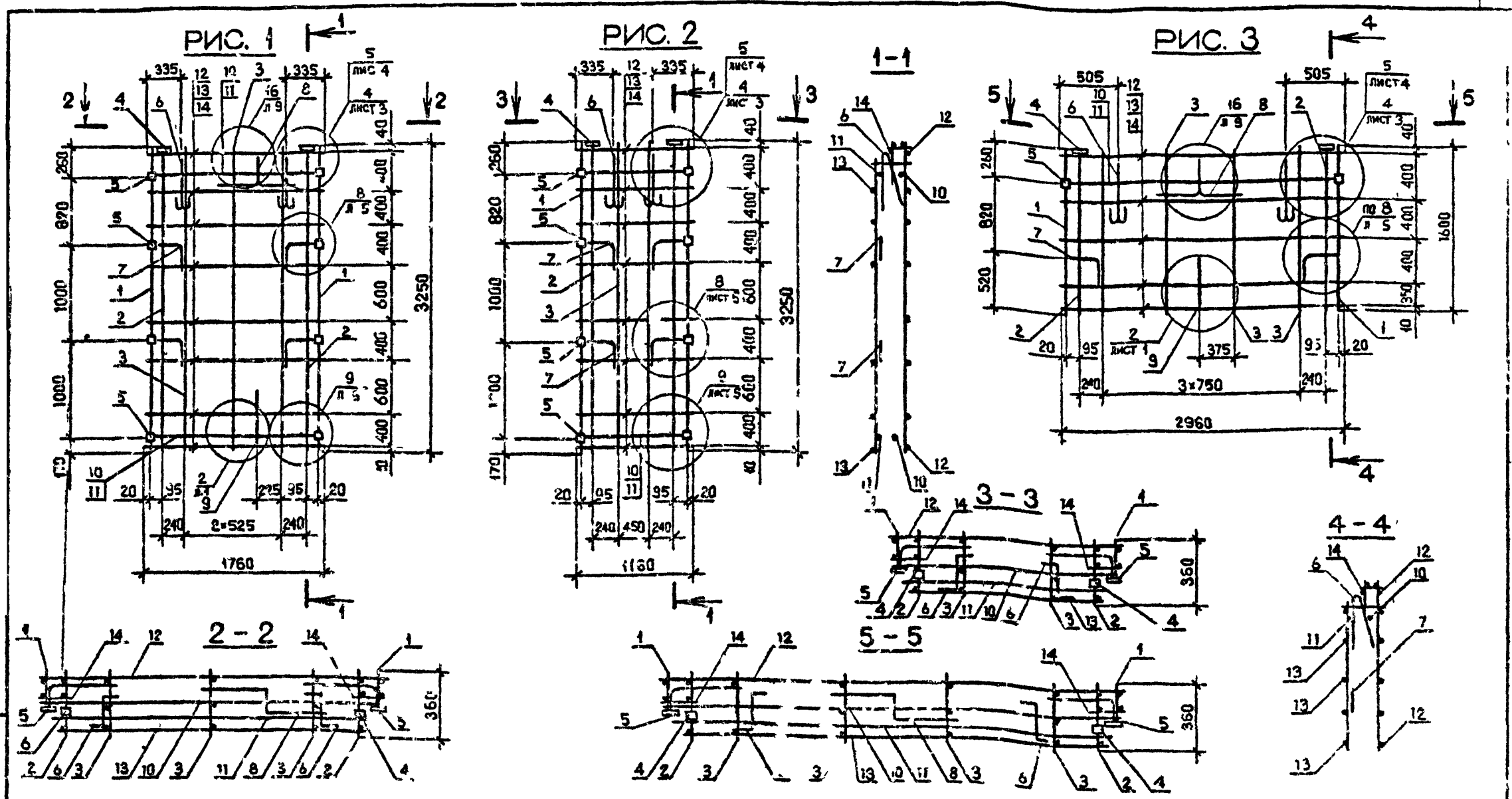

Обозначение	Марка	Рис.	Масса, кг
1.090.1-2с.2-7 13	КП 18.33	1	33,97
-01	КП 12.33	2	26,80
-02	КП 30 16	3	24,06

Чел.отд.	Эдишера швили		1904 85
Н.контр.	Силагадзе		1904 85
Рук.маст.	Касрадзе		1904 85
ГИП	Эдишера швили		1904 85
Рук.гр.	Бурджанадзе		1904 85
Проверил	Салихова		1904 85
Разраб.	Шелия		1904 85

1.090.1-2с.2-7 13СБ

КАРКАС ПРОСТРАНСТВЕННЫЙ КП 18, КП 12, КП 30 СБОРОЧНЫЙ ЧЕРТЕЖ

Стадия	Масса	Масштаб
Р	См. табл.	1:40 1:20

Лист | Листов 1

ТбилЗНИИЭП

Копировал

Формат А3

Взам. инв. №

Подпись и дата

Инв. № подл.

ФОРМАТ	ЗОНА	ПОЗ.	ОБОЗНАЧЕНИЕ	НАИМЕНОВАНИЕ	КОЛ	ПРИМЕЧАНИЕ
				ДОКУМЕНТАЦИЯ		
А3			I.090.I-2с.2-7 I4СБ	СБОРОЧНЫЙ ЧЕРТЕЖ		
А3			I.090.I-2с.2-7 00Д2	УЗЛЫ АРМАТУРНЫЕ		
А3			I.090.I-2с.2-7 00ТО	ТЕХНИЧЕСКОЕ ОПИСАНИЕ		
				СБОРОЧНЫЕ ЕДИНИЦЫ		
				КАРКАСЫ ПЛОСКИЕ		
А4		I	I.090.I-2с.2-8 03.0	КР9	2	
А4		2	I.090.I-2с.2-8 02.0	КР1	2	
А4		4	I.090.I-2с.2-8 09.0-0I	СЕТКА С22	I	
				ИЗДЕЛИЯ ЗАКЛАДНЫЕ		
А4		5	I.090.I-2с.2-8 I0.0	МН1	2	
А4		6	I.090.I-2с.2-8 I0.0-0I	МН2	4	
А4		7	I.090.I-2с.2-8 I0.0-02	МН3	4	
				ДЕТАЛИ		
				СТЕРЖНИ АНКЕРНЫЕ		
А3		9	I.090.I-2с.2-8 00.I	АН1	4	
А3		I0	I.090.I-2с.2-8 00.I-0I	АН2	I	
А3		II	I.090.I-2с.2-8 00.I-02	АН3	I	
				СТЕРЖЕНЬ ОТДЕЛЬНЫЙ		
БЧ		I6	5.04I.I30	Ф5Вр-I ГОСТ 6727-80		
				L = I30	I6	0,02кг

Взам. инв. №

Подпись и дата

Инв. № подл.

Нач.отд.	Элишерашвили		9VII85
Н.контр.	Силагадзе		9VII85
Рук.маст.	Касрадзе		9VII85
ГИП	Элишерашвили		9VII85
Рук. гр.	Бутджанадзе		9VII85
Проверил	Шелия		9VII85
Разраб.	Салилова		13VII85

I.090.I-2с.2-7 I4

КАРКАС ПРОСТРАНСТВЕННЫЙ

IКП 33 - IКП I5

Стадия	Лист	Листов
Р	I	3

ТбилЗНИИЭП

Копировал

Формат А4

ФОРМАТ	ЗОНА	ПОЗ.	ОБОЗНАЧЕНИЕ	НАИМЕНОВАНИЕ	КОЛ	ПРИМЕЧАНИЕ
				ПЕРЕМЕННЫЕ ДАННЫЕ ДЛЯ ИСПОЛНЕНИЯ:		
				I.090.I-2с.2-7 I4		
				IКП 33.33		
				СБОРОЧНЫЕ ЕДИНИЦЫ		
А4		3	I.090.I-2с.2-8 02.0-04	КАРКАС ПЛОСКИЙ КР5	4	
				ДЕТАЛИ		
А3		8	I.090.I-2с.2-8 00.2-05	ПЕТЛЯ СТРОПОВОЧНАЯ СП6	2	
				СТЕРЖНИ ОТДЕЛЬНЫЕ		
				Ф10А-I ГОСТ 5781-82		
БЧ		I2	I0.0II.2950	L = 2950	2	I,82кг
БЧ		I3	I0.0II.2770	L = 2770	2	I,7Iкг
				Ф5Вр-I ГОСТ 6727-80		
БЧ		I4	5.04I.2960	L = 2960	8	0,46кг
БЧ		I5	5.04I.2750	L = 2750	8	0,43кг
				I.090.I-2с.2-7 I4-0I		
				IКП 2I.32		
				СБОРОЧНЫЕ ЕДИНИЦЫ		
А4		3	I.090.I-2с.2-8 02.0-04	КАРКАС ПЛОСКИЙ КР5	3	
				ДЕТАЛИ		
А3		8	I.090.I-2с.2-8 00.2-03	ПЕТЛЯ СТРОПОВОЧНАЯ СП4	2	
				СТЕРЖНИ ОТДЕЛЬНЫЕ		
				Ф10А-I ГОСТ 5781-82		
БЧ		I2	I0.0II.I750	L = I750	2	I,08кг
БЧ		I3	I0.0II.I570	L = I570	2	0,97кг

Разм. инв. №

Подпись и дата

Инв. № подл.

I.090.I-2с.2-7 I4

Лист 2

Копировал

Формат А4

ФОРМАТ	ЗОНА	ПОЗ.	ОБОЗНАЧЕНИЕ	НАИМЕНОВАНИЕ	КОЛ.	ПРИМЕЧАНИЕ
				⌀5Вр-I ГОСТ 6727-80		
БЧ		I4	5.04I.I760	L = I760	8	0,27кг
БЧ		I5	5.04I.I550	L = I550	8	0,24кг
				I.090.I-2с.2-7 I4-02		
				ПКП IF.23		
				СБОРОЧНЫЕ ЕДИНИЦЫ		
А4		3	I.090.I-2с.2-8 02.0-04	КАРКАС ПЛОСКИЙ КР5	2	
				ДЕТАЛИ		
А3		8	I.090.I-2с.2-8 00.2-03	ПЕТЛЯ СТРОПОВОЧНАЯ СП4	2	
				СТЕРЖНИ ОТДЕЛЬНЫЕ		
				⌀10А-I ГОСТ 5781-82		
БЧ		I2	I0.0II.II50	L = II50	2	0,7Iкг
БЧ		I3	I0.0II.970	L = 970	2	0,60кг
				⌀5Вр-I ГОСТ 6727-80		
БЧ		I4	5.04I.II60	L = II60	8	0,I8кг
БЧ		I5	5.04I.950	L = 950	8	0,I5кг

Инв.№ подл. | Подпись и дата | Взам.инв.№

I.030.I-2с.2-7 I4

Лист 3

Копировал Формат А4

ФОРМАТ	ЗОНА	ПОЗ.	ОБОЗНАЧЕНИЕ	НАИМЕНОВАНИЕ	КОЛ.	ПРИМЕЧАНИЕ

Инв.№ подл. | Подпись и дата | Взам.инв.№

Лист

Копировал Формат А4

РИС. 1

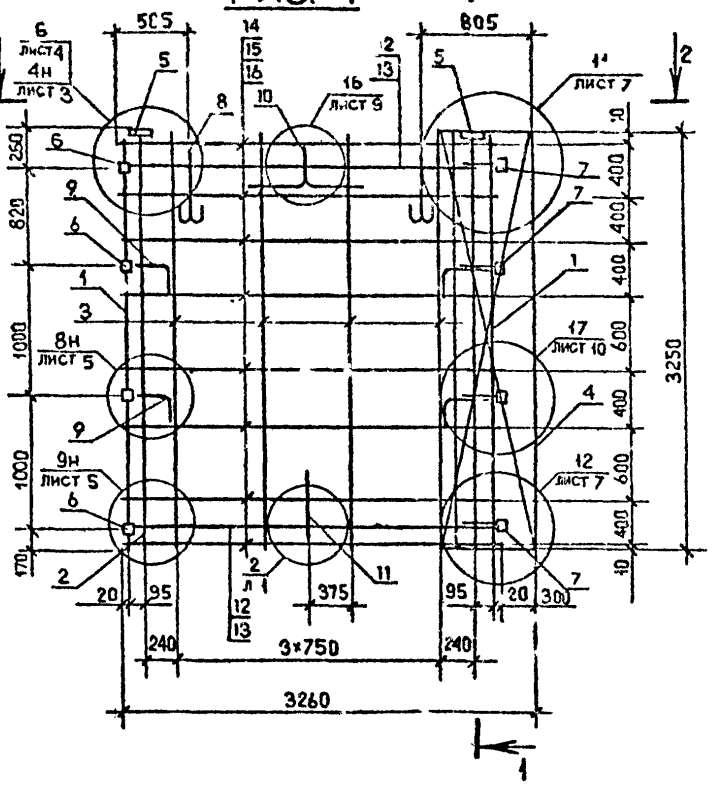

РИС 2

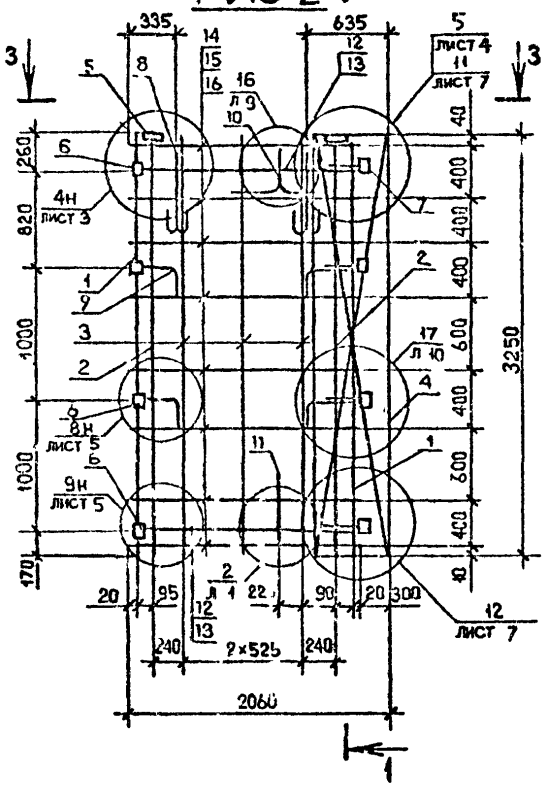

РИС. 3

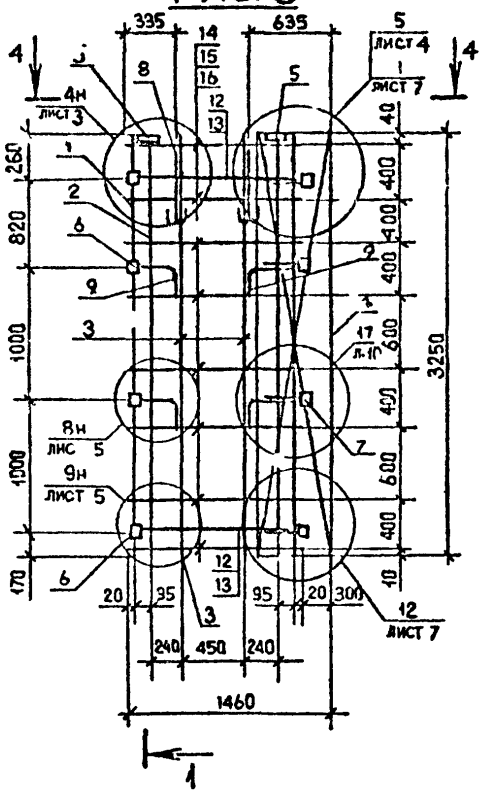

1-1

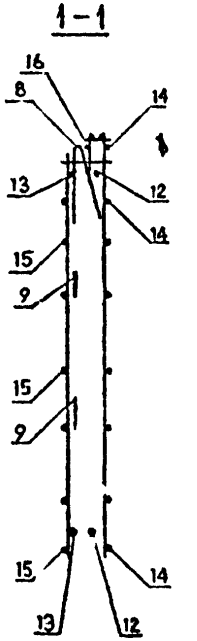

2-2

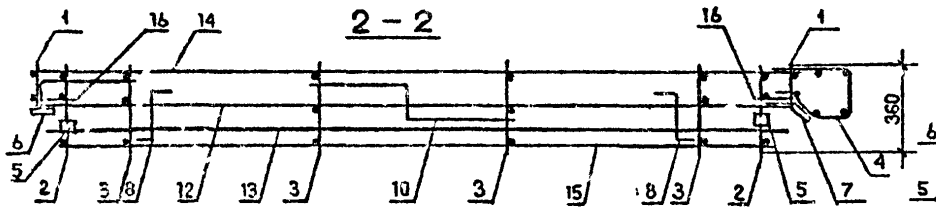

3-3

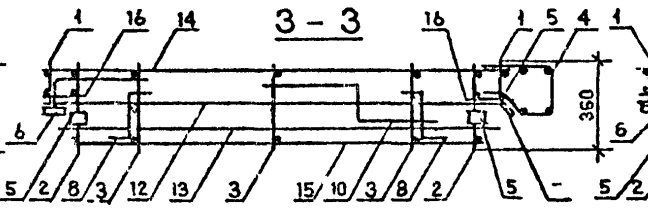

4-4

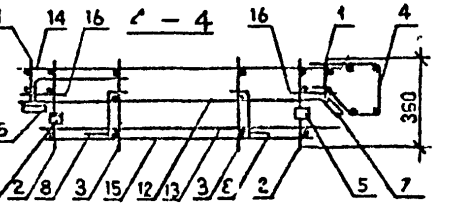

Обозначение	Марка	Рис.	Масса, кг
I.090.I-2c.2-7 I4	IKП 33.33	I	5I,42
-01	IKП 2I.33	2	40,09
-02	IKП I5.33	3	35,I3

Нач.отд.	Эдишерашвили		22.08
Н.контр	Силагадзе		22.08
Рук.маст	Касрадзе		21.08
ГИП	Эдишерашвили		22.08
Рук.гр.	Бурджанадзе		18.08
Проверил	Салахова		18.08
Разраб.	Шелия		18.08

I.090.I-2c.2-7 I4СБ

КАРКАС ПРОСТРАНСТВЕННЫЙ IKП 33 - IKП I5 СБОРОЧНЫЙ ЧЕРТЕЖ

Стадия	Масса	Масштаб
Р	См. табл.	1:40 1.20
Лист	Листов 1	

ТбилЗНИИЭП

Копировал

Формат А3

Инв.№ подл. | Подпись и дата | Взам.инв.№

ФОРМАТ	ЗОНА	ПОЗ.	ОБОЗНАЧЕНИЕ	НАИМЕНОВАНИЕ	КОЛ.	ПРИМЕЧАНИЕ
				ДОКУМЕНТАЦИЯ		
А3			I.090.I-2с.2-7 I5СБ	СБОРОЧНЫЙ ЧЕРТЕЖ		
А3			I.090.I-2с.2-7 00Д2	УЗЛЫ АРМАТУРНЫЕ		
А3			I.090.I-2с.2-7 00ТО	ТЕХНИЧЕСКОЕ ОПИСАНИЕ		
				СБОРОЧНЫЕ ЕДИНИЦЫ		
				КАРКАСЫ ПЛОСКИЕ		
А4		I	I.090.I-2с.2-8 03.0	КР9	2	
А4		2	I.090.I-2с.2-8 02.0	КР1	2	
А1		4	I.090.I-2с.2-8 09.0-0I	СЕТКА С22	I	
				ИЗДЕЛИЯ ЗАКЛАДНЫЕ		
А4		5	I.090.I-2с.2-8 I0.0	МН1	2	
А4		6	I.090.I-2с.2-8 I0.0-0I	МН2	4	
А4		7	I.090.I-2с.2-8 I0.0-02	МН3	4	
				ДЕТАЛИ		
				СТЕРЖНИ АНКЕРНЫЕ		
А3		9	I.090.I-2с.2-8 00.I	АН1	4	
А3		I0	I.090.I-2с.2-8 00.I-0I	АН2	I	
А3		II	I.090.I-2с.2-8 00.I-02	АН3	I	
				СТЕРЖЕНЬ ОТДЕЛЬНЫЙ		
БЧ		I6	5.04I.I30	Ø5Вр-I ГОСТ 6727-80		
				L = I30	I6	0,02кг

Взам. инв. № | Подпись и дата | Инв. № подл.

Нач.отд.	Эдишерашвили		
Н.контр.	Силагадзе		
Рук. маст.	Касродзе		
ГИП	Эдишерашвили		
Рук. гр.	Бурджанадзе		
Проверил	Шелия		
Разраб.	Салихова		

I.090.I-2с.2-7 I5

КАРКАС ПРОСТРАНСТВЕННЫЙ
2КП 33 - 2КП I5

Стадия	Лист	Листов
Р	I	3

ТбилЗНИИЭП

Копировал Формат А4

ФОРМАТ	ЗОНА	ПОЗ.	ОБОЗНАЧЕНИЕ	НАИМЕНОВАНИЕ	КОЛ.	ПРИМЕЧАНИЕ
				ПЕРЕМЕННЫЕ ДАННЫЕ ДЛЯ ИСПОЛНЕНИЙ:		
				I.090.I-2с.2-7 I5		
				2КП 33.33		
				СБОРОЧНЫЕ ЕДИНИЦЫ		
А4		3	I.090.I-2с.2-8 02.0-04	КАРКАС ПЛОСКИЙ КР5	4	
				ДЕТАЛИ		
А3		8	I.090.I-2с.2-8 00.2-05	ПЕТЛЯ СТРОПОВОЧНАЯ СП6	2	
				СТЕРЖНИ ОТДЕЛЬНЫЕ		
				Ф10А-I ГОСТ 5781-82		
БЧ		I2	I0.0II.2950	L = 2950	2	I,82кг
БЧ		I3	I0.0II.2770	L = 2770	2	I,7Iкг
				Ø5Вр-I ГОСТ 6727-80		
БЧ		I4	5.04I.2960	L = 2960	8	0,46кг
БЧ		I5	5.04I.2750	L = 2750	8	0,43кг
				I.090.I-2с.2-7 I5-0I		
				2КП 2I.33		
				СБОРОЧНЫЕ ЕДИНИЦЫ		
А4		3	I.090.I-2с.2-8 02.0-04	КАРКАС ПЛОСКИЙ КР5	3	
				ДЕТАЛИ		
А3		8	I.090.I-2с.2-8 00.2-03	ПЕТЛЯ СТРОПОВОЧНАЯ СП4	2	
				СТЕРЖНИ ОТДЕЛЬНЫЕ		
				Ф10А-I ГОСТ 5781-82		
БЧ		I2	I0.0II.I750	L = I750	2	I,08кг
БЧ		I3	I0.0II.I570	L = I570	2	0,97кг

Взам. инв. № | Подпись и дата | Инв. № подл.

I.090.I-2с.2-7 I5

Лист 2

Копировал Формат А4

ФОРМАТ	ЗОНА	ПОЗ.	ОБОЗНАЧЕНИЕ	НАИМЕНОВАНИЕ	КОЛ	ПРИМЕЧАНИЕ
				Ø5Вр-I ГОСТ 6727-80		
БЧ		I4	5.04I.I760	L = I760	8	0,27кг
БЧ		I5	5.04I.I550	L = I550	8	0,24кг
				I.090.I-2с.2-7 [illegible]		
				2КП I5.33		
				СБОРОЧНЫЕ [illegible]		
А4		3	I.090.I-2с.2-8 02.0-04	КАРКАС ПЛОСКИЙ КР5	2	
				ДЕТАЛИ		
[illegible]		8	I.090.I-2с.2-8 00.2-03	ПЕТЛЯ СТРОПОВ[illegible]ЯЯ СП4	2	
				СТЕРЖНИ [illegible]		
				Ø10А-I ГОСТ 5781-82		
БЧ		I2	I0.0II.II50	L = II50	2	0,7Iкг
БЧ		I3	I0.0II.970	L = 970	2	0,60кг
				Ø5Вр-I [illegible]		
БЧ		I4	5.04I.II60	L = II60	8	0,I8кг
БЧ		I5	5.047.950	L = 950	8	0,I5кг

Инв.№ подл. | Подпись и дата | Взам.инв.№

	I.090.I-2с.2-7 I5	Лист 3

Копировал Формат А4

ФОРМАТ	ЗОНА	ПОЗ.	ОБОЗНАЧЕНИЕ	НАИМЕНОВАНИЕ	КОЛ.	ПРИМЕЧАНИЕ

Инв.№ подл. | Подпись и дата | Взам.инв.№

	Лист

Копировал Формат А4

РИС. 1

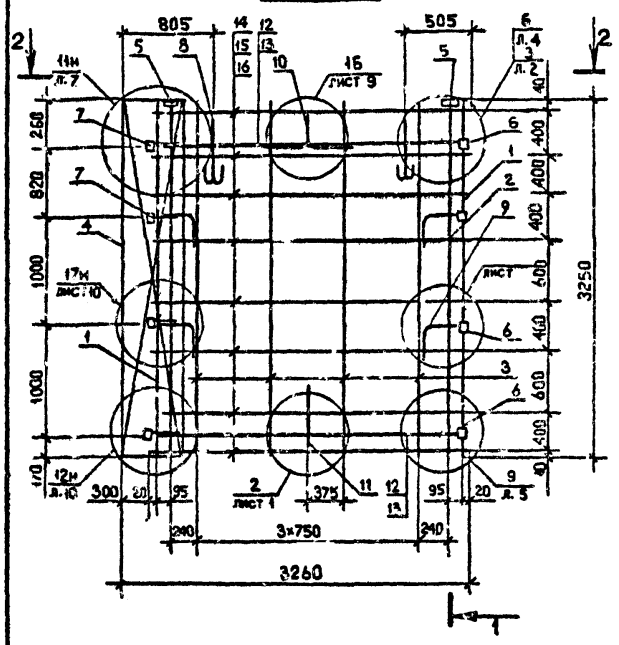

РИС. 2

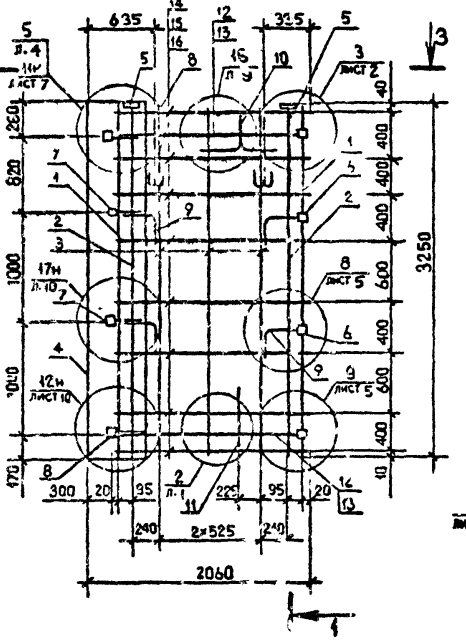

РИС. 3

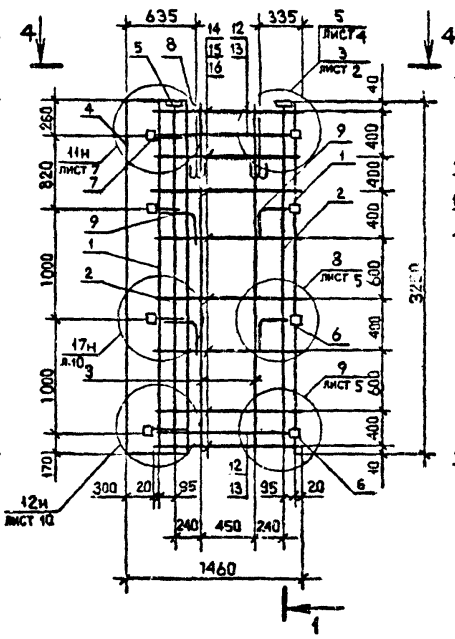

1 – 1

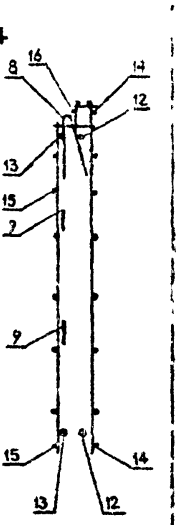

2 – 2

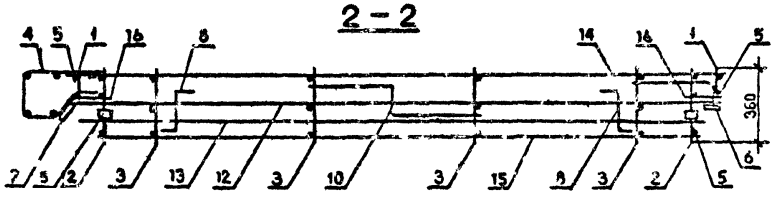

3 – 3

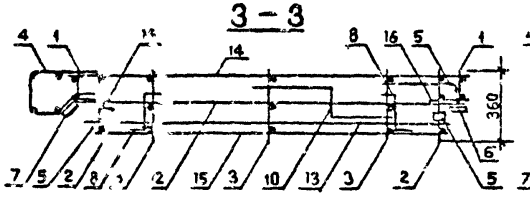

4 – 4

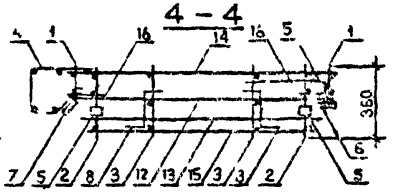

Обозначение	Марка	Рис.	Масса, кг
I.090.I-2с.2-7 I5	2КП 33.33	I	5I,42
-01	2КП 2I.33	2	40,09
-02	2КП I5.33	3	35,I3

Нач.отд.	Элиашвили		
Н.контр.	Силагадзе		
Рук.маст.	Касрадзе		
ГИП	Элиашвили		
Рук.гр.	Бурджанадзе		
Проверил	Салихова		
Разраб.	Шелия		

I.090.I-2с.2-7 I5СБ

КАРКАС ПРСТРАНСТВЕННЫЙ 2КП 33 – 2КП I5 СБОРОЧНЫЙ ЧЕРТЕЖ

Стадия	Масса	Масштаб
Р	См. табл.	1:40 1:20
Лист	Листов 1	

ТбилЗНИИЭП

Копировал

Формат А3

Инв. № подл. | Подпись и дата | Взам. инв. №

ФОРМАТ	ЗОНА	ПОЗ	ОБОЗНАЧЕНИЕ	НАИМЕНОВАНИЕ	КОЛ	ПРИМЕЧАНИЕ
				ДОКУМЕНТАЦИЯ		
А3			I.090.I-2c.2-7 I6ОС	СБОРОЧНЫЙ ЧЕРТЕЖ		
А3			I.090.I-2c.2-7 ОО.Д2	УЗЛЫ АРМАТУРНЫЕ		
А3			I.090.I-2c.2-7 ОО.ТО	ТЕХНИЧЕСКОЕ ОПИСАНИЕ		
				СБОРОЧНЫЕ ЕДИНИЦЫ		
				КАРКАСЫ ПЛОСКИЕ		
А4		2	I.090.I-2c.2-8 03.0	КР9	2	
А4		3	I.090.I-2c.2-8 02.0-0I	КР2	2	
А4		4	I.090.I-2c.2-8 02.0-05	КР6	2	
				СЕТКИ		
А4		5	I.090.I-2c.2-8 08.0	СI3	I	
А4		6	I.090.I-2c.2-8 08.0-0I	СI4	I	
А4		7	I.090.I-2c.2-8 07.0-08	СI8	2	
				ИЗДЕЛИЯ ЗАКЛАДНЫЕ		
А4		8	I.090.I-2c.2-8 I0.0	МН1	2	
А4		9	I.090.I-2c.2-8 I0.0-0I	МН2	8	
				ДЕТАЛИ		
А3		I0	I 090.I-2c.2-8 00.2-02	ПЕТЛЯ СТРОПОВОЧНАЯ СП3	2	
				СТЕРЖНИ АНКЕРНЫЕ		
А3		II	I.090.I-2c.2-8 00.I	АН1	6	
А3		I2	I.090.I-2c.2-8 00.I-0I	АН2	I	
А3		I3	I.090.I-2c.2-8 00.I-02	АН3	2	

Нач.отд.	Эшкерашвили		
Н.контр.	Силагадзе		
Рук.маст.	Кастрадзе		
ГИП	Эшкерашвили		
Рук. гр.	Бурджанадзе		
Проверил	Шелия		
Разраб.	Сенизов		

I.090.1-2c.2-7 I6

КАРКАС ПРОСТРАНСТВЕННЫЙ КПА 30

Стадия	Лист	Листов
		2

ТбилЗНИИЭП

Взам.инв.№ | Подпись и дата | Инв.№подл.

Копировал Формат А4

ФОРМАТ	ЗОНА	ПОЗ	ОБОЗНАЧЕНИЕ	НАИМЕНОВАНИЕ	КОЛ	ПРИМЕЧАНИЕ
				СТЕРЖНИ ОТДЕЛЬНЫЕ		
				Ф10А-I ГОСТ 5781-82		
БЧ		I4	I0.0II.2950	L= 2950	I	I,82кг
БЧ		I5	I0.0II.2770	L= 2770	I	I,7Iкг
				Ф8А-I ГОСТ 5781-82		
БЧ		I6	8.0II.3000	L= 3000	2	I,I9кг
				Ф5Вр-I ГОСТ 6727-80		
БЧ		I7	5.04I.430	L= 430	20	0,07кг
БЧ		I8	5.04I.270	L= 270	20	0,04кг
БЧ		I9	5.04I.I30	L= I30	20	0,02кг
БЧ		20	5.04I.500	L= 500	4	0,08кг
БЧ		2I	5.04I.250	L= 250	4	0,04кг
				ПЕРЕМЕННЫЕ ДАННЫЕ ДЛЯ ИСПОЛНЕНИЙ:		
				I.090.I-2c.2-7 I6		
				КПА 30.33-I		
				СБОРОЧНЫЕ ЕДИНИЦЫ		
А4		I	I.090.I-2c.2-8 0I.0	КАРКАС УКР.СБОРКИ СКР1	I	
				I.090.I-2c.2-7 I6-0I		
				КПА 30.33-I		
				СБОРОЧНЫЕ ЕДИНИЦЫ		
А4		I	I.090.I-2c.2-8 0I.0-0I	КАРКАС УКР.СБОРКИ СКР2	I	

Взам.инв.№ | Подпись и дата | Инв.№подл.

I.090.I-2c.2-7 I6

Лист 2

Копировал Формат А4

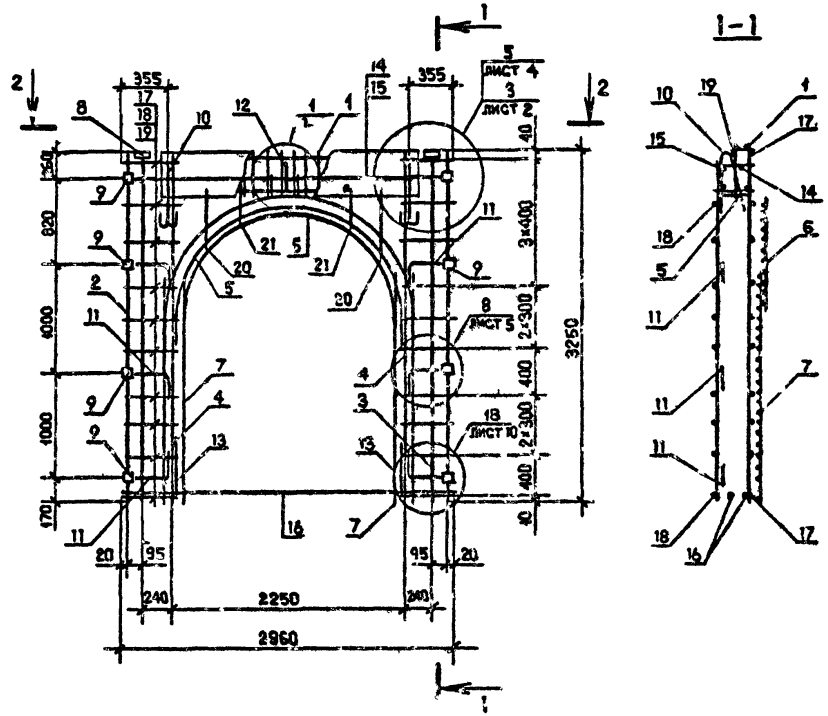

Обозначение	Марка	Масса, кг
I.090.I-2c 2-7 I6	КПА 30.33-I	66,84
-0I	КПА 30.33-2	68,I0

Нач.отд.	Эрлихерашвили		
Н.контр.	Силагадзе		
Рук.маст	Кварадзе		
Гип	Эрлихерашвили		
Рук.гр.	Буржанадзе		
Проверил	Селихова		
Разраб.	Шалия		

I.090.I-2c.2-7 16СБ

КАРКАС ПРОСТРАНСТВЕННЫЙ КПА 30
СБОРОЧНЫЙ ЧЕРТЕЖ

Стадия	Масса	Масштаб
Р	См. табл.	1:40 1:20
Лист	Листов 1	

ТбилЗНИИЭП

Копировал

Формат А3

Инв.№ подл. | Подпись и дата | Взам.инв.№

ФОРМАТ	ЗОНА	ПОЗ.	ОБОЗНАЧЕНИЕ	НАИМЕНОВАНИЕ	КОЛ.	ПРИМЕЧАНИЕ
				ДОКУМЕНТАЦИЯ		
А3			I.090.I-2с.2-7 I7СБ	СБОРОЧНЫЙ ЧЕРТЕЖ		
А3			I.090.I-2с.2-7 ООД2	УЗЛЫ АРМАТУРНЫЕ		
А3			I.090.I-2с.2-7 ООТО	ТЕХНИЧЕСКОЕ ОПИСАНИЕ		
				СБОРОЧНЫЕ ЕДИНИЦЫ		
А4		I	I.090.I-2с.2-8 04.0-05	КАРКАС ПЛОСКИЙ КР26	2	
				ИЗДЕЛИЯ ЗАКЛАДНЫЕ		
А4		3	I.090.I-2с.2-8 I0.0	МН1	2	
А4		4	I.090.I-2с.2-8 I0.0-0I	МН2	2	
				ПЕРЕМЕННЫЕ ДАННЫЕ ДЛЯ ИСПОЛНЕНИЙ:		
				I.090.I-2с.2-7 I7		
				КПП 60.I0		
				СБОРОЧНЫЕ ЕДИНИЦЫ		
А4		2	I.090.I-2с.2-8 04.0-04	КАРКАС ПЛОСКИЙ КР25	7	
				ДЕТАЛИ		
А3		5	I.090.I-2с.2-8 00.2-0I	ПЕТЛЯ СТРОПОВОЧНАЯ СП2	4	
А3		6	I.090.I-2с.2-8 00.I-03	СТЕРЖЕНЬ АНКЕРНЫЙ АН4	3	
				СТЕРЖНИ ОТДЕЛЬНЫЕ		
				ФI0А-I ГОСТ 578I-82		
БЧ		7	I0.0II.5950	L = 5950	I	3,63кг
БЧ		8	I0.0II.5770	L = 5770	I	3,56кг
				Ф5Вр-I ГОСТ 6727-80		
БЧ		9	5.04I.5960	L = 5960	5	0,92кг
БЧ		I0	5.04I.5540	L = 5540	2	0,86кг
				I.090.I-2с.2-7 I7-0I		
				КПП 30.I0		
				СБОРОЧНЫЕ ЕДИНИЦЫ		
А4		2	I.090.I-2с.2-8 04.0-04	КАРКАС ПЛОСКИЙ КР25	4	
				ДЕТАЛИ		
А3		5	I.090.I-2с.2-8 00.2-0I	ПЕТЛЯ СТРОПОВОЧНАЯ СП2	2	
А3		6	I.090.I-2с.2-8 00.I-03	СТЕРЖЕНЬ АНКЕРНЫЙ АН4	I	
				СТЕРЖНИ ОТДЕЛЬНЫЕ		
				ФI0А-I ГОСТ 578I-82		
БЧ		7	I0.0II.2950	L = 2950	I	I,82кг
БЧ		8	I0.0II.2770	L = 2770	I	I,7Iкг
				Ф5Вр-I ГОСТ 6727-80		
БЧ		9	5.04I.2960	L = 2960	5	0,46кг
БЧ		I0	5.04I.2540	L = 2540	2	0,39кг
				I.090.I-2с.2-7 I7-02		
				КПП I8.I0		
				СБОРОЧНЫЕ ЕДИНИЦЫ		
А4		2	I.090.I-2с.2-8 04.0-04	КАРКАС ПЛОСКИЙ КР25	3	
				ДЕТАЛИ		
А3		5	I.090.I-2с.2-8 00.2	ПЕТЛЯ СТРОПОВОЧНАЯ СП1	2	

тк 1090 1-2с. 6

Взам. инв. №

Подпись и дата

Инв. № подл.

Нач.отд.	Эдишерашвили		04.85
Н.контр.	Сихарулидзе		04.85
Рук.маст.	Касрадзе		04.85
ГИП	Эдишерашвили		04.85
Рук. гр.	Бурджанадзе		04.85
Проверил	Шелья		04.85
Разраб.	Селихова		04.85

I.090.I-2с.2-7 I7

КАРКАС ПРОСТРАНСТВЕННЫЙ КПП 60 – КПП I2

Стадия	Лист	Листов
Р	I	3

ТбилЗНИИЭП

Копировал

Формат А4

ФОРМАТ	ЗОНА	ПОЗ.	ОБОЗНАЧЕНИЕ	НАИМЕНОВАНИЕ	КОЛ	ПРИМЕЧАНИЕ
А3		6	I.090.I-2с.2-8 00.I-03	СТЕРЖЕНЬ АНКЕРНЫЙ АН4	I	
				СТЕРЖНИ ОТДЕЛЬНЫЕ		
				Ф10А-I ГОСТ 5781-82		
БЧ		7	I0.0II.I750	L= I750	I	I,08кг
БЧ		8	I0.0II.I570	L= I570	I	0,97кг
				Ф5Вр-I ГОСТ 6727-80		
БЧ		9	5.04I.I760	L= I760	5	0,27кг
БЧ		I0	3.04I.I340	L= I340	2	0,2Iкг
				I.090.I-2с.2-7 I7-03		
				КМ1 I2.I0		
				СБОРОЧНЫЕ ЕДИНИЦЫ		
А4		2	I.090.I-2с.2-8 04.0-04	КАРКАС ПЛОСКИЙ КР25	2	
				ДЕТАЛИ		
А3		5	I.090.I-2с.2-8 00.2	ПЛИТА СТРОПОВОЧНАЯ СП1	2	
				СТЕРЖНИ ОТДЕЛЬНЫЕ		
				Ф10А-I ГОСТ 5781-82		
БЧ		7	I0.0II.II50	L= II50	I	0,7Iкг
БЧ		8	I0.0II.970	L= 970	I	0,60кг
				Ф5Вр-I ГОСТ 6727-80		
БЧ		9	5.04I.II60	L= II60	5	0,I6кг
БЧ		I0	5.04I.740	L= 740	2	0,I2кг

Инв.№ подл. | Подпись и дата | Взам. инв.№

ФОРМАТ	ЗОНА	ПОЗ.	ОБОЗНАЧЕНИЕ	НАИМЕНОВАНИЕ	КОЛ	ПРИМЕЧАНИЕ

Инв.№ подл. | Подпись и дата | Взам. инв.№

РИС. 1

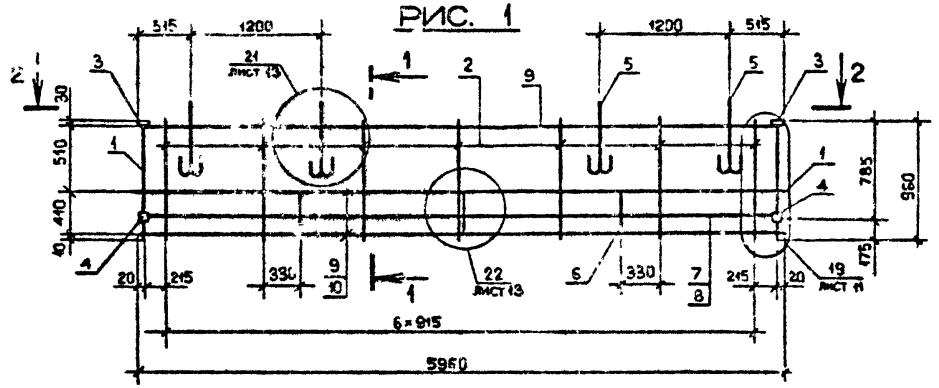

1-1

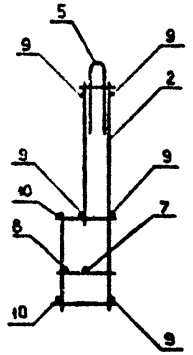

2 - 2

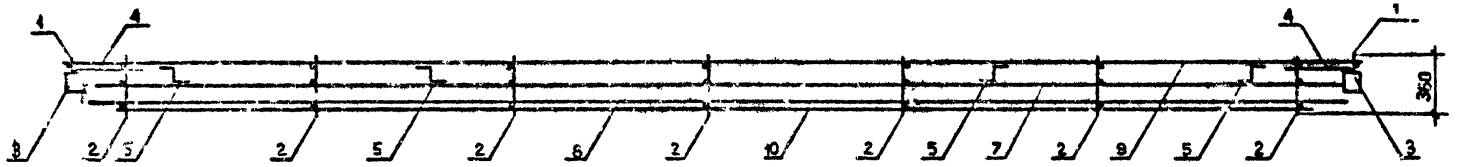

Обозначение	Марка	Рис.	Масса, кг
I.090.I-2с.2-7 I7	КПП 60.I0	I	26,60
-0I	КПП 30.I0	2	I5,07
-02	КПП I8.I0	3	I0,84
-03	КПП I2.I0	4	8,42

Нач.отд.	Эдишерашвили		18.4.85
Н.контр.	Салагадзе		18.4.85
Рук.маст.	Кесрадзе		18.4.85
ГИП	Эдишерашвили		18.4.85
Рук.гр.	Бурджанадзе		18.4.85
Проверил	Салихова		18.4.85
Разраб.	Шелия		18.4.85

I.090.I-2с.2-7 I7СБ

КАРКАС ПРОСТРАНСТВЕННЫЙ КПП 60 - КПП I2 СБОРОЧНЫЙ ЧЕРТЕЖ

Стадия	Масса	Масштаб
Р	См. табл.	1:40 1:20

Лист 1 Листов 2

ТбилЗНИИЭП

Копировал Формат А3

Взам.инв.№ | Подпись и дата | Инв.№ подл.

РИС. 2

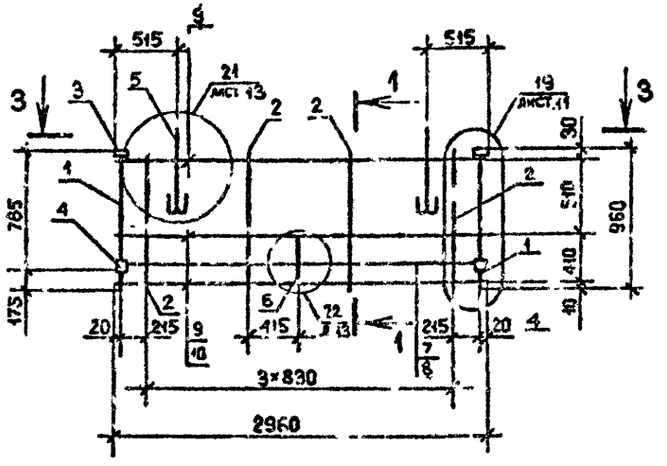

РИС. 3

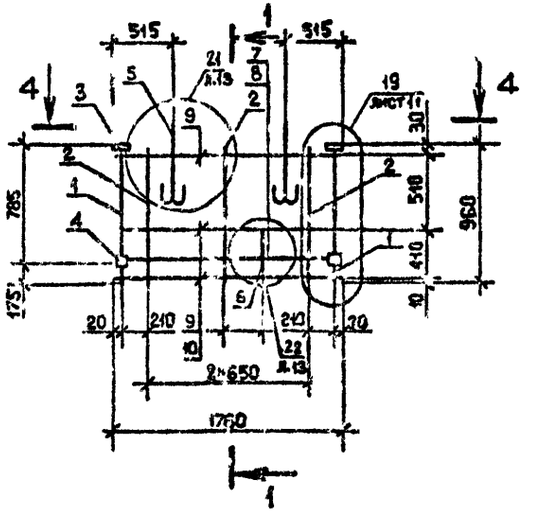

РИС. 4

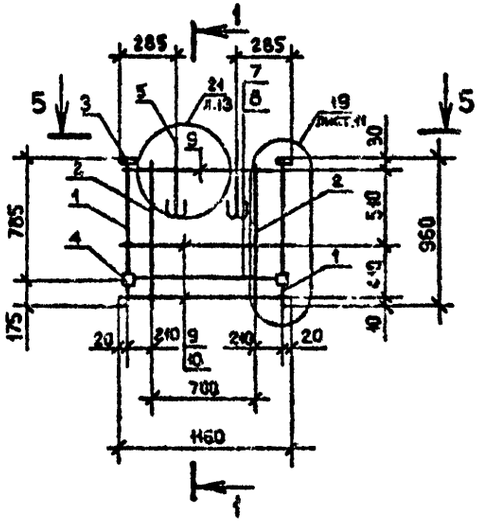

3 – 3

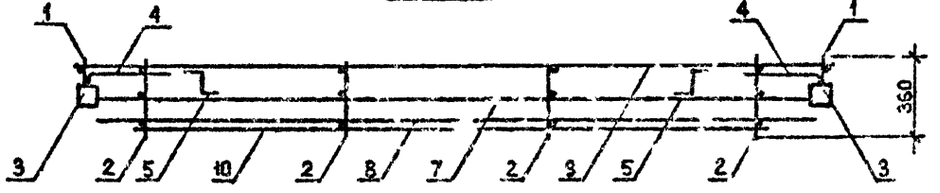

4 – 4



5 – 5

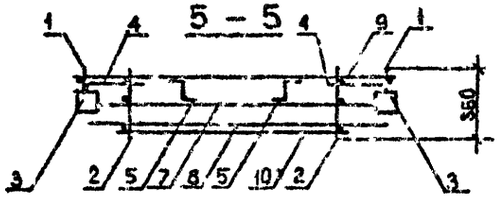

Сечение I-I см. на листе I

Инв. № подл.	Подпись и дата	Взам. инв. №

1.090.1-2с.2-7 17СБ

Лист 2

Копировал

Формат А3

ФОРМАТ	ЗОНА	ПОЗ.	ОБОЗНАЧЕНИЕ	НАИМЕНОВАНИЕ	КОЛ.	ПРИМЕЧАНИЕ
				ДОКУМЕНТАЦИЯ		
А3			I.090.I-2с.2-7 ТВСБ	СБОРОЧНЫЙ ЧЕРТЕЖ		
А3			I.090.I-2с.2-7 ООД2	УЗЛЫ АРМАТУРНЫЕ		
А3			I.090.I-2с.2-7 ООТО	ТЕХНИЧЕСКОЕ ОПИСАНИЕ		
				СБОРОЧНЫЕ ЕДИНИЦЫ		
				КАРКАСЫ ПЛОСКИЕ		
А4		I	I.090.I-2с.2-8 04.0-05	КР26	2	
А4		2	I.090.I-2с.2-8 04.0-04	КР25	4	
А4		3	I.090.I-2с.2-8 09.0	СЕТКА С2I	I	
				ИЗДЕЛИЯ ЗАКЛАДНЫЕ		
А4		4	I.090.I-2с.2-8 I0.0	МНI	2	
А4		5	I.090.I-2с.2-8 I0.0-0I	МН2	I	
А4		6	I.090.I-2с.2-8 I0.0-02	МН3	I	
				ДЕТАЛИ		
А3		7	I.090.I-2с.2-8 00.2-0I	ПЕТЛЯ СТРОПОВОЧНАЯ СП2	2	
А3		8	I.090.I-2с.2-8 00.I-03	СТЕРЖЕНЬ АНКЕРНЫЙ АН4	I	
				СТЕРЖНИ ОТДЕЛЬНЫЕ		
				Ф10А-I ГОСТ 5781-82		
БЧ		9	I0.0II.2950	L = 2950	I	I,82кг
БЧ		I0	I0.0II.2770	L = 2770	I	I,7Iкг
				Ф5Вр-I ГОСТ 6727-80		
БЧ		II	5.04I.2960	L = 2960	5	0,45кг

ФОРМАТ	ЗОНА	ПОЗ.	ОБОЗНАЧЕНИЕ	НАИМЕНОВАНИЕ	КОЛ.	ПРИМЕЧАНИЕ
БЧ		I2	5.04I.2540	L = 2540	2	0,39кг
				ПЕРЕМЕННЫЕ ДАННЫЕ ДЛЯ ИСПОЛНЕНИЙ:		
				I.090.I-2с.2-7 I8		
				ТКШ 33.I0		
				I.090.I-2с.2-7 I8-0I		
				2КШ 33.I0		

Нач.отд.	Эдишерашвили		I.090.I-2с.2-7 I8
Н.контр.	Силагадзе		
Рук.маст.	Касрадзе		
ГИП	Эдишерашвили		КАРКАС ПРОСТРАНСТВЕННЫЙ ТКШ 33, 2КШ 33
Рук. гр.	Гурджиладзе		
Проверил	Шелия		
Разраб	Сагинова		

Стадия	Лист	Листов
Р	I	2

ТбилЗНИИЭП

Инв.№подл. | Подпись и дата | Взам.инв.№

Копировал Формат А4

	I.090.I-2с.2-7 I8	Лист 2

Инв.№подл. | Подпись и дата | Взам.инв.№

Копировал Формат А4

РИС. 1

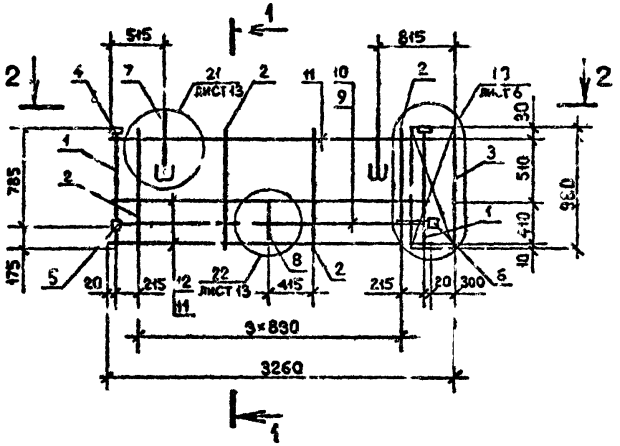

РИС. 2

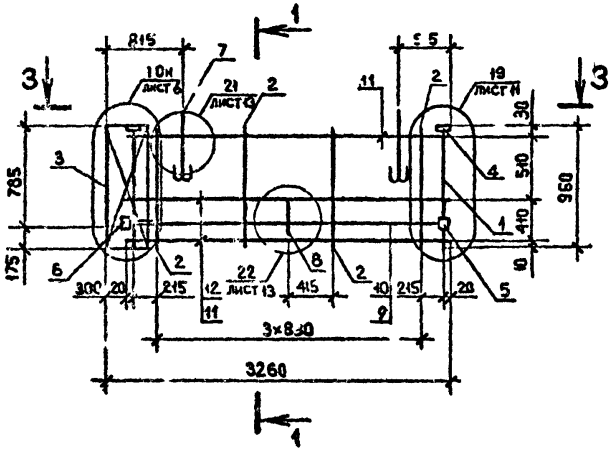

1-1

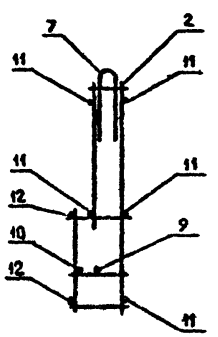

2 - 2

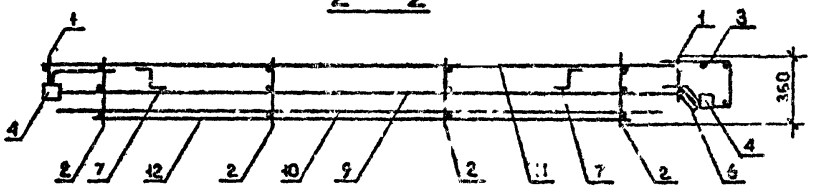

3 - 3

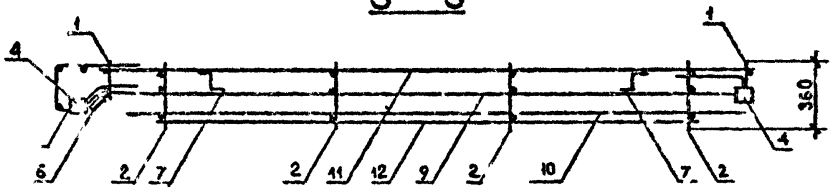

Обозначение	Марка	Рис.	Масса кг
1.090.1-2с.2-7 1СБ	1КШ 33.10	1	16,61
.01	2КШ 33.10	2	16,61

Нач.отд.	Эдишерашвили		12.85
Н.контр.	Силагадзе		12.85
Р.к.маст.	Касрадзе		12.85
ГИП	Эдишерашвили		12.85
Рук.гр.	Бургиладзе		12.85
Проверил	Салихова		12.85
Разраб.	Шелия		12.85

1.090.1-2с.2-7 1СБ

КАРКАС ПРОСТРАНСТВЕННЫЙ 1КШ 32, 2КШ 32 СБОРОЧНЫЙ ЧЕРТЕЖ

Стадия	Масса	Масштаб
Р	См. табл.	1:40 1.20
Лист	Листов 1	

ТбилЗНИИЭП

Копировал

Формат А3

Инв.№ подл. | Подпись и дата | Взам.инв.№

ФОРМАТ	ЗОНА	ПОЗ.	ОБОЗНАЧЕНИЕ	НАИМЕНОВАНИЕ	КОЛ.	ПРИМЕЧАНИЕ
				ДОКУМЕНТАЦИЯ		
А3			I.090.I-2с.2-7 I9СБ	СБОРОЧНЫЙ ЧЕРТЕЖ		
А3			I.090.I-2с.2-7 00Д2	УЗЛЫ АРМАТУРНЫЕ		
А3			I.090.I-2с.2-7 00ТО	ТЕХНИЧЕСКОЕ ОПИСАНИЕ		
				СБОРОЧНЫЕ ЕДИНИЦЫ		
А4		I	I.090.I-2с.2-8 04.0-05	КАРКАС ПЛОСКИЙ КР25	2	
А4		3	I.090.I-2с.2-8 09.0	СЕТКА С2I	I	
				ИЗДЕЛИЯ ЗАКЛАДНЫЕ		
А4		4	I.090.I-2с.2-8 I0.0	МНI	2	
А4		5	I.090.I-2с.2-8 I0.0-0I	МН2	I	
А4		6	I.090.I-2с.2-8 I0.0-02	МН3	I	
			ПЕРЕМЕННЫЕ ДАННЫЕ ДЛЯ ИСПОЛНЕНИЙ:			
				I.090.I-2с.2-7 I9		
				IКПП 2I.I0		
				СБОРОЧНЫЕ ЕДИНИЦЫ		
А4		2	I.090.I-2с.2-8 04.0-04	КАРКАС ПЛОСКИЙ КР25	3	
				ДЕТАЛИ		
А3		7	I.090.I-2с.2-8 00.2-0I	ПЕТЛЯ СТРОПОВОЧНАЯ СП2	2	
А3		8	I.090.I-2с.2-8 00.I-03	СТЕРЖЕНЬ АНКЕРНЫЙ АН4	I	

Взам инв № | Подпись и дата | Инв № подл

Нач.отд.	Эдишерашвили		10.VI.85
Н.контр.	Синагадзе		10.VI.85
Рук.маст	Касрадзе		10.VI.85
ГИП	Эдишерашвили		10.VI.85
Рук. гр.	Бурджанадзе		9.VI.85
Проверил	Шелия		9.VI.85
Разраб.	Селихова		23.V.85

I.090.I-2с.2-7 I9

КАРКАС ПРОСТРАНСТВЕННЫЙ

IКПП 2I 2КПП I5

Стадия	Лист	Листов
Р	I	3

ТбилЗНИИЭП

Копировал Формат А4

ФОРМАТ	ЗОНА	ПОЗ.	ОБОЗНАЧЕНИЕ	НАИМЕНОВАНИЕ	КОЛ.	ПРИМЕЧАНИЕ
				СТЕРЖНИ ОТДЕЛЬНЫЕ		
				ФIОА-I ГОСТ 578I-82		
БЧ		9	I0.0II.I750	L= I750	I	I,08кг
БЧ		I0	I0.0II.I570	L= I570	I	0,97кг
				Ф5Вр-I ГОСТ 6727-80		
БЧ		II	5.04I.I760	L= I760	5	0,27кг
БЧ		I2	5.04I.I340	L= I340	2	0,2Iкг
				I.090.I-2с.2-7 I9-0I		
				2КПП 2I.I0		
				СБОРОЧНЫЕ ЕДИНИЦЫ		
А4		2	I.090.I-2с.2-8 04.0-04	КАРКАС ПЛОСКИЙ КР25	3	
				ДЕТАЛИ		
А3		7	I.090.I-2с.2-8 00.2-0I	ПЕТЛЯ СТРОПОВОЧНАЯ СП2	2	
А3		8	I.090.I-2с.2-8 00.I-03	СТЕРЖЕНЬ АНКЕРНЫЙ АН4	I	
				СТЕРЖНИ ОТДЕЛЬНЫЕ		
				ФIОА-I ГОСТ 578I-82		
БЧ		9	I0.0II.I750	L= I750	I	I,08кг
БЧ		I0	I0.0II.I570	L= I570	I	0,97кг
				Ф5Вр-I ГОСТ 6727-80		
БЧ		II	5.04I.I760	L= I760	5	0,27кг
БЧ		I2	5.04I.I340	L= I340	2	0,2Iкг
				I.090.I-2с.2-7 I9-02		
				IКПП I5.I0		
				СБОРОЧНЫЕ ЕДИНИЦЫ		

Взам инв № | Подпись и дата | Инв № подл

I.090.I-2с.2-7 I9

Лист 2

Копировал Формат А4

ФОРМАТ	ЗОНА	ПОЗ.	ОБОЗНАЧЕНИЕ	НАИМЕНОВАНИЕ	КОЛ.	ПРИМЕЧАНИЕ
A4		2	I.090.I-2c.2-8 04.0-04	КАРКАС ПЛОСКИЙ КР25	2	
				ДЕТАЛИ		
A3		7	I.090.I-2c.2-8 00.2	ПЕТЛЯ СТРОПОВОЧНАЯ СП1	2	
				СТЕРЖНИ ОТДЕЛЬНЫЕ		
				Ф10А-I ГОСТ 5781-82		
БН		9	I0.0II.II50	L = II50	I	0,7Iкг
БН		I0	I0.0II.970	L = 970	I	0,60кг
				Ф5Вр-I ГОСТ 6727-80		
БН		II	5.04I.II60	L = II60	5	0,I8кг
БН		I2	5.04I.740	L = 740	2	0,I2кг
				I.090.I-2c.2-7 I9-03		
				2КПП I5.I0		
				СБОРОЧНЫЕ ЕДИНИЦЫ		
A4		2	I.090.I-2c.2-8 04.0-04	КАРКАС ПЛОСКИЙ КР25	2	
				ДЕТАЛИ		
A3		7	I.090.I-2c.2-8 00.2	ПЕТЛЯ СТРОПОВОЧНАЯ СП1	2	
				СТЕРЖНИ ОТДЕЛЬНЫЕ		
				Ф10А-I ГОСТ 5781-82		
БН		9	I0.0II.II50	L = II50	I	0,7Iкг
БН		I0	I0.0II.970	L = 970	I	0,60кг
				Ф5Вр-I ГОСТ 6727-80		
БН		II	5.04I.II60	L = II60	5	0,I8кг
БН		I2	5.04I.740	L = 740	2	0,I2кг

Инв. № подл. | Подпись и дата | Взам. инв. №

Инв. № подл. | Подпись и дата | Взам. инв. №

РИС. 1

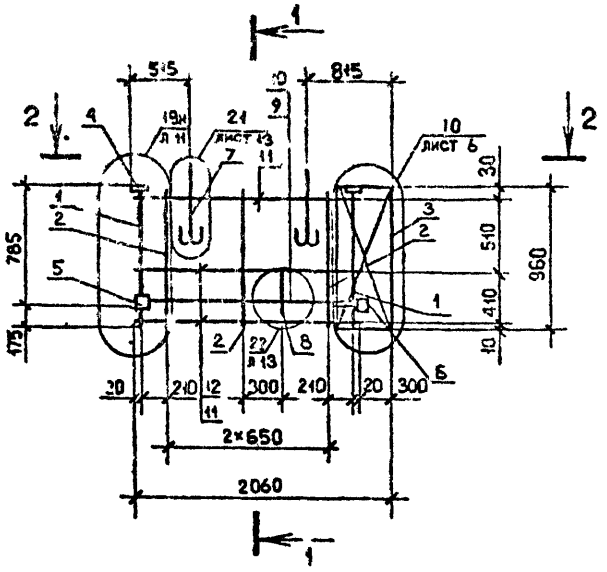

РИС. 2

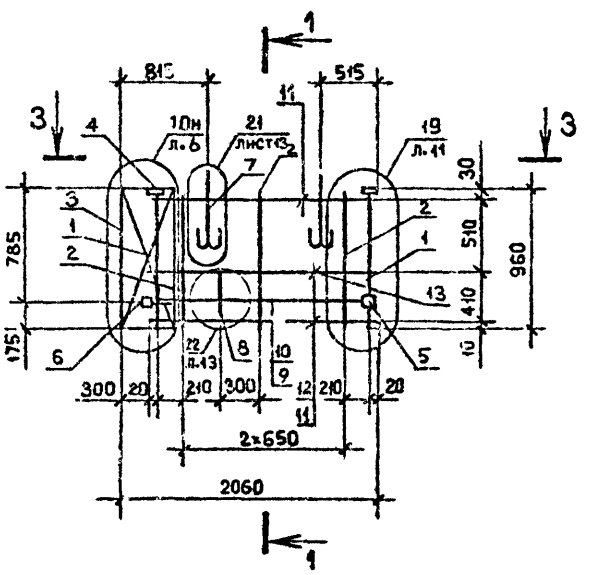

1 – 1

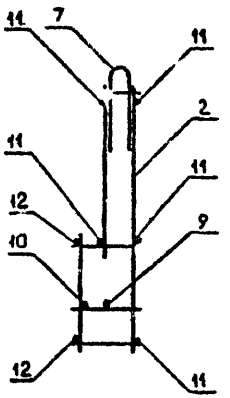

2 – 2

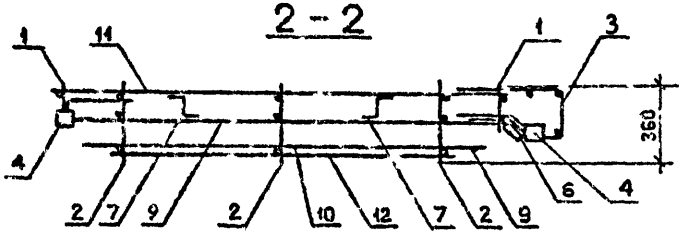

3 – 3

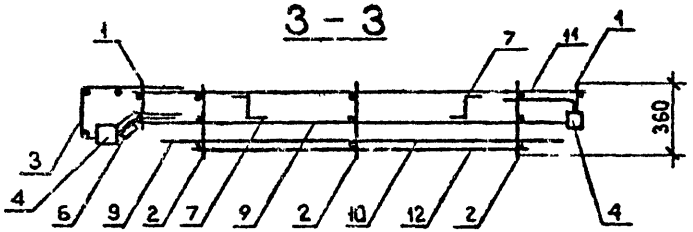

Обозначение	Марка	Рис.	Масса, кг
I.090.1-2с.2-7 I9	IКП 2I.I0	I	II,II
-0I	2КП 2I.I0	2	II,II
-02	IКП I5.I0	3	8,26
-03	2КП I5.I0	4	8,26

Нач.отд.	Эдишерашвили		20.4.85
Н.контр.	Силагадзе		20.4.85
Рук.маст.	Касрадзе		20.4.85
ГИП	Эдишерашвили		20.4.85
Рук.гр.	Бурджанадзе		20.4.85
Проверил	Салихова		17.4.85
Разраб.	Шепия		17.4.85

I.090.1-2с.2-7 I9СБ

КАРКАС ПРОСТРАНСТВЕННЫЙ IКП 20 – 2КП I4 СБОРОЧНЫЙ ЧЕРТЕЖ

Стадия	Масса	Масштаб
Р	См. табл.	1:40 1:20
Лист 1	Листов 2	

ТбилЗНИИЭП

Взам.инв.№ | Подпись и дата | Инв.№ подл.

Копировал

Формат А3

РИС. 3

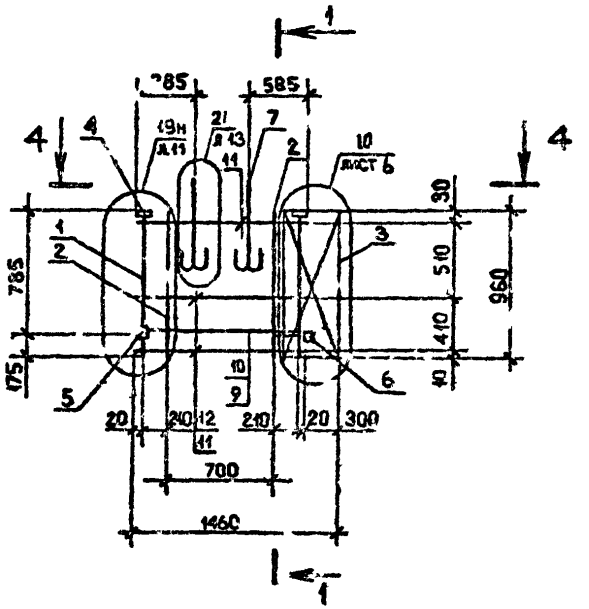

РИС. 4

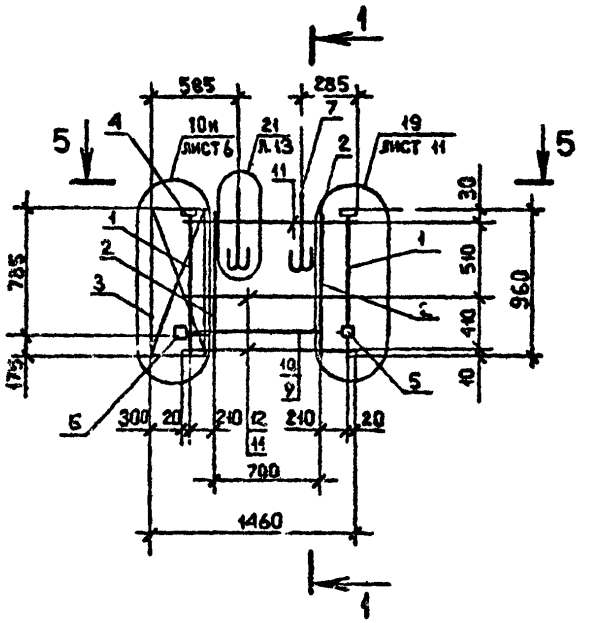

Сечение I-I см. на листе I

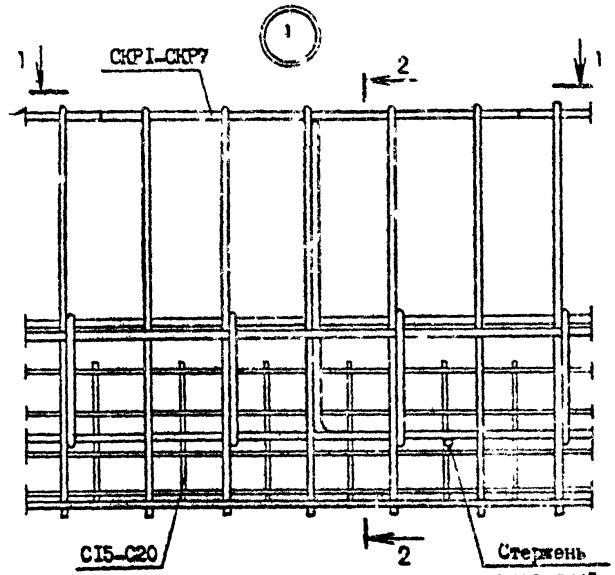

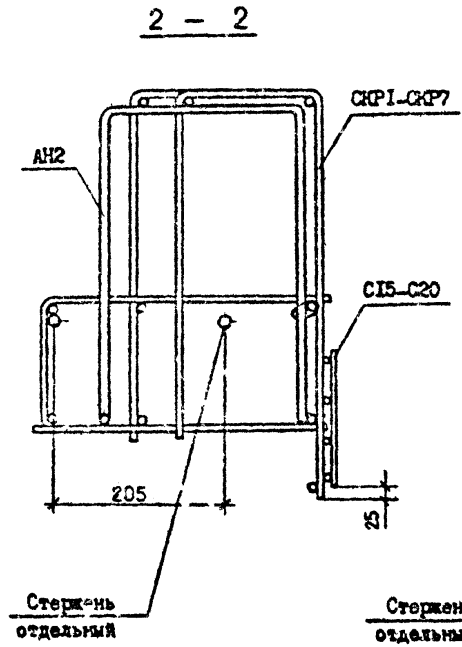

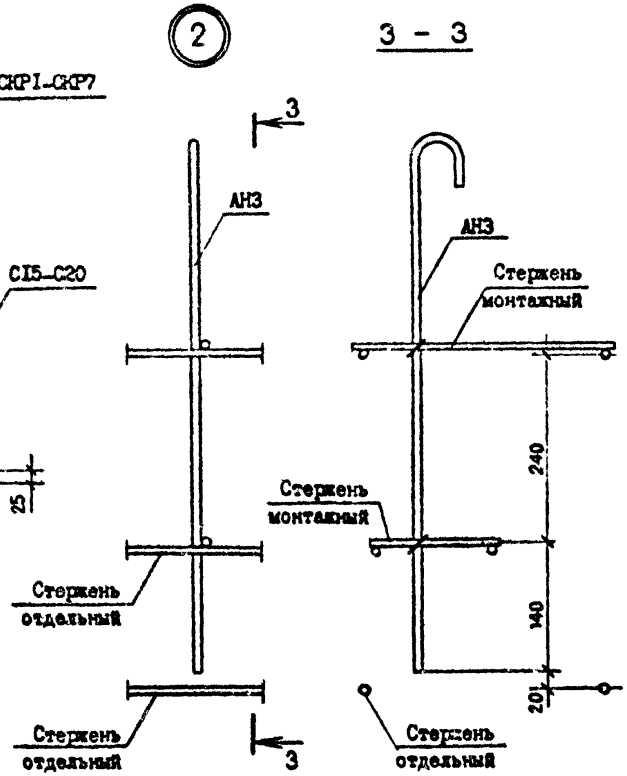

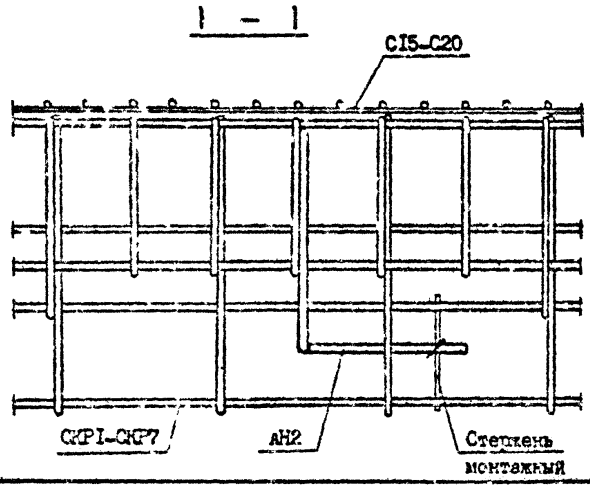

Нач.отд.	Эдишерашвили		9.85
Н.контр.	Силагадзе		9.85
Рук.маст.	Касрадзе		9.85
ГИП	Эдишерашвили		9.85
Рук.гр.	Бурджанадзе		9.85
Проверил	Салихова		9.85
Разраб.	Шылия		9.85

1.090.1-2с.2-7 ООД2

УЗЛЫ АРМАТУРНЫЕ

Стадия	Лист	Листов
Р	1	12

ТбилЗНИИЭП

Копировал

Формат А3

Инв.№ подл. | Подпись и дата | Взам.инв.№

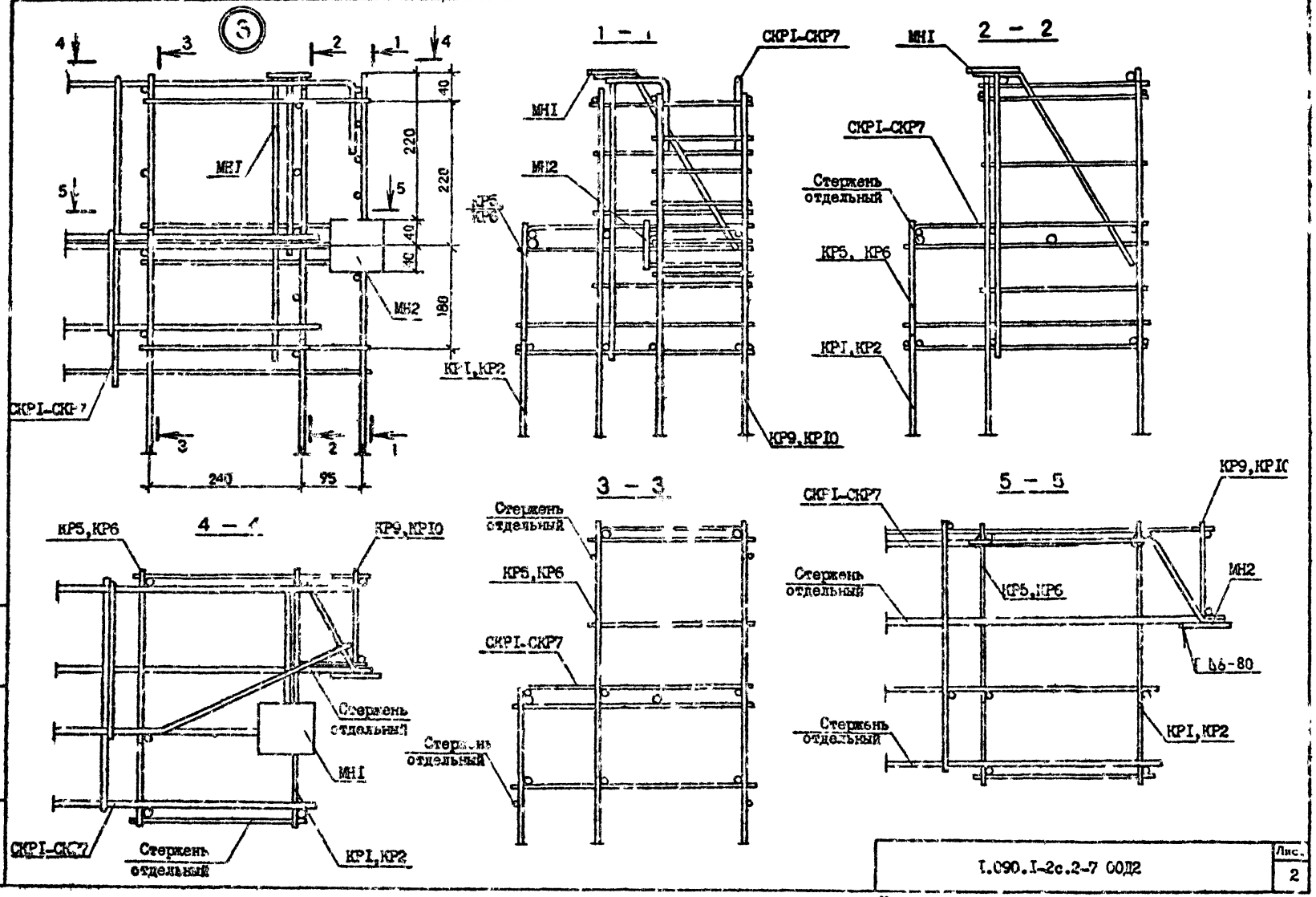

Инв. № подл. | Подпись и дата | Взам. инв. №

1.090.1-2с.2-7 ОДД2

Лист 2

Копировал

Формат А3

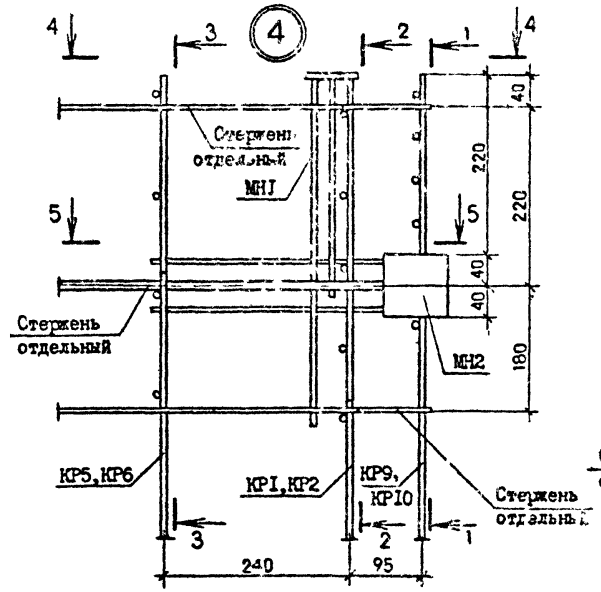

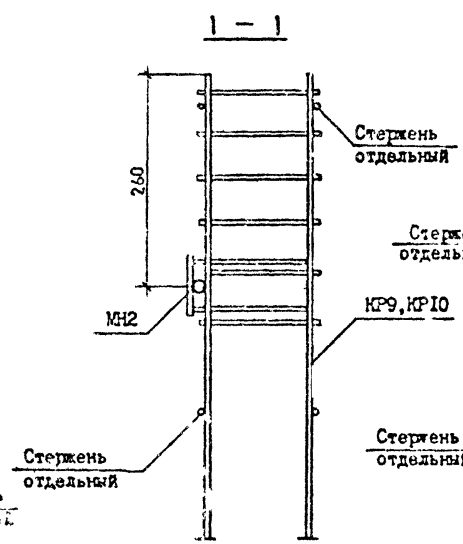

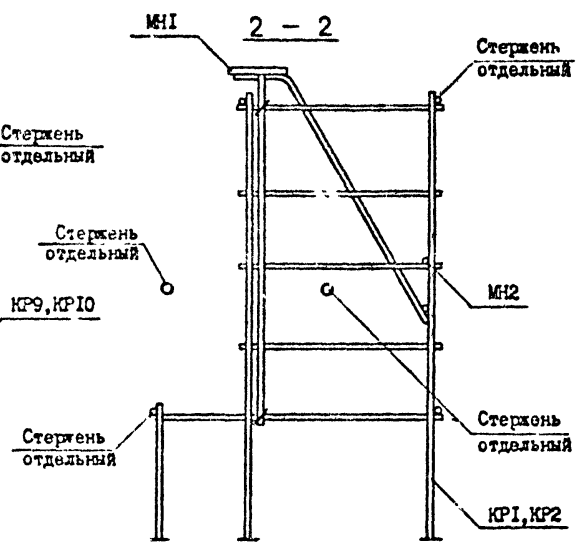

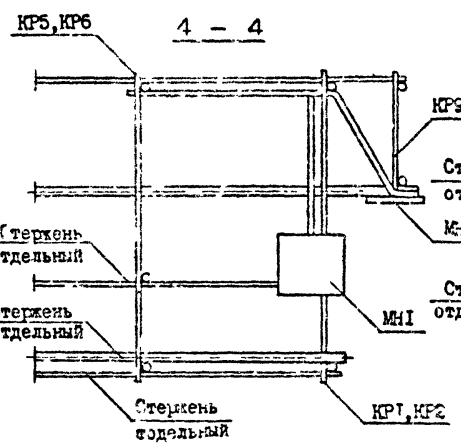

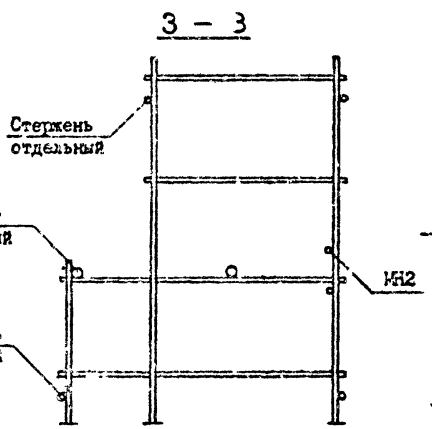

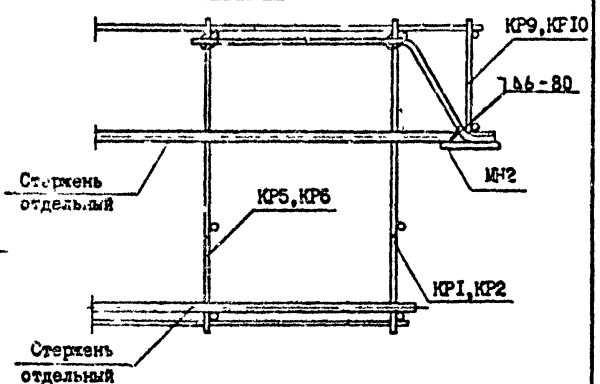

Инв. № подл. | Подпись и дата | Взам. инв. №

I.090.I-2c.2-7 ООД2

Лист 3

Копировал

Формат А3

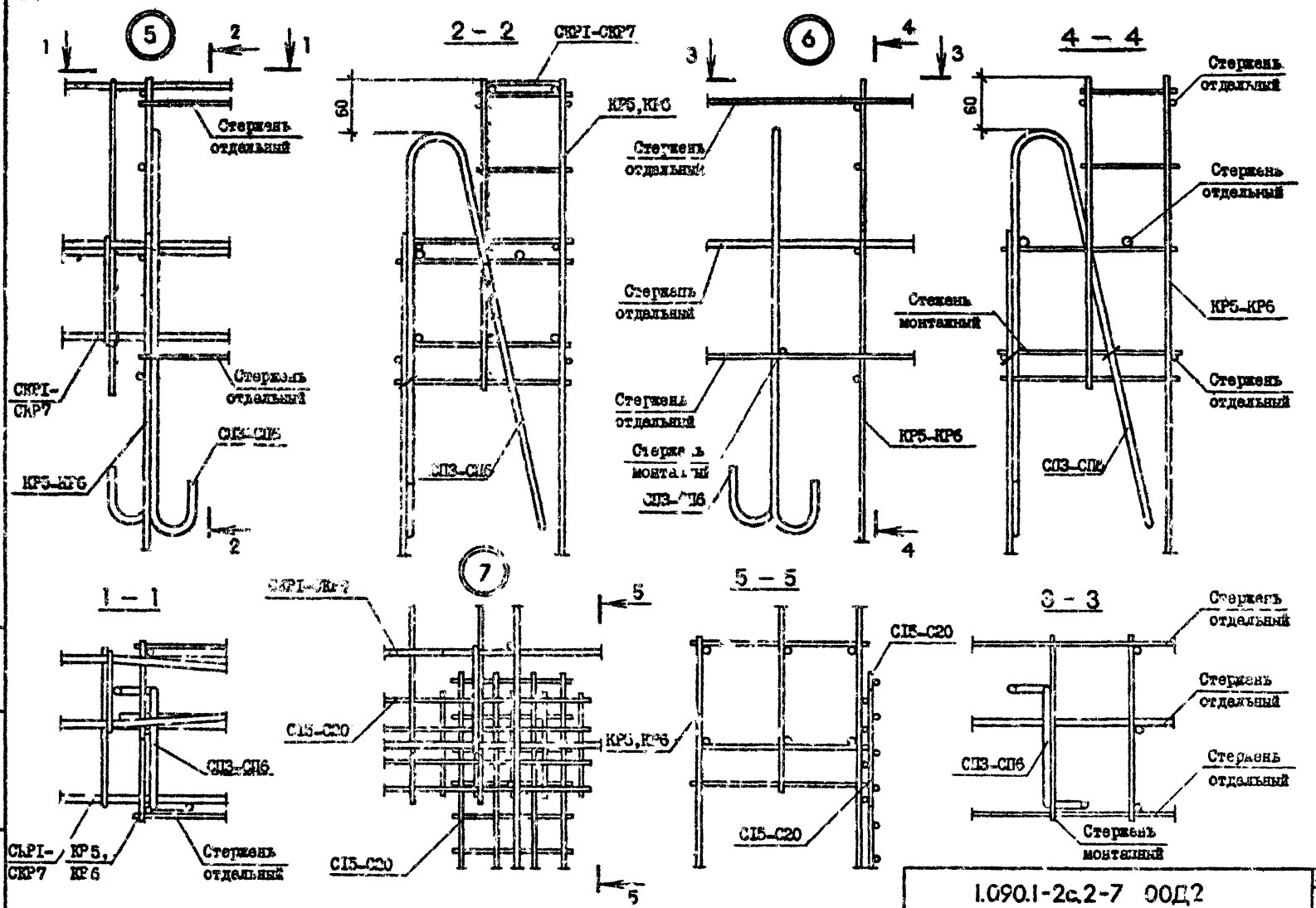

Инв. № подл. | Подпись и дата | Взам. инв. №

1.090.1-2с.2-7 ООД2

Лист 4

Копировал

Формат А3

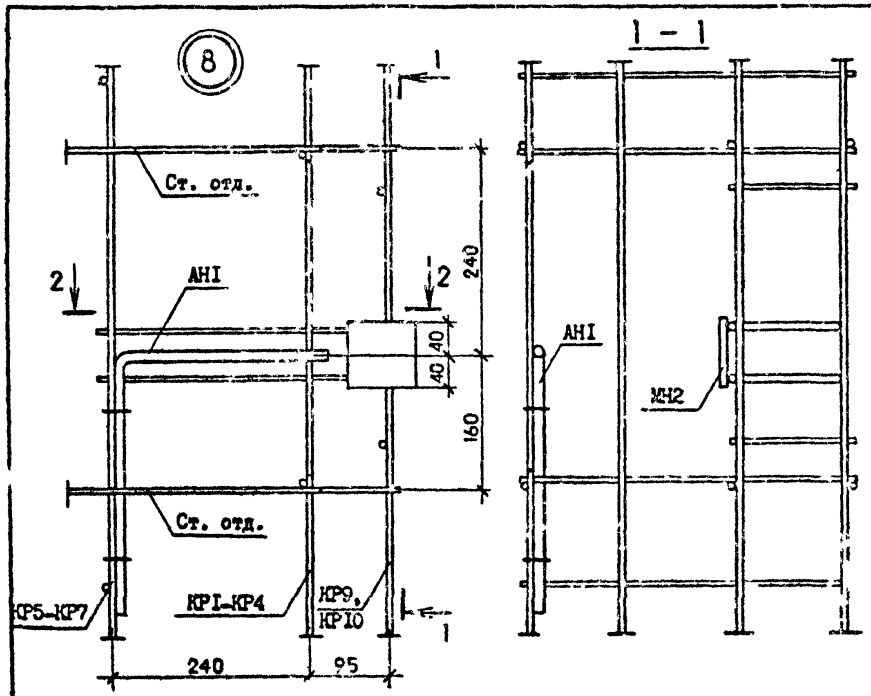

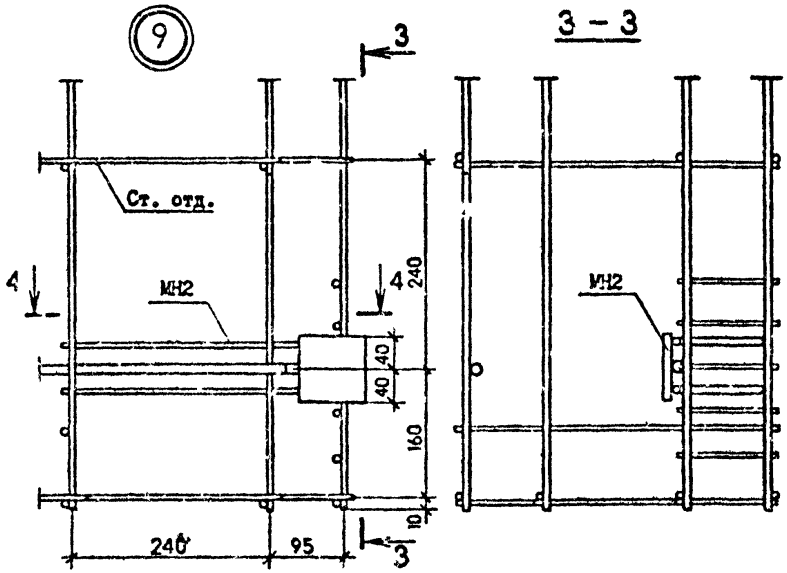

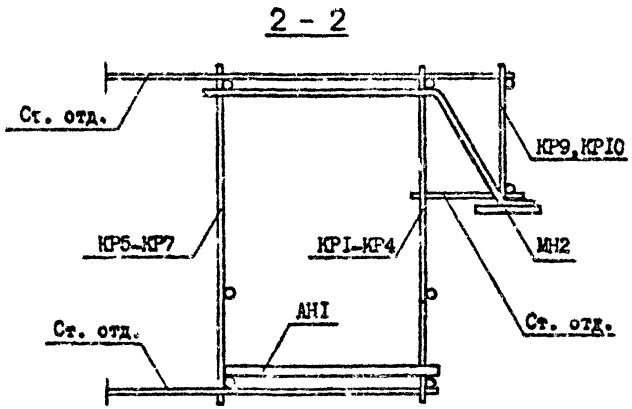

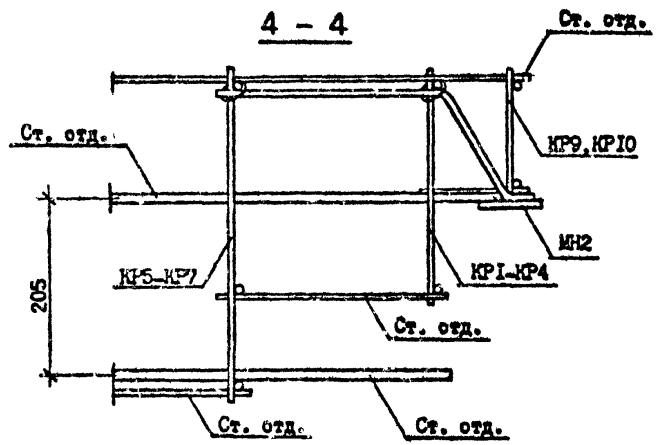

Инв. № подл. | Подпись и дата | Взам. инв. №

I.090.I-2с.2-7 00Д2	Лист 5

Кальковая Формат А3

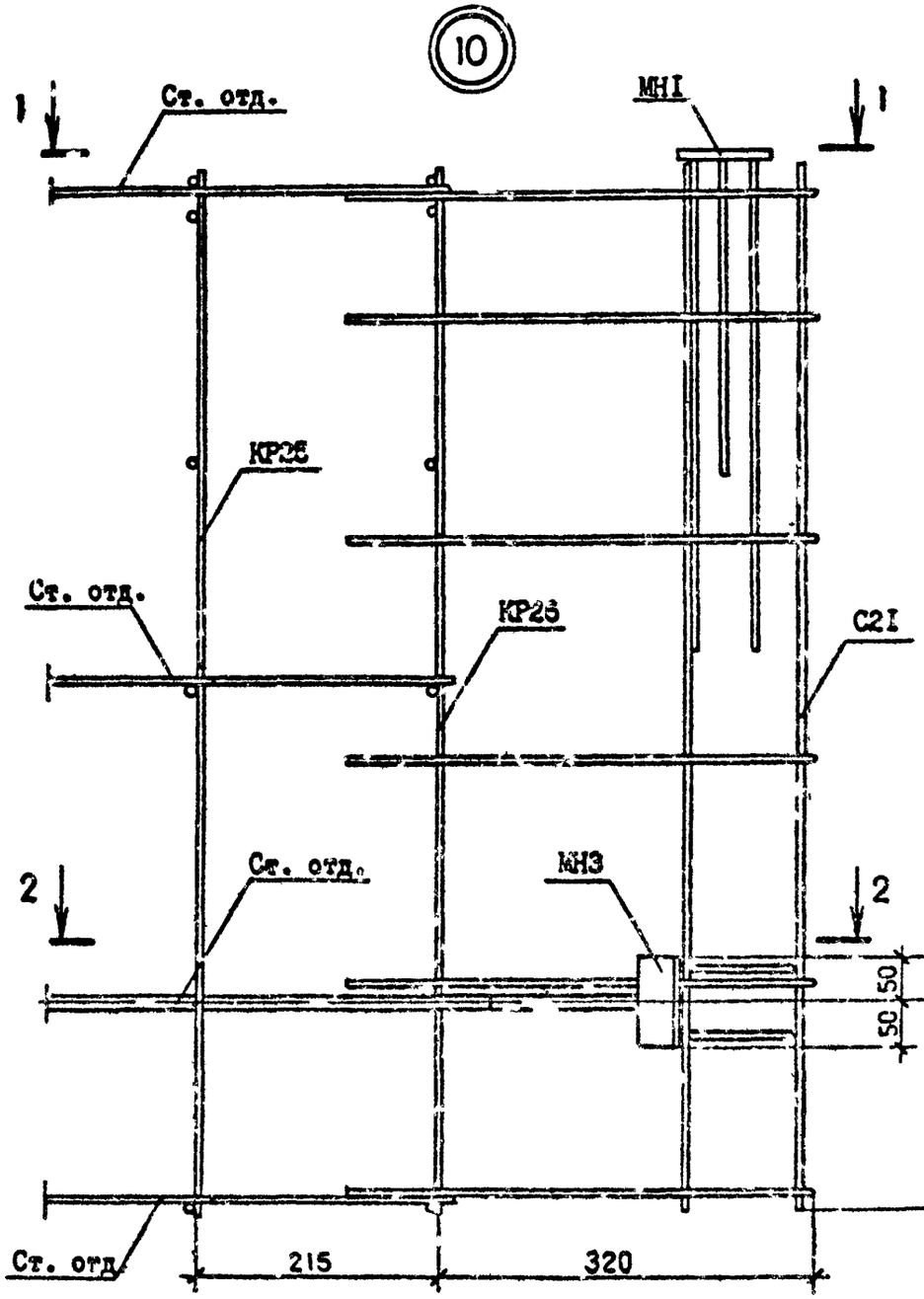

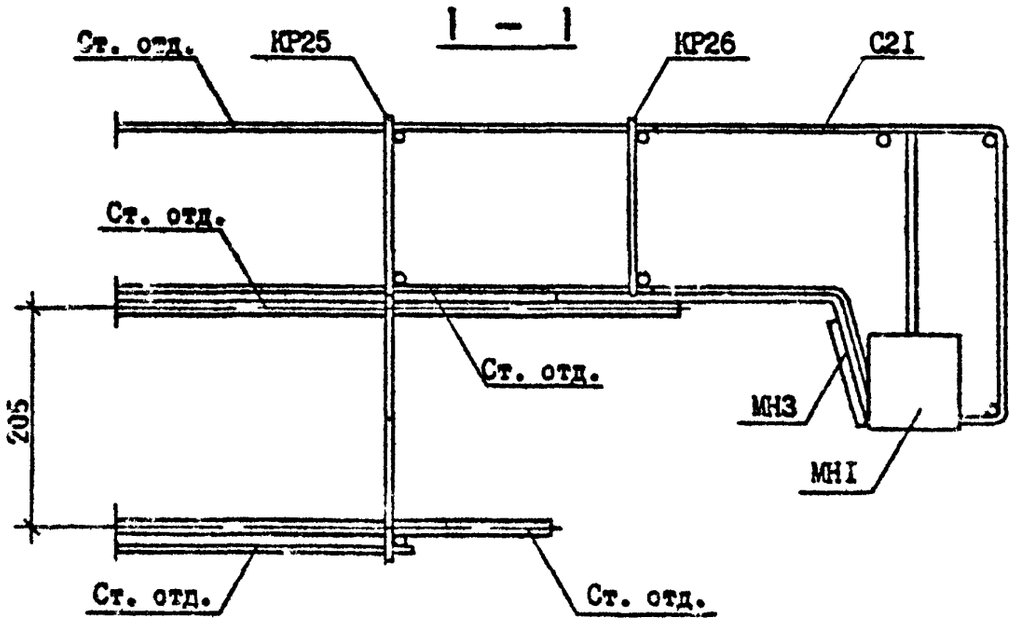

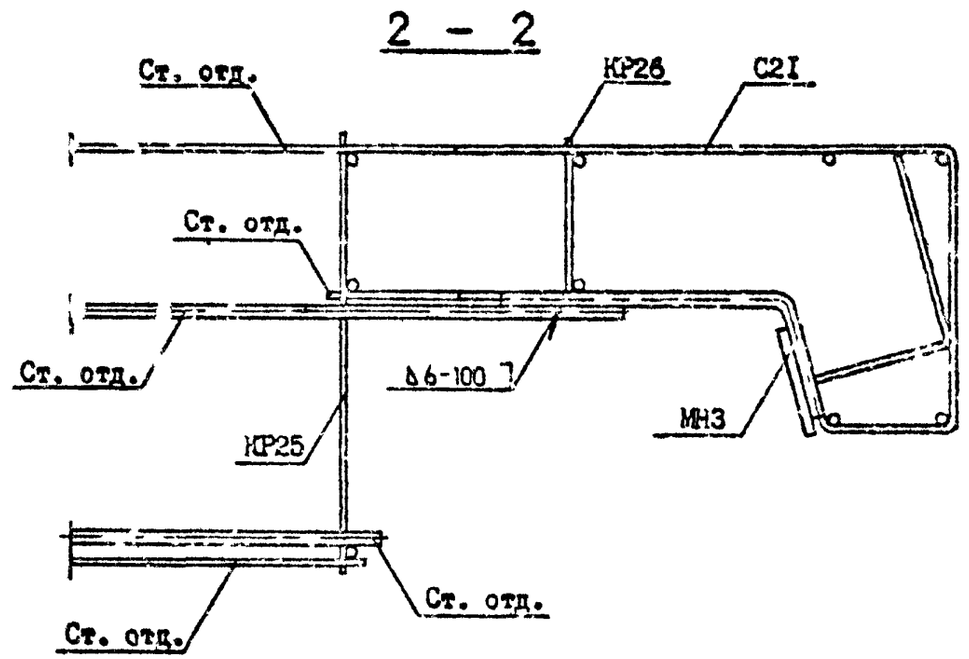

Инв. № подл. | Подпись и дата | Взам. инв. №

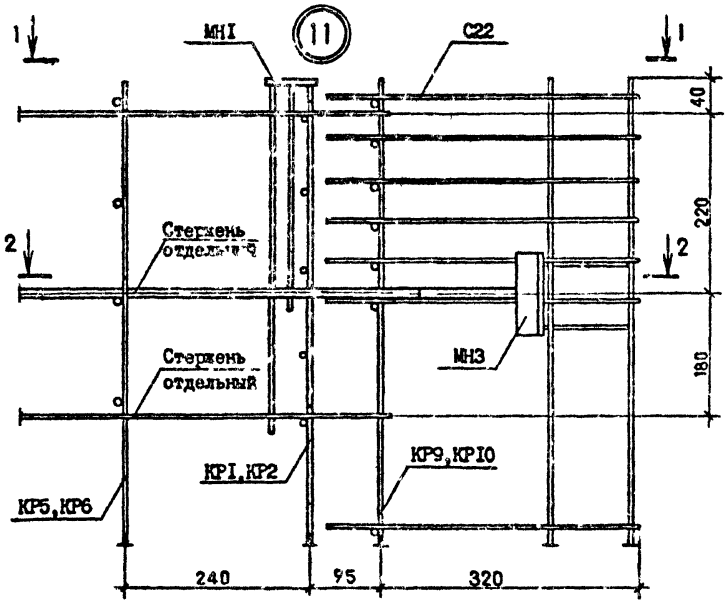

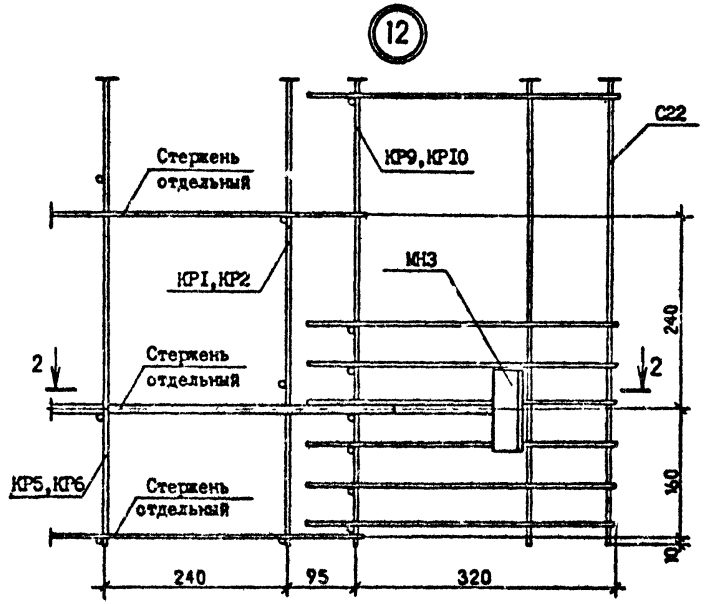

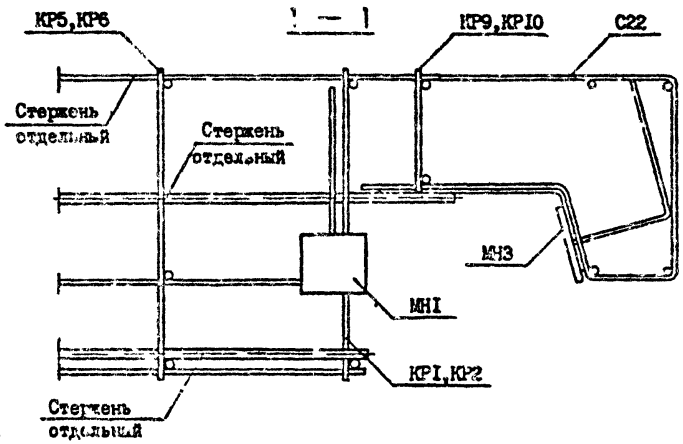

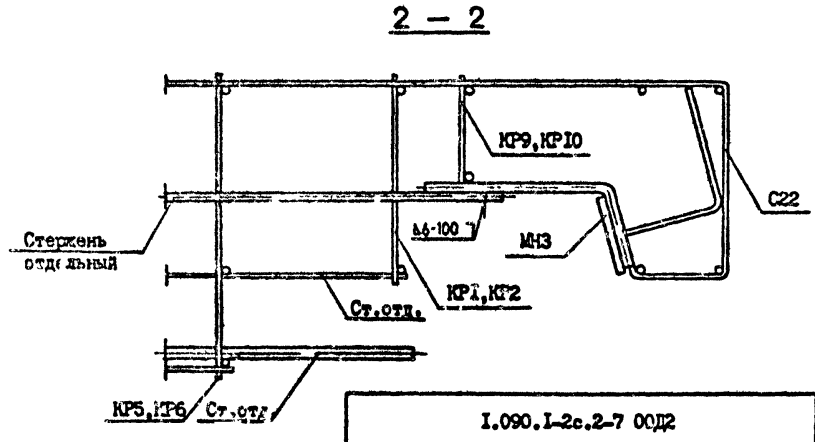

Инв. № подл. | Подпись и дата | Взам. инв. №

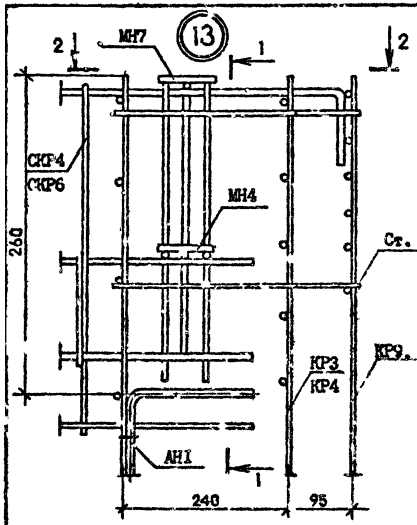

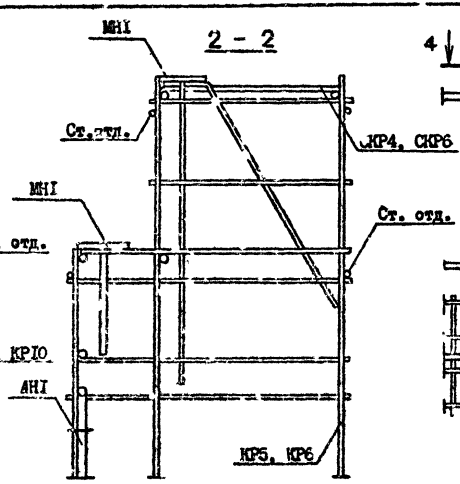

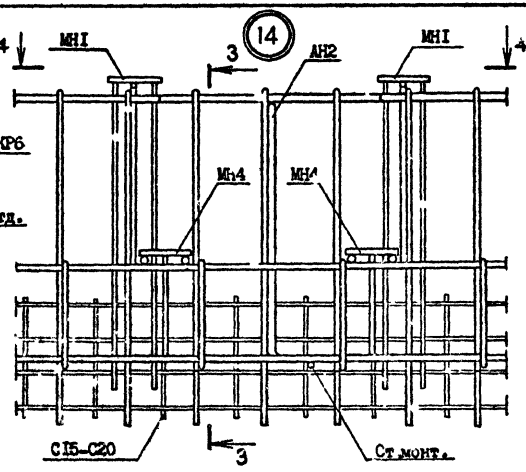

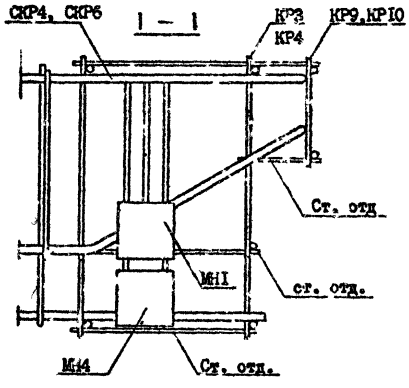

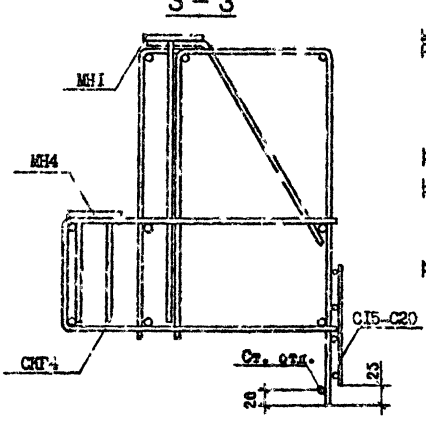

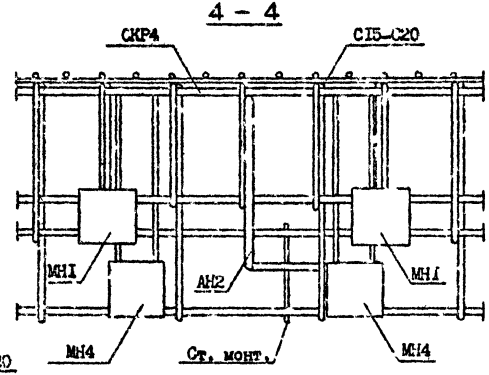

Инв.№ подл. | Подпись и дата | Взам.инв.№

I.090.I-2с.2-7 ОДЗ	Лист 8

Копировал | Формат А3

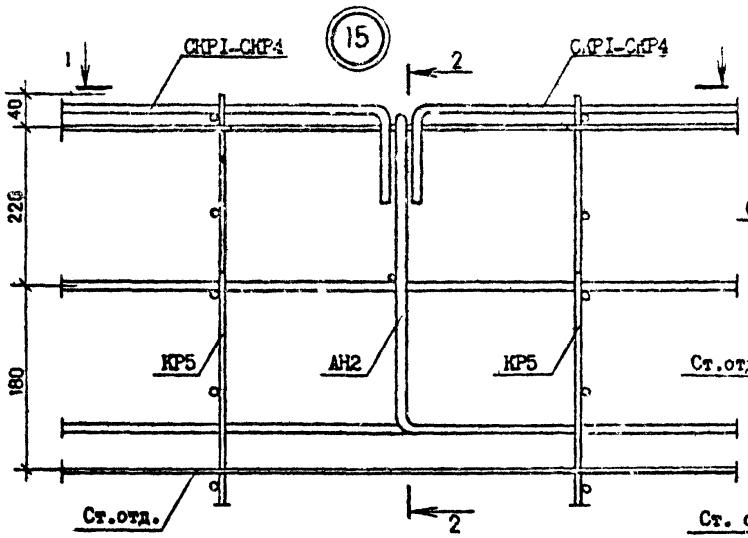

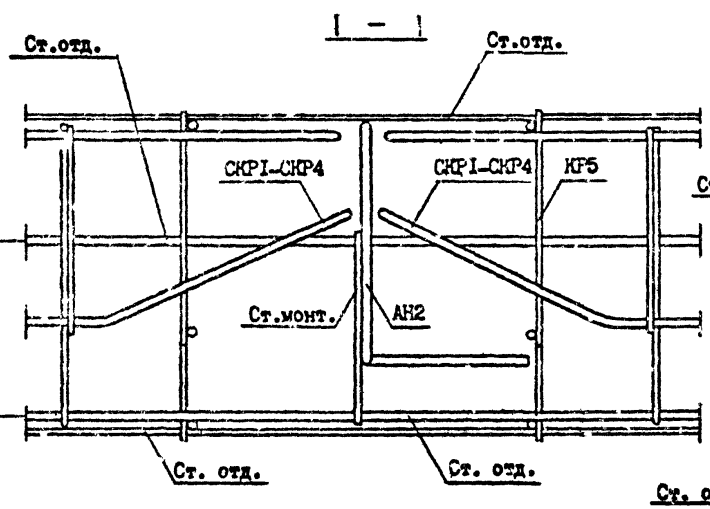

Инв.№подл. | Подпись и дата | Взам.инв.№

I.090.I-2с.2-7 ОДЗ	Лист 9

Копировал Формат А3

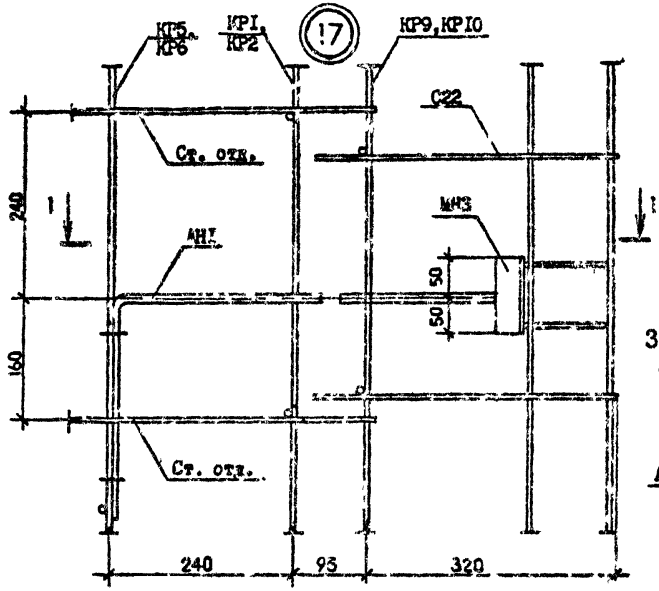

1 – 1

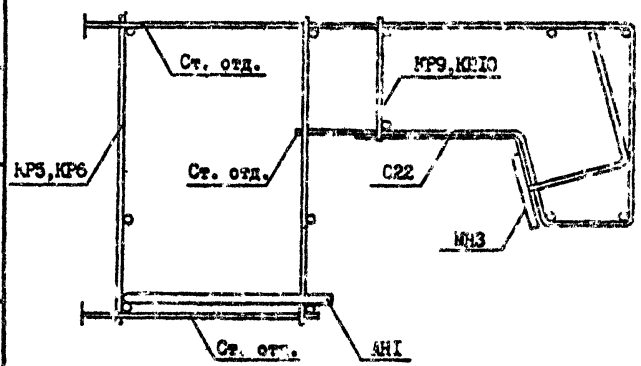

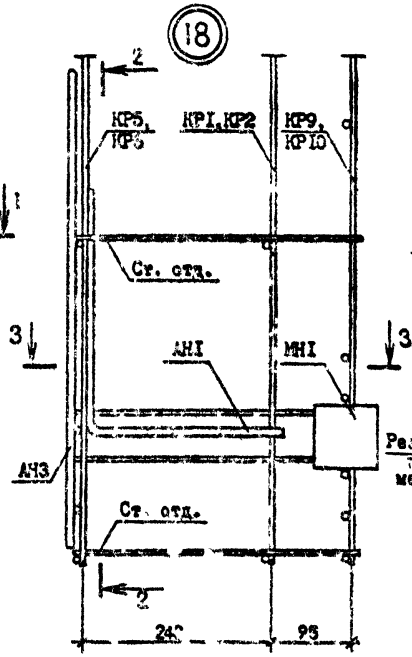

2 – 2

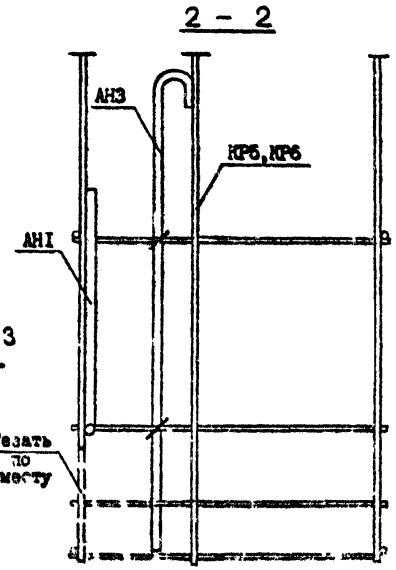

3 – 3

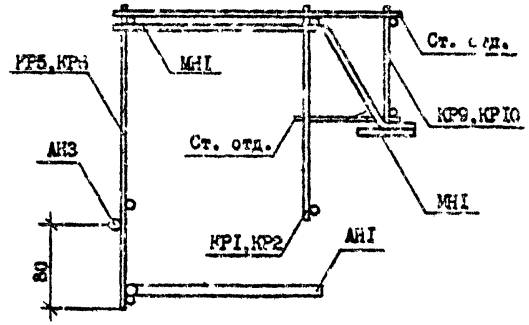

Инв. № подл. | Подпись и дата | Взам. инв. №

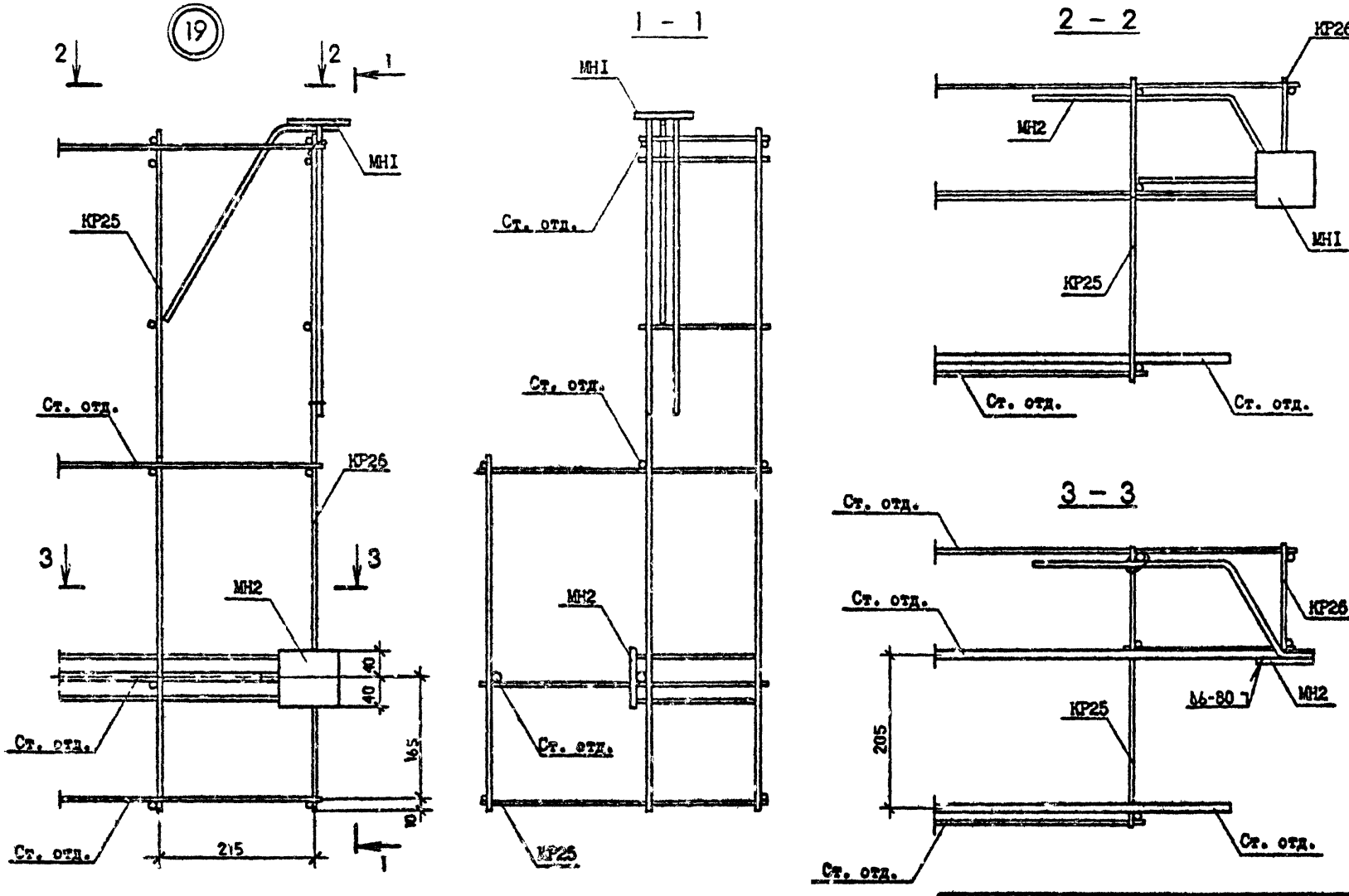

I.090.I-2с.2-7·00Д2	Лист II

Колировал Формат А3

Инв. № подл. | Подпись и дата | Взам. инв. №

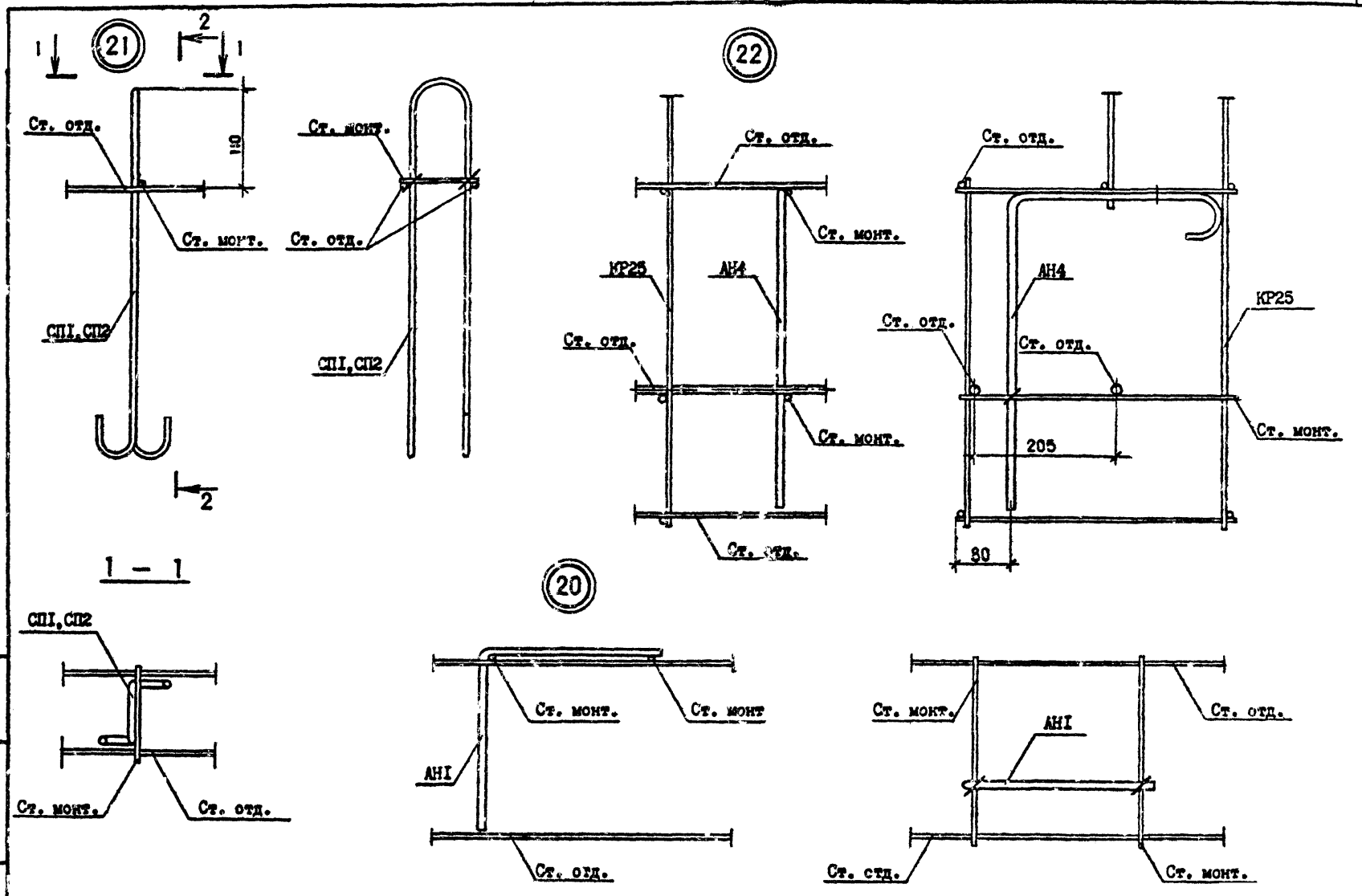

Инв. № подл.	Подпись и дата	Взам. инв. №

I.090.I-2с.2-7 00Д2

Лист I2

Копировал

Формат А3

Госстрой СССР
Тбилисский филиал
ЦИТП
Типовой проект (серия)
№ 1.090.1-2 в 2-7
Заказ № 1242
Цена 3 руб. 19 коп.
Тираж 250
Дата "26" 08 1988 г.

gost.e-ecolog.ru