ТИПОВЫЕ КОНСТРУКЦИИ, ИЗДЕЛИЯ И УЗЛЫ ЗДАНИЙ И СООРУЖЕНИЙ

СЕРИЯ 1.090.1-2с

СБОРНЫЕ ЖЕЛЕЗОБЕТОННЫЕ КОНСТРУКЦИИ МЕЖВИДОВОГО ПРИМЕНЕНИЯ ДЛЯ КРУПНОПАНЕЛЬНЫХ ОБЩЕСТВЕННЫХ ЗДАНИЙ И ВСПОМОГАТЕЛЬНЫХ ЗДАНИЙ ПРОМЫШЛЕННЫХ ПРЕДПРИЯТИЙ С ВЫСОТОЙ ЭТАЖА 3,0 И 3,3 м ДЛЯ СТРОИТЕЛЬСТВА В СЕЙСМИЧЕСКИХ РАЙОНАХ

ВЫПУСК 2-6

ПАНЕЛИ НАРУЖНЫХ СТЕН ОДНОСЛОЙНЫЕ ТОЛЩИНОЙ 400 мм ДЛЯ ЗДАНИЙ С ВЫСОТОЙ ЭТАЖА 3,3 м

РАБОЧИЕ ЧЕРТЕЖИ

1671-21
Цена: 2-36

gost.e-ecolog.ru

ТИПОВЫЕ КОНСТРУКЦИИ, ИЗДЕЛИЯ И УЗЛЫ ЗДАНИЙ И СООРУЖЕНИЙ

СЕРИЯ 1.090.1-2с

СБОРНЫЕ ЖЕЛЕЗОБЕТОННЫЕ КОНСТРУКЦИИ МЕЖВИДОВОГО ПРИМЕНЕНИЯ ДЛЯ КРУПНОПАНЕЛЬНЫХ ОБЩЕСТВЕННЫХ ЗДАНИЙ И ВСПОМОГАТЕЛЬНЫХ ЗДАНИЙ ПРОМЫШЛЕННЫХ ПРЕДПРИЯТИЙ С ВЫСОТОЙ ЭТАЖА 3,0 И 3,3 м ДЛЯ СТРОИТЕЛЬСТВА В СЕЙСМИЧЕСКИХ РАЙОНАХ

ВЫПУСК 2-6

ПАНЕЛИ НАРУЖНЫХ СТЕН ОДНОСЛОЙНЫЕ ТОЛЩИНОЙ 400 мм ДЛЯ ЗДАНИЙ С ВЫСОТОЙ ЭТАЖА 3,3 м

РАБОЧИЕ ЧЕРТЕЖИ

РАЗРАБОТАН
ТбилЗНИИЭП
ГИ. ИНЖ. ИНСТИТУТА Б. БАРКАЯ
ГИ. КОНСТР. ПР. ОТДЕЛЕНИЯ А. ЧИКОБАВА
НАЧ. ОТДЕЛА Н. ЭДИШЕРАШВИЛИ
ГИ. ИНЖ. ПРОЕКТА Н. ЭДИШЕРАШВИЛИ

УТВЕРЖДЕНЫ
И ВВЕДЕНЫ В ДЕЙСТВИЕ
С 1 ЯНВАРЯ 1986г.
ГОССТРОЕМ СССР
ПРИКАЗ №390 ОТ
5 ДЕКАБРЯ 1985г.

№	ОБОЗНАЧЕНИЕ	НАИМЕНОВАНИЕ	СТР.	ПРИМЕЧАНИЕ
I	I.090.I-2с.2-6 00ТО	ТЕХНИЧЕСКОЕ ОПИСАНИЕ	4	
2	I.090.I-2с.2-6 0I	ПАНЕЛЬ IПСО 30 - 6ПСО 30	8	IПСО 30.33.4-IП-С IПСО 30.33.4-2П-С 2ПСО 30.33.4-IП-С 2ПСО 30.33.4-2П-С 3ПСО 30.33.4-IП-С 3ПСО 30.33.4-2П-С 4ПСО 30.33.4-IП-С 4ПСО 30.33.4-2П-С 5ПСО 30.33.4-IП-С 5ПСО 30.33.4-2П-С 6ПСО 30.33.4-IП-С 6ПСО 30.33.4-2П-С
3	I.090.I-2с.2-6 02	ПАНЕЛЬ 7ПСО 30 - 9ПСО 30	II	7ПСО 30.33.4-2П-С 8ПСО 30.33.4-2П-С 9ПСО 30.33.4-2П-С
4	I.090.I-2с.2-6 03	ПАНЕЛЬ IПСО 33 - 2ПСО 33	I3	IПСО 33.33.4-IП-С IПСО 33.33.4-2П-С 2ПСО 33.33.4-IП-С 2ПСО 33.33.4-2П-С
5	I.090.I-2с.2-6 04	ПАНЕЛЬ IПСО 60 - 2ПСО 60	I5	IПСО 60.33.4-IП-С IПСО 60.33.4-2П-С 2ПСО 60.33.4-IП-С 2ПСО 60.33.4-2П-С
6	I.090.I-2с.2-6 05	ПАНЕЛЬ 3ПСО 60 - 4ПСО 60	I7	3ПСО 60.33.4-IП-С 3ПСО 60.33.4-2П-С 4ПСО 60.33.4-IП-С 4ПСО 60.33.4-2П-С
7	I.090.I-2с.2-6 06	ПАНЕЛЬ IПСБ 30 - 2ПСБ 30	I9	IПСБ 30.33.4-IП-С IПСБ 30.33.4-2П-С 2ПСБ 30.33.4-IП-С 2ПСБ 30.33.4-2П-С
8	I.090.I-2с.2-6 07	ПАНЕЛЬ ПСЛ 30	2I	ПСЛ 30.33.4-2П-С
9	I.090.I-2с.2-6 08	ПАНЕЛЬ IПСЛ 30 - 4ПСЛ 30	23	IПСЛ 30.33.4-2П-С 2ПСЛ 30.33.4-2П-С 3ПСЛ 30.33.4-2П-С 4ПСЛ 30.33.4-2П-С
I0	I.090.I-2с.2-6 09	ПАНЕЛЬ 5ПСЛ 30 - 8ПСЛ 30	25	5ПСЛ 30.33.4-2П-С 6ПСЛ 30.33.4-2П-С 7ПСЛ 30.33.4-2П-С 8ПСЛ 30.33.4-2П-С
II	I.090.I-2с.2-6 I0	ПАНЕЛЬ IПСД 30 - 3ПСД 30	27	IПСД 30.33.4-IП-С 2ПСД 30.33.4-IП-С 3ПСД 30.33.4-IП-С
I2	I.090.I-2с.2-6 II	ПАНЕЛЬ 4ПСД 30 - ПСД 30	29	4ПСД 30.33.4-IП-С 4ПСД 30.33.4-2П-С ПСД 30.33.4-2П-С
I3	I.090.I-2с.2-6 I2	ПАНЕЛЬ ПС 30, ПС 24	3I	ПС 30.33.4 П-С ПС 24.33.4-П-С
I4	I.090.I-2с.2-6 I3	ПАНЕЛЬ ПС I8.33 - ПС 30 I6	33	ПС I8.33.4-П-С ПС I2.33.4-П-С ПС 30.I6.4-П-С
I5	I.090.I-2с.2-6 I4	ПАНЕЛЬ IПС 33 - IПС I5	35	IПС 33.33.4-П-С IПС 2I.33.4-П-С IПС I5.33.4-П-С
I6	I.090.I-2с.2-6 I5	ПАНЕЛЬ 2ПС 33 - 2ПС I5	37	2ПС 33.33.4-П-С 2ПС 2I.33.4-П-С 2ПС I5.33.4-П-С

Нач.отд.	Эдишерашвили		18.3.85
Гл.инж.	Силагадзе		18.3.85
Рук.мест.	Касрадзе		18.3.85
ГИП	Эдишерашвили		18.3.85
Рук.гр.	Буржанадзе		18.3.85
Проверил	Саликова		18.3.85
Разраб.	Шалия		18.3.85

I.090.I-2с.2-6 00

СОДЕРЖАНИЕ

Стадия	Лист	Листов
Р	I	2

ТбилЗНИИЭП

Копировал

Формат А3

Подпись и дата

Инв. № подл.

№	ОБОЗНАЧЕНИЕ	НАИМЕНОВАНИЕ	СТР.	ПРИМЕЧАНИЯ
I7	I.090.I-2с.2-6 I6	ПАНЕЛЬ ПСА 30	39	ПСА 30.33.4-II-С ПСА 30.33.4-2II-С
I8	I.090.I-2с.2-6 I7	ПАНЕЛЬ ПСП 60 - ПСП I2	4I	ПСП 60.I0.4-П-С ПСП 30.I0.4-П-С ПСП I8.I0.4-П-С ПСП I2.I0.4-П-С
I9	I.090.I-2с.2-6 I8	ПАНЕЛЬ IПСП 33, 2ПСП 33	43	IПСП 33.I0.4-П-С 2ПСП 33.I0.4-П-С
20	I.090.I-2с.2-6 I9	ПАНЕЛЬ IПСП 2I - 2ПСП I5	45	IПСП 2I.I0.4-П-С 2ПСП 2I.I0.4-П-С IПСП I5.I0.4-П-С 2ПСП I5.I0.4-П-С
2I	I.090.I-2с.2-6 00ДИ	УЗЛЫ ОПАЛУБОЧНЫЕ	47	
22	I.090.I-2с.2-6 00РС	РАСХОД СТАЛИ	57	

Инв. № подл. | Подпись и дата | Взам. инв. №

I. Общие данные

Выпуск 2-6 "Панели наружных стен однослойные толщиной 400 мм для зданий с высотой этажа 3,3 м" входит в состав серии I.090.I-2с "Сборные железобетонные конструкции межвидового применения для крупнопанельных общественных зданий и вспомогательных зданий промышленных предприятий с высотой этажа 3,0 и 3,3 м для строительства в сейсмических районах".

Выпуск содержит: техническое описание, спецификации, сборочные чертежи, выборку стали панелей наружных стен, опалубочные узлы.

Настоящий выпуск следует рассматривать совместно с выпуском 2-7 "Панели наружных стен однослойные толщиной 400 мм для зданий с высотой этажа 3,3 м. Пространственные каркасы" и выпуском 2-8 "Панели наружных стен однослойные толщиной 400 мм для зданий с высотой этажа 3,3 м. Арматурные и закладные изделия".

Панели запроектированы в соответствии с требованиями СНиП II-7-8I "Строительство в сейсмических районах. Нормы проектирования" СНиП II-2I-75 "Бетонные и железобетонные конструкции. Нормы проектирования", постановления Госстроя СССР от II марта 198I г. № 34 "О повышении расчетных сопротивлений металлопроката, используемого при изготовлении строительных конструкций", ВСН 32-77 "Инструкция по проектированию конструкций панельных жилых зданий", ГОСТ II024-84 "Панели из легких бетонов для наружных стен жилых и общественных зданий. Технические требования".

2. Конструкция панелей

2.I. Панели запроектированы из легкого бетона на пористых неорганических заполнителях марки по прочности на сжатие М75, толщиной 400 мм. Высота панелей 3275 мм и 1625 мм, парапетных 1000мм. В качестве заполнителя применен гравий керамзитовый по ГОСТ 9759-76. Морозостойкость бетона должна быть не менее Мрз25. Объемная масса легкого бетона в панелях (в высушенном до постоянной массы состоянии) принята в пределах 1000 – 1100 кг/м³.

Отделка наружных поверхностей панелей принята в виде декоративного слоя раствора марки по прочности на сжатие М100, толщиной 20 мм. Цвет и вид отделки назначается при привязке к конкретному проекту.

Вертикальные грани наружного слоя панелей запроектированы из условия устройства стыков, заделываемых герметиком, с поэтажным отводом воды, случайно проникшей в вертикальные стыки, для чего в них предусмотрены каналы (декомпрессионные полости). На нижней горизонтальной грани также предусмотрена декомпрессионная полость. По горизонтальным и вертикальным граням панели предусмотрены шпонки, арматурные выпуски и закладные детали для соединения панелей между собой, с внутренними стенами и перекрытиями. На верхней горизонтальной грани установлены строповочные петли.

В панелях предусмотрено устройство непрерывных арматурных поясов-обвязок в виде расположенных в теле стеновых панелей продольных арматурных элементов из двух стержней. Арматурные элементы поясов-обвязок расположены в двух уровнях-в верхней и нижней частях панели; арматура поясов в местах стыка панелей сваривается между собой.

Устройство непрерывных по всему контуру здания арматурных поясов-обвязок в наружных стеновых панелях и уровнях перекрытий повышает надежность связи в единое целое вертикальных стен-диафрагм и горизонтальных дисков перекрытий, повышая тем самым общую пространственную жесткость здания. Стыки наружных стеновых панелей при отсутствии поперечных стен (или рам) выполнены усиленным устройством в каждом уровне парных связей – сваркой арматурных выпусков и сваркой закладных деталей, установленных в теле смежных панелей. На верхней горизонтальной грани установлены строповочные петли и закладные детали.

Панели без проемов и простенки шириной более 450мм панелей с проемами армированы конструктивно. Простенки шириной менее 450мм и перемычки панелей армированы по расчету на унифицированные нагрузки 60 кг/м² (5,88кПа) и 800кг/м² (7,84кПа) на перекрытие пролетом 7,2м.

2.2. Армирование панелей производится сварными пространственными каркасами, которые устанавливаются в формующее оборудование в собранном виде, включая петлевые выпуски и закладные детали. Пространственные каркасы состоят из каркасов укрупнительной сборки, плоских арматурных каркасов, арматурных сеток, отдельных стержней, петлевых выпусков и закладных деталей.

Н. контр.	Эдишерашвили	[signature]	18.3.85
[illegible]	Силагадзе	[signature]	19.3.85
Рукоп. ист.	Касрадзе	[signature]	22.3.85
[illegible] ИП	Эдишерашвили	[signature]	18.3.85
[illegible]	Бурджанадзе	[signature]	18.3.85
Проверил	Салихова	[signature]	18.3.85
Разраб.	Шелия	[signature]	18.3.85

1.090.1-2с.2-6 ООТО

ТЕХНИЧЕСКОЕ ОПИСАНИЕ

Стадия	Лист	Листов
Р	1	4

ТбилЗНИИЭП

Копировал

Формат А3

Арматурная сталь принята в соответствии со СНиП II-21-75 и письмом Госстроя СССР от 15 апреля 1980 г. № 42-Д "О мерах по предотвращению перерасхода арматурной стали при проектировании и изготовлении железобетонных конструкций для промышленного, жилищно-гражданского и сельского строительства": для плоских каркасов, сеток и отдельных стержней - сталь класса А-III марки 35ГС по ГОСТ 5781-82 и класса Вр-I по ГОСТ 6727-80; для монтажных петель (анкеров) - сталь класса А-I марки ВСт3пс2 по ГОСТ 5781-82; для строповочных петель сталь класса Ас-II марки 10ГТ по ГОСТ 5781-82 и сталь класса А-I марки ВСт3пс2 по ГОСТ 5781-82. Для закладных деталей - сталь класса А-III марки 35ГС по ГОСТ 5781-82 и полосовая сталь по ГОСТ 103-76 марки ВСт3пс6 по ГОСТ 380-71**.

2.3. Размеры панелей не должны иметь отклонения от проектных размеров, указанных в рабочих чертежах, превышающие установленные ГОСТ 11024-84. Масса панелей при отпуске потребителю не должна превышать проектную массу более чем на 7%.

3.Изготовление панелей

3.1. Панели должны изготавливаться в соответствии с требованиями ГОСТ 11024-84 по рабочим чертежам и инвентарной заводской оснастке.При этом необходимо выполнять следующие требования:

3.1.1. Панели изготавливаются в горизонтальных формах фасадной стороной вниз.

3.1.2. Армирование панелей производится сварными пространственными каркасами, которые устанавливаются в форму в собранном виде при закрытых бортах. Все петлевые выпуски фиксируются в проектном положении бортовыми коробочками формы. Фиксация пространственных каркасов в проектном положении в форме должна обеспечиваться при помощи пластмассовых или цементных фиксаторов.

3.1.3. Термообработку панелей производить при температуре не выше 70°С, допускается воздействие температуры до 85°С на срок не более 30 минут.

3.1.4. Распалубку панелей производить при достижении бетоном прочности не менее 70% проектной с применением кантователя,обеспечивающего угол подъема изделия не менее 70° к горизонту.

Контроль качества при изготовлении должен производиться путем систематического пооперационного контроля; прочности бетонных кубов и арматуры; точности укладки пространственных каркасов; толщин защитных слоев.

Заполнение проемов столярными изделиями производится на заводе после термообработки панелей. Для крепления деревянных коробок окон и балконных дверей в панелях предусмотрены деревянные антисептированные пробки. Столярные изделий приняты для толщины панелей 400мм по ГОСТ 11214-78.

Для предохранения от коррозии лицевых поверхностей закладных деталей они должны быть покрыты антикоррозионной обмазкой слоем 0,5мм.

Минимальная прочность бетона к моменту отпуска изделия с завода, если она не оговорена в проекте, должна быть не менее 80% проектной марки бетона, влажность панелей не должна быть более 12%.

3.2. При отпуске с завода панели должны иметь максимальную готовность в соответствии с требованиями ГОСТ 11024-84, а именно:

3.2.1 Офактуренную наружную поверхность.

3.2.2. Поверхность с внутренней стороны, подготовленную под окраску или оклейку обоями.

2.2.3. Проемы в панелях должны быть заполнены оконными и дверными остекленными блоками с установленными подоконными досками и сливами. Оконные и дверные блоки по наружному контуру в местах примыкания к бетону панелей должны быть герметизированы.

3.3. Приемка панелей ОТК завода-изготовителя и контрольная выборочная проверка производится в соответствии с требованиями ГОСТ 11024-84. При освоении производства панелей и при изменении технологии их изготовления рекомендуется провести испытания панелей и оценку их прочности, трещиностойкости по ГОСТ 8829-77 "Конструкции и изделия железобетонные сборные. Методы испытаний и оценки прочности,жесткости и трещиностойкости". Схемы испытания и контрольные нагрузки приведены ниже.

3.4. Предел огнестойкости панелей - 2,5 часа.

4. Указания по применению

Хранение и транспортирование панелей должны выполняться в соответствии с требованиями ГОСТ 11024-84. Подъем панелей производить с применением самобалансирующих траверс, обеспечивающих вертикальное положение панелей, наклон строп к вертикали допускается не более 15°. Опирание панелей при хранении и транспортировании должно производиться на специальные прокладки (деревянные, резиновые и т.п.).

5. Маркировка панелей

Маркировка панелей выполнена в соответствии с ГОСТ 23009-78 "Конструкции и изделия бетонные и железобетонные сборные. Условные обозначения (марки)". Марка содержит обозначение основных характеристик панели и состоит из буквенно-цифровых групп.

Первая группа означает:

-в панелях с оконными и дверными проемами - отличие в размерах или расположение проема, отличие в расположении вертикальных торцов панели (зеркальность);

- в панелях без проемов - отличие в расположении вертикальных торцов панели (зеркальность).

Группа букв означает:

ПСО - панель стеновая с оконным проемом;
ПСЛ - панель стеновая для лестничных клеток;
ПСД - панель стеновая с дверным проемом;
ПС - панель стеновая без проема (глухая);
ПСА - панель стеновая арочная;
ПСП - панель стеновая парапетная.

Вторая группа цифр (записаны через точку) обозначает габарит панели (длина, высота, толщина) в дециметрах.

Последующая буква "Т" означает вид бетона - бетон на пористых заполнителях.

Последняя цифра в марке означает тип несущей способности перемычки панели:

1- унифицированная нагрузка 600 кг/м^2 (5,88 кПа) на перекрытие пролетом 7,2м;

2- унифицированная нагрузка 800 кг/м^2 (7,84 кПа) на перекрытие пролетом 7,2м.

Буква "С" в конце марки означает-для применения в сейсмических районах.

Марки проставляются на чертежах и спецификациях проекта в заказах заводам - изготовителям и на изделиях. Каждая изготовленная панель должна иметь маркировку согласно ГОСТ 13015.2-81 "Конструкции и изделия бетонные и железобетонные сборные. Правила маркировки", выполненную несмываемой краской. Должны быть нанесены: марка панели, индекс предприятия, масса панели, дата исполнения.

Внесение изменений в обозначение марок не допускается.

6. Расчетные нагрузки панели

Панели наружных стен рассчитаны по указаниям СНиП II-7-81, ВСН 32-77, и СНиП II-21-75. Несущая способность панелей без проемов (глухих и простенков панелей с проемами определяется несущей способностью опорных сечений (комбинированным стыком) согласно п.п. 12.48 + 12.60 и приложения № 4 ВСН 32-77.

Расчетная схема стыка

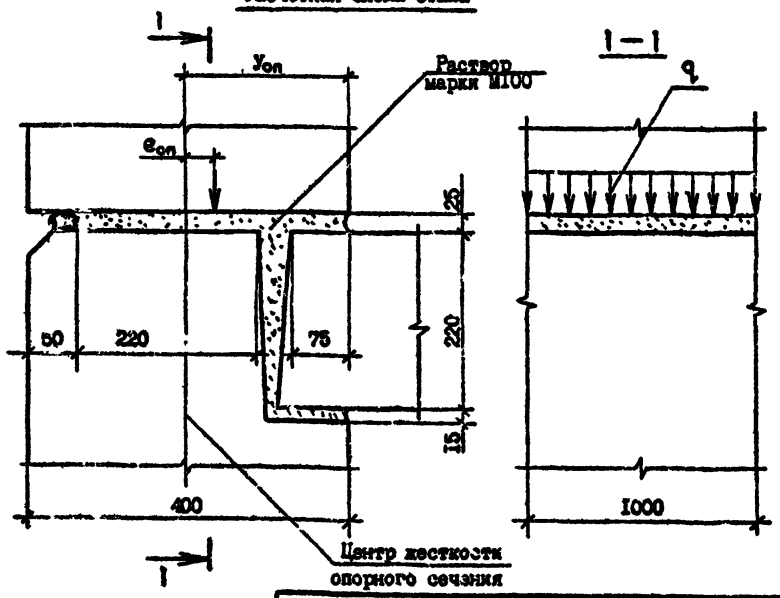

Инв.№ подл. | Подпись и дата | Взам.инв.№

Расчетные нагрузки на стык панелей ($У_{ст}$=2I,3 см)

$e_{ст}$, см	q, тс/м	$e_{ст}$, см	q, тс/м
0,0	53,0	0,0	53,0
1,0	52,0	1,0	52,0
2,0	50,0	2,0	50,0
3,0	49,0	3,0	49,0
4,0	47,0	4,0	47,0
5,0	45,0	5,0	45,0
6,0	43,0	6,0	43,0
7,0	41,0		41,0
8,0	39,0		39,0
9,0	37,0		
	24,0		

Несущая способность перемычек определена согласно п.п.I2.68-I2.77 ВСН 32-77 на изгиб от вертикальной нагрузки (от опирающихся на перемычку перекрытий) и на усилия от перекоса равного I/2000 пролета перемычки, возникающего при изгибе стены в собственной плоскости. При типе несущей способности перемычки I погонная нагрузка равна 3,35 т/м, при типе 2 - 4,07 т/м.

7. Схемы испытаний и контрольные нагрузки

Испытание панелей и оценку их прочности и трещиностойкости проводить в соответствии с требованиями ГОСТ 8829-77 нагружением конструкции до контролируемого предельного состояния путем силового воздействия. Панели признаются годными, если результаты испытаний отобранных конструкций удовлетворяют всем требованиям по прочности, трещиностойкости и жесткости.

Контрольная ширина раскрытия трещин равна 0,25 мм.

Величина коэффициента С для определения контрольных нагрузок по проверке прочности в зависимости от возможного характера разрушения принята согласно ГОСТ 8829-77 и письма Госстроя СССР от I2 февраля I982 г. № I7-Д " Об оценке прочности изгибаемых железобетонных элементов при испытании их в соответствии с ГОСТ 8829-77".

Схемы опирания и загружения панелей при испытании.

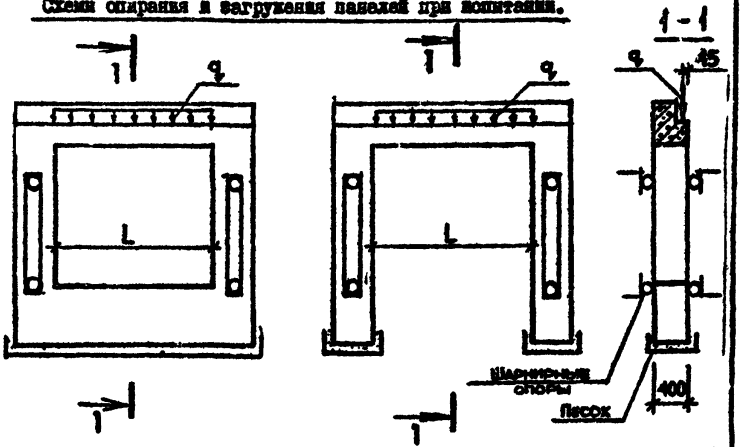

Тип несущей способности перемычки	Пролет перемычки L /см/	Контрольные нагрузки q при испытании /т/м/				
		по прочности		по трещиностойкости	по жесткости	
		C=I,25	C=I,6		q	контрольный прогиб в середине пролета /см/
I	2II,0	4,I9	5,36	3,35	3,35	0,I5
	I8I,0	4,I9	5,36	3,35	3,35	0,07
2	2II,0	5,09	6,5I	4,07	4,07	0,I6
	I8I,0	5,09	6,5I	4,07	4,07	0,08
	I5I,0	5,09	6,5I	4,07	4,07	0,04
	9I,0	5,09	6,5I	4,07	4,07	0,0I

Рис.I

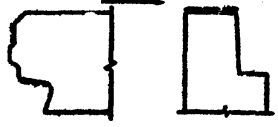

Пунктирной линией обозначена грунтуемая часть верхней и боковых поверхностей. Материалы для грунтовки должны применяться в соответствии с данным конкретного проекта.

Инв.№ подл. | Подпись и дата | Взам. инв.№

ФОРМАТ	ЗОНА	ПОЗ.	ОБОЗНАЧЕНИЕ	НАИМЕНОВАНИЕ	КОЛ.	ПРИМЕЧАНИЕ
				ДОКУМЕНТАЦИЯ		
А3			I.090.I-2с.2-6 0ICБ	СБОРОЧНЫЙ ЧЕРТЕЖ		
А3			I.090.I-2с.2-6 00Д	УЗЛЫ ОПОРНЫЕ		
А3			I.090.I-2с.2-6 00РС	РАСХОД СТАЛИ		
А3			I.090.I-2с.2-6 00ТО	ТЕХНИЧЕСКОЕ ОПИСАНИЕ		
				ДЕТАЛИ		
БЧ		2	50.I00.I20.I00	ПРОБ. ДЕР. 50Х100 L=100 ГОСТ 8486-64*	4	0,002т
				ПЕРЕМЕННЫЕ ДАННЫЕ ДЛЯ ИСПОЛНЕНИЙ:		
				I.090.I-2с.2-6 0I		
				IIПСО 30.33.4-II-С		
				СБОРОЧНЫЕ ЕДИНИЦЫ		
А4	I		I.090.I-2с.2-7 0I	КАРКАС ПР. IIПО 30.33-I	I	
				МАТЕРИАЛЫ		
				БЕТОН ЛЕГКИЙ М75		I,77м³
				РАСТВОР ЦЕМЕНТНЫЙ М100		0,I0м³
				I.090.I-2с.2-6 0I-0I		
				IIПСО 30.33.4-2П-С		
А4	I		I.090.I-2с.2-7 0I-0I	КАРКАС ПР. IIПО 30.33-2	I	
				МАТЕРИАЛЫ		
				БЕТОН ЛЕГКИЙ М75		I,77м³
				РАСТВОР ЦЕМЕНТНЫЙ М100		0,I0м³

ФОРМАТ	ЗОНА	ПОЗ.	ОБОЗНАЧЕНИЕ	НАИМЕНОВАНИЕ	КОЛ.	ПРИМЕЧАНИЕ
				I.090.I-2с.2-6 0I-02		
				2ПСО 30.33.4-II-С		
				СБОРОЧНЫЕ ЕДИНИЦЫ		
А4	I		I.090.I-2с.2-7 0I-02	КАРКАС ПР.2ПО 30.33-I	I	
				МАТЕРИАЛЫ		
				БЕТОН ЛЕГКИЙ М75		2,0IМ³
				РАСТВОР ЦЕМЕНТНЫЙ М100		0,II м³
				I.090.I-2с.2-6 0I-03		
				2ПСО 30.33.4-2П-С		
				СБОРОЧНЫЕ ЕДИНИЦЫ		
А4	I		I.090.I-2с.2-7 0I-03	КАРКАС ПР. 2ПО 30.33-2	I	
				МАТЕРИАЛЫ		
				БЕТОН ЛЕГКИЙ М75		2,0IМ³
				РАСТВОР ЦЕМЕНТНЫЙ М100		0,II м³
				I.090.I-2с.2-6 0I-04		
				3ПСО 30.33.4-II-С		
				СБОРОЧНЫЕ ЕДИНИЦЫ		
А4	I		I.090.I-2с.2-7 0I-04	КАРКАС ПР. 3ПО 30.33-I	I	
				МАТЕРИАЛЫ		
				БЕТОН ЛЕГКИЙ М75		2,4IМ³
				РАСТВОР ЦЕМЕНТНЫЙ М100		0,I3м³
				I.090.I-2с.2-6 0I-05		
				3ПСО 30.33.4-2П-С		
				СБОРОЧНЫЕ ЕДИНИЦЫ		
А4	I		I.090.I-2с.2-7 0I-05	КАРКАС ПР. 3ПС 30.33-2	I	

Нач.отд.	Эшшерь-лишь			I.090.I-2с.2-6 0I		
Н.контр.	Силантьев					
Рук.мастерской	Кострыкин					
ГИП	Эдиш-рашвили				Стадия	Лист	Листов
Рук.гр.	Бурлаканов			ПАНЕЛЬ IIПСО 30 - 6ПСО 30	Р	1	4
Гл.спец.	Шепин				ТбилЗНИИЭП		
Инженер	Самохова						

Копировал

Формат А4

Инв.№подл.	Подпись и дата	Взам.инв.№

Инв.№подл.	Подпись и дата	Взам.инв.№

I.090.I-2с.2-6 0I

Лист 2

Копировал

Формат А4

ФОРМАТ	ЗОНА	ПОЗ.	ОБОЗНАЧЕНИЕ	НАИМЕНОВАНИЕ	КОЛ.	ПРИМЕЧАНИЕ
				МАТЕРИАЛЫ		
				БЕТОН ЛЕГКИЙ М75		2,48м^3
				РАСТВОР ЦЕМЕНТНЫЙ М100		0,15м^3
				I.090.I-2с.2-6 0I-06		
				4ПС0 30.33.4-2П-С		
				СБОРОЧНЫЕ ЕДИНИЦЫ		
А4		I	I.090.I-2с.2-7 0I-06	КАРКАС ПР. 4КП0 30.33-I	I	
				МАТЕРИАЛЫ		
				БЕТОН ЛЕГКИЙ М75		2,22м^3
				РАСТВОР ЦЕМЕНТНЫЙ М100		0,12м^3
				I.090.I-2с.2-6 0I-07		
				4ПС0 30.33.4-2П-С		
				СБОРОЧНЫЕ ЕДИНИЦЫ		
А4		I	I.090.I-2с.2-7 0I-07	КАРКАС ПР. 4КП0 30.33-2	I	
				МАТЕРИАЛЫ		
				БЕТОН ЛЕГКИЙ М75		2,22м^3
				РАСТВОР ЦЕМЕНТНЫЙ М100		0,12м^3
				I.090.I-2с.2-6 0I-08		
				5ПС0 30.33.4-2П-С		
				СБОРОЧНЫЕ ЕДИНИЦЫ		
А4		I	I.090.I-2с.2-7 0I-08	КАРКАС ПР. 5КП0 30.33-I	I	
				МАТЕРИАЛЫ		
				БЕТОН ЛЕГКИЙ М75		2,42м^3
				РАСТВОР ЦЕМЕНТНЫЙ М100		0,13м^3

Инв.№ подл. | Подпись и дата | Взам.инв.№

ФОРМАТ	ЗОНА	ПОЗ.	ОБОЗНАЧЕНИЕ	НАИМЕНОВАНИЕ	КОЛ.	ПРИМЕЧАНИЕ
				I.090.I-2с.2-6 0I-09		
				5ПС0 30.33.4-2П-С		
				СБОРОЧНЫЕ ЕДИНИЦЫ		
А4		I	I.090.I-2с.2-7 0I-09	КАРКАС ПР. 5КП0 30.33-2	I	
				МАТЕРИАЛЫ		
				БЕТОН ЛЕГКИЙ М75		2,43м^3
				РАСТВОР ЦЕМЕНТНЫЙ М100		0,13м^3
				I.090.I-2с.2-6 0I-I0		
				6ПС0 30.33.4-2П-С		
				СБОРОЧНЫЕ ЕДИНИЦЫ		
А4		I	I.090.I-2с.2-7 0I-I0	КАРКАС ПР. 6КП0 30.33-I	I	
				МАТЕРИАЛЫ		
				БЕТОН ЛЕГКИЙ М75		2,62м^3
				РАСТВОР ЦЕМЕНТНЫЙ М100		0,15м^3
				I.090.I-2с.2-6 0I-II		
				6ПС0 30.33.4-2П-С		
				СБОРОЧНЫЕ ЕДИНИЦЫ		
А4		I	I.090.I-2с.2-7 0I-II	КАРКАС ПР. 6КП0 30.33-2	I	
				МАТЕРИАЛЫ		
				БЕТОН ЛЕГКИЙ М75		2,62м^3
				РАСТВОР ЦЕМЕНТНЫЙ М100		0,15м^3

Инв.№ подл. | Подпись и дата | Взам.инв.№

РИС. 1

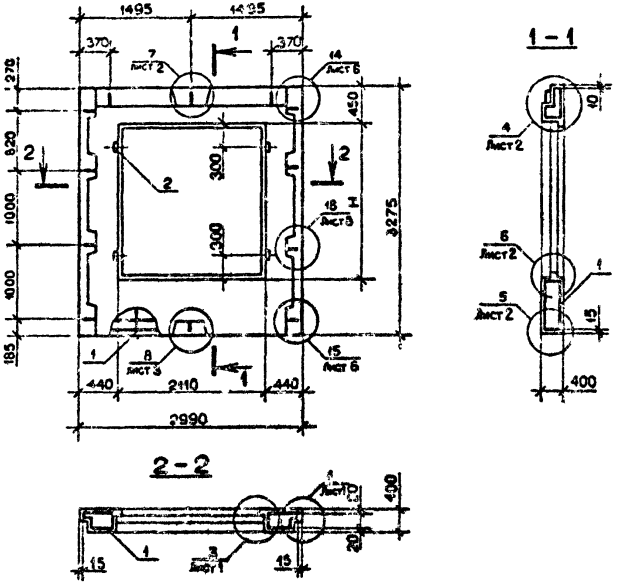

РИС. 2

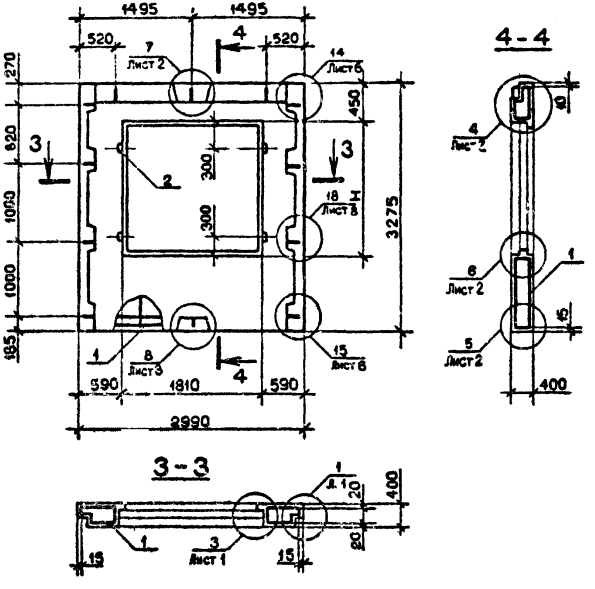

Обозначение	Марка	Рис.	Н, мм	Масса, т
I.090.I-2с.2-6 0I	IПСО 30.33.4-IП-С	I	2II0	I,95
-0I	IПСО 30.33.4-2П-С			
-02	2ПСО 30.33.4-IП-С		I8I0	I,2I
-03	2ПСО 30.33.4-2П-С			
-04	3ПСО 30.33.4-IП-С		I2I0	2,75
-05	3ПСО 30.33.4-2П-С			
-06	4ПСО 30.33.4-IП-С	2	I8I0	2,44
-07	4ПСО 30.33.4-2П-С			
-08	5ПСО 30.33.4-IП-С		I5I0	2,66
-09	5ПСО 30.33.4-2П-С			
-I0	6ПСО 30.33.4-IП-С		I2I0	2,89
-II	6ПСО 30.33.4-2П-С			

ВИД ПАНЕЛИ ДАН С ВНУТРЕННЕЙ СТОРОНЫ

Нач.отд.	Эдишерашвили		4.3.85
Н.контр.	Силагадзе		4.3.85
Рук.маст.	Касрадзе		4.3.85
ГИП	Эдишерашвили		4.3.85
Рук.гр.	Бурджанадзе		4.3.85
Проверил	Салихова		2.3.85
Разраб.	Шелия		1.3.85

I.090.I-2с.2-6 0IСБ

ПАНЕЛЬ
IПСО 30 - 6ПСО 30
СБОРОЧНЫЙ ЧЕРТЕЖ

Стадия	Масса	Масштаб
Р	См. табл.	1:50
Лист	Листов	1

ТбилЗНИИЭП

Копировал

Формат А3

Инв. № подл. | Подпись и дата | Взам.инв. №

ФОРМАТ	ЗОНА	ПОЗ.	ОБОЗНАЧЕНИЕ	НАИМЕНОВАНИЕ	КОЛ	ПРИМЕЧАНИЕ
				ДОКУМЕНТАЦИЯ		
А2			I.090.I-2с.2-6 02СБ	СБОРОЧНЫЙ ЧЕРТЕЖ		
А3			I.090.I-2с.2-6 00ДI	УЗЛЫ ОПАЛУБОЧНЫЕ		
А3			I.090.I-2с.2-6 00РС	РАСХОД СТАЛИ		
А3			I.090.I-2с.2-6 00ТО	ТЕХНИЧЕСКОЕ ОПИСАНИЕ		
				ДЕТАЛИ		
БЧ		2	50.I00.I20.I00	ПРОБ. ДЕР. 50ХI00 L =100		
				ГОСТ 8486-66^{XX}	4	0,002М^3
			ПЕРЕМЕННЫЕ ДАННЫЕ ДЛЯ ИСПОЛНЕНИЙ			
				I.090.I-2с.2-6 02		
				7ПСО 30.33.4-2П-С		
				СБОРОЧНЫЕ ЕДИНИЦЫ		
А4		I	I.090.I-2с.2-7 02	КАРКАС ПР. 7КПО 30.33-2	I	
				МАТЕРИАЛЫ		
				БЕТОН ЛЕГКИЙ М75		2,43М^3
				РАСТВОР ЦЕМЕНТНЫЙ МI00		0,I3М^3
				I.090.I-2с.2-6 02-0I		
				8ПСО 30.33.4-2П-С		
				СБОРОЧНЫЕ ЕДИНИЦЫ		
А4		I	I.090.I-2с.2-7 02-0I	КАРКАС ПР. 8КПО 30.33-2	I	
				МАТЕРИАЛЫ		
				БЕТОН ЛЕГКИЙ М75		2,83М^3
				РАСТВОР ЦЕМЕНТНЫЙ МI00		0,I6М^3

Нач.отд.	Эдишерашвили		17.3.85
Н.контр.	Салагадзе		17.3.85
Рук.маст.	Кесрадзе		20.3.85
ГИП	Эдишерашвили		19.3.85
Рук. гр.	Бурджанадзе		19.3.85
Проверил	Шелин		12.03.85
Разраб.	Сечихова		12.03.85

I.090.I-2с.2-6 02

ПАНЕЛЬ 7ПСО 30 - 9ПСО 30

Стадия	Лист	Листов
Р	1	2

ТеилЗНИИЭП

Взам. инв. № | Подпись и дата | Инв. № подл.

Копировал Формат А4

ФОРМАТ	ЗОНА	ПОЗ.	ОБОЗНАЧЕНИЕ	НАИМЕНОВАНИЕ	КОЛ.	ПРИМЕЧАНИЕ
				I.090.I-2с.2-6 02-02		
				9ПСО 30.33.4-2П-С		
				СБОРОЧНЫЕ ЕДИНИЦЫ		
А4		I	I.090.I-2с.2-7 02-02	КАРКАС ПР. 9КПО 30.33-2	I	
				МАТЕРИАЛЫ		
				БЕТОН ЛЕГКИЙ М75		2,83М^3
				РАСТВОР ЦЕМЕНТНЫЙ МI00		0,I6М^3

I.090.I-2с.2-6 02

Лист 2

Взам. инв. № | Подпись и дата | Инв. № подл.

Копировал Формат А4

РИС 1

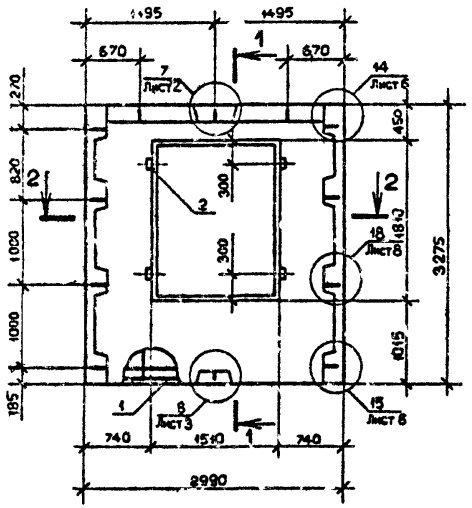

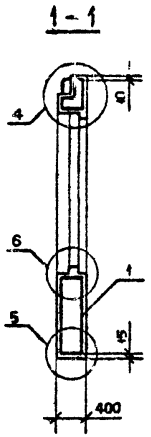

РИС. 2

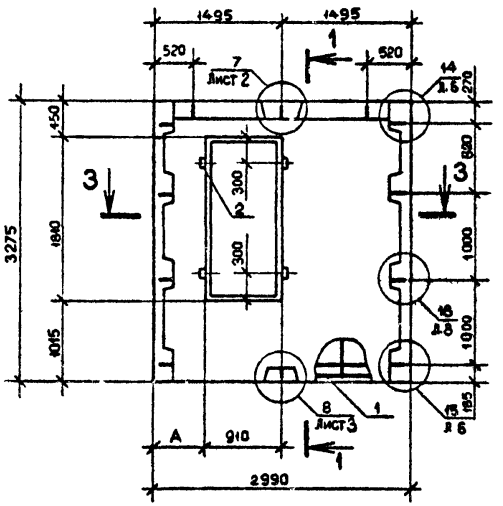

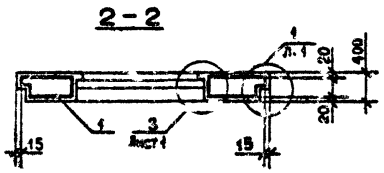

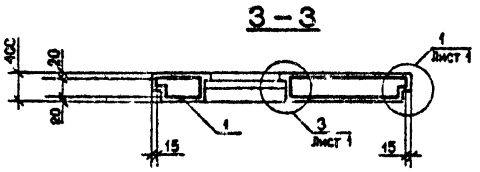

ВИД ПАНЕЛЕЙ ДАН С ВНУТРЕННЕЙ СТОРОНЫ

Обозначение	Марка	Рис.	A, мм	Масса, т
I.090.I-2с.2-6 02	7ПСО 30.33.4-2П-С	I	-	2,66
-0I	8ПСО 30.33.4-2П-С	2	590	3,12
-02	9ПСО 30.33.4-2П-С		I490	

Нач.отд.	Элиашвили		4.88
Н.контр.	Силагадзе		4.88
Рук.маст.	Касрадзе		5.88
ГИП	Элиашвили		4.88
Рук.гр.	Бурджанадзе		4.88
Проверил	Сыякова		5.88
Разраб.	Шелия		5.88

I.090.I-2с.2-6 02СБ

ПАНЕЛЬ
7ПСО 30 - 9ПСО 30
СБОРОЧНЫЙ ЧЕРТЕЖ

Стадия	Масса	Масштаб
Р	См. табл.	1:50
Лист	Листов	1

ТбилЗНИИЭП

Копировал

Формат А3

Инв. № подл. | Подпись и дата | Взам. инв. №

ФОРМАТ	ЗОНА	ПОЗ.	ОБОЗНАЧЕНИЕ	НАИМЕНОВАНИЕ	КОЛ	ПРИМЕЧАНИЕ
				ДОКУМЕНТАЦИЯ		
А3			I.090.I-2с.2-6 03СБ	СБОРОЧНЫЙ ЧЕРТЕЖ		
А3			I.090.I-2с.2-6 00Д	УЗЛЫ ОПАЛУБОЧНЫЕ		
А3			I.090.I-2с.2-6 00РС	РАСХОД СТАЛИ		
А3			I.090.I-2с.2-6 00ТО	ТЕХНИЧЕСКОЕ ОПИСАНИЕ		
				ДЕТАЛИ		
БЧ		2	50.I00.I20.I00	ПРОБ. ДЕР. 50XI00 L=I00 ГОСТ 8486-66**	4	0,002м³
				МАТЕРИАЛЫ		
				БЕТОН ЛЕГКИЙ М75		2,46м³
				РАСТВОР ЦЕМЕНТНЫЙ М100		0,I4м³
				ПЕРЕМЕННЫЕ ДАННЫЕ ДЛЯ ИСПОЛНЕНИЙ:		
				I.090.I-2С.2-6 03 IIПСО 33.33.4-IП-С		
				СБОРОЧНЫЕ ЕДИНИЦЫ		
А4		I	I.090.I-2с.2-7 03	КАРКАС ПР. IКПО 33.33-I	I	
				I.090.I-2с.2-6 03-0I IIПСО 33.33.4-2П-С		
				СБОРОЧНЫЕ ЕДИНИЦЫ		
А4		I	I.090.I-2с.2-7 03-0I	КАРКАС ПР. IКПО 33.33-2	I	

Нач.отд.	Эдишерашвили		
Н.контр.	Силагадзе		
Рук.маст.	Касрадзе		
ГИП	Эдишерашвили		
Рук. гр.	Бурджанадзе		
Проверил	Шелия		
Разраб.	Салихова		

I.090.I-2с.2-6 03

ПАНЕЛЬ IIПСО 33 - 2ПСО 33

Стадия	Лист	Листов
Р	I	2

ТбилЗНИИЭП

Взам.инв.№ | Подпись и дата | Инв.№подл.

Копировал Формат А4

ФОРМАТ	ЗОНА	ПОЗ.	ОБОЗНАЧЕНИЕ	НАИМЕНОВАНИЕ	КОЛ	ПРИМЕЧАНИЕ
				I.090.I-2с.2-6 03-02 2ПСО 33.33.4-IП-С		
				СБОРОЧНЫЕ ЕДИНИЦЫ		
А4		I	I.090.I-2с.2-7 03-02	КАРКАС ПР. 2КПО 33.33-I	I	
				I.090.I-2с.2-6 03-03 2ПСО 33.33.4-2П-С		
				СБОРОЧНЫЕ ЕДИНИЦЫ		
А4		I	I.090.I-2с.2-7 03-03	КАРКАС ПР. 2КПО 33.33-2	I	

I.090.I-2с.2-6 03

Лист 2

Взам.инв.№ | Подпись и дата | Инв.№подл.

Копировал Формат А4

РИС. 1

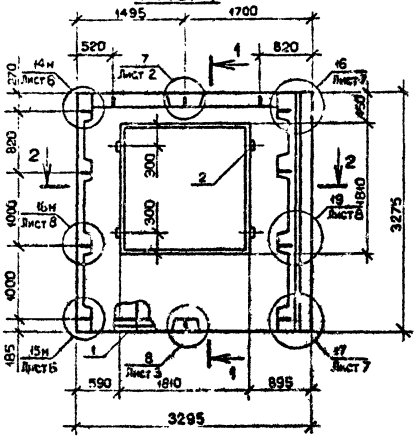

1-1

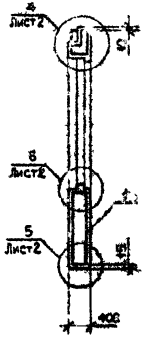

РИС. 2

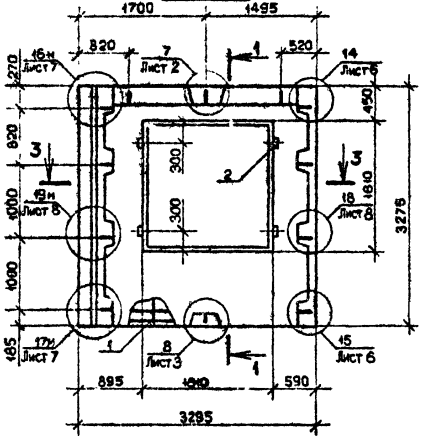

2-2

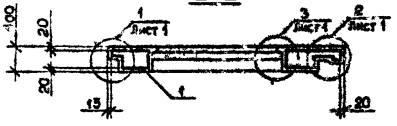

3-3



ВИД ПАНЕЛИ ДАН С ВНЕТРЕННЕЙ СТОРОНЫ

Обозначение	Марка	Рис.	Масса, т
I.090.I-2с.2-6 03	IПСО 33.33.4-IП-С	I	2,7I
-01	IПСО 33.33.4-2П-С		
-02	2ПСО 33.33.4-IП-С	2	
-03	2ПСО 33.33.4-2П-С		

				1.090.1-2с. 2-6 03СБ			
Нач.отд.	Эдиперашвили		4.3.85	ПАНЕЛЬ IПСО 33 – 2ПСО 33 СБОРОЧНЫЙ ЧЕРТЕЖ	Стадия	Масса	Масштаб
Н.контр.	Самагадзе		4.3.85		Р	См. табл.	1:30
Рук.м.ст	Касрадзе		5.3.85				
ГИП	Эдиперашвили		4.3.85		Лист	Листов	1
Рук.гр.	Бурджанадзе		4.3.85		ТбилЗНИИЭП		
Проверил	Салихова		4.3.85				
Разраб.	Пожин		4.3.85				

Копировал

Формат А8

Инв. № подл. | Подпись и дата | Взам. инв. №

ФОРМАТ	ЗОНА	ПОЗ.	ОБОЗНАЧЕНИЕ	НАИМЕНОВАНИЕ	КОЛ	ПРИМЕЧАНИЕ
				ДОКУМЕНТАЦИЯ		
А3			I.090.I-2с.2-6 04СБ	СБОРОЧНЫЙ ЧЕРТЕЖ		
А3			I.090.I-2с.2-6 00ДI	УЗЛЫ ОПАЛУБОЧНЫЕ		
А3			I.090.I-2с.2-6 00РС	РАСХОД СТАЛИ		
А3			I.090.I-2с.2-6 00ТО	ТЕХНИЧЕСКОЕ ОПИСАНИЕ		
				ДЕТАЛИ		
БЧ		2	50.I00.I20.I00	ПРОБ. ДЕР. 50XI00 L =I00		
				ГОСТ 8486-66^{xx}	8	0,004$М^3$
			ПЕРЕМЕННЫЕ ДАННЫЕ ДЛЯ ИСПОЛНЕНИЙ:			
				I.090.I-2с.2-6 04		
				IПСО 60.33.4-IП-С		
				СБОРОЧНЫЕ ЕДИНИЦЫ		
А4		I	I.090.I-2с.2-7 04	КАРКАС ПР. IКПО 60.33-I	I	
				МАТЕРИАЛЫ		
				БЕТОН ЛЕГКИЙ М75		3,72$М^3$
				РАСТВОР ЦЕМЕНТНЫЙ МI00		0,20$М^3$
				I.090.I-2с.2-6 04-0I		
				IПСО 60.33.4-2П-С		
				СБОРОЧНЫЕ ЕДИНИЦЫ		
А4		I	I.090.I-2с.2-7 04-0I	КАРКАС ПР. IКПО 60.33-2	I	
				МАТЕРИАЛЫ		
				БЕТОН ЛЕГКИЙ М75		3,72$М^3$
				РАСТВОР ЦЕМЕНТНЫЙ МI00		0,20$М^3$

Нач.отд.	Эдишерашвили		18.3.85
Н.контр.	Салагадзе		19.3.85
Рук.маст	Касрадзе		20.3.85
ГИП	Эдишерашвили		18.3.85
Рук. гр.	Бурджанадзе		18.3.85
Проверил	Шелия		18.3.85
Разраб.	Салихова		18.3.85

I.090.I-2с.2-6 04

ПАНЕЛЬ IПСО 60 - 2ПСО 60

Стадия	Лист	Листов
Р	I	2

ТвилЗНИИЭП

Взам.инв.№ | Подпись и дата | Инв.№подл.

Копировал | Формат А4

ФОРМАТ	ЗОНА	ПОЗ.	ОБОЗНАЧЕНИЕ	НАИМЕНОВАНИЕ	КОЛ	ПРИМЕЧАНИЕ
				I.090.I-2с.2-6 04-02		
				2ПСО 60.33.4-IП-С		
				СБОРОЧНЫЕ ЕДИНИЦЫ		
А4		I	I.090.I-2с.2-7 04-02	КАРКАС ПР. 2КПО 60.33-I	I	
				МАТЕРИАЛЫ		
				БЕТОН ЛЕГКИЙ М75		4,I9$М^3$
				РАСТВОР ЦЕМЕНТНЫЙ МI00		0,23$М^3$
				I.090.I-2с.2-6 04-03		
				2ПСО 60.33.4-2П-С		
				СБОРОЧНЫЕ ЕДИНИЦЫ		
А4		I	I.090.I-2с.2-7 04-03	КАРКАС ПР. 2КПО 60.33-2	I	
				МАТЕРИАЛЫ		
				БЕТОН ЛЕГКИЙ М75		4,I9$М^3$
				РАСТВОР ЦЕМЕНТНЫЙ МI00		0,23$М^3$

Взам.инв.№ | Подпись и дата | Инв.№подл.

I.090.I-2с.2-6 04

Лист 2

Копировал | Формат А4

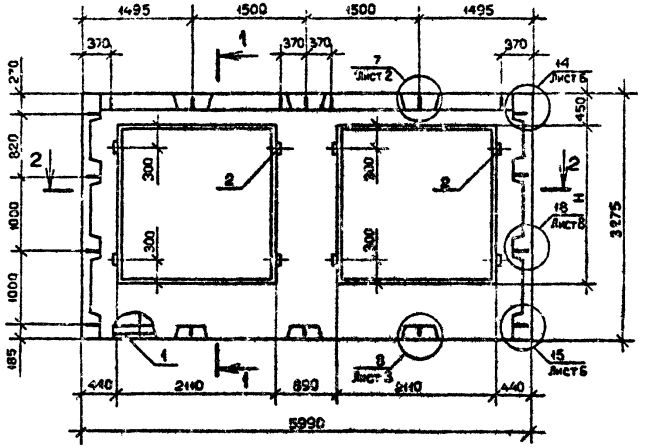

1 - 1

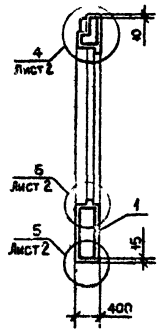

2-2



БИД ПАНЕЛИ ДАН С ВНУТРЕННЕЙ СТОРОНЫ

Обозначение	Марка	Н, мм	Масса, т
I.090.I-2с.2-6 04	IПСО 60.33.4-IП-С	2II0	4,08
-0I	IПСО 60.33.4-2П-С		
-02	2ПСО 30.33.4-IП-С	I8I0	4,60
-03	2ПСО 60.33.4-2П-С		

На отп.	Эдишерашвили		1.3.85
Н.контр.	Сидагадзе		4.1.85
Рук.маст.	Клерадзе		3.3.85
ГИП	Эдишерашвили		4.3.85
Рук.гр.	Бурджанадзе		4.3.85
Проверил	Салихова		2.5.85
Разраб.	Шелия		1.3.85

I.090.I-2с. 2-6 04СБ

ПАНЕЛЬ
IПСО 60 - 2ПСО 60
СБОРОЧНЫЙ ЧЕРТЕЖ

Стадия	Масса	Масштаб
Р	См. табл.	1:50
Лист	Листов	1

ТбилЗНИИЭП

Копировал

Формат А3

Инв. № подл. | Подпись и дата | Взам. инв. №

ФОРМАТ	ЗОНА	ПОЗ.	ОБОЗНАЧЕНИЕ	НАИМЕНОВАНИЕ	КОЛ	ПРИМЕЧАНИЕ
				ДОКУМЕНТАЦИЯ		
А3			I.090.I-2с.2-6 05СБ	СБОРОЧНЫЙ ЧЕРТЕЖ		
А3			I.090.I-2с.2-6 00ДI	УЗЛЫ ОПАЛУБОЧНЫЕ		
А3			I.090.I-2с.2-6 00РС	РАСХОД СТАЛИ		
А3			I.090.I-2с.2-6 00ТО	ТЕХНИЧЕСКОЕ ОПИСАНИЕ		
				ДЕТАЛИ		
БЧ		2	50.I00.I20.I00	ПРОБ. ДЕР. 50Х100 L =100 ГОСТ 8486-66*	8	0,004м³
				ПЕРЕМЕННЫЕ ДАННЫЕ ДЛЯ ИСПОЛНЕНИЙ:		
				I.090.I-2с.2-6 05		
				ЗПСО 60.33.4-III-С		
				СБОРОЧНЫЕ ЕДИНИЦЫ		
А4		I	I.090.I-2с.2-7 05	КАРКАС ПР. 3КП0 60.33-I	I	
				МАТЕРИАЛЫ		
				БЕТОН ЛЕГКИЙ М75		4,62м³
				РАСТВОР ЦЕМЕНТНЫЙ М100		0,24м³
				I.090.I-2с.2-6 05-0I		
				ЗПСО 60.33.4-2П-С		
				СБОРОЧНЫЕ ЕДИНИЦЫ		
А4		I	I.090.I-2с.2-7 05-0I	КАРКАС ПР. 3КП0 60.33-2	I	
				МАТЕРИАЛЫ		
				БЕТОН ЛЕГКИЙ М75		4,62м³
				РАСТВОР ЦЕМЕНТНЫЙ М100		0,24м³

Инв.№подл. | Подпись и дата | Взам.инв.№

Нач.отд.	Элиашвили		10.88
Н.контр.	Силагадзе		10.88
Рук.маст.	Кастелде		10.88
ГИП	Элиашвили		10.88
Рук.гр.	Бурджанадзе		10.88
Проверил	Шалия		10.88
Разраб.	Салихова		10.88

I.090.I-2с.2-6 05

ПАНЕЛЬ 3ПСО 60 – 4КП0 60

Стадия	Лист	Листов
Р	I	2

ТбилЗНИИЭП

Копировал Формат А4

ФОРМАТ	ЗОНА	ПОЗ.	ОБОЗНАЧЕНИЕ	НАИМЕНОВАНИЕ	КОЛ	ПРИМЕЧАНИЕ
				I.090.I-2с.2-6 05-02		
				4ПСО 60.33.4-III-С		
				СБОРОЧНЫЕ ЕДИНИЦЫ		
А4		I	I.090.I-2с.2-7 05-02	КАРКАС ПР. 4КП0 60.33-I	I	
				МАТЕРИАЛЫ		
				БЕТОН ЛЕГКИЙ М75		5,45м³
				РАСТВОР ЦЕМЕНТНЫЙ М100		0,28м³
				I.090.I-2с.2-6 05-03		
				4ПСО 60.33.4-2П-С		
				СБОРОЧНЫЕ ЕДИНИЦЫ		
А4		I	I.090.I-2с.2-7 05-03	КАРКАС ПР. 4КП0 60.33-2	I	
				МАТЕРИАЛЫ		
				БЕТОН ЛЕГКИЙ М75		5,45м³
				РАСТВОР ЦЕМЕНТНЫЙ М100		0,28м³

Инв.№подл. | Подпись и дата | Взам.инв.№

I.090.I-2с.2-6 05

Лист 2

Копировал Формат А4

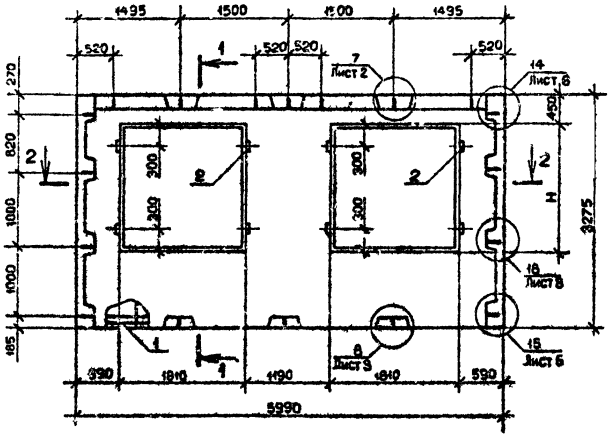

1-1

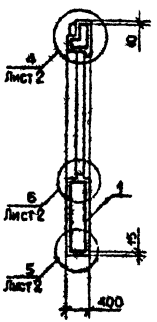

2-2

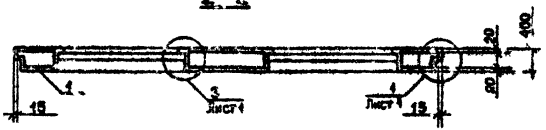

ВИД ПАНЕЛИ ДАН С ВНУТРЕННЕЙ СТОРОНЫ

Обозначение	Марка	H, мм	Масса, т
I.090.I-2с.2-6 05	3ПСО 60.33.4-IП-С	I810	5,05
-01	3ПСО 60.33.4-2П-С		
-02	4ПСО 60.33.4-IП-С	I2I0	5,95
-03	4ПСО 60.33.4-2П-С		

				I.090.I-2с.2-6 05СБ			
Нач.отд.	Эдиберашвили		4.3.85	ПАНЕЛЬ 3ПСО 60 - 4ПСО 60 ОБОРОЧНЫЙ ЧЕРТЕЖ	Стадия	Масса	Масштаб
Н.контр.	Салагадзе		4.3.85		Р	См. табл.	1:50
Рук.маст.	Касрадзе		4.3.85				
ГИП	Эдиберашвили		4.3.85		Лист	Листов	1
Рук.гр.	Бурджанадзе		4.3.85		ТбилЗНИИЭП		
Проверил	Салихова		2.3.85				
Разраб.	Шелия		2.3.85				

Копировал

Формат А3

Инв. № подл. | Подпись и дата | Взам. инв. №

ФОРМАТ	ЗОНА	ПОЗ.	ОБОЗНАЧЕНИЕ	НАИМЕНОВАНИЕ	КОЛ	ПРИМЕЧАНИЕ
				ДОКУМЕНТАЦИЯ		
А3			I.090.I-2с.2-6 00СБ	СБОРОЧНЫЙ ЧЕРТЕЖ		
А3			I.090.I-2с.2-6 00ДI	УЗЛЫ ОПАЛУБОЧНЫЕ		
А3			I.090.I-2с.2-6 00РС	РАСХОД СТАЛИ		
А3			I.090.I-2с.2-6 00ТО	ТЕХНИЧЕСКОЕ ОПИСАНИЕ		
				ДЕТАЛИ		
БЧ		2	50.I00.I20.I00	ПРОВ. ДЕР. 50ХI00 L =I00 ГОСТ 8486-66^{XX}	4	0,002м^3
				МАТЕРИАЛЫ		
				БЕТОН ЛЕГКИЙ М75		I,53м^3
				РАСТВОР ЦЕМЕНТНЫЙ М100		0,08м^3
			ПЕРЕМЕННЫЕ ДАННЫЕ	ДЛЯ ИСПОЛНЕНИЙ:		
				I.090.I-2с.2-6 06		
				IПСБ 30.33.4-IП-С		
				СБОРОЧНЫЕ ЕДИНИЦЫ		
А4		I	I.090.I-2с.2-7 06	КАРКАС ПР. IКПБ 30.33-I	I	
				I.090.I-2с.2-6 06-0I		
				IПСБ 30.33.4-2П-С		
				СБОРОЧНЫЕ ЕДИНИЦЫ		
А4		I	I.090.I-2с.2-7 06-0I	КАРКАС ПР. IКПБ 30.33-2	I	

Взам.инв.№ | Подпись и дата | Инв.№подл.

Нач.отд.	Эдиберашвили		
Н.контр.	Силагадзе		
Рук.мастерской	Касрадзе		
ГИП	Эдиберашвили		
Рук. гр.	Бурджанадзе		
Проверил	Шелия		
Разраб.	Салихова		

I.090.I-2с.2-6 06

ПАНЕЛЬ IОСБ 30 - 2ПСБ 30

Стадия	Лист	Листов
Р	1	2

ТбилЗНИИЭП

Копировал Формат А4

ФОРМАТ	ЗОН	ПОЗ.	ОБОЗНАЧЕНИЕ	НАИМЕНОВАНИЕ	КОЛ.	ПРИМЕЧАНИЕ
				I.090.I-2с.2-6 06-02		
				2ПСБ 30.33.4-IП-С		
				СБОРОЧНЫЕ ЕДИНИЦЫ		
А4		I	I.090.I-2с.2-7 06-02	КАРКАС ПР. 2КПБ 30.33-I	I	
				I.090.I-2с.2-6 06-03		
				2ПСБ 30.33.4-2П-С		
				СБОРОЧНЫЕ ЕДИНИЦЫ		
А4		I	I.090.I-2с.2-6 06-03	КАРКАС ПР. 2КПБ 30.33-2	I	

Взам.инв.№ | Подпись и дата | Инв.№подл.

I.090.I-2с.2-6 06

Лист 2

Копировал Формат А4

РИС. 1

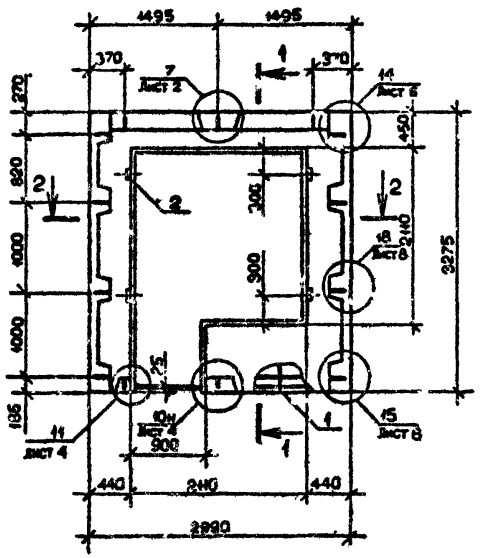

1-1

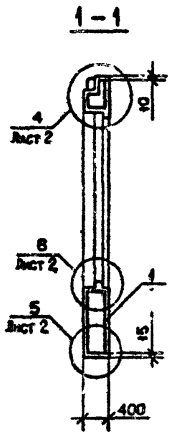

РИС. 2

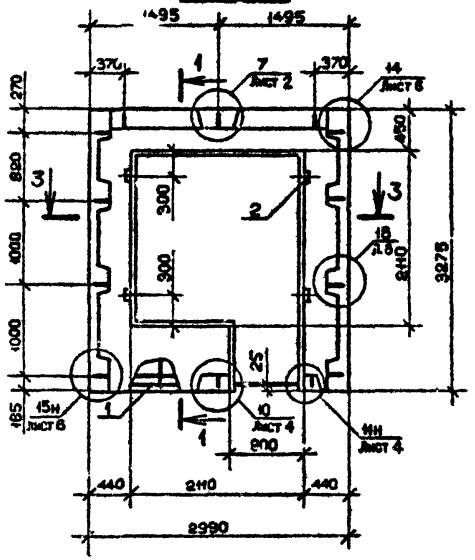

2-2

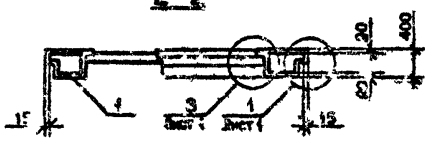

3-3

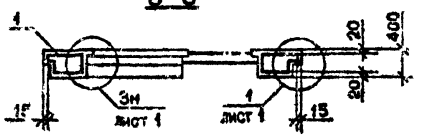

ВИД ПАНЕЛИ ДАН С ВНУТРЕННЕЙ СТОРОНЫ

Обозначение	Марка	Рис.	Масса, т
I.090.I-2с.2-6 06	1ПСБ 30.33.4-[illegible]	I	I,67
-0I	1ПСБ 30.33.4-[illegible]		
-02	2ПСБ 30.33.4-[illegible]	2	
-03	2ПСБ 30.33.4-[illegible]		

Нач.отд.	Элишерашвили		4.88
Н.контр.	Силагадзе		4.88
Рук.маст	Касрадзе		4.88
ГИП	Элишерашвили		4.88
Рук.гр.	Бурджанадзе		4.88
Проверил	Салихова		4.88
Разраб.	Шелия		4.88

I.090.I-2с.2-6 06СБ

ПАНЕЛЬ
1ПСБ 30 - 2ПСБ 30
СБОРОЧНЫЙ ЧЕРТЕЖ

Стадия	Масса	Масштаб
Р	См. табл.	1:50
Лист	Листов 1	

ТбилЗНИИЭП

Копировал

Формат А3

Инв.№ подл. | Подпись и дата | Взам.инв.№

ФОРМАТ	ЗОНА	ПОЗ.	ОБОЗНАЧЕНИЕ	НАИМЕНОВАНИЕ	КОЛ.	ПРИМЕЧАНИЕ
				ДОКУМЕНТАЦИЯ		
А3			I.090.I-2с.2-6 07СБ	СБОРОЧНЫЙ ЧЕРТЕЖ		
А3			I.090.I-2с.2-6 00Д	УЗЛЫ ОПАЛУБОЧНЫЕ		
А3			I.090.I-2с.2-6 00РС	РАСХОД СТАЛИ		
А3			I.090.I-2с.2-6 00ТО	ТЕХНИЧЕСКОЕ ОПИСАНИЕ		
				I.090.I-2с.2-6 07		
				ПСЛ 30.33.4-2П-С		
				СБОРОЧНЫЕ ЕДИНИЦЫ		
А4		I	I.090.I-2с.2-7 07	КАРКАС ПР. КПЛ 30.33-2	I	
				ДЕТАЛИ		
БЧ		2	50.I00.I20.I00	ПРОБ. ДЕР. 50Х100 L =I00		
				ГОСТ 8486-66^{XX}	8	0,004м^3
				МАТЕРИАЛЫ		
				БЕТОН ЛЕГКИЙ М75		2,22м^3
				РАСТВОР ЦЕМЕНТНЫЙ М100		0,12м^3

Нач.отд.	Эшшерашвили		16.8.85
Н.контр.	Силагадзе		19.8.85
Рук.маст.	Касрадзе		20.8.85
ГИП	Эшшерашвили		16.8.85
Рук. гр.	Бурджанадзе		17.8.85
Проверил	Шелия		16.8.85
Разраб.	Саликова		16.8.85

I.090.I-2с.2-6 07

ПАНЕЛЬ ПСЛ 30

Стадия	Лист	Листов
Р		

ТбилЗНИИЭП

Взам.инв.№ | Подпись и дата | Инв.№подл.

Копировал Формат А4

ФОРМАТ	ЗОНА	ПОЗ.	ОБОЗНАЧЕНИЕ	НАИМЕНОВАНИЕ	КОЛ.	ПРИМЕЧАНИЕ

Взам.инв.№ | Подпись и дата | Инв.№подл.

Лист

Копировал Формат А4

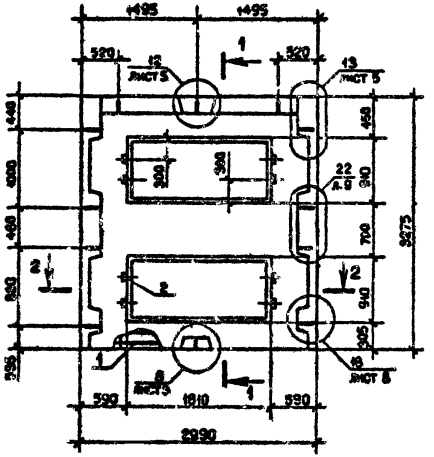

1 – 1

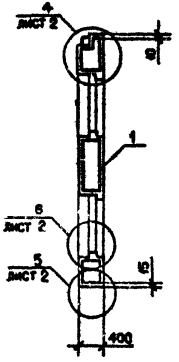

2 – 2

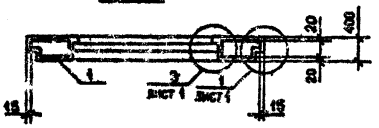

ВИД ПАНЕЛИ ДАН С ВНУТРЕННЕЙ СТОРОНЫ

Обозначение	Марка	Масса, т
1.090.1-2с.2-6 07	ПСЛ 30.33.4-2П-С	2,44

				1.090.1-2с.2-6 07СБ	
Нач.отд.	Эдишерашвили		4.93	ПАНЕЛЬ ПСЛ 30 СБОРОЧНЫЙ ЧЕРТЕЖ	Стадия: Р; Масса: См. табл.; Масштаб: 1:50
Н.контр.	Силагадзе		4.93		
Рук.маст	Касрадзе		6.93		
ГИП	Эдишерашвили		4.93		Лист; Листов 1
Рук.гр.	Буадзеладзе		4.93		
Проверил	Салакова		4.93		ТбилЗНИИЭП
Разраб.	Шенгелия		4.93		

Копировал

Формат А3

Инв.№ подл. | Подпись и дата | Взам.инв.№

ФОРМАТ	ЗОНА	ПОЗ.	ОБОЗНАЧЕНИЕ	НАИМЕНОВАНИЕ	КОЛ.	ПРИМЕЧАНИЕ
				ДОКУМЕНТАЦИЯ		
А3			I.090.I-2с.2-6 08СБ	СБОРОЧНЫЙ ЧЕРТЕЖ		
А3			I.090.I-2с.2-6 00ДI	УЗЛЫ ОПАЛУБОЧНЫЕ		
А3			I.090.I-2с.2-6 00РС	РАСХОД СТАЛИ		
А3			I.090.I-2с.2-6 00IO	ТЕХНИЧЕСКОЕ ОПИСАНИЕ		
				ДЕТАЛИ		
БЧ		2	50.I00.I20.I00	ГРБ. ДЕР. 50XI00 L =I00		
				ГОСТ 8684-66^{XX}	4	0,002м^3
				МАТЕРИАЛЫ		
				БЕТОН ЛЕГКИЙ М75		3,I8м^3
				РАСТВОР ЦЕМЕНТНЫЙ МI00		0,I8м^3
			ПЕРЕМЕННЫЕ ДАННЫЕ ДЛЯ ИСПОЛНЕНИЙ:			
				I.090.1-2с.2-6 08		
				IПСЛ 30.33.4-2П-С		
				СБОРОЧНЫЕ ЕДИНИЦЫ		
А4		I	I.090.I-2с.2-7 08	КАРКАС ПР. IКПЛ 30.33-2	I	
				I.090.I-2с.2-6 08-0I		
				2ПСЛ 30.33.4-2П-С		
				СБОРОЧНЫЕ ЕДИНИЦЫ		
А4		I	I.090.I-2с.2-7 08-0I	КАРКАС ПР. 2КПЛ 30.33-2	I	

Нач.отд.	Эдишерашвили		12.3.85
Н.контр.	Сидагадзе		19.3.85
Рук.мест	Касрадзе		20.3.85
ГИП	Эдишерашвили		18.3.85
Рук. гр.	Бурджанадзе		18.3.85
Проверил	Шелия		17.3.85
Разраб.	Салихова		17.3.85

I.090.I-2с.2-6 08

ПАНЕЛЬ IПСЛ 30 – 4ПСЛ 30

Стадия	Лист	Листов
Р	I	2

ТбилЗКИИЭП

Взам инв.№ | Подпись и дата | Инв.№подл.

Копировал | Формат А4

ФОРМАТ	ЗОНА	ПОЗ.	ОБОЗНАЧЕНИЕ	НАИМЕНОВАНИЕ	КОЛ.	ПРИМЕЧАНИЕ
				I.090.I-2с.2-6 08-02		
				3ПСЛ 30.33.4-2П-С		
				СБОРОЧНЫЕ ЕДИНИЦЫ		
А4		I	I.090.I-2с.2-7 08-02	КАРКАС ПР. 2КПЛ 30.33-2	I	
				I.090.I-2с.2-6 08-03		
				4ПСЛ 30.33.4-2П-С		
				СБОРОЧНЫЕ ЕДИНИЦЫ		
А4		I	I.090.I-2с.2-7 08-03	КАРКАС ПР. 4КПЛ 30.33-2	I	

I.090.I-2с.2-8 08

Лист 2

Взам инв.№ | Подпись и дата | Инв.№подл.

Копировал | Формат А4

РИС. 1

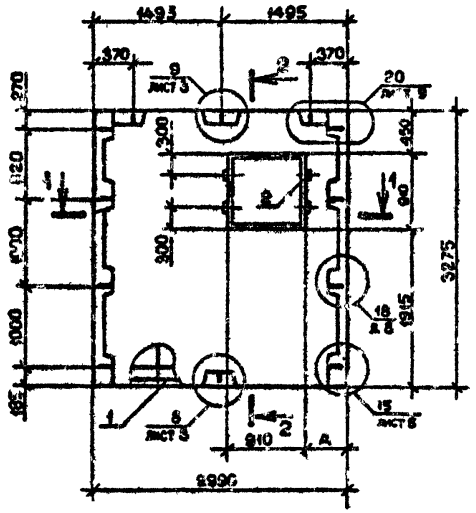

1 - 1

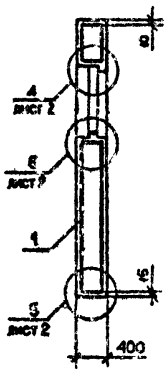

РИС. 2

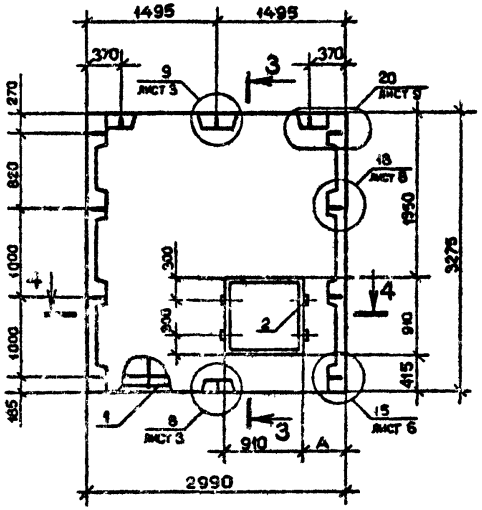

3 - 3

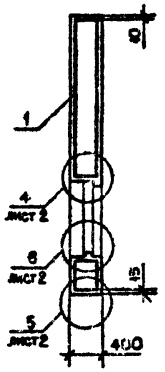

2 - 2

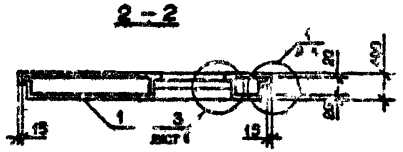

4 - 4

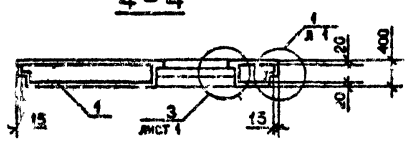

ВИД ПАНЕЛИ ДАН С ВНУТРЕННЕЙ СТОРОНЫ

Обозначение	Марка	Рис.	Л, мм	Масса, т
I.090.I-2с.2-6 08	IПСЛ 30.33.4-2П-С	I	590	3,50
-01	2ПСЛ 30.33.4-2П-С		I490	
-02	3ПСЛ 30.33.4-2П-С	2		
-03	4ПСЛ 30.33.4-2П-С		590	

Нач.отд.	Эдишерашвили		4.8.85
Н.контр.	Силагадзе		4.8.85
Рук.маст.	Касрадзе		6.8.85
ГИП	Эдишерашвили		4.8.85
Рук.пр.	Бурджанадзе		4.8.85
Проверил	Салихова		2.8.85
Разраб.	Шелия		1.8.85

I.090.I-2с.2-6 08СБ

ПАНЕЛЬ
IПСЛ 30 - 4ПСЛ 30
СБОРОЧНЫЙ ЧЕРТЕЖ

Стадия	Масса	Масштаб
Р	См. табл.	1:50

Лист | Листов 1

ТбилЗНИИЭП

Копировал

Формат А3

Инв. № подл. | Подпись и дата | Взам. инв. №

ФОРМАТ	ЗОНА	ПОЗ.	ОБОЗНАЧЕНИЕ	НАИМЕНОВАНИЕ	КОЛ	ПРИМЕЧАНИЕ
				ДОКУМЕНТАЦИЯ		
А3			I.090.I-2с.2-6 ОЗСБ	СБОРОЧНЫЙ ЧЕРТЕЖ		
А3			I.090.I-2с.2-6 ОЗУД	УЗЛЫ ОПАЛУБОЧНЫЕ		
А3			I.090.I-2с.2-6 ОЗРС	РАСХОД СТАЛИ		
А3			I.090.I-2с.2-6 ОЗТО	ТЕХНИЧЕСКОЕ ОПИСАНИЕ		
				ДЕТАЛИ		
БЧ		2	50.I00.I20.I00	ПРОВ. ДЕР. 50XI00 L =I00 ГОСТ 8486-66^{XX}	4	0,002м^3
				МАТЕРИАЛЫ		
				БЕТОН ЛЕГКИЙ М75		3,I5м^3
				РАСТВОР ЦЕМЕНТНЫЙ МI00		0,I7м^3
				ПЕРЕМЕННЫЕ ДАННЫЕ ДЛЯ ИСПОЛНЕНИЙ:		
				I.090.I-2с.2-6 09 5ПСЛ 30.33.4-2П-С		
				СБОРОЧНЫЕ ЕДИНИЦЫ		
А4		I	I.090.I-2с.2-7 09	КАРКАС ПР. 5КПЛ 30.33-2	I	
				I.090.I-2с.2-6 09-0I 6ПСЛ 30.33.4-2П-С		
				СБОРОЧНЫЕ ЕДИНИЦЫ		
А4		I	I.090.I-2с.2-7 09-0I	КАРКАС ПР 6КПЛ 30.33-2	I	

Нач.отд.	Эдишерашвили			I.090.I-2с.2-6 09
Н.контр.	Силагадзе			
Рук.мастерской	Касрадзе			
ГИП	Эдишерашвили			
Рук. гр.	Бурджанадзе			ПАНЕЛЬ 5ПСЛ 30 - 6ПСЛ 30
Проверил	Шелия			
Разраб.	Селихова			

Стадия	Лист	Листов
Р		2

ТбилЗНИИЭП

Инв.№подл. | Подпись и дата | Взам.инв.№

Копировал Формат А4

ФОРМАТ	ЗОНА	ПОЗ.	ОБОЗНАЧЕНИЕ	НАИМЕНОВАНИЕ	КОЛ	ПРИМЕЧАНИЕ
				I.090.I-2с.2-6 09-02 7ПСЛ 30.33.4-2П-С		
				СБОРОЧНЫЕ ЕДИНИЦЫ		
А4		I	I.090.I-2с.2-7 09-02	КАРКАС ПР. 7КПЛ 30.33-2	I	
				I.090.I-2с.2-6 09-03 8ПСЛ 30.33.4-2П-С		
				СБОРОЧНЫЕ ЕДИНИЦЫ		
А4		I	I.090.I-2с.2-7 09-03	КАРКАС ПР. 8КПЛ 30.33-2	I	

Инв.№подл. | Подпись и дата | Взам.инв.№

I.090.I-2с.2-6 09

Лист 2

Копировал Формат А4

РИС. 1

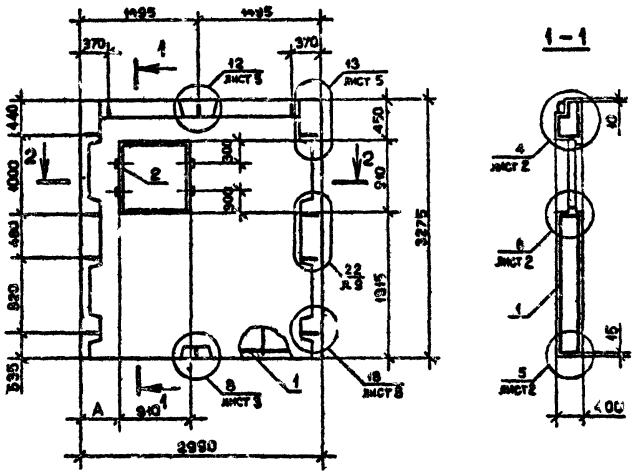

1 – 1

РИС. 2

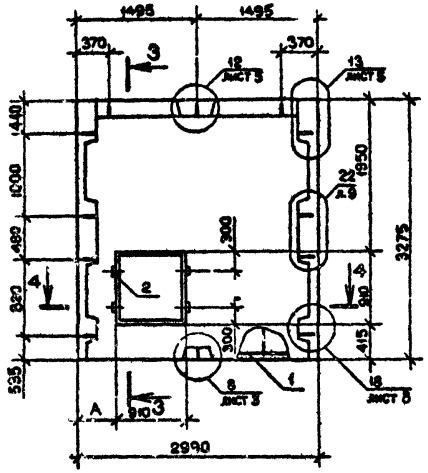

3 – 3

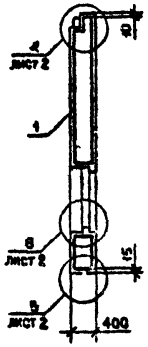

2 – 2

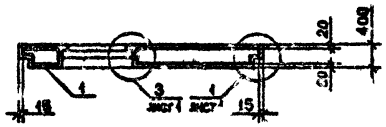

4 – 4

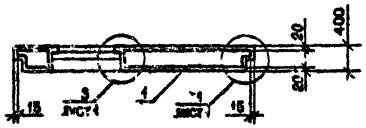

Обозначение	Марка	Рис.	l_1, мм	Масса, т
I.090.1-2с.2-6 09	5ПСЛ 30.33.4-2П-С	1	590	3,46
-01	6ПСЛ 30.33.4-2П-С		1490	
-02	7ПСЛ 30.33.4-2П-С	2		
-03	8ПСЛ 30.33.4-2П-С		590	

ВИД ПАНЕЛИ ИЗ С ВНУТРЕННЕЙ СТОРОНЫ

Нач.отд.	Эдишерашвили			1.090.1-2с.2-6 09СБ	
Н.контр.	Силагадзе				
Рук.мест	Касрадзе			ПАНЕЛЬ 5ПСЛ 30 – 8ПСЛ 30 СБОРОЧНЫЙ ЧЕРТЕЖ	Стадия: Р; Масса: См. табл.; Масштаб: 1:50
ГИП	Эдишерашвили				Лист; Листов: 1
Рук.гр.	Бурджанадзе				
Проверил	Салахова				ТбилЗНИИЭП
Разраб.	Шалая				

Копировал

Формат А3

ФОРМАТ	ЗОНА	ПОЗ.	ОБОЗНАЧЕНИЕ	НАИМЕНОВАНИЕ	КОЛ	ПРИМЕЧАНИЕ
				ДОКУМЕНТАЦИЯ		
А3			I.090.I-2с.2-6 IОСБ	СБОРОЧНЫЙ ЧЕРТЕЖ		
А3			I.090.I-2с.2-6 ООДI	УЗЛЫ ОПАЛУБОЧНЫЕ		
А3			I.090.I-2с.2-6 ОСРС	РАСХОД СТАЛИ		
А3			I.090.I-2с.2-6 ООТО	ТЕХНИЧЕСКОЕ ОПИСАНИЕ		
				ДЕТАЛИ		
БЧ		2	50.I00.I20.I00	ПРОБ. ДЕР. 50ХI00 L=I00		
				ГОСТ 8486-66^{XX}	6	0,003м^3
			ПЕРЕМЕННЫЕ ДАННЫЕ ДЛЯ ИСПОЛНЕНИЙ:			
				I.090.I-2с.2-6 IО		
				IПСД 30.33.4-IП-С		
				СБОРОЧНЫЕ ЕДИНИЦЫ		
А4		I	I.090.I-2с.2-7 IО	КАРКАС ПР. IЖПД 30.33-I	I	
				МАТЕРИАЛЫ		
				БЕТОН ЛЕГКИЙ М75		2,6IМ^3
				РАСТВОР ЦЕМЕНТНЫЙ МI00		0,I5М^3
				I.090.I-2с.2-6 IО-0I		
				2ПСД 30.33.4-IП-С		
				СБОРОЧНЫЕ ЕДИНИЦЫ		
А4		I	I.090.I-2с.2-7 IО-0I	КАРКАС ПР. 2КПД 30.33-I	I	
				МАТЕРИАЛЫ		
				БЕТОН ЛЕГКИЙ М75		2,6IМ^3
				РАСТВОР ЦЕМЕНТНЫЙ МI00		0,I5М^3

Нач.отд.	Эдишерашвили		18.8.85
Н.контр.	Сихарадзе		19.8.85
Рук.маст.	Касрадзе		20.8.85
ГИП	Эдишерашвили		18.8.85
Рук. гр.	Бурджаладзе		18.8.85
Проверил	Шелия		18.8.85
Разраб.	Салихова		18.8.85

I.090.I-2с.2-6 IО

ПАНЕЛЬ IПСД 30 - 3ПСД 30

Стадия	Лист	Листов
Р	1	2

ТбилЗНИИЭП

Взам.инв.№ | Подпись и дата | Инв.№подл.

Копировал | Формат А4

ФОРМАТ	ЗОНА	ПОЗ.	ОБОЗНАЧЕНИЕ	НАИМЕНОВАНИЕ	КОЛ	ПРИМЕЧАНИЕ
				I.090.I-2с.2-6 IО-02		
				3ПСД 30.33.4-IП-С		
				СБОРОЧНЫЕ ЕДИНИЦЫ		
А4		I	I.090.I-2с.2-7 IО-02	КАРКАС ПР. 3КПД 30.33-I	I	
				МАТЕРИАЛЫ		
				БЕТОН ЛЕГКИЙ М75		2,22М^3
				РАСТВОР ЦЕМЕНТНЫЙ МI00		0,I3М^3

I.090.I-2с.2-6 IО

Лист 2

Взам.инв.№ | Подпись и дата | Инв.№подл.

Копировал | Формат А4

РИС. 1

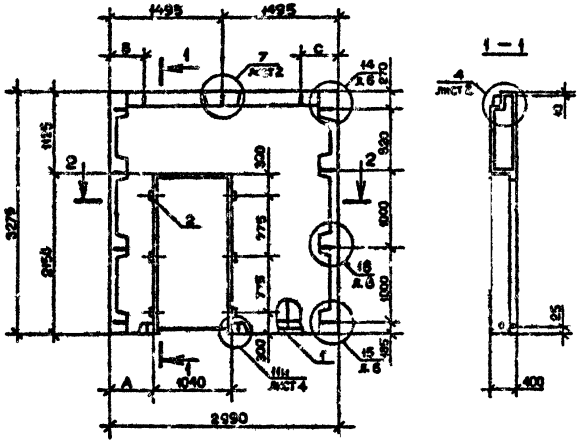

РИС. 2

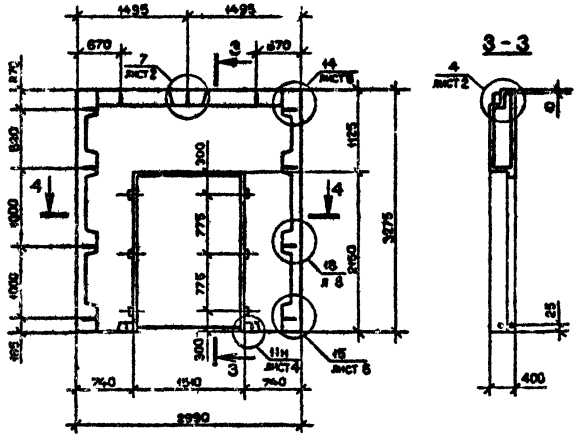

2 – 2

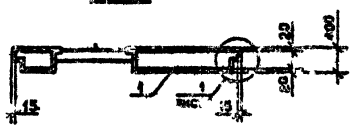

4 – 4

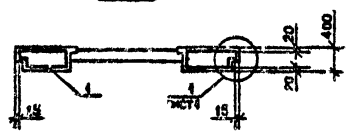

Обозначение	Марка	Рис.	Размеры, мм			Масса, т
			A	B	C	
I.090.I-2c.2-6 IO	IПСД 30.33.4-IП-С	I	590	520	670	2,88
-0I	2ПСД 30.33.4-IП-С		I360	670	520	
-02	3ПСД 30.33.4-IП-С		-	-	-	2,45

ВЫД ПАНЕЛИ ДАН С ВНУТРЕННЕЙ СТОРОНЫ

Нач.отд.	Эпишерашвили		4.3.85
Н.контр.	Силагадзе		4.3.85
Рук.мест.	Коорадзе		6.3.85
ГИП	Эпишерашвили		4.3.85
Рук.гр.	Бурдина мадзе		4.3.85
Проверил	Салихова		2.3.85
Разраб.	Шелин		4.3.85

1.090.1-2с.2-6 IOСБ

ПАНЕЛЬ
IПСД 30 – 3ПСД 30
ОБОРОЧНЫЙ ЧЕРТЕЖ

Стадия	Масса	Масштаб
Р	См. табл.	1:50
Лист	Листов	1

ТбилЗНИИЭП

Копировал

Формат А3

Взам.инв. №

Подпись и дата

Инв. № подл.

ФОРМАТ	ЗОНА	ПОЗ.	ОБОЗНАЧЕНИЕ	НАИМЕНОВАНИЕ	КОЛ	ПРИМЕЧАНИЕ
				ДОКУМЕНТАЦИЯ		
А3			I.090.I-2с.2-6 IIСБ	СБОРОЧНЫЙ ЧЕРТЕЖ		
А3			I.090.I-2с.2-6 00ДI	УЗЛЫ ОПАЛУБОЧНЫЕ		
А3			I.090.I-2с.2-6 00РС	РАСХОД СТАЛИ		
А3			I.090.I-2с.2-6 00ТО	ТЕХНИЧЕСКОЕ ОПИСАНИЕ		
				ДЕТАЛИ		
БЧ		2	50.I00.I20.I00	ПРОБ. ДЕР. 50XI00 L=I00		
				ГОСТ 8486-66^{XX}	6	0,003м^3
			ПЕРЕМЕННЫЕ ДАННЫЕ ДЛЯ ИСПОЛНЕНИЙ:			
				I.090.I-2с.2-6 II		
				4ПСД 30.33.4-IП-С		
				СБОРОЧНЫЕ ЕДИНИЦЫ		
А4		I	I.090.I-2с.2-7 II	КАРКАС ПР. 4КПД 30.33-I	I	
				МАТЕРИАЛЫ		
				БЕТОН ЛЕГКИЙ М75		I,20м^3
				РАСТВОР ЦЕМЕНТНЫЙ МI00		0,07м^3
				I.090.I-2с.2-6 II-0I		
				4ПСД 30.33.4-2П-С		
				СБОРОЧНЫЕ ЕДИНИЦЫ		
А4		I	I.090.I-2с.2-7 II-0I	КАРКАС ПР. 4КПД 30.33-2	I	
				МАТЕРИАЛЫ		
				БЕТОН ЛЕГКИЙ М75		I,20м^3
				РАСТВОР ЦЕМЕНТНЫЙ МI00		0,07м^3

Нач.отд.	Эдишерашвили		18.8.85
Н.контр.	Силаладзе		19.8.85
Рук.маст	Касрадзе		20.8.85
ГИП	Эдишерашвили		18.8.85
Рук. гр.	Бурджанадзе		18.8.85
Проверил	Шелия		18.8.85
Разраб.	Салихова		18.8.85

I.090.I-2с.2-6 II

ПАНЕЛЬ 4ПСД 30 – ПСД 30

Стадия	Лист	Листов
Р	I	2

ТбилЗНИИЭП

Взам инв.№ | Подпись и дата | Инв.№подл.

Копировал | Формат А4

ФОРМАТ	ЗОНА	ПОЗ.	ОБОЗНАЧЕНИЕ	НАИМЕНОВАНИЕ	КОЛ	ПРИМЕЧАНИЕ
				I.090.I-2с.2-6 II-02		
				ПСД 30.33.4-2П-С		
				СБОРОЧНЫЕ ЕДИНИЦЫ		
А4		I	I.090.I-2с.2-7 II-02	КАРКАС ПР. КПД 30.33-2	I	
				МАТЕРИАЛЫ		
				БЕТОН ЛЕГКИЙ М75		2,23м^3
				РАСТВОР ЦЕМЕНТНЫЙ МI00		0,I2м^3

I.090.I-2с.2-6 II

Лист 2

Взам инв.№ | Подпись и дата | Инв.№подл.

Копировал | Формат А4

РИС. 1

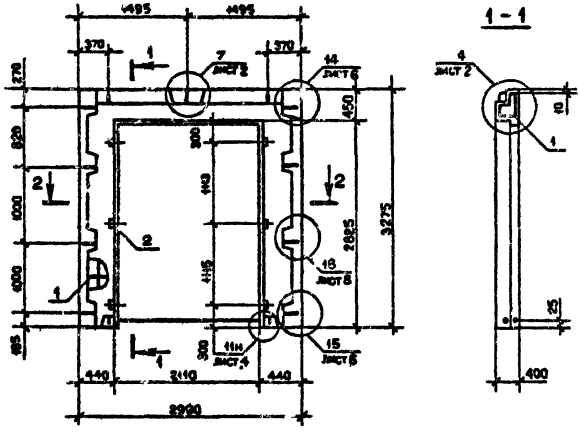

РИС. 2

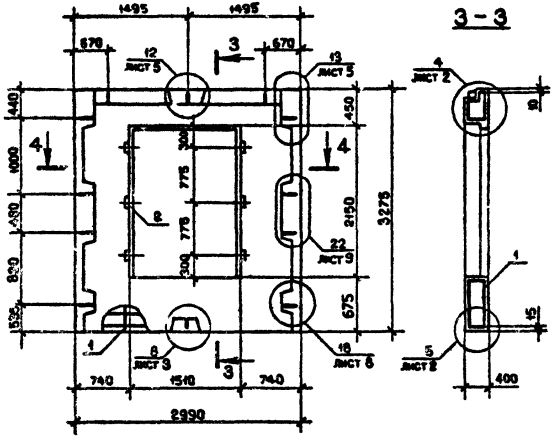

2 - 2

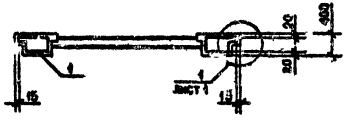

4 - 4

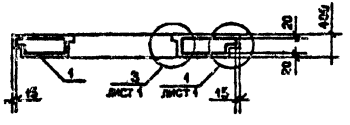

ВИД ПАНЕЛИ ДАН С ВНУТРЕННЕЙ СТОРОНЫ

Обозначение	Марка	Рис.	Масса, т
I.090.I-2с.2-6 II	4ПСД 30.33.4-IIп-С	I	I,33
-0I	4ПСД 30.33.4-2П-С		
-02	ПСД 30.33.4-2П-С	2	2,45

Нач.отд.	Эдишерашвили		4.85
Н.контр.	Силагадзе		4.85
Рук.маст.	Касрадзе		4.85
ГИП	Эдишерашвили		4.85
Рук.гр.	Буряжанадзе		4.85
Проверил	Салькова		4.85
Разраб.	Шенна		4.85

I.090.I-2с.2-6 ПСБ

ПАНЕЛЬ
4ПСД 30, ПСД 30
СБОРОЧНЫЙ ЧЕРТЕЖ

Стадия	Масса	Масштаб
Р	См. табл.	I : 50
Лист	Листов 1	

ТбилЗНИИЭП

Копировал

Формат А3

Инв.№ подл. | Подпись и дата | Взам.инв.№

ФОРМАТ	ЗОНА	ПОЗ.	ОБОЗНАЧЕНИЕ	НАИМЕНОВАНИЕ	КОЛ.	ПРИМЕЧАНИЕ
				ДОКУМЕНТАЦИЯ		
А3			I.090.I-2с.2-6 I2СБ	СБОРОЧНЫЙ ЧЕРТЕЖ		
А3			I.090.I-2с.2-6 ООДI	УЗЛЫ ОПИРАНИЯ		
А3			I.090.I-2с.2-6 ООРС	РАСХОД СТАЛИ		
А3			I.090.I-2с.2-6 ООТО	ТЕХНИЧЕСКОЕ ОПИСАНИЕ		
				ПЕРЕМЕННЫЕ ДАННЫЕ ДЛЯ ИСПОЛНЕНИЙ:		
				I.090.I-2с.2-6 I2		
				ПС 30.33.4-П-С		
				СБОРОЧНЫЕ ЕДИНИЦЫ		
А4		I	I.090.I-2с.2-7 I2	КАРКАС ПР. КП 30.33	I	
				МАТЕРИАЛЫ		
				БЕТОН ЛЕГКИЙ М75		3,46м^3
				РАСТВОР ЦЕМЕНТНЫЙ М100		0,I9м^3
				I.090.I-2с.2-6 I2-0I		
				ПС 24.33.4-П-С		
				СБОРОЧНЫЕ ЕДИНИЦЫ		
А4		I	I.090.I-2с.2-7 I2-0I	КАРКАС ПР. КП 24.33	I	
				МАТЕРИАЛЫ		
				БЕТОН ЛЕГКИЙ М75		2,73м^3
				РАСТВОР ЦЕМЕНТНЫЙ М100		0,I5м^3

Взам. инв. № | Подпись и дата | Инв. № подл.

Нач.отд.	Элиашвили		
Н.контр.	Силагадзе		
Рук.маст.	Гасрадзе		
ГИП	Элиашвили		
Рук. гр.	Бурджанадзе		
Проверил	Шелия		
Разраб.	Салихова		

I.090.I-2с.2-6 I2

ПАНЕЛЬ ПС 30, ПС 24

Стадия	Лист	Листов
Р		

ТбилЗНИИЭП

Копировал Формат А4

ФОРМАТ	ЗОНА	ПОЗ.	ОБОЗНАЧЕНИЕ	НАИМЕНОВАНИЕ	КОЛ.	ПРИМЕЧАНИЕ

Взам. инв. № | Подпись и дата | Инв. № подл.

Лист

Копировал Формат А4

РИС. 1

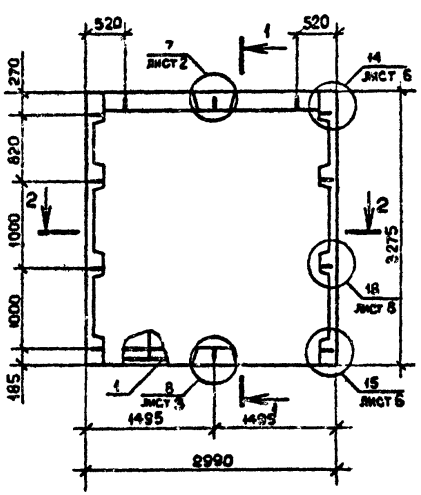

1 - 1

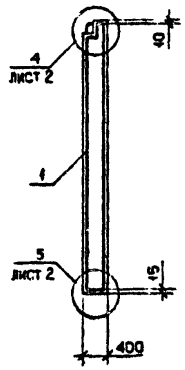

РИС. 2

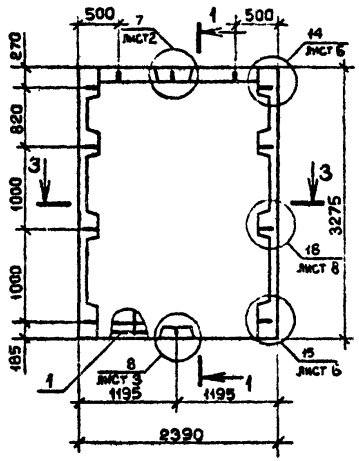

2 - 2

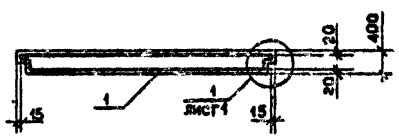

3 - 3

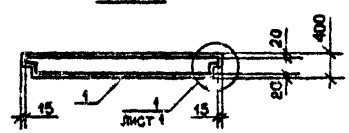

ВИД ПАНЕЛИ ДАН С ВНУТРЕННЕЙ СТОРОНЫ

Обозначение	Марка	Рис.	Масса, т
I.090.I-2с.2-6 I2	ПС 30.33.4-П-С	I	3,80
-0I	ПС 24.33.4-П-С	2	3,00

Нач.отд.	Эдишерашвили		4.88
Н.контр.	Силагадзе		4.88
Рук.маст.	Касрадзе		6.88
ГИП	Эдишерашвили		4.88
Рук.гр.	Бурджанадзе		4.88
Проверил	Салихова		2.88
Разраб.	Шелия		1.88

1.090.1-2с.2-6 12СБ

ПАНЕЛЬ
ПС 30, ПС 24
СБОРОЧНЫЙ ЧЕРТЕЖ

Стадия	Масса	Масштаб
Р	См. табл.	1:50
Лист	Листов 1	

ТбилЗНИИЭП

Копировал

Формат А3

Инв. № подл. | Подпись и дата | Взам. инв. №

ФОРМАТ	ЗОНА	ПОЗ.	ОБОЗНАЧЕНИЕ	НАИМЕНОВАНИЕ	КОЛ	ПРИМЕЧАНИЕ
				ДОКУМЕНТАЦИЯ		
А3			I.090.I-2с.2-6 I3СБ	СБОРОЧНЫЙ ЧЕРТЕЖ		
А3			I.090.I-2с.2-6 00ДП	УЗЛЫ ОПАЛУБОЧНЫЕ		
А3			I.090.I-2с.2-6 00РС	РАСХОД СТАЛИ		
А3			I.090.I-2с.2-6 00ТО	ТЕХНИЧЕСКОЕ ОПИСАНИЕ		
				ПЕРЕМЕННЫЕ ДАННЫЕ ДЛЯ ИСПОЛНЕНИЙ:		
				I.090.I-2с.2-6 I3		
				ПС I8.33.4-П-С		
				СБОРОЧНЫЕ ЕДИНИЦЫ		
А4		I	I.090.I-2с.2-7 I3	КАРКАС ПР. КП I8.33	I	
				МАТЕРИАЛЫ		
				БЕТОН ЛЕГКИЙ М75		2,00м^3
				РАСТВОР ЦЕМЕНТНЫЙ М100		0,11м^3
				I.090.I-2с.2-6 I3-0I		
				ПС I2.33.4-П-С		
				СБОРОЧНЫЕ ЕДИНИЦЫ		
А4		I	I.090.I-2с.2-7 I3-0I	КАРКАС ПР. КП I2.33	I	
				МАТЕРИАЛЫ		
				БЕТОН ЛЕГКИЙ М75		I,28м^3
				РАСТВОР ЦЕМЕНТНЫЙ М100		0,07м^3

Нач.отд.	Эдиберашвили		
Н.контр.	Салогадзе		
Рук.маст.	Касрадзе		
ГИП	Эдиберашвили		
Рук. гр.	Бурдиашвили		
Проверил	Шавия		
Разраб.	Салихова		

I.090.I-2с.2-6 I3

ПАНЕЛЬ ПС I8.33 и ПС 30.I6

Стадия	Лист	Листов
		2

ЦНИЭП

Инв.№ подл. | Подпись и дата | Взам. инв. №

Копировал Формат А4

ФОРМАТ	ЗОНА	ПОЗ.	ОБОЗНАЧЕНИЕ	НАИМЕНОВАНИЕ	КОЛ	ПРИМЕЧАНИЕ
				I.090.I-2с.2-6 I3-02		
				ПС 30.I6.4-П-С		
				СБОРОЧНЫЕ ЕДИНИЦЫ		
А4		I	I.090.I-2с.2-7 I3-02	КАРКАС ПР. КП 30.I6	I	
				МАТЕРИАЛЫ		
				БЕТОН ЛЕГКИЙ М75		I,72м^3
				РАСТВОР ЦЕМЕНТНЫЙ М100		0,09м^3

I.090.I-2с.2-6 I3

Лист 2

Инв.№ подл. | Подпись и дата | Взам. инв. №

Копировал Формат А4

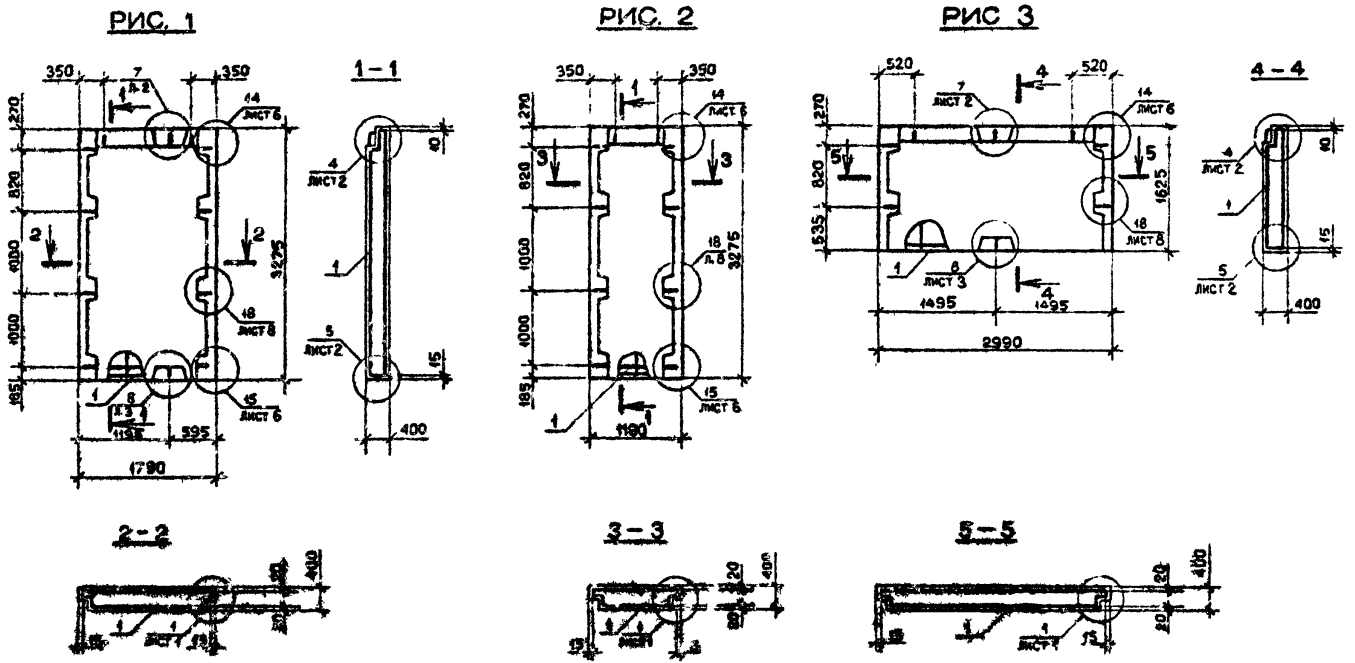

ВИД ПАНЕЛИ ДАН С ВНУТРЕННЕЙ СТОРОНЫ

Обозначение	Марка	Рис.	Масса, т
1.090.1-2с.2-6 13	ПС 18.29.4-П-С	1	2,20
-01	ПС 12.33.4-П-С	2	1,41
-02	ПС 20.16.4-П-С	3	1,88

				1.090.1-2с.2-6 13СБ			
Нач.отд.	Эдишерашвили			ПАНЕЛЬ ПС 18.33 - ПС 30.16 СБОРОЧНЫЙ ЧЕРТЕЖ	Стадия	Масса	Масштаб
Н.контр.	Силагадзе				Р	См. табл.	1:50
Рук.мост.	Касрадзе				Лист	Листов 1	
ГИП	Эдишерашвили				ТвилЗНИИЭП		
Рук.гр.	Бурдмаладзе						
Проверил	Садикова						
Разраб.	Шепиг						

Копировал

Формат А3

ФОРМАТ	ЗОНА	ПОЗ.	ОБОЗНАЧЕНИЕ	НАИМЕНОВАНИЕ	КОЛ	ПРИМЕЧАНИЕ
				ДОКУМЕНТАЦИЯ		
А3			I.090.I-2с.2-6 I4СБ	СБОРОЧНЫЙ ЧЕРТЕЖ		
А3			I.090.I-2с.2-6 00ДI	УЗЛЫ ОПАЛУБОЧНЫЕ		
А3			I.090.I-2с.2-6 00РС	РАСХОД СТАЛИ		
А3			I.090.I-2с.2-6 00ТО	ТЕХНИЧЕСКОЕ ОПИСАНИЕ		
			ПЕРЕМЕННЫЕ ДАННЫЕ ДЛЯ ИСПОЛНЕНИЙ:			
				I.090.I-2с.2-6 I4		
				IПС 33.33.4-П-С		
				СБОРОЧНЫЕ ЕДИНИЦЫ		
А4		I	I.090.I-2с.2-7 I4	КАРКАС ПР. IКП 33.33	I	
				МАТЕРИАЛЫ		
				БЕТОН ЛЕГКИЙ М75		3,70М^3
				РАСТВОР ЦЕМЕНТНЫЙ МIОО		0,2IМ^3
				I.090.I-2с.2-6 I4-0I		
				IПС 2I.33.4-П-С		
				СБОРОЧНЫЕ ЕДИНИЦЫ		
А4		I	I.090 I-2с.2-7 I4-0I	КАРКАС ПР. IКП 2I.33	I	
				МАТЕРИАЛЫ		
				БЕТОН ЛЕГКИЙ М75		2,23М^3
				РАСТВОР ЦЕМЕНТНЫЙ МIОО		0,13М^3

Нач.отд.	Эдиперашвили		18.5.85
Н.контр.	Силагадзе		18.5.85
Рук.маст	Касрадзе		18.5.85
ГИП	Эдиперашвили		18.5.85
Рук. гр.	Бурджанадзе		18.5.85
Проверил	Шелия		18.5.85
Разраб.	Салихова		18.5.85

I.090.I-2с.2-6 I4

ПАНЕЛЬ IПС 33 - IПС 15

Стадия	Лист	Листов
Р	1	2

ТбилЗНИИЭП

Взам.инв.№ | Подпись и дата | Инв.№ подл.

Копировал | Формат А4

ФОРМАТ	ЗОНА	ПОЗ.	ОБОЗНАЧЕНИЕ	НАИМЕНОВАНИЕ	КОЛ	ПРИМЕЧАНИЕ
				I.090.I-2с.2-6 I4-02		
				IПС I5.33.4-П-С		
				СБОРОЧНЫЕ ЕДИНИЦЫ		
А4		I	I.090.I-2с.2-7 I4-02	КАРКАС ПР. IКП I5.33	I	
				МАТЕРИАЛЫ		
				БЕТОН ЛЕГКИЙ М75		I,52М^3
				РАСТВОР ЦЕМЕНТНЫЙ МIОО		0,09М^3

I.090.I-2с.2-6 I4

Лист 2

Взам.инв.№ | Подпись и дата | Инв.№ подл.

Копировал | Формат А4

РИС. 1

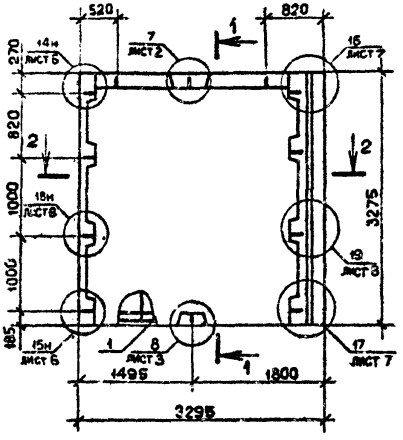

РИС. 2

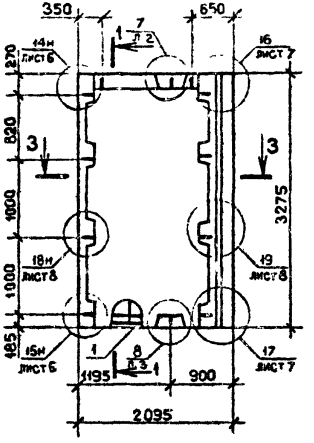

РИС 3

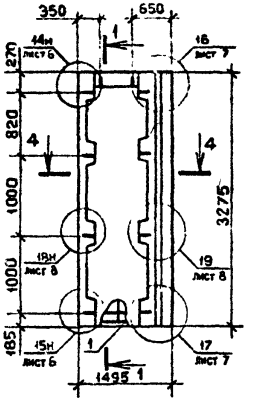

1 – 1

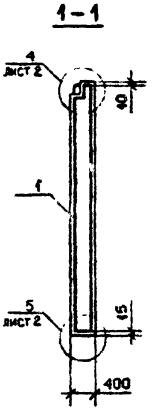

2 – 2

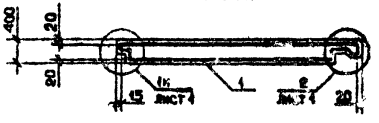

3 – 3

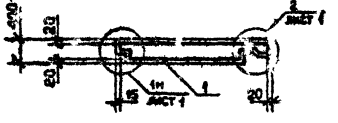

4 – 4

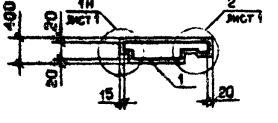

ВИД ПАНЕЛИ ДАН С ВНУТРЕННЕЙ СТОРОНЫ

Обозначение	Марка	Рис.	Масса, т
1.090.1-2с.2-6 14	ПС 33.33.4-П-С	1	4,08
-01	ПС 21.33.4-П-С	2	2,45
-02	ПС 15.33.4-П-С	3	1,67

1.090.1-2с.2-6 14СБ

Нач.отр.	Эдшерашвили		4.9.85
Н.контр.	Силагадзе		4.9.85
Рук.маст	Касрадзе		6.9.85
ГИП	Эдшерашвили		4.9.85
Рук.гр.	Бурджанадзе		4.9.85
Проверил	Салихова		2.9.85
Разраб.	Шалья		4.9.85

ПАНЕЛЬ ПС 33 – ПС 15 СБОРОЧНЫЙ ЧЕРТЕЖ

Стадия	Масса	Масштаб
Р	См. табл.	1:50
Лист	Листов 1	

ТбилЗНИИЭП

Инв. № подл. | Подпись и дата | Взам. инв. №

Копировал

Формат А3

ФОРМАТ	ЗОНА	ПОЗ.	ОБОЗНАЧЕНИЕ	НАИМЕНОВАНИЕ	КОЛ.	ПРИМЕЧАНИЕ
				ДОКУМЕНТАЦИЯ		
А3			I.090.I-2с.2-6 I5СБ	СБОРОЧНЫЙ ЧЕРТЕЖ		
А3			I.090.I-2с.2-6 00ДI	УЗЛЫ ОПАЛУБОЧНЫЕ		
А3			I.090.I-2с.2-6 00РС	РАСХОД СТАЛИ		
А3			I.090.I-2с.2-6 00ТО	ТЕХНИЧЕСКОЕ ОПИСАНИЕ		
			ПЕРЕМЕННЫЕ ДАННЫЕ ДЛЯ ИСПОЛНЕНИЙ:			
				I.090.I-2с.2-6 I5		
				2ПС 33.33.4-П-С		
				СБОРОЧНЫЕ ЕДИНИЦЫ		
А4		I	I.090.I-2с.2-7 I5	КАРКАС ПР. 2КП 33.33	I	
				МАТЕРИАЛЫ		
				БЕТОН ЛЕГКИЙ М75		3,70М^3
				РАСТВОР ЦЕМЕНТНЫЙ М100		0,2IМ^3
				I.090.I-2с.2-6 I5-0I		
				2ПС 2I.33.4-П-С		
				СБОРОЧНЫЕ ЕДИНИЦЫ		
А4		I	I.090.I-2с.2-7 I5-0I	КАРКАС ПР. 2КП 2I.33	I	
				МАТЕРИАЛЫ		
				БЕТОН ЛЕГКИЙ М75		2,23М^3
				РАСТВОР ЦЕМЕНТНЫЙ М100		0,I3М^3

Нач.отд.	Эрнштерашвили		13.3.87
Н.контр.	Силагадзе		13.3.87
Рук.маст.	Касрадзе		20.3.87
ГИП	Эрнштерашвили		12.3.87
Рук. гр.	Бурджанадзе		12.3.87
Проверил	Шелия		12.3.87
Разраб.	Салимова		12.3.87

I.090.I-2с.2-6 I5

ПАНЕЛЬ 2ПС 33 - 2ПС I5

Стадия	Лист	Листов
Р	I	2

ГьипЗНИИЭП

Взам. инв. № | Подпись и дата | Инв. № подл.

Копировал | Формат А4

ФОРМАТ	ЗОНА	ПОЗ.	ОБОЗНАЧЕНИЕ	НАИМЕНОВАНИЕ	КОЛ.	ПРИМЕЧАНИЕ
				I.090.I-2с.2-6 I5-02		
				2ПС I5.33.4-П-С		
				СБОРОЧНЫЕ ЕДИНИЦЫ		
А4		I	I.090.I-2с.2-7 I5-02	КАРКАС ПР. 2КП I5.33	I	
				МАТЕРИАЛЫ		
				БЕТОН ЛЕГКИЙ М75		I,52М^3
				РАСТВОР ЦЕМЕНТНЫЙ М100		0,09М^3

I.090.I-2с.2-6 I5

Лист 2

Взам. инв. № | Подпись и дата | Инв. № подл.

Копировал | Формат А4

РИС. 1

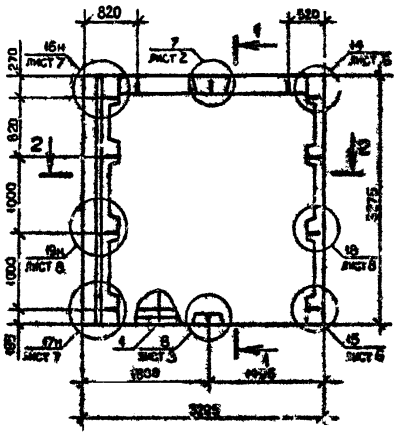

РИС. 2

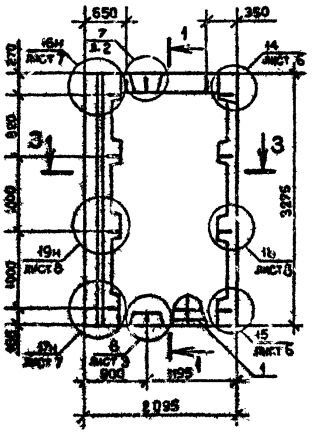

РИС. 3

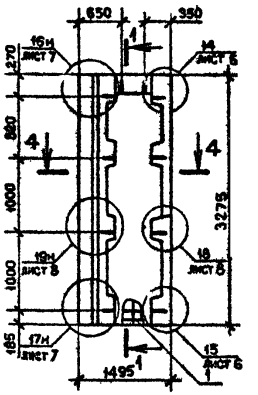

1 – 1

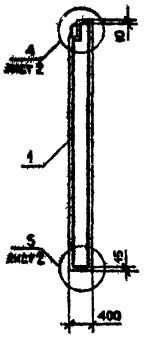

2 – 2

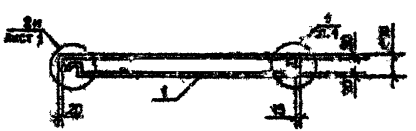

3 – 3



4 – 4

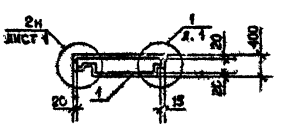

ВИД ПАНЕЛИ ДАН С ВНУТРЕННЕЙ СТОРОНЫ

Обозначение	Марка	Рис.	Масса, т
I.090.1-2с.2-6 I5	2ПС 33,33,4-П-С	I	4,09
-01	2ПС 21,85,4-П-С	2	2,45
-02	2ПС 15,33,4-П-С	3	1,67

Нач.отд.	Эпиперашвили		4.3.85
Н.контр.	Сильгадзе		4.3.85
Рук.маст.	Касрадзе		6.3.85
ГИП	Эпиперашвили		2.3.85
Бук.гр.	Бурджанадзе		4.3.85
Проверил	Салихова		3.3.85
Разраб.	Шопин		4.3.85

I.090.1-2с.2-6 I5СБ

ПАНЕЛЬ
2ПС 33 -2ПС I5
СБОРОЧНЫЙ ЧЕРТЕЖ

Стадия	Масса	Масштаб
Р	См. табл.	1:50
Лист	Листов 1	

ТбилЗНИИЭП

Копировал

Формат А3

Инв. № подл. | Подпись и дата | Взам.инв. №

ФОРМАТ	ЗОНА	ПОЗ.	ОБОЗНАЧЕНИЕ	НАИМЕНОВАНИЕ	КОЛ	ПРИМЕЧАНИЕ
				ДОКУМЕНТАЦИЯ		
А3			I.090.I-2с.2-6 I6СВ	СБОРОЧНЫЙ ЧЕРТЕЖ		
А3			I.090.I-2с.2-6 ООЛI	УЗЛЫ ОПАЛУБОЧНЫЕ		
А3			I.090.I-2с.2-6 ООРС	РАСХОД СТАЛИ		
А3			I.090.I-2с.2-6 ООТО	ТЕХНИЧЕСКОЕ ОПИСАНИЕ		
				ДЕТАЛИ		
БЧ		2	50.I00.I20.I00	ПРОБ. ДЕР. 50ХI00 L=I00		
				ГОСТ 8486-66^{xx}	6	0,003м^3
				МАТЕРИАЛЫ		
				БЕТОН ЛЕГКИЙ М75		I,39м^3
				РАСТВОР ЦЕМЕНТНЫЙ МI00		0,07м^3
			ПЕРЕМЕННЫЕ ДАННЫЕ ДЛЯ ИСПОЛНЕНИЙ:			
				I.090.I-2с.2-6 I6		
				ПСА 30.33.4-IП-С		
				СБОРОЧНЫЕ ЕДИНИЦЫ		
А4		I	I.090.I-2с.2-7 I6	КАРКАС ПР. КПА 30.33-I	I	
				I.090.I-2с.2-6 I6-0I		
				ПСА 30.33.4-2П-С		
				СБОРОЧНЫЕ ЕДИНИЦЫ		
А4		I	I.090.I-2с.2-7 I6-0I	КАРКАС ПР. КПА 30.33-2	I	

Нач.отд.	Эдишерашвили		18.3.85
Н.контр.	Силагадзе		19.3.85
Рук.маст.	Касрадзе		20.3.85
ГИП	Эдишерашвили		18.3.85
Рук. гр.	Бурджанадзе		18.3.85
Проверил	Шодия		18.3.85
Разраб.	Салихова		18.3.85

I.090.I-2с.2-6 I6

ПАНЕЛЬ ПСА 30

Стадия	Лист	Листов
Р		

ТбилЗНИИЭП

Взам.инв.№ | Подпись и дата | Инв.№подл.

Копировал | Формат А4

ФОРМАТ	ЗОНА	ПОЗ.	ОБОЗНАЧЕНИЕ	НАИМЕНОВАНИЕ	КОЛ	ПРИМЕЧАНИЕ

Взам.инв.№ | Подпись и дата | Инв.№подл.

Лист

Копировал | Формат А4

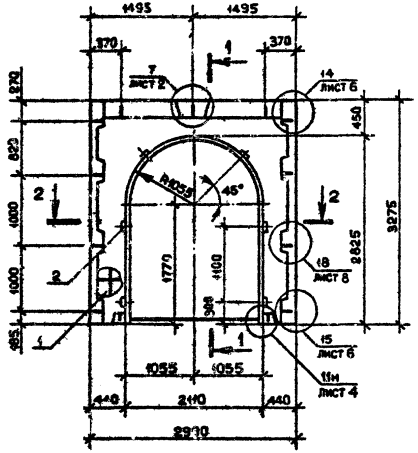

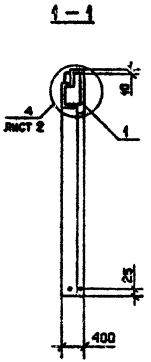

ВИД ПАНЕЛИ ДАН С ВНУТРЕННЕЙ СТОРОНЫ

Обозначение	Марка	Масса, т
1.090.1-2с.2-6 16	ПСА 30.33.4-III-С	1,52
-01	ПСА 30.33.4-2II-С	

Нач.отд.	Эристерашвили		4.2.87
Инженер.	Силагадзе		4.2.87
Рук.мест	Касрадзе		4.2.87
ГИП	Эристерашвили		4.2.87
Рубль.	Бурджанадзе		4.2.87
Проверил	Селихова		3.2.87
Разраб.	Шелия		3.2.87

1.090.1-2с.2-6 16СБ

ПАНЕЛЬ
ПСА 30
СБОРОЧНЫЙ ЧЕРТЕЖ

Стадия	Масса	Масштаб
Р	См. табл.	1:50
Лист	Листов 1	

ТбилЗНИИЭП

Копировал

Формат А3

Инв.№ подл. | Подпись и дата | Взам.инв.№

ФОРМАТ	ЗОНА	ПОЗ.	ОБОЗНАЧЕНИЕ	НАИМЕНОВАНИЕ	КОЛ.	ПРИМЕЧАНИЕ
				ДОКУМЕНТАЦИЯ		
А3			I.090.I-2с.2-6 I7СЕ	СБОРОЧНЫЙ ЧЕРТЕЖ		
А3			I.090.I-2с.2-6 00ДI	УЗЛЫ ОПАЛУБОЧНЫЕ		
А3			I.090.I-2с.2-6 00РС	РАСХОД СТАЛИ		
А3			I.090.I-2с.2-6 00ТО	ТЕХНИЧЕСКОЕ ОПИСАНИЕ		
			ПЕРЕМЕННЫЕ ДАННЫЕ ДЛЯ ИСПОЛНЕНИЙ:			
				I.090.I-2с.2-6 I7		
				ПСП 60.I0.4-П-С		
				СБОРОЧНЫЕ ЕДИНИЦЫ		
А4		I	I.090.I-2с.2-7 I7	КАРКАС ПР. КПП 60.I0	I	
				ДЕТАЛИ		
БЧ		2	50.I00.I20.I00	ПРОБ. ДЕР. 50XI00 L =I00		
				ГОСТ 8486-66^{XX}	I6	0,008М^3
				МАТЕРИАЛЫ		
				БЕТОН ЛЕГКИЙ М75		I,43М^3
				РАСТВОР ЦЕМЕНТНЫЙ МI00		0,I2М^3
				I.090.I-2с.2-6 I7-0I		
				ПСП 30.I0.4-П-С		
				СБОРОЧНЫЕ ЕДИНИЦЫ		
А4		I	I.090.I-2с.2-7 I7-0I	КАРКАС ПР. КПП 30.I0	I	
				ДЕТАЛИ		
БЧ		I	50.I00.I20.I00	ПРОБ. ДЕР. 50XI00 L =I00		
				ГОСТ 8486-66^{XX}	8	0,004М^3

Нач.отд.	Эдишерашвили		18.2.85
Н.контр.	Сидагадзе		19.2.85
Рук.маст	Касрадзе		20.3.85
ГИП	Эдишерашвили		18.2.85
Рук. гр.	Бурджанадзе		18.3.85
Проверил	Шелия		18.3.85
Разраб.	Селихова		18.3.85

I.090.I-2с.2-6 I7

ПАНЕЛЬ ПСП 60 - ПСП 12

Стадия	Лист	Листов
Р	1	2

ТбилЗНИИЭП

Взам инв № | Подпись и дата | Инв.№ подл

Копировал Формат А4

ФОРМАТ	ЗОНА	ПОЗ.	ОБОЗНАЧЕНИЕ	НАИМЕНОВАНИЕ	КОЛ.	ПРИМЕЧАНИЕ
				МАТЕРИАЛЫ		
				БЕТОН ЛЕГКИЙ М75		0.70М^3
				РАСТВОР ЦЕМЕНТНЫЙ МI00		0,06М^3
				I.090.I-2с.2-6 I7-02		
				ПСП I8.I0.4-П-С		
				СБОРОЧНЫЕ ЕДИНИЦЫ		
А4		I	I.090.I-2с.2-7 I7-02	КАРКАС ПР. КПП I8.I0	I	
				ДЕТАЛИ		
БЧ		2	50.I00.I20.I00	ПРОБ. ДЕР. 50XI00 L =I00		
				ГОСТ 8486-66^{XX}	4	0,002М^3
				МАТЕРИАЛЫ		
				БЕТОН ЛЕГКИЙ М75		0,40М^3
				РАСТВОР ЦЕМЕНТНЫЙ МI00		0,04М^3
				I.090.I-2с.2-6 I7-03		
				ПСП I2.I0.4-П-С		
				СБОРОЧНЫЕ ЕДИНИЦЫ		
А4		I	I.090.I-2с.2-7 I7-03	КАРКАС ПР. КПП I2.I0	I	
				ДЕТАЛИ		
БЧ		2	50.I00.I20.I00	ПРОБ. ДЕР.50XI00 L =I00		
				ГОСТ 8486-66^{XX}	2	0,00IМ^3
				МАТЕРИАЛЫ		
				БЕТОН ЛЕГКИЙ М75		0,27М^3
				РАСТВОР ЦЕМЕНТНЫЙ МI00		0,02М^3

Взам инв № | Подпись и дата | Инв.№ подл

I.090.I-2с.2-6 I7

Лист 2

Копировал Формат А4

РИС. 1

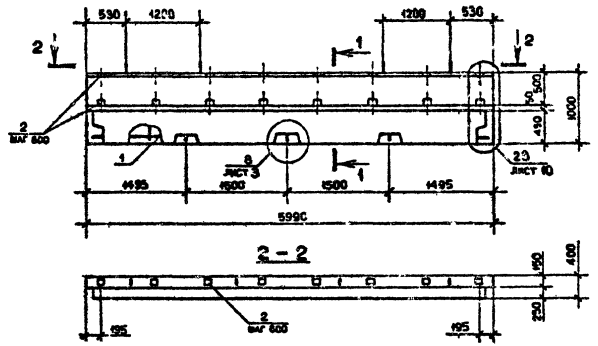

РИС 2

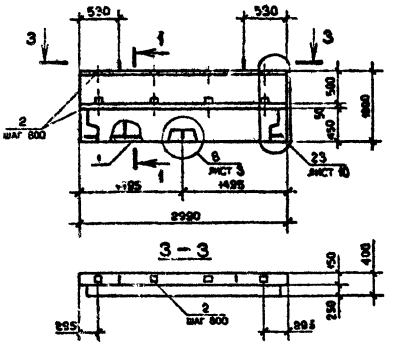

1 - 1

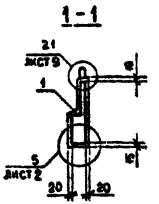

РИС. 3

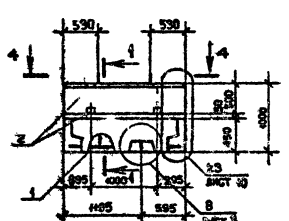

РИС. 4

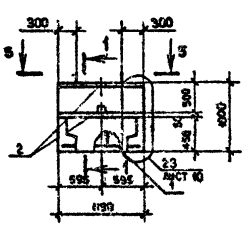

ВИД ПАНЕЛИ ДАН С ВНУТРЕННЕЙ СТОРОНЫ

Обозначение	Марка	Рис.	Масса, т
I.090.I-2с.2-6 I7	ПСП 60.I0.4-П-С	I	I,65
-0I	ПСП 30.I0.4-П-С	2	0,8I
-02	ПСП I8.I0.4-П-С	3	0,47
-03	ПСП I2.I0.4-П-С	4	0,3I

Нач.отд.	Эрлихерлихман		4.88
Н.контр.	Сидельцев		4.88
Рук.маст	Кисарцев		4.88
ГИП	Эрлихерлихман		4.88
Рук.гр.	Бурдинадзе		4.88
Проверил	Сапогова		4.88
Разраб.	Шелия		4.88

I.090.I-2с.2-6 I7СБ

ПАНЕЛЬ
ПСП 60 - ПСП I2
СБОРОЧНЫЙ ЧЕРТЕЖ

Стадия	Масса	Масштаб
Р	См. табл.	I:50
Лист	Листов	1

ТбилЗНИИЭП

Калькуляция

Формат А3

Инв.№ подл. | Подпись и дата | Взам.инв.№

Формат	Зона	Поз.	Обозначение	Наименование	Кол.	Примечание
				ДОКУМЕНТАЦИЯ		
			I.090.I-2с.2-6 I8СБ	СБОРОЧНЫЙ ЧЕРТЕЖ		
А3			I.090.I-2с.2-6 00ДИ	УЗЛЫ ОПАЛУБОЧНЫЕ		
А3			I.090.I-2с.2-6 00РС	РАСХОД СТАЛИ		
А3			I.090.I-2с.2-6 00ТО	ТЕХНИЧЕСКОЕ ОПИСАНИЕ		
				ДЕТАЛИ		
БЧ		2	50.100.120.100	ПРОБ. ДЕР. 50Х100 L=100		
				ГОСТ 8486-66**	8	0,004м^3
				МАТЕРИАЛЫ		
				БЕТОН ЛЕГКИЙ М75		0,78м^3
				РАСТВОР ЦЕМЕНТНЫЙ М100		0,06м^3
				ПЕРЕМЕННЫЕ ДАННЫЕ ДЛЯ ИСПОЛНЕНИЙ:		
				I.090.I-2с.2-6 I8		
				1ПСП 33.I0.4-П-С		
				СБОРОЧНЫЕ ЕДИНИЦЫ		
А4		I	I.090.I-2с.2-7 I8	КАРКАС ПР. 1КШ 33.I0	I	
				I.090.I-2с.2-6 I8-01		
				2ПСП 33.I0.4-П-С		
				СБОРОЧНЫЕ ЕДИНИЦЫ		
А4		I	I.090.I-2с.2-7 I8-01	КАРКАС ПР. 2КШ 33.I0	I	

Взам.инв.№ | Подпись и дата | Инв.№ подл.

Нач.отд.	Эдишерашвили		
Н.контр.	Силагадзе		
Рук.маст.	Касрелзе		
ГИП	Эдишерашвили		
Рук. гр.	Бурджанадзе		
Проверил	Шалия		
Разраб.	Салихова		

I.090.I-2с.2-6 I8

ПАНЕЛЬ 1ПСП 33, 2ПСП 33

Стадия | Лист | Листов

ТемпЗНИИЭП

Копировал Формат А4

Формат | Зона | Поз. | Обозначение | Наименование | Кол. | Примечание

Взам.инв.№ | Подпись и дата | Инв.№ подл.

Лист

Копировал Формат А4

РИС. 1

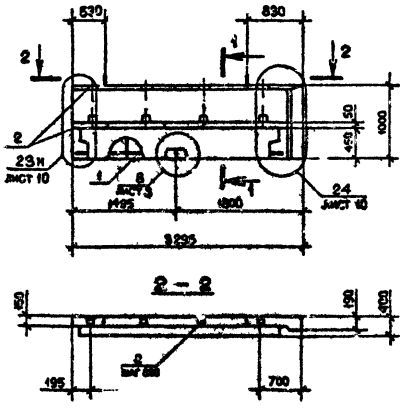

РИС. 2

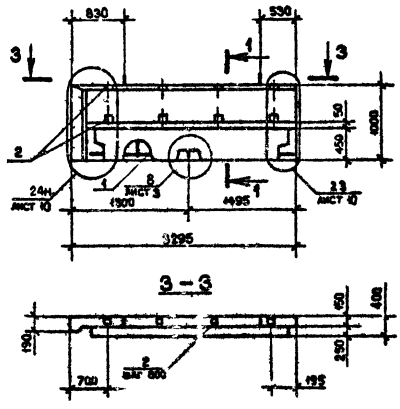

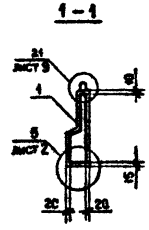

ВИД ПАНЕЛИ ДАН С ВНУТРЕННЕЙ СТОРОНЫ

Обозначение	Марка	Рис.	Масса, т
I.090.I-2с.2-6 IВ	IПСП 33,IO,4-П-С	I	0,89
-01	2ПСП 33,IO,4-П-С	2	

Нач.отд.	Эдишерашвили		4.3.85
Н.контр.	Силагадзе		4.3.85
Рук.маст	Касрадзе		4.3.85
ГИП	Эдишерашвили		4.3.85
Рук.гр.	Бурджанадзе		4.3.85
Проверил	Салихова		4.3.85
Разраб.	Шелия		4.3.85

I.090.I-2с.2-6 IВСБ

ПАНЕЛЬ
IПСП 33, 2ПСП 33
СБОРОЧНЫЙ ЧЕРТЕЖ

Стадия	Масса	Масштаб
Р	См. табл.	1:50

Лист | Листов 1

ТбилЗНИИЭП

Копировал | Формат А3

Инв. № подл. | Подпись и дата | Взам.инв.№

ФОРМАТ	ЗОНА	ПОЗ.	ОБОЗНАЧЕНИЕ	НАИМЕНОВАНИЕ	КОЛ.	ПРИМЕЧАНИЕ
				ДОКУМЕНТАЦИЯ		
А3			I.090.I-2с.2-6 I9СБ	СБОРОЧНЫЙ ЧЕРТЕЖ		
А3			I.090.I-2с.2-6 00ДI	УЗЛЫ ОПАЛУБОЧНЫЕ		
А3			I.090.I-2с.2-6 00РС	РАСХОД СТАЛИ		
А3			I.090.I-2с.2-6 00ТО	ТЕХНИЧЕСКОЕ ОПИСАНИЕ		
				ДЕТАЛИ		
БЧ		2	50.I00.I20.I00	ПРОБ. ДЕР. 50XI00 L =I00 ГОСТ 8486-66^{XX}	4	0,002м^3
				ПЕРЕМЕННЫЕ ДАННЫЕ ДЛЯ ИСПОЛНЕНИЙ:		
				I.090.I-2с.2-6 I9 1ПСП 2I.I0.4-П-С		
				СБОРОЧНЫЕ ЕДИНИЦЫ		
А4		I	I.090.I-2с.2-7 I9	КАРКАС ПР. 1КШ 2I.I0	I	
				МАТЕРИАЛЫ		
				БЕТОН ЛЕГКИЙ М75		0,48м^3
				РАСТВОР ЦЕМЕНТНЫЙ М100		0,04м^3
				I.090.I-2с.2-6 I9-0I 2ПСП 2I.I0.4-П-С		
				СБОРОЧНЫЕ ЕДИНИЦЫ		
А4		I	I.090.I-2с.2-7 I9-0I	КАРКАС ПР. 2КШ 2I.I0	I	

ФОРМАТ	ЗОНА	ПОЗ.	ОБОЗНАЧЕНИЕ	НАИМЕНОВАНИЕ	КОЛ.	ПРИМЕЧАНИЕ
				МАТЕРИАЛЫ		
				БЕТОН ЛЕГКИЙ М75		0,48м^3
				РАСТВОР ЦЕМЕНТНЫЙ М100		0,04м^3
				I.090.I-2с.2-6 I9-02 1ПСП I5.I0.4-П-С		
				СБОРОЧНЫЕ ЕДИНИЦЫ		
А4		I	I.090.I-2с.2-7 I9-02	КАРКАС ПР. 1КШ I5.I0	I	
				МАТЕРИАЛЫ		
				БЕТОН ЛЕГКИЙ М75		0,34м^3
				РАСТВОР ЦЕМЕНТНЫЙ М100		0,03м^3
				I.090.I-2с.2-6 I9-03 2ПСП I5.I0.4-П-С		
				СБОРОЧНЫЕ ЕДИНИЦЫ		
А4		I	I.090.I-2с.2-7 I9-03	КАРКАС ПР. 2КШ I5.I0	I	
				МАТЕРИАЛЫ		
				БЕТОН ЛЕГКИЙ М75		0,34м^3
				РАСТВОР ЦЕМЕНТНЫЙ М100		0,03м^3

Нач.отд.	Зайцерашвили		I.090.I-2с.2-6 I9
Н.контр.	Силагадзе		
Рук.маст	Кастродзе		
ГИП	Зайцерашвили		Стадия: Р; Лист: 1; Листов: 2
Рук. гр.	Бурджанадзе		ПАНЕЛЬ 1ПСП 2I – 2ПСП I5
Проверил	Шолия		ТбилЗНИИЭП
Разраб.	Салихова		

Инв.№подл. | Подпись и дата | Взам.инв.№

Копировал Формат А4

I.090.I-2с.2-6 I9

Лист 2

Копировал Формат А4

РИС. 1

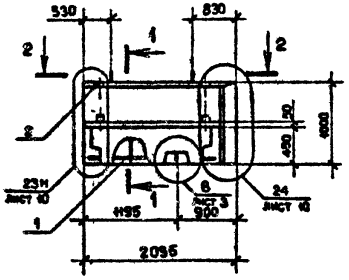

РИС. 2

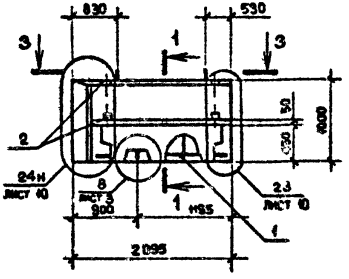

РИС. 3

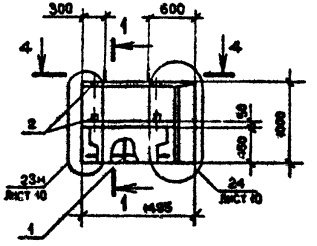

1 - 1

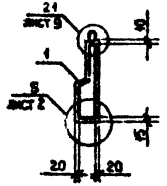

2 - 2

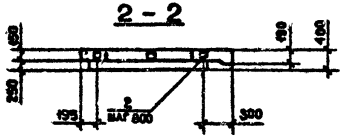

3 - 3

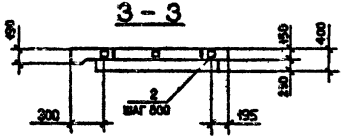

4 - 4

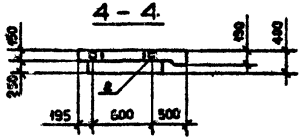

РИС. 4

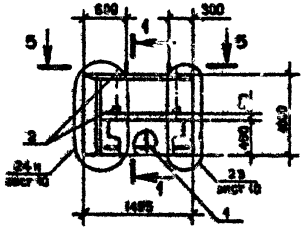

5 - 5

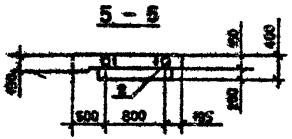

ВИД ПАНЕЛИ ДАН С ВНУТРЕННЕЙ СТОРОНЫ

Обозначение	Марка	Рис.	Масса, т
I.090.I-2с.2-6 I9	IПСП 2I.I0.4-П-С	I	0,55
-0I	2ПСП 2I.I0.4-П-С	2	
-02	IПСП I5.I0.4-П-С	3	0,39
-03	2ПСП I5.I0.4-П-С	4	

Нач.отд.	Эрдшерашвили		4.3.85
Н.контр.	Силагадзе		4.3.85
Рук.мест	Касрадзе		6.3.85
ГИП	Эрдшерашвили		4.3.85
Рук.гр.	Бурджаладзе		4.3.85
Проверил	Салихова		4.3.85
Разраб.	Шенин		4.3.85

I.090.I-2с.2-6 I9СБ

ПАНЕЛЬ
IПСП 2I - 2ПСП I5
СБОРОЧНЫЙ ЧЕРТЕЖ

Стадия	Масса	Масштаб
Р	См. табл.	1:50

Лист | Листов 1

ТбилЗНИИЭП

Копировал | Формат А3

Инв. № подл. | Подпись и дата | Взам.инв. №

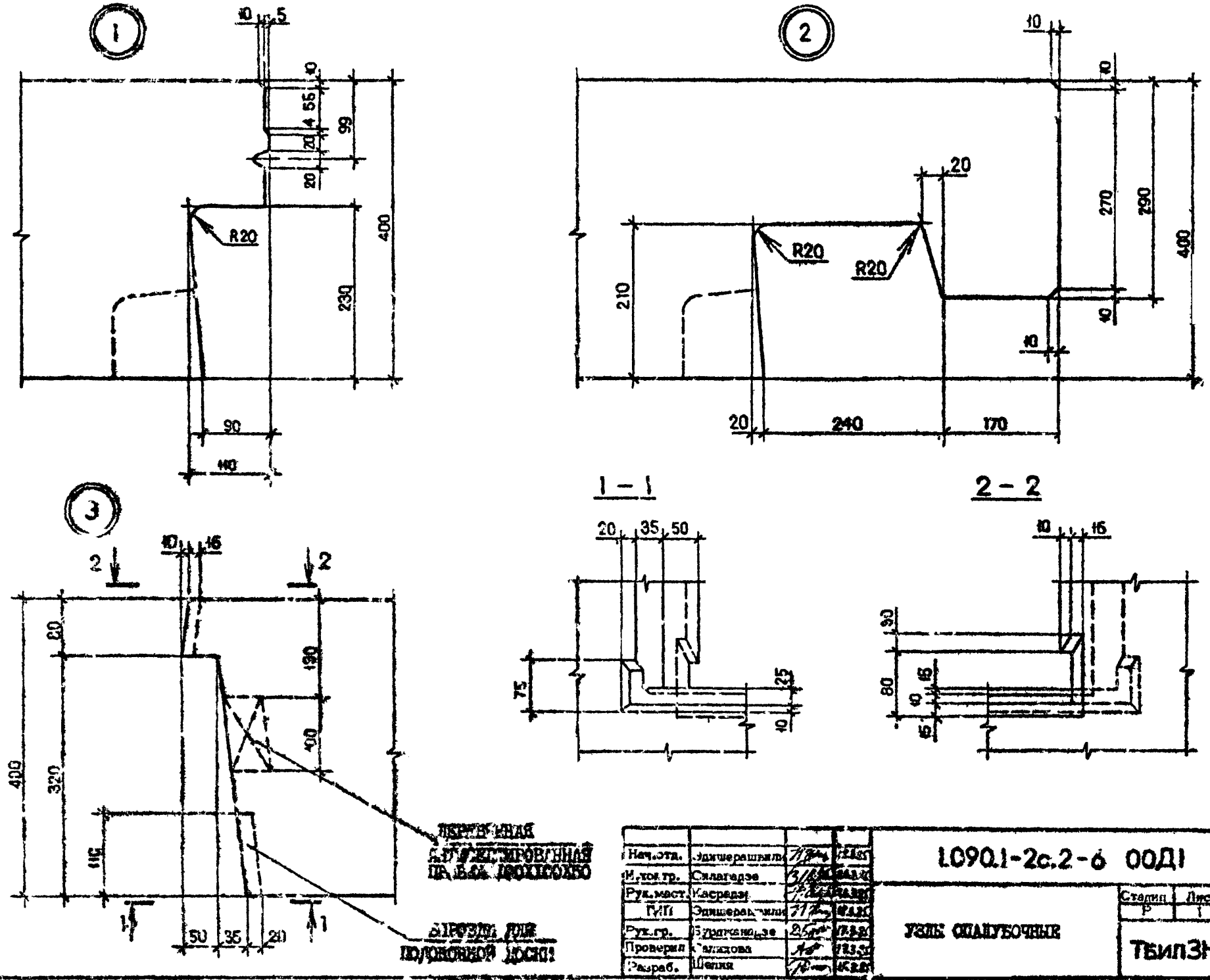

Нач.отд.	Эдишерашвили		
Н.контр.	Силагадзе		
Рук.маст.	Касрадзе		
ГИП	Эдишерашвили		
Рук.гр.	Бурджанадзе		
Проверил	Галидова		
Разраб.	Шелия		

1.090.1-2с.2-6 00Д1

УЗЛЫ ОПАЛУБОЧНЫЕ

Стадия	Лист	Листов
Р	1	10

ТбилЗНИИЭП

Копировал

Формат А3

Инв. № подл. | Подпись и дата | Взам.инв. №

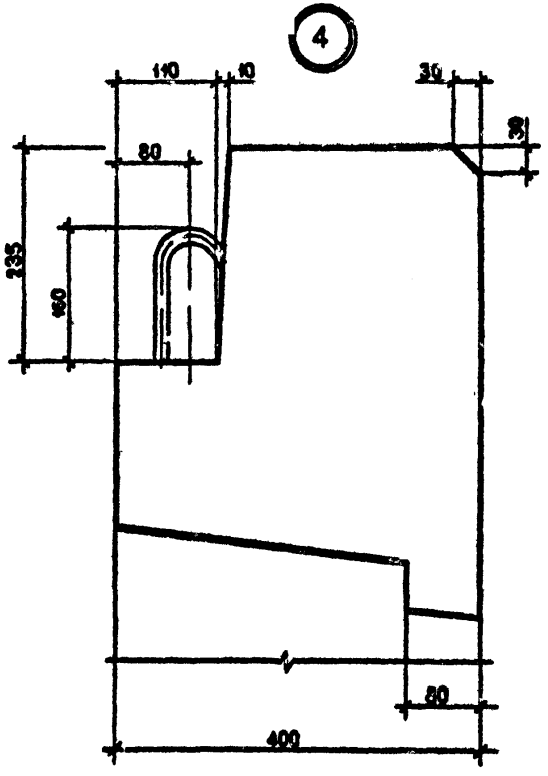

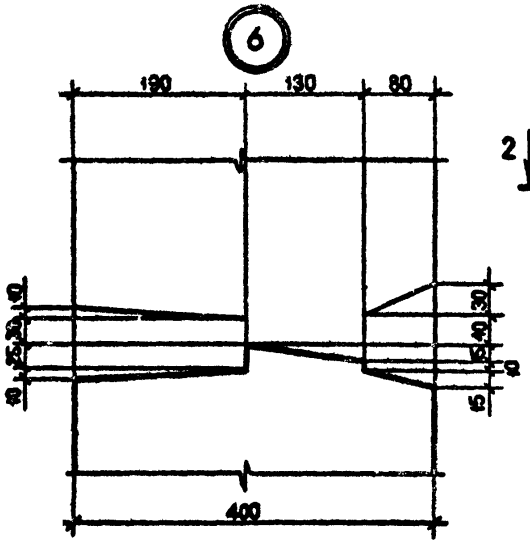

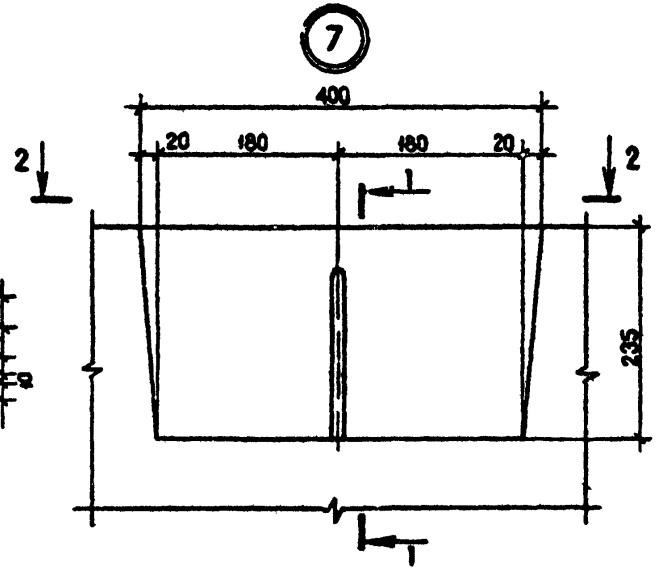

1 – 1

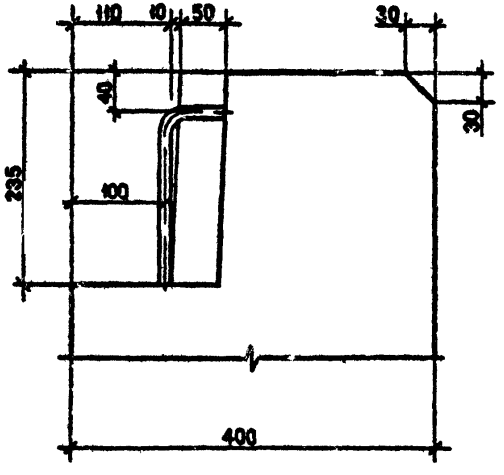

2 – 2

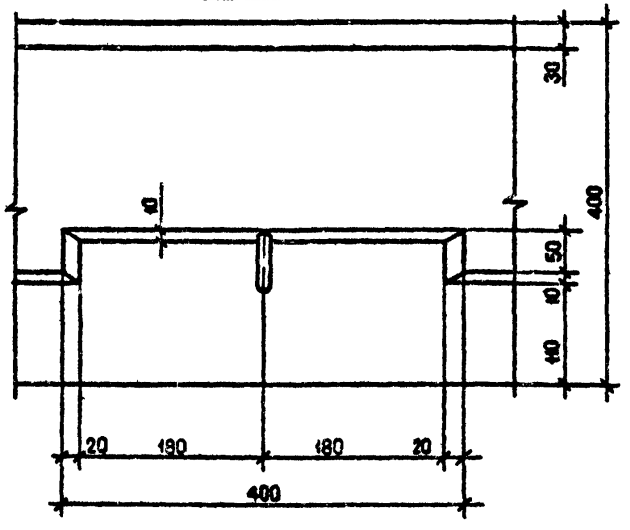

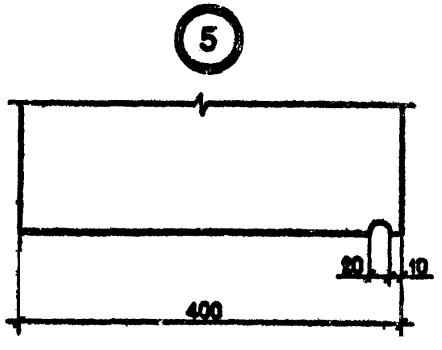

Инв. № подл. | Подпись и дата | Взам. инв. №

1.090.1-2с.2-6 ОДІ

Лист 2

Копировал Формат А3

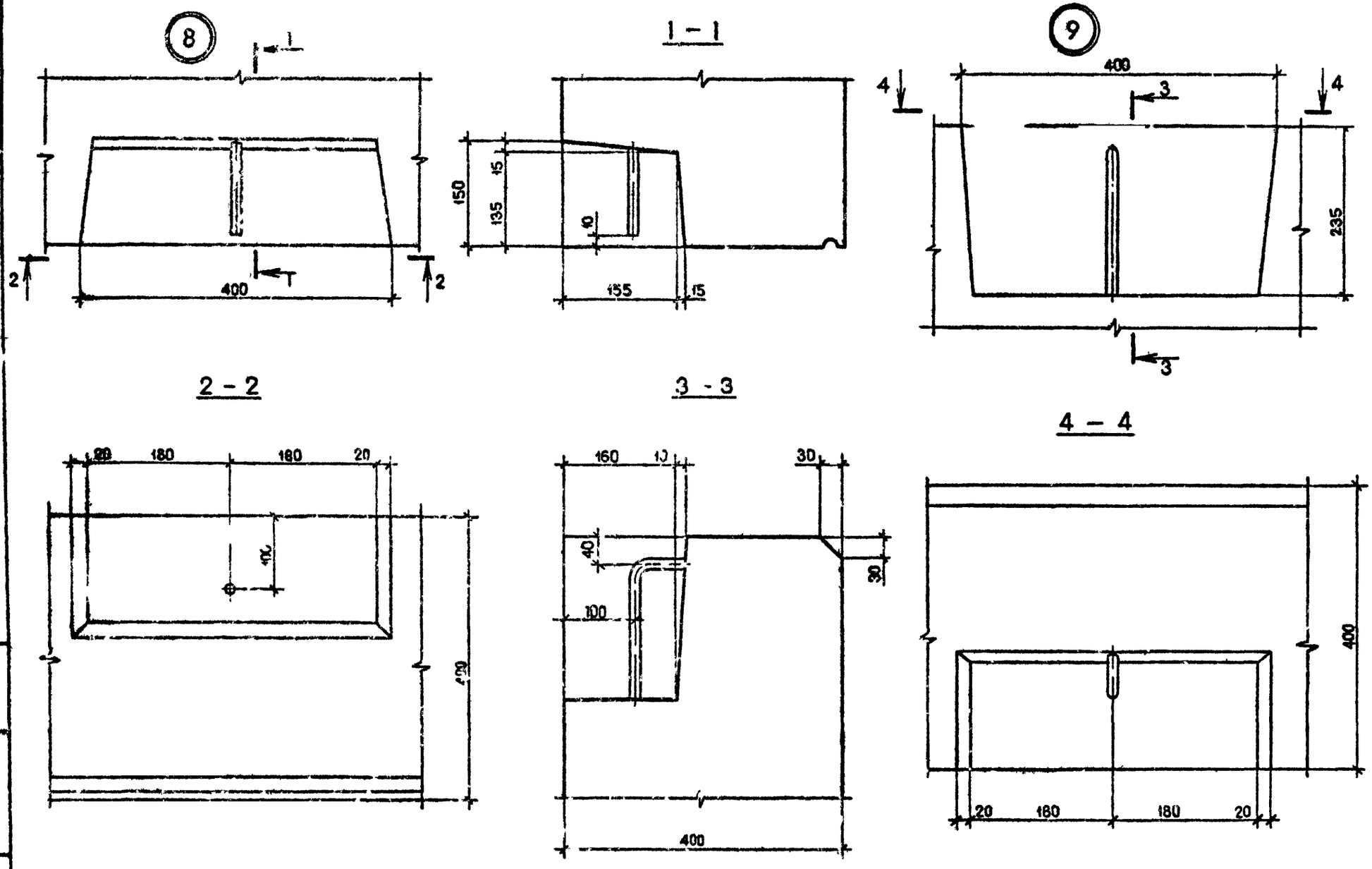
8
1
2
400
1 – 1
150
15
135
10
155
15
9
400
4
3
235
2 – 2
20
180
180
20
100
3 – 3
160
10
30
40
30
100
400
4 – 4
400
20
180
180
20

10

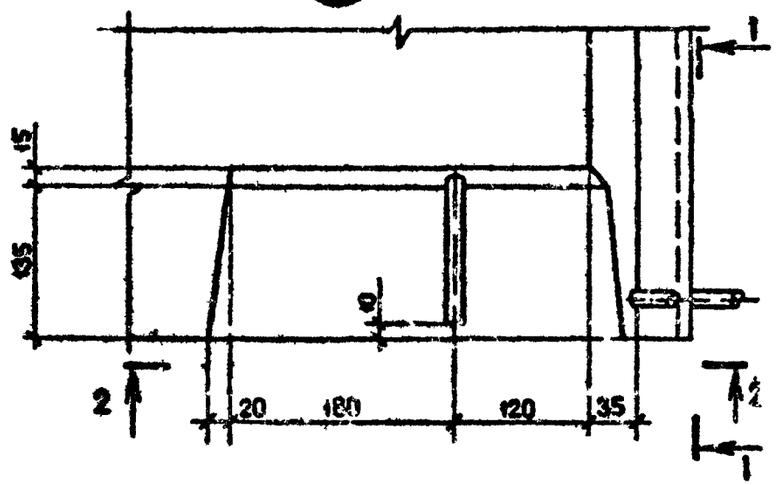

11

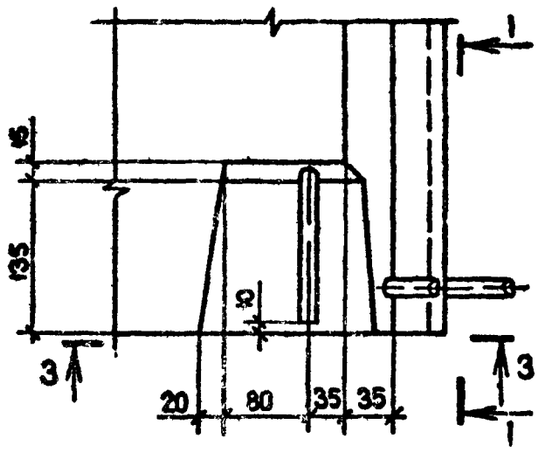

1 – 1

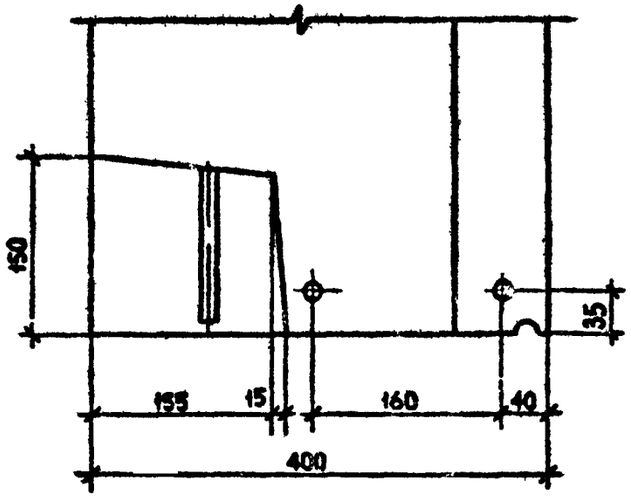

2 – 2

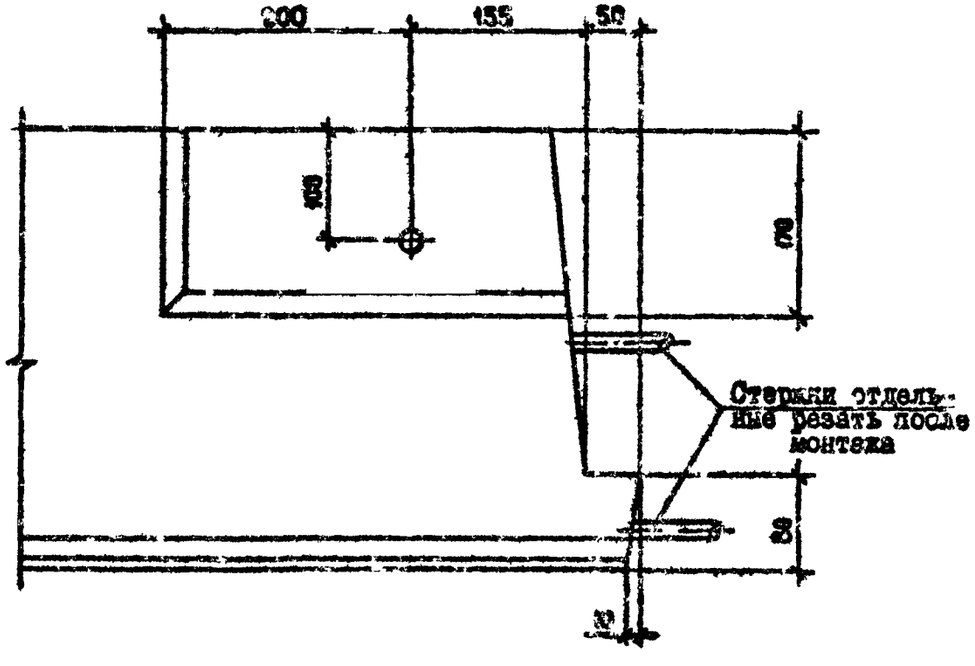

3 – 3

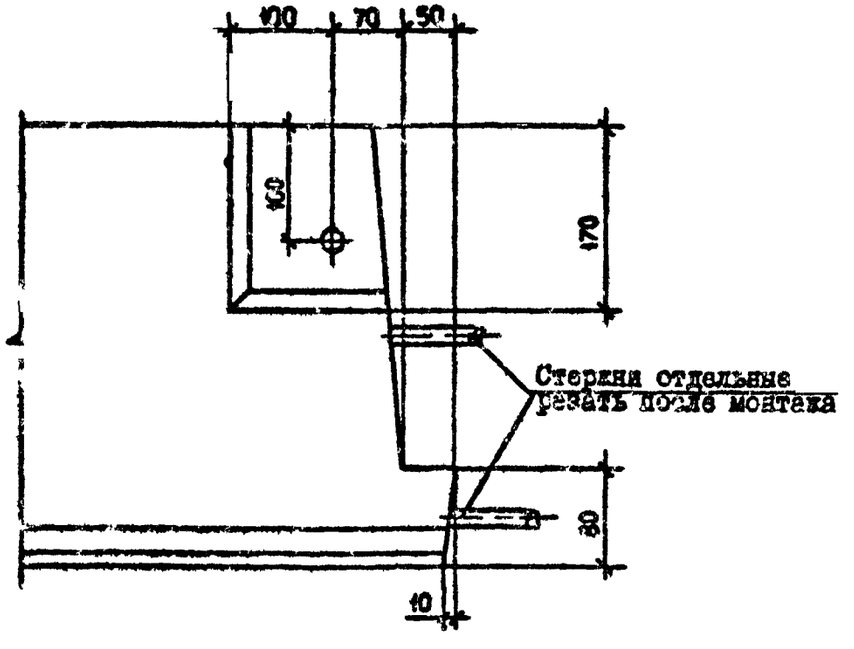

Инв. № подл. | Подпись и дата | Взам. инв. №

(12)

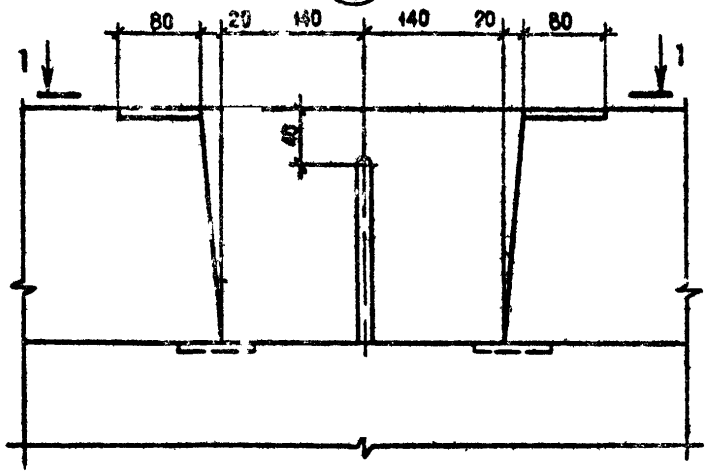

(13)

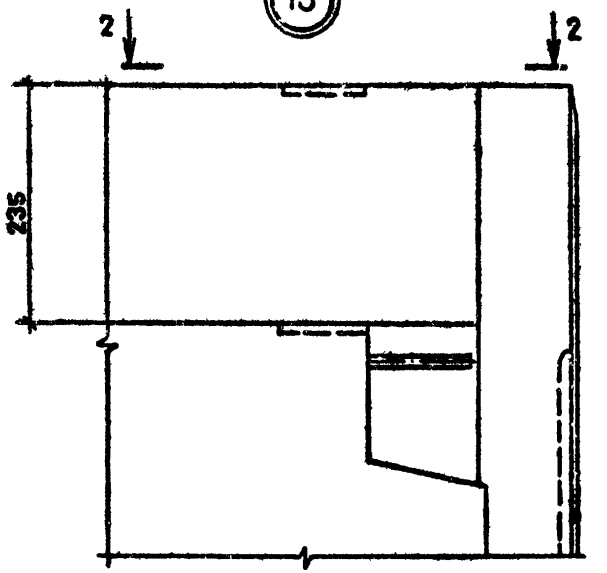

1 — 1

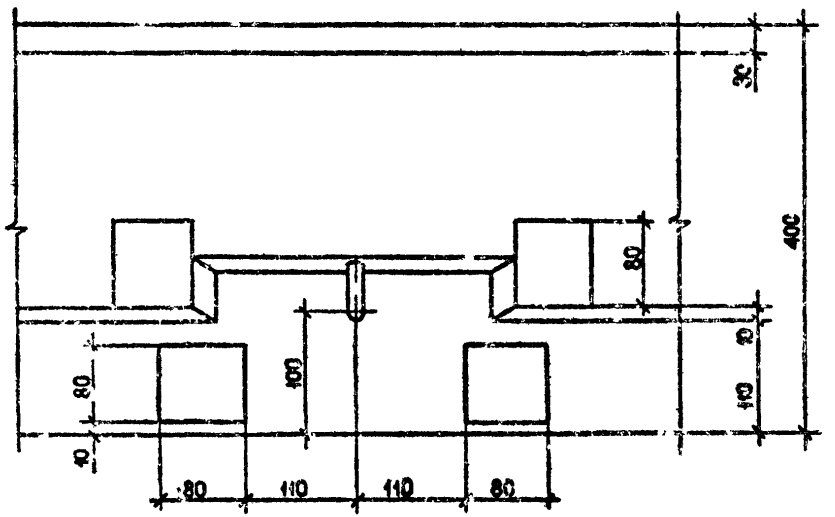

2 — 2

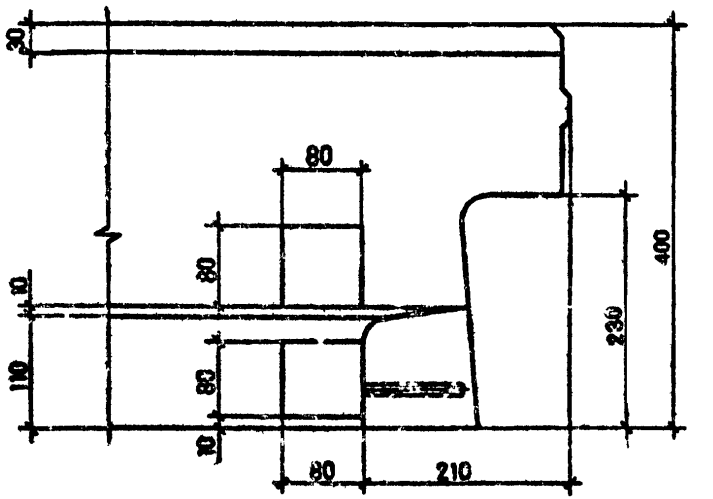

Инв. № подл. | Подпись и дата | Взам. инв. №

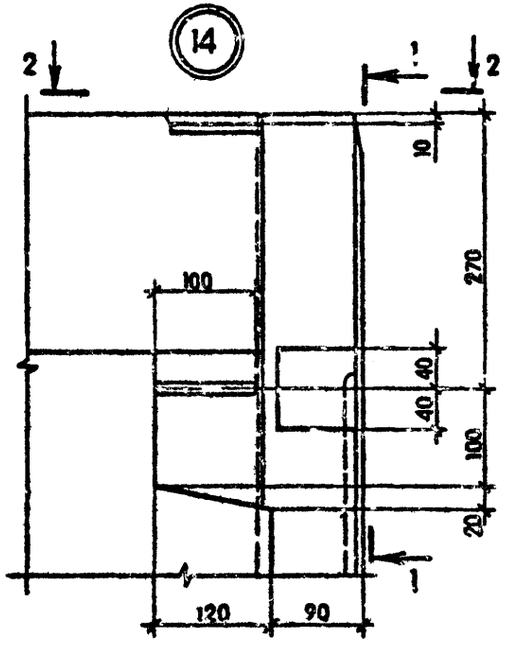

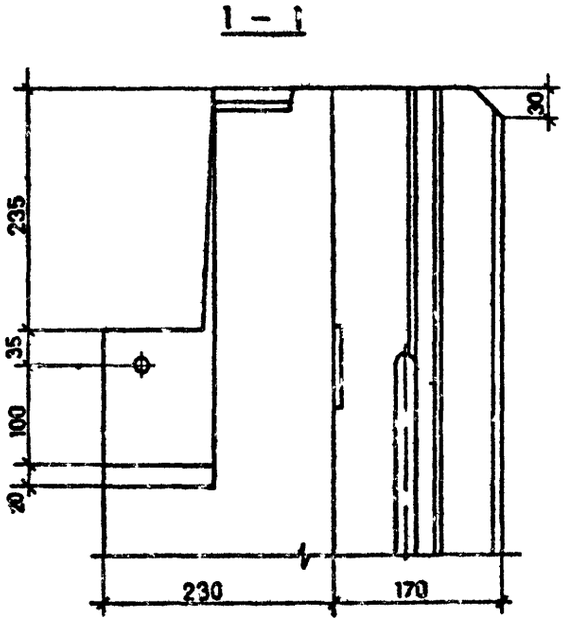

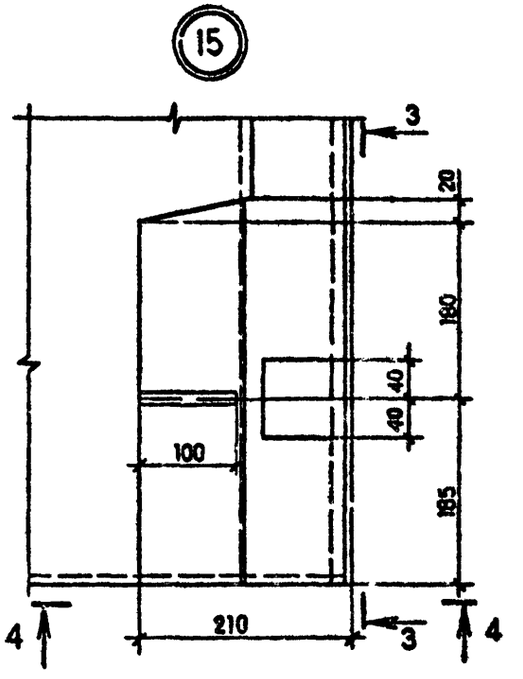

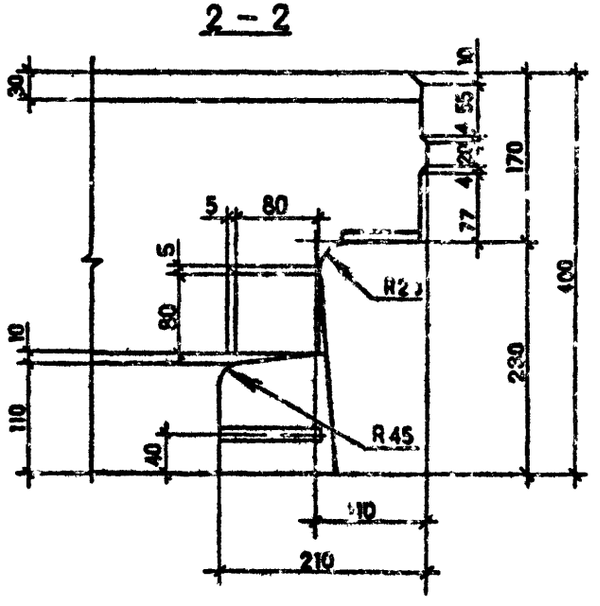

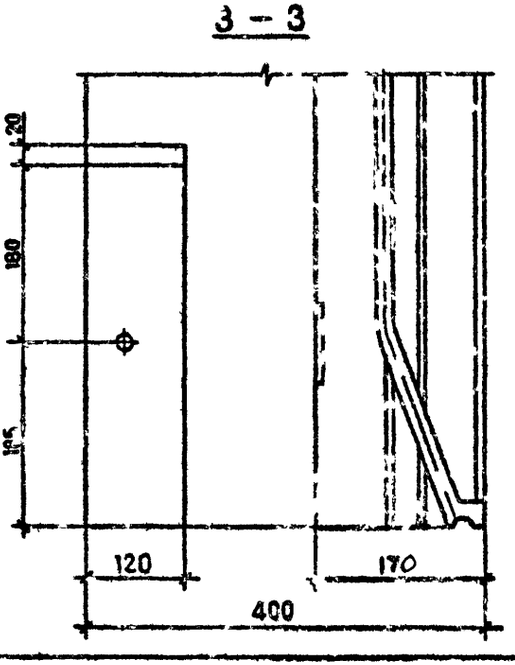

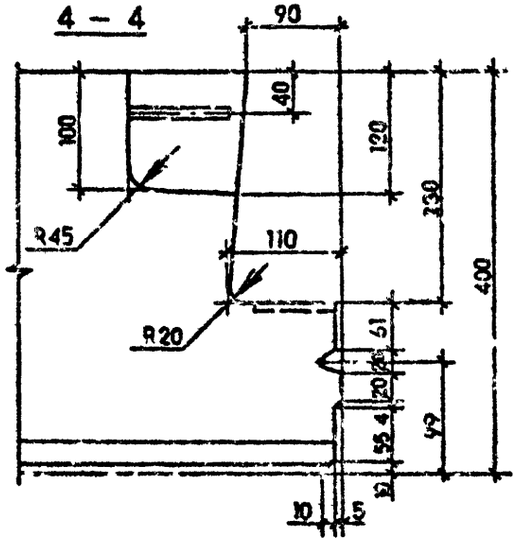

Инв. № подл. | Подпись и дата | Взам. инв. №

1.090.1-2с.2-6 ООДІ

Лист 6

Копировал

Формат А3

(16)

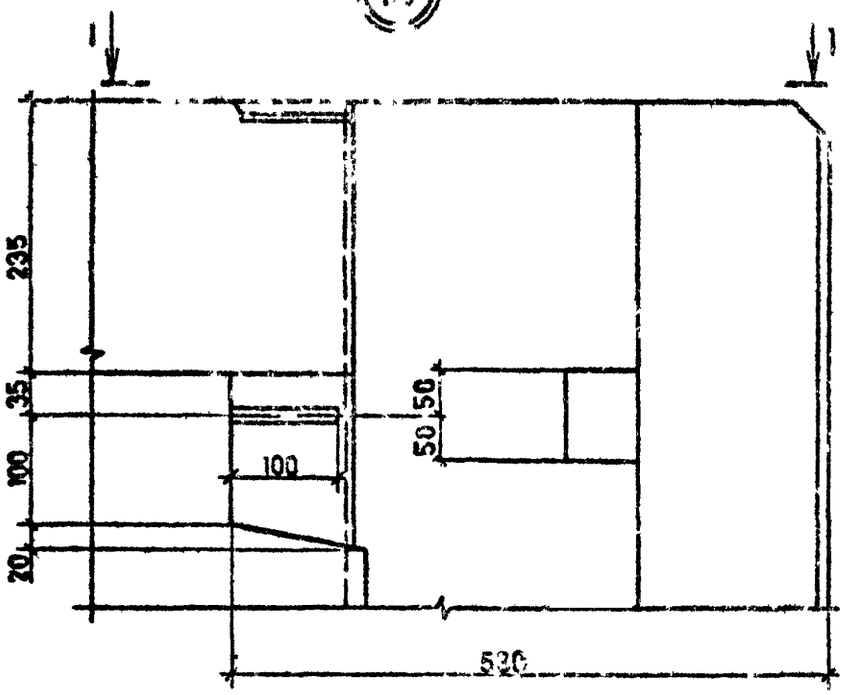

1 – 1

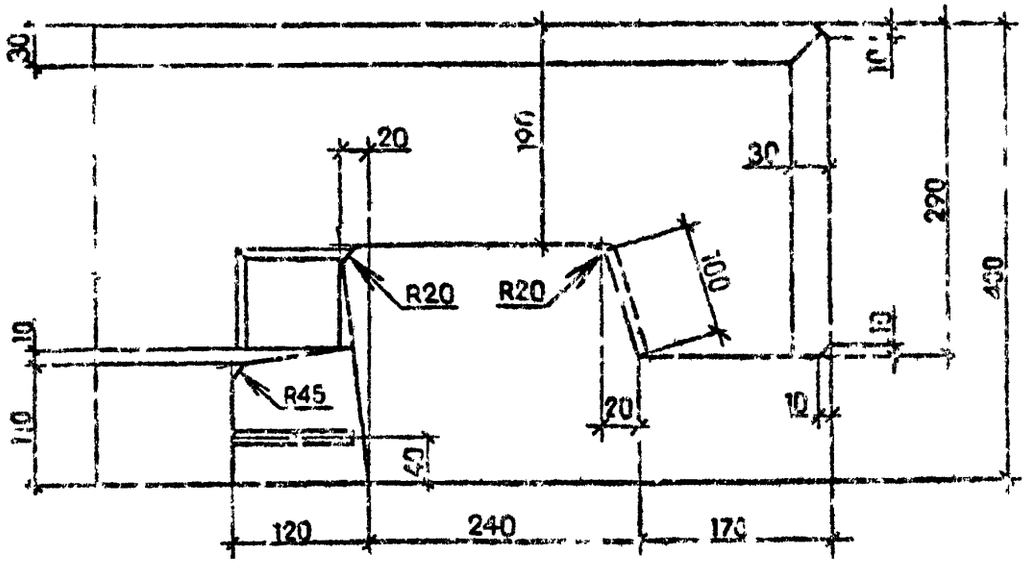

(17)

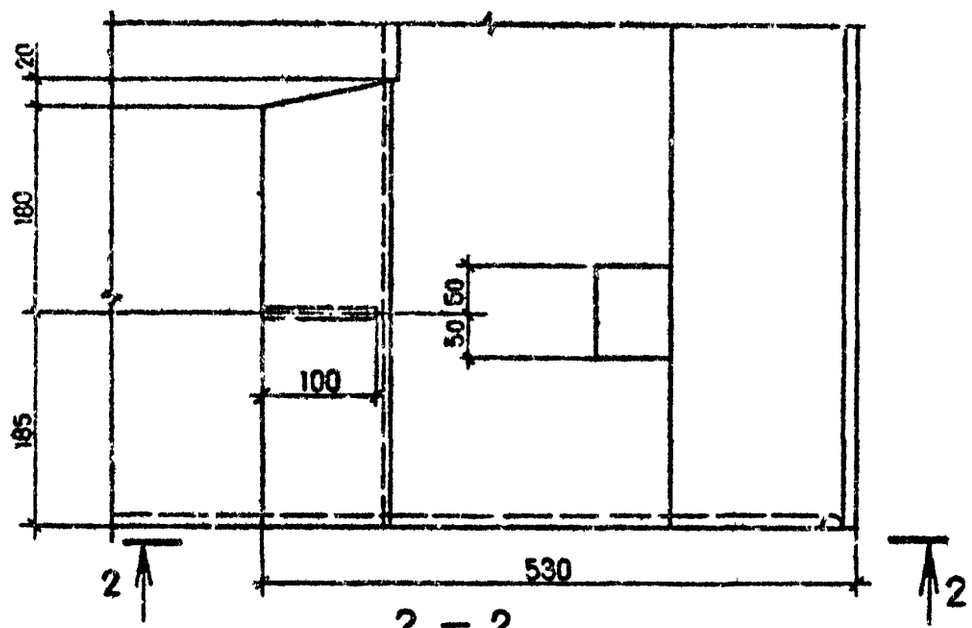

2 – 2

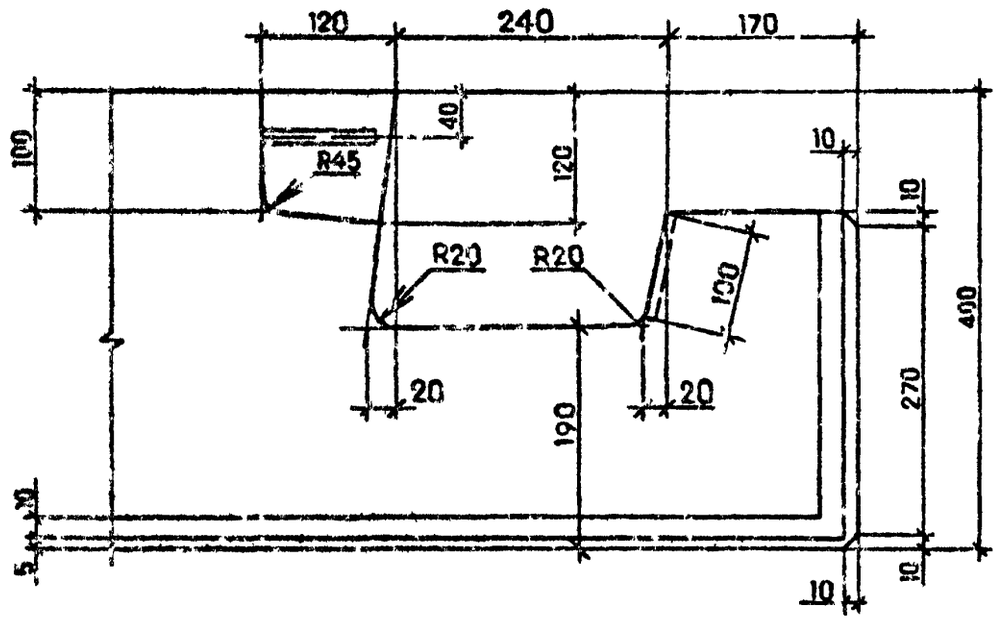

Инв. № подл.	Подпись и дата	Взам. инв. №

1.090.1-2с.2-6 00ДІ

Лист 7

Копировал

Формат А3

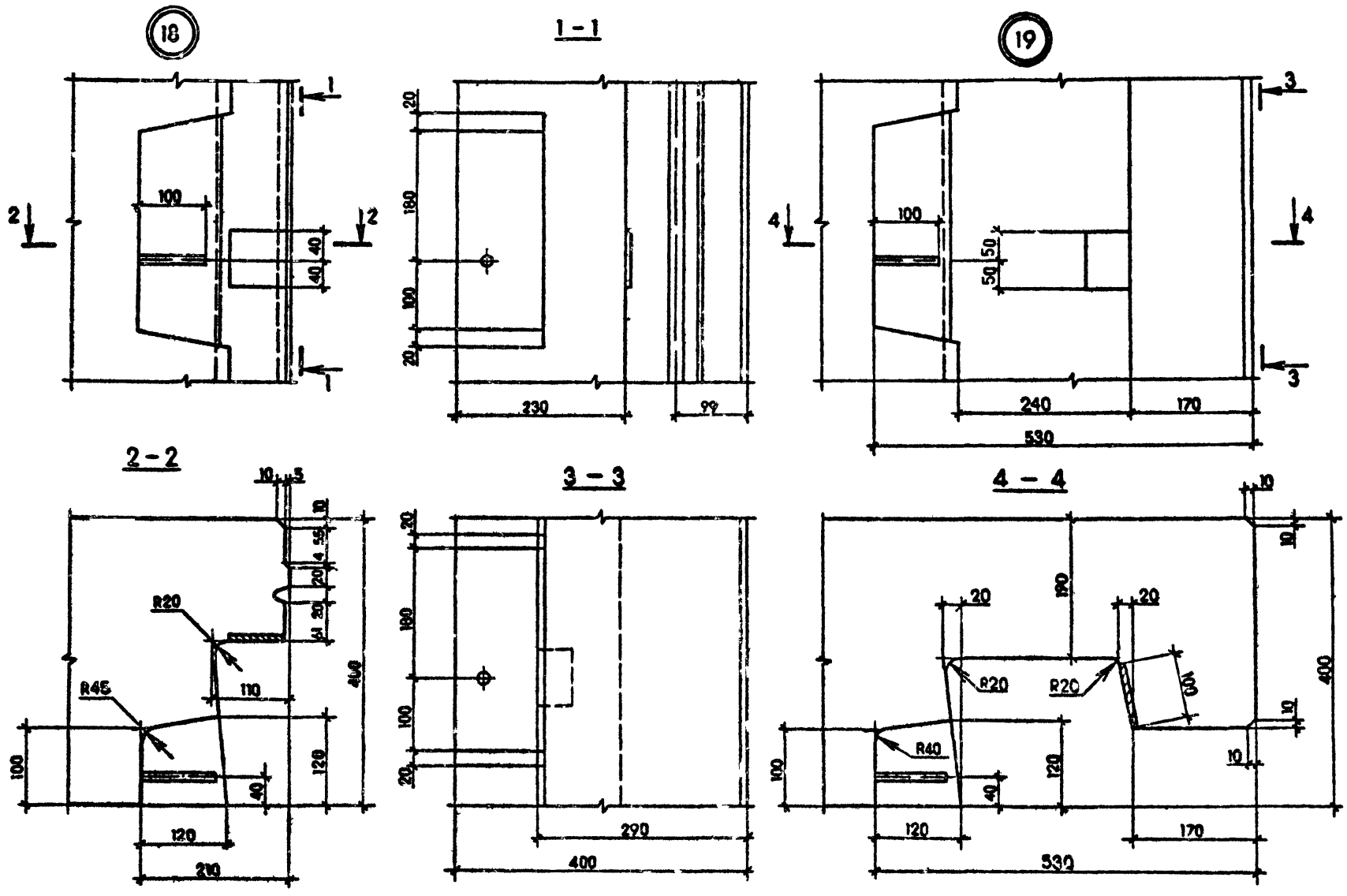

Инв. № подл.	Подпись и дата	Взам. инв. №

1.090.1-2с.2-6 00Д1

Лист 8

Копировал

Формат А3

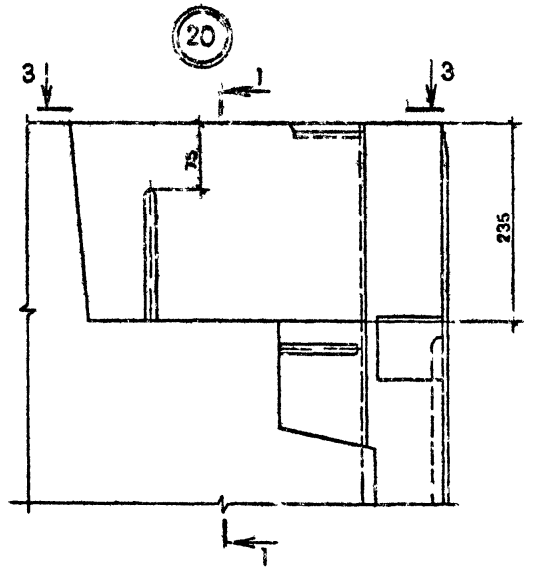

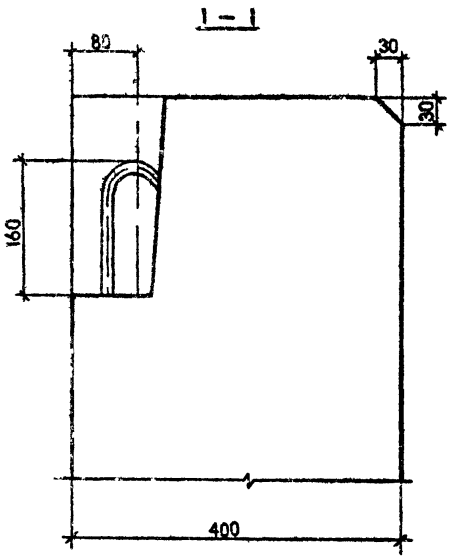

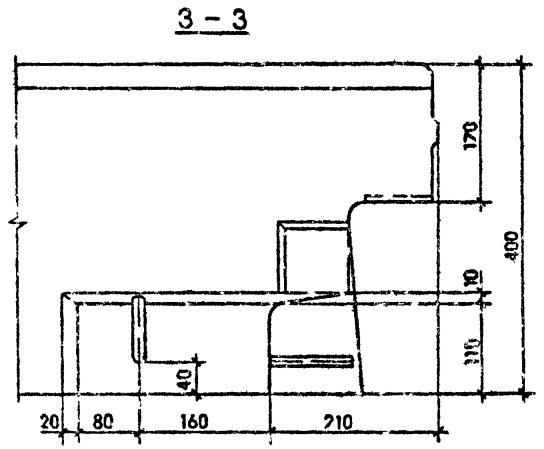

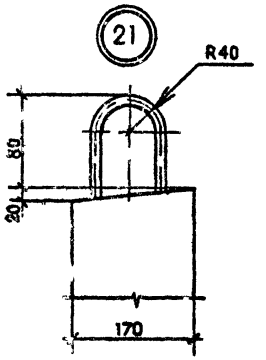

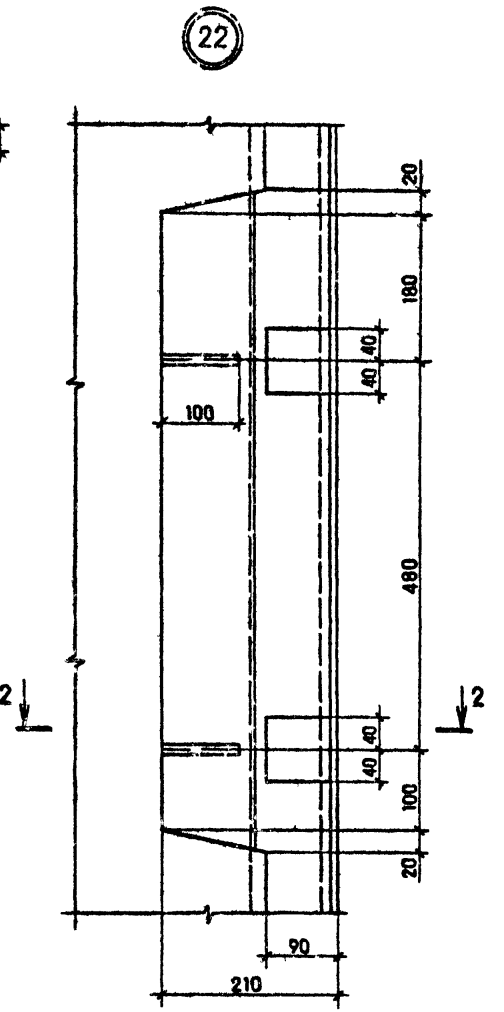

СЕЧЕНИЕ 2-2 СМ. НА ЛИСТЕ 8.

Инв. № подл. | Подпись и дата | Взам. инв. №

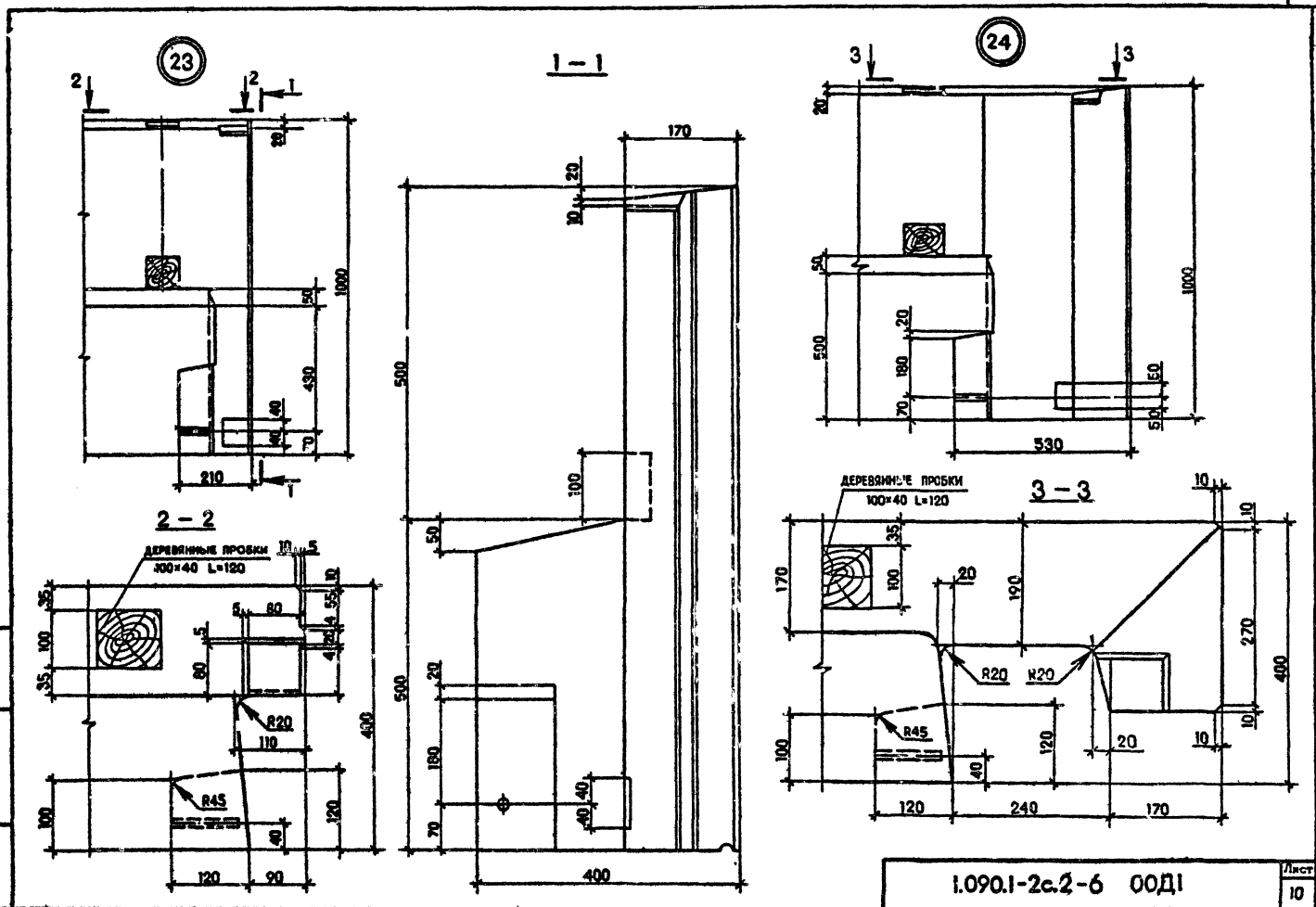

1.090.1-2с.2-6 00Д1

Лист 10

Копировал

Формат А3

НАИМЕНОВАНИЕ	КОЛИЧЕСТВО НА МАРКУ																			
	1ПСО 30.33. 4-2П-С	1ПСО 30.33. 4-2П-С	2ПСО 30.33 4-1П-С	2ПСО 30.33 4-2П-С	2ПСО 30.33. 4-1П-С	3ПСО 30.33 4-2П-С	4ПСО 30.33 4-1П-С	4ПСО 30.33 4-2П-С	5ПСО 30.33. 4-1П-С	5ПСО 30.33 4-2П-С	6ПСО 30.33 4-1П-С	6ПСО 30.33. 4-2П-С	7ПСО 30.33. 4-2П-С	8ПСО 30.33. 4-2П-С	9ПСО 30.33. 4-2П-С	1ПСО 33.33. 4-1П-С	1ПСО 33.33 4-2П-С	2ПСО 33.33 4-1П-С	2ПСО 33.33. 4-2П-С	1ПСО 60.33. 4-1П-С
Масса стали, кг	69,27	70,53	69,66	70,92	72,01	73,27	61,89	66,91	64,12	69,20	64,06	69,08	61,97	60,01	60.01	66,55	74,57	66,55	74,57	124,37
Арматурные изделия	62,81	64,07	63,20	64,46	65,55	66,81	55,43	60,45	57,66	62,74	57,60	62,62	55,45	53,55	53,55	58,17	66,19	58,17	66,19	117,91
Арматурная сталь	62,81	64,07	63,20	64,46	65,55	66,81	55,43	60,45	57,66	62,74	57,60	62,62	55,45	53,55	53,55	58,17	66,19	58,17	66,19	117,91
Класс А-I	9,74	9,74	9.74	9.74	9.74	9.74	9,74	9,74	9,74	9,74	9,74	9,74	9,74	9,74	9,74	9,74	9,74	9,74	9,74	19,7
Ф10 А-I ГОСТ 5781-82	9,74	9,74	9,74	9,74	9,74	9,74	9.74	9,74	9,74	9,74	9,74	9,74	9,74	9,74	9,74	9,74	9,74	9,74	9,74	19,7
Класс А-III	26,15	32,27	28,43	32,55	28,95	33,07	20,64	25,63	20,92	25,97	21,16	26,15	19,31	17,41	17,41	17,64	25,63	17,64	25,63	46,18
Ф6 А-III ГОСТ 5781-82	3,48	7,60	3,76	7,88	4,28	8,40	16,66	13,30	16,94	13,64	17,18	13,82	15,84	15,82	15,82	13,66	13,3	13,66	13,3	8,52
Ф8 А-III ГОСТ 5781-82	18,06	18,06	18,06	18,06	18,06	18,06	-	6,3	-	6,3	-	6,3	-	1,59	1,59	-	6,3	-	6,3	24,44
Ф10 А-III ГОСТ 5781-82	-	-	-	-	-	-	3,98	-	3,98	-	3,98	-	3,47	-	-	3,98	-	3,98	-	-
Ф12 А-III ГОСТ 5781-82	6,61	6,61	6,61	6,61	6,61	6,61	-	6,03	-	6,03	-	6,03	-	-	-	-	6,03	-	6,03	13,22
Класс Ас-III	2,38	2,38	2,38	2,38	3,92	3,92	2,38	2,38	3,92	3,92	3,92	3,92	3,92	3,92	3,92	3,92	3,92	3,92	3,92	7,84
Ф12 Ас-II ГОСТ 5781-82	2,38	2,38	2,38	2,38	-	-	2,38	2,38	-	-	-	-	-	-	-	-	-	-	-	-
Ф14 Ас-II ГОСТ 5781-82	-	-	-	-	3,92	3,92	-	-	3,92	3,92	3,92	3,92	3,92	3,92	3,92	3,92	3,92	3,92	3,92	7,84
Класс Вр-I	22,54	19,68	22,65	19,79	22,94	20,08	22,67	22,7	23,08	23,11	22,78	22,81	22,48	22,48	22,48	26,87	26,9	26,87	26,9	44,19
Ф4 Вр-I 6727-80	6,88	6,88	6,72	6,72	6,4	6,4	7,52	7,52	7,36	7,36	7,2	7,2	7,28	9,08	9,08	9.72	9,72	9,72	9,72	12,84
Ф5 Вр-I ГОСТ 6727-80	15,66	12,80	15,33	13,07	16,54	13,68	15,15	15,18	15,72	15,75	15,58	15,61	15,20	13,40	13,40	17,15	17,18	17,15	17,18	31,35
Закладные изделия	6,46	6,46	6 46	6,46	6,46	6,46	6,46	6,46	6,46	6,46	6,46	6,46	6,46	6,46	6,46	8,38	8,38	8,38	8,38	6,46
Сталь полосовая С 38/23	4,1	4,1	4,1	4,1	4,1	4,1	4,1	4,1	4,1	4,1	4,1	4,1	4,1	4,1	4,1	4,98	4,98	4,98	4,98	4,1
- 8х80 ГОСТ 103-76	4,1	4,1	4,1	4,1	4,1	4,1	4,1	4,1	4,1	4,1	4,1	4,1	4,1	4,1	4,1	2,46	2,46	2,46	2,46	4,1
- 8х100 ГОСТ 103-76	-	-	-	-	-	-	-	-	-	-	-	-	-	-	-	2,52	2,52	2,52	2,52	-
Арматурная сталь	2,36	2,36	2,36	2,36	2,36	2,36	2,36	2,36	2,36	2,36	2,36	2,36	2,36	2,36	2,36	3,4	3,4	3,4	3,4	2,36
Класс А-I	-	-	-	-	-	-	-	-	-	-	-	-	-	-	-	0,8	0,8	0,8	0,8	-
Ф10 А-I ГОСТ 5781-82	-	-	-	-	-	-	-	-	-	-	-	-	-	-	-	0,8	0,8	0,8	0,8	-
Класс А-III	2,36	2,36	2,36	2,36	2,36	2,36	2,36	2,36	2,36	2,36	2,36	2,36	2,36	2,36	2,36	2,60	2,60	2,60	2,60	2,36
Ф6 А-III ГОСТ 5781-82	1,76	1,76	1,76	1,76	1,76	1,76	1,76	1,76	1,76	1,76	1,76	1,76	1,76	1,76	1,76	0,96	0,96	0,96	0,96	1,76
Ф8 А-III ГОСТ 5781-82	0,6	0,6	0,6	0,6	0,6	0,6	0,6	0,6	0,6	0,6	0,6	0,6	0,6	0,6	0,6	1,64	1,64	1,64	1,64	0,6

Нач.отд.	Эдишерашвили		
Н контр.	Силагадзе		
Рук.маст.	Каградзе		
ГИП	Эдишерашвили		
Рук.гр.	Бурджанадзе		
Проверил	Саникова		
Разраб.	Цицилашвили		

1.090.1-2с.2-6 00РС

РАСХОД СТАЛИ

Стадия	Лист	Листов
Р	1	4

ТбилЗНИИЭП

Копировал

Формат А3

Взам инв. №

Подпись и дата

Инв. № подл.

НАИМЕНОВАНИЕ	КОЛИЧЕСТВО НА МАРКУ																			
	1ПС0 60.33. 4-2П-С	2ПС0 60.33. 4-III-С	2ПС0 60.33. 4-2П-С	3ПС0 60.33 4-III-С	3ПС0 60.33 4-2П-С	4ПС0 60.33 4-III	4ПС0 60.33. 4-2П-С	1ПСБ 30.33. 4-III-С	1ПСБ 30.33. 4-2П-С	2ПСБ 30.33. 4-III-С	2ПСБ 30.33 4-2П-С	ПСЛ 30.33 4-2П-С	IIIСЛ 30.33 4-2П-С	2ПСЛ 30.33 4-2П-С	3ПСЛ 30.33. 4-2П-С	4ПСЛ 30.33 4-2П-С	5ПСЛ 30.33 4-2П-С	6ПСЛ 30.33 4-2П-С	7ПСЛ 30.33 4-2П-С	8ПСЛ 30.33 4-2П-С
Масса стали, кг	I25,6	I25,I	I26,4	II2,7	I22,7	II7,6	I27,7	65,I3	69,87	65,I3	69,87	70,87	54,85	54,85	54,I8	54,I8	59,93	59,93	43,I9	43,I9
Арматурные изделия	II9,I	II8,6	II9,9	I06,2	II6,3	III,2	I2I,2	58,67	63,4I	58,67	63,4I	65,I3	48,39	48,39	47,72	47,72	50,59	50,59	34,43	34,43
Арматурная сталь	II9,I	II8,6	II9,9	I06,2	II6,3	III,2	I2I,2	58,67	63,4I	58,67	63,4I	65,I3	48,39	48,39	47,72	47,72	50,59	50,59	34,43	34,43
Класс А-I	I9,7	I9,7	I9,7	I9,7	I9,7	I9,7	I9,7	9,29	9,29	9,29	9,29	9,65	9.74	9,74	9,74	9,74	9,74	9,74	9,74	9,74
Ø8 А-I ГОСТ 5781-82	-	-	-	-	-	-	-	I,5	I,5	I,5	I,5	-	-	-	-	-	-	-	-	-
Ø10 А-I ГОСТ 5781-82	I9,7	I9,7	I9,7	I9,7	I9,7	I9,7	I9,7	7.79	7,79	I,79	I,79	9,65	9,74	9,74	9,74	9,74	9,74	9,74	9,74	9,74
Класс А-III	50,3	46,74	50,86	34 78	44,7C	35,82	45,8	24,67	32,27	24,67	32,27	25,45	I6,25	I6,25	I5,58	I5,58	I6,23	I6,23	I5,59	I5,59
Ø6 А-III ГОСТ 5781-82	I2,64	9,08	I3,2	26,82	20,I	27,86	2I,I4	-	7,6	-	7,6	I3,I2	I6,25	I6,25	I5,58	I5,58	I4,64	I4,64	I5,59	I5,59
Ø8 А-III ГОСТ 5781-82	24,44	24,44	24,44	-	I2,6	-	I2,6	I8,06	I8,06	I8,06	I8,06	6,3	-	-	-	-	I,59	I,59	-	-
Ø10 А-III ГОСТ 5781-82	-	-	-	7,96	-	7,96	-	-	-	-	-	-	-	-	-	-	-	-	-	-
Ø12 А-III ГОСТ 5781-82	I3,22	I3,22	I3,22	-	I2,06	-	I2,06	6,6I	6,6I	6,6I	6,6I	6,03	-	-	-	-	-	-	-	-
Класс Ас-II	7.84	7,84	7,84	7,84	7,84	II,52	II,52	2,38	2,38	2,38	2,38	2,38	3,92	3,92	3,92	3,92	3,92	3,92	3,92	3,92
Ø12 Ас-II ГОСТ 5781-82	-	-	-	-	-	-	-	2,38	2,38	2,38	2,38	2,38	-	-	-	-	-	-	-	-
Ø14 Ас-II ГОСТ 5781-82	7,84	7,84	7,84	7,84	7,84	-	-	-	-	-	-	-	3,92	3,92	3,92	3,92	3,92	3,92	3,92	3,92
Ø16 Ас-II ГОСТ 5781-82	-	-	-	-	-	II,52	II,52	-	-	-	-	-	-	-	-	-	-	-	-	-
Класс Вр-I	4I,33	44,4I	4I,55	43,94	44,00	44,I6	44,22	22,33	I9,47	22,33	I9,47	27,65	I8,48	I8,48	I8,48	I8,48	20,70	20,70	I8,84	I8,84
Ø4 Вр-I ГОСТ 6727-80	I2,84	II,72	II,72	I3,6	I3,6	I2,96	I2,96	7,I6	7,I6	7,I6	7,I6	9,84	6,94	6,94	6,94	6,94	8,I2	8,I2	6,98	6,98
Ø5 Вр-I ГОСТ 6727-80	28,49	32,69	29,83	30,34	30,40	3I,20	3I,26	I5,I7	I2,3I	I5,I7	I2,3I	I7,8I	II,54	II,54	II,54	II,54	I2,58	I2,57	II,86	II,85
Закладные детали	6,46	6,46	6 46	6,46	6,46	6,46	6,46	6,46	6,46	6,46	6,46	8,74	6,46	6,46	6,46	6,46	9,34	9,34	8,76	8,76
Сталь полосовая С 38/23	4,I	4,I	4,I	4,I	4,I	4,I	4,I	4,I	4,I	4,I	4,I	5,I	4;I	4,I	4,I	4,I	5,I	5,I	4,92	4,92
- 8х80 ГОСТ I03-76	4,I	4,I	4,I	4,I	4,I	4,I	4,I	4,I	4,I	4,I	4,I	5,I	4,I	4,I	4,I	4,I	5,I	5,I	4,92	4,92
Арматурная сталь	2,36	2,36	2,36	2,36	2,36	2,36	2,36	2,36	2,36	2,36	2,36	3,64	2,36	2,36	2,36	2,36	4,24	4,24	3,84	3,84
Класс А-III	2,36	2,36	2,36	2,36	2,36	2,36	2,36	2,36	2,36	2,36	2,36	3,64	2,36	2,36	2,36	2,36	4,24	4,24	3,84	3,84
Ø6 А-III ГОСТ 5781-82	I,76	I,76	I,76	I,76	I,76	I,76	I,76	I,76	I,76	I,76	I,76	I,6	I,76	I,76	I,76	I,76	I,6	I,6	I,44	I,44
Ø8 А-III ГОСТ 5781-82	0,6	0,6	0,6	0,6	0,6	0,6	0,6	0,6	0,6	0,6	0,6	2,04	0,6	0,6	0,6	0,6	2,64	2,64	2,4	2,4

Инв. № подл. | Подпись и дата | Взам. инв. №

НАИМЕНОВАНИЕ	КОЛИЧЕСТВО НА МАРКУ																			
	1НСД 30,33 4-III-С	2НСД 30,33 4-III-С	3НСД 30,33 4-III-С	4НСД 30,33 4-III-С	4НСД 30,33 4-2II-С	НСД 30,33 4-2II-С	НС 30,33 4-I-С	НС 24,33 4-II-С	НС 18,33 4-II-С	НС 12,33 4-II-С	НС 30,16 4-II-С	ПНС 33,33 4-II-С	ПНС 21,33 4-II-С	ПНС 15,33 4-I-С	2НС 33,33 4-II-С	2НС 21,33 4-I-С	2НС 15,33 4-II-С	ПСА 30,33 4-III-С	ПСА 30,33 4-2II-С	ПСП 60,10 4-II-С
Масса стали, кг	56,7	56,7	53,72	63,96	65,22	56,86	45,3	40,46	33,97	26,8	24,06	51,42	40,09	35,13	51,42	40,09	35,13	66,84	68,1	26,6
Арматурные изделия	56,7	56,7	53,72	63,96	65,22	56,86	45,3	40,46	33,97	26,8	24,06	51,42	40,09	35,13	51,42	40,09	35,13	66,84	68,1	26,6
Арматурная сталь	50,24	50,24	47,26	57,5	58,76	48,12	38,84	34,0	27,51	20,34	21,26	43,04	31,71	26,75	43,04	31,71	26,75	60,38	61,64	23,8
Класс А-I	0,85	0,85	9,25	9,72	9,72	4,07	9,74	8,25	6,77	4,02	5,51	9,74	6,77	5,29	9,74	6,77	5,29	9,72	9,72	12,44
Ф8 А-I ГОСТ 5781-82	1,5	1,5	1,90	2,37	2,37	-	-	-	-	-	-	-	-	-	-	-	-	2,37	2,37	-
Ф10 А-I ГОСТ 5781-82	7,35	7,35	7,35	7,35	7,35	4,07	9,74	8,25	6,77	4,02	5,51	9,74	6,77	5,29	9,74	6,77	5,29	7,35	7,35	12,44
Класс А-III	15,34	15,34	16,22	27,55	31,67	18,63	12,42	12,42	10,94	9,46	6,18	12,42	10,94	9,46	12,42	10,94	9,46	29,33	33,45	3,85
Ф6 А-III ГОСТ 5781-82	15,34	15,34	12,42	2,88	7,0	9,9	12,42	12,42	10,94	9,46	6,16	12,42	10,94	9,46	12,42	10,94	9,46	4,66	8,78	3,85
Ф8 А-III ГОСТ 5781-82	-	-	3,8	18,06	18,06	5,26	-	-	-	-	-	-	-	-	-	-	-	18,06	18,06	-
Ф12 А-III ГОСТ 5781-82	-	-	-	6,61	6,61	3,47	-	-	-	-	-	-	-	-	-	-	-	6,61	6,61	-
Класс Ас-II	3,92	3,92	2,38	1,44	1,44	2,38	5,76	3,92	2,38	1,44	2,38	5,76	2,38	2,38	5,76	2,38	2,38	1,44	1,44	-
Ф10 Ас-II ГОСТ 5781-82	-	-	-	1,44	1,44	-	-	-	-	1,44	-	-	-	-	-	-	-	1,44	1,44	-
Ф12 Ас-II ГОСТ 5781-82	-	-	2,38	-	-	2,38	-	-	2,38	-	2,38	-	2,38	2,38	-	2,38	2,38	-	-	-
Ф14 Ас-II ГОСТ 5781-82	3,92	3,92	-	-	-	-	-	3,92	-	-	-	-	-	-	-	-	-	-	-	-
Ф16 Ас-II ГОСТ 5781-82	-	-	-	-	-	-	5,76	-	-	-	-	5,76	-	-	5,76	-	-	-	-	-
Класс Вр-I	22,13	22,13	19,41	13,79	15,93	23,04	10,92	9,41	7,42	5,42	7,19	15,12	11,62	9,62	15,12	11,62	9,62	19,89	17,03	7,51
Ф4 Вр-I ГОСТ 6727-80	8,12	8,12	6,88	5,98	5,98	4,0	3,52	3,52	3,0	2,48	2,56	5,72	5,2	4,68	5,72	5,2	4,68	5,72	5,72	1,05
Ф5 Вр-I ГОСТ 6727-80	14,01	14,01	12,53	12,81	9,95	19,04	7,4	5,89	4,42	2,94	4,63	9,4	6,42	4,94	9,4	6,42	4,94	14,17	11,31	6,46
Закладные изделия	6,46	6,46	6,46	6,46	6,46	8,74	6,46	6,46	6,46	6,46	2,8	8,38	8,38	8,38	8,38	8,38	8,38	6,46	6,46	2,8
Сталь полосовая С 38/23	4,1	4,1	4,1	4,1	4,1	5,1	4,1	4,1	4,1	4,1	1,64	4,98	4,98	4,98	4,98	4,98	4,98	4,1	4,1	1,64
- 8х80 ГОСТ 103-76	4,1	4,1	4,1	4,1	4,1	5,1	4,1	4,1	4,1	4,1	1,64	2,46	2,46	2,46	2,46	2,46	2,46	4,1	4,1	1,64
- 8х120 ГОСТ 103-76	-	-	-	-	-	-	-	-	-	-	-	2,52	2,52	2,52	2,52	2,52	2,52	-	-	-
Арматурная сталь	2,36	2,36	2,36	2,36	2,36	3,64	2,36	2,36	2,36	2,36	1,16	3,4	3,4	3,4	3,4	3,4	3,4	2,36	2,36	1,16
Класс А-I	-	-	-	-	-	-	-	-	-	-	-	0,8	0,8	0,8	0,8	0,8	0,8	-	-	-
Ф10 А-I ГОСТ 5781-82	-	-	-	-	-	-	-	-	-	-	-	0,8	0,8	0,8	0,8	0,8	0,8	-	-	-
Класс А-III	2,36	2,36	2,36	2,36	2,36	3,63	2,36	2,36	2,36	2,36	1,16	2,6	2,6	2,6	2,6	2,6	2,6	2,36	2,36	1,16
Ф6 А-III ГОСТ 5781-82	1,76	1,76	1,76	1,76	1,76	1,6	1,76	1,76	1,76	1,76	0,56	0,96	0,96	0,96	0,96	0,96	0,96	1,76	1,76	0,56
Ф8 А-I ГОСТ 5781-82	0,6	0,6	0,6	0,6	0,6	2,04	0,6	0,6	0,6	0,6	0,6	1,64	1,64	1,64	1,64	1,64	1,64	0,6	0,6	0,6

Инв. № подл. | Подпись и дата | Взам. инв. №

НАИМЕНОВАНИЕ	КОЛИЧЕСТВО НА МАРКУ								
	ПСП 30.10. 4-П-С	ПСП 18.10. 4-П-С	ПСП 12.10. 4-П-С	1ПСП 33.10. 4-П-С	2ПСП 33.10. 4-П-С	1ПСП 21.10. 4-П-С	2ПСП 21.10 4-П-С	1ПСП 15.10. 4-П-С	2ПСП 15.10. 4-П-С
Масса стали, кг	15,07	10,84	8,42	16,61	16,61	11,11	11,11	8,26	8,26
Арматурные изделия	15,07	10,84	8,42	16,61	16,61	11,11	11,11	8,26	8,26
Арматурная сталь	12,27	8,04	5,62	13,53	13,53	8,03	8,03	5,18	5,18
Класс А-I	5,91	3,56	2,37	5,91	5,91	4,42	4,42	2,37	2,37
Ф8 А-I ГОСТ 5781-82	-	1,06	1,06	-	-	-	-	1,06	1,06
Ф10 А-I ГОСТ 5781-82	5,91	2,5	1,31	5,91	5,91	4,42	4,42	1,31	1,31
Класс А-III	2,56	2,13	1,7	2,56	2,56	2,13	2,13	1,7	1,7
Ф6 А-III ГОСТ 5781-82	2,56	2,13	1,7	2,56	2,56	2,13	2,13	1,7	1,7
Класс Вр-I	3,8	2,35	1,55	5,06	5,06	3,61	3,61	2,81	2,81
Ф4 Вр-I ГОСТ 6727-80	0,6	0,45	0,3	1,38	1,38	1,23	1,23	1,08	1,08
Ф5 Вр-I ГОСТ 6727-80	3,2	1,9	1,25	3,68	3,68	2,38	2,38	1,73	1,73
Закладные изделия	2,8	2,8	2,8	3,08	3,08	3,08	3,08	3,08	3,08
Сталь полосовая С 38/23	1,64	1,64	1,64	1,86	1,86	1,86	1,36	1,86	1,86
- 8х80 ГОСТ 103-76	1,64	1,64	1,64	1,23	1,23	1,23	1,23	1,23	1,23
- 8х100 ГОСТ 103-76	-	-	-	0,63	0,63	0,63	0,63	0,63	0,63
Арматурная сталь	1,16	1,16	1,16	1,22	1,22	1,22	1,22	1,22	1,22
Класс А-III	1,16	1,16	1,16	1,22	1,22	1,22	1,22	1,22	1,22
Ф6 А-III ГОСТ 5781-82	0,56	0,56	0,56	0,36	0,36	0,36	0,36	0,36	0,36
Ф8 А III ГОСТ 5781-82	0,6	0,6	0,6	0,86	0,86	0,86	0,86	0,86	0,86

тк 1090.1-2с 6 2-6

Инв. № подл. | Подпись и дата | Взам. инв. №

Госстрой СССР
Тбилисский филиал
ЦИТП
Типовой проект (серия)
№ 1.090.1-2 82-5
Заказ № 1241
Цена 2 руб. 36 коп.
Тираж 250
Дата "26" 08 1988 г.

gost.e-ecolog.ru