ТИПОВЫЕ КОНСТРУКЦИИ ИЗДЕЛИЯ И УЗЛЫ ЗДАНИЙ И СООРУЖЕНИЙ

СЕРИЯ 1.090.1-2с

СБОРНЫЕ ЖЕЛЕЗОБЕТОННЫЕ КОНСТРУКЦИИ МЕЖВИДОВОГО ПРИМЕНЕНИЯ ДЛЯ КРУПНОПАНЕЛЬНЫХ ОБЩЕСТВЕННЫХ ЗДАНИЙ И ВСПОМОГАТЕЛЬНЫХ ЗДАНИЙ ПРОМЫШЛЕННЫХ ПРЕДПРИЯТИЙ С ВЫСОТОЙ ЭТАЖА 3,0 И 3,3 м ДЛЯ СТРОИТЕЛЬСТВА В СЕЙСМИЧЕСКИХ РАЙОНАХ

ВЫПУСК 2-5

ПАНЕЛИ НАРУЖНЫХ СТЕН ОДНОСЛОЙНЫЕ ДЛЯ ЗДАНИЙ С ВЫСОТОЙ ЭТАЖА 3,3 И 3,0м. АРМАТУРНЫЕ И ЗАКЛАДНЫЕ ИЗДЕЛИЯ

РАБОЧИЕ ЧЕРТЕЖИ

1671-09
Цена 1-63

gost.e-ecolog.ru

ТИПОВЫЕ КОНСТРУКЦИИ, ИЗДЕЛИЯ И УЗЛЫ ЗДАНИЙ И СООРУЖЕНИЙ

СЕРИЯ 1.090.1-2с

СБОРНЫЕ ЖЕЛЕЗОБЕТОННЫЕ КОНСТРУКЦИИ МЕЖВИДОВОГО ПРИМЕНЕНИЯ ДЛЯ КРУПНОПАНЕЛЬНЫХ ОБЩЕСТВЕННЫХ ЗДАНИЙ И ВСПОМОГАТЕЛЬНЫХ ЗДАНИЙ ПРОМЫШЛЕННЫХ ПРЕДПРИЯТИЙ С ВЫСОТОЙ ЭТАЖА 3,0 И 3,3м ДЛЯ СТРОИТЕЛЬСТВА В СЕЙСМИЧЕСКИХ РАЙОНАХ

ВЫПУСК 2-5

ПАНЕЛИ НАРУЖНЫХ СТЕН ОДНОСЛОЙНЫЕ ДЛЯ ЗДАНИЙ С ВЫСОТОЙ ЭТАЖА 3,3 И 3,0м. АРМАТУРНЫЕ И ЗАКЛАДНЫЕ ИЗДЕЛИЯ

РАБОЧИЕ ЧЕРТЕЖИ

РАЗРАБОТАНЫ
ТбилЗНИИЭП
ГЛ. ИНЖ. ИНСТИТУТА Б. БАРКАЯ
ГЛ. КОНСТР. ПР. ОТДЕЛЕНИЯ А. ЧИКОБАВА
НАЧ. ОТДЕЛА Н. ЭДИШЕРАШВИЛИ
ГЛ. ИНЖ. ПРОЕКТА Н. ЭДИШЕРАШВИЛИ

УТВЕРЖДЕНЫ
И ВВЕДЕНЫ В ДЕЙСТВИЕ
С 1 ЯНВАРЯ 1985 г.
Госстроем СССР
ПРОТОКОЛ ОТ
1 НОЯБРЯ 1984г. №ИИ-31

№	ОБОЗНАЧЕНИЕ	НАИМЕНОВАНИЕ	СТР.	ПРИМЕЧАНИЕ
I	I.090.I-2с.2-5 00.0ТО	ТЕХНИЧЕСКОЕ ОПИСАНИЕ	3	
2	I.090.I-2с.2-5 0I.0	КАРКАС УКРУПНИТЕЛЬНОЙ СБОРКИ КРI - КРII	4	
3	I.090.I-2с.2-5 02.0	КАРКАС ПЛОСКИЙ КР1 - КР8	8	
4	I.090.I-2с.2-5 03.0	КАРКАС ПЛОСКИЙ КР9 - КР18	II	
5	I.090.I-2с.2-5 04.0	КАРКАС ПЛОСКИЙ КР19 - КР29	I5	
6	I.090.I-2с.2-5 05.0	КАРКАС ПЛОСКИЙ КР30 - КР40	I8	
7	I.090.I-2с.2-5 06.0	СЕТКА С1 - С6	2I	
8	I.090.I-2с.2-5 07.0	СЕТКА С7, С8, С9	24	
9	I.090.I-2с.2-5 08.0	СЕТКА С10.- С17	26	
I0	I.090.I-2с.2-5 09.0	СЕТКА С18, С19	29	
II	I.090.I-2с.2-5 I0.0	СЕТКА С2С - С28	3I	
I2	I.090.I-2с.2-5 II.0	ИЗДЕЛИЕ ЗАКЛАДНОЕ МН1 - МН3	34	
I3	I.090.I-2с.2-5 I2.0	ИЗДЕЛИЕ ЗАКЛАДНОЕ МН4, МН5	36	
I4	I.090.I-2с.2-5 I3.0	ИЗДЕЛИЕ ЗАКЛАДНОЕ МН6, МН7	38	
I5	I.090.I-2с.2-5 00.I	СТЕРЖЕНЬ ГНУТЫЙ АН1 - АН5	40	
I6	I.090.I-2с.2-5 00.2	ПЕТЛЯ СТРОПОВОЧНАЯ СП1 - СП8	4I	

Нач.отд.	Эдишерашвили		2.11.84
Н.контр.	Силагадзе		2.11.84
Рук.маст.	Касрадзе		2.11.84
ГИП	Эдишерашвили		2.11.84
Рук.гр.	Буражанидзе		2.11.84
Проверил	Салихова		2.11.84
Разраб.	Шерия		2.11.84

1.090.1-2с.2-5 00.0

СОДЕРЖАНИЕ

Стадия	Лист	Листов
Р		1

ТбилЗНИИЭП

Инв.№ подл. | Подпись и дата | Взам.инв.№

Копировал

Формат А3

I. Общие данные

I.I. Выпуск 2-5 "Панели наружных стен однослойные для зданий с высотой этажа 3,3 и 3,0 м. Арматурные и закладные изделия" входит в состав серии I.090.I-2С"Сборные железобетонные конструкции межвидового применения для крупнопанельных общественных и вспомогательных зданий промышленных предприятий с высотой этажа 3,0 и 3,3 м для строительства в сейсмических районах".

I.2 Выпуск содержит:

I.2.I. Техническое описание;

I.2,2. Спецификации;

I.2.3. Сборочные чертежи арматурных изделий и закладных деталей.

I.3. Арматурная сталь принята в соответствии со СНиП II-2I-75 и письмом Госстроя СССР от I5 апреля I980г. № 42-Д "О мерах по предотвращению перерасхода арматурной стали при проектировании железобетонных конструкций для промышленного,жилищно-гражданского и сельского строительства": для плоских каркасов, сеток и отдельных стержней - сталь класса А-Ш по ГОСТ 5781-82 и класса ВР-I по ГОСТ 6727-80; для монтажных петель (анкеров) - сталь класса А-I по ГОСТ 5781_82; для строповочных петель - сталь класса Ас-II по ГОСТ 5781-82; для закладных деталей - сталь класса А-Ш по ГОСТ 5781-82. Для закладных деталей принята полосовая сталь по ГОСТ I03_76 марки ВСт3пс6 по ГОСТ 380-7I.* Для арматурных изделий приняты следующие марки сталей: сталь класса Ас-II марки 10ГТ; сталь класса А-I марки ВСт3пс2; сталь класса А-Ш марки 35ГС.

2. Изготовление арматурных изделий и закладных деталей.

2.I. Изготовление арматурных изделий и закладных деталей выполняется при помощи сварки с соблюдением требований ГОСТ I0922-75 "Арматурные изделия и закладные детали для железобетонных конструкций. Технические требования и методы испытаний", СН 393-78 "Инструкция по сварке соединений арматуры и закладных деталей железобетонных конструкций", ГОСТ I9292-73 "Соединения сварные элементов закладных деталей сборных железобетонных конструкций. Контактная и автоматическая сварка плавлением. Основные типы и конструктивные элементы".

2.2. Марки арматурных и закладных изделий имеют буквенно-цифровое обозначение. Группа букв означает:

2.2.I СКР - каркас укрупнительной сборки;
2.2.2. КР - каркас плоский ;
2.2.3. С - сетка;
2.2.4. МН - изделие закладное;
2.2.5. АН - петля монтажная (анкер);
2.2.6. СП - петля строповочная.

2.3 Группа цифр обозначает порядковый номер изделия в сборке.

Нач.отд.	Эдишерашвили		2.11.84
Н.контр.	Силагадзе		2.11.84
Рук.маст.	Касрадзе		2.11.84
ГИП	Эдишерашвили		2.11.84
Рук.гр.	Бурджанадзе		2.11.84
Проверил	Салихова		2.11.84
Разраб.	Шалия		1.11.84

1.090.1-2с.2-5 00.0ТО

ТЕХНИЧЕСКОЕ ОПИСАНИЕ

Стадия	Лист	Листов
Р	1	2

ТбилЗНИИЭП

Инв. № подл. | Подпись и дата | Взам. инв. №

Копировал Формат А3

1.090.1-2с.2-5 00.0ТО

Лист 2

Копировал Формат А3

Формат	Зона	Поз.	Обозначение	Наименование	Кол.	Примечание
				ДОКУМЕНТАЦИЯ		
А3			1.090.1-2с.2-5 01.0СБ	СБОРОЧНЫЙ ЧЕРТЕЖ		
А3			1.090.1-2с.2-5 00.0ТО	ТЕХНИЧЕСКОЕ ОПИСАНИЕ		
				ПЕРЕМЕННЫЕ ДАННЫЕ ДЛЯ ИСПОЛНЕНИЙ:		
				1.090.1-2с.2-5 01.0		
				СКР1		
				СБОРОЧНЫЕ ЕДИНИЦЫ		
				СЕТКИ		
А4	1		1.090.1-2с.2-5 06.0	С1	1	
А4	2		1.090.1-2с.2-5 08.0	С10	1	
				1.090.1-2с.2-5 01.0-01		
				СКР2		
				СБОРОЧНЫЕ ЕДИНИЦЫ		
				СЕТКИ		
А4	1		1.090.1-2с.2-5 06.0-01	С2	1	
А4	2		1.090.1-2с.2-5 08.0	С10	1	
				1.090.1-2с.2-5 01.0-02		
				СКР3		
				СБОРОЧНЫЕ ЕДИНИЦЫ		
				СЕТКИ		
А4	1		1.090.1-2с.2-5 06.0-02	С3	1	
А4	2		1.090.1-2с.2-5 08.0-01	С11	1	

Нач.отд.	Кикнадзе		10.10.94
Н.контр.	Силагадзе		10.10.94
Рук.маст.	Касрадзе		10.10.94
ГИП	Эдишерашвили		10.10.94
Рук.гр.	Салуквадзе		10.10.94
Проверил	Дгебуадзе		10.10.94
Разраб.	Салихова		10.10.94

1.090.1-2с.2-5 01.0

КАРКАС УКРУПНИТЕЛЬНОЙ СБОРКИ

СКР1 - СКР11

Стадия	Лист	Листов
Р	1	3

ТбилЗНИИЭП

Копировал

Формат А4

Формат	Зона	Поз.	Обозначение	Наименование	Кол.	Примечание
				1.090.1-2с.2-5 01.0-03		
				СКР4		
				СБОРОЧНЫЕ ЕДИНИЦЫ		
				СЕТКИ		
А4	1		1.090.1-2с.2-5 06.0-03	С4	1	
А4	2		1.090.1-2с.2-5 08.0-01	С11	1	
				1.090.1-2с.2-5 01.0-04		
				СКР5		
				СБОРОЧНЫЕ ЕДИНИЦЫ		
				СЕТКИ		
А4	1		1.090.1-2с.2-5 06.0-04	С5	1	
А4	2		1.090.1-2с.2-5 08.0-02	С12	1	
				1.090.1-2с.2-5 01.0-05		
				СКР6		
				СБОРОЧНЫЕ ЕДИНИЦЫ		
				СЕТКИ		
А4	1		1.090.1-2с.2-5 06.0-05	С6	1	
А4	2		1.090.1-2с.2-5 08.0-03	С13	1	
				1.090.1-2с.2-5 01.0-06		
				СКР7		
				СБОРОЧНЫЕ ЕДИНИЦЫ		
				СЕТКИ		
А4	1		1.090.1-2с.2-5 07.0	С7	1	
А4	2		1.090.1-2с.2-5 08.0-04	С14	1	

1.090.1-2с.2-5 01.0

Лист 2

Копировал

Формат А4

Инв. № подл. | Подпись и дата | Взам. инв. №

Формат	Зона	Поз.	ОБОЗНАЧЕНИЕ	НАИМЕНОВАНИЕ	КОЛ.	ПРИМЕЧАНИЕ
				1.090.1-2с.2-5 01.0-07		
				СКР8		
				СБОРОЧНЫЕ ЕДИНИЦЫ		
				СЕТКИ		
А4		1	1.090.1-2с.2-5 07.0-01	С8	1	
А4		2	1.090.1-2с.2-5 08.0-05	С15	1	
				1.090.1-2с.2-5 01.0-08		
				СКР9		
				СБОРОЧНЫЕ ЕДИНИЦЫ		
				СЕТКИ		
А4		1	1.090.1-2с.2-5 07.0-02	С9	1	
А4		2	1.090.1-2с.2-5 08.0-06	С16	1	
				1.090.1-2с.2-5 01.0-09		
				СКР10		
				СБОРОЧНЫЕ ЕДИНИЦЫ		
				СЕТКИ		
А4		1	1.090.1-2с.2-5 07.0-01	С8	1	
А4		2	1.090.1-2с.2-5 08.0-07	С17	1	
				1.090.1-2с.2-5 01.0-10		
				СКР11		
				СБОРОЧНЫЕ ЕДИНИЦЫ		
				СЕТКИ		
А4		1	1.090.1-2с.2-5 07.0-02	С9	1	
А4		2	1.090.1-2с.2-5 08.0-07	С17	1	

КОАСК

Взам. инв. №

Подпись и дата

Инв. № подл.

1.090.1-2с.2-5 01.0

Лист 3

Копировал

Формат А4

КОАСК

Копировал

Формат А4

РИС. 1

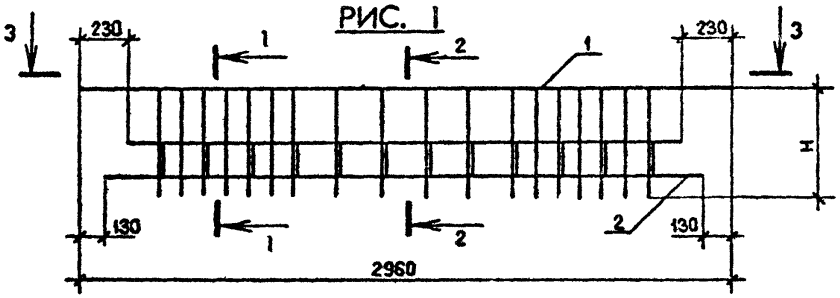

3 - 3

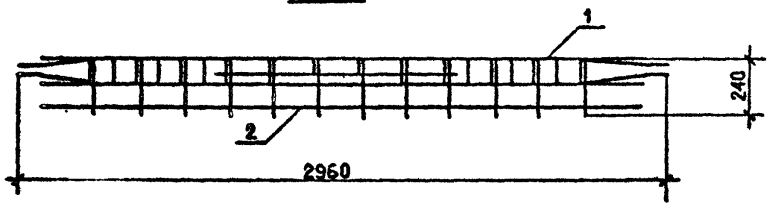

1 - 1

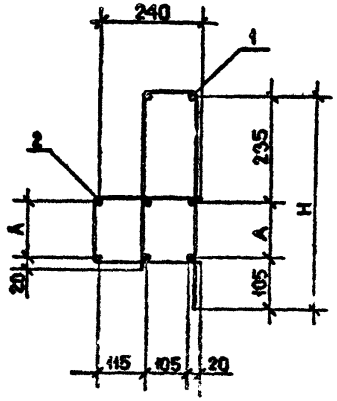

2 - 2

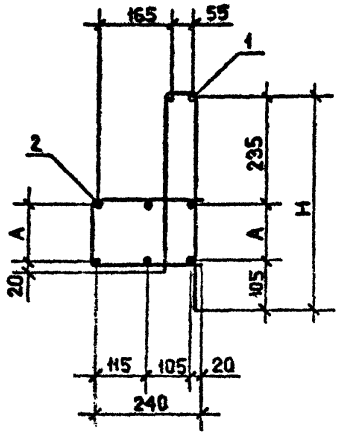

Обозначение	Марка	Рис.	Размеры, мм		Масса, кг
			A	H	
I.090.I-2с.2-5 0I.0	СКРI	I	I30	470	I9,09
-0I	СКР2				2I,20
-02	СКР3		205	545	I9,93
-03	СКР4				32,04
-04	СКР5		I30	470	I3,86
-05	СКР6				I8,39
-06	СКР7	2			I2,75
-07	СКР8	3			6,I6
-08	СКР9	4			6,I6
-09	СКРI0	5			4,48
-I0	СКРII	6			4,48

Нач.отд.	Эдишерашвили		7.9.84
Н.контр.	Силагадзе		7.9.84
Рук.маст.	Кесрадзе		7.9.84
ГИП	Эдишерашвили		7.9.84
Рук.гр.	Бурджанадзе		7.9.84
Проверил	Салихова		7.9.84
Разраб.	Шелия		5.9.84

I.090.I-2с.2-5 0I.0СБ

КАРКАС УКРУПНИТЕЛЬНОЙ СБОРКИ СКРI - СКРII СБОРОЧНЫЙ ЧЕРТЕЖ

Стадия	Масса	Масштаб
Р	См. табл.	1:20 1:10
Лист 1	Листов 2	

ТбилЗНИИЭП

Копировал

Формат А3

Инв.№ подл. | Подпись и дата | Взам.инв.№

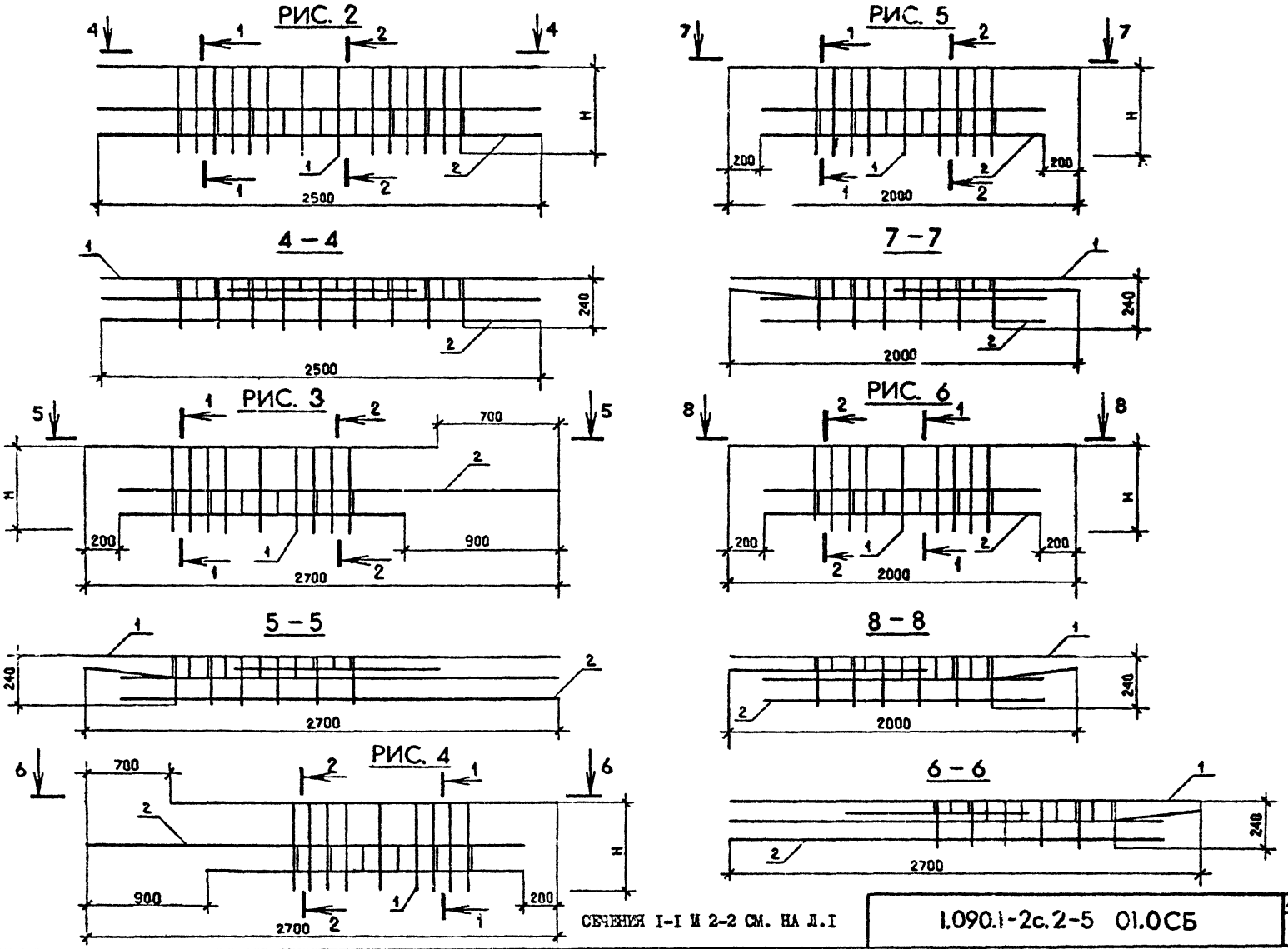

СЕЧЕНИЯ I-I И 2-2 СМ. НА Л.I

1.090.1-2с.2-5 01.0СБ		Лис 2

Копировал Формат А3

Взам. инв. №

Подпись и дата

Инв. № подл.

Формат	Зона	Поз.	Обозначение	Наименование	Кол.	Примечание
				ДОКУМЕНТАЦИЯ		
А3			1.090.1-2с.2-5 02.0СБ	СБОРОЧНЫЙ ЧЕРТЕЖ		
А3			1.090.1-2с.2-5 00.0ТО	ТЕХНИЧЕСКОЕ ОПИСАНИЕ		
				ПЕРЕМЕННЫЕ ДАННЫЕ ДЛЯ ИСПОЛНЕНИЙ:		
				1.090.1-2с.2-5 02.0		
				КАРКАС ПЛОСКИЙ КР1		
				ДЕТАЛИ		
				Ø8АIII ГОСТ 5781-82		
		БЧ 1	6.013.3250	L = 3250	2	0,72 кг
		БЧ 2	6.013.620	L = 620	2	0,14 кг
		БЧ 3	6.013.440	L = 440	1	0,10 кг
				Ø4Вр1 ГОСТ 6727-80		
		БЧ 4	4.041.260	L = 260	9	0,03 кг
		БЧ 5	4.041.110	L = 110	8	0,01 кг
				1.090.1-2с.2-5 02.0-01		
				КАРКАС ПЛОСКИЙ КР2		
				ДЕТАЛИ		
				Ø8АIII ГОСТ 5781-82		
		БЧ 1	6.013.3250	L = 3250	2	1,28 кг
		БЧ 2	6.013.620	L = 620	2	0,24 кг
		БЧ 3	6.013.440	L = 440	1	0,17 кг
				Ø4Вр1 ГОСТ 6727-80		
		БЧ 4	4.041.260	L = 260	9	0,03 кг
		БЧ 5	4.041.110	L = 110	8	0,01 кг
				1.090.1-2с.2-5 02.0-02		
				КАРКАС ПЛОСКИЙ КР3		
				ДЕТАЛИ		
				Ø8АIII ГОСТ 5781-82		
		БЧ 1	6.013.3250	L = 3250	2	0,72 кг
		БЧ 2	6.013.620	L = 620	1	0,14 кг
		БЧ 3	6.013.440	L = 440	1	0,10 кг
		БЧ 4	6.013.370	L = 370	1	0,08 кг
				Ø4Вр1 ГОСТ 6727-80		
		БЧ 5	4.041.260	L = 260	10	0,03 кг
		БЧ 6	4.041.110	L = 110	10	0,01 кг
				1.090.1-2с.2-5 02.0-03		
				КАРКАС ПЛОСКИЙ КР4		
				ДЕТАЛИ		
				Ø6АIII ГОСТ 5781-82		
		БЧ 1	6.013.2950	L = 2950	2	0,65 кг
		БЧ 2	6.013.520	L = 520	2	0,12 кг
		БЧ 3	6.013.340	L = 340	1	0,08 кг
				Ø4Вр1 ГОСТ 6727-80		
		БЧ 4	4.041.260	L = 260	9	0,03 кг
		БЧ 5	4.041.110	L = 110	8	0,01 кг

Нач.отд.	Кикнадзе		
Н.контр.	Силагадзе		
Рук.маст	Кекрадзе		
ГИП	Эдишерашвили		
Рук.гр.	Салукадзе		
Проверил	Дгебуадзе		
Разраб.	Салыкова		

1.090.1-2с.2-5 02.0

КАРКАС ПЛОСКИЙ КР1-КР8

Стадия	Лист	Листов
Р	1	4

ТбилЗНИИЭП

Копировал

Формат А4

1.090.1-2с.2-5 02.0

Лист 2

Копировал

Формат А4

Форма	Зона	Поз.	ОБОЗНАЧЕНИЕ	НАИМЕНОВАНИЕ	КОЛ.	ПРИМЕЧАНИЕ
				1.090.1-2с.2-5 02.0-04		
				КАРКАС ПЛОСКИЙ КР5		
				ДЕТАЛИ		
				Ø8AIII ГОСТ 5781-82		
	БЧ	1	8.013.2950	L= 2950	2	1,17 кг
	БЧ	2	8.013.520	L= 520	2	0,20 кг
КОАСК	БЧ	3	8.013.340	L= 340	1	0,13 кг
				Ø 4Bp1 ГОСТ 6727-80		
	БЧ	4	4.041.260	L= 260	9	0,03 кг
	БЧ	5	4.041.110	L= 110	8	0,01 кг
				1.090.1-2с.2-5 02.0-05		
				КАРКАС ПЛОСКИЙ КР6		
				ДЕТАЛИ		
				Ø6AIII ГОСТ 5781-82		
	БЧ	1	6.013.2950	L= 2950	2	0,65 кг
	БЧ	2	6.013.520	L= 520	1	0,12 кг
	БЧ	3	6.013.340	L= 340	1	0,08 кг
	БЧ	4	6.013.320	L= 320	1	0,07 кг
				Ø4Bp1 ГОСТ 6727-80		
	БЧ	5	4.041.260	L= 260	9	0,03 кг
	БЧ	6	4.041.110	L= 110	10	0,01 кг
				1.090.1-2с.2-5 02.0-06		
				КАРКАС ПЛОСКИЙ КР7		
				Ø 6AIII ГОСТ 5781-82		

Взам. инв.№ | Подпись и дата | Инв. № подл.

1.090.1-2с.2-5 02.0 | Лист 3

Копировал | Формат А4

Форма	Зона	Поз.	ОБОЗНАЧЕНИЕ	НАИМЕНОВАНИЕ	КОЛ.	ПРИМЕЧАНИЕ
	БЧ	1	6.013.1600	L= 1600	2	0,36 кг
	БЧ	2	6.013.440	L= 440	1	0,10 кг
	БЧ	3	6.013.370	L= 370	1	0,08 кг
				Ø4Bp1 ГОСТ 6727-80		
	БЧ	4	4.041.260	L= 260	6	0,08 кг
КОАСК	БЧ	5	4.041.110	L=110	5	0,01 кг
				1.090.1-2с.2-5 02.0-07		
				КАРКАС ПЛОСКИЙ КР8		
				ДЕТАЛИ		
				Ø6AIII ГОСТ 5781-82		
	БЧ	1	6.013.1450	L= 1450	2	0,32 кг
	БЧ	2	6.013.340	L= 340	1	0,08 кг
	БЧ	3	6.013.320	L= 320	1	0,07 кг
				Ø4Bp1 ГОСТ 6727-80		
	БЧ	4	4.041.260	L= 260	6	0,03 кг
	БЧ	5	4.041.110	L= 110	5	0,01 кг

Взам. инв.№ | Подпись и дата | Инв. № подл.

1.090.1-2с.2-5 02.0 | Лист 4

Копировал | Формат А4

РИС. 1

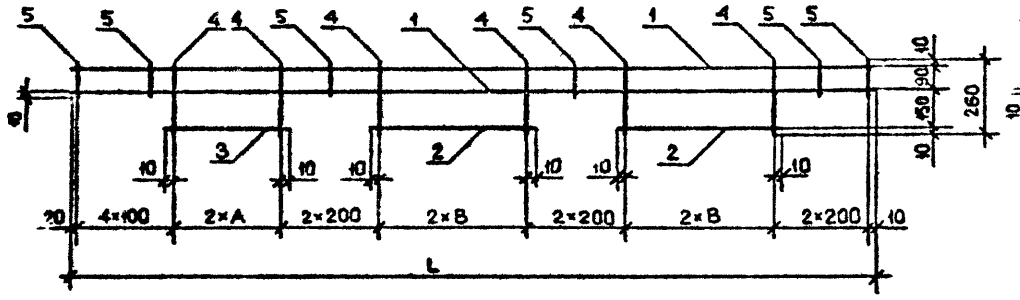

РИС. 4

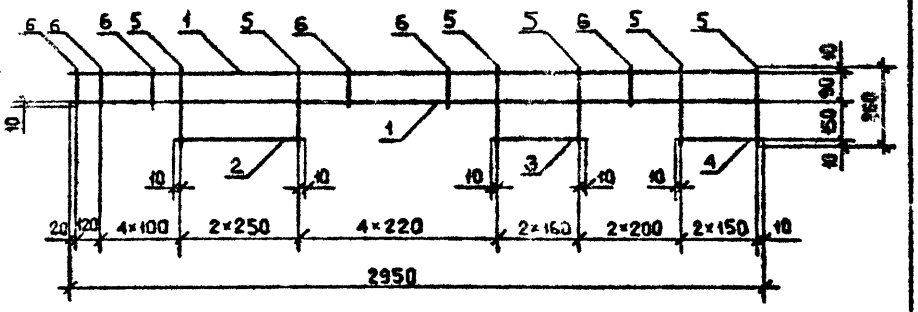

РИС. 2

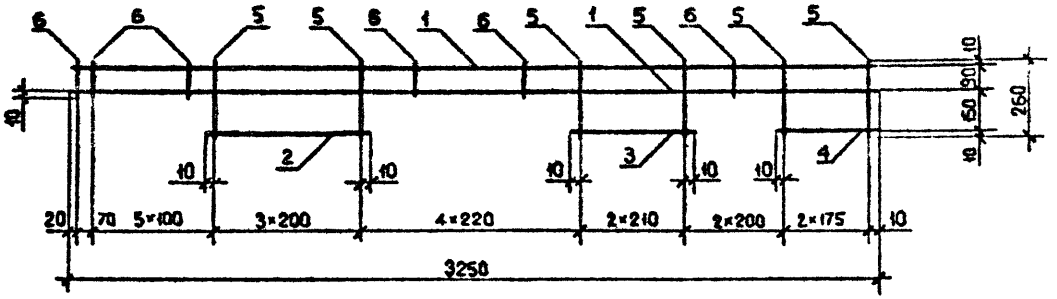

РИС. 3

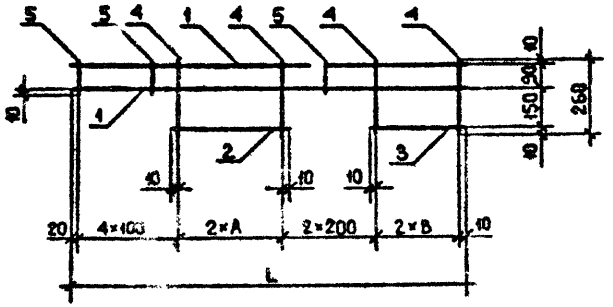

Обозначение	Марка	Рис.	Размеры, мм			Масса, кг
			L	A	B	
I.090.I-2с.2-5 02.0	КР1	I	3250	210	300	2,17
-01	КР2					3,56
-02	КР3	2	-	-	-	2,16
-03	КР4	I	2950	160	250	I,97
-04	КР5					3,22
-05	КР6	4	-	-	-	I,94
-06	КР7	3	I600	210	I75	I,I3
-07	КР8		I450	I60	I50	I,02

Нач.отд.	Эдишерашвили		79.84	I.090.I-2с.2-5 02.0СБ	
Н.контр.	Силагадзе		79.84	КАРКАС ПЛОСКИЙ КР1 – КР6 СБОРОЧНЫЙ ЧЕРТЕЖ	Стадия: Р; Масса: См. табл.; Масштаб: 1:20; Лист; Листов 1
Рук.маст.	Касрадзе		79.84		
ГИП	Эдишерашвили		79.84		
Рук.гр.	Буржанадзе		79.84		
Проверил	Солихова		79.84		ТбилЗНИИЭП
Разраб.	Шелия		79.84		

Копировал

Формат А3

Инв.№ подл. | Подпись и дата | Взам.инв.№

Формат	Зона	Поз.	Обозначение	Наименование	Кол.	Примечание
				ДОКУМЕНТАЦИЯ		
А3			1.090.1-2с.2-5 03.0СБ	СБОРОЧНЫЙ ЧЕРТЕЖ		
А3			1.090.1-2с.2-5 00.0ТО	ТЕХНИЧЕСКОЕ ОПИСАНИЕ		
				ПЕРЕМЕННЫЕ ДАННЫЕ ДЛЯ ИСПОЛНЕНИЙ:		
				1.090.1-2с.2-5 03.0		
				КАРКАС ПЛОСКИЙ КР9		
				ДЕТАЛИ		
				Ø6AIII ГОСТ 5781-82		
	БЧ	1	6.013.3250	L= 3250	1	0,72 кг
	БЧ	2	6.013.3010	L= 3010	1	0,67 кг
		3	6.013.385	L= 385	1	0,09 кг
				Ø4Bp1 ГОСТ 6727-80		
	БЧ	4	4.041.260	L= 260	12	0,03 кг
	БЧ	5	4.041.145	L= 145	2	0,01 кг
				1.090.1-2с.2-5 03.0-01		
				КАРКАС ПЛОСКИЙ КР10		
				ДЕТАЛИ		
				Ø8AIII ГОСТ 5781-82		
	БЧ	1	8.013.3250	L= 3250	1	1,28 кг
	БЧ	2	8.013.3010	L= 3010	1	1,19 кг
	БЧ	3	8.013.385	L= 385	1	0,15 кг

КОАСК

Взам. инв.№ | Подпись и дата | Инв.№ подл.

Нач.отд	Кикнадзе		11.10.84
Н.контр.	Силагадзе		11.10.84
Рук.маст	Касрадзе		11.10.84
ГИП	Эдишерашвили		11.10.84
Рук.гр.	Салукадзе		11.10.84
Проверил	Дгебуадзе		11.10.84
Разраб.	Салихова		9.10.84

1.090.1-2с.2-5 03.0

КАРКАС ПЛОСКИЙ КР9-КР18

Стадия	Лист	Листов
Р	1	5

ТбилЗНИИЭП

Копировал

Формат А4

Формат	Зона	Поз.	Обозначение	Наименование	Кол.	Примечание
				Ø4Bp1 ГОСТ 6727-80		
	БЧ	4	4.041.260	L= 260	12	0,03 кг
	БЧ	5	4.041.145	L= 145	2	0,01 кг
				1.090.1-2с.2-5 03.0-02		
				КАРКАС ПЛОСКИЙ КР11		
				ДЕТАЛИ		
				Ø6AIII ГОСТ 5781-82		
	БЧ	1	6.013.2950	L= 2950	1	0,65 кг
	БЧ	2	6.013.2710	L= 2710	1	0,60 кг
	БЧ	3	6.013.385	L= 385	1	0,09 кг
				Ø4Bp1 ГОСТ 6727-80		
	БЧ	4	4.041.260	L= 260	11	0,03 кг
	БЧ	5	4.041.145	L= 145	2	0,01 кг
				1.090.1-2с.2-5 03.0-03		
				КАРКАС ПЛОСКИЙ КР12		
				ДЕТАЛИ		
				Ø8AIII ГОСТ 5781-82		
	БЧ	1	8.013.2950	L= 2950	1	1,17 кг
	БЧ	2	8.013.2710	L= 2710	1	1,07 кг
		3	8.013.385	L= 385	1	0,15 кг
				Ø4Bp1 ГОСТ 6727-80		
	БЧ	4	4.041.260	L= 260	11	0,03 кг
	БЧ	5	4.041.145	L= 145	2	0,01 кг

КОАСК

Взам. инв.№ | Подпись и дата | Инв.№ подл.

1.090.1-2с.2-5 03.0.

Лист 2

Копировал

Формат А4

Формат	Зона	Поз.	Обозначение	Наименование	Кол.	Примечание
				1.090.1-2с.2-5 03.0-04		
				КАРКАС ПЛОСКИЙ КР13		
				ДЕТАЛИ		
				Ø6AIII ГОСТ 5781-82		
	БЧ	1	6.013.1600	L= 1600	1	0,36 кг
	БЧ	2	6.013.1360	L= 1360	1	0,30 кг
КОАСК	БЧ	3	6.013.400	L= 400	1	0,09 кг
				Ø4Bp1 ГОСТ 6727-80		
	БЧ	4	4.041.260	L= 260	6	0,03 кг
	БЧ	5	4.041.145	L= 145	2	0,01 кг
				1.090.1-2с.2-5 03.0-05		
				КАРКАС ПЛОСКИЙ КР14		
				ДЕТАЛИ		
				Ø6AIII ГОСТ 5781-82		
	БЧ	1	6.013.1450	L= 1450	1	0,32 кг
	БЧ	2	6.013.1210	L= 1210	1	0,27 кг
	БЧ	3	6.013.550	L= 550	1	0,12 кг
				Ø4Bp1 ГОСТ 6727-80		
	БЧ	4	4.041.260	L= 260	5	0,03 кг
	БЧ	5	4.041.145	L= 145	2	0,01 кг
				1.090.1-2с.2-5 03.0-06		
				КАРКАС ПЛОСКИЙ КР15		
				ДЕТАЛИ		
				Ø 6AIII ГОСТ 5781-82		
	БЧ	1	6.013.1920	L= 1920	1	0,43 кг
	БЧ	2	6.013.1680	L= 1680	1	0,37 кг

Взам. инв. № | Подпись и дата | Инв. № подл.

Формат	Зона	Поз	Обозначение	Наименование	Кол.	Примечание
	БЧ	3	6.013.420	L=420	1	0,10 кг
				Ø4Bp1 ГОСТ 6727-80		
	БЧ	4	4.041.260	L= 260	7	0,03 кг
	БЧ	5	4.041.145	L= 145	2	0,01 кг
				1.090.1-2с.2-5 03.0-07		
КОАСК				КАРКАС ПЛОСКИЙ КР16		
				ДЕТАЛИ		
				Ø6AIII ГОСТ 5781-82		
	БЧ	1	6.013.1770	L= 1770	1	0,39 кг
	БЧ	2	6.013.1530	L= 1530	1	0,34 кг
	БЧ	3	6.013.570	L= 570	1	0,13 кг
				Ø4Bp1 ГОСТ 6727-80		
	БЧ	4	4.041.260	L= 260	6	0,03 кг
	БЧ	5	4.041.145	L= 145	2	0,01 кг
				1.090.1-2с.2-5 03.0-08		
				КАРКАС ПЛОСКИЙ КР17		
				ДЕТАЛИ		
				Ø6AIII ГОСТ 5781-82		
	БЧ	1	6.013.3220	L= 3220	2	0,71 кг
				Ø4Bp1 ГОСТ 6727-80		
	БЧ	2	4.041.110	L= 110	20	0,01 кг
				1.090.1-2с.2-5 03.0-09		
				КАРКАС ПЛОСКИЙ КР18		
				ДЕТАЛИ		

Взам. инв. № | Подпись и дата | Инв. № подл.

Формат	Зона	Поз.	ОБОЗНАЧЕНИЕ	НАИМЕНОВАНИЕ	КОЛ.	ПРИМЕЧАНИЕ
				Ø 6AIII ГОСТ 5781-82		
	БЧ	1	6.013.2920	L= 2920	2	0,65 кг
				Ø 4Bp1 ГОСТ 6727-80		
	БЧ	2	4.041.110	L= 110	19	0,01 кг

КОАСК

Инв. № подл. | Подпись и дата | Взам. инв. №

1.090.1-2с.2-5 03.0

Лист 5

Копировал

Формат А4

Формат	Зона	Поз.	ОБОЗНАЧЕНИЕ	НАИМЕНОВАНИЕ	КОЛ.	ПРИМЕЧАНИЕ

КОАСК

Инв. № подл. | Подпись и дата | Взам. инв. №

Лист

Копировал

Формат А4

РИС. 1

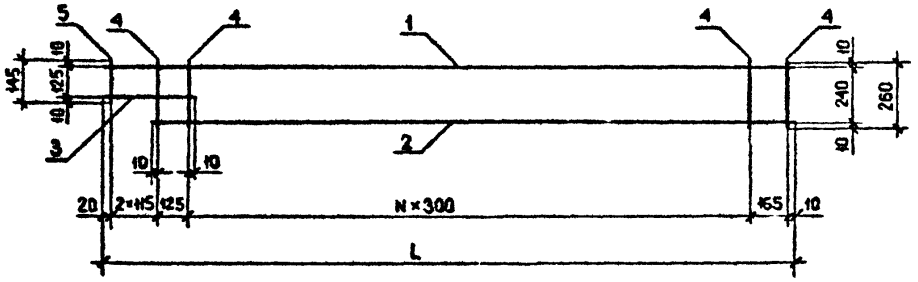

РИС. 2

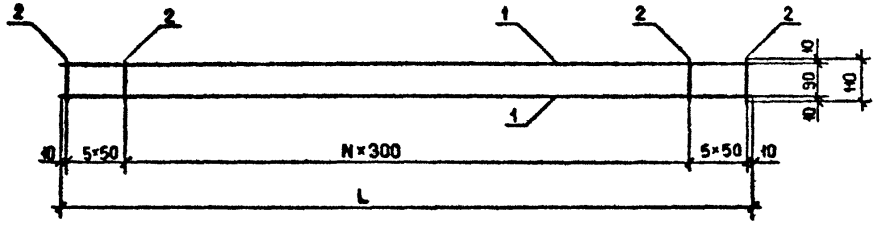

РИС. 3

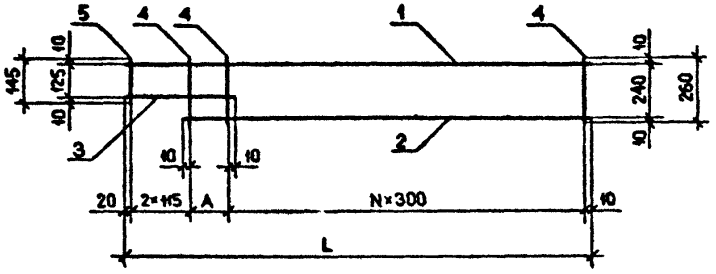

Обозначение	Марка	Рис.	Размеры, мм		N	Масса, кг
			L	A		
I.090.I-2c.2-5 03.0	КР9	I	3250	-	9	I,86
-0I	КРI0					3,00
-02	КРII		2950	-	8	I,69
-03	КРI2					2,74
-04	КРI3	3	I600	I40	4	0,95
-05	КРI4		I450	290	3	0,88
-06	КРI5		I920	I60	5	I,I3
-07	КРI6		I770	3I0	4	I,06
-08	КРI7	2	3220	-	9	I,62
-09	КРI8		2920	-	8	I,49

Нач.отд.	Эдишерашвили		7.9.84
Н.контр.	Силагадзе		7.9.84
Рук.маст.	Касрадзе		7.9.84
ГИП	Эдишерашвили		7.9.84
Рук.гр.	Бурджалидзе		7.9.84
Проверил	Салихова		7.9.84
Разраб.	Шелия		5.9.84

I.090.I-2c.2-5 03.0СБ

КАРКАС ПЛОСКИЙ КР9 - КРI8 СБОРОЧНЫЙ ЧЕРТЕЖ

Стадия	Масса	Масштаб
Р	См. табл.	I:20
Лист	Листов I	

ТбилЗНИИЭП

Копировал

Формат А3

Инв.№ подл. | Подпись и дата | Взам.инв.№

Формат	Зона	Поз.	Обозначение	Наименование	Кол.	Примечание
				ДОКУМЕНТАЦИЯ		
А3			1.090.1-2с.2-5 04.0СБ	СБОРОЧНЫЙ ЧЕРТЕЖ		
А3			1.090.1-2с.2-5 00.0ТО	ТЕХНИЧЕСКОЕ ОПИСАНИЕ		
				ПЕРЕМЕННЫЕ ДАННЫЕ ДЛЯ ИСПОЛНЕНИЙ:		
				1.090.1-2с.2-5 04.0		
				КАРКАС ПЛОСКИЙ КР19		
				ДЕТАЛИ		
				Ø6AIII ГОСТ 5781-82		
БЧ		1	6.013.1570	L = 1570	2	0,35 кг
				Ø4Вр1 ГОСТ 6727-80		
БЧ		2	4.041.110	L = 110	14	0,01 кг
				1.090.1-2с.2-5 04.0-01		
				КАРКАС ПЛОСКИЙ КР20		
				ДЕТАЛИ		
				Ø6AIII ГОСТ 5781-82		
БЧ		1	6.013.1420	L = 1420	2	0,31 кг
				Ø4Вр1 ГОСТ 6727-80		
БЧ		2	4.041.110	L = 110	14	0,01 кг
				1.090.1-2с.2-5 04.0-02		
				КАРКАС ПЛОСКИЙ КР21		

Нач.отд.	Кикнадзе		11.10.84
Н.контр.	Силагадзе		11.10.84
Рук.маст.	Касрадзе		11.10.84
ГИП	Эдишерашвили		11.10.84
Рук.гр.	Сакуквадзе		11.10.84
Проверил	Дгебуадзе		9.10.84
Разраб	Салихов		8.10.84

1.090.1-2с.2-5 04.0

КАРКАС ПЛОСКИЙ КР19-КР29

Стадия	Лист	Листов
Р	1	4

ТбилЗНИИЭП

Копировал

Формат А4

Формат	Зона	Поз.	Обозначение	Наименование	Кол.	Примечание
				ДЕТАЛИ		
				Ø6AIII ГОСТ 5781-82		
БЧ		1	6.013.3250	L = 3250	2	0,72 кг
				Ø4Вр1 ГОСТ 6727-80		
БЧ		2	4.041.260	L = 260	14	0,03 кг
				1.090.1-2с.2-5 04.0-03		
				КАРКАС ПЛОСКИЙ КР22		
				ДЕТАЛИ		
				Ø6AIII ГОСТ 5781-82		
БЧ		1	6.013.2950	L = 2950	2	0,65 кг
				Ø4Вр1 ГОСТ 6727-80		
БЧ		2	4.041.260	L = 260	13	0,03 кг
				1.090.1-2с.2-5 04.0-04		
				КАРКАС ПЛОСКИЙ КР23		
				ДЕТАЛИ		
				Ø6AIII ГОСТ 5781-82		
БЧ		1	6.013.1920	L = 1920	2	0,43 кг
				Ø4Вр1 ГОСТ 6727-80		
БЧ		2	4.041.260	L = 260	9	0,03 кг
				1.090.1-2с.2-5 04.0-05		
				КАРКАС ПЛОСКИЙ КР24		
				ДЕТАЛИ		
				Ø6AIII ГОСТ 5781-82		
БЧ		1	6.013.1770	L = 1770	2	0,39 кг

1.090.1-2с.2-5 04.0

Лист 2

Копировал

Формат А4

Формат	Зона	Поз.	Обозначение	Наименование	Кол.	Примечание
				Ø4Вр1 ГОСТ 6727-80		
БЧ	2		4.041.260	L= 260	8	0,03 кг
				1.090.1-2с.2-5 04.0-06		
				КАРКАС ПЛОСКИЙ КР25		
				ДЕТАЛИ		
				Ø6АIII ГОСТ 5781-82		
БЧ	1		6.013.690	L= 690	2	0,15 кг
				Ø4Вр1 ГОСТ 6727-80		
БЧ	2		4.041.260	L= 260	4	0,03 кг
				1.090.1-2с.2-5 04.0-07		
				КАРКАС ПЛОСКИЙ КР26		
				ДЕТАЛИ		
				Ø6АIII ГОСТ 5781-82		
БЧ	1		6.013.990	L= 990	2	0,22 кг
				Ø4Вр1 ГОСТ 6727-80		
БЧ	2		4.041.260	L= 260	5	0,03 кг
				1.090.1-2с.2-5 04.0-08		
				КАРКАС ПЛОСКИЙ КР27		
				ДЕТАЛИ		
				Ø6АIII ГОСТ 5781-82		
БЧ	1		6.013.1290	L= 1290	2	0,29 кг
				Ø4Вр1 ГОСТ 6727-80		
БЧ	2		4.041.260	L= 260	6	0,03 кг

Коаск

Взам. инв.№ | Подпись и дата | Инв.№ подл.

Формат	Зона	Поз.	Обозначение	Наименование	Кол.	Примечание
				1.090.1-2с.2-5 04.0-09		
				КАРКАС ПЛОСКИЙ КР28		
				ДЕТАЛИ		
				Ø6АIII ГОСТ 5781-82		
БЧ	1		6.013.1590	L= 1590	2	0,36 кг
				Ø4Вр1 ГОСТ 6727-80		
БЧ	2		4.041.260	L= 260	7	0,03 кг
				1.090.1-2с.2-5 04.0-10		
				КАРКАС ПЛОСКИЙ КР29		
				ДЕТАЛИ		
				Ø6АIII ГОСТ 5781-82		
БЧ	1		6.013.1890	L= 1890	2	0,42 кг
				Ø4Вр1 ГОСТ 6727-80		
БЧ	2		4.041.260	L= 260	8	0,03 кг

Коаск

Взам. инв.№ | Подпись и дата | Инв.№ подл.

РИС. 1

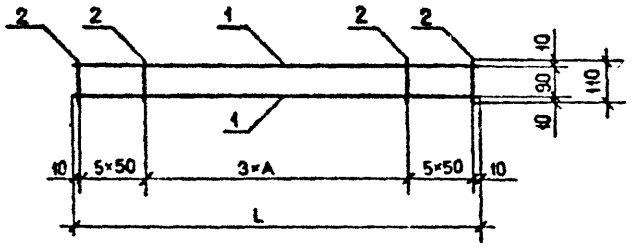

РИС. 2

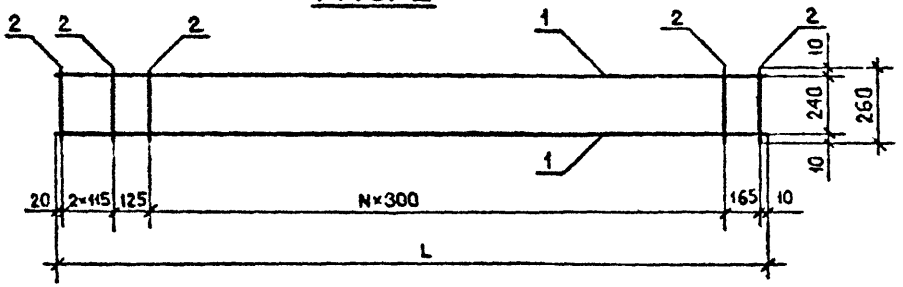

РИС. 3

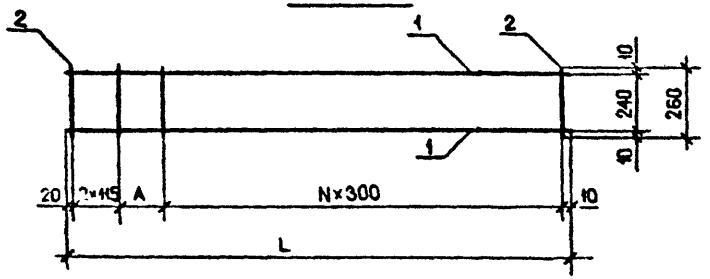

РИС. 4

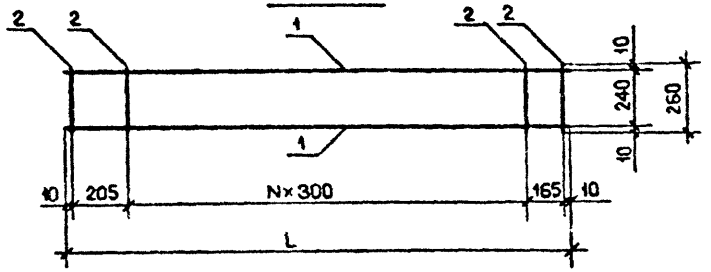

Обозначение	Марка	Рис.	Размеры, мм L	Размеры, мм A	N	Масса, кг
1.090.1-[illegible]2-5 04.0	КР19	1	1600	350	3	0,84
-01	КР20		1450	300	3	0,76
-02	КР21	2	3250	-	9	1,86
-03	КР22		2950	-	8	1,69
-04	КР23	3	1920	160	5	1,13
-05	КР24		1770	310	4	1,02
-06	КР25	4	690	-	1	0,42
-07	КР26		990	-	2	0,59
-08	КР27		1290	-	3	0,76
-09	КР28		1590	-	4	0,91
-10	КР29		1890	-	5	1,08

Нач.отд.	Эдишерашвили		7.84
Н.контр.	Силагадзе		7.84
Рук.маст.	Касрадзе		7.84
ГИП	Эдишерашвили		7.84
Рук.гр.	Бурджанадзе		7.84
Проверил	Салихова		6.84
Разраб.	Шалия		6.84

1.090.1-2с.2-5 04.0СБ

КАРКАС ПЛОСКИЙ КР19 - КР29 СБОРОЧНЫЙ ЧЕРТЕЖ

Стадия	Масса	Масштаб
Р	См. табл.	1:20
Лист	Листов 1	

ТбилЗНИИЭП

Взам.инв.№ | Подпись и дата | Инв.№ подл.

Копировал

Формат А3

Формат	Зона	Поз.	ОБОЗНАЧЕНИЕ	НАИМЕНОВАНИЕ	КОЛ.	ПРИМЕЧАНИЕ
				ДОКУМЕНТАЦИЯ		
А3			1.090.1-2с.2-5 05.0СБ	СБОРОЧНЫЙ ЧЕРТЕЖ		
А3			1.090.1-2с.2-5 00.0ТО	ТЕХНИЧЕСКОЕ ОПИСАНИЕ		
				ПЕРЕМЕННЫЕ ДАННЫЕ ДЛЯ ИСПОЛНЕНИЙ:		
				1.090.1-2с.2-5 05.0		
				КАРКАС ПЛОСКИЙ КР30		
				ДЕТАЛИ		
				Ø6AIII ГОСТ 5781-82		
БЧ		1	6.013.390	L= 390	2	0,06 кг
				Ø4Bp1 ГОСТ 6727-80		
БЧ		2	4.041.260	L= 260	3	0,03 кг
				1.090.1-2с.2-5 05.0-01		
				КАРКАС ПЛОСКИЙ КР31		
				ДЕТАЛИ		
				Ø6AIII ГОСТ 5781-82		
БЧ		1	6.013.240	L= 240	2	0,05 кг
				Ø4Bp1 ГОСТ 6727-80		
БЧ		2	4.041.260	L= 260	3	0,03 кг
				1.090.1-2с.2-5 05.0-02		
				КАРКАС ПЛОСКИЙ КР32		
				ДЕТАЛИ		
				Ø6AIII ГОСТ 5781-82		
БЧ		1	6.013.350	L= 350	2	0,08 кг
				Ø4Bp1 ГОСТ 6727-80		
БЧ		2	4.041.260	L= 260	3	0,03 кг
				1.090.1-2с.2-5 05.0-03		
				КАРКАС ПЛОСКИЙ КР33		
				ДЕТАЛИ		
				Ø6AIII ГОСТ 5781-82		
БЧ		1	6.013.280	L= 280	2	0,06 кг
				Ø4Bp1 ГОСТ 6727-80		
БЧ		2	4.041.260	L= 260	2	0,03 кг
				1.090.1-2с.2-5 05.0-04		
				КАРКАС ПЛОСКИЙ КР34		
				ДЕТАЛИ		
				Ø6AIII ГОСТ 5781-82		
БЧ		1	6.013.620	L= 620	2	0,14 кг
				Ø4Bp1 ГОСТ 6727-80		
БЧ		2	4.041.260	L= 260	3	0,03 кг
				1.090.1-2с.2-5 05.0-05		
				КАРКАС ПЛОСКИЙ КР35		
				ДЕТАЛИ		
				Ø6AIII ГОСТ 5781-82		
БЧ		1	6.013.1640	L= 1640	2	0,36 кг
				Ø4Bp1 ГОСТ 6727-80		
БЧ		2	4.041.240	L= 240	6	0,02 кг

Нач.отд.	Кикнадзе		11.10.84
Н.контр.	Силагадзе		11.10.84
Рук.маст.	Кесрадзе		11.10.84
ГИП	Эдишерашвили		11.10.84
Рук.гр.	Салуквадзе		10.10.84
Проверил	Дгебуадзе		9.10.84
Разраб.	Салихова		9.10.84

1.090.1-2с.2-5 05.0

КАРКАС ПЛОСКИЙ КР30-КР40

Стадия	Лист	Листов
Р	1	4

ТбилЗНИИЭП

Копировал

Формат А4

1.090.1-2с.2-5 05.0

Лист 2

Копировал

Формат А4

Формат	Зона	Поз.	Обозначение	Наименование	Кол.	Примечание
				1.090.1-2с.2-5 05.0-06		
				КАРКАС ПЛОСКИЙ КР36		
				ДЕТАЛИ		
				Ø8AIII ГОСТ 5781-82		
	БЧ	1	8.013.2400	L= 2400	2	0,95 кг
				Ø4Bp1 ГОСТ 6727-80		
КОАСК	БЧ	2	4.041.240	L= 240	9	0,02 кг
				1.090.1-2с.2-5 05.0-07		
				КАРКАС ПЛОСКИЙ КР37		
				ДЕТАЛИ		
				Ø8AIII ГОСТ 5781-82		
	БЧ	1	8.013.1640	L= 1640	2	0,65 кг
	БЧ	2	8.013.660	L= 660	1	0,26 кг
				Ø4Bp1 ГОСТ 6727-80		
	БЧ	3	4.041.240	L= 240	4	0,02 кг
	БЧ	4	4.041.75	L= 75	2	0,01 кг
				1.090.1-2с.2-5 05.0-08		
				КАРКАС ПЛОСКИЙ КР38		
				ДЕТАЛИ		
				Ø8AIII ГОСТ 5781-82		
	БЧ	1	8.013.1640	L= 1640	2	0,65 кг
	БЧ	2	8.013.660	L= 660	1	0,26 кг
				Ø4Bp1 ГОСТ 6727-80		
	БЧ	3	4.041.240	L= 240	4	0,02 кг
	БЧ	4	4.041.75	L= 75	2	0,01 кг

Взам. инв. № | Подпись и дата | Инв. № подл.

Копировал Формат А4

Формат	Зона	Поз.	Обозначение	Наименование	Кол.	Примечание
				1.090.1-2с.2-5 05.0-09		
				КАРКАС ПЛОСКИЙ КР39		
				ДЕТАЛИ		
				Ø 6AIII ГОСТ 5781-82		
	БЧ	1	6.013.960	L= 960	1	0,21 кг
	БЧ	2	6.013.550	L= 550	1	0,12 кг
КОАСК	БЧ	3	6.013.430	L= 430	1	0,10 кг
				Ø4Bp1 ГОСТ 6727-80		
	БЧ	4	4.041.260	L= 260	3	0,03 кг
	БЧ	5	4.041.110	L= 110	3	0,01 кг
				1.090.1-2с.2-5 05.0-10		
				КАРКАС ПЛОСКИЙ КР40		
				ДЕТАЛИ		
				Ø6AIII ГОСТ 5781-82		
	БЧ	1	6.013.940	L= 940	2	0,21 кг
				Ø4Bp1 ГОСТ 6727-80		
	БЧ	2	4.041.110	L= 110	5	0,01 кг

Взам. инв. № | Подпись и дата | Инв. № подл.

Копировал Формат А4

РИС. 1

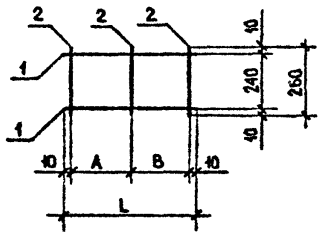

РИС. 2

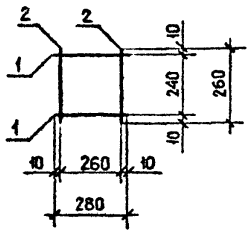

РИС. 3

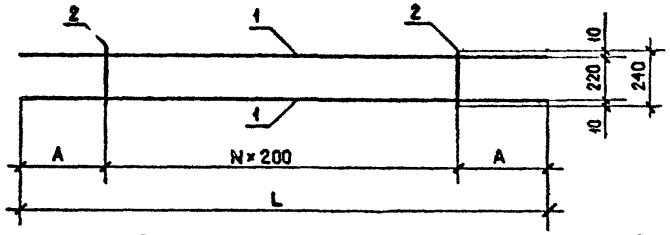

Обозначение	Марка	Рис.	Размеры, мм			N	Масса, кг
			L	A	B		
I.090.I-2c.2-5 05.0	КР30	I	390	225	I45	-	0,27
-0I	КР3I		240	5	I45	-	0,I6
-02	КР32		350	I65	I65	-	0,25
-03	КР33	2	-	-	-	-	0,I8
-04	КР34	I	620	300	300	-	0,37
-05	КР35	3	I640	320	-	5	0,84
-06	КР36		2400	400	-	8	2,08
-07	КР37	4	-	-	-	-	I,66
-08	КР38	5	-	-	-	-	I,66
-09	КР39	6	-	-	-	-	0,55
-I0	КР40	7	-	-	-	-	0,47

РИС. 4

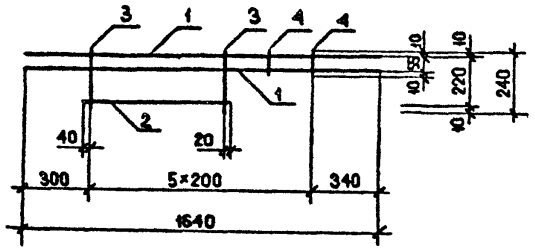

РИС. 6

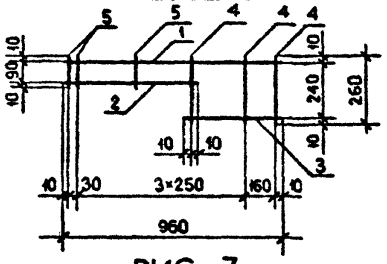

РИС. 5

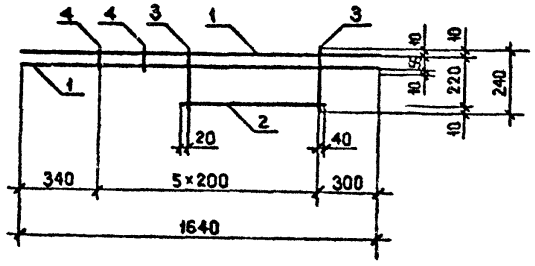

РИС. 7

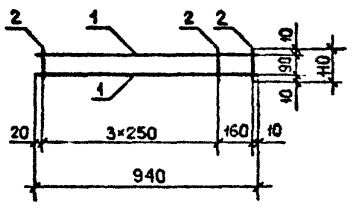

Нач.отд.	Эшшерашвили		4.9.84
Н.контр.	Силагадзе		4.9.84
Рук.маст	Касрадзе		4.9.84
ГИП	Эшшерашвили		4.9.84
Рук.гр.	Бурджанадзе		4.9.84
Проверил	Салихова		5.9.84
Разраб.	Шелия		5.9.84

I.090.I-2c.2-5 05.0СБ

КАРКАС ПЛОСКИЙ КР30 - КР4С СБОРОЧНЫЙ ЧЕРТЕЖ

Стадия	Масса	Масштаб
Р	См. табл.	I : 20
Лист	Листов	I

ТбилЗНИИЭП

Копировал

Формат А3

Инв.№ подл. | Подпись и дата | Взам.инв.№

Формат	Зона	Поз.	Обозначение	Наименование	Кол.	Примечание
				ДОКУМЕНТАЦИЯ		
А3			1.090.1-2с.2-5 06.0СБ	СБОРОЧНЫЙ ЧЕРТЕЖ		
А3			1.090.1-2с.2-5 00.0ТО	ТЕХНИЧЕСКОЕ ОПИСАНИЕ		
				ПЕРЕМЕННЫЕ ДАННЫЕ ДЛЯ ИСПОЛНЕНИЙ.		
				1.090.1-2с.2-5 06.0		
				СЕТКА С1		
				ДЕТАЛИ		
				Ø 12АIII ГОСТ 5781-82		
БЧ		1	12.013.2960	L= 2960	1	2,63 кг
БЧ		2	12.013.1240	L= 1240	2	1,10 кг
БЧ		3	12.013.1120	L= 1120	1	0,99 кг
				Ø 6АIII ГОСТ 5781-82		
БЧ		4	6.013.965	L= 965	16	0,21 кг
БЧ		5	6.013.915	L= 915	2	0,20 кг
				1.090.1-2с.2-5 06.0-01		
				СЕТКА С2		
				ДЕТАЛИ		
				Ø 14АIII ГОСТ 5781-82		
БЧ		1	14.013.2960	L= 2960	1	3,58 кг
БЧ		2	14.013.1240	L= 1240	2	1,50 кг
БЧ		3	14.013.1120	L= 1120	1	1,35 кг

КОАСК

Взам. инв. №

Подпись и дата

Инв. № подл.

Нач.отд.	Кикнадзе		11.10.84
Н.контр.	Силагадзе		11.10.84
Рук.маст	Касрадзе		11.10.84
ГИП	Эдишерашвили		11.10.84
Рук.гр.	Салукадзе		11.10.84
Провери.	Дгебуадзе		9.10.84
Разраб.	Сатихова		9.10.84

1.090.1-2с.2-5 06.0

СЕТКА С1-С6

Стадия	Лист	Листов
Р	1	3

ТбилЗНИИЭП

Копировал

Формат А4

Формат	Зона	Поз.	Обозначение	Наименование	Кол.	Примечание
				Ø 6АIII ГОСТ 5781-82		
БЧ		4	6.013.965	L= 965	16	0,21 кг
БЧ		5	6.013.915	L= 915	2	0,20 кг
				1.090.1-2с.2-5 06.0-02		
				СЕТКА С3		
				ДЕТАЛИ		
				Ø 12АIII ГОСТ 5781-82		
БЧ		1	12.013.2960	L= 2960	1	2,63 кг
БЧ		2	12.013.1240	L= 1240	2	1,10 кг
БЧ		3	12. 013.1120	L= 1120	1	0,99 кг
				Ø 6АIII ГОСТ 5781-82		
БЧ		4	6.013.1115	L= 1115	16	0,25 кг
БЧ		5	6.013.1065	L= 1065	2	0,24 кг
				1.090.1-2с.2-5 06.0-03		
				СЕТКА С4		
				ДЕТАЛИ		
				Ø 14АIII ГОСТ 5781-82		
БЧ		1	14.013.2960	L= 2960	1	3,58 кг
БЧ		2	14.013.1240	L= 1240	2	1,50 кг
БЧ		3	14.013.1120	L= 1120	1	1,35 кг
				Ø 6АIII ГОСТ 5781-82		
БЧ		4	6.013.1115	L=1115	16	0,25 кг
БЧ		5	6.013.1065	L=1065	2	0,24 кг
				1.090.1-2с.2-5 06.0-04		
				СЕТКА С5		
				ДЕТАЛИ		

КОАСК

Взам. инв. №

Подпись и дата

Инв. № подл.

1.090.1-2с.2-5 06.0

Лист 2

Копировал

Формат А4

Формат	Зона	Поз.	Обозначение	Наименование	Кол.	Примечание
				Ø 10AIII ГОСТ 5781-82		
БЧ		1	10.013.2960	L-2960	1	1,83кг
БЧ		2	10.013.1240	L-1240	2	0,77кг
БЧ		3	10.013.1120	L-1120	1	0,69кг
				Ø 5Bp1 ГОСТ 6727-80		
БЧ		4	5.041.965	L-965	14	0,15кг
БЧ		5	5.041.915	L-915	2	0,14кг
				1.090.1-2с.2-5 06.0-05		
				СЕТКА С6		
				ДЕТАЛИ		
				Ø 12AIII ГОСТ 5781-82		
БЧ		1	12.013.2960	L-2960	1	2,63кг
БЧ		2	12.013.1240	L-1240	2	1,10кг
БЧ		3	12.013.1120	L-1120	1	0,99кг
				Ø 6AIII ГОСТ 5781-82		
БЧ		4	6.013.965	L-965	14	0,21кг
БЧ		5	6.013.915	L-915	2	0,20кг

КОАСК

Взам. инв. №

Подпись и дата

Инв. № подл.

Формат	Зона	Поз.	Обозначение	Наименование	Кол.	Примечание

КОАСК

Взам. инв. №

Подпись и дата

Инв. № подл.

РИС. 1

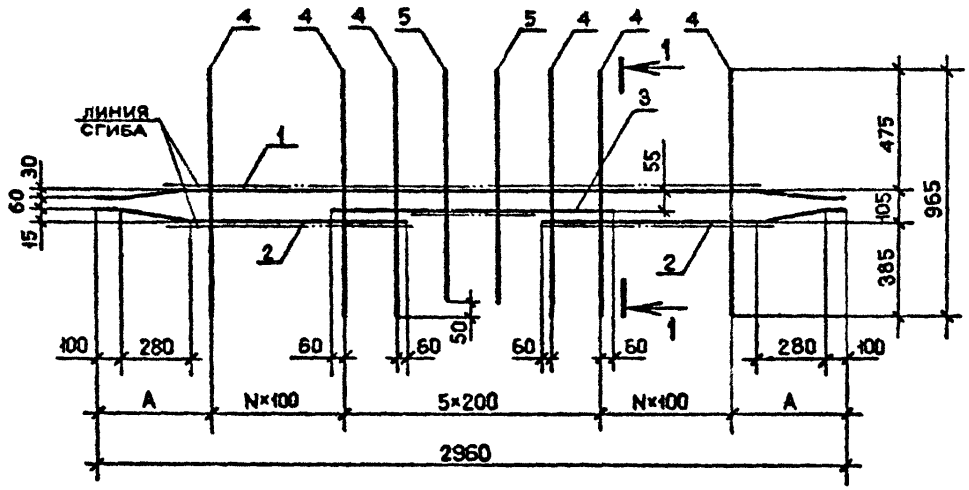

РИС. 2

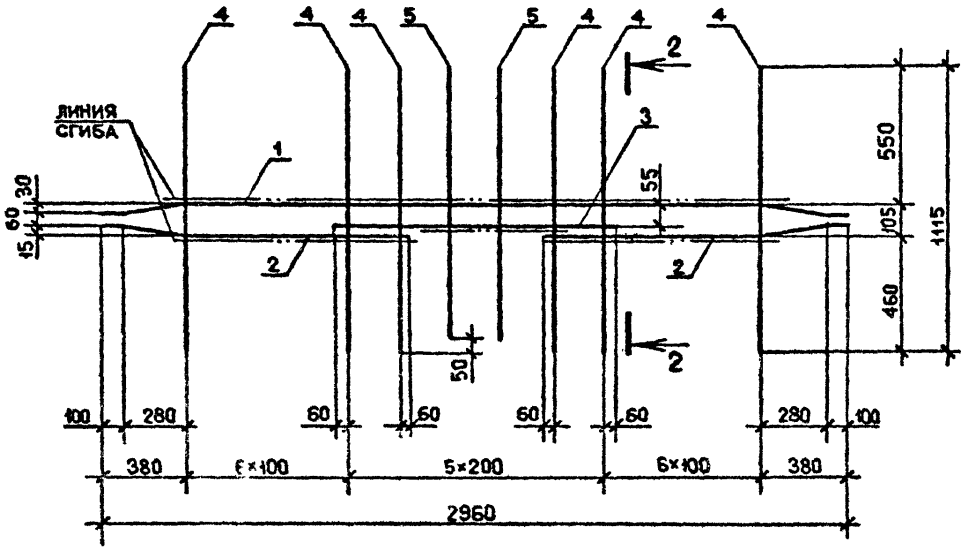

Обозначение	Марка	Рис.	А, мм	N	Масса, кг
I.090.I-2с.2-5 06.0	СI	I	380	6	9,58
-0I	С2				II,69
-02	С3	2	-	-	I0,30
-03	С4		-	-	22,4I
-04	С5	I	580	4	6,44
-05	С6				9,I6

1 – 1

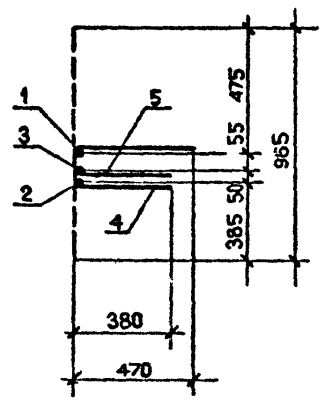

2 – 2

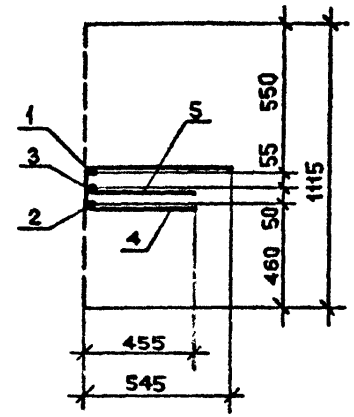

Нач.отд.	Элиашвили		7.9.84
Н.контр.	Силагадзе		7.9.84
Рук.маст.	Касрадзе		7.9.84
ГИП	Элиашвили		7.9.84
Рук.гр.	Бурджанадзе		7.9.84
Проверил	Салихова		5.9.84
Разраб.	Шелия		5.9.84

1.090.1-2с.2-5 06.0СБ

СБОРОЧНЫЙ ЧЕРТЕЖ

Стадия	Масса	Масштаб
Р	См. табл.	1:20
Лист	Листов 1	

ТБИЛЗНИИЭП

Копировал

Формат А3

Инв.№ подл. | Подпись и дата | Взам.инв.№

Поз.	Обозначение	Наименование	Кол.	Примечание
		ДОКУМЕНТАЦИЯ		
А3	1.090.1-2с.2-5 07.0СБ	СБОРОЧНЫЙ ЧЕРТЕЖ		
А3	1.090.1-2с.2-5 00.0ТО	ТЕХНИЧЕСКОЕ ОПИСАНИЕ		
		ПЕРЕМЕННЫЕ ДАННЫЕ ДЛЯ ИСПОЛНЕНИЙ:		
		1.090.1-2с.2-5 07.0		
		СЕТКА С7		
		ДЕТАЛИ		
		Ø10AIII ГОСТ 5781-82		
БЧ 1	10.013.2500	L= 2500	1	1,54 кг
БЧ 2	10.013.1010	L= 1010	2	0,62 кг
БЧ 3	10.013.1120	L= 1120	1	0,69 кг
		Ø5Bp1 ГОСТ 6727-80		
БЧ 4	5.041.965	L= 965	12	0,15 кг
БЧ 5	5.041.915	L= 915	2	0,14 кг
		1.090.1-2с.2-5 07.0-01		
		СЕТКА С8		
		ДЕТАЛИ		
		Ø8AIII ГОСТ 5781-82		
БЧ 1	8.013.2000	L= 2000	1	0,79 кг
БЧ 2	8.013.1210	L= 1210	1	0,48 кг
БЧ 3	8.013.1210	L= 1210	1	0,48 кг

КОАСК

Инв.№ подл. | Подпись и дата | Взам.инв.№

Нач.отд.	Кикнадзе		11.10.84
Гл.констр.	Силагадзе		11.10.84
Рук.маст	Кесрадзе		11.10.84
ГИП	Эдишерашвили		11.10.84
Рук.гр.	Салукадзе		11.10.84
Проверил	Дгебуадзе		10.10.84
Разраб	Салихова		9.10.84

1.090.1-2с.2-5 07.0

СЕТКА С7, С8, С9

Стадия	Лист	Листов
Р	1	2

ТбилЗНИИЭП

Копировал

Формат А4

Поз.	Обозначение	Наименование	Кол.	Примечание
		Ø4Bp1 ГОСТ 6727-80		
БЧ 4	4.041.965	L= 965	6	0,10 кг
БЧ 5	4.041.915	L= 915	3	0,09 кг
		1.090.1-2с.2-5 07.0-02		
		СЕТКА С9		
		ДЕТАЛИ		
		Ø8AIII ГОСТ 5781-82		
БЧ 1	8.013.2000	L= 2000	1	0,79 кг
БЧ 2	8.013.1210	L= 1210	1	0,48 кг
БЧ 3	8.013.1210	L= 1210	1	0,48 кг
		Ø4Bp1 ГОСТ6727-80		
БЧ 4	4.041.965	L= 965	6	0,10 кг
БЧ 5	4.041.915	L= 915	3	0,09 кг

КОАСК

Инв.№ подл. | Подпись и дата | Взам.инв.№

1.090.2с.2-5 07.0

Лист 2

Копировал

Формат А4

РИС. 1

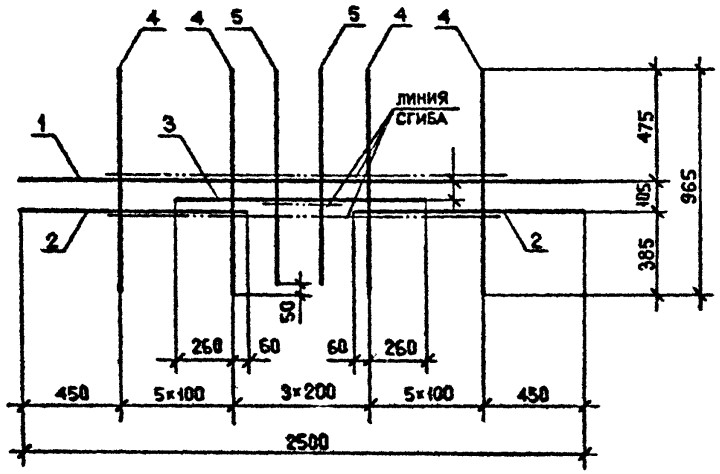

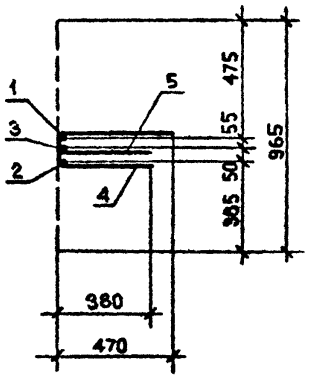

Обозначение	Марка	Рис.	Масса, кг
I.090.I-2c.2-5 07.0	C7	I	5,55
-0I	C8	2	2,62
-02	C9	3	2,62

РИС. 2

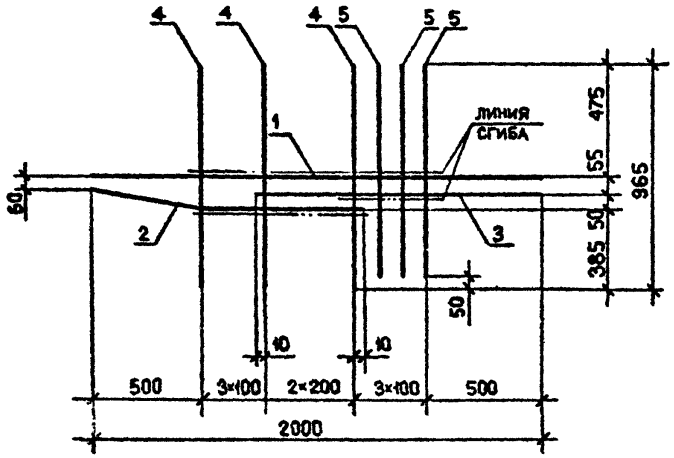

РИС. 3

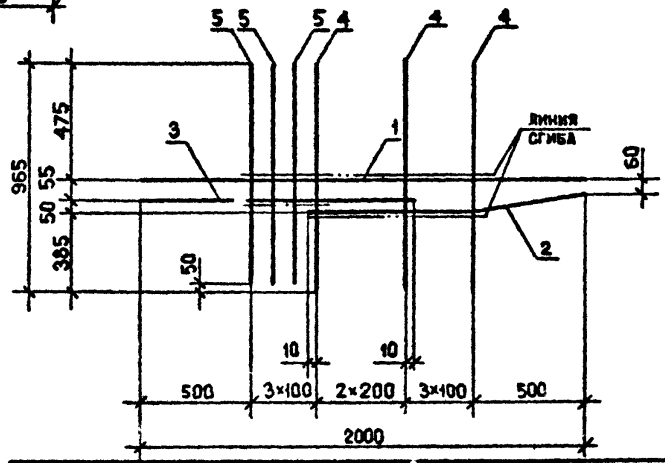

Нач.отд.	Эдишерашвили		7.95
Н.контр.	Силагадзе		7.95
Рук.маст.	Касрадзе		7.95
ГИП	Эдишерашвили		7.95
Рук.гр.	Буджиладзе		7.95
Проверил	Салихова		7.95
Разраб.	Шелия		7.95

I.090.1-2c.2-5 07.0СБ

СЕТКА
C7, C8, C9
СБОРОЧНЫЙ ЧЕРТЕЖ

Стадия	Масса	Масштаб
Р	См. табл.	1:20
Лист	Листов 1	

ТбилЗНИИЭП

Копировал

Формат А3

Инв.№ подл. | Подпись и дата | Взам.инв.№

Формат	Зона	Поз.	Обозначение	Наименование	Кол.	Примечание
				ДОКУМЕНТАЦИЯ		
А3			1.090.1-2с.2-5 08.0СБ	СБОРОЧНЫЙ ЧЕРТЕЖ		
А3			1.090.1-2с.2-5 00.0ТО	ТЕХНИЧЕСКОЕ ОПИСАНИЕ		
				ПЕРЕМЕННЫЕ ДАННЫЕ ДЛЯ ИСПОЛНЕНИЙ:		
				1.090.1-2с.2-5 08.0		
				СЕТКА С10		
				ДЕТАЛИ		
				Ø8AIII ГОСТ 5781-82		
БЧ		1	8.013.2700	L= 2700	3	1,07 кг
				Ø10A1 ГОСТ 5781-82		
БЧ		2	10.011.2500	L= 2500	3	1,54 кг
				Ø6AIII ГОСТ 5781-82		
БЧ		3	6.013.620	L= 620	12	0,14 кг
				1.090.1-2с.2-5 08.0-01		
				СЕТКА С11		
				ДЕТАЛИ		
				Ø8AIII ГОСТ 5781-82		
БЧ		1	8.013.2700	L= 2700	3	1,07 кг
				Ø10A1 ГОСТ 5781-82		
БЧ		2	10.011.2500	L= 2500	3	1,54 кг
				Ø6AIII ГОСТ 5781-82		

Нач.отд	Кикнадзе		11.10.84	1.090.1-2с.2-5 08.0	
Н.контр.	Сихнадзе		11.10.84		
Рук.маст	Касрадзе		11.10.84		
ГИП	Эдишерашвили		11.10.84	СЕТКА С10-С17	Стадия: Р; Лист: 1; Листов: 4
Рук.гр.	Салухадзе		10.10.84		
Проверил	Дгебуадзе		10.10.84		ТбилЗНИИЭП
Разраб.	Селихова		9.10.84		

Инв. № подл. | Подпись и дата | Взам. инв. №

Копировал

Формат А4

Формат	Зона	Поз.	Обозначение	Наименование	Кол.	Примечание
БЧ		3	6.013.695	L= 695	12	0,15 кг
				1.090.1-2с.2-5 08.0-02		
				СЕТКА С12		
				ДЕТАЛИ		
				Ø6AIII ГОСТ 5781-82		
БЧ		1	6.013.2700	L= 2700	3	0,60 кг
				Ø10A1 ГОСТ 5781-82		
БЧ		2	10.011.2500	L= 2500	3	1,54 кг
				Ø5Bp1 ГОСТ 6727-80		
БЧ		3	5.041.620	L= 620	10	0,10 кг
				1.090.1-2с.2-5 08.0-03		
				СЕТКА С13		
				ДЕТАЛИ		
				Ø8AIII ГОСТ 5781-82		
БЧ		1	8.013.2700	L= 2700	3	1,07 кг
				Ø10A1 ГОСТ 5781-82		
БЧ		2	10.011.2500	L= 2500	3	1,54 кг
				Ø 6AIII ГОСТ 5781-82		
БЧ		3	6.013.620	L= 620	10	0,14 кг
				1.090.1-2с.2-5 08.0-04		
				СЕТКА С14		
				ДЕТАЛИ		
				Ø6AIII ГОСТ 5781-82		
БЧ		1	6.013.2500	L= 2500	3	0,53 кг

Инв. № подл. | Подпись и дата | Взам. инв. №

1.090.1-2с.2-5 08.0

Лист 2

Копировал

Формат А4

Формат	Зона	Поз.	Обозначение	Наименование	Кол.	Примечание
				Ø10А1 ГОСТ 5781-82		
БЧ		2	10.011.2500	L= 2500	3	1,54 кг
				Ø5Вр1 ГОСТ 6727-80		
БЧ		3	5.041.620	L= 620	9	0,10 кг
				1.090.1-2с.2-5 08.0-05		
				СЕТКА С15		
				ДЕТАЛИ		
				Ø10А1 ГОСТ 5781-82		
БЧ		1	10.011.2500	L= 2500	2	1,54 кг
				Ø5Вр1 ГОСТ 6727-80		
БЧ		2	5.041.1600	L= 1600	4	0,25 кг
				Ø4Вр1 ГОСТ 6727-80		
БЧ		3	4.041.620	L= 620	6	0,06 кг
				1.090.1-2с.2-5 08.0-06		
				СЕТКА С16		
				ДЕТАЛИ		
				Ø10А1 ГОСТ 5781-82		
БЧ		1	10.011.2500	L= 2500	2	1,54 кг
				Ø5Вр1 ГОСТ 6727-80		
БЧ		2	5.041.1600	L= 1600	4	0,25 кг
				Ø4Вр1 ГОСТ 6727-80		
БЧ		3	4.041.620	L= 620	6	0,06 кг
				1.090.1-2с.2-5 08.0-07		
				СЕТКА С17		
				ДЕТАЛИ		

КОЛСК

Взам. инв.№ | Подпись и дата | Инв.№ подл.

1.090.1-2с.2-5 08.0

Лист 3

Копировал

Формат А4

Формат	Зона	Поз.	Обозначение	Наименование	Кол.	Примечание
				Ø5Вр1 ГОСТ 6727-80		
БЧ		1	5.041.1600	L= 1600	3	0,25 кг
				Ø5Вр1 ГОСТ 6727-80		
БЧ		2	5.041.1600	L= 1600	3	0,25 кг
				Ø4Вр1 ГОСТ 6727-80		
БЧ		3	4.041.620	L=620	6	0,06 кг

КОЛСК

Взам. инв.№ | Подпись и дата | Инв.№ подл.

1.090.1-2с.2-5 08.0

Лист 4

Копировал

Формат А4

РИС. 1

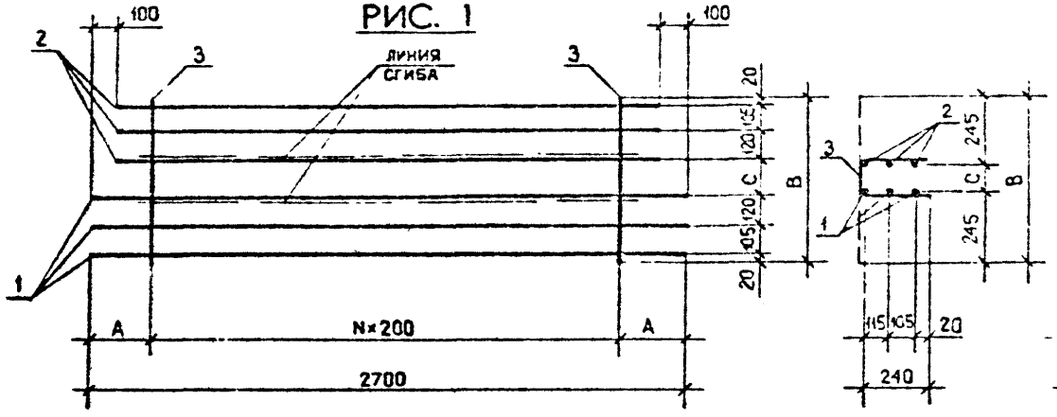

РИС. 4

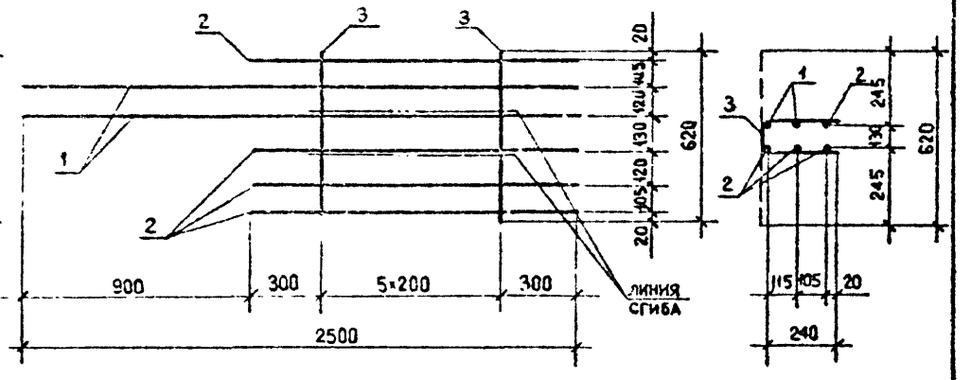

РИС. 2

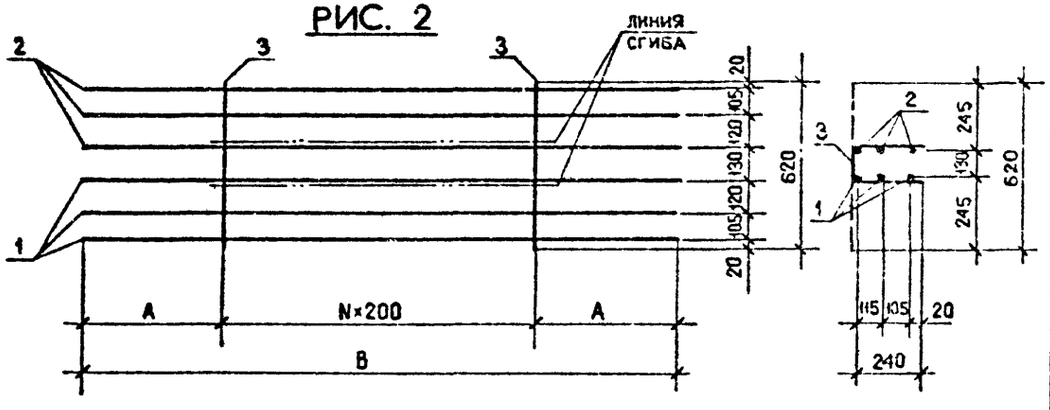

РИС. 3

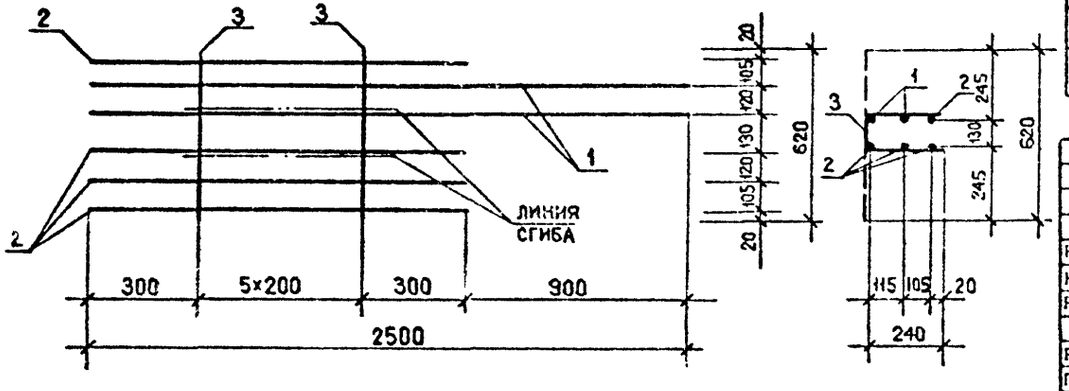

Обозначение	Марка	Рис.	Размеры, мм A	Размеры, мм B	Размеры, мм C	N	Масса, кг
I.090.I-2с.2-5 08.0	СI0	I	250	250	I30	II	9,5I
-0I	СII			695	205		9,63
-02	СI2		450	620	I30	9	7,42
-03	СI3						9,23
-04	СI4	2		2500	-	8	7,20
-05	СI5	3	300	I600	-	5	3,54
-06	СI6	4	-	-	-	-	3,54
-07	СI7	2	-	-	-	-	I,84

Нач.отд.	Элишерашвили		7.9.84
Н.контр.	Силагадзе		7.9.84
Рук.маст.	Касрадзе		7.9.84
ГИП	Элишерашвили		7.9.84
Рук.гр.	Бурджанадзе		7.9.84
Проверил	Сапихова		7.9.84
Разраб.	Шолия		5.9.84

I.090.I-2с.2-5 08.0СБ

СЕТКА
СI0 - СI7
СБОРОЧНЫЙ ЧЕРТЕЖ

Стадия	Масса	Масштаб
Р	См. табл.	I:20
Лист	Листов I	

ТбилЗНИИЭП

Копировал

Формат А3

Инв.№ подл. | Подпись и дата | Взам.инв.№

Формат	Зона	Поз.	Обозначение	Наименование	Кол.	Примечание
				ДОКУМЕНТАЦИЯ		
А3			1.090.1-2с.2-5 09.0СБ	СБОРОЧНЫЙ ЧЕРТЕЖ		
А3			1.090.1-2с.2-5 00.0ТО	ТЕХНИЧЕСКОЕ ОПИСАНИЕ		
				ПЕРЕМЕННЫЕ ДАННЫЕ ДЛЯ ИСПОЛНЕНИЙ:		
				1.090.1-2с.2-5 09.0		
				СЕТКА С18		
				ДЕТАЛИ		
				Ø6АШ ГОСТ 5781-82		
БЧ		1	6.011.4030	L= 4030	2	0,89 кг
				Ø5Вр1 ГОСТ 6727-80		
БЧ		2	5.041.260	L= 260	19	0,04 кг
				1.090.1-2с.2-5 09.0-01		
				СЕТКА С19		
				ДЕТАЛИ		
				Ø5Вр1 ГОСТ 6727-80		
БЧ		1	5.041.15740	$L_{общая}$ 15740	-	2,42 кг
				Ø4Вр1 ГОСТ 6727-80		
БЧ		2	4.041.170	L= 170	84	0,02 кг

КОАСК

Взам. инв. №

Подпись и дата

Инв. № подл.

Нач.отд.	Кикнадзе		11.10.94
Н.контр.	Силагадзе		11.10.94
Рук.маст	Касрадзе		11.10.94
ГИП	Эдишерашвили		11.10.94
Рук.гр.	Салуквадзе		10.10.94
Проверил	Дгебуадзе		10.10.94
Разраб.	Саликова		9.10.94

1.090.1-2с.2-5 09.0

СЕТКА
С18, С19

Стадия	Лист	Листов
Р		1

ТбилЗНИИЭП

Копировал

Формат А4

КОАСК

Взам. инв. №

Подпись и дата

Инв. № подл.

Формат	Зона	Поз.	Обозначение	Наименование	Кол.	Примечание

Лист

Копировал

Формат А4

РИС. 1

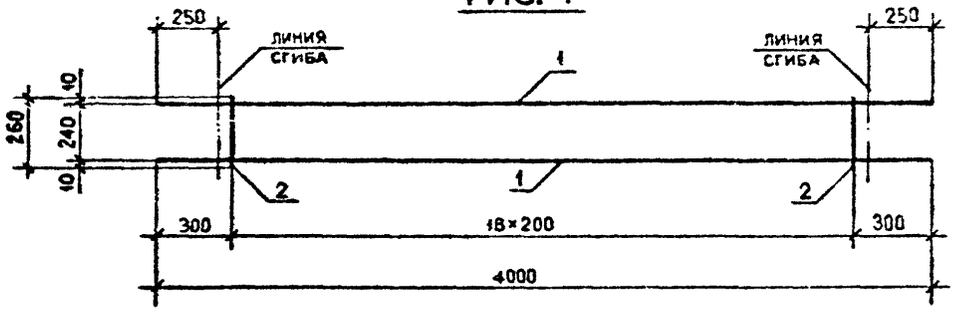

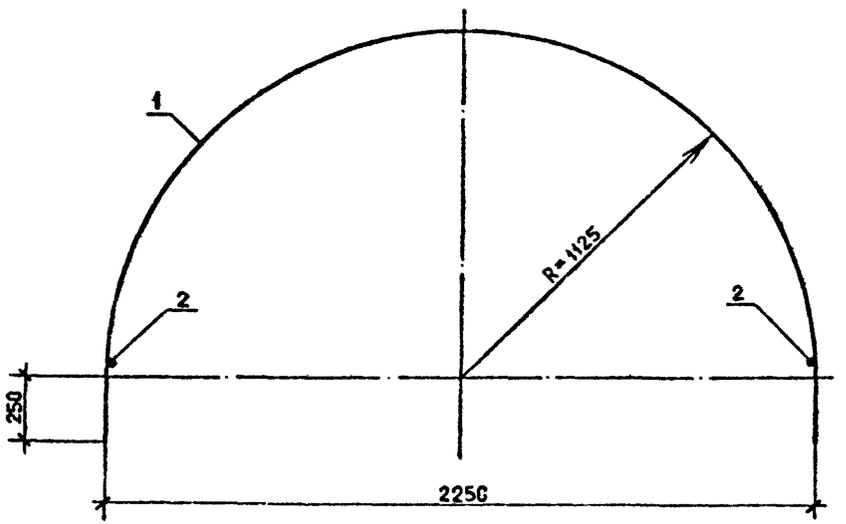

РИС. 2

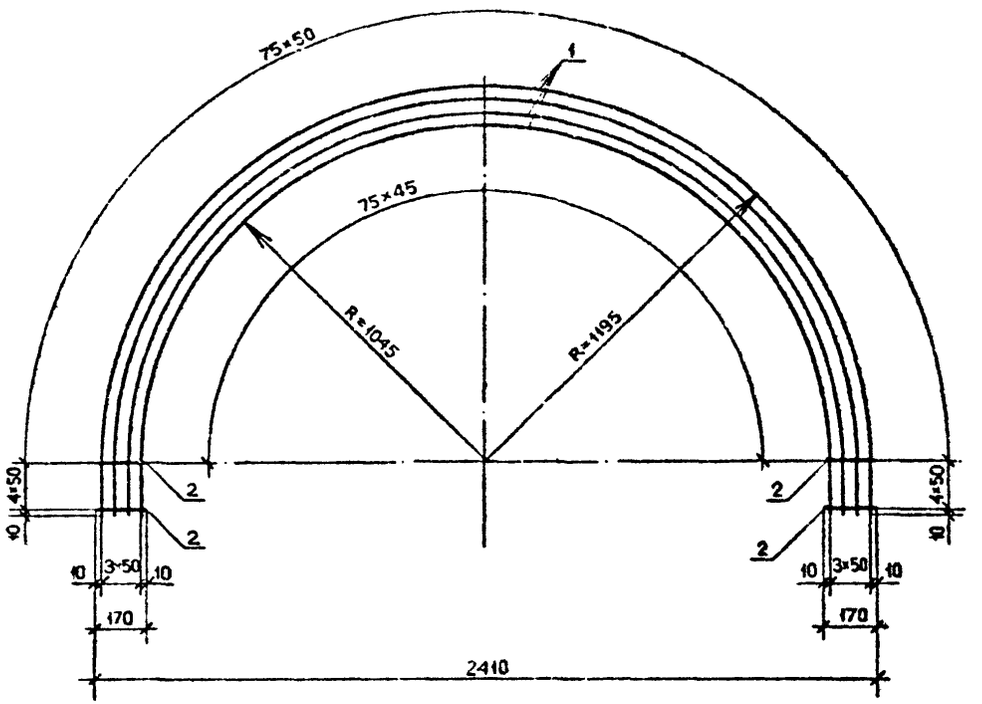

Обозначение	Марка	Рис.	Масса, кг
I.090.I-2с.2-5 09.0	СI8	I	2,54
-0I	СI9	2	4,I0

Нач.отд.	Эдишерашвили		7.9.84
Н.контр.	Силагадзе		7.9.84
Рук.маст.	Касрадзе		7.9.84
ГИП	Эдишерашвили		7.9.84
Рук.гр.	Бурджанадзе		7.9.84
Проверил	Салихова		5.9.84
Разраб.	Шелия		5.9.84

I.090.1-2с.2-5 09.0СБ

СЕТКА
СI8, СI9
СБОРОЧНЫЙ ЧЕРТЕЖ

Стадия	Масса	Масштаб
Р	См. табл.	1:20
Лист	Листов 1	

ТбилЗНИИЭП

Инв.№ подл. | Подпись и дата | Взам.инв.№

Копировал

Формат А3

Формат	Зона	Поз.	ОБОЗНАЧЕНИЕ	НАИМЕНОВАНИЕ	КОЛ.	ПРИМЕЧАНИЕ
				ДОКУМЕНТАЦИЯ		
А3			1.090.1-2с.2-5 10.0СБ	СБОРОЧНЫЙ ЧЕРТЕЖ		
А3			1.090.1-2с.2-5 00.0ТО	ТЕХНИЧЕСКОЕ ОПИСАНИЕ		
				ПЕРЕМЕННЫЕ ДАННЫЕ ДЛЯ ИСПОЛНЕНИЙ:		
				1.090.1-2с.2-5 10.0		
				СЕТКА С20		
				ДЕТАЛИ		
				Ø5Вр1 ГОСТ 6727-80		
БЧ	1		5.041.1320	L= 1320	4	0,20 кг
				Ø4Вр1 ГОСТ 6727-80		
БЧ	2		4.041.170	L= 170	27	0,02 кг
				1.090.1-2с.2-5 10.0-01		
				СЕТКА С21		
				ДЕТАЛИ		
				Ø5Вр1 ГОСТ 6727-80		
БЧ	1		5.041.1620	L= 1620	4	0,25 кг
				Ø4Вр ГОСТ 6727-80		
БЧ	2		4.041.170	L= 170	33	0,02 кг
				1.090.1-2с.2-5 10.0-02		
				СЕТКА С22		

Нач.отд.	Кикилдзе		11.10.84	1.090.1-2с.2-5 10.0
Н.контр.	Силагадзе		11.10.84	
Рук.маст.	Косрадзе		11.10.84	
ГИП	Эдишерашвили		11.10.84	СЕТКА С20 – С28
Рук.гр.	Салуквадзе		10.10.84	
Проверил	Дгебуадзе		9.10.84	
Разраб.	Салихово		9.10.84	

Стадия	Лист	Листов
Р	1	3

ЦНИИЭП

Копировал Формат А4

Формат	Зона	Поз.	ОБОЗНАЧЕНИЕ	НАИМЕНОВАНИЕ	КОЛ.	ПРИМЕЧАНИЕ
				ДЕТАЛИ		
				Ø5Вр1 ГОСТ 6727-80		
БЧ	1		5.041.1920	L= 1920	4	0,30 кг
				Ø4Вр1 ГОСТ 6727-80		
БЧ	2		4.041.170	L= 170	39	0,02 кг
				1.090.1-2с.2-5 10.0-03		
				СЕТКА С23		
				ДЕТАЛИ		
				Ø5Вр1 ГОСТ 6727-80		
БЧ	1		5.041.2220	L= 2220	4	0,34 кг
				Ø4Вр1 ГОСТ 6727-80		
БЧ	2		4.041.170	L= 170	45	0,02 кг
				1.090.1-2с.2-5 10.0-04		
				СЕТКА С24		
				ДЕТАЛИ		
				Ø5Вр1 ГОСТ 6727-80		
БЧ	1		5.041.2520	L= 2520	4	0,39 кг
				Ø4Вр1 ГОСТ 6727-80		
БЧ	2		4.041.170	L= 170	51	0,02 кг
				1.090.1-2с.2-5 10.0-05		
				СЕТКА С25		
				ДЕТАЛИ		
				Ø5Вр1 ГОСТ 6727-80		
БЧ	1		5.041.3070	L= 3070	4	0,47 кг

1.090.1-2 с.2-5 10.0

Лист 2

Копировал Формат А4

Инв.№ подл.	Подпись и дата	Взам. инв.№	Марка	Поз.	Обозначение	Наименование	Кол.	Примечание
						Ø4Bp1 ГОСТ 6727-80		
			БЧ	2	4.041.170	L= 170	62	0,02 кг
						1.090.1-2с.2-5 10.0-06		
						СЕТКА С26		
						ДЕТАЛИ		
						Ø5Bp1 ГОСТ 6727-80		
			БЧ	1	5.041.940	L= 940	4	0,14 кг
						Ø4Bp1 ГОСТ 6772-80		
			БЧ	2	4.041.875	L= 875	6	0,09 кг
						1.090.1-2с.2-5 10.0-07		
						СЕТКА С27		
						ДЕТАЛИ		
						Ø5Bp1 ГОСТ 6727-80		
			БЧ	1	5.041.3220	L= 3220	4	0,050 кг
						Ø4Bp1 ГОСТ 6727-80		
			БЧ	2	4.041.875	L= 875	20	0,09 кг
						1.090.1-2с.2-5 10.0-08		
						СЕТКА С28		
						ДЕТАЛИ		
						Ø5Bp1 ГОСТ 6727-80		
			БЧ	1	5.041.2920	L= 2920	4	0,45 кг
						Ø4Bp1 ГОСТ 6727-80		
			БЧ	2	4.041.875	L= 875	19	0,09 кг

КОАСЬ

1.090.1-2с.2-5 10.0

Лист 3

Копировал

Формат А4

Инв.№ подл.	Подпись и дата	Взам. инв.№	Марка	Поз.	Обозначение	Наименование	Кол.	Примечание

КОАСЬ

Лист

Копировал

Формат А4

РИС. 2

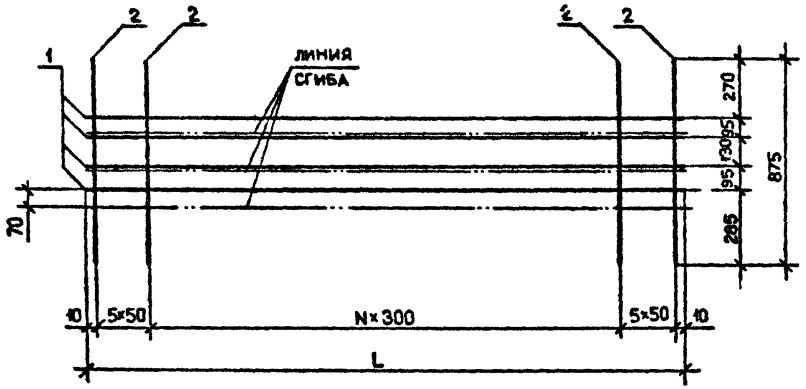

РИС. 1

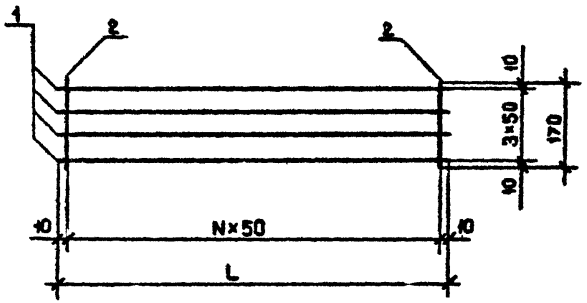

РИС. 3

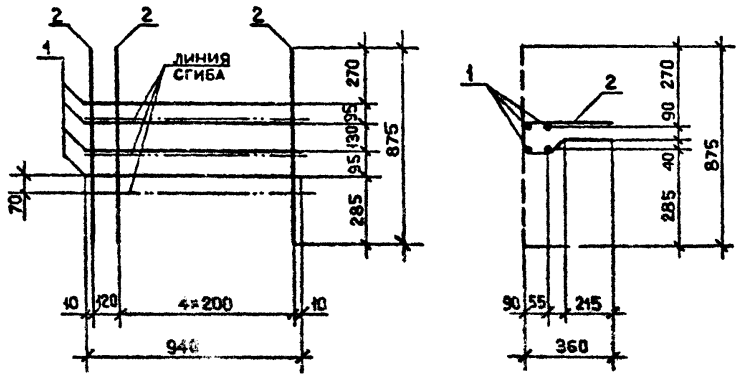

Обозначение	Марка	Рис.	L, мм	N	Масса, кг
I.090.I-2c.2-5 I0.0	C20	I	I320	26	I,34
-0I	C2I		I620	32	I,66
-02	C22		I920	38	I,98
-03	C23		2220	44	2,26
-04	C24		2520	50	2,58
-05	C25		3070	6I	3,I2
-06	C26	3	-	-	I,I0
-07	C27	2	3220	9	3,80
-08	C28		2920	8	3,5I

Нач.отд.	Эдишерашвили		7.84
Гл.инж.контр.	Силагадзе		7.84
Рук.мест	Касрадзе		7.84
ГИП	Эдишерашвили		7.84
Рук.гр.	Буражанадзе		7.84
Проверил	Салихова		5.84
Разраб.	Шелия		5.84

1.090.1-2с.2-5 10.0СБ

СЕТКИ С20 - С28 СБОРОЧНЫЙ ЧЕРТЕЖ

Стадия	Масса	Масштаб
Р	См. табл.	1:20
Лист	Листов	

ГПИ Промстальконструкция

ЦИТП Госстроя

ГПИ Промстальконструкция

ЦИТП Госстроя

ГПИ Промстальконструкция

ЦИТП Госстроя

Формат	Зона	Поз.	ОБОЗНАЧЕНИЕ	НАИМЕНОВАНИЕ	КОЛ	ПРИМЕЧАНИЕ
				ДОКУМЕНТАЦИЯ		
А3			1.090.1-2с.2-5 11.0СБ	СБОРОЧНЫЙ ЧЕРТЕЖ		
А3			1.090.1-2с.2-5 00.0ТО	ТЕХНИЧЕСКОЕ ОПИСАНИЕ		
				ПЕРЕМЕННЫЕ ДАННЫЕ ДЛЯ ИСПОЛНЕНИЙ:		
				1.090.1-2с.2-5 11.0		
				МН1		
				ДЕТАЛИ		
				ПОЛОСА-8х80 ГОСТ 103-76		
БЧ	1		8.80.060.100	L = 100	1	0,50 кг
				Ø8АIII ГОСТ 5781-82		
БЧ	2		8.013.390	L = 390	2	0,15 кг
				1.090.1-2с.2-5 11.0-01		
				МН2		
				ДЕТАЛИ		
				ПОЛОСА-8х80 ГОСТ 103-76		
БЧ	1		8.80.060.100	L = 100	1	0,50 кг
				Ø8АIII ГОСТ 5781-82		
БЧ	2		8.013.390	L = 390	2	0,15 кг
				Ø6АIII ГОСТ 5781-82		
БЧ	3		6.013.370	L = 370	1	0,08 кг

Нач.отд	Кикнадзе		11.10.84
Н.контр.	Силагадзе		11.10.84
Рук.маст	Касрадзе		11.10.84
ГИП	Эдишерашвили		11.10.84
Рук.гр.	Салуквадзе		11.10.84
Провери.	Дгебуадзе		11.10.84
Разраб.	Салихова		11.10.84

1.090.1-2с.2-5 11.0

ИЗДЕЛИЕ ЗАКЛАДНОЕ
МН1-МН3

Стадия	Лист	Листов
Р	1	2

ТбилЗНИИЭП

Копировал Формат А4

Формат	Зона	Поз.	ОБОЗНАЧЕНИЕ	НАИМЕНОВАНИЕ	КОЛ.	ПРИМЕЧАНИЕ
				1.090.1-2с.2-5 11.0-02		
				МН3		
				ДЕТАЛИ		
				ПОЛОСА-8х80 ГОСТ 103-76		
БЧ		1	8.80.060.100	L = 100	1	0,50 кг
				Ø6АIII ГОСТ 5781-82		
БЧ		2	6.013.395	L = 395	2	0,09 кг
				Ø10А1 ГОСТ 5781-82		
БЧ		3	10.011.260	L = 260	1	0,16 кг

1.090.1-2с.2-5 11.0

Лист 2

Копировал Формат А4

РИС. 1

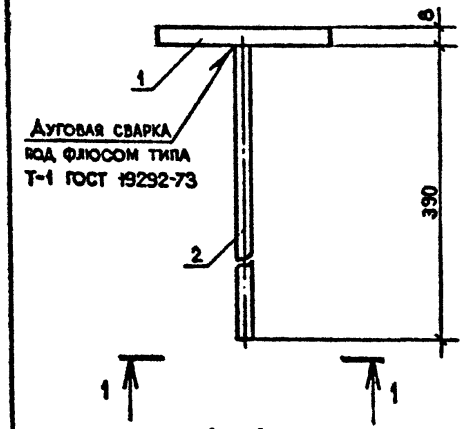

РИС. 2

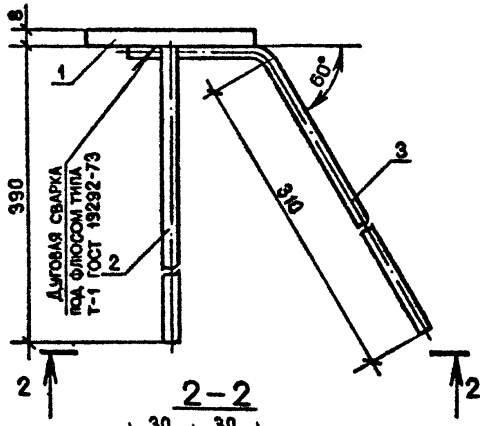

РИС. 3

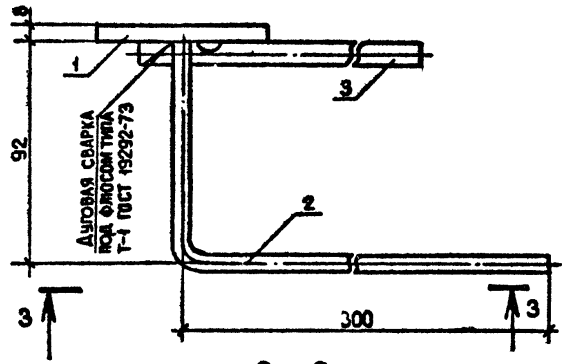

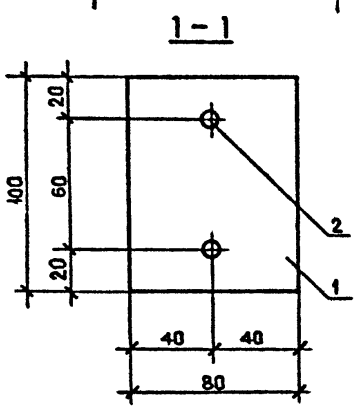

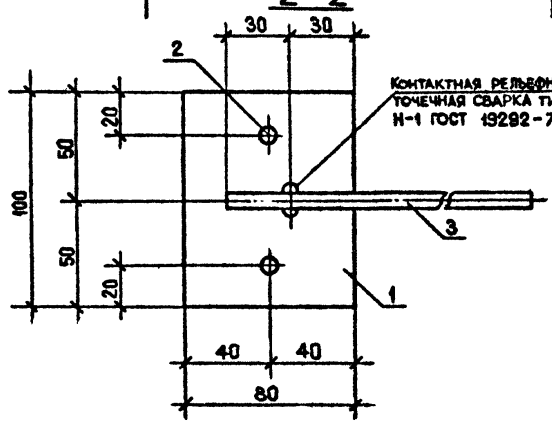

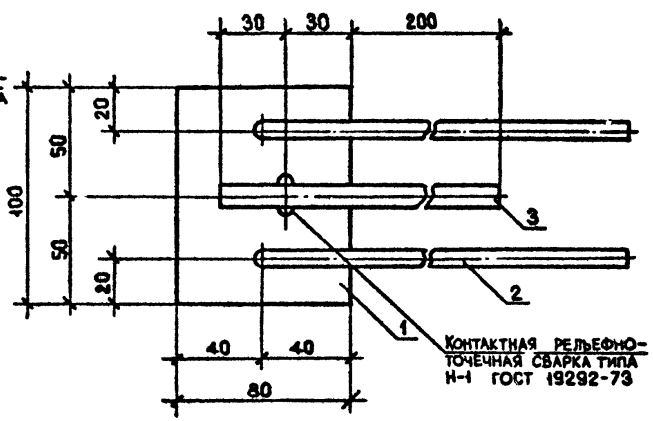

Обозначение	Марка	Рис.	Масса, кг
I.090.I-2с.2-5 II.0	МН1	I	0,80
-0I	МН2	2	0,88
-02	МН3	3	0,75

Нач.отд.	Эдишерашвили		7.9.84
Н.контр.	Силагадзе		5.9.84
Рук.маст	Касрадзе		7.9.84
ГИ.1	Эдишерашвили		7.9.84
Рук.гр.	Бурджанадзе		7.9.84
Проверил	Салихова		5.9.84
Разраб.	Шелия		5.9.84

I.090.1-2с.2-5 11.0СБ

ИЗДЕЛИЕ ЗАКЛАДНОЕ
МН1 - МН3
СБОРОЧНЫЙ ЧЕРТЕЖ

Стадия	Масса	Масштаб
Р	См. табл.	1:2
Лист	Листов 1	

ТбилЗНИИЭП

Копировал

Формат А3

Инв. № подл. | Подпись и дата | Взам.инв. №

Формат	Зона	Поз.	ОБОЗНАЧЕНИЕ	НАИМЕНОВАНИЕ	КОЛ.	ПРИМЕЧАНИЕ
				ДОКУМЕНТАЦИЯ		
А3			1.090.1-2с.2-5 12.ССБ	СБОРОЧНЫЙ ЧЕРТЕЖ		
А3			1.090.1-2с.2-5 00.ОТО	ТЕХНИЧЕСКОЕ ОПИСАНИЕ		
				ПЕРЕМЕННЫЕ ДАННЫЕ ДЛЯ ИСПОЛНЕНИЙ:		
				1.090.1-2с.2-5 12.0		
				МН4		
				ДЕТАЛИ		
				ПОЛОСА-8х80 ГОСТ 103-76		
БЧ	1		8.80.060.100	L= 100	1	0,50 кг
				Ø8АIII ГОСТ 5781-82		
БЧ	2		8.013.395	L= 395	2	0,16 кг
				1.090.1-2с.2-5 12.0-01		
				МН5		
				ДЕТАЛИ		
				ПОЛОСА-8х70 ГОСТ 103-76		
БЧ	1		8.70.060.100	L= 100	1	0,44 кг
				Ø6АIII ГОСТ 5781-82		
БЧ	2		6.0137480	L= 480	2	0,11 кг
				Ø10А1 ГОСТ 5781-82		
БЧ	3		10.011.410	L= 410	1	0,25 кг

Нач.отд.	Кикнадзе		11.10.84
Н.контр.	Силагадзе		11.10.84
Рук.маст	Касрадзе		11.10.84
ГИП	Эдишерашвили		11.10.84
Рук.гр.	Салуквадзе		11.10.84
Проверил	Дгебуадзе		11.10.84
Разраб.	Салихова		10.10.84

1.090.1-2с.2-5 12.0

ИЗДЕЛИЕ ЗАКЛАДНОЕ
МН4, МН5

Стадия	Лист	Листов
Р		1

ТбилЗНИИЭП

Копировал

Формат А4

Копировал

Формат А4

РИС. 1

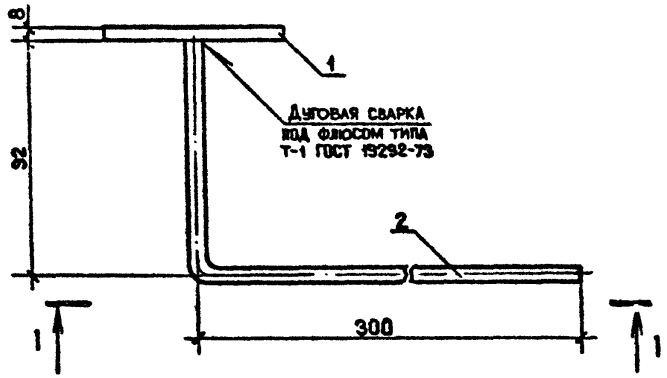

РИС. 2

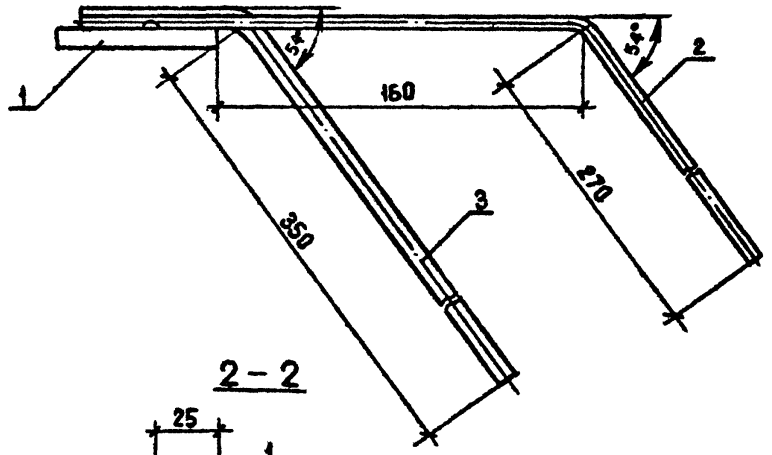

1 – 1

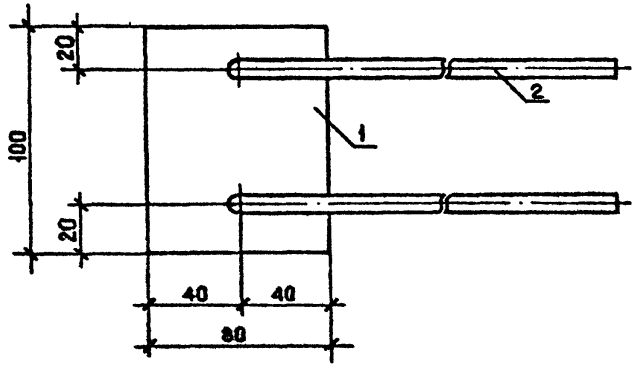

2 – 2

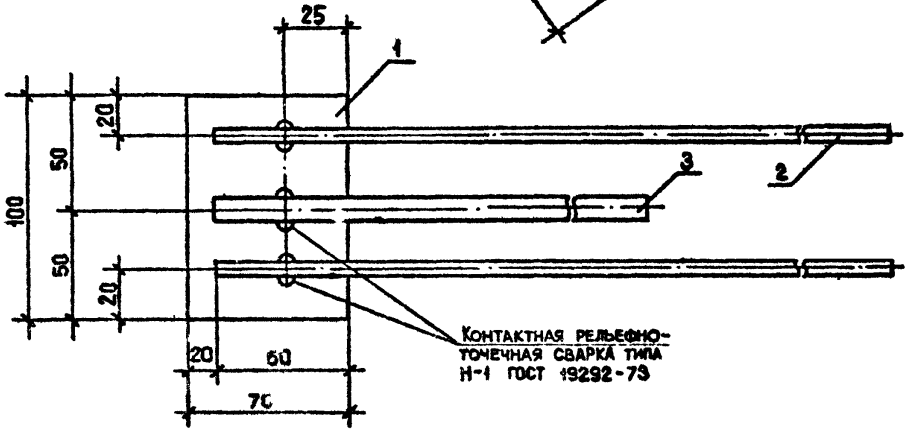

Обозначение	Марка	Рис.	Масса, кг
I.090.I-2с.2-5 I2.0	МН4	I	0,66
-0I	МН5	2	0,80

Нач.отд.	Эшшерашвили		7.09.84
Н.контр.	Силагадзе		7.09.84
Рук.маст	Касрадзе		7.09.84
ГИП	Эшшерашвили		7.09.84
Ст.инж.гр.	Бурджанадзе		7.09.84
Проверил	Селихова		5.09.84
Разраб.	Шелия		5.09.84

1.090.1-2с.2-5 I2.0СБ

УЗЕЛЫ ЗАКЛАДНЫХ МН4, МН5

СБОРОЧНЫЙ ЧЕРТЕЖ

Стадия	Масса	Масштаб
Р	См. табл.	1:2
Лист	Листов 1	

ЦИЛЗНИИЭП

Копировал

Формат А3

Инв.№ подл. | Подпись и дата | Взам.инв.№

Формат	Зона	Поз.	ОБОЗНАЧЕНИЕ	НАИМЕНОВАНИЕ	КОЛ	ПРИМЕЧАНИЕ
				ДОКУМЕНТАЦИЯ		
А3			1.090.1-2с.2-5 13.0СБ	СБОРОЧНЫЙ ЧЕРТЕЖ		
А3			1.090.1-2с.2-5 00.0ТО	ТЕХНИЧЕСКОЕ ОПИСАНИЕ		
				ПЕРЕМЕННЫЕ ДАННЫЕ ДЛЯ ИСПОЛНЕНИЙ:		
				1.090.1-2с.2-5 13.0		
				МН6		
				ДЕТАЛИ		
				ПОЛОСА-8х70 ГОСТ 103-76		
БЧ	1		8.70.060.100	L= 100	1	0,44 кг
				Ø8АIII ГОСТ 5781-82		
БЧ	2		8.013.480	L= 480	2	0,19 кг
				1.090.1-2с.2-5 13.0-01		
				МН7		
				ДЕТАЛИ		
				ПОЛОСА-3х80 ГОСТ 103-76		
БЧ	1		8.80.060.100	L= 100	1	0,50 кг
				Ø8АIII ГОСТ 5781-82		
БЧ	2		8.013.150	L= 150	2	0,06 кг
				Ø12А1 ГОСТ 5781-82		
БЧ	3		12.011.260	L= 260	2	0,23 кг

КОЛСК

Взам. инв.№ | Подпись и дата | Инв. № подл.

Нач.отд.	Кикнадзе		11.10.84
Н.контр.	Силагадзе		11.10.84
Рук.маст	Кесрадзе		11.10.84
ГИП	Эдишерашвили		11.10.84
Рук.гр.	Салуквадзе		11.10.84
Проверил	Дгебуадзе		11.10.84
Разраб.	Салихова		10.10.84

1.090.1-2с.2-5 13.0

ИЗДЕЛИЕ ЗАКЛАДНОЕ
МН6, МН7

Стадия	Лист	Листов
Р		1

ТбилЗНИИЭП

Копировал

Формат А4

Формат	Зона	Поз.	ОБОЗНАЧЕНИЕ	НАИМЕНОВАНИЕ	КОЛ	ПРИМЕЧАНИЕ

КОЛСК

Взам. инв.№ | Подпись и дата | Инв. № подл.

			Лист

Копировал

Формат А4

РИС. 1

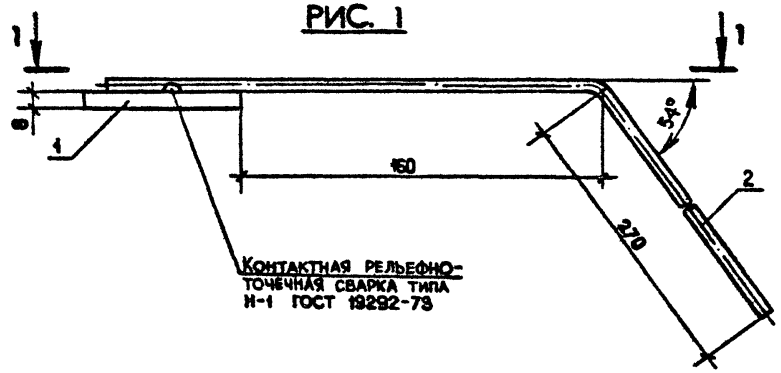

РИС. 2

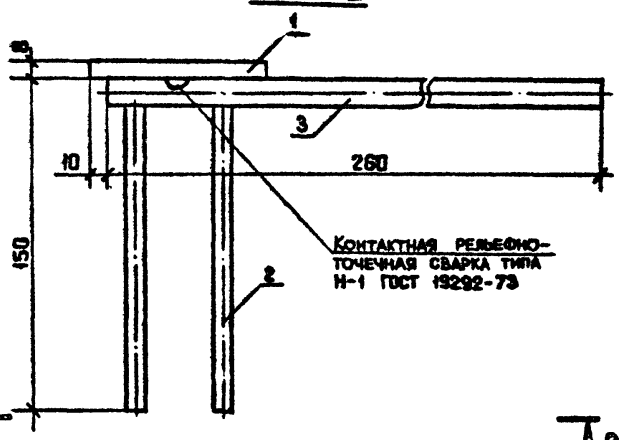

1-1

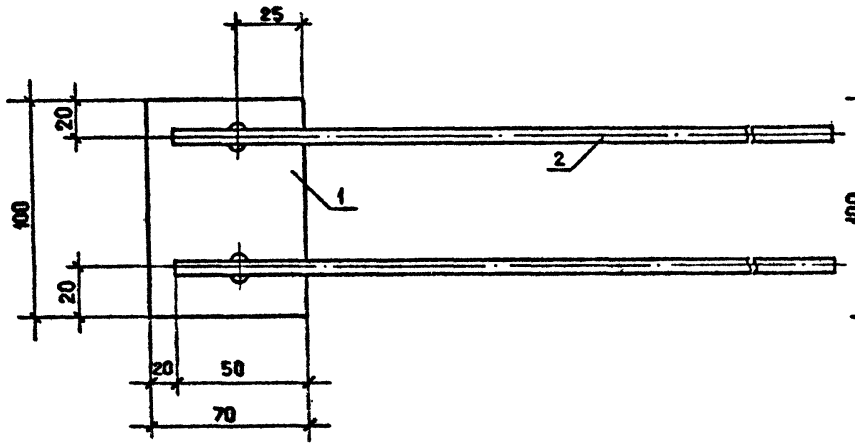

2-2

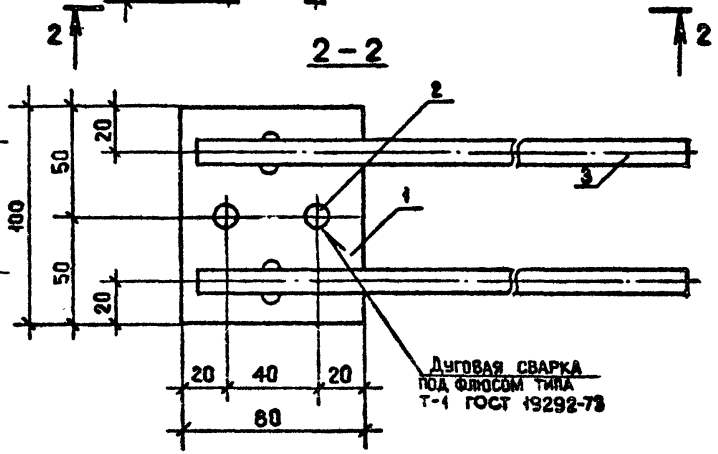

Обозначение	Марка	Рис.	Масса, кг
1.090.1-2с.2-5 13.0	МН6	1	0,63
-01	МН7	2	0,79

Нач.отд.	Эдишерашвили		7.85
Н.контр.	Силагадзе		7.85
Рук.маст.	Касрадзе		7.85
ГИП	Эдишерашвили		7.85
Рук.гр.	Бурджанадзе		7.85
Проверил	Салихова		5.85
Разраб.	Шелия		6.85

1.090.1-2с.2-5 13.0СБ

ИЗДЕЛИЕ ЗАКЛАДНОЕ
МН6, МН7
СБОРОЧНЫЙ ЧЕРТЕЖ

Стадия	Масса	Масштаб
Р	См. табл.	1:2
Лист	Листов 1	

ТбилЗНИИЭП

Копировал

Формат А3

Инв.№ подл. | Подпись и дата | Взам.инв.№

РИС. 1

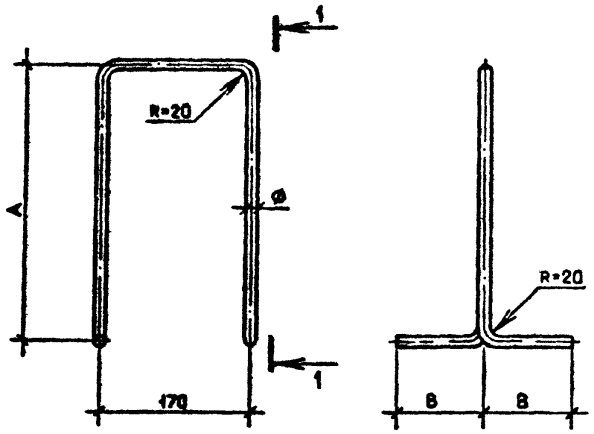

1 – 1

Обозначение	Марка	Рис.	Размеры, мм		ø класс	L, мм	Масса, кг
			A	B			
I.090.I-2c.2-5 00.I	АН1	I	325	I00	IOAI	I020	0,63
-0I	АН2	4	-	-	IOAI	670	0,42
-02	АН3	I	355	400	IOAI	I680	I,04
-03	АН4	2	-	-	IOAI	770	0,48
-04	АН5	3	250	300	IOAI	550	0,34
-05	АН6		390	I60	IOAI	550	0,34

РИС. 2

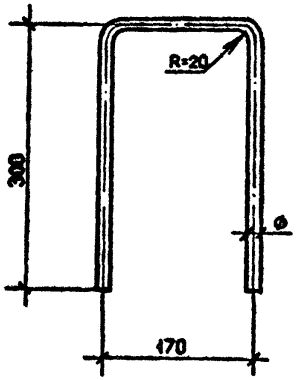

РИС. 3

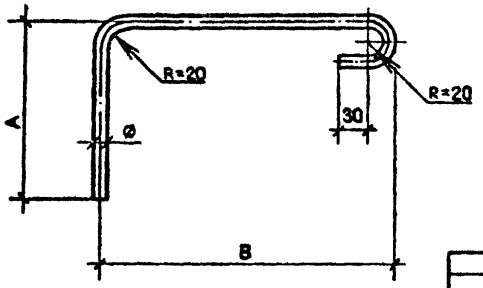

РИС. 4

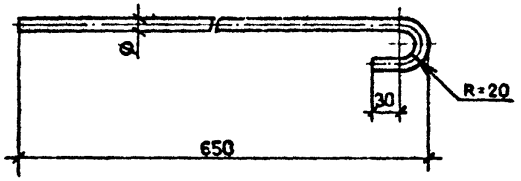

Нач.отд.	Эдишерашвили		7.9.84
Н.контр.	Силагадзе		7.9.84
Рук.маст.	Касрадзе		7.9.84
ГИП	Эдишерашвили		7.9.84
Рук.гр.	Бурджалдзе		7.9.84
Проверил	Салихова		5.9.84
Разраб.	Шелия		5.9.84

I.090.I-2c.2-5 00.I

СТЕРЖЕНЬ ГНУТЫЙ
АН1 – АН6

Стадия	Масса	Масштаб
Р	См. табл.	I:5
Лист	Листов	I

ГОСТ 5781-82

ТбилЗНИИЭП

Копировал

Формат А3

Инв.№ подл. | Подпись и дата | Взам.инв.№

РИС. 1

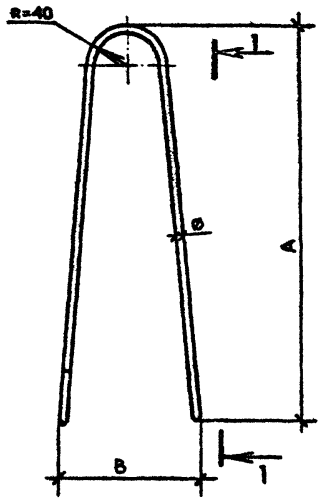

1 - 1

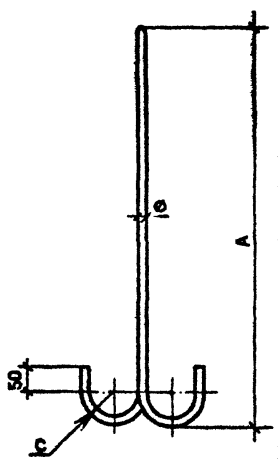

Обозначение	Марка	Рис.	Размеры, мм			Ø класс	L, мм	Масса, кг
			A	B	C			
I.090.I-2c.2-5 00.2	СПI	2	560	-	-	8AI	I3I0	0,8I
-0I	СП2		680	-	-	I0AI	I550	0,96
-02	СП3		580	-	-	I0AcII	I5I0	0,94
-03	СП4	I	460	I70	20	I0AcII	I340	0,83
-04	СП5		550	I90		I2AcII	I520	0,94
-05	СП6		640	2I0	30	I4AcII	I670	I,04
-06	СП7		730			I6AcII	I860	I,I5
-07	СП8		820			I8AcII	2050	I,27

РИС. 2

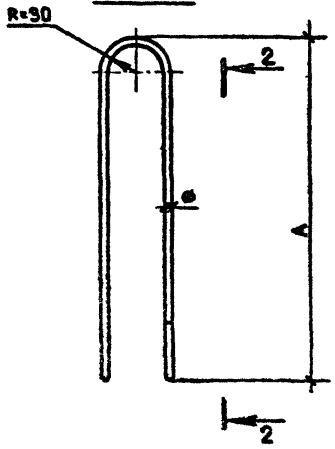

2 - 2

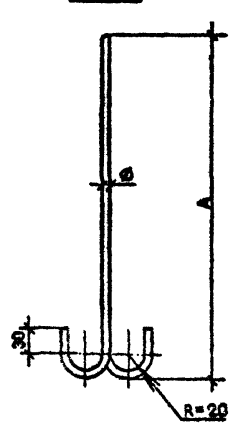

Нач.отд.	Эдишерашвили		7.9.84
Н.контр.	Силагадзе		7.9.84
Рук.маст.	Касрадзе		7.9.84
ГИП	Эдишерашвили		7.9.84
Рук.гр.	Буржакадзе		7.9.84
Проверил	Салидова		5.9.84
Разраб.	Шелия		5.9.84

I.090.I-2c.2-5 00.2

ПЕТЛЯ СТРОПОВОЧНАЯ СПI - СП8

Стадия	Масса	Масштаб
Р	См. табл.	1:5

Лист | Листов 1

ГОСТ 5781-82

ТбилЗНИИЭП

Копировал

Формат А3

Инв. № подл. | Подпись и дата | Взам.инв. №

Госстрой СССР
Тбилисский филиал
ЦИТП
Типовой проект (серия)
№ 1-090.1-2 в 2-5
Заказ № 1240
Цена 1 руб. 63 коп.
Тираж 280
Дата "26" 08 1988г.

gost.e-ecolog.ru