ТИПОВЫЕ КОНСТРУКЦИИ, ИЗДЕЛИЯ И УЗЛЫ ЗДАНИЙ И СООРУЖЕНИЙ

СЕРИЯ 1.090.1-2с

СБОРНЫЕ ЖЕЛЕЗОБЕТОННЫЕ КОНСТРУКЦИИ МЕЖВИДОВОГО ПРИМЕНЕНИЯ ДЛЯ КРУПНОПАНЕЛЬНЫХ ОБЩЕСТВЕННЫХ ЗДАНИЙ И ВСПОМОГАТЕЛЬНЫХ ЗДАНИЙ ПРОМЫШЛЕННЫХ ПРЕДПРИЯТИЙ С ВЫСОТОЙ ЭТАЖА 3,0 И 3,3 м ДЛЯ СТРОИТЕЛЬСТВА В СЕЙСМИЧЕСКИХ РАЙОНАХ

ВЫПУСК 2-4

ПАНЕЛИ НАРУЖНЫХ СТЕН ОДНОСЛОЙНЫЕ ДЛЯ ЗДАНИЙ С ВЫСОТОЙ ЭТАЖА 3,0 м ПРОСТРАНСТВЕННЫЕ КАРКАСЫ

РАБОЧИЕ ЧЕРТЕЖИ

1671-08
Цена, 2-74

gost.e-ecolog.ru

ТИПОВЫЕ КОНСТРУКЦИИ, ИЗДЕЛИЯ И УЗЛЫ ЗДАНИЙ И СООРУЖЕНИЙ

СЕРИЯ 1.090.1-2с

СБОРНЫЕ ЖЕЛЕЗОБЕТОННЫЕ КОНСТРУКЦИИ МЕЖВИДОВОГО ПРИМЕНЕНИЯ ДЛЯ КРУПНОПАНЕЛЬНЫХ ОБЩЕСТВЕННЫХ ЗДАНИЙ И ВСПОМОГАТЕЛЬНЫХ ЗДАНИЙ ПРОМЫШЛЕННЫХ ПРЕДПРИЯТИЙ С ВЫСОТОЙ ЭТАЖА 3,0 И 3,3 м ДЛЯ СТРОИТЕЛЬСТВА В СЕЙСМИЧЕСКИХ РАЙОНАХ

ВЫПУСК 2-4

ПАНЕЛИ НАРУЖНЫХ СТЕН ОДНОСЛОЙНЫЕ ДЛЯ ЗДАНИЙ С ВЫСОТОЙ ЭТАЖА 3,0 м ПРОСТРАНСТВЕННЫЕ КАРКАСЫ

РАБОЧИЕ ЧЕРТЕЖИ

РАЗРАБОТАН
ТбилЗНИИЭП
ГИ. ИНЖ. ИНСТИТУТА Б. БАРКАЯ
ГИ. КОНСТР. ПР. ОТДЕЛЕНИЯ А. ЧИКОБАВА
НАЧ. ОТДЕЛА В. ЭДИШЕРАШВИЛИ
ГИ. ИНЖ. ПРОЕКТА Н. ЭДИШЕРАШВИЛИ

УТВЕРЖДЕНЫ
И ВВЕДЕНЫ В ДЕЙСТВИЕ
С 1 ЯНВАРЯ 1985 г.
Госстроем СССР
ПРОТОКОЛ ОТ
1 НОЯБРЯ 1984 г. № ИИ-31

№	Обозначение	Наименование	Стр.	Примечание
I	I.090.I-2с.2-4 ООПО	Техническое описание	3	
2	I.090.I-2с.2-4 0I	Каркас пространственный 2КП0 30 – 6КП0 30	4	2КП0 30.30-I 2КП0 30.30-2 3КП0 30.30-I 3КП0 30.30-2 4КП0 30.30-I 4КП0 30.30-2 5КП0 30.30-I 5КП0 30.30-2 6КП0 30.30-I 6КП0 30.30-2
3	I.090.I-2с.2-4 02	Каркас пространственный 7КП0 30 – 9КП0 30	14	7КП0 30.30-2 8КП0 30.30-2 9КП0 30.30-2
4	I.090.I-2с.2-4 03	Каркас пространственный ГКП0 32 – 2КП0 32	19	ГКП0 32.30-I ГКП0 32.30-2 2КП0 32.30-I 2КП0 32.30-2
5	I.090.I-2с.2-4 04	Каркас пространственный 2КП0 60	23	2КП0 60.30-I 2КП0 60.30-2
6	I.090.I-2с.2-4 05	Каркас пространственный 3КП0 60 – 4КП0 60	26	3КП0 60.30-I 3КП0 60.30-2 4КП0 60.30-I 4КП0 60.30-2
7	I.090.I-2с.2-4 06	Каркас пространственный ГКП 30 – 4КП 30	31	ГКП 30.30-2 2КП 30.30-2 3КП 30.30-2 4КП 30.30-2
8	I.090.I-2с.2-4 07	Каркас пространственный 5КП 30 – 8КП 30	36	5КП 30.30-2 6КП 30.30-2 7КП 30.30-2 8КП 30.30-2
9	I.090.I-2с.2-4 08	Каркас пространственный ГКД 30 – 3КД 30	41	ГКД 30.30-I 2КД 30.30-I 3КД 30.30-I
I0	I.090.I-2с.2-4 09	Каркас пространственный 4КД 30 – КД 30	46	4КД 30.30-I 4КД 30.30-2 КД 30.30-2
II	I.090.I-2с.2-4 I0	Каркас пространственный КП 30, КП 24	49	КП 30.30 КП 24.30
I2	I.090.I-2с.2-4 II	Каркас пространственный КП I8, КП I2, КП КП 30	52	КП I8.30 КП I2.30 КП 30,I5
I3	I.090.I-2с.2-4 I2	Каркас пространственный ГКП 32 – ГКП I4	55	ГКП 32.30 ГКП 20.30 ГКП I4.30
I4	I.090.I-2с.2-4 I3	Каркас пространственный 2КП 32 – 2КП I4	58	2КП 32.30 2КП 20.30 2КП I4.30
I5	I.090.I-2с.2-4 ОД2	Узлы арматурные	61	

Инв.№ подл. | Подпись и дата | Взам.инв.№

Нач.отд.	Эдиберашвили		9.11.87
Н.контр.	Силагадзе		9.11.87
Рук.мест.	Касрадзе		9.11.87
ГИП	Эдиберашвили		9.11.87
Рук.гр.	Буражевадзе		9.11.87
Проверил	Салихова		7.12.87
Разраб.	Шалия		6.11.87

1.090.1-2с.2-4 00

Содержание

Стадия	Лист	Листов
Р		1

ТбилЗНИИЭП

Копировал

Формат А-4

I. Общие данные

Выпуск 2-4 "Панели наружных стен однослойные для зданий с высотой этажа 3,0 м. Пространственные каркасы" входит в состав серии I 090.I-2с "Сборные железобетонные конструкции межвидового применения для крупнопанельных общественных зданий и вспомогательных зданий промышленных предприятий с высотой этажа 3,0 и 3,3 м для строительства в сейсмических районах".

Выпуск содержит: техническое описание, спецификации, сборочные чертежи пространственных каркасов и арматурные узлы. Настоящий выпуск следует рассматривать совместно с выпуском 2-5 "Панели наружных стен однослойные для зданий с высотой этажа 3,0 и 3,3 м. арматурные и закладные изделия".

Пространственные каркасы состоят из следующих сборочных единиц:

I. Каркасы укрупнительной сборки (СКР), устанавливаемые в перемычках панелей с проемами. СКР состоит из двух гнутых сеток;

2. Каркасы плоские (КР), устанавливаемые по торцам панелей и проемов;

3. Сетки (С), устанавливаемые по контуру проемов у наружного слоя панели;

4. Изделия закладные (МН);

5. Детали: петля строповочная (СП), стержень гнутый (АН) - петля монтажная, стержень отдельный (ст.отд.).

Арматурная сталь принята в соответствии со СНиП II-21-75 и письмом Госстроя СССР от I5 апреля 1980 г. № 42-Д " О мерах по предотвращению перерасхода арматурной стали при проектировании и изготовлении железобетонных конструкций для промышленного, жилищно-гражданского и сельского строительства": для плоских каркасов, сеток и отдельных стержней - сталь класса А-III по ГОСТ 5781-8. и класса Вр-I по ГОСТ 6727-80; для монтажных петель - сталь класса А-I по ГОСТ 5781-82; для строповочных петель - сталь класса Ас-II по ГОСТ 5781-82; для закладных деталей - сталь класса А-II по ГОСТ 5781-82. Для закладных деталей принята полосовая сталь по ГОСТ I03-76 марки Ст3кп-6 по ГОСТ 380-71* Сталь класса А-I - марки ВСт3пс2; класса Ас-II - марки 10ГТ; класса А-III - марки 35ГС.

Нач.отд.	Эдишерашвили		9.11.84
Н.контр.	Силагадзе		9.11.84
Рук.маст.	Касралзе		9.11.84
ГИП	Эдишерашвили		9.11.84
Рук.гр.	Бурджанадзе		9.11.84
Проверил	Салихова		9.11.84
Разраб.	Шелия		6.11.84

1.090.1-2с.2-4 ООТО

ТЕХНИЧЕСКОЕ ОПИСАНИЕ

Стадия	Лист	Листов
Р	1	2

ТбилЗНИИЭП

Копировал Формат А4

2. Изготовление пространственных

Сборка пространственных каркасов выполняется на сборочных единиц и деталей при помощи контактной сварки клещами в специальных кондукторах. Все соединения следует производить сваркой в соответствии с требованиями ГОСТ I0922-75* "Арматурные изделия и закладные детали сварные для железобетонных конструкций. Технические требования и методы испытаний", СН 393-78 "Инструкция по сварке соединений арматуры и закладных деталей железобетонных конструкций". Качество сварки, выполняемой при сборке пространственных каркасов должно быть не ниже требований, предъявляемых к соединениям с ненормируемой прочностью по ГОСТ I0922-75.

3. Маркировка пространственных каркасов

Марки пространственных каркасов имеют буквенно-цифровое обозначение.

Первая цифра означает:

- в каркасах с проемами - отличие в размерах или расположении проема;
- в каркасах без проемов - отличие в конструкциях торца или его расположении (зеркальность).

Группа букв означает:

КПО-каркас пространственный для панелей ПСО с оконным проемом;
КПЛ-каркас пространственный для панелей ПСЛ для лестничных клеток;
КПД-каркас пространственный для панелей ПСД с дверным проемом;
КП-каркас пространственный для панелей ПС без проема.

Вторая группа цифр /записаны через точку/ обозначает габарит панели, в которую устанавливается каркас, в дециметрах: длина и высота.

Далее в марке каркаса с проемом следует тире и цифра, означающая тип несущей способности перемычки панели, в которую устанавливается каркас /см. выпуск 2-3/

I - унифицированная нагрузка 600 кг/м^2(5,88 кПа).
2 - унифицированная нагрузка 800 кг/м^2(7,84 кПа).

Формат	Зона	Поз.	Обозначение	Наименование	Кол.	Приме-чание
				ДОКУМЕНТАЦИЯ		
А3			1.090.1-2с.2-4 01СБ	СБОРОЧНЫЙ ЧЕРТЕЖ		
А3			1.090.1-2с.2-4 0002	УЗЛЫ АРМАТУРНЫЕ		
А3			1.090.1-2с.2-4 00ТО	ТЕХНИЧЕСКОЕ ОПИСАНИЕ		
				ПЕРЕМЕННЫЕ ДАННЫЕ ДЛЯ ИСПОЛНЕНИЙ:		
				1.090.1-2с.2-4 01		
				2КП0 30.30-1		
				СБОРОЧНЫЕ ЕДИНИЦЫ		
А4		1	1.090.1-2с.2-5 01.0	КАРКАС УКР. СБОРКИ СКР1	1	
				КАРКАСЫ ПЛОСКИЕ		
А4		2	1.090.1-2с.2-5 03.0-09	КР18	2	
А4		3	1.090.1-2с.2-5 02.0-04	КР6	2	
А4		4	1.090.1-2с.2-5 03.0-03	КР12	2	
А4		5	1.090.1-2с.2-5 04.0-06	КР25	2	
				СЕТКИ		
А4		6	1.090.1-2с.2-5 10.0-04	С24	2	
А4		7	1.090.1-2с.2-5 10.0-03	С23	2	
				ИЗДЕЛИЯ ЗАКЛАДНЫЕ		
А4		8	1.090.1-2с.2-5 11.0	МН1	2	
А4		9	1.090.1-2с.2-5 11.0-02	МН3	4	
А4		10	1.090.1-2с.2-5 12.0	МН4	4	
				ДЕТАЛИ		
А3		11	1.090.1-2с.2-5 00.2-04	ПЕТЛЯ СТРОПОВОЧНАЯ СП5	2	

Копировал

Формат А4

Формат	Зона	Поз.	Обозначение	Наименование	Кол.	Приме-чание
				СТЕРЖНИ ГНУТЫЕ		
А3		12	1.090.1-2с.2-5 00.1	АН1	4	
А3		13	1.090.1-2с.2-5 00.1-01	АН2	1	
А3		14	1.090.1-2с.2-5 00.1-02	АН3	1	
А3		15	1.090.1-2с.2-5 00.1-03	АН4	4	
				СТЕРЖНИ ОТДЕЛЬНЫЕ		
				⌀10А1 ГОСТ 5781-82		
Бч		16	10.011.2500	L =2500	2	1,55кг
				⌀5Вр1 ГОСТ 6727-80		
Бч		17	5.041.2960	L =2960	4	0,46кг
Бч		18	5.041.2750	L =2750	4	0,42кг
Бч		19	5.041.430	L =430	12	0,07кг
Бч		20	5.041.270	L =270	12	0,04кг
Бч		21	5.041.130	L =130	20	0,02кг
				1.090.1-2с.2-4 01-01		
				2КП0 30.30-2		
				СБОРОЧНЫЕ ЕДИНИЦЫ		
А4		1	1.090.1-2с.2-5 01.0-01	КАРКАС УКР. СБОРКИ СКР2	1	
				КАРКАСЫ ПЛОСКИЕ		
А4		2	1.090.1-2с.2-5 03.0-09	КР18	2	
А4		3	1.090.1-2с.2-5 02.0-04	КР6	2	
А4		4	1.090.1-2с.2-5 03.0-03	КР12	2	
А4		5	1.090.1-2с.2-5 04.0-06	КР25	2	
				СЕТКИ		
А4		6	1.090.1-2с.2-5 10.0-04	С24	2	
А4		7	1.090.1-2с.2-5 10.0-03	С23	2	

Копировал

Формат А4

КОАСК

Инв. № подл. | Подпись и дата | Взам. инв. №

Нач.отд.	Кикнадзе		2.11.87
Н.контр.	Силагадзе		2.11.87
Рук.маст	Касьянов		2.11.87
ГИП	Зимаренцев		2.11.87
Рук.гр.	Сапунцев		2.11.87
Пров.пр.	Дь «бунов		1.11.87
Разраб.	Салищев		1.11.87

1.090.1-2с.2-4 01

КАРКАС ПРОСТРАНСТВЕННЫЙ 2КП0 30-8КП0 30

Стадия	Лист	Листов
Р	1	13

ТбилЗНИИЭП

1.090.1-2с.2-4 01

Лист 2

Формат	Зона	Поз.	Обозначение	Наименование	Кол	Примечание
				ИЗДЕЛИЯ ЗАКЛАДНЫЕ		
А4		8	1.090.1-2с.2-5 11.0	МН1	2	
А4		9	1.090.1-2с.2-5 11.0-02	МН3	4	
А4		10	1.090.1-2с.2-5 12.0	МН4	4	
				ДЕТАЛИ		
А3		11	1.090.1-2с.2-5 00.2-04	ПЕТЛЯ СТРОПОВОЧНАЯ СП5	2	
				СТЕРЖНИ ГНУТЫЕ		
А3		12	1.090.1-2с.2-5 00.1	АН1	4	
А3		13	1.090.1-2с.2-5 00.1-01	АН2	1	
А3		14	1.090.1-2с.2-5 00.1-02	АН3	1	
А3		15	1.090.1-2с.2-5 00.1-03	АН4	4	
				СТЕРЖНИ ОТДЕЛЬНЫЕ		
				Ø10А1 ГОСТ 5781-82		
БЧ		16	10.011.2500	L = 2500	2	1,55 кг
				Ø5Вр1 ГОСТ 6727-80		
БЧ		17	5.041.2960	L = 2960	4	0,46 кг
БЧ		18	5.041.2750	L = 2750	4	0,42 кг
БЧ		19	5.041.430	L = 430	12	0,07 кг
БЧ		20	5.041.270	L = 270	12	0,04 кг
БЧ		21	5.041.130	L = 130	20	0,02 кг
				1.090.1-2с.2-4 01-02		
				ЗКПО 30.30-1		
				СБОРОЧНЫЕ ЕДИНИЦЫ		
А4		1	1.090.1-2с.2-5 СГ1.6	КАРКАС УКР, СБОРКИ СКР1	1	
				КАРКАСЫ ПЛОСКИЕ		
А4		2	1.090.1-2с.2-5 03.0-09	КР18	2	
А4		3	1.090.1-2с.2-5 02.0-04	КР5	2	
А4		4	1.090.1-2с.2-5 03.0-03	КР12	2	

Копировал

Формат А4

Формат	Зона	Поз.	Обозначение	Наименование	Кол	Примечание
А4		5	1.090.1-2с.2-5 04.0-08	КР27	2	
				СЕТКИ		
А4		6	1.090.1-2с.2-5 10.0-04	С14	2	
А4		7	1.090.1-2с.2-5 10.0-01	С21	2	
				ИЗДЕЛИЯ ЗАКЛАДНЫЕ		
А4		8	1.090.1-2с.2-5 11.0	МН1	2	
А4		9	1.090.1-2с.2-5 11.0-02	МН3	4	
А4		10	1.090.1-2с.2-5 12.0	МН4	4	
				ДЕТАЛИ		
А3		11	1.090.1-2с.2-5 00.2-04	ПЕТЛЯ СТРОПОВОЧНАЯ СП5	2	
				СТЕРЖНИ ГНУТЫЕ		
А3		12	1.090.1-2с.2-5 00.1	АН1	4	
А3		13	1.090.1-2с.2-5 00.1-01	АН2	1	
А3		14	1.090.1-2с.2-5 00.1-02	АН3	1	
А3		15	1.090.1-2с.2-5 00.1-03	АН4	4	
				СТЕРЖНИ ОТДЕЛЬНЫЕ		
				Ø10А1 ГОСТ 5781-82		
БЧ		16	10.011.2500	L = 2500	2	1,55 кг
				Ø5Вр1 ГОСТ 6727-80		
БЧ		17	5.041.2960	L = 2960	6	0,46 кг
БЧ		18	5.041.2750	L = 2750	6	0,42 кг
БЧ		19	5.041.430	L = 430	8	0,07 кг
БЧ		20	5.041.270	L = 270	6	0,04 кг
БЧ		21	5.041.130	L = 130	20	0,02 кг
				1.090.1-2с.2-4 01-03		
				ЗКПО 30.30-2		

Копировал

Формат А4

Формат	Зона	Поз.	Обозначение	Наименование	Кол.	Приме-чание
				СБОРОЧНЫЕ ЕДИНИЦЫ		
А4		1	1.090.1-2с.2-5 01.0-01	КАРКАС УКР. СБОРКИ СКР2	1	
				КАРКАСЫ ПЛОСКИЕ		
А4		2	1.090.1-2с.2-5 03.0-09	КР18	2	
А4		3	1.090.1-2с.2-5 02.0-04	КР5	2	
А4		4	1.090.1-2с.2-5 03.0-03	КР12	2	
А4		5	1.090.1-2с.2-5 04.0-06	КР27	2	
				СЕТКИ		
А4		6	1.090.1-2с.2-5 10.0-04	С24	2	
А4		7	1.090.1-2с.2-5 10.0-01	С21	2	
				ИЗДЕЛИЯ ЗАКЛАДНЫЕ		
А4		8	1.090.1-2с.2-5 11.0	МН1	2	
А4		9	1.090.1-2с.2-5 11.0-02	МН3	4	
А4		10	1.090.1-2с.2-5 12.0	МН4	4	
				ДЕТАЛИ		
А3		11	1.090.1-2с.2-5 00.2-04	ПЕТЛЯ СТРОПОВОЧНАЯ СП5	2	
				СТЕРЖНИ ГНУТЫЕ		
А3		12	1.090.1-2с.2-5 00.1	АН1	4	
А3		13	1.090.1-2с.2-5 00.1-01	АН2	1	
А3		14	1.090.1-2с.2-5 00.1-02	АН3	1	
А3		15	1.090.1-2с.2-5 00.1-03	АН4	4	
				СТЕРЖНИ ОТДЕЛЬНЫЕ		
				⌀10А1 ГОСТ 5781-82		
БЧ		16	10.011.2500	L = 2500	2	1,55 кг
				⌀5Вр1 ГОСТ 6727-80		
БЧ		17	5.041.2960	L = 2960	6	0,46 кг
БЧ		18	5.041.2780	L = 2780	6	0,42 кг
БЧ		19	5.041.430	L = 430	8	0,07 кг
БЧ		20	5.041.270	L = 270	8	0,04 кг
БЧ		21	5.041.130	L = 130	20	0,02 кг

Взам. инв.№ | Подпись и дата | Инв. № подл. | КОАСК

1.090.1-2с.2-4 01

Лист 5

Копировал

Формат А4

Формат	Зона	Поз.	Обозначение	Наименование	Кол.	Приме-чание
				1.090.1-2с.2-4 01-04		
				4КПО 30.30-1		
				СБОРОЧНЫЕ ЕДИНИЦЫ		
А4		1	1.090.1-2с.2-5 01.0-04	КАРКАС УКР. СБОРКИ СКР5	1	
				КАРКАСЫ ПЛОСКИЕ		
А4		2	1.090.1-2с.2-5 03.0-09	КР18	2	
А4		3	1.090.1-2с.2-5 02.0-03	КР4	2	
А4		4	1.090.1-2с.2-5 03.0-02	КР11	4	
А4		5	1.090.1-2с.2-5 04.0-06	КР25	2	
А4		6	1.090.1-2с.2-5 10.0-03	СЕТКА С23	4	
				ИЗДЕЛИЯ ЗАКЛАДНЫЕ		
А4		8	1.090.1-2с.2-5 11.0	МН1	2	
А4		9	1.090.1-2с.2-5 11.0-02	МН3	4	
А4		10	1.090.1-2с.2-5 12.0	МН4	4	
				ДЕТАЛИ		
А3		11	1.090.1-2с.2-5 00.2-04	ПЕТЛЯ СТРОПОВОЧНАЯ СП5	2	
				СТЕРЖНИ ГНУТЫЕ		
А3		12	1.090.1-2с.2-5 00.1	АН1	4	
А3		13	1.090.1-2с.2-5 00.1-01	АН2	1	
А3		14	1.090.1-2с.2-5 00.1-02	АН3	1	
А3		15	1.090.1-2с.2-5 00.1-03	АН4	4	
				СТЕРЖНИ ОТДЕЛЬНЫЕ		
				⌀10А1 ГОСТ 5781-82		
БЧ		16	10.011.2500	L = 2500	2	1,55 кг

Взам. инв.№ | Подпись и дата | Инв. № подл. | КОАСК

1.090.1-2с.2-4 01

Лист 6

Копировал

Формат А4

Формат	Зона	Поз.	Обозначение	Наименование	Кол.	Примечание
				Ø5Вр1 ГОСТ 6727-80		
	БЧ	17	5.041.2960	L = 2960	4	0,46 кг
	БЧ	18	5.041.2750	L = 2750	4	0,42 кг
	БЧ	19	5.041.580	L = 580	12	0,09 кг
	БЧ	20	5.041.420	L = 420	12	0,06 кг
	БЧ	21	5.041.130	L = 130	20	0,02 кг
				1.090.1-2с.2-4 01-05		
				4КПО 30.30-2		
				СБОРОЧНЫЕ ЕДИНИЦЫ		
	А4	1	1.090.1-2с.2-5 01.0-06	КАРКАС УКР. СБОРКИ СКР6	1	
				КАРКАСЫ ПЛОСКИЕ		
	А4	2	1.090.1-2с.2-5 03.0-09	КР18	2	
	А4	3	1.090.1-2с.2-5 02.0-03	КР4	2	
	А4	4	1.090.1-2с.2-5 03.0-02	КР11	4	
	А4	5	1.090.1-2с.2-5 04.0-06	КР25	2	
	А4	6	1.090.1-2с.2-5 10.0-03	СЕТКА С23	4	
				ИЗДЕЛИЯ ЗАКЛАДНЫЕ		
	А4	8	1.090.1-2с.2-5 11.0	МН1	2	
	А4	9	1.090.1-2с.2-5 11.0-02	МН3	4	
	А4	10	1.090.1-2с.2-5 12.0	МН4	4	
				ДЕТАЛИ		
	А3	11	1.090.1-2с.2-5 00.2-04	ПЕТЛЯ СТРОПОВОЧНАЯ СП5	2	
				СТЕРЖНИ ГНУТЫЕ		
	А3	12	1.090.1-2с.2-5 00.1	АН1	4	
	А3	13	1.090.1-2с.2-5 00.1-01	АН2	1	
	А3	14	1.090.1-2с.2-5 00.1-02	АН3	1	

КОЛСК

Взам. инв.N | Подпись и дата | Инв. № подл.

1.090.1-2с.2-4 С1

Лист 7

Копировал

Формат А4

Формат	Зона	Поз.	Обозначение	Наименование	Кол.	Примечание
	А3	15	1.090.1-2с.2-5 00.1-03	МН4	4	
				СТЕРЖНИ ОТДЕЛЬНЫЕ		
				Ø10А1 ГОСТ 5781-82		
	БЧ	16	10.011.2500	L = 2500	2	1,55 кг
				Ø5Вр1 ГОСТ 6727-80		
	БЧ	17	5.041.2960	L = 2960	4	0,46 кг
	БЧ	18	5.041.2750	L = 2750	4	0,42 кг
	БЧ	19	5.041.580	L = 580	12	0,09 кг
	БЧ	20	5.041.420	L = 420	12	0,06 кг
	БЧ	21	5.041.130	L = 130	20	0,02 кг
				1.090.1-2с.2-4 01-06		
				5КПО 30.30-1		
				СБОРОЧНЫЕ ЕДИНИЦЫ		
	А4	1	1.090.1-2с.2-5 01.0-04	КАРКАС УКР. СБОРКИ СКР5	1	
				КАРКАСЫ ПЛОСКИЕ		
	А4	2	1.090.1-2с.2-5 03.0-09	КР18	2	
	А4	3	1.090.1-2с.2-5 02.0-03	КР4	2	
	А4	4	1.090.1-2с.2-5 03.0-02	КР11	4	
	А4	5	1.090.1-2с.2-5 04.0-07	КР26	2	
				СЕТКИ		
	А4	6	1.090.1-2с.2-5 10.0-03	С23	2	

КОЛСК

Взам. инв.N | Подпись и дата | Инв. № подл.

1.090.1-2с.2-4 01

Лист 8

Копировал

Формат А4

Формат	Зона	Поз.	Обозначение	Наименование	Кол.	Примечание
А4		7	1.090.1-2с.2-5 10.0-02	С22	2	
				ИЗДЕЛИЯ ЗАКЛАДНЫЕ		
А4		8	1.090.1-2с.2-5 11.0	МН1	2	
А4		9	1.090.1-2с.2-5 11.0-02	МН3	4	
А4		10	1.090.1-2с.2-5 12.0	МН4	4	
				ДЕТАЛИ		
А3		11	1.090.1-2с.2-5 00.2-04	ПЕТЛЯ СТРОПОВОЧНАЯ СП5	2	
				СТЕРЖНИ ГНУТЫЕ		
А3		12	1.090.1-2с.2-5 00.1	АН1	4	
А3		13	1.090.1-2с.2-5 00.1-01	АН2	1	
А3		14	1.090.1-2с.2-5 00.1-02	АН3	1	
А3		15	1.090.1-2с.2-5 00.1-03	АН4	4	
				СТЕРЖНИ ОТДЕЛЬНЫЕ		
				⌀10А1 ГОСТ 5781-82		
ВЧ		16	10.011.2500	L = 2500	2	1,55 кг
				⌀5Вр1 ГОСТ 6727-80		
ВЧ		17	5.041.2960	L = 2960	5	0,46 кг
ВЧ		18	5.041.2750	L = 2750	5	0,42 кг
ВЧ		19	5.041.580	L = 580	12	0,09 кг

КОЛСК

Инв. № подл. | Подпись и дата | Взам. инв. №

1.090.1-2с.2-4 01

Лист 9

Копировал

Формат А4

Формат	Зона	Поз.	Обозначение	Наименование	Кол.	Примечание
Б4		20	5.041.420	L = 420	12	0,06 кг
Б4		21	5.041.130	L = 130	20	0,02 кг
				1.090.1-2с.2-4 01-07		
				5КПО 30.30-2		
				СБОРОЧНЫЕ ЕДИНИЦЫ		
А4		1	1.090.1-2с.2-5 01.0-05	КАРКАС УКР. СБОРКИ СКР6	1	
				КАРКАСЫ ПЛОСКИЕ		
А4		2	1.090.1-2с.2-5 03.0-09	КР18	2	
А4		3	1.090.1-2с.2-5 02.0-03	КР4	2	
А4		4	1.090.1-2с.2-5 03.0-10	КР11	4	
А4		5	1.090.1-2с.2-5 04.0-07	КР26	2	
				СЕТКИ		
А4		6	1.090.1-2с.2-5 10.0-03	С23	2	
А4		7	1.090.1-2с.2-5 10.0-02	С22	2	
				ИЗДЕЛИЯ ЗАКЛАДНЫЕ		
А4		8	1.090.1-2с.2-5 11.0	МН1	2	
А4		9	1.090.1-2с.2-5 11.0-02	МН3	4	
А4		10	1.090.1-2с.2-5 12.0	МН4	4	
				ДЕТАЛИ		
А3		11	1.090.1-2с.2-5 00.2-04	ПЕТЛЯ СТРОПОВОЧНАЯ СП5	2	
				СТЕРЖНИ ГНУТЫЕ		
А3		12	1.090.1-2с.2-5 00.1	АН1	4	
А3		13	1.090.1-2с.2-5 00.1-01	АН2	1	
А3		14	1.090.1-2с.2-5 00.1-02	АН3	1	
А3		15	1.090.1-2с.2-5 00.1-03	АН4	4	
				СТЕРЖНИ ОТДЕЛЬНЫЕ		
				⌀10А1 ГОСТ 5781-82		

КОЛСК

Инв. № подл. | Подпись и дата | Взам. инв. №

1.090.1-2с.2-4 01

Лист 10

Копировал

Формат А4

Формат	Зона	Поз.	Обозначение	Наименование	Кол.	Примечание
				Стержни гнутые		
А3		12	1.090.1-2с.2-5 00.1	АН2	4	
А3		13	1.090.1-2с.2-5 00.1-01	АН2	1	
А3		14	1.090.1-2с.2-5 00.1-02	АН3	1	
А3		15	1.090.1-2с.2-5 00.1-03	АН4	4	
				Стержни [illegible]		
				Ø [illegible] ГОСТ 5781-[illegible]		
Б Ч		16	10.011.2500	L = 2500	2	1,55 кг
				Ø 5Вр1 ГОСТ 6727-80		
Б Ч		17	5.041.2960	L = 2960	6	0,46 кг
Б Ч		18	5.041.2750	L = 2750	6	0,42 кг
Б Ч		19	5.041.580	L = 580	8	0,09 кг
Б Ч		20	5.041.420	L = 420	8	0,06 кг
Б Ч		21	5.041.130	L = 130	20	0,02 кг
				1.090.1-2с.2-4 01-09		
				6КЛО 30.30-2		
				Сборочные единицы		
А4		1	1.090.1-2с.2-5 01.0-05	Каркас укр. сборки СК5	1	
				Каркасы плоские		
А4		2	1.090.1-2с.2-5 03.0-09	КР18	2	
А4		3	1.090.1-2с.2-5 02.0-03	КР4	2	
А4		4	1.090.1-2с.2-5 03.0-02	КР11	4	
А4		5	1.090.1-2с.2-5 04.0-08	КР27	2	
				Сетки		
А4		6	1.090.1-2с.2-5 10.0-03	С23	2	
А4		7	1.090.1-2с.2-5 10.0-01	С21	2	

Взам. инв. N | Подпись и дата | Инв. № подл.

1.090.1-2с.2-4 01 — Лист 11

Копировал — Формат А4

Формат	Зона	Поз.	Обозначение	Наименование	Кол.	Примечание
				Стержни гнутые		
А3		12	1.090.1-2с.2-5 00.1	АН2	4	
А3		13	1.090.1-2с.2-5 00.1-01	АН2	1	
А3		14	1.090.1-2с.2-5 00.1-02	АН3	1	
А3		15	1.090.1-2с.2-5 00.1-03	АН4	4	
				Стержни [illegible]		
				Ø [illegible] ГОСТ 5781-[illegible]		
Б Ч		16	10.011.2500	L = 2500	2	1,55 кг
				Ø 5Вр1 ГОСТ 6727-80		
Б Ч		17	5.041.2960	L = 2960	6	0,46 кг
Б Ч		18	5.041.2750	L = 2750	6	0,42 кг
Б Ч		19	5.041.580	L = 580	8	0,09 кг
Б Ч		20	5.041.420	L = 420	8	0,06 кг
Б Ч		21	5.041.130	L = 130	20	0,02 кг
				1.090.1-2с.2-4 01-09		
				6КЛО 30.30-2		
				Сборочные единицы		
А4		1	1.090.1-2с.2-5 01.0-05	Каркас укр. сборки СК5	1	
				Каркасы плоские		
А4		2	1.090.1-2с.2-5 03.0-09	КР18	2	
А4		3	1.090.1-2с.2-5 02.0-03	КР4	2	
А4		4	1.090.1-2с.2-5 03.0-02	КР11	4	
А4		5	1.090.1-2с.2-5 04.0-08	КР27	2	
				Сетки		
А4		6	1.090.1-2с.2-5 10.0-03	С23	2	
А4		7	1.090.1-2с.2-5 10.0-01	С21	2	

Взам. инв. N | Подпись и дата | Инв. № подл.

1.090.1-2с.2-4 01 — Лист 12

Копировал — Формат А4

Формат	Зона	Поз.	Обозначение	Наименование	Кол.	Примечание
Б Ч		16	10.011.2500	L = 2500	2	1,55 кг
				Ø 5Вр1 ГОСТ 6727-80		
Б Ч		17	5.041.2960	L = 2960	5	0,46 кг
Б Ч		18	5.041.2750	L = 2750	5	0,42 кг
Б Ч		19	5.041.580	L = 580	12	0,09 кг
Б Ч		20	5.041.420	L = 420	12	0,06 кг
Б Ч		21	5.041.130	L = 130	20	0,02 кг
				1.090.1-2с.2-5 01-06		
				6КЛО 30.30-1		
				Сборочные единицы		
А4		1	1.090.1-2с.2-5 01.0-04	Каркас укр. сборки СК5	1	
				Каркасы плоские		
А4		2	1.090.1-2с.2-5 03.0-09	КР18	2	
А4		3	1.090.1-2с.2-5 02.0-03	КР4	2	
А4		4	1.090.1-2с.2-5 03.0-02	КР11	4	
А4		5	1.090.1-2с.2-5 04.0-08	КР27	2	
				Сетки		
А4		6	1.090.1-2с.2-5 10.0-03	С23	2	
А4		7	1.090.1-2с.2-5 10.0-01	С21	2	
				Изделия закладные		
А4		8	1.090.1-2с.2-5 11.0	МН1	2	
А4		9	1.090.1-2с.2-5 11.0-02	МН3	4	
А4		10	1.090.1-2с.2-5 12.0	МН4	4	
				Детали		
А3		11	1.090.1-2с.2-5 00.2-04	Петля строповочная СП6	2	

Взам. инв. N | Подпись и дата | Инв. № подл.

1.090.1-2с.2-4 01 — Лист 11

Копировал — Формат А4

Формат	Зона	Поз.	ОБОЗНАЧЕНИЕ	НАИМЕНОВАНИЕ	КОЛ.	ПРИМЕЧАНИЕ
				ИЗДЕЛИЯ ЗАКЛАДНЫЕ		
А4		9	1.090.1-2с.2-5 11.0	МН1	2	
А4		9	1.090.1-2с.2-5 11.0-02	МН3	4	
А4		10	1.090.1-2с.2-5 12.0	МН4	4	
				ДЕТАЛИ		
А3		11	1.090.1-2с.2-5 00.2-04	ПЕТЛЯ СТРОПОВОЧНАЯ СП5	2	
				СТЕРЖНИ ГНУТЫЕ		
А3		12	1.090.1-2с.2-5 00.1	АН1	4	
А3		13	1.090.1-2с.2-5 00.1-01	АН2	1	
А3		14	1.090.1-2с.2-5 00.1-02	АН3	1	
А3		15	1.090.1-2с.2-5 00.1-03	АН4	4	
				СТЕРЖНИ ОТДЕЛЬНЫЕ		
				Ø10А1 ГОСТ 5781-82		
ВЧ		16	10.011.2800	L = 2800	2	1,55 кг
				Ø5Вр1 ГОСТ 6727-80		
ВЧ		17	5.041.2960	L = 2960	6	0,46 кг
ВЧ		18	5.041.2750	L = 2750	6	0,42 кг
ВЧ		19	5.041.580	L = 580	8	0,09 кг
ВЧ		20	5.041.420	L = 420	6	0,06 кг
ВЧ		21	5.041.130	L = 130	20	0,02 кг

КОАСК

Взам. инв.№ | Подпись и дата | Инв. № подл.

1.090.1-2с.2-4 91

Лист 18

Копировал Формат А4

Формат	Зона	Поз.	ОБОЗНАЧЕНИЕ	НАИМЕНОВАНИЕ	КОЛ	ПРИМЕЧАНИЕ

КОАСК

Взам. инв.№ | Подпись и дата | Инв. № подл.

1.090.1-2с.

Лист

Копировал Формат А4

РИС. 1

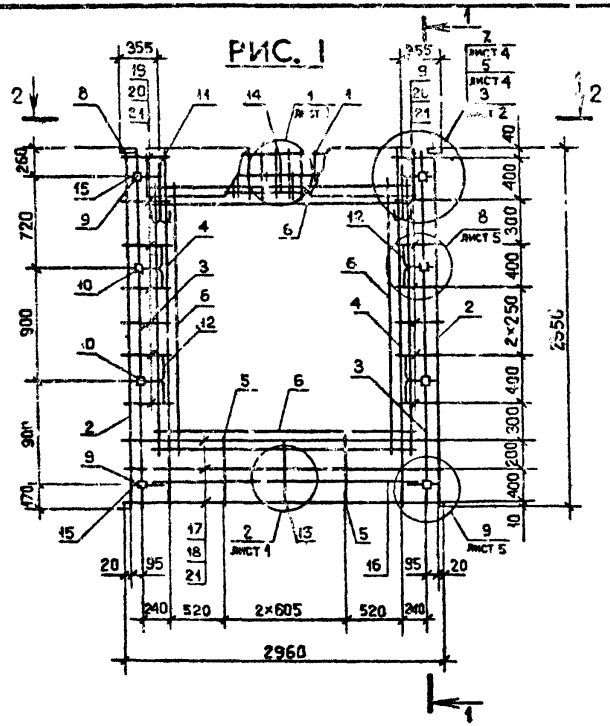

1–1

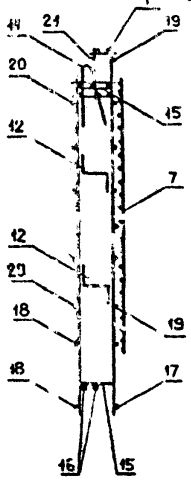

РИС. 2

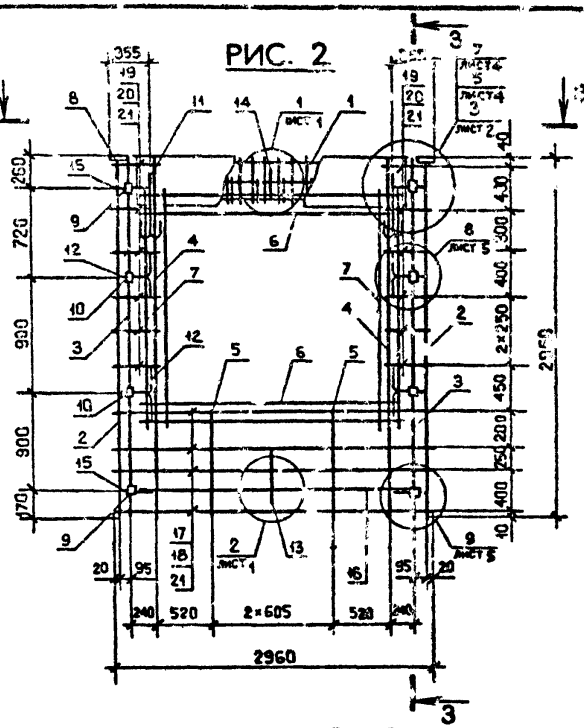

3–3

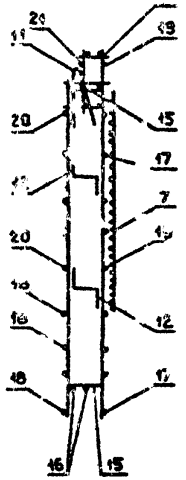

2–2

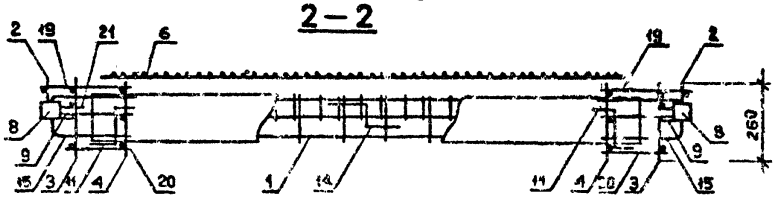

Обозначение	Марка	Рис.	Масса, кг
I.090.I-2с.2-4 0I	2КП0 30.30-I	I	67,87
-0I	2КП0 30.30-2		69,98
-02	3КП0 30.30-I	2	68,67
-03	3КП0 30.30-2		70,78
-04	4КП0 30.30-I	3	6I,26
-05	4КП0 30.30-2		65,78
-06	5КП0 30.30-I	4	6I,92
-07	5КП0 30.30-2		66,45
-08	6КП0 30.30-I	5	6I,90
-09	6КП0 30.30-2		66,43

Нач.отд.	Одишерашвили		10.84
Н.контр.	Сигагадзе		10.84
Рук.маст.	Касрадзе		10.84
ГИП	Одишерашвили		10.84
Рук.гр.	Бурджанадзе		10.84
Проверил	Санникова		10.84
Разраб.	Шелия		10.84

I.090.I-2с.2-4 0ICБ

КАРКАС ПРОСТРАНСТВЕННЫЙ 2КП0 30 – 6КП0 30 СБОРОЧНЫЙ ЧЕРТЕЖ

Стадия	Масса	Масштаб
Р	См. табл.	1:40 1:20

Лист I Листов 3

ТбилЗНИИЭП

Копировал

Форм. г А3

Инв.№ подл. | Подпись и дата | Взам.инв.№

РИС. 3

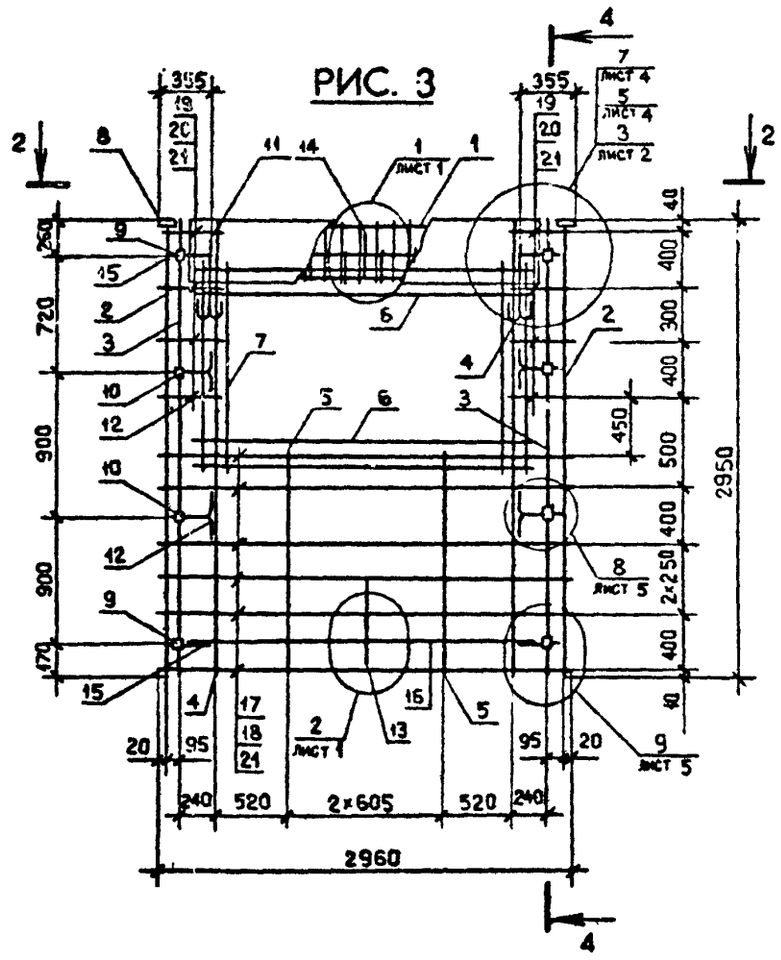

4 – 4

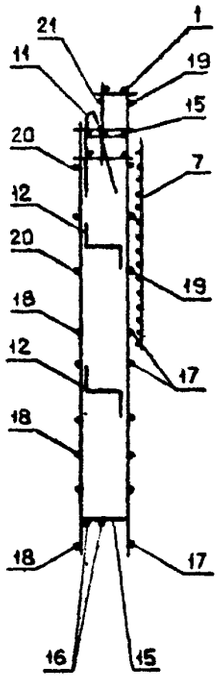

РИС. 4

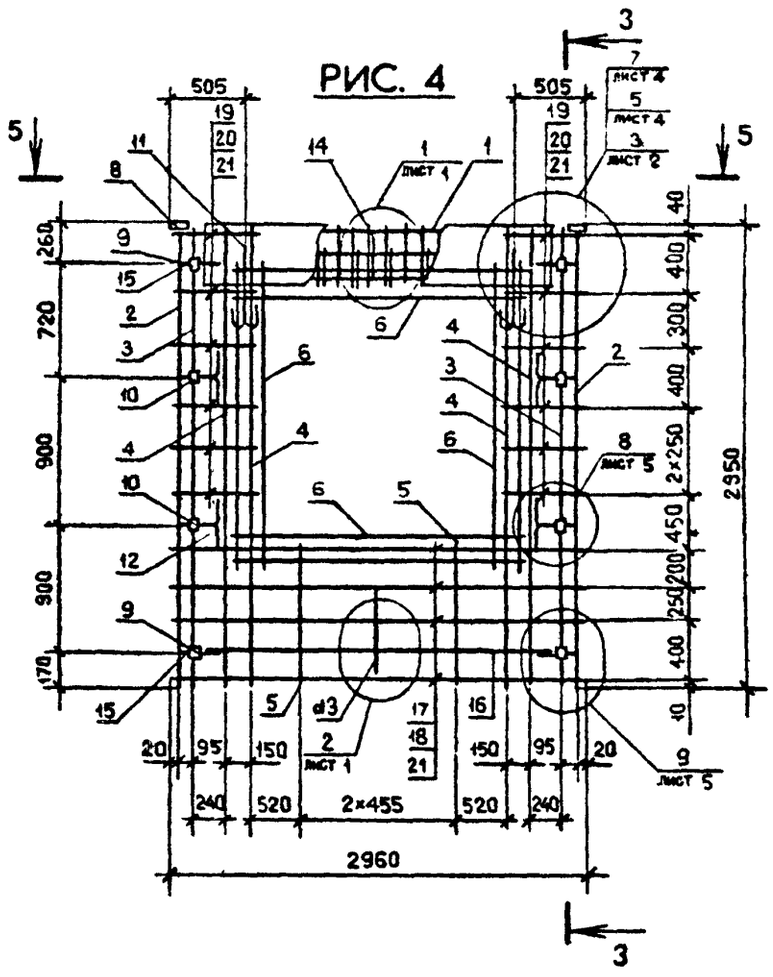

5 – 5

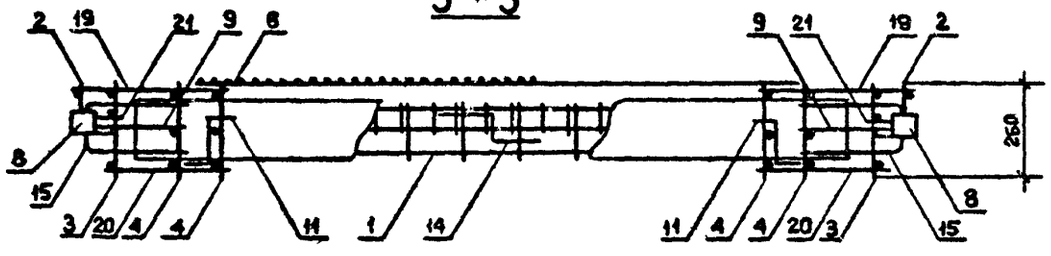

Вид 2–2 и сечение 3–3 см. лист I

РИС. 5

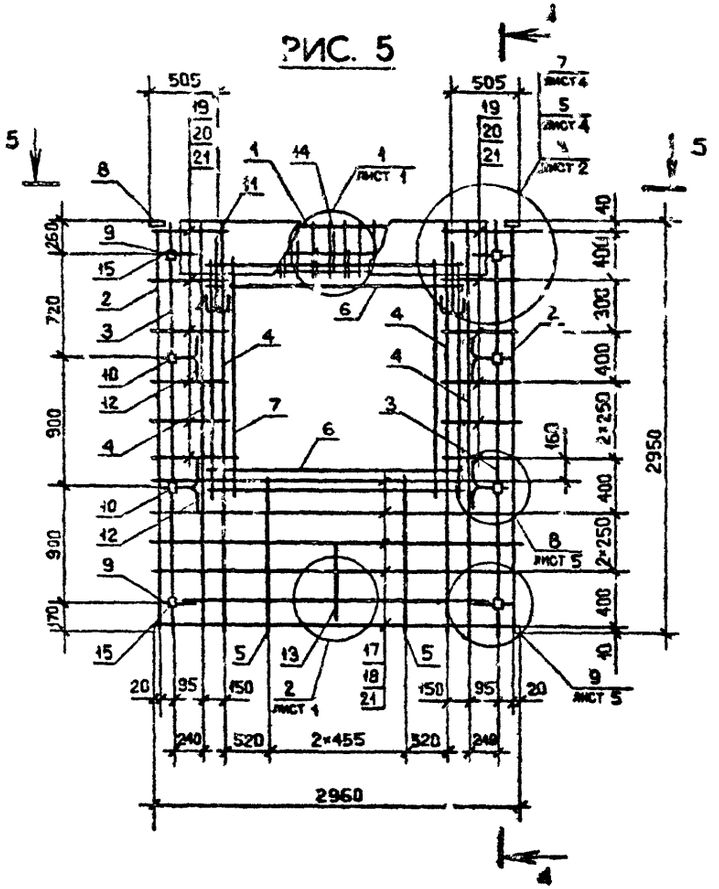

РИС. 6

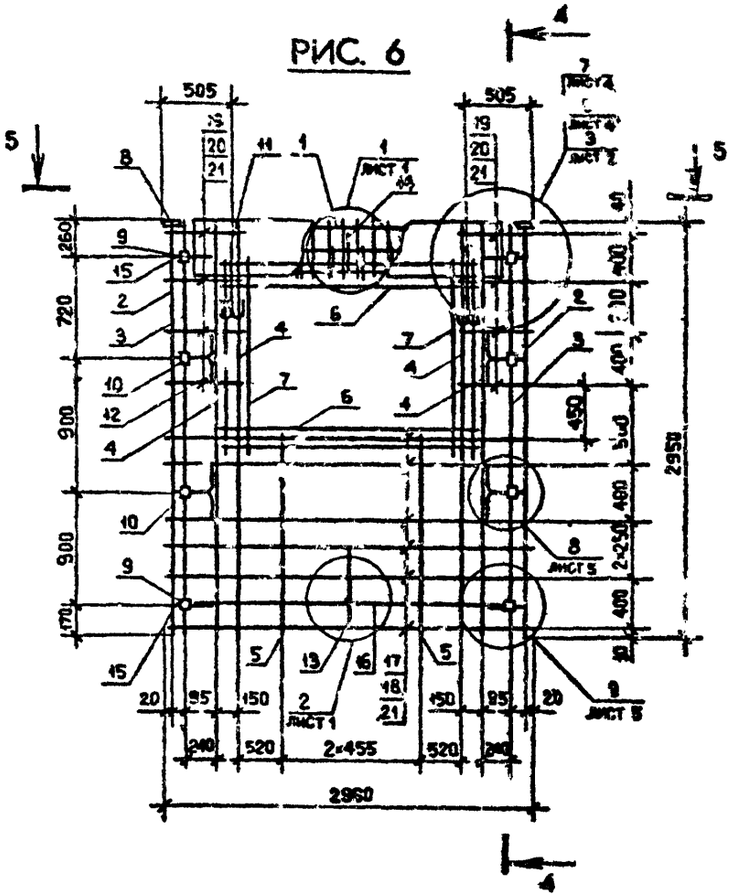

Сечение 4-4 и вид 5-5 см. лист 2

Инв. № подл. | Подпись и дата | Взам. инв. №

1.090.1-2с.2-4 01СБ

Лист 3

Копировал

Формат А1

Формат	Зона	Поз.	ОБОЗНАЧЕНИЕ	НАИМЕНОВАНИЕ	КОЛ.	ПРИМЕЧАНИЕ
				ДОКУМЕНТАЦИЯ		
А3			1.090.1-2с.2-4 02СБ	СБОРОЧНЫЙ ЧЕРТЕЖ		
А3			1.090.1-2с.2-4 00Д2	УЗЛЫ АРМАТУРНЫЕ		
А3			1.090.1-2с.2-4 00ТО	ТЕХНИЧЕСКОЕ ОПИСАНИЕ		
			ПЕРЕМЕННЫЕ	ДАННЫЕ ДЛЯ ИСПОЛНЕНИЙ:		
				1.090.1-2с.2-4 02		
				7КПО 30.30-2		
				СБОРОЧНЫЕ ЕДИНИЦЫ		
А4		1	1.090.1-2с.2-5 01.0-06	КАРКАС УКР.СБОРКИ СКР7	1	
				КАРКАСЫ ПЛОСКИЕ		
А4		2	1.090.1-2с.2-5 03.0-09	КР18	2	
А4		3	1.090.1-2с.2-5 02.0-03	КР4	2	
А4		4	1.090.1-2с.2-5 03.0-02	КР11	4	
А4		5	1.090.1-2с.2-5 04.0-06	КР25	2	
				СЕТКИ		
А4		6	1.090.1-2с.2-5 10.0-02	С22	2	
А4		7	1.090.1-2с.2-5 10.0-03	С23	2	
				ИЗДЕЛИЯ ЗАКЛАДНЫЕ		
А4		8	1.090.1-2с.2-5 11.0-01	МН2	2	
А4		9	1.090.1-2с.2-5 11.0-02	МН3	4	
А4		10	1.090.1-2с.2-5 12.0	МН4	4	
				ДЕТАЛИ		
А3		11	1.090.1-2с.2-5 00.2-04	ПЕТЛЯ СТРОПОВОЧНАЯ СП5	2	

Нач.отд.	Кикнадзе		2.11.84
Н.контр.	Силагадзе		2.11.84
Рук.маст.	Касрадзе		2.11.84
ГИП	Эдиморашвили		2.11.84
Рук.гр.	Салукаадзе		2.11.84
Провер.	Дг.Буадзе		2.11.84
Разраб.	Салихова		1.11.84

1.090.1-2с.2-4 02

КАРКАС ПРОСТРАНСТВЕННЫЙ 7КПО 30-9КПО 30

Стадия	Лист	Листов
Р	1	5

ТбилЗНИИЭП

Копировал Формат А4

Формат	Зона	Поз.	ОБОЗНАЧЕНИЕ	НАИМЕНОВАНИЕ	КОЛ	ПРИМЕЧАНИЕ
				СТЕРЖНИ ГНУТЫЕ		
А3		12	1.090.1-2с.2-5 00.1	АН1	4	
А3		13	1.090.1-2с.2-5 00.1-01	АН2	1	
А3		14	1.090.1-2с.2-5 00.1-02	АН3	1	
А3		15	1.090.1-2с.2-5 00.1-03	АН4	4	
				СТЕРЖНИ ОТДЕЛЬНЫЕ		
БЧ			10.011.2500	Ø 10А1 ГОСТ 5781-82		
				L = 2500	2	1,55кг
				Ø 5Вр1 ГОСТ 6727-80		
БЧ		17	5.041.2960	L = 2960	4	0,46кг
БЧ		18	5.041.2750	L = 2750	4	0,42кг
БЧ		19	5.041.730	L = 730	12	0,11кг
БЧ		21	5.041.570	L = 570	12	0,09кг
БЧ		23	5.041.130	L = 130	20	0,02кг
				1.090.1-2с.2-4 02-01		
				8КПО 30.30-2		
				СБОРОЧНЫЕ ЕДИНИЦЫ		
А4		1	1.090.1-2с.2-5 01.0-07	КАРКАС УКР.СБОРКИ СКР8	1	
				КАРКАСЫ ПЛОСКИЕ		
А4		2	1.090.1-2с.2-5 03.0-09	КР18	2	
А4		3	1.090.1-2с.2-5 02.0-03	КР4	2	
А4		4	1.090.1-2с.2-5 03.0-02	КР11	6	
А4		5	1.090.1-2с.2-5 04.0-06	КР25	1	
				СЕТКИ		
А4		6	1.090.1-2с.2-5 10.0	С20	2	
А4		7	1.090.1-2с.2-5 10.0-03	С23	2	

1.090.1-2с.2-4 02

Лист 2

Копировал Формат А4

Формат	Поз.	Обозначение	Наименование	Кол.	Примечание
			ИЗДЕЛИЯ ЗАКЛАДНЫЕ		
А4	8	1.090.1-2с.2-5 11.0-01	МН2	2	
А4	9	1.090.1-2с.2-5 11.0-02	МН3	4	
А4	10	1.090.1-2с.2-5 12.0	МН4	4	
			ДЕТАЛИ		
А3	11	1.090.1-2с.2-5 00.2-05	ПЕТЛЯ СТРОПОВОЧНАЯ СП6	2	
			СТЕРЖНИ ГНУТЫЕ		
А3	12	1.090.1-2с.2-5 00.1	АН1	4	
А3	13	1.090.1-2с.2-5 00.1-01	АН2	1	
А3	14	1.090.1-2с.2-5 00.1-02	АН3	1	
А3	15	1.090.1-2с.2-5 00.1-03	АН4	4	
			СТЕРЖНИ ОТДЕЛЬНЫЕ		
БЧ	16	10.011.2500	⌀ 10А1 ГОСТ 5781-82		
			L = 2500	2	1,55кг
			⌀ 5Вр1 ГОСТ 6727-80		
БЧ	17	5.041.2960	L = 2960	4	0,46кг
БЧ	18	5.041.2750	L = 2750	4	0,42кг
БЧ	19	5.041.580	L = 580	6	0,09кг
БЧ	20	5.041.1480	L = 1480	6	0,23кг
БЧ	21	5.041.420	L = 420	6	0,06кг
БЧ	22	5.041.1320	L = 1320	6	0,20кг
БЧ	23	5.041.130	L = 130	20	0,02кг
			1.090.1-2с.2-4 02-02		
			ВОПО 30.30-2		
			СБОРОЧНЫЕ ЕДИНИЦЫ		
А4	1	1.090.1-2с.2-5 01.0-08	КАРКАС УКР.СБОРКИ СКР9	1	

КОАСК

Взам. инв.№ | Подпись и дата | Инв.№ подл.

1.090.1-2с.2-4 02

Лист 3

Копировал

Формат А4

Формат	Поз.	Обозначение	Наименование	Кол.	Примечание
			КАРКАСЫ ПЛОСКИЕ		
А4	2	1.090.1-2с.2-5 03.0-02	КР1б	2	
А4	3	1.090.1-2с.2-5 02.0-03	КР4	2	
А4	4	1.090.1-2с.2-5 03.0-02	КР11		
А4	5	1.090.1-2с.2-5 04.0-06	КР25	1	
			СЕТКИ		
А4	6	1.090.1-2с.2-5 10.0	С30	2	
А4	7	1.090.1-2с.2-5 10.0-03	С29	2	
			ИЗДЕЛИЯ ЗАКЛАДНЫЕ		
А4	8	1.090.1-2с.2-5 11.0-01	МН2	2	
А4	9	1.090.1-2с.2-5 11.0-02	МН3	4	
А4	10	1.090.1-2с.2-5 12.0	МН4	4	
			ДЕТАЛИ		
А3	11	1.090.1-2с.2-5 00.2-05	ПЕТЛЯ СТРОПОВОЧНАЯ СП6	2	
			СТЕРЖНИ ГНУТЫЕ		
А3	12	1.090.1-2с.2-5 00.1	АН1	4	
А3	13	1.090.1-2с.2-5 00.1-01	АН2	1	
А3	14	1.090.1-2с.2-5 00.1-02	АН3	1	
А3	15	1.090.1-2с.2-5 00.1-03	АН4	4	
			СТЕРЖНИ ОТДЕЛЬНЫЕ		
БЧ	16	10.011.2500	⌀ 10А1 ГОСТ 5781-82		
			L = 2500	2	1,55кг
			⌀ 5Вр1 ГОСТ 6727-80		
БЧ	17	5.041.2960	L = 2960	4	0,46кг
БЧ	18	5.041.2750	L = 2750	4	0,42кг
БЧ	19	5.041.1480	L = 1480	6	0,23кг
БЧ	20	5.041.580	L = 580	6	0,09кг

КОАСК

Взам. инв.№ | Подпись и дата | Инв.№ подл.

Лист 4

Копировал

Формат А4

Формат	Зона	Поз.	ОБОЗНАЧЕНИЕ	НАИМЕНОВАНИЕ	КОЛ.	ПРИМЕЧАНИЕ
БЧ		21	5.041.1320	L = 1320	6	0,20кг
БЧ		22	5.041.420	L = 420	6	0,06кг
БЧ		23	5.041.130	L = 130	20	0,02кг

КОЛОК

Инв. № подл. | Подпись и дата | Взам. инв. №

1.090.1-2с.2-4 02

Лист 8

Копировал

Формат А4

Формат	Зона	Поз.	ОБОЗНАЧЕНИЕ	НАИМЕНОВАНИЕ	КОЛ.	ПРИМЕЧАНИЕ

КОЛОК

Инв. № подл. | Подпись и дата | Взам. инв. №

1.090.1-2с.

Лист

Копировал

Формат А4

РИС. 1

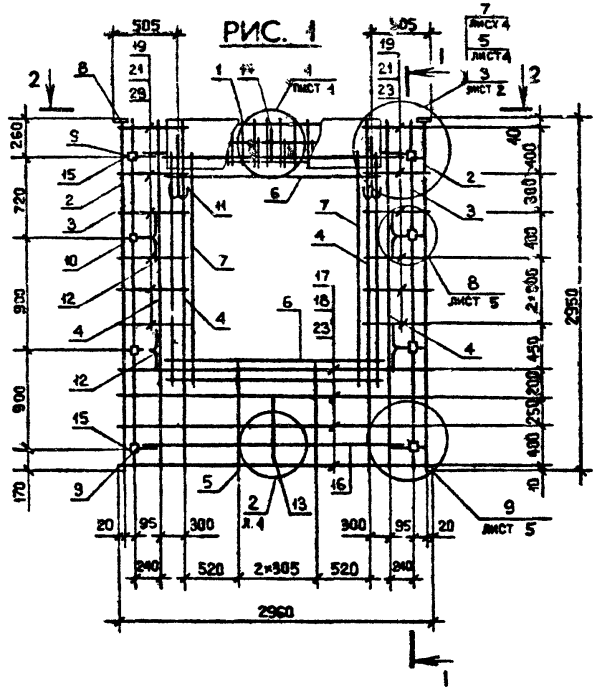

1—1

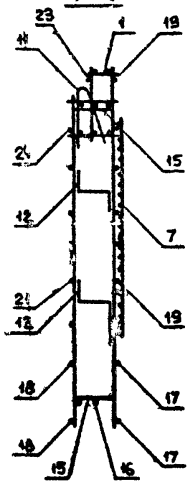

Обозначение	Марка	Рис.	Масса, кг
I.090.I-2с.2-4.02	7КП0 30.30-2	I	60,35
-01	8КП0 30.30-2	2	56,72
-02	9КП0 30.30-2	3	56,72

2—2

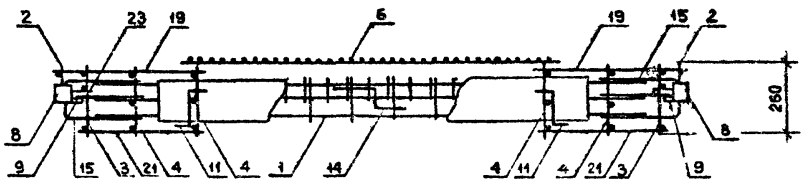

				I.090.I-2с.2-4 02СБ	
Нач.отд.	Эшперашвили		6.10.89	КАРКАС ПРОСТРАНСТВЕННЫЙ 7КП0 30 – 9КП0 30 СБОРОЧНЫЙ ЧЕРТЕЖ	Стадия: Р; Масса: См. табл.; Масштаб: 1:40, 1:20
Н.контр.	Силагадзе		6.10.89		
Рук.мест.	Касрадзе		6.10.89		
ГИП	Эшперашвили		6.10.89		Лист 1; Листов 2
Рук.гр.	Бурдиашвили		6.10.89		
Проверил	Салихова		9.10.89		ТбилЗНИИЭП
Разраб.	Шелия		9.10.89		

Копировал

Формат А3

Инв.№ подл. | Подпись и дата | Взам.инв.№

РИС. 2

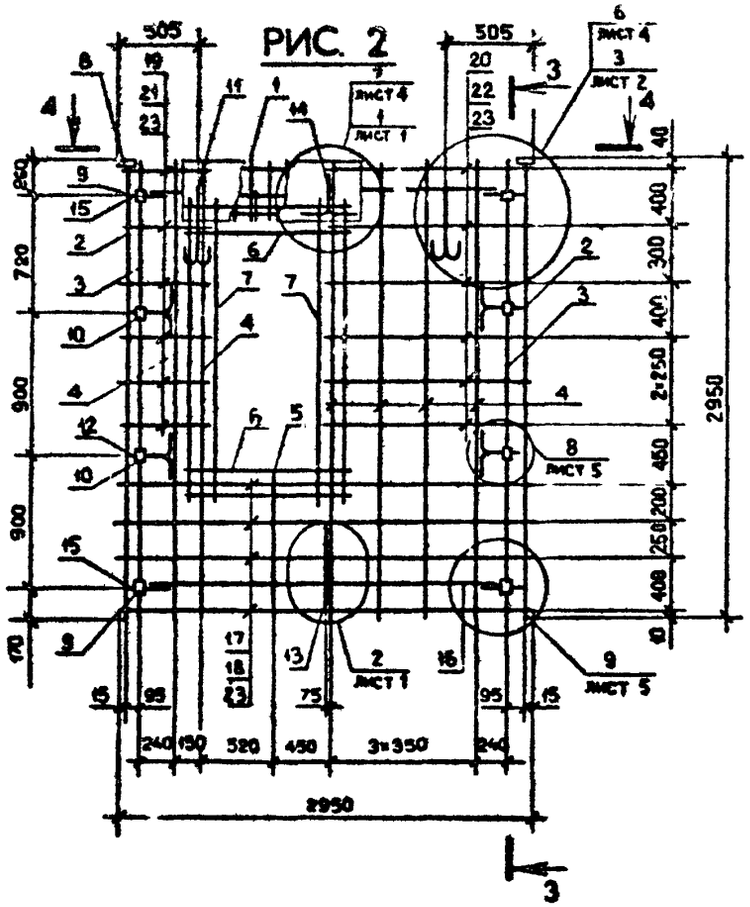

РИС. 3

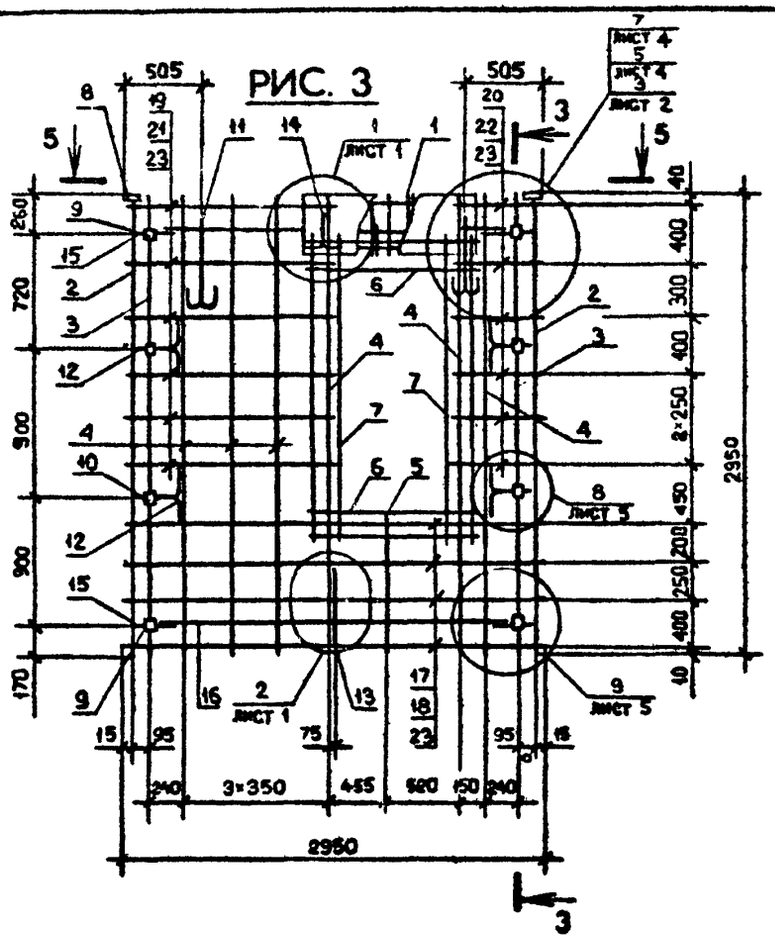

3—3

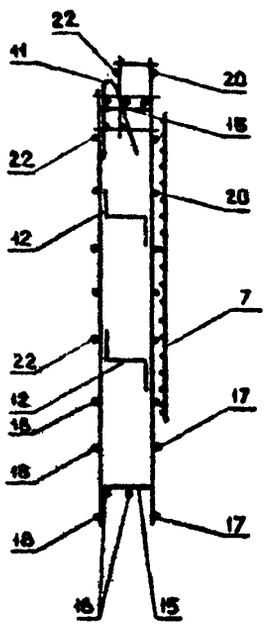

4—4

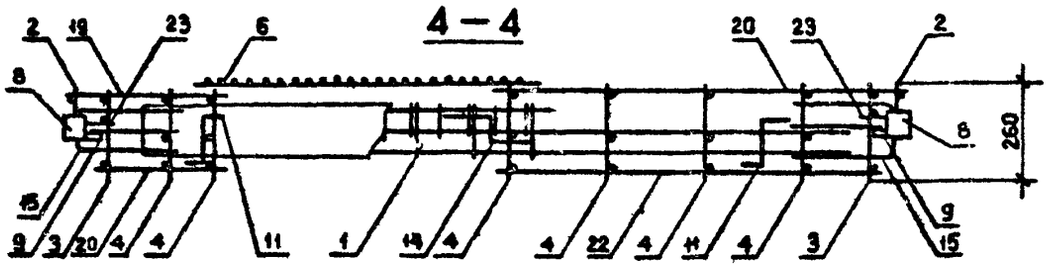

5—5

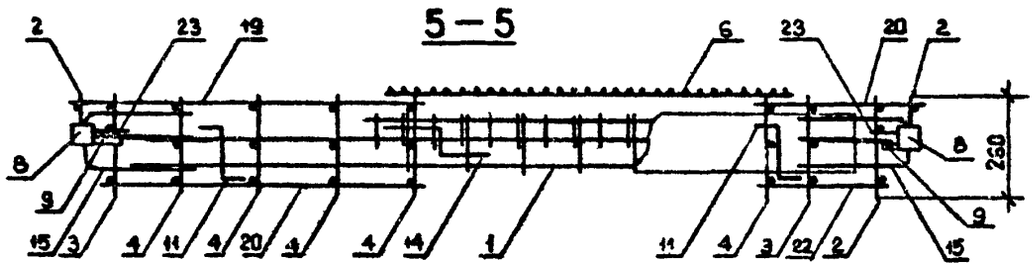

Формат	Зона	Поз.	Обозначение	Наименование	Кол.	Примечание
				ДОКУМЕНТАЦИЯ		
А3			1.090.1-2с.2-4 ОЗСБ	СБОРОЧНЫЙ ЧЕРТЕЖ		
А3			1.090.1-2с.2-4 ООД2	УЗЛЫ АРМАТУРНЫЕ		
А3			1.090.1-2с.2-4 ООТО	ТЕХНИЧЕСКОЕ ОПИСАНИЕ		
				ПЕРЕЧНЕВЫЕ ЗАЙНЫЕ ДЛЯ ИСПОЛНЕНИЙ:		
				1.090.1-2с.2-4 03		
				1КПО 32.30-1		
				СБОРОЧНЫЕ ЕДИНИЦЫ		
А4		1	1.090.1-2с.2-5 01.0-04	КАРКАС УКР.СБОРКИ СКР5	1	
				КАРКАСЫ ПЛОСКИЕ		
А4		2	1.090.1-2с.2-5 03.0-09	КР18	2	
А4		3	1.090.1-2с.2-5 02.0-03	КР4	2	
А4		4	1.090.1-2с.2-5 03.0-02	КР11	4	
А4		5	1.090.1-2с.2-5 04.0-06	КР25	2	
				СЕТКИ		
А4		6	1.090.1-2с.2-5 10.0-05	С28	1	
А4		7	1.090.1-2с.2-5 10.0-03	С23	4	
				ИЗДЕЛИЯ ЗАКЛАДНЫЕ		
А4		8	1.090.1-2с.2-5 11.0	МН1	2	
А4		9	1.090.1-2с.2-5 11.0-02	МН3	2	
А4		10	1.090.1-2с.2-5 12.0	МН4	2	
А4		11	1.090.1-2с.2-5 12.0-01	МН5	2	

КОАСК

Взам. инв.№ | Подпись и дата | Инв. № подл.

Нач.отд.	Кикнадзе		2.11.84
Н.контр.	Силагадзе		2.11.84
Рук.маст	Кесрадзе		2.11.84
ПИП	Эдишерашвили		2.11.84
Рук.гр.	Салуквадзе		2.11.84
Проверил	Дгебуадзе		2.11.84
Разраб.	Селихова		1.11.84

1.090.1-2с.2-4 03

КАРКАС ПРОСТРАНСТВЕННЫЙ 1КЛО 32 - 2КЛО 32

Стадия	Лист	Листов
Р	1	6

ТбилЗНИИЭП

Копировал

Формат А4

Формат	Зона	Поз.	Обозначение	Наименование	Кол.	Примечание
А4		12	1.090.1-2с.2-5 13.0	МН6	2	
				ДЕТАЛИ		
А3		13	1.090.1-2с.2-5 00.2-04	ПЕТЛЯ СТРОПОВОЧНАЯ СП3	2	
				СТЕРЖНИ ГНУТЫЕ		
А3		14	1.090.1-2с.2-5 00.1	АН1	4	
А3		15	1.090.1-2с.2-5 00.1-01	АН2	1	
А3		16	1.090.1-2с.2-5 00.1-02	АН3	1	
А3		17	1.090.1-2с.2-5 00.1-03	АН4	4	
				СТЕРЖНИ ОТДЕЛЬНЫЕ		
БЧ		18	10.011.2500	⌀ 10А1 ГОСТ 578-82		
				L = 2500	3	1,85кг
				⌀ 5Вр1 ГОСТ 6727-80		
БЧ		19	5.041.3080	L = 3080	4	0,47кг
БЧ		20	5.041.2750	L = 2750	4	0,42кг
БЧ		21	5.041.680	L = 680	5	0,10кг
БЧ		22	5.041.580	L = 580	8	0,09кг
БЧ		23	5.041.420	L = 420	12	0,06кг
БЧ		24	5.041.130	L = 130	20	0,02кг
				1.090.1-2с.2-4 03-01		
				1КПО 32.30-2		
				СБОРОЧНЫЕ ЕДИНИЦЫ		
А4		1	1.090.1-2с.2-5 01.0-05	КАРКАС УКР.СБОРКИ СКР6	1	
				КАРКАСЫ ПЛОСКИЕ		
А4		2	1.090.1-2с.2-5 03.0-09	КР18	2	
А4		3	1.090.1-2с.2-5 02.0-03	КР4	2	
А4		4	1.090.1-2с.2-5 03.0-02	КР11	4	

КОАСК

Взам. инв.№ | Подпись и дата | Инв. № подл.

1.090.1-2с.2-4 03

Лист 2

Копировал

Формат А4

Формат	Зона	Поз.	Обозначение	Наименование	Кол.	Примечание
				1.090.1-2с.2-4 03-02		
				2КПЮ 32.30-1		
				СБОРОЧНЫЕ ЕДИНИЦЫ		
А4		1	1.090.1-2с.2-5 01.0-04	КАРКАС УКР.СБОРКИ СКР5	1	
				КАРКАСЫ ПЛОСКИЕ		
А4		2	1.090.1-2с.2-5 03.0-09	КР18	2	
А4		3	1.090.1-2с.2-5 02.0-03	КР4	2	
А4		4	1.090.1-2с.2-5 03.0-02	КР11	4	
А4		5	1.090.1-2с.2-5 04.0-06	КР25	2	
				СЕТКИ		
А4		6	1.090.1-2с.2-5 10.0-08	С28	1	
А4		7	1.090.1-2с.2-5 10.0-03	С23	4	
				ИЗДЕЛИЯ ЗАКЛАДНЫЕ		
А4		8	1.090.1-2с.2-5 11.0	МН1	2	
А4		9	1.090.1-2с.2-5 11.0-02	МН3	2	
А4		10	1.090.1-2с.2-5 12.0	МН4	2	
А4		11	1.090.1-2с.2-5 12.0-01	МН5	2	
А4		12	1.090.1-2с.2-5 13.0	МН6	2	
				ДЕТАЛИ		
А3		13	1.090.1-2с.2-5 00.2-04	ПЕТЛЯ СТРОПОВОЧНАЯ СП5	2	
				СТЕРЖНИ ГНУТЫЕ		
А3		14	1.090.1-2с.2-5 00.1	АН1	4	
А3		15	1.090.1-2с.2-5 00.1-01	АН2	1	
А3		16	1.090.1-2с.2-5 00.1-02	АН3	1	
А3		17	1.090.1-2с.2-5 00.1-03	АН4	4	
				СТЕРЖНИ ОТДЕЛЬНЫЕ		
БЧ		18	10.011.2500	Ø 10А1 ГОСТ 5781-82		
				L = 2500	2	1,55кг
				Ø 5Вр1 ГОСТ 6727-80		
БЧ		19	5.041.3060	L = 3060	4	0,47кг
БЧ		20	5.041.2750	L = 2750	4	0,42кг
БЧ		21	5.041.680	L = 680	6	0,10кг
БЧ		22	5.041.580	L = 580	6	0,09кг
БЧ		23	5.041.420	L = 420	12	0,06кг
БЧ		24	5.041.130	L = 130	20	0,02кг

КОАСК

Взам. инв.№ | Подпись и дата | Инв. № подл.

КОАСК

Взам. инв.№ | Подпись и дата | Инв. № подл.

Формат	Зона	Поз.	Обозначение	Наименование	Кол.	Примечание
				Ø 5Вр1 ГОСТ 6727-80		
	БЧ	19	5.041.3060	L = 3060	4	0,47кг
	БЧ	20	5.041.2750	L = 2750	4	0,42кг
	БЧ	21	5.041.680	L = 680	6	0,10кг
	БЧ	22	5.041.580	L = 580	6	0,09кг
	БЧ	23	5.041.420	L = 420	12	0,06кг
КОАСК	БЧ	24	5.041.130	L = 130	20	0,02кг
				1.090.1-2с.2-4 03-03		
				2КПО 32.30-2		
				СБОРОЧНЫЕ ЕДИНИЦЫ		
	А4	1	1.090.1-2с.2-5 01.0-01	КАРКАС УКР.СБОРКИ СКР6	1	
				КАРКАСЫ ПЛОСКИЕ		
	А4	2	1.090.1-2с.2-5 03.0-09	КР18	2	
	А4	3	1.090.1-2с.2-5 02.0-03	КР4	2	
	А4	4	1.090.1-2с.2-5 03.0-02	КР11	4	
	А4	5	1.090.1-2с.2-5 04.0-06	КР25	2	
				СЕТКИ		
	А4	6	1.090.1-2с.2-5 10.0-08	С28	1	
	А4	7	1.090.1-2с.2-5 10.0-03	С23	4	
				ИЗДЕЛИЯ ЗАКЛАДНЫЕ		
	А4	8	1.090.1-2с.2-5 11.0	МН1	2	
	А4	9	1.090.1-2с.2-5 11.0-02	МН3	2	
	А4	10	1.090.1-2с.2-5 12.0	МН4	2	
	А4	11	1.090.1-2с.2-5 12.0-01	МН5	2	
	А4	12	1.090.1-2с.2-5 13.0	МН6	2	
				ДЕТАЛИ		
	А3	13	1.090.1-2с.2-5 00.2-04	ПЕТЛЯ СТРОПОВОЧНАЯ СП5	2	

Взам. инв.№ | Подпись и дата | Инв. № подл.

Копировал | Формат А4

Формат	Зона	Поз.	Обозначение	Наименование	Кол.	Примечание
				СТЕРЖНИ ГНУТЫЕ		
	А3	14	1.090.1-2с.2-5 00.1	АН1	4	
	А3	15	1.090.1-2с.2-5 00.1-01	АН2	1	
	А3	16	1.090.1-2с.2-5 00.1-02	АН3	1	
	А3	17	1.090.1-2с.2-5 00.1-03	АН4	1	
				СТЕРЖНИ ОТДЕЛЬНЫЕ		
КОАСК	БЧ	18	10.011.2500	А-III10А1 ГОСТ 5781-82		
				L = 2500	2	1,55кг
				Ø 5Вр1 ГОСТ 6727-80		
	БЧ	19	5.041.3060	L = 3060	4	0,47кг
	БЧ	20	5.041.2750	L = 2750	4	0,42кг
	БЧ	21	5.041.680	L = 680	6	0,10кг
	БЧ	22	5.041.580	L = 580	6	0,09кг
	БЧ	23	5.041.420	L = 420	12	0,06кг
	БЧ	24	5.041.130	L = 130	20	0,02кг

Взам. инв.№ | Подпись и дата | Инв. № подл.

Копировал | Формат А4

РИС. 1

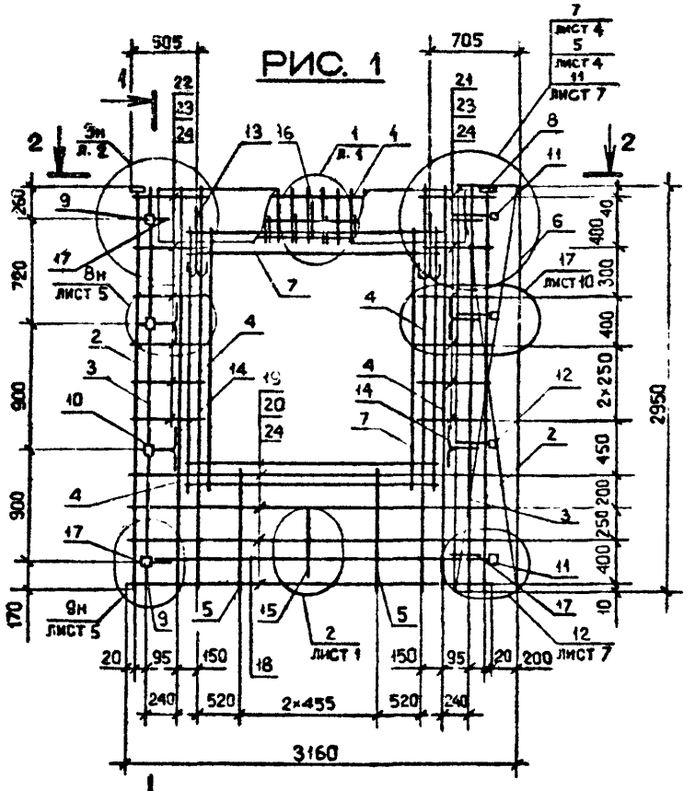

РИС. 2

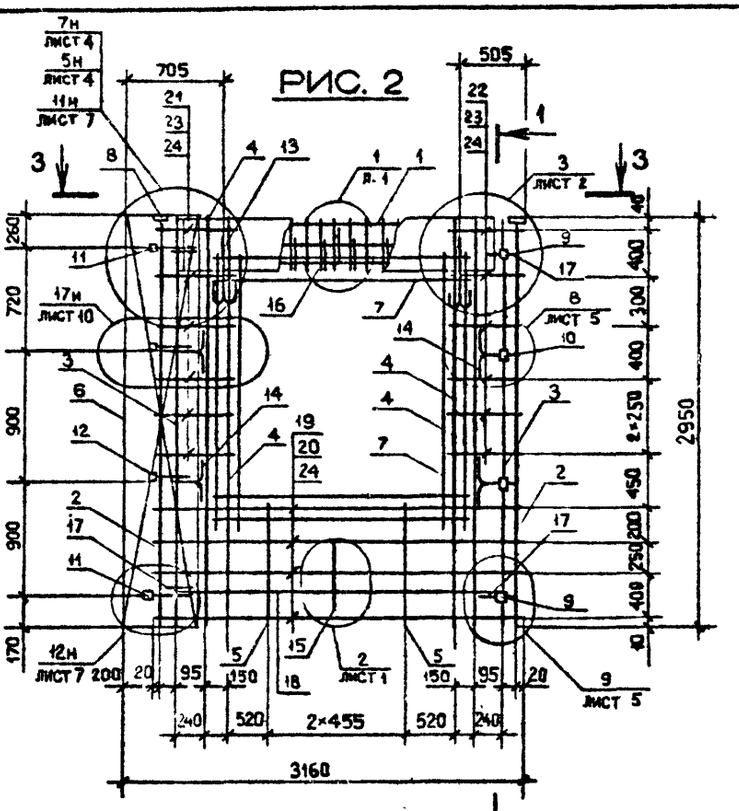

1-1

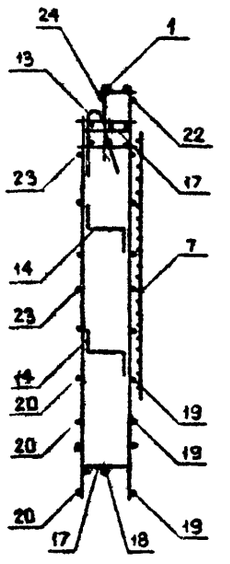

2-2

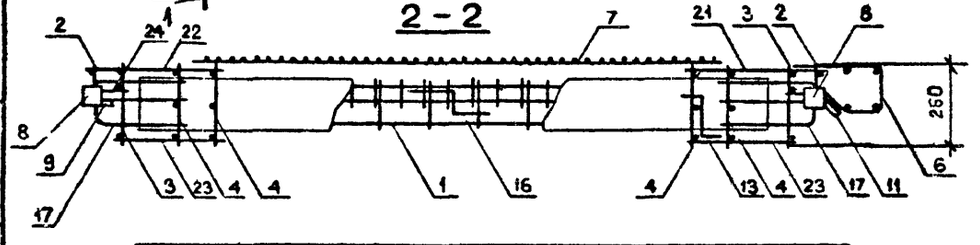

3-3

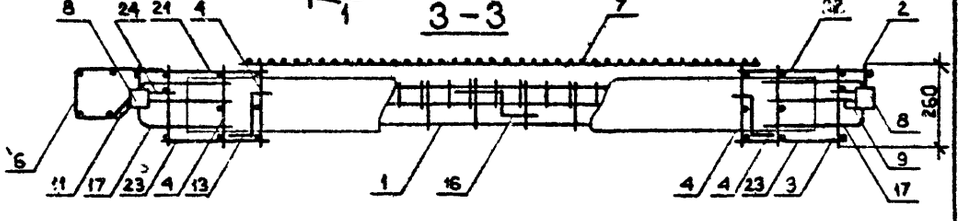

Обозначение	Марка	Рис.	Масса, кг
I.090.I-2с.2-4 03	ІКПО 32.30-I	I	64,9I
-0I	ІКПО 32.30-2		69,44
-02	2КПО 32.30-I	2	64,9I
-03	2КПО 32.30-2		69,44

Нач.отд.	Эдишерашвили		6.10.84
Н.контр.	Силагадзе		6.10.84
Рук.маст.	Касрадзе		6.10.84
ГИП	Эдишерашвили		6.10.84
Рук.гр.	Бурджанадзе		6.10.84
Проверил	Селихова		3.10.84
Разраб.	Шелия		3.10.84

I.090.1-2с.2-4 03СБ

КАРКАС ПРОСТРАНСТВЕННЫЙ ІКПО 32 - 2КПО 32 СБОРОЧНЫЙ ЧЕРТЕЖ

Стадия	Масса	Масштаб
Р	См. табл.	1:40 1:20
Лист	Листов 1	

ТбилЗНИИЭП

Взам.инв.№ | Подпись и дата | Инв.№ подл.

Копировал

Формат А3

Формат	Зона	Поз.	ОБОЗНАЧЕНИЕ	НАИМЕНОВАНИЕ	КОЛ.	ПРИМЕЧАНИЕ
				ДОКУМЕНТАЦИЯ		
А3			1.090.1-2с.2-4 04СБ	СБОРОЧНЫЙ ЧЕРТЕЖ		
А3			1.090.1-2с.2-4 00ВД2	УЗЛЫ АРМАТУРНЫЕ		
А3			1.090.1-2с.2-4 00ТО	ТЕХНИЧЕСКОЕ ОПИСАНИЕ		
				ПЕРЕМЕННЫЕ ДАННЫЕ ДЛЯ ИСПОЛНЕНИЙ:		
				1.090.1-2с.2-4 04		
				2КПО 60.30-1		
				СБОРОЧНЫЕ ЕДИНИЦЫ		
А4		1	1.090.1-2с.2-5 01.0	КАРКАС УКР.СБОРКИ СКР1	2	
				КАРКАСЫ ПЛОСКИЕ		
А4		2	1.090.1-2с.2-5 03.0-09	КР18	2	
А4		3	1.090.1-2с.2-5 02.0-04	КР5	2	
А4		4	1.090.1-2с.2-5 03.0-03	КР12	2	
А4		5	1.090.1-2с.2-5 03.0-02	КР11	3	
А4		6	1.090.1-2с.2-5 04.0-06	КР25	4	
				СЕТКИ		
А4		7	1.090.1-2с.2-5 10.0-04	С24	4	
А4		8	1.090.1-2с.2-5 10.0-03	С23	4	
				ИЗДЕЛИЯ ЗАКЛАДНЫЕ		
А4		9	1.090.1-2с.2-5 11.0	МН1	2	
А4		10	1.090.1-2с.2-5 11.0-02	МН3	4	
А4		11	1.090.1-2с.2-5 12.0	МН4	4	

КОАСК

Взам. инв.№ | Подпись и дата | Инв. № подл.

Нач.отд.	Кикнадзе		2.11.84
Н.контр.	Силагадзе		2.11.84
Рук.маст.	Кесрадзе		2.11.84
ГИП	Эдишерашвили		2.11.84
Рук.гр.	Салукадзе		2.11.84
Проверил	Дгебуадзе		2.11.84
Разраб.	Салихова		1-11-84

1.090.1-2с.2-4 04

КАРКАС ПРОСТРАНСТВЕННЫЙ 2КПО 60

Стадия	Лист	Листов
Р	1	4

ТбилЗНИИЭП

Копировал

Формат А4

Формат	Зона	Поз.	ОБОЗНАЧЕНИЕ	НАИМЕНОВАНИЕ	КОЛ.	ПРИМЕЧАНИЕ
				ДЕТАЛИ		
А3		12	1.090.1-2с.2-5 00.2-06	ПЕТЛЯ СТРОПОВОЧНАЯ СП7	4	
				СТЕРЖНИ ГНУТЫЕ		
А3		13	1.090.1-2с.2-5 00.1	АН1	4	
А3		14	1.090.1-2с.2-5 00.1-01	АН2	3	
А3		15	1.090.1-2с.2-5 00.1-02	АН3	3	
А3		16	1.090.1-2с.2-5 00.1-03	АН4	4	
				СТЕРЖНИ ОТДЕЛЬНЫЕ		
				Ø10А1 ГОСТ 578-82		
БЧ		17	10.011.5500	L = 5500	2	3,39кг
БЧ		18	10.011.700	L = 700	3	0,43кг
				Ø5Вр1 ГОСТ 8727-80		
БЧ		19	5.041.5960	L = 5960	4	0,92кг
БЧ		20	5.041.5750	L = 5750	4	0,89кг
БЧ		21	5.041.430	L = 430	22	0,07кг
БЧ		22	5.041.270	L = 270	12	0,04кг
БЧ		23	5.041.910	L = 910	6	0,14кг
БЧ		24	5.041.770	L = 770	6	0,12кг
БЧ		25	5.041.130	L = 130	20	0,02кг
				Ø 12АШ ГОСТ 5781-82		
БЧ		26	12.013.250	L = 250	2	0,22кг
				1.090.1-2с.2-4 04-01		
				2КПО 60.30-2		
				СБОРОЧНЫЕ ЕДИНИЦЫ		
А4		1	1.090.1-2с.2-5 01.0-01	КАРКАС УКР.СБОРКИ СКР2	2	

КОАСК

Взам. инв.№ | Подпись и дата | Инв. № подл.

1.090.1-2с.2-4 04

Лист 2

Копировал

Формат А4

Формат	Зона	Поз.	Обозначение	Наименование	Кол.	Приме-чание
				КАРКАСЫ ПЛОСКИЕ		
А4		2	1.090.1-2с.2-5 03.0-09	КР18	2	
А4		3	1.090.1-2с.2-5 02.0-04	КР5	2	
А4		4	1.090.1-2с.2-5 03.0-03	КР12	2	
А4		5	1.090.1-2с.2-5 03.0-02	КР11	3	
А4		6	1.090.1-2с.2-5 04.0-06	КР25	4	
				СЕТКИ		
А4		7	1.090.1-2с.2-5 10.0-04	24	4	
А4		8	1.090.1-2с.2-5 10.0-03	С23	4	
				ИЗДЕЛИЯ ЗАКЛАДНЫЕ		
А4		9	1.090.1-2с.2-5 11.0	МН1	2	
А4		10	1.090.1-2с.2-5 11.0-02	МН3	4	
А4		11	1.090.1-2с.2-5 12.0	МН4	4	
				ДЕТАЛИ		
А3		12	1.090.1-2с.2-5 00.2-06	ПЕТЛЯ СТРОПОВОЧНАЯ СП7	4	
				СТЕРЖНИ ГНУТЫЕ		
А3		13	1.090.1-2с.2-5 00.1	АН1	4	
А3		14	1.090.1-2с.2-5 00.1-01	АН2	3	
А3		15	1.090.1-2с.2-5 00.1-02	АН3	3	
А3		16	1.090.1-2с.2-5 00.1-03	АН4	4	
				СТЕРЖНИ ОТДЕЛЬНЫЕ		
				Ø 10А1 ГОСТ 5781-82		
БЧ		17	10.011.5500	L = 5500	2	3,39кг
БЧ		18	10,011.700	L = 700	3	0,43кг
				Ø 5Вр1 ГОСТ 6727-80		
БЧ		19	5.041.5960	L = 5960	4	0,92кг
БЧ		20	5.041.5750	L = 5750	4	0,89кг
БЧ		21	5.041.430	L = 430	12	0,07кг
БЧ		22	5.041.270	L = 270	12	0,04кг
БЧ		23	5.041.910	L = 910	6	0,14кг
БЧ		24	5.041.770	L = 770	6	0,12кг
БЧ		25	5.041.130	L = 130	20	0,02кг
				Ø 12АШ ГОСТ 5781-82		
БЧ		26	12.013.250	L = 250	2	0,22кг

КОАСК

Взам. инв.№ | Подпись и дата | Инв.№ подл.

1.090.1-2с.2-4 04

Лист 3

Копировал

Формат А4

КОАСК

Взам. инв.№ | Подпись и дата | Инв.№ подл.

1.090.1-2с.2-4 04

Лист 4

Копировал

Формат А4

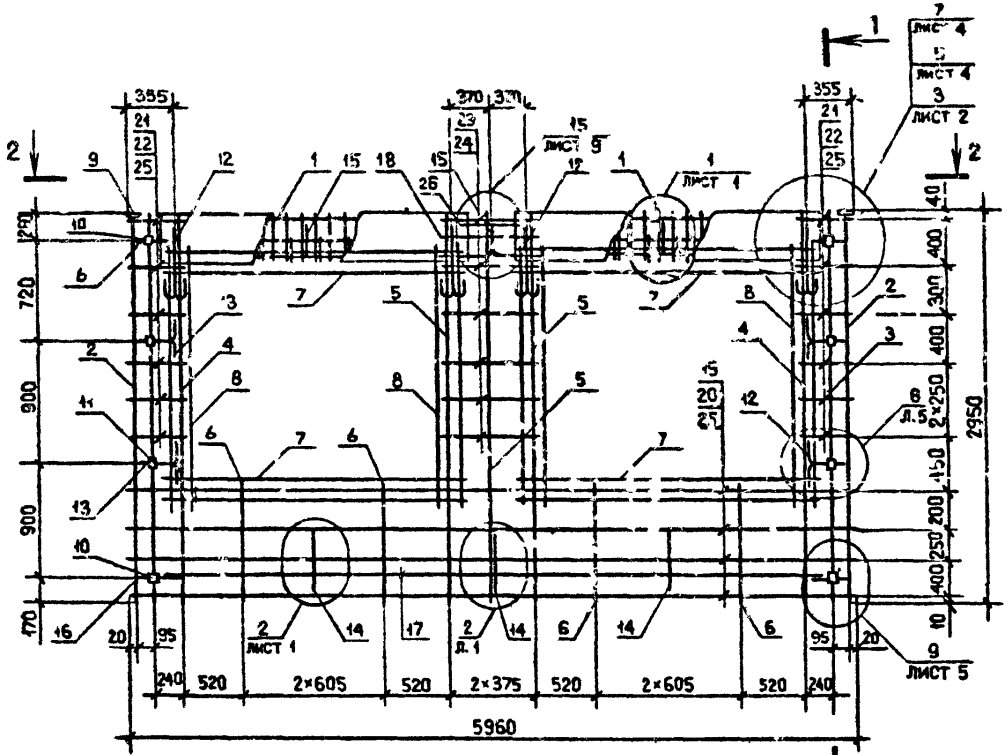

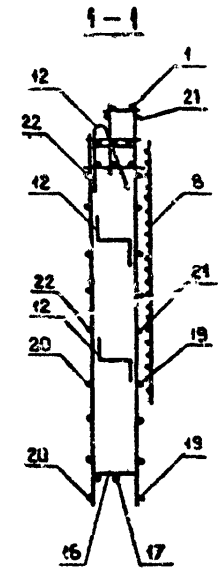

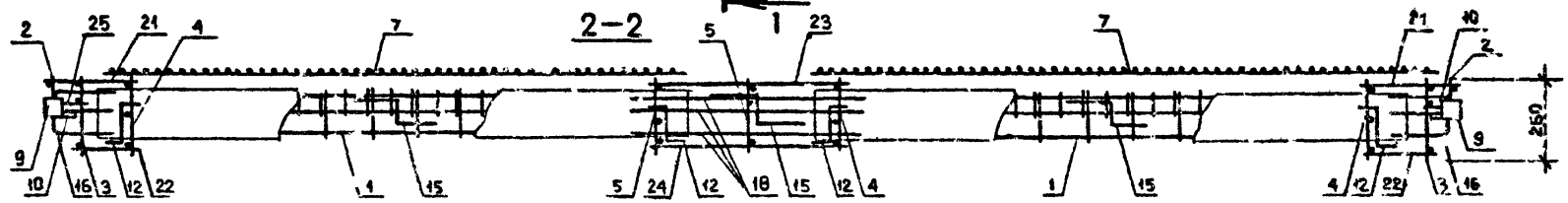

Обозначение	Марка	Масса кг
I.090.I-2с.2-4 04	2КПС 60.30-I	II8,83
-01	2КПО 60.30-2	I23,I0

Нач.отд.	Эдишерашвили		6.10.84
Н.контр.	Силагадзе		6.10.84
Рук.маст.	Касрадзе		6.10.84
ГИП	Эдишерашвили		6.10.84
Рук.гр.	Бурджанадзе		6.10.84
Проверил	Селихова		4.10.84
Разраб.	Шелия		4.10.84

I.090.I-2с.2-4 04СБ

КАРКАС ПРОСТРАНСТВЕННЫЙ ПГПО 60 – 2КПО 60 СБОРОЧНЫЙ ЧЕРТЕЖ

Стадия	Масса	Масштаб
Р	См. табл.	1:40 1:20

Лист | Листов 1

ТбилЗНиИЭП

Копировал

Формат А3

Инв.№ подл. | Подпись и дата | Взам.инв.№

Формат	Зона	Поз.	Обозначение	Наименование	Кол.	Приме-чание
				ДОКУМЕНТАЦИЯ		
А3			1.090.1-2с.2-4 ОВСВ	СБОРОЧНЫЙ ЧЕРТЕЖ		
А3			1.090.1-2с.2-4 ООД2	УЗЛЫ АРМАТУРНЫЕ		
А3			1.090.1-2с.2-4 ООТО	ТЕХНИЧЕСКОЕ ОПИСАНИЕ		
				ПЕРЕМЕННЫЕ ДАННЫЕ ДЛЯ ИСПОЛНЕНИЙ:		
				1.090.1-2с.2-4 05		
				ЗКПО 60.30-1		
				СБОРОЧНЫЕ ЕДИНИЦЫ		
А4	1		1.090.1-2с.2-5 01.0-04	КАРКАС УКР. СБОРКИ СКР5	2	
				КАРКАСЫ ПЛОСКИЕ		
А4	2		1.090.1-2с.2-5 03.0-09	КР18	2	
А4	3		1.090.1-2с.2-5 02.0-03	КР4	2	
А4	4		1.090.1-2с.2-5 03.0-02	КР11	8	
А4	6		1.090.1-2с.2-5 04.0-06	КР25	4	
А4	7		1.090.1-2с.2-5 10.0-03	СЕТКА С23	8	
				ИЗДЕЛИЯ ЗАКЛАДНЫЕ		
А4	9		1.090.1-2с.2-5 11.0	МН1	2	
А4	10		1.090.1-2с.2-5 11.0-02	МН3	4	
А4	11		1.090.1-2с.2-5 12.0	МН4	4	
				ДЕТАЛИ		
А3	12		1.090.1-2с.2-5 00.2-07	ПЕТЛИ СТРОПОВОЧНАЯ СП8	4	
				СТЕРЖНИ ГНУТЫЕ		
А3	13		1.090.1-2с.2-5 ОО1	АН1	4	
А3	14		1.090.1-2с.2-5 00.1-01	АН2	3	
А3	15		1.090.1-2с.2-5 00.1-02	АН3	3	
А3	16		1.090.1-2с.2-5 00.1-03	АН4	4	
				СТЕРЖНИ ОТДЕЛЬНЫЕ		
				⌀10А1 ГОСТ 5781-82		
БЧ	17		10.011.5500	L=5500	2	3,39кг
БЧ	18		10.011.700	L=700	3	0,43кг
				⌀5Вр1 ГОСТ 6727-80		
БЧ	19		5.041.5960	L=5960	4	0,92кг
БЧ	20		5.041.5750	L=5750	4	0,89кг
БЧ	21		5.041.580	L=580	12	0,09кг
БЧ	22		5.041.420	L=420	12	0,06кг
БЧ	23		5.041.1210	L=1210	6	0,19кг
БЧ	24		5.041.1070	L=1070	6	0,16кг
БЧ	25		5.041.130	L=130	20	0,02кг
				⌀12АШ ГОСТ 5781-82		
БЧ	26		12.013.250	L=250	2	0,22кг
				1.090.1-2с.2-4 05-01		
				ЗКПО 60.30-2		
				СБОРОЧНЫЕ ЕДИНИЦЫ		
А4	1		1.090.1-2с.2-5 01.0-05	КАРКАС УКР. СБОРКИ СКР6	2	
				ПЛОСКИЕ КАРКАСЫ		
А4	2		1.090.1-2с.2-5 03.0-09	КР18	2	
А4	3		1.090.1-2с.2-5 02.0-03	КР4	2	
А4	4		1.090.1-2с.2-5 03.0-02	КР11	8	
А4	6		1.090.1-2с.2-5 04.0-06	КР25	4	

Копировал

Формат А4

Нач.отд.	Кикнадзе		2.11.84
Н.контр.	Сихарулидзе		2.11.84
Рук.маст.	Кахадзе		2.11.84
ГИП	Элиашвили		2.11.84
Рук.гр.	Салуквадзе		2.11.84
Проверил	Дгебуадзе		2.11.84
Разраб.	Саянова		1.11.84

1.090.1-2с.2-4 0-5

КАРКАС ПРОСТРАНСТВЕННЫЙ ЗКПО 60-4КПО 60

Стадия	Лист	Листов
Р	1	6

ТбилЗНИИЭП

Копировал

Формат А4

1.090.1-2с.2-4 05

Лист 2

Формат	Зона	Поз.	Обозначение	Наименование	Кол.	Примечание
А4	7		1.090.1-2с.2-5 10.0-03	СЕТКА С23	6	
				ИЗДЕЛИЯ ЗАКЛАДНЫЕ		
А4	9		1.090.1-2с.2-5 11.0	МН1	2	
А4	10		1.090.1-2с.2-5 11.0-02	МН3	4	
А4	11		1.090.1-2с.2-5 12.0	МН4	4	
				ДЕТАЛИ		
А3	12		1.090.1-2с.2-5 00.2-07	ПЕТЛЯ СТРОПОВОЧНАЯ СП6	4	
				СТЕРЖНИ ГНУТЫЕ		
А3	13		1.090.1-2с.2-5 00.1	АН1	4	
А3	14		1.090.1-2с.2-5 00.1-01	АН2	3	
А3	15		1.090.1-2с.2-5 00.1-02	АН3	3	
А3	16		1.090.1-2с.2-5 00.1-03	АН4	4	
				СТЕРЖНИ ОТДЕЛЬНЫЕ		
				⌀10А1 ГОСТ 5781-82		
БЧ	17		10.011.5500	L=5500	2	3,39кг
БЧ	18		10.011.700	L=700	3	0,43кг
				⌀5Вр1 ГОСТ 6727-80		
БЧ	19		5.041.5960	L=5960	4	0,92кг
БЧ	20		5.041.5750	L=5750	4	0,89кг
БЧ	21		5.041.580	L= 80	12	0,09кг
БЧ	22		5.041.420	L=420	12	0,03кг
БЧ	23		5.041.1210	L=1210	6	0,19кг
БЧ	24		5.041.1070	L=1070	6	0,16кг
БЧ	25		5.041.130	L=130	20	0,02кг
				⌀12АШ ГОСТ 5781-82		
БЧ	26		12.013.250	L=250	2	0,22кг
			1.090.1-2с.2-4 05-02			
			4КПО 60.30-1			

Коск

Взам. инв.№ | Подпись и дата | Инв.№ подл.

1.090.1-2с.2-4 05 — Лист 3

Копировал — Формат А4

Формат	Зона	Поз.	Обозначение	Наименование	Кол.	Примечание
				СБОРОЧНЫЕ ЕДИНИЦЫ		
А4	1		1.090.1-2с.2-5 01.0-04	КАРКАС УКР. СБОРКИ СКР5	2	
				ПЛОСКИЕ КАРКАСЫ		
А4	2		1.090.1-2с.2-5 03.0-09	КР16	1	
А4	3		1.090.1-2с.2-5 02.0-03	КР4	2	
А4	4		1.090.1-2с.2-5 03.0-02	КР11	8	
А4	6		1.090.1-2с.2-5 04.0-08	КР27	4	
А4	7		1.090.1-2с.2-5 10.0-03	СЕТКИ С23	4	
А4	8		1.090.1-2с.2-5 10.0-01	С21	4	
				ИЗДЕЛИЯ ЗАКЛАДНЫЕ		
А4	9		1.090.1-2с.2-5 11.0	МН1	2	
А4	10		1.090.1-2с.2-5 11.0-02	МН3	4	
А4	11		1.090.1-2с.2-5 12.0	МН4	4	
				ДЕТАЛИ		
А3	12		1.090.1-2с.2-5 00.2-07	ПЕТЛЯ СТРОПОВОЧНАЯ СП6	4	
				СТЕРЖНИ ГНУТЫЕ		
А3	13		1.090.1-2с.2-5 00.1	АН1	4	
А3	14		1.090.1-2с.2-5 00.1-01	АН2	3	
А3	15		1.090.1-2с.2-5 00.1-02	АН3	3	
А3	16		1.090.1-2с.2-5 00.1-03	АН4	4	
				СТЕРЖНИ ОТДЕЛЬНЫЕ		
				⌀10А1 ГОСТ 5781-82		
БЧ	17		10.011.5500	L=5500	2	3,39кг
БЧ	18		10.011.700	L=700	3	0,43кг
				⌀5Вр1 ГОСТ 6727-80		
БЧ	10		5.041.5960	L=5960	6	0,92кг
БЧ	20		5.041.5750	L=5750	6	0,89кг
БЧ	21		5.041.580	L=580	8	0,09кг

Коск

Взам. инв.№ | Подпись и дата | Инв.№ подл.

1.090.1-2с.2-4 05 — Лист 4

Копировал — Формат А4

Формат	Зона	Поз.	Обозначение	Наименование	Кол.	Примечание
БЧ	22		5.041.420	L=420	8	0.06кг
БЧ	23		5.041.1210	L=1210	4	0.19кг
БЧ	24		5.041.1070	L=1070	4	0.16 кг
БЧ	25		5.041.130	L=130	20	0.02кг
				⌀ 12 АШ ГОСТ 5781-82 L=230 1.090.1-2с.2-4 05-03 4КПО 60.30-2	2	0,22кг
				СБОРОЧНЫЕ ЕДИНИЦЫ		
А4		1	1.090.1-2с.2-5 01.0-05	КАРКАС УКР.СБОРКИ СКР6	2	
				КАРКАСЫ ПЛОСКИЕ		
А4		2	1.090.1-2с.2-5 03.0-09	КР18	2	
А4		3	1.090.1-2с.2-5 02.0-03	КР4	2	
А3		4	1.090.1-2с.2-5 03.0-02	КР11	8	
А4		6	1.090.1-2с.2-5 04.0-08	КР27	4	
				СЕТКИ		
А4		7	1.090.1-2с.2-5 10.0-03	С23	4	
А4		8	1.090.1-2с.2-5 10.0-01	С21	4	
				ИЗДЕЛИЯ ЗАКЛАДНЫЕ		
А4		9	1.090.1-2с.2-5 11.0	МН1	2	
А4		10	1.090.1-2с.2-5 11.0-02	МН3	4	
А4		11	1.090.1-2с.2-5 12.0	МН4	4	
				ДЕТАЛИ		
А3		12	1.090.1-2с.2-5 00.2-07	ПЕТЛЯ СТРОПОВОЧНАЯ СП8	4	
				СТЕРЖНИ ГНУТЫЕ		
А3		13	1.090.1-2с.2-5 00.1	АН1	4	
А3		14	1.090.1-2с.2-5 00.1-01	АН2	3	
А3		15	1.090.1-2с.2-5 00.1-02	АН3	3	
А3		16	1.090.1-2с.2-5 00.1-03	АН4	4	
				СТЕРЖНИ ОТДЕЛЬНЫЕ		

Взам. инв.№ | Подпись и дата | Инв. № подл. | КОАСК

Формат	Зона	Поз	Обозначение	Наименование	Кол.	Примечание
				⌀10А1 ГОСТ 5781-82		
БЧ		17	10.011.5500	L=5500	2	3.39кг
БЧ		18	10.011.700	L=700	3	0,43кг
				⌀5Вр1 ГОСТ 6727-80		
БЧ		19	5.041.5960	L=5960	6	0,92 кг
БЧ		20	5.041.5750	L=5750	6	0.89 кг
БЧ		21	5.041.580	L=580	8	0.09кг
БЧ		22	5.041.420	L=420	8	0.06кг
БЧ		23	5.041.1210	L=1210	4	0.19кг
БЧ		24	5.041.1070	L=1070	4	0.16кг
БЧ		25	5.041.130	L=130	20	0,02кг
				⌀12АШ ГОСТ 5781-82		
БЧ		26	12.013.250	L=250	2	0,22кг

Взам. инв.№ | Подпись и дата | Инв. № подл. | КОАСК

РИС. 1

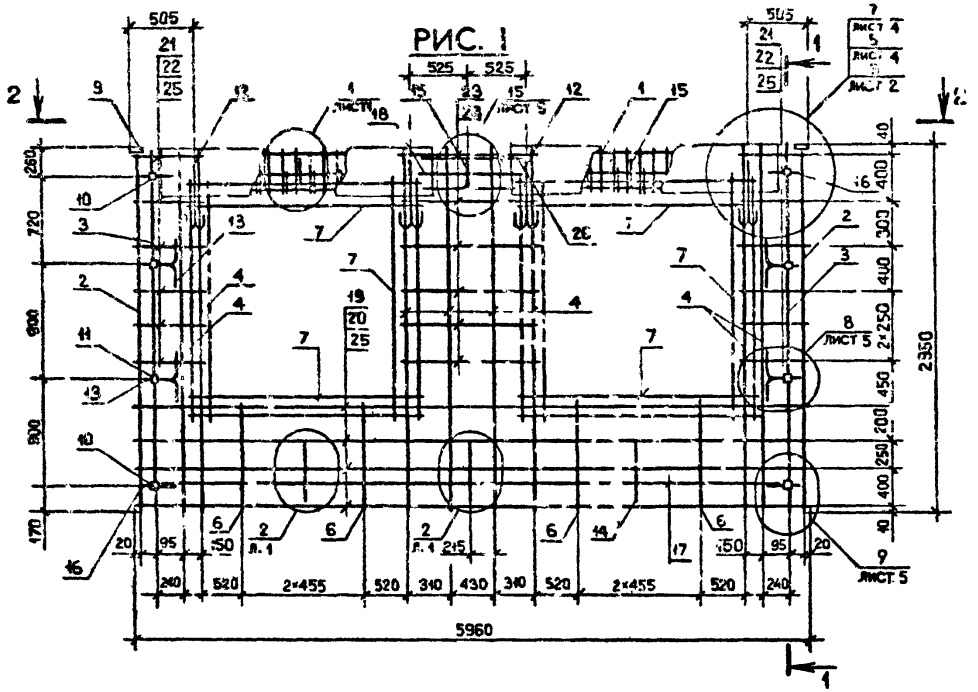

Обозначение	Марка	Рис.	Масса, кг
I.090.I-2с.2-4 05	3КП0 60.30-I	I	I08,97
-0I	3КП0 60.30-2		II8,I7
-02	4КП0 60.30-I	2	II0,39
-03	4КП0 60.30-2		II9,44

Нач.отд.	Элишерашвил		6.1084
Н.контр.	Сичагелзе		6.1084
Рук.маст.	Касрадзе		6.1084
ГИП	Элишерашвили		6.1084
Рук.гр.	Буржанадзе		6.1084
Проверил	Селихова		2.1084
Разраб.	Шелия		2.1084

I.090.I-2с.2-4 05СБ

КАРКАС ПРОСТРАНСТВЕННЫЙ 3КП0 60 – 4КП0 60 СБОРОЧНЫЙ ЧЕРТЕЖ

Стадия	Масса	Масштаб
Р	См. табл.	1:40 1:20
Лист 1	Листов 2	

ТбилЗНИИЭП

Копировал

Формат А3

Инв.№ подл. | Подпись и дата | Взам.инв.№

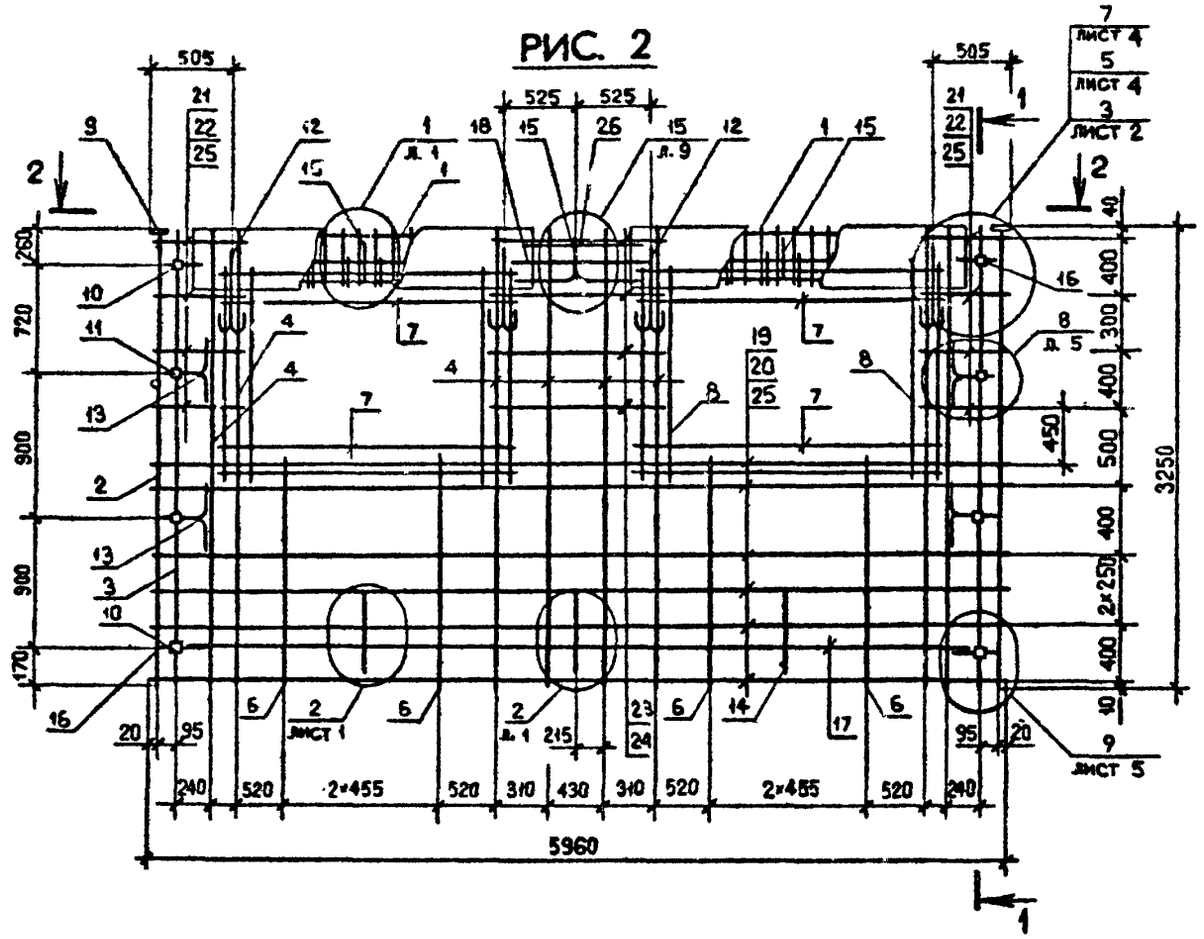

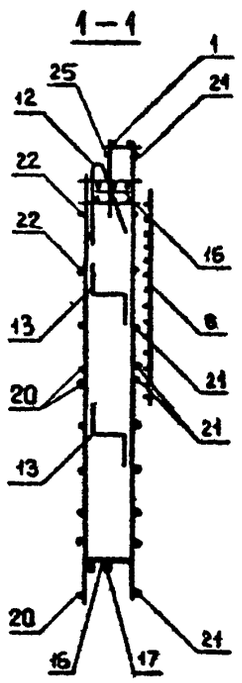

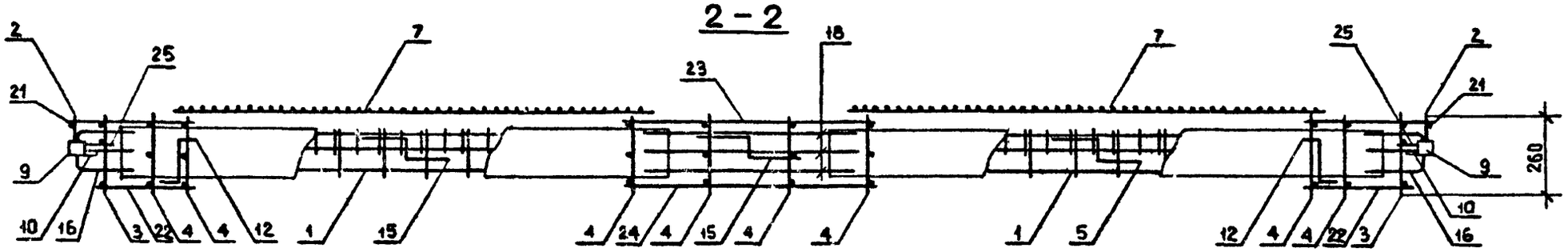

Изм. № подл.	Подпись и дата	Взам. инв. №

1.090.1-2с.2-4 05СБ

Лист 2

Копировал

Формат А3

Формат	Зона	Поз.	Обозначение	Наименование	Кол.	Примечание
				ДОКУМЕНТАЦИЯ		
А3			1.090.1-2с.2-4 ОВСБ	СБОРОЧНЫЙ ЧЕРТЕЖ		
А3			1.090.1-2с.2-4 ООД2	УЗЛЫ АРМАТУРНЫЕ		
А3			1.090.1-2с.2-4 ООТО	ТЕХНИЧЕСКОЕ ОПИСАНИЕ		
				ПЕРЕМЕННЫЕ ДАННЫЕ ДЛЯ ИСПОЛНЕНИЙ.		
				1.090.1-2с.2-4 06		
				1КПЛ 30.30-2		
				СБОРОЧНЫЕ ЕДИНИЦЫ		
				КАРКАСЫ ПЛОСКИЕ		
А4		1	1.090.1-2с.2-5 03.0-09	КР18	2	
А4		2	1.090.1-2с.2-5 02.0-03	КР4	2	
А4		3	1.090.1-2с.2-5 04.0-03	КР22	2	
А4		4	1.090.1-2с.2-5 03.0-02	КР11	3	
А4		5	1.090.1-2с.2-5 04.0-09	КР28	1	
А4		6	1.090.1-2с.2-5 05.0-05	КР35	1	
А4		7	1.090.1-2с.2-5 05.0-07	КР37	1	
А4		8	1.090.1-2с.2-5 10.0	СЕТКА С20	4	
				ИЗДЕЛИЯ ЗАКЛАДНЫЕ		
А4		9	1.090.1-2с2-5 11.0-01	МН2	2	
А4		10	1.090.1-2с.2-5 11.0-02	МН3	4	
А4		11	1.090.1-2с.2-5 12.0	МН4	4	
				ДЕТАЛИ		
А3		12	1.090.1-2с.2-5 00.2-05	ПЕТЛЯ СТРОПОВОЧНАЯ СП6	2	

Нач.отд.	Кикнадзе		2.11.84
Н.контр.	Силагадзе		2.11.84
Рук.маст	Квирадзе		2.11.84
ГИП	Эдишерашвили		2.11.84
Рук.гр.	Салуквадзе		2.11.84
Проверил	Дгебуадзе		2.11.84
Разраб.	Салыкова		2.11.84

1.090.1-2с.2-4 06

КАРКАС ПРОСТРАНСТВЕННЫЙ 1КПЛ 30-4КПЛ 30

Стадия	Лист	Листов
Р	1	6

ТбилЗНИИЭП

Копировал Формат А4

Формат	Зона	Поз.	Обозначение	Наименование	Кол.	Примечание
				СТЕРЖНИ ГНУТЫЕ		
А3		13	1.090.1-2с.2-5 00.1	АН1	4	
А3		14	1.090.1-2с.2-5 00.1-01	АН2	1	
А3		15	1.090.1-2с.2-5 00.1-02	АН3	1	
А3		16	1.090.1-2с.2-5 00.1-03	АН4	4	
				СТЕРЖНИ ОТДЕЛЬНЫЕ		
				⌀10А1 ГОСТ 5781-82		
БЧ		17	10.011.2500	L=2500	4	1,56кг
				⌀5Вр1 ГОСТ 6727-80		
БЧ		18	5.041.2960	L=2960	7	0,46кг
БЧ		19	5.041.2750	L=2750	7	0,42кг
БЧ		20	5.041.580	L=580	3	0,06кг
БЧ		21	5.041.420	L=420	3	0,06кг
БЧ		22	5.041.1480	L=1480	3	0,23кг
БЧ		23	5.041.1320	L=1320	3	0,20кг
БЧ		24	5.041.130	L=130	20	0,02кг
				1.090.1-2с.2-4 06-01		
				2КПЛ 30.30-2		
				СБОРОЧНЫЕ ЕДИНИЦЫ		
				КАРКАСЫ ПЛОСКИЕ		
А4		1	1.090.1-2с.2-5 03.0-09	КР18	2	
А4		2	1.090.1-2с.2-5 02.0-03	КР4	2	
А4		3	1.090.1-2с.2-5 04.0-03	КР22	2	
А4		4	1.090.1-2с.2-5 03.0-02	КР11	3	
А4		5	1.090.1-2с.2-5 04.0-09	КР28	1	
А4		6	1.090.1-2с.2-5 05.0-05	КР35	1	

1.090.1-2с.2-4 06

Лист 2

Копировал Формат А4

Формат	Зона	Поз.	Обозначение	Наименование	Кол.	Примечание
А4		7	1.090.1-2с.2-5 05.0-08	КР38	1	
А4		8	1.090.1-2с.2-5 10.0	СЕТКА С20	4	
				ИЗДЕЛИЯ ЗАКЛАДНЫЕ		
А4		9	1.090.1-2с.2-5 11.0-01	МН2	2	
А4		10	1.090.1-2с.2-5 11.0-02	МН3	4	
А4		11	1.090.1-2с.2-5 12.0	МН4	4	
				ДЕТАЛИ		
А3		12	1.090.1-2с.2-5 00.2-05	ПЕТЛЯ СТРОПОВОЧНАЯ СП6	2	
				СТЕРЖНИ ГНУТЫЕ		
А3		13	1.090.1-2с.2-5 00.1	АН1	4	
А3		14	1.090.1-2с.2-5 00.1-01	АН2	1	
А3		15	1.090.1-2с.2-5 00.1-02	АН3	1	
А3		16	1.090.1-2с.2-5 00.1-03	АН4	4	
				СТЕРЖНИ ОТДЕЛЬНЫЕ		
				Ø10А1 ГОСТ 5781-82		
БЧ		17	10.011.2500	L=2500	4	1,55кг
				Ø5Вр1 ГОСТ 6727-80		
БЧ		18	5.041.2960	L=2960	7	0,46кг
БЧ		19	5.041.2750	L=2750	7	0,42кг
БЧ		20	5.041.580	L=580	3	0,09кг
БЧ		21	5.041.420	L=420	3	0,06кг
БЧ		22	5.041.1480	L=1480	3	0,23кг
БЧ		23	5.041.1320	L=1320	3	0,20кг
БЧ		24	5.041.130	L=130	20	0,02кг
				1.090.1-2с.2-4 06-02		
				ЗКПЛ 30.30-2		
				СБОРОЧНЫЕ ЕДИНИЦЫ		

КОАСК

Взам. инв.№ | Подпись и дата | Инв.№ подл.

Копировал Формат А4

Формат	Зона	Поз.	Обозначение	Наименование	Кол.	Примечание
				КАРКАСЫ ПЛОСКИЕ		
А4		1	1.090.1-2с.2-5 03.0-09	КР18	2	
А4		2	1.090.1-2с.2-5 02.0-03	КР4	2	
А4		3	1.090.1-2с.2-5 04.0-03	КР22	2	
А4		4	1.090.1-2с.2-5 03.0-02	КР11	3	
А4		5	1.090.1-2с.2-5 04.0-05	КР24	1	
А4		6	1.090.1-2с.2-5 05.0-01	КР31	1	
А4		7	1.090.1-2с.2-5 05.0-05	КР35	1	
А4		8	1.090.1-2с.2-5 10.0	СЕТКА С20	4	
				ИЗДЕЛИЯ ЗАКЛАДНЫЕ		
А4		9	1.090.1-2с.2-5 11.0-01	МН2	2	
А4		10	1.090.1-2с.2-5 11.0-02	МН3	4	
А4		11	1.090.1-2с.2-5 12.0	МН4	4	
				ДЕТАЛИ		
А3		12	1.090.1-2с.2-5 00.2-05	ПЕТЛЯ СТРОПОВОЧНАЯ СП6	2	
				СТЕРЖНИ ГНУТЫЕ		
А3		13	1.090.1-2с.2-5 00.1	АН1	4	
А3		14	1.090.1-2с.2-5 00.1-01	АН2	1	
А3		15	1.090.1-2с.2-5 00.1-02	АН3	1	
А3		16	1.090.1-2с.2-5 00.1-03	АН4	4	
				СТЕРЖНИ ОТДЕЛЬНЫЕ		
				Ø10А1 ГОСТ 5781-82		
БЧ		17	10.011.2500	L=2500	4	1,55кг
				Ø5Вр1 ГОСТ 6727-80		
БЧ		18	5.041.2960	L=2960	7	0,46кг
БЧ		18	5.041.2750	L=2750	7	0,42кг
БЧ		20	5.041.580	L=580	3	0,09кг
БЧ		21	5.041.420	L=420	3	0,06кг

КОАСК

Взам. инв.№ | Подпись и дата | Инв.№ подл.

Копировал Формат А4

Формат	Зона	Поз.	Обозначение	Наименование	Кол.	Примечание
БЧ	22		5.041.1480	L=1480	3	0,23кг
БЧ	23		5.041.1320	L=1320	3	0,20кг
БЧ	24		5.041.130	L=130	20	0,02кг
				1.090.1-2с.2-4 06-03		
				4КПЛ 30.30-2		
				СБОРОЧНЫЕ ЕДИНИЦЫ		
				КАРКАСЫ ПЛОСКИЕ		
А4		1	1.090.1-2с.2-5 01.0-09	КР18	2	
А4		2	1.090.1-2с.2-5 02.0-03	КР4	2	
А4		3	1.090.1-2с.2-5 04.0-03	КР22	2	
А4		4	1.090.1-2с.2-5 03.0-02	КР11	3	
А4		5	1.090.1-2с.2-5 04.0-05	КР24	1	
А4		6	1.090.1-2с.2-5 05.0-01	КР31	1	
А4		7	1.090.1-2с.2-5 05.0-05	КР35	1	
А4		8	1.090.1-2с.2-5 10.0	СЕТКА С20	4	
				ИЗДЕЛИЯ ЗАКЛАДНЫЕ		
А4		9	1.090.1-2с.2-5 11.0-01	МН2	2	
А4		10	1.090.1-2с.2-5 11.0-02	МН3	4	
А4		11	1.090.1-2с.2-5 12.0	МН4	4	
				ДЕТАЛИ		
А3		12	1.090.1-2с.2-5 00.2-05	ПЕТЛЯ СТРОПОВОЧНАЯ СП6	2	
				СТЕРЖНИ ГНУТЫЕ		
А3		13	1.090.1-2с.2-5 00.1	АН1	4	
А3		14	1.090.1-2с.2-5 00.1-01	АН2	1	
А3		15	1.090.1-2с.2-5 00.1-02	АН3	1	
А3		16	1.090.1-2с.2-5 00.1-03	АН4	4	

КОАСК

Взам. инв. №

Подпись и дата

Инв. № подл.

Формат	Зона	Поз.	Обозначение	Наименование	Кол.	Примечание
				СТЕРЖНИ ОТДЕЛЬНЫЕ		
				Ø10А1 ГОСТ 5781-82		
БЧ		17	10.011.2500	L=2500	4	1,55кг
				Ø5Вр1 ГОСТ 6727-80		
БЧ		18	5.041.2960	L=2960	7	0,46кг
БЧ		19	5.041.2750	L=2750	7	0,42кг
БЧ		20	5.041.580	L=580	3	0,09кг
БЧ		21	5.041.420	L=420	3	0,06кг
БЧ		22	5.041.1480	L=1480	3	0,23кг
БЧ		23	5.041.1320	L=1320	3	0,20кг
БЧ		24	5.041.130	L=130	20	0,02кг

КОАСК

Взам. инв. №

Подпись и дата

Инв. № подл.

РИС. 1

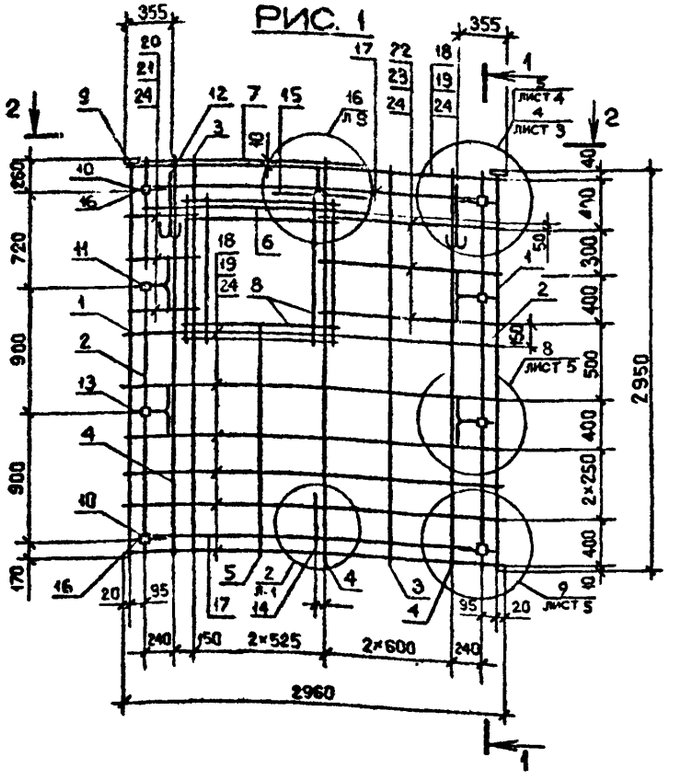

РИС. 2

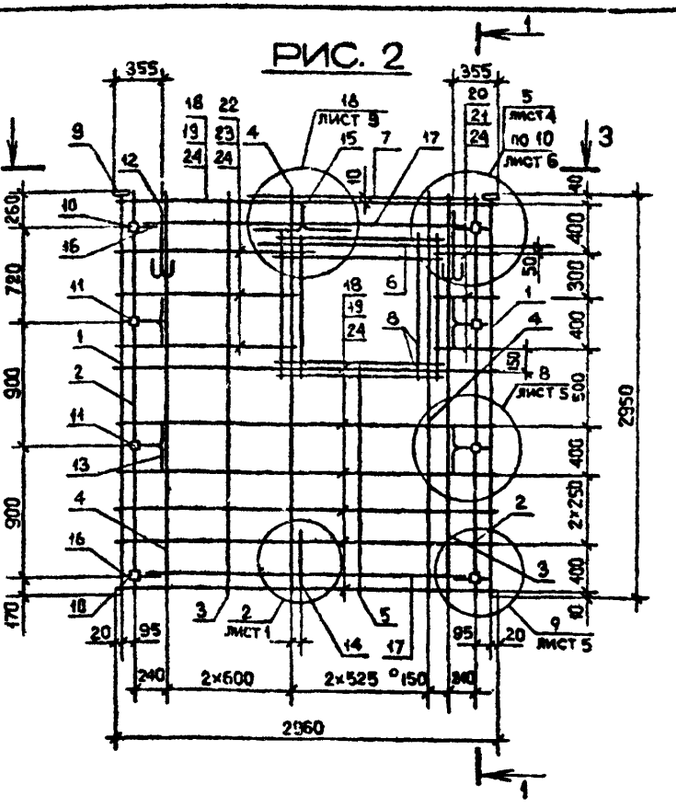

1 – 1

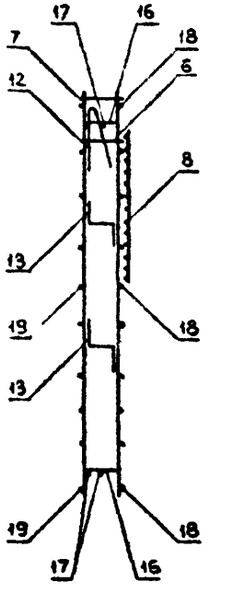

2 – 2

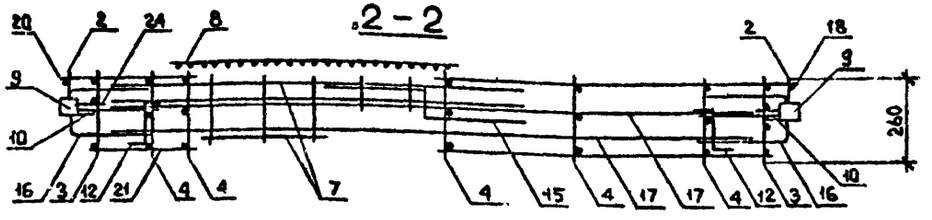

3 – 3

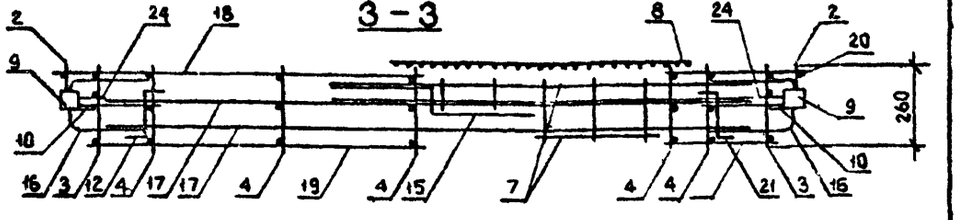

Обозначение	Марка	Рис.	Масса, кг
I.090.I-2с.2-4 06	ПКШ 30.30-2	I	54,02
-01	2КШ 30.30-2	2	
-02	3КШ 30.30-2	3	52,63
-03	4КШ 30.30-2	4	

Нач.отд.	Эдишерашвили		6.10.84
Н.контр.	Силагадзе		6.10.84
Рук.маст.	Касрадзе		6.10.84
ГИП	Эдишерашвили		6.10.84
Рук.гр.	Бурджалдзе		6.10.84
Проверил	Салихова		6.10.84
Разраб.	Шелия		6.10.84

I.090.1-2с.2-4 06СБ

КАРКАС ПРОСТРАНСТВЕННЫЙ ПКШ 30 – 4КШ 30 СБОРОЧНЫЙ ЧЕРТЕЖ

Стадия	Масса	Масштаб
Р	См. табл.	1:40 1:20
Лист 1	Листов 2	

ТбилЗНИИЭП

Копировал

Формат А3

Инв. № подл. | Подпись и дата | Взам. инв. №

РИС. 3

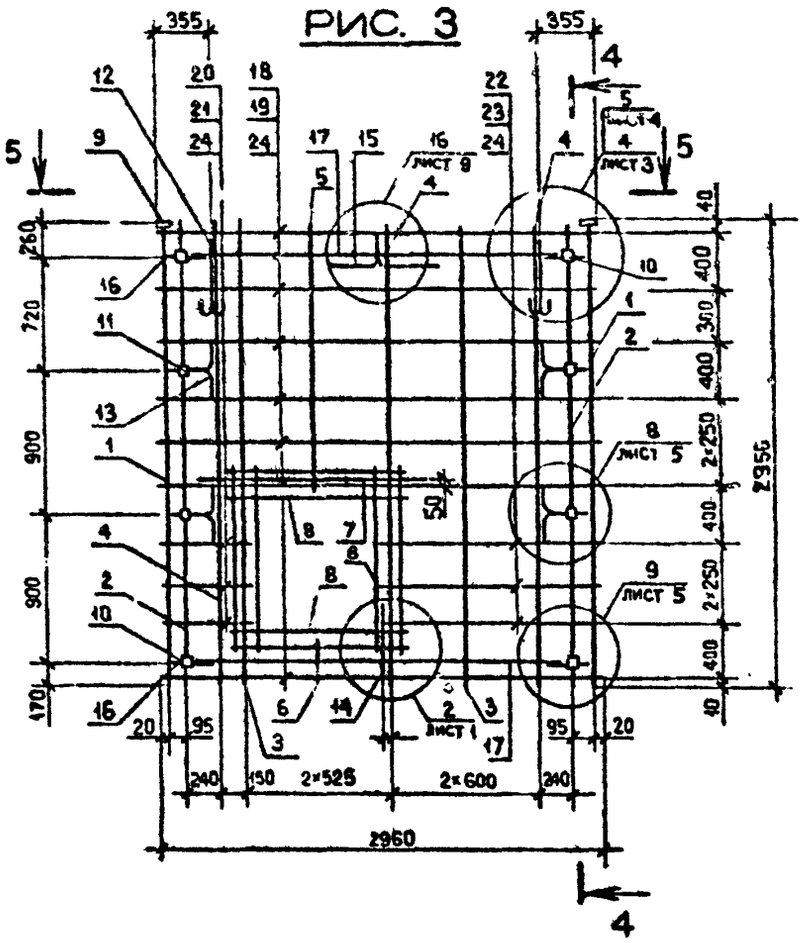

РИС. 4

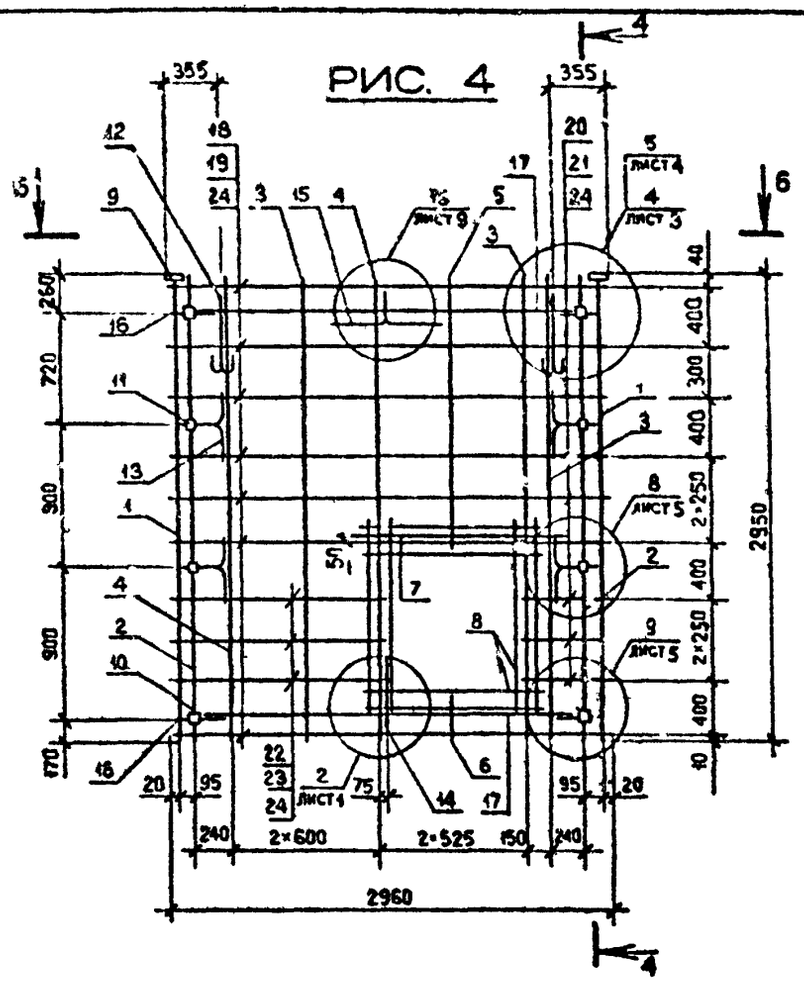

4 – 4

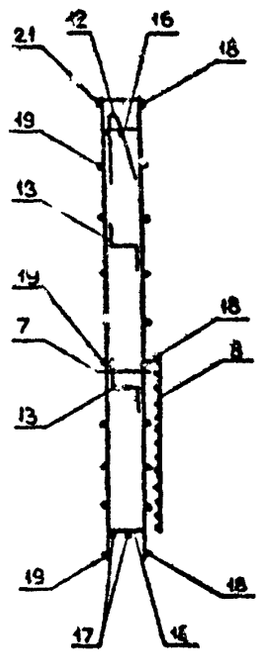

5 – 5

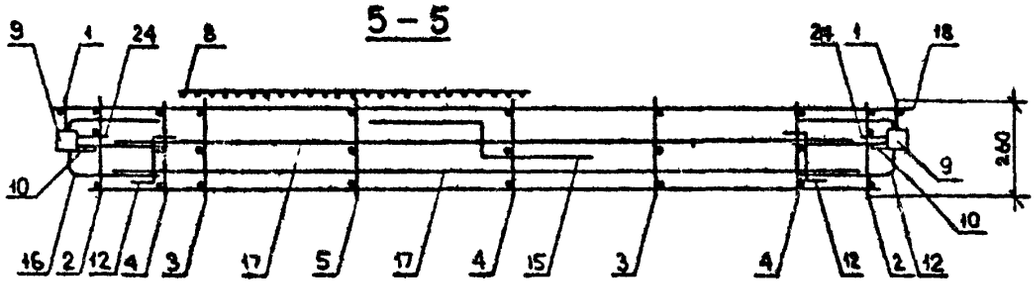

6 – 6

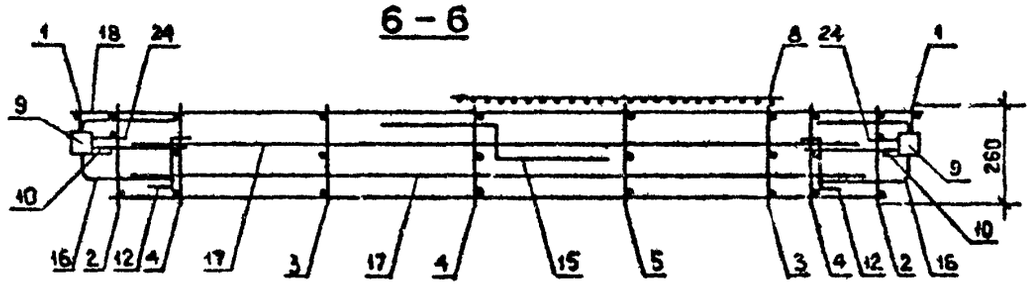

Инв. № подл. | Подпись и дата | Взам. инв. №

1.090.1-2с.2-4 06СБ

Лист 2

Копировал

Формат А3

Формат	Зона	Поз.	Обозначение	Наименование	Кол.	Примечание
А4		10	1.090.1-2с.2-5 11.0-02	МН3	4	
А4		11	1.090.1-2с.2-5 13.0-01	Мн7	2	
				ДЕТАЛИ		
А3		12	1.090.1-2с.2-5 00.2-05	ПЕТЛЯ СТРОПОВОЧНАЯ СП6	2	
				СТЕРЖНИ ГНУТЫЕ		
А3		13	1.090.1-2с.2-5 00.1	АН1	4	
А3		14	1.090.1-2с.2-5 00.1-01	АН2	1	
А3		15	1.090.1-2с.2-5 00.1-02	АН3	1	
А3		16	1.090.1-2с.2-5 00.1-03	АН4	4	
				СТЕРЖНИ ОТДЕЛЬНЫЕ		
БЧ		17	10.011.2500	Ø10А1 ГОСТ 5781-82		
				L = 2500	4	1,55кг
				Ø 5Вр1 ГОСТ 6727-80		
БЧ		18	5.041.2960	L = 2960	5	0,46кг
БЧ		19	5.041.2750	L = 2750	5	0,42кг
БЧ		20	5.041.580	L = 580	5	0,09кг
БЧ		21	5.041.420	L = 420	5	0,06кг
БЧ		22	5.041.1480	L = 1480	5	0,23кг
БЧ		23	5.041.1320	L = 1320	5	0,20кг
БЧ		24	5.041.130	L = 130	20	0,02кг
				1.090.1-2с.2-4 07-02		
				7КПЛ 30.30-2		
				СБОРОЧНЫЕ ЕДИНИЦЫ		
				КАРКАСЫ ПЛОСКИЕ		
А4		2	1.090.1-2с.2-5 03.0-09	КР18	2	
А4		3	1.090.1-2с.2-5 02.0-05	КР6	2	
А4		4	1.090.1-2с.2-5 03.0-02	КР11	5	

КОАСК

Взам. инв.№ | Подпись и дата | Инв. № подл.

Формат	Зона	Поз.	Обозначение	Наименование	Кол.	Примечание
А4		5	1.090.1-2с.2-5 05.0-01	КР31	1	
А4		6	1.090.1-2с.2-5 05.0-07	КР16	1	
А4		7	1.090.1-2с.2-5 05.0-09	КР33	1	
А4		8	1.090.1-2с.2-5 10.0	СЕТКА С20	4	
				ИЗДЕЛИЯ ЗАКЛАДНЫЕ		
А4		9	1.090.1-2с.2-5 11.0-01	МН2	8	
А4		10	1.090.1-2с.2-5 11.0-02	МН3	4	
				ДЕТАЛИ		
А3		12	1.090.1-2с.2-5 00.2-05	ПЕТЛЯ СТРОПОВОЧНАЯ СП6	2	
				СТЕРЖНИ ГНУТЫЕ		
А3		13	1.090.1-2с.2-5 00.1	АН1	4	
А3		14	1.090.1-2с.2-5 00.1-01	АН2	1	
А3		15	1.090.1-2с.2-5 00.1-02	АН3	1	
А3		16	1.090.1-2с.2-5 00.1-03	АН4	4	
				СТЕРЖНИ ОТДЕЛЬНЫЕ		
БЧ		17	10.011.2500	Ø10А1 ГОСТ 5781-82		
				L = 2500	4	1,55кг
				Ø 5Вр 1 ГОСТ 6727-80		
БЧ		18	5.041.2960	L = 2960	8	0,46кг
БЧ		19	5.041.2750	L = 2750	8	0,42кг
БЧ		20	5.041.580	L = 580	2	0,09кг
БЧ		21	5.041.420	L = 420	2	0,06кг
БЧ		22	5.041.1480	L = 1480	2	0,23кг
БЧ		23	5.041.1320	L = 1320	2	0,20кг
БЧ		24	5.041.130	L = 130	20	0,02кг
				1.090.1-2с.2-4 07-03		

КОАСК

Взам. инв.№ | Подпись и дата | Инв. № подл.

Формат	Зона	Поз.	Обозначение	Наименование	Кол	Примечание
				8КПЛ 30.30-2		
				СБОРОЧНЫЕ ЕДИНИЦЫ		
				КАРКАСЫ ПЛОСКИЕ		
А4		2	1.090.1-2с.2-5 03.0-09	КР18	2	
А4		3	1.090.1-2с.2-5 02.0-05	КР6	2	
А4		4	1.090.1-2с.2-5 03.0-02	КР11	5	
А4		5	1.090.1-2с.2-5 05.0-01	КР31	1	
А4		6	1.090.1-2с.2-5 03.0-07	КР16	1	
А4		7	1.090.1-2с.2-5 05.0-05	КР35	1	
А4		8	1.090.1-2с.2-5 10.0	СЕТКА С20	4	
				ИЗДЕЛИЯ ЗАКЛАДНЫЕ		
А4		9	1.090.1-2с.2-5 11.0-01	МН2	8	
А4		10	1.090.1-2с.2-5 11.0-02	МН3	4	
				ДЕТАЛИ		
А3		12	1.090.1-2с.2-5 00.2-05	ПЕТЛЯ СТРОПОВОЧНАЯ СП6	2	
				СТЕРЖНИ ГНУТЫЕ		
А3		13	1.090.1-2с.2-5 00.1	АН1	4	
А3		14	1.090.1-2с.2-5 00.1-01	АН2	1	
А3		15	1.090.1-2с.2-5 00.1-02	АН3	1	
А3		16	1.090.1-2с.2-5 00.1-03	АН4	4	
				СТЕРЖНИ ОТДЕЛЬНЫЕ		
БЧ		17	10.011.2500	Ø10А1 ГОСТ 5781-82		
				L = 2500	4	1,55кг
				Ø 5Вр1 ГОСТ 6727-80		
БЧ		18	5.041.2960	L =2960	8	0,46кг
БЧ		19	5.041.2750	L= 2750	8	0,42кг
БЧ		20	5.041.580	L= 580	2	0,09кг
БЧ		21	5.041.420	L = 420	2	0,06кг
БЧ		22	5.041.1480	L = 1480	2	0,23кг
БЧ		23	5.041.1320	L = 1320	2	0,20кг
БЧ		24	5.041.130	L = 130	20	0,02кг

КОАСК

Взам. инв. №

Подпись и дата

Инв. № подл.

РИС. 1

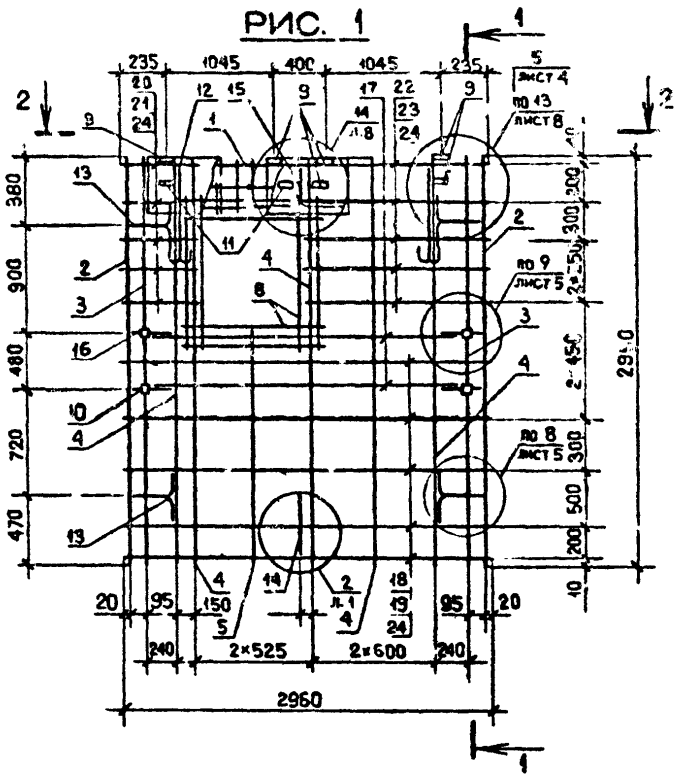

РИС. 2

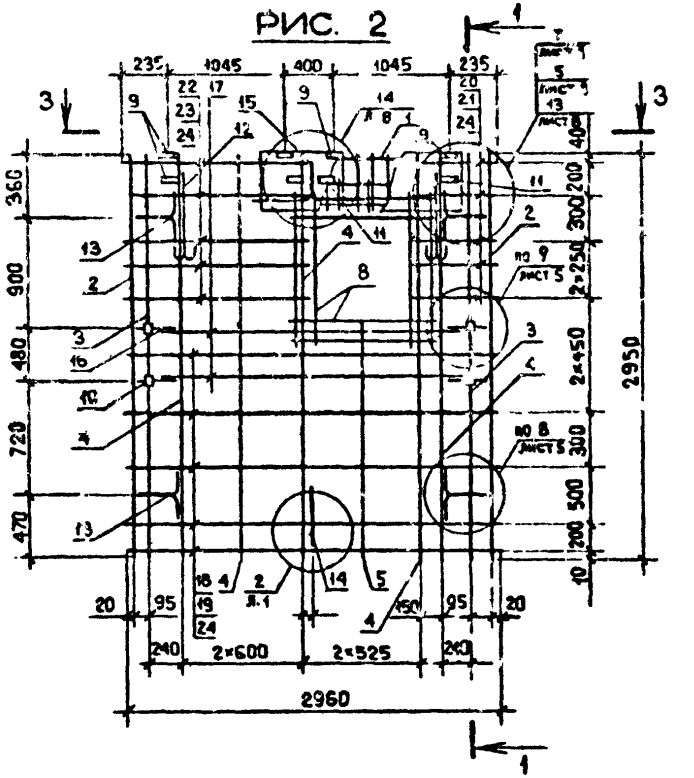

1-1

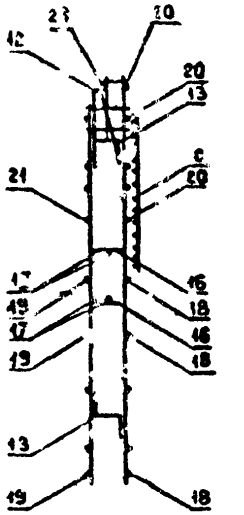

2-2

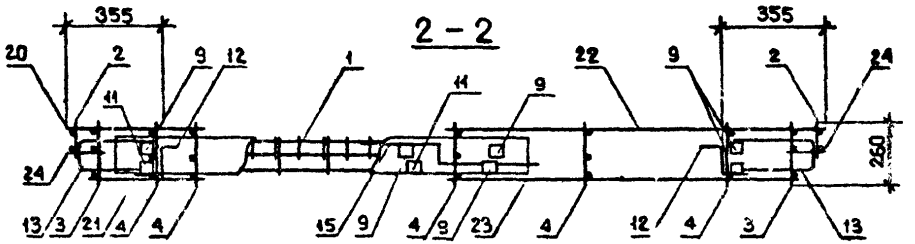

3-3

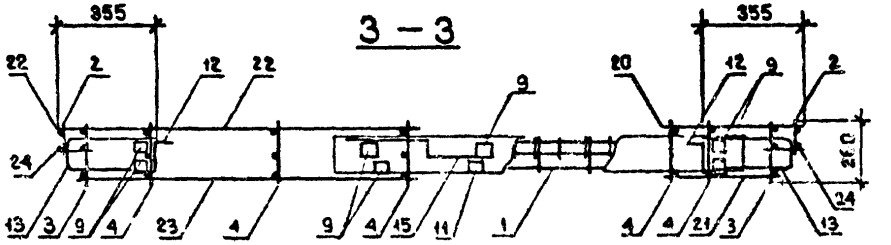

Обозначение	Марка	Рис.	Масса, кг
I.090.I-2с.2-4 07	5КШ 30.30-2	I	57,80
-С1	6КШ 30.30-2	2	
-С2	7КШ 30.30-2	3	55,55
-С3	8КШ 30.30-2	4	

Нач.отд.	Эдишерашвили		6.10.84
Н.контр.	Силагадзе		6.10.84
Рук.маст.	Касрадзе		6.10.84
ГИП	Эдишерашвили		6.10.84
Рук.гр.	Бурджанадзе		6.10.84
Проверил	Салихова		6.10.84
Разраб.	Шелия		6.10.84

I.090.I-2с.2-4 07СБ

КАРКАС ПРОСТРАНСТВЕННЫЙ 5КШ 30 - 8КШ 30
СБОРОЧНЫЙ ЧЕРТЕЖ

Стадия	Масса	Масштаб
Р	См. табл.	1:40 1:20
Лист 1	Листов 2	

ТБИЛЗНИИЭП

Копировал

Формат А4

Инв.№ подл. | Подпись и дата | Взам.инв.№

РИС. 3

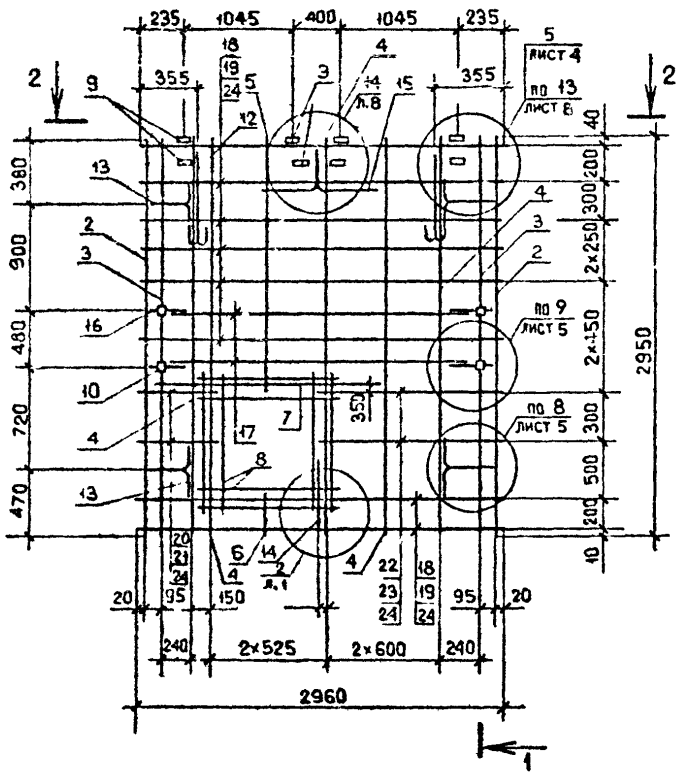

РИС. 4

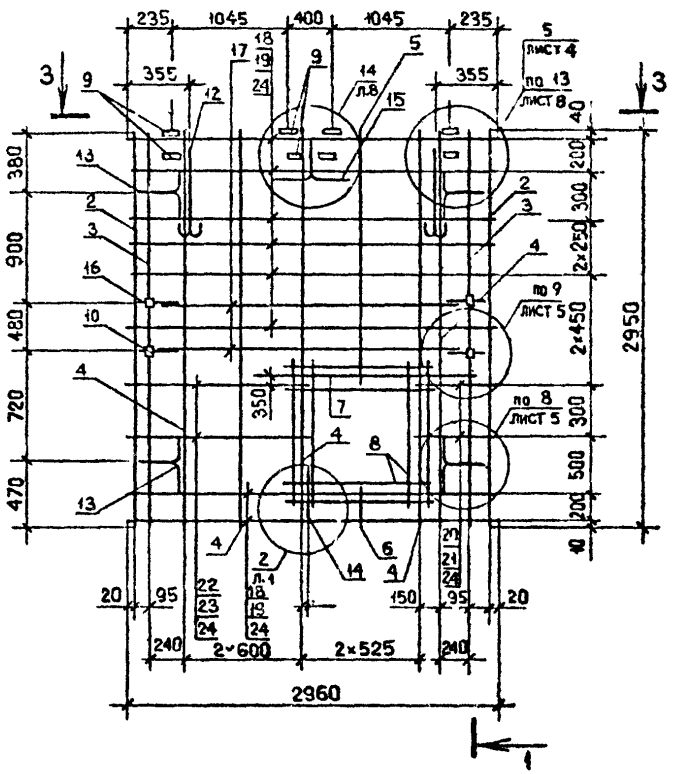

1 – 1

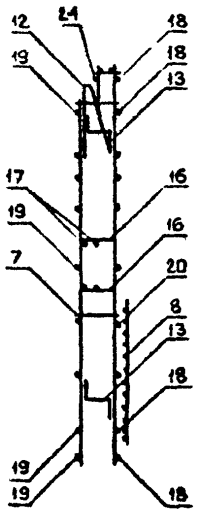

2 – 2

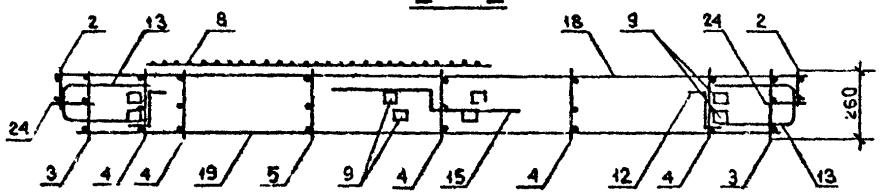

3 – 3

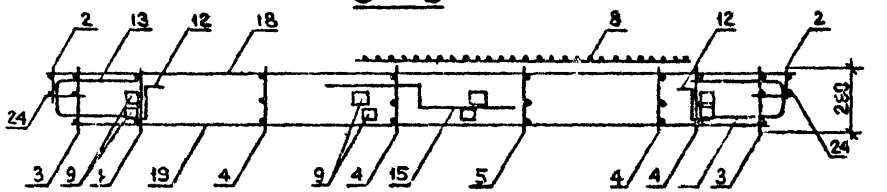

Инв. № подл. | Подпись и дата | Взам. инв. №

1.090.1-2с.2-4 07СБ

Лист 2

Копировал

Формат А3

Формат	Зона	Поз.	Обозначение	Наименование	Кол.	Примечание
				ДОКУМЕНТАЦИЯ		
А3			1.090.1-2с.2-4 09СБ	СБОРОЧНЫЙ ЧЕРТЕЖ		
А3			1.090.1-2с.2-4 00Д2	УЗЛЫ АРМАТУРНЫЕ		
А3			1.090.1-2с.2-4 00ТО	ТЕХНИЧЕСКОЕ ОПИСАНИЕ		
				ПЕРЕМЕННЫЕ ДАННЫЕ ДЛЯ ИСПОЛНЕНИЙ:		
				1.090.1-2с.2-4 08		
				1КПД 30.30-1		
				СБОРОЧНЫЕ ЕДИНИЦЫ		
				КАРКАСЫ ПЛОСКИЕ		
А4		1	1.090.1-2с.2-5 03.0-09	КР18	2	
А4		2	1.090.1-2с.2-5 02.0-03	КР4	2	
А4		3	1.090.1-2с.2-5 03.0-02	КР11	5	
А4		4	1.090.1-2с.2-5 05.0-05	КР35	2	
				СЕТКИ		
А4		5	1.090.1-2с.2-5 10.0-03	С23	2	
А4		6	1.090.1-2с.2-5 10.0	С20	1	
				ИЗДЕЛИЯ ЗАКЛАДНЫЕ		
А4		7	1.090.1-2с.2-5 11.0-01	МН2	2	
А4		8	1.090.1-2с.2-5 11.0-02	МН3	2	
А4		9	1.090.1-2с.2-5 12.0	МН4	6	
				ДЕТАЛИ		
А3		10	1.090.1-2с.2-5 00.2-04	ПЕТЛЯ СТРОПОВОЧНАЯ СП5	2	

Копировал

Формат А4

Нач.отд.	Кикнадзе		2.11.89
Н.контр.	Силагадзе		2.11.89
Рук.маст	Кесарадзе		2.11.89
ГИП	Эдишерашвили		2.11.89
Рук.гр.	Салуквадзе		2.11.89
Проверил	Дгебуадзе		1.11.89
Разраб.	Селихова		1.11.89

1.090.1-2с.2-4 08

КАРКАС ПРОСТРАНСТВЕННЫЙ
1КПД 30-3КЛД 30

Стадия	Лист	Листов
Р	1	5

ТбилЗНИИЭП

Взам. инв.№ | Подпись и дата | Инв. № подл.

Формат	Зона	Поз.	Обозначение	Наименование	Кол.	Примечание
				СТЕРЖНИ НУТЕЛЕ		
А3		11	1.090.1-2с.2-5 00.1	АН1	6	
А3		12	1.090.1-2с.2-5 00.1-01	АН2	2	
А3		13	1.090.1-2с.2-5 00.1-02	АН3	1	
А3		14	1.090.1-2с.2-5 00.1-03	АН4	2	
				СТЕРЖНИ ОТДЕЛЬНЫЕ		
				Ø10А1 ГОСТ 5781-82		
БЧ		15	10 011.2500	L=2500	2	1,85кг
				Ø8А1 ГОСТ 5781-82		
БЧ		16	8.011.1900	L=1900	2	0,75кг
				Ø5Вр1 ГОСТ 6727-80		
БЧ		17	5.041.2960	L=2960	3	0,46кг
БЧ		18	5.041.2750	L=2750	3	0,42кг
БЧ		19	5.041.580	L=580	7	0,08кг
БЧ		20	5.041.420	L=420	7	0,06кг
БЧ		21	5.041.1350	L=1350	7	0,21кг
БЧ		22	5.041.1190	L=1190	7	0,18кг
БЧ		23	5.041.130	L=130	20	0,02кг
				1.090.1-2с.2-4 08-01		
				2КПД 30.30-1		
				СБОРОЧНЫЕ ЕДИНИЦЫ		
				КАРКАСЫ ПЛОСКИЕ		
А4		1	1.090.1-2с.2-5 03.0-09	КР18	2	
А4		2	1.090.1-2с.2-5 02.0-03	КР4	2	
А4		3	1.090.1-2с.2-5 03.0-02	КР11	5	
А4		4	1.090.1-2с.2-5 05.0-05	КР35	2	

Взам. инв.N | Подпись и дата | Инв. № подл.

1.090.1-2с.2-4 08

Лист 2

Копировал

Формат А4

Формат	Зона	Поз.	Обозначение	Наименование	Кол.	Примечание
				Сетки		
А4		5	1.090.1-2с.2-5 10.0-03	С23	2	
А4		6	1.090.1-2с.2-5 10.0	С20	1	
				Изделия закладные		
А4		7	1.090.1-2с.2-5 11.0-01	МН2	2	
А4		8	1.090.1-2с.2-5 11.0-02	МН3	2	
А4		9	1.090.1-2с.2-5 12.0	МН4	6	
				Детали		
А3		10	1.090.1-2с.2-5 00.2-04	Петля строповочная СП5	2	
				Стержни гнутые		
А3		11	1.090.1-2с.2-5 00.1	АН1	6	
А3		12	1.090.1-2с.2-5 00.1-01	АН2	2	
А3		13	1.090.1-2с.2-5 00.1-02	АН3	1	
А3		14	1.090.1-2с.2-5 00.1-03	АН4	2	
				Стержни отдельные		
				Ø10А1 ГОСТ 5781-82		
Бч		15	10.011.2500	L=2500	2	1,55кг
				Ø8А1 ГОСТ 5781-82		
Бч		16	8.011.1900	L=1900	2	0,75кг
				Ø5Вр1 ГОСТ 6727-80		
Бч		17	5.041.2960	L=2960	3	0,46кг
Бч		18	5.041.2750	L=2750	3	0,42кг
Бч		19	5.041.580	L=580	7	0,09кг
Бч		20	5.041.420	L=420	7	0,06кг
Бч		21	5.041.1350	L=1350	7	0,21кг
Бч		22	5.041.1190	L=1190	7	0,18кг
Бч		23	5.041.130	L=130	20	0,02кг

КОАСК

Взам. инв.№ | Подпись и дата | Инв.№ подл.

1.090.1-2с.2-4 08 | Лист 3

Копировал | Формат А4

Формат	Зона	Поз.	Обозначение	Наименование	Кол.	Примечание
				1.090.1-2с.2-4 08-02		
				ЗКПД 30.30-1		
				Сборочные единицы		
				Каркасы плоские		
А4		1	1.090.1-2с.2-5 03.0-09	КР18	2	
А4		2	1.090.1-2с.2-5 02.0-03	КР4	2	
А4		3	1.090.1-2с.2-5 03.0-02	КР11	4	
А4		4	1.090.1-2с.2-5 05.0-06	КР36	2	
				Сетки		
А4		5	1.090.1-2с.2-5 10.0-03	С23	2	
А4		6	1.090.1-2с.2-5 10.0-02	С22	1	
				Изделия закладные		
А4		7	1.090.1-2с.2-5 11.0-01	МН2	2	
А4		8	1.090.1-2с.2-5 11.0-02	МН3	2	
А4		9	1.090.1-2с.2-5 12.0	МН4	6	
				Детали		
А3		10	1.090.1-2с.2-5 00.2-04	Петля строповочная СП5	2	
				Стержни гнутые		
А3		11	1.090.1-2с.2-5 00.1	АН1	6	
А3		12	1.090.1-2с.2-5 00.1-01	АН2	2	
А3		13	1.090.1-2с.2-5 00.1-02	АН3	1	
А3		14	1.090.1-2с.2-5 00.1-03	АН4	2	
				Стержни отдельные		
				Ø10А1 ГОСТ 5781-82		
Бч		15	10.011.2500	L=2500	2	1,55кг
				Ø8А1 ГОСТ 5781-82		
Бч		16	8.011.2400	L=2400	2	0,95кг

КОАСК

Взам. инв.№ | Подпись и дата | Инв.№ подл.

1.090.1-2с.2-4 08 | Лист 4

Копировал | Формат А4

Формат	Зона	Поз	ОБОЗНАЧЕНИЕ	НАИМЕНОВАНИЕ	КОЛ	ПРИМЕЧАНИЕ
				Ø5Bp1 ГОСТ 6727-80		
БЧ		17	5.041.2960	L =2960	3	0,46кг
БЧ		18	5.041.2750	L =2750	3	0,42кг
БЧ		19	5.041.730	L =730	14	0,11кг
БЧ		20	5.041.570	L =570	14	0,09кг
БЧ		23	5.041.130	L =130	20	0,02кг
БЧ		24	5.041.830	L =830	18	0,13кг

Копировал

Формат А4

Формат	Зона	Поз.	ОБОЗНАЧЕНИЕ	НАИМЕНОВАНИЕ	КОЛ.	ПРИМЕЧАНИЕ

Копировал

Формат А4

РИС. 1

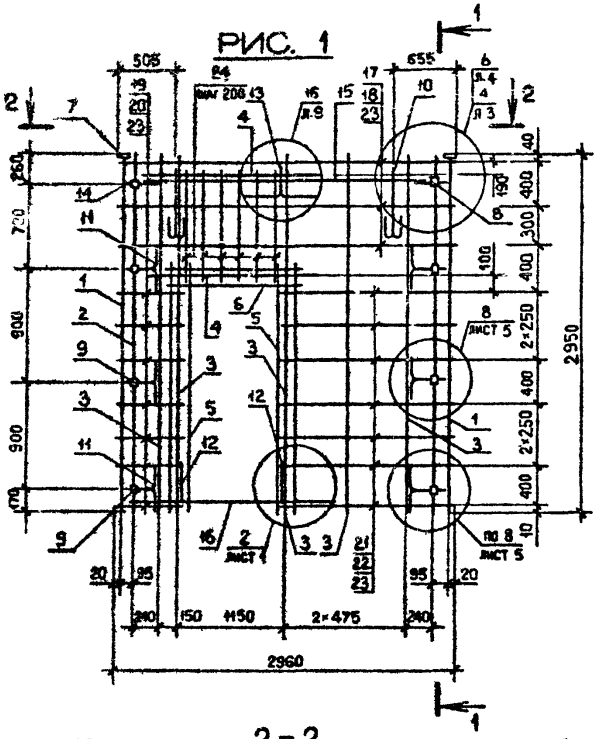

РИС. 2

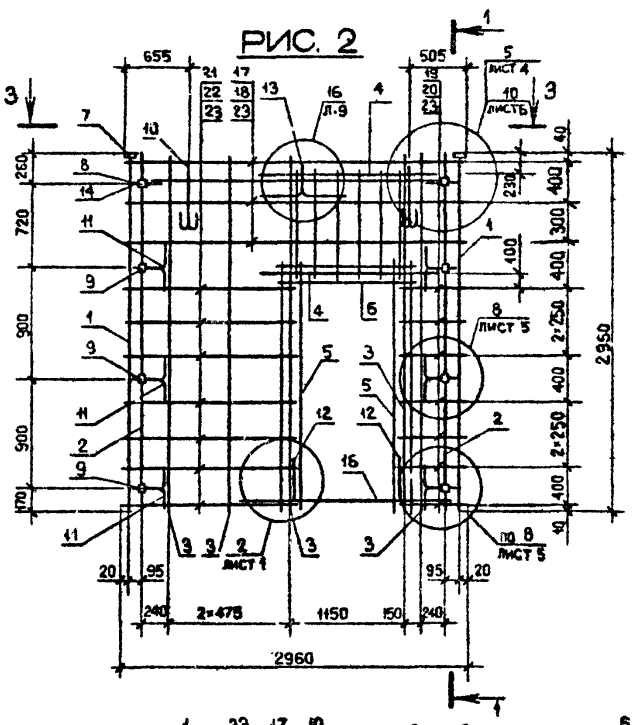

1 – 1

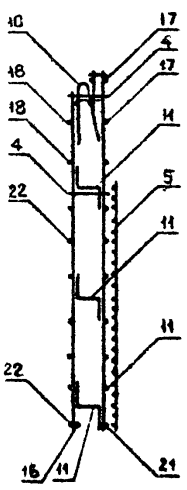

2 – 2

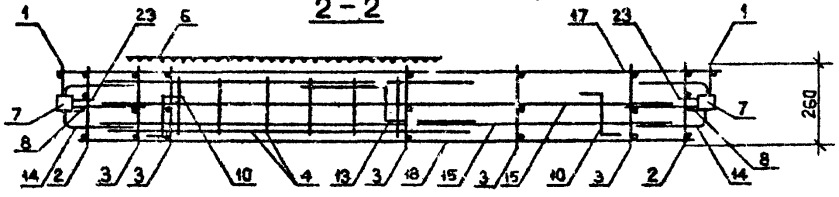

3 – 3

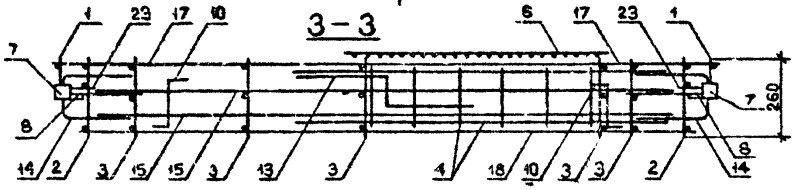

Обозначение	Марка	Рис.	Масса, кг
I.090.I-2с.2-4 08	IКПД 30.30-I	I	50,05
-0I	2КПД 30.30-I	2	
-02	3КПД 30.30-I	3	53,24

Нач.отд.	Элишерашвили		6.10.84
Н.контр.	Силагадзе		6.10.84
Гук.мост.	Касрадзе		6.10.84
ГИП	Элишерашвили		6.10.84
Рук.гр.	Бутджанадзе		6.10.84
Проверил	Салихова		6.10.84
Разраб.	Шолия		6.10.84

1.090.1-2с.2-4 08СБ

КАРКАС ПРОСТРАНСТВЕННЫЙ ПКПД 30 – ЗКПД 30 СБОРОЧНЫЙ ЧЕРТЕЖ

Стадия	Масса	Масштаб
Р	См. табл.	1:40 1:20
Лист 1	Листов 2	

ТбилЗНИИЭП

Копировал

Формат А3

Инв.№ подл. | Подпись и дата | Взам.инв.№

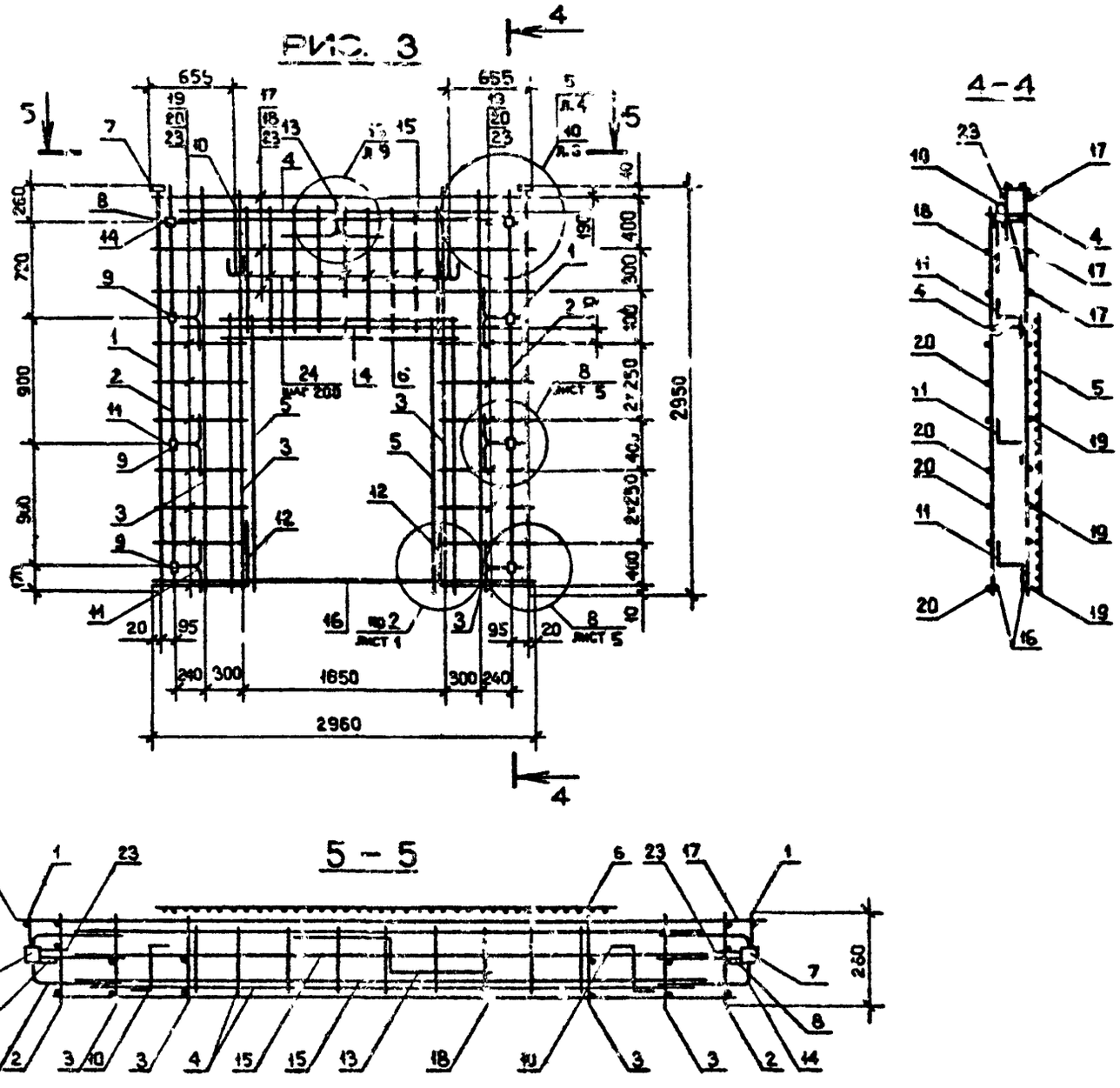

Инв. № подл.	Подпись и дата	Взам. инв. №

1.090.1-2с.2-4 08СБ

Лист 2

Копировал

Формат А3

Формат	Зона	Поз.	ОБОЗНАЧЕНИЕ	НАИМЕНОВАНИЕ	КОЛ.	ПРИМЕЧАНИЕ
				ДОКУМЕНТАЦИЯ		
А3			1.090.1-2с.2-4 09СБ	СБОРОЧНЫЙ ЧЕРТЕЖ		
А3			1.090.1-2с.2-4 00Д2	УЗЛЫ АРМАТУРНЫЕ		
А3			1.090.1-2с.2-4 00ТО	ТЕХНИЧЕСКОЕ ОПИСАНИЕ		
				ПЕРЕМЕННЫЕ ДАННЫЕ ДЛЯ ИСПОЛНЕНИЙ:		
				1.090.1-2с.2-4 09		
				4КПД 30.30-1		
				СБОРОЧНЫЕ ЕДИНИЦЫ		
А4		1	1.090.1-2с.2-5 01.0-02	КАРКАС УКР.СБОРКИ СКР3	1	
				КАРКАСЫ ПЛОСКИЕ		
А4		2	1.090.1-2с.2-5 03.0-09	КР18	2	
А4		3	1.090.1-2с.2-5 02.0-04	КР5	2	
А4		4	1.090.1-2с.2-5 03.0-03	КР12	2	
				СЕТКИ		
А4		6	1.090.1-2с.2-5 10.0-04	С24	1	
А4		7	1.090.1-2с.2-5 10.0-05	С25	2	
				ИЗДЕЛИЯ ЗАКЛАДНЫЕ		
А4		8	1.090.1-2с.2-5 11.0	МН1	2	
А4		9	1.090.1-2с.2-5 11.0-02	МН3	2	
А4		10	1.090.1-2с.2-5 12.0	МН4	6	
				ДЕТАЛИ		
А3		11	1.090.1-2с.2-5 00.2-03	ПЕТЛЯ СТРОПОВОЧНАЯ СП4	2	

Нач.отд.	Кикнадзе		2.11.84
Н.контр.	Силагадзе		2.11.84
Рук.маст	Кекелидзе		2.11.84
ГИП	Эдиберашвили		2.11.84
Рук.гр.	Салуквадзе		2.11.84
Проверил	Дгебуадзе		2.11.84
Разраб.	Салиева		2.11.84

1.090.1-2с.2-4 09

КАРКАС ПРОСТРАНСТВЕННЫЙ 4КПД 30 - КПД 30

Стадия	Лист	Листов
Р	1	4

ТбилЗНИИЭП

Взам. инв.№ | Подпись и дата | Инв. № подл.

Копировал

Формат А4

Формат	Зона	Поз.	ОБОЗНАЧЕНИЕ	НАИМЕНОВАНИЕ	КОЛ.	ПРИМЕЧАНИЕ
				СТЕРЖНИ ГНУТЫЕ		
А3		12	1.090.1-2с.2-5 00.1	АН1	6	
А3		13	1.090.1-2с.2-5 00.1-01	АН2	2	
А3		14	1.090.1-2с.2-5 00.1-02	АН3	1	
А3		15	1.090.1-2с.2-5 00.1-03	АН4	2	
				СТЕРЖНИ ОТДЕЛЬНЫЕ		
Бч		16	8.011.2960	⌀ 8А1 ГОСТ 5781-82		
				L = 2960	2	1.17кг
				⌀ 5Вр1 ГОСТ 6727-80		
Бч		19	5.041.430	L = 430	20	0,07кг
Бч		20	5.041.270	L = 270	20	0,04кг
Бч		21	5.041.130	L = 130	20	0,02кг
				1.090.1-2с.2-4 09-01		
				4КПД 30.30-2		
				СБОРОЧНЫЕ ЕДИНИЦЫ		
А4		1	1.090.1-2с.2-5 01.0-03	КАРКАС УКР.СБОРКИ СКР4	1	
				КАРКАСЫ ПЛОСКИЕ		
А4		2	1.090.1-2с.2-5 03.0-09	КР18	2	
А4		3	1.090.1-2с.2-5 02.0-04	КР5	2	
А4		4	1.090.1-2с.2-5 03.0-03	КР12	2	
				СЕТКИ		
А4		6	1.090.1-2с.2-5 10.0-04	С24	1	
А4		7	1.090.1-2с.2-5 10.0-05	С25	2	
				ИЗДЕЛИЯ ЗАКЛАДНЫЕ		
А4		8	1.090.1-2с.2-5 11.0	МН1	2	
А4		9	1.090.1-2с.2-5 11.0-02	МН3	2	

1.090.1-2с.2-4 09

Лист 2

Взам. инв.№ | Подпись и дата | Инв. № подл.

Копировал

Формат А4

Формат	Зона	Поз.	Обозначение	Наименование	Кол.	Примечание
А4		10	1.090.1-2с.2-5 12.0	МН4	6	
				ДЕТАЛИ		
А3		11	1.090.1-2с.2-5 00.2-03	ПЕТЛЯ СТРОПОВОЧНАЯ СП4	2	
				СТЕРЖНИ ГНУТЫЕ		
А3		12	1.090.1-2с.2-5 00.1	АН1	6	
А3		13	1.090.1-2с.2-5 00.1-01	АН2	2	
А3		14	1.090.1-2с.2-5 00.1-02	АН3	1	
А3		15	1.090.1-2с.2-5 00.1-03	АН4	2	
				СТЕРЖНИ ОТДЕЛЬНЫЕ		
БЧ		16	8.011.2960	⌀8А1 ГОСТ 5781-82		
				L = 2960	2	1,1?кг
				⌀5Вр 1 ГОСТ 6727-80		
БЧ		19	5.041.430	L = 430	20	0,07кг
БЧ		20	5.041.270	L = 270	20	0,04кг
БЧ		21	5.041.130	L = 130	20	0,02кг
				1.090.1-2с.2-2 09-02		
				КПД 30.30-2		
				СБОРОЧНЫЕ ЕДИНИЦЫ		
А4		1	1.090.1-2с.2-5 01.0-06	КАРКАС УКРУПНОЙ СБОРКИ СКР7	1	
				КАРКАСЫ ПЛОСКИЕ		
А4		2	1.090.1-2с.2-5 03.0-09	КР18	2	
А4		3	1.090.1-2с.2-5 02.0-05	КР6	2	
А4		4	1.090.1-2с.2-5 03.0-02	КР11	4	
А4		5	1.090.1-2с.2-5 05.0-02	КР32	2	
				СЕТКИ		
А4		6	1.090.1-2с.2-5 10.0-02	С22	2	

Копировал — Формат А4

1.090.1-2с.2-4 09 — Лист 3

Формат	Зона	Поз.	Обозначение	Наименование	Кол.	Примечание
А4		7	1.090.1-2с.2-5 10.0-04	С24	2	
				ИЗДЕЛИЯ ЗАКЛАДНЫЕ		
А4		8	1.090.1-2с.2-5 11.0-01	МН2	6	
А4		9	1.090.1-2с.2-5 13.0-01	МН7	2	
А4		10	1.090.1-2с.2-5 12.0	МН4	4	
				ДЕТАЛИ		
А3		11	1.090.1-2с.2-5 00.2-04	ПЕТЛЯ СТРОПОВОЧНАЯ СП5	2	
				СТЕРЖНИ ГНУТЫЕ		
А3		12	1.090.1-2с.2-5 00.1	АН1	6	
А3		13	1.090.1-2с.2-5 00.1-01	АН2	1	
А3		14	1.090.1-2с.2-5 00.1-03	АН3	1	
				СТЕРЖНИ ОТДЕЛЬНЫЕ		
				⌀5Вр1 ГОСТ 6727-80		
БЧ		17	5.041.2960	L =2960	3	0,13кг
БЧ		18	5.041.2750	L =2750	3	0,12кг
БЧ		19	5.041.730	L = 730	16	0,11кг
БЧ		20	5.041.570	L = 570	16	0,09кг
БЧ		21	5.041.130	L = 130	20	0,02кг

Копировал — Формат А4

1.090.1-2с.2-4 09 — Лист 4

РИС. 1

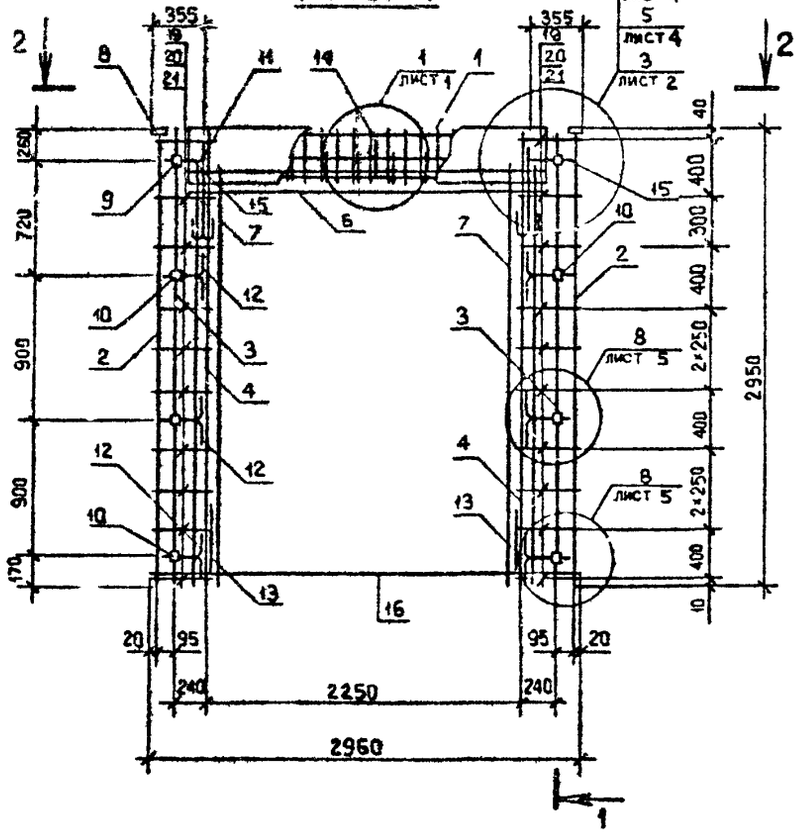

1 – 1

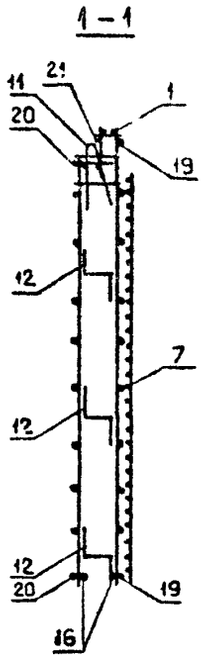

РИС. 2

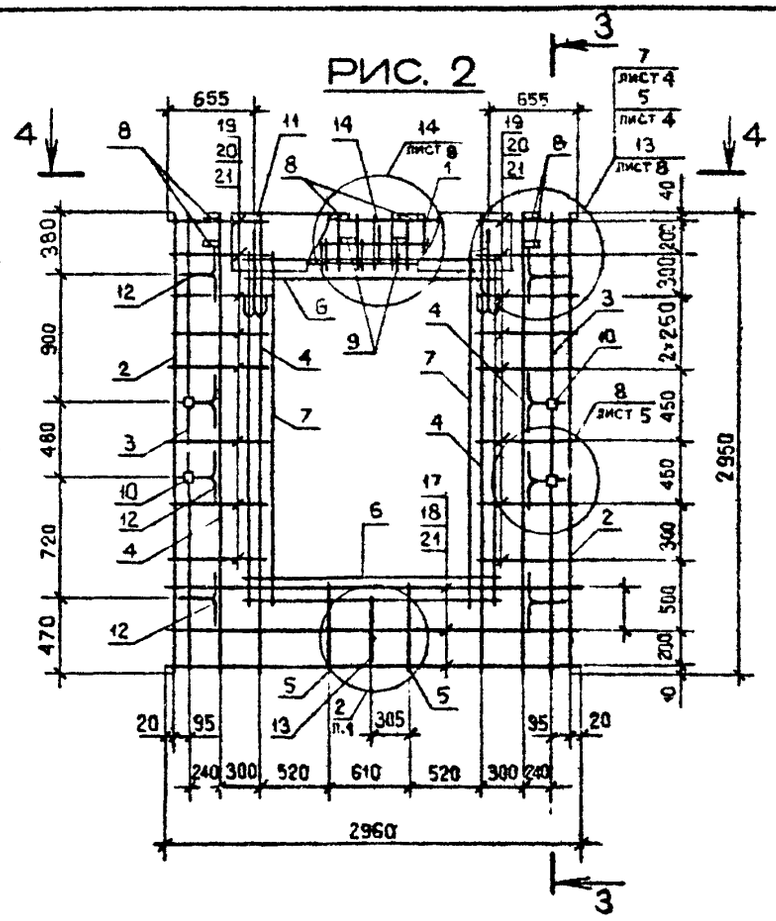

3 – 3

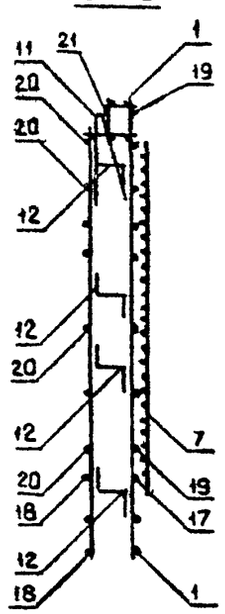

2 – 2

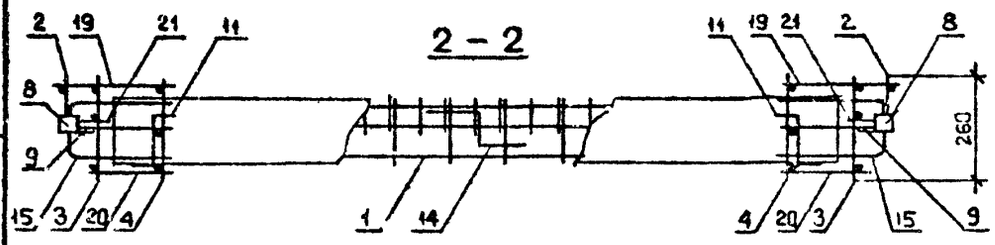

4 – 4

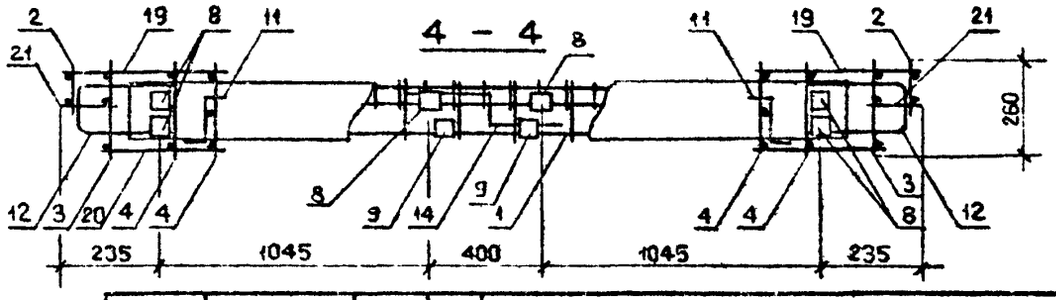

Обозначение	Марка	Рис.	Масса, кг
I.090.I-2с.2-4 09	4КПД 30.30-I	I	63,95
-0I	4КПД 30.30-2		66,06
-02	КПД 30.30-2	2	60,II

Нач.отд.	Элишерашвили		6.10.84
Н.контр.	Силагадзе		6.10.84
Рук.маст.	Касрадзе		6.10.84
ГИП	Элишерашвили		6.10.84
Рук.гр.	Бурджанадзе		6.10.84
Проверил	Салихова		5.10.84
Разраб.	Шелия		5.10.84

I.090.I-2с.2-4 09СБ

КАРКАС ПРОСТРАНСТВЕННЫЙ 4КПД 30 – КПД 30 СБОРОЧНЫЙ ЧЕРТЕЖ

Стадия	Масса	Масштаб
Р	См. табл.	1:40 1:20
Лист	Листов 1	

ТбилЗНИИЭП

Инв.№ подл. | Подпись и дата | Взам.инв.№

Копировал

Формат А3

Формат	Зона	Поз.	ОБОЗНАЧЕНИЕ	НАИМЕНОВАНИЕ	КОЛ.	ПРИМЕЧАНИЕ
				ДОКУМЕНТАЦИЯ		
А3			1.090.1-2с.2-4 10СБ	СБОРОЧНЫЙ ЧЕРТЕЖ		
А3			1.090.1-2с.2-4 00Д2	УЗЛЫ АРМАТУРНЫЕ		
А3			1.090.1-2с.2-4 00ТО	ТЕХНИЧЕСКОЕ ОПИСАНИЕ		
				ПЕРЕМЕННЫЕ ДАННЫЕ ДЛЯ ИСПОЛНЕНИЙ:		
				1.090.1-2с.2-4 10		
				КП 30.30		
				СБОРОЧНЫЕ ЕДИНИЦЫ		
				КАРКАСЫ ПЛОСКИЕ		
А4		1	1.090.1-2с.2-5 03.0-09	КР18	2	
А4		2	1.090.1-2с.2-5 02.0-03	КР4	2	
А4		3	1.090.1-2с.2-5 03.0-02	КР11	4	
				ИЗДЕЛИЯ ЗАКЛАДНЫЕ		
А4		4	1.090.1-2с.2-5 11.0-01	МН2	2	
А4		5	1.090.1-2с.2-5 11.0-02	МН3	4	
А4		6	1.090.1-2с.2-5 12.0	МН4	4	
				ДЕТАЛИ		
А3		7	1.090.1-2с.2-5 00.2-06	ПЕТЛЯ СТРОПОВОЧНАЯ СП7	2	
				СТЕРЖНИ ГНУТЫЕ		
А3		8	1.090.1-2с.2-5 00.1	АН1	4	
А3		9	1.090.1-2с.2-5 00.1-01	АН2	1	
А3		10	1.090.1-2с.2-5 00.1-02	АН3	1	
А3		11	1.090.1-2с.2-5 00.1-03	АН4	4	

Нач.отд.	Кикнадзе		2.11.84
Н.контр.	Силагадзе		2.11.84
Рук.маст	Касрадзе		2.11.84
ГИП	Эдишерашвили		2.11.84
Рук.гр.	Салуквадзе		2.11.84
Проверил	Дгебуадзе		1.11.84
Разраб	Салихова		1.11.84

1.090.1-2с.2-4 10

КАРКАС ПРОСТРАНСТВЕННЫЙ КП 30, КП 24

Стадия	Лист	Листов
Р	1	3

ТбилЗНИИЭП

Копировал Формат А4

Формат	Зона	Поз.	ОБОЗНАЧЕНИЕ	НАИМЕНОВАНИЕ	КОЛ.	ПРИМЕЧАНИЕ
				СТЕРЖНИ ОТДЕЛЬНЫЕ		
БЧ		12	10.011.2500	Ø 10А1 ГОСТ 5781-82		
				L = 2500	4	1,55кг
				Ø 5Вр1 ГОСТ 6727-80		
БЧ		13	5.041.2960	L = 2960	8	0,46кг
БЧ		14	5.041.2750	L = 2750	8	0,42кг
БЧ		15	5.041.180	L = 180	18	0,02кг
				1.090.1-2с.2-4 10-01		
				КП 24.30		
				СБОРОЧНЫЕ ЕДИНИЦЫ		
				КАРКАСЫ ПЛОСКИЕ		
А4		1	1.090.1-2с.2-5 03.0-09	КР18	2	
А4		2	1.090.1-2с.2-5 02.0-03	КР4	2	
А4		3	1.090.1-2с.2-5 03.0-02	КР11	4	
				ИЗДЕЛИЯ ЗАКЛАДНЫЕ		
А4		4	1.090.1-2с.2-5 11.0-01	МН2	2	
А4		5	1.090.1-2с.2-5 11.0-02	МН3	4	
А4		6	1.090.1-2с.2-5 12.0	МН4	4	
				ДЕТАЛИ		
А3		7	1.090.1-2с.2-5 00.2-05	ПЕТЛЯ СТРОПОВОЧНАЯ СП6	2	
				СТЕРЖНИ ГНУТЫЕ		
А3		8	1.090.1-2с.2-5 00.1	АН1	4	
А3		9	1.090.1-2с.2-5 00.1-01	АН2	1	
А3		10	1.090.1-2с.2-5 00.1-02	АН3	1	
А3		11	1.090.1-2с.2-5 00.1-03	АН4	4	

1.090.1-2с.2-4 10

Лист 2

Копировал Формат 4

Обозначение	Наименование	Кол	Примечание
	СТЕРЖНИ ОТДЕЛЬНЫЕ		
ВЧ 12 10.011.1900	⌀ 10А1 ГОСТ 5781-82		
	L = 1900	4	1,17кг
	⌀ 5Вр1 ГОСТ 6727-80		
ВЧ 13 5.041.2360	L = 2360	8	0,36кг
ВЧ 14 5.041.2130	L = 2150	8	0,33кг
ВЧ 15 5.041.130	L = 130	16	0,02кг

Колск

Инв. № подл. | Подпись и дат. | Взам. инв. №

1.060.1-2с.2-4 10

Лист 3

Копировал

Формат А4

Формат	Зона	Поз	Обозначение	Наименование	Кол	Примечание

Колск

Инв. № подл. | Подпись и дат. | Взам. инв. №

1.090.1-2с.

Лист

Копировал

Формат А4

Рис. 1

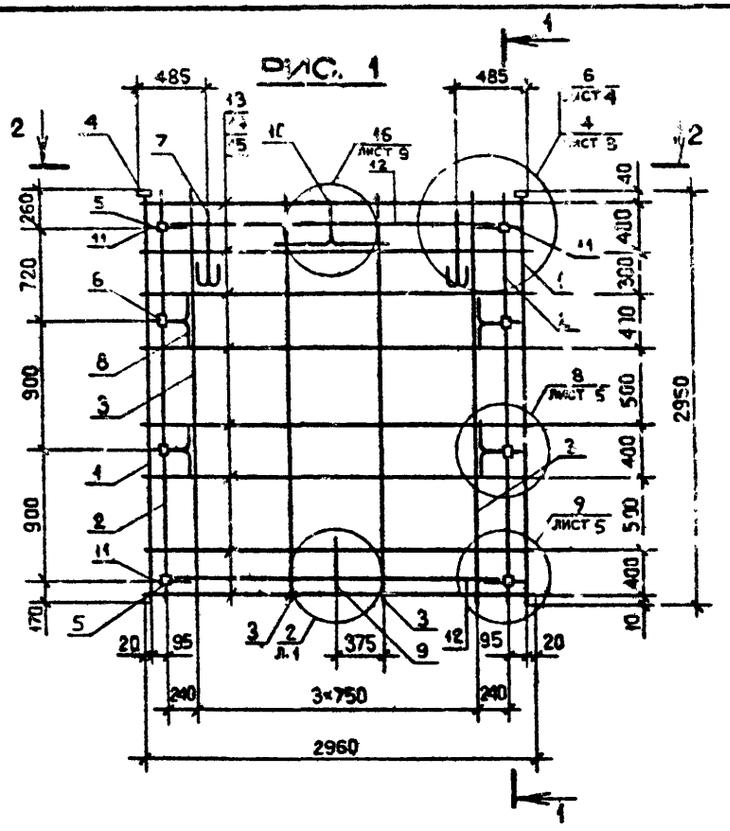

Рис. 2

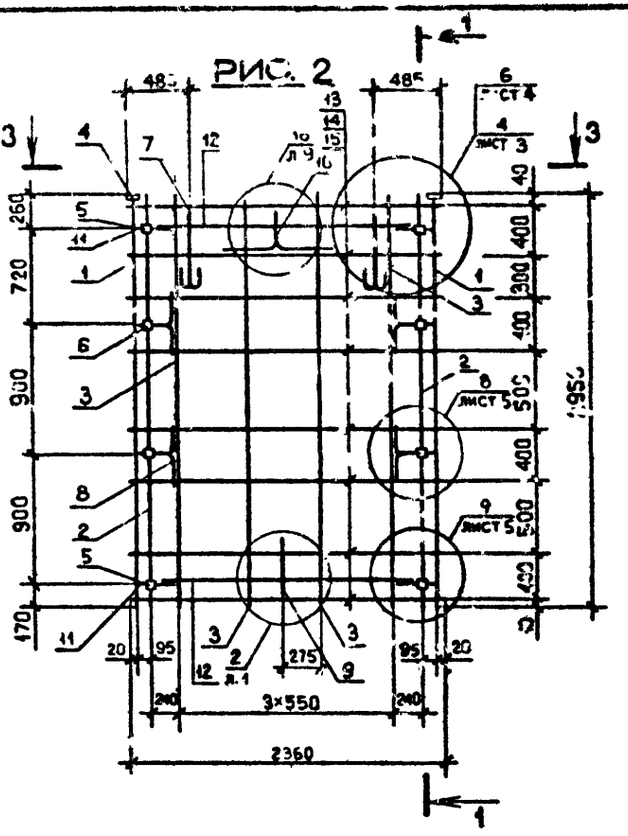

1 – 1

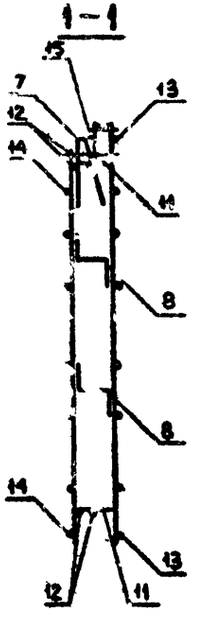

2 – 2

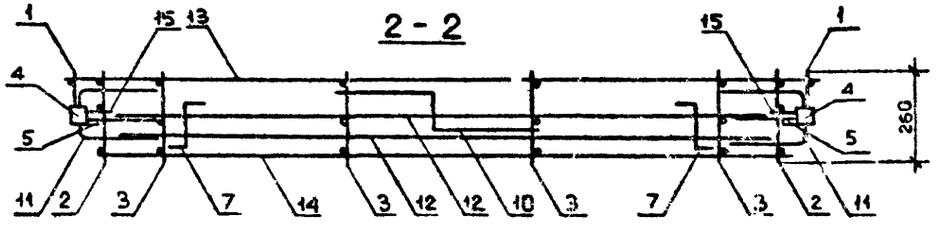

3 – 3

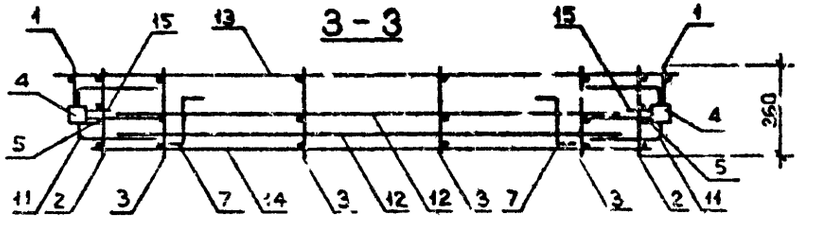

Обозначение	Марка	Рис.	Масса, кг
I.090.I-2с.2-4 I0	КП 30.30	I	42,84
-0I	КП 24.30	2	36,58

Нач.отд.	Эдишерашвили		6.10.84
Н.контр.	Силагадзе		6.10.84
Рук.маст.	Касрадзе		6.10.84
ГИП	Эдишерашвили		6.10.84
Рук.гр.	Бурджанадзе		6.10.84
Проверил	Салихова		5.10.84
Разраб.	Шепия		5.10.84

I.090.I-2с.2-4 I0СБ

КАРКАС ПРОСТРАНСТВЕННЫЙ КП 30, КП 24 СБОРОЧНЫЙ ЧЕРТЕЖ

Стадия	Масса	Масштаб
Р	См. табл.	1:40 1:20
Лист	Листов 1	

ТбилЗНИИЭП

Копировал

Формат А3

Инв.№ подл. | Подпись и дата | Взам.инв.№

Формат	Зона	Поз.	Обозначение	Наименование	Кол.	Примечание
				ДОКУМЕНТАЦИЯ		
А3			1.090.1-2с.2-4 11СБ	СБОРОЧНЫЙ ЧЕРТЕЖ		
А3			1.090.1-2с.2-4 00Д2	УЗЛЫ АРМАТУРНЫЕ		
А3			1.090.1-2с.2-4 00ТО	ТЕХНИЧЕСКОЕ ОПИСАНИЕ		
				ПЕРЕМЕННЫЕ ДАННЫЕ ДЛЯ ИСПОЛНЕНИЙ:		
				1.090.1-2с.2-4 11		
				КП 18.30		
				СБОРОЧНЫЕ ЕДИНИЦЫ		
				КАРКАСЫ ПЛОСКИЕ		
А4		1	1.090.1-2с.2-5 03.0-09	КР18	2	
А4		2	1.090.1-2с.2-5 02.0-03	КР4	2	
А4		3	1.090.1-2с.2-5 03.0-02	КР11	3	
				ИЗДЕЛИЯ ЗАКЛАДНЫЕ		
М4		4	1.090.1-2с.2-5 11.0-01	МН2	2	
М4		5	1.090.1-2с.2-5 11.0-02	МН3	4	
М4		6	1.090.1-2с.2-5 12.0	МН4	4	
				ДЕТАЛИ		
А3		7	1.090.1-2с.2-5 00.2-04	ПЕТЛЯ СТРОПОВОЧНАЯ СП5	2	
				СТЕРЖНИ ГНУТЫЕ		
А3		8	1.090.1-2с.2-5 00.1	АН1	4	
А3		9	1.090.1-2с.2-5 00.1-01	АН2	1	
А3		10	1.090.1-2с.2-5 00.1-02	АН3	1	
А3		11	1.090.1-2с.2-5 00.1-03	АН4	4	

Копировал

Формат А4

Нач.отд.	Кикилазе		2.11.89
Н.контр.	Силагадзе		2.11.89
Рук.мастерской	Кесаразе		2.11.89
ГИП	Эдишерашвили		2.11.89
Рук.г.	Салуквадзе		2.11.89
Проверил	Дгебуадзе		1.11.89
Разраб.	Селихова		1.11.89

1.090.1-2с.2-4 11

КАРКАС ПРОСТРАНСТВЕННЫЙ КП 18, КП 12, КП 30

Стадия	Лист	Листов
Р	1	4

ТбилЗНИИЭП

Инв. № подл. | Подпись и дата | Взам. инв. №

Формат	Зона	Поз.	Обозначение	Наименование	Кол.	Примечание
				СТЕРЖНИ ОТДЕЛЬНЫЕ		
				Ø10А1 ГОСТ 5781-82		
	БЧ	12	10.011.1300	L = 1300	4	0,80 кг
				Ø5Вр1 ГОСТ 6727-80		
	БЧ	13	5.041.1760	L = 1760	8	0,27 кг
	БЧ	14	5.041.1550	L = 1550	8	0,24 кг
	БЧ	15	5.041.130	L = 130	16	0,02 кг
				1.090.1-2с.2-4 11-01		
				КП 12.30		
				СБОРОЧНЫЕ ЕДИНИЦЫ		
				КАРКАСЫ ПЛОСКИЕ		
	А4	1	1.090.1-2с.2-5 03.0-09	КР18	2	
	А4	2	1.090.1-2с.2-5 02.0-03	КР4	2	
	А4	3	1.090.1-2с.2-5 03.0-02	КР11	2	
				ИЗДЕЛИЯ ЗАКЛАДНЫЕ		
	А4	4	1.090.1-2с.2-5 11.0-01	МН2	2	
	А4	5	1.090.1-2с.2-5 11.0-02	МН3	4	
	А4	6	1.090.1-2с.2-5 12.0	МН4	4	
				ДЕТАЛИ		
	А3	7	1.090.1-2с.2-5 00.2-03	ПЕТЛЯ СТРОПОВОЧНАЯ СП4	2	
				СТЕРЖНИ ГНУТЫЕ		
	А3	8	1.090.1-2с.2-5 00.1	АН1	4	
	А3	11	1.090.1-2с.2-5 00.1-03	АН4	4	

Инв. № подл. | Подпись и дата | Взам. инв. №

1.090.1-2с.2-4 11

Лист 2

Копировал

Формат А4

Формат	Зона	Поз.	Обозначение	Наименование	Кол.	Примечание
				СТЕРЖНИ ОТДЕЛЬНЫЕ		
	БЧ	12	10.011.700	Ø10А1 ГОСТ 5781-82		
				L = 700	4	0,43кг
				Ø5Вр1 ГОСТ 6727-80		
	БН	13	5.041.1160	L=1160	8	0,18кг
	БЧ	14	5.041.950	L= 950	8	0,25кг
КОАСК	БЧ	15	5.041.130	L=130	16	0,02кг
				1.090.1-2с.2-4 11-02		
				КП 30.15		
				СБОРОЧНЫЕ ЕДИНИЦЫ		
				КАРКАСЫ ПЛОСКИЕ		
	А4	1	1.090.1-2с.2-5 04.0-01	КР20	2	
	А4	2	1.090.1-2с.2-5 02.0-07	КР8	2	
	А4	3	1.090.1-2с.2-5 03.0-05	КР14	4	
				ИЗДЕЛИЯ ЗАКЛАДНЫЕ		
	А4	4	1.090.1-2с.2-5 11.0-01	МН2	2	
	А4	5	1.090.1-2с.2-5 11.0-02	МН3	2	
				ДЕТАЛИ		
	А3	7	1.090.1-2с.2-5 00.2-04	ПЕТЛЯ СТРОПОВОЧНАЯ СП5	2	
				СТЕРЖНИ ГНУТЫЕ		
	А3	8	1.090.1-2с.2-5 00.1	АН1	2	
	А3	9	1.090.1-2с.2-5 00.1-01	АН2	1	
	А3	10	1.090.1-2с.2-5 00.1-02	АН3	1	
	А3	11	1.090.1-2с.2-5 00.1-03	АН4	2	
				СТЕРЖНИ ОТДЕЛЬНЫЕ		
	БЧ	12	10.011.2500	Ø10А1 ГОСТ 5781-82		
				L= 2500	2	1,50кг

Взам. инв.№ | Подпись и дата | Инв. № подл.

Копировал Формат А4

Формат	Зона	Поз.	Обозначение	Наименование	Кол.	Примечание
				Ø5Вр1 ГОСТ 6727-80		
	БЧ	13	5.041.2990	L = 2990	8	0,46кг
	БЧ	14	5.041.2750	L = 2750	8	0,42кг
КОАСК	БЧ	15	5.041.130	L = 130	10	0,02кг

Взам. инв.№ | Подпись и дата | Инв. № подл.

Копировал Формат А4

РИС. 1

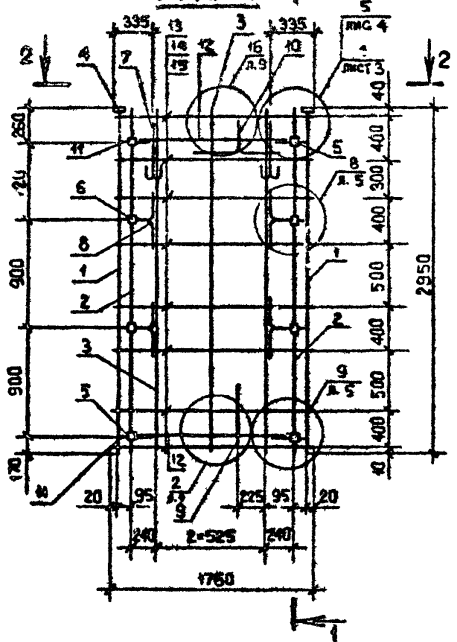

РИС. 2

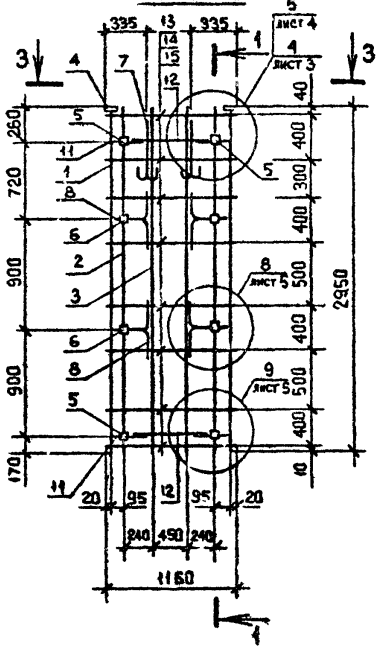

1-1

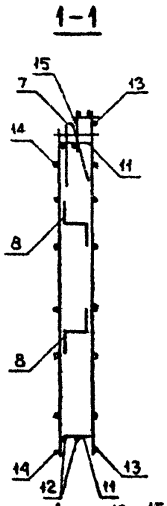

РИС. 3

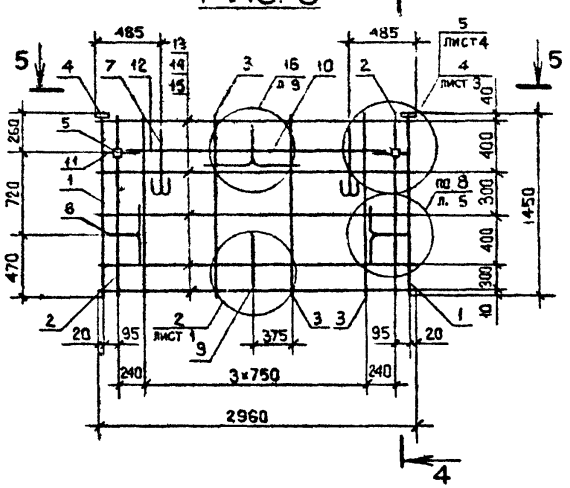

3-3

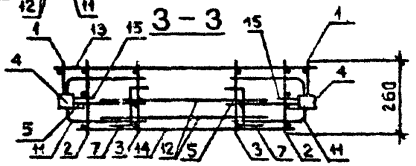

4-4

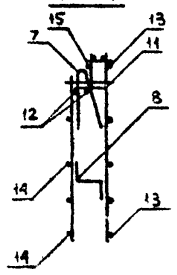

2-2

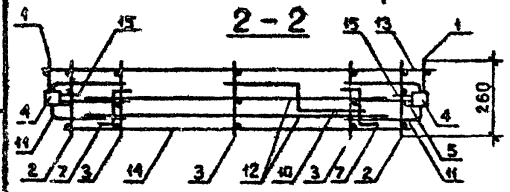

5-5

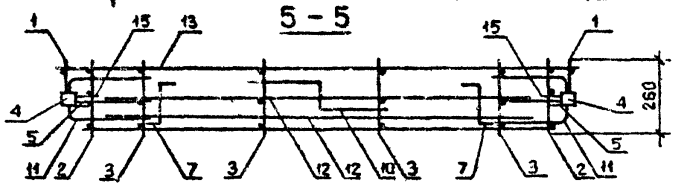

Обозначение	Марка	Рис.	Масса, кг
I.090.I-2с.2-4 II	КП I8.30	I	34,77
-01	КП I2.30	2	28,50
-02	КП 30.I5	3	23,60

Нач.отд.	Эдишерашвили		6.10.84
Н.контр.	Силагадзе		6.10.84
Рук.маст.	Касрадзе		6.10.84
ГИП	Эдишерашвили		6.10.84
Рук.гр.	Бурджанадзе		6.10.84
Проверил	Сапхоева		6.10.84
Разраб.	Шапка		6.10.84

I.090.I-2с.2-4 II СБ

КАРКАС ПРОСТРАНСТВЕННЫЙ КП I8, КП I2, КП 30 СБОРОЧНЫЙ ЧЕРТЕЖ

Стадия	Масса	Масштаб
Р	См. табл.	1:40 1:20
Лист	Листов 1	

ТбилЗНИИЭП

Копировал

Формат А3

Инв.№ подл. | Подпись и дата | Взам.инв.№

Формат	Зона	Поз.	ОБОЗНАЧЕНИЕ	НАИМЕНОВАНИЕ	КОЛ.	ПРИМЕЧАНИЕ
				ДОКУМЕНТАЦИЯ		
А3			1.090.1-2с.2-4 12СБ	СБОРОЧНЫЙ ЧЕРТЕЖ		
А3			1.090.1-2с.2-4 ООД2	УЗЛЫ АРМАТУРНЫЕ		
А3			1.090.1-2с.1-4 ООТО	ТЕХНИЧЕСКОЕ ОПИСАНИЕ		
			ПЕРЕМЕННЫЕ ДАННЫЕ ДЛЯ ИСПОЛНЕНИЙ:			
				1.090.1-2с.2-4 12		
				1КП 32.30		
				СБОРОЧНЫЕ ЕДИНИЦЫ		
				КАРКАСЫ ПЛОСКИЕ		
А4		1	1.090.1-2с.2-5 03.0-09	КР18	2	
А4		2	1.090.1-2с.2-5 02.0-03	КР4	2	
А4		3	1.090.1-2с.2-5 03.0-02	КР11	4	
А4		4	1.090.1-2с.2-5 10.0-08	СЕТКА С28	1	
				ИЗДЕЛИЯ ЗАКЛАДНЫЕ		
А4		5	1.090.1-2с.2-5 11.0-01	МН2	2	
А4		6	1.090.1-2с.2-5 11.0-02	МН3	2	
А4		7	1.090.1-2с.2-5 12.0	МН4	2	
А4		8	1.090.1-2с.2-5 12.0-01	МН5	2	
А4		9	1.090.1-2с.2-5 13.0	МН6	2	
				ДЕТАЛИ		
А3		10	1.090.1-2с.2-5 00.2-06	ПЕТЛЯ СТРОПОВОЧНАЯ СП7	2	
				СТЕРЖНИ ГНУТЫЕ		
А3		11	1.090.1-2с.2-5 00.1	АН1	4	
А3		12	1.090.1-2с.2-5 00.1-01	АН2	1	

КОАСК

Взам. инв.№ | Подпись и дата | Инв. № подл.

Нач.отд.	Кикнадзе		2.11.84
Н.контр.	Силагадзе		2.11.84
Рук.маст	Касрадзе		2.11.84
ГИП	Эдишерашвили		2.11.84
Рук.гр.	Салуквадзе		2.11.84
Проверил	Дгебуадзе		1.11.84
Разраб.	Салихова		1.11.84

1.090.1-2с.2-4 12

КАРКАС ПРОСТРАНСТВЕННЫЙ
1КП 32-1КП 14

Стадия	Лист	Листов
Р	1	4

ТбилЗНИИЭП

Копировал | Формат А4

Формат	Зона	Поз.	ОБОЗНАЧЕНИЕ	НАИМЕНОВАНИЕ	КОЛ.	ПРИМЕЧАНИЕ
А3		13	1.090.1-2с.2-5 00.1-02	АК3	1	
А3		14	1.090.1-2с.2-5 00.1-03	АН4	4	
				СТЕРЖНИ ОТДЕЛЬНЫЕ		
БЧ		15	10.011.2500	Ø10А1 ГОСТ 3[illegible]-82		
				L=2500	4	1,55кг
				Ø8Вр1 ГОСТ 6727-80		
БЧ		16	5.041.3060	L=3060	8	0,47кг
БЧ		17	5.041.2750	L=2750	8	0,42кг
БЧ		18	5.041.130	L=130	16	0,02кг
				1.090.1-2с.2-4 12-01		
				1КП 20.30		
				СБОРОЧНЫЕ ЕДИНИЦЫ		
				КАРКАСЫ ПЛОСКИЕ		
А4		1	1.090.1-2с.2-5 03.0-09	КР18	2	
А4		2	1.090.1-2с.2-5 02.0-03	КР4	2	
А4		3	1.090.1-2с.2-5 03.0-02	КР11	3	
А4		4	1.090.1-2с.2-5 10.0-08	СЕТКА С28	1	
				ИЗДЕЛИЯ ЗАКЛАДНЫЕ		
А4		5	1.090.1-2с.1-5 11.0-01	МН2	2	
А4		6	1.090.1-2с.2-5 11.0-02	МН3	2	
А4		7	1.090.1-2с.2-5 12.0	МН4	2	
А4		8	1.090.1-2с.2-5 12.0-01	МН5	2	
А4		9	1.090.1-2с.2-5 13.0	МН6	2	
				ДЕТАЛИ		
А3		10	1.090.1-2с.2-5 00.2-05	ПЕТЛЯ СТРОПОВОЧНАЯ СП6	2	
				СТЕРЖНИ ГНУТЫЕ		
А3		11	1.090.1-2с.2-5 00.[illegible]	АН1	4	
А3		12	1.090.1-2с.2-5 00.1-01	АН2	1	

КОАСК

Взам. инв.№ | Подпись и дата | Инв. № подл.

1.090.1-2с.2-4 12

Лист 2

Копировал | Формат А4

Формат	Зона	Поз.	Обозначение	Наименование	Кол.	Примечание
А3		13	1.090.1-2с.2-5 00.1-02	АН3	1	
А3		14	1.090.1-2с.2-5 00.1-03	АН4	4	
				СТЕРЖНИ ОТДЕЛЬНЫЕ		
БЧ		15	10.011.1300	Ø10А1 ГОСТ 5781-82		
				L=1300	4	0,80кг
				Ø5Вр1 ГОСТ 6727-80		
БЧ		16	5.041.1860	L=1860	8	0,29кг
БЧ		17	5.041.1550	L=1550	8	0,24кг
БЧ		18	5.041.130	L=130	16	0,02кг
				1.090.1-2с.2-4 12-02		
				1КП 14.30		
				СБОРОЧНЫЕ ЕДИНИЦЫ		
				КАРКАСЫ ПЛОСКИЕ		
А4		1	1.090.1-2с.2-5 03.0-09	КР18	2	
А4		2	1.090.1-2с.2-5 02.0-03	КР4	2	
А4		3	1.090.1-2с.2-5 03.0-02	КР11	2	
А4		4	1.090.1-2с.2-5 10.0-08	СЕТКА С28	1	
				ИЗДЕЛИЯ ЗАКЛАДНЫЕ		
А4		5	1.090.1-2с.2-5 11.0-01	МН2	2	
А4		6	1.090.1-2с.2-5 11.0-02	МН3	2	
А4		7	1.090.1-2с.2-5 12.0	МН4	2	
А4		8	1.090.1-2с.2-5 12.0-01	МН5	2	
А4		9	1.090.1-2с.2-5 13.0	МН6	2	
				ДЕТАЛИ		
А3		10	1.090.1-2с.2-5 00.2-04	ПЕТЛЯ СТРОПОВОЧНАЯ СП5	2	
				СТЕРЖНИ ГНУТЫЕ		
А3		11	1.090.1-2с.2-5 00.1	АН1	4	

КОАСК

Взам. инв.№ | Подпись и дата | Инв. № подл.

Формат	Зона	Поз.	Обозначение	Наименование	Кол.	Примечание
А3		14	1.090.1-2с.2-5 001-03	АН4	4	
				СТЕРЖНИ ОТДЕЛЬНЫЕ		
БЧ		15	10.011.700	Ø10А1 ГОСТ 5781-82		
				L=700	4	0,43кг
				Ø5Вр1 ГОСТ 6727-80		
БЧ		16	5.041.1260	L=1260	8	0,19кг
БЧ		17	5.041.950	L=950	8	0,15кг
БЧ		18	5.041.130	L=130	16	0,02кг

КОАСК

Взам. инв.№ | Подпись и дата | Инв. № подл.

РИС. 1

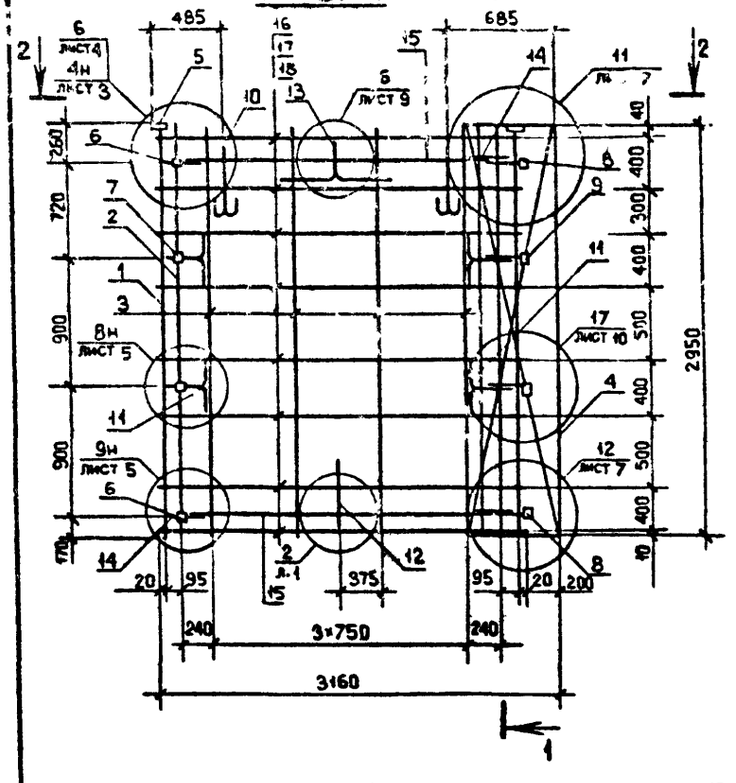

РИС. 2

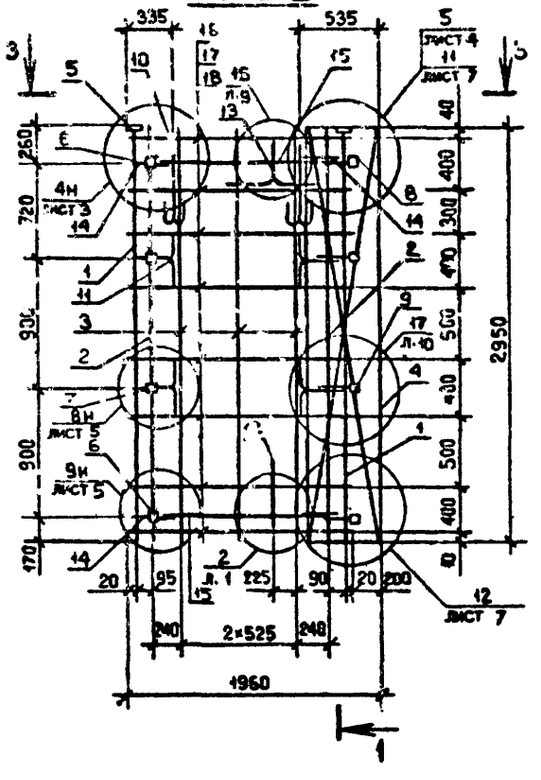

РИС. 3

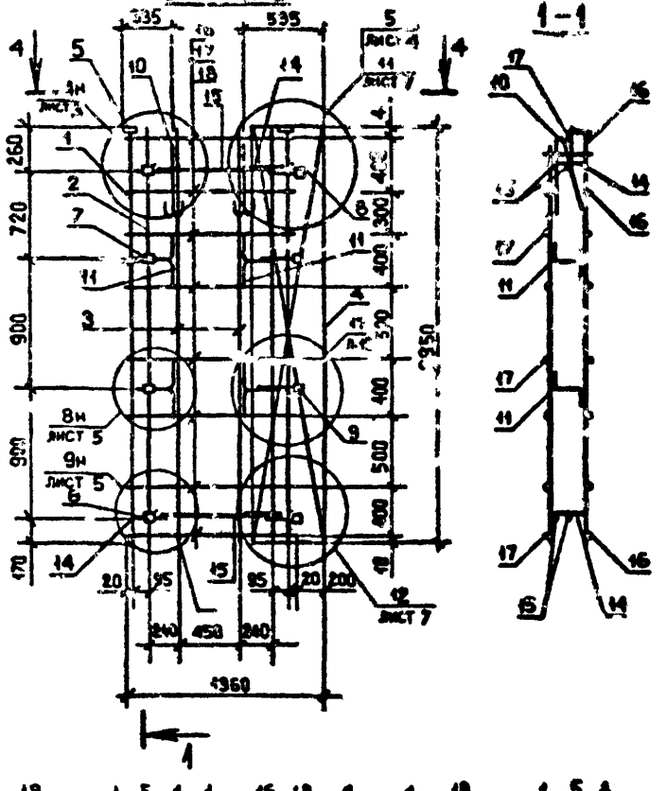

1-1

2-2

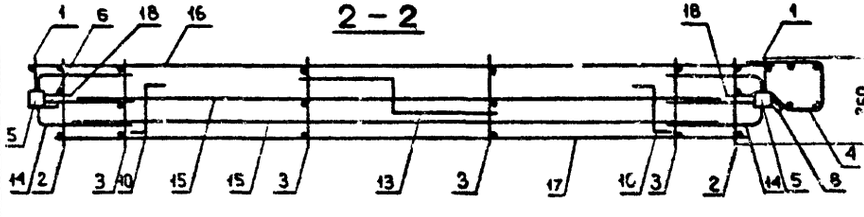

3-3

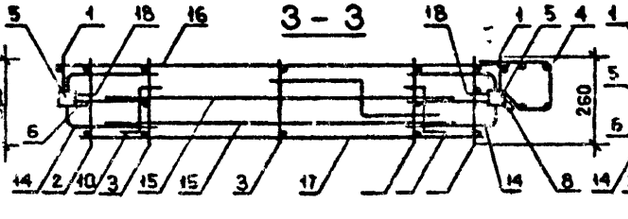

4-4

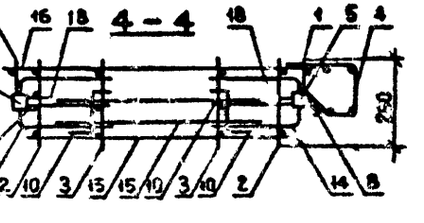

Обозначение	Марка	Рис.	Масса, кг
I.090.I-2с.2-4 I2	ПКП 32.30	I	46,47
-0I	ПКП 20.30	2	38,67
-02	ПКП I4.30	3	32,33

Нач.отд.	Элишерашвили		6.10.
Н.контр.	Силагадзе		6.10.89
Рук.маст.	Кесрадзе		6.10.89
ГИП	Элишерашвили		6.10.89
Рук.гр.	Бурджиладзе		6.10.89
Проверил	Салихова		6.10.89
Разраб.	Шепия		6.10.89

1.090.1-2с.2-4 12СБ

КАРКАС ПРОСТРАНСТВЕННЫЙ ПКП 32 - ПКП I4 СБОРОЧНЫЙ ЧЕРТЕЖ

Стадия	Масса	Масштаб
Р	См. таб.	1:40 1:20

Лист | Листов 1

ТБИЛЗНИИЭП

Инв. № подл. | Подпись и дата | Взам. инв. №

Копировал

Формат А3

Формат	Зона	Поз.	Обозначение	Наименование	Кол.	Примечание
				ДОКУМЕНТАЦИЯ		
А3			1.090.1-2с.2-4 13СБ	СБОРОЧНЫЙ ЧЕРТЕЖ		
А3			1.090.1-2с.2-4 00ДЗ	УЗЛЫ АРМАТУРНЫЕ		
А3			1.090.1-2с.2-4 00ТО	ТЕХНИЧЕСКОЕ ОПИСАНИЕ		
			ПЕРЕМЕННЫЕ ДАННЫЕ ДЛЯ	ИСПОЛНЕНИЙ:		
				1.090.1-2с.2-4 13		
				2КП 32,30		
				СБОРОЧНЫЕ ЕДИНИЦЫ		
				КАРКАСЫ ПЛОСКИЕ		
А4		1	1.090.1-2с.2-5 03.0-09	КР18	2	
А4		2	1.090.1-2с.2-5 02.0-03	КР4	2	
А4		3	1.090.1-2с.2-5 03.0-02	КР11	4	
А4		4	1.090.1-2с.2-5 10.0-09	СЕТКА С28	1	
				ИЗДЕЛИЯ ЗАКЛАДНЫЕ		
А4		5	1.090.1-2с.2-5 11.0-01	МН2	2	
А4		6	1.090.1-2с.2-5 11.0-02	МН3	2	
А4		7	1.090.1-2с.2-5 12.0	МН4	2	
А4		8	1.090.1-2с.2-5 12.0-01	МН5	2	
А4		9	1.090.1-2с.2-5 13.0	МН6	2	
				ДЕТАЛИ		
А3		10	1.090.1-2с.2-5 00.2-06	ПЕТЛЯ СТРОПОВОЧНАЯ СП7	2	
				СТЕРЖНИ ГНУТЫЕ		
А3		11	1.090.1-2с.2-5 00.1	АН1	4	
А3		12	1.090.1-2с.2-5 00.1-01	АН2	1	
А3		13	1.090.1-2с.2-5 00.1-02	АН3	1	

Взам. инв. № | Подпись и дата | Инв. № подл.

Нач.отд.	Кикнадзе		2.11.89
Н.контр.	Силагадзе		2.11.89
Рук.маст	Кесрадзе		2.11.89
ГИП	Эгнашвили		2.11.89
Рук.гр.	Салуквадзе		2.11.89
Проверил	Дгебуадзе		2.11.89
Разраб.	Салукова		2.11.89

1.090.1-2с.2-4 13

КАРКАС ПРОСТРАНСТВЕННЫЙ
2КП 32-2КП 14

Стадия	Лист	Листов
Р	1	4

ТбилЗНИИЭП

Копировал

Формат А4

Формат	Зона	Поз.	Обозначение	Наименование	Кол.	Примечание
А3		14	1.090.1-2с.2-5 00.1-03	АН4	4	
				СТЕРЖНИ ОТДЕЛЬНЫЕ		
БЧ		15	10.011.2500	Ø10А1 ГОСТ 5781-82		
				L=2500	4	1,55кг
				Ø5Вр1 ГОСТ 6727-80		
БЧ		16	5.041.3060	L=3060	8	0,47кг
БЧ		17	5.041.2750	L=2750	8	0,42кг
БЧ		18	5.041.130	L=130	16	0,02кг
				1.090.1-2с.2-4 13-01		
				2КП 20,30		
				СБОРОЧНЫЕ ЕДИНИЦЫ		
				КАРКАСЫ ПЛОСКИЕ		
А4		1	1.090.1-2с.2-5 03.0-09	КР18	2	
А4		2	1.090.1-2с.2-5 02.0-03	КР4	2	
А4		3	1.090.1-2с.2-5 03.0-02	КР11	3	
А4		4	1.090.1-2с.2-5 10.0	СЕТКА С28	1	
				ИЗДЕЛИЯ ЗАКЛАДНЫЕ		
А4		5	1.090.1-2с.2-5 11.0-02	МН2	2	
А4		6	1.090.1-2с.2-5 11.0-02	МН3	2	
А4		7	1.090.1-2с.2-5 12.0	МН4	2	
А4		8	1.090.1-2с.2-5 12.0-01	МН5	2	
А4		9	1.090.1-2с.2-5 13.0	МН6	2	
				ДЕТАЛИ		
А3		10	1.090.1-2с.2-5 00.2-05	ПЕТЛЯ СТРОПОВОЧНАЯ СП6	2	
				СТЕРЖНИ ГНУТЫЕ		
А3		11	1.090.1-2с.2-5 00.1	АН1	4	
А3		12	1.090.1-2с.2-5 00.1-01	АН2	1	

Взам. инв. № | Подпись и дата | Инв. № подл.

1.090.1-2с.2-4 13

Лист 2

Копировал

Формат А4

	Формат	Поз	Обозначение	Наименование	Кол	Примечание
	А3	13	1.090.1-2с.2-5 00.1-02	АН3	1	
	А3	14	1.090.1-2с.2-5 00.1-03	АН4	4	
				СТЕРЖНИ ОТДЕЛЬНЫЕ		
	БЧ	15	10.011.1300	⌀10А1 ГОСТ 5781-82		
				L=1300	4	0,80кг
				⌀5Вр1 ГОСТ 6727-80		
КОАСК	БЧ	16	5.041.1860	L=1860	8	0,29кг
	БЧ	17	5.041.1550	L=1550	8	0,24кг
	БЧ	18	5.041.130	L=130	16	0,02кг
				1.090.1-2с.2-4 13-02		
				2КП 14.30		
				СБОРОЧНЫЕ ЕДИНИЦЫ		
				КАРКАСЫ ПЛОСКИЕ		
	А4	1	1.090.1-2с.2-5 03.0-09	КР18	2	
	А4	2	1.090.1-2с.2-5 02.0-03	КР4	2	
	А4	3	1.090.1-2с.2-5 03.0-02	КР11	2	
	А4	4	1.090.1-2с.2-5 10.0-08	СЕТКА С28	1	
				ИЗДЕЛИЯ ЗАКЛАДНЫЕ		
	А4	5	1.090.1-2с.2-5 11.0-01	МН2	2	
	А4	6	1.090.1-2с.2-5 11.0-02	МН3	2	
	А4	7	1.090.1-2с.2-5 12.0	МН4	2	
	А4	8	1.090.1-2с.2-5 12.0-01	МН5	2	
	А4	9	1.090.1-2с.2-5 13.0	МН6	2	
				ДЕТАЛИ		
	А3	10	1.090.1-2с.2-5 00.2-04	ПЕТЛЯ СТРОПОВОЧНАЯ СП5	2	
				СТЕРЖНИ ГНУТЫЕ		
	А3	11	1.090.1-2с.2-5 00.1	АН1	4	

Взам. инв. № | Подпись и дата | Инв. № подл.

	Формат	Поз	Обозначение	Наименование	Кол	Примечание
	А3	14	1.090.1-2с.2-5 00.1-03	АН4	4	
				СТЕРЖНИ ОТДЕЛЬНЫЕ		
				⌀10А1 ГОСТ 5781-82		
	БЧ	15	10.011.700	L=700	4	0,43кг
				⌀5Вр1 ГОСТ 6727-80		
КОАСК	БЧ	16	5.041.1260	L=1260	8	0,19кг
	БЧ	17	5.041.950	L=950	8	0,15кг
	БЧ	18	5.041.130	L=130	16	0,02кг

Взам. инв. № | Подпись и дата | Инв. № подл.

РИС. 1

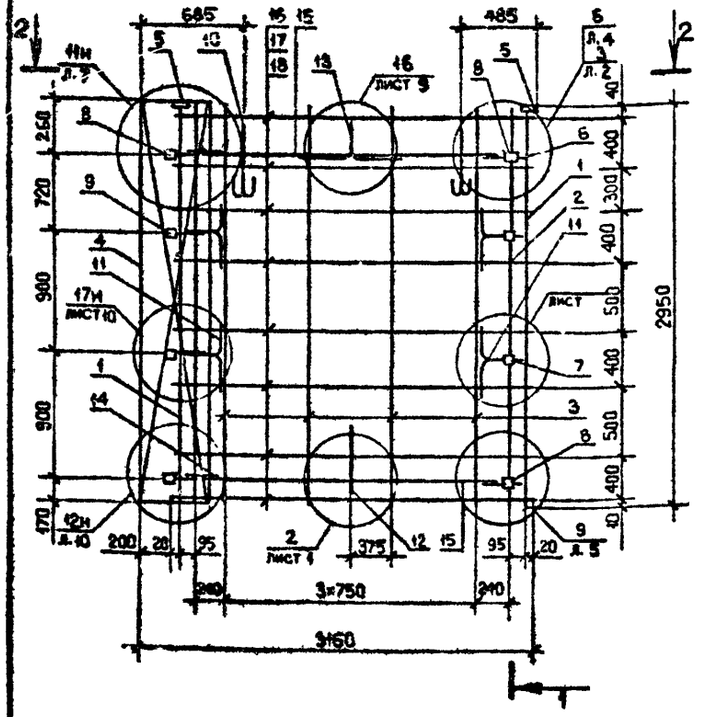

РИС. 2

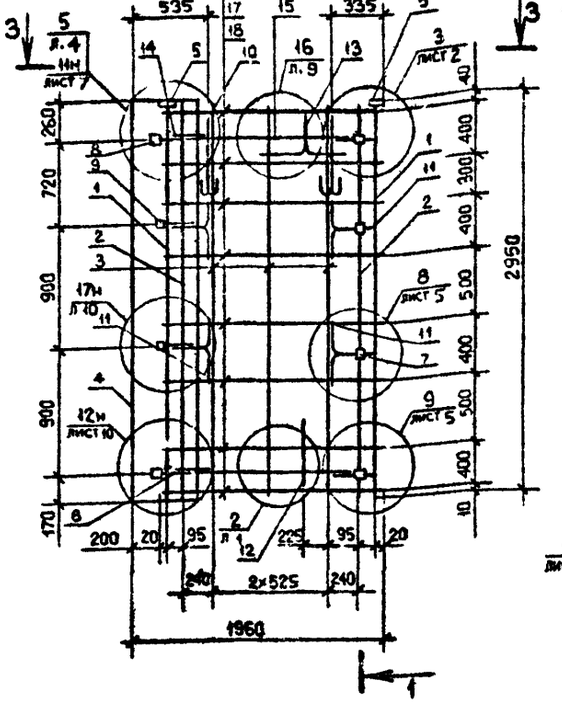

РИС. 3

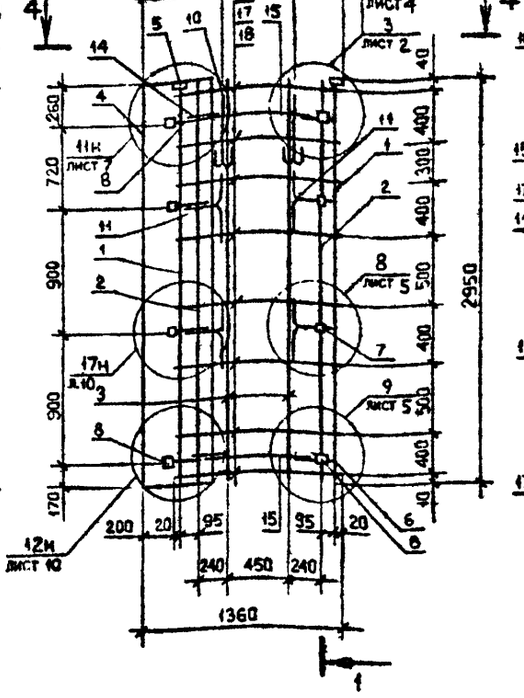

1-1

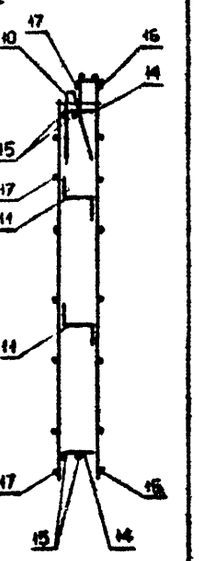

2-2

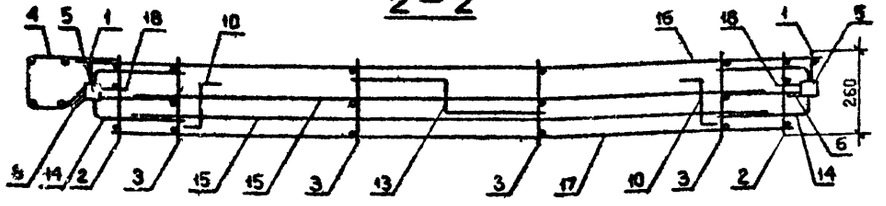

3-3

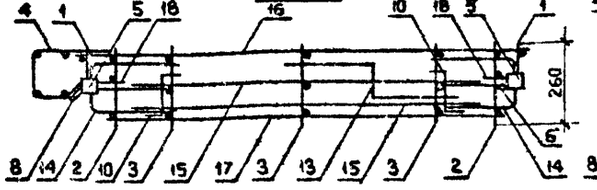

4-4



Обозначение	Марка	Рис.	Масса, кг
I.090.I-2с.2-4 I3	2КП 32.30	I	46,47
-0I	2КП 20.30	2	38,67
-02	2КП I4.30	3	32,33

Нач.отд.	Эдишерашвили		6.1089
Н.контр.	Силагадзе		6.1089
Рук.маст.	Касрадзе		6.1089
ГИП	Эдишерашвили		6.1089
Рук.гр.	Бурджанадзе		6.1089
Проверил	Салихова		5.1089
Разраб.	Шепна		5.1089

I.090.I-2с.2-4 I3СБ

КАРКАС ПРСТРАНСТВЕННЫЙ
2КП 32 - 2КП I4
СБОРОЧНЫЙ ЧЕРТЕЖ

Стадия	Масса	Масштаб
Р	См. табл.	1:40 1:20
Лист	Листов 1	

ТбилЗНИИЭП

Копировал

Формат А3

Инв.№ подл. | Подпись и дата | Взам.инв.№

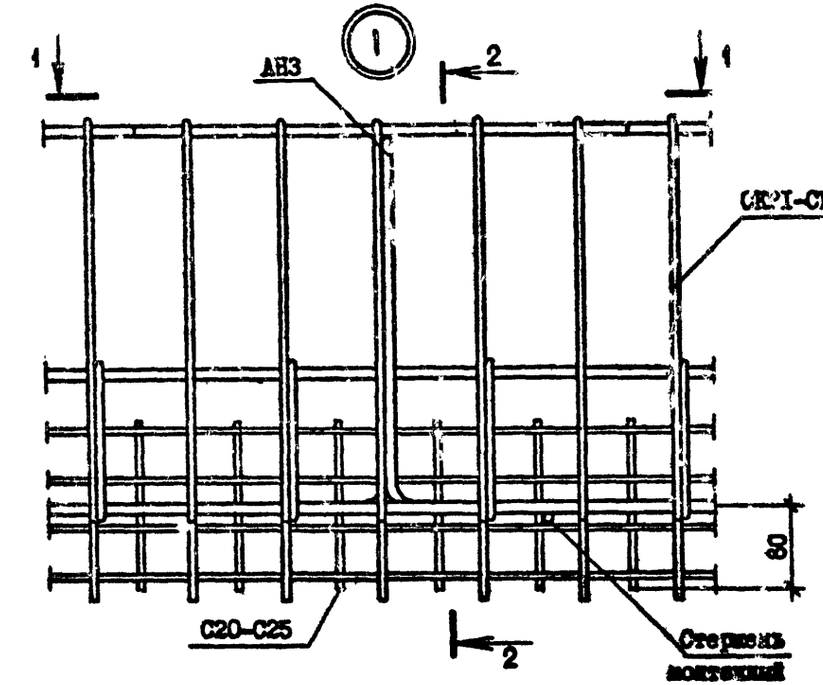

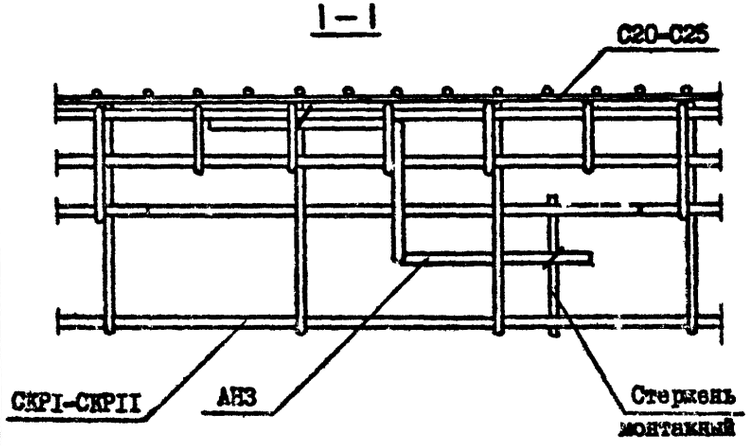

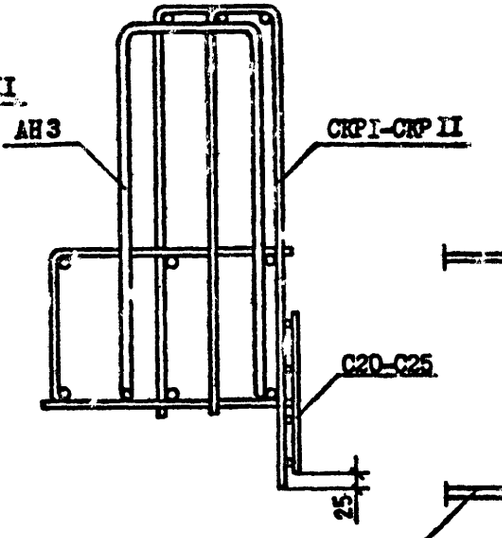

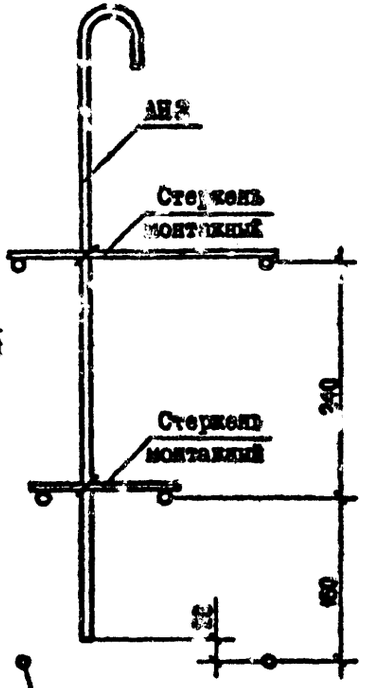

Инв.№ подл.	Подпись и дата	Взам.инв.№	

Нач.отд.	Эдишерашвили		6.10.89
Н.контр.	Силагадзе		6.10.89
Рук.мест.	Касрадзе		6.10.89
ГИП	Эдишерашвили		6.10.89
Рук.гр.	Бутджанадзе		6.10.89
Проверил	Салихова		6.10.89
Разраб.	Шелия		6.10.89

1.090.1-2с.2-4 ООД2

УЗЛЫ АРМАТУРНЫЕ

Стадия	Лист	Листов
Р	1	10

ТбилЗНИИЭП

Копировал

Формат А3

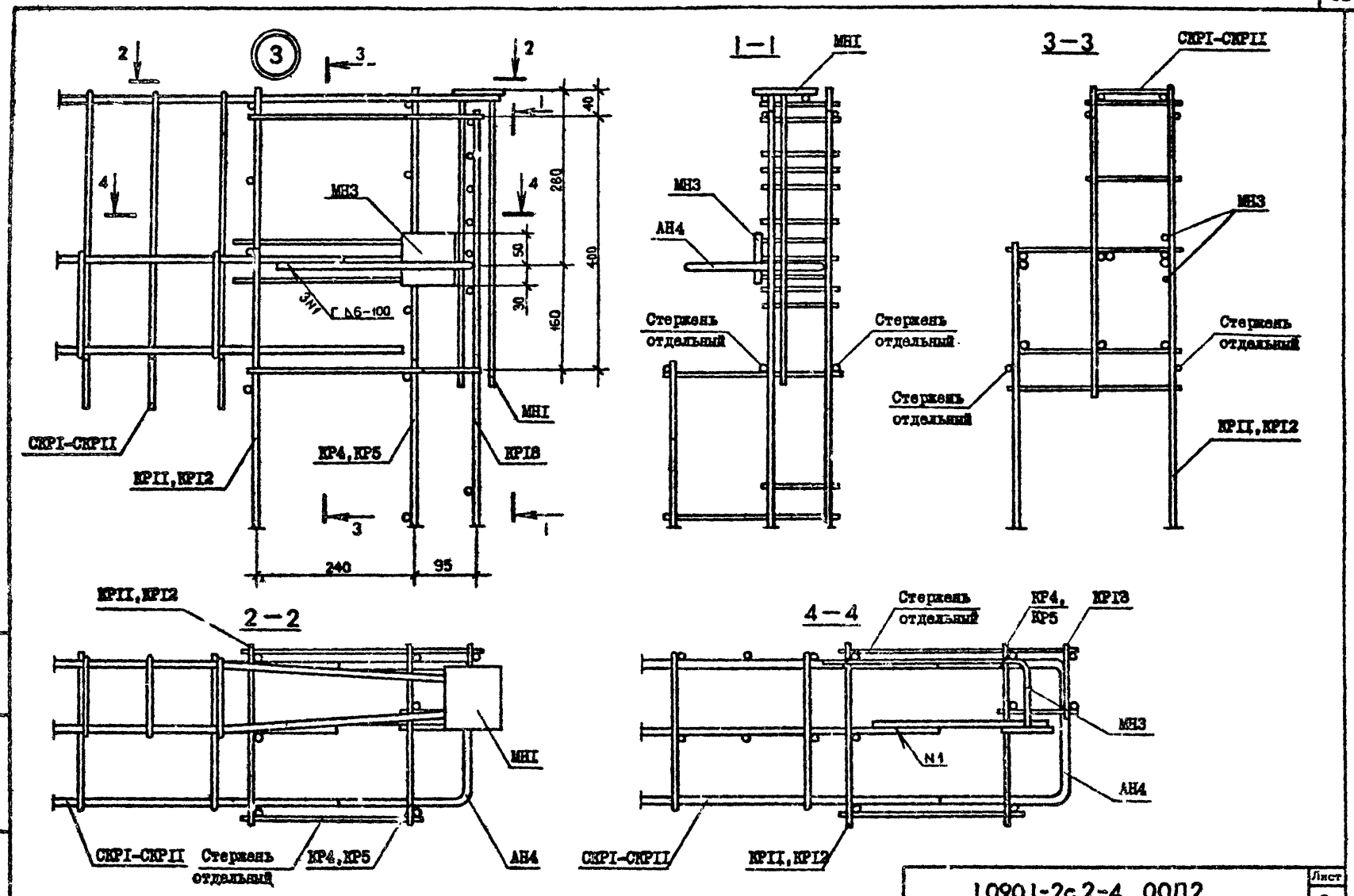

Инв. № подл.	Подпись и дата	Взам. инв. №

1.090.1-2с.2-4 00Д2

Лист 2

Копировал

Формат А3

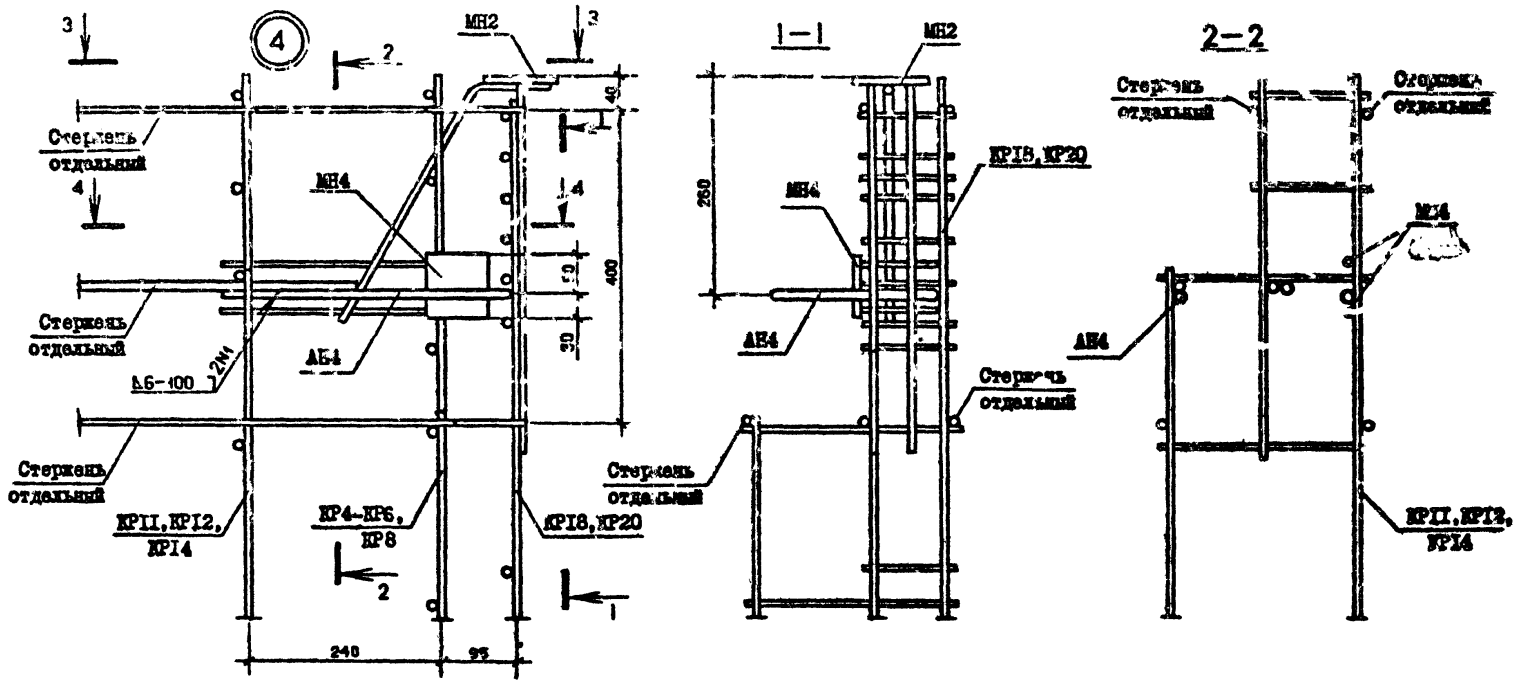

Взам. инв. №
Подпись и дата
Инв. № подл.

1.090.1-2с.2-4 ООД2

Лист 3

Копировал

Формат А3

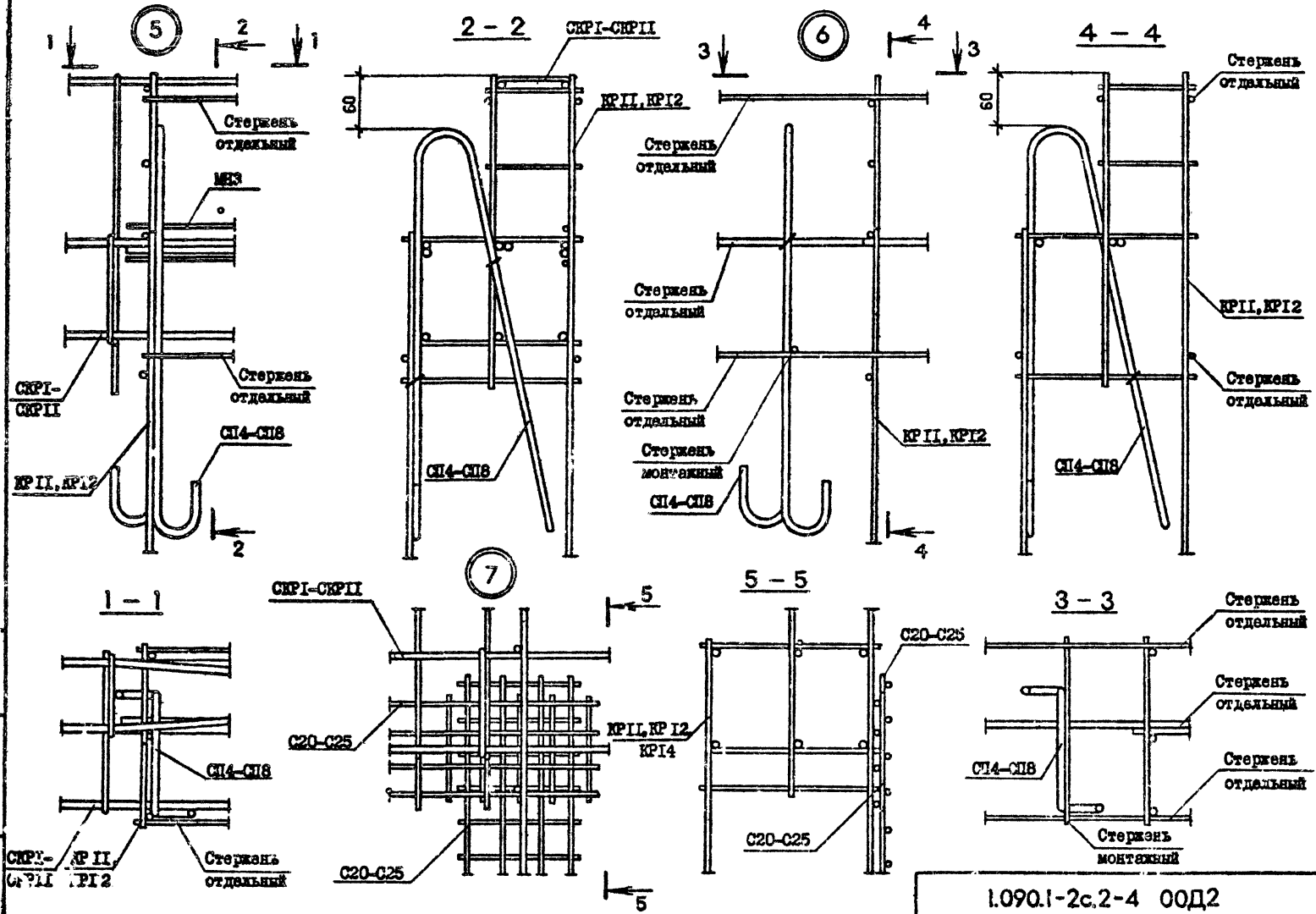

Инв.№ подл. | Подпись и дата | Взам.инв.№

1.090.1-2с.2-4 ООД2

Лист 4

Копировал Формат А3

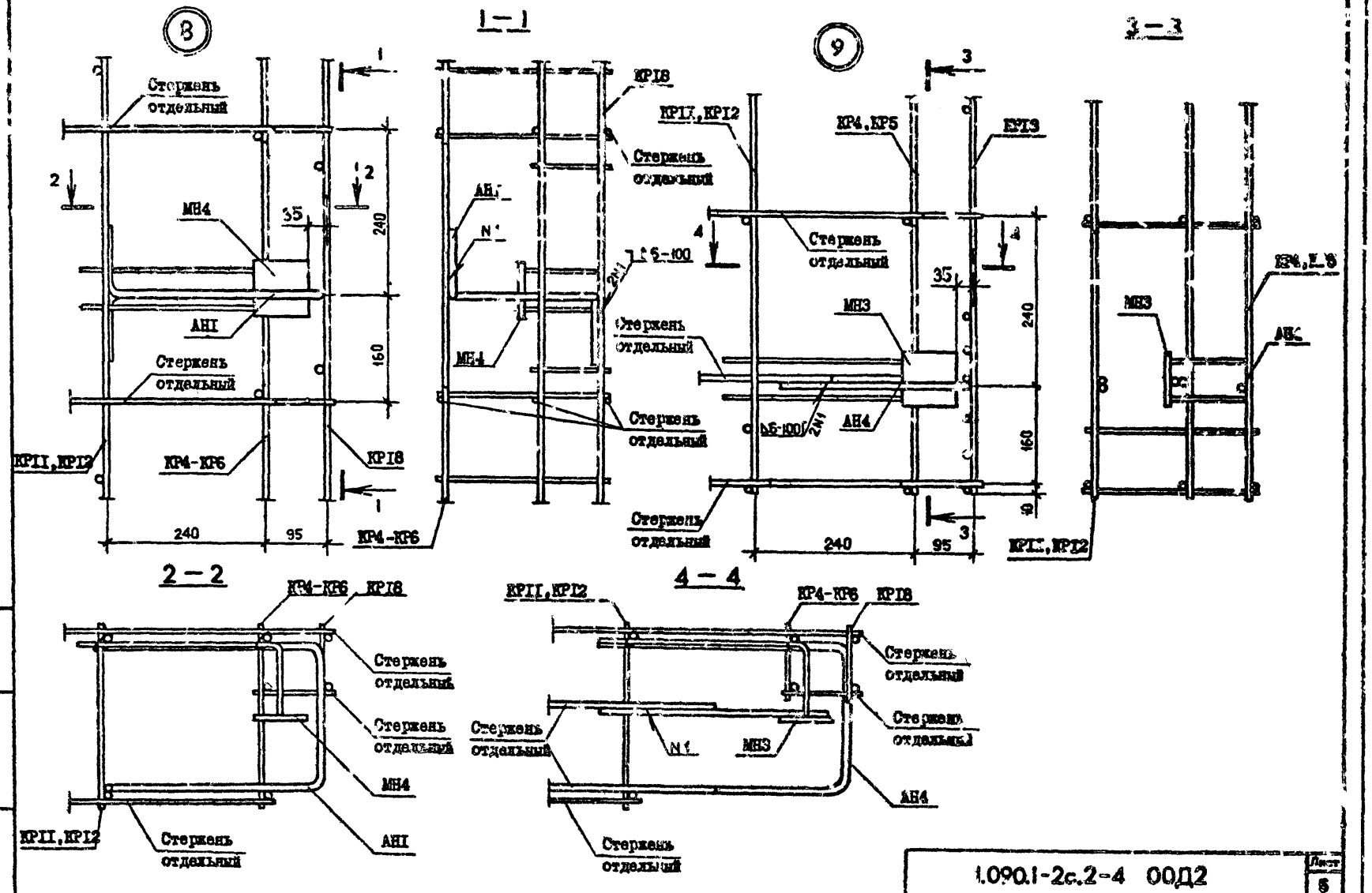

Инв. № подл.	Подпись и дата	Взам. инв. №

1.090.1-2с.2-4 00Д2

Лист 6

Копировал

Формат А3

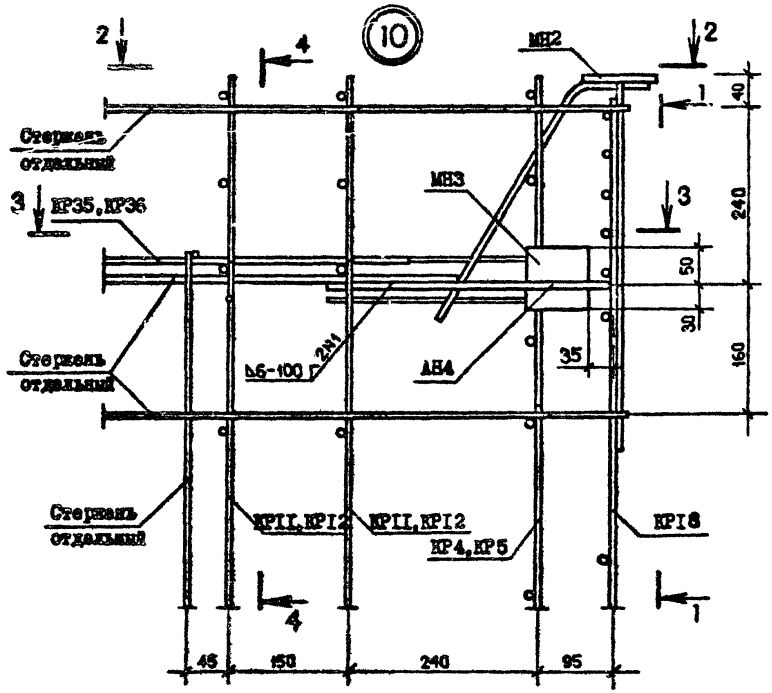

4 — 4

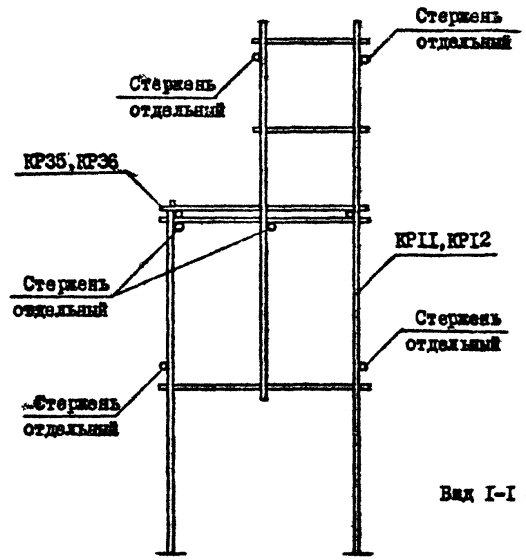

Вид I-I см. лист 3

2 — 2

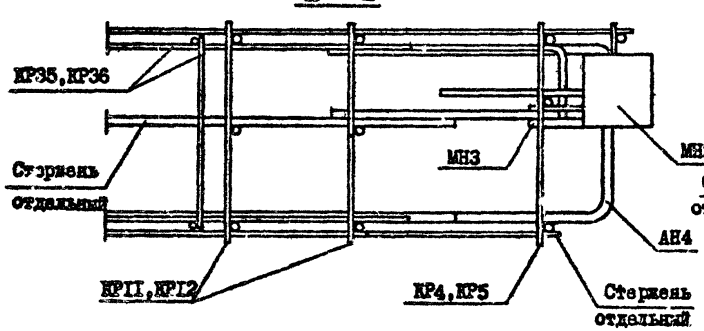

3 — 3

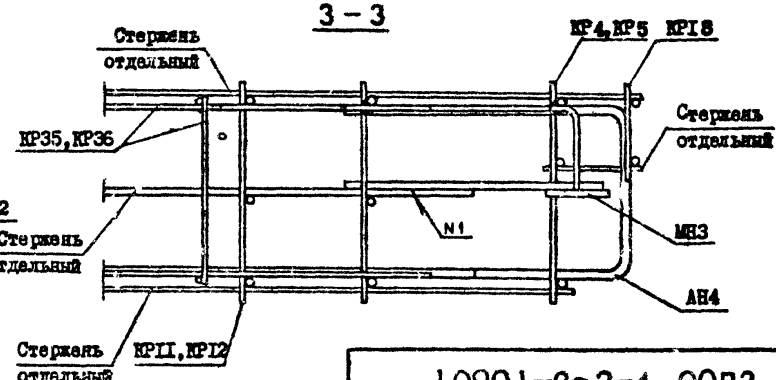

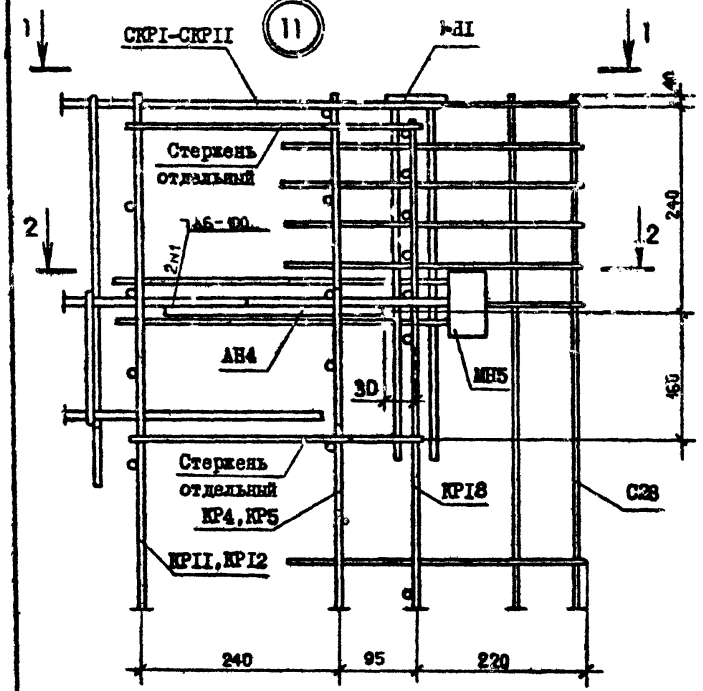

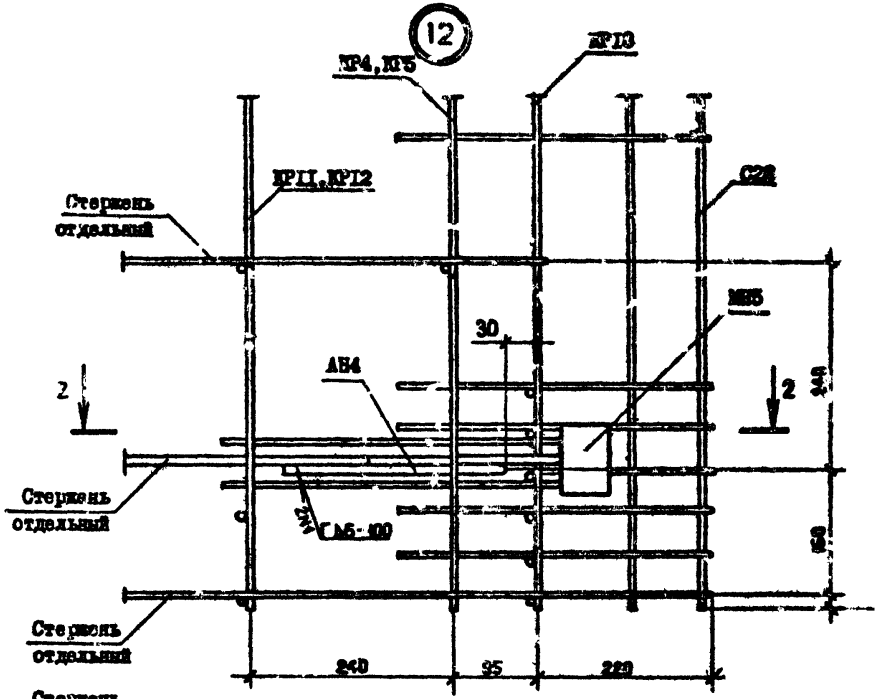

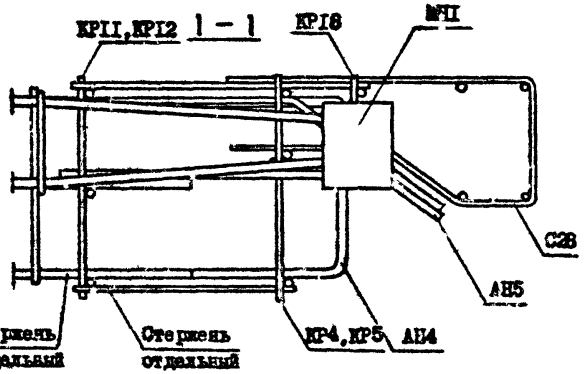

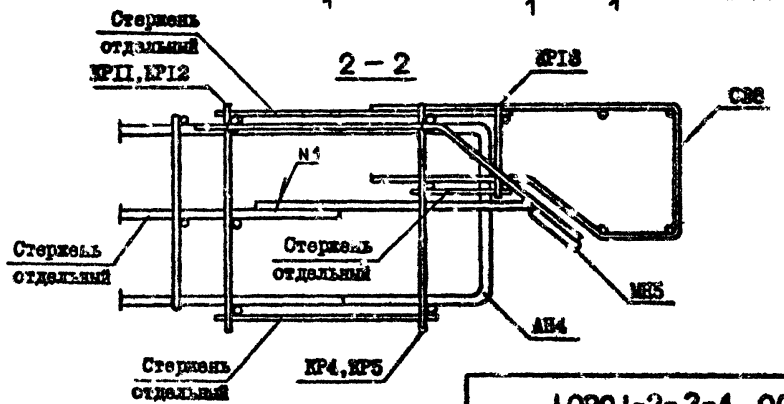

Инв.№ подл. | Подпись и дата | Взам.инв.№

1.090.1-2с.2-4 ООЛ2

Лист 7

Копировал

Формат А4

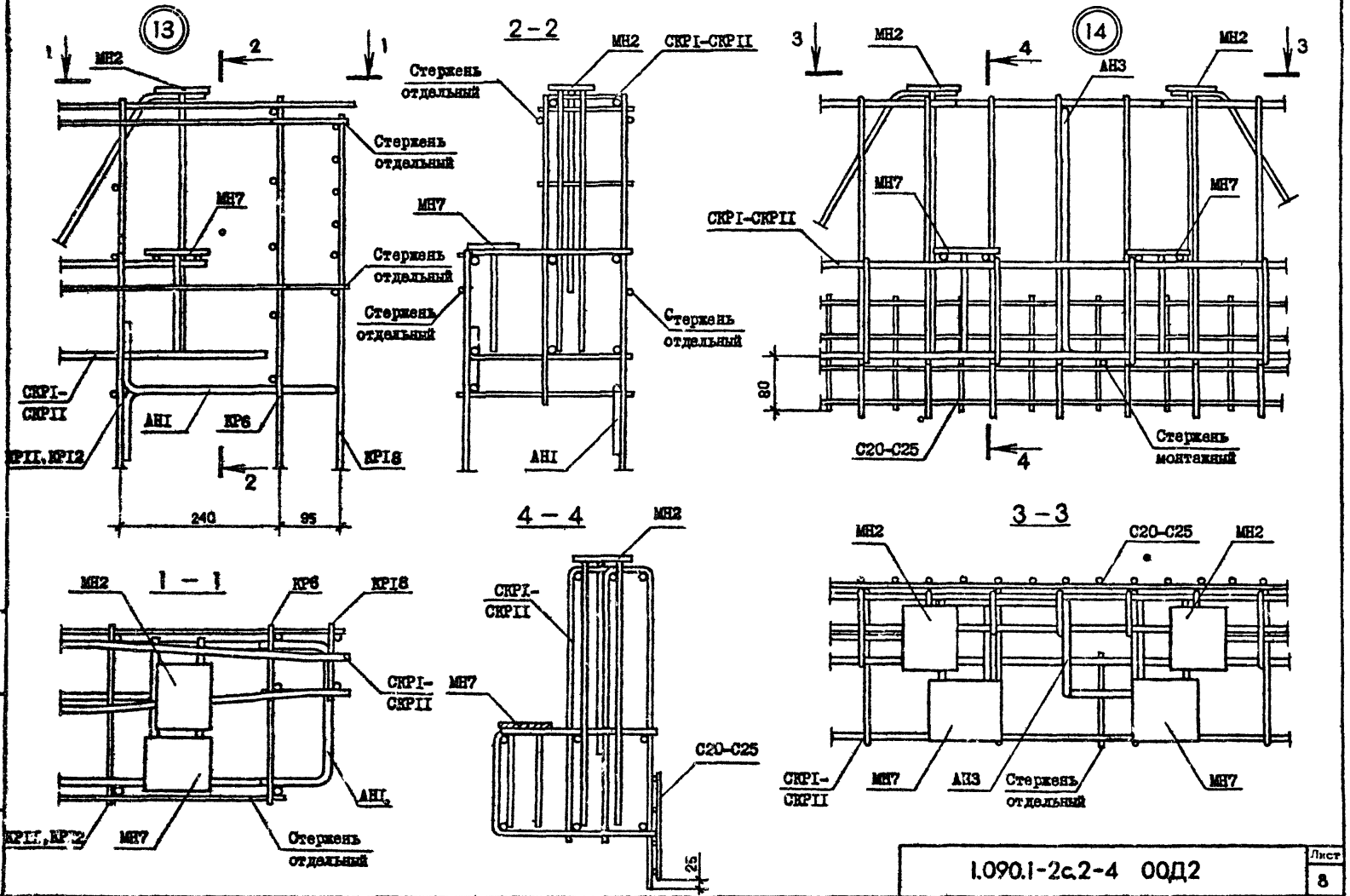

Инв. № подл. | Подпись и дата | Взам. инв. №

1.090.1-2с.2-4 ООД2

Лист 8

Копировал

Формат А3

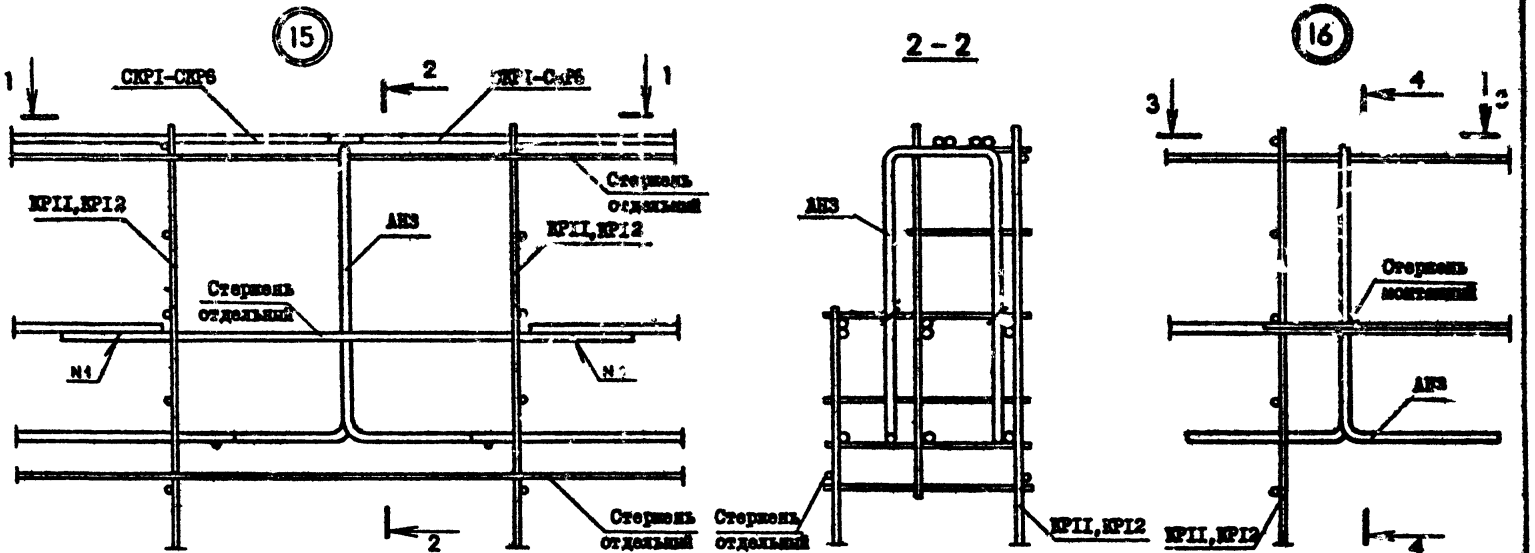

Инв. № подл. | Подпись и дата | Взам. инв. №

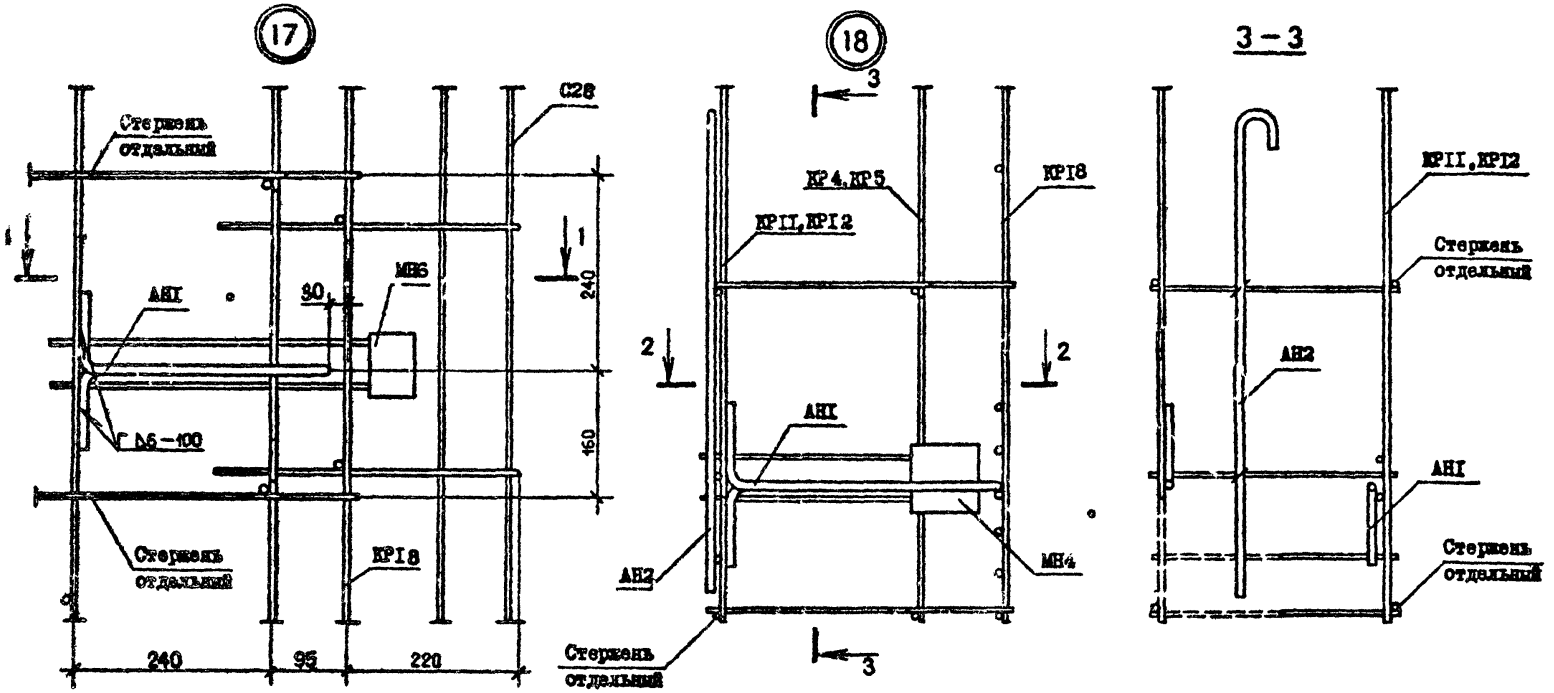

Инв. № подл. | Подпись и дата | Взам. инв. №

Госстрой СССР
Тбилисский филиал
ЦИТП
Типовой проект (серия)
№ 1.090.1-2 82-4
Заказ № 1239
Цена 2 руб. 44 коп.
Тираж 250
Дата «26» 03 1981 г.

gost.e-ecolog.ru