ТИПОВЫЕ КОНСТРУКЦИИ, ИЗДЕЛИЯ И УЗЛЫ ЗДАНИЙ И СООРУЖЕНИЙ

СЕРИЯ 1.090.1-2с

СБОРНЫЕ ЖЕЛЕЗОБЕТОННЫЕ КОНСТРУКЦИИ МЕЖВИДОВОГО ПРИМЕНЕНИЯ ДЛЯ КРУПНОПАНЕЛЬНЫХ ОБЩЕСТВЕННЫХ ЗДАНИЙ И ВСПОМОГАТЕЛЬНЫХ ЗДАНИЙ ПРОМЫШЛЕННЫХ ПРЕДПРИЯТИЙ С ВЫСОТОЙ ЭТАЖА **3,0** И **3,3** м ДЛЯ СТРОИТЕЛЬСТВА В СЕЙСМИЧЕСКИХ РАЙОНАХ

ВЫПУСК 2-2

ПАНЕЛИ НАРУЖНЫХ СТЕН ОДНОСЛОЙНЫЕ ДЛЯ ЗДАНИЙ С ВЫСОТОЙ ЭТАЖА **3,3** м ПРОСТРАНСТВЕННЫЕ КАРКАСЫ

РАБОЧИЕ ЧЕРТЕЖИ

1671-06

gost.e-ecolog.ru

ТИПОВЫЕ КОНСТРУКЦИИ, ИЗДЕЛИЯ И УЗЛЫ ЗДАНИЙ И СООРУЖЕНИЙ

СЕРИЯ 1.090.1-2с

СБОРНЫЕ ЖЕЛЕЗОБЕТОННЫЕ КОНСТРУКЦИИ МЕЖВИДОВОГО ПРИМЕНЕНИЯ ДЛЯ КРУПНОПАНЕЛЬНЫХ ОБЩЕСТВЕННЫХ ЗДАНИЙ И ВСПОМОГАТЕЛЬНЫХ ЗДАНИЙ ПРОМЫШЛЕННЫХ ПРЕДПРИЯТИЙ С ВЫСОТОЙ ЭТАЖА 3,0 И 3,3 м ДЛЯ СТРОИТЕЛЬСТВА В СЕЙСМИЧЕСКИХ РАЙОНАХ

ВЫПУСК 2-2

ПАНЕЛИ НАРУЖНЫХ СТЕН ОДНОСЛОЙНЫЕ ДЛЯ ЗДАНИЙ С ВЫСОТОЙ ЭТАЖА 3,3 м ПРОСТРАНСТВЕННЫЕ КАРКАСЫ

РАБОЧИЕ ЧЕРТЕЖИ

РАЗРАБОТАН
ТбилЗНИИЭП
гл. инж. института — Б. БАРКАЯ
рук. констр. пр. отделения — А. ЧИКОБАВА
нач. отдела — Н. ЭДИШЕРАШВИЛИ
гл. инж. проекта — Н. ЭДИШЕРАШВИЛИ

УТВЕРЖДЕНЫ
И ВВЕДЕНЫ В ДЕЙСТВИЕ
С 1 ЯНВАРЯ 1985 г.
Госстроем СССР
ПРОТОКОЛ ОТ
1 НОЯБРЯ 1984 г. №ИИ-31

№	ОБОЗНАЧЕНИЕ	НАИМЕНОВАНИЕ	СТР.	ПРИМЕЧАНИЕ
I	I.090.I-2с.2-2 ОСТО	ТЕХНИЧЕСКОЕ ОПИСАНИЕ	4	
2	I.090.I-2с.2-2 0I	КАРКАС ПРОСТРАНСТВЕННЫЙ IКП0 30 – 6КП0 30	5	IКП0 30.33-I IКП0 30.33-2 2КП0 30.33-I 2КП0 30.33-2 3КП0 30.33-I 3КП0 30.33-2 4КП0 30.33-I 4КП0 30.33-2 5КП0 30.33-I 5КП0 30.33-2 6КП0 30.33-I 6КП0 30.33-2
3	I.090.I-2с.2-2 02	КАРКАС ПРОСТРАНСТВЕННЫЙ 7КП0 30 – 9КП0 30	16	7КП0 30.33-2 8КП0 30.33-2 9КП0 30.33-2
4	I.090.I-2с.2-2 03	КАРКАС ПРОСТРАНСТВЕННЫЙ IКП0 32 –2КП0 32	21	IКП0 32.33-I IКП0 32.33-2 2КП0 32.33-I 2КП0 32.33-2
5	I.090.I-2с.2-2 04	КАРКАС ПРОСТРАНСТВЕННЫЙ IКП0 60 – 2КП0 60	25	IКП0 60.33-I IКП0 60.33-2 2КП0 60.33-I 2КП0 60.33-2
6	I.090.I-2с.2-2 05	КАРКАС ПРОСТРАНСТВЕННЫЙ 3КП0 60 – 4КП0 60	30	3КП0 60.33-I 3КП0 60.33-2 4КП0 60.33-I 4КП0 60.33-2
7	I.090.I-2с.2-2 06	КАРКАС ПРОСТРАНСТВЕННЫЙ IКПБ 30 – 2КПБ 30	35	IКПБ 30.33-I IКПБ 30.33-2 2КПБ 30.33-I 2КПБ 30.33-2
8	I.090.I-2с.2-2 07	КАРКАС ПРОСТРАНСТВЕННЫЙ КПД 30	39	КПД 30.33-2
9	I.090.I-2с.2-2 08	КАРКАС ПРОСТРАНСТВЕННЫЙ IКПД 30 – 4КПД 30	41	IКПД 30.33-2 2КПД 30.33-2 3КПД 30.33-2 4КПД 30.33-2
I0	I.090.I-2с.2-2 09	КАРКАС ПРОСТРАНСТВЕННЫЙ 5КПД 30 – 8КПД 30	46	5КПД 30.33-2 6КПД 30.33-2 7КПД 30.33-2 8КПД 30.33-2
II	I.090.I-2с.2-2 I0	КАРКАС ПРОСТРАНСТВЕННЫЙ IКПД 30 – 3КПД 30	51	IКПД 30.33-I 2КПД 30.33-I 3КПД 30.33-I
I2	I.090.I-2с.2-2 II	КАРКАС ПРОСТРАНСТВЕННЫЙ 4КПД 30 – КПД 30	56	4КПД 30.33-I 4КПД 30.33-2 КПД 30.33-2
I3	I.090.I-2с.2-2 I2	КАРКАС ПРОСТРАНСТВЕННЫЙ КП 30, КП 24	59	КП 30.33 КП 24.33
I4	I.090.I-2с.2-2 I3	КАРКАС ПРОСТРАНСТВЕННЫЙ КП I8, КП I2, КП 30	62	КП I8.33 КП I2.33 КП 30.I6

Нач.отд.	Эдишерашвили		8.11.84
Н.контр.	Склагодзе		8.11.84
Рук.част.	Касрадзе		8.11.84
ГИП	Эдишерашвили		8.11.84
Рук.гр.	Буражанадзе		8.11.84
Проверил	Салихова		6.11.84
Разраб.	Шелия		6.11.84

1.090.1-2с.2-2 00

СОДЕРЖАНИЕ

Стадия	Лист	Листов
Р	1	2

ТбилЗНИИЭП

Копировал

Формат А3

Инв.№ подл. | Подпись и дата | Взам.инв.№

№	ОБОЗНАЧЕНИЕ	НАИМЕНОВАНИЕ	СТР.	ПРИМЕЧАНИЕ
I5	I.090.I-2c.2-2 I4	КАРКАС ПРОСТРАНСТВЕННЫЙ 1КП 32 - 1КП I4	65	1КП 32.33 1КП 20.33 1КП I4.33
I6	I.090.I-2c.2-2 I5	КАРКАС ПРОСТРАНСТВЕННЫЙ 2КП 32 - 2КП I4	68	2КП 32.33 2КП 20.33 2КП I4.33
I7	I.090.I-2c.2-2 I6	КАРКАС ПРОСТРАНСТВЕННЫЙ КПА 30	71	КПА 30.33-I КПА 30.33-2
I8	I.090.I-2c.2-2 I7	КАРКАС ПРОСТРАНСТВЕННЫЙ КШ 60 - КШ I2	74	КШ 60.I0 КШ 30.I0 КШ I8.I0 КШ I2.I0
I9	I.090.I-2c.2-2 I8	КАРКАС ПРОСТРАНСТВЕННЫЙ 1КШ 32 2КШ 32	78	1КШ 32.I0 2КШ 32.I0
20	I.090.I-2c.2-2 I9	КАРКАС ПРОСТРАНСТВЕННЫЙ 1КШ 20 - 2КШ I4	81	1КШ 20.I0 2КШ 20.I0 1КШ I4.I0 2КШ I4.I0
2I	I.090.I-2c.2-2 ОШ2	УЗЛЫ АРМАТУРНЫЕ	85	

№	ОБОЗНАЧЕНИЕ	НАИМЕНОВАНИЕ	СТР.	ПРИМЕЧАНИЕ

Инв. № подл. | Подп. и дата | Взам. инв. №

I. Общие данные

Выпуск 2-2 "Панели наружных стен однослойные для зданий с высотой этажа 3,3 м. Пространственные каркасы" входит в состав серии I 090.I-2с "Сборные железобетонные конструкции межвидового применения для крупнопанельных общественных зданий и вспомогательных зданий промышленных предприятий с высотой этажа 3,0 и 3,3 м для строительства в сейсмических районах".

Выпуск содержит: техническое описание, спецификации, сборочные чертежи пространственных каркасов и арматурные узлы. Настоящий выпуск следует рассматривать совместно с выпуском 2-5 "Панели наружных стен однослойные для зданий с высотой этажа 3,0 и 3,3 м. арматурные и закладные изделия".

Пространственные каркасы состоят из следующих сборочных единиц:

I. Каркасы укрупнительной сборки (СКР), устанавливаемые в перемычках панелей с проемами. СКР состоит из двух гнутых сеток;

2. Каркасы плоские (КР), устанавливаемые по торцам панелей и проемов;

3. Сетки (С), устанавливаемые по контуру проемов у наружного слоя панели;

4. Изделия закладные (МН);

5. Детали: петля строповочная (СП), стержень гнутый (АН) - петля монтажная, стержень отдельный (ст.отд.).

Арматурная сталь принята в соответствии со СНиП II-2I-75 и письмом Госстроя СССР от I5 апреля I980 г. № 42-Д " О мерах по предотвращению перерасхода арматурной стали при проектировании и изготовлении железобетонных конструкций для промышленного, жилищно-гражданского и сельского строительства": для плоских каркасов, сеток и отдельных стержней - сталь класса А-III по ГОСТ 578I-82 и класса Вр-I по ГОСТ 6727-80; для монтажных петель - сталь класса А-I по ГОСТ 578I-82; для строповочных петель - сталь класса Ас-II по ГОСТ 578I-82; для закладных деталей - сталь класса А-III по ГОСТ 578I-82. Для закладных деталей принята полосовая сталь по ГОСТ I03-76 марки ВСт3пс6 по ГОСТ 380-7I*. Сталь класса А-I - марки ВСт3пс2; класса Ас-II - марки I0ГТ; класса А-III - марки 35ГС.

2. Изготовление пространственных

Сборка пространственных каркасов выполняется из сборочных единиц и деталей при помощи контактной сварки клещами в специальных кондукторах. Все соединения следует производить сваркой в соответствии с требованиями ГОСТ I0922-75 "Арматурные изделия и закладные детали сварные для железобетонных конструкций. Технические требования и методы испытаний", СН 393-78 "Инструкции по сварке соединений арматуры и закладных деталей железобетонных конструкций". Качество сварки, выполняемой при сборке пространственных каркасов должно быть не ниже требований, предъявляемых к соединениям с ненормируемой прочностью по ГОСТ I0922-75.

3. Маркировка пространственных каркасов

Марки пространственных каркасов имеют буквенно-цифровое обозначение.

Первая цифра означает:

- в каркасах с проемами - отличие в размерах или расположении проема;
- в каркасах без проемов - отличие в конструкциях торца или его расположении (зеркальность).

Группа букв означает:

КПО-каркас пространственный для панелей ПСО с оконным проемом;
КПЛ-каркас пространственный для панелей ПСЛ для лестничных клеток;
КПД-каркас пространственный для панелей ПСД с дверным проемом;
КП-каркас пространственный для панелей ПС без проема;
КПП-каркас пространственный для панелей ПСП парапетных.

Вторая группа цифр /записаны через точку/ обозначает габарит панели, в которую устанавливается каркас, в дециметрах: длина и высота.

Далее в марке каркаса с проемом следует тире и цифра, означающая тип несущей способности перемычки панели, в которую устанавливается каркас /см. выпуск 2-I/.

I - унифицированная нагрузка 600 кг/м^2 (5,88 кПа)
2 - унифицированная нагрузка 800 кг/м^2 (7,84 кПа)

Нач.отд.	Элиашвили		I2.84
Н.контр.	Силагадзе		I2.84
Рук.маст.	Кахадзе		I2.84
ГИП	Элиашвили		I2.84
Рук.гр.	Бурсчанадзе		I2.84
Проверил	Салимова		I0.84
Разраб.	Шелия		I0.84

1.090.1-2с.2-2 ООТО

ТЕХНИЧЕСКОЕ ОПИСАНИЕ

Стадия	Лист	Листов
Р	1	2

ТбилЗНИИЭП

Инв. № подл. | Подпись и дата | Взам. инв. №

Копировал Формат А4

1.090.1-2с.2-2 ООТО

Лист 2

Копировал Формат А4

Формат	Зона	Поз.	ОБОЗНАЧЕНИЕ	НАИМЕНОВАНИЕ	КОЛ.	ПРИМЕЧАНИЕ
				ДОКУМЕНТАЦИЯ		
А3			1.090.1-2с.2-2 01СБ	СБОРОЧНЫЙ ЧЕРТЕЖ		
А3			1.090.1-2с.2-2 00Д2	УЗЛЫ АРМАТУРНЫЕ		
А3			1.090.1-2с.2-2 00ТО	ТЕХНИЧЕСКОЕ ОПИСАНИЕ		
			ПЕРЕМЕННЫЕ ДАННЫЕ ДЛЯ ИСПОЛНЕНИЙ			
				1.090.1-2с.2-2 01		
				1КПО 30.33-1		
				СБОРОЧНЫЕ ЕДИНИЦЫ		
А4		1	1.090.1-2с.2-5 01.0	КАРКАС УКР.СБОРКИ СКР1	1	
				КАРКАСЫ ПЛОСКИЕ		
А4		2	1.090.1-2с.2-5 03.0-08	КР17	2	
А4		3	1.090.1-2с.2-5 02.0-01	КР2	2	
А4		4	1.090.1-2с.2-5 03.0-01	КР10	2	
А4		5	1.090.1-2с.2-5 04.0-06	КР25	2	
А4		6	1.090.1-2с.2-5 10.0-04	СЕТКА С24	4	
				ИЗДЕЛИЯ ЗАКЛАДНЫЕ		
А4		8	1.090.1-2с.2-5 11.0	МН1	2	
А4		9	1.090.1-2с.2-5 11.0-02	МН3	4	
А4		10	1.090.1-2с.2-5 12.0	МН4	4	
				ДЕТАЛИ		
А3		11	1.090.1-2с.2-5 00.2-04	ПЕТЛЯ СТРОПОВОЧНАЯ СП5	2	
				СТЕРЖНИ ГНУТЫЕ		
А3		12	1.090.1-2с.2-5 00.1	АН1	4	
А3		13	1.090.1-2с.2-5 00.1-01	АН2	1	

Нач.отд.	Кикнадзе		4.11.84
Н.контр.	Силагадзе		4.11.84
Рук.маст	Касрадзе		4.11.84
ГИП	Здишерашвили		4.11.84
Рук.гр.	Салуквадзе		4.11.84
Проверил	Дгебуадзе		25.10.84
Разраб.	Саликова		25.10.84

1.090.1-2с.2-2 01

КАРКАС ПРОСТРАНСТВЕННЫЙ
1КПО 30-6КПО 30

Стадия	Лист	Листов
Р	1	15

ТбилЗНИИЭП

Копировал

Формат А4

Формат	Зона	Поз.	ОБОЗНАЧЕНИЕ	НАИМЕНОВАНИЕ	КОЛ.	ПРИМЕЧАНИЕ
А3		14	1.090.1-2с.2-5 00.1-02	АН3	1	
А3		15	1.090.1-2с.2-5 00.1-03	АН4	4	
				СТЕРЖНИ ОТДЕЛЬНЫЕ		
				Ø10А1 ГОСТ 5781-82		
БЧ		16	10.011.2500	L = 2500	2	1,55 кг
				Ø5Вр-1 ГОСТ 6727-80		
БЧ		17	5.041.2960	L = 2960	3	0,43 кг
БЧ		18	5.041.2750	L = 2750	3	0,42 кг
БЧ		19	5.041.430	L = 430	14	0,07 кг
БЧ		20	5.041.270	L = 270	14	0,04 кг
БЧ		21	5.041.130	L = 130	20	0,02 кг
				1.090.1-2с.2-2 01-01		
				1КПО 30.33-2		
				СБОРОЧНЫЕ ЕДИНИЦЫ		
А4		1	1.090.1-2с.2-5 01.0-01	КАРКАС УКР. СБОРКИ СКР2	1	
				КАРКАСЫ ПЛОСКИЕ		
А4		2	1.090.1-2с.2-5 03.0-08	КР17	2	
А4		3	1.090.1-2с.2-5 02.0-01	КР2	2	
А4		4	1.090.1-2с.2-5 03.0-01	КР10	2	
А4		5	1.090.1-2с.2-5 04.0-06	КР25	2	
А4		6	1.090.1-2с.2-5 10.0-04	СЕТКА С24	4	
				ИЗДЕЛИЯ ЗАКЛАДНЫЕ		
А4		8	1.090.1-2с.2-5 11.0	МН1	2	
А4		9	1.090.1-2с.2-5 11.0-02	МН3	4	
А4		10	1.090.1-2с.2-5 12.0	МН4	4	
				ДЕТАЛИ		
А3		11	1.090.1-2с.2-5 00.2-04	ПЕТЛЯ СТРОПОВОЧНАЯ СП5	2	

1.090.1-2с.2-2 01

Лист 2

Копировал

Формат А4

Формат	Зона	Поз.	Обозначение	Наименование	Кол.	Примечание
				СТЕРЖНИ ГНУТЫЕ		
А3		12	1.090.1-2с.2-5 00.1	АН1	4	
А3		13	1.090.1-2с.2-5 00.1-01	АН2	1	
А3		14	1.090.1-2с.2-5 00.1-02	АН3	1	
А3		15	1.090.1-2с.2-5 00.1-03	АН4	4	
				СТЕРЖНИ ОТДЕЛЬНЫЕ		
БЧ		16	10.011.2500	Ø10А1 ГОСТ 5781-82		
				L = 2500	2	1,55 кг
				Ø5Вр1 ГОСТ6727-80		
БЧ		17	5.041.2960	L = 2960	3	0,46 кг
БЧ		18	5.041.2750	L = 2750	3	0,42 кг
БЧ		19	5.041.430	L = 430	14	0,07 кг
БЧ		20	5.041.270	L = 270	14	0,04 кг
БЧ		21	5.041.130	L = 130	20	0,02 кг
				1.090.1-2с.2-2 01-02		
				2КПО 30.33-1		
				СБОРОЧНЫЕ ЕДИНИЦЫ		
А4		1	1.090.1-2с.2-5 01.0	КАРКАС УКР. СБОРКИ СКР1	1	
				КАРКАСЫ ПЛОСКИЕ		
А4		2	1.090.1-2с.2-5 03.0-08	КР17	2	
А4		3	1.090.1-2с.2-5 02.0-01	КР2	2	
А4		4	1.090.1-2с.2-5 03.0-01	КР10	2	
А4		5	1.090.1-2с.2-5 04.0-07	КР26	2	
				СЕТКИ		
А4		6	1.090.1-2с.2-5 10.0-04	С24	2	
А5		7	1.090.1-2с.2-5 10.0-03	С23	2	

КОАСК

Взам. инв. №

Подпись и дата

Инв. № подл.

Формат	Зона	Поз.	Обозначение	Наименование	Кол.	Примечание
				ИЗДЕЛИЯ ЗАКЛАДНЫЕ		
А4		8	1.090.1-2с.2-5 11.0	МН1	2	
А4		9	1.090.1-2с.2-5 11.0-02	МН3	4	
А4		10	1.090.1-2с.2-5 12.0	МН4	4	
				ДЕТАЛИ		
А3		11	1.090.1-2с.2-5 00.2-04	ПЕТЛЯ СТРОПОВОЧНАЯ СП5	2	
				СТЕРЖНИ ГНУТЫЕ		
А3		12	1.090.1-2с.2-5 00.1	АН1	4	
А3		13	1.090.1-2с.2-5 00.1-01	АН2	1	
А3		14	1.090.1-2с.2-5 00.1-02	АН3	1	
А3		15	1.090.1-2с.2-5 00.1-03	АН4	4	
				СТЕРЖНИ ОТДЕЛЬНЫЕ		
				Ø10А1 ГОСТ 5781-82		
БЧ		16	10.011.2500	L = 2500	2	1,55 кг
				Ø5Вр1 ГОСТ 6727-80		
БЧ		17	5.041.2960	L = 2960	4	0,46 кг
БЧ		18	5.041.2750	L = 2750	4	0,42 кг
БЧ		19	5.041.430	L = 430	12	0,07 кг
БЧ		20	5.041.270	L = 270	12	0,04 кг
БЧ		21	5.041.130	L = 130	20	0,02 кг
				1.090.1-2с.2-2 01-03		
				2КПО 30.33-2		
				СБОРОЧНЫЕ ЕДИНИЦЫ		
А4		1	1.090.1-2с.2-5 01.0-01	КАРКАС УКР. СБОРКИ СКР2	1	
				КАРКАСЫ ПЛОСКИЕ		
А4		2	1.090.1-2с.2-5 03.0-08	КР17	2	

КОАСК

Взам. инв. №

Подпись и дата

Инв. № подл.

Формат	Зона	Поз.	Обозначение	Наименование	Кол.	Примечание
А4		3	1.090.1-2с.2-5 02.0-01	КР2	2	
А4		4	1.090.1-2с.2-5 03.0-01	КР10	2	
А4		5	1.090.1-2с.2-5 04.0-07	КР26	2	
				СЕТКИ		
А4		6	1.090.1-2с.2-5 10.0-04	С24	2	
А4		7	1.090.1-2с.2-5 10.0-03	С23	2	
				ИЗДЕЛИЯ ЗАКЛАДНЫЕ		
А4		8	1.090.1-2с.2-5 11.0	МН1	2	
А4		9	1.090.1-2с.2-5 11.0-02	МН3	4	
А4		10	1.090.1-2с.2-5 12.0	МН4	4	
				ДЕТАЛИ		
А3		11	1.090.1-2с.2-5 00.2-04	ПЕТЛЯ СТРОПОВОЧНАЯ СП5	2	
				СТЕРЖНИ ГНУТЫЕ		
А3		12	1.090.1-2с.2-5 00.1	АН1	4	
А3		13	1.090.1-2с.2-5 00.1-01	АН2	1	
А3		14	1.090.1-2с.2-5 00.1-02	АН3	1	
А3		15	1.090.1-2с.2-5 00.1-03	АН4	4	
				СТЕРЖНИ ОТДЕЛЬНЫЕ		
				Ø10А1 ГОСТ 5781-82		
БЧ		16	10.011.2500	L = 2500	2	3,55 кг
				Ø5Вр1 ГОСТ 6727-80		
БЧ		17	5.041.2960	L = 2960	4	0,48 кг
БЧ		18	5.041.2750	L = 2750	4	0,42 кг
БЧ		19	5.041.430	L = 430	10	0,07 кг
БЧ		20	5.041.270	L = 270	12	0,04 кг
БЧ		21	5.041.130	L = 130	20	0,02 кг

Взам. инв. № | Подпись и дата | Инв. № подл. | КОЛСК

Формат	Зона	Поз.	Обозначение	Наименование	Кол.	Примечание
				1.090.1-2с.2-2 01-04		
				ЗКЖС 20.33-1		
				СБОРОЧНЫЕ ЕДИНИЦЫ		
А4		1	1.090.1-2с.2-5 01.0	КАРКАС УКР.СБОРКИ СБР1	2	
				КАРКАСЫ ПЛОСКИЕ		
А4		2	1.090.1-2с.2-5 03.0-08	КР17	2	
А4		3	1.090.1-2с.2-5 02.0-01	КР2	2	
А4		4	1.090.1-2с.2-5 03.0-01	КР10	2	
А4		5	1.090.1-2с.2-5 04.0-09	КР28	2	
				СЕТКИ		
А4		6	1.090.1-2с.2-5 10.0-04	С24	2	
А4		7	1.090.1-2с.2-5 10.0-01	С21	2	
				ИЗДЕЛИЯ ЗАКЛАДНЫЕ		
А4		8	1.090.1-2с.2-5 11.0	МН1	2	
А4		9	1.090.1-2с.2-5 11.0-02	МН3	4	
А4		10	1.090.1-2с.2-5 12.0	МН4	4	
				ДЕТАЛИ		
А3		11	1.090.1-2с.2-5 00.2-05	ПЕТЛЯ СТРОПОВОЧНАЯ СП6	2	
				СТЕРЖНИ ГНУТЫЕ		
А3		12	1.090.1-2с.2-5 00.1	АН1	4	
А3		13	1.090.1-2с.2-5 00.1-01	АН2	1	
А3		14	1.090.1-2с.2-5 00.1-02	АН3	1	
А3		15	1.090.1-2с.2-5 00.1-03	АН4	4	
				СТЕРЖНИ ОТДЕЛЬНЫЕ		
				Ø10А1 ГОСТ 5781-82		
БЧ		16	10.011.2500	L = 2500	2	1,75 кг
				Ø5Вр1 ГОСТ 6727-80		

Взам. инв. № | Подпись и дата | Инв. № подл. | КОЛСК

Формат	Зона	Поз.	Обозначение	Наименование	Кол.	Примечание
БЧ		17	5.041.2960	L = 2960	6	0,46 кг
БЧ		18	5.041.2750	L = 2750	6	0,42 кг
БЧ		19	5.041.430	L = 430	8	0,07 кг
БЧ		20	5.041.270	L = 270	8	0,04 кг
БЧ		21	5.041.130	L=130	20	0,02 кг
				1.090.1-2с.2-2 01-05		
				ЗКПО 30.33-2		
				СБОРОЧНЫЕ ЕДИНИЦЫ		
А4		1	1.090.1-2с.2-5 01.0-01	КАРКАС УКР. СБОРКИ СКР2	1	
				КАРКАСЫ ПЛОСКИЕ		
А4		2	1.090.1-2с.2-5 03.0-08	КР 17	2	
А4		3	1.090.1-2с.2-5 02.0-01	КР2	2	
А4		4	1.090.1-2с.2-5 03.0-01	КР10	2	
А4		5	1.090.1-2с.2-5 04.0-09	КР28	2	
				СЕТКИ		
А4		6	1.090.1-2с.2-5 10.0-04	С24	2	
А4		7	1.090.1-2с.2-5 10.0-01	С21	2	
				ИЗДЕЛИЯ ЗАКЛАДНЫЕ		
А4		8	1.090.1-2с.2-5 11.0	МН1	2	
А4		9	1.090.1-2с.2-5 11.0-02	МН3	4	
А4		10	1.090.1-2с.2-5 12.0	МН4	4	
				ДЕТАЛИ		
А3		11	1.090.1-2с.2-5 00.2-05	ПЕТЛЯ СТРОПОВОЧНАЯ СП6	2	
				СТЕРЖНИ ГНУТЫЕ		
А3		12	1.090.1-2с.2-5 00.1	АН1	4	
А3		13	1.090.1-2с.2-5 00.1-01	АН2	1	

КОАСК

Взам. инв. №

Подпись и дата

Инв. № подл.

Копировал Формат А4

Формат	Зона	Поз.	Обозначение	Наименование	Кол.	Примечание
А3		14	1.090.1-2с.2-5 00.1-02	АН3	1	
А3		15	1.090.1-2с.2-5 00.1-03	АН4	4	
				СТЕРЖНИ ОТДЕЛЬНЫЕ		
				Ø10А1 ГОСТ 5781-82		
БЧ		16	10.011.2500	L = 2500	2	1,55 кг
				Ø5Вр1 ГОСТ 6727-80		
БЧ		17	5.041.2960	L = 2960	6	0,46 кг
БЧ		18	5.041.2750	L = 2750	6	0,42 кг
БЧ		19	5.041.430	L = 430	8	0,07 кг
БЧ		20	5.041.270	L = 270	8	0,04 кг
БЧ		21	5.041.130	L = 130	20	0,02 кг
				1.090.1-2с.2-2 01-06		
				4КПО 30.33-1		
				СБОРОЧНЫЕ ЕДИНИЦЫ		
А4		1	1.090.1-2с.2-5 01.0-04	КАРКАС УКР. СБОРКИ СКР8	1	
				КАРКАСЫ ПЛОСКИЕ		
А4		2	1.090.1-2с.2-5 03.0-08	КР17	2	
А4		3	1.090.1-2с.2-5 02.0	КР1	2	
А4		4	1.090.1-2с.2-5 03.0	КР9	4	
А4		5	1.090.1-2с.2-5 04.0-07	КР26	2	
А4		6	1.090.1-2с.2-5 10.0-03	СЕТКА С23	4	
				ИЗДЕЛИЯ ЗАКЛАДНЫЕ		
А4		8	1.090.1-2с.2-5 11.0	МН1	2	
А4		9	1.090.1-2с.2-5 11.0-02	МН3	4	
А4		10	1.090.1-2с.2-5 12.0	МН4	4	

КОАСК

Взам. инв. №

Подпись и дата

Инв. № подл.

Копировал Формат А4

т.к. 1.090.1-2с. в.2-2.

Формат	Зона	Поз.	ОБОЗНАЧЕНИЕ	НАИМЕНОВАНИЕ	Кол.	ПРИМЕЧАНИЕ
				ДЕТАЛИ		
	А3	11	1.090.1-2с.2-5 00.2-04	ПЕТЛЯ СТРОПОВОЧНАЯ СП5	2	
				СТЕРЖНИ ГНУТЫЕ		
	А3	12	1.090.1-2с.2-5 00.1	АН1	4	
	А3	13	1.090.1-2с.2-5 00.1-01	АН2	1	
	А3	14	1.090.1-2с.2-5 00.1-02	АН3	1	
	А3	15	1.090.1-2с.2-5 00.1-03	АН4	4	
				СТЕРЖНИ ОТДЕЛЬНЫЕ		
				Ø10А1 ГОСТ 5781-82		
	БЧ	16	10.011.2500	L = 2500	2	1,55 кг
				Ø5Вр1 ГОСТ 6727-80		
	БЧ	17	5.041.2960	L = 2960	4	0,46 кг
	БЧ	18	5.041.2750	L = 2750	4	0,42 кг
	БЧ	19	5.041.580	L = 580	12	0,09 кг
	БЧ	20	5.041.420	L = 420	12	0,06 кг
	БЧ	21	5.041.130	L = 130	20	0,02 кг
				1.090.1-2с.2-2 01-07		
				4КПО 30.33-2		
				СБОРОЧНЫЕ ЕДИНИЦЫ		
	А4	1	1.090.1-2с.2-5 01.0-05	КАРКАС УКР. СБОРКИ СКР5	1	
				КАРКАСЫ ПЛОСКИЕ		
	А4	2	1.090.1-2с.2-5 03.0-08	КР17	2	
	А4	3	1.090.1-2с.2-5 02.0	КР1	2	
	А4	4	1.090.1-2с.2-5 03.0	КР9	4	
	А4	5	1.090.1-2с.2-5 04.0-07	КР26	2	
	А4	6	1.090.1-2с.2-5 10.0-03	СЕТКА С23	4	

КОАСК

Взам. инв.№ | Подпись и дата | Инв. № подл.

1.090.1-2с.2-2 01 | Лист 9

Копировал | Формат А4

Формат	Зона	Поз.	ОБОЗНАЧЕНИЕ	НАИМЕНОВАНИЕ	Кол.	ПРИМЕЧАНИЕ
				ИЗДЕЛИЯ ЗАКЛАДНЫЕ		
	А4	8	1.090.1-2с.2-5 11.0	МН1	2	
	А4	9	1.090.1-2с.2-5 11.0-02	МН3	4	
	А4	10	1.090.1-2с.2-5 12.0	МН4	4	
				ДЕТАЛИ		
	А3	11	1.090.1-2с.2-5 00.2-04	ПЕТЛЯ СТРОПОВОЧНАЯ СП5	2	
				СТЕРЖНИ ГНУТЫЕ		
	А3	12	1.090.1-2с.2-5 00.1	АН1	4	
	А3	13	1.090.1-2с.2-5 00.1-01	АН2	1	
	А3	14	1.090.1-2с.2-5 00.1-02	АН3	1	
	А3	15	1.090.1-2с.2-5 00.1-03	АН4	4	
				СТЕРЖНИ ОТДЕЛЬНЫЕ		
				Ø10А1 ГОСТ 5781-82		
	А3	16	10.011.2500	L = 2500	2	1,55 кг
				Ø5Вр1 ГОСТ 6727-80		
	А3	17	5.041.2960	L = 2960	4	0.46 кг
	А3	18	5.041.2750	L = 2750	4	0,42 кг
	А3	19	5.041.580	L = 580	12	0,09 кг
	А3	20	5.041.420	L = 420	12	0,06 кг
	А3	21	5.041.130	L = 130	20	0,02 кг
				1.090.1-2с.2-2 01-08		
				5КПО 30.33-1		
				СБОРОЧНЫЕ ЕДИНИЦЫ		
	А4	1	1.090.1-2с.2-5 01.0-04	КАРКАС УКР. СБОРКИ СКР5	1	
				КАРКАСЫ ПЛОСКИЕ		
	А4	2	1.090.1-2с.2-5 03.0-08	КР17	2	
	А4	3	1.090.1-2с.2-5 02.0	КР1	2	

КОАСК

Взам. инв.№ | Подпись и дата | Инв. № подл.

1.090.1-2с.2-2 01 | Лист 10

Копировал | Формат А4

Формат	Зона	Поз.	Обозначение	Наименование	Кол.	Примечание
А4		4	1.090.1-2с.2-5 С3.0	КР9	4	
А4		5	1.090.1-2с.2-5 04.0-08	КР27	2	
				СЕТКИ		
А4		6	1.090.1-2с.2-5 10.0-03	С23	2	
А4		7	1.090.1-2с.2-5 10.0-02	С22	2	
				ИЗДЕЛИЯ ЗАКЛАДНЫЕ		
А4		8	1.090.1-2с.2-5 11.0	МН1	2	
А4		9	1.090.1-2с.2-5 11.0-02	МН3	4	
А4		10	1.090.1-2с.2-5 12.0	МН4	4	
				ДЕТАЛИ		
А3		11	1.090.1-2с.2-5 00.2-05	ПЕТЛЯ СТРОПОВОЧНАЯ СП6	2	
				СТЕРЖНИ ГНУТЫЕ		
А3		12	1.090.1-2с.2-5 00.1	АН1	4	
А3		13	1.090.1-2с.2-5 00.1-01	АН2	1	
А3		14	1.090.1-2с.2-5 00.1-02	АН3	1	
А3		15	1.090.1-2с.2-5 00.1-03	АН4	4	
				СТЕРЖНИ ОТДЕЛЬНЫЕ		
				Ø10А1 ГОСТ 5781-82		
Бч		16	10.011.2500	L= 2500	2	1,55 кг
				Ø5Вр1 ГОСТ 6727-80		
Бч		17	5.041.2960	L= 2960	5	0,46 кг
Бч		18	5.041.2750	L= 2750	5	0,42 кг
Бч		19	5.041.580	L= 580	12	0,09 кг
Бч		20	5.041.420	L= 420	12	0,06 кг
Бч		21	5.041.130	L= 130	20	0,02 кг

КОЛСК

Взам. инв.№ | Подпись и дата | Инв.№ подл.

Формат	Зона	Поз.	Обозначение	Наименование	Кол.	Примечание
				1.090.1-2с.2-2 01-09		
				5КПО 30.33-2		
				СБОРОЧНЫЕ ЕДИНИЦЫ		
А4		1	1.090.1-2с.2-5 01.0-05	КАРКАС УКР. СБОРКИ СКР6	1	
				КАРКАСЫ ПЛОСКИЕ		
А4		2	1.090.1-2с.2-5 03.0-08	КР17	2	
А4		3	1.090.1-2с.2-5 02.0	КР1	2	
А4		4	1.090.1-2с.2-5 03.0	КР9	4	
А4		5	1.090.1-2с.2-5 04.0-08	КР27	2	
				СЕТКИ		
А4		6	1.090.1-2с.2-5 10.0-03	С23	2	
А4		7	1.090.1-2с.2-5 10.0-02	С22	2	
				ИЗДЕЛИЯ ЗАКЛАДНЫЕ		
А4		8	1.090.1-2с.2-5 11.0	МН1	2	
А4		9	1.090.1-2с.2-5 11.0-02	МН3	4	
А4		10	1.090.1-2с.2-5 12.0	МН4	4	
				ДЕТАЛИ		
А3		11	1.090.1-2с.2-5 00.2-05	ПЕТЛЯ СТРОПОВОЧНАЯ СП6	2	
				СТЕРЖНИ ГНУТЫЕ		
А3		12	1.090.1-2с.2-5 00.1	АН1	4	
А3		13	1.090.1-2с.2-5 00.1-01	АН2	1	
А3		14	1.090.1-2с.2-5 00.1-02	АН3	1	
А3		15	1.090.1-2с.2-5 00.1-03	АН4	4	
				СТЕРЖНИ ОТДЕЛЬНЫЕ		
				Ø10А1 ГОСТ 5781-82		
Бч		16	10.011.2500	L= 2500	2	1,55 кг

КОЛСК

Взам. инв.№ | Подпись и дата | Инв.№ подл.

Формат	Зона	Поз.	Обозначение	Наименование	Кол.	Примечание
				Ø5Вр1 ГОСТ 6727-80		
БЧ	17		5.041.2960	L= 2960	6	0,46 кг
БЧ	18		5.041.2750	L= 2750	6	0,42 кг
БЧ	19		5.041.580	L= 580	12	0,09 кг
БЧ	20		5.041.420	L= 420	12	0,06 кг
БЧ	21		5.041.130	L= 130	20	0,02 кг
				1.090.1-2с.2-2 01-10		
				6КЮ 30.33-1		
				СБОРОЧНЫЕ ЕДИНИЦЫ		
А4		1	1.090.1-2с.2-5 01.0-04	КАРКАС УКР. СБОРКИ СКР5	1	
				КАРКАСЫ ПЛОСКИЕ		
А4		2	1.090.1-2с.2-5 03.0-08	КР17	2	
А4		3	1.090.1-2с.2-5 02.0	КР1	2	
А4		4	1.090.1-2с.2-5 03.0	КР9	4	
А4		5	1.090.1-2с.2-5 04.0-09	КР28	2	
				СЕТКИ		
А4		6	1.090.1-2с.2-5 10.0-03	С23	2	
А4		7	1.090.1-2с.2-5 10.0-01	С21	2	
				ИЗДЕЛИЯ ЗАКЛАДНЫЕ		
А4		8	1.090.1-2с.2-5 11.0	МН1	2	
А4		9	1.090.1-2с.2-5 11.0-02	МН3	4	
А4		10	1.090.1-2с.2-5 12.0	МН4	4	
				ДЕТАЛИ		
А3		11	1.090.1-2с.2-5 00.2-05	ПЕТЛЯ СТРОПОВОЧНАЯ СП6	2	
				СТЕРЖНИ ГНУТЫЕ		
А3		12	1.090.1-2с.2-5 00.1	АЧ1	4	
А3		13	1.090.1-2с.2-5 00.1-01	АН2	1	
А3		14	1.090.1-2с.2-5 00.1-02	АН3	1	
А2		15	1.090.1-2с.2-5 00.1-03	АН4	4	
				СТЕРЖНИ ОТДЕЛЬНЫЕ		
				Ø10А1 ГОСТ 5781-82		
БЧ		16	10.011.2500	L= 2500	2	1,85 кг
				Ø5Вр1 ГОСТ 6727-80		
БЧ		17	5.041.2960	L= 2960	6	0,46 кг
БЧ		18	5.041.2750	L= 2750	6	0,42 кг
БЧ		19	5.041.580	L= 580	8	0,09 кг
БЧ		20	5.041.420	L= 420	8	0,06 кг
БЧ		21	5.041.130	L= 130	20	0,02 кг
				1.090.1-2с.2-2 01-11		
				6КЮ 30.33-2		
				СБОРОЧНЫЕ ЕДИНИЦЫ		
А4		1	1.090.1-2с.2-5 01.0-05	КАРКАС УКР.СБОРКИ СКР8	1	
				КАРКАСЫ ПЛОСКИЕ		
А4		2	1.090.1-2с.2-5 03.0-06	КР17	2	
А4		3	1.090.1-2с.2-5 02.0	КР1	2	
А4		4	1.090.1-2с.2-5 03.0	КР9	4	
А4		5	1.090.1-2с.2-5 04.0-09	КР28	2	
				СЕТКИ		
А4		6	1.090.1-2с.2-5 10.0-03	С23	2	
А4		7	1.090.1-2с.2-5 10.0-01	С21	2	
				ИЗДЕЛИЯ ЗАКЛАДНЫЕ		
А4		8	1.090.1-2с.2-5 11.0	МН1	2	
А4		9	1.090.1-2с.2-5 11.0-02	МН3	4	
А4		10	1.090.1-2с.2-5 12.0	МН4	4	

КОАСК

Взам. инв. №

Подпись и дата

Инв. № подл.

Формат	Зона	Поз.	ОБОЗНАЧЕНИЕ	НАИМЕНОВАНИЕ	КОЛ.	ПРИМЕЧАНИЕ
				ДЕТАЛИ		
А3		11	1.090.1-2с.2-5 00.2-05	ПЕТЛЯ СТРОПОВОЧНАЯ СП6	2	
				СТЕРЖНИ ГНУТЫЕ		
А3		12	1.090.1-2с.2-5 00.1	АН1	4	
А3		13	1.090.1-2с.2-5 00.1-01	АН2	1	
А3		14	1.090.1-2с.2-5 00.1-02	АН3	1	
А3		15	1.090.1-2с.2-5 00.1-03	АН4	4	
				СТЕРЖНИ ОТДЕЛЬНЫЕ		
				Ø10А1 ГОСТ 5781-82		
БЧ		16	10.011.2500	L= 2500	2	1,55 кг
				Ø5Вр1 ГОСТ6727-80		
БЧ		17	5.041.2960	L= 2960	6	0,46 кг
БЧ		18	5.041.2750	L= 2750	6	0,42 кг
БЧ		19	5.041.580	L= 580	8	0,09 кг
БЧ		20	5.041.420	L= 420	8	0,02 кг
БЧ		21	5.041.130	L= 130	20	0,02 кг

КОАСК

Взам. инв.№ | Подпись и дата | Инв. № подл.

1.090.1-2с.2-2 01

Лист 15

Копировал Формат А4

Формат	Зона	Поз.	ОБОЗНАЧЕНИЕ	НАИМЕНОВАНИЕ	КОЛ.	ПРИМЕЧАНИЕ

КОАСК

Взам. инв.№ | Подпись и дата | Инв. № подл.

Лист

Копировал Формат А4

РИС. 1

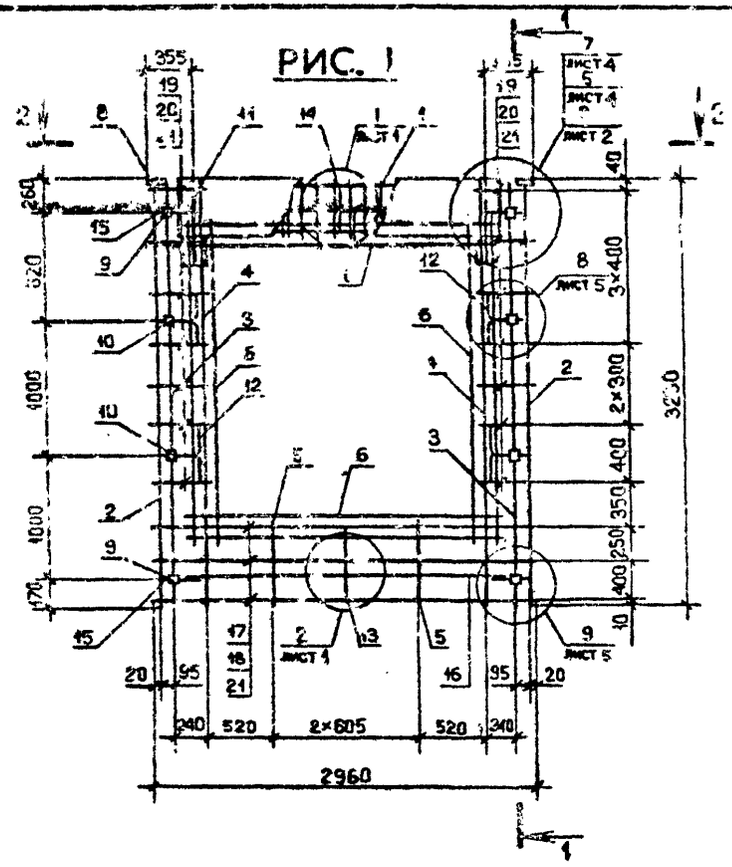

1 – 1

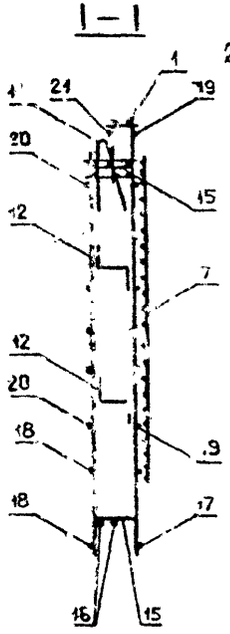

РИС. 2

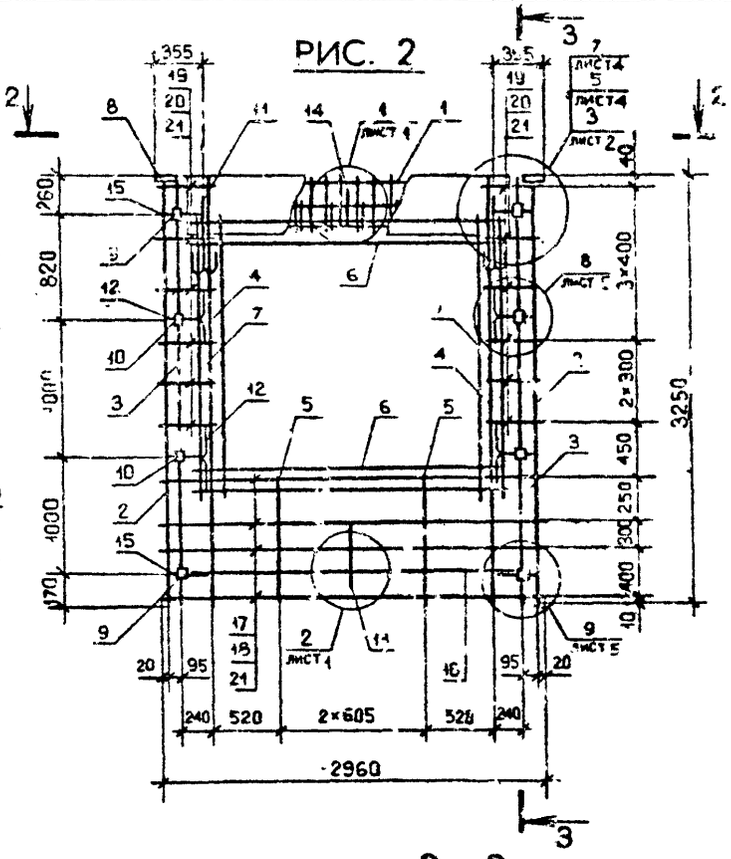

3 – 3

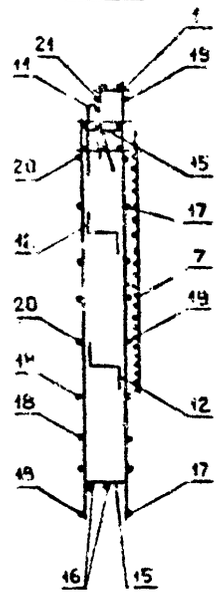

2 – 2

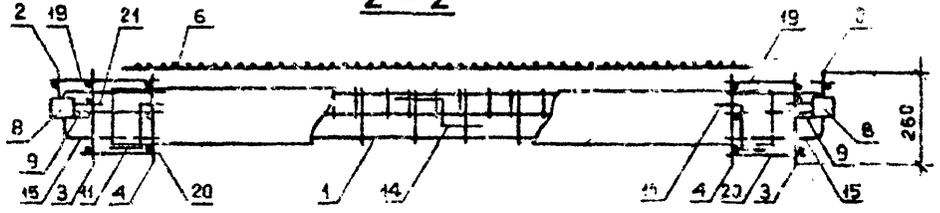

Обозначение	Марка	Рис.	Масса, кг
I.090.I-2c.2-2 0I	IKI0 30.33-I	I	69,3I
-0I	IKI0 30.33-2		7I,42
-02	2KI0 30.33-I	2	69,67
-03	2KI0 30.33-2		7I,78
-04	3KI0 30.33-I	3	70,63
-05	3KI0 30.33-2		7I,I9
-06	4KI0 30.33-I	4	62,94
-07	4KI0 30.33-2		67,47
-08	5KI0 30.33-I	5	63,80
-09	5KI0 30.33-2		68,33
-I0	6KI0 30.33-I	6	63,74
-II	6KI0 30.33-2		68,27

Нач.отд.	Эришерашвили		05.84
Н.контр.	Силагадзе		5.84
Рук.маст.	Касрадзе		5.84
ГИП	Эришерашвили		5.84
Рук.гр.	Буржанадзе		5.84
Проверил	Салихова		5.84
Разраб.	Шелия		5.84

I.090.I-2c.2-2 0ICБ

КАРКАС ПРОСТРАНСТВЕННЫЙ IKI0 30 – 6KI0 30 СБОРОЧНЫЙ ЧЕРТЕЖ

Стадия	Масса	Масштаб
Р	См. табл.	1:40 1:20
Лист I	Листов 3	

ТбилЗНИИЭП

Копировал

Формат А3

РИС. 3

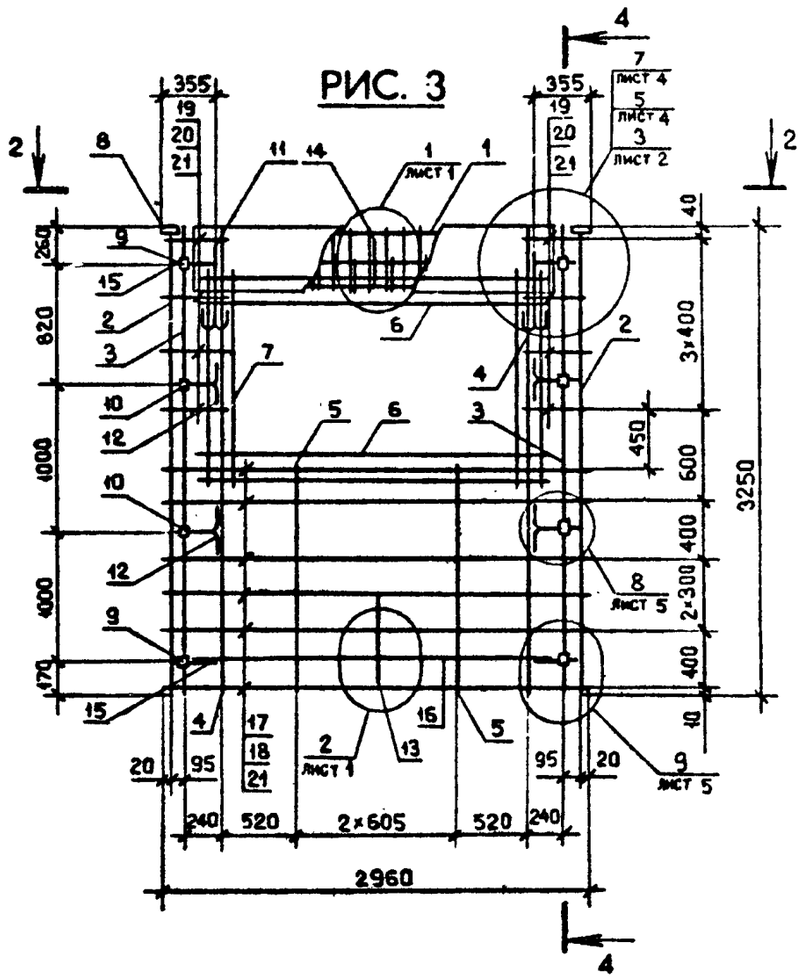

4 — 4

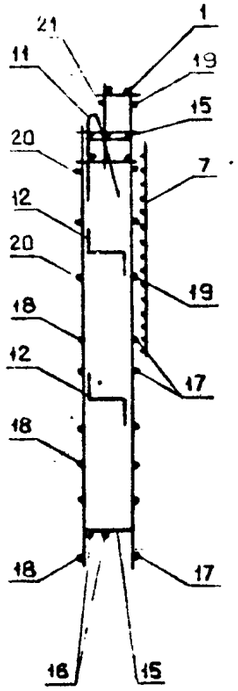

РИС. 4

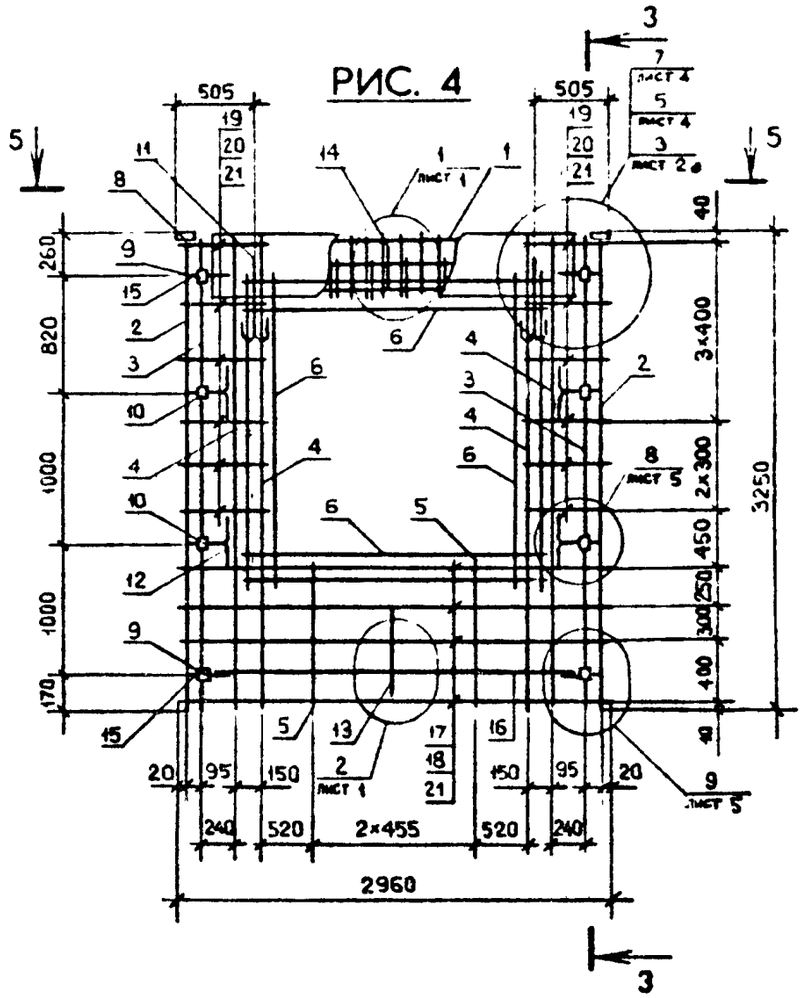

5 — 5

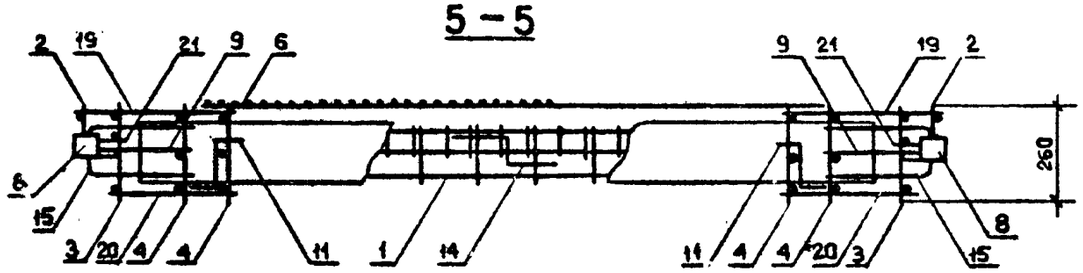

Сечения I–I и 2–2 см. на листе I

РИС. 5

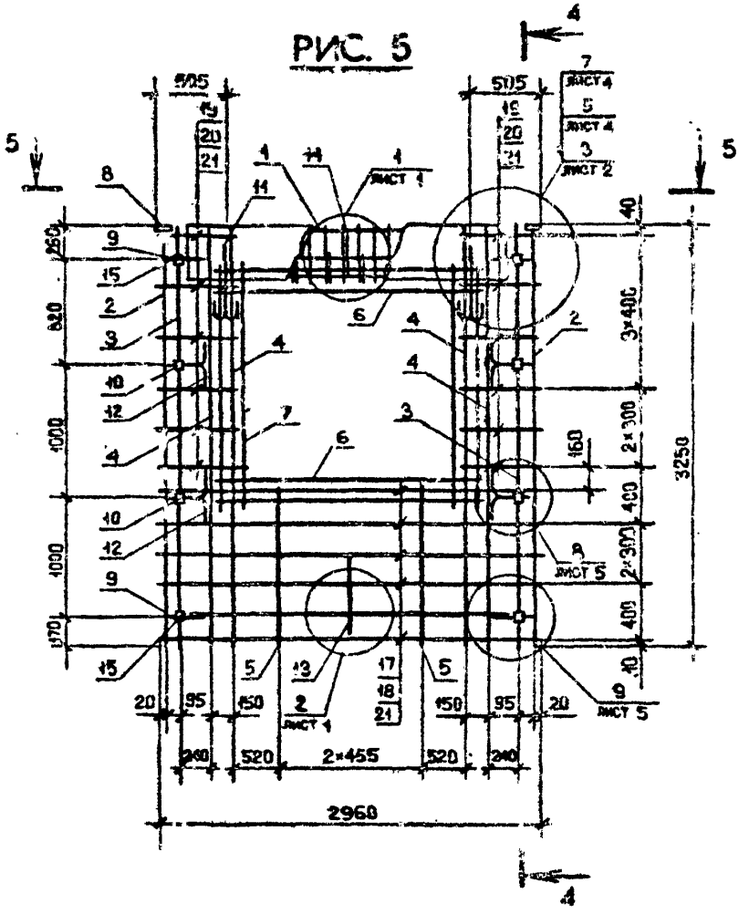

РИС. 6

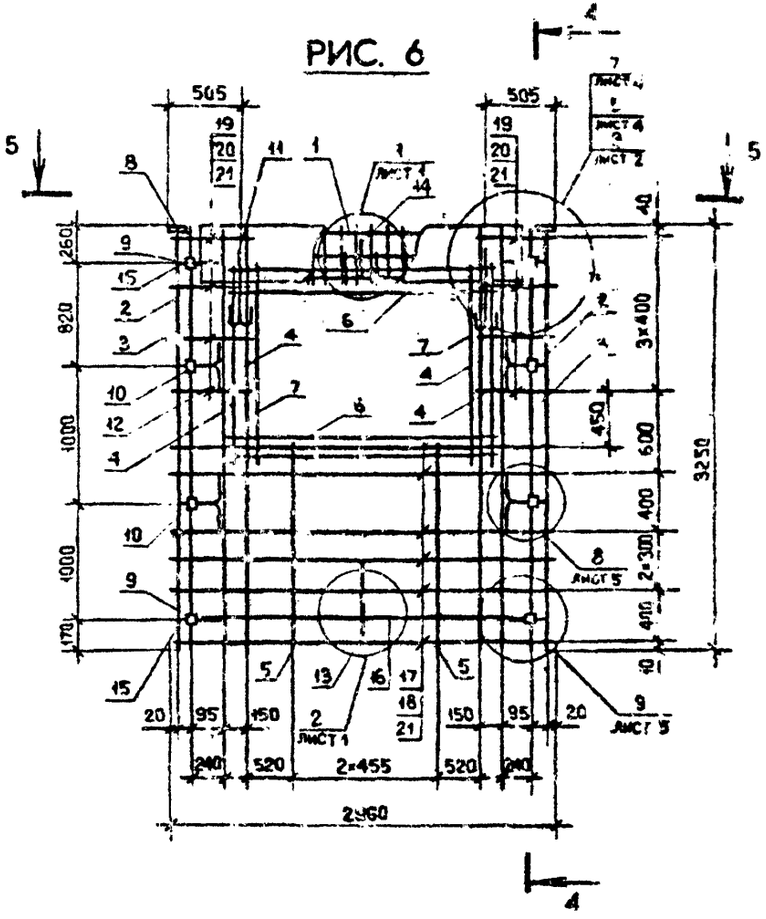

Сечения 4-4 и 5-5 см. на листе 2

Инв. № подл. | Подпись и дата | Взам. инв. №

Копировал

Формат А3

Формат	Зона	Поз.	Обозначение	Наименование	Кол.	Примечание
				ДОКУМЕНТАЦИЯ		
А3			1.090.1-2с.2-2 02СБ	СБОРОЧНЫЙ ЧЕРТЕЖ		
А3			1.090.1-2с.2-2 00Д2	УЗЛЫ АРМАТУРНЫЕ		
А3			1.090.1-2с.2-2 00ТО	ТЕХНИЧЕСКОЕ ОПИСАНИЕ		
				ПЕРЕМЕННЫЕ ДАННЫЕ ДЛЯ ИСПОЛНЕНИЙ:		
				1.090.1-2с.2-2 02		
				7КПО 30.33-2		
				СБОРОЧНЫЕ ЕДИНИЦЫ		
А4		1	1.090.1-2с.2-5 01.0-06	КАРКАС УКР. СБОРКИ СКР7	1	
				КАРКАСЫ ПЛОСКИЕ		
А4		2	1.090.1-2с.2-5 03.0-08	КР17	2	
А4		3	1.090.1-2с.2-5 02.0	КР1	2	
А4		4	1.090.1-2с.2-5 03.0	КР9	4	
А4		5	1.090.1-2с.2-5 04.0-07	КР26	2	
				СЕТКИ		
А4		6	1.090.1-2с.2-5 10.0-02	С22	2	
А4		7	1.090.1-2с.2-5 10.0-03	С23	2	
				ИЗДЕЛИЯ ЗАКЛАДНЫЕ		
А4		8	1.090.1-2с.2-5 11.0-01	МН2	2	
А4		9	1.090.1-2с.2-5 11.0-02	МН3	4	
А4		10	1.090.1-2с.2-5 12.0	МН4	4	
				ДЕТАЛИ		
А3		11	1.090.1-2с.2-5 00.2-05	ПЕТЛЯ СТРОПОВОЧНАЯ СП6	2	

КОАСК

Взам. инв. №

Подпись и дата

Инв. № подл.

Нач.отд.	Кикнадзе		4.11.84
Н.контр.	Силагадзе		4.11.84
Рук.маст	Касрадзе		4.11.84
ГИП	Эдишерашвили		4.11.84
Рук.гр.	Галуквадзе		4.11.84
Проверил	Дгебуадзе		4.11.84
Разроб.	Селихова		4.11.84

1.090.1-2с.2-2 02

КАРКАС ПРОСТРАНСТВЕННЫЙ 7КПУ 30-9КПО 30

Стадия	Лист	Листов
Р	1	5

ТбилЗНИИЭП

Копировал

Формат А4

Формат	Зона	Поз.	Обозначение	Наименование	Кол.	Примечание
				СТЕРЖНИ ГНУТЫЕ		
А3		12	1.090.1-2с.2-5 00.1	АН1	4	
А3		13	1.090.1-2с.2-5 00.1-01	АН2	1	
А3		14	1.090.1-2с.2-5 00.1-02	АН3	1	
А3		15	1.090.1-2с.2-5 00.1-03	АН4	4	
				СТЕРЖНИ ОТДЕЛЬНЫЕ		
				Ø10А1 ГОСТ 5781-82		
БЧ		16	10.011.2500	L=2500	2	1,55кг
				Ø5Вр1 ГОСТ 6727-80		
БЧ		17	5.041.2960	L=2960	4	0,46кг
БЧ		18	5.041.2750	L=2750	4	0,42кг
БЧ		19	5.041.730	L=730	12	0,11кг
БЧ		21	5.041.570	L=570	12	0,09кг
БЧ		23	5.041.130	L=130	20	0,02кг
				1.090.1-2с.2-2 02-01		
				8КПО 30.33-2		
				СБОРОЧНЫЕ ЕДИНИЦЫ		
А4		1	1.090.1-2с.2-5 01.0-07	КАРКАС УКР. СБОРКИ СКР8	1	
				КАРКАСЫ ПЛОСКИЕ		
А4		2	1.090.1-2с.2-5 03.0-08	КР17	2	
А4		3	1.090.1-2с.2-5 02.0	КР1	2	
А4		4	1.090.1-2с.2-5 03.0	КР9	6	
А4		5	1.090.1-2с.2-5 04.0-07	КР26	1	
				СЕТКИ		
А4		6	1.090.1-2с.2-5 10.0	С20	2	
А4		7	1.090.1-2с.2-5 10.0-03	С23	2	

КОАСК

Взам. инв. №

Подпись и дата

Инв. № подл.

1.090.1-2с.2-2 02

Лист 2

Копировал

Формат А4

Формат	Зона	Поз.	Обозначение	Наименование	Кол.	Примечание
				Изделия закладные		
А4		8	1.090.1-2с.2-5 11.0-01	МН2	2	
А4		9	1.090.1-2с.2-5 11.0-02	МН3	4	
А4		10	1.090.1-2с.2-2 12.0	МН4	4	
				Детали		
А3		11	1.090.1-2с.2-5 00.2-05	Петля строповочная СП6	2	
				Стержни гнутые		
А3		12	1.090.1-2с.2-5 00.1	АН1	4	
А3		13	1.090.1-2с.2-5 00.1-01	АН2	1	
А3		14	1.090.1-2с.2-5 00.1-02	АН3	1	
А3		15	1.090.1-2с.2-5 00.1-03	АН4	4	
				Стержни отдельные		
				Ø10А1 ГОСТ 5781-82		
БЧ		16	10.011.2500	L =2500	2	1,55кг
				Ø5Вр1 ГОСТ 6727-80		
БЧ		17	5.041.2960	L =2960	4	0,46кг
БЧ		18	5.041.2750	L =2750	4	0,42кг
БЧ		19	5.041.580	L =580	6	0,09кг
БЧ		20	5.041.1480	L =1480	6	0,23кг
БЧ		21	5.041.420	L =420	6	0,06кг
БЧ		22	5.041.1320	L =1320	6	0,20кг
БЧ		23	5.041.130	L =130	20	0,02кг
				1.090.1-2с.2-2 02-02		
				ФКПО 30.33-2		
				Сборочные единицы		
А4		1	1.090.1-2с.2-5 01.0-08	Каркас укр. сборки СКР9	1	

Каркасы плоские

Формат	Зона	Поз.	Обозначение	Наименование	Кол.	Примечание
А4		2	1.090.1-2с.2-5 03.0-08	КР17	2	
А4		3	1.090.1-2с.2-5 02.0	КР1	2	
А4		4	1.090.1-2с.2-5 03.0	КР8	6	
А4		5	1.090.1-2с.2-5 04.0-07	КР26	1	
				Сетки		
А4		6	1.090.1-2с.2-5 10.0	С20	2	
А4		7	1.090.1-2с.2-5 10.0-03	С21	2	
				Изделия закладные		
А4		8	1.090.1-2с.2-5 11.0-01	МН2	2	
А4		9	1.090.1-2с.2-5 11.0-02	МН3	4	
А4		10	1.090.1-2с.2-5 12.0	МН4	4	
				Детали		
А3		11	1.090.1-2с.2-5 00.2-05	Петля строповочная СП6	2	
				Стержни гнутые		
А3		12	1.090.1-2с.2-5 00.1	АН1	4	
А3		13	1.090.1-2с.2-5 00.1-01	АН2	1	
А3		14	1.090.1-2с.2-5 00.1-02	АН3	1	
А3		15	1.090.1-2с.2-5 00.1-03	АН4	4	
				Стержни отдельные		
				Ø10А1 ГОСТ 5781-82		
БЧ		16	10.011.2500	L =2500	2	1,55кг
				Ø5Вр1 ГОСТ 6727-80		
БЧ		17	5.041.2960	L =2960	4	0,46кг
БЧ		18	5.041.2750	L =2750	4	0,42кг
БЧ		19	5.041.1480	L =1480	6	0,23кг
БЧ		20	5.041.580	L =580	6	0,09кг
БЧ		21	5.041.1320	L =1320	6	0,20кг

Взам. инв. № | Подпись и дата | Инв. № подл.

Формат	Зона	Поз.	ОБОЗНАЧЕНИЕ	НАИМЕНОВАНИЕ	КОЛ.	ПРИМЕЧАНИЕ
БЧ		22	5.041.420	L -420	6	0,06кг
БЧ		23	5.041.130	L -130	20	0,02кг

КОАСК

Инв. № подл. | Подпись и дата | Взам. инв. №

Формат	Зона	Поз.	ОБОЗНАЧЕНИЕ	НАИМЕНОВАНИЕ	КОЛ.	ПРИМЕЧАНИЕ

КОАСК

Инв. № подл. | Подпись и дата | Взам. инв. №

Рис. 1

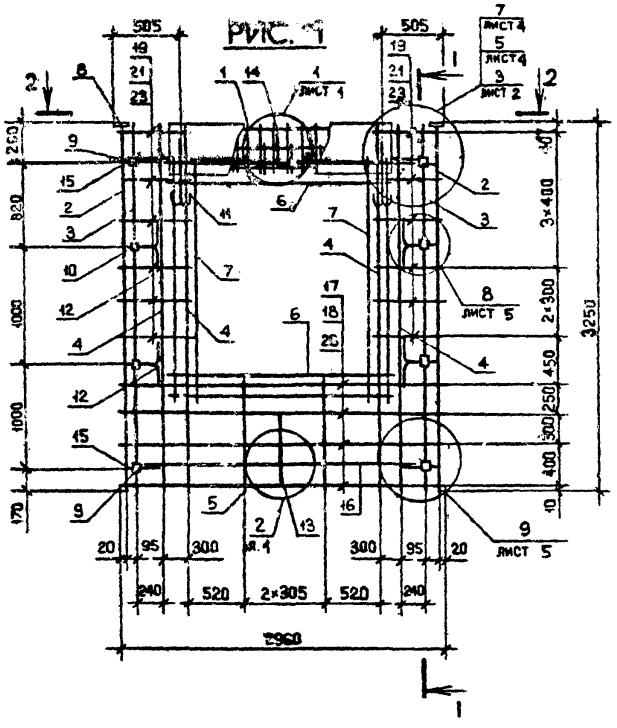

1—1

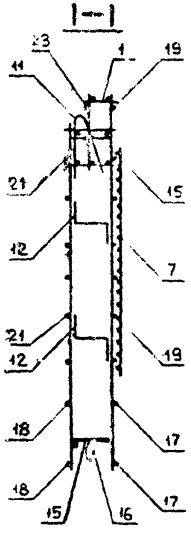

2—2

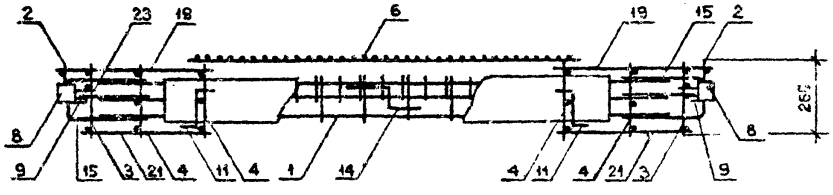

Обозначение	Марка	Рис.	Масса, кг
I.090.I-2с.2-2 02	7КП0 30.33-2	I	60,39
-0I	8КП0 30.33-2	2	58,57
-02	9КП0 30.33-2	3	58,57

Нач.отд.	Эдишерашвили		65 БУ
Н.контр.	Силагадзе		65 БУ
Рук.маст.	Кастадзе		65 БУ
ГИП	Эдишерашвили		65 БУ
Рук.гр.	Бурджанадзе		65 БУ
Проверил	Салихова		65 БУ
Разраб.	Шелиа		65 БУ

I.090.I-2с.2-2 02СБ

КАРКАС ПРОСТРАНСТВЕННЫЙ 7КП0 30 - 9КП0 30 СБОРОЧНЫЙ ЧЕРТЕЖ

Стадия	Масса	Масштаб
Р	См. табл.	1:40 1:20
Лист 1	Листов 2	

ТбилЗНИИЭП

Копировал

Формат А3

Инв. № подл. | Подпись и дата | Взам. инв. №

РИС. 2

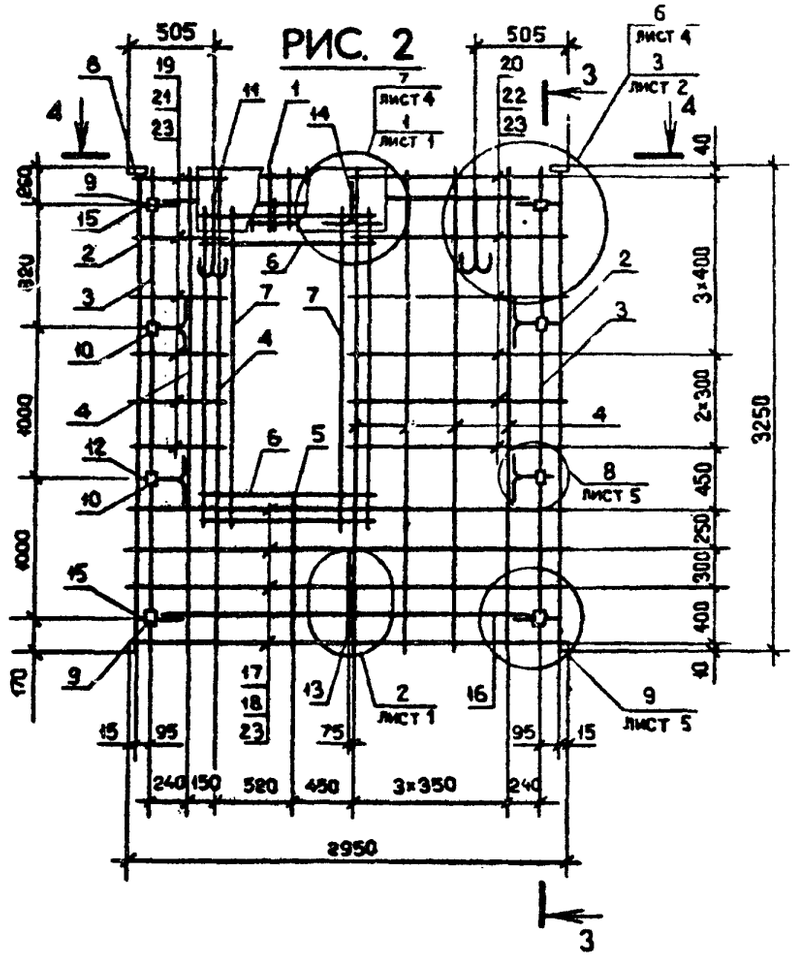

РИС. 3

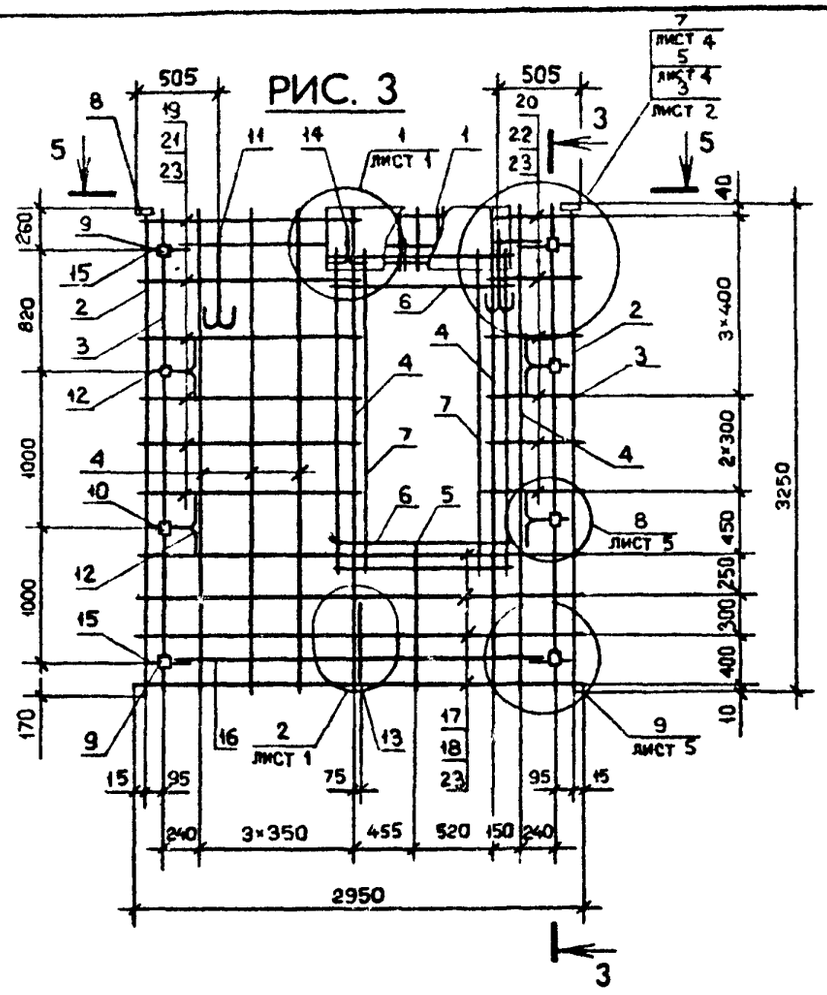

3—3

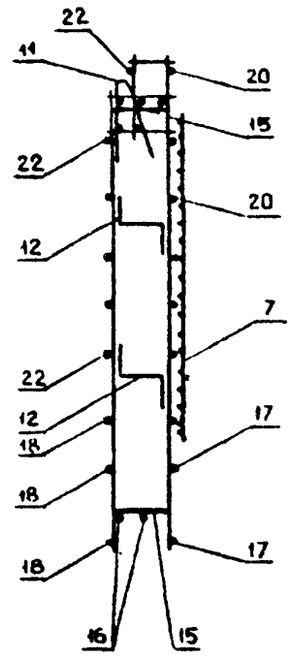

4—4

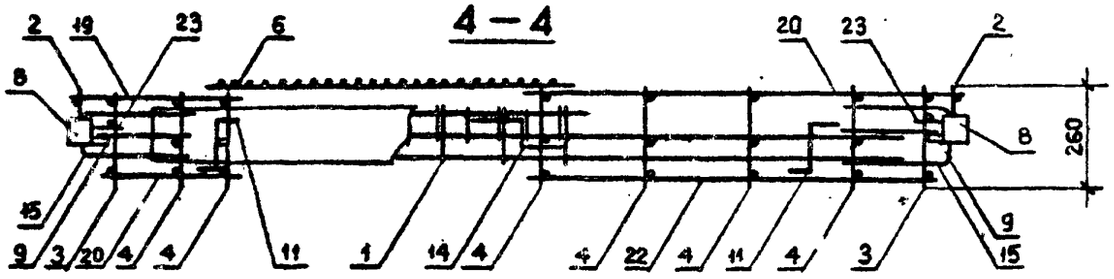

5—5

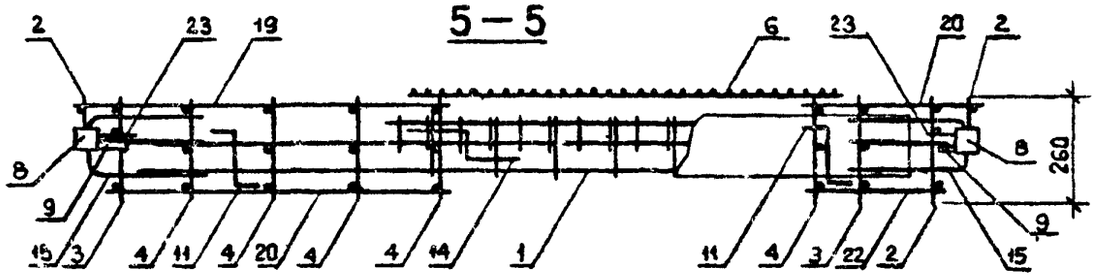

Инв. № подл. | Подпись и дата | Взам. инв. №

1.090.1-2с.2-2 02СБ	Лист 2

Копировал

Формат А3

Формат	Зона	Поз.	ОБОЗНАЧЕНИЕ	НАИМЕНОВАНИЕ	КОЛ.	ПРИМЕЧАНИЕ
				ДОКУМЕНТАЦИЯ		
А3			1.090.1-2с.2-2 03СБ	СБОРОЧНЫЙ ЧЕРТЕЖ		
А3			1.090.1-2с.2-2 00Д2	УЗЛЫ АРМАТУРНЫЕ		
А3			1.090.1-2с.2-2 00ТС	ТЕХНИЧЕСКОЕ ОПИСАНИЕ		
			ПЕРЕМЕННЫЕ ДАННЫЕ ДЛЯ ИСПОЛНЕНИЙ:			
				1.090.1-2с.2-2 03		
				1КПО 32.33-1		
				СБОРОЧНЫЕ ЕДИНИЦЫ		
А4		1	1.090.1-2с.2-5 01.0-04	КАРКАС УКР. СБОРКИ СКР5	1	
				КАРКАСЫ ПЛОСКИЕ		
А4		2	1.090.1-2с.2-5 03.0-08	КР17	2	
А4		3	1.090.1-2с.2-5 02.0	КР1	2	
А4		4	1.090.1-2с.2-5 03.0	КР9	4	
А4		5	1.090.1-2с.2-5 04.0-07	КР26	2	
				СЕТКИ		
А4		6	1.090.1-2с.2-5 10.0-07	С27	1	
А4		7	1.090.1-2с.2-5 10.0-03	С23	4	
				ИЗДЕЛИЯ ЗАКЛАДНЫЕ		
А4		8	1.090.1-2с.2-5 11.0	МН1	2	
А4		9	1.090.1-2с.2-5 11.0-02	МН3	2	
А4		10	1.090.1-2с.2-5 12.0	МН4	2	
А4		11	1.090.1-2с.2-5 12.0-01	МН5	2	
А4		12	1.090.1-2с.2-5 13.0	МН6	2	

КОАСК

Взам. инв. №

Подпись и дата

Инв. № подл.

Нач.отд.	Кикнадзе		4.11.84
Н.контр.	Силагадзе		4.11.84
Рук.маст	Касрадзе		4.11.84
ГИП	Эдишерашвили		4.11.84
Рук.гр.	Салихвадзе		4.11.84
Проверил	Дгебуадзе		4.11.84
Разраб.	Салихова		4.11.84

1.090.1-2с.2-2 03

КАРКАС ПРОСТРАНСТВЕННЫЙ
1КПО 32-2КПО 32

Стадия	Лист	Листов
Р	1	6

ТбилЗНИИЭП

Копировал Формат А4

Формат	Зона	Поз.	ОБОЗНАЧЕНИЕ	НАИМЕНОВАНИЕ	КОЛ.	ПРИМЕЧАНИЕ
				ДЕТАЛИ		
А3		13	1.090.1-2с.2-5 00.2-04	ПЕТЛЯ СТРОПОВОЧНАЯ СП5	2	
				СТЕРЖНИ ГНУТЫЕ		
А3		14	1.090.1-2с.2-5 00.1	АН1	4	
А3		15	1.090.1-2с.2-5 00.1-01	АН2	1	
А3		16	1.090.1-2с.2-5 00.1-02	АН3	1	
А3		17	1.090.1-2с.2-5 00.1-03	АН4	4	
				СТЕРЖНИ ОТДЕЛЬНЫЕ		
				Ø 10А1 ГОСТ 5781-82		
БЧ		18	10.011.2500	L = 2500	2	1,55 кг
				Ø5Вр1 ГОСТ 6727-80		
БЧ		19	5.041.3060	L = 3060	4	0,4 кг
БЧ		20	5.041.2750	L = 2750	4	0,42 кг
БЧ		21	5.041.680	L = 680	6	0,10 кг
БЧ		22	5.041.580	L = 580	6	0,09 кг
БЧ		23	5.041.420	L = 420	12	0,06 кг
БЧ		24	5.041.130	L = 130	20	0,02 кг
				1.090.1-2с.2-2 03-01		
				1КПО 32.33 - 2		
				СБОРОЧНЫЕ ЕДИНИЦЫ		
А4		1	1.090.1-2с.2-5 01.0-05	КАРКАС УКР.СБОРКИ СКР6	1	
				КАРКАСЫ ПЛОСКИЕ		
А4		2	1.090.1-2с.2-5 03.0-08	КР 17	2	
А4		3	1.090.1-2с.2-5 02.0	КР 1	2	
А4		4	1.090.1-2с.2-5 03.0	КР 9	4	
А4		5	1.090.1-2с.2-5 04.0-07	КР 26	2	

КОАСК

Взам. инв. №

Подпись и дата

Инв. № подл.

1.090.1-2с.2-2 03

Лист 2

Копировал Формат А4

Формат	Зона	Поз.	Обозначение	Наименование	Кол.	Примечание
				СЕТКИ		
А4		6	1.090.1-2с.2-5 10.0-08	С27	1	
А4		7	1.090.1-2с.2-5 10.0-09	С23	4	
				ИЗДЕЛИЯ ЗАКЛАДНЫЕ		
А4		8	1.090.1-2с.2-5 11.0	МН1	2	
А4		9	1.090.1-2с.2-5 11.0-02	МН3	2	
А4		10	1.090.1-2с.2-5 12.0	МН4	2	
А4		11	1.090.1-2с.2-5 12.0-01	МН5	2	
А4		12	1.090.1-2с.2-5 13.0	МН6	2	
				ДЕТАЛИ		
А3		13	1.090.1-2с.2-5 00.2-04	ПЕТЛЯ СТРОПОВОЧНАЯ СП5	2	
				СТЕРЖНИ ГНУТЫЕ		
А3		14	1.090.1-2с.2-5 00.1	АН1	4	
А3		15	1.090.1-2с.2-5 00.1-01	АН2	1	
А3		16	1.090.1-2с.2-5 00.1-02	АН3	1	
А3		17	1.090.1-2с.2-5 00.1-03	АН4	4	
				СТЕРЖНИ ОТДЕЛЬНЫЕ		
				Ø 10А1 ГОСТ 5781-82		
БЧ		18	10.011.2500	L = 2500	2	1,55 кг
				Ø5Вр1 ГОСТ 6727-80		
БЧ		19	5.041.3060	L =3060	4	0,47кг
БЧ		20	5.041.2750	L =2750	4	0,42кг
БЧ		21	5.041.680	L =680	6	0,10кг
БЧ		22	5.041.580	L =580	6	0,09кг
БЧ		23	5.041.420	L =420	12	0,06кг
БЧ		24	5.041.130	L =130	20	0,02кг

КОАСК

Взам. инв.№ | Подпись и дата | Инв.№ подл.

1.090.1-2с.2-2 03-02

2КПО 32.33-1

1.090.1-2с.2-2 03

Лист 3

Копировал

Формат А4

Формат	Зона	Поз.	Обозначение	Наименование	Кол.	Примечание
				СБОРОЧНЫЕ ЕДИНИЦЫ		
А4		1	1.090.1-2с.2-5 01.0-04	КАРКАС УКР.СБОЙКИ СКР5	1	
				КАРКАСЫ ПЛОСКИЕ		
А4		2	1.090.1-2с.2-5 03.0-08	КР17	2	
А4		3	1.090.1-2с.2-5 02.0	КР1	2	
А4		4	1.090.1-2с.2-5 03.0	КР9	4	
А4		5	1.090.1-2с.2-5 04.0-07	КР26	2	
				СЕТКИ		
А4		6	1.090.1-2с.2-5 10.0-07	С27	1	
А4		7	1.090.1-2с.2-5 10.0-03	С23	4	
				ИЗДЕЛИЯ ЗАКЛАДНЫЕ		
А4		8	1.090.1-2с.2-5 11.0	МН1	2	
А4		9	1.090.1-2с.2-5 11.0-02	МН3	2	
А4		10	1.090.1-2с.2-5 12.0	МН4	2	
А4		11	1.090.1-2с.2-5 12.0-01	МН5	2	
А4		12	1.090.1-2с.2-5 13.0	МН6	2	
				ДЕТАЛИ		
А3		13	1.090.1-2с.2-5 00.2-04	ПЕТЛЯ СТРОПОВОЧНАЯ СП5	2	
				СТЕРЖНИ ГНУТЫЕ		
А3		14	1.090.1-2с.2-5 00.1	АН1	4	
А3		15	1.090.1-2с.2-5 00.1-01	АН2	1	
А3		16	1.090.1-2с.2-5 00.1-02	АН3	1	
А3		17	1.090.1-2с.2-5 00.1-03	АН4	4	
				СТЕРЖНИ ОТДЕЛЬНЫЕ		
ВЧ		18	10.011.2500	Ø 10А1 ГОСТ 5781-82		
				L = 2500	2	1,55кг
				Ø 5Вр1 ГОСТ 6727-80		

КОАСК

Взам. инв.№ | Подпись и дата | Инв.№ подл.

1.090.1-2с.2-2 03

Лист 4

Копировал

Формат А4

Формат	Зона	Поз.	Обозначение	Наименование	Кол.	Примечание
БЧ		19	5.041.3060	L = 3060	4	0,47кг
БЧ		20	5.041.2750	L = 2750	1	0,42кг
БЧ		21	5.041.680	L = 680	6	0,10кг
БЧ		22	5.041.580	L = 580	6	0,09кг
БЧ		23	5.041.420	L = 420	12	0,06кг
БЧ		24	5.041.130	L = 130	20	0,02кг
				1.090.1-2с.2-2 03-03		
				2КПО 32.33-2		
				СБОРОЧНЫЕ ЕДИНИЦЫ		
А4		1	1.090.1-2с.2-5 01.0-05	КАРКАС УКР.СБОРКИ СКР6	1	
				КАРКАСЫ ПЛОСКИЕ		
А4		2	1.090.1-2с.2-5 03.0-06	КР17	2	
А4		3	1.090.1-2с.2-5 02.0	КР 1	2	
А4		4	1.090.1-2с.2-5 08.0	КР 9	4	
А4		5	1.090.1-2с.2-5 04.0-07	КР26	2	
				СЕТКИ		
А4		6	1.090.1-2с2-5 10.0-07	С27	1	
А4		7	1.090.1-2с.2-5 10.0-08	С23	4	
				ИЗДЕЛИЯ ЗАКЛАДНЫЕ		
А4		8	1.090.1-2с.2-5 11.0	МН1	2	
А4		9	1.090.1-2с.2-5 11.0-02	МН3	2	
А4		10	1.090.1-2с.2-5 12.0	МН4	2	
А4		11	1.090.1-2с.2-5 12.0-01	МН5	2	
А4		12	1.090.1-2с.2-5 13.0	МН6	2	
				ДЕТАЛИ		
А3		13	1.090.1-2с.2-5 00.2-04	ПЕТЛЯ СТРОПОВОЧНАЯ СП5	2	

Инв. № подл. | Подпись и дата | Взам. инв. №

КОАСК

1.090.1-2с.2-2 03

Лист 5

Копировал

Формат А4

Формат	Зона	Поз.	Обозначение	Наименование	Кол.	Примечание
				СТЕРЖНИ ГНУТЫЕ		
А3		14	1.090.1-2с.2-5 00.1	АН1	4	
А3		15	1.090.1-2с.2-5 00.1-01	АН2	1	
А3		16	1.090.1-2с.2-5 00.1-02	АН3	1	
А3		17	1.090.1-2с.2-5 00.1-03	АН4	4	
				СТЕРЖНИ ОТДЕЛЬНЫЕ		
БЧ		18	10.011.2500	⌀ 10А1 ГОСТ 5781-82		
				L = 2500	2	1,55кг
				⌀ 5Вр1 ГОСТ 6727-80		
БЧ		19	5.041.3060	L = 3060	4	0,17кг
БЧ		20	5.041.2750	L = 750	4	0,82кг
БЧ		21	5.041.680	L = 680	6	0,10кг
БЧ		22	5.041.580	L = 580	6	0,09кг
БЧ		23	5.041.420	L = 420	12	0,06кг
БЧ		24	5.041.130	L = 130	20	0,02кг

Инв. № подл. | Подпись и дата | Взам. инв. №

КОАСК

1.090.1-2с.2-2 03

Лист 6

Копировал

Формат А4

РИС. 1

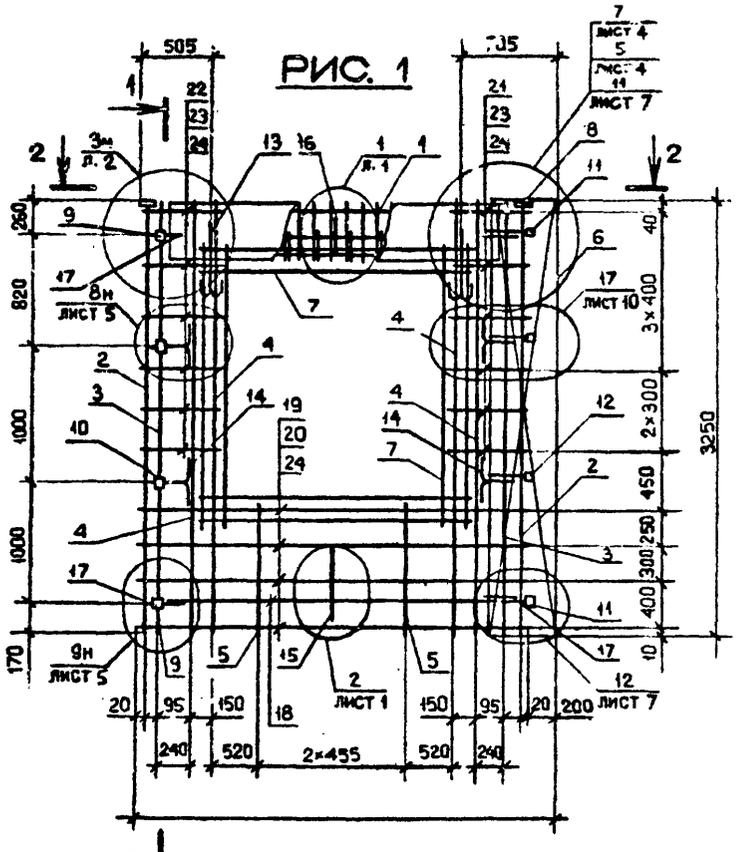

РИС. 2

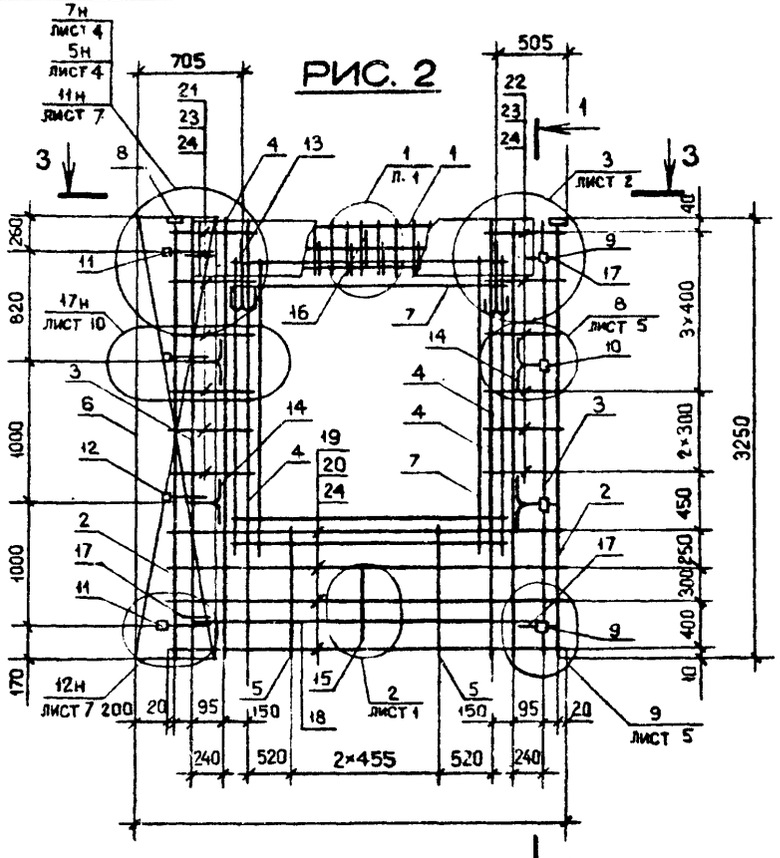

1 – 1

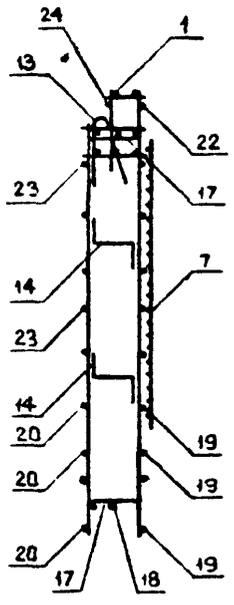

2 – 2

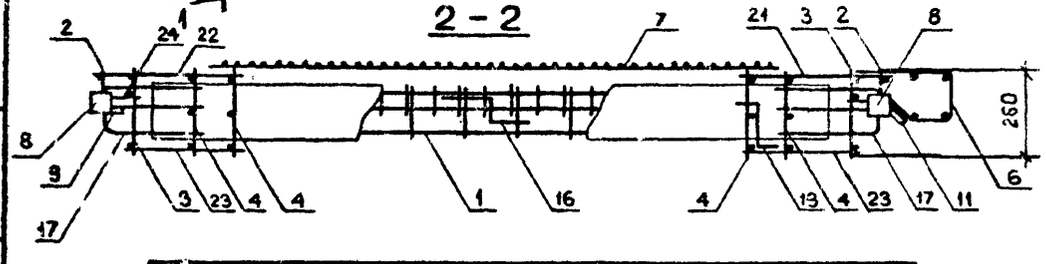

3 – 3

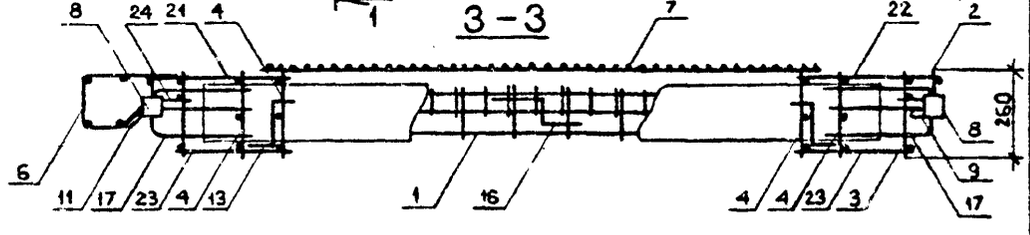

Обозначение	Марка	Рис.	Масса, кг
I.090.I-2с.2-2 03	IKIO 32.33-I	I	66,88
-0I	IKIO 32.33-2		7I,4I
-02	2KIO 32.33-I	2	66,88
-03	2KIO 32.33-2		7I,4I

Нач.отд.	Эдишерашвили		6.5.84
Н.контр.	Силагадзе		6.5.84
Рук.маст.	Касрадзе		6.5.84
ГИП	Эдишерашвили		6.5.84
Рук.гр.	Бурджанадзе		6.5.84
Проверил	Са..ихова		1.5.84
Разраб.	Шелия		1.5.84

I.090.I-2с.2-2 03СБ

КАРКАС ПРОСТРАНСТВЕННЫЙ IKIO 32 – 2KIO 32 СБОРОЧНЫЙ ЧЕРТЕЖ

Стадия	Масса	Масштаб
Р	См. табл.	1:40 1:20
Лист	Листов 1	

ТбилЗНИИЭП

Копировал

Формат А3

Инв.№ подл. | Подпись и дата | Взам.инв.№

Формат	Поз.	Обозначение	Наименование	Кол.	Примечание
			ДОКУМЕНТАЦИЯ		
А3		1.090.1-2с.2-2 04СБ	СБОРОЧНЫЙ ЧЕРТЕЖ		
А3		1.090.1-2с.2-2 00Д2	УЗЛЫ АРМАТУРНЫЕ		
А3		1.090.1-2с.2-2 00ТО	ТЕХНИЧЕСКОЕ ОПИСАНИЕ		
			ПЕРЕМЕННЫЕ ДАННЫЕ ДЛЯ ИСПОЛНЕНИЙ:		
			1.090.1-2с.2-2 04		
			1КП0 60.33-1		
			СБОРОЧНЫЕ ЕДИНИЦЫ		
А4	1	1.090.1-2с.2-5 01.0	КАРКАС УКР. СБОРКИ СКР1	2	
			КАРКАСЫ ПЛОСКИЕ		
А4	2	1.090.1-2с.2-5 03.0-08	КР17	2	
А4	3	1.090.1-2с.2-5 02.0-01	КР2	2	
А4	4	1.090.1-2с.2-5 03.0-01	КР10	2	
А4	5	1.090.1-2с.2-5 03.0	КР9	3	
А4	6	1.090.1-2с.2-5 04.0-06	КР25	4	
			СЕТКА		
А4	7	1.090.1-2с.2-5 10.0-04	С24	8	
			ИЗДЕЛИЯ ЗАКЛАДНЫЕ		
А4	9	1.090.1-2с.2-5 11.0	МН1	2	
А4	10	1.090.1-2с.2-5 11.0-02	МН3	4	
А4	11	1.090.1-2с.2-5 12.0	МН4	4	
			ДЕТАЛИ		
А3	12	1.090.1-2с.2-5 00.2-06	ПЕТЛЯ СТРОПОВОЧНАЯ СП7	4	

Нач.отд.	Кикнадзе		4.11.84
Н.контр.	Силагадзе		4.11.84
Рук.маст	Касрадзе		4.11.84
ГИП	Эдшерашвили		4.11.84
Рук.гр.	Салукадзе		4.11.84
Проверил	Дгебуадзе		3.11.84
Разраб.	Салихова		1.11.84

1.090.1-2с.2-2 04

КАРКАС ПРОСТРАНСТВЕННЫЙ 1КП0 60-2КП0 60

Стадия	Лист	Листов
Р	1	6

ТбилЗНИИЭП

Копировал Формат А4

Формат	Поз.	Обозначение	Наименование	Кол.	Примечание
			СТЕРЖНИ ГНУТЫЕ		
А3	13	1.090.1-2с.2-5 00.1	АН2	4	
А3	14	1.090.1-2с.2-5 00.1-01	АН2	4	
А3	15	1.090.1-2с.2-5 00.1-02	АН3	3	
А3	16	1.090.1-2с.2-5 00.1-03	АН4	4	
			СТЕРЖНИ ОТДЕЛЬНЫЕ		
			Ø10А1 ГОСТ 5781-82		
БЧ	17	10.011.5500	L=5500	2	3,36кг
БЧ	18	10.011.700	L=700	2	0,42кг
			Ø5Вр1 ГОСТ 6727-80		
БЧ	19	5.041.5960	L=5960	3	0,6кг
БЧ	20	5.041.5750	L=5750	3	0,69кг
БЧ	21	5.041.430	L=430	14	0,07кг
БЧ	22	5.041.270	L=270	14	0,04кг
БЧ	23	5.041.910	L=910	7	0,14кг
БЧ	24	5.041.770	L=770	7	0,12кг
БЧ	25	5.041.130	L=130	20	0,02кг
			Ø12АШ ГОСТ 5781-82		
БЧ	26	12.013.250	L=250	2	0,22кг
			1.090.1-2с.2-2 04-01		
			1КП0 60.33-2		
			СБОРОЧНЫЕ ЕДИНИЦЫ		
А4	1	1.090.1-2с.2-5 01.0-01	КАРКАС УКР.СБОРКИ СКР2	2	
			КАРКАСЫ ПЛОСКИЕ		
А4	2	1.090.1-2с.2-5 03.0-08	КР17	2	
А4	3	1.090.1-2с.2-5 02.0-01	КР2	2	
А4	4	1.090.1-2с.2-5 03.0-01	КР10	2	

1.090.1-2с.2-2 04

Лист 2

Копировал Формат А4

Формат	Зона	Поз.	Обозначение	Наименование	Кол.	Примечание
А4		5	1.090.1-2с.2-5 03.0	КР9	3	
А4		6	1.090.1-2с.2-5 04.0-06	КР25	4	
А4		7	1.090.1-2с.2-5 10.0-04	СЕТКА С24	8	
				ИЗДЕЛИЯ ЗАКЛАДНЫЕ		
А4		9	1.090.1-2с.2-5 11.0	МН1	2	
А4		10	1.090.1-2с.2-5 11.0-02	МН3	4	
А4		11	1.090.1-2с.2-5 12.0	МН4	4	
				ДЕТАЛИ		
А3		12	1.090.1-2с.2-5 00.2-06	ПЕТЛЯ СТРОПОВОЧНАЯ СП7	4	
				СТЕРЖНИ ГНУТЫЕ		
А3		13	1.090.1-2с.2-5 00.1	АН1	4	
А3		14	1.090.1-2с.2-5 00.1-01	АН2	3	
А3		15	1.090.1-2с.2-5 00.1-02	АН3	3	
А3		16	1.090.1-2с.2-5 00.1-03	АН4	4	
				СТЕРЖНИ ОТДЕЛЬНЫЕ		
				Ø10А1 ГОСТ 5781-82		
БЧ		17	10.011.5500	L-5500	2	3,39кг
БЧ		18	10.011.700	L-700	3	0,43кг
				Ø5Вр1 ГОСТ 6727-80		
БЧ		19	5.041.5960	L-5960	3	0,92кг
БЧ		20	5.041.5750	L-5750	3	0,89кг
БЧ		21	5.041.430	L-430	14	0,07кг
БЧ		22	5.041.270	L-270	14	0,04кг
БЧ		23	5.041.910	L-910	7	0,14кг
БЧ		24	5.041.770	L-770	7	0,12кг
БЧ		25	5.041.130	L-130	20	0,02кг
				Ø12АШ ГОСТ 5781-82		
БЧ		26	12.013.250	L-250	2	0,22кг

КОАСК

Инв. № подл. | Подпись и дата | Взам. инв. №

Формат	Зона	Поз.	Обозначение	Наименование	Кол	Примечание
				1.090.1-2с.2-2 04-02		
				2КПО 60.33-1		
				СБОРОЧНЫЕ ЕДИНИЦЫ		
А4		1	1.090.1-2с.2-5 01.0	КАРКАС УКР. СБОРКИ СКР1	2	
				КАРКАСЫ ПЛОСКИЕ		
А4		2	1.090.1-2с.2-5 03.0-08	КР17	2	
А4		3	1.090.1-2с.2-5 02.0-01	КР2	2	
А4		4	1.090.1-2с.2-5 03.0-01	КР10	2	
А4		5	1.090.1-2с.2-5 03.0	КР9	3	
А4		6	1.090.1-2с.2-5 04.0-07	КР26	4	
				СЕТКИ		
А4		7	1.090.1-2с.2-5 10.0-04	С24	4	
А4		8	1.090.1-2с.2-5 10.0-03	С23	4	
				ИЗДЕЛИЯ ЗАКЛАДНЫЕ		
А4		9	1.090.1-2с.2-5 11.0	МН1	2	
А4		10	1.090.1-2с.2-5 11.0-02	МН3	4	
А4		11	1.090.1-2с.2-5 12.0	МН4	4	
				ДЕТАЛИ		
А3		12	1.090.1-2с.2-5 00.2-07	ПЕТЛЯ СТРОПОВОЧНАЯ СП8	4	
				СТЕРЖНИ ГНУТЫЕ		
А3		13	1.090.1-2с.2-5 00.1	АН1	4	
А3		14	1.090.1-2с.2-5 00.1-01	АН2	3	
А3		15	1.090.1-2с.2-5 00.1-02	АН3	3	
А3		16	1.090.1-2с.2-5 00.1-03	АН4	4	
				СТЕРЖНИ ОТДЕЛЬНЫЕ		
				Ø10А1 ГОСТ 5781-82		
БЧ		17	10.011.5500	L-5500	2	3,39кг

КОАСК

Инв. № подл. | Подпись и дата | Взам. инв. №

Формат	Зона	Поз.	ОБОЗНАЧЕНИЕ	НАИМЕНОВАНИЕ	КОЛ.	ПРИМЕЧАНИЕ
БЧ		18	10.011.700	L=700	3	0,43кг
				⌀5Вр1 ГОСТ 6727-80		
БЧ		18	5.041.5960	L=5960	4	0,92кг
БЧ		20	5.041.5750	L=5750	4	0,89кг
БЧ		21	5.041.430	L=430	12	0,07кг
БЧ		22	5.041.270	L=270	12	0,04кг
БЧ		23	5.041.910	L=910	6	0,14кг
БЧ		24	5.041.770	L=770	6	0,11кг
БЧ		25	5.041.130	L=130	20	0,02кг
				⌀12АШ ГОСТ 5781-82		
БЧ		26	12.013.250	L=250	2	0,22кг
				1.090.1-2с.2-2 04-03		
				2КПО 60.33-2		
				СБОРОЧНЫЕ ЕДИНИЦЫ		
А4		1	1.090.1-2с.2-5 01.0-01	КАРКАС УКР. СБОРКИ СКР2	2	
				КАРКАСЫ ПЛОСКИЕ		
А4		2	1.090.1-2с.2-5 03.0-08	КР17	2	
А4		3	1.090.1-2с.2-5 02.0-01	КР2	2	
А4		4	1.090.1-2с.2-5 03.0-01	КР10	2	
А4		5	1.090.1-2с.2-5 03.0	КР9	3	
А4		6	1.090.1-2с.2-5 04.0-07	КР26	4	
				СЕТКИ		
А4		7	1.090.1-2с.2-5 10.0-04	С24	4	
А4		8	1.090.1-2с.2-5 10.0-03	С29	4	
				ИЗДЕЛИЯ ЗАКЛАДНЫЕ		
А4		9	1.090.1-2с.2-5 11.0	МН1	2	
А4		10	1.090.1-2с.2-5 11.0-02	МН2	4	

Инв. № подл. | Подпись и дата | Взам. инв. №

1.090.1-2с.2-2 04 — Лист 5

Копировал — Формат А4

Формат	Зона	Поз.	ОБОЗНАЧЕНИЕ	НАИМЕНОВАНИЕ	КОЛ.	ПРИМЕЧАНИЕ
А4		11	1.090.1-2с.2-5 12.0	МН4	1	
				Дс ГАЛЧ		
А3		12	1.090.1-2с.2-5 00.2-07	ПЕТЛЯ СТРОПОВОЧНАЯ СП8	4	
				СТЕРЖНИ ГНУТЫЕ		
А3		13	1.090.1-2с.2-5 00.1	АН1	4	
А3		14	1.090.1-2с.2-5 00.1-01	АН2	3	
А3		15	1.090.1-2с.2-5 00.1-02	АН3	3	
А3		16	1.090.1-2с.2-5 00.1-03	АН4	1	
				СТЕРЖНИ ОТДЕЛЬНЫЕ		
				⌀10А1 ГОСТ 5781-82		
БЧ		17	10.011.5500	L=5500	2	3,36кг
БЧ		18	10.011.700	L=700	3	0,43кг
				⌀5Вр1 ГОСТ 6727-80		
БЧ		19	5.041.5960	L=5960	4	0,92кг
БЧ		20	5.041.5750	L=5750	4	0,89кг
БЧ		21	5.041.430	L=430	12	0,07кг
БЧ		22	5.041.270	L=270	12	0,04кг
БЧ		23	5.041.910	L=910	6	0,14кг
БЧ		24	5.041.770	L=770	6	0,12кг
БЧ		25	5.041.130	L=130	20	0,02кг
				⌀12АШ ГОСТ 5781-82		
БЧ		26	12.013.250	L=250	2	0,22кг

Инв. № подл. | Подпись и дата | Взам. инв. №

1.090.1-2с.2-2 04 — Лист 6

Копировал — Формат А4

РИС. 1.

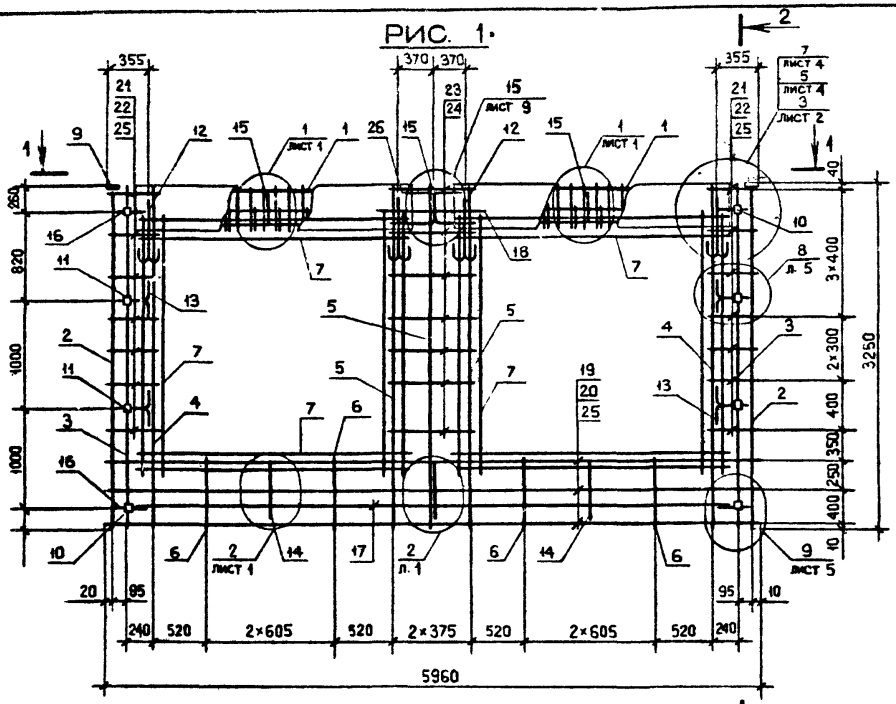

2 – 2

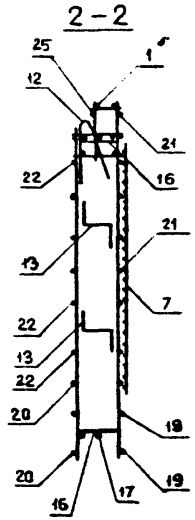

1 – 1

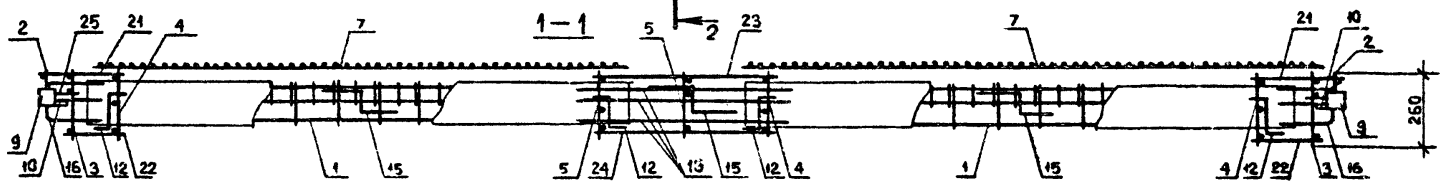

Обозначение	Марка	Рис.	Масса, кг
I.090.I-2с.2-2 04	ПКП0 60.33-I	I	I22,72
-0I	ПКП0 60.33-2		I25,03
-02	2КП0 60.33-I	2	I20,69
-03	2КП0 60.33-2		I24,95

Нач.отд.	Эдишерашвили		6.5.84
Н.контр.	Силагадзе		6.5.84
Рук.маст.	Касрадзе		6.5.84
ГИП	Эдишерашвили		6.5.84
Рук.гр.	Бурджанадзе		6.5.84
Проверил	Сагихова		6.5.84
Разраб.	Шелия		25.84

I.090.I-2с.2-2 04СБ

КАРКАС ПРОСТРАНСТВЕННЫЙ ПКП0 60 – 2КП0 60 СБОРОЧНЫЙ ЧЕРТЕЖ

Стадия	Масса	Масштаб
Р	См. табл.	1:10 1:20
Лист 1	Листов 2	

ТбилЗНИИЭП

Копировал

Формат А3

Инв.№ подл. | Подпись и дата | Взам.инв.№

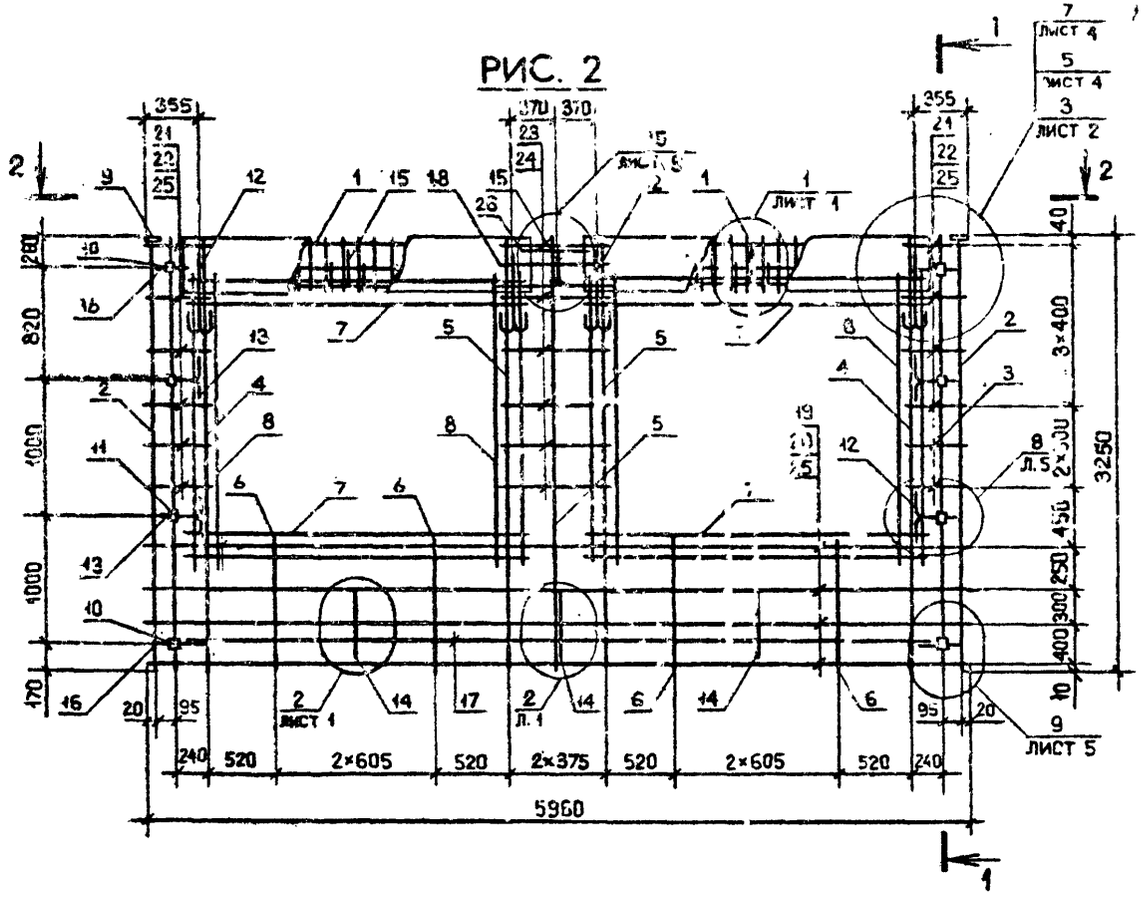

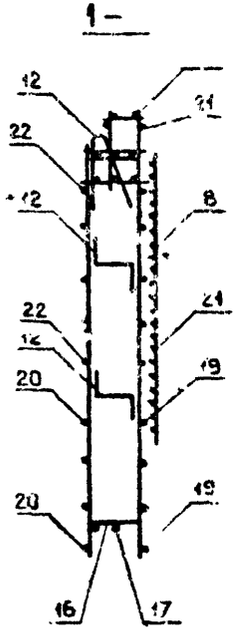

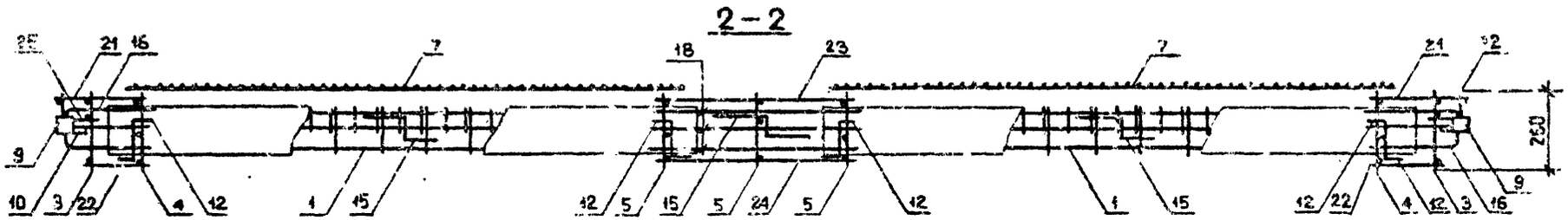

Инв. № подл.	Подпись и дата	Взам. инв. №

1.090.1-2с.2-2 04СБ

Лист 2

Копировал

Формат А3

Формат	Зона	Поз.	ОБОЗНАЧЕНИЕ	НАИМЕНОВАНИЕ	КОЛ.	ПРИМЕЧАНИЕ
				ДОКУМЕНТАЦИЯ		
А3			1.090.1-2с.2-2 05СБ	СБОРОЧНЫЙ ЧЕРТЕЖ		
А3			1.090.1-2с.2-2 00Д2	УЗЛЫ АРМАТУРНЫЕ		
А3			1.090.1-2с.2-2 00ТО	ТЕХНИЧЕСКОЕ ОПИСАНИЕ		
				ПЕРЕМЕННЫЕ ДАННЫЕ ДЛЯ ИСПОЛНЕНИЙ :		
				1.090.1-2с.2-2 05		
				ЗКПО 60.33-1		
				СБОРОЧНЫЕ ЕДИНИЦЫ		
А4		1	1.090.1-2с2-5 01.0-04	КАРКАС УКР.СБОРКИ СКР5	2	
				КАРКАСЫ ПЛОСКИЕ		
А4		2	1.090.1-2с.2-5 03.0-08	КР17	2	
А4		3	1.090.1-2с.2-5 02.0	КР1	2	
А4		4	1.090.1-2с.2-5 03.0	КР9.	8	
А4		6	1.090.1-2с.2-5 04.0-07	КР26	4	
А4		7	1.090.1-2с.2-5 10.0-03	СЕТКА С 23	8	
				ИЗДЕЛИЯ ЗАКЛАДНЫЕ		
А4		9	1.090.1-2с.2-5 11.0	МН 1	2	
А4		10	1.090.1-2с.2-5 11.0-02	МН 3	4	
А4		11	1.090.1-2с.2-5 12.0	МН 4	4	
				ДЕТАЛИ		
А3		12	1.090.1-2с.2-5 00.2-07	ПЕТЛЯ СТРОПОВОЧНАЯ СП8	4	
				СТЕРЖНИ ГНУТЫЕ		
А3		13	1.090.1-2с.2-5 00.1	АН 1	4	
А3		14	1.090.1-2с.2-5 00.1-01	АН 2	3	

КОАСК

Дубл. инв.№ | Подпись и дата | Инв. № подл.

Нач.отд.	Кикнадзе		4.11.84
Н.контр.	Силагадзе		4.11.84
Рук.маст	Касрадзе		4.11.84
ГИЛ	Эдишерашвили		4.11.84
Рук.гр.	Сапуквадзе		4.11.84
Проверил	Дебуадзе		2.11.84
Разраб.	Салихова		1.11.84

1.090.1-2с.2-2 05

КАРКАС ПРОСТРАНСТВЕННЫЙ ЗКПО 60-4КПО 60

Стадия	Лист	Листов
Р	1	6

ТбилЗНИИЭП

Копировал

Формат А4

Формат	Зона	Поз.	ОБОЗНАЧЕНИЕ	НАИМЕНОВАНИЕ	КОЛ	ПРИМЕЧАНИЕ
А3		15	1.090.1-2с.2-5 00.1-02	АН 3	3	
А3		16	1.090.1-2с.2-5 00.1-03	АН 4	4	
				СТЕРЖНИ ОТДЕЛЬНЫЕ		
				Ø10А1 ГОСТ 5781-82		
БЧ		17	10.011.5500	L = 5500	2	3,39 кг.
БЧ		18	10.011.700	L = 700	3	0,43кг
				Ø5Вр1 ГОСТ 6727-80		
БЧ		19	5.041.5960	L = 5960	4	0,92 кг
БЧ		20	5.041.5750	L = 5750	4	0,89 кг
БЧ		21	5.041.580	L = 580	12	0,09кг
БЧ		22	5.041.420	L = 420	12	0,06кг
БЧ		23	5.041.1210	L =1210	6	0,19кг
БЧ		24	5.041.1070	L =1070	6	0,16кг
БЧ		25	5.041.130	L = 130	20	0,02кг
				Ø12АШ ГОСТ 5781-82		
БЧ		26	12.013.250	L = 250	2	0,22кг
				1.090.1-2с.2-2 05-01		
				ЗКПО 60.33-2		
				СБОРОЧНЫЕ ЕДИНИЦЫ		
А4		1	1.090.1-2с.2-5 01.0-05	КАРКАС УКР.СБОРКИ СКР6	2	
				ПЛОСКИЕ КАРКАСЫ		
А4		2	1.090.1-2с.2-5 03.0-08	КР17	2	
А4		3	1.090.1-2с.2-5 02.0	КР 1	2	
А4		4	1.090.1-2с.2-5 03.0	КР 9	8	
А4		6	1.090.1-2с.2-5 04.0-07	КР26	4	
А4		7	1.090.1-2с.2-5 10.0-03	СЕТКА С23	8	

КОАСК

Взам. инв.№ | Подпись и дата | Инв. № подл.

1.090.1-2с.2-2 05

Лист 2

Копировал

Формат А4

Формат	Зона	Поз.	ОБОЗНАЧЕНИЕ	НАИМЕНОВАНИЕ	КОЛ.	ПРИМЕЧАНИЕ
				ИЗДЕЛИЯ ЗАКЛАДНЫЕ		
А4		9	1.090.1-2с.2-5 11.0	МН1	2	
А4		10	1.090.1-2с.2-5 11.0-02	МН3	4	
А4		11	1.090.1-2с.2-5 12.0	МН4	1	
				ДЕТАЛИ		
А3		12	1.090.1-2с.2-5 00.2-07	ПЕТЛЯ СТРОПОВОЧНАЯ СП8	4	
				СТЕРЖНИ ГНУТЫЕ		
А3		13	1.090.1-2с.2-5 00.1	АН1	4	
А3		14	1.090.1-2с.2-5 00.1-01	АН2	3	
А3		15	1.090.1-2с.2-5 00.1-02	АН3	3	
А3		16	1.090.1-2с.2-5 00.1-03	АН4	4	
				СТЕРЖНИ ОТДЕЛЬНЫЕ		
				Ø10А1 ГОСТ 5781-82		
Бч		17	10.011.5500	L=5500	2	3,39кг
Бч		18	10.011.700	L= 700	3	0,43кг
				Ø5Вр1 ГОСТ 6727-80		
Бч		19	5.041.5960	L=5960	4	0,92кг
Бч		20	5.041.5750	L=5750	4	0,89кг
Бч		21	5.041.580	L= 580	12	0,09кг
Бч		22	5.041.420	L=420	12	0,06кг
Бч		23	5.041.1210	L=1210	6	0,19кг
Бч		24	5.041.1070	L=1070	6	0,16кг
Бч		25	5.041.130	L= 130	20	0,02кг
				Ø12АШ ГОСТ 5781-82		
Бч		26	12.013.250	L= 250	2	0,22кг

1.090.1-2с.2-2 05-02

Инв. № подл. | Подпись и дата | Взам. инв. №

КОАСК

Лист 3

1.090.1-2с.2-2 05

Копировал

Формат А4

Формат	Зона	Поз.	ОБОЗНАЧЕНИЕ	НАИМЕНОВАНИЕ	КОЛ.	ПРИМЕЧАНИЕ
				4КПО Р 33-1		
				СБОРОЧНЫЕ ЕДИНИЦЫ		
А4		1	1.090.1-2с 2-5 01.0-04	КАРКАС УКР.СБОРКИ СКР5	2	
				ПЛОСКИЕ КАРКАСЫ		
А4		2	1.090.1-2с.2-5 03.0-08	КР17	2	
А4		3	1.090.1-2с.2-5 02.0	КР 1	2	
А4		4	1.090.1-2с.2-5 03.0	КР 9	8	
А4		6	1.090.1-2с.2-5 04.0-09	КР28	4	
				СЕТКИ		
А4		7	1.090.1-2с.2-5 10.0-03	С23	4	
А4		8	1.090.1-2с.2-5 10.0-01	С21	4	
				ИЗДЕЛИЯ ЗАКЛАДНЫЕ		
А4		9	1.090.1-2с.2-5 11.0	МН1	2	
А4		10	1.090.1-2с.2-5 11.0-02	МН3	4	
А4		11	1.090.1-2с.2-5 12.0	МН4	4	
				ДЕТАЛИ		
А3		12	1.090.1-2с.2-5 00.2-07	ПЕТЛЯ СТРОПОВОЧНАЯ СП8	4	
				СТЕРЖНИ ГНУТЫЕ		
А3		13	1.090.1-2с.2-5 00.1	АН1	4	
А3		14	1.090.1-2с.2-5 00.1-01	АН2	3	
А3		15	1.090.1-2с.2-5 00.1-02	АН3	3	
А3		16	1.090.1-2с.2-5 00.1-03	АН4	4	
				СТЕРЖНИ ОТДЕЛЬНЫЕ		
				Ø10А1 ГОСТ 5781-82		
Бч		17	10.011.5500	L=5500	2	3,39кг
Бч		18	10.011.700	L= 700	3	0,43кг
				Ø5Вр1 ГОСТ 6727-80		

Инв. № подл. | Подпись и дата | Взам. инв. №

КОАСК

Лист 4

1.090.1-2с.2-2 05

Копировал

Формат А4

Формат	Зона	Поз.	Обозначение	Наименование	Кол.	Примечание
БЧ		19	5.041.5960	L = 5960	6	0,92кг
БЧ		20	5.041.5750	L = 5750	6	0,89кг
БЧ		21	5.041.580	L = 580	8	0,09кг
БЧ		22	5.041.420	L = 420	8	0,06кг
БЧ		23	5.041.1210	L = 1210	4	0,19кг
БЧ		24	5.041.1070	L = 1070	4	0,16кг
БЧ		25	5.041.130	L = 130	20	0,02кг
				Ø 12АШ ГОСТ 5781-82		
БЧ		26	12.013.250	L = 250	2	0,22кг
				1.090.1-2с.2-2 05-03		
				4КПО 6033-2		
				СБОРОЧНЫЕ ЕДИНИЦЫ		
А4		1	1.090.1-2с.2-5 01.0-05	КАРКАС УКР.СБОРКИ СКР6	2	
				КАРКАСЫ ПЛОСКИЕ		
А4		2	1.090.1-2с.2-5 03.0-08	КР17	2	
А4		3	1.090.1-2с.2-5 02.0	КР1	2	
А4		4	1.090.1-2с.2-5 03.0	КР9	8	
А4		6	1.090.1-2с.2-5 04.0-09	КР28	4	
				СЕТКИ		
А4		7	1.090.1-2с.2-5 10.0-03	С23	4	
А4		8	1.090.1-2.2-5 10.0-01	С21	4	
				ИЗДЕЛИЯ ЗАКЛАДНЫЕ		
А4		9	1.090.1-2с.2-5 11.0	МН 1	2	
А4		10	1.090.1-2с.2-5 11.0-02	МН 3	4	
А4		11	1.090.1-2с.2-5 12.0	МН 4	4	
				ДЕТАЛИ		
А3		12	1.090.1-2с.2-5 00.2-07	ПЕТЛЯ СТРОПОВОЧНАЯ СП6	4	
				СТЕРЖНИ ГНУТЫЕ		

Коаск

Взам. инв. № | Подпись и дата | Инв. № подл.

Формат	Зона	Поз.	Обозначение	Наименование	Кол.	Примечание
А3		13	1.090.1-2с.2-5 00.1	АН1	4	
А3		14	1.090.1-2с.2-5 00.1-01	АН2	3	
А3		15	1.090.1-2с.2-5 00.1-02	АН3	3	
А3		16	1.090.1-2с.2-5 00.1-03	АН4	4	
				СТЕРЖНИ ОТДЕЛЬНЫЕ		
				Ø 10А1 ГОСТ 5781-82		
БЧ		17	10.011.5500	L = 5500	2	3,39кг
БЧ		18	10.011.700	L = 700	3	0,43кг
				Ø 5Вр 1 ГОСТ 6727-80		
БЧ		19	5.041.5960	L = 5960	6	0,92кг
БЧ		20	5.041.5750	L = 5750	6	0,89кг
БЧ		21	5.041.580	L = 580	8	0,09кг
БЧ		22	5.041.420	L = 420	8	0,06кг
БЧ		23	5.041.1210	L = 1210	4	0,19кг
БЧ		24	5.041.1070	L = 1070	4	0,16кг
БЧ		25	5.041.130	L = 130	20	0,02кг
				Ø 12АШ ГОСТ 5781-82		
БЧ		26	12.013.250	L = 250	2	0,22кг

Коаск

Взам. инв. № | Подпись и дата | Инв. № подл.

РИС. 1

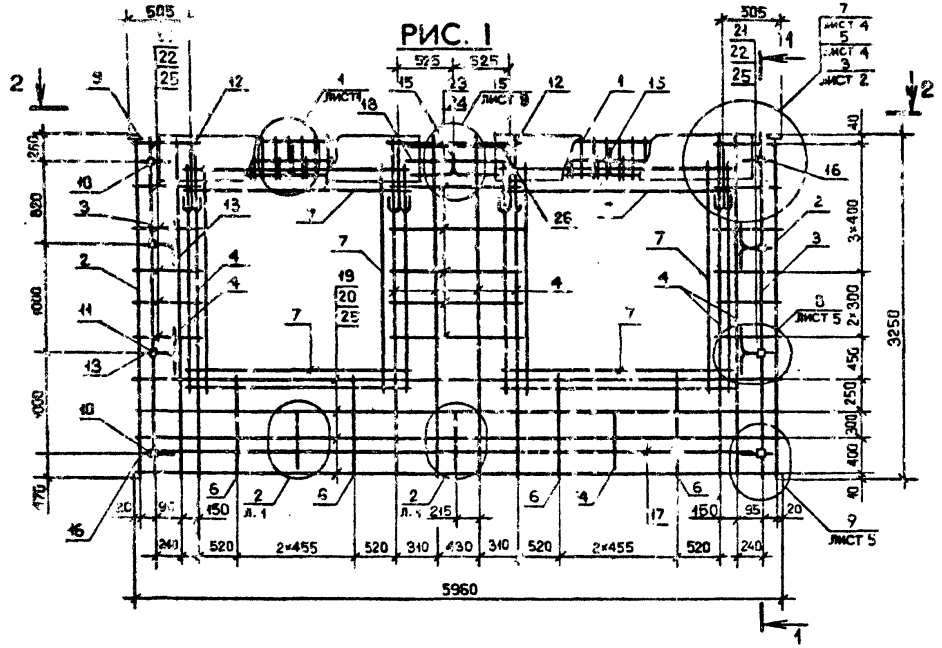

Обозначение	Марка	Рис.	Масса, кг
I.090.I-2с.2-2 05	3КП0 60.33-I	1	III,8I
-CI	3КП0 60.33-2		I20,87
-C2	4КП0 60.33-I	2	II2,97
-C3	4КП0 60.33-2		I2I,97

Нач.отд.	Эпшерашвили		6.88
Н.контр.	Силагадзе		.88
Рук.маст.	Касрадзе		6.88
ГИП	Эпшерашвили		6.88
Рук.гр.	Буржанадзе		6.88
Проверил	Санихова		6.88
Разраб.	Мелик		6.88

I.090.I-2с.2-2 05СБ

КАРКАС ПРОСТРАНСТВЕННЫЙ 3КП0 60 - 4КП0 60 СБОРОЧНЫЙ ЧЕРТЕЖ

Стадия	Масса	Масштаб
Р	См. табл.	1:40 1:20
Лист 1	Листов 2	

ТЕПЛЭЗНИИЭП

Копировал

Формат А3

РИС. 2

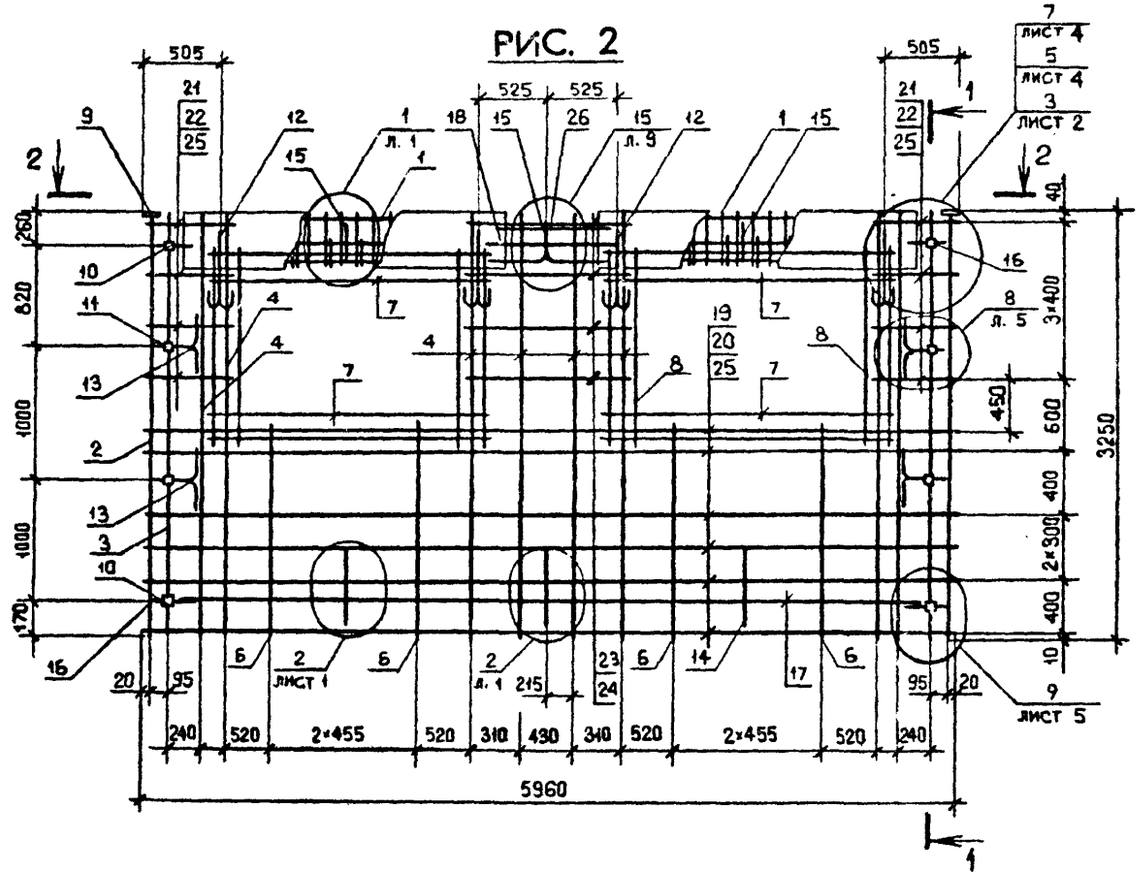

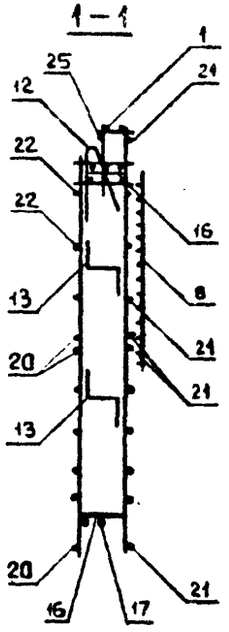

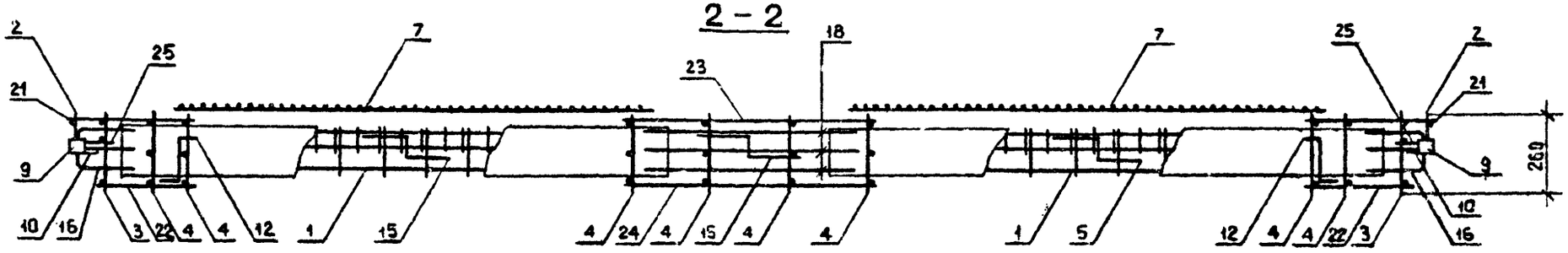

Инв. № подл. | Подпись и дата | Взам. инв. №

1.090.1-2с.2-2 05СБ	Лист 2

Копировал

Формат А3

Формат	Зона	Поз.	Обозначение	Наименование	Кол.	Примечание
				ДОКУМЕНТАЦИЯ		
А3			1.090.1-2с.2-2 ОВСБ	СБОРОЧНЫЙ ЧЕРТЕЖ		
А3			1.090.1-2с.2-2 ООД2	УЗЛЫ АРМАТУРНЫЕ		
А3			1.090.1-2с.2-2 ООТО	ТЕХНИЧЕСКОЕ ОПИСАНИЕ		
				ПЕРЕМЕННЫЕ ДАННЫЕ ДЛЯ ИСПОЛНЕНИЙ		
				1.090.1-2с.2-2 ОВ		
				1КПБ 30.33-1		
				СБОРОЧНЫЕ ЕДИНИЦЫ		
А4	1		1.090.1-2с.2-5 01.0	КАРКАС УКР.СБОРКИ СКР1	1	
				КАРКАСЫ ПЛОСКИЕ		
А4	2		1.090.1-2с.2-5 03.0-08	КР17	2	
А4	3		1.090.1-2с.2-5 02.0-01	КР 2	2	
А4	4		1.090.1-2с.2-5 03.0-01	КР10	2	
А4	5		1.090.1-2с.2-5 04.0-06	КР25	2	
				СЕТКИ		
А4	6		1.090.1-2с.2-5 10.0	С20	2	
А4	7		1.090.1-2с.2-5 10.0-04	С24	2	
А4	8		1.090.1-2с.2-5 10.0-05	С25	1	
				ИЗДЕЛИЯ ЗАКЛАДНЫЕ		
А4	9		1.090.1-2с.2-5 11.0	МН1	2	
А4	10		1.090.1-2с.2-5 11.0-02	МН3	2	
А4	11		1.090.1-2с.2-5 12.0	МН4	8	
				ДЕТАЛЬ		
А3	12		1.090.1-2с.2-5 ОО.2-04	ПЕТЛЯ СТРОПОВОЧНАЯ СП5	2	

КОЛСК

Взам. инв.№ | Подпись и дата | Инв.№ подл.

Нач.отд.	Кикнадзе		4.11.84
Н.контр.	Силагадзе		4.11.84
Рук.маст	Касрадзе		4.11.84
ГИП	Эдишерашвили		4.11.84
Рук.гр.	Сакуквадзе		4.11.84
Проверил	Дгебуадзе		4.11.84
Разраб.	Салихов		4.11.84

1.090.1-2с.2-2 ОВ

КАРКАС ПРОСТРАНСТВЕННЫЙ 1КПБ 30 - 2КПБ 30

Стадия	Лист	Листов
Р	1	6

ТбилЗНИИЭП

Копировал Формат А4

Формат	Зона	Поз.	Обозначение	Наименование	Кол.	Примечание
				СТЕРЖНИ ГНУТЫЕ		
А3		13	1.090.1-2с.2-5 00.1	АН1	9	
А3		14	1.090.1-2с.2-5 001-01	АН2	3	
А3		15	1.090.1-2с.2-5 00.1-02	АН3	1	
А3		16	1.090.1-2с.2-5 00.1-03	АН4	2	
				СТЕРЖНИ ОТДЕЛЬНЫЕ		
БЧ		17	8.011.1900	Ø8А1 ГОСТ 5781-82		
				L = 1900	2	0,75кг
				Ø5Вр1 ГОСТ 6727-80		
БЧ		18	5.041.430	L = 430	17	0,07кг
БЧ		19	5.041.270	L = 270	17	0,04кг
БЧ		20	5.041.1640	L = 1640	3	0,25кг
БЧ		21	5.041.1470	L = 1470	3	0,23кг
БЧ		22	5.041.130	L = 130	20	0,02кг
				1.090.1-2с.2-2 ОВ-01		
				1КПБ 30.33-2		
				СБОРОЧНЫЕ ЕДИНИЦЫ		
А4		1	1.090.1-2с.2-5 01.0-01	КАРКАС УКР.СБОРКИ СКР2	1	
				КАРКАСЫ ПЛОСКИЕ		
А4		2	1.090.1-2с.2-5 03.0-08	КР17	2	
А4		3	1.090.1-2с.2-5 02.0-01	КР 2	2	
А4		4	1.090.1-2с.2-5 03.0-01	КР10	2	
А4		5	1.090.1-2с.2-5 04.0-06	КР25	2	
				СЕТКИ		
А4		6	1.090.1-2с.2-5 10.0	С20	2	
А4		7	1.090.1-2с.2-5 10.0-04	С24	2	
А4		8	1.090.1-2с.2-5 10.0-05	С25	1	

КОЛСК

Взам. инв.№ | Подпись и дата | Инв.№ подл.

1.090.1-2с.2-2 ОВ

Лист 2

Копировал Формат А4

Формат	Зона	Поз	Обозначение	Наименование	Кол.	Примечание
				ИЗДЕЛИЯ ЗАКЛАДНЫЕ		
А4		9	1.090.1-2с.2-5 11.0	МН1	2	
А4		10	1.090.1-2с.2-5 11.0-02	МН3	2	
А4		11	1.090.1-2с.2-5 12.0	МН4	6	
				ДЕТАЛИ		
А3		12	1.090.1-2с.2-5 00.2-04	ПЕТЛЯ СТРОПОВОЧНАЯ СП5	2	
				СТЕРЖНИ ГНУТЫЕ		
А3		13	1.090.1-2с.2-5 00.1	АН1	6	
А3		14	1.090.1-2с.2-5 00.1-01	АН2	3	
А3		15	1.090.1-2с.2-5 00.1-02	АН3	1	
А3		16	1.090.1-2с.2-5 00.1-03	АН4	2	
				СТЕРЖНИ ОТДЕЛЬНЫЕ		
БЧ		17	8.011.1900	Ø8А1 ГОСТ 5781-82		
				L = 1900	2	0,75кг
				Ø5Вр1 ГОСТ 6727-80		
БЧ		18	5.041.430	L = 430	17	0,07кг
БЧ		19	5.041.270	L = 270	17	0,04кг
БЧ		20	5.041. 1640	L = 1640	3	0,25кг
БЧ		21	5.041.1470	L = 1470	3	0,23кг
БЧ		22	5.041.130	L = 130	20	0,02кг
				1.090.1-2с.2-2 06-02		
				2КПБ 30.33-1		
				СБОРОЧНЫЕ ЕДИНИЦЫ		
А4		1	1.090.1-2с.2-5 01.0	КАРКАС УКР.СБОРКИ СКР1	1	
				КАРКАСЫ ПЛОСКИЕ		
А4		2	1.090.1-2с.2-5 03.0-08	КР17	2	
А4		3	1.090.1-2с.2-5 02.0-01	КР2	2	

КОАСК

Взам. инв. № | Подпись и дата | Инв. № подл.

Формат	Зона	Поз	Обозначение	Наименование	Кол.	Примечание
А4		4	1.090.1-2с.2-5 03.0-01	КР 10	2	
А4		5	1.090.1-2с.2-5 04.0-06	КР 25	2	
				СЕТКИ		
А4		6	1.090.1-2с.2-5 10.0	С20	2	
А4		7	1.090.1-2с.2-5 10.0-04	С24	2	
А4		8	1.090.1-2с.2-5 10.0-05	С25	1	
				ИЗДЕЛИЯ ЗАКЛАДНЫЕ		
А4		9	1.090.1-2с.2-5 11.0	МН1	2	
А4		10	1.090.1-2с.2-5 11.0-02	МН3	2	
А4		11	1.090.1-2с.2-5 12.0	МН4	6	
				ДЕТАЛИ		
А3		12	1.090.1-2с.2-5 00.2-04	ПЕТЛЯ СТРОПОВОЧНАЯ СП5	2	
				СТЕРЖНИ ГНУТЫЕ		
А3		13	1.090.1-2с.2-5 00.1	АН1	6	
А3		14	1.090.1-2с.2-5 00.1-01	АН2	3	
А3		15	1.090.1-2с.2-5 00.1-02	АН3	1	
А3		16	1.090.1-2с.2-5 00.1-03	АН4	2	
				СТЕРЖНИ ОТДЕЛЬНЫЕ		
БЧ		17	8.011.1900	Ø8А1 ГОСТ 5781-82		
				L =1900	2	0,75кг
				Ø 5Вр1 ГОСТ 6727-80		
БЧ		18	5.041.430	L =430	17	0,07кг
БЧ		19	5.041.270	L =270	17	0,04кг
БЧ		20	5.041.1640	L =1640	3	0,25кг
БЧ		21	5.041.1470	L =1470	3	0,23кг
БЧ		22	5.041.130	L =130	20	0,02кг

КОАСК

Взам. инв. № | Подпись и дата | Инв. № подл.

Формат	Зона	Поз.	Обозначение	Наименование	Кол.	Примечание
				1.090.1-2с.2-2 06-03		
				2КПЕ 30.33-2		
				СБОРОЧНЫЕ ЕДИНИЦЫ		
А4		1	1.090.1-2с.2-5 01.0-01	КАРКАС УКР.СБОРКИ СКР2	1	
				КАРКАСЫ ПЛОСКИЕ		
А4		2	1.090.1-2с.2-5 03.0-08	КР17	2	
А4		3	1.090.1-2с.2-5 02.0-01	КР 2	2	
А4		4	1.090.1-2с.2-5 03.0-01	КР10	2	
А4		5	1.090.1-2с.2-5 04.0-06	КР25	2	
				СЕТКИ		
А4		6	1.090.1-2с.2-5 10.0	С20	2	
А4		7	1.090.1-2с.2-5 10.0-04	С24	2	
А4		8	1.090.1-2с.2-5 10.0-05	С25	1	
				ИЗДЕЛИЯ ЗАКЛАДНЫЕ		
А4		9	1.090.1-2с.2-5 11.0	МН1	2	
А4		10	1.090.1-2с.2-5 11.0-02	МН3	2	
А4		11	1.090.1-2с.2-5 12.0	МН4	6	
				ДЕТАЛИ		
А3		12	1.090.1-2с.2-5 00.2-04	ПЕТЛЯ СТРОПОВОЧНАЯ СП	2	
				СТЕРЖНИ ГНУТЫЕ		
А3		13	1.090.1-2с.2-5 00.1	АН1	6	
А3		14	1.090.1-2с.2-5 00.1-01	АН2	3	
А3		15	1.090.1-2с.2-5 00.1-02	АН3	1	
А3		16	1.090.1-2с.2-5 00.1-03	АН4	2	
				СТЕРЖНИ ОТДЕЛЬНЫЕ		
БЧ		17	5.011.1900	Ø8А1 ГОСТ 5781-82		
				L=1900	2	0,75кг
				Ø5Вр1 ГОСТ 6727-80		

Коаск

Инв. № подл. | Подпись и дата | Взам. инв. №

Формат	Зона	Поз.	Обозначение	Наименование	Кол.	Примечание
БЧ		18	5.041.430	L=430	17	0,01 кг
БЧ		19	5.041.270	L=270	17	0,04 кг
БЧ		20	5.041.1640	L=1640	3	0,28кг
БЧ		21	5.041.1470	L=1470	3	0,23кг
БЧ		22	5.041.130	L=130	20	0,02кг

Коаск

Инв. № подл. | Подпись и дата | Взам. инв. №

РИС. 1

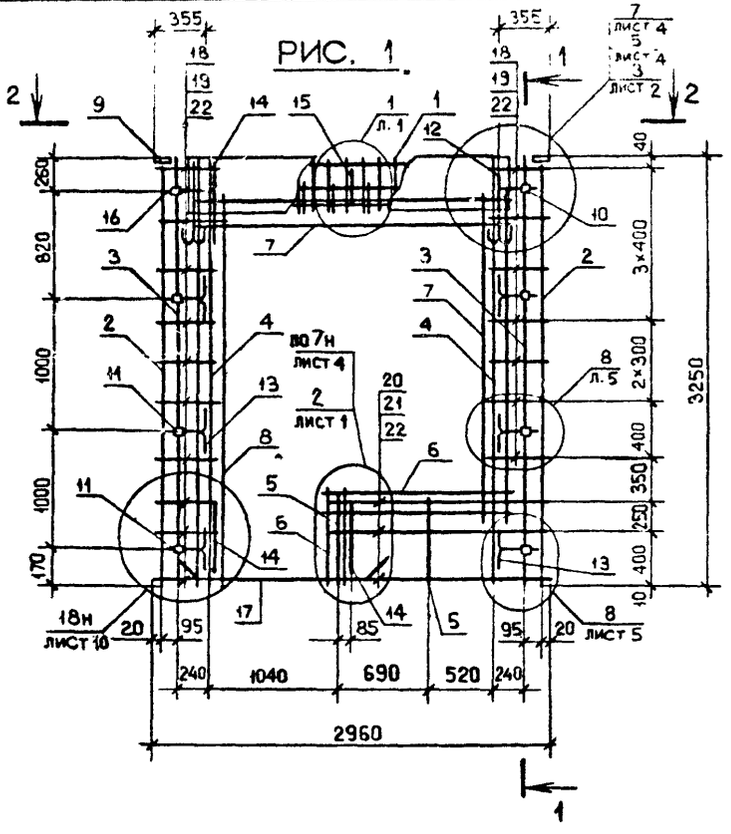

РИС. 2

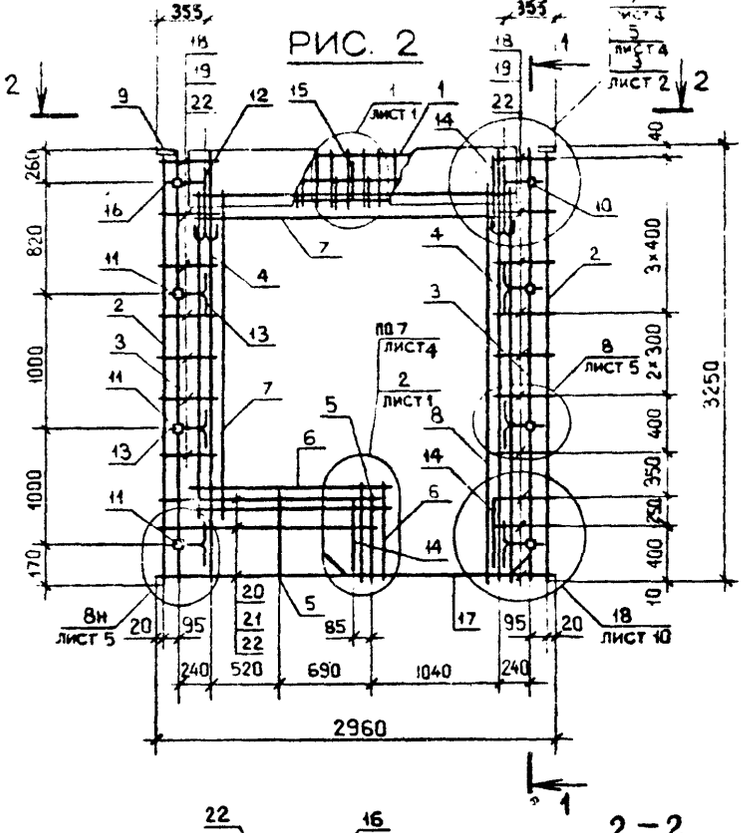

1 – 1

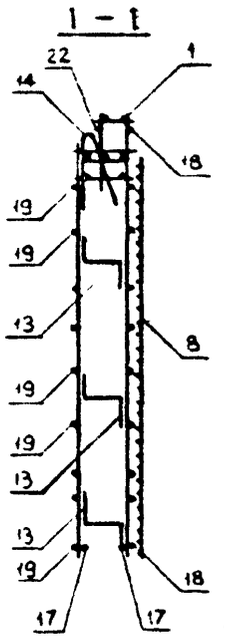

2 – 2

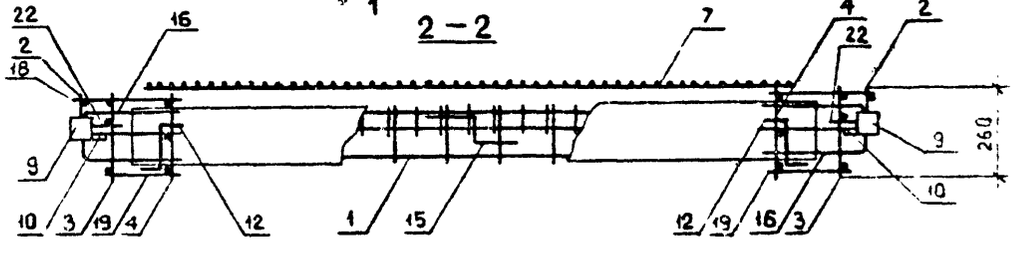

Обозначение	Марка	Рис.	Масса, кг
I.090.I-2c.2-2 06	IKПБ 30.33-I	I	69,I5
-0I	IKПБ 30.33-2		7I,26
-02	2KПБ 30.33-I	2	69,I5
-03	2KПБ 30.33-2		7I,26

Нач.отд.	Элишерашвили		6.5.84
Н.контр.	Силагадзе		6.5.84
Рук.маст	Касрадзе		6.5.84
ГИП	Элишерашвили		6.5.84
Рук.гр.	Бурджанадзе		6.5.84
Проверил	Салихова		2.5.84
Разраб.	Шелия		2.5.84

I.090.I-2c.2-2 06СБ

КАРКАС ПРОСТРАНСТВЕННЫЙ IKПБ 30 – 2KПБ 30 СБОРОЧНЫЙ ЧЕРТЕЖ

Стадия	Масса
Р	См. табл.
Лист	Листов 1

ТбилЗНИИЭП

Взам.инв.№ | Подпись и дата | Инв.№ подл.

Копировал

Формат А3

Формат	Зона	Поз.	ОБОЗНАЧЕНИЕ	НАИМЕНОВАНИЕ	КОЛ.	ПРИМЕЧАНИЕ
				ДОКУМЕНТАЦИЯ		
А3			1.090.1-2с.2-2 СГСБ	СБОРОЧНЫЙ ЧЕРТЕЖ		
А3			1.090.1-2с.2-2 ООД2	УЗЛЫ АРМАТУРНЫЕ		
А3			1.090.1-2с.2-2 ООТО	ТЕХНИЧЕСКОЕ ОПИСАНИЕ		
				ПЕРЕМЕННЫЕ ДАННЫЕ ДЛЯ ИСПОЛНЕНИЙ:		
				1.090.1-2с.2-2 07		
				КПЛ 30.33-2		
				СБОРОЧНЫЕ ЕДИНИЦЫ		
А4		1	1.090.1-2с.2-5 01.0-05	КАРКАС УКР.СБОРКИ СКР6	1	
				КАРКАСЫ ПЛОСКИЕ		
А4		2	1.090.1-2с.2-5 03.0-08	КР17	2	
А4		3	1.090.1-2с.2-5 02.0-02	КР3	2	
А4		4	1.090.1-2с.2-5 03.0	КР9	4	
А4		5	1.090.1-2с.2-5 05.0-04	КР34	2	
А4		6	1.090.1-2с.2-5 05.0-03	КР33	2	
				СЕТКИ		
А4		7	1.090.1-2с.2-5 10.0-03	С23	4	
А4		8	1.090.1-2с.2-5 10.0	С20	4	
				ИЗДЕЛИЯ ЗАКЛАДНЫЕ		
А4		9	1.090.1-2с.2-5 11.0-01	МН2	6	
А4		10	1.090.1-2с.2-5 11.0-02	МН3	4	
А4		11	1.090.1-2с.2-5 13.0-01	МН7	2	

Нач.отд.	Кикнадзе		9.11.84
Н.контр.	Силагадзе		9.11.84
Рук.маст	Касрадзе		9.11.84
ГИП	Эдишерашвили		9.11.84
Рук.гр.	Салуквадзе		9.11.84
Проверил	Дгебуадзе		9.11.84
Разраб.	Салиадзе		9.11.84

1.090.1-2с.2-2 07

КАРКАС ПРОСТРАНСТВЕННЫЙ КПЛ 30

Стадия	Лист	Листов
Р	1	2

ТбилЗНИИЭП

Копировал Формат А4

Формат	Зона	Поз.	ОБОЗНАЧЕНИЕ	НАИМЕНОВАНИЕ	КОЛ.	ПРИМЕЧАНИЕ
				ДЕТАЛИ		
А3		12	1.090.1-2с.2-5 00.2-04	ПЕТЛЯ СТРОПОВОЧНАЯ СП5	2	
				СТЕРЖНИ ГНУТЫЕ		
А3		13	1.090.1-2с.2-5 00.1	АН1	4	
А3		14	1.090.1-2с.2-5 00.1-04	АН2	1	
А3		15	1.090.1-2с.2-5 00.1-02	АН3	1	
А3		16	1.090.1-2с.2-5 00.1-03	АН4	1	
				СТЕРЖНИ ОТДЕЛЬНЫЕ		
БЧ		17	10.011.2500	⌀ 10А1 ГОСТ 5781-82		
				L = 2500	4	1,55кг
				⌀ 5Вр1 ГОСТ 6727-80		
БЧ		18	5.04.2960	L = 2960	3	0,46кг
БЧ		19	5.041.2750	L = 2750	3	0,42кг
БЧ		20	5.041.580	L = 580	14	0,09кг
БЧ		21	5.041.420	L = 420	14	0,06кг
БЧ		22	5.041.130	L = 130	20	0,02кг

1.090.1-2с.2-2 07

Копировал Формат А4

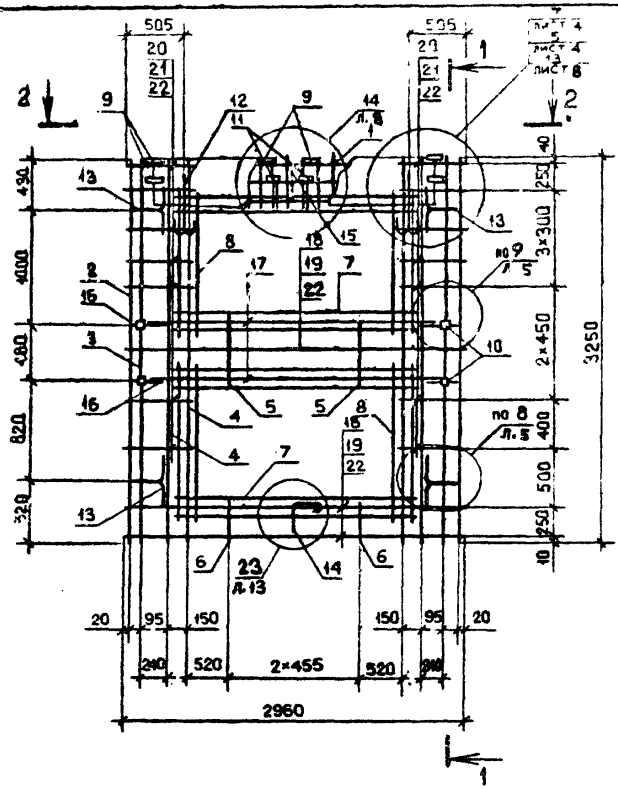

1 – 1

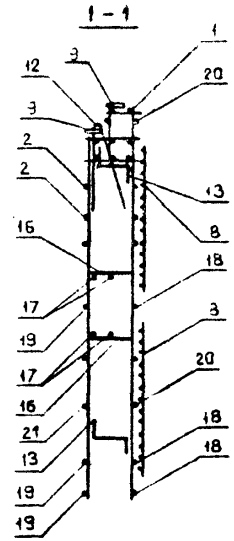

Обозначение	Марка	Масса, кг
I.090.I-2с.2-2 07	КШ 30.33-2	77,79

2 – 2

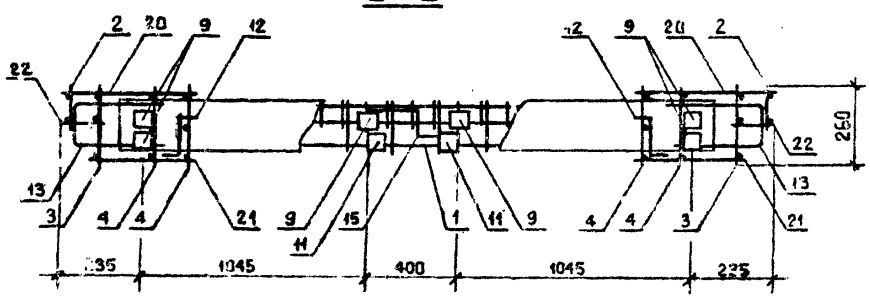

Нач.отд.	Эдиберашвили		6.5.87
Н.контр.	Силагадзе		6.5.87
Рук.маст.	Касрадзе		6.5.87
ГИП	Эдиберашвили		6.5.87
Рук.гр.	Бураженодзе		6.5.87
Проверил	Санихова		6.5.87
Разраб.	Шапия		6.5.87

I.090.1-2с.2-2 07СБ

КАРКАС ПРОСТРАНСТВЕННЫЙ КШ 30 СБОРОЧНЫЙ ЧЕРТЕЖ

Стадия	Масса	Масштаб
Р	См. табл.	1:40 1:20
Лист	Листов 1	

ТбилЗНИИЭП

Копировал

Формат А3

Инв. № подл. | Подпись и дата | Взам.инв. №

Формат	Зона	Поз.	ОБОЗНАЧЕНИЕ	НАИМЕНОВАНИЕ	КОЛ.	ПРИМЕЧАНИЕ
				ДОКУМЕНТАЦИЯ		
А3			1.090.1-2с.2-2 08СБ	СБОРОЧНЫЙ ЧЕРТЕЖ		
А3			1.090.1-2с.2-2 00Д2	УЗЛЫ АРМАТУРНЫЕ		
А3			1.090.1-2с.2-2 00ТО	ТЕХНИЧЕСКОЕ ОПИСАНИЕ		
			ПЕРЕМЕННЫЕ ДАННЫЕ ДЛЯ ИСПОЛНЕНИЙ:			
				1.090.1-2с.2-2 08		
				1КПЛ 30.33-2		
				СБОРОЧНЫЕ ЕДИНИЦЫ		
				КАРКАСЫ ПЛОСКИЕ		
А4		1	1.090.1-2с.2-5 03.0-08	КР17	2	
А4		2	1.090.1-2с.2-5 02.0	КР1	2	
А4		3	1.090.1-2с.2-5 04.0-02	КР21	2	
А4		4	1.090.1-2с.2-5 03.0	КР9	3	
А4		5	1.090.1-2с.2-5 04.0-10	КР29	1	
А4		6	1.090.1-2с.2-5 05.0-05	КР35	1	
А4		7	1.090.1-2с.2-5 05.0-07	КР37	1	
А4		8	1.090.1-2с.2-5 10.0	СЕТКА С20	4	
				ИЗДЕЛИЯ ЗАКЛАДНЫЕ		
А4		9	1.090.1-2с.2-5 11.0-01	МН2	2	
А4		10	1.090.1-2с.2-5 11.0-02	МН3	4	
А4		11	1.090.1-2с.2-5 12.0	МН4	4	
				ДЕТАЛИ		
А3		12	1.090.1-2с.2-5 00.2-06	ПЕТЛЯ СТРОПОВОЧНАЯ СП7	2	

Нач.отд.	Кихнадзе		4.11.84
Н.контр.	Силагадзе		4.11.84
Рук.маст	Кесрадзе		4.11.84
ГИП	Эдишерашвили		4.11.84
Рук.гр.	Селукадзе		4.11.84
Проверил	Дзебуадзе		4.11.84
Разраб.	Салихова		4.11.84

1.090.1-2с.2-2 08

КАРКАС ПРОСТРАНСТВЕННЫЙ
1КПЛ 30-4КПЛ 30

Стадия	Лист	Листов
Р	1	6

ТбилЗНИИЭП

Копировал

Формат А4

Формат	Зона	Поз.	ОБОЗНАЧЕНИЕ	НАИМЕНОВАНИЕ	КОЛ.	ПРИМЕЧАНИЕ
				СТЕРЖНИ ГНУТЫЕ		
А3		13	1.090.1-2с.2-5 00.1	АН1	4	
А3		14	1.090.1-2с.2-5 00.1-01	АН2	1	
А3		15	1.090.1-2с.2-5 00.1-02	АН3	1	
А3		16	1.090.1-2с.2-5 00.1-03	АН4	4	
				СТЕРЖНИ ОТДЕЛЬНЫЕ		
БЧ		17	10.011.2500	Ø10А1 ГОСТ 5781-82		
				L=2500	4	1,55кг
				Ø5Вр1 ГОСТ 6727-80		
БЧ		18	5.041.2960	L=2960	7	0,46кг
БЧ		19	5.041.2750	L=2750	7	0,42кг
БЧ		20	5.041.580	L=580	3	0,09кг
БЧ		21	5.041.420	L=420	3	0,06кг
БЧ		22	5.041.1480	L=1480	3	0,23кг
БЧ		23	5.041.1320	L=1320	3	0,20кг
БЧ		24	5.041.130	L=130	23	0,02кг
				1.090.1-2с.2-2 08-01		
				2КПЛ 30.33-2		
				СБОРОЧНЫЕ ЕДИНИЦЫ		
				КАРКАСЫ ПЛОСКИЕ		
А4		1	1.090.1-2с.2-5 03.0-08	КР17	2	
А4		2	1.090.1-2с.2-5 02.0	КР1	2	
А4		3	1.090.1-2с.2-5 04.0-02	КР21	2	
А4		4	1.090.1-2с.2-5 03.0	КР9	3	
А4		5	1.090.1-2с.2-5 04.0-10	КР29	1	
А4		6	1.090.1-2с.2-5 05.0-05	КР35	1	
А4		7	1.090.1-2с.2-5 05.0-08	КР38	1	

1.090.1-2с.2-2 08

Копировал

Формат А4

Формат	Зона	Поз.	Обозначение	Наименование	Кол.	Примечание
А4		8	1.090.1-2с.2-5 10.0	СЕТКА С20	4	
				ИЗДЕЛИЯ ЗАКЛАДНЫЕ		
А4		9	1.090.1-2с.2-5 11.0-01	МН2	2	
А4		10	1.090.1-2с.2-5 11.0-02	МН3	4	
А4		11	1.090.1-2с.2-5 12.0	МН4	4	
				ДЕТАЛИ		
А3		12	1.090.1-2с.2-5 00.2-06	ПЕТЛЯ СТРОПОВОЧНАЯ СП7	2	
				СТЕРЖНИ ГНУТЫЕ		
А3		13	1.090.1-2с.2-5 00.1	АН1	4	
А3		14	1.090.1-2с.2-5 00.1-01	АН2	1	
А3		15	1.090.1-2с.2-5 00.1-02	АН3	1	
А3		16	1.090.1-2с.2-5 00.1-03	АН4	4	
				СТЕРЖНИ ОТДЕЛЬНЫЕ		
БЧ		17	10.011.2500	Ø10А1 ГОСТ 5781-82		
				L=2500	4	1,55кг
				Ø5Вр1 ГОСТ 6727-80		
БЧ		18	5.041.2960	L=2960	7	0,46кг
БЧ		19	5.041.2750	L=2750	7	0,42кг
БЧ		20	5.041.580	L=580	3	0,09кг
БЧ		21	5.041.420	L=420	3	0,06кг
БЧ		22	5.041.1480	L=1480	3	0,23кг
БЧ		23	5.041.1320	L=1320	3	0,20кг
БЧ		24	5.041.130	L=130	20	0,02кг

КОАСК

Взам. инв. №

Подпись и дата

Инв. № подл.

Формат	Зона	Поз.	Обозначение	Наименование	Кол.	Примечание
				1.090.1-2с.2-2 08-02		
				ЗКПЛ 30.33-2		
				СБОРОЧНЫЕ ЕДИНИЦЫ		
				КАРКАСЫ ПЛОСКИЕ		
А4		1	1.090.1-2с.2-5 03.0-08	КР17	2	
А4		2	1.090.1-2с.2-5 02.0	КР1	2	
А4		3	1.090.1-2с.2-5 04.0-02	КР21	2	
А4		4	1.090.1-2с.2-5 03.0	КР9	3	
А4		5	1.090.1-2с.2-5 04.0-04	КР23	1	
А4		6	1.090.1-2с.2-5 05.0	КР30	1	
А4		7	1.090.1-2с.2-5 05.0-05	КР35	1	
А4		8	1.090.1-2с.2-5 10.0	СЕТКА С20	4	
				ИЗДЕЛИЯ ЗАКЛАДНЫЕ		
А4		9	1.090.1-2с.2-5 11.0-01	МН2	2	
А4		10	1.090.1-2с.2-5 11.0-02	МН3	4	
А4		11	1.090.1-2с.2-5 12.0	МН4	4	
				ДЕТАЛИ		
А3		12	1.090.1-2с.2-5 00.2-06	ПЕТЛЯ СТРОПОВОЧНАЯ СП7	2	
				СТЕРЖНИ ГНУТЫЕ		
А3		13	1.090.1-2с.2-5 00.1	АН1	4	
А3		14	1.090.1-2с.2-5 00.1-01	АН2	1	
А3		15	1.090.1-2с.2-5 00.1-02	АН3	1	
А3		16	1.090.1-2с.2-5 00.1-03	АН4	4	
				СТЕРЖНИ ОТДЕЛЬНЫЕ		
				Ø10А1 ГОСТ 5781-82		
БЧ		17	10.011.2500	L=2500	4	1,55кг
				Ø5Вр1 ГОСТ 6727-80		
БЧ		18	5.041.2960	L=2960	7	0,46кг

КОАСК

Взам. инв. №

Подпись и дата

Инв. № подл.

Формат	Зона	Поз.	ОБОЗНАЧЕНИЕ	НАИМЕНОВАНИЕ	КОЛ.	ПРИМЕЧАНИЕ
БЧ		19	5.041.2750	L =2750	7	0,42кг
БЧ		20	5.041.580	L =580	3	0,09кг
БЧ		21	5.041.420	L =420	3	0,08кг
БЧ		22	5.041.1480	L =1480	3	0,23кг
БЧ		23	5.041.1320	L =1320	3	0,20кг
БЧ		24	5.041.130	L =130	20	0,02кг
				1.090.1-2с.2-2 08-03		
				4КПЛ 30.33-2		
				СБОРОЧНЫЕ ЕДИНИЦЫ		
				КАРКАСЫ ПЛОСКИЕ		
А4		1	1.090.1-2с.2-5 03.0-08	КР17	2	
А4		2	1.090.1-2с.2-5 02.0	КР1	2	
А4		3	1.090.1-2с.2-5 04.0-02	КР21	2	
А4		4	1.090.1-2с.2-5 03.0	КР9	3	
А4		5	1.090.1-2с.2-5 04.0-04	КР23	1	
А4		6	1.090.1-2с.2-5 05.0	КР30	1	
А4		7	1.090.1-2с.2-5 05.0-05	КР35	1	
А4		8	1.090.1-2с.2-5 10.0	СЕТКА С20	4	
				ИЗДЕЛИЯ ЗАКЛАДНЫЕ		
А4		9	1.090.1-2с.2-5 11.0-01	МН2	2	
А4		10	1.090.1-2с.2-5 11.0-02	МН3	4	
А4		11	1.090.1-2с.2-5 12.0	МН4	4	
				ДЕТАЛИ		
А3		12	1.090.1-2с.2-5 00.2-06	ПЕТЛЯ СТРОПОВОЧНАЯ СП7	2	
				СТЕРЖНИ ГНУТЫЕ		
А3		13	1.090.1-2с.2-5 00.1	АН1	4	
А3		14	1.090.1-2с.2-5 00.1-01	АН2	1	

КОЛСК

Взам. инв. №

Подпись и дата

Инв. № подл.

1.090.1-2с.2-2 08

Лист 5

Копировал Формат А4

Формат	Зона	Поз.	ОБОЗНАЧЕНИЕ	НАИМЕНОВАНИЕ	КОЛ.	ПРИМЕЧАНИЕ
А3		15	1.090.1-2с.2-5 00.1-02	АН3	1	
А3		16	1.090.1-2с.2-5 00.1-03	АН4	4	
				СТЕРЖНИ ОТДЕЛЬНЫЕ		
				Ø10А1 ГОСТ 5781-82		
БЧ		17	10.011.2500	L =2500	4	1.55кг
				Ø5Вр1 ГОСТ 6727-80		
БЧ		18	5.041.2960	L =2960	7	0,46кг
БЧ		19	5.041.2750	L =2750	7	0,42кг
БЧ		20	5.041.580	L =580	3	0,09кг
БЧ		21	5.041.420	L =420	3	0,08кг
БЧ		22	5.041.1480	L =1480	3	0,23кг
БЧ		23	5.041.1320	L =1320	3	0,20кг
БЧ		24	5.041.130	L =130	20	0,02кг

КОЛСК

Взам. инв. №

Подпись и дата

Инв. № подл.

090.1-2с.2-2 08

Лист 6

Копировал Формат А4

РИС. 1

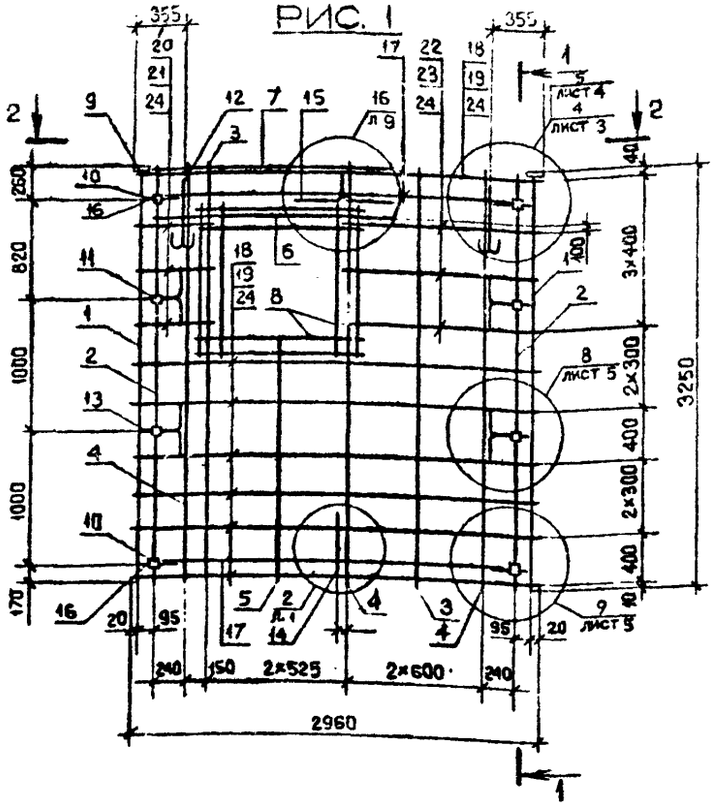

РИС. 2

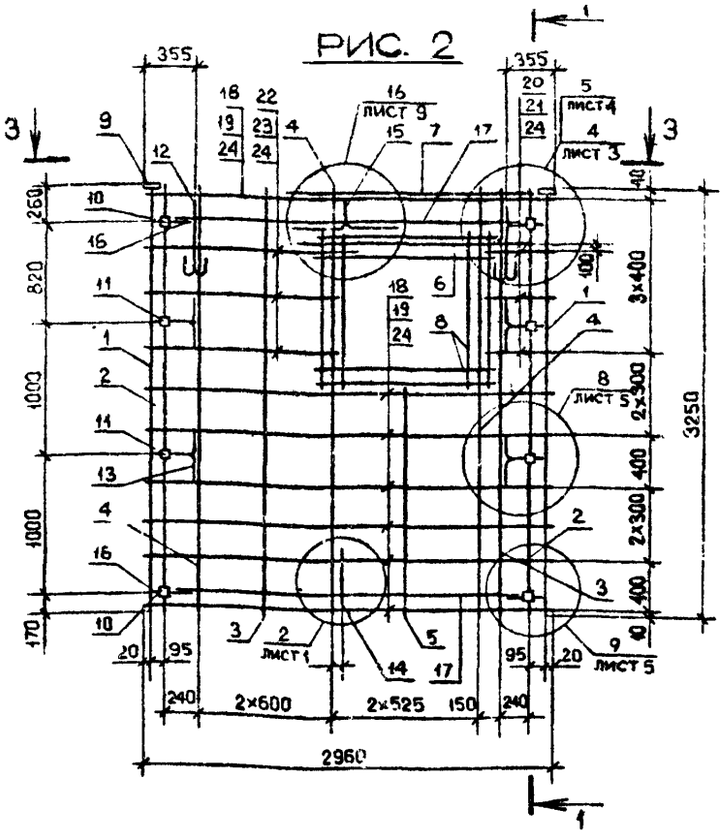

1 – 1

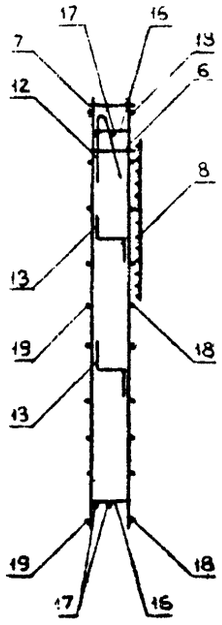

2 – 2

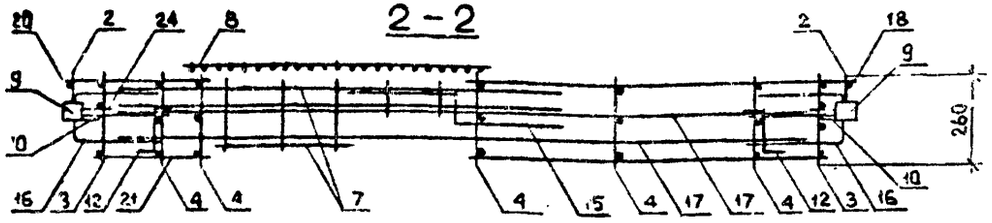

3 – 3

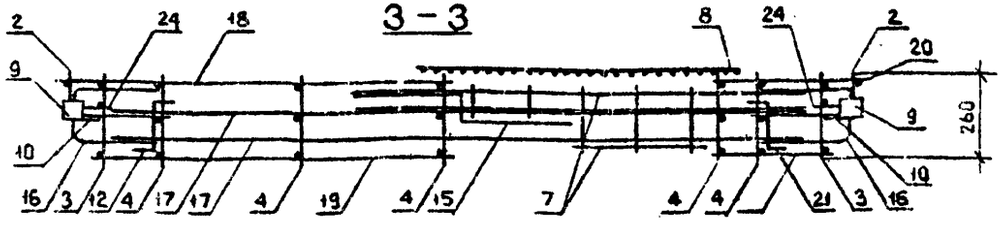

Обозначение	Марка	Рис.	Масса, кг
I.090.I-2с.2-2 08	1КШ 30.33-2	I	55,92
-01	2КШ 30.33-2	2	
-02	3КШ 30.33-2	3	54,58
-03	4КШ 30.33-2	4	

Нач.отд.	Элиашвили		6.5.84
Н.контр.	Силагадзе		6.5.84
Рук.маст	Касрадзе		6.5.84
ГИП	Элиашвили		6.5.84
Рук.гр.	Бурджанадзе		6.5.84
Проверил	Салахова		2.5.84
Разраб.	Шатия		2.5.84

I.090.I-2с.2-2 08СБ

КАРКАС ПРОСТРАНСТВЕННЫЙ 1КШ 30 – 4КШ 30
СБОРОЧНЫЙ ЧЕРТЕЖ

Стадия	Масса	Масштаб
Р	См. табл.	1:40 1:20
Лист 1	Листов 2	

ТбилЗНИИЭП

Копировал

Инв. № подл. | Подпись и дата | Взам. инв. №

РИС. 3

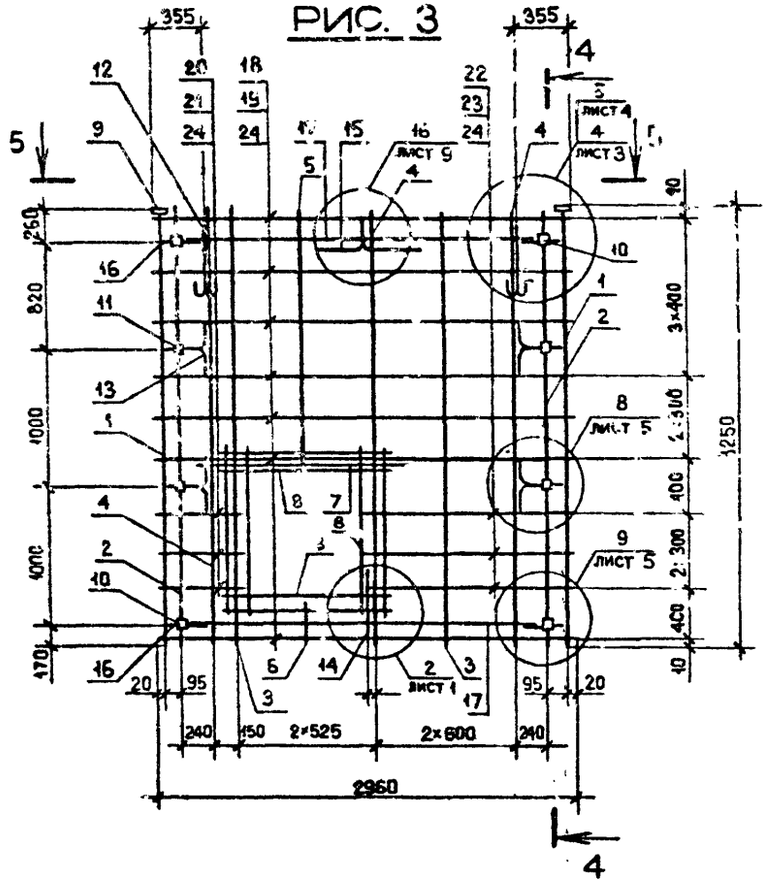

РИС. 4

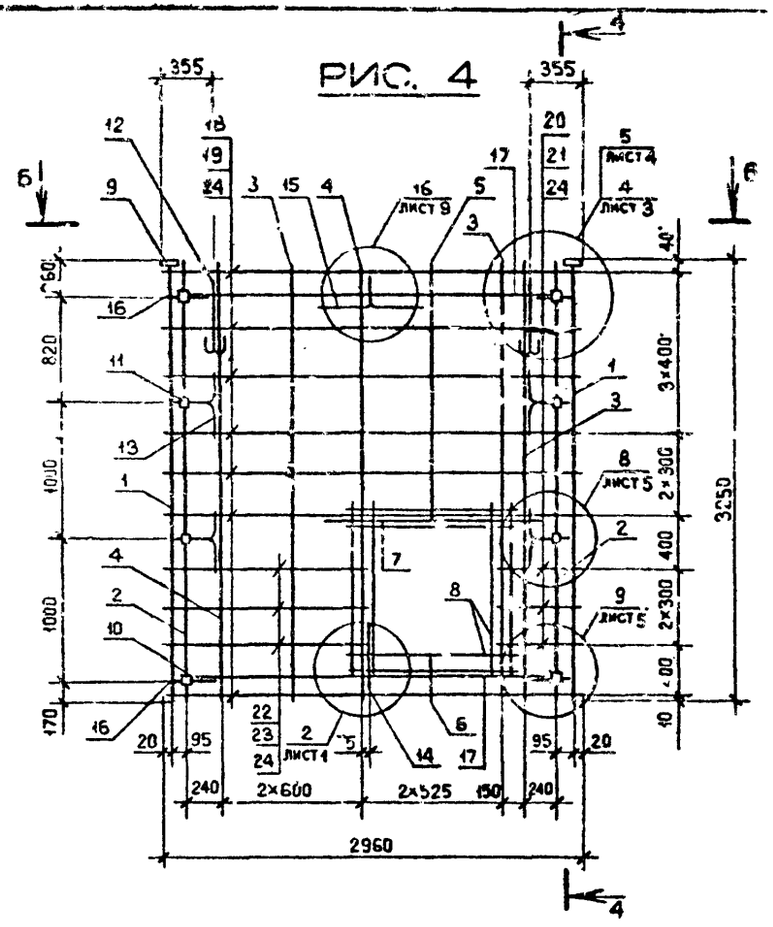

4 – 4

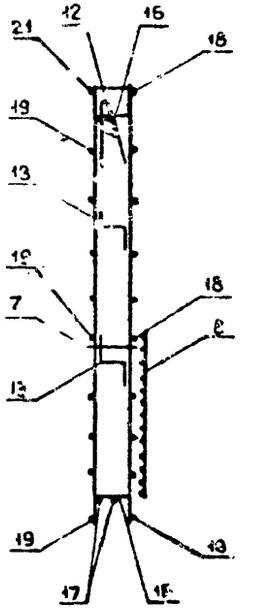

5 – 5

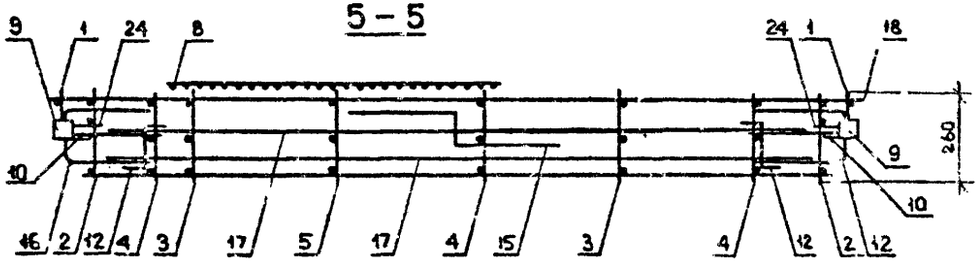

6 – 6

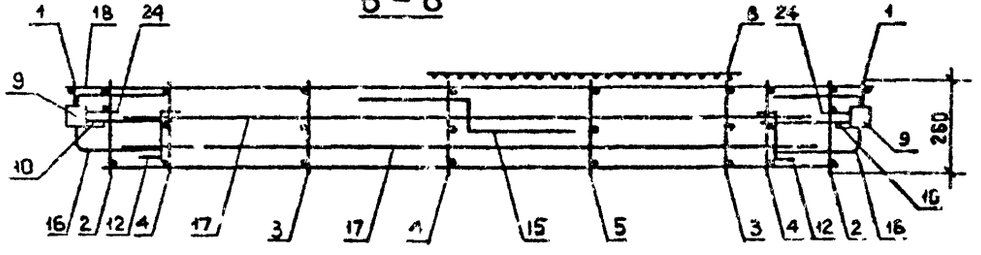

Формат	Зона	Поз.	Обозначение	Наименование	Кол.	Примечание
				ДОКУМЕНТАЦИЯ		
А3			1.090.1-2с.2-2 09СБ	СБОРОЧНЫЙ ЧЕРТЕЖ		
А3			1.090.1-2с.2-2 00Д2	УЗЛЫ АРМАТУРНЫЕ		
А3			1.090.1-2с.2-2 00ТО	ТЕХНИЧЕСКОЕ ОПИСАНИЕ		
				ПЕРЕМЕННЫЕ ДАННЫЕ ДЛЯ ИСПОЛНЕНИЙ:		
				1.090.1-2с.2-2 09		
				5КПЛ 30.33-2		
				СБОРОЧНЫЕ ЕДИНИЦЫ		
А4		1	1.090.1-2с.2-5 01.0-09	КАРКАС УКР. СБОРКИ СКР10	1	
				КАРКАСЫ ПЛОСКИЕ		
А4		2	1.090.1-2с.2-5 03.0-08	КР17	2	
А4		3	1.090.1-2с.2-5 02.0-02	КР3	2	
А4		4	1.090.1-2с.2-5 03.0	КР9	5	
А4		5	1.090.1-2с.2-5 04.0-10	КР29	1	
А4		8	1.090.1-2с2-5 10.0	СЕТКА С20	4	
				ИЗДЕЛИЯ ЗАКЛАДНЫЕ		
А4		9	1.090.1-2с.2-5 11.0-01	МН2	6	
А4		10	1.090.1-2с.2-5 11.0-02	МН3	4	
А4		11	1.090.1-2с.2-5 13.0-01	МН7	2	
				ДЕТАЛИ		
А3		12	1.090.1-2с.2-5 00.2-06	ПЕТЛЯ СТРОПОВОЧНАЯ СП7	2	
				СТЕРЖНИ ГНУТЫЕ		
А3		13	1.090.1-2с.2-5 00.1	АН1	4	
А3		14	1.090.1-2с.2-5 00.1-01	АН2	1	
А3		15	1.090.1-2с.2-5 00.1-02	АН3	1	
А3		16	1.090.1-2с.2-5 00.1-03	АН4	4	
				СТЕРЖНИ ОТДЕЛЬНЫЕ		
Бч		17	10.011.2500	Ø10А1 ГОСТ 5781-82		
				L=2500	4	1,55кг
				Ø5Вр1 ГОСТ 6727-80		
Бч		18	5.041.2960	L=2960	5	0,46кг
Бч		19	5.041.2750	L=2750	5	0,42кг
Бч		20	5.041.580	L=580	5	0,09кг
Бч		21	5.041.420	L=420	5	0,06кг
Бч		22	5.041.1480	L=1480	5	0,23кг
Бч		23	5.041.1320	L=1320	5	0,20кг
Бч		24	5.041.130	L=130	20	0,02кг
				1.090.1-2с.2-2 09-01		
				6КПЛ 30.33-2		
				СБОРОЧНЫЕ ЕДИНИЦЫ		
А4		1	1.090.1-2с.2-5 01.0-10	КАРКАС УКР. СБОРКИ СКР11	1	
				КАРКАСЫ ПЛОСКИЕ		
А4		2	1.090.1-2с.2-5 03.0-08	КР17	2	
А4		3	1.090.1-2с.2-5 02.0-02	КР3	2	
А4		4	1.090.1-2с.2-5 03.0	КР9	5	
А4		5	1.090.1-2с.2-5 04.0-10	КР29	1	
А4		8	1.090.1-2с.2-5 10.0	СЕТКА С20	4	
				ИЗДЕЛИЯ ЗАКЛАДНЫЕ		
А4		9	1.090.1-2с.2-5 11.0-01	МН2		
А4		10	1.090.1-2с.2-5 11.0-02	МН3	4	

Нач.отд.	Кикнадзе		4.11.84
Н.контр.	Силагадзе		4.11.84
Рук.маст	Касрадзе		4.11.84
ГИП	Эдишерашвили		4.11.84
Рук.гр.	Салуквадзе		4.11.84
Проверил	Дгебуадзе		1.11.84
Разраб.	Салихова		1.11.84

1.090.1-2с.2-2 09

КАРКАС ПРОСТРАНСТВЕННЫЙ 5КПЛ 30-8КПЛ 30

Стадия	Лист	Листов
Р	1	6

ТбилЗНИИЭП

Копировал Формат А4

1.090.1-2с.2-2 09

Лист 2

Копировал Формат А4

Инв. № подл. | Подпись и дата | Взам. инв. №

Формат	Зона	Поз.	Обозначение	Наименование	Кол.	Примечание
А4		11	1.090.1-2с.2-5 13.0-01	МН7	2	
				ДЕТАЛИ		
А3		12	1.090.1-2с.2-5 00.2-06	ПЕТЛЯ СТРОПОВОЧНАЯ СП7	2	
				СТЕРЖНИ ГНУТЫЕ		
А3		13	1.090.1-2с.2-5 00.1	АН1	4	
А3		14	1.090.1-2с.2-5 00.1-01	АН2	1	
А3		15	1.090.1-2с.2-5 00.1-02	АН3	1	
А3		16	1.090.1-2с.2-5 00.1-03	АН4	4	
				СТЕРЖНИ ОТДЕЛЬНЫЕ		
				Ø10А1 ГОСТ 5781-82		
БЧ		17	10.011.2500	L=2500	4	1,55кг
				Ø5Вр1 ГОСТ 6727-80		
БЧ		18	5.041.2960	L=2960	5	0,46кг
БЧ		19	5.041.2750	L=2750	5	0,42кг
БЧ		20	5.041.580	L=580	5	0,09кг
БЧ		21	5.041.420	L=420	5	0,06кг
БЧ		22	5.041.1480	L=1480	5	0,23кг
БЧ		23	5.041.1320	L=1320	5	0,20кг
БЧ		24	5.041.130	L=130	20	0,02кг
				1.090.1-2с.2-2 08-02		
				7КПЛ 30.33-2		
				СБОРОЧНЫЕ ЕДИНИЦЫ		
				КАРКАСЫ ПЛОСКИЕ		
А4		2	1.090.1-2с.2-5 03.0-08	КР17	2	
А4		3	1.090.1-2с.2-5 02.0-02	КР3	2	
А4		4	1.090.1-2с.2-5 08.0	КР9	5	
А4		5	1.090.1-2с.2-5 03.0-06	КР15	1	

КОАСК

Взам. инв. №

Подпись и дата

Инв. № подл.

1.090.1-2с.2-2 09

Лист 3

Копировал

Формат А4

Формат	Зона	Поз.	Обозначение	Наименование	Кол.	Примечание
А4		6	1.090.1-2с.2-5 05.0	КР30	1	
А4		7	1.090.1-2с.2-5 05.0-05	КР35	1	
А4		8	1.090.1-2с.2-5 16.0	СЕТКА С20	4	
				ИЗДЕЛИЯ ЗАКЛАДНЫЕ		
А4		9	1.090.1-2с.2-5 11.0-01	МН2	8	
А4		10	1.090.1-2с.2-5 11.0-02	МН3	4	
				ДЕТАЛИ		
А3		12	1.090.1-2с.2-5 00.2-06.	ПЕТЛЯ СТРОПОВОЧНАЯ СП7	2	
				СТЕРЖНИ ГНУТЫЕ		
А3		13	1.090.1-2с.2-5 00.1	АН1	4	
А3		14	1.090.1-2с.2-5 00.1-01	АН2	1	
А3		15	1.090.1-2с.2-5 00.1-02	АН3	1	
А3		16	1.090.1-2с.2-5 00.1-03	АН4	4	
				СТЕРЖНИ ОТДЕЛЬНЫЕ		
				Ø10А1 ГОСТ 5781-82		
БЧ		17	10.011.2500	L=2500	4	1,55кг
				Ø5Вр1 ГОСТ 6727-80		
БЧ		18	5.041.2960	L=2960	8	0,46кг
БЧ		19	5.041.2750	L=2750	8	0,42кг
БЧ		20	5.041.580	L=580	2	0,09кг
БЧ		21	5.041.420	L=420	2	0,06кг
БЧ		22	5.041.1480	L=1480	2	0,23кг
БЧ		23	5.041.1320	L=1320	2	0,20кг
БЧ		24	5.041.130	L=130	20	0,02кг
				1.090.1-2с.2-2 09-03		
				9КПЛ 30.33-2		
				СБОРОЧНЫЕ ЕДИНИЦЫ		

КОАСК

Взам. инв. №

Подпись и дата

Инв. № подл.

1.090.1-2с.2-2 09

Лист 4

Копировал

Формат А4

Формат	Зона	Поз.	Обозначение	Наименование	Кол.	Примечание
				КАРКАСЫ ПЛОСКИЕ		
А4		2	1.090.1-2с.2-5 03.0-08	КР17	2	
А4		3	1.090.1-2с.2-5 02.0-02	КР3	2	
А4		4	1.090.1-2с.2-5 03.0	КР9	5	
А4		5	1.090.1-2с.2-5 03.0-06	КР15	1	
А4		6	1.090.1-2с.2-5 05.0	КР30	1	
А4		7	1.090.1-2с.2-5 05.0-05	КР35	1	
А4		8	1.090.1-2с.2-5 10.0	СЕТКА С20	4	
				ИЗДЕЛИЯ ЗАКЛАДНЫЕ		
А4		9	1.090.1-2с.2-5 11.0-01	МН2	8	
А4		10	1.090.1-2с.2-5 11.0-02	МН3	4	
				ДЕТАЛИ		
А3		12	1.090.1-2с.2-5 00.2-06	ПЕТЛЯ СТРОПОВОЧНАЯ СП7	2	
				СТЕРЖНИ ГНУТЫЕ		
А3		13	1.090.1-2с.2-5 00.1	АН1	4	
А3		14	1.090.1-2с.2-5 00.1-01	АН2	1	
А3		15	1.090.1-2с.2-5 00.1-02	АН3	1	
А3		16	1.090.1-2с.2-5 00.1-03	АН4	4	
				СТЕРЖНИ ОТДЕЛЬНЫЕ		
БЧ		17	10.011.2500	⌀10А1 ГОСТ 5781-82		
				L=2500	4	1,55кг
				⌀5Вр1 ГОСТ 6727-80		
БЧ		18	5.041.2960	L=2960	8	0,46кг
БЧ		19	5.041.2750	L=2750	8	0,42кг
БЧ		20	5.041.880	L=880	2	0,09кг
БЧ		21	5.041.420	L=420	2	0,06кг
БЧ		22	5.041.1480	L=1480	2	0,23кг
БЧ		23	5.041.1320	L=1320	2	0,20кг

КОАСК

Инв. № подл. | Подпись и дата | Взам. инв. №

Формат	Зона	Поз.	Обозначение	Наименование	Кол.	Примечание
БЧ		24	5.041.130	L=130	20	0,02

КОАСК

Инв. № подл. | Подпись и дата | Взам. инв. №

РИС. 1

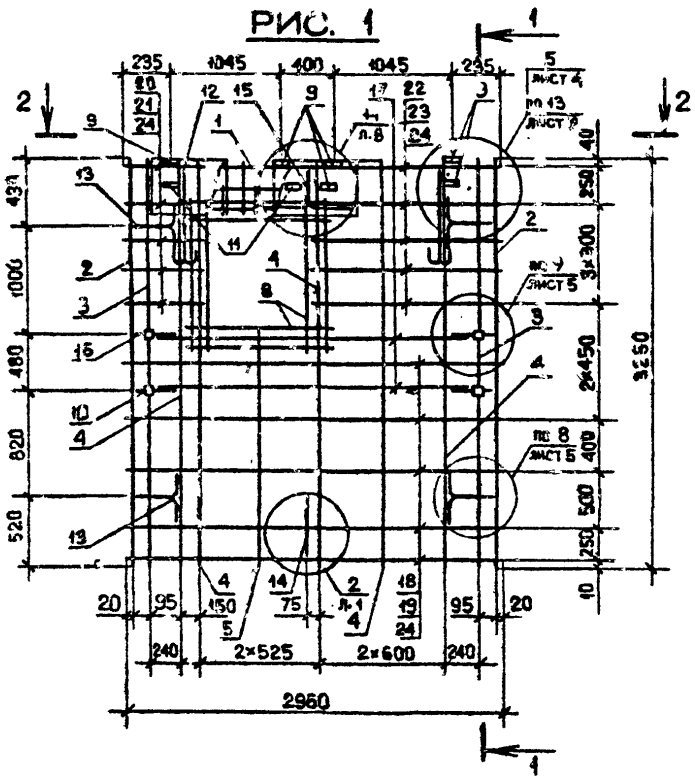

РИС. 2

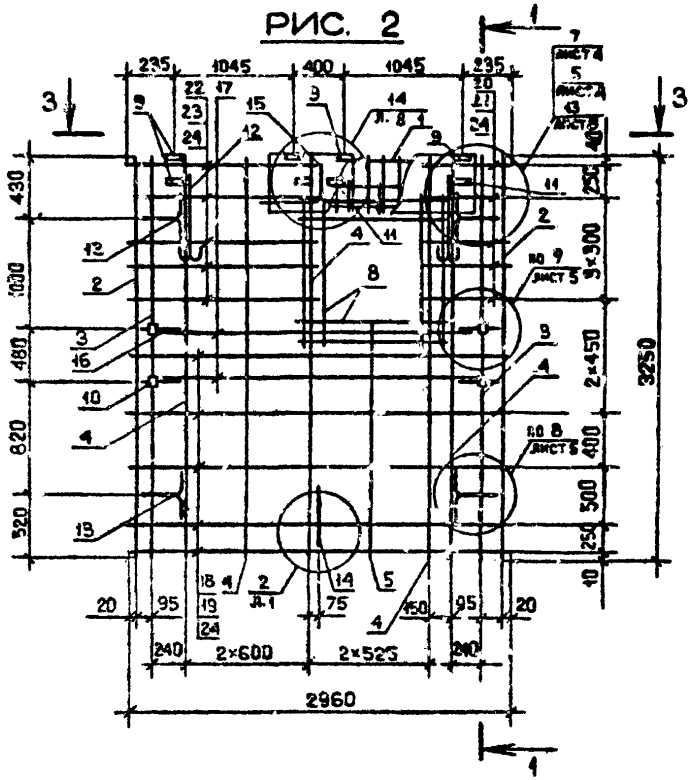

1-1

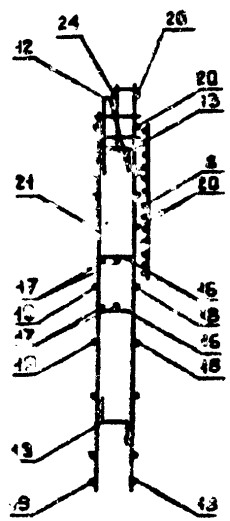

2-2

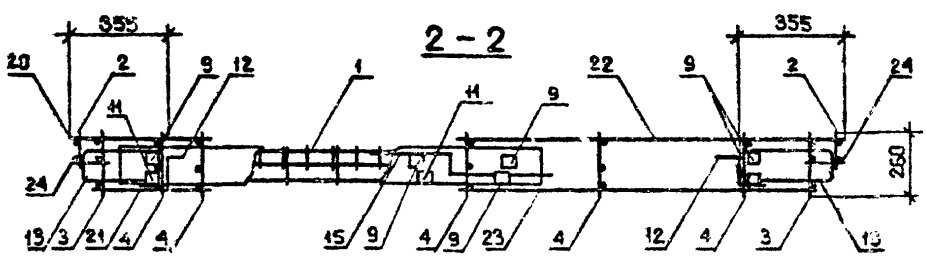

3-3

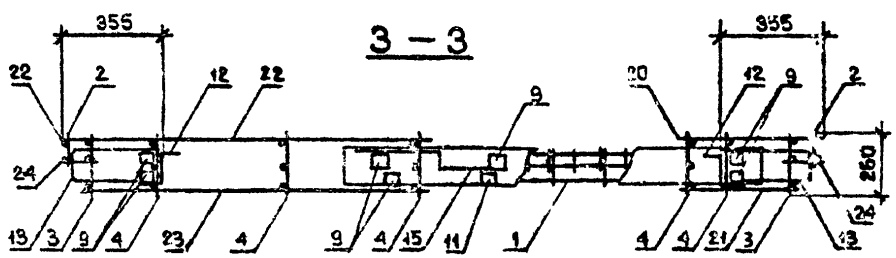

Обозначение	Марка	Рис.	Масса, кг
I.090.I-2с.2-2 09	5КШ 30.33-2	I	59,74
-0I	6КШ 30.33-2	2	
-02	7КШ 30.33-2	3	57,50
-03	8КШ 30.33-2	4	

Нач.отд.	Эдишерашвили		6.84
Н.контр.	Силагадзе		6.84
Рук.маст.	Кас.адзе		6.84
ГИП	Эдишерашвили		6.84
Рук.гр.	Буржанадзе		6.84
Проверил	Селихова		2.84
Разраб.	Шалия		2.84

I.090.I-2с.2-2 09СБ

КАРКАС ПРОСТРАНСТВЕННЫЙ 5КШ 30 - 8КШ 30
СБОРОЧНЫЙ ЧЕРТЕЖ

Стадия	Масса	Масштаб
Р	См. табл.	1:40 1:20
Лист 1	Листов 2	

ТбилЗНИИЭП

Инв.№ подл. | Подпись и дата | Взам.инв.№

К типовым

Формат А3

РИС. 3

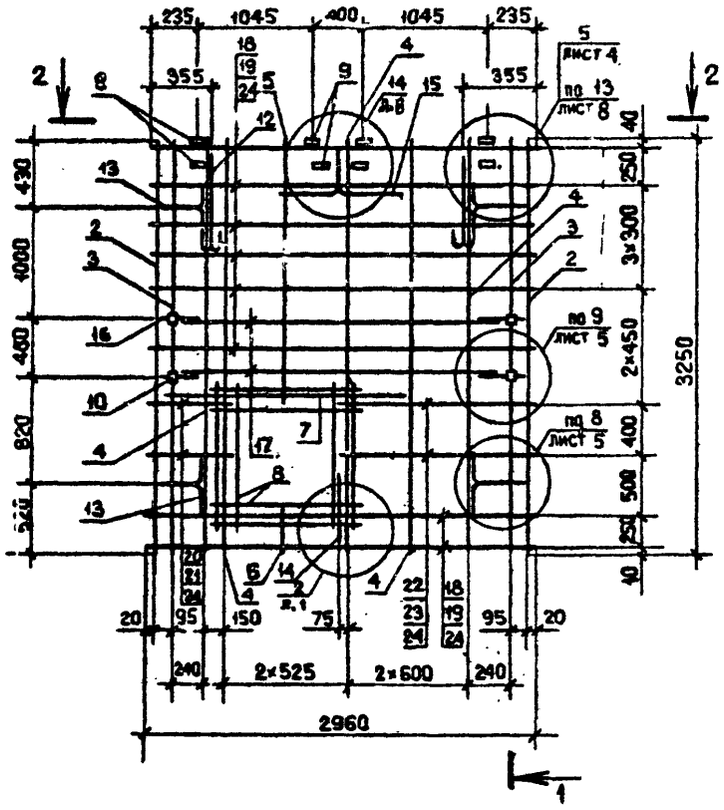

РИС. 4

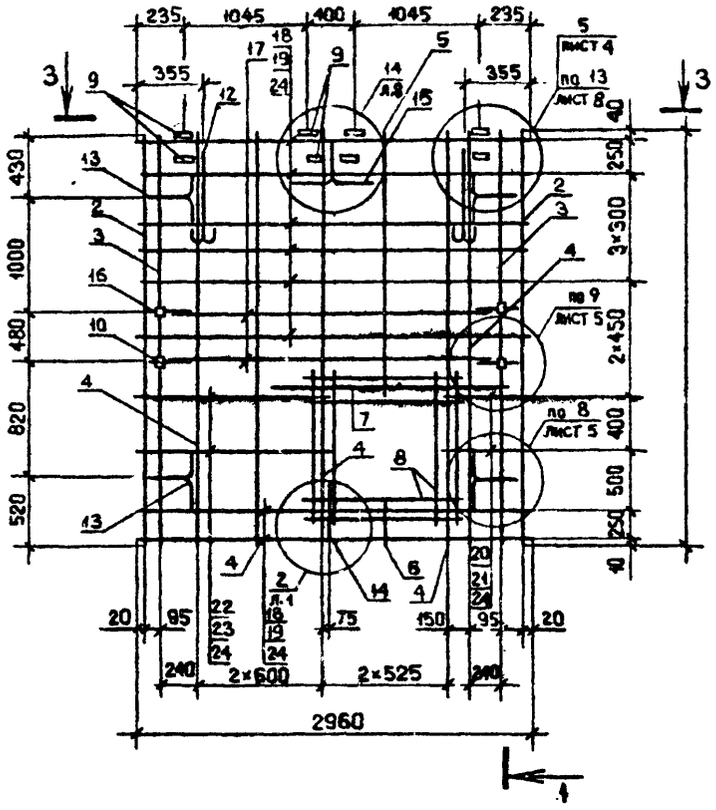

1 – 1

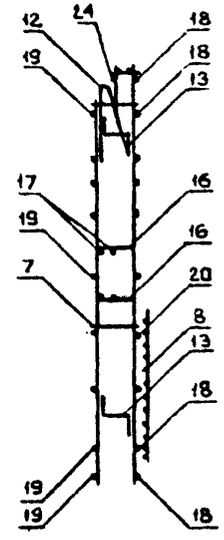

2 – 2

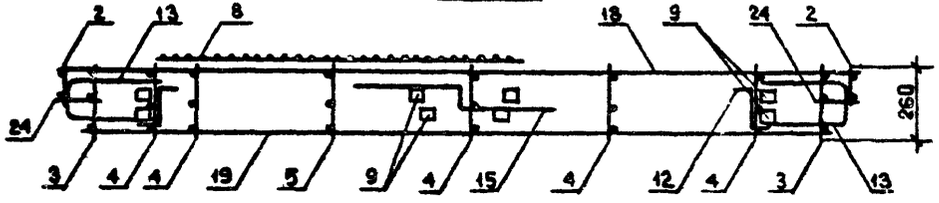

3 – 3

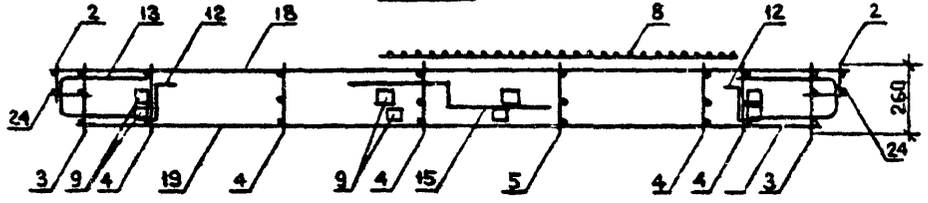

Инв. № подл. | Подпись и дата | Взам. инв. №

1.090.1-2с.2-2 09СБ	Лист 2

Копировал

Формат А3

Формат	Зона	Поз.	ОБОЗНАЧЕНИЕ	НАИМЕНОВАНИЕ	КОЛ.	ПРИМЕЧАНИЕ
				ДОКУМЕНТАЦИЯ		
А3			1.090.1-2с.2-2 10СБ	СБОРОЧНЫЙ ЧЕРТЕЖ		
А3			1.090.1-2с.2-2 00Д2	УЗЛЫ АРМАТУРНЫЕ		
А3			1.090.1-2с.2-2 00ТО	ТЕХНИЧЕСКОЕ ОПИСАНИЕ		
			ПЕРЕМЕННЫЕ ДАННЫЕ ДЛЯ ИСПОЛНЕНИЙ:			
				1.090.1-2с.2-2 10		
				1КПД 30.33-1		
				СБОРОЧНЫЕ ЕДИНИЦЫ		
				КАРКАСЫ ПЛОСКИЕ		
А4		1	1.090.1-2с.2-5 03.0-08	КР17	2	
А4		2	1.090.1-2с.2-5 02.0	КР1	2	
А4		3	1.090.1-2с.2-5 03.0	КР9	5	
А4		4	1.090.1-2с.2-5 05.0-05	КР35	2	
				СЕТКИ		
А4		5	1.090.1-2с.2-5 10.0-03	С23	2	
А4		6	1.090.1-2с.2-5 10.0	С20	1	
				ИЗДЕЛИЯ ЗАКЛАДНЫЕ		
А4		7	1.090.1-2с.2-5 11.0-01	МН2	2	
А4		8	1.090.1-2с.2-5 11.0-02	МН3	2	
А4		9	1.090.1-2с.2-5 12.0	МН4	6	
				ДЕТАЛИ		
А3		10	1.090.1-2с.2-5 00.2-05	ПЕТЛЯ СТРОПОВОЧНАЯ СП6	2	

Нач.отд.	Кикнадзе		4.11.84
Н.контр.	Силагадзе		4.11.84
Рук.маст	Кесрадзе		4.11.84
ГИП	Эдишерашвили		4.11.84
Рук.гр.	Салухардзе		4.11.84
Проверил	Дгебуадзе		2.11.84
Разраб.	Салихова		1.11.84

1.090.1-2с.2-2 10

КАРКАС ПРОСТРАНСТВЕННЫЙ
1КПД 30-3КПД 30

Стадия	Лист	Листов
Р	1	5

ТбилЗНИИЭП

Копировал Формат А4

Формат	Зона	Поз.	ОБОЗНАЧЕНИЕ	НАИМЕНОВАНИЕ	КОЛ.	ПРИМЕЧАНИЕ
				СТЕРЖНИ ГНУТЫЕ		
А3		11	1.090.1-2с.2-5 00.1	АН1	3	
А3		12	1.090.1-2с.2-5 00.1-01	АН2	2	
А3		13	1.090.1-2с.2-5 00.1-02	АН3	1	
А3		14	1.090.1-2с.2-5 00.1-03	АН4	2	
				СТЕРЖНИ ОТДЕЛЬНЫЕ		
БЧ		16	10.011.2500	Ø10А1 ГОСТ 5781-82		
				L=2500	2	1,55кг
БЧ		16	8.011.1900	Ø8А1 ГОСТ 5781-82		
				L=1900	2	0,75кг
				Ø5Вр1 ГОСТ 6727-80		
БЧ		17	5.041.2960	L=2960	3	0,46кг
БЧ		18	5.041.2750	L=2750	3	0,42кг
БЧ		19	5.041.580	L=580	7	0,09кг
БЧ		20	5.041.420	L=420	7	0,06кг
БЧ		21	5.041.1350	L=1350	7	0,21кг
БЧ		22	5.041.1190	L=1190	7	0,18кг
БЧ		23	5.041.130	L=130	20	[illegible]
				1.090.1-2с.2-2 10-01		
				2КПД 30.33-1		
				СБОРОЧНЫЕ ЕДИНИЦЫ		
				КАРКАСЫ ПЛОСКИЕ		
А4		1	1.090.1-2с.2-5 03.0-08	КР17	2	
А4		2	1.090.1-2с.2-5 02.0	КР1	2	
А4		3	1.090.1-2с.2-5 03.0	КР9	5	
А4		4	1.090.1-2с.2-5 05.0-05	КР35	2	

1.090.1-2с.2-2 10

Лист 2

Копировал Формат А4

Формат	Зона	Поз.	Обозначение	Наименование	Кол.	Примечание
				СЕТКИ		
А4		5	1.090.1-2с.2-5 10.0-03	С23	2	
А4		6	1.090.1-2с.2-5 10.0	С20	1	
				ИЗДЕЛИЯ ЗАКЛАДНЫЕ		
А4		7	1.090.1-2с.2-5 11.0-01	МН2	2	
А4		8	1.090.1-2с.2-5 11.0-02	МН3	2	
А4		9	1.090.1-2с.2-5 12.0	МН4	6	
				ДЕТАЛИ		
А3		10	1.090.1-2с.2-5 00.2-05	ПЕТЛЯ СТРОПОВОЧНАЯ СП6	2	
				СТЕРЖНИ ГНУТЫЕ		
А3		11	1.090.1-2с.2-5 00.1	АН1	6	
А3		12	1.090.1-2с.2-5 00.1-01	АН2	2	
А3		13	1.090.1-2с.2-5 00.1-02	АН3	1	
А3		14	1.090.1-2с.2-5 00.1-03	АН4	2	
				СТЕРЖНИ ОТДЕЛЬНЫЕ		
				Ø10А1 ГОСТ 5781-82		
БЧ		15	10.011.2500	L=2500	2	1,55кг
				Ø8А1 ГОСТ 5781-82		
БЧ		16	8.011.1900	L=1900	2	0,75кг
				Ø5Вр1 ГОСТ 6727-80		
БЧ		17	5.041.2960	L=2960	3	0,46кг
БЧ		18	5.041.2750	L=2750	3	0,42кг
БЧ		19	5.041.580	L=580	7	0,09кг
БЧ		20	5.041.420	L=420	7	0,06кг
БЧ		21	5.041.1350	L=1350	7	0,21кг
БЧ		22	5.041.1190	L=1190	7	0,18кг
БЧ		23	5.041.130	L=130	20	0,02кг

КОАСК

Инв. № подл. | Подпись и дата | Взам. инв. №

1.090.1-2с.2-2 10

Лист 3

Копировал

Формат А4

Формат	Зона	Поз.	Обозначение	Наименование	Кол.	Примечание
				1.090.1-2с.2-2 10-02		
				ЗКПД 30.33-1		
				СБОРОЧНЫЕ ЕДИНИЦЫ		
				КАРКАСЫ ПЛОСКИЕ		
А4		1	1.090.1-2с.2-5 03.0-08	КР17	2	
А4		2	1.090.1-2с.2-5 02.0	КР1	2	
А4		3	1.090.1-2с.2-5 03.0	КР9	4	
А4		4	1.090.1-2с.2-5 05.0-06	КР36	2	
				СЕТКИ		
А4		5	1.090.1-2с.2-5 10.0-03	С23	2	
А4		6	1.090.1-2с.2-5 10.0-02	С22	1	
				ИЗДЕЛИЯ ЗАКЛАДНЫЕ		
А4		7	1.090.1-2с.2-5 11.0-01	МН2	2	
А4		8	1.090.1-2с.2-5 11.0-02	МН3	2	
А4		9	1.090.1-2с.2-5 12.0	МН4	6	
				ДЕТАЛИ		
А3		10	1.090.1-2с.2-5 00.2-04	ПЕТЛЯ СТРОПОВОЧНАЯ СП5	2	
				СТЕРЖНИ ГНУТЫЕ		
А3		11	1.090.1-2с.2-5 00.1	АН1	6	
А3		12	1.090.1-2с.2-5 00.1-01	АН2	2	
А3		13	1.090.1-2с.2-5 00.1-02	АН3	1	
А3		14	1.090.1-2с.2-5 00.1-03	АН4	2	
				СТЕРЖНИ ОТДЕЛЬНЫЕ		
				Ø10А1 ГОСТ 5781-82		
БЧ		15	10.011.2500	L=2500	2	1,55кг
				Ø8А1 ГОСТ 5781-82		
БЧ		16	8.011.2400	L=2400	2	0,95кг

КОАСК

Инв. № подл. | Подпись и дата | Взам. инв. №

1.090.1-2с.2-2 10

Лист 4

Копировал

Формат А4

Формат	Зона	Поз.	ОБОЗНАЧЕНИЕ	НАИМЕНОВАНИЕ	КОЛ.	ПРИМЕЧАНИЕ
				Ø5Вр1 ГОСТ 6727-80		
А4		17	5.041.2960	L=2960	3	0,46кг
А4		18	5.041.2750	L=2750	3	0,42кг
А4		19	5.041.730	L=730	14	0,11кг
А4		20	5.041.570	L=570	14	0,09кг
А4		23	5.041.130	L=130	20	0,02кг
А4		24	5.041.830	L=830	18	0,13кг

КОЛСК

Инв. № подл. | Подпись и дата | Взам. инв. №

I.090.I-2c.2-2 10

Лист 5

Копировал

Формат А4

Формат	Зона	Поз.	ОБОЗНАЧЕНИЕ	НАИМЕНОВАНИЕ	КОЛ.	ПРИМЕЧАНИЕ

КОЛСК

Инв. № подл. | Подпись и дата | Взам. инв. №

I.090.I-2c.

Лист

Копировал

Формат А4

РИС. 1

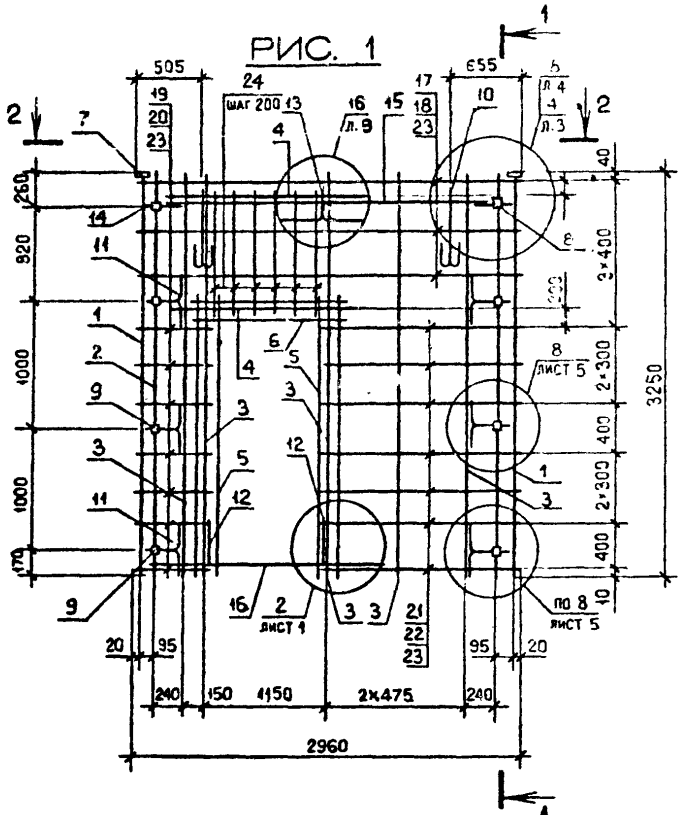

РИС. 2

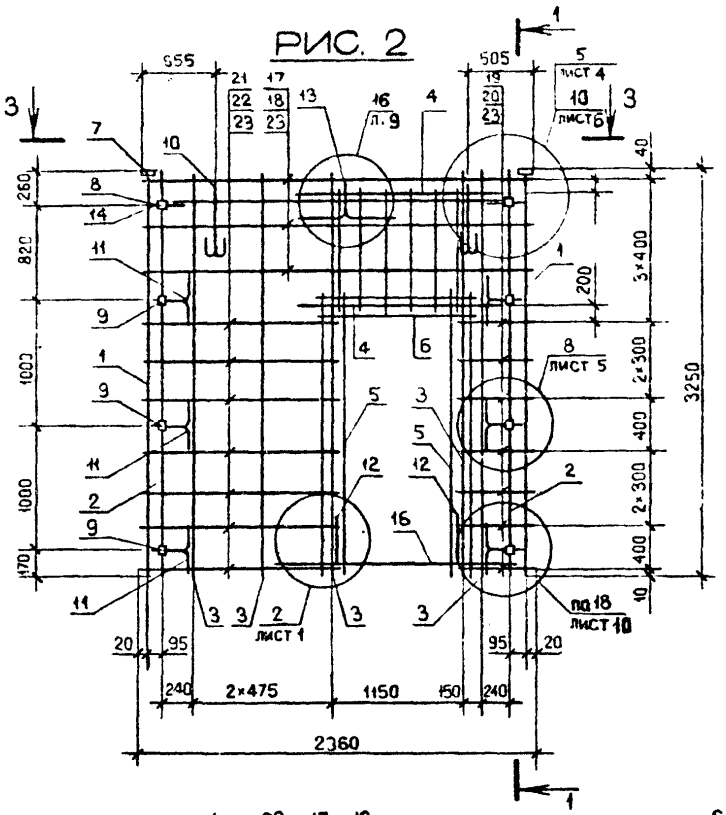

1 – 1

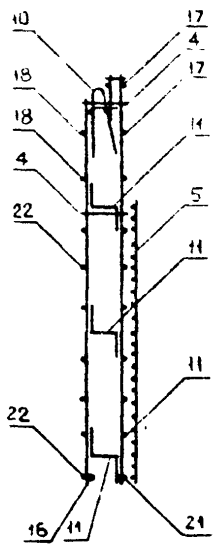

2 – 2

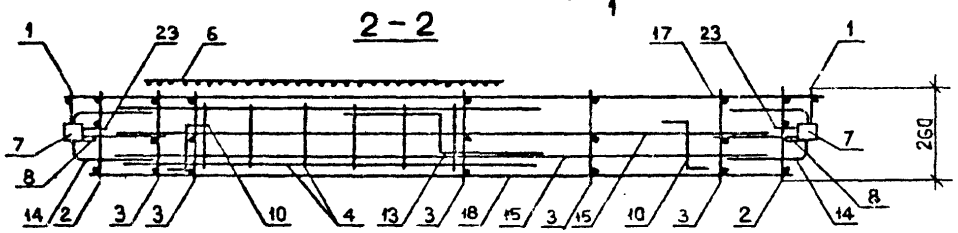

3 – 3

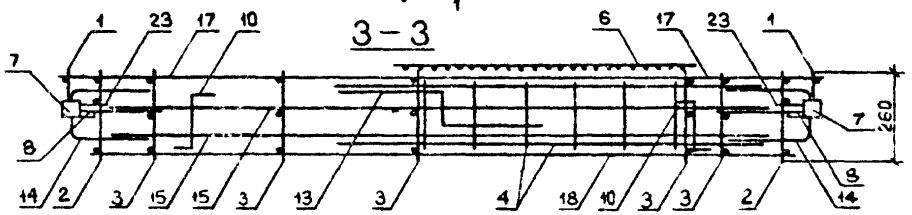

Обозначение	Марка	Рис.	Масса, кг
I.090.I-2с.2-2 I0	IKIД 30.33-I	I	5I,76
-0I	2KIД 30.33-I	2	
-02	3KIД 30.33-I	3	54,58

Нач.отд.	Эдишерашвили		6.5.84
Н.контр.	Силагадзе		6.5.84
Рук.маст.	Касрадзе		6.5.84
ГИП	Эдишерашвили		6.5.84
Рук.гр.	Бурджанадзе		6.5.84
Проверил	Салихова		25.5.84
Разраб.	Шелия		25.5.84

I.090.I-2с.2 2 I0СБ

КАРКАС ПРОСТРАНСТВЕННЫЙ IKIД 30 – 3KIД 30 СБОРОЧНЫЙ ЧЕРТЕЖ

Стадия	Масса	Масштаб
Р	См. табл.	1:40 1:20
Лист 1	Листов 2	

ТбилЗНИИЭП

Копировал

Формат А3

Инв. № подл. | Подпись и дата | Взам.инв. №

РИС. 3

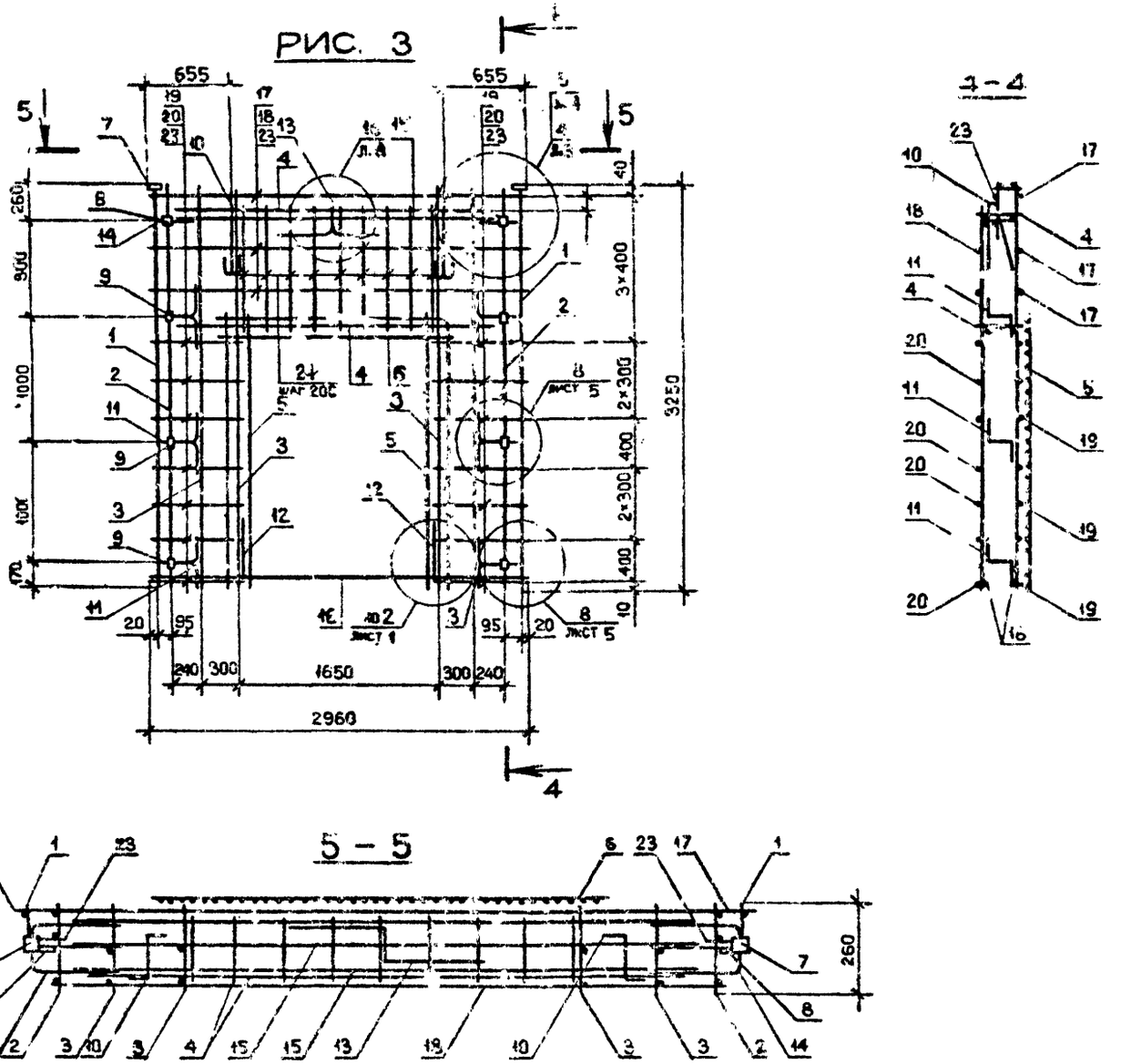

Инв. № подл.	Подпись и дата	Взам. инв. №

1.090.1-2с.2-2 10СБ

Лист 2

Копировал

Формат А3

Формат	Зона	Поз.	ОБОЗНАЧЕНИЕ	НАИМЕНОВАНИЕ	КОЛ.	ПРИМЕЧАНИЕ
				ДОКУМЕНТАЦИЯ		
А3			1.090.1-2с.2-2 11СБ	СБОРОЧНЫЙ ЧЕРТЕЖ		
А3			1.090.1-2с.2-2 ООД2	УЗЛЫ АРМАТУРНЫЕ		
А3			1.090.1-2с.2-2 ООТО	ТЕХНИЧЕСКОЕ ОПИСАНИЕ		
				ПЕРЕМЕННЫЕ ДАННЫЕ ДЛЯ ИСПОЛНЕНИЙ:		
				1.090.1-2с.2-2 11		
				4 КПД 30.33-1		
				СБОРОЧНЫЕ ЕДИНИЦЫ		
А4		1	1.090.1-2с.2-5 01.0	КАРКАС УКР.СБОРКИ СКР1	1	
				КАРКАСЫ ПЛОСКИЕ		
А4		2	1.090.1-2с.2-5 03.0-08	КР17	2	
А4		3	1.090.1-2с.2-5 02.0-01	КР2	2	
А4		4	1.090.1-2с.2-5 03.0-01	КР10	2	
				СЕТКИ		
А4		6	1.090.1-2с.2-5 10.0-04	С24	1	
А4		7	1.090.1-2с.2-5 10.0-05	С25	2	
				ИЗДЕЛИЯ ЗАКЛАДНЫЕ		
А4		8	1.090.1-2с.2-5 11.0	МН1	2	
А4		9	1.090.1-2с.2-5 11.0-02	МН3	2	
А4		10	1.090.1-2с.2-5 12.0	МН4	6	
				ДЕТАЛИ		
А3		11	1.090.1-2с.2-5 00.2-03	ПЕТЛЯ СТРОПОВОЧНАЯ СП4	2	

Инв. № подл. | Подпись и дата | Взам. инв. №

Нач.отд.	Кикнадзе		4.11.84
Н.контр.	Силагадзе		4.11.84
Рук.маст	Кекрадзе		4.11.84
ГИП	Эдишерашвили		4.11.84
Рук.гр.	Салукадзе		4.11.84
Проверил	Дзебуадзе		4.11.84
Разраб.	Салихова		4.11.84

1.090.1-2с.2-2 11

КАРКАС ПРОСТРАНСТВЕННЫЙ 4КПД 30 – КПД 30

Стадия	Лист	Листов
Р	1	4

ТбилЗНИИЭП

Копировал Формат А4

Формат	Зона	Поз.	ОБОЗНАЧЕНИЕ	НАИМЕНОВАНИЕ	КОЛ.	ПРИМЕЧАНИЕ
				СТЕРЖНИ ГНУТЫЕ		
А3		12	1.090.1-2с.2-5 00.1	АН1	6	
А3		13	1.090.1-2с.2-5 00.1-01	АН2	2	
А3		14	1.090.1-2с.2-5 00.1-02	АН3	1	
А3		15	1.090.1-2с.2-5 00.1-03	АН4	2	
				СТЕРЖНИ ОТДЕЛЬНЫЕ		
Бч		16	8.011.2960	⌀ 8А1 ГОСТ 5781-82		
				L = 2960	2	1,17кг
				⌀ 5Вр1 ГОСТ 6727-80		
Бч		19	5.041.430	L = 430	20	0,07кг
Бч		20	5.041.270	L = 270	20	0,04кг
Бч		21	5.041.130	L = 130	20	0,02кг
				1.090.1-2с.2-2 11-01		
				4КПД 30.33-2		
				СБОРОЧНЫЕ ЕДИНИЦЫ		
А4		1	1.090.1-2с.2-5 01.0-01	КАРКАС УКР.СБОРКИ СКР2	1	
				КАРКАСЫ ПЛОСКИЕ		
А4		2	1.090.1-2с.2-5 03.0-08	КР17	2	
А4		3	1.090.1-2с.2-5 02.0-01	КР2	2	
А4		4	1.090.1-2с.2-5 03.0-01	КР10	2	
				СЕТКИ		
А4		6	1.090.1-2с.2-5 10.0-04	С24	1	
А4		7	1.090.1-2с.2-5 10.0-05	С25	2	
				ИЗДЕЛИЯ ЗАКЛАДНЫЕ		
А4		8	1.090.1-2с.2-5 11.0	МН1	2	
А4		9	1.090.1-2с.2-5 11.0-02	МН3	2	

Инв. № подл. | Подпись и дата | Взам. инв. №

1.090.1-2с.2-2 11

Лист 2

Копировал Формат А4

Формат	Зона	Поз.	Обозначение	Наименование	Кол.	Примечание
				МН4	6	
				ДЕТАЛИ		
А3		11	1.090.1-2с.2-5 00.2-03	ПЕТЛЯ СТРОПОВОЧНАЯ СП1	2	
				СТЕРЖНИ ГНУТЫЕ		
А3		12	1.090.1-2с.2-5 00.1	АН1	6	
А3		13	1.090.1-2с.2-5 00.1-01	АН2	2	
А3		14	1.090.1-2с.2-5 00.1-02	АН3	1	
А3		15	1.090.1-2с.2-5 00.1-03	АН4	2	
				СТЕРЖНИ ОТДЕЛЬНЫЕ		
БЧ		16	8.011.2960	Ø8А1 ГОСТ 5781-82		
				L = 2960	2	1,17кг
				Ø5Вр1 ГОСТ 6727-80		
БЧ		19	5.041.430	L = 430	20	0,07кг
БЧ		20	5.041.270	L = 270	20	0,04кг
БЧ		21	5.041.130	L = 130	20	0,02кг
				1.090.1-2с.2-2 11-02		
				КПД 30.33-2		
				СБОРОЧНЫЕ ЕДИНИЦЫ		
А4		1	1.090.1-2с.2-5 01.0-06	КАРКАС УКРУПНЕННОЙ СБОРКИ СКР7	1	
				КАРКАСЫ ПЛОСКИЕ		
А4		2	1.090.1-2с.2-5 03.0-08	КР17	2	
А4		3	1.090.1-2с.2-5 02.0-02	КР3	2	
А4		4	1.090.1-2с.2-5 03.0-01	КР10	4	
А4		5	1.090.1-2с.2-5 05.0-04	КР34	2	
				СЕТКИ		
А4		6	1.090.1-2с.2-5 10.0-02	С22	2	
А4		7	1.090.1-2с.2-5 10.0-04	С24	2	

КОАСК

Инв. № подл. | Подпись и дата | Взам. инв. №

1.090.1-2с.2-2 11

Лист 3

Копировал

Формат А4

Формат	Зона	Поз.	Обозначение	Наименование	Кол.	Примечание
				ИЗДЕЛИЯ ЗАКЛАДНЫЕ		
А4		8	1.090.1-2с.2-5 11.0-01	МН2	6	
А4		9	1.090.1-2с.2-5 13.0-01	МН7	2	
А4		10	1.090.1-2с.2-5 12.0	МН8	2	
				ДЕТАЛИ		
А3		11	1.090.1-2с.2-5 00.2-04	ПЕТЛЯ СТРОПОВОЧНАЯ СП5	2	
				СТЕРЖНИ ГНУТЫЕ		
А3		12	1.090.1-2с.2-5 00.1	АН1	6	
А3		13	1.090.1-2с.2-5 00.1-01	АН2	1	
А3		14	1.090.1-2с.2-5 00.1-02	АН3	1	
				СТЕРЖНИ ОТДЕЛЬНЫЕ		
				Ø5Вр1 ГОСТ 6727-80		
БЧ		17	5.041.2960	L = 2960	3	0,16кг
БЧ		18	5.041.2750	L = 2750	3	0,15кг
БЧ		19	5.041.730	L = 730	16	0,11кг
БЧ		20	5.041.570	L = 570	16	0,09кг
БЧ		21	5.041.130	L = 130	20	0,02кг

КОАСК

Инв. № подл. | Подпись и дата | Взам. инв. №

1.090.1-2с.2-2 11

Лист 4

Копировал

Формат А4

РИС. 1

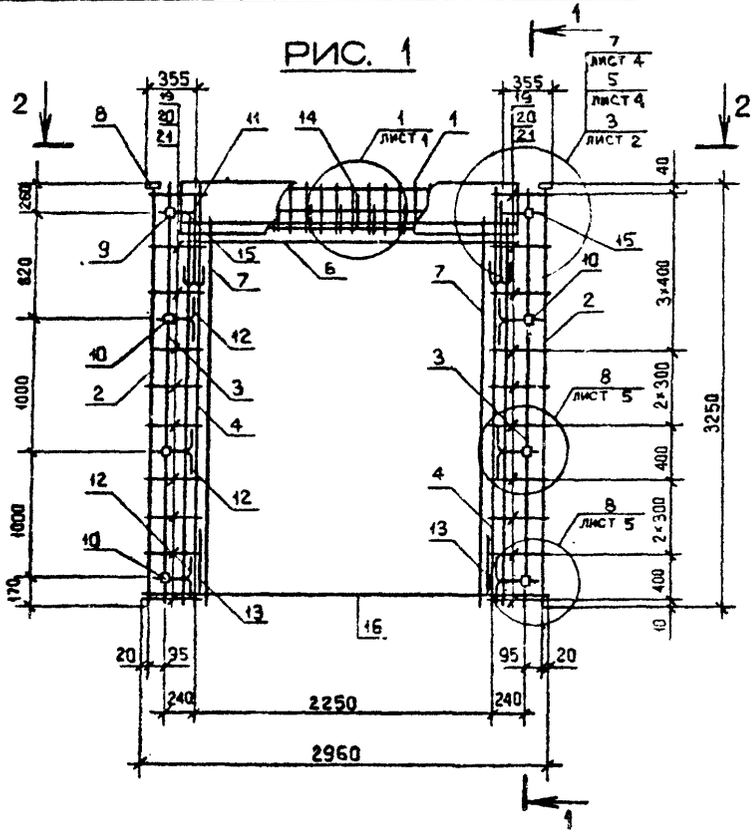

1 – 1

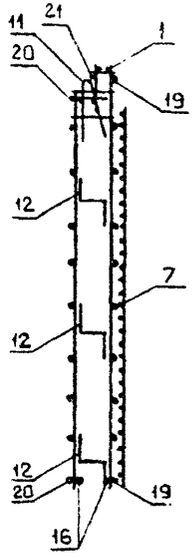

РИС. 2

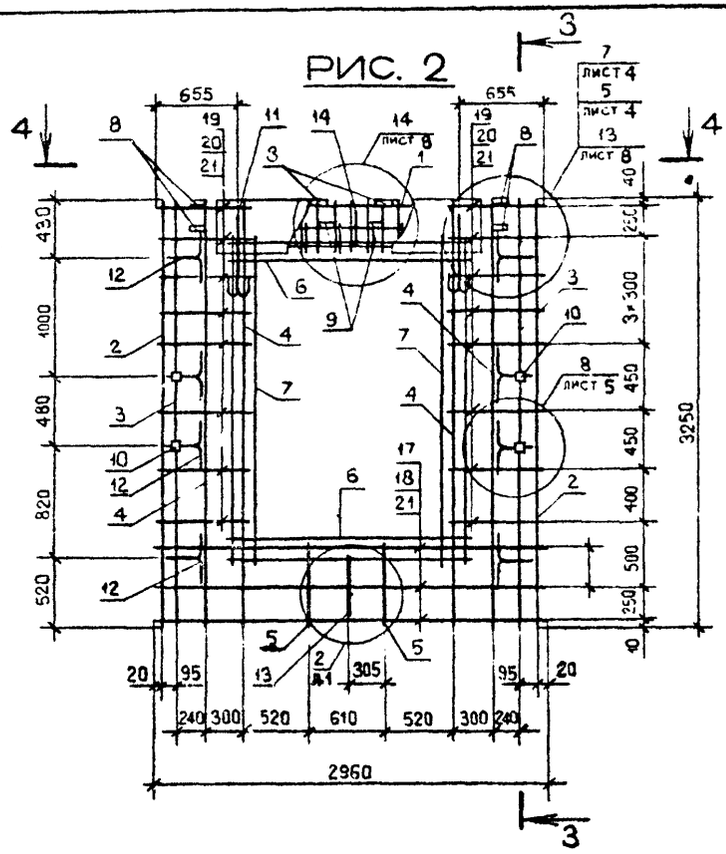

3 – 3

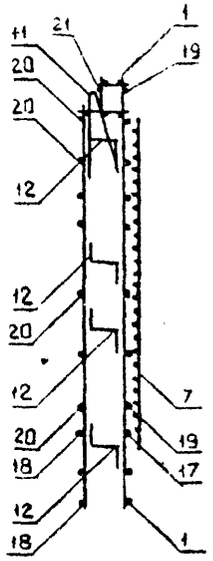

2 – 2

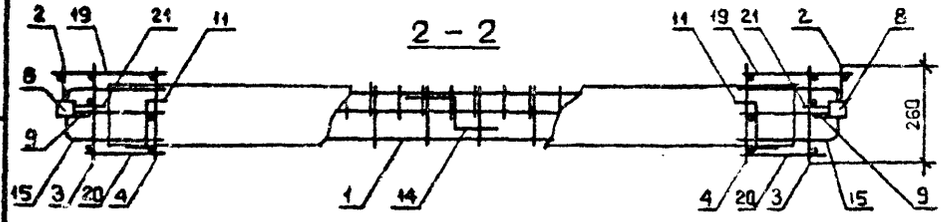

4 – 4

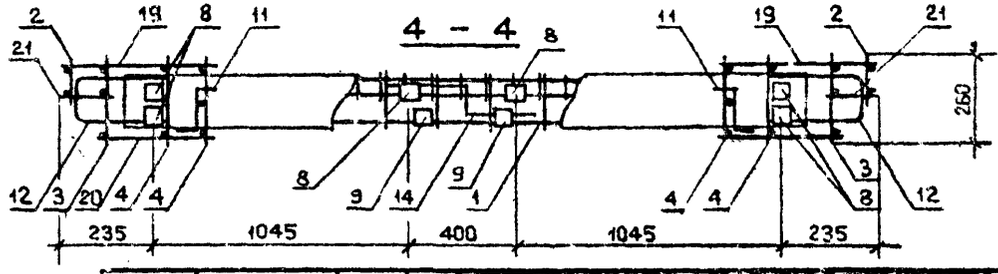

Обозначение	Марка	Рис.	Масса, кг
I.090.I-2с.2-2 II	4КПД 30.33-I	I	64,57
-01	4КПД 30.33-2		66,68
-02	КПД 30.33-2	2	66,29

Нач.отд.	Эдишерашвили		6.5.84
Н.контр.	Силагадзе		6.5.84
Рук.маст.	Касрадзе		6.5.84
ГИП	Эдишерашвили		6.5.84
Рук.гр.	Бурджанадзе		6.5.84
Проверил	Салихова		2.5.84
Разраб.	Шелия		2.5.84

I.090.I-2с.2-2 11СБ

КАРКАС ПРОСТРАНСТВЕННЫЙ 4КПД 30 – КПД 30 СБОРОЧНЫЙ ЧЕРТЕЖ

Стадия	Масса	Масштаб
Р	См. табл.	1:40 1:20
Лист	Листов 1	

ТБИЛЗНИИЭП

Инв.№ подл. | Подпись и дата | Взам.инв.№

Копировал

Формат А3

Формат	Зона	Поз.	ОБОЗНАЧЕНИЕ	НАИМЕНОВАНИЕ	КОЛ.	ПРИМЕЧАНИЕ
				ДОКУМЕНТАЦИЯ		
	А3		1.090.1-2с.2-2 12СБ	СБОРОЧНЫЙ ЧЕРТЕЖ		
	А3		1.090.1-2с.2-2 00Д2	УЗЛЫ АРМАТУРНЫЕ		
	А3		1.090.1-2с.2-2 00ТО	ТЕХНИЧЕСКОЕ ОПИСАНИЕ		
			ПЕРЕМЕННЫЕ ДАННЫЕ ДЛЯ ИСПОЛНЕНИЙ:			
				1.090.1-2с.2-2 12		
				КП 30.33		
				СБОРОЧНЫЕ ЕДИНИЦЫ		
				КАРКАСЫ ПЛОСКИЕ		
	А4	1	1.090.1-2с.2-5 03.0-02	КР17	2	
	А4	2	1.090.1-2с.2-5 02.0	КР1	2	
	А4	3	1.090.1-2с.2-5 03.0	КР9	4	
				ИЗДЕЛИЯ ЗАКЛАДНЫЕ		
	А4	4	1.090.1-2с.2-5 11.0-01	МН2	2	
	А4	5	1.090.1-2с.2-5 11.0-02	МН3	4	
	А4	6	1.090.1-2с.2-5 12.0	МН4	4	
				ДЕТАЛИ		
	А3	7	1.090.1-2с. 2-5 00.2-06	ПЕТЛЯ СТРОПОВОЧНАЯ СП7	2	
				СТЕРЖНИ ГНУТЫЕ		
	А3	8	1.090.1-2с.2-5 00.1	АН1	4	
	А3	9	1.090.1-2с.2-5 00.1-01	АН2	1	
	А3	10	1.090.1-2с.2-5 00.1-02	АН3	1	
	А3	11	1.090 1-2с.2-5 00.1-03	АН4	4	

Нач.отд.	Кикнадзе		4.11.84
Н.контр.	Силагадзе		4.11.84
Рук.маст	Каградзе		4.11.84
ГИП	Эдишерашвили		4.11.84
Рук.гр.	Салухвадзе		4.11.84
Проверил	Дгебуадзе		4.11.84
Разраб.	Салигова		4.11.84

1.090.1-2с.2-2 12

КАРКАС ПРОСТРАНСТВЕННЫЙ КП 30, КП 24

Стадия	Лист	Листов
Р	1	3

ТбилЗНИИЭП

Инв. № подл. | Подпись и дата | Взам. инв. №

Копировал | Формат А4

Формат	Зона	Поз.	ОБОЗНАЧЕНИЕ	НАИМЕНОВАНИЕ	КОЛ.	ПРИМЕЧАНИЕ
				СТЕРЖНИ ОТДЕЛЬНЫЕ		
	БЧ	12	10.011.2500	Ø 10А1 ГОСТ 5781-82		
				L = 2500	4	1,58кг
				Ø 58р1 ГОСТ 6727-80		
	БЧ	13	5.041.2960	L = 2960	8	0,46кг
	БЧ	14	5.041.2750	L = 2750	8	0,42кг
	БЧ	15	5.041.130	L = 130	16	0,02кг
				1.090.1-2с.2-2 12-01		
				КП 24.33		
				СБОРОЧНЫЕ ЕДИНИЦЫ		
				КАРКАСЫ ПЛОСКИЕ		
	А4	1	1.090.1-2с.2-5 03.0-08	КР17	2	
	А4	2	1.090.1-2с.2-5 02.0	КР1	2	
	А4	3	1.090.1-2с.2-5 03.0	КР9	4	
				ИЗДЕЛИЯ ЗАКЛАДНЫЕ		
	А4	4	1.090.1-2с.2-5 11.0-01	МН2	2	
	А4	5	1.090.1-2с.2-5 11.0-02	МН3	4	
	А4	6	1.090.1-2с.2-5 12.0	МН4	4	
				ДЕТАЛИ		
	А3	7	1.090.1-2с.2-5 00.2-05	ПЕТЛЯ СТРОПОВОЧНАЯ СП6	2	
				СТЕРЖНИ ГНУТЫЕ		
	А3	8	1.090.1-2с.2-5 00.1	АН1	4	
	А3	9	1.090.1-2с.2-5 00.1-01	АН2	1	
	А3	10	1.090.1-2с.2-5 00.1-02	АН3	1	
	А3	11	1.090.1-2с.2-5 00.1-03	АН4	4	
				СТЕРЖНИ ОТДЕЛЬНЫЕ		
	БЧ	12	10.011.1900	Ø 10А1 ГОСТ 5781-82		

1.090.1-2с.2-2 12

Лист 2

Инв. № подл. | Подпись и дата | Взам. инв. №

Копировал | Формат А4

Формат	Зона	Поз.	ОБОЗНАЧЕНИЕ	НАИМЕНОВАНИЕ	КОЛ.	ПРИМЕЧАНИЕ
				L = 1900	4	1,17кг
				Ø5Вр1 ГОСТ 6727-80		
БЧ		13	5.041.2360	L = 2360	8	0,36кг
БЧ		14	5.041.2150	L = 2150	8	0,33кг
БЧ		15	5.041.130	L = 130	16	0,02кг

КОАСК

Инв. № подл. | Подпись и дата | Взам. инв. №

Копировал Формат А4

Формат	Зона	Поз.	ОБОЗНАЧЕНИЕ	НАИМЕНОВАНИЕ	КОЛ.	ПРИМЕЧАНИЕ

КОАСК

Инв. № подл. | Подпись и дата | Взам. инв. №

Копировал Формат А4

РИС. 1

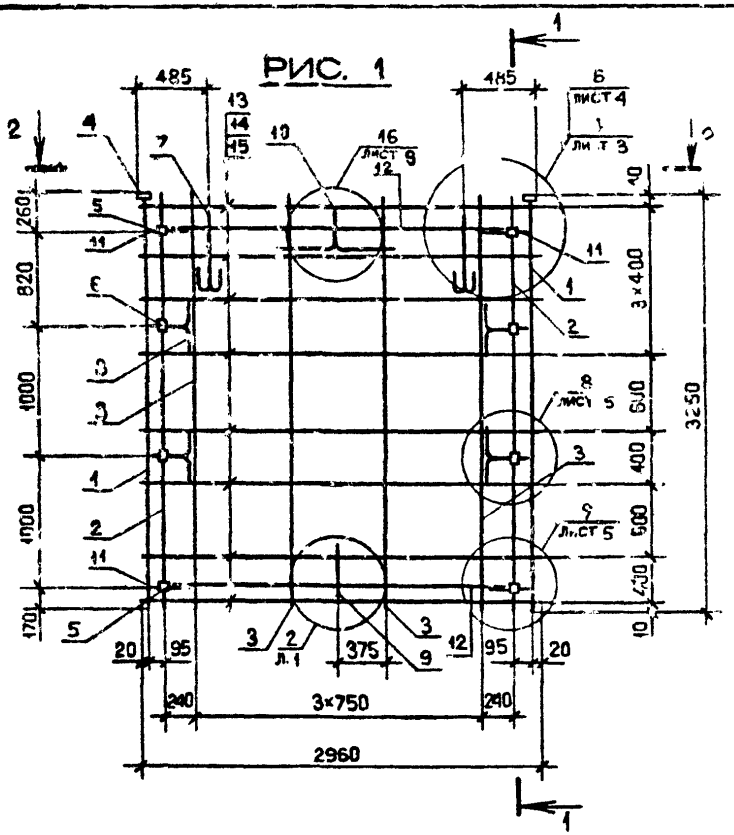

РИС. 2

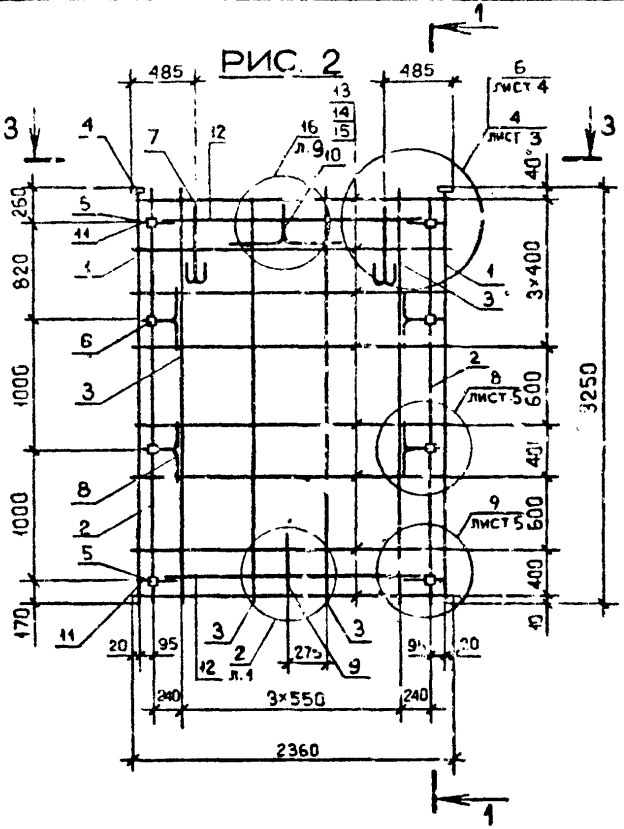

1 - 1

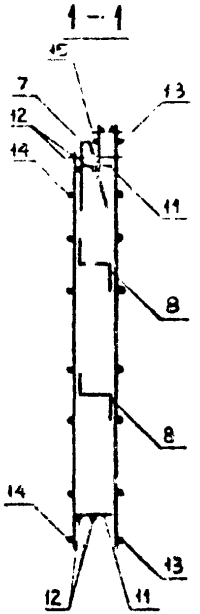

2 - 2

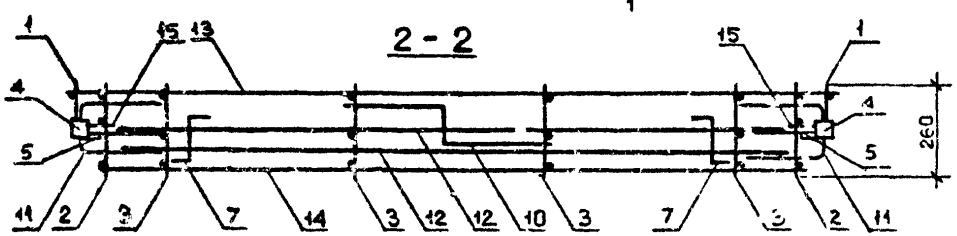

3 - 3

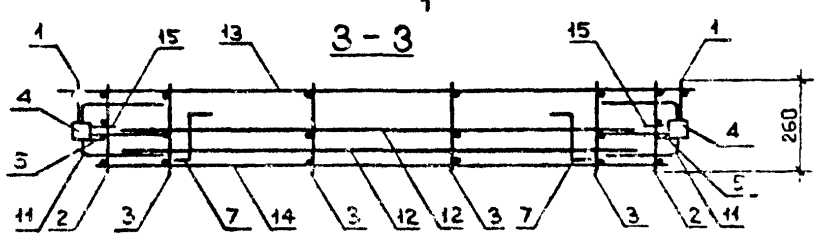

Обозначение	Марка	Рис.	Масса, кг
1.090.1-2с.2-2 12	МП 30.33	1	44,18
-01	МП 24.33	2	40,96

Нач.отд.	Эдишерашвили		6.5.84
Н.контр.	Силагадзе		6.5.84
Рук.маст.	Касрадзе		6.5.84
ГИП	Эдишерашвили		6.5.84
Рук.гр.	Буржанадзе		6.5.84
Проверил	Салихова		6.5.84
Разраб.	Шелия		6.5.84

1.090.1-2с.2-2 12СБ

КАРКАС ПРОСТРАНСТВЕННЫЙ МП 30, МП 24
СБОРОЧНЫЙ ЧЕРТЕЖ

Стадия	Масса	Масштаб
Р	См. табл.	1:40 1:20
Лист	Листов 1	

ТбилЗНИИЭП

Инв.№ подл. | Подпись и дата | Взам.инв.№

Копировал

Формат А3

Формат	Зона	Поз.	ОБОЗНАЧЕНИЕ	НАИМЕНОВАНИЕ	КОЛ.	ПРИМЕЧАНИЕ
				ДОКУМЕНТАЦИЯ		
А3			1.090.1-2с.2-2 13СБ	СБОРОЧНЫЙ ЧЕРТЕЖ		
А3			1.090.1-2с.2-2 00Д2	УЗЛЫ АРМАТУРНЫЕ		
А3			1.090.1-2с.2-2 00ТО	ТЕХНИЧЕСКОЕ ОПИСАНИЕ		
			ПЕРЕМЕННЫЕ ДАННЫЕ ДЛЯ ИСПОЛНЕНИЙ			
				1.090.1-2с.2-2 13		
				КП 18.33		
				СБОРОЧНЫЕ ЕДИНИЦЫ		
				КАРКАСЫ ПЛОСКИЕ		
А4		1	1.090.1-2с.2-5 03.0-08	КР17	2	
А4		2	1.090.1-2с.2-5 02.0	КР1	2	
А4		3	1.090.1-2с.2-5 03.0	КР9	3	
				ИЗДЕЛИЯ ЗАКЛАДНЫЕ		
А4		4	1.090.1-2с.2-5 11.0-01	МН2	2	
А4		5	1.090.1-2с.2-5 11.0-02	МН3	4	
А4		6	1.090.1-2с.2-5 12.0	МН4	4	
				ДЕТАЛИ		
А3		7	1.090.1-2с.2-5 00.2-04	ПЕТЛЯ СТРОПОВОЧНАЯ СП5	2	
				СТЕРЖНИ ГНУТЫЕ		
А3		8	1.090.1-2с.2-5 00.1	АН1	4	
А3		9	1.090.1-2с.2-5 00.1-01	АН2	1	
А3		10	1.090.1-2с.2-5 00.1-02	АН3	1	
А3		11	1.090.1-2с.2-5 00.1-03	АН4	4	

КОАСК

Взам. инв. №

Подпись и дата

Инв. № подл.

Нач.отд.	Кикнадзе		4.11.84
Н.контр.	Силагадзе		4.11.84
Рук.маст	Кеградзе		4.11.84
ГИП	Эдишерашвили		4.11.84
Рук.гр.	Салухвадзе		4.11.84
Проверил	Дгебуадзе		1.11.84
Разраб.	Салихова		1.11.84

I.090.I-2с. 2-2 13

КАРКАС ПРОСТРАНСТВЕННЫЙ КП 18, КП 12, КП 30

Стадия	Лист	Листов
Р	1	3

ТбилЗНИИЭП

Копировал

Формат А4

Формат	Зона	Поз.	ОБОЗНАЧЕНИЕ	НАИМЕНОВАНИЕ	КОЛ.	ПРИМЕЧАНИЕ
				СТЕРЖНИ ОТДЕЛЬНЫЕ		
БЧ		12	10.011.1300	Ø 10А1 ГОСТ 5781-82		
				L = 1300	4	0,80кг
				Ø 5Вр1 ГОСТ 6727-80		
БЧ		13	5.041.1760	L = 1760	8	0,27кг
БЧ		14	5.041.1760	L = 1550	8	0,24кг
БЧ		15	5.041.130	L = 130	16	0,02кг
				1.090.1-2с.2-2 13-01		
				КП 12.33		
				СБОРОЧНЫЕ ЕДИНИЦЫ		
				КАРКАСЫ ПЛОСКИЕ		
А4		1	1.090.1-2с.2-5 03.0-08	КР17	2	
А4		2	1.090.1-2с.2-5 02.0	КР1	2	
А4		3	1.090.1-2с.2-5 03.0	КР9	2	
				ИЗДЕЛИЯ ЗАКЛАДНЫЕ		
А4		4	1.090.1-2с.2-5 11.0-01	МН2	2	
А4		5	1.090.1-2с.2-5 11.0-02	МН3	4	
А4		6	1.090.1-2с.2-5 12.0	МН4	4	
				ДЕТАЛИ		
А3		7	1.090.1-2с.2-5 00.2-03	ПЕТЛЯ СТРОПОВОЧНАЯ СП4	2	
				СТЕРЖНИ ГНУТЫЕ		
А3		8	1.090.1-2с.2-5 00.1	АН1	4	
А3		11	1.090.1-2с.2-5 00.1-03	АН4	4	
				СТЕРЖНИ ОТДЕЛЬНЫЕ		
БЧ		12	10.011.700	Ø 10А1 ГОСТ 5781-82		
				L = 700	4	

КОАСК

Взам. инв. №

Подпись и дата

Инв. № подл.

I.090.I-2с.2-2 13

Лист 2

Копировал

Формат А4

Формат	Зона	Поз.	ОБОЗНАЧЕНИЕ	НАИМЕНОВАНИЕ	КОЛ.	ПРИМЕЧАНИЕ
				⌀ 5Вр1 ГОСТ 6727-80		
БЧ		13	5.041.1160	L = 1160	8	0,18кг
БЧ		14	5.041.950	L = 950	8	0,15кг
БЧ		15	5.041.130	L = 130	16	0,02кг
				1.090.1-2с2-2 13-02		
				КП 30.16		
				СБОРОЧНЫЕ ЕДИНИЦЫ		
				КАРКАСЫ ПЛОСКИЕ		
А4		1	1.090.1-2с.2-5 04.0	КР19	2	
А4		2	1.090.1-2с.2-5 02.0-06	КР7	2	
А4		3	1.090.1-2с.2-5 03.0-04	КР13	4	
				ИЗДЕЛИЯ ЗАКЛАДНЫЕ		
А4		4	1.090.1-2с.2-5 11.0-01	МН2	2	
А4		5	1.090.1-2с.2-5 11.0-02	МН3	2	
				ДЕТАЛИ		
А3		7	1.090.1-2с.2-5 00.2-04	ПЕТЛЯ СТРОПОВОЧНАЯ СП5	2	
				СТЕРЖНИ ГНУТЫЕ		
А3		8	1.090.1-2с.2-5 00.1	АН1	2	
А3		9	1.090.1-2с.2-5 00.1-01	АН2	1	
А3		10	1.090.1-2с.2-5 00.1-02	АН3	1	
А3		11	1.090.1-2с.2-5 00.1-03	АН4	2	
				СТЕРЖНИ ОТДЕЛЬНЫЕ		
БЧ		12	10.011.2500	⌀ 10 А1 ГОСТ 5781-82		
				L = 2500	1	1,75кг
				⌀ 5Вр1 ГОСТ 6727-80		
БЧ		13	5.041.2960	L = 2960	5	0,46кг
БЧ		14	5.041.2750	L = 2750	5	0,42кг
БЧ		15	5.041.130	L = 130	10	0,02кг

Инв. № подл. | Подпись и дата | Взам. инв. №

КОЛСК

1.090.1-2с.2-2 13

Лист 3

Копировал

Формат А4

Формат	Зона	Поз.	ОБОЗНАЧЕНИЕ	НАИМЕНОВАНИЕ	КОЛ.	ПРИМЕЧАНИЕ

Инв. № подл. | Подпись и дата | Взам. инв. №

КОЛСК

1.090.1-2с.

Лист

Копировал

Формат А4

РИС. 1

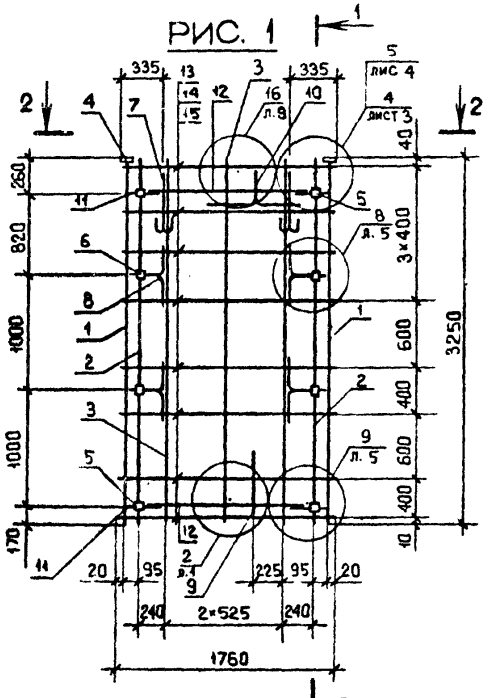

РИС. 2

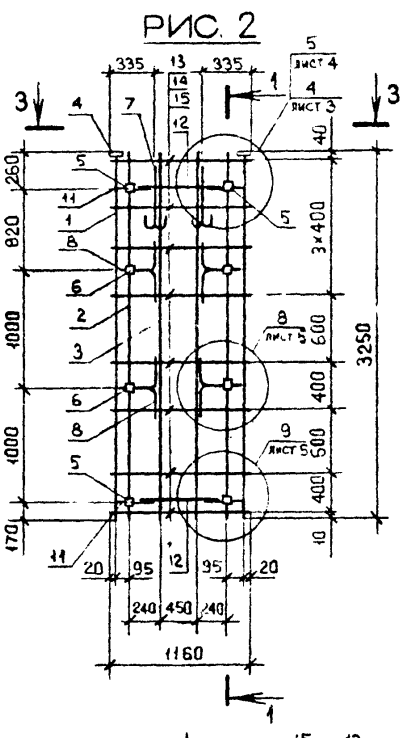

1-1

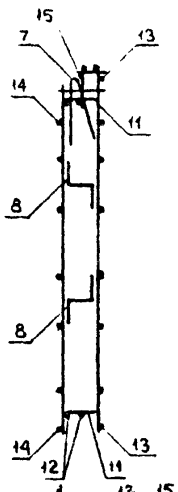

РИС. 3

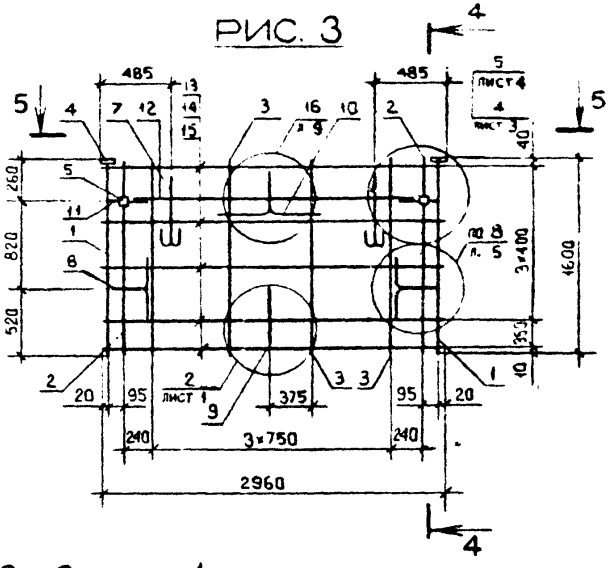

3 - 3

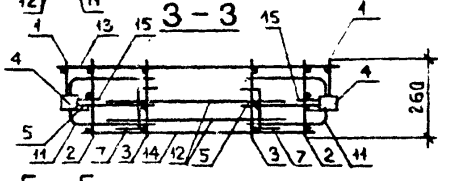

4 - 4

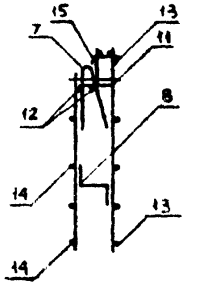

2 - 2

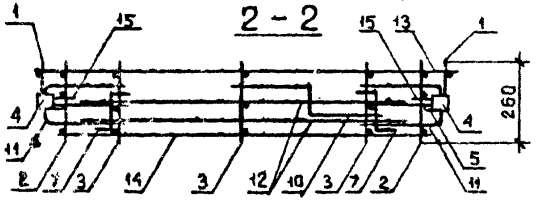

5 - 5

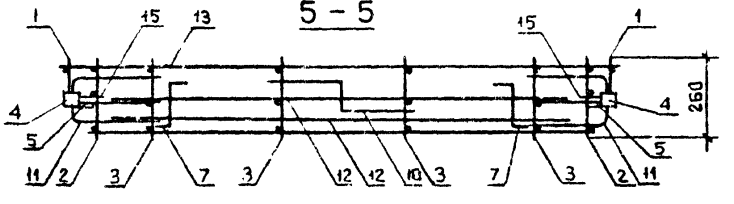

Обозначение	Марка	Рз.	Масса, кг
1.090.1-2с.2-2.13	КП 18.33	1	35,94
-01	КП 12.33	2	29,50
-02	КП 30.18	3	24,26

Нач.отд.	Эдишерашвили		6.89
Н.контр.	Силагадзе		6.89
Рук.маст.	Касрадзе		6.89
ГИП	Эдишерашвили		6.89
Рук.гр.	Бурджанадзе		6.89
Проверил	Селихова		2.89
Разраб.	Шелия		2.89

1.090.1-2с.2-2 13СБ

КАРКАС ПРОСТРАНСТВЕННЫЙ КП 18, КП 12, КП 30 СБОРОЧНЫЙ ЧЕРТЕЖ

Стадия	Масса	Масштаб
Р	См. табл.	1:40 1:20

Лист | Листов

ТбилЗНИИЭП

Копировал | Формат А3

Инв. № подл. | Подпись и дата | Взам. инв. №

Формат	Зона	Поз.	ОБОЗНАЧЕНИЕ	НАИМЕНОВАНИЕ	КОЛ.	ПРИМЕЧАНИЕ
				ДОКУМЕНТАЦИЯ		
А5			1.090.1-2с.2-2 14СБ	СБОРОЧНЫЙ ЧЕРТЕЖ		
А4			1.090.1-2с.2-2 ООД2	УЗЛЫ АРМАТУРНЫЕ		
А4			1.090.1-2с.2-2 ООТО	ТЕХНИЧЕСКОЕ ОПИСАНИЕ		
				ПЕРЕМЕННЫЕ ДАННЫЕ ДЛЯ ИСПОЛНЕНИЙ:		
				1.090.1-2с.2-2 14		
				1КП 32.33		
				СБОРОЧНЫЕ ЕДИНИЦЫ		
				КАРКАСЫ ПЛОСКИЕ		
А4		1	1.090.1-2с.2-5 03.0-06	КР17	2	
А4		2	1.090.1-2с.2-5 02.0	КР1	2	
А4		3	1.090.1-2с.2-5 03.0	КР9		
А4		4	1.090.1-2с.2-5 10.0-07	СЕТКА С27	1	
				ИЗДЕЛИЯ ЗАКЛАДНЫЕ		
А4		5	1.090.1-2с.2-5 11.0-01	МН2	2	
А4		6	1.090.1-2с.2-5 11.0-02	МН3	2	
А4		7	1.090.1-2с.2-5 12.0	МН4	2	
А4		8	1.090.1-2с.2-5 12.0-01	МН5	2	
А4		9	1.090.1-2с.2-5 13.0	МН6	2	
				ДЕТАЛИ		
А3		10	1.090.1-2с.2-5 00.2-06	ПЕТЛЯ СТРОПОВОЧНАЯ СП7	2	
				СТЕРЖНИ ГНУТЫЕ		
А3		11	1.090.1-2с.2-5 00.1	АН1	4	

Копировал

Формат А4

Нач.отд.	Кикнадзе		4.11.84
Н.контр.	Силагадзе		4.11.84
Рук.маст.	Кесрадзе		4.11.84
ГИП	Эдишерашвили		4.11.84
Рук.гр.	Салуквадзе		4.11.84
Проверил	Дгебуадзе		2.11.84
Разраб.	Салахова		1.11.84

1.090.1-2с.2-2 14

КАРКАС ПРОСТРАНСТВЕННЫЙ
1КП 32-1КП 14

Стадия	Лист	Листов
Р	1	4

ТбилЗНИИЭП

Взам. инв. № | Подпись и дата | Инв. № подл.

Формат	Зона	Поз.	ОБОЗНАЧЕНИЕ	НАИМЕНОВАНИЕ	КОЛ.	ПРИМЕЧАНИЕ
А3		12	1.090.1-2с.2-5 00.1-01	АН2	1	
А3		13	1.090.1-2с.2-5 00.1-02	АН3	1	
А3		14	1.090.1-2с.2-5 00.1-03	АН4	4	
				СТЕРЖНИ ОТДЕЛЬНЫЕ		
				Ø10А1 ГОСТ 5781-82		
ЕЧ		15	10.011.2500	L = 2300	4	1,55 кг
				Ø5Вр1 ГОСТ 6727-53		
БЧ		16	5.041.3060	L = 3060	8	0,47 кг
БЧ		17	5.041.2750	L = 2750	8	0,42 кг
БЧ		18	5.041.130	L = 130	16	0,02 кг
				1.090.1-2с.2-2 14-01		
				1КП 20.33		
				СБОРОЧНЫЕ ЕДИНИЦЫ		
				КАРКАСЫ ПЛОСКИЕ		
А4		1	1.090.1-2с.2-5 03.0-06	КР17	2	
А4		2	1.090.1-2с.2-5 02.0	КР1	2	
А4		3	1.090.1-2с.2-5 03.0	КР9	1	
А4		4	1.090.1-2с.2-5 10.0-07	СЕТКА С27	1	
				ИЗДЕЛИЯ ЗАКЛАДНЫЕ		
А4		5	1.090.1-2с.2-5 11.0-01	МН2	2	
А4		6	1.090.1-2с.2-5 11.0-02	МН3	2	
А4		7	1.090.1-2с.2-5 12.0	МН4	2	
А4		8	1.090.1-2с.2-5 12.0-01	МН5	2	
А4		9	1.090.1-2с.2-5 13.0	МН6	2	
				ДЕТАЛИ		
А5		10	1.090.1-2с.2-5 00.2-05	ПЕТЛЯ СТРОПОВОЧНАЯ СП6	2	
				СТЕРЖНИ ГНУТЫЕ		
А3		11	1.090.1-2с.2-5 00.1	АН1	4	
А3		12	1.090.1-2с.2-5 00.1-01	АН2	1	
А3		13	1.090.1-2с.2-5 00.1-02	АН3	1	

1.090.1-2с.2-2 14

Лист 2

Копирова

Формат А4

Формат	Зона	Поз.	Обозначение	Наименование	Кол.	Примечание
А3		14	1.090.1-2с.2-5 00.1-03	АН4	4	
				СТЕРЖНИ ОТДЕЛЬНЫЕ		
				Ø10А1 ГОСТ 5781-82		
БЧ		15	10.011.1300	L = 1300	4	0,80 кг
				Ø5Вр1 ГОСТ 6727-80		
БЧ		16	5.041.1860	L = 1860	8	0,29 кг
БЧ		17	5.041.1550	L = 1550	8	0,24 кг
БЧ		18	5.041.130	L = 130	16	0,02 кг
				1.090.1-2с.2-2 14-02		
				1КП 14.33		
				СБОРОЧНЫЕ ЕДИНИЦЫ		
				КАРКАСЫ ПЛОСКИЕ		
А4		1	1.090.1-2с.2-5 03.0-08	КР17	2	
А4		2	1.090.1-2с.2-5 02.0	КР1	2	
А4		3	1.090.1-2с.2-5 03.0	КР9	2	
А4		4	1.090.1-2с.2-5 10.0-07	СЕТКА С27	1	
				ИЗДЕЛИЯ ЗАКЛАДНЫЕ		
А4		5	1.090.1-2с.2-5 11.0-01	МН2	2	
А4		6	1.090.1-2с.2-5 11.0-02	МН3	2	
А4		7	1.090.1-2с.2-5 12.0	МН4	2	
А4		8	1.090.1-2с.2-5 12.0-01	МН5	2	
А4		9	1.090.1-2с.2-5 13.0	МН6	2	
				ДЕТАЛИ		
А3		10	1.090.1-2с.2-5 00.2-04	ПЕТЛЯ СТРОПОВОЧНАЯ СП5	2	
				СТЕРЖНИ ГНУТЫЕ		
А3		11	1.090.1-2с.2-5 00.1	АН1	4	
А3		14	1.090.1-2с.2-5 00.1-03	АН4	4	

Каркас

Инв. № подл. | Подпись и дата | Взам. инв. №

1.090.1-2с.2-2 14

Лист 3

Копировал

Формат А4

Формат	Зона	Поз.	Обозначение	Наименование	Кол.	Примечание
				СТЕРЖНИ ОТДЕЛЬНЫЕ		
БЧ		15	10.011.700	Ø10А1 ГОСТ 5781-82		
				L=700	4	0,43кг
				Ø5Вр1 ГОСТ 6727-80		
БЧ		16	5.041.1260	L=1260	8	0,19кг
БЧ		17	5.041.950	L=950	8	0,15кг
БЧ		18	5.041.130	L=130	16	0,02кг

Каркас

Инв. № подл. | Подпись и дата | Взам. инв. №

1.090.1-2с.2-2 14

Лист 4

Копировал

Формат А4

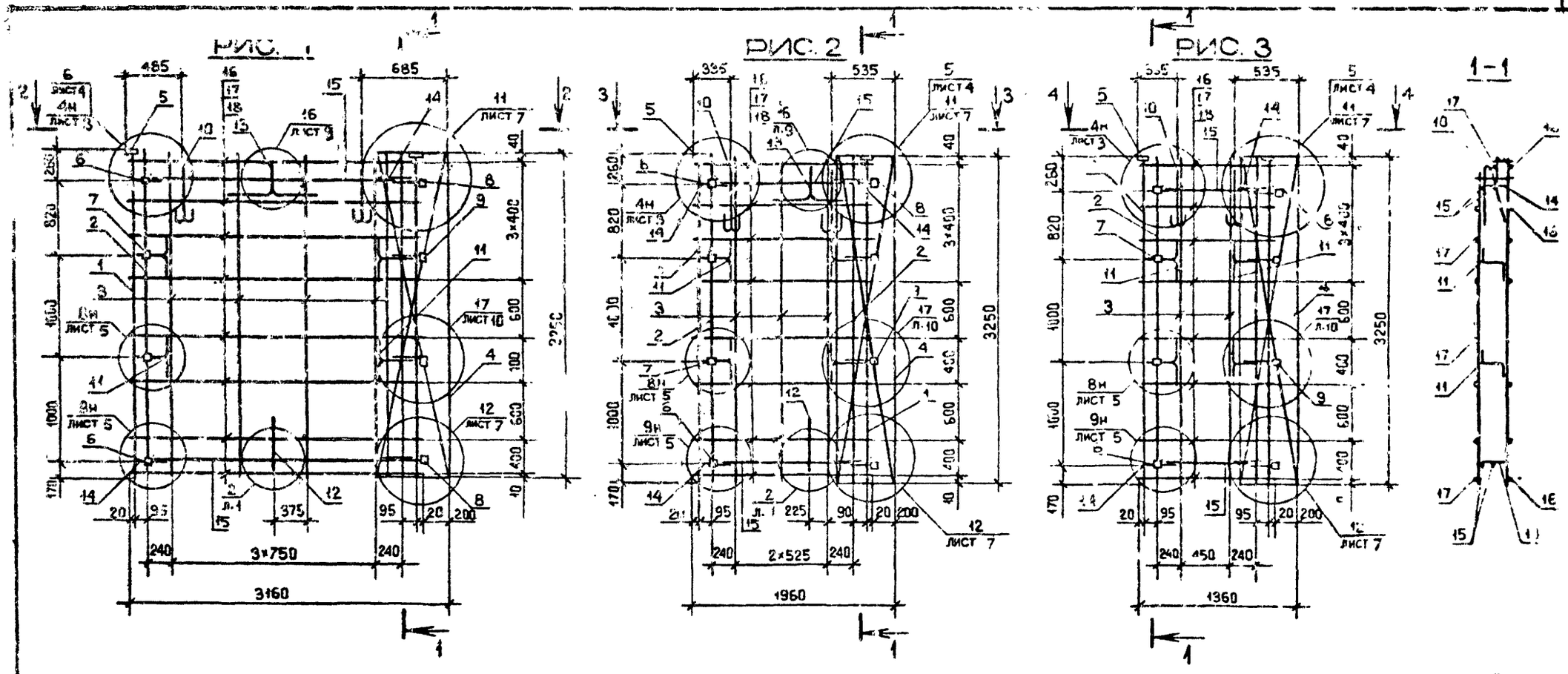

Обозначение	Марка	Рис.	Масса, кг
1.090.1-2с.2-2 I4	ПКП 32.33	I	48,10
-01	ПКП 20.33	2	40,14
-02	ПКП I4.33	3	33,62

Нач.отд.	Эдишерашвили		5.84
Н.контр.	Силагадзе		5.84
Рук.маст.	Касрадзе		5.84
ГИП	Эдишерашвили		5.84
Рук.гр.	Бурджанадзе		5.84
Проверил	Сальхова		5.84
Разраб.	Шелия		5.84

1.090.1-2с.2-2 I4СБ

КАРКАС ПРОСТРАНСТВЕННЫЙ ПКП 32 - ПКП I4
СБОРОЧНЫЙ ЧЕРТЕЖ

Стадия	Масса	Масштаб
Р	См. табл.	1:40 1:20
Лист	Листов 1	

ТЕИЛЗНИИЭП

Копировал

Формат А3

Инв.№ подл. | Подпись и дата | Взам.инв.№

Формат	Зона	Поз.	Обозначение	Наименование	Кол.	Примечание
				ДОКУМЕНТАЦИЯ		
А3			1.090.1-2с.2-2 15СБ	СБОРОЧНЫЙ ЧЕРТЕЖ		
А3			1.090.1-2с.2-2 00Д2	УЗЛЫ АРМАТУРНЫЕ		
А3			1.090.1-2с.2-2 00ТО	ТЕХНИЧЕСКИЕ ОПИСАНИЯ		
				ПЕРЕМЕННЫЕ ДАННЫЕ ДЛЯ ИСПОЛНЕНИЙ:		
				1.090.1-2с.2-2 15		
				2КП 32.33		
				СБОРОЧНЫЕ ЕДИНИЦЫ		
				КАРКАСЫ ПЛОСКИЕ		
А4		1	1.090.1-2с.2-5 03.0-08	КР17	2	
А4		2	1.090.1-2с.2-5 02.0	КР1	2	
А4		3	1.090.1-2с.2-5 03.0	КР9	4	
А4		4	1.090.1-2с.2-5 10.0-07	СЕТКА С27	1	
				ИЗДЕЛИЯ ЗАКЛАДНЫЕ		
А4		5	1.090.1-2с.2-5 11.0-01	МН2	2	
А4		6	1.090.1-2с.2-5 11.0-02	МН3	2	
А4		7	1.090.1-2с.2-5 12.0	МН4	2	
А4		8	1.090.1-2с.2-5 12.0-01	МН5	2	
А4		9	1.090.1-2с.2-5 13.0	МН6	2	
				ДЕТАЛИ		
А3		10	1.090.1-2с.2-5 00.2-06	ПЕТЛЯ СТРОПОВОЧНАЯ СП7	2	
				СТЕРЖНИ ГНУТЫЕ		
А3		11	1.090.1-2с.2-5 00.1	АН1	4	

Копировал

Формат А4

Формат	Зона	Поз.	Обозначение	Наименование	Кол.	Примечание
А3		12	1.090.1-2с.2-5 00.1-01	АН2	1	
А3		13	1.090.1-2с.2-5 00.1-02	АН3	1	
А3		14	1.090.1-2с.2-5 00.1-03	АН4	4	
				СТЕРЖНИ ОТДЕЛЬНЫЕ		
				Ø10А1 ГОСТ 5781-82		
БЧ		15	10.011.2500	L = 2500	4	1,55 кг
				Ø5Вр1 ГОСТ 6727-80		
БЧ		16	5.041.3060	L = 3060	8	0,47 кг
БЧ		17	5.041.2750	L = 2750	8	0,42 кг
БЧ		18	5.041.130	L = 130	16	0,02 кг
				1.090.1-2с.2-2 15-01		
				2КП 20.33		
				СБОРОЧНЫЕ ЕДИНИЦЫ		
				КАРКАСЫ ПЛОСКИЕ		
А4		1	1.090.1-2с.2-5 03.0-08	КР17	2	
А4		2	1.090.1-2с.2-5 02.0	КР1	2	
А4		3	1.090.1-2с.2-5 03.0	КР9	3	
А4		4	1.090.1-2с.2-5 10.0-07	СЕТКА С27	1	
				ИЗДЕЛИЯ ЗАКЛАДНЫЕ		
А4		5	1.090.1-2с.2-5 11.0-01	МН2	2	
А4		6	1.090.1-2с.2-5 11.0-02	МН3	2	
А4		7	1.090.1-2с.2-5 12.0	МН4	2	
А4		8	1.090.1-2с.2-5 12.0-01	МН5	2	
А4		9	1.090.1-2с.2-5 13.0	МН6	2	
				ДЕТАЛИ		
А3		10	1.090.1-2с.2-5 00.2-05	ПЕТЛЯ СТРОПОВОЧНАЯ СП6	2	

Копировал

Формат А4

Нач.отд.	Кикнадзе		4.11.84
Н.контр	Силагадзе		4.11.84
Рук.маст	Кесрадзе		4.11.84
ГИП	Зашеравили		4.11.84
Рук.гр.	Сакуквадзе		4.11.84
Проектир.	Цгебуадзе		4.11.84
Разраб.	Селихова		4.11.84

1.090.1-2с.2-2 15

КАРКАС ПРОСТРАНСТВЕННЫЙ 2КП 32 - 2КП 14

Стадия	Лист	Листов
Р	1	4

ТбилЗНИИЭП

1.090.1-2с.2-2 15

Лист 2

Формат	Зона	Поз.	Обозначение	Наименование	Кол.	Примечание
				СТЕРЖНИ ГНУТЫЕ		
А3		11	1.090.1-2с 2-5 00.1	АН1	4	
А3		12	1.090.1-2с.2-5 00.1-01	АН2	1	
А3		13	1.090.1-2с.2-5 00.1-02	АН3	1	
А3		14	1.090.1-2с.2-5 00 1-03	АН4	4	
				СТЕРЖНИ ОТДЕЛЬНЫЕ		
Бч		15	10.011.1300	Ø10А1 ГОСТ 5781-82		
				L = 1300	4	0,80кг
				Ø5Вр1 ГОСТ 6727-80		
Бч		16	5.041.1860	L = 1860	8	0,29кг
Бч		17	5.041.1550	L = 1550	8	0,24кг
Бч		18	5.041.130	L = 130	16	0,02кг
				1.090.1-2с.2-2 15-02		
				2КП 14.33		
				СБОРОЧНЫЕ ЕДИНИЦЫ		
				КАРКАСЫ ПЛОСКИЕ		
А4		1	1.090.1-2с.2-5 03.0-08	КР17	2	
А4		2	1.090.1-2с.2-5 02.0	КР1	2	
А4		3	1.090.1-2с.2-5 03.0	КР9	2	
А4		4	1.090.1-2с.2-5 10.0-07	СЕТКА С27	1	
				ИЗДЕЛИЯ ЗАКЛАДНЫЕ		
А4		5	1.090.1-2с.2-5 11.0-01	МН2	2	
А4		6	1.090.1-2с.2-5 11.0-02	МН3	2	
А4		7	1.090.1-2с.2-5 12.0	МН4	2	
А4		8	1.090.1-2с.2-5 12.0-01	МН5	2	
А4		9	1.090.1-2с.2-5 13.0	МН6	2	

КОАСК

Взам. инв. №

Подпись и дата

Инв. № подл.

1.090.1-2с.2-2 15

Лист 3

Копировал

Формат А4

Формат	Зона	Поз.	Обозначение	Наименование	Кол.	Примечание
				ДЕТАЛИ		
А3		10	1.090.1-2с.2-5 00.2-04	ПЕТЛЯ СТРОПОВОЧНАЯ СП5	4	
				СТЕРЖНИ ГНУТЫЕ		
А3		11	1.090.1-2с.2-5 00.1	АН1	4	
А3		14	1.090.1-2с.2-5 00.1-03	АН4	4	
				СТЕРЖНИ ОТДЕЛЬНЫЕ		
				Ø10А1 ГОСТ 5781-82		
Бч		15	10.011.700	L = 700	4	0,45 кг
				Ø5Вр1 ГОСТ 6727-80		
Бч		13	5.041.1260	L = 1260	8	0,19 кг
Бч		17	5.041.950	L = 950	16	0,02 кг

КОАСК

Взам. инв. №

Подпись и дата

Инв. № подл.

1.090.1-2с.2-2 15

Лист 4

Копировал

Формат А4

РИС. 1

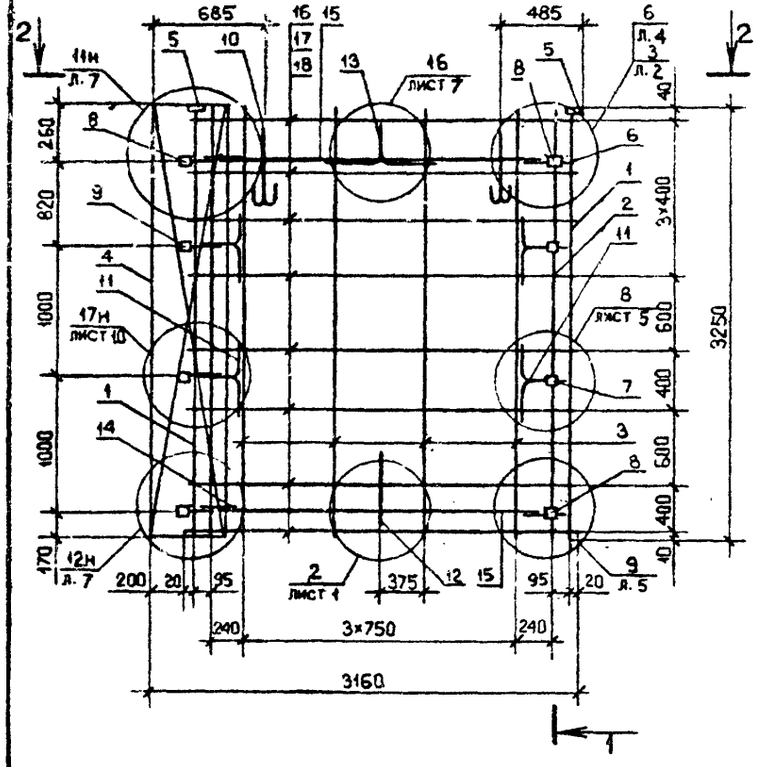

РИС. 2

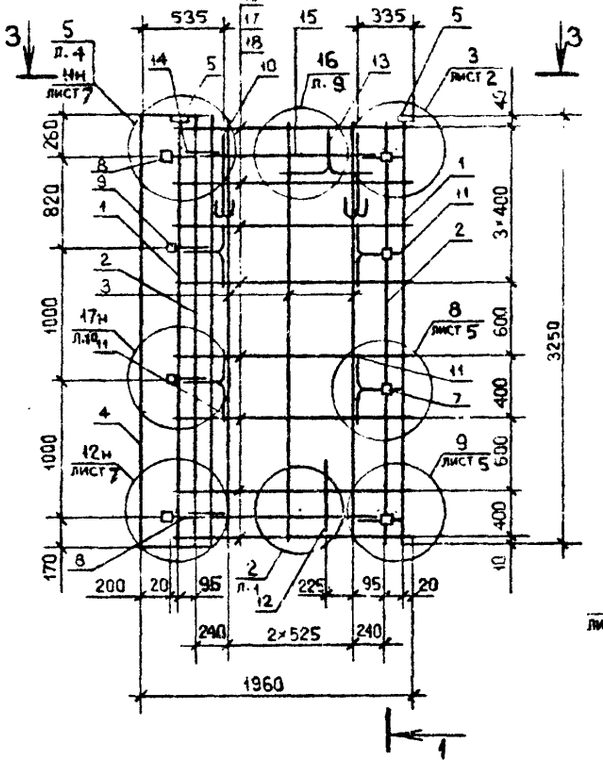

РИС. 3

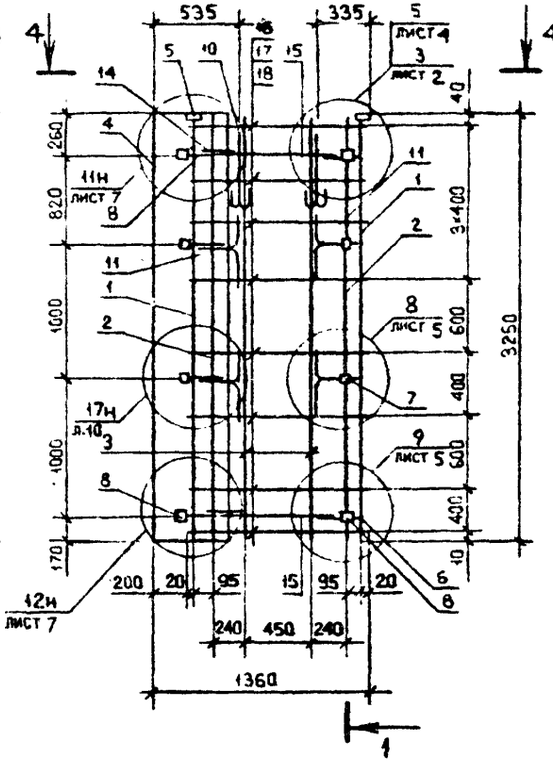

1-1

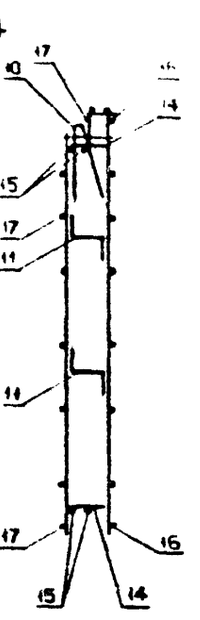

2 - 2

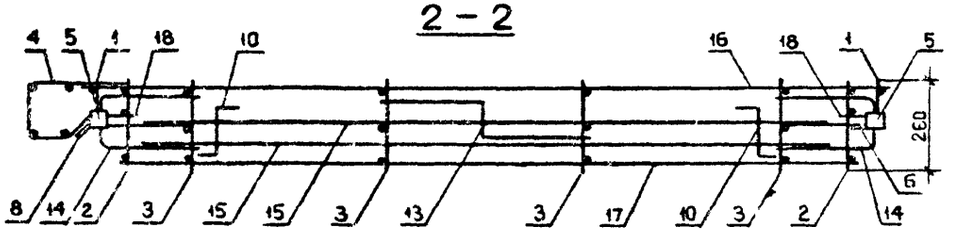

3 - 3

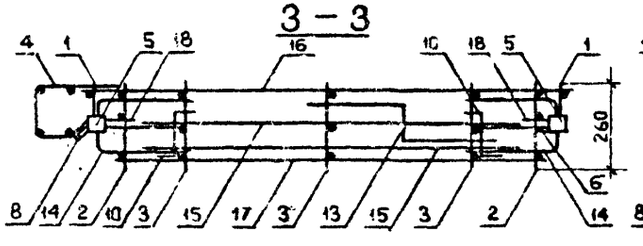

4 - 4

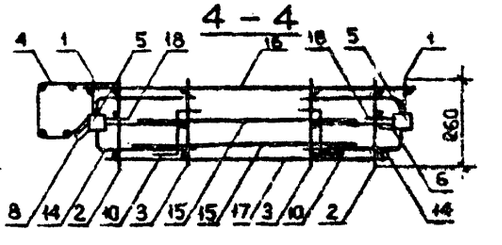

Обозначение	Марка	Рис.	Масса, кг
I.090.I-2c.2-2 I5	2КП 32.33	I	48,I0
-0I	2КП 20.33	2	40,I4
-02	2КП I4.33	3	33,62

Нач.отд.	Эдишерашвили		6.5.84
Н.контр.	Силагадзе		6.5.84
Рук.маст	Касрадзе		6.5.84
ГИП	Эдишерашвили		6.5.84
Рук.гр.	Бурджанадзе		6.5.84
Проверил	Салихова		6.5.84
Разраб.	Шелия		29.4.84

I.090.I-2c.2-2 I5СБ

КАРКАС ПРСТРАНСТВЕННЫЙ 2КП 32 - 2КП I4 СБОРОЧНЫЙ ЧЕРТЕЖ

Стадия	Масса	Масштаб
Р	См. табл.	1:40 1:20
Лист	Листов 1	

ТбилЗНИИЭП

Копировал

Формат А3

Инв.№ подл. | Подпись и дата | Взам.инв.№

Формат	Зона	Поз.	Обозначение	Наименование	Кол.	Примечание
				ДОКУМЕНТАЦИЯ		
А3			1.090.1-2с.2-2 16СБ	СБОРОЧНЫЙ ЧЕРТЕЖ		
А3			1.090.1-2с.2-2 0002	УЗЛЫ АРМАТУРНЫЕ		
А3			2.090.1-2с.2-2 0070	ТЕХНИЧЕСКОЕ ОПИСАНИЕ		
				ПЕРЕМЕННЫЕ ДАННЫЕ ДЛЯ ИСПОЛНЕНИЙ:		
				1.090.1-2с.2-2 16		
				КПА 30.33-1		
				СБОРОЧНЫЕ ЕДИНИЦЫ		
А4		1	1.090.1-2с.2-5 01.0	КАРКАС УКР.СБОРКИ СКР1	1	
				КАРКАСЫ ПЛОСКИЕ		
А4		2	1.090.1-2с.2-5 03.0-08	КР17	2	
А4		3	1.090.1-2с.2-5 02.0-01	КР2	2	
А4		4	1.090.1-2с.2-5 03.0-01	КР10	2	
				СЕТКИ		
А4		5	1.090.1-2с.2-5 09.0	С18	1	
А4		6	1.090.1-2с.2-5 09.0-01	С19	1	
А4		7	1.090.1-2с.2-5 10.0-03	С23	2	
				ИЗДЕЛИЯ ЗАКЛАДНЫЕ		
А4		8	1.090.1-2с.2-5 11.0	МН1	2	
А4		9	1.090.1-2с.2-5 11.0-02	МН3	2	
А4		10	1.090.1-2с.2-5 12.0	МН4	6	
				ДЕТАЛЬ		
А3		11	1.090.1-2с.2-5 00.2-03	ПЕТЛЯ СТРОПОВОЧНАЯ СП4	2	

КОАСК

Взам. инв. №

Подпись и дата

Инв. № подл.

Нач.отд.	Киквадзе		4.11.84
Н.контр.	Силагадзе		4.11.84
Рук.маст	Кекрадзе		4.11.84
П.П	Эдшеравили		4.11.84
Рук.гр.	Салуквадзе		4.11.84
Проверил	Дгебуадзе		4.11.84
Разраб.	Силакадзе		4.11.84

1.090.1-2с. 2-2 16

КАРКАС ПРОСТРАНСТВЕННЫЙ КПА 30

Стадия	Лист	Листов
Р	1	3

ТбилЗНИИЭП

Копировал

Формат А4

Формат	Зона	Поз.	Обозначение	Наименование	Кол.	Примечание
				СТЕРЖНИ ПУТЫЕ		
А3		12	1.090.1-2с.2-5 00.1	АН1	3	
А3		13	1.090.1-2с.2-5 00.1-01	АН2	2	
А3		14	1.090.1-2с.2-5 00.1-02	АН3	1	
А3		15	1.090.1-2с.2-5 00.1-03	АН4	2	
				СТЕРЖНИ ОТДЕЛЬНЫЕ		
				Ø8 А1 ГОСТ 5781-82		
БЧ		16	8.011.2960	L = 2960	2	1,17 кг
				Ø5 Вр1 ГОСТ 6727-80		
БЧ		17	5.041.430	L = 430	20	0,07 кг
БЧ		18	5.041.270	L = 270	20	0,04 кг
БЧ		19	5.041.130	L = 130	20	0,02 кг
БЧ		20	5.041.500	L = 500	4	0,08 кг
БЧ		21	5.041.250	L = 250	4	0,04 кг.
				1.090.1-2с.2-5 10-01		
				КПА 30.33-2		
				СБОРОЧНЫЕ ЕДИНИЦЫ		
А4		1	1.090.1-2с.2-5 01.0-01	КАРКАС УКР. СБОРКИ СКР2	1	
				КАРКАСЫ ПЛОСКИЕ		
А4		2	1.090.1-2с.2-5 03.0-08	КР17	2	
А4		3	1.090.1-2с.2-5 02.0-01	КР2	2	
А4		4	1.090.1-2с.2-5 03.0-01	КР10	2	
				СЕТКИ		
А4		5	1.090.1-2с.2-5 09.0	С18	-	
А4		6	1.090.1-2с.2-5 09.0-01	С19	1	
А4		7	1.090.1-2с.2-5 10.0-03	С23	2	

Взам. инв. №

Подпись и дата

Инв. № подл.

1.090.1-2с.2-2 16

Лист 2

Копировал

Формат А4

Формат	Зона	Поз.	ОБОЗНАЧЕНИЕ	НАИМЕНОВАНИЕ	КОЛ.	ПРИМЕЧАНИЕ
				ИЗДЕЛИЯ ЗАКЛАДНЫЕ		
А4		8	1.090.1-2с.2-5 11.0	МН1	2	
А4		9	1.090.1-2с.2-5 11.0-02	МН3	2	
А4		10	1.090.1-2с.2-5 12.0	МН4	6	
				ДЕТАЛИ		
А3		11	1.090.1-2с.2-5 00.2-03	ПЕТЛЯ СТРОПОВОЧНАЯ СП4	2	
				СТЕРЖНИ ГНУТЫЕ		
А3		12	1.090.1-2с.2-5 00.1	АН1	6	
А3		13	1.090.1-2с.2-5 00.1-01	АН2	2	
А3		14	1.090.1-2с.2-5 00.1-02	АН3	1	
А3		15	1.090.1-2с.2-5 00.1-03	АН4	2	
				СТЕРЖНИ ОТДЕЛЬНЫЕ		
				Ø 8А1 ГОСТ 5781-82		
БЧ		16	8.011.2960	L = 2960	2	1,17 кг
				Ø 5Вр1 ГОСТ 6727-80		
БЧ		17	5.041.430	L = 430	20	0,07 кг
БЧ		18	3.041.270	L = 270	20	0,04 кг
БЧ		19	5.041.130	L = 130	20	0,02 кг
БЧ		20	5.041.500	L = 500	4	0,08 кг
БЧ		21	5.041.250	L = 250	4	0,04 кг

Копировал

Формат А4

Копировал

Формат

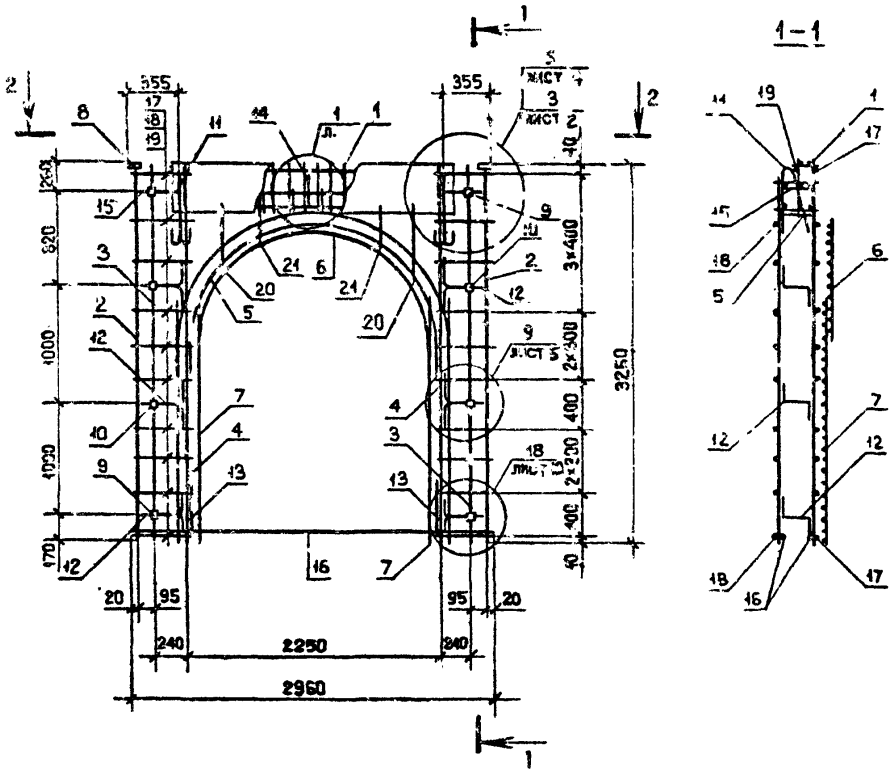

Обозначение	Марка	Масса, кг
I.090.I-2с.2-2 I6	КПА 30.33-I	67,39
-0I	КПА 30.33-2	69,50

Нач.отд.	Эдишерашвили		6.5.84
Н.контр.	Силагадзе		6.5.84
Рук.маст.	Касрадзе		6.5.84
ГИП	Эдишерашвили		6.5.84
Рук.гр.	Бурджанадзе		6.5.84
Проверил	Силихова		6.5.84
Разраб.	Шалия		6.5.84

I.090.I-2с.2-2 I6СБ

КАРКАС ПРОСТРАНСТВЕННЫЙ КПА 30
СБОРОЧНЫЙ ЧЕРТЕЖ

Стадия	Масса	Масштаб
Р	Спц. табл.	1:40 1:20
Лист	Листов	1

ГБИПЗНИИЭП

Копировал

Формат А3

Инв. № подл. | Подпись и дата | Взам. инв. №

Формат	Зона	Поз.	ОБОЗНАЧЕНИЕ	НАИМЕНОВАНИЕ	КОЛ.	ПРИМЕЧАНИЕ
				ДОКУМЕНТАЦИЯ		
А3			1.090.1-2с.2-2 17СБ	СБОРОЧНЫЙ ЧЕРТЕЖ		
А3			1.090.1-2с.2-2 00Д2	УЗЛЫ АРМАТУРНЫЕ		
А3			1.090.1-2с.2-2 00ТО	ТЕХНИЧЕСКОЕ ОПИСАНИЕ		
			ПЕРЕМЕННЫЕ ДАННЫЕ ДЛЯ ИСПОЛНЕНИЙ:			
				1.090.1-2с.2-2 17		
				КПП 60.10		
				СБОРОЧНЫЕ ЕДИНИЦЫ		
				КАРКАСЫ ПЛОСКИЕ		
А4		1	1.090.1-2с.2-5 05.0-10	КР40	2	
А4		2	1.090.1-2с.2-5 05.0-09	КР39	7	
				ИЗДЕЛИЯ ЗАКЛАДНЫЕ		
А4		3	1.090.1-2с.2-5 11.0-01	МН2	2	
А4		4	1.090.1-2с.2-5 11.0-02	МН3	2	
				ДЕТАЛИ		
А3		5	1.090.1-2с.2-5 00.2-02	ПЕТЛЯ СТРОПОВОЧНАЯ СП3	2	
А3		6	1.090.1-2с.2-5 00.1-05	СТЕРЖЕНЬ ГНУТЫЙ АН6	3	
				СТЕРЖНИ ОТДЕЛЬНЫЕ		
				Ø10А1 ГОСТ 5781-82		
БЧ		7	10.011.5910	L = 5910	1	3,65 кг
БЧ		8	10.011.5500	L = 5500	1	3,39 кг
				Ø4Вр1 ГОСТ 6727-80		
БЧ		9	4.041.5960	L = 5960	5	0,59 кг

Нач.отд.	Кикнадзе		4.11.84
Н.контр.	Силагадзе		4.11.84
Рук.маст	Касрадзе		4.11.84
ГИП	Эдишерашвили		4.11.84
Рук.гр.	Салухвадзе		4.11.84
Проверил	Дгебуадзе		4.11.84
Разраб.	Салихова		4.11.84

1.090.1-2с.2-2 17

КАРКАС ПРОСТРАНСТВЕННЫЙ КПП 60 - КПП 12

Стадия	Лист	Листов
Р	1	4

ТбилЗНИИЭП

Копировал Формат А4

Формат	Зона	Поз.	ОБОЗНАЧЕНИЕ	НАИМЕНОВАНИЕ	КОЛ.	ПРИМЕЧАНИЕ
БЧ		10	4.041.5540	L = 5540	2	0.55 кг
				1.090.1-2с.2-2 17-01		
				КПП 30.10		
				СБОРОЧНЫЕ ЕДИНИЦЫ		
				КАРКАСЫ ПЛОСКИЕ		
А4		1	1.090.1-2с.2-5 05.0-10	КР40	2	
А4		2	1.090.1-2с.2-5 05.0-09	КР39	4	
				ИЗДЕЛИЯ ЗАКЛАДНЫЕ		
А4		3	1.090.1-2с.2-5 11.0-01	МН2	2	
А4		4	1.090.1-2с.2-5 11.0-02	МН3	2	
				ДЕТАЛИ		
А3		5	1.090.1-2с.2-5 00.2-01	ПЕТЛЯ СТРОПОВОЧНАЯ СП2	2	
А3		6	1.090.1-2с.2-5 00.1-05	СТЕРЖЕНЬ ГНУТЫЙ АН6	1	
				СТЕРЖНИ ОТДЕЛЬНЫЕ		
				Ø10А1 ГОСТ 5781-80		
БЧ		7	10.011.2910	L = 2910	1	1,80 кг
БЧ		8	10.011.2500	L = 2500	1	1,55 кг
				Ø4Вр1 ГОСТ 6727-80		
БЧ		9	4.041.2960	L = 2960	5	0,29 кг
БЧ		10	4.041.2540	L = 2540	2	0,25 кг
				1.090.1-2с.2-2 17-02		
				КПП 16.10		
				СБОРОЧНЫЕ ЕДИНИЦЫ		
				КАРКАСЫ ПЛОСКИЕ		
А4		1	1.090.1-2с.2-5 05.0-10	КР40	2	
А4		2	1.090.1-2с.2-5 05.0-09	КР39	3	

1.090.1-2с.2-2 17 Лист 2

Копировал Формат А4

Формат	Зона	Поз.	ОБОЗНАЧЕНИЕ	НАИМЕНОВАНИЕ	КОЛ.	ПРИМЕЧАНИЕ
				ИЗДЕЛИЯ ЗАКЛАДНЫЕ		
А4		3	1.090.1-2с.2-5 11.0-01	МН2	2	
А4		4	1.090.1-2с.2-5 11.0-02	МН3	2	
				ДЕТАЛИ		
А3		5	1.090.1-2с.2-5 00.2	ПЕТЛЯ СТРОПОВОЧНАЯ СП1	2	
А3		6	1.090.1-2с.2-5 00.1-05	СТЕРЖЕНЬ ГНУТЫЙ АИ6	1	
				СТЕРЖНИ ОТДЕЛЬНЫЕ		
				Ø10А1 ГОСТ 5781-82		
БЧ		7	10.011.1710	L = 1710	1	1,03 кг
БЧ		8	10.011.1300	L = 1300	1	0,80 кг
				Ø4Вр1 ГОСТ 6727-80		
БЧ		9	4.041.1760	L = 1760	5	0,17 кг
БЧ		10	4.041.1340	L = 1340	2	0,13 кг
				1.090.1-2с.2-5 17-03		
				КПП 12.10		
				СБОРОЧНЫЕ ЕДИНИЦЫ		
				КАРКАСЫ ПЛОСКИЕ		
А4		1	1.090.1-2с.2-5 05.0-10	КР40	2	
А4		2	1.090.1-2с.2-5 05.0-09	КР39	2	
				ИЗДЕЛИЯ ЗАКЛАДНЫЕ		
А4		3	1.090.1-2с.2-5 11.0-01	МН2	2	
А4		4	1.090.1-2с.2-5 11.0-02	МН3	2	
				ДЕТАЛИ		
А3		5	1.090.1-2с.2-5 00.2	ПЕТЛЯ СТРОПОВОЧНАЯ СП1	2	
				СТЕРЖНИ ОТДЕЛЬНЫЕ		
				Ø10А1 ГОСТ 5781-82		
БЧ		7	10.011.1110	L = 1110	1	0,68 кг

КОЛСК

Взам. инв. № | Подпись и дата | Инв. № подл.

1.090.1-2с.2-2 17

Лист 3

Копировал Формат А4

Формат	Зона	Поз.	ОБОЗНАЧЕНИЕ	НАИМЕНОВАНИЕ	КОЛ.	ПРИМЕЧАНИЕ
БЧ		8	4.041.700	L = 700	1	0,43 кг
				Ø4Вр1 ГОСТ 6727-80		
БЧ		9	4.041.1160	L = 1160	5	0,11 кг
БЧ		10	4.041.740	L = 740	2	0,07 кг

КОЛСК

Взам. инв. № | Подпись и дата | Инв. № подл.

1.090.1-2с.2-2 17

Лист 4

Копировал Формат А4

РИС. 1

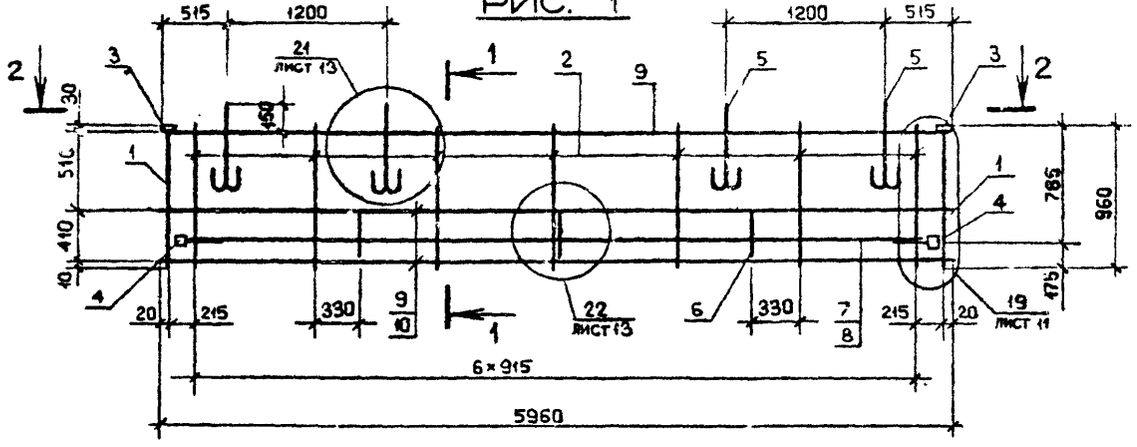

1-1

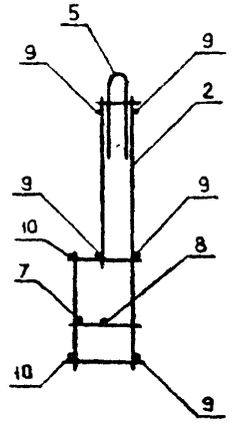

2 - 2

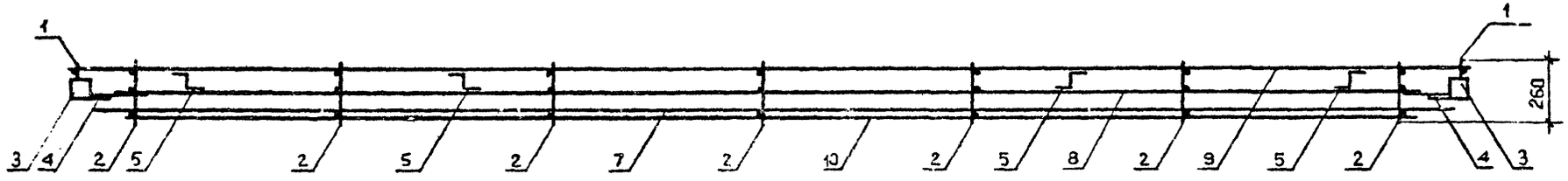

Обозначение	Марка	Рис.	Масса, кг
I.090.I-2c.2-2 I7	КШ 60.I0	I	22,04
-0I	КШ 30.I0	2	I3,96
-02	КШ I8.I0	3	I0,77
-03	КШ I2.I0	4	8,72

Нач.отд.	Эдишерашвили		6.5.84
Н.контр.	Силагадзе		6.5.84
Рук.маст.	Касрадзе		6.5.84
ГИП	Эдишерашвили		6.5.84
Рук.гр.	Бурджанадзе		6.5.84
Проверил	Салихова		6.5.84
Разраб.	Шалия		6.5.84

I.090.1-2c.2-2 I7СБ

КАРКАС ПРОСТРАНСТВЕННЫЙ КШ 60 - КШ I2 СБОРОЧНЫЙ ЧЕРТЕЖ

Стадия	Масса	Масштаб
Р	См. табл.	1:40 1:20
Лист 1	Листов 2	

ТбилЗНИИЭП

Инв.№ подл. | Подпись и дата | Взам.инв.№

Копировал

Формат А3

РИС. 2

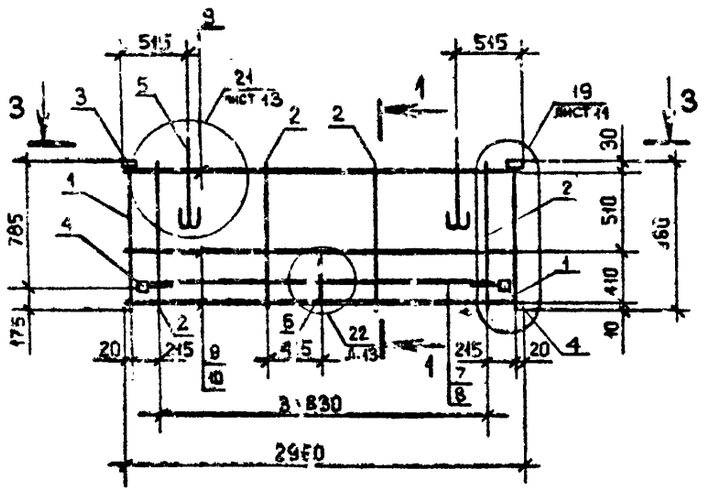

РИС. 3

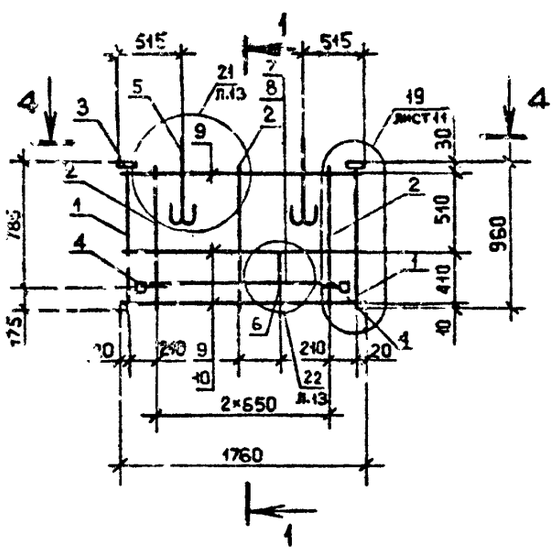

РИС. 4

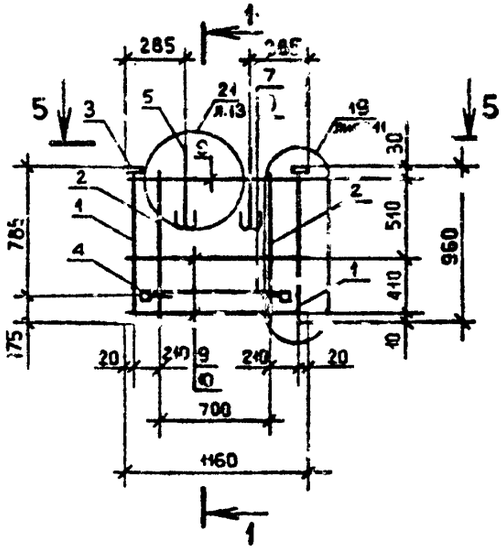

3 – 3

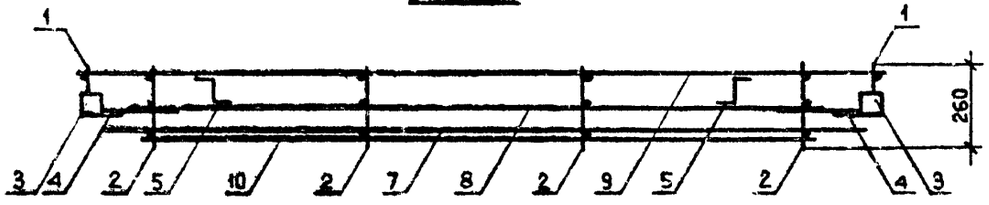

4 – 4

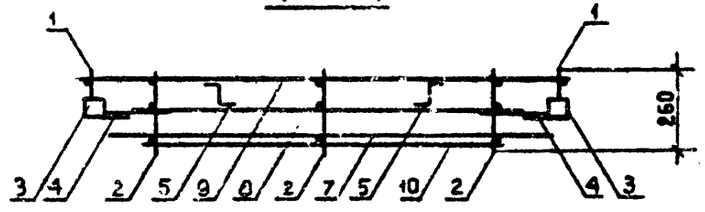

5 – 5

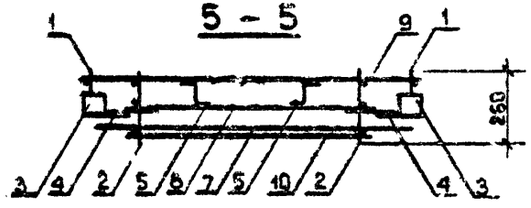

Сечение I–I см. на листе I

Инв. № подл. | Подпись и дата | Взам. инв. №

Формат	Зона	Поз.	ОБОЗНАЧЕНИЕ	НАИМЕНОВАНИЕ	КОЛ.	ПРИМЕЧАНИЕ
				ДОКУМЕНТАЦИЯ		
А3			1.090.1-2с.2-2 18СБ	СБОРОЧНЫЙ ЧЕРТЕЖ		
А3			1.090.1-2с.2-2 00Д2	УЗЛЫ АРМАТУРНЫЕ		
А3			1.090.1-2с.2-2 00ТО	ТЕХНИЧЕСКОЕ ОПИСАНИЕ		
			ПЕРЕМЕННЫЕ ДАННЫЕ ДЛЯ ИСПОЛНЕНИЙ:			
				1.090.1-2с.2-2 18		
				1КПП 32.10		
				СБОРОЧНЫЕ ЕДИНИЦЫ		
				КАРКАСЫ ПЛОСКИЕ		
А4		1	1.090.1-2с.2-5 05.0-10	КР40	2	
А4		2	1.090.1-2с.2-5 05.0-09	КР39	4	
А4		3	1.090.1-2с.2-5 10.0-06	СЕТКА С26	1	
				ИЗДЕЛИЯ ЗАКЛАДНЫЕ		
А4		4	1.090.1-2с.2-5 11.0-01	МН2	2	
А4		5	1.090.1-2с.2-5 11.0-02	МН3	1	
А4		6	1.090.1-2с.2-5 12.0-01	МН5	1	
				ДЕТАЛИ		
А3		7	1.090.1-2с.2-5 00.2-01	ПЕТЛЯ СТРОПОВОЧНАЯ СП2	2	
				СТЕРЖНИ ГНУТЫЕ		
А3		8	1.090.1-2с.2-5 00.1-05	АН6	1	
А3		9	1.090.1-2с.2-5 00.1-03	АН4	1	

КОАСК

Взам. инв.№ | Подпись и дата | Инв. № подл.

Нач.отд.	Кикнадзе		4.11.84
Н.контр.	Силагадзе		4.11.84
Рук.маст	Косрадзе		4.11.84
ГИП	Эдишерашвили		4.11.84
Рук.гр.	Салуквадзе		4.11.84
Проверил	Дзебуадзе		4.11.84
Разраб.	Селихова		4.11.84

1.090.1-2с.2-2 18

КАРКАС ПРОСТРАНСТВЕННЫЙ 1КПП 32, 2КПП 32

Стадия	Лист	Листов
Р	1	3

ТбилЗНИИЭП

Копировал Формат А4

Формат	Зона	Поз.	ОБОЗНАЧЕНИЕ	НАИМЕНОВАНИЕ	КОЛ.	ПРИМЕЧАНИЕ
				СТЕРЖНИ ОТДЕЛЬНЫЕ		
				Ø10А1 ГОСТ 5781-82		
БЧ		10	10.011.2705	L = 2705	1	1,67 кг
БЧ		11	10.011.2500	L = 2500	1	1,55 кг
				Ø4Вр1 ГОСТ 6727-80		
БЧ		12	4.041.3060	L = 3060	5	0,30 кг
БЧ		13	4.041.2540	L = 2540	2	0,25 кг
				1.090.1-2с.2-2 18-01		
				2КПП 32.10		
				СБОРОЧНЫЕ ЕДИНИЦЫ		
				КАРКАСЫ ПЛОСКИЕ		
А4		1	1.090.1-2с.2-5 05.0-10	КР40	2	
А4		2	1.090.1-2с.2-5 05.0-09	КР39	4	
А4		3	1.090.1-2с.2-5 10.0-06	СЕТКА С26	1	
				ИЗДЕЛИЯ ЗАКЛАДНЫЕ		
А4		4	1.090.1-2с.2-5 11.0-01	МН2	2	
А4		5	1.090.1-2с.2-5 11.0-02	МН3	1	
А4		6	1.090.1-2с.2-5 12.0-01	МН5	1	
				ДЕТАЛИ		
А3			1.090.1-2с.2-5 00.2-01	ПЕТЛЯ СТРОПОВОЧНАЯ СП2	2	
				СТЕРЖНИ ГНУТЫЕ		
А3		8	1.090.1-2с.2-5 00.1-05	АН6	1	
А3		9	1.090.1-2с.2-5 00.1-03	АН4	1	
				СТЕРЖНИ ОТДЕЛЬНЫЕ		
				Ø10А1 ГОСТ 5781-82		
БЧ		10	10.011.2705	L = 2705	1	1,67 кг

КОАСК

Взам. инв.№ | Подпись и дата | Инв. № подл.

1.090.1-2с.2-2 18

Лист 2

Копировал Формат А4

Формат	Зона	Поз.	ОБОЗНАЧЕНИЕ	НАИМЕНОВАНИЕ	КОЛ.	ПРИМЕЧАНИЕ
БЧ		11	10.011.2500	L = 2500 Ст3пр1 ГОСТ 8727-80	1	1,55 кг
БЧ		12	4.041.3080	L = 3080	5	0,90 кг
БЧ		13	4 041.2540	L = 2540	2	0,25 кг

КОАСК

Инв. № подл. | Подпись и дата | Взам. инв. №

1.090.1-2с.2-2 18

Лист 5

Копировал

Формат А4

КОАСК

Инв. № подл. | Подпись и дата | Взам. инв. №

Копировал

Формат А4

РИС. 1

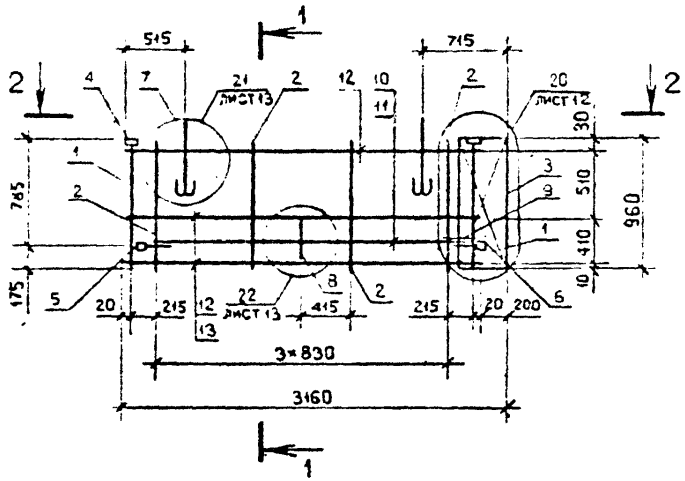

РИС. 2

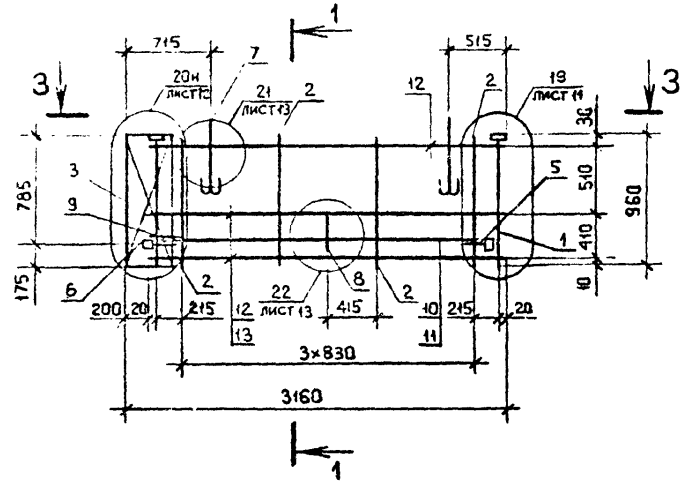

1 – 1

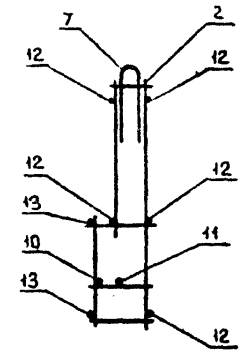

2 – 2

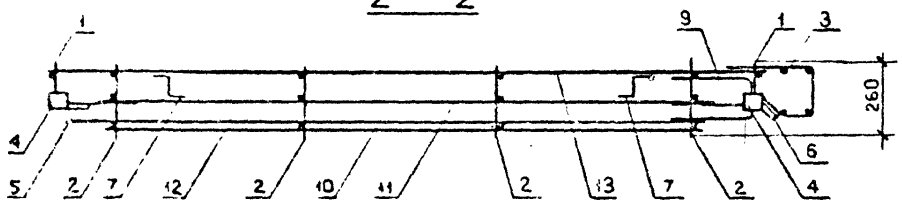

3 – 3

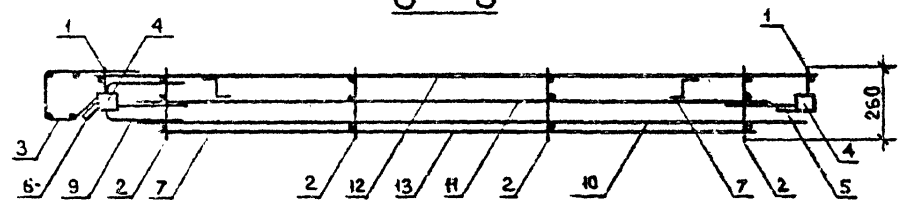

Обозначение	Марка	Рис.	Масса, кг
I.090.I-2с.2-2 I8	IКШ 32.I0	I	I5,60
	2КШ 32.I0	2	

Нач.отд.	Эдишерашвили		6.84
Н.контр.	Силагадзе		6.84
Рук.маст.	Касрадзе		6.84
ГИП	Эдишерашвили		6.84
Рук.гр.	Бурджиладзе		6.84
Проверил	Салихова		2.84
Разраб.	Шелия		8.84

I.090.I-2с.2-2 I8СБ

КАРКАС ПРОСТРАНСТВЕННЫЙ IКШ 32, 2КШ 32 СБОРОЧНЫЙ ЧЕРТЕЖ

Стадия	Масса	Масштаб
Р	См. табл.	1:40 1:20
Лист	Листов 1	

ТбилЗНИИЭП

Копировал

Формат А3

Формат	Зона	Поз.	ОБОЗНАЧЕНИЕ	НАИМЕНОВАНИЕ	КОЛ.	ПРИМЕЧАНИЕ
				ДОКУМЕНТАЦИЯ		
	А3		1.090.1-2с.2-2 19СБ	СБОРОЧНЫЙ ЧЕРТЕЖ		
	А3		1.090.1-2с.2-2 00Д2	УЗЛЫ АРМАТУРНЫЕ		
	А3		1.090.1-2с.2-2 00ТС	ТЕХНИЧЕСКОЕ ОПИСАНИЕ		
			ПЕРЕМЕННЫЕ ДАННЫЕ ДЛЯ ИСПОЛНЕНИЙ:			
				1.090.1-2с.2-2 19		
				1КПП 20.10		
				СБОРОЧНЫЕ ЕДИНИЦЫ		
				КАРКАСЫ ПЛОСКИЕ		
	А4	1	1.090.1-2с.2-5 05.0-10	КР40	2	
	А4	2	1.090.1-2с.2-5 05.0-09	КР39	3	
	А4	3	1.090.1-2с.2-5 10.0-06	СЕТКА С26	1	
				ИЗДЕЛИЯ ЗАКЛАДНЫЕ		
	А4	4	1.090.1-2с.2-5 11.0-01	МН2	2	
	А4	5	1.090.1-2с.2-5 11.0-02	МН3	1	
	А4	6	1.090.1-2с.2-5 12.0-01	МН5	1	
				ДЕТАЛИ		
	А3	7	1.090.1-2с.2-5 00.2	ПЕТЛЯ СТРОПОВОЧНАЯ СП1	2	
				СТЕРЖНИ ГНУТЫЕ		
	А3	8	1.090.1-2с.2-5 00.1-05	АН6	1	
	А3	9	1.090.1-2с.2-5 00.1-03	АН4	1	
				СТЕРЖНИ ОТДЕЛЬНЫЕ		
				Ø10А1 ГОСТ 5781-82		

Нач.отд.	Кикнадзе		4.11.84
Н.контр.	Силагадзе		4.11.84
Рук.маст	Кагоадзе		4.11.84
ГИП	Эдишерашвили		4.11.84
Рук.гр.	Салуквадзе		4.11.84
Проверил	Дгебуадзе		1.11.84
Разраб.	Салихова		1.11.84

1.090.1-2с.2-2 19

КАРКАС ПРОСТРАНСТВЕННЫЙ 1КПП 20 - 2КПП 14

Стадия	Лист	Листов
Р	1	4

ТбилЗНИИЭП

КОАСК

Взам. инв.№ | Подпись и дата | Инв. № подл.

Копировал | Формат А4

Формат	Зона	Поз.	ОБОЗНАЧЕНИЕ	НАИМЕНОВАНИЕ	КОЛ.	ПРИМЕЧАНИЕ
	БЧ	10	10.011.1505	L - 1505	1	0,93кг
	БЧ	11	10.011.1300	L - 1300	1	0,80кг
				Ø4Вр1 ГОСТ 6727-80		
	БЧ	12	4.041.1860	L - 1860	5	0,18кг
	БЧ	13	4.041.1340	L - 1340	2	0,1[illegible]кг
				1.090.1-2с.2-2 19-01		
				2КПП 20.10		
				СБОРОЧНЫЕ ЕДИНИЦЫ		
				КАРКАСЫ ПЛОСКИЕ		
	А4	1	1.090.1-2с.2-5 05.0-10	КР40	2	
	А4	2	1.090.1-2с.2-5 05.0-09	КР39	3	
	А4	3	1.090.1-2с.2-5 10.0-06	СЕТКА С26	1	
				ИЗДЕЛИЯ ЗАКЛАДНЫЕ		
	А4	4	1.090.1-2с.2-5 11.0-01	МН2	2	
	А4	5	1.090.1-2с.2-5 11.0-02	МН3	1	
	А4	6	1.090.1-2с.2-5 12.0-01	МН5	1	
				ДЕТАЛИ		
	А3	7	1.090.1-2с.2-5 00.2	ПЕТЛЯ СТРОПОВОЧНАЯ СП1	2	
				СТЕРЖНИ ГНУТЫЕ		
	А3	8	1.090.1-2с.2-5 00.1-05	АН6	1	
	А3	9	1.090.1-2с.2-5 00.1-03	АН4	1	
				СТЕРЖНИ ОТДЕЛЬНЫЕ		
				Ø10А1 ГОСТ 5781-82		
	БЧ	10	10.011.1505	L - 1505	1	0,93кг
	БЧ	11	10.011.1300	L - 1300	1	0,80кг
				Ø4Вр1 ГОСТ 6727-80		

1.090.1-2с.2-2 19

Лист 2

КОАСК

Взам. инв.№ | Подпись и дата | Инв. № подл.

Копировал | Формат А4

Формат	Зона	Поз.	Обозначение	Наименование	Кол.	Примечание
БЧ		12	4.041.1860	L = 1860	5	0,18кг
БЧ		13	4.041.1340	L = 1340	2	0,13кг
				1.090.1-2с.2-2 19-02		
				1КПП 14.10		
				СБОРОЧНЫЕ ЕДИНИЦЫ		
				КАРКАСЫ ПЛОСКИЕ		
А4		1	1.090.1-2с.2-5 05.0-10	КР40	2	
А4		2	1.090.1-2с.2-5 05.0-09	КР39	2	
А4		3	1.090.1-2с2-5 10.0-06	СЕТКА С26	1	
				ИЗДЕЛИЯ ЗАКЛАДНЫЕ		
А4		4	1.090.1-2с.2-5 11.0-01	МН2	2	
А4		5	1.090.1-2с.2-5 11.0-02	МН3	1	
А4		6	1.090.1-2с.2-5 12.0-01	МН5	1	
				ДЕТАЛИ		
А3		7	1.090.1-2с.2-5 00.2	ПЕТЛЯ СТРОПОВОЧНАЯ СП	2	
				СТЕРЖЕНЬ ГНУТЫЙ		
А3		9	1.090.1-2с.2-5 00.1-03	АН4	1	
				СТЕРЖНИ ОТДЕЛЬНЫЕ		
				Ø 10А1 ГОСТ 5781-82		
БЧ		10	10.011.905	L = 905	1	0,56кг
БЧ		11	10.011.700	L = 700	1	0,43кг
				Ø4Вр1 ГОСТ 6727-80		
БЧ		12	4.041.1260	L = 1260	5	0,12кг
БЧ		13	4.041.740	L = 740	2	0,07кг
				1.090.1-2с.2-2 19-03		
				2КПП 14.10		

Копировал

Формат А4

Формат	Зона	Поз.	Обозначение	Наименование	Кол.	Примечание
				СБОРОЧНЫЕ ЕДИНИЦЫ		
				КАРКАСЫ ПЛОСКИЕ		
А4		1	1.090.1-2с.2-5 05.0-10	КР40	2	
А4		2	1.090.1-2с.2-5 05.0-09	КР39	2	
А4		3	1.090.1-2с.2-5 10.0-06	СЕТКА С26	1	
				ИЗДЕЛИЯ ЗАКЛАДНЫЕ		
А4		4	1.090.1-2с.2-5 11.0-01	МН2	2	
А4		5	1.090.1-2с.2-5 11.0-02	МН3	1	
А4		6	1.090.1-2с.2-5 12.0-01	МН5	1	
				ДЕТАЛИ		
А3		7	1.090.1-2с.2-5 00.2	ПЕТЛЯ СТРОПОВОЧНАЯ СП	2	
А3		9	1.090.1-2с.2-5 00.1-03	СТЕРЖЕНЬ ГНУТЫЙ АН4	1	
				СТЕРЖНИ ОТДЕЛЬНЫЕ		
				Ø10А1 ГОСТ 5781-82		
БЧ		10	10.011.905	L = 905	1	0,56кг
БЧ		11	10.011.700	L = 700	1	0,43кг
				Ø4Вр1 ГОСТ 6727-80		
БЧ		12	4.041.1260	L = 1260	5	0,12кг
БЧ		13	4.041.740	L = 740	2	0,07кг

Копировал

Формат А4

РИС. 1

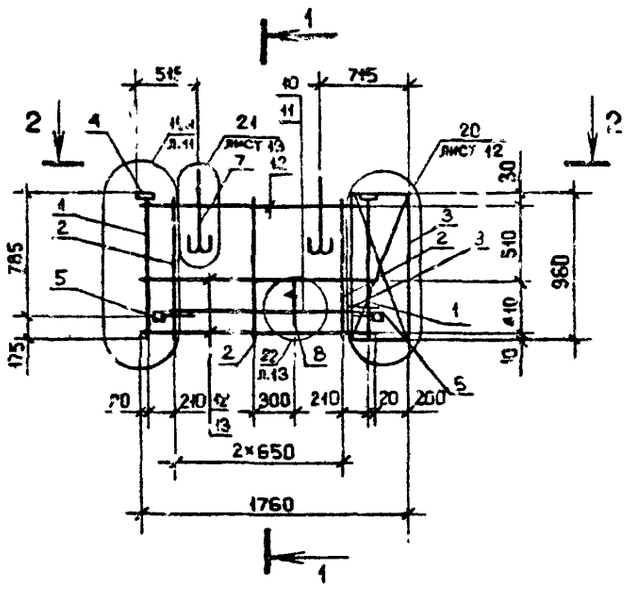

РИС. 2

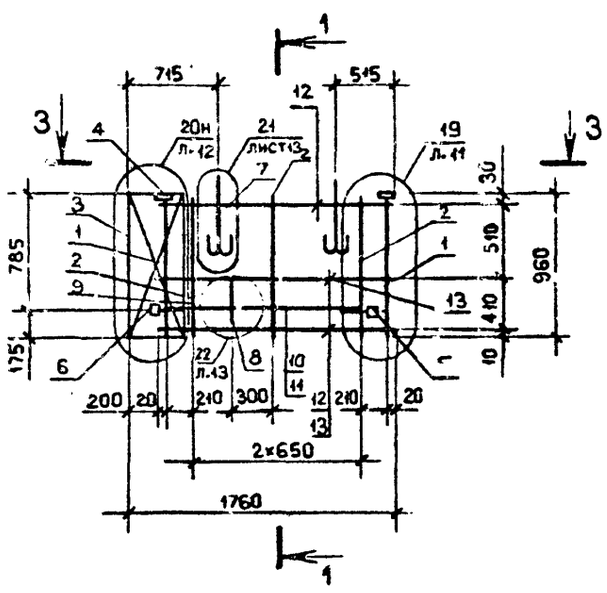

1 – 1

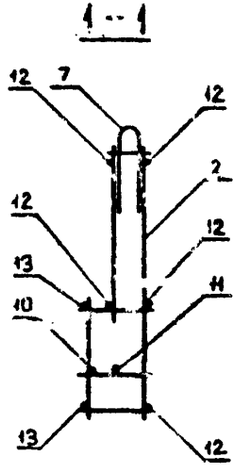

2 – 2

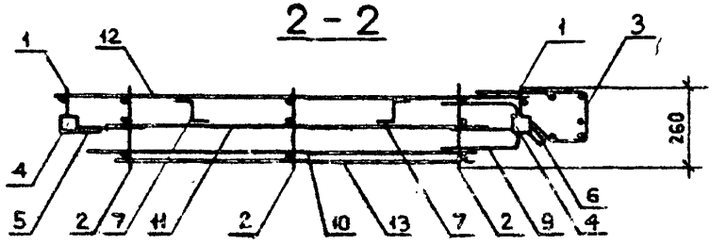

3 – 3

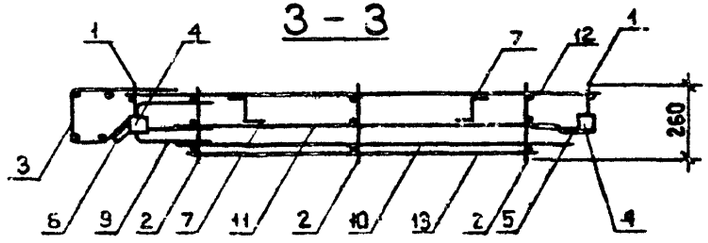

Обозначение	Марка	Рис.	Масса, кг
I.090.I-2с.2-2 I9	IKШ 20.I0	I	I2,33
-0I	2KШ 20.I0	2	
-02	IKШ I4.I0	3	I0,28
-03	2KШ I4.I0	4	

Нач.отд.	Эдишерашвили		5.84
Н.контр.	Силагадзе		6.5.84
Рук.маст.	Кахрадзе		6.5.84
ГИП	Эдишерашвили		5.84
Рук.гр.	Бурдиханадзе		5.84
Проверил	Салихова		5.84
Разраб.	Шелия		5.84

I.090.1-2с.2-2 I9СБ

КАРКАС ПРОСТРАНСТВЕННЫЙ IKШ 20 – 2KШ I4 СБОРОЧНЫЙ ЧЕРТЕЖ

Стадия	Масса	Масштаб
Р	См. табл.	1:40 1:20
Лист 1	Листов 2	

ТбилЗНИИЭП

Копировал

Формат А3

Инв.№ подл. | Подпись и дата | Взам.инв.№

РИС. 3

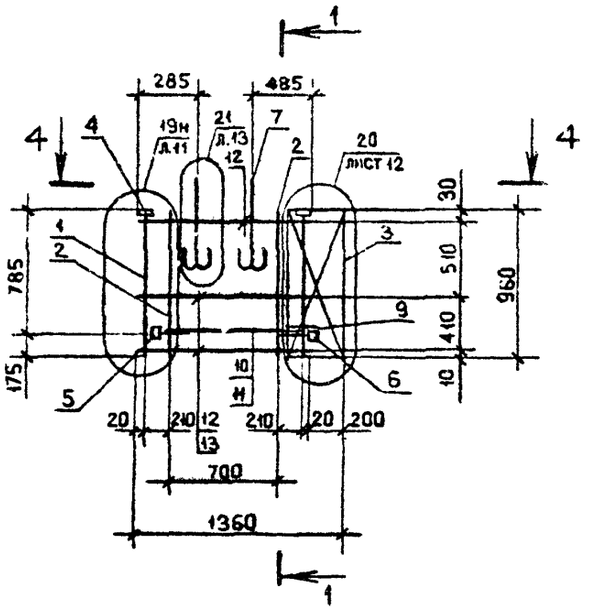

РИС. 4

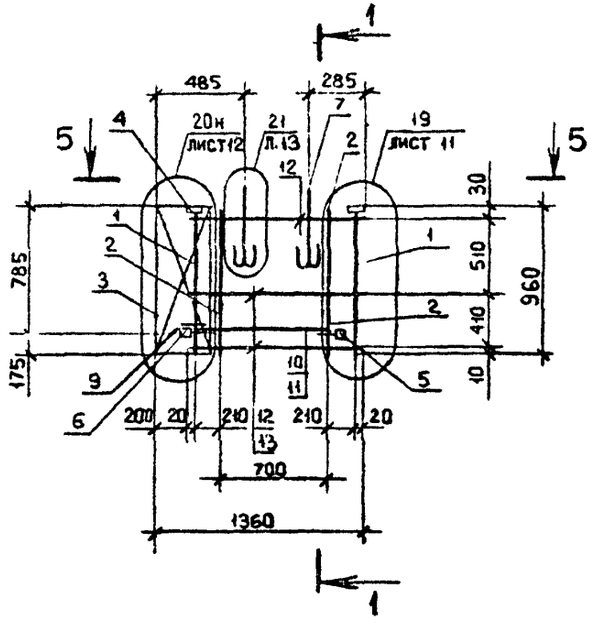

4 – 4

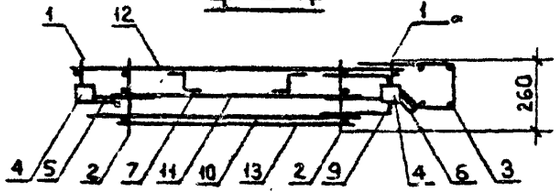

5 – 5

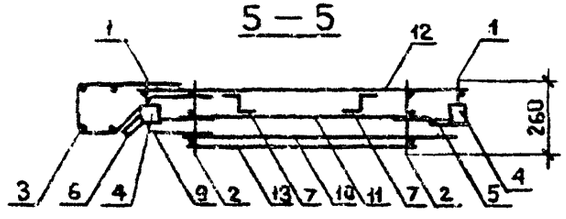

Сечение I–I см. на листе I

Инв. № подл. | Подпись и дата | Взам. инв. №

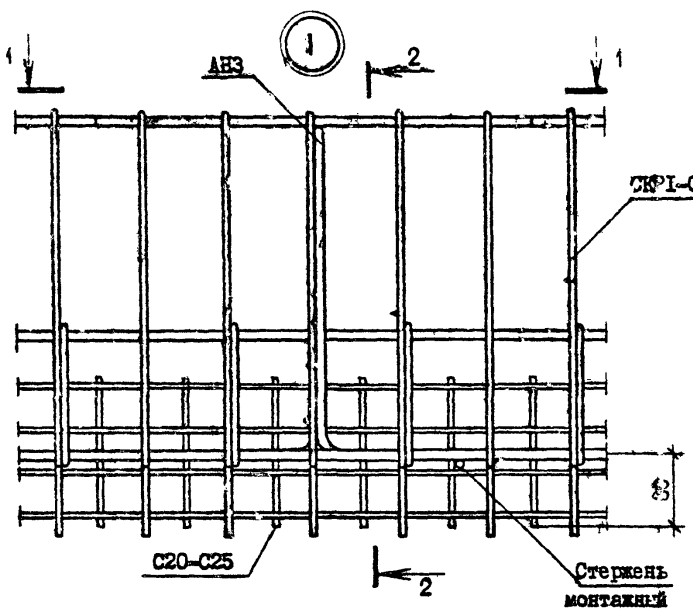

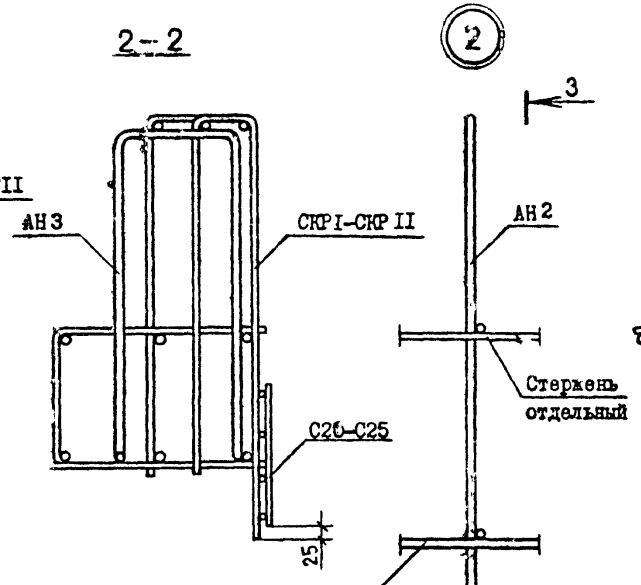

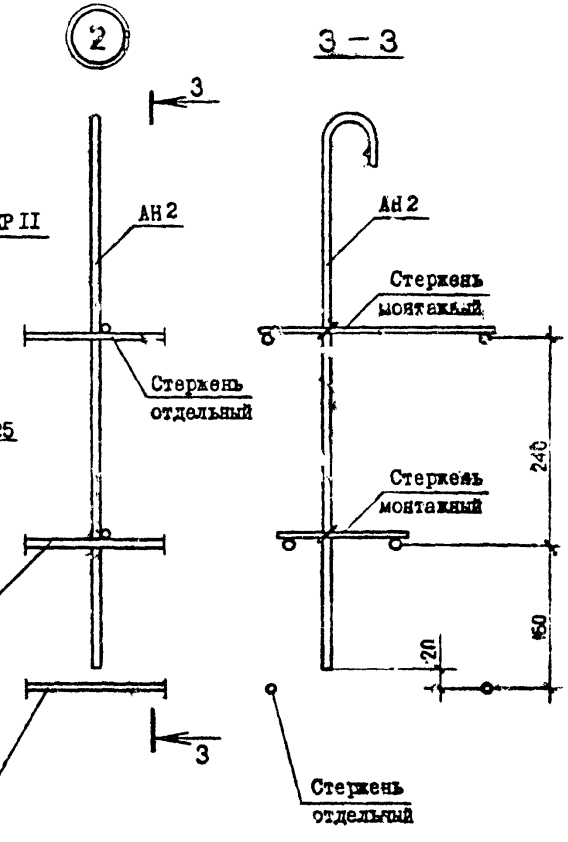

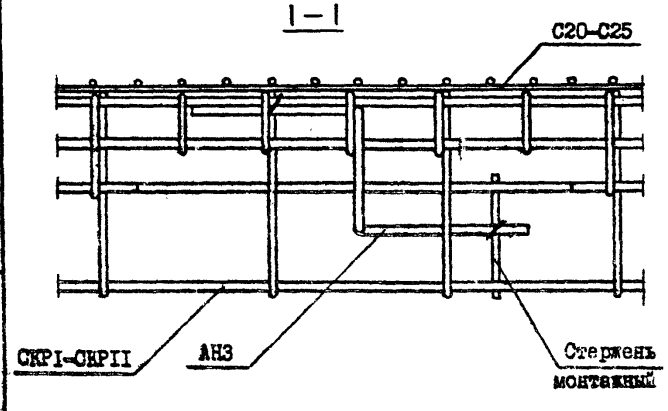

Нач.отд.	Эдишерашвили		6.5.84
Н.контр.	Силагадзе		6.5.84
Рук.маст.	Касрадзе		6.5.84
ГИП	Эдишерашвили		6.5.84
Рук.гр.	Буражанадзе		6.5.84
Проверил	Салихова		6.5.84
Разраб.	Шелия		6.5.84

1.090.1-2с.2-2 ООД2

УЗЛЫ АРМАТУРНЫЕ

Стадия	Лист	Листов
Р	1	13

ТбилЗНИИЭП

Копировал

Формат А3

Инв.№ подл. | Подпись и дата | Взам.инв.№

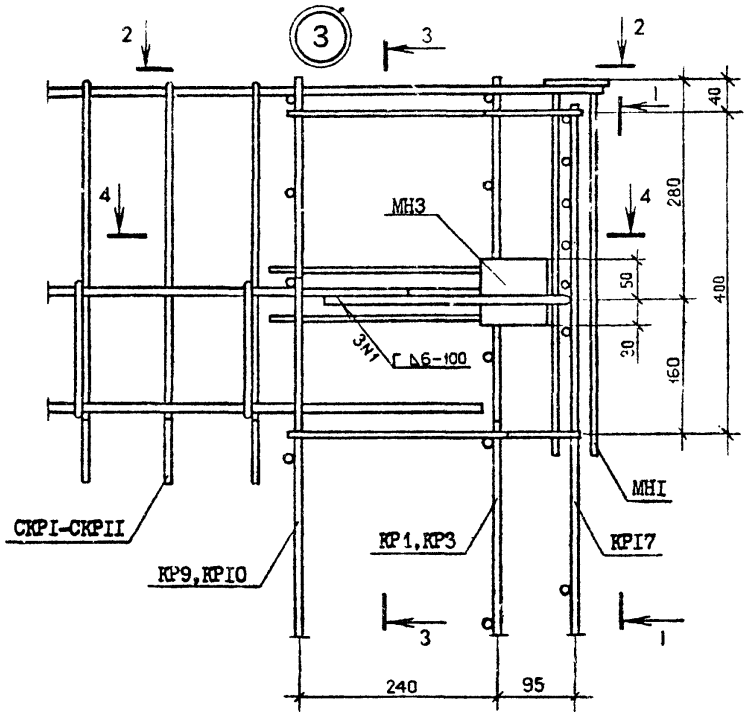

1—1

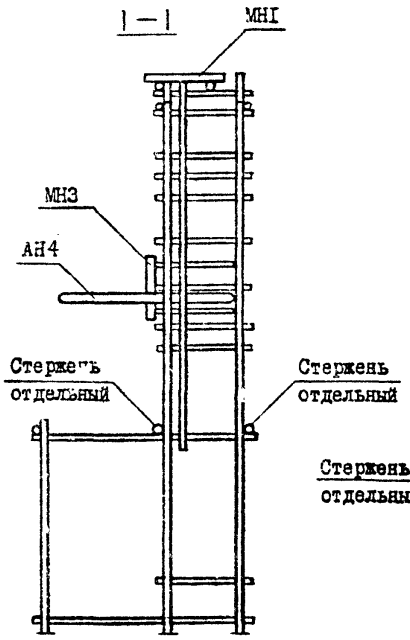

3—3

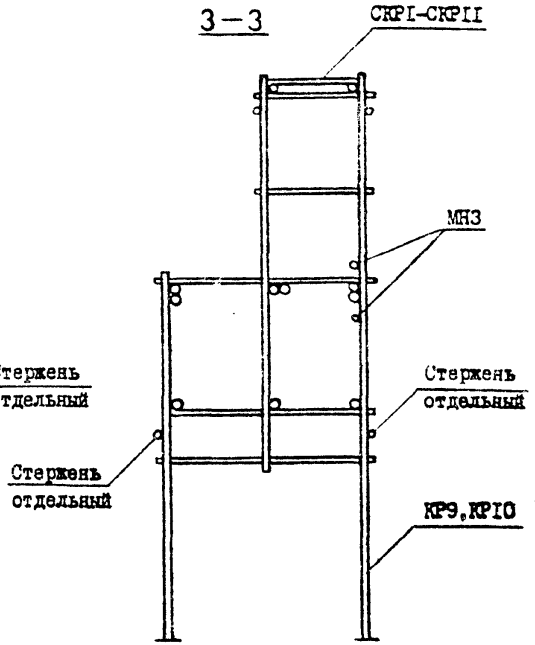

2—2

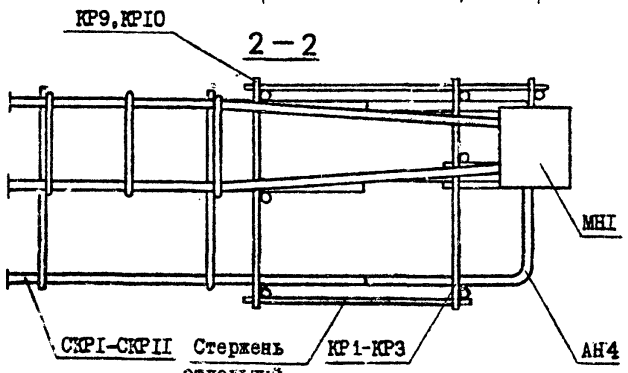

4—4

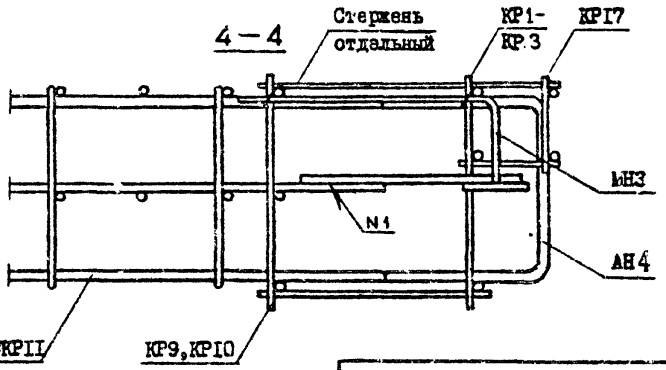

Взам. инв. №

Подпись и дата

Инв. № подл.

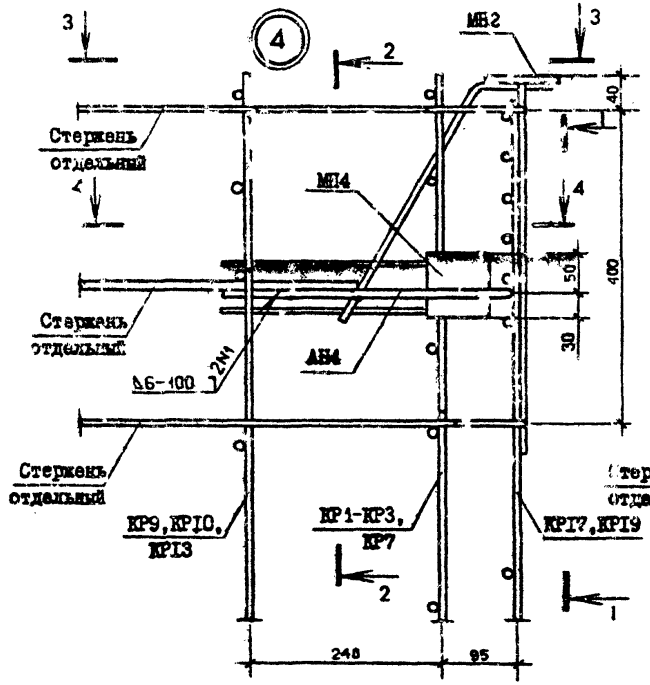

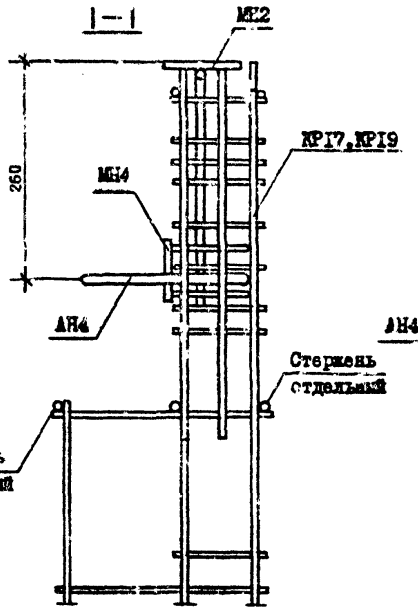

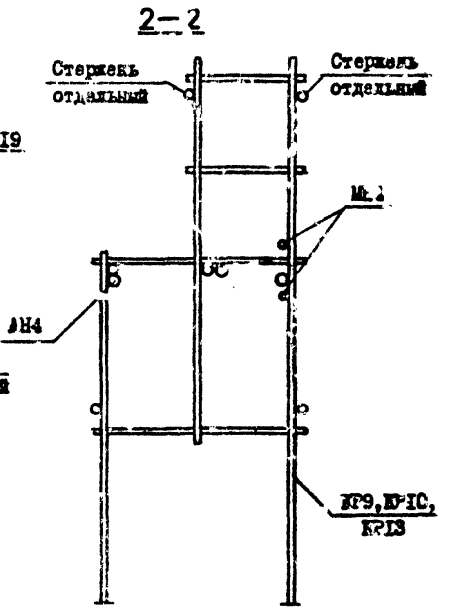

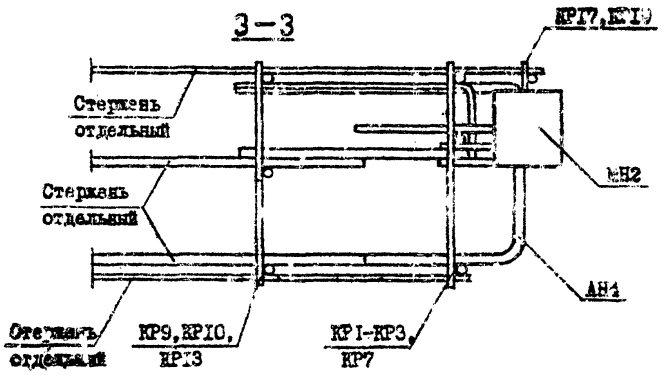

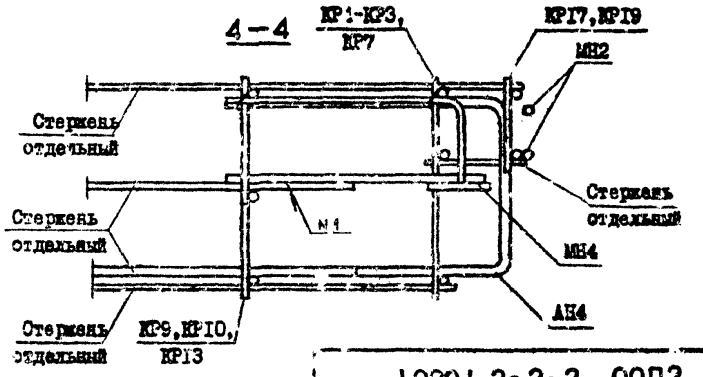

Инв.№ подл. | Подпись и дата | Взам.инв.№

1.090.1-2с.2-2 ООД2

Лист 3

Копировал Формат А3

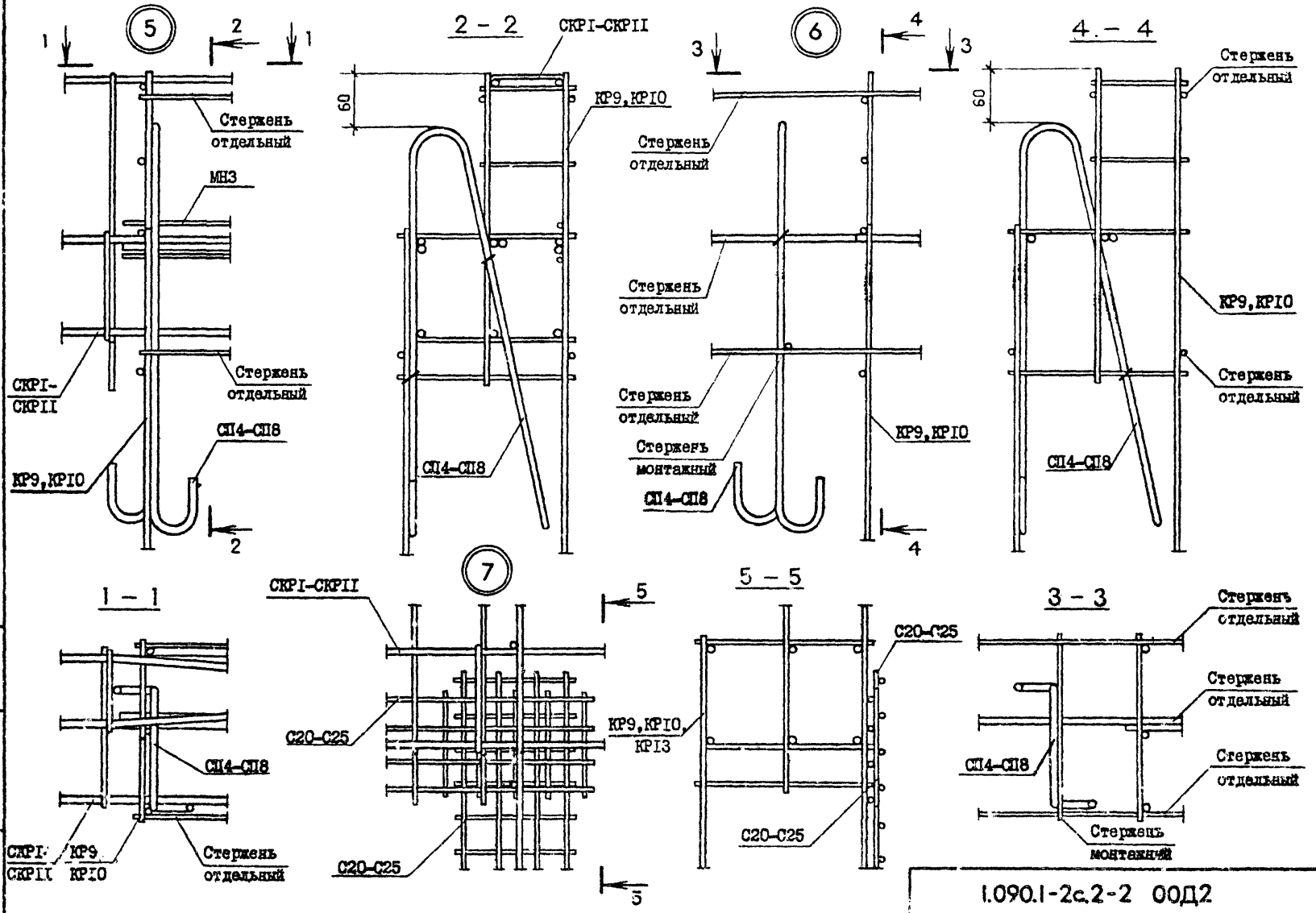

Инв. № подл. | Подпись и дата | Взам. инв. №

1.090.1-2с.2-2 ООД2

Лист 4

Копировал

Формат А3

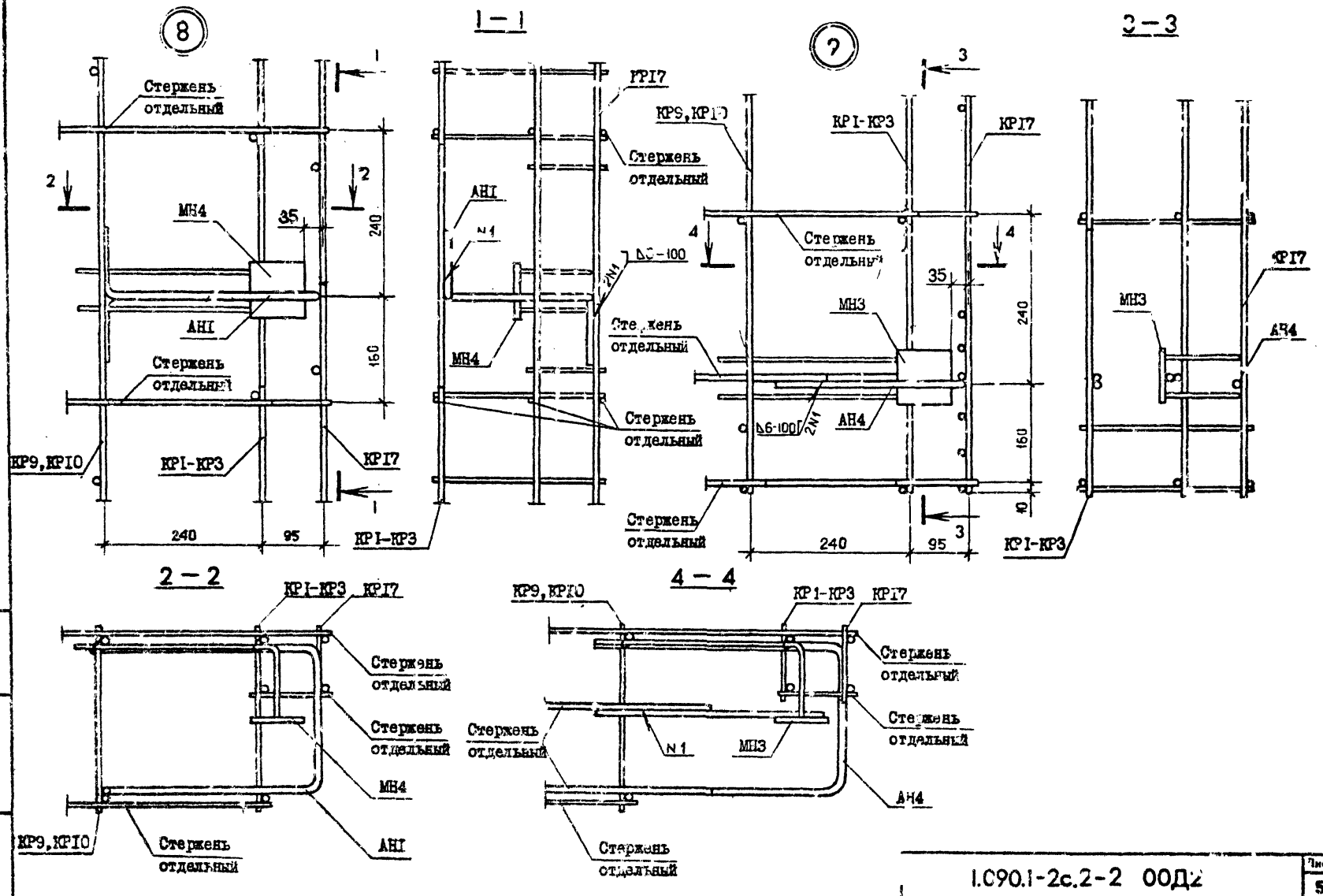

Инв. № подл. | Подпись и дата | Взам. инв. №

1.090.1-2с.2-2 00Д2

Лист 5

Копировал

Формат А3

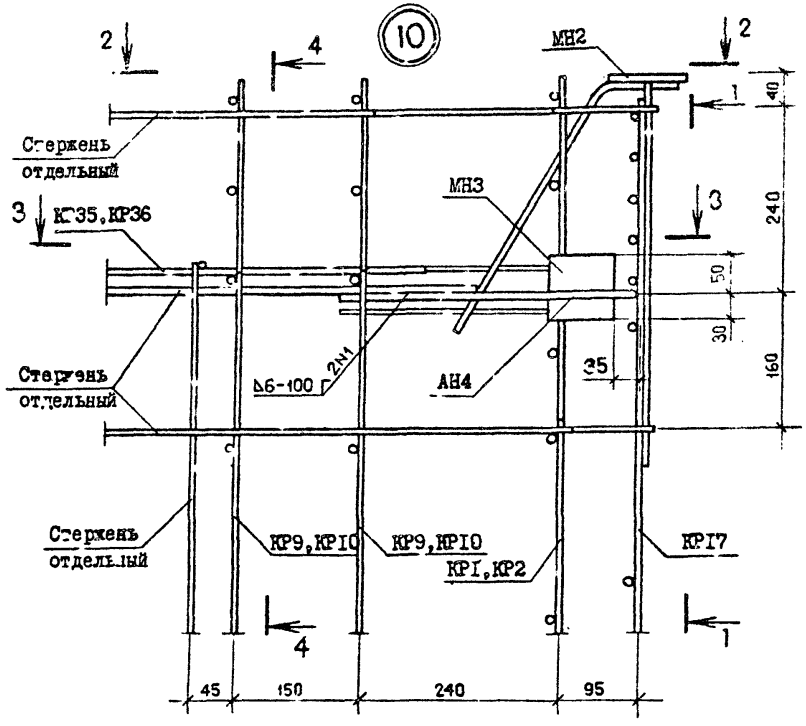

4 – 4

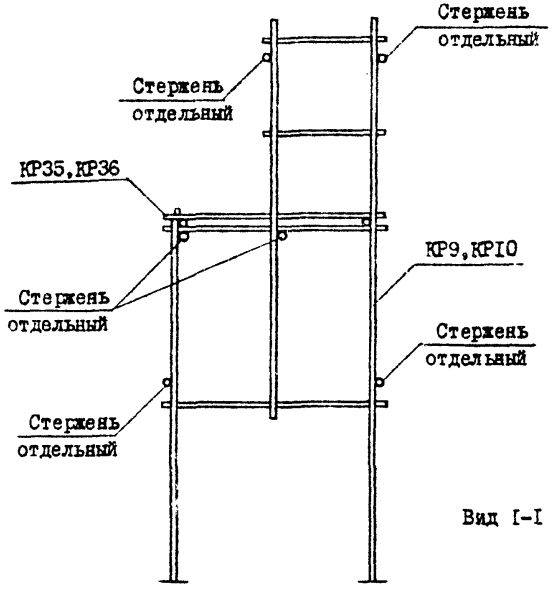

Вид I-I см. лист 3

2 – 2

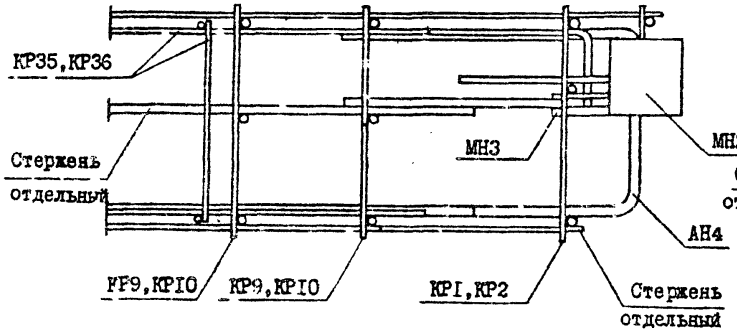

3 – 3

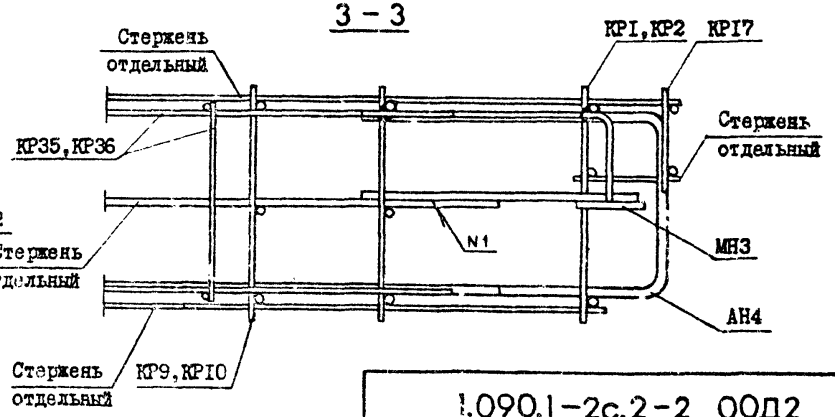

т.к. 1090.1-2с. 6.2.2.

Взам.инв.№

Подп. и дата

Инв.№подл.

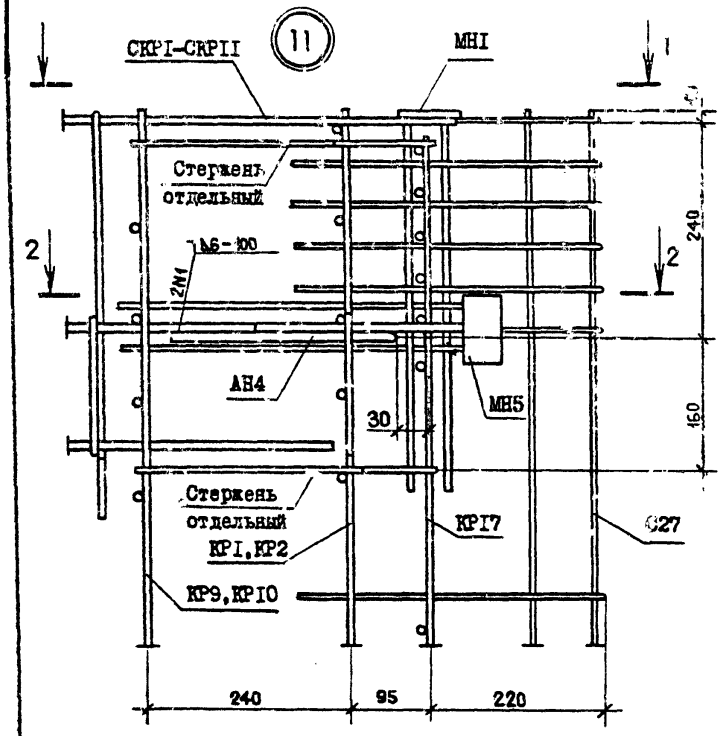

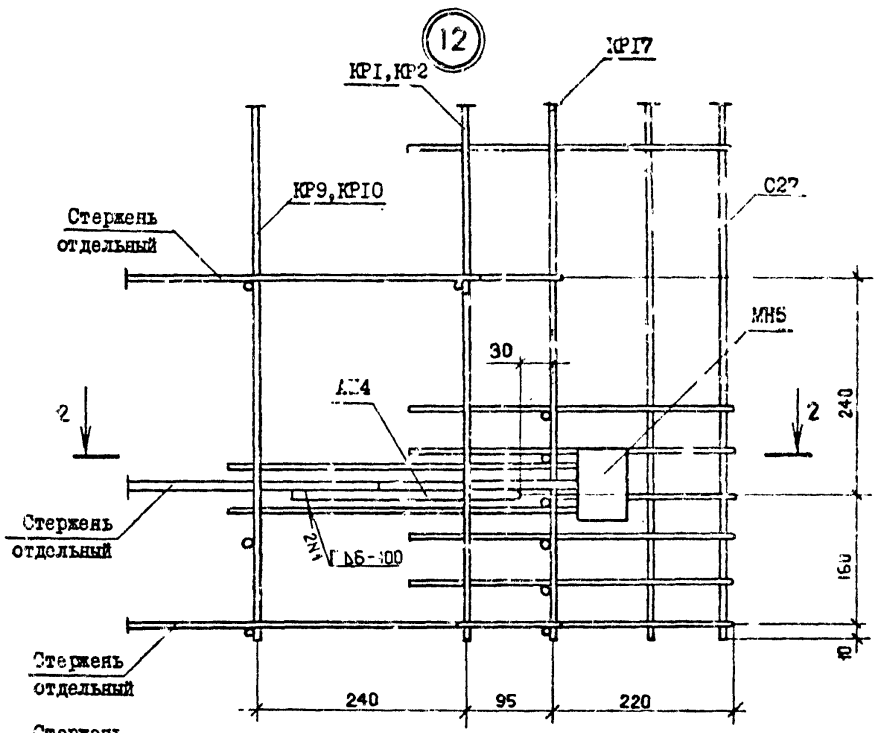

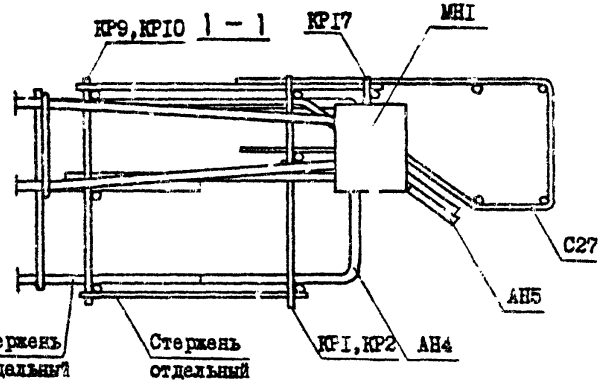

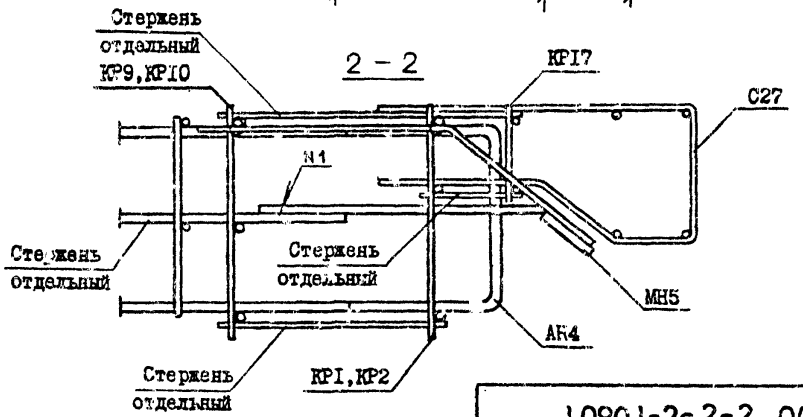

Инв. № подл. | Подпись и дата | Взам. инв. №

1.090.1-2с.2-2 00Д2

Лист 7

Копировал

Формат А3

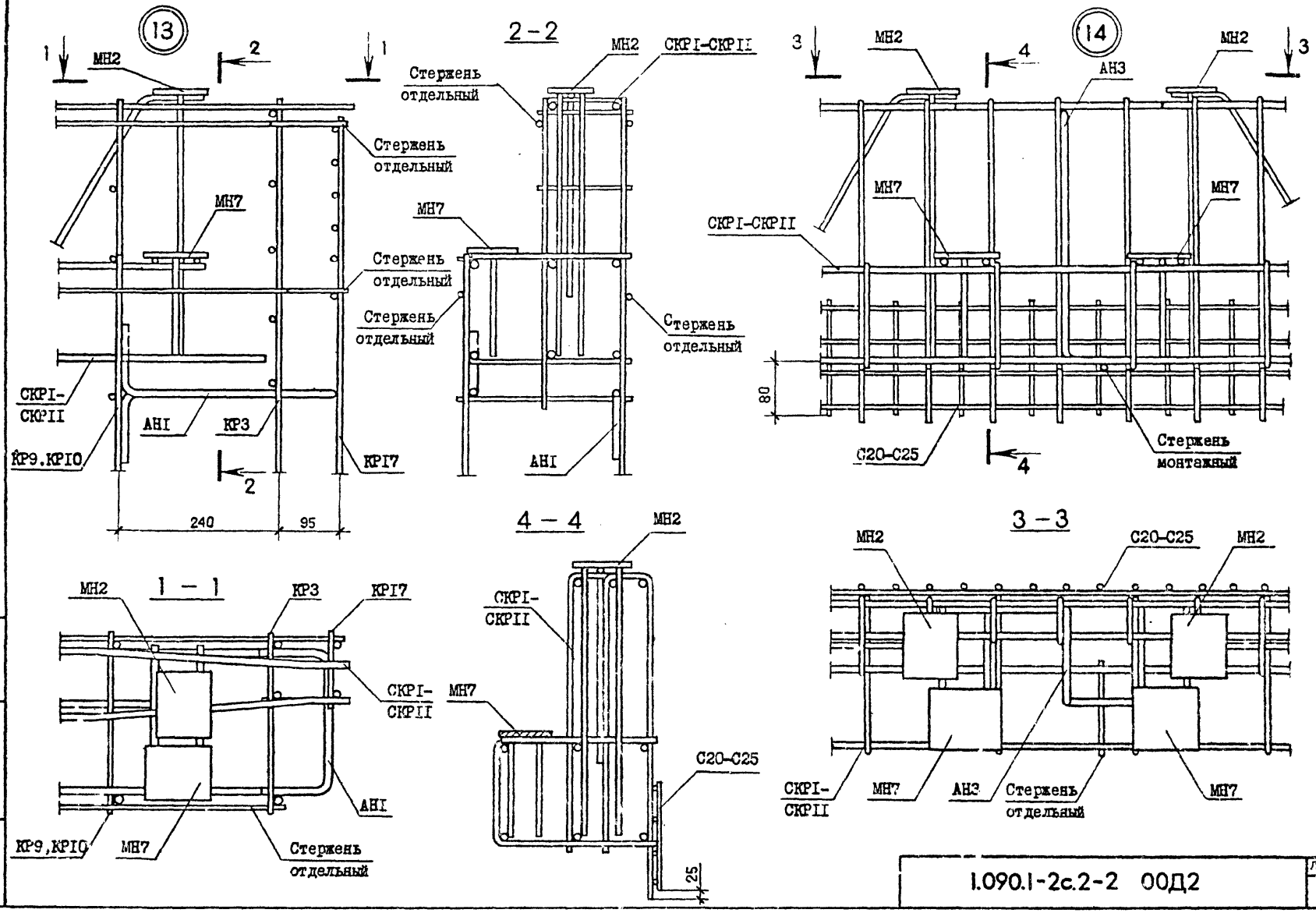

Инв. № подл. | Подпись и дата | Взам. инв. №

1.090.1-2с.2-2 ООД2

Лист 8

Копировал

Формат А3

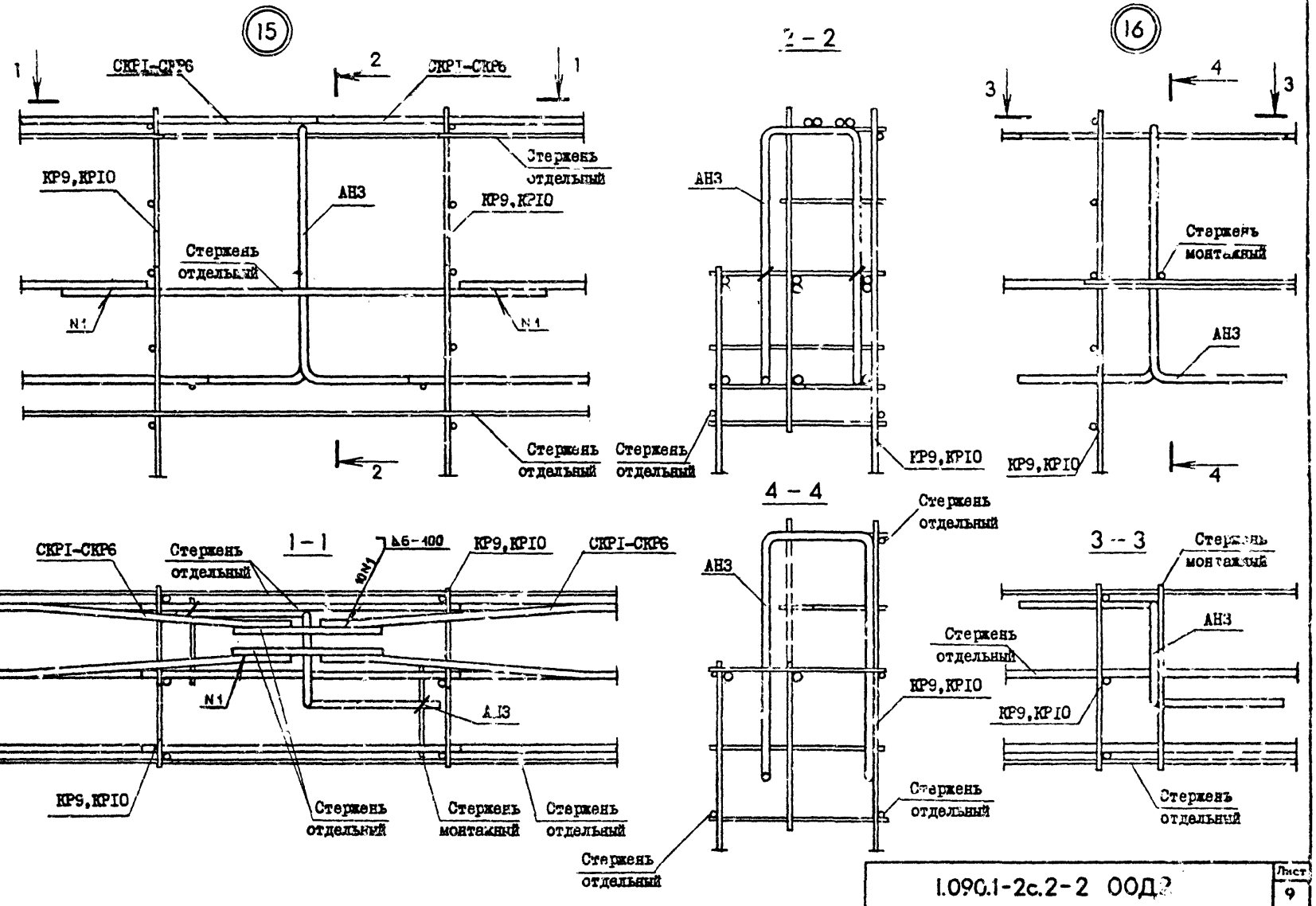

Инв. № подл. | Подпись и дата | Взам. инв. №

1.090.1-2с.2-2 ООДЗ

Лист 9

Копировал

Формат А4

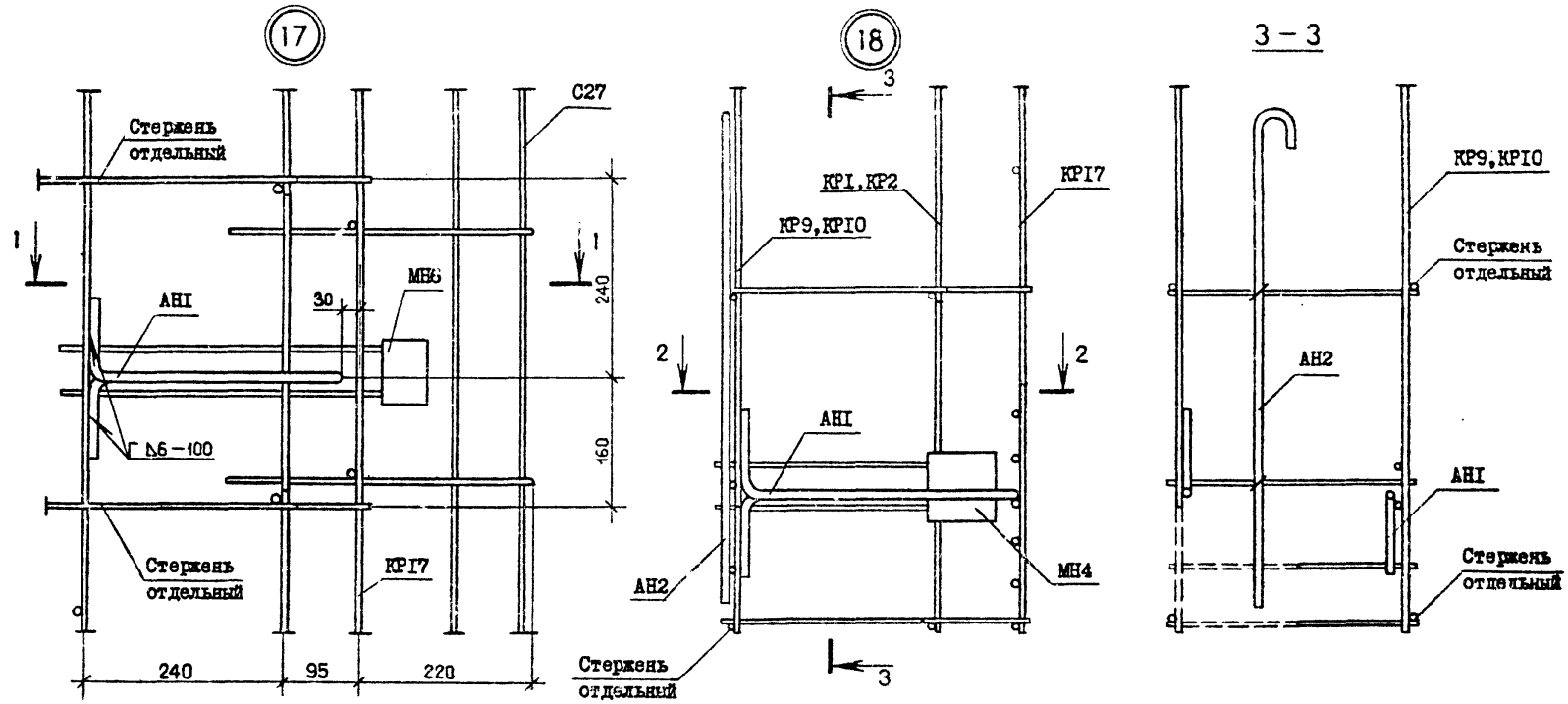

Инв. № подл. | Подпись и дата | Взам. инв. №

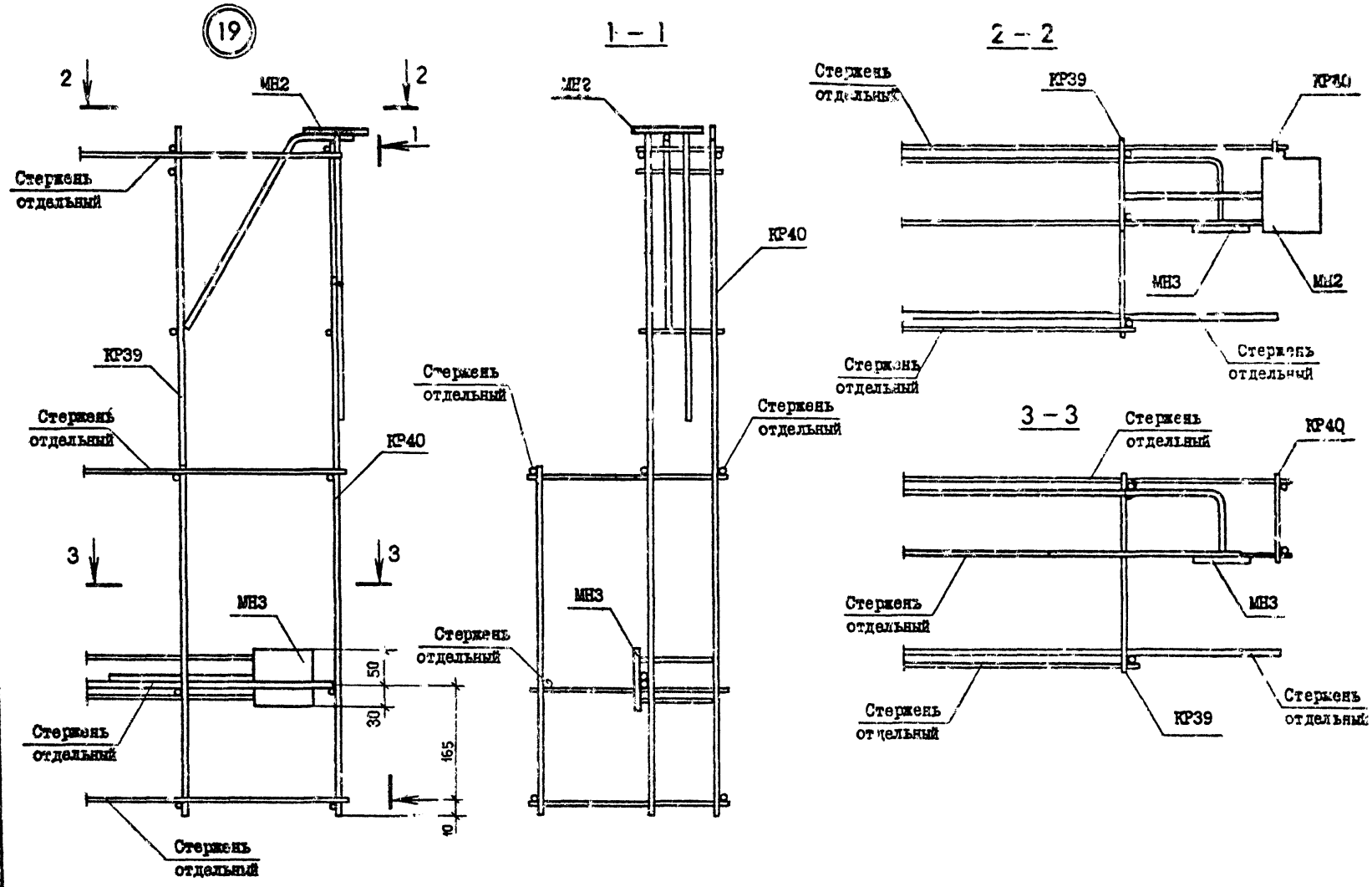

Инв. № подл. | Подпись и дата | Взам. инв. №

1.090.1-2с.2-2 ООД2

Лист 11

Копировал

Формат А3

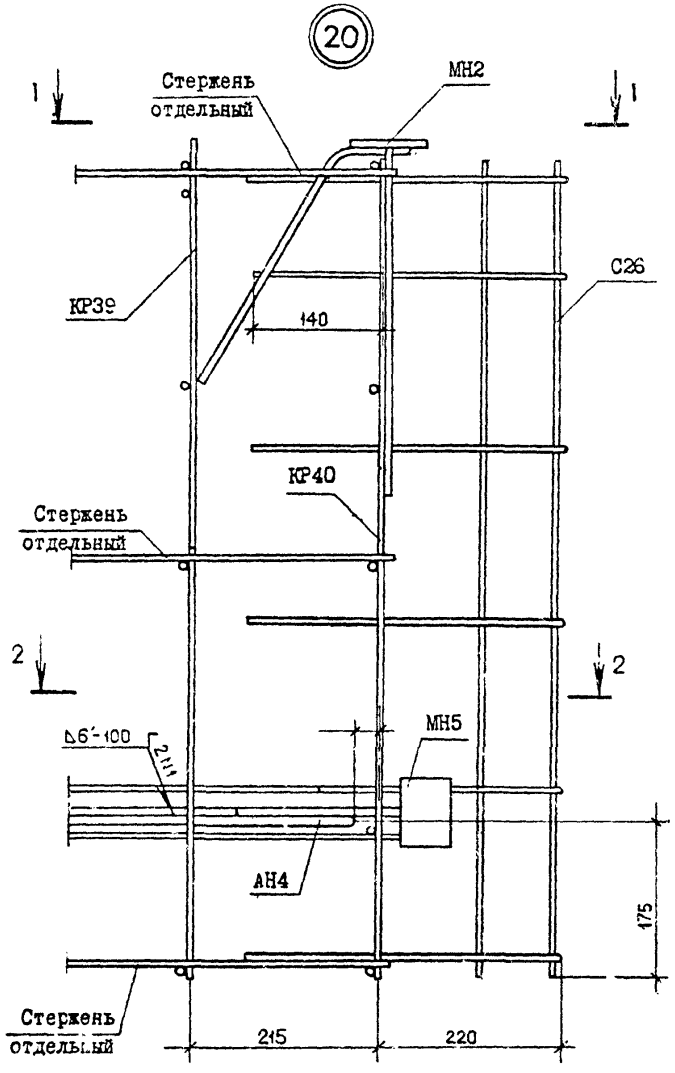

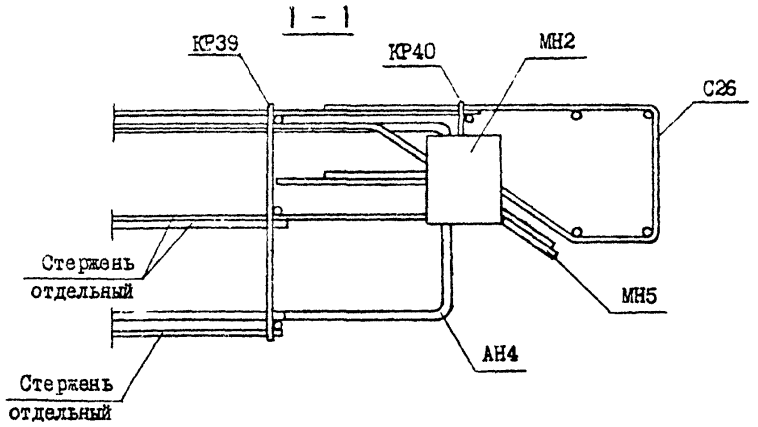

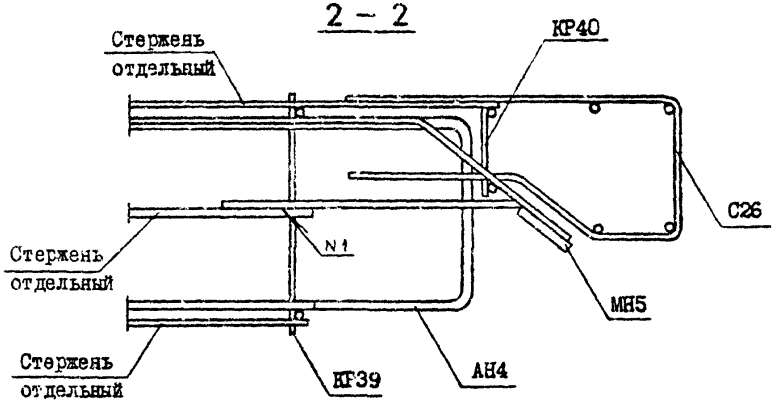

Инв.№ подл. | Подпись и дата | Взам.инв.№

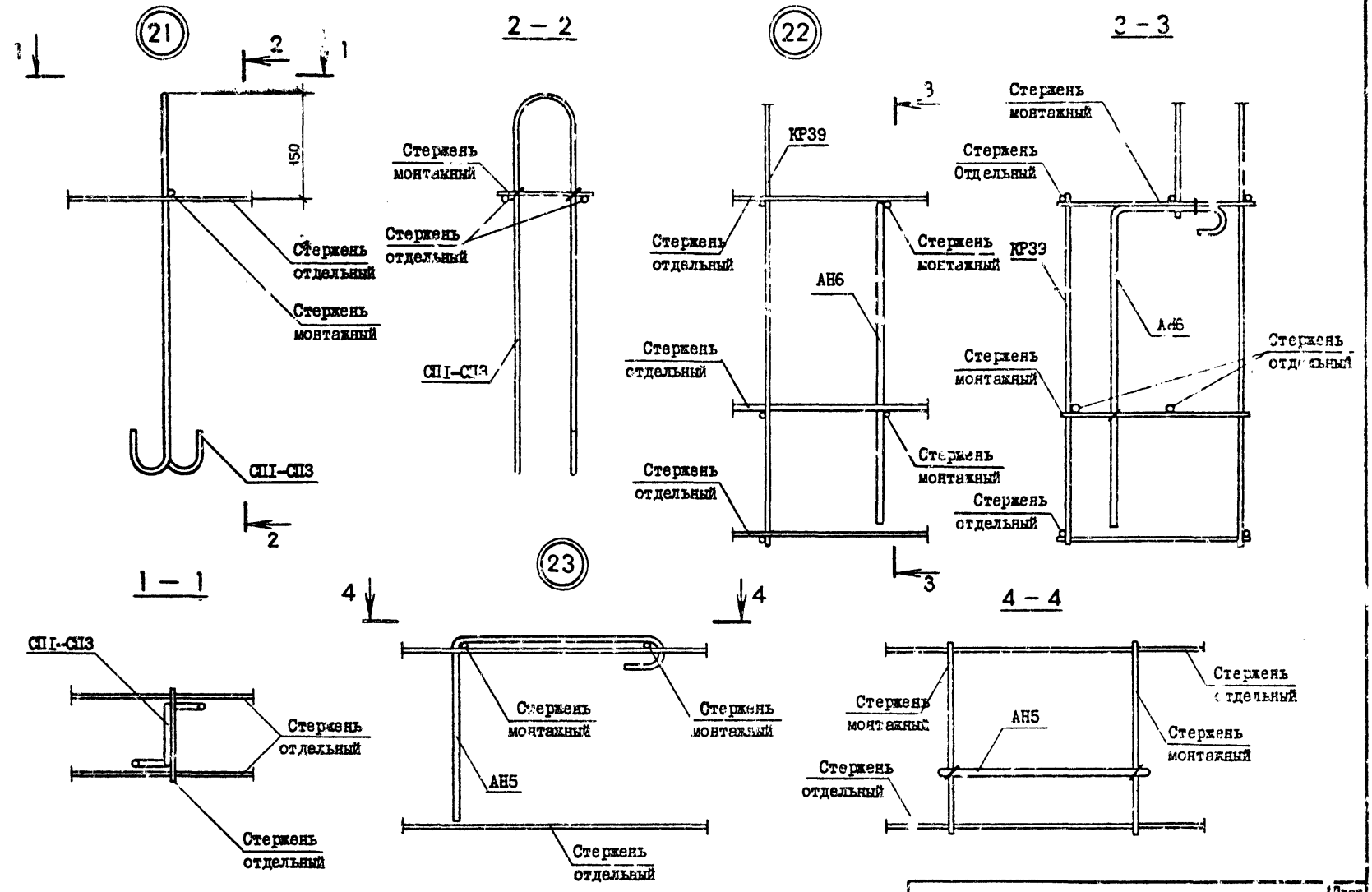

Инв. № подл. | Подпись и дата | Взам. инв. №

1.090.1-2с.2-2 ООД2

Лист 19

Копировал

Формат А3

Госстрой СССР
Тбилисский филиал
ЦИТП
Типовой проект (серия)
№ 1.090.1-2 в 2-2
Заказ № 12.37
Цена 3 руб. 76 коп.
Тираж 250
Дата "26" 08 1988 г.

gost.e-ecolog.ru