ТИПОВЫЕ КОНСТРУКЦИИ, ИЗДЕЛИЯ И УЗЛЫ ЗДАНИЙ И СООРУЖЕНИЙ

СЕРИЯ 1.090.1-2с

СБОРНЫЕ ЖЕЛЕЗОБЕТОННЫЕ КОНСТРУКЦИИ МЕЖВИДОВОГО ПРИМЕНЕНИЯ ДЛЯ КРУПНОПАНЕЛЬНЫХ ОБЩЕСТВЕННЫХ ЗДАНИЙ И ВСПОМОГАТЕЛЬНЫХ ЗДАНИЙ ПРОМЫШЛЕННЫХ ПРЕДПРИЯТИЙ С ВЫСОТОЙ ЭТАЖА 3,0 И 3,3 м ДЛЯ СТРОИТЕЛЬСТВА В СЕЙСМИЧЕСКИХ РАЙОНАХ

ВЫПУСК 2-1

ПАНЕЛИ НАРУЖНЫХ СТЕН ОДНОСЛОЙНЫЕ ДЛЯ ЗДАНИЙ С ВЫСОТОЙ ЭТАЖА 3,3 м

РАБОЧИЕ ЧЕРТЕЖИ

1671-05

gost.e-ecolog.ru

ТИПОВЫЕ КОНСТРУКЦИИ, ИЗДЕЛИЯ И УЗЛЫ ЗДАНИЙ И СООРУЖЕНИЙ

СЕРИЯ 1.090.1-2с

СБОРНЫЕ ЖЕЛЕЗОБЕТОННЫЕ КОНСТРУКЦИИ МЕЖВИДОВОГО ПРИМЕНЕНИЯ ДЛЯ КРУПНОПАНЕЛЬНЫХ ОБЩЕСТВЕННЫХ ЗДАНИЙ И ВСПОМОГАТЕЛЬНЫХ ЗДАНИЙ ПРОМЫШЛЕННЫХ ПРЕДПРИЯТИЙ С ВЫСОТОЙ ЭТАЖА 3,0 И 3,3 м ДЛЯ СТРОИТЕЛЬСТВА В СЕЙСМИЧЕСКИХ РАЙОНАХ

ВЫПУСК 2-1

ПАНЕЛИ НАРУЖНЫХ СТЕН ОДНОСЛОЙНЫЕ ДЛЯ ЗДАНИЙ С ВЫСОТОЙ ЭТАЖА 3,3 м

РАБОЧИЕ ЧЕРТЕЖИ

РАЗРАБОТАН
ТбилЗНИИЭП
ГЛ. ИНЖ. ИНСТИТУТА Б. БАРКАЯ
ГЛ. КОНСТР. ПР. ОТДЕЛЕНИЯ А. ЧИКОБАВА
НАЧ. ОТДЕЛА Н. ЭДИШЕРАШВИЛИ
ГЛ. ИНЖ. ПРОЕКТА Н. ЭДИШЕРАШВИЛИ

УТВЕРЖДЕНЫ
И ВВЕДЕНЫ В ДЕЙСТВИЕ
С 1 ЯНВАРЯ 1985 г.
Госстроем СССР
ПРОТОКОЛ ОТ
1 НОЯБРЯ 1984г. №ИИ-31

№	ОБОЗНАЧЕНИЕ	НАИМЕНОВАНИЕ	СТР.	ПРИМЕЧАНИЕ
I	I.090.I-2с.2-I ОПО	ТЕХНИЧЕСКОЕ ОПИСАНИЕ	4	
2	I.090.I-2с.2-I 01	ПАНЕЛЬ 1ПСО 30 - 6ПСО 30	8	1ПСО 30.33.3-III-С 1ПСО 30.33.3-2П-С 2ПСО 30.33.3-III-С 2ПСО 30.33.3-2П-С 3ПСО 30.33.3-III-С 3ПСО 30.33.3-2П-С 4ПСО 30.33.3-III-С 4ПСО 30.33.3-2П-С 5ПСО 30.33.3-III-С 5ПСО 30.33.3-2П-С 6ПСО 30.33.3-III-С 6ПСО 30.33.3-2П-С
3	I.090.I-2с.2-I 02	ПАНЕЛЬ 7ПСО 30 - 9ПСО 30	I2	7ПСО 30.33.3-2П-С 8ПСО 30.33.3-2П-С 9ПСО 30.33.3-2П-С
4	I.090.I-2с.2-I 03	ПАНЕЛЬ 1ПСО 32 - 2ПСО 32	I4	1ПСО 32.33.3-III-С 1ПСО 32.33.3-2П-С 2ПСО 32.33.3-III-С 2ПСО 32.33.3-2П-С
5	I.090.I-2с.2-I 04	ПАНЕЛЬ 1ПСО 60 - 2ПСО 60	I7	1ПСО 60.33.3-III-С 1ПСО 60.33.3-2П-С 2ПСО 60.33.3-III-С 2ПСО 60.33.3-2П-С
6	I.090.I-2с.2-I 05	ПАНЕЛЬ 3ПСО 60 - 4ПСО 60	20	3ПСО 60.33.3-III-С 3ПСО 60.33.3-2П-С 4ПСО 60.33.3-III-С 4ПСО 60.33.3-2П-С
7	I.090.I-2с.2-I 06	ПАНЕЛЬ 1ПСБ 30 - 2ПСБ 30	23	1ПСБ 30.33.3-III-С 1ПСБ 30.33.3-2П-С 2ПСБ 30.33.3-III-С 2ПСБ 30.33.3-2П-С
8	I.090.I-2с.2-I 07	ПАНЕЛЬ ПСД 30	26	ПСД 30.33.3-2П-С
9	I.090.I-2с.2-I 08	ПАНЕЛЬ 1ПСД 30 - 4ПСД 30	28	1ПСД 30.33.3-2П-С 2ПСД 30.33.3-2П-С 3ПСД 30.33.3-2П-С 4ПСД 30.33.3-2П-С
I0	I.090.I-2с.2-I 09	ПАНЕЛЬ 5ПСД 30 - 8ПСД 30	3I	5ПСД 30.33.3-2П-С 6ПСД 30.33.3-2П-С 7ПСД 30.33.3-2П-С 8ПСД 30.33.3-2П-С
II	I.090.I-2с.2-I I0	ПАНЕЛЬ 1ПСД 30 - 3ПСД 30	34	1ПСД 30.33.3-III-С 2ПСД 30.33.3-III-С 3ПСД 30.33.3-III-С
I2	I.090.I-2с.2-I II	ПАНЕЛЬ 4ПСД 30, ПСД 30	36	4ПСД 30.33.3-III-С 4ПСД 30.33.3-2П-С ПСД 30.33.3-2П-С
I3	I.090.I-2с.2-I I2	ПАНЕЛЬ ПС 30, ПС 24	38	ПС 30.33.3-II-С ПС 24.33.3-II-С
I4	I.090.I-2с.2-I I3	ПАНЕЛЬ ПС I8.33 - ПС 30.I6	40	ПС I8.33.3-II-С ПС I2.33.3-II-С ПС 30.I6.3-II-С
I5	I.090.I-2с.2-I I4	ПАНЕЛЬ 1ПС 32 - 1ПС I4	42	1ПС 32.33.3-II-С 1ПС 20.33.3-II-С 1ПС I4.33.3-II-С
I6	I.090.I-2с.2-I I5	ПАНЕЛЬ 2ПС 32 - 2ПС I4	44	2ПС 32.33.3-II-С 2ПС 20.33.3-I-С

Нач.отд.	Эдишерашвили		10.6.84
Н.контр.	Сихарулидзе		10.6.84
Рук.маст.	Кахрадзе		10.6.84
ГИП	Эдишерашвили		10.6.84
Рук.гр.	Буржанадзе		10.6.84
Проверил	Шалия		10.6.84
Разраб.	Селихова		10.6.84

I.090.I-2с.2-I 00

СОДЕРЖАНИЕ

Стадия	Лист	Листов
Р	1	2

ТбилЗНИИЭП

Инв.№ подл. | Подпись и дата | Взам.инв.№

Копировал

Формат А3

№	Обозначение	Наименование	Стр.	Примечание
				2ПГ 14.33.3-П-С
17	I.090.I-2с.2-I I6	ПАНЕЛЬ ПСА 30	46	ПСА 30.33.3-ПВ-С ПСА 30.33.3-ПТ-С
18	I.090.I-2с.2-I I7	ПАНЕЛЬ ПСП 60 – ПСП I2	48	ПСП 60.I0.3-П-С ПСП 30.I0.2-П-С ПСП I8.I0.3-П-С ПСП I2.I0.3-П-С
I9	I.090.I-2с.2-I I8	ПАНЕЛЬ 2ПСП 32; 2ПСП 32	5I	2ПСП 32.I0.3-П-С 2ПСП 32.I0.3-П-С
20	I.090.I-2с.2-I I9	ПАНЕЛЬ ПСП 20 – 2ПСП I4	53	ПСП 20.I0.3-П-С 2ПСП 20.I0.3-П-С ПСП I4.I0.3-П-С 2ПСП I4.I0.3-П-С
2I	I.090.I-2с.2-I ОУДП	УЗЛЫ ОПАЛУБОЧНЫЕ	56	
22	I.090.I-2с.2-I ОВРС	ВЕДОМОСТЬ РАСХОДА СТАЛИ	66	

№	Обозначение	Наименование	Стр.	Примечание

I. Общие данные

Выпуск 2-1 "Панели наружных стен однослойные для зданий с высотой этажа 3,3 м" входит в состав серии I.090.I-2с "Сборные железобетонные конструкции межвидового применения для крупнопанельных общественных зданий и вспомогательных зданий промышленных предприятий с высотой этажа 3,0 и 3,3 м для строительства в сейсмических районах".

Выпуск содержит: техническое описание, спецификации, сборочные чертежи, выборку стали панелей наружных стен, опалубочные узлы.

Настоящий выпуск следует рассматривать совместно с выпуском 2-2 "Панели наружных стен однослойные для зданий с высотой этажа 3.3м. Пространственные каркасы" и выпуском 2-5 "Панели наружных стен однослойные для зданий с высотой этажа 3,0 и 3,3 м. Арматурные и закладные изделия".

Панели запроектированы в соответствии с требованиями СНиП II-7-81 "Строительство в сейсмических районах.Нормы проектирования", СНиП II-21-75 "Бетонные и железобетонные конструкции.Нормы проектирования", постановления Госстроя СССР от II марта 1981 г.№34 "О повышении расчетных сопротивлений металлопроката,используемого при изготовлении строительных конструкций", ВСН 32-77 "Инструкция по проектированию конструкций панельных жилых зданий", ГОСТ II024-84 "Панели из легких бетонов для наружных стен жилых и общественных зданий. Технические требования".

Предел огнестойкости панелей - 0,5 часа (по закладным изделиям).

2. Конструкция панелей

2.I. Панели запроектированы из легкого бетона на пористых неорганических заполнителях марки по прочности на сжатие М75,толщиной 300 мм. Высота панелей 3275 мм и 1625 мм, парапетных 1000мм. В качестве заполнителя применен гравий керамзитовый по ГОСТ 9759-76. Морозостойкость бетона должна быть не менее Мрз25. Объемная масса легкого бетона в панелях (в высушенном до постоянной массы состоянии) принята в пределах 1000 - 1100 кг/м3.

Отделка наружных поверхностей панелей принята в виде декоративного слоя раствора марки по прочности на сжатие М100,толщиной 20 мм. Цвет и вид отделки назначается при привязке к конкретному проекту.

Вертикальные грани наружного слоя панелей запроектированы из условия устройства стыков,заделываемых герметиком, с поэтажным отводом воды,случайно проникшей в вертикальные стыки, для чего в них предусмотрены каналы (декомпрессионные полости).На нижней горизонтальной грани также предусмотрена декомпрессионная полость. По горизонтальным и вертикальным граням панели предусмотрены шпонки, арматурные выпуски и закладные детали для соединения панелей между собой, с внутренними стенами и перекрытиями. На верхней горизонтальной грани установлены строповочные петли.

В панелях предусмотрено устройство непрерывных арматурных поясов-обвязок в виде расположенных в теле стеновых панелей продольных арматурных элементов из двух стержней. Арматурные элементы поясов-обвязок расположены в двух уровнях-в верхней и нижней частях панели; арматура поясов в местах стыка панелей сваривается между собой.

Устройство непрерывных по всему контуру здания арматурных поясов-обвязок в наружных стеновых панелях в уровнях перекрытий повышает надежность связи в единое целое вертикальных стен-диафрагм и горизонтальных дисков перекрытий повышая тем самым общую пространственную жесткость здания. Стыки наружных стеновых панелей при отсутствии поперечных стен (или рам) выполнены усиленнымустройством в каждом уровне парных связей - сваркой арматурных выпусков и сваркой закладных деталей,установленных в теле смежных панелей. На верхней горизонтальной грани установлены строповочные петли и закладные детали.

Панели без проемов и простенки шириной более 450 мм панелей с проемами армированы конструктивно. Простенки шириной менее 450 мм и перемычки панелей армированы по расчету на унифицированные нагрузки 600 кг/м^2 и 800 кг/м^2 на перекрытие пролетом 7,2м.

2.2. Армирование панелей производится сварными пространственными каркасами, которые устанавливаются в формующее оборудование в собранном виде, включая петлевые выпуски и закладные детали. Пространственные каркасы состоят из каркасов укрупнительной сборки , плоских арматурных каркасов, арматурных сеток, отдельных стержней петлевых выпусков и закладных деталей.

Нач.отд.	Эршерашвили		10.87
Н.контр.	Силагадзе		10.87
Рук.маст	Касрадзе		10.87
ГИП	Эршерашвили		10.87
Рук.гр.	Буржанадзе		10.87
Проверил	Силихова		2.87
Разраб.	Шатия		2.87

1.090.1-2с.2-1 ООТО

ТЕХНИЧЕСКОЕ ОПИСАНИЕ

Стадия	Лист	Листов
Р	1	4

ТбилЗНИИЭП

Инв.№ подл. | Подпись и дата | Взам.инв.№

Копировал

Формат А3

4. Указания по хранению и транспортированию панелей

Хранение и транспортирование панелей должны производиться в соответствии с требованиями ГОСТ 13015.2-84. Подъем панелей производить с применением самобалансирующих траверс, обеспечивающих вертикальное положение панелей, наклон строп к вертикали допускается не более 15°. Опирание панелей при хранении и транспортировании должно производиться на специальные прокладки (деревянные, резиновые и т.п.).

5. Маркировка панелей

Маркировка панелей выполнена в соответствии с ГОСТ 23009-78 "Конструкции и изделия бетонные и железобетонные сборные. Условные обозначения (марки)". Марка содержит обозначение основных характеристик панели и состоит из буквенно-цифровых групп.

Первая группа означает:

- в панелях с оконными и дверными проемами – отличие в размерах или расположение проема, отличие в типах или расположении вертикальных торцов панели (зеркальность);
- в панелях без проемов – отличие в типах или расположения вертикальных торцов панели (зеркальность).

Группа букв означает:

ПСО – панель стеновая с оконным проемом;
ПСЛ–панель стеновая для лестничных клеток;
ПСД – панель стеновая с дверным проемом;
ПС – панель стеновая без проема (глухая).
ПСП – панель стеновая парапетная

Вторая группа цифр /записаны через точку/ обозначает габарит панели /длина, высота, толщина/ в дециметрах.

Последующая буква "П" означает вид бетона – бетон на пористых заполнителях.

Последняя цифра в марке означает тип несущей способности перемычки панели:

1 – унифицированная нагрузка 500 кг/м^2 (5,38 кПа) на перекрытие пролетом 7,2м;
2 – унифицированная нагрузка 800 кг/м^2 (7,84 кПа) на перекрытие пролетом 7,2м.

Буква "С" в конце марки означает сейсмический район.

Марки проставляются на чертежах и спецификациях проекта и предприятиям заводам – изготовителям и на изделиях. Каждая изготовленная панель должна иметь маркировку согласно ГОСТ 13015.2-81 "Конструкции и изделия бетонные и железобетонные сборные. Правила маркировки, выполненную несмываемой краской. Должны быть внесены: марка панели, индекс предприятия, масса панели, дата изготовления.

Внесение изменений и обозначение марок не допускается.

6. Расчетные нагрузки на панели

Панели наружных стен рассчитаны по указаниям СНиП II-7-81 ВСН 32-77м СНиП II-21-75. Несущая способность панелей без проемов (глухих и простенков панелей с проемами определяется несущей способностью опорных сечений (комбинированным стыком) согласно п.п.12.48 – 12.60 и приложения № 4 ВСН 32-77.

Расчетная схема стыка

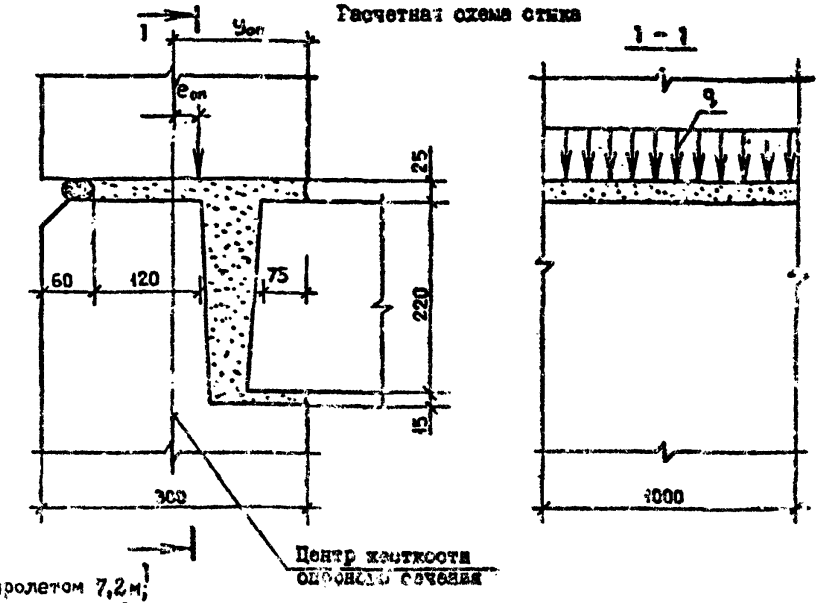

Арматурная сталь принята в соответствии со СНиП II-21-75 и письмом Госстроя СССР от 15 апреля 1980 г. № 42-Д "О мерах по предотвращению перерасхода арматурной стали при проектировании и изготовлении железобетонных конструкций для промышленного, жилищно-гражданского и сельского строительства": для плоских каркасов, сеток и отдельных стержней – сталь класса А-III по ГОСТ 5781-82 и класса Вр-I по ГОСТ 6727-80; для монтажных петель (анкеров) – сталь класса А-I по ГОСТ 5781-82; для строповочных петель – сталь класса Ас-II марки 10ГТ по ГОСТ 5781-82. для закладных деталей – сталь класса А-II по ГОСТ 5781-82. Для закладных деталей принята полосовая сталь по ГОСТ 103-76 марки ВСт3пс6 по ГОСТ 380-71**. Сталь класса А-I – марки ВСт3пс2; сталь класса А-III – марки 35ГС.

2.3. Размеры панелей не должны иметь отклонения от проектных размеров, указанных в рабочих чертежах, превышающие установленные ГОСТ 11024-84. Масса панелей при отпуске потребителю не должна превышать проектную массу более чем на 7%.

3. Изготовление панелей

3.1. Панели должны изготавливаться в соответствии с требованиями ГОСТ 11024-84 по рабочим чертежам и инвентарной заводской оснастке. При этом необходимо выполнять следующие требования:

3.1.1. Панели изготавливаются в горизонтальных формах фасадной стороной вниз.

3.1.2. Армирование панелей производится сварными пространственными каркасами, которые устанавливаются в форму в собранном виде при закрытых бортах. Все петлевые выпуски фиксируются в проектном положении бортовыми коробочками формы. Фиксация пространственных каркасов в проектном положении в форме должна обеспечиваться при помощи пластмассовых или цементных фиксаторов.

3.1.3. Термообработку панелей производить при температуре не выше 70°С, допускается воздействие температуры до 85°С на срок не более 30 минут.

3.1.4. Распалубку панелей производить при достижении бетоном прочности не менее 70% проектной с применением кантователя, обеспечивающего угол подъема изделия не менее 70° к горизонту.

Контроль качества при изготовлении должен производиться путем систематического пооперационного контроля; прочности бетонных кубов и арматуры; точности укладки пространственных каркасов; толщин защитных слоев.

Заполнение проемов столярными изделиями производится на заводе после термообработки панелей. Для крепления деревянных коробок окон и балконных дверей в панелях предусмотрены деревянные антисептированные пробки. Столярные изделия приняты для толщины панелей 300мм по ГОСТ 11214-78.

Для предохранения от коррозии лицевых поверхностей закладных деталей они должны быть покрыты антикоррозионной обмазкой слоем 0,5мм.

Минимальная прочность бетона к моменту отпуска изделия с завода, если она не оговорена в проекте, должна быть не менее 80% проектной марки бетона, влажность панелей не должна быть более 12%.

3.2. При отпуске с завода панели должны иметь максимальную готовность в соответствии с требованиями ГОСТ 11024-84, а именно:

3.2.1 Офактуренную наружную поверхность.

3.2.2. Поверхность с внутренней стороны, подготовленную под окраску или оклейку обоями.

2.2.3. Проемы в панелях должны быть заполнены оконными и дверными остекленными блоками с установленными подоконными досками и сливами. Оконные и дверные блоки по наружному контуру в местах примыкания к бетону панелей должны быть герметизированы.

3.3. Приемка панелей ОТК завода-изготовителя и контрольная выборочная проверка производится в соответствии с требованиями ГОСТ 11024-84. При освоении производства панелей и при изменении технологии их изготовления рекомендуется провести испытания панелей и оценку их прочности трещиностойкости по ГОСТ 8829-77 "Конструкции и изделия железобетонные сборные. Методы испытаний и оценки прочности, жесткости и трещиностойкости". Схемы испытания и контрольные нагрузки приведены ниже.

Расчетные нагрузки на стык панелей ($У_{оп}$=I5,0 см)

$e_{оп}$, см	q, тс/м	$e_{оп}$, см	q, тс/м
0,0	4I,0	0,0	4I,0
I,0	39,0	I,0	38,0
2,0	34,0	2,0	34,0
3,0	30,0	3,0	30,0
4,0	26,0	4,0	28,0
5,0	22,0	5,0	27,0
6,0	20,0	6,0	26,0
7,0	I8,0		
8,0	I7,0		
9,0	I6,0		

Несущая способность перемычек определена согласно п.п.I2.66-I2.77 ВСН 32-77 на изгиб от вертикальной нагрузки (от опирающихся на перемычку перекрытий) и на усилия от перекоса равного I/2000 пролета перемычки, возникающего при изгибе стены в собственной плоскости. При типе несущей способности перемычки I погонная нагрузка равна 3,35 т/м, при типе 2 - 4,07 т/м.

7. Схемы испытаний и контрольные нагрузки

Испытание панелей и оценку их прочности и трещиностойкости проводить в соответствии с требованиями ГОСТ 8829-77 нагружением конструкции до контролируемого предельного состояния путем силового воздействия. Панели признаются годными если результаты испытаний отобранных конструкций удовлетворяют всем требованиям по прочности, трещиностойкости и жесткости.

Контрольная ширина раскрытия трещин равна 0,25 мм.

Величина коэффициента С для определения контрольных нагрузок по проверке прочности в зависимости от возможного характера разрушения принята согласно ГОСТ 8829-77 и письма Госстроя СССР от I2 февраля I982 г. № I7-Д " Об оценке прочности изгибаемых железобетонных элементов при испытании их в соответствии с ГОСТ 8829-77".

Схемы опирания и загружения панелей при испытании

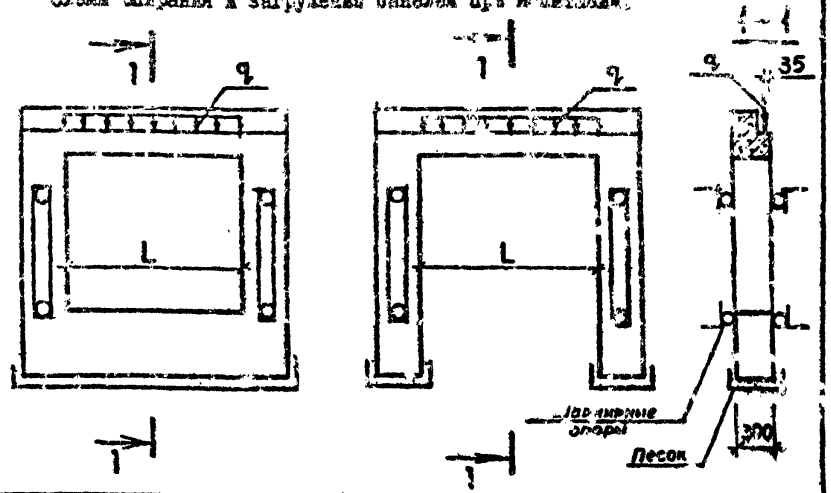

Тип несущей способности перемычки	Пролет перемычки L /см/	Контрольные нагрузки q при испытании /т/м/				
		по прочности		по трещиностойкости	по жесткости	
		C=I,25	C=I,6		q	контрольный прогиб в середине пролета /см/
I	2II,0	4,I9	5,36	3,35	3,35	0,I5
	I8I,0	4,I9	5,36	3,35	3,35	0,07
2	2II,0	5,09	6,5I	4,07	4,07	0,I6
	I8I,0	5,09	6,5I	4,07	4,07	0,08
	I5I,0	5,09	6,5I	4,07	4,07	0,04
	9I,0	5,09	6,5I	4,07	4,07	0,0I

Рис.I

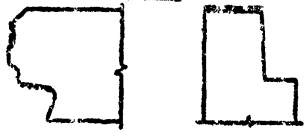

Пунктирной линией обозначена грунтуемая часть верхней и боковых поверхностей. Материалы для грунтовки должны применяться в соответствии с данным конкретного проекта.

Формат	Зона	Поз.	Обозначение	Наименование	Кол.	Примечание
				ДОКУМЕНТАЦИЯ		
А3			I.090.I-2с.2-I 0ICB	СБОРОЧНЫЙ ЧЕРТЕЖ		
А3			I.090.I-2с.2-I 00ДI	УЗЛЫ ОПАЛУБОЧНЫЕ		
А3			I.090.I-2с.2-I 00РС	ВЕДОМОСТЬ РАСХОДА СТАЛИ		
А3			I.090.I-2с.2-I 00ТО	ТЕХНИЧЕСКОЕ ОПИСАНИЕ		
				ПЕРЕМЕННЫЕ ДАННЫЕ ДЛЯ ИСПОЛНЕНИЙ:		
				I.090.I-2с.2-I 0I		
				IПСО 30.33.3-IП-С		
				СБОРОЧНЫЕ ЕДИНИЦЫ		
А4	I		I.090.I-2с.2-2 0I	КАРКАС ПР.IКП0 30.33-I	I	
				ДЕТАЛИ		
ВЧ	2		50.I00.I20.I00	ПРОВ.ДЕР.50хI00 L=I00		
				ГОСТ 8486-66**	4	
				МАТЕРИАЛЫ		
				БЕТОН ЛЕГКИЙ М75		I.30М3
				РАСТВОР ЦЕМЕНТНЫЙ МI00		0.I0М3
				БРУСОК ДЕРЕВЯННЫЙ		0.002М3
				I.090.I-2с.2-I 0I-0I		
				IПСО 30.33.3-2П-С		
				СБОРОЧНЫЕ ЕДИНИЦЫ		
А4	I		I.090.I-2с.2-2 0I-0I	КАРКАС ПР.IКП0 30.33-2	I	

Нач.отд.	Кикнадзе		10.84
Н.контр.	Силагадзе		10.84
Рук.маст	Кесарадзе		10.84
ГИП	Эдишерашви		10.84
Рук.гр.	Салуквадзе		10.84
Проектир.	Дгебуадзе		27.9.84
Разраб.	Сагинова		27.9.84

I.090.I-2с.2-I 0I

ПАНЕЛЬ

IПСО 30-6ПСО 30

Стадия	Лист	Листов
Р	1	6

ТбилЗНИИЭП

Инв. № подл. | Подпись и дата | Взам. инв. №

Копировал

Формат А4

Формат	Зона	Поз.	Обозначение	Наименование	Кол.	Примечание
				ДЕТАЛИ		
ВЧ	2		50.I00.I20.I00	ПРОВ.ДЕР.50хI00 L=I00		
				ГОСТ 8486-66**	4	
				МАТЕРИАЛЫ		
				БЕТОН ЛЕГКИЙ М75		I.30М3
				РАСТВОР ЦЕМЕНТНЫЙ МI00		0.I0М3
				БРУСОК ДЕРЕВЯННЫЙ		0.002М3
				I.090.I-2с.2-I 0I-02		
				2ПСО 30.33.3-IП-С		
				СБОРОЧНЫЕ ЕДИНИЦЫ		
А4	I		I.090.I-2с.2-2 0I-02	КАРКАС ПР.2КП0 30.33-I	I	
				ДЕТАЛИ		
ВЧ	2		50.I00.I20.I00	ПРОВ.ДЕР.50хI00 L=I00		
				ГОСТ 8486-66**	4	
				МАТЕРИАЛЫ		
				БЕТОН ЛЕГКИЙ М75		I,47М3
				РАСТВОР ЦЕМЕНТНЫЙ МI00		0.IIМ3
				БРУСОК ДЕРЕВЯННЫЙ		0.002М3
				I.090.I-2с.2-I 0I-03		
				2ПСО 30.33.3-2П-С		
				СБОРОЧНЫЕ ЕДИНИЦЫ		
А4	I		I.090.I-2с.2-2 0I-03	КАРКАС ПР.2КП0 30.33-2	I	
				ДЕТАЛИ		
ВЧ	2		50.I00.I20.I00	ПРОВ.ДЕР.50хI00 L=I00		
				ГОСТ 8486-66**	4	

Инв. № подл. | Подпись и дата | Взам. инв. №

I.090.I-2с.2-I 0I

Лист 2

Копировал

Формат А4

Формат	Зона	Поз.	Обозначение	Наименование	Кол.	Примечание
				МАТЕРИАЛЫ		
				БЕТОН ЛЕГКИЙ М75		I.47М3
				РАСТВОР ЦЕМЕНТНЫЙ М100		0.11М3
				БРУСОК ДЕРЕВЯННЫЙ		0.002М3
				I.090.I-2с.2-I 0I-04		
				ЗПСО 30.33.3-III-С		
				СБОРОЧНЫЕ ЕДИНИЦЫ		
А4	I		I.090.I-2с.2-2 0I-04	КАРКАС ПР.3КПО 30.33-I	I	
				ДЕТАЛИ		
БЧ	2		50.I00.I20.I00	ПРОБ.ДЕР.50хI00		
				ГОСТ 8486-66^{XX}	4	
				МАТЕРИАЛЫ		
				БЕТОН ЛЕГКИЙ М75		I.8IМ3
				РАСТВОР ЦЕМЕНТНЫЙ М100		0.I5М3
				БРУСОК ДЕРЕВЯННЫЙ		0.002М3
				I.090.I-2с.2-I 0I-05		
				ЗПСО 30.33.3-2II-С		
				СБОРОЧНЫЕ ЕДИНИЦЫ		
А4	I		I.090.I-2с.2-2 0I-05	КАРКАС ПР.3КПО 30.33-2	I	
				ДЕТАЛИ		
БЧ	2		50.I00.I20.I00	ПРОБ.ДЕР.50хI00 L=I00		
				ГОСТ 8486-66^{XX}	4	
				МАТЕРИАЛЫ		
				БЕТОН ЛЕГКИЙ М75		I.8IМ3
				РАСТВОР ЦЕМЕНТНЫЙ М100		0.I5М3
				БРУСОК ДЕРЕВЯННЫЙ		0.002М3

Инв. № подл. | Подпись и дата | Взам. инв. №

I.090.I-2с.2-I 0I

Лист 3

Копировал

Формат А4

Формат	Зона	Поз.	Обозначение	Наименование	Кол.	Примечание
				I.090.I-2с.2-I 0I-06		
				4ПСО 30.33.3-III-С		
				СБОРОЧНЫЕ ЕДИНИЦЫ		
А4	I		I.090.I-2с.2-2 0I-06	КАРКАС ПР.4КПО 30.33-I	I	
				ДЕТАЛИ		
БЧ	2		50.I00.I20.I00	ПРОБ.ДЕР.50хI00 L=I00		
				ГОСТ 8486-66^{XX}	4	
				МАТЕРИАЛЫ		
				БЕТОН ЛЕГКИЙ М75		I.62М3
				РАСТВОР ЦЕМЕНТНЫЙ М100		0.I2М3
				БРУСОК ДЕРЕВЯННЫЙ		0.002 М3
				I.090.I-2с.2-I 0I-07		
				4ПСО 30.33.3-2II-С		
				СБОРОЧНЫЕ ЕДИНИЦЫ		
А4	I		I.090.I-2с.2-2 0I-07	КАРКАС ПР.4КПО 30.33-2	I	
				ДЕТАЛИ		
БЧ	2		50.I00.I20.I00	ПРОБ.ДЕР.50хI00 L=I00		
				ГОСТ 8486-66^{XX}	4	
				МАТЕРИАЛЫ		
				БЕТОН ЛЕГКИЙ М75		I.62М3
				РАСТВОР ЦЕМЕНТНЫЙ М100		0.I2М3
				БРУСОК ДЕРЕВЯННЫЙ		0.002М3
				I.090.I-2с.2-I 0I-08		
				5ПСО 30.33.3-III-С		
				СБОРОЧНЫЕ ЕДИНИЦЫ		
А4	I		I.090.I-2с.2-2 0I-08	КАРКАС ПР.5КПО 30.33-I	I	

Инв. № подл. | Подпись и дата | Взам. инв. №

I.090.I-2с.2-I 0I

Лист 4

Копировал

Формат А4

Формат	Зона	Поз.	ОБОЗНАЧЕНИЕ	НАИМЕНОВАНИЕ	КОЛ.	ПРИМЕЧАНИЕ
				ДЕТАЛИ		
БЧ		2	50.I00.I20.I00	ПРОБ.ДЕР.50хI00 L=I00 ГОСТ 8486-66XX		
				МАТЕРИАЛЫ		
				БЕТОН ЛЕГКИЙ М75		I.77М3
				РАСТВОР ЦЕМЕНТНЫЙ МI00		0.I3М3
				БРУСОК ДЕРЕВЯННЫЙ		0.002 М2
				I.090.I-2с.2-I 0I-09 5ПСО 30.33.3-2П-С		
				СБОРОЧНЫЕ ЕДИНИЦЫ		
А4		I	I.090.I-2с.2-2 0I-09	КАРКАС ПР.5КП0 30.33-2	I	
				ДЕТАЛИ		
БЧ		2	50.I00.I20.I00	ПРОВ.ДЕР.50хI00 L=I00 ГОСТ 8486-66XX	4	
				МАТЕРИАЛЫ		
				БЕТОН ЛЕГКИЙ М75		I.77М3
				РАСТВОР ЦЕМЕНТНЫЙ МI00		0.I3М3
				БРУСОК ДЕРЕВЯННЫЙ		0.002М3
				I.090.I-2с.2-I 0I-I0 6ПСО 30.33.3-IП-С		
				СБОРОЧНЫЕ ЕДИНИЦЫ		
А4		I	I.090.I-2с.2-2 0I-I0	КАРКАС ПР.6КП0 30.33-I	I	
				ДЕТАЛИ		
БЧ		2	50.I00.I20.I00	ПРОБ.ДЕР.50хI00 L=I00 ГОСТ 8486-66XX		

Инв. № подл. | Подпись и дата | Взам. инв. №

I.090.I-2с.2-I 0I

Лист 5

Копировал

Формат А4

Формат	Зона	Поз.	ОБОЗНАЧЕНИЕ	НАИМЕНОВАНИЕ	КОЛ.	ПРИМЕЧАНИЕ
				МАТЕРИАЛЫ		
				БЕТОН ЛЕГКИЙ М75		I.92М3
				РАСТВОР ЦЕМЕНТНЫЙ МI00		0.I5М3
				БРУСОК ДЕРЕВЯННЫЙ		0.002 М3
				I.090.I-2с.2-I 0I-II 6ПСО 30.33.3-2П-С		
				СБОРОЧНЫЕ ЕДИНИЦЫ		
А4		I	I.090.I-2с.2-2 0I-II	КАРКАС ПР.6КП0 30.33-2	I	
				ДЕТАЛИ		
БЧ		2	50.I00.I20.I00	ПРОБ.ДЕР.50хI00 L=I00 ГОСТ 8486-66XX	4	
				МАТЕРИАЛЫ		
				БЕТОН ЛЕГКИЙ М75		I.92М3
				РАСТВОР ЦЕМЕНТНЫЙ МI00		0.I5М3
				БРУСОК ДЕРЕВЯННЫЙ		0.002 М3

Инв. № подл. | Подпись и дата | Взам. инв. №

I.090.I-2с.2-I 0I

Лист 6

Копировал

Формат А4

РИС. 1

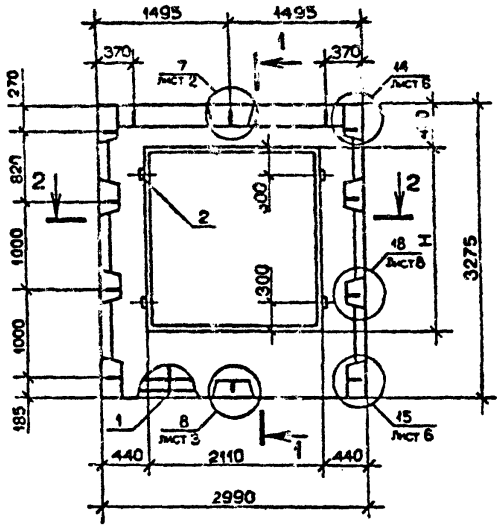

1 - 1

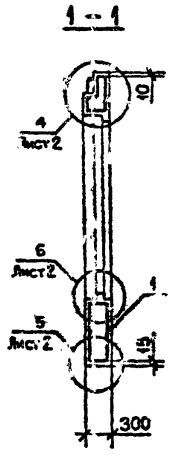

2 - 2

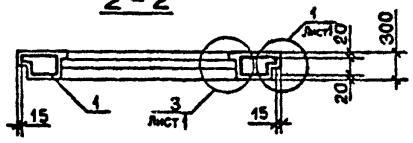

РИС. 2

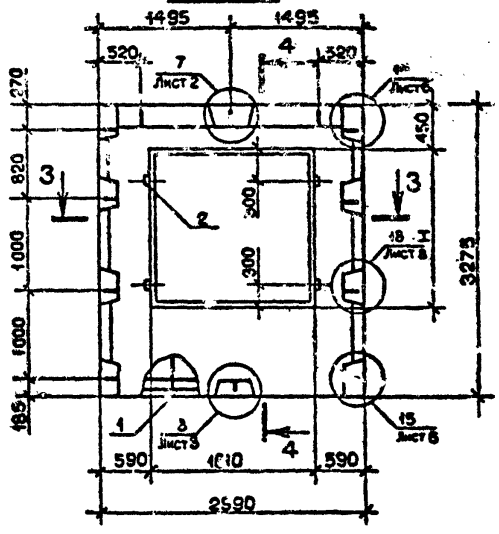

4 - 4

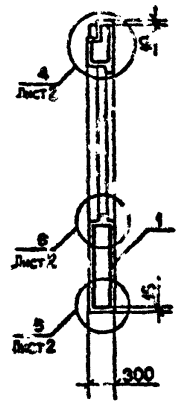

3 - 3

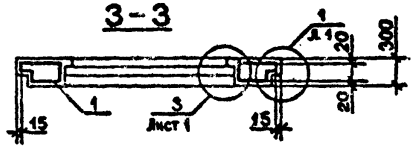

Обозначение	Марка	Рис.	Н, мм	Масса, т
I.090.I-2с.2-I 0I	IIIC0 30.33.3-III-C	I	2II0	I,53
-0I	IIIC0 30.33.3-2II-C			
-02	2IIC0 30.33.3-III-C		I8I0	I,74
-03	2IIC0 30.33.3-2II-C			
-04	3IIC0 30.33.3-III-C		I2I0	2,I6
-05	3IIC0 30.33.3-2II-C			
-06	4IIC0 30.33.3-III-C	2	I8I0	I,92
-07	4IIC0 30.33.3-2II-C			
-08	5IIC0 30.33.3-III-C		I3I0	2,I0
-09	5IIC0 30.33.3-2II-C			
-I0	6IIC0 30.33.3-III-C		I2I0	2,28
-II	6IIC0 30.33.3-2II-C			

ВИД ПАНЕЛИ ДАН С ВНУТРЕННЕЙ СТОРОНЫ

Нач.отд.	Эдиберашвили		06.88
Н.контр.	Силагадзе		06.88
Рук.маст	Касрадзе		10.88
ГИП	Эдиберашвили		10.88
Рук.гр.	Буруджандзе		10.88
Проверил	Салихова		2.88
Разраб.	Шалия		2.88

I.090.I-2с.2-I 0IСБ

ПАНЕЛЬ
IIIC0 30 - 6IIC0 30
СБОРОЧНЫЙ ЧЕРТЕЖ

Стадия	Масса	Масштаб
Р	См. табл.	1:50
Лист	Листов	1

ТбилЗНИИЭП

Копировал

Формат А3

Инв.№ подл. | Подпись и дата | Взам.инв.№

Формат	Зона	Поз.	ОБОЗНАЧЕНИЕ	НАИМЕНОВАНИЕ	КОЛ.	ПРИМЕЧАНИЕ
				ДОКУМЕНТАЦИЯ:		
А3			I.090.I-2с.2-I 02СБ	СБОРОЧНЫЙ ЧЕРТЕЖ		
А3			I.090.I-2с.2-I 00ДI	УЗЛЫ ОПАЛУБОЧНЫЕ		
А3			I.090.I-2с.2-I 00РС	ВЕДОМОСТЬ РАСХОДА СТАЛИ		
А3			I.090.I-2с.2-I 00ТО	ТЕХНИЧЕСКОЕ ОПИСАНИЕ		
			ПЕРЕМЕННЫЕ ДАННЫЕ	ДЛЯ ИСПОЛНЕНИЙ:		
				I.090.I-2с.2-I 02		
				7ПСО 30.33.3-2П-С		
				СБОРОЧНЫЕ ЕДИНИЦЫ		
А4	I		I.090.I-2с.2-2 02	КАРКАС ПР.7 КПО 30.33-2	I	
				ДЕТАЛИ		
БЧ	2		50.I007I20.I00	ПРОБ.ДЕР.50хI00 L=I00		
				ГОСТ 8486-66^{XX}	4	
				МАТЕРИАЛЫ		
				БЕТОН ЛЕГКИЙ М75		I.77М3
				РАСТВОР ЦЕМЕНТНЫЙ МI00		0.I3М3
				БРУСОК ДЕРЕВЯННЫЙ		0.002М3
				I.090.I-2с.2-I 02-0I		
				8ПСО 30.33.3-2П-С		
				СБОРОЧНЫЕ ЕДИНИЦЫ		
А4	I,		I.090.I-2с.2-2 02-0I	КАРКАС ПР.8КПО 30.33-2	I	

Взам. инв.№ | Подпись и дата | Инв. № подл.

Нач.отд	Кикнадзе		7.10.84
Н.контр.	Силагадзе		7.10.84
Рук.маст.	Кас.адзе		7.10.84
ГИП	Эдишерашвили		3.X.84
Рук.гр.	Са укадзе		2.X.84
Провер.	Дг. буадзе		2.X.84
Разраб.	Салуквадзе		2.X.84

I.090.I-2с.2-I 02

ПАНЕЛЬ 7ПСО 30-9ПСО 30

Стадия	Лист	Листов
Р	I	2

ТбилЗНИИЭП

Копировал Формат А4

Формат	Зона	Поз.	ОБОЗНАЧЕНИЕ	НАИМЕНОВАНИЕ	КОЛ.	ПРИМЕЧАНИЕ
				ДЕТАЛИ		
БЧ	2		50.I00.I20.I00	ПРОБ.ДЕР.50хI00 L=I00		
				ГОСТ 8486-66^{XX}	4	
				МАТЕРИАЛЫ		
				БЕТОН ЛЕГКИЙ М75		2.08М3
				РАСТВОР ЦЕМЕНТНЫЙ МI00		0.I6М3
				БРУСОК ДЕРЕВЯННЫЙ		0.002 М3
				I.090.I-2с.2-I 02-02		
				9ПСО 30.33.3-2П-С		
				СБОРОЧНЫЕ ЕДИНИЦЫ		
А4	I		I.090.I-2с.2-2 02-02	КАРКАС ПР.9КПО 30.33-2	I	
				ДЕТАЛИ		
БЧ	2		50.I00.I20.I00	ПРОБ.ДЕР.50хI00 L=I00		
				ГОСТ 8486-66^{XX}	4	
				МАТЕРИАЛЫ		
				БЕТОН ЛЕГКИЙ М75		2.08М3
				РАСТВОР ЦЕМЕНТНЫЙ МI00		0.I6М3
				БРУСОК ДЕРЕВЯННЫЙ		0.002 М3

Взам. инв.№ | Подпись и дата | Инв. № подл.

I.090.I-2с.2-I 02 | Лист 2

Копировал Формат А4

РИС. 1

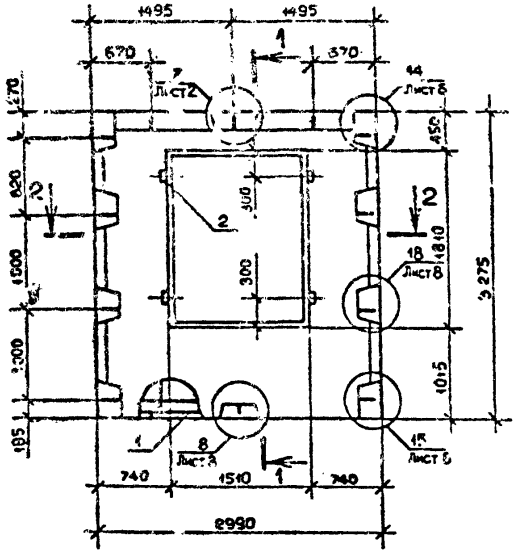

1 - 1

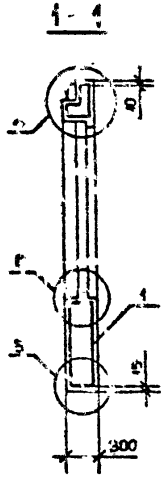

РИС. 2

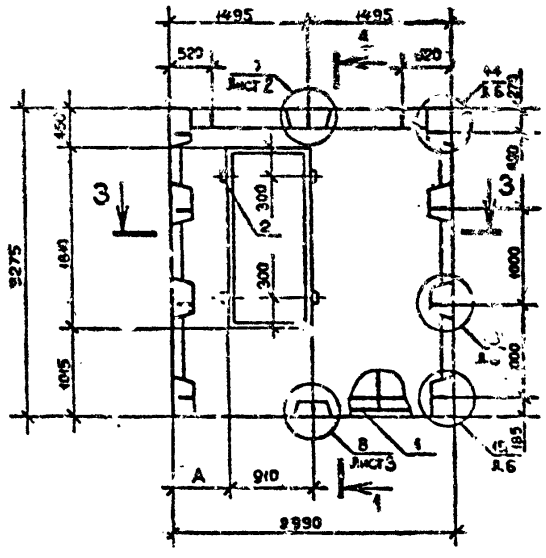

2 - 2

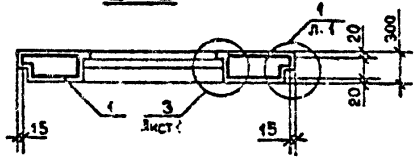

3 - 3

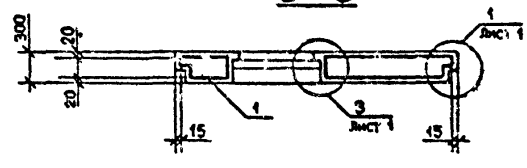

ВИД ПАНЕЛИ ДАН С ВНУТРЕННЕЙ СТОРОНЫ

Обозначение	Марка	Рис.	А, мм	Масса, т
1.090.1-2с.2-1 02.	7ПСО 30.33.3-2П-С	I	—	2,10
-01	8ПСО 30.33.3-2П-С	2	590	2,46
-02	9ПСО 30.33.3-2П-С		1490	

Нач.отд.	Эдиг ерашвили		10.84
Н.контр.	Силагадзе		10.84
Рук.маст.	Касредзе		10.84
ГИП	Элишерашвили		10.84
Рук.гр.	Бурджанадзе		10.84
Проверил	Салихова		1.85
Разраб.	Шолия		12.84

1.090.1-2с.2-1 02СБ

ПАНЕЛЬ
7ПСО 30 - 9ПСО 30
СБОРОЧНЫЙ ЧЕРТЕЖ

Стадия	Масса	Масштаб
Р	См. табл.	1:50
Лист	Листов	1

ТЬИЛЗНИИЭП

Копировал

Формат А3

Инв.№ подл. | Подпись и дата | Взам.инв.№

Формат	Зона	Поз.	Обозначение	Наименование	Кол.	Примечание
				ДОКУМЕНТАЦИЯ		
А3			I.090.I-2с.2-I 03СБ	СБОРОЧНЫЙ ЧЕРТЕЖ		
А3			I.090.I-2с.2-I 00ДI	УЗЛЫ ОПАЛУБОЧНЫЕ		
А3			I.090.I-2с.2-I 00РС	ВЕДОМОСТЬ РАСХОДА СТАЛИ		
А3			I.090.I-2с.2-I 00ТО	ТЕХНИЧЕСКОЕ ОПИСАНИЕ		
				ПЕРЕМЕННЫЕ ДАННЫЕ ДЛЯ ИСПОЛНЕНИЙ:		
				I.090.I-2с.2-I 03		
				2ПСО 32.33.3-2П-С		
				СБОРОЧНЫЕ ЕДИНИЦЫ		
А4	I		I.090.I-2с.2-2 03	КАРКАС ПР.I КПО 32.33-I	I	I
				ДЕТАЛИ		
БЧ	2		50.I00.I20.I00	ПРОБ.ДЕР.50х100 L=I00		
				ГОСТ 8486-66**	4	
				МАТЕРИАЛЫ		
				БЕТОН ЛЕГКИЙ М75		I.73М3
				РАСТВОР ЦЕМЕНТНЫЙ М100		0.I4М3
				БРУСОК ДЕРЕВЯННЫЙ		0.002М3
				I.090.I-2с.2-I 03-0I		
				2ПСО 32.33.3-2П-С		
				СБОРОЧНЫЕ ЕДИНИЦЫ		
А4	I		I.090.I-2с.2-2 03-0I	КАРКАС ПР.I КПО 32.33-2	I	

Формат	Зона	Поз.	Обозначение	Наименование	Кол.	Примечание
				ДЕТАЛИ		
БЧ	2		50.I00.I20.I00	ПРОБ.ДЕР.50х100 L=I00		
				ГОСТ 8486-66**	4	
				МАТЕРИАЛЫ		
				БЕТОН ЛЕГКИЙ М75		I.73М3
				РАСТВОР ЦЕМЕНТНЫЙ М100		0.I4М3
				БРУСОК ДЕРЕВЯННЫЙ		0.002М3
				I.090.I-2с.2-I 03-02		
				2ПСО 32.33.3-2П-С		
				СБОРОЧНЫЕ ЕДИНИЦЫ		
А4	I		I.090.I-2с.2-2 03-02	КАРКАС ПР.2КПО 32.33-I	I	
				ДЕТАЛИ		
БЧ	2		50.I00.I20.I00	ПРОБ.ДЕР.50х100 L=I00		
				ГОСТ 8486-66**	4	
				МАТЕРИАЛЫ		
				БЕТОН ЛЕГКИЙ М75		I.73М3
				РАСТВОР ЦЕМЕНТНЫЙ М100		0.I4М3
				БРУСОК ДЕРЕВЯННЫЙ		0.002М3
				I.090.I-2с.2-I 03-03		
				2ПСО 32.33.3-2П-С		
				СБОРОЧНЫЕ ЕДИНИЦЫ		
А4	I		I.090.I-2с.2-2 03-03	КАРКАС ПР.2КПО 32.33-2	I	
				ДЕТАЛИ		
БЧ	2		50.I00.I20.I00	ПРОБ.ДЕР.50х100 L=I00		
				ГОСТ 8486-66**	4	

Нач.отд	Кикнадзе		7.X.84
Н.контр.	Салагадзе		5.X.84
Рук.маст	Касрадзе		5.X.84
ГИП	Эдишерашвили		5.X.84
Рук.гр.	Сартквадзе		2.X.84
Проверил	Дгебуадзе		2.X.84
Разраб.	Сал.квадзе		2.X.84

I.090.I-2с.2-I 03

ПАНЕЛЬ
2ПСО 32-2ПСО 32

Стадия	Лист	Листов
Р	I	3

ТбилЗНИИЭП

I.090.I-2с.2-I 03 — Лист 2

Взам. инв.№ | Подпись и дата | Инв.№ подл.

Копировал

Формат А4

Поз.	Обозначение	Наименование	Кол.	Примечание
		МАТЕРИАЛЫ		
		БЕТОН ЛЕГКИЙ М75		1.73М3
		РАСТВОР ЦЕМЕНТНЫЙ М150		0.14М3
		БРУСОК ДЕРЕВЯННЫЙ		0.002М3

КОАСК

Инв. № подл. | Подпись и дата | Взам. инв. №

1.090.1-2с.2-I 03

Лист 3

Копировал

Формат А4

Поз.	Обозначение	Наименование	Кол.	Примечание

КОАСК

Инв. № подл. | Подпись и дата | Взам. инв. №

Лист

Копировал

Формат А4

РИС. 1

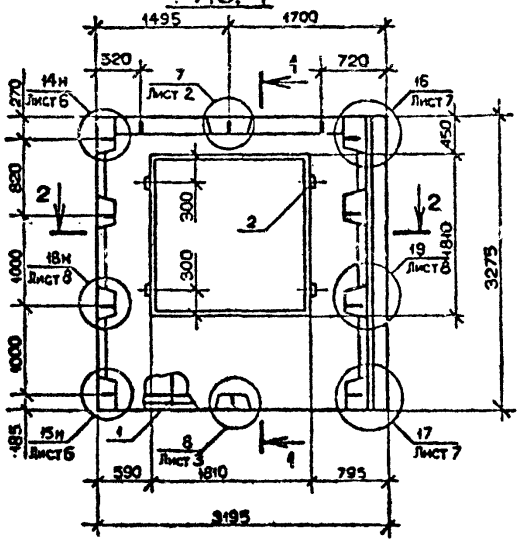

1-1

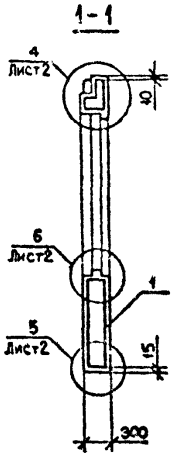

РИС. 2

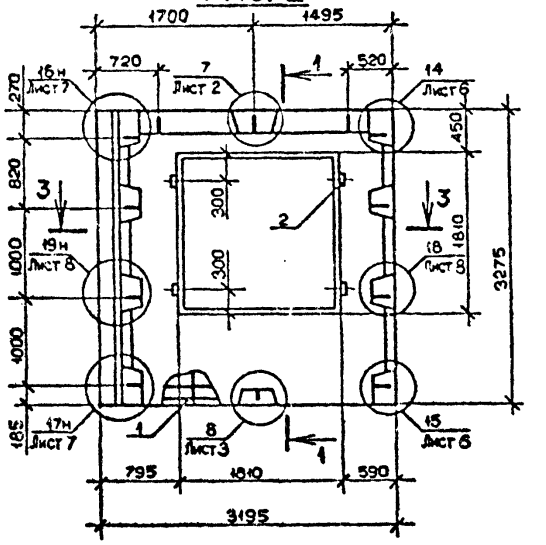

2-2

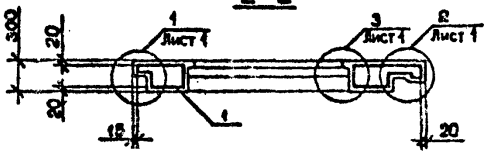

3-3

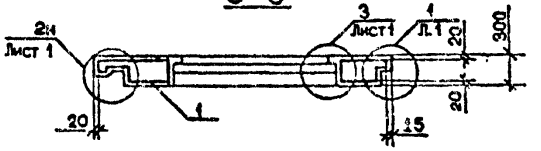

ВИД ПАНЕЛИ ДАН С ВНУТРЕННЕЙ СТОРОНЫ

Обозначение	Марка	Рис.	Масса, т
I.090.I-2с.2-I 03	ПСО 32.33.3-Ш-С	I	2,06
-0I	ПСО 32.33.3-2П-С		
-02	2ПСО 32.33.3-Ш-С	2	
-03	2ПСО 32.33.3-2П-С		

Нач.отд.	Зекшерашвили		10.6.84
Н.контр.	Силагадзе		10.6.84
Рук.маст.	Касрадзе		10.6.84
ГИП	Зекшерашвили		10.6.84
Рук.гр.	Бурджанадзе		10.6.84
Проверил	Селихова		2.6.84
Разраб.	Шелия		2.6.84

1.090.1-2с.2-1 03СБ

ПАНЕЛЬ
ПСО 32 - 2ПСО 32
СБОРОЧНЫЙ ЧЕРТЕЖ

Стадия	Масса	Масштаб
Р	См. табл.	1:50
Лист	Листов 1	

ТбилЗНИИЭП

Инв. № подл. | Подпись и дата | Взам.инв. №

Копировал

Формат А3

Формат	Зона	Поз.	Обозначение	Наименование	Кол.	Примечание
				ДОКУМЕНТАЦИЯ		
А3			I.090.I-2с.2-I 04БС	СБОРОЧНЫЙ ЧЕРТЕЖ		
А3			I.090.I-2с.2-I 00ДI	УЗЛЫ СОПРЯЖЕНИЙ		
А3			I.090.I-2с.2-I 00РС	ВЕДОМОСТЬ РАСХОДА СТАЛИ		
А3			I.090.I-2с.2-I 00ТО	ТЕХНИЧЕСКОЕ ОПИСАНИЕ		
				ПЕРЕМЕННЫЕ ДАННЫЕ ДЛЯ ИСПОЛНЕНИЙ:		
				I.090.I-2с.2-I 04		
				IIIС0 60.33.3-III-С		
				СБОРОЧНЫЕ ЕДИНИЦЫ		
А4	I		I.090.I-2с.2-2 04	КАРКАС ПР.I КПО 60.33-I	I	
				ДЕТАЛИ		
БЧ	2		50.I00.I20.I00	ПРОБ.ДЕР.50хI00 L=I00 ГОСТ 8486-66^{XX}	8	
				МАТЕРИАЛЫ		
				БЕТОН ЛЕГКИЙ М75		2.72М3
				РАСТВОР ЦЕМЕНТНЫЙ М100		0.20м3
				БРУСОК ДЕРЕВЯННЫЙ		0.004М3
				I.090.I-2с.2-I 04-0I		
				IIIС0 60.33.3-2П-С		
				СБОРОЧНЫЕ ЕДИНИЦЫ		
А4	I		I.090.I-2с.2-2 04-0I	КАРКАС ПР.IКЛО 60.33-2	I	

Нач.отд	Кикнадзе		7.X.84
Гл.констр.	Силагадзе		8.X.84
Рук.маст	Касрадзе		9.X.84
ГИП	Эдишерашвили		9.X.84
Рук.гр.	Салуквадзе		2.X.84
Проверил	Цхебуадзе		2.X.84
Разраб.	Салуквадзе		2.X.84

I.090.I-2с.2-I 04

ПАНЕЛЬ
IIIС0 60-2IIС0 60

Стадия	Лист	Листов
Р	1	3

ТбилЗНИИЭП

Взам. инв.№ | Подпись и дата | Инв. № подл.

Копировал | Формат А4

Формат	Зона	Поз.	Обозначение	Наименование	Кол.	Примечание
				ДЕТАЛИ		
БЧ	2		50.I00.I20.I00	ПРОБ.ДЕР.50хI00 L=I00 ГОСТ 8486-66^{XX}	8	
				МАТЕРИАЛЫ		
				БЕТОН ЛЕГКИЙ М75		2.72М3
				РАСТВОР ЦЕМЕНТНЫЙ М100		0.20М3
				БРУСОК ДЕРЕВЯННЫЙ		0.004М3
				I.090.I-2с.2-I 04-02		
				2IIС0 60.33.3-III-С		
				СБОРОЧНЫЕ ЕДИНИЦЫ		
А4	I		I.090.I-2с.2-2 04-02	КАРКАС ПР.2КПО 60.33-I	I	
				ДЕТАЛИ		
БР	2		50.I00.I20.I00	ПРОБ.ДЕР.50хI00 L=I00 ГОСТ 8486-66^{XX}	8	
				МАТЕРИАЛЫ		
				БЕТОН ЛЕГКИЙ М75		3.07 М3
				РАСТВОР ЦЕМЕНТНЫЙ М100		0.23 М
				БРУСОК ДЕРЕВЯННЫЙ		0,004 М3
				I.090.I-2с.2-I 04-03		
				2IIС0 60.33.3-2П-С		
				СБОРОЧНЫЕ ЕДИНИЦЫ		
А4	I		I.090.I-2с.2-2 04-03	КАРКАС ПР.2КПО 60.33-2	I	
				ДЕТАЛИ		
БЧ	2		50.I00.I20.I00	ПРОБ.ДЕР.50хI00 L=I00 ГОСТ 8486-66^{XX}	8	

Взам. инв.№ | Подпись и дата | Инв. № подл.

I.090.I-2с.2-I 04

Лист 2

Копировал | Формат А4

Формат	Зона	Поз.	ОБОЗНАЧЕНИЕ	НАИМЕНОВАНИЕ	КОЛ.	ПРИМЕЧАНИЕ
				МАТЕРИАЛЫ		
				БЕТОН ЛЕГКИЙ М75		3.07М3
				РАСТВОР ЦЕМЕНТНЫЙ М100		0.23М3
				БРУСОК ДЕРЕВЯННЫЙ		0.004М3

КОАСК

Инв. № подл. | Подпись и дата | Взам. инв. №

1.090.1-2с.2-1 04

Лист 3

Копировал

Формат А4

Формат	Зона	Поз.	ОБОЗНАЧЕНИЕ	НАИМЕНОВАНИЕ	КОЛ.	ПРИМЕЧАНИЕ

КОАСК

Инв. № подл. | Подпись и дата | Взам. инв. №

Лист

Копировал

Формат А4

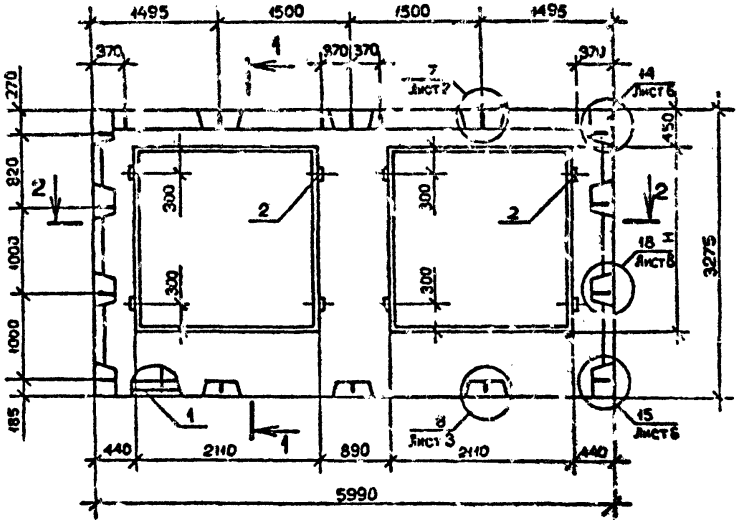

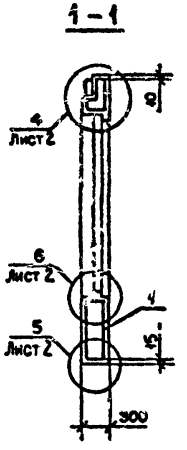

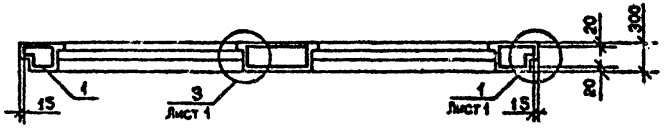

ВИД ПАНЕЛИ ДАН С ВНУТРЕННЕЙ СТОРОНЫ

Обозначение	Марка	Н, мм	Масса, т
I.090.I-2с.2-I 04	1ПС0 60.33.3-1П-С	2110	3,21
-01	1ПС0 60.33 3-2П-С		
-02	2ПС0 60.33.3-1П-С	1810	3,62
-03	2ПС0 60.33.3-2П-С		

Нач.отд.	Эдишерашвили		
Н.контр.	Силагадзе		
Рук.маст.	Касрадзе		
ГИП	Эдишерашвили		
Рук.гр.	Бурджанадзе		
Проверил	Салихова		
Разраб.	Шелия		

I.090.I-2с.2-1 04СБ

ПАНЕЛЬ
1ПС0 60 - 2ПС0 60
СБОРОЧНЫЙ ЧЕРТЕЖ

Стадия	Масса	Масштаб
Р	См. табл.	1:50
Лист	Листов	1

ТбилЗНИИЭП

Копировал

Формат А3

Инв.№ подл. | Подпись и дата | Взам.инв.№

Формат	Зона	Поз.	Обозначение	Наименование	Кол.	Примечание
				ДОКУМЕНТАЦИЯ		
А3			I.090.I-2с.2-I 05 СБ	СБОРОЧНЫЙ ЧЕРТЕЖ		
А3			I.090.I-2с.2-I ООДI	УЗЛЫ ОПАЛУБОЧНЫЕ		
А3			I.090.I-2с.2-I ООРС	ВЕДОМОСТЬ РАСХОДА СТАЛИ		
А3			I.090.I-2с.2-I ООТО	ТЕХНИЧЕСКОЕ ОПИСАНИЕ		
			ПЕРЕМЕННЫЕ ДАННЫЕ ДЛЯ ИСПОЛНЕНИЙ:			
				I.090.I-2с.2-I 05		
				ЗПСО 60.33.3-IП-С		
				СБОРОЧНЫЕ ЕДИНИЦЫ		
А4	I		I.090.I-2с.2-2 05	КАРКАС ПР.ЗКПО 60.33-I	I	
				ДЕТАЛИ		
БЧ	2		50.I00.I20.I00	ПРОБ.ДЕР.50хI00 L=I00		
				ГОСТ 8486-66^{XX}	8	
				МАТЕРИАЛЫ		
				БЕТОН ЛЕГКИЙ М75		3.38М3
				РАСТВОР ЦЕМЕНТНЫЙ МI00		0.24М3
				БРУСОК ДЕРЕВЯННЫЙ		0.004М3
				I.0907.I-2с.2-I 05-0I		
				ЗПСО 60.33.3-2П-С		
				СБОРОЧНЫЕ ЕДИНИЦЫ		
А4	I		I.090.I-2с.2-2 05-0I	КАРКАС ПР.ЗКПО 60.33-2	I	

Нач.отд	Кикнадзе		7.X.84
Н.контр.	Силагадзе		7.X.84
Рук.маст	Касрадзе		7.X.84
ГИП	Эдиберашвили		7.X.84
Рук.гр.	Сепуквадзе		2.X.84
Проверил	Дгабуадзе		2.X.84
Разр.б.	Сепуквадзе		2.X.84

I.090.I-2с.2-I 05

ПАНЕЛЬ ЗПСО 60-4ПСО 60

Стадия	Лист	Листов
Р	I	3

ТбилЗНИИЭП.

Инв. № подл. | Подпись и дата | Взам. инв. №

Копировал Формат А4

Формат	Зона	Поз.	Обозначение	Наименование	Кол.	Примечание
				ДЕТАЛИ		
БЧ	2		50.I00.I20.I00	ПРОБ.ДЕР.50хI00 L=I00		
				ГОСТ 8486-66^{XX}	8	
				МАТЕРИАЛЫ		
				БЕТОН ЛЕГКИЙ М75		3.38М3
				РАСТВОР ЦЕМЕНТНЫЙ МI00		0.24М3
				БРУСОК ДЕРЕВЯННЫЙ		0.004М3
				I.090.I-2с.2-I 05-02		
				4ПСО 60.33.3-IП-С		
				СБОРОЧНЫЕ ЕДИНИЦЫ		
А4	I		I.090.I-2с.2-2 05-02	КАРКАС ПР.4КПО 60.33-I	I	
				ДЕТАЛИ		
БЧ	2		50.I00.I20.I00	ПРОБ.ДЕР.50хI00 L=I00		
				ГОСТ 8486-66^{XX}	8	
				МАТЕРИАЛЫ		
				БЕТОН ЛЕГКИЙ М75		4.00М3
				РАСТВОР ЦЕМЕНТНЫЙ МI00		0.28М3
				БРУСОК ДЕРЕВЯННЫЙ		0.004М3
				I.090.I-2с.2-I 05-03		
				4ПСО 60.33.3-2П-С		
				СБОРОЧНЫЕ ЕДИНИЦЫ		
А4	I		I.090.I-2с.2-2 05-03	КАРКАС ПР.4КПО 60.33-2	I	
				ДЕТАЛИ		
БЧ	2		50.I00.I20.I00	ПРОБ.ДЕР.50хI00 L=I00		
				ГОСТ 8486-66^{XX}	8	

Инв. № подл. | Подпись и дата | Взам. инв. №

I.090.I-2с.2-I 05

Лист 2

Копировал Формат А4

Формат	Зона	Поз.	ОБОЗНАЧЕНИЕ	НАИМЕНОВАНИЕ	КОЛ.	ПРИМЕЧАНИЕ
				МАТЕРИАЛЫ		
				БЕТОН ЛЕГКИЙ М75		4.00М3
				РАСТВОР ЦЕМЕНТНЫЙ М100		0.23М3
				БРУСОК ДЕРЕВЯННЫЙ		0.004М3

КОАСК

Инв. № подл. | Подпись и дата | Взам. инв. №

1.090.1-2с.2-I 05

Лист 3

Копировал

Формат А4

Формат	Зона	Поз.	ОБОЗНАЧЕНИЕ	НАИМЕНОВАНИЕ	КОЛ.	ПРИМЕЧАНИЕ

КОАСК

Инв. № подл. | Подпись и дата | Взам. инв. №

Лист

Копировал

Формат А4

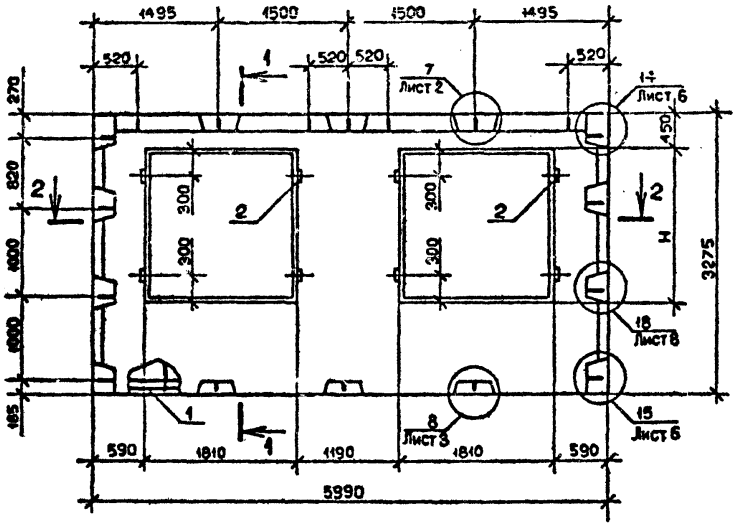

1-1

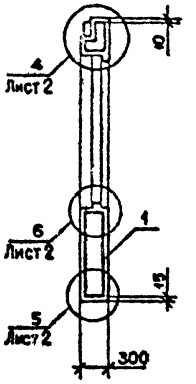

2-2

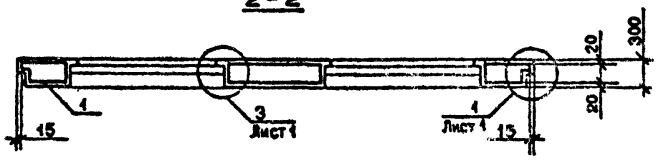

ВИД ПАНЕЛИ ДАН С ВНУТРЕННЕЙ СТОРОНЫ

Обозначение	Марка	Н.мм	Масса т
I.090.I-2с.2-I 05	3ПС0 60.33.3-Ш-С	I8I0	3,98
-0I	3ПС0 60.33.3-2П-С		
-02	4ПС0 60.33.3-Ш-С	I2I0	4,70
-03	4ПС0 60.33.3-2П-С		

Нач.отд.	Эршерашвили		10.6.87
Н.контр.	Силагадзе		10.6.87
Рук.маст.	Касрадзе		10.6.87
ГИП	Эршерашвили		10.6.87
Рук.гр.	Бурджакадзе		10.6.87
Проверил	Салихова		2.6.87
Сдорав.	Шелия		2.6.87

I.090.I-2с.2-I 05СБ

ПАНЕЛЬ
3ПС0 60 - 4ПС0 60
СБОРОЧНЫЙ ЧЕРТЕЖ

Стадия	Масса	Масштаб
Р	См. табл.	I:50
Лист	Листов	I

ТбилЗНИИЭП

Копировал

Формат А3

Инв.№ подл. | Подпись и дата | Взам.инв.№

Формат	Зона	Поз.	Обозначение	Наименование	Кол.	Примечание
				ДОКУМЕНТАЦИЯ		
А3			I.090.I-2с.2-I 06СБ	СБОРОЧНЫЙ ЧЕРТЕЖ		
А3			I.090.I-2с.2-I 06СД	УЗЛЫ ОПАЛУБОЧНЫЕ		
А3			I.090.I-2с.2-I 06ВС	ВЕДОМОСТЬ РАСХОДА СТАЛИ		
А3			I.090.I-2с.2-I 06ТО	ТЕХНИЧЕСКОЕ ОПИСАНИЕ		
				ПЕРЕМЕННЫЕ ДАННЫЕ ДЛЯ ИСПОЛНЕНИЙ:		
				I.090.I-2с.2-I 06		
				2ПСБ 30.33.3-2П-С		
				СБОРОЧНЫЕ ЕДИНИЦЫ		
А4	I		I.090.I-2с.2-2 06	КАРКАС ПР.I КПБ 30.33-I	I	
				ДЕТАЛИ		
БЧ	2		50.I00.I20.I00	ПРОБ.ДЕР.50хI00 L=I00		
				ГОСТ 8486-66^{XX}	4	
				МАТЕРИАЛЫ		
				БЕТОН ЛЕГКИЙ М75		I.I4М3
				РАСТВОР ЦЕМЕНТНЫЙ М100		0.08М3
				БРУСОК ДЕРЕВЯННЫЙ		0.002М3
				I.090.I-2с.2-I 06-0I		
				2ПСБ 30.33.3-2П-С		
				СБОРОЧНЫЕ ЕДИНИЦЫ		
А4	I		I.090.I-2с.2-2 06-0I	КАРКАС ПР.I КПБ 30.33-2	I	

Нач.отд	Хинкадзе		7.X.84
Н.контр.	Силагадзе		7.X.84
Рук.маст	Кекрадзе		7.X.84
ГИП	Эрцшерашвили		7.X.84
Рук.гр.	Салукваадзе		2.X.84
Проверил	Дгебуадзе		2.X.84
Разраб.	Салукваадзе		2.X.84

I.090.I-2с.2-I 06

ПАНЕЛЬ
2ПСБ 30-2ПСБ 30

Стадия	Лист	Листов
Р	I	3

ТбилЗНИИЭП

Копировал Формат А4

Формат	Зона	Поз.	Обозначение	Наименование	Кол.	Примечание
				ДЕТАЛИ		
БЧ	2		50.I00.I20.I00	ПРОБ.ДЕР.50хI00 L=I00		
				ГОСТ 8486-66^{XX}	4	
				МАТЕРИАЛЫ		
				БЕТОН ЛЕГКИЙ М75		I.I4М3
				РАСТВОР ЦЕМЕНТНЫЙ		0.08М3
				БРУСОК ДЕРЕВЯННЫЙ		0.002 М3
				I.090.I-2с.2-I 06-02		
				2ПСБ 30.33.3-2П-С		
				СБОРОЧНЫЕ ЕДИНИЦЫ		
А	I		I.090.I-2с.2-2 06-02	КАРКАС ПР.2КПБ 30.33-I	I	
				ДЕТАЛИ		
БЧ	2		50.I00.I20.I00	ПРОБ.ДЕР.50хI00 L=I00		
				ГОСТ 8486-66^{XX}	4	
				МАТЕРИАЛЫ		
				БЕТОН ЛЕГКИЙ М75		I.I4М3
				РАСТВОР ЦЕМЕНТНЫЙ М100		0.08М3
				БРУСОК ДЕРЕВЯННЫЙ		0.002М3
				I.090.I-2с.2-I 06-03		
				2ПСБ 30.33.3-2П-С		
				СБОРОЧНЫЕ ЕДИНИЦЫ		
А	I		I.090.I-2с.2-2 06-03	КАРКАС ПР.2КПБ 30.33-2	I	
				ДЕТАЛИ		
БЧ	2		50.I00.I20.I00	ПРОБ.ДЕР.50хI00 L=I00		
				ГОСТ 8486-66^{XX}	4	

I.090.I-2с.2-I 06

Лист 2

Копировал Формат А4

Формат	Зона	Поз.	ОБОЗНАЧЕНИЕ	НАИМЕНОВАНИЕ	КОЛ.	ПРИМЕЧАНИЕ
				МАТЕРИАЛЫ		
				БЕТОН ЛЕГКИЙ М75		I.I4M3
				РАСТВОР ЦЕМЕНТНЫЙ М100		0.08M3
				БРУСОК ДЕРЕВЯННЫЙ		0.002 M3

Инв. № подл. | Подпись и дата | Взам. инв. №

I.090.I-2с.2-I 06

Лист 3

Копировал

Формат А4

Копировал

Формат А4

РИС. 1

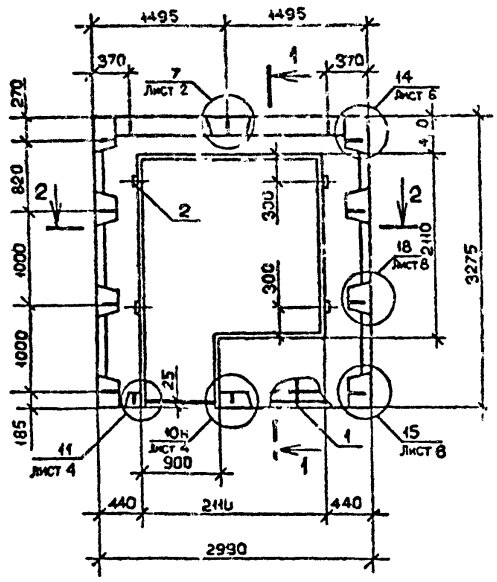

1 – 1

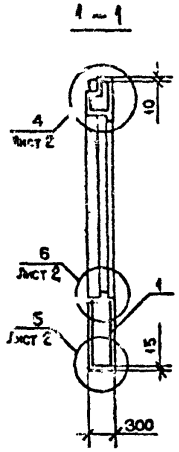

РИС. 2

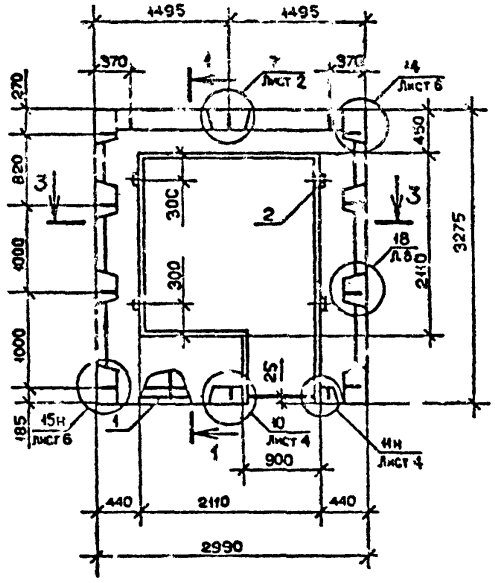

2 – 2

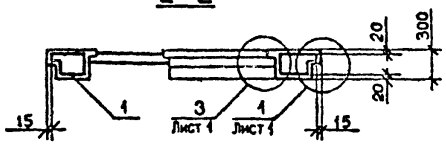

3 – 3

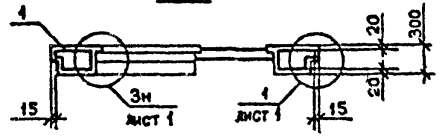

ВИД ПАНЕЛИ ДАН С ВНУТРЕННЕЙ СТОРОНЫ

Обозначение	Марка	Рис.	Масса, т
I.090.I-2с.2-I 06	1ПСБ 30.33.3-III-С	I	I,32
-0I	1ПСБ 30.33.3-2II-С		
-02	2ПСБ 30.33.3-III-С	2	
-03	2ПСБ 30.33.3-2II-С		

Нач.отд.	Эдишерашвили		10.94
Н.контр.	Силагадзе		10.94
Рук.маст.	Касрадзе		10.94
ГИП	Эдишерашвили		10.94
Рук.гр.	Бурджанадзе		10.94
Проверил	Салихова		10.94
Разраб.	Шолия		10.94

I.090.I-2с.2-I 06СБ

ПАНЕЛЬ 1ПСБ 30 – 2ПСБ 30 СБОРОЧНЫЙ ЧЕРТЕЖ

Стадия	Масса	Масштаб
Р	См. табл.	1:30
Лист	Листов 1	

ТбилЗНИИЭП

Копировал

Формат А3

Инв.№ подл. | Подпись и дата | Взам.инв.№

Формат	Зона	Поз.	ОБОЗНАЧЕНИЕ	НАИМЕНОВАНИЕ	КОЛ.	ПРИМЕЧАНИЕ
				ДОКУМЕНТАЦИЯ		
А3			I.090.I-2с.2-I 07СБ	СБОРОЧНЫЙ ЧЕРТЕЖ		
А3			I.090.I-2с.2-I 00ДI	УЗЛЫ ОПАЛУБОЧНЫЕ		
А3			I.090.I-2с.2-I 00РС	ВЕДОМОСТЬ РАСХОДА СТАЛИ		
А3			I.090.I-2с.2-I 00ТО	ТЕХНИЧЕСКОЕ ОПИСАНИЕ		
				ПЕРЕМЕННЫЕ ДАННЫЕ ДЛЯ ИСПОЛНЕНИЙ:		
				I.090.I-2с.2-I 07		
				ПСЛ 30.33.3-2П-С		
				СБОРОЧНЫЕ ЕДИНИЦЫ		
А4	I		I.090.I-2с.2-2 07	КАРКАС ПР.КПЛ 30.33-2	I	
				ДЕТАЛИ		
БЧ	2		50.I00.I20.I00	ПРОБ.ДЕР.50хI00 L=I00 ГОСТ 8486-66^{XX}	8	
				МАТЕРИАЛЫ		
				БЕТОН ЛЕГКИЙ М75		I.64М3
				РАСТВОР ЦЕМЕНТНЫЙ МI00		0.I2М3
				БРУСОК ДЕРЕВЯННЫЙ		0.004М3

Взам. инв.№ | Подпись и дата | Инв. № подл.

Нач.отд	Кикнадзе		7.X.84
Н.контр.	Силагадзе		7.X.84
Рук.маст.	Касрадзе		7.X.84
ГИП	Эдишерашвили		7.X.84
Рук.гр.	Салуквадзе		2.X.84
Провэрил	Дгебуадзе		2.X.84
Разраб.	Салуквадзе		2.X.84

I.090.I-2с.2-I 07

ПАНЕЛЬ ПСЛ 30

Стадия	Лист	Листов
Р		I

ТбилЗНИИЭП

Копировал Формат А4

Формат	Зона	Поз.	ОБОЗНАЧЕНИЕ	НАИМЕНОВАНИЕ	КОЛ.	ПРИМЕЧАНИЕ

Взам. инв.№ | Подпись и дата | Инв. № подл.

Лист

Копировал Формат А4

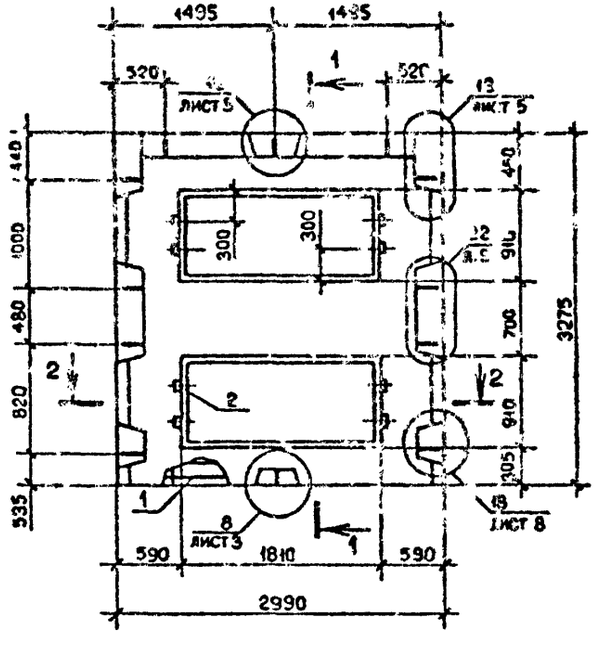

1 – 1

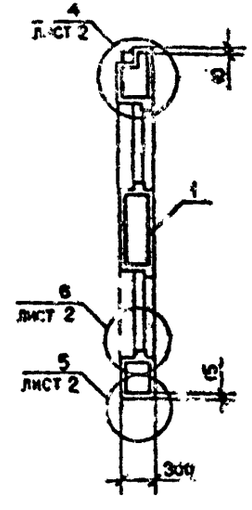

2 – 2

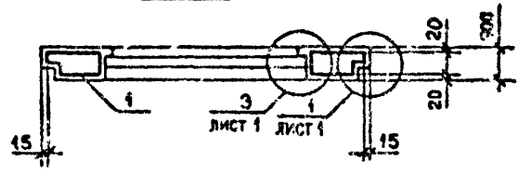

ВИД ПАНЕЛИ ДАН С ВНУТРЕННЕЙ СТОРОНЫ

Обозначение	Марка	Масса, т
1.090.1-2с.2-1 07	ПСЛ 30.33.3-2П-С	1,92

				1.090.1-2с.2-1 07СБ	
Нач.отд.	Эдишерашвили		6.84	ПАНЕЛЬ ПСЛ 30 СТОРОЧНЫЙ ЧЕРТЕЖ	Стадия: Р; Масса: См. табл.; Масштаб: 1:50
Н.контр.	Силагадзе		6.84		Лист; Листов: 1
Рук.маст.	Касрадзе		6.84		
ГИП	Элгшерашвили		6.84		ТбилЗНИИЭП
Рук.гр.	Буадзавадзе		6.84		
Проверил	Салихова		6.84		
Разраб.	Шелия		6.84		

Копировал

Формат А3

Формат	Зона	Поз.	Обозначение	Наименование	Кол.	Примечание
				ДОКУМЕНТАЦИЯ		
А3			I.090.I-2с.2-I 08СБ	СБОРОЧНЫЙ ЧЕРТЕЖ		
А3			I.090.I-2с.2-I 00ДI	УЗЛЫ ОПАЛУБОЧНЫЕ		
А3			I.090.I-2с.2-I 00РС	ВЕДОМОСТЬ РАСХОДА СТАЛИ		
А3			I.090.I-2с.2-I 00ТО	ТЕХНИЧЕСКОЕ ОПИСАНИЕ		
			ПЕРЕМЕННЫЕ ДАННЫЕ	ДЛЯ ИСПОЛНЕНИЙ:		
				I.090.I-2с.2-I 08		
				IПСЛ 30.33.3-2П-С		
				СБОРОЧНЫЕ ЕДИНИЦЫ		
А4	I		I.090.I-2с.2-2 08	КАРКАС ПР.IКПЛ 30.33-2	I	
				ДЕТАЛИ		
БЧ	2		50.I00.I20.I00	ПРОБ.ДЕР.50хI00 L=I00 ГОСТ 8486-66^{XX}	4	
				МАТЕРИАЛЫ		
				БЕТОН ЛЕГКИЙ М75		2.38М3
				РАСТВОР ЦЕМЕНТНЫЙ МI00		0.I8М3
				БРУСОК ДЕРЕВЯННЫЙ		0.002М3
				I.090.I-2с.2-I 08-0I		
				2ПСЛ 30.33.3-2П-С		
				СБОРОЧНЫЕ ЕДИНИЦЫ		
А4	I		I.090.I-2с.2-2 08-0I	КАРКАС ПР.2КПЛ 30.33-2	I	

Нач.отд	Кикнадзе		7.X.84
Н.контр.	Силагадзе		7.Ю.84
Рук.маст	Касрадзе		7.Ю.84
ГИП	Эдишерашвили		7.Ю.84
Рук.гр.	Салуквадзе		2.X.84
Проверил	Дгебуадзе		2.X.84
Разраб.	Салуквадзе		2.X.84

I.090.I-2с.2-I 08

ПАНЕЛЬ IПСЛ 30-4ПСЛ 30

Стадия	Лист	Листов
Р	I	3

ТбилЗНИИЭП

Взам. инв.№ | Подпись и дата | Инв. № подл.

Копировал Формат А4

Формат	Зона	Поз.	Обозначение	Наименование	Кол.	Примечание
				ДЕТАЛИ		
БЧ	2		50.I00.I20.I00	ПРОБ.ДЕР.50хI00 L=I00 ГОСТ 8486-66^{XX}	4	
				МАТЕРИАЛЫ		
				БЕТОН ЛЕГКИЙ М75		2.38М3
				РАСТВОР ЦЕМЕНТНЫЙ МI00		0.I8М3
				БРУСОК ДЕРЕВЯННЫЙ		0.002М3
				I.090.I-2с.2-I 08-02		
				3ПСЛ 30.33.3-2П-С		
				СБОРОЧНЫЕ ЕДИНИЦЫ		
А4	I		I.090.I-2с.2-2 08-02	КАРКАС ПР.3КПЛ 30.33-2	I	
				ДЕТАЛИ		
БЧ	2		50.I00.I20.I00	ПРОБ.ДЕР.50хI00 L=I00 ГОСТ 8486-66^{XX}	4	
				МАТЕРИАЛЫ		
				БЕТОН ЛЕГКИЙ М75		2.38М3
				РАСТВОР ЦЕМЕНТНЫЙ МI00		0.I8М3
				БРУСОК ДЕРЕВЯННЫЙ		0.002М3
				I.090.I-2с.2-I 08-03		
				4ПСЛ 30.33.3-2П-С		
				СБОРОЧНЫЕ ЕДИНИЦЫ		
А4	I		I.090.I-2с.2-2 08-03	КАРКАС ПР.4 КПЛ 30.33-2	I	
				ДЕТАЛИ		
БЧ	2		50.I00.I20.I00	ПРОБ.ДЕР.50хI00 L=I00 ГОСТ 8486-66^{XX}	4	

Взам. инв.№ | Подпись и дата | Инв. № подл.

I.090.I-2с.2-I 08

Лист 2

Копировал Формат А4

Формат	Зона	Поз.	ОБОЗНАЧЕНИЕ	НАИМЕНОВАНИЕ	КОЛ.	ПРИМЕЧАНИЕ
				МАТЕРИАЛЫ		
				БЕТОН ЛЕГКИЙ М75		2.38м3
				РАСТВОР ЦЕМЕНТНЫЙ М.00		0.18М3
				БРУСОК ДЕРЕВЯННЫЙ		0.002 М3

Инв. № подл. | Подпись и дата | Взам. инв. №

I.090.I-2с.2-I 08

Лист 3

Копировал

Формат А1

Формат	Зона	Поз.	ОБОЗНАЧЕНИЕ	НАИМЕНОВАНИЕ	КОЛ.	ПРИМЕЧАНИЕ

Инв. № подл. | Подпись и дата | Взам. инв. №

Лист

Копировал

Формат А4

РИС. 1

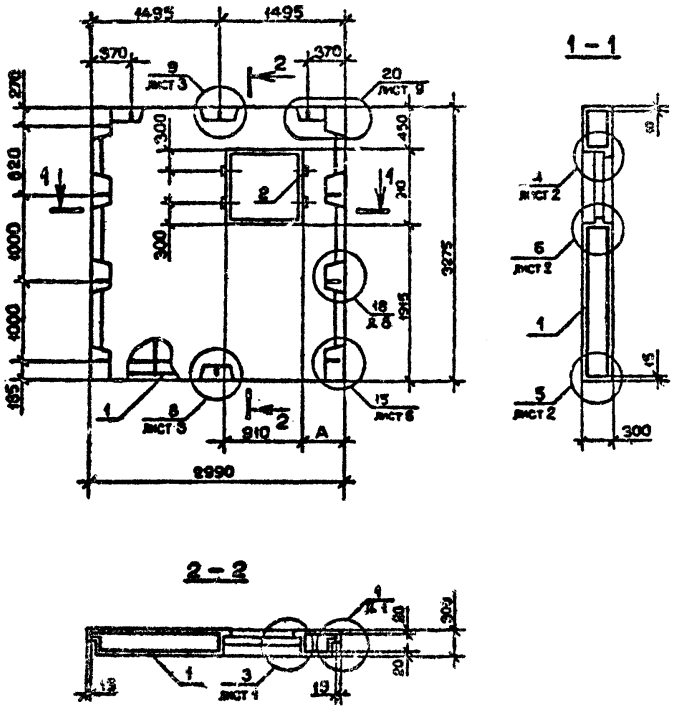

РИС. 2

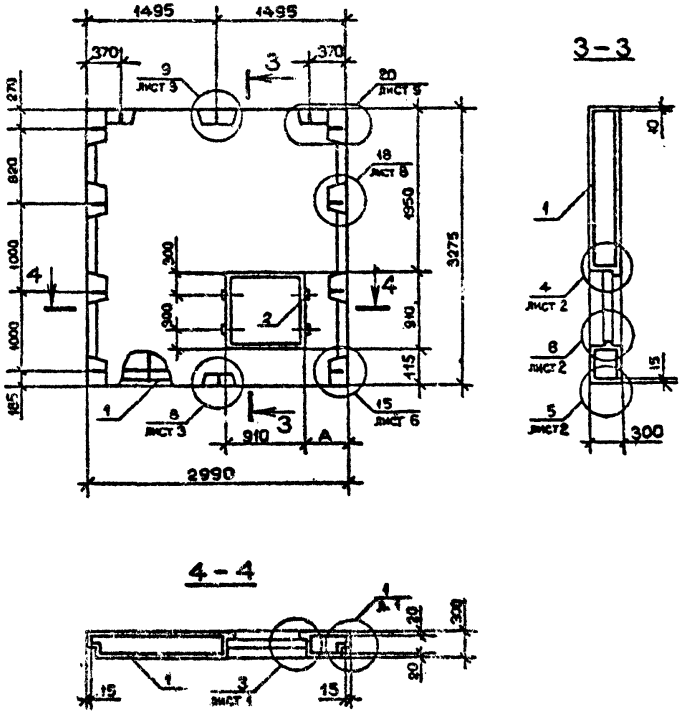

Обозначение	Марка	Рис.	А, мм	Масса, т
I.090.I-2с.2-I.08	IПСЛ 30.33.3-2П-С	I	590	2,8I
-0I	2ПСЛ 30.33.3-2П-С		I490	
-02	3ПСЛ 30.33.3-2П-С	2		
-.03	4ПСЛ 30.33.3-2П-С		590	

ВИД ПАНЕЛИ ДАН С ВНУТРЕННЕЙ СТОРОНЫ

Нач.отд	Эдишерашвили		10.6.84
Н.контр.	Силагадзе		10.6.84
Рук.маст	Касрадзе		10.6.84
ГИП	Эдишерашвили		10.6.84
Рук.гр.	Бурдманадзе		10.6.84
Проверил	Салихова		2.6.84
Разраб.	Шалия		2.6.84

I.090.I-2с.2-I 08СБ

ПАНЕЛЬ
IПСЛ 30 - 4ПСЛ 30
СБОРОЧНЫЙ ЧЕРТЕЖ

Стадия	Масса	Масштаб
Р	См. табл.	1:50
Лист	Листов	

ТбилЗНИИЭП

Копировал

Формат А3

Инв. № подл. | Подпись и дата | Взам. инв. №

Формат	Зона	Поз.	ОБОЗНАЧЕНИЕ	НАИМЕНОВАНИЕ	КОЛ.	ПРИМЕЧАНИЕ
				ДОКУМЕНТАЦИЯ		
А3			I.090.I-2с.2-I 09 СБ	СБОРОЧНЫЙ ЧЕРТЕЖ		
А3			I.090.I-2с.2-I 00ДI	УЗЛЫ ОПАЛУБОЧНЫЕ		
А3			I.090.I-2с.2-I 00ТО	ТЕХНИЧЕСКОЕ ОПИСАНИЕ		
А3			I.090.I-2с.2-I 00РС	ВЕДОМОСТЬ РАСХОДА СТАЛИ		
			ПЕРЕМЕННЫЕ ДАННЫЕ ДЛЯ ИСПОЛНЕНИЙ:			
				I.090.I-2с.2-I 09		
				5ПСЛ 30.33.3-2П-С		
				СБОРОЧНЫЕ ЕДИНИЦЫ		
А4		I	I.090.I-2с.2-2 09	КАРКАС ПР.5КПЛ 30.33-2	I	
				ДЕТАЛИ		
БЧ		2	50.I00.I20.I00	ПРОБ.ДЕР.50хI00 L=I00		
				ГОСТ 8486-66^{XX}	4	
				МАТЕРИАЛЫ		
				БЕТОН ЛЕГКИЙ М75		2.32М3
				РАСТВОР ЦЕМЕНТНЫЙ МI00		0.I7М3
				БРУСОК ДЕРЕВЯННЫЙ		0.002М3
				I.090.I-2с.2-I 09-0I		
				6ПСЛ 30.33.3-2П-С		
				СБОРОЧНЫЕ ЕДИНИЦЫ		
А4		I	I.090.I-2с.2-2 09-0I	КАРКАС ПР.6КПЛ 30.33-2	I	

Нач.отд	Кикнадзе		7.X.84
Н.контр.	Силагадзе		7.10.84
Рук.маст	Касрадзе		7.10.84
ГИП	Эдашерашвили		7.10.84
Рук.гр.	Салуквадзе		2.X.84
Проверил	Глебуадзе		2.X.84
Разраб.	Салуквадзе		2.X.84

I.090.I-2с.2-I 09

ПАНЕЛЬ
5ПСЛ 30-8ПСЛ 30

Стадия	Лист	Листов
Р	I	3

ТбилЗНИИЭП

Взам. инв.№ | Подпись и дата | Инв. № подл.

Копировал | Формат А4

Формат	Зона	Поз.	ОБОЗНАЧЕНИЕ	НАИМЕНОВАНИЕ	КОЛ.	ПРИМЕЧАНИЕ
				ДЕТАЛИ		
БЧ		2	50.I00.I20.I00	ПРОБ.ДЕР.50хI00 L=I00		
				ГОСТ 8486-66^{XX}	4	
				МАТЕРИАЛЫ		
				БЕТОН ЛЕГКИЙ М75		2.32М3
				РАСТВОР ЦЕМЕНТНЫЙ МI00		0.I7М3
				БРУСОК ДЕРЕВЯННЫЙ		0.002М3
				I.090.I-2с.2-I 09-02		
				7ПСЛ 30.33.3-2П-С		
				СБОРОЧНЫЕ ЕДИНИЦЫ		
А4		I	I.090.I-2с.2-2 09-02	КАРКАС ПР.7 КПЛ 30.33-2	I	
				ДЕТАЛИ		
БЧ		2	50.I00.I20.I00	ПРОБ.ДЕР.50хI00 L=I00		
				ГОСТ 8486-66^{XX}	4	
				МАТЕРИАЛЫ		
				БЕТОН ЛЕГКИЙ М75		2.32М3
				РАСТВОР ЦЕМЕНТНЫЙ МI00		0.I7М3
				БРУСОК ДЕРЕВЯННЫЙ		0.002 М3
				I.090.I-2с.2-I 09-03		
				8ПСЛ 30.33.3-2П-С		
				СБОРОЧНЫЕ ЕДИНИЦЫ		
А4		I	I.090.I-2с.2-2 09-03	КАРКАС ПР.8 КПЛ 30.33-2	I	
				ДЕТАЛИ		
БЧ		2	50.I00.I20.I00	ПРОБ.ДЕР.50хI00 L=I00		
				ГОСТ 8486-66^{XX}	4	

I.090.I-2с.2-I 09

Лист 2

Взам. инв.№ | Подпись и дата | Инв. № подл.

Копировал | Формат А4

Формат	Зона	Поз.	ОБОЗНАЧЕНИЕ	НАИМЕНОВАНИЕ	КОЛ.	ПРИМЕЧАНИЕ
				МАТЕРИАЛЫ		
				БЕТОН ЛЕГКИЙ М75		2.32М3
				РАСТВОР ЦЕМЕНТНЫЙ М100		0.17М3
				БРУСОК ДЕРЕВЯННЫЙ		0.002 М3

Инв. № подл. | Подпись и дата | Взам. инв. №

I.090.I-2в.2-I .09

Лист 3

Копировал

Формат А4

Инв. № подл. | Подпись и дата | Взам. инв. №

Копировал

Формат А4

РИС. 1

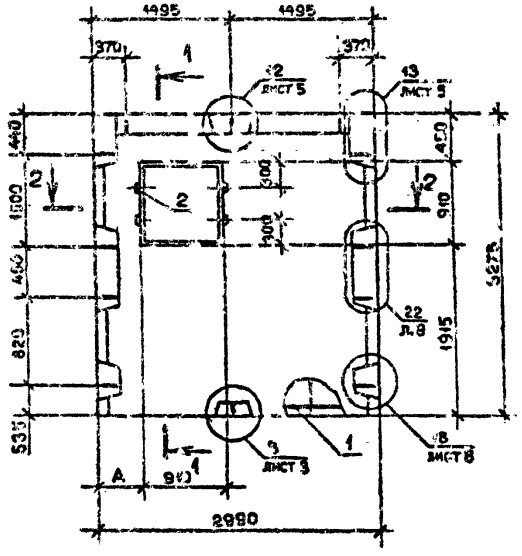

1 – 1

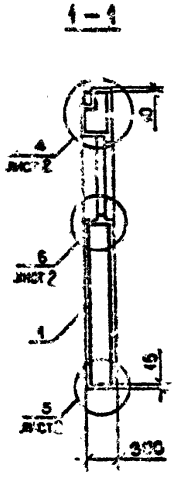

РИС. 2

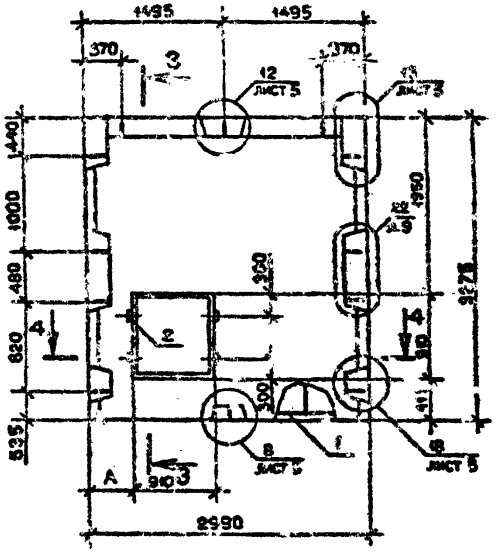

3 – 3

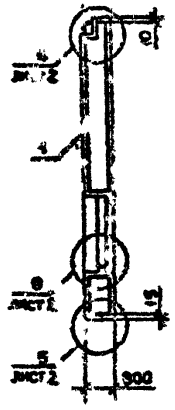

2 – 2

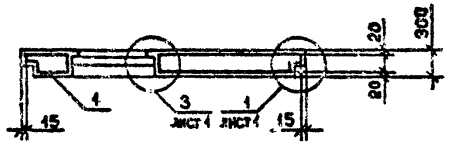

4 – 4

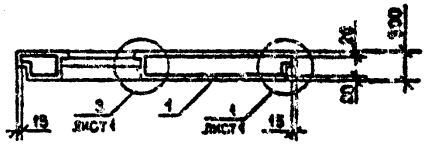

Обозначение	Марка	Рис.	А, мм	Масса, т
I.090.I-2с.2-I 09	5ПСЛ 30.33.3-2П-С	I	590	2,73
-0I	6ПСЛ 30.33.3-2П-С		I490	
-02	7ПСЛ 30.33.3-2П-С	2		
-03	8ПСЛ 30.33.3-2П-С		590	

ВИД ПАНЕЛИ ДАН С ВНУТРЕННЕЙ СТОРОНЫ

Нач.отд.	Эдиберашвили		
Н.контр.	Силагадзе		
Рук.мастер.	Касрадзе		
ГИП	Эдиберашвили		
Рук.гр.	Бурджанадзе		
Проверил	Салихова		
Разраб.	Шолин		

1.090.1-2с.2-1 09СБ

ПАНЕЛЬ
5ПСЛ 30 – 8ПСЛ 30
СБОРОЧНЫЙ ЧЕРТЕЖ

Стадия	Масса	Масштаб
Р	Сж. табл.	1:50
Лист	Листов	1

ТбилЗНИИЭП

Копировал

Формат А3

Инв.№ подл. | Подпись и дата | Взам.инв.№

Формат	Зона	Поз.	ОБОЗНАЧЕНИЕ	НАИМЕНОВАНИЕ	КОЛ.	ПРИМЕЧАНИЕ
				ДОКУМЕНТАЦИЯ		
	А3		I.090.I-2с.2-I IOСБ	СБОРОЧНЫЙ ЧЕРТЕЖ		
	А3		I.090.I-2с.2-I OOДI	УЗЛЫ ОПАЛУБОЧНЫЕ		
	А3		I.090.I-2с.2-I OOРС	ВЕДОМОСТЬ РАСХОДА СТАЛИ		
	А3		I.090.I-2с.2-I OOТO	ТЕХНИЧЕСКОЕ ОПИСАНИЕ		
			ПЕРЕМЕННЫЕ ДАННЫЕ ДЛЯ ИСПОЛНЕНИЙ:			
				I.090.I-2с.2-I IO		
				I ПСД 30.33.3-IП-С		
				СБОРОЧНЫЕ ЕДИНИЦЫ		
	А4	I	I.090.I-2с.2-2 IO	КАРКАС ПР.IКПД 30.33-I	I	
				ДЕТАЛИ		
	Б4	2	50.I00.I20.I00	ПРОБ.ДЕР.50хI00 L=I00		
				ГОСТ 8486-66^{XX}	6	
				МАТЕРИАЛЫ		
				БЕТОН ЛЕГКИЙ М75		I.84М3
				РАСТВОР ЦЕМЕНТНЫЙ МI00		0.I5М3
				БРУСОК ДЕРЕВЯННЫЙ		0.003М3
				I.090.I-2с.2-I IO-OI		
				2ПСД 30.33.3-IП-С		
				СБОРОЧНЫЕ ЕДИНИЦЫ		
	А4	I	I.090.I-2с.2-2 IO-OI	КАРКАС ПР.2КПД 30.33-I	I	

Нач.отд	Кикнадзе		7.X.84
Н.контр.	Салагадзе		7.10.84
Рук.маст	Касрадзе		7.10.84
ГИП	Эдишераашвили		7.10.84
Рук.гр.	Салу.вадзе		2.X.84
Проверил	Дгебуадзе		2.X.84
Разраб.	Салу.вадзе		2.X.84

I.090.I-2с.2-I IO

ПАНЕЛЬ
IПСД 30-3ПСД 30

Стадия	Лист	Листов
Р	I	2

ТбилЗНИИЭП

Взам. инв.№ | Подпись и дата | Инв. № подл.

Копировал | Формат А4

Формат	Зона	Поз.	ОБОЗНАЧЕНИЕ	НАИМЕНОВАНИЕ	КОЛ.	ПРИМЕЧАНИЕ
				ДЕТАЛИ		
	БЧ	2	50.I00.I20.I00	ПРОБ.ДЕР.50хI00 L=I00		
				ГОСТ 8486-66^{XX}	6	
				МАТЕРИАЛЫ		
				ЛЕГКИЙ БЕТОН М75		I.84М3
				РАСТВОР ЦЕМЕНТНЫЙ МI00		0.I5М3
				БРУСОК ДЕРЕВЯННЫЙ		0.003М3
				I.090.I-2с.2-I IO-02		
				3ПСД 30.33.3-IП-С		
				СБОРОЧНЫЕ ЕДИНИЦЫ		
	А4	I	I.090.I-2с.2-2 IO-02	КАРКАС ПР.3КПД 30.33-I	I	
				ДЕТАЛИ		
	БЧ	2	50.I00.I20.I00	ПРОБ.ДЕР.50хI00 L=I00		
				ГОСТ 8486-66^{XX}	6	
				МАТЕРИАЛЫ		
				БЕТОН ЛЕГКИЙ М75		I.65М3
				РАСТВОР ЦЕМЕНТНЫЙ МI00		0.13М3
				БРУСОК ДЕРЕВЯННЫЙ		0.003М3

Взам. инв.№ | Подпись и дата | Инв. № подл.

I.090.I-2с.2-I IO

Лист 2

Копировал | Формат А4

РИС. 1

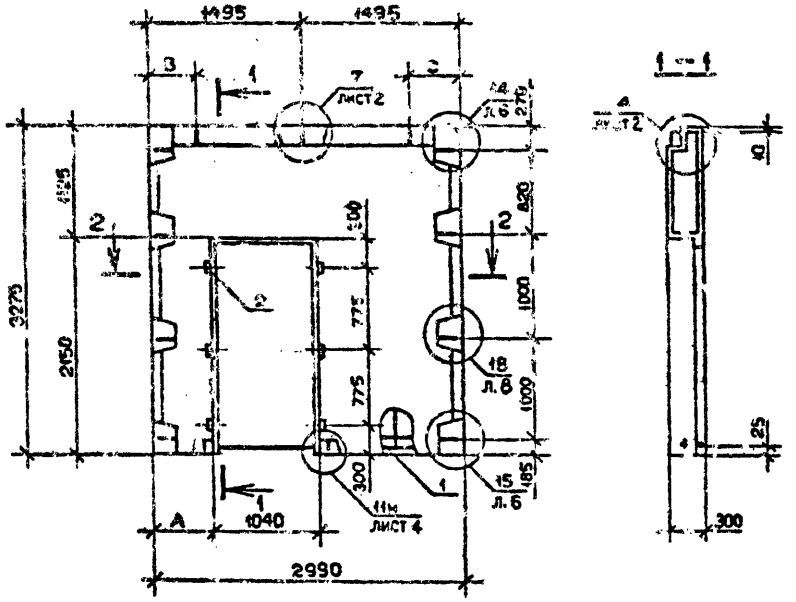

РИС. 2

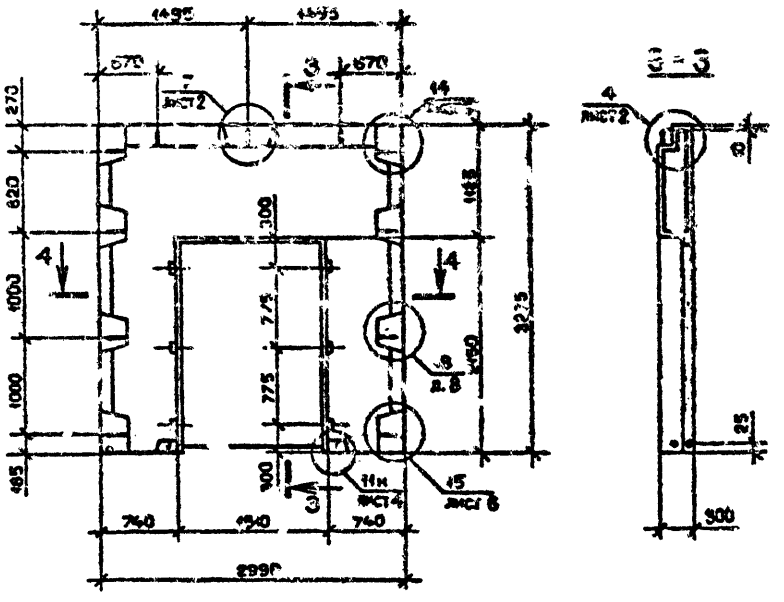

2 — 2

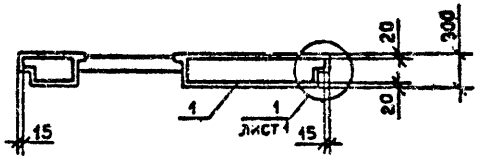

4 — 4

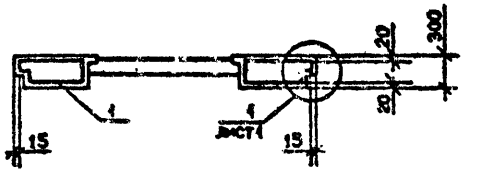

Обозначение	Марка	Рис.	Размеры, мм			Масса, т
			A	B	C	
1.090.1-2с.2-1 10	ЗПСД 30.33.3-Ш-С	1	590	520	670	2,27
-01	ЗПСД 30.33.3-Ш-С	1	1360	670	520	
-02	ЗПСД 30.33.3-Ш-С	2	-	-	-	1,93

ВИД ПАНЕЛИ ДАН С ВНУТРЕННЕЙ СТОРОНЫ

Нач.отд.	Элиашвили		10.89
Н.контр.	Силагадзе		10.89
Рук.маст	Касрадзе		10.89
ГИП	Элиашвили		10.89
Рук.гр.	Бурджанадзе		10.89
Проверил	Салихова		10.89
Разраб.	Шолия		10.89

1.090.1-2с.2-1 10СБ

ПАНЕЛЬ
ЗПСД 30 - ЗПСД 30
СБОРОЧНЫЙ ЧЕРТЕЖ

Стадия	Масса	Масштаб
Р	Спец. табл.	1:50
Лист	Листов	1

ТбилЗНИИЭП

Копировал

Формат А3

Инв.№ подл. | Подпись и дата | Взам.инв.№

Формат	Зона	Поз.	Обозначение	Наименование	Кол.	Примечание
				ДОКУМЕНТАЦИЯ		
А3			I.090.I-2с.2-I IICБ	СБОРОЧНЫЙ ЧЕРТЕЖ		
А3			I.090.I-2с.2-I ООДI	УЗЛЫ ОПАЛУБОЧНЫЕ		
А3			I.090.I-2с.2-I ООРС	ВЕДОМОСТЬ РАСХОДА СТАЛИ		
А3			I.090.I-2с.2-I ООТО	ТЕХНИЧЕСКОЕ ОПИСАНИЕ		
				ПЕРЕМЕННЫЕ ДАННЫЕ ДЛЯ ИСПОЛНЕНИЙ:		
				I.090.I-2с.2-I II		
				4ПСД 30.33.3-III-С		
				СБОРОЧНЫЕ ЕДИНИЦЫ		
А4	I		I.090.I-2с.2-2 II	КАРКАС ПР.4КПД 30.33-I	I	
				ДЕТАЛИ		
БЧ	2		50.I00.I20.I00	ПРОБ.ДЕР.50хI00 L=I00		
				ГОСТ 8486-66**	6	
				МАТЕРИАЛЫ		
				БЕТОН ЛЕГКИЙ М75		0,88М3
				РАСТВОР ЦЕМЕНТНЫЙ М100		0,07М3
				БРУСОК ДЕРЕВЯННЫЙ		0,003М3
				I.090.I-2с.2-I II-0I		
				4ПСД 30.33.3-2П-С		
				СБОРОЧНЫЕ ЕДИНИЦЫ		
А4	I		I.090.I-2с.2-2 II-0I	КАРКАС ПР.4КПД 30.33-2	I	

Нач.отд	Кикнадзе		7.X.84
Н.контр.	Силагадзе		8.10.84
Рук.маст	Касрадзе		8.10.84
ГИП	Эдишерашвили		8.10.84
Рук.гр.	Салуквадзе		2.X.84
Проверил	Дгебуадзе		2.X.84
Разраб.	Салуквадзе		2.X.84

I.090.I-2с.2-I II

ПАНЕЛЬ
4ПСД 30, ПСД 30

Стадия	Лист	Листов
Р	I	2

ТбилЗНИИЭП

Инв. № подл. | Подпись и дата | Взам. инв. №

Копировал Формат А4

Формат	Зона	Поз.	Обозначение	Наименование	Кол.	Примечание
				ДЕТАЛИ		
БЧ	2		50.I00.I20.I00	ПРОБ.ДЕР.50хI00 L=I00		
				ГОСТ 8486-66**	6	
				МАТЕРИАЛЫ		
				БЕТОН ЛЕГКИЙ М75		0,88М3
				РАСТВОР ЦЕМЕНТНЫЙ М100		0,07М3
				БРУСОК ДЕРЕВЯННЫЙ		0,003М3
				I.090.I-2с.2-I II-02		
				ПСД 30.33.3-2П-С		
				СБОРОЧНЫЕ ЕДИНИЦЫ		
А4	I		I.090.I-2с.2-2 II-02	КАРКАС ПР.КПД 30.33-2	I	
				ДЕТАЛИ		
БЧ	2		50.I00.I20.I00	ПРОБ.ДЕР.50хI00 L=I00		
				ГОСТ 8486-66**	6	
				МАТЕРИАЛЫ		
				БЕТОН ЛЕГКИЙ М75		I,66М3
				РАСТВОР ЦЕМЕНТНЫЙ М100		0,I2М3
				БРУСОК ДЕРЕВЯННЫЙ		0,003М3

Инв. № подл. | Подпись и дата | Взам. инв. №

I.090.I-2с.2-I II

Лист 2

Копировал Формат А4

РИС. 1

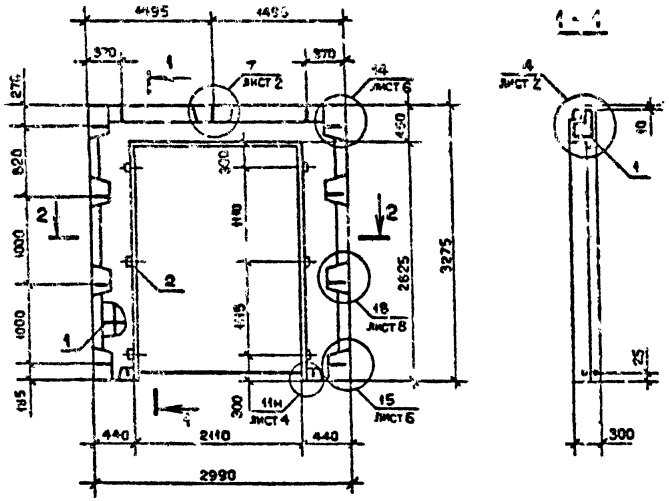

РИС. 2

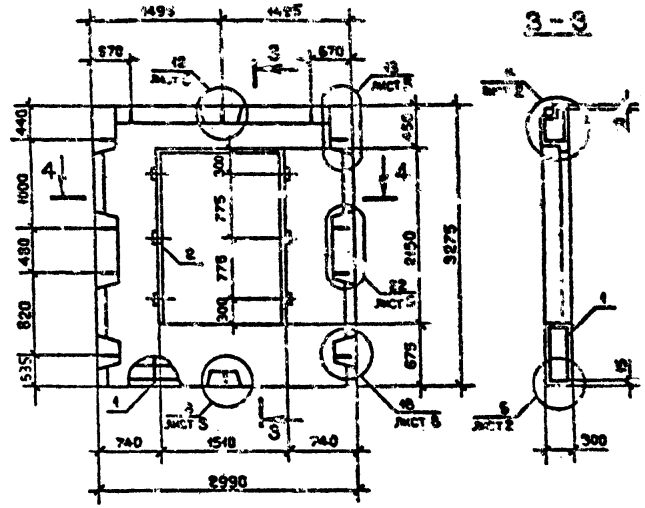

2 - 2

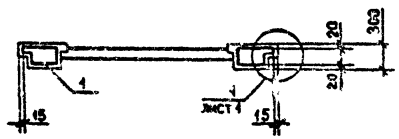

4 - 4

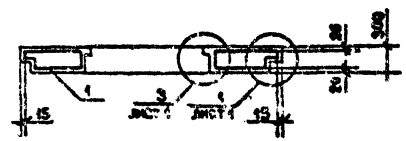

ВИД ПАНЕЛИ ДАН С ВНУТРЕННЕЙ СТОРОНЫ

Обозначение	Марка	Рис.	Масса, т
I.090.I-2с.2-I II	4ПСД 30.33.3-ШП-С	I	I,04
-0I	4ПСД 30.33.3-2П-С		
-02	ПСД 30.33.3-2Ш-С	2	I,93

				I.090.I-2с.2-I II С5			
Нач.отд.	Эдишерашвили		10.6.84	ПАНЕЛЬ 4ПСД 30, ПСД 30 СБОРОЧНЫЙ ЧЕРТЕЖ	Стадия	Масса	Масштаб
Н.контр.	Силагадзе		10.6.84		Р	См. табл.	1 : 50
Рук.маст.	Касрадзе		10.6.84		Лист	Листов 1	
ГИП	Эдишерашвили		10.6.84				
Рук.гр.	Бурджанадзе		10.6.84		ТбилЗНИИЭП		
Проверил	Салихова		2.6.84				
Разраб.	Шелия		2.6.84				

Копировал

Формат А2

Инв. № подл. | Подпись и дата | Взам. инв. №

Формат	Зона	Поз.	ОБОЗНАЧЕНИЕ	НАИМЕНОВАНИЕ	КОЛ.	ПРИМЕЧАНИЕ
				ДОКУМЕНТАЦИЯ		
А3			I.090.I-2с.2-I I2СБ	СБОРОЧНЫЙ ЧЕРТЕЖ		
А3			I.090.I-2с.2-I 00ДI	УЗЛЫ ОПАЛУБОЧНЫЕ		
А3			I.090.I-2с.2-I 00РС	ВЕДОМОСТЬ РАСХОДА СТАЛИ		
А3			I.090.I-2с.2-I 00ТО	ТЕХНИЧЕСКОЕ ОПИСАНИЕ		
				ПЕРЕМЕННЫЕ ДАННЫЕ ДЛЯ ИСПОЛНЕНИЙ:		
				I.090.I-2с.2-I I2		
				ПС 30.33.3-П-С		
				СБОРОЧНЫЕ ЕДИНИЦЫ		
А4	I		I.090.I-2с.2-2 I2	КАРКАС ПР.КП 30.33	I	
				МАТЕРИАЛЫ		
				БЕТОН ЛЕГКИЙ М75		2,53М3
				РАСТВОР ЦЕМЕНТНЫЙ М100		0,19М3
				I.090.I-2с.2-I I2-0I		
				ПС 24.33.3-П-С		
				СБОРОЧНЫЕ ЕДИНИЦЫ		
А4	I		I.090.I-2с.2-2 I2-0I	КАРКАС ПР.КП 24.33	I	
				МАТЕРИАЛЫ		
				БЕТОН ЛЕГКИЙ М75		I,99М3
				РАСТВОР ЦЕМЕНТНЫЙ М100		0,15М3

Инв. № подл. | Подпись и дата | Взам. инв. №

Нач.отд.	Киняпов		7.10.84
Н.контр.	Сайфуллин		7.10.84
Рук.маст.	Кастрюк		7.10.84
ГИП	Эдельштейн		7.10.84
Рук.гр.	Сенюхович		2.10.84
Проверил	Дубовцев		2.X.84
Разраб.	Семенцов		2.X.84

I.090.I-2с.2-I I2

ПАНЕЛЬ ПС 30, ПС 24

Стадия	Лист	Листов
Р	I	I

ГПИ Гражданпроект

Копировал

Формат А4

Формат	Зона	Поз.	ОБОЗНАЧЕНИЕ	НАИМЕНОВАНИЕ	КОЛ.	ПРИМЕЧАНИЕ

Инв. № подл. | Подпись и дата | Взам. инв. №

Копировал

Формат А4

РИС. 1

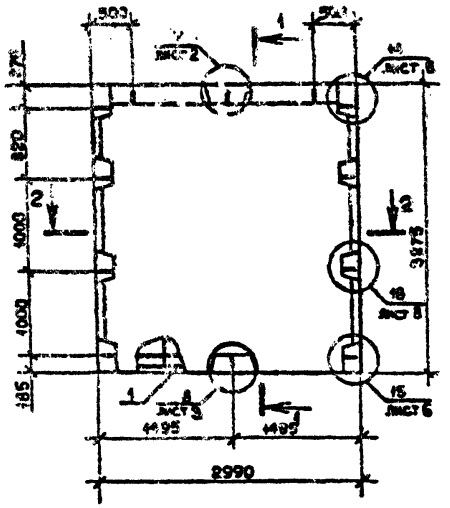

1 – 1

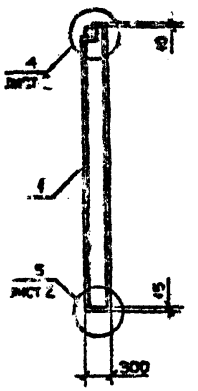

РИС. 2

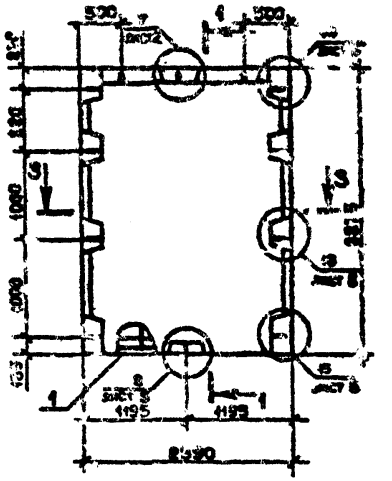

2 – 2

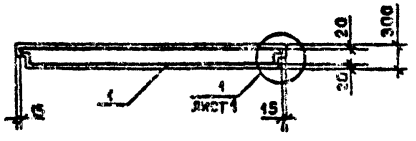

3 – 3

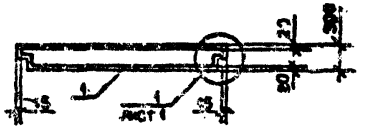

ВИД ПАНЕЛИ ДАН С ВНУТРЕННЕЙ СТОРОНЫ

Обозначение	Марка	Рис.	Масса, т
I.090.I-2с.2-I I2	ПС 30.33.3-II-С	I	3,00
-0I	ПС 24.33.3-II-С	2	2,35

Нач.отд.	Эдишерашвили		10.6.84
Н.контр.	Силагадзе		10.6.84
Рук.маст.	Касрадзе		10.6.84
ГИП	Эдишерашвили		10.6.84
Рук.гр.	Бурджанадзе		10.6.84
Проверил	Салихова		2.6.84
Разраб.	Шолия		2.6.84

1.090.1-2с.2-1 12СБ

ПАНЕЛЬ
ПС 30, ПС 24
ОБОРОЧНЫЙ ЧЕРТЕЖ

Стадия	Масса	Масштаб
Р	См. табл.	1:50

Лист | Листов 1

ТбилЗНИИЭП

Копировал | Формат А3

Взам.инв.№ | Подпись и дата | Инв.№ подл.

Формат	Зона	Поз.	ОБОЗНАЧЕНИЕ	НАИМЕНОВАНИЕ	КОЛ.	ПРИМЕЧАНИЕ
				ДОКУМЕНТАЦИЯ		
А3			I.090.I-2с.2-I I3СБ	СБОРОЧНЫЙ ЧЕРТЕЖ		
А3			I.090.I-2с.2-I 00ДI	УЗЛЫ ОПАЛУБОЧНЫЕ		
А3			I.090.I-2с.2-I 00РС	ВЕДОМОСТЬ РАСХОДА СТАЛИ		
А3			I.090.I-2с.2-I 00ТО	ТЕХНИЧЕСКОЕ ОПИСАНИЕ		
			ПЕРЕМЕННЫЕ ДАННЫЕ ДЛЯ ИСПОЛНЕНИЙ:			
				I.090.I-2с.2-I I3		
				ПС I8.33.3-П-С		
				СБОРОЧНЫЕ ЕДИНИЦЫ		
А4		I	I.090.I-2с.2-2 I3	КАРКАС ПР.КП I8.33	I	
				МАТЕРИАЛЫ		
				БЕТОН ЛЕГКИЙ М75		I,5IМ3
				РАСТВОР ЦЕМЕНТНЫЙ МI00		0,IIМ3
				I.090.I-2с.2-I I3-0I		
				ПС I2.33.3-П-С		
				СБОРОЧНЫЕ ЕДИНИЦЫ		
А4		I	I.090.I-2с.2-2 I3-0I	КАРКАС ПР.КП I2.33	I	
				МАТЕРИАЛЫ		
				БЕТОН ЛЕГКИЙ М75		0,96М3
				РАСТВОР ЦЕМЕНТНЫЙ МI00		0,07М3

Взам. инв.№ | Подпись и дата | Инв. № подл.

Нач.отд	Кикнадзе		7.X.84
Н.контр.	Силагадзе		8.10.84
Рук.маст	Касрадзе		8.10.84
ГИП	Эдиперашвили		7.10.84
Рук.гр.	Самуквадзе		2.X.84
Проверил	Дгебуадзе		2.X.84
Разраб.	Самуквадзе		2.X.84

I.090.I-2с.2-I I3

ПАНЕЛЬ

ПС I8.33 - ПС 30.I6

Стадия	Лист	Листов
Р	I	2

ТбилЗНИИЭП

Копировал

Формат А4

Формат	Зона	Поз.	ОБОЗНАЧЕНИЕ	НАИМЕНОВАНИЕ	КОЛ.	ПРИМЕЧАНИЕ
				I.090.I-2с.2-I I3-02		
				ПС 30.I6.3-П-С		
				СБОРОЧНЫЕ ЕДИНИЦЫ		
А4		I	I.090.I-2с.2-2 I3-02	КАРКАС ПР.КП 30.I6	I	
				МАТЕРИАЛЫ		
				БЕТОН ЛЕГКИЙ М75		I,29М3
				РАСТВОР ЦЕМЕНТНЫЙ МI00		0,09М3

Взам. инв.№ | Подпись и дата | Инв. № подл.

I.090.I-2с.2-I I3

Лист 2

Копировал

Формат А4

РИС. 1

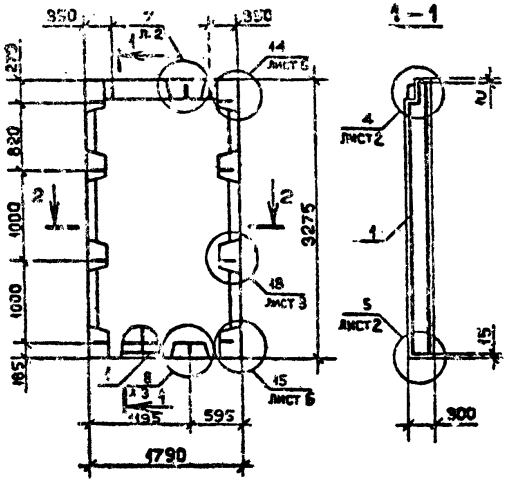

РИС. 2

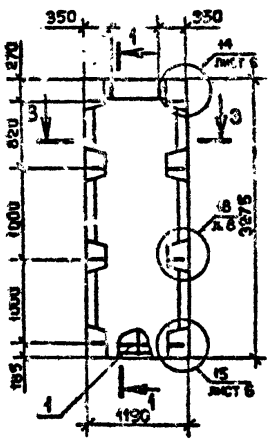

РИС. 3

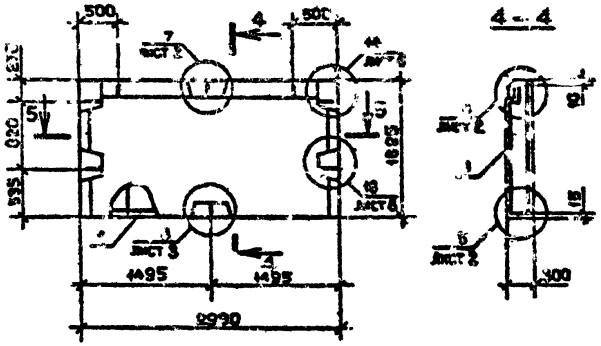

ВИД ПАНЕЛИ ДАН С ВНУТРЕННЕЙ СТОРОНЫ

Обозначение	Марка	Рис.	Масса, т
1.090.1-2в.2-1 13	ПС 18.33.8-П-С	1	1,78
-01	ПС 12.33.8-П-С	2	1,13
-02	ПС 30.16.8-П-С	3	1,52

Нач.отд.	Эдиберидзе		
Н.контр.	Силагадзе		
Рук.маст.	Кавредзе		
ГИП	Элишерашвили		
Рук.гр.	Буржанадзе		
Проверил	Салюкова		
Разраб.	Шелия		

1.090.1-2в.2-1 13СБ

ПАНЕЛЬ
ПС 18.33 - ПС 30.16
СБОРОЧНЫЙ ЧЕРТЕЖ

Стадия	Масса	Масштаб
Р	Справ.	1:50
Лист	Листов	1

ТбилЗНИИЭП

Копировал

Формат А3

Инв. № подл. | Подпись и дата | Взам. инв. №

Формат	Зона	Поз.	ОБОЗНАЧЕНИЕ	НАИМЕНОВАНИЕ	КОЛ.	ПРИМЕЧАНИЕ
				ДОКУМЕНТАЦИЯ		
А3			I.090.I-2с.2-I I4СБ	СБОРОЧНЫЙ ЧЕРТЕЖ		
А3			I.090.I-2с.2-I ОСДI	УЗЛЫ СПАЛУБОЧНЫЕ		
А3			I.090.I-2с.2-I ООРС	ВЕДОМОСТЬ РАСХОДА СТАЛИ		
А3			I.090.I-2с.2-I ООТО	ТЕХНИЧЕСКОЕ ОПИСАНИЕ		
				ПЕРЕМЕННЫЕ ДАННЫЕ ДЛЯ ИСПОЛНЕНИЙ:		
				I.090.I-2с.2-I I4		
				IIС 32.33.3-П-С		
				СБОРОЧНЫЕ ЕДИНИЦЫ		
А4	I		I.090.I-2с.2-2 I4	КАРКАС ПР.IКП 32.33	I	
				МАТЕРИАЛЫ		
				БЕТОН ЛЕГКИЙ М75		2,66М3
				РАСТВОР ЦЕМЕНТНЫЙ М100		0,2IМ3
				I.090.I-2с.2-I I4-0I		
				IIС 20.33.3-П-С		
				СБОРОЧНЫЕ ЕДИНИЦЫ		
А4	I		I.090.I-2с.2-2 I4-0I	КАРКАС ПР.IКП 20.33	I	
				МАТЕРИАЛЫ		
				БЕТОН ЛЕГКИЙ М75		I,6IМ3
				РАСТВОР ЦЕМЕНТНЫЙ М100		0,I3М3

Нач.отд	Кикнадзе		7.X.84
Н.контр.	Силагадзе		7.X.84
Рук.маст.	Касрадзе		7.X.84
ГИП	Эдишерашвили		7.X.84
Рук.гр.	Салуквадзе		2.X.84
Проверил	Дзебуадзе		2.X.84
Разраб.	Салуквадзе		2.X.84

I.090.I-2с.2-I I4

ПАНЕЛЬ
IIС 32 - IIС I4

Стадия	Лист	Листов
Р	I	2

ТбилЗНИИЭП

Взам. инв.№ | Подпись и дата | Инв. № подл.

Копировал Формат А4

Формат	Зона	Поз.	ОБОЗНАЧЕНИЕ	НАИМЕНОВАНИЕ	КОЛ.	ПРИМЕЧАНИЕ
				I.090.I-2с.2-I I4-02		
				IIС I4.33.3-П-С		
				СБОРОЧНЫЕ ЕДИНИЦЫ		
А4	I		I.090.I-2с.2-2 I4-02	КАРКАС ПР.IКП I4.33		
				МАТЕРИАЛЫ		
				БЕТОН ЛЕГКИЙ М75		I,06М3
				РАСТВОР ЦЕМЕНТНЫЙ М100		0,09М3

Взам. инв.№ | Подпись и дата | Инв. № подл.

I.090.I-2с.2-I I4

Лист 2

Копировал Формат А4

РИС. 1

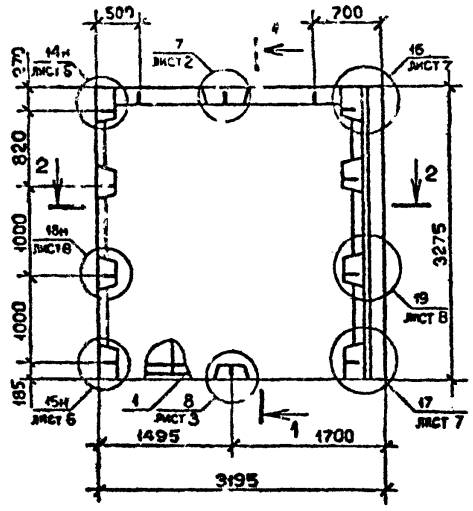

РИС. 2

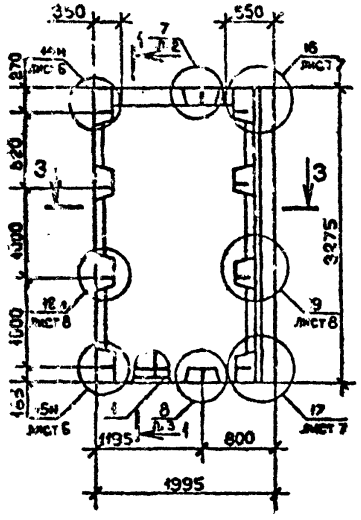

РИС. 3

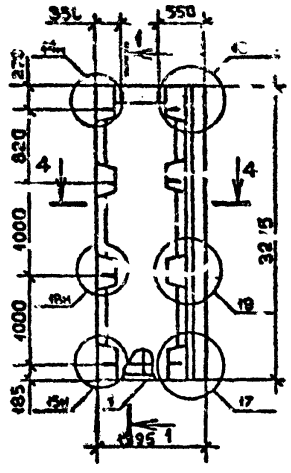

1 – 1

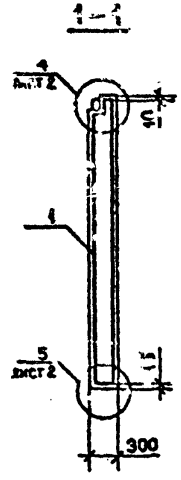

2 – 2

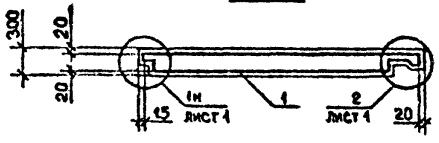

3 – 3

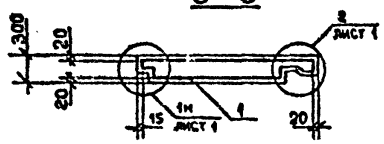

4 – 4

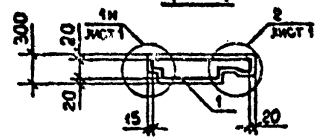

ВИД ПАНЕЛИ ДАН С ВНУТРЕННЕЙ СТОРОНЫ

Обозначение	Марка	Рис.	Масса, т
I.090.I-2с.2-I I4	IIIС 32.33.3-П-С	I	3,I4
-0I	IIIС 20.33.3-П-С	2	I,92
-02	IIIС I4.33.3-П-С	3	I,27

Нач.отд.	Эдишерашвили		10.6.84
Н.контр.	Силагадзе		10.6.84
Рук.маст.	Касрадзе		10.6.84
ГИП	Эдишерашвили		10.6.84
Рук.гр.	Бурджанадзе		10.6.84
Проверил	Салихова		2.6.84
Разраб.	Шелия		2.6.84

I.090.I-2с.2-I I4С5

ПАНЕЛЬ
IIIС 32 - IIIС I4
СБОРОЧНЫЙ ЧЕРТЕЖ

Стадия	Масса	Масштаб
Р	См. табл.	1:50

Лист | Листов 1

ТбилЗНИИЭП

Копировал

Формат А3

Инв. № подл. | Подпись и дата | Взам. инв. №

Формат	Зона	Поз.	ОБОЗНАЧЕНИЕ	НАИМЕНОВАНИЕ	КОЛ.	ПРИМЕЧАНИЕ
				ДОКУМЕНТАЦИЯ		
А3			I.090.I-2c.2-I I5СБ	СБОРОЧНЫЙ ЧЕРТЕЖ		
А3			I.090.I-2c.2-I 00ДI	УЗЛЫ ОПАЛУБОЧНЫЕ		
А3			I.090.I-2c.2-I 00РС	ВЕДОМОСТЬ РАСХОДА СТАЛИ		
А3			I.090.I-2c.2-I 00ТО	ТЕХНИЧЕСКОЕ ОПИСАНИЕ		
			ПЕРЕМЕННЫЕ ДАННЫЕ ДЛЯ ИСПОЛНЕНИЙ:			
				I.090.I-2c.2-I I5		
				2ПС 32.33.3-П-С		
				СБОРОЧНЫЕ ЕДИНИЦЫ		
А4		I	I.090.I-2c.2-2 I5	КАРКАС ПР.2КП 32.33	I	
				МАТЕРИАЛЫ		
				БЕТОН ЛЕГКИЙ М75		2,66М3
				РАСТВОР ЦЕМЕНТНЫЙ МI00		0,2IМ3
				I.090.I-2c.2-I 05-0I		
				2ПС 20.33.3-П-С		
				СБОРОЧНЫЕ ЕДИНИЦЫ		
А4		I	I.090.I-2c.2-2 I5-0I	КАРКАС ПР.2КП 20.33	I	
				МАТЕРИАЛЫ		
				БЕТОН ЛЕГКИЙ М75		I,6IМ3
				РАСТВОР ЦЕМЕНТНЫЙ МI00		0,I3М3

Нач.отд	Ккнадзе		7.10.84
Н.контр.	Силагадзе		7.10.84
Рук.маст	Касрадзе		7.10.84
ГИП	Эдиберашвили		7.10.84
Рук.гр.	Салуквадзе		2.X.84
Проверил	Дгебуадзе		2.X.84
Разраб.	Салуквадзе		2.X.84

I.090.I-2c.2-I I5

ПАНЕЛЬ

2ПС 32 - 2ПС I4

Стадия	Лист	Листов
Р	I	2

ТбилЗНИИЭП

Взам. инв.№ | Подпись и дата | Инв. № подл.

Копировал

Формат А4

Формат	Зона	Поз.	ОБОЗНАЧЕНИЕ	НАИМЕНОВАНИЕ	КОЛ.	ПРИМЕЧАНИЕ
				I.090.I-2c.2-I 05-02		
				2ПС I4.33.3-П-С		
				СБОРОЧНЫЕ ЕДИНИЦЫ		
А4		I	I.090.I-2c.2-2 I5-02	КАРКАС ПР.2КП I4.33	I	
				МАТЕРИАЛЫ		
				БЕТОН ЛЕГКИЙ М75		I,06М3
				РАСТВОР ЦЕМЕНТНЫЙ МI00		0,09М3

I.090.I-2c.2-I I5

Лист 2

Взам. инв.№ | Подпись и дата | Инв. № подл.

Копировал

Формат А4

РИС. 1

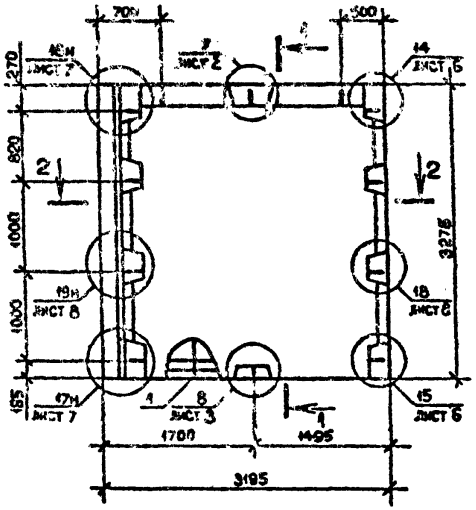

РИС. 2

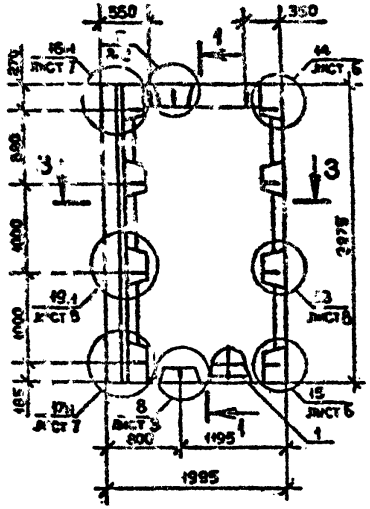

РИС. 3

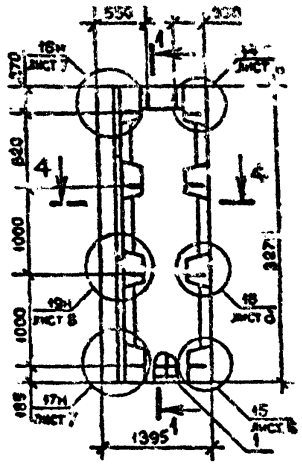

1 — 1

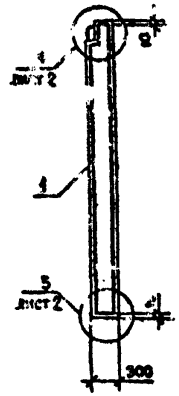

2 — 2

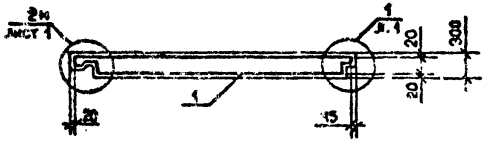

3 — 3

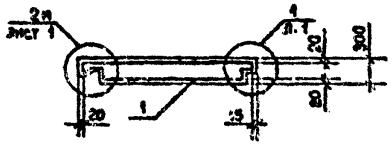

4 — 4

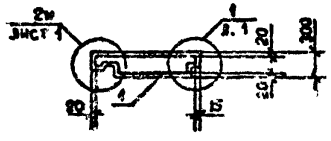

ВИД ПАНЕЛИ ДАЕ С ВНУТРЕННЕЙ СТОРОНЫ

Обозначение	Марка	Рис.	Масса т
I.090.1-2с.2-I 15	2ПС 32.33.3-П-С	I	3,14
-01	2ПС 20.33.3-П-С	2	I,92
-02	2ПС I4.33.3-П-С	3	I,27

Нач.тд.	Эдишерашвили		
Н.контр.	Силагадзе		
Рук.част.	Кахрадзе		
ГИП	Эдишерашвили		
Рук.гр.	Бурджанадзе		
Проверил	Селихова		
Разраб.	Шелия		

I.090.1-2с.2-1 15СБ

ПАНЕЛЬ
2ПС 32 -2ПС I4
СБОРОЧНЫЙ ЧЕРТЕЖ

Стадия	Масса	Масштаб
Р		I:50
Лист	Листов	

ТбилЗНИИЭП

Копировал

Формат А3

Инв.№ подл. | Подпись и дата | Взам.инв.№

Формат	Зона	Поз.	ОБОЗНАЧЕНИЕ	НАИМЕНОВАНИЕ	КОЛ.	ПРИМЕЧАНИЕ
				ДОКУМЕНТАЦИЯ		
А3			I.090.I-2с.2-I I6СБ	СБОРОЧНЫЙ ЧЕРТЕЖ		
А3			I.090.I-2с.2-I 00ДI	УЗЛЫ ОПАЛУБОЧНЫЕ		
А3			I.090.I-2с.2-I 00РС	ВЕДОМОСТЬ РАСХОДА СТАЛИ		
А3			I.090.I-2с.2-I 00ТО	ТЕХНИЧЕСКОЕ ОПИСАНИЕ		
				ПЕРЕМЕННЫЕ ДАННЫЕ ДЛЯ ИСПОЛНЕНИЙ:		
				I.090.I-2с.2-I I6		
				ПСА 30.33.3-IП-С		
				СБОРОЧНЫЕ ЕДИНИЦЫ		
А4	I		I.090.I-2с.2-2 I6	КАРКАС ПР.КПА 30.33-I	I	
				ДЕТАЛИ		
БЧ	2		50.I00.I20.I00	ПРОБ.ДЕР.50хI00 L=I00		
				ГОСТ 8486-66**	6	
				МАТЕРИАЛЫ		
				БЕТОН ЛЕГКИЙ М75		I,02М3
				РАСТВОР ЦЕМЕНТНЫЙ МI00		0,07М3
				БРУСОК ДЕРЕВЯННЫЙ		0,003М3
				I.090.I-2с.2-I I6-0I		
				ПСА 30.33.3-2П-С		
				СБОРОЧНЫЕ ЕДИНИЦЫ		
А4	I		I.090.I-2с.2-2 I6-0I	КАРКАС ПР.КПА 30.33-2	I	

Нач.отд	Кикнадзе		7.X.84
Н.контр.	Силагадзе		8.X.84
Рук.маст	Касрадзе		X.X.84
ГИП	Эдиберашвили		X.X.84
Рук.гр.	Сулуквадзе		2.X.84
Проверил	Дебуадзе		2.X.84
Разраб.	Сулуквадзе		2.X.84

I.090.I-2с.2-I I6

ПАНЕЛЬ
ПСА 30

Стадия	Лист	Листов
Р	I	2

ТбилЗНИИЭП

Взам. инв.№ | Подпись и дата | Инв. № подл.

Копировал

Формат А4

Формат	Зона	Поз.	ОБОЗНАЧЕНИЕ	НАИМЕНОВАНИЕ	КОЛ.	ПРИМЕЧАНИЕ
				ДЕТАЛИ		
БЧ	2		50.I00.I20.I00	ПРОБ.ДЕР.50хI00 L=I00		
				ГОСТ 8486-66**	6	
				МАТЕРИАЛЫ		
				БЕТОН ЛЕГКИЙ М75		I,02М3
				РАСТВОР ЦЕМЕНТНЫЙ МI00		0,07М3
				БРУСОК ДЕРЕВЯННЫЙ		0,003М3

Взам. инв.№ | Подпись и дата | Инв. № подл.

I.090.I-2с.2-I I6

Лист 2

Копировал

Формат А4

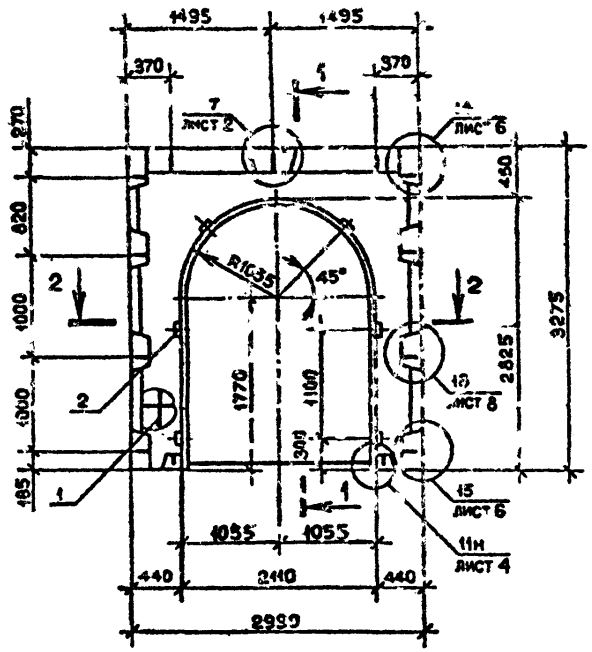

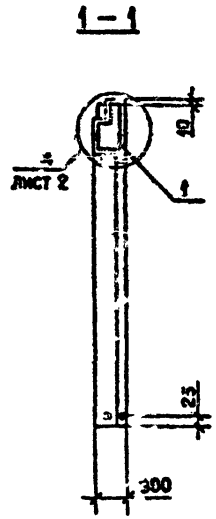

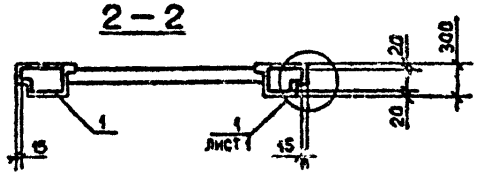

ВИД ПАНЕЛИ ДАН С ВНУТРЕННЕЙ СТОРОНЫ

Обозначение	Марка	Масса, т
I.090.I-2с.2-I I6	ПСА 30.33.3-П-С	I,22
-0I	ПСА 30.33.3-2П-С	

				I.090.1-2с.2-1 16СБ	
Нач.отд.	Эдишерашвили			ПАНЕЛЬ ПСА 30 СБОРОЧНЫЙ ЧЕРТЕЖ	Стадия: Р; Масса: См. табл.; Масштаб: 1:50
Н.контр.	Силагадзе				Лист; Листов: 1
Рук.маст.	Касрадзе				ТбилЗНИИЭП
ГИП	Эдишерашвили				
Рук.гр.	Бурджаладзе				
Проверил	Салихова				
Разраб.	Шелия				

Копировал

Формат А3

Инв. № подл. | Подпись и дата | Взам.инв. №

Формат	Зона	Поз.	Обозначение	Наименование	Кол.	Примечание
				ДОКУМЕНТАЦИЯ		
А3			I.090.I-2с.2-I I7СБ	СБОРОЧНЫЙ ЧЕРТЕЖ		
А3			I.090.I-2с.2-I 00ДI	УЗЛЫ ОПАЛУБОЧНЫЕ		
А3			I.090.I-2с.2-I 00РС	ВЕДОМОСТЬ РАСХОДА СТАЛИ		
А3			I.090.I-2с.2-I 00ТО	ТЕХНИЧЕСКОЕ ОПИСАНИЕ		
				ПЕРЕМЕННЫЕ ДАННЫЕ ДЛЯ ИСПОЛНЕНИЙ:		
				I.090.I-2с.2-I I7		
				ПСП 60.I0.3-П-С		
				СБОРОЧНЫЕ ЕДИНИЦЫ		
А4	I		I.090.I-2с.2-2 I7	КАРКАС ПР.КПП 60.I0	I	
				ДЕТАЛИ		
БЧ	2		50.I00.I20.I00	ПРОБ.ДЕР.50хI00 L =I00		
				ГОСТ 8486-66**	I6	
				МАТЕРИАЛЫ		
				БЕТОН ЛЕГКИЙ М75		I,I6М3
				РАСТВОР ЦЕМЕНТНЫЙ МI00		0,I2М3
				БРУСОК ДЕРЕВЯННЫЙ		0,008М3
				I.090.I-2с.2-I I7-0I		
				ПСП 30.I0.3-П-С		
				СБОРОЧНЫЕ ЕДИНИЦЫ		
А4	I		I.090.I-2с.2-2 I7-0I	КАРКАС ПР.КПП 30.I0	I	

Взам. инв.№ | Подпись и дата | Инв. № подл.

Нач.отд	Киквадзе		7.X.84	I.090.I-2с.2-I I7	
Н.контр.	Силагадзе		7.X.84		
Рук.маст	Касрадзе		7.X.84		
ГИП	Эдишерашвили		7.X.84	ПАНЕЛЬ	Стадия: Р; Лист: I; Листов: 3
Рук.гр.	Салуквадзе		7.X.84		
Проверил	Дгебуадзе		7.X.84	ПСП 60 - ПСП I2	ТбилЗНИИЭП
Разраб	Салуквадзе		7.X.84		

Копировал | Формат А4

Формат	Зона	Поз.	Обозначение	Наименование	Кол.	Примечание
				ДЕТАЛИ		
БЧ	2		50.I00.I20.I00	ПРОБ.ДЕР.50хI00 L =I00		
				ГОСТ 8486-66**	8	
				МАТЕРИАЛЫ		
				БЕТОН ЛЕГКИЙ М75		0,57М3
				РАСТВОР ЦЕМЕНТНЫЙ МI00		0,06М3
				БРУСОК ДЕРЕВЯННЫЙ		0,004М3
				I.090.I-2с.2-I I7-02		
				ПСП I8.I0.3-П-С		
				СБОРОЧНЫЕ ЕДИНИЦЫ		
А4	I		I.090.I-2с.2-2 I7-02	КАРКАС ПР.КПП I8.I0	I	
				ДЕТАЛИ		
БЧ	2		50.I00.I20.I00	ПРОБ.ДЕР.50хI00 L =I00		
				ГОСТ 8486-66**	4	
				МАТЕРИАЛЫ		
				БЕТОН ЛЕГКИЙ М75		0,32М3
				РАСТВОР ЦЕМЕНТНЫЙ МI00		0,04М3
				БРУСОК ДЕРЕВЯННЫЙ		0,002М3
				I.090.I-2с.2-I I7-03		
				ПСП I2.I0.3-П-С		
				СБОРОЧНЫЕ ЕДИНИЦЫ		
А4	I		I.090.I-2с.2-2 I7-03	КАРКАС ПР.КПП I2.I0		
				ДЕТАЛИ		
БЧ	2		50.I00.I20.I00	ПРОБ.ДЕР.50хI00 L =I00		
				ГОСТ 8486-66**	2	

Взам. инв.№ | Подпись и дата | Инв. № подл.

I.090.I-2с.2-I I7 | Лист 2

Копировал | Формат А4

Формат	Зона	Поз.	ОБОЗНАЧЕНИЕ	НАИМЕНОВАНИЕ	КОЛ.	ПРИМЕ-ЧАНИЕ
				МАТЕРИАЛЫ		
				БЕТОН ЛЕГКИЙ М75		0,12М3
				РАСТВОР ЦЕМЕНТНЫЙ М100		0,02М3
				БРУСОК ДЕРЕВЯННЫЙ		0,001М3

КОАСК

Инв. № подл. | Подпись и дата | Взам. инв. №

Формат	Зона	Поз.	ОБОЗНАЧЕНИЕ	НАИМЕНОВАНИЕ	КОЛ.	ПРИМЕ-ЧАНИЕ

КОАСК

Инв. № подл. | Подпись и дата | Взам. инв. №

РИС. 1

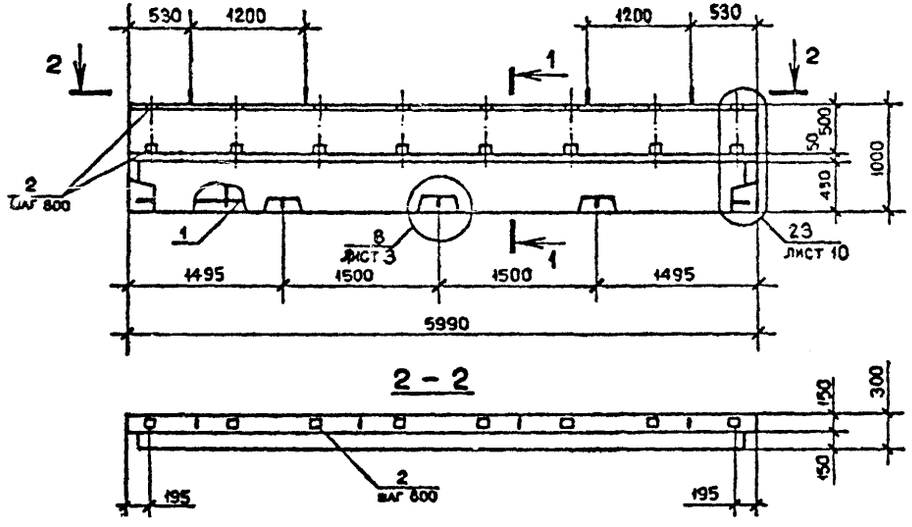

РИС. 2

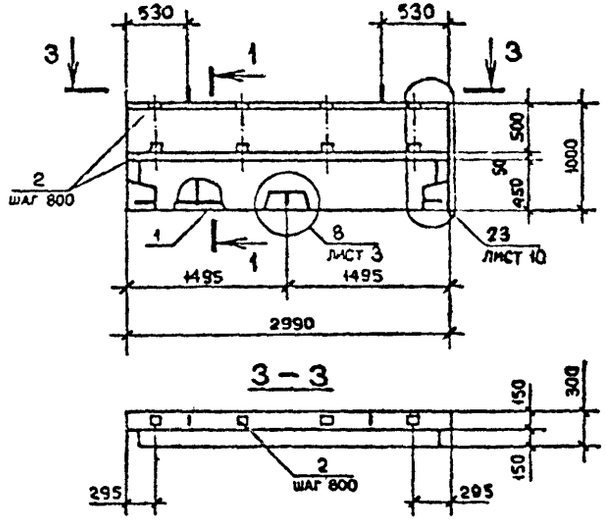

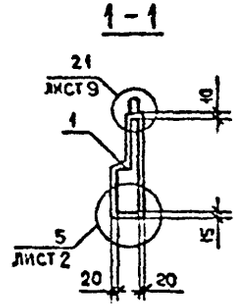

РИС. 3

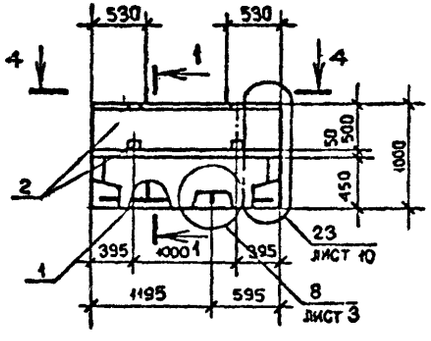

РИС. 4

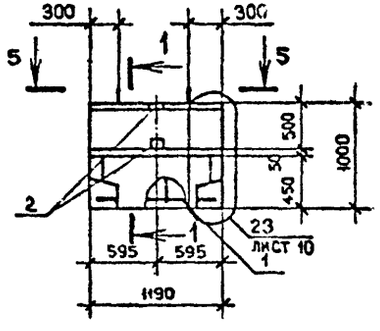

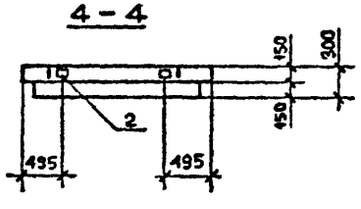

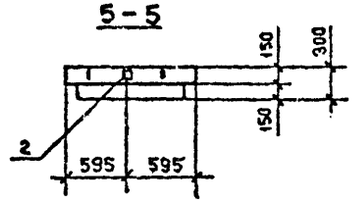

ВИД ПАНЕЛИ ДАН С ВНУТРЕННЕЙ СТОРОНЫ

Обозначение	Марка	Рис.	Масса, т
I.090.I-2c.2-I I7	ПСП 60.I0.3-П-С	I	I,42
-0I	ПСП 30.I0.3-П-С	2	0,7I
-02	ПСП I8.I0.3-П-С	3	0,4I
-03	ПСП I2.I0.3-П-С	4	0,28

Нач.отд.	Эдишерашвили		10.6.84
Н.контр.	Силагадзе		10.6.84
Рук.маст.	Касрадзе		10.6.84
ГИП	Эдишерашвили		10.6.84
Рук.гр.	Буражнадзе		10.6.84
Проверил	Селихова		2.6.84
Разраб.	Шелия		2.6.84

I.090.I-2c.2-I I7СБ

ПАНЕЛЬ
ПСП 60 - ПСП I2
СБОРОЧНЫЙ ЧЕРТЕЖ

Стадия	Масса	Масштаб
Р	См. табл.	I:50
Лист	Листов	I

ТбилЗНИИЭП

Копировал

Формат А3

Инв.№ подл. | Подпись и дата | Взам.инв.№

Формат	Зона	Поз.	Обозначение	Наименование	Кол.	Примечание
				ДОКУМЕНТАЦИЯ		
А3			I.090.I-2с.2-I ИСБ	СБОРОЧНЫЙ ЧЕРТЕЖ		
А2			I.090.I-2с.2-I ООДI	УЗЛЫ СПАЛУБОЧНЫЕ		
А3			I.090.I-2с.2-I ООРС	ВЕДОМОСТЬ РАСХОДА СТАЛИ		
А3			I.090.I-2с.2-I СОТО	ТЕХНИЧЕСКОЕ ОПИСАНИЕ		
				ПЕРЕМЕННЫЕ ДАННЫЕ ДЛЯ ИСПОЛНЕНИЙ:		
				I.090.I-2с.2-I I8		
				IIСП 32.I0.3-П-С		
				СБОРОЧНЫЕ ЕДИНИЦЫ		
А4		I	I.090.I-2с.2-2 I8	КАРКАС ПР.IКШ 32.I0	I	
				ДЕТАЛИ		
БЧ		2	50.I00.I20.I00	ПРОБ.ДЕР.50хI00 L =I00		
				ГОСТ 8486-66**	8	
				МАТЕРИАЛЫ		
				БЕТОН ЛЕГКИЙ М75		0,62М3
				РАСТВОР ЦЕМЕНТНЫЙ М100		0,064М3
				БРУСОК ДЕРЕВЯННЫЙ		0,004М3
				I.090.I-2с.2-I I8-0I		
				2IСП 32.I0.3-П-С		
				СБОРОЧНЫЕ ЕДИНИЦЫ		
А4		I	I.090.I-2с.2-2 I8-0I	КАРКАС ПР.2КШ 32.I0	I	

Нач.отд	Кикнадзе		7.X.84
Н.контр.	Силагадзе		7.10.84
Рук.маст	Касрадзе		7.10.84
ГИП	Эдишерашвили		7.10.84
Рук.гр.	Салуквадзе		2.X.84
Проверил	Цгебуадзе		2.X.84
Разраб.	Салуквадзе		2.X.84

I.090.I-2с.2-I I8

ПАНЕЛЬ
IIСП 32, 2IСП 32

Стадия	Лист	Листов
Р	I	2

ТбилЗНИИЭП

Взам. инв.№ | Подпись и дата | Инв. № подл.

Копировал

Формат А4

Формат	Зона	Поз.	Обозначение	Наименование	Кол.	Примечание
				ДЕТАЛИ		
БЧ		2	50.I00.I20.I00	ПРОБ.ДЕР.50хI00 L =I00		
				ГОСТ 8486-66**	3	
				МАТЕРИАЛЫ		
				БЕТОН ЛЕГКИЙ М75		0,62М3
				РАСТВОР ЦЕМЕНТНЫЙ М100		0,064М3
				БРУСОК ДЕРЕВЯННЫЙ		0,004М3

Взам. инв.№ | Подпись и дата | Инв. № подл.

I.090.I-2с.2-I I8

Лист 2

Копировал

Формат А4

РИС. 1

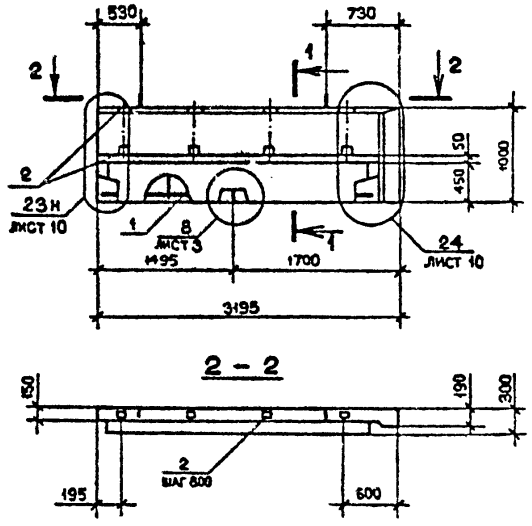

2 – 2

РИС. 2

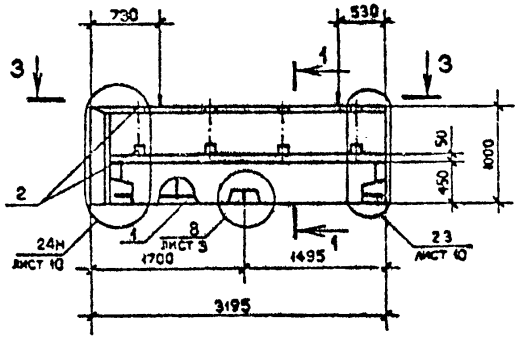

3 – 3

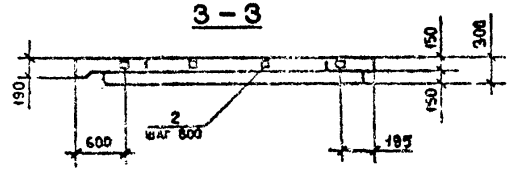

1 – 1

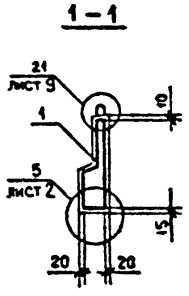

ВИД ПАНЕЛИ ДАН С ВНУТРЕННЕЙ СТОРОНЫ

Обозначение	Марка	Рис.	Масса, т
I.090.I-2с.2-I I8	IIСП 32.I0.3-II-С	I	0,75
-0I	2IСП 32.I0.3-II-С	2	

Нач.отд.	Эдишерашвили		10.6.84
Н.контр.	Склагадзе		10.6.84
Рук.маст.	Касрадзе		10.6.84
ГИП	Эдишерашвили		10.6.84
Рук.гр.	Буражнадзе		10.6.84
Проверил	Салихова		10.6.84
Разраб.	Шатия		2.6.84

I.090.I-2с.2-I I8СБ

ПАНЕЛЬ
IIСП 32, 2IСП 32
СБОРОЧНЫЙ ЧЕРТЕЖ

Стадия	Масса	Масштаб
Р	См. табл.	1:50
Лист	Листов 1	

ТбилЗНИИЭП

Копировал

Формат А3

Инв.№ подл. | Подпись и дата | Взам.инв.№

Формат	Зона	Поз.	Обозначение	Наименование	Кол.	Примечание
				ДОКУМЕНТАЦИЯ		
А3			I.090.I-2с.2-I I9СБ	СБОРОЧНЫЙ ЧЕРТЕЖ		
А3			I.090.I-2с.2-I 00ДI	УЗЛЫ ОПАЛУБОЧНЫЕ		
А3			I.090.I-2с.2-I 00РС	ВЕДОМОСТЬ РАСХОДА СТАЛИ		
А3			I.090.I-2с.2-I 00ТО	ТЕХНИЧЕСКОЕ ОПИСАНИЕ		
				ПЕРЕМЕННЫЕ ДАННЫЕ ДЛЯ ИСПОЛНЕНИЙ:		
				I.090.I-2с.2-I I9		
				2ПСП 20.I0.3-П-С		
				СБОРОЧНЫЕ ЕДИНИЦЫ		
А4	I		I.090.I-2с.2-2 I9	КАРКАС ПР.IКШ 20.I0	I	
				ДЕТАЛИ		
БЧ	2		50.I00.I20.I00	ПРОБ.ДЕР.50хI00 L =I00		
				ГОСТ 8486-66**	4	
				МАТЕРИАЛЫ		
				БЕТОН ЛЕГКИЙ М75		0,36М3
				РАСТВОР ЦЕМЕНТНЫЙ М100		0,04М3
				БРУСОК ДЕРЕВЯННЫЙ		0,002М3
				I.090.I-2с.2-I I9-0I		
				2ПСП 20.I0.3-П-С		
				СБОРОЧНЫЕ ЕДИНИЦЫ		
А4	I		I.090.I-2с.2-2 I9-0I	КАРКАС ПР.2КШ 20.I0	I	

Формат	Зона	Поз.	Обозначение	Наименование	Кол.	Примечание
				ДЕТАЛИ		
БЧ	2		50.I00.I20.I00	ПРОБ.ДЕР.50хI00 L =I00		
				ГОСТ 8486-66**	4	
				МАТЕРИАЛЫ		
				БЕТОН ЛЕГКИЙ М75		0,36М3
				РАСТВОР ЦЕМЕНТНЫЙ М100		0,04М3
				БРУСОК ДЕРЕВЯННЫЙ		0,002М3
				I.090.I-2с.2-I I9-02		
				2ПСП I4.I0.3-П-С		
				СБОРОЧНЫЕ ЕДИНИЦЫ		
А4	I		I.090.I-2с.2-2 I9-02	КАРКАС ПР.IКШ I4.I0	I	
				ДЕТАЛИ		
БЧ	2		50.I00.I20.I00	ПРОБ.ДЕР.50хI00 L =I00		
				ГОСТ 8486-66**	4	
				МАТЕРИАЛЫ		
				БЕТОН ЛЕГКИЙ М75		0,25М3
				РАСТВОР ЦЕМЕНТНЫЙ М100		0,03М3
				БРУСОК ДЕРЕВЯННЫЙ		0,002М3
				I.090.I-2с.2-I I9-03		
				2ПСП I4.I0.3-П-С		
				СБОРОЧНЫЕ ЕДИНИЦЫ		
А4	I		I.090.I-2с.2-2 I9-03	КАРКАС ПР.2КШ I4.I0	I	
				ДЕТАЛИ		
БЧ	2		50.I00.I20.I00	ПРОБ.ДЕР.50хI00 L =I00		
				ГОСТ 8486-66**	4	

Взам. инв. № | Подпись и дата | Инв. № подл.

Нач.отд	Киквадзе		7.X.84
Н.контр.	Силагадзе		7.X.84
Рук.маст.	Касрадзе		7.X.84
ГИП	Эдишерашвили		7.X.84
Рук.гр.	Салуквадзе		2.X.84
Проверил	Дгебуадзе		2.X.84
Разраб.	Салуквадзе		2.X.84

I.090.I-2с.2-I I9

ПАНЕЛЬ
2ПСП 20 – 2ПСП I4

Стадия	Лист	Листов
Р	I	3

ТбилЗНИИЭП

Копировал

Формат А4

Взам. инв. № | Подпись и дата | Инв. № подл.

I.090.I-2с.2-I I9

Лист 2

Копировал

Формат А4

Формат	Зона	Поз.	ОБОЗНАЧЕНИЕ	НАИМЕНОВАНИЕ	КОЛ.	ПРИМЕЧАНИЕ
				МАТЕРИАЛЫ		
				БЕТОН ЛЕГКИЙ М75		0,25М3
				РАСТВОР ЦЕМЕНТНЫЙ М100		0,03М3
				БРУСОК ДЕРЕВЯННЫЙ		0,002М3

КОАСК

Инв. № подл. | Подпись и дата | Взам. инв. №

Формат	Зона	Поз.	ОБОЗНАЧЕНИЕ	НАИМЕНОВАНИЕ	КОЛ.	ПРИМЕЧАНИЕ

КОАСК

Инв. № подл. | Подпись и дата | Взам. инв. №

РИС. 1

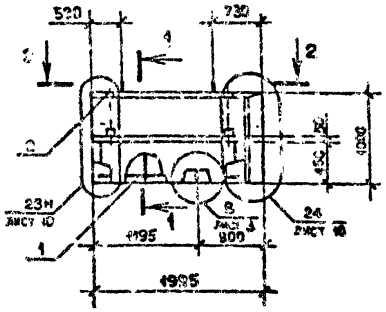

РИС. 2

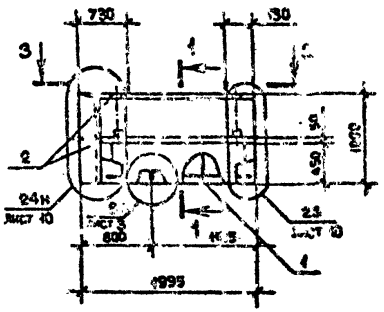

РИС. 3

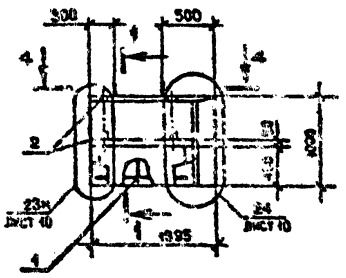

1 - 1

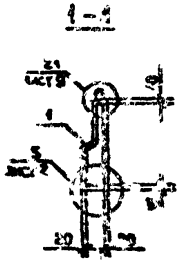

2 - 2

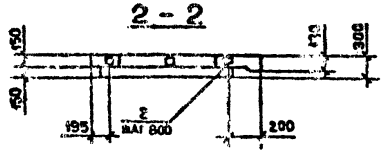

3 - 3

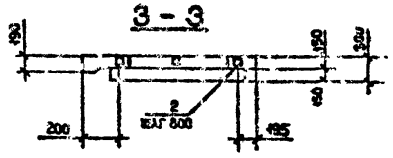

4 - 4

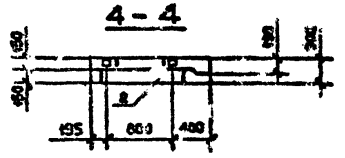

РИС. 4

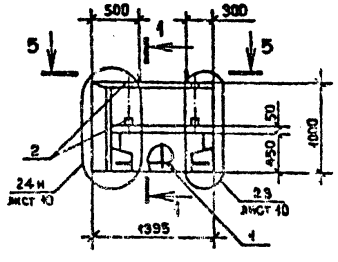

5 - 5

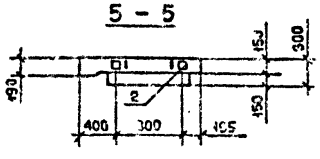

ВИД ПАНЕЛИ ДАН С ВНУТРЕННЕЙ СТОРОНЫ

Обозначение	Марка	Кол.	Масса, т
I.090.I-2с.2-I I9	IIСП 20.I0.3-II-С	I	0,45
-0I	2IСП 20.I0.3-II-С	2	
-02	IIСП I4.I0.3-II-С	3	0,32
-03	2IСП I4.I0.3-II-С	4	

Нач.отд.	Эдиберашвили		10.84
Н.контр.	Силагадзе		10.84
Рук.маст.	Касрадзе		10.84
ГИП	Эдиберашвили		10.84
Рук.гр.	Бурджанадзе		10.84
Проверил	Салихова		10.84
Разраб.	Шолья		10.84

I.090.I-2с.2-I 19СБ

ПАНЕЛЬ
IIСП 20 - 2IСП I4
СБОРОЧНЫЙ ЧЕРТЕЖ

Стадия	Масса	Масштаб
Р	См. табл.	1:50
Лист	Листов 4	

ЦНИЛЗНИИЭП

Копировал

Формат А2

Инв.№ подл. | Подпись и дата | Взам.инв.№

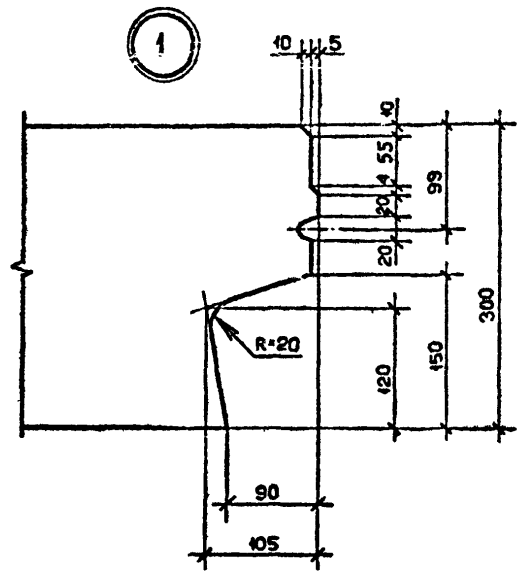

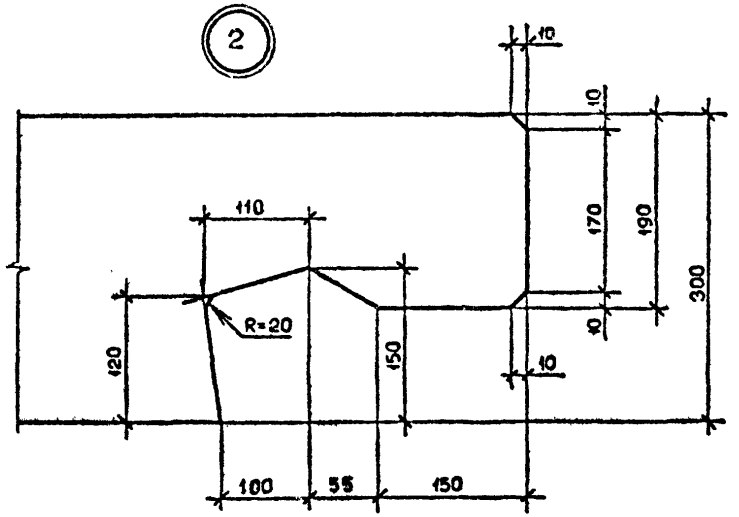

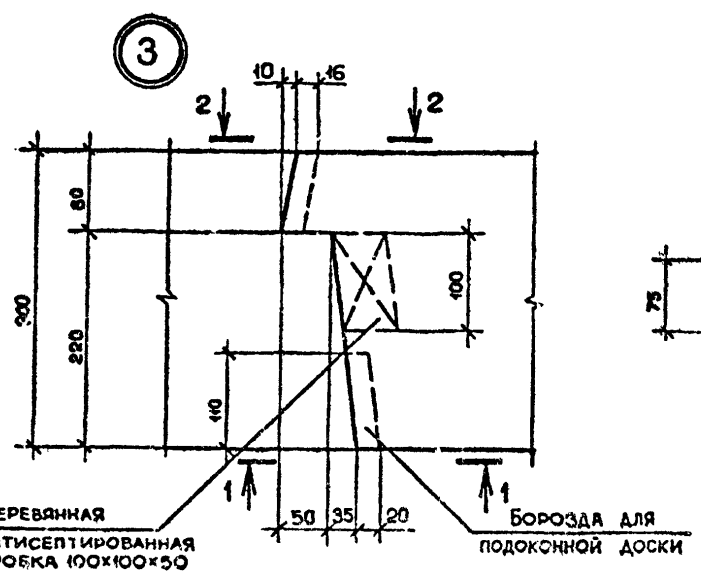

1-1

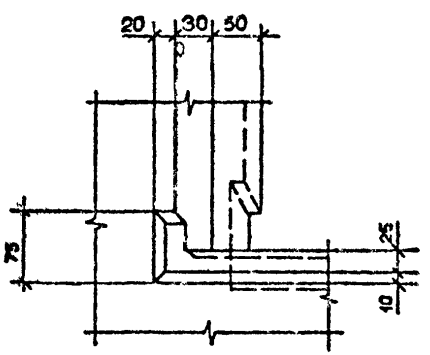

2-2

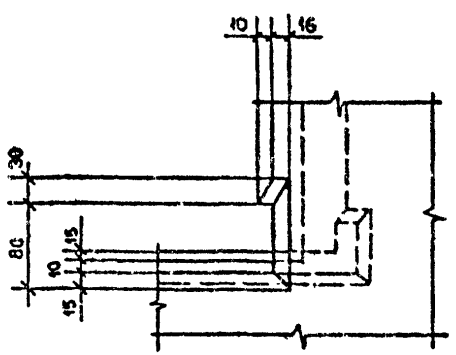

Нач.отд.	Эдишерашвили		10.6.84
Н.контр.	Силагадзе		10.6.84
Рук.мост.	Касрадзе		10.6.84
ГИП	Эдишерашвили		10.6.84
Рук.гр.	Бурджанадзе		10.6.84
Проверил	Сапихова		2.6.84
Разраб.	Шелия		2.6.84

1.090.1-2с.2-1 00Д1

УЗЛЫ ОПАЛУБОЧНЫЕ

Стадия	Лист	Листов
Р	1	10

ТбилЗНИИЭП

Копировал

Формат А3

Инв.№ подл. | Подпись и дата | Взам.инв.№

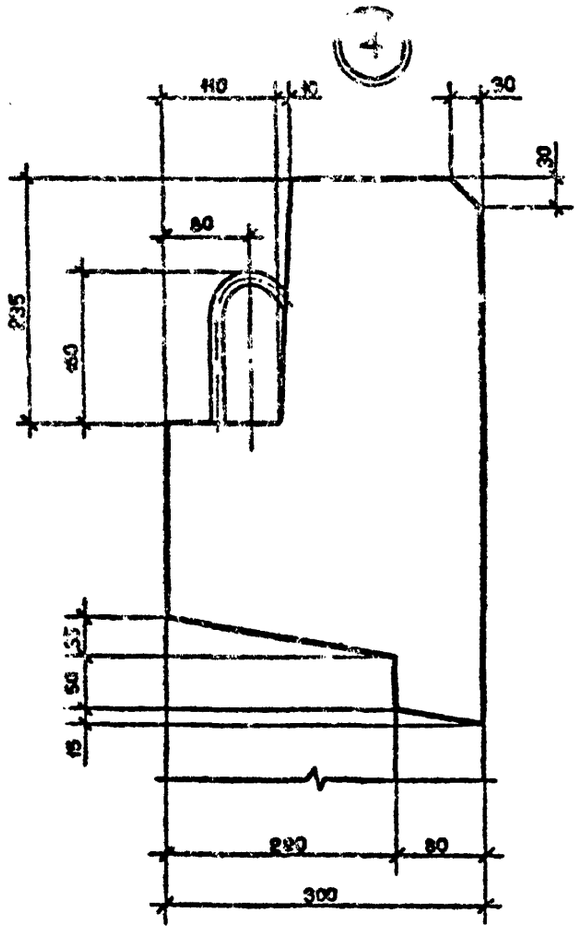

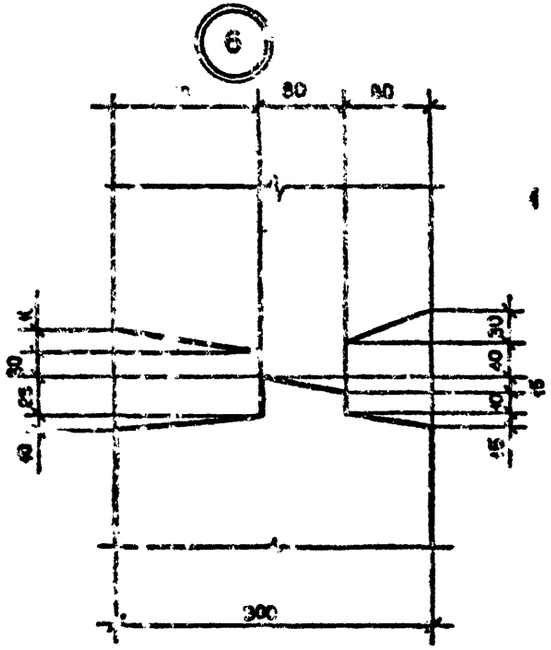

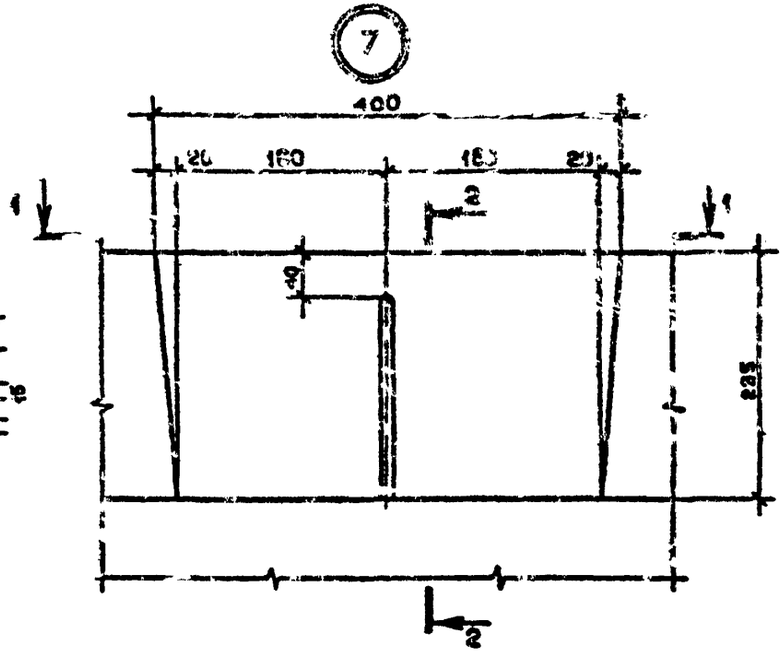

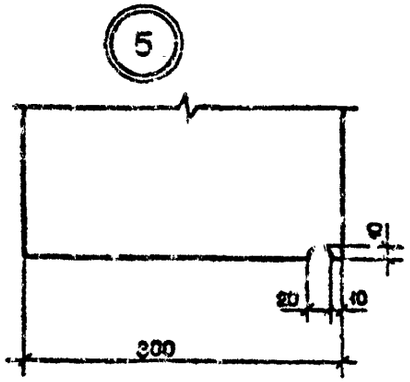

2-2

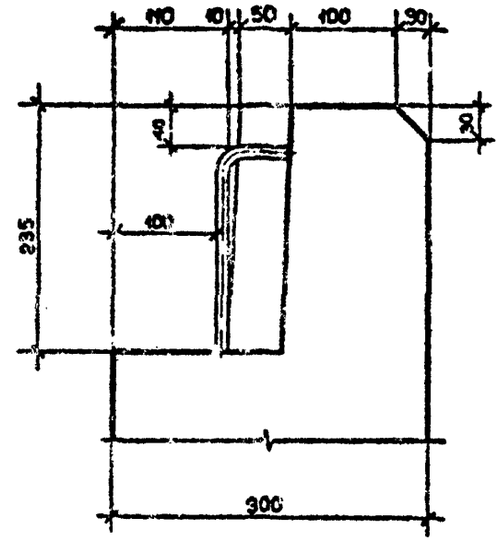

1-1

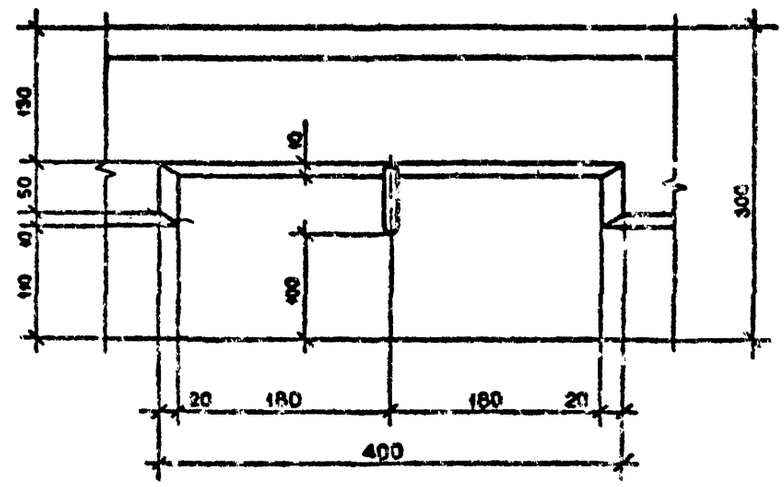

Инв. № подл. | Подпись и дата | Взам. инв. №

1.090.1-2с.2-1 ООДІ

Лист 2

Копировал

Формат А3

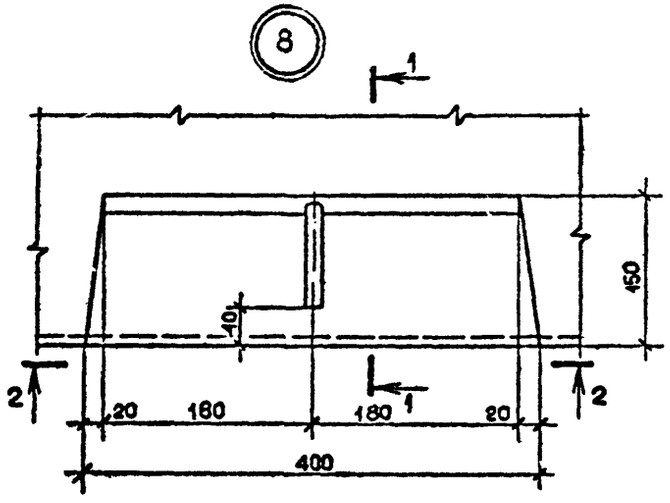

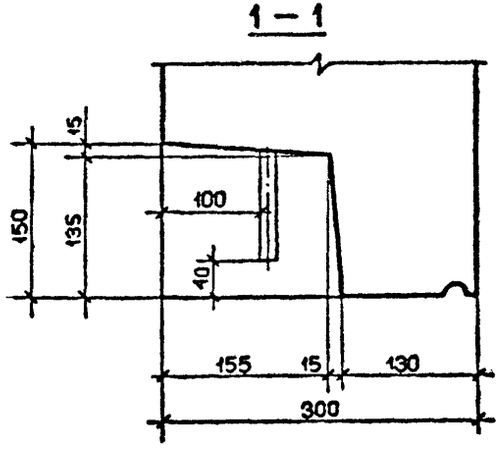

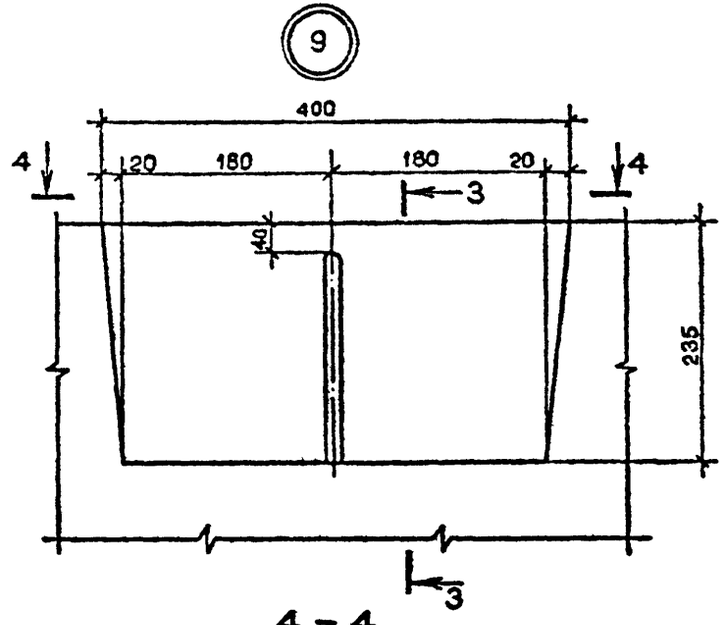

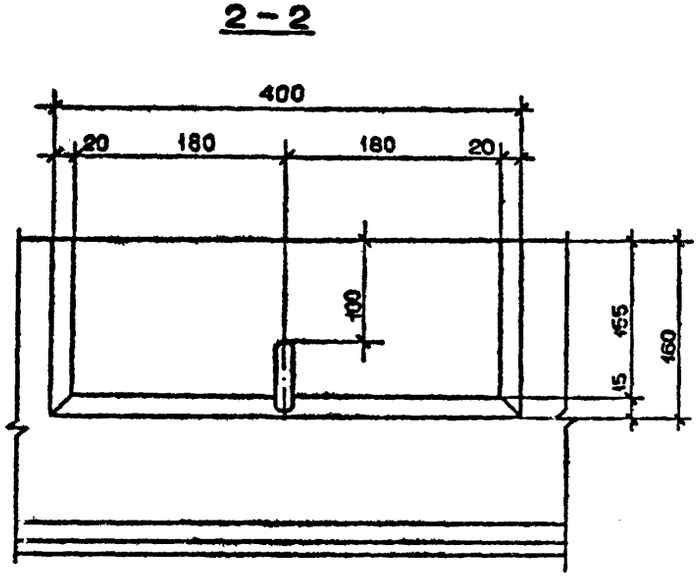

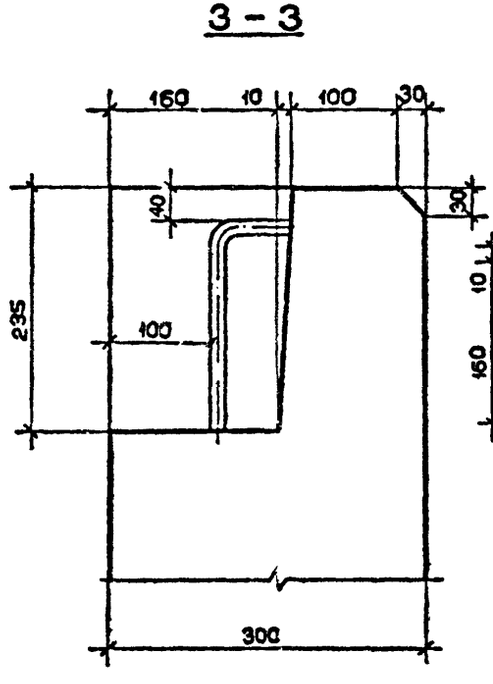

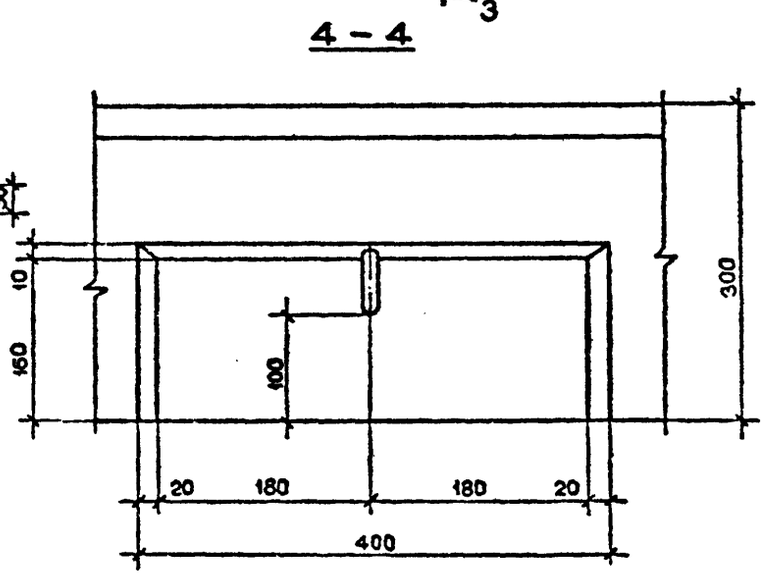

Инв. № подл. | Подпись и дата | Взам. инв. №

1.090.1-2с.2-1 00ДІ

Лист 3

Копировал

Формат А3

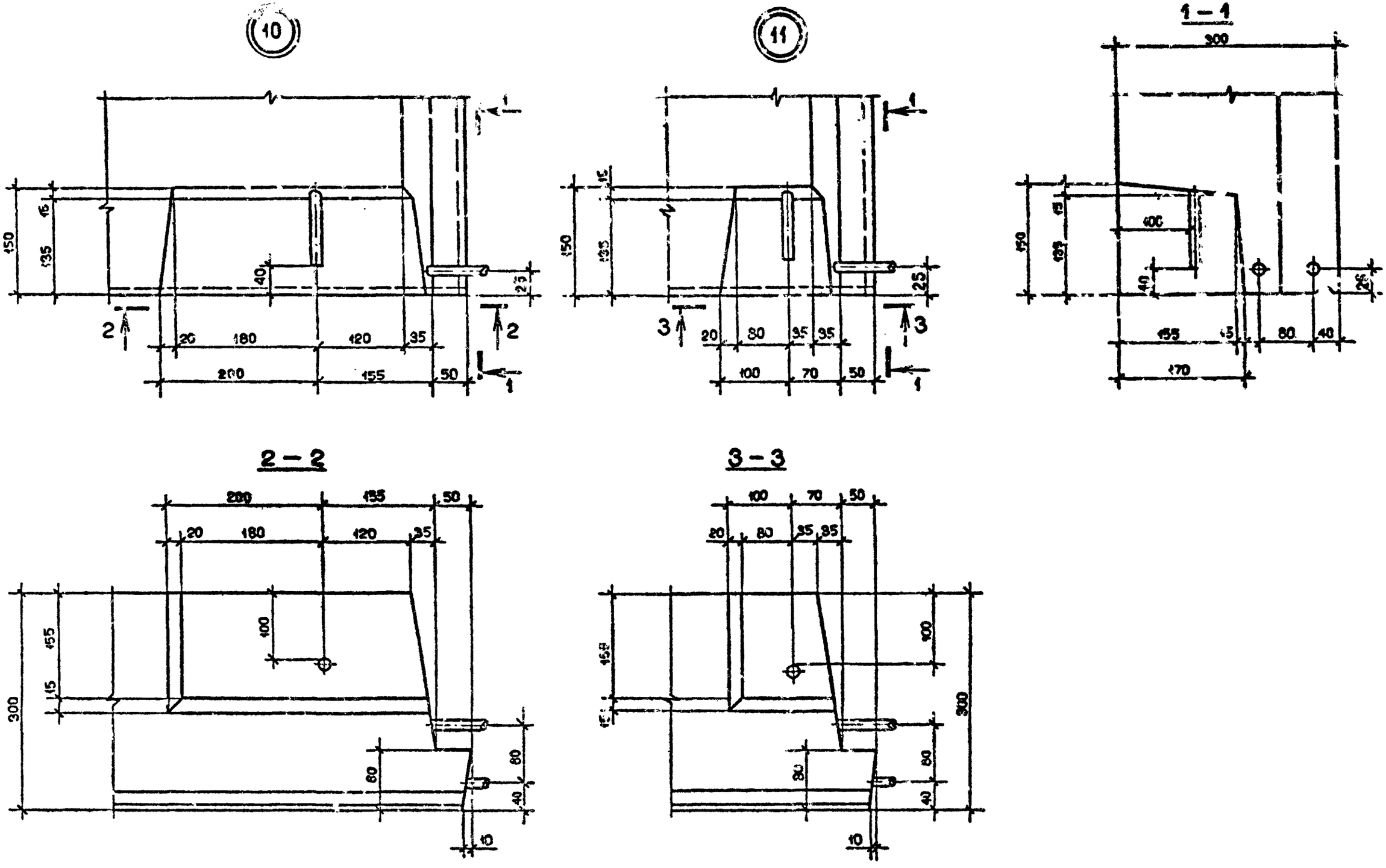

Инв. № подл.	Подпись и дата	Взам. инв. №

1.090.1-2с.2-1 00Д1

Лист 4

Контроль

Формат А3

12

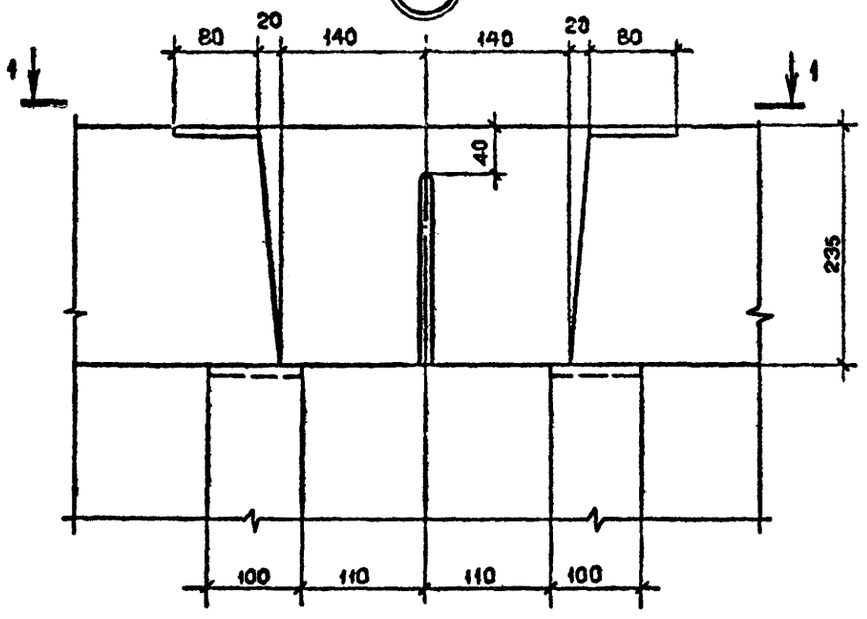

13

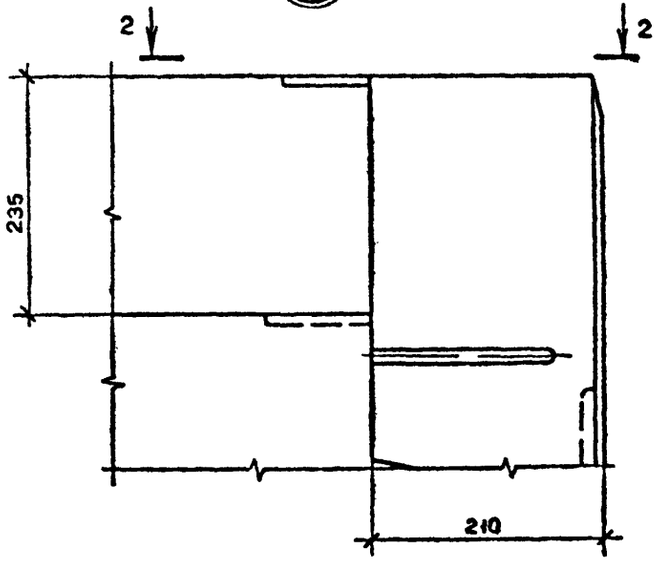

1 - 1

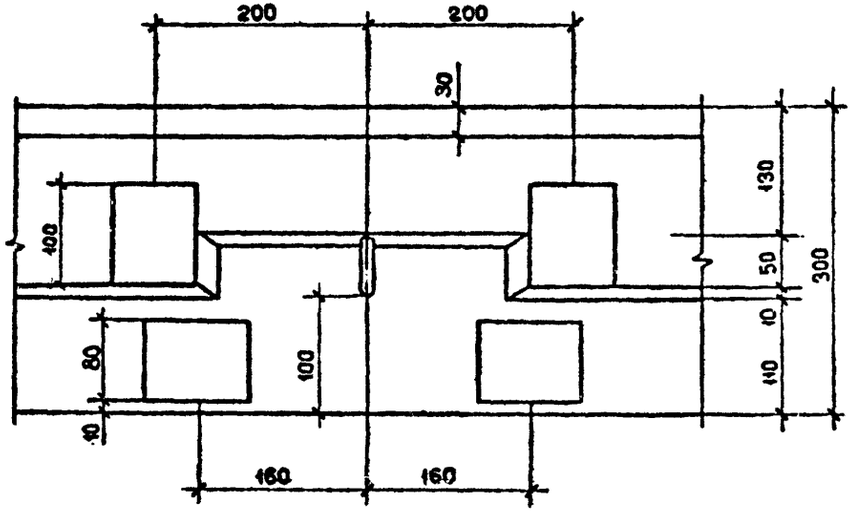

2 - 2

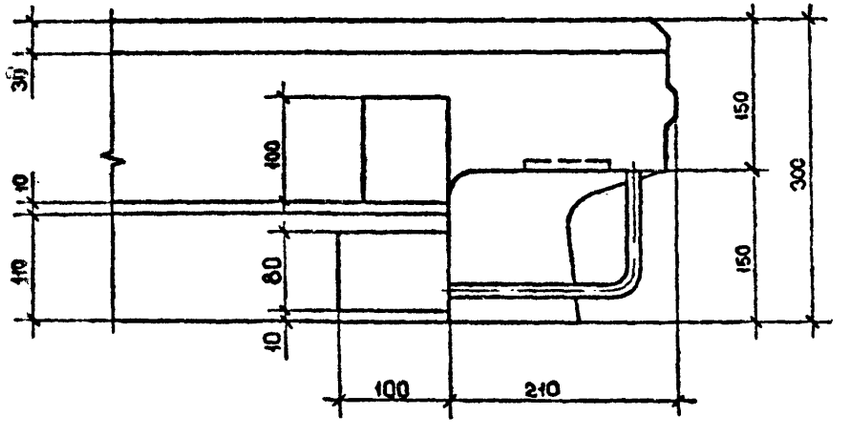

Инв. № подл. | Подпись и дата | Взам. инв. №

1.090.1-2с.2-1 ООД1

Лист 5

Копировал

Формат А3

14

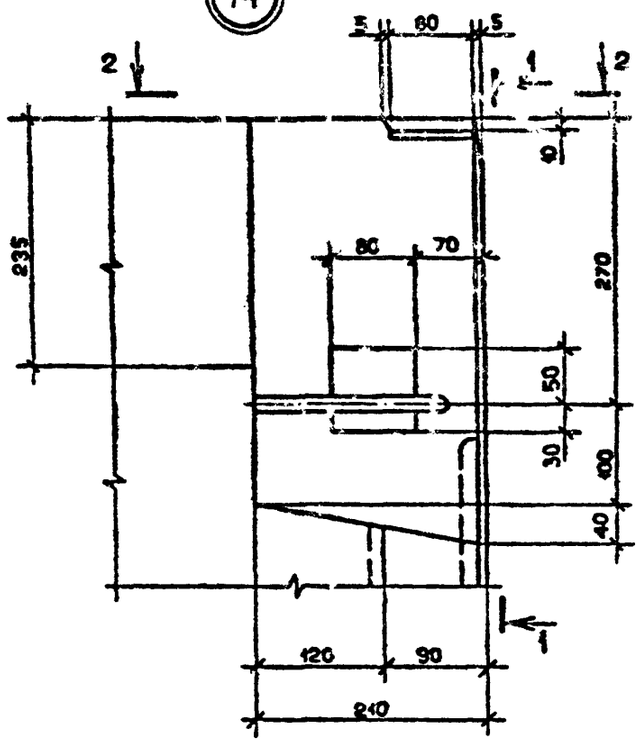

1 – 1

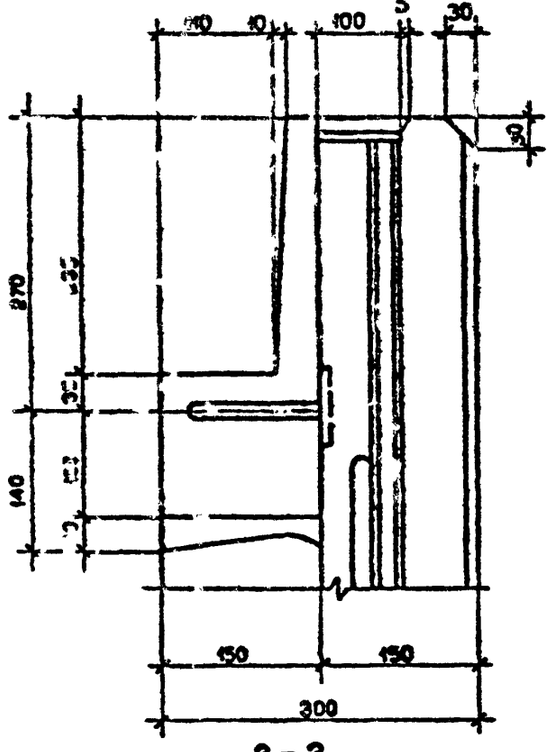

15

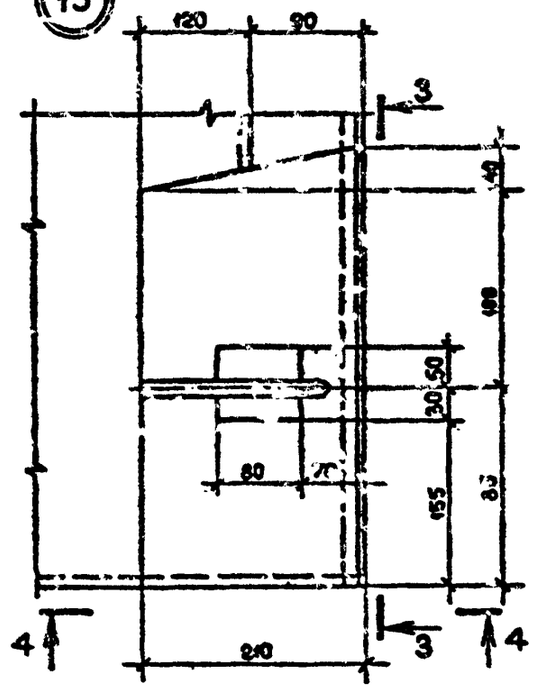

2 – 2

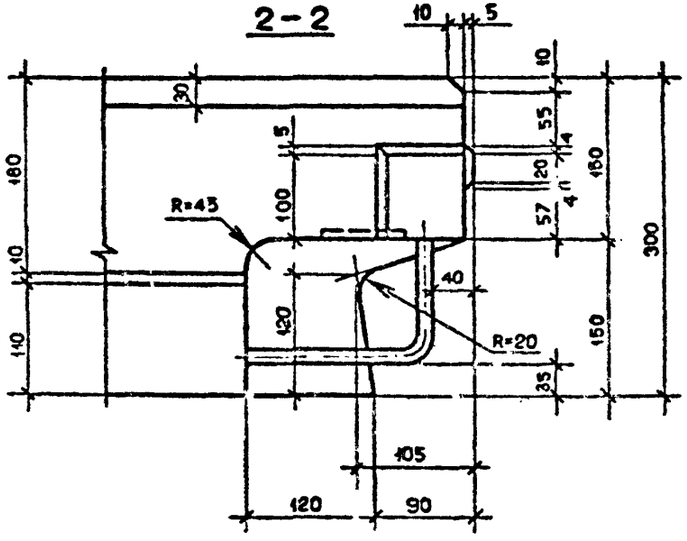

3 – 3

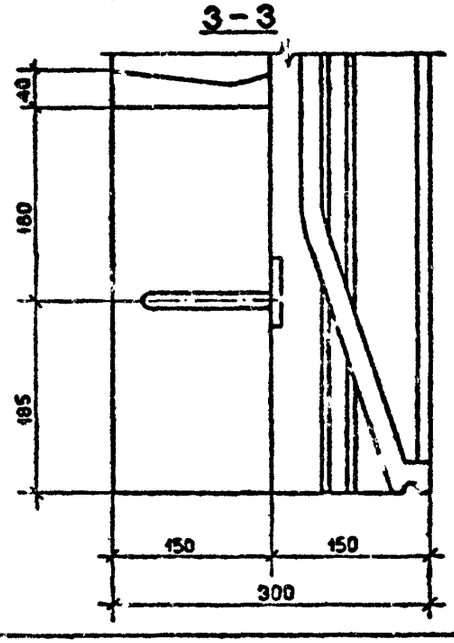

4 – 4

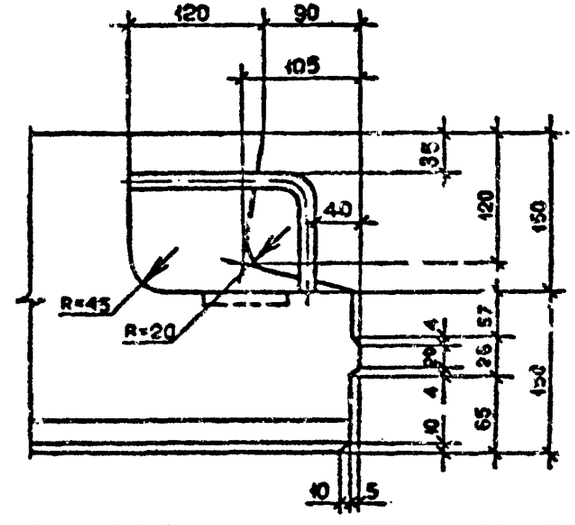

Инв. № подл. | Подпись и дата | Взам. инв. №

1.090.1-2с.2-1 00Д1

Лист 6

Копировал

Формат А3

16

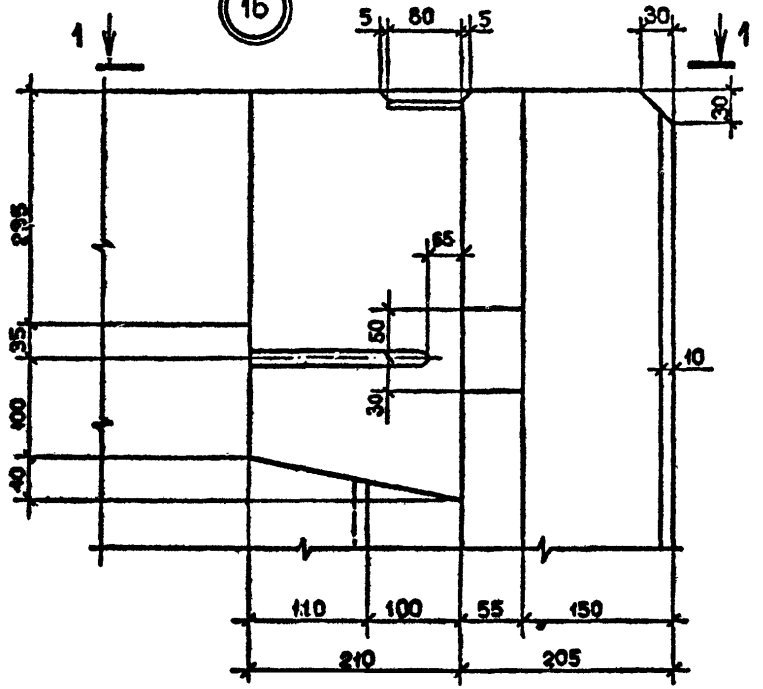

17

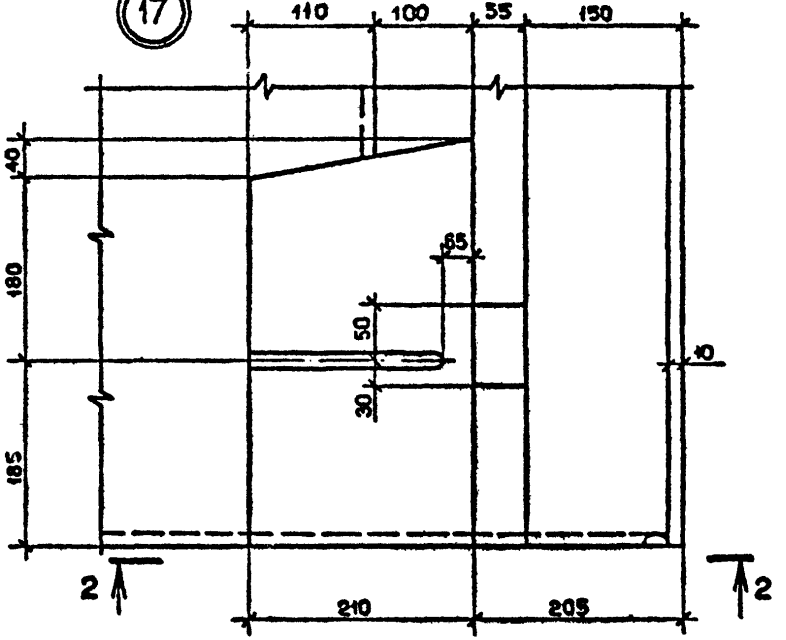

1 - 1

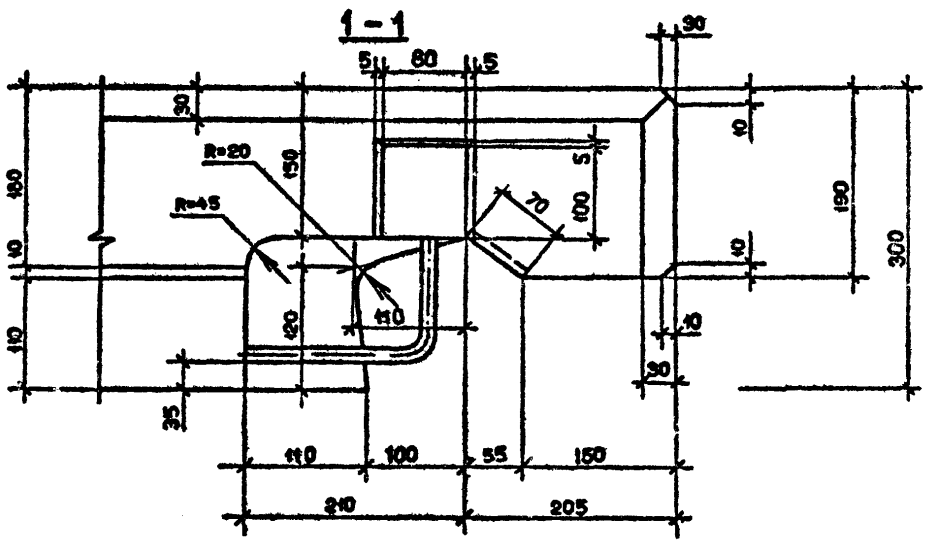

2 - 2

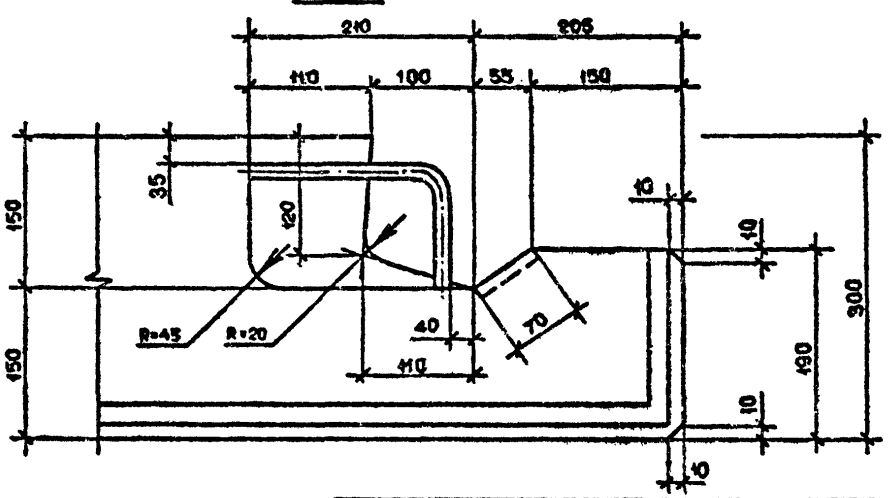

Инв. № подл. | Подпись и дата | Взам. инв. №

1.090.1-2с.2-1 ООДІ

Лист 7

Копировал

Формат А3

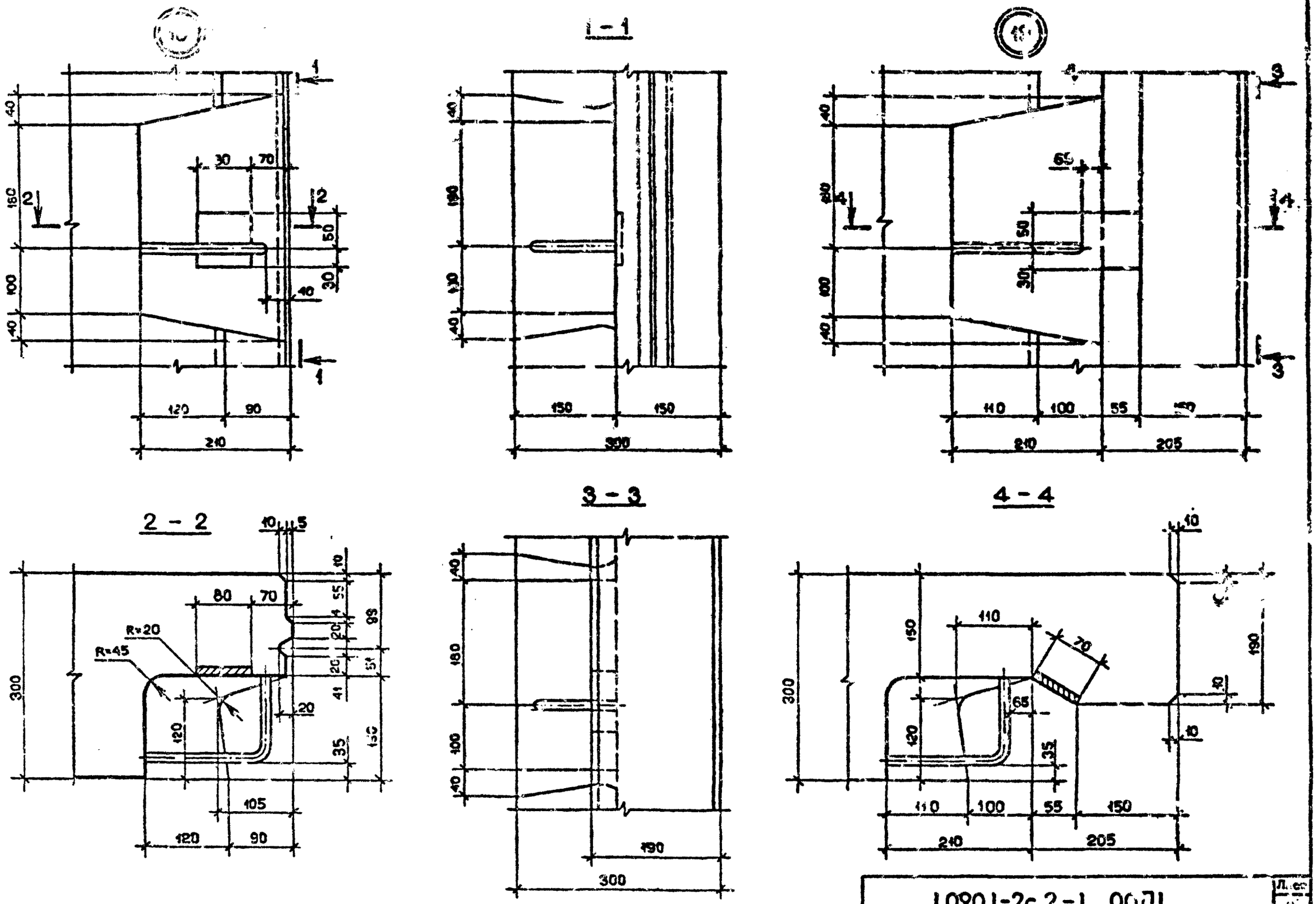

Инв. № подл.	Подпись и дата	Взам. инв. №

1.090.1-2с.2-1 00Д1

Лист 8

Копировал

Формат А3

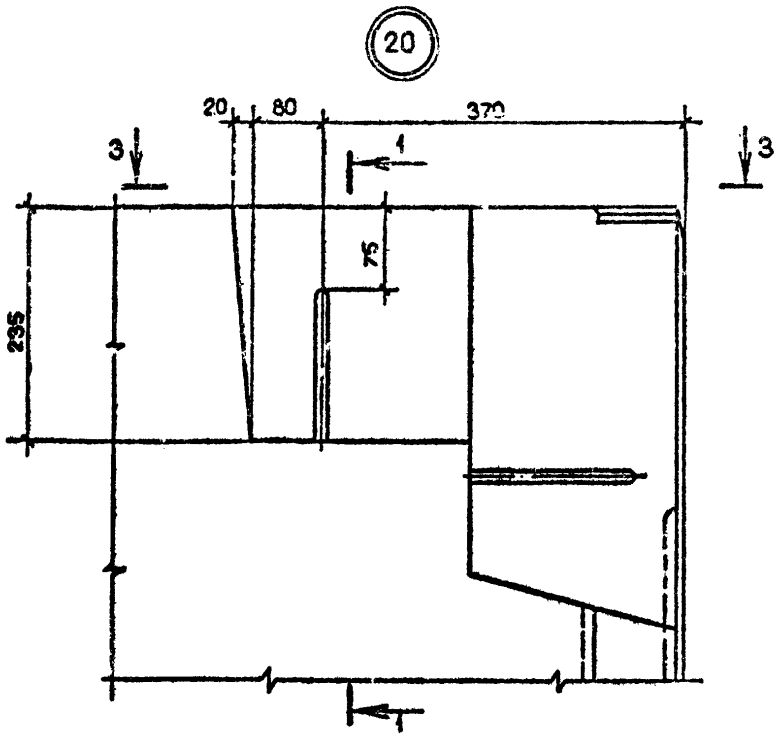

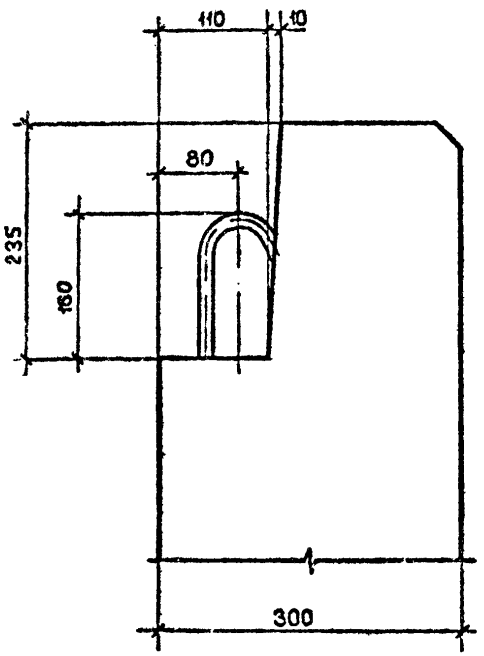

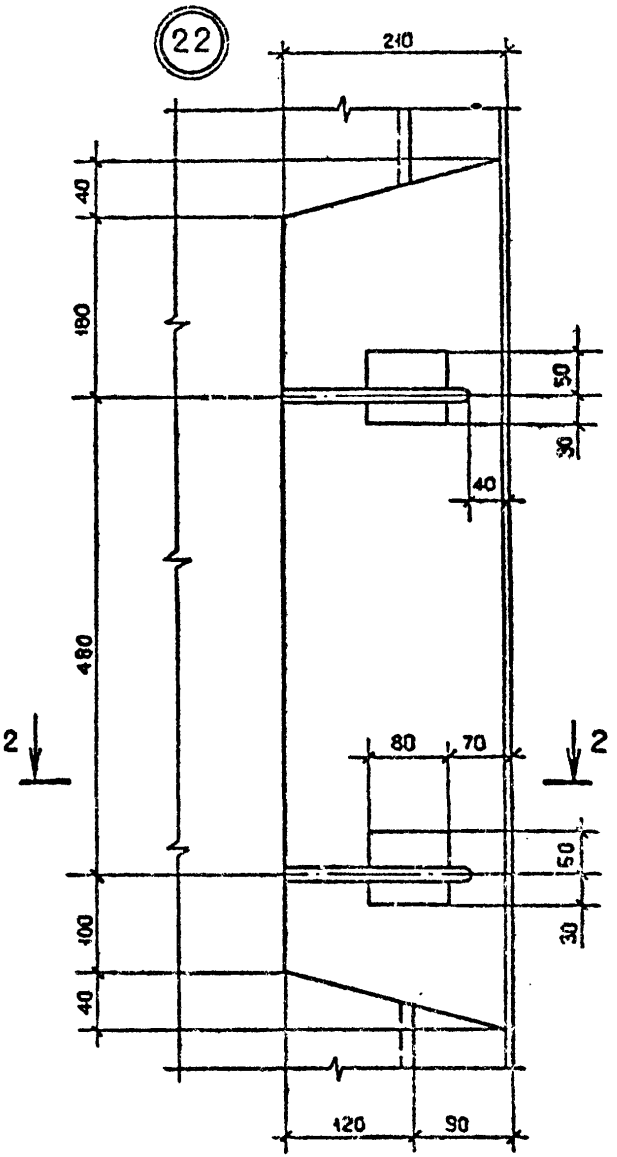

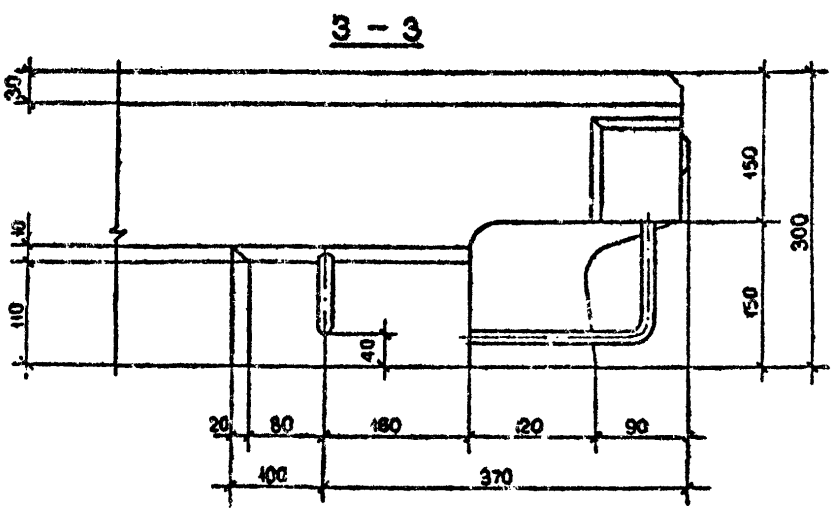

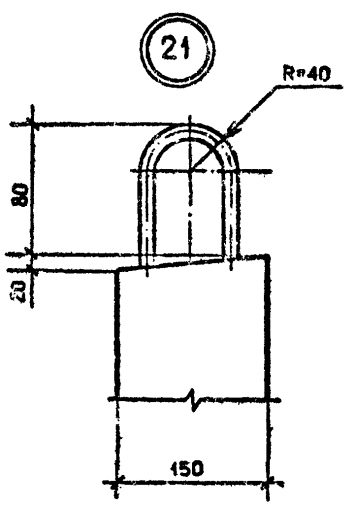

СЕЧЕНИЕ 2-2 СМ. НА ЛИСТЕ 8

Инв. № подл. | Подпись и дата | Взам. инв. №

1.090.1-2с.2-1 ООДІ

Лист 9

Копировал

Формат А3

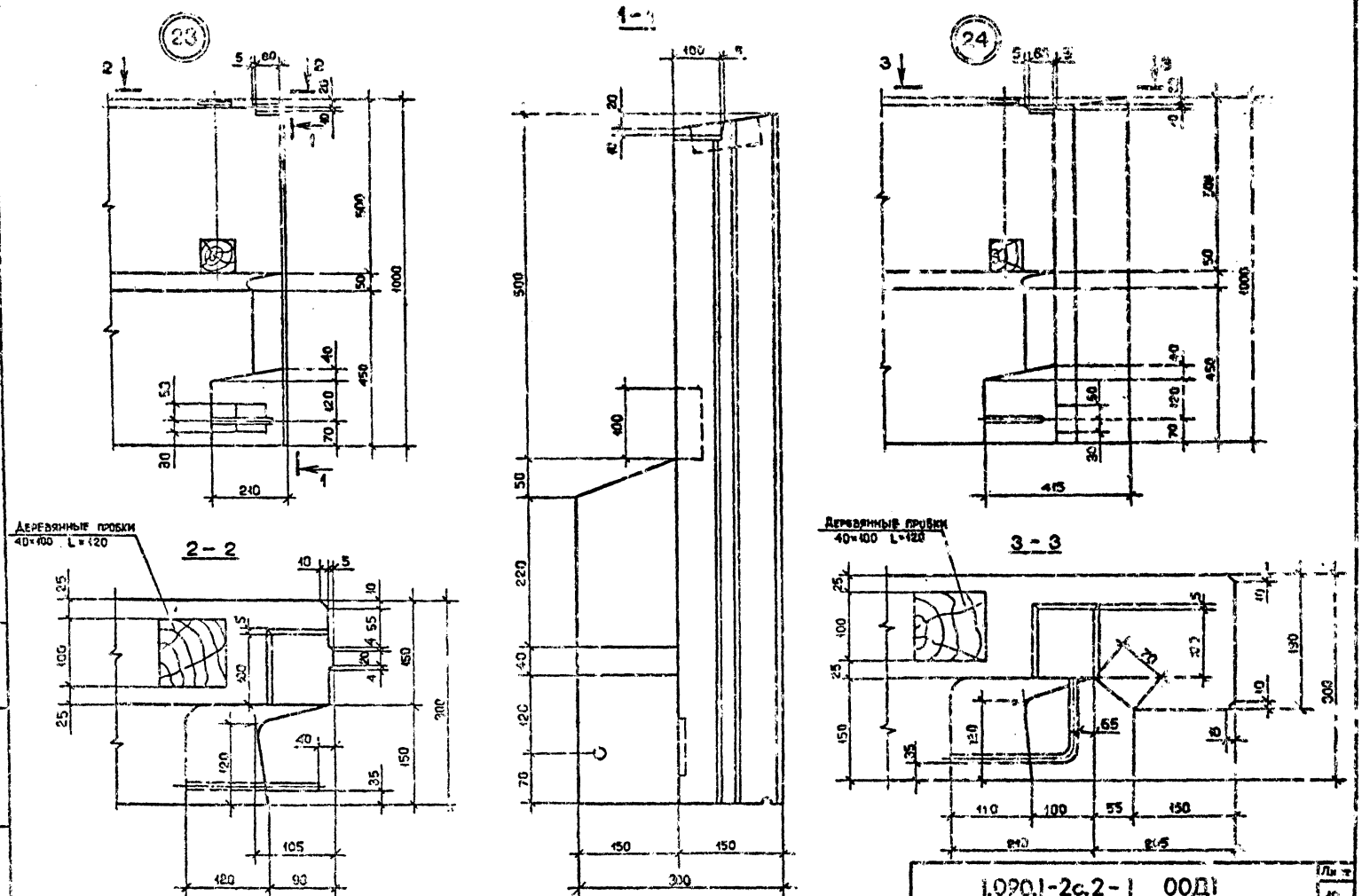

1.090.1-2с.2-1 00Д1

Лист 10

Инв. № подл. | Подпись и дата | Взам. инв. №

Копировал

Формат А3

НАИМЕНОВАНИЕ	КОЛИЧЕСТВО НА МАРКУ																			
	IПСО 30.33 3-IП-С	IПСО 30.33 3-2П-С	2ПСО 30.33 3-IП-С	2ПСО 30.33 3-2П-С	3ПСО 30.33 3-IП-С	3ПСО 30.33 3-2П-С	4ПСО 30.33 3-IП-С	4ПСО 30.33 3-2П-С	5ПСО 30.33 3-IП-С	5ПСО 30.33 3-2П-С	6ПСО 30.33 3-IП-С	6ПСО 30.33 3-2П-С	7ПСО 30.33 3-2П-С	8ПСО 30.33 3-2П-С	9ПСО 30.33 3-2П-С	IПСО 32.33 3-IП-С	IПСО 32.33 3-2П-С	2ПСО 32.33 3-IП-С	2ПСО 32.33 3-2П-С	IПСО 60.33 3-IП-С
МАССА СТАЛИ, КГ	70.3I	70.92	70.67	7I.28	74.75	75.36	63.86	75.93	64.72	69.53	64.66	69.47	6I.7I	60.56	60.56	64.70	69.85	64.70	69.5I	I2I.80
АРМАТУРНЫЕ ИЗДЕЛИЯ	62.07	62.68	62.43	63.04	66.5I	67.I2	55.62	67.69	56.48	6I.29	56.42	6I.28	53.3I	52.I6	52.I6	56.32	6I.47	56.32	6I.I3	II3.60
АРМАТУРНАЯ СТАЛЬ	62.07	62.68	62.43	63.04	66.5I	67.I2	55.62	67.69	56.48	6I.29	56.42	6I.28	53.3I	52.I6	52.I6	56.32	6I.47	56.32	6I.I3	II3.60
КЛАСС А-I	9.00	9.00	9.00	9.00	9.00	9.00	9.00	9.00	9.00	9.00	9.00	9.00	I2.I8	I2.I8	I2.I8	9.00	9.00	9.00	9.00	I6.89
ФIОАI ГОСТ 578I-82	9.00	9.00	9.00	9.00	9.00	9.00	9.00	9.00	9.00	9.00	9.00	9.00	I2.I8	I2.I8	I2.I8	9.00	9.00	9.00	9.00	I6.89
КЛАСС А-Ш	34.I9	34.80	34.47	35.08	34.99	35.60	23,68	39.I3	23.96	32.I5	24.20	32.39	I8.36	I7.6I	I7.6I	23.68	32.I5	23.68	3I.87	58.76
Ф6 АШ ГОСТ 578I-82	8.88	8.80	9.I6	9.I6	9.68	9.68	I5.00	I6.80	I5.28	I8.50	I5.52	I8.74	I4.88	I5.86	I5.86	I5.00	I8.50	I5.00	I8.22	I9.76
Ф8 АШ ГОСТ 578I-82	I4.87	I4.87	I4.87	I4.87	I4.87	I4.87	-	3.2I	-	3.2I	-	3.2I	-	I.75	I.75	-	3.2I	-	3.2I	I8.08
ФIО АШ ГОСТ 578I-82	4.62	4.62	4.62	4.62	4.62	4.62	8.68	I3.30	8.68	4.62	8.68	4.62	3.47	-	-	8.68	4.62	8.68	4.62	9.24
ФI2 АШ ГОСТ 578I-82	5.82	-	5.82	-	5.82	-	-	5.82	-	5.82	-	5.82	-	-	-	-	5.82	-	5.82	5.82
ФI4 АШ ГОСТ 578I-82	-	6.43	-	6.43	-	6.43	-	-	-	-	-	-	-	-	-	-	-	-	-	-
КЛАСС АС-П	I.88	I.88	I.88	I.88	2.08	2.08	I.88	I.88	2.08	2.08	2.08	2.08	2.08	2.08	2.08	I.88	I.88	I.88	I.88	4.60
ФI2 АС-П ГОСТ 578I-82	I.88	I.88	I.88	I.88	-	-	I.88	I.88	-	-	-	-	-	-	-	I.88	I.88	I.88	I.88	-
ФI4 АС-П ГОСТ 578I-82	-	-	-	-	2.08	2.08	-	-	2.08	2.08	2.08	2.08	2.08	2.08	2.08	-	-	-	-	-
ФI6 АС-П ГОСТ 578I-82	-	-	-	-	-	-	-	-	-	-	-	-	-	-	-	-	-	-	-	4.60
КЛАСС ВР-I	I7.00	I7.00	I7.08	I7.08	20.44	20.44	2I.06	I7.68	2I.44	I8.06	2I.I4	I7.76	20.70	20.39	20.39	2I.76	I8.44	2I.76	I8.38	33.3I
Ф4 ВР-I ГОСТ 6727-80	6.I8	6.I8	6.00	6.00	5.64	5.64	6.52	6.52	6.34	6.34	6.I6	6.I6	6.28	7.64	7.67	6.92	6.98	6.92	6.92	II.64
Ф5 ВР-I ГОСТ 6727-80	I0.82	I0.82	II.08	II.08	I4.80	I4.80	I4.54	II.I6	I5.I0	II.72	I4.98	II.60	I4.42	I2.72	I2.72	I4.84	II.46	I4.84	II.46	2I.67
ЗАКЛАДНЫЕ ДЕТАЛИ	8.24	8.24	8.24	8.24	8.24	8.24	8.24	8.24	8.24	8.24	8.24	8.24	8.40	8.40	8.38	8.38	8.38	8.38	8.38	8.24
СТАЛЬ ПОЛОСОВАЯ	5.00	5.00	5.00	5.00	5.00	5.00	5.00	5.00	5.00	5.00	5.00	5.00	5.00	5.00	5.00	4.76	4.76	4.76	4.76	5.00
-8х70 ГОСТ I03-76	-	-	-	-	-	-	-	-	-	-	-	-	-	-	-	I.76	I.76	I.76	I.76	-
-8х80 ГОСТ I03-76	5.00	5.00	5.00	5.00	5.00	5.00	5.00	5.00	5.00	5.00	5.00	5.00	5.00	5.00	5.00	3.00	3.00	3.00	3.00	5.00
АРМАТУРНАЯ СТАЛЬ	3.24	3.24	3.24	3.24	3.24	3.24	3.24	3.24	3.24	3.24	3.24	3.24	3.40	3.40	3.40	3.62	3.62	3.62	3.62	3.24
КЛАСС А-I	0.64	0.64	0.64	0.64	0.64	0.64	0.64	0.64	0.64	0.64	0.64	0.64	0.64	0.64	0.64	0.82	0.82	0.82	0.82	0.64
ФIО А-I ГОСТ 578I-82	0.64	0.64	0.64	0.64	0.64	0.64	0.64	0.64	0.64	0.64	0.64	0.64	0.64	0.64	0.64	0.82	0.82	0.82	0.82	0,64
КЛАСС А-Ш	2.60	2.60	2.60	2.60	2.60	2.60	2.60	2.60	2.60	2.60	2.60	2.60	2.76	2.76	2.76	2.80	2.80	2.80	2.80	2.60
Ф6 А-Ш ГОСТ 578I-82	0.72	0.72	0.72	0.72	0,72	0.72	0.72	0.72	0.72	0.72	0.72	0.72	0.88	0.88	0.88	0.80	0.80	0.80	0.80	0.72
Ф8 А-Ш ГОСТ 578I-82	I.88	I.88	I.88	I.88	I.88	I.88	I.88	I.88	I.88	I.88	I.88	I.88	I.88	I.88	I.88	2.00	2.00	2.00	2.00	I.88

Нач.отд.	Эдишерашвили	[signature]	10.1.85
Н.контр.	Силагадзе	[signature]	10.1.85
Рук.маст.	Косрадзе	[signature]	10.1.85
ГИП	Эдишерашвили	[signature]	10.1.85
Рук.гр.	Буржанадзе	[signature]	8.1.85
Проверил	Дгебуадзе	[signature]	6.1.85
Разраб.	Салуквадзе	[signature]	6.1.85

1.090.1-2с.2-1 00РС

Ведомость расхода стали

Стадия	Лист	Листов
Р	1	4

ТьилЗНИИЭП

Копировал

Формат А3

Инв. № подл. | Подпись и дата | Взам.инв. №

НАИМЕНОВАНИЕ	КОЛИЧЕСТВО НА МАРКУ																			
	1ПС9 60.33 3-2П-С	1ПС9 60.33 3-1П-С	2ПС9 60.33 3-2П-С	3ПС9 60.33 3-1П-С	3ПС9 60.33 3-2П-С	4ПС9 60.33 3-1П-С	4ПС9 60.33 3-2П-С	1ПС6 30.33 3-1П-С	1ПС6 30.33 3-2П-С	2ПС6 30.33 3-1П-С	2ПС6 30.33 3-2П-С	2ПС6 30.33 3-3П-С	1ПС11 30.33 3-2Б-С	2ПС11 30.33 3-2П-С	3ПС11 30.33 3-2П-С	4ПС11 30.33 3-2П-С	5ПС11 30.33 3-2П-С	6ПС11 30.33 3-2П-С	7ПС11 30.33 3-2П-С	8ПС11 30.33 3-3П-С
МАССА СТАЛИ ВТ	121.0	123.0	124.2	112.7	121.2	113.9	123.9	69.58	70.19	69.58	70.19	79.01	56.90	56.90	55.34	55.34	60.68	60.68	57.86	57.86
АРМАТУРНЫЕ ИЗДЕЛИЯ	114.8	114.8	116.0	104.5	113.0	105.7	115.3	61.38	61.99	61.38	61.99	68.21	48.50	48.50	47.10	47.10	49.88	49.88	47.46	47.46
АРМАТУРНАЯ СТАЛЬ	114.8	114.8	116.0	104.5	113.0	105.7	115.3	61.38	61.99	61.38	61.99	68.21	48.50	48.40	47.10	47.10	49.88	49.88	47.46	47.46
КЛАСС АI	16.89	16.89	16.89	16.89	16.89	16.89	16.89	8.54	8.54	8.54	8.54	12.02	12.10	12.10	12.10	12.10	12.10	12.10	12.10	12.10
Ø8 АI ГОСТ 5781-82	-	-	-	-	-	-	-	1.50	1.50	1.50	1.50	-	-	-	-	-	-	-	-	-
Ø10 АI ГОСТ 5781-82	16.89	16.89	16.89	16.89	16.89	16.89	16.89	7.04	7.04	7.04	7.04	12.10	12.10	12.10	12.10	12.10	12.10	12.10	12.10	12.10
КЛАСС АШ	59.98	59.52	60.54	41.40	56.65	42.44	28.82	34.19	34.80	34.19	34.80	51.75	16.84	16.84	15.48	15.48	16.35	16.35	15.56	15.56
Ø6 АШ ГОСТ 5781-82	19.36	19.92	19.92	23.60	23.92	24.64	31.08	8.88	8.88	8.88	8.88	18.10	15.28	15.28	15.48	15.48	14.60	14.60	15.56	15.56
Ø8 АШ ГОСТ 5781-82	18.08	18.08	18.08	-	6.42	-	6.42	14.87	14.87	14.87	14.87	3.21	1.56	1.56	-	-	1.75	1.75	-	-
Ø10 АШ ГОСТ 5781-82	9.24	9.24	9.24	17.36	9.24	17.36	9.24	4.62	4.62	4.62	4.62	4.62	-	-	-	-	-	-	-	-
Ø12 АШ ГОСТ 5781-82	0.44	12.08	0.44	0.44	12.08	0.44	12.08	5.82	-	5.82	-	5.82	-	-	-	-	-	-	-	-
Ø14 АШ ГОСТ 5781-82	12.86	-	12.86	-	-	-	-	-	6.43	-	6.43	-	-	-	-	-	-	-	-	-
КЛАСС Ас-II	4.60	5.08	5.08	5.08	5.08	5.08	1.88	1.88	1.88	1.88	1.88	2.30	2.30	2.30	2.30	2.30	2.30	2.30	2.30	2.30
Ø12 АсII ГОСТ 5781-82	-	-	-	-	-	-	1.88	1.88	1.88	1.88	1.88	-	-	-	-	-	-	-	-	-
Ø16 АсII ГОСТ 5781-82	4.60	-	-	-	-	-	-	-	-	-	-	2.30	2.30	2.30	2.30	2.30	2.30	2.30	2.30	2.30
Ø18 АсII ГОСТ 5781-82	-	5.08	5.08	5.08	5.08	5.08	-	-	-	-	-	-	-	-	-	-	-	-	-	-
КЛАСС ВрI	33.31	33.48	33.48	41.12	34.36	41.28	34.52	16.77	16.77	16.77	16.77	22.56	17.26	17.26	17.22	17.22	19.30	19.30	17.50	17.50
Ø4 ВрI ГОСТ 6727-80	11.64	11.28	11.28	11.94	11.94	11.22	11.22	6.46	6.46	6.46	6.46	8.78	5.70	5.70	5.72	5.72	6.73	6.73	5.70	5.70
Ø5 ВрI ГОСТ 6727-80	21.67	22.20	22.20	29.18	22.42	30.06	23.30	10.31	10.31	10.31	10.31	13.78	11.56	11.56	11.50	11.50	12.40	12.40	11.80	11.80
ЗАКЛАДНЫЕ ИЗДЕЛИЯ	8.24	8.24	8.24	8.24	8.24	8.24	8.24	8.20	8.20	8.20	8.20	10.80	9.40	8.40	8.24	8.24	10.80	10.30	10.40	10.40
СТАЛЬ ПОЛОСОВАЯ С 38/23	5.00	5.00	5.00	5.00	5.00	5.00	5.00	5.00	5.00	5.00	5.00	5.00	5.00	5.00	5.00	5.00	6.00	6.00	6.00	6.00
-8х80 ГОСТ 103-76	5.00	5.00Б	5.00	5.00	5.00	5.00	5.00	5.00	5.00	5.00	5.00	5.00	5.00	5.00	5.00	5.00	6.00	6.00	6.00	6.00
АРМАТУРНАЯ СТАЛЬ	3.24	3.24	3.24	3.24	3.24	3.24	3.24	3.20	3.20	3.20	3.20	4.80	3.40	3.40	3.24	3.24	4.80	4.80	4.40	4.40
КЛАСС АI	0.64	0.64	0.64	0.64	0.64	0.64	0.64	0.32	0.32	0.32	0.32	1.56	0.64	0.64	0.64	0.64	1.56	1.56	0.64	0.64
Ø10 АI ГОСТ 5781-82	0.64	0.64	0.64	0.64	0.54	0.64	0.64	0.32	0.32	0.32	0.32	0.64	0.64	0.64	0.64	0.64	0.64	0.64	0.64	0.64
Ø12 АI ГОСТ 5781-82	-	-	-	-	-	-	-	-	-	-	-	0.92	-	-	-	-	0.92	0.92	-	-
КЛАСС АШ	2.60	2.60	2.60	2.60	2.60	2.60	2.60	2.88	2.88	2.88	2.88	3.24	2.76	2.76	2.60	2.60	3.24	3.24	3.76	3.76
Ø6 АШ ГОСТ 5781-82	0.72	0.72	0.72	0.72	0.72	0.72	0.72	0.36	0.36	0.36	0.36	1.20	0.88	0.88	0.72	0.72	1.20	1.20	1.36	1.36
Ø8 АШ ГОСТ 5781-82	1.88	1.88	1.88	1.88	1.88	1.88	1.88	2.52	2.52	2.52	2.52	2.52	1.88	1.88	1.88	1.88	2.04	2.04	2.40	2.40

Инв. № подл. | Подпись и дата | Взам. инв. №

НАИМЕНОВАНИЕ	КОЛИЧЕСТВО НА МАРКУ																		
	1ПСД 30.33 3-III-С	2ПСД 30.33 3-III-С	3ПСД 30.33 3-III-С	4ПСД 30.33 3-III-С	4ПСД 30.33 3-2П-С	ПСД 30.33 3-2П-С	ПС 30.33 3-П-С	ПС 24.33 3-П-С	ПС 18.33 3-П-С	ПС 12.33 3-П-С	ПС 30.16 3-П-С	1ПС 32.33 3-П-С	1ПС 20.30 3-П-С	1ПС 14.33 3-П-С	2ПС 32.33 3-П-С	2ПС 20.33 3-П-С	2ПС 14.33 3-П-С	ПСА 30.33 3-III-С	ПСА 30.33 3-2П-С	ПСП 60.10 3-П-С
МАССА СТАЛИ КГ	52.82	52.82	55.64	65.69	66.30	67.51	45.10	41.84	36.86	30.40	25.04	45.92	37.76	31.44	45.92	37.76	31.44	65.65	66.26	22.22
АРМАТУРНЫЕ ИЗДЕЛИЯ	44.46	44.46	47.28	57.49	58.10	56.79	36.70	33.44	28.46	22.00	21.60	37.78	29.22	22.90	37.38	29.22	22.90	57.45	58.06	18.78
АРМАТУРНАЯ СТАЛЬ	44.46	44.46	47.28	57.49	58.10	56.79	36.70	33.44	28.46	22.00	21.60	37.78	29.22	22.90	37.38	29.22	22.90	57.45	58.06	18.78
КЛАСС AI	11.22	11.22	11.62	8.96	8.96	11.12	12.10	10.58	9.10	6.16	6.78	12.10	9.10	6.16	12.10	9.10	6.16	8.96	8.96	8.06
Ф8 AI ГОСТ 5781-82	1.50	1.50	1.90	2.34	2.34	-	-	-	-	-	-	-	-	-	-	-	-	2.34	2.34	-
Ф10 AI ГОСТ 5781-82	9.72	9.72	9.72	6.62	6.62	11.12	12.10	10.58	9.10	6.16	6.78	12.10	9.10	6.16	12.10	9.10	6.16	6.62	6.62	8.06
КЛАСС AIII	15.24	15.24	16.12	33.59	34.20	22.55	12.32	12.32	10.84	9.36	6.20	12.32	10.84	9.36	12.32	10.84	9.36	32.51	33.12	3.85
Ф6 AIII ГОСТ 5781-82	15.24	15.24	12.32	8.28	8.28	8.60	12.32	12.32	10.84	9.36	6.20	12.32	10.84	9.36	12.32	10.84	9.36	10.06	10.06	3.85
Ф8 AIII ГОСТ 5781-82	-	-	3.80	14.87	14.87	10.48	-	-	-	-	-	-	-	-	-	-	-	12.01	12.01	-
Ф10 AIII ГОСТ 5781-82	-	-	-	4.62	4.62	3.47	-	-	-	-	-	-	-	-	-	-	-	4.62	4.62	-
Ф12 AIII ГОСТ 5781-82	-	-	-	5.82	-	-	-	-	-	-	-	-	-	-	-	-	-	5.82	-	-
Ф14 AIII ГОСТ 5781-82	-	-	-	-	6.43	-	-	-	-	-	-	-	-	-	-	-	-	-	6.43	-
КЛАСС Ac-II	2.08	2.08	1.88	1.66	1.66	1.88	2.30	2.08	1.88	1.66	1.88	2.30	2.08	1.88	2.30	2.08	1.88	1.66	1.66	1.88
Ф10 Ac II ГОСТ 5781-82	-	-	-	1.66	1.66	-	-	-	-	1.66	-	-	-	-	-	-	-	1.66	1.66	1.88
Ф12 AcII ГОСТ 5781-82	-	-	1.88	-	-	1.88	-	-	1.88	-	1.88	-	-	1.88	-	-	1.88	-	-	-
Ф14 Ac II ГОСТ 5781-82	2.08	2.08	-	-	-	-	-	2.08	-	-	-	-	2.08	-	-	2.08	-	-	-	-
Ф16 Ac II ГОСТ 5781-82	-	-	-	-	-	-	2.30	-	-	-	-	2.30	-	-	2.30	-	-	-	-	-
КЛАСС BpI	15.92	15.92	17.66	13.28	13.28	21.24	9.98	8.46	6.64	4.82	6.74	10.66	7.20	5.50	10.66	7.20	5.50	14.32	14.32	4.99
Ф4 BpI 6727-80	5.58	5.58	5.56	5.36	5.36	6.50	2.62	2.62	2.24	1,86	2.14	3.02	2.64	2.26	3.02	2,64	2.26	5.34	5.34	4.99
Ф5 BpI ГОСТ 6727-80	10.34	10.34	12.10	7.92	7.92	14.74	7.36	5.84	4.40	2.96	4.60	7.64	4.56	3.24	7.64	4,56	3.24	8.98	8.98	-
ЗАКЛАДНЫЕ ИЗДЕЛИЯ	8.36	8.36	8.36	8.20	8.20	10.72	8.40	8.40	8.40	8.40	3.44	8.54	8.54	8.54	8.54	8.54	8.54	8.20	8.20	3.44
СТАЛЬ ПОЛОСОВАЯ С38/23	5.00	5.00	5.00	5.00	5.00	6.00	5.00	5.00	5.00	5.00	2.00	4.76	4.76	4.76	4.76	4.76	4.76	5.00	5.00	2.00
-8x70 ГОСТ 103-76	-	-	-	-	-	-	-	-	-	-	-	1.76	1.76	1.76	1.76	1.76	1.76	-	-	-
-8x80 ГОСТ 103-76	5.00	5.00	5.00	5.00	5.00	6.00	5.00	5.00	5.00	5.00	2.00	3.00	3.00	3.00	3.00	3.00	3.00	5.00	5.00	2.00
АРМАТУРНАЯ СТАЛЬ	3.36	3.36	3.36	3.20	3.20	4.72	3.40	3.40	3.40	3.40	1.44	3.78	3.78	3.78	3.78	3.78	3.78	3.20	3.20	1.44
КЛАСС AI	0.32	0.32	0.32	0.32	0.32	0.92	0.64	0.64	0.64	0.64	0.32	0.82	0.82	0.82	0.82	0.82	0.82	0.32	0.32	0.32
Ф10 AI ГОСТ 5781-82	0.32	0.32	0.32	0.32	0.32	-	0.64	0.64	0.64	0.64	0.32	0.82	0.82	0.82	0.82	0.82	0.82	0.32	0.32	0.32
Ф12 AI ГОСТ 5781-82	-	-	-	-	-	0.92	-	-	-	-	-	-	-	-	-	-	-	-	-	-
КЛАСС AIII	3.04	3.04	3.04	2.88	2.88	3.80	2.76	2.76	2.76	2.76	1.12	2.96	2.96	2.96	2.96	2.96	2.96	2.88	2.88	1.12
Ф6 AIII ГОСТ 5781-82	0.52	0.52	0.52	0.36	0.36	0.48	0.88	0.88	0.88	0.88	0.52	0.96	0.96	0.96	0.96	0.96	0.96	0.36	0.36	0.52
Ф8 AIII ГОСТ 5781-82	2.52	2.52	2.52	2.52	2.52	3.32	1.88	1.88	1.88	1.88	0.60	2.00	2.00	2.00	2.00	2.00	2.00	2.52	2.52	0.60

Инв. № подл. | Подпись и дата | Взам. инв. №

НАИМЕНОВАНИЕ	КОЛИЧЕСТВО НА МАРКУ								
	ПС5 2-П-1	ПС5 2-П-2	ПСП 2.10 3-П-1	1ПСП 2.10 3-П-2	2ПСП 2.10 3-П-3	1ПСП 20.10 3-П-1	2ПСП 20.10 3-П-2	1ПСП 14.10 3-П-1	2ПСП 14.10 3-П-2
МАССА СТАЛИ КГ	65.14	10.96	8.90	15.71	15.71	12.32	12.32	10.48	10.48
АРМАТУРНЫЕ ИЗДЕЛИЯ	10.70	7.52	5.46	12.20	12.20	8.81	8.81	6.97	6.97
АРМАТУРНАЯ СТАЛЬ	10.70	7.52	5.46	12.20	12.20	8.81	8.81	6.97	6.97
КЛАСС AI	5.61	3.82	2.73	5.96	5.96	4.17	4.77	3.08	3.09
Ø8 AI ГОСТ 5781-82	—	1.62	1.62	—	—	1.62	1.62	1.62	1.62
Ø10 AI ГОСТ 5781-82	5.61	2.20	1.11	5.96	5.96	2.55	2.55	1.47	1.47
КЛАСС AIII	2.56	2.13	1.70	2.56	2.56	2.13	2.13	1.70	1.70
Ø6 AIII ГОСТ 5781-82	2.56	2.13	1.70	2.56	2.56	2.13	2.13	1.70	1.70
КЛАСС BpI	2.53	1.57	1.03	3.68	3.68	2.51	2.51	2.18	2.18
Ø4 BpI ГОСТ 6727-80	2.53	1.57	1.03	3.12	3.12	1.95	1.95	1.62	1.62
Ø5 BpI ГОСТ 6727-80	—	—	—	0.56	0.56	0.56	0.56	0.56	0.56
ЗАКЛАДНЫЕ ИЗДЕЛИЯ	3.44	3.44	3.44	3.51	3.51	3.51	3.51	3.51	3.51
СТАЛЬ ВСМОСОВАЯ С38/23	2.00	2.00	2.00	1.94	1.94	1.94	1.94	1.94	1.94
-8х70 ГОСТ 103-76	—	—	—	0.44	0.44	0.44	0.44	0.44	0.44
-8х90 ГОСТ 103-76	2.00	2.00	2.00	1.50	1.50	1.50	1.50	1.50	1.50
АРМАТУРНАЯ СТАЛЬ	1.44	1.44	1.44	1.57	1.57	1.57	1.57	1.57	1.57
КЛАСС AI	0.32	0.32	0.32	0.41	0.41	0.41	0.41	0.41	0.41
Ø10 AI ГОСТ 5781-82	0.32	0.32	0.32	0.41	0.41	0.41	0.41	0.41	0.41
КЛАСС AIII	1.12	1.12	1.12	1.16	1.16	1.16	1.16	1.16	1.16
Ø6 AIII ГОСТ 5781-82	0.52	0.52	0.52	0.56	0.56	0.56	0.56	0.56	0.56
Ø8 AIII ГОСТ 5781-82	0.60	0.60	0.60	0.60	0.60	0.60	0.60	0.60	0.60

Инв. № подл. | Подпись и дата | Взам. инв. №

Госстрой СССР
Тбилисский филиал
ЦИТП
Типовой проект (серия)
№ 1.090.1-2 В 2-1
Заказ N: 1236
Цена 2 руб. 40 коп.
Тираж 250
Дата „25" 08 1988 г.

gost.e-ecolog.ru