ТИПОВЫЕ КОНСТРУКЦИИ, ИЗДЕЛИЯ И УЗЛЫ ЗДАНИЙ И СООРУЖЕНИЙ

# СЕРИЯ 1.090.1-2с

## СБОРНЫЕ ЖЕЛЕЗОБЕТОННЫЕ КОНСТРУКЦИИ МЕЖВИДОВОГО ПРИМЕНЕНИЯ ДЛЯ КРУПНОПАНЕЛЬНЫХ ОБЩЕСТВЕННЫХ ЗДАНИЙ И ВСПОМОГАТЕЛЬНЫХ ЗДАНИЙ ПРОМЫШЛЕННЫХ ПРЕДПРИЯТИЙ С ВЫСОТОЙ ЭТАЖА 3,0 И 3,3 м ДЛЯ СТРОИТЕЛЬСТВА В СЕЙСМИЧЕСКИХ РАЙОНАХ

**ВЫПУСК 1-2**

## ПАНЕЛИ НАРУЖНЫХ СТЕН НУЛЕВОГО ЦИКЛА ОДНОСЛОЙНЫЕ ТОЛЩИНОЙ 350 мм

## РАБОЧИЕ ЧЕРТЕЖИ

1671-20

gost.e-ecolog.ru

ТИПОВЫЕ КОНСТРУКЦИИ, ИЗДЕЛИЯ И УЗЛЫ ЗДАНИЙ И СООРУЖЕНИЙ

# СЕРИЯ 1.090.1-2с

## СБОРНЫЕ ЖЕЛЕЗОБЕТОННЫЕ КОНСТРУКЦИИ МЕЖВИДОВОГО ПРИМЕНЕНИЯ ДЛЯ КРУПНОПАНЕЛЬНЫХ ОБЩЕСТВЕННЫХ ЗДАНИЙ И ВСПОМОГАТЕЛЬНЫХ ЗДАНИЙ ПРОМЫШЛЕННЫХ ПРЕДПРИЯТИЙ С ВЫСОТОЙ ЭТАЖА 3,0 И 3,3м ДЛЯ СТРОИТЕЛЬСТВА В СЕЙСМИЧЕСКИХ РАЙОНАХ

## ВЫПУСК 1-2

## ПАНЕЛИ НАРУЖНЫХ СТЕН НУЛЕВОГО ЦИКЛА ОДНОСЛОЙНЫЕ ТОЛЩИНОЙ 350мм

## РАБОЧИЕ ЧЕРТЕЖИ


РАЗРАБОТАН
ТбилЗНИИЭП
ГЛ. ИНЖ. ИНСТИТУТА Б. БАРКАЯ
ГЛ. КОНСТР. ПР. ОТДЕЛЕНИЯ А. ЧИКОБАВА
НАЧ. ОТДЕЛА Н. ЭЛИАВА
ГЛ. ИНЖ. ПРОЕКТА Н. ЭЛИАВА



УТВЕРЖДЕНЫ
И ВВЕДЕНЫ В ДЕЙСТВИЕ
С 1 ЯНВАРЯ 1986г.
ГОССТРОЕМ СССР
ПРИКАЗ №390 ОТ
5 ДЕКАБРЯ 1985г.

| № | ОБОЗНАЧЕНИЕ | НАИМЕНОВАНИЕ | СТР. | ПРИМЕЧАНИЕ |
|---|---|---|---|---|
| I | I.090.I-2с.I-2 0.0.0.0 ТО | ТЕХНИЧЕСКОЕ ОПИСАНИЕ | 3 | |
| 2 | I.090.I-2с.I-2 I.0.0.0 | ПАНЕЛЬ ЦОКОЛЬНАЯ ПСЦ 60, ПСЦ 30 | 6 | ПСЦ 60.2I.3,5-П-С<br>ПСЦ 30.2I.3,5-П-С |
| 3 | I.090.I-2с.I-2 2.0.0.0 | ПАНЕЛЬ ЦОКОЛЬНАЯ ПСЦ I8 - IПСЦ 60 | 8 | ПСЦ I8.2I.3,5-П-С<br>ПСЦ I2.2I.3,5-П-С<br>IПСЦ 60.2I.3,5-П-С |
| 4 | I.090.I-2с.I-2 3.0.0.0 | ПАНЕЛЬ ЦОКОЛЬНАЯ IПСЦ 30 - 3ПСЦ 30 | I0 | IПСЦ 30.2I.3,5-П-С<br>2ПСЦ 30.2I.3,5-П-С<br>3ПСЦ 30.2I.3,5-П-С |
| 5 | I.090.I-2с.I-2 4.0.0.0 | ПАНЕЛЬ ЦОКОЛЬНАЯ 4ПСЦ 30, 5ПСЦ 30 | I2 | 4ПСЦ 30.2I.3,5-П-С<br>5ПСЦ 30.2I.3,5-П-С |
| 6 | I.090.I-2с.I-2 5.0.0.0 | ПАНЕЛЬ ЦОКОЛЬНАЯ IПСЦ 32 - IПСЦ I4 | I4 | IПСЦ 32.2I.3,5-П-С<br>IПСЦ 20.2I.3,5-П-С<br>IПСЦ I4.2I.3,5-П-С |
| 7 | I.090.I-2с.I-2 6.0.0.0 | ПАНЕЛЬ ЦОКОЛЬНАЯ 2ПСЦ 32 - 2ПСЦ I4 | I6 | 2ПСЦ 32.2I.3,5-П-С<br>2ПСЦ 20.2I.3,5-П-С<br>2ПСЦ I4.2I.3,5-П-С |
| 8 | I.090.I-2с.I-2 0.0.0.0 ДI | УЗЛЫ ОПАЛУБОЧНЫЕ | I8 | |
| 9 | I.090.I-2с.I-2 0.I.0.0 | КАРКАС ПРОСТРАНСТ. КП 60, КП 30 | 24 | КП 60.2I.3,5<br>КП 30.2I.3,5 |
| I0 | I.090.I-2с.I-2 0.2.0.0 | КАРКАС ПРОСТРАНСТ. КП I8, КП I2, IКП60 | 27 | КП I8.2I.3,5<br>КП I2.2I.3,5<br>IКП 60.2I.3,5 |
| II | I.090.I-2с.I-2 0.3.0.0 | КАРКАС ПРОСТРАНСТ. IКП 30 - 3КП 30 | 3I | IКП 30.2I.3,5<br>2КП 30.2I.3,5<br>3КП 30.2I.3,5 |
| I2 | I.090.I-2с.I-2 0.4.0.0 | КАРКАС ПРОСТРАНСТ. 4ПП 30, 5КП 30 | 33 | 4КП 30.2I.3,5<br>5КП 30.2I.3,5 |
| I3 | I.090.I-2с.I-2 0.5.0.0 | КАРКАС ПРОСТРАНСТ. IКП 32 - IКП I4 | 36 | IКП 32.2I.3,5<br>IКП 20.2I.3,5<br>IКП I4.2I.3,5 |
| I4 | I.090.I-2с.I-2 0.6.0.0 | КАРКАС ПРОСТРАНСТ. 2КП 32 - 2КП I4 | 40 | 2КП 32.2I.3,5<br>2КП 20.2I.3,5<br>2КП I4.2I.3,5 |
| I5 | I.090.I-2с.I-2 0.0.0.0 Д2 | УЗЛЫ АРМАТУРНЫЕ | 44 | |
| I6 | I.090.I-2с.I-2 0.0.I.0 | КАРКАС УКРУПНИТ. СБОРКИ СКРI | 50 | |
| I7 | I.090.I-2с.I-2 0.0.2.0 | КАРКАС ПЛОСКИЙ КРI - КР5 | 5I | |
| I8 | I.090.I-2с.I-2 0.0.3.0 | СЕТКА СI - С4 | 53 | |
| I9 | I.090.I-2с.I-2 0.0.4.0 | ИЗДЕЛИЕ ЗАКЛАДНОЕ МНI - МН3 | 55 | |
| 20 | I.090.I-2с.I-2 0.0.0.I | ПЕТЛЯ СТРОПОВОЧНАЯ СПI - СП3, СТЕРЖЕНЬ АНКЕРНЫЙ АНI - АН3 | 58 | |
| 2I | I.090.I-2с.I-2 0.0.0.0 РС | РАСХОД СТАЛИ | 59 | |


| | | | |
|---|---|---|---|
| Нач.отд. | Эдишерашвили | | II.VI.85 |
| Н.контр. | Силагадзе | | II.VI.85 |
| Рук.маст. | Касрадзе | | II.VI.85 |
| ГИП | Эдишерашвили | | II.VI.85 |
| Рук.гр. | Бурджанадзе | | II.VI.85 |
| Проверил | Шелия | | II.VI.85 |
| Разраб. | Салихова | | II.VI.85 |

I.090.I-2с.I-2 0.0.0.0

СОДЕРЖАНИЕ

| Стадия | Лист | Листов |
|---|---|---|
| Р | | |

ТбилЗНИИЭП

Взам.инв.№ | Подпись | Инв.№ подл.

Копировал

Формат А3

## I. Общие данные

Выпуск I-2 "Панели наружных стен нулевого цикла однослойные толщиной 350 мм" входит в состав серии I.090.I-2с "Сборные железобетонные конструкции межвидового применения для крупнопанельных общественных зданий и вспомогательных зданий промышленных предприятий с высотой этажа 3,0 и 3,3 м для строительства в сейсмических районах".

Выпуск содержит: техническое описание, спецификации, сборочные чертежи, выборки материалов и стали панелей наружных стен нулевого цикла; опалубочные узлы, спецификации и сборочные чертежи пространственных каркасов; арматурные узлы, спецификации и сборочные чертежи арматурных и закладных изделий.

Панели запроектированы в соответствии с требованиями СНиП II-7-8I "Строительство в сейсмических районах. Нормы проектирования", СНиП II-2I-75 "Бетонные и железобетонные конструкции. Нормы проектирования", постановления Госстроя СССР от II марта I98I года № 34 "О повышении расчетных сопротивлений металлопроката, используемого при изготовлении строительных конструкций", ВСН 32-77 "Инструкция по проектированию конструкций панельных жилых зданий", ГОСТ II024-84 "Панели из легких бетонов для наружных стен жилых и общественных зданий. Технические требования".

## 2. Конструкция панелей

2.I. Панели запроектированы из легкого бетона на пористых неорганических заполнителях марки по прочности на сжатие М I00, толщиной 350 мм, высотой 2100. В качестве заполнителя применен гравий керамзитовый по ГОСТ 9759-76. Морозостойкость бетона должна быть не менее Мрз 25. Объемная масса легкого бетона в панелях (в высушенном до постоянной массы состоянии) принята I200 кг/м3.

По горизонтальным и вертикальным граням панелей предусмотрены шпонки, арматурные выпуски и закладные детали для соединения панелей между собой, с внутренними стенами и перекрытиями. На верхней горизонтальной грани установлены строповочные петли.

В панелях предусмотрено устройство непрерывных арматурных поясов-обвязок в виде расположенных в теле стеновых панелей продольных арматурных элементов из двух стержней. Арматурные элементы поясов-обвязок расположены в двух уровнях - в верхней и нижней частях панели, арматура поясов в местах стыка панелей сваривается между собой.

Устройство непрерывных по всему контуру здания арматурных поясов-обвязок в наружных стеновых панелях в уровнях перекрытий повышает надежность связи в единое целое вертикальных стен-диафрагм и горизонтальных дисков перекрытий, повышая тем самым общую пространственную жесткость здания.

2.2. Армирование панелей производится сварными пространственными каркасами, которые устанавливаются в формующее оборудование в собранном виде, включая петлевые выпуски и закладные детали. Пространственные каркасы состоят из каркасов укрупнительной сборки, плоских арматурных каркасов, арматурных сеток, отдельных стержней, петлевых выпусков и закладных деталей.

Арматурная сталь принята в соответствии со СНиП II-2I-75 и письмом Госстроя СССР от I5 апреля I980 года № 42-Д "О мерах по предотвращению перерасхода арматурной стали при проектировании и изготовлении железобетонных конструкций для промышленного, жилищно-гражданского и сельского строительства": для плоских каркасов, сеток и отдельных стержней - сталь класса А-III марки 35ГС по ГОСТ 5781-82 и класса Вр-I по ГОСТ 6727-80; для монтажных петель (анкеров) - сталь класса А-I марки ВСтЗпс2 по ГОСТ -82; для строповочных петель - сталь класса Ас-II марки I0ГТ по ГОС. 5781-82; для закладных изделий - сталь класса А-III марки 35ГС по ГОСТ 5781-82 и полосовая сталь по ГОСТ I03-76 марки ВСтЗпс6 по ГОСТ 380-71*.

2.3. Размеры панелей не должны иметь отклонения от проектных размеров указанных в рабочих чертежах, превышающие установленные ГОСТ II024-72. Масса панелей при отпуске потребителю не должна превышать проектную массу более чем на 7%.

2.4. Предел огнестойкости панелей - 2,5 часа.

## 3. Изготовление панелей

3.I. Панели должны изготавливаться в соответствии с требованиями ГОСТ II024-84 по рабочим чертежам в инвентарной заводской оснастке. При этом необходимо выполнять следующие требования:

3.I.I. Панели изготавливаются в горизонтальных формах фасадной стороной вниз.

3.I.2. Армирование панелей производится сварными пространственными каркасами, которые устанавливаются в форму в собранном виде при закрытых бортах. Все петлевые выпуски фиксируются в проектном положении бортовыми коробочками формы. Фиксация пространственных каркасов в проектном положении в форме должна обеспечиваться при помощи пластмассовых или цементных фиксаторов

3.I.3. Термообработку панелей производить при температуре не выше 70°С, допускается воздействие температуры до 85°С на срок не более 30 минут.

3.I.4. Распалубку панелей производить при достижении бетоном прочности не менее 70% проектной с применением кантователя, обеспечивающего

| | | | | | | |
|---|---|---|---|---|---|---|
| Нач.отд. | Эдишерашвили | | | I.090.I-2с.I-2 0.0.0.0 ТО | | |
| Н.контр. | Силагадзе | | | | | |
| Рук.маст. | Касрадзе | | | ТЕХНИЧЕСКОЕ ОПИСАНИЕ | Стадия | Лист | Листов |
| ГИП | Эдишерашвили | | | | Р | 1 | 3 |
| Рук.гр. | Буражанадзе | | | | ТбилЗНИИЭП | | |
| Проверил | Шелия | | | | | | |
| Разраб. | Салихова | | | | | | |

Копировал Формат А3

подъема изделия не менее 70° к горизонту.

Контроль качества при изготовлении должен производиться путем систематического контроля прочности бетонных кубов и арматуры; точности укладки пространственных каркасов; толщин защитных слоев.

Для предохранения от коррозии лицевых поверхностей закладных деталей они должны быть покрыты антикоррозийной обмазкой слоем 0,5 мм.

Минимальная прочность бетона к моменту отпуска изделия с завода, если она не оговорена в проекте, должна быть не менее 80% проектной марки бетона, влажность панелей не должна быть более 12%.

3.2. При отпуске с завода панели должны иметь максимальную готовность в соответствии с требованиями ГОСТ 11024-84.

3.3. Приемка панелей ОТК завода-изготовителя и контрольная выборочная проверка производится в соответствии с требованиями ГОСТ 11024-84. При освоении производства панелей и при изменении технологии их изготовления рекомендуется провести испытания панелей и оценку их прочности, трещиностойкости по ГОСТ 8829-77 "Конструкции и изделия железобетонные сборные. Методы испытаний и оценки прочности, жесткости и трещиностойкости".

Указания по грунтовке торцов панелей см.л. 5 (рис.1).

## 4. Указания по хранению и транспортированию панелей

Хранение и транспортирование панелей должны выполняться в соответствии с требованиями ГОСТ 11204-84. Подъем панелей производить с применением самобалансирующих траверс, обеспечивающих вертикальное положение панелей, наклон строп к вертикали допускается не более 15°. Опирание панелей при хранении и транспортировании должно производиться на специальные прокладки (деревянные, резиновые и т.п.).

## 5. Маркировка панелей

Маркировка панелей выполнена в соответствии с ГОСТ 23009-78 "Конструкции и изделия бетонные и железобетонные сборные. Условные обозначения (марки)". Марка содержит обозначение основных характеристик панели и состоит из буквенно-цифровых групп.

Первая цифра означает отличие в типах и расположении вертикальных торцов панели (зеркальность); наличие проема; наличие дополнительных анкеров.

Группа букв означает: ПСЦ - панель стеновая нулевого цикла (цокольная); вторая группа цифр (записаны через точку) обозначает габариты панели (длина, высота, толщина) в дециметрах. Последующая буква "П" означает вид бетона - бетон на пористых заполнителях. Буква "С" в конце марки - для применения в сейсмических районах. Марки проставляются на чертежах и спецификациях проекта в заказах заводам-изготовителям и на изделиях. Каждая изготовленная панель должна иметь маркировку согласно ГОСТ 13015.2-81 "Конструкции и изделия бетонные и железобетонные сборные. Правила маркировки", выполненную несмываемой краской. Должны быть нанесены: марка панели, индекс предприятия, масса панели, дата изготовления. Внесение изменений в обозначение марок не допускается.

## 6. Изготовление пространственных каркасов, арматурных и закладных изделий

Сборка пространственных каркасов выполняется из плоских каркасов, отдельных стержней, петлевых выпусков и закладных изделий при помощи монтажных стержней в кондукторах. Все соединения следует производить сваркой в соответствии с требованиями ГОСТ 10922-75 "Арматурные изделия и закладные детали сварные для железобетонных конструкций. Технические требования и методы испытаний", СН 393-78 "Инструкции по сварке соединений арматуры и закладных изделий железобетонных конструкций". Качество сварки, выполняемой при сборке пространственных каркасов, плоских каркасов и закладных изделий, должна быть не ниже требований, предъявляемых к соединениям с ненормируемой прочностью по ГОСТ 10922-75. При изготовлении закладных изделий следует соблюдать требования ГОСТ 19292-73 "Соединения сварные элементов закладных изделий сборных железобетонных конструкций. Контактная автоматическая сварка плавлением. Основные типы и конструктивные элементы".

## 7. Маркировка пространственных каркасов, арматурных и закладных изделий

Маркировка пространственных каркасов имеет буквенно-цифровое обозначение.

Первая цифра означает - отличие в конструкции торца и его расположение (зеркальность); наличие проема; наличие дополнительных анкеров.

Группа букв означает: КП - каркас пространственный; группа цифр (записаны через точку) обозначает габариты каркаса в дециметрах (длина, высота, толщина).

Марки арматурных и закладных изделий имеют буквенно-цифровое обозначение. Группа букв означает: КР - каркас плоский; СКР - каркас укрупнительной сборки; МН - изделие закладное; АН - петля монтажная (анкер); СП - петля строповочная; С - сетка.

Т.К. 1.090.1-2с. в. 1-2.

Инв. № подл. | Подпись и дата | Взам. инв. №

РАСЧЕТНАЯ СХЕМА СТЫКА

1-1

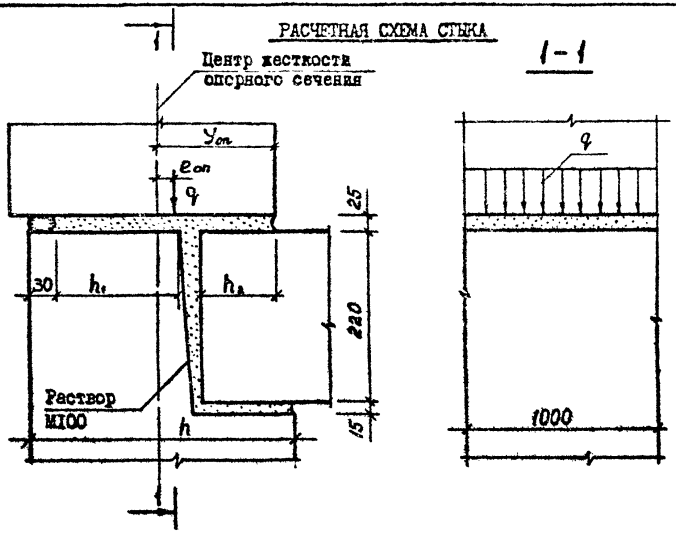


Расчетные нагрузки на стык цокольных панелей ($y_{on}$=20,7 см; $h_1$=230 см; $h_2$=7,5 см; $h$=35 см)

Рис. I

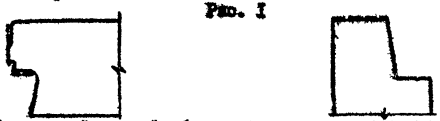

Пунктирной линией обозначена грунтуемая часть верхней и боковых поверхностей. Материалы для грунтовки должны применяться в соответствии с данными конкретного проекта

| $e_{on}$, см | q, тс/м | $e_{on}$, см | q, тс/м |
|---|---|---|---|
| 0,0 | 60,0 | 0,0 | 60,0 |
| 1,0 | 53,0 | 1,0 | 67,0 |
| 2,0 | 49,0 | 2,0 | 69,0 |
| 3,0 | 45,0 | 3,0 | 66,0 |
| 4,0 | 42,0 | 4,0 | 61,0 |
| 5,0 | 39,0 | 5,0 | 58,0 |
| 6,0 | 37,0 | 6,0 | 54,0 |
| 7,0 | 34,0 | | |
| 8,0 | 32,0 | | |
| 9,0 | 31,0 | | |
| 10,0 | 30,0 | | |

## Расчетные нагрузки на панели

Панели наружных стен рассчитаны по указаниям СНиП II-7-81, ВСН 32-77 и СНиП II-21-75. Несущая способность панелей определяется несущей способностью опорных сечений (комбинированным стыком) согласно п.п.I2.48-I2.60 и приложения №4 ВСН 32-77.



Инв. № подл. | Подпись и дата | Взам. инв. №

| ФОРМАТ | ЗОНА | ПОЗ. | ОБОЗНАЧЕНИЕ | НАИМЕНОВАНИЕ | КОЛ. | ПРИМЕЧАНИЕ |
|---|---|---|---|---|---|---|
| | | | | ДОКУМЕНТАЦИЯ | | |
| А3 | | | I.090.I-2с.I-2 I.0.0.0СБ | СБОРНЫЙ ЧЕРТЕЖ | | |
| А3 | | | I.090.I-2с.I-2 0.0.0.0ДI | УЗЛЫ ОПАЛУБОЧНЫЕ | | |
| А3 | | | I.090.I-2с.I-2 0.0.0.0РС | РАСХОД СТАЛИ | | |
| А3 | | | I.090.I-2с.I-2 0.0.0.0ТО | ТЕХНИЧЕСКОЕ ОПИСАНИЕ | | |
| | | | | ПЕРЕМЕННЫЕ ДАННЫЕ ДЛЯ ИСПОЛНЕНИЙ: | | |
| | | | | I.090.I-2с.I-2 I.0.0.0 | | |
| | | | | ПСЦ 60.2I.3,5-П-С | | |
| | | | | СБОРОЧНЫЕ ЕДИНИЦЫ | | |
| А3 | | I | I.090.I-2с.I-2 0.I.0.0 | КАРКАС ПР.КП 60.2I.3,5 | I | |
| | | | | МАТЕРИАЛЫ | | |
| | | | | БЕТОН ЛЕГКИЙ М100 | | 3,85М3 |
| | | | | РАСТВОР ЦЕМЕНТНЫЙ М100 | | 0,25М3 |
| | | | | I.090.I-2с.I-2 I.0.0.0-0I | | |
| | | | | ПСЦ 30.2I.3,5-П-С | | |
| | | | | СБОРОЧНЫЕ ЕДИНИЦЫ | | |
| А3 | | I | I.090.I-2с.I-2 0.I.0.0-0I | КАРКАС ПР.КП 30.2I.3,5 | I | |
| | | | | МАТЕРИАЛЫ | | |
| | | | | БЕТОН ЛЕГКИЙ М100 | | I,88М3 |
| | | | | РАСТВОР ЦЕМЕНТНЫЙ М100 | | 0,I3М3 |

Взам.инв.№ | Подпись и дата | Инв.№подл.

| | | | |
|---|---|---|---|
| Нач.отд. | Эдишерашвили | | 17.11.85 |
| Н.контр. | Силагадзе | | 17.11.85 |
| Рук.маст | Касрадзе | | 17.11.85 |
| ГИП | Эдишерашвили | | 17.11.85 |
| Рук. гр. | Бурджанадзе | | 17.11.85 |
| Проверил | Шелия | | 17.11.85 |
| Разраб. | Салихова | | 17.11.85 |

I.090.I-2с.I-2 I.0.0.0

ПАНЕЛЬ ЦОКОЛЬНАЯ ПСЦ 60, ПСЦ 30

| Стадия | Лист | Листов |
|---|---|---|
| Р | | I |

ТбилЗНИИЭП

Копировал Формат А4

| ФОРМАТ | ЗОНА | ПОЗ. | ОБОЗНАЧЕНИЕ | НАИМЕНОВАНИЕ | КОЛ. | ПРИМЕЧАНИЕ |
|---|---|---|---|---|---|---|

Взам.инв.№ | Подпись и дата | Инв.№подл.

Лист

Копировал Формат А4

РИС. 1

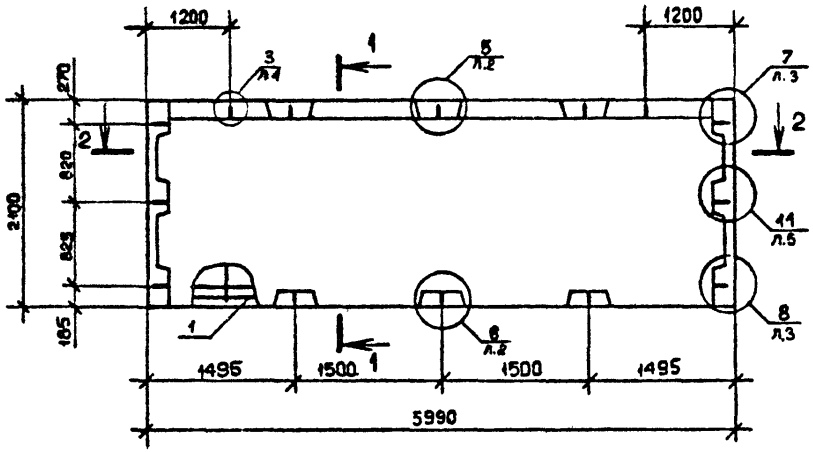


РИС. 2

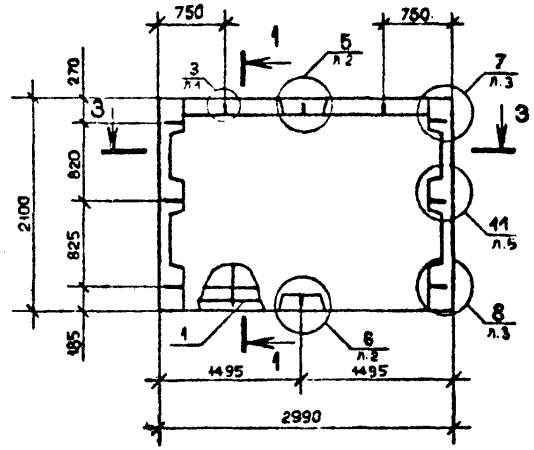


1-1

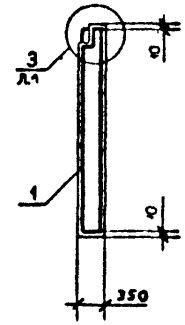


2-2

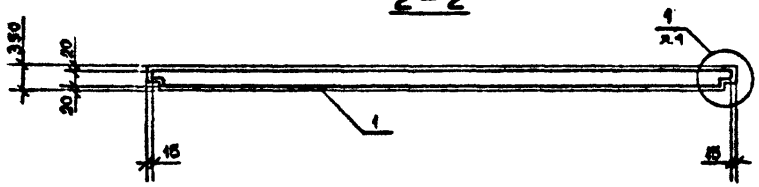


3-3

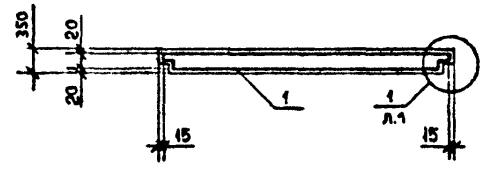


ВИД ПАНЕЛИ ДАН С ВНУТРЕННЕЙ СТОРОНЫ

| Обозначение | Марка | Рис. | Масса, т |
|---|---|---|---|
| I.090.I-2с.I-2 I.0.0.0 | ПСЦ 60.2I.3,5-П-С | I | 5,07 |
| -0I | ПСЦ 30.2I.3,5-П-С | 2 | 2,49 |

| | | | |
|---|---|---|---|
| Нач.отд. | Эдишерашвили | | 11.VII.85 |
| Н.контр. | Силагадзе | | 11.VII.85 |
| Рук.маст. | Касрадзе | | 11.VII.85 |
| ГИП | Эдишерашвили | | 11.VII.85 |
| Рук.гр. | Бурджанадзе | | 11.VII.85 |
| Проверил | Салихова | | 11.VII.85 |
| Разраб. | Шелия | | 11.VII.85 |

I.090.I-2с.I-2 I.0.0.0 СБ

ПАНЕЛЬ ЦОКОЛЬНАЯ ПСЦ 60, ПСЦ 30 СБОРОЧНЫЙ ЧЕРТЕЖ

| Стадия | Масса | Масштаб |
|---|---|---|
| Р | См. табл. | 1:50 |
| Лист | Листов 1 | |

ТбилЗНИИЭП

Копировал

Формат А3

Инв.№ подл. | Подпись и дата | Взам.инв.№

| ФОРМАТ | ЗОНА | ПОЗ. | ОБОЗНАЧЕНИЕ | НАИМЕНОВАНИЕ | КОЛ. | ПРИМЕЧАНИЕ |
|---|---|---|---|---|---|---|
| | | | | ДОКУМЕНТАЦИЯ | | |
| А3 | | | I.090.I-2с.I-2 2.0.0.0 СБ | СБОРОЧНЫЙ ЧЕРТЕЖ | | |
| А3 | | | I.090.I-2с.I-2 0.0.0.0 ДI | УЗЛЫ ОПАЛУБОЧНЫЕ | | |
| А3 | | | I.090.I-2с.I-2 0.0.0.0 РС | РАСХОД СТАЛИ | | |
| А3 | | | I.090.I-2с.I-2 0.0.0.0 ТО | ТЕХНИЧЕСКОЕ ОПИСАНИЕ | | |
| | | | | ПЕРЕМЕННЫЕ ДАННЫЕ ДЛЯ ИСПОЛНЕНИЙ: | | |
| | | | | I.090.I-2с.I-2 2.0.0.0 | | |
| | | | | ПСЦ I8.2I.3,5-П-С | | |
| | | | | СБОРОЧНЫЕ ЕДИНИЦЫ | | |
| А3 | | I | I.090.I-2с.I-2 0.2.0.0 | КАРКАС ПР.КП I8.2I.3,5 | I | |
| | | | | МАТЕРИАЛЫ | | |
| | | | | БЕТОН ЛЕГКИЙ М100 | | I,07М3 |
| | | | | РАСТВОР ЦЕМЕНТНЫЙ М100 | | 0,08М3 |
| | | | | I.090.I-2с.I-2 2.0.0.0-0I | | |
| | | | | ПСЦ I2.2I.3,5-П-С | | |
| | | | | СБОРОЧНЫЕ ЕДИНИЦЫ | | |
| А3 | | I | I.090.I-2с.I-2 0.2.0.0-0I | КАРКАС ПР.КП I2.2I.3,5 | I | |
| | | | | МАТЕРИАЛЫ | | |
| | | | | БЕТОН ЛЕГКИЙ М100 | | 0,68М3 |
| | | | | РАСТВОР ЦЕМЕНТНЫЙ М100 | | 0,05М3 |

Взам.инв.№ | Подпись и дата | Инв.№подл.

| | | | |
|---|---|---|---|
| Нач.отд. | Эдишерашвили | | 12.VII.85 |
| Н.контр. | Силагадзе | | 12.VII.85 |
| Рук.маст. | Касрелзе | | 12.VII.85 |
| ГИП | Эдишерашвили | | 12.VII.85 |
| Рук. гр. | Бурджанадзе | | 12.VII.85 |
| Проверил | Шелия | | 12.VII.85 |
| Разраб. | Салихова | | 12.VII.85 |

I.090.I-2с.I-2 2.0.0.0

ПАНЕЛЬ ЦОКОЛЬНАЯ
ПСЦ I8 - IIПСЦ 60

| Стадия | Лист | Листов |
|---|---|---|
| Р | I | 2 |

ТбилЗНИИЭП

Копировал Формат А4

| ФОРМАТ | ЗОНА | ПОЗ. | ОБОЗНАЧЕНИЕ | НАИМЕНОВАНИЕ | КОЛ. | ПРИМЕЧАНИЕ |
|---|---|---|---|---|---|---|
| | | | | I.090.I-2с.I-2 2.0.0.0-02 | | |
| | | | | IIПСЦ 60.2I.3,5-П-С | | |
| | | | | СБОРОЧНЫЕ ЕДИНИЦЫ | | |
| А3 | | I | I.090.I-2с.2 0.2.0.0-02 | КАРКАС ПР.IIКП 60.2I.3,5 | I | |
| | | | | МАТЕРИАЛЫ | | |
| | | | | БЕТОН ЛЕГКИЙ М100 | | 3,78М3 |
| | | | | РАСТВОР ЦЕМЕНТНЫЙ М100 | | 0,25М3 |

Взам.инв.№ | Подпись и дата | Инв.№подл.

I.090.I-2с.I-2 2.0.0.0

Лист 2

Копировал Формат А4

РИС. 1

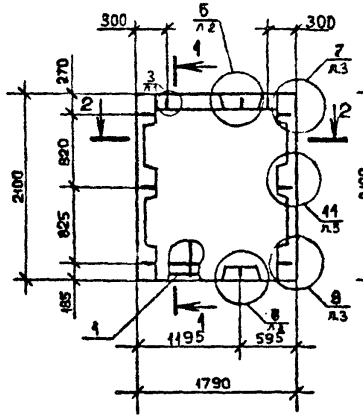


РИС. 2

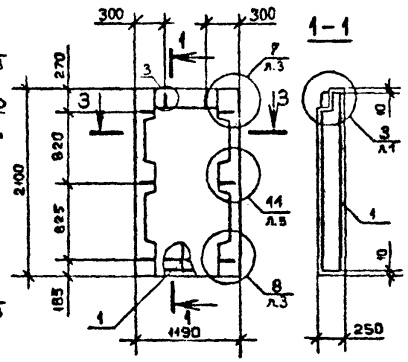


РИС. 3

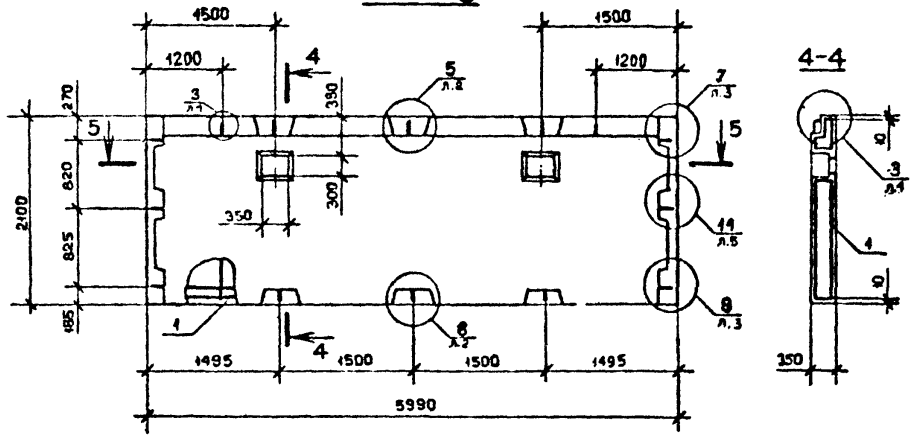


2-2

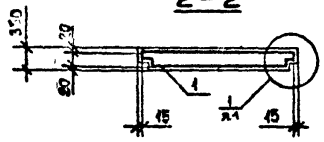


3-3

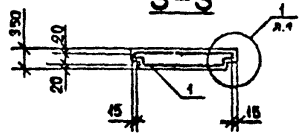


5-5

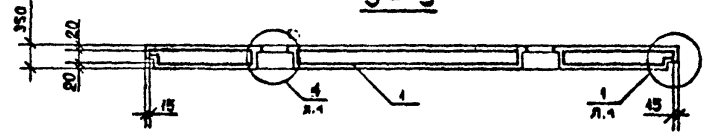


ВИД ПАНЕЛИ ДАН С ВНУТРЕННЕЙ СТОРОНЫ

| Обозначение | Марка | Рис. | Масса, т |
|---|---|---|---|
| I.090.I-2с.I-2 2.0.0.0 | ПСЦ I8.2I.3,5-П-С | I | I,46 |
| -0I | ПСЦ I2.2I.3,5-П-С | 2 | 0,9I |
| -02 | ПСЦ 60.2I.3,5-П-С | 3 | 4,99 |

| | | | |
|---|---|---|---|
| Нач.отд. | Эдишерашвили | | |
| Н.контр. | Силагадзе | | |
| Рук.маст. | Касрадзе | | |
| ГИП | Эдишерашвили | | |
| Рук.гр. | Бурджанадзе | | |
| Проверил | Салихова | | |
| Разраб. | Шелия | | |

I.090.I-2с.I-2 2.0.0.0 СБ

ПАНЕЛЬ ЦОКОЛЬНАЯ ПСЦ I8 - ПСЦ 60 СБОРОЧНЫЙ ЧЕРТЕЖ

| Стадия | Масса | Мас |
|---|---|---|
| Р | См. табл. | I:50 |
| Лист | Листов 4 | |

ТбилЗНИИЭП

Копировал

Формат А3

Взам.инв.№ | Подпись и дата | Инв.№ подл.

| ФОРМАТ | ЗОНА | ПОЗ. | ОБОЗНАЧЕНИЕ | НАИМЕНОВАНИЕ | КОЛ. | ПРИМЕЧАНИЕ |
|---|---|---|---|---|---|---|
| | | | | ДОКУМЕНТАЦИЯ | | |
| А3 | | | I.090.I-2с.I-2 3.0.0.0 СБ | СБОРОЧНЫЙ ЧЕРТЕЖ | | |
| А3 | | | I.090.I-2с.I-2 0.0.0.0 ДI | УЗЛЫ ОПАЛУБОЧНЫЕ | | |
| А3 | | | I.090.I-2с.I-2 0.0.0.0 РС | РАСХОД СТАЛИ | | |
| А3 | | | I.090.I-2с.I-2 0.0.0.0 ТО | ТЕХНИЧЕСКОЕ ОПИСАНИЕ | | |
| | | | | ПЕРЕМЕННЫЕ ДАННЫЕ ДЛЯ ИСПОЛНЕНИЙ: | | |
| | | | | I.090.I-2с.I-2 3.0.0.0 | | |
| | | | | 1ПСЦ 30.2I.3,5-П-С | | |
| | | | | СБОРОЧНЫЕ ЕДИНИЦЫ | | |
| А3 | | I | I.090.I-2с.I-2 0.3.0.0 | КАРКАС ПР.1КП 30.2I.3,5 | I | |
| | | | | МАТЕРИАЛЫ | | |
| | | | | БЕТОН ЛЕГКИЙ М100 | | I,88М3 |
| | | | | РАСТВОР ЦЕМЕНТНЫЙ М100 | | 0,I3М3 |
| | | | | I.090.I-2с.I-2 3.0.0.0-0I | | |
| | | | | 2ПСЦ 30.2I.3,5-П-С | | |
| | | | | СБОРОЧНЫЕ ЕДИНИЦЫ | | |
| А3 | | I | I.090.I-2с.I-2 0.3.0.0-0I | КАРКАС ПР.2КП 30.2I.3,5 | I | |
| | | | | МАТЕРИАЛЫ | | |
| | | | | БЕТОН ЛЕГКИЙ М100 | | I,88М3 |
| | | | | РАСТВОР ЦЕМЕНТНЫЙ М100 | | 0,I3М3 |

| | | | |
|---|---|---|---|
| Нач.отд. | Эдишерашвили | | 12.13.15 |
| Н.контр. | Силагадзе | | 12.13.15 |
| Рук.маст. | Касрадзе | | 12.13.15 |
| ГИП | Эдишерашвили | | 12.13.15 |
| Рук. гр. | Буржинадзе | | 12.13.15 |
| Проверил | Шолия | | 12.13.15 |
| Разраб. | Салихова | | 12.13.15 |

I.090.I-2с.I-2 3.0.0.0

ПАНЕЛЬ ЦОКОЛЬНАЯ 1ПСЦ 30 - 2ПСЦ 30

| Стадия | Лист | Листов |
|---|---|---|
| Р | I | 2 |

ТбилЗНИИЭП

Инв.№подл. | Подпись и дата | Взам.инв.№

Копировал Формат А4

| ФОРМАТ | ЗОНА | ПОЗ. | ОБОЗНАЧЕНИЕ | НАИМЕНОВАНИЕ | КОЛ. | ПРИМЕЧАНИЕ |
|---|---|---|---|---|---|---|
| | | | | I.090.I-2с.I-2 3.0.0.0-02 | | |
| | | | | 3ПСЦ 30.2I.3,5-П-С | | |
| | | | | СБОРОЧНЫЕ ЕДИНИЦЫ | | |
| А3 | | I | I.090.I-2с.I-2 0.3.0.0-02 | КАРКАС ПР.3КП 30.2I.3,5 | I | |
| | | | | МАТЕРИАЛЫ | | |
| | | | | БЕТОН ЛЕГКИЙ М100 | | I,88М3 |
| | | | | РАСТВОР ЦЕМЕНТНЫЙ М100 | | 0,I3М3 |

Инв.№подл. | Подпись и дата | Взам.инв.№

I.090.I-2с.I-2 3.0.0.0

Лист 2

Копировал Формат А4

т.к. 1.090.1-2с. в.1-2.

РИС. 1

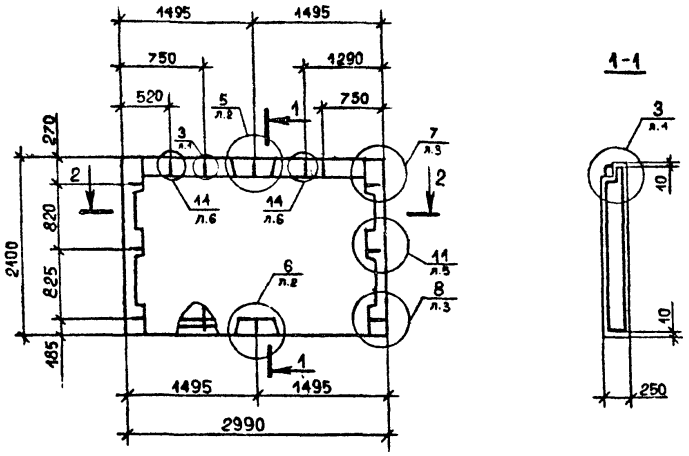


РИС. 2

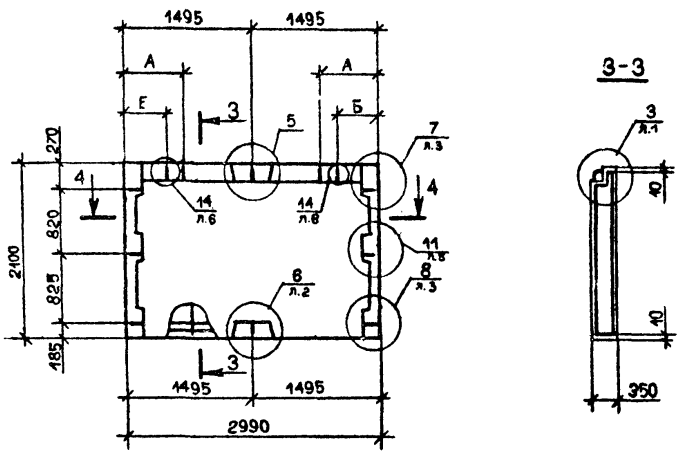


ВИД ПАНЕЛИ ДАН С ВНУТРЕННЕЙ СТОРОНЫ

| Обозначение | Марка | РИС. | А | Б | МАССА, т |
|---|---|---|---|---|---|
| I.090.I-2с.I-2 3.0.0.0 | ПСЦ 30.2I.3,5-П-С | I | — | — | 2,49 |
| -0I | 2ПСЦ 30.2I.3,5-П-С | 2 | 520 | 670 | 2,49 |
| -02 | 3ПСЦ 30.2I.3,5-П-С | 2 | 750 | 370 | 2,49 |

| | | | |
|---|---|---|---|
| Нач.отд. | Эдишерашвили | | 11.11.85 |
| Н.контр. | Силагедзе | | 11.11.85 |
| Рук.маст. | Касрадзе | | 11.11.85 |
| ГИП | Эдишерашвили | | 11.11.85 |
| Рук.гр. | Бурджанадзе | | 11.11.85 |
| Проверил | Шалия | | 11.11.85 |
| Разраб. | Шария | | 11.11.85 |

I.090.I-2с.I-2 3.0.0.0СБ

ПАНЕЛЬ ЦОКОЛЬНАЯ ПСЦ 30-3ПСЦ 30 СБОРОЧНЫЙ ЧЕРТЕЖ

| Стадия | Масса | Масштаб |
|---|---|---|
| Р | См. табл. | 1:50 |
| Лист | Листов 4 | |

ТбилЗНИИЭП

Копировал

Формат А3

Инв.№ подл. | Подпись и дата | Взам.инв.№

ТК 1.090.1-2с. 6.1-2.

| ФС. МАТ | ЗОНА | ПОЗ. | ОБОЗНАЧЕНИЕ | НАИМЕНОВАНИЕ | КОЛ. | ПРИМЕЧАНИЕ |
|---|---|---|---|---|---|---|
| | | | | ДОКУМЕНТАЦИЯ | | |
| А3 | | | I.090.I-2с.I-2 4.0.0.0 СБ | СБОРОЧНЫЙ ЧЕРТЕЖ | | |
| А3 | | | I.090.I-2с.I-2 0.0.0.0 ДИ | УЗЛЫ ОПАЛУБОЧНЫЕ | | |
| А3 | | | I.090.I-2с.I-2 0.0.0.0 РС | РАСХОД СТАЛИ | | |
| А3 | | | I.090.I-2с.I-2 0.0.0.0 ТО | ТЕХНИЧЕСКОЕ ОПИСАНИЕ | | |
| | | | | ПЕРЕМЕННЫЕ ДАННЫЕ ДЛЯ ИСПОЛНЕНИЙ: | | |
| | | | | I.090.I-2с.I-2 4.0.0.0 | | |
| | | | | 4ПСЦ 30.2I.3,5-П-С | | |
| | | | | СБОРОЧНЫЕ ЕДИНИЦЫ | | |
| А3 | | I | I.090.I-2с.I-2 0.4.0.0 | КАРКАС ПР.4КП 30.2I.3,5 | I | |
| | | | | МАТЕРИАЛЫ | | |
| | | | | БЕТОН ЛЕГКИЙ М100 | | I,85М3 |
| | | | | РАСТВОР ЦЕМЕНТНЫЙ М100 | | 0,I3М3 |
| | | | | I.090.I-2с.I-2 4.0.0.0-0I | | |
| | | | | 5ПСЦ 30.2I.3,5-П-С | | |
| | | | | СБОРОЧНЫЕ ЕДИНИЦЫ | | |
| А3 | | I | I.090.I-2с.I-2 0.4.0.0-0I | КАРКАС ПР.5КП 30.2I.3,5 | I | |
| | | | | ДЕТАЛИ | | |
| БЧ | | 2 | 50.I00.I20.I00 | ПРОБ.ДЕР.50хI00 L=I00 | | |
| | | | | ГОСТ 8486-66** | 4 | 0,002М3 |

Взам.инв.№ | Подпись и дата | Инв.№подл.

| | | | |
|---|---|---|---|
| Нач.отд. | Эдишерашвили | | 11.85 |
| Н.контр. | Силагадзе | | 11.85 |
| Рук.мас. | Касрадзе | | 11.85 |
| ГИП | Эдишерашвили | | 11.85 |
| Рук. гр. | Бурджанадзе | | 11.85 |
| Проверил | Шелия | | 11.85 |
| Разраб. | Салихова | | 11.85 |

I.090.I-2с.I-2 4.0.0.0

ПАНЕЛЬ ЦОКОЛЬНАЯ
4ПСЦ 30, 5ПСЦ 30

| Стадия | Лист | Листов |
|---|---|---|
| Р | I | 2 |

ТбилЗНИИЭП

Копировал Формат А4

| ФОРМАТ | ЗОНА | ПОЗ. | ОБОЗНАЧЕНИЕ | НАИМЕНОВАНИЕ | КОЛ. | ПРИМЕЧАНИЕ |
|---|---|---|---|---|---|---|
| | | | | МАТЕРИАЛЫ | | |
| | | | | БЕТОН ЛЕГКИЙ М100 | | I,38М3 |
| | | | | РАСТВОР ЦЕМЕНТНЫЙ М100 | | 0,IМ3 |

Взам.инв.№ | Подпись и дата | Инв.№подл.

I.090.I-2с.I-2 4.0.0.0

Лист 2

Копировал Формат А4

Т.К. 1.090.1-2с. в.1-2.

РИС. 1

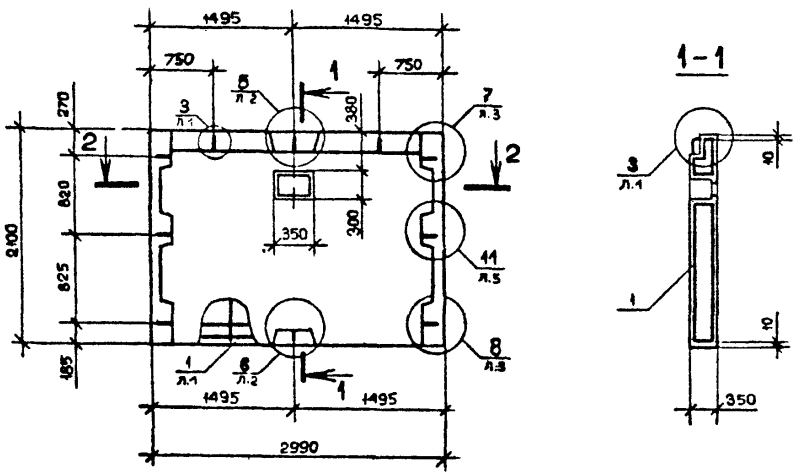


РИС. 2

ВИД ПАНЕЛИ ДАН С ВНУТРЕННЕЙ СТОРОНЫ

| Обозначение | Марка | Рис. | Масса, т |
|---|---|---|---|
| I.090.I-2с.I-2 4.0.0.0 | 4ПСЦ 30.2I.3,5-П-С | I | 2,46 |
| -0I | 5ПСЦ 30.2I.3,5-П-С | 2 | I,84 |

| | | | |
|---|---|---|---|
| Нач.отд. | Эдишерашвили | | 12.95 |
| Н.контр. | Силагадзе | | 12.95 |
| Рук.маст. | Касрадзе | | 12.95 |
| ГИП | Эдишерашвили | | 12.95 |
| Рук.гр. | Бурджанадзе | | 12.95 |
| Проверил | Салихова | | 12.95 |
| Разраб. | Шелия | | 12.95 |

I.090.I-2с.I-2 4.0.0.0 СБ

ПАНЕЛЬ ЦОКОЛЬНАЯ 4ПСЦ 30, 5ПСЦ 30 СБОРОЧНЫЙ ЧЕРТЕЖ

| Стадия | Масса | Масштаб |
|---|---|---|
| Р | См. табл. | 1:50 |
| Лист | Листов 1 | |

ТбилЗНИИЭП

Копировал

Формат А3

Инв.№ подл. | Подпись и дата | Взам.инв.№

| ФОРМАТ | ЗОНА | ПОЗ. | ОБОЗНАЧЕНИЕ | НАИМЕНОВАНИЕ | КОЛ. | ПРИМЕЧАНИЕ |
|---|---|---|---|---|---|---|
| | | | | ДОКУМЕНТАЦИЯ | | |
| А3 | | | I.090.I-2с.I-2 5.0.0.0 СБ | СБОРОЧНЫЙ ЧЕРТЕЖ | | |
| А3 | | | I.090.I-2с.I-2 0.0.0.0 ДI | УЗЛЫ ОПАЛУБОЧНЫЕ | | |
| А3 | | | I.090.I-2с.I-2 0.0.0.0 РС | РАСХОД СТАЛИ | | |
| А3 | | | I.090.I-2с.I-2 0.0.0.0 ТО | ТЕХНИЧЕСКОЕ ОПИСАНИЕ | | |
| | | | | ПЕРЕМЕННЫЕ ДАННЫЕ ДЛЯ ИСПОЛНЕНИЙ: | | |
| | | | | I.090.I-2с.I-2 5.0.0.0 | | |
| | | | | IIСЦ 32.2I.3,5-П-С | | |
| | | | | СБОРОЧНЫЕ ЕДИНИЦЫ | | |
| А3 | | I | I.090.I-2с.I-2 0.5.0.0 | КАРКАС ПР.IКП 32.2I.3,5 | I | |
| | | | | МАТЕРИАЛЫ | | |
| | | | | БЕТОН ЛЕГКИЙ М100 | | I,99М3 |
| | | | | РАСТВОР ЦЕМЕНТНЫЙ М100 | | 0,I3М3 |
| | | | | I.090.I-2с.I-2 5.0.0.0-0I | | |
| | | | | IIСЦ 20.2I.3,5-П-С | | |
| | | | | СБОРОЧНЫЕ ЕДИНИЦЫ | | |
| А3 | | I | I.090.I-2с.I-2 0.5.0.0-0I | КАРКАС ПР.IКП 20.2I.3,5 | I | |
| | | | | МАТЕРИАЛЫ | | |
| | | | | БЕТОН ЛЕГКИЙ М100 | | I,I8М3 |
| | | | | РАСТВОР ЦЕМЕНТНЫЙ М100 | | 0,08М3 |

Взам.инв.№ | Подпись и дата | Инв.№подл.

| | | | |
|---|---|---|---|
| Нач.отд. | Эшшерашвили | | |
| Н.контр. | Силагадзе | | |
| Рук.маст | Касрадзе | | |
| ГИП | Эшшерашвили | | |
| Рук. гр. | Бурджанадзе | | |
| Проверил | Шелия | | |
| Разраб. | Салихова | | |

I.090.I-2с.I-2 5.0.0.0

ПАНЕЛЬ ЦОКОЛЬНАЯ
IIСЦ 32 - IIСЦ I4

| Стадия | Лист | Листов |
|---|---|---|
| Р | I | 2 |

ТбилЗНИИЭП

Копировал Формат А4

| ФОРМАТ | ЗОНА | ПОЗ. | ОБОЗНАЧЕНИЕ | НАИМЕНОВАНИЕ | КОЛ. | ПРИМЕЧАНИЕ |
|---|---|---|---|---|---|---|
| | | | | I.090.I-2с.I-2 5.0.0.0-02 | | |
| | | | | IIСЦ I4.2I.3,5-П-С | | |
| | | | | СБОРОЧНЫЕ ЕДИНИЦЫ | | |
| А3 | | I | I.090.I-2с.I-2 0.5.0.0-02 | КАРКАС ПР.IКП I4.2I.3,5 | I | |
| | | | | МАТЕРИАЛЫ | | |
| | | | | БЕТОН ЛЕГКИЙ М100 | | 0,79М3 |
| | | | | РАСТВОР ЦЕМЕНТНЫЙ М100 | | 0,05М3 |

Взам.инв.№ | Подпись и дата | Инв.№подл.

I.090.I-2с.I-2 5.0.0.0

Лист 2

Копировал Формат А4

## РИС. 1

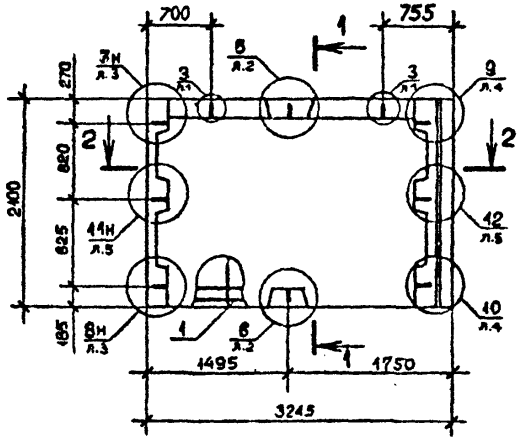


## РИС. 2

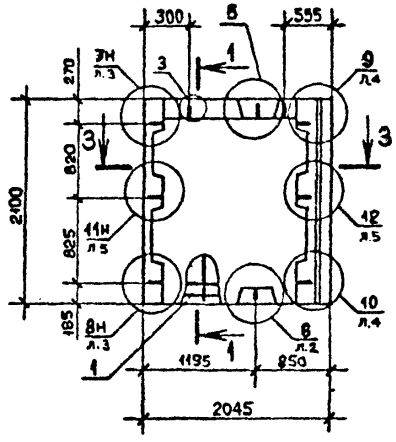


## РИС. 3

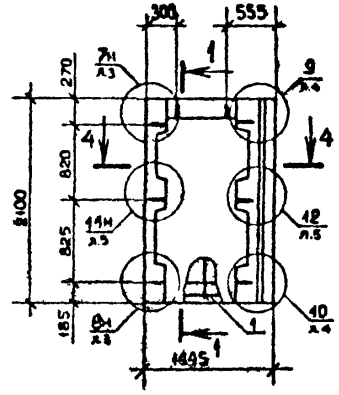


## 1-1

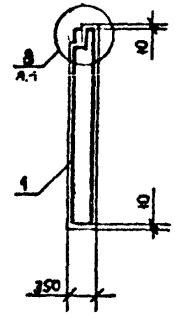


## 2-2

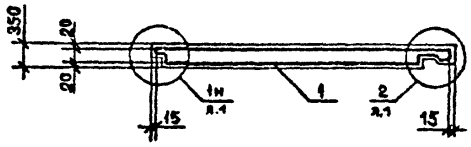


## 3-3

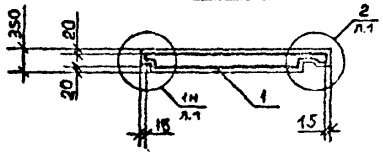


## 4-4

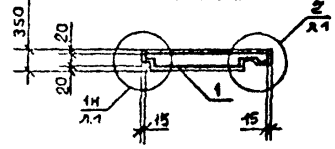


ВИД ПАНЕЛИ ДАН С ВНУТРЕННЕЙ СТОРОНЫ

| Обозначение | Марка | Рис. | Масса, т |
|---|---|---|---|
| I.090.I-2о.I-2 5.0.0.0. | ПСЦ 32.2I.3,5-П-С | I | 2,62 |
| -0I | ПСЦ 20.2I.3,5-П-С | 2 | I,56 |
| -02 | ПСЦ I4.2I.3,5-П-С | 3 | I,04 |

| | | | |
|---|---|---|---|
| Нач.отд. | Эдишерашвили | | 12.85 |
| Н.контр. | Силагадзе | | 12.85 |
| Рук.маст. | Касрадзе | | 12.85 |
| ГИП | Эдишерашвили | | 12.85 |
| Рук.гр. | Бурджанадзе | | 12.85 |
| Проверил | Салихова | | 12.85 |
| Разраб. | Шатия | | 12.85 |

I.090.I-2о.I-2 5.0.0.0 СБ

ПАНЕЛЬ ЦОКОЛЬНАЯ ПСЦ 32 - ПСЦ I4 СБОРОЧНЫЙ ЧЕРТЕЖ

| Стадия | Масса | Масштаб |
|---|---|---|
| Р | См. табл. | 1:50 |
| Лист | Листов 1 | |

ТбилЗНИИЭП

Копировал

Формат А3

Инв.№ подл. | Подпись и дата | Взам.инв.№

| ФОРМАТ | ЗОНА | ПОЗ. | ОБОЗНАЧЕНИЕ | НАИМЕНОВАНИЕ | КОЛ. | ПРИМЕЧАНИЕ |
|---|---|---|---|---|---|---|
| | | | | ДОКУМЕНТАЦИЯ | | |
| А3 | | | I.090.I-2с.I-2 6.0.0.0 СБ | СБОРОЧНЫЙ ЧЕРТЕЖ | | |
| А3 | | | I.090.I-2с.I-2 0.0.0.0 ДI | УЗЛЫ ОПАЛУБОЧНЫЕ | | |
| А3 | | | I.090.I-2с.I-2 0.0.0.0 РС | РАСХОД СТАЛИ | | |
| А3 | | | I.090.I-2с.I-2 0.0.0.0 ТО | ТЕХНИЧЕСКОЕ ОПИСАНИЕ | | |
| | | | | ПЕРЕМЕННЫЕ ДАННЫЕ ДЛЯ ИСПОЛНЕНИЙ: | | |
| | | | | I.090.I-2с.I-2 6.0.0.0 | | |
| | | | | 2ПСЦ 32.2I.3,5-П-С | | |
| | | | | СБОРОЧНЫЕ ЕДИНИЦЫ | | |
| А3 | | I | I.090.I-2с.I-2 0.6.0.0 | КАРКАС ПР.2КП 32.2I.3,5 | I | |
| | | | | МАТЕРИАЛЫ | | |
| | | | | БЕТОН ЛЕГКИЙ М100 | | I,99М3 |
| | | | | РАСТВОР ЦЕМЕНТНЫЙ М100 | | 0,I3М3 |
| | | | | I.090.I-2с.I-2 6.0.0.0-0I | | |
| | | | | 2ПСЦ 20.2I.3,5-П-С | | |
| | | | | СБОРОЧНЫЕ ЕДИНИЦЫ | | |
| А3 | | I | I.090.I-2с.I-2 0.6.0.0-0I | КАРКАС ПР.2КП 20.2I.3,5 | I | |
| | | | | МАТЕРИАЛЫ | | |
| | | | | БЕТОН ЛЕГКИЙ М100 | | I,I8М3 |
| | | | | РАСТВОР ЦЕМЕНТНЫЙ М100 | | 0,08М3 |

| | | | |
|---|---|---|---|
| Нач.отд. | Эдишерашвили | | |
| Н.контр. | Силагадзе | | |
| Рук.маст | Касрадзе | | |
| ГИП | Эдишерашвили | | |
| Рук. гр. | Бурджанадзе | | |
| Проверил | Шелия | | |
| Разраб. | Салихова | | |

I.090.I-2с.I-2 6.0.0.0

ПАНЕЛЬ ЦОКОЛЬНАЯ
2ПСЦ 32 – 2ПСЦ I4

| Стадия | Лист | Листов |
|---|---|---|
| Р | I | 2 |

ТбилЗНИИЭП

Взам.инв.№ | Подпись и дата | Инв.№подл.

Копировал Формат А4

| ФОРМАТ | ЗОНА | ПОЗ. | ОБОЗНАЧЕНИЕ | НАИМЕНОВАНИЕ | КОЛ. | ПРИМЕЧАНИЕ |
|---|---|---|---|---|---|---|
| | | | | I.090.I-2с.I-2 6.0.0.0-02 | | |
| | | | | 2ПСЦ I4.2I,3,5-П-С | | |
| | | | | СБОРОЧНЫЕ ЕДИНИЦЫ | | |
| А3 | | I | I.090.I-2с.I-2 0.6.0.0-02 | КАРКАС ПР.2КПI4.2I.3,5 | I | |
| | | | | МАТЕРИАЛЫ | | |
| | | | | БЕТОН ЛЕГКИЙ М100 | | 0,79М3 |
| | | | | РАСТВОР ЦЕМЕНТНЫЙ М100 | | 0,05М3 |

Взам.инв.№ | Подпись и дата | Инв.№подл.

I.090.I-2с.I-2 6.0.0.0

Лист 2

Копировал Формат А4

Т.К.1.090.1-2с. в.1-2.

РИС. 1

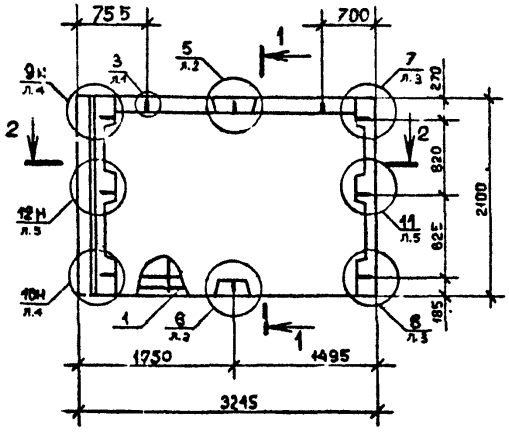


РИС. 2

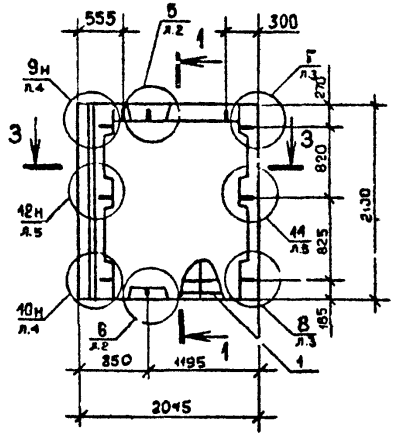


РИС. 3

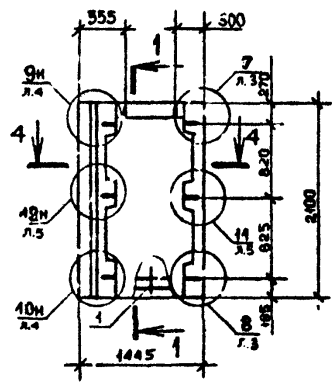


1-1

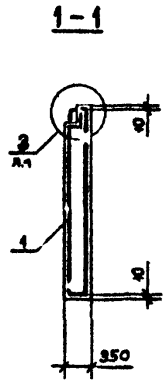


2-2

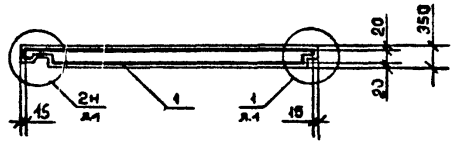


3-3

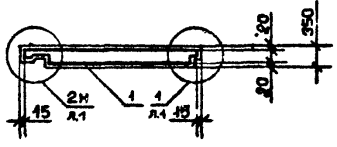


4-4

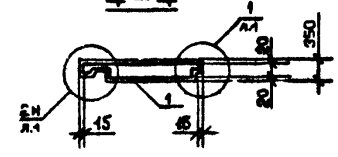


ВИД ПАНЕЛИ ДАН С ВНУТРЕННЕЙ СТОРОНЫ

| Обозначение | Марка | Рис. | Масса, т |
|---|---|---|---|
| I.090.I-2с.I-2 6.0.0.0 | 2ПСЦ 32.2I.3,5-П-С | I | 2,62 |
| -0I | 2ПСЦ 20.2I.3,5-П-С | 2 | I,56 |
| -02 | 2ПСЦ I4.2I.3,5-П-С | 3 | I,04 |

| | | | |
|---|---|---|---|
| Нач.отд. | Эдишерашвили | | II.I.95 |
| Н.контр. | Силагадзе | | II.I.95 |
| Рук.маст. | Касрадзе | | II.I.95 |
| ГИП | Эдишерашвили | | II.I.95 |
| Рук.гр. | Бурджанадзе | | II.I.95 |
| Проверил | Салихова | | II.I.95 |
| Разраб. | Шелия | | II.I.95 |

I.090.I-2с.I-2 6.0.0.0 СБ

ПАНЕЛЬ ЦОКОЛЬНАЯ
2ПСЦ 32 - 2,5ЦЦ I4
СБОРОЧНЫЙ ЧЕРТЕЖ

| Стадия | Масса | Масштаб |
|---|---|---|
| Р | См. табл. | 1:50 |
| Лист | Листов 1 | |

ТбилЗНИИЭП

Копировал

Формат А3

Инв.№ подл. | Подпись и дата | Взам.инв.№

Т.К.1.090.1-2с. Б.1-2.

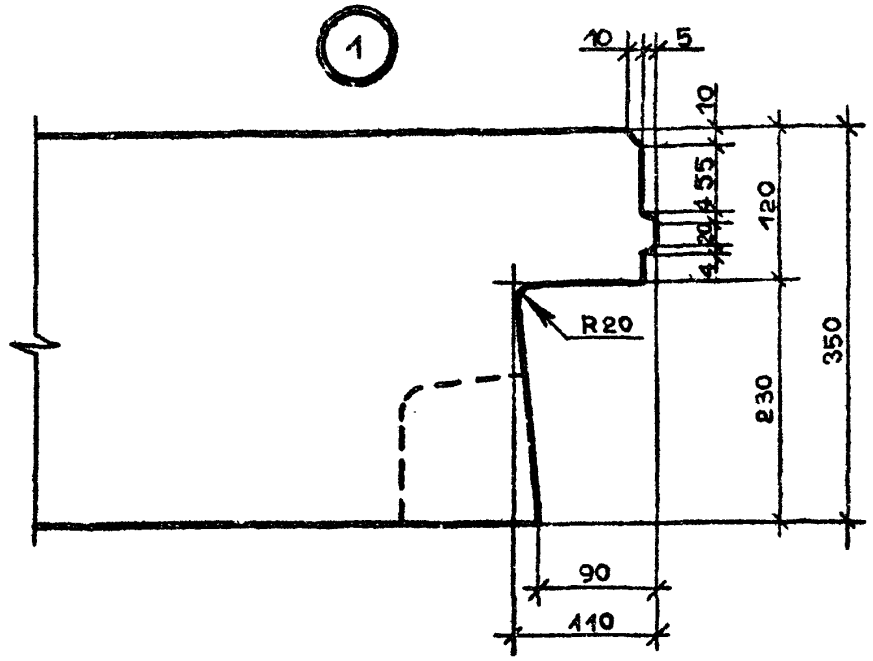


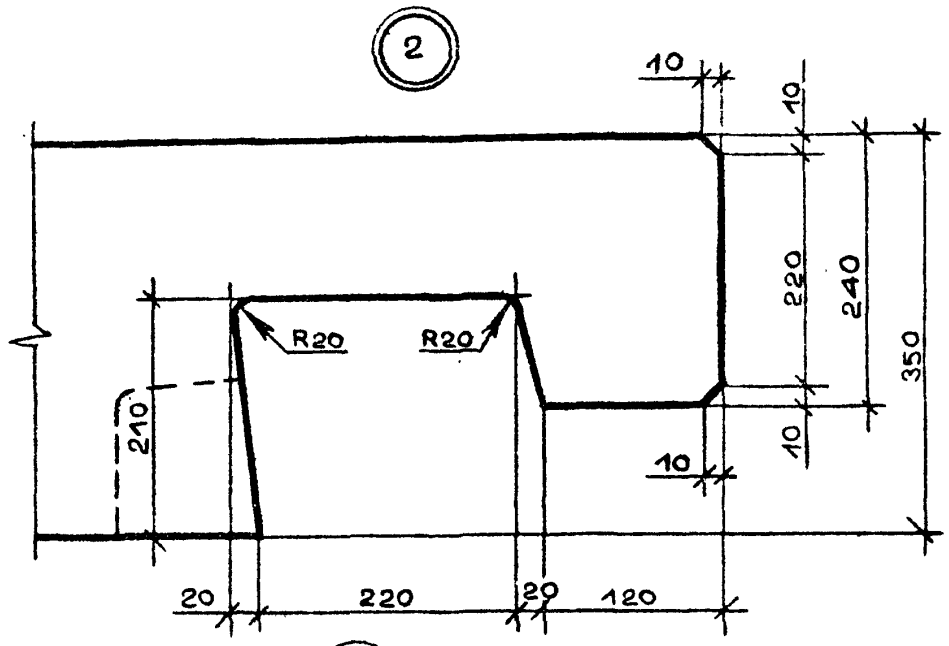


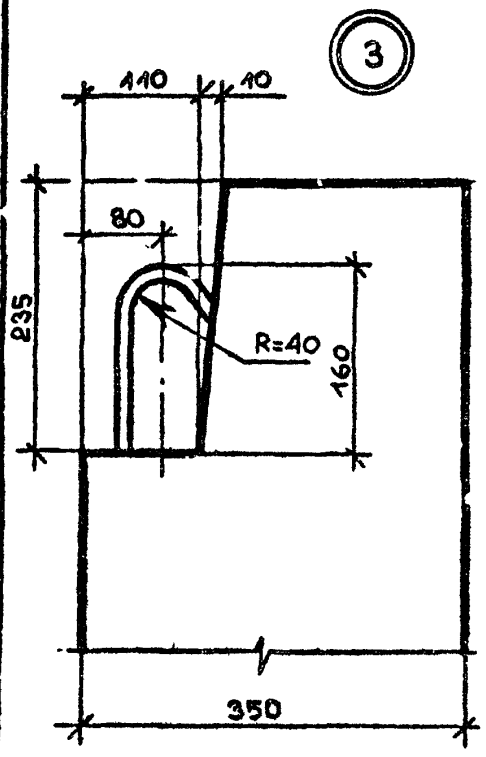


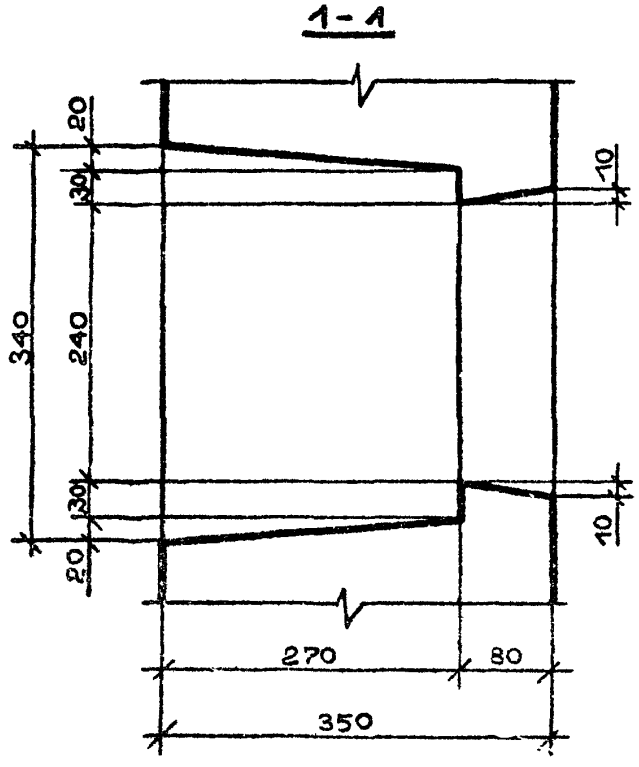


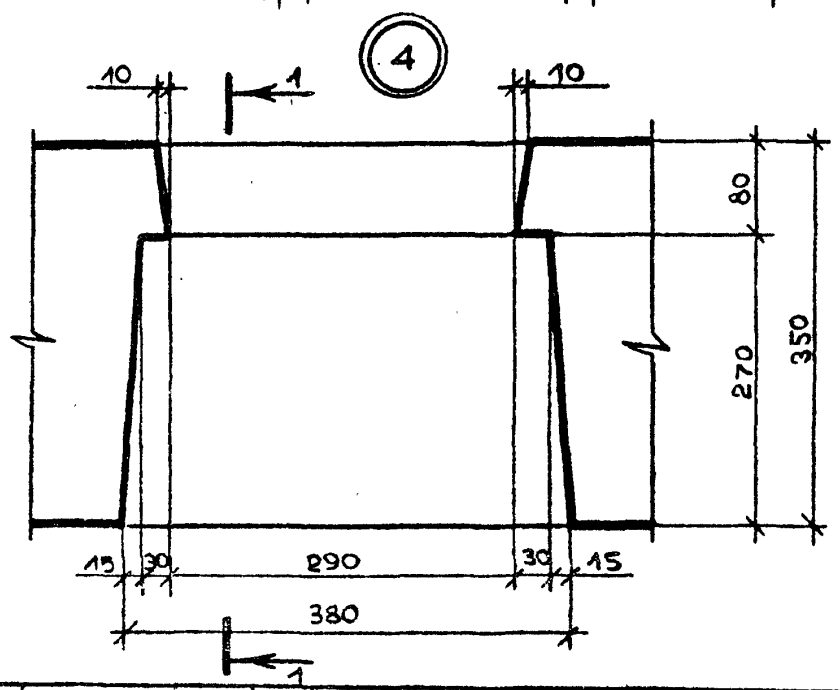


| | | | |
|---|---|---|---|
| Нач.отд. | Эдишерашвили | | 16.11.85 |
| Н.контр. | Силагадзе | | 16.11.85 |
| Рук.маст. | Касрадзе | | 16.11.85 |
| ГИП | Эдишерашвили | | 16.11.85 |
| Рук.гр. | Бурджанадзе | | 16.11.85 |
| Проверил | Челия | | 16.11.85 |
| Разраб. | Салихова | | 16.11.85 |

I.090.I-2c.I-2 0.0.0.0ДI

УЗЛЫ ОПАЛУБОЧНЫЕ

| Стадия | Лист | Листов |
|---|---|---|
| Р | 1 | 6 |

ТбилЗНИИЭП

Инв.№ подл. | Подпись и дата | Взам.инв.№

Копировал

Формат А3

т.к. 1.090.1-2с. 6.1-2.

5

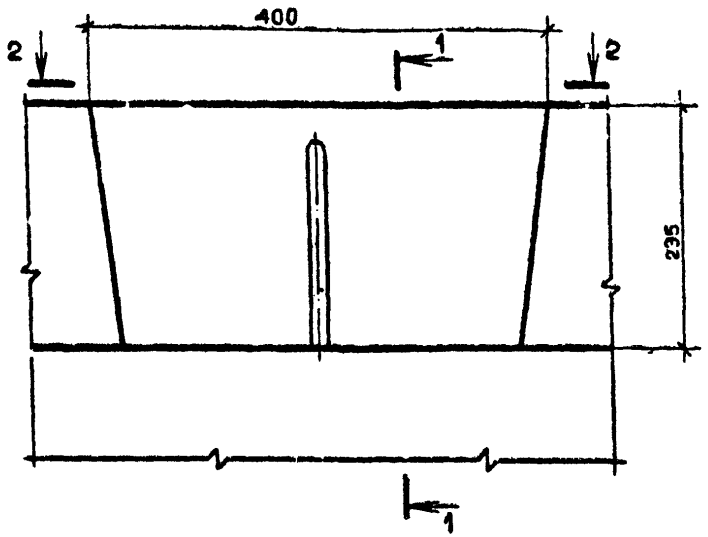


1 – 1

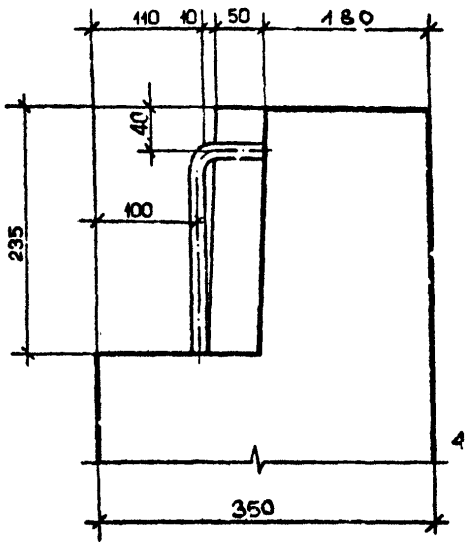


6

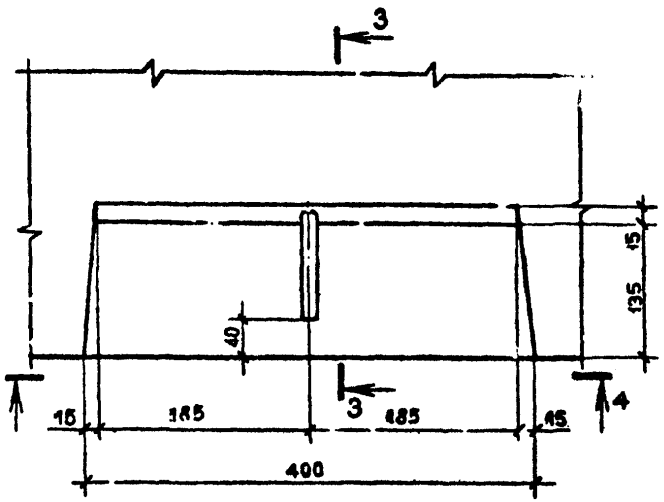


2 – 2

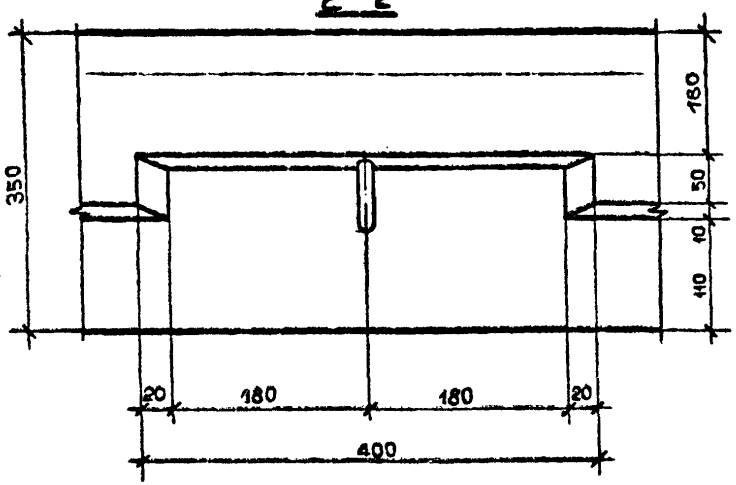


3 – 3

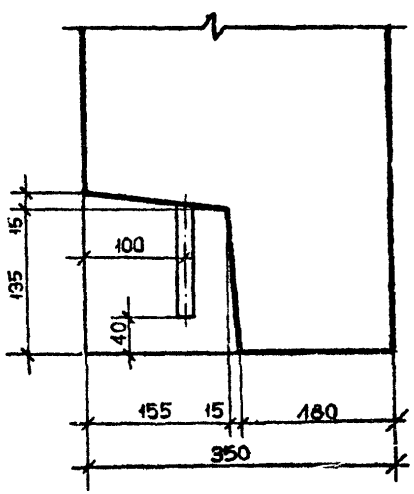


4 – 4

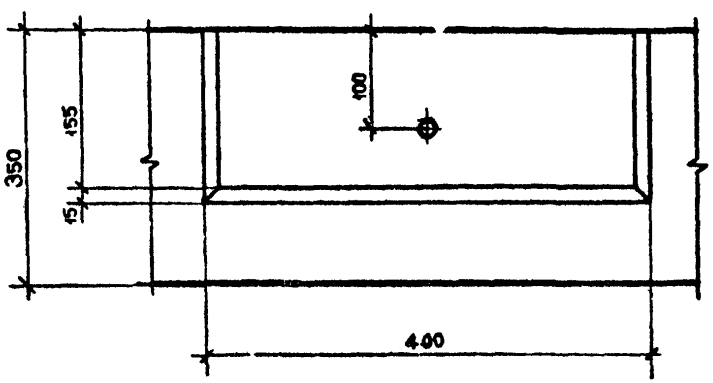


Взам. инв. №
Подпись и дата
Инв. № подл.

I.090.I-2c.I-2 0.0.0.ОЛ

Лист 2

Копировал

Формат А3

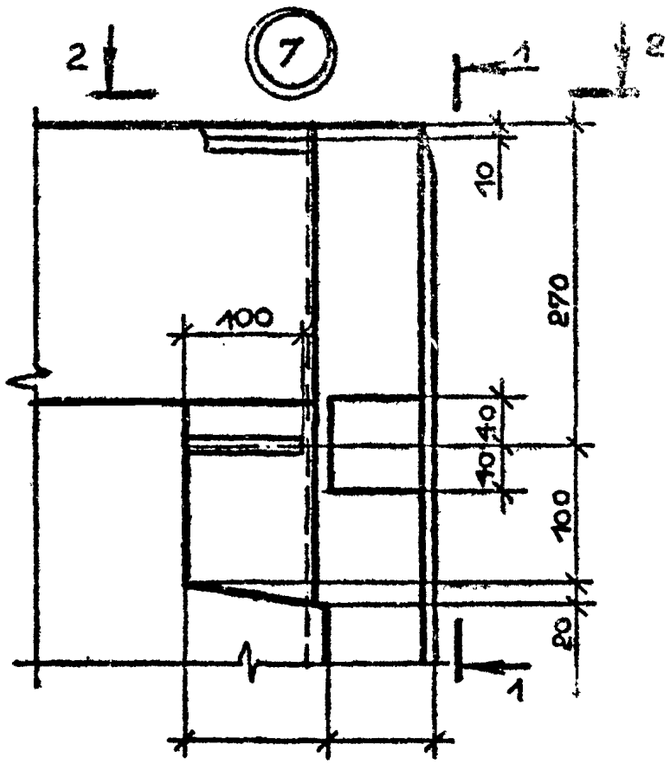


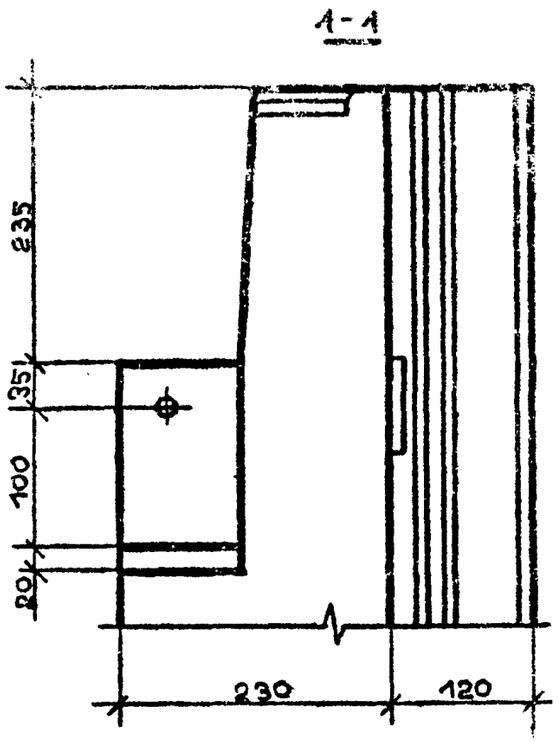


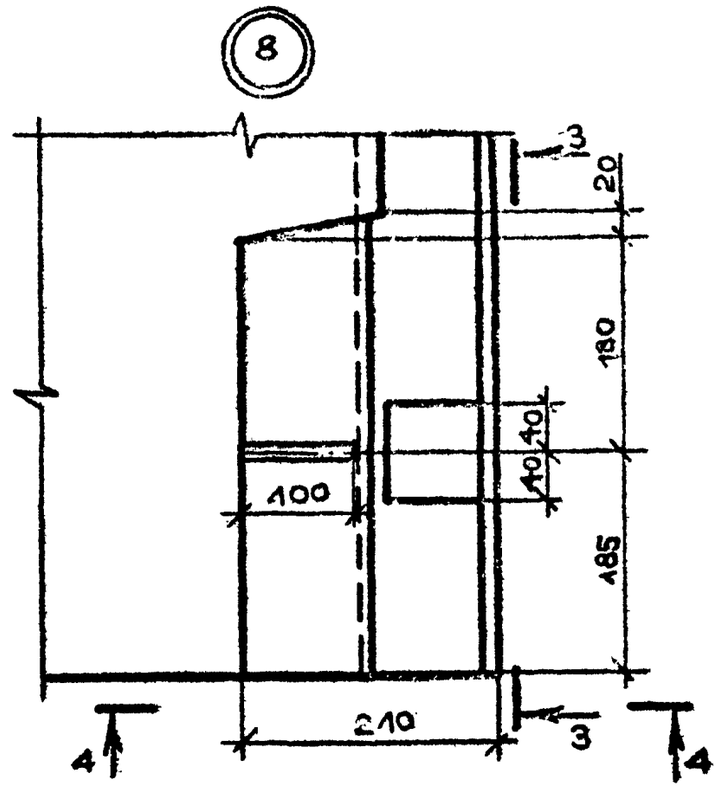


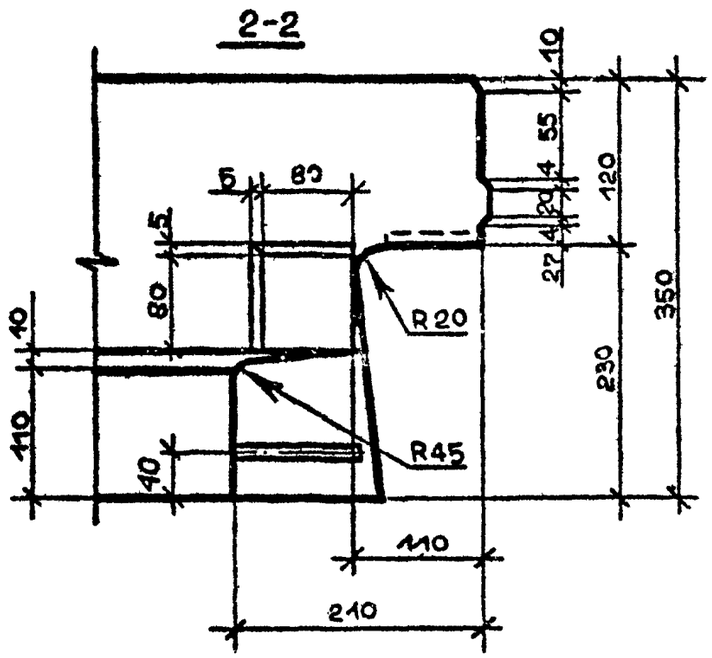


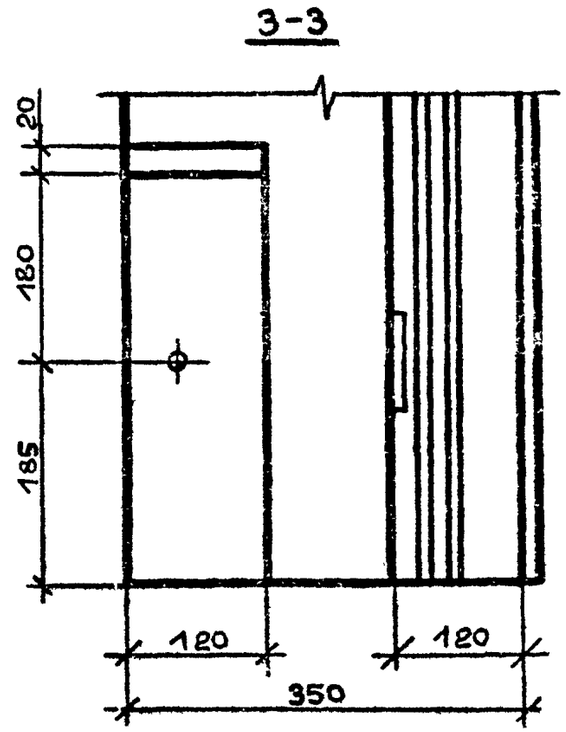


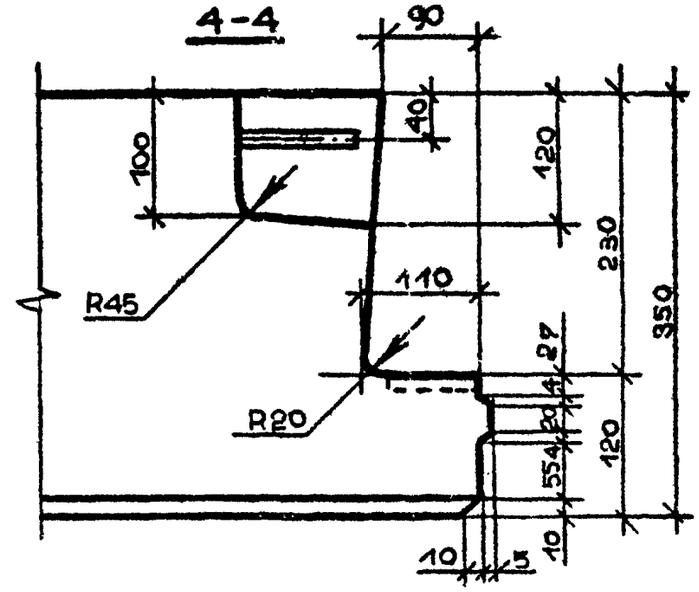


Инв. № подл. | Подп. и дата | Взам. инв. №

| | |
|---|---|
| I.090.I-2c.I-2 0.0.0.0ДI | Лист 3 |

Копировал

Формат А3

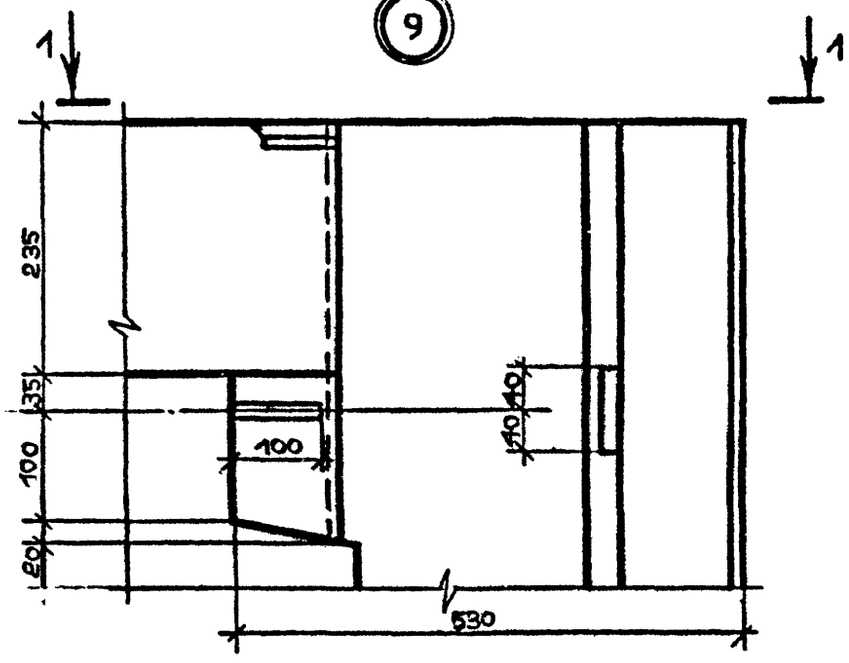


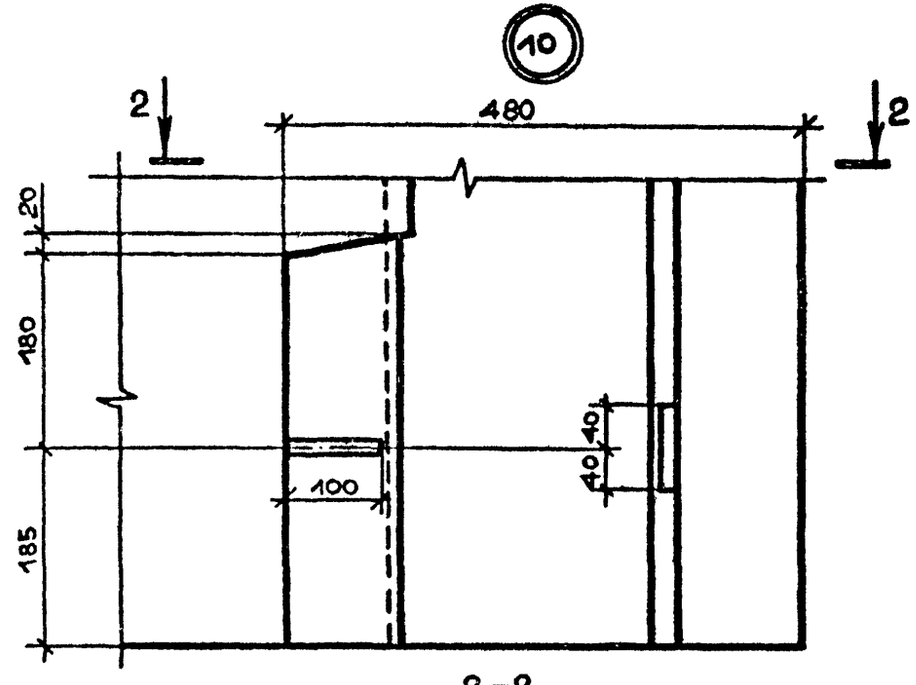


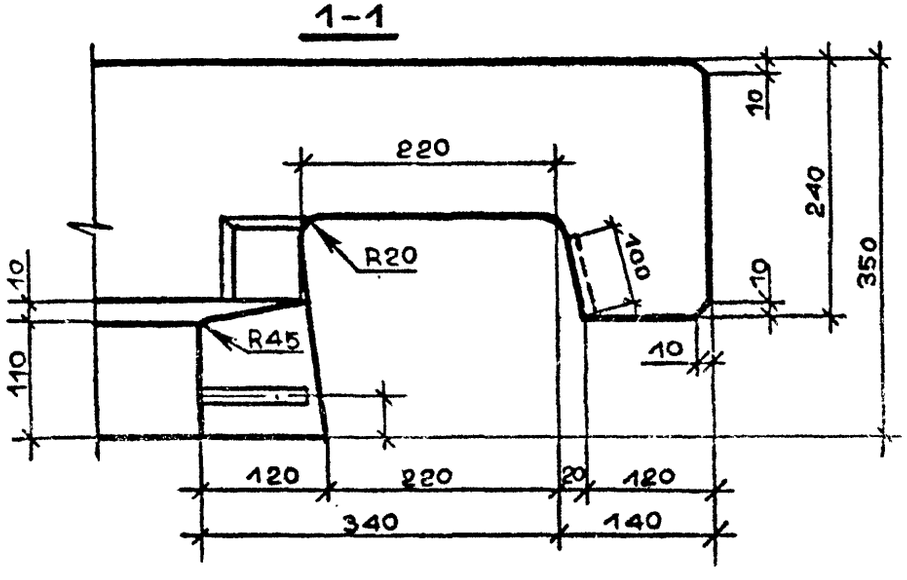


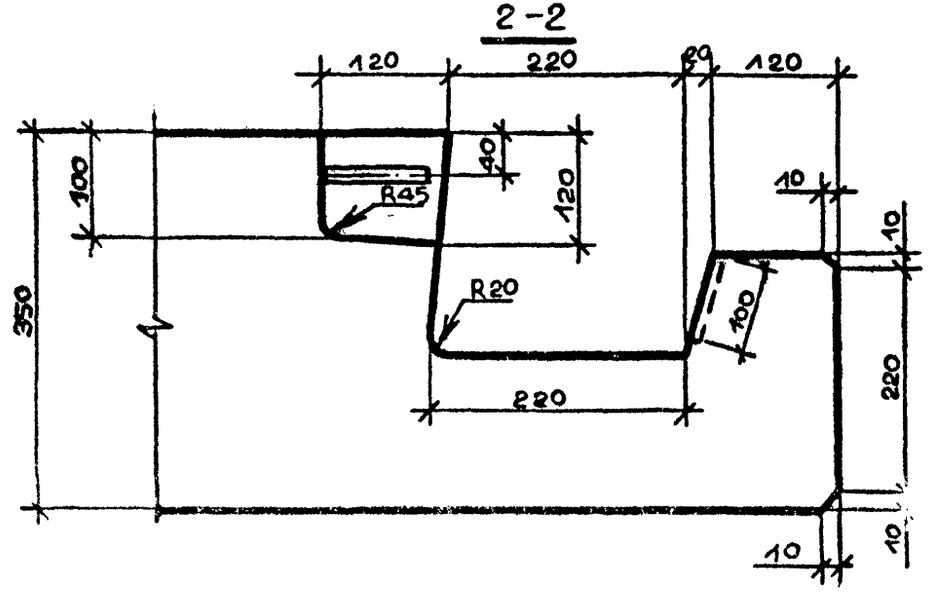


Инв. № подл. | Подпись и дата | Взам. инв. №

I.090.I-2c.I-2 0.0.0.ОДI

Лист 4

Копировал

Формат А3

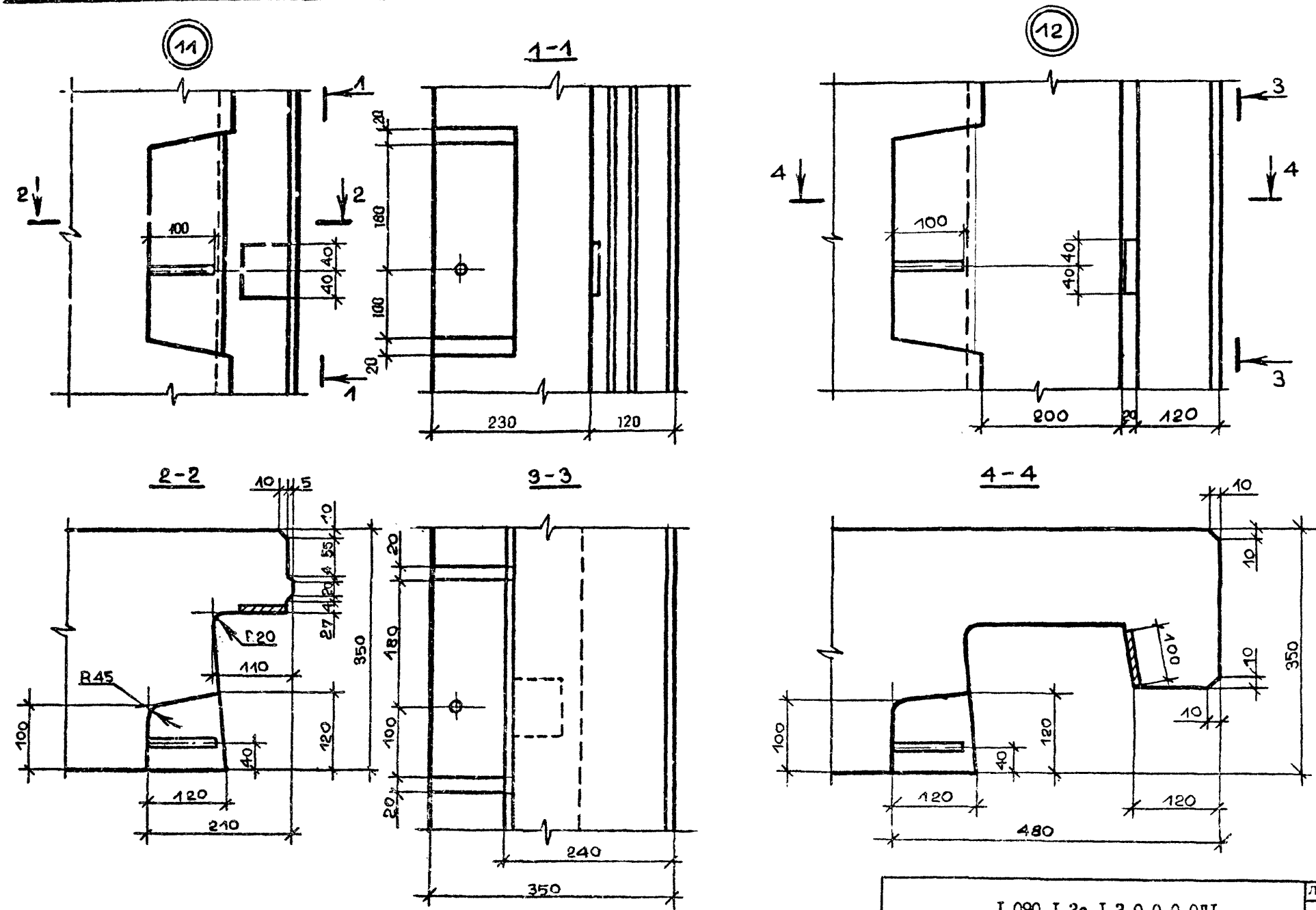


Т.К. 1.090.1-2с. в.1-2.

Инв. № подл. | Подпис. | Взам. инв. №

I.090.I-2c.I-2 0.0.0.0ДI

Лист 5

Копировал

Формат А3

13

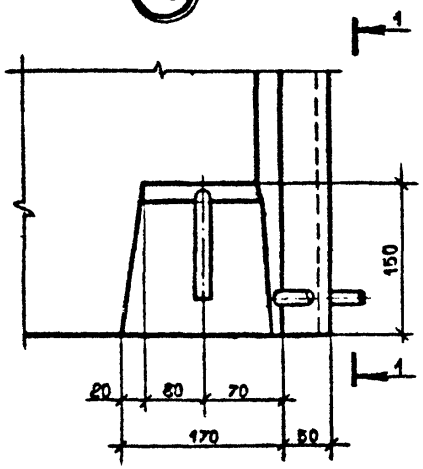
1
150
1
20
80
70
170
50

1-1

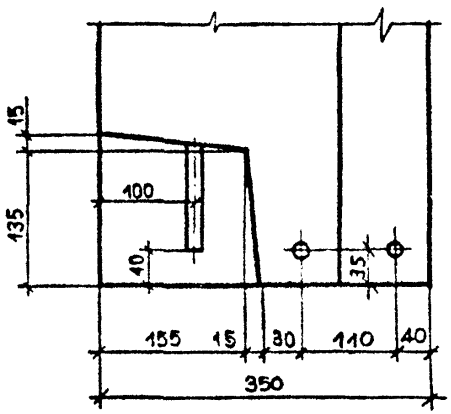
15
135
100
40
35
155
15
30
110
40
350

14

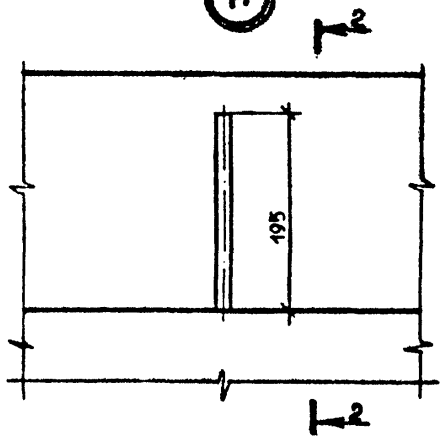
2
195
2

15

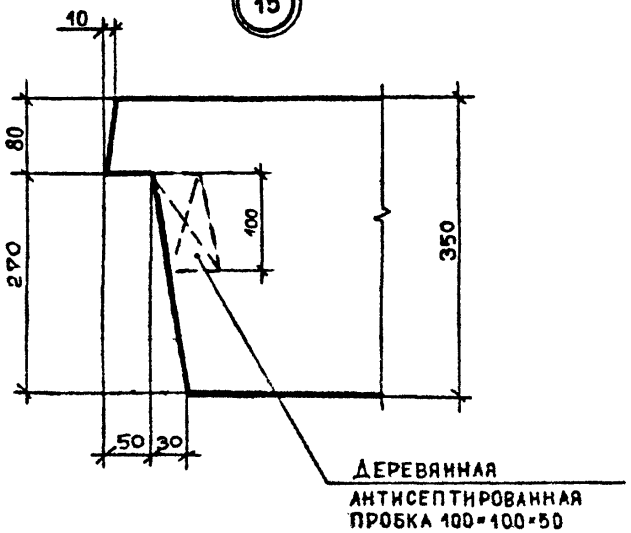
10
80
270
100
350
50
30
ДЕРЕВЯННАЯ
АНТИСЕПТИРОВАННАЯ
ПРОБКА 100×100×50

2-2

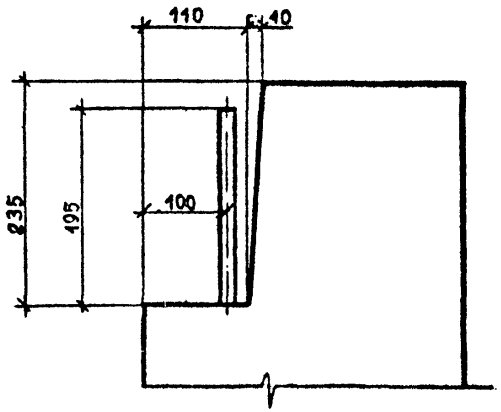
110
40
235
195
100

| ФОРМАТ | ЗОНА | ПОЗ. | ОБОЗНАЧЕНИЕ | НАИМЕНОВАНИЕ | КОЛ. | ПРИМЕЧАНИЕ |
|---|---|---|---|---|---|---|
| | | | | ДОКУМЕНТАЦИЯ | | |
| А3 | | | I.090.I-2с.I-2 0.I.0.ОСБ | СБОРОЧНЫЙ ЧЕРТЕЖ | | |
| А3 | | | I.090.I-2с.I-2 0.0.0.ОД2 | УЗЛЫ АРМАТУРНЫЕ | | |
| А3 | | | I.090.I-2с.I-2 0.0.0.ОТО | ТЕХНИЧЕСКОЕ ОПИСАНИЕ | | |
| | | | | СБОРОЧНЫЕ ЕДИНИЦЫ | | |
| | | | | КАРКАСЫ ПЛОСКИЕ | | |
| А4 | | 3 | I.090.I-2с.I-2 0.0.2.0-02 | КР3 | 2 | |
| А4 | | 4 | I.090.I-2с.I-2 0.0.2.0-03 | КР4 | 2 | |
| | | | | ИЗДЕЛИЯ ЗАКЛАДНЫЕ | | |
| А4 | | 5 | I.090.I-2с.I-2 0.0.4.0 | МН1 | 2 | |
| А4 | | 6 | I.090.I-2с.I-2 0.0.4.0-01 | МН2 | 6 | |
| | | | | ДЕТАЛИ | | |
| | | | | СТЕРЖНИ ОТДЕЛЬНЫЕ | | |
| | | | | Ø 5ВРI ГОСТ 6727-80 | | |
| БЧ | | I3 | 5.04I.I30 | L=I30 | I2 | 0,02КГ |
| | | | | ПЕРЕМЕННЫЕ ДАННЫЕ ДЛЯ ИСПОЛНЕНИЙ: | | |
| | | | | I.090.I-2с.I-2 0.I.0.0 | | |
| | | | | КП 60.2I.3,5 | | |

| | | | |
|---|---|---|---|
| Нач.отд. | Эдишерашвили | | |
| Н.контр. | Силагадзе | | |
| Рук.маст. | Касрадзе | | |
| ГИП | Эдишерашвили | | |
| Рук. гр. | Бурджанадзе | | |
| Проверил | Шелия | | |
| Разраб. | Салихова | | |

I.090.I-2с.I-2 0.I.0.0

КАРКАС ПРОСТРАНСТВЕННЫЙ КП60, КП30

| Стадия | Лист | Листов |
|---|---|---|
| Р | I | 3 |

ТбилЗНИИЭП

Взам.инв.№ | Подпись и дата | Инв.№подл.

Копировал

Формат А4

| ФОРМАТ | ЗОНА | ПОЗ. | ОБОЗНАЧЕНИЕ | НАИМЕНОВАНИЕ | КОЛ. | ПРИМЕЧАНИЕ |
|---|---|---|---|---|---|---|
| | | | | СБОРОЧНЫЕ ЕДИНИЦЫ | | |
| | | | | КАРКАСЫ ПЛОСКИЕ | | |
| А4 | | I | I.090.I-2с.I-2 0.0.2.0 | КРI | 24 | |
| А4 | | 2 | I.090.I-2с.I-2 0.0.2.0-0I | КР2 | 5 | |
| | | | | ДЕТАЛИ | | |
| А3 | | 7 | I.090.I-2с.I-2 0.0.0.I | ПЕТЛЯ СТРОПОВОЧНАЯ СПI | 2 | |
| | | | | СТЕРЖНИ АНКЕРНЫЕ | | |
| А3 | | 8 | I.090.I-2с.I-2 0.0.0.I-03 | АНI | 5 | |
| А3 | | 9 | I.090.I-2с.I-2 0.0.0.I-04 | АН2 | 3 | |
| | | | | СТЕРЖНИ ОТДЕЛЬНЫЕ | | |
| | | | | Ø I0 AI ГОСТ 5781-82 | | |
| БЧ | | I0 | I0.0II.5950 | L=5950 | 2 | 3,67КГ |
| БЧ | | II | I0.0II.5770 | L=5770 | 2 | 3,56КГ |
| | | | | Ø 5 ВРI ГОСТ 6727-80 | | |
| БЧ | | I2 | 5.04I.5550 | L=5550 | 2 | 0,85КГ |
| БЧ | | I4 | 5.04I.5960 | L=5960 | 6 | 0,92КГ |
| БЧ | | I5 | 5 04I.5760 | L=5760 | 4 | 0,89КГ |
| | | | | I.090.I-2с.I-2 0.I.0.0-0I | | |
| | | | | КП 30.2I.3,5 | | |
| | | | | СБОРОЧНЫЕ ЕДИНИЦЫ | | |
| | | | | КАРКАСЫ ПЛОСКИЕ | | |
| А4 | | I | I.090.I-2с.I-2 0.0.2.0 | КРI | I2 | |
| А4 | | 2 | I.090.I-2с.I-2 0.0.2.0-0I | КР2 | 3 | |
| | | | | ДЕТАЛИ | | |
| А3 | | 7 | I.090.I-2с.I-2 0.0.0.I | ПЕТЛЯ СТРОПОВОЧНАЯ СП2 | 2 | |

Взам.инв.№ | Подпись и дата | Инв.№подл.

I.090.I-2с.I-2 0.I.0.0

Лист 2

Копировал

Формат А4

| ФОРМАТ | ЗОНА | ПОЗ. | ОБОЗНАЧЕНИЕ | НАИМЕНОВАНИЕ | КОЛ. | ПРИМЕЧАНИЕ |
|---|---|---|---|---|---|---|
| | | | | СТЕРЖНИ АНКЕРНЫЕ | | |
| А3 | | 8 | I.090.I-2с.I-2 0.0.0.I-03 | АН1 | 3 | |
| А3 | | 9 | I.090.I-2с.I-2 0.0.0.I-04 | АН2 | I | |
| | | | | СТЕРЖНИ ОТДЕЛЬНЫЕ | | |
| | | | | ⌀ I0 А-I ГОСТ 5781-82 | | |
| БЧ | | I0 | I0.0II.2950 | L=2950 | 2 | I,82КГ |
| БЧ | | II | I0.0II.2770 | L=2770 | 2 | I,7IКГ |
| | | | | ⌀ 5 ВР-I ГОСТ 6727-80 | | |
| БЧ | | I2 | 5.04I.2550 | L=2550 | 2 | 0,4КГ |
| БЧ | | I4 | 5.04I.2960 | L=2960 | 6 | 0,46КГ |
| БЧ | | I5 | 5.04I.2760 | L=2760 | 4 | 0,43КГ |

Инв.№ подл. | Подпись и дата | Взам.инв.№

I.090.I-2с.I-2 0.I.0.0

Лист 3

Копировал Формат А4

| ФОРМАТ | ЗОНА | ПОЗ. | ОБОЗНАЧЕНИЕ | НАИМЕНОВАНИЕ | КОЛ. | ПРИМЕЧАНИЕ |
|---|---|---|---|---|---|---|

Инв.№ подл. | Подпись и дата | Взам.инв.№

Лист

Копировал Формат А4

Т.К. 1.090.1-2с. в.1-2.

Инв.№ подл. | Подпись и дата | Взам.инв.№

РИС.1

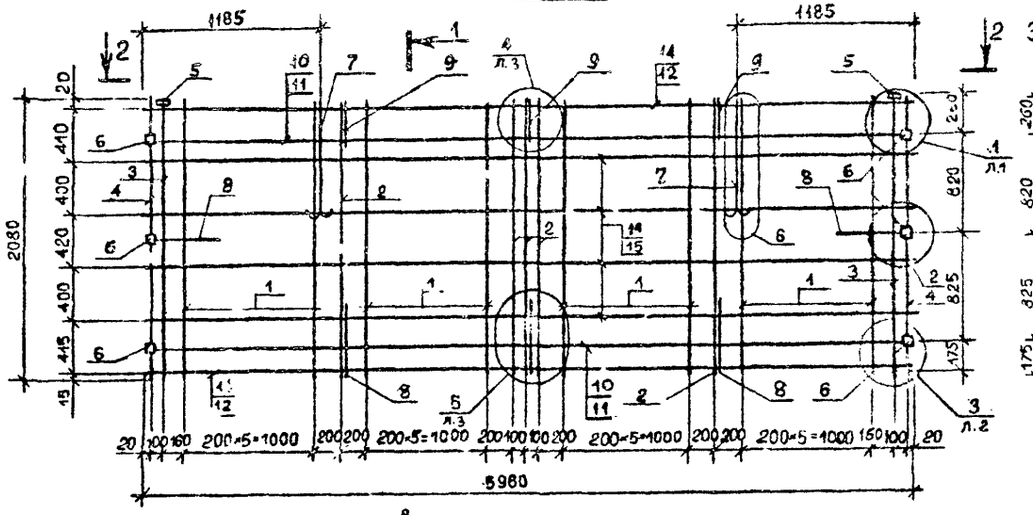


РИС.2

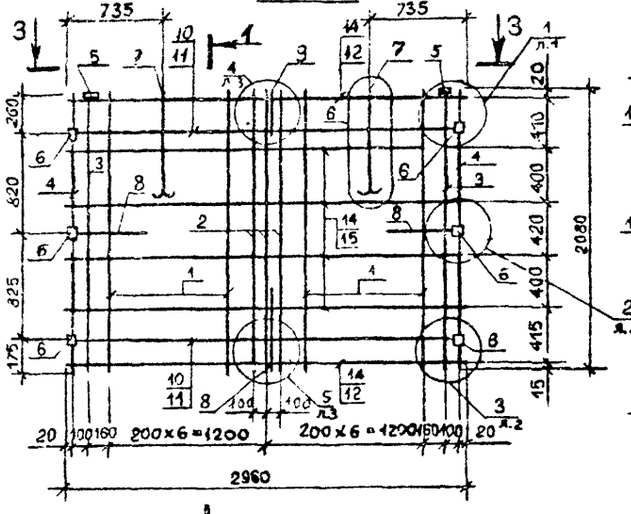


1-1

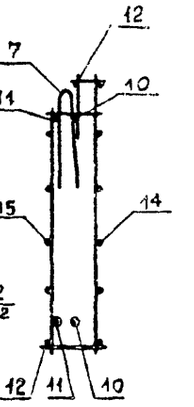

2-2

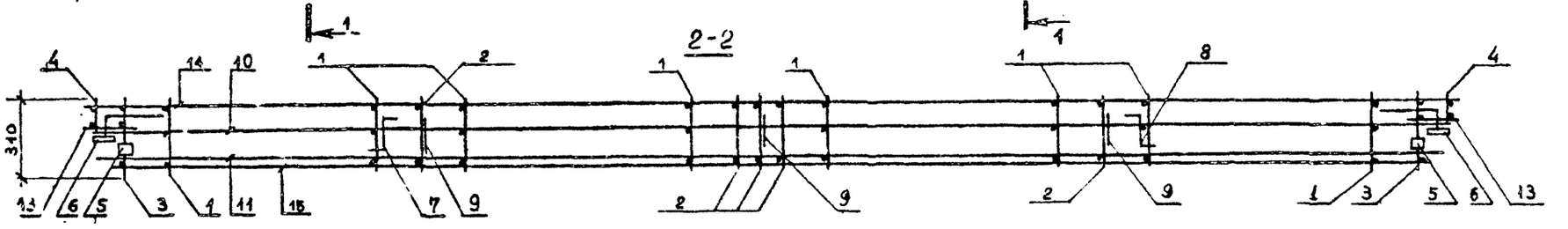


3-3

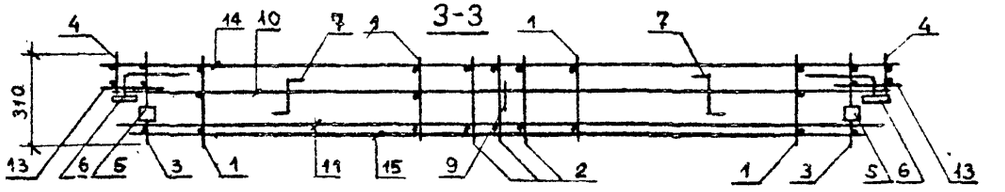


| Обозначение | Марка | рис. | Масса, кг |
|---|---|---|---|
| I.090.I-2с.I-2 0.I.0.0 | КП 60.21.3,5 | I | 86,36 |
| -0I | КП 30.21.3,5 | 2 | 5I,35 |

| | | | | |
|---|---|---|---|---|
| | | | | I.090.I-2с.I-2 0.I.0.0СБ |
| Нач.отд. | Эдишерашвили | | | КАРКАС ПРОСТРАНСТВЕННЫЙ КП 60, КП 30 СБОРОЧНЫЙ ЧЕРТЕЖ |
| Н.контр. | Силагадзе | | | |
| Рук.маст. | Касрадзе | | | |
| ГИП | Эдишерашвили | | | |
| Рук.гр. | Бурджаладзе | | | |
| Проверил | Селихова | | | |
| Разраб. | Шария | | | |

| Стадия | Масса | Масштаб |
|---|---|---|
| Р | См. табл. | 1:50 |
| Лист | Листов 1 | |

ТбилЗНИИЭП

Копировал

Формат А3

| ФОРМАТ | ЗОНА | ПОЗ. | ОБОЗНАЧЕНИЕ | НАИМЕНОВАНИЕ | КОЛ. | ПРИМЕЧАНИЕ |
|---|---|---|---|---|---|---|
| | | | | ДОКУМЕНТАЦИЯ | | |
| А3 | | | I.090.I-2с.I-2 0.2.0.ОСБ | СБОРОЧНЫЙ ЧЕРТЕЖ | | |
| А3 | | | I.090.I-2с.I-2 0.0.0Д2 | УЗЛЫ АРМАТУРНЫЕ | | |
| А3 | | | I.090.I-2с.I-2 0.0.0ТО | ТЕХНИЧЕСКОЕ ОПИСАНИЕ | | |
| | | | | СБОРОЧНЫЕ ЕДИНИЦЫ | | |
| | | | | КАРКАСЫ ПЛОСКИЕ | | |
| А4 | | 3 | I.090.I-2с.I-2 0.0.2.0-02 | КР3 | 2 | |
| А4 | | 4 | I.090.I-2с.I-2 0.0.2.0-03 | КР4 | 2 | |
| | | | | ИЗДЕЛИЯ ЗАКЛАДНЫЕ | | |
| А4 | | 5 | I.090.I-2с.I-2 0.0.4.0 | МН1 | 2 | |
| А4 | | 6 | I,090.I-2с.I-2 0.0.4.0-0I | МН2 | 6 | |
| | | | | ДЕТАЛИ | | |
| | | | | СТЕРЕНИ ОТДЕЛЬНЫЕ | | |
| | | | | Ø 5 ВРI ГОСТ 6727-80 · | | |
| БЧ | | I3 | 5.04I.I30 | L=I30 | I2 | 0,02КГ |
| | | | ПЕРЕМЕННЫЕ ДАННЫЕ ДЛЯ ИСПОЛНЕНИЙ: | | | |
| | | | | I.090.I-2с.I-2 0.2.0.0 | | |
| | | | | КП I8.2I.3.5 | | |

| | | | |
|---|---|---|---|
| Нач.отд. | Элиашвили | | |
| Н.контр. | Силагадзе | | |
| Рук.маст. | Касродзе | | |
| ГИП | Элиашвили | | |
| Рук. гр. | Сурджинадзе | | |
| Инженер | Шелия | | |
| Разраб. | Салихова | | |

I.090.I-2с.I-2 0.2.0.0

КАРКАС ПРОСТРАНСТВЕННЫЙ КП I6,КП I2, IКП 60

| Стадия | Лист | Листов |
|---|---|---|
| Р | I | 4 |

ТбилЗНИИЭП

Взам.инв.№ | Подпись и дата | Инв.№подл.

Копировал Формат А4

| ФОРМАТ | ЗОНА | ПОЗ. | ОБОЗНАЧЕНИЕ | НАИМЕНОВАНИЕ | КОЛ. | ПРИМЕЧАНИЕ |
|---|---|---|---|---|---|---|
| | | | | СБОРОЧНЫЕ ЕДИНИЦЫ | | |
| | | | | КАРКАСЫ ПЛОСКИЕ | | |
| А4 | | I | I.090.I-2с.I-2 0.0.2.0 | КРI | 5 | |
| А4 | | 2 | I.090.I-2с.I-2 0.0.2.0-0I | КР2 | 3 | |
| | | | | ДЕТАЛИ | | |
| А3 | | 7 | I.090.I-2с.I-2 0.0.0.I-02 | ПЕТЛЯ СТРОПОВОЧНАЯ СП3 | 2 | |
| | | | | СТЕРЕНИ АНКЕРНЫЕ | | |
| А3 | | 8 | I.090.I-2с.I-2 0.0.0.I-03 | АНI | 3 | |
| А3 | | 9 | I.090.I-2с.I-2 0.0.0.I-04 | АН2 | I | |
| | | | | СТЕРЕНИ ОТДЕЛЬНЫЕ | | |
| | | | | Ø I0 А-I ГОСТ 5781-82 | | |
| БЧ | | I0 | I0.0II.I750 | L=I750 | 2 | I,08КГ |
| БЧ | | II | I0.0II.I570 | L=I570 | 2 | 0,97КГ |
| | | | | Ø 5 ВРЧ ГОСТ 6727-80 | | |
| БЧ | | I2 | 5.04I.I350 | L=I350 | 2 | 0,2IКГ |
| БЧ | | I4 | 5.04I.I760 | L=I760 | 6 | 0,27КГ |
| БЧ | | I5 | 5.04I.I560 | L=I560 | 4 | 0,24КГ |
| | | | | I.090.I-2е.I-2 0.2.0.0 -0I | | |
| | | | | КП I2.2I.3,5 | | |
| | | | | СБОРОЧНЫЕ ЕДИНИЦЫ | | |
| | | | | КАРКАСЫ ПЛОСКИЕ | | |

Взам.инв.№ | Подпись и дата | Инв.№подл.

I.090.I-2с.I-2 0.2.0.0

Лист 2

Копировал Формат А4

| ФОРМАТ | ЗОНА | ПОЗ. | ОБОЗНАЧЕНИЕ | НАИМЕНОВАНИЕ | КОЛ. | ПРИМЕЧАНИЕ |
|---|---|---|---|---|---|---|
| А4 | | I | I.090.I-2с.I-2 0.0.2.0 | КРI | 4 | |
| | | | | ДЕТАЛИ | | |
| А3 | | 7 | I.090.I-2с.I-2 0.0.0.I-02 | ПЕТЛЯ СТРОПОВОЧНАЯ СП3 | 2 | |
| | | | | СТЕРЖНИ ОТДЕЛЬНЫЕ | | |
| | | | | Ø10 А-I ГОСТ 5781-82 | | |
| БЧ | | I0 | I0.0II.II50 | L=II50 | 3 | 0,7IКГ |
| БЧ | | II | I0.0II.970 | L=970 | 3 | 0,6КГ |
| | | | | Ø 5 ВРI ГОСТ 6727-80 | | |
| БЧ | | I2 | 5.04I.750 | L=750 | 2 | 0,I2КГ |
| БЧ | | I4 | 5.04I.II60 | L=II60 | 6 | 0,I8КГ |
| БЧ | | I5 | 5.04I.960 | L=960 | 4 | 0,I5КГ |
| | | | | I.090.I-2с.I-2 0.2.0.0-02 | | |
| | | | | ПКП 60.2I.3,5 | | |
| | | | | СБОРОЧНЫЕ ЕДИНИЦЫ | | |
| | | | | КАРКАСЫ ПЛОСКИЕ | | |
| А4 | | I | I.090.I-2с.I-2 0.0.2.0 | КРI | 24 | |
| А4 | | 2 | I.090.I-2с.I-2 0.0.2.0-0I | КР2 | 5 | |
| | | | | ДЕТАЛИ | | |
| А3 | | 7 | I.090.I-2с.I-2 0.0.0.I | ПЕТЛЯ СТРОПОВОЧНАЯ СПI | 2 | |
| | | | | СТЕРЖНИ АНКЕРНЫЕ | | |
| А3 | | 8 | I,090.I-2с.I-2 0.0.0.I-03 | АНI | 5 | |
| А3 | | 9 | I.090.I-2с.I-2 0.0.0.I-04 | АН2 | 3 | |

Взам.инв.№ | Подпись | Инв.№подл.

I.090.I-2с.I-2 0.2.0.0 — Лист 3

Копировал Формат А4

| ФОРМАТ | ЗОНА | ПОЗ. | ОБОЗНАЧЕНИЕ | НАИМЕНОВАНИЕ | КОЛ. | ПРИМЕЧАНИЕ |
|---|---|---|---|---|---|---|
| | | | | СТЕРЖНИ ОТДЕЛЬНЫЕ | | |
| | | | | Ø10А-I ГОСТ 5781-82 | | |
| БЧ | | I0 | I0.0II.5950 | L=5950 | 2 | 3,67КГ |
| БЧ | | II | I0.0II.5770 | L=5770 | 2 | 3,56КГ |
| | | | | Ø 5 ВРI ГОСТ 6727-80 | | |
| БЧ | | I2 | 5.04I.5550 | L=5550 | 2 | 0,85КГ |
| БЧ | | I4 | 5.04I.5960 | L=5960 | 6 | 0,92КГ |
| БЧ | | I5 | 5.04I.5760 | L=5760 | 4 | 0,89КГ |

Взам.инв.№ | Подпись и дата | Инв.№подл.

I.090.I-2с.I-2 0.2.0.0 — Лист 4

Копировал Формат А4

РИС.1

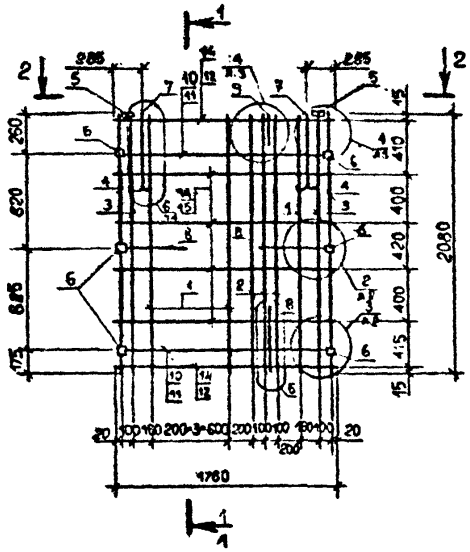

РИС.2

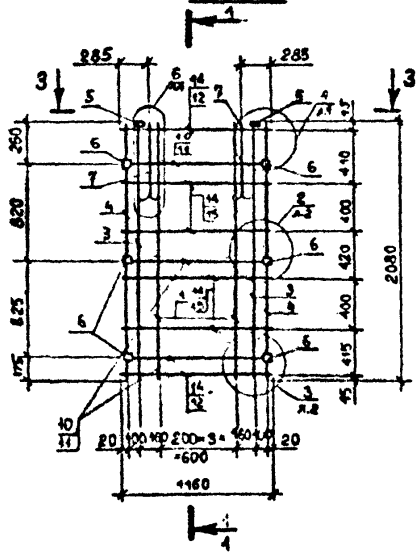

1-1

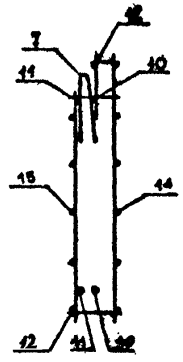

2-2

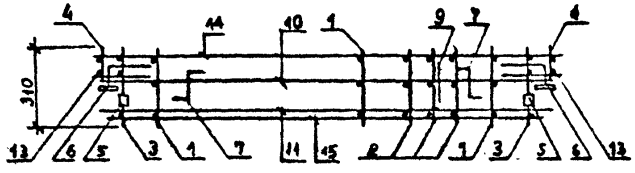

3-3

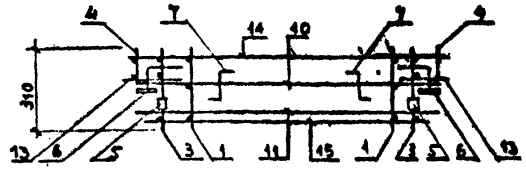

| Обозначение | Марка | Рис. | Масса, кг |
|---|---|---|---|
| I.090.I-2с.I-2 0.2.0.0 | КП I8.2I.3,5 | I | 3I,44 |
| -0I | КП I2.2I.3,5 | 2 | 23,49 |
| -02 | КП 60.2I.3,5 | 3 | 86,36 |

| | | | |
|---|---|---|---|
| Нач.отд. | Эдишерашвили | | |
| Н.контр. | Сидагадзе | | |
| Рук.маст. | Касрадзе | | |
| ГИП | Эдишерашвили | | |
| Рук.гр. | Буржанадзе | | |
| Проверил | Салихова | | |
| Разраб. | Шария | | |

I.090.I-2с.I-2 0.2.0.0 СБ

КАРКАС ПРОСТРАНСТВЕННЫЙ КП I8, КП I2, КП 60 СБОРОЧНЫЙ ЧЕРТЕЖ

| Стадия | Масса | Масштаб |
|---|---|---|
| Р | См. табл. | 1:50 |
| Лист 1 | Листов 2 | |

ТбилЗНИИЭП

Копировал

Формат А3

Инв.№ подл. | Подпись и дата | Взам.инв.№

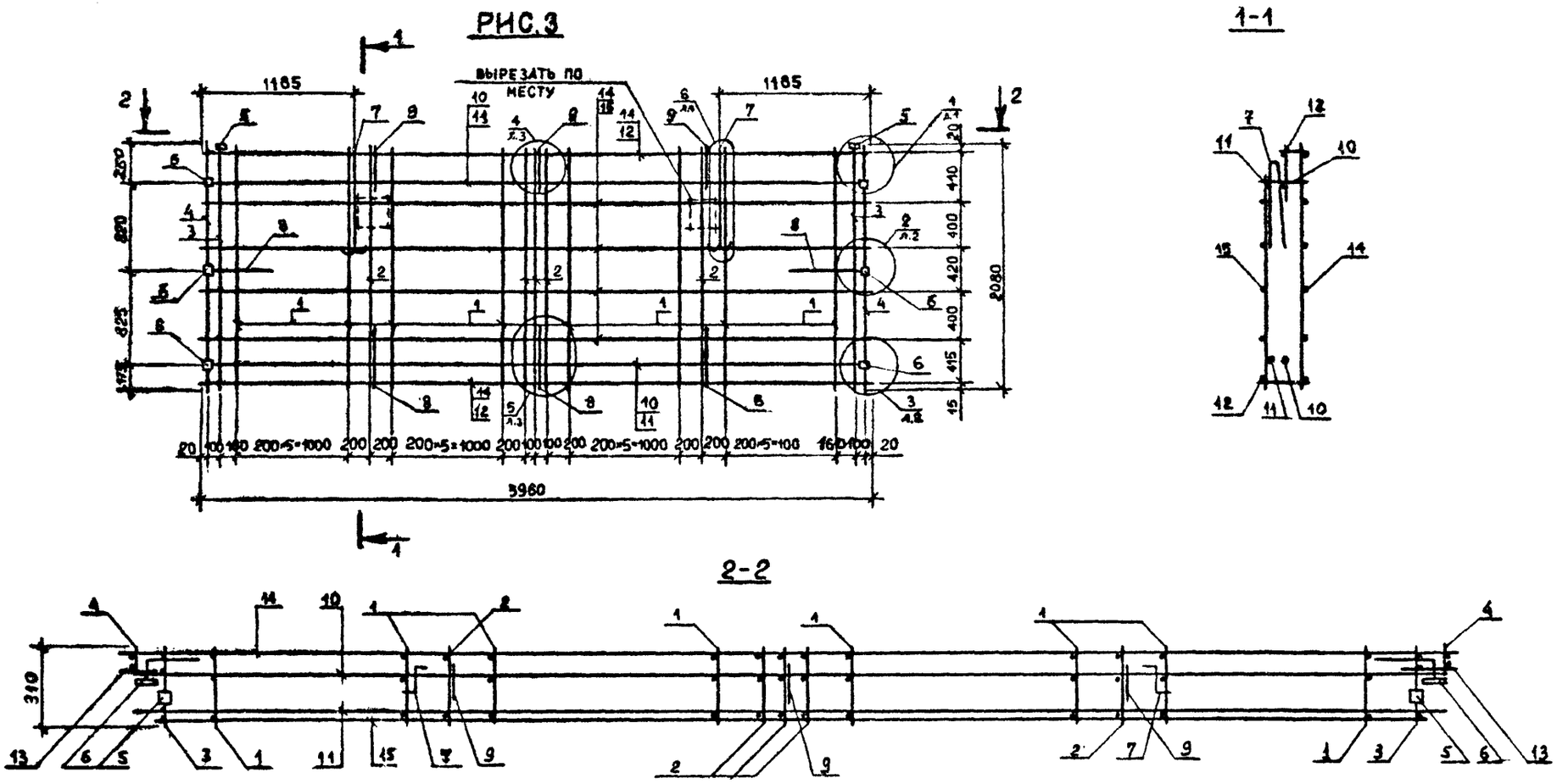


| Инв. № подл. | Подпись | Взам. инв. № |
|---|---|---|
| | | |

I.090.I-2с.I-2 0.2.0.0СБ

Лист 2

Копировал

Формат А3

| ФОРМАТ | ЗОНА | ПОЗ. | ОБОЗНАЧЕНИЕ | НАИМЕНОВАНИЕ | КОЛ. | ПРИМЕЧАНИЕ |
|---|---|---|---|---|---|---|
| | | | | ДОКУМЕНТАЦИЯ | | |
| А3 | | | I.090.I-2с.I-2 0.3.0.0 СБ | СБОРОЧНЫЙ ЧЕРТЕЖ | | |
| А3 | | | I.090.I-2с.I-2 0.0.0.ОД2 | УЗЛЫ АРМАТУРНЫЕ | | |
| А3 | | | I.090.I-2с.I-2 0.0.0ТО | Техническое описание | | |
| | | | | СБОРОЧНЫЕ ЕДИНИЦЫ | | |
| | | | | КАРКАСЫ ПЛОСКИЕ | | |
| А4 | | I | I.090.I-2с.I-2 0.0.2.0 | КР1 | I2 | |
| А4 | | 2 | I.090.I-2с.I-2 0.0.2.0-0I | КР2 | 3 | |
| А4 | | 3 | I.090.I-2с.I-2 0.0.2.0-02 | КР3 | 2 | |
| А4 | | 4 | I.090.I-2с.I-2 0.0.2.0-03 | КР4 | 2 | |
| | | | | ИЗДЕЛИЯ ЗАКЛАДНЫЕ | | |
| А4 | | 5 | I.090.I-2с.I-2 0.0.4.0 | МН1 | 2 | |
| А4 | | 6 | I.090.I-2с.I-2 0.0.4.7-0I | МН2 | 6 | |
| | | | | ДЕТАЛИ | | |
| А3 | | 7 | I.090.I-2с.I-2 0.0.0.I-0I | ПЕТЛЯ СТРОПОВОЧНАЯ СП2 | 2 | |
| | | | | СТЕРЖНИ АНКЕРНЫЕ | | |
| А3 | | 8 | I.090.I-2с.I-2 0.0.0.I-03 | АН1 | 5 | |
| А3 | | 9 | I.090.I-2с.I-2 0.0.0.I-04 | АН2 | I | |

| | | | |
|---|---|---|---|
| Нач.отд. | Эдишерашвили | | 11.VI.85 |
| Н.контр. | Силагадзе | | 11.VI.85 |
| Рук.мест | Касрадзе | | 11.VI.85 |
| ГИП | Эдишерашвили | | 11.VI.85 |
| Рук. гр. | Бурджанадзе | | 11.VI.85 |
| Проверил | Шелия | | 11.VI.85 |
| Разраб. | Салихова | | 11.VI.85 |

I.090.I-2с.I-2 0.3.0.0

КАРКАС ПРОСТРАНСТВЕННЫЙ
1КП 30, 2КП 30, 3КП 30

| Стадия | Лист | Листов |
|---|---|---|
| Р | I | 2 |

ТбилЗНИИЭП

Взам.инв.№ | Подпись и дата | Инв.№подл.

Копировал Формат А4

| ФОРМАТ | ЗОНА | ПОЗ. | ОБОЗНАЧЕНИЕ | НАИМЕНОВАНИЕ | КОЛ. | ПРИМЕЧАНИЕ |
|---|---|---|---|---|---|---|
| | | | | СТЕРЖНИ ОТДЕЛЬНЫЕ | | |
| | | | | Ø10 А-I ГОСТ 5781-82 | | |
| БЧ | | I0 | I0.0II.2950 | L=2950 | 2 | I,82КГ |
| БЧ | | II | I0.0II.2770 | L=2770 | 2 | I,7IКГ |
| | | | | Ø 5ВР-I ГОСТ 6727-80 | | |
| БЧ | | I2 | 5.04I.2550 | L=2550 | 2 | 0,4КГ |
| БЧ | | I3 | 5.04I.I30 | L=I30 | I2 | 0,02КГ |
| БЧ | | I4 | 5.04I.2960 | L=2960 | 6 | 0,46КГ |
| БЧ | | I5 | 5.04I.2760 | L=2760 | 4 | 0,43КГ |
| | | | | ПЕРЕМЕННЫЕ ДАННЫЕ ДЛЯ ИСПОЛНЕНИЙ: | | |
| | | | | I.090.I-2с.I-2 0.3.0.0 1КП 30.2I.3,5 | | |
| | | | | I.090.I-2с.I-2 0.3.0.0 -0I 2КП 30.2I.3,5 | | |
| | | | | I.090.I-2с.I-2 0.3.0.0 -02 3КП 30.2I.3,5 | | |

Взам.инв.№ | Подпись и дата | Инв.№подл.

I.090.I-2с.I-2 0.3.0.0

Лист 2

Копировал Формат А4

РИС.1

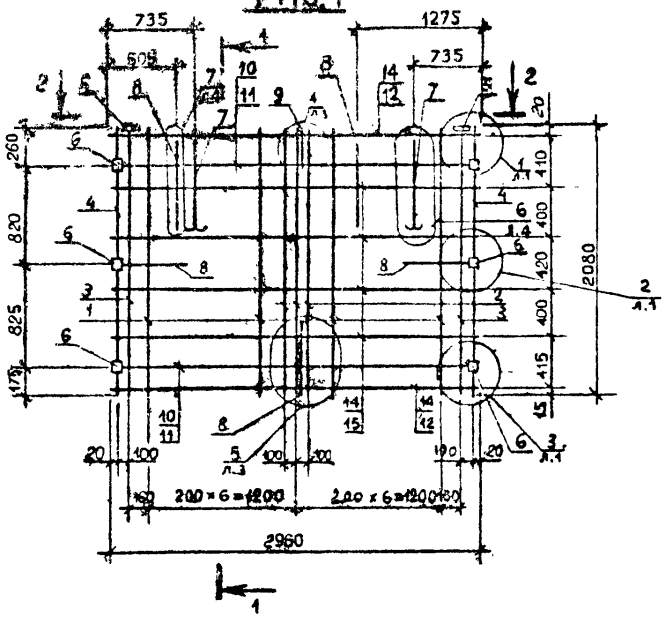


РИС.2

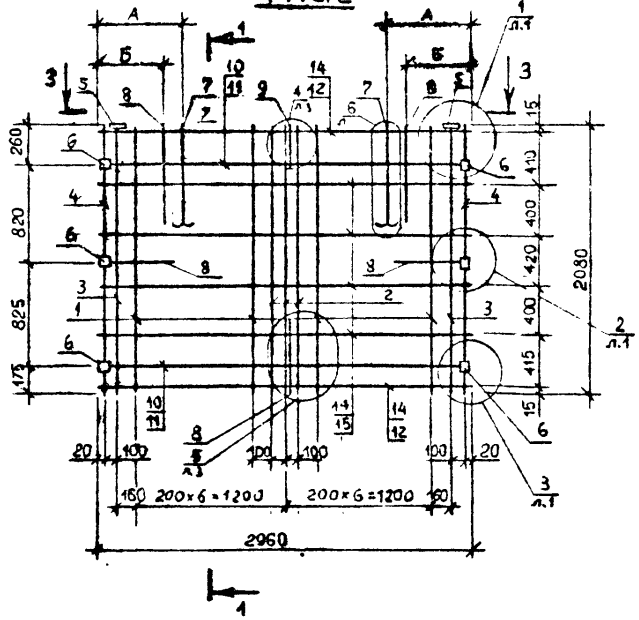


1-1

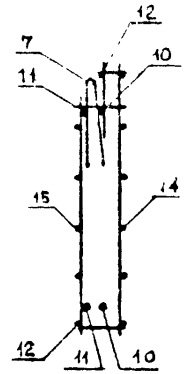

2-2

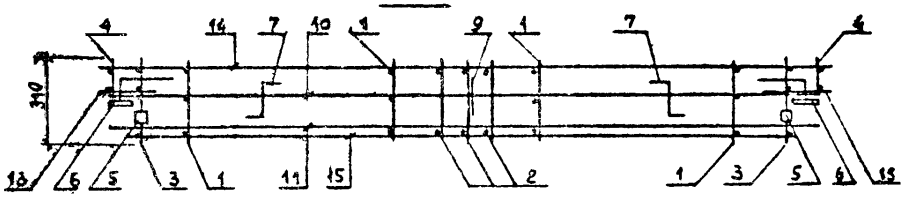

3-3

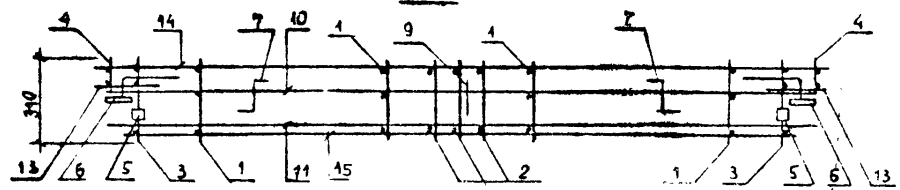

| Обозначение | Марка | Рис. | А | Б | Масса, кг |
|---|---|---|---|---|---|
| I.090.I-2с.I-2 0.3.0.0 | IKП 30.2I.3,5 | I | - | - | 48,6I |
| -0I | 2KП 30.2I.3,5 | 2 | 505 | 655 | 48,6I |
| -02 | 3KП 30.2I.3,5 | 2 | 735 | 355 | 48,6I |

| | | | |
|---|---|---|---|
| Нач.отд. | Элишеранашвили | | |
| Н.контр. | Кипиани | | |
| Рук.част | Касрадзе | | |
| ГИП | Элишеранашвили | | |
| Рук.гр. | Бурджанадзе | | |
| Проверил | Салихова | | |
| Разраб. | Шария | | |

I.090.I-2с.I-2 0.3.0.0 СБ

КАРКАС ПРОСТРАНСТВЕННЫЙ IKП 30, 2KП 30, 3KП 30 СБОРОЧНЫЙ ЧЕРТЕЖ

| Стадия | Масса | Масштаб |
|---|---|---|
| Р | См. табл. | I:50 |
| Лист 1 | Листов 1 | |

ТбилЗНИИЭП

Инв. № подл.

Копировал

Формат А3

| ФОРМАТ | ЗОНА | ПОЗ. | ОБОЗНАЧЕНИЕ | НАИМЕНОВАНИЕ | КОЛ. | ПРИМЕЧАНИЕ |
|---|---|---|---|---|---|---|
| | | | | ДОКУМЕНТАЦИЯ | | |
| A3 | | | I.090.I-2c.I-2 0.4.0.0СБ | СБОРОЧНЫЙ ЧЕРТЕЖ | | |
| A3 | | | I.090.I-2c.I-2 0.0.0.0Д2 | УЗЛЫ АРМАТУРНЫЕ | | |
| A3 | | | I.090.I-2c.I-2 0.0.0.0ТО | ТЕХНИЧЕСКОЕ ОПИСАНИЕ | | |
| | | | | ПЕРЕМЕННЫЕ ДАННЫЕ ДЛЯ ИСПОЛНЕНИЙ: | | |
| | | | | I.090.I-2c.I-2 0.4.0.0 | | |
| | | | | 4КП 30.2I.3,5 | | |
| | | | | СБОРОЧНЫЕ ЕДИНИЦЫ | | |
| | | | | КАРКАСЫ ПЛОСКИЕ | | |
| A3 | | I | I.090.I-2c.I-2 0.0.2.0 | КРI | I2 | |
| A4 | | 2 | I.090.I-2c.I-2 0.0.2.0-0I | КР2 | 3 | |
| A4 | | 3 | I.090.I-2c.I-2 0.0.2.0-02 | КР3 | 2 | |
| A4 | | 4 | I.090.I-2c.I-2 0.0.2.0-03 | КР4 | 2 | |
| | | | | ИЗДЕЛИЯ ЗАКЛАДНЫЕ | | |
| A4 | | 5 | I.090.I-2c.I-2 0.0.4.0 | МНI | 2 | |
| A4 | | 6 | I.090.I-2c.I-2 0.0.4.0-0I | МН2 | 6 | |
| | | | | ДЕТАЛИ | | |
| A3 | | 7 | I.090.I-2c.I-2 0.0.I-0I | ПЕТЛЯ СТРОПОВОЧНАЯ СП2 | 2 | |

Взам.инв.№ | Подпись и дата | Инв.№подл.

| | | | |
|---|---|---|---|
| Нач.отд. | Эдишерашвили | | 01.85 |
| Н.контр. | Силагадзе | | 01.85 |
| Рук.маст | Касрадзе | | 01.85 |
| ГИП | Эдишерашвили | | 01.85 |
| Рук. гр. | Бурджанадзе | | 01.85 |
| Проверил | Шелия | | 01.85 |
| Разраб. | Салихова | | 01.85 |

I.090.I-2c.I-2 0.4.0.0

КАРКАС ПРОСТРАНСТВЕННЫЙ 4КП 30, 5КП 30

| Стадия | Лист | Листов |
|---|---|---|
| Р | I | 3 |

ТбилЗНИИЭП

Копировал Формат А4

| ФОРМАТ | ЗОНА | ПОЗ. | ОБОЗНАЧЕНИЕ | НАИМЕНОВАНИЕ | КОЛ. | ПРИМЕЧАНИЕ |
|---|---|---|---|---|---|---|
| | | | | СТЕРЖНИ АНКЕРНЫЕ | | |
| A3 | | 8 | I.090.I-2c.I-2 0.0.0.I-03 | АНI | 3 | |
| A3 | | 9 | I.090.I-2c.I-2 0.0.0.I-04 | АН2 | I | |
| | | | | СТЕРЖНИ ОТДЕЛЬНЫЕ | | |
| | | | | Ø IOAI ГОСТ 5781-82 | | |
| Бч | | I0 | I0.0II.2950 | L=2950 | 2 | I,82КГ |
| Бч | | II | I0.0II.2770 | L=2770 | 2 | I,7IКГ |
| | | | | Ø5 ВРI ГОСТ 6727-80 | | |
| Бч | | I2 | 5.04I.2550 | L=2550 | 2 | 0,4КГ |
| Бч | | I3 | 5.04I.I30 | L=I30 | I2 | 0,02КГ |
| Бч | | I4 | 5.04I.2960 | L=2960 | 6 | 0,46КГ |
| Бч | | I5 | 5.04I.2760 | L=2760 | 4 | 0,43КГ |
| | | | | I.090.I-2c.I-2 0.4.0.0-0I | | |
| | | | | 5КП 30.2I.3,5 | | |
| | | | | СБОРОЧНЫЕ ЕДИНИЦЫ | | |
| A4 | | I | I.090.I-2c.I-2 0.0.I.0 | КАРКАС УКР.СБОРКИ СКРI | I | |
| | | | | КАРКАСЫ ПЛОСКИЕ | | |
| A4 | | 2 | I.090.I-2c.I-2 0.0.2.0 | КРI | 6 | |
| A4 | | 3 | I.090.I-2c.I-2 0.0.2.0-0I | КР2 | 2 | |
| A4 | | 4 | I.090.I-2c.I-2 0.0.2.0-02 | КР3 | 2 | |
| A4 | | 5 | I.090.I-2c.I-2 0.0.2.0-03 | КР4 | 2 | |
| | | | | СЕТКИ | | |

Взам.инв.№ | Подпись и дата | Инв.№подл.

I.090.I-2c.I-2 0.4.0.0

Лист 2

Копировал Формат А4

| ФОРМАТ | ЗОНА | ПОЗ. | ОБОЗНАЧЕНИЕ | НАИМЕНОВАНИЕ | КОЛ. | ПРИМЕЧАНИЕ |
|---|---|---|---|---|---|---|
| А4 | | 6 | I.090.I-2с.I-2 0.0.3.0-02 | С3 | 2 | |
| А4 | | 7 | I.090.I-2с.I-2 0.0.3.0-03 | С4 | I | |
| | | | | ИЗДЕЛИЯ ЗАКЛАДНЫЕ | | |
| А4 | | 8 | I.090.I-2с.I-2 0.0.4.0 | МН1 | 2 | |
| А4 | | 9 | I.090.I-2с.I-2 0.0.4.0-01 | МН2 | 6 | |
| | | | | ДЕТАЛИ | | |
| А3 | | I0 | I.090.I-2с.I-2 0.0.0.I-01 | ПЕТЛЯ СТРОПОВОЧНАЯ СП2 | 2 | |
| | | | | СТЕРЖНИ АНКЕРНЫЕ | | |
| А4 | | II | I.090.I-2с.I-2 0.0.0.I-03 | АН1 | 6 | |
| А4 | | I2 | I.090.I-2с.I-2 0.0.0.I-05 | АН3 | I | |
| | | | | СТЕРЖНИ ОТДЕЛЬНЫЕ | | |
| | | | | ⌀ I0А-I ГОСТ 578I-82 | | |
| БЧ | | I3 | I0.0II.2950 | L=2950 | I | I,82КГ |
| БЧ | | I4 | I0.0II.2770 | L=2770 | I | I,7IКГ |
| | | | | ⌀5 ВР-I ГОСТ 6727-80 | | |
| БЧ | | I5 | 5.04I.I050 | L=I050 | I2 | 0,I6КГ |
| БЧ | | I6 | 5.04I.860 | L=860 | 8 | 0,I3КГ |
| БЧ | | I7 | 5.04I.760 | L=760 | 4 | 0,I2КГ |
| БЧ | | I8 | 5.04I.I30 | L=I30 | I2 | 0,02КГ |
| | | | | ⌀ 8 АШ ГОСТ 578I-82 | | |
| БЧ | | I9 | 8.0II.2000 | L=2000 | 2 | 0,79КГ |

Инв.№подл. | Подпись и дата | Взам.инв.№

I.090.I-2с.I-2 0.4.0.0

Лист 3

Копировал Формат А4

| ФОРМАТ | ЗОНА | ПОЗ. | ОБОЗНАЧЕНИЕ | НАИМЕНОВАНИЕ | КОЛ. | ПРИМЕЧАНИЕ |
|---|---|---|---|---|---|---|

Инв.№подл. | Подпись и дата | Взам.инв.№

Лист

Копировал Формат А4

Т.К. 1.090.1-2 с. 6.1-2.

Рис.1

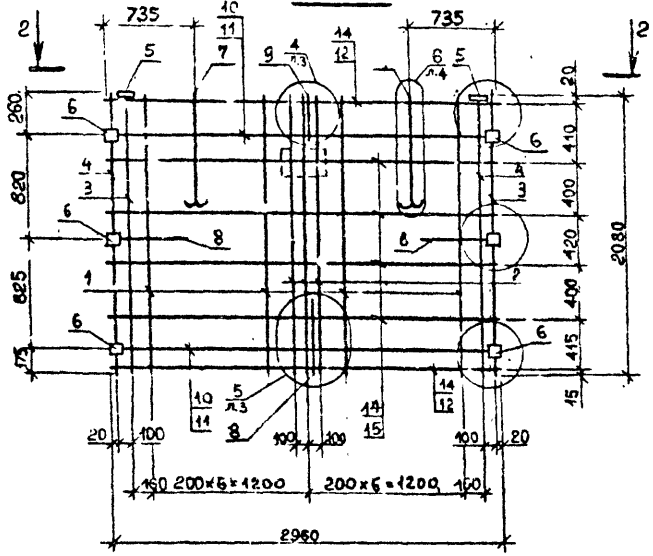


Рис.2

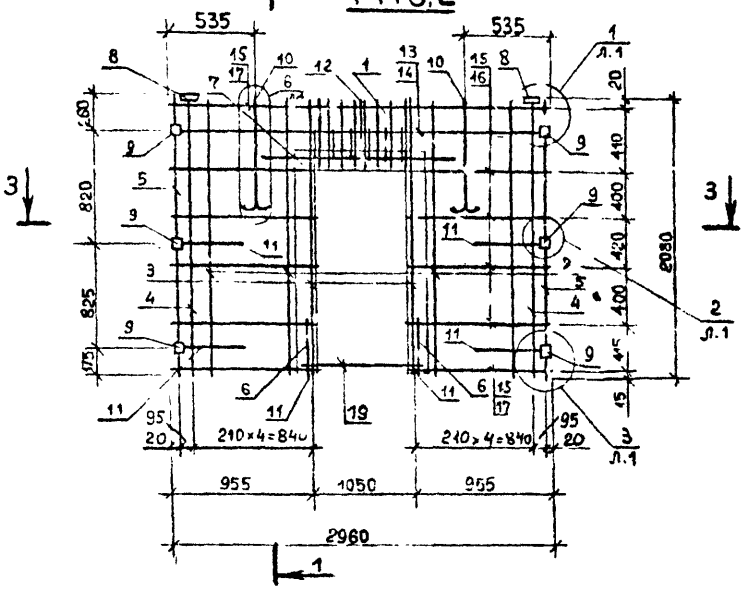


1-1

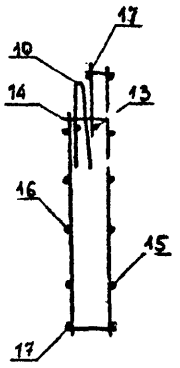

2-2

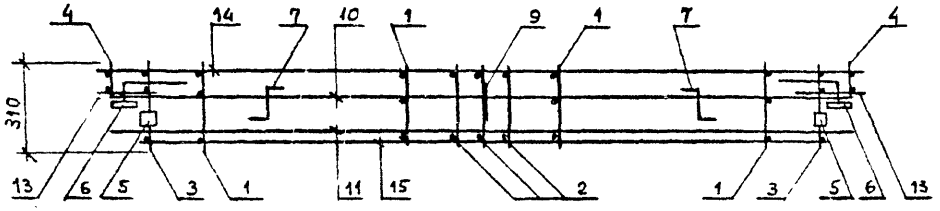


3-3

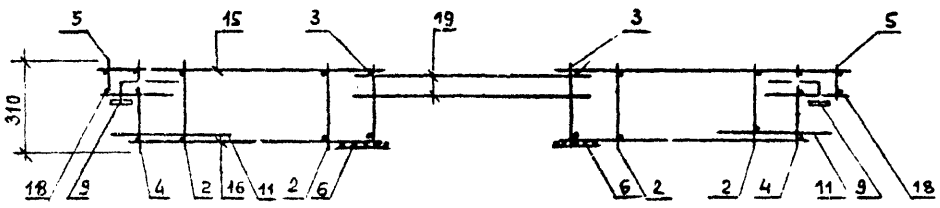


| Обозначение | Марка | Рис. | Масса, кг |
|---|---|---|---|
| I.090.I-2c.I-2 0.4.0.0 | 4КП 30.2I.3,5 | I | 47,73 |
| -0I | 5КП 30.2I.3,5 | 2 | 43,54 |

| | | | |
|---|---|---|---|
| Нач.отд. | Эдишерашвили | | |
| Н.контр. | Силагадзе | | |
| Рук.маст. | Касрадзе | | |
| ГИП | Эдишерашвили | | |
| Рук.гр. | Бурджанадзе | | |
| Проверил | Салихова | | |
| Разраб. | Шария | | |

I.090.I-2c.I-2 0.4.0.0СБ

КАРКАС ПРОСТРАНСТВЕННЫЙ 4КП 30, 5КП 30 СБОРОЧНЫЙ ЧЕРТЕЖ

| Стадия | Масса | Масштаб |
|---|---|---|
| Р | См. табл. | 1:50 |
| Лист | Листов 1 | |

ТбилЗНИИЭП

Копировал

Формат А3

Инв.№ подл. | Подпись и дата | Взам.инв.№

| ФОРМАТ | ЗОНА | ПОЗ. | ОБОЗНАЧЕНИЕ | НАИМЕНОВАНИЕ | КОЛ. | ПРИМЕЧАНИЕ |
|---|---|---|---|---|---|---|
| | | | | ДОКУМЕНТАЦИЯ | | |
| А3 | | | I.090.I-2c.I-2 0.6.0.ОСБ | СБОРОЧНЫЙ ЧЕРТЕЖ | | |
| А3 | | | I.090.I-2c.I-2 0.0.0.ОД2 | УЗЛЫ АРМАТУРНЫЕ | | |
| А3 | | | I.090.I-2c.I-2 0.0.0.ОТО | ТЕХНИЧЕСКОЕ ОПИСАНИЕ | | |
| | | | | СБОРОЧНЫЕ ЕДИНИЦЫ | | |
| | | | | КАРКАСЫ ПЛОСКИЕ | | |
| А4 | | 3 | I.090.I-2c.I-2 0.0.2.0-02 | КР3 | 2 | |
| А4 | | 4 | I.090.I-2c.I-2 0.0.2.0-03 | КР4 | 2 | |
| А4 | | 5 | I.090.I-2c.I-2 0.0.2.0-04 | КР5 | I | |
| | | | | ИЗДЕЛИЯ ЗАКЛАДНЫЕ | | |
| А4 | | 6 | I.090.I-2c.I-2 0.0.4.0 | МН1 | 2 | |
| А4 | | 7 | I.090.I-2c.I-2 0.0.4.0-01 | МН2 | 3 | |
| А4 | | 8 | I.090.I-2c.I-2 0.0.4.0-02 | МН3 | 3 | |
| | | | | ДЕТАЛИ | | |
| | | | | СТЕРЖНИ ОТДЕЛЬНЫЕ | | |
| | | | | Ø5 ВРI ГОСТ 6727-80 | | |
| БЧ | | I7 | 5.04I.I30 | L=I30 | 6 | 0,02КГ |
| БЧ | | I8 | 5.04I.430 | L=430 | 6 | 0,07КГ |

| | | | |
|---|---|---|---|
| Нач.отд. | Элишерашвили | | |
| Н.контр. | Силагадзе | | |
| Рук.маст | Хесрадзе | | |
| ГИП | Элишерашвили | | |
| Рук. гр. | Бурджанадзе | | |
| Проверил | Шелия | | |
| Разраб. | Селихова | | |

I.090.I-2c.I-2 0.5.0.0

КАРКАС ПРОСТРАНСТВЕННЫЙ ИКП 32, ИКП 20, ИКП I4

| Стадия | Лист | Листов |
|---|---|---|
| Р | I | 4 |

ТбилЗНИИЭП

Копировал Формат А4

| ФОРМАТ | ЗОНА | ПОЗ. | ОБОЗНАЧЕНИЕ | НАИМЕНОВАНИЕ | КОЛ. | ПРИМЕЧАНИЕ |
|---|---|---|---|---|---|---|
| | | | | ПЕРЕМЕННЫЕ ДАННЫЕ ДЛЯ ИСПОЛНЕНИЙ: | | |
| | | | | I.090.I-2c.I-2 0.5.0.0 | | |
| | | | | ПИ 32.2I.3,5 | | |
| | | | | СБОРОЧНЫЕ ЕДИНИЦЫ | | |
| | | | | КАРКАСЫ ПЛОСКИЕ | | |
| А4 | | I | I.090.I-2c.I-2 0.0.2.0 | КР1 | I2 | |
| А4 | | 2 | I.090.I-2c.I-2 0.0.2.0-0I | КР2 | 3 | |
| | | | | ДЕТАЛИ | | |
| А3 | | 9 | I.090.I-2c.I-2 0.0.0.I-0I | ПЕТЛЯ СТРОПОВОЧНАЯ СП2 | 2 | |
| | | | | СТЕРЖНИ АНКЕРНЫЕ | | |
| А3 | | I0 | I.090.I-2c.I-2 0.0.0.I-03 | АН1 | 3 | |
| А3 | | II | I.090.I-2c.I-2 0.0.0.I-04 | АН2 | I | |
| | | | | СТЕРЖНИ ОТДЕЛЬНЫЕ | | |
| | | | | Ø I0АI ГОСТ 5781-82 | | |
| БЧ | | I2 | I0.0II.2950 | L=2950 | 2 | I,82КГ |
| БЧ | | I3 | I0.0II.2770 | L=2770 | 2 | I,7IКГ |
| | | | | Ø 5 ВРI ГОСТ 6727-80 | | |
| БЧ | | I4 | 5.04I.32I5 | L=32I5 | 6 | 0,5КГ |
| БЧ | | I5 | 5.04I.2760 | L=2760 | 4 | 0,43КГ |
| БЧ | | I6 | 5.04I.2550 | L=2550 | 2 | 0,4КГ |

I.090.I-2c.I-2 0.5.0.0

Лист 2

Копировал Формат А4

| ФОРМАТ | ЗОНА | ПОЗ. | ОБОЗНАЧЕНИЕ | НАИМЕНОВАНИЕ | КОЛ. | ПРИМЕЧАНИЕ |
|---|---|---|---|---|---|---|
| | | | | I.090.I-2c.I-2 0.5.0.0-0I | | |
| | | | | IКП 20.2I.3.5 | | |
| | | | | СБОРОЧНЫЕ ЕДИНИЦЫ | | |
| | | | | КАРКАСЫ ПЛОСКИЕ | | |
| А4 | | I | I.090.I-2c.I-2 0.0.2.0 | КРI | 5 | |
| А4 | | 2 | I.090.I-2c.I-2 0.0.2.0-0I | КР2 | 3 | |
| | | | | ДЕТАЛИ | | |
| А3 | | 9 | I.090.I-2c.I-2 0.0.0.I-02 | ПЕТЛЯ СТРОПОВОЧНАЯ СПЗ | 2 | |
| | | | | СТЕРЖНИ АНКЕРНЫЕ | | |
| А3 | | I0 | I.090.I-2c.I-2 0.0.0.I-03 | АНI | 3 | |
| А3 | | II | I.090.I-2c.I-2 0.0.0.I-04 | АН2 | I | |
| | | | | СТЕРЖНИ ОТДЕЛЬНЫЕ | | |
| | | | | Ø I0 А-I ГОСТ 578I-82 | | |
| БЧ | | I2 | I0.0II.I750 | L=I750 | 2 | I,08КГ |
| БЧ | | I3 | I0.0II.I570 | L=I570 | 2 | 0,97КГ |
| | | | | Ø 5 ВРI ГОСТ 6727-80 | | |
| БЧ | | I4 | 5.04I.20I5 | L=20I5 | 6 | 0,3IКГ |
| БЧ | | I5 | 5.04I.I560 | L=I560 | 4 | 0,24КГ |
| БЧ | | I6 | 5.04I.I350 | L=I350 | 2 | 0,2IКГ |

Инв.№подл. | Подпись и дата | Взам.инв.№



| ФОРМАТ | ЗОНА | ПОЗ. | ОБОЗНАЧЕНИЕ | НАИМЕНОВАНИЕ | КОЛ. | ПРИМЕЧАНИЕ |
|---|---|---|---|---|---|---|
| | | | | I.090.I-2c.I-2 0.5.0.0-02 | | |
| | | | | IКП I4.2I.3,5 | | |
| | | | | СБОРОЧНЫЕ ЕДИНИЦЫ | | |
| | | | | КАРКАСЫ ПЛОСКИЕ | | |
| А4 | | I | I.090.I-2c.I-2 0.0.2.0 | КРI | 4 | |
| | | | | ДЕТАЛИ | | |
| А3 | | 9 | I.090.I-2c.I-2 0.0.0.I-02 | ПЕТЛЯ СТРОПОВОЧНАЯ СПЗ | 2 | |
| | | | | СТЕРЖНИ ОТДЕЛЬНЫЕ | | |
| | | | | Ø10А-I ГОСТ 578I-82 | | |
| БЧ | | I2 | I0.0II.II50 | L=II50 | 3 | 0,7IКГ |
| БЧ | | I3 | I0.0II.970 | L=970 | 3 | 0,6КГ |
| | | | | Ø 5 ВРI ГОСТ 6727-80 | | |
| БЧ | | I4 | 5.04I.I4I5 | L=I4I5 | 6 | 0,22КГ |
| БЧ | | I5 | 5.04I.960 | L=960 | 4 | 0,I5КГ |
| БЧ | | I6 | 5.04I.750 | L=750 | 2 | 0,I2КГ |

Инв.№подл. | Подпись и дата | Взам.инв.№

РИС.1

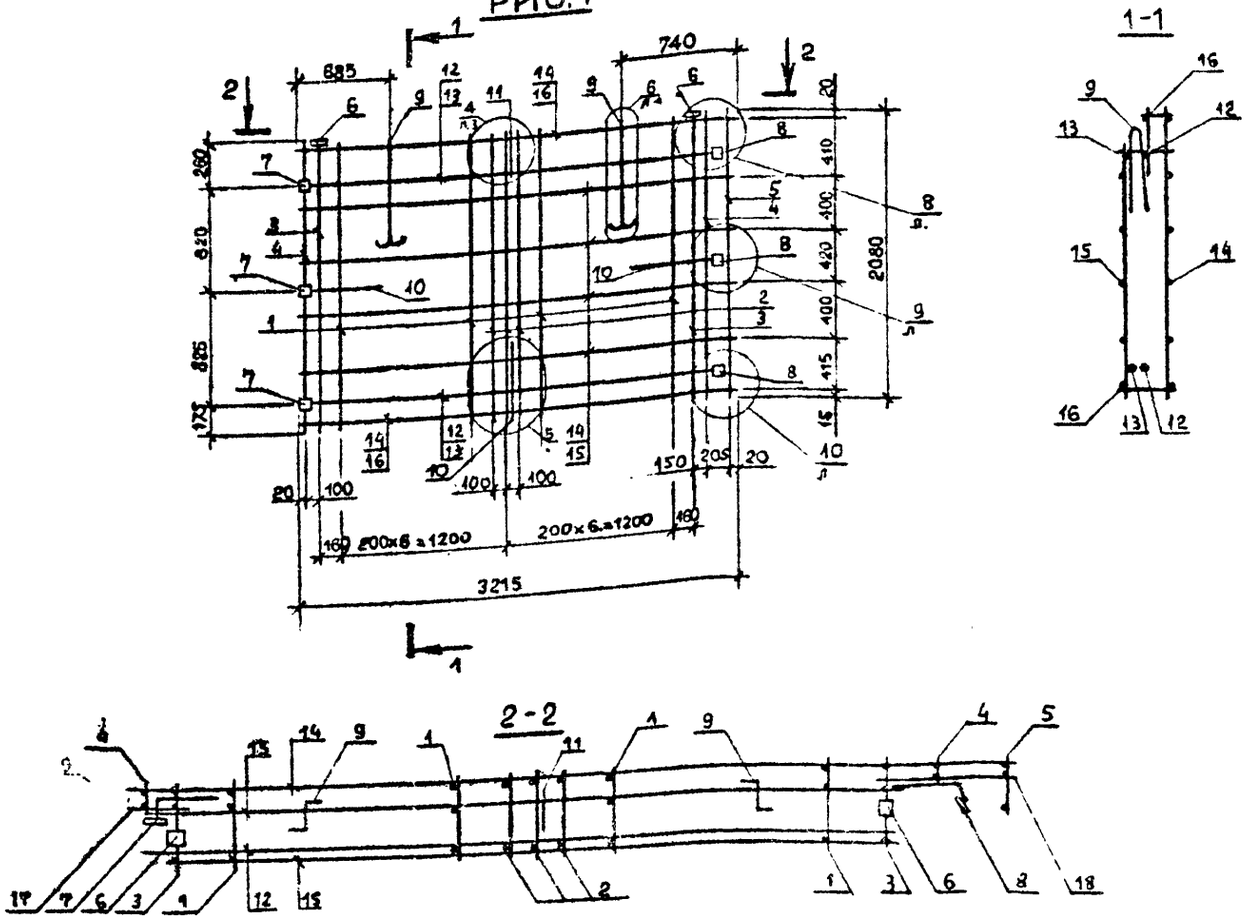


| Обозначение | Марка | Поз. | Масса, кг |
|---|---|---|---|
| I.090.I-2c.I-2 0.5.0.0 | ПКП 32.2I.3,5 | I | 5I,46 |
| -0I | ПКП 20.2I.3,5 | 2 | 36,I7 |
| -02 | ПКП I4.2I.3,5 | 3 | 27,22 |

| | | | |
|---|---|---|---|
| Нач.отд. | Элиашвили | | |
| Н.контр. | Силагадзе | | |
| Рук.маст. | Касрадзе | | |
| ГИП | Элиашвили | | |
| Рук.гр. | Бурджанадзе | | |
| Проверил | Салихова | | |
| Разраб. | Шария | | |

I.090.I-2c.I-2 0.5.0.0СБ

КАРКАС ПРОСТРАНСТВЕННЫЙ ПКП 32, ПКП 20, ПКП I4 СБОРОЧНЫЙ ЧЕРТЕЖ

| Стадия | Масса | Масштаб |
|---|---|---|
| Р | См. табл. | 1:50 |
| Лист 1 | Листов 2 | |

ТбилЗНИИЭП

Инв.№ подл. | Подпись | Взам.инв.№

Копировал

Формат А3

Т.К. 1.090.1-2с. в.1-2.

РИС.2

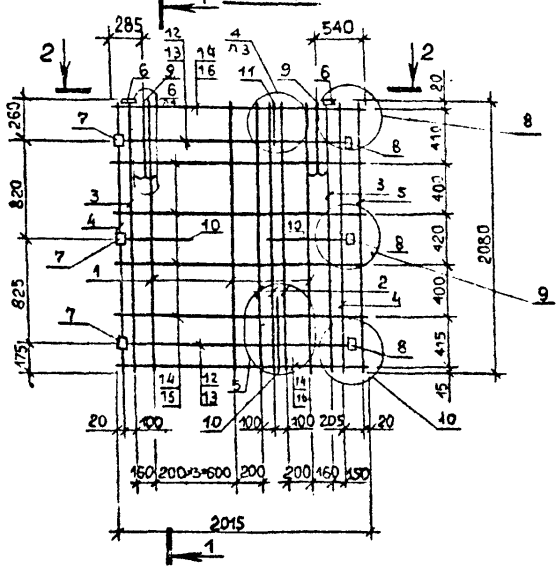


РИС.3

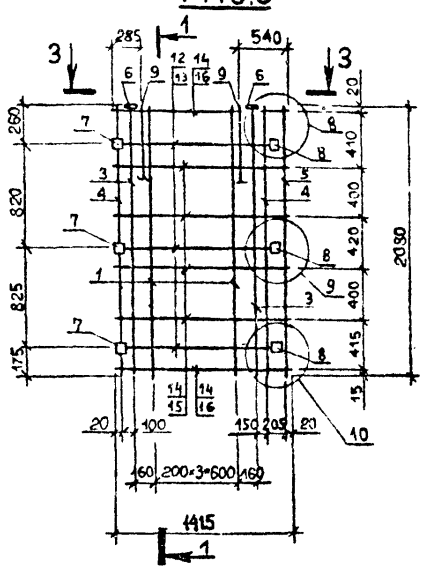


1-1

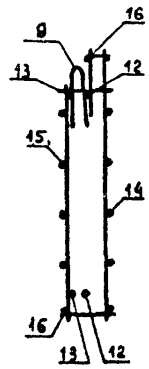

2-2

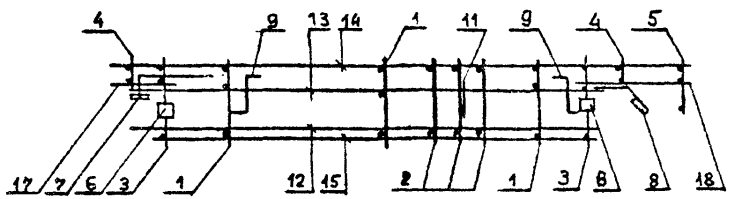

3-3

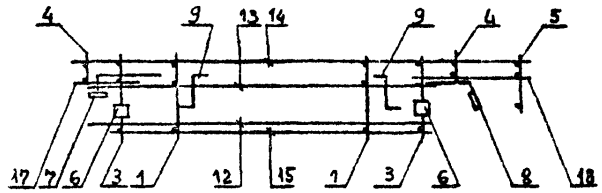

| Инв. № подл. | Подпись и дата | Взам. инв. № |
|---|---|---|
| | | |

| ФОРМАТ | ЗОНА | ПОЗ. | ОБОЗНАЧЕНИЕ | НАИМЕНОВАНИЕ | КОЛ. | ПРИМЕЧАНИЕ |
|---|---|---|---|---|---|---|
| | | | | ДОКУМЕНТАЦИЯ | | |
| А3 | | | I.090.I-2с.I-2 0.6.0.0СБ | СБОРОЧНЫЙ ЧЕРТЕЖ | | |
| А3 | | | I.090.I-2с.I-2 0.0.0.0ТО | УЗЛЫ АРМАТУРНЫЕ | | |
| | | | I.090.I-2с.I-2 0.0.0.ТО | ТЕХНИЧЕСКОЕ ОПИСАНИЕ | | |
| | | | | СБОРОЧНЫЕ ЕДИНИЦЫ | | |
| | | | | КАРКАСЫ ПЛОСКИЕ | | |
| А4 | | 3 | I.090.I-2с.I-2 0.0.2.0-02 | КР3 | 2 | |
| А4 | | 4 | I.090.I-2с.I-2 0.0.2.0-03 | КР4 | 2 | |
| А4 | | 5 | I.090.I-2с.I-2 0.0.2.0-04 | КР5 | I | |
| | | | | ИЗДЕЛИЯ ЗАКЛАДНЫЕ | | |
| А4 | | 6 | I.090.I-2с.I-2 0.0.4.0 | МН1 | 2 | |
| А4 | | 7 | I.090.I-2с.I-2 0.0.4.0-0I | МН2 | 3 | |
| А4 | | 8 | I.090.I-2с.I-2 0.0.4.0-02 | МН3 | 3 | |
| | | | | ДЕТАЛИ | | |
| | | | | СТЕРЖНИ ОТДЕЛЬНЫЕ | | |
| | | | | Ø5 ВРI ГОСТ 6727-80 | | |
| БЧ | | I7 | 5.04I.I30 | L=I30 | 6 | 0,02КГ |
| БЧ | | I8 | 5.04I.430 | L=430 | 6 | 0,07КГ |

| | | | |
|---|---|---|---|
| Нач.отд. | Элиашвили | | |
| Н.контр. | Силагадзе | | |
| Рук.маст | Касрадзе | | |
| ГИП | Элиашвили | | |
| Рук. гр. | Буржанадзе | | |
| Проверил | Шелия | | |
| Разраб. | Селихова | | |

I.090.I-2с.I-2 0.6.0.0

КАРКАС ПРОСТРАНСТВЕННЫЙ 2КП 32, 2КП 20, 2КП I4

| Стадия | Лист | Листов |
|---|---|---|
| Р | I | 4 |

ТбилЗНИИЭП

Взам.инв.№ | Подпись и дата | Инв.№подл.

Копировал

Формат А4

| ФОРМАТ | ЗОНА | ПОЗ. | ОБОЗНАЧЕНИЕ | НАИМЕНОВАНИЕ | КОЛ. | ПРИМЕЧАНИЕ |
|---|---|---|---|---|---|---|
| | | | | ПЕРЕМЕННЫЕ ДАННЫЕ ДЛЯ ИСПОЛНЕНИЙ: | | |
| | | | | I.090.I-2с.I-2 0.6.0.0 | | |
| | | | | 2КП 32.2I.3,5 | | |
| | | | | СБОРОЧНЫЕ ЕДИНИЦЫ | | |
| | | | | КАРКАСЫ ПЛОСКИЕ | | |
| А4 | | I | I.090.I-2с.I-2 0.0.2.0 | КРI | I2 | |
| А4 | | 2 | I.090.I-2с.I-2 0.0.2.0-0I | КР2 | 3 | |
| | | | | ДЕТАЛИ | | |
| А3 | | 9 | I.090.I-2с.I-2 0.0.0.I-0I | ПЕТЛЯ СТРОПОВОЧНАЯ СП2 | 2 | |
| | | | | СТЕРЖНИ АНКЕРНЫЕ | | |
| А3 | | I0 | I.090.I-2с.I-2 0.0.0.I-03 | АНI | 3 | |
| А3 | | II | I.090.I-2с.I-2 0.0.0.I-04 | АН2 | I | |
| | | | | СТЕРЖНИ ОТДЕЛЬНЫЕ | | |
| | | | | ФI0АI ГОСТ 578I-82 | | |
| Б4 | | I2 | I0.0II.2950 | L=2950 | 2 | I,82КГ |
| БЧ | | I3 | I0.0II.2770 | L=2770 | 2 | I,7IКГ |
| | | | | Ø5 ВРI ГОСТ 6727-80 | | |
| БЧ | | I4 | 5.04I.32I5 | L=32I5 | 6 | 0,5КГ |
| БЧ | | I5 | 5.04I.2760 | L=2760 | 4 | 0,43КГ |
| БЧ | | I6 | 5.04I.2550 | L=2550 | 2 | 0,4КГ |

Взам.инв.№ | Подпись и дата | Инв.№подл.

I.090.I-2с.I-2 0.6.0.0

Лист 2

Копировал

Формат А4

| ФОРМАТ | ЗОНА | ПОЗ. | ОБОЗНАЧЕНИЕ | НАИМЕНОВАНИЕ | КОЛ. | ПРИМЕЧАНИЕ |
|---|---|---|---|---|---|---|
| | | | | I.090.I-2c.I-2 0.6.0.0-0I | | |
| | | | | 2КП 20.2I.3,5 | | |
| | | | | СБОРОЧНЫЕ ЕДИНИЦЫ | | |
| | | | | КАРКАСЫ ПЛОСКИЕ | | |
| А4 | | I | I.090.I-2c.I-2 0.0.2.0 | КРI | 5 | |
| А4 | | 2 | I.090.I-2c.I-2 0.0.2.0-0I | КР2 | 3 | |
| | | | | ДЕТАЛИ | | |
| А3 | | 9 | I.090.I-2c.I-2 0.0.0.I-02 | ПЕТЛЯ СТРОПОВОЧНАЯ СП3 | 2 | |
| | | | | СТЕРЖНИ АНКЕРНЫЕ | | |
| А3 | | I0 | I.090.I-2c.I-2 0.0.0.I-03 | АНI | 3 | |
| А3 | | II | I.090.I-2c.I-2 0.0.0.I-04 | АН2 | I | |
| | | | | СТЕРЖНИ ОТДЕЛЬНЫЕ | | |
| | | | | ∅ I0 AI ГОСТ 5781-82 | | |
| БЧ | | I2 | I0.0II.I750 | L=I750 | 2 | I,08КГ |
| БЧ | | I3 | I0.0II.I570 | L=I570 | 2 | 0,97КГ |
| | | | | ∅ 5 ВРI ГОСТ 6727-80 | | |
| БЧ | | I4 | 5.04I.20I5 | L=20I5 | 6 | 0,3IКГ |
| БЧ | | I5 | 5.04I.I560 | L=I560 | 4 | 0,24КГ |
| БЧ | | I6 | 5.04I.I350 | L=I350 | 2 | 0,2IКГ |

Инв.№ подл. | Подпись и дата | Взам.инв.№



Копировал Формат А4

| ФОРМАТ | ЗОНА | ПОЗ. | ОБОЗНАЧЕНИЕ | НАИМЕНОВАНИЕ | КОЛ. | ПРИМЕЧАНИЕ |
|---|---|---|---|---|---|---|
| | | | | I.090.I-2c.I-2 0.6.0.0-02 | | |
| | | | | 2КП I4.2I.3,5 | | |
| | | | | СБОРОЧНЫЕ ЕДИНИЦЫ | | |
| | | | | КАРКАСЫ ПЛОСКИЕ | | |
| А4 | | I | I.090.I-2c.I-2 0.0.2.0 | КРI | 4 | |
| | | | | ДЕТАЛИ | | |
| А3 | | 9 | I.090.I-2c.I-2 0.0.0.I-02 | ПЕТЛЯ СТРОПОВОЧНАЯ СП3 | 2 | |
| | | | | СТЕРЖНИ ОТДЕЛЬНЫЕ | | |
| | | | | ∅ I0 AI ГОСТ 5781-82 | | |
| БЧ | | I2 | I0.0II.II50 | L=II50 | 3 | 0,7IКГ |
| БЧ | | I3 | I0.0II.970 | L=970 | 3 | 0,6КГ |
| | | | | ∅ 5 ВРI ГОСТ 6727-80 | | |
| БЧ | | I4 | 5.04I.I4I5 | L=I4I5 | 6 | 0,22КГ |
| БЧ | | I5 | 5.04I.960 | L=960 | 4 | 0,I5КГ |
| БЧ | | I6 | 5.04I.750 | L=750 | 2 | 0,I2КГ |

Инв.№ подл. | Подпись и дата | Взам.инв.№



Копировал Формат А4

т.к. 1.090.1-2с. в.1-2.

Инв.№ подл. | Подпис. и дата | Взам.инв.№

## РИС.1

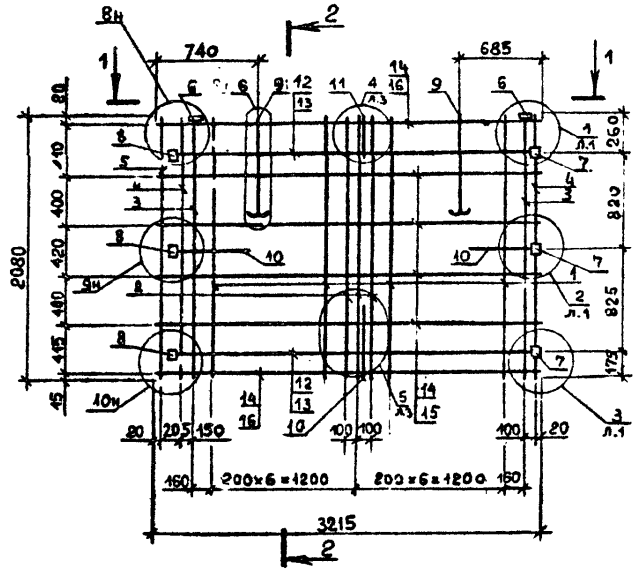


1-1

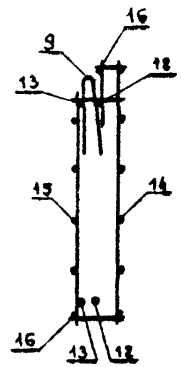

2-2

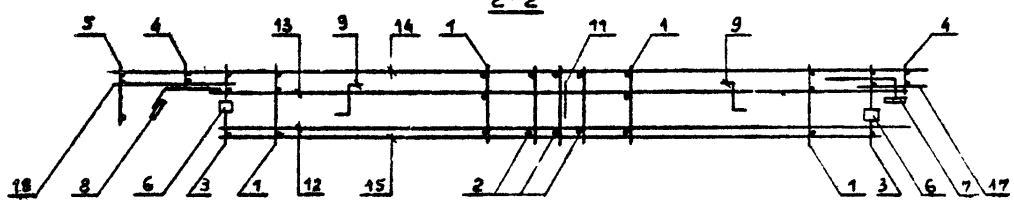

| Обозначение | Марка | Рис. | Масса, кг |
|---|---|---|---|
| I.090.I-2с.I-2 0.6.0.0 | 2КП 32.2I.3,5 | I | 5I,46 |
| -0I | 2КП 20.2I.3,5 | 2 | 36,47 |
| -02 | 2КП I4.2I.3,5 | 3 | 27,22 |

| | | | |
|---|---|---|---|
| Нач.отд. | Эдишерашвили | | |
| Н.контр. | Силагадзе | | |
| Рук.маст. | Касрадзе | | |
| ГИП | Эдишерашвили | | |
| Рук.гр. | Бурджанадзе | | |
| Проверил | Салихова | | |
| Разраб. | Шария | | |

I.090.I-2с.I-2 0.6.0.0СБ

КАРКАС ПРОСТРАНСТВЕННЫЙ 2КП 32, 2КП 20, 2КП I4 СБОРОЧНЫЙ ЧЕРТЕЖ

| Стадия | Масса | Масштаб |
|---|---|---|
| Р | См Табл. | 1:50 |
| Лист 1 | Листов 2 | |

ТбилЗНИИЭП

Копировал

Формат А3

## РИС. 2

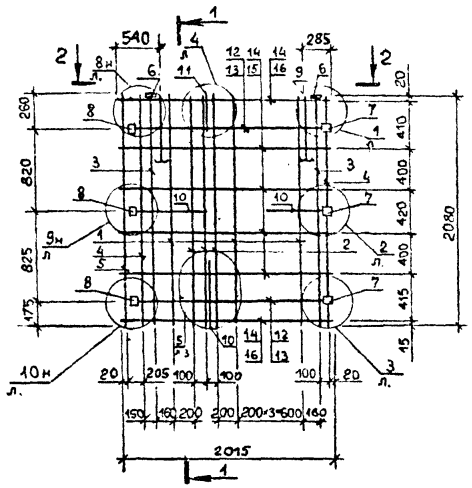


## РИС. 3

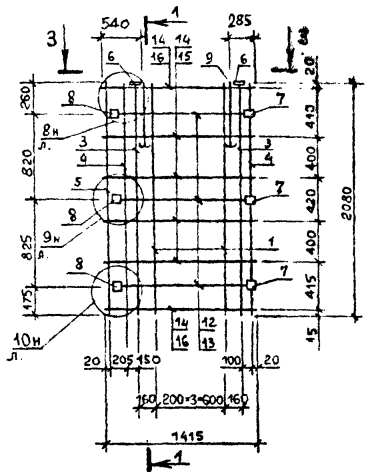


## 1-1

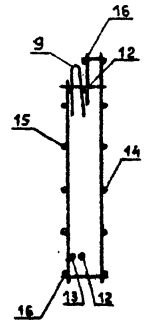

## 2-2

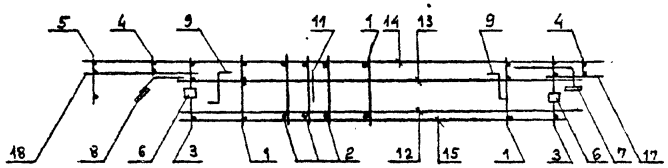

## 3-3

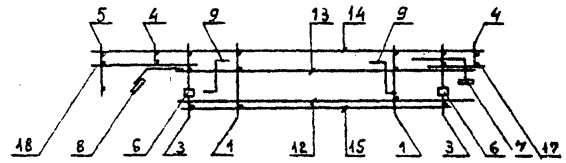

т.к. 1.090.1-2с. в.1-2.

| Инв. № подл. | Подпись и дата | Взам. инв. № |
|---|---|---|
| | | |

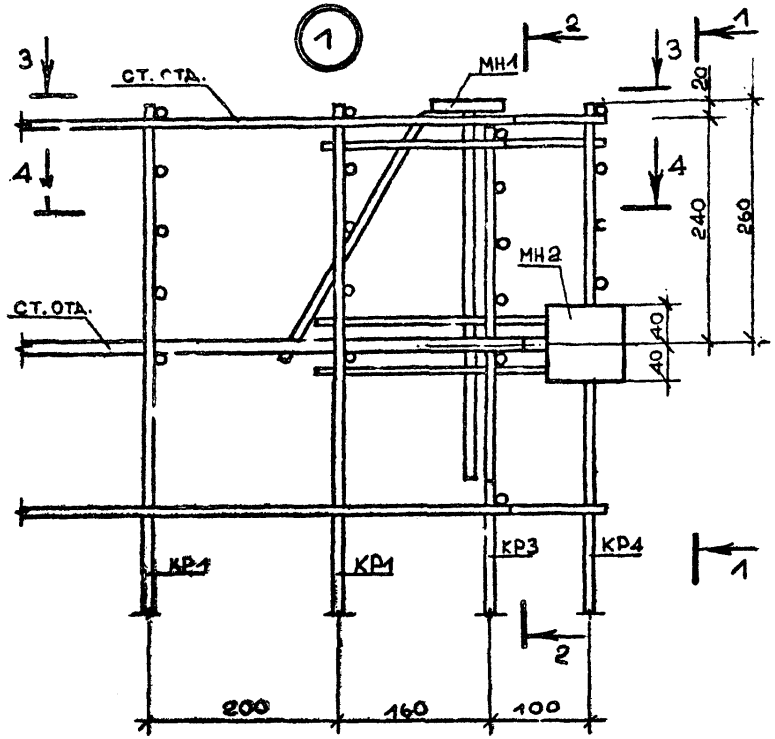


1-1

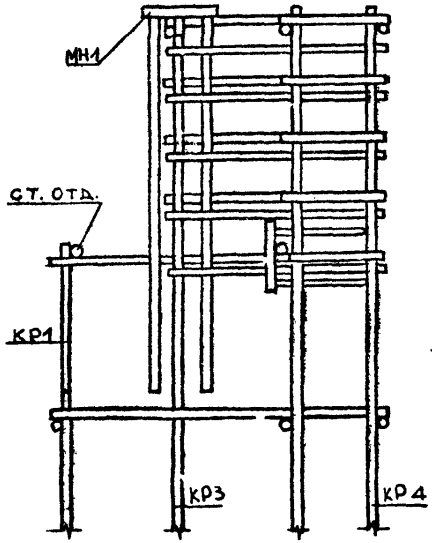


2-2

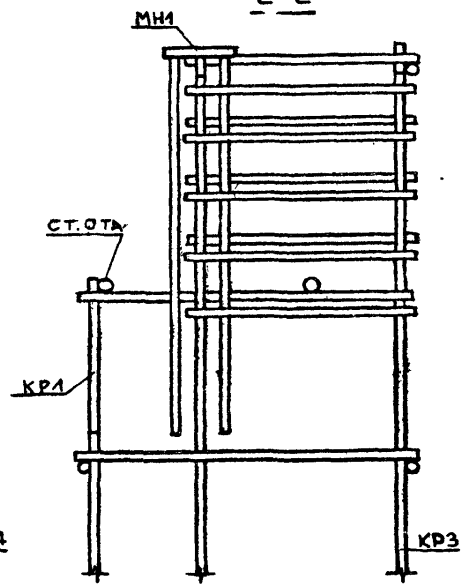


3-3

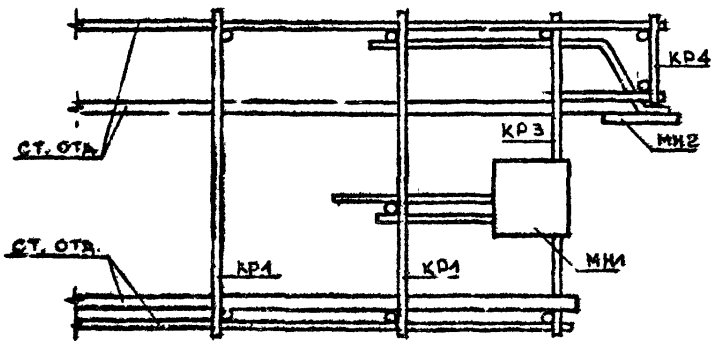


4-4

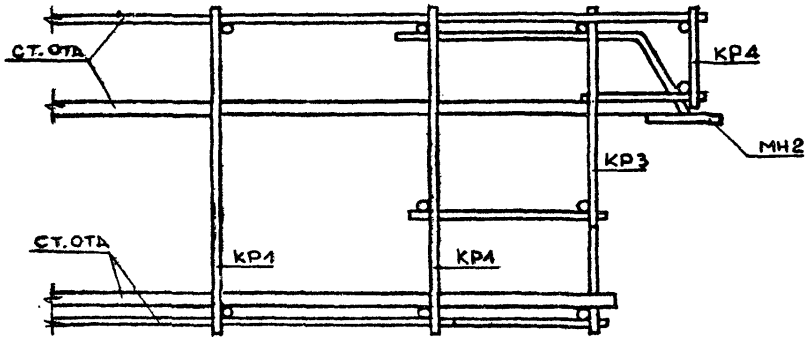


| | | | |
|---|---|---|---|
| Нач.отд. | Эдишерашвили | | 7.06.85 |
| Н.контр. | Силагадзе | | 7.06.85 |
| Рук.маст. | Касрадзе | | 7.06.85 |
| ГИП | Эдишерашвили | | 7.06.85 |
| Рук.гр. | Бурджанадзе | | 7.06.85 |
| Проверил | Шелия | | 7.06.85 |
| Разраб. | Шария | | 7.06.85 |

I.090.I-2c.I-2 0.0.0.ОД2

УЗЛЫ АРМАТУРНЫЕ

| Стадия | Лист | Листов |
|---|---|---|
| Р | 1 | 6 |

ТбилЗНИИЭП

Копировал

Формат А3

Т.К. 1.090.1-2с. в.1-2.

Инв. № подл. | Подпись и дата | Взам.инв. №

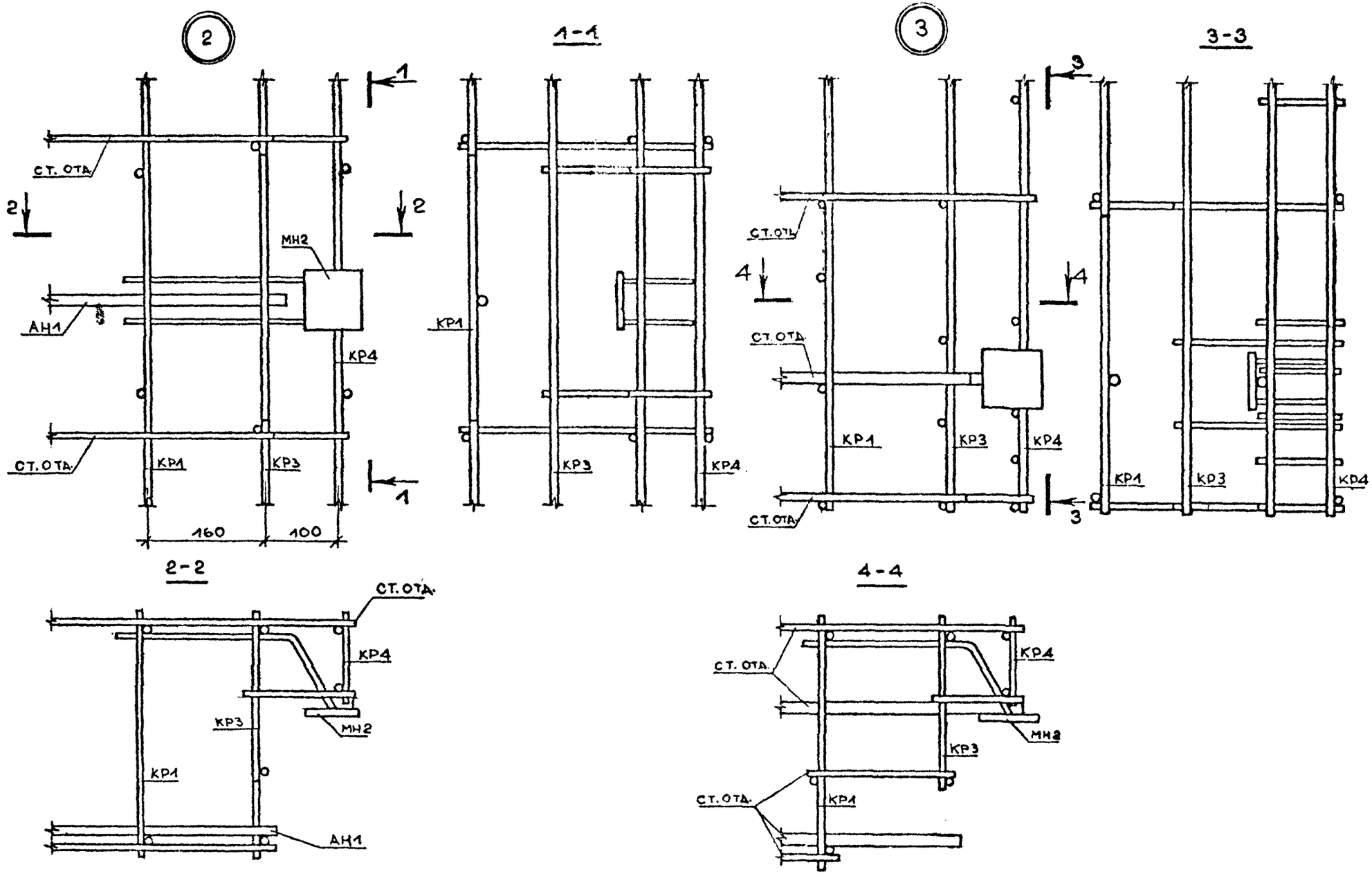


Инв. № подл. | Подпись и дата | Взам. инв. №

I.090.I-2c.I-2 0.0.0.ОД2

Лист 2

Копировал

Формат А3

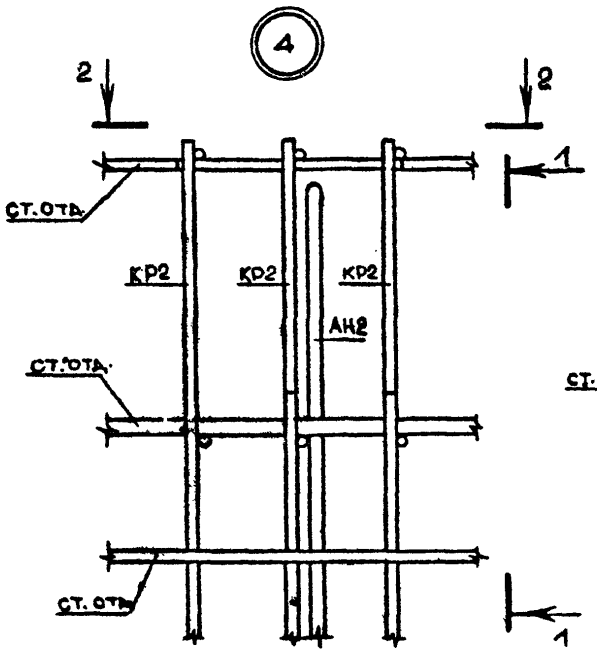


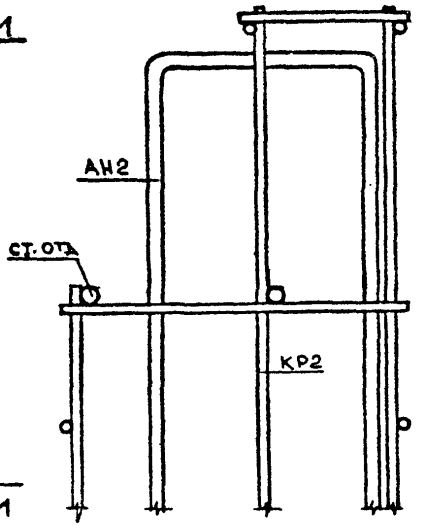


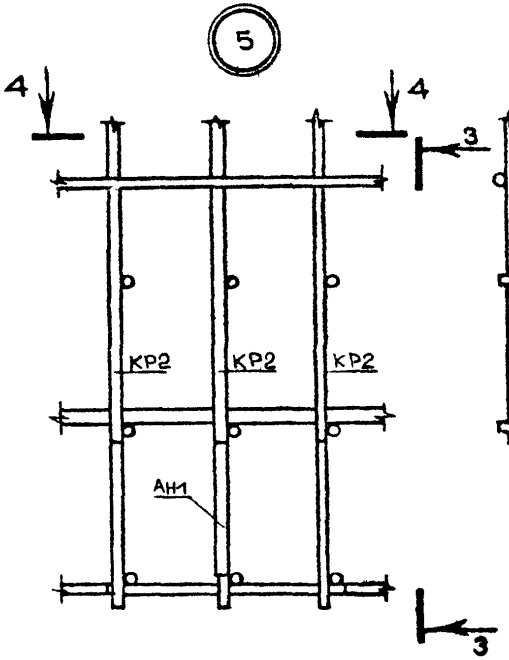


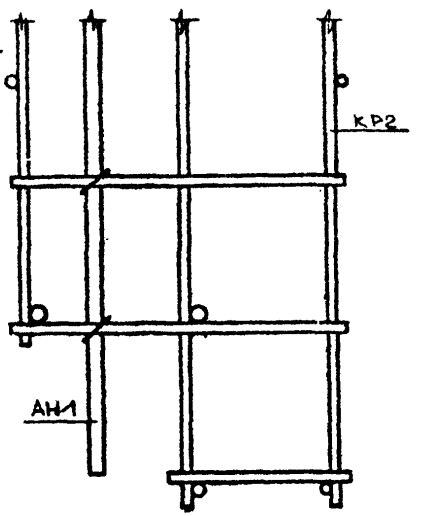


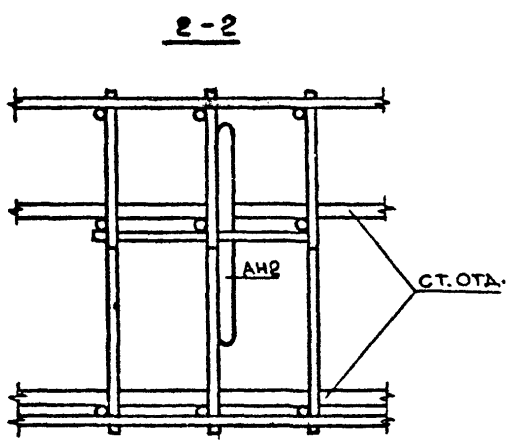


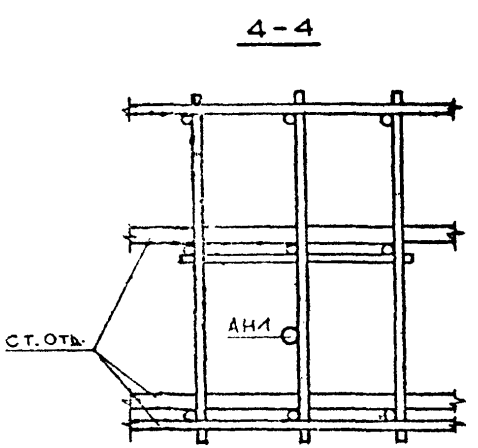


Инв. № подл. | Подпись и дата | Взам. инв. №

I.090.I-2c.I-2 0.0.0.ОД2

Лист 3

Копировал

Формат А3

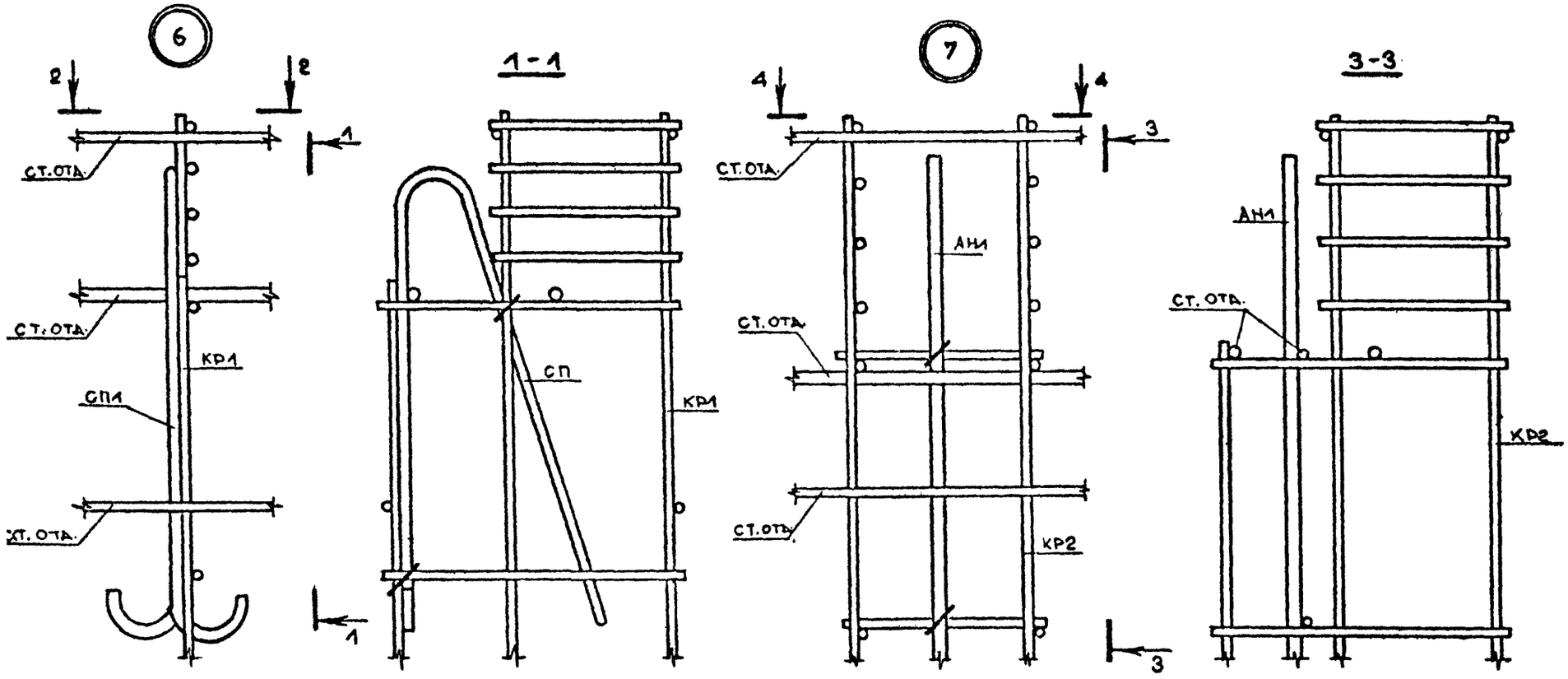
6
2
2
1
СТ. ОТД.
СТ. ОТД.
КР1
СП1
ХТ. ОТД.
1-1
СП
КР1
1
1
7
4
4
3
СТ. ОТД.
АН1
СТ. ОТД.
КР2
СТ. ОТД.
3
3
3-3
АН1
СТ. ОТД.
КР2
2-2
СП
СТ. ОТД.
4-4
СТ. ОТД.
СТ. ОТД.
СТ. ОТД.
АН1

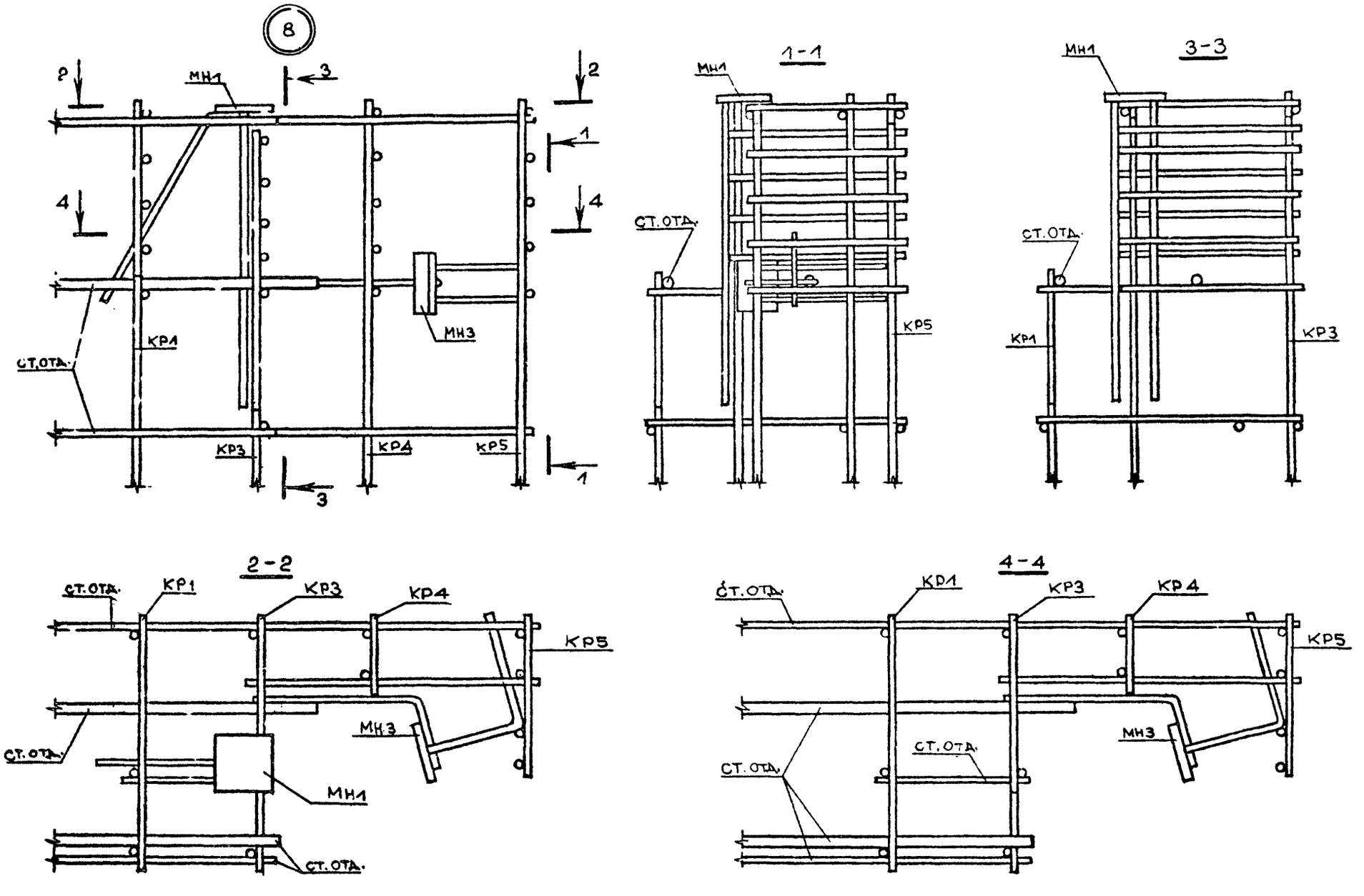


т.т. 1.090.1-2с. в.1-2.

Инв. № подл. | Подпись и дата | Взам. инв. №

I.090.I-2c.I-2 0.0.0.ОД2

Лист 5

Копировал

Формат А3

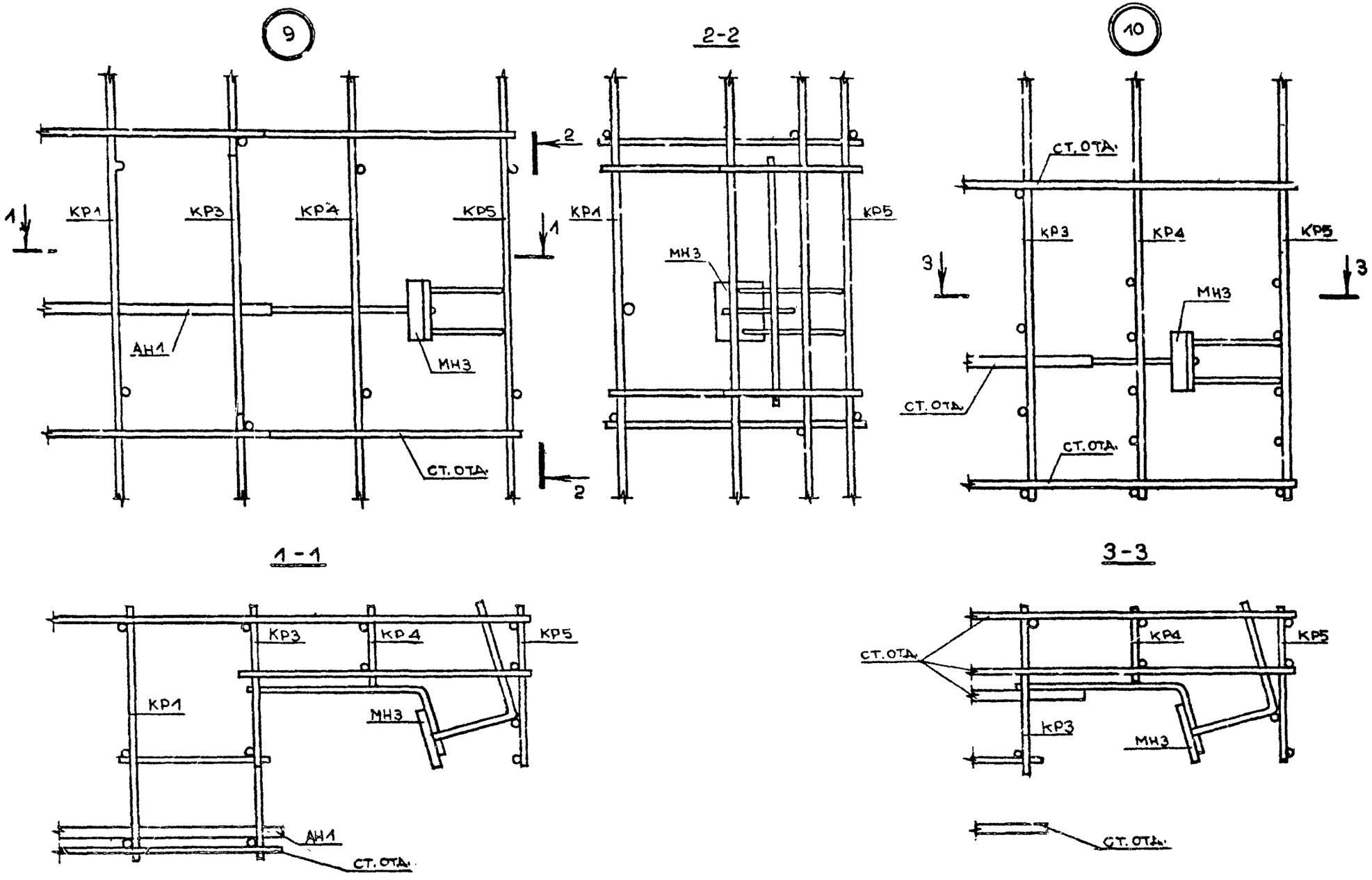


Т.К. 1.090.1-2с. в. 1-2.

Инв. № подл. | Подпись и дата | Взам. инв. №

| ФОРМАТ | ЗОНА | ПОЗ. | ОБОЗНАЧЕНИЕ | НАИМЕНОВАНИЕ | КОЛ. | ПРИМЕЧАНИЕ |
|---|---|---|---|---|---|---|
| | | | | **ДОКУМЕНТАЦИЯ** | | |
| А4 | | | I.090.I-2с.I-2 0.0.I.0СБ | СБОРОЧНЫЙ ЧЕРТЕЖ | | |
| А3 | | | I.090.I-2с.I-2 0.0.0.0ТО | ТЕХНИЧЕСКОЕ ОПИСАНИЕ | | |
| | | | | **СБОРОЧНЫЕ ЕДИНИЦЫ** | | |
| | | | | СЕТКИ | | |
| А4 | | I | I.090.I-2с.I-2 0.0.3.0 | СI | I | |
| А4 | | 2 | I.090.I-2с.I-2 0.0.3.0-0I | С2 | I | |
| | | | | **ДЕТАЛИ** | | |
| БЧ | | 3 | 5.04I.I500 | Ф5Вр-I ГОСТ 6727-80 L = I500 | I | 0,23кг |

т.к. 1.090.1-2с. в.1-2.

| | | | |
|---|---|---|---|
| Нач.отд. | Эдишерашвили | | |
| Н.контр. | Силагадзе | | |
| Рук.маст | Касрадзе | | |
| ГИП | Эдишерашвили | | |
| Рук. гр. | Бурджанадзе | | |
| Проверил | Шелия | | |
| Разраб. | Салихова | | |

I.090.I-2с.I-2 0.0.I.0

КАРКАС УКРУПНИТЕЛЬНОЙ СБОРКИ СКРI

| Стадия | Лист | Листов |
|---|---|---|
| Р. | | I |

ТбилЗНИИЭП

Взам.инв.№ | Подпись и дата | Инв.№подл.

Копировал Формат А4

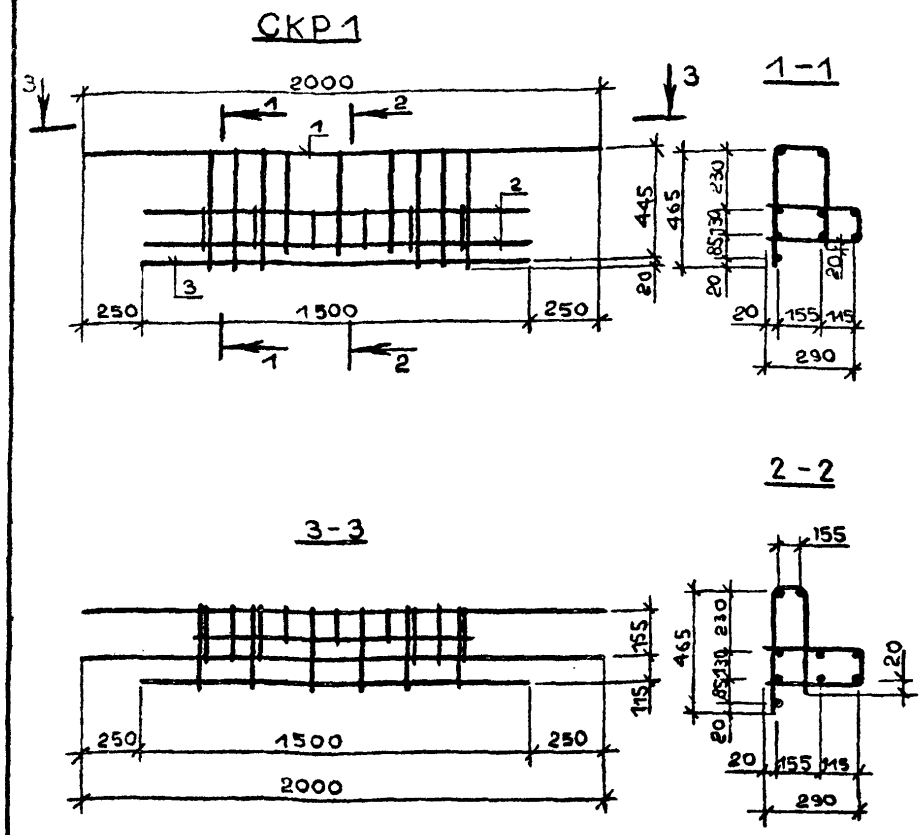


| | | | |
|---|---|---|---|
| Нач.отд. | Эдишерашвили | | 21.6.85 |
| Н.контр. | Силагадзе | | 21.6.85 |
| Рук.маст | Касрадзе | | 21.6.85 |
| ГИП | Эдишерашвили | | 21.6.85 |
| Рук.гр. | Бурджанадзе | | 21.6.85 |
| Проверил | Шелия | | 21.6.85 |
| Разраб. | Шария | | 21.6.85 |

I.090.I-2с.I-2 0.0.I.0СБ

КАРКАС УКРУПНИТЕЛЬНОЙ СБОРКИ СКРI СБОРОЧНЫЙ ЧЕРТЕЖ

| Стадия | Масса | Масштаб |
|---|---|---|
| Р | 4,62 кг | 1:20 |

Лист | Листов 1

ТбилЗНИИЭП

Взам.инв.№ | Подпись и дата | Инв.№подл.

Копировал Формат А3

| ФОРМАТ | ЗОНА | ПОЗ. | ОБОЗНАЧЕНИЕ | НАИМЕНОВАНИЕ | КОЛ. | ПРИМЕЧАНИЕ |
|---|---|---|---|---|---|---|
| | | | | ДОКУМЕНТАЦИЯ | | |
| А3 | | | I.090.I-2c.I-2 0.0.2.0СБ | СБОРОЧНЫЙ ЧЕРТЕЖ | | |
| А3 | | | I.090.I-2c.I-2 0.0.0.0ТО | ТЕХНИЧЕСКОЕ ОПИСАНИЕ | | |
| | | | | ПЕРЕМЕННЫЕ ДАННЫЕ ДЛЯ ИСПОЛНЕНИЙ: | | |
| | | | | I.090.I-2c.I-2 0.0.2.0 | | |
| | | | | КАРКАС ПЛОСКИЙ КР1 | | |
| | | | | ДЕТАЛИ | | |
| | | | | Ф6А-III ГОСТ 5781-82 | | |
| БЧ | | I | 6.0I3.2080 | L = 2080 | I | 0,46кг |
| БЧ | | 2 | 6.0I3.I840 | L = I840 | I | 0,40кг |
| БЧ | | 3 | 6.0I3.600 | L = 600 | I | 0,I3кг |
| | | | | Ф4Вр-I ГОСТ 6727-80 | | |
| БЧ | | 4 | 4.04I.3I0 | L = 3I0 | 8 | 0,03кг |
| БЧ | | 5 | 4.04I.I95 | L = I95 | 4 | 0,02кг |
| | | | | I.090.I-2c.I-2 0.0.2.0-0I | | |
| | | | | КАРКАС ПЛОСКИЙ КР2 | | |
| | | | | ДЕТАЛИ | | |
| | | | | Ф6А-III ГОСТ 5781-82 | | |
| БЧ | | I | 6.0I3.2080 | L = 2080 | I | 0,46кг |
| БЧ | | 2 | 6.0I3.I690 | L = I690 | I | 0,37кг |
| БЧ | | 3 | 6.0I3.600 | L = 600 | 2 | 0,I3кг |
| | | | | Ф4Вр-I ГОСТ 6727-80 | | |
| БЧ | | 4 | 4.04I.3I0 | L = 3I0 | 7 | 0,03кг |
| БЧ | | 5 | 4.04I.I60 | L = I60 | I | 0,02кг |
| БЧ | | 6 | 4.04I.I45 | L = I45 | 4 | 0,0Iкг |

| ФОРМАТ | ЗОНА | ПОЗ. | ОБОЗНАЧЕНИЕ | НАИМЕНОВАНИЕ | КОЛ. | ПРИМЕЧАНИЕ |
|---|---|---|---|---|---|---|
| | | | | I.090.I-2c.I-2 0.0.2.0-02 | | |
| | | | | КАРКАС ПЛОСКИЙ КР3 | | |
| | | | | ДЕТАЛИ | | |
| | | | | Ф6А-III ГОСТ 5781-82 | | |
| БЧ | | I | 6.0I3.2060 | L = 2060 | 2 | 0,46кг |
| БЧ | | 2 | 6.0I3.420 | L = 420 | 2 | 0,09кг |
| | | | | Ф4Вр-I ГОСТ 6727-80 | | |
| БЧ | | 3 | 4.04I.3I0 | L = 3I0 | 6 | 0,03кг |
| БЧ | | 4 | 4.04I.I95 | L = I95 | 9 | 0,02кг |
| | | | | I.090.I-2c.I-2 0.0.2.0-03 | | |
| | | | | КАРКАС ПЛОСКИЙ КР4 | | |
| | | | | ДЕТАЛИ | | |
| | | | | Ф6А-III ГОСТ 5781-82 | | |
| БЧ | | I | 6.0I3.2080 | L = 2080 | 2 | 0,46кг |
| | | | | Ф4Вр-I ГОСТ 6727-80 | | |
| БЧ | | 2 | 4.04I.80 | L = 80 | I4 | 0,0Iкг |
| | | | | I.090.I-2c.I-2 0.0.2.0-04 | | |
| | | | | КАРКАС ПЛОСКИЙ КР5 | | |
| | | | | ДЕТАЛИ | | |
| | | | | Ф6А-III ГОСТ 5781-82 | | |
| БЧ | | I | 6.0I3.2080 | L = 2080 | 3 | 0,46кг |
| | | | | Ф4Вр-I ГОСТ 6727-80 | | |
| БЧ | | 2 | 4.04I.200 | L = 200 | I4 | 0,02кг |

| | | | |
|---|---|---|---|
| Нач.отд. | Эдишерашвили | | |
| Н.контр. | Силагадзе | | |
| Рук.маст. | Касрадзе | | |
| ГИП | Эдишерашвили | | |
| Рук. гр. | Бурджанадзе | | |
| Проверил | Шелия | | |
| Разраб. | Салихова | | |

I.090.I-2c.I-2 0.0.2.0

КАРКАС ПЛОСКИЙ КР1 – КР5

| Стадия | Лист | Листов |
|---|---|---|
| Р | 1 | 2 |

ТбилЗНИИЭП

Взам.инв.№ | Подпись и дата | Инв.№подл.

Копировал Формат А4

I.090.I-2c.I-2 0.0.2.0

Лист 2

Взам.инв.№ | Подпись и дата | Инв.№подл.

Копировал Формат А4

РИС.1

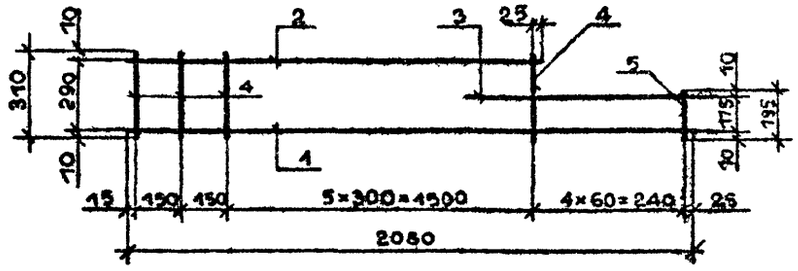


РИС. 2

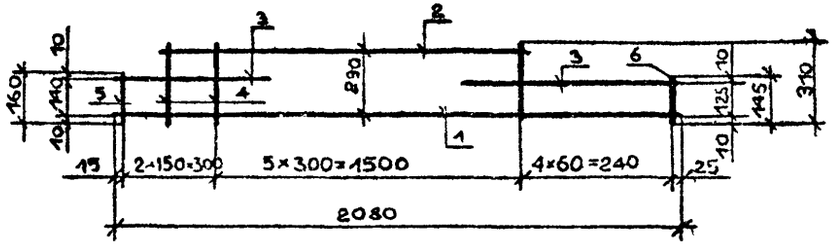


РИС. 3

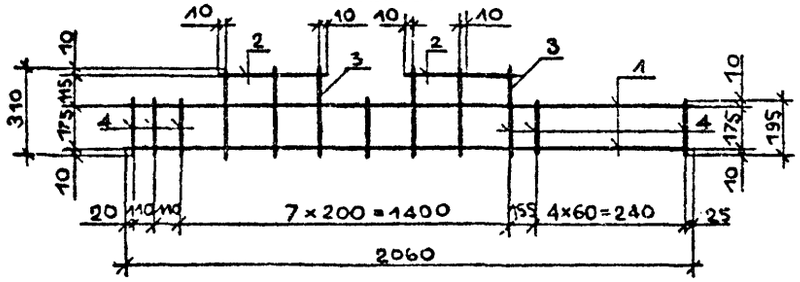


РИС. 4

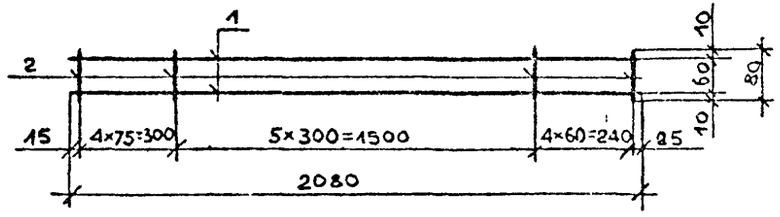


РИС.5

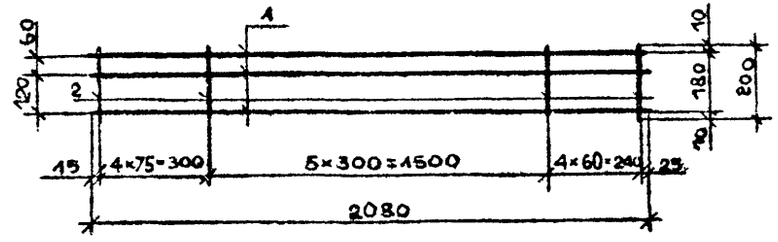


| Обозначение | Марка | Рис. | Масса, кг |
|---|---|---|---|
| I.090.I-2c.I-2 0.0.2.0 | КР1 | I | I,3I |
| -0I | КР2 | 2 | I,36 |
| -02 | КР3 | 3 | I,46 |
| -03 | КР4 | 4 | I,06 |
| -04 | КР5 | 5 | I,66 |

| | | | |
|---|---|---|---|
| Нач.отд. | Эдишерашвили | | |
| Н.контр. | Силагадзе | | |
| Рук.маст. | Касрадзе | | |
| ГИП | Эдишерашвили | | |
| Рук.гр. | Бурджанадзе | | |
| Проверил | Шелия | | |
| Разраб. | Шария | | |

I.090.I-2c.I-2 0.0.2.0СБ

КАРКАС ПЛОСКИЙ КР1 – КР5 СБОРОЧНЫЙ ЧЕРТЁЖ

| Стадия | Масса | Масштаб |
|---|---|---|
| Р | См. табл. | 1:20 |
| Лист | Листов 1 | |

ТбилЗНИИЭП

Копировал

Формат А3

Инв.№ подл. | Подпись и дата | Взам.инв.№

| ФОРМАТ | ЗОНА | ПОЗ. | ОБОЗНАЧЕНИЕ | НАИМЕНОВАНИЕ | КОЛ. | ПРИМЕЧАНИЕ |
|---|---|---|---|---|---|---|
| | | | | ДОКУМЕНТАЦИЯ | | |
| А3 | | | I.090.I-2c.I-2 0.0.3.0СБ | СБОРОЧНЫЙ ЧЕРТЕЖ | | |
| А3 | | | I.090.I-2c.I-2 0.0.0 ОТО | ТЕХНИЧЕСКОЕ ОПИСАНИЕ | | |
| | | | | ПЕРЕМЕННЫЕ ДАННЫЕ ДЛЯ ИСПОЛНЕНИЙ: | | |
| | | | | I.090.I-2c.I-2 0.0.3.0 | | |
| | | | | СЕТКА С1 | | |
| | | | | ДЕТАЛИ | | |
| | | | | Ф8А-III ГОСТ 5781-82 | | |
| БЧ | | I | 8.0I3.2000 | L = 2000 | I | 0,79кг |
| БЧ | | 2 | 8.0I3.I020 | L = I020 | I | 0,40кг |
| БЧ | | 3 | 8.0I3.760 | L = 760 | 2 | 0,30кг |
| | | | | Ф4Вр-I ГОСТ 6727-80 | | |
| БЧ | | 4 | 4.04I.I0I0 | L = I0I0 | 6 | 0,I0кг |
| БЧ | | 5 | 4.04I.960 | L = 960 | 3 | 0,09кг |
| | | | | I.090.I-2c.I-2 0.0.3.0-0I | | |
| | | | | СЕТКА С2 | | |
| | | | | ДЕТАЛИ | | |
| БЧ | | I | 5.04I.I500 | Ф5Вр-I ГОСТ 6727-80 | | |
| | | | | L = I500 | 6 | 0,23кг |
| БЧ | | 2 | 4.04I.720 | Ф4Вр-I ГОСТ 6727-80 | | |
| | | | | L = 720 | 6 | 0,07кг |

| | | | | | |
|---|---|---|---|---|---|
| Нач.отд. | Эдишерашвили | | | I.090.I-2c.I-2 0.0.3.0 | |
| Н.контр. | Силагадзе | | | | |
| Рук.маст | Касрадзе | | | | |
| ГИП | Эдишерашвили | | | Стадия: Р; Лист: I; Листов: 2 | |
| Рук. гр. | Бурджанадзе | | | СЕТКА СI - С4 | ТбилЗНИИЭП |
| Проверил | Шелия | | | | |
| Разраб. | Салихова | | | | |

Взам.инв.№ | Подпись и дата | Инв.№подл.

Копировал | Формат А4

| ФОРМАТ | ЗОНА | ПОЗ. | ОБОЗНАЧЕНИЕ | НАИМЕНОВАНИЕ | КОЛ. | ПРИМЕЧАНИЕ |
|---|---|---|---|---|---|---|
| | | | | I.090.I-2c.I-2 0.0.3.0-02 | | |
| | | | | СЕТКА С3 | | |
| | | | | ДЕТАЛИ | | |
| | | | | Ф4Вр-I ГОСТ 6727-80 | | |
| БЧ | | I | 4.04I.I520 | L = I520 | 5 | 0,I5кг |
| БЧ | | 2 | 4.04I.220 | L = 220 | 3I | 0,02кг |
| | | | | I.090.I-2c.I-2 0.0.3.0-03 | | |
| | | | | СЕТКА С4 | | |
| | | | | ДЕТАЛИ | | |
| | | | | Ф4Вр-I ГОСТ 6727-80 | | |
| БЧ | | I | 4.04I.I820 | L = I820 | 5 | 0,I8кг |
| БЧ | | 2 | 4.04I.220 | L = 220 | 37 | 0,02кг |

Инв.№подл. | Подпись и дата | Взам.инв.№

I.090.I-2c.I-2 0.0.3.0 | Лист 2

Копировал | Формат А4

## РИС.1

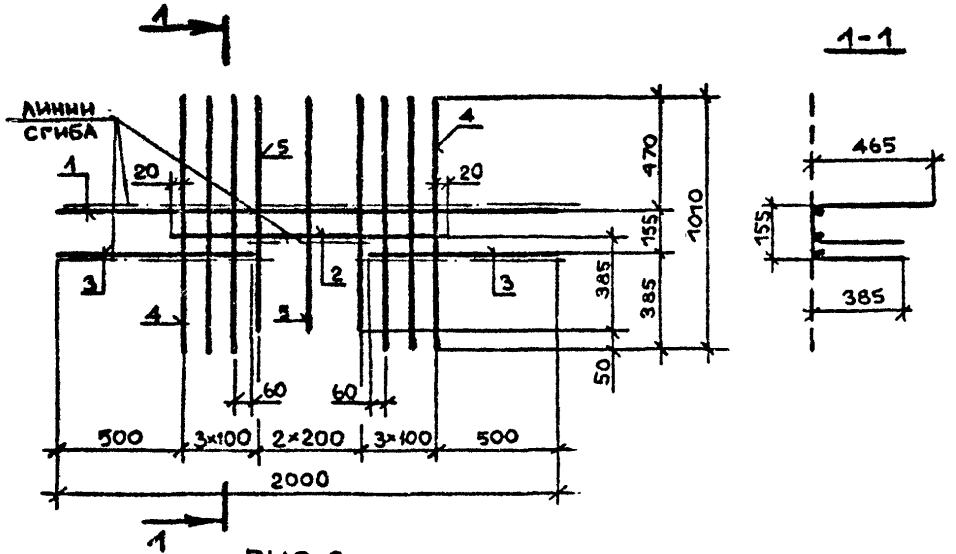


## РИС. 2

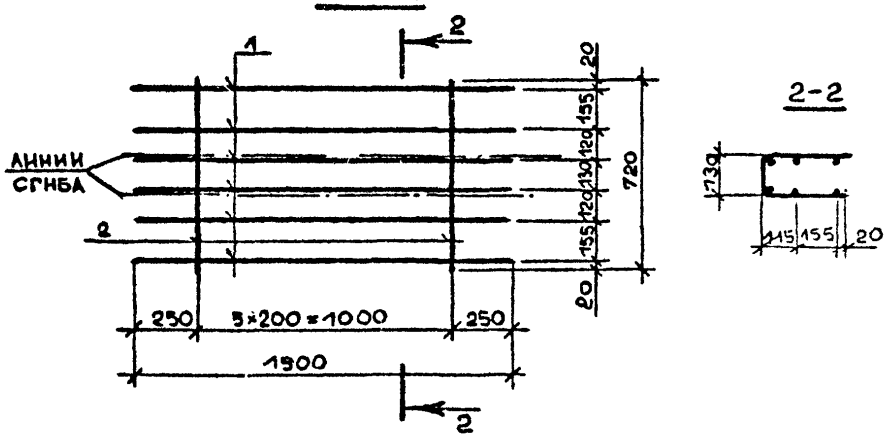


## РИС 3.

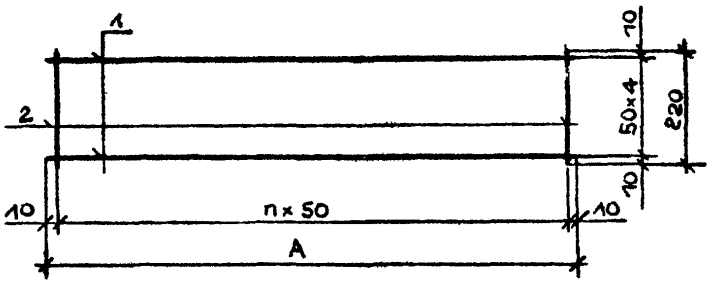


| Обозначение | Марка | Рис. | А мм | | Масса, кг |
|---|---|---|---|---|---|
| I.090.I-2c.I-2 0.0.3.0 | C1 | I | - | - | 2,66 |
| -01 | C2 | 2 | - | - | I,80 |
| -02 | C3 | 3 | I520 | 30 | I,37 |
| -03 | C4 | 3 | I820 | 36 | I,64 |

| | | | |
|---|---|---|---|
| Нач.отд. | Эдишерашвили | | 10.85 |
| Н.контр. | Силагадзе | | 10.85 |
| Рук.маст. | Касрадзе | | 10.85 |
| ГИП | Эдишерашвили | | 10.85 |
| Рук.гр. | Бурджанадзе | | 10.85 |
| Проверил | Шелия | | 10.85 |
| Разраб. | Шария | | 10.85 |

I.090.I-2c.I-2 0.0.3.0СБ

СЕТКА C1 - C4
СБОРОЧНЫЙ ЧЕРТЁЖ

| Стадия | Масса | Масштаб |
|---|---|---|
| Р | См. табл. | 1:20 |
| Лист | Листов 1 | |

ТбилЗНИИЭП

Копировал

Формат А3

Инв.№ подл. | Подпис. | Взам.инв.№

| ФОРМАТ | ЗОНА | ПОЗ. | ОБОЗНАЧЕНИЕ | НАИМЕНОВАНИЕ | КОЛ. | ПРИМЕЧАНИЕ |
|---|---|---|---|---|---|---|
| | | | | ДОКУМЕНТАЦИЯ | | |
| А3 | | | I.090.I-2с.I-2 0.0.3.0СБ | СБОРОЧНЫЙ ЧЕРТЕЖ | | |
| А3 | | | I.090.I-2с.I-2 0.0.0.0ТО | ТЕХНИЧЕСКОЕ ОПИСАНИЕ | | |
| | | | | ПЕРЕМЕННЫЕ ДАННЫЕ ДЛЯ ИСПОЛНЕНИЙ: | | |
| | | | | I.090.I-2с.I-2 0.0.4.0 | | |
| | | | | МН1 | | |
| | | | | ДЕТАЛИ | | |
| БЧ | | I | 8.80.060.80 | полоса -8х80 ГОСТ I03-76 | | |
| | | | | L = 80 | I | 0,4Iкг |
| БЧ | | 2 | 8.0I3.390 | Ф8А-III ГОСТ 578I-82 | | |
| | | | | L = 390 | 2 | 0,I5кг |
| БЧ | | 3 | 6.0I3.360 | Ф6А-III ГОСТ 578I-82 | | |
| | | | | L = 360 | I | 0,08кг |
| | | | | I.090.I-2с.I-2 0.0.4.0-0I | | |
| | | | | МН2 | | |
| | | | | ДЕТАЛИ | | |
| БЧ | | I | 8.80.060.80 | полоса - 8х80 ГОСТ I03-76 | | |
| | | | | L = 80 | I | 0,4Iкг |
| БЧ | | 2 | 6.0I3.390 | Ф6А-III ГОСТ 578I-82 | | |
| | | | | L = 390 | 2 | 0,09кг |
| | | | | I.090.I-2с.I-2 0.0.4.0-02 | | |
| | | | | МН3 | | |
| | | | | ДЕТАЛИ | | |

| | | | | | |
|---|---|---|---|---|---|
| Нач.отд. | Эдишерашвили | | | I.090.I-2с.I-2 0.0.4.0 | |
| Н.контр. | Силагадзе | | | | |
| Рук.маст | Касрадзе | | | | |
| ГИП | Эдишерашвили | | | ИЗДЕЛИЕ ЗАКЛАДНОЕ | Стадия: Р; Лист: I; Листов: 2 |
| Рук. гр. | Бурджанадзе | | | МН1 - МН3 | ТбилЗНИИЭП |
| Проверил | Шелия | | | | |
| Разраб. | Салихова | | | | |

Взам.инв.№ | Подпись и дата | Инв.№подл.

Копировал | Формат А4

| ФОРМАТ | ЗОНА | ПОЗ. | ОБОЗНАЧЕНИЕ | НАИМЕНОВАНИЕ | КОЛ. | ПРИМЕЧАНИЕ |
|---|---|---|---|---|---|---|
| БЧ | | I | 8.I00.060.I00 | полоса -8х100 ГОСТ I03-76 | | |
| | | | | L = I00 | I | 0,50кг |
| БЧ | | 2 | 6.0I3.280 | Ф6А-III ГОСТ 578I-82 | | |
| | | | | L = 280 | 2 | 0,20кг |
| БЧ | | 3 | I0.0II.330 | Ф10А-I ГОСТ 578I-82 | | |
| | | | | L = 330 | I | 0,[illegible]кг |

Взам.инв.№ | Подпись и дата | Инв.№подл.

I.090.I-2с.I-2 0.0.4.0 | Лист 2

Копировал | Формат А4

РИС.1

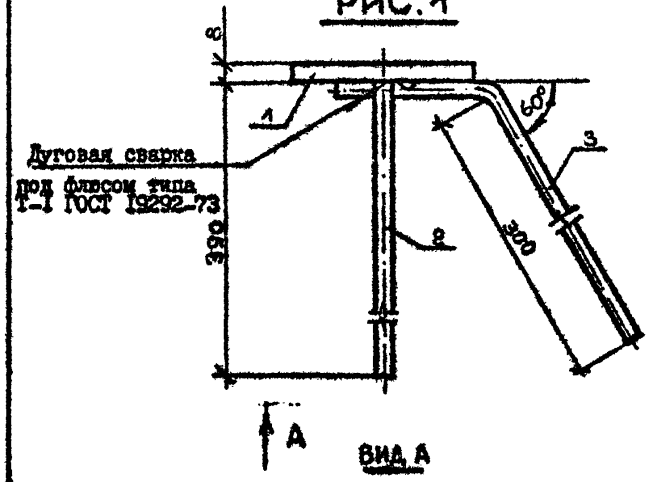


ВИД А

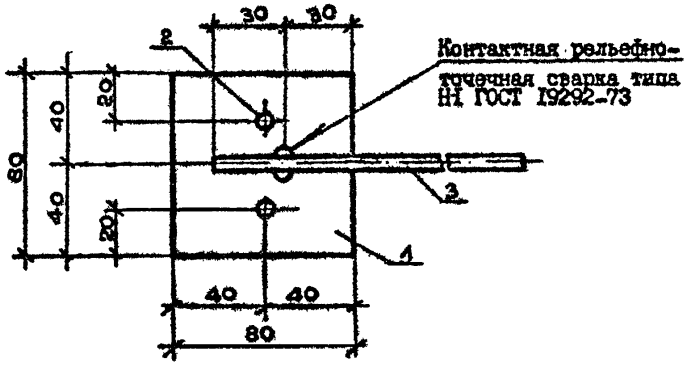


РИС.2

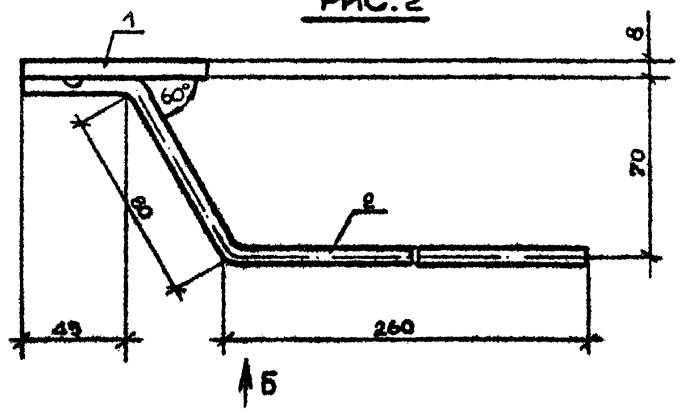


ВИД Б

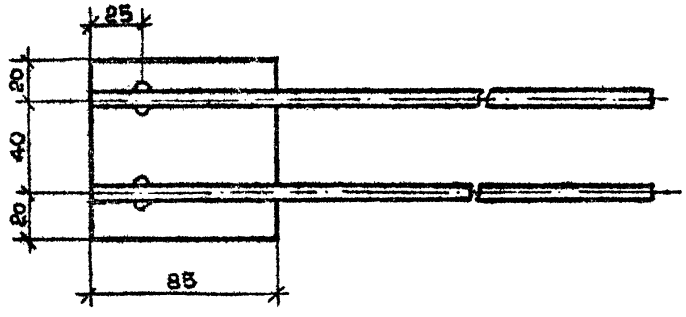


| Обозначение | Марка | Рис. | Масса, кг |
|---|---|---|---|
| I.090.I-2с.I-2 0.0.4.0 | МН1 | I | 0,79 |
| -01 | МН2 | 2 | 0,59 |
| -02 | МН3 | 3 | 0,82 |

| | | | | |
|---|---|---|---|---|
| Нач.отд. | Элишерашвили | | | I.090.I-2с.I-2 0.0.4.0СБ |
| Н.контр. | Силагадзе | | | ИЗДЕЛИЕ ЗАКЛАДНОЕ МН1 - МН3 СБОРОЧНЫЙ ЧЕРТЁЖ |
| Рук.маст. | Касрадзе | | | Стадия: Р; Масса: См. табл.; Масштаб: 1:2 |
| ГИП | Элишерашвили | | | Лист 1; Листов 2 |
| Рук.гр. | Бурджанадзе | | | ТбилЗНИИЭП |
| Проверил | Шелия | | | |
| Разраб. | Шария | | | |

Копировал

Формат А3

Инв.№ подл. | Подпись и дата | Взам.инв.№

Т.К. 1.090.1-2с. в.1-2.

## РИС.3

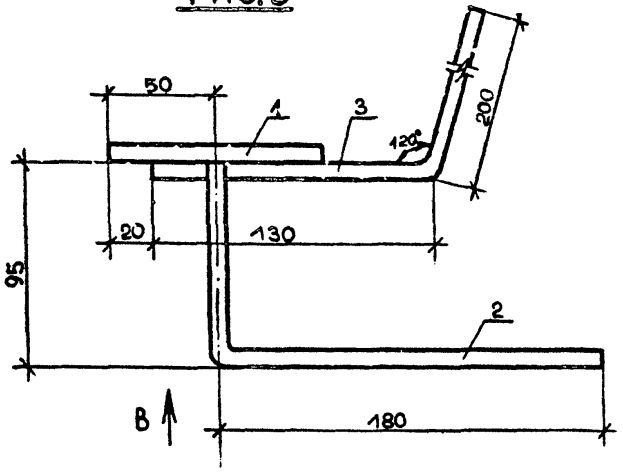


Дуговая сварка
под флюсом типа
Т-I ГОСТ I9292-73

### ВИД В

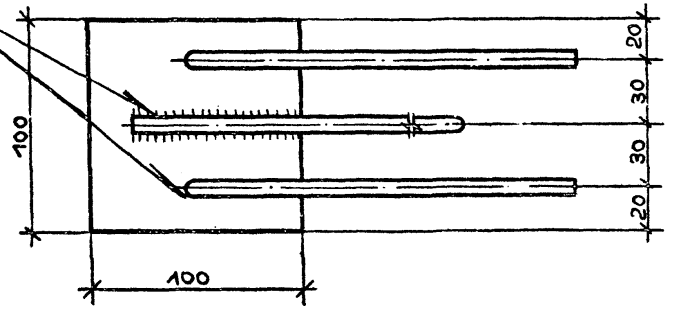


| Инв. № подл. | Подпись и дата | Взам. инв. № |
|---|---|---|
| | | |

| I.090.I-2с.I-2 0.0.4.0СБ | Лист 2 |
|---|---|

Копировал Формат А3

РИС.1

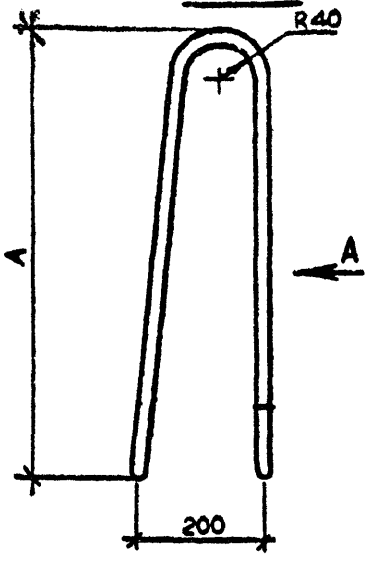


ВИД А

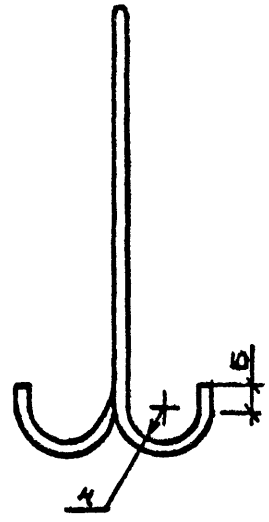


РИС. 2

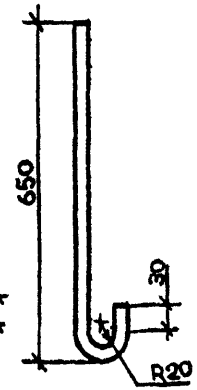


РИС.3

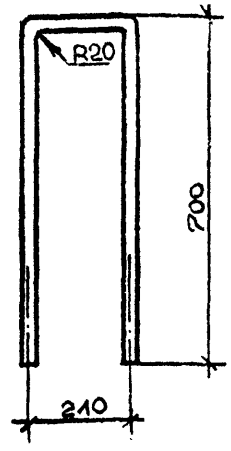


РИС. 4

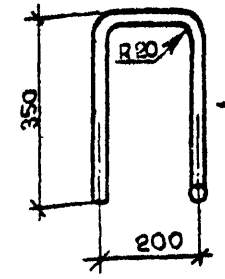


ВИД Б

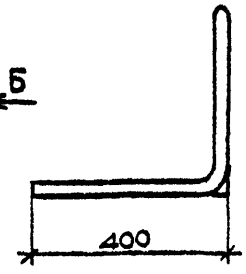


| Обозначение | Марка | Рис. | Размеры, мм | | | Ф,класс | L,мм | Масса, кг |
|---|---|---|---|---|---|---|---|---|
| | | | А | Б | ч | | | |
| I.090.I-2с.I-2 0.0.0.I | СПI | I | 890 | 50 | 30 | I6Ас-II | 2060 | 3,25 |
| -0I | СП2 | I | 7I0 | 30 | 20 | I2Ас-II | I620 | I,44 |
| -02 | СП3 | I | 720 | 30 | 20 | I0А-I | I630 | I,00 |
| -03 | АНI | 2 | - | - | - | I0А-I | 720 | 0,44 |
| -04 | АН2 | 3 | - | - | - | I0А-I | I6I0 | 0,99 |
| -05 | АН3 | 4 | - | - | - | I0А-I | I300 | 0,80 |

| | | | |
|---|---|---|---|
| Нач.отд. | Эдишерашвили | | |
| Н.контр. | Силагадзе | | |
| Рук.маст | Касрадзе | | |
| ГИП | Эдишерашвили | | |
| Рук.гр. | Бурджанадзе | | |
| Проверил | Шалия | | |
| Разраб. | Шария | | |

I.090.I-2с.I-2 0.0.0.I

ПЕТЛЯ СТРОПОВОЧНАЯ СПI - СП3, СТЕРЖЕНЬ АНКЕРНЫЙ АНI - АН3

| Стадия | Масса | Масштаб |
|---|---|---|
| Р | См. табл. | |
| Лист | Листов 1 | |

ГОСТ 578I-82

ТбилЗНИИЭП

Копировал

Формат А3

Инв.№ подл. | Подпись и д. | Взам.инв.№

| НАИМЕНОВАНИЕ | КОЛИЧЕСТВО НА МАРКУ | | | | | | | | | | | | | | | | |
|---|---|---|---|---|---|---|---|---|---|---|---|---|---|---|---|---|---|
| | ПСЦ 60.2I. 3,5-П-С | ПСЦ 30.2I. 3,5-П-С | ПСЦ I8.2I. 3,5-П-С | ПСЦ I2.2I. 3,5-П-С | IПСЦ 60.2I. 3,5-П-С | IIПСЦ 30.2I. 3,5-П-С | 2ПСЦ 30.2I. 3,5-П-С | 3ПСЦ 30.2I. 3,5-П-С | 4ПСЦ 30.2I. 3,5-П-С | 5ПСЦ 30.2I. 3,5-П-С | IIIПСЦ 32.2I. 3,5-П-С | IIIПСЦ 20.2I. 3,5-П-С | IIIПСЦ I4.2I. 3,5-П-С | 2ПСЦ 32.2I. 3,5-П-С | 2ПСЦ 20.2I. 3,5-П-С | 2ПСЦ I4.2I. 3,5-П-С | | |
| МАССА СТАЛИ КГ: | 86,36 | 47,73 | 3I,44 | 23,49 | 86,36 | 48,6I | 48,6I | 48,6I | 47,73 | 43,54 | 5I,46 | 36,I7 | 27,22 | 5I,46 | 36,I7 | 27,22 | | |
| АРМАТУРНЫЕ ИЗДЕЛИЯ | 80,43 | 42,6I | 26,32 | I8,37 | 80,43 | 43,49 | 43,49 | 43,49 | 42,6I | 38,42 | 44,8I | 29,52 | 20,57 | 44,8I | 29,52 | 20,57 | | |
| АРМАТУРНАЯ СТАЛЬ | 80,46 | 42,6I | 26,32 | I8,37 | 80,43 | 43,49 | 43,49 | 43,49 | 42,6I | 38,42 | 44,8I | 29,52 | 20,57 | 44,8I | 29,52 | 20,57 | | |
| КЛАСС А-I | I9,63 | 9,37 | 7,4I | 5,93 | I9,63 | I0,25 | I0,25 | I0,25 | 9,37 | 6,97 | 9,37 | 8,4I | 5,93 | 9,37 | 8,4I | 5,93 | | |
| Ф10А-I ГОСТ 5781-82 | I9,63 | 9,37 | 7,4I | 5,93 | I9,63 | I0,25 | I0,25 | I0,25 | 9,37 | 6,97 | 9,37 | 8,4I | 5,93 | 9,37 | 8,4I | 5,93 | | |
| КЛАСС Ас-II | 6,50 | 2,88 | - | - | 6,50 | 2,88 | 2,88 | 2,88 | 2,88 | 2,88 | 2,88 | - | - | 2,88 | - | - | | |
| Ф12Ас-II ГОСТ 5781-82 | - | 2,88 | - | - | - | 2,88 | 2,88 | 2,88 | 2,88 | 2,88 | 2,88 | - | - | 2,88 | - | - | | |
| Ф16Ас-II ГОСТ 5781-82 | 6,50 | | - | - | 6,50 | - | - | - | - | - | - | - | - | - | - | - | | |
| КЛАСС А-III | 33,25 | I9,I9 | I2,26 | 8,00 | 33,25 | I9,I9 | I9,I9 | I9,I9 | I9,I9 | I5,53 | 20,57 | I3,64 | 9,38 | 20,57 | I3,64 | 9,38 | | |
| Ф6А-III ГОСТ 5781-82 | 33,25 | I9,I9 | I2,26 | 8,00 | 33,25 | I9,I9 | I9,I9 | I9,I9 | I9,I9 | I2,I6 | 20,57 | I3,64 | 9,38 | 20,57 | I3,64 | 9,38 | | |
| Ф8А-III ГОСТ 5781-82 | - | - | - | - | - | - | - | - | - | 3,37 | - | - | - | - | - | - | | |
| КЛАСС Вр-I | 2I,05 | II,I7 | 6,65 | 4,44 | 2I,05 | II,I7 | II,I7 | II,I7 | II,I7 | I3,04 | II,99 | 7,47 | 5,26 | II,99 | 7,47 | 5,26 | | |
| Ф4Вр-I ГОСТ 6727-80 | I0,03 | 5,65 | 3,4I | 2,28 | I0,03 | 5,65 | 5,65 | 5,65 | 5,65 | 9,I3 | 5,93 | 3,69 | 2,56 | 5,93 | 3,69 | 2,56 | | |
| Ф5Вр-I ГОСТ 6727-80 | II,02 | 5,52 | 3,24 | 2,I6 | II,02 | 5,52 | 5,52 | 5,52 | 5,52 | 3,9I | 6,06 | 3,78 | 2,70 | 6,06 | 3,78 | 2,70 | | |
| ЗАКЛАДНЫЕ ИЗДЕЛИЯ | 5,I2 | 5,I2 | 5,I2 | 5,I2 | 5,I2 | 5,I2 | 5,I2 | 5,I2 | 5,I2 | 5,I2 | 6,65 | 6,65 | 6,65 | 6,65 | 6,65 | 6,65 | | |
| СТАЛЬ ПОЛОСОВАЯ С38/23 | 3,28 | 3,28 | 3,28 | 3,28 | 3,28 | 3,28 | 3,28 | 3,28 | 3,28 | 3,28 | 3,55 | 3,55 | 3,55 | 3,55 | 3,55 | 3,55 | | |
| -8х80 ГОСТ I03-76 | 3,28 | 3,28 | 3,28 | 3,28 | 3,28 | 3,28 | 3,28 | 3,28 | 3,28 | 3,28 | 2,05 | 2,05 | 2,05 | 2,05 | 2,05 | 2,05 | | |
| -8хI00 ГОСТ I03-76 | - | - | - | - | - | - | - | - | - | - | I,50 | I,50 | I,50 | I,50 | I,50 | I,50 | | |
| АРМАТУРНАЯ СТАЛЬ | I.84 | I,84 | I,84 | I,84 | I,84 | I,84 | I,84 | I,84 | I,84 | I,84 | 3,I0 | 3,I0 | 3,I0 | 3,I0 | 3,I0 | 3,I0 | | |
| КЛАСС А-I | - | - | - | - | - | - | - | - | - | - | 0,60 | 0,60 | 0,60 | 0,60 | 0,60 | 0,60 | | |
| Ф10 А-I ГОСТ 5781-82 | - | - | - | - | - | - | - | - | - | - | 0,60 | 0,60 | 0,60 | 0,60 | 0,60 | 0,60 | | |
| КЛАСС А-III | I,84 | I,84 | I,84 | I,84 | I,84 | I,84 | I,84 | I,84 | I,84 | I,84 | 2,50 | 2,50 | 2,50 | 2,50 | 2,50 | 2,50 | | |
| Ф6 А-III ГОСТ 5781-82 | I,24 | I,24 | I,24 | I,24 | I,24 | I,24 | I,24 | I,24 | I,24 | I,24 | I,90 | I,90 | I,90 | I,90 | I,90 | I,90 | | |
| Ф8 А-III ГОСТ 5871-82 | 0,60 | 0,60 | 0,60 | 0,60 | 0,60 | 0,60 | 0,60 | 0,60 | 0,60 | 0,60 | 0,60 | 0,60 | 0,60 | 0,60 | 0,60 | 0,60 | | |

Инв.№ подл. | Подпись и дата | Взам.инв.№

| | | | |
|---|---|---|---|
| Нач.отд. | Эдишерашвили | | |
| Н.контр. | Силагадзе | | |
| Рук.маст. | Касрадзе | | |
| ГИП | Эдишерашвили | | |
| Рук.гр. | Бурджанадзе | | |
| Проверил | Шелия | | |
| Разраб. | Цицишвили | | |

I.090.I-2с.I-2 0.0.0.0РС

РАСХОД СТАЛИ

| Стадия | Лист | Листов |
|---|---|---|
| Р | | I |

ТбилЗНИИЭП

Копировал

Формат А3

Госстрой СССР
Тбилисский филиал
ЦИТП
Типовой проект /серия/
№ 1.090.1-2 В 1-2
Заказ №: 1235
Цена 2 руб. 32 коп.
Тираж 250
Дата „26" 08 1988

gost.e-ecolog.ru