ТИПОВЫЕ КОНСТРУКЦИИ, ИЗДЕЛИЯ И УЗЛЫ ЗДАНИЙ И СООРУЖЕНИЙ

СЕРИЯ 1.090.1-2с

СБОРНЫЕ ЖЕЛЕЗОБЕТОННЫЕ КОНСТРУКЦИИ МЕЖВИДОВОГО ПРИМЕНЕНИЯ ДЛЯ КРУПНОПАНЕЛЬНЫХ ОБЩЕСТВЕННЫХ ЗДАНИЙ И ВСПОМОГАТЕЛЬНЫХ ЗДАНИЙ ПРОМЫШЛЕННЫХ ПРЕДПРИЯТИЙ С ВЫСОТОЙ ЭТАЖА 3,0 И 3,3 м ДЛЯ СТРОИТЕЛЬСТВА В СЕЙСМИЧЕСКИХ РАЙОНАХ

ВЫПУСК 1-1

ПАНЕЛИ НАРУЖНЫХ СТЕН НУЛЕВОГО ЦИКЛА ОДНОСЛОЙНЫЕ

РАБОЧИЕ ЧЕРТЕЖИ

1671-04

gost.e-ecolog.ru

ТИПОВЫЕ КОНСТРУКЦИИ, ИЗДЕЛИЯ И УЗЛЫ ЗДАНИЙ И СООРУЖЕНИЙ

СЕРИЯ 1.090.1-2с

СБОРНЫЕ ЖЕЛЕЗОБЕТОННЫЕ КОНСТРУКЦИИ МЕЖВИДОВОГО ПРИМЕНЕНИЯ ДЛЯ КРУПНОПАНЕЛЬНЫХ ОБЩЕСТВЕННЫХ ЗДАНИЙ И ВСПОМОГАТЕЛЬНЫХ ЗДАНИЙ ПРОМЫШЛЕННЫХ ПРЕДПРИЯТИЙ С ВЫСОТОЙ ЭТАЖА 3,0 И 3,3 м ДЛЯ СТРОИТЕЛЬСТВА В СЕЙСМИЧЕСКИХ РАЙОНАХ

ВЫПУСК 1-1

ПАНЕЛИ НАРУЖНЫХ СТЕН НУЛЕВОГО ЦИКЛА ОДНОСЛОЙНЫЕ

РАБОЧИЕ ЧЕРТЕЖИ

РАЗРАБОТАНЫ
ТбилЗНИИЭП
ГЛ. ИНЖ. ИНСТИТУТА Б. БАРКАЯ
ГЛ. КОНСТР. ПР. ОТДЕЛЕНИЯ А. ЧИКОБАВА
НАЧ. ОТДЕЛА Н. ЭДИШЕРАШВИЛИ
ГЛ. ИНЖ. ПРОЕКТА Н. ЭДИШЕРАШВИЛИ

УТВЕРЖДЕНЫ
И ВВЕДЕНЫ В ДЕЙСТВИЕ
С 1 ЯНВАРЯ 1985 г.
ГОССТРОЕМ СССР
ПРОТОКОЛ ОТ
1 НОЯБРЯ 1984г. №И-31

№	ОБОЗНАЧЕНИЕ	НАИМЕНОВАНИЕ	СТР	ПРИМЕЧАНИЕ
I	I.090.I-2с.I-I 0.0.0.0 ТО	ТЕХНИЧЕСКОЕ ОПИСАНИЕ	3	
2	I.090.I-2с.I-I I.0.0.0	ПАНЕЛЬ ЦОКОЛЬНАЯ ПСЦ 60, ПСЦ 30	6	ПСЦ 60.2I.2,5-П-С ПСЦ 30.2I.2,5-П-С
3	I.090.I-2с.I-I 2.0.0.0	ПАНЕЛЬ ЦОКОЛЬНАЯ ПСЦ I8 – ПСЦ 60	8	ПСЦ I8.2I.2,5-П-С ПСЦ I2.2I.2,5-П-С ПСЦ 60.2I.2,5-П-С
4	I.090.I-2с.I-I 3.0.0.0	ПАНЕЛЬ ЦОКОЛЬНАЯ ЗПСЦ 30 – 3ПСЦ 30	I0	ЗПСЦ 30.2I.2,5-П-С 2ПСЦ 30.2I.2,5-П-С 3ПСЦ 30.2I.2,5-П-С
5	I.090.I-2с.I-I 4.0.0.0	ПАНЕЛЬ ЦОКОЛЬНАЯ 4ПСЦ 30, 5ПСЦ 30	I2	4ПСЦ 30.2I.2,5-П-С 5ПСЦ 30.2I.2,5-П-С
6	I.090.I-2с.I-I 5.0.0.0	ПАНЕЛЬ ЦОКОЛЬНАЯ ПСЦ 32 – ПСЦ I4	I4	ПСЦ 32.2I.2,5-П-С ПСЦ 20.2I.2,5-П-С ПСЦ I4.2I.2,5-П-С
7	I.090.I-2с.I-I 6.0.0.0	ПАНЕЛЬ ЦОКОЛЬНАЯ 2ПСЦ 32 – 2ПСЦ I4	I6	2ПСЦ 32.2I.2,5-П-С 2ПСЦ 20.2I.2,5-П-С 2ПСЦ I4.2I.2,5-П-С
8	I.090.I-2с.I-I 0.0.0.0 ДИ	УЗЛЫ СПАЛУБОЧНЫЕ	I8	
9	I.090.I-2с.I-I 0.I.0.0	КАРКАС ПРОСТРАНСТ. КП 60, КП 30	24	КП 60.2I.2,5 КП 30.2I.2,5
I0	I.090.I-2с.I-I 0.2.0.0	КАРКАС ПРОСТРАНСТ. КП I8, КП I2 ІКП60	27	КП I8.2I.2,5 КП I2.2I.2,5 ІКП 60.2I.2,5
II	I.090.I-2с.I-I 0.3.0.0	КАРКАС ПРОСТРАНСТ. ІКП 30 – 3КП 30	3I	ІКП 30.2I.2,5 2КП 30.2I.2,5 3КП 30.2I.2,5
I2	I.090.I-2с. I-I 0.4.0.0	КАРКАС ПРОСТРАНСТ. 4КП 30, 5КП 30	34	4КП 30.2I.2,5 5КП 30.2I.2,5
I3	I.090.I-2с.I-I 0.5.0.0	КАРКАС ПРОСТРАНСТ. ІКП 32 – ІКП I4	37	ІКП 32.2I.2,5 ІКП 20.2I.2,5 ІКП I4.2I.2,5
I4	I.090.I-2с.I-I 0.6.0.0	КАРКАС ПРОСТРАНСТ. 2КП 32 – 2КП I4	4I	2КП 32.2I.2,5 2КП 20.2I.2,5 2КП I4.2I.2,5
I5	I.090.I-2с.I-I 0.0.0.0 Д2	УЗЛЫ АРМАТУРНЫЕ	45	
I6	I.090.I-2с.I-I 0.0.I.0	КАРКАС УКРУПНИТ. СБОРКИ СКРІ	5I	
I7	I.090.I-2с.I-I 0.0.2.0	КАРКАС ПЛОСКИЙ КРІ-КР6	52	
I8	I.090.I-2с.I-I 0.0.3.0	СЕТКА СІ-С4	55	
I9	I.090.I-2с.I-I 0.0.4.0	ИЗДЕЛИЕ ЗАКЛАДНОЕ МНІ-МН5	57	
20	I.090.I-2с.I-I 0.0.0.I	ПЕТЛЯ СТРОПОВОЧНАЯ СПІ-СП3, СТЕРЖЕНЬ ГНУТЫЙ АНІ-АН5	60	
2I	I.090.I-2с.I-I 0.0.0.0 ВС	ВЕДОМОСТЬ РАСХОДА СТАЛИ	62	

Нач.отд.	Эдишерашвили		10.86
Н.контр.	Силагадзе		10.86
Рук.маст.	Касрадзе		10.86
ГИП	Эдишерашвили		10.86
Рук.гр.	Бурдиманадзе		9.86
Проверил	Шепка		9.86
Разраб.	Селихова		9.86

I.090.I-2с.I-I 0.0.0.0

СОДЕРЖАНИЕ

Стадия	Лист	Листов
Р		1

ТбилЗНИИЭП

Инв.№ подл. | Подпись и дата | Взам.инв.№

Копировал

Формат А3

I. Общие данные

Выпуск I-I "Панели наружных стен нулевого цикла однослойные" входит в состав серии I.090.I-2с "Сборные железобетонные конструкции межвидового применения для крупнопанельных общественных зданий и вспомогательных зданий с высотой этажа 3,0 и 3,3 м для строительства в сейсмических районах".

Выпуск содержит: техническое описание, спецификации, сборочные чертежи, расход материалов и стали на панели наружных стен нулевого цикла; опалубочные узлы, спецификации и сборочные чертежи пространственных каркасов, арматурные узлы, спецификации и сборочные чертежи арматурных и закладных изделий.

Панели запроектированы в соответствии с требованиями СНиП II-7-81 "Строительство в сейсмических районах. Нормы проектирования", СНиП II-2I-75 "Бетонные и железобетонные конструкции. Нормы проектирования", постановления Госстроя СССР от II марта I98I г. №34 "О повышении расчетных сопротивлений металлопроката, используемого при изготовлении строительных конструкций, ВСН 32-77 "Инструкция по проектированию конструкций панельных жилых зданий", ГОСТ II024-84 "Панели из легких бетонов для наружных стен жилых и общественных зданий. Технические требования".

Предел огнестойкости панелей - 0,5 часа (по закладным изделиям).

2. Конструкция панелей.

2.I. Панели запроектированы из легкого бетона на пористых неорганических заполнителях марки по прочности на сжатие М I00, толщиной 250 мм, высотой 2I00. В качестве заполнителя применен гравий керамзитовый по ГОСТ 9759-76. Морозостойкость бетона должна быть не менее Мрз 25. Объемная масса легкого бетона в панелях (в высушенном до постоянной массы состоянии) принята I200 кг/м3.

По горизонтальным и вертикальным граням панели предусмотрены шпонки, арматурные выпуски и закладные детали для соединения панелей между собой, с внутренними стенами и перекрытиями. На верхней горизонтальной грани установлены строповочные петли.

В панелях предусмотрено устройство непрерывных арматурных поясов-обвязок в виде расположенных в теле стеновых панелей продольных арматурных элементов из двух стержней. Арматурные элементы поясов-обвязок расположены в двух уровнях-в верхней и нижней частях панели, арматура поясов в местах стыка панелей сваривается между собой.

Устройство непрерывных по всему контуру здания арматурных поясов-обвязок в наружных стеновых панелях в уровнях перекрытий повышает надежность связи в единое целое вертикальных стен-диафрагм и горизонтальных дисков перекрытий, повышая тем самым общую пространственную жесткость здания.

2.2. Армирование панелей производится сварными пространственными каркасами, которые устанавливаются в формующее оборудование в собранном виде, включая петлевые выпуски и закладные детали. Пространственные каркасы состоят из каркасов укрупнительной сборки, плоских арматурных каркасов, арматурных сеток, отдельных стержней, петлевых выпусков и закладных деталей.

Арматурная сталь принята в соответствии со СНиП II-2I-75 и письмом Госстроя СССР от I5 апреля I980 г. №42-Д "О мерах по предотвращению перерасхода арматурной стали при проектировании и изготовлении железобетонных конструкций для промышленного, жилищно-гражданского и сельского строительства": для плоских каркасов, сеток и отдельных стержней-сталь класса А-III по ГОСТ 5781-82 и класса Вр-I по ГОСТ 6727-80; для монтажных петель (анкеров)-сталь класса А-I по ГОСТ 5781-82; для строповочных петель-сталь класса Ас-II марки I0ГТ по ГОСТ 5781-82; для закладных изделий-сталь класса А-III по ГОСТ 5781-82. Для закладных изделий принята полосовая сталь по ГОСТ I03-76 марки ВСт3пс6 по ГОСТ 380-71*. Сталь класса А-I - марки ВСт3пс2; класса А-III - марки 35ГС.

2.3. Размеры панелей не должны иметь отклонения от проектных размеров указанных в рабочих чертежах, превышающие установленные ГОСТ II024-84. Масса панелей при отпуске потребителю не должна превышать проектную массу более чем на 7%.

3. Изготовление панелей

3.I. Панели должны изготавливаться в соответствии с требованиями ГОСТ II024-84 по рабочим чертежам в инвентарной заводской оснастке. При этом необходимо выполнять следующие требования:

3.I.I. Панели изготавливаются в горизонтальных формах фасадной стороной вниз.

3.I.2. Армирование панелей производится сварными пространственными каркасами, которые устанавливаются в форму в собранном виде при закрытых бортах. Все петлевые выпуски фиксируются в проектном положении бортовыми коробочками формы. Фиксация пространственных каркасов в проектном положении в форме должна обеспечиваться при помощи пластмассовых или цементных фиксаторов.

Нач.отд.	Эдишерашвили		6.VII.84	I.090.I-2с.I-I 0.0.0.0 ТО	
Гл.констр.	Силагадзе		6.VII.84		
Рук.маст.	Кесарадзе		6.VII.84		
ГИП	Эдишерашвили		6.VII.84		
Рук.гр.	Бурчиладзе		6.VII.84		
Проверил	Эдишерашвили		6.VII.84	ТЕХНИЧЕСКОЕ ОПИСАНИЕ	Стадия Р; Лист 1; Листов 3
Разраб.	Салихова		4.VII.84		ТбилЗНИИЭП

Копировал

Формат А3

Инв.№ подл. | Подпись и дата | Взам.инв.№

3.I.3.Термообработку панелей производить при температуре не выше 70°С, допускается воздействие температуры до 85°С на срок не более 30 минут.

3.I.4.Распалубку панелей производить при достижении бетоном прочности не менее 70% проектной с применением кантователя, обеспечивающего угол подъема изделия не менее 70° к горизонту.

Контроль качества при изготовлении должен производиться путем систематического пооперационного контроля: прочности бетонных кубов и арматуры; точности укладки пространственных каркасов; толщин защитных слоев.

Для предохранения от коррозии лицевых поверхностей закладных деталей они должны быть покрыты антикоррозийной обмазкой слоем 0,5мм.

Минимальная прочность бетона к моменту отпуска изделия с завода, если она не оговорена в проекте, должна быть не менее 80% проектной марки бетона, влажность панелей не должна быть более I2%.

3.2.При отпуске с завода панели должны иметь максимальную готовность в соответствии с требованиями ГОСТ II024-84.

3.3.Приемка панелей ОТК завода-изготовителя и контрольная выборочная проверка производится в соответствии с требованиями ГОСТ II024-72.При освоении производства панелей и при изменении технологии их изготовления рекомендуется провести испытания панелей и оценку их прочности, трещиностойкости по ГОСТ 8829-77" Конструкции и изделия железобетонные сборные.Методы испытаний и оценки прочности, жесткости и трещиностойкости".

Указания по грунтовке торцов панелей см.л 5 (Рис.I)

4.Указания по хранению и транспортированию панелей.

Хранение и транспортирование панелей должны выполняться в соответствии с требованиями ГОСТ II024-84. Подъем панелей производить с применением самобалансирующих траверс, обеспечивающих вертикальное положение панелей, наклон строп к вертикали допускается не более I5°. Опирание панелей при хранении и транспортировании должно производиться на специальные прокладки (деревянные, резиновые и т.п.)

5. Маркировка панелей.

Маркировка панелей выполнена в соответствии с ГОСТ 23009-78 "Конструкции и изделия бетонные и железобетонные сборные. Условные обозначения(марки)". Марка содержит обозначение основных характеристик панелей и состоит из буквенно-цифровых групп.

Первая цифра означает отличие в типах или расположении вертикальных торцов панели (зеркальность); наличие проёма.

Группа букв означает: ПСЦ-панель стеновая нулевого цикла (цокольная), вторая группа цифр (записаны через точку) обозначает габариты панели (длина, высота, толщина) в дециметрах. Последующая буква "Т" означает вид бетона - бетон на пористых заполнителях. Буква "С" в конце марки - сейсмический район. Марки проставляются на чертежах и спецификациях проекта в заказах заводам-изготовителям и на изделиях. Каждая изготовленная панель должна иметь маркировку согласно ГОСТ I3015.2-8I "Конструкции и изделия бетонные и железобетонные сборные. Правила маркировки", выполненную несмываемой краской. Должны быть нанесены: марка панели, индекс предприятия, масса панели, дата изготовления. Внесение изменений в обозначения марок не допускается.

6. Изготовление пространственных каркасов арматурных и закладных изделий.

Сборка пространственных каркасов выполняется из плоских каркасов, отдельных стержней, петлевых выпусков и закладных изделий при помощи монтажных стержней в кондукторах. Все соединения следует производить сваркой в соответствии с требованиями ГОСТ I0922-75 "Арматурные изделия и закладные детали сварные для железобетонных конструкций . Технические требования и методы испытаний". , СН 393-78 "Инструкция по сварке соединений арматуры и закладных изделий железобетонных конструкций" Качество сварки, выполняемой при сборке пространственных каркасов, плоских каркасов и закладных изделий, должна быть не ниже требований, предъявляемых к соединениям с нормируемой прочностью по ГОСТ I0922-75. При изготовлении закладных изделий следует соблюдать требования ГОСТ I9292-73 "Соединения сварные элементов закладных изделий сборных железобетонных конструкций. Контактная автоматическая сварка плавлением. Основные типы и конструктивные элементы".

7. Маркировка пространственных каркасов, арматурных и закладных изделий.

Маркировка пространственных каркасов имеет буквенно-цифровое обозначение.

Первая цифра означает - отличие в конструкции торца или его расположения(зеркальность); Группа букв означает: КП - каркас пространственный; группа цифр (записаны через точку) обозначает габариты каркаса в дециметрах (длина, высота, толщина).

Марки арматурных и закладных изделий имеют буквенно-цифровое обозначение. Группа букв означает: КР - каркас плоский; СКР - каркас укрупнительной сборки; МН- изделие закладное: АН - петля монтажная(анкер); СП - петля строповочная: С - сетка.

Расчетная схема стыка 1-1

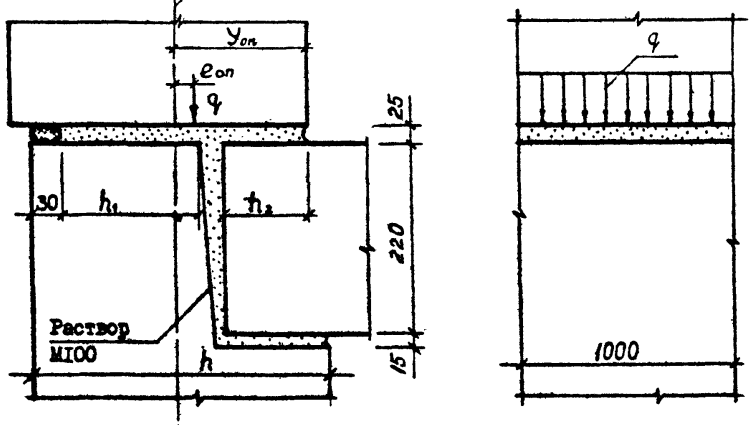

Расчетные нагрузки на стык пологих панелей (y_{on}=12,4 см; h_1=100 см; h_2=7,5 см; h=25 см).

Рис. I

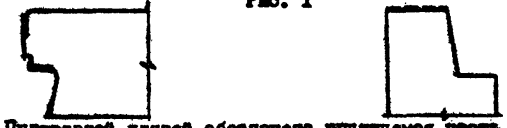

Пунктирной линией обозначена грунтуемая часть верхней и боковых поверхностей. Материалы для грунтовки должны применяться в соответствии с данными конкретного проекта

e_{on}, см	q, т/м	e_{on}, см	q, т/м
0,0	45,0	0,0	45,0
1,0	38,0	1,0	46,0
2,0	33,0	2,0	42,0
3,0	29,0	3,0	38,0
4,0	26,0	4,0	35,0
5,0	23,0	5,0	33,0
6,0	20,0	6,0	31,0
7,0	18,0		
8,0	17,0		
9,0	16,0		
10,0	15,5		

Расчетные нагрузки на панели

Панели наружных стен рассчитаны по указаниям СНиП II-7-81, ВСН 32-77 и СНиП II-21-75. Несущая способность панелей определяется несущей способности опорных сечений (комбинированным стыком) согласно п.п.12.48 12.60 и приложения №4 ВСН 32-77.

Инв. № подл. | Подпись и дата | Взам. инв. №

Формат	Зона	Поз.	ОБОЗНАЧЕНИЕ	НАИМЕНОВАНИЕ	КОЛ.	ПРИМЕЧАНИЕ
				ДОКУМЕНТАЦИЯ		
А3			I.090.I-2с.I I.0.0.0СВ	СБОРОЧНЫЙ ЧЕРТЕЖ		
А3			I.090.I-2с.I-I 0.0.0.0ДI	УЗЛЫ ОПАЛУБОЧНЫЕ		
А3			I.090.I-2с.I-I 0.0.0.0РС	ВЕДОМОСТЬ РАСХОДА СТАЛИ		
А3			I.090.I-2с.I-I 0.0.0.0ТО	ТЕХНИЧЕСКОЕ ОПИСАНИЕ		
			ПЕРЕМЕННЫЕ ДАННЫЕ ДЛЯ ИСПОЛНЕНИЙ:			
				I.090.I-2с.I-I I.0.0.0		
				ПСЦ 60.2I.2,5-П-С		
				СБОРОЧНЫЕ ЕДИНИЦЫ		
А4	I		I.090.I-2с.I-I 0.I.0.0	КАРКАС ПР.КП 60.2I.2,5	I	
				МАТЕРИАЛЫ		
				БЕТОН ЛЕГКИЙ МI00		2,62М3
				РАСТВОР ЦЕМЕНТНЫЙ МI00		0,23М3
				I.090.I-2с.I-I I.0.0.0-0I		
				ПСЦ 30.2I.2,5-П-С		
				СБОРОЧНЫЕ ЕДИНИЦЫ		
А4	I		I.090.I-2с.I-I 0.I.0.0-0I	КАРКАС ПР.КП 30.2I.2,5	I	
				МАТЕРИАЛЫ		
				БЕТОН ЛЕГКИЙ МI00		I,26М3
				РАСТВОР ЦЕМЕНТНЫЙ МI00		0,II М3

Нач.отд.	Кикнадзе		8.VII.84
Н.контр.	Силагадзе		8.VII.84
Рук.маст.	Касрадзе		8.VII.84
ГИП	Здишерашвили		8.VII.84
Рук.гр.	Салуквадзе		6.VII.84
Проверил	Дгебуадзе		4.VII.84
Разраб.	Салихова		3.VII.84

I.090.I-2с. I-I I.0.0.0

ПАНЕЛЬ ЦОКОЛЬНАЯ

ПСЦ 60,ПСЦ 30

Стадия	Лист	Листов
Р		I

ТбилЗНИИЭП

Копировал

Формат А4

Т.К.1.090.1-2с. в.1-1.

КОЛСК

Взам. инв.№

Подпись и дата

Инв. № подл.

Формат	Зона	Поз.	ОБОЗНАЧЕНИЕ	НАИМЕНОВАНИЕ	КОЛ.	ПРИМЕЧАНИЕ

I.090.I-2с.

Лист

Копировал

Формат А4

РИС. 1

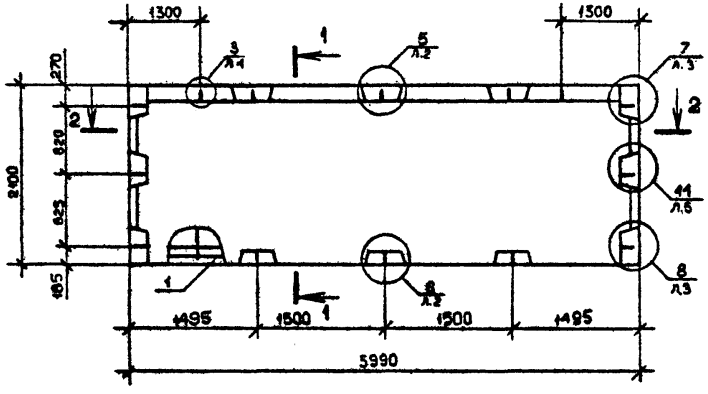

РИС. 2

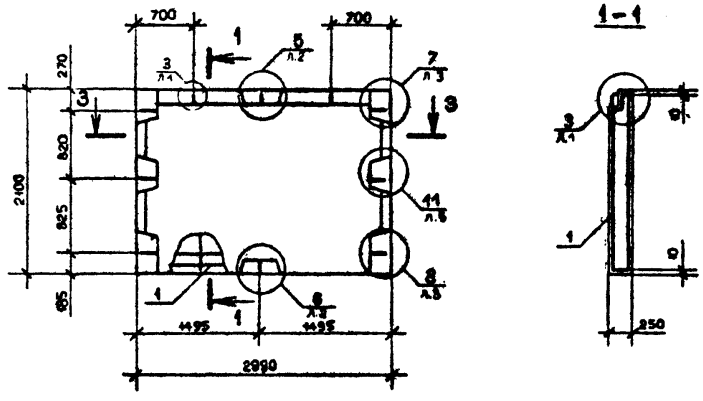

ВИД ПАНЕЛИ ДАН С ВНУТРЕННЕЙ СТОРОНЫ

Обозначение	Марка	Рис.	Масса, т
I.090.I-2c.I-I I.0.0.0	ПСЦ 60.2I.2,5-П-С	I	3,41
-0I	ПСЦ 30.2I.2,5-П-С	2	I,64

Нач.отд.	Эдишерашвили		7.9.84
Н.контр.	Силагадзе		7.9.84
Рук.маст.	Касрадзе		7.9.84
ГИП	Эдишерашвили		7.9.84
Рук.гр.	Бурджанадзе		6.9.84
Проверил	Салихова		6.9.84
Разраб.	Шелия		3.9.84

I.090.I-2c.I-I I.0.0.0 СБ

ПАНЕЛЬ ЦОКОЛЬНАЯ ПСЦ 60, ПСЦ 30 СБОРОЧНЫЙ ЧЕРТЕЖ

Стадия	Масса	Масштаб
Р	См. табл.	1:50
Лист	Листов 1	

ТбилЗНИИЭП

Копировал

Формат А3

Инв.№ подл. | Подпись и дата | Взам.инв.№

Формат	Зона	Поз.	ОБОЗНАЧЕНИЕ	НАИМЕНОВАНИЕ	КОЛ.	ПРИМЕЧАНИЕ
				ДОКУМЕНТАЦИЯ		
А3			I.090.I-2c.I-I 2.0.0.0СВ	СБОРОЧНЫЙ ЧЕРТЕЖ		
А3			I.090.I-2c.I-I 0.0.0.0ДI	УЗЛЫ ОПАЛУБОЧНЫЕ		
А3			I.090.I-2c.I-I 0.0.0.0РС	ВЕДОМОСТЬ РАСХОДА СТАЛИ		
А3			I.090.I-2c.I-I 0.0.0.0ТО	ТЕХНИЧЕСКОЕ ОПИСАНИЕ		
			ПЕРЕМЕННЫЕ ДАННЫЕ ДЛЯ ИСПОЛНЕНИЙ:			
				I.090.I-2c.I-I 2.0.0.0		
				ПСЦ I8.2I.2,5-П-С		
				СБОРОЧНЫЕ ЕДИНИЦЫ		
А4		I	I.090.I-2c.I-I 0.2.0.0	КАРКАС ПР.КП I8.2I.2,5	I	
				МАТЕРИАЛЫ		
				БЕТОН ЛЕГКИЙ МI00		0,72М3
				РАСТВОР ЦЕМЕНТНЫЙ МI00		0,06М3
				I.090.I-2c.I-I 2.0.0.0-0I		
				ПСЦ I2.2I.2,5-П-С		
				СБОРОЧНЫЕ ЕДИНИЦЫ		
А4		I	I.090.I-2c.I-I 0.2.0.0-0I	КАРКАС ПР.КП I2.2I.2,5	I	
				МАТЕРИАЛЫ		
				БЕТОН ЛЕГКИЙ МI00		0,46М3
				РАСТВОР ЦЕМЕНТНЫЙ МI00		0,04М3

Нач.отд.	Кикнадзе		7.V.84
Н.контр.	Силагадзе		7.V.84
Рук.мест	Касрадзе		7.V.84
ГИП	Эдишерашвили		7.V.84
Рук.гр.	Салуквадзе		7.V.84
Проверил	Дгебуадзе		5.V.84
Разраб.	Салихова		4.V.84

I.090.I-2c.I-I 2.0.0.0

ПАНЕЛЬ ЦОКОЛЬНАЯ

ПСЦ I8-IПСЦ 60

Стадия	Лист	Листов
Р	1	2

ТбилЗНИИЭП

Копировал Формат А4

Формат	Зона	Поз.	ОБОЗНАЧЕНИЕ	НАИМЕНОВАНИЕ	КОЛ.	ПРИМЕЧАНИЕ
				I.090.I-2c.I-I 2.0.0.0-02		
				IПСЦ 60.2I.2,5-П-С		
				СБОРОЧНЫЕ ЕДИНИЦЫ		
А4		I	I.090.I-2c.I-I 0.2.0.0-02	КАРКАС ПР.IКП 60.2I.2,5	I	
				МАТЕРИАЛЫ		
				БЕТОН ЛЕГКИЙ МI00		2,57М3
				РАСТВОР ЦЕМЕНТНЫЙ МI00		0,22М3

I.090.I-2c. I-I 2.0.0.0

Лист 2

Копировал Формат А4

РИС. 1

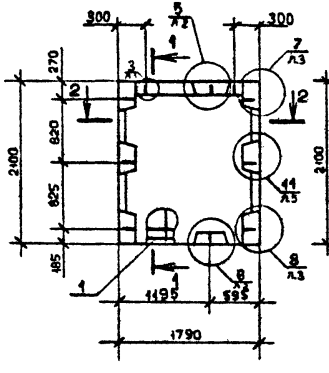

РИС. 2

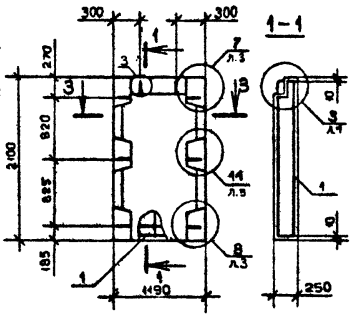

РИС. 3

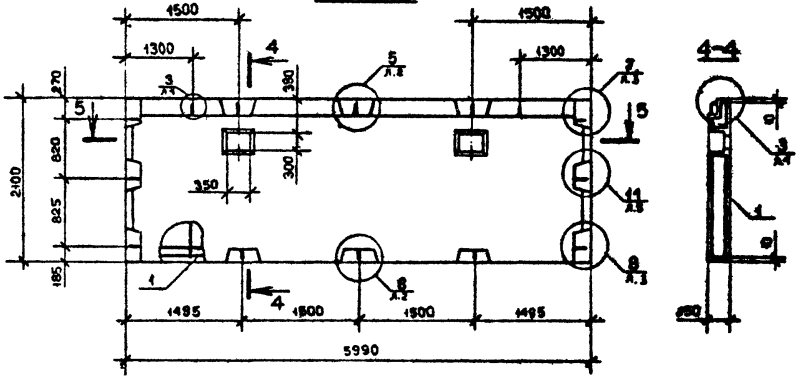

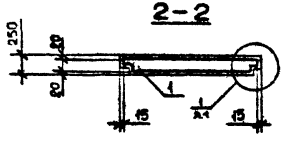

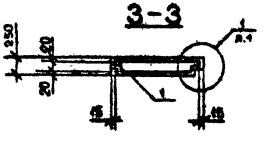

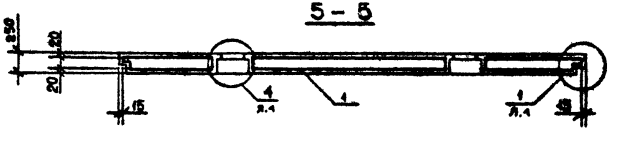

ВИД ПАНЕЛИ ДАН С ВНУТРЕННЕЙ СТОРОНЫ

Обозначение	Марка	Рис.	Масса, т
I.090.I-2с.I-I 2.0.0.0	ПСЦ I8.2I.2,5-П-С	I	0,94
-0I	ПСЦ I2.2I.2,5-П-С	2	0,60
-02	ПСЦ 60.2I.2,5-П-С	3	3,35

Тбил

Нач.отд.	Эришерашвили		10.84
Н.контр.	Силагадзе		10.84
Рук.маст.	Касрадзе		10.84
ГИП	Эришерашвили		10.84
Рук.гр.	Бурджанадзе		8.84
Проверил	Салихова		6.84
Разраб.	Шелия		5.84

I.090.I-2с.I-I 2.0.0.0 СБ

ПАНЕЛЬ ЦОКОЛЬНАЯ ПСЦ I8 - ПСЦ 60 СБОРОЧНЫЙ ЧЕРТЕЖ

Стадия	Масса	Масштаб
Р	См. табл.	1:50
Лист	Листов 4	

ТбилЗНИИЭП

Копировал

Формат А3

Формат	Зона	Поз.	ОБОЗНАЧЕНИЕ	НАИМЕНОВАНИЕ	КОЛ.	ПРИМЕЧАНИЕ
				ДОКУМЕНТАЦИЯ		
А3			I.090.I-2с.I-I 3.0.0.0СБ	СБОРОЧНЫЙ ЧЕРТЕЖ		
А3			I.090.I-2с.I-I 0.0.0.0ДI	УЗЛЫ ОПАЛУБОЧНЫЕ		
А3			I.090.I-2с.I-I 0.0.0.0РС	ВЕДОМОСТЬ РАСХОДА СТАЛИ		
А3			I,090.I-2с.I-I 0.0.0.0ТО	ТЕХНИЧЕСКОЕ ОПИСАНИЕ		
				ПЕРЕЧЕНЬ ДАННЫХ ДЛЯ ИСПОЛНЕНИЙ:		
				I.090.I-2с.I-I 3.0.0.0		
				2ПСЦ 30.2I.2,5-П-С		
				СБОРОЧНЫЕ ЕДИНИЦЫ		
А4	I		I.090.I-2с.I-I 0.3.0.0	КАРКАС ПР.IКП 30.2I.2,5	I	
				МАТЕРИАЛЫ		
				БЕТОН ЛЕГКИЙ М100		I,26М3
				РАСТВОР ЦЕМЕНТНЫЙ М100		0,II3
				I.090.I-2с.I-I 3.0.0.0-0I		
				2ПСЦ 30.2I.2,5-П-С		
				СБОРОЧНЫЕ ЕДИНИЦЫ		
А4	I		I.090.I-2с.I-I 0.3.0.0-0I	КАРКАС ПР.2КП 30.2I.2,5		
				МАТЕРИАЛЫ		
				БЕТОН ЛЕГКИЙ М100		I,26М3
				РАСТВОР ЦЕМЕНТНЫЙ М100		0,II3

Копировал

Формат А4

Нач.отд.	Кикнадзе		11.V.84
Н.контр.	Силагадзе		11.V.84
Рук.маст	Касрадзе		11.V.84
ГИП	Эдиберашвили		11.V.84
Рук.гр.	Сакукадзе		5.V.84
Проверил	Дгебуадзе		5.V.84
Разраб.	Селихова		6.V.84

I.090.I-2с. I-I 3.0.0.0

ПАНЕЛЬ ЦОКОЛЬНАЯ

IПСЦ 30-3ПСЦ 30

Стадия	Лист	Листов
Р	I	2

ТбилЗНИИЭП

Инв. № подл. | Подпись и дата | Взам. инв. №

Формат	Зона	Поз.	ОБОЗНАЧЕНИЕ	НАИМЕНОВАНИЕ	КОЛ.	ПРИМЕЧАНИЕ
				I.090.I-2с.I-I 3.0.0.0-02		
				3ПСЦ 30.2I.2,5-П-С		
				СБОРОЧНЫЕ ЕДИНИЦЫ		
А4	I		I.090.I-2с.I-I 0.3.0.0-02	КАРКАС ПР.3КП 30.2I.2,5		
				МАТЕРИАЛЫ		
				БЕТОН ЛЕГКИЙ М100		I,26М3
				РАСТВОР ЦЕМЕНТНЫЙ М100		0,II3

Инв. № подл. | Подпись и дата | Взам. инв. №

I.090.I-2с.I-I 3.0.0.0

Лист 2

Копировал

Формат А4

РИС. 1

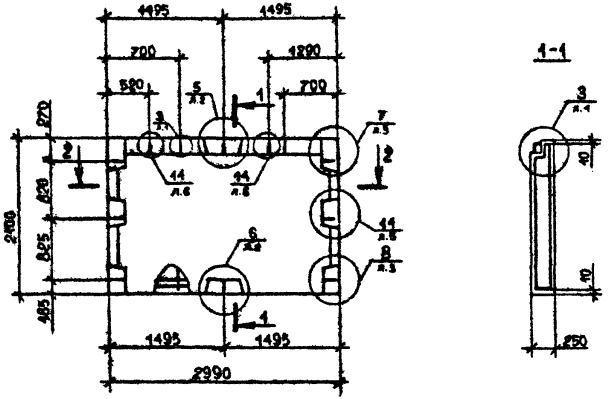

РИС. 2

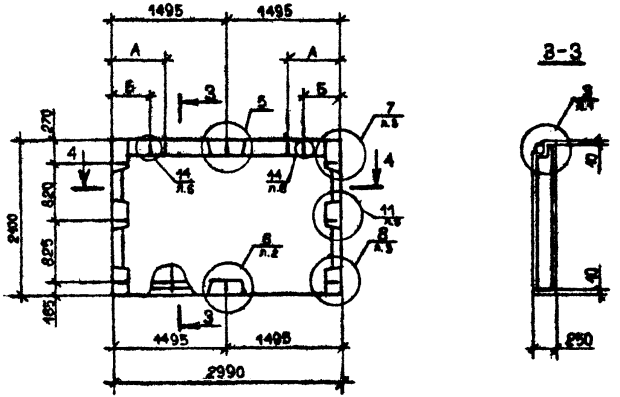

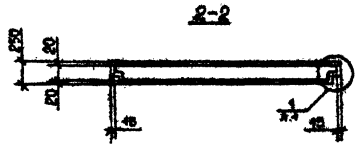

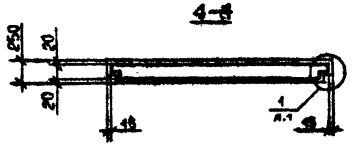

ВИД ПАНЕЛИ ДАН С ВНУТРЕННЕЙ СТОРОНЫ

Обозначение	Марка	РИС.	А мм.	Б мм.	МАССА, т
I.090.I-2с.I-I 3.0.0.0	IПСЦ 30.2I.2,5-П-С	I	–	–	I,64
-0I	2ПСЦ 30.2I.2,5-П-С	2	500	670	I,64
-02	3ПСЦ 30.2I.2,5-П-С	2	700	370	I,64

Нач.отд.	Эдишерашвили		12-V-84
Н.контр.	Силагадзе		12-V-84
Рук.маст.	Касрадзе		12-V-84
ГИП	Эдишерашвили		12-V-84
Рук.гр.	Бурджанадзе		10-V-84
Проверил	Шалия		8-V-84
Разраб.	Шария		7-V-84

I.090.I-2с.I-I 3.0.0.0СБ

ПАНЕЛЬ ЦОКОЛЬНАЯ
IПСЦ 30-3ПСЦ 30
СБОРОЧНЫЙ ЧЕРТЕЖ

Стадия	Масса	Масштаб
Р	См. табл.	I:50
Лист	Листов 4	

ТбилЗНИИЭП

Инв. № подл. | Подпись и дата | Взам. инв. №

Копир... ...т А3

Формат	Зона	Поз.	ОБОЗНАЧЕНИЕ	НАИМЕНОВАНИЕ	КОЛ.	ПРИМЕЧАНИЕ
				ДОКУМЕНТАЦИЯ		
А3			I.090.I-2с.I-I 4.0.0.0СБ	СБОРОЧНЫЙ ЧЕРТЕЖ		
А3			I.090.I-2с.I-I 0.0.0.0ДI	УЗЛЫ ОПАЛУБОЧНЫЕ		
А3			I.090.I-2с.I-I 0.0.0.0ВС	ВЕДОМОСТЬ РАСХОДА СТАЛИ		
А3			I.090.I-2с.I-I 0.0.0.0ТО	ТЕХНИЧЕСКОЕ ОПИСАНИЕ		
				ПЕРЕМЕННЫЕ ДАННЫЕ ДЛЯ ИСПОЛНЕНИЙ:		
				I.090.I-2с.I-I 4.0.0.0		
				4ПСЦ 30.2I.2,5-П-С		
				СБОРОЧНЫЕ ЕДИНИЦЫ		
А4	1	I.090.I-2с.I-I 0.4.0.0		КАРКАС ПР.4КП 30.2I.2,5	I	
				МАТЕРИАЛЫ		
				БЕТОН ЛЕГКИЙ М100		I,23М3
				РАСТВОР ЦЕМЕНТНЫЙ М100		0,IIМ3
				I.090.I-2с.I-I 4.0.0.0-0I		
				5ПСЦ 30.2I.2,5-П-С		
				СБОРОЧНЫЕ ЕДИНИЦЫ		
А4	I	I.090.I-2с.I-I 0.4.0.0-0I		КАРКАС ПР.5КП 30.2I.2,5	I	
				ДЕТАЛИ		
ВЧ	2	50.I00.I20.I00		ПРОВ.ДЕР.50хI00 L =I00 ГОСТ 8486-66**	4	
				МАТЕРИАЛЫ		
				БЕТОН ЛЕГКИЙ М100		0,9IМ3
				РАСТВОР ЦЕМЕНТНЫЙ М100		0,08М3
				БРУСОК ДЕРЕВЯННЫЙ		0,002М3

Тк. 1.090.1-2с. 6.1-1.

КОЛСК

Инв. № подл. | Подпись и дата | Взам. инв. №

Нач.отд.	Кикнадзе		13.V.84
Н.контр.	Силагадзе		13.V.84
Рук.маст	Касрадзе		13.V.84
ГИП	Эдишерашвили		13.V.84
Рук.гр.	Салухадзе		11.V.84
Проверил	Дгебуадзе		9.V.84
Разраб.	Саяхова		8.V.84

I.090.I-2с. I-I 4.0.0.0

ПАНЕЛЬ ЦОКОЛЬНАЯ
4ПСЦ 30,5ПСЦ 30

Стадия	Лист	Листов
Р	1	2

ТбилЗНИИЭП

Копировал

Формат А4

КОЛСК

Инв. № подл. | Подпись и дата | Взам. инв. №

I.090.I-2с. I-I 4.0.0.0

Лист 2

Копировал

Формат А4

РИС. 1

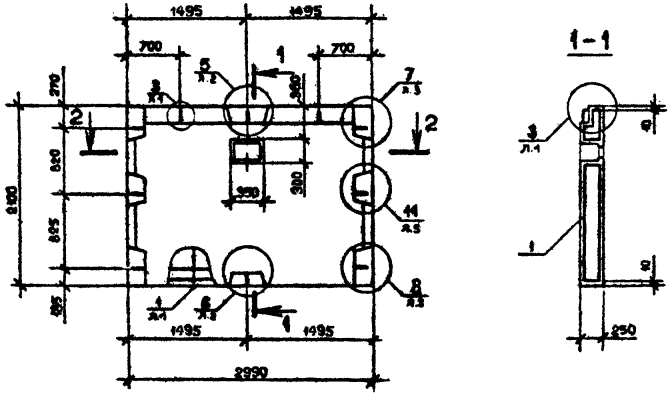

РИС. 2

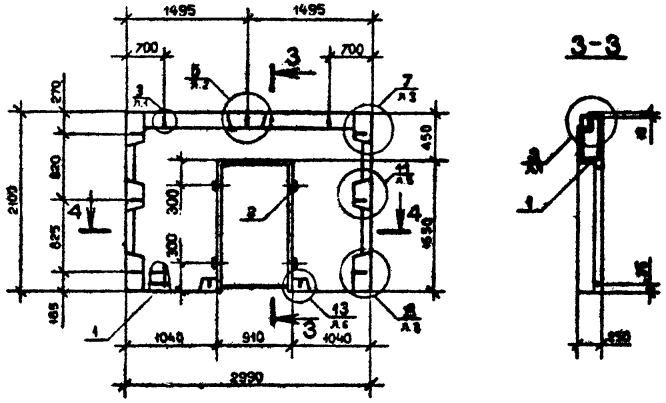

ВИД ПАНЕЛИ ДАН С ВНУТРЕННЕЙ СТОРОНЫ

Обозначение	Марка	Рис.	Масса, т
I.090.I-2с.I-I 4.0.0.0	4ПСЦ 30.2I.2,5-П-С	I	I,64
-0I	5ПСЦ 30.2I.2,5-П-С	2	I,19

Нач.отд.	Эдишерашвили		
Н.контр.	Силагадзе		
Рук.маст.	Кесрадзе		
ГИП	Эдишерашвили		
Рук.гр.	Бурдзеладзе		
Проверил	Салихова		
Разраб.	Шелия		

I.090.I-2с.I-I 4.0.0.0СБ

ПАНЕЛЬ ЦОКОЛЬНАЯ 4ПСЦ 30, 5ПСЦ 30 СБОРОЧНЫЙ ЧЕРТЕЖ

Стадия	Масса	Масштаб
Р	См. табл.	1:50
Лист	Листов 1	

ТбилЗНИИЭП

Копировал

Формат А3

Инв. № подл. | Подпись и дата | Взам. инв. №

Формат	Зона	Поз.	ОБОЗНАЧЕНИЕ	НАИМЕНОВАНИЕ	КОЛ.	ПРИМЕЧАНИЕ
				ДОКУМЕНТАЦИЯ		
А3			I.090.I-2c.I-I 5.0.0.0СВ	СВОРОЧНЫЙ ЧЕРТЕЖ		
А3			I.090.I-2c.I-I 0.0.0.0ДI	УЗЛЫ ОПАЛУБОЧНЫЕ		
А3			I.090.I-2c.I-I 0.0.0.0ВС	ВЕДОМОСТЬ РАСХОДА СТАЛИ		
А3			I.090.I-2c.I-I 0.0.0.0ТО	ТЕХНИЧЕСКОЕ ОПИСАНИЕ		
				ПЕРЕМЕННЫЕ ДАННЫЕ ДЛЯ ИСПОЛНЕНИЙ:		
				I.090.I-2c.I-I 5.0.0.0		
				IПСП 32.2I.2,5-П-С		
				СВОРОЧНЫЕ ЕДИНИЦЫ		
А4	I		I.090.I-2c.I-I 0.5.0.0	КАРКАС ПР.IКП 32.2I.2,5	I	
				МАТЕРИАЛЫ		
				БЕТОН ЛЕГКИЙ М100		I,28М3
				РАСТВОР ЦЕМЕНТНЫЙ М100		0,IIМ3
				I.090.I-2c.I-I 5.0.0.0-0I		
				IПСЦ 20.2I.2,5-П-С		
				СВОРОЧНЫЕ ЕДИНИЦЫ		
А4	I		I.090.I-2c.I-I 0.5.0.0-0I	КАРКАС ПР.IКП 20.2I.2,5		
				МАТЕРИАЛЫ		
				БЕТОН ЛЕГКИЙ М100		0,75М3
				РАСТВОР ЦЕМЕНТНЫЙ М100		0,06М3

Т.К.1.090.1-2в. 6.1-1

КОАСК

Инв. № подл. | Подпись и дата | Взам. инв. №

Нач.отд.	Кикнадзе		13.7.84
Н.контр.	Салагадзе		13.7.84
Рук.маст	Касрадзе		13.7.84
ГИП	Эдишерашвили		13.7.84
Рук.гр.	Сахуквадзе		9.7.84
Проверил	Дгебуадзе		10.7.84
Разраб.	Салия эва		10.7.84

I.090.I-2c. I-I 5.0.0.0

ПАНЕЛЬ ЦОКОЛЬНАЯ
IПСЦ 32-IПСЦ I4

Стадия	Лист	Листов
Р	I	2

ТбилЗНИИЭП

Копировал

Формат А4

Формат	Зона	Поз.	ОБОЗНАЧЕНИЕ	НАИМЕНОВАНИЕ	КОЛ.	ПРИМЕЧАНИЕ
				I.090.I-2c.I-I 5.0.0.0-02		
				IПСЦ I4.2I.2,5-П-С		
				СВОРОЧНЫЕ ЕДИНИЦЫ		
А4	I		I.090.I-2c.2-I 0.5.0.0-02	КАРКАС ПР.IКП I4.2I.2,5	I	
				МАТЕРИАЛЫ		
				БЕТОН ЛЕГКИЙ М100		0,48М3
				РАСТВОР ЦЕМЕНТНЫЙ М100		0,04М3

КОАСК

Инв. № подл. | Подпись и дата | Взам. инв. №

I.090.I-2c.I-I 5.0.0.0

Лист 2

Копировал

Формат А4

РИС. 1

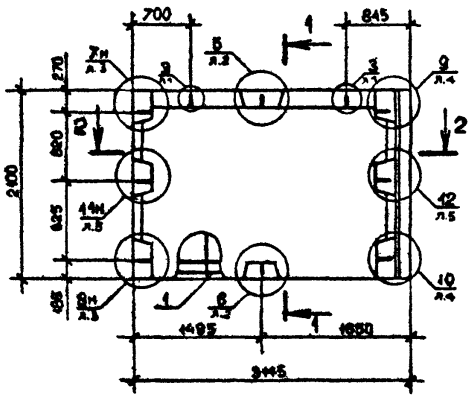

РИС. 2

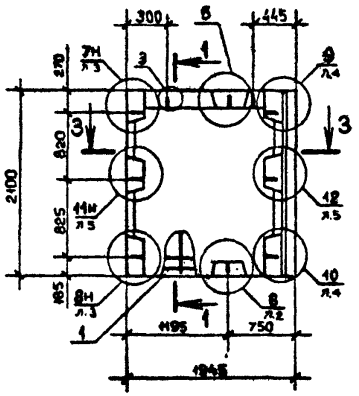

РИС. 3

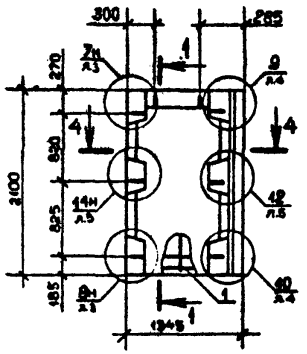

1-1

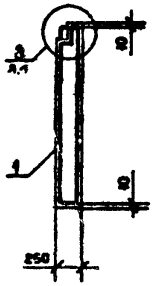

2-2

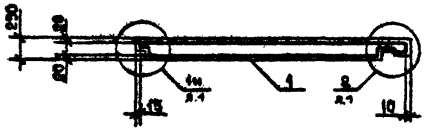

3-3

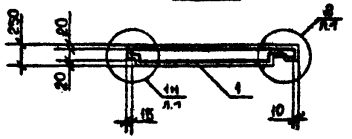

4-4

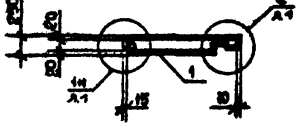

ВИД ПАНЕЛИ ДАН С ВНУТРЕННЕЙ СТОРОНЫ

Обозначение	Марка	Рис.	Масса, т
I.090.I-2с.I-I 5.0.0.0	ПЦЦ 32.2I.2,5-П-С	I	I,65
-0I	ПЦЦ 20.2I.2,5-П-С	2	0,96
-02	ПЦЦ I4.2I.2,5-П-С	3	0,62

Нач.отд.	Эдишерашвили		
Н.контр.	Силагадзе		
Рук.маст.	Касрадзе		
ГИП	Эдишерашвили		
Рук.гр.	Бурджанадзе		
Проверил	Салихова		
Разраб.	Шетия		

I.090.I-2с.I-I 5.0.0.0СБ

ПАНЕЛЬ ЦОКОЛЬНАЯ ПЦЦ 32 - ПЦЦ I4 СБОРОЧНЫЙ ЧЕРТЕЖ

Стадия	Масса	Масштаб
Р	См. табл.	1:50
Лист	Листов 1	

ТбилЗНИИЭП

Копировал

Формат А3

Инв.№ подл. | Подпись и дата | Взам.инв.№

Формат	Зона	Поз.	ОБОЗНАЧЕНИЕ	НАИМЕНОВАНИЕ	КОЛ.	ПРИМЕЧАНИЕ
				ДОКУМЕНТАЦИЯ		
А3			I.090.I-2с.I-I 6.0.0.0СБ	СБОРОЧНЫЙ ЧЕРТЕЖ		
А3			I.090.I-2с.I-I 0.0.0.0ДI	УЗЛЫ ОПАЛУБОЧНЫЕ		
А3			I.090.I-2с.I-I 0.0.0.0РС	ВЕДОМОСТЬ РАСХОДА СТАЛИ		
А3			I.090.I-2с.I-I 0.0.0.0ТО	ТЕХНИЧЕСКОЕ ОПИСАНИЕ		
			ПЕРЕМЕННЫЕ ДАННЫЕ ДЛЯ ИСПОЛНЕНИЙ:			
				I.090.I-2с.I-I 6.0.0.0		
				2ПСЦ 32.2I.2,5-П-С		
				СБОРОЧНЫЕ ЕДИНИЦЫ		
А4	I		I.090.I-2с.I-I 0.6.0.0	КАРКАС ПР.2КП 32.2I.2,5	I	
				МАТЕРИАЛЫ		
				БЕТОН ЛЕГКИЙ М100		I,28М3
				РАСТВОР ЦЕМЕНТНЫЙ М100		0,II3
				I.090.I-2с.I-I 6.0.0.0-0I		
				2ПСЦ 20.2I.2,5-П-С		
				СБОРОЧНЫЕ ЕДИНИЦЫ		
А4	I		I.090.I-2с.I-I 0.6.0.0-0I	КАРКАС ПР.2КП 20.2I.2,5		
				МАТЕРИАЛЫ		
				БЕТОН ЛЕГКИЙ М100		0,75М3
				РАСТВОР ЦЕМЕНТНЫЙ М100		0,06М3

Нач.отд.	Кикнадзе		I.090.I-2с. I-I 6.0.0.0
Н.контр.	Силагадзе		
Рук.маст	Кварадзе		
ГИП	Эдишерашвили		ПАНЕЛЬ ЦОКОЛЬНАЯ
Рук.гр.	Салукваадзе		2ПСЦ 32-2ПСЦ I4
Проверил	Дгебуадзе		
Разраб.	Салихов		

Стадия	Лист	Листов
Р	I	2

ТбилЗНИИЭП

Копировал

Формат А4

Формат	Зона	Поз.	ОБОЗНАЧЕНИЕ	НАИМЕНОВАНИЕ	КОЛ.	ПРИМЕЧАНИЕ
				I.090.I-2с.I-I 6.0.0.0-02		
				2ПСЦ I4.2I.2,5-П-С		
				СБОРОЧНЫЕ ЕДИНИЦЫ		
А4	I		I.090.I-2с.I-I 0.6.0.0-02	КАРКАС ПР.2КП I4.2I.2,5	I	
				МАТЕРИАЛЫ		
				БЕТОН ЛЕГКИЙ М100		0,48М3
				РАСТВОР ЦЕМЕНТНЫЙ М100		0,04М3

I.090.I-2с.I-I 6.0.0.0

Лист 2

Копировал

Формат А4

РИС. 1

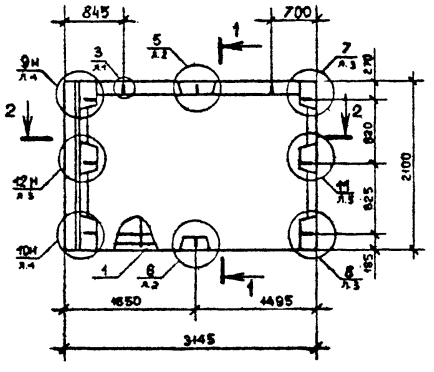

РИС. 2

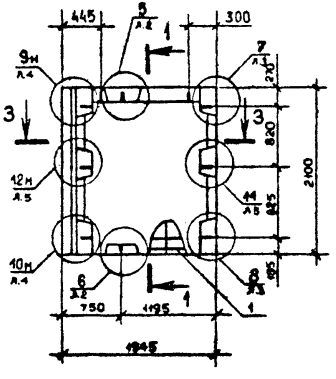

РИС. 3

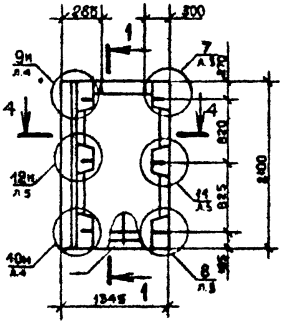

1-1

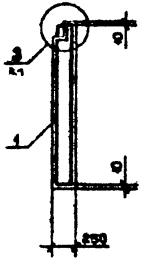

2-2

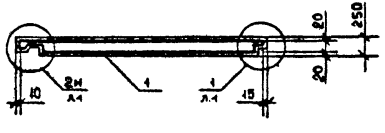

3-3

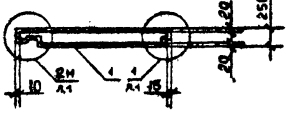

4-4

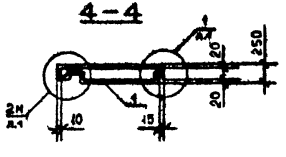

ВИД ПАНЕЛИ ДАН С ВНУТРЕННЕЙ СТОРОНЫ

Обозначение	Марка	Рис.	Масса, т
I.090.I-2с.I-I 6.0.0.0	2ПСП 32.2I.2,5-П-С	I	I,65
-0I	2ПСП 20.2I.2,5-П-С	2	0,96
-02	2ПСП I4.2I.2,5-П-С	3	0,62

				I.090.I-2с.I-I 6.0.0.0 СБ			
Нач.отд.	Зарицкая			ПАНЕЛЬ ПОКОЛЬНАЯ 2ПСП 32 - 2ПСП I4 СБОРОЧНЫЙ ЧЕРТЕЖ	Стадия	Масса	Масштаб
Н.контр.	Силагадзе				Р	Сч. выбн.	1:100
Рук.мастр.	Масрадов						
ГИП	Зарицкая				Лист	Листов 1	
Рук.гр.	Ермолаева				ТбилЗНИИЭП		
Проверил	Сергеева						
Разработ.	Ивлиев						

Копировал

Формат А3

Т.к. 1.090.1-2с. в.1-1.

1

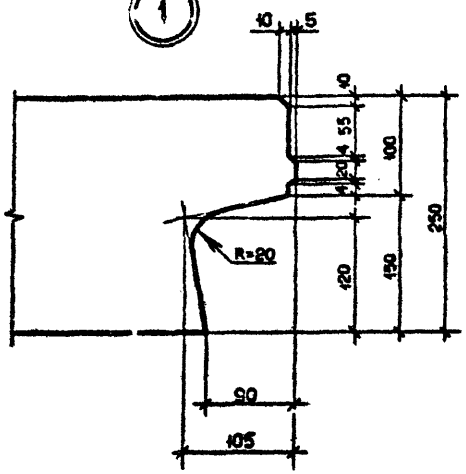

2

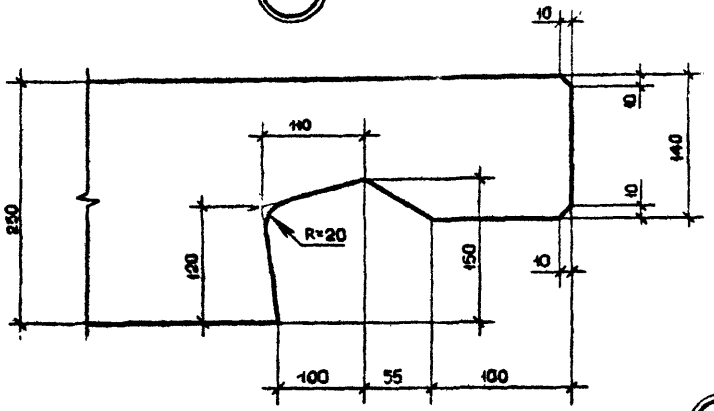

3

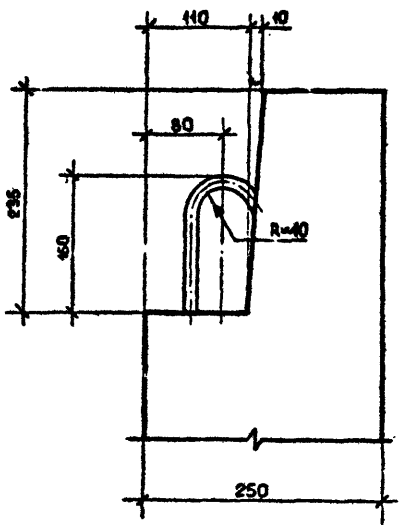

1 – 1

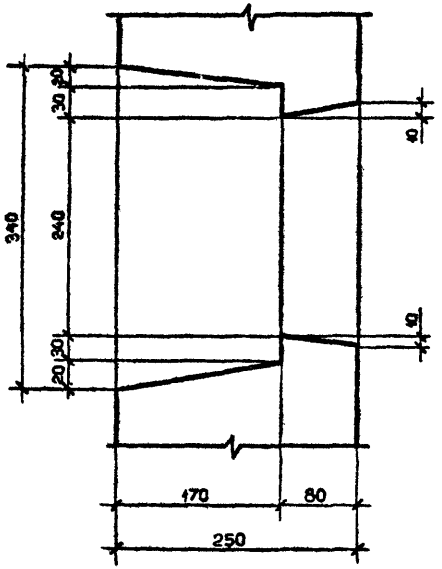

4

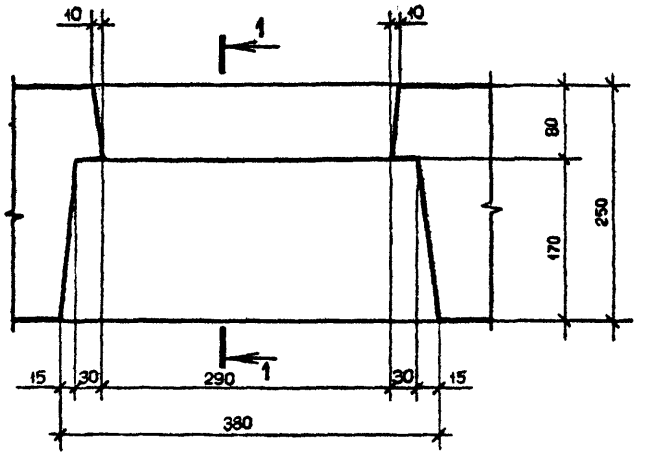

Нач.отд.	Эдишерашвили		17.V.84
Н.контр.	Силагадзе		18.V.84
Рук.маст.	Касрадзе		18.V.84
ГИП	Эдишерашвили		18.V.84
Рук.гр.	Буражанадзе		16.V.84
Проверил	Селихова		15.V.84
Разраб.	Шелия		14.V.84

I.090.I-2с.I-I 0.0.0.0 ДП

УЗЛЫ ОПАЛУБОЧНЫЕ

Стадия	Лист	Листов
Р	1	6

ТбилЗНИИЭП

Инв.№ подл. | Подпись и дата | Взам.инв.№

Копировал

Формат А3

5

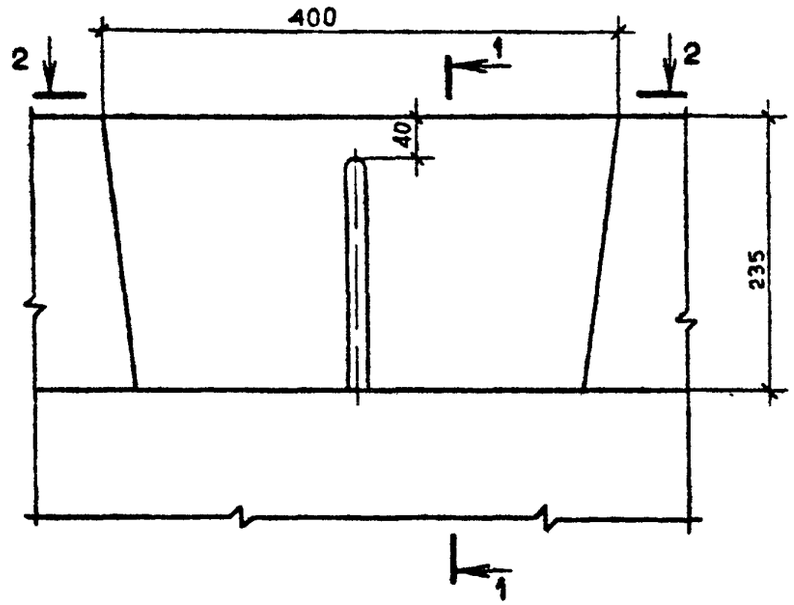

1 – 1

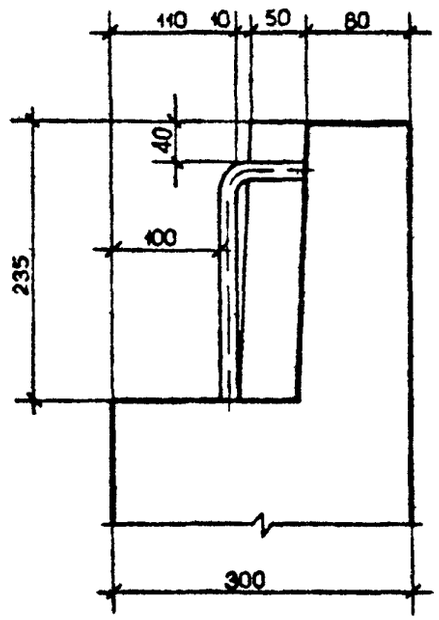

6

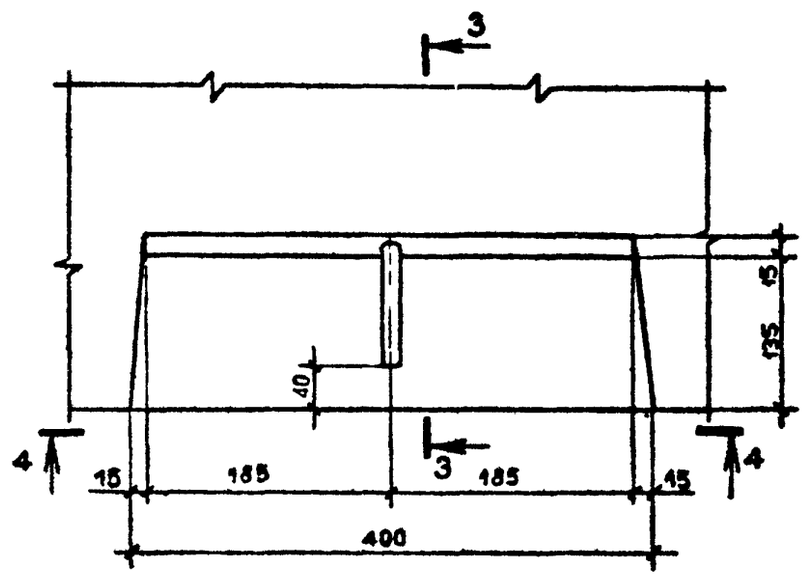

2 – 2

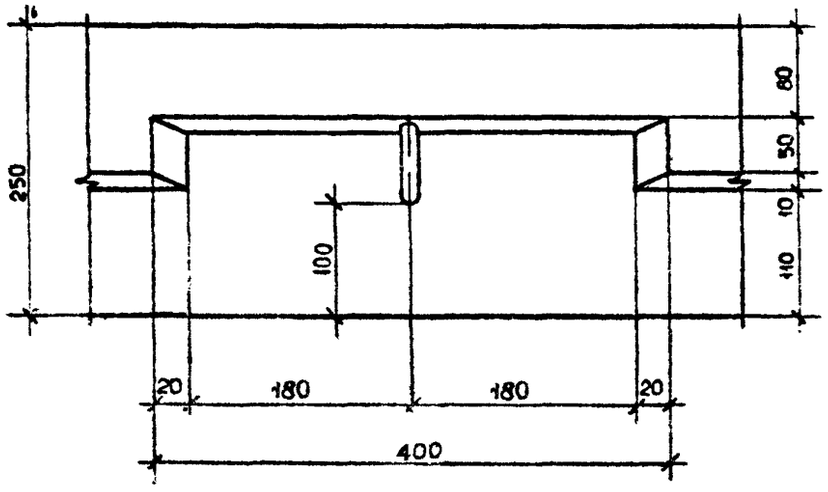

3 – 3

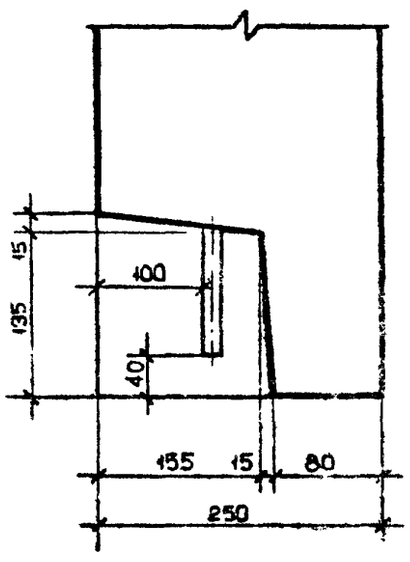

4 – 4

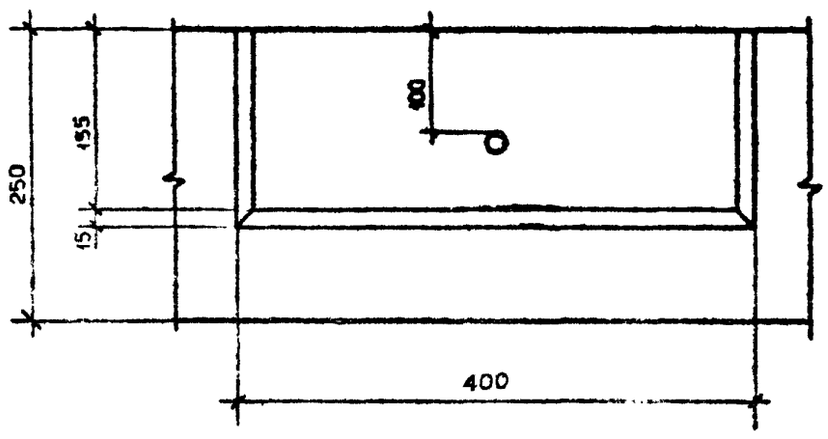

Инв. № подл. | Подпись и дата | Взам. инв. №

I.090.I-2o.I-I 0.0.0.0 Ж

Лист 2

Копировал

Формат А3

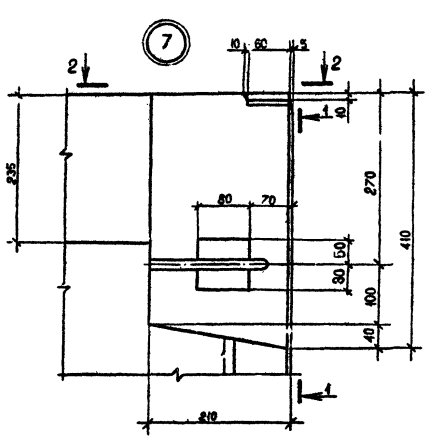

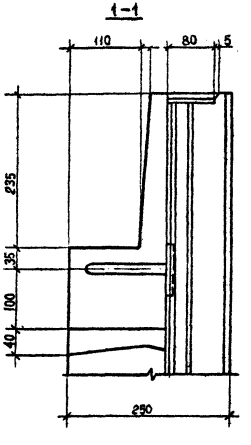

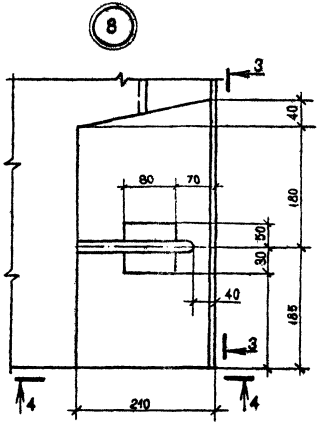

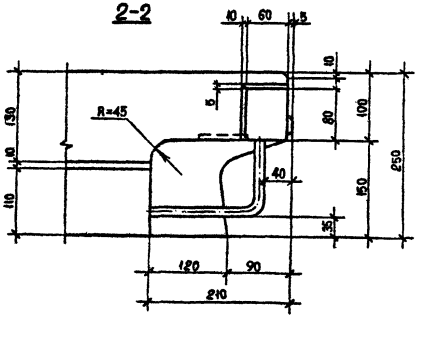

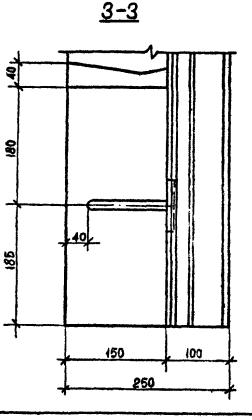

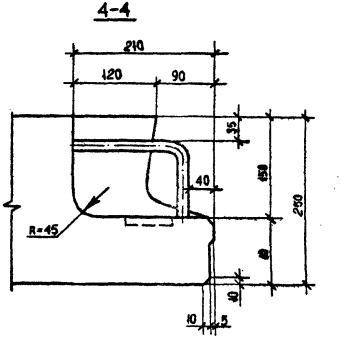

Т.к. 1.090.1-2 с. в.1-1.

Инв.№ подл.	Подпись и дата	Взам. инв. №

1.090.1-2с.1-1 0.0.0.0 ДЧ

Лист 3

Копировал

Формат А3

9

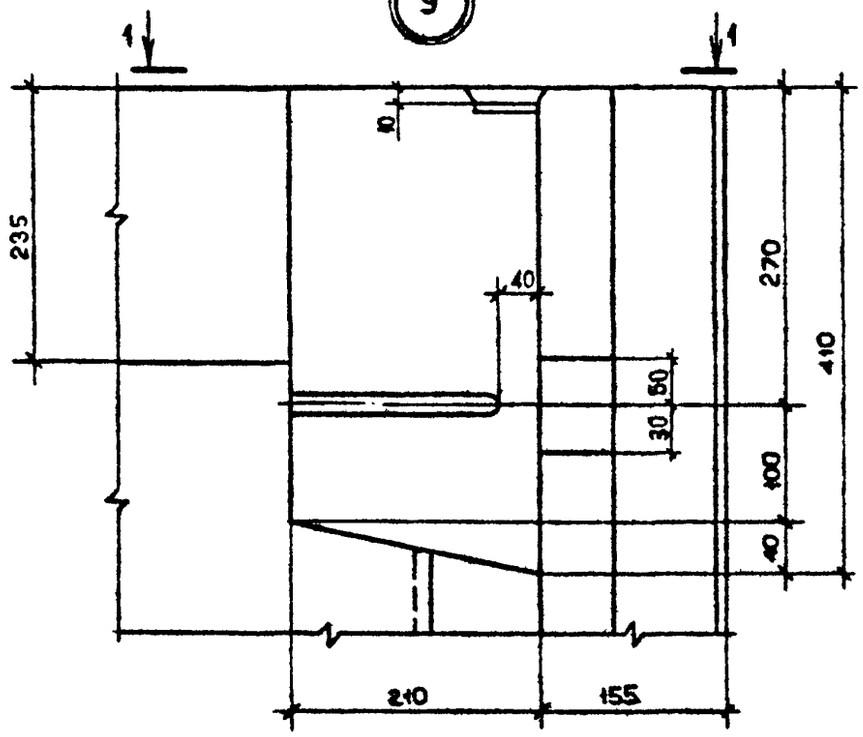

10

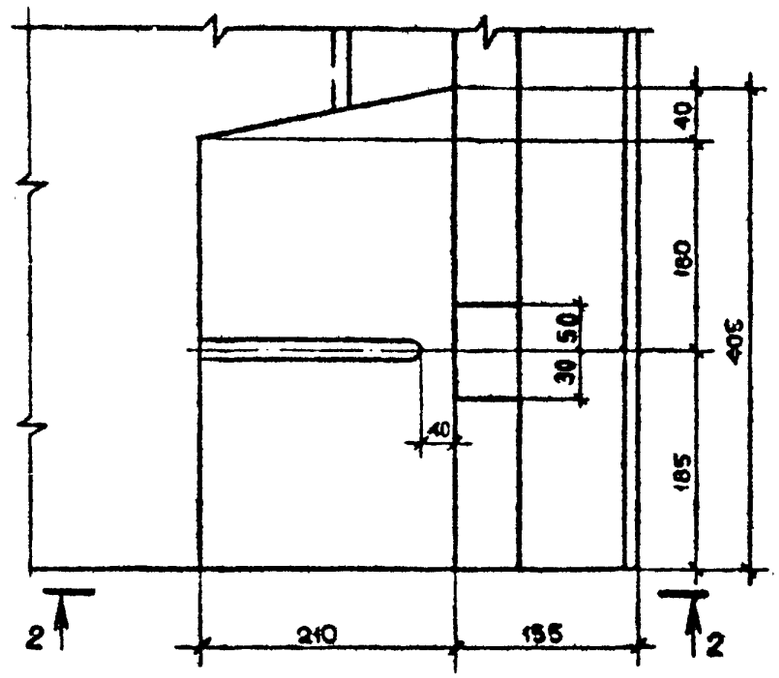

1-1

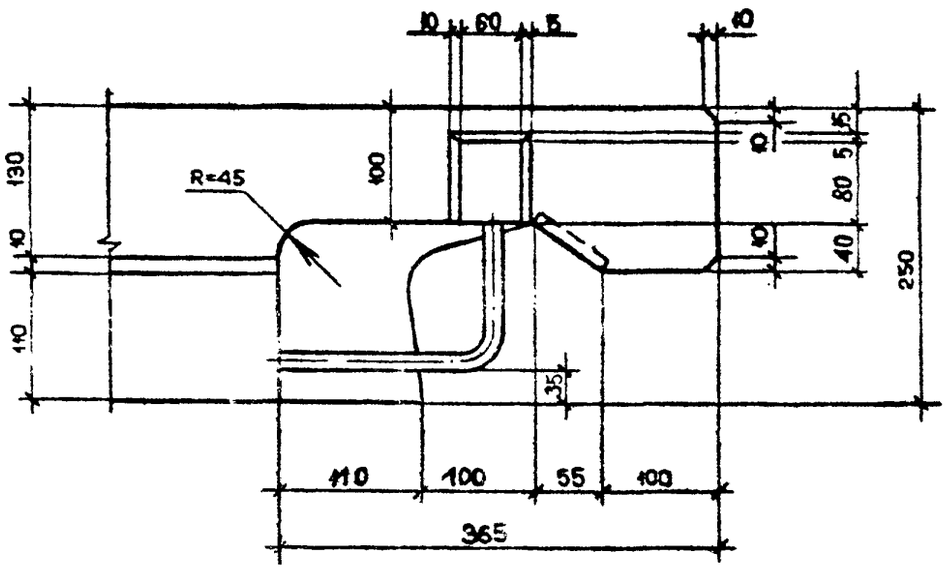

2-2

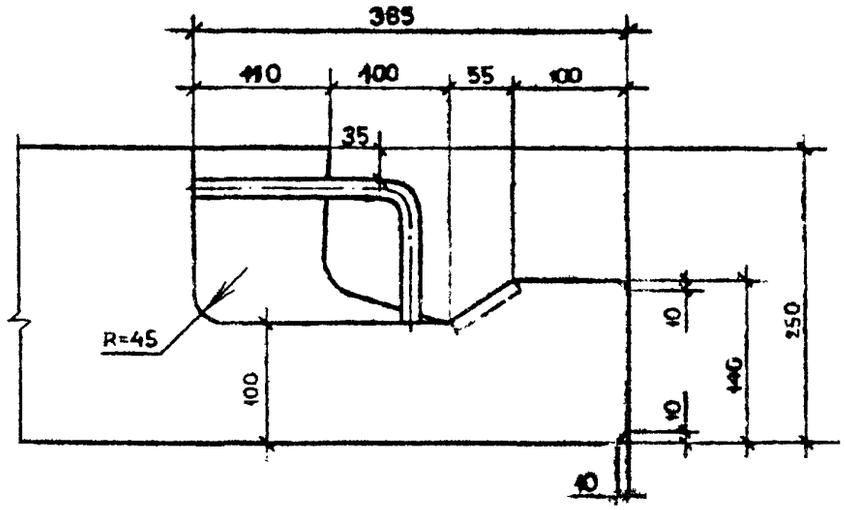

Взам. инв. №

Подпись и дата

Инв. № подл.

I.090.I-2o.I-I 0.0.0.0 ДI.

Лист 4

Копировал

Фор

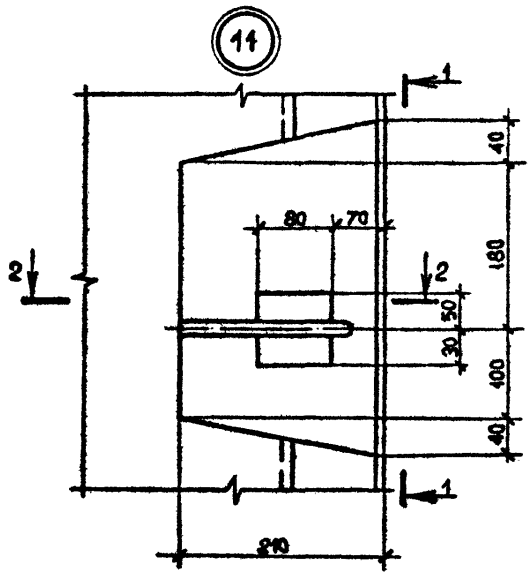

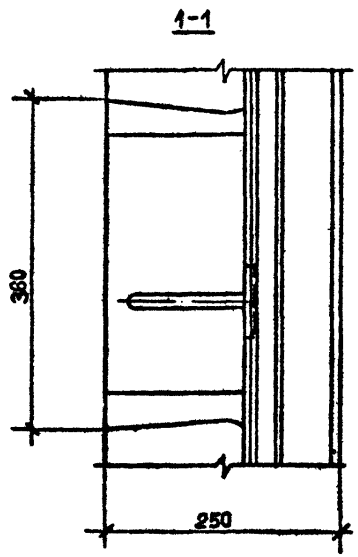

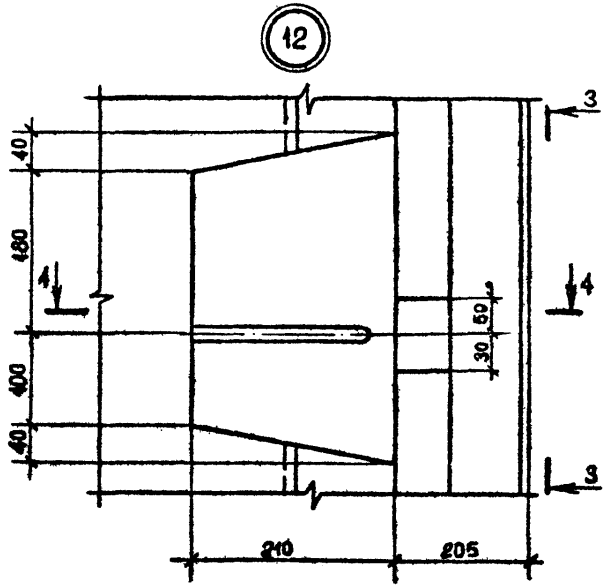

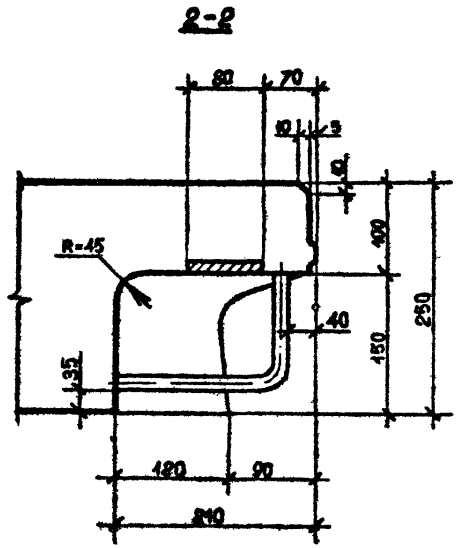

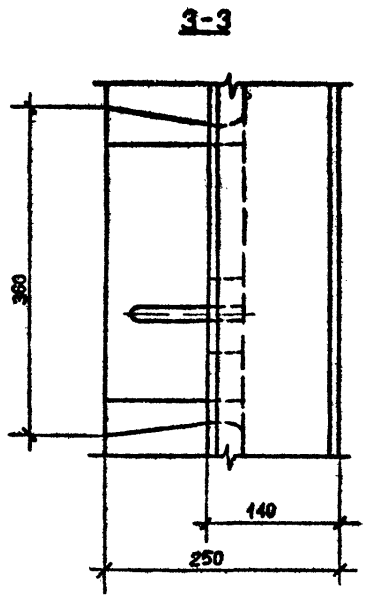

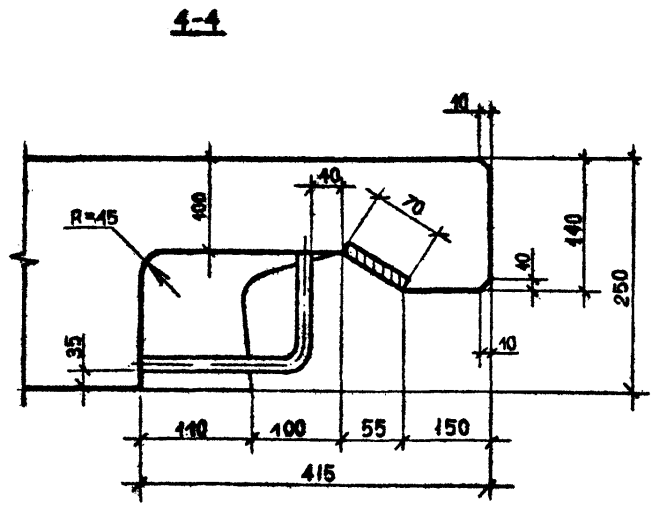

Инв. № подл. | Подпись и дата | Взам. инв. №

I.090.I-2o.I-I 0.0.0.0 ЖI

Лист 5

Копировал

Формат А3

13

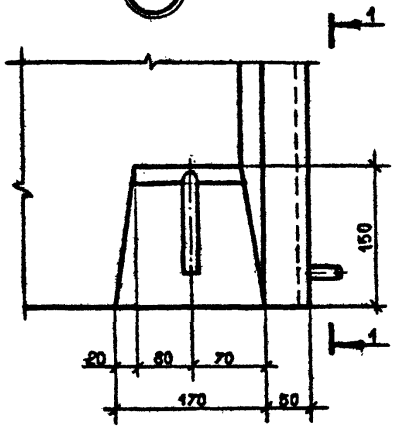

1-1

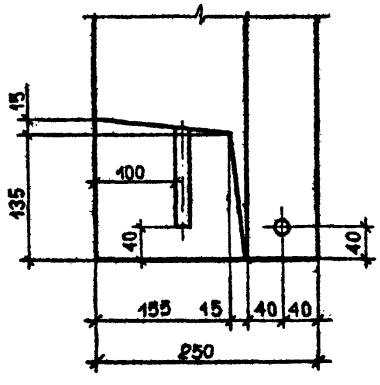

14

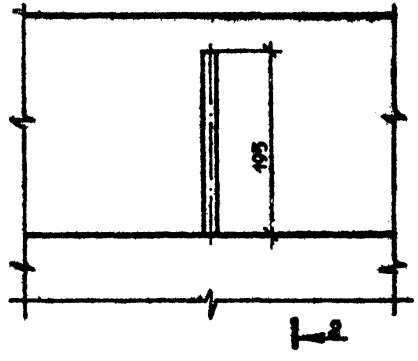

15

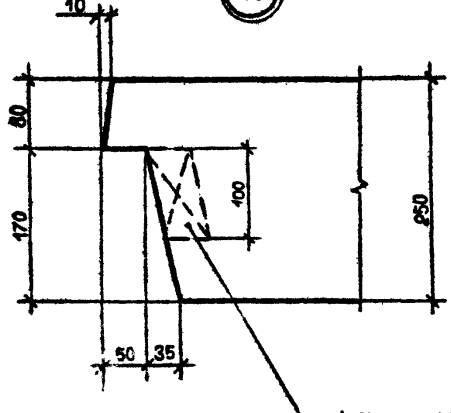

2-2

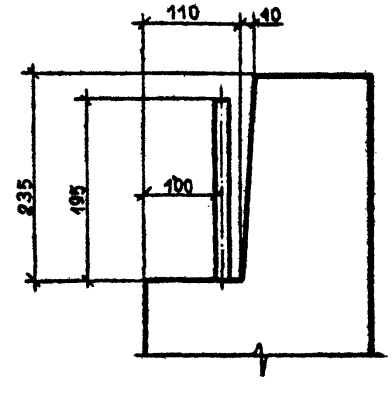

ДЕРЕВЯННАЯ
АНТИСЕПТИРОВАННАЯ
ПРОБКА 100×100×50

Инв.№ подл. | Подпись и дата | Взам.инв.№

Формат	Зона	Поз.	Обозначение	Наименование	Кол.	Примечание
				ДОКУМЕНТАЦИЯ		
А3			I.090.I-2с.I-I 0.I.0.0СБ	СБОРОЧНЫЙ ЧЕРТЕЖ		
А3			I.090.I-2с.I-I 0.0.0.0Д2	УЗЛЫ АРМАТУРНЫЕ		
А3			I.090.I-2с.I-I 0.0.0.0ТО	ТЕХНИЧЕСКОЕ ОПИСАНИЕ		
				ПЕРЕМЕННЫЕ ДАННЫЕ ДЛЯ ИСПОЛНЕНИЙ:		
				I.090.I-2с.I-I 0.I.0.0		
				КП 60.2I.2,5		
				СБОРОЧНЫЕ ЕДИНИЦЫ		
				КАРКАСЫ ПЛОСКИЕ		
А4	I		I.090.I-2с.I-I 0.0.2.0	КР1	24	
А4	2		I.090.I-2с.I-I 0.0.2.0-0I	КР2	5	
А4	3		I.090.I-2с.I-I 0.0.2.0-02	КР3	2	
А4	4		I.090.I-2с.I-I 0.0.2.0-03	КР4	2	
				ИЗДЕЛИЯ ЗАКЛАДНЫЕ		
А4	5		I.090.I-2с.I-I 0.0.4.0	МН1	2	
А4	6		I.090.I-2с.I-I 0.0.4.0-0I	МН2	4	
А4	7		I.090.I-2с.I-I 0.0.4.0-02	МН3	2	
				ДЕТАЛИ		
А3	8		I.090.I-2с.I-I 0.0.0.I	ПЕТЛЯ СТРОПОВОЧНАЯ СП1	2	
				СТЕРЖНИ ГНУТЫЕ		
А3	9		I.090.I-2с.I-I 0.0.0.I-05	АН1	2	
А3	I0		I.090.I-2с.I-I 0.0.0.I-04	АН2	3	
А3	II		I.090.I-2с.I-I 0.0.0.I-06	АН3	3	
А3	I2		I.090.I-2с.I-I 0.0.0.I-03	АН4	4	
				СТЕРЖНИ ОТДЕЛЬНЫЕ		
ВЧ	I3		I0.0II.5500	Ø10АI ГОСТ.5781-82		
				L=5500	4	3,39КГ
				Ø5ВРI ГОСТ 6727-80		
ВЧ	I4		5.04I.5960	L=5960	6	0,92КГ
ВЧ	I5		5.04I.5760	L=5760	4	0,89КГ
ВЧ	I6		5.04I.5550	L=5550	2	0,85КГ
ВЧ	I7		5.04I.I30	L=I30	I2	0,02КГ
				I.090.I-2с.I-I 0.I.0.0-0I		
				КП 30.2I.2,5		
				СБОРОЧНЫЕ ЕДИНИЦЫ		
				КАРКАСЫ ПЛОСКИЕ		
А4	I		I.090.I-2с.I-I 0.0.2.0	КР1	I2	
А4	2		I.090.I-2с.I-I 0.0.2.0-0I	КР2	3	
А4	3		I.090.I-2с.I-I 0.0.2.0-02	КР3	2	
А4	4		I.090.I-2с.I-I 0.0.2.0-03	КР4	2	
				ИЗДЕЛИЯ ЗАКЛАДНЫЕ		
А4	5		I.090.I-2с.I-I 0.0.4.0	МН1	2	
А4	6		I.090.I-2с.I-I 0.0.4.0-0I	МН2	4	
А4	7		I.090.I-2с.I-I 0.0.4.0-02	МН3	2	
				ДЕТАЛИ		
А3	8		I.090.I-2с.I-I 0.0.0.I-0I	ПЕТЛЯ СТРОПОВОЧНАЯ СП2	2	
				СТЕРЖНИ ГНУТЫЕ		
А3	9		I.090.I-2с.I-I 0.0.0.I-05	АН1	2	
А3	I0		I.090,I-2с.I-I 0.0.0.I-04	АН2	I	

Т.К. 1.090.1-2 с. 6.1-1.

КОЛСК

Взам. инв.№ | Подпись и дата | Инв.№ подл.

Нач.отд.	Кикнадзе		28.04.89
Н.контр.	Силагадзе		28.04.89
Рук.маст	Кесрадзе		28.04.89
ГИП	Эдишерашвили		27.04.89
Рук.гр.	Салуквадзе		25.04.89
Проверил	Дгебуадзе		24.04.89
Разраб.	Савихова		23.04.89

I.090.I-2с.I-I 0.I.0.0

КАРКАС ПРОСТРАНСТВЕННЫЙ КП 60,КП 30

Стадия	Лист	Листов
Р	1	3

ТбилЗНИИЭП

Копировал

Формат А4

Инв.№ подл. | Подпись и дата | Взам. инв.№

I.090.I-2с.I-I 0.I.0.0

Лист 2

Копировал

Формат А4

Формат	Зона	Поз.	ОБОЗНАЧЕНИЕ	НАИМЕНОВАНИЕ	КОЛ.	ПРИМЕЧАНИЕ
А3		II	I.090.I-2с.I-I 0.0.0.I-06	АН3	I	
А3		I2	I.090.I-2с.I-I 0.0.0.I-03	АН4	4	
				СТЕРЖНИ ОТДЕЛЬНЫЕ		
ВЧ		I3	I0.0II.2500	Ø10AI ГОСТ 5781-82		
				L=2500	4	I,54КГ
				Ø5ВРI ГОСТ 6727-80		
ВЧ		I4	5.04I.2960	L=2960	6	0,46КГ
ВЧ		I5	5.04I.2760	L=2760	4	0,42КГ
ВЧ		I6	5.04I.2550	L=2550	2	0,39КГ
ВЧ		I7	5.04I.I30	L=I30	I2	0,02КГ

КОАСК

Инв. № подл. | Подпись и дата | Взам. инв. №

I.090.I-2с.I-I 0.I.0.0

Лист 3

Копировал

Формат А4

Формат	Зона	Поз.	ОБОЗНАЧЕНИЕ	НАИМЕНОВАНИЕ	КОЛ.	ПРИМЕЧАНИЕ

КОАСК

Инв. № подл. | Подпись и дата | Взам. инв. №

I.090.I-2с.

Лист

Копировал

Формат А4

РИС. 1

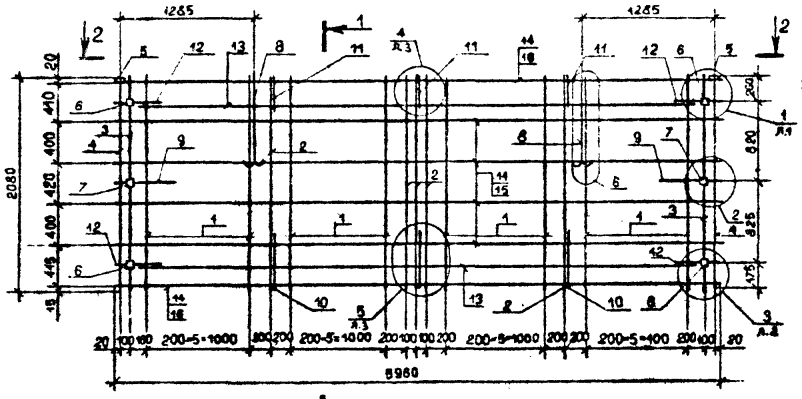

РИС. 2

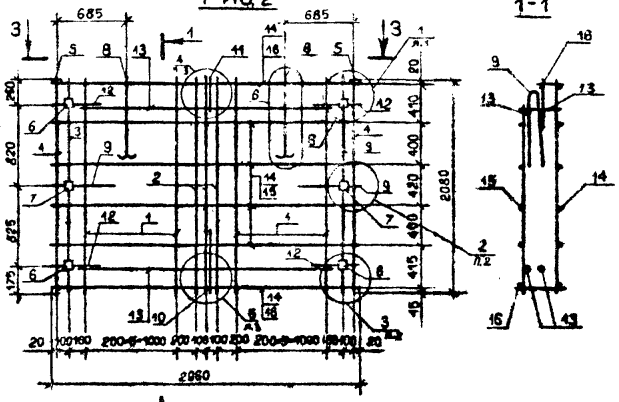

1-1

2-2

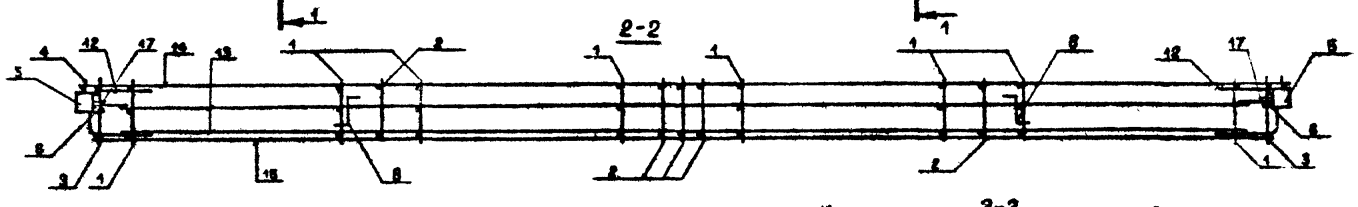

3-3

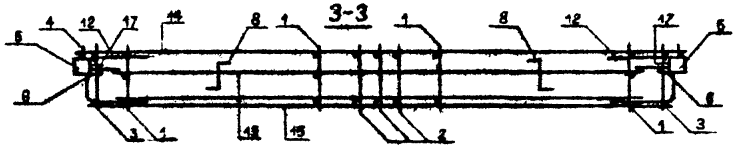

Обозначение	Марка	рис.	Масса, кг
I.090.I-2c.I-I 0.I.0.0	КП 60.2I.2,5	I	II0,7
-0I	КП 30.2I.2,5	2	73,6

Нач.отд.	Эдишерашвили		
Н.контр.	Силагадзе		
Рук.маст.	Кесаразе		
ГИП	Эдишерашвили		
Рук.гр.	Бурмамадзе		
Проверил	Салихова		
Разраб.	Шария		

I.090.I-2в.I-I 0.I.0.0СБ

КАРКАС ПРОСТРАНСТВЕННЫЙ КП 60, КП 30 СБОРОЧНЫЙ ЧЕРТЕЖ

Стадия	Масса	Масштаб
Р	См. табл.	1:50
Лист	Листов 1	

ТбилЗНИИЭП

Копировал

Формат А3

Инв.№ подл. | Подпись и дата | Взам.инв.№

Формат	Зона	Поз.	Обозначение	Наименование	Кол.	Примечание
				ДОКУМЕНТАЦИЯ		
А3			I.090.I-2с.I-I 0.2.0.0СБ	СБОРОЧНЫЙ ЧЕРТЕЖ		
А3			I.090.I-2с.I-I 0.0.0.0Д2	УЗЛЫ АРМАТУРНЫЕ		
А3			I.090.I-2с.I-I 0.0.0.0ТО	ТЕХНИЧЕСКОЕ ОПИСАНИЕ		
				ПЕРЕМЕННЫЕ ДАННЫЕ ДЛЯ ИСПОЛНЕНИЙ:		
				I.090.I-2с.I-I 0.2.0.0		
				КП I8.2I.2,5		
				СБОРОЧНЫЕ ЕДИНИЦЫ		
				КАРКАСЫ ПЛОСКИЕ		
А4		I	I.090.I-2с.I-I 0.0.2.0	КР1	5	
А4		2	I.090.I-2с.I-I 0.0.2.0-0I	КР2	3	
А4		3	I.090.I-2с.I-I 0.0.2.0-02	КР3	2	
А4		4	I.090.I-2с.I-I 0.0.2.0-03	КР4	2	
				ИЗДЕЛИЯ ЗАКЛАДНЫЕ		
А4		5	I.090.I-2с.I-I 0.0.4.0	МН1	2	
А4		6	I.090.I-2с.I-I 0.0.4.0-0I	МН2	4	
А4		7	I.090.I-2с.I-I 0.0.4.0-02	МН3	2	
				ДЕТАЛИ		
А3		8	I.090.I-2с.I-I 0.0.0.I-02	ПЕТЛЯ СТРОПОВОЧНАЯ СП3	2	
				СТЕРЖНИ ГНУТЫЕ		
А3		9	I.090.I-2с.I-I 0.0.0.I-05	АН1	2	
А3		I0	I.090.I-2с.I-I 0.0.0.I-04	АН2	I	
А3		II	I.090.I-2с.I-I 0.0.0.I-06	АН3	I	

КОЛСК

Взам. инв.№ | Подпись и дата | Инв. № подл.

Нач.отд.	Кикнадзе		28.4.89
Н.контр.	Силагадзе		28.4.89
Рук.маст	Кесрадзе		28.4.89
ГИП	Эдишерашвили		28.4.89
Рук.гр.	Салуквадзе		28.4.89
Проверил	Дгебуадзе		28.4.89
Разраб.	Силихова		25.4.89

I.090.I-2с.I-I 0.2.0.0

КАРКАС ПРОСТРАНСТВЕННЫЙ
КП I8,КП I2,IКП 60

Стадия	Лист	Листов
Р	I	4

ТбилЗНИИЭП

Копировал | Формат А4

Формат	Зона	Поз.	Обозначение	Наименование	Кол.	Примечание
А3		I2	I.090.I-2с.I-I 0.0.0.I-03	АН4	4	
				СТЕРЖНИ ОТДЕЛЬНЫЕ		
ВЧ		I3	I0.0II.I300	Ø10АI ГОСТ 5781-82		
				L=I300	4	0,80КГ
				Ø5ВРI ГОСТ 6727-80		
ВЧ		I4	5.04I.I760	L=I760	6	0,27КГ
ВЧ		I5	5.04I.I560	L=I560	4	0,24КГ
ВЧ		I6	5.04I.890	L=890	2	0,14КГ
ВЧ		I7	5.04I.I30	L=I30	I2	0,02КГ
				I.090.I-2с.I-I 0.2.0.0-0I		
				КП I2.2I.2,5		
				СБОРОЧНЫЕ ЕДИНИЦЫ		
				КАРКАСЫ ПЛОСКИЕ		
А4		I	I.090.I-2с.I-I 0.0.2.0	КР1	4	
А4		3	I.090.I-2с.I-I 0.0.2.0-02	КР3	2	
А4		4	I.090.I-2с.I-I 0.0.2.0-03	КР4	2	
				ИЗДЕЛИЯ ЗАКЛАДНЫЕ		
А4		5	I.090.I-2с.I-I 0.0.4.0	МН1	2	
А4		6	I.090.I-2с.I-I 0.0.4.0-0I	МН2	4	
А4		7	I.090.I-2с.I-I 0.0.4.0-02	МН3	2	
				ДЕТАЛИ		
А3		8	I.090.I-2с.I-I 0.0.0.I-02	ПЕТЛЯ СТРОПОВОЧНАЯ СП-3	2	
				СТЕРЖЕНЬ ГНУТЫЙ		
А3		I2	I.090.I-2с.I-I 0.0.0.I-03	АН4	6	
				СТЕРЖНИ ОТДЕЛЬНЫЕ		
ВЧ		I3	I0.0II.700	Ø10АI ГОСТ 5781-82		
				L=700	6	0,43КГ

КЛАСК

Взам. инв.№ | Подпись и дата | Инв. № подл.

I.090.I-2с.I-I 0.2.0.0

Лист 2

Копировал | Формат А4

Формат	Зона	Поз.	Обозначение	Наименование	Кол.	Примечание
				Ø5ВрI ГОСТ 6727-80		
ВЧ		I4	5.04I.II60	L=II60	6	0,I8КГ
ВЧ		I5	5.04I.960	L=960	4	0,I5КГ
ВЧ		I6	5.04I.200	L=200	2	0,03КГ
ВЧ		I7	5.04I.I30	L=I30	I2	0,02КГ
				I.098.I-2с.I-I 0.2.0.0-02		
				IКП 60.2I.2,5		
				СБОРОЧНЫЕ ЕДИНИЦЫ		
				КАРКАСЫ ПЛОСКИЕ		
А4		I	I.090.I-2с.I-I 0.0.2.0	КРI	24	
А4		2	I.090.I-2с.I-I 0.0.2.0-0I	КР2	5	
А4		3	I.090.I-2с.I-I 0.0.2.0-02	КР3	2	
А4		4	I.090.I-2с.I-I 0.0.2.0-03	КР4	2	
				ИЗДЕЛИЯ ЗАКЛАДНЫЕ		
А4		5	I.090.I-2с.I-I 0.0.4.0	МНI	2	
А4		6	I.090.I-2с.I-I 0.0.4.0-0I	МН2	4	
А4		7	I.090.I-2с.I-I 0.0.4.0-02	МН3	2	
				ДЕТАЛИ		
А3		8	I.090.I-2с.I-I 0.0.0.I	ПЕТЛЯ СТРОПОВОЧНАЯ СПI	2	
				СТЕРЖНИ ГНУТЫЕ		
А3		9	I.090.I-2с.I-I 0.0.0.I-05	АНI	2	
А3		I0	I.090.I-2с.I-I 0.0.0.I-04	АН2	3	
А3		II	I.090.I-2с.I-I 0.0.0.I-06	АН3	3	
А3		I2	I.090.I-2с.I-I 0.0.0.I-03	АН4	4	
				СТЕРЖНИ ОТДЕЛЬНЫЕ		
ВЧ		I3	I0.0II.5500	Ø10АI ГОСТ 5781-82		
				L=5500	4	3,39КГ

Копировал

Формат А4

I.090.I-2с.I-I 0.2.0.0

Лист 3

Формат	Зона	Поз.	Обозначение	Наименование	Кол.	Примечание
				Ø5ВрI ГОСТ 6727-80		
ВЧ		I4	5.04I.5960	L=5960	6	0,92КГ
ВЧ		I5	5.04I.5760	L=5760	4	0,89КГ
ВЧ		I6	5.04I.5550	L=5550	2	0,85КГ
ВЧ		I7	5.04I.I30	L=I30	I2	0,02КГ

Копировал

Формат А4

I.090.I-2с.I-I 0.2.0.2

Лист 4

РИС.1

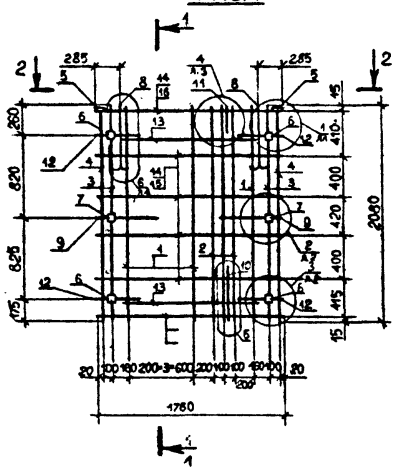

РИС.2

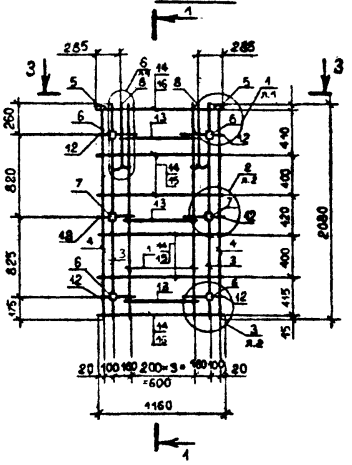

1-1

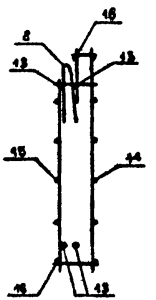

2-2

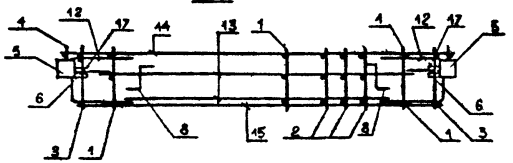

3-3

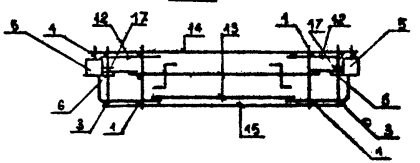

Обозначение	Марка	Рис.	Масса, кг
I.090.I-2c.I-I 0.2.0.0	КП I8.2I.2,5	I	59,I
-0I	КП I2.2I.2,5	2	50,5
-02	IКП 60.2I.2,5	3	I08,8

Нач.отд.	Эдишерашвили		
Н.контр.	Силагадзе		
Рук.маст.	Касрадзе		
ГИП	Эдишерашвили		
Рук.гр.	Бурджанадзе		
Проверил	Салихова		
Разраб.	Ширин		

I.090.I-2c.I-I 0.2.0.0С5

КАРКАС ПРОСТРАНСТВЕННЫЙ КП I8, КП I2, IКП 60 СБОРОЧНЫЙ ЧЕРТЕЖ

Стадия	Масса	Масштаб
	См. табл.	1:50
Лист 1	Листов 2	

ГрузНИИЭП

Копировал

Формат А3

Инв.№ подл. | Подпись и дата | Взам.инв.№

Т.К. 1.090.1-2с. в 1-1.

РИС. 1

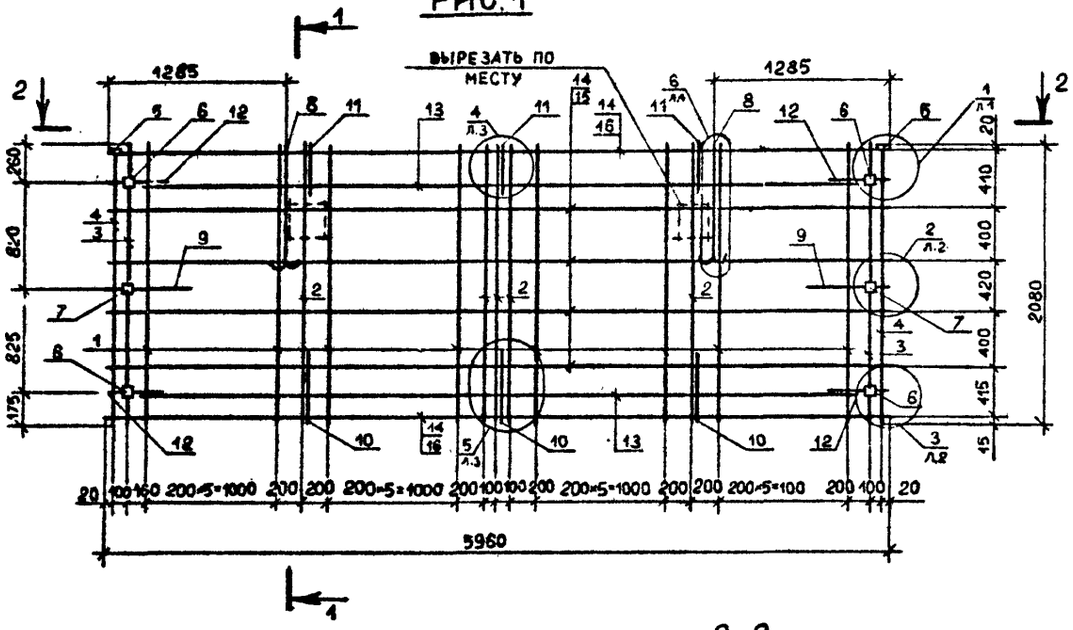

1-1

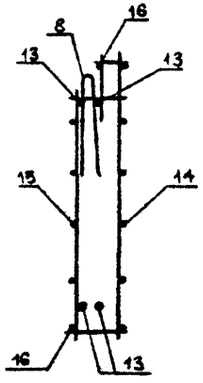

2-2

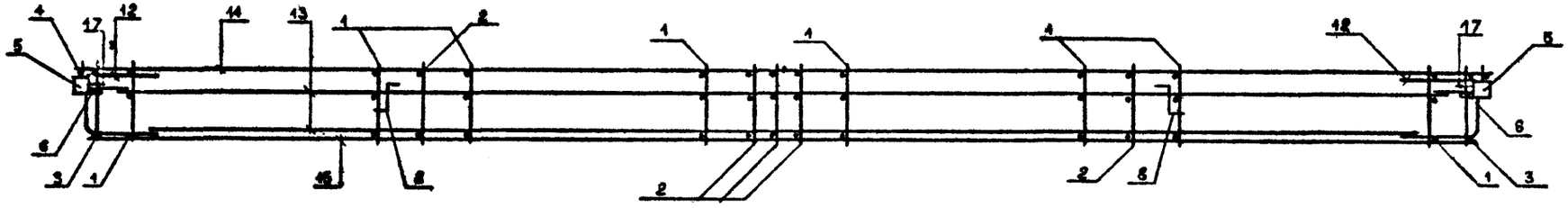

Инв. № подл.	Подпись и дата	Взам. инв. №

Формат	Зона	Поз.	Обозначение	Наименование	Кол.	Примечание
				ДОКУМЕНТАЦИЯ		
А3			I.090.I-2с.I-I 0.3.0.0СБ	СБОРОЧНЫЙ ЧЕРТЕЖ		
А3			I.090.I-2с.I-I 0.0.0.0Д2	УЗЛЫ АРМАТУРНЫЕ		
А3			I.090.I-2с.I-I 0.0.0.0ТО	ТЕХНИЧЕСКОЕ ОПИСАНИЕ		
				ПЕРЕМЕННЫЕ ДАННЫЕ ДЛЯ ИСПОЛНЕНИЙ:		
				I.090.I-2с.I-I 0.3.0.0		
				1КП 30.21.2,5		
				СБОРОЧНЫЕ ЕДИНИЦЫ		
				КАРКАСЫ ПЛОСКИЕ		
А4	I		I.090.I-2с.I-I 0.0.2.0	КР1	I2	
А4	2		I.090.I-2с.I-I 0.0.2.0-0I	КР2	3	
А4	3		I.090.I-2с.I-I 0.0.2.0-02	КР3	2	
А4	4		I.090.I-2с.I-I 0.0.2.0-03	КР4	2	
				ИЗДЕЛИЯ ЗАКЛАДНЫЕ		
А4	5		I.090.I-2с.I-I 0.0.4.0	МН1	2	
А4	6		I.090.I-2с.I-I 0.0.4.0-0I	МН2	4	
А4	7		I.090.I-2с.I-I 0.0.4.0-02	МН3	2	
				ДЕТАЛИ		
А3	8		I.090.I-2с.I-I 0.0.0.I-0I	ПЕТЛЯ СТРОПОВОЧНАЯ СП2		
				СТЕРЖНИ ГНУТЫЕ		
А3	9		I.090.I-2с.I-I 0.0.0.I-05	АН1	2	
А3	I0		I.090.I-2с.I-I 0.0.0.I-04	АН2	3	
А3	II		I.090.I-2с.I-I 0.0.0.I-06	АН3	I	

Нач.отд.	Кикнадзе			I.090.I-2с.I-I 0.3.0.0
Н.контр.	Силагадзе			
Рук.маст	Касрадзе			КАРКАС ПРОСТРАНСТВЕННЫЙ 1КП 30,2КП 30,3КП 30
ГИП	Эдишерашвили			Стадия: Р; Лист: 1; Листов: 4
Рук.гр.	Салуквадзе			ТбилЗНИИЭП
Проверил	Дгебуадзе			
Разраб.	Салихова			

Копировал Формат А4

Формат	Зона	Поз.	Обозначение	Наименование	Кол.	Примечание
А3	I2		I.090.I-2с.I-I 0.0.0.I-03	АН4	4	
				СТЕРЖНИ ОТДЕЛЬНЫЕ		
ВЧ	I3		I0.0II.2500	Ø10АI ГОСТ 5781-82		
				L=2500	4	I,54КГ
				Ø5ВРI ГОСТ 6727-80		
ВЧ	I4		5.04I.2960	L=2960	6	0,46КГ
ВЧ	I5		5.04I.2760	L=2760	4	0,43КГ
ВЧ	I6		5.04I.2550	L=2550	2	0,39КГ
ВЧ	I7		5.04I.I30	L=I30	I2	0,02КГ
				I.090.I-2с.I-I 0.3.0.0-0I		
				2КП 30.21.2,5		
				СБОРОЧНЫЕ ЕДИНИЦЫ		
				КАРКАСЫ ПЛОСКИЕ		
А4	I		I.090.I-2с.I-I 0.0.2.0	КР1	I2	
А4	2		I.090.I-2с.I-I 0.0.2.0-0I	КР2	3	
А4	3		I.090.I-2с.I-I 0.0.2.0-02	КР3	2	
А4	4		I.090.I-2с.I-I 0.0.2.0-03	КР4	2	
				ИЗДЕЛИЯ ЗАКЛАДНЫЕ		
А4	5		I.090.I-2с.I-I 0.0.4.0	МН1	2	
А4	6		I.090.I-2с.I-I 0.0.4.0-0I	МН2	4	
А4	7		I.090.I-2с.I-I 0.0.4.0-02	МН3	2	
				ДЕТАЛИ		
А3	8		I.090.I-2с.I-I 0.0.0.I-0I	ПЕТЛЯ СТРОПОВОЧНАЯ СП2		
				СТЕРЖНИ ГНУТЫЕ		
А3	9		I.090.I-2с.I-I 0.0.0.I-05	АН1	2	
А3	I0		I.090.I-2с.I-I 0.0.0.I-04	АН2	3	
А3	II		I.090.I-2с.I-I 0.0.0.I-06	АН3	I	

I.090.I-2с.I-I 0.3.0.0 Лист 2

Копировал Формат А4

Формат	Зона	Поз.	Обозначение	Наименование	Кол.	Примечание
А3	I2		I.090.I-2с.I-I 0.0.0.I-03	АН4	4	
				СТЕРЖНИ ОТДЕЛЬНЫЕ		
ВЧ	I3		I0.0II.2500	Ø10АI ГОСТ 5781-82		
				L=2500	4	I,54КГ
				Ø5ВРI ГОСТ 6727-80		
ВЧ	I4		5.04I.2960	L=2960	6	0,46КГ
ВЧ	I5		5.04I.2760	L=2760	4	0,43КГ
ВЧ	I6		5.04I.2550	L=2550	2	0,39КГ
ВЧ	I7		5.04I.I30	L=I30	I2	0,02КГ
				I.090.I-2с.I-I 0.3.0.0-02		
				ЭКП 30.2I.2,5		
				СБОРОЧНЫЕ ЕДИНИЦЫ		
				КАРКАСЫ ПЛОСКИЕ		
А4	I		I.090.I-2с.I-I 0.0.2.0	КР1	I2	
А4	2		I.090.I-2с.I-I 0.0.2.0-0I	КР2	3	
А4	3		I.090.I-2с.I-I 0.0.2.0-02	КР3	2	
А4	4		I.090.I-2с.I-I 0.0.2.0-03	КР4	2	
				ИЗДЕЛИЯ ЗАКЛАДНЫЕ		
А4	5		I.090.I-2с.I-I 0.0.4.0	МН1	2	
А4	6		I.090.I-2с.I-I 0.0.4.0-0I	МН2	4	
А4	7		I.090.I-2с.I-I 0.0.4.0-02	МН3	2	
				ДЕТАЛИ		
А3	8		I.090.I-2с.I-I 0.0.0.I-0I	ПЕТЛЯ СТРОПОВОЧНАЯ СП2	2	
				СТЕРЖНИ ГНУТЫЕ		
А3	9		I.090.I-2с.I-I 0.0.0.I-05	АН1	2	
А3	I0		I.090.I-2с.I-I 0.0.0.I-04	АН2	3	
А3	II		I.090.I-2с.I-I 0.0.0.I-06	АН3	I	

Инв. № подл. | Подпись и дата | Взам. инв. №

I.090.I-2с.I-I 0.3.0.0

Лист 3

Копировал

Формат А4

Формат	Зона	Поз.	Обозначение	Наименование	Кол.	Примечание
А3	I2		I.090.I-2с.I-I 0.0.0.I-03	АН4	4	
				СТЕРЖНИ ОТДЕЛЬНЫЕ		
ВЧ	I3		I0.0II.2500	Ø10АI ГОСТ 5781-82		
				L=2500	4	I,54КГ
				Ø5ВРI ГОСТ 6727-80		
ВЧ	I4		5.04I.2960	L=2960	6	0,46КГ
ВЧ	I5		5.04I.2760	L=2760	4	0,43КГ
ВЧ	I6		5.04I.2550	L=2550	2	I,39КГ
ВЧ	I7		5.04I.I30	L=I30	I2	0,02КГ

Инв. № подл. | Подпись и дата | Взам. инв. №

I.090.I-2с.I-I 0.3.0.0

Лист 4

Копировал

Формат А4

Т.К. 1.090.1-2с. в.1-1.

РИС.1

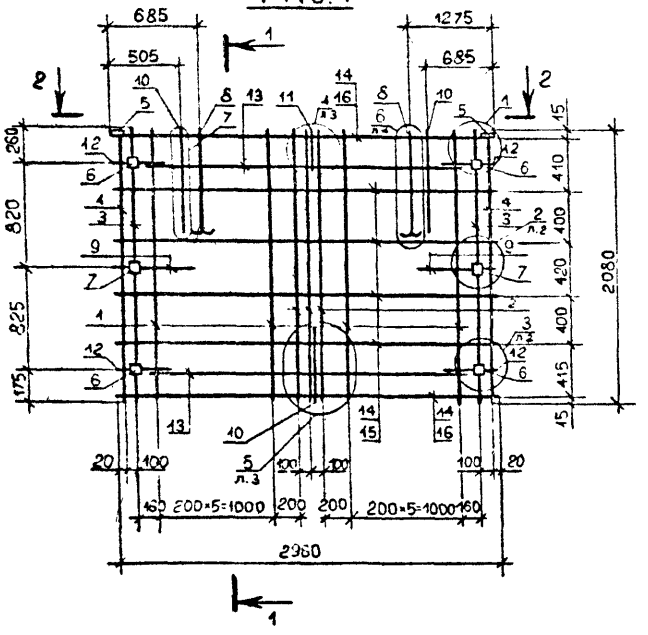

РИС.2

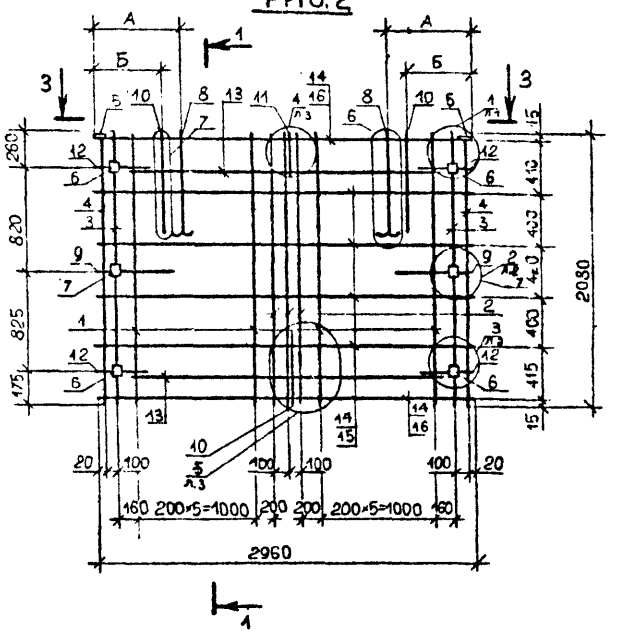

1-1

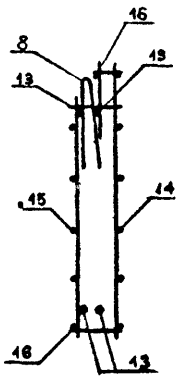

2-2

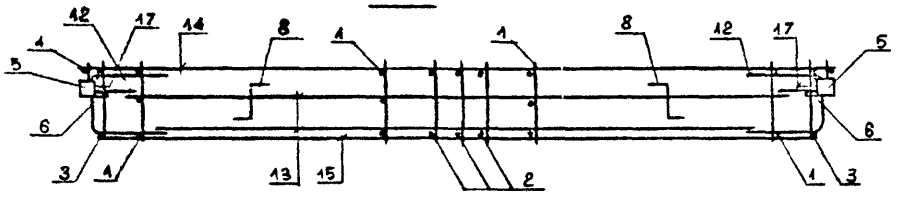

3-3

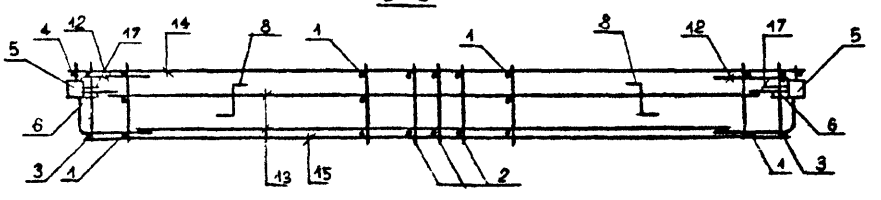

Обозначение	Марка	Рис.	А	Б	Масса, т
I.090.I-2с.I-I 0.3.0.0-	IKП 30.2I.2,5	I	-	-	75,5
-0I	2KП 30.2I.2,5	2	485	655	75,5
-02	3KП 30.2I.2,5	2	685	355	75,5

Нач.отд.	Эдишерашвили		4.VI.84
Н.контр.	Силагадзе		4.VI.84
Рук.маст.	Касрадзе		4.VI.84
ГИП	Эдишерашвили		4.VI.84
Рук.гр.	Бурджанадзе		2.VI.84
Проверил	Салихова		31.V.84
Разраб.	Шария		30.V.84

I.090.I-2с.I-I 0.3.0.0 СБ

КАРКАС ПРОСТРАНСТВЕННЫЙ IKП 30, 2KП 30, 3KП 30 СБОРОЧНЫЙ ЧЕРТЁЖ

Стадия	Масса	Масштаб
Р	См. табл.	1:50
Лист	Листов 1	

ТбилЗНИИЭП

Копировал

Формат А3

Инв.№ подл. | Подпись и дата | Взам.инв.№

Формат	Зона	Поз.	Обозначение	Наименование	Кол.	Примечание
				ДОКУМЕНТАЦИЯ		
А3			I.090.I-2с.I-I 0.4.0.0СБ	СБОРОЧНЫЙ ЧЕРТЕЖ		
А3			I.090.I-2с.I-I 0.0.0.0Д2	УЗЛЫ АРМАТУРНЫЕ		
А3			I.090.I-2с.I-I 0.0.0.0ТО	ТЕХНИЧЕСКОЕ ОПИСАНИЕ		
				ПЕРЕМЕННЫЕ ДАННЫЕ ДЛЯ ИСПОЛНЕНИЙ:		
				I.090.I-2с.I-I 0.4.0.0		
				4КП 30.2I.2,5		
				СБОРОЧНЫЕ ЕДИНИЦЫ		
				КАРКАСЫ ПЛОСКИЕ		
А4	I		I.090.I-2с.I-I 0.0.2.0	КРI	I2	
А4	2		I.090.I-2с.I-I 0.0.2.0-0I	КР2	3	
А4	3		I.090.I-2с.I-I 0.0.2.0-02	КР3	2	
А4	4		I.090.I-2с.I-I 0.0.2.0-03	КР4	2	
				ИЗДЕЛИЯ ЗАКЛАДНЫЕ		
А4	5		I.090.I-2с.I-I 0.0.4.0	МНI	2	
А4	6		I.090.I-2с.I-I 0.0.4.0-0I	МН2	4	
А4	7		I.090.I-2с.I-I 0.0.4.0-02	МН3	2	
				ДЕТАЛИ		
А3	8		I.090.I-2с.I-I 0.0.0.I-0I	ПЕТЛЯ СТРОПОВОЧНАЯ СП2	2	
				СТЕРЖНИ ГНУТЫЕ		
А3	9		I.090.I-2с.I-I 0.0.0.I-05	АНI	2	
А3	I0		I.090.I-2с.I-I 0.0.0.I-04	АН2	I	
А3	II		I.090.I-2с.I-I 0.0.0.I-06	АН3	I	

Нач.отд.	Кикнадзе		6.17.89
Н.контр.	Салагадзе		6.17.89
Рук.маст	Кесрадзе		6.17.89
ГИП	Элиашвили		6.17.89
Рук.гр.	Садукадзе		6.17.89
Проверил	Дгебуадзе		2.17.89
Разраб.	Садилова		1.17.89

I.090.I-2с.I-I 0.4.0.0

КАРКАС ПРОСТРАНСТВЕННЫЙ 4КП 30, 5КП 30

Стадия	Лист	Листов
Р	1	3

ТбилЗНИИЭП

Копировал

Формат А4

Формат	Зона	Поз.	Обозначение	Наименование	Кол.	Примечание
А3	I2		I.090.I-2с.I-I 0.0.0.I-03	АН4	4	
				СТЕРЖНИ ОТДЕЛЬНЫЕ		
ВЧ	I3		I0.0II.2500	⌀I0AI ГОСТ 5781-82		
				L=2500	4	I,54КГ
				⌀5ВРI ГОСТ 6727-80		
ВЧ	I4		5.04I.2960	L=2960	6	0,46КГ
ВЧ	I5		5.04I.2760	L=2760	4	0,43КГ
ВЧ	I6		5.04I.2550	L=2550	2	0,39КГ
ВЧ	I7		5.04I.I30	L=I30	I2	0,02КГ
				I.090.I-2с.I-I 0.4.0.0-0I		
				5КП 30.2I.2,5		
				СБОРОЧНЫЕ ЕДИНИЦЫ		
А4	I		I.090.I-2с.I-I 0.0.I.0	КАРКАС УКР.СБОРКИ СКРI	I	
				КАРКАСЫ ПЛОСКИЕ		
А4	2		I.090.I-2с.I-I 0.0.2.0	КРI	4	
А4	3		I.090.I-2с.I-I 0.0.2.0-0I	КР2	2	
А4	4		I.090.I-2с.I-I 0.0.2.0-02	КР3	2	
А4	5		I.090.I-2с.I-I 0.0.2.0-03	КР4	2	
				СЕТКИ		
А4	6		I.090.I-2с.I-I 0.0.3.0-02	С3	2	
А4	7		I.090.I-2с.I-I 0.0.3.0-03	С4	I	
				ИЗДЕЛИЯ ЗАКЛАДНЫЕ		
А4	8		I.090.I-2с.I-I 0.0.4.0	МНI	2	
А4	9		I.090.I-2с.I-I 0.0.4.0-0I	МН2	4	
А4	I0		I.090.I-2с.I-I 0.0.4.0-02	МН3	2	
				ДЕТАЛИ		
А3	II		I.090.I-2с.I-I 0.0.0.I-0I	ПЕТЛЯ СТРОПОВОЧНАЯ СП2	2	

I.090.I-2с.I-I 0.4.0.0

Лист 2

Копировал

Формат А4

Формат	Зона	Поз.	ОБОЗНАЧЕНИЕ	НАИМЕНОВАНИЕ	КОЛ.	ПРИМЕЧАНИЕ
				СТЕРЖНИ ГНУТЫЕ		
А4		I2	I.090.I-2с.I-I 0.0.0.I-05	АН1	4	
А4		I3	I.090.I-2с.I-I 0.0.0.I-04	АН2	2	
А4		I4	I.090.I-2с.I-I 0.0.0.I-07	АН5	I	
А4		I5	I.090.I-2с.I-I 0.0.0.I-03	АН4	2	
				СТЕРЖНИ ОТДЕЛЬНЫЕ		
				Ø5ВРI ГОСТ 6727-80		
ВЧ		I6	5.04I.I060	L=I060	I2	0,I6КГ
ВЧ		I7	5.04I.860	L=860	6	0,I3КГ
ВЧ		I8	5.04I.8I0	L=8I0	4	0,I2КГ
ВЧ		I9	5.04I.I30	L=I30	I2	0,02КГ
ВЧ		20	5.04I.2000	L=2000	2	0,3IКГ

КОАСК

Инв. № подл. | Подпись и дата | Взам. инв. №

I.090.I-2с.I-I 0.4.0.0

Лист 3

Копировал

Формат А4

Формат	Зона	Поз.	ОБОЗНАЧЕНИЕ	НАИМЕНОВАНИЕ	КОЛ.	ПРИМЕЧАНИЕ

КОАСК

Инв. № подл. | Подпись и дата | Взам. инв. №

I.090.I-2с.

Лист

Копировал

Формат А4

РИС.1

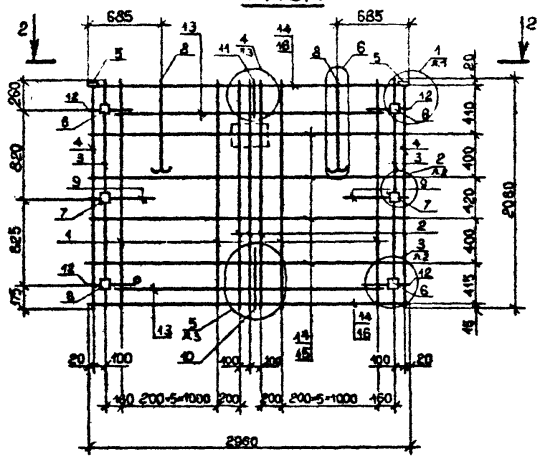

РИС.2

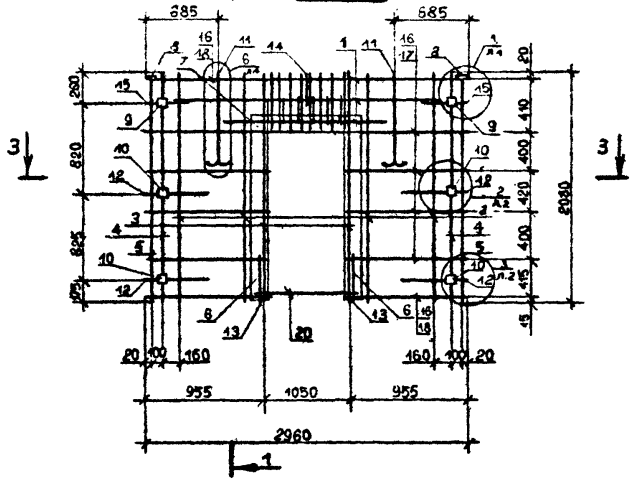

1-1

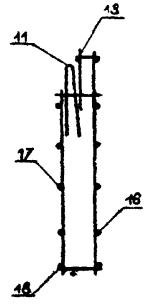

2-2

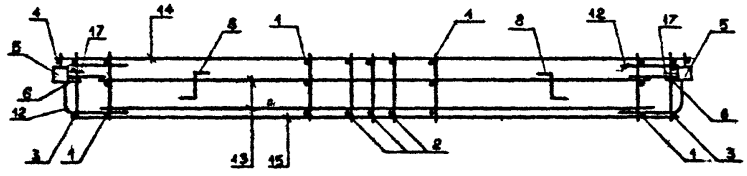

3-3

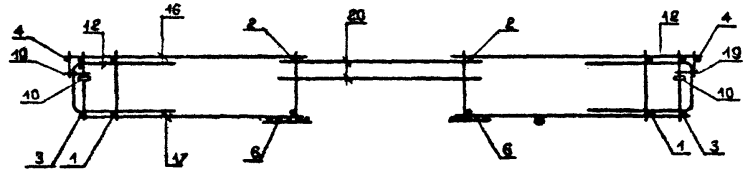

Обозначение	Марка	Рис.	Масса, кг
I.090.I-2с.I-I 0.4.0.0	4КП 30.2I.2,5	I	74,6
-0I	5КП 30.2I.2,5	2	76,7

Нач.отд.	Эдишерашвили		7.VI.84
Н.контр.	Силагадзе		7.VI.84
Рук.маст.	Касрадзе		7.VI.84
ГИП	Эдишерашвили		7.VI.84
Рук.гр.	Бурджанадзе		5.VI.84
Проверил	Салихова		3.VI.84
Разраб.	Шария		2.VI.84

I.090.I-2с.I-I 0.4.0.005

КАРКАС ПРОСТРАНСТВЕННЫЙ 4КП 30, 5КП 30 СБОРОЧНЫЙ ЧЕРТЕЖ

Стадия	Масса	Масштаб
Р	См. табл.	1:50
Лист	Листов. 1	

ТбилЗНИИЭП

Копировал

Формат А3

Инв.№ подл. | Подпись и дата | Взам.инв.№

Формат	Зона	Поз.	ОБОЗНАЧЕНИЕ	НАИМЕНОВАНИЕ	КОЛ.	ПРИМЕЧАНИЕ
				ДОКУМЕНТАЦИЯ		
А3			I.090.I-2с.I-I 0.5.0.0СБ	СБОРОЧНЫЙ ЧЕРТЕЖ		
А3			I.090.I-2с.I-I 0.0.0.0Д2	УЗЛЫ АРМАТУРНЫЕ		
А3			I.090.I-2с.I-I 0.0.0.0ТО	ТЕХНИЧЕСКОЕ ОПИСАНИЕ		
				ПЕРЕМЕННЫЕ ДАННЫЕ ДЛЯ ИСПОЛНЕНИЙ:		
				I.090.I-2с.I-I 0.5.0.0		
				IКП 32.2I.2,5		
				СБОРОЧНЫЕ ЕДИНИЦЫ		
				КАРКАСЫ ПЛОСКИЕ		
А4		I	I.090.I-2с.I-I 0.0.2.0	КР1	I2	
А4		2	I.090.I-2с.I-I 0.0.2.0-0I	КР2	3	
А4		3	I.090.I-2с.I-I 0.0.2.0-02	КР3	2	
А4		4	I.090.I-2с.I-I 0.0.2.0-03	КР4	2	
А4		5	I.090.I-2с.I-I 0.0.2.0-04	КР5	I	
				ИЗДЕЛИЯ ЗАКЛАДНЫЕ		
А4		6	I.090.I-2с.I-I 0.0.4.0	МН1	2	
А4		7	I.090.I-2с.I-I 0.0.4.0-0I	МН2	2	
А4		8	I.090.I-2с.I-I 0.0.4.0-02	МН3	I	
А4		9	I.090.I-2с.I-I 0.0.4.0-03	МН4	2	
А4		I0	I.090.I-2с.I-I 0.0.4.0-04	МН5	I	
				ДЕТАЛИ		
А3		II	I.090.I-2с.I-I 0.0.0.I-0I	ПЕТЛЯ СТРОПОВОЧНАЯ СП2	2	

Нач.отд.	Кикнадзе			I.090.I-2с.I-I 0.5.0.0	
Н.контр.	Салагадзе				
Рук.маст	Кварадзе			КАРКАС ПРОСТРАНСТВЕННЫЙ	Стадия: Р; Лист: I; Листов: 4
ГИП	Эдишерашвили			IКП 32.IКП 20,IКП I4	ТбилЗНИИЭП
Рук.гр.	Солумидзе				
Проверил	Дгебуадзе				
Разраб.	Салихова				

Копировал Формат А4

Формат	Зона	Поз.	ОБОЗНАЧЕНИЕ	НАИМЕНОВАНИЕ	КОЛ.	ПРИМЕЧАНИЕ
				СТЕРЖНИ ГНУТЫЕ		
А3		I2	I.090.I-2с.I-I 0.0.0.I-05	АН1	2	
А3		I3	I.090.I-2с.I-I 0.0.0.I-04	АН2	I	
А3		I4	I.090.I-2с.I-I 0.0.0.I-06	АН3	I	
А3		I5	I.090.I-2с.I-I 0.0.0.I-03	АН4	4	
				СТЕРЖНИ ОТДЕЛЬНЫЕ		
ВЧ		I6	I0.0II.2500	Ø10AI ГОСТ 5781-82		
				L=2500	4	0,42КГ
				Ø5ВРI ГОСТ 6727-80		
ВЧ		I7	5.04I.3II5	L=3II5	6	0,48КГ
ВЧ		I8	5.04I.2760	L=2760	4	0,42КГ
ВЧ		I9	5.04I.2700	L=2700	2	0,42КГ
ВЧ		20	5.04I.I30	L=I30	6	0,02КГ
ВЧ		2I	5.04I.330	L=330	6	0,05КГ
				I.090.I-2с.I-I 0.5.0.0-0I		
				IКП 20.2I.2,5		
				СБОРОЧНЫЕ ЕДИНИЦЫ		
				КАРКАСЫ ПЛОСКИЕ		
А4		I	I.090.I-2с.I-I 0.0.2.0	КР1	5	
А4		2	I.090.I-2с.I-I 0.0.2.0-0I	КР2	3	
А4		3	I.090.I-2с.I-I 0.0.2.0-02	КР3	2	
А4		4	I.090.I-2с.I-I 0.0.2.0-03	КР4	2	
А4		5	I.090.I-2с.I-I 0.0.2.0-04	КР5	I	
				ИЗДЕЛИЯ ЗАКЛАДНЫЕ		
А4		6	I.090.I-2с.I-I 0.0.4.0	МН1	2	
А4		7	I.090.I-2с.I-I 0.0.4.0-0I	МН2	2	
А4		8	I.090.I-2с.I-I 0.0.4.0-02	МН3	I	

	I.090.I-2с.I-I 0.5.0.0	Лист 2

Копировал Формат А4

Формат	Зона	Поз.	Обозначение	Наименование	Кол.	Примечание
А4		9	I.090.I-2с.I-I 0.0.4.0-03	МН4	2	
А4		I0	I.090.I-2с.I-I 0.0.4.0-04	МН5	I	
				ДЕТАЛИ		
А3		II	I.090.I-2с.I-I 0.0.0.I-02	ПЕТЛЯ СТРОПОВОЧНАЯ СП3	2	
				СТЕРЖНИ ГНУТЫЕ		
А3		I2	I.090.I-2с.I-I 0.0.0.I-05	АН1	2	
А3		I3	I.090.I-2с.I-I 0.0.0.I-04	АН2	I	
А3		I4	I.090.I-2с.I-I 0.0.0.I-06	АН3	I	
А3		I5	I.090.I-2с.I-I 0.0.0.I-03	АН4	4	
				СТЕРЖНИ ОТДЕЛЬНЫЕ		
ВЧ		I6	I0.0II.I300	Ø10АI ГОСТ 5781-82		
				L=I300	4	0,80КГ
				Ø5ВРI ГОСТ 6727-80		
ВЧ		I7	5.04I.I9I5	L=I9I5	6	0,29КГ
ВЧ		I8	5.04I.I560	L=I560	4	0,24КГ
ВЧ		I9	5.04I.I500	L=I500	2	0,23КГ
ВЧ		20	5.04I.I30	L=I30	6	0,02КГ
ВЧ		2I	5.04I.330	L=330	6	0,05КГ
				I.090.I-2с.I-I 0.5.0.0-02		
				ИКП I4.2I.2,5		
				СВОРОЧНЫЕ ЕДИНИЦЫ		
				КАРКАСЫ ПЛОСКИЕ		
А4		I	I.090.I-2с.I-I 0.0.2.0	КР1	4	
А4		3	I.090.I-2с.I-I 0.0.2.0-02	КР3	2	
А4		4	I.090.I-2с.I-I 0.0.2.0-03	КР4	2	
А4		5	I.090.I-2с.I-I 0.0.2.0-04	КР5	I	

Каркас

Взам. инв. №

Подпись и дата

Инв. № подл.

Формат	Зона	Поз.	Обозначение	Наименование	Кол.	Примечание
				ИЗДЕЛИЯ ЗАКЛАДНЫЕ		
А4		6	I.090.I-2с.I-I 0.0.4.0	МН1	2	
А4		7	I.090.I-2с.I-I 0.0.4.0-0I	МН2	2	
А4		8	I.090.I-2с.I-I 0.0.4.0-02	МН3	I	
А4		9	I.090.I-2с.I-I 0.0.4.0-03	МН4	2	
А4		I0	I.090.I-2с.I-I 0.0.4.0-04	МН5	I	
				ДЕТАЛИ		
А3		II	I.090.I-2с.I-I 0.0.0.I-02	ПЕТЛЯ СТРОПОВОЧНАЯ СП3	2	
				СТЕРЖЕНЬ ГНУТЫЙ		
А3		I5	I.090.I-2с.I-I 0.0.0.I-03	АН4	6	
				СТЕРЖНИ ОТДЕЛЬНЫЕ		
ВЧ		I6	I0.0II.700	Ø10АI ГОСТ 5781-82		
				L=700	6	0,43КГ
				Ø5ВРI ГОСТ 6727-80		
ВЧ		I7	5.04I.I3I5	L=I3I5	6	0,20КГ
ВЧ		I8	5.04I.960	L=960	4	0,I5КГ
ВЧ		I9	5.04I.900	L=900	2	0,I4КГ
ВЧ		20	5.04I.I30	L=I30	6	0,02КГ
ВЧ		2I	5.04I.330	L=330	6	0,05КГ

Каркас

Взам. инв. №

Подпись и дата

Инв. № подл.

т.к. 1.090.1-2с. 6.1-1.

Инв.№ подл. | Подпись и дата | Взам.инв.№

РИС.1

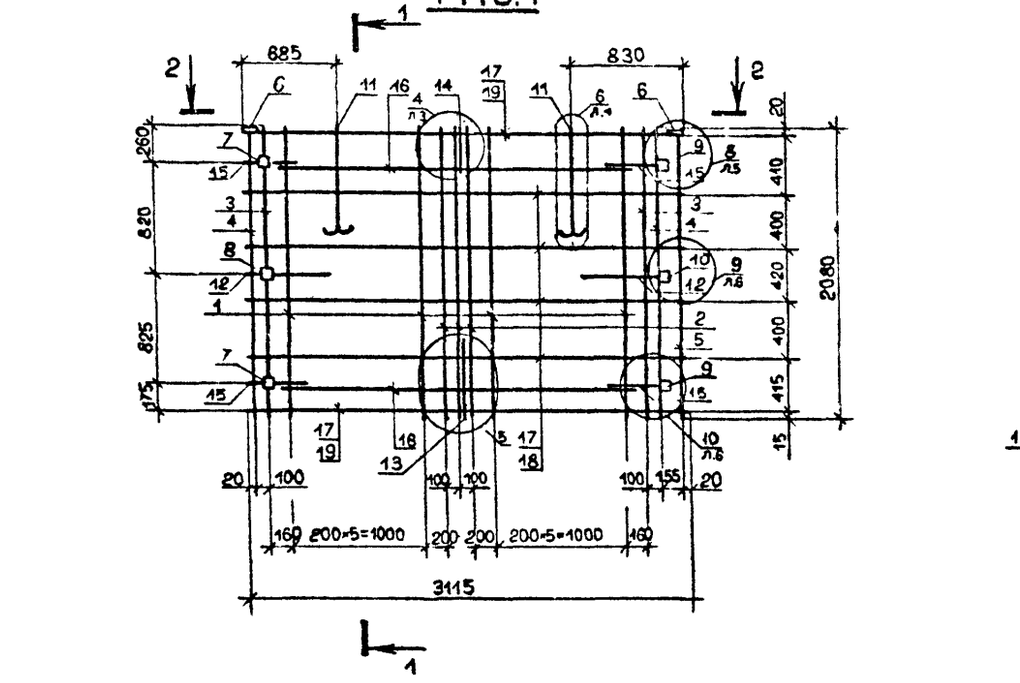

Обозначение	Марка	Рис.	Масса, кг
I.090.I-2c.I-I 0.5.0.0	ІКП 32.2І.2,5	I	75,5
-0I	ІКП 20.2І.2,5	2	6І,5
-02	ІКП І4.2І.2,5	3	50,6-

Нач.отд.	Эдишерашвили		9.VI.89
Н.контр.	Силагадзе		9.VI.89
Рук.маст.	Касрадзе		9.VI.89
ГИП	Эдишерашвили		9.VI.89
Рук.гр.	Бурджанадзе		9.VI.89
Проверил	Салихова		5.VI.89
Разраб.	Шария		4.VI.89

I.090.I-2c.I-I 0.5.0.0СБ

КАРКАС ПРОСТРАНСТВЕННЫЙ ІКП 32, ІКП 20, ІКП І4 СБОРОЧНЫЙ ЧЕРТЕЖ

Стадия	Масса	Масштаб
Р	См. табл.	1:50
Лист 1	Листов 2	

ТбилЗНИИЭП.

Копировал

Формат А3

РИС.2

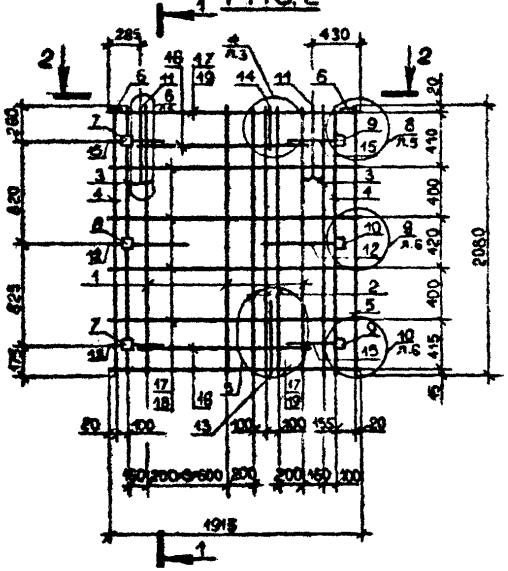

РИС.3

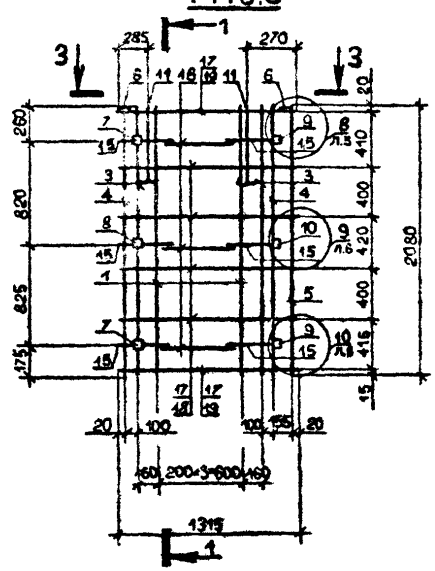

1-1

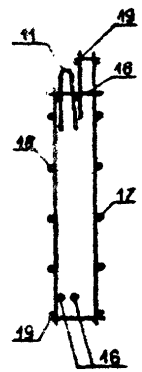

2-2

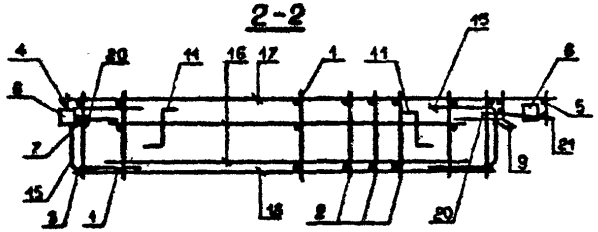

3-3

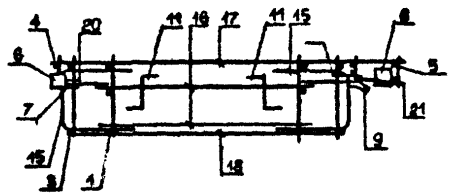

Формат	Поз.	Обозначение	Наименование	Кол.	Примечание
			ДОКУМЕНТАЦИЯ		
А3		I.090.I-2с.I-I 0.6.0.0СБ	СБОРОЧНЫЙ ЧЕРТЕЖ		
А3		I.090.I-2с.I-I 0.0.0.0Д2	УЗЛЫ АРМАТУРНЫЕ		
А3		I.090.I-2с.I-I 0.0.0.0ТО	ТЕХНИЧЕСКОЕ ОПИСАНИЕ		
			ПЕРЕМЕННЫЕ ДАННЫЕ ДЛЯ ИСПОЛНЕНИЙ:		
			I.090.I-2с.I-I 0.6.0.0		
			2КП 32.2I.2,5		
			СБОРОЧНЫЕ ЕДИНИЦЫ		
			КАРКАСЫ ПЛОСКИЕ		
А4	I	I.090.I-2с.I-I 0.0.2.0	КР1	I2	
А4	2	I.090.I-2с.I-I 0.0.2.0-0I	КР2	3	
А4	3	I.090.I-2с.I-I 0.0.2.0-02	КР3	2	
А4	4	I.090.I-2с.I-I 0.0.2.0-03	КР4	2	
А4	5	I.090.I-2с.I-I 0.0.2.0-04	КР5	I	
			ИЗДЕЛИЯ ЗАКЛАДНЫЕ		
А4	6	I.090.I-2с.I-I 0.0.4.0	МН1	2	
А4	7	I.090.I-2с.I-I 0.0.4.0-0I	МН2	2	
А4	8	I.090.I-2с.I-I 0.0.4.0-02	МН3	I	
А4	9	I.090.I-2с.I-I 0.0.4.0-03	МН4	2	
А4	I0	I.090.I-2с.I-I 0.0.4.0-04	МН5	I	
			ДЕТАЛИ		
А3	II	I.090.I-2с.I-I 0.0.0.I-0I	ПЕТЛЯ СТРОПОВОЧНАЯ СП2	2	

КОЛСК

Взам. инв.№ | Подпись и дата | Инв.№ подл.

Нач.отд.	Кихнадзе		
Н.контр.	Силагадзе		
Рук.маст	Касрадзе		
ГИП	Эдишерашвили		
Рук.гр.	Салуквадзе		
Проверил	Дгебуадзе		
Разраб.	Салихова		

I.090.I-2с.I-I 0.6.0.0

КАРКАС ПРОСТРАНСТВЕННЫЙ 2КП 32,2КП 20,2КП I4

Стадия	Лист	Листов
Р	I	4

ТбилЗНИИЭП

Копировал Формат А4

Формат	Поз.	Обозначение	Наименование	Кол.	Примечание
			СТЕРЖНИ ГНУТЫЕ		
А3	I2	I.090.I-2с.I-I 0.0.0.I-05	АН1	2	
А3	I3	I.090.I-2с.I-I 0.0.0.I-04	АН2	I	
А3	I4	I.090.I-2с.I-I 0.0.0.I-06	АН3	I	
А3	I5	I.090.I-2с.I-I 0.0.0.I-03	АН4	4	
			СТЕРЖНИ ОТДЕЛЬНЫЕ		
ВЧ	I6	I0.0II.2500	Ø10AI ГОСТ 5781-82		
			L=2500	4	I,54КГ
			Ø5ВРI ГОСТ 6727-80		
ВЧ	I7	5.04I.3II5	L=3II5	6	0,48КГ
ВЧ	I8	5.04I.2760	L=2760	4	0,43КГ
ВЧ	I9	5.04I.2700	L=2700	2	0,42КГ
ВЧ	20	5.04I.I30	L=I30	6	0,02КГ
ВЧ	2I	5.04I.330	L=330	6	0,05КГ
			I.090.I-2с.I-I 0.6.0.0-0I		
			2КП 20.2I.2,5		
			СБОРОЧНЫЕ ЕДИНИЦЫ		
			КАРКАСЫ ПЛОСКИЕ		
А4	I	I.090.I-2с.I-I 0.0.2.0	КР1	5	
А4	2	I.090.I-2с.I-I 0.0.2.0-0I	КР2	3	
А4	3	I.090.I-2с.I-I 0.0.2.0-02	КР3	2	
А4	4	I.090.I-2с.I-I 0.0.2.0-03	КР4	2	
А4	5	I.090.I-2с.I-I 0.0.2.0-04	КР5	I	
			ИЗДЕЛИЯ ЗАКЛАДНЫЕ		
А4	6	I.090.I-2с.I-I 0.0.4.0	МН1	2	
А4	7	I.090.I-2с.I-I 0.0.4.0-0I	МН2	2	
А4	8	I.090.I-2с.I-I 0.0.4.0-02	МН3	I	

КОАСК

Взам. инв.№ | Подпись и дата | Инв.№ подл.

I.090.I-2с.I-I 0.6.0.0 | Лист 2

Копировал Формат А4

Формат	Зона	Поз.	ОБОЗНАЧЕНИЕ	НАИМЕНОВАНИЕ	КОЛ.	ПРИМЕЧАНИЕ
				ИЗДЕЛИЯ ЗАКЛАДНЫЕ		
А4		6	I.090.I-2с.I-I 0.0.4.0	МН1	2	
А4		7	I.090.I-2с.I-I 0.0.4.0-01	МН2	2	
А4		8	I.090.I-2с.I-I 0.0.4.0-02	МН3	I	
А4		9	I.090.I-2с.I-I 0.0.4.0-03	МН4	2	
А4		I0	I.090.I-2с.I-I 0.0.4.0-04	МН5	I	
				ДЕТАЛИ		
А3		II	I.090.I-2с.I-I 0.0.0.I-02	ПЕТЛЯ СТРОПОВОЧНАЯ СП3	2	
				СТЕРЖЕНЬ ГНУТЫЙ		
А3		I5	I.090.I-2с.I-I 0.0.0.I-03	АН4	6	
				СТЕРЖНИ ОТДЕЛЬНЫЕ		
ВЧ		I6	I0.0II.700	Ø10АI ГОСТ 5781-82		
				L=700	6	0,43КГ
				Ø5ВРI ГОСТ 6727-80		
ВЧ		I7	5.04I.I3I5	L=I3I5	6	0,20КГ
ВЧ		I8	5.04I.960	L=960	4	0,I5КГ
ВЧ		I9	5.04I.900	L=900	2	0,I4КГ
ВЧ		20	5.04I.I30	L=I30	6	0,02КГ
ВЧ		2I	5.04I.330	L=330	6	0,05КГ

Каркасы

Инв. № подл. | Подпись и дата | Взам. инв. №

I.090.I-2с.I-I 0.6.0.0

Лист 4

Копировал

Формат А4

Формат	Зона	Поз.	ОБОЗНАЧЕНИЕ	НАИМЕНОВАНИЕ	КОЛ.	ПРИМЕЧАНИЕ
А4		9	I.090.I-2с.I-I 0.0.4.0-03	МН4	2	
А4		I0	I.090.I-2с.I-I 0.0.4.0-04	МН5	I	
				ДЕТАЛИ		
А3		II	I.090.I-2с.I-I 0.0.0.I-02	ПЕТЛЯ СТРОПОВОЧНАЯ СП3	2	
				СТЕРЖНИ ГНУТЫЕ		
А3		I2	I.090.I-2с.I-I 0.0.0.I-05	АН1	2	
А3		I3	I.090.I-2с.I-I 0.0.0.I-04	АН2	I	
А3		I4	I.090.I-2с.I-I 0.0.0.I-06	АН3	I	
А3		I5	I.090.I-2с.I-I 0.0.0.I-03	АН4	4	
				СТЕРЖНИ ОТДЕЛЬНЫЕ		
А3		I6	I0.0II.I300	Ø10АI ГОСТ 5781-82		
				L=I300	4	0,80КГ
				Ø5ВРI ГОСТ 6727-80		
А3		I7	5.04I.I9I5	L=I9I5	6	0,29КГ
А3		I8	5.04I.I560	L=I560	4	0,24КГ
А3		I9	5.04I.I500	L=I500	2	0,23КГ
А3		20	5.04I.I30	L=I30	6	0,02КГ
А3		2I	5.04I.330	L=330	6	0,05КГ

I.090.I-2с.I-I 0.6.0.0-02

2КП I4.2I.2,5

Сборочные единицы

Каркасы плоские

А4		I	I.090.I-2с.I-I 0.0.2.0	КР1	4	
А4		3	I.090.I-2с.I-I 0.0.2.0-02	КР3	2	
А4		4	I.090.I-2с.I-I 0.0.2.0-03	КР4	2	
А4		5	I.090.I-2с.I-I 0.0.2.0-04	КР5	I	

Инв. № подл. | Подпись и дата | Взам. инв. №

I.090.I-2с.I-I 0.6.0.0

Лист 3

Копировал

Формат А4

т.к. 1.090.1-2с. в.1-1.

РИС.1

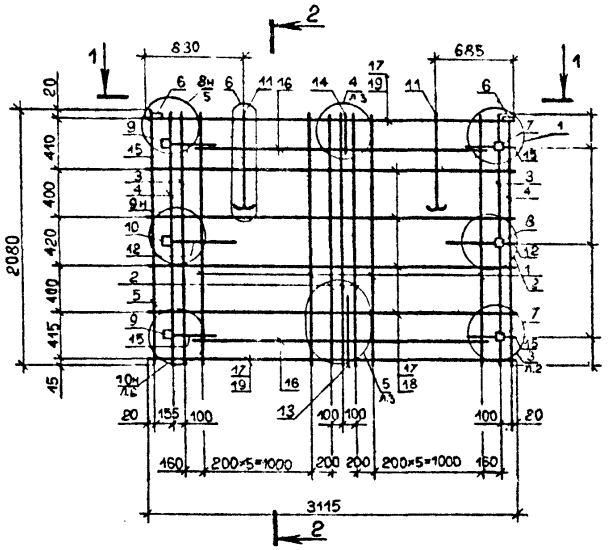

1-1

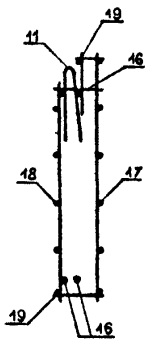

2-2

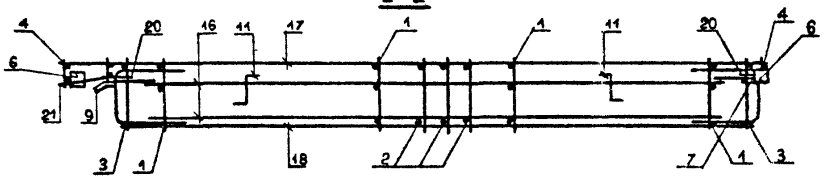

Обозначение	Марка	Рис.	Масса, кг
I.090.I-2c.I-I 0.6.0.0	2КП 32.2I.2,5	I	75,5
-0I	2КП 20.2I.2,5	2	6I,5
-02	2КП I4.2I.2,5	3	50,6

Нач.отд.	Эдишерашвили		12.VI.84
Н.контр.	Силагадзе		12.VI.84
Рук.маст.	Касрадзе		12.VI.84
ГИП	Эдишерашвили		12.VI.84
Рук.гр.	Бурджанадзе		10.VI.84
Проверил	Салихова		9.VI.84
Разраб.	Шария		8.VI.84

I.090.I-2c.I-I 0.6.0.0СБ

КАРКАС ПРОСТРАНСТВЕННЫЙ 2КП 32, 2КП 20, 2КП I4 СБОРОЧНЫЙ ЧЕРТЕЖ

Стадия	Масса	Масштаб
Р	Сн. Табл.	1:50
Лист 1	Листов 2	

ТбилЗНИИЭП

Копировал

Формат А3

Инв.№ подл. | Подпись и дата | Взам.инв.№

РИС.1

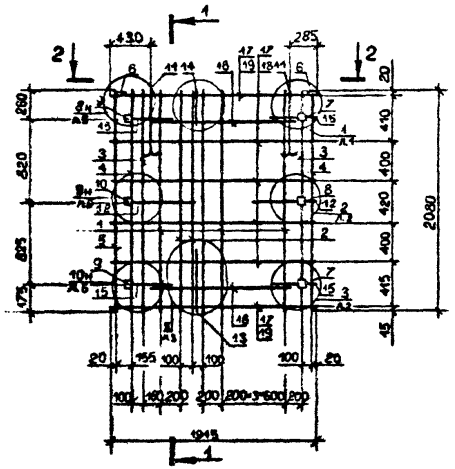

РИС.2

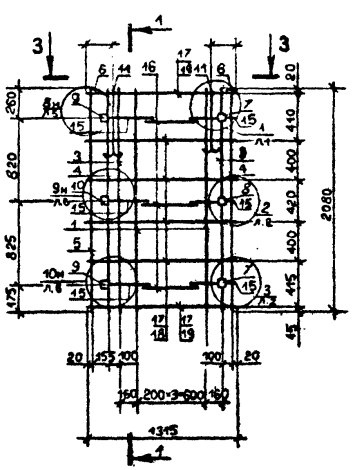

1-1

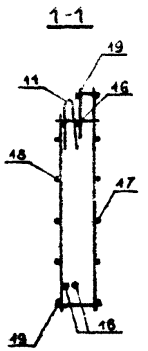

2-2

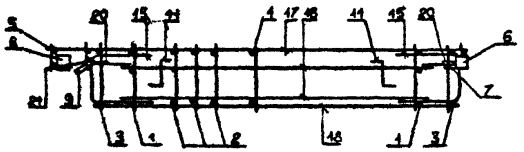

3-3

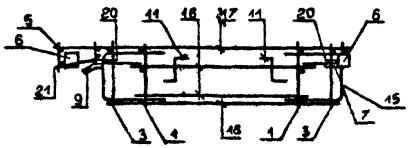

Инв.№ подл. | Подпись и дата | Взам.инв.№

Т.к. 1.090.1-2с. в. 1-1.

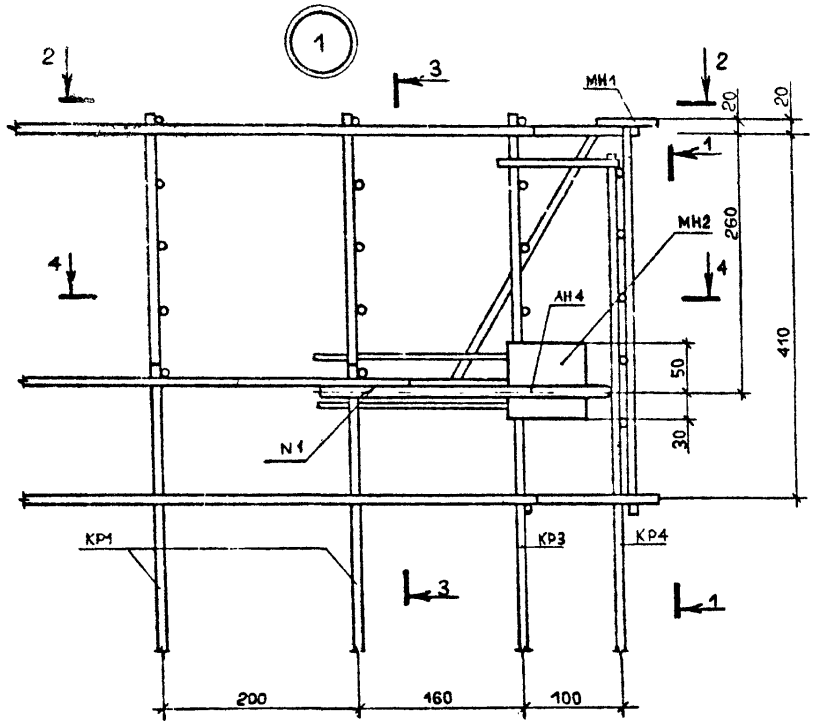

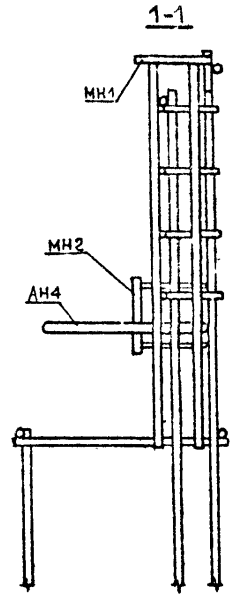

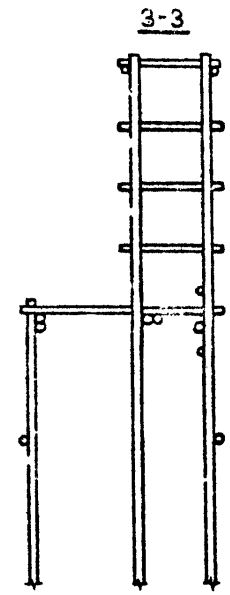

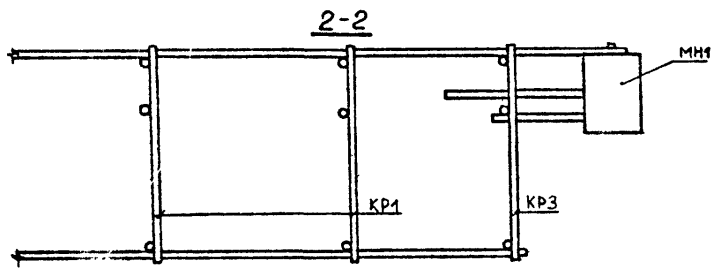

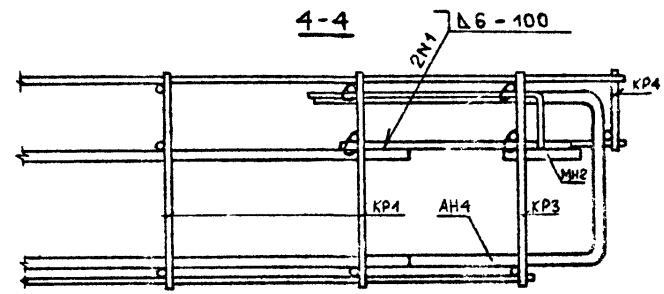

Нач.отд.	Эдишерашвили		15.11.84
Н.контр.	Силагадзе		15.11.84
Рук.маст.	Касрадзе		15.11.84
ГИП	Эдишерашвили		16.11.84
Рук.гр.	Бурджанадзе		14.11.84
Проверил	Салихова		12.11.84
Разраб.	Шария		14.11.84

I.090.I-2с.I-I 0.0.0.0 Д2

УЗЛЫ АРМАТУРНЫЕ

Стадия	Лист	Листов
Р	1	6

ГбилЗНИИЭП

Копировал

Формат А3

Инв.№ подл. | Подпись и дата | Взам.инв.№

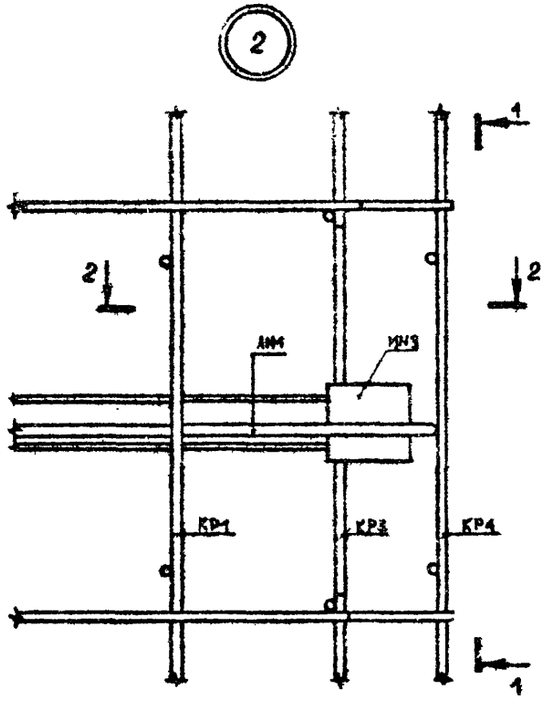

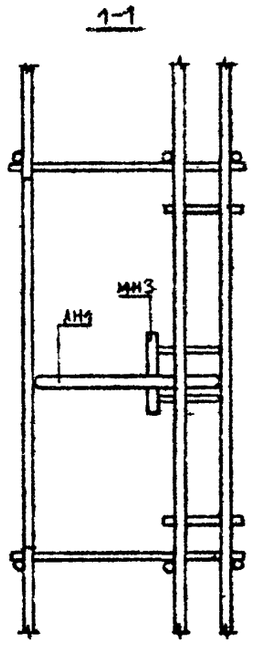

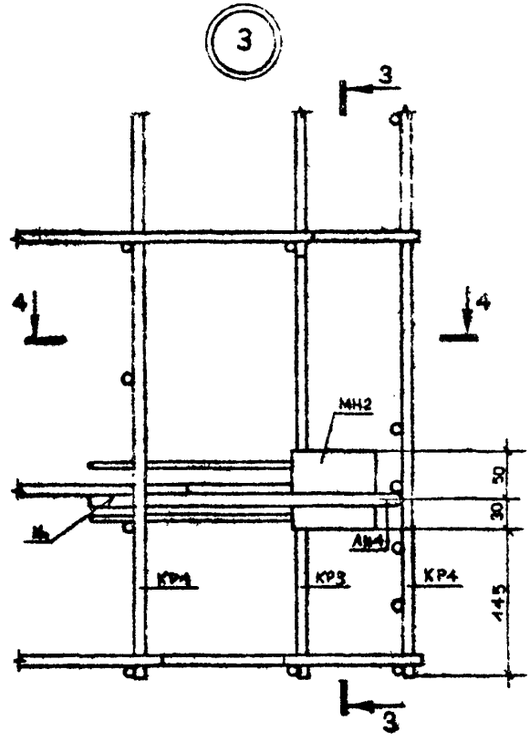

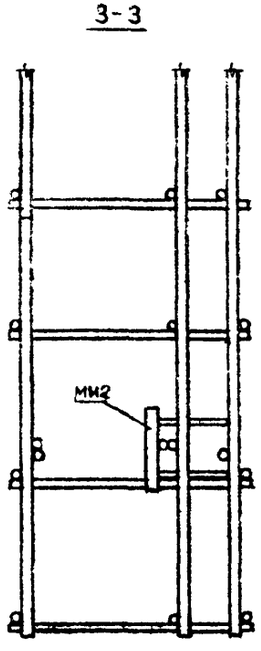

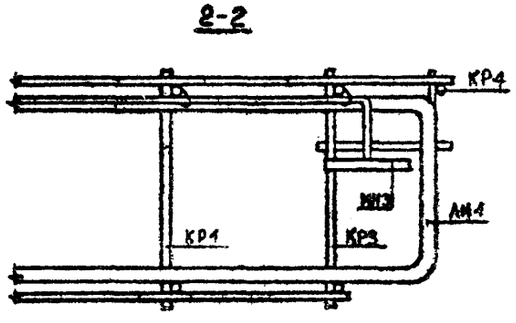

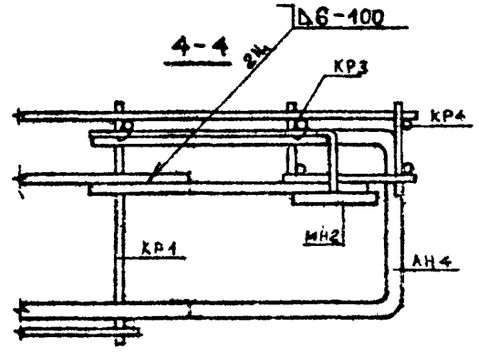

Инв. № подл. | Подпись и дата | Взам. инв. №

I.090.I-2с.I-I 0.0.0.0 Д2		Лист 2

Копировал

Формат А3

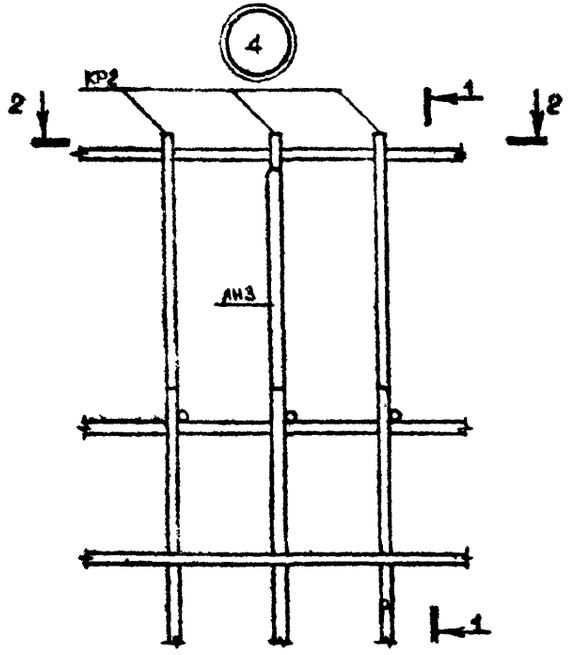

1-1

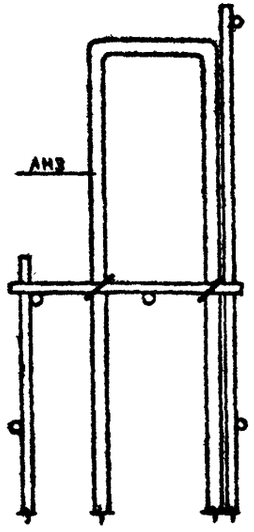

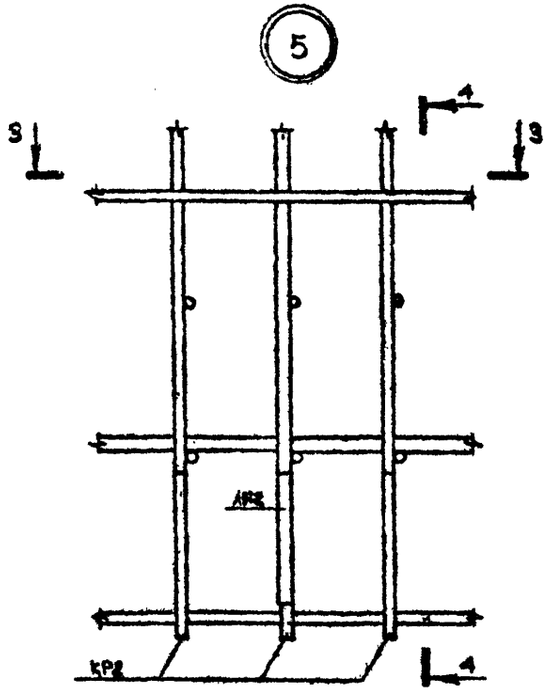

3-3

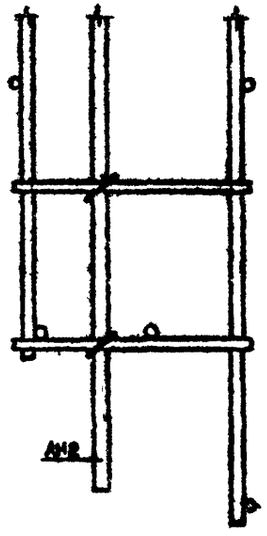

2-2

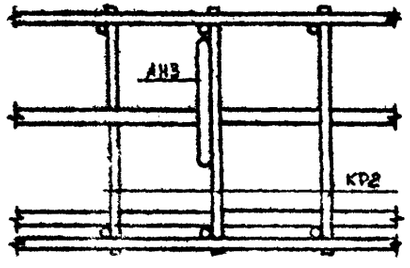

4-4

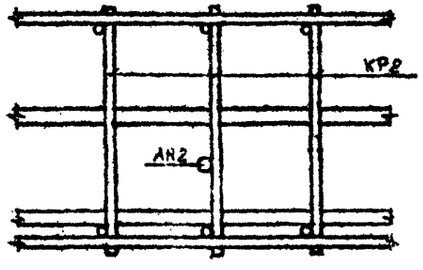

Инв. № подл. | Подпись и дата | Взам. инв. №

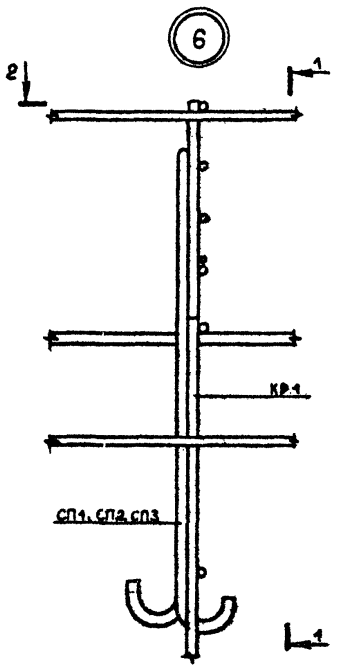

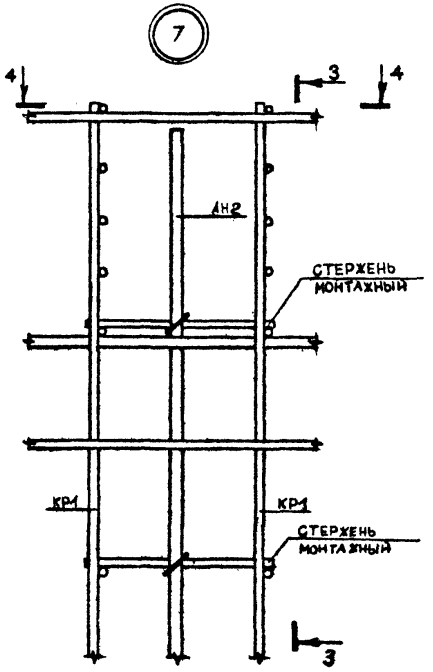

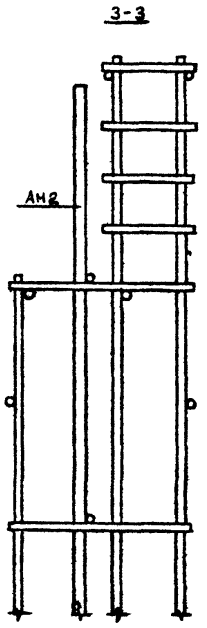

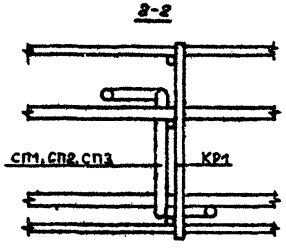

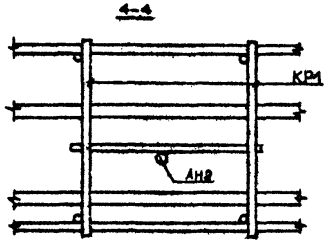

Инв. № подл. | Подпись и дата | Взам. инв. №

I.090.I-2в.I-I 0.0.0.0 Д2

Лист 4

Копировал

Формат А3

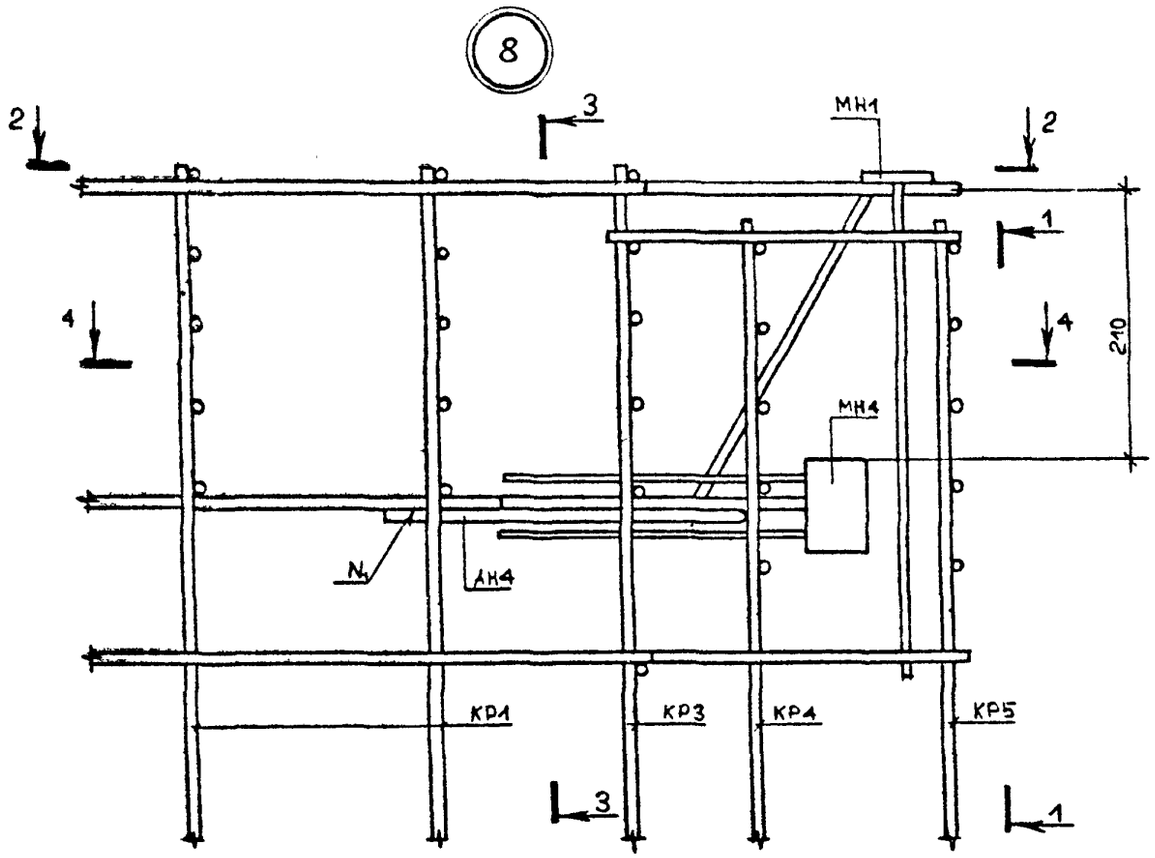

1-1

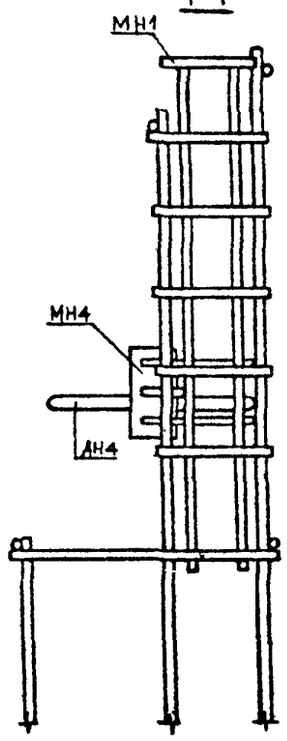

3-3

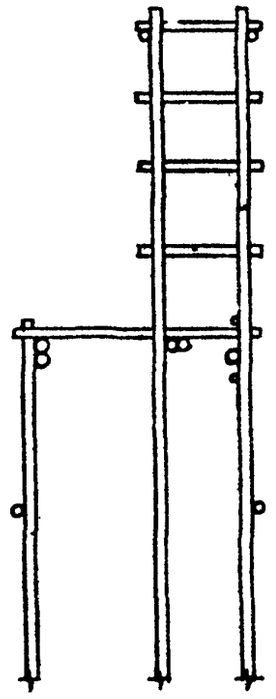

2-2

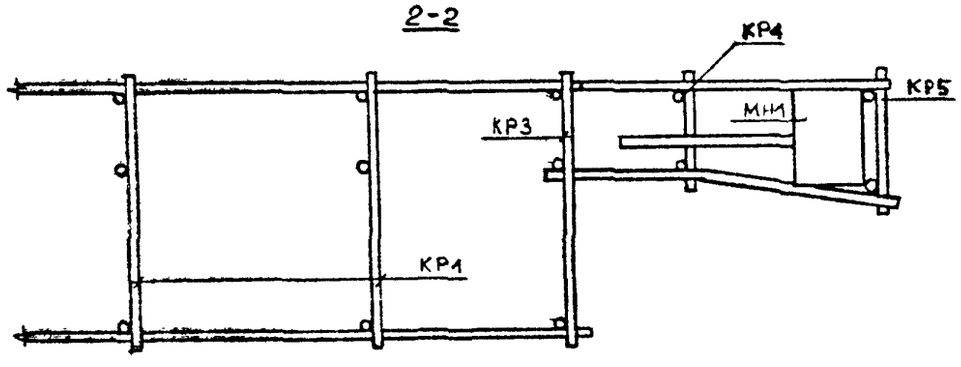

4-4

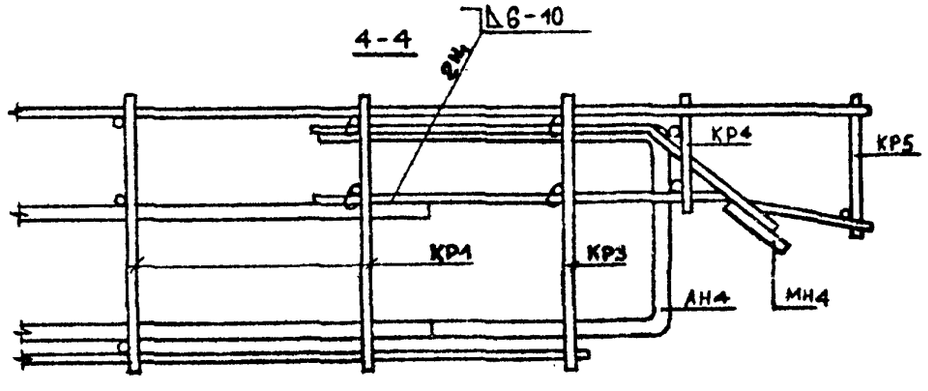

Инв. № подл.	Подпись и дата	Взам. инв. №

I.090.I-2с.I-I 0.0.0.0 ПЗ	Лист 5

Копировал

Формат А3

9

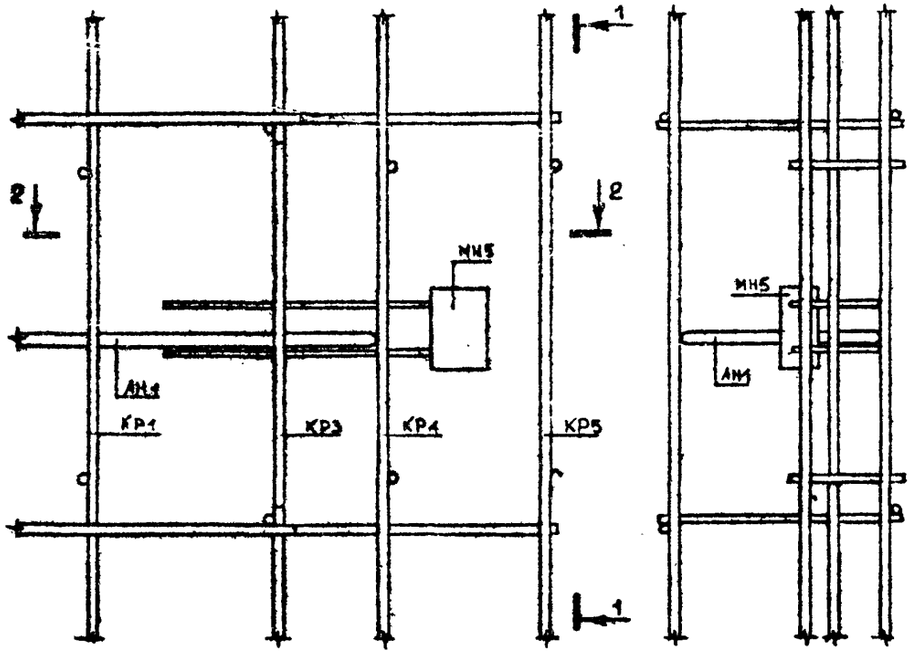

10

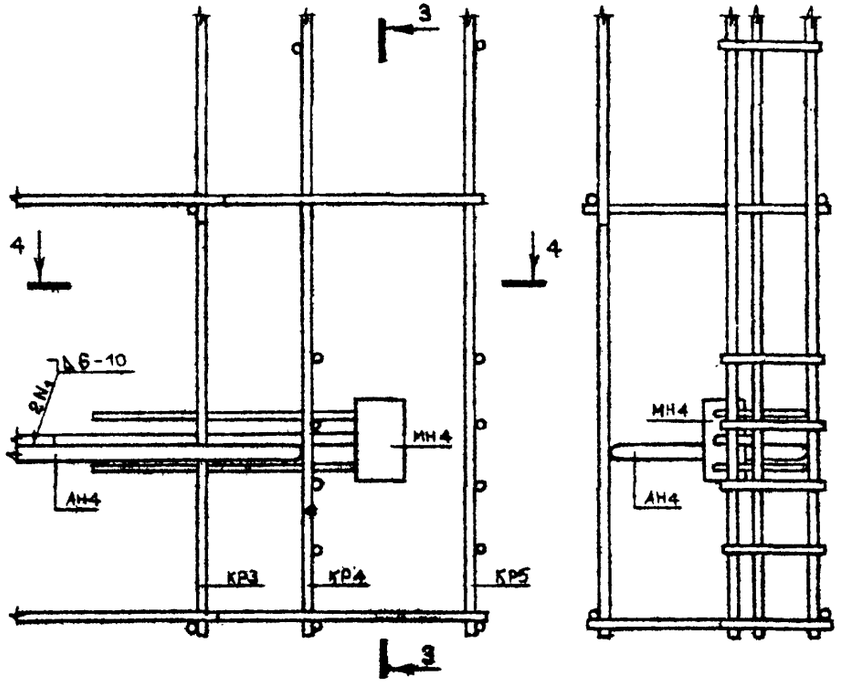

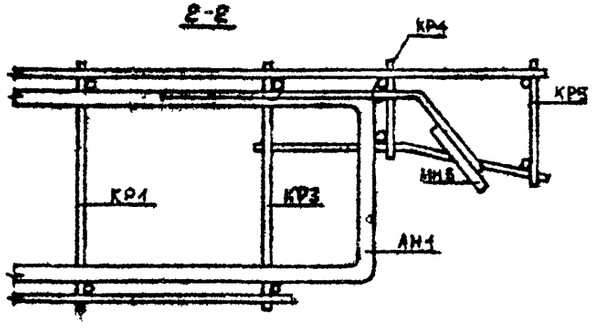

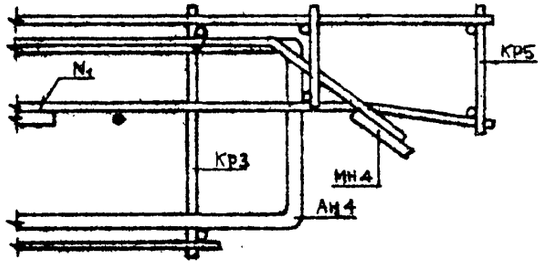

Взам. инв. №

Подпись и дата

Инв. № подл.

	I.090.I-2в.I-I 0.0.0.0 ПЗ	Лист 6

Копировал

Формат А3

Формат	Зона	Поз.	Обозначение	Наименование	Кол	Примечание
				ДОКУМЕНТАЦИЯ.		
А4			I.090.I-2c.I-I 0.0.I.0 СБ	СБОРОЧНЫЙ ЧЕРТЕЖ		
А3			I.090,I-2c.I-I 0.0.0.0 ТО	ТЕХНИЧЕСКОЕ ОПИСАНИЕ		
				СКРI		
				СБОРОЧНЫЕ ЕДИНИЦЫ		
				СЕТКИ		
А4		1	I.090.I-2c.I-I 0.0.3.0	СI	1	
А4		2	I.090.I-2c.I-I 0.0.3.0-0I	С2	1	

т.к. 1.090.1-2с. в.1-1.

Взам.инв.№ | Подпись и дата | Инв.№ подл.

Нач.отд.	Эдишерашвили		24.VI.84
Н.контр.	Силагадзе		24.VI.84
Рук.маст.	Касрадзе		24.VI.84
ГИП	Эдишерашвили		24.VI.84
Рук.гр.	Бурджанадзе		22.VI.84
Проверил	Салихова		21.VI.84
Разраб.	Шария		20.VI.84

I.090.I-2c.I-I 0.0.I.0

КАРКАС УКРУПНИТЕЛЬНОЙ СБОРКИ СКРI

Стадия	Лист	Листов
Р	1	1

ТбилЗНИИЭП

1-1

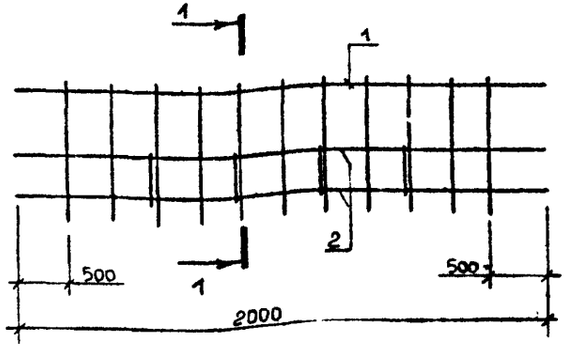

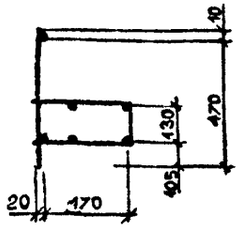

Взам.инв.№ | Подпись и дата | Инв.№ подл.

Нач.отд.	Эдишерашвили		24.VI.84
Н.контр.	Силагадзе		24.VI.84
Рук.маст.	Касрадзе		24.VI.84
ГИП	Эдишерашвили		24.VI.84
Рук.гр.	Бурджанадзе		22.VI.84
Проверил	Салихова		21.VI.84
Разраб.	Шария		20.VI.84

I.090.I-2c.I-I 0.0.I.0СБ

КАРКАС УКРУПНИТЕЛЬНОЙ СБОРКИ СКРI СБОРОЧНЫЙ ЧЕРТЕЖ

Стадия	Масса	Масштаб
Р	6,56 кг	1:25
Лист 1	Листов 1	

ТбилЗНИИЭП

Копировал

Формат А4

Формат	Зона	Поз.	ОБОЗНАЧЕНИЕ	НАИМЕНОВАНИЕ	КОЛ.	ПРИМЕЧАНИЕ
				ДОКУМЕНТАЦИЯ		
			I.090.I-2c.I-I 0.0.2.0СВ	СВОРОЧНЫЙ ЧЕРТЕЖ		
			I.090.I-2c.I-I 0.0.0.0ТО	ТЕХНИЧЕСКОЕ ОПИСАНИЕ		
			ПЕРЕМЕННЫЕ ДАННЫЕ ДЛЯ ИСПОЛНЕНИЙ:			
				I.090.I-2c.I-I 0.0.2.0		
				КАРКАС ПЛОСКИЙ КРI		
				ДЕТАЛИ		
				Ø6А⌀ ГОСТ 578I-82		
	ВЧ	I	6.0I3.2080	L=2080	I	0,46КГ
	ВЧ	2	6.0I3.I830	L=I830	I	0,4IКГ
	ВЧ	3	6.0I3.700	L=700	I	0,I6КГ
				Ø4ВРI ГОСТ 6727-80		
	ВЧ	4	4.04I.2I0	L=2I0	8	0,02КГ
	ВЧ	5	4.04I.75	L=75	I	0,007КГ
				I.090.I-2c.I-I 0.0.2.0-0I		
				КАРКАС ПЛОСКИЙ КР2		
				ДЕТАЛИ		
				Ø6А⌀ ГОСТ 578I-82		
	ВЧ	I	6.0I3.2080	L=2080	I	0,46КГ
	ВЧ	2	6.0I3.I680	L=I680	I	0,37КГ
				Ø4ВРI ГОСТ 6727-80		
	ВЧ	3	4.04I.2I0	L=2I0	7	0,02КГ

Нач.отд.	Кикнадзе		
Н.контр.	Силагадзе		
Рук.маст	Касрадзе		
ГИП	Здишераквили		
Рук.гр.	Салукадзе		
Проверил	Дгебуадзе		
Разраб.	Салихова		

I.090.I-2c.I-I 0.0.2.0

КАРКАС ПЛОСКИЙ

КРI - КР6

Стадия	Лист	Листов
Р	I	3

ТбилЗНИИЭП

Копировал

Формат А4

Формат	Зона	Поз.	ОБОЗНАЧЕНИЕ	НАИМЕНОВАНИЕ	КОЛ.	ПРИМЕЧАНИЕ
				I.090.I-2c.I-I 0.0.2.0-02		
				КАРКАС ПЛОСКИЙ КР3		
				ДЕТАЛИ		
				Ø6А⌀ ГОСТ 578I-82		
	ВЧ	I	6.0I3.2080	L=2080	2	0,46КГ
	ВЧ	2	6.0I3.445	L=445	I	0,098КГ
	ВЧ	3	6.0I3.440	L=440	I	0,098КГ
				Ø4ВРI ГОСТ 6727-80		
	ВЧ	4	4.04I.2I0	L=2I0	6	0,02КГ
	ВЧ	5	4.04I.60	L=60	2	0,006КГ
				I.090.I-2c.I-I 0.0.2.0-03		
				КАРКАС ПЛОСКИЙ КР4		
				ДЕТАЛИ		
	ВЧ	I	6.0I3.2060	Ø6А⌀ ГОСТ 578I-82		
				L=2060	2	0,46КГ
	ВЧ	2	4.04I.60	Ø4ВРI ГОСТ 6727-80		
				L=60	8	0,006КГ
				I.090.I-2c.I-I 0.0.2.0-04		
				КАРКАС ПЛОСКИЙ КР5		
				ДЕТАЛИ		
	ВЧ	I	6.0I3.2060	Ø6А⌀ ГОСТ 578I-82		
				L=2060	2	0,46КГ
	ВЧ	2	4.04I.I00	Ø4ВРI ГОСТ 6727-80		
				L=I00	8	0,0099КГ

I.090.I-2c.I-I 0.0.2.0

Лист 2

Копировал

Формат А4

Формат	Зона	Поз.	Обозначение	Наименование	Кол.	Примечание
				1.090.1-2с.1-1 0.0.2.0-05		
				КАРКАС ПЛОСКИЙ КР6		
				ДЕТАЛИ		
				Ø6AI ГОСТ 5781-82		
	ВЧ	1	6.013.2080	L=2080	1	0,46КГ
	ВЧ	2	6.013.1830	L=1830	1	0,41КГ
	ВЧ	3	6.013.700	L=700	1	0,16КГ
				Ø4BRI ГОСТ 5781-82		
	ВЧ	4	4.041.210	L=210	7	0,02КГ.
	ВЧ	5	4.041.95	L=95	1	0,009КГ

КОАСК

Инв. № подл. | Подпись и дата | Взам. инв. №

1.090.1-2с. 1-1 0.0.2.0

Лист 3

Копировал Формат А4

Формат	Зона	Поз.	Обозначение	Наименование	Кол.	Примечание

КОАСК

Инв. № подл. | Подпись и дата | Взам. инв. №

1.090.1-2с.

Лист

Копировал Формат А4

РИС.1

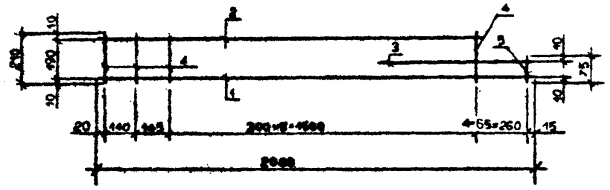

РИС.2

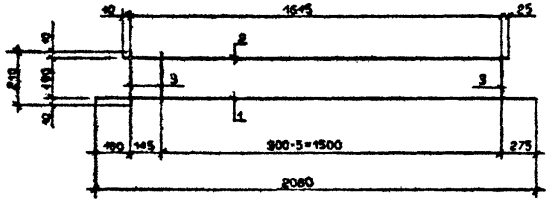

РИС.3

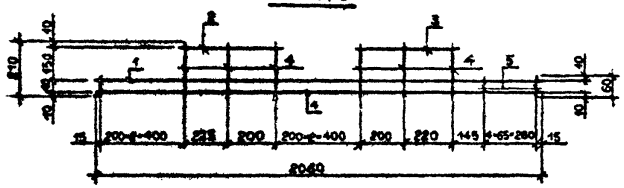

РИС.4

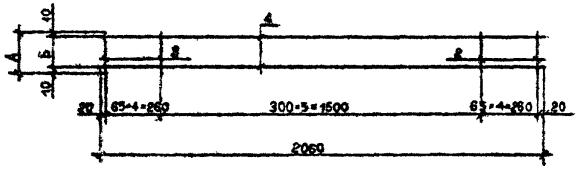

РИС.5

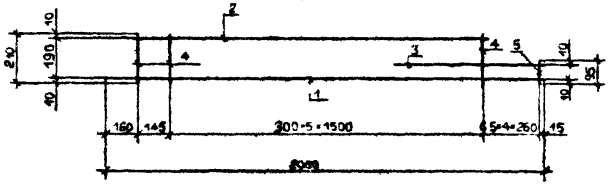

Обозначение	Марка	Рис.	А, мм	Б, мм	Масса, кг
I.090.I-2с.I-I 0.0.2.0	КР1	I	-	-	I,2
-01	КР2	2	-	-	0,9
-02	КР3	3	-	-	I,3
-03	КР4	4	60	40	I,0
-04	КР5	4	I00	80	I,0
-05	КР6	5	-	-	I,2

				I.090.I-2с.I-I0.0.2.0СБ	
Нач.отд.	Эдишерашвили			КАРКАС ПЛОСКИЙ КР1-КР6 СБОРОЧНЫЙ ЧЕРТЕЖ	Стадия: Р; Масса: См. Табл.; Масштаб: 1:20
Н.контр.	Силагадзе				
Рук.мост.	Касрадзе				
ГИП	Эдишерашвили				Лист; Листов 1
Рук.гр.	Бурджанадзе				
Проверил	Самхова				ТбилЗНИИЭП
Разраб.	Шария				

Копировал

Формат А3

Инв.№ подл. | Подпись и дата | Взам.инв.№

Формат	Зона	Поз.	Обозначение	Наименование	Кол.	Примечание
				ДОКУМЕНТАЦИЯ		
А3			I.090.I-2с.I-I 0.0.3.0СБ	СБОРОЧНЫЙ ЧЕРТЕЖ		
А3			I.090.I-2с.I-I 0.0.0.0ТО	ТЕХНИЧЕСКОЕ ОПИСАНИЕ		
				ПЕРЕМЕННЫЕ ДАННЫЕ ДЛЯ ИСПОЛНЕНИЙ:		
				I.090.I-2с.I-I 0.0.3.0		
				СЕТКА С1		
				ДЕТАЛИ		
ВЧ	I		8.0I3.2000	Ø8AⅠ ГОСТ 578I-82		
				L=2000	3	0,79КГ
				Ø5BPI ГОСТ 6727-80		
ВЧ	2		5.04I.480	L=480	II	0,07КГ
				I.090.I-2с.I-I 0.0.3.0-0I		
				СЕТКА С2		
				ДЕТАЛИ		
ВЧ	I		I0.0II.2000	Ø10AI ГОСТ 578I-82		
				L=2000	2	I,23КГ
ВЧ	2		8.0I3.I500	Ø6AⅠ ГОСТ 578I-82		
				L=I500	2	0,33 КГ
ВЧ	3		4.04I.520	Ø4BPI ГОСТ 6727-80		
				L=520	6	0,05КГ

КОАСК

Инв. N подл. | Подпись и дата | Взам. инв. N

Нач.отд.	Кикнадзе		27.VI.89
Н.контр.	Силагадзе		27.VI.89
Рук.мест	Касрадзе		27.VI.89
ГИП	Эдишерашвили		27.VI.89
Рук.гр.	Салуквадзе		27.VI.89
Проверил	Дгебуадзе		27.VI.89
Разраб.	Салихова		23.VI.89

I.090.I-2с.I-I 0.0.3.0

СЕТКА С1 - С4

Стадия	Лист	Листов
Р	1	2

ТбилЗНИИЭП

Копировал Формат А4

Формат	Зона	Поз.	Обозначение	Наименование	Кол.	Примечание
				I.090.I-2с.I-I 0.0.3.0-02		
				СЕТКА С3		
				ДЕТАЛИ		
				Ø4BPI ГОСТ 6727-80		
ВЧ		I	4.04I.I520	L=I520	5	0,I5КГ
ВЧ		2	4.04I.220	L=220	3I	0,02КГ
				I.090.I-2с.I-I 0.0.3.0-03		
				СЕТКА С4		
				ДЕТАЛИ		
				Ø4BPI ГОСТ 6727-80		
ВЧ		I	4.04I.I820	L=I820	5	0,I8КГ
ВЧ		2	4.04I.220	L=220	37	0,02КГ

КОАСК

Инв. N подл. | Подпись и дата | Взам. инв. N

I.090.I-2с.I-I 0.0.3.0

Лист 2

Копировал Формат А4

РИС. 1

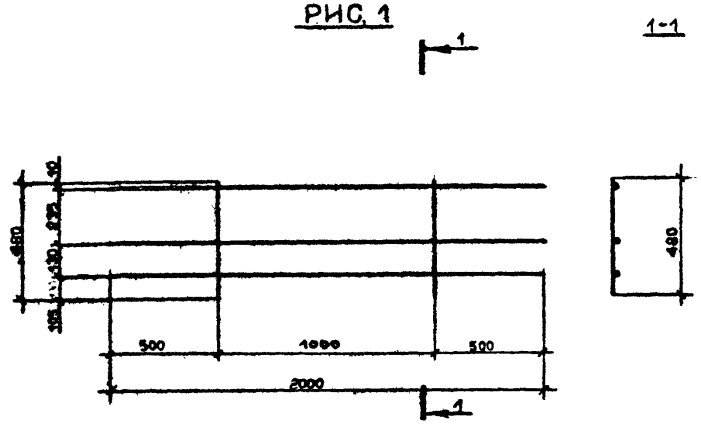

РИС. 2

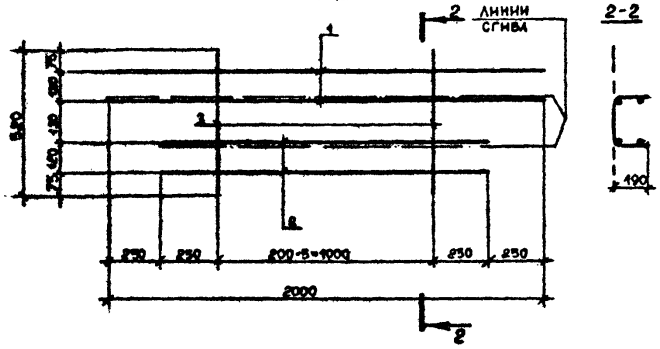

РИС. 3

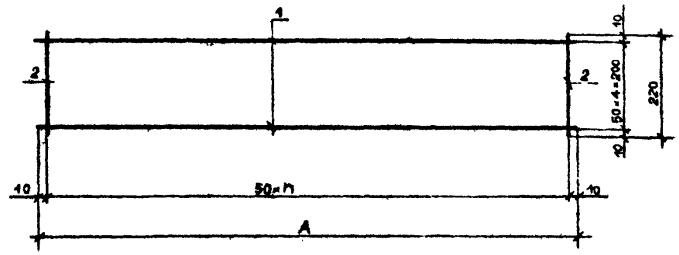

Обозначение	Марка	Рис.	A, мм	n	Масса кг
I.090.I-2c.I-I 0.0.3.0	C1	I	-	-	2,6
-01	C2	2	-	-	4,1
-02	C3	3	I520	30	I,4
-03	C4	3	I820	36	0,8

				I.090.I-2c.I-I 0.0.3.0 С5	
Нач.отд.	Эшшерашвили			СЕТКА С1-С4 СБОРОЧНЫЙ ЧЕРТЕЖ	Стадия: Р; Масса: См. Табл.; Масштаб: 1:10
Н.контр.	Силагадзе				Лист; Листов 4
Рук.маст	Касрадзе				ТбилЗНИИЭП
ГИП	Эшшерашвили				
Рук.гр.	Буражавадзе				
Проверил	Салихова				
Разраб.	Шария				

Инв.№ подл. | Подпись и дата | Взам.инв.№

Копировал

Формат А3

Формат	Зона	Поз.	Обозначение	Наименование	Кол.	Примечание
				ДОКУМЕНТАЦИЯ		
А3			I.090.I-2с.I-I 0.0.4.0СБ	СБОРОЧНЫЙ ЧЕРТЕЖ		
А3			I.090.I-2с.I-I 0.0.0.0ТО	ТЕХНИЧЕСКОЕ ОПИСАНИЕ		
				ПЕРЕМЕННЫЕ ДАННЫЕ ДЛЯ ИСПОЛНЕНИЙ:		
				I.090.I-2с.I-I 0.0.4.0		
				МН1		
				ДЕТАЛИ		
	ВЧ	I	8.60.060.80	ПОЛОСА-8х60 ГОСТ I03-76		
				L=80	I	0,34КГ
	ВЧ	2	8.0I3.430	Ø8А⌀ ГОСТ 578I-82		
				L=430	2	0,I7КГ
	ВЧ	3	6.0I3.360	Ø6А⌀ ГОСТ 5781-82		
				L=360	I	0,08КГ
				I.090.I-2с.I-I 0.0.4.0-0I		
				МН2		
				ДЕТАЛИ		
	ВЧ	I	8.80.060.80	ПОЛОСА-8х80 ГОСТ I03-76		
				L=80	I	0,44КГ
	ВЧ	2	6.0I3.300	Ø6А⌀ ГОСТ 578I-82		
				L=300	2	0,07КГ
	ВЧ	3	I0.0II.200	Ø10АI ГОСТ 578I-82		
				L=200	I	0,I2КГ

Нач.отд.	Кикнадзе		30.VI.84
Н.контр.	Силагадзе		30.VI.84
Рук.маст	Кекрадзе		30.VI.84
ГИП	Эдишерашвили		30.VI.84
Рук.гр.	Сапуквадзе		28.VI.84
Проверил	Дгебуадзе		26.VI.84
Разраб.	Салихова		25.VI.84

I.090.I-2с.I-I 0.0.4.0

ИЗДЕЛИЕ ЗАКЛАДНОЕ
МН1 – МН5

Стадия	Лист	Листов
Р	1	2

ТбилЗНИИЭП

Т.к. 1.090.1-2с. в. 1-1.

Взам. инв. №

Подпись и дата

Инв. № подл.

Копировал

Формат А4

Формат	Зона	Поз.	Обозначение	Наименование	Кол.	Примечание
				I.090.I-2с.I-I 0.0.4.0-02		
				МН3		
				ДЕТАЛИ		
	ВЧ	I	8.80.060.80	ПОЛОСА-8х80 ГОСТ I03-76		0,41 КГ
				L=80	I	
	ВЧ	2	8.0I3.430	Ø8А⌀ ГОСТ 578I-82		
				L=430	2	0,I7КГ
				I.090.I-2с.I-I 0.0.4.0-03		
				МН4		
				ДЕТАЛИ		
	ВЧ	I	8.70.060.80	ПОЛОСА-8х70 ГОСТ I03-76		
				L=80	I	0,35КГ
	ВЧ	2	6.0I3.425	Ø6А⌀ ГОСТ 578I-82		
				L=425	2	0,09КГ
	ВЧ	3	I0.0II.4I0	Ø10АI ГОСТ 578I-82		
				L=4I0	I	0,25КГ
				I.090.I-2с.I-I 0.0.4.0-04		
				МН5		
				ДЕТАЛИ		
	ВЧ	I	8.80.060.80	ПОЛОСА-8х70 ГОСТ I03-76		
				L=80	I	0,35КГ
	ВЧ	2	8.0I3.490	Ø8А⌀ ГОСТ 578I-82		
				L=490	2	0,I9КГ

Взам. инв. №

Подпись и дата

Инв. № подл.

I.090.I-2с.I-I 0.0.4.0

Лист 2

Копировал

Формат А4

РИС. 1

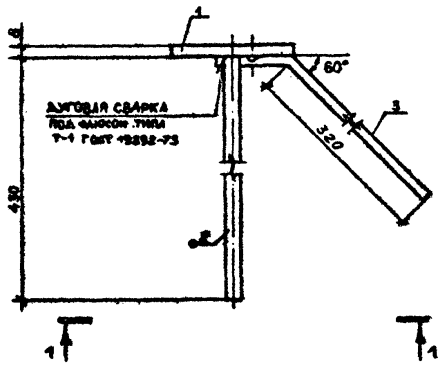

РИС. 2

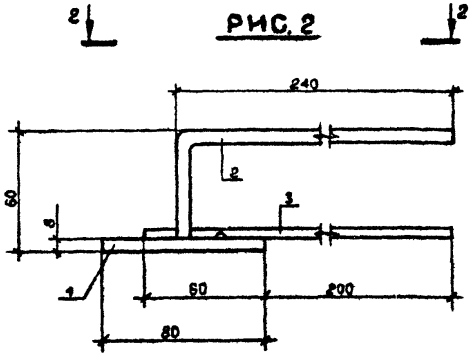

Обозначение	Марка	Рис.	Масса, кг
I.090.I-2с.I-I 0.0.4.0	МНI	I	0,73
-0I	МН2	2	0,67
-02	МН3	3	0,96
-03	МН4	4	0,88
-04	МН5	5	0,73

1-1

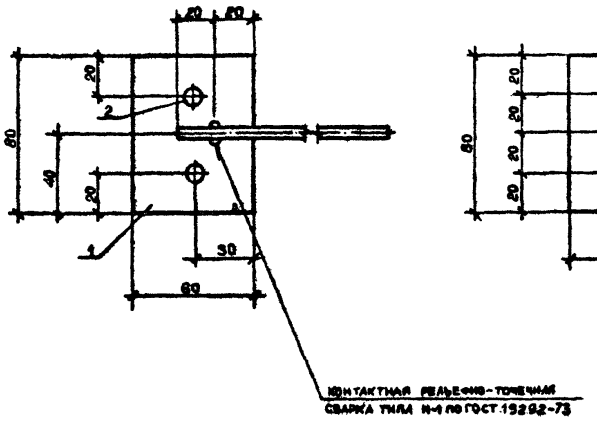

2-2

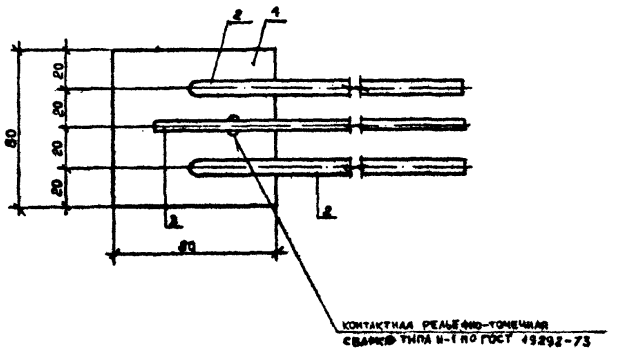

				I.090.I-2с.I-I 0.0.4.0 СБ			
Нач.отд.	Эдишерашвили			ИЗДЕЛИЕ ЗАКЛАДНОЕ МНI-МН5	Стадия	Масса	Масштаб
Н.контр.	Силагадзе				Р	См. Табл.	1:2
Рук.мест.	Касрадзе						
ГИП	Эдишерашвили				Лист 1	Листов 2	
Рук.гр.	Бурджаладзе				ТбилЗНИИЭП		
Проверил	Селихова						
Разраб.	Шария						

Копировал

Формат А8

Инв. № подл. | Подпись и дата | Взам. инв. №

РИС. 3

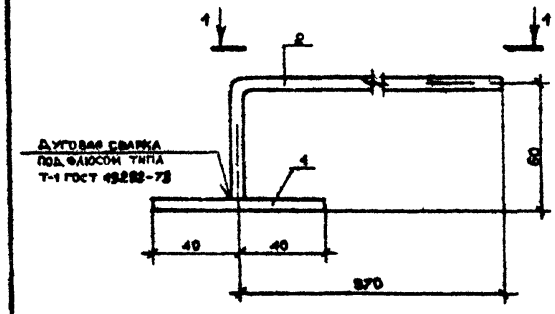

4-1

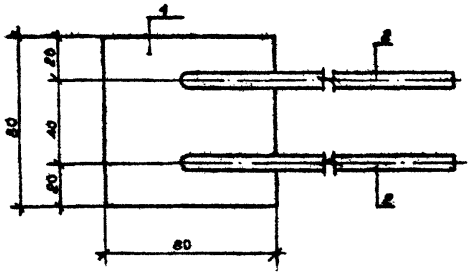

РИС. 4

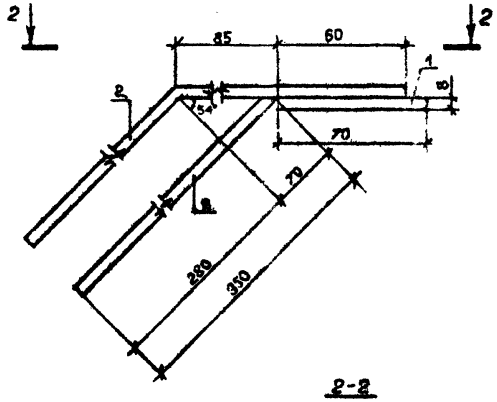

2-2

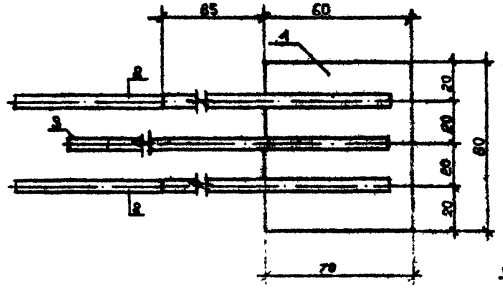

РИС. 5

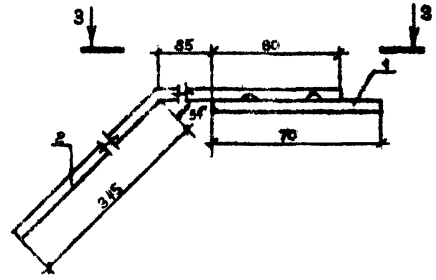

3-3

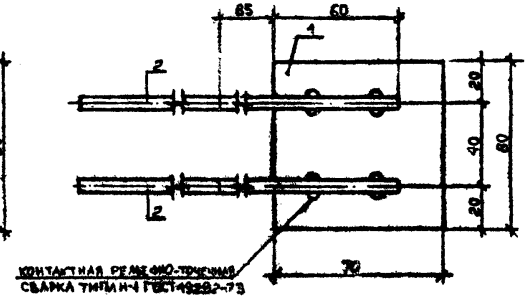

Инв. № подл.	Подпись и дата	Взам. инв. №

I.090.I-2с.I-I 0.0.4.0СБ

Лист 2

Копировал

Формат А3

РИС.1

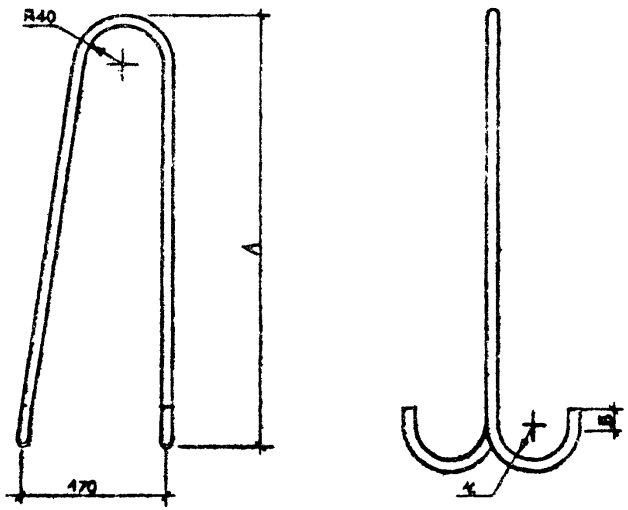

Обозначение	Марка	Рис	Размеры, мм А	Б	*	Ø класс	L, мм	Масса, кг
I.090.I-2с.I-I 0.0.0.I	СП	I	890	50	30	I6AcII	I965	3,3
-0I	СП2	I	7I0	30	20	I2AcII	I6I6	I,5
-02	СП3	I	720	30	20	IOA-I	I6I8	0,6
-03	АН4	4	-	-	—	IOA-I	770	0,5
-04	АН2.	3	-	-	-	IOA-I	670	0,4
-05	АНI	4	720	I90	-	IOA-I	I6I0	I,I
-06	АН3	4	800	II0	-	IOA-I	I7I0	I,I
-07	АН5	5	-	-	-	IOA-I	I220	0,8

РИС.2

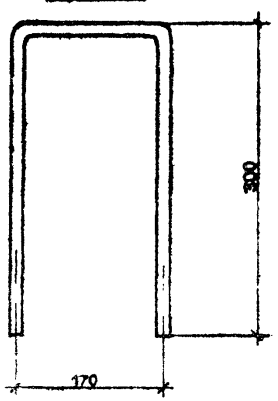

РИС.3

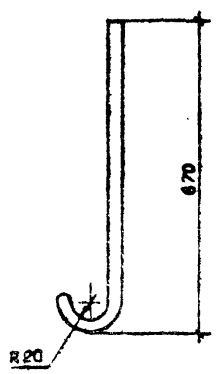

		I.090.I-2с.I-I 0.0.0.I	
ПЕТЛЯ СТРОПОВОЧНАЯ СП1-СП3 СТЕРЖЕНЬ ГНУТЫЙ АН1-АН5		Стадия	Масса	Масштаб
		Р	См. Табл.	1:20
		Лист 1	Листов 2	
ГОСТ 5781-82		ТбилЗНИИЭП	

Нач.отд.	Эдишерашвили	
Н.контр.	Силагадзе	
Рук.мест	Касрадзе	
ГИП	Эдишерашвили	
Рук.гр.	Бурджанадзе	
Проверил	Салихова	
Разраб.	Шария	

Копировал

Формат А3

Инв.№ подл. | Подпись и дата | Взам.инв.№

РИС.4

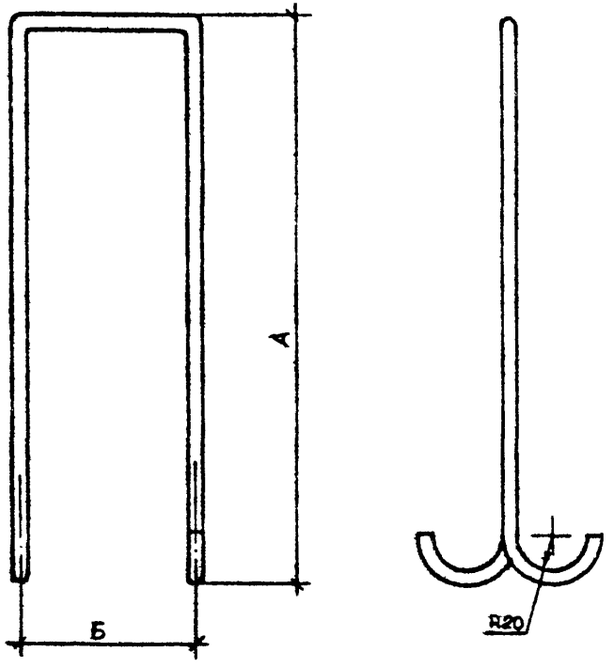

РИС.5

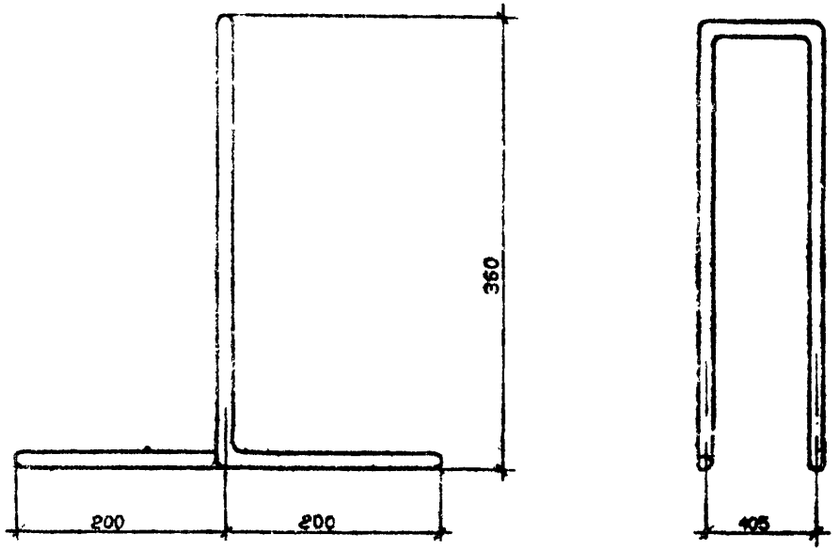

Инв. № подл. | Подпись и дата | Взам. инв. №

НАИМЕНОВАНИЕ	КОЛИЧЕСТВО НА МАРКУ															
	ПСЦ 60.2I 2,5-П-С	ПСЦ 30.2I 2,5-П-С	ПСЦ I8.2I 2,5-П-С	ПСЦ I2.2I 2,5-П-С	IПСЦ 60.2I 2,5-П-С	IIПСЦ 30.2I 2,5-П-С	2ПСЦ 30.2I 2,5-П-С	3ПСЦ 30.2I 2,5-П-С	4ПСЦ 30.2I 2,5-П-С	5ПСЦ 30.2I 2,5-П-С	IIIПСЦ 32.2I 2,5-П-С	IVПСЦ 20.2I 2,5-П-С	VПСЦ I4.2I 2,5-П-С	2IIПСЦ 32.2I 2,5-П-С	2IIПСЦ 20.2I 2,5-П-С	2IIПСЦ I4.2I 2,5-П-С	
МАССА СТАЛИ КГ:	II0.7	73.29	59.27	50.72	II0.7	75.63	75,63	75.63	74,83	67.99	74.57	60.84	52.33	74.57	60.84	52.33	
АРМАТУРНЫЕ ИЗДЕЛИЯ	77.97	40.57	26.55	I8.00	77.97	42.9I	42.9I	42.9I	42.II	35.27	42.47	28.74	20.23	42.47	28.74	20.23	
АРМАТУРНАЯ СТАЛЬ	77.97	40.57	26.55	I8.00	77.97	42.9I	42.9I	42.9I	42.II	35.27	42.47	28.74	20.23	42.47	28.74	20.23	
КЛАСС AI	22.26	I0.36	I0.I0	6.78	22.26	I2.66	I2.66	I2.66	II.86	8.56	II.86	I0.I0	6.78	II.86	I0.I0	6.78	
ФI0 AI ГОСТ 578I-82	22.26	I0.36	I0.I0	6.78	22.26	I2.66	I2.66	I2.66	II.86	8.56	II.86	I0.I0	6.78	II.86	I0.I0	6.78	
КЛАСС Ас-II	6.60	3.00	-	-	6.60	3.00	3.00	3.00	3.00	3.00	3.00	-	-	3.00	-	-	
ФI2Ас II ГОСТ 578I-82	-	3.00	-	-	-	3.00	3.00	3.00	3.00	3.00	3.00	-	-	3.00	-	-	
ФI6Ас II ГОСТ 578I-82	6.60	-	-	-	6.60	-	-	-	-	-	-	-	-	-	-	-	
КЛАСС А-III	32.95	I8.93	II.72	8.20	32.95	I8.93	I8.93	I8.93	I8.93	I2.90	I8.93	I2.64	9.I2	I8.93	I2.64	9.I2	
Ф6АIII ГОСТ 578I-82	32.95	I8.93	II.72	8.20	32.95	I8.93	I8.93	I8.93	I8.93	I0.53	I8.93	I2.64	9.I2	I8.93	I2.64	9.I2	
Ф8АIII ГОСТ 578I-82	—	—	—	—	—	—	—	—	—	2.37	—	—	—	—	—	—	
КЛАСС Вр-I	I6.I6	8.28	4.73	3.02	I6.I6	8.32	8.32	8,32	8.32	I0.8I	8.68	6.00	4.33	8.68	6.00	4.33	
Ф4Вр II ГОСТ 6727-80	5.I4	2.82	I.63	I.04	5.I4	2.82	2.82	2.82	2.82	6.00	2.82	2.42	I.83	2.82	2.42	I.83	
Ф5Вр I ГОСТ 6727-80	II.02	5.46	3.I0	I.98	II.02	5.50	5.50	5.50	5.50	4.8I	5.86	3.58	2,50	5.86	3.58	2.50	
ЗАКЛАДНЫЕ ИЗДЕЛИЯ	32.72	32.72	32.72	32.72	32.72	32.72	32.72	32.72	32.72	32.72	32.I0	32.I0	32.I0	32.I0	32.I0	32.I0	
СТАЛЬ ПОЛОСОВАЯ С 38/23	30.I6	30.I6	30.I6	30.I6	30.I6	30.I6	30.I6	30.I6	30.I6	30.I6	I9.I6	I9.I6	I9.I6	I9.I6	I9.I6	I9.I6	
- 8х60 ГОСТ I03-76	6.04	6.04	6.04	6.04	6.04	6.04	6.04	6.04	6.04	6.04	6.04	6.04	6.04	6.04	6.04	6.04	
- 8х70 ГОСТ I03-76	-	-	-	-	-	-	-	-	-	-	7.04	7.04	7.04	7.04	7.04	7.04	
- 8х80 ГОСТ I03-76	24.I2	24.I2	24.I2	24.I2	24.I2	24.I2	24.I2	24.I2	24.I2	24.I2	I6.08	I6.08	I6.08	I6.08	I6.08	I6.08	
АРМАТУРНАЯ СТАЛЬ	2.56	2.56	2,56	2.56	2.56	2.56	2.56	2,56	2.56	2.56	2.94	2.94	2.94	2.94	2.94	2.94	
КЛАСС А-I	0.48	0.48	0.48	0.48	0.48	0.48	0.48	0.48	0.48	0.48	0.74	0.74	0.74	0.74	0.74	0.74	
ФI0 AI ГОСТ 578I-82	0.48	0.48	0.48	0.48	0.48	0.48	0.48	0.48	0.48	0.48	0.74	0.74	0.74	0.74	0.74	0.74	
КЛАСС АIII	2.08	2.08	2.08	2.08	2.08	2.08	2.08	2.08	2.08	2.08	2.20	2.20	2.20	2.28	2.20	2.20	
Ф6АIII ГОСТ 578I-82	0.72	0.72	0.72	0.72	0.72	0.72	0.72	0.72	0.72	0.72	0.80	0.80	0.80	0.80	0.80	0.80	
Ф8АIII ГОСТ 578I-82	I.36	I.36	I.36	I.36	I.36	I.36	I.36	I.36	I.36	I.36	I.40	I.40	I.40	I.40	I.40	I.40	

Взам.инв.№ | Подпись и дата | Инв.№ подл.

Нач.отд.	Кикнадзе		10.84
Н.контр.	Силагадзе		10.84
Рук.маст.	Касрадзе		10.84
ГИП	Элиашвили		10.84
Рук.гр.	Салуквадзе		10.84
Проверил	Дгебуадзе		10.84
Разраб.	Салуквадзе		10.84

I.090.I-2с.I-I 0.0.0.0 ВС

ВЕДОМОСТЬ РАСХОДА СТАЛИ

Стадия	Лист	Листов
Р		I

ТбилЗНИИЭП

Копировал

Формат А3

Госстрой СССР
Тбилисский филиал
ЦИТП
Типовой проект /серия/
№ 1.090.1-2 в 1-1.
Заказ № 1234
Цена 2 руб. 43 коп.
Тираж 250
Дата 26 08 1984г.

gost.e-ecolog.ru