ТИПОВЫЕ СТРОИТЕЛЬНЫЕ КОНСТРУКЦИИ, ИЗДЕЛИЯ И УЗЛЫ

СЕРИЯ 1.423.1-5/88

КОЛОННЫ ЖЕЛЕЗОБЕТОННЫЕ ПРЯМОУГОЛЬНОГО СЕЧЕНИЯ ДЛЯ ОДНОЭТАЖНЫХ ПРОИЗВОДСТВЕННЫХ ЗДАНИЙ ВЫСОТОЙ 10,8; 12,0; 13,2 И 14,4м БЕЗ МОСТОВЫХ ОПОРНЫХ КРАНОВ

ВЫПУСК 3

СТАЛЬНЫЕ СВЯЗИ ПО КОЛОННАМ

РАБОЧИЕ ЧЕРТЕЖИ

23577-04
ЦЕНА

gost.e-ecolog.ru

ТИПОВЫЕ СТРОИТЕЛЬНЫЕ КОНСТРУКЦИИ, ИЗДЕЛИЯ И УЗЛЫ

СЕРИЯ 1.423.1-5/88

КОЛОННЫ ЖЕЛЕЗОБЕТОННЫЕ ПРЯМОУГОЛЬНОГО СЕЧЕНИЯ ДЛЯ ОДНОЭТАЖНЫХ ПРОИЗВОДСТВЕННЫХ ЗДАНИЙ ВЫСОТОЙ 10,8; 12,0; 13,2 И 14,4 м БЕЗ МОСТОВЫХ ОПОРНЫХ КРАНОВ

ВЫПУСК 3

СТАЛЬНЫЕ СВЯЗИ ПО КОЛОННАМ

РАБОЧИЕ ЧЕРТЕЖИ

Разработаны

ГП и НИИ Укрниипроектстальконструкция

Директор института — Шимановский В.Н.
Гл. инженер института — Гордеев В.Н.
Начальник ОТЭП-1 — Шейнич Л.А.
Гл. инженер проекта — Санковский Л.В.

Цниипромзданий

Директор института — Булгаков С.Н.
Гл. инженер института — Гранев В.В.
Начальник ОКОЗ — Розенблюм Л.Я.
Гл. инженер проекта — Костанян К.Г.

Утверждены

и введены в действие
с 1 апреля 1989 г.
Протокол Госстроя СССР
от 23 декабря 1988 г. №44-47

Обозначение	Наименование	Стр.
1.423.1-5/88.3-00ПЗ	Пояснительная записка	5
1.423.1-5/88.3-00РН	Таблица расчетных нагрузок	7
1.423.1-5/88.3-00ТБ1	Расчетная схема и геометрические размеры связей ВС1-ВС10, ВС12, ВС17	8
1.423.1-5/88.3-00ТБ2	Расчетная схема и геометрические размеры связей ВС14, ВС16, ВС20, ВС22, ВС24-ВС35, ВС70-ВС76	9
1.423.1-5/88.3-00ТБ3	Расчетная схема и геометрические размеры связей ВС36-ВС47, ВС68, ВС69	10
1.423.1-5/88.3-00ТБ4	Расчетная схема и геометрические размеры связей ВС11, ВС13, ВС15, ВС77-ВС87	11
1.423.1-5/88.3-00ТБ5	Расчетная схема и геометрические размеры связей ВС48-ВС67	12
1.423.1-5/88.3-01	Связь ВС1	13
1.423.1-5/88.3-02	Связь ВС2	14
1.423.1-5/88.3-03	Связь ВС3	15
1.423.1-5/88.3-04	Связь ВС4	16
1.423.1-5/88.3-05	Связь ВС5	17
1.423.1-5/88.3-06	Связь ВС6	18
1.423.1-5/88.3-07	Связь ВС7	19
1.423.1-5/88.3-08	Связь ВС8	20
1.423.1-5/88.3-09	Связь ВС9	21
1.423.1-5/88.3-10	Связь ВС10	22
1.423.1-5/88.3-11	Связь ВС11	23
1.423.1-5/88.3-12	Связь ВС15	24
1.423.1-5/88.3-13	Связь ВС13	25
1.423.1-5/88.3-14	Связь ВС14	26
1.423.1-5/88.3-15	Связь ВС16	27
1.423.1-5/88.3-16	Связь ВС12	28
1.423.1-5/88.3-17	Связь ВС17	29
1.423.1-5/88.3-18	Связь ВС67	30
1.423.1-5/88.3-19	Связь ВС68	30
1.423.1-5/88.3-18СБ	Связь ВС67 Сборочный чертеж	31
1.423.1-5/88.3-19СБ	Связь ВС68 Сборочный чертеж	32
1.423.1-5/88.3-21	Связь ВС20	33
1.423.1-5/88.3-23	Связь ВС22	34
1.423.1-5/88.3-24	Связь ВС69	35
1.423.1-5/88.3-24СБ	Связь ВС69 Сборочный чертеж	36
1.423.1-5/88.3-25	Связь ВС24	37
1.423.1-5/88.3-26	Связь ВС25	38
1.423.1-5/88.3-27	Связь ВС26	39
1.423.1-5/88.3-28	Связь ВС27	40
1.423.1-5/88.3-29	Связь ВС28	41
1.423.1-5/88.3-30	Связь ВС29	42
1.423.1-5/88.3-31	Связь ВС30	43
1.423.1-5/88.3-32	Связь ВС31	44
1.423.1-5/88.3-33	Связь ВС32	45
1.423.1-5/88.3-34	Связь ВС33	46
1.423.1-5/88.3-35	Связь ВС34	47
1.423.1-5/88.3-36	Связь ВС35	48
1.423.1-5/88.3-37	Связь ВС36	49
1.423.1-5/88.3-38	Связь ВС37	49

Нач.отд.	Шейнич	
Н.контр.	Шапран	
Гл.констр.	Шапран	
Гл.инж.пр.	Санковский	
Разраб.	Немчинова	
Проверил	Немчинова	
Исполнил	Шкробот	

1.423.1-5/88.3-00

Содержание

Стадия	Лист	Листов
Р	1	3

Укрниипроектстальконструкция

Обозначение	Наименование	Стр.
1.423.1-5/88.3-37СБ	Связь ВС 36 Сборочный чертеж	50
1.423.1-5/88.3-38СБ	Связь ВС 37 Сборочный чертеж	51
1.423.1-5/88.3-39	Связь ВС 38	52
1.423.1-5/88.3-40	Связь ВС 39	52
1.423.1-5/88.3-39СБ	Связь ВС 38 Сборочный чертеж	53
1.423.1-5/88.3-40СБ	Связь ВС 39 Сборочный чертеж	54
1.423.1-5/88.3-41	Связь ВС 40	55
1.423.1-5/88.3-42	Связь ВС 56	55
1.423.1-5/88.3-41СБ	Связь ВС 40 Сборочный чертеж	56
1.423.1-5/88.3-42СБ	Связь ВС 56 Сборочный чертеж	57
1.423.1-5/88.3-43	Связь ВС 41	58
1.423.1-5/88.3-44	Связь ВС 42	58
1.423.1-5/88.3-43СБ	Связь ВС 41 Сборочный чертеж	59
1.423.1-5/88.3-44СБ	Связь ВС 42 Сборочный чертеж	60
1.423.1-5/88.3-45	Связь ВС 43	61
1.423.1-5/88.3-46	Связь ВС 44	61
1.423.1-5/88.3-45СБ	Связь ВС 43 Сборочный чертеж	62
1.423.1-5/88.3-46СБ	Связь ВС 44 Сборочный чертеж	63
1.423.1-5/88.3-47	Связь ВС 45	64
1.423.1-5/88.3-48	Связь ВС 46	64
1.423.1-5/88.3-47СБ	Связь ВС 45 Сборочный чертеж	65
1.423.1-5/88.3-48СБ	Связь ВС 46 Сборочный чертеж	66
1.423.1-5/88.3-49	Связь ВС 47	67
1.423.1-5/88.3-49СБ	Связь ВС 47 Сборочный чертеж	68
1.423.1-5/88.3-50	Связь ВС 48	69
1.423.1-5/88.3-51	Связь ВС 49	69
1.423.1-5/88.3-50СБ	Связь ВС 48 Сборочный чертеж	70
1.423.1-5/88.3-51СБ	Связь ВС 49 Сборочный чертеж	71

Обозначение	Наименование	Стр.
1.423.1-5/88.3-52	Связь ВС 50	72
1.423.1-5/88.3-53	Связь ВС 51	72
1.423.1-5/88.3-52СБ	Связь ВС 50 Сборочный чертеж	73
1.423.1-5/88.3-53СБ	Связь ВС 51 Сборочный чертеж	74
1.423.1-5/88.3-54	Связь ВС 52	75
1.423.1-5/88.3-55	Связь ВС 53	75
1.423.1-5/88.3-54СБ	Связь ВС 52 Сборочный чертеж	76
1.423.1-5/88.3-55СБ	Связь ВС 53 Сборочный чертеж	77
1.423.1-5/88.3-56	Связь ВС 54	78
1.423.1-5/88.3-57	Связь ВС 55	78
1.423.1-5/88.3-56СБ	Связь ВС 54 Сборочный чертеж	79
1.423.1-5/88.3-57СБ	Связь ВС 55 Сборочный чертеж	80
1.423.1-5/88.3-58	Связь ВС 58	81
1.423.1-5/88.3-59	Связь ВС 57	81
1.423.1-5/88.3-59СБ	Связь ВС 57 Сборочный чертеж	82
1.423.1-5/88.3-58СБ	Связь ВС 58 Сборочный чертеж	83
1.423.1-5/88.3-61	Связь ВС 59	84
1.423.1-5/88.3-60	Связь ВС 60	84
1.423.1-5/88.3-61СБ	Связь ВС 59 Сборочный чертеж	85
1.423.1-5/88.3-60СБ	Связь ВС 60 Сборочный чертеж	86
1.423.1-5/88.3-63	Связь ВС 61	87
1.423.1-5/88.3-62	Связь ВС 62	87
1.423.1-5/88.3-63СБ	Связь ВС 61 Сборочный чертеж	88
1.423.1-5/88.3-62СБ	Связь ВС 62 Сборочный чертеж	89
1.423.1-5/88.3-65	Связь ВС 63	90
1.423.1-5/88.3-64	Связь ВС 64	90

Обозначение	Наименование	Стр.
1.423.1-5/88.3-65СБ	Связь ВС 63 Сборочный чертеж	91
1.423.1-5/88.3-64СБ	Связь ВС 64 Сборочный чертеж	92
1.423.1-5/88.3-66	Связь ВС 65	93
1.423.1-5/88.3-67	Связь ВС 68	93
1.423.1-5/88.3-66СБ	Связь ВС 65 Сборочный чертеж	94
1.423.1-5/88.3-67СБ	Связь ВС66 Сборочный чертеж	95
1.423.1-5/88.3-68	Связь ВС 70	96
1.423.1-5/58.3-69	Связь ВС 71	97
1.423.1-5/88.3-70	Связь ВС 72	98
1.423.1-5/88.3-71	Связь ВС 73	99
1.423.1-5/88.3-72	Связь ВС 74	100
1.423.1-5/88.3-73	Связь ВС 75	101
1.423.1-5/88.3-74	Связь ВС 76	102
1.423.1-5/88.3-75	Связь ВС 77	103
1.423.1-5/88.3-76	Связь ВС 78	103
1.423.1-5/88.3-75СБ	Связь ВС 77 Сборочный чертеж	104
1.423.1-5/88.3-76СБ	Связь ВС 78 Сборочный чертеж	105
1.423.1-5/88.3-77	Связь ВС 79	106
1.423.1-5/88.3-78	Связь ВС 80	106
1.423.1-5/88.3-77СБ	Связь ВС 79 Сборочный чертеж	107
1.423.1-5/88.3-78СБ	Связь ВС 80 Сборочный чертеж	108
1.423.1-5/88.3-79	Связь ВС 81	109
1.423.1-5/88.3-80	Связь ВС 82	109
1.423.1-5/88.3-79СБ	Связь ВС 81 Сборочный чертеж	110
1.423.1-5/88.3-80СБ	Связь ВС 82 Сборочный чертеж	111
1.423.1-5/88.3-81	Связь ВС 83	112
1.423.1-5/88.3-82	Связь ВС 84	112
1.423.1-5/88.3-81СБ	Связь ВС 83 Сборочный чертеж	113
1.423.1-5/88.3-82СБ	Связь ВС 84 Сборочный чертеж	114
1.423.1-5/88.3-83	Связь ВС 85	115
1.423.1-5/88.3-84	Связь ВС 86	115
1.423.1-5/88.3-83СБ	Связь ВС 85 Сборочный чертеж	116
1.423.1-5/88.3-84СБ	Связь ВС 86 Сборочный чертеж	117
1.423.1-5/88.3-85	Связь ВС 87	118
1.423.1-5/88.3-85СБ	Связь ВС 87 Сборочный чертеж	119
1.423.1-5/88.3-86	Распорка ГС1	120
1.423.1-5/88.3-87	Распорка ГС2	121
1.423.1-5/88.3-88	Распорка ГС3	122
1.423.1-5/88.3-89	Распорка ГС4	123
1.423.1-5/88.3-90	Распорка ГС5	124
1.423.1-5/88.3-91	Распорка ГС6	125
1.423.1-5/88.3-92	Распорка ГС7	126
1.423.1-5/88.3-93	Распорка ГС8	127
1.423.1-5/88.3-94	Соединительный элемент МС1	128
1.423.1-5/88.3-95	Соединительный элемент МС2	128
1.423.1-5/88.3-96	Соединительный элемент МС3	129
1.423.1-5/88.3-97	Соединительный элемент МС4	129

1. Общая часть

1.1. Выпуск 3 серии 1.423.1-5/86 содержит рабочие чертежи стальных связей, устанавливаемых между железобетонными колоннами прямоугольного сечения в одноэтажных производственных зданиях высотой 10,8; 12,0; 13,2 и 14,4м без мостовых опорных кранов.

1.2. Связи предназначены для:

— неотапливаемых зданий, возводимых в районах с температурой минус 40°С и выше;

— отапливаемых зданий, возводимых в районах с температурой ниже минус 40°С;

— I-IV географических районов по скоростному давлению ветра;

— несейсмических районов, а также для зданий, с расчетной сейсмичностью 7 и 8 баллов;

— зданий с неагрессивной, слабо агрессивной и средне-агрессивной газовой средой.

1.3. Схемы расположения связей, узлы примыкания их к железобетонным колоннам и ключи для подбора марок связей приведены в выпуске „0" настоящей серии.

2. Конструктивные решения

2.1. Элементы вертикальных связей запроектированы:

-по крайним рядам колонн при действии ветровых нагрузок — связи одноветвевые из гнутосварных замкнутых квадратных и прямоугольных профилей по ТУ36-2287-80. Наличие одной или двух связевых панелей в продольной раме крайнего ряда указано на маркировочных схемах в выпуске „0".

— по средним рядам колонн при действии ветровых нагрузок — связи двухветвевые полураскосные из двух гнутых швеллеров по ГОСТ 8278-83, соединенных между собой планками;

— по крайним и средним рядам колонн при действии сейсмических нагрузок — связи портальные двухветвевые из 2-х прокатных швеллеров по ГОСТ 8240-72*, соединенных между собой планками.

2.2. Распорки по колоннам запроектированы в 2-х вариантах — из квадратных гнутосварных профилей по ТУ36-2287-80 и прокатных равнополочных уголков крестового сечения.

2.3. Все заводские и монтажные соединения сварные. Минимальная длина шва 80мм. Неоговоренные сварные швы варить по всей длине, h=5мм. Неоговоренные обрезы 45мм.

Все отверстия Ф18, в фасонках овальные 19×40 под болты М16.

3. Расчетные положения

3.1. Расчет связей произведен в соответствии с требованиями главы СНиП II-23-81 „Стальные конструкции. Нормы проектирования" и главы СНиП II-7-81

Нач. отд.	Шейнич		1.423.1-5/88.3-ОО.ПЗ		
Н. контр.	Шапран				
Гл. инж. пр.	Сонковский		Пояснительная записка	Стадия: Р	Лист: — Листов: 2
Рук. груп.	Немчинова				
Рук. груп.	Немчинова			Укрниипроектстальконструкция	
Ст. техн.	Шкробот				

Инв. № подл. | Подпись и дата | Взам. инв. №

„Строительство в сейсмических районах. Нормы проектирования."

3.2. Связи рассчитаны на раздельное воздействие ветровых и сейсмических нагрузок. Нагрузки определены институтом ЦНИИПромзданий.

3.3. Предельная гибкость элемента принята 200.

4. Материал конструкций

4.1. Марки стали приняты по табл. 50 СНиП II-23-81. Металлопрокат, применяемый в проекте, соответствует „сокращенному сортаменту металлопроката для применения в строительных стальных конструкциях", утвержденному постановлением Госстроя СССР от № 28 от 21 ноября 1986 года.

4.2. Для стальных конструкций связей, предназначенных для несейсмических районов, принята сталь марки ВСт3кп2 по ГОСТ 380-71*. Для связей, предназначенных для сейсмических районов, принята сталь марки 09Г2С-6 по ГОСТ 19281-73 и ГОСТ 19282-73.

4.3. Марки стали для конкретных элементов связей приведены в таблицах элементов данного выпуска.

4.4. Сварку производить электродами типа Э42 и Э42А по ГОСТ 9467-75.

5. Требования к изготовлению и монтажу

5.1. Изготовление и монтаж связей выполнять в соответствии с требованиями СНиП III-18-75 „Правила производства и приемки работ. Металлические конструкции."

5.2. Защита стальных связей от коррозии должна производиться в соответствии с указаниями СНиП 2.03.11-85 „Защита строительных конструкций от коррозии. Нормы проектирования."

Условные обозначения по ГОСТ 21.107-78.

Во всех документах в графе „Примечание" спецификаций дана масса указанного количества деталей в килограммах.

Инв. № подл. | Подпись и дата | Взам. инв. №

Таблица ветровых расчетных нагрузок

Высота этажа, м	Пролет, м	Ряд колонн	Шаг колонн, м	На связь	На распорку
10,8	18	крайний	6	79	49
		средний	6; 12	159	98
	24	крайний	6	112	69
		средний	6; 12	223	137
	30	крайний	6	137	84
		средний	6; 12	274	169
	36	крайний	6	164	101
		средний	6; 12	326	198
12,0	18	крайний	6	85	53
		средний	12	171	105
	24	крайний	6	121	75
		средний	12	240	148
	30	крайний	6	147	90
		средний	12	294	180
	36	крайний	6	174	107
		средний	12	349	214
13,2	24	крайний	6	125	77
		средний	12	251	155
	30	крайний	6	155	95
		средний	12	309	190
	36	крайний	6	186	115
		средний	12	373	229
14,4	24	крайний	6	136	83
		средний	12	272	168
	30	крайний	6	162	99
		средний	12	322	198
	36	крайний	6	199	123
		средний	12	398	244

Таблица сейсмических нагрузок

Высота этажа, м	Ряд колонн	Шаг колонн, м	Расчетная сейсмичность здания			
			7 баллов		8 баллов	
			при ж.б. плитах	при стальном настиле	при ж.б. плитах	при стальном настиле
10,8	Крайний	6	220	207	540	486
	Средний	6; 12	471	370	1257	981
12,0	Крайний	6	224	196	487	459
	Средний	12	431	355	1202	947
13,2	Крайний	6	230	196	461	423
	Средний	12	437	342	973	762
14,4	Крайний	6	235	201	469	409
	Средний	12	442	349	887	738

1. Ветровые нагрузки W приведены для IV географического района по скоростному напору ветра; для III района нагрузки следует уменьшить в 1,22 раза; для II — в 1,57 раза и для I — в 2,04 раза.
2. Расчетные нагрузки в таблицах приведены в кН.

Инв.№ подл. | Подпись и дата | Взам. инв.№

Нач.отд.	Шейнич		
Н.контр.	Шапран		
Гл.инж.пр.	Сонковский		
Рук.груп.	Немчинова		
Рук.груп.	Немчинова		
Ст.техн.	Шкробот		

1.423.1-5/86.3-00.00 РН

Таблицы расчетных нагрузок

Стадия	Лист	Листов
Р		1

Укрниипроектстальконструкция

Марка связи	Ряд колонн	Шаг колонн, м	P, кН	A, кН	H, кН	S, кН	ℓ, мм	в, мм	Масса, кг
ВС1	крайний	6,0	56,2	100,3	56,2	118,3	11724	10300	241,6
ВС2			92,6	169,0	92,6	125,2	11724	10300	324,8
ВС3			61,0	126,2	61,0	140,0	12791	11500	353,5
ВС4			94,6	193,2	94,6	214,9	12791	11500	413,2
ВС5			98,8	225,7	98,8	245,5	13880	12700	631,8
ВС6			100,3	248,1	100,3	268,7	14986	13900	680,3
ВС7			112,4	100,3	56,2	118,3	11724	10300	618,6
ВС8			136,0	126,5	68,0	144,2	11724	10300	822,7
ВС9			122,0	123,0	61,0	139,3	12791	11500	786,0
ВС10			147,8	152,0	73,9	168,7	12791	11500	824,8
ВС12			163,6	197,2	81,3	212,8	14986	13900	1477,6
ВС17			157,6	175,5	77,4	192,2	13880	12700	1539,4

ВС1 - ВС6

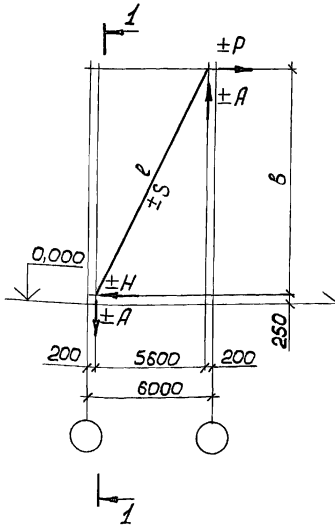

ВС7-ВС10; ВС12; ВС17

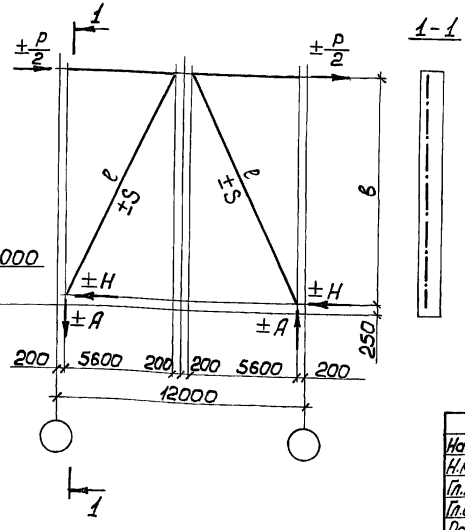

1-1

1. Нагрузки и усилия в стержнях даны в килоньютонах (кН). Для перевода их значений в тонно-силы необходимо каждую цифру разделить на переводной коэффициент 9,807.
2. Масса связей дана с учетом увеличения ее на 1% на сварные швы.

Нач.отд.	Шейнич	
Н.контр.	Шапран	
Гл.констр.	Шапран	
Гл.инж.пр.	Сонковский	
Разраб.	Немчинова	
Проверил	Беляева	
Исполнил	Соколенко	

1.423.1-5/88.3-ООТБ1

Расчетная схема и геометрические размеры связей ВС1 - ВС10; ВС12; ВС17

Стадия	Лист	Листов
Р		1

Укрниипроектстальконструкция

Инв.№ подл. | Подпись и дата | Взам.инв.№

Марка связи	Ряд колонн	Шаг колонн, м	P, кН	A, кН	H, кН	S, кН	ℓ, мм	в, мм	Масса, кг
ВС14	средний	12,0	178,5	153,1	89,3	177,5	11517	9950	794,1
ВС16			326,6	280,1	163,3	324,6	11517	9950	1348,6
ВС20			145,1	115,7	72,6	136,3	10918	9250	857,9
ВС22			223,6	178,3	111,8	210,8	10918	9250	895,5
ВС24			349,1	335,6	174,6	377,6	12568	11150	1435,6
ВС25			240,3	216,5	120,2	247,1	11952	10450	1381,9
ВС26			226,5	217,7	113,3	245,1	12568	11150	1401,3
ВС27			197,1	177,6	98,6	203,0	11952	10450	971,6
ВС28			162,8	173,3	81,4	184,3	13644	12350	1313,6
ВС29			373,6	397,8	186,8	418,8	13644	12350	1518,2
ВС30			162,8	163,5	87,4	191,2	13014	11650	1048,0
ВС31			251,0	252,1	125,5	295,2	13014	11650	1460,7
ВС32			196,1	229,1	98,1	238,3	14739	13550	1611,8
ВС33			398,2	465,1	199,1	483,5	14739	13550	2162,0
ВС34			134,4	148,9	67,2	170,6	14098	12850	1114,8
ВС35			272,6	302,0	136,3	346,2	14098	12850	1593,2
ВС70	крайний	12,0	91,6	81,4	45,8	93,4	11821	10300	715,8
ВС71			163,8	145,4	81,9	166,9	11821	10300	1018,4
ВС72			98,9	98,0	49,4	109,8	12880	11500	910,2
ВС73			174,6	173,0	87,3	193,8	12880	11500	1168,0
ВС74			102,9	112,7	57,4	123,8	13962	12700	965,5
ВС75			186,3	204,0	93,2	224,3	13962	12700	1503,5
ВС76			199,1	238,6	99,5	258,5	15062	13900	1598,1

ВС14; ВС16; ВС20; ВС22; ВС24-ВС35; ВС70-ВС76

1-1 1-1 (только для ВС70-ВС76)

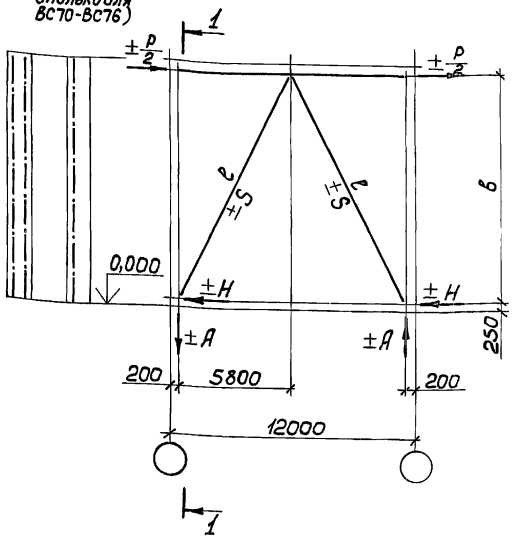

Инв.№ подл. | Подпись и дата | Взам.инв.№

Нач.отд.	Шейнич		1.423.1-5/88.3-ООТБ2
Н.контр.	Шапран		
Гл.констр.	Шапран		Расчетная схема и геометрические размеры связей ВС14; ВС16; ВС20; ВС22; ВС24-ВС35; ВС70-ВС76
Гл.инж.пр.	Сонковский		Стадия: Р; Лист: ; Листов: 1
Разраб.	Немчинова		Укрниипроектсталь-конструкция
Проверил	Беляева		
Исполнил	Шкробот		

Марка связи	Ряд колонн	Шаг колонн, м	P, кН	A, кН	H, кН	S, кН	ℓ, мм	ℓ1, мм	в, мм	Масса, кг
ВС36	крайний	6,0	220,9	188,3	110,4	223,8	11777	5889	10250	1296,7
ВС37			226,8	222,8	113,4	248,1	12835	6418	11450	1481,8
ВС38			252,4	273,6	126,2	301,1	13916	6958	12650	1580,9
ВС39			236,0	281,5	118,3	305,0	15015	7508	13850	1783,3
ВС40			209,0	204,0	104,5	229,6	12835	6418	11450	1393,6
ВС41			587,4	293,7	519,1	596,4	11777	5889	10250	2174,3
ВС42			531,5	524,7	265,8	588,1	12835	6418	11450	2215,9
ВС43			413,9	451,3	206,9	496,5	13916	6958	12650	2261,5
ВС44			403,1	481,3	201,5	521,7	15015	7508	13850	2479,8
ВС45			466,8	412,5	233,4	473,9	11777	5889	10250	1814,4
ВС46			423,7	418,2	211,8	468,8	12835	6418	11450	1930,1
ВС47			391,3	426,7	195,7	469,4	13916	6958	12650	2084,7
ВС68	средний		1120,9	990,5	560,5	1138,1	11777	5889	10250	2257,5
ВС69			839,4	741,8	419,7	852,3	11777	5889	10250	1950,1

ВС36 – ВС47; ВС68; ВС69

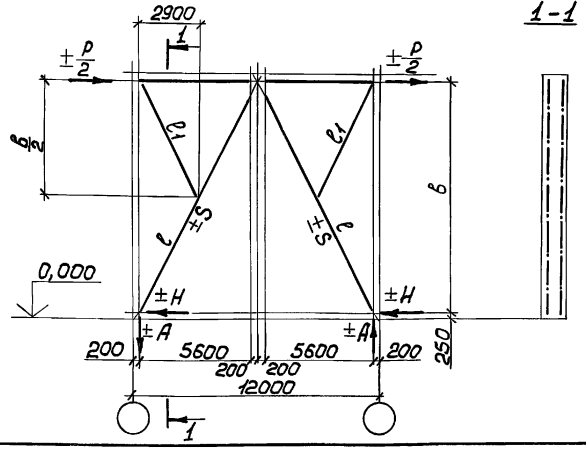

1-1

1. Нагрузки и усилия в стержнях даны в килоньютонах (кН). Для перевода их значений в тонно-силы необходимо каждую цифру разделить на переходной коэффициент 9,807.
2. Масса связей дана с учетом 1% на сварные швы.

Нач.отд.	Шейнич	
Н.контр.	Шапран	
Гл.констр.	Шапран	
Гл.инж.пр.	Санковский	
Разраб.	Немчинова	
Проверил	Матвиенко	
Исполнил	Шкробот	

1.423.1-5/88.3-ООТБ3

Расчетная схема и геометрические размеры связей ВС36 – ВС47; ВС68; ВС69

Стадия	Лист	Листов
Р		1

Укрниипроектстальконструкция

Инв.№ подл. | Подпись и дата | Взам.инв.№

Марка связи	Ряд колонн	Шаг колонн, м	P, кН	A, кН	H, кН	S, кН	ℓ, мм	ℓ_1, мм	в, мм	Масса, кг
ВС11	средний	6,0	131,3	119,6	65,7	137,3	11724	—	10300	884,4
ВС13			225,6	206,9	112,8	235,4	11724	—	10300	937,8
ВС15			274,6	251,1	137,3	287,3	11724	—	10300	1677,4
ВС77	крайний	12,0	245,2	122,6	122,6	248,9	11777	5889	10250	1310,6
ВС78			223,6	220,7	111,8	247,4	12835	6418	11450	1474,5
ВС79			225,6	246,0	112,8	270,6	13916	6958	12650	1592,2
ВС80			231,4	276,3	115,7	299,5	15015	7508	13850	1786,6
ВС81			588,4	579,9	294,2	597,4	11777	5889	10250	2050,0
ВС82			519,8	513,1	259,9	575,1	12835	6418	11450	2267,8
ВС83			411,9	449,1	205,9	494,0	13916	6958	12650	2213,3
ВС84			402,1	480,0	201,0	520,3	15015	7508	13850	2412,3
ВС85			460,9	407,4	230,5	444,2	11777	5889	10250	1809,2
ВС86			451,1	445,4	225,6	499,2	12835	6418	11450	1925,1
ВС87			382,5	417,2	191,3	459,0	13916	6958	12650	1980,0

ВС11; ВС13; ВС15

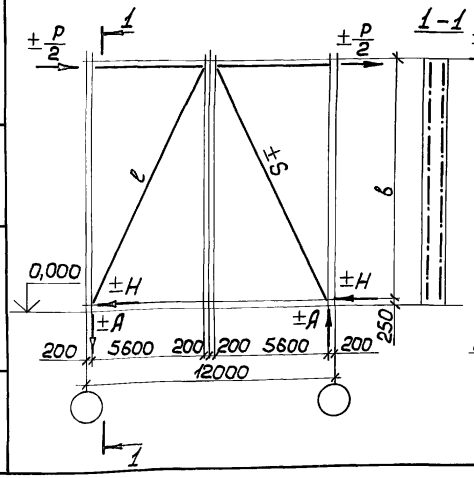

ВС77 – ВС87

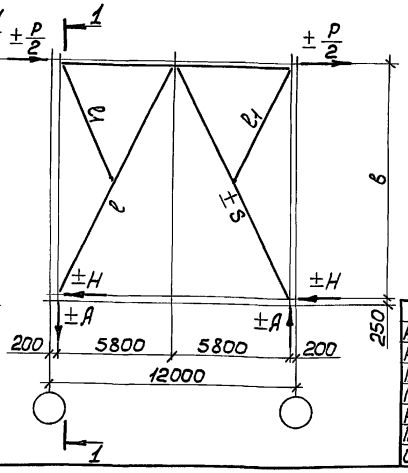

1. Нагрузки и усилия в стержнях даны в килоньютонах (кН). Для перевода их значений в тонна-силы необходимо каждую цифру разделить на переводной коэффициент 9,807.
2. Масса связей дана с учетом 1% на сварные швы.

Нач.отд.	Шейнич	
Н.контр.	Шапран	
Гл.констр.	Шапран	
Гл.инж.пр.	Санковский	
Разраб.	Немчинова	
Проверил	Беляева	
Исполнил	Шкробот	

1.423.1-5/88.3-00Т64

Расчетная схема и геометрические размеры связей ВС11; ВС13; ВС15; ВС77 – ВС87

Стадия	Лист	Листов
Р		1

Укрниипроектстальконструкция

23577-04 12

Инв.№ подл. | Подпись и дата | Взам.инв.№

Марка связи	Ряд колонн	Шаг колонн, м	P, кН	A, кН	H, кН	S, кН	e, мм	e_1, мм	в, мм	Масса, кг
ВС48	средний	12,0	471	375	235	444	10918	5459	9250	1202,2
ВС49			471	404	235	468	11517	5859	9950	1336,4
ВС50			431	389	216	444	11952	5976	10450	1349,8
ВС51			431	414	216	468	12568	6284	11150	1469,2
ВС52			437	439	219	490	13014	6507	11650	1584,8
ВС53			437	465	219	514	13644	6822	12350	1756,1
ВС54			441	478	221	536	14098	7049	12850	1788,9
ВС55			441	516	221	562	14739	7369	13550	1848,2
ВС56			354	337	177	384	12568	6284	11150	1303,6
ВС57			1258	986	629	1184	10876	5823	9650	2059,1
ВС58			1258	1064	629	1249	11388	6085	10250	2135,0
ВС59			1201	1064	601	1238	11908	6351	10850	2203,1
ВС60			1201	1135	601	1302	12435	6619	11450	2277,8
ВС61			972	960	486	1091	12989	6890	12050	2233,2
ВС62			974	1037	487	1145	13509	7163	12650	2272,0
ВС63			886	966	443	1078	14053	7439	13250	2502,2
ВС64			887	1039	444	1127	14601	7715	13850	2596,4
ВС65			982	853	491	974	11388	6085	10250	1865,3
ВС66			947	919	473	1026	12435	6619	11450	2167,4
ВС67			753	802	379	888	13508	7163	12650	2134,7

ВС57 - ВС67

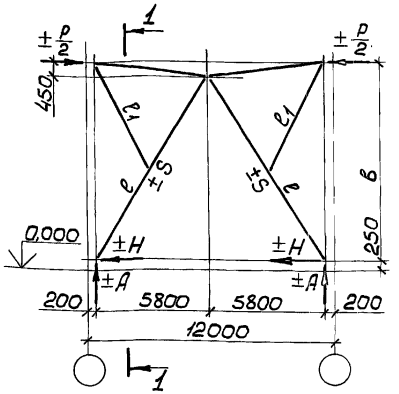

1-1

ВС48 - ВС56

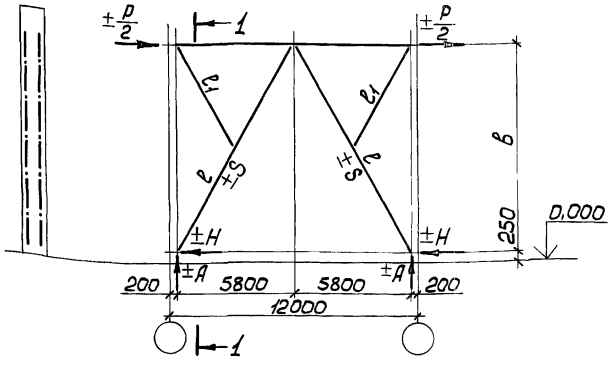

1. Нагрузки и усилия в стержнях даны в килоньютонах (кН). Для перевода их значений в тонно-силы необходимо каждую цифру разделить на переводной коэффициент 9,807.
2. Масса связей дана с учетом 1% на сварные швы.

Нач.отд.	Шейнич	
Н.контр.	Шапран	
Гл.констр.	Шапран	
Гл.инж.пр.	Санковский	
Разраб.	Немчинова	
Проверил	Беляева	
Исполнил	Соколенко	

1.423.1-5/88.3-ООТБ5

Расчетная схема и геометрические размеры связей ВС48 - ВС67

Стадия	Лист	Листов
Р		1

Укрниипроектстальконструкция

Инв.№ подл. | Подпись и дата | Взам.инв.№

23577-04 13

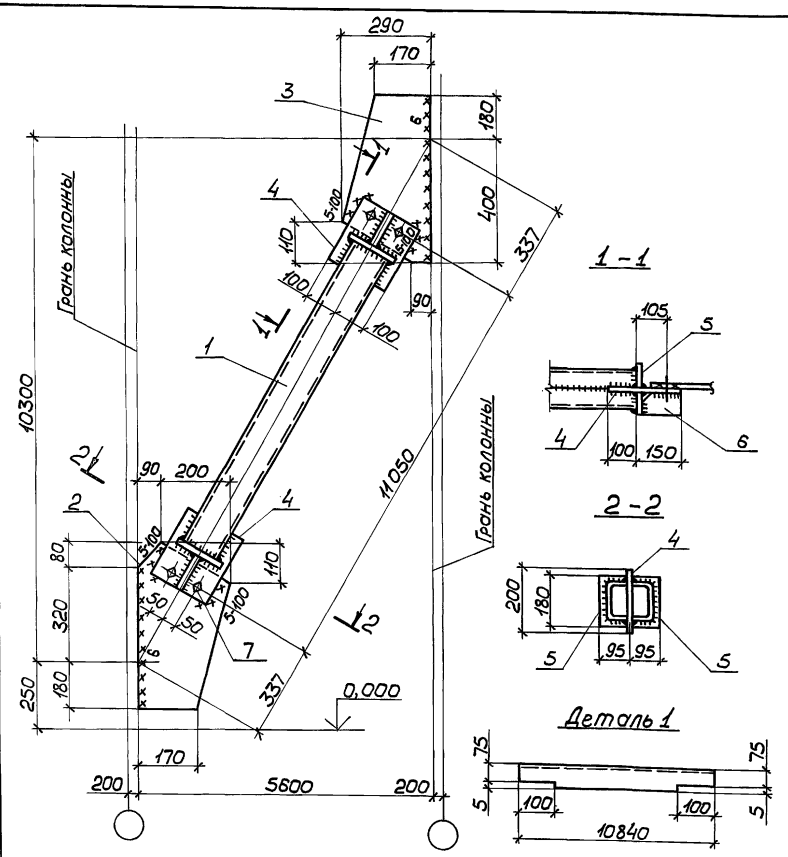

Расчетная схема связи на документе ООТБ 1

Сварные швы — Таблица

Тип и толщ. шва	Длина, м	Тип электр.	Примечание
◺4	26,1	Э42	Заводской
◺5	0,4	Э42	Монтажный
◺6	5,5	Э42	Монтажный

Марка связи	Поз.	Наименование	Кол.	Масса ед., кг	Масса всех, кг	Примеч.
		Детали				
		Швеллер гнутый ГОСТ 8278-83 Вст 3кп2 ГОСТ 14637-79				
	1	160×80×4 ℓ=10840	2	103,8	207,0	
		Лист ГОСТ 19903-74 Вст 3кп2 ГОСТ 14637-79				
	2	8×290 ℓ=580	1	10,6	10,6	
	3	8×290 ℓ=580	1	10,6	10,6	
	4	8×200 ℓ=250	2	3,1	6,3	
	5	6×90 ℓ=180	4	0,8	3,1	
	6	8×90 ℓ=140	2	0,8	1,6	
ВС1		**Стандартные изделия**				
	7	Болт М16-8g×50.5.8 ГОСТ 7798-70	4		0,45	
	8	Гайка М16-7Н.5 ГОСТ 5915-70	4		0,13	
	9	Шайба 16.65Г ГОСТ 6402-70	4		0,04	

Нач.отд.	Шейнич	
Н.контр.	Шапран	
Гл.констр.	Шапран	
Гл.инж.пр.	Санковский	
Разраб.	Немчинова	
Проверил	Немчинова	
Исполнил	Лукиша	

1.423.1-5/88.3-01

Связь ВС1

Стадия	Масса	Масштаб
Р	241,6	1:75 1:15
Лист	Листов 1	

Укрниипроектстальконструкция

Инв.№ подл. | Подпись и дата | Взам.инв.№

23577-04 14

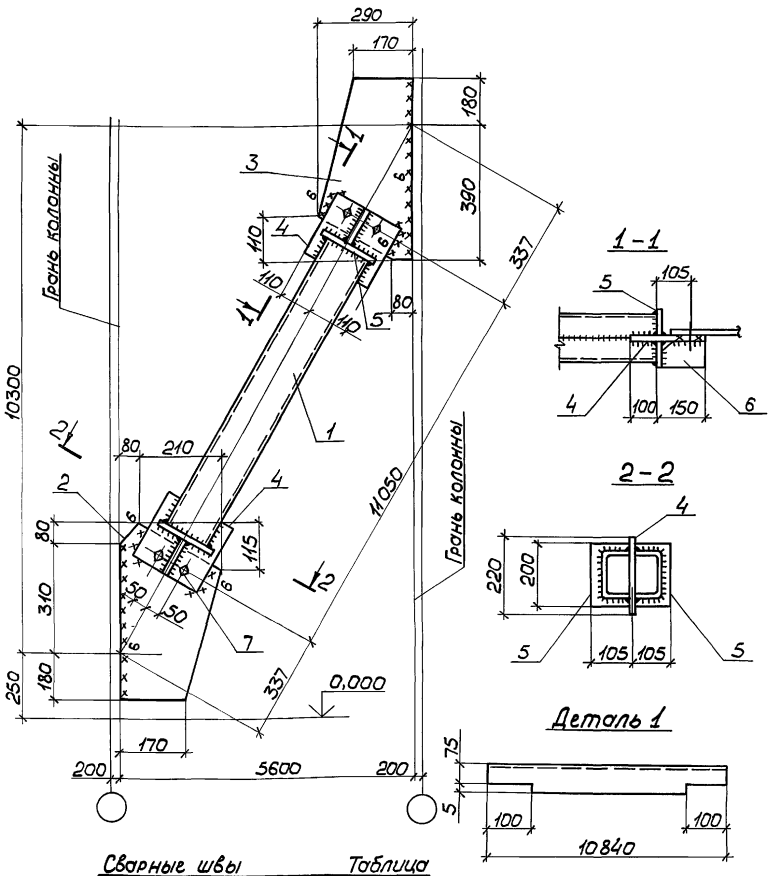

Расчетная схема связи на документе 00ТБ1

Сварные швы — Таблица

Тип и толщ. шва	Длина, м	Тип электр.	Примечание
◺5	26,2	Э42	Заводской
◺6	2,6	Э42	Монтажный

Марка связи	Поз.	Наименование	Кол.	Масса ед., кг	Масса всех, кг	Примеч.
		Детали				
		Швеллер гнутый ГОСТ 8278-83 Вст3кп2 ГОСТ 14637-79				
	1	180×80×5 ℓ=10840	2	144,1	288,3	
		Лист ГОСТ 19903-74 Вст3кп2 ГОСТ 14637-79				
	2	8×290 ℓ=570	1	10,4	10,4	
	3	8×290 ℓ=570	1	10,4	10,4	
	4	8×220 ℓ=250	2	3,4	6,9	
	5	6×100 ℓ=200	4	0,9	3,8	
	6	8×100 ℓ=140	2	0,9	1,8	
ВС2						
		Стандартные изделия				
	7	Болт М16×8g-50.5.8 ГОСТ 7798-70	4		0,45	
	8	Гайка М16-7Н.5 ГОСТ 5915-70	4		0,13	
	9	Шайба 16.65Г ГОСТ 6402-70	4		0,04	

Нач.отд	Шейнич	
Н.контр.	Шапран	
Гл.констр.	Шапран	
Гл.инж.пр.	Санковский	
Разраб.	Немчинова	
Проверил	Немчинова	
Исполнил	Лукиша	

1.423.1-5/88.3-02

Связь ВС2

Стадия	Масса	Масштаб
Р	324,8	1:75 1:15
Лист	Листов 1	

Укрниипроектстальконструкция

Инв.№ подл. | Подпись и дата | Взам.инв.№

23577-04 15

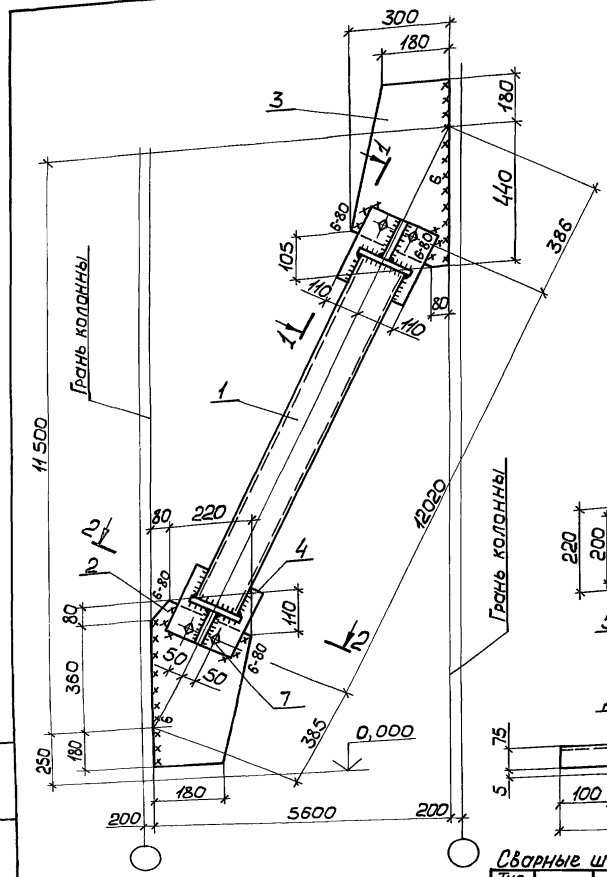

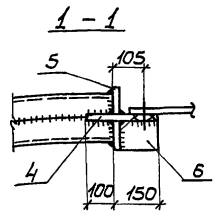

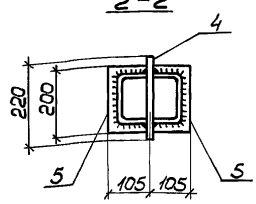

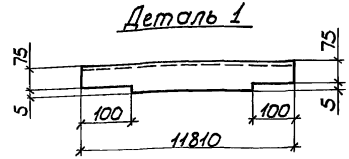

Расчетная схема связи на документе ООТ61

Сварные швы — Таблица

Тип и толщ. шва	Длина, м	Тип электр.	Примечание
▽5	28,1	Э42	Заводской
▽6	5,8	Э42	Монтажный

Марка связи	Поз.	Наименование	Кол.	Масса ед., кг	Масса всех, кг	Примеч.
		Детали				
		Швеллер гнутый ГОСТ 8278-83 Ст3кп2 ГОСТ 14637-79				
	1	180×80×5 ℓ=11810	2	157,0	314,1	
		Лист ГОСТ 19903-74 Ст3кп2 ГОСТ 14637-79				
	2	8×300 ℓ=620	1	11,7	11,7	
	3	8×300 ℓ=620	1	11,7	11,7	
	4	8×220 ℓ=250	2	3,4	6,9	
	5	6×100 ℓ=200	4	0,9	3,8	
	6	8×100 ℓ=140	2	0,9	1,8	
ВС3						
		Стандартные изделия				
	7	Болт М16×80-50.5.8 ГОСТ 7798-70	4		0,45	
	8	Гайка М16-7Н.5 ГОСТ 5915-70	4		0,13	
	9	Шайба 16.65Г ГОСТ 6402-70	4		0,04	

Нач.отд.	Шейнич	
Н.контр.	Шапран	
Гл.констр.	Шапран	
Гл.инж.пр.	Санковский	
Разраб.	Немчинова	
Проверил	Немчинова	
Исполнил	Лукиша	

1.423.1-5/88.3-03

Связь ВС3

Стадия	Масса	Масштаб
Р	853,5	1:75 1:15
Лист	Листов 1	

Укрниипроектстальконструкция

Инв.№подл. | Подпись и дата | Взам.инв.№

23577-04 16

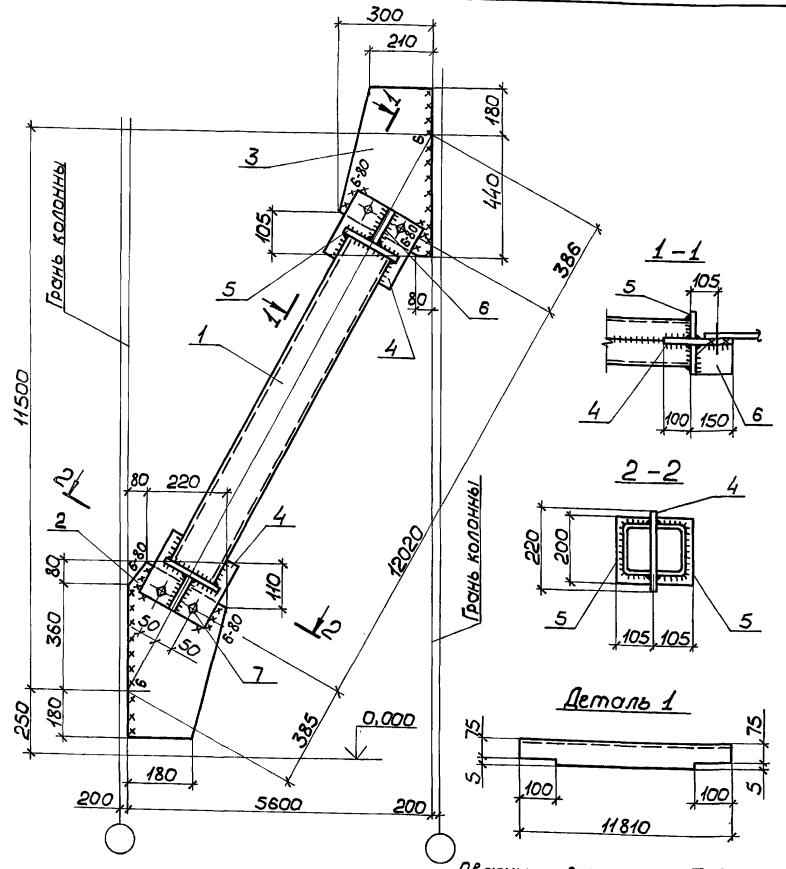

Расчетная схема связи на документе 00ТБ1

Сварные швы — Таблица

Тип и толщ. шва	Длина, м	Тип электр.	Примечание
▽5	28,1	Э42	Заводской
▽6	5,8	Э42	Монтажный

Марка связи	Поз.	Наименование	Кол.	Масса ед., кг	Масса всех, кг	Примеч.
		Детали				
		Швеллер гнутый ГОСТ 8278-83 Вст3кп2 ГОСТ 14637-79				
ВС4	1	180×80×5 ℓ=11810	2	186,6	373,2	
		Лист ГОСТ 19903-74 Вст3кп2 ГОСТ 14637-79				
	2	8×300 ℓ=620	1	11,7	11,7	
	3	8×300 ℓ=620	1	11,7	11,7	
	4	8×200 ℓ=250	2	3,4	6,9	
	5	6×100 ℓ=200	4	0,9	3,8	
	6	8×100 ℓ=140	2	0,9	1,8	
		Стандартные изделия				
	7	Болт М16×8g-50.5.8 ГОСТ 7798-70	4		0,45	
	8	Гайка М16-7Н.5 ГОСТ 5915-70	4		0,13	
	9	Шайба 16.65Г ГОСТ 6402-70	4		0,04	

Нач.отд.	Шейнич	
Н.контр.	Шапран	
Гл.констр.	Шапран	
Гл.инж.пр.	Санковский	
Разраб.	Немчинова	
Проверил	Немчинова	
Исполнил	Лукиша	

1.423.1-5/88.3-04

Связь ВС4

Стадия	Масса	Масштаб
Р	413,2	1:75 1:15
Лист	Листов 1	

Укрниипроектстальконструкция

Инв.№ подл. | Подпись и дата | Взам. инв.№

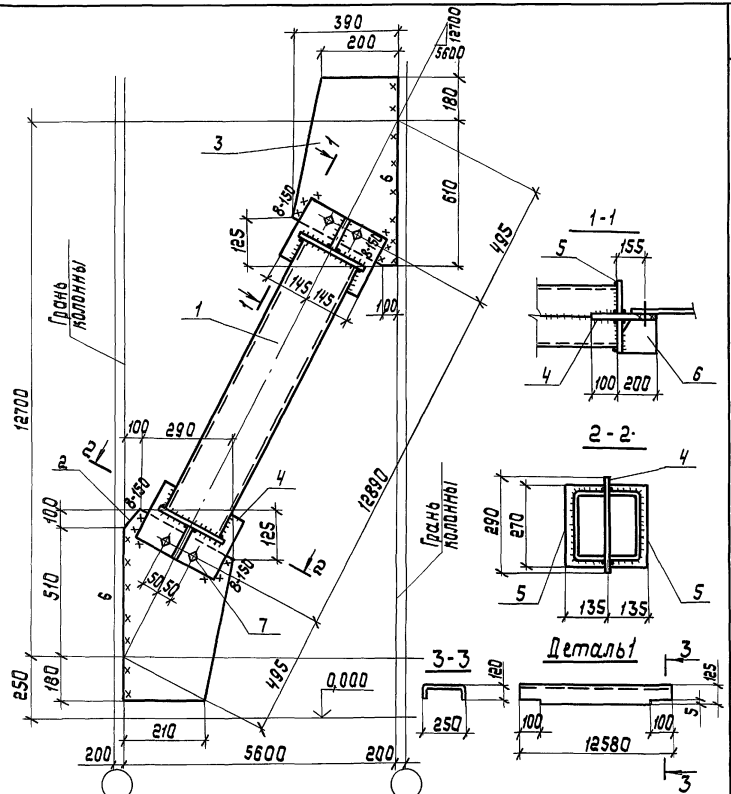

Расчетная схема связи на докум. - ОО ТБ1.

Марка связи	Поз.	Наименование	Кол.	Масса ед., кг	Масса всех, кг	Примеч.
		Детали				
		Швеллер гнутый, ГОСТ 8278-83 Ст3 пс4 ГОСТ 14637-79				
	1	250×125×6 ℓ=12580	2	283,05	566,1	
		Лист ГОСТ 19903-74 Ст3 кп2 ГОСТ 14637-79				
	2	8×390 ℓ=790	1	19,3	19,3	
	3	8×390 ℓ=790	1	19,3	19,3	
	4	8×290 ℓ=300	2	5,5	11,0	
	5	6×130 ℓ=270	4	1,7	6,8	
	6	8×130 ℓ=190	2	1,5	3,0	
ВС5		*Стандартные изделия*				
	7	Болт М16-8g×50.58 ГОСТ 7798-70	4		0,45	
	8	Гайка М16-7Н.5 ГОСТ 5915-70	4		0,13	
	9	Шайба 16.65 Г ГОСТ 6402-70	4		0,05	

Сварные швы Таблица

Тип шва	Толщ. шва	Длина, м	Тип электр.	Примечание
◺	5	30,0	Э42	Заводской
◺	6	3,0	Э42	Монтажный
◺	8	0,6	Э42	Монтажный

Нач.отд.	Шедкич	
Н.контр.	Шапран	
Гл.констр.	Шапран	
Гл.инж.пр.	Санковский	
Разраб.	Немчинова	
Проверил	Немчинова	
Испалнил	Галла	

1.423.1-5/88.3-05

Связь ВС5

Стадия	Масса	Масштаб
Р	631,8	1:75 1:15

Лист Листов 1

Укрниипроектстальконструкция

Инв.№ подл. | Подпись и дата | Взам.инв.№

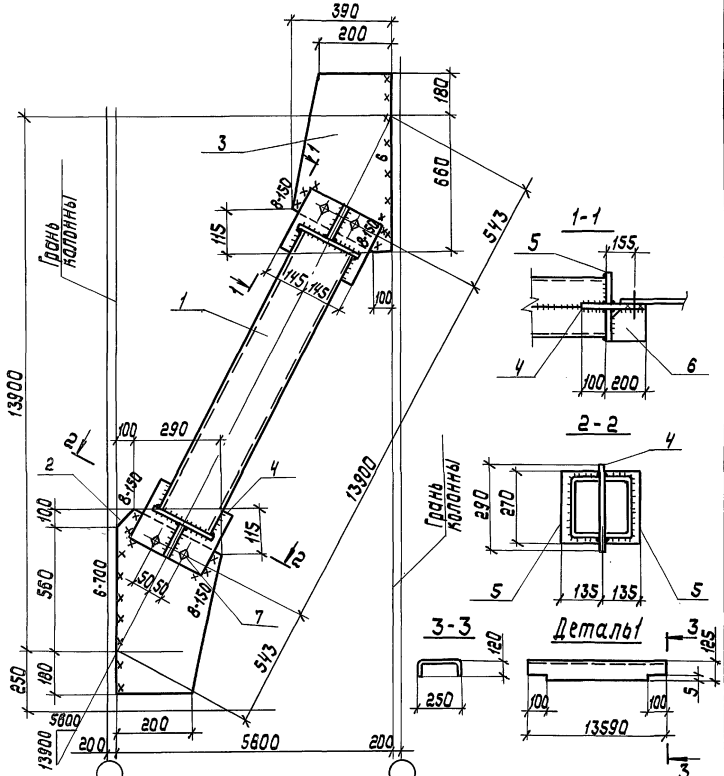

Расчетная схема связи на документе - ОО ТБ1

Марка связи	Поз.	Наименование	Кол.	Масса ед, кг	Масса всех, кг	Примеч.
		Детали				
		Швеллер гнутый ГОСТ 8278-83				
		Ст3пс4 ГОСТ 14637-79				
	1	250×125×6 ℓ=13590	2	305,8	611,6	
		Лист ГОСТ 19903-74				
		Ст3кп2 ГОСТ 14637-79				
	2	8×390 ℓ=840	1	20,6	20,6	
	3	8×390 ℓ=840	1	20,6	20,6	
	4	8×290 ℓ=300	2	5,5	11,0	
	5	6×130 ℓ=270	4	1,7	6,8	
	6	8×130 ℓ=190	2	1,5	3,0	
		Стандартные изделия				
ВС6	7	Болт М16-8g×50.58 ГОСТ 7798-70	4		0,45	
	8	Гайка М16-7Н.5 ГОСТ 5915-70	4		0,13	
	9	Шайба 16.65Г ГОСТ 6402-70	4		0,05	

Сварные швы

Таблица

Тип и тоящ. шва	Длина м	Тип электр	Примечание
⊾5	32,1	Э42	Заводской
⊾6	3,1	Э42	Монтажный
⊾8	0,6	Э42	Монтажный

Нач.отд	Шейнич	
Н.контр.	Шапран	
Гл.констр	Шапран	
Гл.инж.пр	Синковский	
Разраб.	Немчинова	
Проверил	Немчинова	
Исполнил	Галла	

1.423.1-5/88.3-06

Связь ВС6

Стадия	Масса	Масштаб
Р	680,3	1:75 1:15

Лист Листов 1

Упрниипроектсталь конструкция

Инв.№подл. | Подпись и дата | Взам.инв.№

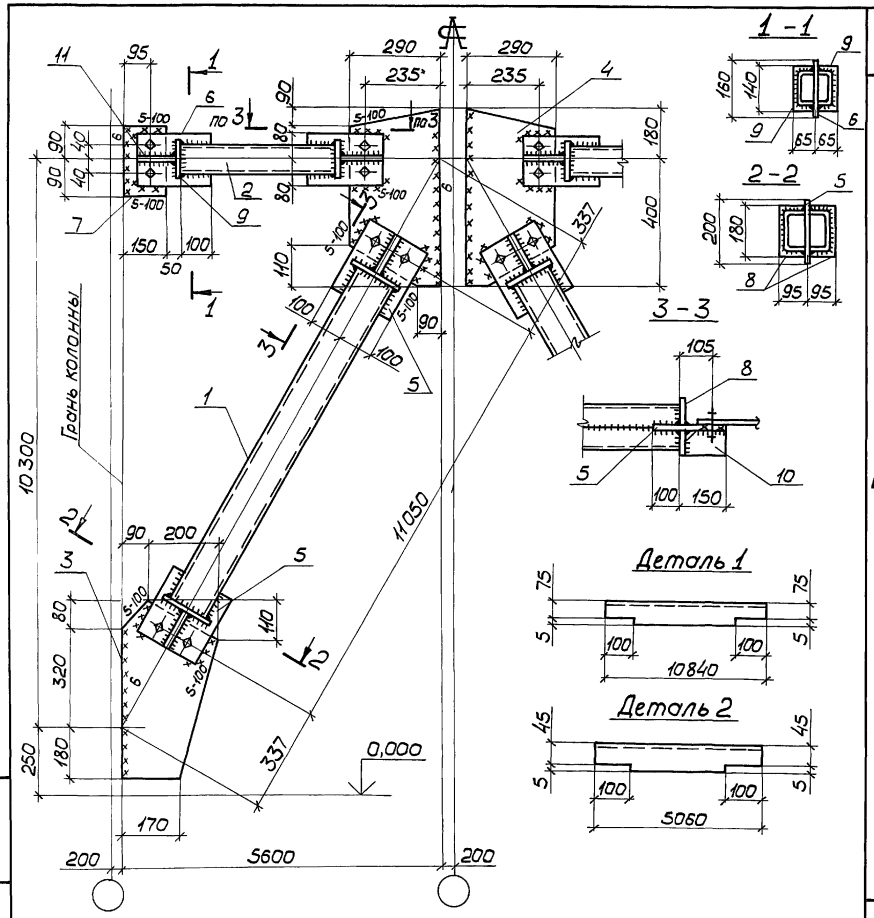

Расчетная схема связей на документе ООТБ1

Сварные швы — Таблица

Тип и толщ. шва	Длина, м	Тип электр.	Примечание
▽4	77,2	Э42	Заводской
▽5	1,6	Э42	Монтажный
▽6	5,1	Э42	Монтажный

Марка связи	Поз.	Наименование	Кол.	Масса ед., кг	Масса всех, кг	Примеч.
		Детали				
		Швеллеры гнутые ГОСТ 8278-83 Ст3кп2 ГОСТ 14637-79				
ВС 7	1	160×80×4 ℓ=10840	4	13,5	414,0	
	2	100×50×4 ℓ=5060	4	2,9	116,0	
		Лист ГОСТ 19903-74 Ст3кп2 ГОСТ 14637-79				
	3	8×290 ℓ=580	2	10,6	21,2	
	4	8×290 ℓ=580	2	10,6	21,2	
	5	8×200 ℓ=250	4	3,1	12,6	
	6	8×160 ℓ=250	4	2,2	8,8	
	7	8×150 ℓ=180	2	1,7	3,4	
	8	6×90 ℓ=180	8	0,7	6,2	
	9	6×60 ℓ=140	8	0,4	3,2	
	10	8×90 ℓ=140	4	0,8	3,2	
	11	8×60 ℓ=140	4	0,5	2,2	
		Стандартные изделия				
	12	Болт М16-8g×50.5.8 ГОСТ 7798-70	16		1,81	
	13	Гайка М16-7Н.5 ГОСТ 5915-70	16		0,53	
	14	Шайба 16.65Г ГОСТ 6402-70	16		0,18	

Нач.отд.	Шейнич	
Н.контр.	Шапран	
Гл.констр.	Шапран	
Гл.инж.пр.	Санковский	
Разраб.	Немчинова	
Проверил	Немчинова	
Исполнил	Пукиша	

1.423.1-5/88.3-07

Связь ВС7

Стадия	Масса	Масштаб
Р	618,6	1:20 1:100
Лист	Листов 1	

Укрниипроектстальконструкция

23577-04 20

Инв.№ подл. | Подпись и дата | Взам.инв.№

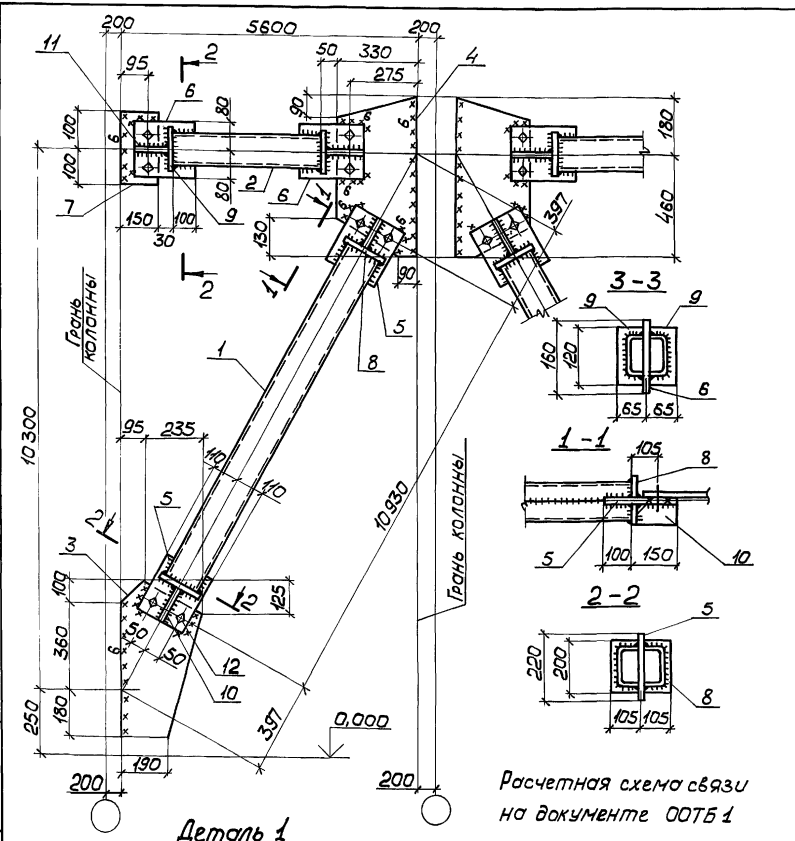

Расчетная схема связи на документе ООТБ 1

Деталь 1

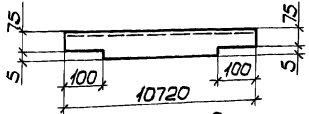

Деталь 2

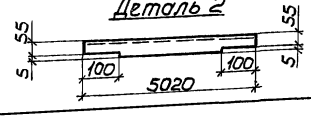

Сварные швы Таблица

Тип и толщ. шва	Длина м	Тип электр.	Примечание
◺ 6	3,6	Э42	Монтажный
◺ 5	69,6	Э42	Заводской

Марка связи	Поз.	Наименование		Кол.	Масса ед., кг	Масса всех, кг	Примеч.
		Детали					
		Швеллеры гнутые ГОСТ 8278-83 Ст3кп2 ГОСТ 14637-79					
ВС 8	1	180×80×6	ℓ=10720	4	142,6	570,4	
	2	120×60×4	ℓ=5020	4	36,9	147,6	
		Лист ГОСТ 19903-74 Ст3кп2 ГОСТ 14637-79					
	3	8×330	ℓ=640	2	13,2	26,4	
	4	8×330	ℓ=640	2	13,2	26,4	
	5	8×220	ℓ=250	4	3,4	13,8	
	6	8×160	ℓ=250	4	2,5	10,0	
	7	8×150	ℓ=200	2	1,9	3,8	
	8	6×100	ℓ=200	8	0,9	7,6	
	9	6×60	ℓ=120	8	0,3	2,8	
	10	8×100	ℓ=140	4	0,9	3,6	
	11	8×60	ℓ=140	4	0,5	2,2	
		Стандартные изделия					
	12	Болт М16×8g-50.5.8 ГОСТ 7798-70		16		1,81	
	13	Гайка М16-7Н.5 ГОСТ 5915-70		16		0,53	
	14	Шайба 16.65Г ГОСТ 6402-70		16		0,18	

Нач.отд.	Шейнич	
Н.контр.	Шапран	
Гл.констр.	Шапран	
Гл.инж.пр.	Санковский	
Разраб.	Немчинова	
Проверил	Немчинова	
Исполнил	Лукиша	

1.423.1-5/88.3-08

Связь ВС 8

Стадия	Масса	Масштаб
Р	822,7	1:75 1:15
Лист	Листов 1	

Укрниипроектстальконструкция

Инв.№ подл. | Подпись и дата | Взам.инв.№

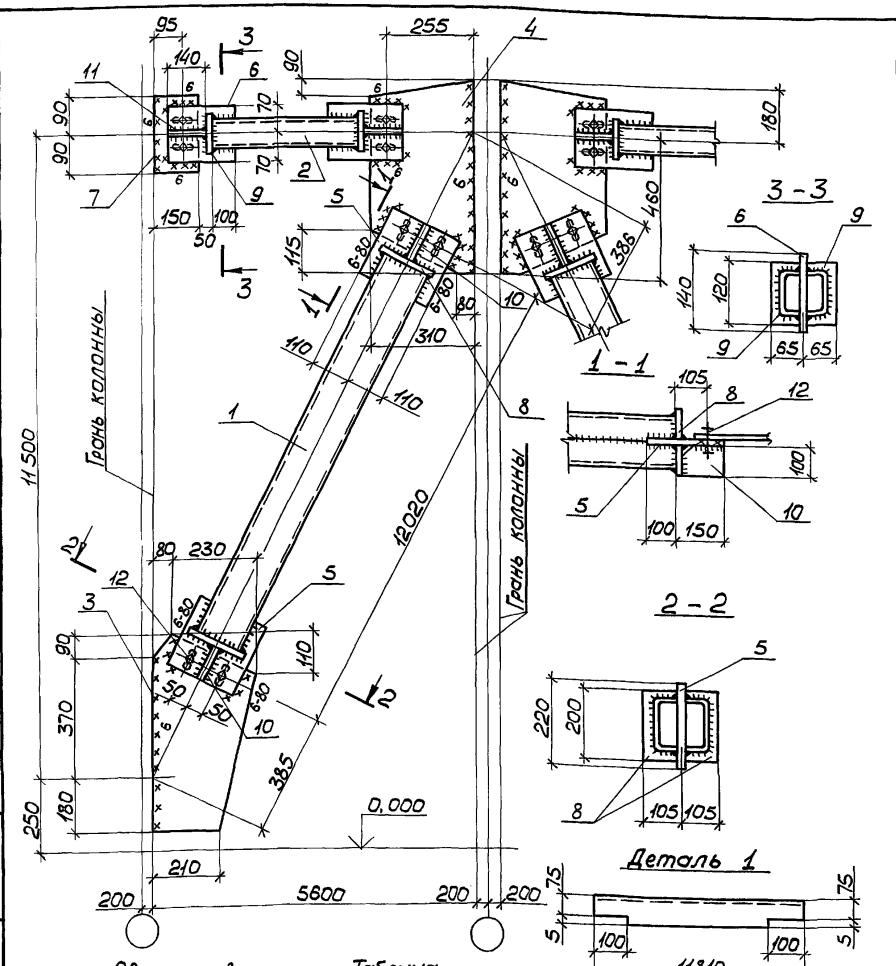

Сварные швы — Таблица

Тип и толщ. шва	Длина, м	Тип электр.	Примечание
⌐ 6	4,6	Э42	Монтажный
⌐ 5	74,8	Э42	Заводской

Расчетная схема связи на документе 00ТБ1

Марка связи	Поз.	Наименование	Кол.	Масса ед., кг	Масса всех, кг	Примеч.
		Детали				
		Швеллер гнутый ГОСТ 8278-83 Вст3кп2 ГОСТ 14637-79				
	1	180×80×5 ℓ=11810	4	149,2	596,8	
		Швеллер гнутый ГОСТ 8278-83 Ч-IV Вст3кп ГОСТ 14637-79				
	2	100×50×3 ℓ=5040	4	22,5	90,0	
		Лист ГОСТ 19903-74 Вст3кп2 ГОСТ 14637-79				
	3	8×310 ℓ=640	2	12,5	25,0	
	4	8×310 ℓ=640	2	12,5	25,0	
	5	8×220 ℓ=250	4	3,5	14,0	
	6	8×140 ℓ=250	4	2,2	8,8	
	7	8×150 ℓ=180	2	1,7	3,4	
	8	6×100 ℓ=200	8	0,9	7,2	
	9	6×60 ℓ=120	8	0,3	2,4	
	10	8×100 ℓ=140	4	0,9	3,6	
	11	8×60 ℓ=140	4	0,5	2,0	
		Стандартные изделия				
	12	Болт М16×8g-50.5.8 ГОСТ 7798-70	16		1,81	
	13	Гайка М16-7Н.5 ГОСТ 5915-70	16		0,53	
	14	Шайба 16.65Г ГОСТ 6402-70	16		0,18	
ВС 9						

Нач.отд.	Шейнич	
Н.контр.	Шапран	
Гл.констр.	Шапран	
Гл.инж.пр.	Санковский	
Разраб.	Немчинова	
Проверил	Немчинова	
Исполнил	Лукиша	

1.423.1-5/88.3-09

Связь ВС 9

Стадия	Масса	Масштаб
Р	786	1:75 1:15
Лист	Листов 1	

Укрниипроектстальконструкция

Инв.№ подл. | Подпись и дата | Взам.инв.№

23577-04 22

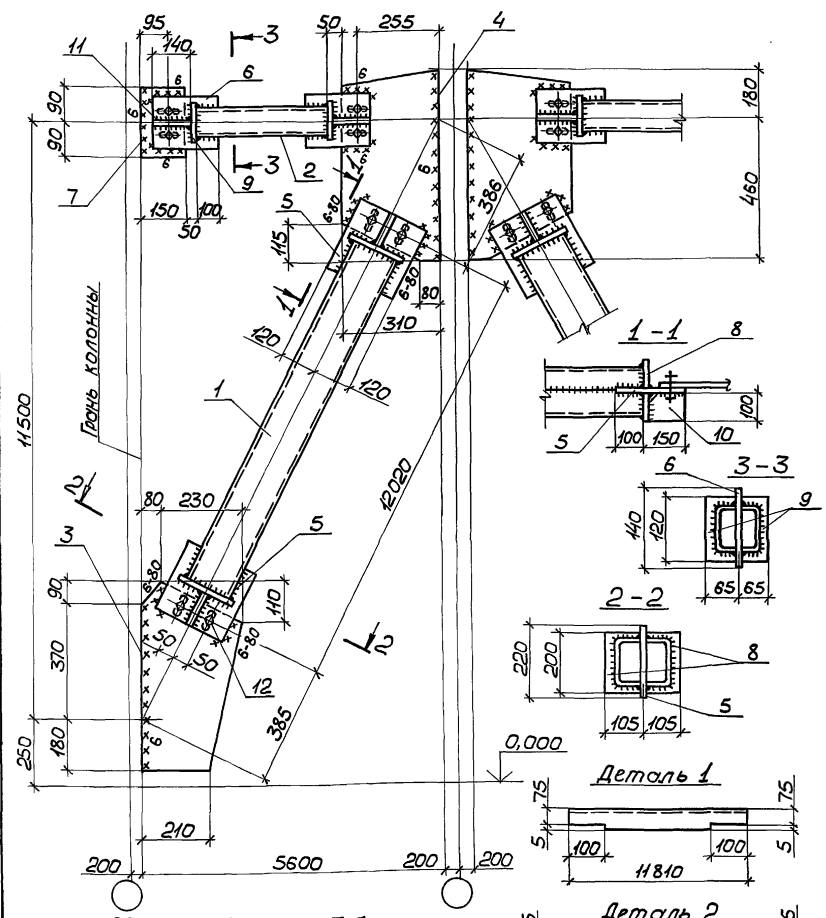

Сварные швы Таблица

Тип и толщ. шва	Длина, м	Тип электр.	Примечание
▽ 6	4,6	Э42	Монтажный
▽ 5	74,8	Э42	Заводской

Расчетная схема связи на документе ООТБ1

Марка связи	Поз.	Наименование	Кол.	Масса ед., кг	Масса всех, кг	Примеч.
		Детали				
		Швеллер гнутый ГОСТ 8278-83 Вст3пс4 ГОСТ 14637-79				
ВС 10	1	200×80×5 ℓ=11810	4	158,5	634,0	
		Швеллер гнутый ГОСТ 8278-83 4-IV-Вст3кп ГОСТ 14637-79				
	2	100×50×3 ℓ=5040	4	22,5	90,0	
		Лист ГОСТ 19903-74 Вст3кп2 ГОСТ 14637-79				
	3	8×310 ℓ=640	2	12,5	25,0	
	4	8×310 ℓ=640	2	12,5	25,0	
	5	8×240 ℓ=250	4	3,8	15,2	
	6	8×140 ℓ=250	4	2,2	8,8	
	7	8×150 ℓ=180	2	1,7	3,4	
	8	6×100 ℓ=200	8	0,9	7,2	
	9	6×60 ℓ=120	8	0,3	2,4	
	10	8×100 ℓ=140	4	0,9	3,6	
	11	8×60 ℓ=140	4	0,5	2,0	
		Стандартные изделия				
	12	Болт М16×8g-50.5.8 ГОСТ 7798-70	16		1,81	
	13	Гайка М16-7Н.5 ГОСТ 5915-70	16		0,53	
	14	Шайба 16.65Г ГОСТ 6402-70	16		0,18	

Нач.отд.	Шейнич	
Н.контр.	Шапран	
Гл.констр.	Шапран	
Гл.инж.пр.	Санковский	
Разраб.	Немчинова	
Проверил	Немчинова	
Исполнил	Пукиша	

1.423.1-5/88.3-10

Связь ВС 10

Стадия	Масса	Масштаб
Р	824,8	1:15 1:75
Лист	Листов 1	

Укрниипроектстальконструкция

Инв.№ подл. | Подпись и дата | Взам.инв.№

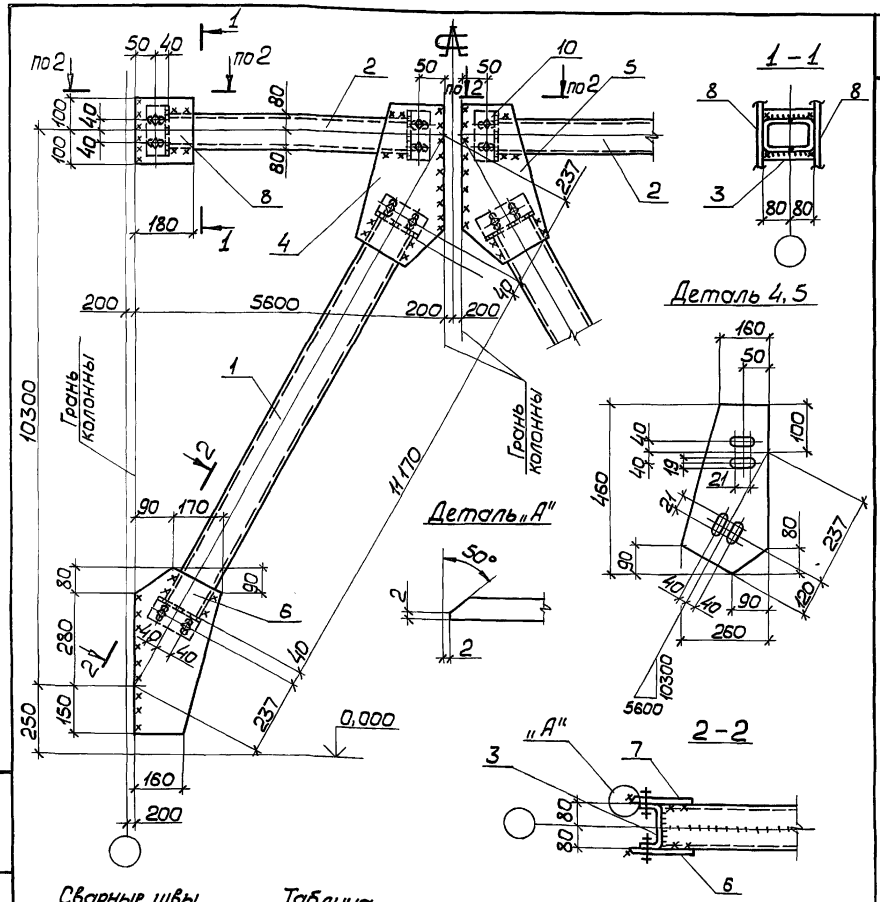

Марка связи	Поз.	Наименование		Кол.	Масса ед., кг	Масса всех, кг	Примеч.
		Детали					
		Швеллеры гнутые ГОСТ 8278-83 Ст3кп2 ГОСТ 14637-79					
	1	160×80×5	ℓ=11170	4	132,4	529,6	
	2	160×80×5	ℓ=5420	4	64,2	256,8	
	3	160×80×5	ℓ=180	8	2,1	16,8	
		Лист ГОСТ 19903-74 Ст3кп2 ГОСТ 14637-79					
	4	8×260	ℓ=460	2	7,5	15,0	
	5	8×260	ℓ=460	2	7,5	15,0	
	6	8×260	ℓ=510	2	8,3	16,6	
	7	8×260	ℓ=510	2	8,3	16,6	
	8	8×180	ℓ=200	4	2,3	9,2	
		Стандартные изделия					
	9	Болт М16×8g-50.5.8	ГОСТ 7798-70	32		3,62	
	10	Гайка М16-7Н.5	ГОСТ 5915-70	32		1,06	
	11	Шайба 16.65Г	ГОСТ 6402-70	32		0,35	
ВС11							

Сварные швы Таблица

Тип и толщ. шва	Длина, м	Тип электр.	Примечание
▽ 5	3,5	Э42	Заводской
▽ 5	6,6	Э42	Монтажный

Расчетная схема связи на документе 00764

Нач.отд	Шейнич	
Н.контр.	Шапран	
Гл.констр.	Шапран	
Гл.инж.пр.	Санковский	
Разраб.	Немчинова	
Проверил	Немчинова	
Исполнил	Лукиша	

1.423.1-5/88.3-11

Связь ВС11

Стадия	Масса	Масштаб
Р	884,4	1:15 1:75
Лист	Листов 1	

Укрниипроектсталь-конструкция

23577-04 24

Инв.№ подл. | Подпись и дата | Взам.инв.№

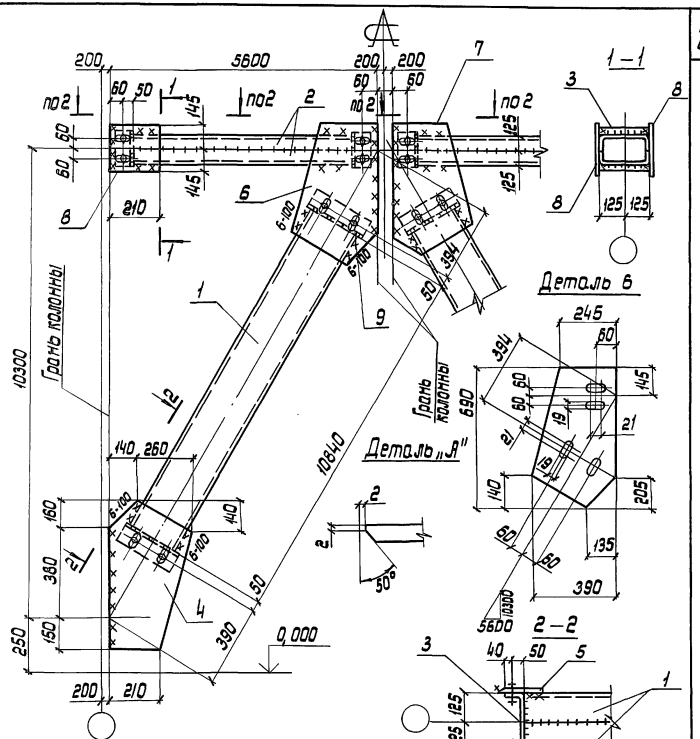

Расчетная схема связи на докум. - 00764

Марка связи	Поз.	Наименование	Кол.	Масса ед., кг	Масса всех, кг	Примечание
		Детали				
		Швеллер гнутый ГОСТ 8278-83 В Ст 3 сп 4 ГОСТ 14637-79				
	1	250 × 125 × 6 P = 10840	4	243,9	975,6	
	2	250 × 125 × 6 P = 5380	4	121,1	484,4	
	3	250 × 125 × 6 P = 270	8	6,1	48,8	
		Лист ГОСТ 19903-74 В Ст 3 кп2 ГОСТ 14637-79				
	4	8 × 400 P = 690	2	17,3	34,6	
	5	8 × 400 P = 690	2	17,3	34,6	
	6	8 × 390 P = 690	2	16,9	33,8	
	7	8 × 390 P = 690	2	16,9	33,8	
	8	8 × 210 P = 290	4	3,8	15,2	
ВС15		**Стандартные изделия**				
	9	Болт М16-8g × 50.58 ГОСТ 7798-70	32		3,62	
	10	Гайка М16-7Н.5 ГОСТ 5915-70	32		1,06	
	11	Шайба 16.65Г ГОСТ 6402-70	32		0,35	

Сварные швы — Таблица

Тип и толщ. шва	Длина, м	Тип электрода	Примечание
⌐5	69,2	Э42	Заводской
⌐5	6,0	Э42	Монтажный
⌐6	1,6	Э42	Монтажный

Нач.отд.	Шейнич		
Н.контр.	Шапран		
Гл.констр.	Шапран		
Гл.инж.пр.	Санковский		
Разраб.	Немчинова		
Проверил	Немчинова		
Исполнил	Лукина		

1.423.1-5/88.3-12

Связь ВС15

Стадия	Масса	Масштаб
Р	1677,4	1:15 1:75

Лист | Листов 1

Укрниипроектстальконструкция

Инв.№подл. | Подпись и дата | Взам.инв.№

23577-04 25

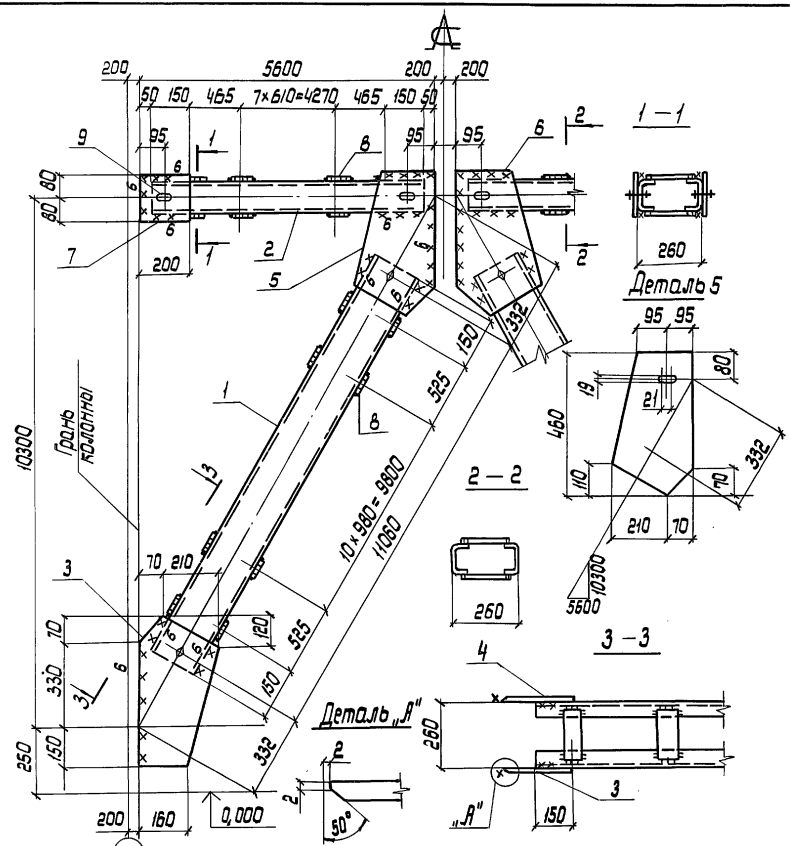

Расчетная схема связи на докум. - 00764

Сварные швы

Таблица

Тип и тощщ. шва	Длина, м	Тип электрода	Примечание
⌐5	27,5	Э42	Заводской
⌐6	7,5	Э42	Монтажный

Марка связи	Поз.	Наименование	Кол.	Масса ед., кг	Масса всех, кг	Примечание
		Детали				
		Швеллер гнутый ГОСТ 8278-83 Ст 3 пс 4 ГОСТ 14637-79				
	1	200 × 80 × 5 ℓ = 11150	4	149,6	598,4	
		Швеллер гнутый ГОСТ 8278-83 Ст 3 кп 2 ГОСТ 14637-79				
	2	120 × 60 × 4 ℓ = 5500	4	38,9	155,6	
		Лист ГОСТ 19903-74 Ст 3 кп 2 ГОСТ 14637-79				
	3	8 × 280 ℓ = 550	2	9,7	19,4	
	4	8 × 280 ℓ = 550	2	9,7	19,4	
	5	8 × 280 ℓ = 460	2	8,1	16,2	
	6	8 × 280 ℓ = 460	2	8,1	16,2	
ВС13	7	8 × 160 ℓ = 200	4	2,0	8,0	
	8	6 × 100 ℓ = 220	92	1,03	95,3	
		Стандартные изделия				
	9	Болт М16 × 80.58 ГОСТ 7798-70	16		1,81	
	10	Гайка М16-7Н.5 ГОСТ 5915-70	16		0,53	
	11	Шайба 16.65Г ГОСТ 6402-70	16		0,18	

Нач. отд.	Шейнич	
Н. контр.	Шапран	
Гл. констр.	Шапран	
Гл. инж. пр.	Санковский	
Разраб.	Немчинова	
Проверил	Беляева	
Исполнил	Соколенко	

1.423.1 — 5/88.3 — 13

Связь ВС13

Стадия	Масса	Масштаб
Р	937,8	1:15 / 1:75
Лист	Листов 1	

Укрниипроектсталь-конструкция

23577-04 26

Инв. № подл. | Подпись и дата | Взам. инв. №

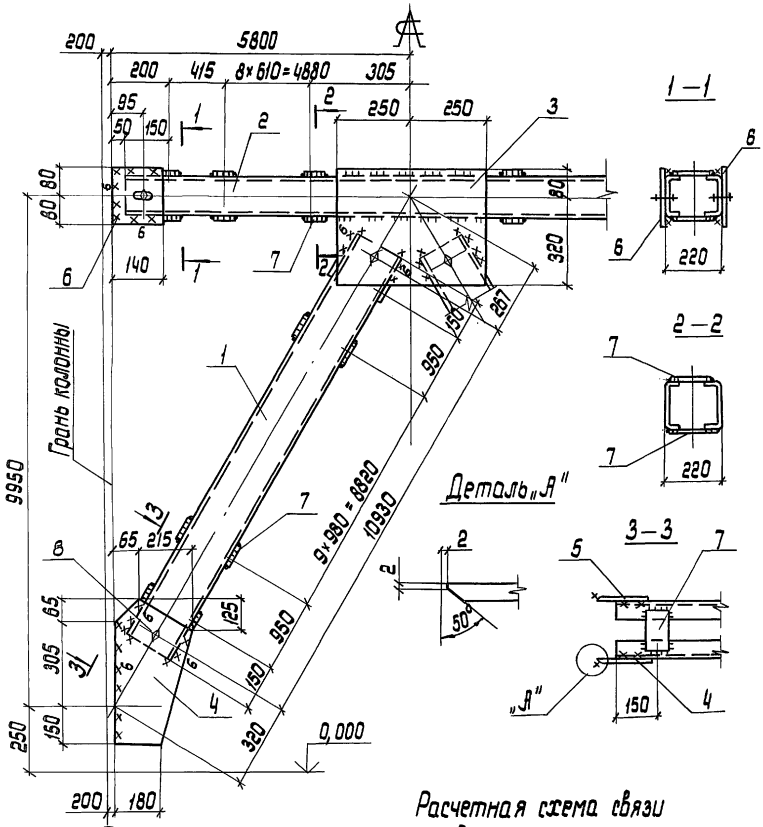

Расчетная схема связи на докум. - 00762.

Сварные швы — Таблица

Тип и толщ. шва	Длина, м	Тип электрода	Примечание
◺5	22,2	Э42	Заводской
◺6	4,4	Э42	Монтажный

Марка связи	Поз.	Наименование		Кол.	Масса ед., кг	Масса всех, кг	Примечание
		Детали					
		Швеллеры гнутые ГОСТ 8278-83 В Ст3сп2 ГОСТ 14637-79					
	1	200 × 80 × 4	P = 11020	4	119,3	477,2	
	2	120 × 60 × 4	P = 11500	2	81,3	162,6	
		Лист ГОСТ 19903-74 В Ст3 кп2 ГОСТ 14637-79					
	3	8 × 400	P = 500	2	12,6	25,2	
	4	8 × 280	P = 520	2	9,1	18,2	
	5	8 × 280	P = 520	2	9,1	18,2	
	6	8 × 140	P = 160	4	1,4	5,6	
ВС14	7	6 × 100	P = 180	88	0,9	79,2	
		Стандартные изделия					
	8	Болт М16 × 80 - 50.58		12		1,36	
		ГОСТ 7798-70					
	9	Гайка М16 - 7Н.5		12		0,40	
		ГОСТ 5915-70					
	10	Шайба 16, 65Г		12		0,13	
		ГОСТ 6402-70					

Нач. отд.	Шейнич		1.423.1—5/88.3—14
Н. контр.	Шапран		
Гл. констр.	Шапран		Связь ВС 14
Гл. инж. пр.	Санковский		
Разраб.	Немчинова		
Проверил	Немчинова		
Исполнил	Лукша		

Стадия	Масса	Масштаб
Р	794,1	1:15 / 1:75
Лист	Листов 1	

Укрниипроектсталь-конструкция

Инв. № подл. | Подпись и дата | Взам. инв. №

23577-04 27

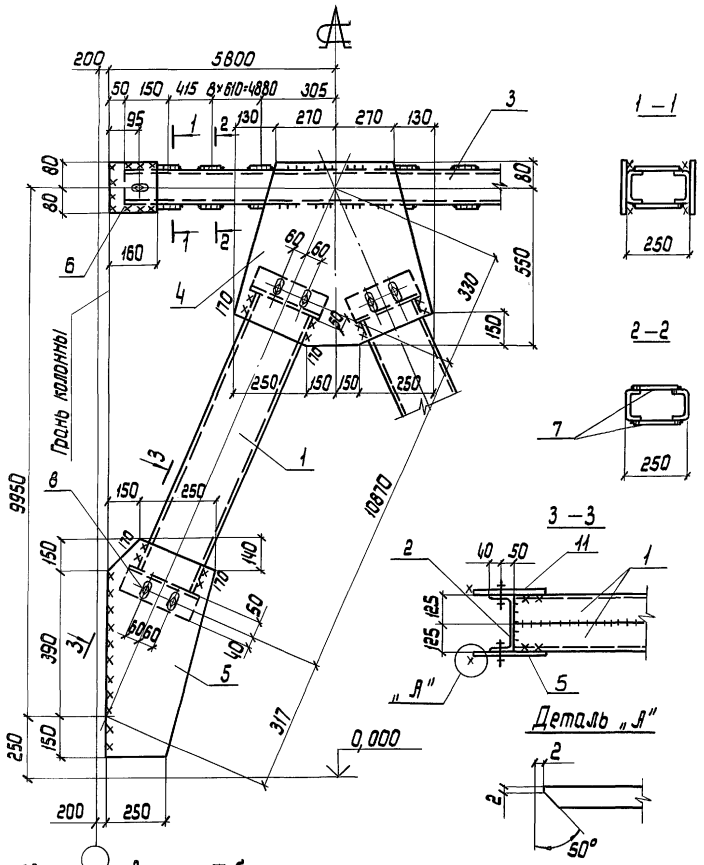

Расчетная схема связи на документе – ОВТ62

Сварные швы. Таблица

Тип и толщ. шва	Длина, м	Тип электрода	Примечания
▽5	53.0	Э42	заводской
▽5	3.6	Э42	монтажный
▽5	2,7	Э42	монтажный

Марка связи	Поз.	Наименование	Кол.	Масса ед. кг	Масса всех, кг	Примечание
		Детали				
		Швеллеры гнутые ГОСТ 8278-83 Ст3пс4 ГОСТ 14637-79				
	1	250 × 125 × 6 ℓ = 10770	4	242.3	969.2	
	2	250 × 125 × 6 ℓ = 270	4	6.1	24.4	
		Швеллеры гнутые ГОСТ 8278-83 В Ст3 кп2 ГОСТ 14637-79				
	3	120 × 60 × 4 ℓ = 11500	2	81.3	162.6	
		Лист ГОСТ 19903-74 Ст3кп2 ГОСТ 14637-79				
	4	8 × 630 ℓ = 800	2	31.7	63.4	
	5	8 × 400 ℓ = 690	2	17.3	34,6	
	6	8 × 160 ℓ = 160	4	1.6	6.4	
ВС 16	7	6 × 100 ℓ = 220	40	1.0	40.0	
	11	8 × 400 ℓ = 690	2	17,3	34,6	
		Стандартные изделия				
	8	Болт М16 – 8g × 50.58	20		2,25	
		ГОСТ 7798-70				
	9	Гайка М16 – 7Н.5	20		0,65	
		ГОСТ 5915-70				
	10	Шайба 16.65Г	20		0,20	
		ГОСТ 6402-70				

1.423.1 – 5 / 88.3 – 15

Нач.отд.	Шейнич		Связь ВС 16
Н.контр.	Шапран		
Гл.констр.	Шапран		
Гл.инж.пр.	Санковский		
Разраб.	Немчинова		
Проверил	Немчинова		
Исполнил	Беляева		

Стадия	Масса	Масштаб
Р	1348,6	1:15 1:100
Лист	Листов 1	
Укрниипроектсталь-конструкция		

Инв.№ подл. | Подпись и дата | Взам.инв.№

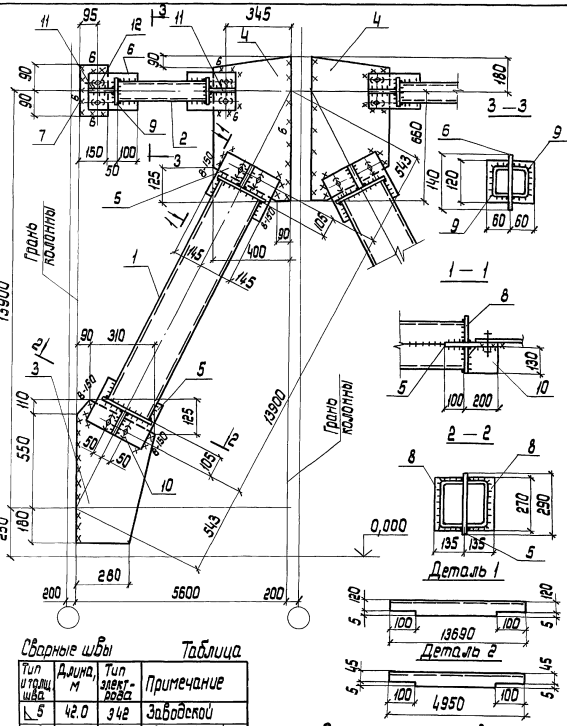

Расчетная схема связи на докум. - 00761.

Сварные швы Таблица

Тип и толщ. шва	Длина, м	Тип электрода	Примечание
⌊5	42.0	Э42	Заводской
⌊6	4.4	Э42	Монтажный
⌊8	1.4	Э42	Монтажный

Марка связи	Поз.	Наименование	Кол.	Масса ед., кг	Масса всех, кг	Примечание
		Детали				
		Швеллер гнутый ГОСТ 8278-83 Вст3 пс4 ГОСТ 14637-79				
	1	250 × 125 × 6 P = 13690	4	30,8	123,2, 0	
		Швеллер гнутый ГОСТ 8278-83 4-У - Вст3кп ГОСТ 14637-79				
	2	100 × 50 × 3 P = 4950	4	22,1	88,4	
		Лист ГОСТ 19903-74 Вст3 кп 2 ГОСТ 14637-79				
	3	6 × 400 P = 840	2	21,1	42,2	
	4	8 × 400 P = 840	2	21,1	42,2	
	5	8 × 290 P = 300	4	5,5	22,0	
	6	8 × 140 P = 250	4	2,2	8,8	
	7	8 × 150 P = 180	2	1,7	3,4	
	8	6 × 130 P = 270	8	1,7	13,2	
	9	6 × 55 P = 120	8	0,3	2,4	
	10	8 × 130 P = 190	4	1,6	6,4	
	11	8 × 55 P = 140	4	0,5	2,0	
		Стандартные изделия				
	12	Болт М16 × 80 -50.58 ГОСТ 7798 - 70	16		1,81	
	13	Гайка М16 - 7Н.5 ГОСТ 5915 - 70	16		0,53	
	14	Шайба 16.65Г ГОСТ 6402 - 70	16		0,18	

1.423.1—5/88.3—16

Нач. отд.	Шейнич		
Н. контр.	Шалдан		
Гл. констр.	Шалдан		
Гл. инж. пр.	Санковский		
Разраб.	Немчинова		
Проверил	Немчинова		
Исполнил	Лукина		

Связь ВС 12

Стадия	Масса	Масштаб
Р	1477,6	1:100 1:15
Лист	Листов 1	

Укрниипроектстальконструкция

Инв.№ подл. | Подпись и дата | Взам. инв.№

23577-04 29

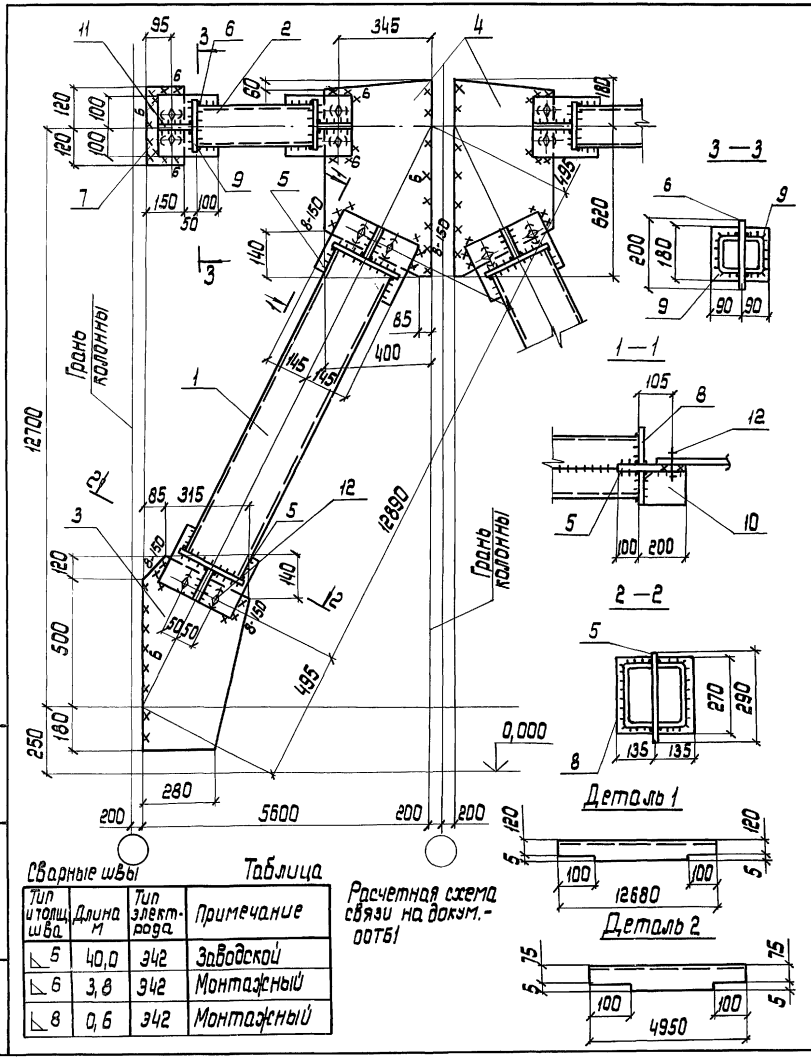

Таблица

Тип и толщ. шва	Длина м	Тип электрода	Примечание
▽ 5	40,0	Э42	Заводской
▽ 6	3,8	Э42	Монтажный
▽ 8	0,6	Э42	Монтажный

Марка связи	Поз.	Наименование	Кол.	Масса, ед., кг	Масса, всех, кг	Примечание
		Детали				
		Швеллер гнутый ГОСТ 8278-83 В Ст.3 пс 4 ГОСТ 14637-79				
	1	250 × 125 × 6 P = 12680	4	285,3	1141,2	
		Швеллер гнутый ГОСТ 8278-83 В Ст.3 кп 2 ГОСТ 14637-79				
	2	160 × 80 × 5 P = 4950	4	58,7	234,8	
		Лист ГОСТ 19903-74 В Ст.3 кп2 ГОСТ 14637-79				
	3	8 × 400 P = 800	2	20,1	40,2	
	4	8 × 400 P = 800	2	20,1	40,2	
	5	8 × 290 P = 300	4	5,5	22,0	
	6	8 × 200 P = 250	4	3,1	12,4	
	7	8 × 150 P = 240	2	2,3	4,6	
ВС 17	8	6 × 130 P = 270	8	1,7	13,6	
	9	6 × 85 P = 180	8	0,7	5,6	
	10	8 × 130 P = 190	4	1,6	6,4	
	11	8 × 85 P = 140	4	0,8	3,2	
		Стандартные изделия				
	12	Болт М16 × 80 - 5О.58	16		1,81	
		ГОСТ 7798 -70				
	13	Гайка М16 -7Н.5	16		0,53	
		ГОСТ 5915 -70				
	14	Шайба 16. 65Г	16		0,18	
		ГОСТ 6402 -70				

1.423.1 — 5/88.3 — 17

Связь ВС 17

Стадия	Масса	Масштаб
Р	1539,4	1:15 1:100

Лист | Листов 1

Укрниипроектстальконструкция

Нач. отд.	Шейнич	
Н. контр.	Шапран	
Гл. констр.	Шапран	
Гл. инженер	Сонковский	
Разраб.	Немчинова	
Проверил	Немчинова	
Исполнил	Лукиша	

Инв. № подл. | Подпись и дата | Взам. инв. №

Марка связи	Поз.	Наименование	Кол.	Масса ед, кг	Масса всех, кг	Примеч.
		Детали				
		Швеллеры ГОСТ 8240-72 09Г2С-12 ГОСТ 535-79				
	1	22 ℓ=12880	4	270,1	1080,2	
		Швеллеры ГОСТ 8240-72 Вст3пс6-1 ГОСТ 535-79				
	2	14 ℓ=5720	4	70,3	281,4	
	3	10 ℓ=6770	4	58,2	232,8	
	4	8 ℓ=390	104	2,7	285,9	
		Лист ГОСТ 19903-74 Вст3пс6-1 ГОСТ 14637-79				
	5	12×380 ℓ=760	4	27,2	108,8	
	6	12×680 ℓ=700	2	44,9	89,7	
	7	8×265 ℓ=470	4	7,8	31,2	
	8	6×430 ℓ=720	4	14,6	58,3	
ВС67	9	6×100 ℓ=390	48	1,8	88,2	
		Стандартные изделия				
	10	Болт М16-8g×50.5.8	20		2,27	
		ГОСТ 7798-70				
	11	Гайка М16-7Н.5	20		0,67	
		ГОСТ 5915-70				
	12	Шайба 16.65Г	20		0,23	
		ГОСТ 6402-70				

Инв.№подл. | Подпись и дата | Взам.инв.№

Нач.отд.	Шейнич	
Н.контр.	Шапран	
Гл.констр.	Шапран	
Гл.инж.пр.	Санковский	
Разраб.	Немчинова	
Проверил	Немчинова	
Исполнил	Беляева	

1.423.1-5/88.3-18

Связь ВС67

Стадия	Лист	Листов
Р		1

Укрниипроектстальконструкция

Марка связи	Поз.	Наименование	Кол.	Масса ед, кг	Масса всех, кг	Примеч.
		Детали				
		Швеллеры ГОСТ 8240-72 09Г2С-12 ГОСТ 535-79				
	1	24 ℓ=10800	4	259,0	1035,8	
		Швеллеры ГОСТ 8240-72 Вст3пс6-1 ГОСТ 535-79				
	2	16 ℓ=5500	4	78,1	312,4	
	3	10 ℓ=5480	4	47,0	187,9	
		Лист ГОСТ 19903-74 Вст3пс6-1 ГОСТ 14637-79				
	4	12×400 ℓ=710	4	26,7	107,0	
	5	12×400 ℓ=1040	4	40,2	160,7	
	6	10×450 ℓ=560	4	19,8	79,1	
	7	10×200 ℓ=400	4	6,3	25,1	
ВС68	8	10×120 ℓ=280	124	2,6	327,1	
		Стандартные изделия				
	9	Болт М16-8g×50.5.8	24		2,72	
		ГОСТ 7798-70				
	10	Гайка М16-7Н.5	24		0,81	
		ГОСТ 5915-70				
	11	Шайба 16.65Г	24		0,27	
		ГОСТ 6402-70				

Инв.№подл. | Подпись и дата | Взам.инв.№

Нач.отд.	Шейнич	
Н.контр.	Шапран	
Гл.констр.	Шапран	
Гл.инж.пр.	Санковский	
Разраб.	Немчинова	
Проверил	Немчинова	
Исполнил	Беляева	

1.423.1-5/88.3-19

Связь ВС68

Стадия	Лист	Листов
Р		1

Укрниипроектстальконструкция

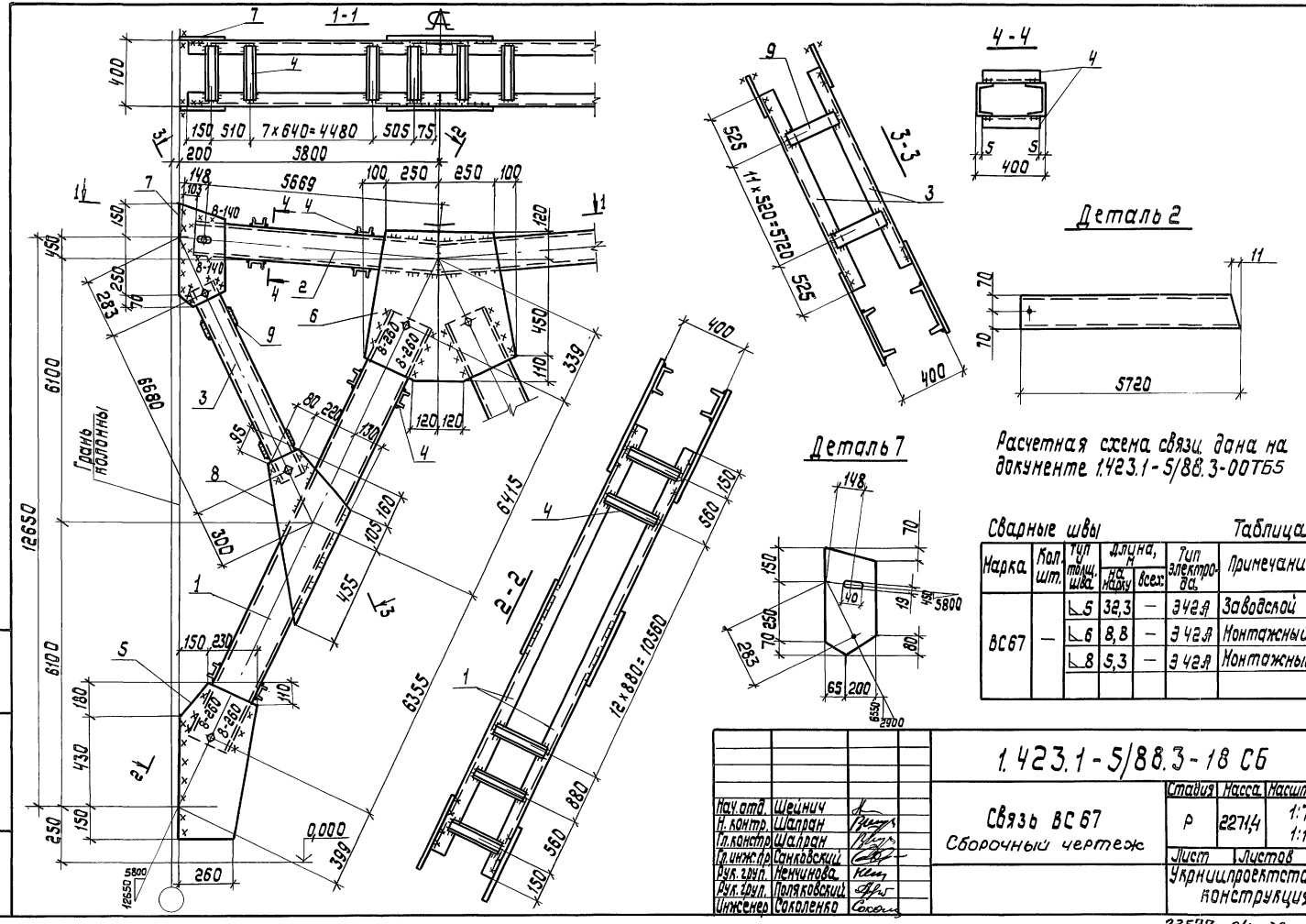

Сварные швы

Таблица

Марка	Кол. шт.	Тип и толщ. шва	Длина, м: на накл.	Длина, м: всех	Тип электрода	Примечание
ВС67	—	⌐5	32,3	—	Э42А	Заводской
		⌐6	8,8	—	Э42А	Монтажный
		⌐8	5,3	—	Э42А	Монтажный

Нач. отд.	Шейнич	
Н. контр.	Шапран	
Гл. констр.	Шапран	
Гл. инж. пр.	Санковский	
Рук. груп.	Немчинова	
Рук. груп.	Поляковский	
Инженер	Соколенко	

1.423.1-5/88.3-18 СБ

Связь ВС67

Сборочный чертеж

Стадия	Масса	Масштаб
Р	2271,4	1:75 1:15
Лист	Листов 1	

Укрниипроектстальконструкция

Инв. № подл. | Подпись и дата | Взам. инв. №

23577-04 32

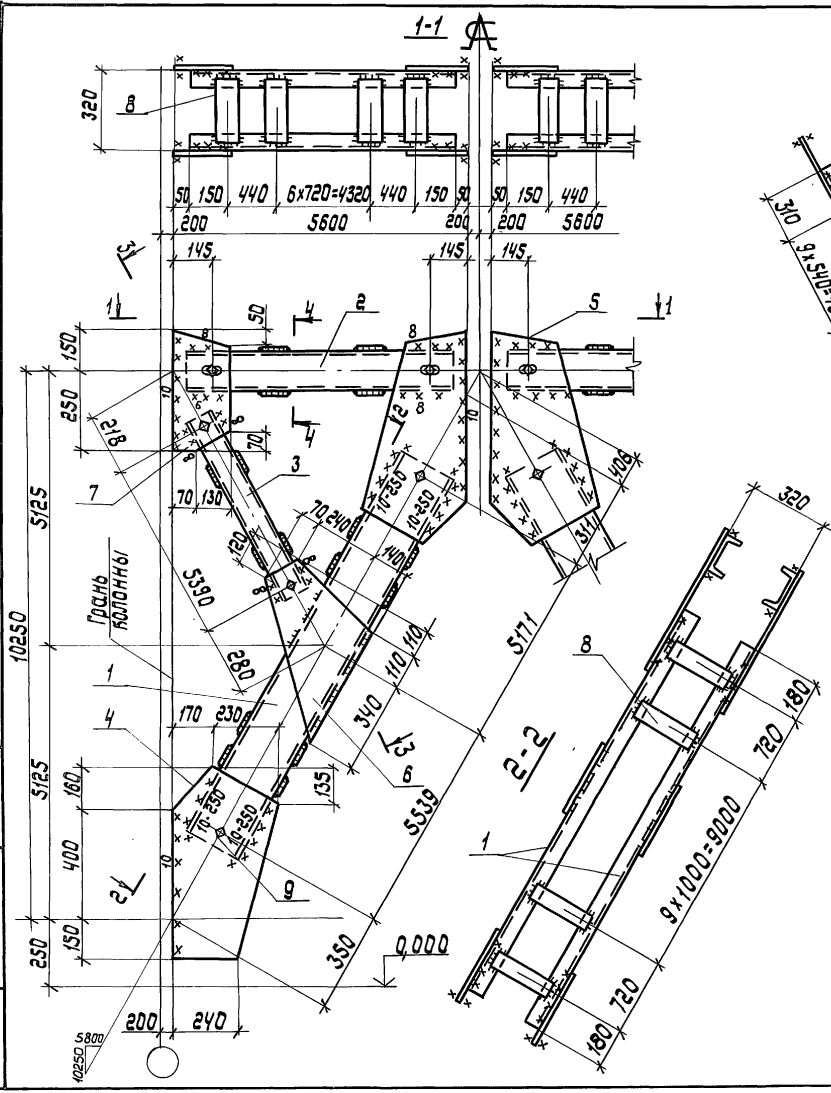

Сварные швы — Таблица

Марка	Кол. шт.	Тип и толщ. шва	Длина, м на марку	Длина, м всех	Тип электрода	Примечание
ВС68	—	⌐ 5	56,8	—	Э42А	Заводской
		⌐ 8	4,4	—	Э42А	Монтажный
		⌐ 10	19,5	—	Э42А	Монтажный

Нач. отд.	Шейнич		
Н. контр.	Шапран		
Гл. констр.	Шапран		
Гл. инж. пр.	Санковский		
Рук. груп.	Немчинова		
Инженер	Сеньков		
Инженер	Соколенко		

1.423.1-5/88.3-19 СБ

Связь ВС 68
Сборочный чертеж

Стадия	Масса	Масштаб
Р	2257,5	1:15 / 1:75
Лист	Листов 1	

Укрпроектстальконструкция

Инв. № подл. | Подпись и дата | Взам. инв. №

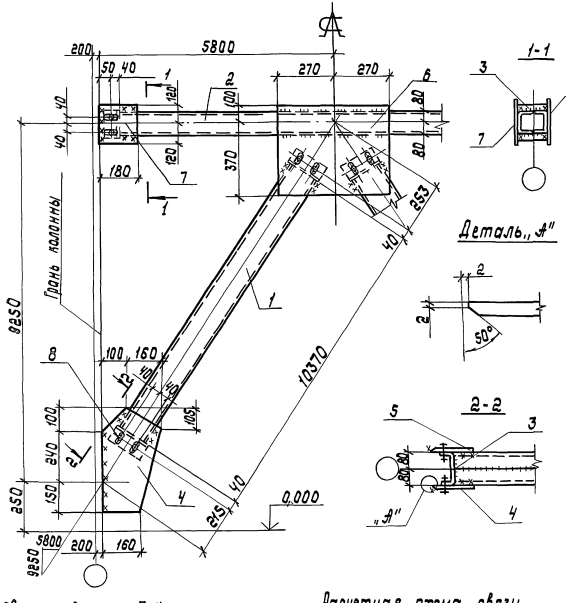

Сварные швы

Таблица

Тип и толщ. шва	Длина, м	Тип электр.	Примечание
◺5	5,6	Э42	Заводской
◺5	4,1	Э42	Монтажный

Расчетная схема связи на докум.- 00 ТБ2

Марка связи	Поз.	Наименование	Кол.	Масса ед. кг	Масса всех, кг	Примеч.
ВС 20		Детали				
		Швеллеры гнутые ГОСТ 8278-83 / ВСт 3кп2 ГОСТ 14637-79				
	1	160 × 80 × 5 ℓ = 10370	4	122,9	491,6	
	2	160 × 80 × 5 ℓ = 11420	2	135,3	270,6	
	3	160 × 80 × 5 ℓ = 180	6	2,1	12,6	
		Лист ГОСТ 19903-74 / ВСт 3кп2 ГОСТ 14637-79				
	4	8 × 260 ℓ = 490	2	8,0	16	
	5	8 × 260 ℓ = 490	2	8,0	16	
	6	8 × 470 ℓ = 540	2	15,9	31,8	
	7	8 × 180 ℓ = 240	4	2,7	10,8	
		Стандартные изделия				
	8	Болт М16-8g × 50.58 ГОСТ 7798-70	24		2,71	
	9	Гайка М16-7Н.5 ГОСТ 5915-70	24		0,79	
	10	Шайба 16.65Г ГОСТ 6402-70	24		0,26	

Нач.отд.	Шейнич	
Н.контр.	Шапран	
Гл.констр.	Шапран	
Гл.инж.пр.	Санковский	
Разраб.	Ненчинова	
Проверил	Ненчинова	
Исполнил	Лукиша	

1.423.1-5/88.3-21

Связь ВС 20

Стадия	Масса	Масштаб
Р	857,9	1:15 1:75

Лист | Листов 1

Укрниипроектсталь-конструкция

Инв.№ подл. | Подпись и дата | Взам. инв.№

23577-04 34

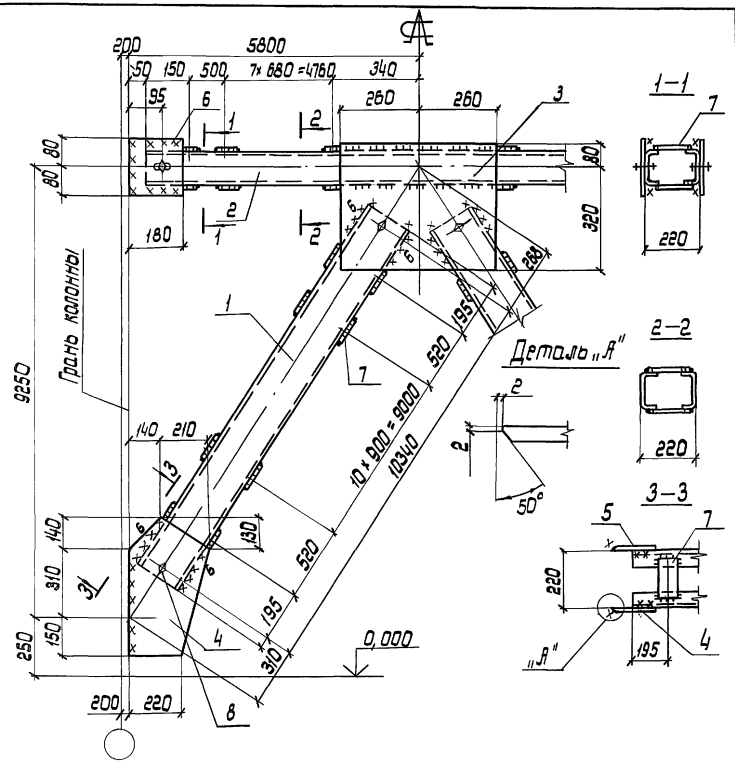

Расчетная схема связи на докум. - 00Т62

Сварные швы Таблица

Тип и толщ. шва	Длина м	Тип электрода	Примечание
▽5	23,2	Э42	Заводской
▽5	3,5	Э42	Монтажный
▽6	1,3	Э42	Монтажный

Марка связи	Поз.	Наименование	Кол.	Масса ед., кг	Масса всех, кг	Примечание
		Детали				
		Швеллер гнутый 8278-83 Ст3пс4 ГОСТ 14637-79				
	1	200×80×5 P=10430	4	140,0	560,0	
		Швеллер гнутый 8278-83 Ст3 кп2 ГОСТ 14637-79				
	2	120×60×4 P=11500	2	81,3	162,6	
		Лист ГОСТ 19903-74 Ст3 кп2 ГОСТ 14637-79				
	3	8×400 P=520	2	13,1	26,2	
	4	8×350 P=600	2	13,2	26,4	
	5	8×350 P=600	2	13,2	26,4	
	6	8×160 P=180	4	1,8	7,2	
ВС 22	7	6×100 P=180	92	0,8	78,0	
		Стандартные изделия				
	8	Болт М16×8g-50.58	12		1,37	
		ГОСТ 7798-70				
	9	Гайка М16-7Н.5	12		0,40	
		ГОСТ 5915-70				
	10	Шайба 16.65Г	12		0,13	
		ГОСТ 6402-70				

Нач. отд	Шрейнич	
Н. контр.	Шапран	
Гл. констр.	Шапран	
Гл. инженер	Санковский	
Разраб.	Немчинова	
Проверил	Немчинова	
Исполнил	Лукиша	

1.423.1-5/88.3-23

Связь ВС 22

Стадия	Масса	Масштаб
Р	895,5	1:15 1:75
Лист	Листов 1	

Укрниипроектстальконструкция

Инв.№ подл. | Подпись и дата | Взам. инв.№

Марка связи	Поз.	Наименование	Кол.	Масса ед., кг	Масса всех, кг	Примеч.
		Детали				
		Швеллеры ГОСТ 8240-72 09Г2С-12 ГОСТ 535-79				
	1	22 P=10780	4	226,1	904,7	
		Швеллеры ГОСТ 8240-72 ВСт3пс6-1 ГОСТ 535-79				
	2	16 P=5500	4	78,1	312,4	
	3	10 P=5500	4	47,1	188,6	
		Лист ГОСТ 19903-74 ВСт3пс6-1 ГОСТ 14637-79				
	4	12×350 P=650	4	21,4	85,7	
	5	12×350 P=1010	4	33,3	133,2	
	6	10×430 P=570	4	17,5	70,0	
ВС69	7	10×200 P=400	4	6,3	25,1	
	8	6×100 P=220	68	1,1	70,5	
	9	10×100 P=280	48	2,2	105,5	
	10	10×160 P=280	8	3,5	28,1	
		Стандартные изделия				
	11	Болт М16-8g×50.5.8	24		2,72	
		ГОСТ 7798-70				
	12	Гайка М16-7Н.5	24		0,81	
		ГОСТ 5915-70				
	13	Шайба 16.65Г	24		0,27	
		ГОСТ 6402-70				

Инв. № подл. | Подпись и дата | Взам. инв. №

Нач. отд.	Шейнич	
Н. контр.	Шапран	
Гл. констр.	Шапран	
Гл. инж. пр.	Санковский	
Разраб.	Немчинова	
Проверил	Немчинова	
Исполнил	Беляева	

1.423.1—5/88.3—24

Связь ВС 69

Стадия	Лист	Листов
Р	1	2

Укрнипроектсталь-конструкция

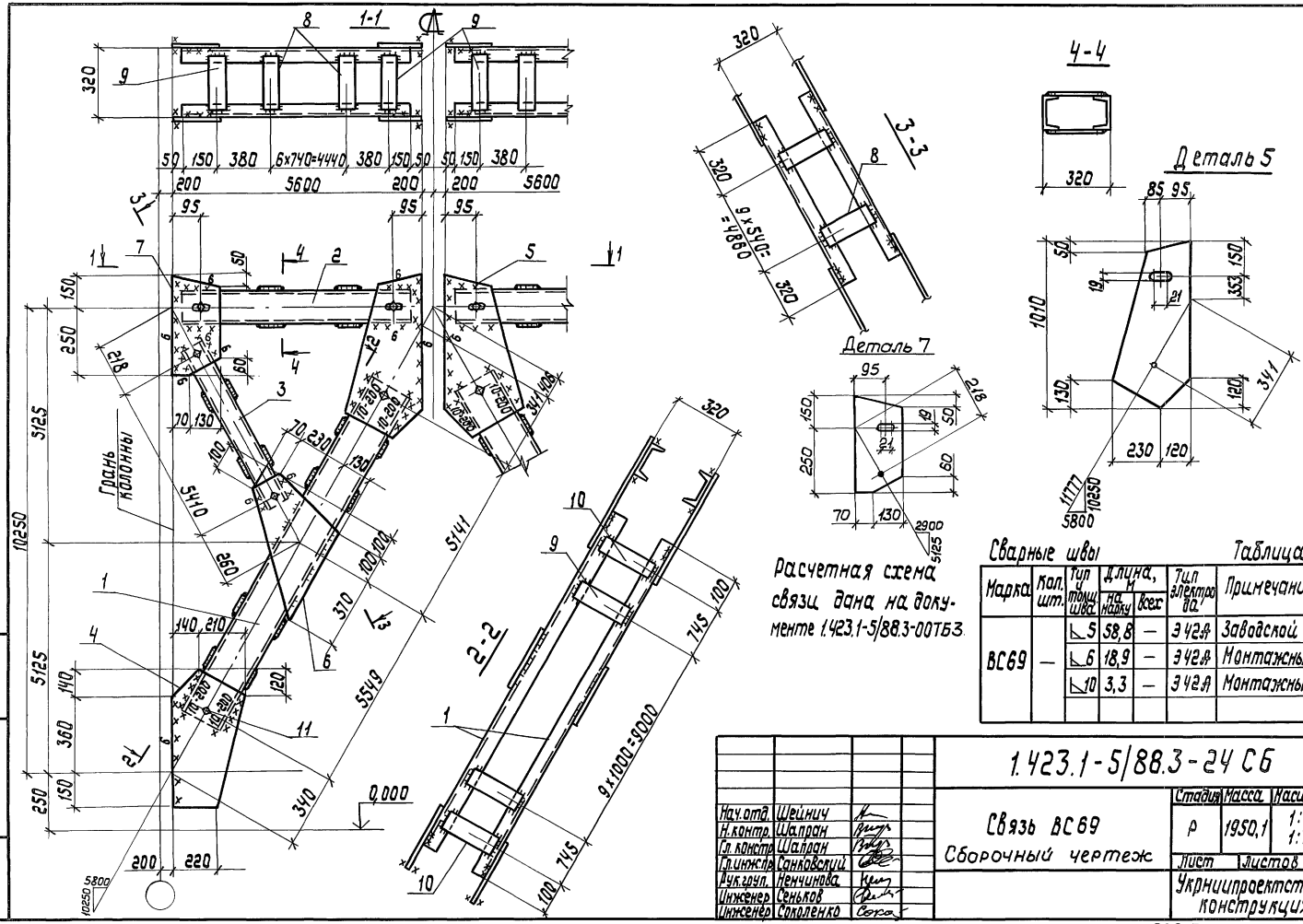

Нач.отд.	Шейнич		
Н.контр.	Шапран		
Гл.констр.	Шапран		
Гл.инжспр.	Санковский		
Рук.груп.	Немчинова		
Инженер	Сеньков		
Инженер	Сокопенко		

1.423.1-5/88.3-24 СБ

Связь ВС69
Сборочный чертеж

Стадия	Масса	Масштаб
Р	1950,1	1:15 1:75
Лист	Листов 1	

Укрниипроектстальконструкция

Инв.№ подл. | Подпись и дата | Взам.инв.№

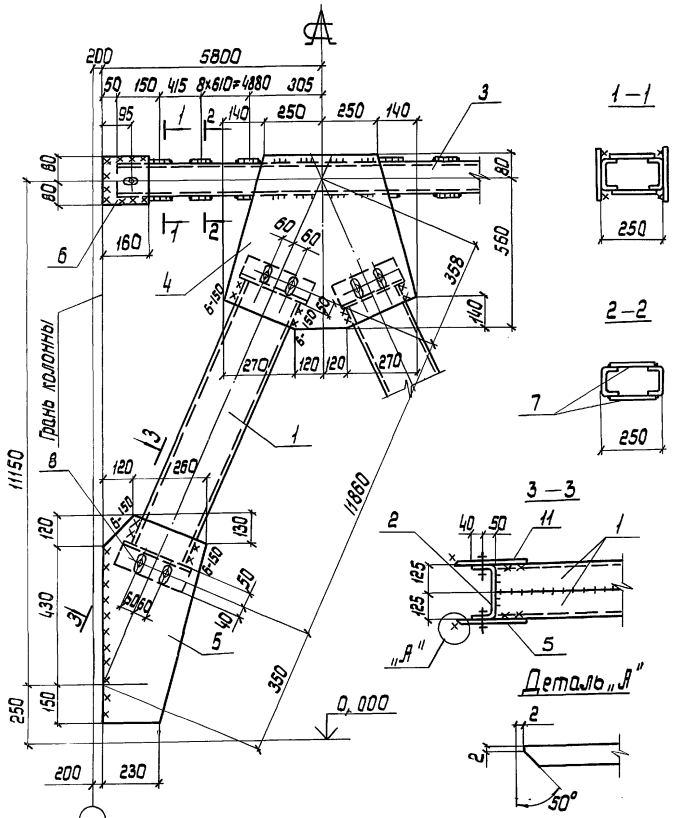

Расчетная схема связи на документе - 007Б2

Сварные швы. Таблица

Тип и толщ. шва	Длина, м	Тип электрода	Примечания
◺5	56,0	Э42	заводской
◺5	3,6	Э42	монтажный
◺6	2,4	Э42	монтажный

Марка связи	Поз.	Наименование	Кол.	Масса ед. кг	Масса всех, кг	Примечание
		Детали				
		Швеллеры гнутые ГОСТ 8278-83 Вст3пс4 ГОСТ 14637-79				
	1	250 × 125 × 6 ℓ = 11760	4	264,6	1058,4	
	2	250 × 125 × 6 ℓ = 270	4	6,1	24,4	
		Швеллеры гнутые ГОСТ 8278-83 Вст3кп2 ГОСТ 14637-79				
	3	120 × 80 × 4 ℓ = 11500	2	81,3	162,6	
		Лист ГОСТ 19903-74 Вст3кп2 ГОСТ 14637-79				
	4	8 × 640 ℓ = 780	2	31,4	62,8	
	5	8 × 380 ℓ = 700	2	16,7	33,4	
	6	8 × 160 ℓ = 160	4	1,6	6,4	
ВС24	7	6 × 100 ℓ = 220	40	1,0	40,0	
	11	8 × 380 ℓ = 700	2	16,7	33,4	
		Стандартные изделия				
	8	Болт М16-8g × 50.58 ГОСТ 7798-70	20		2,25	
	9	Гайка М16-7Н.5 ГОСТ 5915-70	20		0,65	
	10	Шайба 16.65Г ГОСТ 8402-70	20		0,20	

1.423.1-5/88.3-25

Нач. отд.	Шейнич	
Н. контр.	Шапран	
Гл. констр.	Шапран	
Гл. инж. пр.	Самковский	
Разраб.	Немчинова	
Проверил	Немчинова	
Исполнил	Беляева	

Связь ВС24

Стадия	Масса	Масштаб
Р	1435,6	1:15 1:100

Лист | Листов 1

Укрниипроектстальконструкция

Инв. № подл. | Подпись и дата | Взам. инв. №

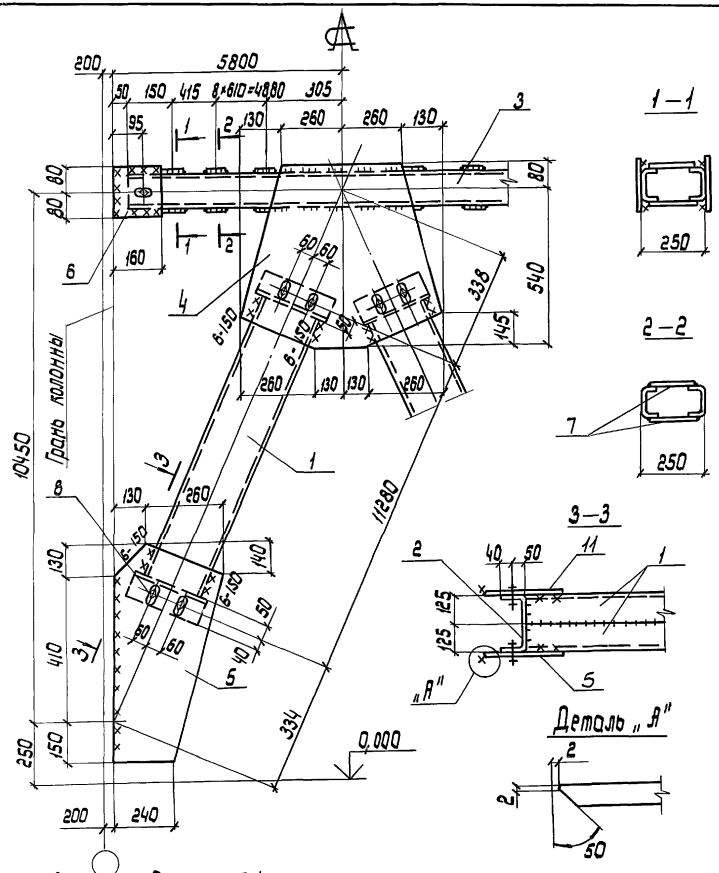

Расчетная схема связи на документе - 00762

Сварные швы Таблица

Тип и толщ. шва	Длина, м	Тип электрод.	Примечания
◺5	54.2	Э42	заводской
◺5	3,9	Э42	монтажный
◺6	2,4	Э42	монтажный

Марка связи	Поз.	Наименование	Кол.	Масса ед., кг	Масса всех, кг	Примечание
ВС 25		Детали				
		Швеллеры гнутые ГОСТ 8278-83 Ст3 пс4 ГОСТ 14637-79				
	1	250 × 125 × 6 P = 111.80	4	251.6	1006.4	
	2	250 × 125 × 6 P = 27.0	4	6.1	24.4	
		Швеллеры гнутые ГОСТ 8278-83 Ст3 кп2 ГОСТ 14637-79				
	3	120 × 60 × 4 P = 11.500	2	81.3	162.6	
		Лист ГОСТ 19903-74 Ст3 кп2 ГОСТ 14637-79				
	4	8 × 620 P = 7.80	2	30.4	60.8	
	5	8 × 390 P = 6.90	2	16.9	33.8	
	6	8 × 160 P = 1.60	4	1.6	6.4	
	7	6 × 100 P = 2.20	40	1.0	40.0	
	11	8 × 390 P = 6.90	2	16,9	33,8	
		Стандартные изделия				
	8	Болт М16-8g × 50.58	20		2,25	
		ГОСТ 7798-70				
	9	Гайка М16-7Н.5	20		0,65	
		ГОСТ 5915-70				
	10	Шайба 16.65Г	20		0,20	
		ГОСТ 6402-70				

1.423.1-5/88.3-26

Нач.отд.	Швйнич	
Н.контр.	Шапран	
Гл.констр.	Шапран	
Гл.инж.пр.	Санковский	
Разраб.	Ненчинова	
Проверил	Ненчинова	
Исполнил	Беляева	

Связь ВС 25

Стадия	Масса	Масштаб
Р	1381,9	1:15 1:100
Лист	Листов 1	

Укрниипроектстальконструкция

Инв. № подл. | Подпись и дата | Взам. инв. №

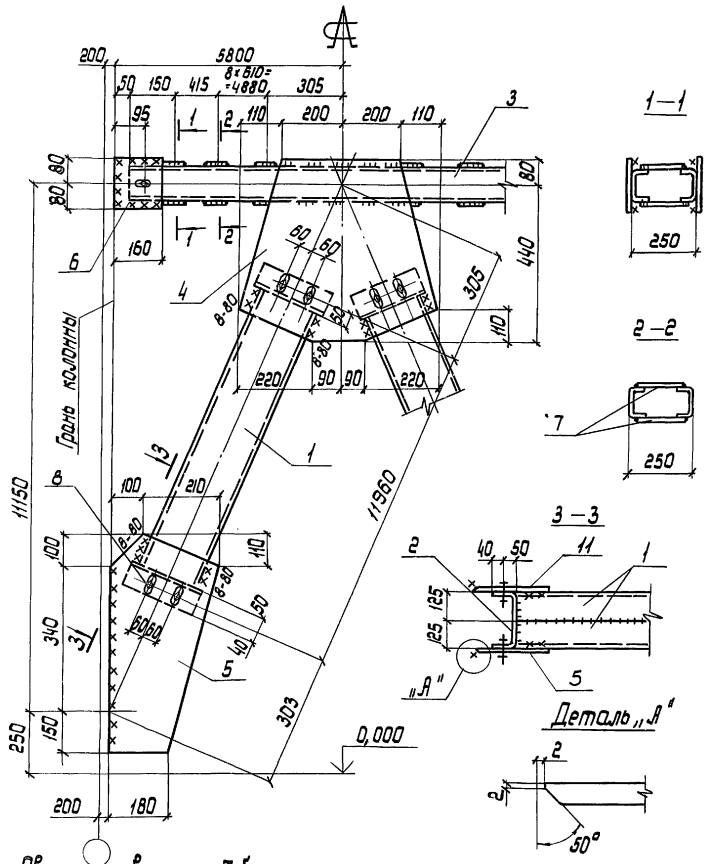

Расчетная схема связи на документе - 00762

Сварные швы

Таблица

Тип и толщ. шва	Длина, м	Тип электрода	Примечания
◺5	56.6	Э42	заводской
◺5	3.6	Э42	монтажный
◺8	1.3	Э42	монтажный

Марка связи	Поз	Наименование	Кол.	Масса ед., кг	Масса всех, кг	Примечание
		Детали				
		Швеллеры гнутые ГОСТ 8278-83 Вст3пс4 ГОСТ 14637-79				
ВС 26	1	250 × 125 × 6 P=11860	4	266,9	1067,6	
		Швеллеры гнутые ГОСТ 8278-83 Вст3пс4 ГОСТ 14637-79				
	2	250 × 125 × 6 P=270	4	6.1	24.4	
		Швеллеры гнутые ГОСТ 8278-83 Вст3кп2 ГОСТ 14637-79				
	3	120 × 60 × 4 P=11500	2	81.3	162.6	
		Лист ГОСТ 19903-74 Вст3кп2 ГОСТ 14637-79				
	4	8 × 520 P=620	2	20,2	40.4	
	5	8 × 310 P=590	2	11.5	23,0	
	6	8 × 160 P=160	4	1,6	6.4	
	7	6 × 100 P=220	40	1.0	40,0	
	11	8 × 310 P=590	2	11.5	23,0	
		Стандартные изделия				
	8	Болт М16-8g × 50.58	20		2,25	
		ГОСТ 7798-70				
	9	Гайка М16-7Н.5	20		0,65	
		ГОСТ 5915-70				
	10	Шайба 16.65Г	20		0,20	
		ГОСТ 6402-70				

1.423.1-5/88.3-27

Нач.отд.	Шейнич		Связь ВС 26
Н.контр.	Шапран		
Гл.констр.	Шапран		
Гл.инж.пр.	Санковский		
Разраб.	Немчинова		
Проверил	Немчинова		
Исполнил	Беляева		

Стадия	Масса	Масштаб
Р	401,3	1:15 / 1:100
Лист	Листов 1	

Укрниипроектстальконструкция

Инв. № подл. | Подпись и дата | Взам. инв. №

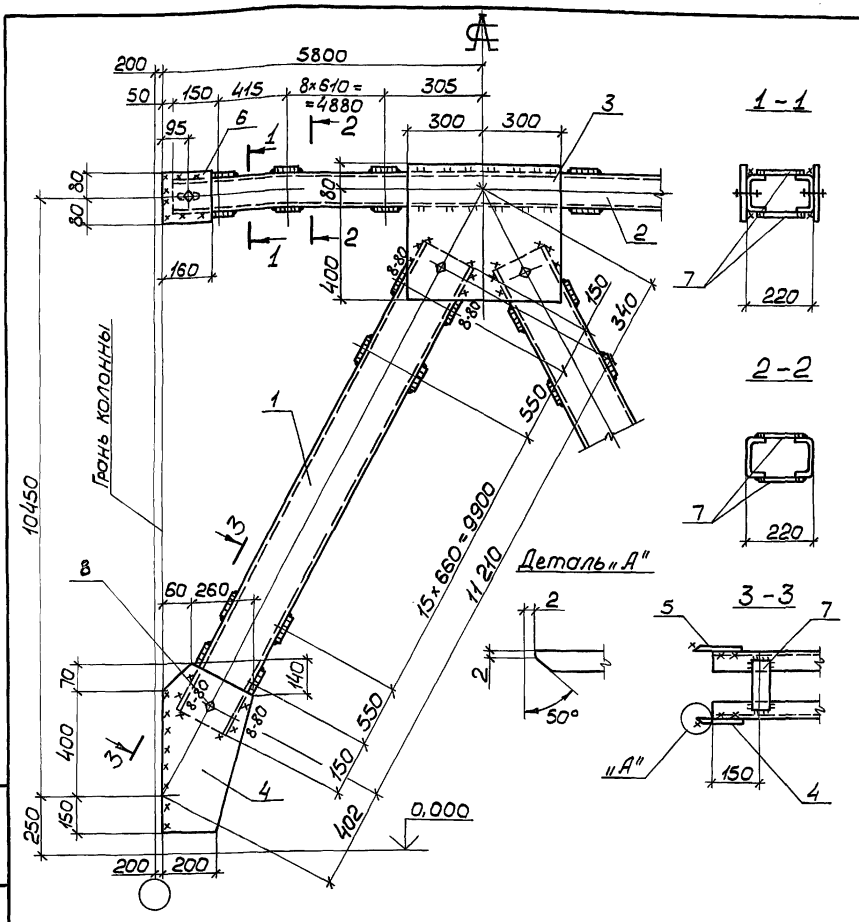

Сварные швы Таблица

Тип и толщ. шва	Длина, м	Тип электр.	Примечание
▽5	40,6	Э42	Заводской
▽5	3,7	Э42	Монтажный
▽8	1,3	Э42	Монтажный

Расчетная схема связи на документе ООТБ2

Марка связи	Поз.	Наименование	Кол.	Масса ед., кг	Масса всех, кг	Примеч.
		Детали				
		Швеллер гнутый ГОСТ 8278-83 Вст3пс4 ГОСТ 14637-79				
	1	200×80×5 ℓ=11300	4	154,3	617,2	
		Швеллер гнутый ГОСТ 8278-83 Вст3кп2 ГОСТ 14637-79				
	2	120×60×4 ℓ=11500	2	81,3	162,6	
		Лист ГОСТ 19903-74 Вст3кп2 ГОСТ 14637-79				
	3	8×480 ℓ=600	2	18,1	36,2	
	4	8×320 ℓ=620	2	12,5	25,0	
ВС 27	5	8×320 ℓ=620	2	12,5	25,0	
	6	8×160 ℓ=160	4	1,6	6,4	
	7	6×100 ℓ=180	112	0,8	89,6	
		Стандартные изделия				
	8	Болт М16×80-5.5.8 ГОСТ 7798-70	12		1,36	
	9	Гайка М16-7Н.5 ГОСТ 5915-70	12		0,40	
	10	Шайба 16.65Г ГОСТ 6402-70	12		0,13	

Нач.отд.	Шейнич	
Н.контр.	Шапрон	
Гл.констр.	Шапрон	
Гл.инж.пр.	Сонковский	
Разраб.	Немчинова	
Проверил	Немчинова	
Исполнил	Лукиша	

1.423.1-5/88.3-28

Связь ВС 27

Стадия	Масса	Масштаб
Р	971,6	1:15 1:75
Лист	Листов 1	

Укрниипроектстальконструкция

Инв.№ подл. | Подпись и дата | Взам.инв.№

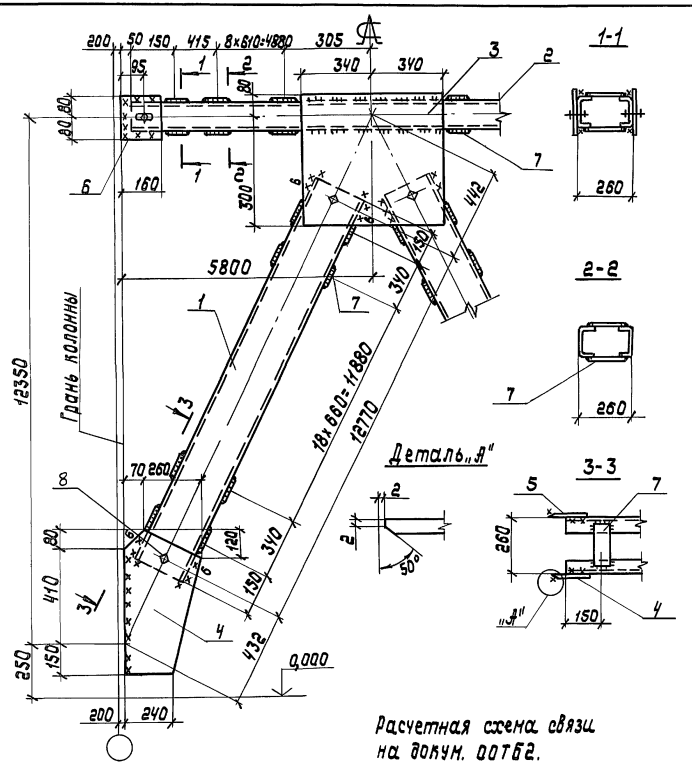

Расчетная схема связи на докум. 00ТБ2.

Сварные швы Таблица

Тип и толщ. шва	Длина, м	Тип электр	Примечание
⌊5	29,5	Э42	Заводской
⌊5	3,7	Э42	Монтажный
⌊6	1,3	Э42	Монтажный

Марка связи	Поз.	Наименование	Кол.	Масса ед, кг	Масса всех, кг	Примеч.
		Детали				
		Швеллер гнутый ГОСТ 8278-83 09Г2-2 ГОСТ 14637-79				
	1	200×100×6 ℓ=12860	4	226,2	904,8	
		Швеллер гнутый ГОСТ 8278-83 ВСт3кп2 ГОСТ 14637-79				
	2	120×60×4 ℓ=11500	2	81,3	162,6	
		Лист ГОСТ 19903-74 ВСт3кп2 ГОСТ 14637-79				
	3	8×580 ℓ=680	2	24,8	49,6	
	4	8×330 ℓ=640	2	13,3	26,6	
	5	8×330 ℓ=640	2	13,3	26,6	
	6	8×160 ℓ=160	4	1,6	6,4	
ВС28	7	6×100 ℓ=220	124	1,0	124,0	
		Стандартные изделия				
	8	Болт М16×8g 50.5.8 ГОСТ 7798-70	12		1,36	
	9	Гайка М16-7Н.5 ГОСТ 5915-70	12		0,40	
	10	Шайба 16.65Г ГОСТ 6402-70	12		0,13	

Нач.отд.	Шейнич	
Н.контр.	Шапран	
Гл.констр.	Шапран	
Гл.инж.пр.	Санковский	
Разраб.	Немчинова	
Проверил	Немчинова	
Исполнил	Лукиша	

1.423.1-5/88.3-29

Связь ВС28

Стадия	Масса	Масштаб
Р	1313,6	1:15 1:75

Лист | Листов 1

Укрниипроектсталь-конструкция

Инв.№ подл. | Подпись и дата | Взам.инв.№

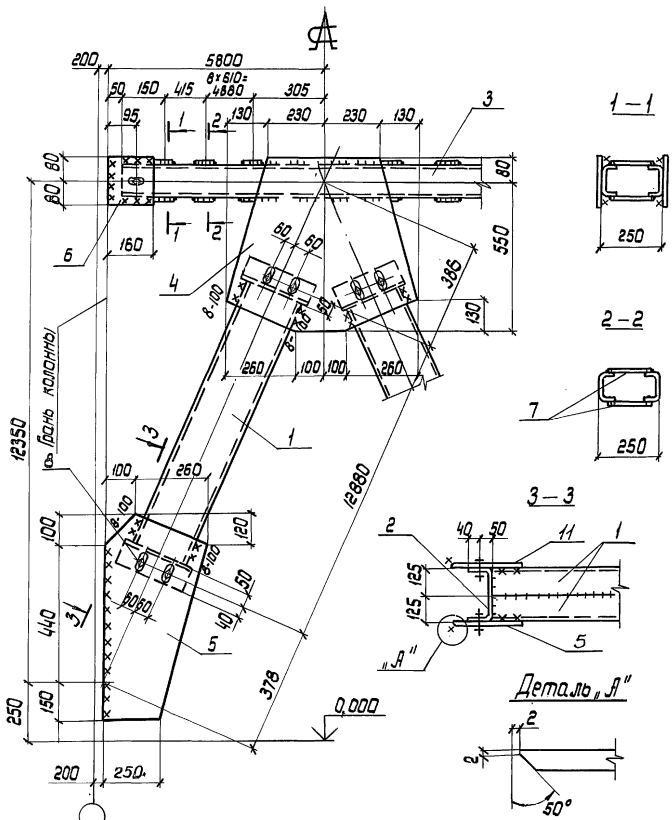

Расчетная схема связи на документе - 00Т62

Сварные швы. Таблица

Тип и толщ. шва	Длина, м	Тип электрода	Примечания
▽5	60.6	Э42	заводской
▽5	3.9	Э42	монтажный
▽8	1.6	Э42	монтажный

Марка связи	Поз.	Наименование	Кол.	Масса ед., кг	Масса всех, кг	Примечание
		Детали				
		Швеллеры гнутые ГОСТ 8278-83 Вст3пс4 ГОСТ 14637-79				
	1	250 × 125 × 6 ℓ = 12780	4	287.6	1150.4	
	2	250 × 125 × 6 ℓ = 270	4	6.1	24.4	
		Швеллеры гнутые ГОСТ 8278-83 Вст3кп2 ГОСТ 14637-79				
	3	120 × 60 × 4 ℓ = 11500	2	81.3	162.6	
		Лист ГОСТ 19903-74 Вст3кп2 ГОСТ 14637-79				
	4	8 × 630 ℓ = 120	2	28.5	57.0	
	5	8 × 360 ℓ = 690	2	15.6	31.2	
	6	8 × 160 ℓ = 160	4	1.6	6.4	
ВС29	7	6 × 100 ℓ = 220	40	1.0	40.0	
	11	8 × 360 ℓ = 690	2	15.6	31.2	
		Стандартные изделия				
	8	Болт М16 - 8g × 50.58	20		2,25	
		ГОСТ 7798-70				
	9	Гайка М16 - 7Н.5	20		0,65	
		ГОСТ 5915-70				
	10	Шайба 16.65Г	20		0,20	
		ГОСТ 6402-70				

1.423.1-5/88.3-30

Нач.отд.	Шейнич	
Н.контр.	Шапран	
Гл.констр.	Шапран	
Гл.инж.пр.	Санковский	
Разраб.	Немчинова	
Проверил	Немчинова	
Исполнил	Белявева	

Связь ВС 29

Стадия	Масса	Масштаб
Р	1518,2	1:15 1:100
Лист	Листов 1	

Укрниипроектстальконструкция

Инв.№подл. | Подпись и дата | Взам.инв.№

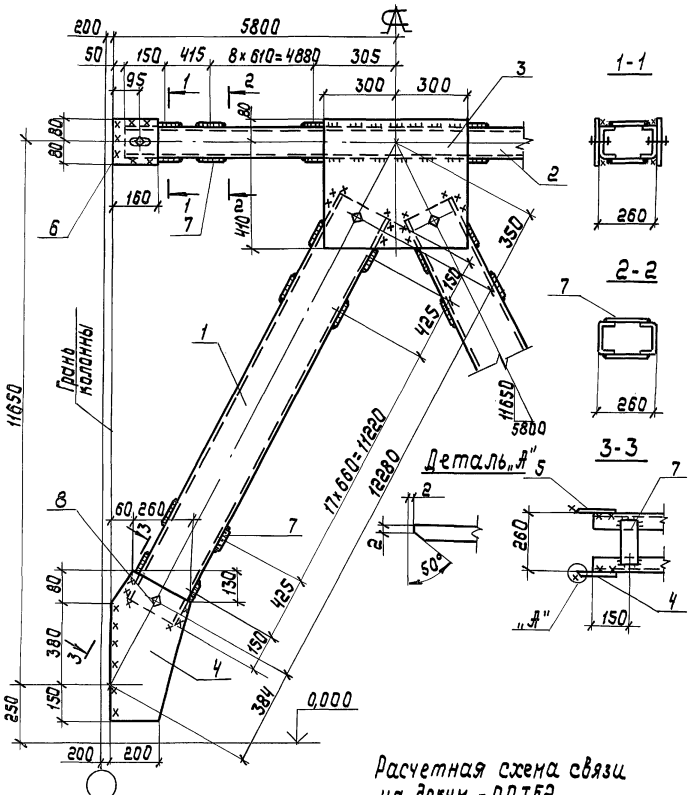

Расчетная схема связи на докум. - ООТБ2

Сварные швы — Таблица

Тип и толщ. шва	Длина м	Тип электр.	Примечание
⌊5	30,2	Э42	Заводской
⌊5	4,1	Э42	Монтажный

Марка связи	Поз.	Наименование	Кол.	Масса ед., кг	Масса всех, кг	Примеч.
		Детали				
		Швеллер гнутый ГОСТ 8278-83 Ст3 пс4 ГОСТ 14637-79				
	1	200×80×5 ℓ= 12370	4	166,0	664,0	
		Швеллер гнутый ГОСТ 8278-83 Ст3кп2 ГОСТ 14637-79				
	2	120×60×4 ℓ= 11500	2	81,3	162,6	
		Лист ГОСТ 19903-74 Ст3кп2 ГОСТ 14637-79				
	3	8×490 ℓ= 600	2	18,5	37,0	
	4	8×320 ℓ= 590	2	11,9	23,8	
	5	8×320 ℓ= 590	2	11,9	23,8	
	6	8×160 ℓ= 160	4	1,6	6,4	
ВС30	7	6×100 ℓ= 220	120	1,0	120,0	
		Стандартные изделия				
	8	Болт М16-8g×50.58 ГОСТ 7798-70	12		1,36	
	9	Гайка М16-7Н.5 ГОСТ 5915-70	12		0,40	
	10	Шайба 16.65Г ГОСТ 6402-70	12		0,13	

1.423.1-5/88.3-31

Связь ВС30

Стадия	Масса	Масштаб
Р	1048,0	1:15 1:75

Лист Листов 1

Укрнипроектсталь-конструкция

Нач.отд.	Шейнич	
Н.контр.	Шапран	
Гл.констр.	Шапран	
Гл.инж.пр.	Самковский	
Разраб.	Немчинова	
Проверил	Немчинова	
Исполнил	Лукша	

Инв.№ подл. | Подпись и дата | Взам.инв.№

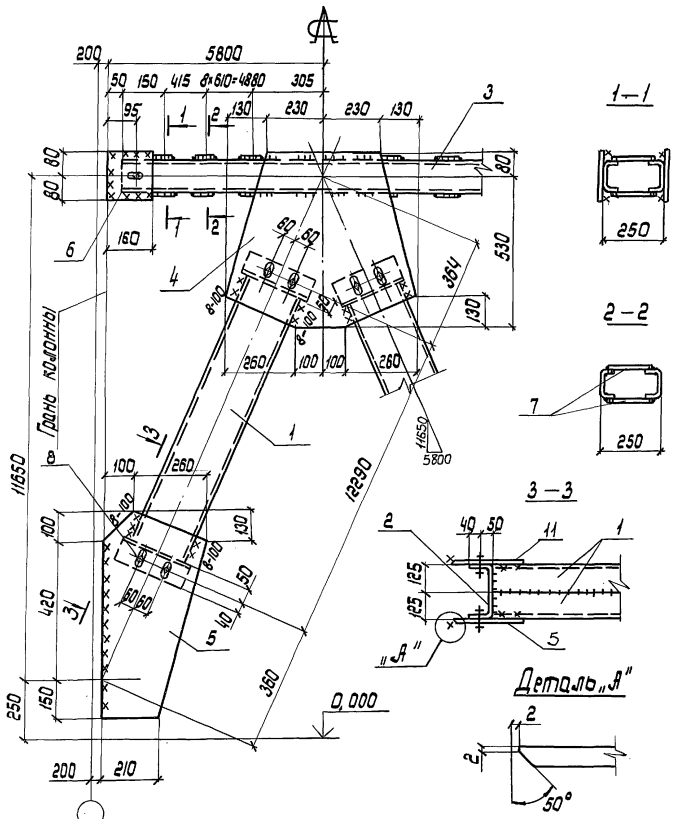

Расчетная схема связи на документе - 00782

Сварные швы

Таблица

Тип и толщ. шва	Длина, м	Тип электрода	Примечания
◺5	58,2	Э42	заводской
◺5	3,9	Э42	монтажный
◺8	1,6	Э42	монтажный

Марка связи	Поз.	Наименование	Кол.	Масса ед., кг	Масса всех, кг	Примечание
		Детали				
		Швеллеры гнутые ГОСТ 8278-83 Ст3 пс4 ГОСТ 14637-79				
	1	250 × 125 × 6 ℓ = 12190	4	274,3	1097,2	
	2	250 × 125 × 6 ℓ = 270	4	6,1	24,4	
		Швеллеры гнутые ГОСТ 8278-83 Ст3 кп2 ГОСТ 14637-79				
	3	120 × 60 × 4 ℓ = 11500	2	81,3	162,6	
		Лист ГОСТ 19903-74 Ст3 кп2 ГОСТ 14637-79				
	4	8 × 610 ℓ = 720	2	27,6	55,2	
	5	8 × 360 ℓ = 670	2	15,1	30,2	
	6	8 × 160 ℓ = 160	4	1,6	6,4	
ВС 31	7	6 × 100 ℓ = 220	40	1,0	40,0	
	11	8 × 360 ℓ = 670	2	15,1	30,2	
		Стандартные изделия				
	8	Болт М16-8g × 50.58 ГОСТ 7798-70	20		2,25	
	9	Гайка М16-7Н.5 ГОСТ 5915-70	20		0,65	
	10	Шайба 16.65Г ГОСТ 6402-70	20		0,2	

1.423.1-5/88.3-32

Нач.отд.	Шейнич	
Н.контр.	Шапран	
Гл.констр.	Шапран	
Гл.инж.пр.	Санковский	
Разраб.	Немчинова	
Проверил	Немчинова	
Исполнил	Беляева	

Связь ВС 31

Стадия	Масса	Масштаб
Р	1460,7	1:15 1:100
Лист	Листов 1	

Укрниипроектсталь-конструкция

Инв. № подл. | Подпись и дата | Взам. инв. №

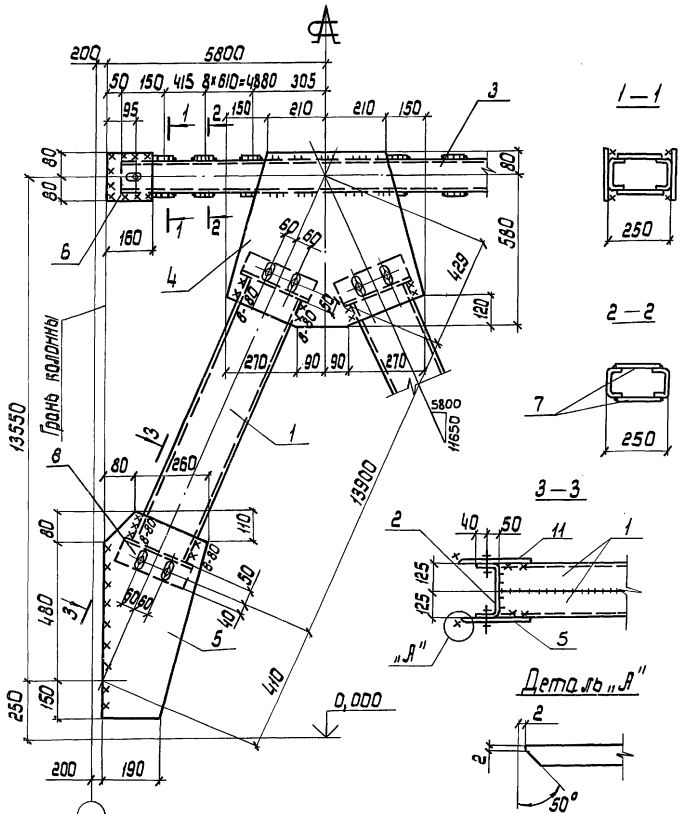

Расчетная схема связи на документе - 00762

Сварные швы Таблица

Тип и толщ. шва	Длина, м	Тип электрода	Примечания
▽5	64,6	Э42	заводской
▽5	4,2	Э42	монтажный
▽8	1,3	Э42	монтажный

Марка связи	Поз.	Наименование	Кол	Масса ед., кг	Масса всех. кг	Примечание
		Детали				
		Швеллеры гнутые ГОСТ 8278-83 Ст3 пс 4 ГОСТ 14637-79				
	1	250 × 125 × 6 ℓ = 13800	4	310,5	1242,0	
	2	250 × 125 × 6 ℓ = 270	4	6,1	24,4	
		Швеллеры гнутые ГОСТ 8278-83 Ст3 кп2 ГОСТ 14637-79				
	3	120 × 60 × 4 ℓ = 11500	2	81,3	162,6	
		Лист ГОСТ 19903-74 Ст3 кп2 ГОСТ 14637-79				
	4	8 × 660 ℓ = 720	2	29,8	59,6	
	5	8 × 340 ℓ = 710	2	15,2	30,4	
	6	8 × 160 ℓ = 160	4	1,6	6,4	
ВС 32	7	6 × 100 ℓ = 220	40	1,0	40,0	
	11	8 × 340 ℓ = 710	2	15,2	30,4	
		Стандартные изделия				
	8	Болт М16 - 8g × 50.58 ГОСТ 7798-70	20		2,25	
	9	Гайка М16 - 7Н.5 ГОСТ 5915-70	20		0,65	
	10	Шайба 16.65Г ГОСТ 6402-70	20		0,20	

Нач. отд.	Шейнич	
Н. контр.	Шапран	
Гл. констр.	Шапран	
Гл. инж. пр.	Санковский	
Разраб.	Немчинова	
Проверил	Немчинова	
Исполнил	Беляева	

1.423.1 - 5/88.3-33

Связь ВС 32

Стадия	Масса	Масштаб
Р	1611,8	1:15 1:100
Лист	Листов 1	

Укрниипроектстальконструкция

Инв. № подл. | Подпись и дата | Взам. инв. №

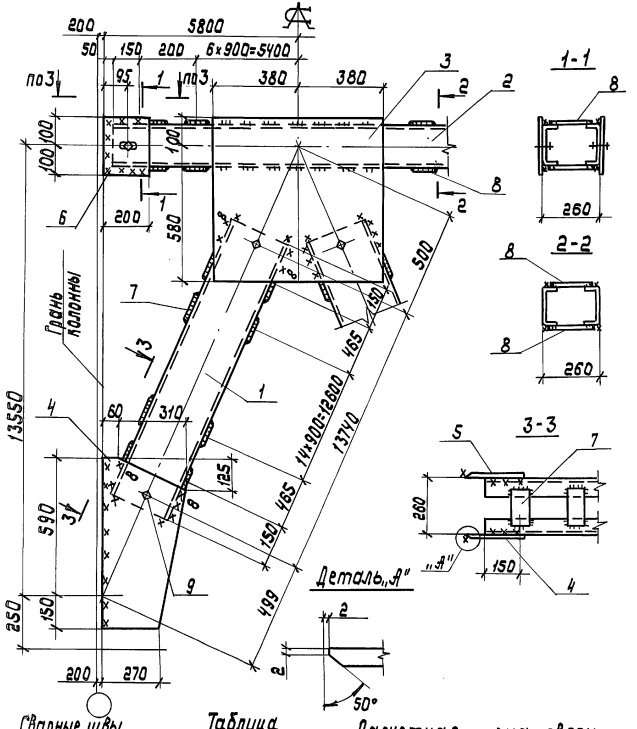

Сварные швы

Таблица

Тип и толщ. шва	Длина, м	Тип электр.	Примечание
⌊5	12,0	Э42	Заводской
⌊5	4,0	Э42	Монтажный
⌊8	1,3	Э42	Монтажный

Марка связи	Поз.	Наименование	Кол.	Масса ед., кг	Масса всех, кг	Примеч.
		Детали				
		Швеллер гнутый ГОСТ 8278-83 Вст3пс4 ГОСТ 14637-79				
	1	300×100×8 ℓ=13830	4	408	1632,0	
		Швеллер гнутый ГОСТ 8278-83 Вст3кп2 ГОСТ 14637-79				
	2	180×80×5 ℓ=11500	2	143,3	286,6	
		Лист ГОСТ 19903-74 Вст3кп2 ГОСТ 14637-79				
	3	8×680 ℓ=760	2	31,5	63,0	
	4	8×370 ℓ=740	2	17,2	34,4	
	5	8×370 ℓ=740	2	17,2	34,4	
	6	8×200 ℓ=200	4	2,5	10,0	
	7	6×120 ℓ=220	68	1,2	84,6	
ВС33	8	6×100 ℓ=220	32	1,0	32,0	
		Стандартные изделия				
	9	Болт М16×80-50.5.8 ГОСТ 7798-70	12		1,36	
	10	Гайка М16-7Н.5 ГОСТ 5915-70	12		0,40	
	11	Шайба 16.65Г ГОСТ 6402-70	12		0,13	

Нач.отд.	Шейнич		1.423.1-5/88.3-34
Н.контр.	Шапран		
Гл.констр.	Шапран		Связь ВС33
Гл.инж.пр.	Санковский		
Разраб.	Немчинова		
Проверил	Немчинова		
Исполнил	Лукина		

Стадия	Масса	Масштаб
Р	2162,0	1:15 1:75
Лист	Листов 1	

Укрниипроектстальконструкция

Инв.№подл. | Подпись и дата | Взам.инв.№

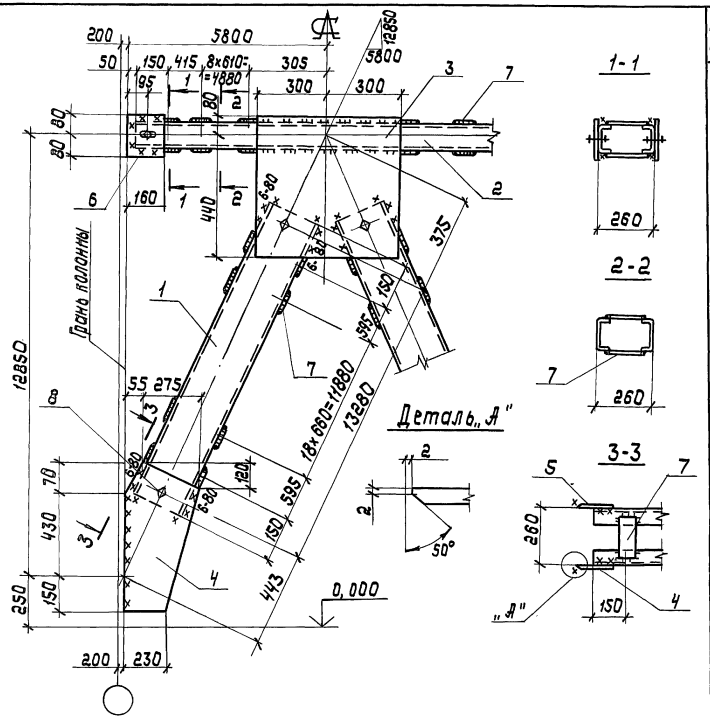

Марка связи	Поз.	Наименование	Кол.	Масса ед. кг	Масса всех, кг	Примеч.
		Детали				
		Швеллер гнутый ГОСТ 8278-83 Ст3пс4 ГОСТ 14637-79				
	1	200×80×5 ℓ=13370	4	179,4	717,6	
		Швеллер гнутый ГОСТ 8278-83 Ст3кп2 ГОСТ 14637-79				
	2	120×60×4 ℓ=11500	2	81,3	162,6	
		Лист ГОСТ 19903-74 Ст3кп2 ГОСТ 14637-79				
	3	8×520 ℓ=600	2	19,6	39,2	
	4	8×330 ℓ=650	2	13,5	27,0	
	5	8×330 ℓ=650	2	13,5	27,0	
	6	8×160 ℓ=160	4	1,6	6,4	
ВС34	7	6×100 ℓ=220	124	1,0	124,0	
		Стандартные изделия				
	8	Болт М16-8g×50.58 ГОСТ 7798-70	12		1,36	
	9	Гайка М16-7Н.5 ГОСТ 5915-70	12		0,40	
	10	Шайба 16.65Г ГОСТ 6402-70	12		0,13	

Сварные швы — Таблица

Тип и № чертежа шва	Длина, м	Тип электрода	Примечание
⌐5	31,0	Э42	Заводской
⌐5	3,9	Э42	Монтажный
⌐6	1,3	Э42	Монтажный

Расчетная схема связи на докум. - 007Б2

Начальник	Шейнич		1.423.1-5/88.3-35
Н.контр.	Шапран		Связь ВС34
Гл.конструктор	Шапран		Стадия Р; Масса 1114,8; Масштаб 1:15, 1:75
Гл.инженер	Сапковский		Лист; Листов 1
Разраб.	Немчинова		Укрниипроектстальконструкция
Проверил	Немчинова		
Исполнил	Лукина		

Инв.№подл. | Подпись и дата | Взам.инв.№

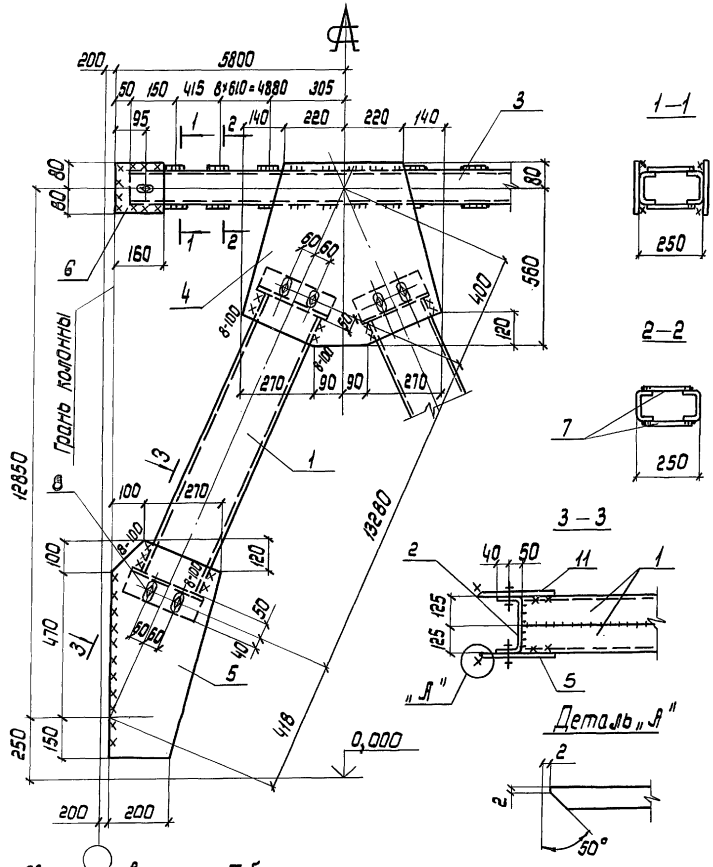

Сварные швы. Таблица

Тип и толщ. шва	Длина, м	Тип электрода	Примечания
▽5	62.2	Э42	заводской
▽5	3,9	Э42	монтажный
▽8	1.6	Э42	монтажный

Расчетная схема связи на документе - 00762

Марка связи	Поз.	Наименование	Кол.	Масса ед., кг	Масса всех, кг	Примечание
		Детали				
		Швеллеры гнутые ГОСТ 8278-83 Ст3пс4 ГОСТ 14637-79				
	1	250×125×6 ℓ = 13180	4	296.6	1186.4	
	2	250×125×6 ℓ = 270	4	8.1	24.4	
		Швеллеры гнутые ГОСТ 8278-83 Ст3кп2 ГОСТ 14637-79				
	3	120×60×4 ℓ = 11500	2	21.3	162.6	
		Лист ГОСТ 19903-74 Ст3пс6-1 ГОСТ 14637-79				
	4	10×640 ℓ = 720	2	36,2	72,4	
	5	10×370 ℓ = 720	2	20,9	41,8	
ВС 35	6	10×160 ℓ = 160	4	2.0	8,0	
		Лист ГОСТ 19903-74 Ст3кп2 ГОСТ 14637-79				
	7	6×100 ℓ = 220	40	1.0	40,0	
		Лист ГОСТ 19903-74 Ст3пс6-1 ГОСТ 14637-79				
	11	10×370 ℓ = 720	2	20,9	41,8	
		Стандартные изделия				
	8	Болт М16-8g×50.58	20		2,25	
		ГОСТ 7798-70				
	9	Гайка М16-7Н.5	20		0,65	
		ГОСТ 5915-70				
	10	Шайба 16.65Г	20		0,2	
		ГОСТ 6402-70				

1.423.1-5/88.3-36

Нач. отд.	Шейнич	
Н. контр.	Шапран	
Гл. констр.	Шапран	
Гл. инж. пр.	Санковский	
Разраб.	Немчинова	
Проверил	Немчинова	
Исполнил	Беляева	

Связь ВС 35

Стадия	Масса	Масштаб
Р	1593,2	1:15 1:100
Лист	Листов 1	

Укрниипроектсталь-конструкция

Инв. № подл. | Подпись и дата | Взам. инв. №

Марка связи	Поз.	Наименование	Кол.	Масса ед. кг	Масса всех, кг	Примеч.
		Детали				
		Швеллеры ГОСТ 8240-72 09Г2С-6 ГОСТ 535-79				
	1	16 ℓ= 11880	4	168,6	674,2	
		Швеллеры ГОСТ 8240-72 Вст3пс6-1 ГОСТ 535-79				
	2	12 ℓ=5500	4	57,2	228,8	
	3	10 ℓ= 6070	4	52,1	208,2	
		Лист ГОСТ 19903-74 Вст3пс6-1 ГОСТ 14637-79				
	4	8 х 290 ℓ= 930	4	17,9	71,6	
	5	8 х 290 ℓ= 590	4	10,4	41,5	
	6	8 х 180 ℓ= 360	4	7,7	30,7	
	7	8 х 360 ℓ= 480	4	10,6	42,2	
ВС37	8	8 х 100 ℓ= 220	68	1,4	93,9	
	9	6 х 80 ℓ= 220	76	8,3	63,0	
	10	8 х 140 ℓ= 220	8	1,9	15,5	
		Стандартные изделия				
	11	Болт М16-8g х 50.5.8	24		2,72	
		ГОСТ 7798-70				
	12	Гайка М16-7Н.5	24		0,81	
		ГОСТ 5915-70				
	13	Шайба 16.65Г	24		0,27	
		ГОСТ 6402-70				

Инв.№подл. | Подпись и дата | Взам.инв.№

Нач.отд.	Шрейнич	
Н.контр.	Шапран	
Гл.констр.	Шапран	
Гл.инж.пр.	Санковский	
Разраб.	Немчинова	
Проверил	Немчинова	
Исполнил	Беляева	

1.423.1-5/88.3-38

Связь ВС37

Стадия	Лист	Листов
Р		1

Укрниипроектстальконструкция

Марка связи	Поз.	Наименование	Кол.	Масса ед. кг	Масса всех, кг	Примеч.
		Детали				
		Швеллеры ГОСТ 8240-72 09Г2С-6 ГОСТ 535-79				
	1	14 ℓ=10960	4	134,7	538,7	
		Швеллеры ГОСТ 8240-72 Вст3пс6-1 ГОСТ 535-79				
	2	12 ℓ=5500	4	57,2	228,8	
	3	10 ℓ=5560	4	47,7	190,7	
		Лист ГОСТ 19903-74 Вст3пс6-1 ГОСТ 14637-79				
	4	8 х 280 ℓ= 830	4	14,6	58,4	
	5	8 х 290 ℓ= 570	4	10,3	41,5	
	6	8 х 180 ℓ= 330	4	3,7	14,9	
	7	8 х 320 ℓ= 440	4	8,8	35,4	
ВС36	8	8 х 100 ℓ= 220	68	1,3	93,9	
	9	6 х 80 ℓ= 220	76	8,3	63,0	
	10	8 х 140 ℓ= 220	8	1,9	15,5	
		Стандартные изделия				
	11	Болт М16-8g х 50.5.8	24		2,72	
		ГОСТ 7798-70				
	12	Гайка М16-7Н.5	24		0,81	
		ГОСТ 5915-70				
	13	Шайба 16.65Г	24		0,27	
		ГОСТ 6402-70				

Инв.№подл. | Подпись и дата | Взам.инв.№

Нач.отд.	Шрейнич	
Н.контр.	Шапран	
Гл.констр.	Шапран	
Гл.инж.пр.	Санковский	
Разраб.	Немчинова	
Проверил	Немчинова	
Исполнил	Беляева	

1.423.1-5/88.3-37

Связь ВС36

Стадия	Лист	Листов
Р		1

Укрниипроектстальконструкция

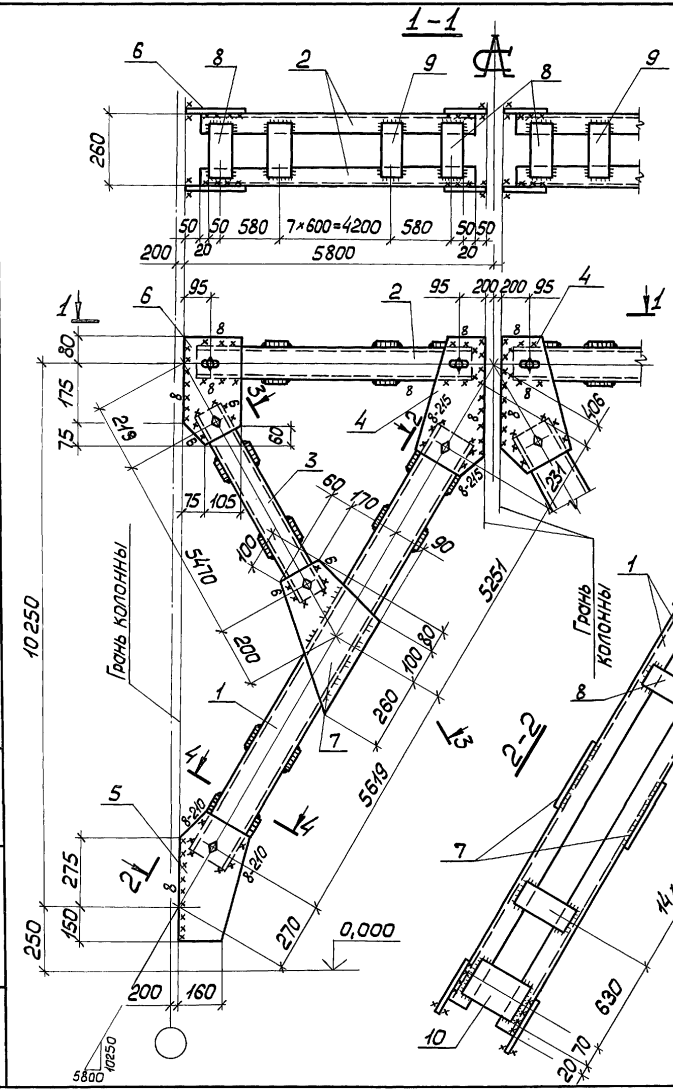

Сварные швы — Таблица

Марка	Кол.	Тип и толщ. шва	Длина, м: на марку	Длина, м: общ.	Тип электрода	Примечание
ВС 36	—	◺ 8	16,6	—	Э42А	Монтажный
		◺ 6	1,3	—	Э42А	Монтажный
		◺ 5	51,1	—	Э42А	Заводской

Нач.отд.	Шейнич	
Н.контр.	Шопран	
Гл.констр.	Шопран	
Гл.инж.пр.	Синковский	
Рук.груп.	Немчинова	
Инженер	Сенькова	
Инженер	Беляева	

1.423.1-5/88.3-37 СБ

Связь ВС 36
Сборочный чертеж

Стадия	Масса	Масштаб
Р	1296,7	1:15 / 1:75
Лист	Листов 1	

Укрниипроектстальконструкция

23577-04 51

Инв.№ подл. | Подпись и дата | Взам.инв.№

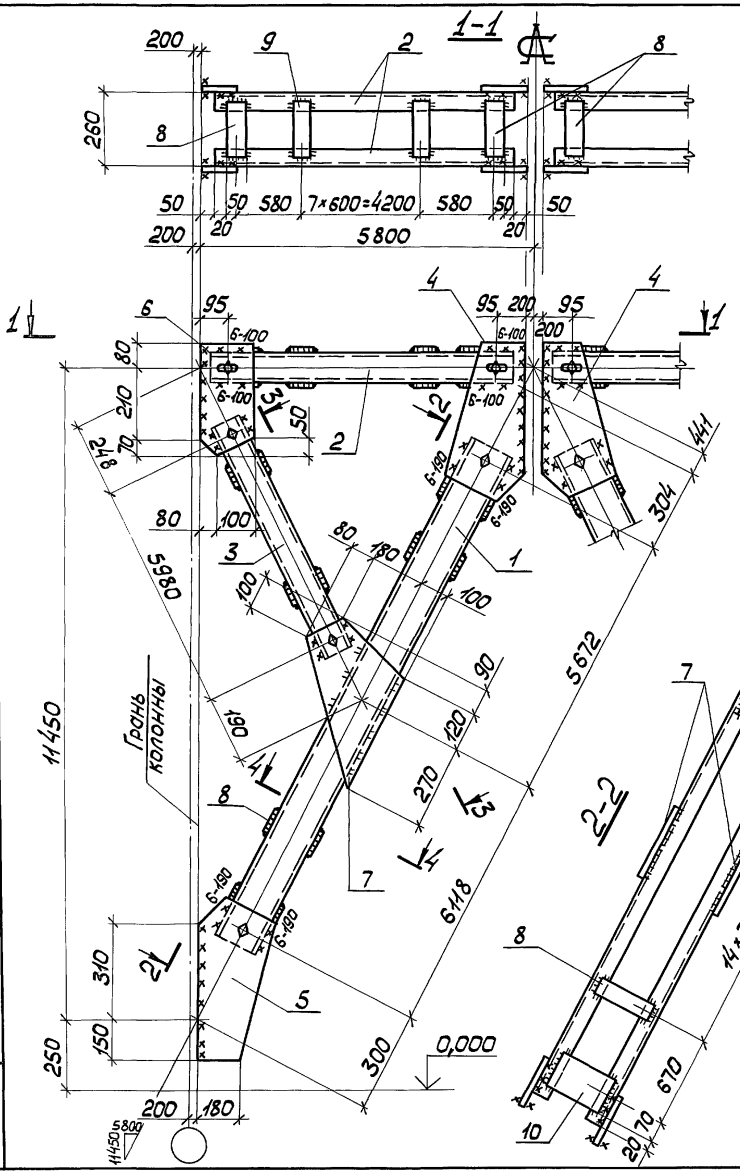

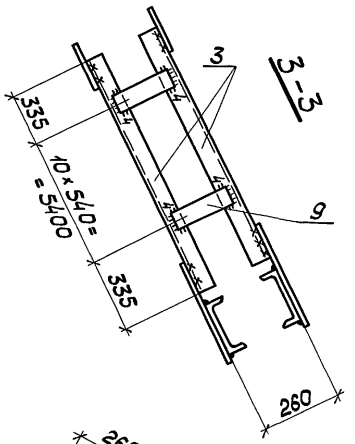

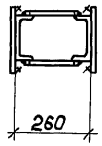

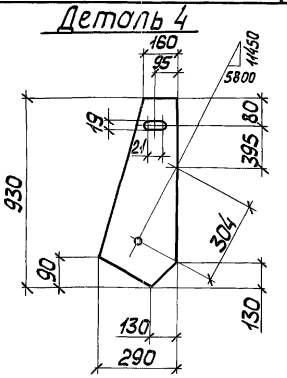

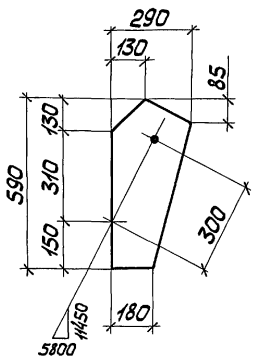

Расчетная схема связи дана на документе 1.423.1-5/88.3-00ТБ3

Сварные швы — Таблица

Марка	Кол.	Тип и толщ. шва	Длина, м на марку	Длина, м общ.	Тип электрода	Примечание
ВС 37	—	△5	51,1	—	Э42А	Заводской
		△5	13,9	—	Э42А	Монтажный
		△6	5,0	—	Э42А	Монтажный

Нач.отд.	Шейнич	
Н.контр.	Шапран	
Гл.констр.	Шапран	
Гл.инж.пр.	Сонковский	
Рук.груп.	Немчинова	
Инженер	Сеньков	
Инженер	Беляева	

1.423.1-5/88.3-38 СБ

Связь ВС 37
Сборочный чертеж

Стадия	Масса	Масштаб
Р	1481,8	1:15 1:75
Лист	Листов 1	

Укрниипроектстальконструкция

23577-04 52

Инв.№ подл. | Подпись и дата | Взам.инв.№

Марка связи	Поз.	Наименование	Кол.	Масса ед., кг	Масса всех, кг	Примечание
		Детали				
		Швеллеры ГОСТ 8240-72 09Г2С-6 ГОСТ 535-79				
	1	16 ℓ = 13820	4	225,1	900,4	
		Швеллеры ГОСТ 8240-72 Вст3пс6-1 ГОСТ 535-79				
	2	12 ℓ = 5500	4	57,2	228,8	
	3	10 ℓ = 7020	4	60,2	240,9	
		Лист ГОСТ 19903-74 Вст3пс6-1 ГОСТ 14637-79				
	4	8 × 290 ℓ = 1070	4	19,5	77,9	
	5	8 × 290 ℓ = 670	4	12,2	48,8	
	6	8 × 180 ℓ = 410	4	4,6	18,5	
	7	8 × 380 ℓ = 690	4	16,5	65,9	
ВС 39	8	8 × 100 ℓ = 220	76	1,4	105,0	
	9	6 × 80 ℓ = 220	80	0,8	66,3	
	10	8 × 140 ℓ = 220	8	1,9	15,5	
		Стандартные изделия				
	11	Болт М16-8g × 50.5.8	24		2,72	
		ГОСТ 7798-70				
	12	Гайка М16-7Н.5	24		0,81	
		ГОСТ 5915-70				
	13	Шайба 16.65Г	24		0,27	
		ГОСТ 6402-70				

Инв. № подл. | Подпись и дата | Взам. инв. №

Нач. отд.	Шейнич	
Н. контр.	Шапран	
Гл. констр.	Шапран	
Гл. инж. пр.	Санковский	
Разраб.	Немчинова	
Проверил	Немчинова	
Исполнил	Беляева	

1.423.1-5/88.3-40

Связь ВС 39

Стадия	Лист	Листов
Р		1

Укрниипроектстальконструкция

Марка связи	Поз.	Наименование	Кол.	Масса ед., кг	Масса всех, кг	Примечание
		Детали				
		Швеллеры ГОСТ 8240-72 09Г2С-6 ГОСТ 535-79				
	1	16 ℓ = 12870	4	182,6	730,4	
		Швеллеры ГОСТ 8240-72 Вст3пс6-1 ГОСТ 535-79				
	2	12 ℓ = 5500	4	57,2	228,8	
	3	10 ℓ = 6530	4	56,0	224,0	
		Лист ГОСТ 19903-74 Вст3пс6-1 ГОСТ 14637-79				
	4	8 × 290 ℓ = 1000	4	18,2	72,8	
	5	8 × 290 ℓ = 630	4	11,4	45,9	
	6	8 × 180 ℓ = 390	4	4,4	17,6	
	7	8 × 360 ℓ = 540	4	12,2	48,8	
ВС 38	8	8 × 100 ℓ = 220	76	1,4	105,0	
	9	6 × 80 ℓ = 220	80	0,8	66,3	
	10	8 × 140 ℓ = 220	8	1,9	15,5	
		Стандартные изделия				
	11	Болт М16-8g × 50.5.8	24		2,72	
		ГОСТ 7798-70				
	12	Гайка М16-7Н.5	24		0,81	
		ГОСТ 5915-70				
	13	Шайба 16.65Г	24		0,27	
		ГОСТ 6402-70				

Инв. № подл. | Подпись и дата | Взам. инв. №

Нач. отд.	Шейнич	
Н. контр.	Шапран	
Гл. констр.	Шапран	
Гл. инж. пр.	Санковский	
Разраб.	Немчинова	
Проверил	Немчинова	
Исполнил	Беляева	

1.423.1-5/88.3-39

Связь ВС 38

Стадия	Лист	Листов
Р		1

Укрниипроектстальконструкция

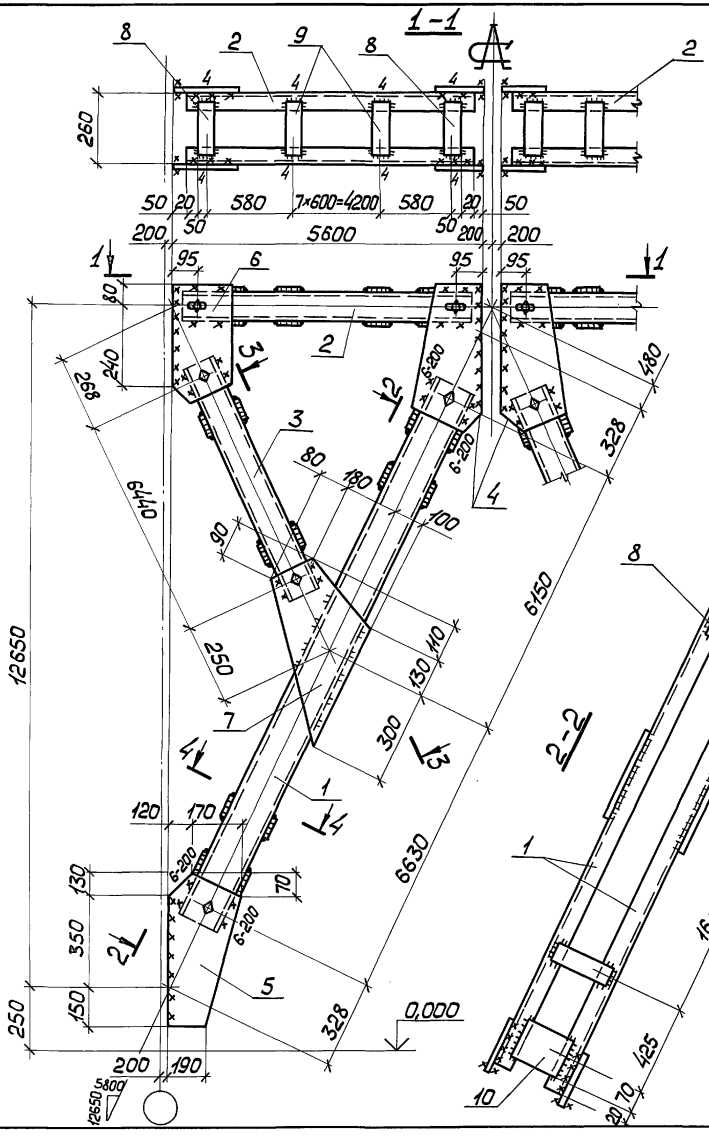

Расчетная схема связи дана на документе 1.423.1-5/88.3-00ТБ3

Сварные швы — Таблица

Марка	Кол.	Тип и толщ. шва	Длина, м: на марку	Длина, м: общ.	Тип электрода	Примечание
ВС38	—	◺4	41,0	—	Э42А	Заводской
		◺5	2,8	—	Э42А	Заводской
		◺5	15,4	—	Э42А	Монтажный
		◺6	3,2	—	Э42А	Монтажный

Нач.отд.	Шейнин	
Н.контр.	Шапран	
Гл.констр.	Шапран	
Гл.инж.пр.	Сонковский	
Рук.груп.	Немчинова	
Инженер	Сеньков	
Инженер	Беляева	

1.423.1-5/88.3-39 СБ

Связь ВС38
Сборочный чертеж

Стадия	Масса	Масштаб
Р	1580,9	1:15 1:75
Лист	Листов 1	

Укрниипроектсталь-конструкция

Инв.№ подл. | Подпись и дата | Взам.инв.№

23577-04 54

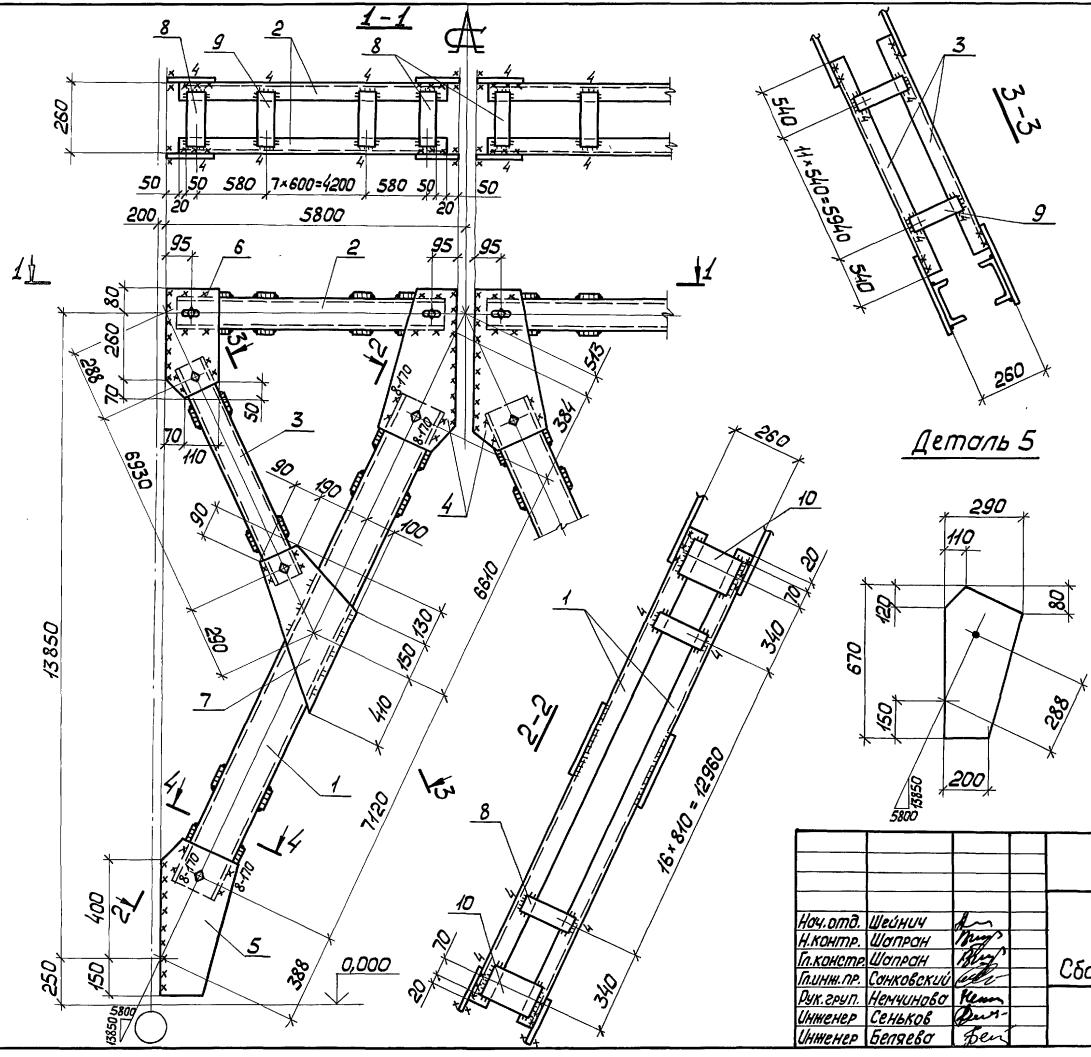

Расчетная схема связи дана на документе 1.423.1-5/88.3-00ТБ3

Сварные швы Таблица

Марка	Кол.	Тип и толщ. шва	Длина, м на марку	Длина, м общ.	Тип электрода	Примечание
ВС39	—	◺4	69,6	—	Э42А	Заводской
		◺5	3,6	—	Э42А	Заводской
		◺5	18,6	—	Э42А	Монтажный
		◺8	3,6	—	Э42А	Монтажный

Нач.отд.	Шейнич	
Н.контр.	Шапран	
Гл.констр.	Шапран	
Гл.инж.пр.	Сонковский	
Рук.груп.	Неччинова	
Инженер	Сеньков	
Инженер	Беляева	

1.423.1-5/88.3-40СБ

Связь ВС39
Сборочный чертеж

Стадия	Масса	Масштаб
Р	1783,3	1:15 1:15
Лист	Листов 1	

Укрниипроектстальконструкция

Инв.№ подл. | Подпись и дата | Взам.инв.№

23577-04 55

Марка связи	Поз.	Наименование	Кол.	Масса ед., кг	Масса всех, кг	Примечание
		Детали				
		Швеллеры ГОСТ 8240-72 09Г2С-6 ГОСТ 535-79				
ВС 40	1	14 Р = 118,90	4	146,1	584,5	
		Швеллеры ГОСТ 8240-72 ВСт3пс6-1 ГОСТ 535-79				
	2	12 Р = 55,00	4	57,2	228,8	
	3	10 Р = 60,70	4	52,1	208,2	
		Лист ГОСТ 19903-74 ВСт3пс6-1 ГОСТ 14637-79				
	4	8 × 260 Р = 8,60	4	14,1	56,2	
	5	8 × 260 Р = 5,60	4	9,1	36,6	
	6	8 × 350 Р = 4,80	4	10,6	42,2	
	7	8 × 180 Р = 3,60	4	4,1	16,3	
	8	8 × 100 Р = 2,20	76	1,4	105,0	
	9	6 × 80 Р = 2,20	76	8,3	63,0	
	10	8 × 140 Р = 2,20	8	1,9	15,5	
		Стандартные изделия				
	11	Болт М16-8g × 50.5.8 ГОСТ 7798-70	24		2,72	
	12	Гайка М16-7Н.5 ГОСТ 5915-70	24		0,81	
	13	Шайба 16.65Г ГОСТ 6402-70	24		0,27	

Инв. № подл. | Подпись и дата | Взам. инв. №

Нач. отд.	Шейнич	
Н. контр.	Шапран	
Гл. констр.	Шапран	
Гл. инж. пр.	Санковский	
Разраб.	Немчинова	
Проверил	Немчинова	
Исполнил	Беляева	

1.423.1 — 5/88.3 — 41

Связь ВС40

Стадия	Лист	Листов
Р		1

Укрниипроектсталь-конструкция

Марка связи	Поз.	Наименование	Кол.	Масса ед., кг	Масса всех, кг	Примечание
		Детали				
		Швеллеры ГОСТ 8240-72 09Г2С-6 ГОСТ 535-79				
ВС 56	1	14 Р = 121,70	4	149,6	598,3	
		Швеллеры ГОСТ 8240-72 ВСт3пс6-1 ГОСТ 535-79				
	2	12 Р = 115,00	2	119,6	239,2	
	3	8 Р = 59,70	4	42,1	168,1	
		Лист ГОСТ 19903-74 ВСт3пс6-1 ГОСТ 14637-79				
	4	8 × 380 Р = 4,20	2	10,0	20,0	
	5	8 × 230 Р = 4,90	4	7,1	28,3	
	6	8 × 320 Р = 4,80	4	12,7	50,6	
	7	8 × 160 Р = 3,20	4	3,2	12,9	
	8	6 × 120 Р = 2,20	76	1,2	94,5	
	9	6 × 100 Р = 2,20	88	1,1	91,2	
		Стандартные изделия				
	10	Болт М16-8g × 50.5.8 ГОСТ 7798-70	20		2,27	
	11	Гайка М16-7Н.5 ГОСТ 5915-70	20		0,68	
	12	Шайба 16.65Г ГОСТ 6402-70	20		0,23	

Инв. № подл. | Подпись и дата | Взам. инв. №

Нач. отд.	Шейнич	
Н. контр.	Шапран	
Гл. констр.	Шапран	
Гл. инж. пр.	Санковский	
Разраб.	Немчинова	
Проверил	Немчинова	
Исполнил	Беляева	

1.423.1 — 5/88.3 — 42

Связь ВС56

Стадия	Лист	Листов
Р		1

Укрниипроектсталь-конструкция

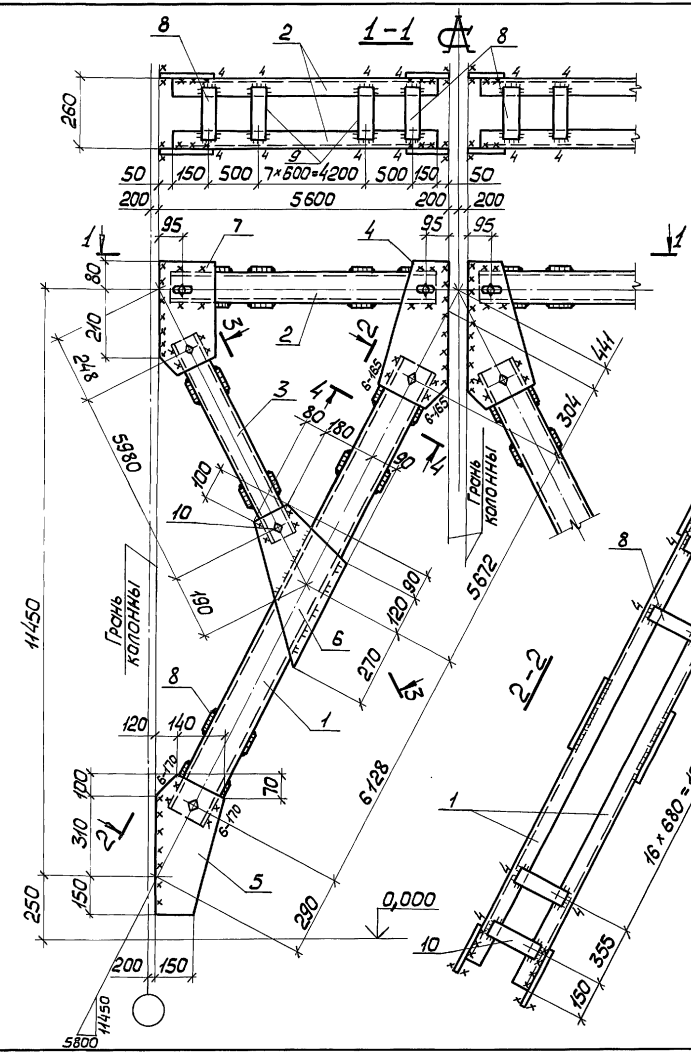

Расчетная схема связи дана на документе 1.423.1-5/88.3-ООТБ 3

Сварные швы — Таблица

Марка	Кол.	Тип и толщ. шва	Длина, м на марку	Длина, м общ.	Тип электрода	Примечание
ВС40	—	◺4	50,9	—	Э42А	Заводской
		◺5	2,8	—	Э42А	Заводской
		◺5	13,3	—	Э42А	Монтажный
		◺6	2,7	—	Э42А	Монтажный

Нач. отд.	Шейнич	
Н. контр.	Шапран	
Гл. констр.	Шапран	
Гл. инж. пр.	Сонковский	
Рук. груп.	Немчинова	
Инженер	Сенькав	
Инженер	Беляева	

1.423.1-5/88.3-41 СБ

Связь ВС40
Сборочный чертеж

Стадия	Масса	Масштаб
Р	1393,6	1:75 1:15
Лист	Листов 1	

Укрниипроектстальконструкция

Инв. № подл. | Подпись и дата | Взам. инв. №

23577-04 57

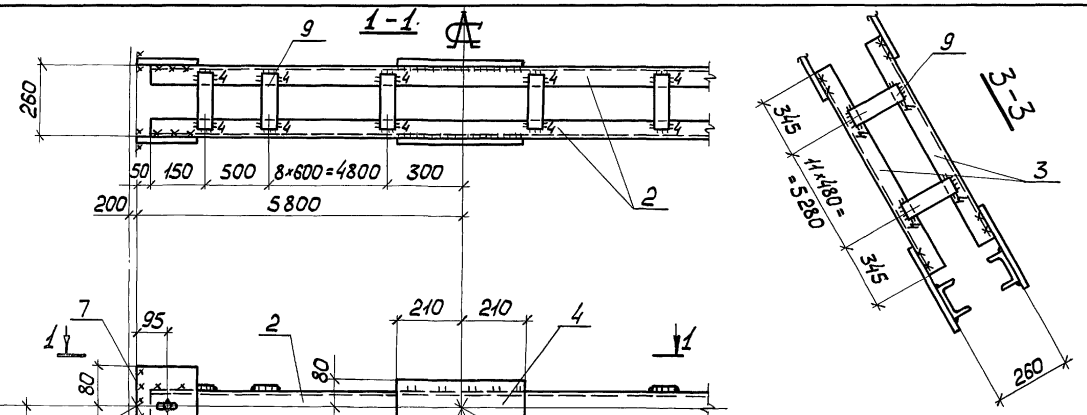

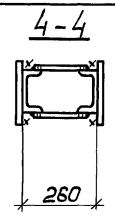

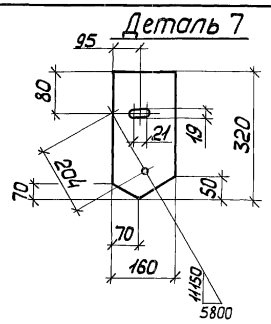

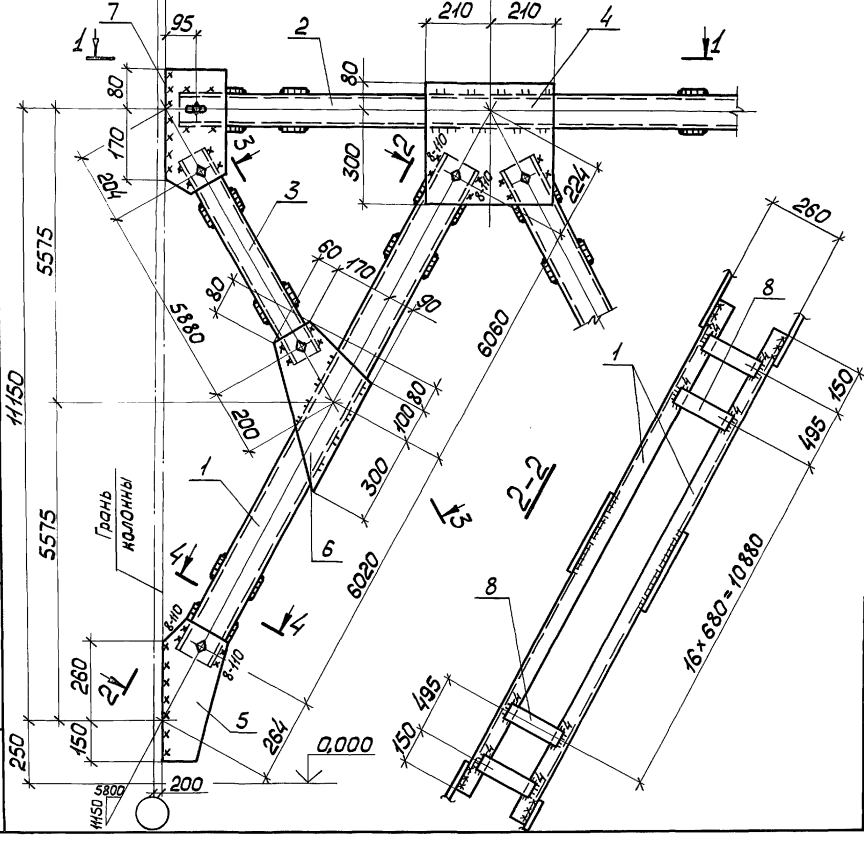

Расчетная схема связи дана на документе 1.423.1-5/88.3-00ТБ3

Деталь 5

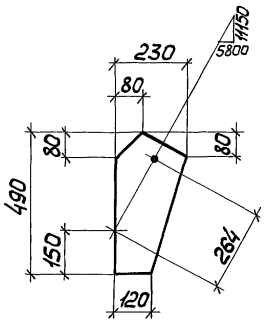

Сварные швы Таблица

Марка	Кол.	Тип и толщ. шва	Длина, м на марку	Длина, м общ.	Тип электрода	Примечание
ВС 56	—	△4	51,6	—	Э42А	Заводской
		△5	8,2	—	Э42А	Заводской
		△5	6,8	—	Э42А	Монтажный
		△8	1,8	—	Э42А	Монтажный

Нач. отд.	Шейнич		
Н. контр.	Шапран		
Гл. констр.	Шапран		
Гл. инж. пр.	Санковский		
Рук. груп.	Немчинова		
Инженер	Сенькова		
Инженер	Беляева		

1.423.1-5/88.3-42 СБ

Связь ВС 56
Сборочный чертеж

Стадия	Масса	Масштаб
Р	1303,6	1:15
Лист	Листов 1	

Укрниипроектсталь-конструкция

Инв. № подл. | Подпись и дата | Взам. инв. №

Марка связи	Поз.	Наименование	Кол.	Масса ед., кг	Масса всех, кг	Примечание
		Детали				
		Швеллеры ГОСТ 8240-72 09Г2С-12 ГОСТ 535-79				
ВС41	1	24 Р=10800	4	258,9	1035,8	
		Швеллеры ГОСТ 8240-72 Ст3пс6-1 ГОСТ 535-79				
	2	16 Р=5500	4	78,1	312,4	
	3	10 Р=5480	4	46,9	187,9	
		Лист ГОСТ 19903-74 Ст3пс6-1 ГОСТ 14637-79				
	4	10×400 Р=710	4	22,3	89,2	
	5	10×400 Р=1040	4	33,5	133,9	
	6	10×450 Р=560	4	19,7	79,1	
	7	10×200 Р=400	4	6,5	26,1	
	8	6×80 Р=220	72	8,3	59,7	
	9	10×120 Р=220	48	2,1	99,5	
	10	10×160 Р=220	8	2,7	22,1	
		Стандартные изделия				
	11	Болт М16-8g×50.5.8 ГОСТ 7798-70	24		2,72	
	12	Гайка М16-7Н.5 ГОСТ 5915-70	24		0,81	
	13	Шайба 16.65Г ГОСТ 6402-70	24		0,37	

Инв. № подл. | Подпись и дата | Взам. инв. №

Нач.отд.	Шрейнич	
Н.контр.	Шапран	
Гл.констр.	Шапран	
Гл.инж.пр.	Санковский	
Разраб.	Немчинова	
Проверил	Немчинова	
Исполнил	Беляева	

1.423.1 – 5/88.3 – 43

Связь ВС41

Стадия	Лист	Листов
Р		1

Укрниипроектстальконструкция

Марка связи	Поз.	Наименование	Кол.	Масса ед., кг	Масса всех, кг	Примечание
		Детали				
		Швеллеры ГОСТ 8240-72 09Г2С-12 ГОСТ 535-79				
ВС42	1	24 Р=11710	4	280,8	1123,2	
		Швеллеры ГОСТ 8240-72 Ст3пс6-1 ГОСТ 535-79				
	2	16 Р=5500	4	78,1	312,4	
	3	10 Р=5970	4	51,2	204,8	
		Лист ГОСТ 19903-74 Ст3пс6-1 ГОСТ 14637-79				
	4	10×400 Р=760	4	23,8	95,5	
	5	10×400 Р=1150	4	38,1	144,4	
	6	10×440 Р=550	4	19,0	76,0	
	7	10×180 Р=430	4	6,1	24,3	
	8	6×80 Р=220	72	8,3	59,7	
	9	10×120 Р=220	52	2,1	107,8	
	10	10×160 Р=220	8	2,8	22,1	
		Стандартные изделия				
	11	Болт М16-8g×50.5.8 ГОСТ 7798-70	24		2,72	
	12	Гайка М16-7Н.5 ГОСТ 5915-70	24		0,81	
	13	Шайба 16.65Г ГОСТ 6402-70	24		0,27	

Инв. № подл. | Подпись и дата | Взам. инв. №

Нач.отд.	Шрейнич	
Н.контр.	Шапран	
Гл.констр.	Шапран	
Гл.инж.пр.	Санковский	
Разраб.	Немчинова	
Проверил	Немчинова	
Исполнил	Беляева	

1.423.1–5/88.3–44

Связь ВС42

Стадия	Лист	Листов
Р		1

Укрниипроектстальконструкция

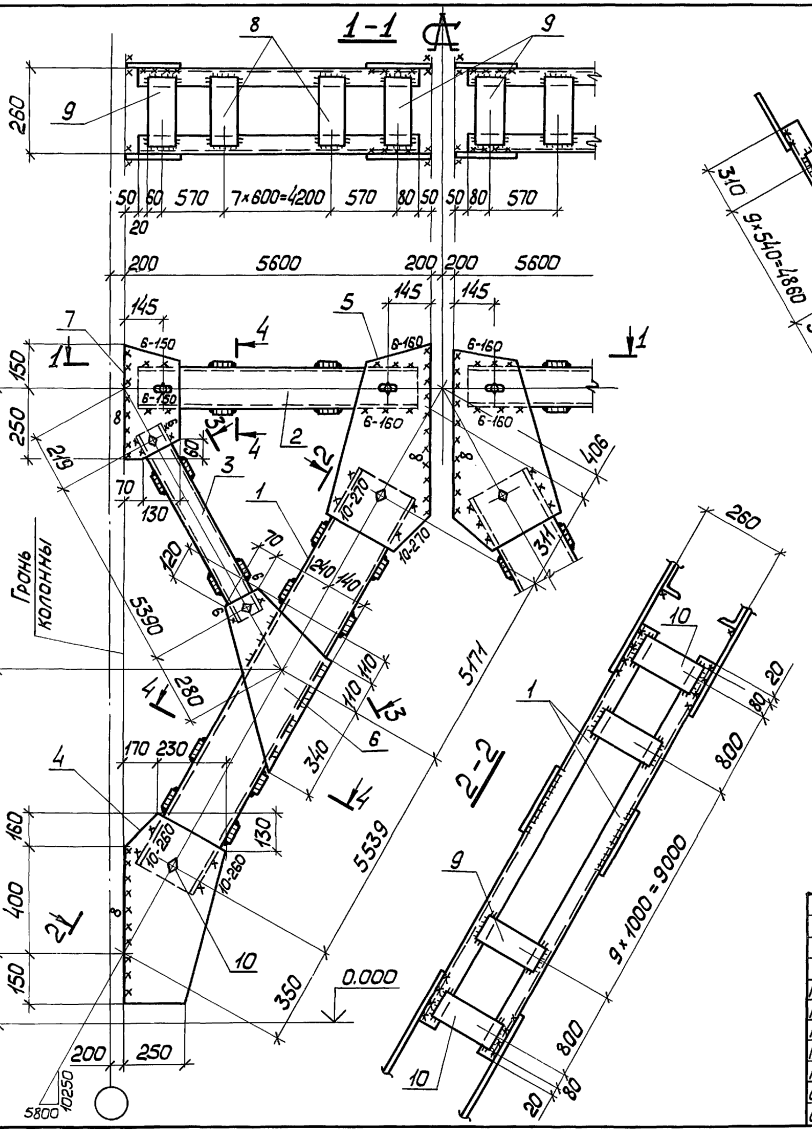

Сварные швы

Таблица

Марка	Кол., шт.	Тип и толщ. шва	Длина, м на марку	Длина, м всех	Тип электрода	Примечание
ВС41	—	◺5	51,7	—	Э42А	Заводской
		◺6	2,3	—	Э42А	Монтажный
		◺8	15,0	—	Э42А	Монтажный
		◺10	4,3	—	Э42А	Монтажный

Нач.отд.	Шейнич		
Н.контр.	Шапран		
Гл.констр.	Шапран		
Гл.инж.пр.	Санковский		
Рук.еруп.	Немчинова		
Инженер	Сеньков		
Инженер	Соколенко		

1.423.1-5/88.3-43 СБ

Связь ВС41

Сборочный чертеж

Стадия	Масса	Масштаб
Р	2174,3	1:75 1:15
Лист	Листов 1	

Укрнилпроектсталь-конструкция

Инв.№ подл. | Подпись и дата | Взам.инв.№

23577-04 60

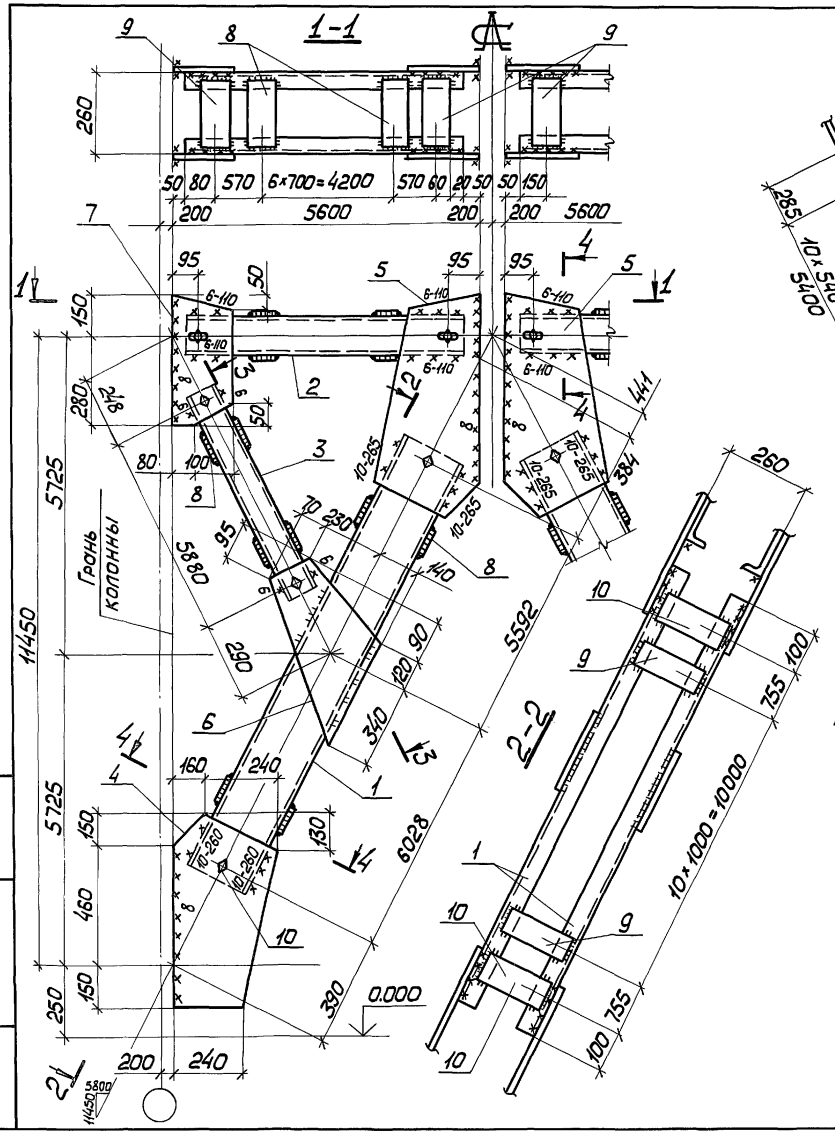

Марка	Кол.	Тип и толщ. шва	Длина, м: на марку	Длина, м: всех	Тип электрода	Примечание
ВС42	—	◺5	56,9	—	Э42А	Заводской
		◺6	3,0	—	Э42А	Монтажный
		◺8	17,8	—	Э42А	Монтажный
		◺10	4,2	—	Э42А	Монтажный

Нач.отд.	Шейнич		
Н.контр.	Шапран		
Гл.констр.	Шапран		
Гл.инж.пр.	Санковский		
Рук.груп.	Немчинова		
Инженер	Сеньков		
Инженер	Соколенко		

1.423.1-5/88.3-44 СБ

Связь ВС42
Сборочный чертеж

Стадия	Масса	Масштаб
Р	2215,9	1:75 1:15
Лист	Листов 1	

Укрниипроектсталь-конструкция

Инв.№ подл. | Подпись и дата | Взам.инв.№

Марка связи	Поз.	Наименование	Кол.	Масса ед, кг	Масса всех, кг	Примеч.
ВС43		**Детали**				
		Швеллеры ГОСТ 8240-72 09Г2С-12 ГОСТ 535-79				
	1	22 ℓ=12710	4	266,7	1066,8	
		Швеллер ГОСТ 8240-72 09Г2С-6 ГОСТ 535-79				
	2	16 ℓ=5500	4	78,1	312,4	
		Швеллер ГОСТ 8240-72 Ст3пс6-1 ГОСТ 535-79				
	3	10 ℓ=6480	4	55,6	222,3	
		Лист ГОСТ 19903-74 Ст3пс6-1 ГОСТ 14637-79				
	4	10×380 ℓ=780	4	23,3	93,1	
	5	10×380 ℓ=1220	4	36,4	145,6	
	6	10×430 ℓ=670	4	22,6	90,5	
	7	10×180 ℓ=460	4	6,5	26,0	
	8	10×160 ℓ=220	68	2,8	187,9	
	9	10×120 ℓ=220	28	2,1	58,0	
	10	6×80 ℓ=220	44	0,8	36,5	
		Стандартные изделия				
	11	Болт М16-8g×50.58 ГОСТ 7798-70	24		2,71	
	12	Гайка М16-7Н.5 ГОСТ 5915-70	24		0,79	
	13	Шайба 16.65Г ГОСТ 6402-70	24		0,26	

Инв.№ подл. | Подпись и дата | Взам.инв.№

Нач.отд.	Шейнич	
Н.контр.	Шапран	
Гл.констр.	Шапран	
Гл.инж.пр.	Санковский	
Разраб.	Немчинова	
Проверил	Немчинова	
Исполнил	Лукиша	

1.423.1-5/88.3-45

Связь ВС43

Стадия	Лист	Листов
Р		1

Укрниипроектсталь конструкция

Марка связи	Поз.	Наименование	Кол.	Масса ед, кг	Масса всех, кг	Примеч.
ВС44		**Детали**				
		Швеллеры ГОСТ 8240-72 09Г2С-12 ГОСТ 535-79				
	1	22 ℓ=13720	4	287,9	1151,6	
		Швеллеры ГОСТ 8240-72 09Г2С-6 ГОСТ 535-79				
	2	14 ℓ=5500	4	67,7	270,6	
		Швеллер ГОСТ 8240-72 Ст3пс6-1 ГОСТ 535-79				
	3	10 ℓ=7000	4	60,1	240,2	
		Лист ГОСТ 19903-74 Ст3пс6-1 ГОСТ 14637-79				
	4	10×350 ℓ=780	4	21,4	85,7	
	5	10×350 ℓ=1250	4	34,4	137,4	
	6	10×430 ℓ=760	4	25,7	102,6	
	7	10×180 ℓ=480	4	6,8	27,1	
	8	10×160 ℓ=300	72	3,8	271,2	
	9	10×120 ℓ=300	32	2,8	90,4	
	10	8×80 ℓ=300	52	1,5	78,4	
		Стандартные изделия				
	11	Болт М16-8g×50.5.8 ГОСТ 7798-70	24		2,71	
	12	Гайка М16-7Н.5 ГОСТ 5915-70	24		0,79	
	13	Шайба 16.65Г ГОСТ 6402-70	24		0,26	

Инв.№ подл. | Подпись и дата | Взам.инв.№

Нач.отд.	Шейнич	
Н.контр.	Шапран	
Гл.констр.	Шапран	
Гл.инж.пр.	Санковский	
Разраб.	Немчинова	
Проверил	Немчинова	
Исполнил	Лукиша	

1.423.1-5/88.3-46

Связь ВС44

Стадия	Лист	Листов
Р		1

Укрниипроектсталь конструкция

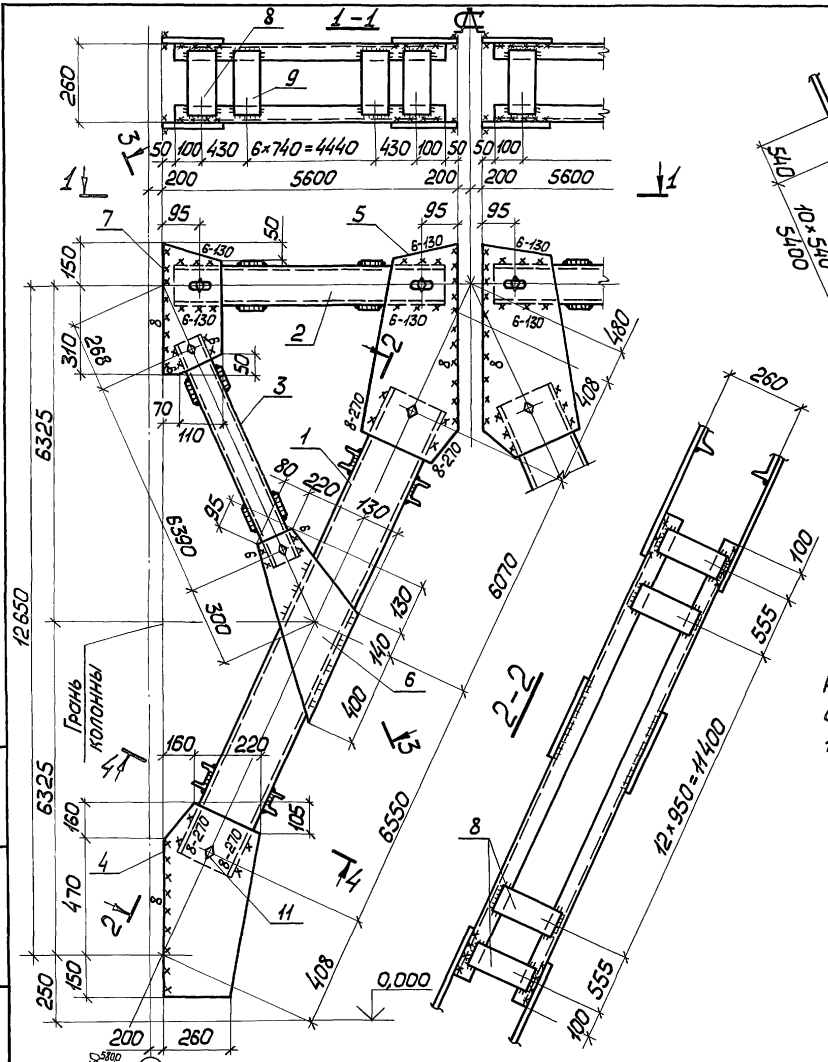

Расчетная схема связи дана на документе 1.423.1-5/88.3-00ТБ3

Сварные швы

Таблица

Марка	Кол	Тип и толщ. шва	Длина, м на марку	Длина, м всех	Тип электрода	Примечание
ВС43	—	◺5	65,6	—	Э42А	Заводской
		◺6	4,2	—	Э42А	Монтажный
		◺8	21,3	—	Э42А	Монтажный

Нач.отд.	Шейнич		
Н.контр.	Шапран		
Гл.констр.	Шапран		
Гл.инж.пр.	Санковский		
Рук.груп.	Немчинова		
Инженер	Сеньков		
Инженер	Беляева		

1.423.1-5/88.3-45 СБ

Связь ВС43
Сборочный чертеж

Стадия	Масса	Масштаб
Р	2257,4	1:75 1:15
Лист	Листов 1	

Укрниипроектсталь конструкция

Инв.№ подл. | Подпись и дата | Взам.инв.№

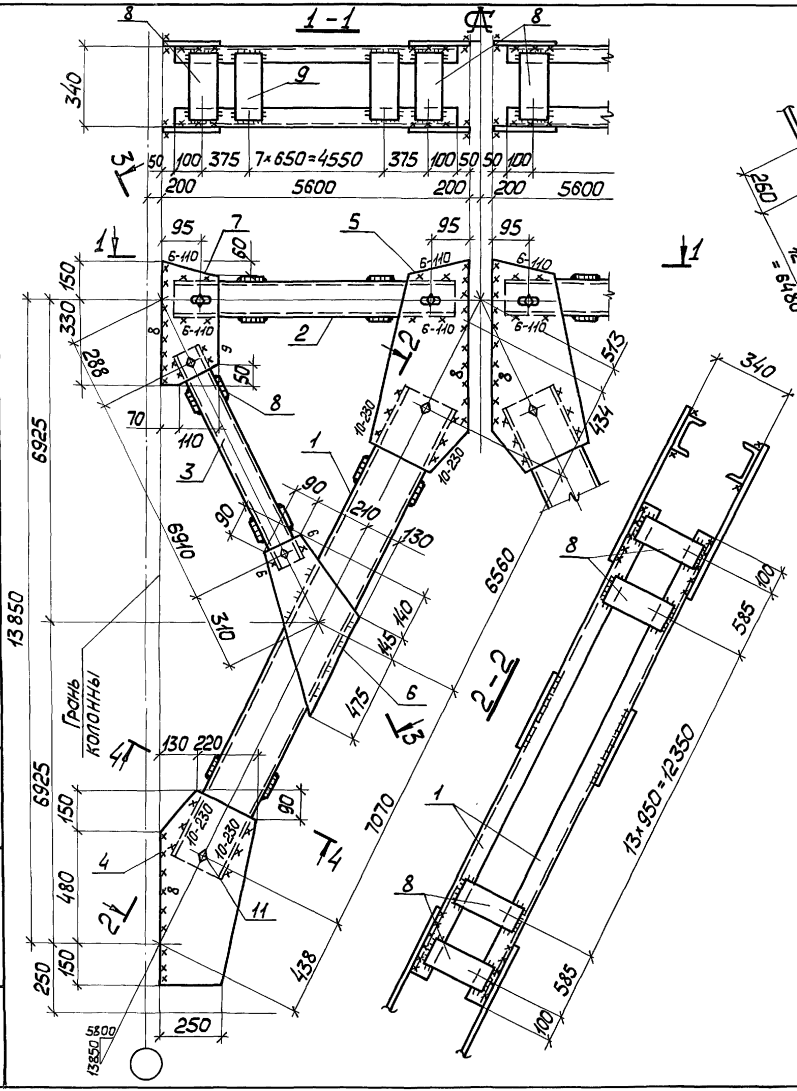

Сварные швы

Таблица

Марка	Кол.	Тип и толщ. шва	Длина, м на марку	Длина, м общ.	Тип электрода	Примечание
ВС44	—	◺5	66,1	—	Э42А	Заводской
		◺6	3,6	—	Э42А	Монтажный
		◺8	17,2	—	Э42А	Монтажный
		◺10	3,7	—	Э42А	Монтажный

Нач. отд.	Шейнич	
Н. контр.	Шапран	
Гл. констр.	Шапран	
Гл. инж. пр.	Санковский	
Рук. груп.	Немчинова	
Инженер	Сеньков	
Инженер	Беляева	

1.423.1-5/88.3-46 СБ

Связь ВС44
Сборочный чертеж

Стадия	Масса	Масштаб
Р	2447,7	1:75 1:15
Лист		Листов 1

Укрнипроектсталь-конструкция

Инв. № подл. | Подпись и дата | Взам. инв. №

Марка связи	Поз.	Наименование	Кол.	Масса ед., кг	Масса всех, кг	Примечание
		Детали				
		Швеллеры ГОСТ 8240-72 09Г2С-6 ГОСТ 535-79				
	1	20 ℓ = 10800	4	198,7	794,8	
		Швеллеры ГОСТ 8240-72 Ст3пс 6-1 ГОСТ 535-79				
	2	16 ℓ = 5500	4	78,1	312,4	
	3	10 ℓ = 5490	4	47,2	189,0	
		Лист ГОСТ 19903-74 Ст3пс 6-1 ГОСТ 14637-79				
	4	10 × 370 ℓ = 680	4	19,8	79,2	
	5	10 × 370 ℓ = 1040	4	30,2	120,8	
	6	10 × 410 ℓ = 540	4	16,1	64,4	
ВС45	7	10 × 200 ℓ = 420	4	6,6	26,4	
	8	6 × 80 ℓ = 220	40	0,8	32,0	
	9	10 × 100 ℓ = 220	78	1,7	132,6	
	10	10 × 160 ℓ = 220	16	2,8	44,8	
		Стандартные изделия				
	11	Болт М16 - 8g × 50. 5. В	24		2,72	
		ГОСТ 7798-70				
	12	Гайка М16 - 7Н.5	24		0,81	
		ГОСТ 5915-70				
	13	Шайба 16.65.Г	24		0,27	
		ГОСТ 6402-70				

Инв. № подл. | Подпись и дата | Взам. инв. №

Нач. отд.	Шейнич	
Н. контр.	Шапран	
Гл. констр.	Шапран	
Гл. инж. пр.	Санковский	
Разраб.	Немчинова	
Проверил	Немчинова	
Исполнил	Беляева	

1.423.1—5/88.3—47

Связь ВС45

Стадия	Лист	Листов
Р		1

Укрниипроектстальконструкция

Марка связи	Поз.	Наименование	Кол.	Масса ед., кг	Масса всех, кг	Примечание
		Детали				
		Швеллеры ГОСТ 8240-72 09Г2С-6 ГОСТ 535-79				
	1	20 ℓ = 11790	4	216,7	867,0	
		Швеллеры ГОСТ 8240-72 Ст3пс 6-1 ГОСТ 535-79				
	2	16 ℓ = 5500	4	78,1	312,4	
	3	10 ℓ = 5970	4	51,2	204,8	
		Лист ГОСТ 19903-74 Ст3пс 6-1 ГОСТ 14637-79				
	4	10 × 380 ℓ = 710	4	21,2	84,7	
	5	10 × 370 ℓ = 1100	4	31,9	127,6	
ВС46	6	10 × 420 ℓ = 540	4	17,8	71,2	
	7	10 × 180 ℓ = 430	4	6,1	24,3	
	8	6 × 80 ℓ = 220	44	0,8	35,5	
	9	10 × 100 ℓ = 220	80	1,7	138,2	
	10	10 × 160 ℓ = 220	16	2,7	44,2	
		Стандартные изделия				
	11	Болт М16 - 8g × 50. 5.8	24		2,72	
		ГОСТ 7798-70				
	12	Гайка М16 - 8g × 50. 5.8	24		0,81	
		ГОСТ 5915-70				
	13	Шайба 16.65Г	24		0,27	
		ГОСТ 6402-70				

Инв. № подл. | Подпись и дата | Взам. инв. №

Нач. отд.	Шейнич	
Н. контр.	Шапран	
Гл. констр.	Шапран	
Гл. инж. пр.	Санковский	
Разраб.	Немчинова	
Проверил	Немчинова	
Исполнил	Беляева	

1.423.1—5/88.3—48

Связь ВС46

Стадия	Лист	Листов
Р		1

Укрниипроектстальконструкция

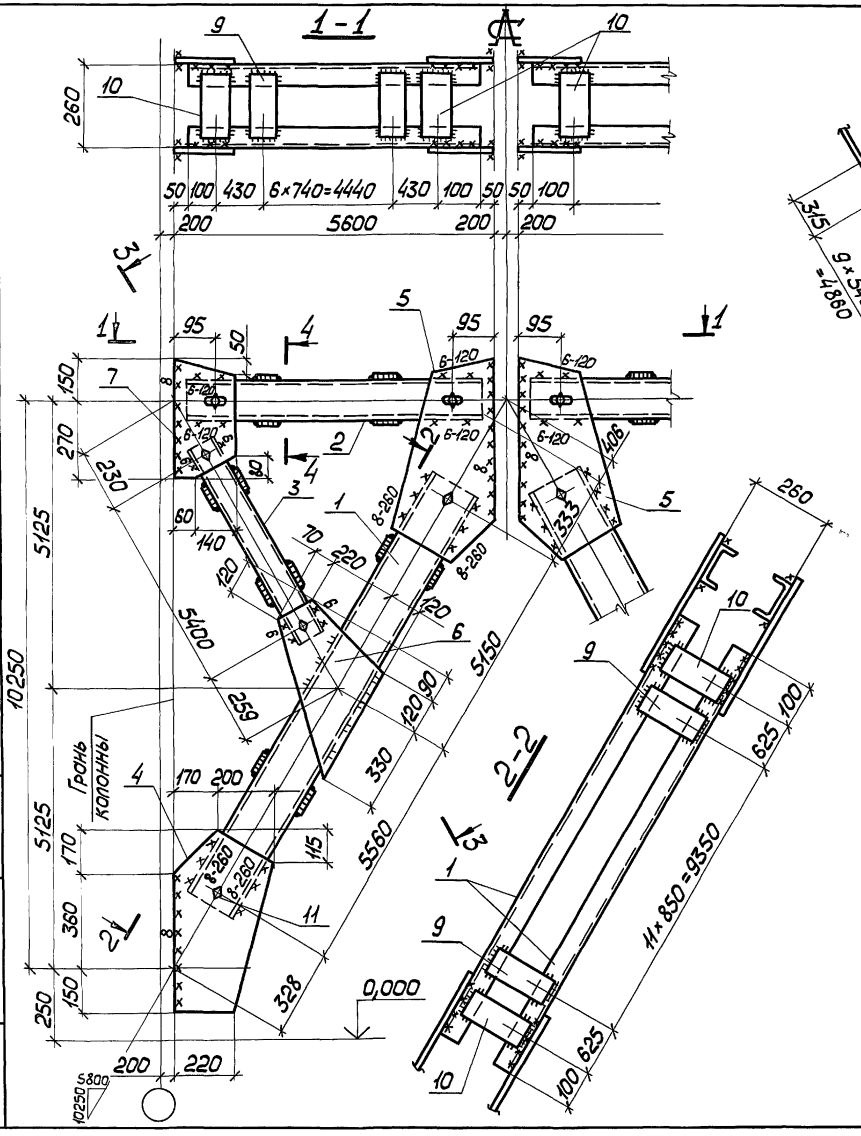

Сварные швы — Таблица

Марка	Кол.	Тип и толщ. шва	Длина, м: на марку	Длина, м: всех	Тип электрода	Примечание
ВС45	—	◺5	34,6	—	Э42А	Заводской
		◺6	3,2	—	Э42А	Монтажный
		◺8	18,5	—	Э42А	Монтажный

Нач.отд.	Шейнич	
Н.контр.	Шапран	
Гл.констр.	Шапран	
Гл.инж.пр.	Сонковский	
Рук.еруп.	Немчинова	
Инженер	Беляева	
Инженер	Сокопенко	

1.423.1-5/88.3-47СБ

Связь ВС45
Сборочный чертеж

Стадия	Масса	Масштаб
Р	1814,4	1:75 1:15
Лист	Листов 1	

Укрниипроектсталь-конструкция

Инв.№ подл. | Подпись и дата | Взам.инв.№

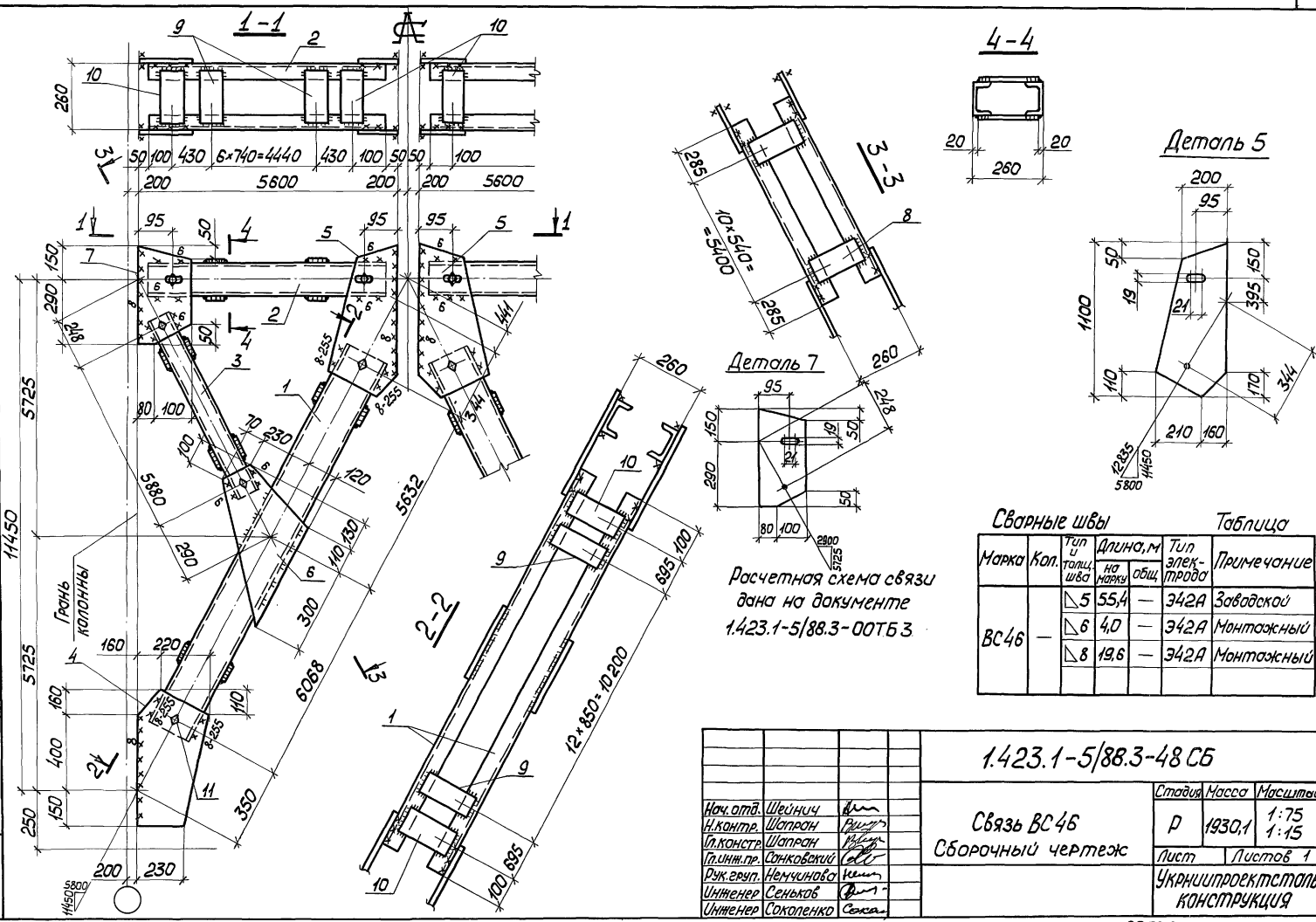

Сварные швы

Таблица

Марка	Кол.	Тип и толщ. шва	Длина, м на марку	Длина, м общ.	Тип электрода	Примечание
ВС46	—	◺5	55,4	—	Э42А	Заводской
		◺6	4,0	—	Э42А	Монтажный
		◺8	19,6	—	Э42А	Монтажный

Нач.отд.	Шейнич	
Н.контр.	Шапран	
Гл.констр.	Шапран	
Гл.инж.пр.	Сонковский	
Рук.груп.	Немчинова	
Инженер	Сеньков	
Инженер	Соколенко	

1.423.1-5/88.3-48 СБ

Связь ВС46
Сборочный чертеж

Стадия	Масса	Масштаб
Р	1930,1	1:75 1:15
Лист	Листов 1	

Укрниипроектсталь-конструкция

Инв.№ подл. | Подпись и дата | Взам.инв.№

Марка связи	Поз	Наименование	Кол	Масса ед., кг	Масса всех, кг	Примечание
		Детали				
		Швеллеры ГОСТ 8240-72 09Г2С-6 ГОСТ 535-79				
	1	20 P = 12780	4	234,9	939,9	
		Швеллеры ГОСТ 8240-72 ВСт3пс6-1 ГОСТ 535-79				
	2	14 P = 5500	4	67,6	270,6	
	3	10 P = 6490	4	55,6	222,7	
		Лист ГОСТ 19903-74 ВСт3пс6-1 ГОСТ 14637-79				
	4	10 × 350 P = 740	4	20,3	81,3	
	5	10 × 350 P = 1170	4	32,1	128,6	
	6	10 × 410 P = 630	4	20,2	81,1	
ВС 47	7	10 × 180 P = 460	4	6,5	26,0	
	8	10 × 160 P = 220	72	2,7	199,0	
	9	10 × 100 P = 220	32	1,7	55,3	
	10	6 × 80 P = 220	48	0,8	39,8	
		Стандартные изделия				
	11	Болт М16-8g × 50.5.8	24		2,72	
		ГОСТ 7798-70				
	12	Гайка М16-7Н.5	24		0,81	
		ГОСТ 5915-70				
	13	Шайба 16.65Г	24		0,27	
		ГОСТ 6402-70				

Инв. № подл. | Подпись и дата | Взам. инв. №

Нач. отд.	Шейнич	
Н. контр.	Шапран	
Гл. констр.	Шапран	
Гл. инж. пр.	Санковский	
Разраб.	Немчинова	
Проверил	Немчинова	
Исполнил	Беляева	

1.423.1—5/88.3—49

Связь ВС 47

Стадия	Лист	Листов
Р		1

Укрниипроектстальконструкция

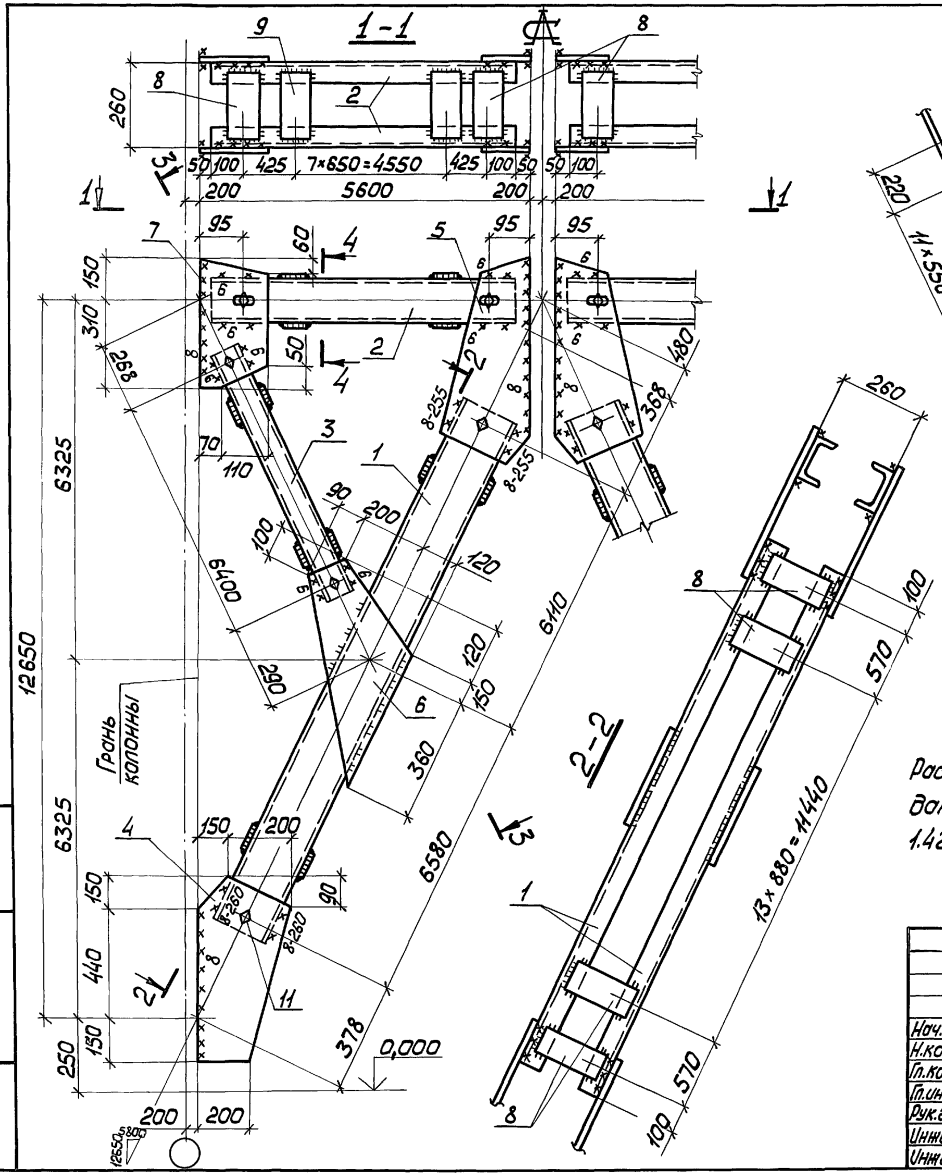

Сварные швы Таблица

Марка	Кол.	Тип и толщ. шва	Длина, м на марку	Длина, м всех	Тип электрода	Примечание
ВС47	—	◺5	65,8	—	Э42А	Заводской
		◺6	4,1	—	Э42А	Монтажный
		◺8	20,5	—	Э42А	Монтажный

Нач.отд.	Шейнич	
Н.контр.	Шапран	
Гл.констр.	Шапран	
Гл.инж.пр.	Сонковский	
Рук.груп.	Немчинова	
Инженер	Сеньков	
Инженер	Соколенко	

1.423.1-5/88.3-49 СБ

Связь ВС47
Сборочный чертеж

Стадия	Масса	Масштаб
Р	2064,7	1:75 1:15
Лист	Листов 1	

Укрниипроектстальконструкция

Инв.№ подл. | Подпись и дата | Взам.инв.№

Марка связи	Поз.	Наименование	Кол.	Масса ед., кг	Масса всех, кг	Примечание
		Детали				
		Швеллеры ГОСТ 8240-72 Ст3гс-6 ГОСТ 535-79				
	1	16 ℓ=11080	4	157,3	629,3	
		Швеллеры ГОСТ 8240-72 Ст3 пс 6-1 ГОСТ 535-79				
	2	12 ℓ=11500	2	119,6	239,2	
	3	8 ℓ=5430	4	38,3	153,4	
		Лист ГОСТ 19903-74 Ст3 пс 6-1 ГОСТ 14637-79				
	4	8×420 ℓ=500	2	13,2	26,4	
	5	8×280 ℓ=540	4	9,5	38,0	
	6	8×350 ℓ=430	4	9,5	37,8	
ВС49	7	8×180 ℓ=370	4	4,1	16,7	
	8	6×120 ℓ=220	116	1,2	139,0	
	9	6×100 ℓ=220	44	1,1	45,6	
		Стандартные изделия				
	10	Болт М16-8g×50.5.8 ГОСТ 7798-70	20		2,27	
	11	Гайка М16-7Н.5 ГОСТ 5915-70	20		0,67	
	12	Шайба 16.65Г ГОСТ 6402-70	20		0,23	

Инв. № подл. | Подпись и дата | Взам. инв. №

Нач. отд.	Шейнич	
Н. контр.	Шапран	
Гл. констр.	Шапран	
Гл. инж. пр.	Санковский	
Разраб.	Немчинова	
Проверил	Немчинова	
Исполнил	Беляева	

1.423.1—5/88.3—51

Связь ВС49

Стадия	Лист	Листов
Р		1

Укрниипроектстальконструкция

Марка связи	Поз.	Наименование	Кол.	Масса ед., кг	Масса всех, кг	Примечание
		Детали				
		Швеллеры ГОСТ 8240-72 Ст3гс-6 ГОСТ 535-79				
	1	14 ℓ=10500	4	129,1	516,6	
		Швеллеры ГОСТ 8240-72 Ст3 пс 6-1 ГОСТ 535-79				
	2	12 ℓ=11500	2	119,6	239,2	
	3	8 ℓ=5030	4	35,4	141,8	
		Лист ГОСТ 19903-74 Ст3 пс 6-1 ГОСТ 14637-79				
	4	8×430 ℓ=540	2	14,6	29,2	
	5	8×260 ℓ=500	4	8,1	32,6	
	6	8×320 ℓ=400	4	8,1	32,2	
ВС48	7	8×240 ℓ=340	4	5,1	20,5	
	8	6×120 ℓ=220	112	1,2	136,8	
	9	6×100 ℓ=220	40	1,1	41,4	
		Стандартные изделия				
	10	Болт М16-8g×50.5.8 ГОСТ 7798-70	20		2,27	
	11	Гайка М16-7Н.5 ГОСТ 5915-70	20		0,67	
	12	Шайба 16.65Г ГОСТ 6402-70	20		0,23	

Инв. № подл. | Подпись и дата | Взам. инв. №

Нач. отд.	Шейнич	
Н. контр.	Шапран	
Гл. констр.	Шапран	
Гл. инж. пр.	Санковский	
Разраб.	Немчинова	
Проверил	Немчинова	
Исполнил	Беляева	

1.423.1—5/88.3—50

Связь ВС48

Стадия	Лист	Листов
Р		1

Укрниипроектстальконструкция

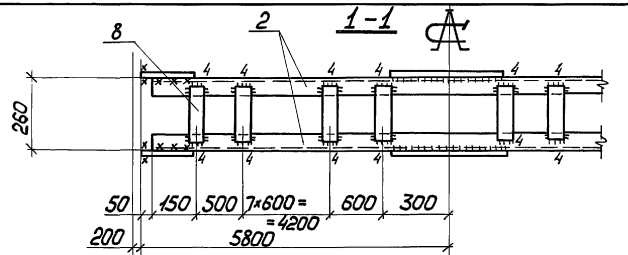

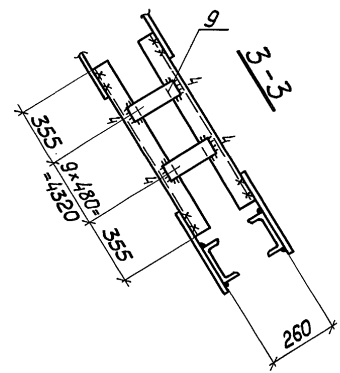

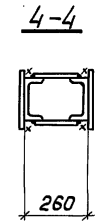

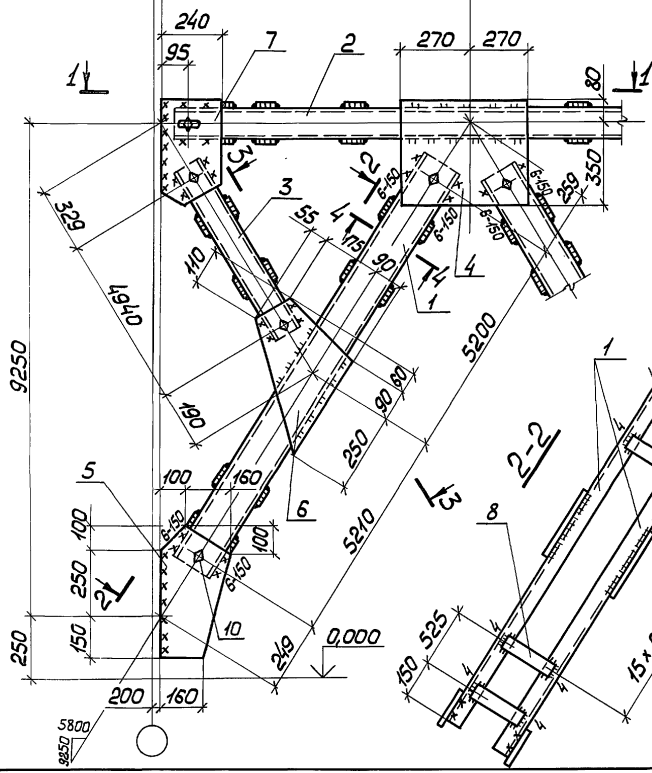

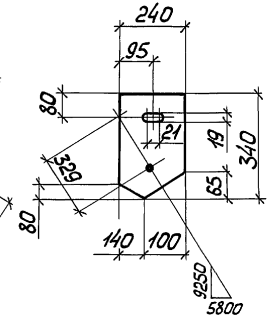

Расчетная схема связи дана на документе 1.423.1-5/88.3-00ТБ5

Сварные швы — Таблица

Марка	Кол.	Тип и толщ. шва	Длина, м: на марку	Длина, м: общ.	Тип электрода	Примечание
ВС48	—	◺4	52,1	—	Э42	Заводской
		◺5	5,0	—	Э42	Заводской
		◺5	8,4	—	Э42	Монтажный
		◺6	2,4	—	Э42	Монтажный

Нач.отд.	Шейнич	
Н.контр.	Шапран	
Гл.констр.	Шапран	
Гл.инж.пр.	Санковский	
Рук.гр.уп.	Немчинова	
Рук.гр.уп.	Немчинова	
Инженер	Беляева	

1.423.1-5/88.3-50 СБ

Связь ВС48
Сборочный чертеж

Стадия	Масса	Масштаб
Р	1202,2	1:15
Лист	Листов 1	

Укрниипроектстальконструкция

23577-04 71

Инв.№ подл. | Подпись и дата | Взам.инв.№

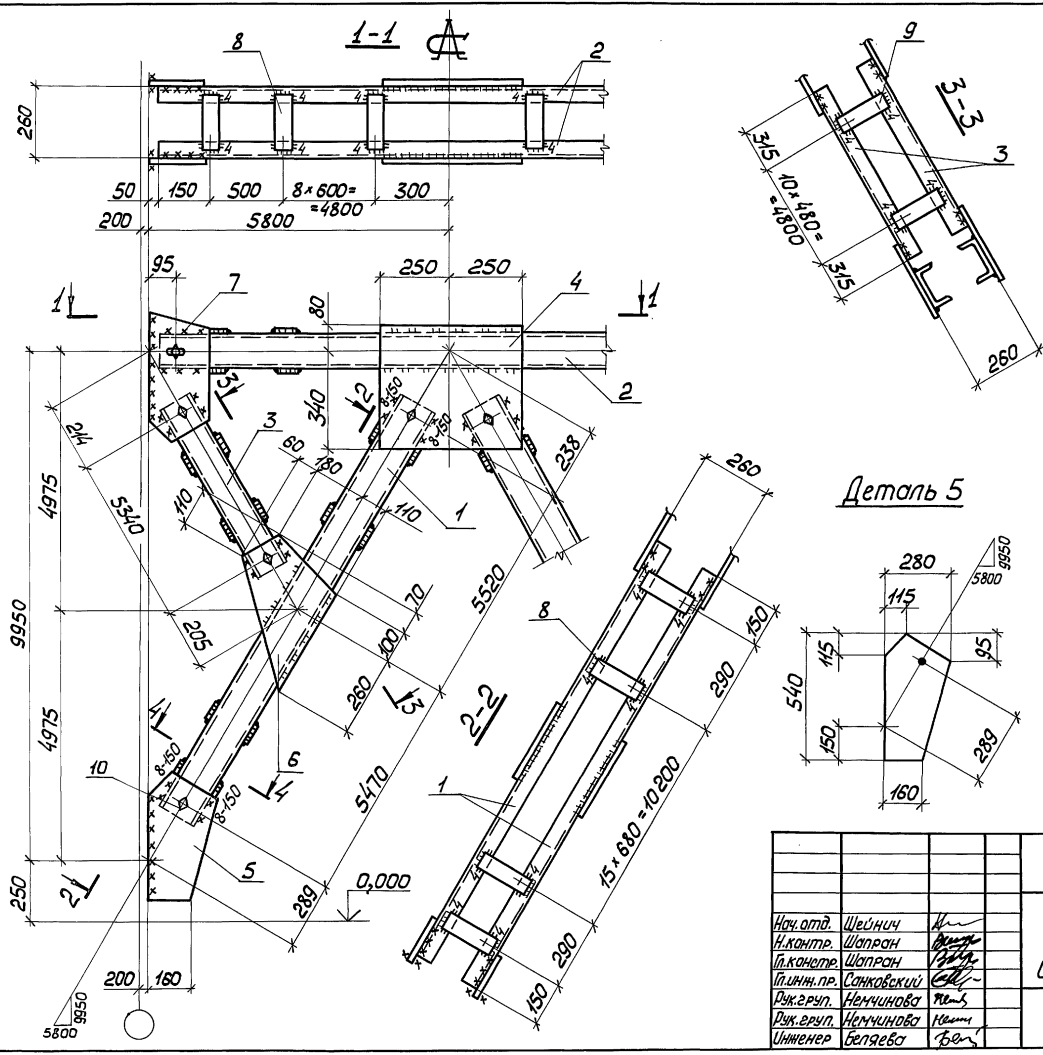

Расчетная схема связи дана на документе 1.423.1-5/88.3-00Т.Б5

Сварные швы

Таблица

Марка	Кол.	Тип и толщ. шва	Длина, м: на марку	Длина, м: общ.	Тип электрода	Примечание
ВС49	—	◺4	53,2	—	Э42	Заводской
		◺5	5,2	—	Э42	Заводской
		◺5	8,7	—	Э42	Монтажный
		◺8	2,4	—	Э42	Монтажный

Нач.отд.	Шейнич		
Н.контр.	Шапран		
Гл.констр.	Шапран		
Гл.инж.пр.	Санковский		
Рук.груп.	Немчинова		
Рук.груп.	Немчинова		
Инженер	Беляева		

1.423.1-5/88.3-51 СБ

Связь ВС49
Сборочный чертеж

Стадия	Масса	Масштаб
Р	1336,4	1:15
Лист	Листов 1	

Укрниипроектстальконструкция

Инв.№ подл. | Подпись и дата | Взам.инв.№

23577-04 72

Марка связи	Поз.	Наименование	Кол.	Масса ед, кг	Масса всех, кг	Примеч.
		Детали				
		Швеллер ГОСТ 8240-72 09Г2С-6 ГОСТ 535-79				
	1	16 ℓ=11470	4	162,9	651,9	
		Швеллеры ГОСТ 8240-72 Вст3пс 6-1 ГОСТ 535-79				
	2	12 ℓ=11500	2	119,6	239,2	
	3	8 ℓ=5630	4	39,7	158,8	
		Лист ГОСТ 19903-74 Вст3пс 6-1 ГОСТ 14637-79				
	4	8 × 460 ℓ=520	2	15,0	30,0	
	5	8 × 280 ℓ=550	4	9,7	38,7	
	6	8 × 320 ℓ=450	4	9,1	36,2	
	7	8 × 170 ℓ=380	4	4,1	16,2	
ВС50	8	6 × 120 ℓ=220	68	1,2	84,6	
	9	6 × 100 ℓ=220	84	1,04	87,0	
		Стандартные изделия				
	10	Болт М16-8g × 50.5.8 ГОСТ 7798-70	20		2,26	
	11	Гайка М16-7Н.5 ГОСТ 5915-70	20		0,66	
	12	Шайба 16.65Г ГОСТ 6402-70	20		0,22	

Инв.№ подл. | Подпись и дата | Взам. инв.№

Нач.отд	Шейнич		1.423.1-5/88.3-52
Н.контр	Шапран		
Гл.констр	Шапран		
Гл.инжен	Сапковский		Связь ВС50
Разраб.	Немчинова		Стадия: Р; Лист: ; Листов: 1
Проверил	Немчинова		Укрниипроектсталь конструкция
Исполнил	Лукиша		

Марка связи	Поз.	Наименование	Кол.	Масса ед, кг	Масса всех, кг	Примеч.
		Детали				
		Швеллер ГОСТ 8240-72 09Г2С-6 ГОСТ 535-79				
	1	16 ℓ=12070	4	171,4	685,6	
		Швеллеры ГОСТ 8240-72 Вст3пс 6-1 ГОСТ 535-79				
	2	12 ℓ=11500	2	119,6	239,2	
	3	8 ℓ=5930	4	41,8	167,2	
		Лист ГОСТ 19903-74 Вст3пс 6-1 ГОСТ 14637-79				
	4	8 × 470 ℓ=540	2	16,0	31,9	
	5	8 × 280 ℓ=560	4	9,9	39,4	
	6	8 × 340 ℓ=460	4	9,8	39,3	
	7	8 × 180 ℓ=400	4	4,5	18,1	
	8	6 × 120 ℓ=300	68	1,7	115,3	
ВС51	9	6 × 100 ℓ=300	88	1,4	118,7	
		Стандартные изделия				
	10	Болт М16-8g × 50.58 ГОСТ 7798-70	20		2,26	
	11	Гайка М16-7Н.5 ГОСТ 5915-70	20		0,66	
	12	Шайба 16.65Г ГОСТ 6402-70	20		0,22	

Инв.№ подл. | Подпись и дата | Взам. инв.№

Нач.отд	Шейнич		1.423.1-5/88.3-53
Н.контр	Шапран		
Гл.констр	Шапран		
Гл.инжен	Сапковский		Связь ВС51
Разраб.	Немчинова		Стадия: Р; Лист: ; Листов: 1
Проверил	Немчинова		Укрниипроектсталь конструкция
Исполнил	Лукиша		

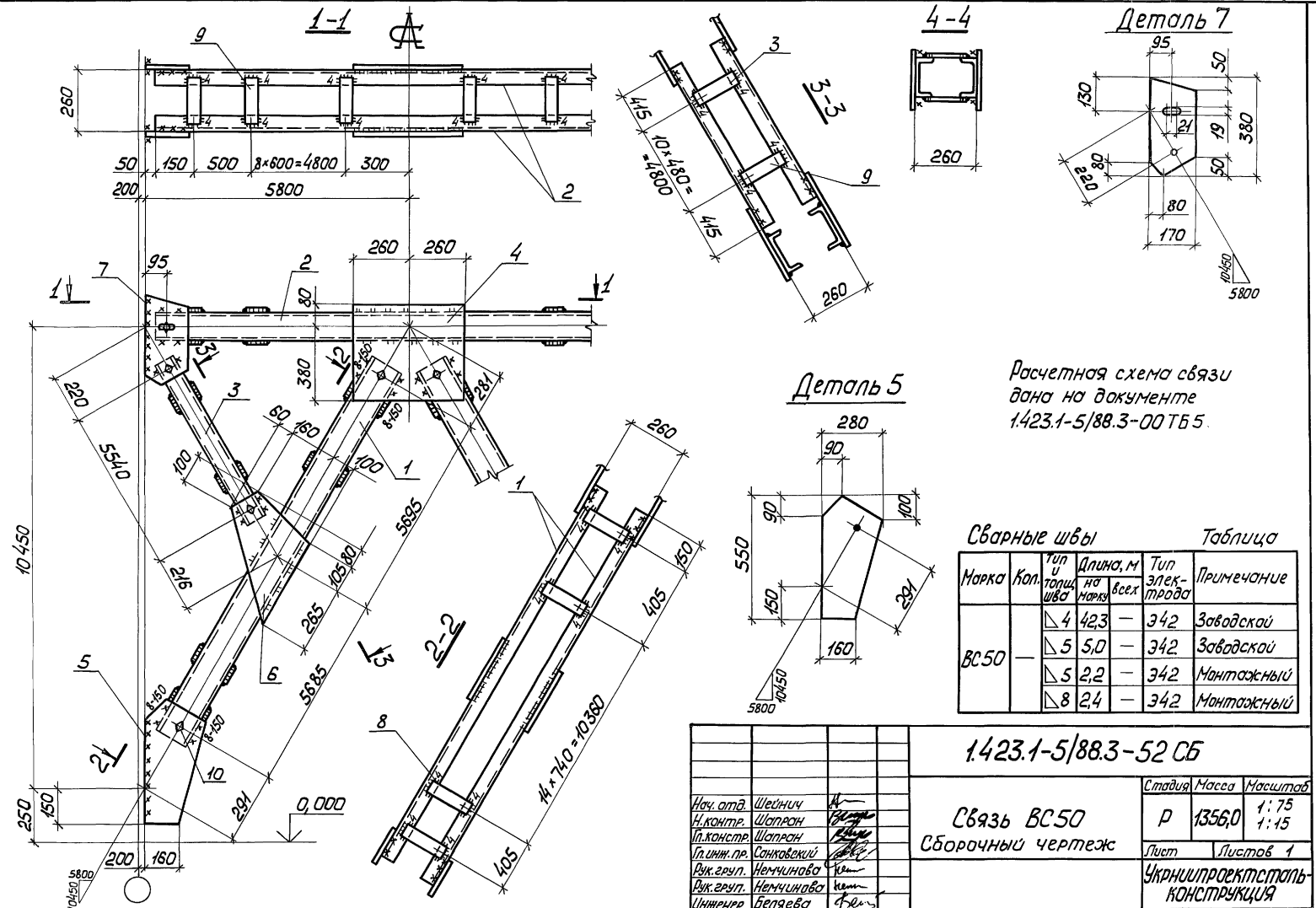

Расчетная схема связи дана на документе 1.423.1-5/88.3-00 ТБ 5.

Сварные швы

Таблица

Марка	Кол.	Тип и толщ. шва	Длина, м на марку	Длина, м всех	Тип электрода	Примечание
ВС50	—	◺ 4	42,3	—	Э42	Заводской
		◺ 5	5,0	—	Э42	Заводской
		◺ 5	2,2	—	Э42	Монтажный
		◺ 8	2,4	—	Э42	Монтажный

Нач. отд.	Шейнич	
Н. контр.	Шапран	
Гл. констр.	Шапран	
Гл. инж. пр.	Сонковский	
Рук. груп.	Немчинова	
Рук. груп.	Немчинова	
Инженер	Беляева	

1.423.1-5/88.3-52 СБ

Связь ВС50
Сборочный чертеж

Стадия	Масса	Масштаб
Р	1356,0	1:75 1:15
Лист	Листов 1	

Укрниипроектсталь-конструкция

Инв.№ подл. | Подпись и дата | Взам.инв.№

23577-04 74

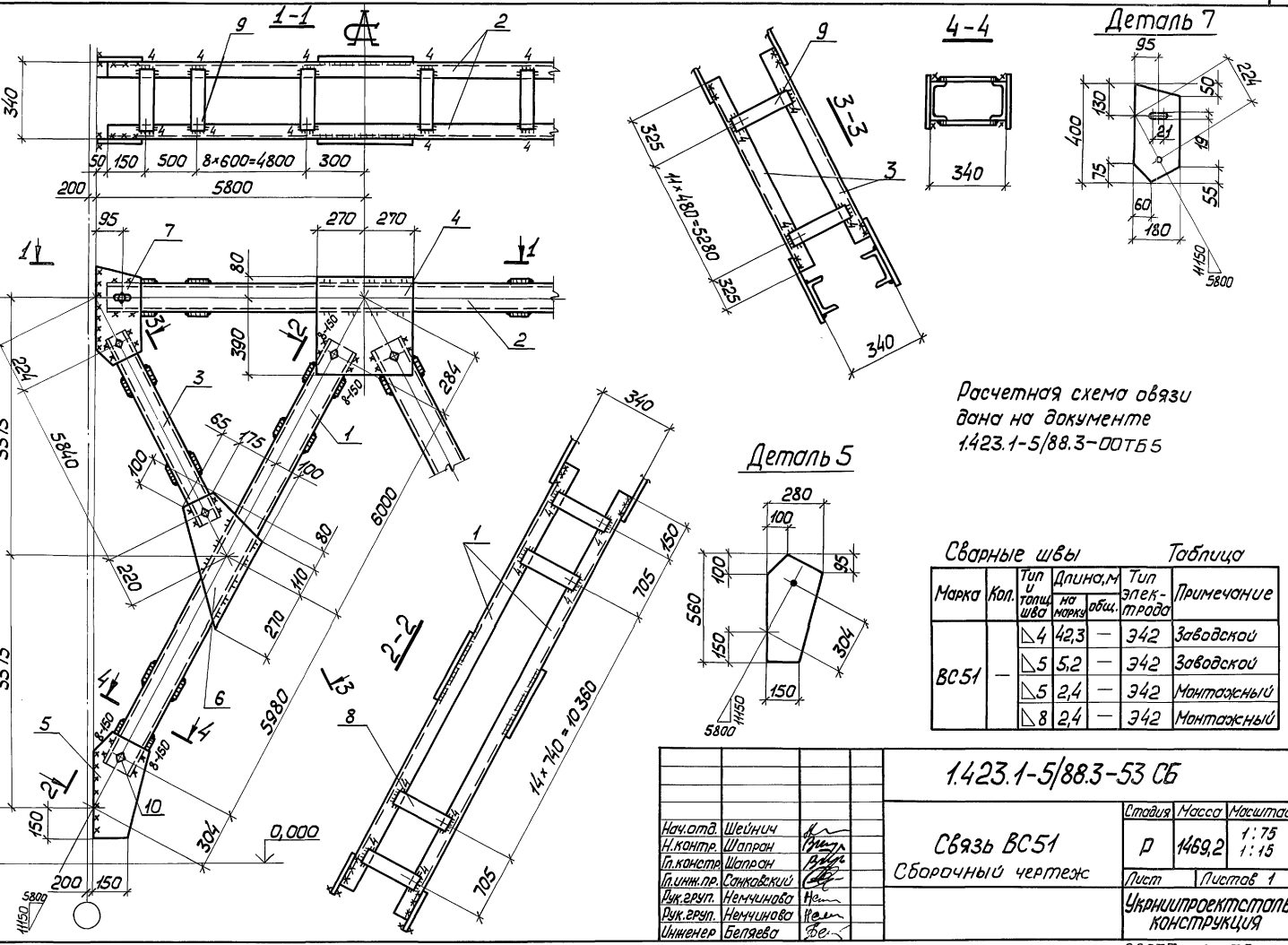

Сварные швы — Таблица

Марка	Кол.	Тип и толщ. шва	Длина, м: на марку	Длина, м: общ.	Тип электрода	Примечание
ВС51	—	◺4	42,3	—	Э42	Заводской
		◺5	5,2	—	Э42	Заводской
		◺5	2,4	—	Э42	Монтажный
		◺8	2,4	—	Э42	Монтажный

Нач.отд.	Шейнич		
Н.контр.	Шапран		
Гл.констр.	Шапран		
Гл.инж.пр.	Санковский		
Рук.гр.уп.	Немчинова		
Рук.гр.уп.	Немчинова		
Инженер	Беляева		

1.423.1-5/88.3-53 СБ

Связь ВС51
Сборочный чертеж

Стадия	Масса	Масштаб
Р	1469,2	1:75 1:15
Лист	Листов 1	

Укрниипроектстальконструкция

23577-04 75

Инв.№ подл. | Подпись и дата | Взам.инв.№

Марка связи	Поз.	Наименование	Кол.	Масса ед., кг	Масса всех., кг	Примечание
		Детали				
		Швеллер ГОСТ 8240-72 09Г2С-6 ГОСТ 535-79				
	1	16 ℓ=12500 Швеллер ГОСТ 8240-72 Вст3пс6-1 ГОСТ 535-79	4	177,5	710,0	
	2	12 ℓ=11500	2	119,6	239,2	
	3	10 ℓ=6100 Лист ГОСТ 19903-74 Вст3пс6-1 ГОСТ 14637-79	4	52,4	209,6	
	4	10 х 490 ℓ=540	2	20,8	41,5	
	5	10 х 280 ℓ=550	4	12,1	48,4	
	6	8 х 360 ℓ=510	4	11,5	46,1	
	7	8 х 200 ℓ=430	4	5,4	21,6	
	8	6 х 120 ℓ=330	72	1,7	122,1	
	9	6 х 100 ℓ=330	84	1,6	130,6	
ВС52						
		Стандартные изделия				
	10	Болт М16-8g х 50.58 ГОСТ 7798-70	20		2,26	
	11	Гайка М16-7Н.5 ГОСТ 5915-70	20		0,66	
	12	Шайба 16.65Г ГОСТ 6402-70	20		0,22	

Инв.№ подл. | Подпись и дата | Взам. инв.№

Нач.отд.	Шейнич	
Н.контр.	Шапран	
Гл.констр.	Шапран	
Гл.инж.пр.	Санковский	
Разраб.	Немчинова	
Провер.	Немчинова	
Исполн.	Лукиша	

1.423.1-5/88.3-54

Связь ВС52

Стадия	Лист	Листов
Р		1

Укрнипроектстальконструкция

Марка связи	Поз.	Наименование	Кол.	Масса ед., кг	Масса всех., кг	Примечание
		Детали				
		Швеллер ГОСТ 8240-72 09Г2С-6 ГОСТ 535-79				
	1	18 ℓ=13080 Швеллер ГОСТ 8240-72 Вст3пс6-1 ГОСТ 535-79	4	213,2	852,8	
	2	12 ℓ=11500	2	119,6	239,2	
	3	10 ℓ=6380 Лист ГОСТ 19903-74 Вст3пс6-1 ГОСТ 14637-79	4	54,8	219,2	
	4	10 х 500 ℓ=520	2	20,4	40,8	
	5	10 х 300 ℓ=630	4	14,9	59,4	
	6	8 х 380 ℓ=490	4	11,7	46,8	
	7	8 х 190 ℓ=440	4	5,3	21,0	
	8	6 х 120 ℓ=330	76	1,7	128,9	
ВС53	9	6 х 100 ℓ=330	84	1,6	130,6	
		Стандартные изделия				
	10	Болт М16-8g х 50.58 ГОСТ 7798-70	20		2,26	
	11	Гайка М16-7Н.5 ГОСТ 5915-70	20		0,66	
	12	Шайба 16.65Г ГОСТ 6402-70	20		0,22	

Инв.№ подл. | Подпись и дата | Взам. инв.№

Нач.отд.	Шейнич	
Н.контр.	Шапран	
Гл.констр.	Шапран	
Гл.инж.пр.	Санковский	
Разраб.	Немчинова	
Провер.	Немчинова	
Исполнил	Лукиша	

1.423.1-5/88.3-55

Связь ВС53

Стадия	Лист	Листов
Р		1

Укрнипроектстальконструкция

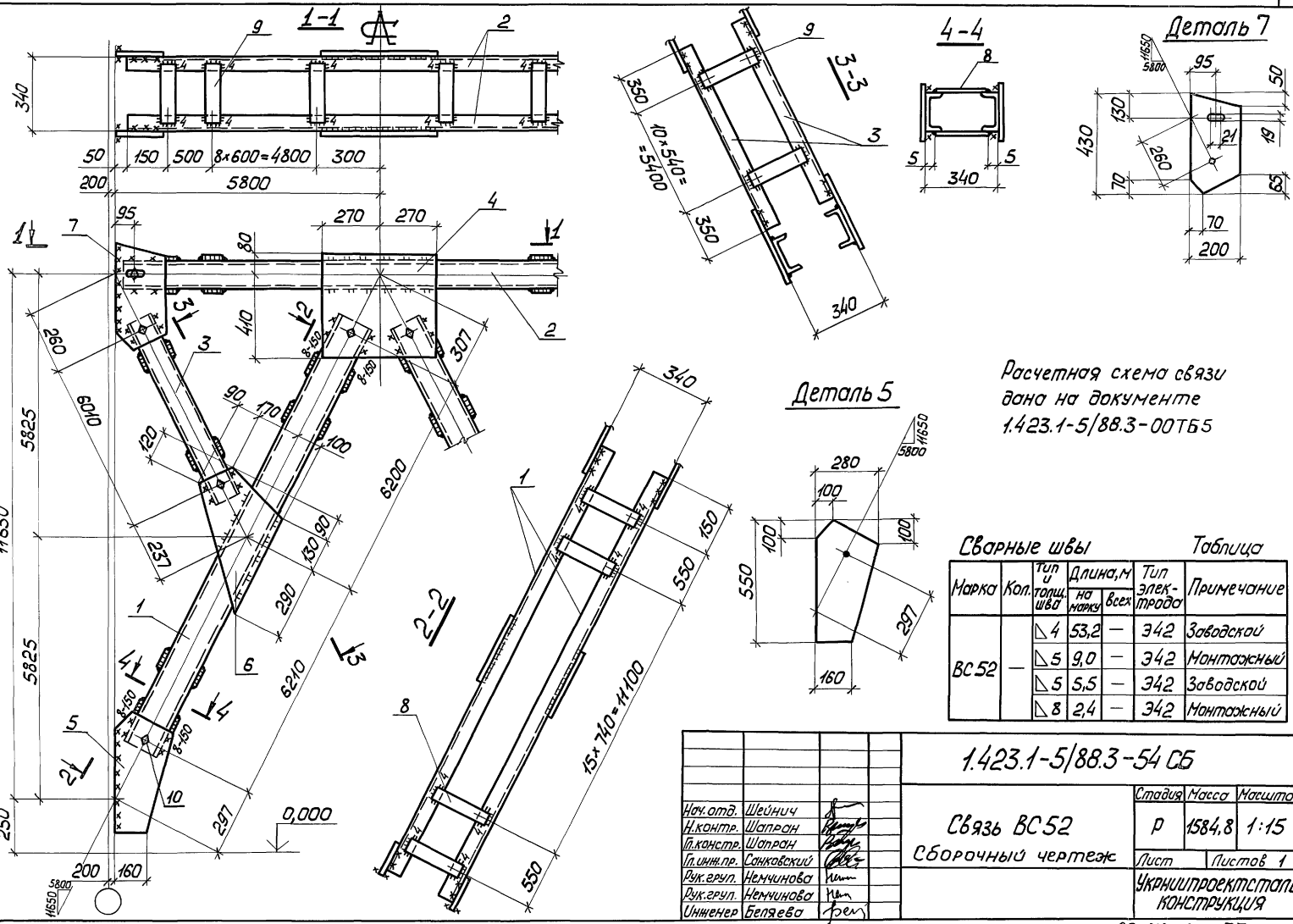

Расчетная схема связи дана на документе 1.423.1-5/88.3-00ТБ5

Сварные швы — Таблица

Марка	Кол.	Тип У, толщ. шва	Длина, м: на марку	Длина, м: всех	Тип электрода	Примечание
ВС52	—	△4	53,2	—	Э42	Заводской
		△5	9,0	—	Э42	Монтажный
		△5	5,5	—	Э42	Заводской
		△8	2,4	—	Э42	Монтажный

Нач.отд.	Шейнич		
Н.контр.	Шапран		
Гл.констр.	Шапран		
Гл.инж.пр.	Сонковский		
Рук.group.	Немчинова		
Рук.group.	Немчинова		
Инженер	Беляева		

1.423.1-5/88.3-54 СБ

Связь ВС52
Сборочный чертеж

Стадия	Масса	Масштаб
Р	1584,8	1:15
Лист	Листов 1	

Укрниипроектстальконструкция

Инв.№ подл. | Подпись и дата | Взам.инв.№

23577-04 77

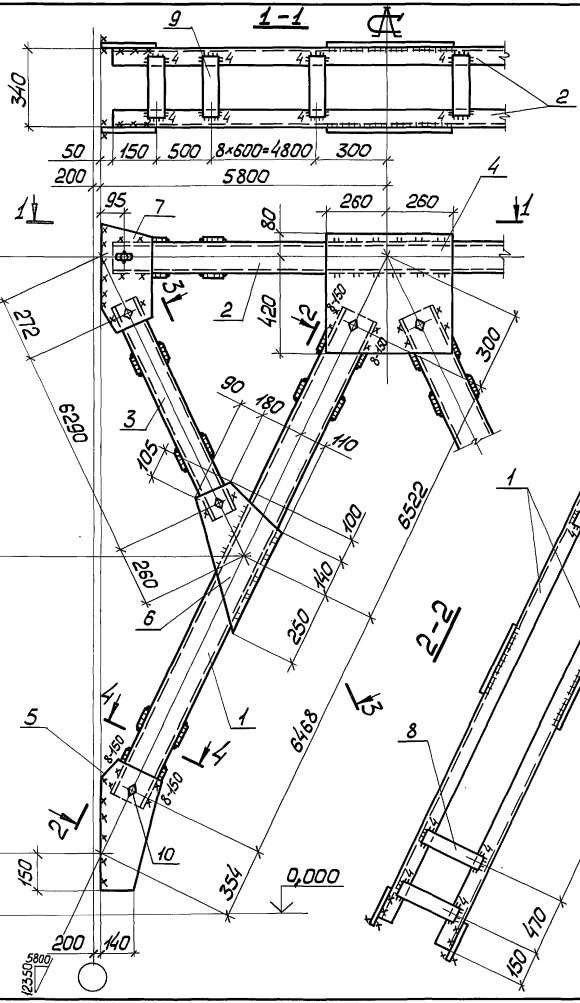
1-1
2-2
3-3
4-4
Деталь 5
Деталь 7
Расчетная схема связи дана на документе 1.423.1-5/88.3-ОТБ5
Сварные швы
Таблица
Марка | Кол. | Тип и толщ. шва | Длина, м: на марку | Длина, м: общ. | Тип электрода | Примечание
ВС53 | — | ▷4 | 55,1 | — | Э42 | Заводской
ВС53 | — | ▷5 | 5,9 | — | Э42 | Заводской
ВС53 | — | ▷5 | 9,4 | — | Э42 | Монтажный
ВС53 | — | ▷8 | 2,4 | — | Э42 | Монтажный
1.423.1-5/88.3-55 СБ
Связь ВС53
Сборочный чертеж
Стадия: Р | Масса: 1756,1 | Масштаб: 1:15
Лист | Листов 1
Укрниипроектстальконструкция
Нач.отд. Шейнич
Н.контр. Шапран
Гл.констр. Шапран
Гл.инж.пр. Сонковский
Рук.груп. Немчинова
Рук.груп. Немчинова
Инженер Беляева
Инв.№ подл. | Подпись и дата | Взам.инв.№
23577-04 78

Марка связи	Поз.	Наименование	Кол.	Масса ед, кг	Масса всех, кг	Примеч.
		Детали				
		Швеллер гост 8240-72 09Г2С-6 гост 535-79				
	1	18 ℓ=13480	4	219,7	878,9	
		Швеллер гост 8240-72 Вст3пс6-1 гост 535-79				
	2	12 ℓ=11500	2	119,6	239,2	
	3	10 ℓ=6600	4	56,7	226,8	
		Лист гост 19903-74 Вст3пс6-1 гост 14637-79				
	4	10 х 530 ℓ=560	2	23,3	46,6	
	5	10 х 290 ℓ=620	4	14,1	56,5	
	6	8 х 380 ℓ=600	4	14,0	55,8	
	7	8 х 190 ℓ=440	4	5,3	21,0	
	8	6 х 120 ℓ=300	72	1,7	122,1	
ВС54	9	6 х 100 ℓ=300	88	1,4	124,3	
		Стандартные изделия				
	10	Болт М16-8g х 50.58	20		2,26	
		ГОСТ 7798-70				
	11	Гайка М16-7Н.5	20		0,66	
		ГОСТ 5915-70				
	12	Шайба 16.65Г	20		0,22	
		ГОСТ 6402-70				

Инв.№подл. | Подпись и дата | Взам.инв.№

Нач.отд.	Шейнич	
Н.контр.	Шапран	
Гл.констр.	Шапран	
Гл.инж.пр.	Санковский	
Разраб.	Ненчинова	
Проверил	Ненчинова	
Исполнил	Лукиша	

1.423.1-5/88.3-56

Связь ВС54

Стадия	Лист	Листов
Р		1

Укрниипроектстальконструкция

Марка связи	Поз.	Наименование	Кол.	Масса ед, кг	Масса всех, кг	Примеч.
		Детали				
		Швеллер гост 8240-72 09Г2С-6 гост 535-79				
	1	18 ℓ=14080	4	229,5	918,0	
		Швеллеры гост 8240-72 Вст3пс6-1 гост 535-79				
	2	12 ℓ=11500	2	119,6	239,2	
	3	10 ℓ=6800	4	59,2	236,7	
		Лист гост 19903-74 Вст3пс6-1 гост 14637-79				
	4	10 х 560 ℓ=560	2	24,6	49,2	
	5	10 х 290 ℓ=640	4	14,6	58,3	
	6	8 х 380 ℓ=630	4	15,0	60,1	
	7	8 х 190 ℓ=460	4	5,5	22,0	
	8	6 х 120 ℓ=300	72	1,7	122,1	
ВС55	9	6 х 100 ℓ=300	88	1,4	124,3	
		Стандартные изделия				
	10	Болт М16-8g х 50.5.8	20		2,26	
		ГОСТ 7798-70				
	11	Гайка М16-7Н.5	20		0,66	
		ГОСТ 5915-70				
	12	Шайба 16.65Г	20		0,22	
		ГОСТ 6402-70				

Инв.№подл. | Подпись и дата | Взам.инв.№

Нач.отд.	Шейнич	
Н.контр.	Шапран	
Гл.констр.	Шапран	
Гл.инж.пр.	Санковский	
Разраб.	Ненчинова	
Проверил	Ненчинова	
Исполнил	Лукиша	

1.423.1-5/88.3-57

Связь ВС55

Стадия	Лист	Листов
Р		1

Укрниипроектстальконструкция

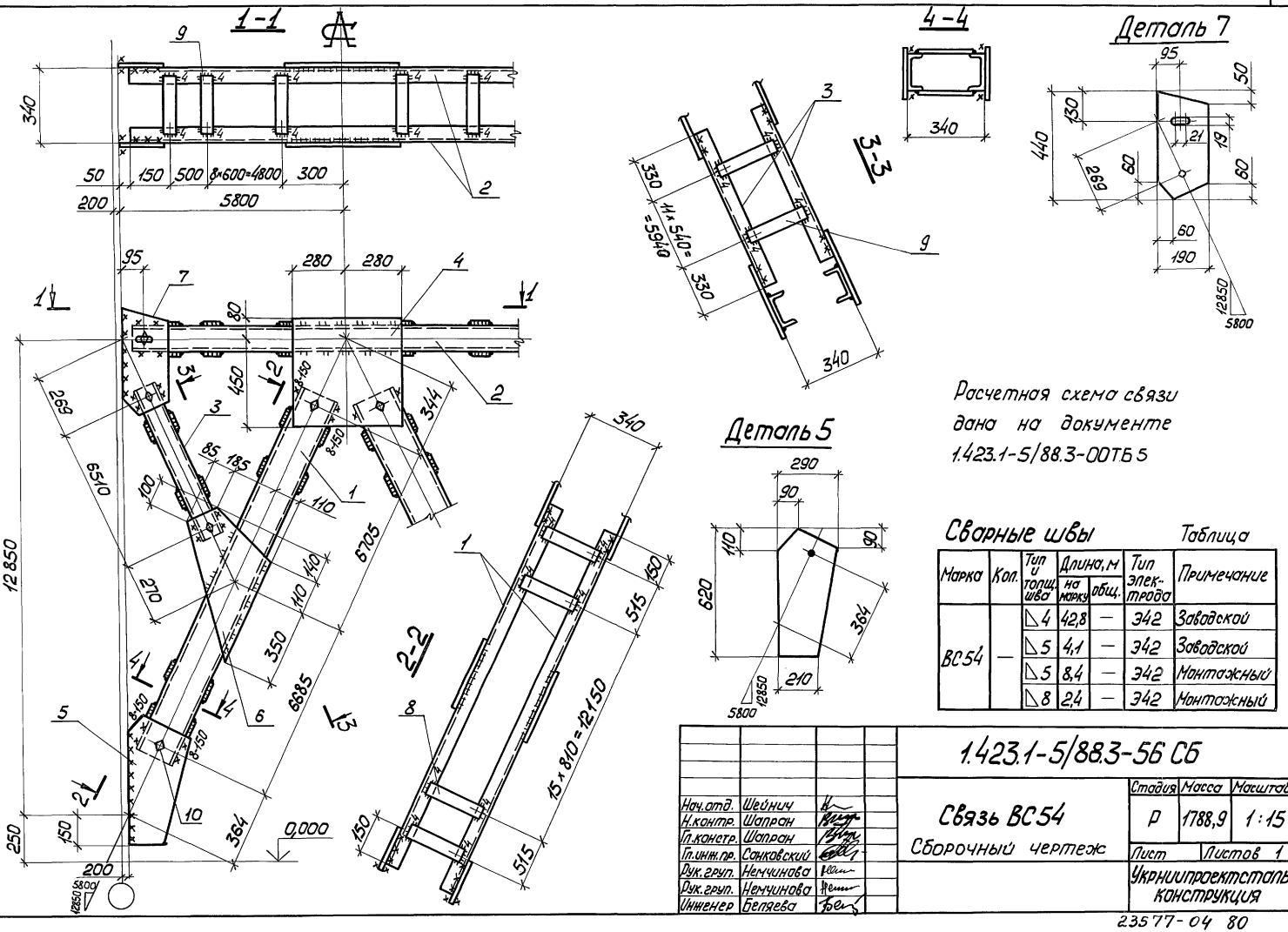

Сварные швы

Таблица

Марка	Кол.	Тип и толщ. шва	Длина, м на марку	Длина, м общ.	Тип электрода	Примечание
ВС54	—	△4	42,8	—	Э42	Заводской
		△5	4,1	—	Э42	Заводской
		△5	8,4	—	Э42	Монтажный
		△8	2,4	—	Э42	Монтажный

Нач.отд.	Шейнич	
Н.контр.	Шапран	
Гл.констр.	Шапран	
Гл.инж.пр.	Сонковский	
Рук.group.	Немчинова	
Рук.group.	Немчинова	
Инженер	Беляева	

1.423.1-5/88.3-56 СБ

Связь ВС54

Сборочный чертеж

Стадия	Масса	Масштаб
Р	1788,9	1:15
Лист	Листов 1	

Укрниипроектстальконструкция

23577-04 80

Инв.№ подл. | Подпись и дата | Взам.инв.№

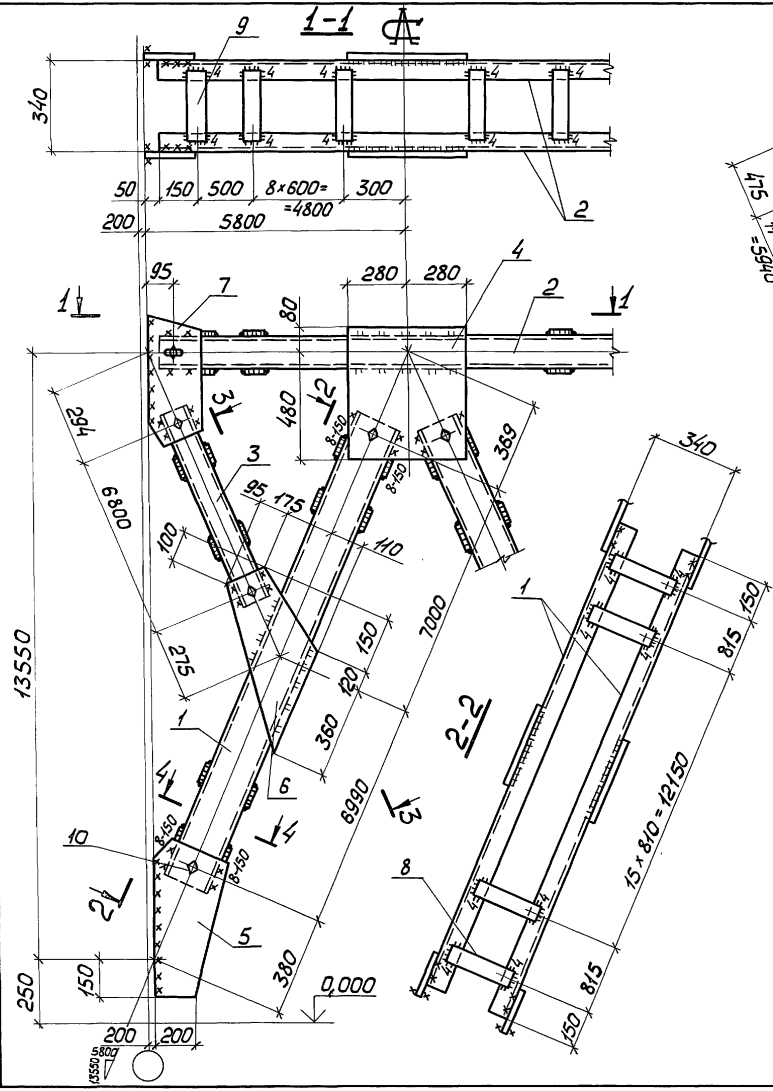

Сварные швы — Таблица

Марка	Кол.	Тип и толщ. шва	Длина, м: на марку	Длина, м: общ.	Тип электрода	Примечание
ВС55	—	◺4	42,8	—	Э42	Заводской
		◺5	4,5	—	Э42	Заводской
		◺5	9,1	—	Э42	Монтажный
		◺8	2,4	—	Э42	Монтажный

Нач. отд.	Шейнич	
Н. контр.	Шапран	
Гл. констр.	Шапран	
Гл. инж. пр.	Сонковский	
Рук. груп.	Немчинова	
Рук. груп.	Немчинова	
Инженер	Беляева	

1.423.1-5/88.3-57 СБ

Связь ВС55
Сборочный чертеж

Стадия	Масса	Масштаб
Р	1848,2	1:15
Лист	Листов 1	

Укрниипроектстальконструкция

23577-04 81

Инв. № подл. | Подпись и дата | Взам. инв. №

Марка связи	Поз.	Наименование	Кол.	Масса ед, кг	Масса всех, кг	Примеч.
		Детали				
		Швеллер гост 8240-72 09Г2С-12 гост 535-79				
	1	24 ℓ=10330	4	247,7	990,7	
		Швеллер гост 8240-72 09Г2С-6 гост 535-79				
	2	16 ℓ=5720	2	81,2	162,4	
	3	16 ℓ=5720	2	81,2	162,4	
		Швеллер гост 8240-72 Ст3 пс 6-1 гост 535-79				
	4	10 ℓ=5410	4	46,4	185,5	
	5	8 ℓ=320	80	2,3	180,5	
		Лист гост 19903-74 Ст3 пс 6-1 гост 14637-79				
	6	12 х 630 ℓ=780	2	46,3	92,6	
ВС57	7	12 х 410 ℓ= 690	4	26,7	106,6	
	8	10 х 270 ℓ= 430	4	9,1	36,5	
	9	8 х 440 ℓ= 500	4	14,1	56,3	
	10	6 х 100 ℓ=320	44	1,5	66,3	
		Стандартные изделия				
	11	Болт М16-8g х 50.5.8	20		2,26	
		гост 7798-70				
	12	Гайка М16-7Н.5	20		0,66	
		гост 5915-70				
	13	Шайба 16.65Г	20		0,22	
		гост 6402-70				

Инв.№ подл. | Подпись и дата | Взам.инв.№

Нач.отд.	Шейнич	
Н.контр.	Шапран	
Гл.конст.	Шапран	
Гл.инж.пр.	Санковский	
Разраб.	Немчинова	
Проверил	Немчинова	
Исполнил	Лукша	

1.423.1-5/88.3-59

Связь ВС 57

Стадия	Лист	Листов
Р	1	1

Укрниипроектстальконструкция

Марка связи	Поз.	Наименование	Кол.	Масса ед, кг	Масса всех, кг	Примеч.
		Детали				
		Швеллер гост 8240-72 09Г2С-12 гост 535-79				
	1	24 ℓ=10810	4	259,2	1036,8	
		Швеллеры гост 8240-72 09Г2С-6 гост 535-79				
	2	16 ℓ=5720	2	81,2	162,4	
	3	16 ℓ=5720	2	81,2	162,4	
		Швеллеры гост 8240-72 Ст3 пс 6-1 гост 535-79				
	4	10 ℓ=5650	4	48,5	193,8	
	5	8 ℓ=320	84	2,3	189,5	
		Лист гост 19903-74 Ст3 пс 6-1 гост 14637-79				
	6	12 х 650 ℓ=780	2	47,8	95,5	
	7	12 х 410 ℓ=710	4	27,4	109,7	
ВС58	8	10 х 270 ℓ= 430	4	9,1	36,5	
	9	8 х 450 ℓ= 540	4	15,3	61,0	
	10	6 х 100 ℓ= 320	44	1,5	66,3	
		Стандартные изделия				
	11	Болт М16-8g х 50.5.8	20		2,26	
		гост 7798-70				
	12	Гайка М16-7Н.5	20		0,66	
		гост 5915-70				
	13	Шайба 16.65Г	20		0,22	
		гост 6402-70				

Инв.№ подл. | Подпись и дата | Взам.инв.№

Нач.отд.	Шейнич	
Н.контр.	Шапран	
Гл.конст.	Шапран	
Гл.инж.пр.	Санковский	
Разраб.	Немчинова	
Проверил	Немчинова	
Исполнил	Лукша	

1.423.1-5/88.3-58

Связь ВС 58

Стадия	Лист	Листов
Р	1	1

Укрниипроектстальконструкция

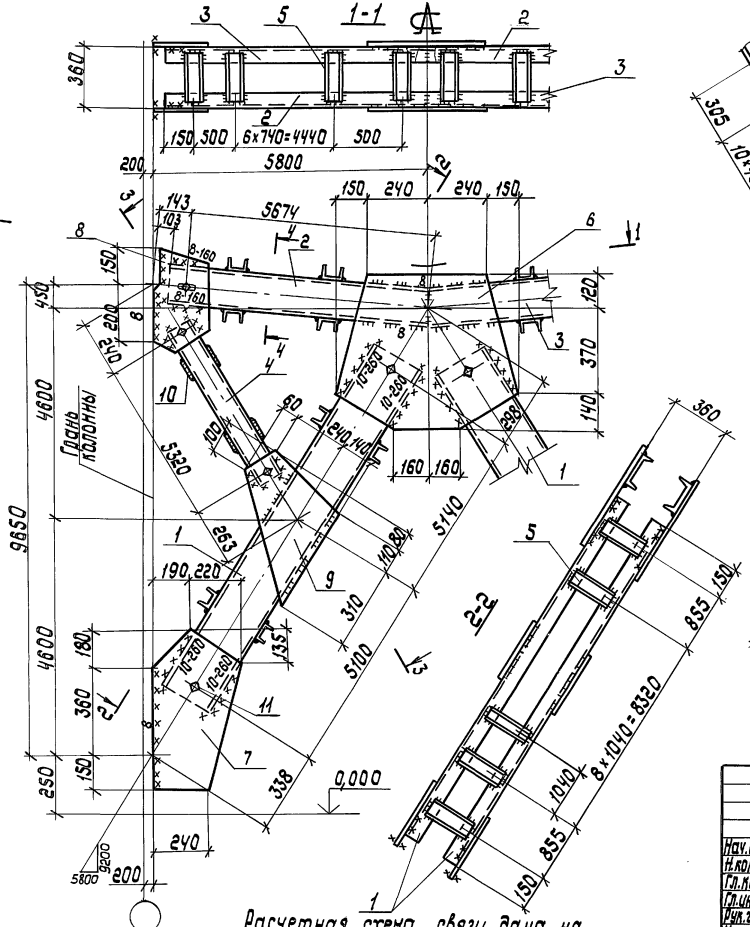

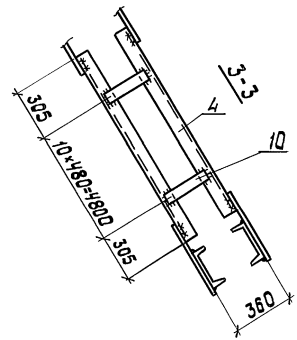

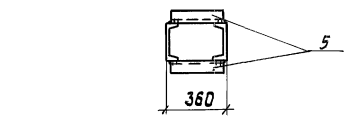

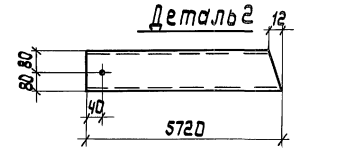

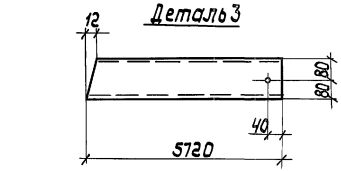

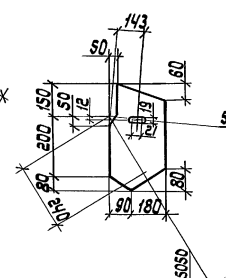

Сварные швы

Таблица

Марка	Кол.	Тип шва	Длина, мм на одну	Длина, мм общ.	Тип электрода	Примечание
ВС57	-	◺ 6	46,8	—	Э42А	Заводской
		◺ 6	1,3	—	Э42А	Монтажный
		◺ 8	7,8	—	Э42А	Монтажный
		◺ 8	22	—	Э42А	Заводской
		◺ 10	4,2	—	Э42А	Монтажный

Нач. отд.	Шейнич		
Н. контр.	Шалдан		
Гл. констр.	Шалдан		
Гл. инж. пр.	Санкявичус		
Рук. груп.	Ненчинова		
Инженер	Сеньков		
Инженер	Скоблено		

1.423.1-5/88.3-59 СБ

Связь ВС57

Сборочный чертеж

Стадия	Масса	Масштаб
Р	2060,2	1:75 1:15

Лист Листов 1

Укрниипроектстальконструкция

Инв. № подл. | Подпись и дата | Взам. инв. №

23577-04 83

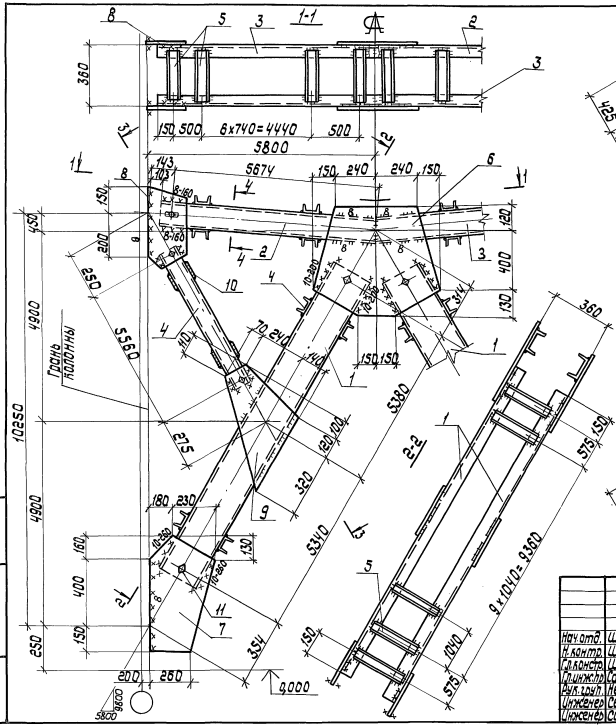

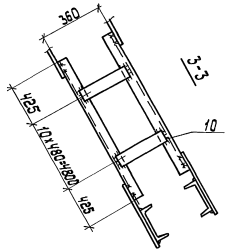

Деталь 3

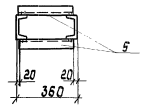

Деталь 2

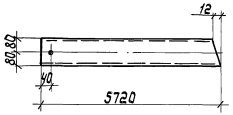

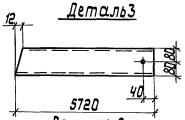

Деталь 8

Расчетная схема связи дана на документе 1.423.1-5/88.3-00ТБ5

Сварные швы

Таблица

Марка	Кол.	Тип точки шва	Длина, м на марку	Тип электрода	Примечание
ВС 58	—	⊿6	4,86	— Э42А	Заводской
		⊿6	1,3	— Э42А	Монтажный
		⊿8	8,1	— Э42А	Монтажный
		⊿8	2,2	— Э42А	Заводской
		⊿10	4,2	— Э42А	Монтажный

Нач.отд.	Шейнич	
Н.контр.	Шапран	
Гл.констр.	Шапран	
Гл.инж.пр.	Санковский	
Рук.груп.	Немчинова	
Инженер	Сеньков	
Инженер	Соколенко	

1.423.1-5/88.3-58 СБ

Связь ВС 58
Сборочный чертеж

Стадия	Масса	Масштаб
Р	2135,0	1:15 1:75
Лист	Листов 1	

Укрниипроектсталь-конструкция

Инв. № подл. | Подпись и дата | Взам. инв. №

23577-04 84

Марка связи	Поз.	Наименование	Кол.	Масса ед., кг	Масса всех, кг	Примечание
		Детали				
		Швеллеры ГОСТ 8240-72 09Г2С-12 ГОСТ 535-79				
ВС 59	1	24 P = 11300	4	271,2	1084,8	
		Швеллеры ГОСТ 8240-72 Вст3пс6-1 ГОСТ 14637-79				
	2	16 P = 5720	2	81,2	162,4	
	3	16 P = 5720	2	81,2	162,4	
	4	10 P = 5890	4	50,6	202,4	
	5	8 P = 320	84	2,2	189,5	
		Лист ГОСТ 19903-74 Вст3пс6-1 ГОСТ 14637-79				
	6	12 × 400 P = 720	4	27,1	108,5	
	7	12 × 660 P = 760	2	47,3	94,5	
	8	10 × 280 P = 540	4	11,8	47,5	
	9	8 × 140 P = 570	4	15,7	63,0	
	10	6 × 100 P = 320	44	1,5	66,3	
		Стандартные изделия				
	11	Болт М16-8g × 50.5.8 ГОСТ 7798-70	20		2,27	
	12	Гайка М16-7Н.5 ГОСТ 5915-70	20		0,67	
	13	Шайба 16.65Г ГОСТ 6402-70	20		0,23	

Инв. № подл. | Подпись и дата | Взам. инв. №

Нач. отд.	Шейнич	
Н. контр.	Шапран	
Гл. констр.	Шапран	
Гл. инж. пр.	Санковский	
Разраб.	Немчинова	
Проверил	Немчинова	
Исполнил	Беляева	

1.423.1-5/88.3-61

Связь ВС 59

Стадия	Лист	Листов
Р		1

Укрниипроектстальконструкция

Марка связи	Поз.	Наименование	Кол.	Масса ед., кг	Масса всех, кг	Примечание
		Детали				
		Швеллеры ГОСТ 8240-72 09Г2С-12 ГОСТ 535-79				
ВС 60	1	24 P = 4820	4	283,6	1134,7	
		Швеллеры ГОСТ 8240-72 Вст3пс6-1 ГОСТ 535-79				
	2	16 P = 5720	2	81,2	162,4	
	3	16 P = 5720	2	81,2	162,4	
	4	10 P = 6140	4	52,7	211,0	
	5	8 P = 320	88	4,5	198,5	
		Лист ГОСТ 19903-74 Вст3пс6-1 ГОСТ 14637-79				
	6	12 × 400 P = 750	4	28,2	113,0	
	7	12 × 700 P = 760	2	50,1	100,2	
	8	10 × 280 P = 460	4	10,1	40,4	
	9	8 × 440 P = 600	4	16,5	66,3	
	10	6 × 100 P = 320	44	1,5	66,3	
		Стандартные изделия				
	11	Болт М16-8g × 50.5.8 ГОСТ 7798-70	20		2,27	
	12	Гайка М16-7Н.5 ГОСТ 5915-70	20		0,67	
	13	Шайба 16.65Г ГОСТ 6402-70	20		0,23	

Инв. № подл. | Подпись и дата | Взам. инв. №

Нач. отд.	Шейнич	
Н. контр.	Шапран	
Гл. констр.	Шапран	
Гл. инж. пр.	Санковский	
Разраб.	Немчинова	
Проверил	Немчинова	
Исполнил	Беляева	

1.423.1-5/88.3-60

Связь ВС 60

Стадия	Лист	Листов
Р		1

Укрниипроектстальконструкция

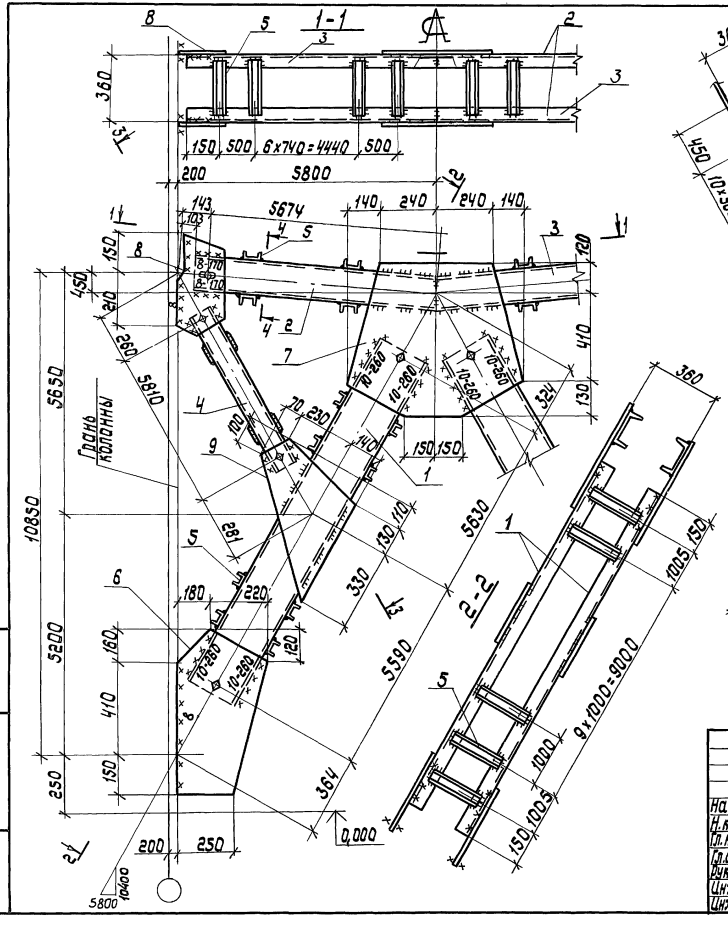

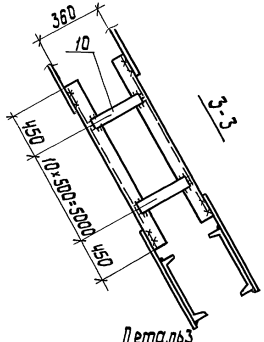

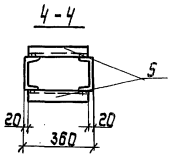

Деталь 2

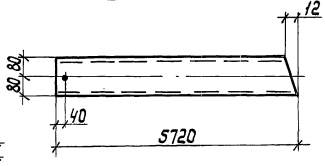

Деталь 3

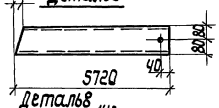

Деталь 8

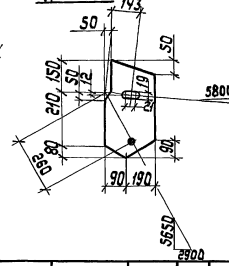

Расчетная схема связи дана на документе 1.423.1-5/88.3-ОТБ5

Сварные швы

Таблица

Марка	К-во	Тип и толщ. шва	Длина, м на марку	Длина, м общ.	Тип электрода	Примечание
ВС59	—	◺6	54,0	—	Э42А	Заводской
		◺6	1,3	—	Э42А	Монтажный
		◺8	8,4	—	Э42А	Монтажный
		◺10	4,2	—	Э42А	Монтажный

Нач. отд.	Шейнич		
Н. контр.	Шапран		
Гл. констр.	Шапран		
Гл. инжен.	Санковский		
Рук. груп.	Немчинова		
Инженер	Семьков		
Инженер	Соколенко		

1.423.1-5/88.3-61 СБ

Связь ВС59

Сборочный чертеж

Стадия	Масса	Масштаб
Р	2203,1	1:15 1:75

Лист | Листов 1

Укрниипроектстальконструкция

Инв. № подл. | Подпись и дата | Взам. инв. №

23577-04 86

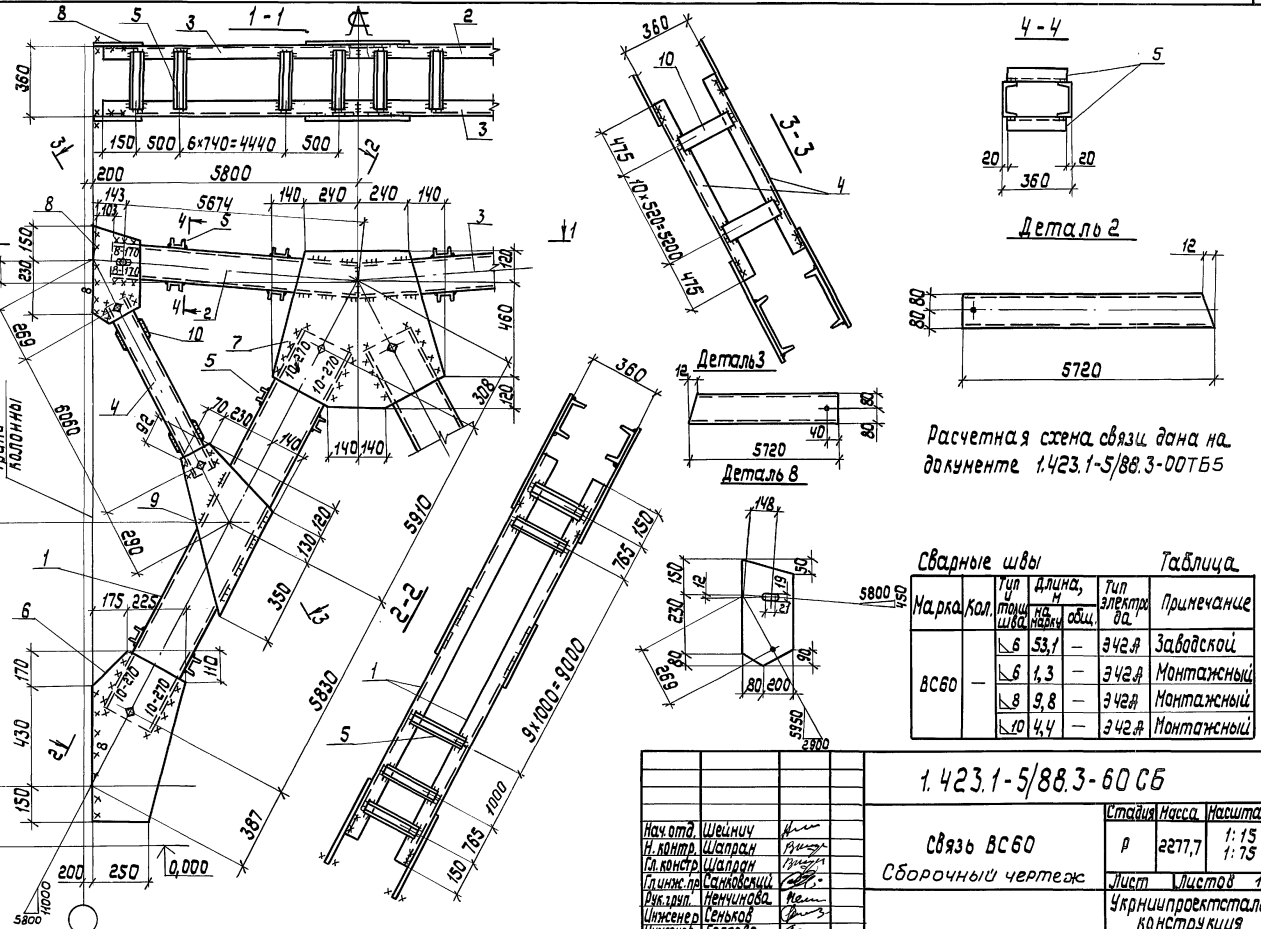

Сварные швы Таблица

Марка	Кол.	Тип шва	Толщ. шва	Длина, м на накл.	Длина, м общ.	Тип электрода	Примечание
ВС60	—	◺	6	53,1	—	Э42А	Заводской
		◺	6	1,3	—	Э42А	Монтажный
		◺	8	9,8	—	Э42А	Монтажный
		◺	10	4,4	—	Э42А	Монтажный

Нач. отд.	Шейнич	
Н. контр.	Шапран	
Гл. констр.	Шапран	
Гл. инж. пр.	Санковский	
Рук. груп.	Немчинова	
Инженер	Сеньков	
Инженер	Беляева	

1.423.1-5/88.3-60 СБ

Связь ВС60

Сборочный чертеж

Стадия	Масса	Масштаб
Р	2277,7	1:15 1:75
Лист	Листов 1	

Укрниипроектстальконструкция

Инв. № подл. | Подпись и дата | Взам. инв. №

23577-04 87

Марка связи	Поз.	Наименование	Кол.	Масса ед., кг	Масса всех, кг	Примечание
		Детали				
		Швеллеры ГОСТ 8240-72 Вст3сп2-1 ГОСТ 535-79				
ВС61	1	22 P=12330	4	258,7	1034,9	
		Швеллеры ГОСТ 8240-72 Вст3пс6-1 ГОСТ 535-79				
	2	16 P=5720	2	81,2	162,4	
	3	16 P=5720	2	81,2	162,4	
	4	10 P=6420	4	55,1	220,2	
	5	8 P=380	92	2,7	246,5	
		Лист ГОСТ 19903-74 Вст3пс6-1 ГОСТ 14637-79				
	6	12×370 P=120	4	25,1	100,4	
	7	12×650 P=700	2	42,8	85,7	
	8	10×250 P=470	4	9,2	36,9	
	9	8×550 P=600	4	40,7	82,9	
	10	6×100 P=380	44	1,8	78,8	
		Стандартные изделия				
	11	Болт М16-8g×50.5.8 ГОСТ 7798-70	20		22,7	
	12	Гайка М16-7Н.5 ГОСТ 5915-70	20		0,67	
	13	Шайба 16.65Г ГОСТ 6402-70	20		0,23	

Инв.№ подл. | Подпись и дата | Взам. инв.№

Нач. отд.	Шейнич	
Н. контр.	Шапран	
Гл. констр.	Шапран	
Гл. инж. пр.	Санкавский	
Разраб.	Немчинова	
Проверил	Немчинова	
Исполнил	Беляева	

1.423.1-5/88.3-63

Связь ВС 61

Стадия	Лист	Листов
Р		1

Укрниипроектстальконструкция

Марка связи	Поз.	Наименование	Кол.	Масса ед., кг	Масса всех, кг	Примечание
		Детали				
		Швеллеры ГОСТ 8240-72 Вст3сп2-1 ГОСТ 535-79				
	1	22 P=12850	4	269,6	1078,6	
		Швеллеры ГОСТ 8240-72 Вст3пс6-1 ГОСТ 535-79				
	2	16 P=5720	2	81,2	162,4	
	3	16 P=5720	2	81,2	162,4	
	4	10 P=6680	4	57,1	228,5	
	5	8 P=380	96	2,7	257,2	
		Лист ГОСТ 19903-74 Вст3пс6-1 ГОСТ 14637-79				
ВС62	6	12×370 P=740	4	25,8	103,2	
	7	12×670 P=700	2	44,2	88,4	
	8	10×250 P=480	4	18,8	37,7	
	9	8×430 P=600	4	16,2	64,8	
	10	6×100 P=380	44	1,5	66,3	
		Стандартные изделия				
	11	Болт М16-8g×50.5.8 ГОСТ 7798-70	20		2,27	
	12	Гайка М16-7Н.5 ГОСТ 5915-70	20		0,67	
	13	Шайба 16.65Г ГОСТ 6402-70	20		0,23	

Инв.№ подл. | Подпись и дата | Взам. инв.№

Нач. отд.	Шейнич	
Н. контр.	Шапран	
Гл. констр.	Шапран	
Гл. инж. пр.	Санкавский	
Разраб.	Немчинова	
Проверил	Немчинова	
Исполнил	Беляева	

1.423.1-5/88.3-62

Связь ВС 62

Стадия	Лист	Листов
Р		1

Укрниипроектстальконструкция

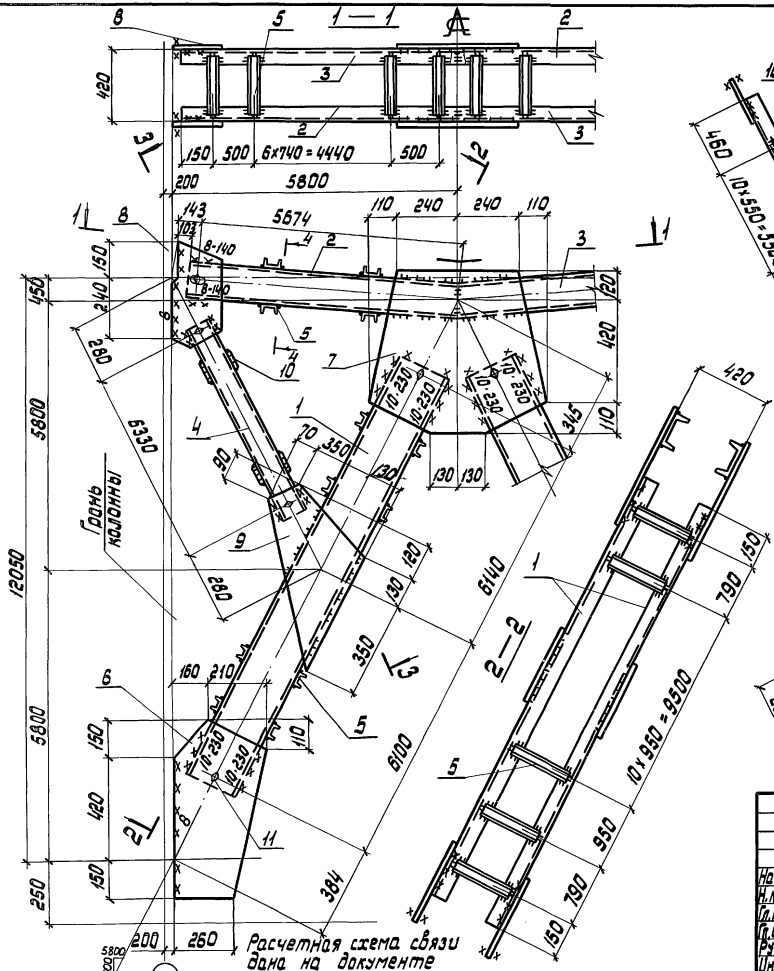

Сварные швы

Таблица

Марка	К-во	Тип с табл. шва	Длина, м на марку	Длина, м всех	Тип электрода	Примечание
ВС61	—	К6	53,0	—	Э42А	Заводской
		К6	1,3	—	Э42А	Монтажный
		К8	9,2	—	Э42А	Монтажный
		К10	3,7	—	Э42А	Монтажный

Нач.отд	Шейнич		1.423.1—5/88.3—63 СБ
Н.контр.	Шапран		
Гл.констр.	Шапран		Связь ВС61
Гл.инж.пр.	Санковский		Сборочный чертеж
Рук.груп.	Немчинова		
Инженер	Сенькова		
Инженер	Сокаленко		

Стадия	Масса	Масштаб
Р	2233,2	1:15 1:75
Лист	Листов 1	
Укрниипроектстальконструкция		

Инв.№ подл. | Подпись и дата | Взам.инв.№

23577-04 89

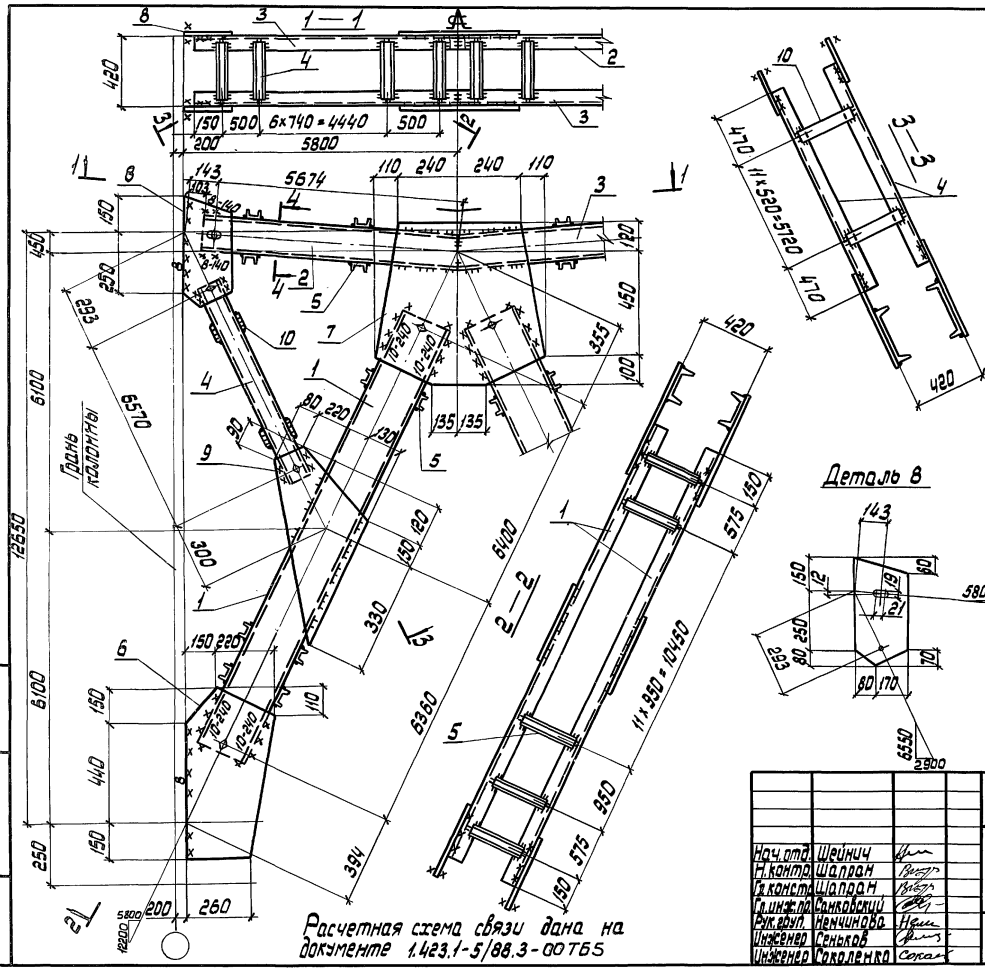

Сварные швы — Таблица

Марка	Кол.	Тип сварного шва	Длина, м: на марку	Длина, м: всех	Тип электрода	Примечание
ВС62	—	⌐ 6	56,8	—	Э42А	Заводской
		⌐ 6	1,3	—	Э42А	Монтажный
		⌐ 8	9,0	—	Э42А	Монтажный
		⌐ 10	3,9	—	Э42А	Монтажный

Нач. отд.	Шейнич		
Н. контр.	Шадран		
Гл. констр.	Шадран		
Гл. инж. пр.	Санковский		
Рук. груп.	Немчинова		
Инженер	Сеньков		
Инженер	Соколенко		

1.423.1—5/88.3—62 СБ

Связь ВС62

Сборочный чертеж

Стадия	Масса	Масштаб
Р	2272,0	1:15 / 1:75

Лист | Листов 1

Укрниипроектстальконструкция

Инв. № подл. | Подпись и дата | Взам. инв. №

23577-04 90

Марка связи	Поз.	Наименование	Кол.	Масса ед, кг	Масса всех, кг	Примеч.
		Детали				
		Швеллеры ГОСТ 8240-72 09Г2С-12 ГОСТ 535-79				
	1	24 ℓ=13330	4	319,7	1278,7	
		Швеллеры ГОСТ 8240-72 Ст3пс6-1 ГОСТ 535-79				
	2	14 ℓ=5720	2	70,3	140,7	
	3	14 ℓ=5720	2	70,3	140,7	
	4	10 ℓ=6900	4	59,2	236,7	
	5	8 ℓ=380	100	2,6	267,9	
		Лист ГОСТ 19903-74 Ст3пс6-1 ГОСТ 14637-79				
	6	12×380 ℓ=770	4	27,5	110,3	
	7	12×690 ℓ=720	2	46,8	93,6	
ВС63	8	10×250 ℓ=500	4	9,33	39,3	
	9	8×450 ℓ=740	4	20,9	83,6	
	10	6×100 ℓ=380	48	1,78	85,9	
		Стандартные изделия				
	11	Болт М16-8g×50.5.8	20		2,27	
		ГОСТ 7798-70				
	12	Гайка М16-7Н.5	20		0,67	
		ГОСТ 5915-70				
	13	Шайба 16.65Г	20		0,23	
		ГОСТ 6402-70				

Инв.№ подл. | Подпись и дата | Взам.инв.№

Нач.отд.	Шейнич	
Н.контр.	Шапран	
Гл.конст.	Шапран	
Гл.инж.пр.	Санковский	
Разраб.	Немчинова	
Проверил	Немчинова	
Исполнил	Беляева	

1.423.1-5/88.3-65

Связь ВС63

Стадия	Лист	Листов
Р		1

Укрниипроектсталь конструкция

Марка связи	Поз.	Наименование	Кол.	Масса ед, кг	Масса всех, кг	Примеч.
		Детали				
		Швеллеры ГОСТ 8240-72 09Г2С-12 ГОСТ 535-79				
	1	24 ℓ=13790	4	330,7	1322,9	
		Швеллеры ГОСТ 8240-72 Ст3пс6-1 ГОСТ 535-79				
	2	14 ℓ=5720	2	70,3	140,7	
	3	14 ℓ=5720	2	70,3	140,7	
	4	10 ℓ=7150	4	61,3	245,3	
	5	8 ℓ=380	104	2,7	278,8	
		Лист ГОСТ 19903-74 Ст3пс6-1 ГОСТ 14637-79				
	6	12×370 ℓ=810	4	28,2	112,9	
	7	12×720 ℓ=740	2	50,2	100,4	
ВС64	8	10×250 ℓ=510	4	10,0	40,0	
	9	8×450 ℓ=850	4	24,0	96,1	
	10	6×100 ℓ=380	52	1,8	93,1	
		Стандартные изделия				
	11	Болт М16×8g×50.5.8	20		2,27	
		ГОСТ 7798-70				
	12	Гайка М16-7Н.5	20		0,67	
		ГОСТ 5915-70				
	13	Шайба 16.65Г	20		0,23	
		ГОСТ 6402-70				

Инв.№ подл. | Подпись и дата | Взам.инв.№

Нач.отд.	Шейнич	
Н.контр.	Шапран	
Гл.конст.	Шапран	
Гл.инж.пр.	Санковский	
Разраб.	Немчинова	
Проверил	Немчинова	
Исполнил	Беляева	

1.423.1-5/88.3-64

Связь ВС64

Стадия	Лист	Листов
Р		1

Укрниипроектсталь конструкция

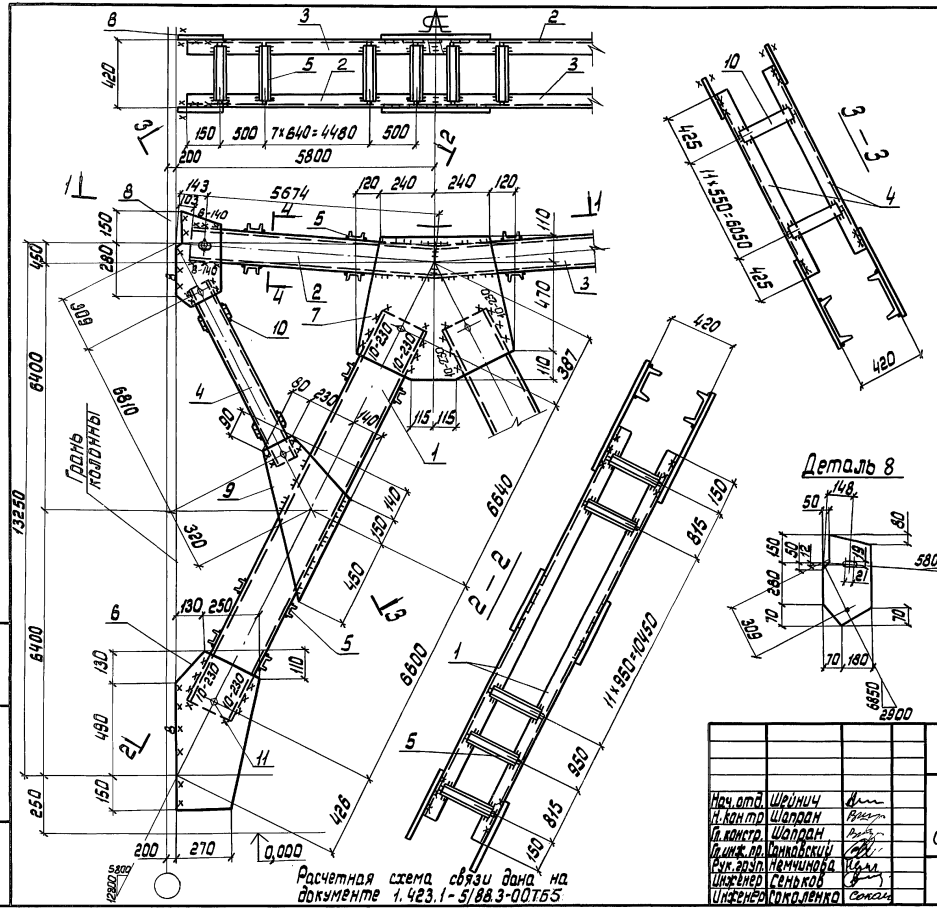

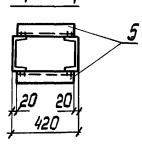

Деталь 2

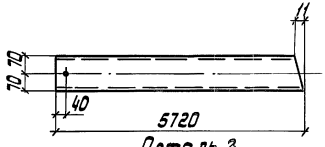

Деталь 3

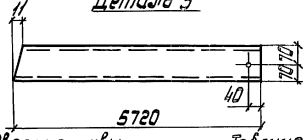

Деталь 8

Сварные швы

Таблица

Марка	Кол.	Тип шва	Длина, м на марку	Длина, м всех	Тип электрода	Примечание
ВС63	—	⌊6	50,2	—	Э42А	Заводской
		⌊6	1,3	—	Э42А	Монтажный
		⌊8	9,3	—	Э42А	Монтажный
		⌊10	3,7	—	Э42А	Монтажный

Нач. отд.	Шрейнич		
Н. контр.	Шапран		
Гл. констр.	Шапран		
Гл. инж. пр.	Санковский		
Рук. арх. гр.	Немчинова		
Инженер	Сеньков		
Инженер	Гоколенко		

1.423.1-5/88.3-65 СБ

Связь ВС63

Сборочный чертеж

Стадия	Масса	Масштаб
Р	2508,2	1:15 1:75

Лист | Листов 1

Укрниипроектстальконструкция

Инв.№ подл. | Подпись и дата | Взам. инв.№

23577-04 92

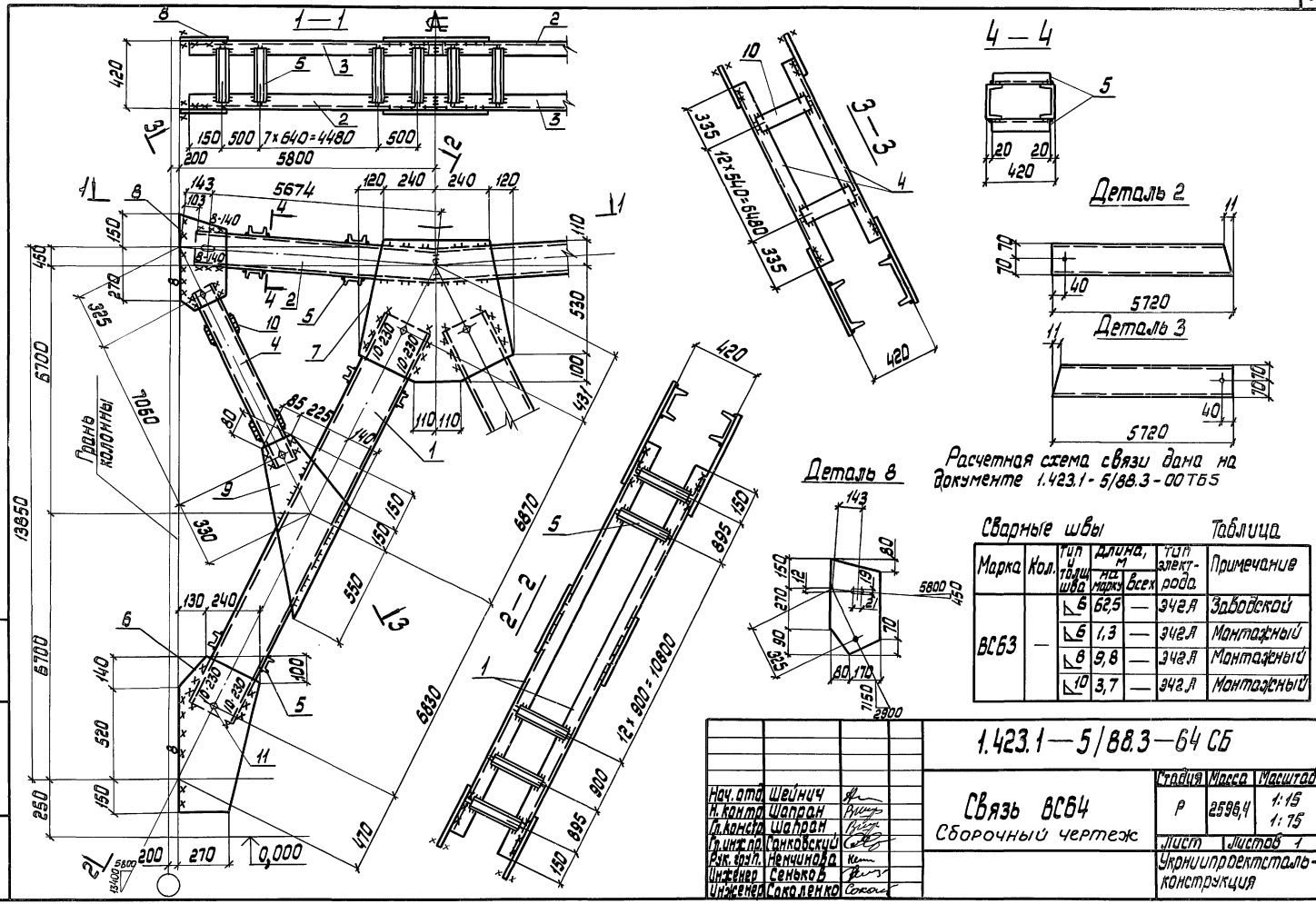

Сварные швы — Таблица

Марка	Кол.	Тип и толщ. шва	Длина, м: на марку	Длина, м: всех	Тип электрода	Примечание
ВС63	—	6	62,5	—	Э42А	Заводской
		6	1,3	—	Э42А	Монтажный
		8	9,8	—	Э42А	Монтажный
		10	3,7	—	Э42А	Монтажный

Нач. отд.	Шейнич	
Н. контр.	Шапран	
Гл. констр.	Шапран	
Гл. инж. пр.	Санковский	
Рук. груп.	Немчинова	
Инженер	Сенько В	
Инженер	Сокаленко	

1.423.1—5/88.3—64 СБ

Связь ВС64
Сборочный чертеж

Стадия	Масса	Масштаб
Р	2596,4	1:15 1:75
Лист	Листов 1	

Укрниипроектстальконструкция

23577-04 93

Инв. № подл. | Подпись и дата | Взам. инв. №

Марка связи	Поз.	Наименование	Кол.	Масса ед., кг	Масса всех, кг	Примеч.
ВС 65		**Детали**				
		Швеллеры ГОСТ 8240-72 09Г2С-6 ГОСТ 535-79				
	1	20 ℓ=10880	4	200,0	800,0	
		Швеллеры ГОСТ 8240-72 Ст3 пс6-1 ГОСТ 535-79				
	2	16 ℓ=5720	2	81,2	162,4	
	3	16 ℓ=5720	2	81,2	162,4	
	4	10 ℓ=5680	4	48,7	194,8	
	5	8 ℓ=320	92	2,2	207,6	
		Лист ГОСТ 19903-74 Ст3 пс6-1 ГОСТ 14637-79				
	6	12 × 370 ℓ=680	4	23,7	94,8	
	7	12 × 600 ℓ=700	2	39,5	79,1	
	8	10 × 250 ℓ=440	4	8,6	34,5	
	9	8 × 390 ℓ=520	4	12,7	50,9	
	10	6 × 100 ℓ=320	40	1,5	60,3	
		Стандартные изделия				
	11	Болт М16-8g × 50.5.8 ГОСТ 7798-70	20		2,27	
	12	Гайка М16-7Н.5 ГОСТ 5915-70	20		0,67	
	13	Шайба 16.65Г ГОСТ 6402-70	20		0,23	

Инв.№ подл. | Подпись и дата | Взам.инв.№

Нач.отд.	Шейнин	
Н.контр.	Шапран	
Гл.констр.	Шапран	
Гл.инжр.	Санковский	
Разраб.	Ненчинова	
Проверил	Ненчинова	
Исполнил	Беляева	

1.423.1-5/88.3-66

Связь ВС 65

Стадия	Лист	Листов
Р		1

Укрниипроектсталь конструкция

Марка связи	Кол	Наименование	Кол.	Масса ед., кг	Масса всех, кг	Примеч.
ВС 66		**Детали**				
		Швеллеры ГОСТ 8240-72 09Г2С-12 ГОСТ 535-79				
	1	22 ℓ=11830	4	248,2	992,9	
		Швеллеры ГОСТ 8240-72 Ст3 пс6-1 ГОСТ 535-79				
	2	16 ℓ=5720	2	81,2	162,4	
	3	16 ℓ=5720	2	81,2	162,4	
	4	10 ℓ=6170	4	52,9	211,7	
	5	8 ℓ=360	96	2,5	243,6	
		Лист ГОСТ 19903-74 Ст3 пс6-1 ГОСТ 14637-79				
	6	12 ×390 ℓ=740	4	27,1	108,7	
	7	12 × 650 ℓ=720	2	44,1	88,2	
	8	10 × 250 ℓ= 450	4	8,8	35,3	
	9	8 × 420 ℓ= 580	4	15,3	61,2	
	10	6 × 100 ℓ=360	44	1,7	74,6	
		Стандартные изделия				
	11	Болт М16-8g × 50.5.8 ГОСТ 7798-70	20		2,27	
	12	Гайка М16-7Н.5 ГОСТ 5915-70	20		0,67	
	13	Шайба 16.65Г ГОСТ 6402-70	20		0,23	

Инв.№ подл. | Подпись и дата | Взам.инв.№

Нач.отд.	Шейнин	
Н.контр.	Шапран	
Гл.констр.	Шапран	
Гл.инжр.	Санковский	
Разраб.	Ненчинова	
Проверил	Ненчинова	
Исполнил	Беляева	

1.423.1-5/88.3-67

Связь ВС 66

Стадия	Лист	Листов
Р		1

Укрниипроектсталь конструкция

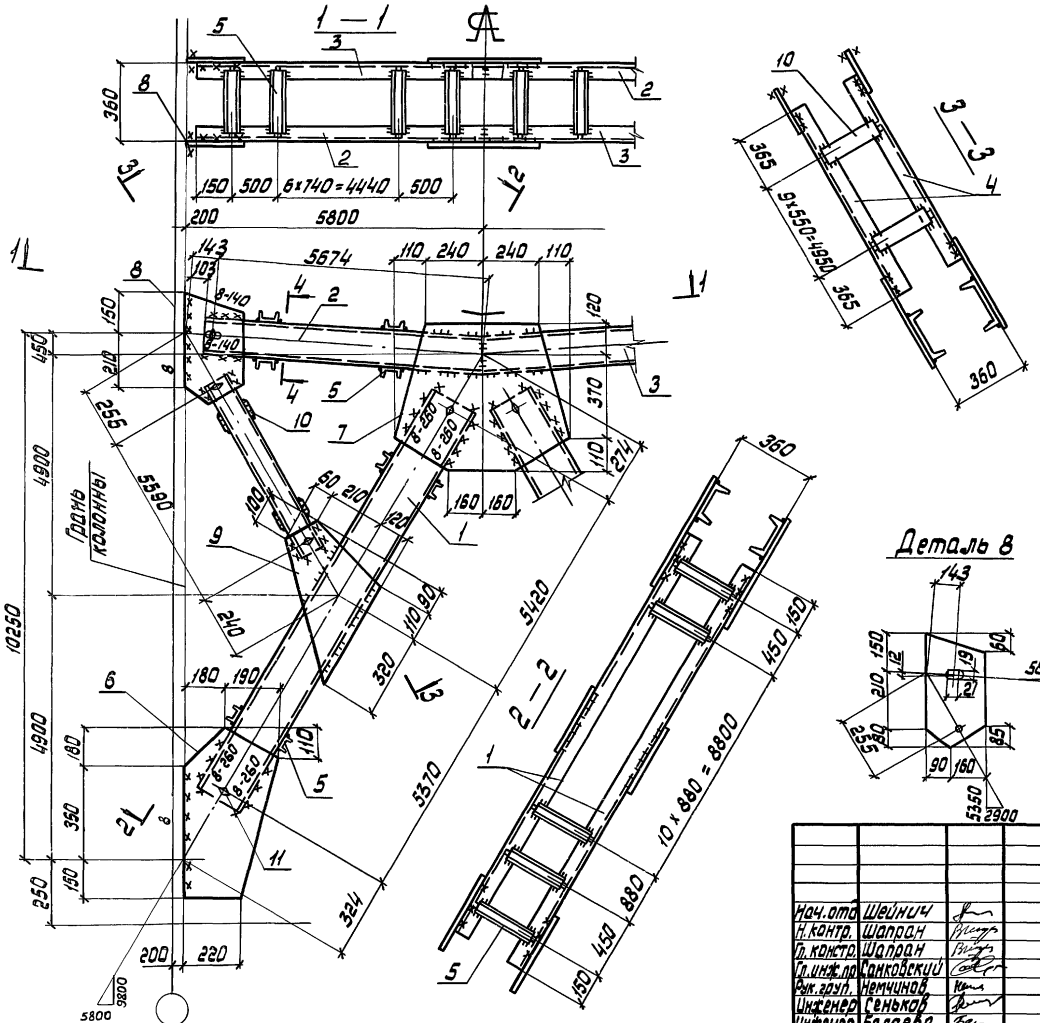

Расчетная схема связи дана на документе 1.423.1-5/88.3-00 ТБ5

Сварные швы

Таблица

Марка	Кол. шт.	Тип сечения шва	Длина, м на марку	Длина, м всех	Тип электрода	Примечание
ВС65	—	⊿6	51,2	—	Э42А	Заводской
		⊿6	1,3	—	Э42А	Монтажный
		⊿8	12,2	—	Э42А	Монтажный

Нач.отд	Шейнич		
Н.контр.	Шапран		
Гл.констр.	Шапран		
Гл.инж.пр.	Санковецкий		
Рук.груп.	Немчинов		
Инженер	Сенькова		
Инженер	Беляева		

1.423.1-5/88.3-66 СБ

Связь ВС65
Сборочный чертеж

Стадия	Масса	Масштаб
Р	1865,3	1:75 1:15
Лист	Листов 1	

Укрниипроектстальконструкция

Инв.№ подл. | Подпись и дата | Взам. инв.№

23577-04 95

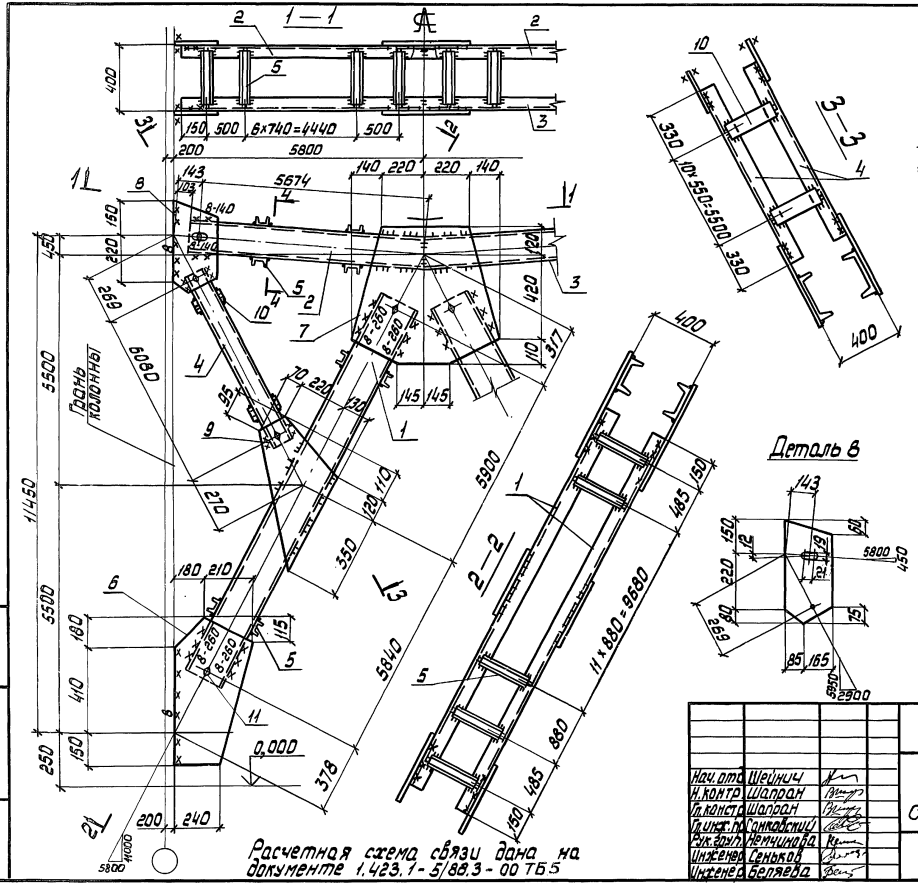

Расчетная схема связи дана на документе 1.423.1-5/88.3-00 ТБ5

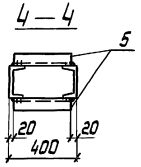

Деталь 2

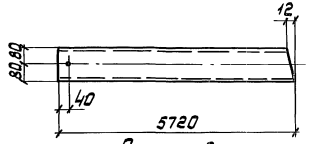

Деталь 3

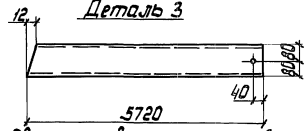

Деталь 8

Сварные швы

Таблица

Марка	Кол. шт.	Тип и толщ. шва	Длина, м на марку	Длина, м всех	Тип электрода	Примечание
ВС66	—	◺6	56,1	—	Э42А	Заводской
		◺6	1,3	—	Э42А	Монтажный
		◺8	12,8	—	Э42А	Монтажный

Нач. отд.	Шейнич	
Н. контр.	Шапран	
Гл. констр.	Шапран	
Гл. инж. пр.	Сонковский	
Рук. груп.	Немчинова	
Инженер	Сеньков	
Инженер	Беляева	

1.423.1-5/88.3-67 СБ

Связь ВС66

Сборочный чертеж

Стадия	Масса	Масштаб
Р	2162,4	1:75 1:15

Лист | Листов 1

Укрниипроектсталь-конструкция

Инв. № подл. | Подпись и дата | Взам. инв. №

23577-04 96

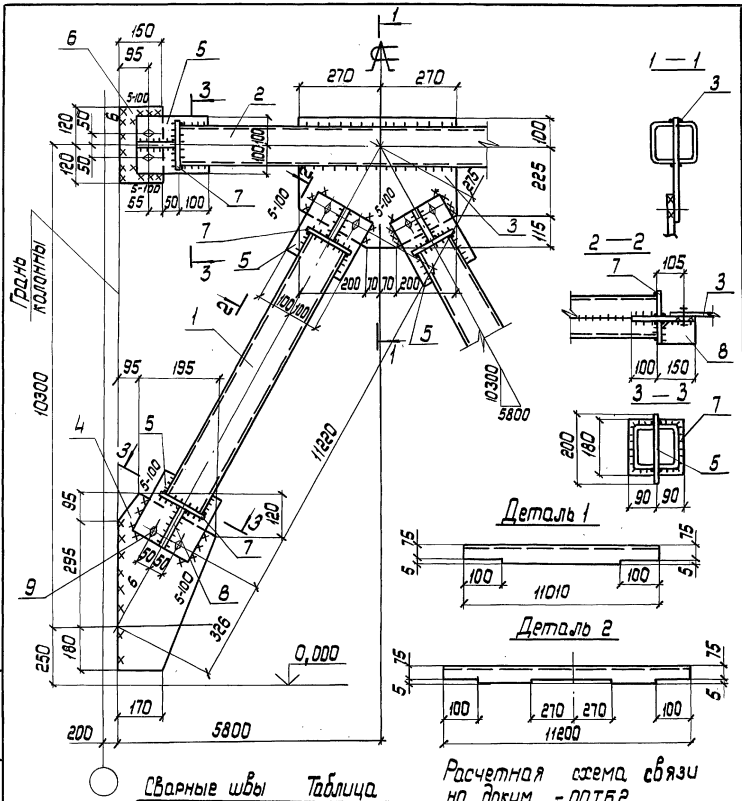

Расчетная схема связи на докум. - ООТ52.

Сварные швы Таблица

Тип и толщ. шва	Длина, м	Тип электрода	Примечание
▽4	57,2	Э42	Заводской
▽5	1,2	Э42	Монтажный
▽6	2,9	Э42	Монтажный

Марка связи	Поз.	Наименование	Кол.	Масса ед., кг	Масса всех, кг	Примечание
		Детали				
		Швеллеры гнутые ГОСТ 8278-83 Ст3кп2 ГОСТ 14637-79				
	1	160 × 80 × 4 ℓ = 11010	4	105,5	422,0	
	2	160 × 80 × 4 ℓ = 11200	2	107,3	214,6	
		Лист ГОСТ 19903-74 Ст3кп2 ГОСТ 14637-79				
	3	8 × 440 ℓ = 540	1	14,9	14,9	
	4	8 × 290 ℓ = 570	2	10,4	20,8	
	5	8 × 200 ℓ = 250	6	3,1	18,6	
	6	8 × 150 ℓ = 240	2	2,3	4,6	
	7	6 × 85 ℓ = 180	12	0,7	8,4	
	8	8 × 85 ℓ = 140	6	0,8	4,8	
ВС 70		**Стандартные изделия**				
	9	Болт М16 × 80 - 50.58 ГОСТ 7798-70	12		1,36	
	10	Гайка М16-7Н,5 ГОСТ 5915-70	12		0,40	
	11	Шайба 16.65Г ГОСТ 6402-70	12		0,13	

Нач. отд	Шейнич	
Н. контр.	Шапран	
Гл. констр.	Шапран	
Гл. инж. пр.	Санкевский	
Разраб.	Немчинова	
Проверил	Немчинова	
Исполнил	Лукиша	

1.423.1 — 5/88.3 — 68

Связь ВС70

Стадия	Масса	Масштаб
Р	715,8	1:75 1:15

Лист Листов 1

Укрниипроектстальконструкция

Инв. № подл. | Подпись и дата | Взам. инв. №

23577-04 97

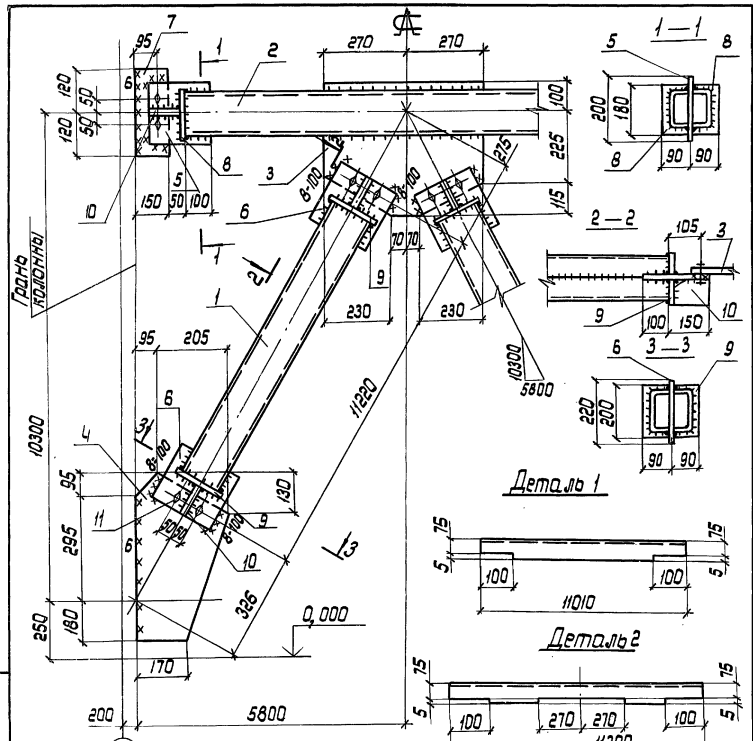

Расчетная схема связи на докум. - ООТБ2.

Сводные швы Таблица

Тип и толщ. шва	Длина, м	Тип электрода	Примечание
⌐4	59,2	Э42	Заводской
⌐6	5,1	Э42	Монтажный
⌐8	0,8	Э42	Монтажный

Марка связи	Поз.	Наименование		Кол.	Масса ед, кг	Масса всех, кг	Примечание
		Детали					
		Швеллеры гнутые ГОСТ 8278-83 Ст3 кп 2 ГОСТ 14637-79					
	1	180 × 80 × 5	P = 110,10	4	139,6	558,4	
	2	160 × 80 × 4	P = 112,00	2	107,3	214,6	
		Лист ГОСТ 19903-74 Ст3 кп 2 ГОСТ 14637-79					
	3	8 × 440	P = 5,40	1	14,9	14,9	
	4	8 × 300	P = 5,70	2	10,7	21,4	
	5	8 × 200	P = 2,50	2	3,1	6,2	
	6	8 × 220	P = 2,50	4	3,5	134,0	
	7	8 × 150	P = 2,40	2	2,3	4,6	
	8	6 × 85	P = 1,80	4	0,7	2,8	
	9	6 × 85	P = 2,00	8	0,8	6,4	
ВС 71	10	8 × 85	P = 1,40	6	7,5	45,0	
		Стандартные изделия					
	11	Болт М16 × 80 - 50.58		12	1,36		
		ГОСТ 7798-70					
	12	Гайка М16-7Н.5		12	0,40		
		ГОСТ 5915-70					
	13	Шайба 16.65Г		12	0,13		
		ГОСТ 6402-70					

1.423.1—5/88.3—69

Связь ВС 71

Стадия	Масса	Масштаб
Р	1018,4	1:75 1:15

Лист Листов 1

Укрниипроектстальконструкция

Нач. отд.	Шейнич	
Н. контр.	Шапран	
Гл. констр.	Шапран	
Гл. инж. пр.	Ганкевский	
Разраб.	Немчинова	
Проверил	Немчинова	
Исполнил	Пукиша	

Инв. № подл. | Подпись и дата | Взам. инв. №

23577-04 98

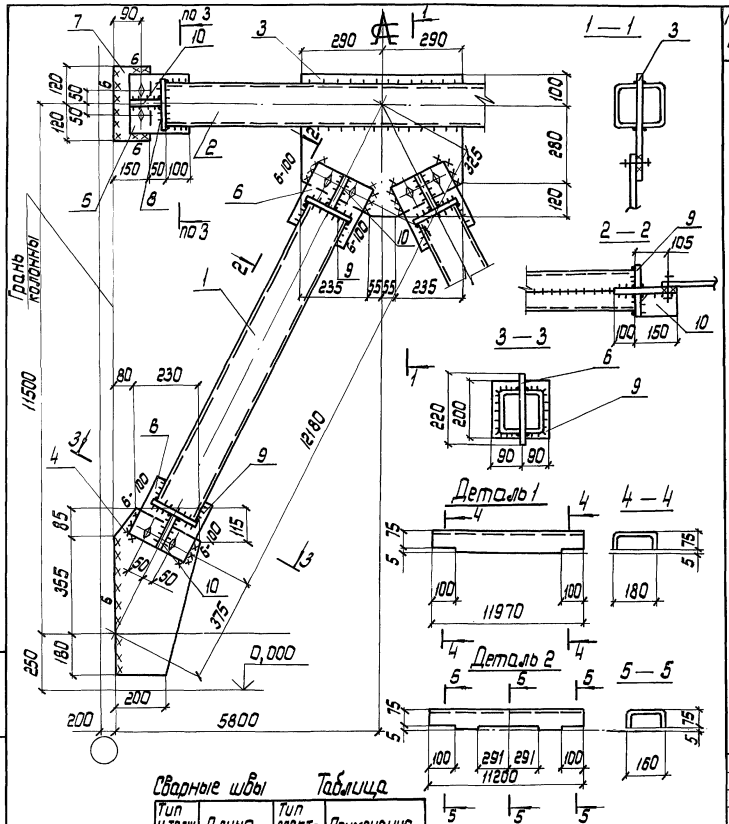

Сварные швы Таблица

Тип и толщ. шва	Длина, м	Тип электрода	Примечание
⌐5	86,9	Э42	Заводской
⌐6	4,4	Э42	Монтажный

Расчетная схема связи на докум. -00752.

Марка связи	Поз.	Наименование	Кол.	Масса ед., кг	Масса всех, кг	Примечание
		Детали				
		Швеллеры гнутые ГОСТ 8278-83 Вст3кп2 ГОСТ 14637-79				
	1	180×80×5 ℓ=11970	4	151,2	604,8	
	2	160×80×4 ℓ=11200	2	107,3	214,6	
		Лист ГОСТ 19903-74 Вст3кп2 ГОСТ 14637-79				
	3	8×500 ℓ=580	1	18,2	18,2	
	4	8×310 ℓ=620	2	12,7	25,4	
	5	8×200 ℓ=250	2	3,1	6,2	
	6	8×220 ℓ=250	4	3,5	14,0	
	7	8×150 ℓ=240	2	2,3	4,6	
	8	6×85 ℓ=180	4	0,7	2,8	
	9	8×85 ℓ=200	8	0,8	6,4	
ВС72	10	8×85 ℓ=140	6	0,7	4,2	
		Стандартные изделия				
	11	Болт М16-8g×50.58 ГОСТ 7798-70	12		1,36	
	12	Гайка М16-7Н.5 ГОСТ 5915-70	12		0,4	
	13	Шайба 16.65Г ГОСТ 6402-70	12		0,13	

1.423.1 — 5/88.3 — 70

Нач.отд.	Шейнич		
Н.контр.	Шапран		
Гл.констр.	Шапран		
Гл.инж.пр.	Санковский		
Разраб.	Немчинова		
Проверил	Семьков		
Исполнил	Лукиша		

Связь ВС72

Стадия	Масса	Масштаб
Р	910,2	1:75 1:15
Лист	Листов 1	

Укрниипроектстальконструкция

Инв.№ подл. | Подпись и дата | Взам.инв.№

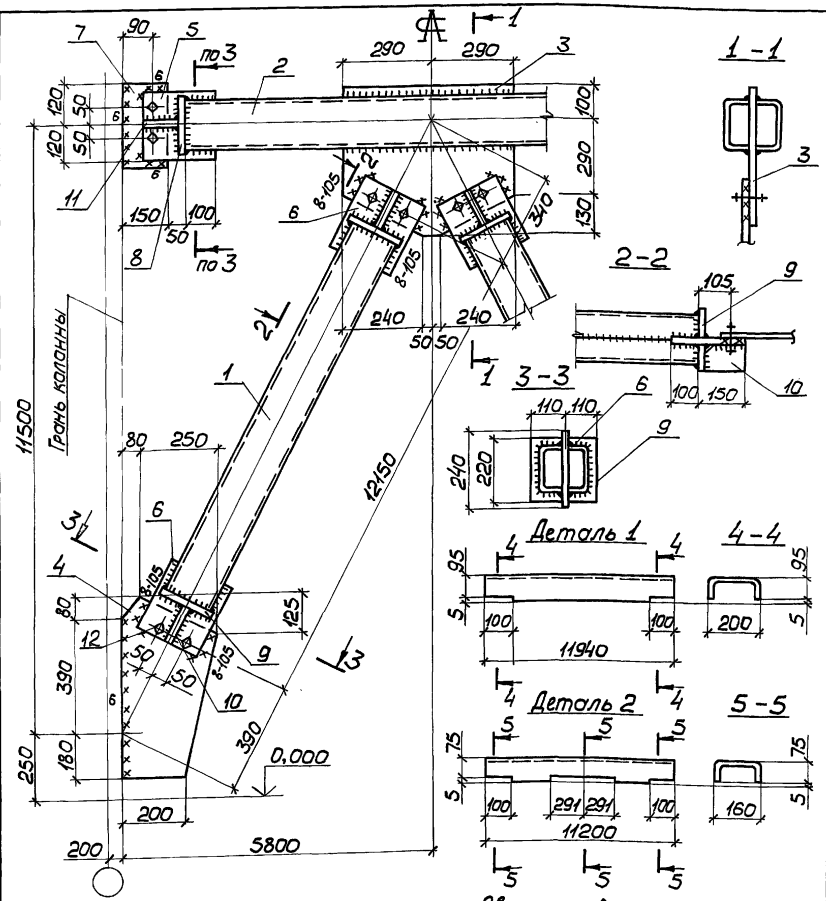

Расчетная схема связи дана на документе -ООТБ2

Сварные швы. Таблица

Тип и толщ. шва	Длина, м	Тип электр.	Примечание
◺5	87,0	Э42	Заводской
◺6	4,4	Э42	Монтажный

Марка связи	Поз.	Наименование	Кол.	Масса ед., кг	Масса всех, кг	Примеч.
		Детали				
		Швеллеры гнутые ГОСТ 8278-83 09Г2-2 ГОСТ 14637-79				
	1	200×100×6 ℓ=11940	4	212,4	849,6	
		Швеллеры гнутые ГОСТ 8278-83 Вст3кп2 ГОСТ 14637-79				
	2	160×80×4 ℓ=11200	2	107,3	214,6	
		Лист ГОСТ 19903-74 Вст3кп2 ГОСТ 14637-79				
	3	8×520 ℓ=520	1	20,2	20,2	
	4	8×330 ℓ=650	2	13,5	27,0	
	5	8×200 ℓ=250	2	3,1	6,2	
	6	8×240 ℓ=250	4	3,8	15,2	
	7	8×150 ℓ=240	2	2,3	4,6	
	8	6×85 ℓ=180	4	0,7	2,8	
	9	6×105 ℓ=220	8	1,1	8,8	
	10	8×105 ℓ=140	4	1,5	6,0	
	11	8×85 ℓ=140	2	0,7	1,4	
		Стандартные изделия				
	12	Болт М16-8g×50.5.8 ГОСТ 7798-70	12		1,36	
	13	Гайка М16-7Н.5 ГОСТ 5915-70	12		0,4	
	14	Шайба 16.65Г ГОСТ 6402-70	12		0,13	

ВС73

Нач.отд.	Шейнич	
Н.контр.	Шапран	
Гл.констр.	Шапран	
Гл.инж.пр.	Санкавский	
Разраб.	Немчинова	
Проверил	Беляева	
Исполнил	Лукиша	

1.423.1-5/88.3-71

Связь ВС73

Стадия	Масса	Масштаб
Р	1168,0	1:75 1:15
Лист	Листов 1	

Укрниипроектстальконструкция

Инв.№ подл. | Подпись и дата | Взам.инв.№

23577-04 100

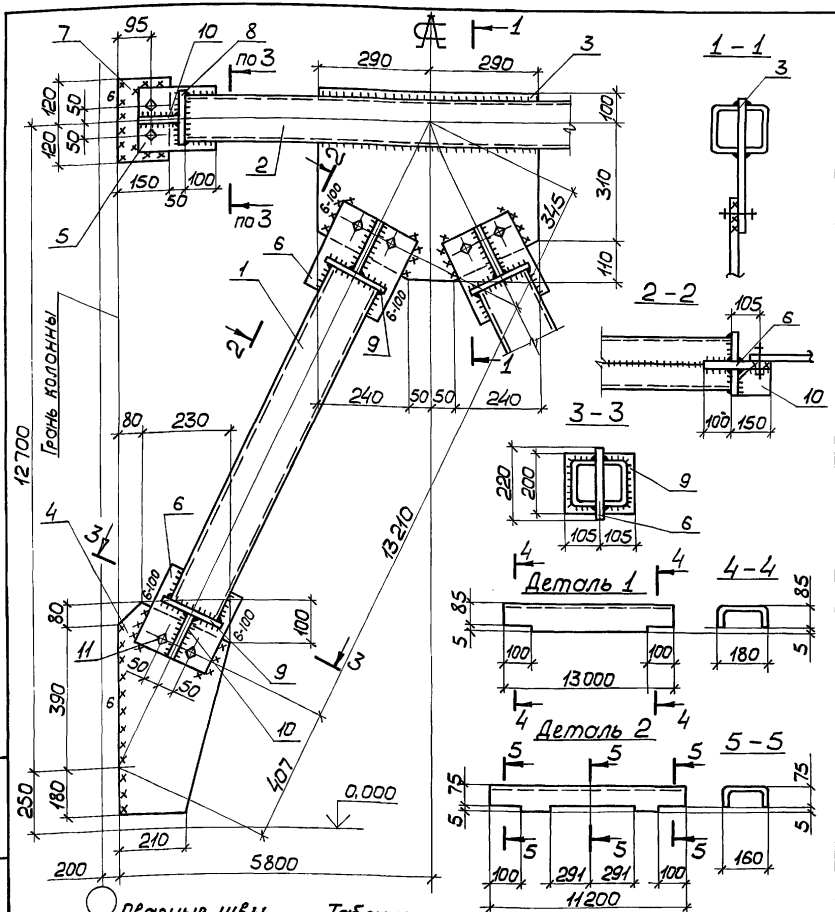

Сварные швы Таблица

Тип и толщ. шва	Длина, м	Тип электр.	Примечание
◺ 5	90,9	Э42	Заводской
◺ 6	4,6	Э42	Монтажный

Расчетная схема связи на документе ООТБ2

Марка связи	Поз.	Наименование	Кол.	Масса ед., кг	Масса всех, кг	Примеч.
		Детали				
		Швеллеры гнутые ГОСТ 8278-83 Вст3кп2 ГОСТ 14637-79				
	1	180×80×5 ℓ=13000	4	164,2	656,8	
	2	160×80×4 ℓ=11200	2	107,3	214,6	
		Лист ГОСТ 19903-74 Вст3кп2 ГОСТ 14637-79				
	3	8×520 ℓ=580	1	18,9	18,9	
	4	8×310 ℓ=650	2	12,7	25,4	
	5	8×200 ℓ=250	2	3,7	6,2	
	6	8×220 ℓ=250	4	3,5	14,0	
	7	8×150 ℓ=240	2	2,3	4,6	
	8	6×85 ℓ=180	4	0,7	2,8	
	9	6×85 ℓ=200	8	0,8	6,4	
	10	8×85 ℓ=140	6	0,7	4,2	
ВС 74		**Стандартные изделия**				
	11	Болт М16-8g×50.5.8 ГОСТ 7798-70	12		1,36	
	12	Гайка М16-7Н.5 ГОСТ 5915-70	12		0,4	
	13	Шайба 16.65Г ГОСТ 6402-70	12		0,13	

Нач.отд.	Шейнич	
Н.контр.	Шапран	
Гл.констр.	Шапран	
Гл.инж.пр.	Сонковский	
Разраб.	Немчинова	
Проверил	Беляева	
Исполнил	Лукиша	

1.423.1-5/88.3-72

Связь ВС 74

Стадия	Масса	Масштаб
Р	965,5	1:75 1:15
Лист	Листов 1	

Укрниилпроектстальконструкция

Инв.№ подл. | Подпись и дата | Взам.инв.№

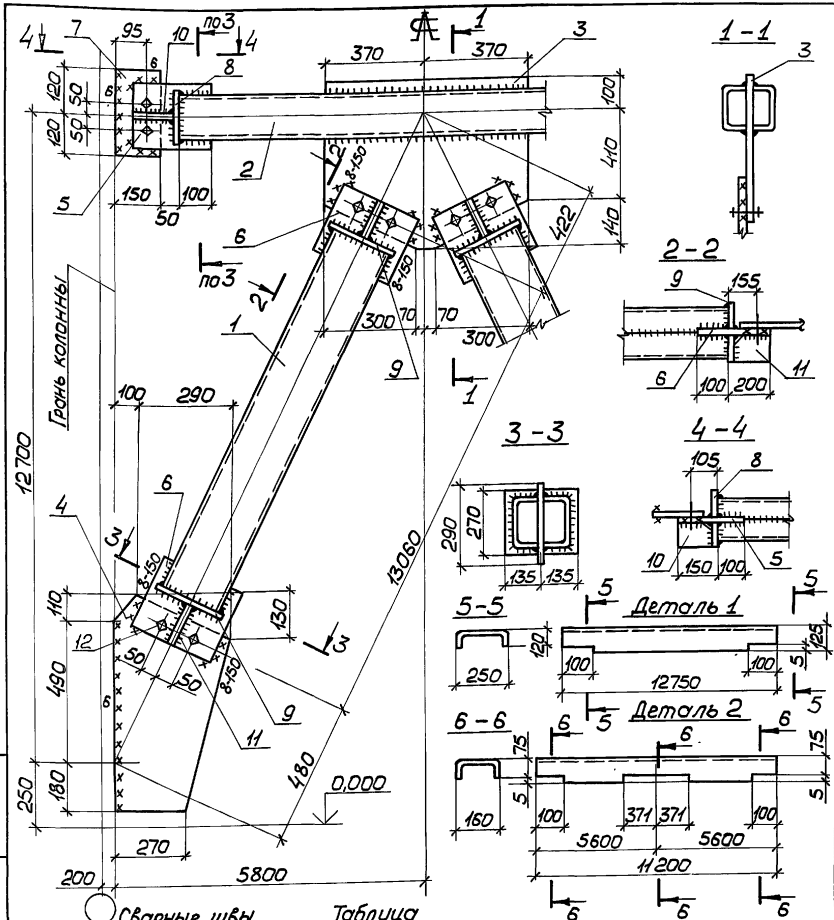

Расчетная схема связи на документе 00ТБ2

Сварные швы Таблица

Тип и толщ. шва	Длина, м	Тип электр.	Примечание
◺5	119,4	Э42	Заводской
◺6	4,1	Э42	Монтажный
◺8	1,2	Э42	Монтажный

Марка связи	Поз.	Наименование	Кол.	Масса ед., кг	Масса всех, кг	Примеч.
		Детали				
		Швеллеры гнутые ГОСТ 8278-83 Вст3пс4 ГОСТ 14637-79				
	1	250×125×6 ℓ=12750	4	286,8	1147,2	
		Швеллеры гнутые ГОСТ 8278-83 Вст3кп2 ГОСТ 14637-79				
	2	160×80×4 ℓ=11200	2	107,3	214,6	
		Лист ГОСТ 19903-74 Вст3кп2 ГОСТ 14637-79				
	3	8×650 ℓ=740	1	30,2	30,2	
	4	8×390 ℓ=780	2	19,1	38,2	
	5	8×200 ℓ=250	2	3,1	6,2	
	6	8×290 ℓ=300	4	5,5	22,0	
	7	8×150 ℓ=240	2	2,3	4,6	
	8	6×90 ℓ=180	4	1,0	4,0	
	9	6×130 ℓ=270	8	1,7	13,6	
	10	8×90 ℓ=140	2	0,8	1,6	
	11	8×130 ℓ=190	4	1,6	6,4	
ВС75		**Стандартные изделия**				
	12	Болт М16-8g×50.5.8 ГОСТ 7798-70	12		1,36	
	13	Гайка М16-7Н.5 ГОСТ 5915-70	12		0,4	
	14	Шайба 16.65Г ГОСТ 6402-70	12		0,13	

Нач.отд.	Шейнич	
Н.контр.	Шапран	
Гл.констр.	Шапран	
Гл.инж.пр.	Санковский	
Разраб.	Немчинова	
Проверил	Беляева	
Исполнил	Лукиша	

1.423.1-5/88.3-73

Связь ВС75

Стадия	Масса	Масштаб
Р	1503,5	1:75 1:15
Лист	Листов 1	

Укрниипроектстальконструкция

23577-04 102

Инв.№ подл. | Подпись и дата | Взам. инв.№

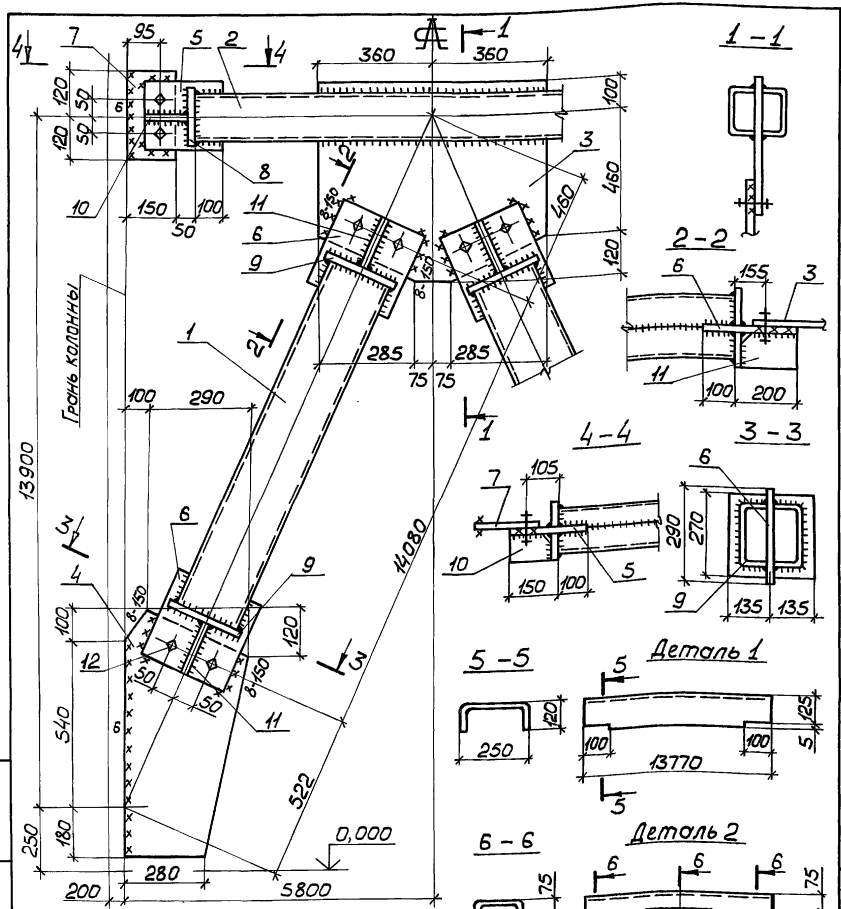

Расчетная схема связи на документе 00ТБ2

Марка связи	Поз.	Наименование	Кол.	Масса ед., кг	Масса всех, кг	Примеч.
		Детали				
		Швеллеры гнутые ГОСТ 8278-83 Вст3пс4 ГОСТ 14637-79				
	1	250×125×6 ℓ=13770	4	309,8	1239,2	
		Швеллеры гнутые ГОСТ 8278-83 Вст3кп2 ГОСТ 14637-79				
	2	160×80×4 ℓ=11200	2	107,3	214,6	
		Лист ГОСТ 19903-74 Вст3кп2 ГОСТ 14637-79				
	3	8×680 ℓ=720	1	30,7	30,7	
	4	8×390 ℓ=820	2	20,1	40,2	
	5	8×200 ℓ=250	2	3,1	6,2	
	6	8×290 ℓ=300	4	5,5	22,0	
	7	8×150 ℓ=240	2	2,3	4,6	
	8	6×90 ℓ=180	4	0,8	3,2	
	9	6×130 ℓ=270	8	1,7	13,6	
	10	8×90 ℓ=140	2	0,8	1,6	
	11	8×130 ℓ=190	4	1,6	6,4	
ВС76		**Стандартные изделия**				
	12	Болт М16-8g×50.5.8 ГОСТ 7798-70	12		1,36	
	13	Гайка М16-7Н.5 ГОСТ 5915-70	12		0,4	
	14	Шайба 16.65Г ГОСТ 6402-70	12		0,13	

Нач.отд.	Шейнич	
Н.контр.	Шапран	
Гл.констр.	Шапран	
Гл.инж.пр.	Санковский	
Разраб.	Немчинова	
Проверил	Беляева	
Исполнил	Лукиша	

1.423.1-5/88.3-74

Связь ВС76

Стадия	Масса	Масштаб
Р	1598,1	1:75 1:15
Лист	Листов 1	

Укрниипроектстальконструкция

Инв.№ подл. | Подпись и дата | Взам. инв.№

23577-04 103

Марка связи	Поз.	Наименование	Кол.	Масса ед., кг	Масса всех, кг	Примечание
		Детали				
		Швеллеры ГОСТ 8240-72 09Г2С-6 ГОСТ 535-79				
ВС 77	1	14 P=11360	4	139,7	558,9	
		Швеллеры ГОСТ 8240-72 Ст3пс6-1 ГОСТ 535-79				
	2	12 P=11500	2	119,7	239,4	
	3	10 P=5560	4	47,7	191,0	
		Лист ГОСТ 19903-74 Ст3пс6-1 ГОСТ 14637-79				
	4	8×320 P=450	2	9,1	18,1	
	5	8×290 P=570	4	10,4	41,5	
	6	8×180 P=330	4	3,7	14,9	
	7	8×320 P=440	4	8,8	35,4	
	8	8×140 P=220	12	1,9	23,2	
	9	8×100 P=220	100	1,4	140,0	
	10	6×80 P=220	44	0,8	35,2	
		Стандартные изделия				
	11	Болт М16-8g×50.5.8	20		2,27	
		ГОСТ 7798-70				
	12	Гайка М16-7Н.5	20		0,67	
		ГОСТ 5915-70				
	13	Шайба 16.65Г	20		0,23	
		ГОСТ 6402-70				

Инв.№ подл. | Подпись и дата | Взам. инв.№

Нач.отд.	Шейнич	
Н.контр.	Шапран	
Гл.констр.	Шапран	
Гл.инж.пр.	Санковский	
Разраб.	Немчинова	
Проверил	Немчинова	
Исполнил	Беляева	

1.423.1—5/88.3—75

Связь ВС 77

Стадия	Лист	Листов
Р		1

Укрниипроектстальконструкция

Марка связи	Поз.	Наименование	Кол.	Масса ед., кг	Масса всех, кг	Примечание
		Детали				
		Швеллеры ГОСТ 8240-72 09Г2С-6 ГОСТ 535-79				
ВС 78	1	16 P=12370	4	175,6	702,6	
		Швеллеры ГОСТ 8240-72 Ст3пс6-1 ГОСТ 535-79				
	2	12 P=11500	2	119,7	239,4	
	3	10 P=6020	4	74,2	206,8	
		Лист ГОСТ 19903-74 Ст3пс6-1 ГОСТ 14637-79				
	4	8×480 P=530	2	15,9	31,9	
	5	8×280 P=590	4	10,3	41,5	
	6	8×190 P=370	4	4,4	17,6	
	7	8×350 P=480	4	10,5	42,2	
	8	8×140 P=220	12	1,9	23,2	
	9	8×100 P=220	64	1,3	88,4	
	10	6×80 P=220	80	0,8	66,3	
		Стандартные изделия				
	11	Болт М16-8g×50.5.8	20		2,27	
		ГОСТ 7798-70				
	12	Гайка М16-7Н.5	20		0,67	
		ГОСТ 5915-70				
	13	Шайба 16-65Г	20		0,23	
		ГОСТ 6402-70				

Инв.№ подл. | Подпись и дата | Взам. инв.№

Нач.отд.	Шейнич	
Н.контр.	Шапран	
Гл.констр.	Шапран	
Гл.инж.пр.	Санковский	
Разраб.	Немчинова	
Проверил	Немчинова	
Исполнил	Беляева	

1.423.1—5/88.3—76

Связь ВС 78

Стадия	Лист	Листов
Р		1

Укрниипроектстальконструкция

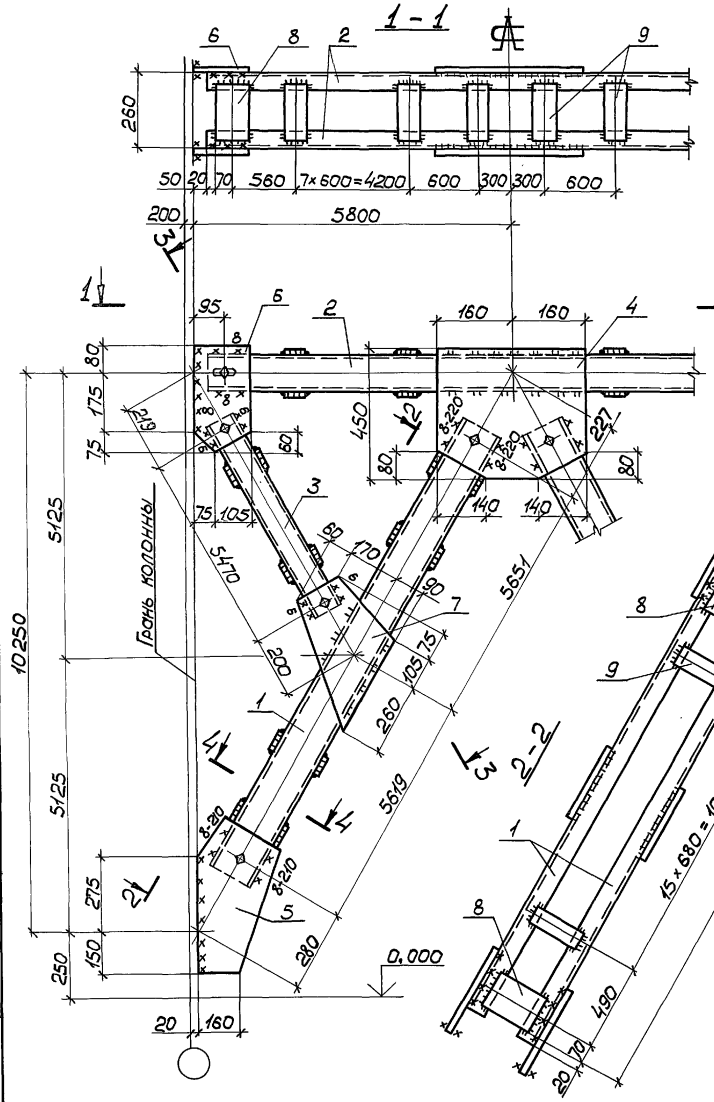

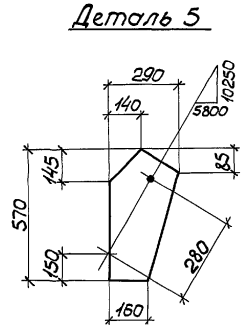

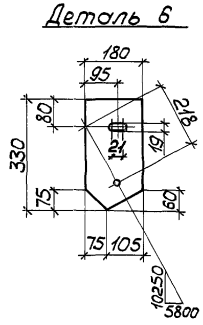

Расчетная схема связи дана на докум. -00764

Сварные швы — Таблица

Тип и толщ. шва	Длина, м	Тип электр.	Примечание
◺8	9,8	Э42	Монтажный
◺6	1,3	Э42	Монтажный
◺5	66,9	Э42	Заводской

Нач.отд.	Шейнич	
Н.контр.	Шапран	
Гл.констр.	Шапран	
Гл.инж.пр.	Санковский	
Разраб.	Немчинова	
Проверил	Беляева	
Исполнил	Барам	

1.423.1-5/88.3-75СБ

Связь ВС 77
Сборочный чертеж

Стадия	Масса	Масштаб
Р	1310,6	1:75 1:15
Лист	Листов 1	

Укрниипроектстальконструкция

Инв.№ подл. | Подпись и дата | Взам.инв.№

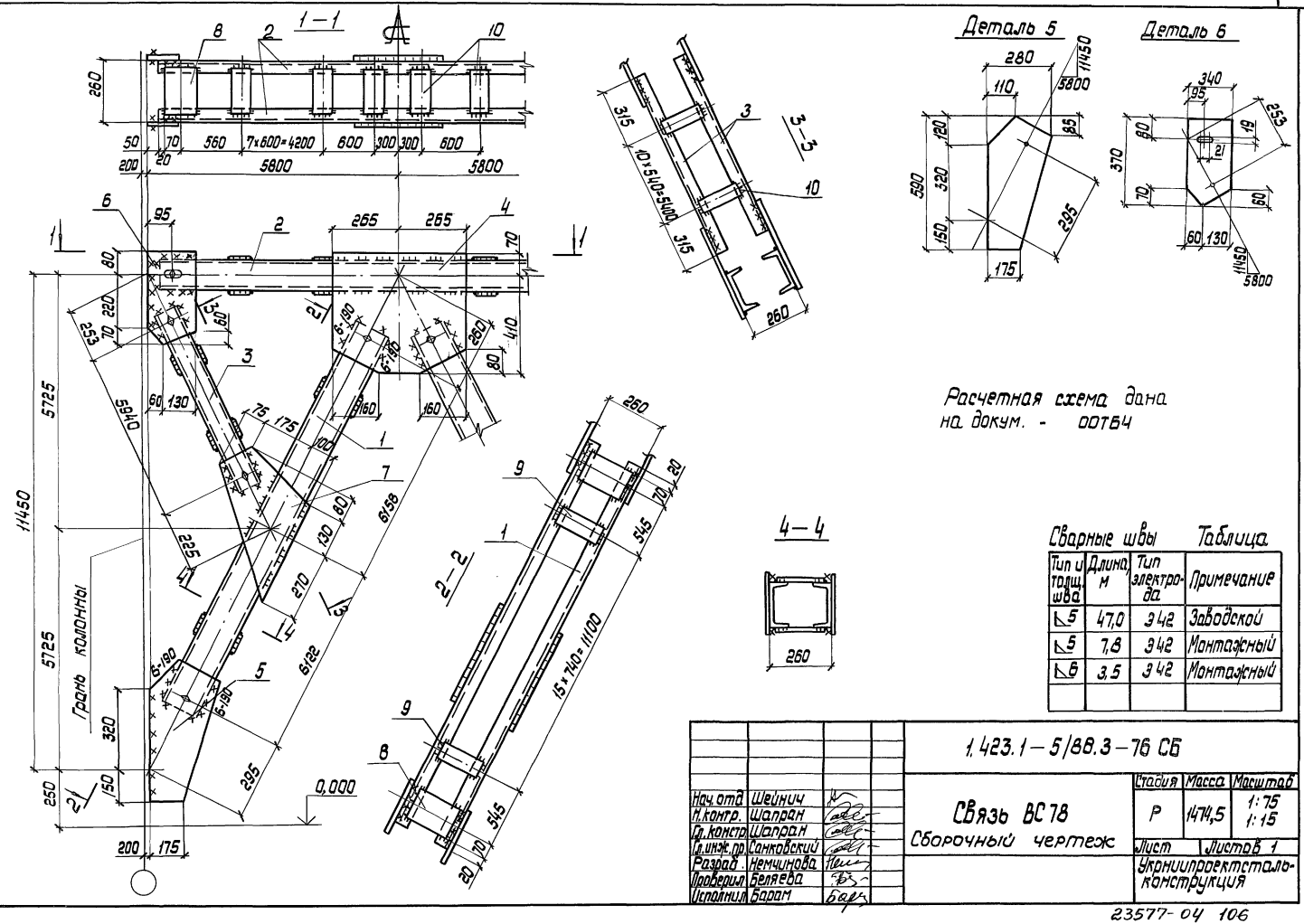

Сварные швы Таблица

Тип и толщ. шва	Длина, м	Тип электрода	Примечание
⊓5	47,0	Э42	Заводской
⊓5	7,8	Э42	Монтажный
⊓6	3,5	Э42	Монтажный

Нач. отд	Шейнич		
Н. контр.	Шапран		
Гл. констр.	Шапран		
Гл. инж. пр.	Санковский		
Разраб.	Немчинова		
Проверил	Беляева		
Исполнил	Баран		

1.423.1–5/88.3–76 СБ

Связь ВС78
Сборочный чертеж

Стадия	Масса	Масштаб
Р	1474,5	1:75 1:15
Лист	Листов 1	

Укрниипроектстальконструкция

Инв. № подл. | Подпись и дата | Взам. инв. №

Марка связи	Поз	Наименование	Кол.	Масса ед., кг	Масса всех, кг	Примечание
		Детали				
		Швеллеры ГОСТ 8240-72 09Г2С-6 ГОСТ 535-79				
	1	16 ℓ = 13390	4	190,1	760,5	
		Швеллеры ГОСТ 8240-72 Вст3пс6-1 ГОСТ 535-79				
	2	12 ℓ = 11500	2	119,6	239,2	
	3	10 ℓ = 6520	4	56,0	224,0	
		Лист ГОСТ 19903-74 Вст3пс6-1 ГОСТ 14637-79				
	4	8 × 550 ℓ = 580	2	20,4	40,8	
	5	8 × 290 ℓ = 640	4	12,5	50,2	
	6	8 × 190 ℓ = 390	4	4,7	18,8	
ВС 79	7	8 × 360 ℓ = 630	4	14,3	57,2	
	8	8 × 140 ℓ = 220	12	1,9	23,2	
	9	8 × 100 ℓ = 220	68	1,4	95,2	
	10	6 × 80 ℓ = 220	84	0,8	67,2	
		Стандартные изделия				
	11	Болт М16-8g × 50.5.8 ГОСТ 7798-70	20		2,27	
	12	Гайка М16-7Н.5 ГОСТ 5915-70	20		0,67	
	13	Шайба 16.65Г ГОСТ 6402-70	20		0,23	

Инв. № подл. | Подпись и дата | Взам. инв. №

Нач. отд.	Шейнич	
Н. контр.	Шапран	
Гл. констр.	Шапран	
Гл. инж. пр.	Санковский	
Разраб.	Немчинова	
Проверил	Немчинова	
Исполнил	Беляева	

1.423.1 — 5/88.3—77

Связь ВС 79

Стадия	Лист	Листов
Р		1

Укрниипроектстальконструкция

Марка связи	Поз	Наименование	Кол.	Масса ед., кг	Масса всех, кг	Примечание
		Детали				
		Швеллеры ГОСТ 8240-72 09Г2С-6 ГОСТ 535-79				
	1	18 ℓ = 14400	4	234,9	939,9	
		Швеллеры ГОСТ 8240-72 Вст3пс6-1 ГОСТ 535-79				
	2	12 ℓ = 11500	2	119,6	239,2	
	3	10 ℓ = 7040	4	60,4	241,9	
		Лист ГОСТ 19903-74 Вст3пс6-1 ГОСТ 14637-79				
	4	8 × 540 ℓ = 550	2	18,6	37,3	
	5	8 × 290 ℓ = 640	4	11,6	46,6	
ВС 80	6	8 × 190 ℓ = 420	4	5,0	20,0	
	7	8 × 360 ℓ = 670	4	15,1	60,6	
	8	8 × 140 ℓ = 220	12	1,9	23,2	
	9	8 × 100 ℓ = 220	68	1,4	93,5	
	10	6 × 80 ℓ = 220	84	0,8	66,3	
		Стандартные изделия				
	11	Болт М16-8g × 50.5.8 ГОСТ 7798-70	20		2,27	
	12	Гайка М16-7Н.5 ГОСТ 5915-70	20		0,67	
	13	Шайба 16.65Г ГОСТ 6402-70	20		0,23	

Инв. № подл. | Подпись и дата | Взам. инв. №

Нач. отд.	Шейнич	
Н. контр.	Шапран	
Гл. констр.	Шапран	
Гл. инж. пр.	Санковский	
Разраб.	Немчинова	
Проверил	Немчинова	
Исполнил	Беляева	

1.423.1 — 5/88.3—78

Связь ВС 80

Стадия	Лист	Листов
Р		1

Укрниипроектстальконструкция

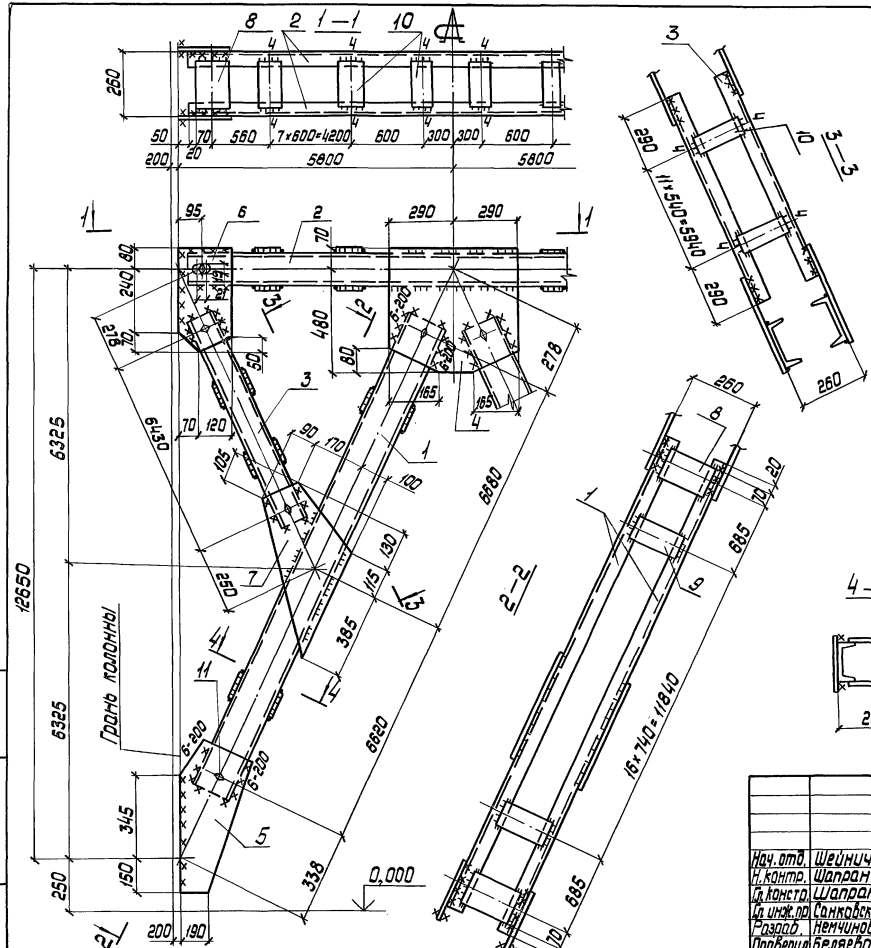

Сварные швы. Таблица

Тип и толщ. шва	Длина, м	Тип электрода	Примечание
◺4	28,8	Э42	Заводской
◺5	37,4	Э42	Заводской
◺5	5,6	Э42	Монтажный
◺6	3,2	Э42	Монтажный

Нач. отд.	Шейнич		
Н. контр.	Шапран		
Гл. констр.	Шапран		
Гл. инж. пр.	Санковский		
Разраб.	Немчинова		
Проверил	Беляева		
Исполнил	Барам		

1.423.1—5/88.3—77.СБ

Связь ВС79

Сборочный чертеж

Стадия	Масса	Масштаб
Р	1592,2	1:75 1:15

Лист | Листов 1

Укрниипроектстальконструкция

Инв. № подл. | Подпись и дата | Взам. инв. №

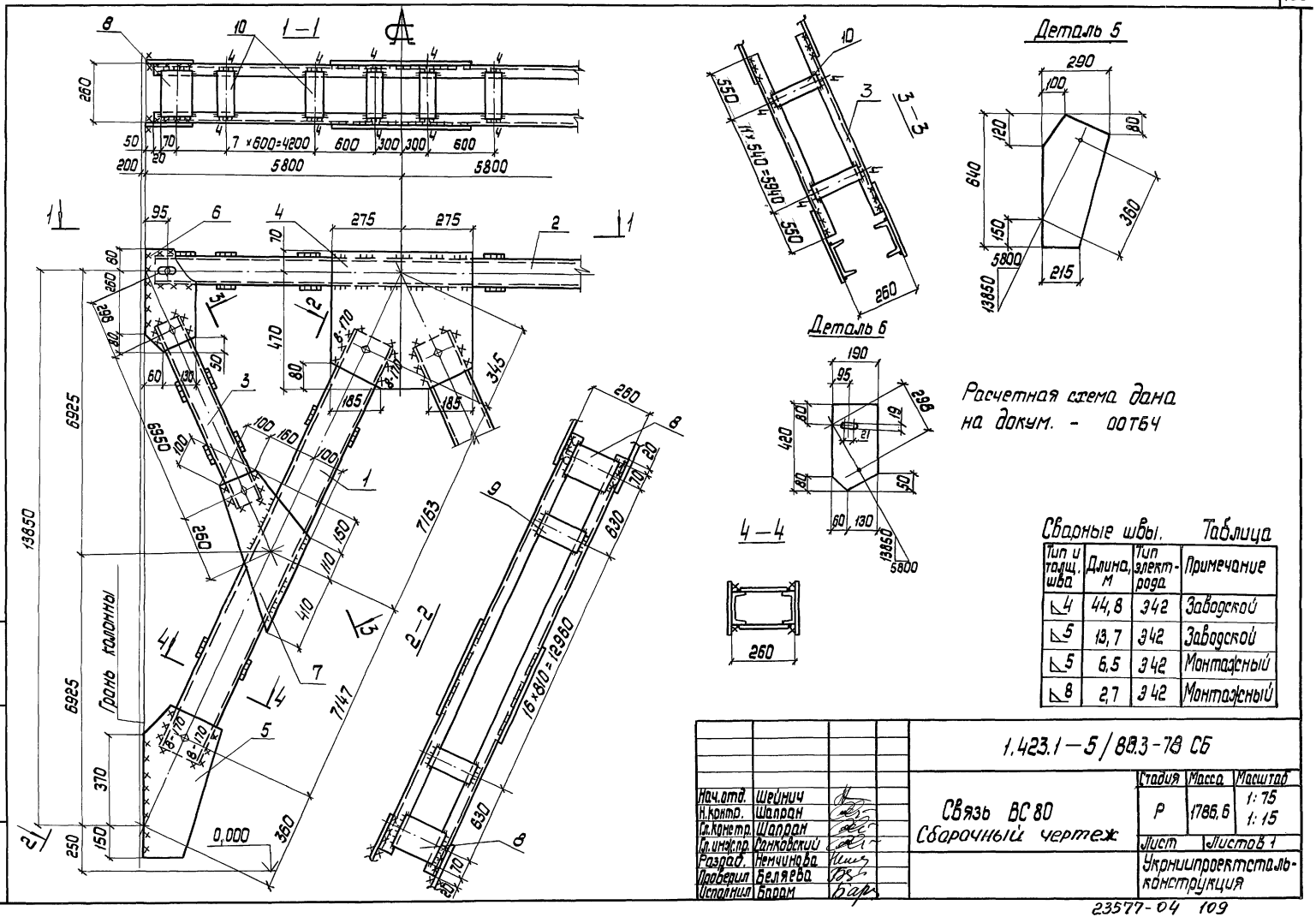

Сварные швы. Таблица

Тип и толщ. шва	Длина, м	Тип электрода	Примечание
▽4	44,8	Э42	Заводской
▽5	13,7	Э42	Заводской
▽5	6,5	Э42	Монтажный
▽8	2,7	Э42	Монтажный

Нач.отд.	Шейнич		
Н.контр.	Шапран		
Гл.констр.	Шапран		
Гл.инж.пр.	Санковский		
Разраб.	Немчинова		
Проверил	Беляева		
Исполнил	Баран		

1.423.1—5/88.3-78 СБ

Связь ВС 80
Сварочный чертеж

Стадия	Масса	Масштаб
Р	1786,6	1:75 1:15
Лист	Листов 1	

Укрниипроектстальконструкция

Инв.№ подл. | Подпись и дата | Взам. инв.№

Марка связи	Поз.	Наименование	Кол.	Масса ед, кг	Масса всех, кг	Примеч.
		Детали				
		Швеллеры ГОСТ 8240-72 ВСт3пс6-1 ГОСТ 535-79 / 09Г2С-12 ГОСТ 535-79				
	1	24 ℓ=11180	4	268,3	1073,3	
		Швеллеры ГОСТ 8240-72 ВСт3пс6-1 ГОСТ 535-79				
	2	16 ℓ=11500	2	163,3	326,6	
	3	10 ℓ=5470	4	46,9	187,9	
		Лист ГОСТ 19903-74 ВСт3пс6-1 ГОСТ 14637-79				
	4	10×640 ℓ=780	2	39,2	78,4	
	5	10×400 ℓ=720	4	22,6	90,4	
	6	10×400 ℓ=590	4	20,3	81,5	
ВС 81	7	10×200 ℓ=420	4	6,6	26,4	
	8	10×160 ℓ=220	12	2,7	33,1	
	9	10×100 ℓ=220	40	1,7	69,1	
	10	6×80 ℓ=220	76	0,8	63,0	
		Стандартные изделия				
	11	Болт М16-8g×50.5.8 ГОСТ 7798-70	20		2,27	
	12	Гайка М16-7Н.5 ГОСТ 5915-70	20		0,68	
	13	Шайба 16.65Г ГОСТ 6402-70	20		0,23	

Инв.№подл. | Подпись и дата | Взам.инв.№

Нач.отд.	Шейнич	
Н.контр.	Шапран	
Гл.констр.	Шапран	
Гл.инжен.	Санковский	
Разраб.	Немчинова	
Проверил	Немчинова	
Исполнил	Беляева	

1.423.1-5/88.3-79

Связь ВС 81

Стадия	Лист	Листов
Р		1

Укрниипроектсталь конструкция

Марка связи	Кол.	Наименование	Кол.	Масса ед, кг	Масса всех, кг	Примеч.
		Детали				
		Швеллеры ГОСТ 8240-72 ВСт3пс6-1 ГОСТ 535-79 / 09Г2С-12 ГОСТ 535-79				
	1	24 ℓ=12190	4	292,5	1170,2	
		Швеллеры ГОСТ 8240-72 ВСт3пс6-1 ГОСТ 535-79				
	2	16 ℓ=11500	2	163,3	326,6	
	3	10 ℓ=5960	4	51,2	204,8	
		Лист ГОСТ 19903-74 ВСт3пс6-1 ГОСТ 14637-79				
	4	10×660 ℓ=740	2	38,3	76,7	
	5	10×400 ℓ=760	4	23,8	95,5	
ВС 82	6	10×440 ℓ=650	4	22,4	89,8	
	7	10×200 ℓ=440	4	6,9	27,6	
	8	10×140 ℓ=220	90	2,4	217,6	
	9	6×80 ℓ=220	44	0,8	36,5	
		Стандартные изделия				
	10	Болт М16-8g×50.5.8 ГОСТ 7798-70	20		2,27	
	11	Гайка М16-7Н.5 ГОСТ 5915-70	20		0,67	
	12	Шайба 16.65Г ГОСТ 6402-70	20		0,25	

Инв.№подл. | Подпись и дата | Взам.инв.№

Нач.отд.	Шейнич	
Н.контр.	Шапран	
Гл.констр.	Шапран	
Гл.инжен.	Санковский	
Разраб.	Немчинова	
Проверил	Немчинова	
Исполнил	Беляева	

1.423.1-5/88.3-80

Связь ВС 82

Стадия	Лист	Листов
Р		1

Укрниипроектсталь конструкция

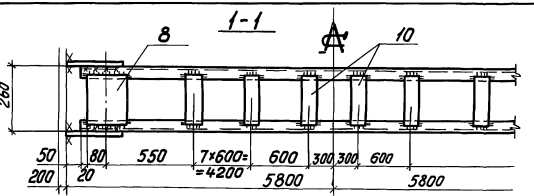

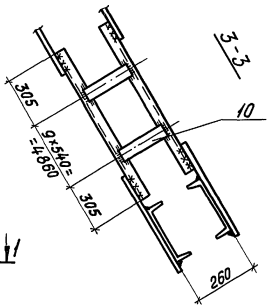

Деталь 7

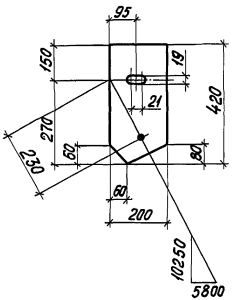

Расчетная схема связи дана на документе 1.423.1-5/88.3-00ТБ4

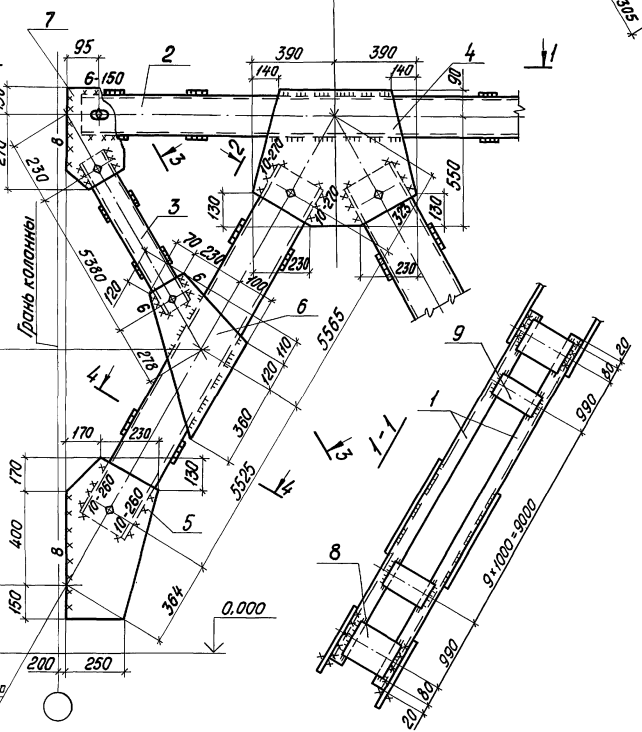

4-4

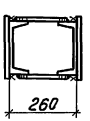

Сварные швы

Таблица

Марка	Кол.	Тип и толщина шва	Длина, м на марку	Длина, м всех	Тип электрода	Примечание
ВС81	—	5	30,2	—	Э42	заводской
		6	2,2	—	Э42	монтажный
		8	3,7	—	Э42	монтажный
		10	4,2	—	Э42	монтажный

Нач.отд.	Шейнич		
Н.контр.	Шапран		
Гл.констр.	Шапран		
Гл.инж.пр.	Санковский		
Рук.груп.	Немчинова		
Инженер	Беляева		
Инженер	Барам		

1.423.1-5/88.3-79 СБ

Связь ВС81

Сборочный чертеж

Стадия	Масса	Масштаб
Р	20500	1:75 1:15
Лист	Листов 1	

Укрниипроектстальконструкция

Инв.№ подл. | Подпись и дата | Взам.инв.№

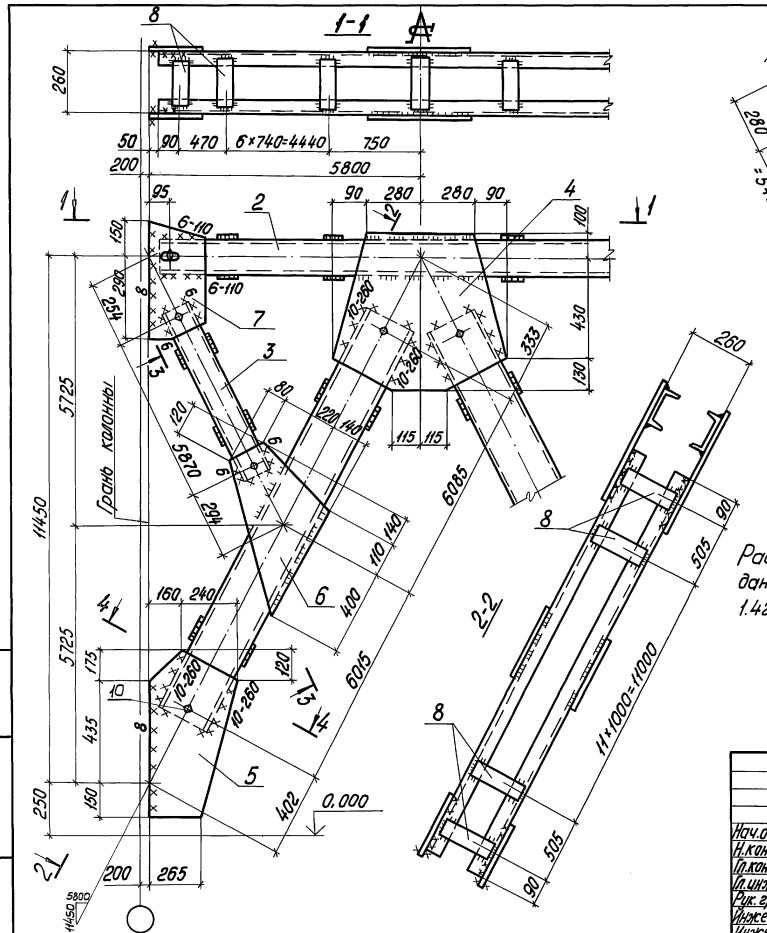

Сварные швы

Таблица

Марка	Кол.	Тип и толщ. шва	Длина, м на марку	Длина, м всех	Тип электрода	Примечание
ВС82	–	5	47,8	—	Э42	заводской
		6	2,2	—	Э42	монтажный
		8	8,2	—	Э42	монтажный
		10	4,2	—	Э42	монтажный

Нач.отд.	Шейнич		
Н.контр.	Шапран		
Гл.конст.	Шапран		
Гл.инж.пр.	Санковский		
Рук.арх.	Немчинова		
Инженер	Баран		
Инженер	Беляева		

1.423.1-5/88.3-80 СБ

Связь ВС82

Сборочный чертеж

Стадия	Масса	Масштаб
Р	2267,8	1:75 / 1:15

Лист | Листов 1

Укрниипроектстальконструкция

Инв.№ подл. | Подпись и дата | Взам. инв.№

Марка связи	Поз.	Наименование	Кол.	Масса ед., кг	Масса всех, кг	Примеч.
		Детали				
		Швеллер гост 8240-72 09Г2С-12 гост 535-79				
	1	22 ℓ=13260	4	278,5	1114,0	
		Швеллер гост 8240-72 09Г2С-6 гост 535-79				
	2	16 ℓ=11500	2	163,3	326,6	
		Швеллер гост 8240-72 Ст3пс6-1 гост 535-79				
	3	10 ℓ=6480	4	55,7	222,8	
		Лист гост 19903-74 Ст3пс6-1 гост 14637-79				
	4	10×670 ℓ=720	2	37,9	75,8	
	5	10×380 ℓ=770	4	23,0	92,0	
	6	10×420 ℓ=710	4	23,4	93,6	
ВС 83	7	10×190 ℓ=460	4	6,9	27,6	
	8	10×120 ℓ=220	82	2,1	172,2	
	9	6×80 ℓ=220	44	0,8	35,2	
	10	10×160 ℓ=220	12	2,8	33,6	
		Стандартные изделия				
	11	Болт М16-8g×50.58	20		2,26	
		ГОСТ 7798-70				
	12	Гайка М16-7Н.5	20		0,66	
		ГОСТ 5915-70				
	13	Шайба 16.65Г	20		0,22	
		ГОСТ 6402-70				

Инв. № подл. | Подпись и дата | Взам. инв. №

Нач. отд.	Шейнич		1.423.1-5/88.3-81
Н. контр.	Шапран		
Гл. констр.	Шапран		
Гл. инж. пр.	Санковский		Стадия Р; Лист; Листов 1
Разраб.	Немчинова		Связь ВС 83 — Укрниипроектстальконструкция
Проверил	Немчинова		
Исполнил	Лукиша		

Марка связи	Поз.	Наименование	Кол.	Масса ед., кг	Масса всех, кг	Примеч.
		Детали				
		Швеллер гост 8240-72 09Г2С-12 гост 535-79				
	1	22 ℓ=14280	4	299,9	1199,5	
		Швеллер гост 8240-72 09Г2С-6 гост 535-79				
	2	16 ℓ=11500	2	141,5	282,9	
		Швеллер гост 8240-72 Ст3пс6-1 гост 535-79				
	3	10 ℓ=6990	4	60,1	240,2	
		Лист гост 8240-72 Ст3пс6-1 гост 14637-79				
	4	10×680 ℓ=760	2	40,6	81,1	
	5	10×360 ℓ=780	4	22,1	88,2	
	6	10×430 ℓ=840	4	28,4	113,4	
	7	10×190 ℓ=480	4	7,2	28,6	
ВС 84	8	10×120 ℓ=300	94	2,8	265,6	
	9	6×80 ℓ=300	52	1,1	58,8	
	10	10×160 ℓ=300	8	3,8	30,1	
		Стандартные изделия				
	11	Болт М16-8g×50.5.8	20		2,26	
		ГОСТ 7798-70				
	12	Гайка М16-7Н.5	20		0,66	
		ГОСТ 5915-70				
	13	Шайба 16.65Г	20		0,22	
		ГОСТ 6402-70				

Инв. № подл. | Подпись и дата | Взам. инв. №

Нач. отд.	Шейнич		1.423.1-5/88.3-82
Н. контр.	Шапран		
Гл. констр.	Шапран		
Гл. инж. пр.	Санковский		Стадия Р; Лист; Листов 1
Разраб.	Немчинова		Связь ВС 84 — Укрниипроектстальконструкция
Проверил	Немчинова		
Исполнил	Лукиша		

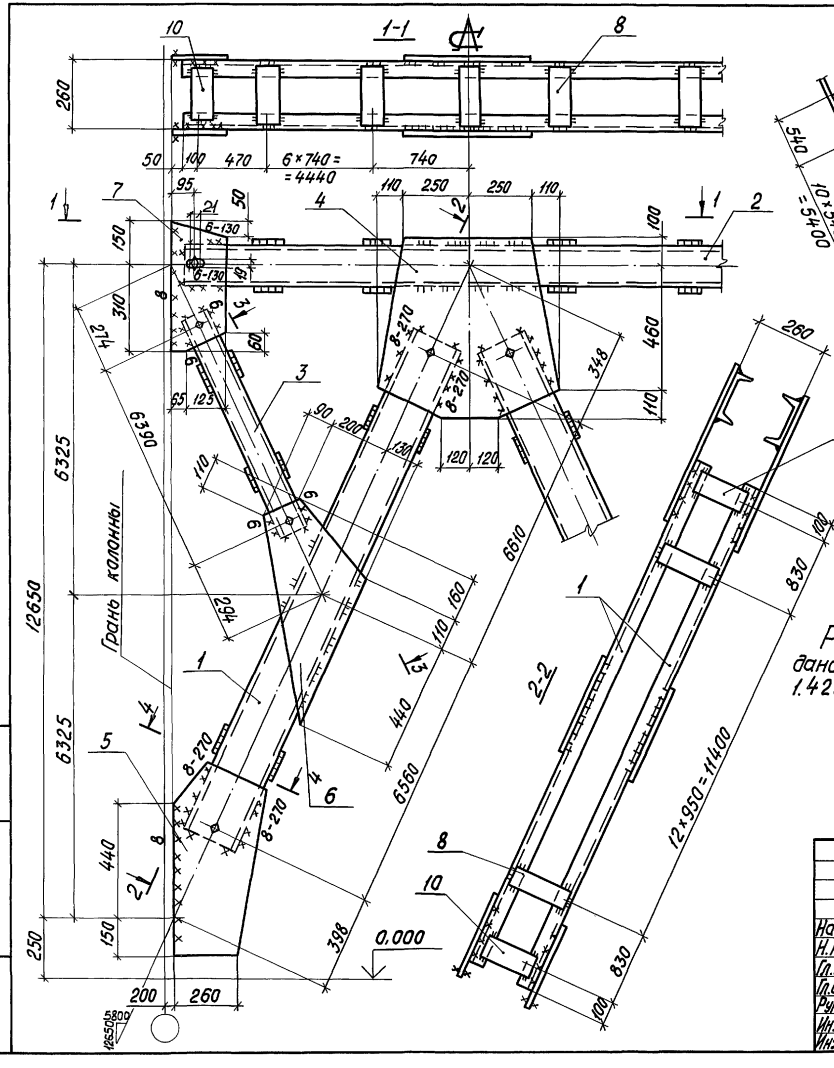

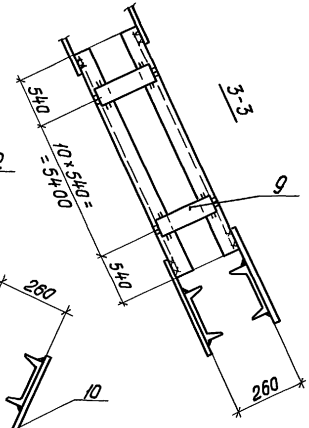

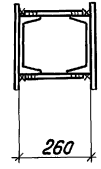

Деталь 5

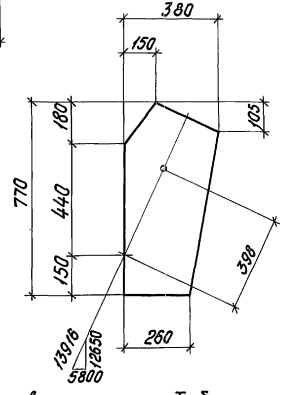

Расчетная схема связи дана на документе 1.423.1-5/88.3-00ТБ4

Сварные швы

Таблица

Марка	Кол. шт.	Тип и толщ. шва	Длина, м на марку	Длина, м всех	Тип электрода	Примечание
ВС83	—	5	40,2	—	Э42	заводской
		6	2,3	—	Э42	монтажный
		8	12,8	—	Э42	монтажный

Нач.отд.	Шейнич	
Н.контр.	Шапран	
Гл.констр.	Шапран	
Гл.инжпр.	Санковский	
Рук.груп.	Немчинова	
Инженер	Барам	
Инженер	Беляева	

1.423.1-5/88.3-81СБ

Связь ВС83
Сборочный чертеж

Стадия	Масса	Масштаб
Р	2213,3	1:75 1:15

Лист | Листов 1

Укрниипроектсталь-конструкция

Инв.№ подл. | Подпись и дата | Взам. инв.№

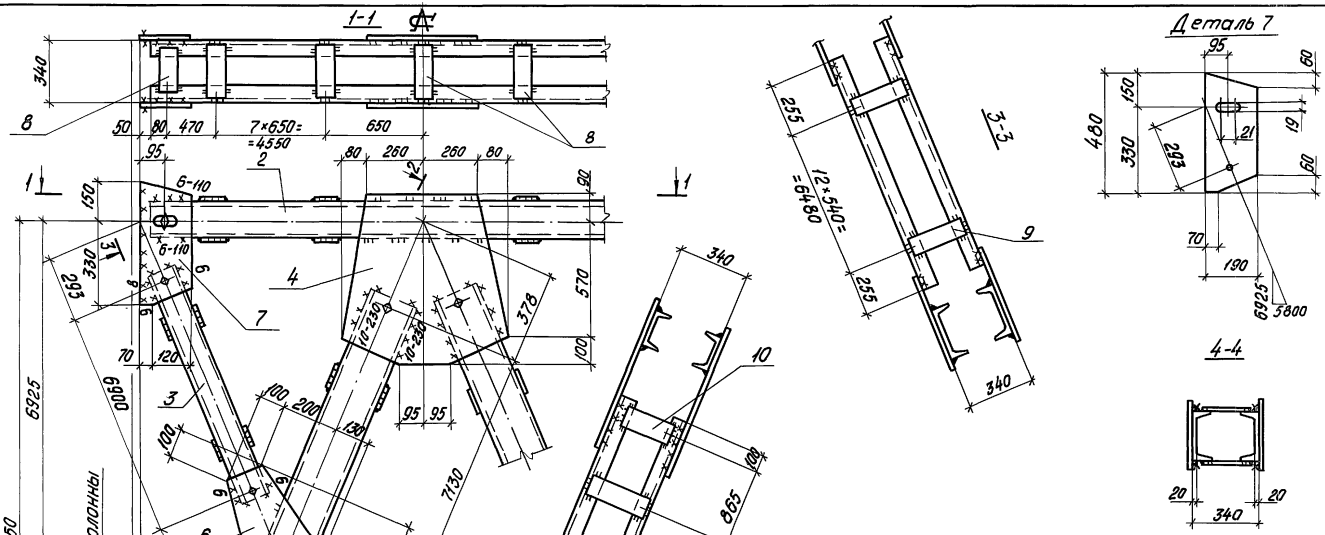

Сварные швы

Таблица

Марка	Кол. шт.	Тип и размер шва	Длина, м на марку	Длина, м всех	Тип электрода	Примечание
ВС84	—	К5	50,0	—	Э42	заводской
		К6	2,2	—	Э42	монтажный
		К8	8,6	—	Э42	монтажный
		К10	3,7	—	Э42	монтажный

Нач.отд.	Шейнич		
Н.контр.	Шапран		
Гл.констр.	Шапран		
Гл.инж.пр.	Санковский		
Рук.груп.	Немчинова		
Инженер	Барам		
Инженер	Беляева		

1.423.1-5/88.3-82 СБ

Связь ВС84
Сборочный чертеж

Стадия	Масса	Масштаб
Р	2412,3	1:75 1:15
Лист	Листов 1	

Укрнипроектстальконструкция

Инв.№подл. | Подпись и дата | Взам.инв.№

Марка связи	Поз.	Наименование	Кол.	Масса ед, кг	Масса всех, кг	Примеч.
		Детали				
		Швеллеры ГОСТ 8240-72 09Г2С-6 ГОСТ 535-79				
	1	20 ℓ=11270	4	207,4	829,5	
	2	16 ℓ=11500	2	163,3	326,6	
		Швеллер ГОСТ 8240-72 Ст3пс-6-1 ГОСТ 535-79				
	3	10 ℓ=5490	4	47,2	188,8	
		Лист ГОСТ 19903-74 Ст 3 пс 6-1 ГОСТ 14637-79				
	4	10 × 580 ℓ=700	2	31,9	63,8	
	5	10 × 370 ℓ=680	4	19,8	79,2	
	6	10 × 410 ℓ=540	4	17,4	69,6	
	7	10 × 200 ℓ=420	4	6,6	26,4	
	8	10 × 100 ℓ=220	82	1,7	139,4	
ВС85	9	6 × 80 ℓ=220	40	0,8	32,0	
	10	10 × 160 ℓ=220	12	2,8	33,6	
		Стандартные изделия				
	11	Болт М16-8g × 50.5.8 ГОСТ 7798-70	20		2,26	
	12	Гайка М16-7Н.5 ГОСТ 5915-70	20		0,66	
	13	Шайба 16.65Г ГОСТ 6402-70	20		0,22	

Инв. № подл. | Подпись и дата | Взам. инв. №

Нач. отд.	Шейнич	
Н. контр.	Шапран	
Гл. констр.	Шапран	
Гл. инж. пр.	Санковский	
Разраб.	Ненчинова	
Проверил	Ненчинова	
Исполнил	Лукиша	

1.423.1-5/88.3-83

Связь ВС 85

Стадия	Лист	Листов
Р		1

Укрниипроектсталь-конструкция

Марка связи	Поз.	Наименование	Кол.	Масса ед, кг	Масса всех, кг	Примеч.
		Детали				
		Швеллер ГОСТ 8240-72 09Г2С-6 ГОСТ 535-79				
	1	20 ℓ=12310	4	227,0	908,0	
	2	16 ℓ=11500	2	163,3	326,6	
		Швеллеры ГОСТ 8240-72 Ст3пс-6-1 ГОСТ 535-79				
	3	10 ℓ=5990	2	102,9	205,8	
		Лист ГОСТ 19903-74 Ст 3 пс 6-1 ГОСТ 14637-79				
	4	10 × 600 ℓ=680	2	32,1	64,1	
	5	10 × 360 ℓ=710	4	20,1	80,3	
	6	10 × 400 ℓ=600	4	18,9	75,4	
	7	10 × 200 ℓ=440	4	6,9	27,6	
	8	10 × 100 ℓ=220	86	1,7	148,5	
ВС86	9	6 × 80 ℓ=220	44	0,8	36,5	
	10	10 × 160 ℓ=220	12	2,8	33,2	
		Стандартные изделия				
	11	Болт М16-8g × 50.5.8 ГОСТ 7798-70	20		2,26	
	12	Гайка М16-7Н.5 ГОСТ 5915-70	20		0,66	
	13	Шайба 16.65Г ГОСТ 6402-70	20		0,22	

Инв. № подл. | Подпись и дата | Взам. инв. №

Нач. отд.	Шейнич	
Н. контр.	Шапран	
Гл. констр.	Шапран	
Гл. инж. пр.	Санковский	
Разраб.	Ненчинова	
Проверил	Ненчинова	
Исполнил	Лукиша	

1.423.1-5/88.3-84

Связь ВС 86

Стадия	Лист	Листов
Р		1

Укрниипроектсталь-конструкция

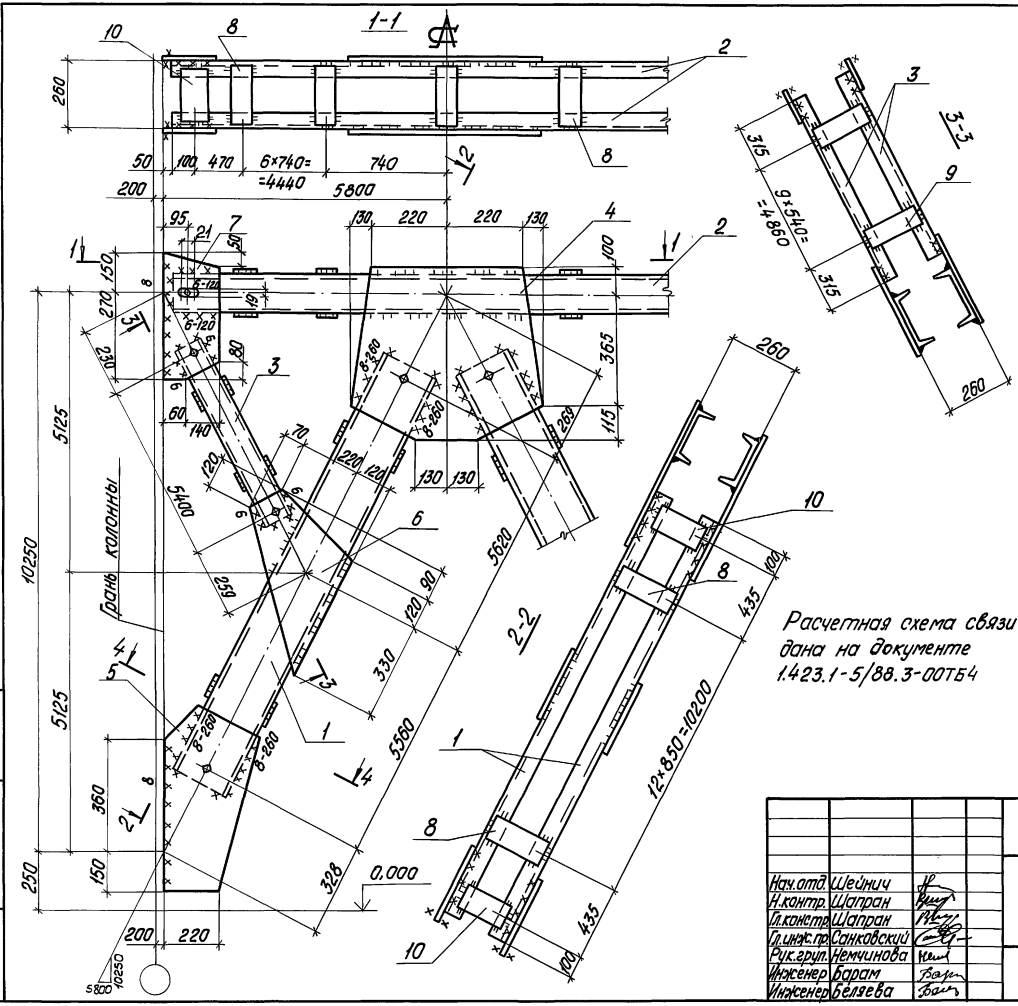

Сварные швы — Таблица

Марка	Кол. шт.	Тип и катет шва	Длина, м: на марку	Длина, м: всех	Тип электрода	Примечание
ВС85	—	◺5	39,2	—	Э42	заводской
		◺6	2,2	—	Э42	монтажный
		◺	11,6	—	Э42	монтажный

Нач.отд.	Шейнич		
Н.контр.	Шапран		
Гл.констр.	Шапран		
Гл.инж.пр.	Санковский		
Рук.груп.	Немчинова		
Инженер	Барам		
Инженер	Беляева		

1.423.1-5 88.3-83 СБ

Связь ВС85
Сборочный чертеж.

Стадия	Масса	Масштаб
Р	1809,2	1:75 1:15
Лист	Листов 1	

Укрниипроектстальконструкция

Инв. № подл. | Подпись и дата | Взам. инв. №

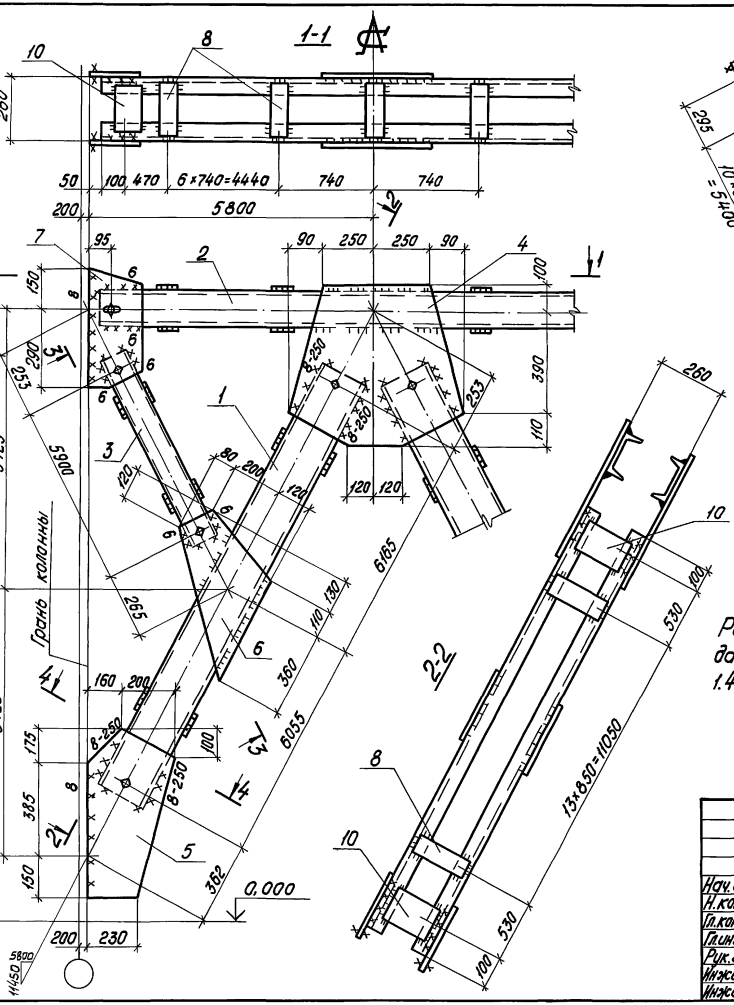

Сварные швы

Таблица

Марка	Кол. шт.	Тип и толщ. шва	Длина, м на марку	Длина, м всех	Тип электрода	Примечание
ВС86	—	◺5	4,03	—	Э42	заводской
		◺6	2,5	—	Э42	монтажный
		◺8	11,8	—	Э42	монтажный

Нач. отд.	Шейнич		
Н. контр.	Шапран		
Гл. констр.	Шапран		
Гл. инж. пр.	Сенковский		
Рук. груп.	Немчинова		
Инженер	Барам		
Инженер	Беляева		

1.423.1-5/88.3-84 СБ

Связь ВС86
Сборочный чертеж

Стадия	Масса	Масштаб
Р	1925,1	1:75 1:15
Лист	Листов 1	

Укрниипроектстальконструкция

Инв. № подл. | Подпись и дата | Взам. инв. №

Марка связи	Поз.	Наименование	Кол.	Масса ед, кг	Масса всех, кг	Примеч.
		Детали				
		Швеллеры ГОСТ 8240-72 / 09Г2С-6 ГОСТ 535-79				
	1	20 ℓ=13210	4	243,1	972,3	
		Швеллеры ГОСТ 8240-72 / ВСТ3ПС6-1 ГОСТ 535-79				
	2	14 ℓ=11500	2	141,4	282,9	
	3	10 ℓ=6490	4	55,7	223,0	
		Лист ГОСТ 19903-74 / ВСТ3ПС6-1 ГОСТ 14637-79				
	4	10 x 610 ℓ=660	2	31,6	63,2	
	5	10 x 350 ℓ=740	4	20,3	81,3	
ВС 87	6	10 x 410 ℓ=690	4	22,2	88,8	
	7	10 x 190 ℓ=460	4	6,8	27,4	
	8	10 x 100 ℓ=220	90	1,7	155,4	
	9	6 x 80 ℓ=220	48	0,7	32,9	
	10	10 x 160 ℓ=220	12	2,7	33,2	
		Стандартные изделия				
	11	Болт М16-8g x 50.5.8 ГОСТ 7798-70	20		2,27	
	12	Гайка М16-7Н.5 ГОСТ 5915-70	20		0,67	
	13	Шайба 16.65Г ГОСТ 6402-70	20		0,23	

Нач.отд	Шейнич	
Н.контр.	Шапран	
Гл.констр.	Шапран	
Гл.инж.пр.	Санковский	
Разраб.	Ненчинова	
Проверил	Немчинова	
Исполнил	Беляева	

1.423.1-5/88.3-85

Связь ВС 87

Стадия	Лист	Листов
Р		1

Укрниипроектсталь-конструкция

Инв.№ подл. | Подпись и дата | Взам.инв.№

23577-04 119

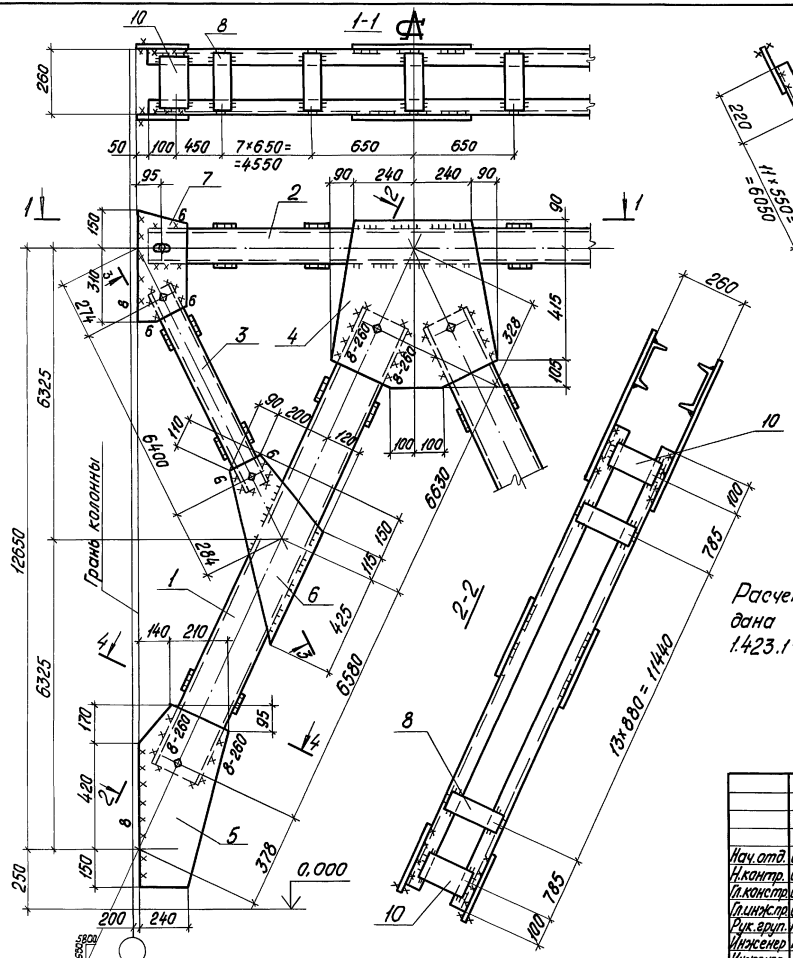

Сварные швы — Таблица

Марка	Кол., шт.	Тип и толщ. шва	Длина, м: на марку	Длина, м: всех	Тип электрода	Примечание
ВС87	—	◺5	42.1	—	Э42	заводской
		◺6	2.4	—	Э42	монтажный
		◺8	12.4	—	Э42	монтажный

Нач.отд.	Шейнич		
Н.контр.	Шапран		
Гл.констр.	Шапран		
Гл.инж.пр.	Данковский		
Рук.арул.	Немчинова		
Инженер	Барам		
Инженер	Беляева		

1.423.1-5/88.3-85 СБ

Связь ВС87
Сборочный чертеж

Стадия	Масса	Масштаб
Р	1980,0	1:75 1:15
Лист	Листов 1	
Укрниипроектстальконструкция		

Инв.№ подл. | Подпись и дата | Взам.инв.№

23577-04 120

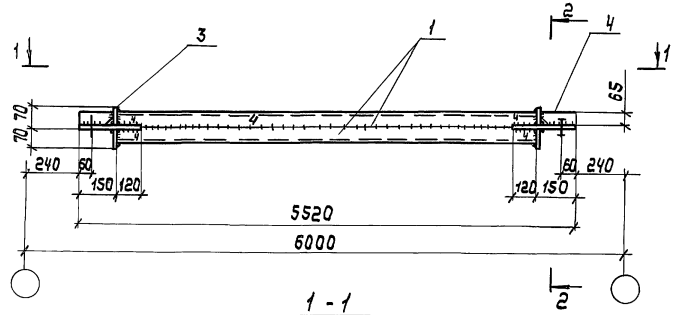

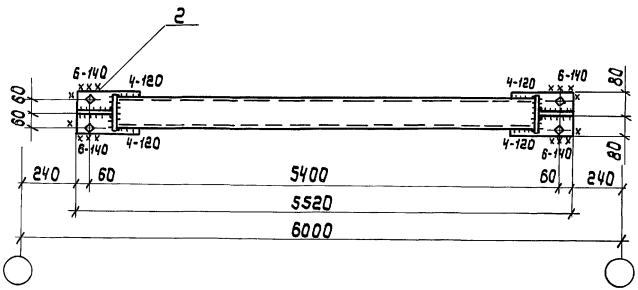

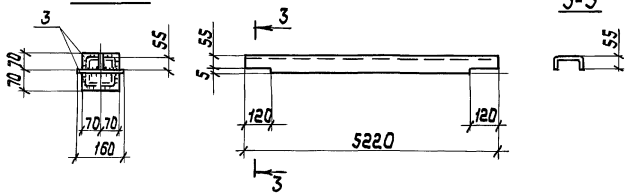

Сварные швы Таблица

Тип и толщ. шва	Длина, м	Тип электрода	Примечание
⌊ 4	12,4	Э42	Заводской
⌊ 6	0,7	Э42	Монтажный

Марка связи	Поз.	Наименование	Кол.	Масса ед, кг	Масса всех, кг	Примечан.
		Детали				
		Гнутый швеллер ГОСТ 8278-83 Ст3кп2 ГОСТ 14637-79				
	1	120 х 60 х 4 ℓ=5220	2	36,9	73,8	
		Лист ГОСТ 19903-74 Ст3 кп2 ГОСТ 14637-79				
	2	8 х 160 ℓ=270	2	2,7	5,4	
	3	8 х 65 ℓ=140	4	0,6	2,4	
	4	8 х 65 ℓ=140	2	0,6	1,2	
ГС1						
		Стандартные изделия				
	5	Болт М20-8g х 65.5.8	4		0,45	
		ГОСТ 7798-70				
	6	Гайка М20-7Н.5	4		0,13	
		ГОСТ 5915-70				
	7	Шайба 20.65Г	4		0,04	
		ГОСТ 6402-70				

Нач.отд	Шейнич		1.423.1-5/88.3-86
Н.контр	Шапран		
Гл.констр	Шапран		Распорка ГС1
Гл.инж.пр	Санковский		
Разраб.	Немчинова		
Провериил	Немчинова		
Исполнил	Соколенко		

Стадия	Масса	Масштаб
Р	83,6	1:15
Лист	Листов 1	

Укрниипроектсталь конструкция

Инв.№ подл. | Подпись и дата | Взам.инв.№

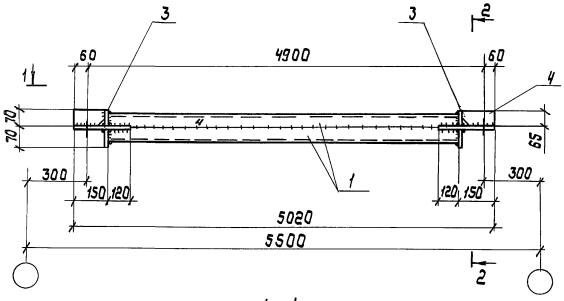

1 - 1

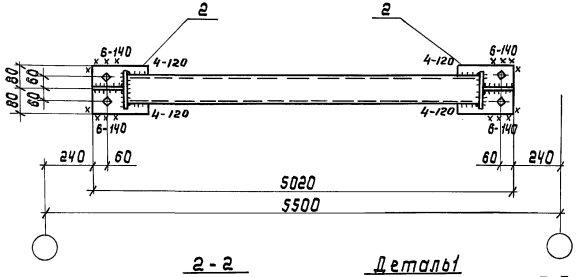

2 - 2

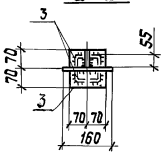

Детали 1

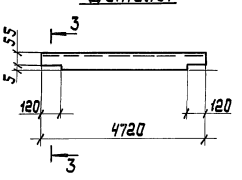

3 - 3



Сварные швы Таблица

Тип и толщ. шва	Длина, м	Тип электрода	Примечание
⊾4	11,4	Э42	Заводской
⊾6	1,6	Э42	Заводской
⊾6	0,7	Э42	Монтажный

Марка связи	Поз.	Наименование	Кол	Масса ед, кг	Масса всех, кг	Примечан.
		Детали				
		Швеллеры внутр. ГОСТ 8278-83 Ст3кп2 ГОСТ 14637-79				
	1	120 × 60 × 4 ℓ = 4720	2	33,4	66,8	
		Лист ГОСТ 19903-74 Ст3кп2 ГОСТ 14637-79				
	2	8 × 160 ℓ = 270	2	2,7	5,4	
	3	8 × 65 ℓ = 140	4	0,6	2,4	
	4	8 × 65 ℓ = 140	2	0,6	1,2	
ГС2						
		Стандартные изделия				
	4	Болт М20-8g × 65.5.8	4		0,83	
		ГОСТ 7798-70				
	5	Гайка М20-7Н.5	4		0,25	
		ГОСТ 5915-70				
	6	Шайба 20.65Г	4		0,09	
		ГОСТ 6402-70				

Нач. отд.	Шейнич		1.423.1-5/88.3-87
Н. контр.	Шапран		Распарка ГС2
Гл. констр.	Шапран		Стадия: Р; Масса: 76,6; Масштаб: 1:15
Гл. инж. пр.	Санковский		Лист; Листов 1
Разраб.	Немчинова		Укрниипроектсталь-конструкция
Проверил	Немчинова		
Исполнил	Соколенко		

Инв. № подл. | Подпись и дата | Взам. инв. №

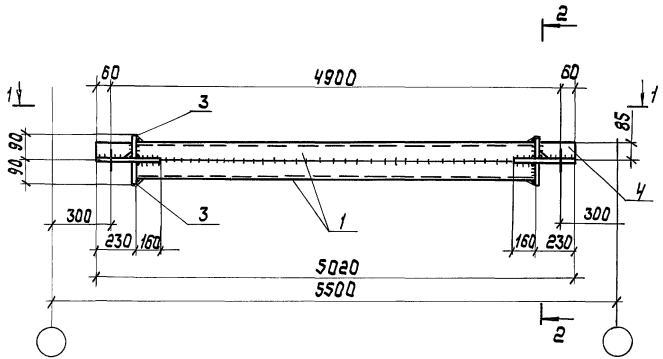

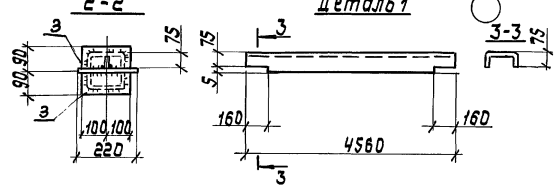

Сварные швы Таблица

Тип и катет шва	Длина, м	Тип электрода	Примечание
⌊5	13,4	Э42	Заводской
⌊8	1,6	Э42	Монтажный

Марка связи	Поз.	Наименование	Кол.	Масса ед, кг	Масса всех, кг	Примечание
ГС3		Детали				
		Швеллеры гнутые ГОСТ 8278-83 Ст3кп2 ГОСТ 14637-79				
	1	160×80×4 ℓ=4560	2	43,7	87,4	
		Лист ГОСТ 19903-74 Ст3пс6-1 ГОСТ 14637-79				
	2	10×220 ℓ=390	2	6,7	13,4	
	3	10×85 ℓ=200	4	1,3	5,2	
	4	10×85 ℓ=220	2	1,5	3,0	
		Стандартные изделия				
	5	Болт М20-8g×65.5.8 ГОСТ 7798-70	4		0,83	
	6	Гайка М20-7Н.5 ГОСТ 5915-70	4		0,25	
	7	Шайба 20.65Г ГОСТ 6402-70	4		0,09	

Нач.отд.	Шрейнич	
Н.контр.	Шапран	
Гл.констр.	Шапран	
Гл.инж.пр.	Санковский	
Разраб.	Немчинова	
Проверил	Немчинова	
Исполнил	Сопоженко	

1.423.1-5/88.3-88

Распорка ГС3

Стадия	Масса	Масштаб
Р	110,1	1:15
Лист	Листов 1	

Укрниипроектстальконструкция

Инв.№ подл. | Подпись и дата | Взам.инв.№

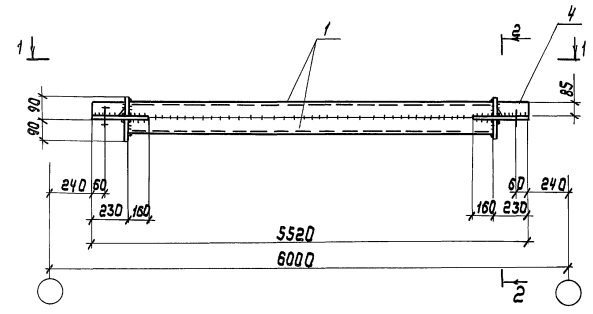

1 - 1

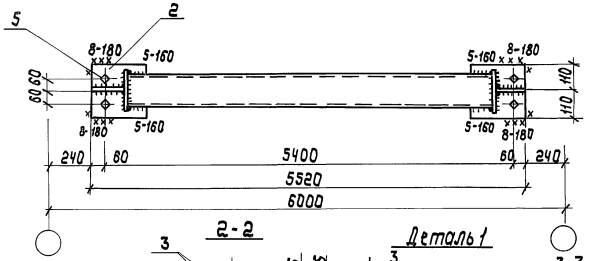

2 - 2

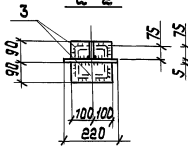

Деталь 1

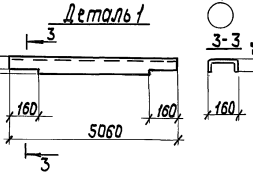

3-3

Сварные швы Таблица

Тип шва	Длина, м	Тип электрода	Примечание
К5	14,4	Э42	Заводской
К8	1,1	Э42	Монтажный

Марка связи	Поз.	Наименование	Кол	Масса ед. кг	Масса всех, кг	Примечание
ГС4	1	**Детали**				
		Швеллеры гнутые ГОСТ 8278-83 в Ст3 кп2 ГОСТ 14637-79				
	1	160 х 80 х 4 ℓ= 5060	2	48,5	97,0	
		Лист ГОСТ 19903-74 в Ст3 пс6-1 ГОСТ 14637-79				
	2	10 х 220 ℓ= 390	2	6,7	13,4	
	3	10 х 85 ℓ= 200	4	1,3	5,2	
	4	10 х 85 ℓ= 220	2	1,5	3,0	
		Стандартные изделия				
	5	Болт М20-8g х 65.5.8	4		0,83	
		ГОСТ 7798-70				
	6	Гайка М20-7Н.5	4		0,25	
		ГОСТ 5915-70				
	7	Шайба 20.65Г	4		0,09	
		ГОСТ 6402-70				

Нач. отд.	Шейнич	
Н. контр.	Шапран	
Гл. констр.	Шапран	
Гл. инж. пр.	Санковский	
Разраб.	Немчинова	
Проверил	Немчинова	
Исполнил	Соколенко	

1.423.1-5.88.3-89

Распорка ГС4

Стадия	Масса	Масштаб
Р	119,8	1:15
Лист	Листов 1	

Укрниипроектсталь-конструкция

Инв. № подл. | Подпись и дата | Взам. инв. №

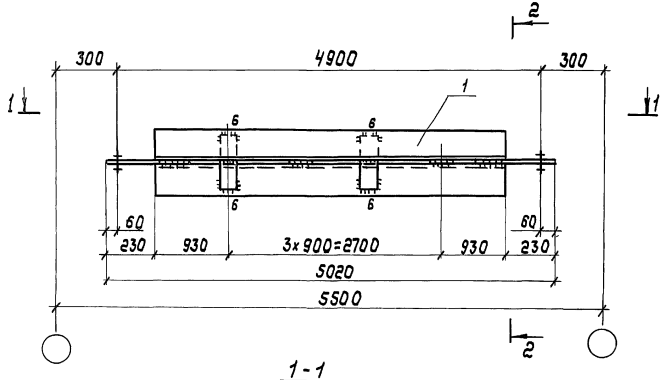

1-1

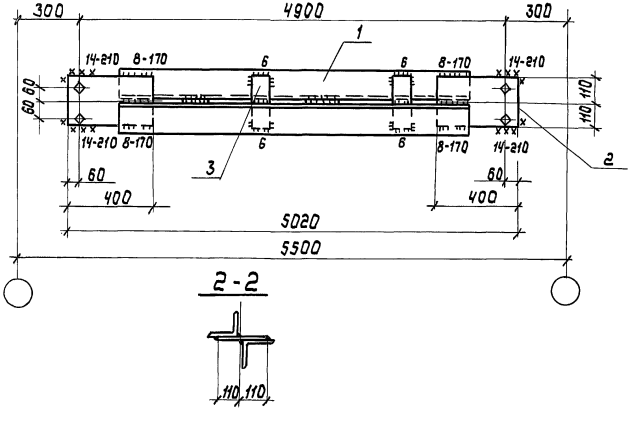

2-2

Сварные швы Таблица

Тип и толщ. шва	Длина, м	Тип электрода	Примечание
◺6	1,2	Э42	Заводской
◺8	1,0	Э42	Заводской
◺14	0,9	Э42	Монтажный

Марка связи	Поз.	Наименование	Кол	Масса ед, кг	Масса всех, кг	Примечание
		Детали				
		Уголок ГОСТ 8509-86 Ст3пс6-1 ГОСТ 535-79				
	1	140 х 9 ℓ= 4560	2	88,5	177,0	
		Лист ГОСТ 19903-74 Ст3 пс 6-1 ГОСТ 14637-79				
	2	14 х 220 ℓ= 400	2	9,7	19,4	
	3	12 х 60 ℓ= 200	5	1,1	6,6	
ГС5		Стандартные изделия				
	4	Болт М20-8g х 65.58 ГОСТ 7798-70	4		0,83	
	5	Гайка М20-7Н.5 ГОСТ 5915-70	4		0,25	
	6	Шайба 20.65Г ГОСТ 6402-70			0,09	

Нач. отд.	Шейнич	
Н. контр.	Шапран	
Гл. констр.	Шапран	
Гл. инж.	Санковский	
Разраб.	Немчинова	
Провер.	Немчинова	
Исполн.	Соколенко	

1.423.1-5/88.3-90

Распорка ГС5

Стадия	Масса	Масштаб
Р	205,0	1:15
Лист	Листов 1	

Укрнипроектстальконструкция

Инв.№подл. | Подпись и дата | Взам.инв.№

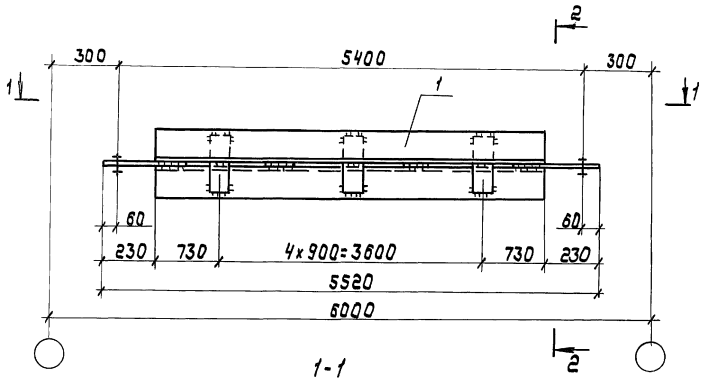

1-1

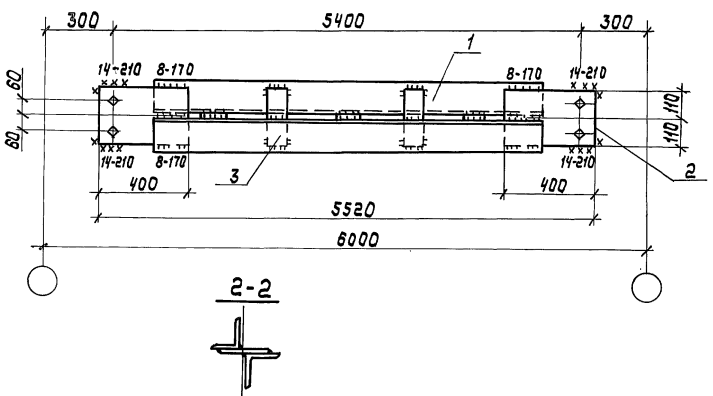

2-2

Сварные швы Таблица

Тип и толщ. шва	Длина, м	Тип электрода	Примечание
⊾6	1,2	Э42	Заводской
⊾8	1,0	Э42	Заводской
⊾14	0,9	Э42	Монтажный

Марка связи	Поз.	Наименование	Кол.	Масса ед, кг	Масса всех, кг	Примечание
ГС6		Детали				
		Уголок ГОСТ 8509-86 Ст3пс6-1 ГОСТ 535-79				
	1	140×9 ℓ=5060	2	98,2	196,4	
		Лист ГОСТ 19903-74 Ст3пс6-1 ГОСТ 14637-79				
	2	14×220 ℓ=400	2	9,7	19,4	
	3	12×60 ℓ=200	6	1,1	6,6	
		Стандартные изделия				
	4	Болт М20-8g×65.58 ГОСТ 7798-70	4		0,83	
	5	Гайка М20-7Н.5 ГОСТ 5915-70	4		0,25	
	6	Шайба 20.65Г ГОСТ 6402-70	4		0,09	

1.423.1-5/88.3-91

Нач.отд.	Швайчич		
Н.контр.	Шапран		
Гл.констр.	Шапран		
Гл.инж.пр.	Санковецц		
Разраб.	Немчинова		
Проверил	Немчинова		
Исполнил	Соколенко		

Распорка ГС6

Стадия	Масса	Масштаб
Р	224,8	1:15
Лист	Листов 1	

Укрниипроектсталь конструкция

Инв.№ подл. | Подпись и дата | Взам.инв.№

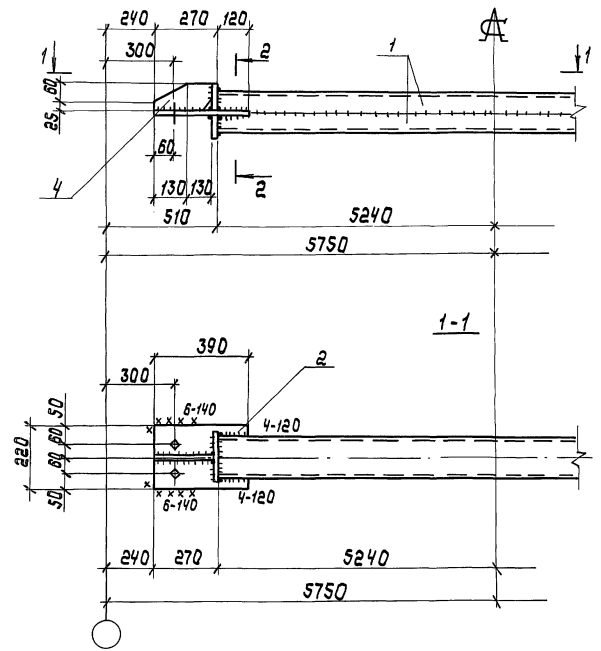

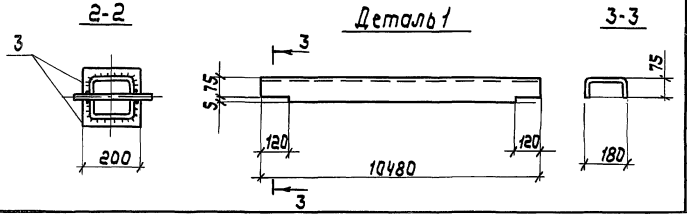

Сварные швы Таблица

Тип и тип шва	Длина, м	Тип электрода	Примечание
⌊4	13,9	Э42	Заводской
⌊6	0,6	Э42	Монтажный

Марка связи	Поз.	Наименование	Кол.	Масса ед. кг	Масса всех, кг	Примечание
		Детали				
		Гнутые швеллеры ГОСТ 8278-83 Ст3кп2 ГОСТ 14637-79				
	1	180×80×5 ℓ= 10480	2	132,4	264,8	
		Лист ГОСТ 19903-74 Ст3кп2 ГОСТ 14637-79				
	2	8×220 ℓ=390	2	5,4	10,8	
	3	8×85 ℓ=200	4	1,1	4,4	
	4	8×85 ℓ=260	2	1,4	2,8	
ГС7		Стандартные изделия				
	5	Болт М20-8g×65.5.8	4		0,83	
		ГОСТ 7798-70				
	6	Гайка М20-7Н.5	4		0,25	
		ГОСТ 5915-70				
	7	Шайба 20.65Г	4		0,09	
		ГОСТ 6402-70				

1.423.1-5/88.3-92

Нач.отд.	Шейнич		
Н.контр.	Шапран		
Гл.констр.	Шапран		
Гл.инж.пр.	Санковский		
Разраб.	Немчинова		
Проверил	Немчинова		
Исполнил	Беляева		

Распорка ГС7

Стадия	Масса	Масштаб
Р	285,6	
Лист	Листов 1	

Укрниипроектсталь конструкция

Инв.№ подл. | Подпись и дата | Взам.инв.№

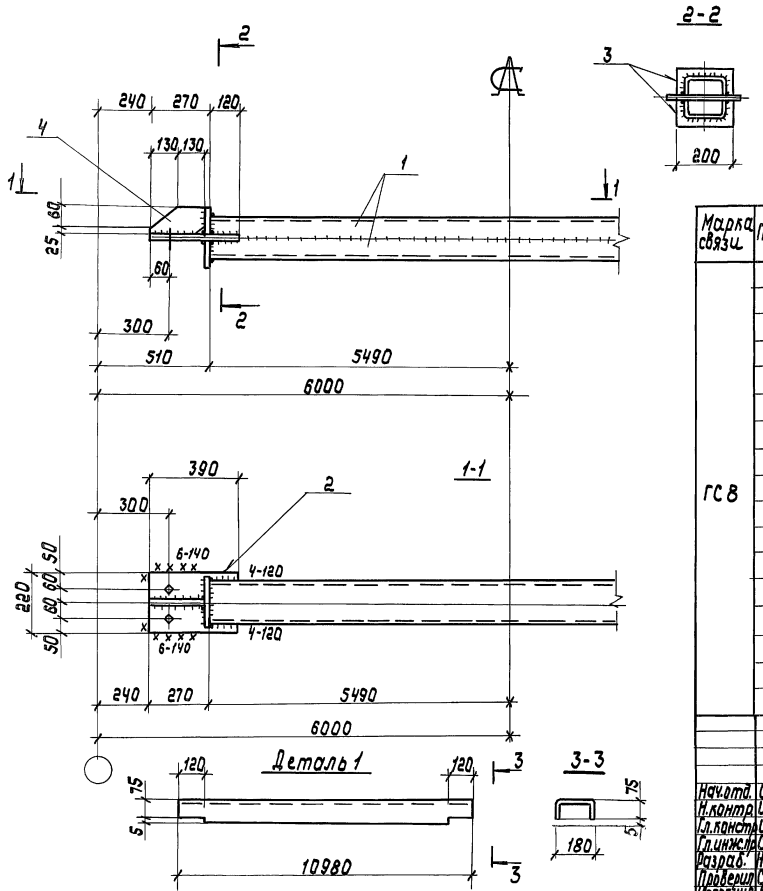

Сварные швы Таблица

Тип и катет шва	Длина, м	Тип электрода	Примечание
⌊4	25,5	Э42	Заводской
⌊6	0,6	Э42	Монтажный

Марка связи	Поз.	Наименование	Кол.	Масса ед, кг	Масса всех, кг	Примечание
		Детали				
		Швеллеры гнутые ГОСТ 8278-83 Ст3кп2 ГОСТ 14637-79				
	1	180 х 80 х 5 ℓ= 10980	2	138,7	277,4	
		Лист ГОСТ 19903-74 Ст3 кп2 ГОСТ 14637-79				
	2	8 х 220 ℓ= 390	2	5,4	10,8	
	3	8 х 85 ℓ= 200	4	1,1	4,4	
	4	8 х 85 ℓ= 260	2	1,4	2,8	
ГС8		Стандартные изделия				
	5	Болт М20-8g х 65.58	4		0,83	
		ГОСТ 7798-70				
	6	Гайка М20-7Н.5	4		0,25	
		ГОСТ 5915-70				
	7	Шайба 20.65Г	4		0,09	
		ГОСТ 6402-70				

Нач.отд.	Шейниц	
Н.контр.	Шапран	
Гл.констр.	Шапран	
Гл.инжр.	Санковский	
Разраб.	Немчинова	
Проверил	Сеньков	
Исполнил	Беляева	

1.423.1-5/88.3-93

Распорка ГС8

Стадия	Масса	Масштаб
Р	298,4	1:15
Лист	Листов 1	

Упрнщпроектстальконструкция

Инв.№подл. | Подпись и дата | Взам.инв.№

МС1

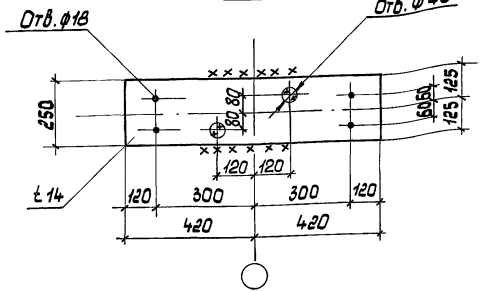

Сварные швы Таблица

Марка	К-во	Тип и толщ. шва	Длина, м		Тип электрода	Примечание
			на марку	общ.		
МС1	—	▷6	1.8	—	Э42	монтажный

МС2

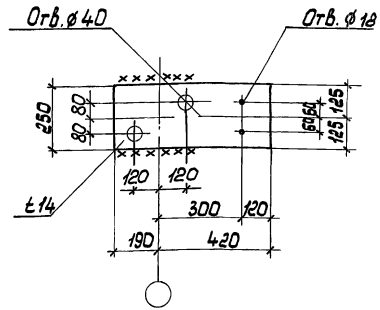

Сварные швы Таблица

Марка	К-во	Тип и толщ. шва	Длина, м		Тип электрода	Примечание
			на марку	общ.		
МС2	—	▷6	1.3	—	Э42	монтажный

Инв.№ подл. | Подпись и дата | Взам.инв.№

Нач.отд.	Шейнич	
Н.контр.	Шапран	
Гл.констр	Шапран	
Гл.инж.пр	Санковский	
Рук.груп.	Немчинова	
Рук.груп.	Немчинова	
Ст.инж.	Беляева	

1.423.1-5/88.3-94

Соединительный элемент МС1

Стадия	Масса	Масштаб
Р	23.1	1:15
Лист	Листов 1	

Лист ГОСТ 19903-74
ВСт3кп2 ГОСТ 14637-79

Укрниипроектсталь-конструкция

Инв.№ подл. | Подпись и дата | Взам.инв.№

Нач.отд.	Шейнич	
Н.контр.	Шапран	
Гл.констр	Шапран	
Гл.инж.пр	Санковский	
Рук.груп.	Немчинова	
Рук.груп.	Немчинова	
Ст.инж.	Беляева	

1.423.1-5/88.3-95

Соединительный элемент МС2

Стадия	Масса	Масштаб
Р	16.8	1:15
Лист	Листов 1	

Лист ГОСТ 19903-74
ВСт3кп2 ГОСТ 14367-79

Укрниипроектсталь-конструкция

МС3

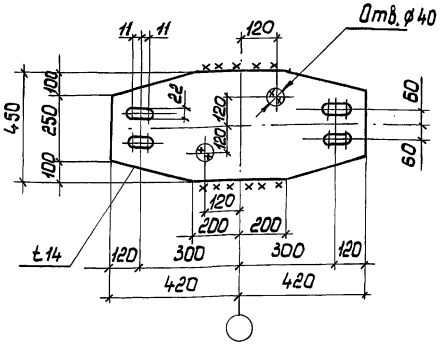

Сварные швы. Таблица

Марка	К-во	Тип и толщ. шва	Длина, м на марку	Длина, м общ.	Тип электрода	Примечание
МС3	—	△ 6	1.8	—	Э42	монтажный

МС4

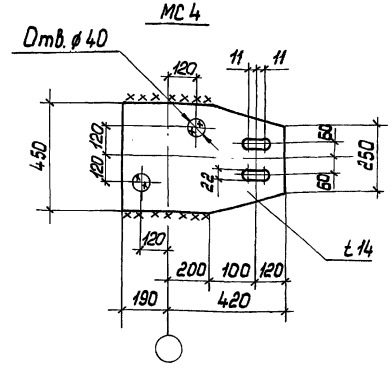

Сварные швы Таблица

Марка	К-во	Тип и толщ. шва	Длина, м на марку	Длина, м общ.	Тип электрода	Примечание
МС4	—	△ 6	1.3	—	Э42	монтажный

Взам. инв. N | Подпись и дата | Инв. N подл.

1.423.1-5/86.3-96

Нач. отд.	Шейнич	
Н. контр.	Шапран	
Рук. груп.	Немчинова	
Рук. груп.	Немчинова	
Ст. инж.	Беляева	

Соединительный элемент МС3

Стадия	Масса	Масштаб
Р	41.5	1:15
Лист	Листов 1	

Лист ГОСТ 19903-74
ВСт3кп2 ГОСТ 14637-79

Укрниипроектсталь-конструкция

gost.e-ecolog.ru

Взам. инв. N | Подпись и дата | Инв. N подл.

1.423.1-5/86.3-97

Нач. отд.	Шейнич	
Н. контр.	Шапран	
Гл. конструк.	Шапран	
Гл. инж. пр.	Санковский	
Рук. груп.	Немчинова	
Рук. груп.	Немчинова	
Ст. инж.	Беляева	

Соединительный элемент МС4

Стадия	Масса	Масштаб
Р	30.2	1:15
Лист	Листов 1	

Лист ГОСТ 19903-74
ВСт3кп2 ГОСТ 14637-79

Укрниипроектсталь-конструкция