ТИПОВОЙ ПРОЕКТ
400-0-27.85

Унифицированные здания /модули/
из легких металлических конструкций
Здание
с рамными конструкциями типа „Канск"

Альбом I

Пояснительная записка
Архитектурные решения
Конструкции металлические
Конструкции железобетонные

22510 - 01

Отпускная цена

gost.e-ecolog.ru

ТИПОВОЙ ПРОЕКТ

400-0-27.85

Унифицированные здания /модули/
из легких металлических конструкций
Здание
с рамными конструкциями типа „Канск"

Альбом I

Перечень альбомов

Альбом I	Пояснительная записка Архитектурные решения Конструкции металлические Конструкции железобетонные
Альбом II	Отопление и вентиляция Внутренние водопровод и канализация Силовое электрооборудование, автоматизация, электроосвещение
Альбом III	Комплектовочная ведомость материалов и конструкций
Альбом IV	Сметы

Разработан
институтом Гипроспецлегконструкция

Главный инженер института подпись Ю.Л. Галустян
Главный архитектор проекта " В.Э. Махиня

Утвержден
и введен в действие решением Госстроя СССР
протокол от 11. 10. 1986г. № АЧ-63

© ГП ЦПП, 1996

1. Типовой проект "Унифицированные здания (модули) из легких металлических конструкций. Здание с рамными конструкциями типа „Канск" разработан в соответствии с заданием на проектирование, утвержденным Госстроем СССР от 20.07.1983г.
2. В проекте предусмотрены основные здания длиной 36, 48, 60м с пролетом 24м и материалы для проектирования зданий длиной 72, 84, 96, 108, 120м пролетом 24м.
3. Назначение здания: здания (модули) предназначены для размещения производств по выпуску пищевой и плодоовощной продукции и товаров народного потребления.
4. Типовой проект разработан применительно к следующим условиям строительства:
   рельеф местности спокойный, площадка горизонтальная;
   сейсмичность района до 7 баллов;
   расчетная температура наружного воздуха минус 40°С по гр.15 табл.I СНиП 2.01.01-82;
   скоростной напор ветра для III географического района;
   вес снегового покрова для IV района;
   площадка с непучинистыми непросадочными грунтами с условными нормативными характеристиками: $\varphi^н$=28°С, $С^н$=0,02кг/см², γ=1,8т/м³, Е=150кг/см².
5. Характеристика здания и производства:
   относительная влажность в помещении в холодный период года до 60%;
   расчетная температура воздуха в помещении плюс 16°С;
   среда в помещении неагрессивная и слабоагрессивная по СНиП 2.03.11-85
   категория здания по пожароопасности- В; Г; Д по СНиП 2.09.2-85. По правилам устройства электроустановок (ПУЭ) - кроме всех взрывоопасных и пожароопасных классов П-I;
   степень огнестойкости здания - IIIа по СНиП 2.01.02-85;
   разряд зрительных работ - V.
6. Энергоснабжение:
   категория электроснабжения - III
   электроснабжение от внешних источников питания 380/220В;
   источник теплоснабжения - внешний;
   теплоноситель - горячая вода с температурой 130-70°С;
   источник водоснабжения - внешний, водопровод.
7. При эксплуатации здания в условиях с расчетной температурой наружного воздуха минус 30°С и ниже возможно выпадение конденсата на стальных переплетах окон. В связи с этим заказчику рекомендуется производить окраску переплетов ежегодно.
8. В комплект зданий (модулей) входят несущие и ограждающие конструкции, оборудование систем отопления, вентиляции, силового электрооборудования, автоматизации сантехнических установок и электроосвещения, а также комплектные объемные блоки электрощитовой, венткамеры и сантехкабин. В проекте приняты прогрессивные решения конструкций.
   8.1. В комплект несущих конструкций зданий (модулей) входят:
   рамные конструкции типа „Канск" с использованием материалов серии 1.420.3-15;
   стойки фахверка из холодногнутых замкнутых квадратных профилей;
   колонны из прокатных широкополочных двутавров;
   торцевые ригели из прокатных швеллеров;
   прогоны из прокатных швеллеров;
   стальной профилированный настил;
   ригели фахверка из гнутых профилей.
   8.2. В комплект ограждающих конструкций зданий (модулей) входят:
   наружные стеновые панели с обшивкой из стальных профилированных листов и утеплителем из минераловатных плит, глухие и остекленные;
   ворота подъемно-складчатые;
   двери стальные утепленные;
   кровля рулонная по стальному профилированному настилу.
   8.3. В комплект оборудования систем отопления и вентиляции зданий (модулей) входят:
   нагревательные приборы;
   оборудование теплового пункта;
   воздушно-тепловые завесы типа АБ,3;
   приточная камера ВПА-20 для зданий длиной 36м, ВПА-40 для зданий длиной 48,60м;
   вентиляторы крышные виброизолированные;
   воздуховоды с распределителями ВСП-1.
   8.4. В комплект электрооборудования входит комплект монтажный КЭМ3-IIп.
9. Детальный перечень материалов, конструкций и оборудования, входящих в комплект зданий (модулей) длиной 36,48,60м приведен в альбоме III „Комплектовочная ведомость материалов и конструкций."
10. Административно-бытовые помещения в настоящий типовой проект не входят. В зданиях (модулях) возможно установить комплектный объемный блок сантехкабины с мужской и женской уборной, который поставляется по дополнительному соглашению с заказчиком.
11. Все разделы настоящего типового проекта разработаны без учёта требований к технологии производства, размещаемого в зданиях (модулях).
12. Проектная организация, выполняющая привязку типового проекта с применением зданий (модулей), разрабатывает технологическую часть проекта и другие разделы проекта, отражающие требования определенного технологического процесса: проект привязки нулевого цикла, включающий фундаменты под оборудование, фундаменты под перегородки, полы и др.
13. Монтаж строительных конструкций зданий (модулей) может быть начат только после выполнения всего комплекса нулевого цикла:
   земляных работ;
   железобетонных и бетонных работ по фундаментам, включая установку анкеров;
   устройства вводов электроснабжения, теплоснабжения, водопровода и канализации от первых колодцев;
   работ по устройству цоколя, подготовки под полы.
14. Антикоррозионная защита металлоконструкций должна выполняться в соответствии со СНиП 2.03.11-85 с применением материалов группы I; грунтовка ПФ-020 по ГОСТ 18186-79, эмаль ПФ-133 по ГОСТ 926-82 или другие равноценные по качеству. Защитные покрытия наносятся на заводах-изготовителях эмалями светло-серых тонов.
15. Привязка типового проекта должна выполняться с соблюдением строительных норм и правил, определяющих порядок проектирования зданий из легких металлических конструкций.

Рекомендации заказчику

Размещение в зданиях (модулях) производств с относительной влажностью воздуха в помещении в холодный период года более 70% может привести к снижению продолжительности срока службы наружных стен. В этом случае службам эксплуатации следует проводить ежегодный профилактический осмотр и при необходимости производить текущий ремонт.
При эксплуатации здания в условиях с относительной влажностью воздуха в помещении от 60 до 70% заказчик должен выполнить следующие мероприятия:
1) металлоконструкции каркаса и стальная обшивка стеновых панелей, обращенная внутрь здания должны быть дополнительно окрашены лакокрасочными материалами в соответствии со СНиП 2.03.11-85. Защита строительных конструкций от коррозии;
2) на внутренние нащельники стыков панелей по всей высоте стены уложить Герлен по ТУ400-1-186-79 или мастику ГОСТ 14791-79 согласно приведенной схеме:

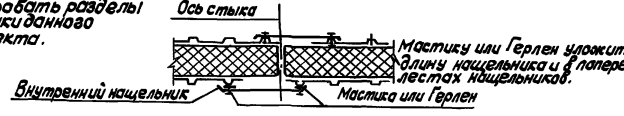

3) откорректировать разделы ОВ, ВК, электрики данного типового проекта.

Привязан

Инв. №

				ТП 400-0-27.85	ПЗ
Гл.инж.ин.	Галустян			Унифицированные здания (модули) из легких металлических конструкций.	
Гл.арх.ин.	Усанов			Здание с рамными конструкциями типа „Канск"	Стадия: Р; Лист: 1; Листов: 1
Зав.отд.	Закутный				
Г.А.П.	Махиня				
Н.контр	Чиркова			Пояснительная записка	Гипроспецлегконструкция
Зав.сек.	Чкония				
Ст.арх.	Ермакова				

Инв.№ подл. | Подпись и дата | Взам.инв.№

22510-01 3

Копировал Тарасова

Формат А2

Типовой проект 400-0-27.85 Альбом I

Ведомость рабочих чертежей основного комплекта АР

Лист	Наименование	Примечание
АР-1	Общие данные	
АР-2	Здание длиной 36м. План на отм. 0,000. Разрезы 1-1, 2-2. План кровли	
АР-3	Здание длиной 36м. Фасады 1-1, 1-7; А-Д, Д-А	
АР-4	Здание длиной 48м. План на отм. 0,000. Разрезы 1-1, 2-2. План кровли	
АР-5	Здание длиной 48м. Фасады 9-1, 1-9; А-Д, Д-А	
АР-6	Здание длиной 60м. План на отм. 0,000. Разрезы 1-1, 2-2. План кровли	
АР-7	Здание длиной 60м. Фасады 11-1, 1-11; А-Д, Д-А	
АР-8	Здания длиной 36, 48, 60м. Узлы 1...9	
АР-9	Здания длиной 36, 48, 60м. Узлы 10...18	
АР-10	Здания длиной 36, 48, 60м. Воздухозаборная камера. Узлы 19...25	
АР-11	Здания длиной 36, 48, 60м. Индивидуальные стальные дверные элементы	
АР-12	Материалы для проектирования блокированных зданий (модулей)	

Ведомость основных комплектов рабочих чертежей

Обозначение	Наименование	Примечание
АР „Гипроспецлегконструкция" г. Москва	Архитектурные решения	
КМ „Гипроспецлегконструкция" г. Москва	Конструкции металлические	
КЖ „Фундаментпроект" г. Москва	Конструкции железобетонные	
ОВ „Проектпромвентиляция" г. Москва	Отопление и вентиляция	
ВК „Проектпромвентиляция" г. Москва	Внутренние водопровод и канализация	
ЭМ „Электропроект" г. Москва	Силовое электрооборудование Автоматизация Электроосвещение	

Проект разработан в соответствии с действующими нормами и правилами и предусматривает мероприятия, обеспечивающие взрывную, взрывопожарную и пожарную безопасность при соблюдении установленных правил безопасности при эксплуатации здания.

Главный архитектор проекта В.Э.Макиня

Ведомость ссылочных документов

Обозначение	Наименование	Примечание
Альбом шифр 172 КМ5	Панели стеновые 3х слойные с обшивкой из стальных профилированных листов и утеплителем из минераловатных плит.	
Серия 1.435.9-25	Ворота подъемно-складчатые с полотном из различных материалов	
Серия 1.436.2-18	Дверь стальная утепленная	
Шифр 721.01.00.00.00	Панель оконная трехслойная стеновая	Разрабатывается Гипроспецлегконструкция
Шифр 721.02.00.00.00	Панель жалюзийная трехслойная стеновая	
449. КМ-1	Блок сантехнический объемный БСТО-1	
Шифр 372-84	Номенклатура фасонных (доборных) элементов для комплектной поставки зданий из ЛМК и зданий (модулей)	

Ведомость спецификаций

Лист	Наименование	Примечание
2	Спецификация элементов заполнения проемов	
3	Спецификация к фасадам 1-1, 1-7; А-Д, Д-А	
4	Спецификация элементов заполнения проемов	
5	Спецификация к фасадам 9-1, 1-9; А-Д, Д-А	
6	Спецификация элементов заполнения проемов	
7	Спецификация к фасадам 11-1, 1-11; А-Д, Д-А	
10	Спецификация к узлам 19...25	
11	Спецификация к узлам 1...18	
12	Спецификация к маркировочным схемам фрагментов фасадов	

Основные строительные показатели	Длина зданий, м		
	36	48	60
площадь застройки	919,2	1220,1	1521,6
строительный объем	6354	8451	10548
общая площадь	903,2	1201,3	1499,3

Общие указания

1. Здания одноэтажные, однопролетные, прямоугольные в плане, размерами 25,1×36,61; 25,1×48,61; 25,1×60,61м, отапливаемые, бескрановые. Высота зданий по карнизу 7,34м; по коньку 7,52м. Высота несущих рамных конструкций по карнизу 6,94м. Стены - панели стеновые 3х слойные с обшивкой из стальных профилированных листов и утеплителем из минераловатных плит. В наружных стенах по торцам зданий размещены ворота ВПС 36×36С, по продольной стене - двупольные двери 2.ДСУ.
2. Естественное боковое освещение осуществляется через проемы в стеновых панелях.
3. За отм. 0,000 принята отметка чистого пола здания (ур.ч.п.), что соответствует абсолютной отметке ▭
4. Отметка уровня земли принята -0,150 (ур.з.), что соответствует абсолютной отметке ▭
5. Система водопровода с кровли - наружная, неорганизованная.
6. Горизонтальную гидроизоляцию стен на отм. -0,060 выполнить из двух слоев рубероида РКМ-350Б на битумной мастике.

Привязан

Инв. №

Инв. № подл. | Подпись и дата | Взам. инв. №

Гл. инж. инд.	Галустян			
Гл. арх. инд.	Усанов			
Зав. отд.	Закупный			
Г.А.П.	Макиня		6.86	
Н. контр.	Чиркова		01.86	
Зав. сект.	Чхония		6.86	
Ст. арх.	Ермакова		6.86	

Привязан

Инв. №

ТП 400-0-27-85 АР

Унифицированные здания (модули) из легких металлических конструкций.

Здание с рамными конструкциями типа „Канск"

Стадия	Лист	Листов
Р	1	12

Общие данные

Гипроспецлегконструкция

22510-01 4

Копировал Тарасова Формат А2

Типовой проект 400-0-27.85 Альбом I

План на отм. 0,000

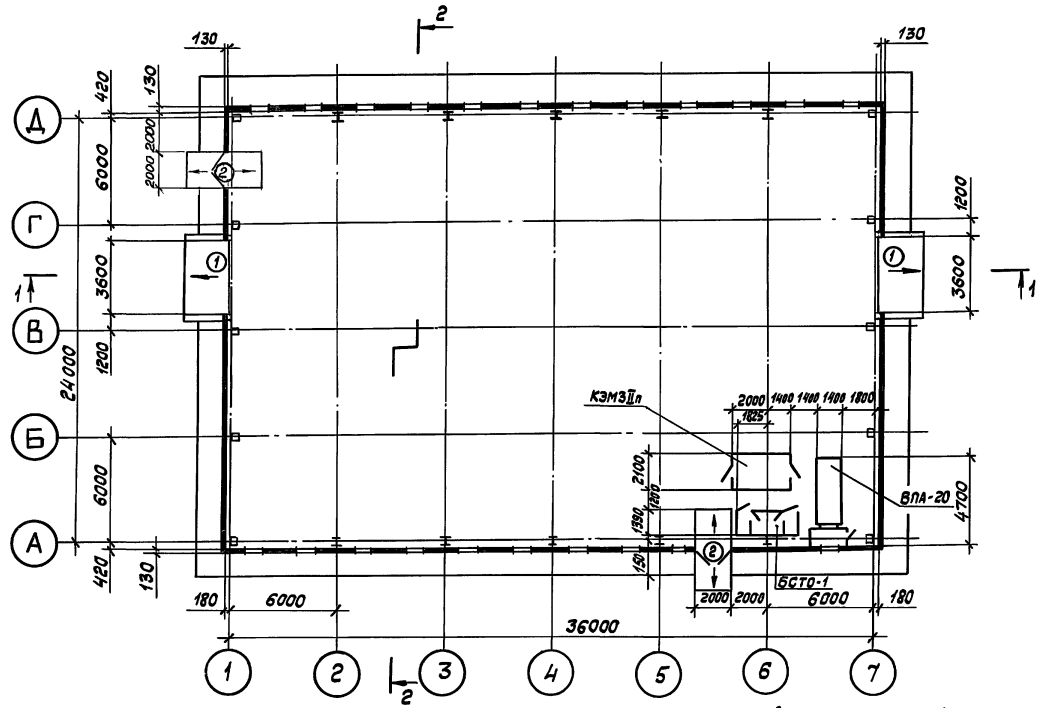

План кровли

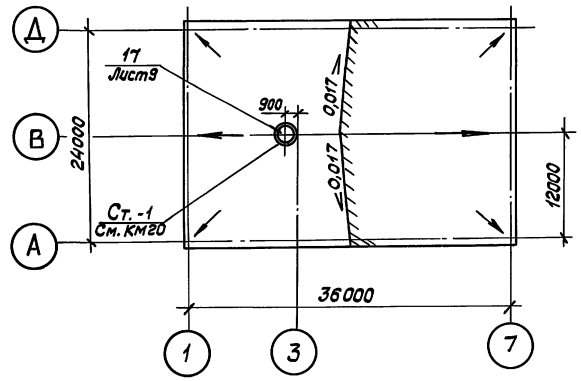

Разрез 1-1

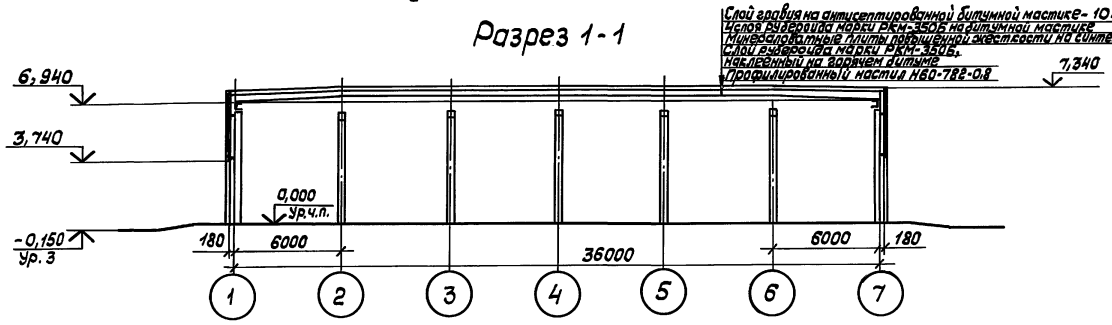

Разрез 2-2 повернута

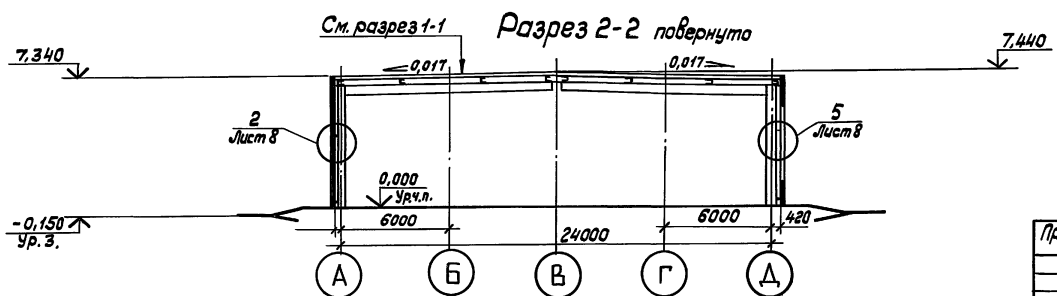

Спецификация элементов заполнения проёмов

Марка, поз.	Обозначение	Наименование	Кол.	Масса ед.,кг	Примечание
1	Серия 1.435.9-25	Ворота ВПС 36×36 С	2	1184	
2	Серия 1.436.2-48	Дверной блок 2ДСУ	2	144,6	

Ведомость проемов ворот и дверей

Марка, поз.	Размер проема
1	3600 × 3740 (н)
2	2000 × 2400 (н)

1. Для крепления цокольного ригеля по всему периметру цоколя (кроме проемов с воротами и дверью) установить закладную деталь с отметкой верха 0,234м, см. узел 3 на листе 8.
2. Для устройства пандусов использовать детон м150 с обрамлением из уголков 50×50×2,5.
3. Объемный блок сантехкабины БСТО-1 см. основной к. комплект ВК.
4. Электротехническое помещение КЭМЗ-II п.см основной комплект ЭМ.
5. Агрегат вентиляционно-приточный ВПД-40см. основной комплект ОВ.

				ТП 400-0-27.85		АР
				Унифицированные здания (модули) из легких металлических конструкций		
Привязан				Здание с рамными конструкциями типа „Канск"	Стадия	Лист	Листов
		Зав. отд.	Засухный		Р	2	
		ГАП	Махиня	6.86			
		Н. контр.	Чуркова	01.86	Здание длиной 36м. План на отметке 0,000, разрезы 1-1; 2-2. План кровли		
		Зав. сект.	Чконция	6.86			
Инв. №		Арх.	Васильева	6.86	Гипроспецлегконструкция		

Инв. № подл. | Подпись и дата | Взам. инв. №

22510-01 5 Копировал Тарасова Формат А2

Фасад 7-1

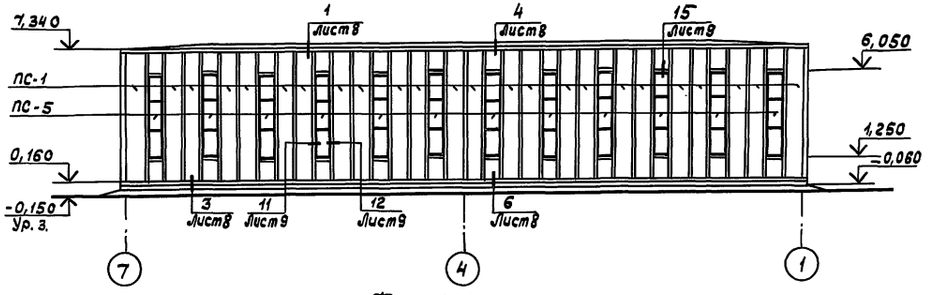

Фасад 1-7

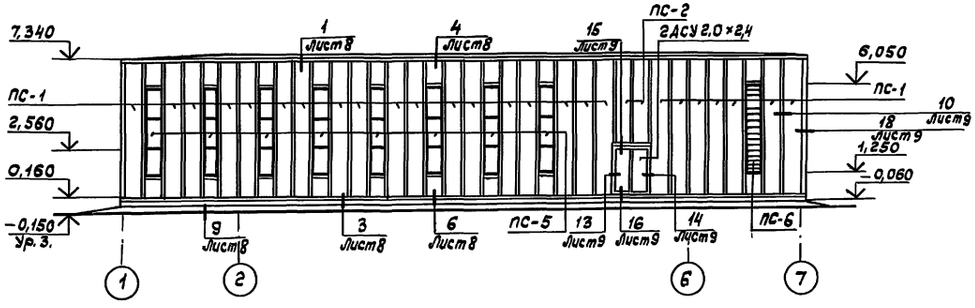

Фасад А-Д

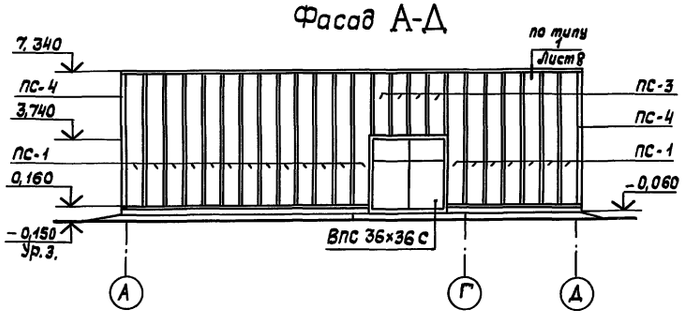

Фасад Д-А

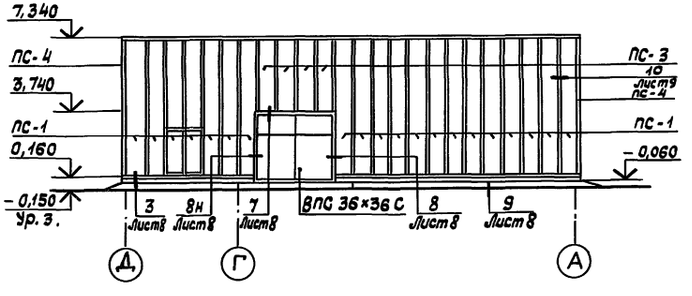

Спецификация к фасадам 7-1, 1-7, А-Д, Д-А

Марка, поз.	Обозначение	Наименование	Кол.	Масса ед, кг.	Примечание
ПС-1	Альбом шифр 172, км 5	Панель рядовая			
		1ПТС 718.1000.130-С0,7	87	228,54 / 118,88	
ПС-2		Панель рядовая			
		1ПТС 478.1000.130-С0,7	4	154,15 / 80,90	
ПС-3		Панель рядовая			
		1ПТС 358.1000.130-С0,7	8	116,97 / 61,89	
ПС-4		Панель доборная			
		ПТСД 718.440.130-С0,7	4	103,30 / 55,0	
ПС-5	Шифр 721.01.00.00	Панель оконная трех-			
		слойная стеновая			
		ПЛТС 718.1000.130-С0,8	20	353 / 189	
ПС-6	Шифр 721.02.00.00	Панель жалюзийная			
		трехслойная стеновая	1	205,5 / 165,8	
		ПЖТС 718.1000.130-С0,8			

Примечание. В графе „Масса" в числителе приведена общая масса панели, в знаменателе - масса стали на панель

1. Спецификацию к узлам 1... 19 см. лист 11.
2. Все вертикальные швы между панелями до отметки 1,250 с наружной стороны герметизировать мастикой по ГОСТ 14791-79.
3. Необходимость установки бортового камня определяется при привязке.
4. Монтаж ограждающих конструкций вести после окончания кирпичной кладки цоколя.
5. Монтаж стен рекомендуется производить укрупненными картами.
6. Отделка фасадов выполняется по проекту привязки.

Привязан

Инв. №

Зав.отд.	Закутный		6.86
ГАП	Махиня		6.86
Н.контр.	Чиркова		01.07.86
Зав.сек.	Чкония		6.86
Ст.арх.	Шемякина		6.86

ТП 400-0-27.85 АР

Унифицированные здания (модули) из легких металлических конструкций

Здание с рамными конструкциями типа „Канск"

Стадия	Лист	Листов
Р	3	

Здание длиной 36 м
Фасады 7-1, 1-7, А-Д, Д-А

Гипроспецлегконструкция

Инв. № подл. | Подпись и дата | Взам. инв. №

22510-01 6

Копировал Тарасова

Формат А2

План на отм. 0,000

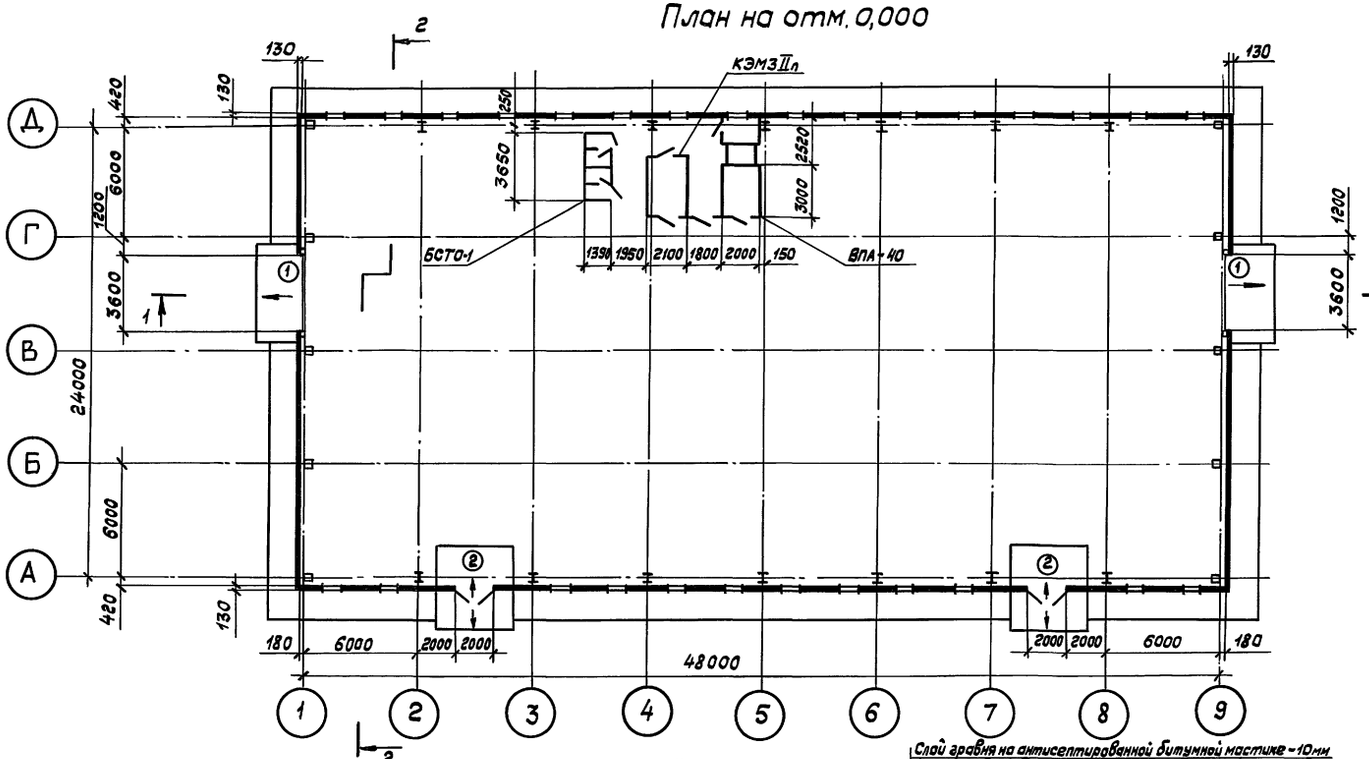

План кровли

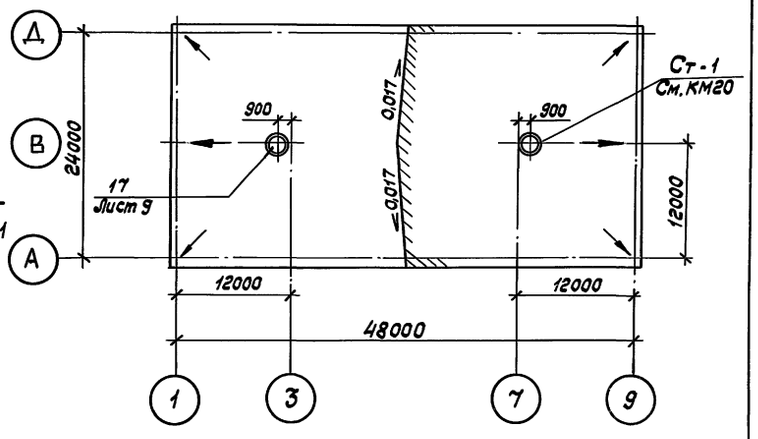

Спецификация элементов заполнения проемов

Марка, поз.	Обозначения	Наименование	Кол.	Масса ед, кг	Примечание
1	Серия 1.435.9-25	Ворота ВПС 36×36 С	2	1184	
2	Серия 1.436.2-18	Дверной блок 2Д.С.У	2	144,6	

Разрез 1-1

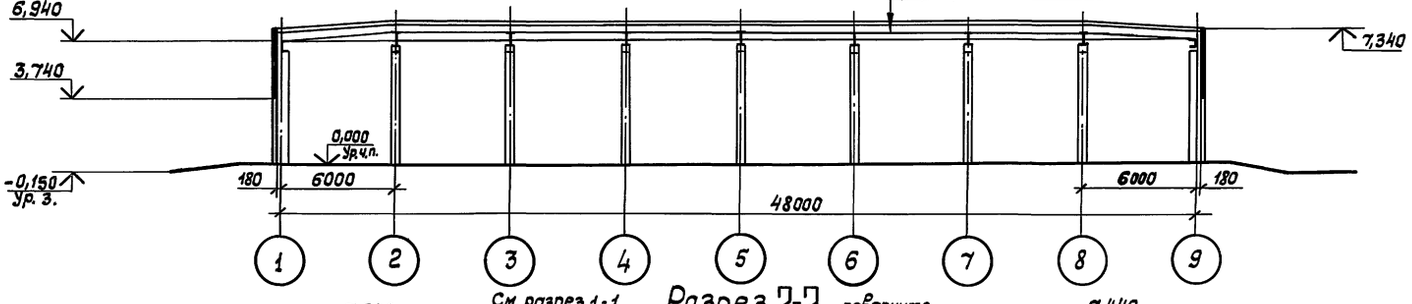

Разрез 2-2

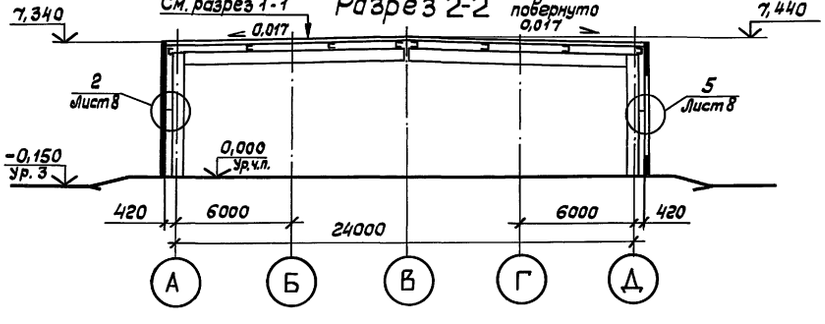

Ведомость проемов ворот и дверей

Марка, поз.	Размер проема
1	3600×3740 (Н)
2	2000×2400 (Н)

1. Объемный блок сантехкабины БСТО-1 см. основной комплект ВК.
2. Электротехническое помещение КЭМЗ-II п см. основной комплект ЭМ.
3. Агрегат вентиляционно-приточный ВПА-40см. основной комплект ОВ.
4. Для крепления цокольного ригеля по всему периметру цоколя (кроме пролетов с воротами и дверью) установить закладную деталь с отметкой верха 0,234м.см. узел 2 на листе 8.
5. Для устройства пандусов использовать бетон М150 с обрамлением из уголков 50×50×2,5.

Привязан				ТП 400-0-27.85 АР		
				Унифицированные здания (модули) из легких металлических конструкций		
	Зав.отд.	Закутный		Здание с рамными конструкциями типа „Канск"	Стадия: Р	Лист: 4	Листов:
	ГАП	Махиня	6.86				
	Н.контр.	Чиркова	01.07.86	Здание длиной 48м. План на отм. 0,000, Разрезы 1-1; 2-2. План кровли.	Гипроспецлегконструкция		
	Зав.сект	Чкония	6.86				
Инв. №	Арх.	Васильева	6.86				

22.510-01 7 Копировал Тарасова Формат А2

Инв.№ подл. | Подпись и дата | Взам. инв.№

Фасад 9-1

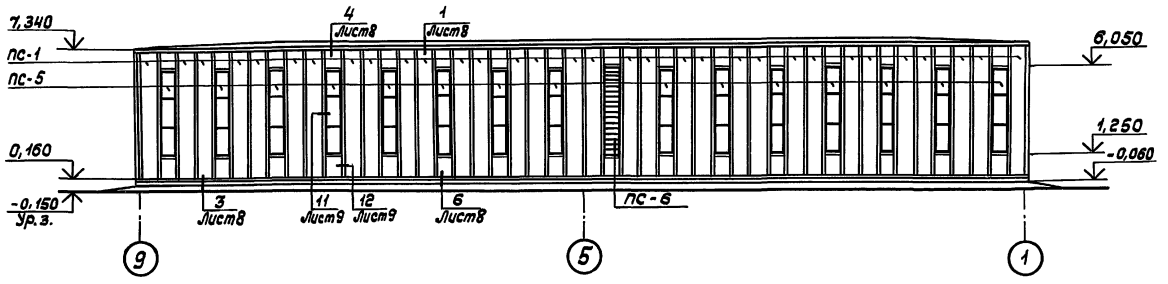

Фасад 1-9

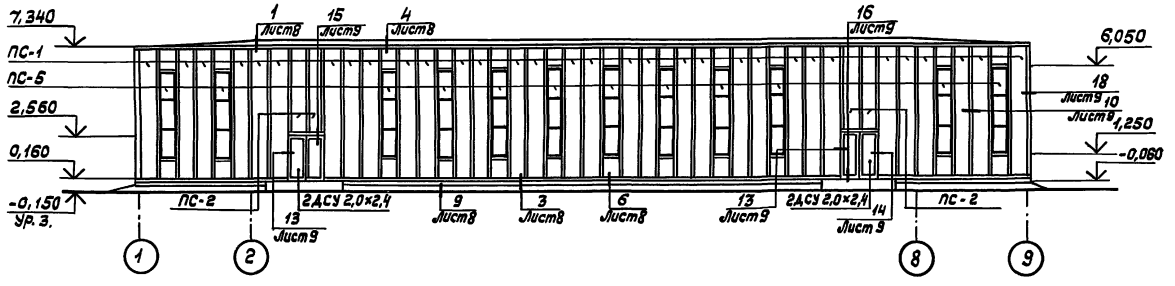

Фасад А-Д

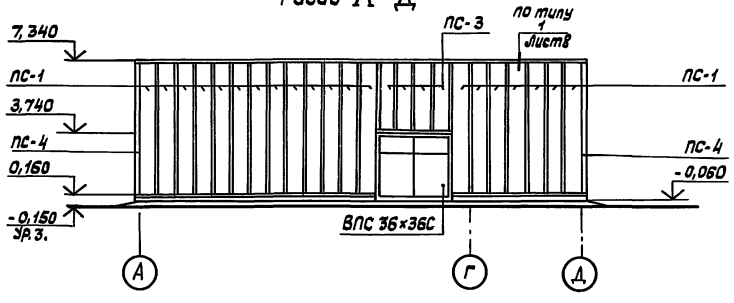

Фасад Д-А

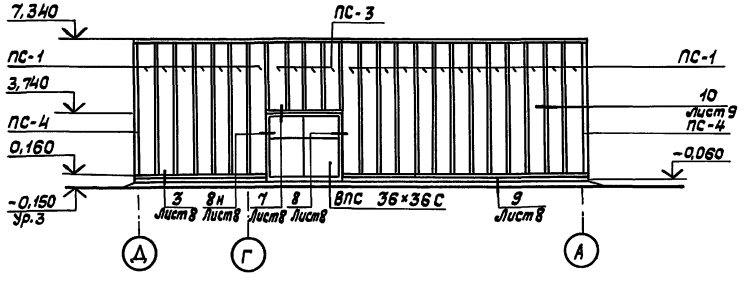

Спецификация к фасадам 9-1, 1-9, А-Д, Д-А

Марка, поз.	Обозначение	Наименование	Кол.	Масса ед, кг	Примечание
ПС-1	Альбом шифр 172.км5	Панель рядовая			
		1ПТС 718.1000.130-С0,7	104	228,5/118,88	
ПС-2		Панель рядовая			
		1ПТС 478.1000.130-С0,7	4	154,15/80,90	
ПС-3		Панель рядовая			
		1ПТС 358.1000.130-С0,7	8	116,97/61,89	
ПС-4		Панель доборная			
		ПТСД 718.440.130-С0,7	4	103,30/55,0	
ПС-5	Шифр 721.01.00.00	Панель оконная трехслойная			
		стеновая			
		1ПТС 718.1000.130-С0,8	27	35,3/159	
ПС-6	Шифр 721.02.00.00	Панель жалюзийная			
		трехслойная стеновая			
		ПЖТС 718.1000.130-С0,8	1	205,5/165,3	

Примечание. В графе „Масса" в числителе приведена общая масса панели, в знаменателе - масса стали на панель.

Пункты 1...6 см. лист 3.

Привязан

Инв. №

Зав.отд.	Закутный			
ГАП	Макина		6.86	
Н.контр.	Чиркова		01.11.86	
Зав.сект.	Чкония		6.86	
Ст.арх.	Шемякина		6.86	

ТП 400-0-27.85 АР

Унифицированные здания (модули) из легких металлических конструкций

Здание с рамными конструкциями типа „Канск"

Стадия	Лист	Листов
Р	5	

Здание длиной 48 м
Фасады 9-1, 1-9, А-Д, Д-А

Гипроспецлегконструкция

22510-01 8 Копировал Тарасова Формат А2

Инв.№ подл. | Подпись и дата | Взам.инв.№

Типовой проект 400-0-27.85 Альбом I

План на отм. 0,000

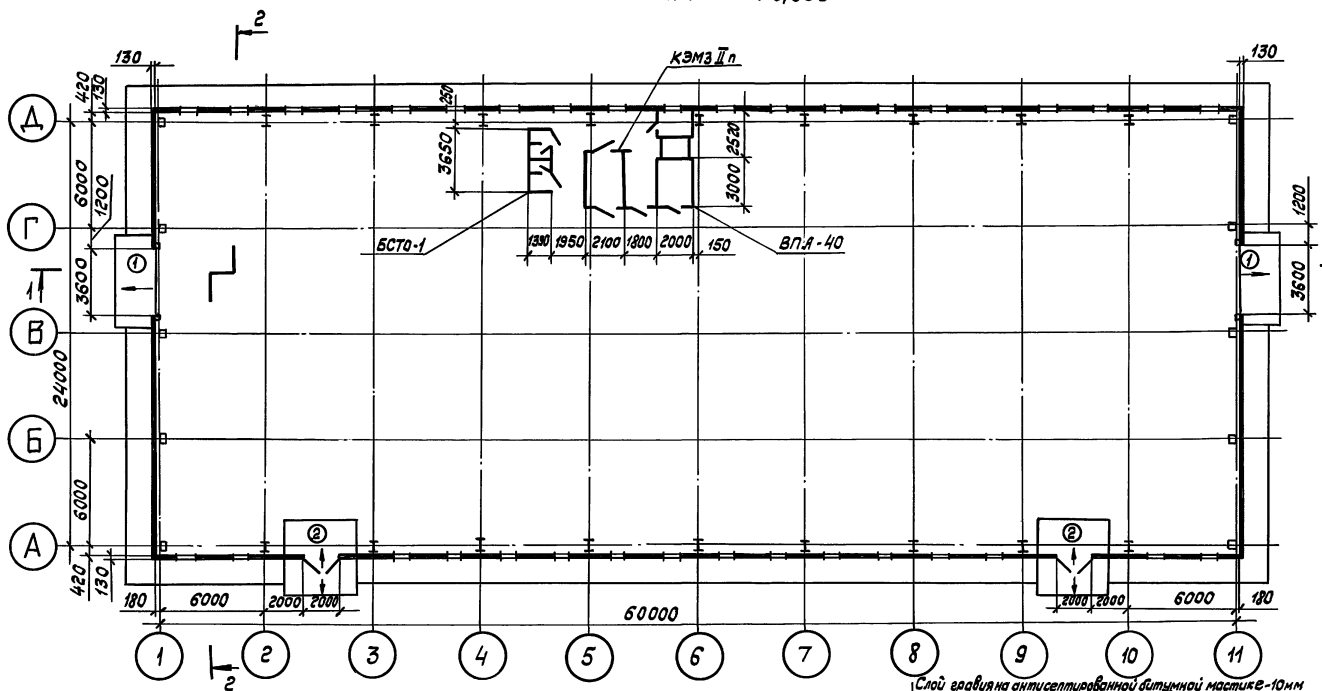

План кровли

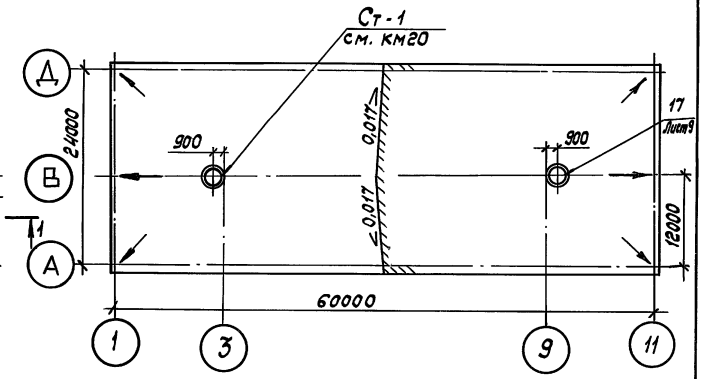

Разрез 1-1

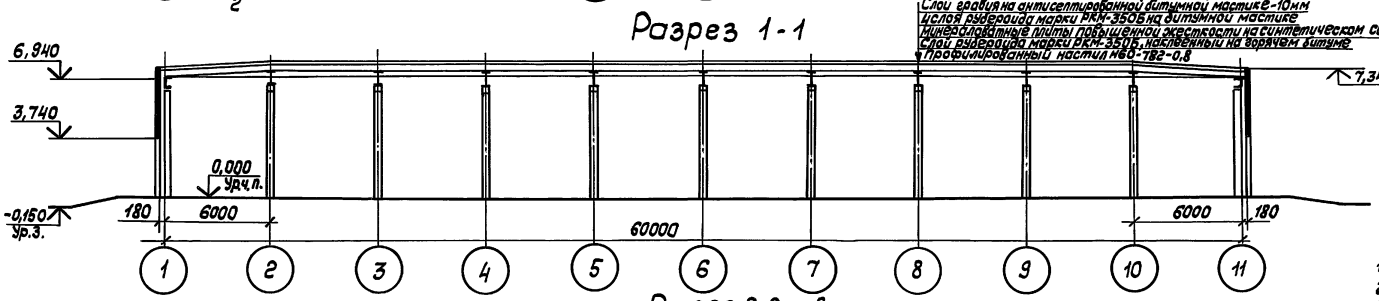

Разрез 2-2 повернуто

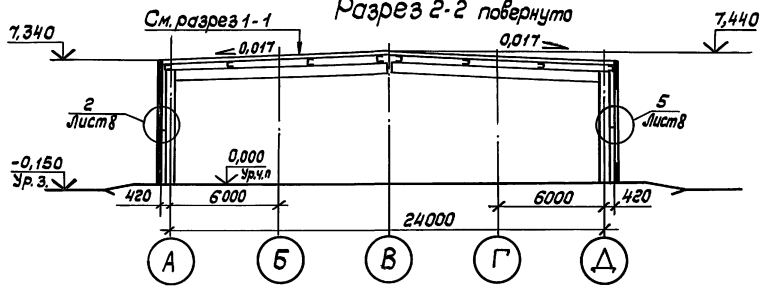

Спецификация элементов заполнения проемов

Марка, поз.	Обозначение	Наименование	Кол.	Масса ед, кг
1	Серия 1.435.9-25	Ворота ВПС 36×36С	2	1184
2	Серия 1.436.2-18	Дверной блок 2ДСУ	2	144,6

Ведомость проемов ворот и дверей

Марка, поз.	Размер проема
1	3600×3740 (н)
2	2000×2400 (н)

1. Объемный блок сантехкабины БСТО-1 см. основной комплект ВК.
2. Электротехническое помещение КЭМЗ-II п. см. основной комплект ЭМ.
3. Агрегат вентиляционно-приточный ВПА-40 см. основной комплект ОВ.
4. Для крепления цокольного ригеля по всему периметру цоколя (кроме пролетов с воротами и дверью) установить закладную деталь с отметкой верха 0,234 м. см. узел 3 на листе 8.
5. Для устройства пандусов использовать бетон М150 с обрамлением из уголков 50×50×2,5.

Привязан			ТП 400-0-27.85 АР		
			Унифицированные здания (модули) из легких металлических конструкций		
Зав.отд.	Закутный		Здание с рамными конструкциями типа «Канск»	Стадия	Лист	Листов
ГАП	Махиня	6.86		Р	8	
Н.контр.	Чиркова	01.11.86	Здание длиной 60 м. План на отм. 0,000. Разрезы 1-1; 2-2. План кровли	Гипроспецсельхозконструкция		
Зав.сект.	Чхония	6.86				
Архит.	Васильева	6.86				
Инв.№			22510-01 9 Копировал Тарасова	Формат А2		

Инв.№ подл. | Подпись и дата | Взам. инв.№

Типовой проект 400-0-27.85 Альбом I

Фасад 11-1

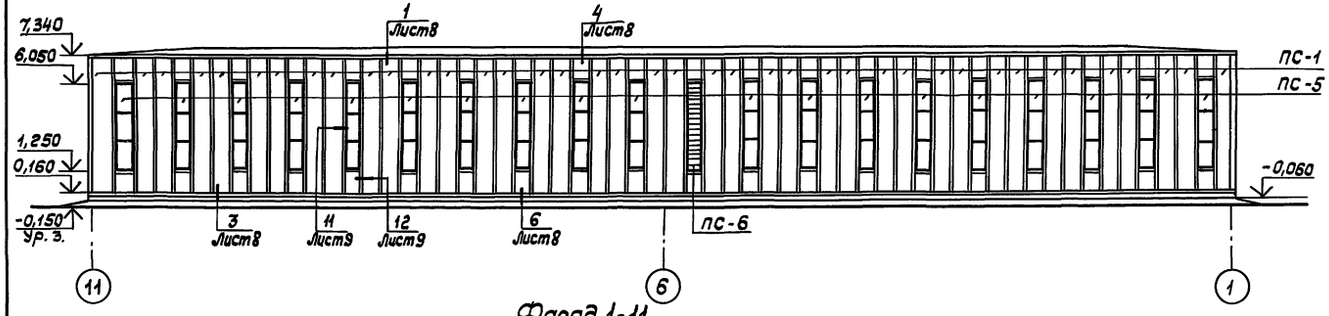

Фасад 1-11

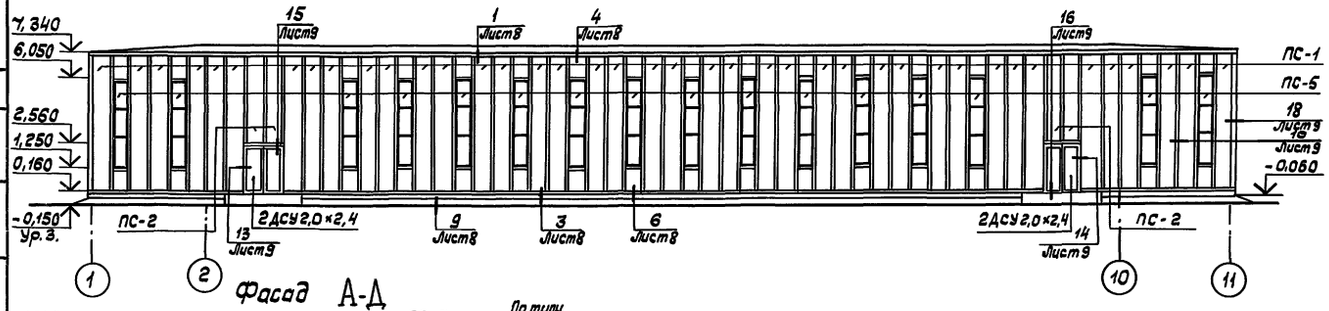

Фасад А-Д

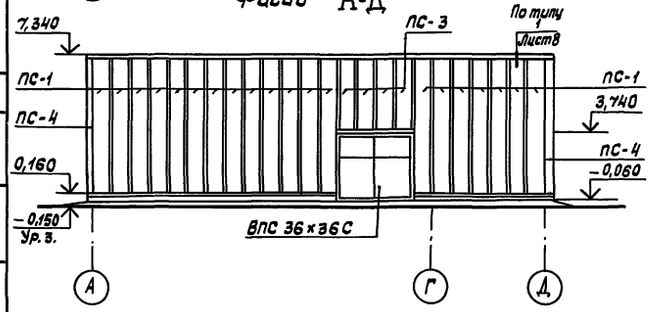

Фасад Д-А

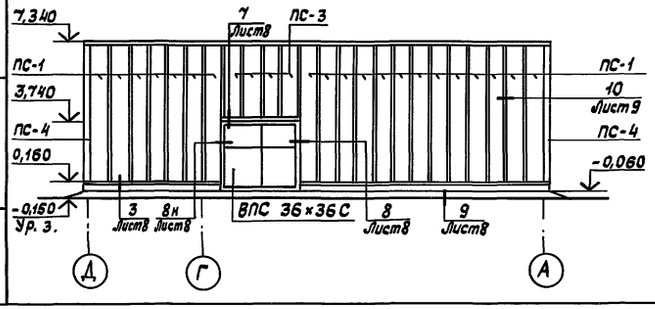

Спицификация к фасадам 11-1; 1-11; А-Д; Д-А

Марка, поз.	Обозначение	Наименование	Кол, шт.	Масса ед, кг	Примечание
ПС-1	Альбом шифр 172.КМ5	Панель рядовая			
		1ПТС 718.1000.130-С0,7	120	228,54 / 118,88	
ПС-2		Панель рядовая			
		1ПТС 478.1000.130-С0,7	4	154,15 / 80,30	
ПС-3		Панель рядовая			
		1ПТС 358.1000.130-С0,7	8	116,97 / 61,89	
ПС-4		Панель доборная			
		ПТСД 718.440.130-С0,7	4	103,30 / 55,0	
ПС-5	Шифр 721.01.00.00	Панель оконная трех-			
		слойная стеновая			
		ППТС 718.1000.130-С0,8	35	353 / 159	
ПС-6	Шифр 721.02.00.00	Панель жалюзийная			
		трехслойная стеновая			
		ПЖТС 718.1000.130-С0,8	1	205,5 / 165,3	

Примечание. В графе „Масса" в числителе приведена общая масса панели, в знаменателе - масса стали на панель.

Пункты 1...6 см. лист 3.

				ТП 400-0-27.85	
				Унифицированные здания (модули) из легких металлических конструкций	
Привязан				Здание с рамными конструкциями типа „Канск"	Стадия: Р; Лист: 7; Листов:
Зав. отд.	Закутный				
ГАП	Махина		6.86		
Н. контр.	Чиркова		07.86	Здание длиной 60м Фасады 11-1; 1-11; А-Д; Д-А	Гипроспецлегконструкция
Зав. сект	Чкония		6.86		
Ст. арх.	Шемякина		6.86		
Инв. №					

22510-01 10 Копировал Тарасова Формат А2

Инв. № подл. | Подпись и дата | Взам. инв. №

Типовой проект 400-0-27.85 Альбом I

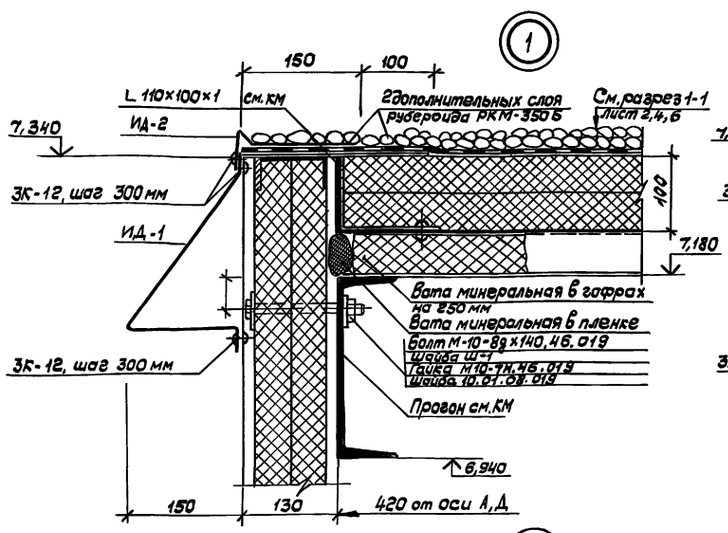

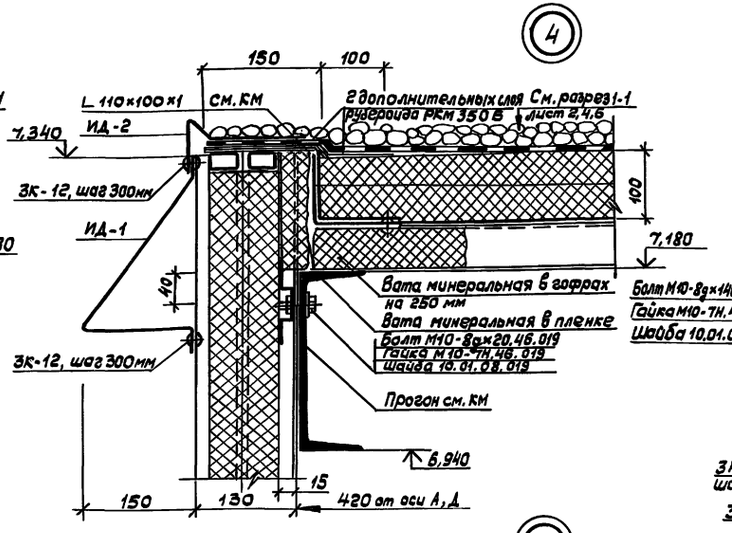

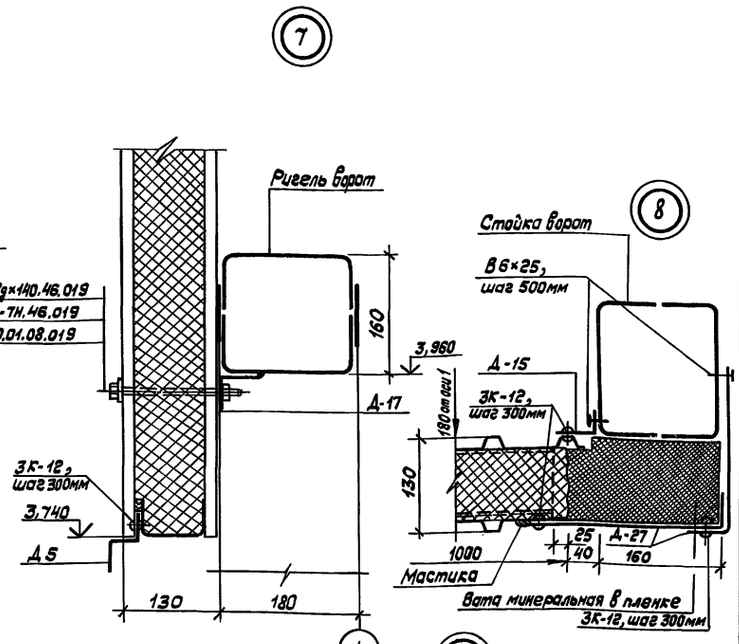

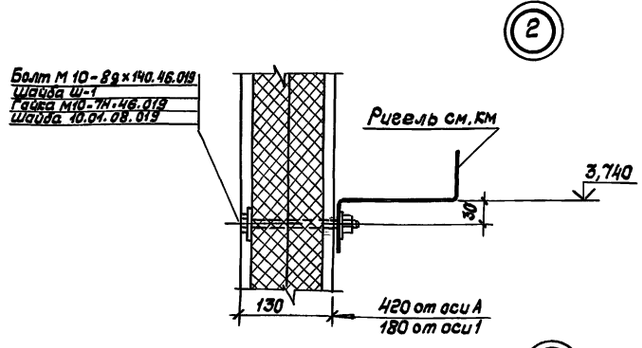

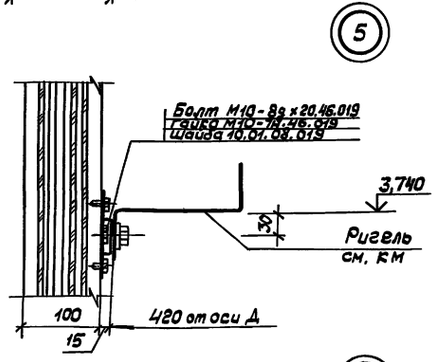

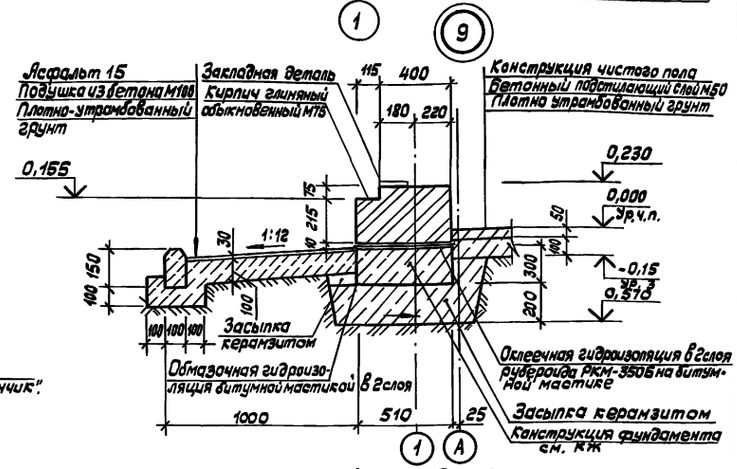

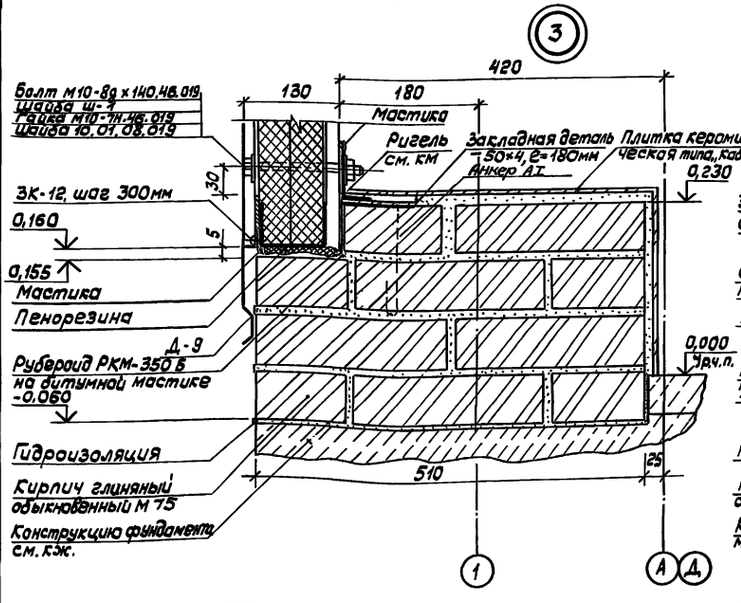

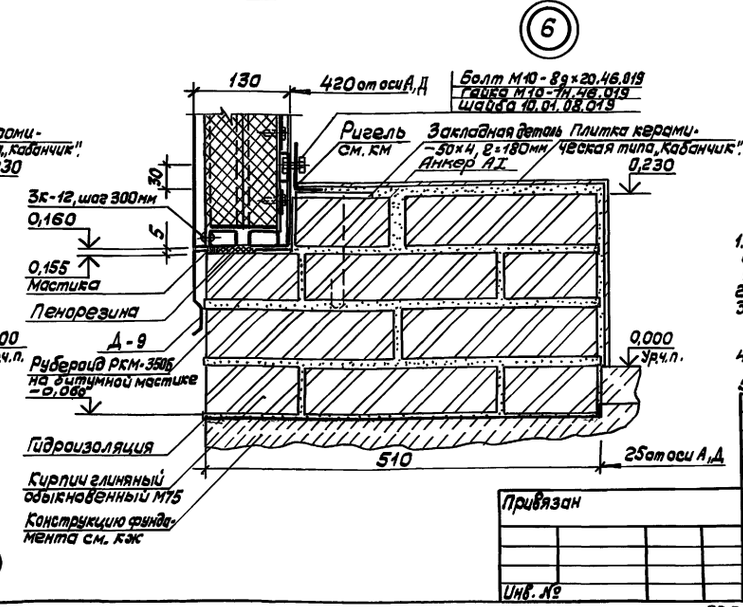

1. В узлах 1,4 нижний дополнительный слой рубероида РКМ-350Б уложить насухо, пароизоляцию из рубероида РКМ-350Б завести на тарец стеновой панели.
2. В узле 8 стеновую панель ПС-1 резать по месту.
3. В узлах 3,6 допускается замена кирпича на легкие бетоны, закладные детали - 50×4, ℓ=100мм установить с шагом 1500мм. Установку закладных деталей в узлах здания см. узел КМ.
4. В узлах 4,6 для уплотнения стыковых соединений применять пенорезину по ТУ 38-106-16-81.
5. Бортовой камень устанавливается в случае устройства проезда

Привязан

Инв. №

					ТП400-0-27.85	АР	
					Унифицированные здания (модули) из легких металлических конструкций.		
Зав.отд	Закутный				Здание с рамными конструкциями типа „Канск"	Стадия	Лист	Листов
ГАП	Махиня			6.86		Р	8	
Н.контр.	Чиркова			01.07.86	Здания длиной 36м, 48м, 60м. Узлы 1...9	Гипростальконструкция		
Зав.сект	Чсония			6.86				
Ст.арх.	Шемякина			6.86				

22510-01 11 Копировал Тарасова Формат А2

Инв.№подл. | Подпись и дата | Взам.инв.№

10

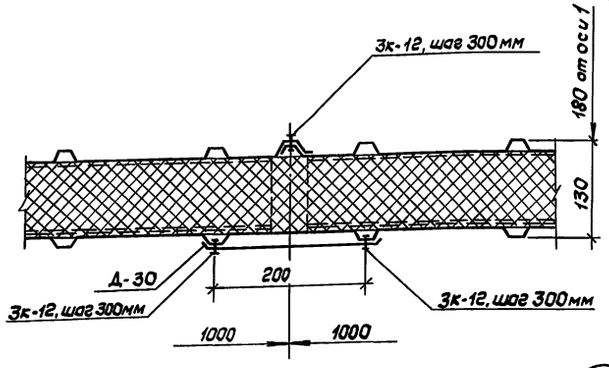

11

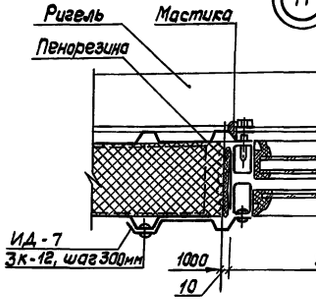

12

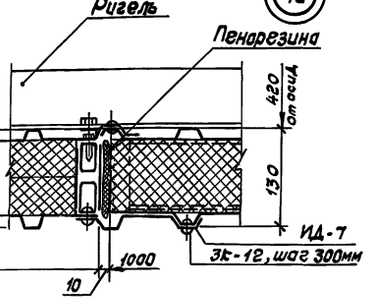

13

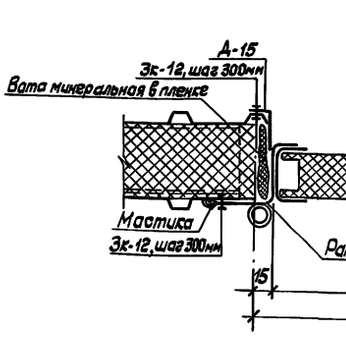

14

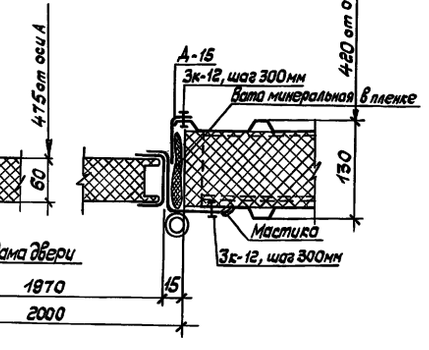

15

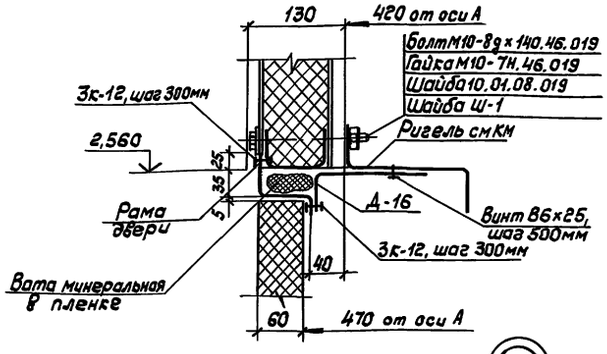

16

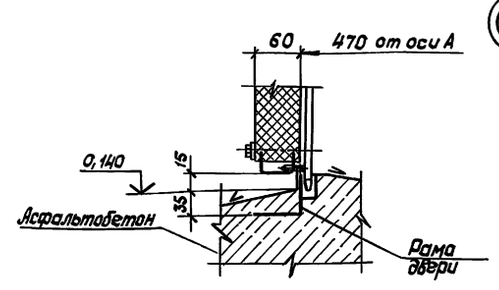

17

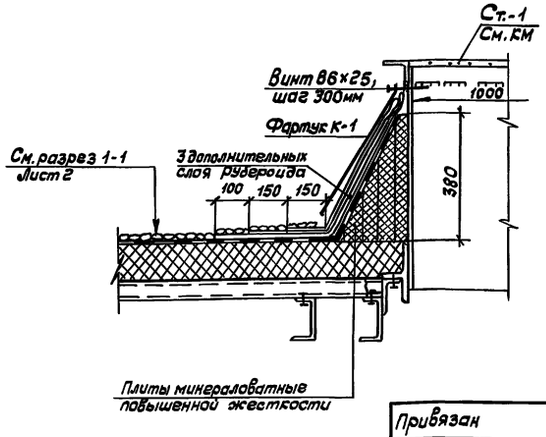

18

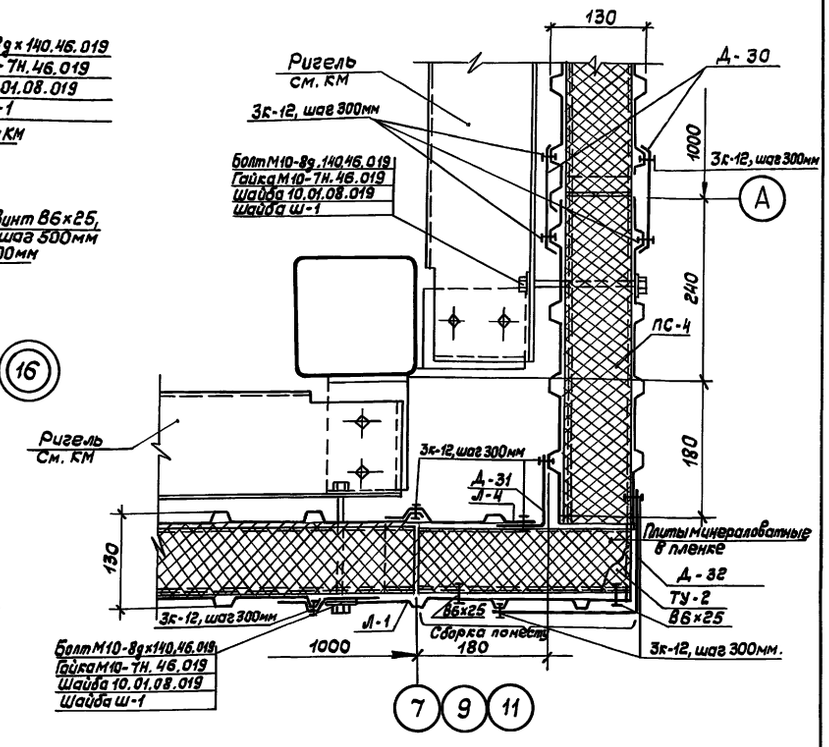

1. Углы здания по узлу 18 решены с применением доборной панели ПС-4 по торцевой стороне и сборкой по месту по продольной стороне здания. Материалы и изделия для сборки по месту см. спецификацию на листе 11.
2. На стакан марки Ст-1 устанавливается фартук из 2 х элементов марки К-1.

Привязан			ТП400-0-27.85			АР
			Унифицированные здания (модули) из легких металлических конструкций			
Зав. отд.	Закутный		Здание с рамными конструкциями типа „Канск"	Стадия	Лист	Листов
ГАП	Махиня	6.86		Р	9	
Н. контр.	Чуркова	01.07.86	Здание длиной 36, 48, 60 м. Узлы 10... 18	Гипроспецлегконструкция		
Зав. сект.	Чванов	6.86				
Ст. арх.	Ермакова					
Инв. №						

План воздухозаборной камеры на отм. 1300

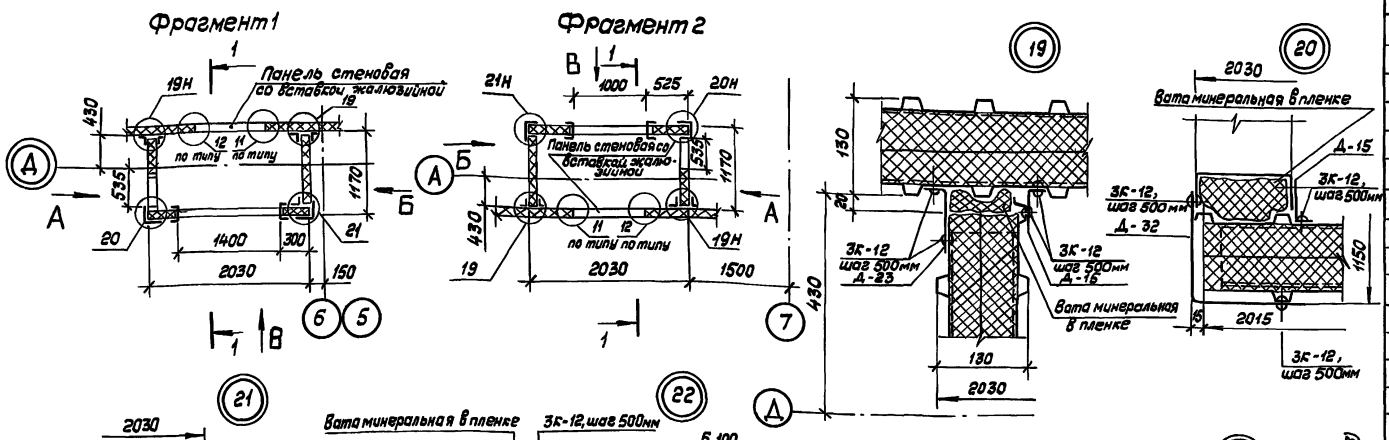

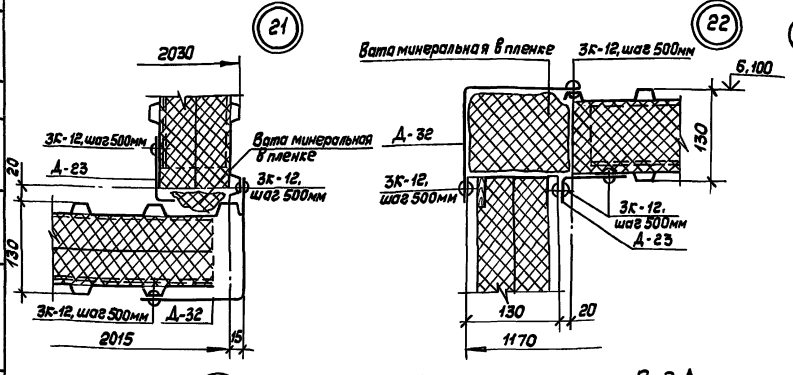

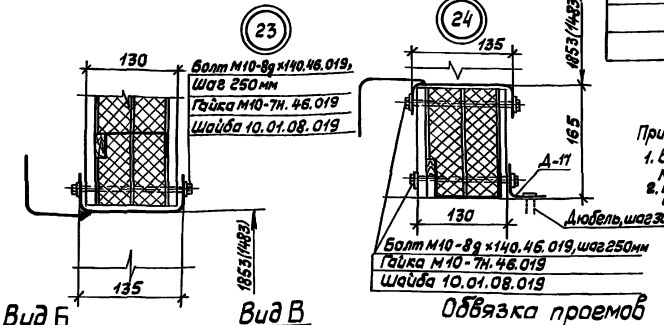

Спецификация к узлам 19...25

Марка, поз	Обозначение	Наименование	Кол.	Масса ед, кг.	Примечание
ПС-7	Альбом шифр 172 КМ5	Панель рядовая			
		1ПГС 598.1000.130-С0,7	4	131,34 / 99,53	
ПС-8		Панель рядовая			
		1ПГС 238.1000.130-С0,7	1	79,78 / 42,95	ℓ=2050мм
ОП-1	ТП400-0-27.85	Обвязка проемов	1	17,4	
ОП-2			1	54,9 / 42,1	
Д-15	Шифр 372-84	Добарный стальной	8	1,18	
Д-23		элемент	7	1,75	
Д-32			7	6,78	
	ГОСТ 7798-70	Болт М10-8g х140.46.019	60	98,66	Масса приведена для 1000 шт.
	ГОСТ 5915-70	Гайка М10-7Н.46.019	60	11,37	
	ГОСТ 11371-78	Шайба 10.01.08.019	60	4,02	
	ТУ 14-4-1231-83	Дюбель Ф3,7	18	0,011	
	ТУ 36-2088-85	Заклепка комбинированная 3К-12	193	0,0028	

Примечание:
1. В графе „Масса" в числителе приведена общая масса панели, в знаменателе - масса стали на панель.
2. В графе „Масса" для обвязки проемов ОП-2 в числителе приведена масса обвязки проемов для ВПА-40, в знаменателе для ВПА-20

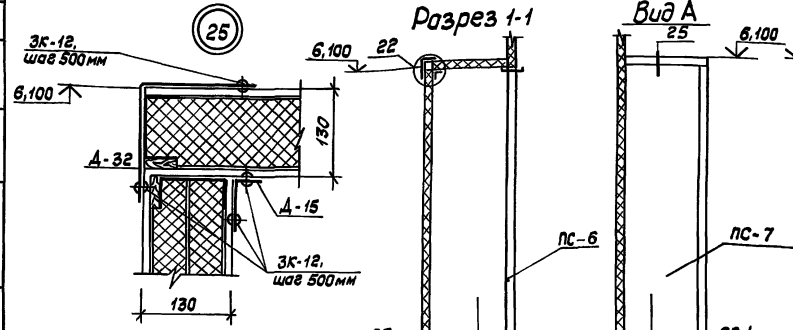

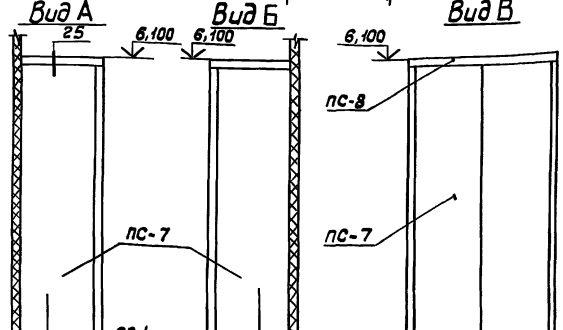

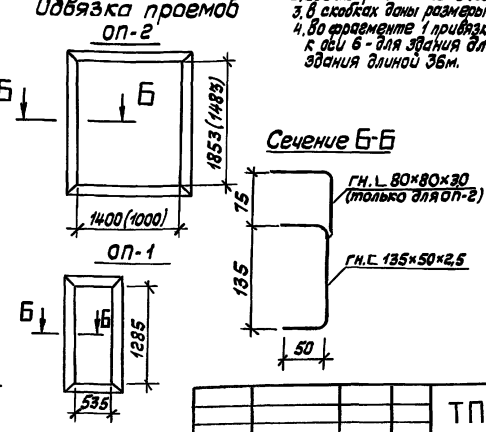

1. Отверстия под обвязки ОП-1 и ОП-2 вырезать по месту.
2. Все внутренние швы загерметизировать мастикой.
3. В скобках даны размеры проемов для ВПА-20.
4. На фрагменте 1 привязка к оси 5 дана для здания длиной 48 м, к оси 6 - для здания длиной 60 м, фрагмент 2 дан для здания длиной 36м.

					ТП 400-0-27.85		АР
					Унифицированные здания (модули) из легких металлических конструкций		
					Здание с рамными конструкциями типа „Канск"	Стадия: Р	Лист: 10	Листов:
Зав. отд.	Закутный						
ГИП	Макина				Здания длиной 36, 48, 60м. Воздухозаборная камера. Узлы 19...25	Гипростальконструкция	
Н. контр.	Чиркова						
Зав. сект.	Чеония						
Арх.	Васильева						

Привязан

Инв. №

Инв. № подл. | Подпись и дата | Взам. инв. №

22510-01 13 Копировал Тарасова Формат А2

Типовой проект 400-0-27.85 Альбом I

Индивидуальные стальные доборные элементы

Марка	Эскиз	Размеры: Сечение, мм	Размеры: Длина, мм	Масса ед, кг	Примечание
К-1	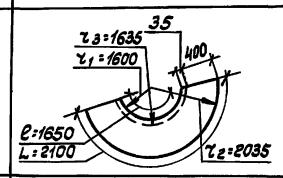	– 660×1,0	2000	10,47	
Ш-1	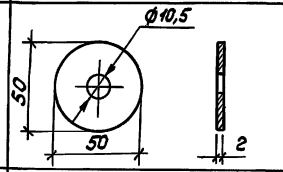	Шайба ф50×2	–	0,035	
ИД-7	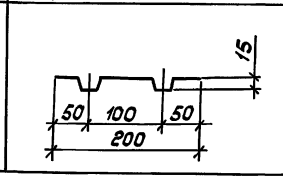	из С15-1000-0,7	2500	3,705	

Спецификация к узлам 1.... 18

Марка, поз.	Обозначение	Наименование	Количество, шт: Для здания длиной 36м	Для здания длиной 48м	Для здания длиной 60м	Масса, кг: Для здания длиной 36м	Для здания длиной 48м	Для здания длиной 60м	Масса ед кг	Примечание
Д-5	Шифр 372-84	Доборный стальной элемент	4	4	4	5,72	5,72	5,72	1,43	
Д-9			46	55	65	126,5	151,25	178,75	2,75	
Д-15			10	12	12	11,8	14,16	14,16	1,18	
Д-16			1	2	2	17,25	34,5	34,5	17,25	
Д-17			3	3	3	26,28	26,28	26,28	8,76	
Д-27			16	16	16	65,6	65,6	65,6	4,1	
Д-30			241	268	292	923,03	1026,44	1118,36	3,83	
Д-31			12	12	12	35,4	35,4	35,4	2,95	
Д-32			12	12	12	81,36	81,36	81,36	6,78	
Ил-1		Индивидуальный стальной доборный элемент	50	60	70	376,5	451,8	527,1	7,53	
Ил-2			50	60	70	156,5	187,8	219,1	3,13	
К-1	ТП 400-0-27.85		2	4	4	20,94	41,88	41,88	10,47	
Ш-1			590	692	788	20,65	24,22	27,58	0,035	
ИД-7			126	168	216	466,83	622,44	800,28	3,705	Длина 2500мм
	ГОСТ 7798-70	Болт М10-8g×140.46.019	590	692	788	58,17	68,23	77,70	98,66	Масса дана на 1000 шт.
		Болт М10-8g×20.46.019	126	168	210	2,32	3,10	3,88	18,48	
	ГОСТ 5915-70	Гайка М10-7Н.46.019	716	860	998	8,14	9,78	11,34	11,37	
	ГОСТ 11371-78	Шайба 10.01.08.019	716	860	998	2,92	3,50	4,07	4,08	
Прочие изделия										
	ТУ 36-2142-78	Винт самонарезающий В 6×25	816	1056	1312	5,06	6,55	8,14	0,0062	
	ТУ 36-2088-85	Заклепка комбинированная Зк-12	10135	11644	12785	28,38	32,61	35,8	0,0028	
Л-1	Альбом шифр 172.КМ5	Обшивка из С15-800-0,7	4	4	4	83,76	83,76	83,76	20,94	Применяется в узле 18
Л-4			4	4	4	38,20	38,20	38,20	9,55	
Ту-2		Тетива угловая	32	32	32	22,72	22,72	22,72	0,71	
П175	ГОСТ 9573-82	Плиты минераловатные полужесткие	0,85м³	0,85м³	0,85м³					
Сс 0,1	ГОСТ 10354-82	Пленка полиэтиленовая	22,7м²	22,7м²	22,7м²					
Фсф	ГОСТ 3916-69	Фанера 40×5	32	32	32	4,26	4,26	4,26	0,133	

Инв. № подл. | Подпись и дата | Взам. инв. №

Привязан

Инв. №

Зав. отд.	Загутный			
ГАП	Махина			
Н. контр.	Чиркова		6.86	
Зав. сект.	Усония		6.86	
Ст. арх.	Шемякина		6.86	
Техник	Афонина		6.86	

ТП 400-0-27.85 АР

Унифицированные здания /модули/ из легких металлических конструкций

Здание с рамными конструкциями, типа „Канск"

Индивидуальные стальные доборные элементы

Стадия	Лист	Листов
Р	11	

Гипроспецлегконструкция

Копировал Тарасова 22510-01 14 Формат А2

Типовой проект 400-0-27.85 Альбом I

Инв. № подл. | Подпись и дата | Взам. инв. №

Маркировочные схемы фрагментов фасадов

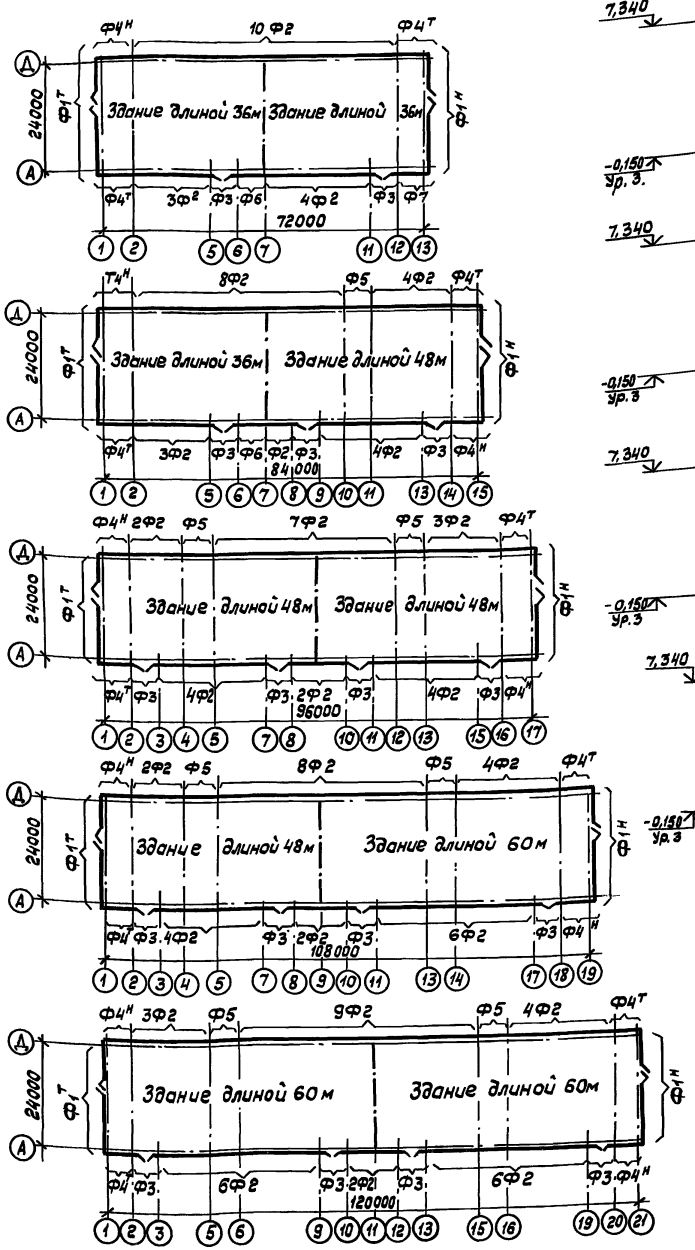

Фрагмент Ф1т

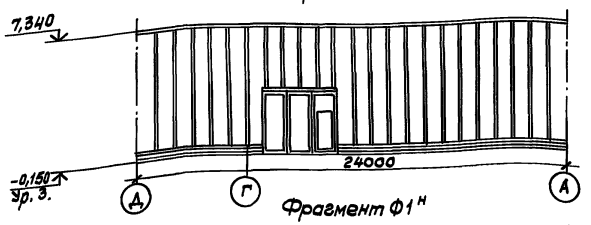

Фрагмент Ф1н

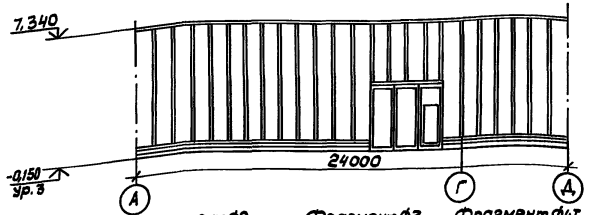

Фрагмент Ф2

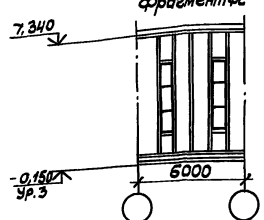

Фрагмент Ф3

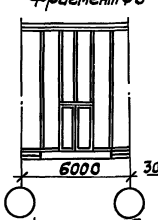

Фрагмент Ф4т

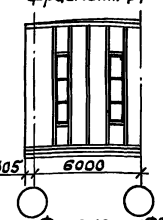

Фрагмент Ф4н

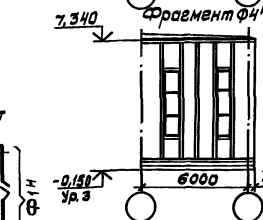

Фрагмент Ф5

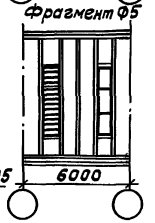

Фрагменты Ф6; Ф7

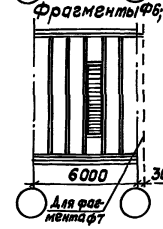

Размер здания; м	Количество фрагментов, шт								
	Ф1		Ф2	Ф3	Ф4		Ф5	Ф6	Ф7
	т	н			т	н			
24×72	1	1	17	2	2	1	—	1	1
24×84	1	1	20	3	2	2	1	1	—
24×96	1	1	22	4	2	2	2	—	—
24×108	1	1	26	4	2	2	2	—	—
24×120	1	1	30	4	2	2	2	—	—

Спецификация к маркировочным схемам фрагментов фасадов

Марка, поз	Обозначение	Наименование	Количество, шт							Масса, ед, кг	Примечание
			Ф1	Ф2	Ф3	Ф4	Ф5	Ф6	Ф7		
ПС-1	Альбом шифр 172.км5	Панель рядовая								228,54	
		1ПГС 18.1000.130-С0,7	20	4	4	4	4	5	5	118,88	
ПС-2		Панель рядовая								154,15	
		1ПГС 18.1000.130-С0,7	—	—	2	—	—	—	—	80,90	
ПС-3		Панель рядовая								116,97	
		1ПГС 36.1000.130-С0,7	4	—	—	—	—	—	—	61,89	
ПС-4		Панель доборная								103,30	
		ПГСД 18.440.130-С0,7	2	—	—	—	—	—	—	55,0	
ПС-5	Шифр 721.01.00.00.00	Панель ПГС 18.1000.130-С0,5	—	2	—	2	1	—	—	353 / 159	Разработаны Гипроспецлегконструкцией
ПС-6	Шифр 721.02.00.00.00	Панель ПКГС 18.1000.130-С0,5	—	—	—	—	1	1	1	205,5 / 165,3	
ВПС 36×36с	Серия 1.435.9-25	Ворота подъемно-складные	1	—	—	—	—	—	—	1184	
2Дсу	Серия 1.436.2-18	Дверь стальная утепленная	—	—	1	—	—	—	—	144,6	
Д-5	Шифр 372-84	Доборный стальной элемент	2	—	—	—	—	—	—	1,43	
Д-9			8	3	2	3	3	3	3	2,75	
Д-15			4	4	2	4	4	2	2	1,18	
Д-16			—	—	1	—	—	—	—	17,25	
Д-17			2	—	—	—	—	—	—	8,76	
Д-27			8	—	—	—	—	—	—	4,1	
Д-30			26	3	12	3	3	9	9	3,83	
Д-31			—	—	—	3	—	—	3	2,95	
Д-32			—	—	—	3	—	—	3	6,78	
ИД-1		Индивидуальный доборный стальной элемент	10	3	3	3	3	3	3	7,53	
ИД-2			10	3	3	3	3	3	3	3,13	
	ГОСТ 7798-70	Болт М10-8g×140.46.019	152	24	36	24	24	30	30	98,66	Масса дана для 1000 шт.
		Болт М10-8g×20.46.019	—	8	—	8	8	4	4	18,48	
	ГОСТ 5915-70	Гайка М10-7Н.46.019	152	32	36	32	32	34	34	11,37	
	ГОСТ 11371-78	Шайба 10.01.08.019	152	32	36	32	32	34	34	4,08	
	ТП 400-0-27.85	Шайба Ш-1	152	24	36	24	24	30	30	0,035	
	ТУ 36-2142-78	Винт самонарезающий 6,6×25	32	32	5	16	32	16	16	0,0062	
	ТУ 36-2088-85	Заклепка комбинированная 3К-12	2328	338	613	407	338	475	312	0,0028	
Л-1	Альбом шифр 172.км5	Обшивка из	—	—	—	1	—	—	1	20,94	
Л-4		С15-800-0,7	—	—	—	1	—	—	1	9,55	
ТУ-2		Тетива угловая	—	—	—	8	—	—	8	0,71	
ФСФ	ГОСТ 3916-69	Фанера клееная 6×40×285	—	—	—	8	—	—	8	0,133	
П 175	ГОСТ 9573-82	Плиты из минваты	—	—	—	0,005	—	—	0,005	—	
Сс 0,1	ГОСТ 10354-82	Пленка полиэтиленовая	—	—	—	1,55	—	—	1,55	—	
ИД-7		Индивидуальный элемент	—	12	—	12	12	6	6	3,705	

Примечание. В графе „Масса" в числителе приведена общая масса панели, в знаменателе - расход стали на панель.

				ТП 400-0-27.85	
				Унифицированные здания (модули) из легких металлических конструкций	
Зав. отд.	Закутный			Здание с рамными конструкциями типа „Канск"	Стадия: Р; Лист: 12; Листов:
ГАП	Махиня		6.86		
Н. контр.	Чуркова		6.86	Материалы для проектирования „блокированных зданий (модулей)	Гипроспецлегконструкция
Зав. сект.	Чкония		6.86		
Арх.	Васильева		6.86		

Типовой проект 400-0-27.85 Альбом I

Расчетная схема рамы

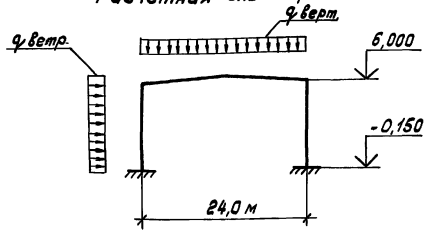

Нагрузки

Наименование нагрузки	Нормативные нагрузки Па (кгс/м²)	Расчетные нагрузки Па (кгс/м²)
1. Постоянная от массы кровли и несущих конструкций покрытия.	807,0 (80,7)	968,0 (96,8)
1.1 Прогоны	100,0 (10,0)	110,0 (11,0)
1.2 Профилированный настил	107,0 (10,7)	118,0 (11,8)
1.3 Пароизоляция	50,0 (5,0)	60,0 (6,0)
1.4. Утеплитель	200,0 (20,0)	240,0 (24,0)
1.5 Рулонный ковер	150,0 (15,0)	180,0 (18,0)
1.6 Гравийная защита	200,0 (20,0)	260,0 (26,0)
2. Снеговая по СНиП II-6-74 для IV района СССР по весу снегового покрова	150,00 (1500)	210,0 (210,0)
3. Полезная от подвески инженерных коммуникаций		594,0 (59,4)
4. Ветровая по СНиП II-6-74 для III района СССР по скоростным напорам ветра	450,0 (45,0)	540,0 (54,0)

Ведомость ссылочных и прилагаемых документов

Обозначение	Наименование	Примечание
	Ссылочные документы	
Серия 1.420.3-15.1	Стальные конструкции каркасов типа „Канск" одноэтажных производственных зданий с применением несущих рам из прокатных широкополочных и сварных тонкостенных двутавровых балок. Выпуск 1. Конструкции каркасов зданий пролетами 18 и 24 м, возводимых в районах с расчетными температурами минус 65°С и выше. Чертежи КМ.	
	Прилагаемые документы	
400-0-20.83	Унифицированные здания (модули) из легких металлических конструкций. Здание из рамных конструкций типа „Орск" МО-24-7-36-8Д. „Стакан Ст-1	Разработчик-ВГПКТИ Гипроспецлегконструкция

Ведомость рабочих чертежей основного комплекта

Лист	Наименование	Примечание
1.	Общие данные	
2	Здание длиной 36 м. Схема расположения рам и других элементов каркаса.	
3.	Здание длиной 48 м. Схема расположения рам и других элементов каркаса.	
4.	Здание длиной 60 м. Схема расположения рам и других элементов каркаса.	
5.	Здание длиной 120 м. Схема расположения рам и других элементов каркаса.	
6.	Узлы 1; 1к; 2; 3	
7.	Узлы 4; 5; 5к; 6	
8.	Здание длиной 36 м. Схема расположения профилированного настила и других элементов покрытия.	
9.	Здание длиной 48 м. Схема расположения профилированного настила и других элементов покрытия.	
10.	Здание длиной 60 м. Схема расположения профилированного настила и других элементов покрытия.	
11.	Здание длиной 120 м. Схема расположения профилированного настила и других элементов покрытия.	
12.	Узлы 14...18	
13.	Здание длиной 36 м Схемы расположения ригелей фахверка	
14	Здание длиной 48 м. Схемы расположения ригелей фахверка.	
15.	Здание длиной 60 м. Схемы расположения ригелей фахверка.	
16.	Фрагменты фахверка Ф1, Ф2, Ф3, Ф4	
17.	Узлы 19... 26	
18	Здание длиной 72 м. Схема расположения рам и других элементов каркаса.	
19.	Здание длиной 84 м. Схема расположения рам и других элементов каркаса.	
20.	Здание длиной 96 м. Схема расположения рам и других элементов каркаса.	
21.	Здание длиной 108 м. Схема расположения рам и других элементов каркаса.	
22.	Здание длиной 72 м. Схема расположения профилированного настила и других элементов покрытия.	
23.	Здание длиной 84 м. Схема расположения профилированного настила и других элементов покрытия.	
24.	Здание длиной 96 м. Схема расположения профилированного настила и других элементов покрытия.	
25.	Здание длиной 108 м. Схема расположения профилированного настила и других элементов покрытия.	

В расчетные нагрузки рамы входят нагрузки от систем силового электрооборудования, электроосвещения, автоматизации; внутреннего водопровода и канализации; отопления и вентиляции; систем автоматического пожаротушения и другие нагрузки

Ведомость металлоконструкций

Наименование конструкций по номенклатуре прейскуранта	Поз. по прейскуранту	№ п/п	Код конструкций	Масса конструкций, т. Длина здания, м: 36	48	60	Серия или шифр конструкций	Примечание
Колонны рам				11,89	16,30	21,19		
Ригели рам				11,11	23,89	30,69	1.420.3-15.1	ЦНИИпроектстальконструкция
Связи вертикальные				0,79	1,36	1,36		
Стойки фахверка				2,02	2,02	2,02		
Ригели торцевые				1,33	1,33	1,33		
Балки распределительные				0,17	0,17	0,17	400-0-27.85	Гипроспецлегконструкция
Прогоны				7,91	10,50	13,12	1.420.3-15.1	ЦНИИПСК
Профилированный настил				9,95	12,89	16,45	400-0-27.85	Гипроспецлегконструкция
Балки и стаканы под вентиляторы				0,25	0,50	0,50	400-0-20.83	То же
Ригели фахверка с консолями				2,38	2,83	3,13	483	"
Стеновые панели				11,46	13,40	15,30	172 КМ-5	"
Стеновые панели оконные				3,18	4,29	5,57	721.01.00.00.00	"
Стеновые панели жалюзийные				0,17	0,17	0,17	721.02.00.00.00	"
Двери				0,15	0,29	0,29	1.436.2-18	"
Ворота				2,37	2,37	2,37	1.435.9-25	"
Воздухозаборная камера				0,58	0,58	0,58	400-0-27.85	"
В том числе панели				0,44	0,44	0,44	172 КМ-5	"
Доборные элементы				1,64	1,84	1,99	36-2336-80	"
Крепежные изделия				0,33	0,46	0,52		
Итого:				73,68	95,19	116,75		

Ведомость спецификаций

Лист	Наименование	Примечание
8.	Здание длиной 36 м. Спецификация элементов к схеме расположения профилированного настила и других элементов покрытия.	
9.	Здание длиной 48 м. Спецификация элементов к схеме расположения профилированного настила и других элементов покрытия.	
10.	Здание длиной 60 м. Спецификация элементов к схеме расположения профилированного настила и других элементов покрытия	

Привязан

Инв. №

Зав. отд.	Закутный		
Н. контр.	Чиркова		06.10.86
Гл. конструктор	Коренцвит		
Ст. инж.	Горлова		
Инженер	Митонина		

ТП 400-0-27.85 КМ

Унифицированные здания (модули) из легких металлических конструкций.

Здания из рамных конструкций типа „Канск"

Стадия	Лист	Листов
РП	1	25

Общие данные

Гипроспецлегконструкция

Инв. № подл. | Подпись и дата | Взам. инв. №

Типовой проект 400-0-27.85 Альбом I

Здание длиной 36м

Схема расположения рам и других элементов каркаса

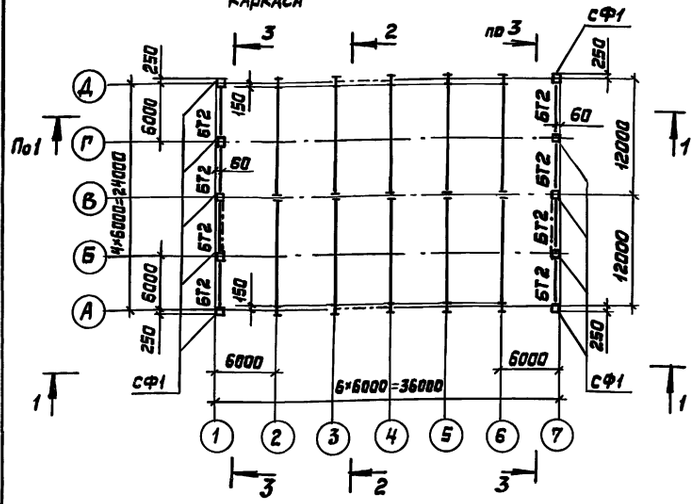

Схема расположения прогонов

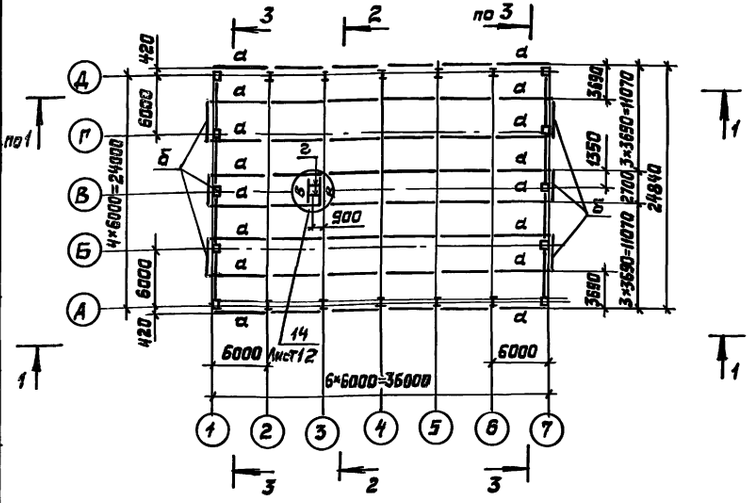

1-1

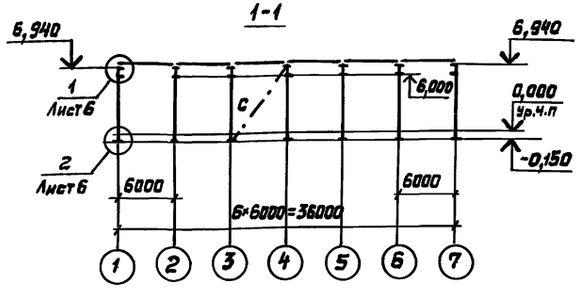

3-3 повернуто

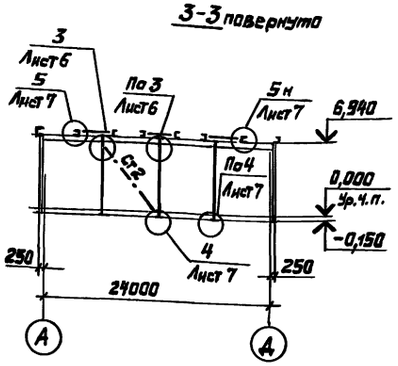

2-2 повернуто

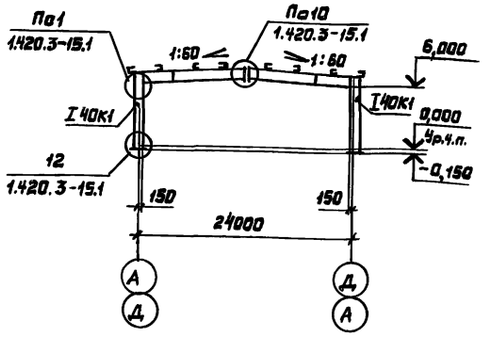

Ведомость элементов

Марка	Сечение: Эскиз	Поз.	Состав	Опорные усилия: M, кНм(тсм)	N, кН(тс)	Q, кН(тс)	Группа конструкций	Марка металла	Примечание
Р24-6-1-6,0-380	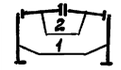	1	I 40К1	1.420.3-15.1			Колонны	09Г2С-6-2 ТУ14-1-3023-80	
		2	-280×20 -900×6 -280×20	1.420.3-15.1			Ригели	09Г2С-6-2 ТУ14-1-3023-80	По марке 6В
СФ1	□		Гн.□180×4	1.420.3-15.1			Стойки фахверка	09Г2С-2-1 ТУ14-1-3023-80	
Б	С		Гн.С160×60×4				Балки подстропильные	ВСт3пс6-1 ТУ14-1-3023-80	
БТ2	С		С24	1.420.3-15.1			Ригели торцевые	ВСт3пс6-1 ТУ14-1-3023-80	
С	□		Гн.□180×5	1.420.3-15.1			Связи вертикальные	ВСт3кп2-1 ТУ14-1-3023-80	
СТ2	□		Гн.□120×4	1.420.3-15.1				ВСт3кп2-1 ТУ14-1-3023-80	
а	С		С24	1.420.3-15.1			Прогоны	ВСт3кп2-1 ТУ14-1-3023-80	
в	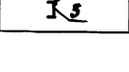	3	Гн.С120×60×5				Балки покрытия	ВСт3пс6-1 ТУ14-1-3023-80	
		4	L100×63×6						
г		3	Гн.С120×60×5						
		4	L100×63×6						

1. Все рамы марки Р24-6-1-6,0-380 по серии 1.420.3-15.1

2. В связевых панелях и в крайних двух пролетах с каждой стороны у торцов коротыши для крепления прогонов к ригелям должны иметь ребра жесткости.

Привязан:

Инв.№

Зав.отд.	Зикунный		
Н.контр.	Чуркова		
Гл.констр.	Карепцент		
Ст.инж.	Горлова		
Инж.	Митюнина		

ТП 400-0-27.85 КМ

Унифицированные здания (модули) из легких металлических конструкций

Здание из рамных конструкций типа „Канск"

Стадия	Лист	Листов
РП	2	

Здание длиной 36м
Схема расположения рам и других элементов каркаса

Гипроспецлегконструкция

22510-01 17

Копировал Выгриянова

Формат А2

Инв.№подл. | Подпись и дата | Взам. инв.№

Типовой проект 400-0-27.85 Альбом I

Здание длиной 48м

Схема расположения рам и других элементов каркаса

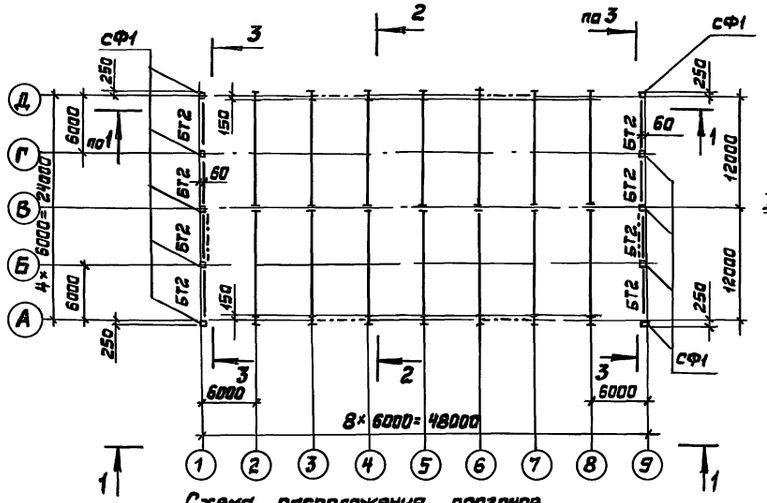

2-2 повернута

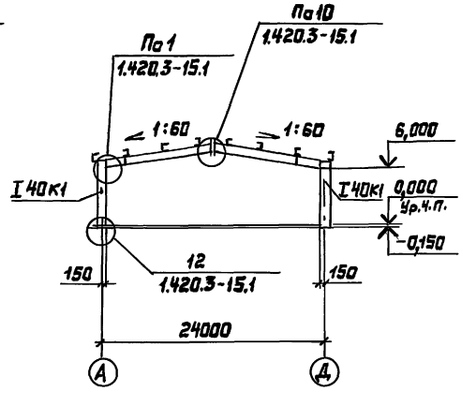

Схема расположения прогонов

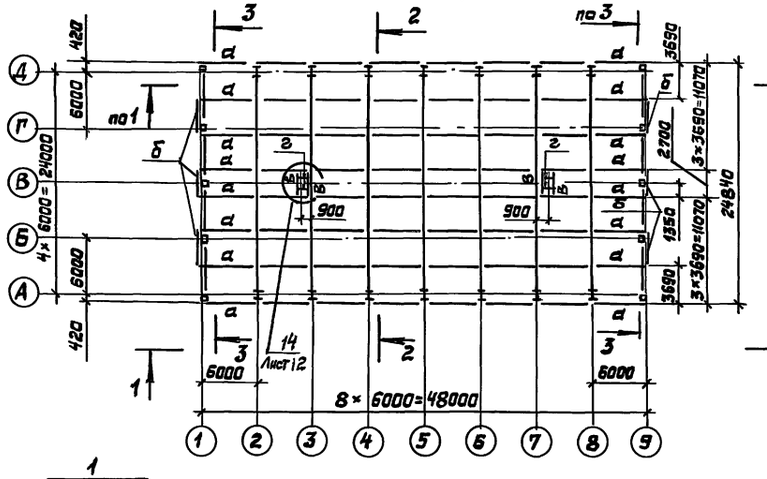

3-3 повернута

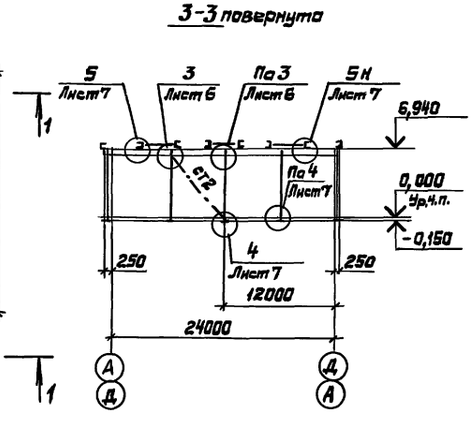

1-1

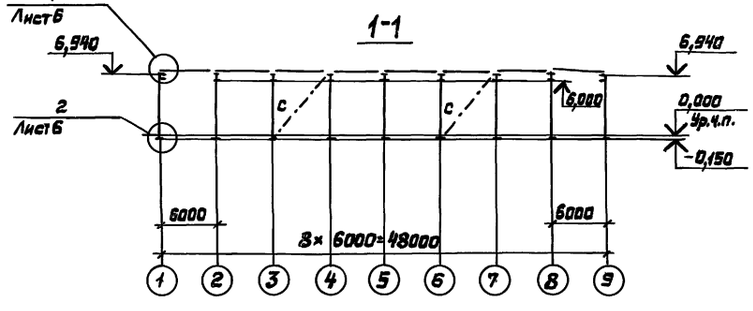

Ведомость элементов

Марка	Сечение: Эскиз	Поз.	Состав	Опорные усилия: M, кНм (тсм)	N, кН (тс)	Q, кН (тс)	Группа конструкций	Марка металла	Примечание
Р24-6-1-6,0-380	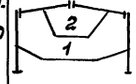	1	I 40К1	1.420.3-15.1			Колонны	09Г2С-6-2 ТУ14-1-3023-80	
		2	-280×20 -900×6 -280×20	1.420.3-15.1			Ригели	09Г2С-6-2 ТУ14-1-3023-80	По марке 68
сФ1	□		Гн □180×4	1.420.3-15.1			Стойки фахверка	09Г2С-2-1 ТУ14-1-3023-80	
б	[		Гн С160×60×4				Балки распорки вертикальные	ВСт3пс6-1 ТУ14-1-3023-80	
БТ2	[		С24	1.420.3-15.1			Ригели торцевые	ВСт3пс6-1 ТУ14-1-3023-80	
С	□		Гн □180×5	1.420.3-15.1			Связи вертикальные	ВСт3кп2-1 ТУ14-1-3023-80	
СТ2	□		Гн.□120×4	По гибкости $\lambda = 200$				ВСт3кп2-1 ТУ14-1-3023-80	
а	[		С24	1.420.3-15.1			Прогоны	ВСт3кп2-1 ТУ14-1-3023-80	
в	4 / 3	3	Гн С120×60×5				Балки покрытия	ВСт3пс6-1 ТУ14-1-3023-80	
		4	L100×63×6						
г	4 / 3	3	Гн С120×60×5						
		4	L100×63×6						

1. Все рамы марки Р24-6-1-6,0-380 по серии 1.420.3-15.1
2. В связевых панелях и в двух крайних пролетах с каждой стороны у торцов коротышки для крепления прогонов к ригелям должны иметь ребра жесткости.

Привязан:			ТП 400-0-27.85			КМ
			Унифицированные здания (модули) из легких металлических конструкций			
Зав.отд.	Зякутный		Здания из рамных конструкций типа „Канск"	стадия	Лист	Листов
Н.контр.	Чиркова			РП	3	
Гл.конст.	Коренцвит		Здание длиной 48м Схема расположения рам и других элементов каркаса	Гипроспецлегконструкция		
Ст.инж.	Горлова					
Ст.техн.	Глазова					
Инв.№			22510-01 18			

Копировал Выгрянава Формат А2

Инв.№ подл. | Подпись и дата | Взам.инв.№

Здание длиной 60м

Схема расположения рам и других элементов каркаса

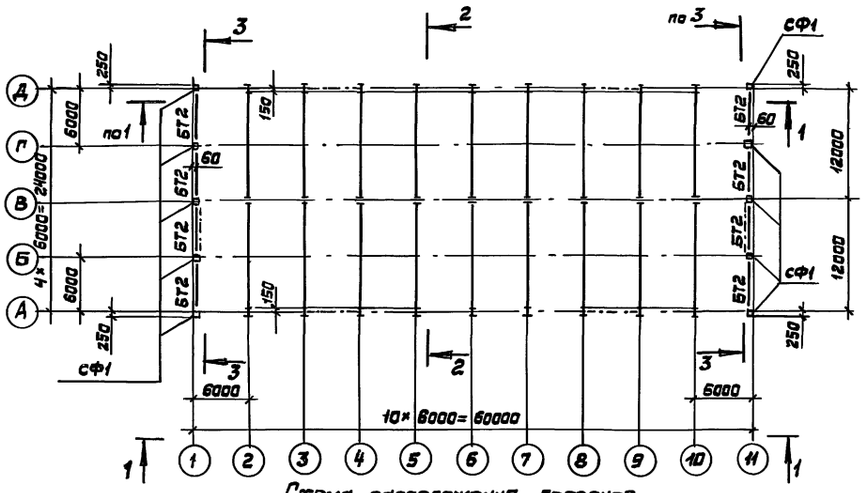

Схема расположения прогонов

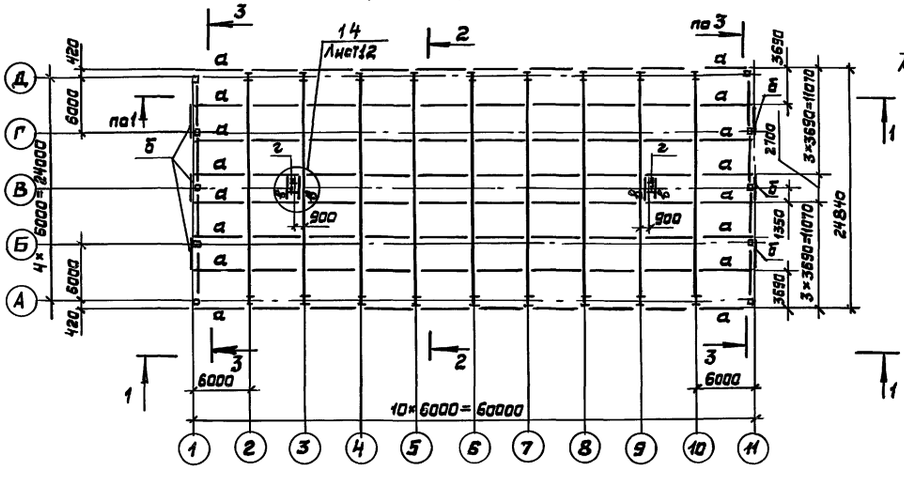

2-2 повернута

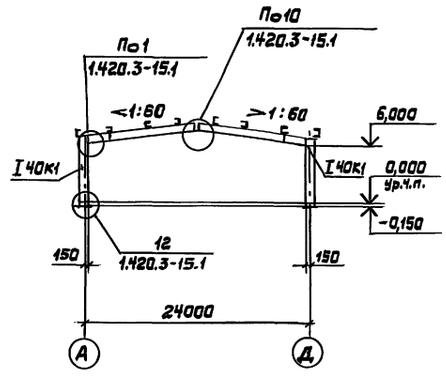

3-3 повернута

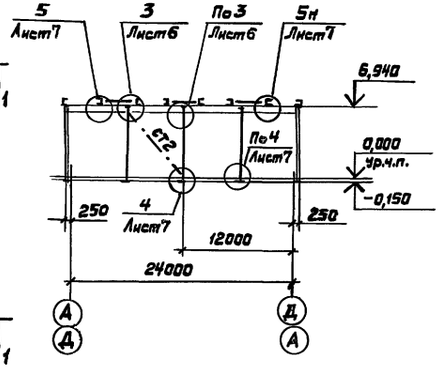

1-1

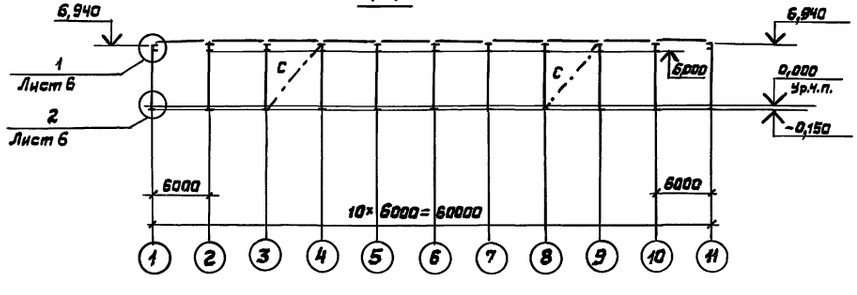

Ведомость элементов

Марка	Сечение: Эскиз	Поз.	Состав	Опорные усилия: M, кНм (тсм)	N, кН (тс)	Q, кН (тс)	Группа конструкций	Марка металла	Примечание
Р24-6-1 6,0-380	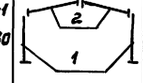	1	I 40К1	1.420.3-15,1			Колонны	09Г2С-6-2 ТУ14-1-3023-80	
		2	-280×20 -900×6 -280×20	1.420.3-15.1			Ригели	09Г2С-6-2 ТУ14-1-3023-80	По марке Б8
СФ1			Гн □ 180×4	1.420.3-15.1			Стойки фахверка	09Г2С-2-1 ТУ14-1-3023-80	
Б			Гн С160×60×4				Балки распорные	ВСт3пс6-1 ТУ14-1-3023-80	
БТ2			С 24	1.420.3-15.1			Ригели торцевые	ВСт3пс6-1 ТУ14-1-3023-80	
С			Гн □180×5	1.420.3-15.1			Связи вертикальные	ВСт3кп2-1 ТУ14-1-3023-80	
СТ2			Гн □120×4	По гибкости $l = 200$				ВСт3кп2-1 ТУ14-1-3023-80	
д			С 24	1.420.3-15.1			Прогоны	ВСт3кп2-1 ТУ14-1-3023-80	
в	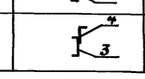	3	Гн С120×60×5				Балки покрытия	ВСт3пс6-1 ТУ14-1-3023-80	
		4	L100×63×6						
г		3	Гн С120×60×5						
		4	L100×63×6						

1. Все рамы марки Р24-6-1-6,0-380 по серии 1.420.3-15.1
2. В связевых панелях и в крайних двух пролетах с каждой стороны у торцов коротыши для крепления прогонов к ригелям должны иметь ребра жесткости.

Привязан:					ТП 400-0-27.85		КМ
					Унифицированные здания (модули) из легких металлических конструкций		
					Здание из рамных конструкций типа „Канск"	Стадия: РП	Лист: 4	Листов:
Инв.№					Здание длиной 60м. Схема расположения рам и других элементов каркаса	Гипроспецлегконструкция		
		Зав.отд.	Здкутный					
		Н.контр.	Чиркова	20.06.86				
		Гл.констр.	Коренцвит					
		Ст.инж.	Горлова					
		Ст.техн.	Глазова					

Согласовано
Инв.№ подл. | Подпись и дата | Взам.инв.№

Типовой проект 400-0-27.85 Альбом I

Здание длиной 120м

Схема расположения рам и других элементов каркаса

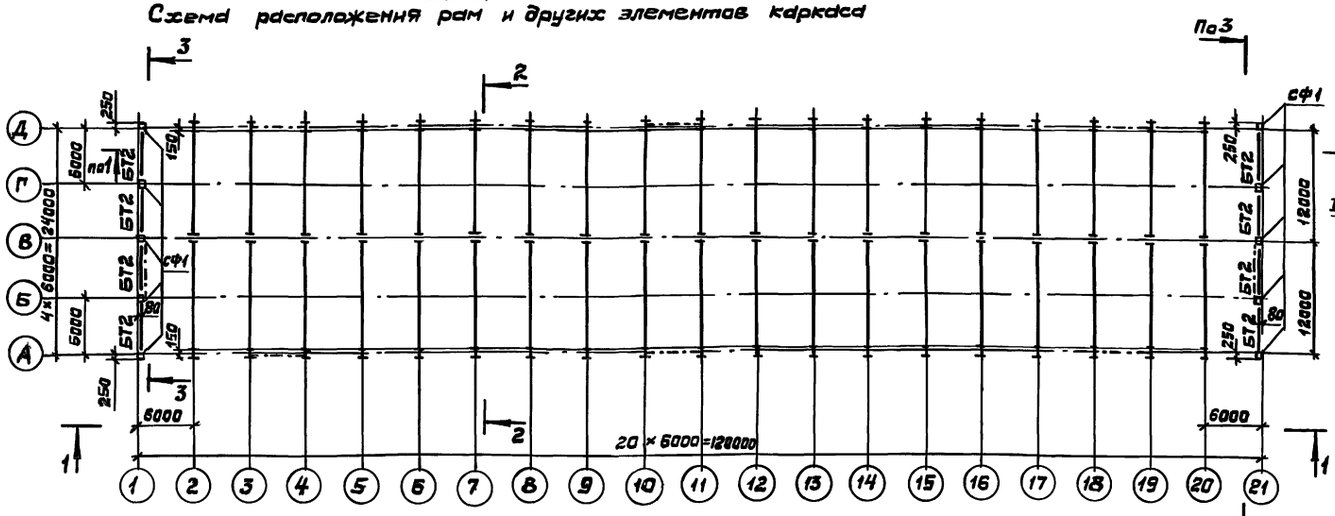

Схема расположения прогонов

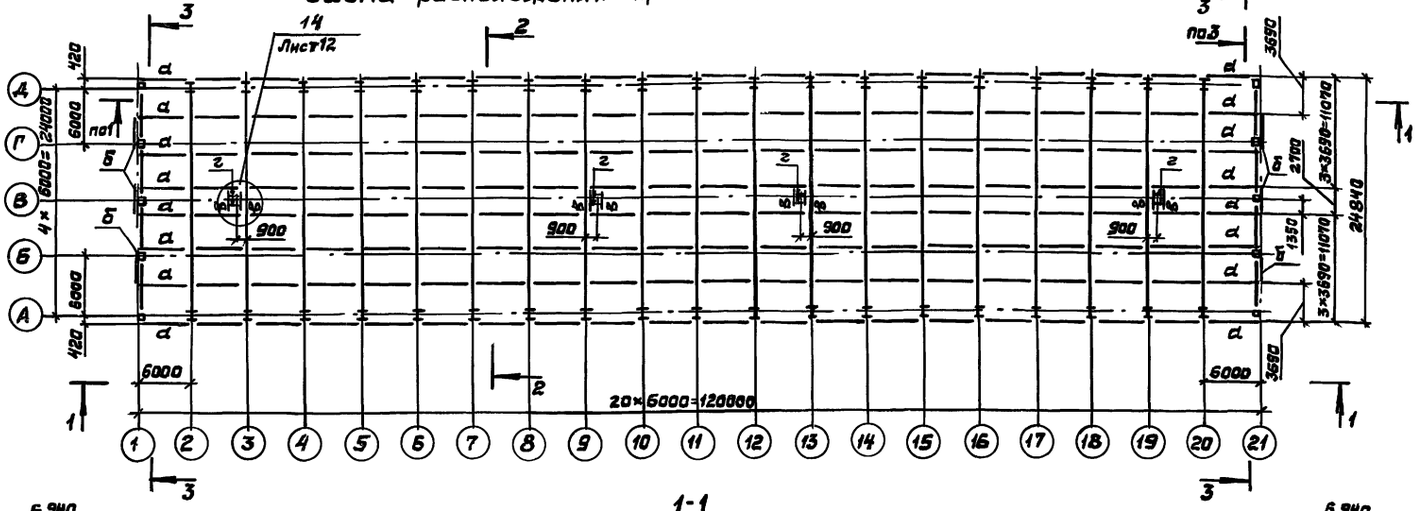

1-1

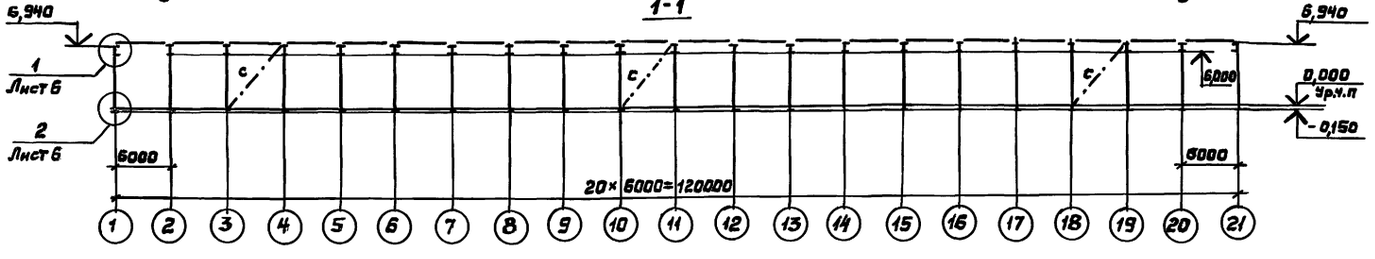

2-2 повернуто

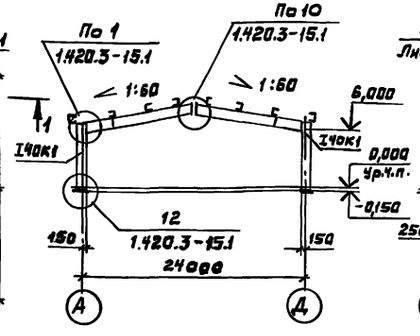

3-3 повернуто

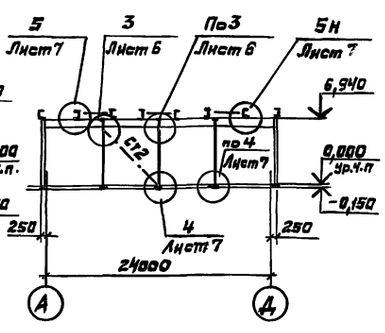

Ведомость элементов

Марка	Сечение: Эскиз	Поз.	Состав	Опорные усилия: M, кн м (тсм)	N, кн (тс)	Q, кн (тс)	Группа конструкций	Марка металла	Примечание
Р24-6-1-6,0-380		1	I 40К1	1.420.3-15.1			Колонны	09Г2С-6-2 ТУ14-1-3023-80	
		2	-280×20, -900×6, -280×20	1.420.3-15.1			Ригели	09Г2С-6-2 ТУ14-1-3023-80	По марке Б8
с	□		Гн о 180×5	1.420.3-15.1			Связи вертикальные	ВСт3кп2-1 ТУ14-1-3023-80	
СТ2	□		Гн о 140×3	1.420.3-15.1				ВСт3кп2 ГОСТ 380-71	
БТ2	[		[24	1.420.3-15.1			Ригели торцевые	ВСт3пс6-1 ТУ14-1-3023-80	
СФ1	□		Гн о 180×4	1.420.3-15.1			Стойки фахверка	09Г2С-2-1 ТУ14-1-3023-80	
а	[		[24	1.420.3-15.1			Прогоны	ВСт3кп2-1 ТУ14-1-3023-80	
б	[		Гн.[160×60×4				Балки распределительные	ВСт3пс6-1 ТУ14-1-3023-80	
в	4, 3	3	Гн[120×60×5				Балки покрытия	ВСт3пс6-1 ТУ14-1-3023-80	
		4	L100×63×6						
г	4, 3	3	Гн[120×60×5						
		4	L100×63×6						

1. Все рамы марки Р24-6-1-6,0-380 по серии 1.420.3-15.1
2. В связевых панелях и в двух крайних пролетах с каждой стороны у торцов коротыши для крепления прогонов к ригелям должны иметь ребра жесткости.

Привязан	Зав.отд.	Закутный		ТП 400-0-27 85	КМ
	Н.контр.	Чиркова	20.06.86	Унифицированные здания (модули) из легких металлических конструкций	
	Гл.конст.	Коренцвит		Здания из рамных конструкций типа „КАНСК"	Стадия: РП; Лист: 5; Листов:
	Ст.инж.	Горлова		Здание длиной 120м Схема расположения рам и других элементов каркаса	Гипроспецлегконструкция
Инв.№	Ст.техн.	Глазова			

22510-01 20 Копировал Выгриянова Формат А2

Инв.№ подл. | Подпись и дата | Взам.инв.№

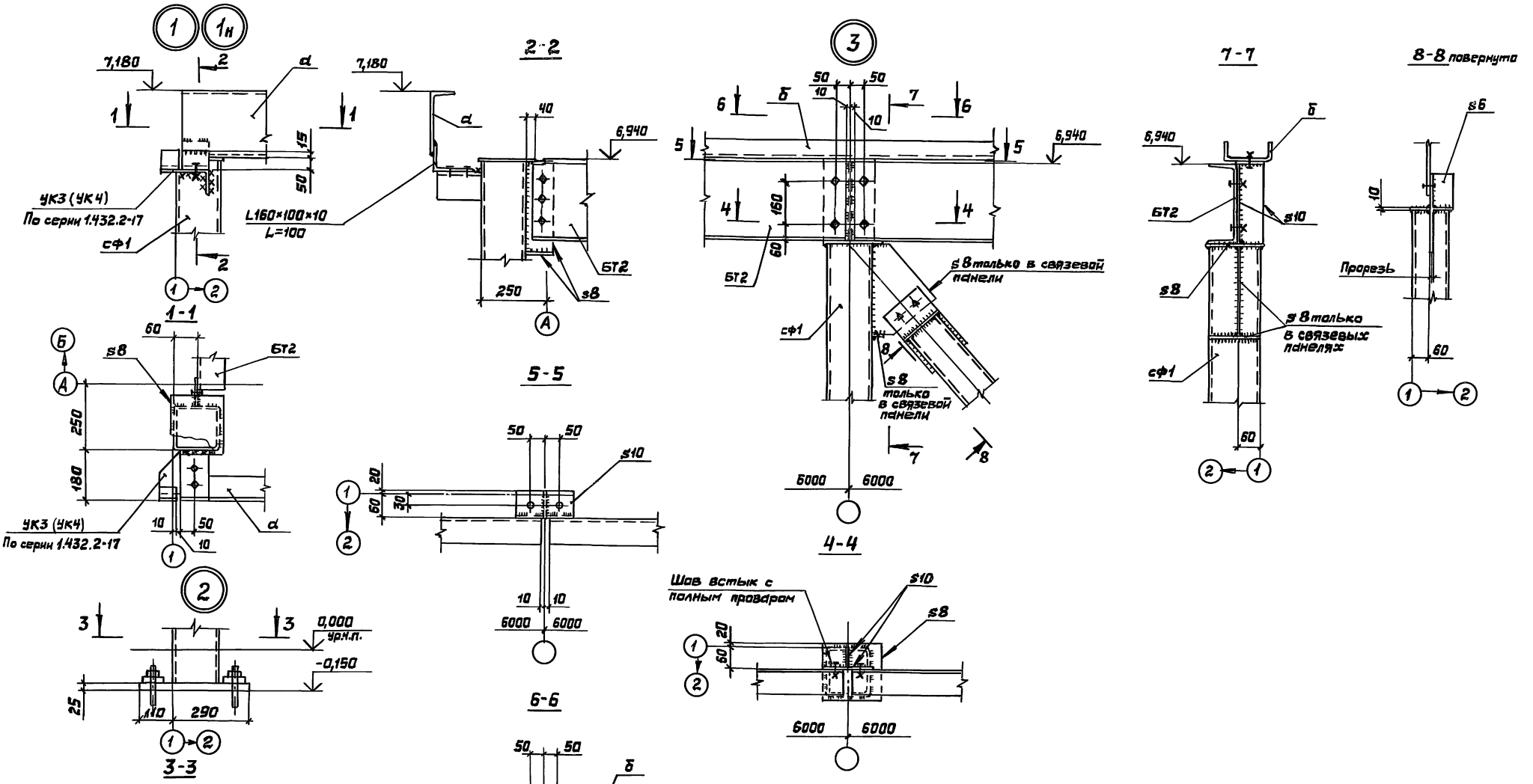

Обозначения, указанные в скобках, даны для узла 1н.

Привязан			ТП400-0-27.85		КМ
			Унифицированные здания (модули) из легких металлических конструкций		
	Зав.отд.	Закутный	Здание из рамных конструкций типа „КАнск"	Стадия: РП	Лист: 6	Листов:
	Н.контр.	Чиркова			
	Гл.констр.	Коренцвит	Узлы 1,1н; 2,3	Гипроспецлегконструкция	
	Ст.инж.	Горлава			
Инв.№	Ст.техн.	Глазова			

2.2510-01 21

Копировал Выгнянова Формат А2

Инв.№подл. | Подпись и дата | Взам.инв.№

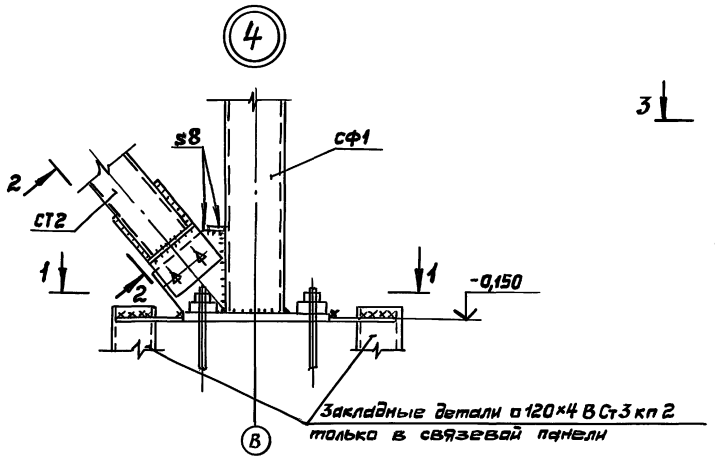

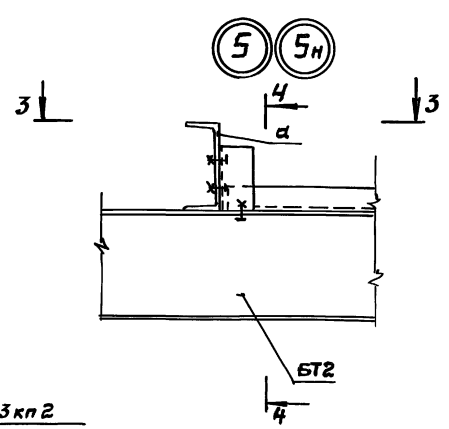

4-4

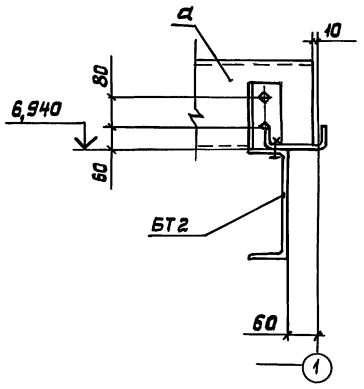

5-5

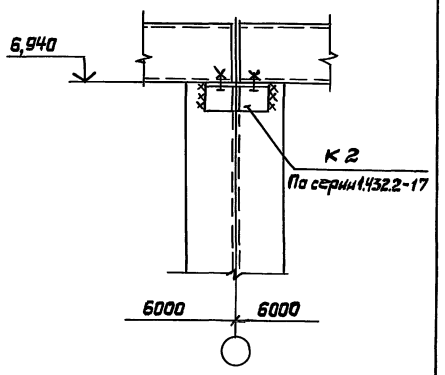

1-1

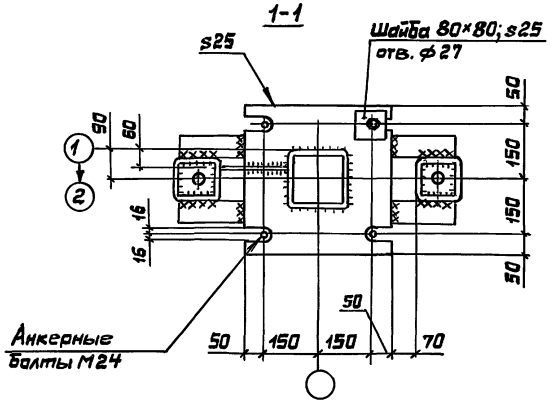

3-3

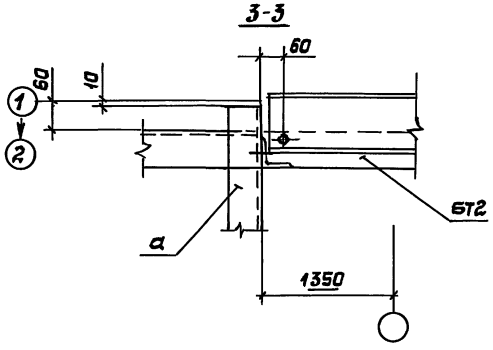

6-6 повернуто

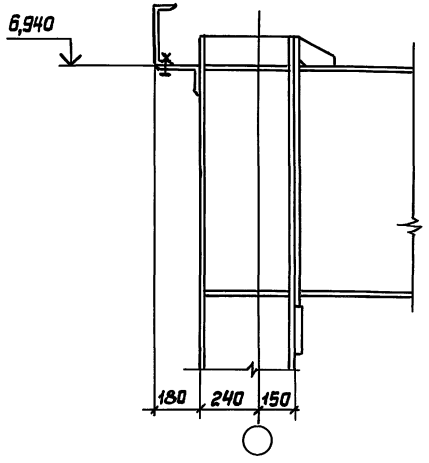

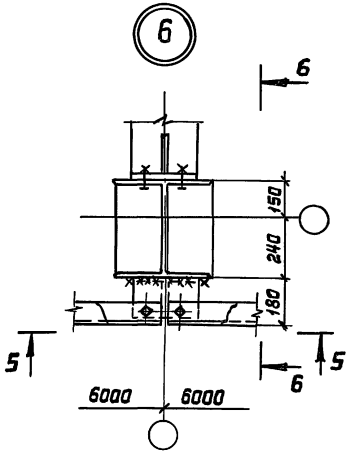

2-2 повернута

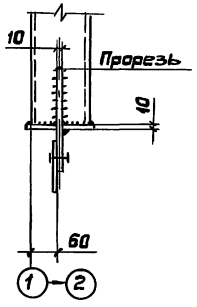

Привязан			ТП 400-0-27.85		КМ
			Унифицированные здания (модули) из легких металлических конструкций		
Зав.отд.	Закутный		Здание из рамных конструкций типа „Канск"	Стадия	Лист	Листов
Н.контр.	Чиркова			РП	7	
Гл.констр.	Коренцвит		Узлы 4, 5, 5н, 6	Гипроспецлегконструкция		
Ст.инж.	Горлова					
Ст.техн.	Глазова					
Инв.№						

22510-01 22 Копировал Выгриянова Формат А2

Инв.№ подл. | Подпись и дата | Взам. инв.№

Здание длиной 36м

Схема расположения профилированного настила и других элементов покрытия

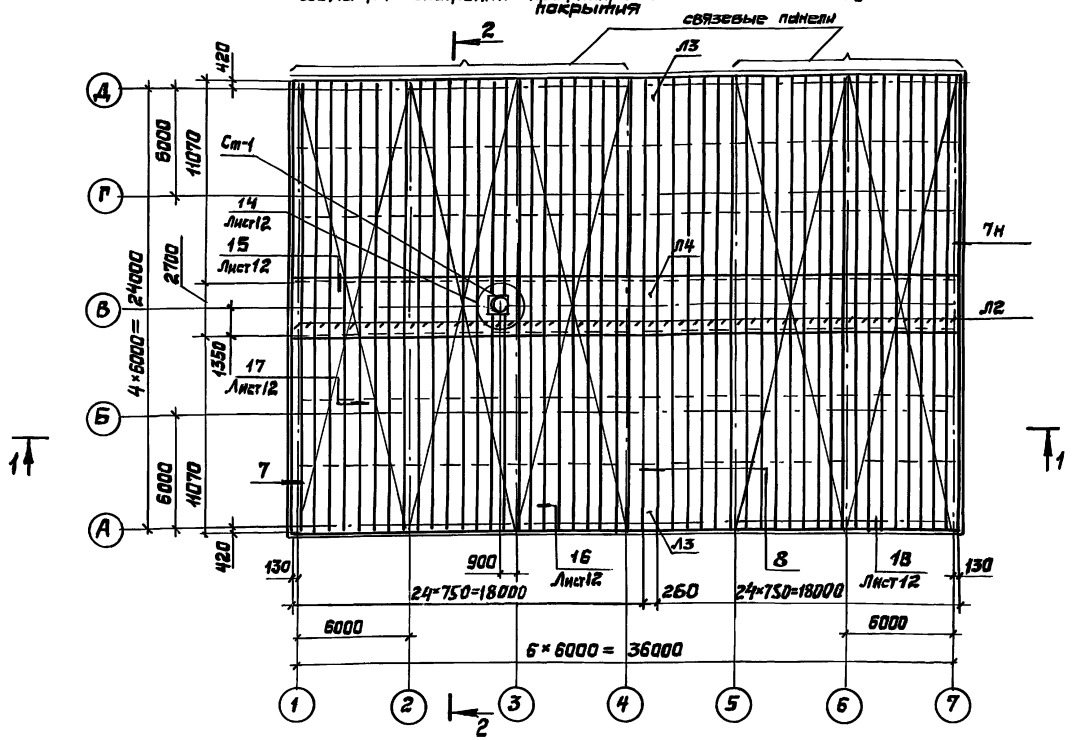

1-1

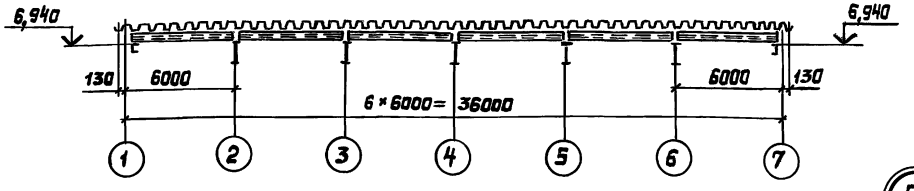

2-2 повернуто

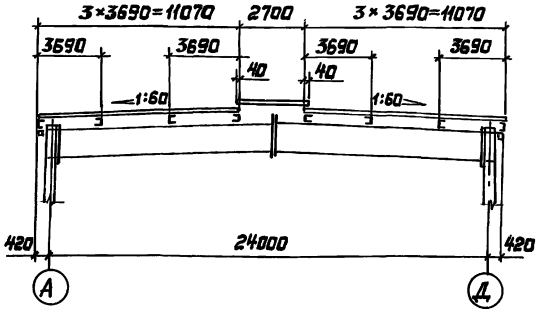

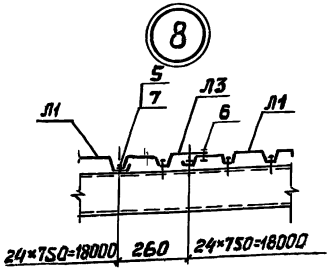

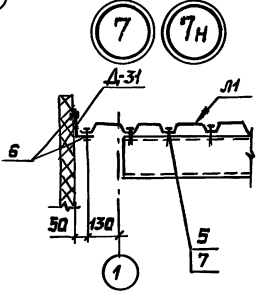

Спецификация элементов к схеме расположения профилированного настила и других элементов покрытия

Марка, поз.	Обозначение	Наименование	Кол.	Масса ед., кг	Примечание
Л1	ГОСТ 24045-86	Профиль Н75-750-0,8 L=11070мм	96	92,4	
Л2	ГОСТ 24045-86	Профиль Н75-750-0,8 L=2780мм	48	22,7	
Л3	ГОСТ 24045-86	Профиль Н75-300-0,8 L=11070мм	2	42,5	Из профиля Н75-750-0,8
Л4	ГОСТ 24045-86	Профиль Н75-300-0,8 L=2780мм	1	10,5	Из профиля Н75-750-0,8
Д-31	312-84	Нащельник	19	1,18	
Ст-1	400-0-20.83	Стакан	1	122,5	
1	ГОСТ 7798-70	Болт М16-8g×40.46.019	8	0,097	
2	ГОСТ 5915-70	Гайка М16-7Н.5.019	8	0,033	
3	ГОСТ 6402-70	Шайба 16.65Г.019	8	0,008	
4	ГОСТ 11371-78	Шайба 16.01.08.019	8	0,013	
5	ТУ36-2142-78	Винт самонарезающий В6×25	1480	0,0081	
6	ТУ36-2088-77	Заклепка комбинированная ЗК-12	4150	0,0028	
7	ТУ36-2130-78	Шайба уплотнительная ШУ-6	1480	0,00025	

1. Работать совместно с листом 2.
2. В связевых панелях и у торцов листов профилированный настил крепить к прогонам самонарезающими винтами в каждой волне, на остальных участках – через волну. Между собой листы профилированного настила скрепляются комбинированными заклепками, в связевых панелях с шагом 300мм, на остальных участках – 500мм.
3. При установке стаканов крышных вентиляторов отверстия в профилированном настиле вырезать по месту.
4. Незамаркированные стальные профили марки Л1.
5. Нащельник Д-31 крепить комбинированными заклепками с шагом 300мм

Привязан				ТП 400-0-27.85		КМ
				Унифицированные здания (модули) из легких металлических конструкций		
				Здание из рамных конструкций типа „КАнск"	Стадия: РП	Лист: 8	Листов:
Зав. отд.	Закутный			Здание длиной 36м Схема расположения профилированного настила и других элементов покрытия	Гипроспецсельконструкция	
Н. контр.	Чиркова					
Гл. констр.	Корецкий					
Ст. инж.	Горлова					
Инж.	Митюнина					
Инв.№						

Инв.№ подл. | Подпись и дата | Взам. инв.№

Типовой проект 400-0-27.85 Альбом I

Здание длиной 48м
Схема расположения профилированного настила и других элементов покрытия

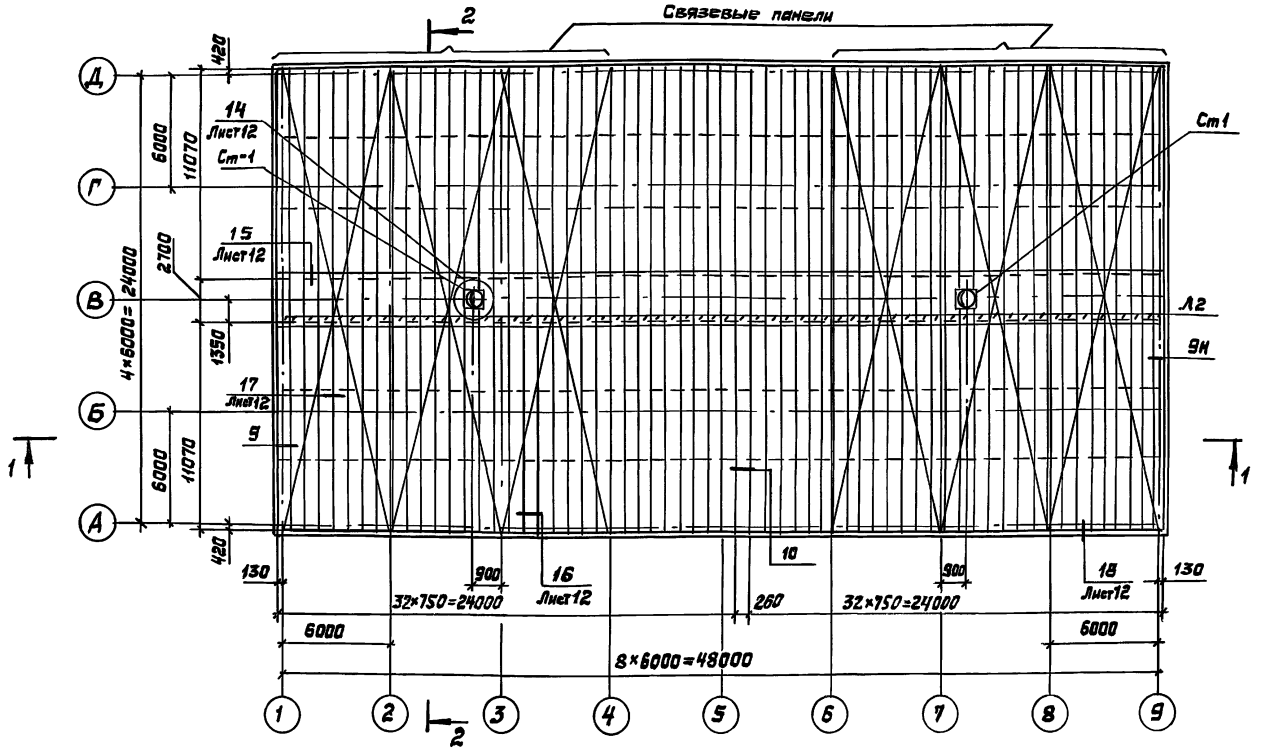

1-1

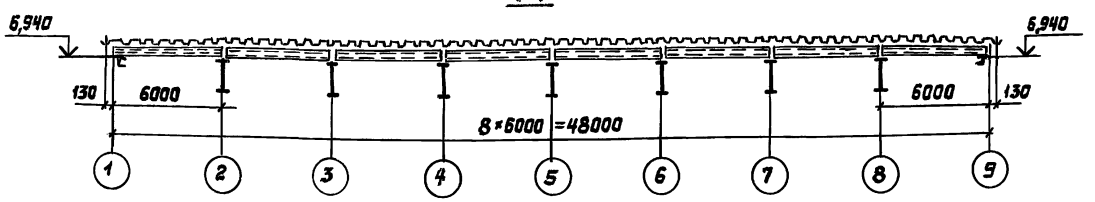

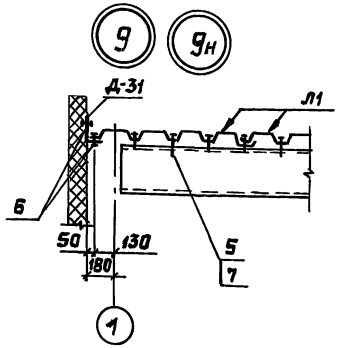

2-2 повернуто

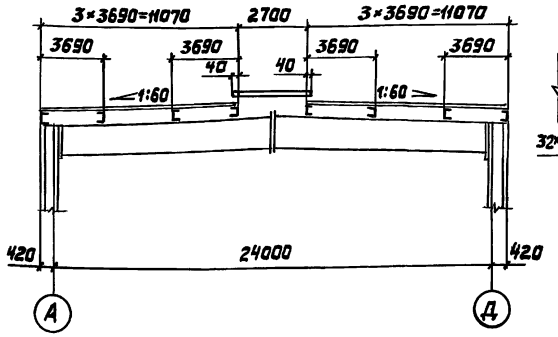

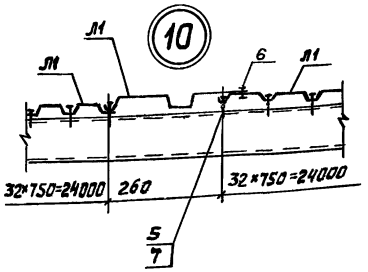

Спецификация элементов к схеме расположения профилированного настила и других элементов покрытия

Марка, поз.	Обозначение	Наименование	Кол.	Масса ед., кг	Примечание
Л1	ГОСТ 24045-86	Профиль Н75-750-0,8 L=11070мм	129	92,4	
Л2	ГОСТ 24045-86	Профиль Н75-750-0,8 L=2780мм	65	22,7	
Д-31	372-84	Нащельник	19	1,18	
Ст-1	400-0-20.83	Стакан	2	122,5	
1	ГОСТ 7798-70	Болт М16-8g×40.46.019	16	0,097	
2	ГОСТ 5915-70	Гайка М16-7Н.5.019	16	0,033	
3	ГОСТ 6402-70	Шайба 16.65Г.019	16	0,008	
4	ГОСТ 11371-78	Шайба 16.01.08.019	16	0,0113	
5	ТУ36-2142-78	Винт самонарезающий В6×25	1970	0,0081	
6	ТУ36-2088-77	Заклепка комбинированная ЗК-12	5400	0,0028	
7	ТУ36-2130-78	Шайба уплотнительная ШУ-6	1970	0,00025	

1. Работать совместно с листом 3.
2. В связевых панелях и у торцов листов профилированный настил крепить к прогонам самонарезающими винтами в каждой волне, на остальных участках - через волну. Между собой листы профилированного настила скрепляются комбинированными заклепками, в связевых панелях с шагом 300мм, на остальных участках - 500мм.
3. При установке стаканов крышных вентиляторов отверстия в профилированном настиле вырезать по месту.
4. Незамаркированные стальные профили марки Л1.
5. Нащельник Д-31 крепить комбинированными заклепками с шагом 300мм.

Привязан

Инв.№

			ТП 400-0-27.85		КМ
			Унифицированные здания (модули) из легких металлических конструкций		
Зав.отд.	Закутный		Здание из рамных конструкций типа „Канск"	Стадия	Лист	Листов
Н.контр.	Чиркова			РП	9	
Гл.констр.	Коренцвит		Здание длиной 48м Схема расположения профилированного настила и других элементов покрытия	Гипростальконструкция		
Ст.инж.	Горлова					
Инж.	Митюнина					

22510-01 24 Копировал Выгрянова Формат А2

Инв.№ подл. | Подпись и дата | Взам. инв.№

Типовой проект 400-0-27.85 Альбом I

Здание длиной 60м

Схема расположения профилированного настила и других элементов покрытия

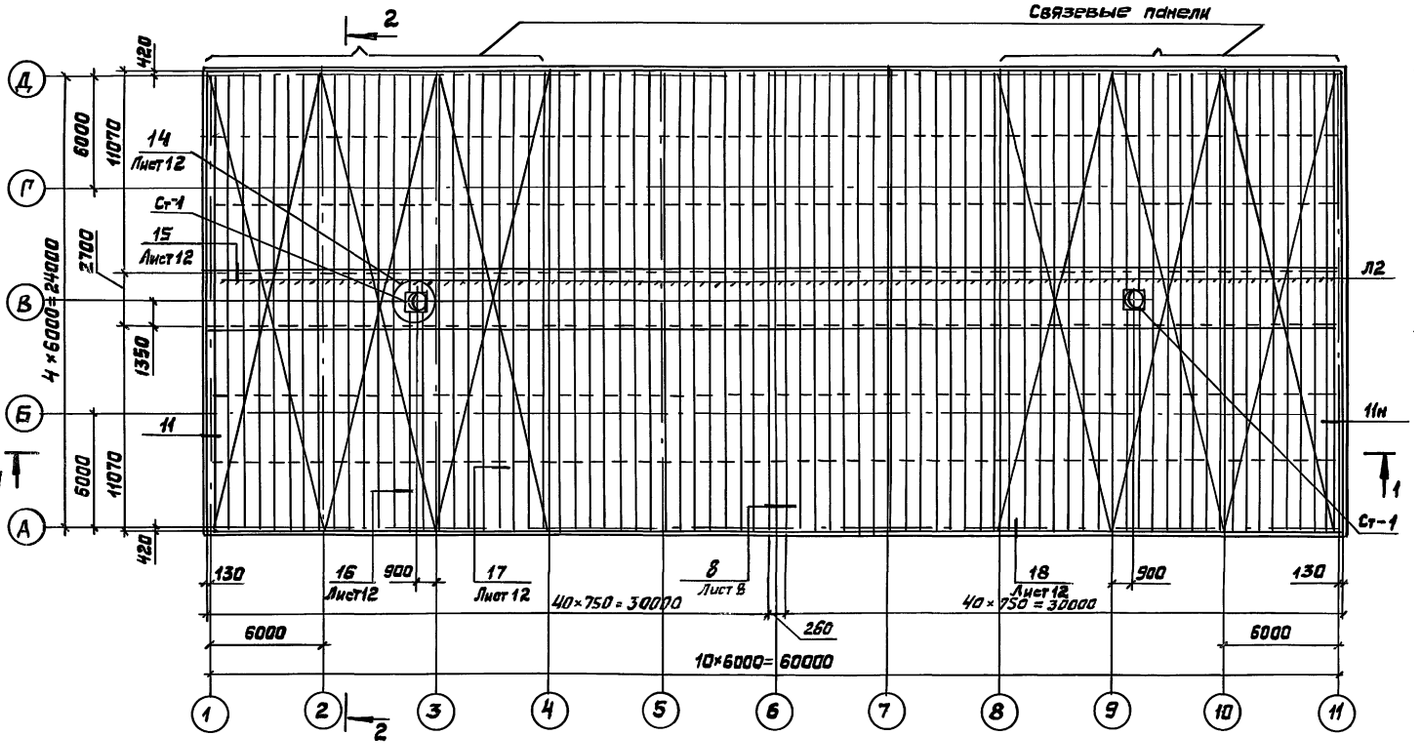

1-1

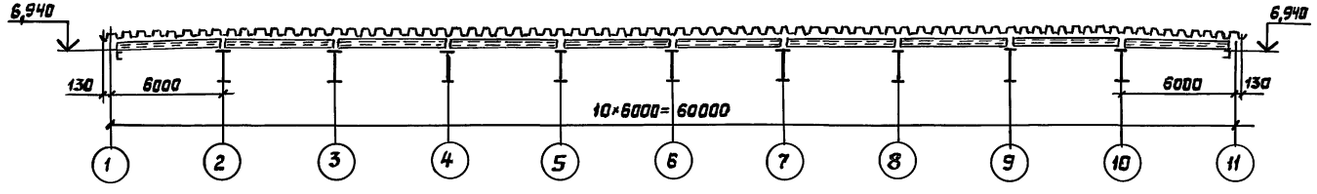

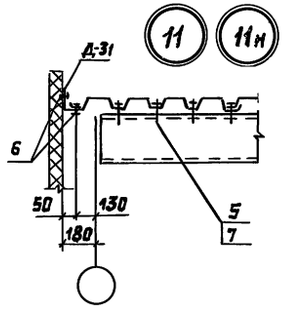

2-2 повернуто

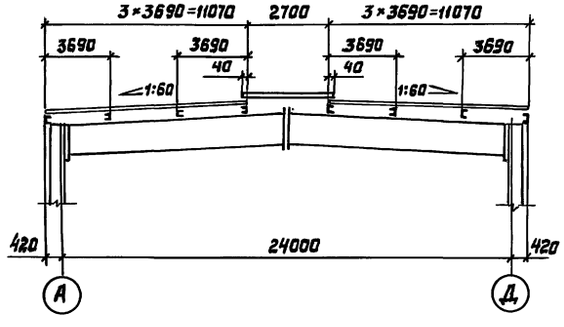

Спецификация элементов к схеме расположения профилированного настила и других элементов покрытия

Марка, поз	Обозначение	Наименование	Кол.	Масса ед., кг	Примечание
Л1	ГОСТ 24045-86	Профиль Н75-750-0,8 L=11070мм	121	92,4	
Л2	ГОСТ 24045-86	Профиль Н75-750-0,8 L=2780мм	61	22,7	
Д-31	372-84	Нащельник	19	1,18	
Ст-1	400-0-20.83	Стакан	2	122,5	
1	ГОСТ 7798-70	Болт М16-8g×40.46.019	16	0,097	
2	ГОСТ 5915-70	Гайка М16-7Н.5.019	16	0,033	
3	ГОСТ 6402-70	Шайба 16.65Г.019	16	0,008	
4	ГОСТ 11371-78	Шайба 16.01.08.019	16	0,0113	
5	ТУ36-2142-78	Винт самонарезающий В6×25	1980	0,0081	
6	ТУ36-2088-77	Заклепка комбинированная Зк-12	5540	0,0028	
7	ТУ36-2130-78	Шайба уплотнительная ШУ-6	1980	0,00025	

1. Работать совместно с листом 4.
2. В связевых панелях и у торцов листов профилированный настил крепить к прогонам самонарезающими винтами в каждой волне, на остальных участках – через волну. Между собой листы профилированного настила скрепляются комбинированными заклепками, в связевых панелях с шагом 300мм, на остальных участках - 500мм.
3. При установке стаканов крышных вентиляторов отверстия в профилированном настиле вырезать по месту.
4. Незамаркированные стальные профили марки Л1.
5. Нащельник Д-31 крепить комбинированными заклепками с шагом 300мм.

Привязан

Инв.№

Зав.отд.	Закутный		
Н.контр.	Чиркова		20.08.86
Гл.конст.	Коренцвит		
Ст. инж.	Горлова		
Инж.	Митюнина		

ТП400-0-27.85 КМ

Унифицированные здания (модули) из легких металлических конструкций

Здание из рамных конструкций типа "Канск"

Стадия	Лист	Листов
РП	10	

Здание длиной 60м. Схема расположения профилированного настила и других элементов покрытия

Гипроспецлегконструкция

22510-01 25

Копировал Выгриянова

Формат А2

Инв.№подл. | Подпись и дата | Взам.инв.№

Типовой проект 400-0-27.85 Альбом I

Здание длиной 120м
Схема расположения профилированного настила и других элементов покрытия

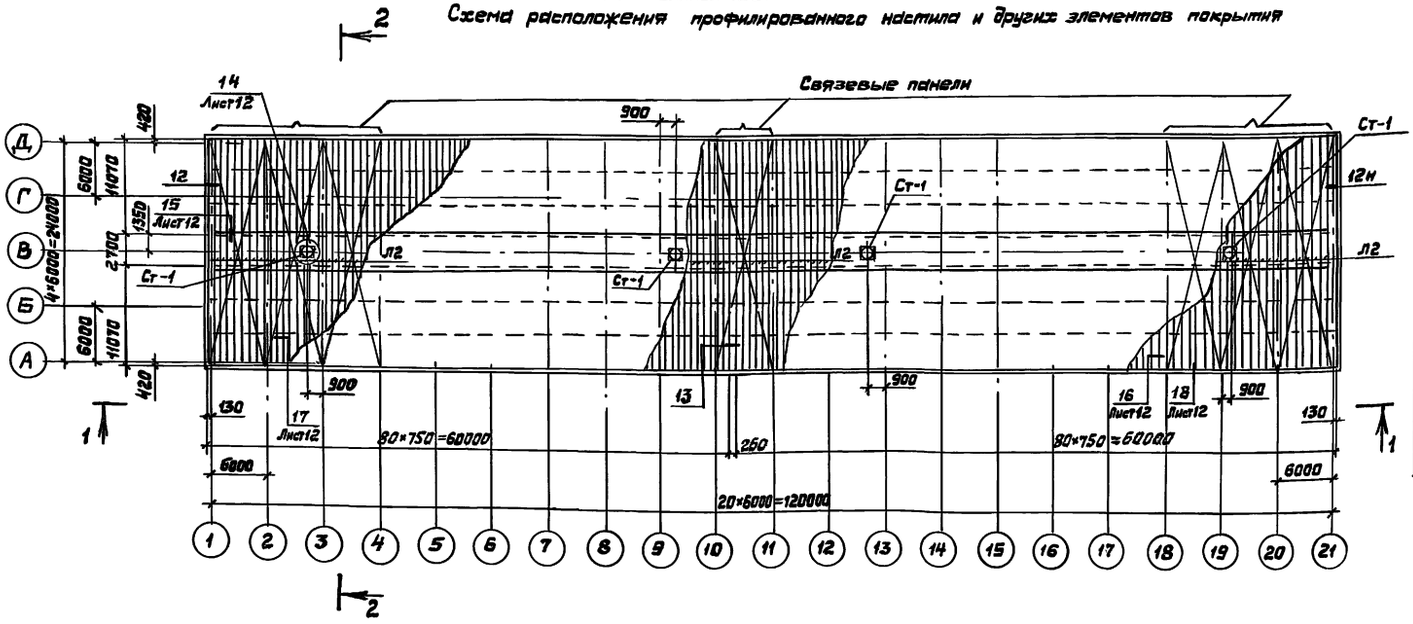

1-1

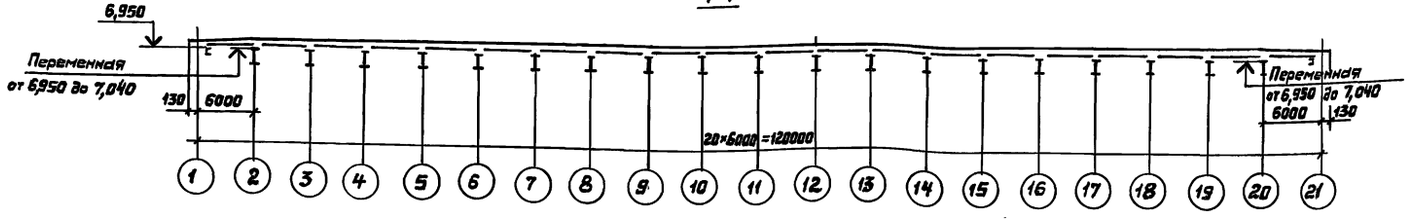

2-2 повернуто

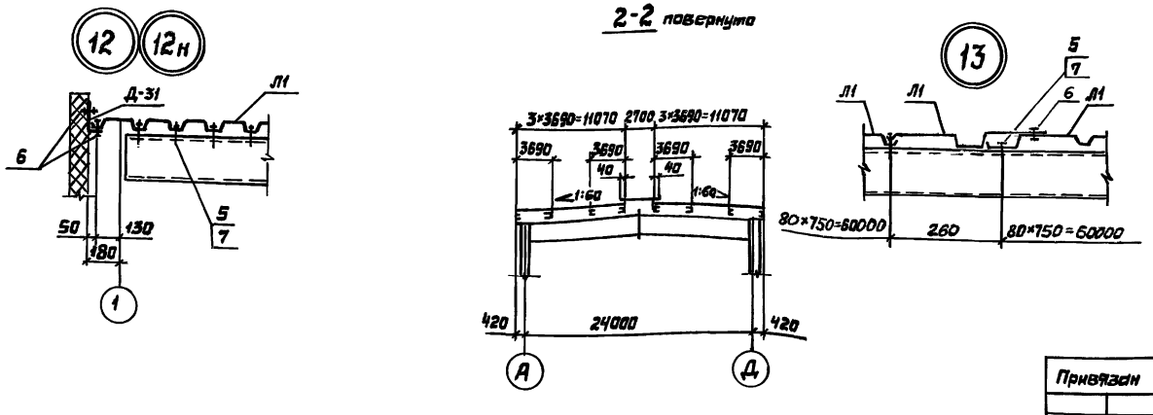

Спецификация элементов к схеме расположения профилированного настила и других элементов покрытия

Марка, поз.	Обозначение	Наименование	Кол.	Масса Ед., кг	Примечание
Л1	ГОСТ 24045-86	Профиль Н75-750-0,8 L=11070мм	321	92,4	
Л2	ГОСТ 24045-86	Профиль Н75-750-0,8 L=2780мм	161	22,7	
Д-31	372-84	Нащельник	19	1,18	
Ст-1	400-0-20.83	Стакан	4	122,5	
1	ГОСТ 7798-70	Болт М16-8д×40.46.019	32	0,097	
2	ГОСТ 5915-70	Гайка М16-7Н.5.019	32	0,033	
3	ГОСТ 6402-70	Шайба 16.65Г.019	32	0,008	
4	ГОСТ 11371-78	Шайба 16.01.08.019	32	0,0113	
5	ТУ36-2142-78	Винт самонарезающий В6×25	4920	0,0081	
6	ТУ36-2088-77	Заклепка комбинированная ЗК-12	9900	0,0028	
7	ТУ36-2130-78	Шайба уплотнительная ШУ-6	4920	0,00025	

1. Работать совместно с листом 9.
2. В связевых панелях и у торцов листов профилированный настил крепить к прогонам самонарезающими винтами в каждой волне, на остальных участках - через волну: Между собой листы профилированного настила скрепляются комбинированными заклепками, в связевых панелях с шагом 300мм, на остальных участках - 500мм.
3. При установке стаканов крышных вентиляторов отверстия в профилированном настиле вырезать по месту.
4. Незамаркированные стальные профили марки Л1.
5. Нащельник Д-31 крепить комбинированными заклепками с шагом 300мм.

Привязан	Зав. отд.	Закутный		ТП400-0-27.85	КМ
	Н. контр.	Чиркова	20.06.20	Унифицированные здания (модули) из легких металлических конструкций	
	Гл. конст.	Коренцвит		Здание из рамных конструкций типа „Канск"	Стадия: РП; Лист: 11; Листов:
	Ст. инж.	Горлова		Здание длиной 120м. Схема расположения профилированного настила и других элементов покрытия	Гипроспецлегконструкция
Инв. №	Инж.	Митюнина			

22510-01 26

Копировал Выгриянова

Формат А2

Инв. № подл. | Подпись и дата | Взам. инв. №

Типовой проект 400-0-27.85 Альбом I

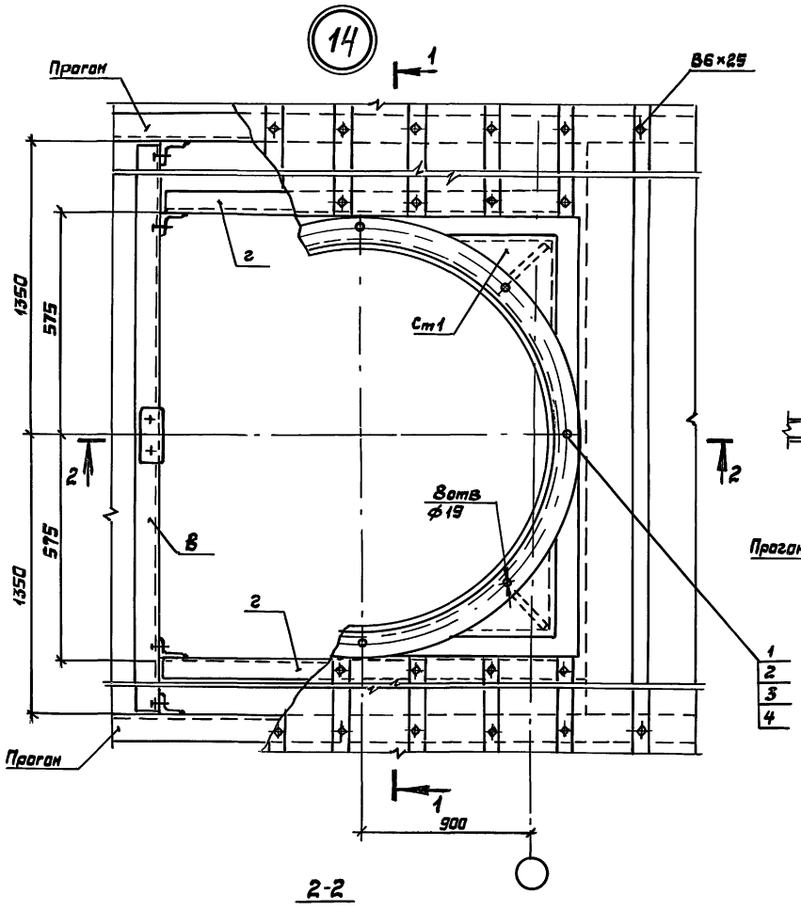

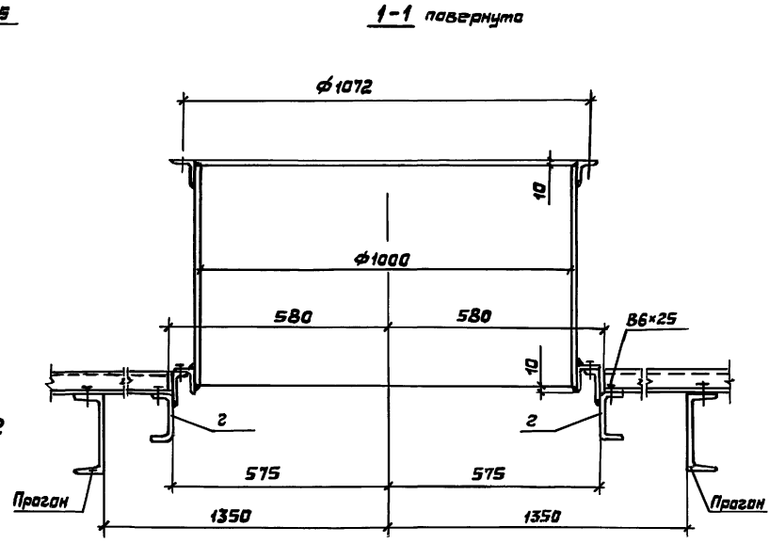

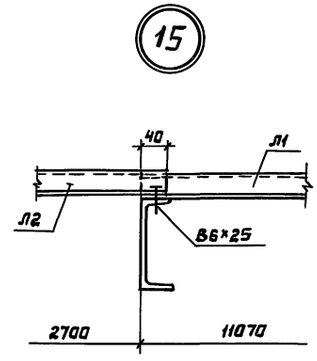

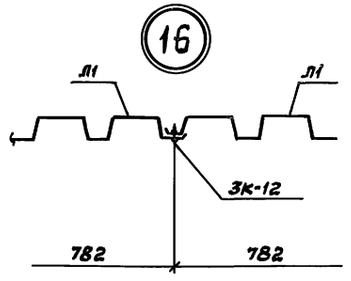

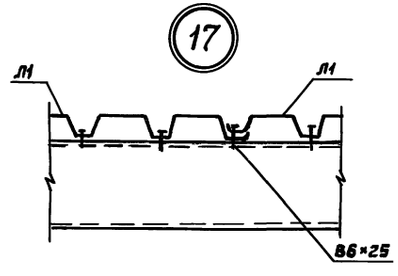

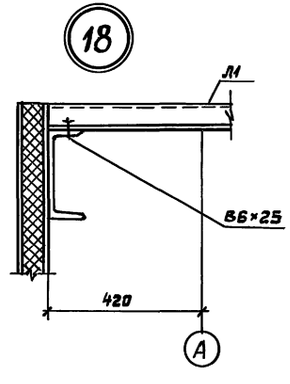

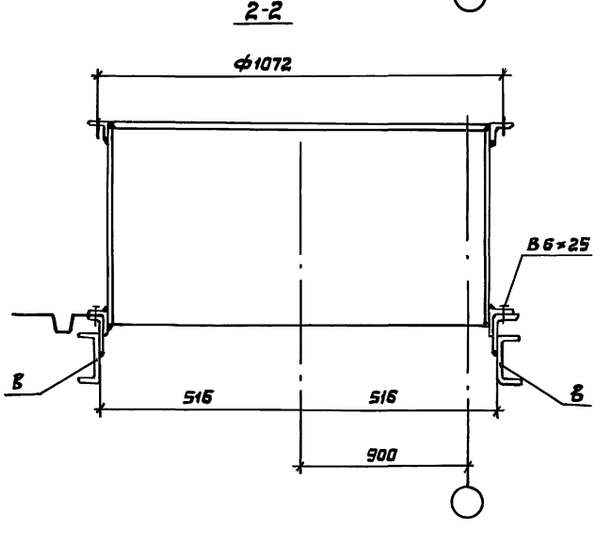

Привязан							
				Зав.отд.	Закутный		
				Н.контр.	Чиркова		2006.86
				Гл.конст.	Коренцвит		
				Ст. инж.	Горлова		
Инв.№				Инженер	Митюнина		

ТП 400-0-27.85 КМ

Унифицированные здания (модули) из легких металлических конструкций

Здание из рамных конструкций типа „КАНСК"

Стадия	Лист	Листов
РП	12	

Узлы 14...18

Гипроспецлегконструкция

22510-01 27

Копировал Выгриянова

Формат А2

Инв. № подл. | Подпись и дата | Взам. инв. №

Схема расположения ригелей фахверка по оси „Д"

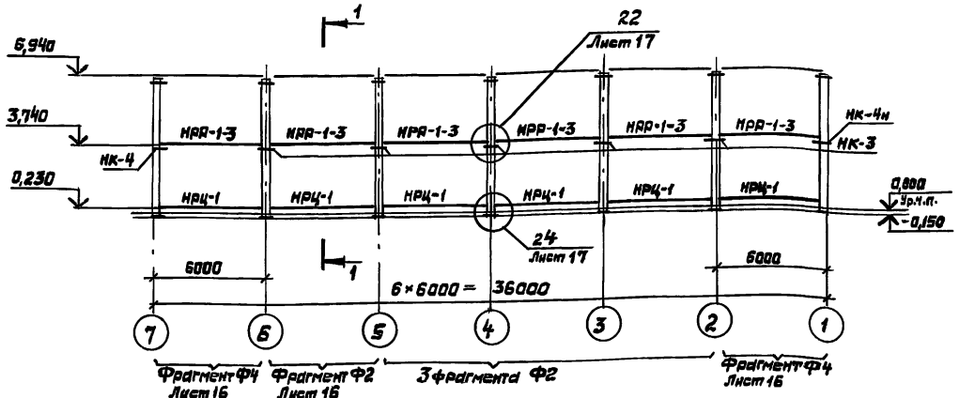

1-1

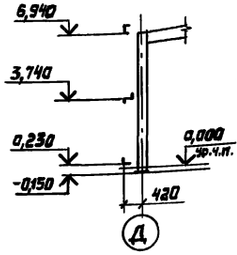

Схема расположения ригелей фахверка по оси „А"

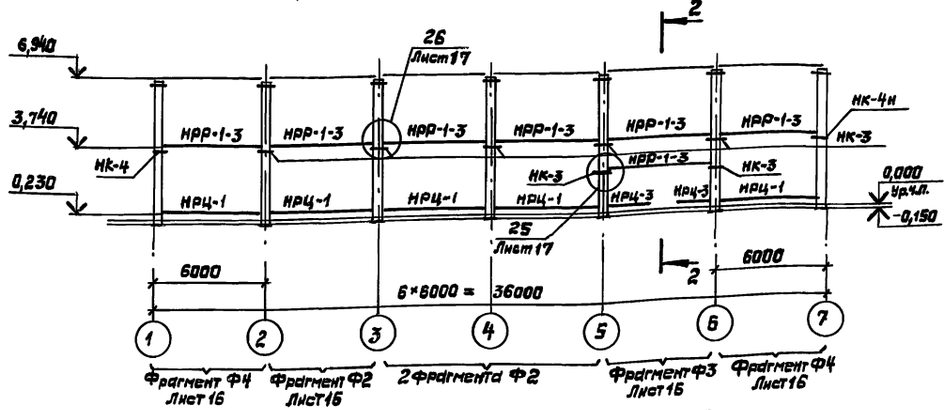

2-2

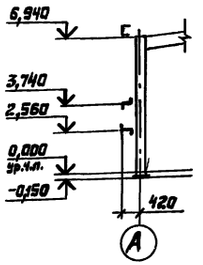

Схема расположения ригелей фахверка по осям „7" и „1"

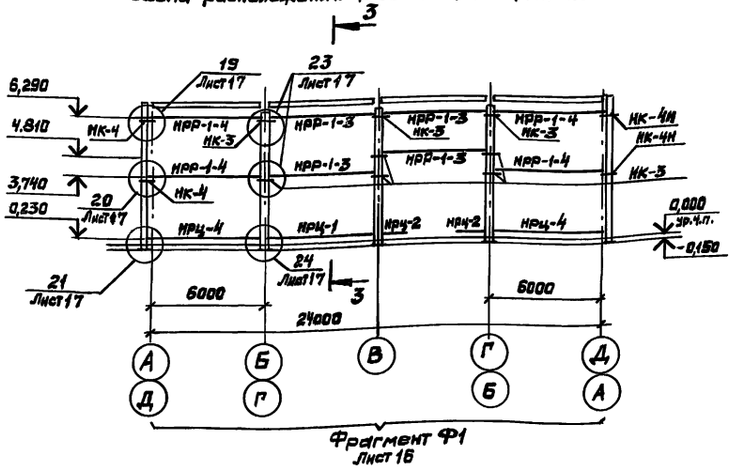

3-3

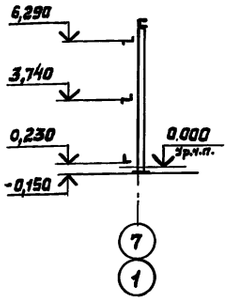

Спецификация к схемам расположения ригелей фахверка

Марка, поз.	Обозначения	Наименование	Кол.	Масса ед, кг	Приме-чание
НРР-1-3	483	Ригель рядовой	21	66,2	ℓ=5960мм
НРР-1-4	483	Ригель рядовой	8	69,1	ℓ=6220мм
НРЦ-1	483	Ригель цокольный	13	13,3	ℓ=5960мм
НРЦ-2	483	Ригель цокольный	4	2,2	ℓ=960мм
НРЦ-3	483	Ригель цокольный	2	4,4	ℓ=1960мм
НРЦ-4	483	Ригель цокольный	4	13,9	ℓ=6220мм
НК-3	483	Консоль	24	5,6	
НК-4	483	Консоль	6	2,8	
НК-4н	483	Консоль	6	2,8	
	ГОСТ 7798-70	Болт М16-6g×40.46.019	116	0,098	
	ГОСТ 5915-70	Гайка М16-7Н.4.019	116	0,033	
	ГОСТ 6402-70	Шайба 16.65г.019	116	0,008	
	ГОСТ 11371-78	Шайба 16.01.08.019	116	0,011	

1. Изготовление и монтаж конструкций фахверка производить в соответствии со СН и П III-18-75
2. Приварка консолей в проектное положение производится на заводе.

Привязан			ТП 400-0-27.85		КМ
			Унифицированные здания (модули) из легких металлических конструкций		
			Здания с рамными конструкциями типа „Канск"	Стадия: РП	Лист: 13	Листов:
			Здание длиной 36м Схемы расположения ригелей фахверка	Гипроспецлегконструкция		
Зав.отд.	Замятный				
Н.контр.	Чиркова				
Гл.констр.	Каренцын				
Вед.конс.	Шар				
Инженер	Сербиенко				

Инв.№ подл. | Подпись и дата | Взам. инв.№

Копировал Выгрянова

Формат А2

Схема расположения ригелей фахверка по оси „Д"

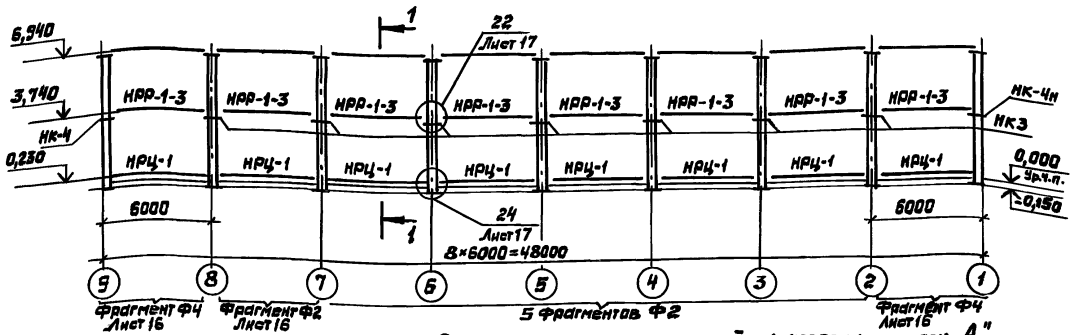

Схема расположения ригелей фахверка по оси „А"

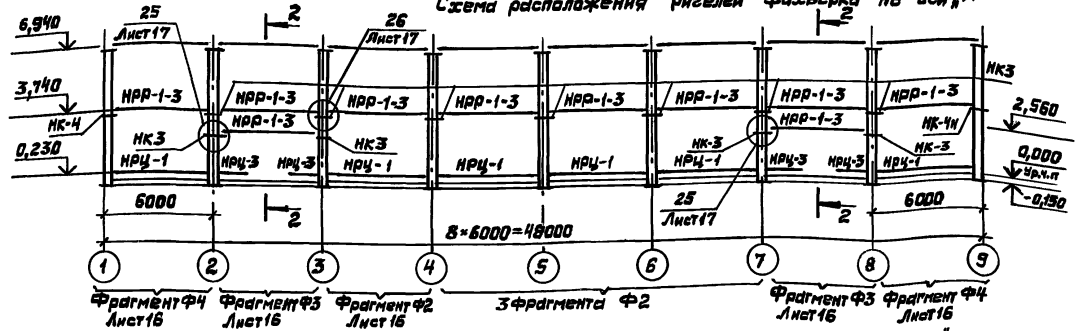

Схема расположения ригелей фахверка по оси „9" и „1"

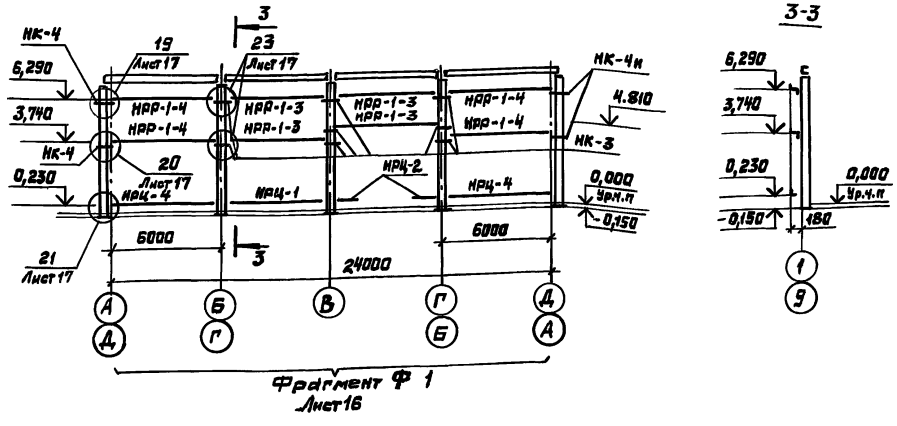

1-1

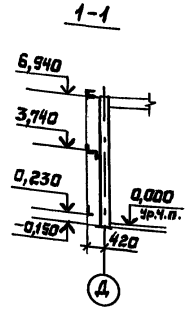

2-2

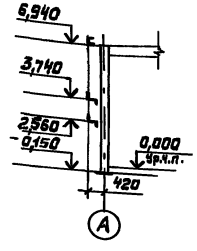

3-3

Спецификация к схемам расположения ригелей фахверка

Марка, поз.	Обозначение	Наименование	Кол.	Масса ед., кг	Примечание
НРР-1-3	483	Ригель рядовой	26	66,2	l=5960мм
НРР-1-4	483	Ригель рядовой	8	69,1	l=6220мм
НРЦ-1	483	Ригель цокольный	16	13,3	l=5960мм
НРЦ-2	483	Ригель цокольный	4	2,2	l=960мм
НРЦ-3	483	Ригель цокольный	4	4,4	l=1960мм
НРЦ-4	483	Ригель цокольный	4	13,9	l=6220мм
НК-3	483	Консоль	30	5,8	
НК-4	483	Консоль	6	2,8	
НК-4н	483	Консоль	6	2,8	
	ГОСТ 7798-70	Болт М16-6g×40.46.019	136	0,098	
	ГОСТ 5915-70	Гайка М16-7Н.4.019	136	0,033	
	ГОСТ 6402-70	Шайба 16.65Г.019	138	0,008	
	ГОСТ 11371-78	Шайба 16.01.08.019	136	0,011	

1. Изготовление и монтаж конструкций фахверка производить в соответствии со СНиП III-18-75
2. Привязка консолей в проектное положение производится на заводе.

Привязан			ТП 400-0-27.85		КМ
			Унифицированные здания (модули) из легких металлических конструкций		
Зав.отд.	Зыкутный		Здания с рамными конструкциями типа „КАНСК"	Стадия: РП	Лист: 14
Н.контр.	Чиркова				Листов:
Гл.конст.	Коренберт		Здание длиной 48м Схемы расположения ригелей фахверка	Гипроспецтяжконструкция	
Вед.инж.	Шор				
Инженер	Мурзакаева				
Инв.№					

Инв.№ подл. | Подпись и дата | Взам. инв.№

22510-01 29

Копировал Выгрянова Формат А2

Схема расположения ригелей фахверка по оси „Д"

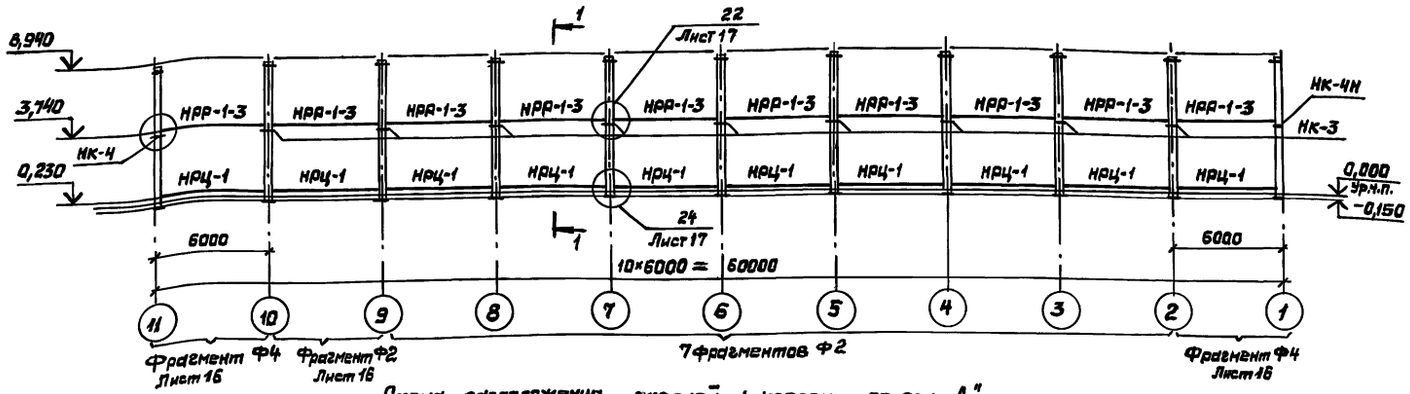

Схема расположения ригелей фахверка по оси „А"

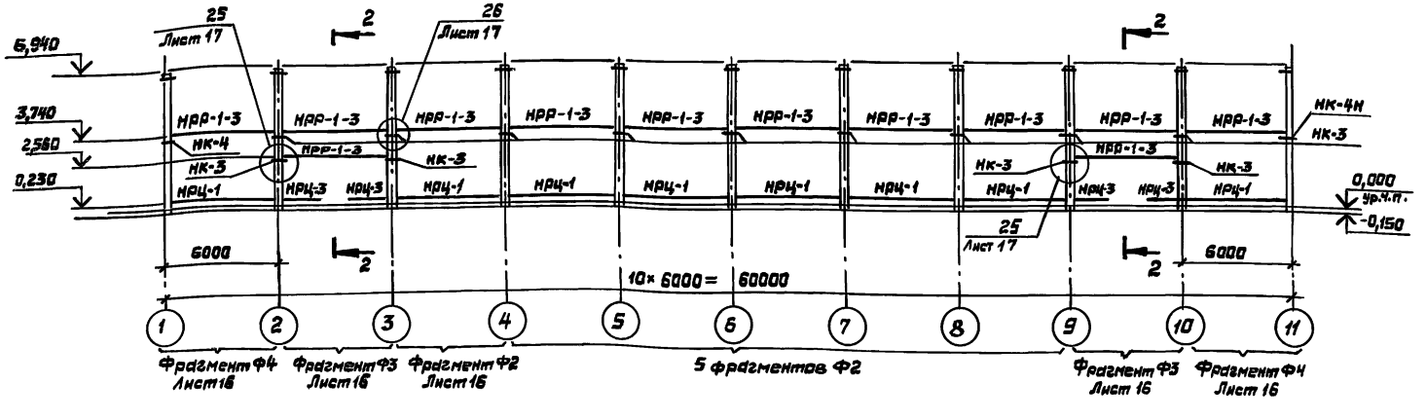

Схема расположения ригелей фахверка по оси „11" и „1"

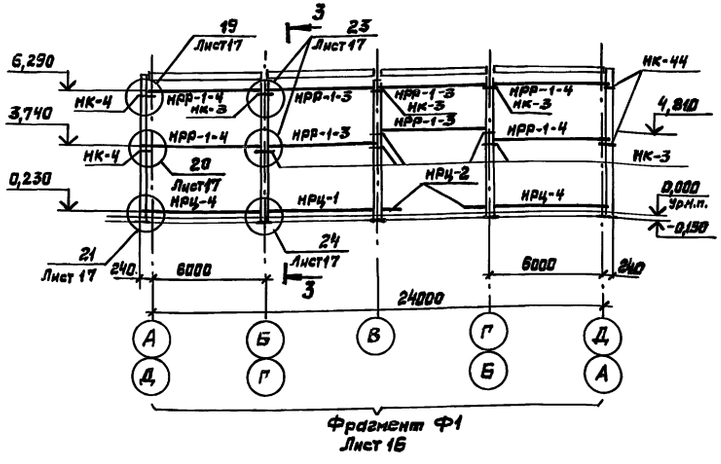

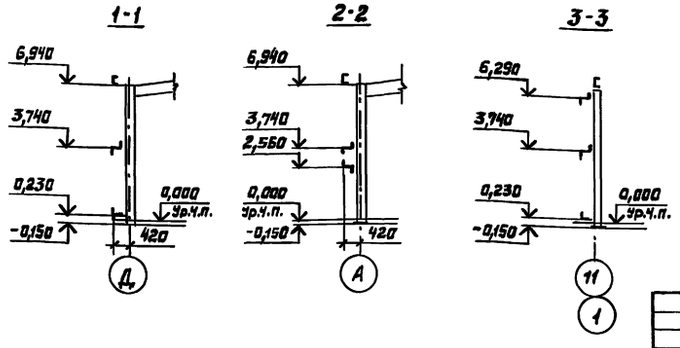

Спецификация к схемам расположения ригелей фахверка

Марка, поз.	Обозначения	Наименование	Кол.	Масса ед, кг	Примечание
НРР-1-3	483	Ригель рядовой	30	66,2	ℓ=5960мм
НРР-1-4	483	Ригель рядовой	8	69,1	ℓ=6220мм
НРЦ-1	483	Ригель цокольный	20	13,3	ℓ=5960мм
НРЦ-2	483	Ригель цокольный	4	2,2	ℓ=960мм
НРЦ-3	483	Ригель цокольный	4	4,4	ℓ=1960мм
НРЦ-4	483	Ригель цокольный	4	13,9	ℓ=220мм
НК-3	483	Консоль	34	5,8	
НК-4	483	Консоль	6	2,8	
НК-4Н	483	Консоль	6	2,8	
	ГОСТ 7798-70	Болт М16-6g×40.46.019	152	0,098	
	ГОСТ 5915-70	Гайка М16-7Н.4.019	152	0,033	
	ГОСТ 6402-70	Шайба 16.65Г.019	152	0,008	
	ГОСТ 11371-78	Шайба 16.01.08.019	152	0,011	

1. Изготовление и монтаж конструкций фахверка производить в соответствии со СНиП III-18-75
2. Приварка консолей в проектное положение производится на заводе.

Привязан

Инв.№

Зав. отд.	Закутный		
Н.контр.	Чиркова		2002.30
Гл.конст.	Карепунит		
Вед.конст.	Шар		
Ст. инж.	Павлова		

ТП400-0-27.85 КМ

Унифицированные здания (модули) из легких металлических конструкций

Здания с рамными конструкциями типа „Канск"

Стадия	Лист	Листов
РП	15	

Здание длиной 60м
Схемы расположения ригелей фахверка

Гипроспецлегконструкция

22510-01 30 Копировал Выгриянова Формат А2

Инв.№ подл. | Подпись и дата | Взам.инв.№

Фрагмент Ф1

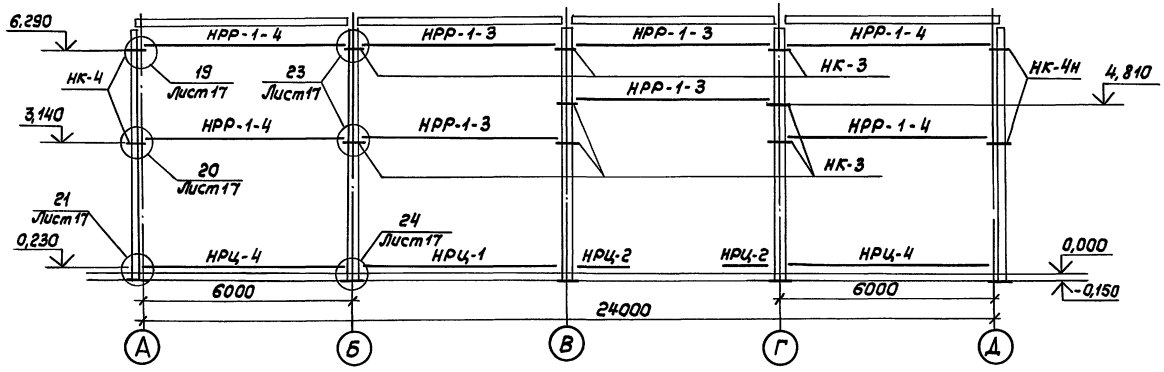

Фрагмент Ф2

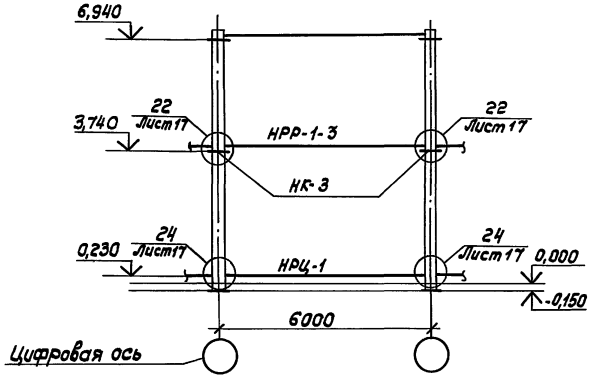

Фрагмент Ф3

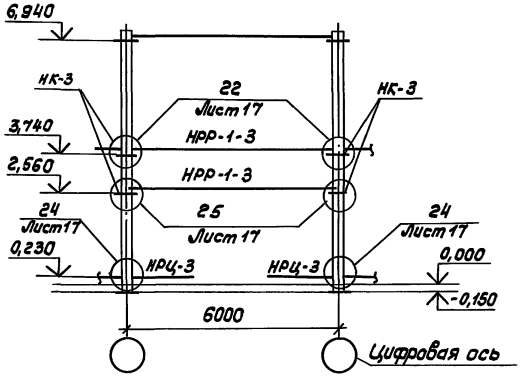

Фрагмент Ф4

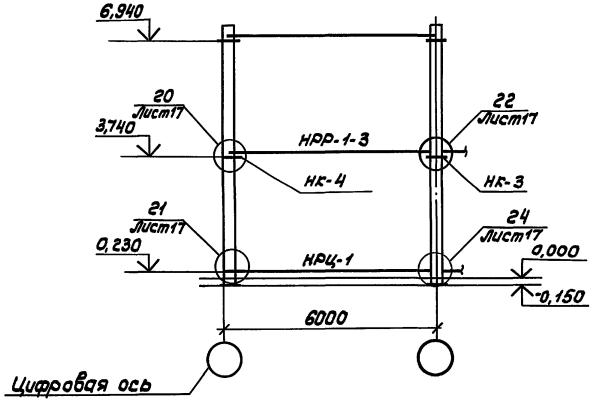

Спецификация элементов на один фрагмент

Марка поз.	Обозначение	Наименование	Кол. Ф-1	Ф-2	Ф-3	Ф-4	Масса ед. кг	Примечание
НРР-1-3	483	Ригель рядовой	4	1	2	1	66,2	
НРР-1-4	483	Ригель рядовой	4				69,1	
НРЦ-1	483	Ригель цокольный	1	1		1	13,3	
НРЦ-2	483	Ригель цокольный	2				2,2	
НРЦ-3	483	Ригель цокольный			2		4,4	
НРЦ-4	483	Ригель цокольный	2				13,9	
НК-3	483	Консоль	6	2	4	1	5,8	
НК-4	483	Консоль	2			1	2,8	
НК-4н	483	Консоль	2				2,8	
	ГОСТ 7798-70	Болт М16-6g×40.46.019	32	4	8	4	0,098	
	ГОСТ 5915-70	Гайка М16-7Н.4.019	32	4	8	4	0,033	
	ГОСТ 6402-70	Шайба 16.65Г.019	32	4	8	4	0,008	
	ГОСТ 11371-78	Шайба 16.01.08.019	32	4	8	4	0,011	

Привязан

Инв.№

Зав.отд.	Закутный		
Н.контр.	Чиркова		
Гл.констр.	Коренцвит		
Нач.констр.	Шор		
Инж.	Мурзакаева		

ТП400-0-27.85 КМ

Унифицированные здания/модули/из легких металлических конструкций

Здания с рамными конструкциями типа „Канск"

Стадия	Лист	Листов
РП	16	

Фрагменты фахверка Ф1, Ф2, Ф3, Ф4

Гипроспецлегконструкция

Копировал Тарасова

Формат А2

Инв.№подл. | Подпись и дата | Взам.инв.№

Типовой проект 400-0-27.85 Альбом I

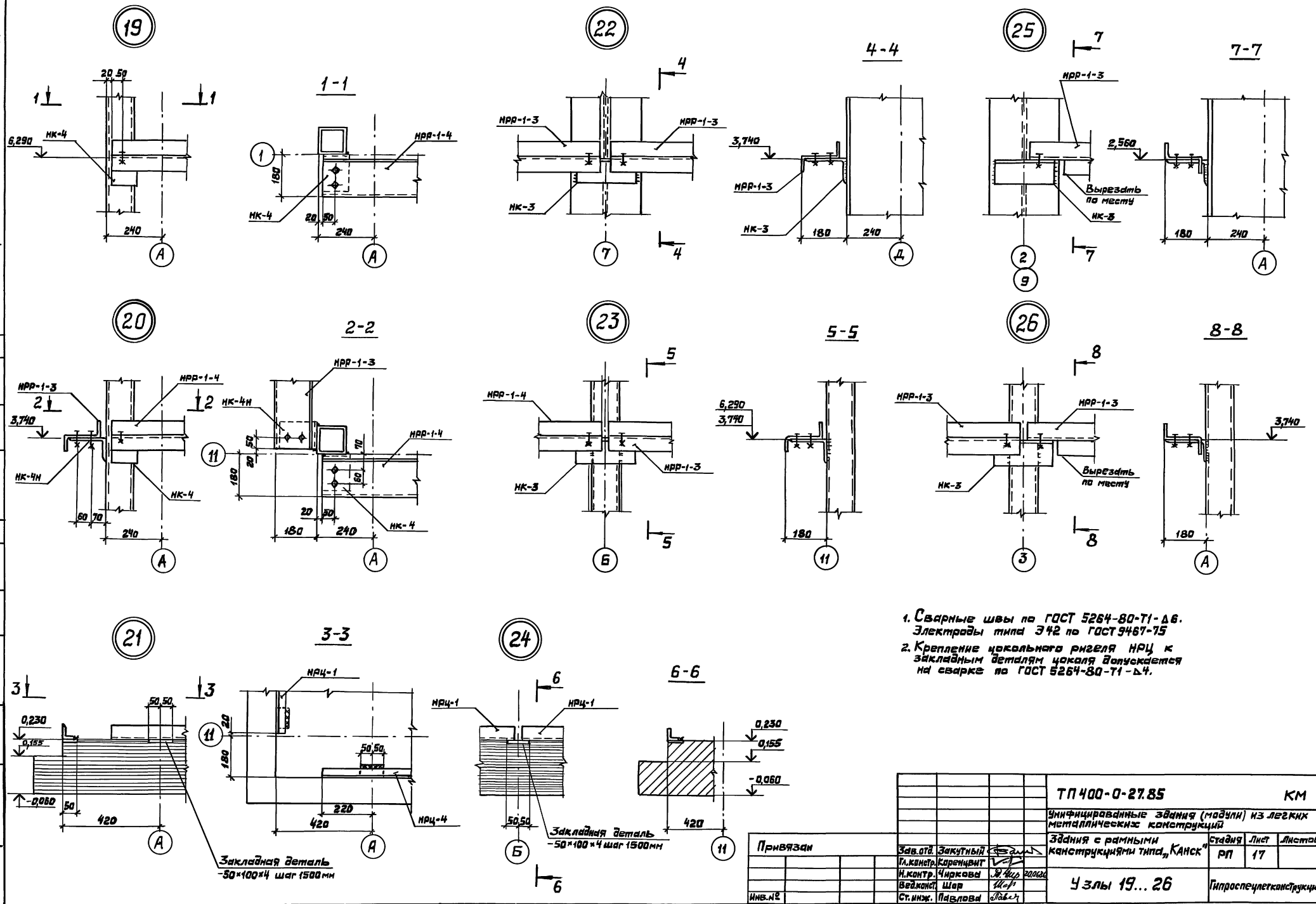

1. Сварные швы по ГОСТ 5264-80-Т1-Δ6. Электроды типа Э42 по ГОСТ 9467-75
2. Крепление цокольного ригеля НРЦ к закладным деталям цоколя допускается на сварке по ГОСТ 5264-80-Т1-Δ4.

Привязан	Зав.отд.	Закутный		ТП 400-0-27.85	КМ
	Гл.констр.	Коренцвит		Унифицированные здания (модули) из легких металлических конструкций	
	Н.контр.	Чиркова	20.06.86	Здания с рамными конструкциями типа „Канск"	Стадия: РП; Лист: 17; Листов:
	Вед.конст.	Шор		Узлы 19...26	Гипроспецлегконструкция
Инв.№	Ст.инж.	Павлова			

22510-01 32

Копировал Выгриянова Формат А2

Инв.№ подл. | Подпись и дата | Взам.инв.№

Здание длиной 72 м

Схема расположения рам и других элементов каркаса

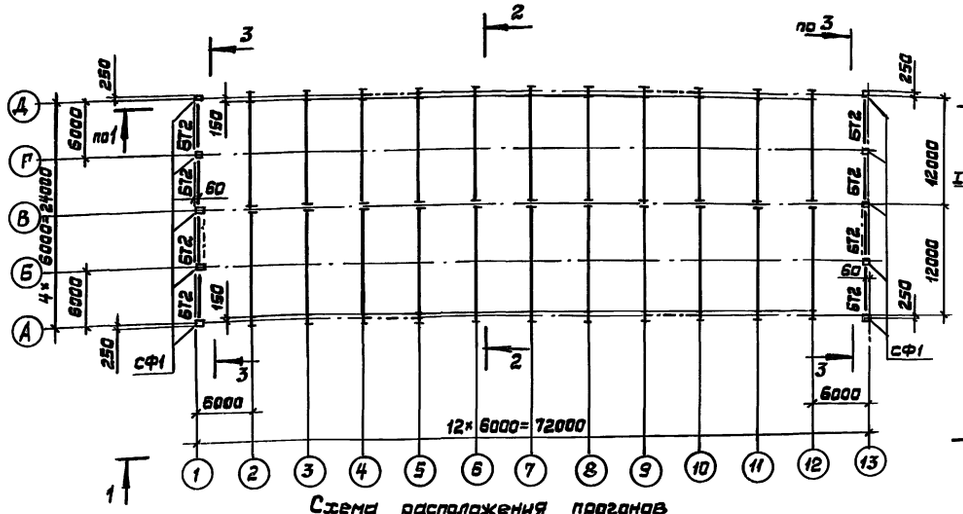

2-2 повернута

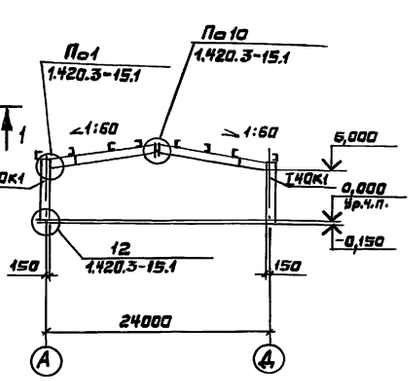

3-3 повернута

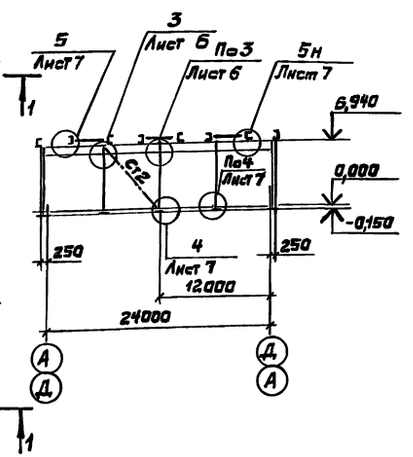

Схема расположения прогонов

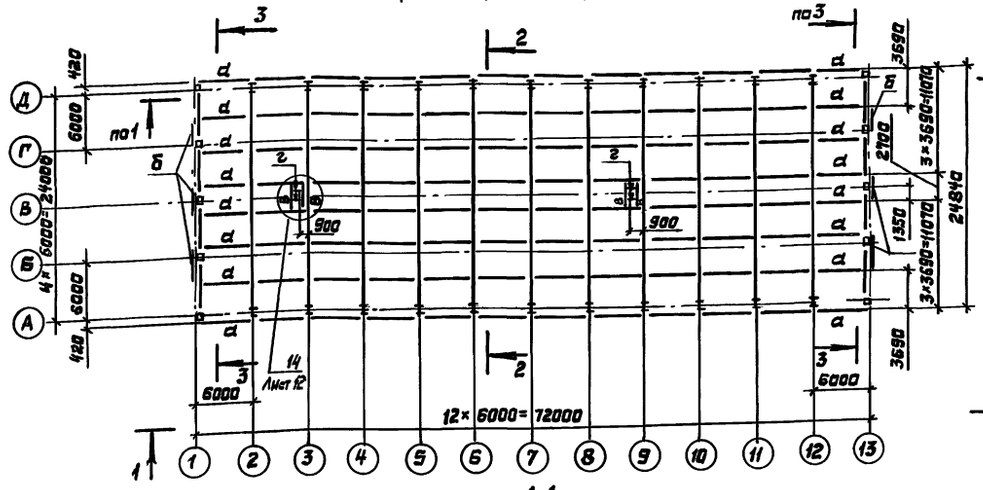

1-1

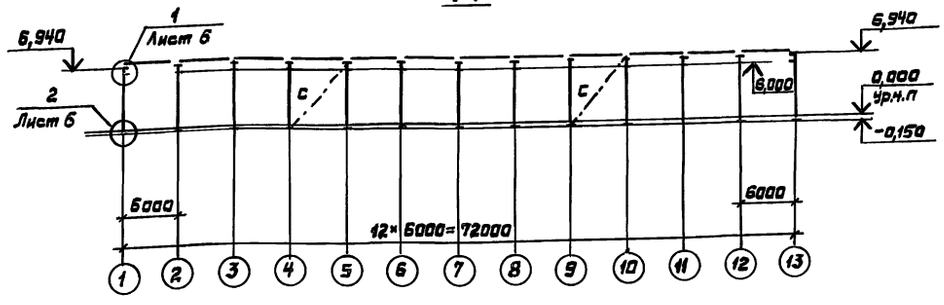

Ведомость элементов

Марка	Сечение: Эскиз	Поз.	Состав	Опорные усилия: M кНм (тсм)	N кН (тс)	Q кН (тс)	Группа конструкции	Марка металла	Примечание
Р24-6-1-6,0-380	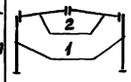	1	I 40К1	1.420.3-15.1			Колонны	09Г2С-6-2 ТУ14-1-3023-80	
		2	-280×20, -900×6, -280×20	1.420.3-15.1			Ригели	09Г2С-6-2 ТУ14-1-3023-80	
с			Гн □180×5	1.420.3-15.1			Связи вертикальные	ВСт3кп2-1 ТУ14-1-3023-80	
СТ2			Гн □120×4					ВСт3кп2-1 ТУ14-1-3023-80	
БТ2			С 24	1.420.3-15.1			Ригели-тяжевые	ВСт3пс6-1 ТУ14-1-3023-80	
СФ1			Гн □180×4	1.420.3-15.1			Стойки фахверка	09Г2С-2-1 ТУ14-1-3023-80	
а			С 24	1.420.3-15.1			Прогоны	ВСт3кп2-1 ТУ14-1-3023-80	
б			Гн С160×60×4				Балки распределительные	ВСт3пс6-1 ТУ14-1-3023-80	
в		3	Гн С120×60×5				Балки покрытия	ВСт3пс6-1 ТУ14-1-3023-80	
		4	L100×63×6						
г		3	Гн С120×60×5						
		4	L100×63×6						

1. Все рамы марки Р24-6-1-6,0-380 по серии 1.420.3-15.1
2. В связевых панелях и в крайних двух пролетах с каждой стороны у торцов короткыши для крепления прогонов к ригелям должны иметь ребра жесткости.

Привязан:

Инв.№

Зав.отд.	Зайнутный		
Н.контр.	Чиркова		03.1986
Гл.констр.	Коренцвит		
Ст.инж.	Горлова		
Ст.техн.	Глазова		

ТП 400-0-27.85 КМ

Унифицированные здания (модули) из легких металлических конструкций

Здания из рамных конструкций типа „КАНСК"

Стадия	Лист	Листов
РП	18	

Здание длиной 72м. Схемы расположения рам и других элементов каркаса

Гипроспецлегконструкция

22510-01 33

Копировал Выгриянова

Формат А2

Инв.№подл. | Подпись и дата | Взам.инв.№

Типовой проект 400-0-27.85 Альбом I

Здание длиной 84 м
Схема расположения рам и других элементов каркаса

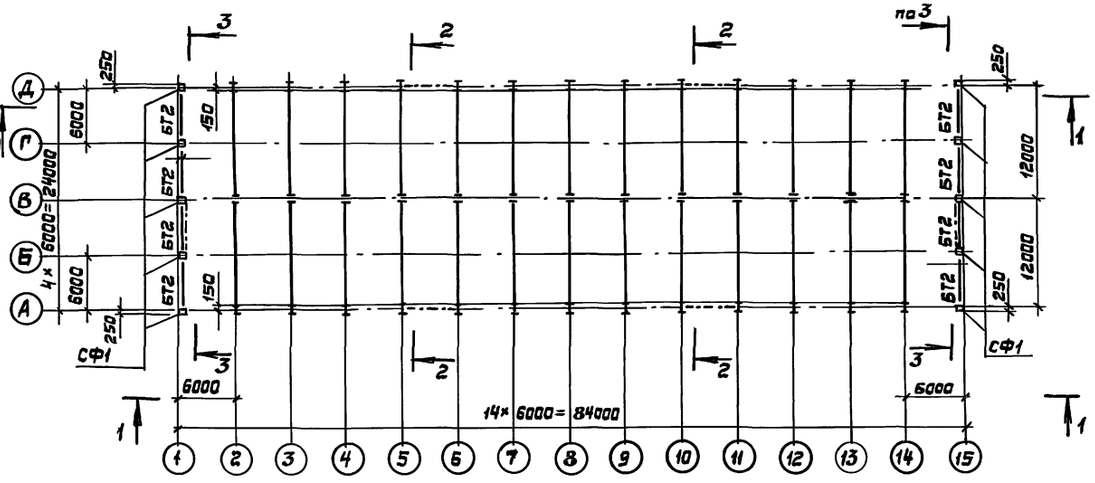

Схема расположения прогонов

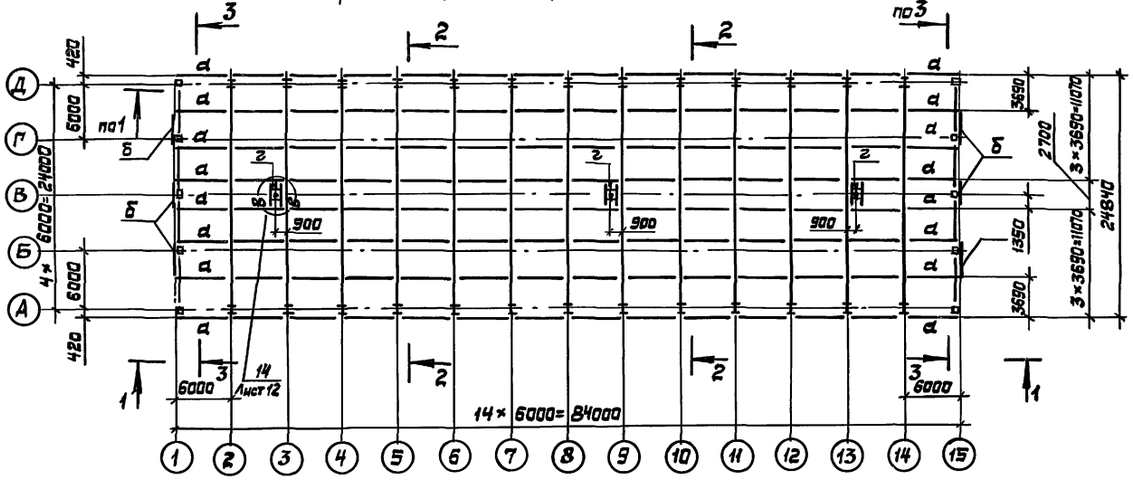

1-1

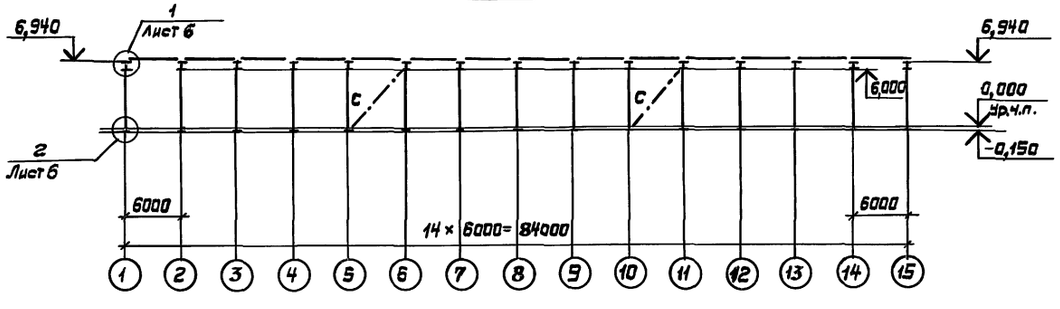

2-2 повернуто

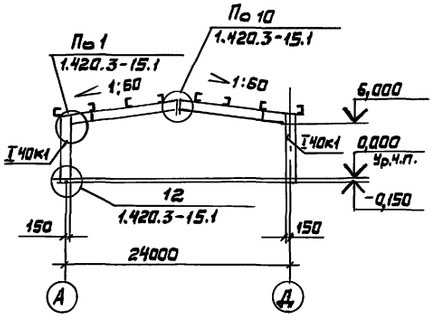

3-3 повернуто

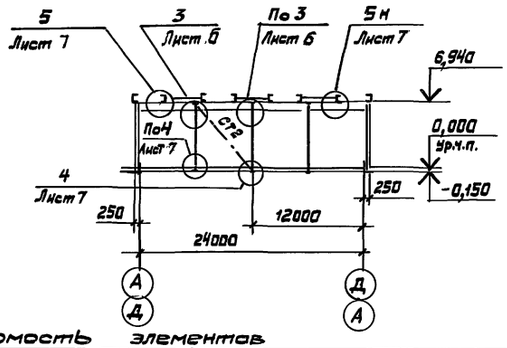

Ведомость элементов

Марка	Сечение: Эскиз	Поз.	Состав	Опорные усилия: M кнм (тсм)	N кн (тс)	Q кн (тс)	Группа конструкций	Марка металла	Примечание
Р24-6-1-6,0-380	2, 1	1	I 40к1	1.420.3-15.1			Колонны	09Г2С-6-2 ТУ14-1-3023-80	
		2	-280×20, -900×6, -280×20	1.420.3-15.1			Ригели	09Г2С-6-2 ТУ14-1-3023-80	
СФ1	□		Гн □180×4	1.420.3-15.1			Стойки фахверка	09Г2С-2-1 ТУ14-1-3023-80	
С	□		Гн □180×5	1.420.3-15.1			Связи вертикальные	ВСт3кп2-1 ТУ14-1-3023-80	
СТ2	□		Гн □120×4	1.420.3-15.1				ВСт3кп2-1 ТУ14-1-3023-80	
БТ2	[		С 24	1.420.3-15.1			Ригели торцевые	ВСт3пс6-1 ТУ14-1-3023-80	
а	[		С 24	1.420.3-15.1			Прогоны	ВСт3кп2-1 ТУ14-1-3023-80	
б	[		Гн [160×60×4				Балки распределительные	ВСт3пс6-1 ТУ14-1-3023-80	
в	4, 3	3	Гн [120×60×5				Балки покрытия	ВСт3пс6-1 ТУ14-1-3023-80	
		4	L100×63×6						
г	4, 3	3	Гн [120×60×5						
		4	L100×63×6						

1. Все рамы марки Р24-6-1-6,0-380 по серии 1.420.3-15,1.
2. В связевых панелях и в крайних двух пролетах с каждой стороны у торцов коротыши для крепления прогонов к ригелям должны иметь ребра жесткости.

Привязан:	Зав. отд.	Закутный		ТП 400-0-27.85			КМ
	Н. контр.	Чиркова	03.10.86	Унифицированные здания (модули) из легких металлических конструкций.			
	Гл. констр.	Коренцвит		Здания из рамных конструкций типа „Канск"	Стадия	Лист	Листов
	Ст. инж.	Горлова			РП	19	
Инв. №	Ст. техн.	Глазова		Здание длиной 84 м. Схема расположения рам и других элементов каркаса и прогонов	Гипроспецлегконструкция		

22510-01 34 Копировал Выгриянова Формат А2

Инв. № подл. | Подпись и дата | Взам. инв. №

Типовой проект 400-0-27.85 Альбом I

Здание длиной 96м
Схема расположения рам и других элементов каркаса

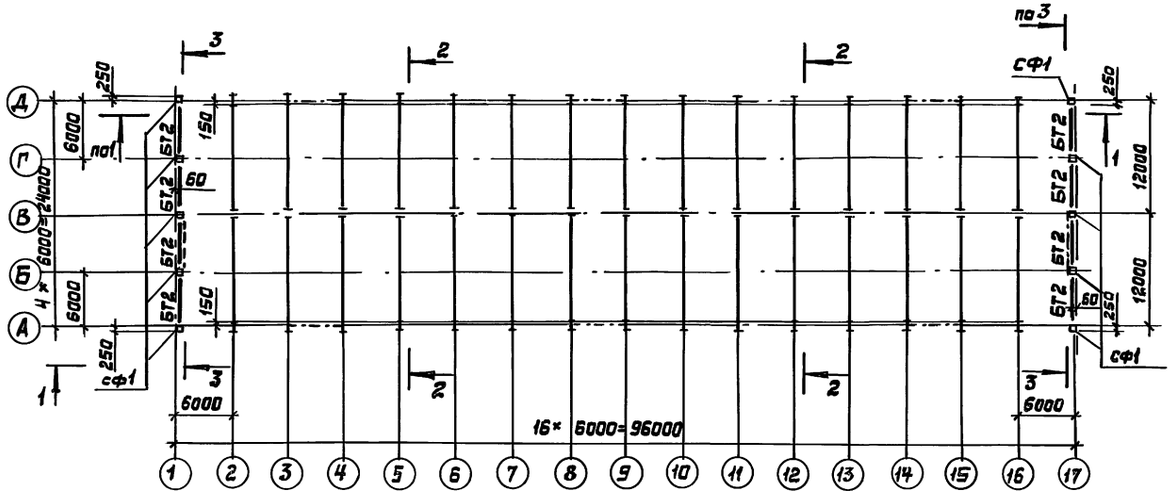

Схема расположения прогонов

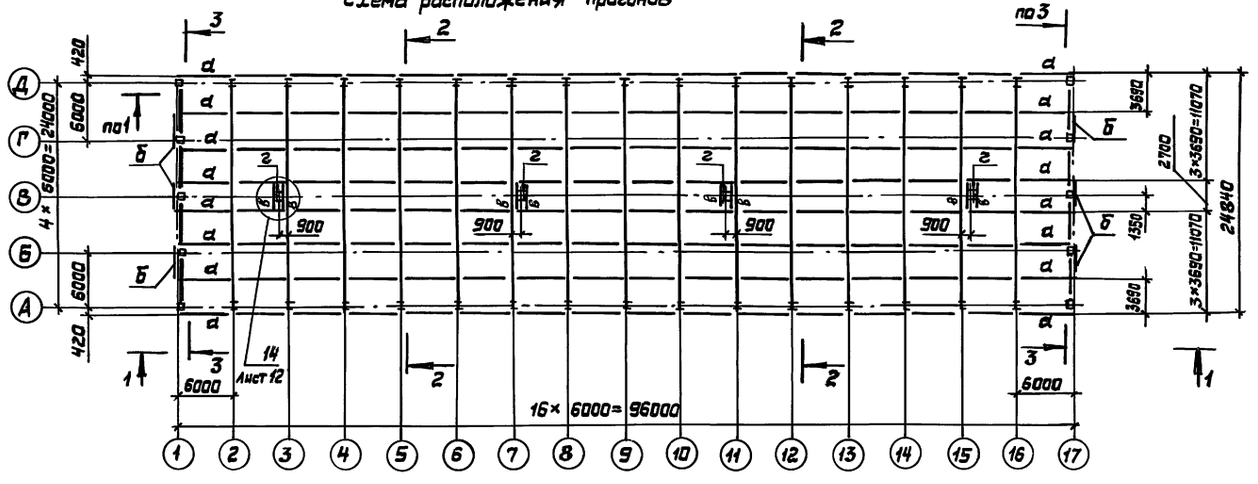

1-1

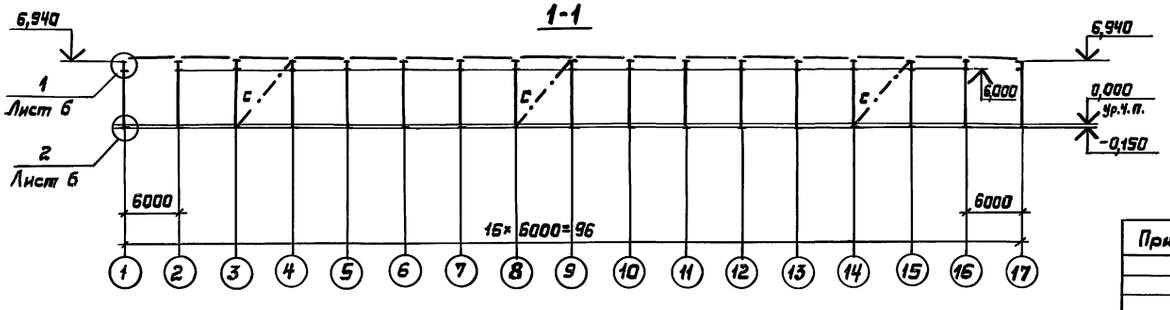

2-2 повернуто

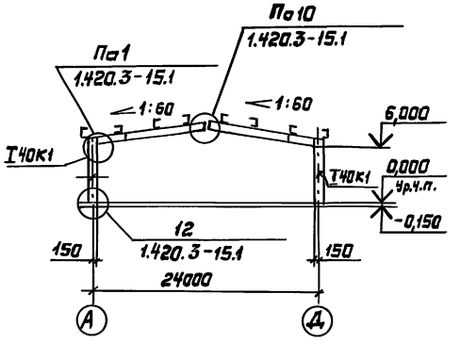

3-3 повернуто

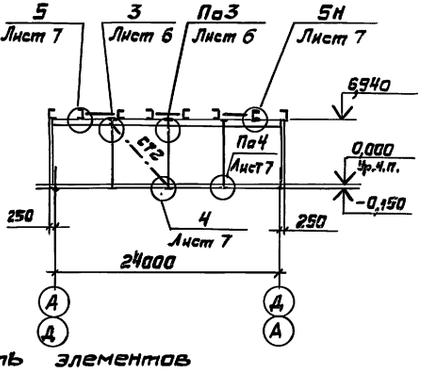

Ведомость элементов

Марка	Сечение: Эскиз	Поз.	Состав	Опорные усилия: M, кнм (тсм)	N, кн (тс)	Q, кн (тс)	Группа конструкций	Марка металла	Примечание
Р24-6-1-6,0-380		1	I 40К1	1.420.3-15.1			Колонны	09Г2С-6-2 ТУ14-1-3023-80	
		2	-280×20, -900×6, -280×20	1.420.3-15.1			Ригели	09Г2С-6-2 ТУ14-1-3023-80	По марке Б8
СФ1	□		ГН□180×4	1.420.3-15.1			Стойки фахверка	09Г2С-2-1 ТУ14-1-3023-80	
б	[		ГН[160×60×4				Балки распределительные	ВСт3пс6-1 ТУ14-1-3023-80	
БТ2	[		[24	1.420.3-15.1			ригели-торцевые	ВСт3пс6-1 ТУ14-1-3023-80	
с	□		ГН□180×5	1.420.3-15.1			Связи вертикальные	ВСт3кп2-1 ТУ14-1-3023-80	
СТ2	□		ГН□120×4	По гибкости λ = 200				ВСт3кп2-1 ТУ14-1-3023-80	
а	[		[24	1.420.3-15.1			Прогоны	ВСт3кп2-1 ТУ14-1-3023-80	
в		3	ГН[120×60×5				Балки покрытия	ВСт3пс6-1 ТУ14-1-3023-80	
		4	L100×63×6						
		3	ГН[120×60×5						
		4	L100×63×6						

1. Все рамы марки Р24-6-1-6.0-380 по серии 1.420.3-15.1
2. В связевых панелях и в крайних двух пролетах с каждой стороны у торцов коротыши для крепления прогонов к ригелям должны иметь ребра жесткости.

Зав.отд.	Закутный		
Н.контр.	Чиркова		03.10.86
Гл.конст.	Коренцвит		
Ст.инж.	Горлова		
Ст.техн.	Глазова		

Привязан

Инв. №

ТП400-0-27.85 КМ

Унифицированные здания (модули) из легких металлических конструкций

Здания из рамных конструкций типа „Канск"

Стадия	Лист	Листов
РП	20	

Здание длиной 96м
Схема расположения рам и других элементов каркаса и прогонов

Гипроспецлегконструкция

22510-01 35

Копировал Выгриянова

Формат А2

Инв. № подл. | Подпись и дата | Взам. инв. №

Типовой проект 400-0-27.85 Альбом I

Здание длиной 108м

Схема расположения рам и других элементов каркаса

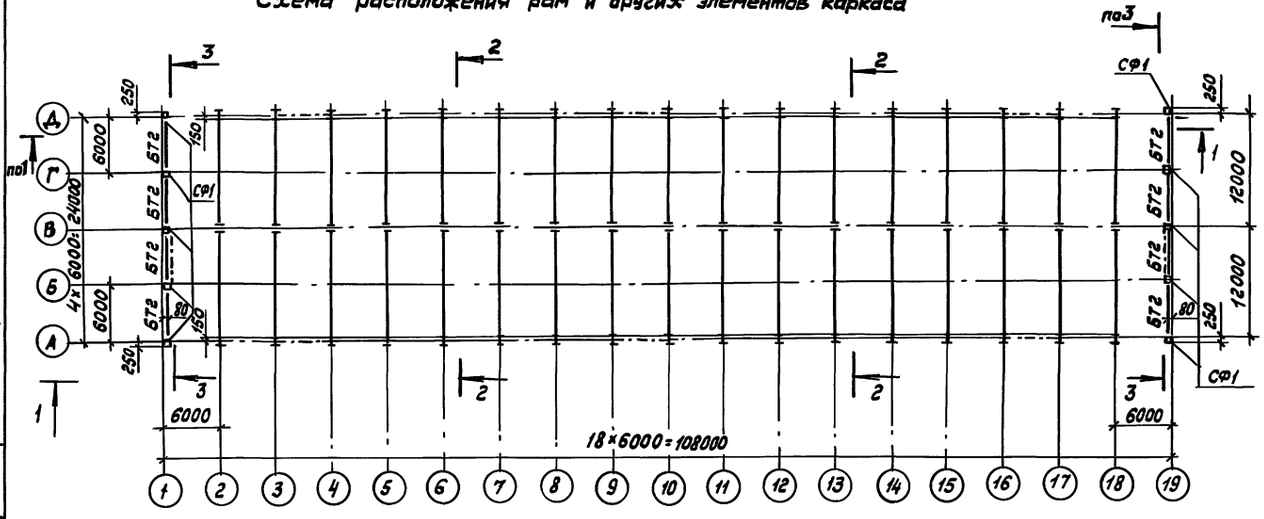

2 - 2 повернуто

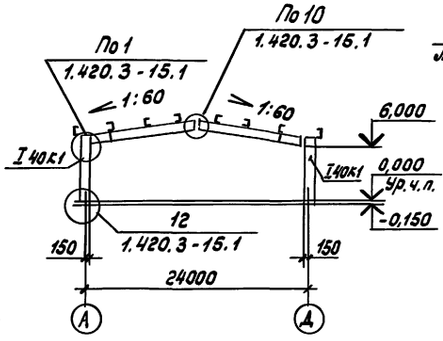

3 - 3 повернуто

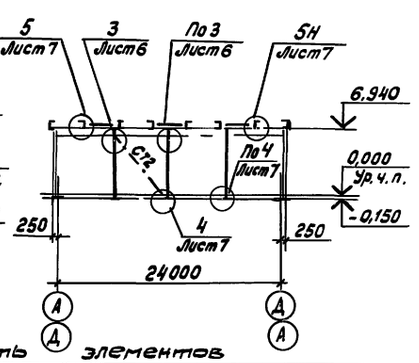

Схема расположения прогонов

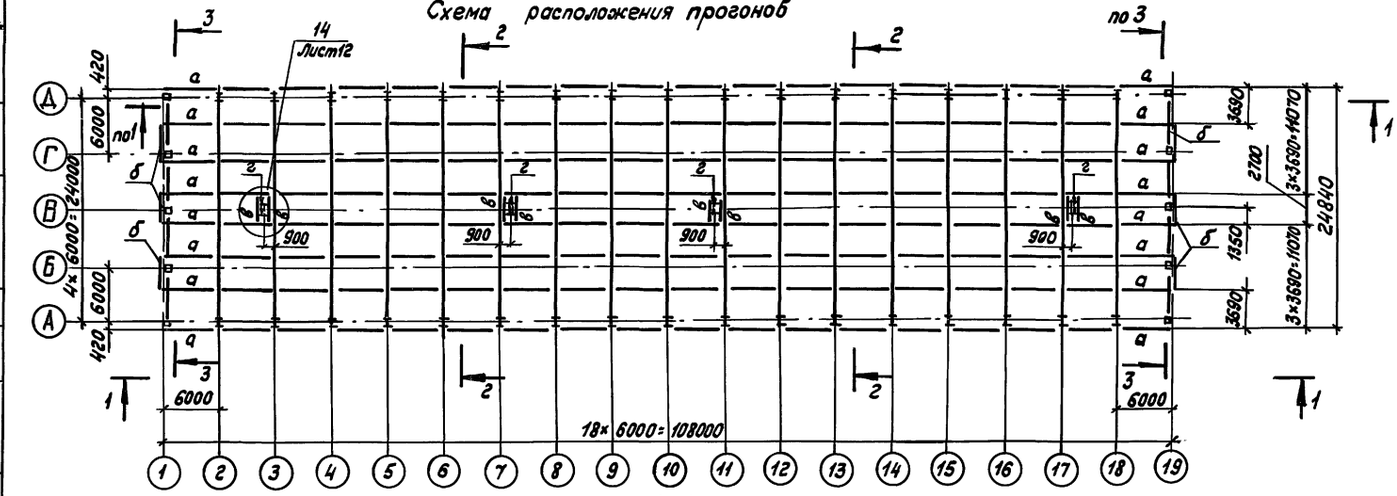

1 - 1

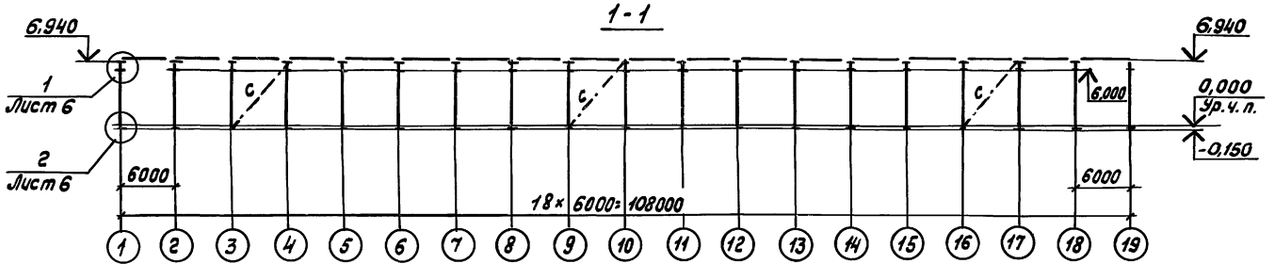

Ведомость элементов

Марка	Сечение: Эскиз	Поз.	Состав	Опорные усилия: M, кНм (тсм)	N, кН (тс)	Q, кН (тс)	Группа конструкции	Марка металла	Примечание
Р24-6-1-6,0-380	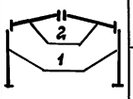	1	I 40К1	1.420.3-15.1			Колонны	09Г2С-6-2 ТУ14-1-3023-80	
		2	-280×20, -900×6, -280×20	1.420.3-15.1			Ригели	09Г2С-6-2 ТУ14-1-3023-80	По марке 58
С	□		ГН□180×5	1.420.3-15.1			Связи вертикальные	ВСт3кп2-1 ТУ14-1-3023-80	
СТ2	□		ГН□120×4	по гибкости λ=200				ВСт3кп2-1 ТУ14-1-3023-80	
БТ2	[		С24	1.420.3-15,1			Ригели торцевые	ВСт3пс6-1 ТУ14-1-3023-80	
СФ1	□		ГН□180×4	1.420.3-15.1			Стойки фахверка	09Г2С-2-1 ТУ14-1-3023-80	
д	[		С24	1,420.3-15.1			Прогоны	ВСт3кп2-1 ТУ14-1-3023-80	
б	[		ГнГ.160×60×4				Балки распределительные	ВСт3пс6-1 ТУ14-1-3023-80	
в	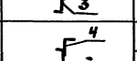	3	ГнГ.120×60×5				Балки покрытия	ВСт3пс6-1 ТУ14-1-3023-80	
		4	L100×63×6						
г	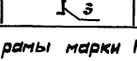	3	ГнГ.120×60×5						
		4	L100×63×6						

1. Все рамы марки Р24-6-1-6,0-380 по серии 1.420.3-15.1
2. В связевых панелях и в двух крайних пролетах с каждой стороны у торцов коротыши для крепления прогонов к ригелям должны иметь ребра жесткости

				ТП 400-0-27.85		КМ
				Унифицированные здания (модули) из легких металлических конструкций		
Привязан				Здания из рамных конструкции типа „КАнск	Стадия	Лист	Листов
					РП	21	
Зав.отд.	Закутный						
Н.контр.	Чиркова		03.86				
Гл.констр.	Каренцынт			Здание длиной 108м Схемы расположения рам и других элементов каркаса, прогонов	Гипростальконструкция		
Ст.инж.	Горлова						
Ст.техн.	Глазова						
Инв.№							

22510-01 36

Копировал Выгрянова Формат А2

Инв.№ подл. | Подпись и дата | Взам.инв.№

Здание длиной 72 м. Схема расположения профилированного настила и других элементов покрытия

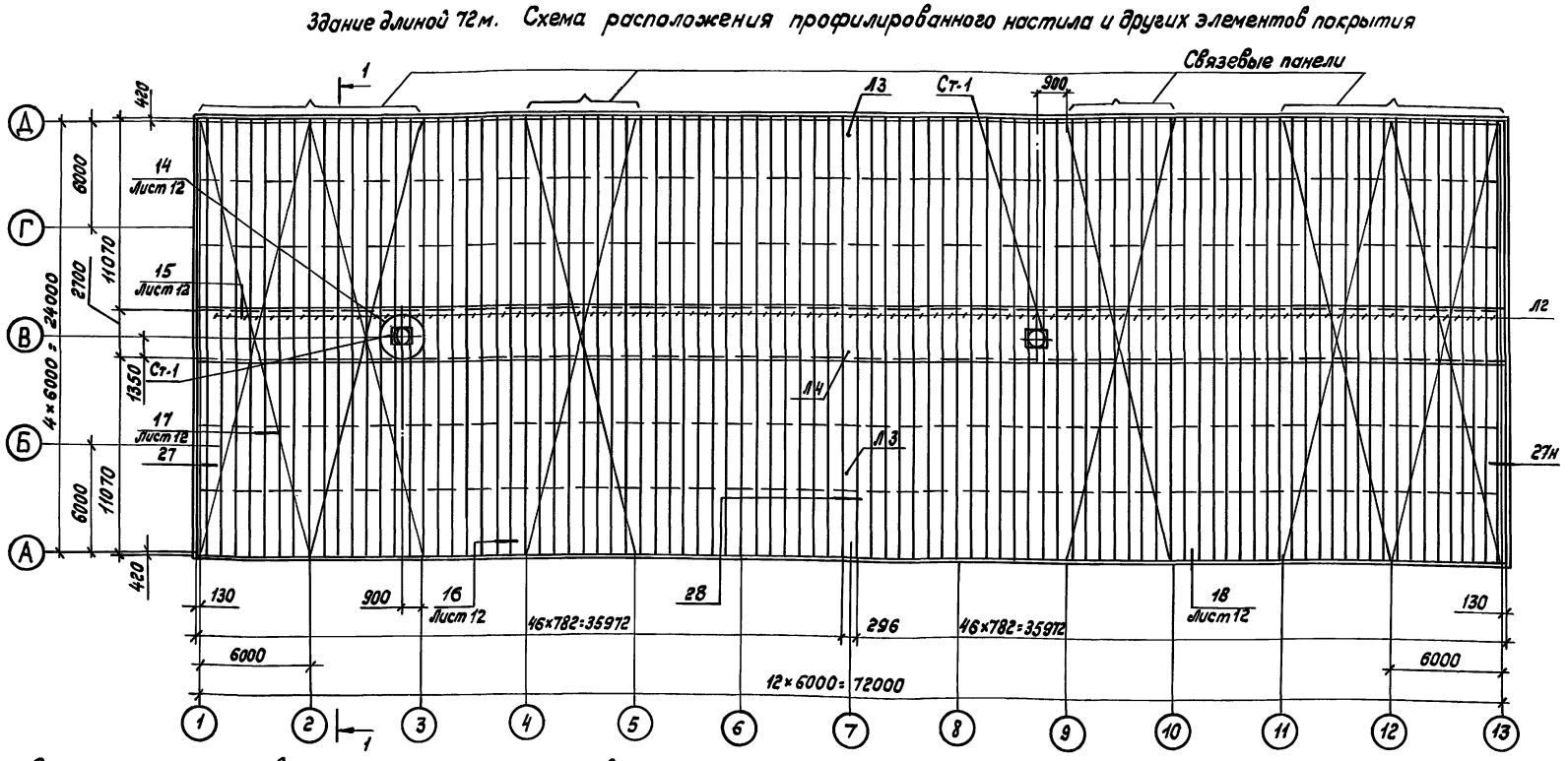

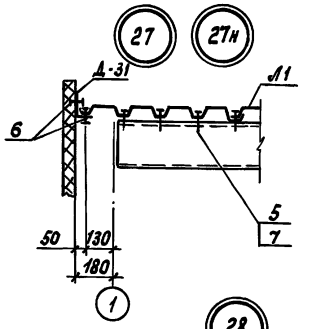

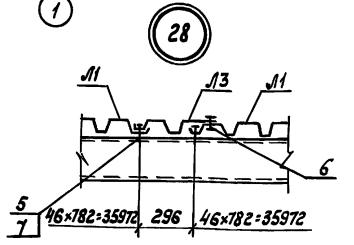

Спецификация элементов к схеме расположения профилированного настила и других элементов покрытия

Марка, поз.	Обозначение	Наименование	Кол.	Масса ед., кг	Примечание
Л1	ГОСТ 24045-80	Профиль Н60-782-0,8 L = 11070 мм	186	92,4	
Л2	ГОСТ 24045-80	Профиль Н60-782-0,8 L = 7280 мм	93	22,7	
Л3	ГОСТ 24045-80	Профиль Н60-360-0,8 L = 11070 мм	2	42,5	Из профиля Н60-782-0,8
Л4	ГОСТ 24045-80	Профиль Н60-360-0,8 L = 7280 мм	1	10,5	Из профиля Н60-782-0,8
Д-31	372-84	Нащельник	19	1,18	
Ст-1	400-0-20.83	Стакан	2	122,5	
1	ГОСТ 7798-70	Болт М16-6g×40.46.019	16	0,097	
2	ГОСТ 9515-70	Гайка М16-6Н.5.019	16	0,033	
3	ГОСТ 6402-70	Шайба 16.65Г.019	16	0,008	
4	ГОСТ 11371-78	Шайба 16.01.08.019	16	0,0113	
5	ТУ 36-2142-78	Винт самонарезающий 6,6×25	2220	0,0081	
6	ТУ 36-2088-85	Заклепка комбинированная ЗК-12-4,5	6600	0,0028	
7	ТУ 36-2130-78	Шайба уплотнительная ШУ-6	2220	0,00025	

1-1 повернуто

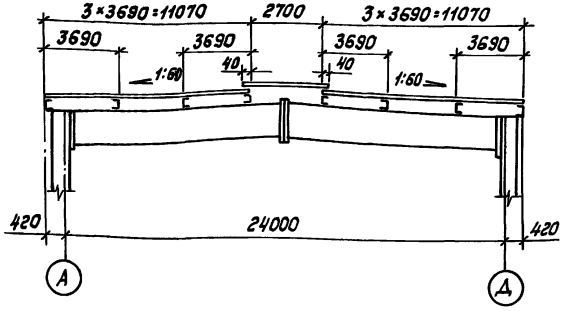

1. Работать совместно с листом 18.
2. В связевых панелях и у торцов листов профилированный настил крепить к прогонам самонарезающими винтами в каждой волне, на остальных участках - через волну. Между собой листы профилированного настила скрепляются комбинированными заклепками, в связевых панелях с шагом 300 мм, на остальных участках - 500 мм.
3. При установке стаканов крышных вентиляторов отверстия в профилированном настиле вырезать по месту.
4. Незамаркированные стальные профили марки Л1.
5. Нащельник Д-31 крепить комбинированными заклепками с шагом 300 мм.

				ТП400-0-27.85	КМ
				Унифицированные здания (модули) из легких металлических конструкций	
Привязан				Здание из рамных конструкций типа „Канск"	Стадия: РП; Лист: 22; Листов:
		Зав. отд.	Закутный		
		Н. контр.	Чиркова	13.02.86	
		Гл. констр.	Коренцвит		
		Ст. инж.	Горлова		
Инв. №		Инженер	Митюнина	Здание длиной 72 м. Схема расположения профилированного настила и других элементов покрытия	Гипроспецлегконструкция

Инв. № подл. | Подпись и дата | Взам. инв. №

Здание длиной 84м. Схема расположения профилированного настила и других элементов покрытия

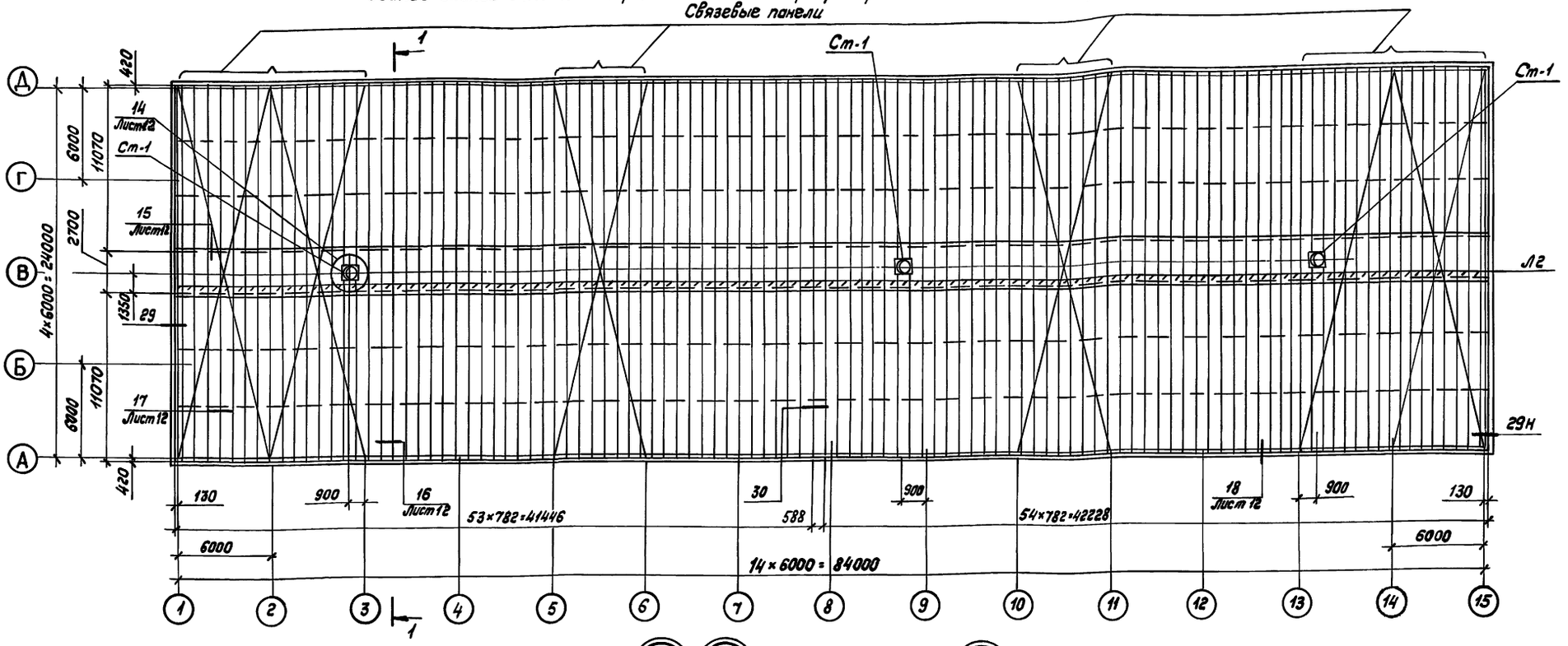

Спецификация элементов к схеме расположения профилированного настила и других элементов покрытия

Марка, поз.	Обозначение	Наименование	Кол.	Масса ед., кг	Примечание
Л1	ГОСТ 24045-80	Профиль Н60-782-0,8 L = 11070 мм	216	92,4	
Л2	ГОСТ 24045-80	Профиль Н60-782-0,8 L = 2780 мм	108	22,7	
Д-31	372-84	Нащельник	19	1,18	
Ст-1	400-0-20.83	Стакан	3	122,5	
1	ГОСТ 7798-70	Болт М16-6g×40.46.019	24	0,097	
2	ГОСТ 5915-70	Гайка М16-6Н.5.019	24	0,033	
3	ГОСТ 6402-70	Шайба 16.65Г.019	24	0,008	
4	ГОСТ 11371-78	Шайба 16.01.08.019	24	0,0113	
5	ТУ 36-2142-78	Винт самонарезающий 6,6×25	2470	0,0081	
6	ТУ 36-2088-85	Заклепка комбинированная Зк-12-4,5	1300	0,0028	
7	ТУ 36-2130-78	Шайба уплотнительная ШУ-6	2470	0,00085	

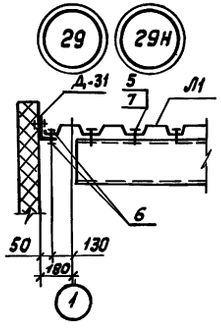

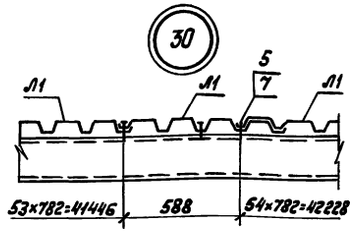

1-1 повернуто

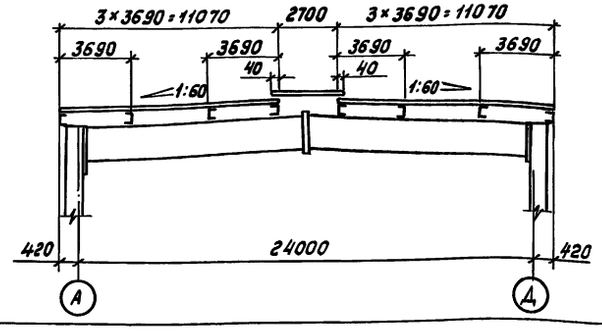

1. Работать совместно с листом 19.
2. В связевых панелях и у торцов листов профилированный настил крепить к прогонам самонарезающими винтами в каждой волне, на остальных участках - через волну. Между собой листы профилированного настила скрепляются комбинированными заклепками, в связевых панелях с шагом 300мм, на остальных укастках - 600мм.
3. При установке стаканов крышных вентиляторов отверстия в профилированном настиле вырезать по месту.
4. Незамаркированные стальные профили марки Л1.
5. Нащельник Д-31 крепить комбинированными заклепками с шагом 300мм.

Привязан

Инв.№

			ТП 400-0-27.85		КМ
			Унифицированные здания (модули) из легких металлических конструкций		
Зав.отд	Зискутный		Здание из рамных конструкций типа „Канск"	Стадия	Лист	Листов
Н.контр	Чиркова	03.1086		РП	23	
Гл.констр	Коренцвит		Здание длиной 84м. Схема расположения профилированного настила и других элементов покрытия	Гипростальконструкция		
Ст.инж.	Горлова					
Инженер	Митюнина					

22510-01 38 Копировал Тарасова Формат А2

Инв.№подл. | Подпись и дата | Взам.инв.№

Здание длиной 96 м. Схема расположения профилированного настила и других элементов покрытия

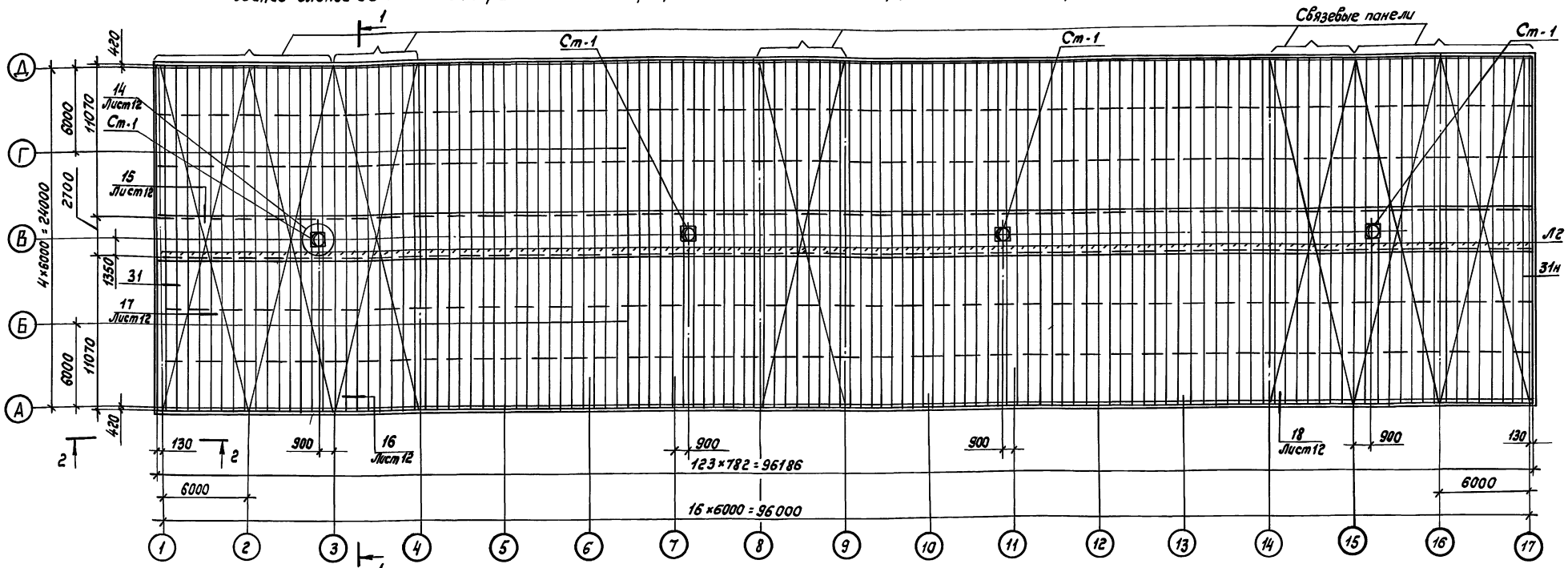

Спецификация элементов к схеме расположения профилированного настила и других элементов покрытия

Марка, поз.	Обозначение	Наименование	Кол.	Масса ед., кг	Примечание
Л1	ГОСТ 24045-80	Профиль Н60-782-0,8 L=11070 мм	246	92,4	
Л2	ГОСТ 24045-80	Профиль Н60-782-0,8 L=2780 мм	123	22,7	
Д-31	372-84	Нащельник	19	1,18	
Ст1	400-0-20.83	Стакан	4	122,5	
1	ГОСТ 7798-70	Болт М16-5g×40.46.019	32	0,097	
2	ГОСТ 5915-70	Гайка М16-6Н.5.019	32	0,033	
3	ГОСТ 6402-70	Шайба 16.65Г.019	32	0,008	
4	ГОСТ 11371-78	Шайба 16.01.08.019	32	0,0113	
5	ТУ36-2142-78	Винт самонарезающий В6×25	3940	0,0081	
6	ТУ36-2088-85	Заклепка комбинированная ЗК-12-4,5	8400	0,0028	
7	ТУ36-2130-78	Шайба уплотнительная ШУ-6	3940	0,00025	

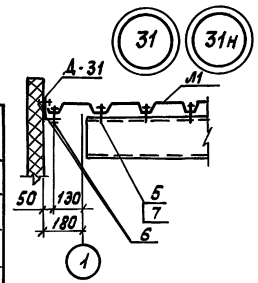

2-2

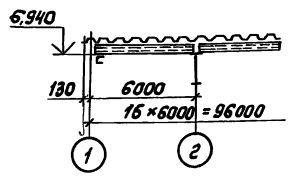

1-1 повернуто

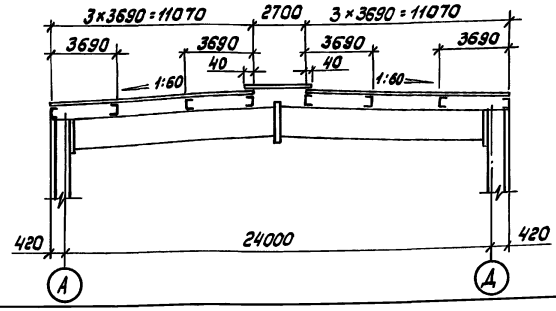

1. Работать совместно с листом 20.
2. В связевых панелях и у торцов листов профилированный настил крепить к прогонам самонарезающими винтами в каждой волне, на остальных участках - через волну. Между собой листы профилированного настила скрепляются комбинированными заклепками, в связевых панелях с шагом 300 мм, на остальных участках - 500 мм.
3. При установке стаканов крышных вентиляторов отверстия в профилированном настиле вырезать по месту.
4. Незамаркированные стальные профили марки Л1.
5. Нащельник Д-31 крепить комбинированными заклепками с шагом 300 мм.

Привязан

Инв. №

ТП400-0-27.85				КМ	
Унифицированные здания (модули) из легких металлических конструкций					
Зав. отд. Закутный	Здание из рамных конструкций типа „Канск"		Стадия	Лист	Листов
Н. контр. Чуркова			РП	24	
Гл. констр. Коренблит	Здание длиной 96 м. Схема расположения профилированного настила и других элементов покрытия		Строспецлегконструкция		
Ст. инж. Горлова					
Инженер Митюнина					

Инв. № подл. | Подпись и дата | Взам. инв. №

Здание длиной 108 м.
Схема расположения профилированного настила и других элементов покрытия

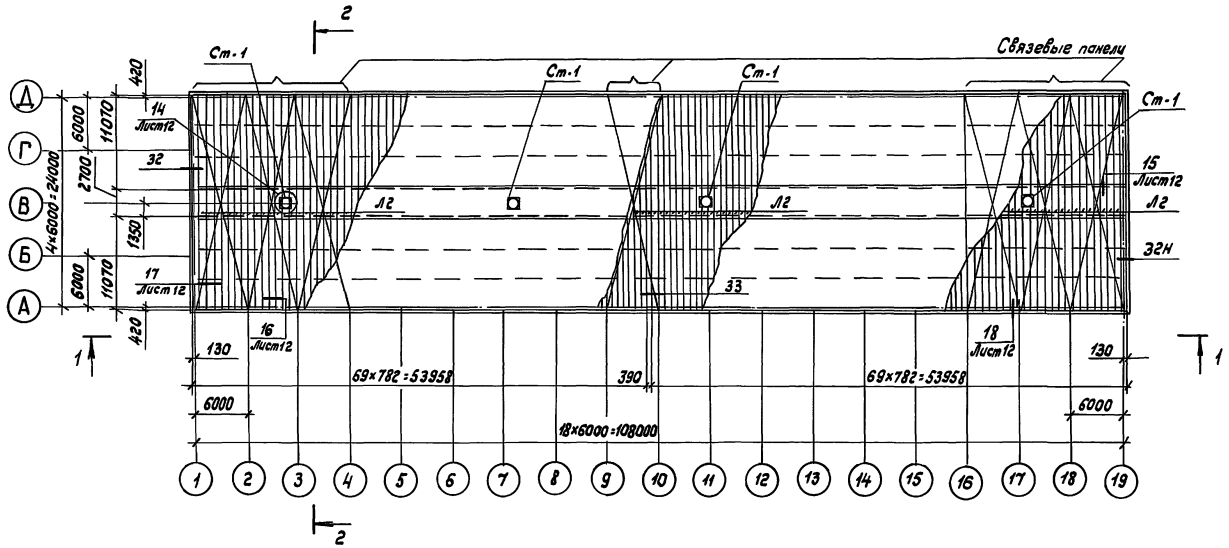

1-1

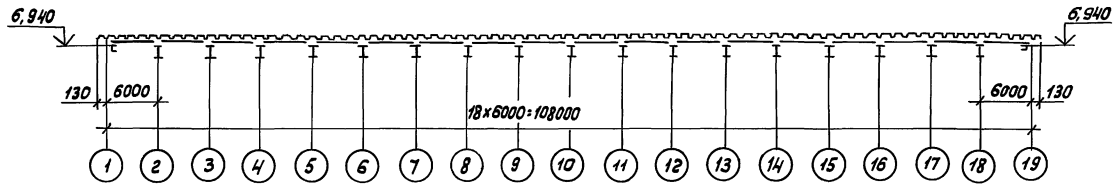

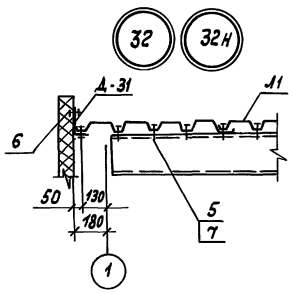

2 - 2 повернуто

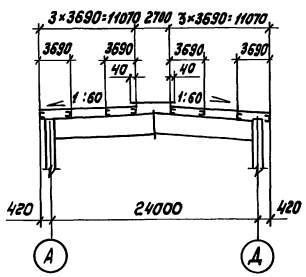

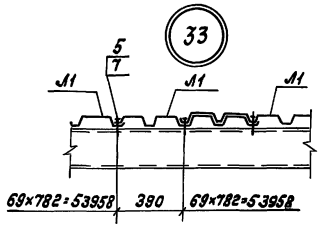

Спецификация элементов к схеме расположения профилированного настила и других элементов покрытия

Марка, поз.	Обозначение	Наименование	Кол.	Масса ед., кг	Примечание
Л1	ГОСТ 24045-80	Профиль Н60-782-0,8 L = 11070	278	92,4	
Л2	ГОСТ 24045-80	Профиль Н60-782-0,8 L = 2780	139	22,7	
Д-31	372-84	Нащельник	19	1,18	
Ст-1	400-0-20.83	Стакан	4	122,5	
1	ГОСТ 7798-70	Болт М16-8g×40.46.019	32	0,097	
2	ГОСТ 5915-70	Гайка М16-6Н.5.019	32	0,033	
3	ГОСТ 6402-70	Шайба 16.65Г.019	32	0,008	
4	ГОСТ 11371-78	Шайба 16.01.08.019	32	0,0113	
5	ТУ 36-2142-78	Винт самонарезающий В6×25	4430	0,0081	
6	ТУ 36-2088-85	Заклепка комбинированная ЗК-12-4,5	9150	0,0028	
7	ТУ 36-2130-78	Шайба уплотнительная ШУ-6	4430	0,00025	

1. Работать совместно с листом 21.
2. В связевых панелях и у торцов листов профилированный настил крепить к прогонам самонарезающими винтами в каждой волне, на остальных участках - через волну; между собой листы профилированного настила скрепляются комбинированными заклепками, в связевых панелях с шагом 300 мм, на остальных участках - 500 мм.
3. При установке стаканов крышных вентиляторов отверстия в профилированном настиле вырезать по месту.
4. Незамаркированные стальные профили марки Л1.
5. Нащельник Д-31 крепить комбинированными заклепками с шагом 300 мм.

Привязан			ТП 400-0-27.85		КМ
			Унифицированные здания (модули) из легких металлических конструкций.		
Зав.отд.	Закутный		Здание из рамных конструкций типа „Канск"	Стадия: РП	Лист: 25	Листов:
Н.контр.	Чиркова	03.08г.			
Гл.констр.	Коренцвит		Здание длиной 108 м. Схема расположения профилированного настила и других элементов покрытия	Гипроспецлегконструкция	
Ст.инж.	Горлова				
Инженер	Литанина				
Инв. №					

225 10-01 40 Копировал Тарасова Формат А2

Инв. № подл. | Подпись и дата | Взам. инв. №

Ведомость чертежей основного комплекта КЖ

Лист	Наименование	Примечание
1	Общие данные	
2	Здание длиной 36м. Фундаменты. План котлованов. План фундаментов. Разрезы 1-1 ÷ 8-8.	
3	Здание длиной 48м. Фундаменты. План котлованов. План фундаментов.	
4	Здание длиной 60м. Фундаменты. План котлованов. План фундаментов	
5	Здания длиной 36,48 и 60м. Фундаменты. Спецификация монолитных ж/б. изделий	
6	Здания длиной 36,48 и 60м. Фундаменты. Элементы плана N1, N2, N3. Приямок.	
7	Здания длиной 36,48 и 60м. Фундаменты. ФМ1÷ ФМ4, ЛФМ1.	
8	Здания длиной 72, 84, 96, 108 и 120 м Фундаменты. Схемы.	
9	Здания длиной 72,84,96, 108 и 120 м. Фундаменты. Спецификация монолитных ж/б. изделий	
10	Здание длиной 48м. Сейсмика 7 баллов. Фундаменты. План котлованов. План фундаментов.	
11	Здание длиной 60м. Сейсмика 7 баллов. Фундаменты План котлованов. План фундаментов.	
12	Здания длиной 48 и 60м. Сейсмика 7 баллов. Фундаменты. Спецификация монолитных ж/б изделий.	
13	Здания длиной 72,96, 108 и 120м. Сейсмика 7 баллов Фундаменты. Схемы.	
14	Здания длиной 72,96, 108 и 120м. Сейсмика 7 баллов. Фундаменты. Спецификация монолитных ж/б изделий	

Ведомость основных комплектов рабочих чертежей.

Обозначение	Наименование	Примеч.
АР "Гипроспецлегконструкция" г. Москва	Архитектурные решения	
КМ "Гипроспецлегконструкция" г. Москва	Конструкции металлические	
КЖ "ФУНДАМЕНТПРОЕКТ" г. Москва	Конструкции железобетонные	
ОВ "Проектпромвентиляция" г. Москва	Отопление и вентиляция	
ВК "Проектпромвентиляция" г. Москва	Внутренние водопровод и канализация	
ЭМ "Электропроект" г. Москва	Автоматизация электроосвещение	

Типовой проект разработан в соответствии с действующими нормами и правилами и предусматривает мероприятия, обеспечивающие взрывопожарную и пожарную безопасность при эксплуатации здания.

Главный инженер проекта (А.Цветков)

Схемы нагрузок

а) на стойку рамы

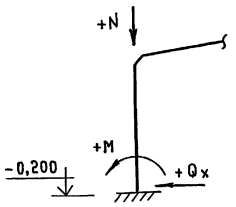

б) на стойку фахверка

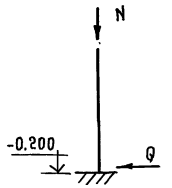

Таблица расчетных нагрузок на фундаменты стоек фахверка

Стойка	Усилия	Вид нагрузки		
		Ветровая III р-н		Постоянная
		Вдоль здания	Поперек здания	
Рядовая	N кН	—	—	+120
	Qy кН	±15	—	—
Связевая	N кН	—	±24	+120
	Qx кН	±15	±15	

Таблица расчетных нагрузок на фундаменты рам.

Усилия	Вид нагрузки				Дополнительные для связевой колонны при ветре вдоль здания
	Постоянная	Технологическая	Ветровая III район		
N кН	+245	+122	—	—	±67
M кНм	+114	+149	±96		—
Qx кН	+43	+57	±33		Qy = ±49

Ведомость спецификаций

Лист	Наименование	Примечание
5	Спецификация монолитных железобетонных изделий	
9	Спецификация монолитных железобетонных изделий	
12	Спецификация монолитных железобетонных изделий	
14	Спецификация монолитных железобетонных изделий	

1. Рабочий проект фундаментов выполнен на основании задания, выданного институтом „ГИПРОСПЕЦЛЕГКОНСТРУКЦИЯ."
2. Фундаменты могут быть применены на площадках с непучинистыми, непросадочными грунтами с условными характеристиками: $\varphi = 28°$, $c^н = 0.002$ МПа, $E = 15.0$ МПа; $\gamma = 18$ кн/м^3 по СН 227-82. Расчетное сопротивление грунта основания принято $R = 0,15$ МПа. В случае отклонения инженерно-геологических условий от указанных необходимо уточнить конструкцию фундаментов. Сейсмичность площадки - до 7 баллов.
3. Нагрузки на фундаменты заданы институтом „ГИПРОСПЕЦЛЕГКОНСТРУКЦИЯ."
4. Теплоизоляционную засыпку из керамзита произвести в подготовленную траншею после устройства столбчатых фундаментов.

Лист 7. ВНЕСЕНЫ ИЗМЕНЕНИЯ.
Вед. инж. Вострикова 12.02.90 г.

зам.	Гл.инж.	Пинк		09.86	ТП КЖ
	Гл.сп. н.к	Пронин		09.86	
	Нач.ПО-1	Лаш		09.86	Унифицированные здания (модули) из легких металлических конструкций
	Гл.констр	Зубчевская		09.86	
	ГИП	Цветков		09.86	Здание из рамных конструкций типа „КАНСК"
	Рук.гр	Лукашкина		09.86	
	Проверил	Цветков		09.86	Фундаменты. Общие данные

Стадия	Лист	Листов
РП	1	14

ФУНДАМЕНТПРОЕКТ г. Москва

Привязан

Инв. №

Инв.№ подл. | Подпись и дата | Взам. инв.№ 15409

22510-01 41 копировал Антиповская формат А2

План котлованов

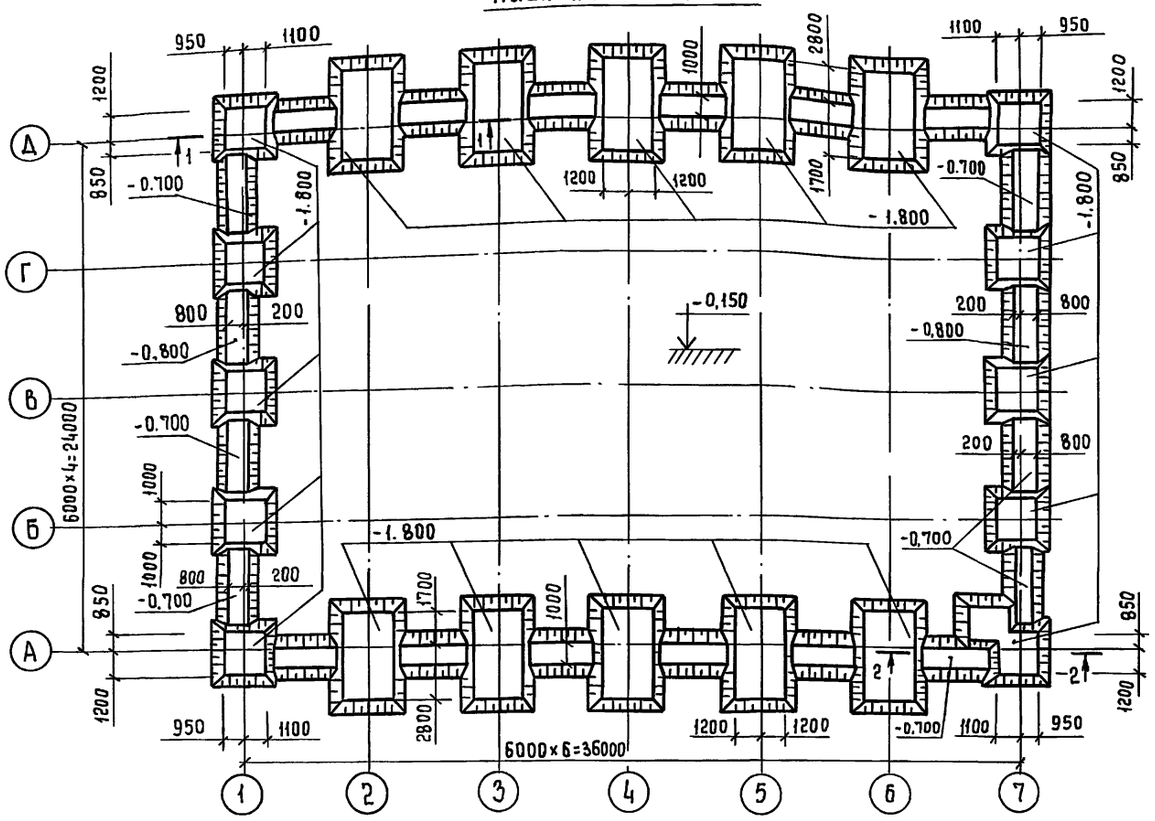

План фундаментов

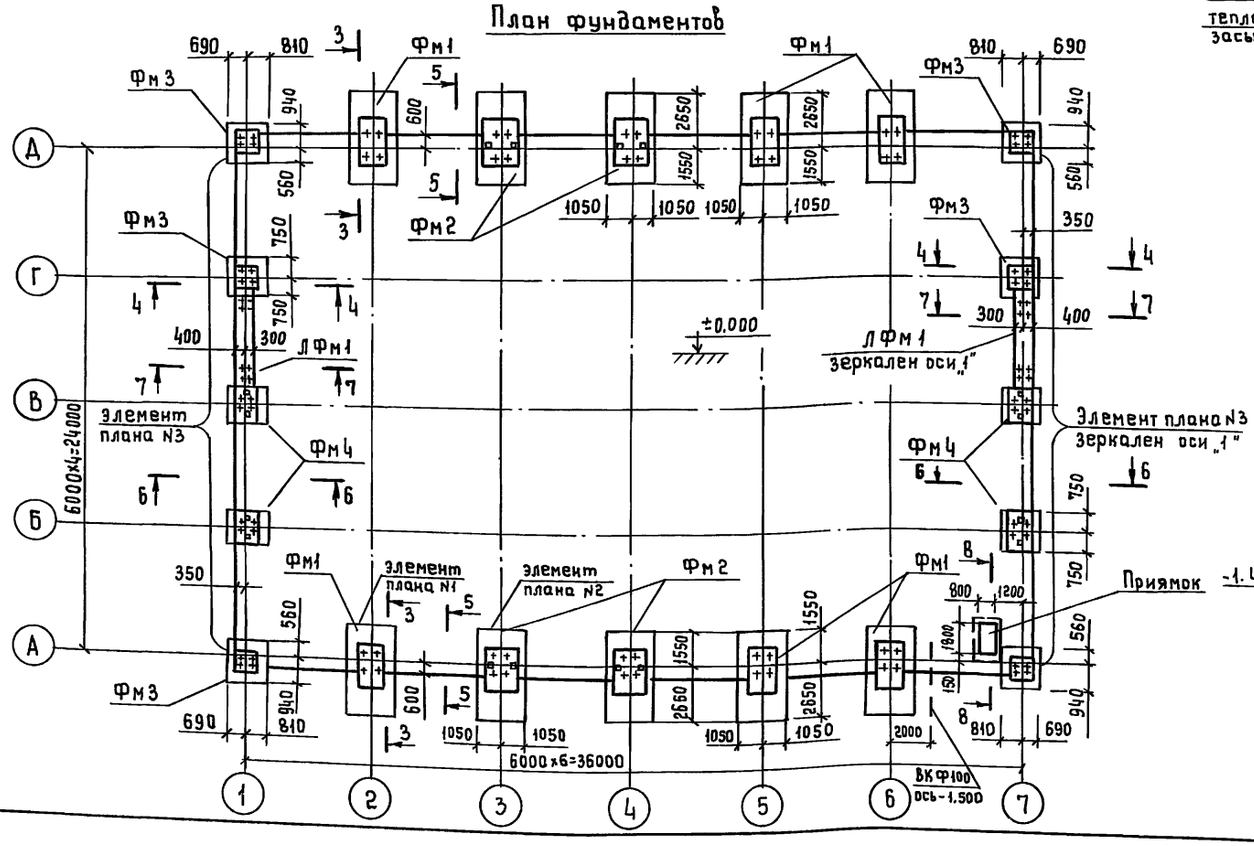

1-1

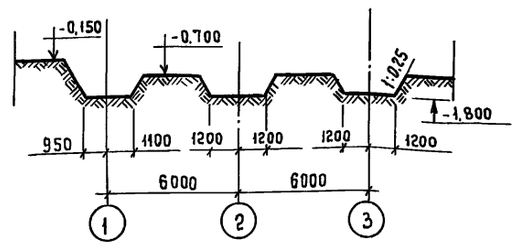

2-2

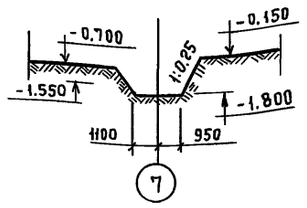

3-3

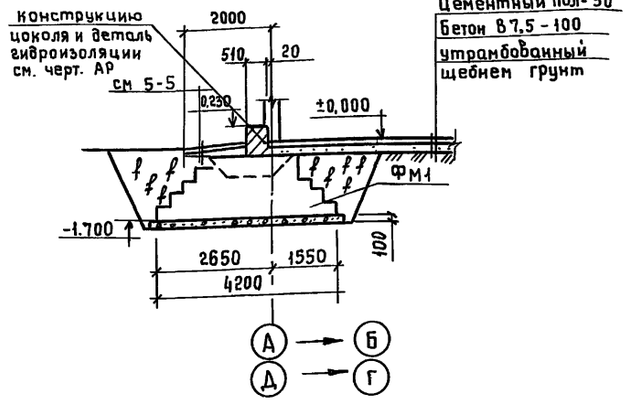

4-4

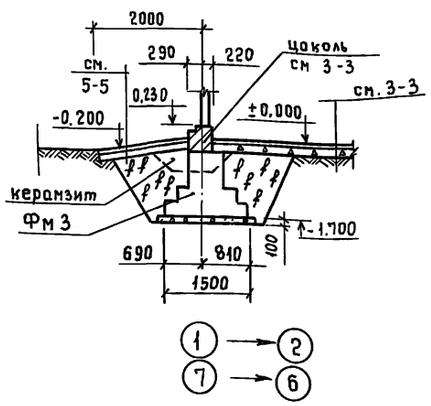

5-5

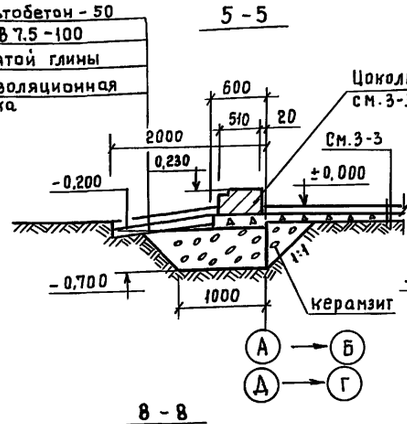

6-6

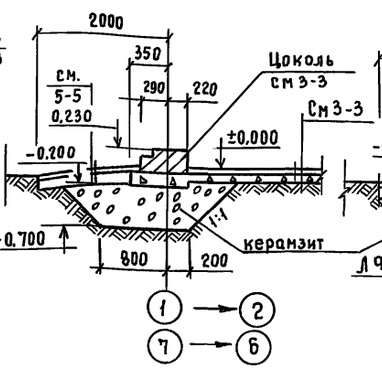

7-7

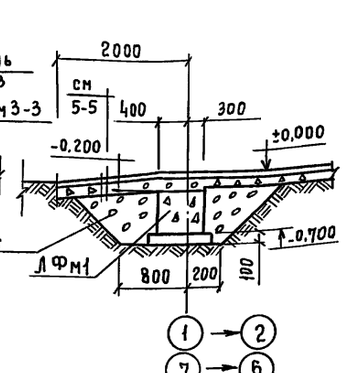

8-8

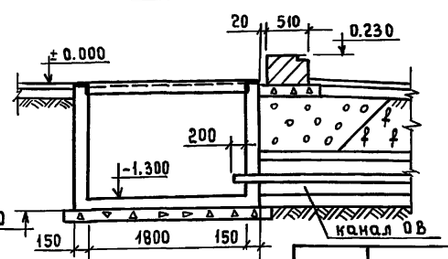

1. Спецификацию монолитных железобетонных изделий на здание см. на л. 5
2. Элементы плана N1, N2, N3 и приямок см. на л. 6.
3. Фундаменты Фм 1÷ Фм 4 и ЛФм1 см. на л. 7

				ТП КЖ			
Гл. сп. н.к	Проним		09.86				
Нач. ПО-1	Лаш		09.86	Унифицированные здания (модули) из легких металлических конструкций.			
Гл. конст	Зубчевская		09.86				
ГИП	Цветков		09.86	Здание из рамных конструкций типа "КАНСК"	Стадия	Лист	Листов
Рук гр.	Лукашкина		09.86		РП	2	
Провер	Цветков		09.86				
				Здание длиной 36м. Фундаменты План котлованов План фундаментов. Разрезы 1-1 ÷ 8-8.	ФУНДАМЕНТПРОЕКТ г. Москва		

Привязан

Инв. N

Инв. N подл. | Подпись и дата | Взам. инв. N

154 09

План котлованов

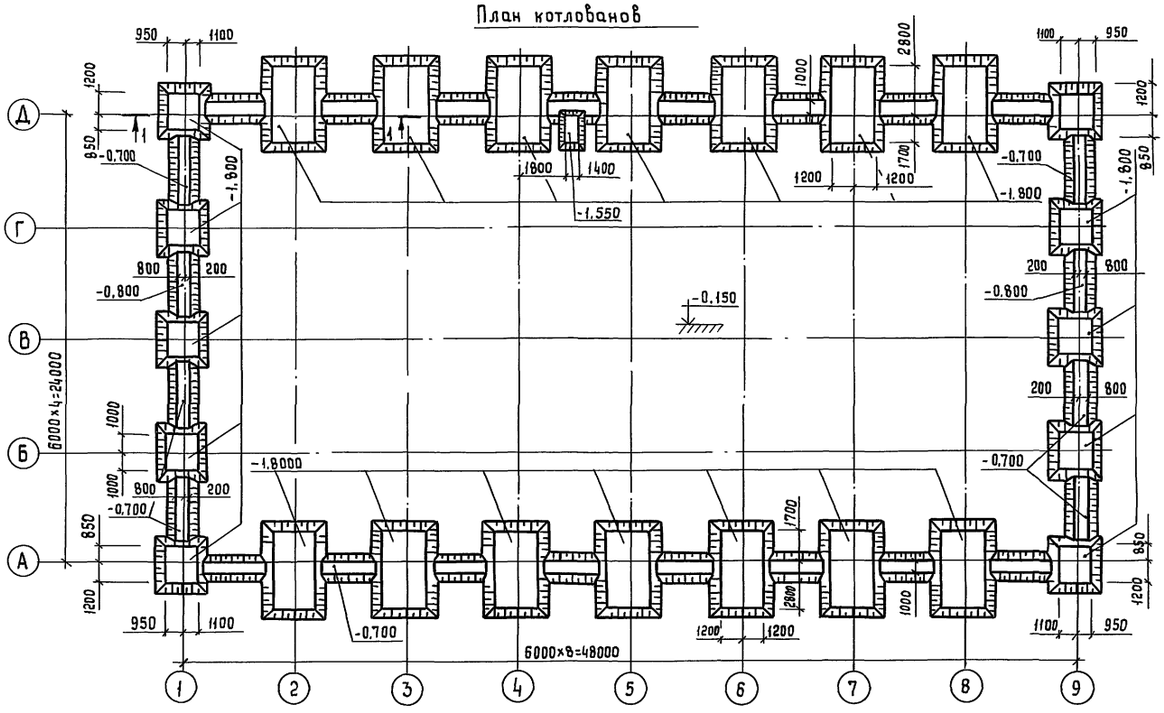

План фундаментов

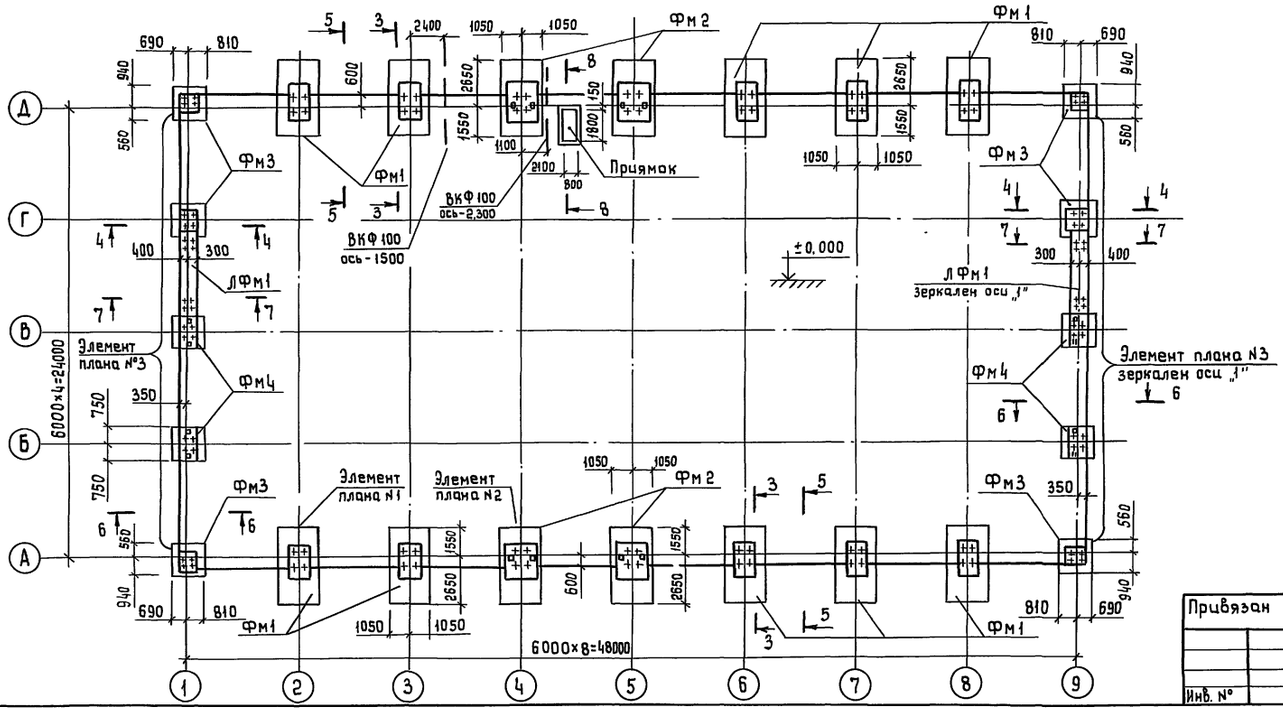

1. Разрезы 1-1 ÷ 8-8 см. на л. 2
2. Элементы плана N1, N2, N3 и приямок см. на л. 6
3. Фундаменты Фм1 ÷ Фм4 и ЛФм1 см. на л. 7
4. Спецификацию монолитных железобетонных изделий на здание см. на л. 5.

				ТП	КЖ
Гл.сп.н.к.	Пронин		09.86		
Нач.ПО-1	Лаш		09.86	Унифицированные здания (модули) из легких металлических конструкций	
Гл.констр	Зубчевская		09.86		
ГИП	Цветков		09.86	Здание из рамных конструкций типа „КАНСК"	Стадия: РП; Лист: 3; Листов:
Рук.гр.	Лукашкина		09.86		
Проверил	Цветков		09.86	Здание длиной 48 м. Фундаменты. План котлованов. План фундаментов	ФУНДАМЕНТПРОЕКТ г. Москва

Привязан

Инв. N

Инв. N подл. 15409 | Подпись и дата | Взам. инв. N

22510-01 43 копировал Антиповская формат А2

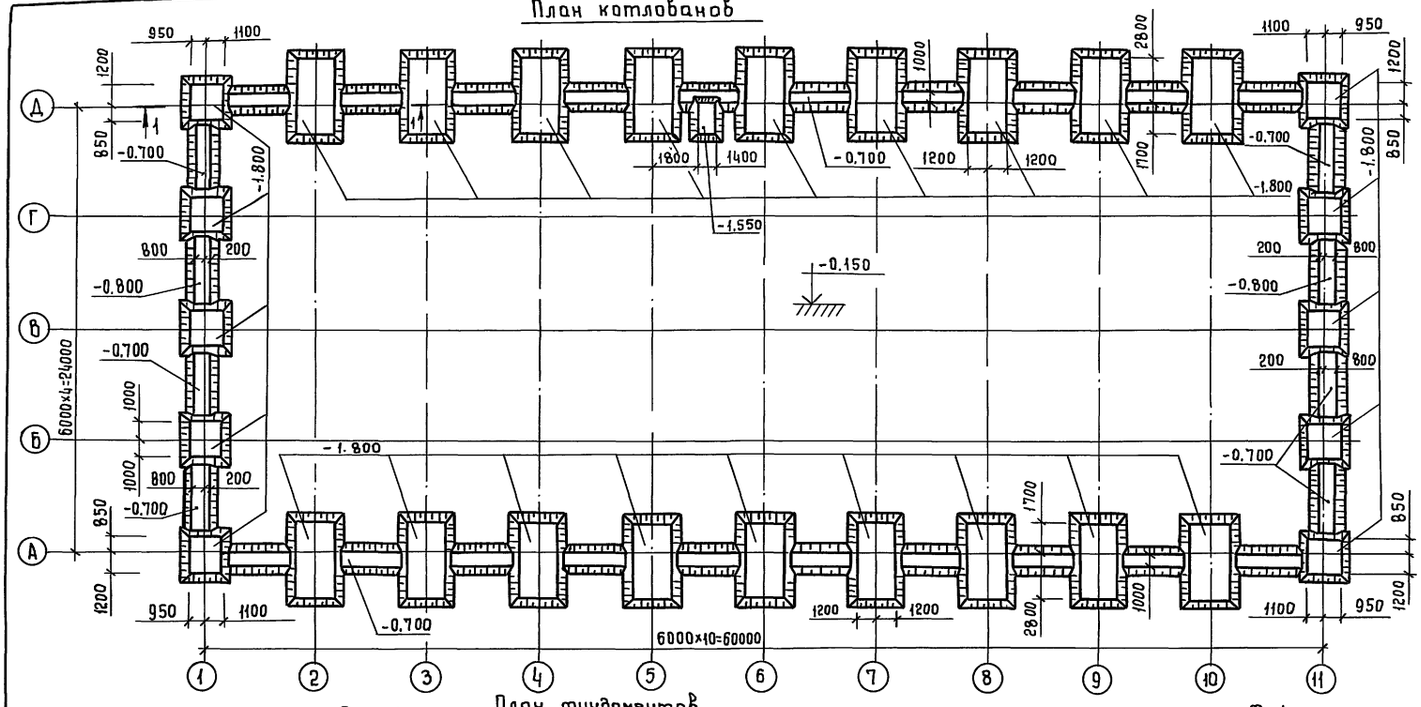

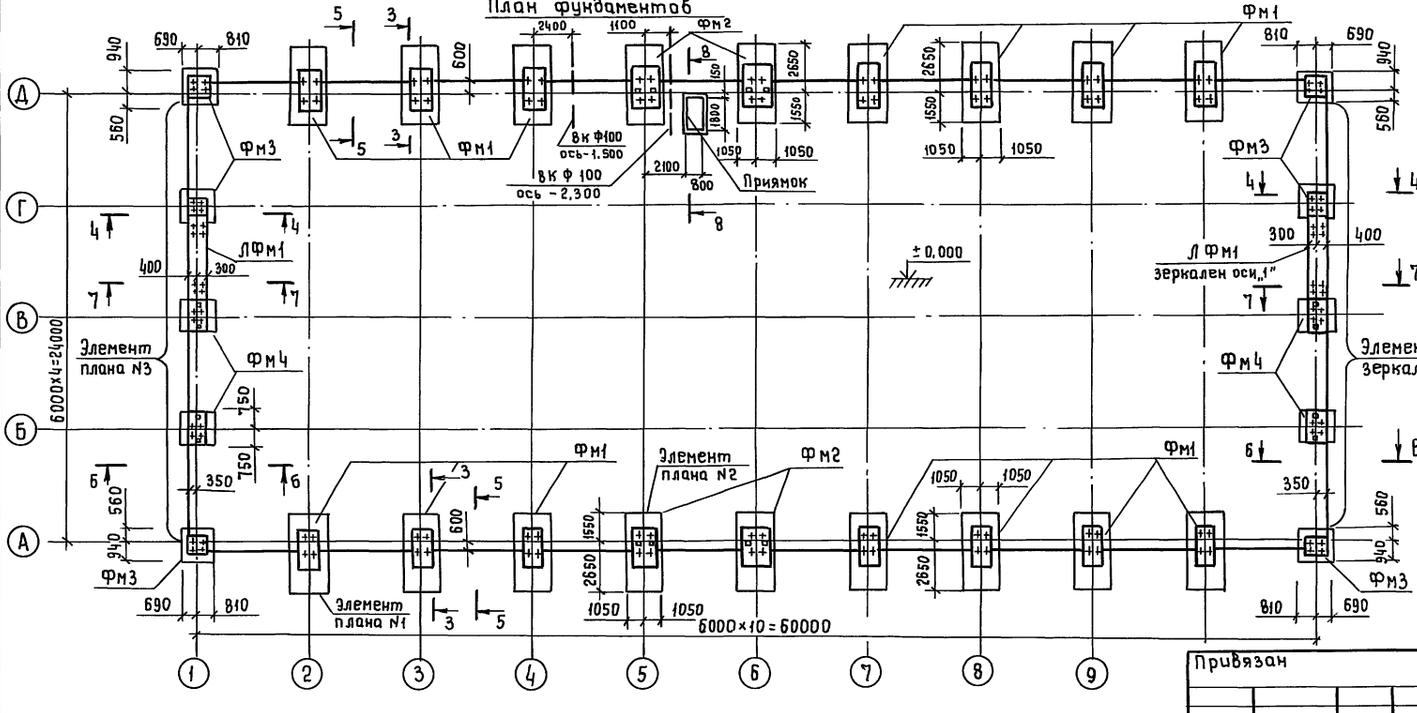

1. Разрезы 1-1 ÷ 8-8 см. на л. 2
2. Элементы плана N1, N2, N3 и приямок см. на л. 6.
3. Фундаменты Фм1 ÷ Фм4 и ЛФм1 см. на л. 7
4. Спецификацию монолитных железобетонных изделий на здание см на л. 5.

Гл. сп. н.к	Пронин		09.86	ТП			КЖ
Нач. ПО-1	Лаш		09.86	Унифицированные здания (модули) из легких металлических конструкций			
Гл. конс.	Зубчевская		09.86				
ГИП	Цветков		09.86	Здание из рамных конструкций типа „КАНСК"	Стадия	Лист	Листов
Рук. гр.	Лукашкина		09.86		РП	4	
Проверил	Цветков		09.86	Здание длиной 60 м Фундаменты. План котлованов. План фундаментов	ФУНДАМЕНТПРОЕКТ г. Москва		

Привязан

Инв. №

Инв. № подл. | Подпись и дата | Взам. инв. N

15409

22510-01 44 копировал Антиповская формат А2

Спецификация монолитных железобетонных изделий на здание

Форм	Зона	Поз.	Обозначение	Наименование	Ед. изм.	Здание длиной, м 36	48	60	Прим.
				Фм 1	шт.	6	10	14	
				Сборочные единицы					
				Стандартное изделие					
		4	ГОСТ 23279-85	2с $\frac{12 А III}{12 А III}$ 205×415 $\frac{75}{25}$	шт/кг	6/460	10/766	14/1072	
				Изделия закладные					
				Стандартное изделие					
		1	ГОСТ 24379.1-80	Болт 2.2 М56×1500 В ст3 кп2	шт/кг	24/1166	40/1943	56/2720	
				Материалы					
				Бетон В15 F75	м³	37.7	62.9	88,1	
				Бетон В3,5	м³	6.1	10.1	14.2	
				Фм 2	шт	4	4	4	
				Сборочные единицы					
				Стандартное изделие					
		4	ГОСТ 23279-85	2с $\frac{12 А III}{12 А III}$ 205×415 $\frac{75}{25}$	шт/кг	4/306	4/306	4/306	
				Изделия закладные					
				Стандартное изделие					
		1	ГОСТ 24379.1-80	Болт 2 2. М 56×1500 В ст3 кп2	шт/кг	16/777	16/777	16/777	
		7	ТУ 36-2287-80	г.н 160×4 ТУ 36-2287-80 / В ст3 сп5 ГОСТ 380-71* ℓ=1500	шт/кг	8/229	8/229	8/229	
				Материалы					
				Бетон В15 F75	м³	30,6	30.6	30.6	
				Бетон В 3.5	м³	4.1	4.1	4.1	
				Фм 3	шт	6	6	6	
				Сборочные единицы					
				Стандартное изделие					
		5	ГОСТ 23279-85	2с $\frac{12 А III}{12 А III}$ 145×145	шт/кг	6/165	6/165	6/165	
				Изделия закладные					
				Стандартное изделие					
		2	ГОСТ 24379.1-80	Болт 1.1. М24×1500 В ст3 кп2	шт/кг	24/142	24/142	24/142	
				Материалы					
				Бетон В15 F75	м³	10.4	10.4	10.4	
				Бетон В3.5	м³	2.4	2.4	2.4	

Спецификация монолитных железобетонных изделий на здание /продолжение/

Форм.	Зона	Поз.	Обозначение	Наименование	Ед. изм	Здание длиной, м 36	48	60	Прим.
				Фм 4	шт	4	4	4	
				Сборочные единицы					
				Стандартное изделие					
		5	ГОСТ 23279-85	2с $\frac{12 А III}{12 А III}$ 145×145	шт/кг	4/110	4/110	4/110	
				Изделия закладные					
				Стандартное изделие					
		2	ГОСТ 24379.1-80	Болт 1.1 М 24×1500 В Ст3 кп2	шт/кг	16/95	16/95	16/95	
		8	ТУ 36-2287-80	г.н. 120×4 ТУ36-2287-80 / В ст3 сп5 ГОСТ380-71* ℓ=1500	шт/кг	8/177	8/177	8/177	
				Материалы					
				Бетон В15 F75	м³	8.20	8.20	8.20	
				Бетон В 3.5	м³	1.6	1.6	1.6	
				ЛФм 1	шт	2	2	2	
				Сборочные единицы					
				Стандартное изделие					
		6	ГОСТ 23279-85	2с $\frac{12 А III}{12 А III}$ 65×475 $\frac{75}{25}$	шт/кг	2/41	2/41	2/41	
				Изделия закладные					
				Изделие стандартное					
		3	ГОСТ 24379.1-80	Болт 1.1. М20×500 В ст 3 кп2	шт/кг	16/25	16/25	16/25	
				Материалы					
				Бетон В15 F75	м³	2,4	2.4	2.4	
				Бетон В 3.5	м³	0.8	0.8	0.8	
				Приямок	шт	1	1	1	
				Сборочные единицы					
				Стандартное изделие					
		9	ГОСТ 23279-85	4ср. $\frac{4Вр1-200}{4Вр1-200}$ 115×140 $\frac{100}{75}$	шт/кг	2/3.0	2/3.0	2/3.0	
		10	—"—	4ср $\frac{4Вр1-200}{4Вр1-200}$ 215×140 $\frac{100}{75}$	шт/кг	2/6,0	2/6,0	2/6,0	
		11	—"—	4ср $\frac{4Вр1-200}{4Вр1-200}$ 205×305	шт/кг	1/6,3	1/6,3	1/6,3	
				Изделия закладные					
		12	ГОСТ 8509-72* уголок	L80×6 ГОСТ 8509-72* / В ст3 Пс6 ГОСТ 595-79 ℓ=6400	шт/кг	1/62	1/62	1/62	
		13	ГОСТ 8732-78* труба	219×8×1400 ГОСТ 8732-78* / Б Ст4 сп ГОСТ 8731-74*	шт/кг	2/117	2/117	2/117	
				Материалы					
				Бетон В15 F75	м³	1,5	1.5	1.5	
				Бетон В 3.5	м³	0.3	0.3	0.3	

1. Данный лист смотреть совместно с л. 2,3,4

Ведомость расхода стали на элемент, кг

Марка элемента	Изделия арматурные: Арматура класса А-III ГОСТ 5781-82* Ф12	Итого	Вр-I ГОСТ 6727-80 Ф4	Итого	Всего	Изделия закладные: Прокат марки В Ст3 кп2 ГОСТ 8509-72 L80×6	ГОСТ 24379.1-80 Болт М56	Болт М24	Болт М20	Итого	В Ст3 сп5 ТУ36-2287-80 Г.Н. 160×4	Г.Н 120×4	Итого	Б Ст4 сп ГОСТ 8732-78* Труба 219×8	Итого	Всего	Общий расход
Здание L=36м	1082	1082	15,3	15,3	1097	62	1943	237	25	2267	229	177	406	117	117	2790	3887
Здание L=48м	1388	1388	15,3	15,3	1403	62	2720	237	25	3044	229	177	406	117	117	3567	4970
Здание L=60м	1694	1694	15,3	15,3	1709	62	3497	237	25	3821	229	177	406	117	117	4344	6053

Инв. № подл. 15409 | Подпись и дата | Взам. инв. N

Привязан

Инв. №

Гл. сп. н.к.	Пронин	[signature]	09.86
Нач. ПО-1	Лаш	[signature]	09.86
Гл. конст.	Зубчевская	[signature]	09.86
ГИП	Цветков	[signature]	09.86
Рук. гр.	Лукашкина	[signature]	09.86
Провер	Цветков	[signature]	09.86

ТП КЖ

Унифицированные здания (модули) из легких металлических конструкций

Здание из рамных конструкций типа „КАНСК"

Стадия	Лист	Листов
РП	5	

Здания длиной 36, 48 и 60м Фундаменты. Спецификация монолитных жел.бет изделий

ФУНДАМЕНТПРОЕКТ г. Москва

22510-01 45 копировал Антиповская формат А2

Элемент плана N 3

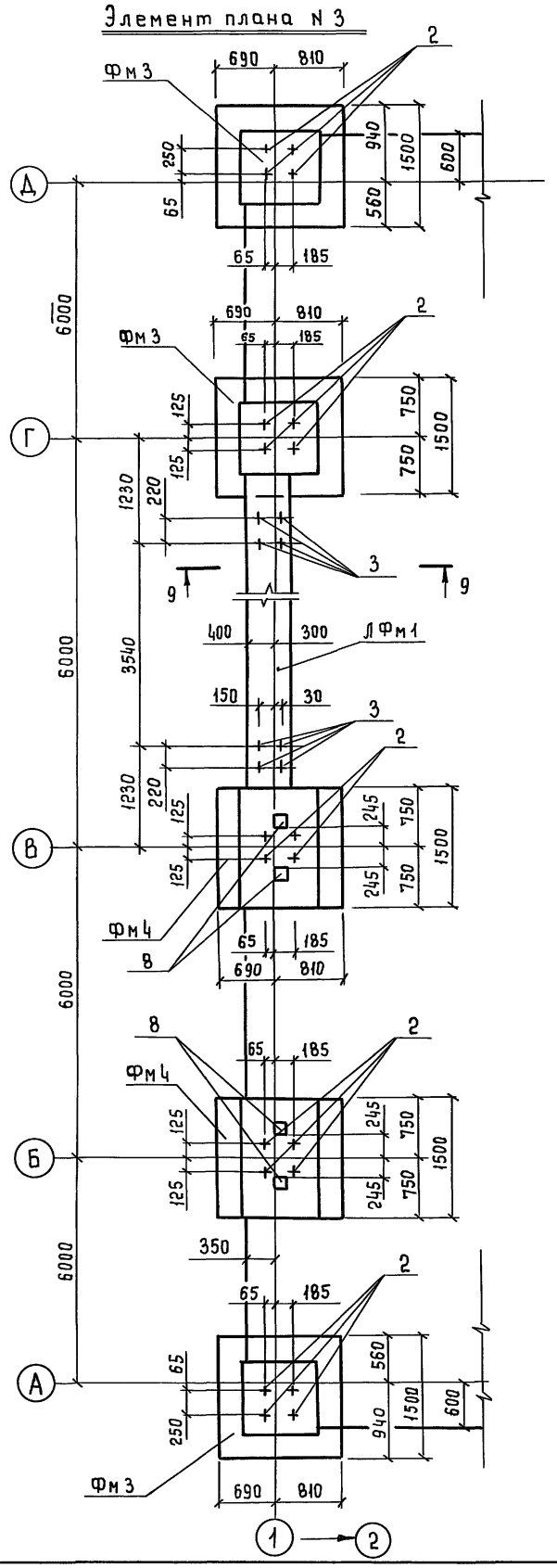

Элемент плана N1

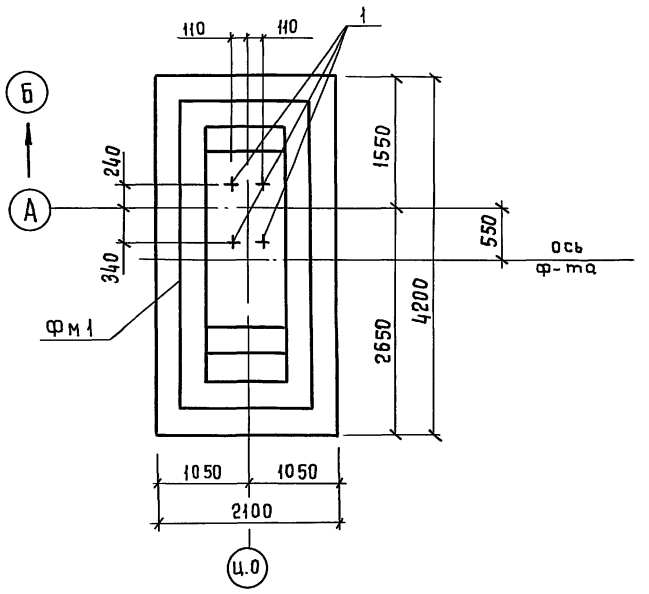

Элемент плана N 2

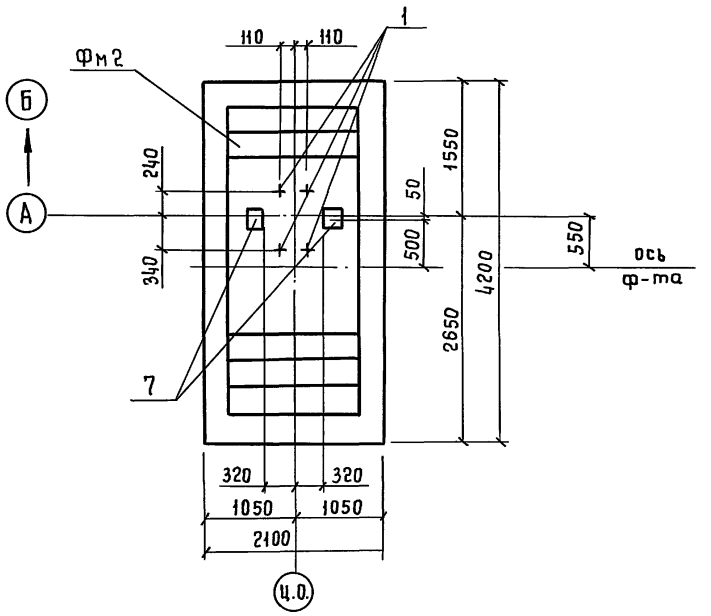

План приямка

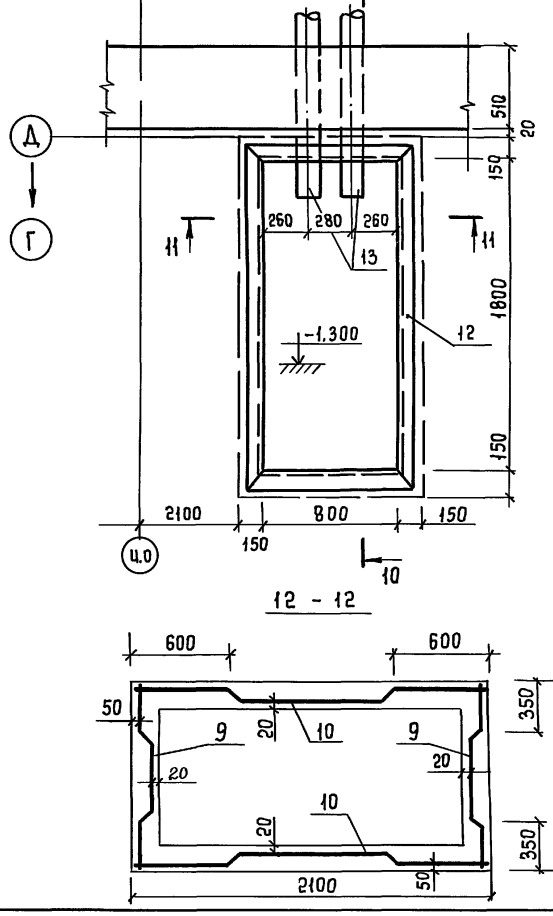

12 - 12

10 - 10

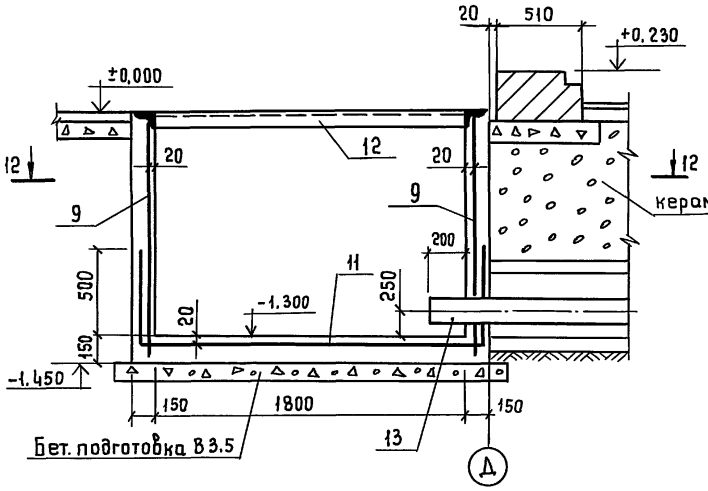

11 - 11

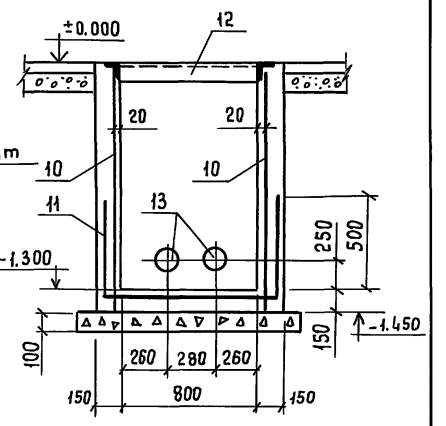

1. Лист см. совместно с л.л. 2, 3, 4, 7, 8, 9, 11, 12.
2. Расход материалов на приямок включен в спецификацию монолитных ж. б. изделий
3. Разрез 9-9 см. на л. 7.

				ТП	КЖ
Гл.сп.н.к.	Пронин		09.86	Унифицированные здания (модули) из легких металлических конструкций	
Нач.ПО-1	Лаш		09.86		
Гл.конс.	Зубчевская		09.86		
ГИП	Цветков		09.86	Здание из рамных конструкций типа „КАНСК"	Стадия: РП; Лист: 6; Листов:
Рук.гр.	Лукашкина		09.86		
Проверил	Цветков		09.86		
				Здания длиной 36, 48 и 60 м Фундаменты. Элементы плана N1, N2, N3. Приямок	ФУНДАМЕНТПРОЕКТ г. Москва

Привязан

Инв. N°

Взам. инв. N°

Подпись и дата

Инв. N° подл. 15409

22510-01 46

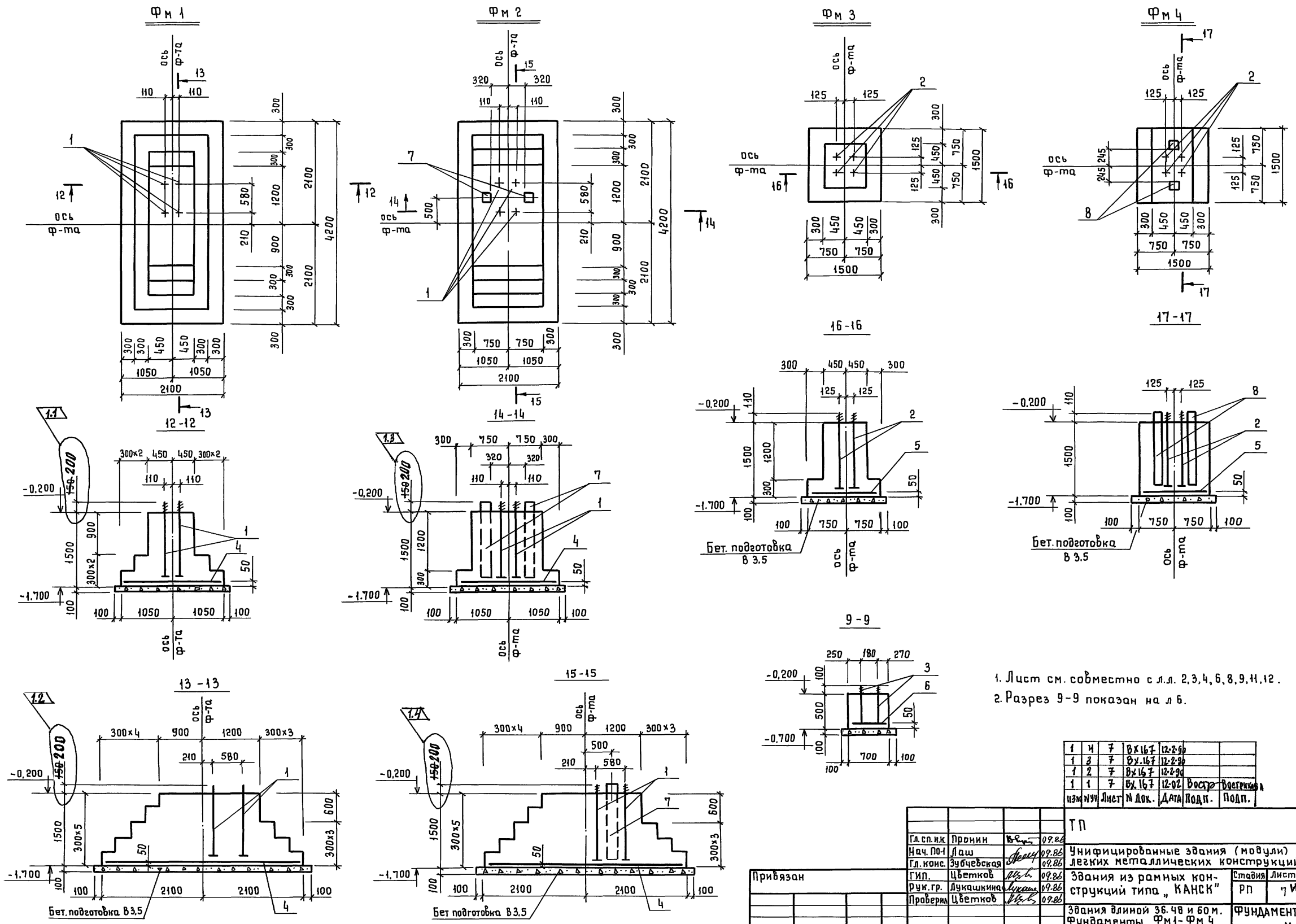

1. Лист см. совместно с л.л. 2,3,4,6,8,9,11,12.
2. Разрез 9-9 показан на л 6.

1	4	7	ВХ167	12.2.90		
1	3	7	ВХ.167	12.2.90		
1	2	7	ВХ167	12.2.90		
1	1	7	ВХ.167	12.02	Востр	Востриковa
изм	N уч	Лист	N док.	Дата	Подп.	Подп.

Гл. сп. н.к.	Пронин		09.86
Нач. ПО-1	Лаш		09.86
Гл. конс.	Зубчевская		09.86
ГИП.	Цветков		09.86
Рук. гр.	Лукашкина		09.86
Проверил	Цветков		09.86

Привязан

Инв. N

ТП КЖ

Унифицированные здания (модули) из легких металлических конструкций

Здания из рамных конструкций типа „КАНСК"

Стадия	Лист	Листов
РП	7И	

Здания длиной 36.48 и 60 м. Фундаменты Фм1-Фм4 ЛФм1

ФУНДАМЕНТПРОЕКТ г. Москва

Инв. N подл. 15409 | Подпись и дата | Взам. инв. N°

22510-01 47 копировал Антиповская формат А2

Схема N1

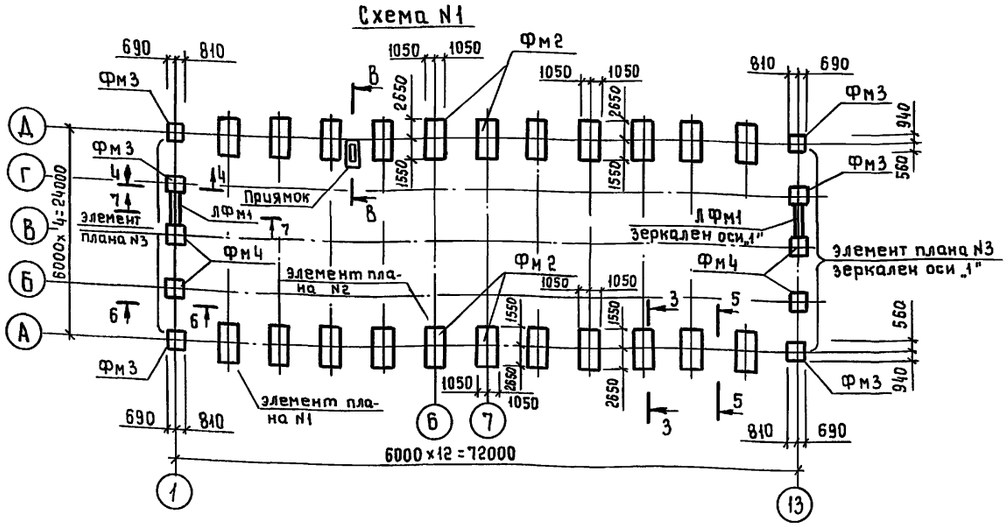

Схема N4

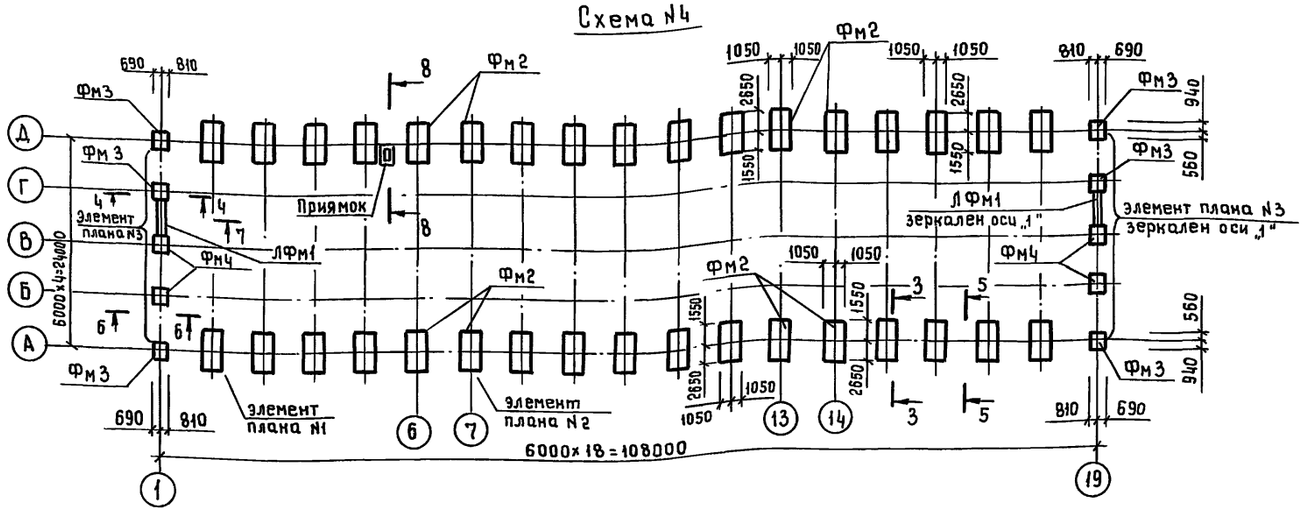

Схема N2

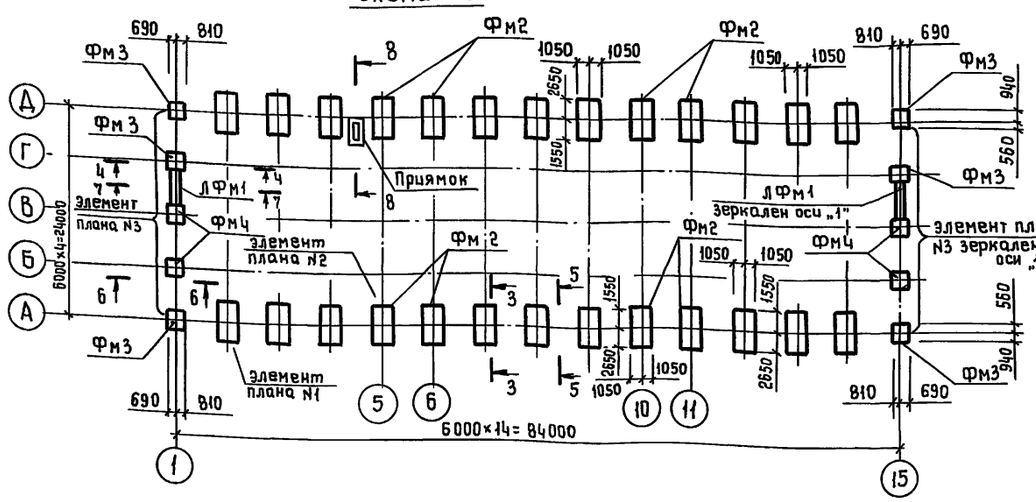

Схема N5

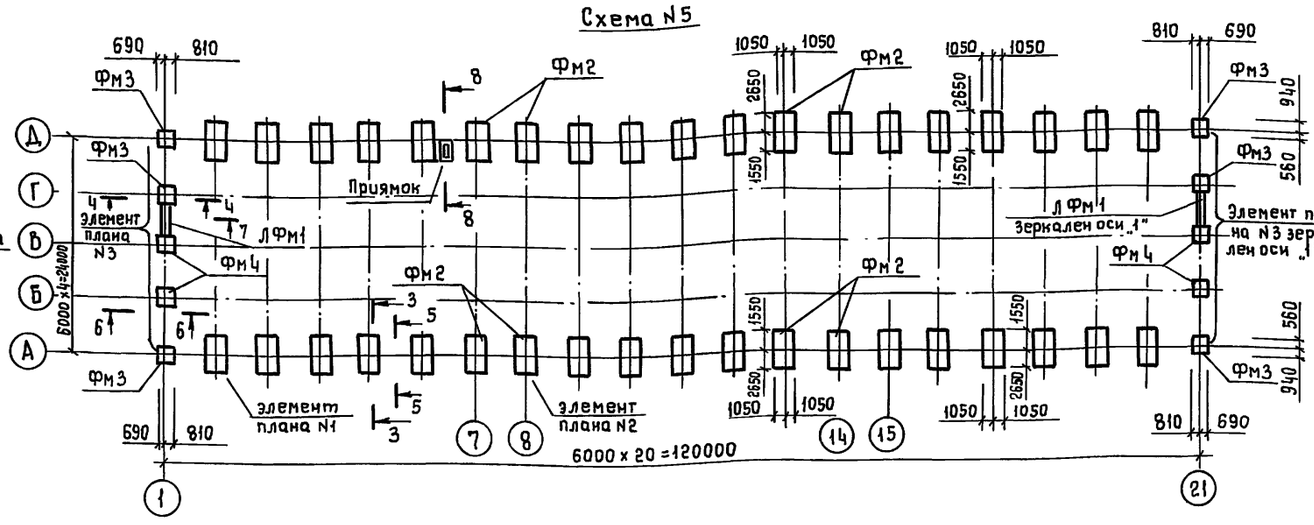

Схема N3

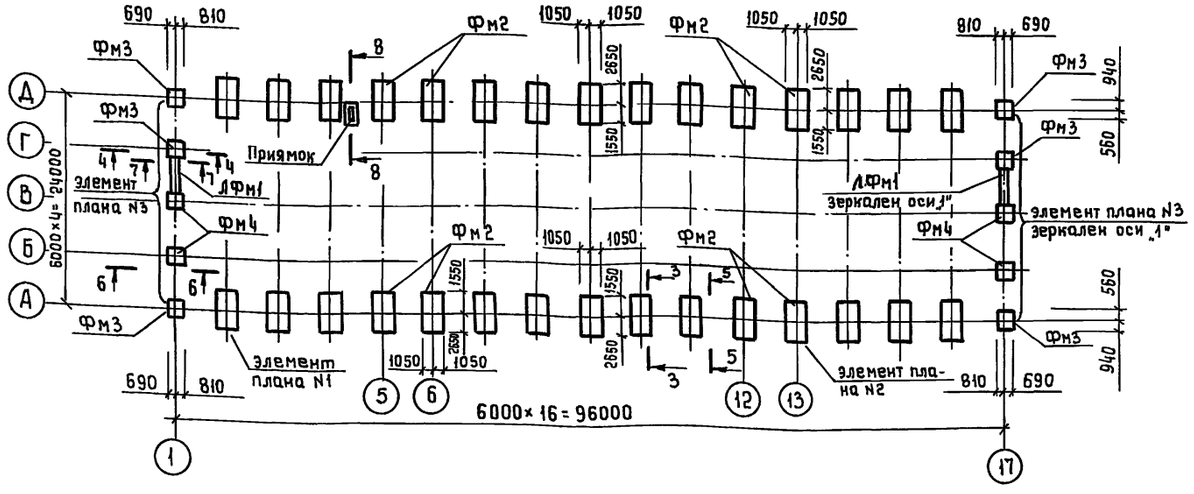

1. Спецификацию монолитных жел. бет. изделий по схемам см. на л 9.
2. Разрезы 3-3 ÷ 8-8 см. на л. 2.
3. Элементы плана N1, N2, N3 и приямок см. на л. 7.
4. Фундаменты Фм1 ÷ Фм 4 и ЛФм1 см. на л. 5
5. Все незамаркированные на схемах фундаменты имеют марку Фм 1.

				ТП	КЖ
Гл. сп. н.к.	Пронин		09.86		
Нач. ПО-1	Лаш		09.86	Унифицированные здания (модули) из легких металлических конструкций	
Гл. констр.	Зубчевская		09.86		
ГИП	Цветков		09.86	Здание из рамных конструкций типа „КАНСК"	Стадия: РП; Лист: 8; Листов:
Рук. гр.	Лукашкина		09.86		
Провер	Цветков		09.86	Здания длиной 72, 84, 96, 108, 120м Фундаменты, Схемы.	ФУНДАМЕНТПРОЕКТ г. Москва

Привязан

Инв. N°

Инв. N°подл. | Подпись и дата | Взам. инв. N°

15409

Спецификация монолитных железобетонных изделий на схему.

Форм.	Зона	Поз.	Обозначение	Наименование	Ед. изм.	Количество по схеме N1	N2	N3	N4	N5	Прим.
				Фм 1	шт	18	18	22	26	30	
				Сборочные единицы							
				Стандартное изделие							
		4	ГОСТ 23279-85	2с 12АIII/12АIII 205×115 75/25	шт/кг	18/1379	18/1379	22/1685	26/1992	30/2298	
				Изделия закладные							
				Стандартное изделие							
		1	ГОСТ 24379.1-80	Болт 2.2. М56×1500 В Ст3 кп2	шт/кг	72/3497	72/3497	88/4274	104/5051	120/5828	
				Материалы							
				Бетон В15 F75	м³	113,2	113,2	138,4	163,5	188,7	
				Бетон В 3.5	м³	18,2	18,2	22,3	26,3	30,4	
				Фм 2	шт	4	8	8	8	8	
				Сборочные единицы							
				Стандартное изделие							
		4	ГОСТ 23279-85	2с 12АIII/12АIII 205×415 75/25	шт/кг	4/306	8/613	8/613	8/613	8/613	
				Изделия закладные							
				Стандартное изделие							
		1	ГОСТ 24379.1-80	Болт 2.2.М56×1500 В Ст3 кп2	шт/кг	16/777	32/1554	32/1554	32/1554	32/1554	
		7	ТУ36-2287-80	г.н.160×4 ТУ36-2287-80 / В ст3 сп5 ГОСТ 380-71* ℓ=1500	шт/кг	8/229	16/458	16/458	16/458	16/458	
				Материалы							
				Бетон В15 F75	м³	30,6	61,1	61,1	61,1	61,1	
				Бетон В 3.5	м³	4,1	8,1	8,1	8,1	8,1	
				Фм 3	шт	6	6	6	6	6	
				Сборочные единицы							
				Стандартное изделие							
		5	ГОСТ 23279-85	2с 12АIII/12АIII 145×145	шт/кг	6/165	6/165	6/165	6/165	6/165	
				Изделия закладные							
				Стандартное изделие							
		2	ГОСТ 24379.1-80	Болт 1.1 М24×1500 В ст3 кп2	шт/кг	24/142	24/142	24/142	24/142	24/142	
				Материалы							
				Бетон В15 F75	м³	10,4	10,4	10,4	10,4	10,4	
				Бетон В 3.5	м³	2,4	2,4	2,4	2,4	2,4	

Ведомость расхода стали на элемент, кг

Марка элемента	Изделия арматурные: Арматура класса A-III ГОСТ 5781-82* Ф12	A-III Итого	Вр-I ГОСТ 6727-80 Ф4	Вр-I Итого	Всего	Изделия закладные: Прокат марки В ст 3 кп2 ГОСТ 8509-72 L80×6	ГОСТ 24379.1-80 Болт М56	Болт М24	Болт М20	Итого	В Ст 3 Сп ТУ36-2287-80 г.н 160×4	г.н 160×4	Итого	Б Ст4 Сп ГОСТ 8732-78* Труба 219×8	Итого	Всего	Общий расход
схема N1	2001	2001	15,3	15,3	2016	62	4274	237	25	4598	229	177	406	117	117	5121	7137
схема N2	2308	2308	15,3	15,3	2323	62	5051	237	25	5375	458	177	635	117	117	6127	8450
схема N3	2614	2614	15,3	15,3	2629	62	5828	237	25	6152	458	177	635	117	117	6904	9533
схема N4	2921	2921	15,3	15,3	2936	62	6605	237	25	6929	458	177	635	117	117	7681	10617
схема N5	3227	3227	15,3	15,3	3240	62	7382	237	25	7706	458	177	635	117	117	8458	11698

Спецификация монолитных железобетонных изделий на схему /продолжение/

Форм.	Зона	Поз.	Обозначение	Наименование	Ед. изм	Количество по схеме N1	N2	N3	N4	N5	Прим.
				Фм 4	шт	4	4	4	4	4	
				Сборочные единицы							
				Стандартное изделие							
		5	ГОСТ 23279-85	2с 12АIII/12АIII 145×145	шт/кг	4/110	4/110	4/110	4/110	4/110	
				Изделия закладные							
				Стандартное изделие							
		2	ГОСТ 24379.1-80	Болт 1.1 М24×1500 В ст3 кп2	шт/кг	16/95	16/95	16/95	16/95	16/95	
		8	ТУ36-2287-80	г.н 120×4 ТУ36-2287-80 / В ст3 сп5 ГОСТ 380-71* ℓ=1500	шт/кг	8/177	8/177	8/177	8/177	8/177	
				Материалы: Бетон В15 F75	м³	8,2	8,2	8,2	8,2	8,2	
				Бетон В 3.5	м³	1,6	1,6	1,6	1,6	1,6	
				ЛФМ 1	шт	2	2	2	2	2	
				Сборочные единицы							
				Стандартное изделие							
		6	ГОСТ 23279-85	2с 12АIII/12АIII 65×475 75/25	шт/кг	2/41	2/41	2/41	2/41	2/41	
				Изделия закладные							
				Стандартное изделие							
		3	ГОСТ 24379.1-80	Болт 1.1. М20×500 В ст3 кп2	шт/кг	16/25	16/25	16/25	16/25	16/25	
				Материалы							
				Бетон В15 F75	м³	2,4	2,4	2,4	2,4	2,4	
				Бетон В3,5	м³	0,8	0,8	0,8	0,8	0,8	
				Приямок	шт	1	1	1	1	1	
				Сборочные единицы							
				Стандартное изделие							
		9	ГОСТ 23279-85	4ср 4Вр1-200/4Вр1-200 115×140 100/75	шт/кг	2/3,0	2/3,0	2/3,0	2/3,0	2/3,0	
		10	—"—	4ср 4Вр1-200/4Вр1-200 215×140 100/75	шт/кг	2/6,0	2/6,0	2/6,0	2/6,0	2/6,0	
		11	—"—	4ср 4Вр1-200/4Вр1-200 205×305	шт/кг	1/6,3	1/6,3	1/6,3	1/6,3	1/6,3	
				Изделия закладные							
		12	ГОСТ 8509-72* уголок	L80×6 ГОСТ 8509-72* / Вс 3 пс6 ГОСТ 535-79* ℓ=6400	шт/кг	1/62	1/62	1/62	1/62	1/62	
		13	ГОСТ 8732-78* труба	219×8×1400 ГОСТ 8732-78* / Б ст 4 сп ГОСТ 8731-74*	шт/кг	2/117	2/117	2/117	2/117	2/117	
				Материалы							
				Бетон В15 F75	м³	1,5	1,5	1,5	1,5	1,5	
				Бетон В3.5	м³	0,3	0,3	0,3	0,3	0,3	

1. Лист см. совместно с л. 8

Гл.сп.и к	Пронин		09.86
Нач. ПО-1	Лаш		09.86
Гл. конст.	Зубчевская		09.86
ГИП	Цветков		09.86
Рук. гр.	Лукашкина		09.86
Проверил	Цветков		09.86

ТП КЖ

Унифицированные здания (модули) из легких металлических конструкций

Здание из рамных конструкций типа "КАНСК"

Стадия	Лист	Листов
РП	9	

Здания длиной 72, 84, 96, 108 и 120м. Фундаменты. Спецификация монолитных жел.-бет. конструкций

ФУНДАМЕНТПРОЕКТ г. Москва

Привязан

Инв. N

Инв. N подл. | Подпись и дата | Взам. инв. N

15409

План котлованов

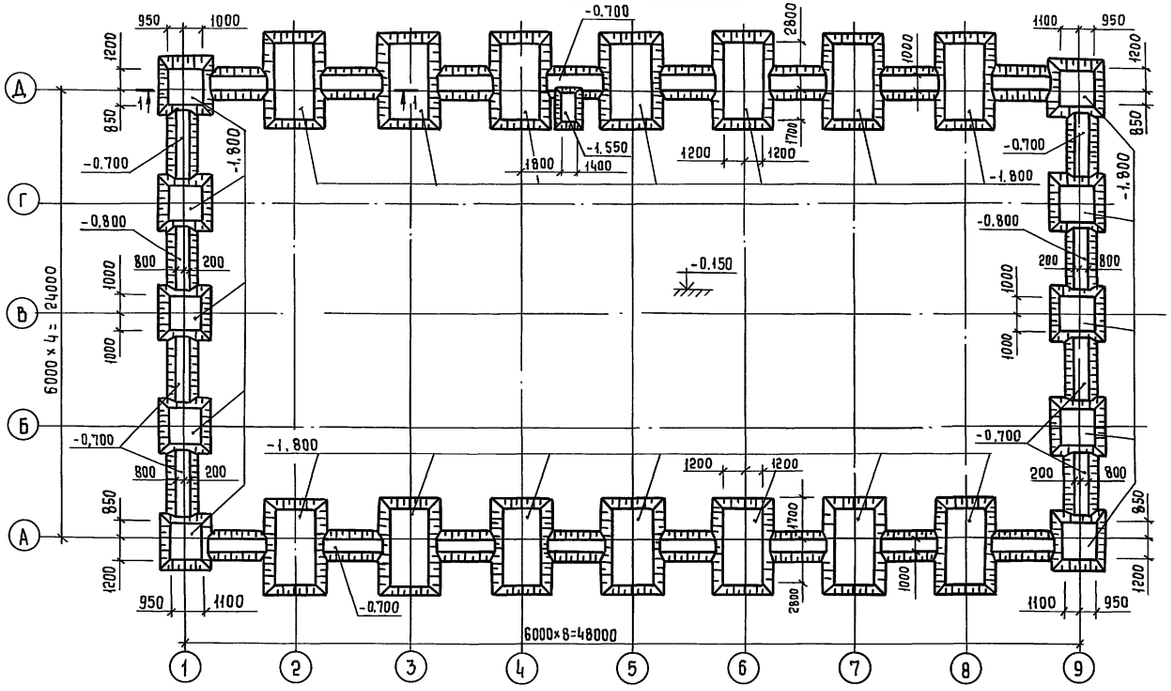

План фундаментов

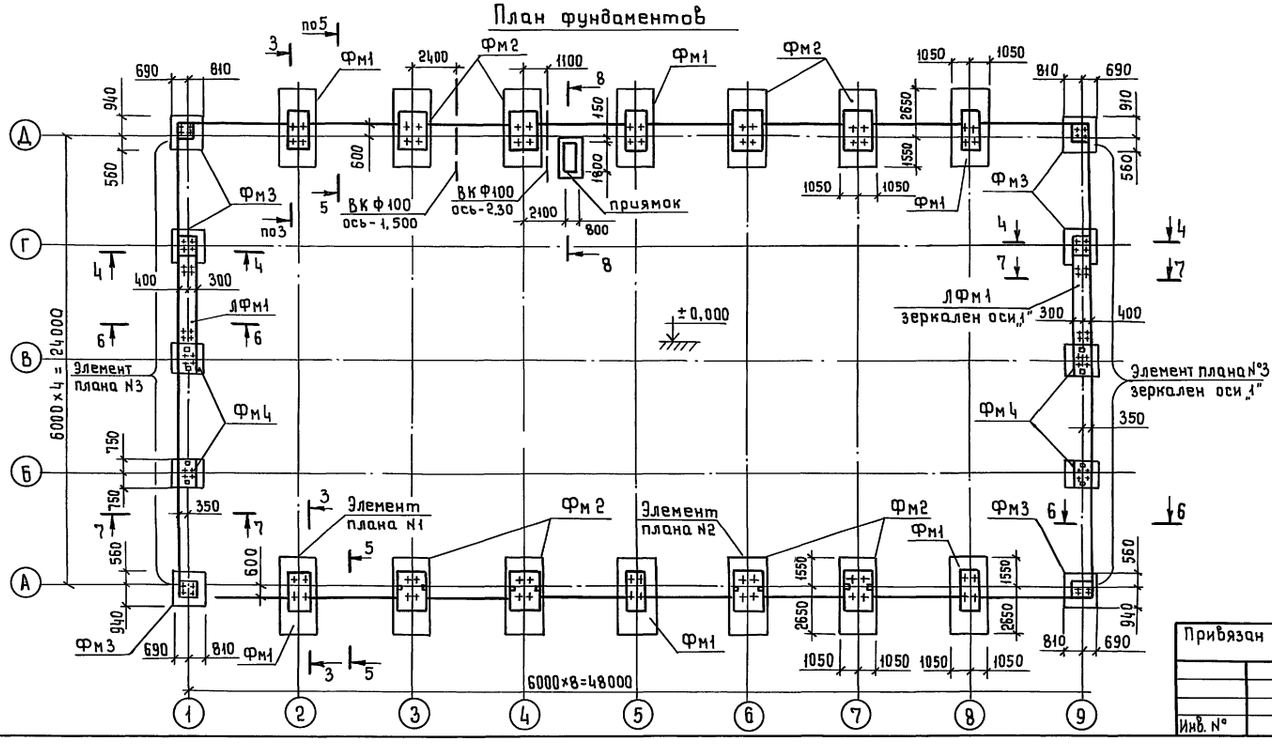

1. Разрезы 1-1 ÷ 8-8 см. на л. 2.
2. Элементы плана №1, №2, №3 и приямок см. на л. 6.
3. Фундаменты Фм1 ÷ Фм4 и ЛФм1 см. на л. 7.
4. Спецификацию монолитных железобетонных изделий на здание см. на л. 12.

				ТП	КЖ
Гл.сп.н.к.	Пронин		09.86		
Нач.ПО-1	Лаш		09.86	Унифицированные здания (модули) из легких металлических конструкций	
Гл.конс.	Зубчевская		09.86		
ГИП	Цветков		09.86	Здание из рамных конструкций типа „КАНСК"	Стадия: РП; Лист: 10; Листов:
Рук.гр.	Лукашкина		09.86		
Проверил	Цветков		09.86	Здание длиной 48 м. Сейсмика 7 баллов. Фундаменты. План котлованов. План фундаментов	ФУНДАМЕНТПРОЕКТ г. Москва

Привязан

Инв. №

Инв. № подл. | Подпись и дата | Взам. инв. №

15409

22510-01 50

копировал Антиповская

формат А2

План котлованов

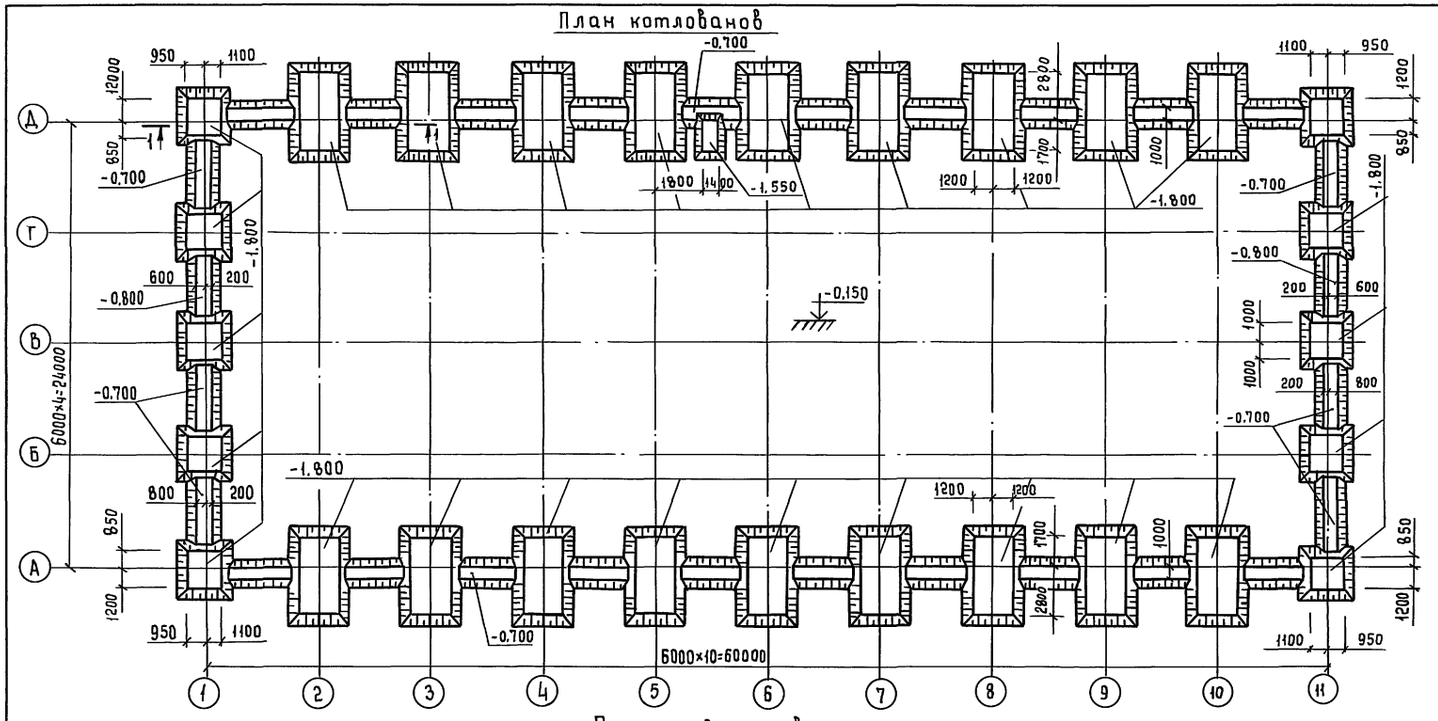

План фундаментов

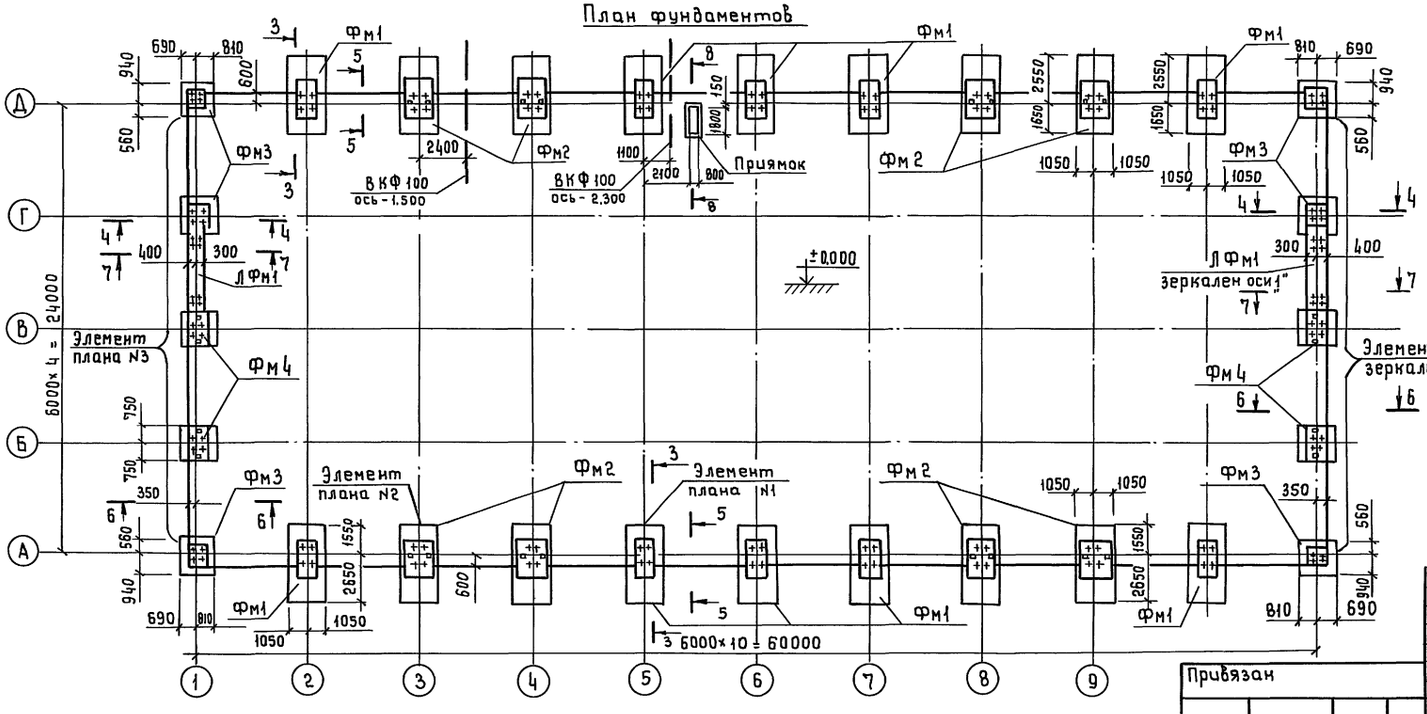

1. Разрезы 1-1 ÷ 8-8 см. на л.2.
2. Элементы плана №1, №2, №3 и приямок см. на л.6
3. Фундаменты Фм1 ÷ Фм4 и ЛФм1 см. на л.7.
4. Спецификацию монолитных железобетонных изделий на здание см. на л. 12.

				ТП	КЖ
Гл.сп.н.к.	Пронин		09.86		
Нач.ПО-1	Лаш		09.86	Унифицированные здания (модули) из легких металлических конструкций	
Гл.конс.	Зубчевская		09.86		
ГИП	Цветков		09.86	Здание из рамных конструкций типа „КАНСК"	Стадия: РП; Лист: 11; Листов:
Рук. гр.	Лукашкина		09.86		
Проверил	Цветков		09.86		
				Здание длиной 60м. Сейсмика 7 баллов. Фундаменты. План котлованов. План фундаментов.	ФУНДАМЕНТПРОЕКТ г. Москва

Привязан

Инв.№

Инв.№ подл. | Подпись и дата | Взам.инв.№ | 15409

22510-01 51 Копировал Антиповская Формат А2

Спецификация монолитных железобетонных изделий на здание

Форм	Зона	Поз.	Обозначение	Наименование	Ед. изм.	Здание длиной, м 48	Здание длиной, м 60	Прим.
				Фм1	шт	6	10	
				Сборочные единицы				
				Стандартное изделие				
		4	ГОСТ 23279-85	2с 12АIII/12АIII 205×415 75/25	шт/кг	6 / 460	10 / 766	
				Изделия закладные				
				Стандартное изделие				
		1	ГОСТ 24379.1-80	Болт 2.2. М56×1500 В ст3 кп2	шт/кг	24 / 1166	40 / 1943	
				Материалы				
				Бетон В15 F75	м³	37.7	62.9	
				Бетон В 3.5	м³	6.1	10.1	
				Фм2	шт.	8	8	
				Сборочные единицы				
				Стандартное изделие				
		4	ГОСТ 23279-85	2с 12АIII/12АIII 205×415 75/25	шт/кг	8 / 613	8 / 613	
				Изделия закладные				
				Стандартное изделие				
		1	ГОСТ 24379.1-80	Болт 2.2. М56×1500 В ст3 кп2	шт/кг	32 / 1554	32 / 1554	
		7	ТУ 36-2287-80	Г.Н 160×4 ТУ36-2287-80 / В ст3 сп5 ГОСТ 380-71* ℓ=1500	шт/кг	16 / 458	16 / 458	
				Материалы				
				Бетон В15 F75	м³	61.1	61.1	
				Бетон В 3.5	м³	8.1	8.1	
				Фм3	шт	6	6	
				Сборочные единицы				
				Стандартное изделие				
		5	ГОСТ 23279-85	2с 12АIII/12АIII 145×145	шт/кг	6 / 165	6 / 165	
				Изделия закладные				
				Стандартное изделие				
		2	ГОСТ 24379.1-80	Болт 1.1. М24×1500 В ст3 кп2	шт/кг	24 / 142	24 / 142	
				Материалы				
				Бетон В15 F75	м³	10.4	10.4	
				Бетон В3.5	м³	2.4	2.4	

Ведомость расхода стали на элемент кг

Марка элемента	Изделия арматурные: Арматура класса A-III ГОСТ 5781-82* ф12	A-III ГОСТ 5781-82* Итого	Вр-I ГОСТ 6727-80 ф4	Вр-I ГОСТ 6727-80 Итого	Всего	Изделия закладные: Прокат марки Вст3кп2 ГОСТ 8509-72 L80×6	Вст3кп2 ГОСТ 24379.1-80 Болт М36	Болт М24	Болт М20	Итого	Вст3сп5 ТУ36-2287-80 Г.Н 160×4	Г.Н 120×4	Итого	Вст4сп ГОСТ 8732-78* Труба 219×8	Итого	Всего	Общ. расход
Здание L=48м	1389	1389	15.3	15.3	1404.3	62	2720	237	25	3044	458	177	635	117	117	3796	5200
Здание L=60м	1695	1695	15.3	15.3	1710.3	62	3497	237	25	3821	458	177	635	117	117	4573	6284

Спецификация монолитных железобетонных изделий на здание /продолжение/

Форм.	Зона	Поз	Обозначение	Наименование	Ед. изм.	Здание длиной м 48	Здание длиной м 60	Прим.
				Фм4	шт	4	4	
				Сборочные единицы				
				Стандартное изделие				
		5	ГОСТ 23279-85	2с 12АIII/12АIII 145×145	шт/кг	4 / 110	4 / 110	
				Изделия закладные				
				Стандартное изделие				
		2	ГОСТ 24379.1-80	Болт 1.1 М24×1500 В ст3 кп2	шт/кг	16 / 95	16 / 95	
		8	ТУ 36-2287-80	Г.Н. 120×4 ТУ36-2287-80 / В ст3 сп5 ГОСТ 380-71* ℓ=1500	шт/кг	8 / 177	8 / 177	
				Материалы				
				Бетон В15 F75	м³	8.20	8.20	
				Бетон В3.5	м³	1.6	1.6	
				л Фм1	шт	2	2	
				Сборочные единицы				
				Стандартное изделие				
		6	ГОСТ 23279-85	2с 12АIII/12АIII 65×415 75/25	шт/кг	2 / 41	2 / 41	
				Изделия закладные				
				Стандартное изделие				
		3	ГОСТ 24379.1-80	Болт 1.1 М20×500 Вст3 кп2	шт/кг	16 / 25	16 / 25	
				Материалы				
				Бетон В15 F75	м³	2.4	2.4	
				Бетон В3.5	м³	0.8	0.8	
				Приямок	шт	1	1	
				Сборочные единицы				
				Стандартное изделие				
		9	ГОСТ 23279-85	4ср 4Вр1-200/4Вр1-200 115×140 100/75	шт/кг	2 / 3.0	2 / 3.0	
		10	——"——	4ср 4Вр1-200/4Вр1-200 245×140 100/75	шт/кг	2 / 6.0	2 / 6.0	
		11	——"——	4ср 4Вр1-200/4Вр1-200 205×305	шт/кг	1 / 6.3	1 / 6.3	
				Изделия закладные				
		12	ГОСТ 8509-72* уголок	L80×6 ГОСТ 8509-72* / Вст3 Пс6 ГОСТ 535-79* ℓ=6400	шт/кг	1 / 62	1 / 62	
		13	ГОСТ 8732-78* труба	219×8×1400 ГОСТ 8732-78* / Б ст4 сп ГОСТ 8731-74*	шт/кг	2 / 117	2 / 117	
				Материалы				
				Бетон В15 F75	м³	1.5	1.5	
				Бетон В3.5	м³	0,3	0.3	

1. Данный лист смотреть совместно с л. 10,11.

Привязан

Инв. №

Инв. № подл. | Подпись и дата | Взам. инв. №
15409

				ТП КЖ		
Гл. спец.	Проин		09.86	Унифицированные здания (модули) из легких металлических конструкций		
Нач. ПО-1	Лаш		09.86			
Гл. конст.	Зубчевская		09.86			
ГИП	Цветков		09.86	Здание из рамных конструкций типа „КАНСК"	Стадия: РП	Лист: 12
Рук. гр	Лукашкина		09.86			Листов:
Проверил	Цветков		09.86			
				Здания длиной 48 и 60 м. Сейсм 7 баллов. Фундаменты. Специф. монолитных ж/б. изделий	ФУНДАМЕНТПРОЕКТ г. Москва	

Схема N1

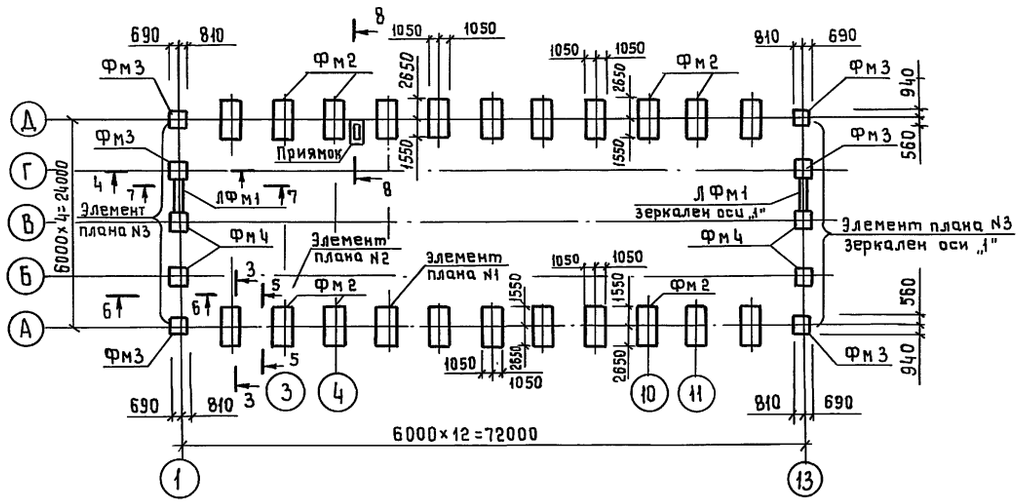

Схема N4

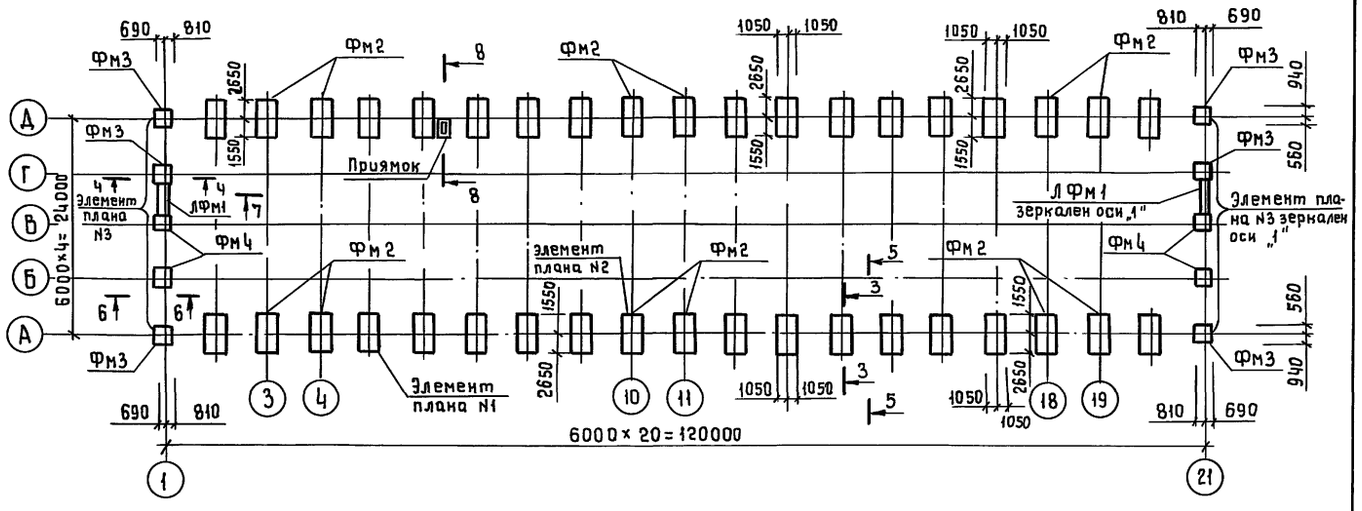

Схема N2

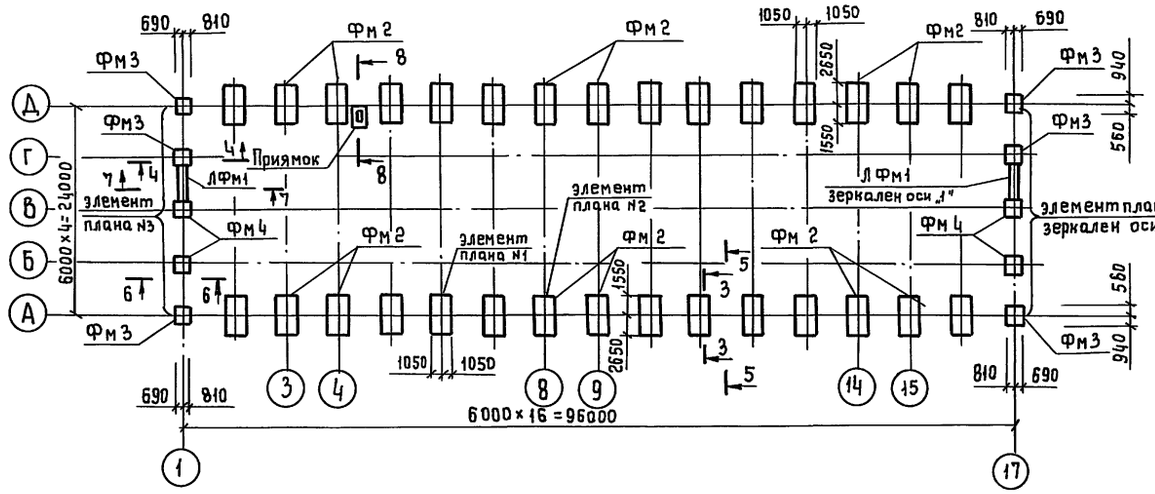

Схема N3

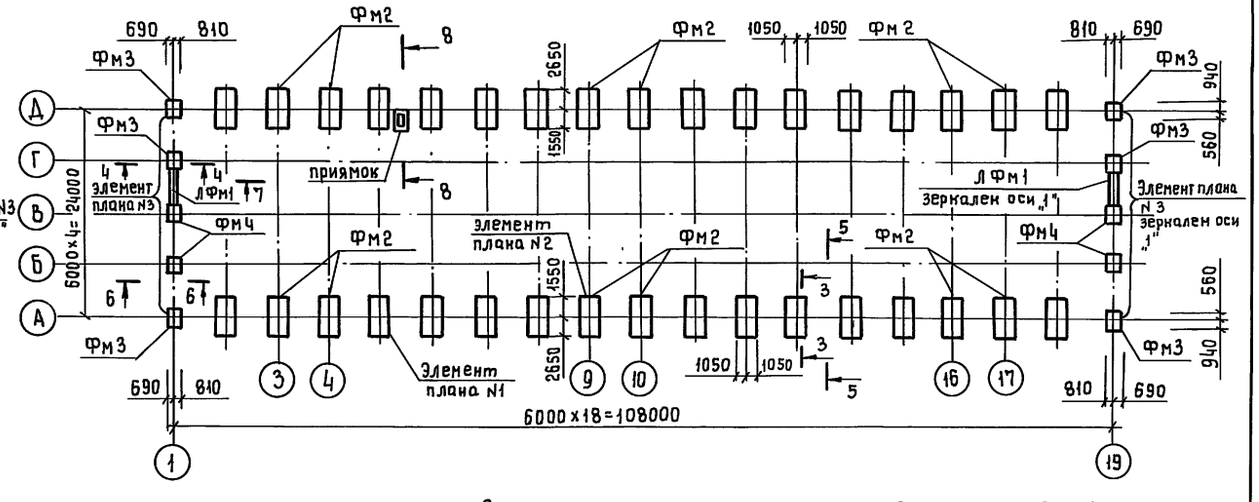

1. Спецификацию монолитных железобетонных изделий по схемам см. на л. 14.
2. Разрезы 3-3 ÷ 8-8 см. на л. 2.
3. Элементы плана N1, N2, N3 и приямок см. на л. 7.
4. Фундаменты Фм1 ÷ Фм4 и ЛФм1 см на л. 5.
5. Все незамаркированные на схемах фундаменты имеют марку Фм1

				ТП	КЖ
Гл. сп. и.к.	Пронин		09.86		
Нач. ПО-1	Лаш		09.86	Унифицированные здания (модули) из легких металлических конструкции	
Гл. конст.	Зубчевская		09.86		
ГИП	Цветков		09.86	Здания из рамных конструкций типа „КАНСК"	Стадия: РП; Лист: 13; Листов:
Рук. гр.	Лукашкина		09.86		
Провер	Цветков		09.86	Здания длиной 72, 96, 108, 120 Сейсмика 7 баллов. Фундаменты. Схемы	ФУНДАМЕНТПРОЕКТ г. Москва

Привязан

Инв. N°

Инв. N°подл. | 15409 | Подпись и дата | Взам. инв. N°

Спецификация монолитных железобетонных изделий на схему

Форм.	Зона	Поз.	Обозначение	Наименование	Ед. изм	Количество по схеме N1	N2	N3	N4	Прим
				Фм 1	шт	14	18	22	26	
				Сборочные единицы						
				Стандартное изделие						
		4	ГОСТ 23279-85	2с 12AIII/12AIII 205×415 75/25	шт/кг	14/1072	18/1379	22/1685	26/1992	
				Изделия закладные						
				Стандартное изделие						
		1	ГОСТ 24379.1-80	Болт 2.2.М56×1500 В Ст3 кп2	шт/кг	56/2720	72/3497	88/4274	104/5051	
				Материалы						
				Бетон В15 F75	м³	88.1	113.2	138.4	163.5	
				Бетон В 3,5	м³	14.2	18.2	22.3	26.3	
				Фм 2	шт	8	12	12	12	
				Сборочные единицы						
				Стандартное изделие						
		4	ГОСТ 23279-85	2с 12AIII/12AIII 205×415 75/25	шт/кг	8/613	12/919	12/919	12/919	
				Изделия закладные						
				Стандартное изделие						
		1	ГОСТ 24379.1-80	Болт 2.2 М56×1500 В Ст3 кп2	шт/кг	32/1554	48/2331	48/2331	48/2331	
		7	ТУ 36-2287-80	г.н. 160×4 ТУ36-2287-80 / В ст3 сп5 ГОСТ 380-71* ℓ=1500	шт/кг	16/458	24/688	24/688	24/688	
				Материалы						
				Бетон В15 F75	м³	61.1	91.7	91.7	91.7	
				Бетон В 3,5	м³	8.1	12.1	12.1	12.1	
				Фм 3	шт	6	6	6	6	
				Сборочные единицы						
				Стандартное изделие						
		5	ГОСТ 23279-85	2с 12AIII/12AIII 145×145	шт/кг	6/165	6/165	6/165	6/165	
				Изделия закладные						
				Стандартное изделие						
		2	ГОСТ 24379.1-80	Болт 1.1. М24×1500 В Ст3кп2	шт/кг	24/142	24/142	24/142	24/142	
				Материалы						
				Бетон В15 F75	м³	10.4	10.4	10.4	10.4	
				Бетон В3,5	м³	2.4	2.4	2.4	2.4	

Ведомость расхода стали на элемент, кг

Марка элемента	Изделия арматурные: Арматура класса A-III ГОСТ 5781-82* Ф12	Итого	Ф4	Итого	Всего	Изделия закладные: Прокат марки: ВСт3кп2 ГОСТ 8509-72 L80×6	ГОСТ 24379.1-80 Болт М56	Болт М24	Болт М20	Итого	ВСт3сп5 ТУ 36-2287-80 г.н. 160×4	г.н. 120×4	Итого	БСт4сп ГОСТ 8732-78* Труба 219×8	Итого	Всего	Общий расход
	Вр-I ГОСТ 6727-80																
схема N1	2001	2001	15,3	15,3	2016	62	4274	237	25	4598	458	177	865	117	117	5580	7596
схема N2	2614	2614	15,3	15,3	2629	62	5928	237	25	6152	688	177	865	117	117	7134	7763
	20	2920	15,3	15,3	2935	62	6605	237	25	6929	688	177	865	117	117	7911	10846
схема N4	3227	3227	15,3	15,3	3242	62	7382	237	25	7706	688	177	865	117	117	8688	11930

Спецификация монолитных железобетонных изделий на схему /продолжение/

Форм.	Зона	Поз.	Обозначение	Наименование	Ед. изм.	Количество по схеме N1	N2	N3	N4	Прим
				Фм 4	шт	4	4	4	4	
				Сборочные единицы						
				Стандартное изделие						
		5	ГОСТ 23279-85	2с 12AIII/12AIII 145×145	шт/кг	4/110	4/110	4/110	4/110	
				Изделия закладные						
				Стандартное изделие						
		2	ГОСТ 24379.1-80	Болт 1.1. М24×1500 В Ст3 кп2	шт/кг	16/95	16/95	16/95	16/95	
		8	ТУ 36-2287-80	г.н. 120×4 ТУ36-2287-80 / В ст3 сп5 ГОСТ 380-71* ℓ=1500	шт/кг	8/177	8/177	8/177	8/177	
				Материалы						
				Бетон В15 F75	м³	8.20	8.20	8.20	8.20	
				Бетон В 3,5	м³	1.6	1.6	1.6	1.6	
				ЛФм 1	шт	2	2	2	2	
				Сборочные единицы						
				Стандартное изделие						
		6	ГОСТ 23279-85	2с 12AIII/12AIII 65×475 75/25	шт/кг	2/41	2/41	2/41	2/41	
				Изделия закладные						
				Стандартное изделие						
		3	ГОСТ 24379.1-80	Болт 1.1. М20×500 В Ст3 кп2	шт/кг	16/25	16/25	16/25	16/25	
				Материалы						
				Бетон В15 F75	м³	2.4	2.4	2.4	2.4	
				Бетон В 3.5	м³	0.8	0.8	0.8	0.8	
				Приямок	шт	1	1	1	1	
				Сборочные единицы						
				Стандартное изделие						
		9	ГОСТ 23279-85	4Ср 48р1-200/48р1-200 115×140 100/75	2	2/3.0	2/3.0	2/3.0	2/3.0	
		10	——— " ———	4Ср 48р1-200/48р1-200 215×140 100/75	2	2/6.0	2/6.0	2/6.0	2/6.0	
		11	——— " ———	4Ср 48р1-200/48р1-200 205×305	1	1/6.3	1/6.3	1/6.3	1/6.3	
				Изделия закладные						
		12	ГОСТ 8509-72* уголок	L80×6 ГОСТ 8509-72* / В ст3 пс6 ГОСТ 535-79 ℓ=6400	шт/кг	1/62	1/62	1/62	1/62	
		13	ГОСТ 8732-78* труба	219×8×1400 ГОСТ 8732-78* / Б ст4 сп ГОСТ 8731-74*	шт/кг	2/117	2/117	2/117	2/117	
				Материалы						
				Бетон В15 F75	м³	1.5	1.5	1.5	1.5	
				Бетон В3,5	м³	0.3	0.3	0.3	0.3	

1. Лист см. совместно с л. 13

Привязан

Инв. №

Взам. инв. №

Подпись и дата

Инв. № подл.

Гл.сп и.к	Пронин		09.86
Нач. ПО-1	Лаш		09.86
Гл. конст	Зубчевская		09.86
ГИП	Цветков		09.86
Рук. гр.	Лукашкина		09.86
Проверил	Цветков		09.86

ТП КЖ

Унифицированные здания (модули) из легких металлических конструкций

Здание из рамных конструкций типа „КАНСК"

Стадия	Лист	Листов
РП	14	

Здание длиной 72,96,108 и 120м
Сейсмика 7 баллов. Фундаменты
Спецификация монол. ж/б изделия

ФУНДАМЕНТПРОЕКТ г. Москва

22510-01

gost.e-ecolog.ru