ТИПОВЫЕ КОНСТРУКЦИИ, ИЗДЕЛИЯ И УЗЛЫ ЗДАНИЙ И СООРУЖЕНИЙ

СЕРИЯ 1.020.1-4

КОНСТРУКЦИИ РАМНОГО КАРКАСА МЕЖВИДОВОГО ПРИМЕНЕНИЯ ДЛЯ МНОГОЭТАЖНЫХ ОБЩЕСТВЕННЫХ ЗДАНИЙ, ПРОИЗВОДСТВЕННЫХ И ВСПОМОГАТЕЛЬНЫХ ЗДАНИЙ ПРОМЫШЛЕННЫХ ПРЕДПРИЯТИЙ

выпуск 2-3

Колонны

(Вариант армирования изделий сталью классов Ат-$\overline{IV}$С и Врп-$\overline{I}$)

Рабочие чертежи

Книга 2

стр. с 71÷141

ОКОНЧАНИЕ
24168-01

gost.e-ecolog.ru

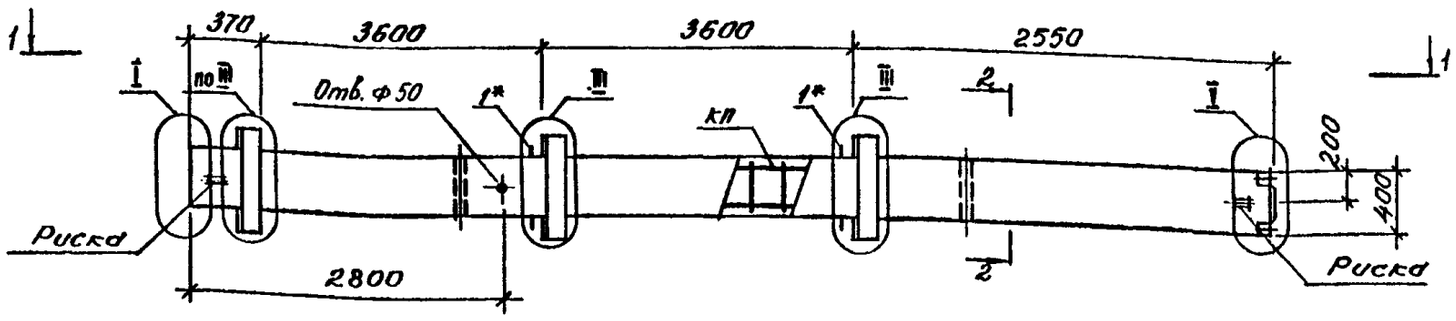

1-1

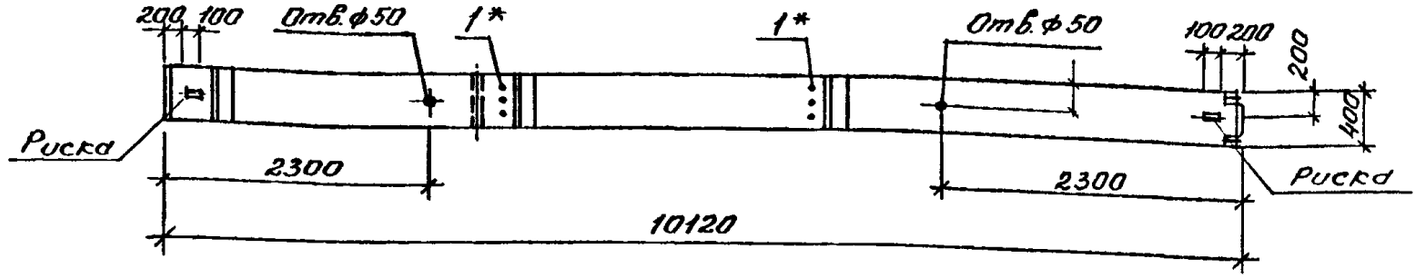

МАРКА КОЛОННЫ	МАССА Т	КЛАСС БЕТОНА	ОБЪЕМ БЕТОНА $м^3$	РАСХОД СТАЛИ КГ.	МАРКА АРМ. ИЗДЕЛИЯ	КОЛ. ШТ.	ОБОЗНАЧЕНИЕ ДОКУМЕНТА 1.020.1-4 2-4
3 КВД 36 - 101	4,18	В 22,5	1,67	252,0	КП-260	1	К 109
3 КВД 36 - 104		В 22,5		274,1	КП-261	1	К 109
3 КВД 36 - 116		В 22,5		410,3	КП-262	1	К 109

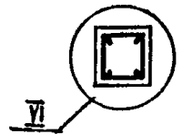

1. Узлы см. У
2. Технические требования см. ТТ
3. Ведомость расхода стали на элемент см. РС

*Паз. 1 принимается в конкретном проекте в зависимости от несущей способности ригеля (см. ТТ табл. 1)

Нач.отд.	Язловецкий	
Н.контр.	Аксёнова	
Зав.гр.	Бродский	
Вед.инж.	Агеенко	
Исполнил	Агеенко	

1.020.1-4. 2-3 - К 61

Колонна 3 КВД 36 - 101, 104, 116

Стадия	Лист	Листов
Р		1

ГОССТРОЙ СССР ЛЕНИНГРАДСКИЙ ПРОМСТРОЙПРОЕКТ

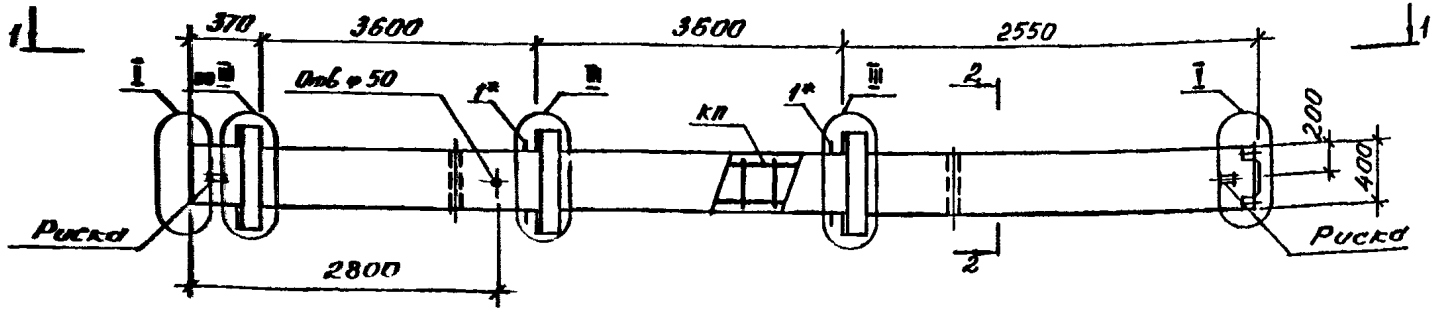

1-1

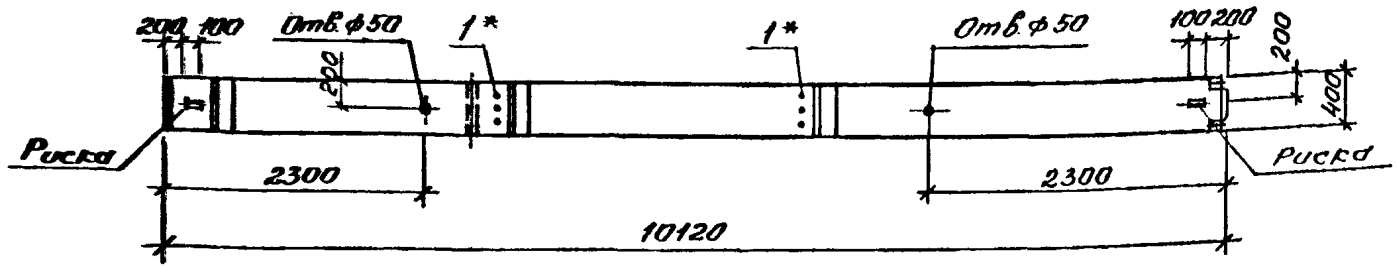

МАРКА КОЛОННЫ	МАССА Т	КЛАСС БЕТОНА	ОБЪЕМ БЕТОНА $м^3$	РАСХОД СТАЛИ КГ.	МАРКА АРМ. ИЗДЕЛИЯ	КОЛ. ШТ.	ОБОЗНАЧЕНИЕ ДОКУМЕНТА 1.020.1-4 2-4
3КВД 36 - 125	4.18	В22,5	1.67	513,8	КП-263	1	К110

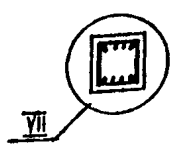

1. Узлы см. У
2. Технические требования см. ТТ
3. Ве[illegible] ость расхода стали на элемент см. РС
*Г[illegible] принимается в конкретном проекте в зависимости несущей способности ригеля (см. ТТ табл. 1)

Нач.отд.	Яловицкий		
Н.контр.	Аксёнова		
Зав.гр.	Бродский		
Вед.инж.	Агеенко		
Исполнил	Агеенко		

1.020.1-4. 2-3 - К62

Колонна 3КВД 36 - 125

Стадия	Лист	Листов
Р		1

ГОССТРОЙ СССР ЛЕНИНГРАДСКИЙ ПРОМСТРОЙПРОЕКТ

Копировал 24168-01 73 Формат

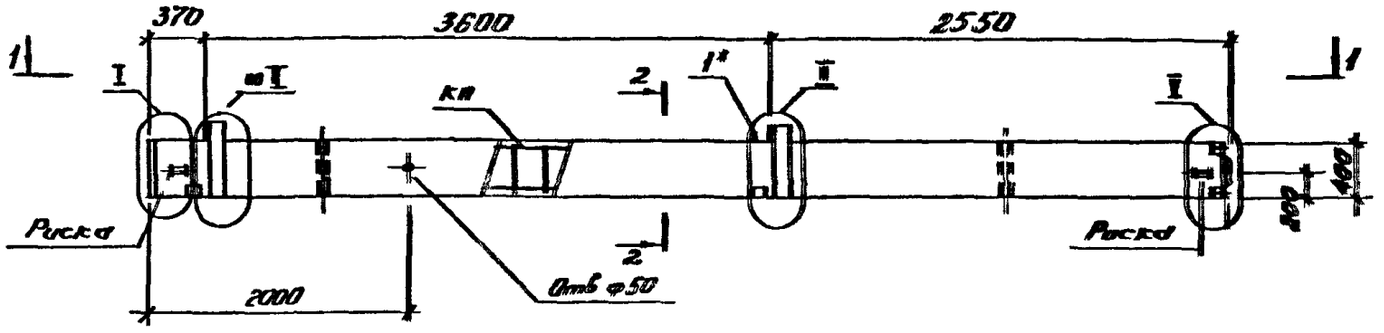

1-1

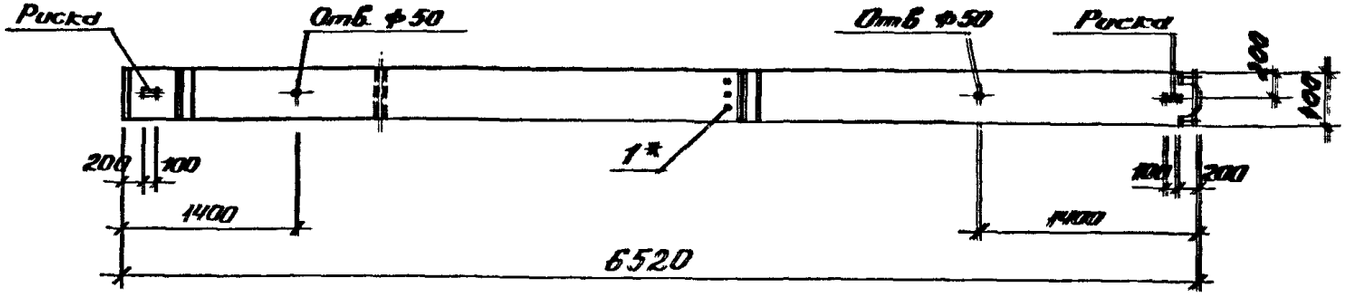

2-2

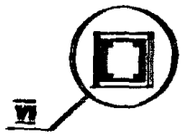

МАРКА КОЛОННЫ	МАССА, Т	КЛАСС БЕТОНА	ОБЪЕМ БЕТОНА, $м^3$	РАСХОД СТАЛИ, КГ.	МАРКА АРМ. ИЗДЕЛИЯ	КОЛ. ШТ.	ОБОЗНАЧЕНИЕ ДОКУМЕНТА 1.020.1-4 2-4
2КВО 36 - 110	2,65	В 22,5	1,06	214,7	КП-264	1	К111
2КВО 36 - 113		В 22,5		236,3	КП-265	1	К111
2КВО 36 - 116		В 22,5		276,4	КП-266	1	К112
2КВО 36 - 122		В 22,5		324,0	КП-267	1	К112
2КВО 36 - 123		В 30		324,0	КП-267	1	К112

1. Узлы см. У
2. Технические требования см ТТ
3. Ведомость расхода стали на элемент см РС

*Поз. 1 принимается в конкретном проекте в зависимости от несущей способности ригеля (см ТТ табл 1)

Нач. отд.	Жаловецкий		
Н. контр.	Лисовнова		
Зав. пр.	Бродский		
Вед. инж.	Алешина		
Исполнит.	Иванова		

1.020.1-4. 2-3 - К63

Колонна 2КВО 36-110
113, 116, 122, 123

Стадия	Лист	Листов
Р		4

ГОССТРОЙ СССР
ЛЕНИНГРАДСКИЙ ПРОМСТРОЙПРОЕКТ

Копировал 24168-01 74 Формат

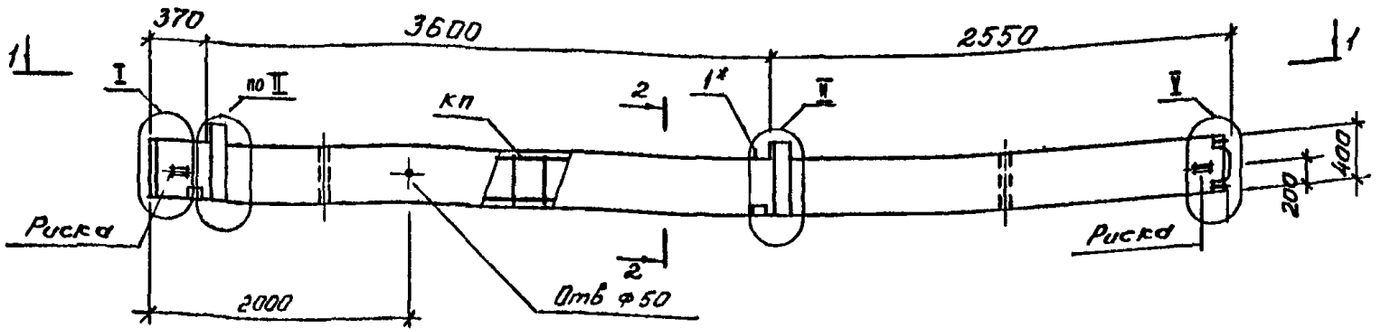

1-1

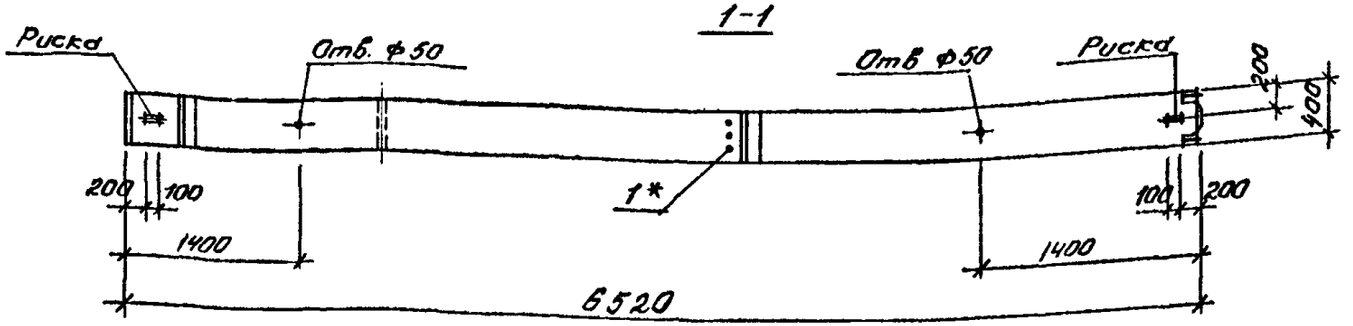

2-2

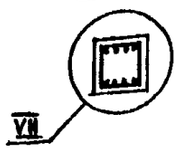

МАРКА КОЛОННЫ	МАССА, т	КЛАСС БЕТОНА	ОБЪЕМ БЕТОНА, $м^3$	РАСХОД СТАЛИ, кг.	МАРКА АРМ. ИЗДЕЛИЯ	КОЛ. ШТ.	ОБОЗНАЧЕНИЕ ДОКУМЕНТА 1.020.1-4 2-4
2кВО 36 - 125	2,65	В22,5	1,06	343,6	КП-268	1	К113
3кВО 36 - 126		В 30		343,6	КП-268	1	К113
2кВО 36 - 129		В22,5		387,9	КП-269	1	К113

1. Узлы см У
2. Технические требования см. ТТ
3. Ведомость расхода стали на элемент см РС
* Поз. 1 принимается в конкретном проекте в зависимости от несущей способности ригеля (см. ТТ табл. 1)

Нач.отд.	Язловицкий	
Н.контр.	Аксёнова	
Зав.гр.	Бродский	
Вед.инж.	Агеенко	
Исполнил	Инаева	

1.020.1-4. 2-3 К 64

Колонна 2кВ036-125 126, 129

Стадия	Лист	Листов
Р		1

ГОССТРОЙ СССР ЛЕНИНГРАДСКИЙ ПРОМСТРОЙПРОЕКТ

Взам. инв.№ | Подпись и дата | Инв.№ подл.

Копировал 24168-01 75 Формат

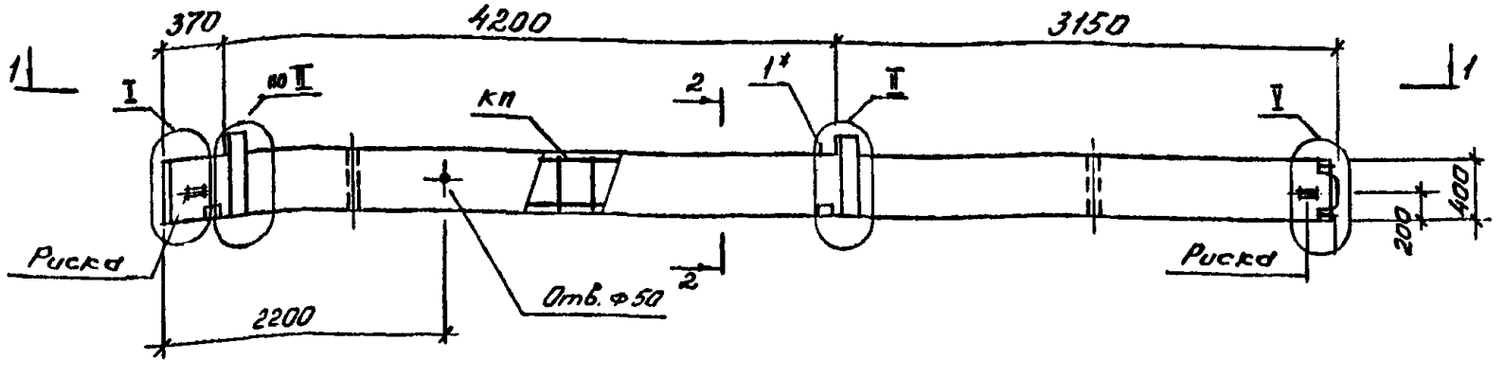

1-1

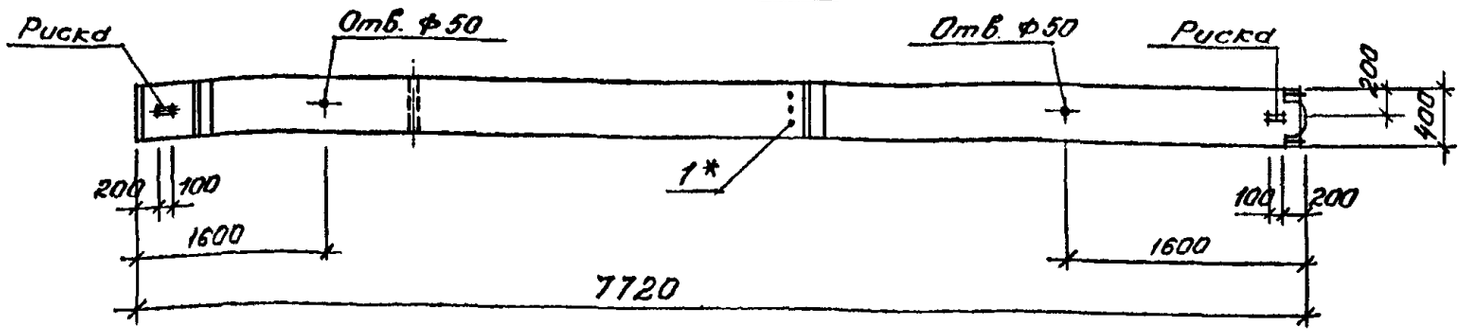

2-2

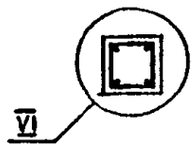

МАРКА КОЛОННЫ	МАССА Т	КЛАСС БЕТОНА	ОБЪЕМ БЕТОНА $м^3$	РАСХОД СТАЛИ КГ.	МАРКА АРМ. ИЗДЕЛИЯ	КОЛ. ШТ.	ОБОЗНАЧЕНИЕ ДОКУМЕНТА 1.020.1-4 2-4
2КВО 42 - 107	3,12	В 22,5	1,25	208,0	КП-270	1	К114
2КВО 42 - 110		В 22,5		234,3	КП-271	1	К114
2КВО 42 - 113		В 22,5		260,1	КП-272	1	К114
2КВО 42 - 116		В 22,5		304,9	КП-273	1	К115
2КВО 42 - 122		В 22,5		359,7	КП-274	1	К115

1. Узлы см. У
Технические требования см. ТТ
Ведомость расхода стали на элемент см. РС
Поз. 1 принимается в конкретном проекте в зависимости от несущей способности ригеля (см. ТТ табл. 1)

Нач.отд.	Язловецкий	
Н.контр.	Аксёнова	
Зав.гр.	Бродский	
Вед.инж.	Агеенко	
Исполнил	Иняева	

1.020.1-4. 2-3 - К65

Колонна 2КВО 42 -107, 110, 113, 116, 122

Стадия	Лист	Листов
Р		1

ГОССТРОЙ СССР
ЛЕНИНГРАДСКИЙ ПРОМСТРОЙПРОЕКТ

Копировал 24168-01 76 Формат

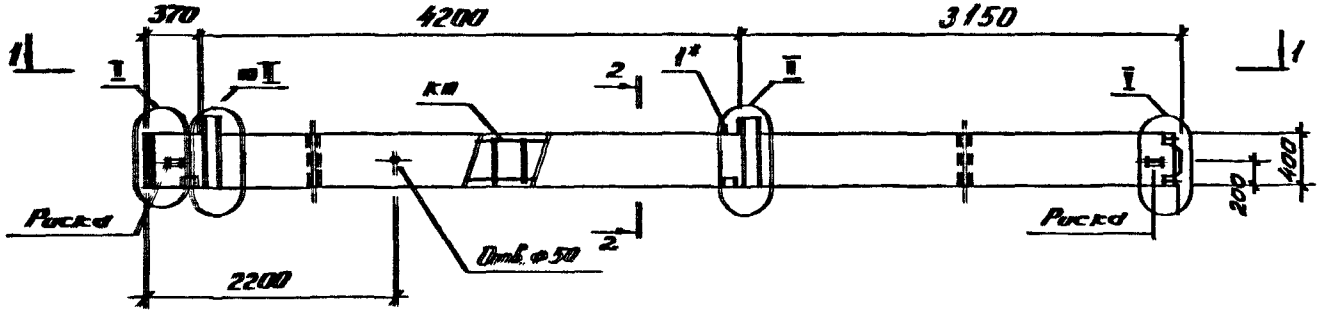

1-1

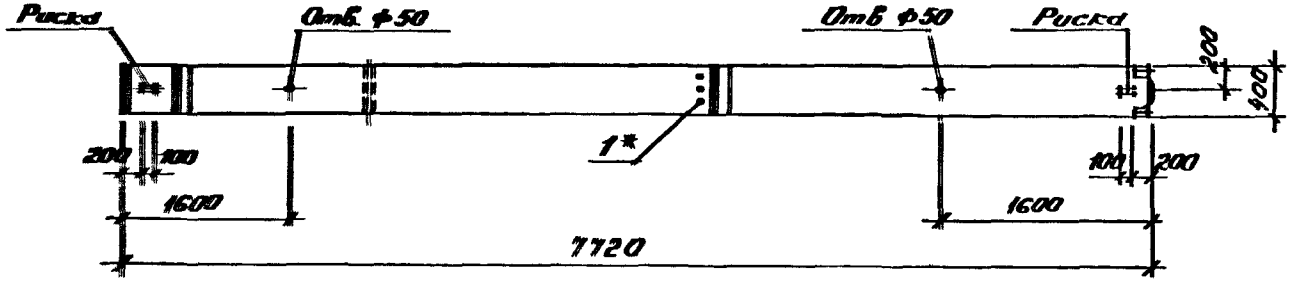

2-2

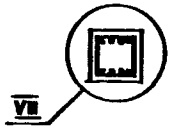

МАРКА КОЛОННЫ	МАССА, Т	КЛАСС БЕТОНА	ОБЪЕМ БЕТОНА, $м^3$	РАСХОД СТАЛИ, КГ.	МАРКА АРМ. ИЗДЕЛИЯ	КОЛ. ШТ.	ОБОЗНАЧЕНИЕ ДОКУМЕНТА 1.020.1-4 2-4
2КВ042 - 125	3,12	822,5	1,25	383,9	КП-275	1	К116

1. Узлы см. У
2. Технические требования см. ТТ
3. Ведомость расхода стали на элемент см. РС

*Поз.1 принимается в конкретном проекте в зависимости от несущей способности ригеля (см. ТТ табл 1)

Нач.отд.	Изловицкий		
Н.контр.	Аксёнова		
Зав.пр.	Бродский		
Вед.инж.	Алешина		
Исполнил	Ивева		

1.020.1-4, 2-3 - К66

Колонна 2КВ042-125

Стадия	Лист	Листов
Р		1

ГОССТРОЙ СССР
ЛЕНИНГРАДСКИЙ ПРОМСТРОЙПРОЕКТ

Копировал 24168-01 77 Формат

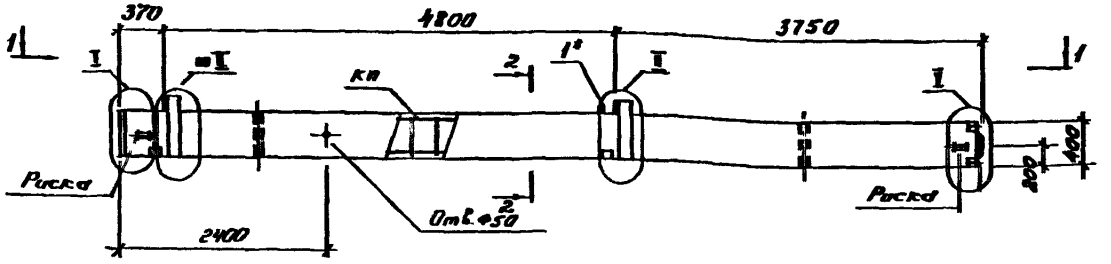

1-1

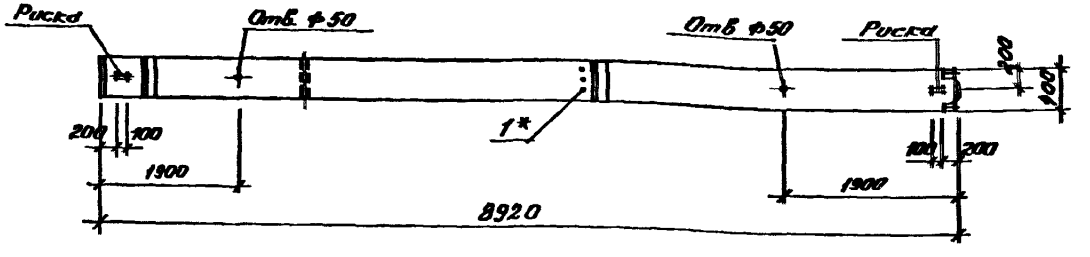

2-2

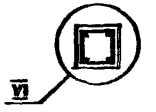

МАРКА КОЛОННЫ	МАССА, Т	КЛАСС БЕТОНА	ОБЪЕМ БЕТОНА, $м^3$	РАСХОД СТАЛИ, КГ.	МАРКА АРМ. ИЗДЕЛИЯ	КОЛ. ШТ.	ОБОЗНАЧЕНИЕ ДОКУМЕНТА 1.020.1-4. 2-4
2КВО48-107	3,62	В 22,5	1,45	225,2	КП-276	1	К117
2КВО48-110		В22,5		254,0	КП-277	1	К117
2КВО48-113		В22,5		283,9	КП-278	1	К117
2КВО48-116		В22,5		333,5	КП-279	1	К118
2КВО48-122		В22,5		395,3	КП-280	1	К118

1. Узлы см. У
2. Технические требования см. ТТ
3. Ведомость расхода стали на элемент см. РС

*Поз.1 принимается в конкретном проекте в зависимости от несущей способности ригеля (см. ТТ табл. 1)

Нач.отд.	Ильинский		
Н.контр.	Аксёнова		
Зав.гр.	Бродский		
Вед.инж.	Агеенко		
Исполнил	Ильина		

1.020.1-4. 2-3 – К67

Колонна 2КВО48-107
110, 113, 116, 122

Стадия	Лист	Листов
Р		1

ГОССТРОЙ СССР
ЛЕНИНГРАДСКИЙ ПРОМСТРОЙПРОЕКТ

Копировал 24168-01 78 Формат

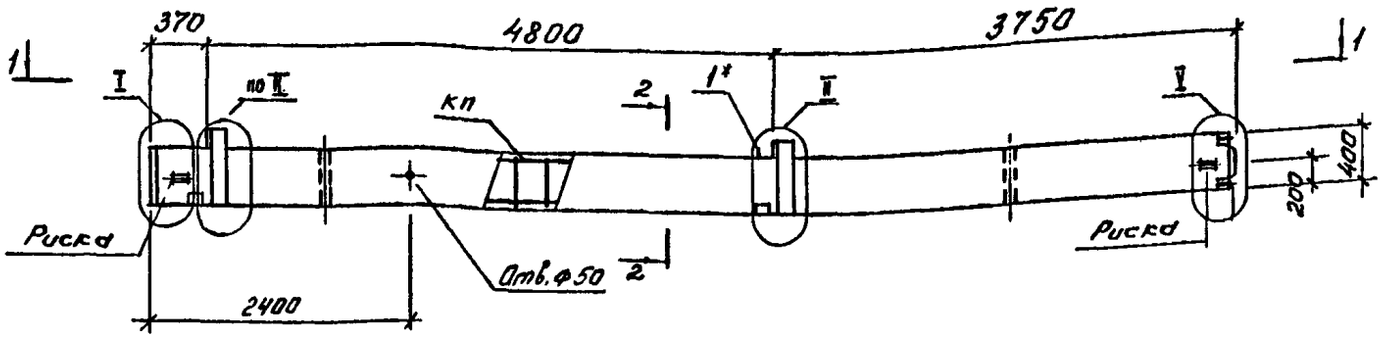

1-1

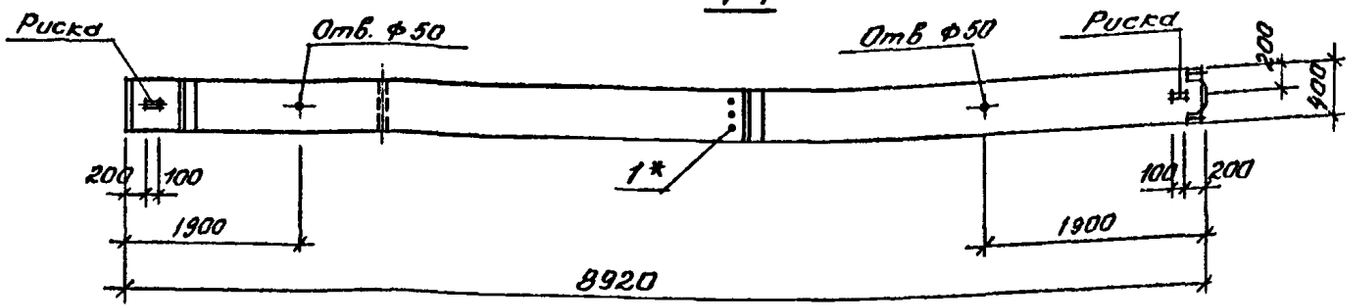

2-2

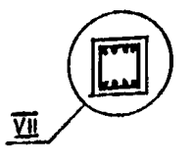

МАРКА КОЛОННЫ	МАССА, Т	КЛАСС БЕТОНА	ОБЪЕМ БЕТОНА, $м^3$	РАСХОД СТАЛИ, КГ.	МАРКА АРМ. ИЗДЕЛИЯ	КОЛ. ШТ.	ОБОЗНАЧЕНИЕ ДОКУМЕНТА 1.020.1-4 2-4
2КВО 48 - 125	3,62	В 22,5	1,45	424,3	КП-281	1	К119

1. Узлы см. У
2. Технические требования см. ТТ
3. Ведомость расхода стали на элемент см. РС

*Паз.1 принимается в конкретном проекте в зависимости от несущей способности ригеля (см. ТТ табл. 1)

Нач.отд.	Язловецкий		
Н.контр.	Аксёнова		
Зав.гр.	Бродский		
Вед.инж.	Агеенко		
Исполнил	Иняев.а		

1.020.1-4. 2-3 - К68

Колонна 2КВО48-125

Стадия	Лист	Листов
Р		1

ГОССТРОЙ СССР ЛЕНИНГРАДСКИЙ ПРОМСТРОЙПРОЕКТ

Копировал 24168-01 79 Формат

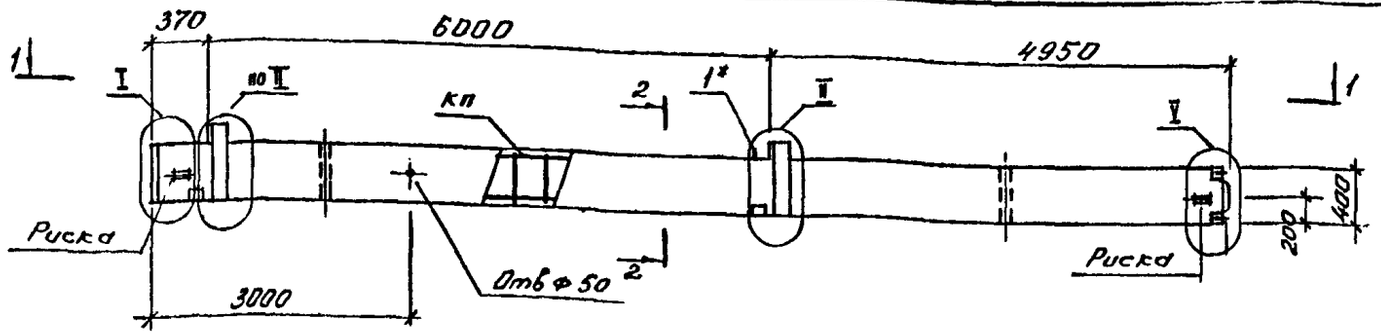

1-1

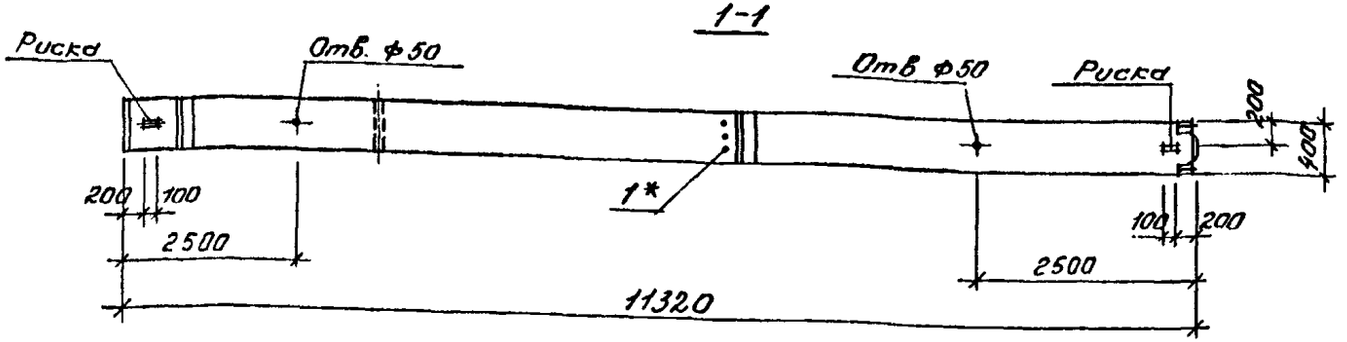

МАРКА КОЛОННЫ	МАССА Т	КЛАСС БЕТОНА	ОБЪЕМ БЕТОНА $м^3$	РАСХОД СТАЛИ КГ.	МАРКА АРМ. ИЗДЕЛИЯ	КОЛ. ШТ.	ОБОЗНАЧЕНИЕ ДОКУМЕНТА 1.020.1-4 2-4
2КВО 60 - 104	4.58	В 22,5	1.83	221,3	КП-282	1	К120
2КВО 60 - 107		В 22,5		241,5	КП-283	1	К120
2КВО 60 - 110		В 22,5		275,3	КП-284	1	К120
2КВО 60 - 113		В 22,5		313,5	КП-285	1	К121
2КВО 60 - 116		В 22,5		372,5	КП-286	1	К121
2КВО 60 - 122		В 22,5		448,5	КП-287	1	К121

2-2

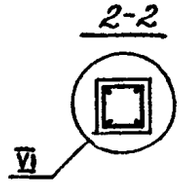

1. Узлы см. У
2. Технические требования см ТТ
3. Ведомость расхода стали на элемент см. РС

*Поз. 1 принимается в конкретном проекте в зависимости от несущей способности ригеля (см. ТТ табл 1)

Нач.отд.	Язловецкий		
Н.контр.	Аксёнова		
Зав.гр.	Бродский		
Вед.инж.	Агеенко		
Исполнил	Янаева		

1.020.1-4. 2-3 - К69

Колонны 2КВО60-104, 107, 110, 113, 116, 122

Стадия	Лист	Листов
Р		1

ГОССТРОЙ СССР ЛЕНИНГРАДСКИЙ ПРОМСТРОЙПРОЕКТ

Копировал 24168-01 80 Формат

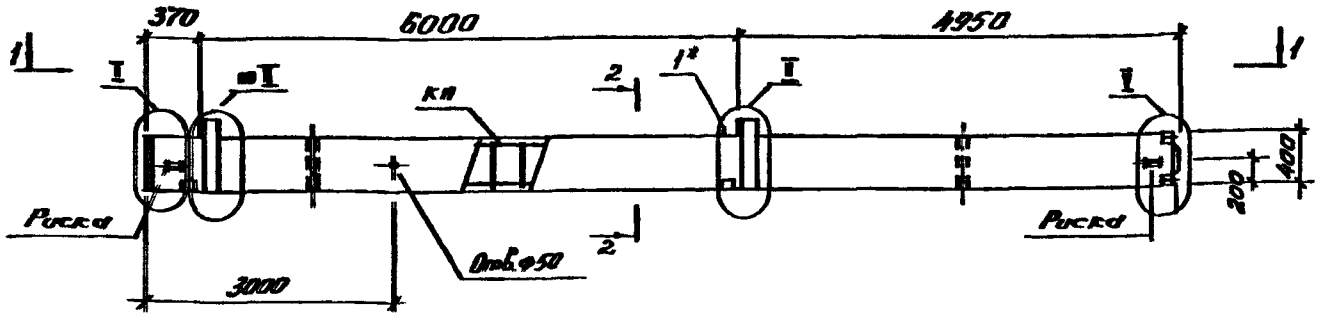

1-1

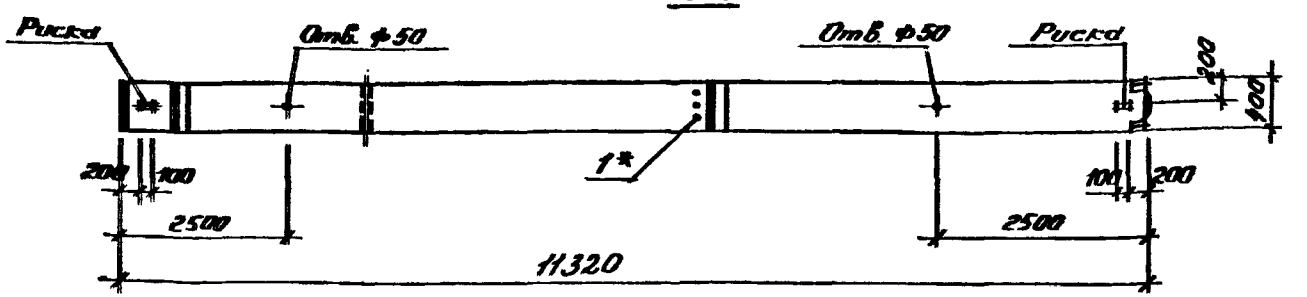

2-2

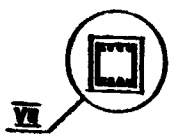

МАРКА КОЛОННЫ	МАССА Т	КЛАСС БЕТОНА	ОБЪЕМ БЕТОНА м³	РАСХОД СТАЛИ КГ.	МАРКА АРМ. ИЗДЕЛИЯ	КОЛ. ШТ.	ОБОЗНАЧЕНИЕ ДОКУМЕНТА 1.020.1-4 2-4
2КВ060 - 125	4,58	В 22,5	1,83	497,0	КП-288	1	К122
2КВ060 - 126		В 30		497,0	КП-288	1	К122
2КВ060 - 129		В 22,5		553,7	КП-289	1	К122

1. Узлы см У
2. Технические требования см ТТ
3. Ведомость расхода стали на элемент см. РС
* Поз 1 принимается в конкретном проекте в зависимости от несущей способности ригеля (см ТТ табл 1)

Нач.отд.	Изаевицкий	
Н.контр.	Аксёнова	
Зав.гр.	Бродский	
Вед.инж.	Агеенко	
Исполнил	Князева	

1.020.1-4. 2-3 - К70

Колонны 2КВ060 - 125, 126, 129

Стадия	Лист	Листов
Р		1

ГОССТРОЙ СССР ЛЕНИНГРАДСКИЙ ПРОМСТРОЙПРОЕКТ

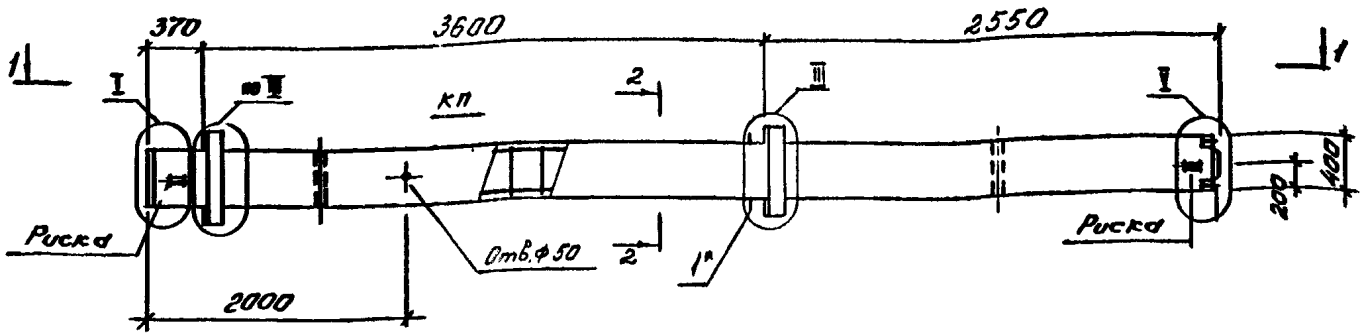

1-1

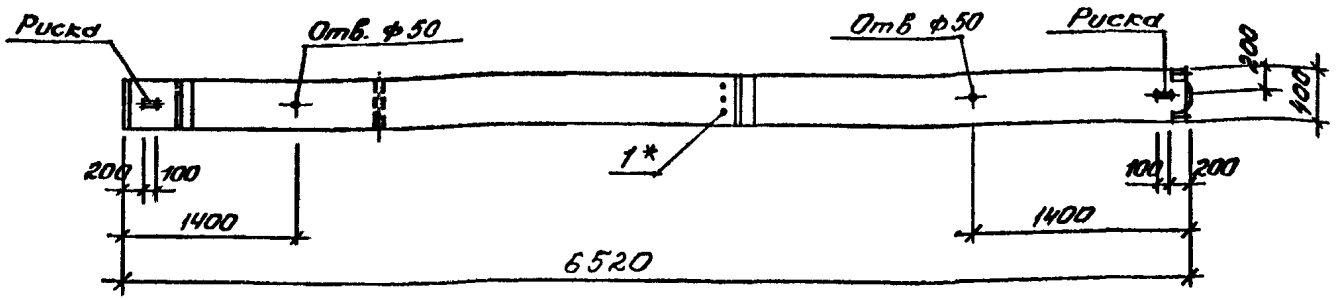

2-2

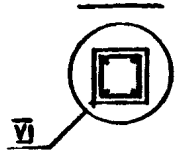

2-2
только для 2КВД 36-125

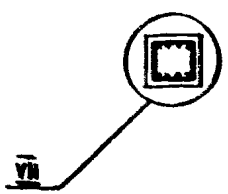

МАРКА КОЛОННЫ	МАССА, Т	КЛАСС БЕТОНА	ОБЪЕМ БЕТОНА, $м^3$	РАСХОД СТАЛИ КГ.	МАРКА АРМ. ИЗДЕЛИЯ	КОЛ. ШТ.	ОБОЗНАЧЕНИЕ ДОКУМЕНТА 1.020.1-4 2-4
2КВД 36 - 101	2,70	В22,5	1,08	172,0	КП-290	1	К123
2КВД 36 - 110		В22,5		223,1	КП-291	1	К123
2КВД 36 - 111		В30		223,1	КП-291	1	К123
2КВД 36 - 113		В22,5		244,7	КП-292	1	К124
2КВД 36 - 114		В30		244,7	КП-292	1	К124
2КВД 36 - 125		В22,5		352,2	КП-293	1	К127

1. Узлы см. У
2. Технические требования см. ТТ
3. Ведомость расхода стали на элемент см. РС
*Поз. 1 принимается в конкретном проекте в зависимости от несущей способности ригеля (см. ТТ табл. 1)

Нач.отд.	Язловицкий	
Н.контр.	Аксёнова	
Зав.гр.	Бродский	
Вед.инж.	Агеенко	
Исполнил	Ильева	

1.020.1-4. 2-3 - К71

Колонны 2 КВД 36-101, 110, 111, 113, 114, 125

Стадия	Лист	Листов
Р		1

ГОССТРОЙ СССР
ЛЕНИНГРАДСКИЙ ПРОМСТРОЙПРОЕКТ

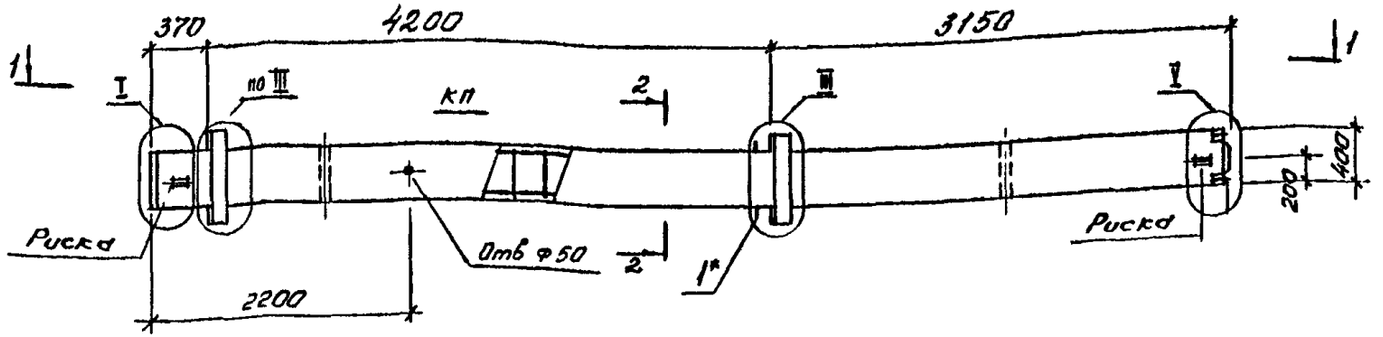

1-1

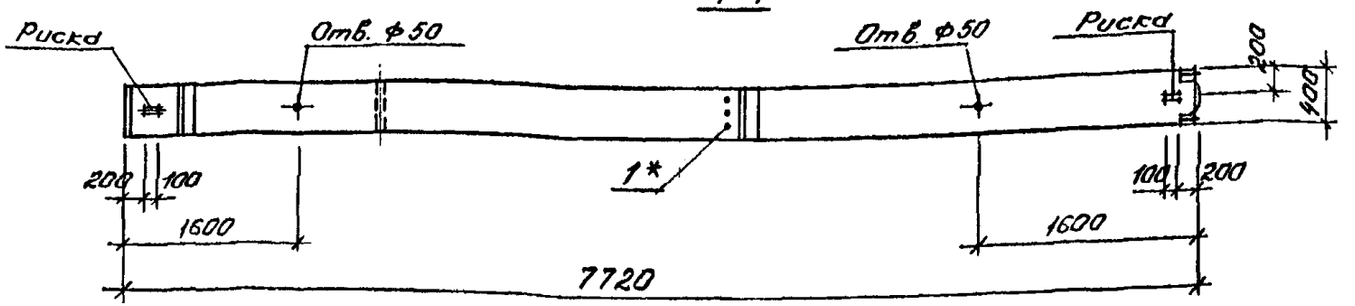

2-2

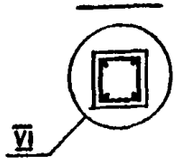

МАРКА КОЛОННЫ	МАССА Т	КЛАСС БЕТОНА	ОБЪЕМ БЕТОНА $м^3$	РАСХОД СТАЛИ КГ	МАРКА АРМ. ИЗДЕЛИЯ	КОЛ. ШТ.	ОБОЗНАЧЕНИЕ ДОКУМЕНТА 1.020.1-4 2-4
2КВД 42 - 101	3.18	В 22,5	1.27	184,9	КП-294	1	К125
2КВД 42 - 104		В 22,5		203,0	КП-295	1	К125
2КВД 42 - 107		В 22,5		216,5	КП-296	1	К125
2КВД 42 - 110		В 22,5		242,8	КП-297	1	К126
2КВД 42 - 113		В 22,5		268,6	КП-298	1	К126

1. Узлы см. У
2. Технические требования см. ТТ
3. Ведомость расхода стали на элемент см РС
* Поз. 1 принимается в конкретном проекте в зависимости от несущей способности ригеля (см. ТТ табл 1)

Нач.отд.	Язловицкий		
Н.контр.	Аксёнова		
Зав.гр.	Бродский		
Вед.инж.	Агеенко		
Исполнил	Иняева		

1.020.1-4. 2-3 - К72

Колонна 2КВД 42-101, 104, 107, 110, 113

Стадия	Лист	Листов
Р		1

ГОССТРОЙ СР
ЛЕНИНГРАДСКИЙ ПРОМСТРОЙПРОЕКТ

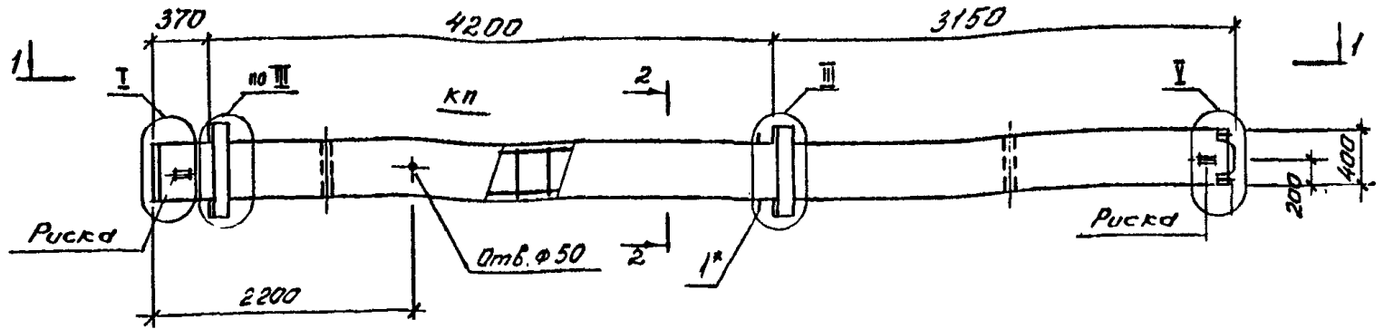

1-1

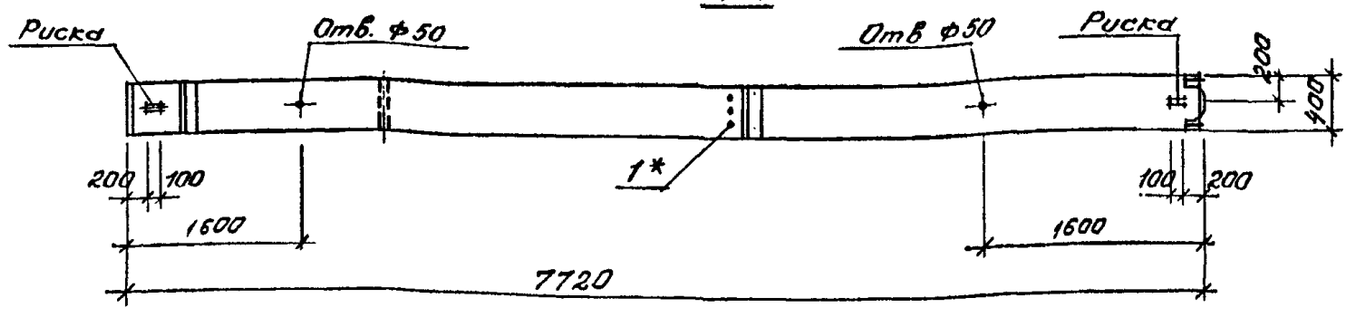

2-2

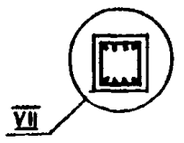

МАРКА КОЛОННЫ	МАССА, Т	КЛАСС БЕТОНА	ОБЪЕМ БЕТОНА, $м^3$	РАСХОД СТАЛИ, КГ.	МАРКА АРМ. ИЗДЕЛИЯ	КОЛ. ШТ.	ОБОЗНАЧЕНИЕ ДОКУМЕНТА 1.020.1-4 2-4
2КВД 42 - 125	3,18	В22,5	1,27	392,4	КП-299	1	К 127

1. Узел см. У
2. Технические требования см. ТТ
3. Ведомость расхода стали на элемент см. РС
* Поз. 1 принимается в конкретном проекте в зависимости от несущей способности ригеля (см ТТ табл. 1)

Нач.отд.	Язловецкий	
Н.контр.	Аксёнова	
Зав.гр.	Бродский	
Вед.инж.	Агевнко	
Исполнил	Киляева	

1.020.1-4. 2-3 К73

Колонна 2КВД 42-125

Стадия	Лист	Листов
Р		1

ГОССТРОЙ СССР
ЛЕНИНГРАДСКИЙ ПРОМСТРОЙПРОЕКТ

Копировал 24168-01 84 Формат

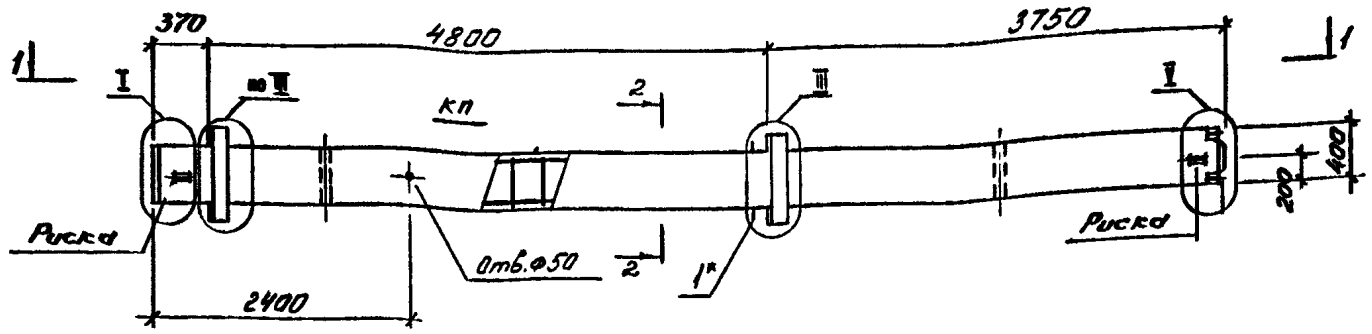

1-1

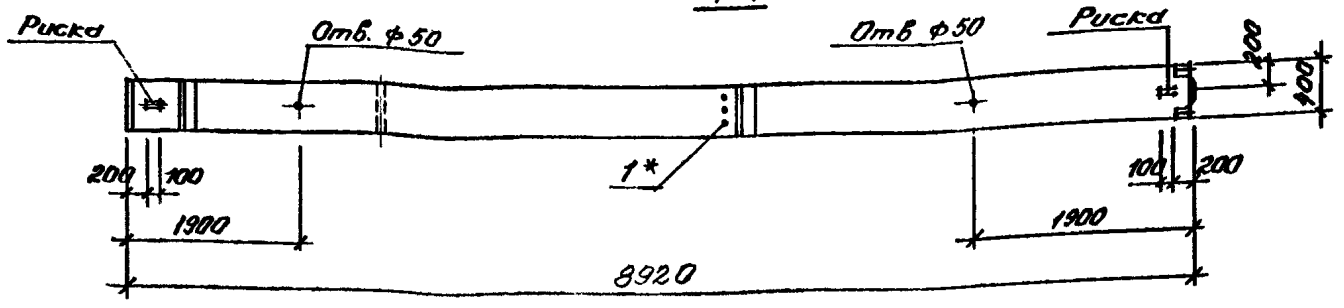

2-2

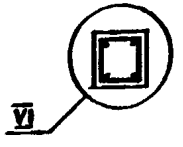

МАРКА КОЛОННЫ	МАССА т	КЛАСС БЕТОНА	ОБЪЕМ БЕТОНА м³	РАСХОД СТАЛИ КГ.	МАРКА АРМ. ИЗДЕЛИЯ	КОЛ. ШТ.	ОБОЗНАЧЕНИЕ ДОКУМЕНТА 1.020.1-4 2-4
2КВД 48 - 101	3,65	В 22,5	1,46	197,9	КП-300	1	К 128
2КВД 48 - 104		В 22,5		211,9	КП-301	1	К 128
2КВД 48 - 107		В 22,5		233,7	КП-302	1	К 128
2КВД 48 - 110		В 22,5		259,1	КП-303	1	К 129
2КВД 48 - 113		В 22,5		289,0	КП-304	1	К 129
2КВД 48 - 117		В 30		342,0	КП-305	1	К 129

1. Узел см. У
2. Технические требования см ТТ
3. Ведомость расхода стали на элемент см РС
4. *Поз. 1 принимается в конкретном проекте в зависимости от несущей способности ригеля (см. ТТ табл 1)

Нач отд.	Язловицкий	
Н контр.	Аксёнова	
Зав гр	Бродский	
Вед инж	Агеенко	
Исполнил	Князева	

1.020.1-4. 2-3 - К74

Колонна 2КВД 48-101, 104, 107, 110, 113, 117

Стадия	Лист	Листов
Р		1

ГОССТРОЙ СССР
ЛЕНИНГРАДСКИЙ ПРОМСТРОЙПРОЕКТ

Копировал 24168-01 85 Формат

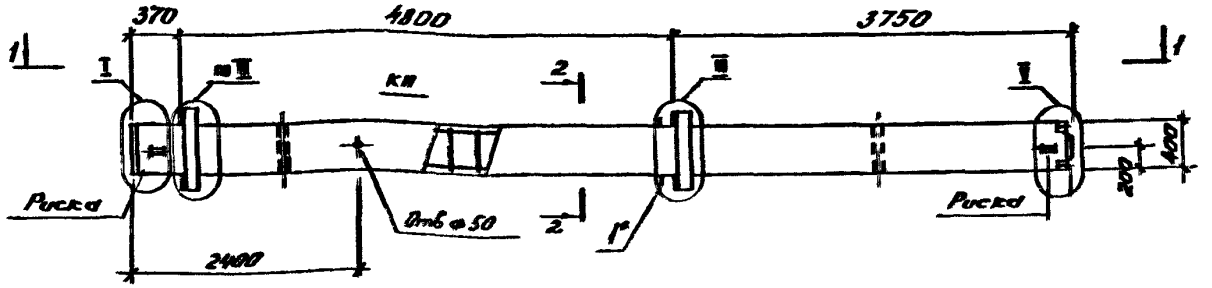

1-1

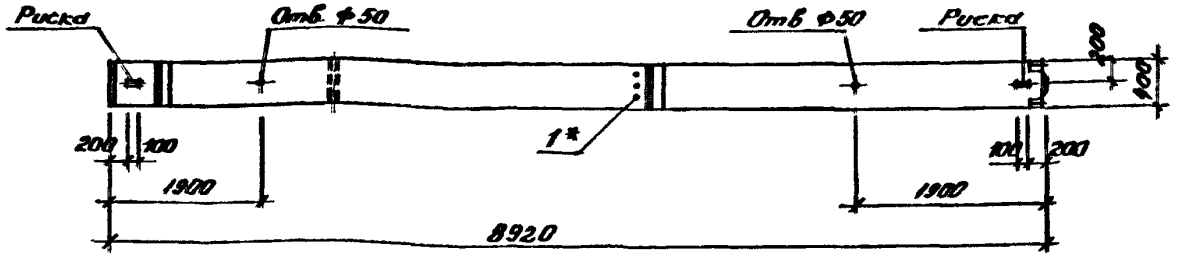

2-2

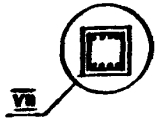

МАРКА КОЛОННЫ	МАССА Т	КЛАСС БЕТОНА	ОБЪЕМ БЕТОНА $м^3$	РАСХОД СТАЛИ КГ.	МАРКА АРМ. ИЗДЕЛИЯ	КОЛ. ШТ.	ОБОЗНАЧЕНИЕ ДОКУМЕНТА 1.020.1-4 2-4
2КВД 48 - 125		В 22,5	1,46	432,8	КП-306	1	К130

1. Узел см. У
2. Технические требования см ТТ
3. Ведомость расхода стали на элемент см. РС

*Поз. 1 принимается в конкретном проекте в зависимости от несущей способности ригеля (см. ТТ табл. 1)

Нач.отд.	Яловецкий		
Н.контр.	Лисёнова		
Зав.гр.	Бродский		
Вед.инж.	Агеенко		
Исполнил	Кисеева		

1.020.1-4. 2-3 - К75

Колонна 2КВД 48-125

Стадия	Лист	Листов
Р		1

ГОССТРОЙ СССР
ЛЕНИНГРАДСКИЙ ПРОМСТРОЙПРОЕКТ

Копировал 24168-01 86 Формат

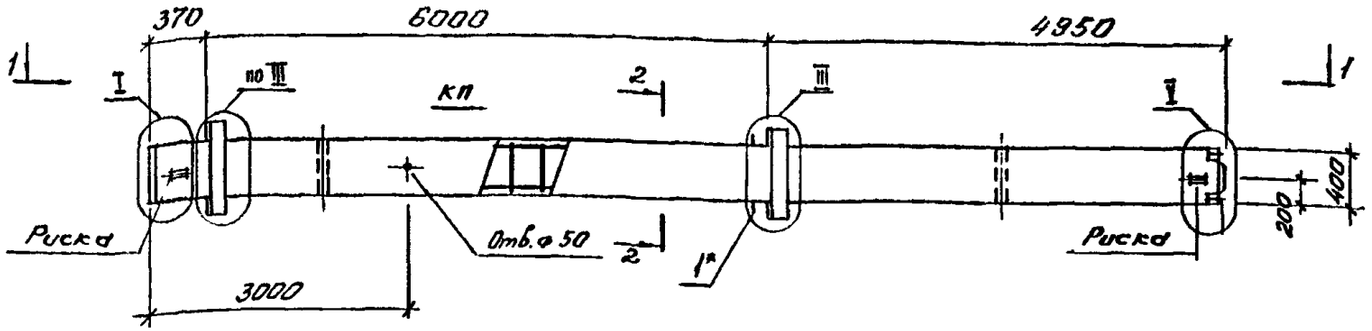

1-1

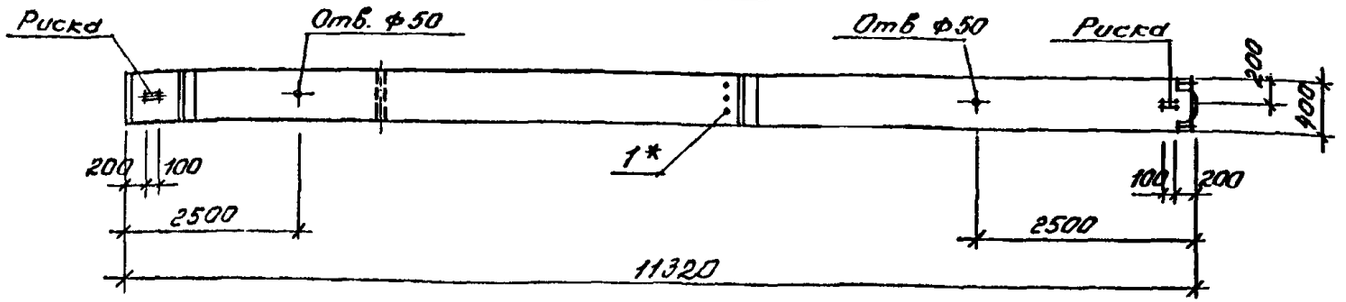

МАРКА КОЛОННЫ	МАССА Т	КЛАСС БЕТОНА	ОБЪЕМ БЕТОНА $м^3$	РАСХОД СТАЛИ КГ.	МАРКА АРМ. ИЗДЕЛИЯ	КОЛ. ШТ.	ОБОЗНАЧЕНИЕ ДОКУМЕНТА 1.020.1-4 2-4
2КВД 60 - 101	4.62	В 22,5	1,85	205,7	КП-307	1	К 131
2КВД 60 - 104		В 22,5		229,8	КП-308	1	К131
2КВД 60 - 107		В 22,5		250,0	КП-309	1	К131
2КВД 60 - 110		В 22,5		283,8	КП-310	1	К132
2КВД 60 - 111		В 30		283,8	КП-310	1	К132
2КВД 60 - 113		В 22,5		322,0	КП-311	1	К132
2КВД 60 - 114		В 30		322,0	КП-311	1	К132
2КВД 60 - 116		В 22,5		381,0	КП-312	1	К132
2КВД 60 - 117		В 30		381,0	КП-312	1	К132
2КВД 60 - 118		В 40		381,0	КП-312	1	К132

2-2

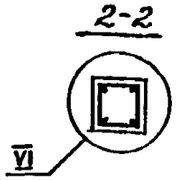

1. Узел см. У
2. Технические требования см. ТТ
3. Ведомость расхода стали на элемент см. РС

* Поз. 1 принимается в конкретном проекте в зависимости от несущей способности ригеля (см. ТТ табл. 1)

Нач.отд.	Язловицкий		
Н.контр.	Аксёнова		
Зав.гр.	Бродский		
Вед.инж.	Агеенко		
Исполнил	Илеева		

1.020.1-4. 2-3 - К76

Колонны 2КВД 60-101, 104, 107, 110, 111, 113, 114, 116, 117, 118

Стадия	Лист	Листов
Р		1

ГОССТРОЙ СССР ЛЕНИНГРАДСКИЙ ПРОМСТРОЙПРОЕКТ

Копировал 24168-1

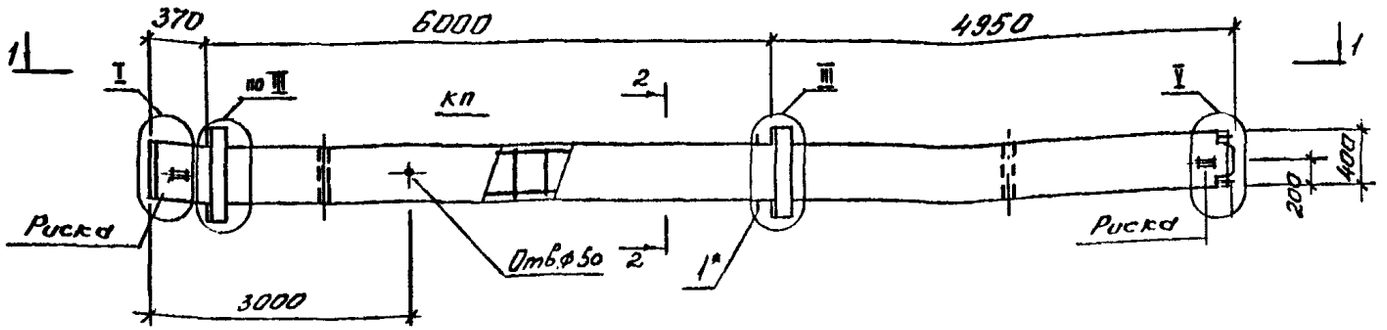

1-1

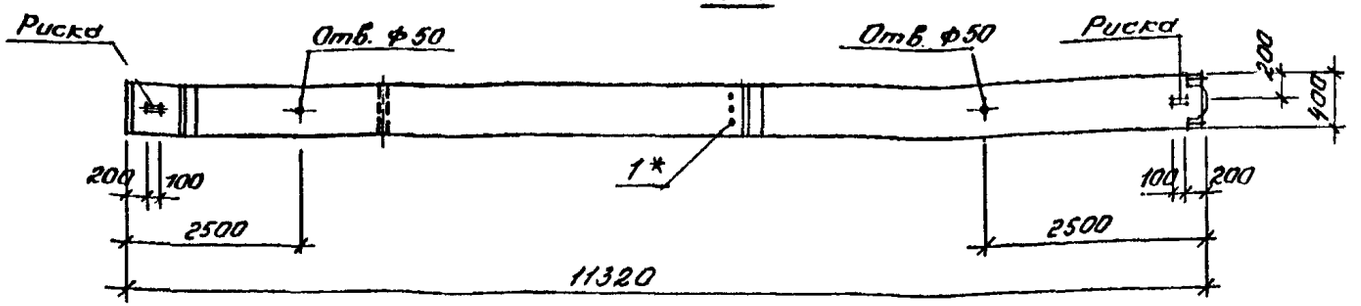

2-2

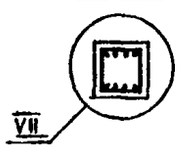

МАРКА КОЛОННЫ	МАССА т	КЛАСС БЕТОНА	ОБЪЕМ БЕТОНА м³	РАСХОД СТАЛИ КГ.	МАРКА АРМ. ИЗДЕЛИЯ	КОЛ. ШТ.	ОБОЗНАЧЕНИЕ ДОКУМЕНТА 1.020.1-4 2-4
2КВД 60 - 12б		В30	1,85	495,5	КП-313	1	К133

Узел см. У
Технические требования см. ТТ
Ведомость расхода стали на элемент см. РС
Поз. 1 принимается в конкретном проекте в зависимости от несущей способности ригели (см. ТТ табл. 1)

Нач.отд.	Языковицкий		
Н.контр.	Аксёнова		
Зав.гр.	Бродский		
Вед.инж.	Агеенко		
Исполнил	Инярев		

1.020.1-4. 2-3 - К77

Колонна 2КВД 60-12б

Стадия	Лист	Листов
Р		1

ГОССТРОЙ СССР ЛЕНИНГРАДСКИЙ ПРОМСТРОЙПРОЕКТ

Копировал 24168-01 53 Формат

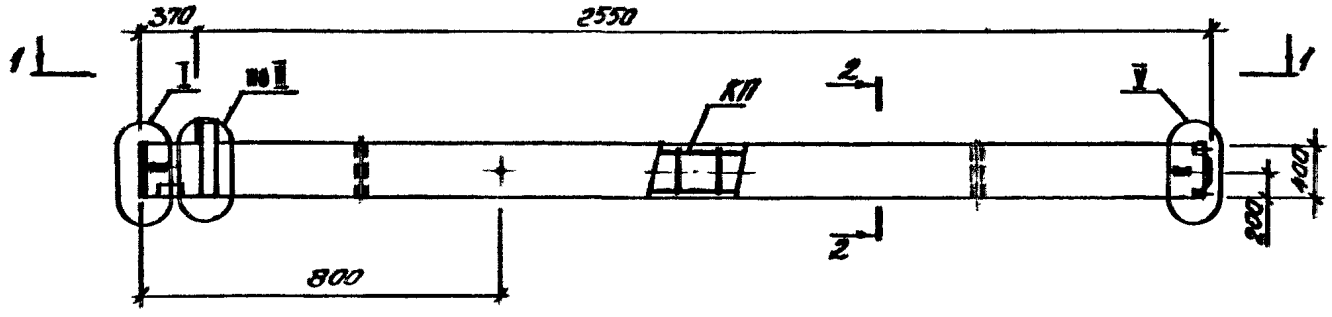

1-1

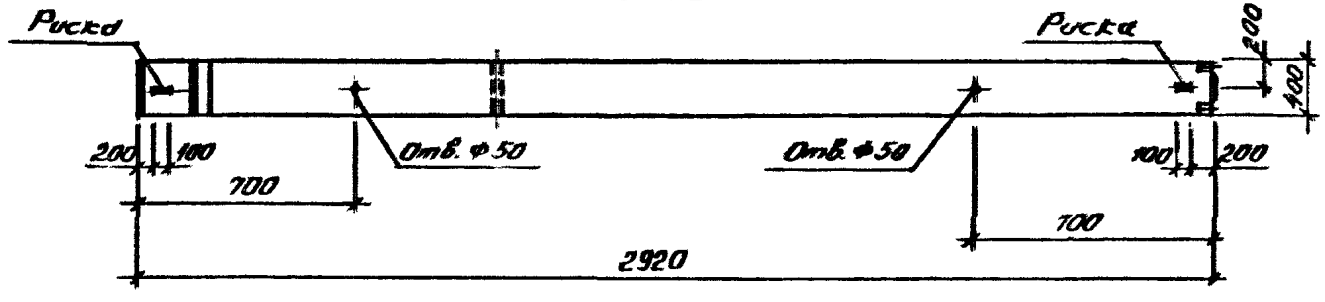

2-2

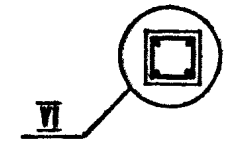

МАРКА КОЛОННЫ	МАССА Т	КЛАСС БЕТОНА	ОБЪЕМ БЕТОНА $м^3$	РАСХОД СТАЛИ КГ	МАРКА АРМ. ИЗДЕЛИЯ	КОЛ. ШТ.	ОБОЗНАЧЕНИЕ ДОКУМЕНТА 1.020.1-4 2-4
1 КВО 36 - 107	1,2	В 22,5	0.48	102,8	КП-314	1	К 134
1 КВО 36 - 110		В 22,5		119,2	КП-315	1	К 134
1 КВО 36 - 113		В 22,5		128,8	КП-316	1	К 134
1 КВО 36 - 116		В 22,5		155,3	КП-317	1	К 135
1 КВО 36 - 122		В 22,5		178,8	КП-318	1	К 135

1. Узлы см. У
2. Технические требования см ТТ
3. Ведомость расхода стали на элемент см РС

Нач. отд.	Ильинский		
Н. контр.	Аксёнова		
Зав. гр.	Бродский		
Вед. инж.	Агеенко		
Исполнил	Агеенко		

1.020.1-4. 2-3 - К78

Колонна 1КВО 36-107
110, 113, 116, 122

Стадия	Лист	Листов
Р		1

ГОССТРОЙ СССР
ЛЕНИНГРАДСКИЙ
ПРОМСТРОЙПРОЕКТ

Копировал 24168-01 89 Формат

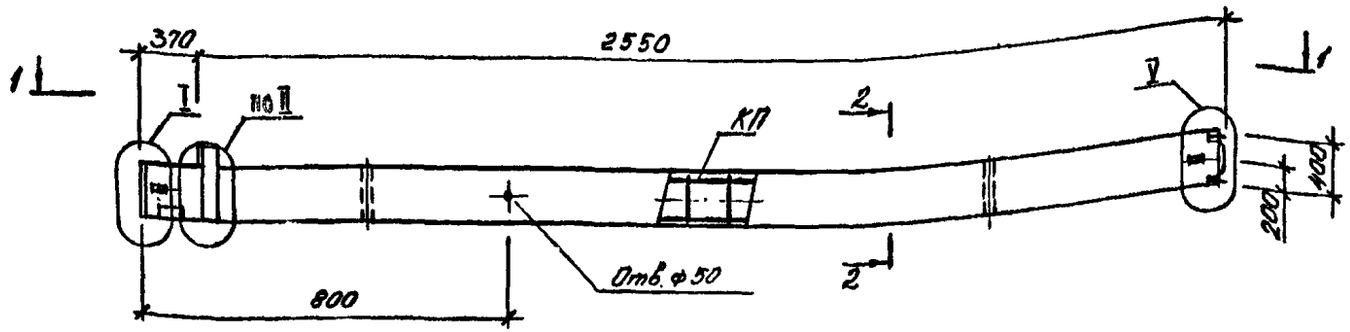

1-1

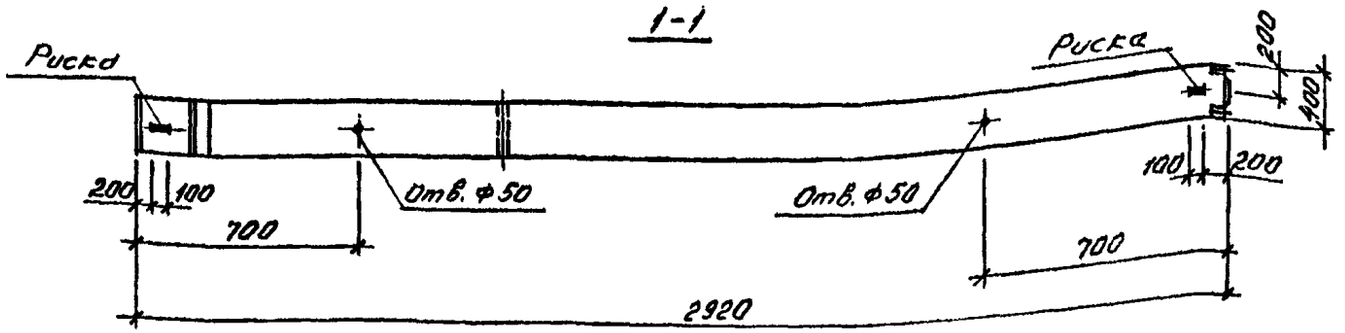

2-2

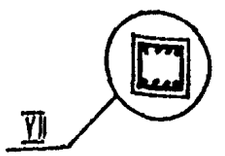

МАРКА КОЛОННЫ	МАССА т	КЛАСС БЕТОНА	ОБЪЕМ БЕТОНА м³	РАСХОД СТАЛИ КГ.	МАРКА АРМ. ИЗДЕЛИЯ	КОЛ. ШТ.	ОБОЗНАЧЕНИЕ ДОКУМЕНТА 1.020.1-4 2-4
1КВО 36-125	1,2	В22,5	0,48	187,0	КП-319	1	К136
1КВО 36-129		В22,5		207,1	КП-320	1	К136

1. Узлы см. У
2. Технические требования см. ТТ
3. Ведомость расхода стали на элемент см. РС

Нач.отд.	Язловецкий		
Н.контр.	Аксёнова		
Зав.гр.	Бродский		
Вед.инж.	Агеенко		
Исполнил	Агеенко		

1.020.1-4, 2-3 – К79

Колонна 1КВО 36-125, 129

Стадия	Лист	Листов
Р		1

ГОССТРОЙ СССР ЛЕНИНГРАДСКИЙ ПРОМСТРОЙПРОЕКТ

Копировал 24168-01 90 Формат

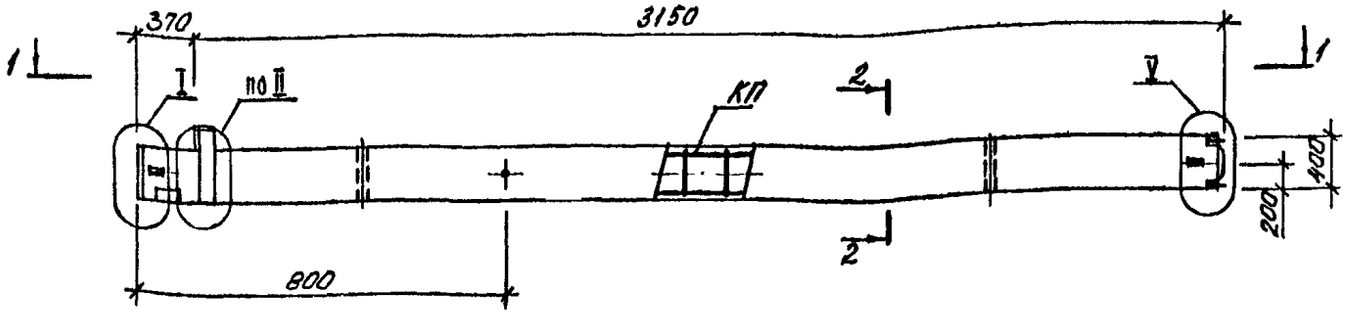

1-1

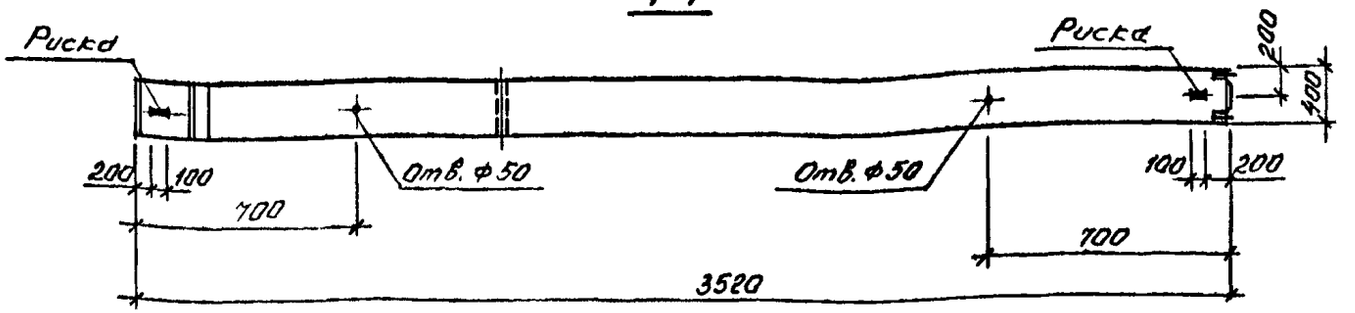

2-2

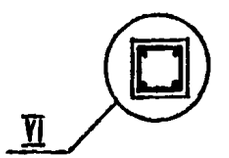

МАРКА КОЛОННЫ	МАССА т	КЛАСС БЕТОНА	ОБЪЕМ БЕТОНА $м^3$	РАСХОД СТАЛИ КГ.	МАРКА АРМ. ИЗДЕЛИЯ	КОЛ. ШТ.	ОБОЗНАЧЕНИЕ ДОКУМЕНТА 1.020.1-4 2-4
1 КВО 42 - 104	1.42	В22.5	0.57	105,3	КП-321	1	К137
1 КВО 42 - 107		В22.5		111,4	КП-322	1	К137
1 КВО 42 - 110		В22,5		129,0	КП-323	1	К137
1 КВО 42 - 113		В22.5		140,7	КП-324	1	К138
1 КВО 42 - 116		В22.5		169,6	КП-325	1	К138
КВО 42 - 122		В22.5		196,6	КП-326	1	К138

1. Узлы см. У
2. Технические требования см. ТТ
3. Ведомость расхода стали на элемент см. РС

Нач.отд.	Яловицкий	
Н.контр.	Аксёнова	
Зав.гр.	Бродский	
Вед.инж.	Агеенко	
Исполнил	Агеенко	

1.020.1-4. 2-3 – К80

Колонна 1КВО 42-104, 107, 110, 113, 116, 122

Стадия	Лист	Листов
Р		1

ГОССТРОЙ СССР ЛЕНИНГРАДСКИЙ ПРОМСТРОЙПРОЕКТ

Копировал 24168-01 91 Формат

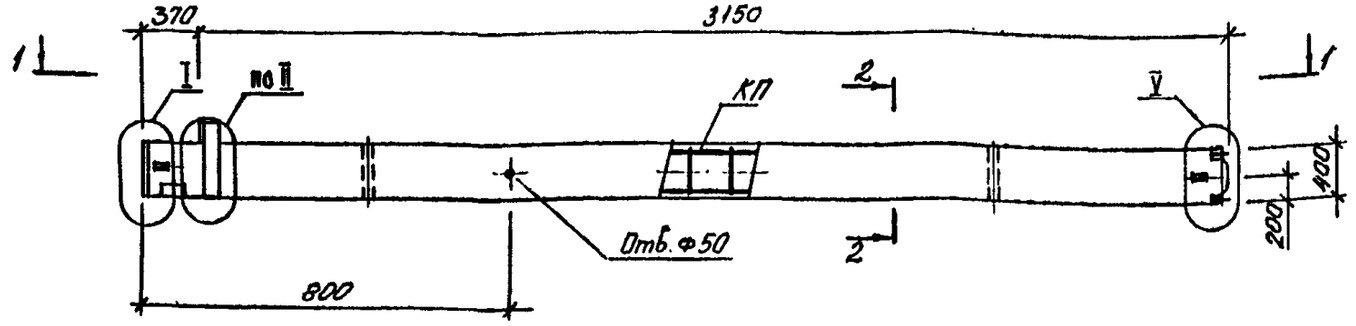

1-1

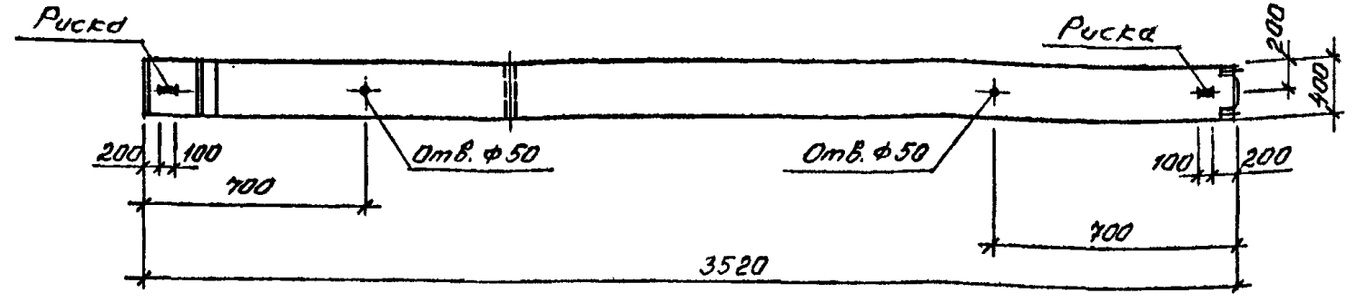

2-2

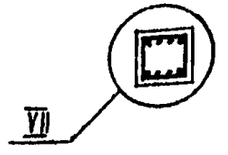

МАРКА КОЛОННЫ	МАССА т	КЛАСС БЕТОНА	ОБЪЕМ БЕТОНА м³	РАСХОД СТАЛИ КГ.	МАРКА АРМ. ИЗДЕЛИЯ	КОЛ. ШТ.	ОБОЗНАЧЕНИЕ ДОКУМЕНТА 1.020.1-4 2-4
1 КВО 42 - 129	1.42	В 22,5	0.57	230,8	КП-327	1	К 139

1. Узлы см. У
2. Технические требования см. ТТ
3. Ведомость расхода стали на элемент см. РС

Нач.отд.	Яловицкий		
Н.контр.	Аксёнова		
Зав.гр.	Бродский		
Вед.инж.	Агеенко		
Исполнил	Агеенко		

1.020.1-4. 2-3 - К81

Колонна 1КВ042-129

Стадия	Лист	Листов
Р		1

ГОССТРОЙ СССР ЛЕНИНГРАДСКИЙ ПРОМСТРОЙПРОЕКТ

Копировал 24168-01 92 Формат

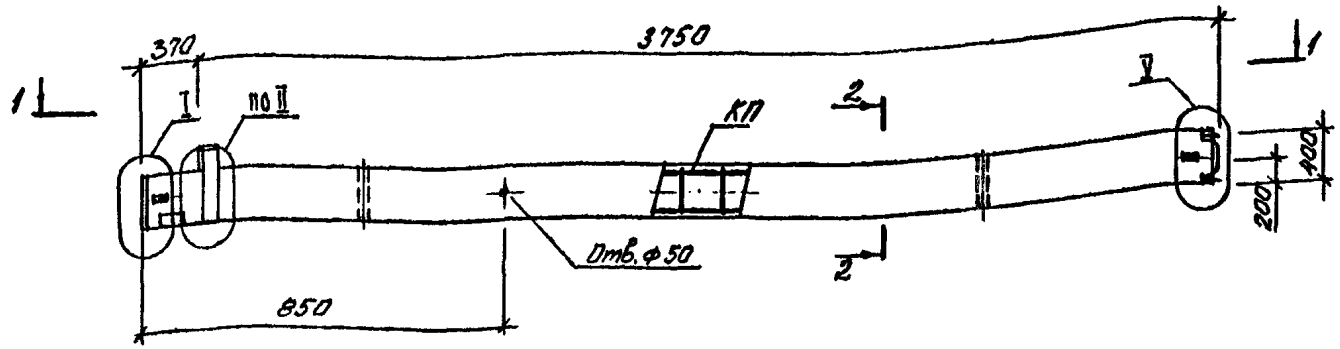

1-1

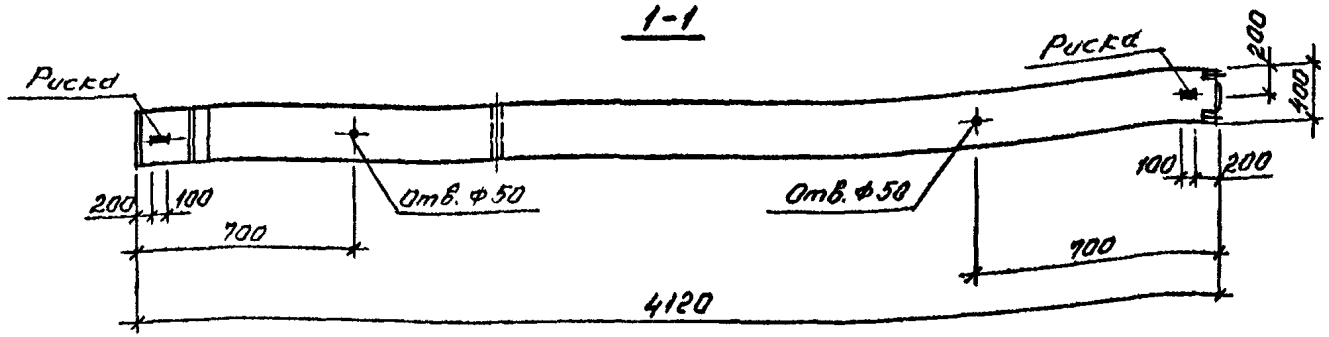

2-2

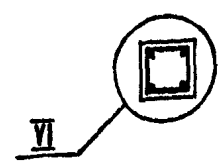

МАРКА КОЛОННЫ	МАССА т	КЛАСС БЕТОНА	ОБЪЕМ БЕТОНА м³	РАСХОД СТАЛИ КГ.	МАРКА АРМ. ИЗДЕЛИЯ	КОЛ. ШТ.	ОБОЗНАЧЕНИЕ ДОКУМЕНТА 1.020.1-4 2-4
1КВ048 - 104	1,68	В22,5	0,67	112,8	КП-328	1	К140
1КВ048 - 107		В22,5		120,0	КП-329	1	К140
1КВ048 - 110		В22,5		138,8	КП-330	1	К140
1КВ048 - 113		В22,5		152,6	КП-331	1	К141
1КВ048 - 116		В22,5		183,9	КП-332	1	К141
1КВ048 - 122		В22,5		214,4	КП-333	1	К141

1. Узлы см. У
2. Технические требования см. ТТ
3. Ведомость расхода стали на элемент см. РС

Нач.отд.	Язловецкий		
Н.контр.	Аксёнова		
Зав.гр.	Бродский		
Вед.инж.	Агеенко		
Исполнил	Агеенко		

1.020.1-4. 2-3 – К82

Колонна 1КВ048-104, 107, 110, 113, 116, 122

Стадия	Лист	Листов
Р		1

ГОССТРОЙ СССР ЛЕНИНГРАДСКИЙ ПРОМСТРОЙПРОЕКТ

Копировал 24168-01 93 Формат

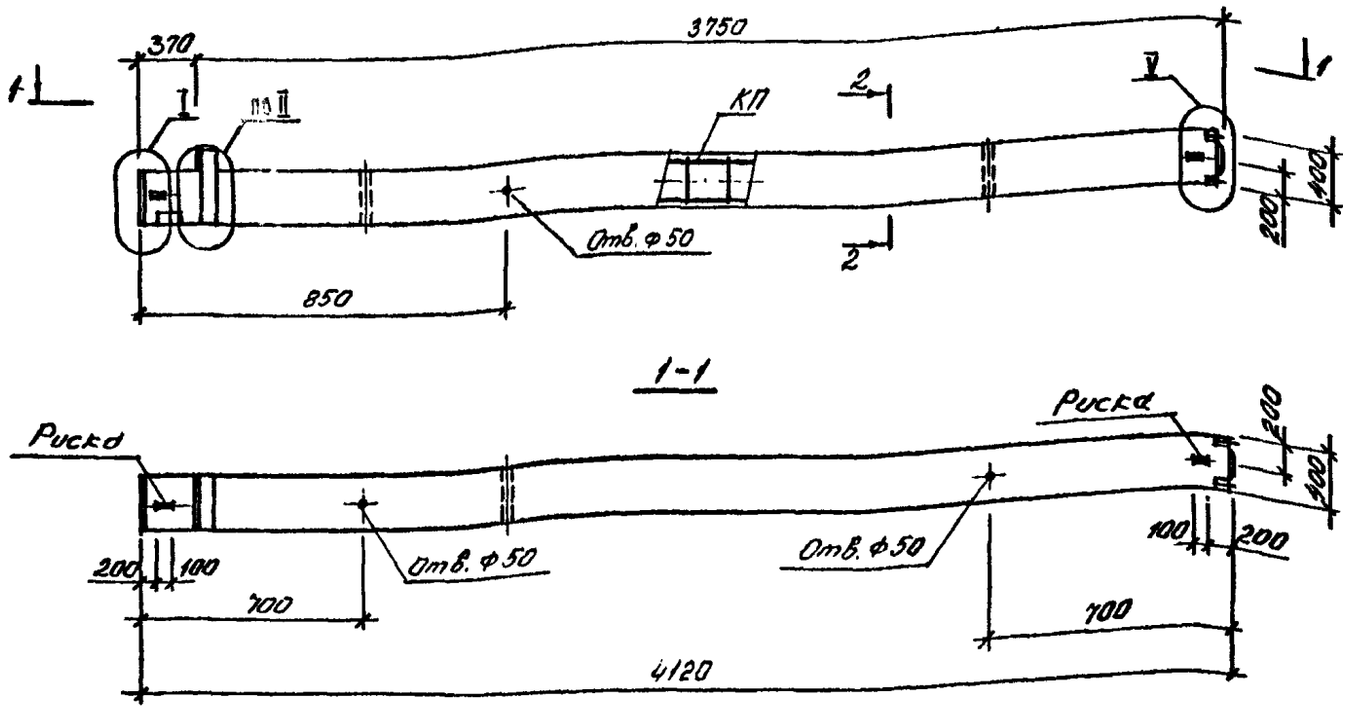

2-2

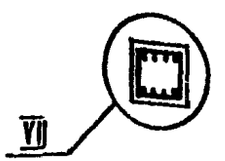

МАРКА КОЛОННЫ	МАССА т	КЛАСС БЕТОНА	ОБЪЕМ БЕТОНА м³	РАСХОД СТАЛИ кг.	МАРКА АРМ. ИЗДЕЛИЯ	КОЛ. ШТ.	ОБОЗНАЧЕНИЕ ДОКУМЕНТА 1.020.1-4 2-4
1 КВО 48 - 125	1.68	В 22,5	0,67	227,4	КП-334	1	К 142
1 КВО 48 - 129		В 22,5		254,5	КП-335	1	К 142

1. Узлы см. У
2. Технические требования см. ТТ
3. Ведомость расхода стали на элемент см. РС

Нач.отд.	Яловицкий	
Н.контр.	Аксёнова	
Зав.гр.	Бредский	
Вед.инж.	Агеенко	
Исполнил	Агеенко	

1.020.1-4. 2-3 – К83

Колонна 1 КВО 48-12.5.

Стадия	Лист	Листов
Р		1

ГОССТРОЙ СССР ЛЕНИНГРАДСКИЙ ПРОМСТРОЙПРОЕКТ

Копировал 24168-01 94 Формат

Инв.№ подл. | Подпись и дата | Взам. инв.№

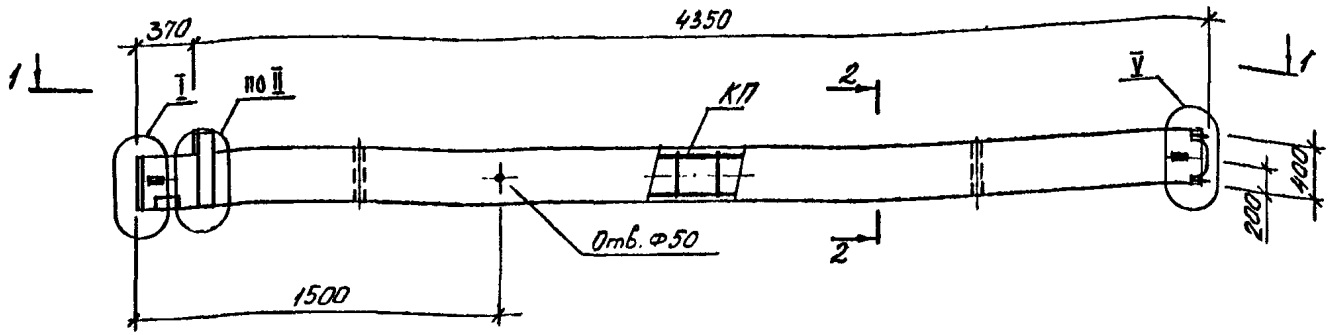

1-1

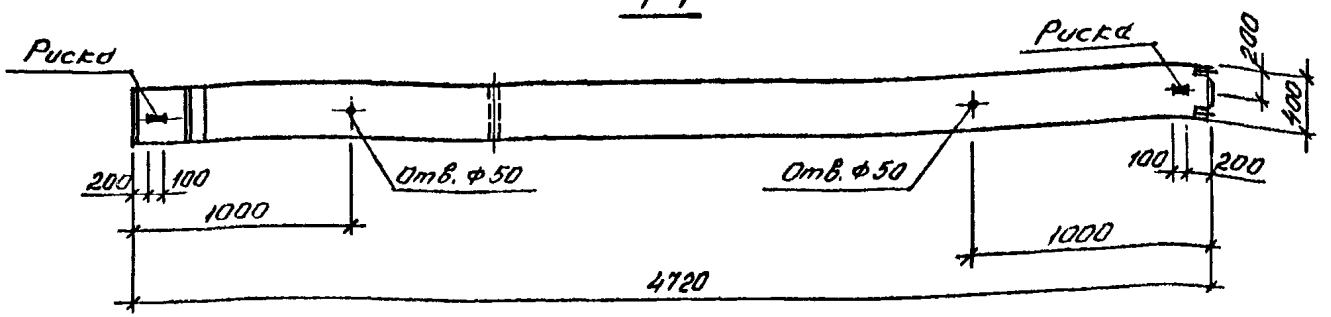

2-2

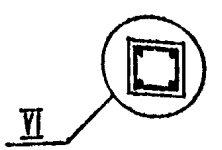

МАРКА КОЛОННЫ	МАССА т	КЛАСС БЕТОНА	ОБЪЕМ БЕТОНА м³	РАСХОД СТАЛИ КГ.	МАРКА АРМ. ИЗДЕЛИЯ	КОЛ. ШТ.	ОБОЗНАЧЕНИЕ ДОКУМЕНТА 1.020.1-4 2-4
1КВО 54-107	1,90	В22,5	0,76	121,8	КП-336	1	К 143
1КВО 54-110		В22,5		141,9	КП-337	1	К 143
1КВО 54-113		В22,5		151,7	КП-338	1	К 143
1КВО 54-116		В22,5		181,3	КП-339	1	К 144
1КВО54-122		В22,5		225,4	КП-340	1	К 144

1. Узлы см. У
2. Технические требования см. ТТ
3 Ведомость расхода стали на элемент см. РС

Нач.отд.	Язловецкий		
Н.контр.	Аксёнова		
Зав.гр.	Бродский		
Вед.инж.	Агеенко		
Исполнил	Агеенко		

1.020.1-4. 2-3 — К84

Колонна 1КВО54-107, 110, 113, 116, 122

Стадия	Лист	Листов
Р		1

ГОССТРОЙ СССР ЛЕНИНГРАДСКИЙ ПРОМСТРОЙПРОЕКТ

Взам. инв.№ | Подпись и дата | Инв.№ подл.

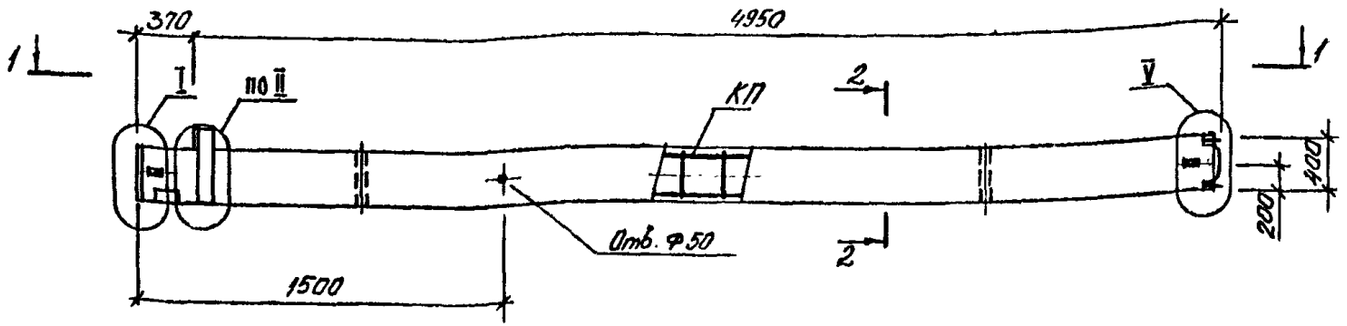

1-1

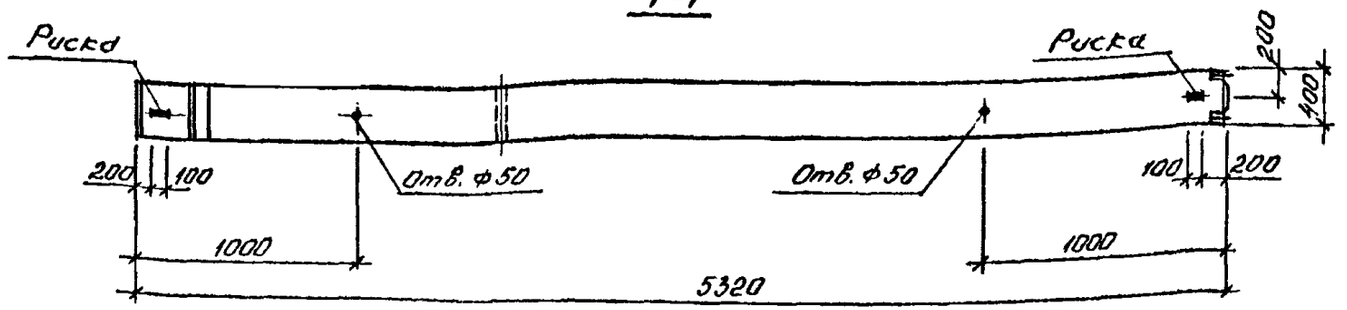

2-2

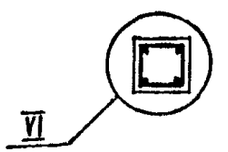

МАРКА КОЛОННЫ	МАССА т	КЛАСС БЕТОНА	ОБЪЕМ БЕТОНА м³	РАСХОД СТАЛИ КГ.	МАРКА АРМ. ИЗДЕЛИЯ	КОЛ. ШТ.	ОБОЗНАЧЕНИЕ ДОКУМЕНТА 1.020.1-4 2-4
1КВО 60 - 101	2,15	В 22,5	0,86	105,9	КП- 341	1	К145
1КВО 60 - 104		В 22,5		119,9	КП- 342	1	К145
1КВО 60 - 107		В 22,5		129,4	КП- 343	1	К145
1КВО 60 - 110		В 22,5		150,7	КП- 344	1	К146
1КВО 60 - 113		В 22,5		168,6	КП- 345	1	К146
1КВО 60 - 116		В 22,5		204,5	КП- 346	1	К147
1КВО 60 - 122		В22,5		242,2	КП- 347	1	К147

1. Узлы см У
2. Технические требования см ТТ
3. Ведомость расхода стали на элемент см РС

Нач.отд.	Язловицкий	
Н.контр.	Аксёнова	
Зав.гр.	Бродский	
Вед.инж.	Агеенко	
Исполния	Агеенко	

1.020.1-4. 2-3 – К85

Колонны 1КВО 60-101, 104, 107, 110, 113, 116, 122

Стадия	Лист	Листов
Р		1

ГОССТРОЙ СССР ЛЕНИНГРАДСКИЙ ПРОМСТРОЙПРОЕКТ

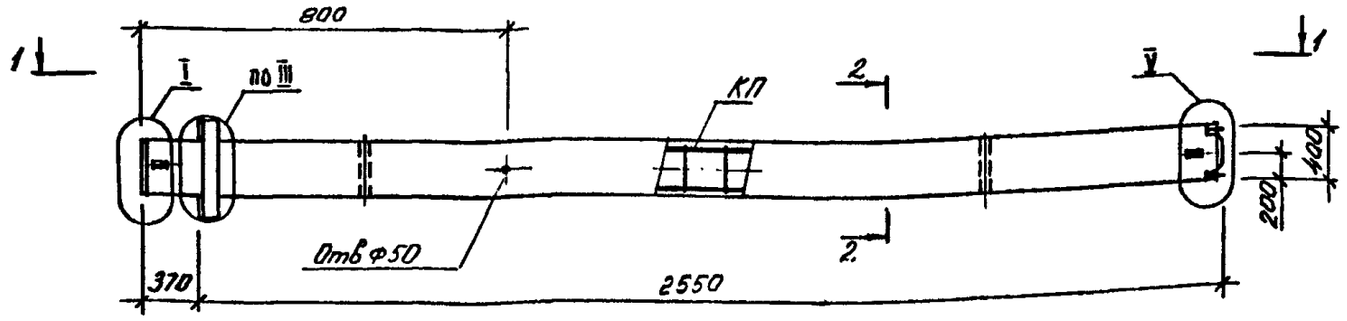

1-1

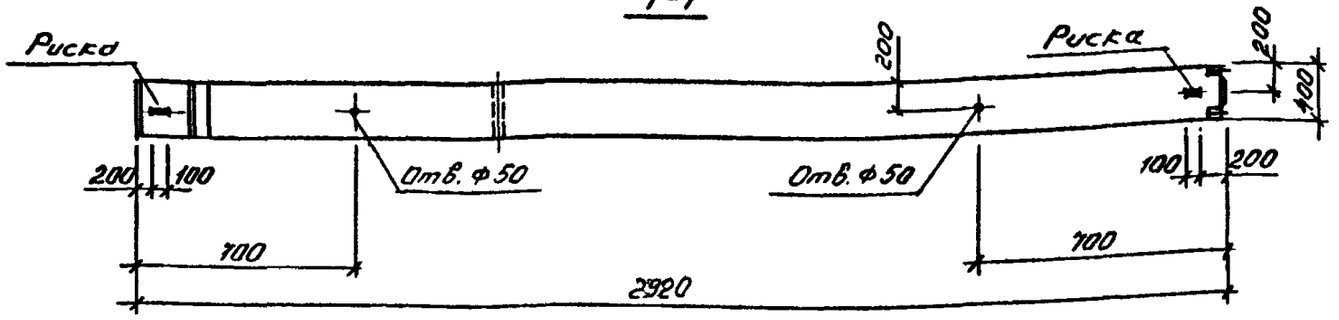

2-2

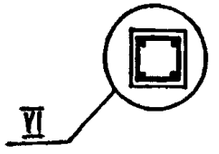

МАРКА КОЛОННЫ	МАССА Т	КЛАСС БЕТОНА	ОБЪЕМ БЕТОНА $м^3$	РАСХОД СТАЛИ КГ.	МАРКА АРМ. ИЗДЕЛИЯ	КОЛ. ШТ.	ОБОЗНАЧЕНИЕ ДОКУМЕНТА 1.020.1-4 2-4
1КВД36-101	1.22	В22.5	0.49	94.7	КП-348	1	К148
1КВД36-104		В22.5		102.1	КП-349	1	К148

1. Узлы см. У
2. Технические требования см. ТТ
3 Ведомость расхода стали на элемент см. РС

Гл.инж.отд.	Язловецкий		
Н.контр.	Аксёнова		
Зав.гр.	Бродский		
Вед.инж.	Агевнко		
Исполнил	Агевнко		

1.020.1-4. 2-3 - К86

Колонна 1КВД36-101
1КВД36-104

Стадия	Лист	Листов
Р		1

ГОССТРОЙ СССР
ЛЕНИНГРАДСКИЙ ПРОМСТРОЙПРОЕКТ

Копировал 24168-01 97 Формат

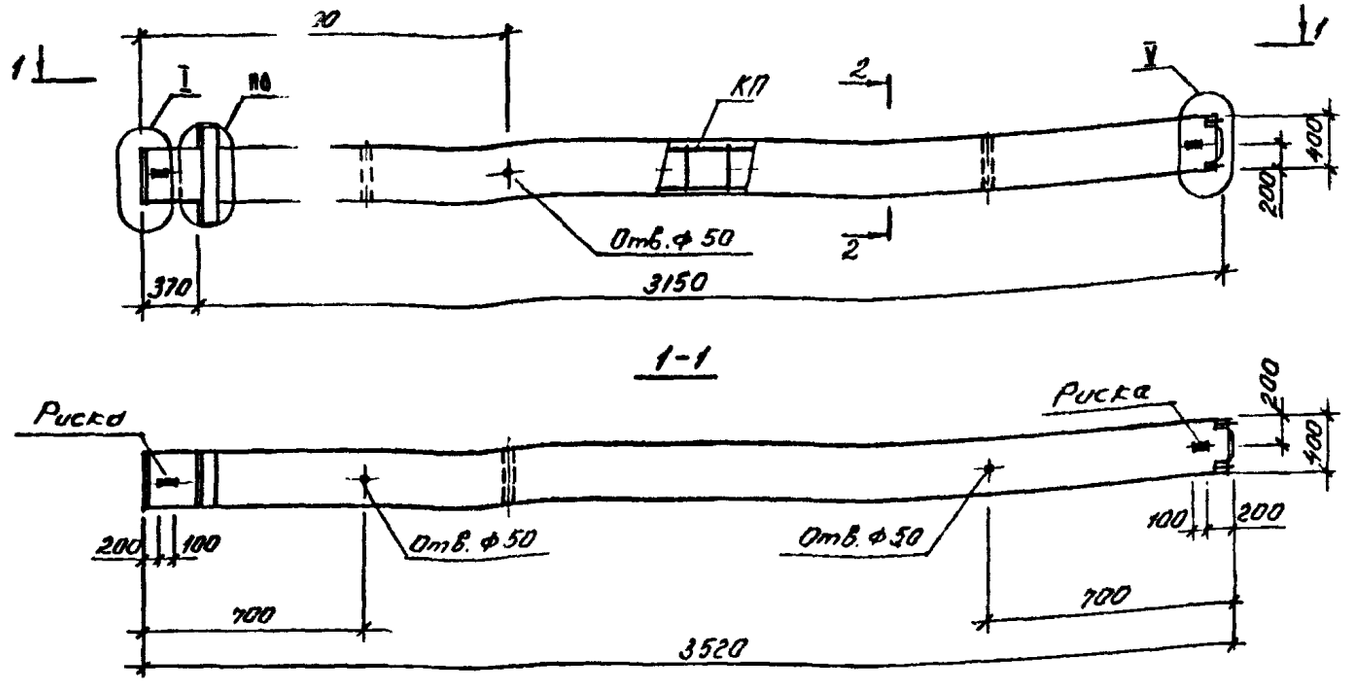

2-2

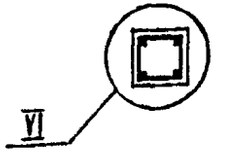

МАРКА КОЛОННЫ	МАССА т	КЛАСС БЕТОНА	ОБЪЕМ БЕТОНА м³	РАСХОД СТАЛИ КГ	МАРКА АРМ. ИЗДЕЛИЯ	КОЛ. ШТ.	ОБОЗНАЧЕНИЕ ДОКУМЕНТА 1.020.1-4 2-4
1КВД 42-101	1,45	В22,5	0,58	101,1	КП-350	1	К149
1КВД 42-104		В22,5		109,5	КП-351	1	К149
1КВД 42-107		В22,5		115,6	КП-352	1	К149

1. Узлы см. У
2. Технические требования см. ТТ
3. Ведомость расхода стали на элемент см. РС

Нач.отд.	Язловецкий		
Н.контр.	Аксёнова		
Зав.гр.	Бродский		
Вед.инж.	Агеенко		
Исполнил	Агеенко		

1.020.1-4. 2-3 — К87

Колонны 1КВД 42-101, 104, 107

Стадия	Лист	Листов
Р		1

ГОССТРОЙ СССР ЛЕНИНГРАДСКИЙ ПРОМСТРОЙПРОЕКТ

Копировал 24168-01 98 Формат

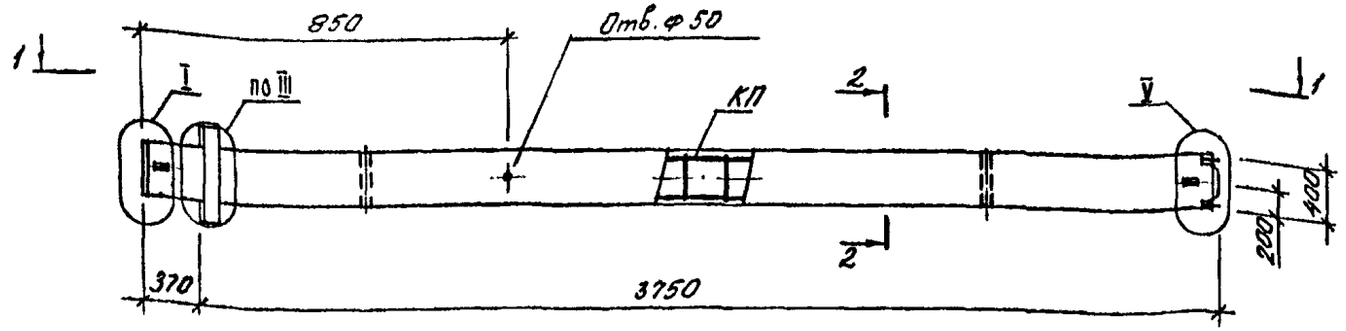

1-1

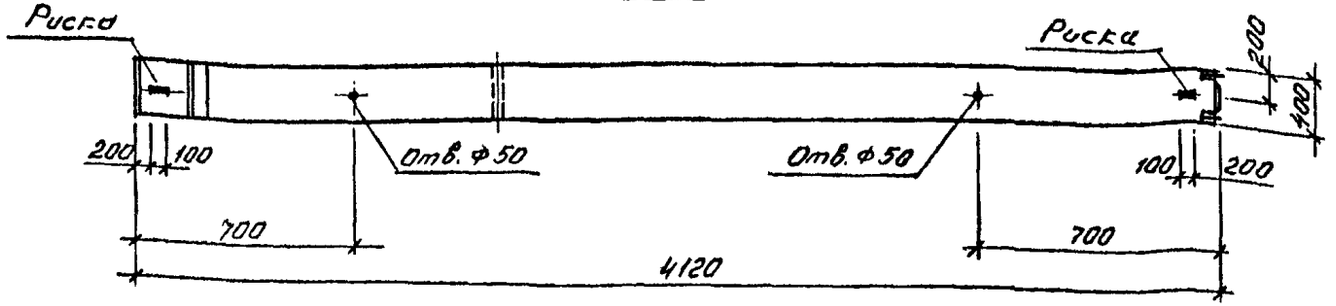

2-2

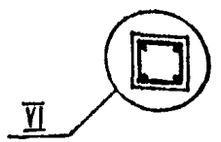

МАРКА КОЛОННЫ	МАССА т	КЛАСС БЕТОНА	ОБЪЕМ БЕТОНА м³	РАСХОД СТАЛИ КГ.	МАРКА АРМ. ИЗДЕЛИЯ	КОЛ. ШТ.	ОБОЗНАЧЕНИЕ ДОКУМЕНТА 1.020.1-4 2-4
1 КВД 48 - 101	1,70	В22,5	0,68	105,0	КП-353	1	К 150
1 КВД 48 - 104		В22,5		117,0	КП-354	1	К 150
1 КВД 48 - 107		В22,5		124,2	КП-355	1	К 150

1. Узлы см. У
2. Технические требования см ТТ
3. Ведомость расхода стали на элемент см. РС

Инв. № подл. | Подпись и дата | Взам. инв. №

Нач.отд.	Язловецкий	
Н.контр.	Аксёнова	
Зав.гр.	Бродский	
Вед.инж.	Агеенко	
Исполнил	Агеенко	

1.020.1-4. 2-3 — К 88

Колонна 1КВД 48-101, 104, 107

Стадия	Лист	Листов
Р		1

ГОССТРОЙ СССР ЛЕНИНГРАДСКИЙ ПРОМСТРОЙПРОЕКТ

Копировал 24168-01 99 Формат

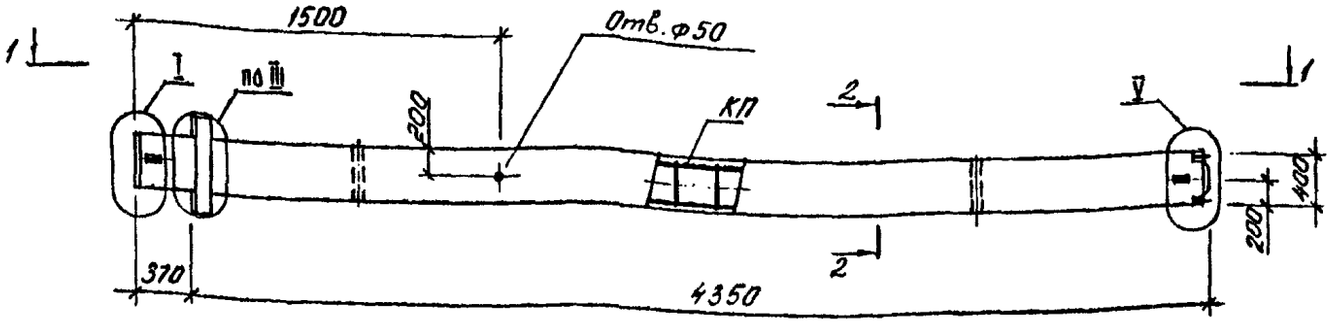

1-1

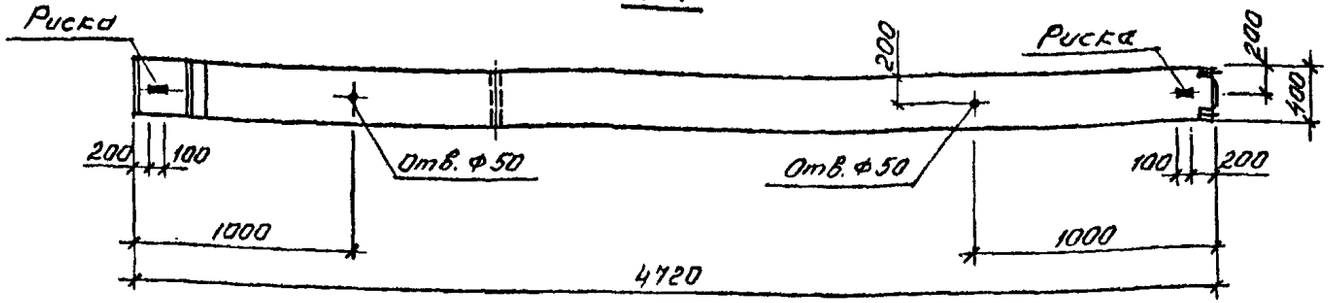

2-2

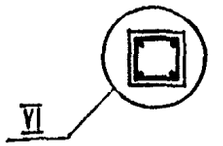

МАРКА КОЛОННЫ	МАССА т	КЛАСС БЕТОНА	ОБЪЕМ БЕТОНА м³	РАСХОД СТАЛИ КГ.	МАРКА АРМ. ИЗДЕЛИЯ	КОЛ. ШТ.	ОБОЗНАЧЕНИЕ ДОКУМЕНТА 1.020.1-4 2-4
КВД 54-101	1,92	В 22,5	0,77	104,6	КП-356	1	К151
КВД 54-104		В 22,5		117,7	КП-357	1	К151
КВД 54-107		В 22,5		126,0	КП-358	1	К152
КВД 54-110		В 22,5		146,1	КП-359	1	К152

1. Узлы см. У
2. Технические требования см. ТТ
3. Ведомость расхода стали на элемент см. РС

Нач.отд.	Яловицкий		
Н.контр.	Аксёнова		
Зав.гр.	Бродский		
Вед.инж.	Агеенко		
Исполнил	Агеенко		

1.020.1-4 2-3 – К89

Колонна 1КВД 54-101, 104, 107, 110

Стадия	Лист	Листов
Р		1

ГОССТРОЙ СССР ЛЕНИНГРАДСКИЙ ПРОМСТРОЙПРОЕКТ

Копировал 24168-01 100 Форм

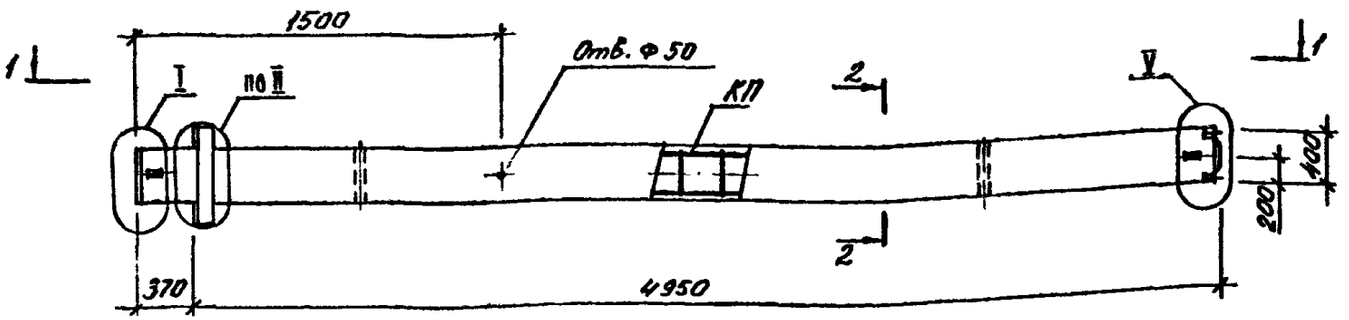

1-1

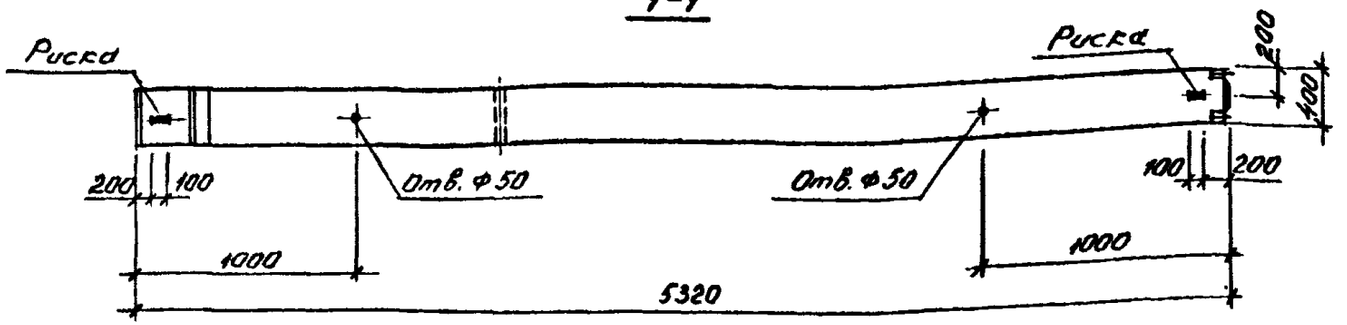

2-2

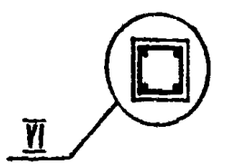

МАРКА КОЛОННЫ	МАССА т	КЛАСС БЕТОНА	ОБЪЕМ БЕТОНА м³	РАСХОД СТАЛИ КГ.	МАРКА АРМ. ИЗДЕЛИЯ	КОЛ. ШТ.	ОБОЗНАЧЕНИЕ ДОКУМЕНТА 1.020 1-4 2-4
1 КВД 60 - 101	2,18	В 22,5	0,87	110,1	КП-360	1	К 153
1 КВД 60 - 104		В 22,5		124,1	КП-361	1	К 153
1 КВД 60 - 107		В 22,5		133,6	КП-362	1	К 154
1 КВД 60 - 110		В 22,5		154,9	КП-363	1	К 154

1. Узлы см. У
2. Технические требования см. ТТ
3. Ведомость расхода стали на элемент см. РС

Нач.отд.	Язловецкий		
Н.контр.	Аксёнова		
Зав.гр.	Бродский		
Вед.инж.	Агеенко		
Исполнил	Агеенко		

1.020.1-4. 2-3 – К90

Колонна 1КВД 60-101, 104, 107, 110

Стадия	Лист	Листов
Р		1

ГОССТРОЙ СССР ЛЕНИНГРАДСКИЙ ПРОМСТРОЙПРОЕКТ

Копировал 24108-01 101 Формат

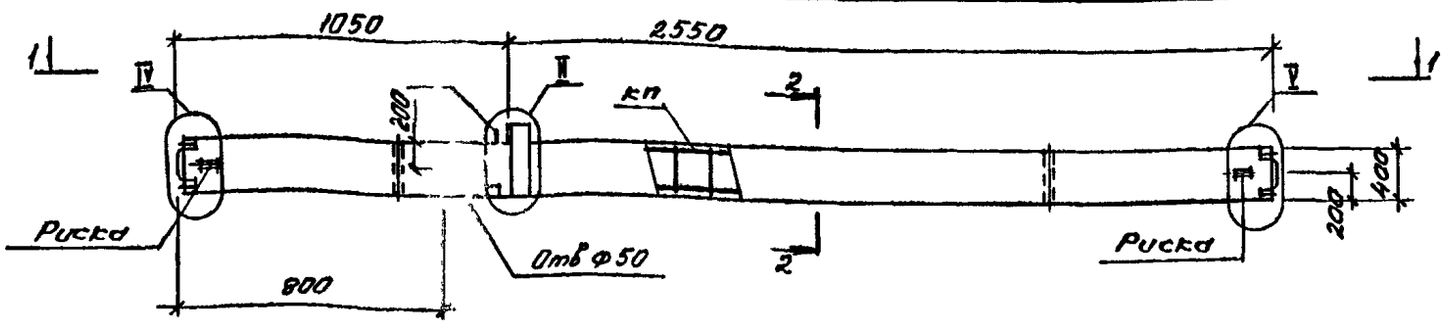

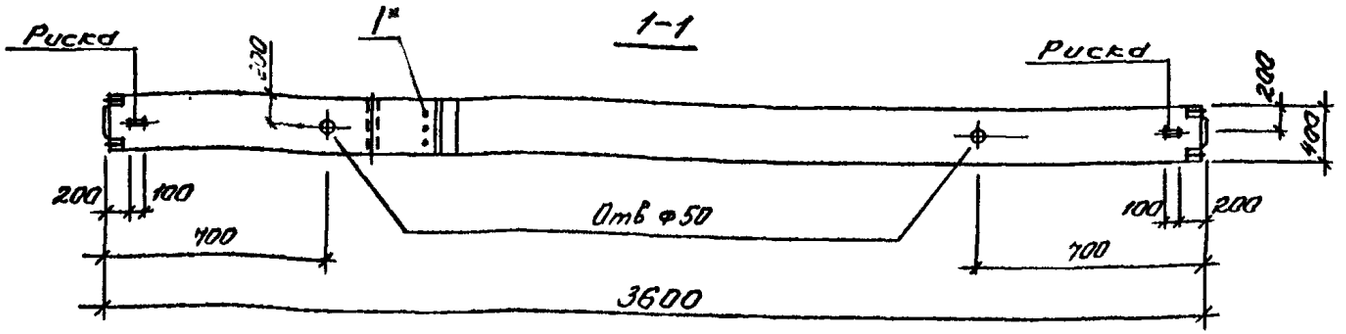

МАРКА КОЛОННЫ	МАССА, Т	КЛАСС БЕТОНА	ОБЪЕМ БЕТОНА, $м^3$	РАСХОД СТАЛИ КГ.	МАРКА АРМ. ИЗДЕЛИЯ	КОЛ. ШТ.	ОБОЗНАЧЕНИЕ ДОКУМЕНТА 1.020.1-4 в-4
1КСО 36 - 107	1.45	В 22,5	0,58	111,9	КП-364	1	К155
1КСО 36 - 113		В 22,5		138,2	КП-365	1	К155

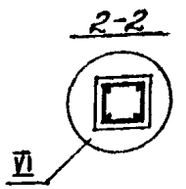

1. Узлы см. У
2. Технические требования см. ТТ
3. Ведомость расхода стали на элемент см. РС
*Поз.1 принимается в конкретном проекте в зависимости от несущей способности ригеля (см. ТТ табл. 1)

Нач.отд.	Язловицкий		
Н.контр.	Аксёнова		
Зав.гр.	Бродский		
Вед.инж.	Агеенко		
Исполнил	Ишаева		

1.020.1-4 2-3 — К91

Колонна 1КСО 36-107
113

Стадия	Лист	Листов
Р		1

ГОССТРОЙ СССР
ЛЕНИНГРАДСКИЙ ПРОМСТРОЙПРОЕКТ

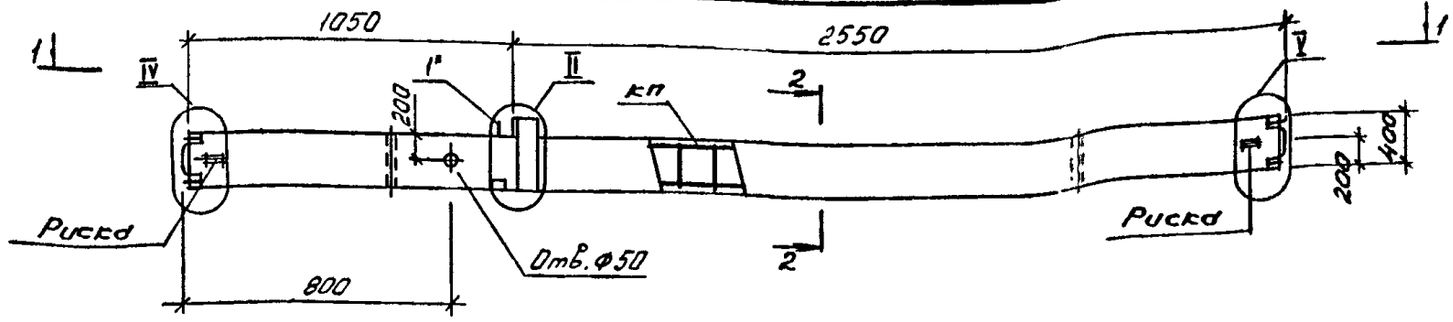

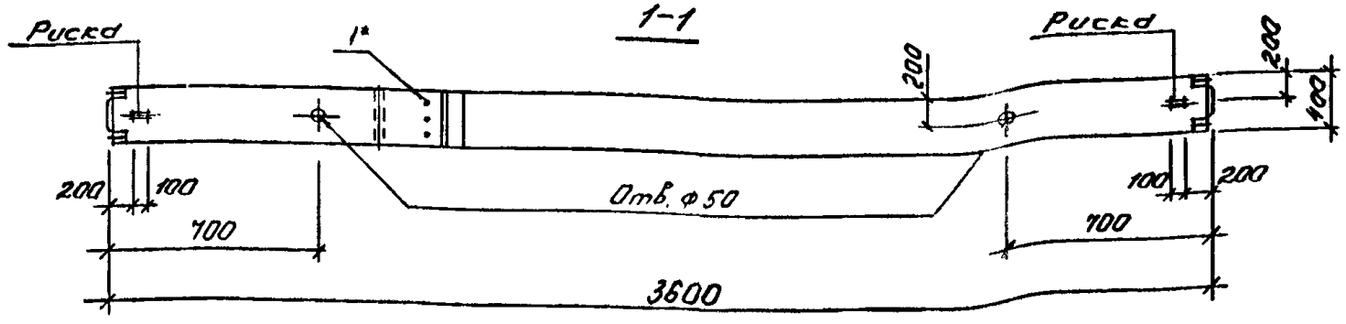

МАРКА КОЛОННЫ	МАССА, Т	КЛАСС БЕТОНА	ОБЪЕМ БЕТОНА, $м^3$	РАСХОД СТАЛИ КГ.	МАРКА АРМ. ИЗДЕЛИЯ	КОЛ. ШТ.	ОБОЗНАЧЕНИЕ ДОКУМЕНТА 1.020.1-4 2-4
1КСО 36 - 126	1.45	В 30	0,58	200,3	КП-366	1	К156
1КСО 36 - 129		В 22,5		224,6	КП-367	1	К156
1КСО 36 - 135		В 40		258,1	КП-368	1	К157

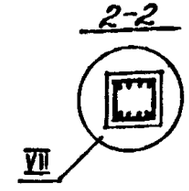

1. Узлы см. У
2. Технические требования см. ТТ
3. Ведомость расхода стали на элемент см РС
* Поз. 1 принимается в конкретном проекте в зависимости от несущей способности ригеля (см. ТТ табл. 1)

Нач.отд.	Яловицкий	
Н.контр.	Аксёнова	
Зав.гр.	Бродский	
Вед.инж.	Агевнко	
Исполнил	Инаева	

1.020.1-4. 2-3 - 92

Колонна 1КСО 36-126, 1КСО 36-129, 1КСО 36-135

Стадия	Лист	Листов
Р		1

ГОССТРОЙ СССР ЛЕНИНГРАДСКИЙ ПРОМСТРОЙПРОЕКТ

Копировал 24168-01 103 Формат

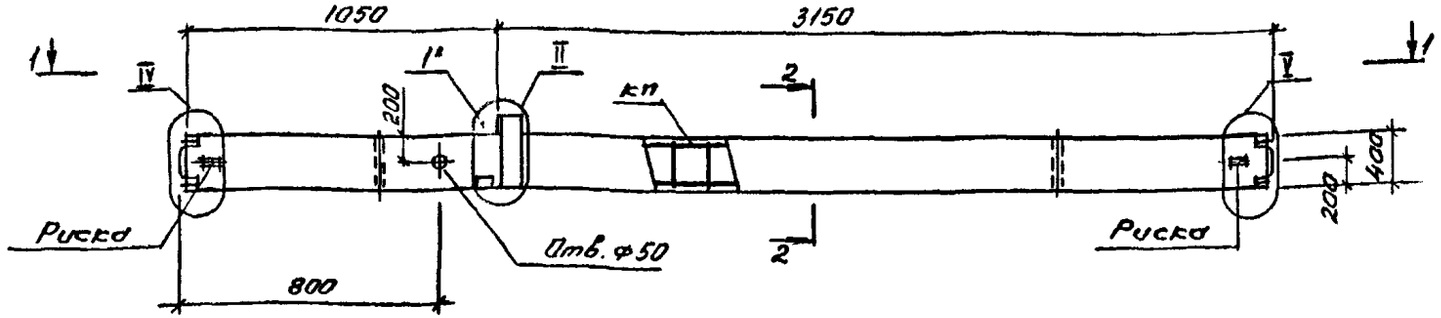

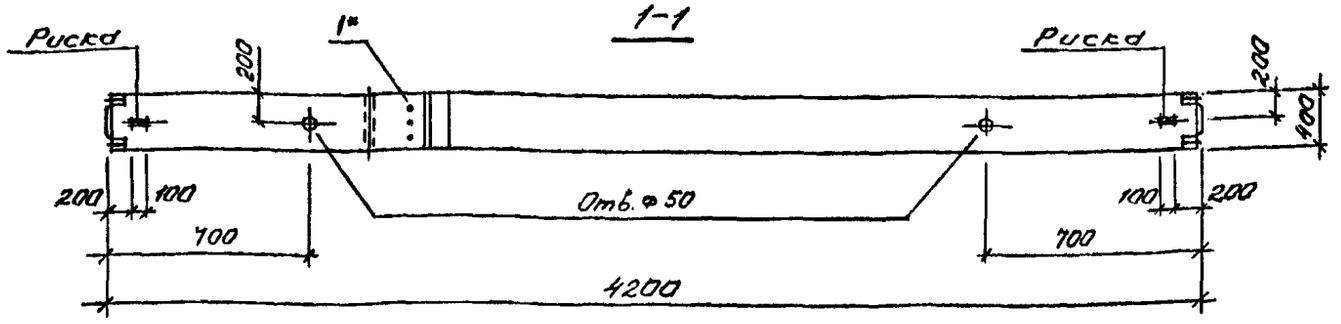

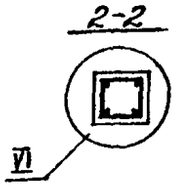

МАРКА КОЛОННЫ	МАССА, Т	КЛАСС БЕТОНА	ОБЪЕМ БЕТОНА, $м^3$	РАСХОД СТАЛИ КГ.	МАРКА АРМ. ИЗДЕЛИЯ	КОЛ. ШТ.	ОБОЗНАЧЕНИЕ ДОКУМЕНТА 1.020.1-4, 2-4
1КС 42 - 107	1,10	В 22,5	0,68	120,5	КП-369	1	К158
1КС 42 - 113		В 22,5		150,1	КП-370	1	К158
1КС 42 - 122		В 22,5		201,5	КП-371	1	К158
1КС 42 - 123		В 30		207,5	КП-371	1	К158

1. Узлы см. У
2. Технические требования см. ТТ
3. Ведомость расхода стали на элемент см. РС
4. Поз. 1 принимается в конкретном проекте в зависимости от несущей способности ригеля (см. ТТ табл. 1)

Нач.отд.	Язловецкий		
Н.контр.	Аксёнова		
Зав.гр.	Бродский		
Вед.инж.	Агеенко		
Исполнил	Инаева		

1.020.1-4, 2-3 — К93

Колонна 1КС042-107 113, 122, 123.

Стадия	Лист	Листов
Р		1

ГОССТРОЙ СССР ЛЕНИНГРАДСКИЙ ПРОМСТРОЙПРОЕКТ

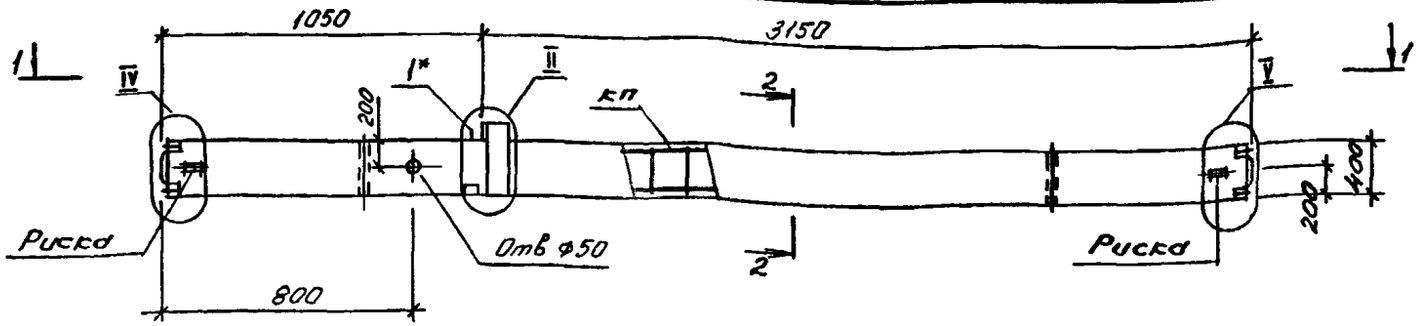

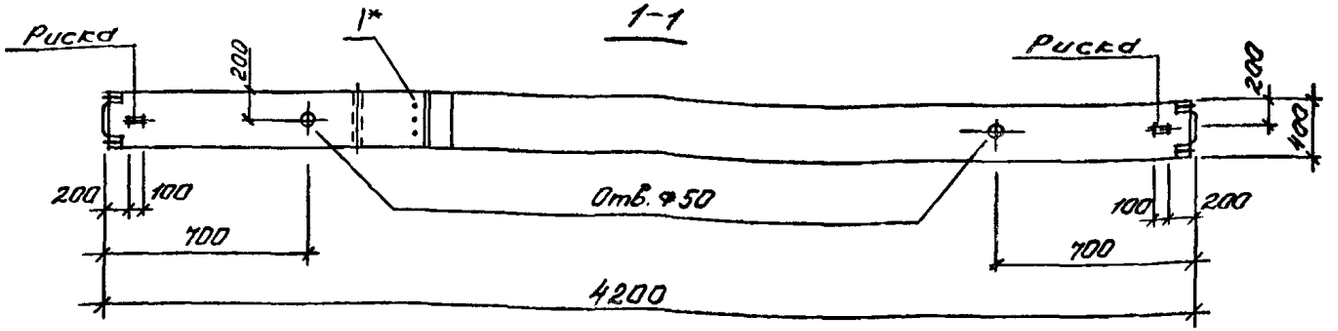

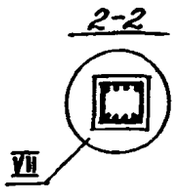

МАРКА КОЛОННЫ	МАССА, Т	КЛАСС БЕТОНА	ОБЪЕМ БЕТОНА, $м^3$	РАСХОД СТАЛИ КГ.	МАРКА АРМ. ИЗДЕЛИЯ	КОЛ. ШТ.	ОБОЗНАЧЕНИЕ ДОКУМЕНТА 1.020.1-4 2-4
1КСО 42 - 131	1.70	В 40	0,68	248,4	КП-372	1	К159

1. Узлы см. У
2. Технические требования см ТТ
3. Ведомость расхода стали на элемент см. РС
* Паз. 1 принимается в конкретном проекте в зависимости от несущей способности ригеля (см. ТТ табл. 1)

Нач.отд.	Яхлевицкий	
Н.контр.	Аксёнова	
Зав.гр.	Бродский	
Вед.инж.	Агеенко	
Исполнил	Инаева	

1.020.1-4. 2-3 – К94

Колонна 1КСО 42-131

Стадия	Лист	Листов
Р		1

ГОССТРОЙ СССР
ЛЕНИНГРАДСКИЙ ПРОМСТРОЙПРОЕКТ

Копировал 24168-01 105 Формат

Инв. № подл. | Подпись и дата | Взам. инв. №

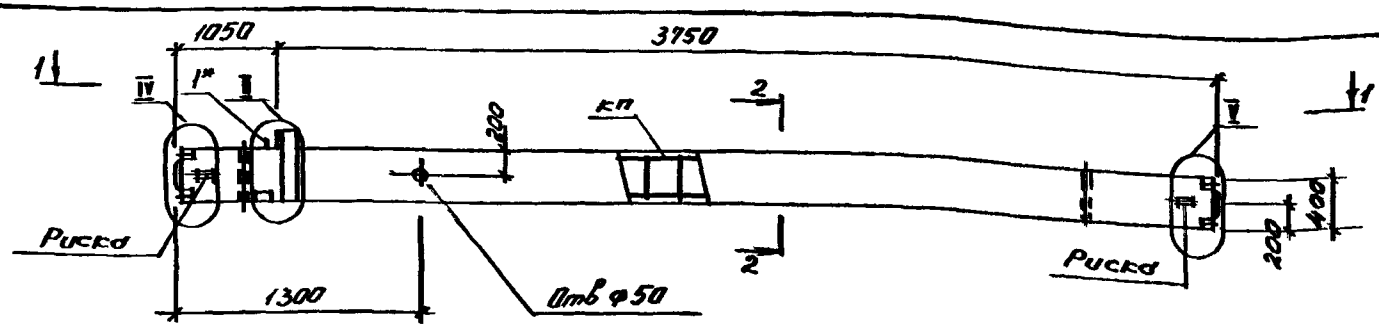

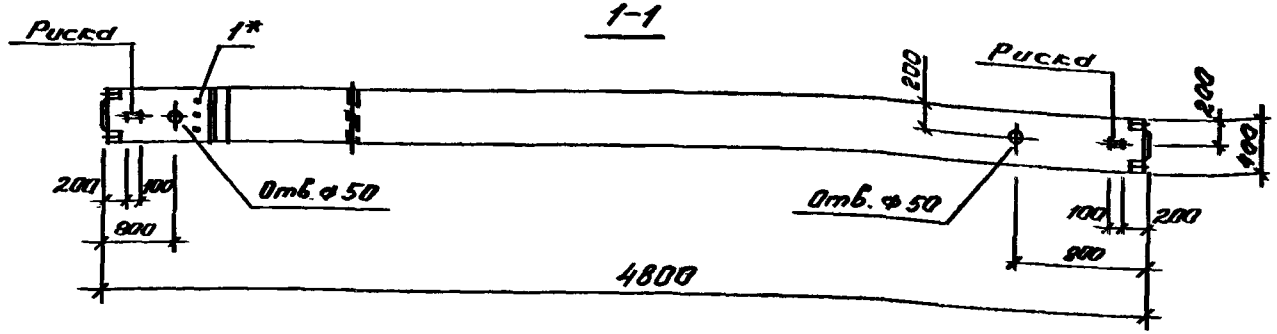

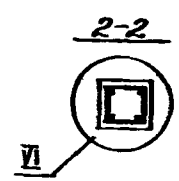

МАРКА КОЛОННЫ	МАССА Т	КЛАСС БЕТОНА	ОБЪЕМ БЕТОНА $м^3$	РАСХОД СТАЛИ КГ.	МАРКА АРМ. ИЗДЕЛИЯ	КОЛ. ШТ.	ОБОЗНАЧЕНИЕ ДОКУМЕНТА 1.020.1-4 2-4
1 КСО 48 - 107	1,95	В 22,5	0,78	129,1	кп-373	1	К160
1 КСО 48 - 113		В 22,5		162,1	кп-374	1	К160
1 КСО 48 - 122		В 22,5		225,4	кп-375	1	К160
1 КСО 48 - 123		В 30		225,4	кп-375	1	К160
1 КСО 48 - 124		В 40		225,4	кп-375	1	К160

Узлы см. У

Технические требования см. ТТ

Ведомость расхода стали на элемент см. РС

* Поз. 1 принимается в конкретном проекте в зависимости от несущей способности ригеля (см. ТТ табл. 1)

Нач.отд.	Язловицкий		
Н.контр.	Аксёнова		
Зав.гр.	Бродский		
Вед.инж.	Агеенко		
Исполнил	Лимова		

1.020.1-4. 2-3 К 95

Колонна 1 КСО 48-107 113, 122, 123, 124

Стадия	Лист	Листов
Р		1

ГОССТРОЙ СССР ЛЕНИНГРАДСКИЙ ПРОМСТРОЙПРОЕКТ

Копировал 24168-01 106 Формат

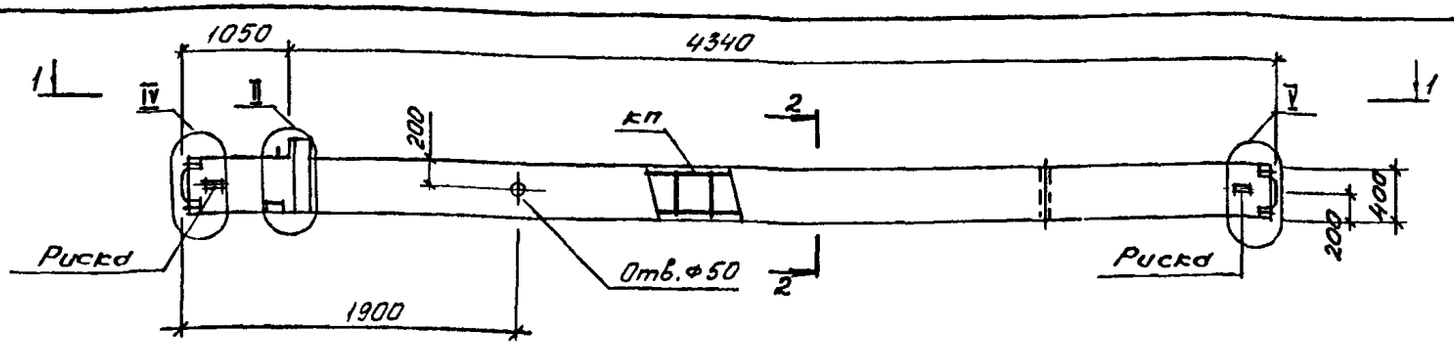

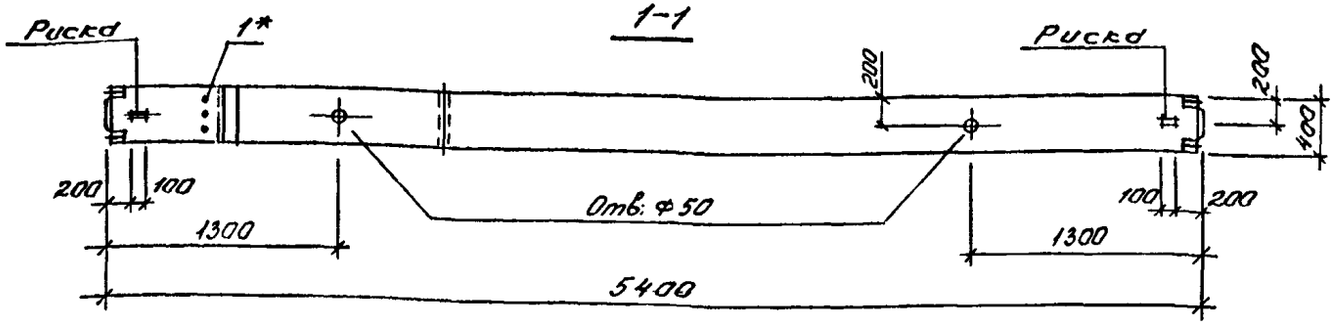

МАРКА КОЛОННЫ	МАССА, т	КЛАСС БЕТОНА	ОБЪЕМ БЕТОНА, м³	РАСХОД СТАЛИ КГ.	МАРКА АРМ. ИЗДЕЛИЯ	КОЛ. ШТ.	ОБОЗНАЧЕНИЕ ДОКУМЕНТА 1.020.1-4 2-4
1КС054-107	2,18	В 22,5	0,87	130,2	КП-376	1	К161
1КС054-113		В 22,5		159,8	КП-377	1	К161
1КС054-122		В 22,5		235,7	КП-378	1	К161
1КС054-123		В 30		235,7	КП-378	1	К161
1КС054-124		В 40		235,7	КП-379	1	К161

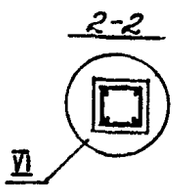

Узлы см. У
Технические требования см. ТТ
Ведомость расхода стали на элемент см. РС
*Поз. 1 принимается в конкретном проекте в зависимости от несущей способности ригеля (см ТТ табл 1)

Нач.отд.	Язловицкий		
Н.контр.	Аксёнова		
Зав.гр.	Бродский		
Вед.инж.	Агеенко		
Исполнил	Ильева		

1.020.1-4. 2-3 - К96

Колонны 1КС054-107, 113, 122, 123, 124

Стадия	Лист	Листов
Р		1

ГОССТРОЙ СР
ЛЕНИНГРАДСКИЙ ПРОМСТРОЙПРОЕКТ

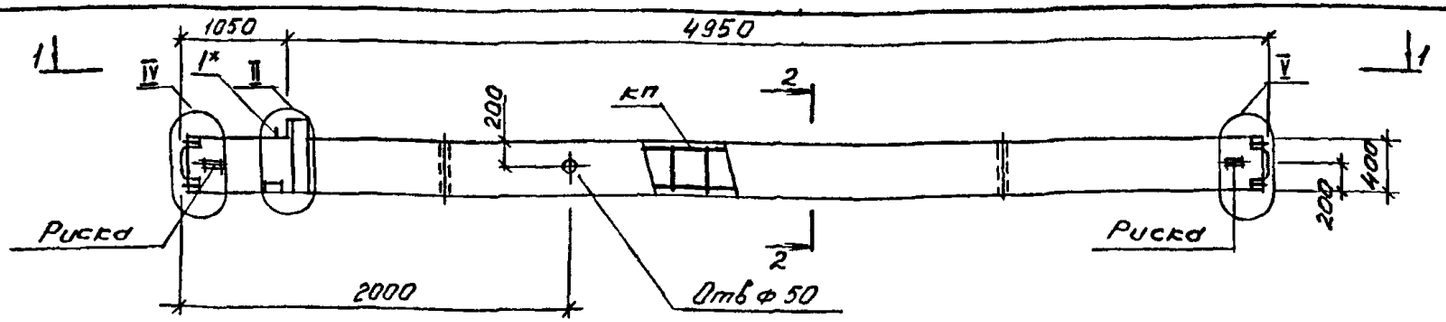

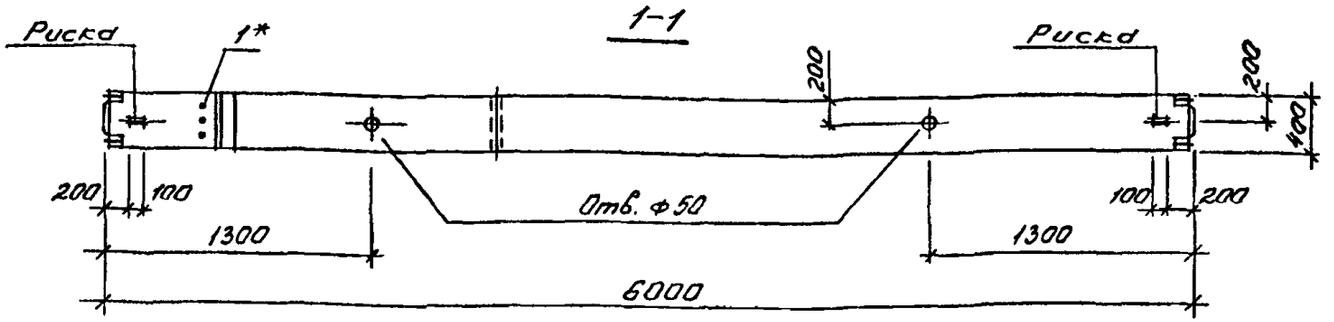

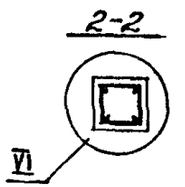

МАРКА КОЛОННЫ	МАССА, т	КЛАСС БЕТОНА	ОБЪЕМ БЕТОНА, м³	РАСХОД СТАЛИ КГ.	МАРКА АРМ. ИЗДЕЛИЯ	КОЛ. ШТ.	ОБОЗНАЧЕНИЕ ДОКУМЕНТА 1.020 1-4 2-4
1КС060 - 107	2,42	В 22,5	0,97	137,7	КП - 379	1	К 162
1КС060 - 113		В 22,5		177,4	КП - 380	1	К 162
1КС060 - 122		В 22,5		252,5	КП - 381	1	К 162
1КС060 - 123		В 30		252,5	КП - 381	1	К 162
1КС060 - 124		В 40		252,5	КП - 381	1	К 162

1. Узлы см. У
2. Технические требования см. ТТ
3. Ведомость расхода стали на элемент см. РС

*Поз. 1 принимается в конкретном проекте в зависимости от несущей способности ригеля (см. ТТ табл. 1)

Нач.отд.	Язловецкий	
Н.контр.	Аксёнова	
Зав.гр.	Бродский	
Вед.инж.	Агеенко	
Исполнил	Иняева	

1.020.1-4. 2-3 – К 97

Колонна 1КС060-107, 113, 122, 123, 124

Стадия	Лист	Листов
Р		1

ГОССТРОЙ СССР ЛЕНИНГРАДСКИЙ ПРОМСТРОЙПРОЕКТ

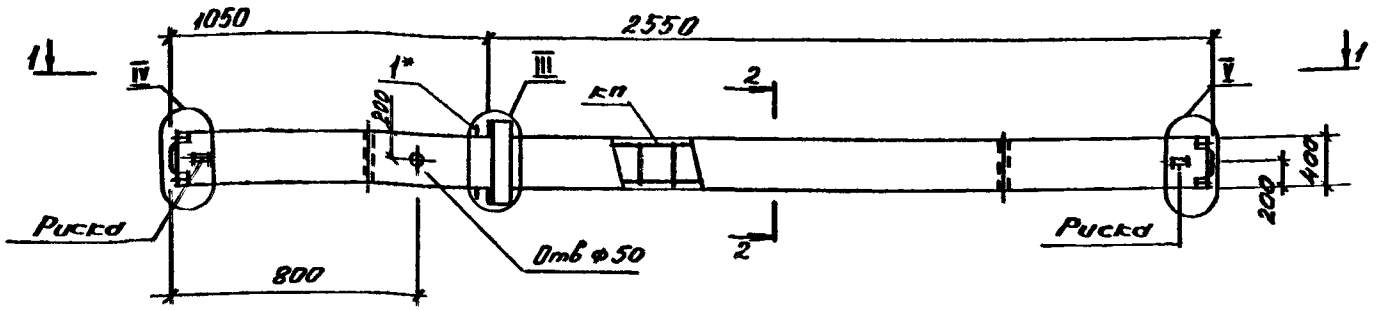

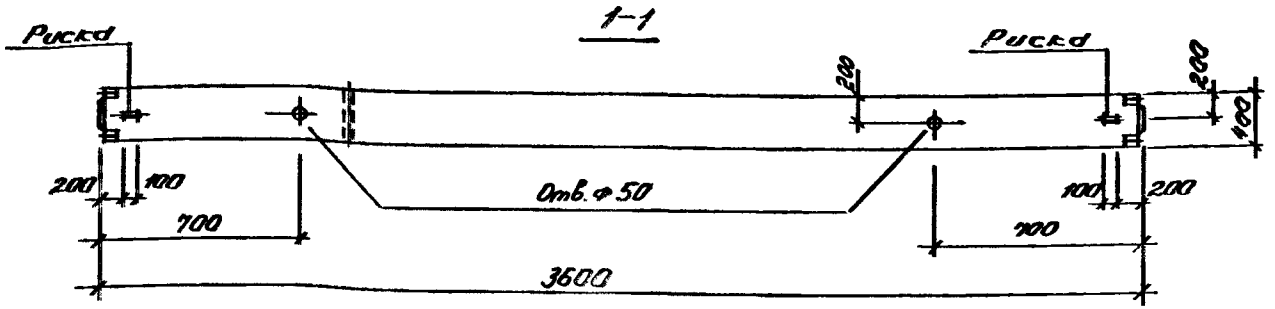

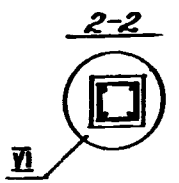

МАРКА КОЛОННЫ	МАССА, Т	КЛАСС БЕТОНА	ОБЪЕМ БЕТОНА, $м^3$	РАСХОД СТАЛИ КГ.	МАРКА АРМ. ИЗДЕЛИЯ	КОЛ. ШТ.	ОБОЗНАЧЕНИЕ ДОКУМЕНТА 1.020.1-4 2-4
1КСД 36 - 107	1.48	В 22,5	0,59	116,1	КП-382	1	К163
1КСД 36 - 116		В 22,5		162,9	КП-383	1	К163

1. Узлы см. У
2. Технические требования см. ТТ
3. Ведомость расхода стали на элемент см. РС
4. *Поз.1 принимается в конкретном проекте в зависимости от несущей способности ригеля (см. ТТ табл.1)

Нач.отд.	Язловицкий	
Н.контр.	Аксёнова	
Зав.гр.	Бродский	
Вед.инж.	Агеенко	
Исполнил	Ильева	

1.020.1-4. 2-3 — К98

Колонны 1КСД 36-107, 1КСД 36-116

Стадия	Лист	Листов
Р		1

ГОССТРОЙ СССР ЛЕНИНГРАДСКИЙ ПРОМСТРОЙПРОЕКТ

Копировал 24168-01 109 Формат

Подпись и дата | Взам. инв. №

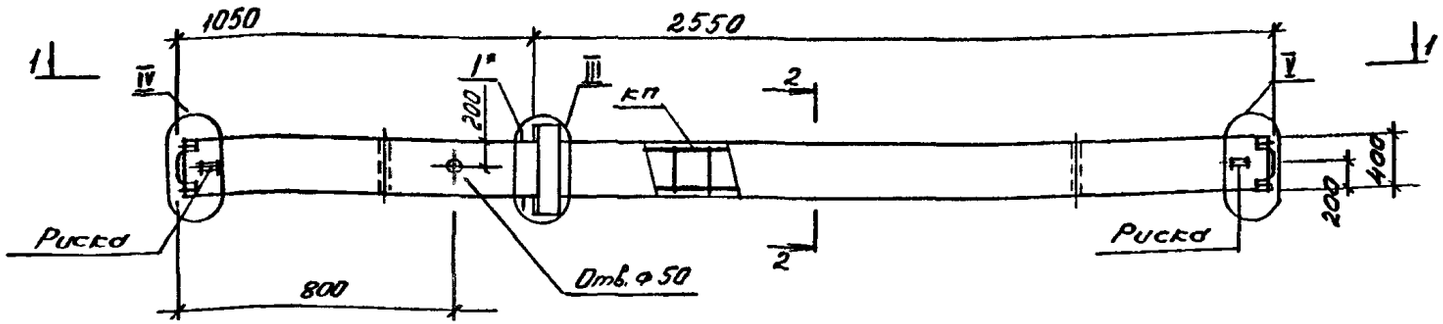

1-1

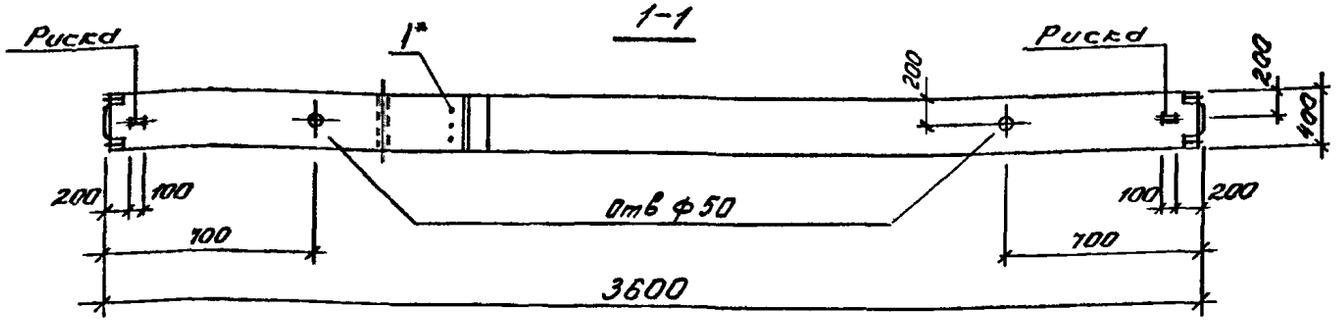

2-2

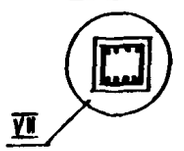

МАРКА КОЛОННЫ	МАССА Т	КЛАСС БЕТОНА	ОБЪЕМ БЕТОНА $м^3$	РАСХОД СТАЛИ КГ.	МАРКА АРМ. ИЗДЕЛИЯ	КОЛ. ШТ.	ОБОЗНАЧЕНИЕ ДОКУМЕНТА 1.020.1-4 2-4
1КСД 36 - 126	1.48	В30	0,59	204.6	КП-384	1	К164
1КСД 36 - 135		В40		263,6	КП-385	1	К164
1КСД 36 - 136		В45		263,6	КП-385	1	К164

1. Узлы см. У
2. Технические требования см. ТТ
3. Ведомость расхода стали на элемент см. РС

*Поз. 1 принимается в конкретном проекте в зависимости от несущей способности ригеля (см. ТТ табл. 1)

Нач.отд.	Язловецкий	
Н.контр.	Аксёнова	
Зав.гр.	Бродский	
Вед.инж.	Агеенко	
Исполнил	Имеева	

1.020.1-4. 2-3 – К99

Колонна 1КСД 36-126, 1КСД 36-135, 1КСД 36-136

Стадия	Лист	Листов
Р		1

ГОССТРОЙ СССР ЛЕНИНГРАДСКИЙ ПРОМСТРОЙПРОЕКТ

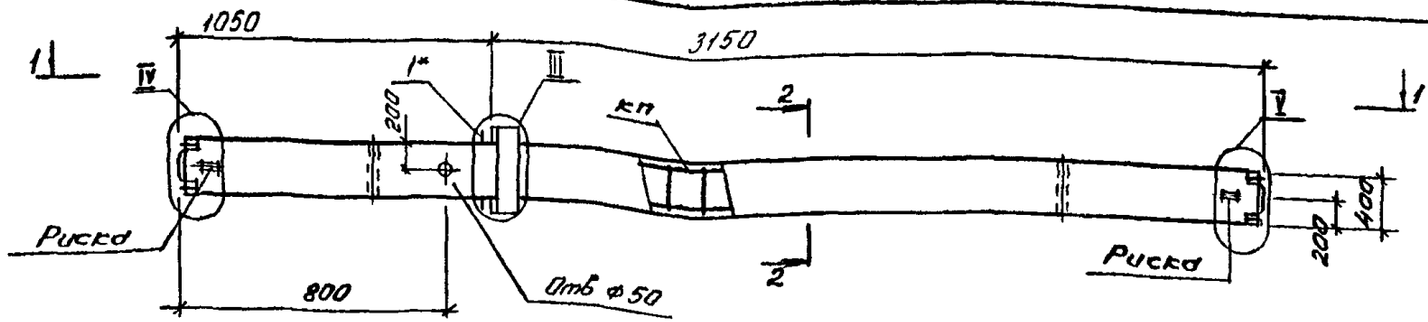

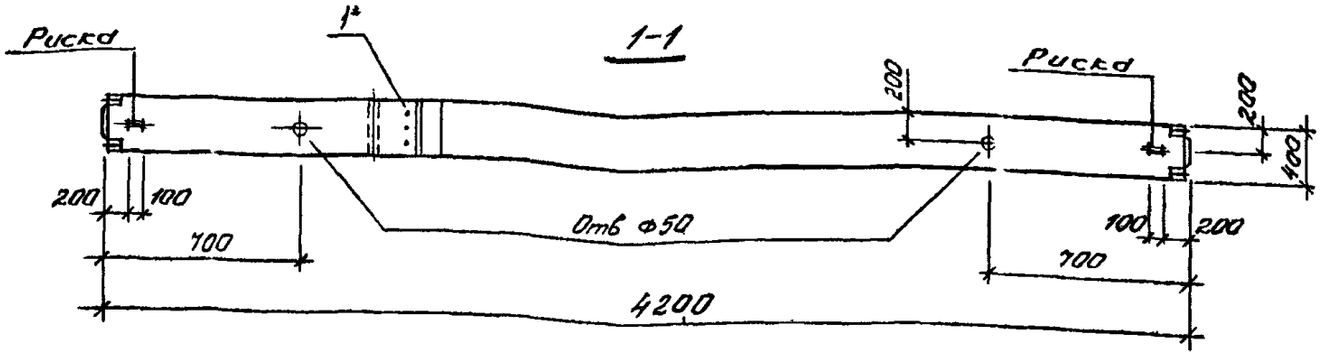

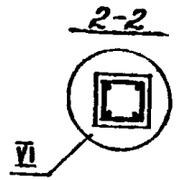

МАРКА КОЛОННЫ	МАССА Т	КЛАСС БЕТОНА	ОБЪЕМ БЕТОНА $м^3$	РАСХОД СТАЛИ КГ	МАРКА АРМ. ИЗДЕЛИЯ	КОЛ. ШТ.	ОБОЗНАЧЕНИЕ ДОКУМЕНТА 1.020.1-4. 2-4
1КСД 42 - 107	1,72	В22,5	0,69	124,7	КП-386	1	К 165
1КСД 42 - 116		В22,5		177,2	КП-387	1	К165

1. Узлы см. У
2. Технические требования см ТТ
3. Ведомость расхода стали на элемент см. РС
*Поз.1 принимается в конкретном проекте в зависимости от несущей способности ригеля (см. ТТ табл. 1)

Нач.отд.	Яловицкий	
Н.контр.	Аксёнова	
Зав.гр.	Бродский	
Вед.инж.	Агевнко	
Исполнил	Кияева	

1.020.1-4. 2-3 К 100

Колонна 1КСД 42-107 / 1КСД 42-116

Стадия	Лист	Листов
Р		1

ГОССТРОЙ СССР ЛЕНИНГРАДСКИЙ ПРОМСТРОЙПРОЕКТ

Копировал 24168-01 111 Формат

Инв.№ подл. | Подпись и дата | Взам.инв.№

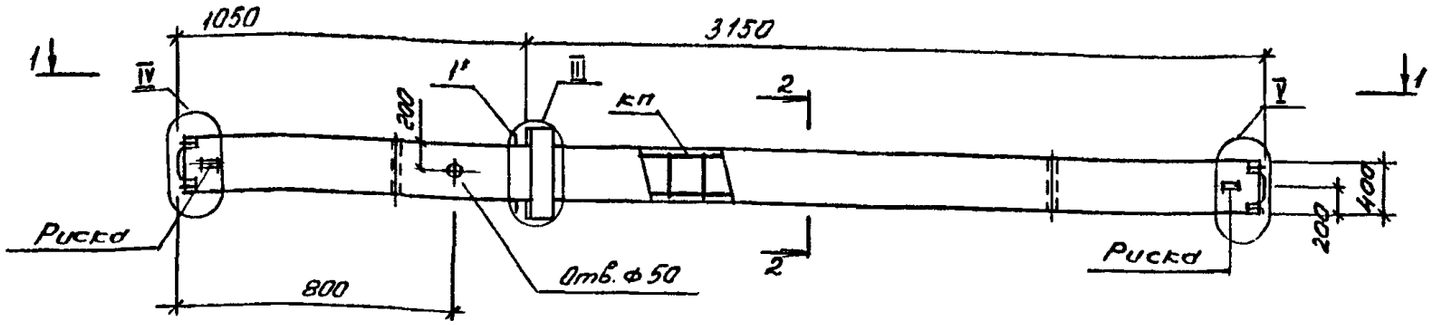

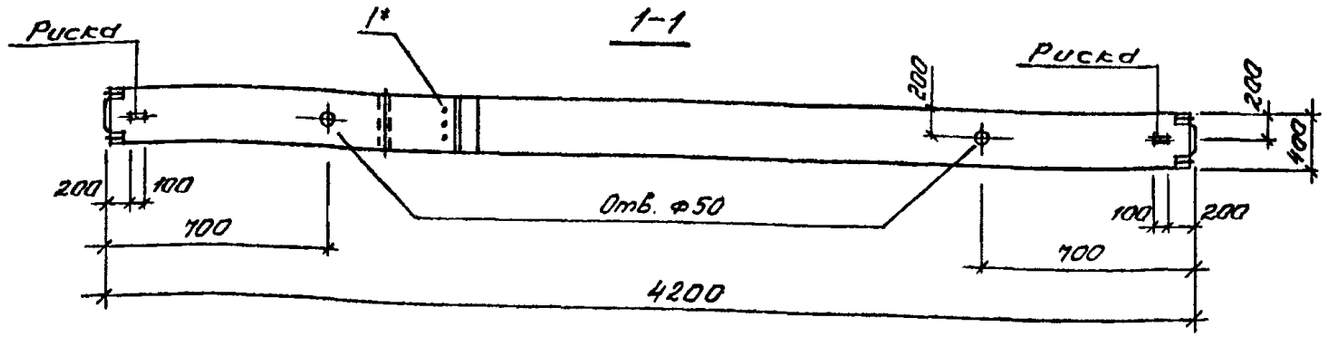

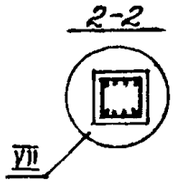

МАРКА КОЛОННЫ	МАССА, Т	КЛАСС БЕТОНА	ОБЪЕМ БЕТОНА, $м^3$	РАСХОД СТАЛИ КГ.	МАРКА АРМ. ИЗДЕЛИЯ	КОЛ. ШТ.	ОБОЗНАЧЕНИЕ ДОКУМЕНТА 1.020.1-4 2-4
1КСД 42 - 126	1,72	В 30	0,69	224,7	КП-388	1	К166
1КСД 42 - 135		В 40		293,0	КП-389	1	К166
1КСД 42 - 135		В 45		293,0	КП-389	1	К166

Узлы см. У

Технические требования см. ТТ

Ведомость расхода стали на элемент см. РС

Поз. 1 принимается в конкретном проекте в зависимости от несущей способности ригеля (см. ТТ табл. 1)

Нач.отд.	Язловецкий		
Н.контр.	Аксёнова		
Зав.гр.	Бродский		
Вед.инж.	Агеенко		
Исполния	Иняева		

1.020.1-4. 2-3 — К 101

Колонна 1КСД 42-126, 1КСД 42-135, 1КСД 42-135

Стадия	Лист	Листов
Р		1

ГОССТРОЙ СССР ЛЕНИНГРАДСКИЙ ПРОМСТРОЙПРОЕКТ

Копировал 24168-01 112 Формат

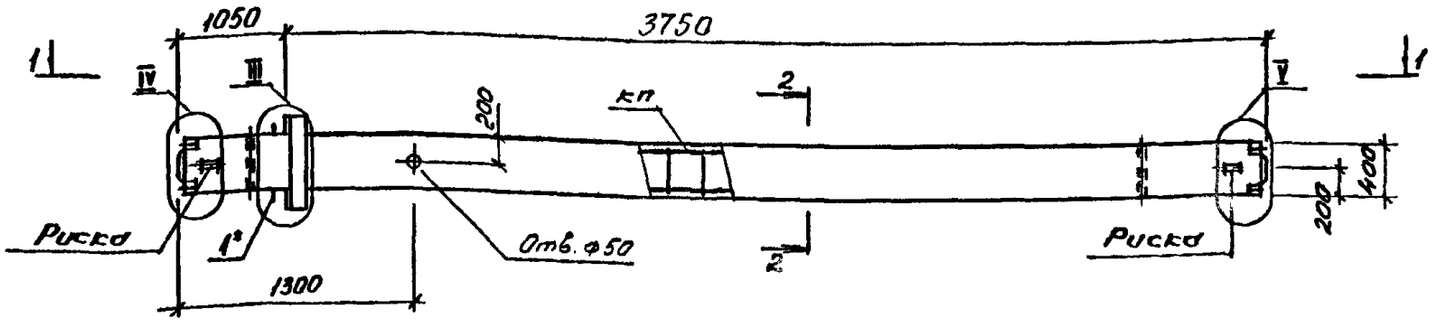

1-1

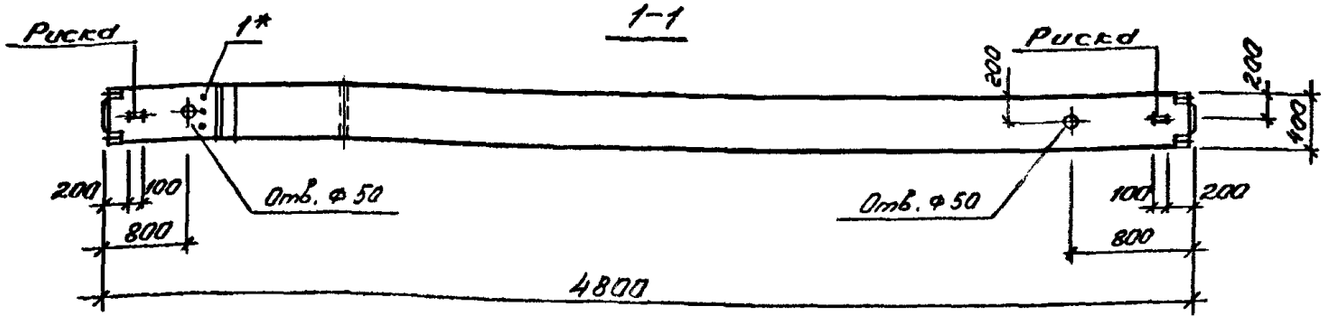

2-2

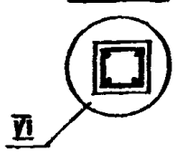

МАРКА КОЛОННЫ	МАССА Т	КЛАСС БЕТОНА	ОБЪЕМ БЕТОНА $м^3$	РАСХОД СТАЛИ КГ.	МАРКА АРМ. ИЗДЕЛИЯ	КОЛ. ШТ.	ОБОЗНАЧЕНИЕ ДОКУМЕНТА 1.020.1-4 2-4
1КСД 48 - 107	1,98	В 22,5	0,79	133,3	КП-390	1	К167
1КСД 48 - 122		В 22,5		230,8	КП-391	1	К167

1. Узлы см. У
2. Технические требования см. ТТ
3. Ведомость расхода стали на элемент см. РС
* Поз. 1 принимается в конкретном проекте в зависимости от несущей способности ригеля (см. ТТ табл 1)

Нач.отд.	Язловицкий	
Н.контр.	Аксёнова	
Зав.гр.	Бродский	
Вед.инж.	Агеенко	
Исполнил	Князева	

1.020.1-4. 2-3 – К102

Колонна 1КСД 48-107
1КСД 48-122

Стадия	Лист	Листов
Р		1

ГОССТРОЙ СССР
ЛЕНИНГРАДСКИЙ ПРОМСТРОЙПРОЕКТ

Копировал

24168-01 113 Формат

Инв.№ подл. | Подпись и дата | Взам. инв.№

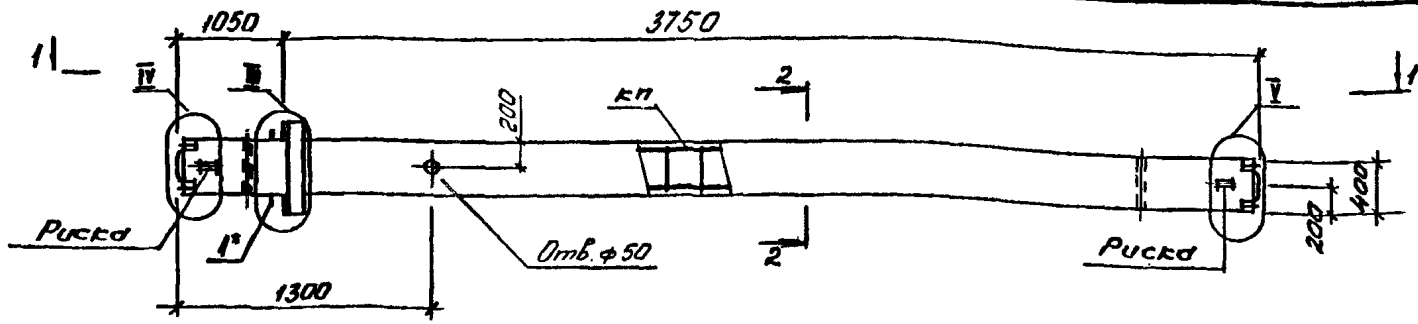

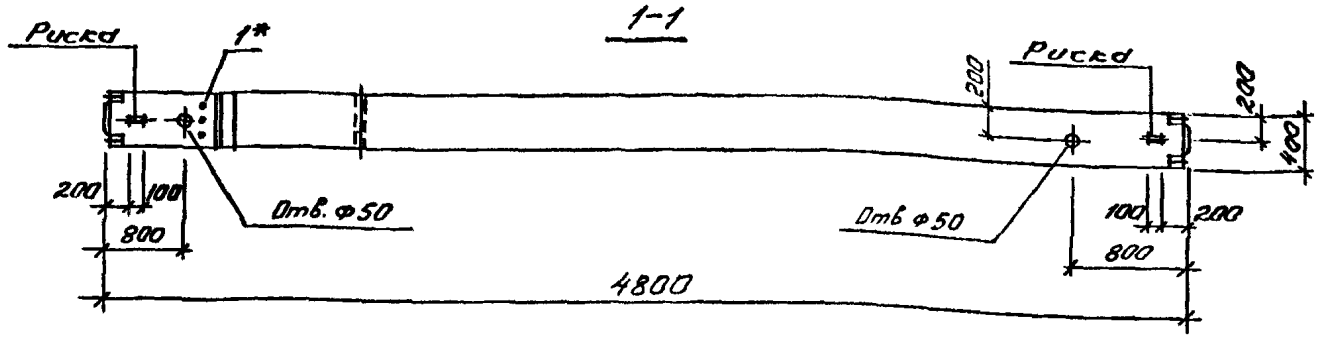

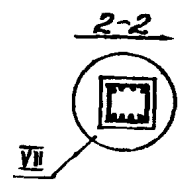

МАРКА КОЛОННЫ	МАССА, Т	КЛАСС БЕТОНА	ОБЪЕМ БЕТОНА, $м^3$	РАСХОД СТАЛИ КГ.	МАРКА АРМ. ИЗДЕЛИЯ	КОЛ. ШТ.	ОБОЗНАЧЕНИЕ ДОКУМЕНТА 1.020.1-4 2-4
ККД 48 - 130	1,98	В 30	0,79	277,6	КП-392	1	К 168
ККД 48 - 135		В 40		322,4	КП-393	1	К 168

1. Узлы см. У
2. Технические требования см. ТТ
3. Ведомость расхода стали на элемент см РС
   Поз. 1 принимается в конкретном проекте в зависимости от несущей способности ригеля (см ТТ табл 1)

Нач.отд.	Языовяцкий		
Н.контр.	Аксёнова		
Зав.гр.	Бродский		
Вед.инж.	Агеенко		
Исполнил	Киляева		

1.020.1-4. 2-3 – К103

Колонна ККД 48-130, ККД 48-135

Стадия	Лист	Листов
Р		1

ГОССТРОЙ СССР ЛЕНИНГРАДСКИЙ ПРОМСТРОЙПРОЕКТ

Копировал 24168-01 114 Формат

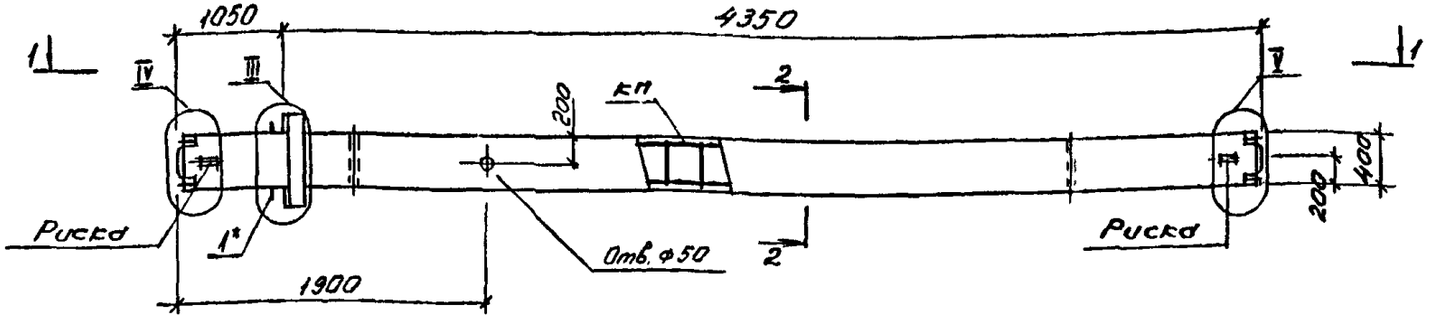

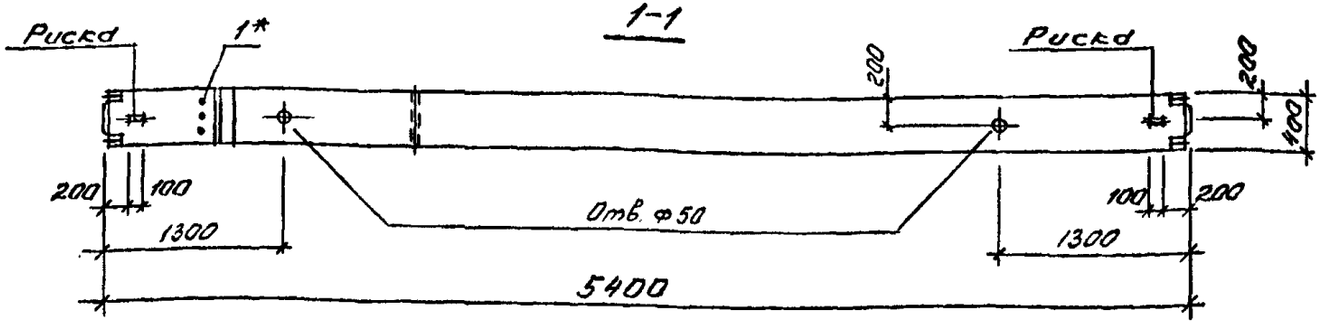

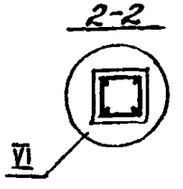

МАРКА КОЛОННЫ	МАССА, т	КЛАСС БЕТОНА	ОБЪЕМ БЕТОНА, м³	РАСХОД СТАЛИ, кг.	МАРКА АРМ. ИЗДЕЛИЯ	КОЛ. ШТ.	ОБОЗНАЧЕНИЕ ДОКУМЕНТА 1.020.1-4 2-4
1КСД 54 - 107	2.20	В 22,5	0,88	134,4	КП-394	1	К169
1КСД 54 - 122		В 22,5		241,1	КП-395	1	К169

1. Узлы см. У
2. Технические требования см. ТТ
3. Ведомость расхода стали на элемент см. РС
* Поз. 1 принимается в конкретном проекте в зависимости от несущей способности ригеля (см ТТ табл. 1)

Инв.№подл. | Подпись и дата | Взам. инв.№

Нач.отд.	Язловицкий	
Н.контр.	Аксёнова	
Зав.гр.	Бродский	
Вед.инж.	Агевнко	
Исполнил	Ижаева	

1.020.1-4. 2-3 — К 104

Колонна 1КСД 54-107, 1КСД 54-122

Стадия	Лист	Листов
Р		1

ГОССТРОЙ СССР ЛЕНИНГРАДСКИЙ ПРОМСТРОЙПРОЕКТ

Копировал 24168-01 115 Формат

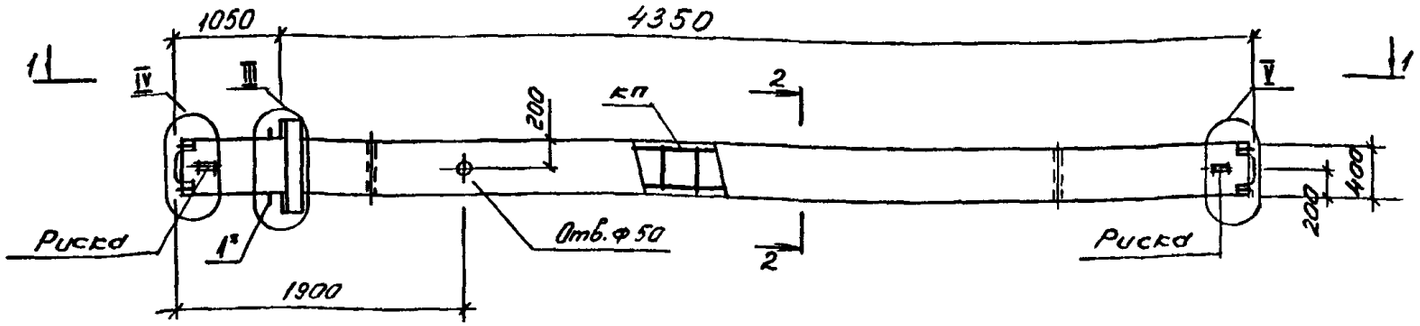

1-1

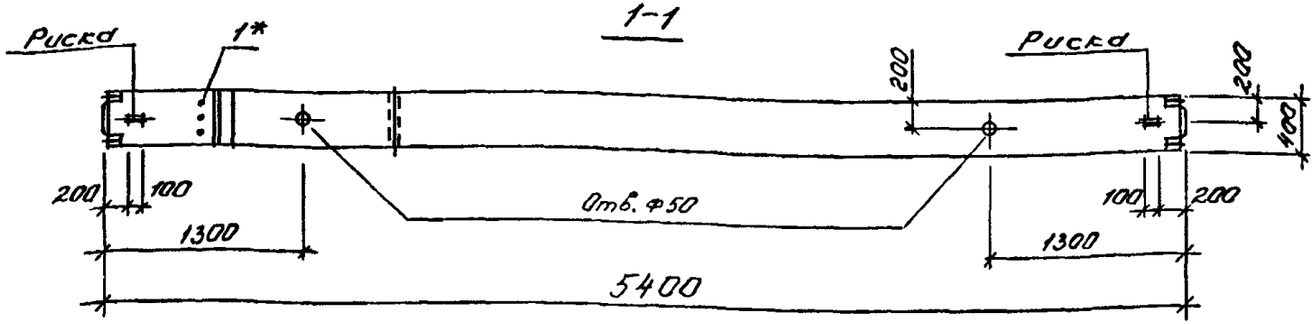

2-2

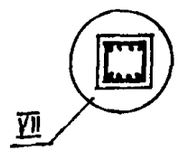

МАРКА КОЛОННЫ	МАССА, Т	КЛАСС БЕТОНА	ОБЪЕМ БЕТОНА, $м^3$	РАСХОД СТАЛИ, КГ.	МАРКА АРМ. ИЗДЕЛИЯ	КОЛ. ШТ.	ОБОЗНАЧЕНИЕ ДОКУМЕНТА 1.020.1-4 2-4
СД 54 - 130	2,20	В 30	0.88	293,8	КП-396	1	К170
СД 54 - 135		В 40		344,3	КП-397	1	К170

1. Узлы см. У
2. Технические требования см. ТТ
3. Ведомость расхода стали на элемент см. РС
   Поз. 1 принимается в конкретном проекте в зависимости от несущей способности ригеля (см. ТТ табл. 1)

Нач.отд.	Язловицкий		
Н.контр.	Аксёнова		
Зав.гр.	Бродский		
Вед.инж.	Агеенко		
Исполнил	Инаева		

1.020.1-4. 2-3- К105

Колонна 1КСД 54-130; 1КСД 54-135

Стадия	Лист	Листов
Р		1

ГОССТРОЙ СССР ЛЕНИНГРАДСКИЙ ПРОМСТРОЙПРОЕКТ

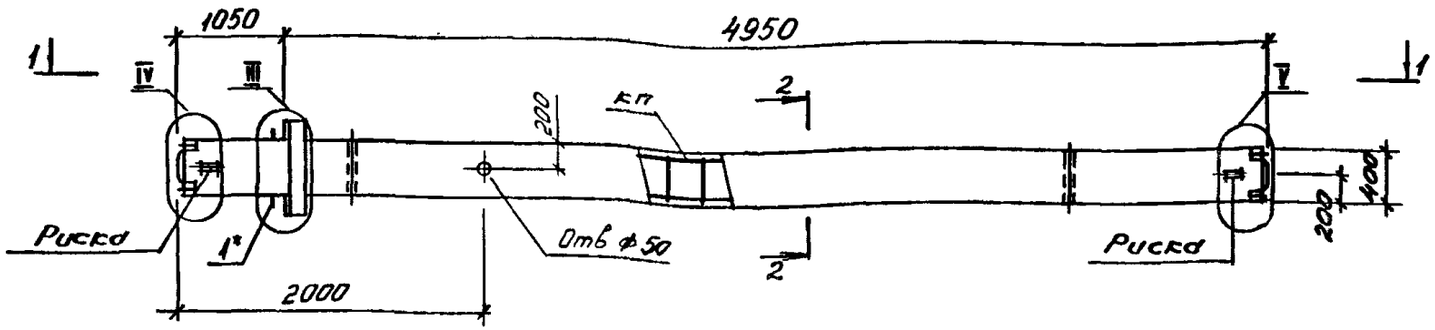

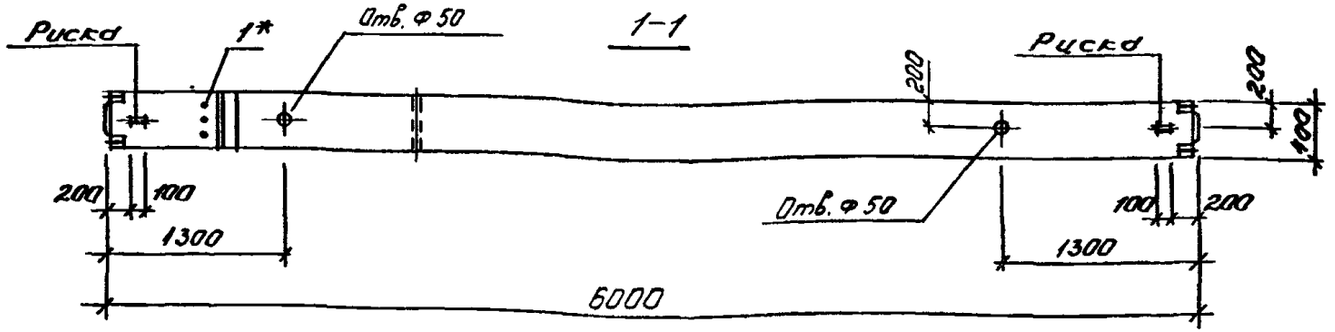

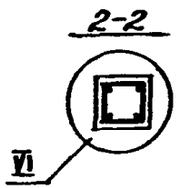

МАРКА КОЛОННЫ	МАССА, Т	КЛАСС БЕТОНА	ОБЪЕМ БЕТОНА, м³	РАСХОД СТАЛИ КГ.	МАРКА АРМ. ИЗДЕЛИЯ	КОЛ. ШТ.	ОБОЗНАЧЕНИЕ ДОКУМЕНТА 1.020.1-4 2-4
1КСД 60-107	2.45	В22,5	0.98	142,0	КП-398	1	К171
1КСД 60-122		В22,5		258,0	КП-399	1	К171
1КСД 60-123		В30		258,0	КП-399	1	К171
1КСД 60-124		В40		258,0	КП-399	1	К171

Узлы см. У
Технические требования см. ТТ
Ведомость расхода стали на элемент см. РС
*Поз. 1 принимается в конкретном проекте в зависимости от несущей способности ригеля (см. ТТ табл. 1)

Нач.отд.	Язловецкий	
Н.контр.	Аксёнова	
Зав.гр.	Бродский	
Вед.инж.	Агеенко	
Исполнил	Князева	

1.020.1-4 2-3 – К103

Колонна 1КСД 60-107, 122, 123, 124

Стадия	Лист	Листов
Р		1

ГОССТРОЙ СССР
ЛЕНИНГРАДСКИЙ ПРОМСТРОЙПРОЕКТ

Копировал 24168-01 117 Формат

Инв.№ подл. | Подпись и дата | Взам. инв.№

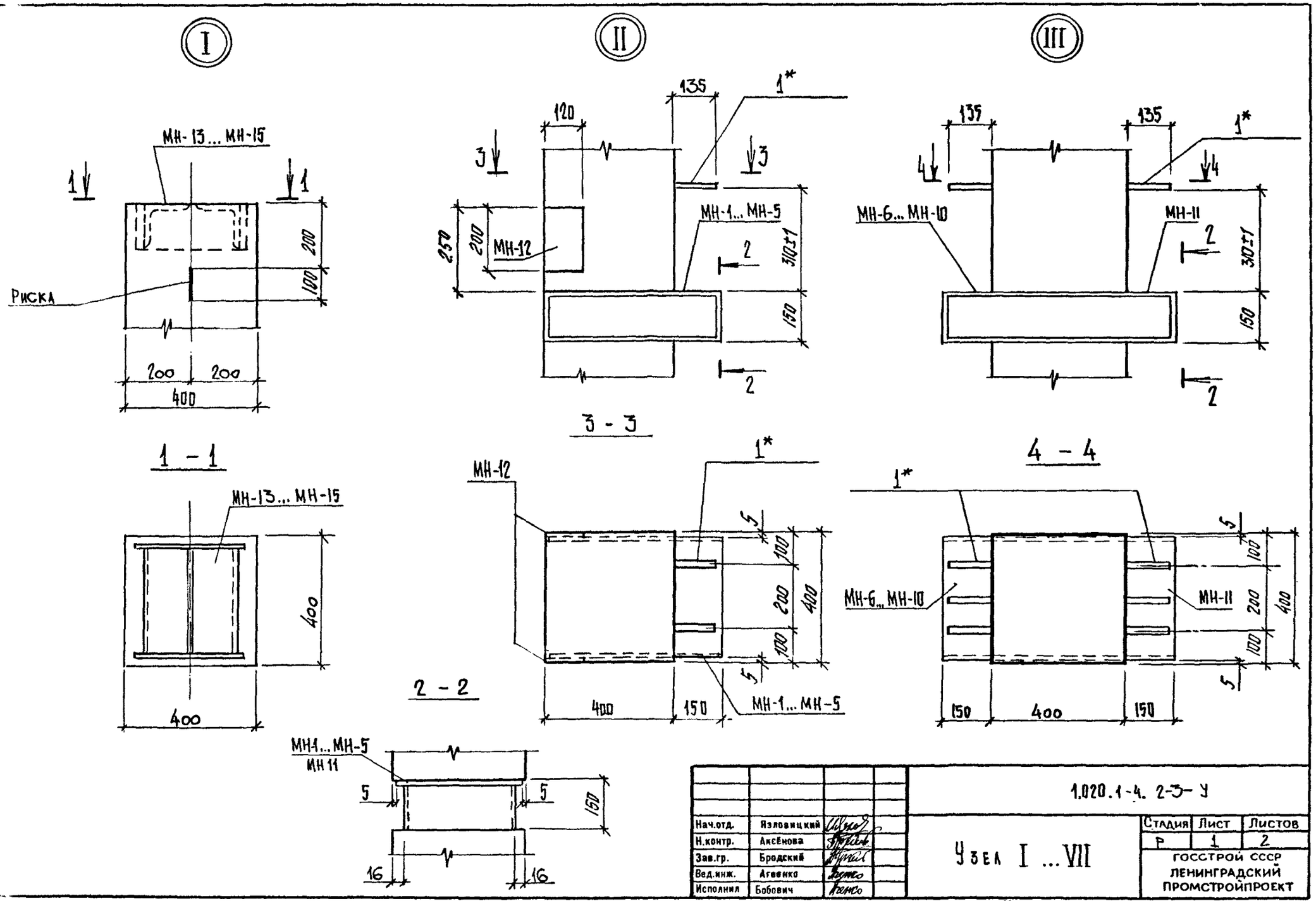

Нач.отд.	Яловицкий		
Н.контр.	Аксёнова		
Зав.гр.	Бродский		
Вед.инж.	Агеенко		
Исполнил	Бобович		

1.020.1-4. 2-3- У

Узел I ... VII

Стадия	Лист	Листов
Р	1	2

ГОССТРОЙ СССР
ЛЕНИНГРАДСКИЙ
ПРОМСТРОЙПРОЕКТ

Копировал 24168-01 118 Формат

IV

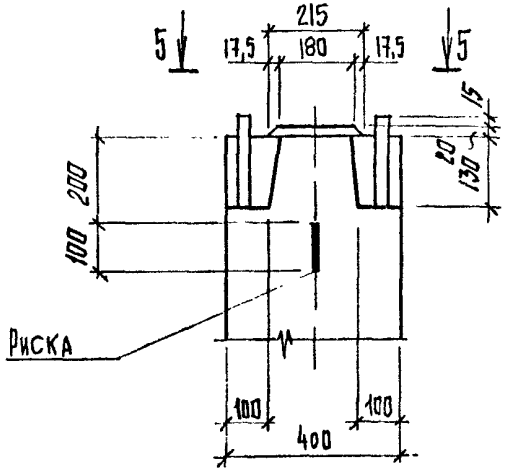

V

Зеркальное отражение узла IV

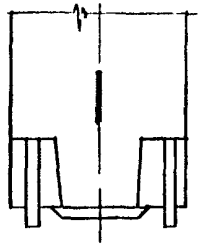

VI

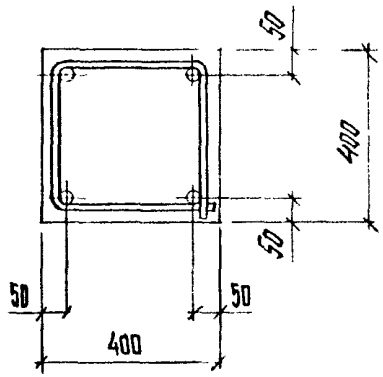

5 – 5

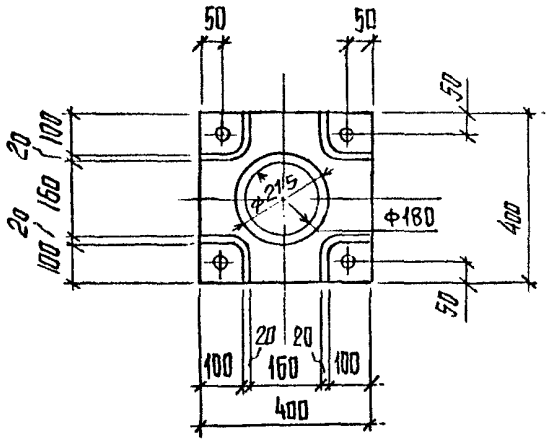

VII

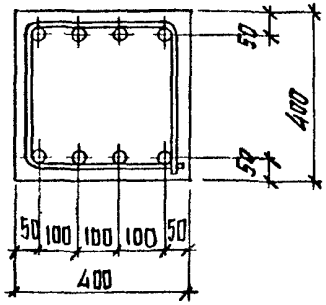

Инв. № подл. | Подпись и дата | Взам. инв. №

1.020.1-4.2-3-У

Лист 2

Копировал 24168-01 11g Формат

I

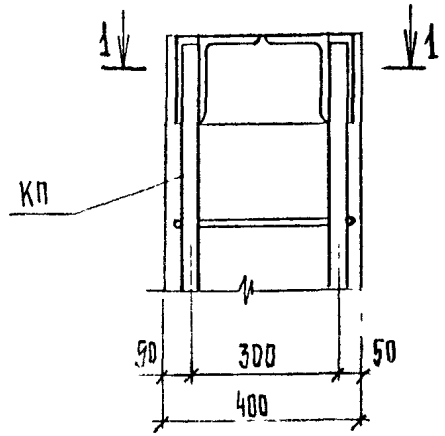

II

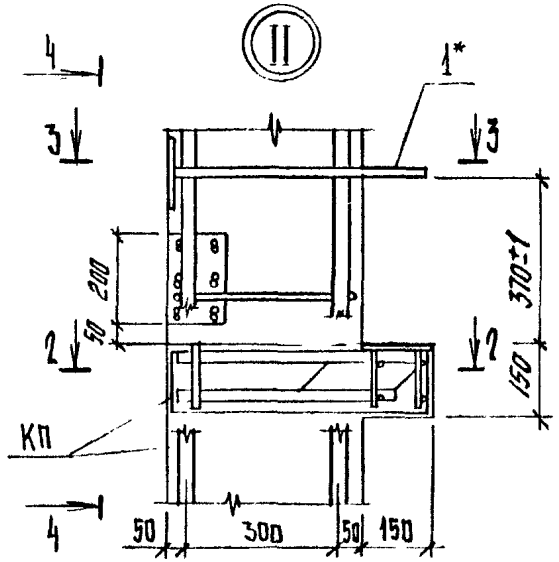

3 - 3

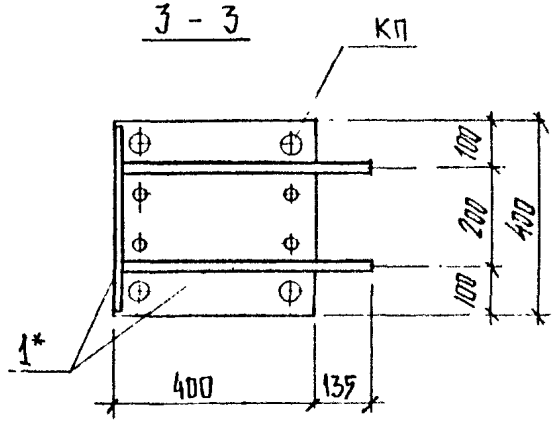

4 - 4

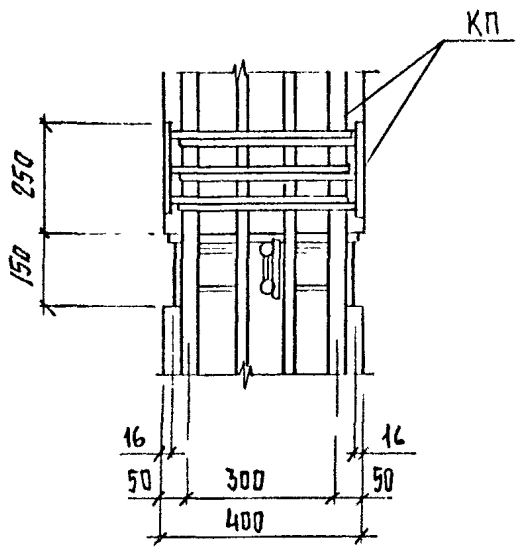

2 - 2

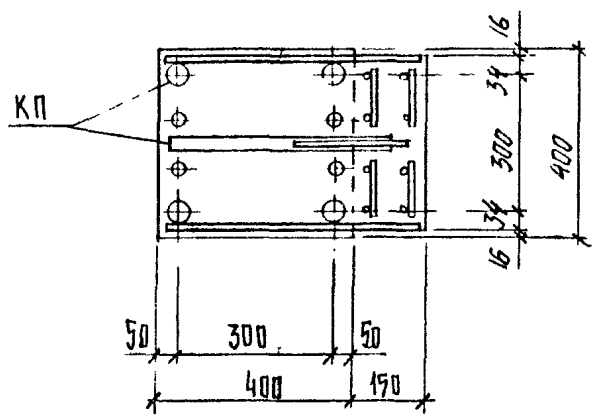

1 - 1

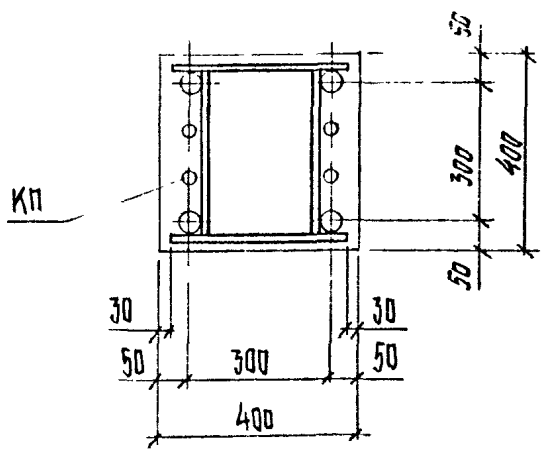

Нач.отд.	Язловицкий		
Н.контр.	Аксёнова		
Зав.гр.	Бродский		
Вед.инж.	Агеенко		
Исполнил	Бобович		

1.020.1-4, 2-3-УА

Узел I ... IV

Армирование

Стадия	Лист	Листов
Р	1	2

Госстрой СССР
Ленинградский Промстройпроект

Копировал

24168-01 120 Формат

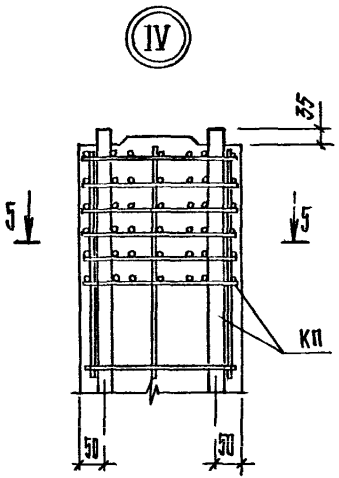

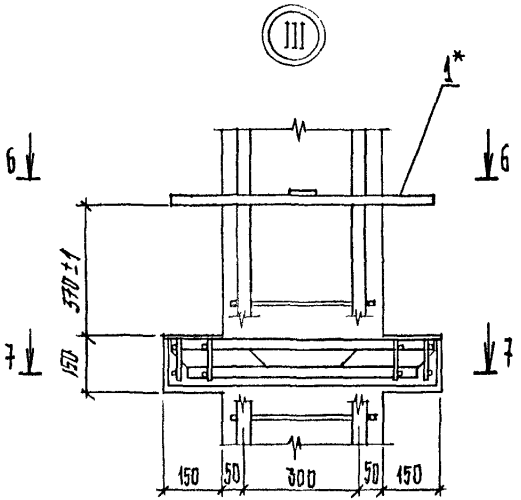

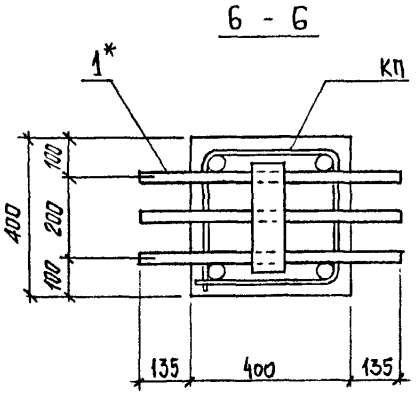

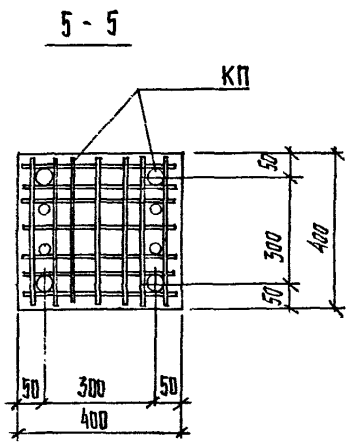

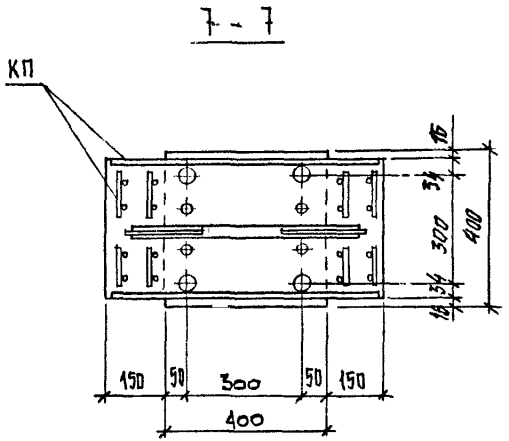

Подл. | Подпись и дата | Взам. инв. №

1.010. 1-4. 2-3-4А

Копировал

24168-01 121 Формат

Марка колонны	Изделия арматурные																Всего	Изделия закладные														Всего	Общий расход
	Арматура класса																	Арматура класса	Прокат марки													
	А-I		А-II		Ат-IVС													А-III	ВСт3пс6-1													
	ГОСТ 5781-82				ГОСТ 10884-81													ГОСТ 5781-82	ГОСТ 19903-74					ГОСТ 8509-86				Итого				
	ф6	ф8	ф10	Итого	ф8	ф10	Итого	ф16	ф18	ф20	ф22	ф25	ф28	ф32	ф36	ф40	Итого	ф12	ф14	ф25	Итого	δ6	δ8	δ10	δ12	δ16	Итого	L110×8	L140×9	L180×11	Итого			
КБО 36-104	0,6		32,0	32,6		19,0	19,0		61,8								61,8	113,4	7,9	5,0	8,7	21,6		6,7	16,7	31,8		55,2	8,8			8,8	64,0	85,6	199,0
КБО 36-107	0,6		32,0	32,6		19,0	19,0			76,4							76,4	128,0	7,9	5,0	8,7	21,6		6,7	21,6	26,0		54,3	8,8			8,8	63,1	84,7	212,7
КБО 36-110	0,6		32,0	32,6		22,3	22,3				92,4						92,4	147,3	7,9	5,0	8,7	21,6		1,8	29,5	26,0		57,3		12,8		12,8	70,1	91,7	239,0
КБО 36-113	0,6		32,0	32,6		22,3	22,3					119,2					119,2	174,1	7,9	5,0	8,7	21,6		5,7	24,6	26,0		56,3		12,8		12,8	69,1	90,7	264,8
КБО 36-116	0,6		32,0	32,6		25,7	25,7						149,5				149,5	207,8	7,9	5,0	8,7	21,6	3,0	1,8	16,7	38,2		59,7			20,7	20,7	80,4	102,0	309,8
КБО 36-122	0,6		32,0	32,6		29,0	29,0							195,4			195,4	251,0	7,9	5,0	8,7	21,6		1,8	16,7	12,2	34,6	65,3			20,7	20,7	86,0	107,6	364,6
2КБО 36-126	0,6		32,0	32,6		29,0	29,0			76,4			149,5				225,9	287,5	7,9	5,0	8,7	21,6	3,0	1,8	16,7	38,2		59,7			20,7	20,7	80,4	102,0	389,5
2КБО 42-104	0,6		37,4	38,0		19,0	19,0		71,4								71,4	128,4	7,9	5,0	8,7	21,6		6,7	16,7	31,8		55,2	8,8			8,8	64,0	85,6	214,0
2КБО 42-107	0,6		37,4	38,0		19,0	19,0			88,2							88,2	145,2	7,9	5,0	8,7	21,6		6,7	21,6	26,0		54,3	8,8			8,8	63,1	84,7	229,9
2КБО 42-110	0,6		37,4	38,0		22,3	22,3				106,7						106,7	167,0	7,9	5,0	8,7	21,6		1,8	29,5	26,0		57,3		12,8		12,8	70,1	91,7	258,7
2КБО 42-113	0,6		37,4	38,0		22,3	22,3					137,1					137,1	198,0	7,9	5,0	8,7	21,6		5,7	24,6	26,0		56,3		12,8		12,8	69,1	90,7	288,7
2КБО 42-116	0,6		37,4	38,0		25,7	25,7						172,7				172,7	236,4	7,9	5,0	8,7	21,6	3,0	1,8	16,7	38,2		59,7			20,7	20,7	80,4	102,0	338,4
2КБО 42-122	0,6		37,4	38,0		29,0	29,0							225,6			225,6	292,6	7,9	5,0	8,7	21,6		1,8	16,7	12,2	34,6	65,3			20,7	20,7	86,0	107,6	400,2
2КБО 42-129	0,6		37,4	38,0		29,0	29,0				88,2			225,6			313,8	380,8	7,9	5,0	8,7	21,6		1,8	16,7	12,2	34,6	65,3			20,7	20,7	86,0	107,6	488,4
2КБО 48-101	0,6		42,7	43,3	10,5	2,2	12,7	64,0									64,0	120,0	7,9	5,0	8,7	21,6		6,7	16,7	31,8		55,2	8,8			8,8	64,0	85,6	205,6
2КБО 48-104	0,6		42,7	43,3		19,0	19,0		81,0								81,0	143,3	7,9	5,0	8,7	21,6		6,7	16,7	31,8		55,2	8,8			8,8	64,0	85,6	228,9
2КБО 48-107	0,6		42,7	43,3		19,0	19,0			100,0							100,0	162,3	7,9	5,0	8,7	21,6		6,7	21,6	26,0		54,3	8,8			8,8	63,1	84,7	247,0
2КБО 48-110	0,6		42,7	43,3		22,3	22,3				121,0						121,0	186,6	7,9	5,0	8,7	21,6		1,8	29,5	26,0		57,3		12,8		12,8	70,1	91,7	278,3
2КБО 48-113	0,6		42,7	43,3		22,3	22,3					156,2					156,2	221,8	7,9	5,0	8,7	21,6		5,7	24,6	26,0		56,3		12,8		12,8	69,1	90,7	312,5
2КБО 48-116	0,6		42,7	43,3		25,7	25,7						195,9				195,9	264,9	7,9	5,0	8,7	21,6	3,0	1,8	16,7	38,2		59,7			20,7	20,7	80,4	102,0	366,9
2КБО 48-122	0,6		42,7	43,3		29,0	29,0							255,9			255,9	328,2	7,9	5,0	8,7	21,6		1,8	16,7	12,2	34,6	65,3			20,7	20,7	86,0	107,6	435,8
2КБО 48-125	0,6		42,7	43,3		29,0	29,0			100,0			195,9				295,9	368,2	7,9	5,0	8,7	21,6	3,0	1,8	16,7	38,2		59,7			20,7	20,7	80,4	102,0	470,2

Нач.отд.	Язловецкий		
Н.контр.	Аксёнова		
Зав.гр.	Бродский		
Вед.инж.	Агеенко		
Исполнил	Бобович		

1.020.1-4.2-3-РС

Ведомость расхода стали кг

Стадия	Лист	Листов
Р	1	21

ГОССТРОЙ СССР
ЛЕНИНГРАДСКИЙ ПРОМСТРОЙПРОЕКТ

Марка колонны	Изделия арматурные. Арматура класса A-I ГОСТ 5781-82 ф6	ф8	Итого	A-III ГОСТ 5781-82 ф8	ф10	Итого	Ат-IVС ГОСТ 10884-81 ф16	ф18	ф20	ф22	ф25	ф28	ф32	ф36	ф40	Итого	Всего	Изделия закладные. Арматура класса A-III ГОСТ 5781-82 ф12	ф14	ф25	Итого	Прокат марки Вст3пс6-1 ГОСТ 19903-74 δ6	δ8	δ10	δ12	δ16	Итого	ГОСТ 8509-86 L140×8	L140×9	L180×11	Итого	Итого	Всего	Общий расход
2КБО 60-101	0,6	33,0	33,6	10,5	2,2	12,7	79,2									79,2	125,5	7,9	5,0	8,7	21,6		6,7	16,7	31,8		55,2	8,8			8,8	64,0	85,6	211,1
2КБО 60-104	0,6	33,0	33,6		19,0	19,0		100,2								100,2	152,8	7,9	5,0	8,7	21,6		6,7	16,7	31,8		55,2	8,8			8,8	64,0	85,6	238,4
2КБО 60-107	0,6	33,0	33,6		19,0	19,0			123,7							123,7	176,3	7,9	5,0	8,7	21,6		6,7	21,6	26,0		54,3	8,8			8,8	63,1	84,7	261,0
2КБО 60-113	0,6	33,0	33,6		22,3	22,3					193,1					193,1	249,0	7,9	5,0	8,7	21,6		5,7	24,6	26,0		56,3		12,8		12,8	69,1	90,7	339,7
2КБО 60-116	0,6	33,0	33,6		25,7	25,7						242,3				242,3	301,6	7,9	5,0	8,7	21,6	3,0	1,8	16,7	38,2		59,7			20,7	20,7	80,4	102,0	403,6
2КБО 60-122	0,6	33,0	33,6		29,0	29,0							316,5			316,5	379,1	7,9	5,0	8,7	21,6		1,8	16,7	12,2	34,6	65,3			20,7	20,7	86,0	107,6	486,7
2КБО 60-125	0,6	33,0	33,6		29,0	29,0			123,7			242,3				366,0	428,6	7,9	5,0	8,7	21,6	3,0	1,8	16,7	38,2		59,7			20,7	20,7	80,4	102,0	530,6
2КБД 36-101	0,6	32,0	32,6	10,5	2,2	12,7	48,8									48,8	94,1		9,9	9,3	19,2		8,5	18,4	39,2		66,1	8,8			8,8	74,9	94,1	188,2
2КБД 36-104	0,6	32,0	32,6		19,0	19,0		61,8								61,8	113,4		9,9	9,3	19,2		8,5	18,4	39,2		66,1	8,8			8,8	74,9	94,1	207,5
2КБД 36-107	0,6	32,0	32,6		19,0	19,0			38,3							38,3	89,9		9,9	9,3	19,2		8,5	23,2	33,3		65,0	8,8			8,8	73,8	93,0	182,9
2КБД 36-110	0,6	32,0	32,6		22,3	22,3				92,6						92,6	147,5		9,9	9,3	19,2		3,5	31,2	33,3		68,0		12,8		12,8	80,8	100,0	247,5
2КБД 36-113	0,6	32,0	32,6		22,3	22,3					119,5					119,5	174,4		9,9	9,3	19,2		3,5	30,2	33,3		67,0		12,8		12,8	79,8	99,0	273,4
2КБД 42-101	0,6	37,4	38,0	10,5	2,2	12,7	56,6									56,6	107,3		9,9	9,3	19,2		8,5	18,4	39,2		66,1	8,8			8,8	74,9	94,1	201,4
2КБД 42-104	0,6	37,4	38,0		19,0	19,0		71,6								71,6	128,6		9,9	9,3	19,2		8,5	18,4	39,2		66,1	8,8			8,8	74,9	94,1	222,7
2КБД 42-110	0,6	37,4	38,0		22,3	22,3				107,0						107,0	167,3		9,9	9,3	19,2		3,5	31,2	33,3		68,0		12,8		12,8	80,8	100,0	267,3
2КБД 42-113	0,6	37,4	38,0		22,3	22,3					138,0					138,0	198,3		9,9	9,3	19,2		3,5	30,2	33,3		67,0		12,8		12,8	79,8	99,0	297,3
2КБД 48-101	0,6	42,7	43,3	10,5	2,2	12,7	64,0									64,0	120,0		9,9	9,3	19,2		8,5	18,4	39,2		66,1	8,8			8,8	74,9	94,1	214,1
2КБД 48-104	0,6	42,7	43,3		19,0	19,0		81,0								81,0	143,3		9,9	9,3	19,2		8,5	18,4	39,2		66,1	8,8			8,8	74,9	94,1	237,4
2КБД 48-107	0,6	42,7	43,3		19,0	19,0			100,0							100,0	162,3		9,9	9,3	19,2		8,5	23,2	33,3		65,0	8,8			8,8	73,8	93,0	255,3
2КБД 48-110	0,6	42,7	43,3		22,3	22,3				121,0						121,0	186,6		9,9	9,3	19,2		3,5	31,2	33,3		68,0		12,8		12,8	80,8	100,0	286,6
2КБД 48-113	0,6	42,7	43,3		22,3	22,3					198,2					198,2	221,8		9,9	9,3	19,2		3,5	30,2	33,3		67,0		12,8		12,8	79,8	99,0	320,7
2КБД 60-101	0,6	33,0	33,6	10,5	2,2	12,7	79,2									79,2	125,5		9,9	9,3	19,2		8,5	18,4	39,2		66,1	8,8			8,8	74,9	94,1	219,6
2КБД 60-104	0,6	33,0	33,6		19,0	19,0		100,2								100,2	152,8		9,9	9,3	19,2		8,5	18,4	39,2		66,1	8,8			8,8	74,9	94,1	246,9
2КБД 60-107	0,6	33,0	33,6		19,0	19,0			123,7							123,7	176,3		9,9	9,3	19,2		8,5	23,2	33,3		65,0	8,8			8,8	73,8	93,0	269,3
2КБД 60-113	0,6	33,0	33,6		22,3	22,3					193,2					193,2	249,1		9,9	9,3	19,2		3,5	30,2	33,3		67,0		12,8		12,8	79,8	99,0	348,1

Инв. № подл. | Подпись и дата | Взам. инв. №

1.020.1-4.2-3-РС

Лист 2

Копировал 24168-01 123 Формат

Марка колонны	Изделия арматурные: Арматура класса A-I ГОСТ 5781-82 Ø6	Ø8	Ø10	Итого	A-III Ø8	Ø10	Итого	Ат-IVС ГОСТ 10884-81 Ø16	Ø18	Ø20	Ø22	Ø25	Ø28	Ø32	Ø36	Ø40	Итого	Всего
3КБО 36-107	0,6		48,1	48,7		20,0	20,0			111,8							111,8	180,5
3КБО 36-110	0,6		48,1	48,7		23,4	23,4				135,4						135,4	207,5
3КБО 36-113	0,6		48,1	48,7		23,4	23,4					174,6					174,6	246,7
3КБО 36-116	0,6		48,1	48,7		26,8	26,8						219,1				219,1	294,6
3КБО 36-122	0,6		48,1	48,7		30,1	30,1							286,2			286,2	365,0
3КБО 36-123	0,6		48,1	48,7		30,1	30,1							286,2			286,2	365,0
3КБО 36-125	0,6		48,1	48,7		30,1	30,1			111,8			219,1				330,9	409,7
3КБО 36-126	0,6		48,1	48,7		30,1	30,1			111,8			219,1				330,9	409,7
3КБО 36(48)-107	0,6		53,4	54,0		20,0	20,0			123,7							123,7	197,7
3КБО 36(48)-110	0,6		53,4	54,0		23,4	23,4				149,7						149,7	227,1
3КБО 36(48)-113	0,6		53,4	54,0		23,4	23,4					193,1					193,1	270,5
3КБО 36(48)-116	0,6		53,4	54,0		26,8	26,8						242,3				242,3	323,1
3КБО 36(48)-122	0,6		53,4	54,0		30,1	30,1							316,5			316,5	400,6
3КБО 36(48)-123	0,6		53,4	54,0		30,1	30,1							316,5			316,5	400,6
3КБО 36(48)-125	0,6		53,4	54,0		30,1	30,1			123,7			242,3				366,0	450,1
3КБО 36(48)-126	0,6		53,4	54,0		30,1	30,1			123,7			242,3				366,0	450,1
3КБД 36-101	0,6		48,1	48,7	10,5	3,2	13,7	71,6									71,6	134,0
3КБД 36-107	0,6		48,1	48,7		20,0	20,0			111,8							111,8	180,5
3КБД 36-111	0,6		48,1	48,7		23,4	23,4				135,4						135,4	207,5
3КБД 36-114	0,6		48,1	48,7		23,4	23,4					174,6					174,6	246,7
3КБД 36-117	0,6		48,1	48,7		26,8	26,8						219,1				219,1	294,6
3КБД 36-123	0,6		48,1	48,7		30,1	30,1							286,2			286,2	365,0
3КБД 36(48)-101	0,6		53,4	54,0	10,5	3,2	13,7	79,2									79,2	146,9
3КБД 36(48)-104	0,6		53,4	54,0		20,0	20,0		100,2								100,2	174,2
3КБД 36(48)-111	0,6		53,4	54,0		23,4	23,4				149,7						149,7	227,1
3КБД 36(48)-114	0,6		53,4	54,0		23,4	23,4					193,1					193,1	270,5

Изделия закладные: Арматура класса A-III ГОСТ 5781-82 Ø12	Ø14	Ø25	Итого	Прокат марки Ст3 пс6-1 ГОСТ 19903-74 δ6	δ8	δ10	δ12	δ16	Итого	ГОСТ 8509-86 L140×8	L140×9	L180×11	Итого	Итого	Всего	Общий расход
11,9	7,4	13,0	32,3		7,6	32,4	38,9		78,9	8,8			8,8	87,7	120,0	300,5
11,9	7,4	13,0	32,3		2,6	40,3	38,9		81,8		12,8		12,8	94,6	126,9	334,4
11,9	7,4	13,0	32,3		8,5	33,0	38,9		80,4		12,8		12,8	93,2	125,5	372,2
11,9	7,4	13,0	32,3	4,4	2,6	25,0	51,1		83,1			20,7	20,7	103,8	136,1	430,7
11,9	7,4	13,0	32,3		2,6	25,0	12,2	51,9	91,7			20,7	20,7	112,4	144,7	509,7
11,9	7,4	13,0	32,3		2,6	25,0	12,2	51,9	91,7			20,7	20,7	112,4	144,7	509,7
11,9	7,4	13,0	32,3	4,4	2,6	25,0	51,1		83,1			20,7	20,7	103,8	136,1	545,8
11,9	7,4	13,0	32,3	4,4	2,6	25,0	51,1		83,1			20,7	20,7	103,8	136,1	545,8
11,9	7,4	13,0	32,3		7,6	32,4	38,9		76,9	8,8			8,8	87,7	120,0	317,7
11,9	7,4	13,0	32,3		2,6	40,3	38,9		81,8		12,8		12,8	94,6	126,9	354,0
11,9	7,4	13,0	32,3		8,5	33,0	38,9		80,4		12,8		12,8	93,2	125,5	396,0
11,9	7,4	13,0	32,3	4,4	2,6	25,0	51,1		83,1			20,7	20,7	103,8	136,1	459,2
11,9	7,4	13,0	32,3		2,6	25,0	12,2	51,9	91,7			20,7	20,7	112,4	144,7	545,3
11,9	7,4	13,0	32,3		2,6	25,0	12,2	51,9	91,7			20,7	20,7	112,4	144,7	545,3
11,9	7,4	13,0	32,3	4,4	2,6	25,0	51,1		83,1			20,7	20,7	103,8	136,1	582,2
11,9	7,4	13,0	32,3	4,4	2,6	25,0	51,1		83,1			20,7	20,7	103,8	136,1	582,2
	14,9	14,0	28,9		10,3	27,5	58,7		96,5	8,8			8,8	105,3	134,2	268,2
	14,9	14,0	28,9		10,3	34,9	50,0		95,2	8,8			8,8	104,0	132,9	313,4
	14,9	14,0	28,9		5,3	42,8	50,0		98,1		12,8		12,8	112,9	139,8	347,3
	14,9	14,0	28,9		5,3	41,3	50,0		96,6		12,8		12,8	109,4	138,3	384,5
	14,9	14,0	28,9	4,4	5,3	27,5	62,2		99,4			20,7	20,7	120,1	149,0	459,2
	14,9	14,0	28,9		5,3	27,5	12,2	66,6	111,6			20,7	20,7	132,3	161,2	506,4
	14,9	14,0	28,9		10,3	27,5	58,7		96,5	8,8			8,8	105,3	134,2	280,4
	14,9	14,0	28,9		10,3	27,5	57,8		96,5	8,8			8,8	105,3	134,2	306,4
	14,9	14,0	28,9		5,3	42,8	50,0		98,1		12,8		12,8	110,9	139,8	367,6
	14,9	14,0	28,9		5,3	41,3	50,0		96,6		12,8		12,8	109,4	138,3	408,6

1.020.1-4.2-3-РС

Альбом 3

Копировал 24168-01 124 Формат

Марка колонны	Изделия арматурные																		Изделия закладные																Общий [illegible]
	Арматура класса																	Всего	Арматура класса					Прокат марки											Всего	
	А-I				А-III			Ат-IV С											А-III					В Ст 3 пс6-1												
	ГОСТ 5781-82							ГОСТ 10884-81											ГОСТ 5781-82					ГОСТ 19903-74						ГОСТ 8509-86				Итого		
	ф6	ф8	ф10	Итого	ф8	ф10	Итого	ф16	ф18	ф20	ф22	ф25	ф28	ф32	ф36	ф40	Итого		ф12	ф14	ф25	Итого	δ6	δ8	δ10	δ12	δ16	Итого	L140×8	L140×9	L180×11	Итого			
3КБД 36(48)-117	0,6		53,4	54,0		26,8	26,8						242,3				242,3	323,1		14,9	14,0	28,9	4,4	5,3	27,5	62,2		99,4			20,7	20,7	120,1	149,0	472,[illegible]
2КНО 42-107	1,1		38,3	39,4		32,4	32,4			95,2							95,2	16[illegible]	7,9	5,0	8,7	21,6		1,8	21,6	26,0		49,4					49,4	71,0	238,[illegible]
2КНО 42-113	1,1		38,3	39,4		39,1	39,1					148,7					148,7	[illegible]	7,9	5,0	8,7	21,6		5,7	16,7	26,0		48,4					48,4	70,0	29[illegible]
2КНО 42-114	1,1		38,3	39,4		39,1	39,1					148,7					148,7	[illegible]	7,9	5,0	8,7	21,6		5,7	16,7	26,0		48,4					48,4	70,0	29[illegible]
2КНО 42-116	1,1		38,3	39,4		45,8	45,8						186,5				186,5	[illegible]	7,9	5,0	8,7	21,6	3,0	1,8	16,7	26,0		47,5					47,5	69,1	34[illegible]
2КНО 42-117	1,1		38,3	39,4		45,8	45,8						186,5				186,5	[illegible]	7,9	5,0	8,7	21,6	3,0	1,8	16,7	26,0		47,5					47,5	69,1	340
2КНО 42-118	1,1		38,3	39,4		45,8	45,8						186,5				186,5	271,7	7,9	5,0	8,7	21,6	3,0	1,8	16,7	26,0		47,5					47,5	69,1	340
2КНО 42-122	1,1		38,3	39,4		52,6	52,6							243,7			243,7	335,7	7,9	5,0	8,7	21,6		1,8	16,7		34,6	53,1					53,1	74,7	41[illegible]
2КНО 42-123	1,1		38,3	39,4		52,6	52,6							243,7			243,7	335,7	7,9	5,0	8,7	21,6		1,8	16,7		34,6	53,1					53,1	74,7	410
2КНО 42-124	1,1		38,3	39,4		52,6	52,6							243,7			243,7	335,7	7,9	5,0	8,7	21,6		1,8	16,7		34,6	53,1					53,1	74,7	41[illegible]
2КНО 42-125	1,1		38,3	39,4		52,6	52,6			94,8			186,5				281,3	373,3	7,9	5,0	8,7	21,6	3,0	1,8	16,7	26,0		47,5					47,5	69,1	44[illegible]
2КНО 42-126	1,1		38,3	39,4		52,6	52,6			94,8			186,5				281,3	373,3	7,9	5,0	8,7	21,6	3,0	1,8	16,7	26,0		47,5					47,5	69,1	44[illegible]
2КНО 42-129	1,1		38,3	39,4		52,6	52,6			94,8				243,7			338,5	430,5	7,9	5,0	8,7	21,6		1,8	16,7	34,6		53,1					53,1	74,7	50[illegible]
2КНО 42-131	1,1		38,3	39,4		52,6	52,6			94,8				243,7			338,5	430,5	7,9	5,0	8,7	21,6		1,8	16,7	34,6		53,1					53,1	74,7	50[illegible]
2КНО 42-134	1,1		38,3	39,4		52,6	52,6						185,7	243,7			429,4	521,4	7,9	5,0	8,7	21,6		1,8	16,7	34,6		53,1					53,1	74,7	596,1
2КНО 48-101	1,1		43,6	44,7	18,8	2,2	21,0	68,5									68,5	134,2	7,9	5,0	8,7	21,6		1,8	16,7	31,8		50,3					50,3	71,9	206,1
2КНО 48-104	1,1		43,6	44,7		32,4	32,4		86,8								86,8	163,9	7,9	5,0	8,7	21,6		1,8	16,7	31,8		50,3					50,3	71,9	235,[illegible]
2КНО 48-107	1,1		43,6	44,7		32,4	32,4			107,1							107,1	184,2	7,9	5,0	8,7	21,6		1,8	21,6	26,0		49,4					49,4	71,0	255,[illegible]
2КНО 48-110	1,1		43,6	44,7		39,1	39,1				129,6						129,6	213,4	7,9	5,0	8,7	21,6		1,8	21,6	26,0		49,4					49,4	71,0	28[illegible]
2КНО 48-111	1,1		43,6	44,7		39,1	39,1				129,6						129,6	213,4	7,9	5,0	8,7	21,6		1,8	21,6	26,0		49,4					49,4	71,0	28[illegible]
2КНО 48-113	1,1		43,6	44,7		39,1	39,1					167,2					167,2	251,0	7,9	5,0	8,7	21,6		5,7	16,7	26,0		48,4					48,4	70,0	321,[illegible]
2КНО 48-114	1,1		43,6	44,7		39,1	39,1					167,2					167,2	251,0	7,9	5,0	8,7	21,6		5,7	16,7	26,0		48,4					48,4	70,0	321,[illegible]
2КНО 48-116	1,1		43,6	44,7		45,8	45,8						209,7				209,7	300,2	7,9	5,0	8,7	21,6	3,0	1,8	16,7	26,0		47,5					47,5	69,1	369,[illegible]
2КНО 48-117	1,1		43,6	44,7		45,8	45,8						209,7				209,7	300,2	7,9	5,0	8,7	21,6	3,0	1,8	16,7	26,0		47,5					47,5	69,1	369,[illegible]
2КНО 48-118	1,1		43,6	44,7		45,8	45,8						209,7				209,7	300,2	7,9	5,0	8,7	21,6	3,0	1,8	16,7	26,0		47,5					47,5	69,1	369,[illegible]
2КНО 48-122	1,1		43,6	44,7		52,6	52,6							274,0			274,0	371,3	7,9	5,0	8,7	21,6		1,8	16,7		34,6	53,1					53,1	74,7	446,[illegible]

Взам. инв. №

Подпись и дата

Инв. № подл.

1.020. 1-4. 2-3-РС

Лист 4

Копировал 24168-01 125 Формат

Марка колонны	Изделия арматурные. Арматура класса A-I ГОСТ 5781-82 ф6	ф8	A-III ф10	Итого ф8	ф10	Итого	A-IV C ГОСТ 10884-81 ф16	ф18	ф20	ф22	ф25	ф28	ф32	ф36	ф40	Итого	Всего	Изделия закладные. Арматура класса A-III ГОСТ 5781-82 ф12	ф14	ф25	Итого	Прокат марки ВСт3пс6-1 ГОСТ 19903-74 δ6	δ8	δ10	δ12	δ16	Итого	ГОСТ 8509-86 L140×8	L140×9	L180×11	Итого	Итого	Всего	Общий расход
2КНО 48-123	1.1		43,6	44,7		52,6	52,6						274,0			274,0	371,3	7,9	5,0	8,7	21,6		1,8	16,7		34,6	53,1					53,1	74,7	446,0
2КНО 48-124	1,1		43,6	44,7		52,6	52,6						274,0			274,0	371,3	7,9	5,0	8,7	21,6		1,8	16,7		34,6	53,1					53,1	74,7	446,0
2КНО 48-125	1,1		43,6	44,7		52,6	52,6			106,6			209,7			316,3	413,6	7,9	5,0	8,7	21,6	3,0	1,8	16,7	26,0		47,5					47,5	69,1	482,7
2КНО 48-126	1,1		43,6	44,7		52,6	52,6			106,6			209,7			316,3	413,6	7,9	5,0	8,7	21,6	3,0	1,8	16,7	26,0		47,5					47,5	69,1	482,7
2КНО 48-127	1,1		43,6	44,7		52,6	52,6			106,6			209,7			316,3	413,6	7,9	5,0	8,7	21,6	3,0	1,8	16,7	26,0		47,5					47,5	69,1	482,7
2КНО 48-129	1,1		43,6	44,7		52,6	52,6			106,6			274,0			380,6	477,9	7,9	5,0	8,7	21,6		1,8	16,7		34,6	53,1					53,1	74,7	552,6
2КНО 48-131	1,1		43,6	44,7		52,6	52,6			106,6			274,0			380,6	477,9	7,9	5,0	8,7	21,6		1,8	16,7		34,6	53,1					53,1	74,7	552,6
2КНО 48(60)-101	1,1		49,0	50,1	18,8	2,2	21,0	76,1								76,1	147,2	7,9	5,0	8,7	21,6		1,8	16,7	31,8		50,3					50,3	71,9	219,1
2КНО 48(60)-104	1,1		49,0	50,1		32,4	32,4		96,4							96,4	178,9	7,9	5,0	8,7	21,6		1,8	16,7	31,8		50,3					50,3	71,9	250,8
2КНО 48(60)-107	1,1		49,0	50,1		32,4	32,4			118,9						118,9	201,4	7,9	5,0	8,7	21,6		1,8	21,6	26,0		49,4					49,4	71,0	272,4
2КНО 48(60)-113	1,1		49,0	50,1		39,1	39,1					185,6				185,6	274,8	7,9	5,0	8,7	21,6		5,7	16,7	26,0		48,4					48,4	70,0	344,8
2КНО 48(60)-114	1,1		49,0	50,1		39,1	39,1					185,6				185,6	274,8	7,9	5,0	8,7	21,6		5,7	16,7	26,0		48,4					48,4	70,0	344,8
2КНО 48(60)-116	1,1		49,0	50,1		45,8	45,8						232,9			232,9	328,8	7,9	5,0	8,7	21,6	3,0	1,8	16,7	26,0		47,5					47,5	69,1	397,9
2КНО 48(60)-117	1,1		49,0	50,1		45,8	45,8						232,9			232,9	328,8	7,9	5,0	8,7	21,6	3,0	1,8	16,7	26,0		47,5					47,5	69,1	397,9
2КНО 48(60)-122	1,1		49,0	50,1		52,6	52,6							304,3		304,3	407,0	7,9	5,0	8,7	21,6		1,8	16,7		34,6	53,1					53,1	74,7	481,7
2КНО 48(60)-123	1,1		49,0	50,1		52,6	52,6							304,3		304,3	407,0	7,9	5,0	8,7	21,6		1,8	16,7		34,6	53,1					53,1	74,7	481,7
2КНО 48(60)-124	1,1		49,0	50,1		52,6	52,6							304,3		304,3	407,0	7,9	5,0	8,7	21,6		1,8	16,7		34,6	53,1					53,1	74,7	481,7
2КНО 48(60)-130	1,1		49,0	50,1		52,6	52,6			118,5				304,3		422,8	525,5	7,9	5,0	8,7	21,6		1,8	16,7		34,6	53,1					53,1	74,7	600,2
2КНО 48(60)-131	1,1		49,0	50,1		52,6	52,6			118,5				304,3		422,8	525,5	7,9	5,0	8,7	21,6		1,8	16,7		34,6	53,1					53,1	74,7	600,2
2КНО 48(60)-132	1,1		49,0	50,1		52,6	52,6			118,5				304,3		422,8	525,5	7,9	5,0	8,7	21,6		1,8	16,7		34,6	53,1					53,1	74,7	600,2
2КНО 48(60)-135	1,1		49,0	50,1		52,6	52,6						232,0	232,9		464,9	567,6	7,9	5,0	8,7	21,6		1,8	16,7		34,6	53,1					53,1	74,7	642,3
2КНО 60-101	1,1	33,6		34,7	18,8	2,2	21,0	83,7								83,7	139,4	7,9	5,0	8,7	21,6		1,8	16,7	31,8		50,3					50,3	71,9	211,3
2КНО 60-104	1,1	33,6		34,7		32,4	32,4		105,9							105,9	173,0	7,9	5,0	8,7	21,6		1,8	16,7	31,8		50,3					50,3	71,9	244,9
2КНО 60-107	1,1	33,6		34,7		32,4	32,4			130,8						130,8	192,9	7,9	5,0	8,7	21,6		1,8	21,6	26,0		49,4					49,4	71,0	263,9
2КНО 60-110	1,1	33,6		34,7		39,1	39,1				158,2					158,2	232,0	7,9	5,0	8,7	21,6		1,8	21,6	26,0		49,4					49,4	71,0	303,0
2КНО 60-113	1,1	33,6		34,7		39,1	39,1					204,1				204,1	277,9	7,9	5,0	8,7	21,6		5,7	16,7	26,0		48,4					48,4	70,0	347,9

Марка колонны	Изделия арматурные																		Изделия закладные																Общий расход
	Арматура класса																	Всего	Арматура класса				Прокат марки											Всего	
	А-I				А-III			Ат-IV С											А-III				В Ст 3 пс6-1												
	ГОСТ 5781-82							ГОСТ 10884-81											ГОСТ 5781-82				ГОСТ 19903-74						ГОСТ 8509-86				Итого		
	ф6	ф8	ф10	Итого	ф8	ф10	Итого	ф16	ф18	ф20	ф22	ф25	ф28	ф32	ф36	ф40	Итого		ф12	ф14	ф25	Итого	δ6	δ8	δ10	δ12	δ16	Итого	L110×8	L140×9	L180×11	Итого			
2КНО 60-114	1,1	33,6		34,7		39,1	39,1					204,1					204,1	277,9	7,9	5,0	8,7	21,6		5,7	16,7	26,0		48,4					48,4	70,0	347,9
2КНО 60-116	1,1	33,6		34,7		45,8	45,8						256,1				256,1	336,6	7,9	5,0	8,7	21,6	3,0	1,8	16,7	26,0		47,5					47,5	69,1	405,7
2КНО 60-117	1,1	33,6		34,7		45,8	45,8						256,1				256,1	336,6	7,9	5,0	8,7	21,6	3,0	1,8	16,7	26,0		47,5					47,5	69,1	405,7
2КНО 60-118	1,1	33,6		34,7		45,8	45,8						256,1				256,1	336,6	7,9	5,0	8,7	21,6	3,0	1,8	16,7	26,0		47,5					47,5	69,1	405,7
2КНО 60-122	1,1	33,6		34,7		52,6	52,6							334,6			334,6	421,9	7,9	5,0	8,7	21,6		1,8	16,7		34,6	53,1					53,1	74,7	496,6
2КНО 60-123	1,1	33,6		34,7		52,6	52,6							334,6			334,6	421,9	7,9	5,0	8,7	21,6		1,8	16,7		34,6	53,1					53,1	74,7	496,6
2КНО 60-124	1,1	33,6		34,7		52,6	52,6							334,6			334,6	421,9	7,9	5,0	8,7	21,6		1,8	16,7		34,6	53,1					53,1	74,7	496,6
2КНО 60-127	1,1	33,6		34,7		52,6	52,6			129,2			256,1				385,3	472,6	7,9	5,0	8,7	21,6	3,0	1,8	16,7	26,0		47,5					47,5	69,1	541,7
2КНО 60-130	1,1	33,6		34,7		52,6	52,6			130,3				334,6			464,9	552,2	7,9	5,0	8,7	21,6		1,8	16,7		34,6	53,1					53,1	74,7	626,9
2КНО 60-131	1,1	33,6		34,7		52,6	52,6			130,3				334,6			464,9	552,2	7,9	5,0	8,7	21,6		1,8	16,7		34,6	53,1					53,1	74,7	626,9
2КНО 60-136	1,1	33,6		34,7		52,6	52,6						255,2	334,6			589,8	677,1	7,9	5,0	8,7	21,6		1,8	16,7		34,6	53,1					53,1	74,7	751,8
2КНО 60(72)-101	1,1	36,8		37,9	18,8	2,2	21,0	31,2									91,2	150,1	7,9	5,0	8,7	21,6		1,8	16,7	31,8		50,3					50,3	71,9	222,0
2КНО 60(72)-104	1,1	36,8		37,9		32,4	32,4		115,5								115,5	185,8	7,9	5,0	8,7	21,6		1,8	16,7	31,8		50,3					50,3	71,9	257,7
2КНО 60(72)-107	1,1	36,8		37,9		32,4	32,4			142,6							142,6	212,9	7,9	5,0	8,7	21,6		1,8	21,6	26,0		49,4					49,4	71,0	283,9
2КНО 60(72)-110	1,1	36,8		37,9		39,1	39,1				172,5						172,5	249,5	7,9	5,0	8,7	21,6		1,8	21,6	26,0		49,4					49,4	71,0	320,5
2КНО 60(72)-113	1,1	36,8		37,9		39,1	39,1					222,6					222,6	299,6	7,9	5,0	8,7	21,6		5,7	16,7	26,0		48,4					48,4	70,0	369,6
2КНО 60(72)-114	1,1	36,8		37,9		39,1	39,1					222,6					222,6	299,6	7,9	5,0	8,7	21,6		5,7	16,7	26,0		48,4					48,4	70,0	369,6
2КНО 60(72)-116	1,1	36,8		37,9		45,8	45,8						279,3				279,3	363,0	7,9	5,0	8,7	21,6	3,0	1,8	16,7	26,0		47,5					47,5	69,1	432,1
2КНО 60(72)-117	1,1	36,8		37,9		45,8	45,8						279,3				279,3	363,0	7,9	5,0	8,7	21,6	3,0	1,8	16,7	26,0		47,5					47,5	69,1	432,1
2КНО 60(72)-118	1,1	36,8		37,9		45,8	45,8						279,3				279,3	363,0	7,9	5,0	8,7	21,6	3,0	1,8	16,7	26,0		47,5					47,5	69,1	432,1
2КНО 60(72)-122	1,1	36,8		37,9		52,6	52,6							364,8			364,8	455,3	7,9	5,0	8,7	21,6		1,8	16,7		34,6	53,1					53,1	74,7	530,0
2КНО 60(72)-123	1,1	36,8		37,9		52,6	52,6							364,8			364,8	455,3	7,9	5,0	8,7	21,6		1,8	16,7		34,6	53,1					53,1	74,7	530,0
2КНО 60(72)-124	1,1	36,8		37,9		52,6	52,6							364,8			364,8	455,3	7,9	5,0	8,7	21,6		[illegible]	16,7		34,6	53,1					53,1	74,7	530,0
2КНО 60(72)-130	1,1	36,8		37,9		52,6	52,6			142,2				364,8			364,8	597,5	7,9	5,0	8,7	21,6		[illegible]	16,7		34,6	53,1					53,1	74,7	672,2
2КНО 60(72)-131	1,1	36,8		37,9		52,6	52,6			142,2				364,8			507,0	597,5	7,9	5,0	8,7	21,6		1,8	16,7		34,6	53,1					53,1	74,7	672,2

Инв № подл. | Подпись и дата | Взам. инв. №

Марка колонны	Изделия арматурные																Изделия закладные												Общий расход
	Арматура класса															Всего	Арматура класса	Прокат марки										Всего	
	А-I				А-III			Ат-IVС									А-III	ВСт3 пс6-1											
	ГОСТ 5781-82				ГОСТ 10884-81												ГОСТ 5781-82	ГОСТ 19903-74					ГОСТ 8509-86				Итого		
	ф6	ф8	ф10	Итого	ф8	ф10	Итого	ф16	ф18	ф20	ф22	ф25	ф28	ф32	ф36	ф40	Итого	ф12	ф14	ф25	Итого	δ6	δ8	δ10	δ12	δ16	Итого	L140×8	L140×9	L180×11	Итого			
2КНД 60(72)-135	1,1	36,8		37,9		52,6	52,6						278,4	364,8			643,2	733,7	7,9	5,0	8,7	21,6		1,8	16,7		34,6	53,1					53,1	74,7	808,4
2КНД 60(72)-136	1,1	36,8		37,9		52,6	52,6						278,4	364,8			643,2	733,7	7,9	5,0	8,7	21,6		1,8	16,7		34,6	53,1					53,1	74,7	808,4
2КНД 42 - 101	1,1		38,3	39,4	18,8	2,2	21,0	61,0									61,0	121,4		9,9	9,3	19,2		3,5	18,4	39,2		61,1					61,1	80,3	201,7
2КНД 42 - 107	1,1		38,3	39,4		32,4	32,4			95,2							95,2	167,0		9,9	9,3	19,2		3,5	23,2	33,3		60,0					60,0	79,2	246,2
2КНД 42 - 110	1,1		38,3	39,4		39,1	39,1				115,2						115,2	193,7		9,9	9,3	19,2		3,5	23,2	33,3		60,0					60,0	79,2	272,9
2КНД 42 - 111	1,1		38,3	39,4		39,1	39,1				115,2						115,2	193,7		9,9	9,3	19,2		3,5	23,2	33,3		60,0					60,0	79,2	272,9
2КНД 42 - 114	1,1		38,3	39,4		39,1	39,1					148,7					148,7	227,2		9,9	9,3	19,2		3,5	22,3	33,3		59,1					59,1	78,3	305,5
2КНД 42 - 116	1,1		38,3	39,4		45,8	45,8						186,5				186,5	271,7		9,9	9,3	19,2	3,0	3,5	18,4	33,3		58,2					58,2	77,4	349,1
2КНД 42 - 117	1,1		38,3	39,4		45,8	45,8						186,5				186,5	271,7		9,9	9,3	19,2	3,0	3,5	18,4	33,3		58,2					58,2	77,4	349,1
2КНД 42 - 122	1,1		38,3	39,4		52,6	52,6							243,7			243,7	335,7		9,9	9,3	19,2		3,5	18,4		44,4	66,3					66,3	85,5	421,2
2КНД 42 - 123	1,1		38,3	39,4		52,6	52,6							243,7			243,7	335,7		9,9	9,3	19,2		3,5	18,4		44,4	66,3					66,3	85,5	421,2
2КНД 42 - 125	1,1		38,3	39,4		52,6	52,6			94,8			186,5				281,3	373,3		9,9	9,3	19,2	3,0	3,5	18,4	33,3		58,2					58,2	77,4	450,7
2КНД 42 - 126	1,1		38,3	39,4		52,6	52,6			94,8			186,5				281,3	373,3		9,9	9,3	19,2	3,0	3,5	18,4	33,3		58,2					58,2	77,4	450,7
2КНД 42 - 127	1,1		38,3	39,4		52,6	52,6			94,8			186,5				281,3	373,3		9,9	9,3	19,2	3,0	3,5	18,4	33,3		58,2					58,2	77,4	450,7
2КНД 42 - 130	1,1		38,3	39,4		52,6	52,6			94,8				243,7			338,5	430,5		9,9	9,3	19,2		3,5	18,4		44,4	66,3					66,3	85,5	516,0
2КНД 42 - 134	1,1		38,3	39,4		52,6	52,6						185,7	243,7			429,4	521,4		9,9	9,3	19,2		3,5	18,4		44,4	66,3					66,3	85,5	606,9
2КНД 42 - 135	1,1		38,3	39,4		52,6	52,6						185,7	243,7			429,4	521,4		9,9	9,3	19,2		3,5	18,4		44,4	66,3					66,3	85,5	606,9
2КНД 48 - 101	1,1		43,6	44,7	18,8	2,2	21,0	68,5									68,5	134,2		9,9	9,3	19,2		3,5	18,4	39,2		61,1					61,1	80,3	214,5
2КНД 48 - 107	1,1		43,6	44,7		32,4	32,4			107,1							107,1	184,2		9,9	9,3	19,2		3,5	23,2	33,3		60,0					60,0	79,2	263,4
2КНД 48 - 110	1,1		43,6	44,7		39,1	39,1				127,1						129,6	213,4		9,9	9,3	19,2		3,5	23,2	33,3		60,0					60,0	79,2	292,6
2КНД 48 - 111	1,1		43,6	44,7		39,1	39,1				129,6						129,6	213,4		9,9	9,3	19,2		3,5	23,2	33,3		60,0					60,0	79,2	292,6
2КНД 48 - 114	1,1		43,6	44,7		39,1	39,1					167,2					167,2	251,0		9,9	9,3	19,2		3,5	22,3	33,3		59,1					59,1	78,3	329,3
2КНД 48 - 115	1,1		43,6	44,7		39,1	39,1					167,2					167,2	251,0		9,9	9,3	19,2		3,5	22,3	33,3		59,1					59,1	78,3	329,3
2КНД 48 - 116	1,1		43,6	44,7		45,8	45,8						209,7				209,7	300,2		9,9	9,3	19,2	3,0	3,5	18,4	33,3		58,2					58,2	77,4	377,6
2КНД 48 - 117	1,1		43,6	44,7		45,8	45,8						209,7				209,7	300,2		9,9	9,3	19,2	3,0	3,5	18,4	33,3		58,2					58,2	77,4	377,6
2КНД 48 - 118	1,1		43,6	44,7		45,8	45,8						209,7				209,7	300,2		9,9	9,3	19,2	3,0	3,5	18,4	33,3		58,2					58,2	77,4	377,6

Марка колонны	Изделия арматурные																Всего	Изделия закладные												Всего	Общий расход
	Арматура класса																	Арматура класса				Прокат марки									
	А-I				А-III			А-IV С										А-III				В Ст 3 пс6-1									
	ГОСТ 5781-82							ГОСТ 10884-81										ГОСТ 5781-82				ГОСТ 19903-74				ГОСТ 8509-86					
	ф6	ф8	ф10	Итого	ф8	ф10	Итого	ф16	ф18	ф20	ф22	ф25	ф28	ф32	ф36	ф40	Итого	ф12	ф14	ф25	Итого	δ6	δ8	δ10	δ12	δ16	Итого	L140×8	L140×9	L180×11	Итого		
2КНД48-122	1,1		43,6	44,7		52,6	52,6							274,0			274,0	331,3		9,9	9,3	19,2		3,5	18,4		44,4	66,3					66,3	85,5	436,8
2КНД48-123	1,1		43,6	44,7		52,6	52,6							274,0			274,0	331,3		9,9	9,3	19,2		3,5	18,4		44,4	66,3					66,3	85,5	436,8
2КНД48-126	1,1		43,6	44,7		52,6	52,6			106,6			209,7				316,3	413,6		9,9	9,3	19,2	3,0	3,5	18,4	33,3		58,2					58,2	77,4	491,0
2КНД48-127	1,1		43,6	44,7		52,6	52,6			106,6			209,7				316,3	413,6		9,9	9,3	19,2	3,0	3,5	18,4	33,3		58,2					58,2	77,4	491,0
2КНД48-128	1,1		43,6	44,7		52,6	52,6			106,6			209,7				316,3	413,6		9,9	9,3	19,2	3,0	3,5	18,4	33,3		58,2					58,2	77,4	491,0
2КНД48-130	1,1		43,6	44,7		52,6	52,6			106,6			274,0				380,6	477,9		9,9	9,3	19,2		3,5	18,4		44,4	66,3					66,3	85,5	563,4
2КНД48-134	1,1		43,6	44,7		52,6	52,6						208,8	274,0			482,8	580,1		9,9	9,3	19,2		3,5	18,4		44,4	66,3					66,3	85,5	665,6
2КНД48-139	1,1		43,6	44,7		52,6	52,6							546,8			546,8	644,1		9,9	9,3	19,2		3,5	18,4		44,4	66,3					66,3	85,5	729,6
2КНД48(60)-101	1,1		49,0	50,1	18,8	2,2	21,0	76,1									76,1	147,2		9,9	9,3	19,2		3,5	18,4	39,2		61,1					61,1	80,3	227,5
2КНД48(60)-107	1,1		49,0	50,1		32,4	32,4			118,9							118,9	201,4		9,9	9,3	19,2		3,5	23,2	33,3		60,0					60,0	79,2	280,6
2КНД48(60)-108	1,1		49,0	50,1		32,4	32,4			118,9							118,9	201,4		9,9	9,3	19,2		3,5	23,2	33,3		60,0					60,0	79,2	280,6
2КНД48(60)-110	1,1		49,0	50,1		39,2	39,2				143,9						143,9	233,2		9,9	9,3	19,2		3,5	23,2	33,3		60,0					60,0	79,2	312,4
2КНД48(60)-113	1,1		49,0	50,1		39,2	39,2					185,6					185,6	274,9		9,9	9,3	19,2		7,44	18,36	33,3		59,1					59,1	78,3	353,2
2КНД48(60)-114	1,1		49,0	50,1		39,2	39,2					185,6					185,6	274,9		9,9	9,3	19,2		7,44	18,36	33,3		59,1					59,1	78,3	353,2
2КНД48(60)-115	1,1		49,0	50,1		39,2	39,2					185,6					185,6	274,9		9,9	9,3	19,2		7,44	18,36	33,3		59,1					59,1	78,3	353,2
2КНД48(60)-116	1,1		49,0	50,1		45,8	45,8						232,9				232,9	328,8		9,9	9,3	19,1	3,0	3,5	18,4	33,3		58,2					58,2	77,4	406,2
2КНД48(60)-117	1,1		49,0	50,1		45,8	45,8						232,9				232,9	328,8		9,9	9,3	19,2	3,0	3,5	18,4	33,3		58,2					58,2	77,4	406,2
2КНД48(60)-118	1,1		49,0	50,1		45,8	45,8						232,9				232,9	328,8		9,9	9,3	19,2	3,0	3,5	18,4	33,3		58,2					58,2	77,4	406,2
2КНД48(60)-122	1,1		49,0	50,1		52,6	52,6							304,3			304,3	407,0		9,9	9,3	19,2		3,5	18,4		44,4	66,3					66,3	85,5	492,5
2КНД48(60)-123	1,1		49,0	50,1		52,6	52,6							304,3			304,3	407,0		9,9	9,3	19,2		3,5	18,4		44,4	66,3					66,3	85,5	492,5
2КНД48(60)-124	1,1		49,0	50,1		52,6	52,6							304,3			304,3	407,0		9,9	9,3	19,2		3,5	18,4		44,4	66,3					66,3	85,5	492,5
2КНД48(60)-127	1,1		49,0	50,1		52,6	52,6			118,5			232,9				351,4	454,1		9,9	9,3	19,2	3,0	3,5	18,4	33,3		58,2					58,2	77,4	531,5
2КНД48(60)-131	1,1		49,0	50,1		52,6	52,6			118,5				304,3			422,8	525,5		9,9	9,3	19,2		3,5	18,4		44,4	66,3					66,3	85,5	611,0
2КНД48(60)-135	1,1		49,0	50,1		52,6	52,6						232,9	304,3			536,3	639,0		9,9	9,3	19,1		3,5	18,4		44,4	66,3					66,3	85,5	724,5
2КНД48(60)-136	1,1		49,0	50,1		52,6	52,6						232,9	304,3			536,3	639,0		9,9	9,3	19,2		3,5	18,4		44,4	66,3					66,3	85,5	724,5
2КНД48(60)-138	1,1		49,0	50,1		52,6	52,6							607,4			607,4	710,1		9,9	9,3	19,2		3,5	18,4		44,4	66,3					66,3	85,5	795,6
2КНД48(60)-139	1,1		49,0	50,1		52,6	52,6							607,4			607,4	710,1		9,9	9,3	19,2		3,5	18,4		44,4	66,3					66,3	85,5	795,6

Инв. № подл. | Подпись и дата | Взам. инв. №

Марка колонны	Изделия арматурные																Всего	Изделия закладные												Итого	Всего	Общий расход
	Арматура класса																	Арматура класса	Прокат марки														
	A-I				A-III		A-IV C											A-III	В ст 3 пс6-1														
	ГОСТ 5781-82						ГОСТ 10884-81											ГОСТ 5781-82	ГОСТ 19903-74					ГОСТ 8509-86									
	ф6	ф8	ф10	Итого	ф8	ф10	Итого	ф16	ф18	ф20	ф22	ф25	ф28	ф32	ф36	ф40	Итого	ф12	ф14	ф25	Итого	δ6	δ8	δ10	δ12	δ16	Итого	L140×8	L140×9	L180×11	Итого			
2КНД 60-101	1,1	33,6		34,7	18,8	2,2	21,0	83,7									83,7	139,4		9,9	9,3	19,2		3,5	18,4	39,2		61,1					61,1	80,3	219,7
2КНД 60-104	1,1	33,6		34,7		32,4	32,4		105,9								105,9	173,0		9,9	9,3	19,2		3,5	18,4	39,2		61,1					61,1	80,3	253,3
2КНД 60-110	1,1	33,6		34,7		39,1	39,1				158,2						158,2	232,0		9,9	9,3	19,2		3,5	23,2	33,3		60,0					60,0	79,2	311,2
2КНД 60-111	1,1	33,6		34,7		39,1	39,1				158,2						158,2	232,0		9,9	9,3	19,2		3,5	23,2	33,3		60,0					60,0	79,2	311,2
2КНД 60-113	1,1	33,6		34,7		39,1	39,1					204,1					204,1	277,9		9,9	9,3	19,2		3,5	22,3	33,3		59,1					59,1	78,3	356,2
2КНД 60-114	1,1	33,6		34,7		39,1	39,1					204,1					204,1	277,9		9,9	9,3	19,2		3,5	22,3	33,3		59,1					59,1	78,3	356,2
2КНД 60-115	1,1	33,6		34,7		39,1	39,1					204,1					204,1	277,9		9,9	9,3	19,2		3,5	22,3	33,3		59,1					59,1	78,3	356,2
2КНД 60-116	1,1	33,6		34,7		45,8	45,8						256,1				256,1	336,6		9,9	9,3	19,2	3,0	3,5	18,4	33,3		58,2					58,2	77,1	414,0
2КНД 60-117	1,1	33,6		34,7		45,8	45,8						256,1				256,1	336,6		9,9	9,3	19,2	3,0	3,5	18,4	33,3		58,2					58,2	77,1	414,0
2КНД 60-118	1,1	33,6		34,7		45,8	45,8						256,1				256,1	336,6		9,9	9,3	19,2	3,0	3,5	18,4	33,3		58,2					58,2	77,1	414,0
2КНД 60-122	1,1	33,6		34,7		52,6	52,6							334,6			334,6	421,9		9,9	9,3	19,2		3,5	18,4		44,4	66,3					66,3	85,5	507,4
2КНД 60-123	1,1	33,6		34,7		52,6	52,6							334,6			334,6	421,9		9,9	9,3	19,2		3,5	18,4		44,4	66,3					66,3	85,5	507,4
2КНД 60-126	1,1	33,6		34,7		52,6	52,6			130,3			256,1				386,4	473,7		9,9	9,3	19,2	3,0	3,5	18,4	33,3		58,2					58,2	77,1	551,1
2КНД 60-127	1,1	33,6		34,7		52,6	52,6			130,3			256,1				386,4	473,7		9,9	9,3	19,2	3,0	3,5	18,4	33,3		58,2					58,2	77,1	551,1
2КНД 60-131	1,1	33,6		34,7		52,6	52,6			130,3				334,6			464,9	552,2		9,9	9,3	19,2		3,5	18,4		44,4	66,3					66,3	85,5	637,7
2КНД 60-135	1,1	33,6		34,7		52,6	52,6						255,2	334,6			589,8	677,1		9,9	9,3	19,2		3,5	18,4		44,4	66,3					66,3	85,5	762,6
2КНД 60-136	1,1	33,6		34,7		52,6	52,6						255,2	334,6			589,8	677,1		9,9	9,3	19,2		3,5	18,4		44,4	66,3					66,3	85,5	762,6
2КНД 60-139	1,1	33,6		34,7		52,6	52,6							668,0			668,0	755,3		9,9	9,3	19,2		3,5	18,4		44,4	66,3					66,3	85,5	840,8
2КНД60(72)-101	1,1	36,2		37,3	18,8	2,2	21,0	91,2									91,2	150,1		9,9	9,3	19,2		3,5	18,4	39,2		61,1					61,1	80,3	230,4
2КНД60(72)-104	1,1	36,2		37,3		32,4	32,4		115,5								115,5	185,8		9,9	9,3	19,2		3,5	18,4	39,2		61,1					61,1	80,3	266,1
2КНД60(72)-107	1,1	36,2		37,3		32,4	32,4			142,6							142,6	212,9		9,9	9,3	19,2		3,5	23,2	33,3		60,0					60,0	79,2	292,1
2КНД60(72)-110	1,1	36,2		37,3		39,1	39,1				172,5						172,5	249,5		9,9	9,3	19,2		3,5	23,2	33,3		60,0					60,0	79,2	328,7
2КНД60(72)-111	1,1	36,2		37,3		39,1	39,1				172,5						172,5	249,5		9,9	9,3	19,2		3,5	23,2	33,3		60,0					60,0	79,2	328,7
2КНД60(72)-112	1,1	36,2		37,3		39,1	39,1				172,5						172,5	249,5		9,9	9,3	19,2		3,5	23,2	33,3		60,0					60,0	79,2	328,7
2КНД60(72)-113	1,1	36,2		37,3		39,1	39,1					226,6					226,6	303,6		9,9	9,3	19,2		7,4	18,4	33,3		59,1					59,1	78,3	381,9
2КНД60(72)-114	1,1	36,2		37,3		39,1	39,1					226,6					226,6	303,6		9,9	9,3	19,2		7,4	18,4	33,3		59,1					59,1	78,3	381,9

Марка колонны	Изделия арматурные																	Изделия закладные																Общий расход
	Арматура класса																Всего	Арматура класса				Прокат марки											Всего	
	А-I				А-III			А-IV С										А-III				В Ст 3 пс6-1												
	ГОСТ 5781-82							ГОСТ 10884-81										ГОСТ 5781-82				ГОСТ 19903-74					ГОСТ 8509-86					Итого		
	ф6	ф8	ф10	Итого	ф8	ф10	Итого	ф16	ф18	ф20	ф22	ф25	ф28	ф32	ф36	ф40	Итого	ф12	ф14	ф25	Итого	δ6	δ8	δ10	δ12	δ16	Итого	L140×8	L140×9	L180×11	Итого			
2КНД60(72)-116	1,1	36,8		37,9		45,8	45,8						279,3				279,3	363,0		9,9	9,3	19,2	3,0	3,5	18,4	33,3		58,2					58,2	77,4	440,4
2КНД60(72)-117	1,1	36,8		37,9		45,8	45,8						279,3				279,3	363,0		9,9	9,3	19,2	3,0	3,5	18,4	33,3		58,2					58,2	77,4	440,4
2КНД60(72)-118	1,1	36,8		37,9		45,8	45,8						279,3				279,3	363,0		9,9	9,3	19,2	3,0	3,5	18,4	33,3		58,2					58,2	77,4	440,4
2КНД60(72)-122	1,1	36,8		37,9		52,6	52,6							364,8			364,8	455,3		9,9	9,3	19,2		3,5	18,4		44,4	66,3					66,3	85,5	540,8
2КНД60(72)-123	1,1	36,8		37,9		52,6	52,6							364,8			364,8	455,3		9,9	9,3	19,2		3,5	18,4		44,4	66,3					66,3	85,5	540,8
2КНД60(72)-126	1,1	36,8		37,9		52,6	52,6			142,2			279,3				421,5	512,0		9,9	9,3	19,2	3,0	3,5	18,4	33,3		58,2					58,2	77,4	589,4
2КНД60(72)-127	1,1	36,8		37,9		52,6	52,6			142,2			279,3				421,5	512,0		9,9	9,3	19,2	3,0	3,5	18,4	33,3		58,2					58,2	77,4	589,4
2КНД60(72)-130	1,1	36,8		37,9		52,6	52,6			142,2				364,8			507,0	597,5		9,9	9,3	19,2		3,5	18,4		44,4	66,3					66,3	85,5	683,0
2КНД60(72)-131	1,1	36,8		37,9		52,6	52,6			142,2				364,8			507,0	597,5		9,9	9,3	19,2		3,5	18,4		44,4	66,3					66,3	85,5	683,0
2КНД60(72)-135	1,1	36,8		37,9		52,6	52,6						278,4	364,8			643,2	733,7		9,9	9,3	19,2		3,5	18,4		44,4	66,3					66,3	85,5	819,2
2КНД60(72)-136	1,1	36,8		37,9		52,6	52,6						278,4	364,8			643,2	733,7		9,9	9,3	19,2		3,5	18,4		44,4	66,3					66,3	85,5	819,2
2КНД60(72)-139	1,1	36,8		37,9		52,6	52,6							728,6			728,6	819,1		9,9	9,3	19,2		3,5	18,4		44,4	66,3					66,3	85,5	904,6
3КНО36-101	1,1		49,0	50,1	18,8	3,2	22,0	76,1									76,1	148,2	11,9	7,4	13,0	32,3		2,6	25,1	47,7		75,4					75,4	107,7	255,9
3КНО36-104	1,1		49,0	50,1		33,5	33,5		96,3								96,3	179,9	11,9	7,4	13,0	32,3		2,6	25,1	47,7		75,4					75,4	107,7	287,6
3КНО36-107	1,1		49,0	50,1		33,5	33,5			118,9							118,9	207,5	11,9	7,4	13,0	32,3		2,6	32,4	38,9		73,9					73,9	106,2	368,7
3КНО36-110	1,1		49,0	50,1		40,2	40,2				143,9						143,9	234,2	11,9	7,4	13,0	32,3		2,6	32,4	38,9		73,9					73,9	106,2	340,4
3КНО36-113	1,1		49,0	50,1		40,2	40,2					185,2					185,2	275,5	11,9	7,4	13,0	32,3		8,5	25,1	38,9		72,5					72,5	104,8	380,3
3КНО36-116	1,1		49,0	50,1		46,9	46,9						232,9				232,9	329,9	11,9	7,4	13,0	32,3	4,4	2,6	25,1	38,9		71,0					71,0	103,3	433,2
3КНО36-117	1,1		49,0	50,1		46,9	46,9						232,9				232,9	329,9	11,9	7,4	13,0	32,3	4,4	2,6	25,1	38,9		71,0					71,0	103,3	433,2
3КНО36-122	1,1		49,0	50,1		53,6	53,6							304,3			304,3	408,0	11,9	7,4	13,0	32,3		2,6	25,1		51,9	79,6					79,6	111,9	519,9
3КНО36-123	1,1		49,0	50,1		53,6	53,6							304,3			304,3	408,0	11,9	7,4	13,0	32,3		2,6	25,1		51,9	79,6					79,6	111,9	519,9
3КНО36-124	1,1		49,0	50,1		53,6	53,6							304,3			304,3	408,0	11,9	7,4	13,0	32,3		2,6	25,1		51,9	79,6					79,6	111,9	519,9
3КНО36-125	1,1		49,0	50,1		53,6	53,6			118,5			232,9				351,4	455,1	11,9	7,4	13,0	32,3	4,4	2,6	25,1	38,9		71,0					71,0	103,3	558,4
3КНО36-126	1,1		49,0	50,1		53,6	53,6			118,5			232,9				351,4	455,1	11,9	7,4	13,0	32,3	4,4	2,6	25,1	38,9		71,0					71,0	103,3	558,4
3КНО36-129	1,1		49,0	50,1		53,6	53,6			118,5				304,3			422,8	526,5	11,9	7,4	13,0	32,3		2,6	25,1		51,9	79,6					79,6	111,9	638,4
3КНО36-130	1,1		49,0	50,1		53,6	53,6			118,5				304,3			422,8	526,5	11,9	7,4	13,0	32,3		2,6	25,1		51,9	79,6					79,6	111,9	638,4

Инв. № подл. | Подпись и дата | Взам. инв. №

Марка колонны	Изделия арматурные																	Изделия закладные											Общий расход
	Арматура класса																Всего	Арматура класса	Прокат марки									Всего	
	А-I				А-III		А-IV С											А-III	ВСт3пс6-1										
	ГОСТ 5781-82						ГОСТ 10884-81											ГОСТ 5781-82	ГОСТ 19903-74				ГОСТ 8509-86					Итого		
	ф6	ф8	ф10	Итого	ф8	ф10	Итого	ф16	ф18	ф20	ф22	ф25	ф28	ф32	ф36	ф40	Итого	ф12	ф14	ф25	Итого	δ6	δ8	δ10	δ12	δ16	Итого	L140×9	L180×11	Итого		
3КНО 36-131	1,1		49,0	50,1		53,6	53,6			118,5				304,3			422,8	526,5	11,9	7,4	13,0	32,3		2,6	25,1		51,9	79,6			79,6	111,9	638,4
3КНО 36-133	1,1		49,0	50,1		53,6	53,6						232,0	304,3			536,3	640,0	11,9	7,4	13,0	32,3		2,6	25,1		51,9	79,6			79,6	111,9	751,9
3КНО 36-134	1,1		49,0	50,1		53,6	53,6						232,0	304,3			536,3	640,0	11,9	7,4	13,0	32,3		2,6	25,1		51,9	79,6			79,6	111,9	751,9
3КНО 36(48)-101	1,1		54,3	55,4		22,1	22,1	83,7									83,7	161,2	11,9	7,4	13,0	32,3		2,6	25,1	47,3		75,4			75,4	107,7	268,9
3КНО 36(48)-104	1,1		54,3	55,4		33,5	33,5		105,9								105,9	194,8	11,9	7,4	13,0	32,3		2,6	25,1	47,3		75,4			75,4	107,7	302,5
3КНО 36(48)-107	1,1		54,3	55,4		33,5	33,5			130,8							130,8	219,7	11,9	7,4	13,0	32,3		2,6	32,4	38,9		73,9			73,9	106,2	325,9
3КНО 36(48)-110	1,1		54,3	55,4		40,2	40,2				158,2						158,2	253,8	11,9	7,4	13,0	32,3		2,6	32,4	38,9		73,9			73,9	106,2	360,0
3КНО 36(48)-113	1,1		54,3	55,4		40,2	40,2					204,1					204,1	299,7	11,9	7,4	13,0	32,3		3,5	25,1	38,9		72,5			72,5	104,8	404,5
3КНО 36(48)-116	1,1		54,3	55,4		46,9	46,9						256,1				256,1	358,4	11,9	7,4	13,0	32,3	4,4	2,6	25,1	38,9		71,0			71,0	103,3	461,7
3КНО 36(48)-122	1,1		54,3	55,4		53,6	53,6							334,6			334,6	443,6	11,9	7,4	13,0	32,3		2,6	25,1		51,9	79,6			79,6	111,9	555,5
3КНО 36(48)-123	1,1		54,3	55,4		53,6	53,6							334,6			334,6	443,6	11,9	7,4	13,0	32,3		2,6	25,1		51,9	79,6			79,6	111,9	555,5
3КНО 36(48)-124	1,1		54,3	55,4		53,6	53,6							334,6			334,6	443,6	11,9	7,4	13,0	32,3		2,6	25,1		51,9	79,6			79,6	111,9	555,5
3КНО 36(48)-125	1,1		54,3	55,4		53,6	53,6			130,3			256,1				386,4	495,4	11,9	7,4	13,0	32,3	4,4	2,6	25,1	38,9		71,0			71,0	103,3	598,7
3КНО 36(48)-126	1,1		54,3	55,4		53,6	53,6			130,3			256,1				386,4	495,4	11,9	7,4	13,0	32,3	4,4	2,6	25,1	38,9		71,0			71,0	103,3	598,7
3КНО 36(48)-129	1,1		54,3	55,4		53,6	53,6			130,3				334,6			464,9	573,9	11,9	7,4	13,0	32,3		2,6	25,1		51,9	79,6			79,6	111,9	685,8
3КНО 36(48)-131	1,1		54,3	55,4		53,6	53,6			130,3				334,6			464,9	573,9	11,9	7,4	13,0	32,3		2,6	25,1		51,9	79,6			79,6	111,9	685,8
3КНО 36(48)-133	1,1		54,3	55,4		53,6	53,6						255,2	334,6			589,8	698,8	11,9	7,4	13,0	32,3		2,6	25,1		51,9	79,6			79,6	111,9	810,7
3КНО 36(48)-134	1,1		54,3	55,4		53,6	53,6						255,2	334,6			589,8	698,8	11,9	7,4	13,0	32,3		2,6	25,1		51,9	79,6			79,6	111,9	810,7
3КНД 36-101	1,1		49,0	50,1	18,8	3,2	22,0	76,1									76,1	148,2		14,9	14,0	28,9		5,3	27,5	58,7		91,5			91,5	120,4	268,6
3КНД 36-104	1,1		49,0	50,1		33,5	33,5		96,3								96,3	139,9		14,9	14,0	28,9		5,3	27,5	58,7		91,5			91,5	120,4	300,3
3КНД 36-107	1,1		49,0	50,1		33,5	33,5			118,9							118,9	202,5		14,9	14,0	28,9		5,3	34,3	50,0		90,2			90,2	119,1	321,6
3КНД 36-113	1,1		49,0	50,1		40,2	40,2					185,3					185,3	275,9		14,9	14,0	28,9		5,3	33,4	50,0		88,7			88,7	117,6	393,5
3КНД 36-116	1,1		49,0	50,1		46,9	46,9						232,9				232,9	329,9		14,9	14,0	28,9	4,4	5,3	27,5	50,0		87,2			87,2	116,1	446,0
3КНД 36-117	1,1		49,0	50,1		46,9	46,9						232,9				232,9	329,9		14,9	14,0	28,9	4,4	5,3	27,5	50,0		87,2			87,2	116,1	446,0
3КНД 36-122	1,1		49,0	50,1		53,6	53,6							304,3			304,3	408,0		14,9	14,0	28,9		5,3	27,5		66,6	99,4			99,4	128,3	536,3
3КНД 36-125	1,1		49,0	50,1		53,6	53,6			118,5				232,9			351,4	455,1		14,9	14,0	28,9	4,4	5,3	27,5	50,0		87,2			87,2	116,1	571,2

1.020.1-4.2-3-РС

Альб. 11

Копировал 24168-01 А2 Форма

Марка колонны	Изделия арматурные																	Изделия закладные											Общий расход
	Арматура класса																Всего	Арматура класса				Прокат марки						Всего	
	А-I				А-III			Ат-IV С										А-III				В Ст 3 пс6-1							
	ГОСТ 5781-82							ГОСТ 10884-81										ГОСТ 5781-82				ГОСТ 19903-74				ГОСТ 8509-86		Итого	
	ф6	ф8	ф10	Итого	ф8	ф10	Итого	ф16	ф18	ф20	ф22	ф25	ф28	ф32	ф36	ф40	Итого	ф12	ф14	ф25	Итого	δ6	δ8	δ10	δ12	δ15	Итого	L140×8	L140×9	L180×11	Итого		
3КНД 36 – 126	1,1		49,0	50,1		53,6	53,6			118,5			232,9				351,4	455,1		14,9	14,0	28,9	4,4	5,3	27,5	50,0		87,2				87,2	116,1	571,2
3КНД 36 – 129	1,1		49,0	50,1		53,6	53,6			118,5				304,3			422,8	526,5		14,9	14,0	28,9		5,3	27,5		66,6	99,4				99,4	128,3	654,8
3КНД 36 – 130	1,1		49,0	50,1		53,6	53,6			118,5				304,3			422,8	526,5		14,9	14,0	28,9		5,3	27,5		66,6	99,4				99,4	128,3	654,8
3КНД 36 – 131	1,1		49,0	50,1		53,6	53,6			118,5				304,3			422,8	526,5		14,9	14,0	28,9		5,3	27,5		66,6	99,4				99,4	128,3	654,8
3КНД 36 – 134	1,1		49,0	50,1		53,6	53,6						232,0	304,3			536,3	640,0		14,9	14,0	28,9		5,3	27,5		66,6	99,4				99,4	128,3	768,3
3КНД 36 – 135	1,1		49,0	50,1		53,6	53,6						232,0	304,3			536,3	640,0		14,9	14,0	28,9		5,3	27,5		66,6	99,4				99,4	128,3	768,3
3КНД 36 – 139	1,1		49,0	50,1		53,6	53,6							607,4			607,4	711,1		14,9	14,0	28,9		5,3	27,5		66,6	99,4				99,4	128,3	839,4
3КНД 36(48)-101	1,1		51,3	55,4	18,8	3,2	22,0	83,7									83,7	161,1		14,9	14,0	28,9		5,3	27,5	58,7		91,5				91,5	120,4	281,5
3КНД 36(48) -104	1,1		54,3	55,4		33,5	33,5		105,9								105,9	194,8		14,9	14,0	28,9		5,3	27,5	58,7		91,5				91,5	120,4	315,2
3КНД 36(48) -107	1,1		54,3	55,4		33,5	33,5			130,9							130,9	219,7		14,9	14,0	28,9		5,3	34,9	50,0		90,2				90,2	119,1	338,8
3КНД 36(48) -110	1,1		54,3	55,4		40,2	40,2				158,2						158,2	253,8		14,9	14,0	28,9		5,3	34,9	50,0		90,2				90,2	119,1	372,9
3КНД 36(48) -113	1,1		54,3	55,4		40,2	40,2					204,1					204,1	299,7		14,9	14,0	28,9		5,3	33,4	50,0		88,7				88,7	117,6	417,3
3КНД 36(48) -116	1,1		54,3	55,4		46,9	46,9						256,1				256,1	358,4		14,9	14,0	28,9	4,4	5,3	27,5	50,0		87,2				87,2	116,1	474,5
3КНД 36(48) -117	1,1		54,3	55,4		46,9	46,9						256,1				256,1	358,4		14,9	14,0	28,9	4,4	5,3	27,5	50,0		87,2				87,2	116,1	474,5
3КНД 36(48) -122	1,1		54,3	55,4		53,6	53,6							334,6			334,6	443,6		14,9	14,0	28,9		5,3	27,5		66,6	99,4				99,4	128,3	571,9
3КНД 36(48)-125	1,1		54,3	55,4		53,6	53,6			130,3			256,1				386,4	495,4		14,9	14,0	28,9	4,4	5,3	27,5	50,0		87,2				87,2	116,1	611,5
3КНД 36(48)-126	1,1		54,3	55,4		53,6	53,6			130,3			256,1				386,4	495,4		14,9	14,0	28,9	4,4	5,3	27,5	50,0		87,2				87,2	116,1	611,5
3КНД 36(48)-129	1,1		54,3	55,4		53,6	53,6			130,3				334,6			464,9	573,9		14,9	14,0	28,9		5,3	27,5		66,6	99,4				99,4	128,3	702,2
3КНД 36(48)-130	1,1		54,3	55,4		53,6	53,6			130,3				334,6			464,9	573,9		14,9	14,0	28,9		5,3	27,5		66,6	99,4				99,4	128,3	702,2
3КНД 36(48)-133	1,1		54,3	55,4		53,6	53,6						255,2	334,6			589,8	698,8		14,9	14,0	28,9		5,3	27,5		66,6	99,4				99,4	128,3	827,1
3КНД 36(48)-134	1,1		54,3	55,4		53,6	53,6						255,2	334,6			589,8	698,8		14,9	14,0	28,9		5,3	27,5		66,6	99,4				99,4	128,3	827,1
3КНД 36(48)-139	1,1		54,3	55,4		53,6	53,6							668,0			668,0	777,0		14,9	14,0	28,9		5,3	27,5		66,6	99,4				99,4	128,3	905,3
2КСО 42 – 110	1,1		32,9	34,0		35,8	35,8				100,6						100,6	170,4	7,9	5,0	8,7	21,6		1,8	21,6	26,0		49,4				49,4	71,0	241,4
2КСО 42 – 113	1,1		32,9	34,0		35,8	35,8					129,8					129,8	199,6	7,9	5,0	8,7	21,6		5,7	16,7	26,0		48,4				48,4	70,0	269,6
2КСО 42 – 116	1,1		32,9	34,0		42,5	42,5						162,9				162,9	239,4	7,9	5,0	8,7	21,6	3,0	1,8	16,7	26,0		47,5				47,5	69,1	308,5
2КСО 42 – 125	1,1		32,9	34,0		49,2	49,2			82,3			162,9				245,2	328,4	7,9	5,0	8,7	21,6	3,0	1,8	16,7	26,0		47,5				47,5	69,1	397,5

Взам. инв. №

1.020. 1-4. 2-3-РС

Лист 12

Копировал

24168-01 133 Формат

Марка колонны	Изделия арматурные																Изделия закладные												Общий расход
	Арматура класса															Всего	Арматура класса				Прокат марки							Всего	
	А-I				А-III			А-IV С									А-III				ВСт3 пс6-1								
	ГОСТ 5781-82							ГОСТ 10884-81									ГОСТ 5781-82				ГОСТ 19903-74				ГОСТ 8509-86			Итого	
	ф6	ф8	ф10	Итого	ф8	ф10	Итого	ф16	ф18	ф20	ф22	ф25	ф28	ф32	ф36	ф40	Итого	ф12	ф14	ф25	Итого	δ6	δ8	δ10	δ12	δ16	Итого	L140×8	L140×9	L180×11	Итого			
2КС042-126	1,1		37,9	39,0		49,2	49,2			82,3			162,9				245,2	328,4	7,9	5,0	8,7	21,6	3,0	1,8	16,7	26,0		47,5					47,5	69,1	397,5
2КС042-129	1,1		37,9	39,0		49,2	49,2			82,3				212,9			295,1	378,3	7,9	5,0	8,7	21,6		1,8	16,7		34,6	53,1					53,1	74,7	453,0
2КС042-130	1,1		37,9	39,0		49,2	49,2			82,3				212,8			295,1	378,3	7,9	5,0	8,7	21,6		1,8	16,7		34,6	53,1					53,1	74,7	453,0
2КС042-133	1,1		37,9	39,0		49,2	49,2						161,1	212,8			373,9	459,1	7,9	5,0	8,7	21,6		1,8	16,7		34,6	53,1					53,1	74,7	534,8
2КС048-101	1,1		38,3	39,4	16,7	2,2	18,9	60,8									60,8	119,1	7,9	5,0	8,7	21,6		1,9	16,7	31,8		50,3					50,3	71,9	191,0
2КС048-104	1,1		38,3	39,4		29,0	29,0		77,0								77,0	145,4	7,9	5,0	8,7	21,6		1,8	16,7	31,8		50,3					50,3	71,9	217,3
2КС048-107	1,1		38,3	39,4		29,0	29,0			95,0							95,0	163,4	7,9	5,0	8,7	21,6		1,8	21,6	26,0		49,4					49,4	71,0	234,4
2КС048-110	1,1		38,3	39,4		35,8	35,8				115,0						115,0	190,2	7,9	5,0	8,7	21,6		1,8	21,6	26,0		49,4					49,4	71,0	261,2
2КС048-113	1,1		38,3	39,4		35,8	35,8					148,3					148,3	223,5	7,9	5,0	8,7	21,6		5,7	16,7	26,0		49,4					49,4	78,8	293,5
2КС048-116	1,1		38,3	39,4		42,5	42,5						186,0				186,0	267,9	7,9	5,0	8,7	21,6	3,0	1,8	16,7	26,0		47,5					47,5	69,1	337,0
2КС048-117	1,1		38,3	39,4		42,5	42,5						186,0				186,0	267,9	7,9	5,0	8,7	21,6	3,0	1,8	16,7	26,0		47,5					47,5	69,1	337,0
2КС048-122	1,1		38,3	39,4		49,2	49,2							243,0			243,0	331,6	7,9	5,0	8,7	21,6		1,8	16,7		34,6	53,1					53,1	74,7	406,3
2КС048-123	1,1		38,3	39,4		49,2	49,2							243,0			243,0	331,6	7,9	5,0	8,7	21,6		1,8	16,7		34,6	53,1					53,1	74,7	406,3
2КС048-126	1,1		38,3	39,4		49,2	49,2			94,1			186,0				280,1	368,7	7,9	5,0	8,7	21,6	3,0	1,8	16,7	26,0		47,5					47,5	69,1	437,8
2КС048-130	1,1		38,3	39,4		49,2	49,2			94,1				243,0			337,1	425,5	7,9	5,0	8,7	21,6		1,8	16,7		34,6	53,1					53,1	74,7	500,2
2КС060-104	1,1	30,2		31,3		29,0	29,0		96,2								96,2	156,5	7,9	5,0	8,7	21,6		1,8	16,7	31,8		50,3					50,3	71,9	228,4
2КС060-107	1,1	30,2		31,3		29,0	29,0			118,6							118,6	178,9	7,9	5,0	8,7	21,6		1,8	21,6	26,0		49,4					49,4	71,0	249,9
2КС060-110	1,1	30,2		31,3		35,8	35,8				143,6						143,6	210,7	7,9	5,0	8,7	21,6		1,8	21,6	26,0		49,4					49,4	71,0	281,7
2КС060-113	1,1	30,2		31,3		35,8	35,8					185,3					185,3	252,4	7,9	5,0	8,7	21,6		5,7	16,7	26,0		48,4					48,4	70,0	322,4
2КС060-114	1,1	30,2		31,3		35,8	35,8					185,3					185,3	252,4	7,9	5,0	8,7	21,6		5,7	16,7	26,0		48,4					48,4	70,0	322,4
2КС060-116	1,1	30,2		31,3		42,5	42,5						232,4				232,4	306,2	7,9	5,0	8,7	21,6	3,0	1,8	16,7	26,0		47,5					47,5	69,1	375,3
2КС060-117	1,1	30,2		31,3		42,5	42,5						232,4				232,4	306,2	7,9	5,0	8,7	21,6	3,0	1,8	16,7	26,0		47,5					47,5	69,1	375,3
2КС060-122	1,1	30,2		31,3		49,2	49,2							303,6			303,6	384,1	7,9	5,0	8,7	21,6		1,8	16,7		34,6	53,1					53,1	74,7	458,8
2КС060-123	1,1	30,2		31,3		49,2	49,2							303,6			303,6	384,1	7,9	5,0	8,7	21,6		1,8	16,7		34,6	53,1					53,1	74,7	458,8
2КС060-126	1,1	30,2		31,3		49,2	49,2			117,8			232,4				350,2	430,7	7,9	5,0	8,7	21,6	3,0	1,8	16,7	26,0		47,5					47,5	69,1	499,8
2КС060-130	1,1	30,2		31,3		49,2	49,2			117,8				303,6			421,4	501,9	7,9	5,0	8,7	21,6		1,8	16,7		34,6	53,1					53,1	74,7	576,6

Марка колонны	Изделия арматурные: Арматура класса A-I ГОСТ 5781-82 ф6	ф8	ф10	Итого	A-III ф8	ф10	Итого	A-IV C ГОСТ 10884-81 ф16	ф18	ф20	ф22	ф25	ф28	ф32	ф36	ф40	Итого	Всего	Изделия закладные: Арматура класса A-III ГОСТ 5781-82 ф12	ф14	ф25	Итого	Прокат марки ВСт3пс6-1 ГОСТ 19903-74 δ6	δ8	δ10	δ12	δ16	Итого	ГОСТ 8509-86 L140×8	L140×9	L180×11	Итого	Всего	Общий расход
2КСО 60-134	1,1	30,2		31,3		49,2	49,2						230,7	303,6			534,3	614,8	7,9	5,0	8,7	21,6		1,8	16,7		34,6	53,1				53,1	74,7	189,5
2КСД 42-107	1,1		32,9	34,0		29,0	29,0			83,2							83,2	146,2		9,9	9,3	19,2		3,5	23,2	33,3		60,0				60,0	79,2	225,4
2КСД 42-111	1,1		32,9	34,0		35,8	35,8				100,6						100,6	170,4		9,9	9,3	19,2		3,5	23,2	33,3		60,0				60,0	79,2	249,6
2КСД 42-113	1,1		32,9	34,0		35,8	35,8					129,8					129,8	199,6		9,9	9,3	19,2		7,4	18,4	33,3		59,1				59,1	78,3	277,9
2КСД 42-116	1,1		32,9	34,0		42,5	42,5						162,9				162,9	239,4		9,9	9,3	19,2	3,0	3,5	18,4	33,3		58,2				58,2	77,4	316,8
2КСД 42-117	1,1		32,9	34,0		42,5	42,5						162,9				162,9	239,4		9,9	9,3	19,2	3,0	3,5	18,4	33,3		58,2				58,2	77,4	316,8
2КСД 42-122	1,1		32,9	34,0		49,2	49,2							212,8			212,8	296,0		9,9	9,3	19,2		3,5	18,4		44,4	66,3				66,3	85,5	381,5
2КСД 42-124	1,1		32,9	34,0		49,2	49,2							212,8			212,8	296,0		9,9	9,3	19,2		3,5	18,4		44,4	66,3				66,3	85,5	381,5
2КСД 42-126	1,1		32,9	34,0		49,2	49,2			82,3			162,9				245,2	328,4		9,9	9,3	19,2	3,0	3,5	18,4	33,3		58,2				58,2	77,4	405,8
2КСД 42-131	1,1		32,9	34,0		49,2	49,2			82,3				212,8			295,1	378,3		9,9	9,3	19,2		3,5	18,4		44,4	66,3				66,3	85,5	463,8
2КСД 48-101	1,1		38,3	39,4	16,7	2,2	18,9	60,8									60,8	119,1		9,9	9,3	19,2		3,5	18,4	39,2		61,1				61,1	80,3	199,4
2КСД 48-104	1,1		38,3	39,4		29,0	29,0		77,0								77,0	145,4		9,9	9,3	19,2		3,5	18,4	39,2		61,1				61,1	80,3	225,7
2КСД 48-107	1,1		38,3	39,4		29,0	29,0			95,0							95,0	163,4		9,9	9,3	19,2		3,5	23,2	33,3		60,0				60,0	79,2	242,6
2КСД 48-110	1,1		38,3	39,4		35,8	35,8				115,0						115,0	190,2		9,9	9,3	19,2		3,5	23,2	33,3		60,0				60,0	79,2	269,4
2КСД 48-111	1,1		38,3	39,4		35,8	35,8				115,0						115,0	190,2		9,9	9,3	19,2		3,5	23,2	33,3		60,0				60,0	79,2	269,4
2КСД 48-113	1,1		38,3	39,4		35,8	35,8					148,3					148,3	223,5		9,9	9,3	19,2		3,5	22,3	33,3		59,1				59,1	78,3	301,8
2КСД 48-114	1,1		38,3	39,4		35,8	35,8					148,3					148,3	223,5		9,9	9,3	19,2		3,5	22,3	33,3		59,1				59,1	78,3	301,8
2КСД 48-116	1,1		38,3	39,4		42,5	42,5						186,0				186,0	267,9		9,9	9,3	19,2	3,0	3,5	18,4	33,3		58,2				58,2	77,4	345,3
2КСД 48-117	1,1		38,3	39,4		42,5	42,5						186,0				186,0	267,9		9,9	9,3	19,2	3,0	3,5	18,4	33,3		58,2				58,2	77,4	345,3
2КСД 48-122	1,1		38,3	39,4		49,2	49,2							243,0			243,0	331,6		9,9	9,3	19,2		3,5	18,4		44,4	66,3				66,3	85,5	417,1
2КСД 48-124	1,1		38,3	39,4		49,2	49,2							243,0			243,0	331,6		9,9	9,3	19,2		3,5	18,4		44,4	66,3				66,3	85,5	417,1
2КСД 48-126	1,1		38,3	39,4		49,2	49,2			94,1			186,0				280,1	368,7		9,9	9,3	19,2	3,0	3,5	18,4	33,3		58,2				58,2	77,4	446,2
2КСД 48-130	1,1		38,3	39,4		49,2	49,2			94,1				243,0			337,1	425,7		9,9	9,3	19,2		3,5	18,4		44,4	66,3				66,3	85,5	511,2
2КСД 48-131	1,1		38,3	39,4		49,2	49,2			94,1				243,0			337,1	425,7		9,9	9,3	19,2		3,5	18,4		44,4	66,3				66,3	85,5	511,2
2КСД 60-101	1,1	30,2			16,7	2,2	18,9	75,9									75,9	126,1		9,9	9,3	19,2		3,5	18,4	39,2		61,1				61,1	80,3	206,4
2КСД 60-107	1,1	30,2				29,0	29,0			118,6							118,6	178,9		9,9	9,3	19,2		3,5	23,2	33,3		60,0				60,0	[illegible]	258,1

Инв. № подл. | Подпись и дата | Взам. инв. №

1.020.1-4.2-3-Г

Лист 14

Копировал

24168-01 135 Формат

Марка колонны	Изделия арматурные																	Изделия закладные														Общий расход
	Арматура класса																Всего	Арматура класса	Прокат марки												Всего	
	А-I		А-III		Ат-IVС													А-III	В Ст 3 пс6-1													
	ГОСТ 5781-82				ГОСТ 10884-81													ГОСТ 5781-82	ГОСТ 19903-74					ГОСТ 8509-86				Итого				
	ф6	ф8	ф10	Итого	ф8	ф10	Итого	ф16	ф18	ф20	ф22	ф25	ф28	ф32	ф36	ф40	Итого		ф12	ф14	ф25	Итого	δ6	δ8	δ10	δ12	δ16	Итого	L140×8	L140×9	L180×11	Итого		
2КСД 60-111	1,1	30,2		31,3		35,8	35,8				143,6						143,6	210,7		9,9	9,3	19,2		3,5	23,2	33,3		60,0				60,0	79,2	289,9
2КСД 60-112	1,1	30,2		31,3		35,8	35,8				143,6						143,6	210,7		9,9	9,3	19,2		3,5	23,2	33,3		60,0				60,0	79,2	289,9
2КСД 60-113	1,1	30,2		31,3		35,8	35,8					185,3					185,3	252,4		9,9	9,3	19,2		3,5	22,3	33,3		59,1				59,1	78,3	330,7
2КСД 60-114	1,1	30,2		31,3		35,8	35,8					185,3					185,3	252,4		9,9	9,3	19,2		3,5	22,3	33,3		59,1				59,1	78,3	330,7
2КСД 60-115	1,1	30,2		31,3		35,8	35,8					185,3					185,3	252,4		9,9	9,3	19,2		3,5	22,3	33,3		59,1				59,1	78,3	330,7
2КСД 60-116	1,1	30,2		31,3		42,5	42,5						232,4				232,4	306,2		9,9	9,3	19,2	3,0	3,5	18,4	33,3		58,2				58,2	77,4	383,6
2КСД 60-117	1,1	30,2		31,3		42,5	42,5						232,4				232,4	306,2		9,9	9,3	19,2	3,0	3,5	18,4	33,3		58,2				58,2	77,4	383,6
2КСД 60-118	1,1	30,2		31,3		42,5	42,5						232,4				232,4	306,2		9,9	9,3	19,2	3,0	3,5	18,4	33,3		58,2				58,2	77,4	383,6
2КСД 60-122	1,1	30,2		31,3		49,2	49,2							303,6			303,6	384,1		9,9	9,3	19,2		3,5	18,4		44,4	66,3				66,3	85,5	469,6
2КСД 60-123	1,1	30,2		31,3		49,2	49,2							303,6			303,6	384,1		9,9	9,3	19,2		3,5	18,4		44,4	66,3				66,3	85,5	469,6
2КСД 60-127	1,1	30,2		31,3		49,2	49,2			117,8			232,4				350,2	430,7		9,9	9,3	19,2	3,0	3,5	18,4	33,3		58,2				58,2	77,4	508,1
2КСД 60-130	1,1	30,2		31,3		49,2	49,2			117,8			303,6				421,4	501,9		9,9	9,3	19,2		3,5	18,4		44,4	66,3				66,3	85,5	587,4
2КСД 60-131	1,1	30,2		31,3		49,2	49,2			117,8			303,6				421,4	501,9		9,9	9,3	19,2		3,5	18,4		44,4	66,3				66,3	85,5	587,4
2КСД 60-134	1,1	30,2		31,3		49,2	49,2						230,7	303,6			534,3	614,8		9,9	9,3	19,2		3,5	18,4		44,4	66,3				66,3	85,5	700,3
3КВО 36-110	0,6		41,8	42,4		20,0	20,0				120,7						120,7	183,1	11,9	7,4	13,0	32,3		2,6	40,3	38,9		81,8		12,8		12,8	94,6	126,9	310,0
3КВО 36-113	0,6		41,8	42,4		20,0	20,0					155,8					155,8	218,2	11,9	7,4	13,0	32,3		8,5	33,0	38,9		80,4		12,8		12,8	93,2	125,5	343,7
3КВО 36-116	0,6		41,8	42,4		23,4	23,4						195,4				195,4	261,2	11,9	7,4	13,0	32,3	4,4	2,6	25,0	51,1		83,1			20,7	20,7	103,8	136,1	397,3
3КВО 36-122	0,6		41,8	42,4		26,8	26,8							255,3			255,3	324,5	11,9	7,4	13,0	32,3		2,6	25,0	12,2	51,9	91,7			20,7	20,7	112,4	144,7	469,2
3КВО 36-125	0,6		41,8	42,4		26,8	26,8			99,3			195,4				294,7	363,9	11,9	7,4	13,0	32,3	4,4	2,6	25,0	51,1		83,1			20,7	20,7	103,8	136,1	500,0
3КВД 36-101	0,6		41,8	42,4	8,3	3,2	11,5	63,8									63,8	117,7		14,9	14,0	28,9		10,3	27,5	58,7		96,5	8,8			8,8	105,3	134,2	251,9
3КВД 36-104	0,6		41,8	42,4		16,7	16,7		80,8								80,8	139,9		14,9	14,0	28,9		10,3	27,5	58,7		96,5	8,8			8,8	105,3	134,2	274,1
3КВД 36-116	0,6		41,8	42,4		23,4	23,4						195,4				195,4	261,2		14,9	14,0	28,9	4,4	5,3	27,5	62,2		99,4			20,7	20,7	120,1	149,0	410,2
3КВД 36-125	0,6		41,8	42,4		26,8	26,8			99,3			195,4				294,7	363,9		14,9	14,0	28,9	4,4	5,3	27,5	62,2		99,4			20,7	20,7	120,1	149,0	512,9
2КВО 36-110	0,6		25,8	26,4		19,0	19,0				77,8						77,8	123,2	7,9	5,0	8,7	21,6		1,8	29,5	26,0		57,3		12,8		12,8	70,1	91,7	214,9
2КВО 36-113	0,6		25,8	26,4		19,0	19,0					100,3					100,3	145,7	7,9	5,0	8,7	21,6		5,7	24,6	26,0		56,3		12,8		12,8	69,1	90,7	234,4
2КВО 36-116	0,6		25,8	26,4		22,3	22,3						125,9				125,9	174,6	7,9	5,0	8,7	21,6	3,0	1,8	16,7	38,2		59,7			20,7	20,7	80,4	102,0	276,6

Марка колонны	Изделия арматурные															Всего	Изделия закладные											Всего	Общий расход
	Арматура класса																Арматура класса	Прокат марки											
	AI		AII		AIV C												AIII	Ст3 пс6-1											
	ГОСТ 5781-82						ГОСТ 10884-81										ГОСТ 5781-82	ГОСТ 19903-74					ГОСТ 8509-86				Итого		
	Ф6	Ф8	Ф10	Итого	Ф8	Ф17	Итого	Ф16	Ф18	Ф20	Ф22	Ф25	Ф28	Ф32	Ф36	Ф40	Итого	Ф12	Ф14	Ф25	Итого	δ6	δ8	δ10	δ12	δ16	Итого	L140×8	L140×9	L180×11	Итого			
2КВО 36-122	0,6		25,8	26,4		25,7	25,7							164,4			164,4	216,5	7,9	5,0	8,7	21,6		1,8	16,7	12,2	34,6	65,3			20,7	20,7	86,0	107,6	324,1
2КВО 36-123	0,6		25,8	26,4		25,7	25,7							164,4			164,4	216,5	7,9	5,0	8,7	21,6		1,8	16,7	12,2	34,6	65,3			20,7	20,7	86,0	107,6	324,1
2КВО 36-125	0,6		25,8	26,4		25,7	25,7			63,8			125,9				189,7	241,8	7,9	5,0	8,7	21,6	3,0	1,8	16,7	38,2		59,7			20,7	20,7	80,4	102,0	343,8
2КВО 36-126	0,6		25,8	26,4		25,7	25,7			63,8			125,9				189,7	241,8	7,9	5,0	8,7	21,6	3,0	1,8	16,7	38,2		59,7			20,7	20,7	80,4	102,0	343,8
2КВО 36-129	0,6		25,8	26,4		25,7	25,7			63,8				164,4			228,2	280,3	7,9	5,0	8,7	21,6		1,8	16,7	12,2	34,6	65,3			20,7	20,7	86,0	107,6	387,9
2КВО 42-107	0,6		31,2	31,8		15,6	15,6			76,1							76,1	123,5	7,9	5,0	8,7	21,6		6,7	21,6	26,0		54,3	8,8			8,8	63,1	84,7	208,2
2КВО 42-110	0,6		31,2	31,8		19,0	19,0				92,1						92,1	142,9	7,9	5,0	8,7	21,6		1,8	29,5	26,0		57,3		12,8		12,8	70,1	91,7	234,6
2КВО 42-113	0,6		31,2	31,8		19,0	19,0					118,8					118,8	169,6	7,9	5,0	8,7	21,6		5,7	24,6	26,0		56,3		12,8		12,8	69,1	90,7	260,3
2КВО 42-116	0,6		34,2	34,8		22,3	22,3						149,0				149,0	203,1	7,9	5,0	8,7	21,6	3,0	1,8	16,7	38,2		59,7			20,7	20,7	80,4	102,0	305,1
2КВО 42-122	0,6		31,2	31,8		25,7	25,7							194,7			194,7	252,2	7,9	5,0	8,7	21,6		1,8	16,7	12,2	34,6	65,3			20,7	20,7	86,0	107,6	359,8
2КВО 42-125	0,6		31,2	31,8		25,7	25,7			75,6		149,0					224,6	282,1	7,9	5,0	8,7	21,6	3,0	1,8	16,7	38,2		59,7			20,7	20,7	80,4	102,0	384,1
2КВО 48-107	0,6		36,5	37,1		15,6	15,6			87,9							87,9	140,6	7,9	5,0	8,7	21,6		6,7	21,6	26,0		54,3	8,8			8,8	63,1	84,7	225,3
2КВО 48-110	0,6		36,5	37,1		19,0	19,0				106,4						106,4	162,5	7,9	5,0	8,7	21,6		1,8	29,5	26,0		57,3		12,8		12,8	70,1	91,7	254,2
2КВО 48-113	0,6		36,5	37,1		19,0	19,0					137,3					137,3	193,4	7,9	5,0	8,7	21,6		5,7	24,6	26,0		56,3		12,8		12,8	69,1	90,7	284,1
2КВО 48-116	0,6		36,5	37,1		22,3	22,3						172,2				172,4	234,8	7,9	5,0	8,7	21,6	3,0	1,8	16,7	38,2		59,7			20,7	20,7	80,4	102,0	333,8
2КВО 48-122	0,6		34,5	37,1		25,7	25,7							225,0			225,0	287,8	7,9	5,0	8,7	21,6		1,8	16,7	12,2	34,6	65,3			20,7	20,7	86,0	107,6	395,4
2КВО 48-125	0,6		36,5	37,1		25,7	25,7			87,5			172,2				259,7	322,5	7,9	5,0	8,7	21,6	3,0	1,8	16,7	38,2		59,7			20,7	20,7	80,4	102,0	424,5
2КВО 60-104	0,6	29,2		29,8		15,6	15,6	90,4									90,4	135,8	7,9	5,0	8,7	21,6		6,7	16,7	31,8		55,2	8,8			8,8	64,0	85,6	221,4
2КВО 60-107	0,6	29,2		29,8		15,6	15,6			111,6							111,6	151,0	7,9	5,0	8,7	21,6		6,7	21,6	26,0		54,3	8,8			8,8	63,1	84,7	241,7
2КВО 60-110	0,6	29,2		29,8		19,0	19,0				135,0						135,0	183,8	7,9	5,0	8,7	21,6		1,8	29,5	26,0		57,3		12,8		12,8	70,1	91,7	275,5
2КВО 60-113	0,6	29,2		29,8		19,0	19,0					174,2					174,2	223,0	7,9	5,0	8,7	21,6		5,7	24,6	26,0		56,3		12,8		12,8	69,1	90,7	313,7
2КВО 60-116	0,6	29,2		29,8		22,3	22,3						218,6				218,6	270,7	7,9	5,0	8,7	21,6	3,0	1,8	16,7	38,2		59,7			20,7	20,7	80,4	102,0	372,7
2КВО 60-122	0,6	29,2		29,8		25,7	25,7							285,6			285,6	341,1	7,9	5,0	8,7	21,6		1,8	16,7	12,2	34,6	65,3			20,7	20,7	86,0	107,6	448,7
2КВО 60-125	0,6	29,2		29,8		25,7	25,7			111,2			218,6				329,8	385,3	7,9	5,0	8,7	21,6	3,0	1,8	16,7	38,2		59,7			20,7	20,7	80,4	102,0	487,3
2КВО 60-126	0,6	29,2		29,8		25,7	25,7			111,2			218,6				329,8	385,3	7,9	5,0	8,7	21,6	3,0	1,8	16,7	38,2		59,7			20,7	20,7	80,4	102,0	487,3
2КВО 60-129	0,6	29,2		29,8		25,7	25,7			111,2				285,6			396,8	452,3	7,9	5,0	8,7	21,6		1,8	16,7	12,2	34,6	65,3			20,7	20,7	86,0	107,6	559,9

Марка колонны	Изделия арматурные																Изделия закладные												Расход стали, кг/м³
	Арматура класса															Всего	Арматура класса				Прокат марки								
	А-I				А-III			А-IV С									А-III				В Ст 3 пс6-1								
	ГОСТ 5781-82							ГОСТ 10884-81									ГОСТ 5781-82				ГОСТ 19903-74				ГОСТ 8509-86				
	ф6	ф8	ф10	Итого	ф8	ф10	Итого	ф16	ф18	ф20	ф22	ф25	ф28	ф32	ф36	ф40	Итого	ф12	ф14	ф25	Итого	δ6	δ8	δ10	δ12	δ16	Итого	L140×8	L140×9	L180×11	Итого		
2КВД36-101	0,6		25,8	26,4	8,3	2,2	10,5	41,1									41,1	78,0		9,9	9,3	19,2		8,5	18,4	39,2		66,1	8,8			8,8	34,9	84,1	132,4
2КВД36-110	0,6		25,8	26,4		19,0	19,0				77,8						77,8	123,2		9,9	9,3	19,2		3,5	31,2	33,3		68,0		12,8		12,8	80,8	100,0	223,2
2КВД36-111	0,6		25,8	26,4		19,0	19,0				77,8						77,8	123,2		9,9	9,3	19,2		3,5	31,2	33,3		68,0		12,8		12,8	80,8	100,0	223,2
2КВД36-113	0,6		25,8	26,4		19,0	19,0					100,3					100,3	145,7		9,9	9,3	19,2		3,5	30,2	33,3		67,0		12,8		12,8	79,8	99,0	244,2
2КВД36-114	0,6		25,8	26,4		19,0	19,0					100,3					100,3	145,7		9,9	9,3	19,2		3,5	30,2	33,3		67,0		12,8		12,8	79,8	99,0	244,7
2КВД36-125	0,6		25,8	26,4		25,7	25,7			63,3			125,9				189,8	241,9		9,9	9,3	19,2	3,0	3,5	18,4	45,5		70,4			20,7	20,7	91,3	111,5	352,4
2КВД42-101	0,6		31,2	31,8	8,3	2,2	10,5	48,7									48,7	91,0		9,9	9,3	19,2		8,5	18,4	39,2		66,1	8,8			8,8	34,9	84,1	195,4
2КВД42-104	0,6		31,2	31,8		15,6	15,6		61,6								61,6	109,0		9,9	9,3	19,2		8,5	18,4	39,2		66,1	8,8			8,8	34,9	84,1	242,4
2КВД42-107	0,6		31,2	31,8		15,6	15,6			76,1							76,1	123,5		9,9	9,3	19,2		8,5	23,2	33,3		65,0	8,8			8,8	33,8	83,0	244,3
2КВД42-110	0,6		31,2	31,8		19,0	19,0				92,1						92,1	142,9		9,9	9,3	19,2		3,5	31,2	33,3		68,0		12,8		12,8	80,8	100,0	242,9
2КВД42-113	0,6		31,2	31,8		19,0	19,0					118,8					118,8	169,6		9,9	9,3	19,2		3,5	30,2	33,3		67,0		12,8		12,8	79,8	99,0	288,6
2КВД42-125	0,6		31,2	31,8		25,7	25,7			75,6			149,0				224,6	282,1		9,9	9,3	19,2	3,0	3,5	18,4	45,5		70,4			20,7	20,7	91,3	111,5	392,4
2КВД48-101	0,6		36,5	37,1	8,3	2,2	10,5	56,3									56,3	103,9		9,9	9,3	19,2		8,5	18,4	39,2		66,1	8,8			8,8	34,9	84,1	209,0
2КВД48-104	0,6		36,5	37,1		15,6	15,6		71,2								71,2	123,9		9,9	9,3	19,2		8,5	18,4	39,2		66,1	8,8			8,8	34,9	84,1	246,0
2КВД48-107	0,6		36,5	37,1		15,6	15,6			87,9							87,9	140,6		9,9	9,3	19,2		8,5	23,2	33,3		65,0	8,8			8,8	33,8	83,0	283,6
2КВД48-110	0,6		36,5	37,1		15,6	15,6				106,4						106,4	159,1		9,9	9,3	19,2		3,5	31,2	33,3		68,0		12,8		12,8	80,8	100,0	259,1
2КВД48-113	0,6		36,5	37,1		15,6	15,6					137,3					137,3	190,0		9,9	9,3	19,2		3,5	30,2	33,3		67,0		12,8		12,8	79,8	99,0	288,0
2КВД48-117	0,6		36,5	37,1		22,3	22,3						172,2				172,2	231,6		9,9	9,3	19,2	3,0	3,5	18,4	45,5		70,4			20,7	20,7	91,3	111,5	341,8
2КВД48-125	0,6		36,5	37,1		25,7	25,7			87,5			172,2				259,7	322,5		9,9	9,3	19,2	3,0	3,5	18,4	45,5		70,4			20,7	20,7	91,3	111,5	433,7
2КВД60-101	0,6	29,2		29,8	8,3	2,2	10,5	71,4									71,4	111,7		9,9	9,3	19,2		8,5	18,4	39,2		66,1	8,8			8,8	34,9	84,1	195,8
2КВД60-104	0,6	29,2		29,8		15,6	15,6		90,4								90,4	135,8		9,9	9,3	19,2		8,5	18,4	39,2		66,1	8,8			8,8	34,9	84,1	233,8
2КВД60-107	0,6	29,2		29,8		15,6	15,6			111,6							111,6	157,0		9,9	9,3	19,2		8,5	23,2	33,3		65,0	8,8			8,8	33,8	83,0	275,0
2КВД60-110	0,6	29,2		29,8		19,0	19,0				135,0						135,0	183,8		9,9	9,3	19,2		3,5	31,2	33,3		68,0		12,8		12,8	80,8	100,0	283,8
2КВД60-111	0,6	29,2		29,8		19,0	19,0				135,0						135,0	183,8		9,9	9,3	19,2		3,5	31,2	33,3		68,0		12,8		12,8	80,8	100,0	283,8
2КВД60-113	0,6	29,2		29,8		19,0	19,0					174,2					174,2	223,0		9,9	9,3	19,2		3,5	30,2	33,3		67,0		12,8		12,8	79,8	99,0	322,0
2КВД60-114	0,6	29,2		29,8		19,0	19,0					174,2					174,2	223,0		9,9	9,3	19,2		3,5	30,2	33,3		67,0		12,8		12,8	79,8	99,0	322,0
2КВД60-122	0,6		42,2	42,8		25,7	25,7							285,6			285,6	359,1		9,9	9,3	19,2		3,5	30,6		44,4	78,5			20,7	20,7	99,2	139,4	477,5

Марка колонны	Изделия арматурные																Изделия закладные											Общий расход
	Арматура класса															Всего	Арматура класса	Прокат марки									Всего	
	А-I				А-III		А-IV С										А-III	ВСт3 пс6-1										
	ГОСТ 5781-82						ГОСТ 10884-81										ГОСТ 5781-82	ГОСТ 3903-74				ГОСТ 8509-86			Итого			
	Ф6	Ф8	Ф10	Итого	Ф8	Ф10	Итого	Ф16	Ф18	Ф20	Ф22	Ф25	Ф28	Ф32	Ф36	Ф40	Итого	Ф12	Ф14	Ф25	Итого	δ6	δ8	δ10	δ12	δ16	Итого	L140×8	L140×9	L180×11	Итого		
2КВД60 – 116	0,6	29,2		29,8		22,3	22,3						213,6				218,6	270,7		9,9	9,3	19,2	3,0	3,5	18,4	45,5		70,4			20,7	20,7	91,1	110,3	381,0
2КВД60 – 117	0,6	29,2		29,8		22,3	22,3						218,6				218,6	270,7		9,9	9,3	19,2	3,0	3,5	18,4	45,5		70,4			20,7	20,7	91,1	110,3	381,0
2КВД60 – 118	0,6	29,2		29,8		22,3	22,3						218,6				218,6	270,7		9,9	9,3	19,2	3,0	3,5	18,4	45,5		70,4			20,7	20,7	91,1	110,3	381,0
2КВД60 – 126	0,6	29,2		29,8		25,7	25,7			111,2			218,6				329,8	385,3		9,9	9,3	19,2	3,0	3,5	18,4	45,5		70,4			20,7	20,7	91,1	110,3	495,6
1КВ036 – 107	0,6		9,8	10,4		14,5	14,5			28,8							28,8	53,7	4,0	2,5	4,3	10,8		5,9	10,8	13,0		29,7	8,8			8,8	38,5	49,3	103,0
1КВ036 – 110	0,6		9,8	10,4		17,9	17,9				34,8						34,8	63,1	4,0	2,5	4,3	10,8		0,9	18,7	13,0		32,6		12,8		12,8	45,4	56,2	119,3
1КВ036 – 113	0,6		9,8	10,4		17,9	17,9					44,9					44,9	73,2	4,0	2,5	4,3	10,8		2,6	16,3	13,0		32,1		12,8		12,8	44,9	55,7	128,9
1КВ036 – 116	0,6		9,8	10,4		21,2	21,2						56,3				56,3	87,9	4,0	2,5	4,3	10,8	1,5	0,9	8,4	25,2		36,0			20,7	20,7	56,7	67,5	155,4
1КВ036 – 122	0,6		9,8	10,4		24,6	24,6							73,6			73,6	108,6	4,0	2,5	4,3	10,8		0,9	8,4	12,2	17,3	38,8			20,7	20,7	59,5	70,3	179,9
1КВ036 – 125	0,6		9,8	10,4		24,6	24,6			28,3			56,3				84,6	119,6	4,0	2,5	4,3	10,8	1,5	0,9	8,4	25,2		36,0			20,7	20,7	56,7	67,5	187,1
1КВ036 – 129	0,6		9,8	10,4		24,6	24,6			28,3				73,6			101,9	136,9	4,0	2,5	4,3	10,8		0,9	8,4	12,2	17,3	38,8			20,7	20,7	59,5	70,3	207,2
1КВО42 – 104	0,6		12,5	13,1		14,5	14,5		28,1								28,1	55,7	4,0	2,5	4,3	10,8		5,9	8,4	15,9		30,2	8,8			8,8	39,0	49,8	105,5
1КВО42 – 107	0,6		12,5	13,1		14,5	14,5			34,7							34,7	62,3	4,0	2,5	4,3	10,8		5,9	10,8	13,0		29,7	8,8			8,8	38,5	49,3	111,6
КВО42 – 110	0,6		12,5	13,1		17,9	17,9				42,0						42,0	73,0	4,0	2,5	4,3	10,8		0,9	18,7	13,0		32,6		12,8		12,8	45,4	56,2	129,2
КВО42 – 113	0,6		12,5	13,1		17,9	17,9					54,1					54,1	85,1	4,0	2,5	4,3	10,8		2,6	16,3	13,0		32,1		12,8		12,8	44,9	55,7	140,8
КВО42 – 116	0,6		12,5	13,1		21,2	21,2						67,5				67,5	102,2	4,0	2,5	4,3	10,8	1,5	0,9	8,4	25,2		36,0			20,7	20,7	56,7	67,5	169,7
КВО42 – 122	0,6		12,5	13,1		24,6	24,6							83,7			83,7	126,4	4,0	2,5	4,3	10,8		0,9	8,4	12,2	17,3	38,8			20,7	20,7	59,5	70,3	196,7
КВО42 – 129	0,6		12,5	13,1		24,6	24,6			34,2				88,7			112,9	158,8	4,0	2,5	4,3	10,8		0,9	8,4	12,2	17,3	38,8			20,7	20,7	59,5	70,3	230,9
1КВО48 – 104	0,6		15,1	15,7		14,5	14,5		32,9								32,9	63,1	4,0	2,5	4,3	10,8		5,9	8,4	15,9		30,2	8,8			8,8	39,0	49,8	112,9
1КВО48 – 107	0,6		15,1	15,7		14,5	14,5			40,6							40,6	70,8	4,0	2,5	4,3	10,8		5,9	10,8	13,0		29,7	8,8			8,8	38,5	49,3	120,1
1КВО48 – 110	0,6		15,1	15,7		17,9	17,9				49,1						49,1	82,7	4,0	2,5	4,3	10,8		0,9	18,7	13,0		32,6		12,8		12,8	45,4	56,2	138,9
1КВО48 – 113	0,6		15,1	15,7		17,9	17,9					57,4					57,4	90,0	4,0	2,5	4,3	10,8		2,6	16,3	13,0		32,1		12,8		12,8	44,9	55,7	152,7
1КВО48 – 116	0,6		15,1	15,7		21,2	21,2						79,5				79,5	116,4	4,0	2,5	4,3	10,8	1,5	0,9	8,4	25,2		36,0			20,7	20,7	56,7	67,5	193,9
1КВО48 – 122	0,6		15,1	15,7		24,6	24,6							103,8			103,8	144,1	4,0	2,5	4,3	10,8		0,9	8,4	12,2	17,3	38,8			20,7	20,7	59,5	70,3	244,4
1КВО48 – 125	0,6		15,1	15,7		24,6	24,6			40,2			79,5				119,7	159,8	4,0	2,5	4,3	10,8	1,5	0,9	8,4	25,2		36,0			20,7	20,7	56,7	67,5	227,3
1КВО48 – 129	0,6		15,1	15,7		24,6	24,6			40,2				103,8			144,0	184,8	4,0	2,5	4,3	10,8		0,9	8,4	12,2	17,3	38,8			20,7	20,7	59,5	70,3	254,6

Марка колонны	Изделия арматурные																Изделия закладные											Общий расход
	Арматура класса															Всего	Арматура класса				Прокат марки						Всего	
	А-I				А-III			Ат-IVС									А-III				ВСт3пс6-1							
	ГОСТ 5781-82							ГОСТ 10884-81									ГОСТ 5781-82				ГОСТ 19903-74				ГОСТ 8509-86		Итого	
	ф6	ф8	ф10	Итого	ф8	ф10	Итого	ф16	ф18	ф20	ф22	ф25	ф28	ф32	ф36	ф40	Итого	ф12	ф14	ф25	Итого	δ6	δ8	δ10	δ12	δ16	Итого	L140×8	L140×9	L180×11	Итого			
1КВО54-107	0,6	11,0		11,6		14,5	14,5			46,5							46,5	72,6	4,0	2,5	4,3	10,8		5,9	10,8	13,0		29,7	8,8			8,8	38,5	49,3	121,9
1КВО54-110	0,6	11,0		11,6		17,9	17,9				56,3						56,3	85,8	4,0	2,5	4,3	10,8		0,9	18,7	13,0		32,6		12,8		12,8	45,4	56,2	142,0
1КВО54-113	0,6	11,0		11,6		17,9	17,9					72,6					72,6	102,1	4,0	2,5	4,3	10,8		2,8	16,3	13,0		32,1		12,8		12,8	44,9	55,7	157,8
1КВО54-116	0,6	11,0		11,6		21,2	21,2						91,1				91,1	123,9	4,0	2,5	4,3	10,8	1,5	0,9	8,4	25,2		36,0			20,7	20,7	56,7	67,0	191,4
1КВО54-122	0,6	11,0		11,6		24,6	24,6							119,0			119,0	155,2	4,0	2,5	4,3	10,8		0,9	8,4	12,2	13,3	38,8			20,7	20,7	59,5	70,3	225,5
1КВО60-101	0,6	12,7		13,3	8,3	1,1	9,4	33,6									33,6	56,3	4,0	2,5	4,3	10,8		5,9	8,4	15,9		30,2	8,8			8,8	39,0	49,8	106,1
1КВО60-104	0,6	12,7		13,3		14,5	14,5		42,5								42,5	70,3	4,0	2,5	4,3	10,8		5,9	8,4	15,9		30,2	8,8			8,8	39,0	49,8	120,1
1КВО60-107	0,6	12,7		13,3		14,5	14,5			52,4							52,4	80,2	4,0	2,5	4,3	10,8		5,9	10,8	13,0		29,7	8,8			8,8	38,5	49,3	129,5
1КВО60-110	0,6	12,7		13,3		17,9	17,9				63,4						63,4	94,6	4,0	2,5	4,3	10,8		0,9	18,7	13,0		32,6		12,8		12,8	45,4	56,2	150,8
1КВО60-113	0,6	12,7		13,3		17,9	17,9					81,8					81,8	113,0	4,0	2,5	4,3	10,8		2,8	16,3	13,0		32,1		12,8		12,8	44,9	55,7	168,7
1КВО60-116	0,6	12,7		13,3		21,2	21,2						102,7				102,7	133,2	4,0	2,5	4,3	10,8	1,5	0,9	8,4	25,2		36,0			20,7	20,7	56,7	67,5	204,7
1КВО60-122	0,6	12,7		13,3		24,6	24,6							134,2			134,2	172,0	4,0	2,5	4,3	10,8		0,9	8,4	12,2	13,3	38,8			20,7	20,7	59,5	70,3	242,3
КВД36-101	0,6		9,8	10,4	10,9	1,1	12,0	18,4									18,4	40,8		5,0	4,7	9,7		6,7	9,2	19,6		35,5	8,8			8,8	44,3	54,0	94,8
КВД36-104	0,6		9,8	10,4		14,5	14,5		23,3								23,3	48,2		5,0	4,7	9,7		6,7	9,2	19,6		35,5	8,8			8,8	44,3	54,0	101,2
КВД42-101	0,6		12,5	13,1	10,9	1,1	12,0	22,2									22,2	47,3		5,0	4,7	9,7		6,7	9,2	19,6		35,5	8,8			8,8	44,3	54,0	101,3
1КВД42-104	0,6		12,5	13,1		14,5	14,5		28,1								28,1	55,7		5,0	4,7	9,7		6,7	9,2	19,6		35,5	8,8			8,8	44,3	54,0	109,7
1КВД42-107	0,6		12,5	13,1		14,5	14,5			34,7							34,7	62,3		5,0	4,7	9,7		6,7	11,6	16,7		35,0	8,8			8,8	43,8	53,5	115,8
КВД48-101	0,6		15,1	15,7	8,3	1,1	9,4	26,0									26,0	51,1		5,0	4,7	9,7		6,7	9,2	19,6		35,5	8,8			8,8	44,3	54,0	105,1
КВД48-104	0,6		15,1	15,7		14,5	14,5		32,9								32,9	63,1		5,0	4,7	9,7		6,7	9,2	19,6		35,5	8,8			8,8	44,3	54,0	117,1
1КВД48-107	0,6		15,1	15,7		14,5	14,5			40,6							40,6	70,8		5,0	4,7	9,7		6,7	11,6	16,7		35,0	8,8			8,8	43,8	53,5	124,3
КВД54-101	0,6	11,0		11,6	8,3	1,1	9,4	29,8									29,8	50,8		5,0	4,7	9,7		6,7	9,2	19,6		35,5	8,8			8,8	44,3	54,0	104,8
КВД54-104	0,6	11,0		11,6		14,5	14,5		37,7								37,7	63,8		5,0	4,7	9,7		6,7	9,2	19,6		35,5	8,8			8,8	44,3	54,0	117,8
1КВД54-107	0,6	11,0		11,6		14,5	14,5			46,5							46,5	72,6		5,0	4,7	9,7		6,7	11,6	16,7		35,0	8,8			8,8	43,8	53,5	126,1
1КВД54-110	0,6	11,0		11,6		17,9	17,9				56,3						56,3	85,8		5,0	4,7	9,7		1,8	19,5	16,7		38,0		12,8		12,8	50,8	60,5	146,3
1КВД60-101	0,6	12,7		13,3	8,3	1,1	9,4	33,6									33,6	56,3		5,0	4,7	9,7		6,7	9,2	19,6		35,5	8,8			8,8	44,3	54,0	110,3
1КВД60-104	0,6	12,7		13,3		14,5	14,5		42,5								42,5	70,3		5,0	4,7	9,7		6,7	9,2	19,6		35,5	8,8			8,8	44,3	54,0	124,3

Марка колонны	Изделия арматурные																Изделия закладные														Общий расход
	Арматура класса															Всего	Арматура класса				Прокат марки										Всего	
	А-I				А-III			А-IV С									А-III				В Ст 3 пс6-1											
	ГОСТ 5781-82							ГОСТ 10884-81									ГОСТ 5781-82				ГОСТ 19903-74				ГОСТ 8509-86				Итого		
	ф6	ф8	ф10	Итого	ф8	ф10	Итого	ф16	ф18	ф20	ф22	ф25	ф28	ф32	ф36	ф40	Итого	ф12	ф14	ф25	Итого	δ6	δ8	δ10	δ12	δ16	Итого	L110×8	L140×9	L180×11	Итого			
КСВД 60-107	0,6	12,7		13,3		14,5	14,5			52,4							52,4	80,2		5,0	4,7	9,7		6,7	11,6	16,7		35,0	8,8			8,8	43,8	53,5	133,7
КСВД 60-110	0,6	12,7		13,3		17,9	17,9				63,4						63,4	94,6		5,0	4,7	9,7		1,8	19,5	16,7		38,0		12,8		12,8	50,8	60,5	155,1
КСО 36-107	1,1		11,6	12,7		23,0	23,0			35,8							35,8	76,5	4,0	2,5	4,3	10,8		0,9	10,8	13,0		24,7					24,7	35,5	112,0
КСО 36-113	1,1		11,6	12,7		34,7	34,7					55,9					55,9	103,3	4,0	2,5	4,3	10,8		2,8	8,4	13,0		24,2					24,2	35,0	138,3
КСО 36-126	1,1		11,6	12,7		48,1	48,1			34,9			70,1				105,0	165,8	4,0	2,5	4,3	10,8	1,5	0,9	8,4	13,0		23,8					23,8	34,6	200,4
КСО 36-129	1,1		11,6	12,7		48,1	48,1			34,9				91,6			126,5	187,3	4,0	2,5	4,3	10,8		0,9	8,4		17,3	26,6					26,6	37,4	224,7
КСО 36-135	1,1		11,6	12,7		48,1	48,1						68,4	91,6			160,0	220,8	4,0	2,5	4,3	10,8		0,9	8,4		17,3	26,6					26,6	37,4	258,2
КСО 42-107	1,1		14,2	15,3		28,0	28,0			41,7							41,7	85,0	4,0	2,5	4,3	10,8		0,9	10,8	13,0		24,7					24,7	35,5	120,5
КСО 42-113	1,1		14,2	15,3		34,7	34,7					65,1					65,1	115,1	4,0	2,5	4,3	10,8		2,8	8,4	13,0		24,2					24,2	35,0	150,1
КСО 42-122	1,1		14,2	15,3		48,1	48,1							106,8			106,8	170,2	4,0	2,5	4,3	10,8		0,9	8,4		17,3	26,6					26,6	37,4	207,6
КСО 42-123	1,1		14,2	15,3		48,1	48,1							106,8			106,8	170,2	4,0	2,5	4,3	10,8		0,9	8,4		17,3	26,6					26,6	37,4	207,6
КСО 42-131	1,1		14,2	15,3		48,1	48,1			40,8				106,8			147,6	211,0	4,0	2,5	4,3	10,8		0,9	8,4		17,3	26,6					26,6	37,4	248,4
КСО 48-107	1,1		16,9	18,0		28,0	28,0			47,6							47,6	93,6	4,0	2,5	4,3	10,8		0,9	10,8	13,0		24,7					24,7	35,5	129,1
КСО 48-113	1,1		16,9	18,0		34,7	34,7					74,4					74,4	127,1	4,0	2,5	4,3	10,8		2,8	8,4	13,0		24,2					24,2	35,0	162,1
КСО 48-122	1,1		16,9	18,0		48,1	48,1							121,9			121,9	188,0	4,0	2,5	4,3	10,8		0,9	8,4		17,3	26,6					26,6	37,4	225,4
КСО 48-123	1,1		16,9	18,0		48,1	48,1							121,9			121,9	188,0	4,0	2,5	4,3	10,8		0,9	8,4		17,3	26,6					26,6	37,4	225,4
КСО 48-124	1,1		16,9	18,0		48,1	48,1							121,9			121,9	188,0	4,0	2,5	4,3	10,8		0,9	8,4		17,3	26,6					26,6	37,4	225,4
КСО 54-107	1,1	12,1		13,2		28,0	28,0			53,6							53,6	94,8	4,0	2,5	4,3	10,8		0,9	10,8	13,0		24,7					24,7	35,5	130,3
КСО 54-113	1,1	12,1		13,2		28,0	28,0					83,6					83,6	124,8	4,0	2,5	4,3	10,8		2,8	8,4	13,0		24,2					24,2	35,0	159,8
КСО 54-122	1,1	12,1		13,2		48,1	48,1							137,0			137,0	198,3	4,0	2,5	4,3	10,8		0,9	8,4		17,3	26,6					26,6	37,4	235,7
КСО 54-123	1,1	12,1		13,2		46,1	46,1							137,0			137,0	198,3	4,0	2,5	4,3	10,8		0,9	8,4		17,3	26,6					26,6	37,4	235,7
КСО 54-124	1,1	12,1		13,2		48,1	48,1							137,0			137,0	198,3	4,0	2,5	4,3	10,8		0,9	8,4		17,3	26,6					26,6	37,4	235,7
КСО 60-107	1,1	13,8		14,9		28,0	28,0			59,5							59,5	102,4	4,0	2,5	4,3	10,8		0,9	10,8	13,0		24,7					24,7	35,5	137,9
КСО 60-113	1,1	13,8		14,9		34,7	34,7					92,9					92,9	142,5	4,0	2,5	4,3	10,8		2,8	8,4	13,0		24,2					24,2	35,0	177,5
КСО 60-122	1,1	13,8		14,9		48,1	48,1							152,2			152,2	215,2	4,0	2,5	4,3	10,8		0,9	8,4		17,3	26,6					26,6	37,4	252,6
КСО 60-123	1,1	13,8		14,9		48,1	48,1							152,2			152,2	215,2	4,0	2,5	4,3	10,8		0,9	8,4		17,3	26,6					26,6	37,4	252,6

Марка колонны	Изделия арматурные																	Изделия закладные												Общий расход
	Арматура класса																Всего	Арматура класса	Прокат марки										Всего	
	А-I		А-III		А-IV С													А-III	ВСт3 пс6-1											
	ГОСТ 5781-82				ГОСТ 10884-81													ГОСТ 5781-82	ГОСТ 19903-74					ГОСТ 8509-86				Итого		
	ф6	ф8	ф10	Итого	ф8	ф10	Итого	ф16	ф18	ф20	ф22	ф25	ф28	ф32	ф36	ф40	Итого	ф12	ф14	ф25	Итого	δ6	δ8	δ10	δ12	δ16	Итого	L140×8	L140×9	L180×11	Итого			
1КСД 60-124	1,1	13,8		14,9		48,1	48,1							152,2			152,2	215,2	4,0	2,5	4,3	10,8		0,9	8,4		17,3	26,6					26,6	37,4	252,6
1КСД 36-107	1,1		11,6	12,7		28,0	28,0			35,8							35,8	76,5		5,0	4,7	9,7		1,8	11,6	16,7		30,1					30,1	39,8	116,3
1КСД 36-116	1,1		11,6	12,7		41,4	41,4						70,1				70,1	124,2		5,0	4,7	9,7	1,5	1,8	9,2	16,7		29,2					29,2	38,9	163,1
1КСД 36-126	1,1		11,6	12,7		48,1	48,1			34,9			70,1				105,0	165,8		5,0	4,7	9,7	1,5	1,8	9,2	16,7		29,2					29,2	38,9	204,7
1КСД 36-135	1,1		11,6	12,7		48,1	48,1						68,4	91,6			160,0	220,8		5,0	4,7	9,7		1,8	9,2		22,2	33,2					33,2	42,9	263,7
1КСД 36-136	1,1		11,6	12,7		48,1	48,1						68,4	91,6			160,0	220,8		5,0	4,7	9,7		1,8	9,2		22,2	33,2					33,2	42,9	263,7
1КСД 42-107	1,1		14,2	15,3		28,0	28,0			41,7							41,7	85,0		5,0	4,7	9,7		1,8	11,6	16,7		30,1					30,1	39,8	124,8
1КСД 42-116	1,1		14,2	15,3		41,4	41,4						81,7				81,7	138,4		5,0	4,7	9,7	1,5	1,8	9,2	16,7		29,2					29,2	38,9	177,3
1КСД 42-126	1,1		14,2	15,3		48,1	48,1			40,8			81,7				122,5	185,9		5,0	4,7	9,7	1,5	1,8	9,2	16,7		29,2					29,2	38,9	224,8
1КСД 42-135	1,1		14,2	15,3		48,1	48,1						80,0	106,8			186,8	250,2		5,0	4,7	9,7		1,8	9,2		22,2	33,2					33,2	42,9	293,1
1КСД 42-136	1,1		14,2	15,3		48,1	48,1						80,0	106,8			186,8	250,2		5,0	4,7	9,7		1,8	9,2		22,2	33,2					33,2	42,9	293,1
1КСД 48-107	1,1		16,9	18,0		28,0	28,0			47,6							47,6	93,6		5,0	4,7	9,7		1,8	11,6	16,7		30,1					30,1	39,8	133,4
1КСД 48-122	1,1		16,9	18,0		48,1	48,1							121,9			121,9	188,0		5,0	4,7	9,7		1,8	9,2		22,2	33,2					33,2	42,9	230,9
1КСД 48-130	1,1		16,9	18,0		48,1	48,1			46,8				121,9			168,7	234,8		5,0	4,7	9,7		1,8	9,2		22,2	33,2					33,2	42,9	277,7
1КСД 48-135	1,1		16,9	18,0		48,1	48,1						91,6	121,9			213,5	279,6		5,0	4,7	9,7		1,8	9,2		22,2	33,2					33,2	42,9	322,5
1КСД 54-107	1,1	12,1		13,2		28,0	28,0			53,6							53,6	94,8		5,0	4,7	9,7		1,8	11,6	16,7		30,1					30,1	39,8	134,6
1КСД 54-122	1,1	12,1		13,2		48,1	48,1							137,0			137,0	198,3		5,0	4,7	9,7		1,8	9,2		22,2	33,2					33,2	42,9	241,2
1КСД 54-130	1,1	12,1		13,2		48,1	48,1			52,7				137,0			189,7	251,0		5,0	4,7	9,7		1,8	9,2		22,2	33,2					33,2	42,9	293,9
1КСД 54-135	1,1	12,1		13,2		48,1	48,1						103,2	137,0			240,2	301,5		5,0	4,7	9,7		1,8	9,2		22,2	33,2					33,2	42,9	344,4
1КСД 60-107	1,1	13,8		14,9		28,0	28,0			59,5							59,5	102,4		5,0	4,7	9,7		1,8	11,6	16,7		30,1					30,1	39,8	142,2
1КСД 60-122	1,1	13,8		14,9		48,1	48,1							152,2			152,2	215,2		5,0	4,7	9,7		1,8	9,2		22,2	33,2					33,2	42,9	258,1
1КСД 60-123	1,1	13,8		14,9		48,1	48,1							152,2			152,2	215,2		5,0	4,7	9,7		1,8	9,2		22,2	33,2					33,2	42,9	258,1
1КСД 60-124	1,1	13,8		14,9		48,1	48,1							152,2			152,2	215,2		5,0	4,7	9,7		1,8	9,2		22,2	33,2					33,2	42,9	258,1

Подпись и дата | Взам инв №

Инв № подл

1.020.1-4.2-3-РС

Лист 21

gost.e-ecolog.ru