ОТКРЫТОЕ АКЦИОНЕРНОЕ ОБЩЕСТВО
ЦЕНТРАЛЬНЫЙ НАУЧНО - ИССЛЕДОВАТЕЛЬСКИЙ И
ПРОЕКТНЫЙ ИНСТИТУТ ЖИЛЫХ И ОБЩЕСТВЕННЫХ ЗДАНИЙ

TSNIIEP ZHILISCHA

JOINT STOCK COMPANY
CENTRAL RESEARCH AND DESIGN INSTITUTE
FOR RESIDENTIAL AND PUBLIC BUILDINGS

МОСКВА

gost.e-ecolog.ru

ОАО Центральный научно-исследовательский и проектный институт жилых и общественных зданий ЦНИИЭП жилища

Система крупнопанельного домостроения ГМС-2001 для применения в г. Москве и Московской области

ИНДУСТРИАЛЬНЫЕ ЖЕЛЕЗОБЕТОННЫЕ ИЗДЕЛИЯ

Рабочая документация

Опалубочные чертежи изделий

Элементы лоджий

Москва
2002 г.

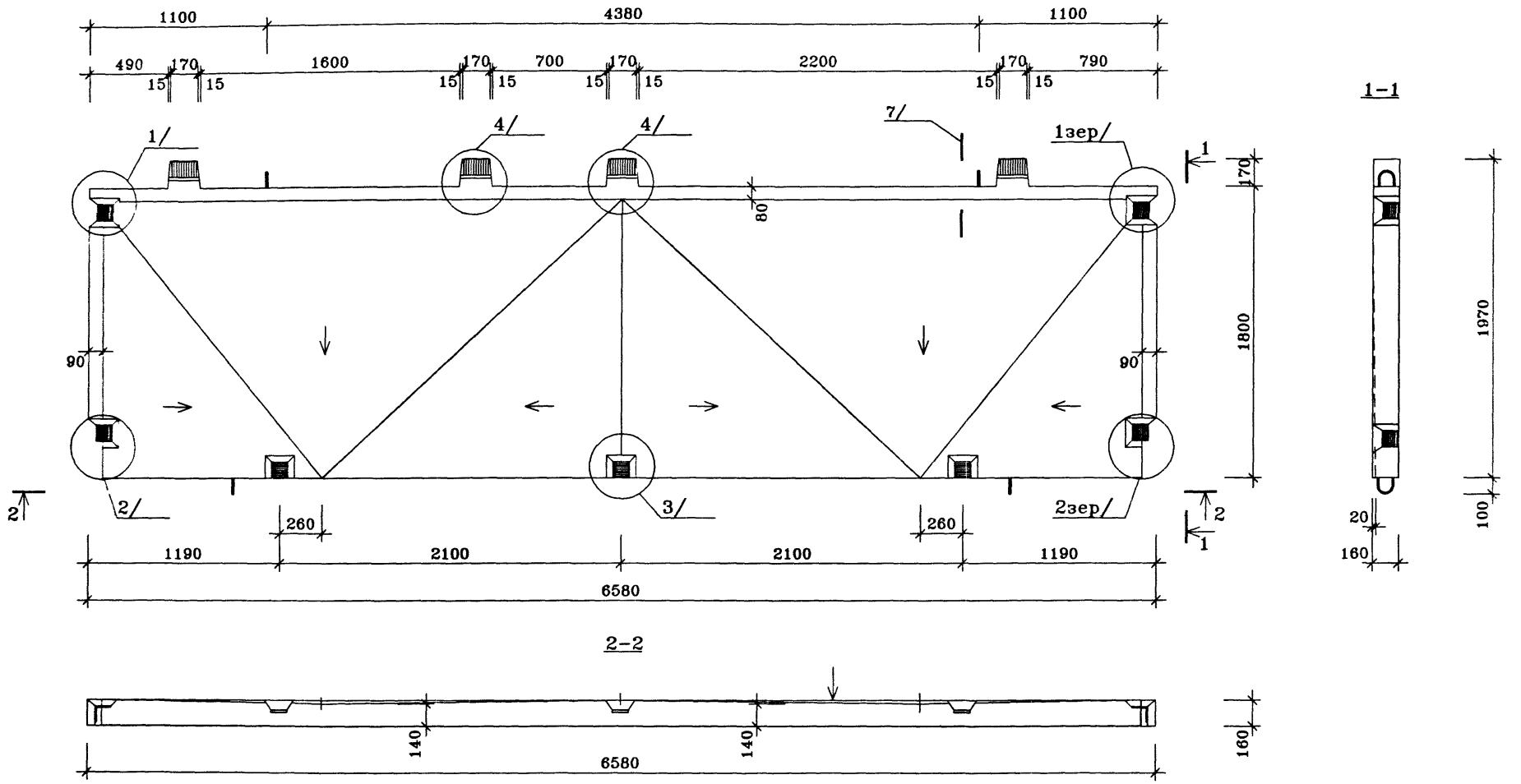

техническое описание см. ИЖ 4.1-1-ТО

↓- лицевая поверхноть

морозостойкость бетона F100

водонепроницаемость W2

ПОЗ.	НАИМЕНОВАНИЕ	КОЛ-ВО	ОБОЗНАЧЕНИЕ ДОКУМЕНТА
1	Бетон тяжелый класса В22.5, куб.м	1.89	
	Масса стали кг		
	Масса изделия кг	4725	

Нач.ПКО1	Пальцева		01.02
ГИП	Кузнецов		01.02
Разраб.	Карасев		01.02
Проверил	Айнетдинова		01.02

ГМС-2001 ИЖ 4.1-1-

ПЛИТА ЛОДЖИЙ ПЛ-1

СТАДИЯ	ЛИСТ	ЛИСТОВ
Р		1

ОАО ЦНИИЭП жилых и общественных зданий

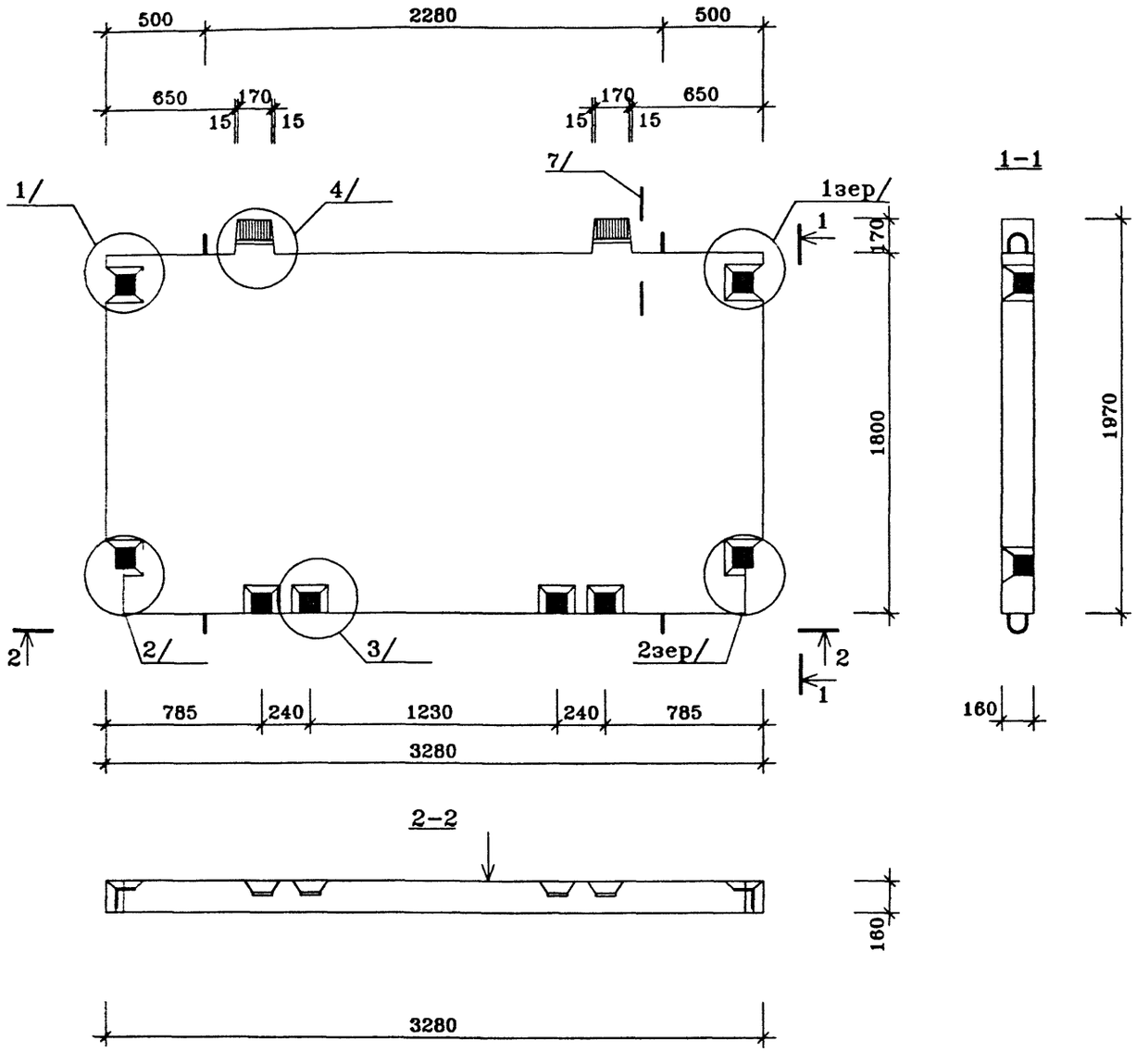

ПОЗ.	НАИМЕНОВАНИЕ	КОЛ-ВО	ОБОЗНАЧЕНИЕ ДОКУМЕНТА
1	Бетон тяжелый класса В22.5, куб.м	0.94	
	Масса стали кг		
	Масса изделия кг	2350	

техническое описание см. ИЖ 4.1-1-ТО

↓- лицевая поверхноть

морозостойкость бетона F100

водонепроницаемость не регламентируется

Нач.ПК01	Пальцева		01.02
ГИП	Кузнецов		01.02
Разраб.	Карасев		01.02
Проверил	Айнетдинова		01.02

ГМС-2001 ИЖ 4.1-1-

ПЛИТА ЛОДЖИЙ ПЛ-2

СТАДИЯ	ЛИСТ	ЛИСТОВ
Р		1

ЦНИИЭП жилых и общественных зданий

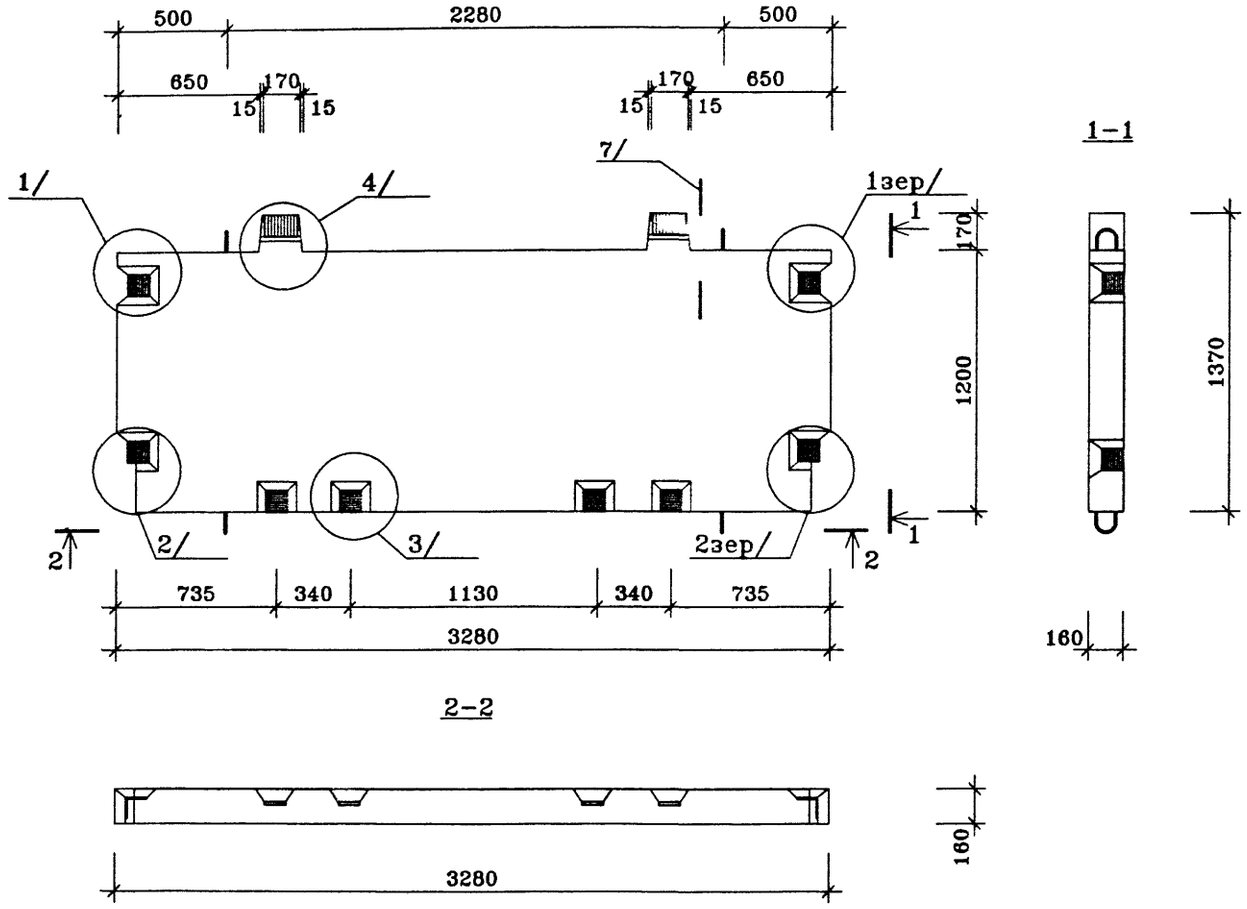

ПОЗ.	НАИМЕНОВАНИЕ	КОЛ-ВО	ОБОЗНАЧЕНИЕ ДОКУМЕНТА
1	Бетон тяжелый класса В22.5, куб.м	0.63	
	Масса стали кг		
	Масса изделия кг	1575	

техническое описание см. ИЖ 4.1-1-ТО

Нач.ПКО1	Пальцева		01.02
ГИП	Кузнецов		01.02
Разраб.	Карасев		01.02
Проверил	Айнетдинова		01.02

ГМС-2001 ИЖ 4.1-1-

ПЛИТА ЛОДЖИЙ ПЛ-3

СТАДИЯ	ЛИСТ	ЛИСТОВ
Р		1

ЦНИИЭП жилых и общественных зданий

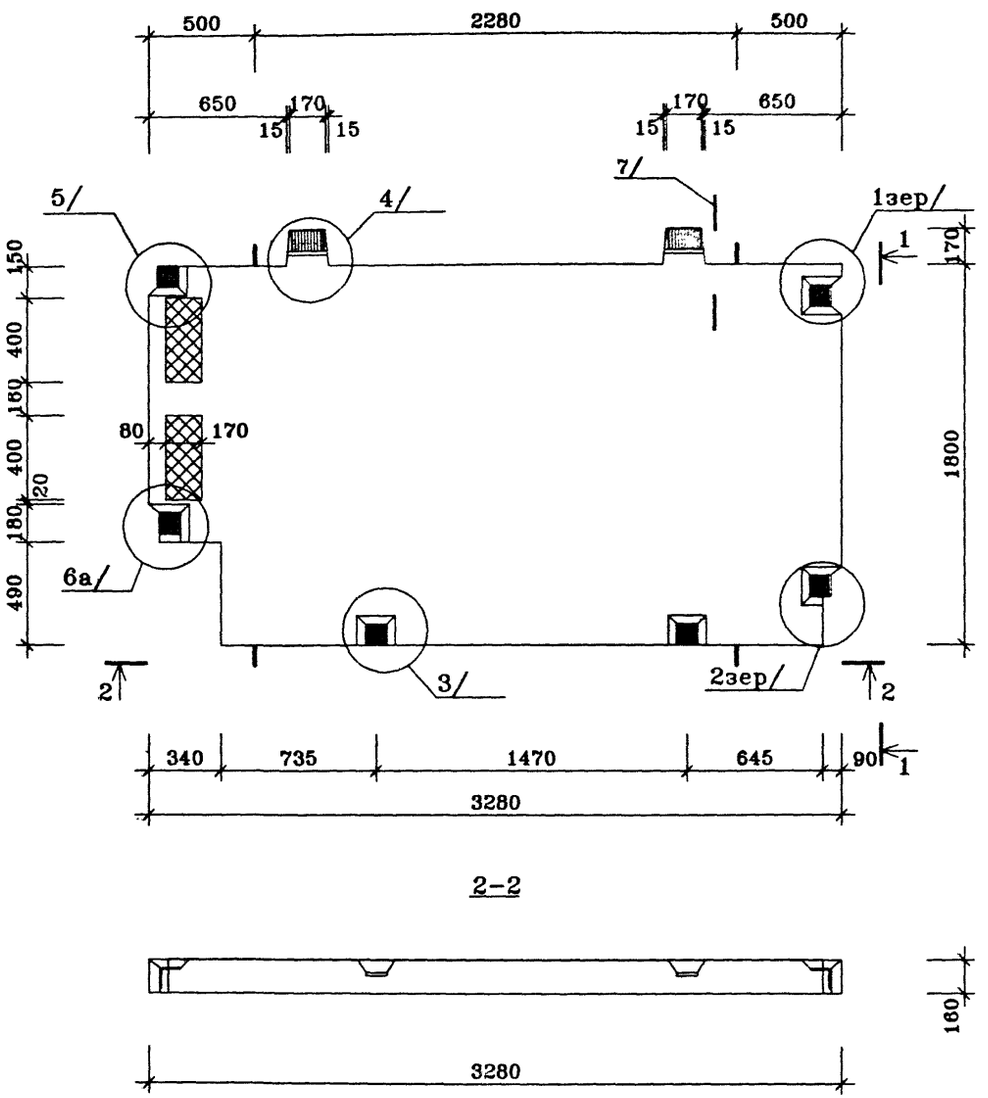

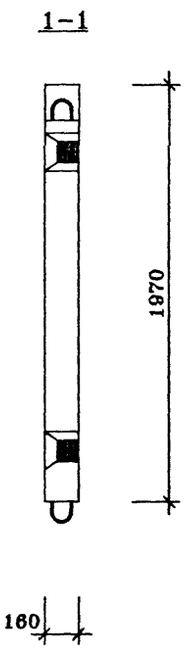

ПОЗ.	НАИМЕНОВАНИЕ	КОЛ-ВО	ОБОЗНАЧЕНИЕ ДОКУМЕНТА
1	Бетон тяжелый класса В22.5, куб.м	0.90	
2	Пенополистирол ПСБ-С		
	γ=40 кг/куб.м, куб.м	0.02	
	Масса стали кг		
	Масса изделия кг	2250	

технические описание см. ИЖ 4.1-1-ТО
Плита ПЛ2-1л зеркальное отражение плиты ПЛ2-1

Нач.ПКО1	Пальцева		01.02
ГИП	Кузнецов		01.02
Разраб.	Карасев		01.02
Проверил	Айнетдинова		01.02

ГМС-2001 ИЖ 4.1-1-

ПЛИТА ЛОДЖИЙ ПЛ2-1,ПЛ2-1л

СТАДИЯ	ЛИСТ	ЛИСТОВ
Р		1

ЦНИИЭП жилых и общественных зданий

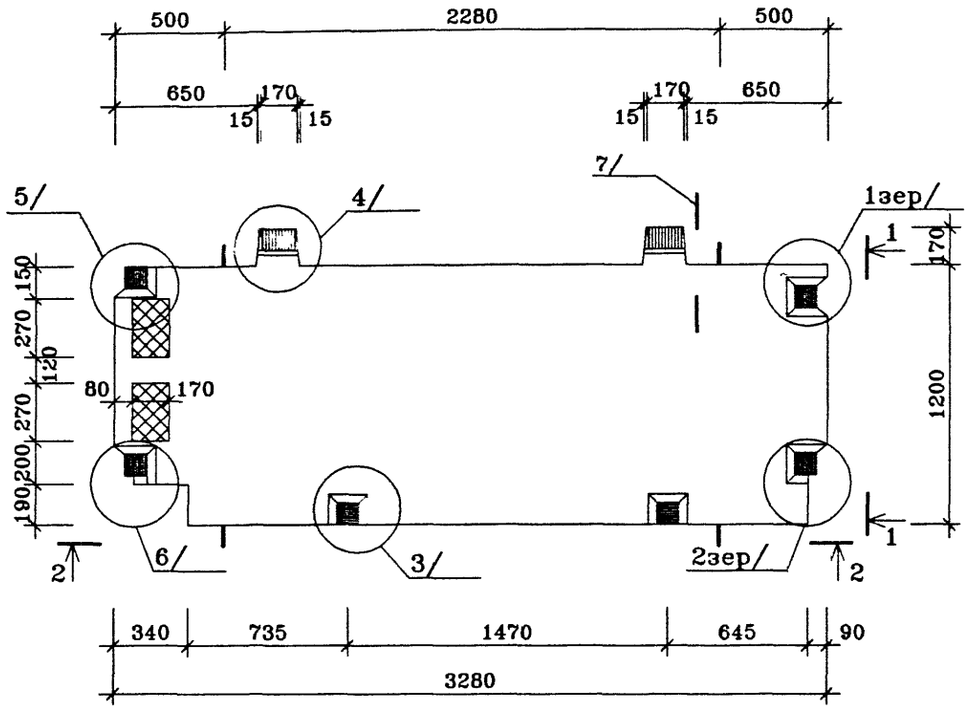

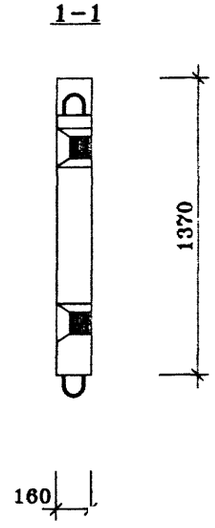

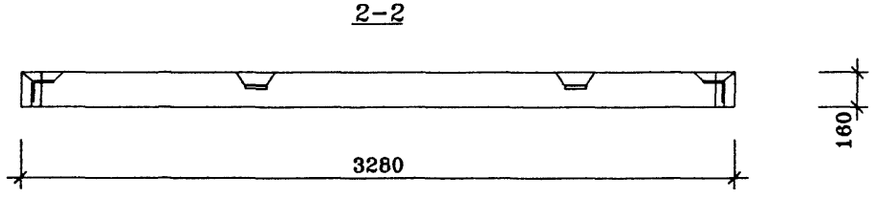

ПОЗ.	НАИМЕНОВАНИЕ	КОЛ-ВО	ОБОЗНАЧЕНИЕ ДОКУМЕНТА
1	Бетон тяжелый класса В22.5, куб.м	0.61	
2	Пенополистирол ПСБ-С		
	γ=40 кг/куб.м, куб.м	0.01	
	Масса стали кг		
	Масса изделия кг	1525	

техническое описание см. ИЖ 4.1-1-ТО

Плита ПЛ3-1л зеркальное отражение плите ПЛ3-1

				ГМС-2001	ИЖ 4.1-1-	
Нач.ПКО1	Пальцева		01.02			
ГИП	Кузнецов		01.02		СТАДИЯ / ЛИСТ / ЛИСТОВ	
Разраб.	Карасев		01.02		Р /	1
				ПЛИТА ЛОДЖИЙ ПЛ3-1,ПЛ3-1л	ЦНИИЭП жилых и общественных зданий	
Проверил	Айнетдинова		01.02			

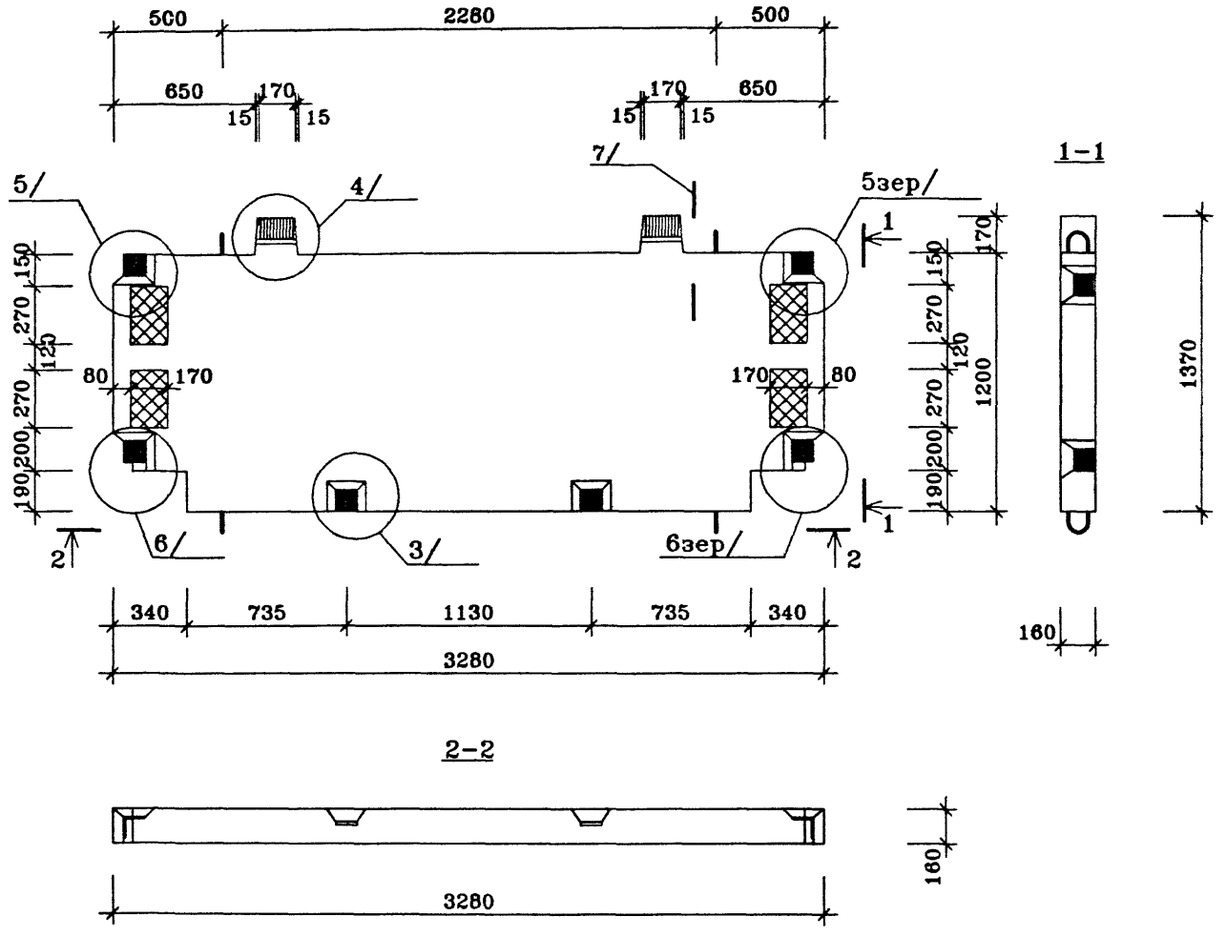

ПОЗ.	НАИМЕНОВАНИЕ	КОЛ-ВО	ОБОЗНАЧЕНИЕ ДОКУМЕНТА
1	Бетон тяжелый класса В22.5, куб.м	0.60	
2	Пенополистирол ПСБ-С		
	γ=40 кг/куб.м, куб.м	0.02	
	Масса стали кг		
	Масса изделия кг	1500	

техническое описание см. ИЖ 4.1-1-ТО

Нач.ПК01	Пальцева		02.02
ГИП	Кузнецов		02.02
Разраб.	Карасев		02.02
Проверил	Айнетдинова		02.02

ГМС-2001 ИЖ 4.1-1-

ПЛИТА ЛОДЖИЙ ПЛ3-2

СТАДИЯ	ЛИСТ	ЛИСТОВ
Р		1

ЦНИИЭП жилых и общественных зданий

1

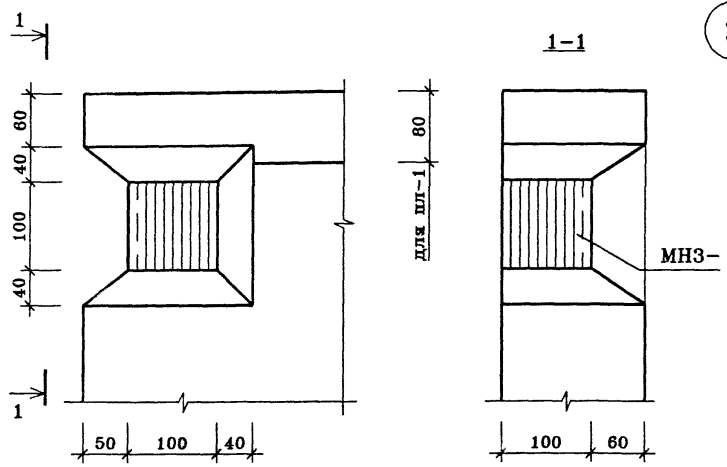

3

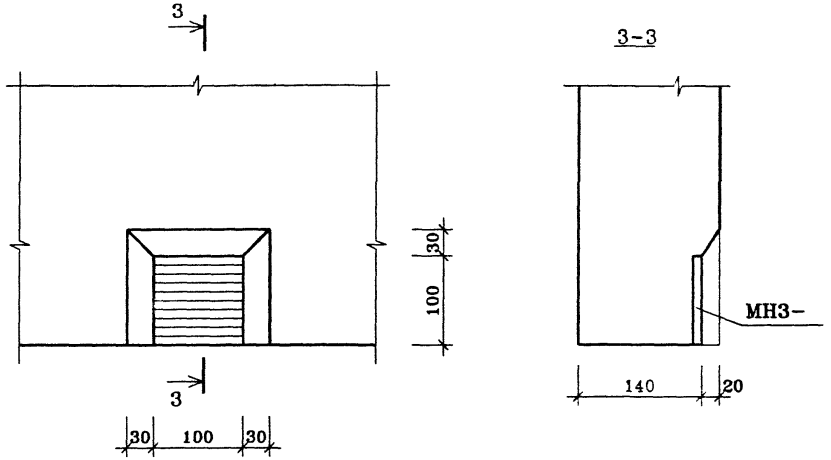

2

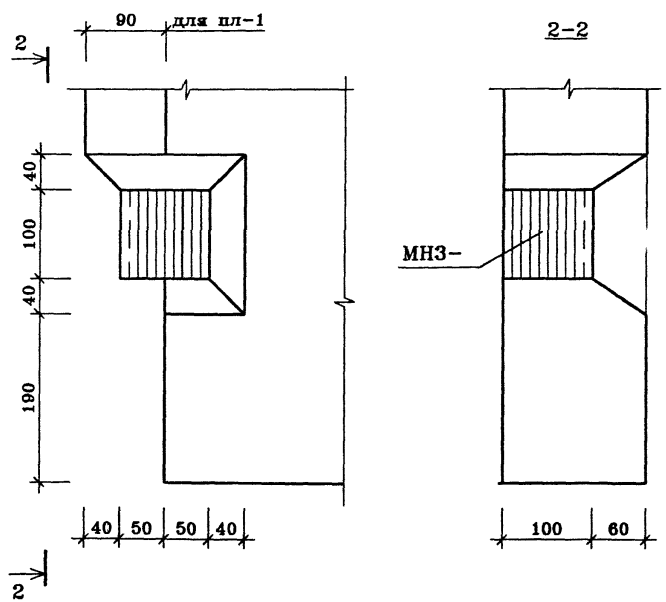

4

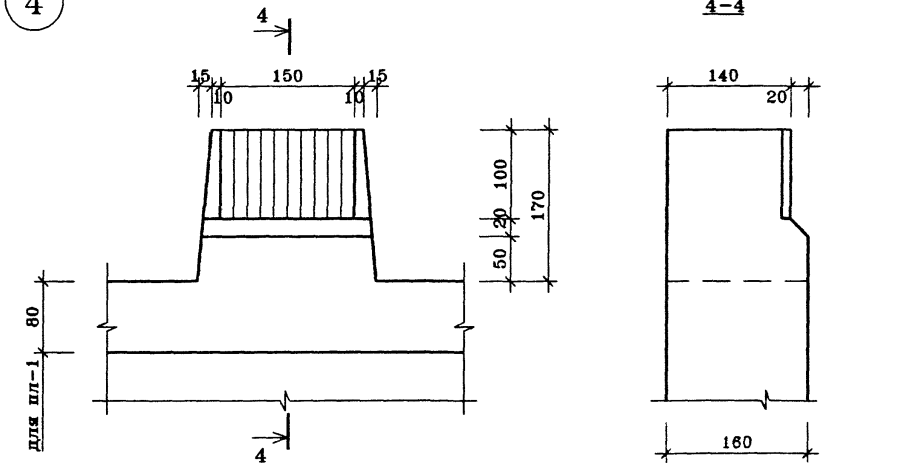

				ГМС-2001	ИЖ 4.1-1-	
Нач.ПК01	Пальцева		01.02			
ГИП	Кузнецов		01.02		СТАДИЯ / ЛИСТ / ЛИСТОВ	
Разраб.	Карасев		01.02	ПЛИТЫ ЛОДЖИЙ	Р /	1
				УЗЛЫ 1÷4	ЦНИИЭП жилых и общественных зданий	
Проверил	Айнетдинова		01.02			

5

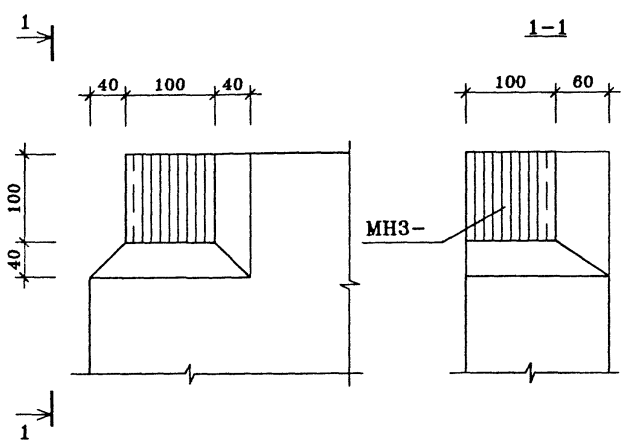

6 6а

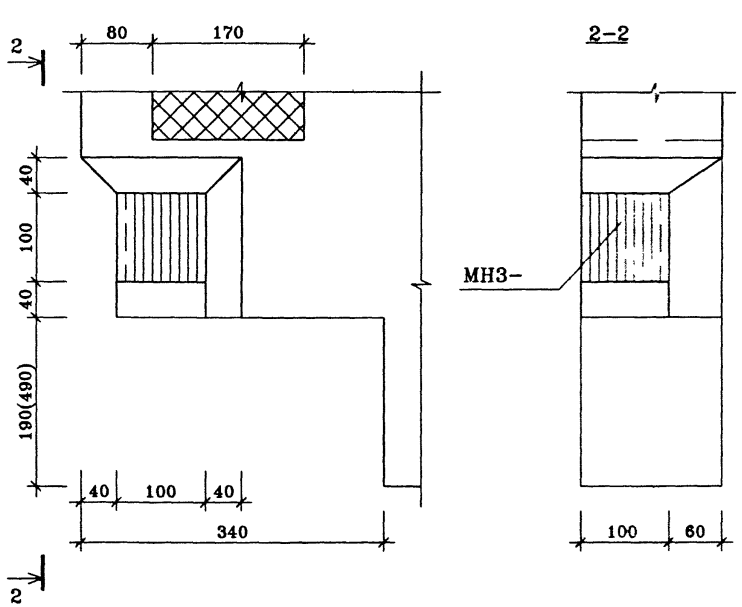

7

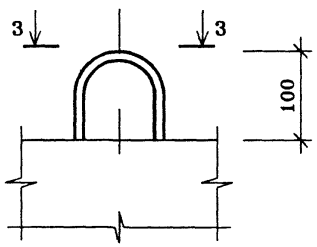

3-3

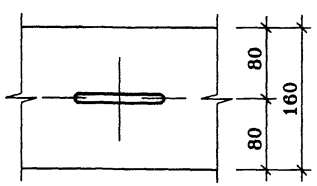

Размер в скобках для узла "6а"

				ГМС-2001	ИЖ 4.1-1-	
Нач.ПКО1	Пальцева		01.02			
ГИП	Кузнецов		01.02		СТАДИЯ / ЛИСТ / ЛИСТОВ	
Разраб.	Карасев		01.02	ПЛИТЫ ЛОДЖИЙ	Р /	1
				УЗЛЫ 5,6,6а,7	ЦНИИЭП жилых и общественных зданий	
Проверил	Айнетдинова		01.02			

СЛ-1

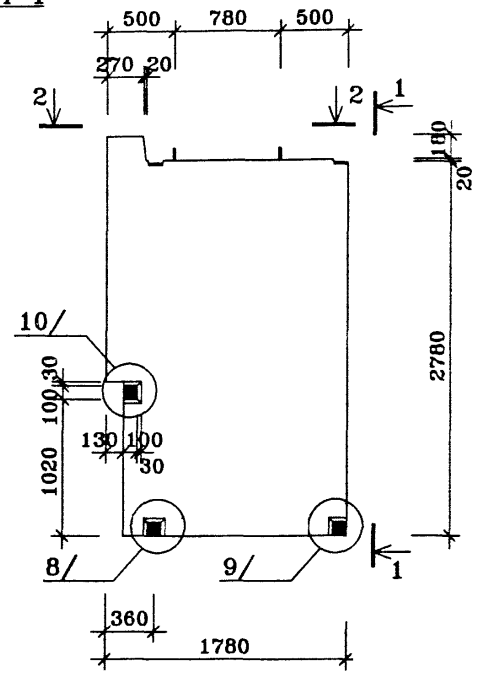

СЛ-2

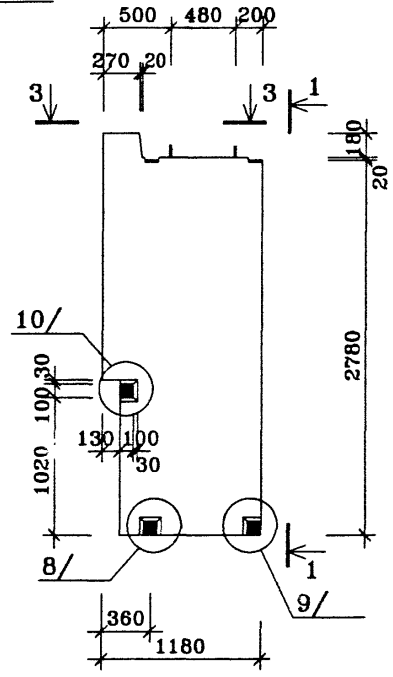

1-1

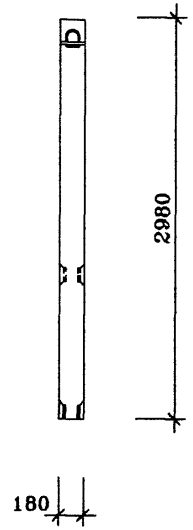

ПОЗ.	НАИМЕНОВАНИЕ	КОЛ-ВО		ОБОЗНАЧЕНИЕ ДОКУМЕНТА
		СЛ-1	СЛ-2	
1	Бетон тяжелый класса В22.5, куб.м	0.87	0.57	
	Масса стали кг			
	Масса изделия кг	2175	1425	

2-2

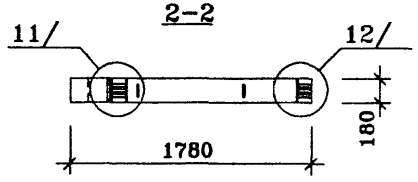

3-3

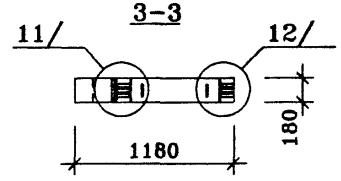

техническое описание см. ИЖ 4.1-1-ТО

				ГМС-2001	ИЖ 4.1-1-
Нач.ПК01	Пальцева		01.02		
ГИП	Кузнецов		01.02		
Разраб.	Карасев		01.02	СТЕНЫ ЛОДЖИИ СЛ-1, СЛ-2	СТАДИЯ: Р; ЛИСТ: ; ЛИСТОВ: 1
Проверил	Айнетдинова		01.02		ЦНИИЭП жилых и общественных зданий

СЛ-3

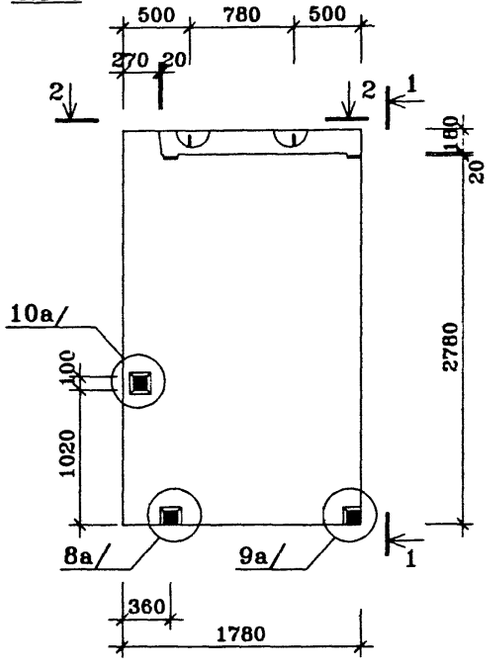

СЛ-4

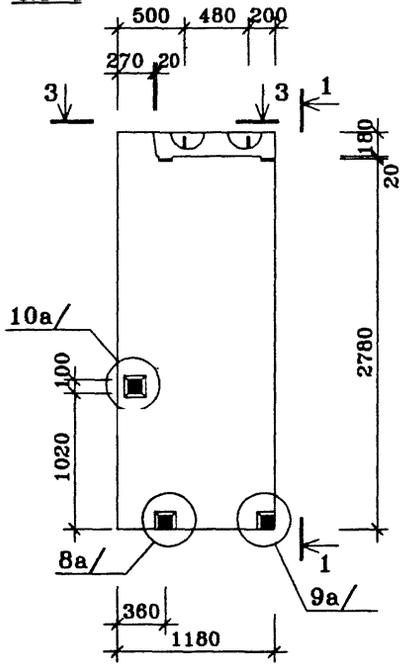

1-1

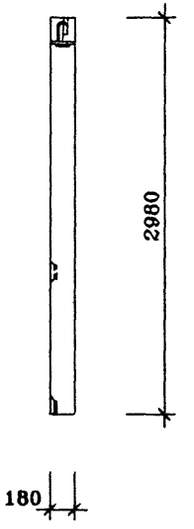

ПОЗ.	НАИМЕНОВАНИЕ	КОЛ-ВО		ОБОЗНАЧЕНИЕ ДОКУМЕНТА
		СЛ-3	СЛ-4	
1	Бетон тяжелый класса В22.5, куб.м	0.92	0.62	
	Масса стали кг			
	Масса изделия кг	2300	1550	

2-2

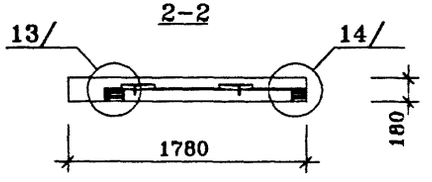

3-3

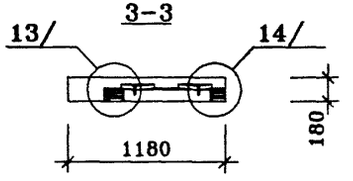

техническое описание см. ИЖ 4.1-1-ТО

Стены лоджий СЛ-3л,СЛ-4л - зеркальное отображение СЛ-3,СЛ-4

				ГМС-2001	ИЖ 4.1-1-
Нач.ПКО1	Пальцева		01.02		
ГИП	Кузнецов		01.02	СТЕНЫ ЛОДЖИЙ СЛ-3, СЛ-3л, СЛ-4, СЛ-4л	СТАДИЯ: Р; ЛИСТ: ; ЛИСТОВ: 1
Разраб.	Карасев		01.02		
Проверил	Айнетдинова		01.02		ЦНИИЭП жилых и общественных зданий

СЛ-5

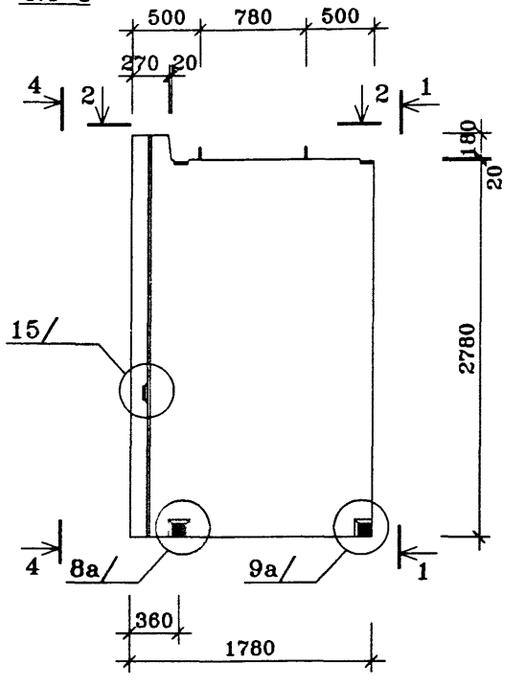

СЛ-6

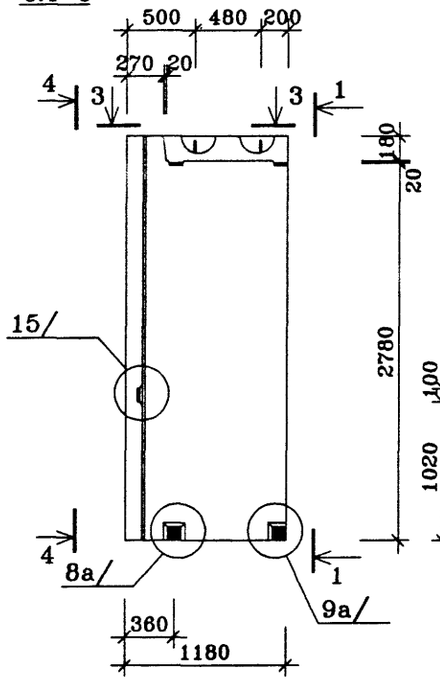

1-1

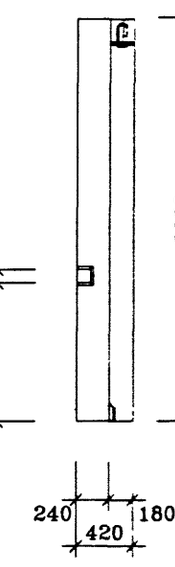

4-4

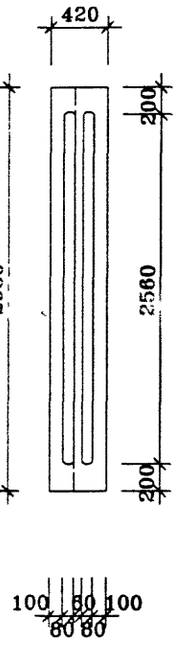

ПОЗ.	НАИМЕНОВАНИЕ	КОЛ-ВО СЛ-5	КОЛ-ВО СЛ-6	ОБОЗНАЧЕНИЕ ДОКУМЕНТА
1	Бетон тяжелый класса В22.5, куб.м	1.00	0.71	
	Масса стали кг			
	Масса изделия кг	2500	1775	

2-2

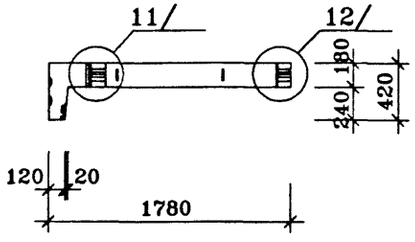

3-3

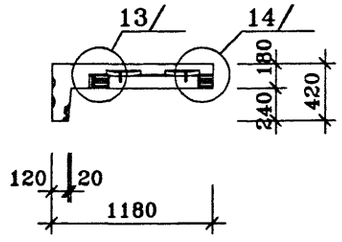

техническое описание см. ИЖ 4.1-1-ТО

Стены лоджий СЛ5-л,СЛ-6л - зеркальное отображение СЛ-5,СЛ-6

				ГМС-2001	ИЖ 4.1-1-
Нач.ПКО1	Пальцева		02.02		
ГИП	Кузнецов		02.02	СТЕНЫ ЛОДЖИЙ СЛ-5, СЛ-5л, СЛ-6, СЛ-6л	СТАДИЯ: Р; ЛИСТ: ; ЛИСТОВ: 1
Разраб.	Карасев		02.02		
Проверил	Айнетдинова		02.02		ЦНИИЭП жилых и общественных зданий

8 8а

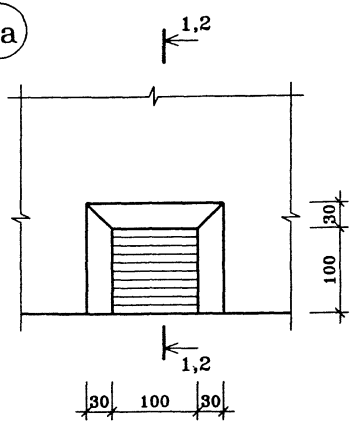

9 9а

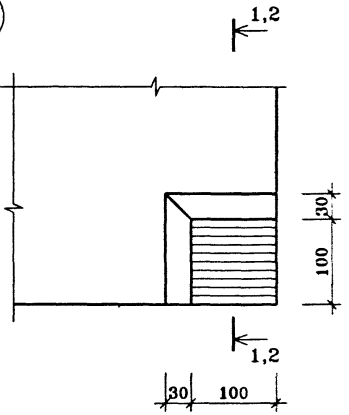

1-1
(для узла 8,9)

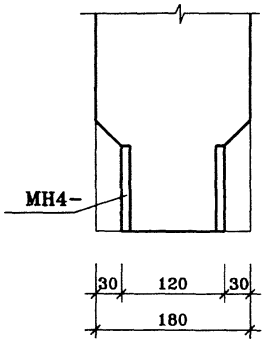

2-2
(для узла 8а,9а)

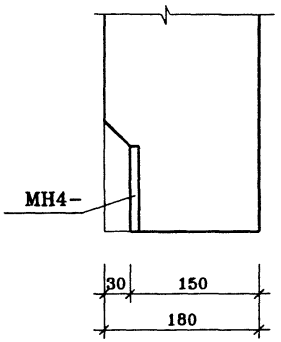

10 10а

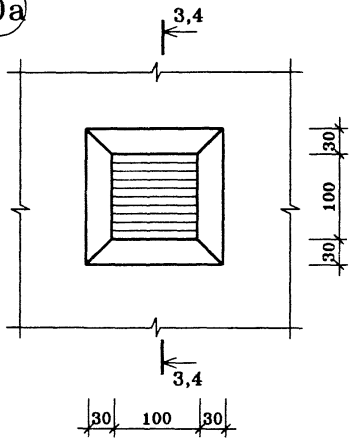

3-3
(для узла 10)

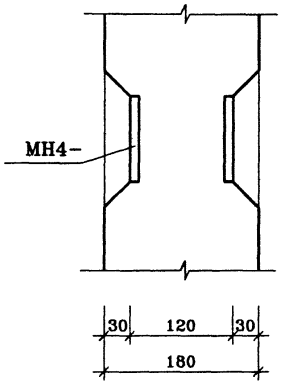

4-4
(для узла 10а)

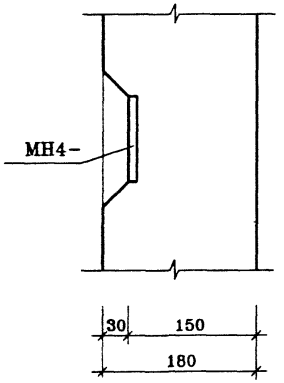

				ГМС-2001	ИЖ 4.1-1-	
Нач.ПК01	Пальцева		01.02			
ГИП	Кузнецов		01.02			
Разраб.	Карасев		01.02	стены лоджий УЗЛЫ 8,8а,9,9а,10,10а	СТАДИЯ / ЛИСТ / ЛИСТОВ Р / / 1	
Проверил	Айнетдинова		01.02		ЦНИИЭП жилых и общественных зданий	

11

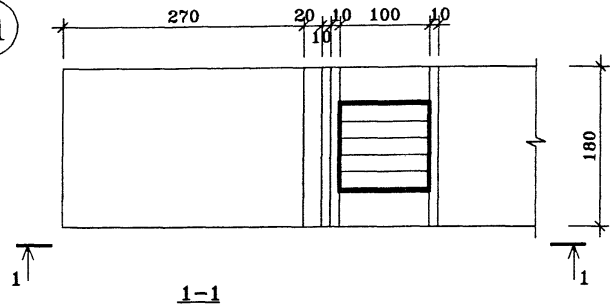

13

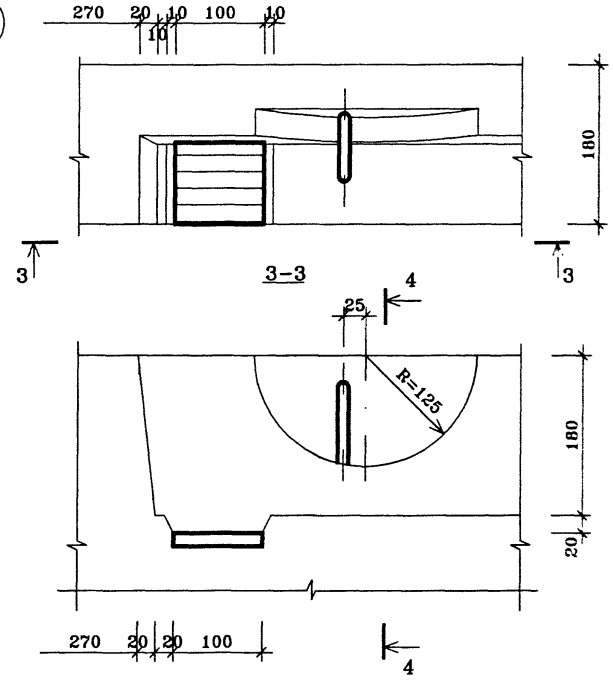

12

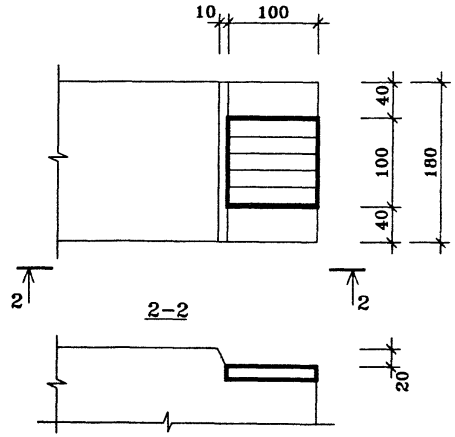

Нач.ПК01	Пальцева		01.02
ГИП	Кузнецов		01.02
Разраб.	Карасев		01.02
Проверил	Айнетдинова		01.02

ГМС-2001 ИЖ 4.1-1-

СТЕНЫ ЛОДЖИЙ
УЗЛЫ 11÷13

СТАДИЯ	ЛИСТ	ЛИСТОВ
Р		1

ЦНИИЭП жилых и общественных зданий

14

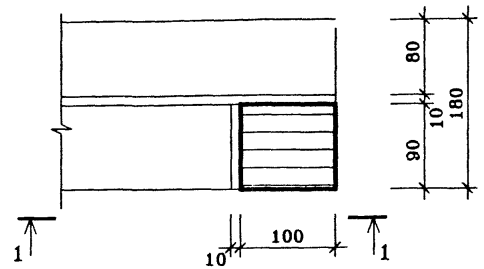

1–1

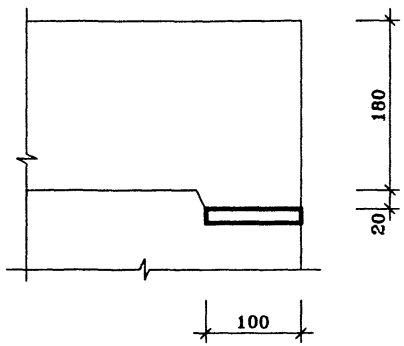

15

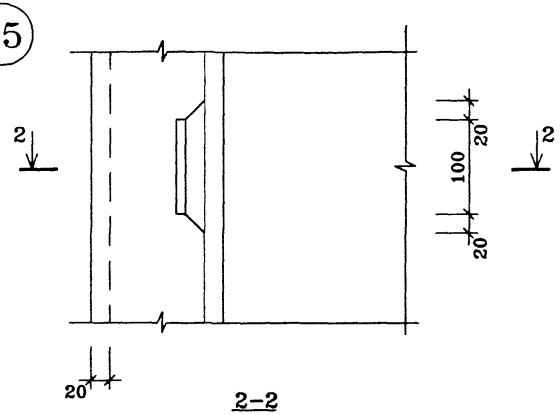

2–2

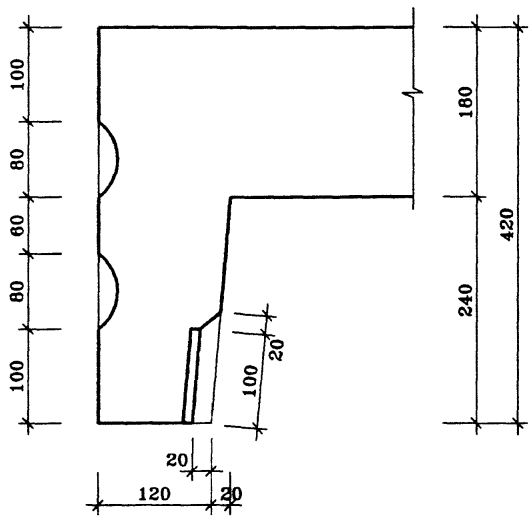

				ГМС–2001	ИЖ 4.1–1–	
Нач.ПКО1	Пальцева		01.02			
ГИП	Кузнецов		01.02	СТЕНЫ ЛОДЖИЙ	СТАДИЯ / ЛИСТ / ЛИСТОВ	
Разраб.	Карасев		01.02		Р /	1
Проверил	Айнетдинова		01.02	УЗЛЫ 14,15	ЦНИИЭП жилых и общественных зданий	

ОЛ-1 ВИД С НАРУЖНОЙ СТОРОНЫ

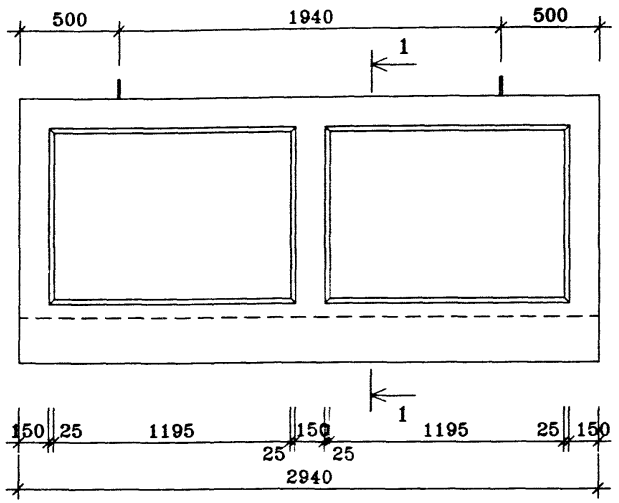

1-1

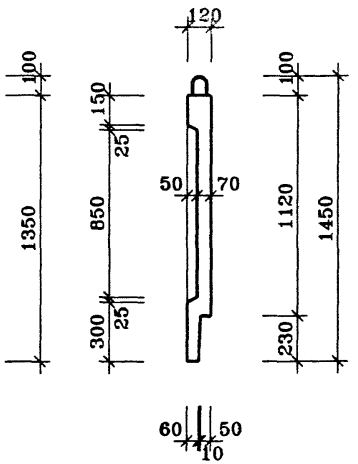

ПОЗ.	НАИМЕНОВАНИЕ	КОЛ-ВО	ОБОЗНАЧЕНИЕ ДОКУМЕНТА
1	Бетон тяжелый класса В22.5, куб.м	0.33	
	Масса стали кг		
	Масса изделия кг	825	

ВИД С ВНУТРЕННЕЙ СТОРОНЫ

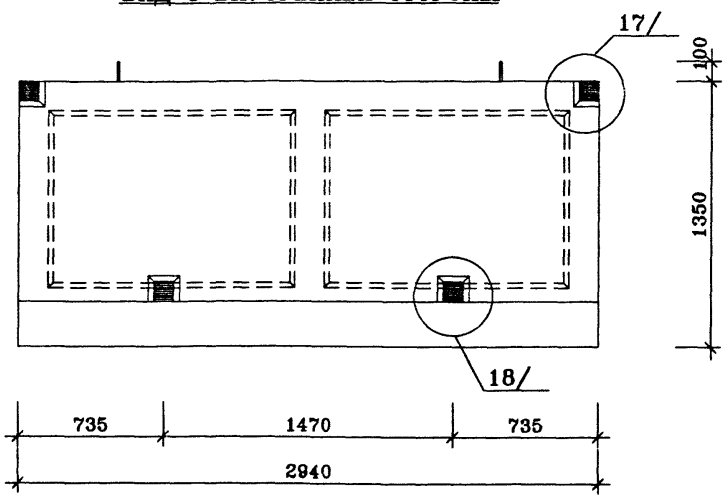

техническое описание см. ИЖ 4.1-1-ТО

Нач.ПКО1	Пальцева		01.02
ГИП	Кузнецов		01.02
Разраб.	Карасев		01.02
Проверил	Айнетдинова		01.02

ГМС-2001 ИЖ 4.1-1-

ОГРАЖДЕНИЕ ЛОДЖИИ ОЛ-1

СТАДИЯ	ЛИСТ	ЛИСТОВ
Р		1

ЦНИИЭП жилых и общественных зданий

ВИД С НАРУЖНОЙ СТОРОНЫ

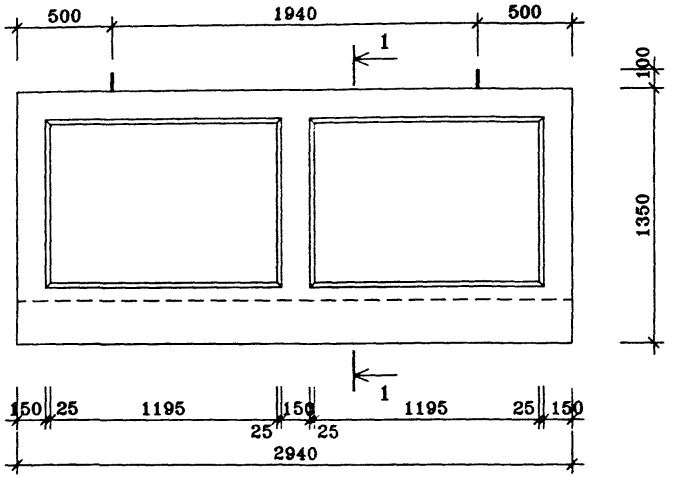

1-1

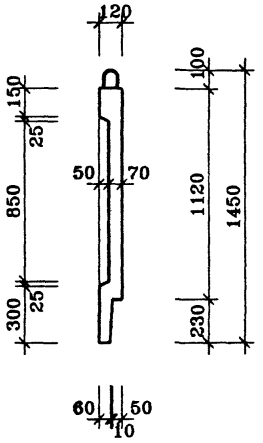

ПОЗ.	НАИМЕНОВАНИЕ	КОЛ-ВО	ОБОЗНАЧЕНИЕ ДОКУМЕНТА
1	Бетон тяжелый класса В22.5, куб.м	0.33	
	Масса стали кг		
	Масса изделия кг	825	

ВИД С ВНУТРЕННЕЙ СТОРОНЫ

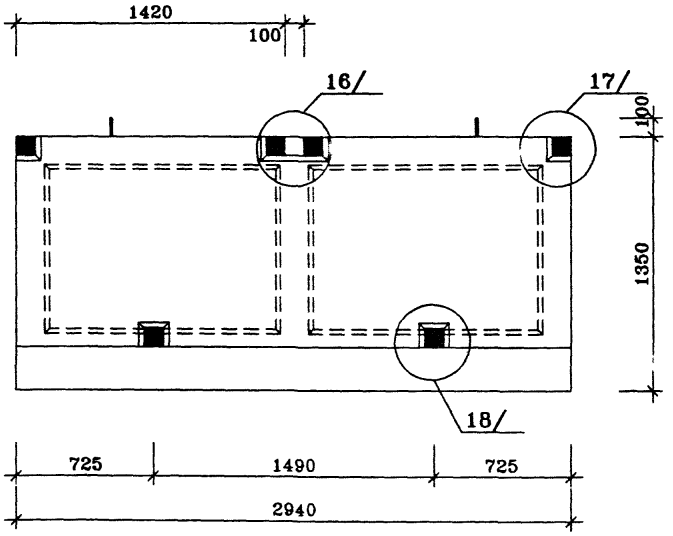

техническое описание см. ИЖ 4.1-1-ТО

Нач.ПК01	Пальцева		01.02
ГИП	Кузнецов		01.02
Разраб.	Карасев		01.02
Проверил	Айнетдинова		01.02

ГМС-2001 ИЖ 4.1-1-

ОГРАЖДЕНИЕ ЛОДЖИИ ОЛ1-1

СТАДИЯ	ЛИСТ	ЛИСТОВ
Р		1

ЦНИИЭП жилых и общественных зданий

ОЛ1-2,ОЛ1-2л ВИД С НАРУЖНОЙ СТОРОНЫ

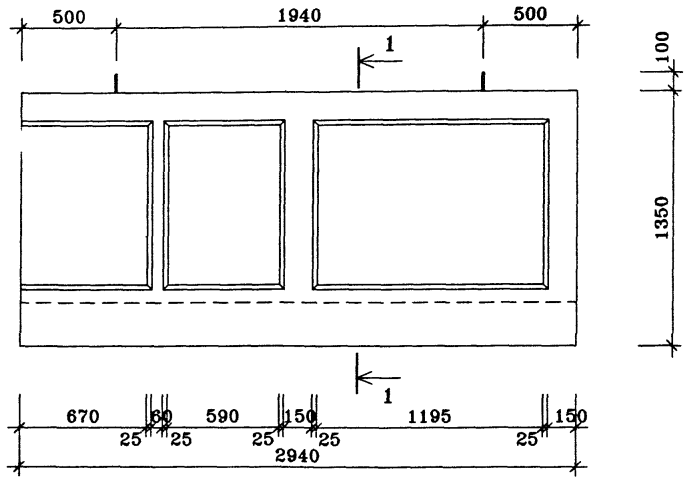

1-1

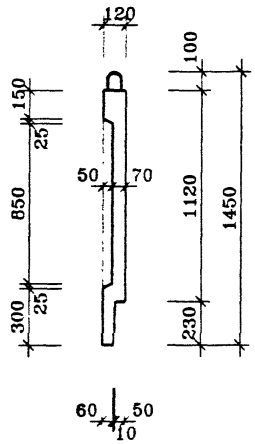

ПОЗ.	НАИМЕНОВАНИЕ	КОЛ-ВО	ОБОЗНАЧЕНИЕ ДОКУМЕНТА
1	Бетон тяжелый класса В22.5, куб.м	0.33	
	Масса стали кг		
	Масса изделия кг	825	

ВИД С ВНУТРЕННЕЙ СТОРОНЫ

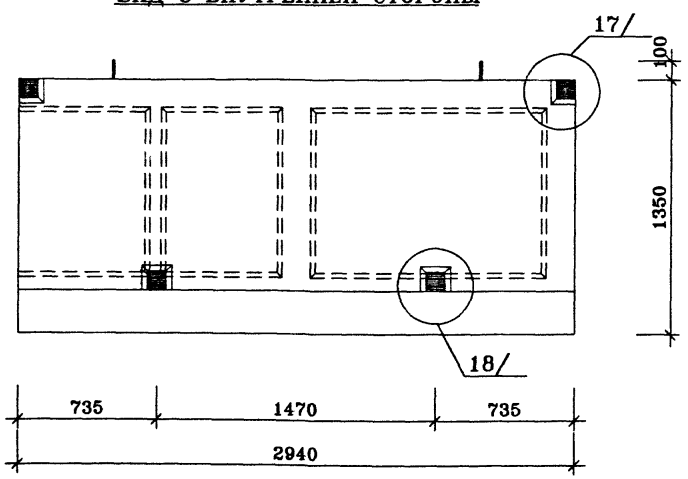

техническое описание см. ИЖ 4.1-1-ТО

Ограждение лоджии ОЛ1-2л зеркальное отображение ОЛ1-2

				ГМС-2001	ИЖ 4.1-1-
Нач.ПКО1	Пальцева		01.02		
ГИП	Кузнецов		01.02	ОГРАЖДЕНИЕ ЛОДЖИИ ОЛ1-2,ОЛ1-2л	СТАДИЯ: Р; ЛИСТ: ; ЛИСТОВ: 1
Разраб.	Карасев		01.02		
Проверил	Айнетдинова		01.02		ЦНИИЭП жилых и общественных зданий

ВИД С НАРУЖНОЙ СТОРОНЫ

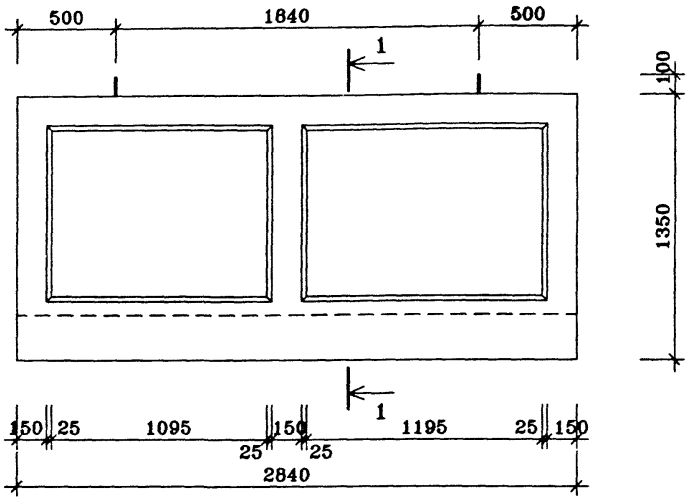

1-1

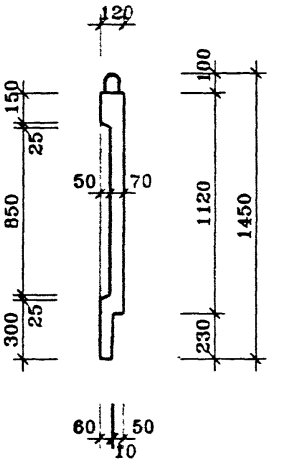

ПОЗ.	НАИМЕНОВАНИЕ	КОЛ-ВО	ОБОЗНАЧЕНИЕ ДОКУМЕНТА
1	Бетон тяжелый класса В22.5, куб.м	0.31	
	Масса стали кг		
	Масса изделия кг	775	

ВИД С ВНУТРЕННЕЙ СТОРОНЫ

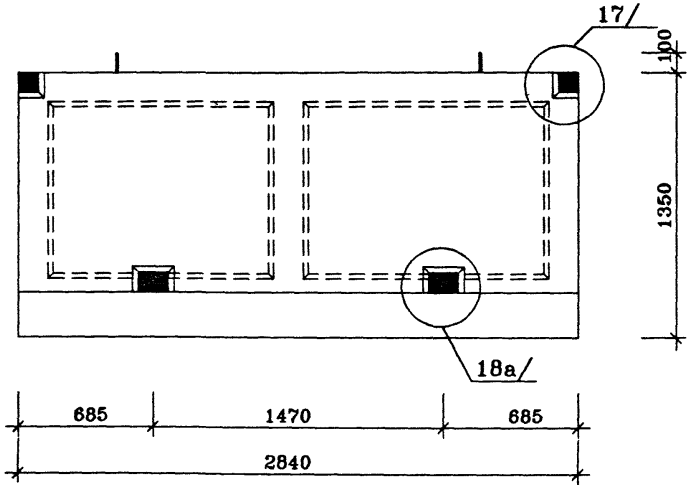

техническое описание см. ИЖ 4.1-1-ТО

Нач.ПКО1	Пальцева		01.02
ГИП	Кузнецов		01.02
Разраб.	Карасев		01.02
Гл.спец.	Субботовская		01.02
Проверил	Айнетдинова		01.02

ГМС-2001 ИЖ 4.1-1-

ОГРАЖДЕНИЕ ЛОДЖИИ ОЛ-2

СТАДИЯ	ЛИСТ	ЛИСТОВ
Р		1

ЦНИИЭП жилых и общественных зданий

ВИД С НАРУЖНОЙ СТОРОНЫ

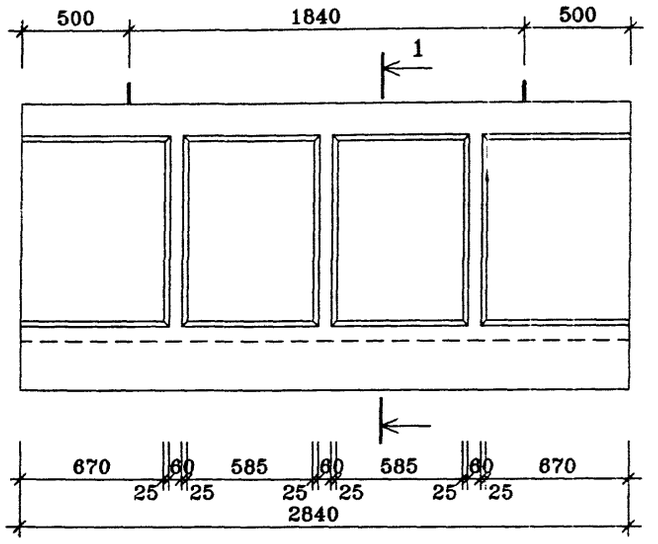

1-1

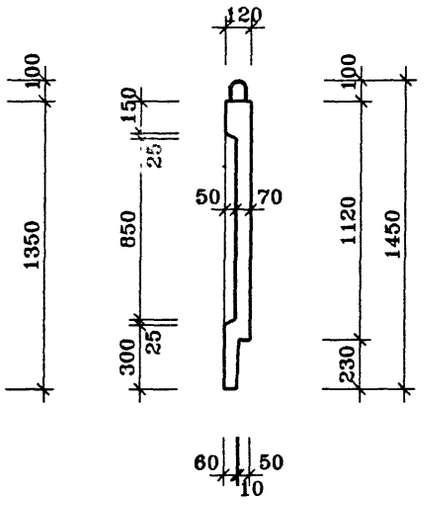

ПОЗ.	НАИМЕНОВАНИЕ	КОЛ-ВО	ОБОЗНАЧЕНИЕ ДОКУМЕНТА
1	Бетон тяжелый класса В22.5, куб.м	0.31	
	Масса стали кг		
	Масса изделия кг	775	

ВИД С ВНУТРЕННЕЙ СТОРОНЫ

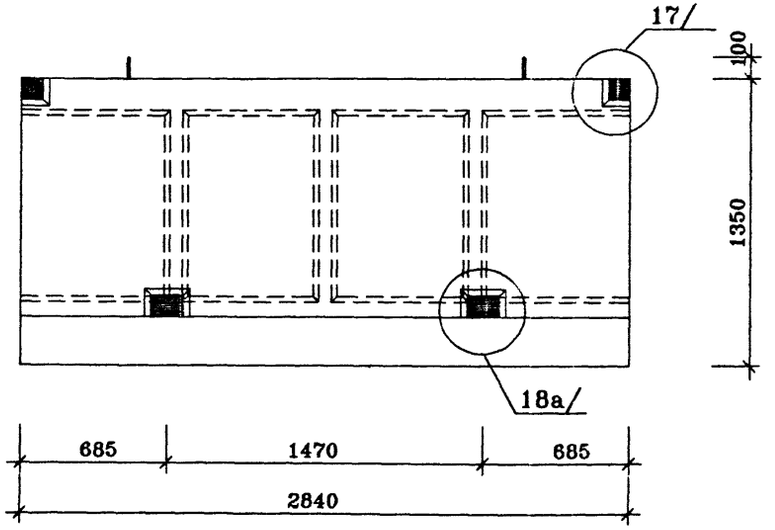

техническое описание см. ИЖ 4.1-1-ТО

Нач.ПКО1	Пальцева		01.02
ГИП	Кузнецов		01.02
Разраб.	Карасев		01.02
Проверил	Айнетдинова		01.02

ГМС-2001 ИЖ 4.1-1-

ОГРАЖДЕНИЕ ЛОДЖИИ ОЛ2-1

СТАДИЯ	ЛИСТ	ЛИСТОВ
Р		1

ЦНИИЭП жилых и общественных зданий

ОЛ-3

ВИД С НАРУЖНОЙ СТОРОНЫ

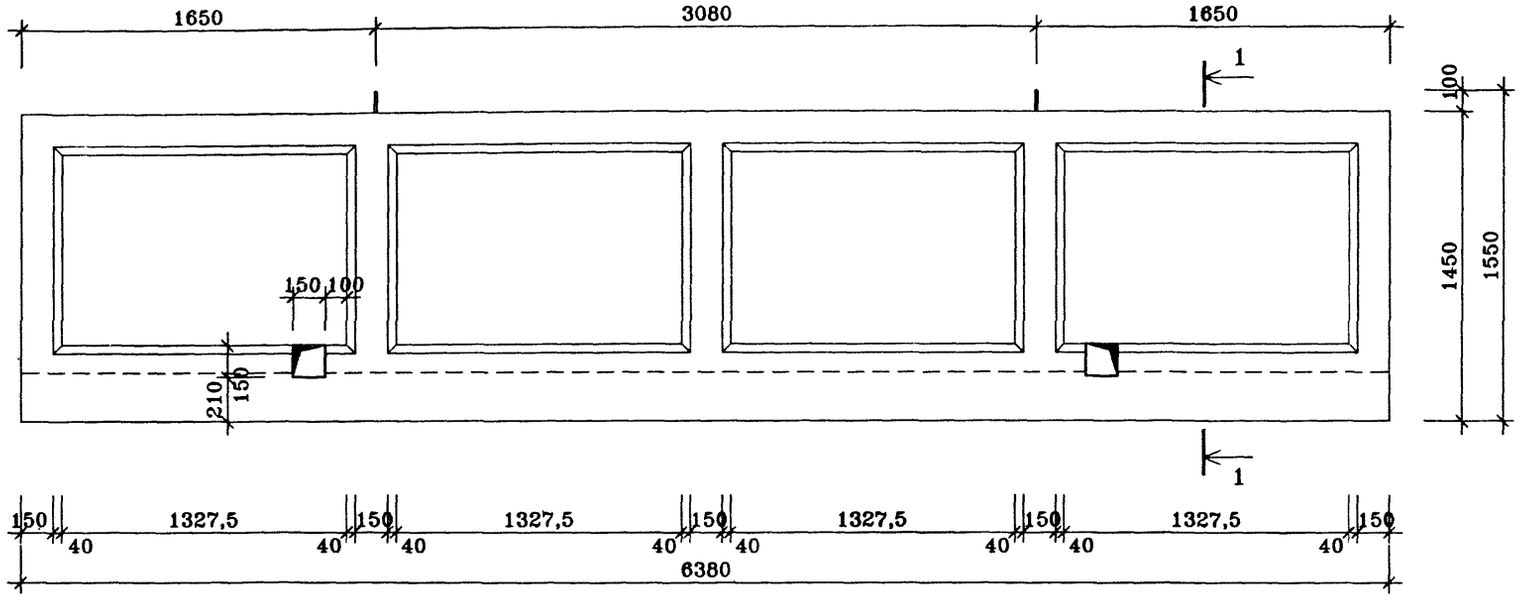

1-1

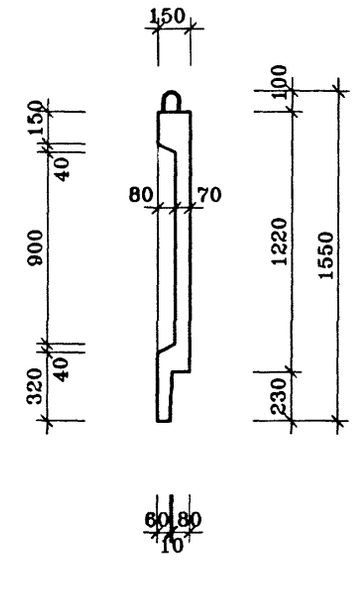

ВИД С ВНУТРЕННЕЙ СТОРОНЫ

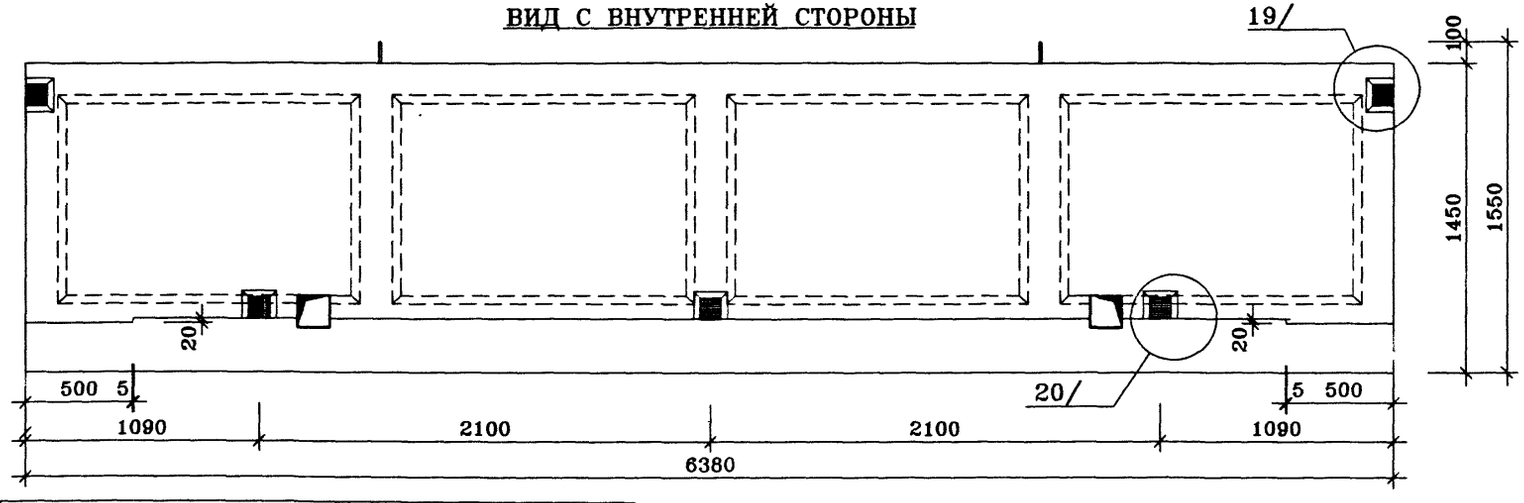

ПОЗ.	НАИМЕНОВАНИЕ	КОЛ-ВО	ОБОЗНАЧЕНИЕ ДОКУМЕНТА
1	*Бетон тяжелый класса В22.5, куб.м*	0.84	
	Масса стали кг		
	Масса изделия кг	2100	

техническое описание см. ИЖ 4.1-1-ТО

Нач.ПКО1	Пальцева		01.02
ГИП	Кузнецов		01.02
Разраб.	Карасев		01.02
Гл.спец.	Субботовская		01.02
Проверил	Айнетдинова		01.02

ГМС-2001 ИЖ 4.1-1-

ОГРАЖДЕНИЕ ЛОДЖИИ ОЛ-3

СТАДИЯ	ЛИСТ	ЛИСТОВ
Р		1

ЦНИИЭП жилых и общественных зданий

ОЛ-4 ВИД С НАРУЖНОЙ СТОРОНЫ

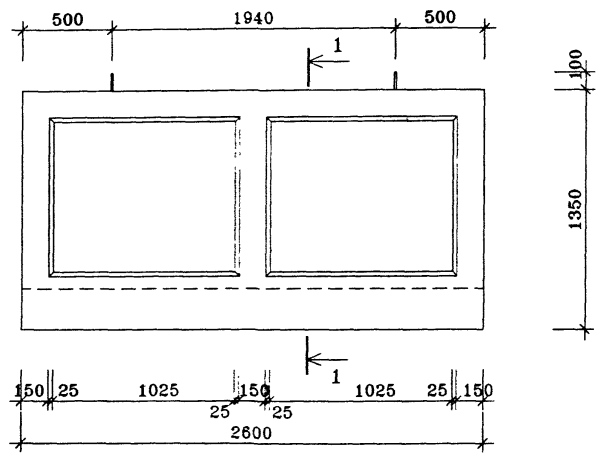

1-1

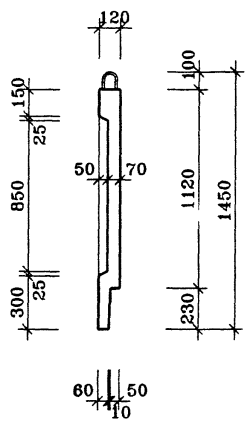

ПОЗ.	НАИМЕНОВАНИЕ	КОЛ-ВО	ОБОЗНАЧЕНИЕ ДОКУМЕНТА
1	Бетон тяжелый класса В22.5, куб.м	0.29	
	Масса стали кг		
	Масса изделия кг	725	

ВИД С ВНУТРЕННЕЙ СТОРОНЫ

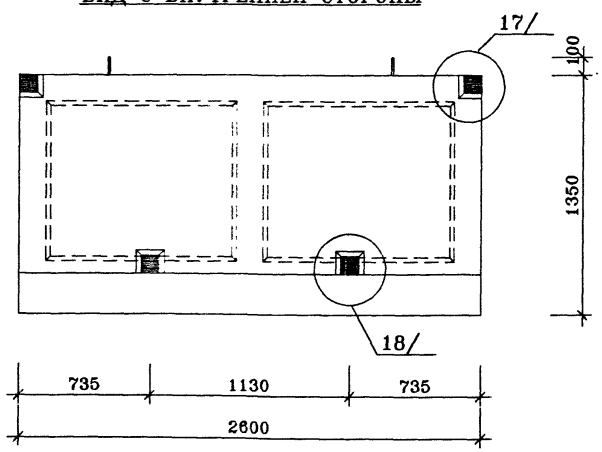

техническое описание см. ИЖ 4.1-1-ТО

Нач.ПК01	Пальцева		01.02
ГИП	Кузнецов		01.02
Разраб.	Карасев		01.02
Гл.спец.	Субботовская		01.02
Проверил	Айнетдинова		01.02

ГМС-2001 ИЖ 4.1-1-

ОГРАЖДЕНИЕ ЛОДЖИИ ОЛ-4

СТАДИЯ	ЛИСТ	ЛИСТОВ
Р		1

ЦНИИЭП жилых и общественных зданий

ОЛ-5 ВИД С НАРУЖНОЙ СТОРОНЫ

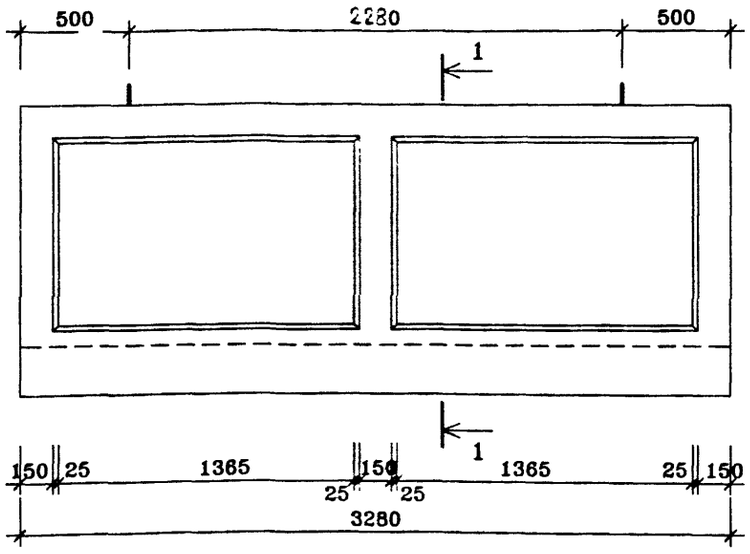

1-1

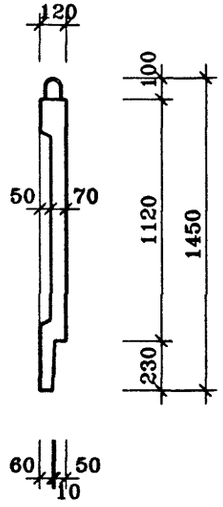

ПОЗ.	НАИМЕНОВАНИЕ	КОЛ-ВО	ОБОЗНАЧЕНИЕ ДОКУМЕНТА
1	Бетон тяжелый класса В22.5, куб.м	0.36	
	Масса стали кг		
	Масса изделия кг	900	

ВИД С ВНУТРЕННЕЙ СТОРОНЫ

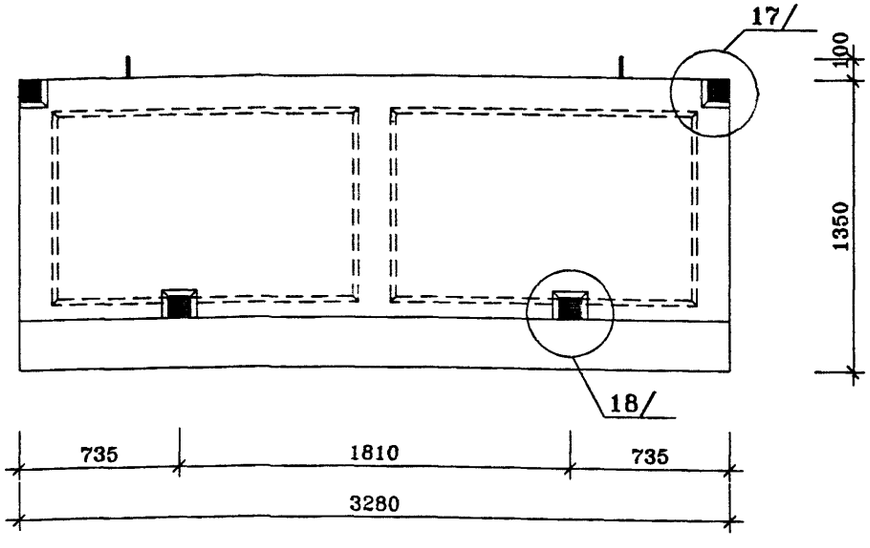

техническое описание см. ИЖ 4.1-1-ТО

Нач.ПКО1	Пальцева		02.02
ГИП	Кузнецов		02.02
Разраб.	Карасев		02.02
Проверил	Айнетдинова		02.02

ГМС-2001 ИЖ 4.1-1-

ОГРАЖДЕНИЕ ЛОДЖИИ ОЛ-5

СТАДИЯ	ЛИСТ	ЛИСТОВ
Р		1

ЦНИИЭП жилых и общественных зданий

16

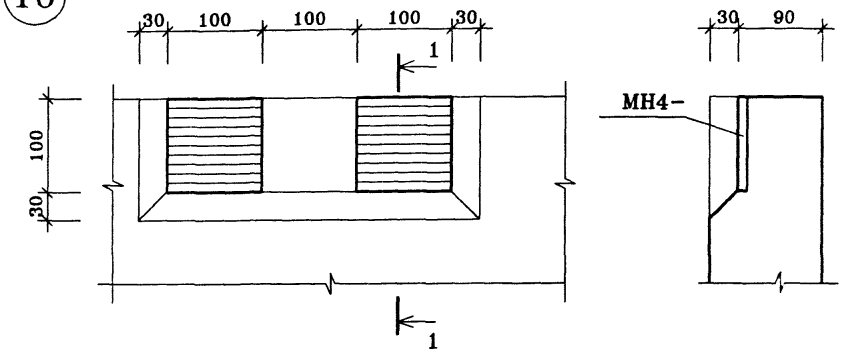

17

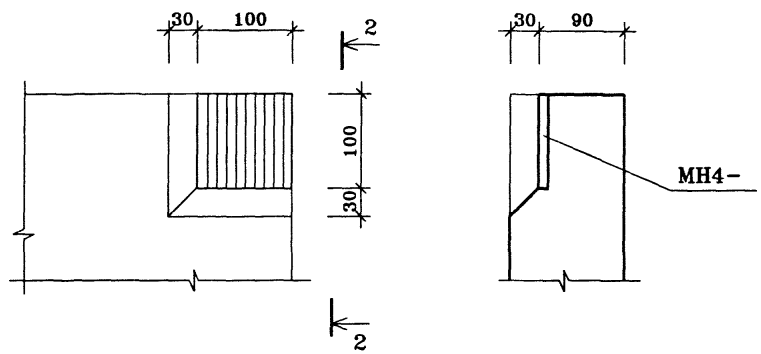

18 18а

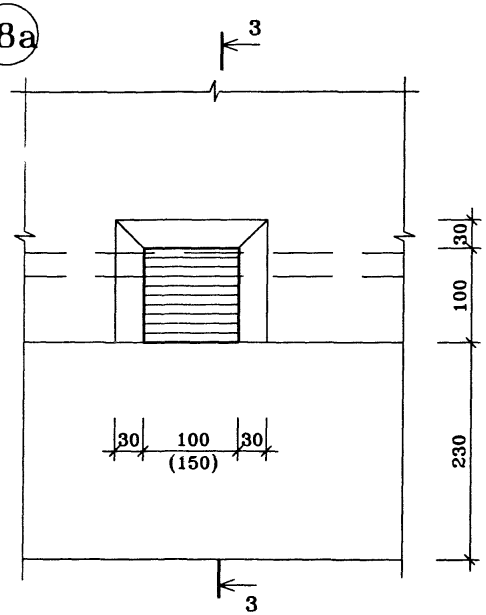

19

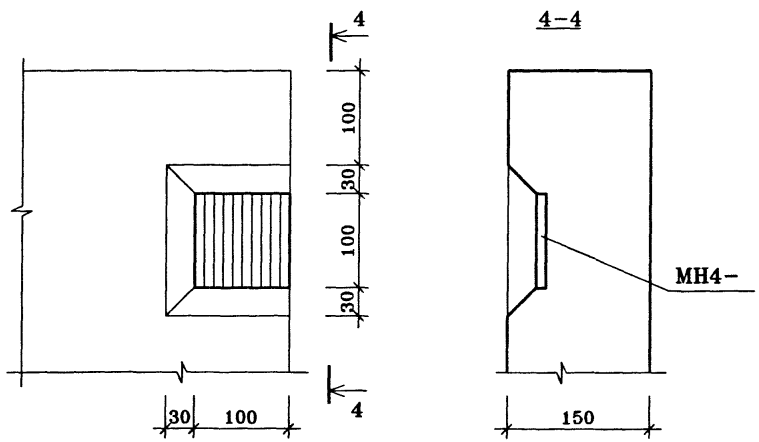

Размер в скобках для узла "18а"

Нач.ПК01	Пальцева		01.02
ГИП	Кузнецов		01.02
Разраб.	Карасев		01.02
Проверил	Айнетдинова		01.02

ГМС-2001 ИЖ 4.1-1-

ОГРАЖДЕНИЕ ЛОДЖИЙ
УЗЛЫ 16÷19

СТАДИЯ	ЛИСТ	ЛИСТОВ
Р		1

ЦНИИЭП жилых и общественных зданий

20

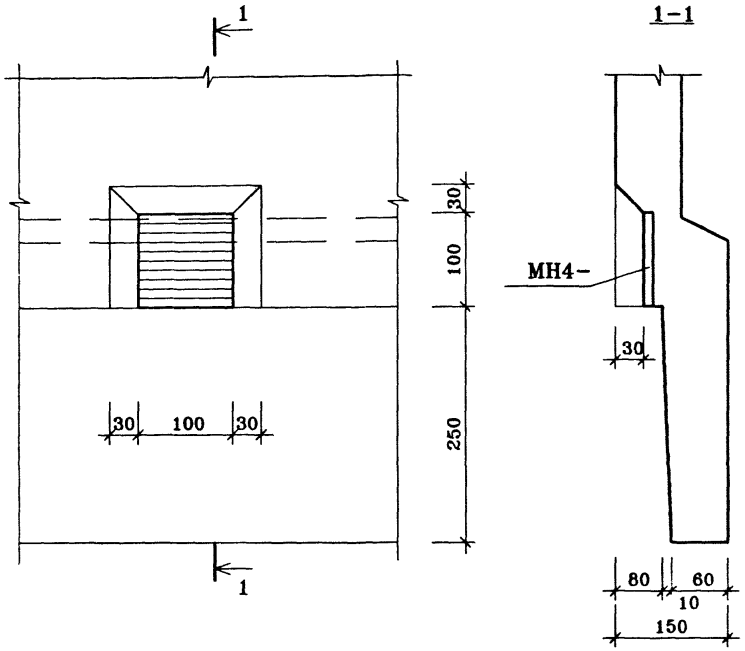

				ГМС–2001	ИЖ 4.1–1–
Нач.ПК01	Пальцева		03.02		
ГИП	Кузнецов		03.02	ОГРАЖДЕНИЕ ЛОДЖИЙ УЗЕЛ 20	СТАДИЯ ЛИСТ ЛИСТОВ Р 1
Разраб.	Карасев		03.02		
Проверил	Айнетдинова		03.02		ЦНИИЭП жилых и общественных зданий

gost.e-ecolog.ru