ОТКРЫТОЕ АКЦИОНЕРНОЕ ОБЩЕСТВО
ЦЕНТРАЛЬНЫЙ НАУЧНО - ИССЛЕДОВАТЕЛЬСКИЙ И
ПРОЕКТНЫЙ ИНСТИТУТ ЖИЛЫХ И ОБЩЕСТВЕННЫХ ЗДАНИЙ

TSNIIEP ZHILISCHA

JOINT - STOCK COMPANY
CENTRAL RESEARCH AND DESIGN INSTITUTE
FOR RESIDENTIAL AND PUBLIC BUILDINGS

МОСКВА

gost.e-ecolog.ru

ОАО Центральный научно-исследовательский и проектный институт жилых и общественных зданий ЦНИИЭП жилища

Система крупнопанельного домостроения ГМС-2001 для применения в г. Москве и Московской области

ИНДУСТРИАЛЬНЫЕ ЖЕЛЕЗОБЕТОННЫЕ ИЗДЕЛИЯ

Рабочая документация

Опалубочные чертежи изделий

Внутренние стеновые панели

Москва
2002 г.

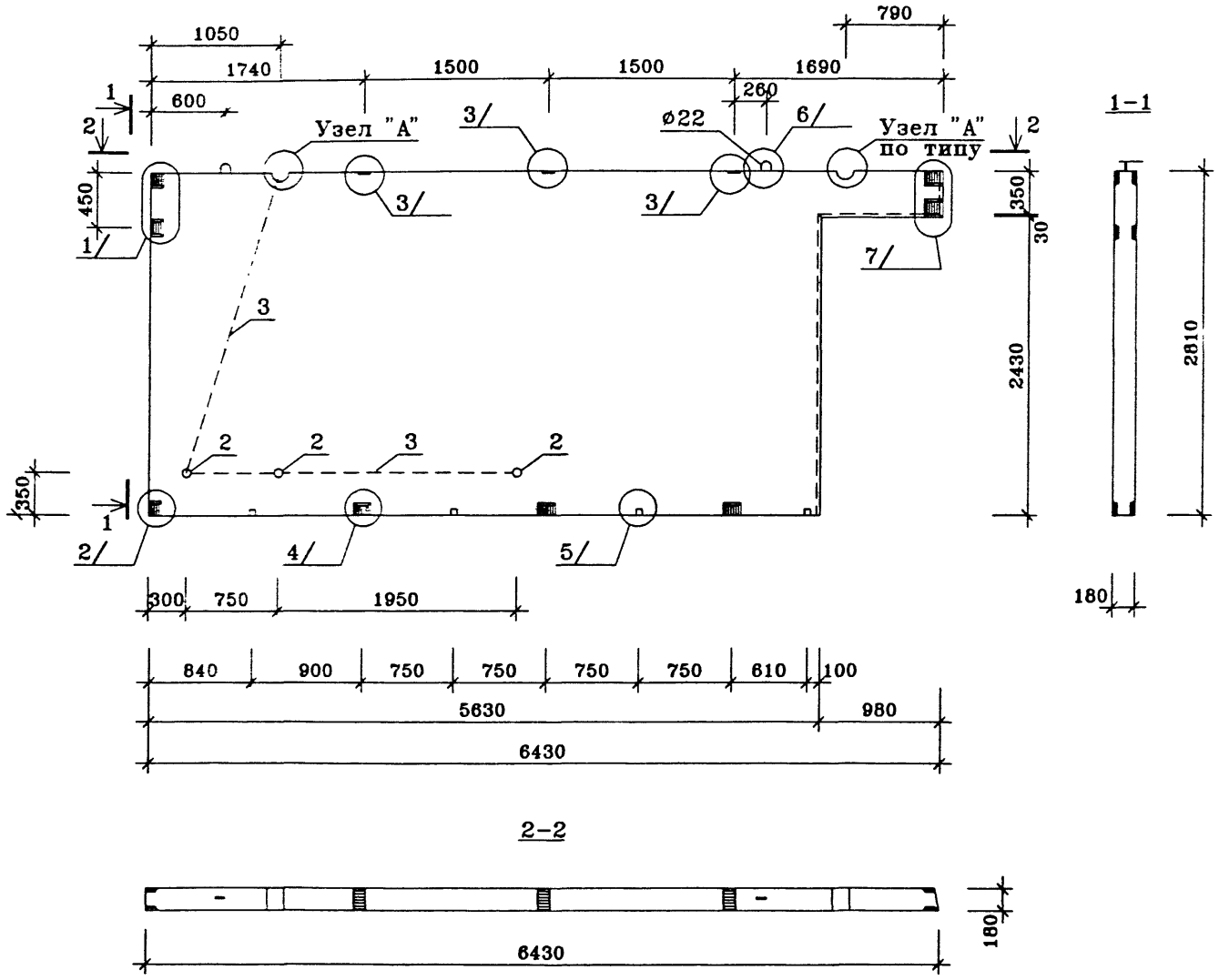

ПОЗ.	НАИМЕНОВАНИЕ	КОЛ-ВО	ОБОЗНАЧЕНИЕ ДОКУМЕНТА
1	Бетон тяжелый класса В22.5, куб.м	2.81	
2	Эл. коробка КМ-7-17	3	ГОСТ
3	ПВХ ø25, п.м.	5.1	
4	Монтажная петля ПС2-1	2	
	Деревянные пробки		
	П 2	4	ИЖ 2.2-1-
	Масса стали кг		
	Масса изделия кг	6745	

Техническое описание см. ИЖ 2.2-1-ТО
3-ая редакция

Нач.ПКО1	Пальцева		01.02
ГИП	Кузнецов		01.02
Разраб.	Карасев		01.02
Гл.спец.	Субботовская		01.02
Проверил	Айнетдинова		01.02

ГМС-2001 ИЖ 2.2-1-

ВНУТРЕННЯЯ СТЕНОВАЯ ПАНЕЛЬ В1-1-1

СТАДИЯ	ЛИСТ	ЛИСТОВ
Р	1	1

ЦНИИЭП жилых и общественных зданий

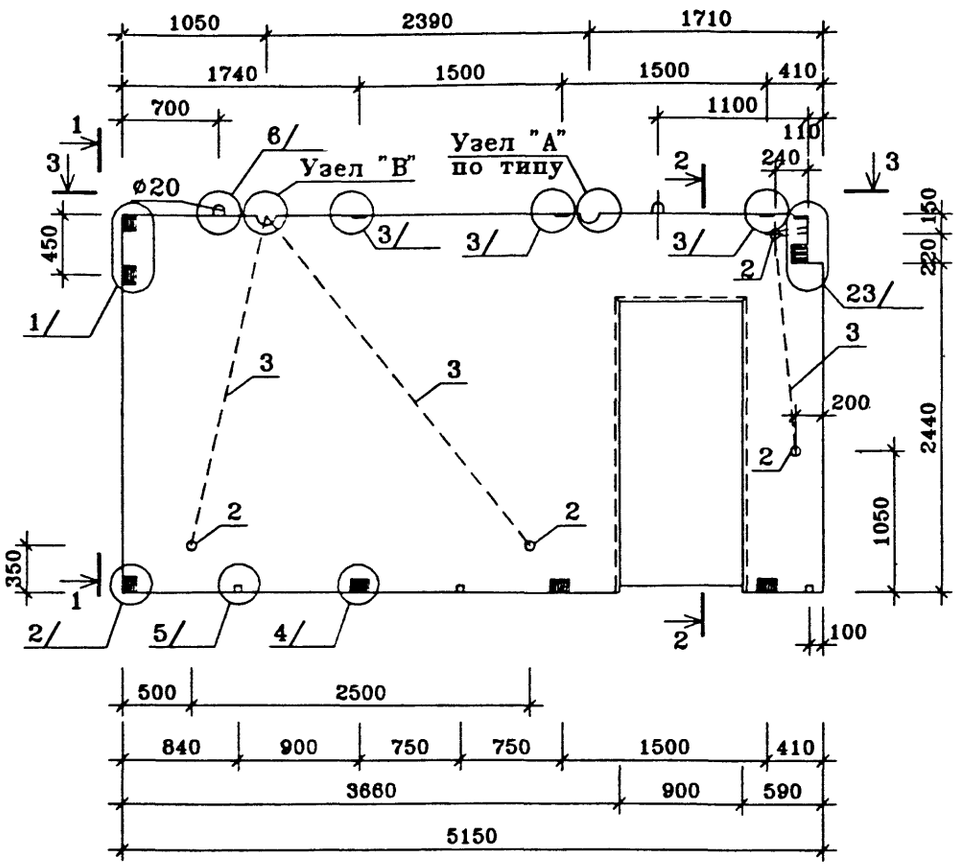

ПОЗ.	НАИМЕНОВАНИЕ	КОЛ-ВО	ОБОЗНАЧЕНИЕ ДОКУМЕНТА
1	Бетон тяжелый класса В22.5, куб.м	2.21	
2	Эл. коробка КМ-7-17	4	ГОСТ
3	ПВХ трубка ø25, п.м.	7.3	
4	Монтажная петля ПС2-2	2	
	Деревянные пробки		
	П 2	3	ИЖ 2.2-1-
	Масса стали кг		
	Масса изделия кг	5305	

Техническое описание см. ИЖ 2.2-1-ТО
3-ая редакция

Нач.ПКО1	Пальцева		01.02
ГИП	Кузнецов		01.02
Разраб.	Карасев		01.02
Гл.спец.	Субботовская		01.02
Проверил	Айнетдинова		01.02

ГМС-2001 ИЖ 2.2-1-

ВНУТРЕННЯЯ СТЕНОВАЯ ПАНЕЛЬ В1-2-1

СТАДИЯ	ЛИСТ	ЛИСТОВ
Р	2	1

ЦНИИЭП жилых и общественных зданий

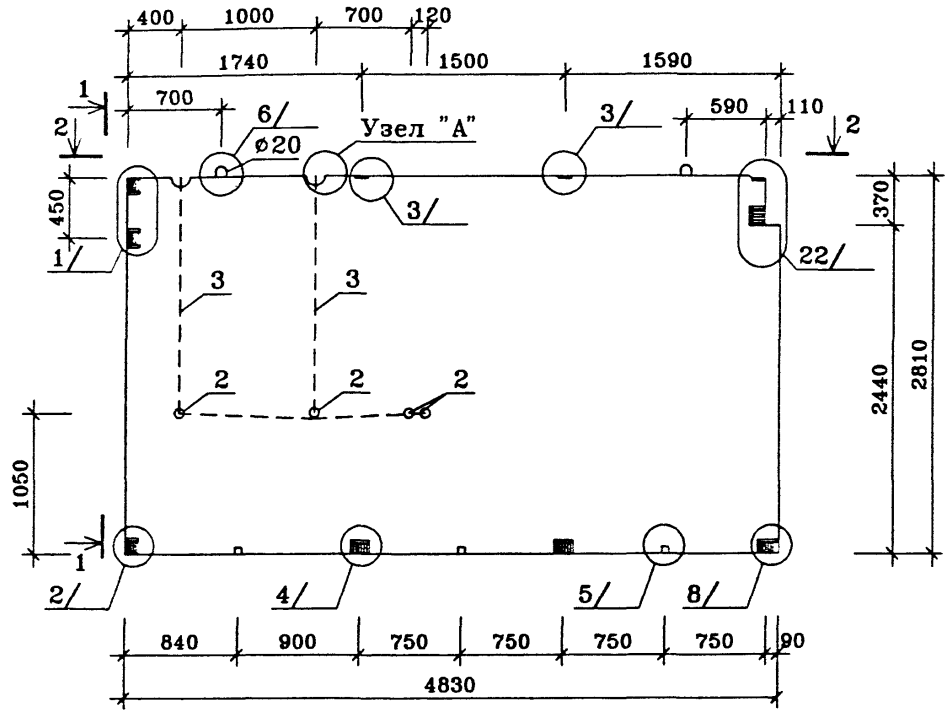

1-1

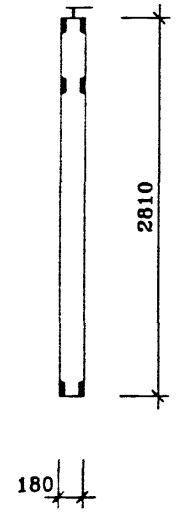

2-2

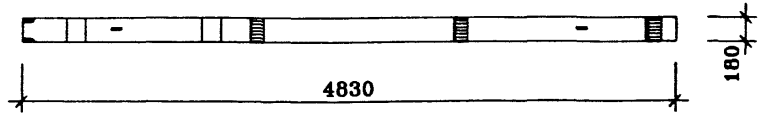

ПОЗ.	НАИМЕНОВАНИЕ	КОЛ-ВО	ОБОЗНАЧЕНИЕ ДОКУМЕНТА
1	Бетон тяжелый класса В22.5, куб.м	2.41	
2	Эл. коробка КМ-7-17	4	ГОСТ
3	ПВХ ø25, п.м.	5.4	
4	Монтажная петля ПС2-2	2	
	Деревянные пробки		
	П 2	3	ИЖ 2.2-1-
	Масса стали кг		
	Масса изделия кг	5785	

Техническое описание см. ИЖ 2.2-1-ТО
3-ая редакция

Нач.ПКО1	Пальцева		01.02
ГИП	Кузнецов		01.02
Разраб.	Карасев		01.02
Гл.спец.	Субботовская		01.02
Проверил	Айнетдинова		01.02

ГМС-2001 ИЖ 2.2-1-

ВНУТРЕННЯЯ СТЕНОВАЯ ПАНЕЛЬ В1-3-1

СТАДИЯ	ЛИСТ	ЛИСТОВ
Р	3	1

ЦНИИЭП жилых и общественных зданий

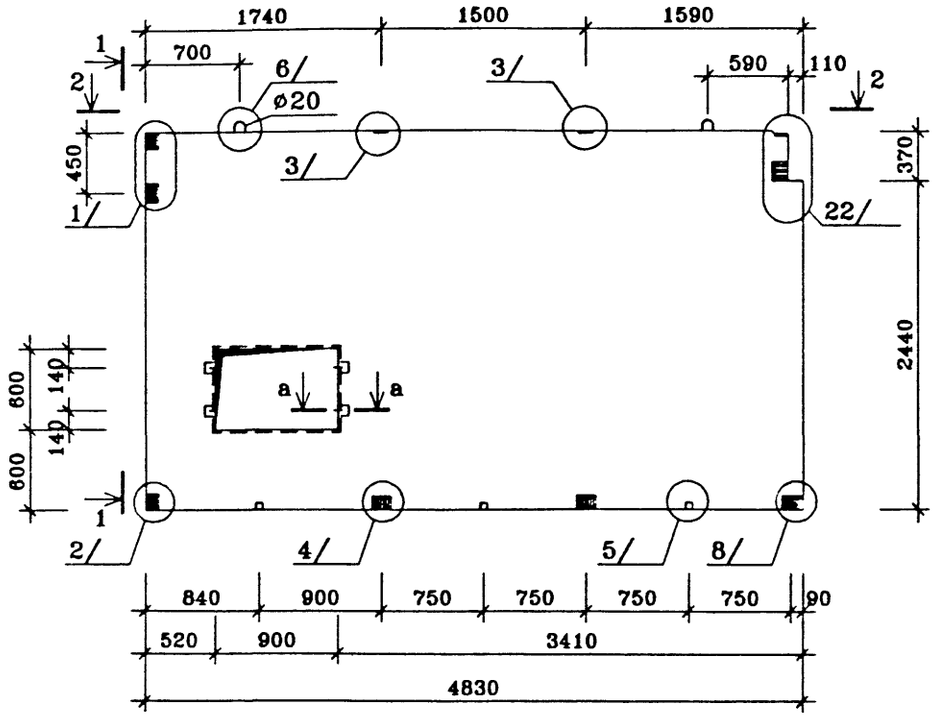

ПОЗ.	НАИМЕНОВАНИЕ	КОЛ-ВО	ОБОЗНАЧЕНИЕ ДОКУМЕНТА
1	Бетон тяжелый класса В22.5, куб.м	2.31	
4	Монтажная петля ПС2-2	2	
	Деревянные пробки		
	П 1	4	ИЖ 2.2-1-
	П 2	3	
	Масса стали кг		
	Масса изделия кг	5.545	

Техническое описание см. ИЖ 2.2-1-ТО
Сечение "а-а" смотри лист 12
3-ая редакция

Нач.ПКО1	Пальцева		01.02
ГИП	Кузнецов		01.02
Разраб.	Карасев		01.02
Проверил	Айнетдинова		01.02

ГМС-2001 ИЖ 2.2-1-

ВНУТРЕННЯЯ СТЕНОВАЯ ПАНЕЛЬ В1-4

СТАДИЯ	ЛИСТ	ЛИСТОВ
Р	4	1

ЦНИИЭП жилых и общественных зданий

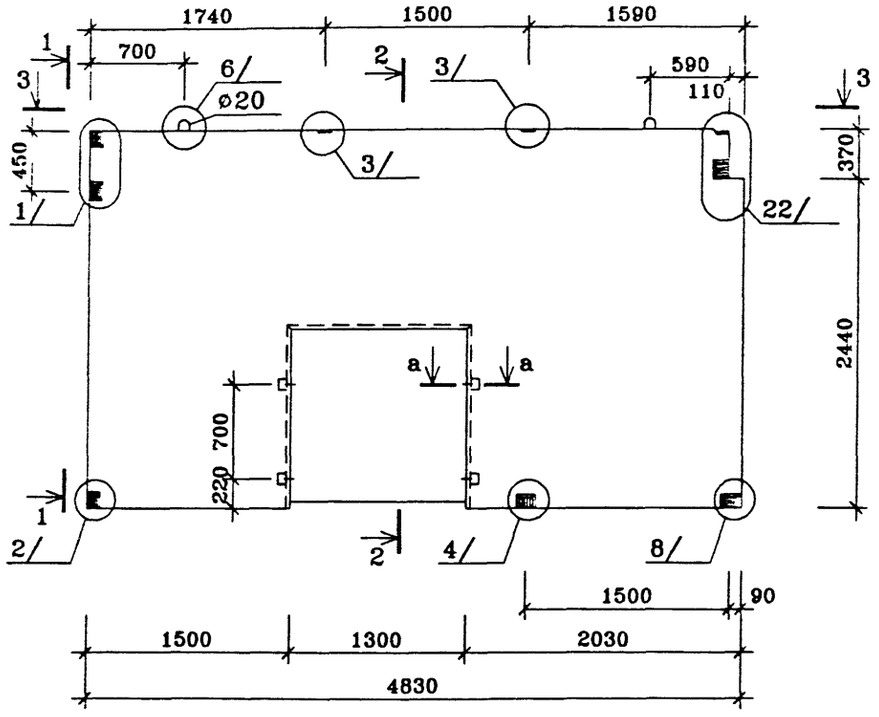

ПОЗ.	НАИМЕНОВАНИЕ	КОЛ-ВО	ОБОЗНАЧЕНИЕ ДОКУМЕНТА
1	Бетон тяжелый класса В22.5, куб.м	2.09	
4	Монтажная петля ПС2-2	2	
	Деревянные пробки		
	П 1	4	ИЖ 2.2-1-
	Масса стали кг		
	Масса изделия кг	5015	

Техническое описание см. ИЖ 2.2-1-ТО
Сечение "а-а" смотри лист 12
3-ая редакция

Нач.ПКО1	Пальцева		01.02
ГИП	Кузнецов		01.02
Разраб.	Карасев		01.02
Проверил	Айнетдинова		01.02

ГМС-2001 ИЖ 2.2-1-

ВНУТРЕННЯЯ СТЕНОВАЯ ПАНЕЛЬ В1-5

СТАДИЯ	ЛИСТ	ЛИСТОВ
Р	5	1

ЦНИИЭП жилых и общественных зданий

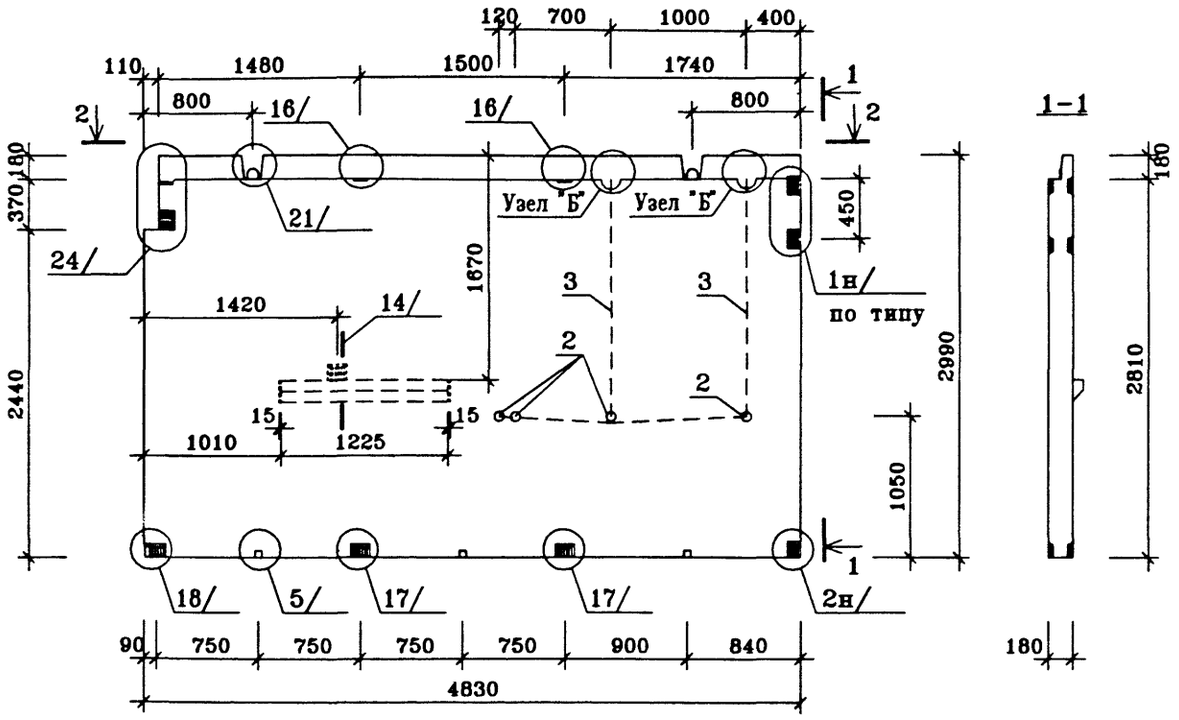

1-1

2-2

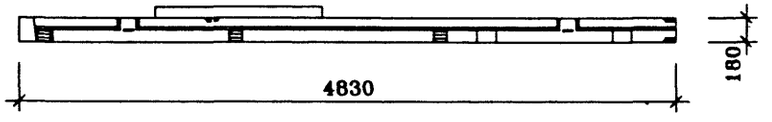

ПОЗ.	НАИМЕНОВАНИЕ	КОЛ-ВО	ОБОЗНАЧЕНИЕ ДОКУМЕНТА
1	Бетон тяжелый класса В22.5, куб.м	2.49	
2	Эл. коробка КМ-7-17	4	ГОСТ
3	ПХВ ф25, п.м.	5.4	
4	Монтажная петля ПС2-2	2	
	Деревянные пробки		
	П 2	3	ИЖ 2.2-1-
	Масса стали кг		
	Масса изделия кг	5980	

Техническое описание см. ИЖ 2.2-1-ТО
3-ая редакция

Нач.ПКО1	Пальцева		01.02
ГИП	Кузнецов		01.02
Разраб.	Карасев		01.02
Гл.спец.	Субботовская		01.02
Проверил	Айнетдинова		01.02

ГМС-2001 ИЖ 2.2-1-

ВНУТРЕННЯЯ СТЕНОВАЯ ПАНЕЛЬ В2-1-1

СТАДИЯ	ЛИСТ	ЛИСТОВ
Р	6	1

ЦНИИЭП жилых и общественных зданий

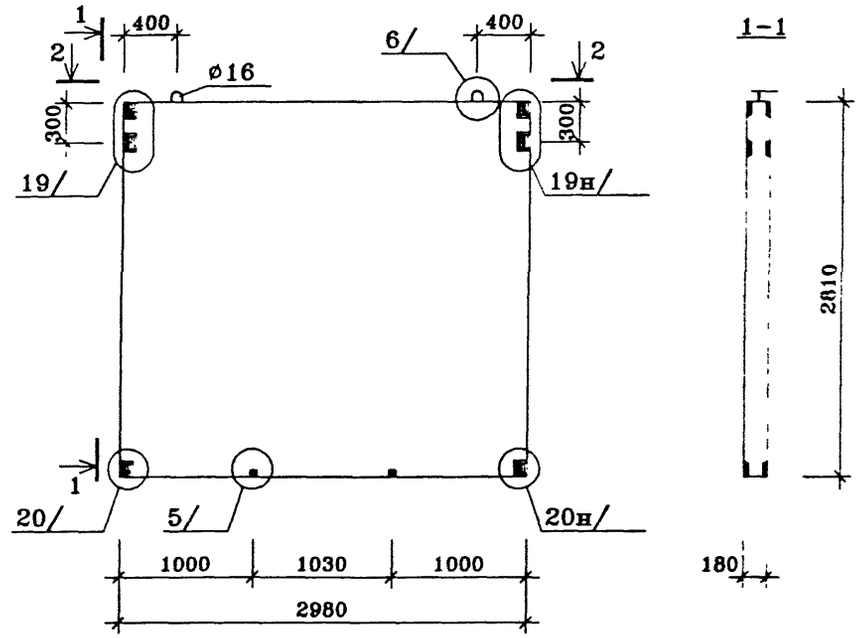

ПОЗ.	НАИМЕНОВАНИЕ	КОЛ-ВО	ОБОЗНАЧЕНИЕ ДОКУМЕНТА
1	Бетон тяжелый класса В22.5, куб.м	1.50	
4	Монтажная петля ПС2-4	2	
	Деревянные пробки		
	П 2	2	ИЖ 2.2-1-
	Масса стали кг		
	Масса изделия кг	3750	

Техническое описание см. ИЖ 2.2-1-ТО
3-ая редакция

Нач.ПКО1	Пальцева		01.02
ГИП	Кузнецов		01.02
Разраб.	Карасев		01.02
Проверил	Айнетдинова		01.02

ГМС-2001 ИЖ 2.2-1-

ВНУТРЕННЯЯ СТЕНОВАЯ ПАНЕЛЬ В3-1

СТАДИЯ	ЛИСТ	ЛИСТОВ
Р	7	1

ЦНИИЭП жилых и общественных зданий

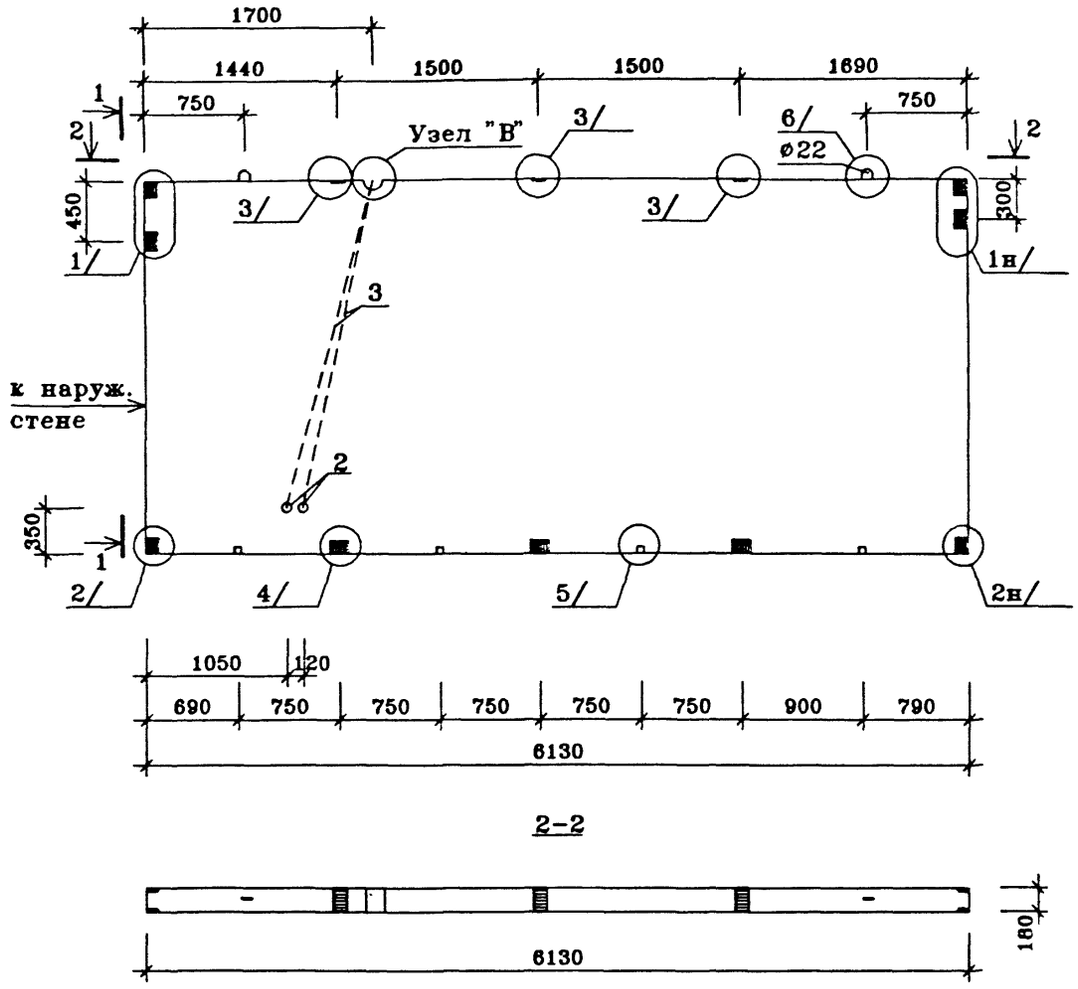

1-1

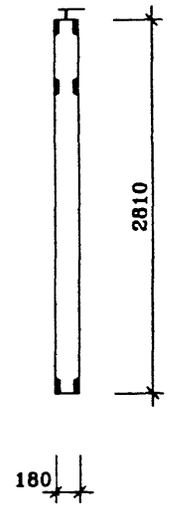

2-2

ПОЗ.	НАИМЕНОВАНИЕ	КОЛ-ВО	ОБОЗНАЧЕНИЕ ДОКУМЕНТА
1	Бетон тяжелый класса В22.5, куб.м	3.09	
2	Эл. коробка КМ-7-17	2	ГОСТ
3	ПВХ ø25, п.м.	5.1	
4	Монтажная петля ПС2-1	2	
	Деревянные пробки		
	П 2	4	ИЖ 2.2-1-
	Масса стали кг		
	Масса изделия кг	7420	

Техническое описание см. ИЖ 2.2-1-ТО
3-ая редакция

Нач.ПКО1	Пальцева		01.02
ГИП	Кузнецов		01.02
Разраб.	Карасев		01.02
Гл.спец.	Субботовская		01.02
Проверил	Айнетдинова		01.02

ГМС-2001 ИЖ 2.2-1-

ВНУТРЕННЯЯ СТЕНОВАЯ ПАНЕЛЬ В4-1-1

СТАДИЯ	ЛИСТ	ЛИСТОВ
Р	8	1

ЦНИИЭП жилых и общественных зданий

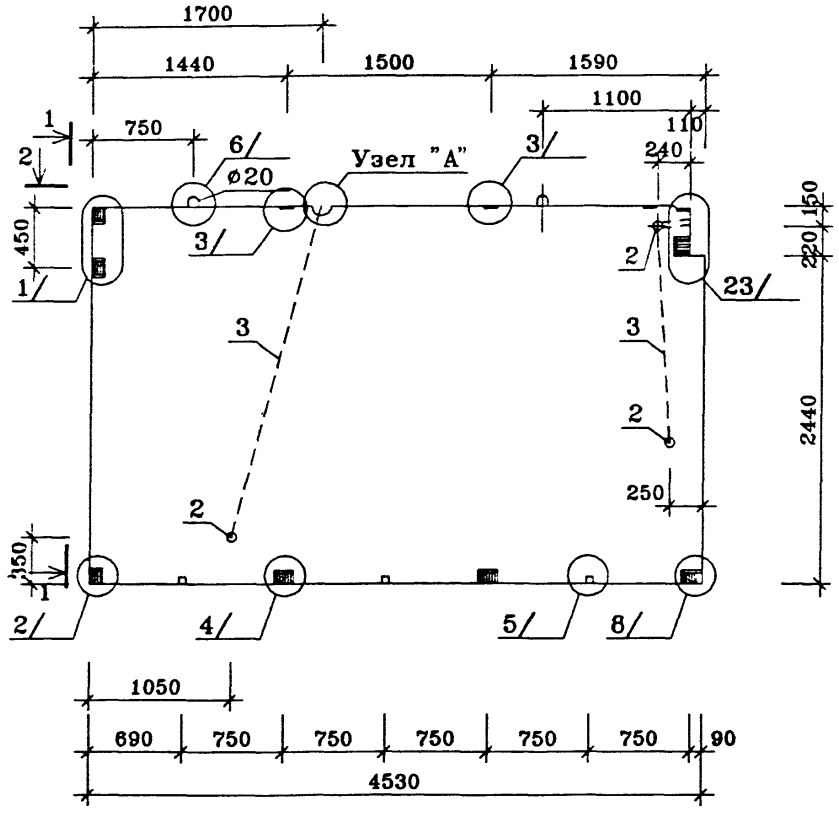

1-1

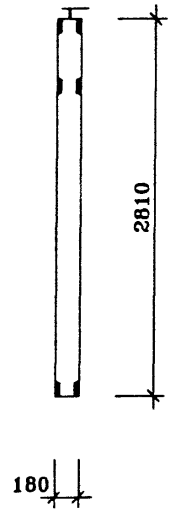

2-2

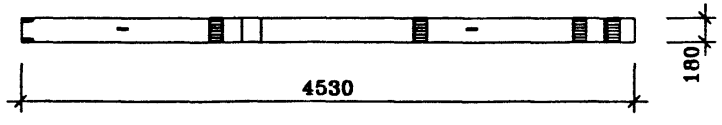

ПОЗ.	НАИМЕНОВАНИЕ	КОЛ-ВО	ОБОЗНАЧЕНИЕ ДОКУМЕНТА
1	Бетон тяжелый класса В22.5, куб.м	2.26	
2	Эл. коробка КМ-7-17	3	ГОСТ
3	ПВХ ø25, п.м.	4.1	
4	Монтажная петля ПС2-2	2	
	Деревянные пробки		
	П 2	3	ИЖ 2.2-1-
	Масса стали кг		
	Масса изделия кг	5425	

Техническое описание см. ИЖ 2.2-1-ТО
3-ая редакция

Нач.ПКО1	Пальцева		01.02
ГИП	Кузнецов		01.02
Разраб.	Карасев		01.02
Гл.спец.	Субботовская		01.02
Проверил	Айнетдинова		01.02

ГМС-2001 ИЖ 2.2-1-

ВНУТРЕННЯЯ СТЕНОВАЯ ПАНЕЛЬ В4-2-1

СТАДИЯ	ЛИСТ	ЛИСТОВ
Р	9	1

ЦНИИЭП жилых и общественных зданий

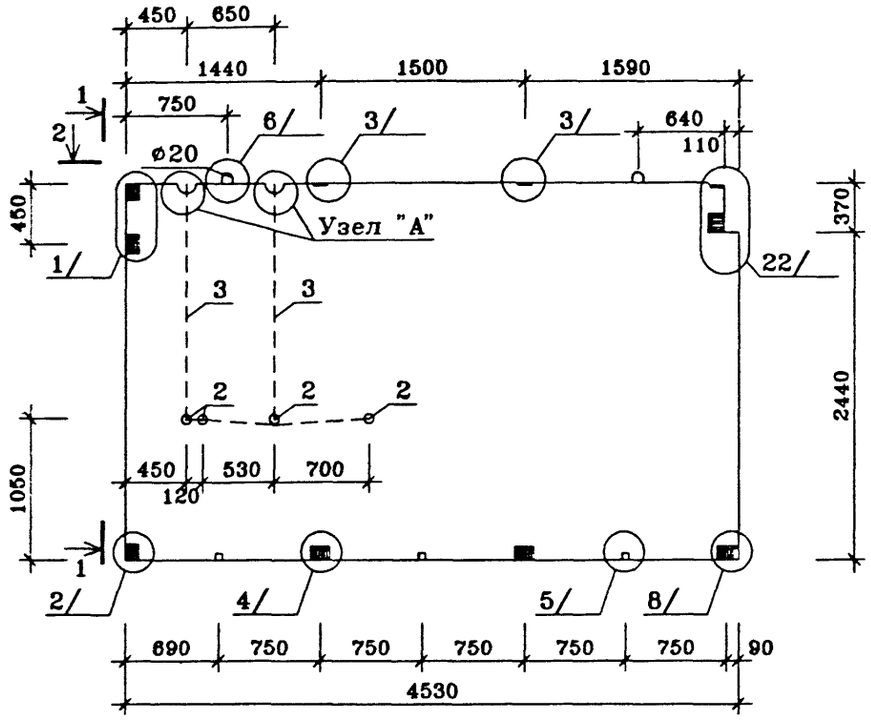

1-1

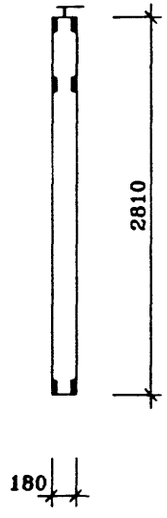

2-2

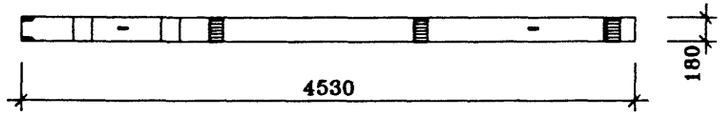

ПОЗ.	НАИМЕНОВАНИЕ	КОЛ-ВО	ОБОЗНАЧЕНИЕ ДОКУМЕНТА
1	Бетон тяжелый класса В22.5, куб.м	2.26	
2	Эл. коробка КМ-7-17	4	ГОСТ
3	ПВХ ø25, п.м.	4.8	
4	Монтажная петля ПС2-2	2	
	Деревянные пробки		
	П 2	3	ИЖ 2.2-1-
	Масса стали кг		
	Масса изделия кг	5425	

Техническое описание см. ИЖ 2.2-1-ТО
3-ая редакция

Нач.ПКО1	Пальцева		01.02
ГИП	Кузнецов		01.02
Разраб.	Карасев		01.02
Гл.спец.	Субботовская		01.02
Проверил	Айнетдинова		01.02

ГМС-2001 ИЖ 2.2-1-

ВНУТРЕННЯЯ СТЕНОВАЯ ПАНЕЛЬ В4-2-2

СТАДИЯ	ЛИСТ	ЛИСТОВ
Р	10	1

ЦНИИЭП жилых и общественных зданий

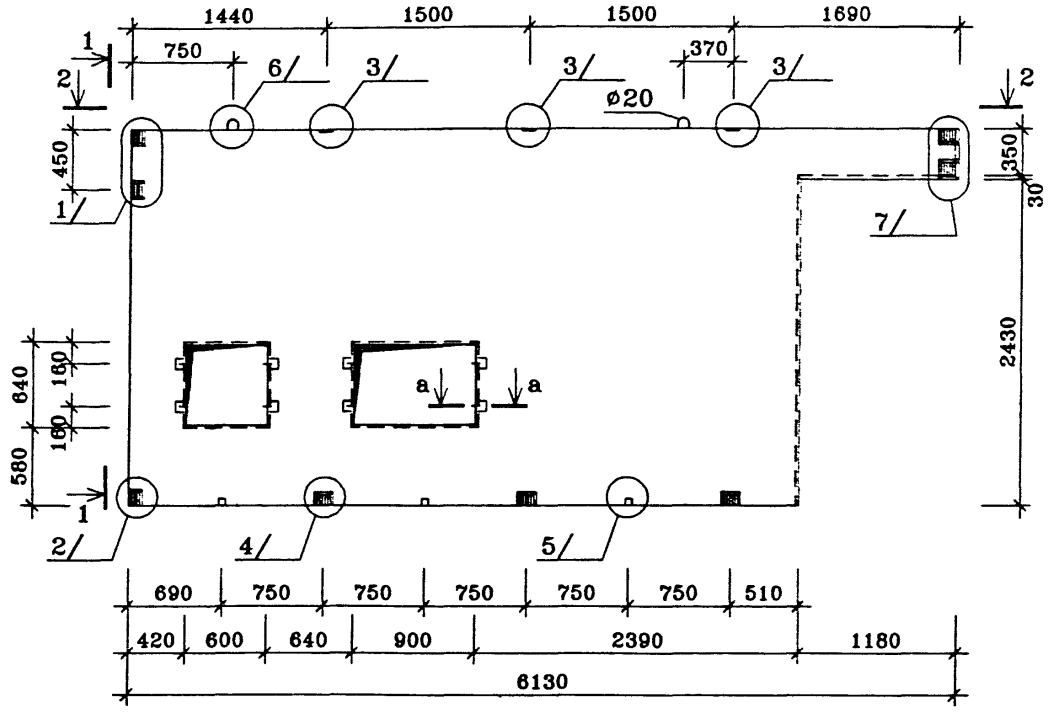

1-1

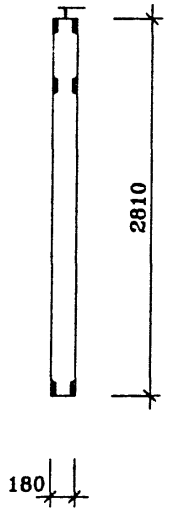

2-2

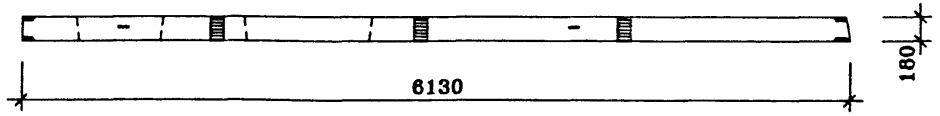

а-а

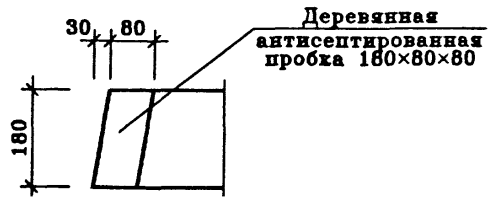

ПОЗ.	НАИМЕНОВАНИЕ	КОЛ-ВО	ОБОЗНАЧЕНИЕ ДОКУМЕНТА
1	Бетон тяжелый класса В22.5, куб.м	2.45	
4	Монтажная петля ПС2-2	2	
	Деревянные пробки		
	П 1	8	ИЖ 2.2-1-
	П 2	3	
	Масса стали кг		
	Масса изделия кг	5880	

Техническое описание см. ИЖ 2.2-1-ТО
3-ая редакция

Нач.ПК01	Пальцева		01.02
ГИП	Кузнецов		01.02
Разраб.	Карасев		01.02
Проверил	Айнетдинова		01.02

ГМС-2001 ИЖ 2.2-1-

ВНУТРЕННЯЯ СТЕНОВАЯ ПАНЕЛЬ В4-4

СТАДИЯ	ЛИСТ	ЛИСТОВ
Р	12	1

ЦНИИЭП жилых и общественных зданий

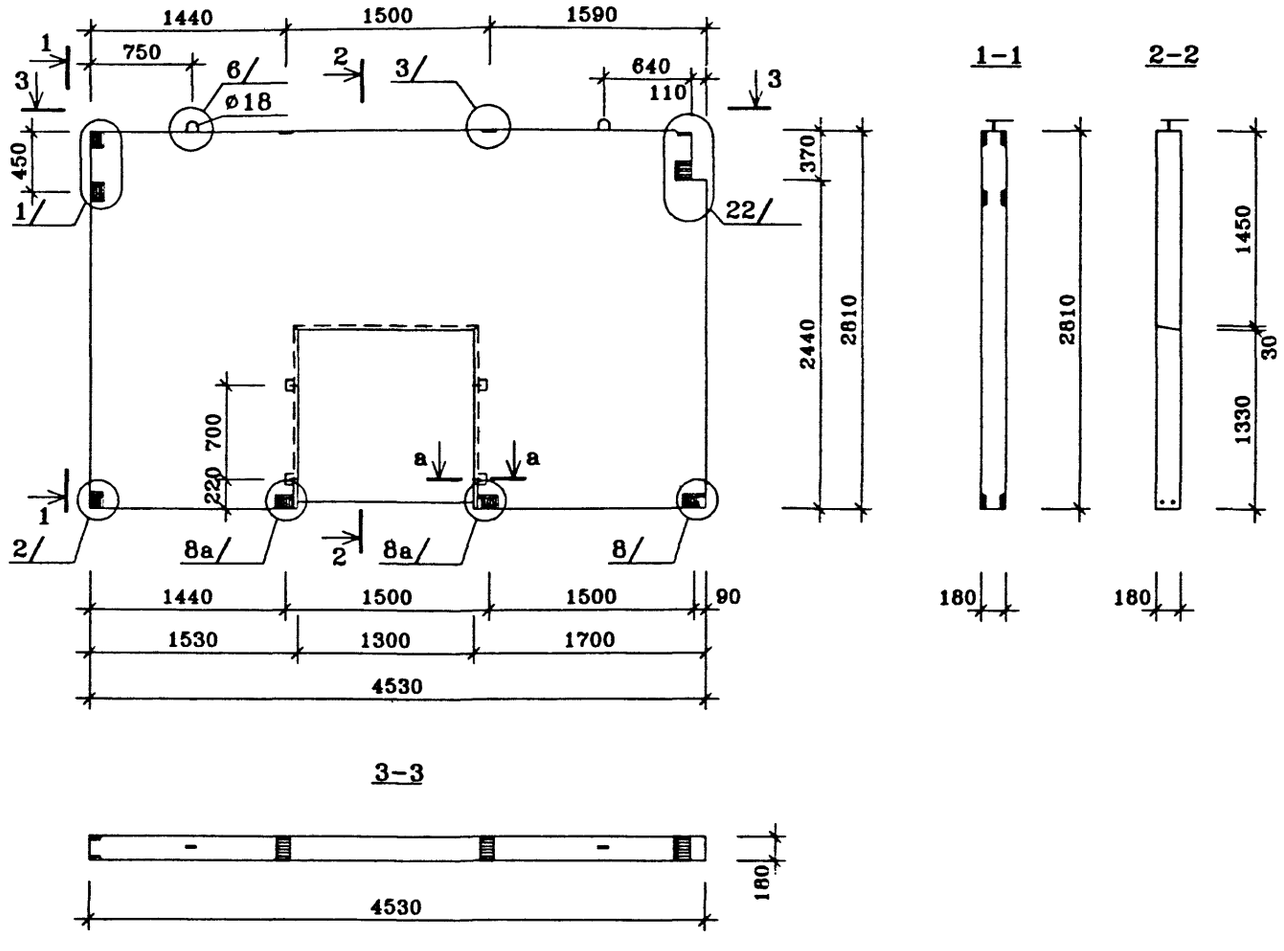

ПОЗ.	НАИМЕНОВАНИЕ	КОЛ-ВО	ОБОЗНАЧЕНИЕ ДОКУМЕНТА
1	Бетон тяжелый класса В22.5, куб.м	1.93	
4	Монтажная петля ПС2-3	2	
	Деревянные пробки		
	П 1	4	ИЖ 2.2-1-
	Масса стали кг		
	Масса изделия кг	4615	

Техническое описание см. ИЖ 2.2-1-ТО
Сечение "а-а" смотри лист 11
3-ая редакция

Нач.ПКО1	Пальцева		01.02
ГИП	Кузнецов		01.02
Разраб.	Карасев		01.02
Гл.спец.	Субботовская		01.02
Проверил	Айнетдинова		01.02

ГМС-2001 ИЖ 2.2-1-

ВНУТРЕННЯЯ СТЕНОВАЯ ПАНЕЛЬ В4-5

СТАДИЯ	ЛИСТ	ЛИСТОВ
Р	13	1

ЦНИИЭП жилых и общественных зданий

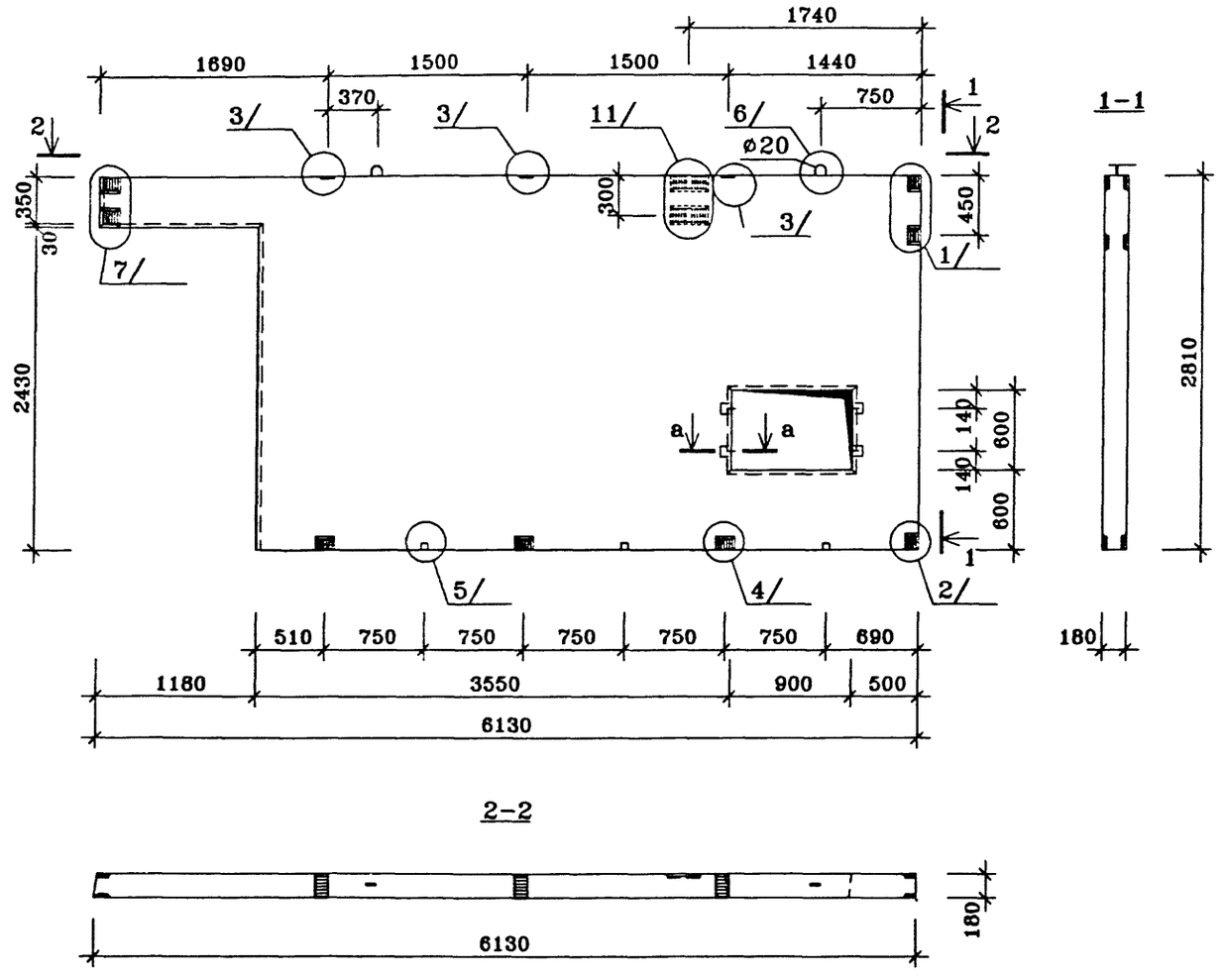

ПОЗ.	НАИМЕНОВАНИЕ	КОЛ-ВО	ОБОЗНАЧЕНИЕ ДОКУМЕНТА
1	Бетон тяжелый класса В22.5, куб.м	2.47	
2	Монтажная петля ПС2-2	2	
	Деревянные пробки		
	П 1	4	ИЖ 2.2-1-
	П 2	3	
	Масса стали кг		
	Масса изделия кг	5930	

Техническое описание см. ИЖ 2.2-1-ТО
Сечение "а-а" смотри лист 12

Нач.ПКО1	Пальцева		02.02
ГИП	Кузнецов		02.02
Разраб.	Карасев		02.02
Проверил	Айнетдинова		02.02

ГМС-2001 ИЖ 2.2-1-

ВНУТРЕННЯЯ СТЕНОВАЯ ПАНЕЛЬ В4-6

СТАДИЯ	ЛИСТ	ЛИСТОВ
Р		1

ЦНИИЭП жилых и общественных зданий

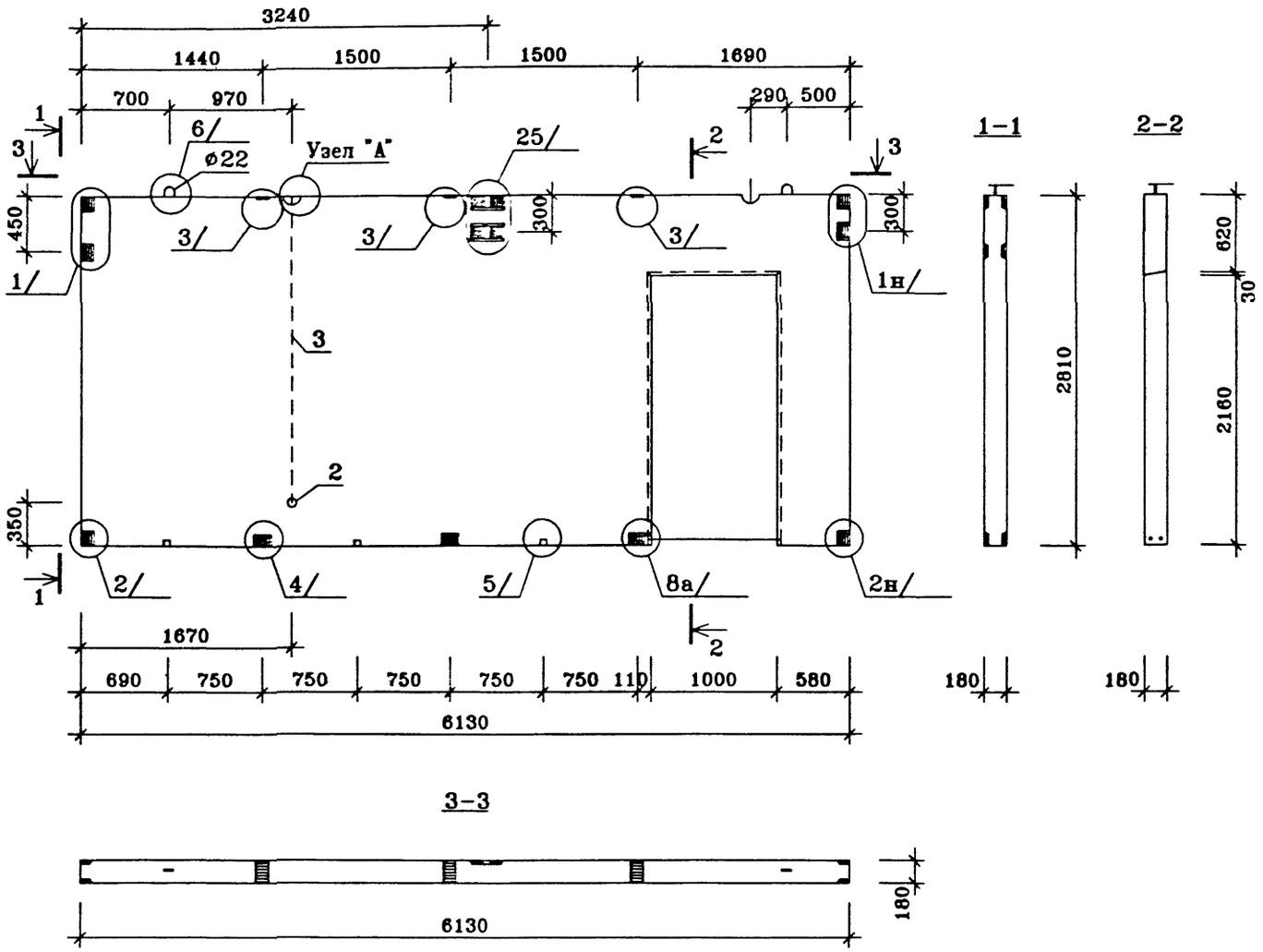

ПОЗ.	НАИМЕНОВАНИЕ	КОЛ-ВО	ОБОЗНАЧЕНИЕ ДОКУМЕНТА
1	Бетон тяжелый класса В22.5, куб.м	2.70	
2	Эл. коробка КМ-7-17	1	
3	ПВХ трубка ø25, п.м.	2.5	
4	Монтажная петля ПС2-1	2	
	Деревянные пробки		
	П 2	3	ИЖ 2.2-1-
	Масса стали кг		
	Масса изделия кг	6750	

Техническое описание см. ИЖ 2.2-1-ТО

Нач.ПК01	Пальцева		02.02
ГИП	Кузнецов		02.02
Разраб.	Карасев		02.02
Гл.спец.	Субботовская		02.02
Проверил	Айнетдинова		02.02

ГМС-2001 ИЖ 2.2-1-

ВНУТРЕННЯЯ СТЕНОВАЯ ПАНЕЛЬ В4-7-1

СТАДИЯ	ЛИСТ	ЛИСТОВ
Р		1

ЦНИИЭП жилых и общественных зданий

ИНВ.N ПОДЛ | ПОДПИСЬ И ДАТА | ВЗАМ.ИНВ.N

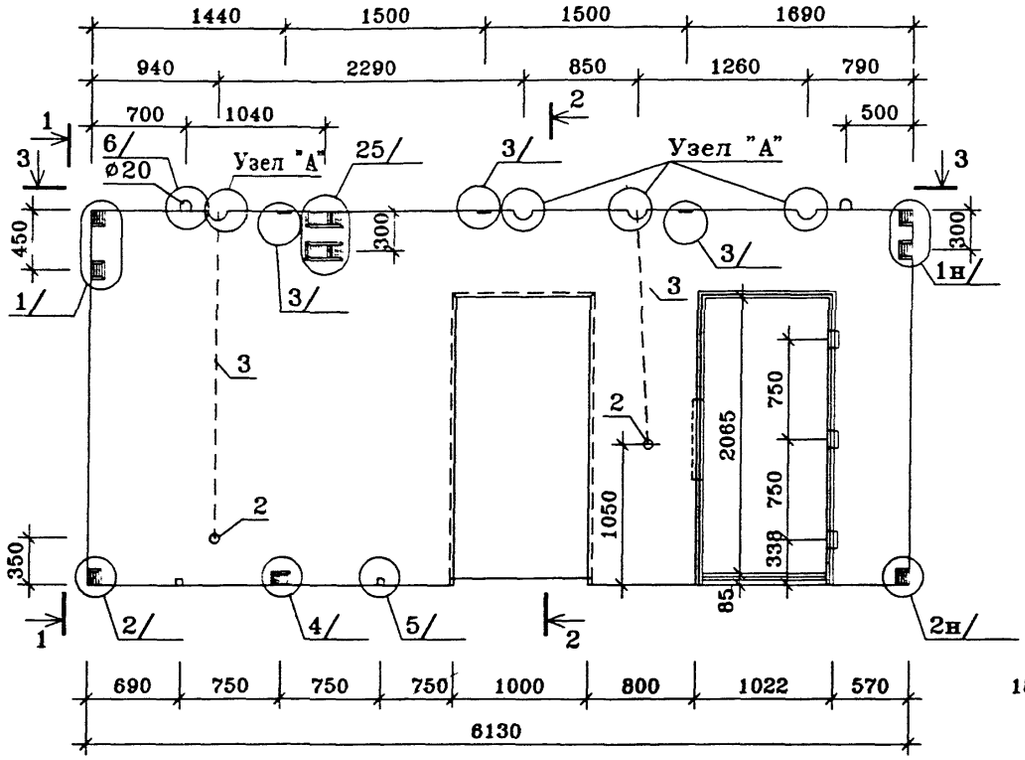

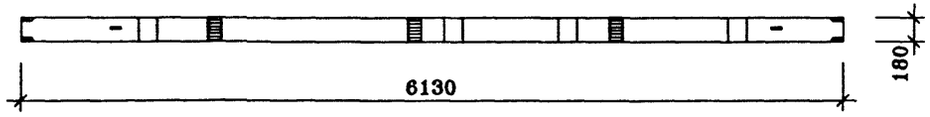

ПОЗ.	НАИМЕНОВАНИЕ	КОЛ-ВО	ОБОЗНАЧЕНИЕ ДОКУМЕНТА
1	Бетон тяжелый класса В22.5, куб.м	2.32	
2	Эл. коробка КМ-7-17	2	
3	ПВХ трубка ø25, п.м.	4.2	
4	Монтажная петля ПС2-2	2	
	Деревянные пробки		
	П 2	3	ИЖ 2.2-1-
	Масса стали кг		
	Масса изделия кг	5800	

Техническое описание см. ИЖ 2.2-1-ТО
Панель В4-8л-1 зеркальное отражение панели В4-8-1
Детали проема бескоробочной двери смотри альбом
РМ-2031 и РМ-2031 доп.1 МНИИТЭП

Нач.ПКО1	Пальцева		02.02
ГИП	Кузнецов		02.02
Разраб.	Карасев		02.02
Проверил	Айнетдинова		02.02

ГМС-2001 ИЖ 2.2-1-

ВНУТРЕННИЕ СТЕНОВЫЕ ПАНЕЛИ
В4-8-1, В4-8л-1

СТАДИЯ	ЛИСТ	ЛИСТОВ
Р		1

ЦНИИЭП жилых и общественных зданий

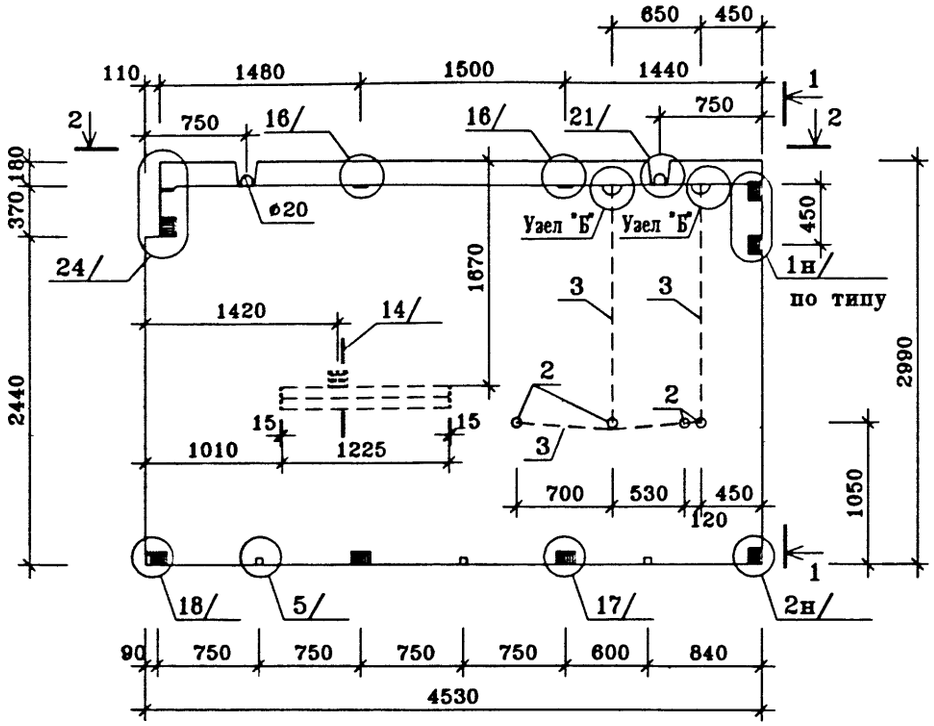

1-1

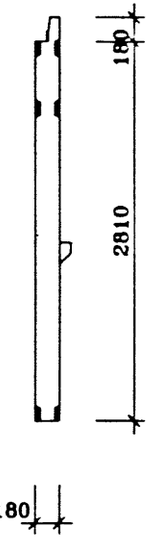

2-2

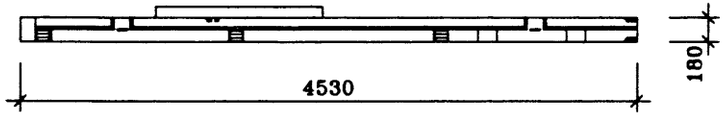

ПОЗ.	НАИМЕНОВАНИЕ	КОЛ-ВО	ОБОЗНАЧЕНИЕ ДОКУМЕНТА
1	Бетон тяжелый класса В22.5, куб.м	2.33	
2	Эл. коробка КИ-7-17	4	ГОСТ
3	ПВХ ø25, п.м.	4.8	
4	Монтажная петля ПС2-2	2	
	Деревянные пробки		
	П 2	3	ИЖ 2.2-1-
	Масса стали кг		
	Масса изделия кг	5590	

Техническое описание см. ИЖ 2.2-1-ТО
3-ая редакция

Нач.ПКО1	Пальцева		01.02
ГИП	Кузнецов		01.02
Разраб.	Карасев		01.02
Гл.спец.	Субботовская		01.02
Проверил	Айнетдинова		01.02

ГМС-2001 ИЖ 2.2-1-

ВНУТРЕННЯЯ СТЕНОВАЯ ПАНЕЛЬ В5-1-1

СТАДИЯ	ЛИСТ	ЛИСТОВ
Р	17	1

ЦНИИЭП жилых и общественных зданий

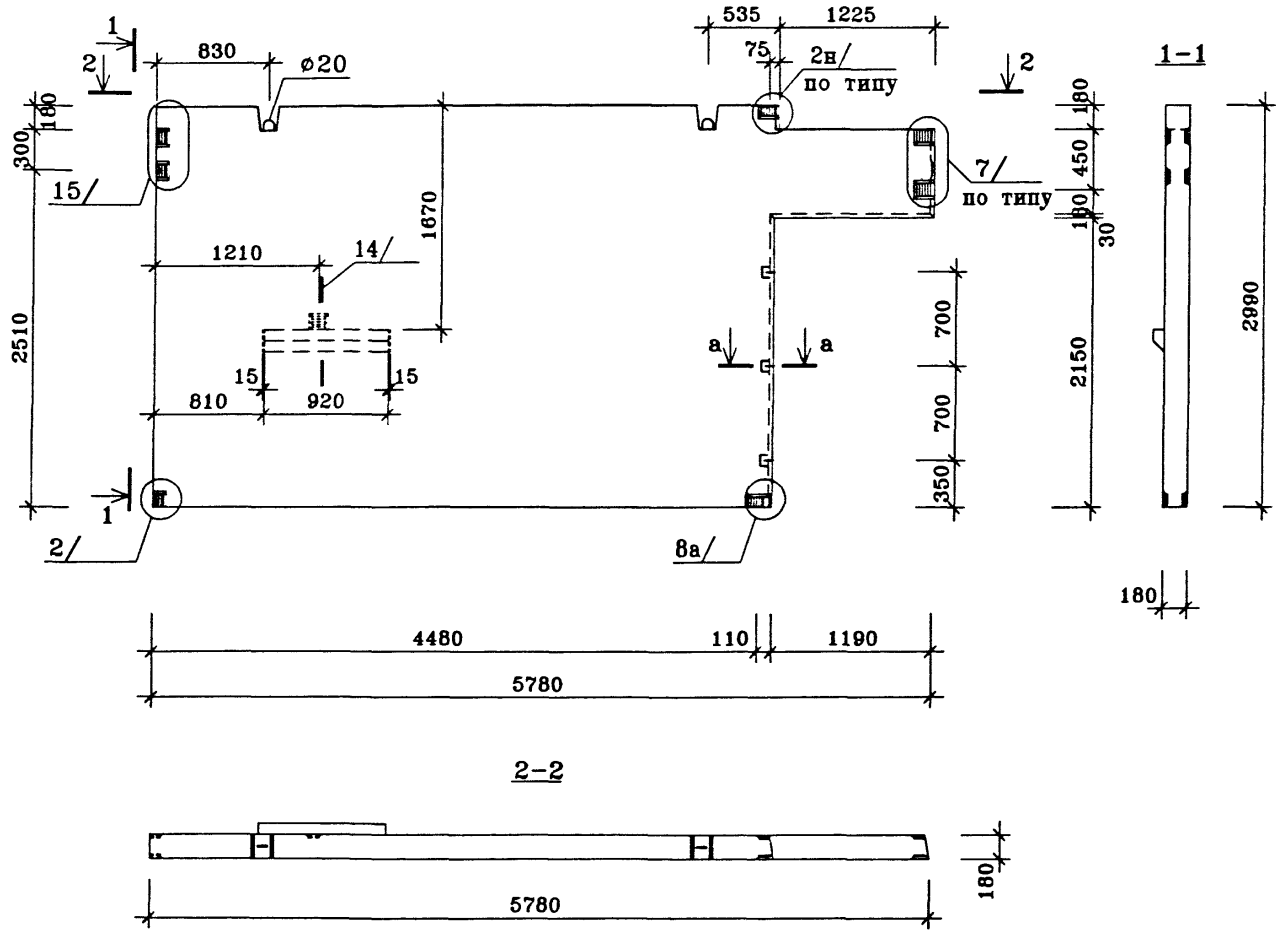

ПОЗ.	НАИМЕНОВАНИЕ	КОЛ-ВО	ОБОЗНАЧЕНИЕ ДОКУМЕНТА
1	Бетон тяжелый класса В22.5, куб.м	2.60	
4	Монтажная петля ПС2-2	2	
	Деревянные пробки		
	П 1	3	ИЖ 2.2-1-
	Масса стали кг		
	Масса изделия кг	6240	

Техническое описание см. ИЖ 2.2-1-ТО
Сечение "а-а" смотри лист 12

3-ая редакция

Нач.ПКО1	Пальцева		01.02
ГИП	Кузнецов		01.02
Разраб.	Карасев		01.02
			01.02
Проверил	Айнетдинова		01.02

ГМС-2001 ИЖ 2.2-1-

ВНУТРЕННЯЯ СТЕНОВАЯ ПАНЕЛЬ В6-1

СТАДИЯ	ЛИСТ	ЛИСТОВ
Р	18	1

ЦНИИЭП жилых и общественных зданий

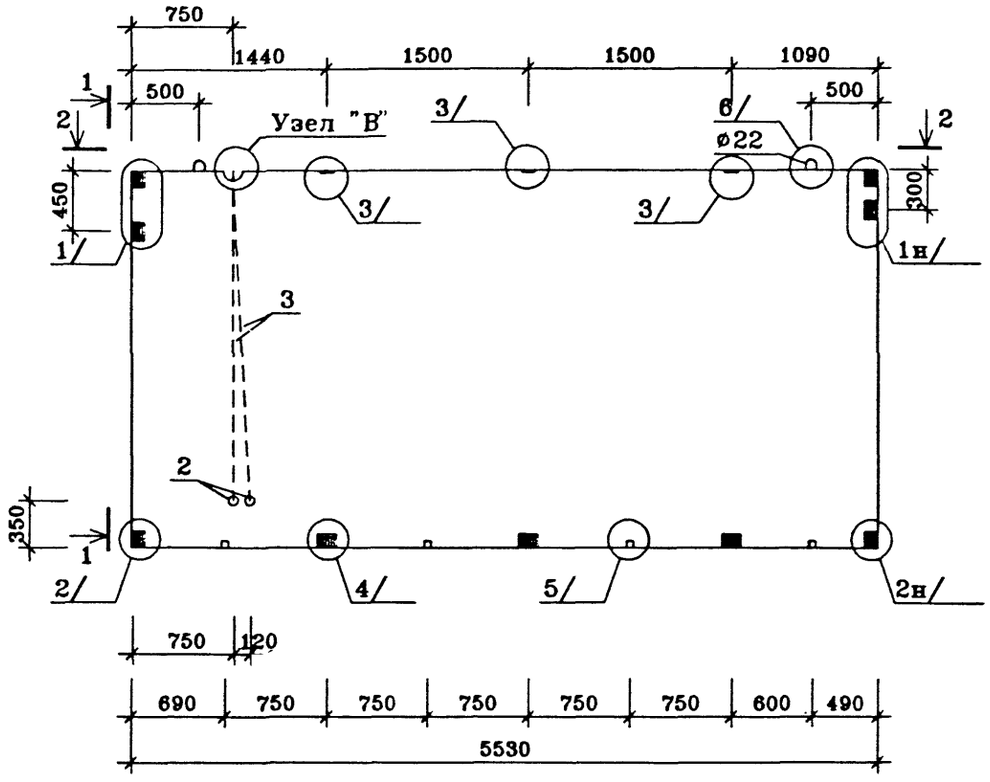

ПОЗ.	НАИМЕНОВАНИЕ	КОЛ-ВО	ОБОЗНАЧЕНИЕ ДОКУМЕНТА
1	Бетон тяжелый класса В22.5, куб.м	2.77	
2	Эл. коробка КМ-7-17	2	ГОСТ
3	ПВХ ø25, п.м.	4.9	
4	Монтажная петля ПС2-1	2	
	Деревянные пробки		
	П 2	4	ИЖ 2.2-1-
	Масса стали кг		
	Масса изделия кг	6650	

Техническое описание см. ИЖ 2.2-1-ТО
3-ая редакция

Нач.ПКО	Пальцева		01.02
ГИП	Кузнецов		01.02
Разраб.	Карасев		01.02
Гл.спец.	Субботовская		01.02
Проверил	Айнетдинова		01.02

ГМС-2001 ИЖ 2.2-1-

ВНУТРЕННЯЯ СТЕНОВАЯ ПАНЕЛЬ В7-1-1

СТАДИЯ	ЛИСТ	ЛИСТОВ
Р	19	1

ЦНИИЭП жилых и общественных зданий

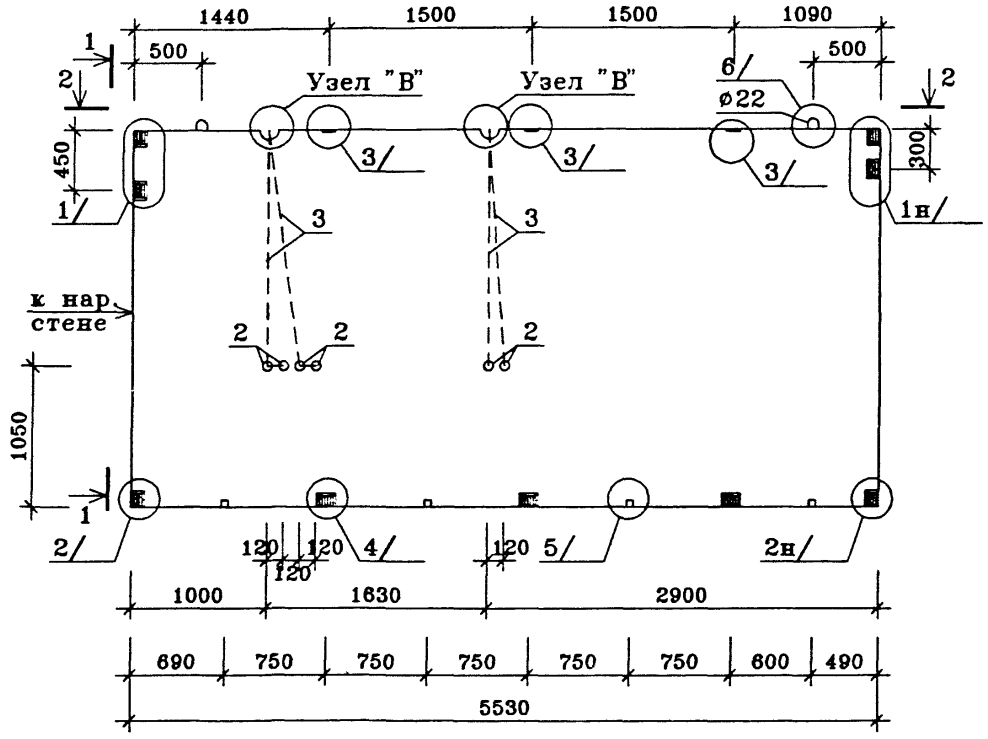

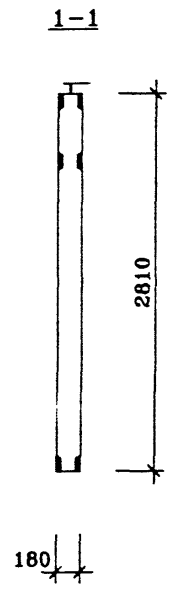

ПОЗ.	НАИМЕНОВАНИЕ	КОЛ-ВО	ОБОЗНАЧЕНИЕ ДОКУМЕНТА
1	Бетон тяжелый класса В22.5, куб.м	2.77	
2	Эл. коробка КМ-7-17	5	ГОСТ
3	ПВХ ø25, п.м.	7.2	
4	Монтажная петля ПС2-1	2	
	Деревянные пробки		
	П 2	4	ИЖ 2.2-1-
	Масса стали кг		
	Масса изделия кг	6650	

Техническое описание см. ИЖ 2.2-1-ТО
3-ая редакция

Нач.ПКО1	Пальцева		01.02
ГИП	Кузнецов		01.02
Разраб.	Карасев		01.02
Гл.спец.	Субботовская		01.02
Проверил	Айнетдинова		01.02

ГМС-2001 ИЖ 2.2-1-

ВНУТРЕННЯЯ СТЕНОВАЯ ПАНЕЛЬ В7-1-2

СТАДИЯ	ЛИСТ	ЛИСТОВ
Р	20	1

ЦНИИЭП жилых и общественных зданий

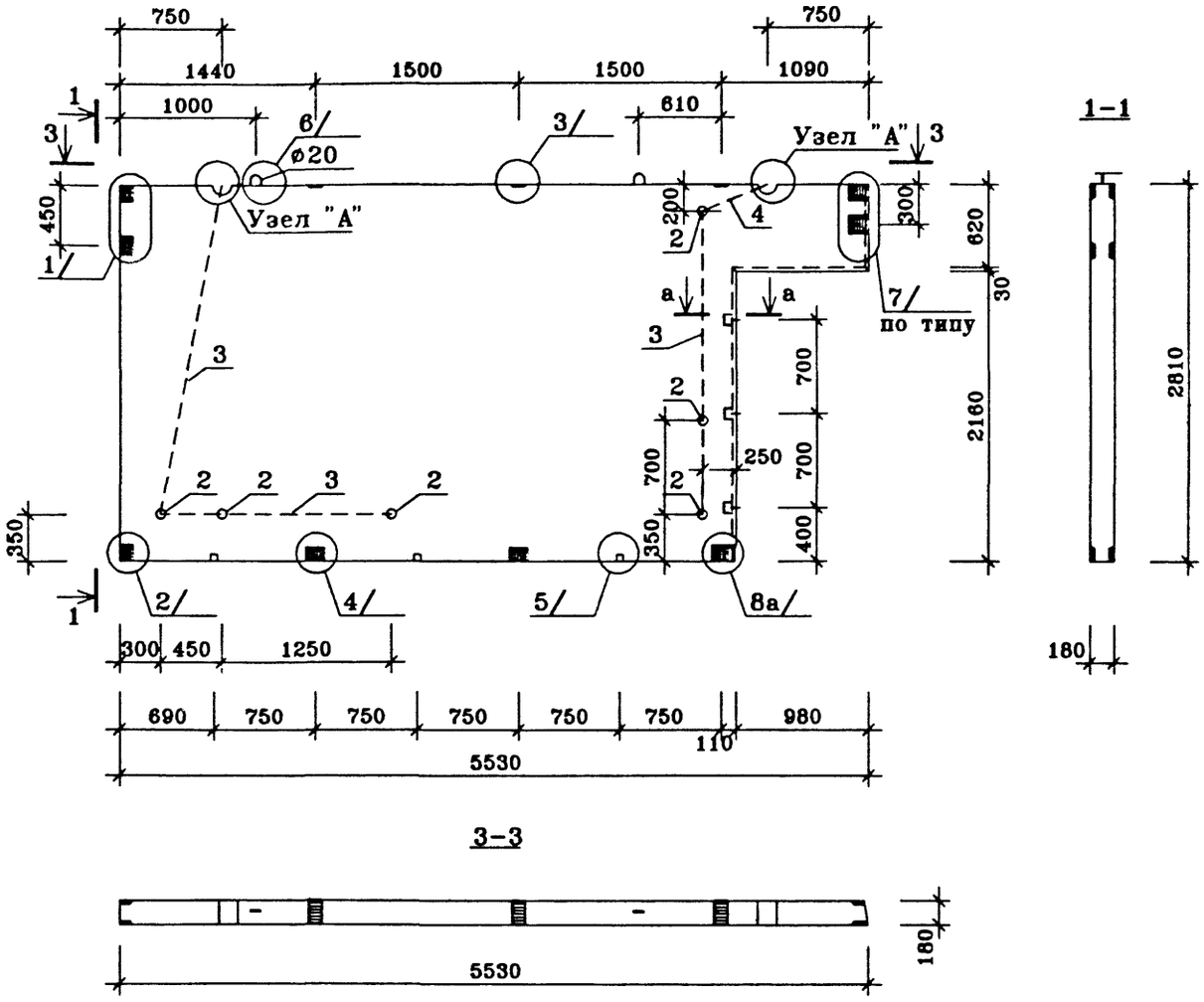

ПОЗ.	НАИМЕНОВАНИЕ	КОЛ-ВО	ОБОЗНАЧЕНИЕ ДОКУМЕНТА
1	Бетон тяжелый класса В22.5, куб.м	2.14	
2	Эл. коробка КМ-7-17	6	ГОСТ
3	ПВХ трубка ø25, п.м.	7.1	
4	Монтажная петля ПС2-2	2	
	Деревянные пробки		
	П 1	3	ИЖ 2.2-1-
	П 2	3	
	Масса стали кг		
	Масса изделия кг	5350	

Техническое описание см. ИЖ 2.2-1-ТО
Сечение "а-а" смотри лист 12

3-ая редакция

Нач.ПКО1	Пальцева		01.02
ГИП	Кузнецов		01.02
Разраб.	Карасев		01.02
Гл.спец.	Субботовская		01.02
Проверил	Айнетдинова		01.02

ГМС-2001 ИЖ 2.2-1-

ВНУТРЕННЯЯ СТЕНОВАЯ ПАНЕЛЬ В7-2-1

СТАДИЯ	ЛИСТ	ЛИСТОВ
Р	21	1

ЦНИИЭП жилых и общественных зданий

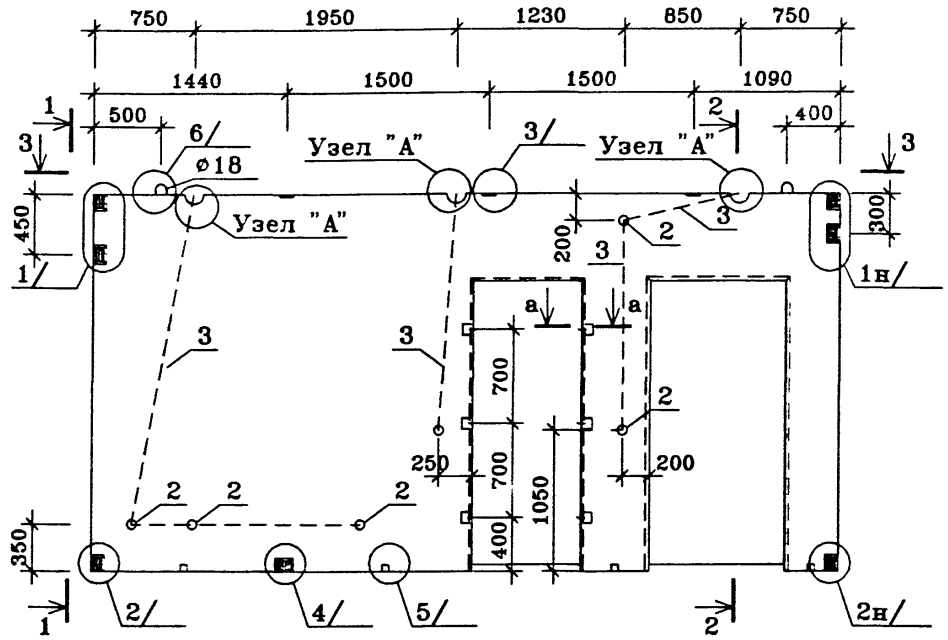

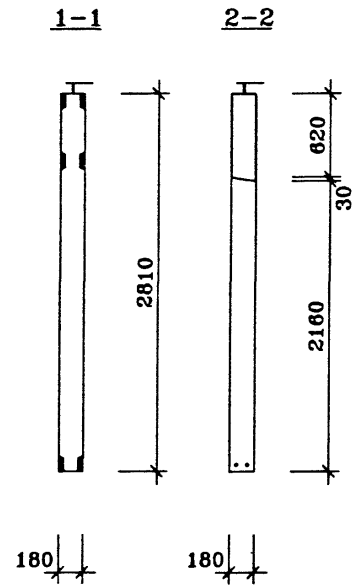

3-3

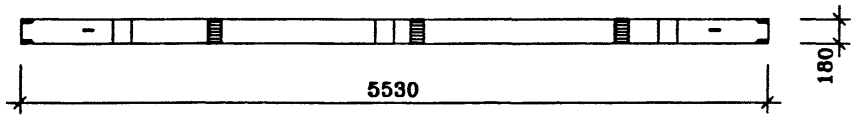

ПОЗ.	НАИМЕНОВАНИЕ	КОЛ-ВО	ОБОЗНАЧЕНИЕ ДОКУМЕНТА
1	Бетон тяжелый класса В22.5, куб.м	2.10	
2	Эл. коробка КМ-7-17	6	ГОСТ
3	ПВХ трубка ø25, п.м.	8.5	
4	Монтажная петля ПС2-3	2	
	Деревянные пробки		
	П 1	6	ИЖ 2.2-1-
	П 2	4	
	Масса стали кг		
	Масса изделия кг	5040	

Техническое описание см. ИЖ 2.2-1-ТО

Сечение "а-а" смотри лист 12

3-ая редакция

Нач.ПК01	Пальцева		01.02
ГИП	Кузнецов		01.02
Разраб.	Карасев		01.02
Гл.спец.	Субботовская		01.02
Проверил	Айнетдинова		01.02

ГМС-2001 ИЖ 2.2-1-

ВНУТРЕННЯЯ СТЕНОВАЯ ПАНЕЛЬ В7-3-1

СТАДИЯ	ЛИСТ	ЛИСТОВ
Р	22	1

ЦНИИЭП жилых и общественных зданий

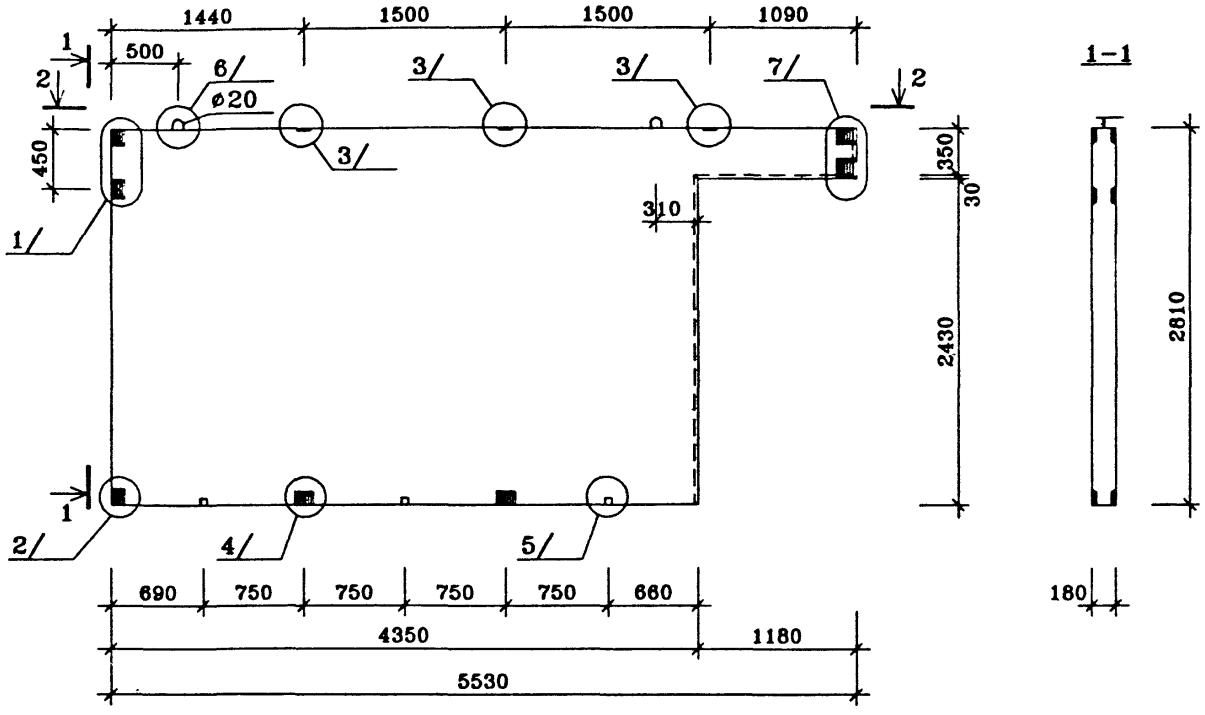

1-1

2-2

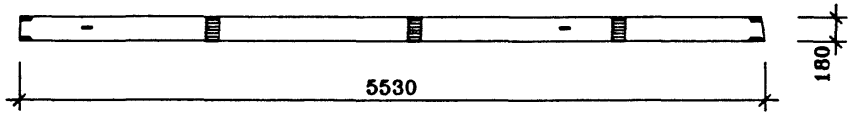

ПОЗ.	НАИМЕНОВАНИЕ	КОЛ-ВО	ОБОЗНАЧЕНИЕ ДОКУМЕНТА
1	Бетон тяжелый класса В22.5, куб.м	2.25	
4	Монтажная петля ПС2-2	2	
	Деревянные пробки		
	П 2	3	ИЖ 2.2-1-
	Масса стали кг		
	Масса изделия кг	5400	

Техническое описание см. ИЖ 2.2-1-ТО
3-ая редакция

				ГМС-2001	ИЖ 2.2-1-
Нач.ПКО1	Пальцева		01.02		
ГИП	Кузнецов		01.02	ВНУТРЕННЯЯ СТЕНОВАЯ ПАНЕЛЬ В7-4	СТАДИЯ: Р; ЛИСТ: 23; ЛИСТОВ: 1
Разраб.	Карасев		01.02		
Проверил	Айнетдинова		01.02		ЦНИИЭП жилых и общественных зданий

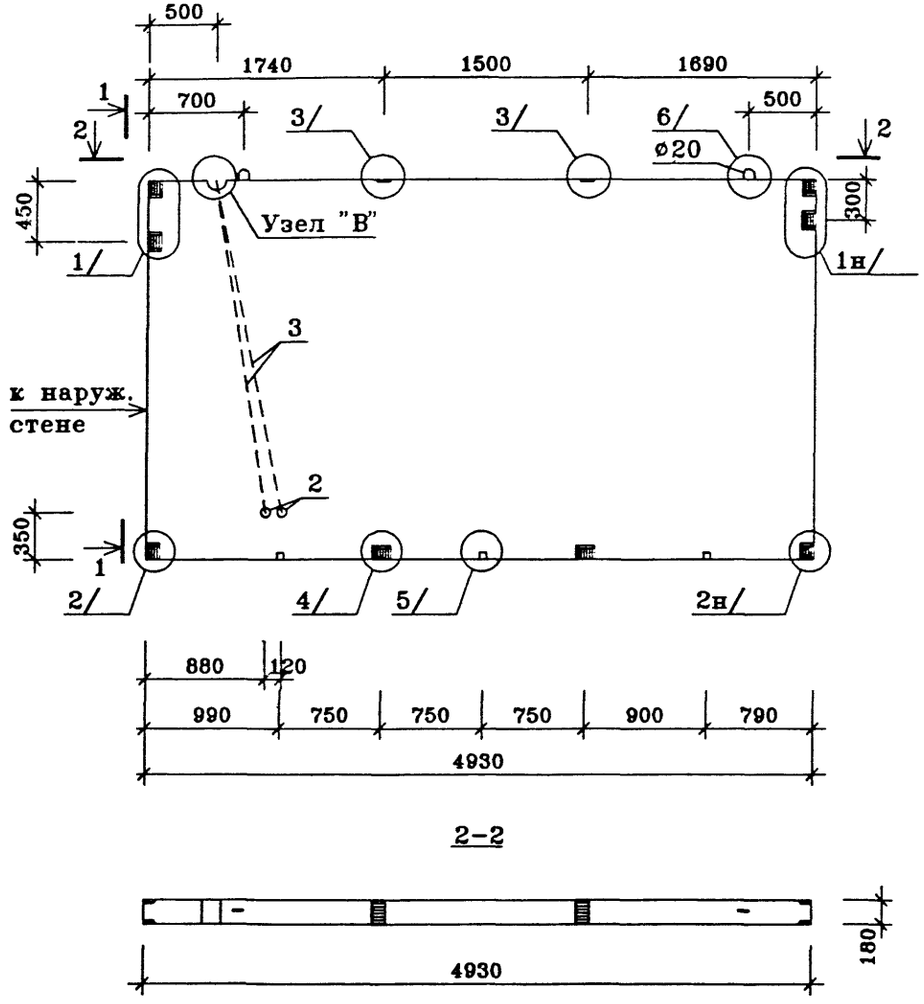

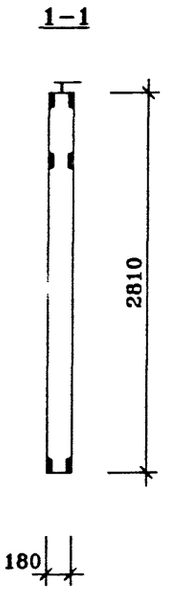

ПОЗ.	НАИМЕНОВАНИЕ	КОЛ-ВО	ОБОЗНАЧЕНИЕ ДОКУМЕНТА
1	Бетон тяжелый класса В22.5, куб.м	2.48	
2	Эл. коробка КМ-7-17	2	ГОСТ
3	ПВХ ø25, п.м.	5.0	
4	Монтажная петля ПС2-2	2	
	Деревянные пробки		
	П 2	3	ИЖ 2.2-1-
	Масса стали кг		
	Масса изделия кг	5960	

Техническое описание см. ИЖ 2.2-1-ТО
3-ая редакция

Нач.ПКО1	Пальцева		01.02
ГИП	Кузнецов		01.02
Разраб.	Карасев		01.02
Гл.спец.	Субботовская		01.02
Проверил	Айнетдинова		01.02

ГМС-2001 ИЖ 2.2-1-

ВНУТРЕННЯЯ СТЕНОВАЯ ПАНЕЛЬ В8-1-1

СТАДИЯ	ЛИСТ	ЛИСТОВ
Р	24	1

ЦНИИЭП жилых и общественных зданий

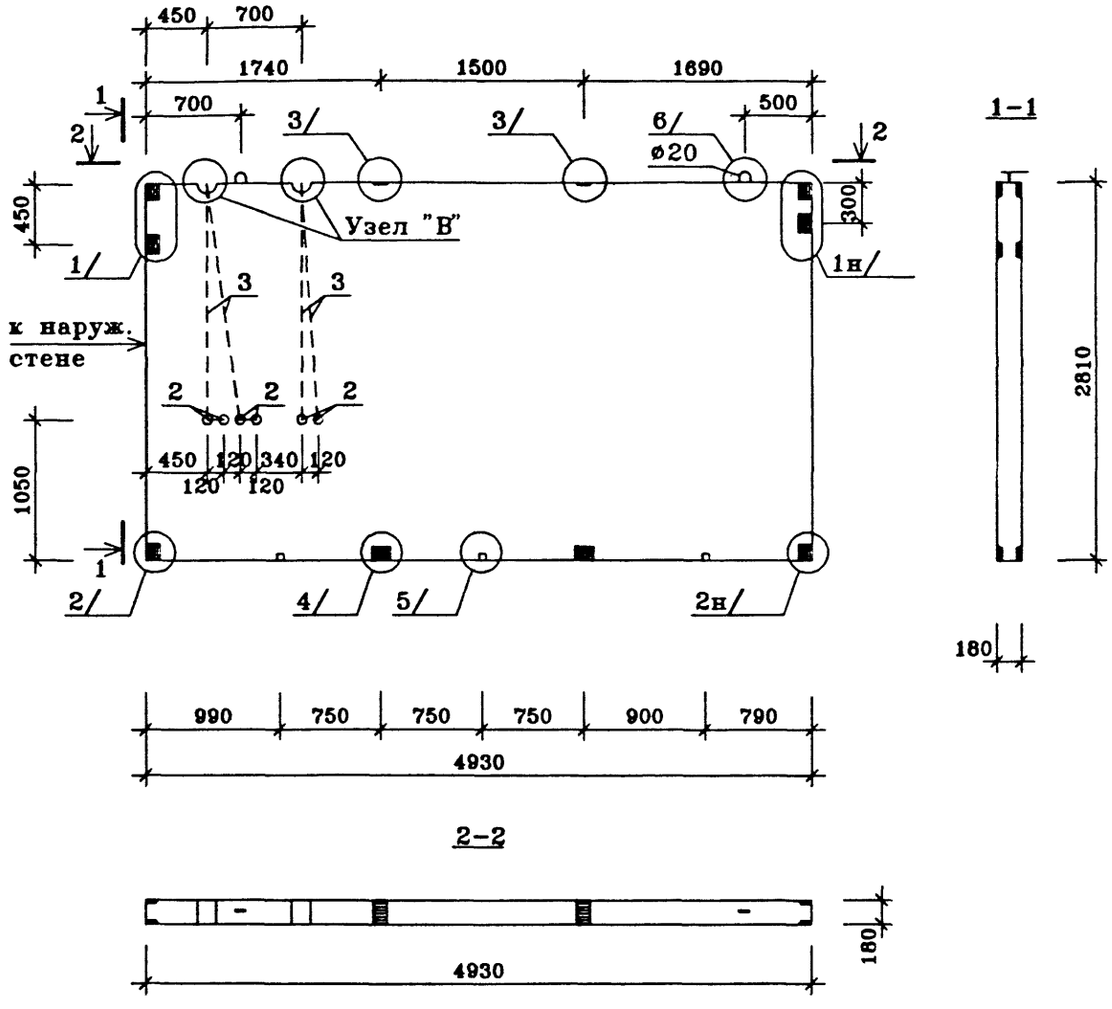

ПОЗ.	НАИМЕНОВАНИЕ	КОЛ-ВО	ОБОЗНАЧЕНИЕ ДОКУМЕНТА
1	Бетон тяжелый класса В22.5, куб.м	2.48	
2	Эл. коробка КМ-7-17	6	ГОСТ
3	ПВХ ф25, п.м.	7.3	
4	Монтажная петля ПС2-2	2	
	Деревянные пробки		
	П 2	3	ИЖ 2.2-1-
	Масса стали кг		
	Масса изделия кг	5960	

Техническое описание см. ИЖ 2.2-1-ТО
3-ая редакция

Нач.ПКО1	Пальцева		01.02
ГИП	Кузнецов		01.02
Разраб.	Карасев		01.02
Гл.спец.	Субботовская		01.02
Проверил	Айнетдинова		01.02

ГМС-2001 ИЖ 2.2-1-

ВНУТРЕННЯЯ СТЕНОВАЯ ПАНЕЛЬ
В8-1-2

СТАДИЯ	ЛИСТ	ЛИСТОВ
Р	25	1

ЦНИИЭП жилых и общественных зданий

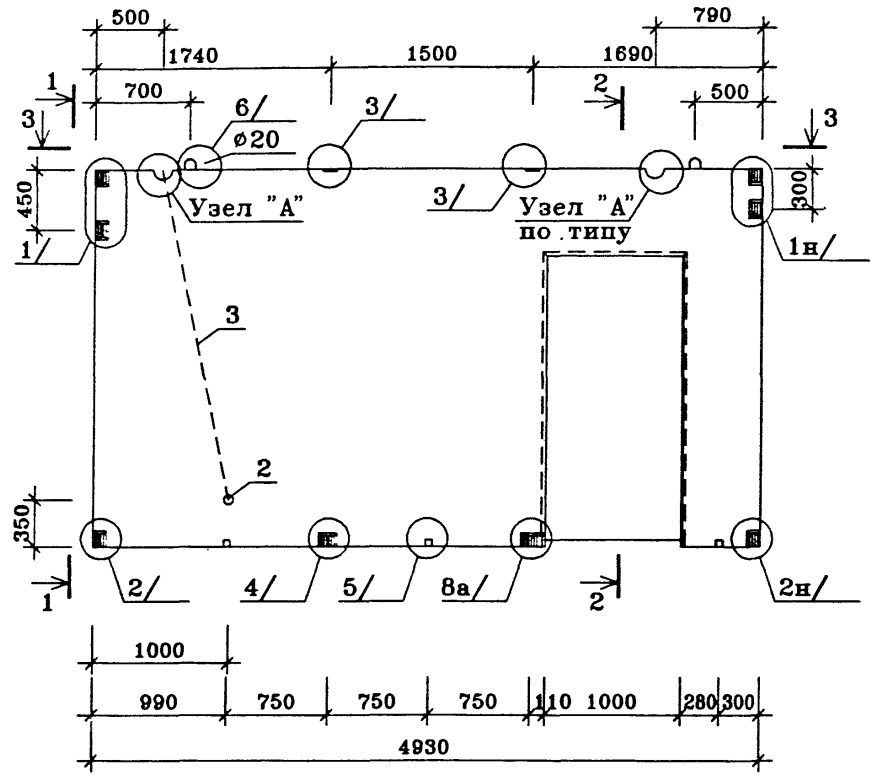

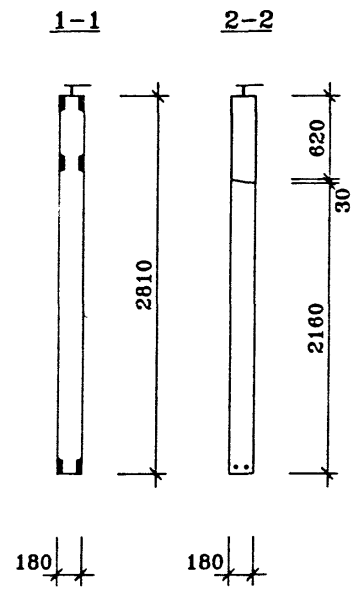

3-3

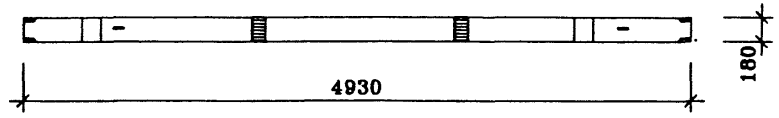

ПОЗ.	НАИМЕНОВАНИЕ	КОЛ-ВО	ОБОЗНАЧЕНИЕ ДОКУМЕНТА
1	Бетон тяжелый класса В22.5, куб.м	2.08	
2	Эл. коробка КМ-7-17	1	ГОСТ
3	ПВХ трубка ø25, п.м.	2.5	
4	Монтажная петля ПС2-2	2	
	Деревянные пробки		
	П 2	3	ИЖ 2.2-1-
	Масса стали кг		
	Масса изделия кг	5000	

Техническое описание см. ИЖ 2.2-1-ТО
3-ая редакция

Нач.ПКО1	Пальцева		01.02
ГИП	Кузнецов		01.02
Разраб.	Карасев		01.02
Гл.спец.	Субботовская		01.02
Проверил	Айнетдинова		01.02

ГМС-2001 ИЖ 2.2-1-

ВНУТРЕННЯЯ СТЕНОВАЯ ПАНЕЛЬ В8-2-1

СТАДИЯ	ЛИСТ	ЛИСТОВ
Р	26	1

ЦНИИЭП жилых и общественных зданий

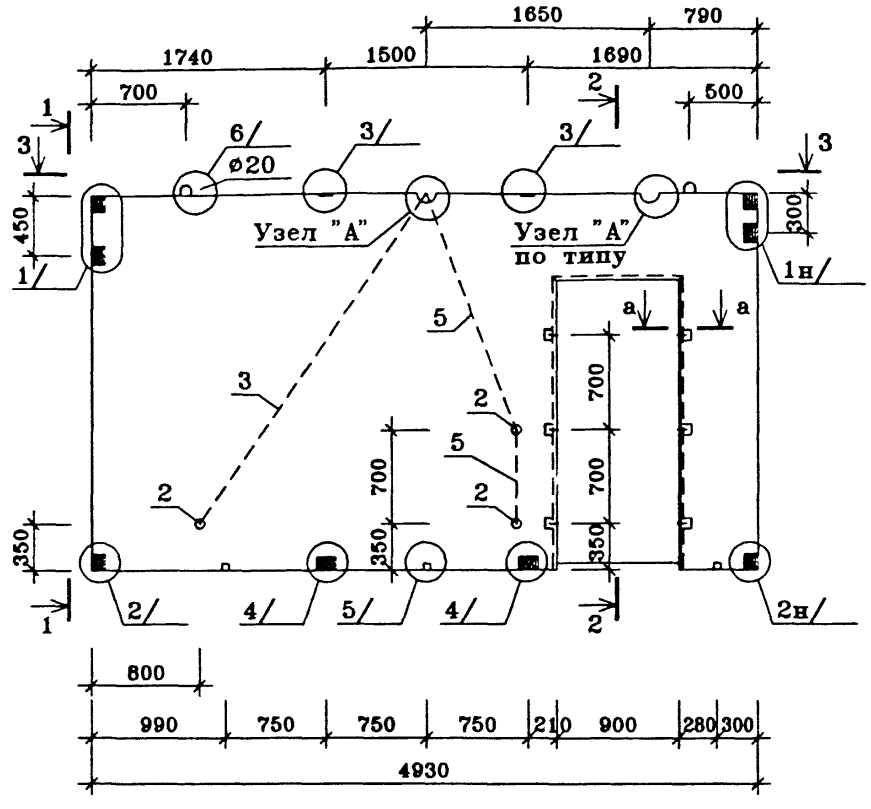

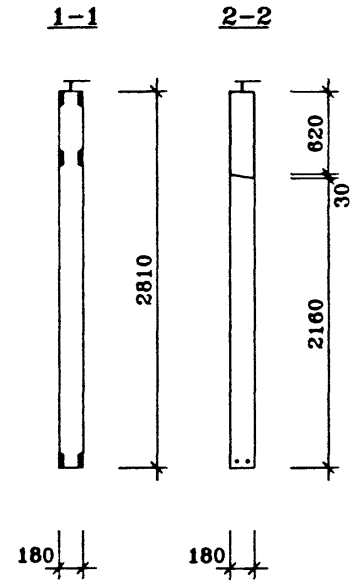

3-3

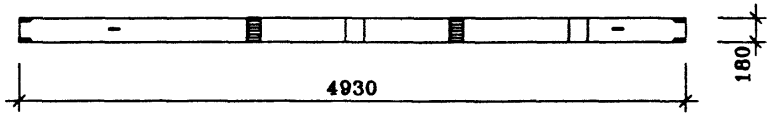

ПОЗ.	НАИМЕНОВАНИЕ	КОЛ-ВО	ОБОЗНАЧЕНИЕ ДОКУМЕНТА
1	Бетон тяжелый класса В22.5, куб.м	2.12	
2	Эл. коробка КМ-7-17	1	ГОСТ
3	ПВХ трубка ø25, п.м.	3.0	
4	Монтажная петля ПС2-2	2	
5	ПВХ трубка ø32, п.м.	2.6	
	Деревянные пробки		
	П 1	6	ИЖ 2.2-1-
	П 2	3	
	Масса стали кг		
	Масса изделия кг	5300	

Техническое описание см. ИЖ 2.2-1-ТО

Нач.ПКО1	Пальцева		02.02
ГИП	Кузнецов		02.02
Разраб.	Карасев		02.02
Гл.спец.	Субботовская		02.02
Проверил	Айнетдинова		02.02

ГМС-2001 ИЖ 2.2-1-

ВНУТРЕННЯЯ СТЕНОВАЯ ПАНЕЛЬ В8-3-1

СТАДИЯ	ЛИСТ	ЛИСТОВ
Р		1

ЦНИИЭП жилых и общественных зданий

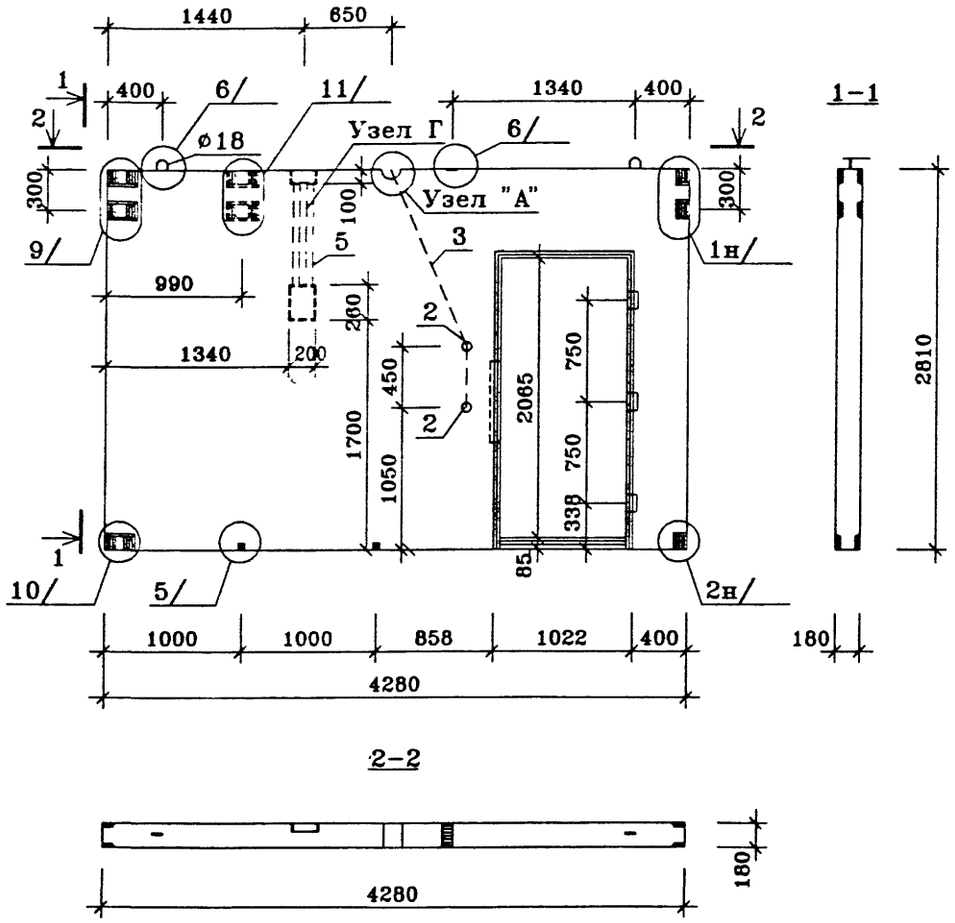

ПОЗ.	НАИМЕНОВАНИЕ	КОЛ-ВО	ОБОЗНАЧЕНИЕ ДОКУМЕНТА
1	Бетон тяжелый класса В22.5, куб.м	1.75	
2	Эл. коробка КМ-7-17	2	ГОСТ
3	ПВХ трубка ø25, п.м.	1.9	
4	Монтажная петля ПС2-3	2	
5	ПВХ трубка ø40, п.м.	3.0	
	Деревянные пробки		
	П 2	2	ИЖ 2.2-1-
	Масса стали кг		
	Масса изделия кг	4200	

Узел "Г" смотри лист 29.
Панель В 9-1л-1 зеркальное отражение панели В 9-1-1.
Техническое описание см. ИЖ 2.2-1-ТО
Детали проема бескоробочной двери смотри альбом РМ-2031 и РМ-2031 доп.1 МНИИТЭП

3-ая редакция

Нач.ПКО1	Пальцева		01.02
ГИП	Кузнецов		01.02
Разраб.	Карасев		01.02
Гл.спец.	Субботовская		01.02
Проверил	Айнетдинова		01.02

ГМС-2001 ИЖ 2.2-1-

ВНУТРЕННЯЯ СТЕНОВАЯ ПАНЕЛЬ В 9-1-1 (В 9-1л-1)

СТАДИЯ	ЛИСТ	ЛИСТОВ
Р	27	1

ЦНИИЭП жилых и общественных зданий

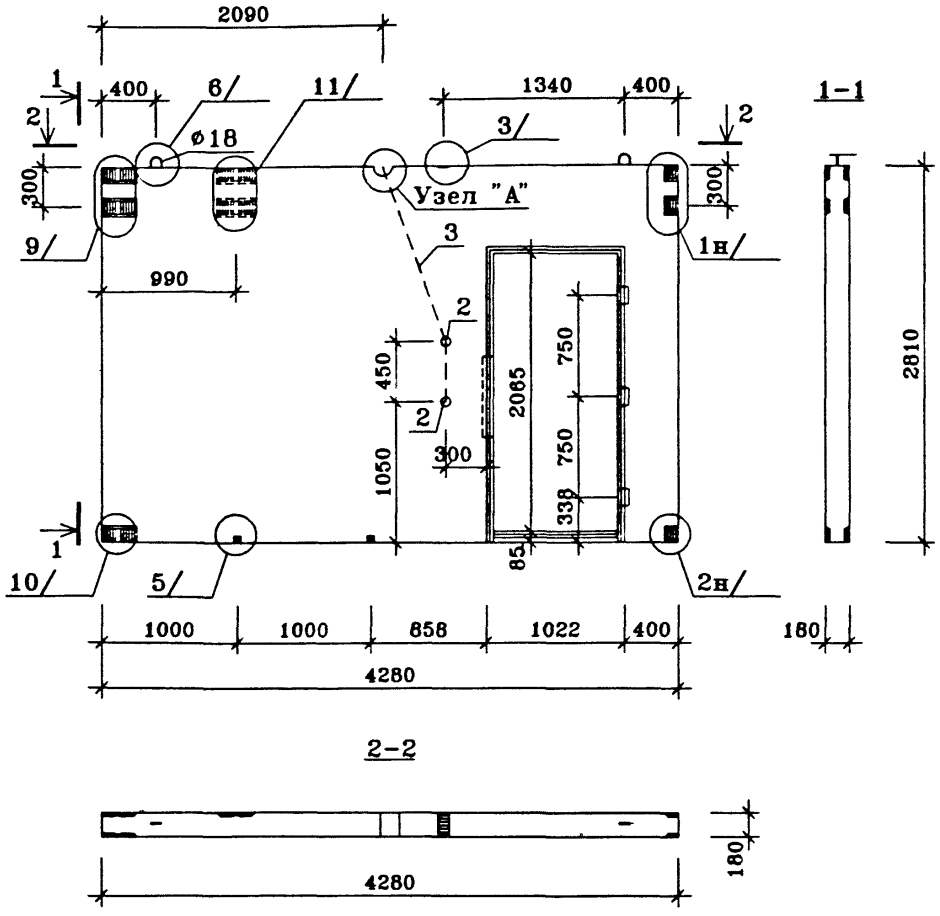

ПОЗ.	НАИМЕНОВАНИЕ	КОЛ-ВО	ОБОЗНАЧЕНИЕ ДОКУМЕНТА
1	Бетон тяжелый класса В22.5, куб.м	1.75	
2	Эл. коробка КМ-7-17	2	ГОСТ
3	ПВХ трубка ø32, п.м.	1.8	
4	Монтажная петля ПС2-3	2	
	Деревянные пробки		
	П 2	2	ИЖ 2.2-1-
	Масса стали кг		
	Масса изделия кг	4200	

Узел "Г" смотри лист 29.

Панель В 9-1л-2 зеркальное отражение панели В 9-1-2.

Техническое описание см. ИЖ 2.2-1-ТО

Детали проема бескоробочной двери смотри альбом РМ-2031 и РМ-2031 доп.1 МНИИТЭП

3-ая редакция

Нач.ПКО1	Пальцева		01.02
ГИП	Кузнецов		01.02
Разраб.	Карасев		01.02
Гл.спец.	Субботовская		01.02
Проверил	Айнетдинова		01.02

ГМС-2001 ИЖ 2.2-1-

ВНУТРЕННЯЯ СТЕНОВАЯ ПАНЕЛЬ В 9-1-2 (В 9-1л-2)

СТАДИЯ	ЛИСТ	ЛИСТОВ
Р		1

ЦНИИЭП жилых и общественных зданий

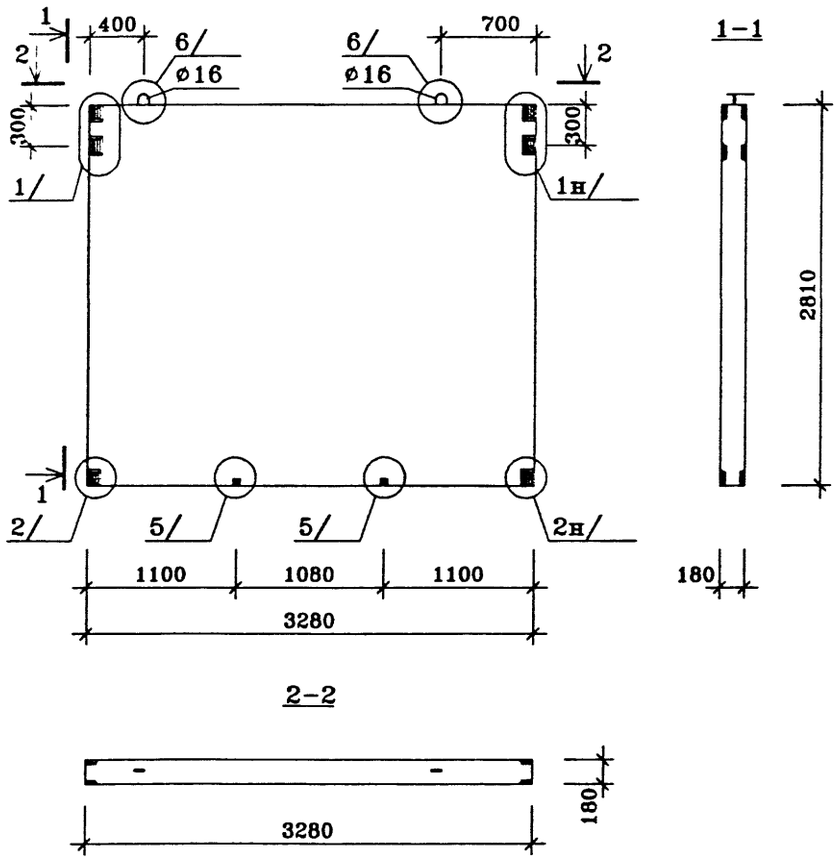

ПОЗ.	НАИМЕНОВАНИЕ	КОЛ-ВО	ОБОЗНАЧЕНИЕ ДОКУМЕНТА
1	Бетон тяжелый класса В22.5, куб.м	1.65	
4	Монтажная петля ПС2-4	2	
	Деревянные пробки		
	П 2	2	ИЖ 2.2-1-
	Масса стали кг		
	Масса изделия кг	4125	

Техническое описание см. ИЖ 2.2-1-ТО
3-ая редакция

Нач.ПКО1	Пальцева		01.02
ГИП	Кузнецов		01.02
Разраб.	Карасев		01.02
Проверил	Айнетдинова		01.02

ГМС-2001 ИЖ 2.2-1-

ВНУТРЕННЯЯ СТЕНОВАЯ ПАНЕЛЬ В10-1

СТАДИЯ	ЛИСТ	ЛИСТОВ
Р	28	1

ЦНИИЭП жилых и общественных зданий

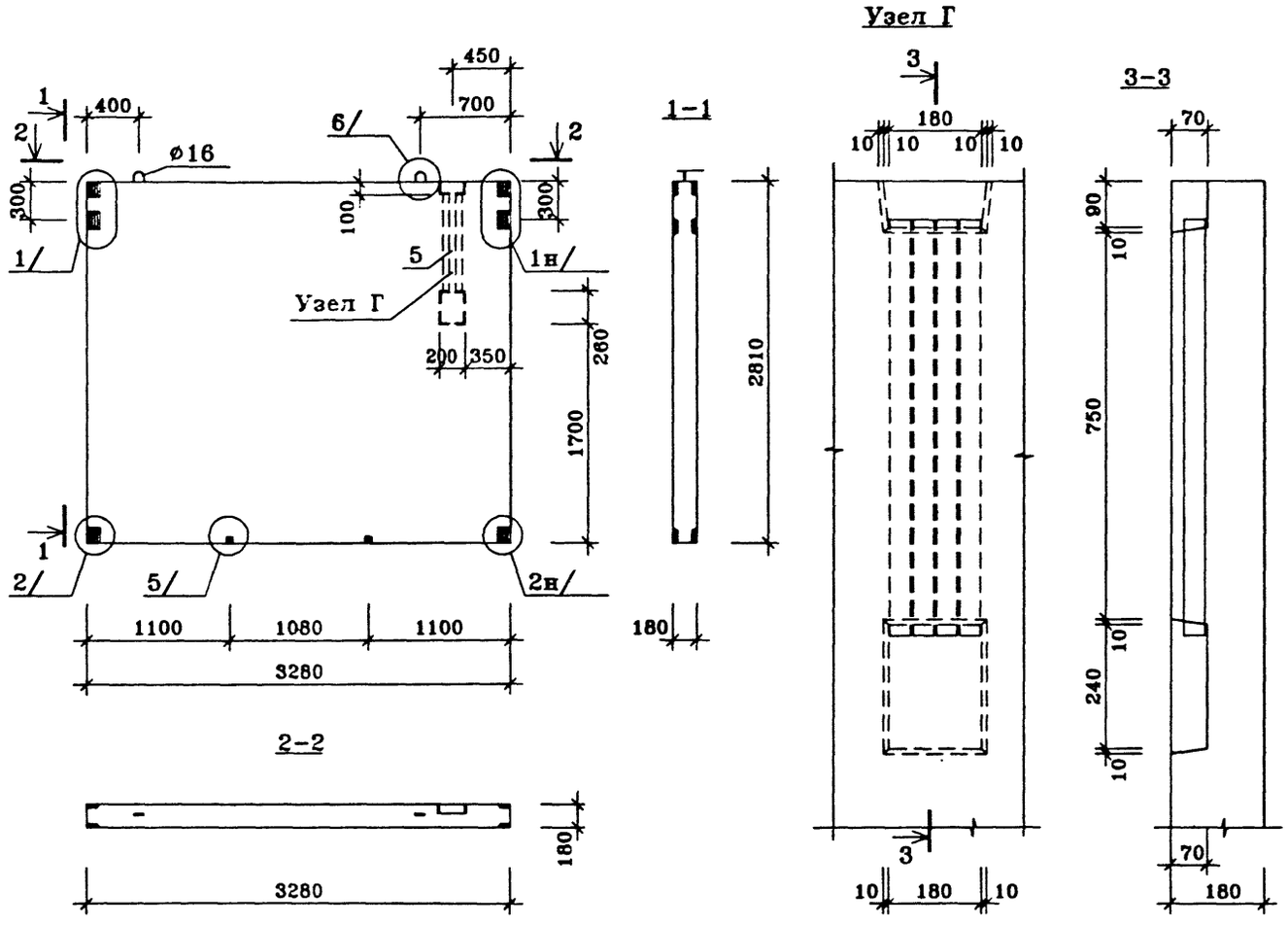

ПОЗ.	НАИМЕНОВАНИЕ	КОЛ-ВО	ОБОЗНАЧЕНИЕ ДОКУМЕНТА
1	Бетон тяжелый класса В22.5, куб.м	1.65	
4	Монтажная петля ПС2-4	2	
5	ПВХ ø40, п.м.	3.0	
	Деревянные пробки		
	П 2	2	ИЖ 2.2-1-
	Масса стали кг		
	Масса изделия кг	4125	

Панель В10-1-1н зеркальна панели В10-1-1 по электрике

Техническое описание см. ИЖ 2.2-1-ТО
3-ая редакция

Нач.ПКО1	Пальцева		01.02
ГИП	Кузнецов		01.02
Разраб.	Карасев		01.02
Гл.спец.	Субботовская		01.02
Проверил	Айнетдинова		01.02

ГМС-2001 ИЖ 2.2-1-

ВНУТРЕННЯЯ СТЕНОВАЯ ПАНЕЛЬ В10-1-1, В10-1-1н

СТАДИЯ	ЛИСТ	ЛИСТОВ
Р	29	1

ЦНИИЭП жилых и общественных зданий

V10-1-1
28/01/02

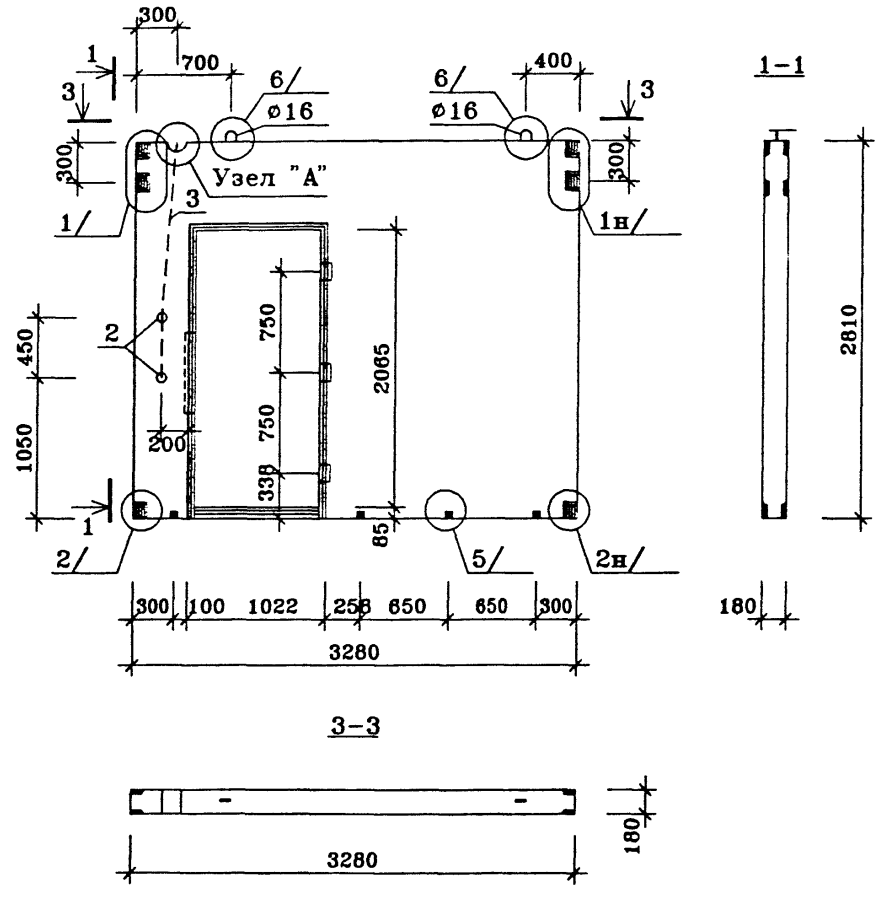

ПОЗ.	НАИМЕНОВАНИЕ	КОЛ-ВО	ОБОЗНАЧЕНИЕ ДОКУМЕНТА
1	Бетон тяжелый класса В22.5, куб.м	1.28	
2	Эл. коробка КМ-7-17	2	ГОСТ
3	ПВХ ø25, п.м.	1.8	
4	Монтажная петля ПС2-4	2	
	Деревянные пробки		
	П 2	4	ИЖ 2.2-1-
	Масса стали кг		
	Масса изделия кг	3070	

Панель В 10-2л-1 зеркальное отражение панели В 10-2-1

Техническое описание см. ИЖ 2.2-1-ТО

Детали проема бескоробочной двери смотри альбом РМ-2031 и РМ-2031 доп.1 МНИИТЭП

3-ая редакция

Нач.ПКО1	Пальцева		01.02
ГИП	Кузнецов		01.02
Разраб.	Карасев		01.02
Гл.спец.	Субботовская		01.02
Проверил	Айнетдинова		01.02

ГМС-2001 ИЖ 2.2-1-

ВНУТРЕННЯЯ СТЕНОВАЯ ПАНЕЛЬ В10-2-1 (В10-2л-1)

СТАДИЯ	ЛИСТ	ЛИСТОВ
Р	30	1

ЦНИИЭП жилых и общественных зданий

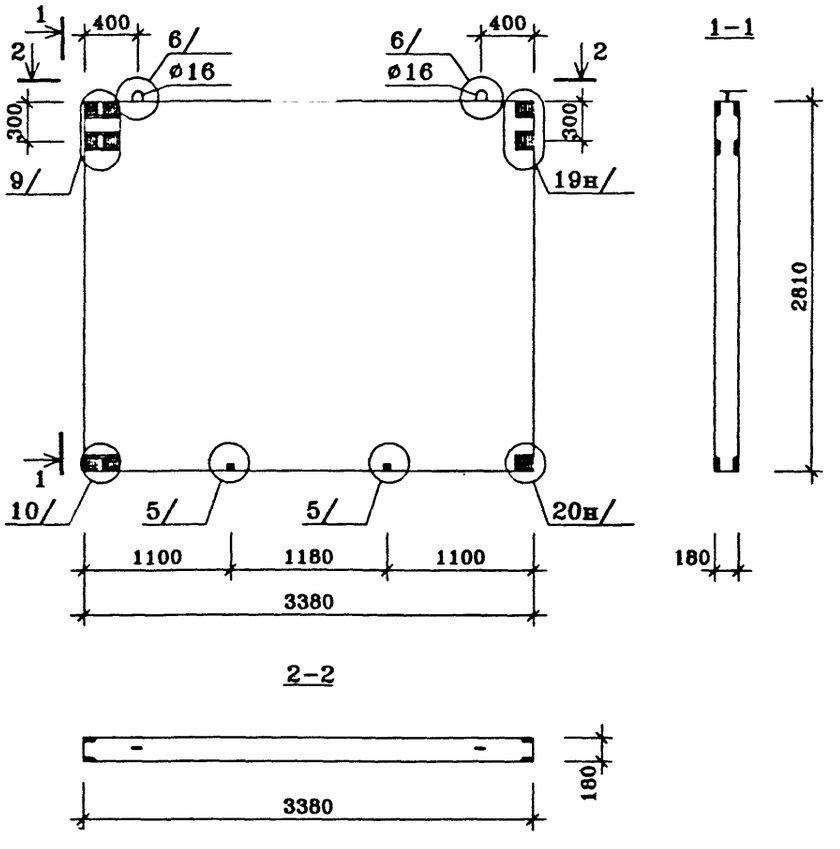

ПОЗ.	НАИМЕНОВАНИЕ	КОЛ-ВО	ОБОЗНАЧЕНИЕ ДОКУМЕНТА
1	Бетон тяжелый класса В22.5, куб.м	1.70	
4	Монтажная петля ПС2-4	2	
	Деревянные пробки		
	П 2	2	ИЖ 2.2-1-
	Масса стали кг		
	Масса изделия кг	4250	

Техническое описание см. ИЖ 2.2-1-ТО
3-ая редакция

Нач.ПКО1	Пальцева		01.02
ГИП	Кузнецов		01.02
Разраб.	Карасев		01.02
Проверил	Айнетдинова		01.02

ГМС-2001 ИЖ 2.2-1-

ВНУТРЕННЯЯ СТЕНОВАЯ ПАНЕЛЬ В11-1

СТАДИЯ	ЛИСТ	ЛИСТОВ
Р	31	1

ЦНИИЭП жилых и общественных зданий

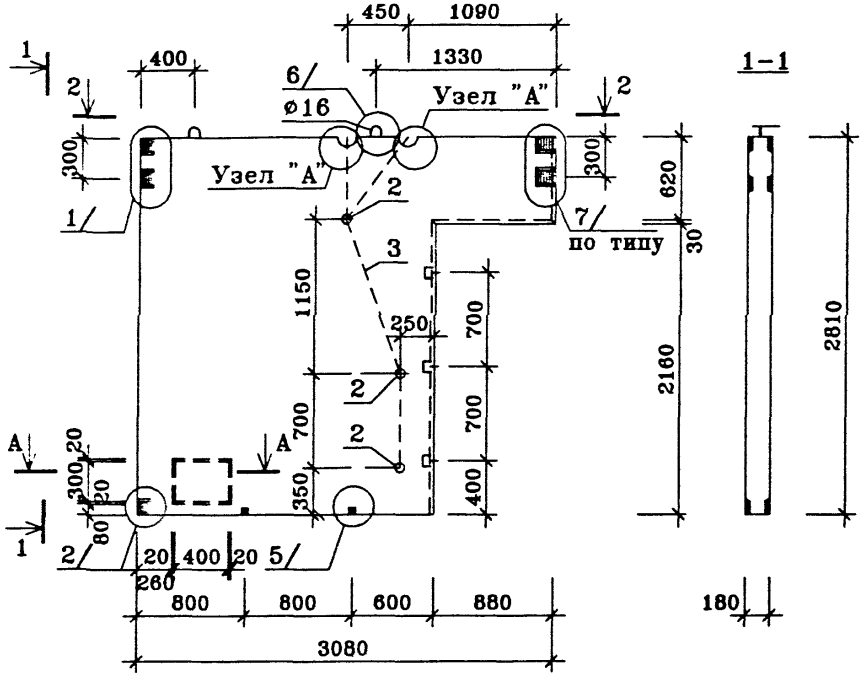

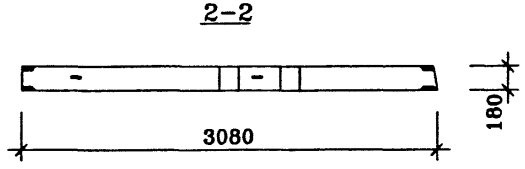

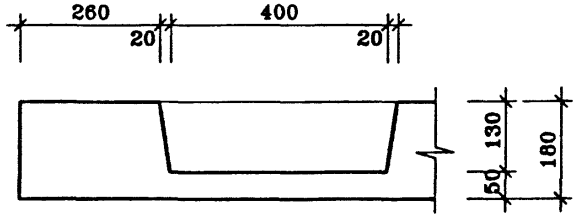

ПОЗ.	НАИМЕНОВАНИЕ	КОЛ-ВО	ОБОЗНАЧЕНИЕ ДОКУМЕНТА
1	Бетон тяжелый класса В22.5, куб.м	1.21	
2	Эл. коробка КМ-7-17	3	ГОСТ
3	ПВХ ø25, п.м.	3.3	
4	*Монтажная петля ПС2-4*	*2*	
	Деревянные пробки		
	П 1	3	ИЖ 2.2-1-
	П 2	2	
	Масса стали кг		
	Масса изделия кг	2900	

Техническое описание см. ИЖ 2.2-1-ТО
3-ая редакция

Нач.ПКО1	Пальцева		01.02
ГИП	Кузнецов		01.02
Разраб.	Карасев		01.02
Гл.спец.	Субботовская		01.02
Проверил	Айнетдинова		01.02

ГМС-2001 ИЖ 2.2-1-

ВНУТРЕННЯЯ СТЕНОВАЯ ПАНЕЛЬ В12-1-1

СТАДИЯ	ЛИСТ	ЛИСТОВ
Р	32	1

ЦНИИЭП жилых и общественных зданий

В13-1

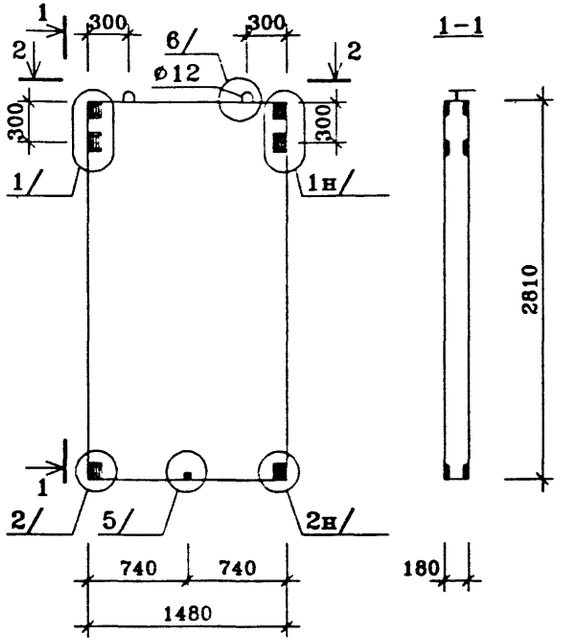

1-1

В13-2

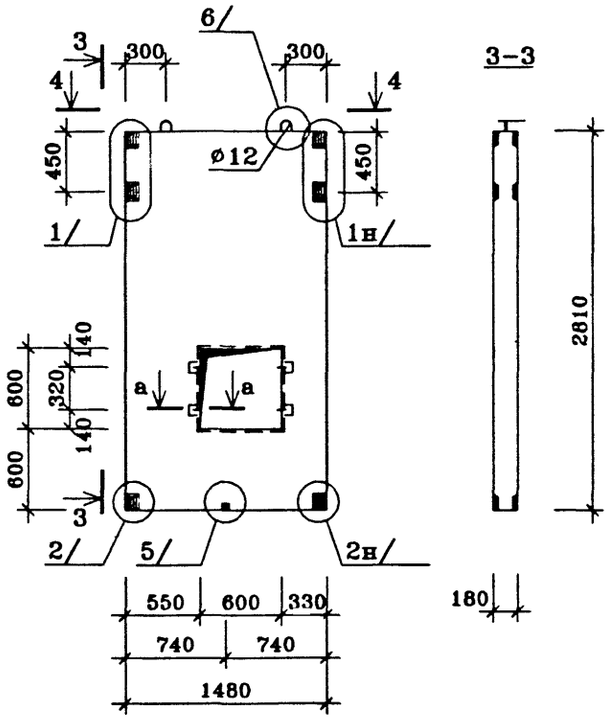

3-3

2-2

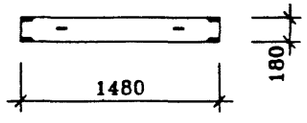

4-4

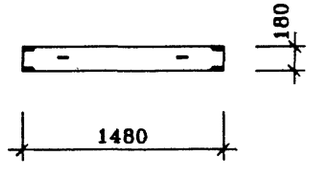

ПОЗ.	НАИМЕНОВАНИЕ	КОЛ-ВО		ОБОЗНАЧЕНИЕ ДОКУМЕНТА
		В13-1	В13-2	
1	Бетон тяжелый класса В22.5, куб.м	0.74	0.68	
4	Монтажная петля ПС2-5	2	2	
	Деревянные пробки			
	П 2	1	1	ИЖ 2.2-1-
	Масса стали кг			
	Масса изделия кг	1850	1700	

Техническое описание см. ИЖ 2.2-1-ТО

Сечение "а-а" смотри лист 12.

3-ая редакция

Нач.ПК01	Пальцева		01.02
ГИП	Кузнецов		01.02
Разраб.	Карасев		01.02
Гл.спец.	Субботовская		01.02
Проверил	Айнетдинова		01.02

ГМС-2001 ИЖ 2.2-1-

ВНУТРЕННИЕ СТЕНОВЫЕ ПАНЕЛИ
В13-1, В13-2

СТАДИЯ	ЛИСТ	ЛИСТОВ
Р		1

ЦНИИЭП жилых и общественных зданий

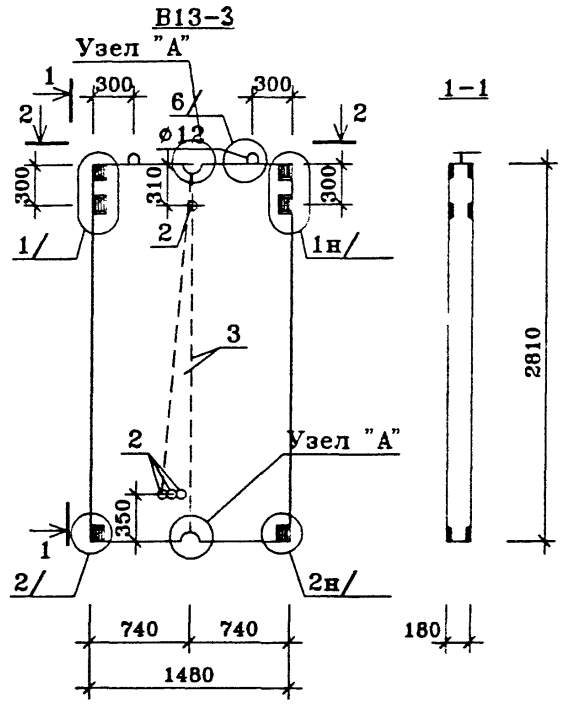

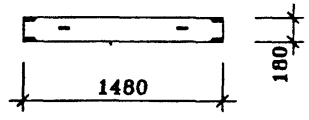

ПОЗ.	НАИМЕНОВАНИЕ	КОЛ-ВО	ОБОЗНАЧЕНИЕ ДОКУМЕНТА
1	Бетон тяжелый класса В22.5, куб.м	0.74	
2	Эл. коробка КМ-7-17	4	ГОСТ
3	ПВХ ø25, п.м.	5.1	
4	Монтажная петля ПС2-5	2	
	Масса стали кг		
	Масса изделия кг	1850	

Техническое описание см. ИЖ 2.2-1-ТО

3-ая редакция

Нач.ПКО1	Пальцева		01.02
ГИП	Кузнецов		01.02
Разраб.	Карасев		01.02
Гл.спец.	Субботовская		01.02
Проверил	Айнетдинова		01.02

ГМС-2001 ИЖ 2.2-1-

ВНУТРЕННИЕ СТЕНОВЫЕ ПАНЕЛИ В13-3-1

СТАДИЯ	ЛИСТ	ЛИСТОВ
Р		1

ЦНИИЭП жилых и общественных зданий

В14-1, В14-1-1

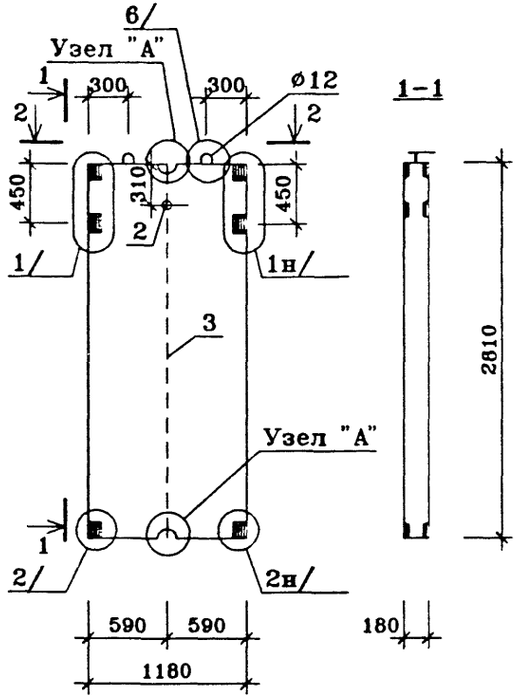

В14-2

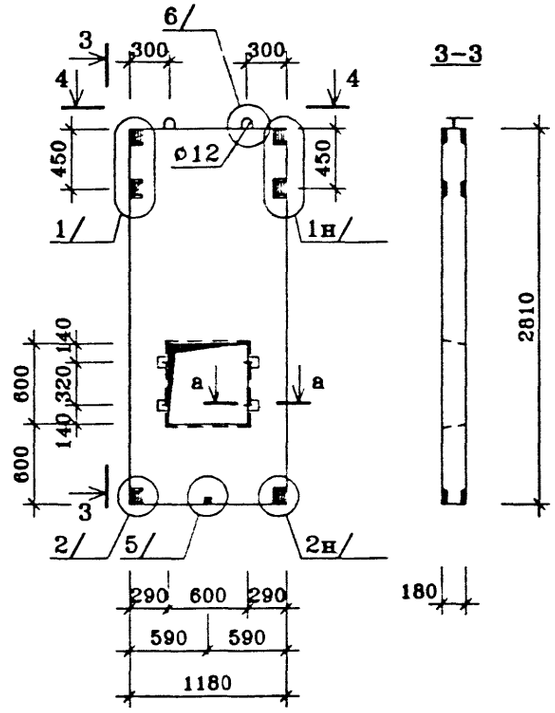

2-2

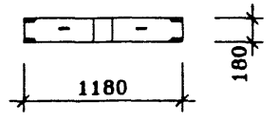

4-4

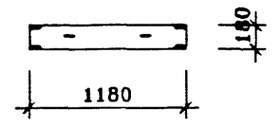

ПОЗ.	НАИМЕНОВАНИЕ	КОЛ-ВО			ОБОЗНАЧЕНИЕ ДОКУМЕНТА
		В 14-2	В 14-1	В14-1-1	
1	Бетон тяжелый класса В22.5, куб.м	0.53	0.59	0.59	
2	Эл. коробка КМ-7-17	–	–	1	ГОСТ
3	ПВХ ø25, п.м.	–	–	2.8	
4	Монтажная петля ПС2-5	2	2	2	
	Деревянные пробки				
	П 2	1	–	–	ИЖ 2.2-1-
	Масса стали кг				
	Масса изделия кг	1325	1475	1475	

Техническое описание см. ИЖ 2.2-1-ТО

Сечение "а-а" смотри лист 12.

Панель В14-1 выполняется без электрики

3-ая редакция

				ГМС-2001	ИЖ 2.2-1-
Нач.ШК01	Пальцева		01.02		
ГИП	Кузнецов		01.02	ВНУТРЕННИЕ СТЕНОВЫЕ ПАНЕЛИ В14-1, В14-1-1, В14-2	СТАДИЯ: Р; ЛИСТ: 33; ЛИСТОВ: 1
Разраб.	Карасев		01.02		
Гл.спец.	Субботовская		01.02		ЦНИИЭП жилых и общественных зданий
Проверил	Айнетдинова		01.02		

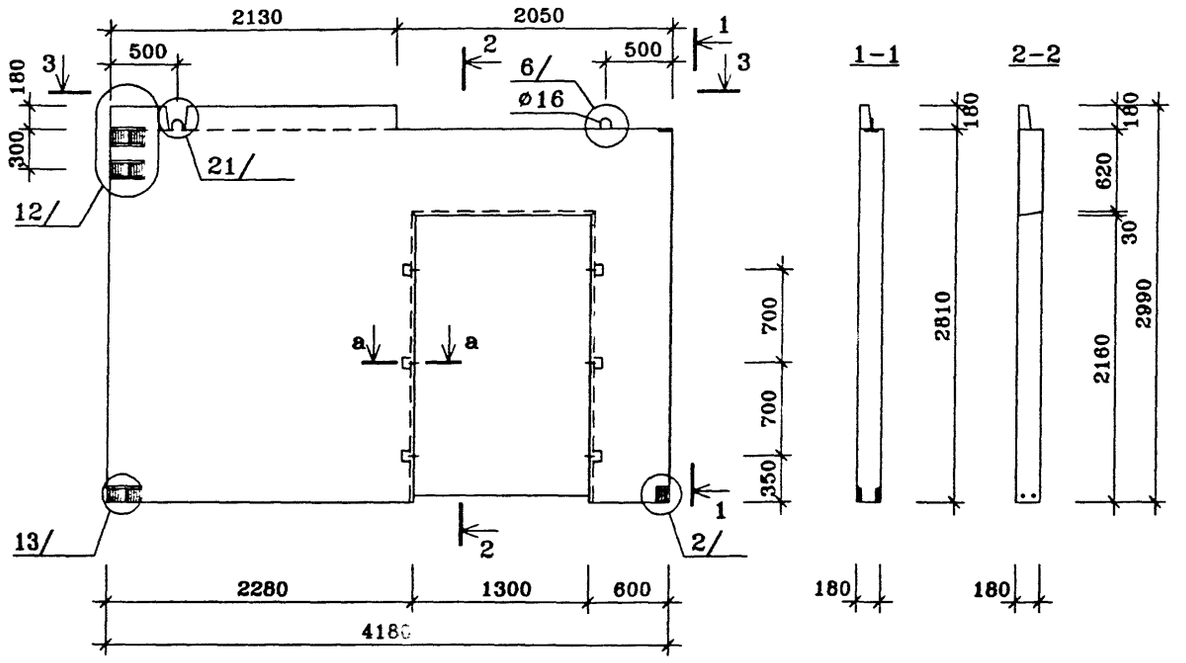

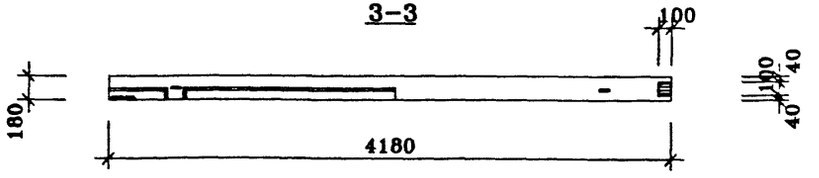

ПОЗ.	НАИМЕНОВАНИЕ	КОЛ-ВО	ОБОЗНАЧЕНИЕ ДОКУМЕНТА
1	Бетон тяжелый класса В22.5, куб.м	1.61	
4	Монтажная петля ПС2-4	2	
	Деревянные пробки		
	П 1	6	ИЖ 2.2-1-
	Масса стали кг		
	Масса изделия кг	3870	

Техническое описание см. ИЖ 2.2-1-ТО
Сечение "а-а" смотри лист 12
3-ая редакция

Нач.ПКО1	Пальцева		01.02
ГИП	Кузнецов		01.02
Разраб.	Карасев		01.02
Проверил	Айнетдинова		01.02

ГМС-2001 ИЖ 2.2-1-

ВНУТРЕННЯЯ СТЕНОВАЯ ПАНЕЛЬ В15-1

СТАДИЯ	ЛИСТ	ЛИСТОВ
Р	35	1

ЦНИИЭП жилых и общественных зданий

В16-1-1

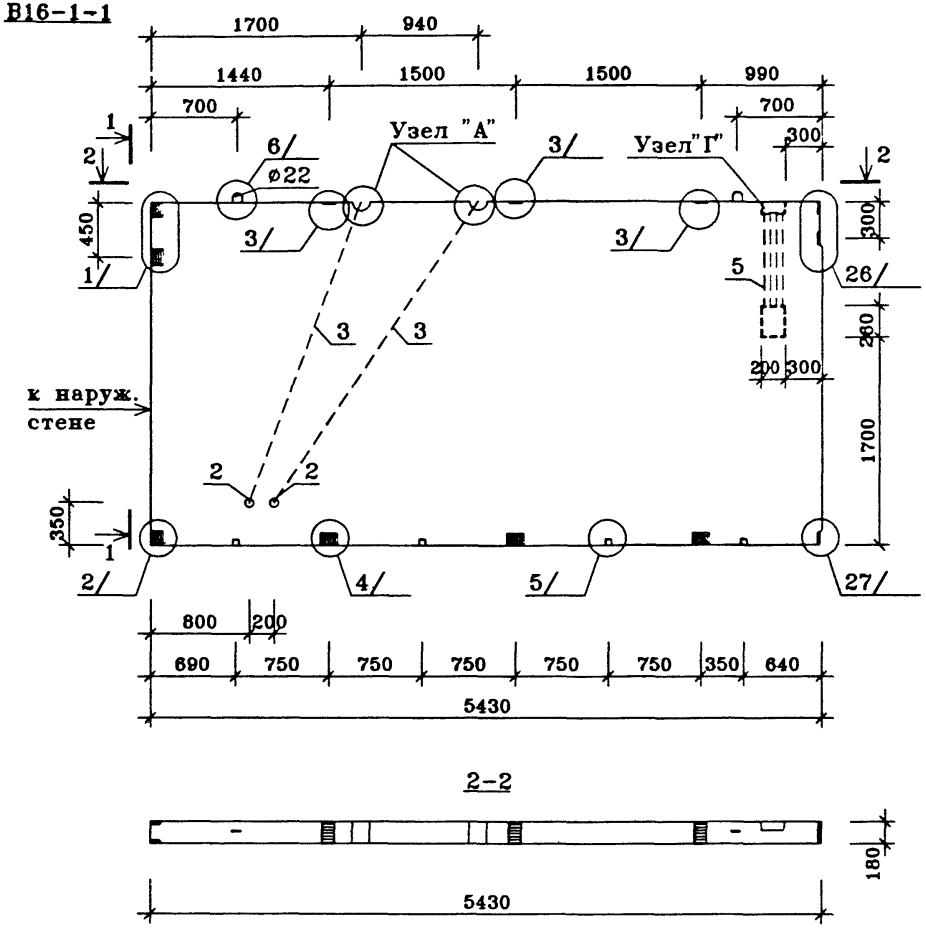

ПОЗ.	НАИМЕНОВАНИЕ	КОЛ-ВО	ОБОЗНАЧЕНИЕ ДОКУМЕНТА
1	Бетон тяжелый класса В22.5, куб.м	2.74	
2	Эл. коробка КМ-7-17	2	
3	ПВХ трубка ø25, п.м.	5.6	
4	Монтажная петля ПС2-1	2	
5	ПВХ трубка ø40, п.м.	3.0	
	Деревянные пробки		
	П 2	4	ИЖ 2.2-1-
	Масса стали кг		
	Масса изделия кг	6850	

Узел "Г" смотри лист 29.
Панель В 16-1-1л зеркальное отражение панели В 16-1-1.
Техническое описание см. ИЖ 2.2-1-ТО

Нач.ПК01	Пальцева		02.02
ГИП	Кузнецов		02.02
Разраб.	Карасев		02.02
Проверил	Айнетдинова		02.02

ГМС-2001 ИЖ 2.2-1-

ВНУТРЕННЯЯ СТЕНОВАЯ ПАНЕЛЬ
В16-1-1 (В16-1-1л)

СТАДИЯ	ЛИСТ	ЛИСТОВ
Р		1

ЦНИИЭП жилых и общественных зданий

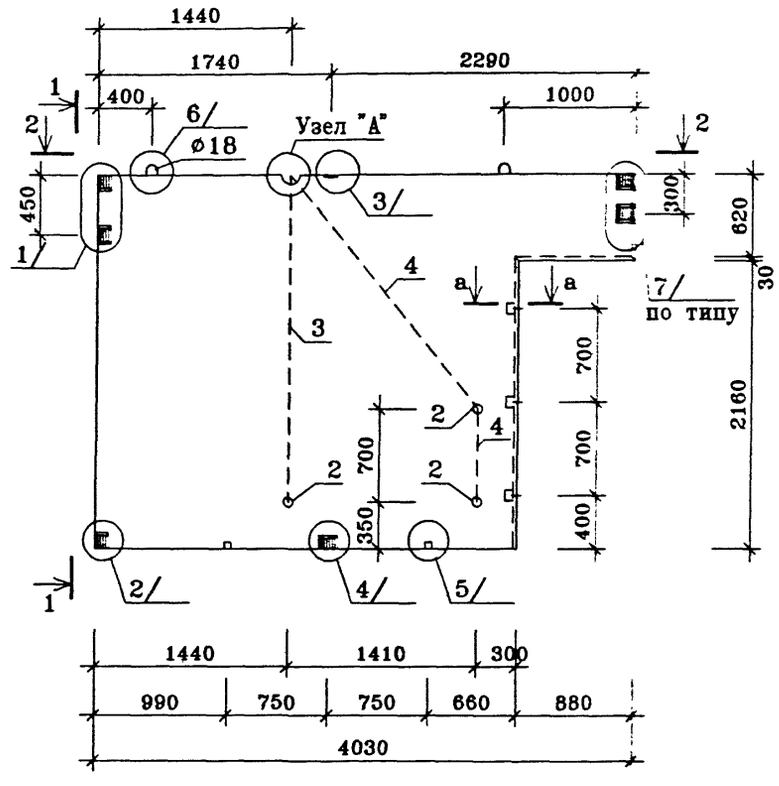

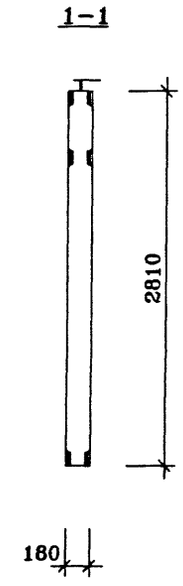

2-2

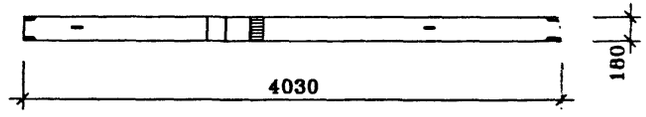

ПОЗ.	НАИМЕНОВАНИЕ	КОЛ-ВО	ОБОЗНАЧЕНИЕ ДОКУМЕНТА
1	Бетон тяжелый класса В22.5, куб.м	1.68	
2	Эл. коробка КМ-7-17	3	
3	ПВХ трубка ø25, п.м.	2.5	
4	ПВХ трубка ø32, п.м.	3.0	
5	Монтажная петля ПС2-3	2	
	Деревянные пробки		
	П 1	3	ИЖ 2.2-1-
	П 2	2	
	Масса стали кг		
	Масса изделия кг	4200	

Техническое описание см. ИЖ 2.2-1-ТО
Сечение "а-а" смотри лист 12

				ГМС-2001.	ИЖ 2.2-1-
Нач.ПКО1	Пальцева		01.02		
ГИП	Кузнецов		01.02	ВНУТРЕННЯЯ СТЕНОВАЯ ПАНЕЛЬ В17-1-1	СТАДИЯ: Р; ЛИСТ: ; ЛИСТОВ: 1
Разраб.	Карасев		01.02		
Проверил	Айнетдинова		01.02		ЦНИИЭП жилых и общественных зданий

V17-1-1
08/02/02

ПВ-1

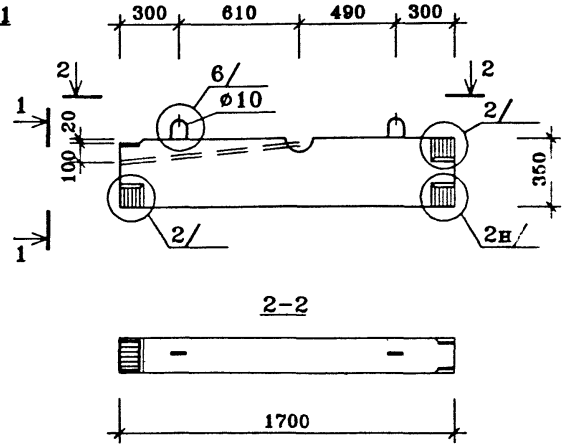

1-1

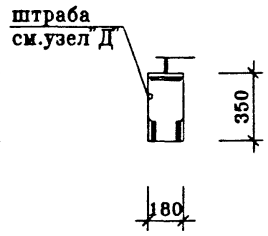

ПОЗ.	НАИМЕНОВАНИЕ		КОЛ-ВО			ОБОЗНАЧЕНИЕ ДОКУМЕНТА
			БП-4	БП-5		
1	Бетон тяжелый класса В22.5, куб.м		0.10	0.08		
4	Монтажная петля ПС2-		2	2		
	Масса стали	кг				
	Масса изделия	кг	250	200		

ПВ-2

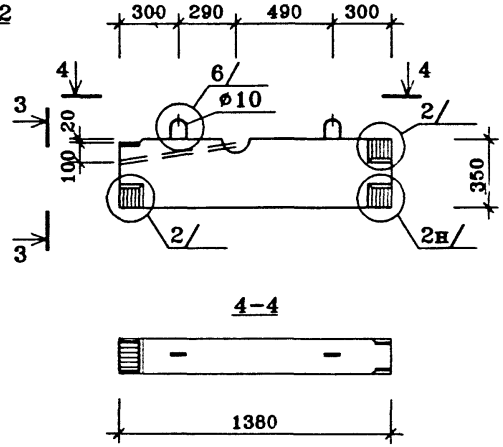

3-3

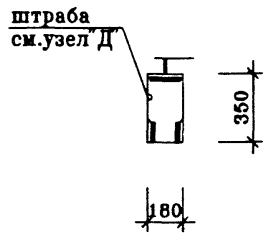

Узел "Д"

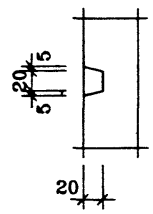

Техническое описание см. ИЖ 2.2-1-ТО

				ГМС-2001	ИЖ 2.2-1-	
Нач.ПКО1	Пальцева		02.02			
ГИП	Кузнецов		02.02		СТАДИЯ	ЛИСТ	ЛИСТОВ
Разраб.	Карасев		02.02	ПЕРЕМЫЧКИ ПВ-1, ПВ-2	Р		1
Гл.спец.	Субботовская		02.02		ЦНИИЭП жилых и общественных зданий		
Проверил	Айнетдинова		02.02				

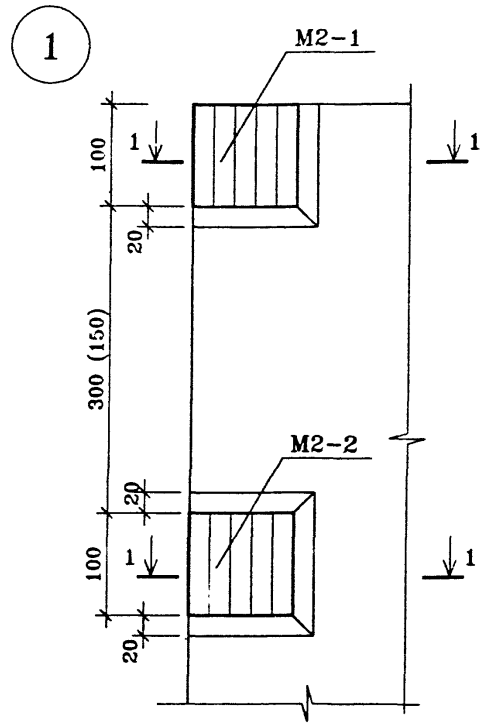

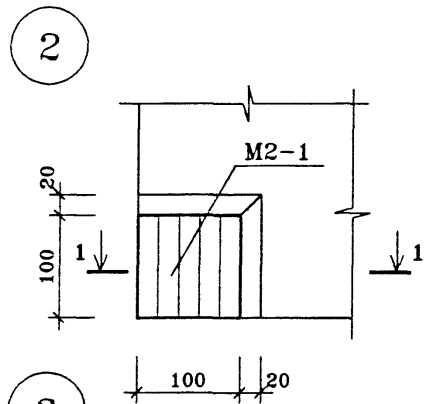

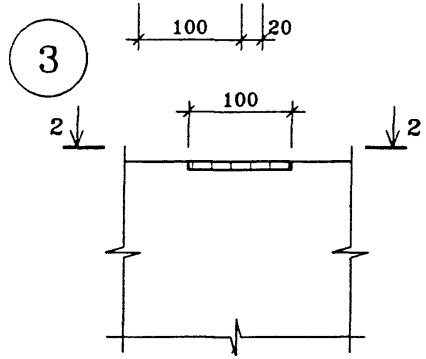

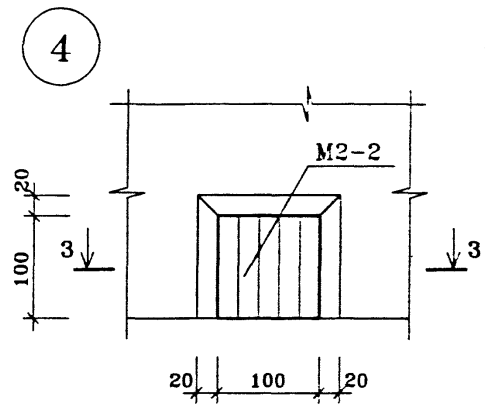

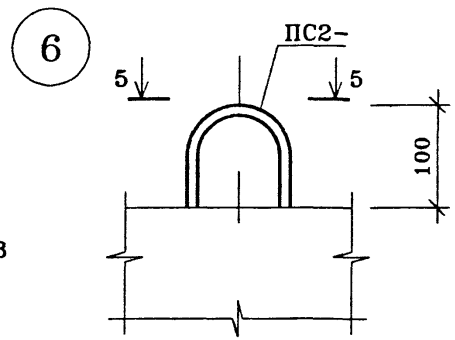

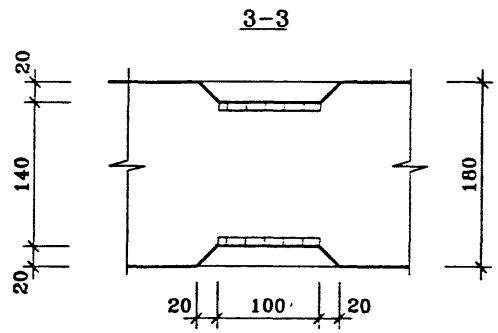

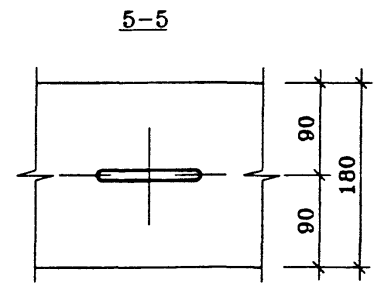

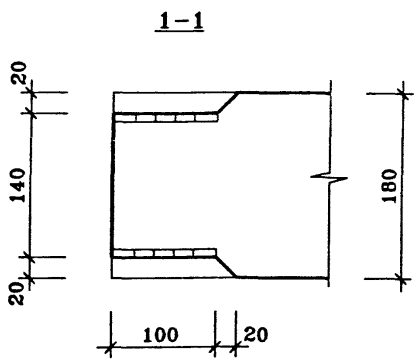

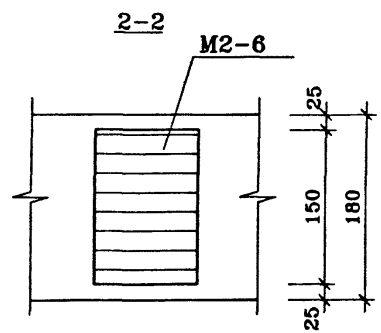

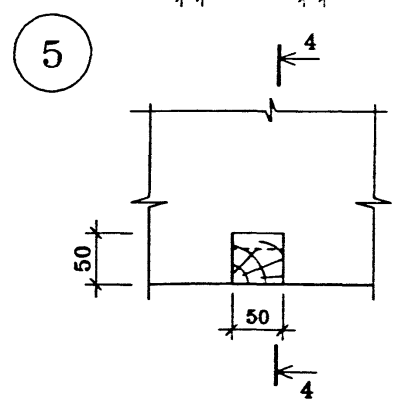

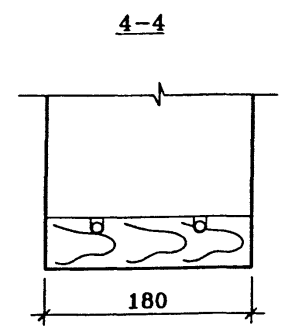

Нач.ПКО1	Пальцева		01.02
ГИП	Кузнецов		01.02
Разраб.	Карасев		01.02
Проверил	Айнетдинова		01.02

ГМС-2001 ИЖ 2.2-1-

ВНУТРЕННИЕ СТЕНОВЫЕ ПАНЕЛИ
УЗЛЫ 1÷6

СТАДИЯ	ЛИСТ	ЛИСТОВ
Р	36	1

ЦНИИЭП жилых и общественных зданий

7

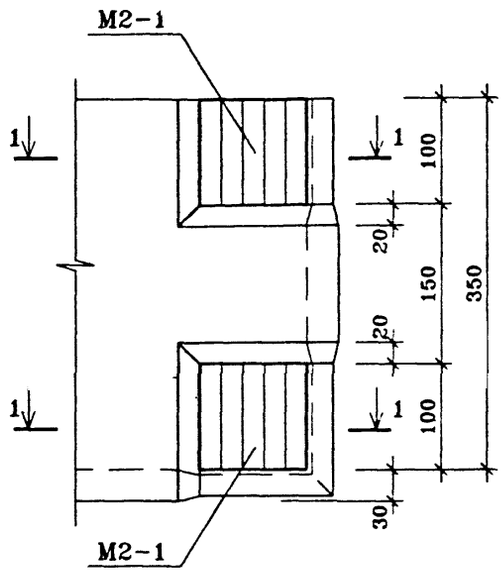

8

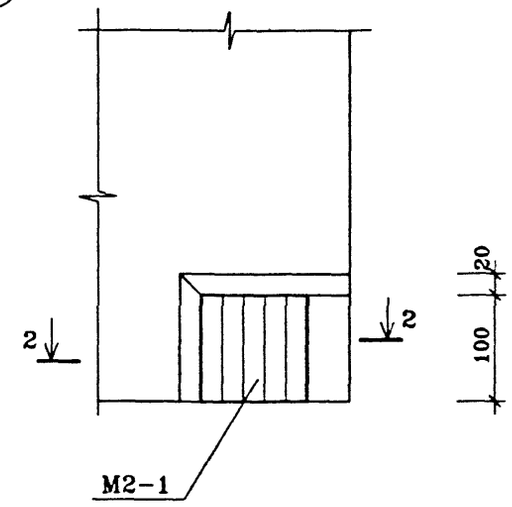

8а

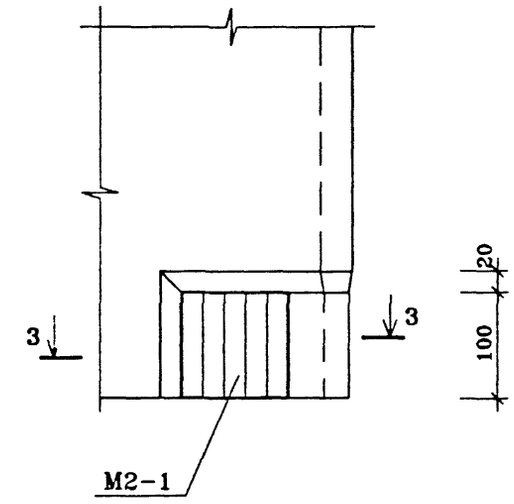

1-1

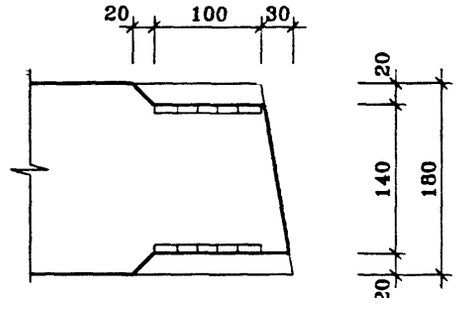

2-2

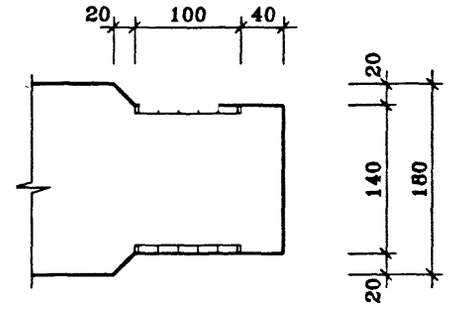

3-3

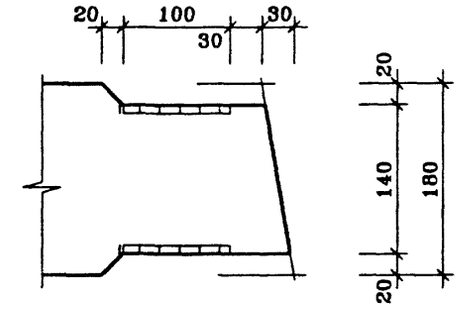

				ГМС-2001	ИЖ 2.2-1-	
Нач.ПК01	Пальцева		01.02			
ГИП	Кузнецов		01.02	ВНУТРЕННИЕ СТЕНОВЫЕ ПАНЕЛИ УЗЛЫ 7, 8, 8а	СТАДИЯ: Р; ЛИСТ: 37; ЛИСТОВ: 1	
Разраб.	Карасев		01.02			
Проверил	Айнетдинова		01.02		ЦНИИЭП жилых и общественных зданий	

9

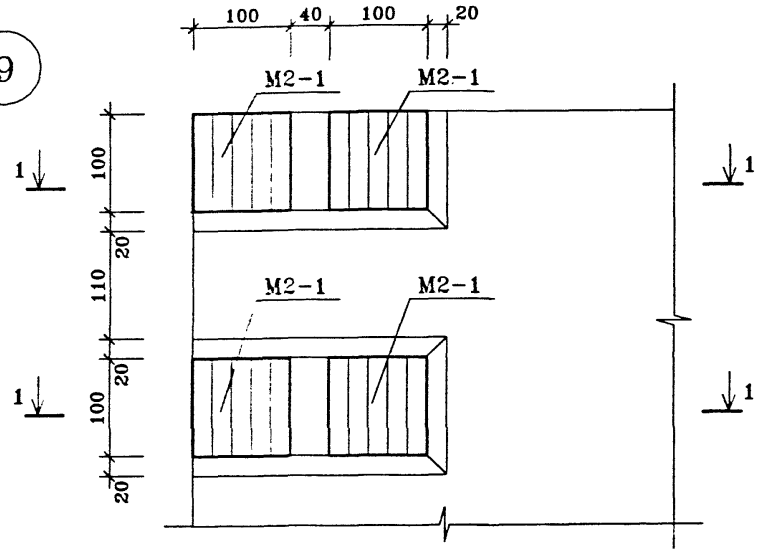

10

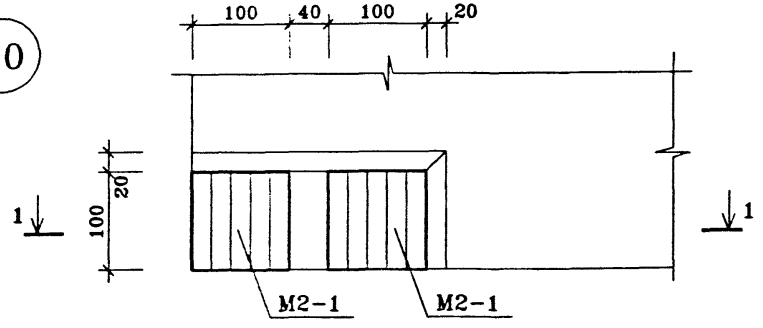

Только для узла 9

1–1

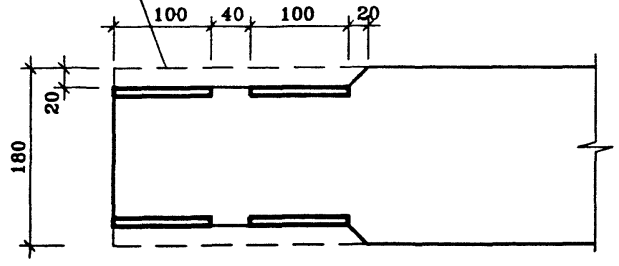

11

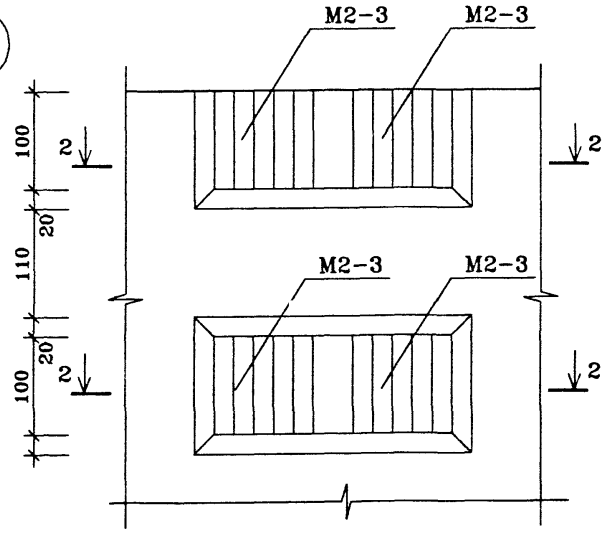

2–2

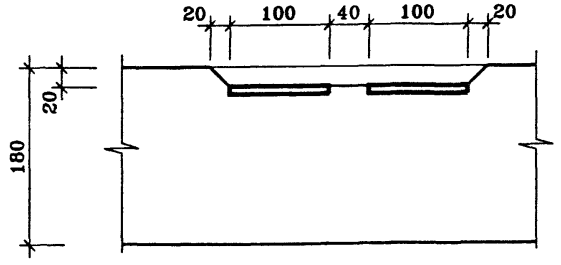

Нач.ПКО1	Пальцева		01.02
ГИП	Кузнецов		01.02
Разраб.	Карасев		01.02
Проверил	Айнетдинова		01.02

ГМС-2001 ИЖ 2.2-1-

ВНУТРЕННИЕ СТЕНОВЫЕ ПАНЕЛИ
УЗЛЫ 9÷11

СТАДИЯ	ЛИСТ	ЛИСТОВ
Р	38	1

ЦНИИЭП жилых и общественных зданий

12

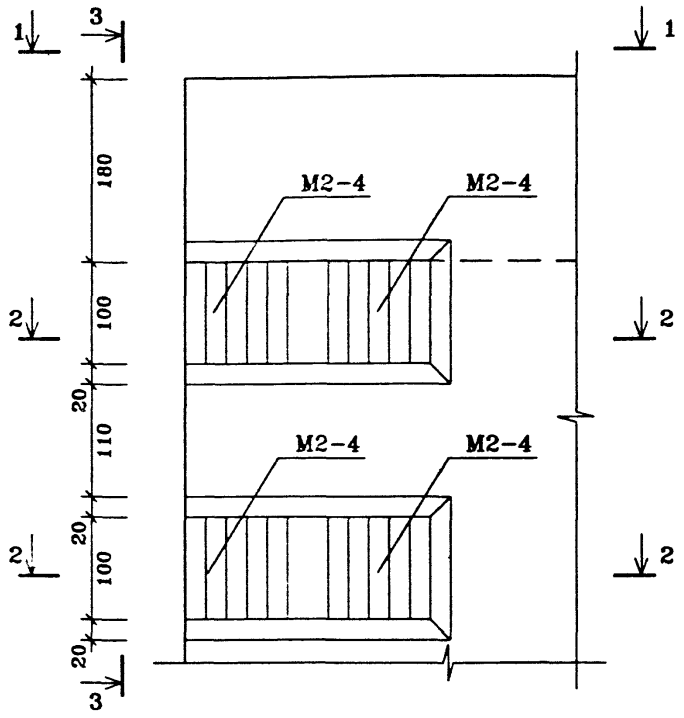

1-1

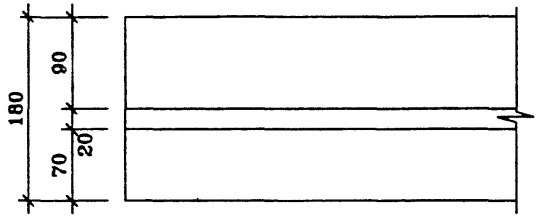

2-2

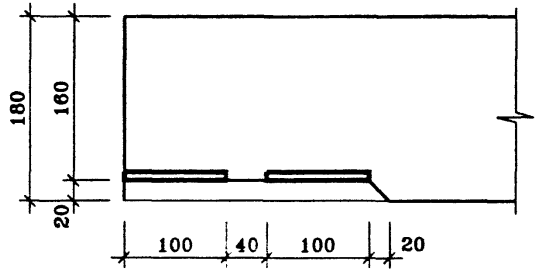

3-3

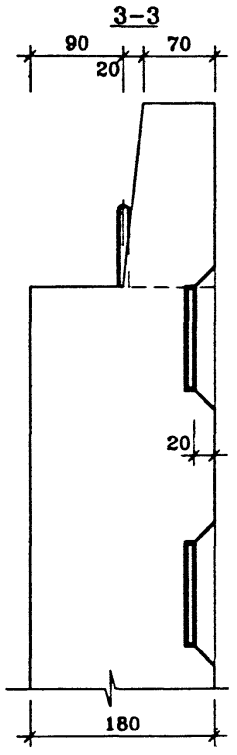

14

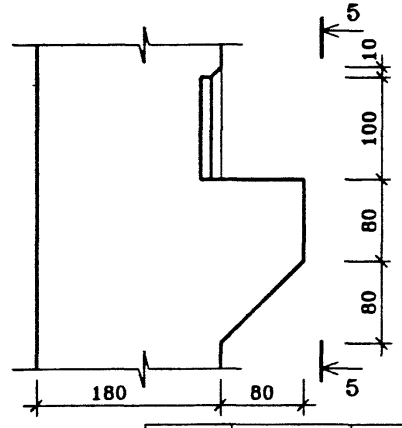

13

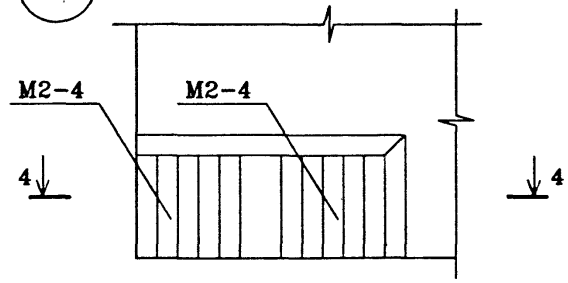

4-4

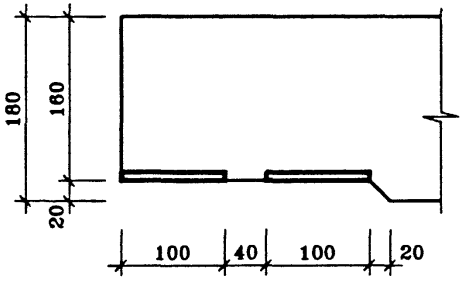

5-5

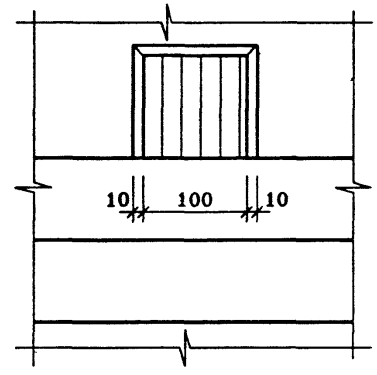

Нач.ПКО1	Пальцева		01.02
ГИП	Кузнецов		01.02
Разраб.	Карасев		01.02
Проверил	Айнетдинова		01.02

ГМС-2001 ИЖ 2.2-1-

ВНУТРЕННИЕ СТЕНОВЫЕ ПАНЕЛИ
УЗЛЫ 12, 13, 14

СТАДИЯ	ЛИСТ	ЛИСТОВ
Р	39	1

ЦНИИЭП жилых и общественных зданий

15

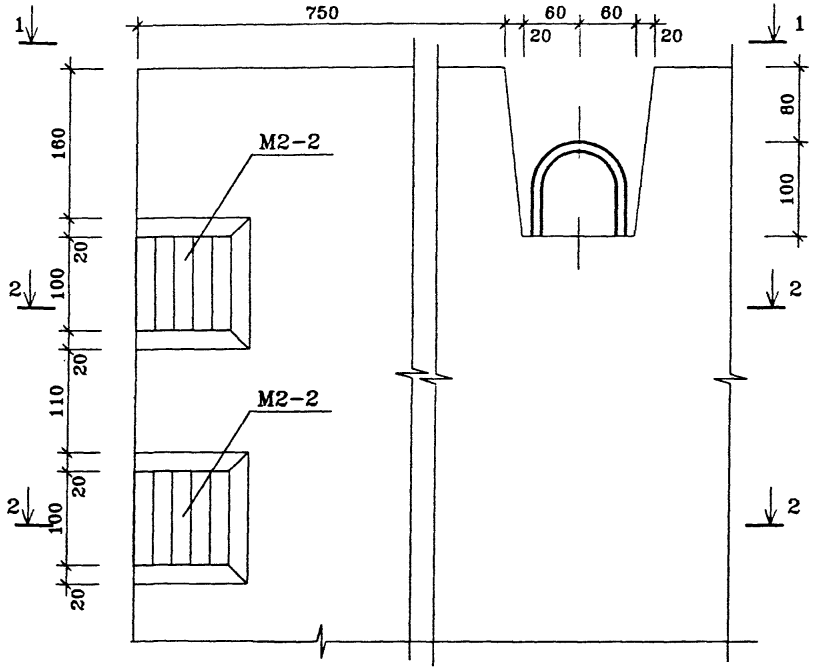

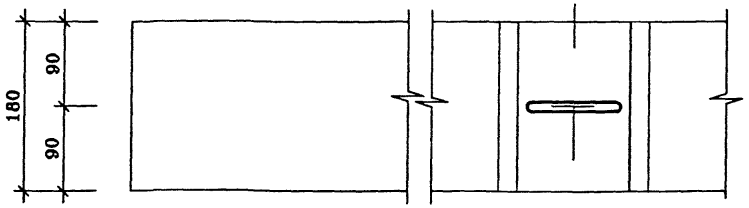

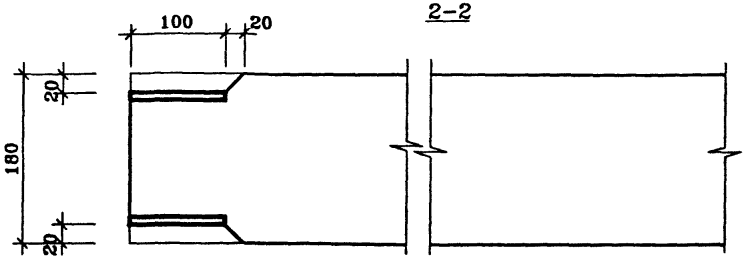

16

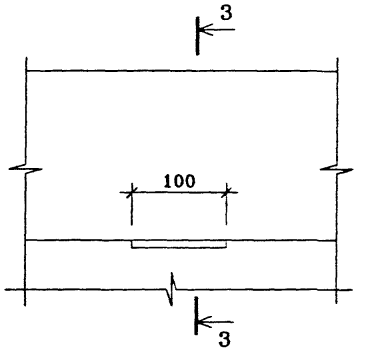

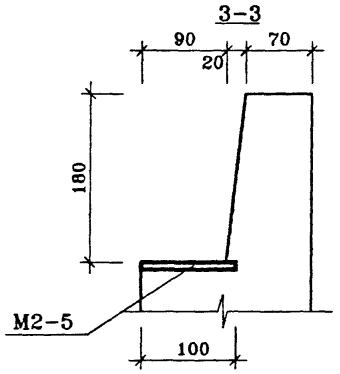

17

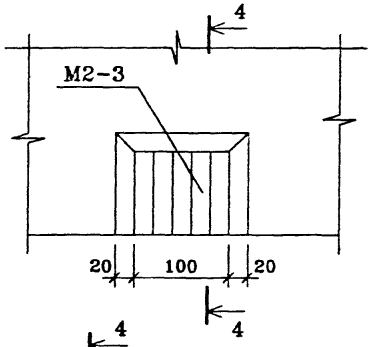

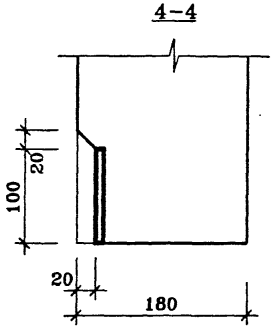

18

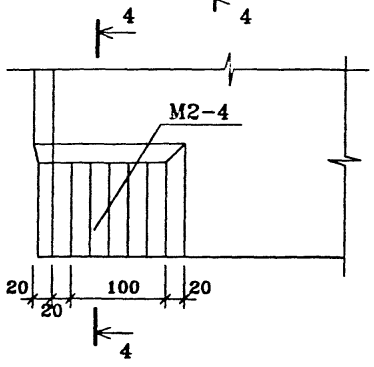

				ГМС-2001	ИЖ 2.2-1-	
Нач.ПКО1	Пальцева		01.02			
ГИП	Кузнецов		01.02	ВНУТРЕННИЕ СТЕНОВЫЕ ПАНЕЛИ УЗЛЫ 15÷18	СТАДИЯ / ЛИСТ / ЛИСТОВ	
Разраб.	Карасев		01.02		Р / 40 / 1	
Проверил	Айнетдинова		01.02		ЦНИИЭП жилых и общественных зданий	

19

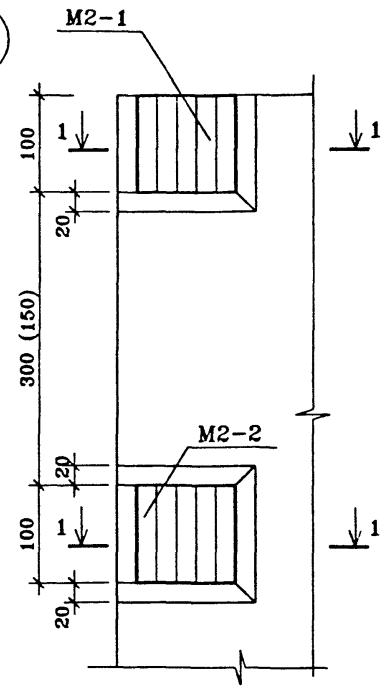

1-1

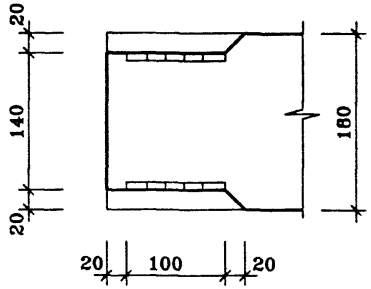

20

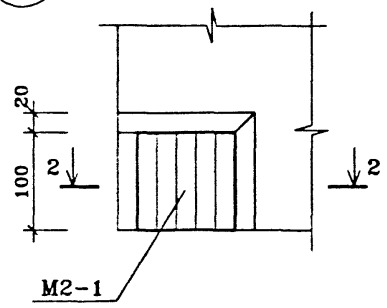

2-2

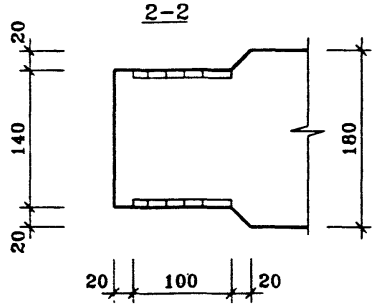

21

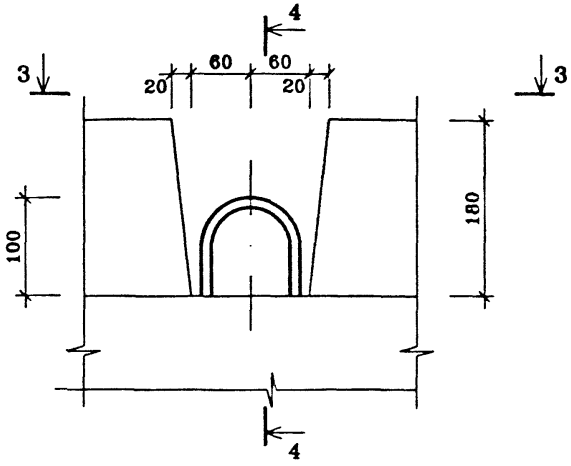

4-4

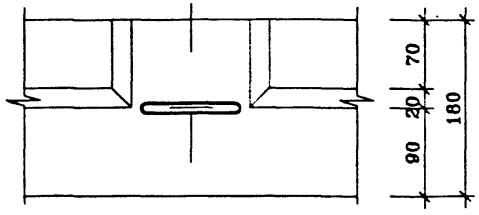

				ГМС-2001	ИЖ 2.2-1-	
Нач.ПКО1	Пальцева		01.02			
ГИП	Кузнецов		01.02		СТАДИЯ / ЛИСТ / ЛИСТОВ	
Разраб.	Карасев		01.02	ВНУТРЕННИЕ СТЕНОВЫЕ ПАНЕЛИ УЗЛЫ 19, 20, 21	Р / 41 / 1	
Проверил	Айнетдинова		01.02		ЦНИИЭП жилых и общественных зданий	

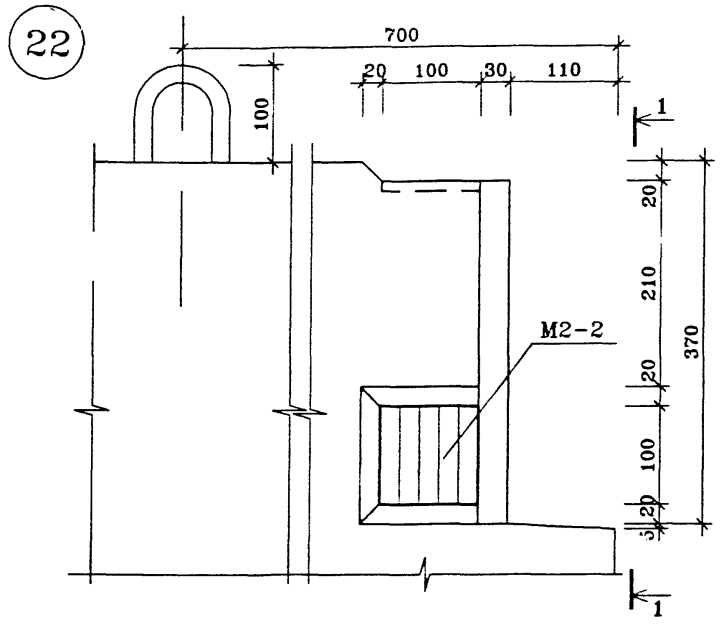

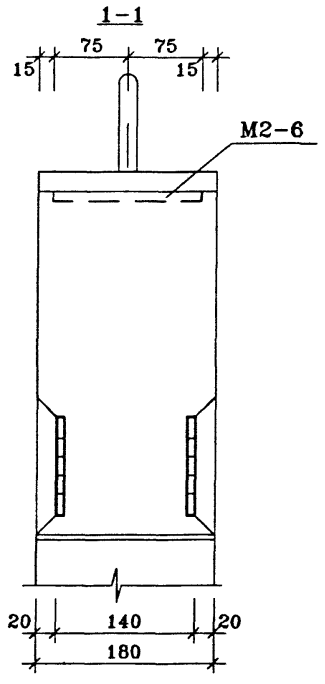

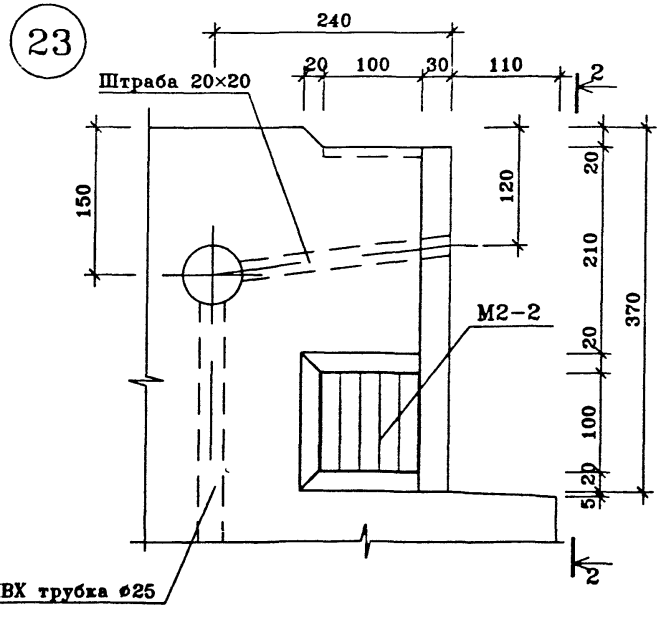

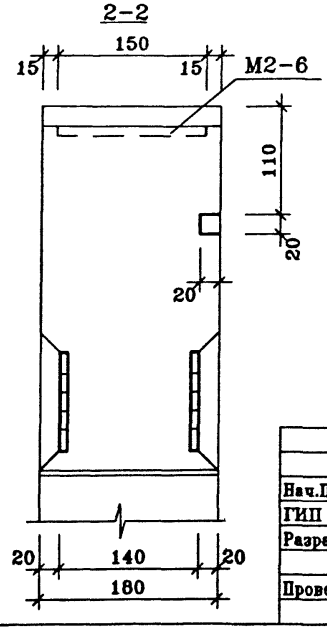

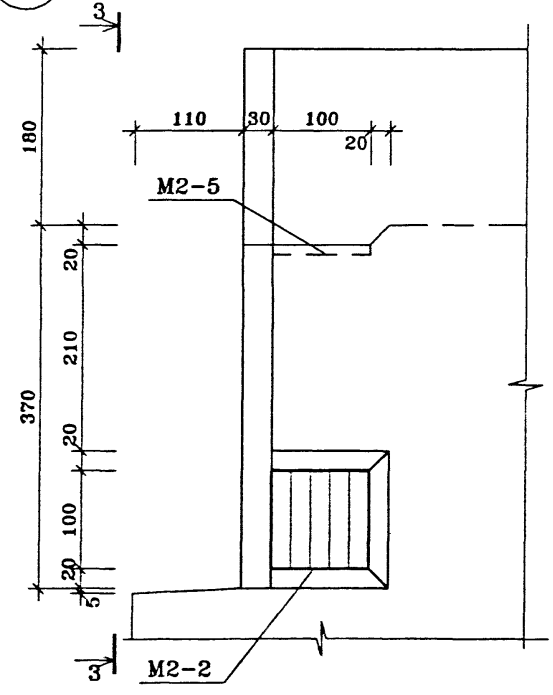

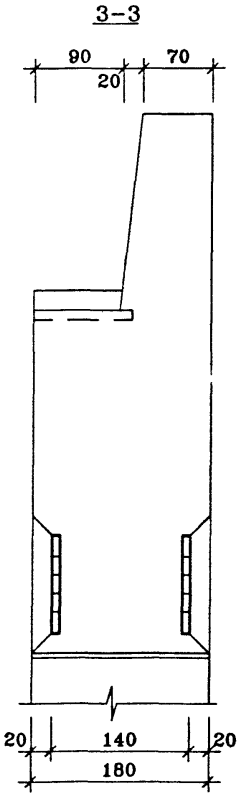

Нач.ПКО1	Пальцева		01.02
ГИП	Кузнецов		01.02
Разраб.	Карасев		01.02
Проверил	Айнетдинова		01.02

ГМС-2001 ИЖ 2.2-1-

ВНУТРЕННИЕ СТЕНОВЫЕ ПАНЕЛИ
УЗЛЫ 22÷24

СТАДИЯ	ЛИСТ	ЛИСТОВ
Р	42	1

ЦНИИЭП жилых и общественных зданий

U-8
28/01/02

25

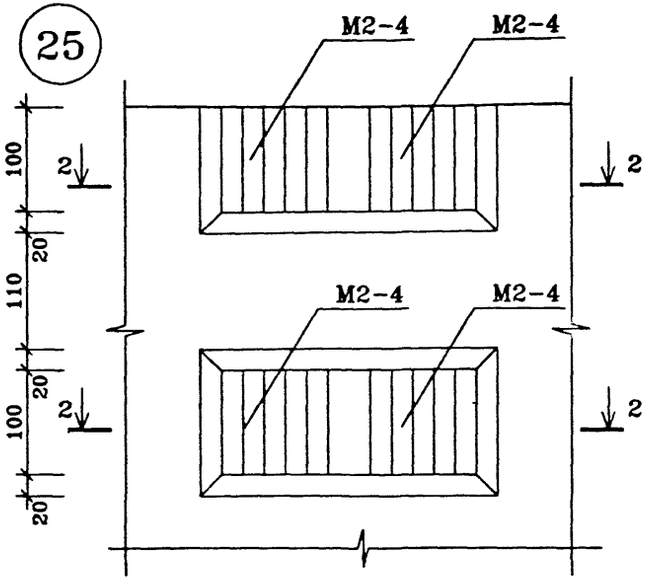

2-2

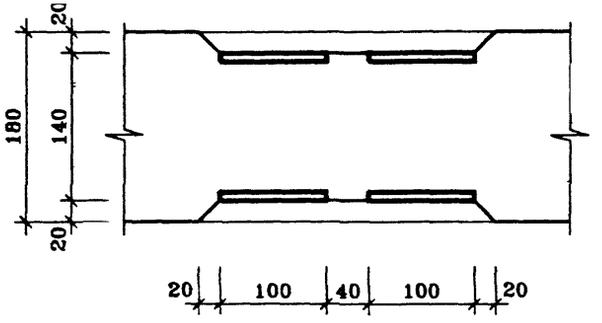

26

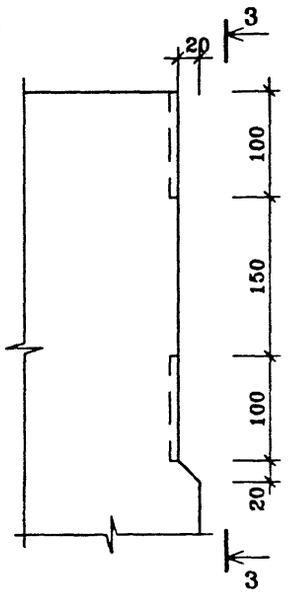

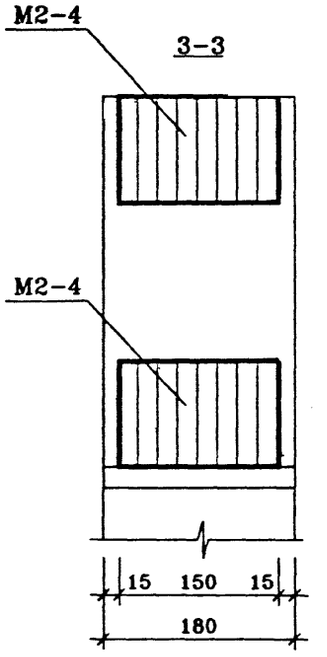

27

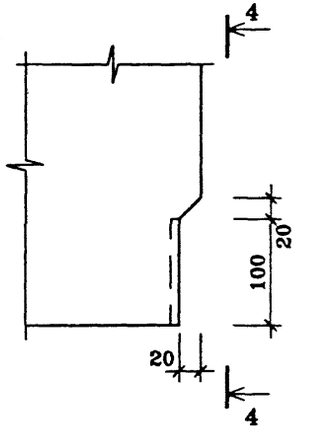

4-4

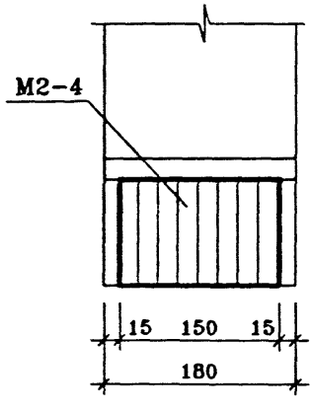

				ГМС-2001	ИЖ 2.2-1-	
Нач.ПК01	Пальцева		02.02			
ГИП	Кузнецов		02.02	ВНУТРЕННИЕ СТЕНОВЫЕ ПАНЕЛИ УЗЛЫ 25 ÷ 27	СТАДИЯ / ЛИСТ / ЛИСТОВ	
Разраб.	Карасев		02.02		Р /	1
Проверил	Айнетдинова		02.02		ЦНИИЭП жилых и общественных зданий	

А

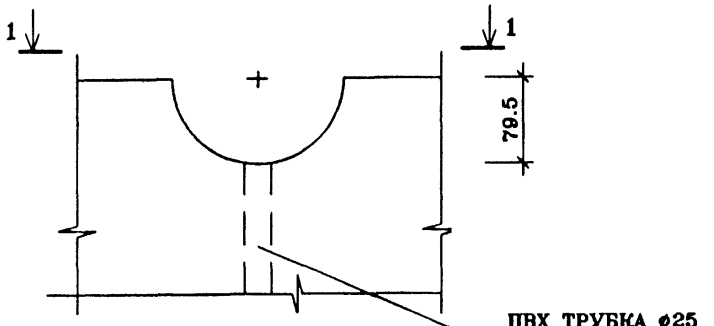

1–1

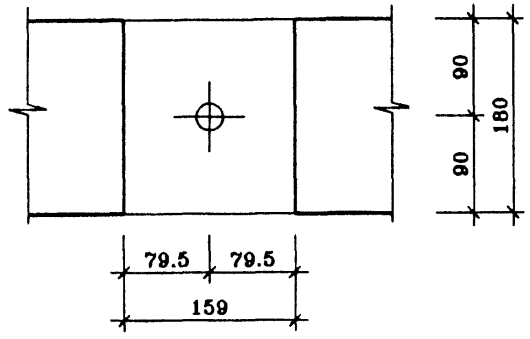

Б

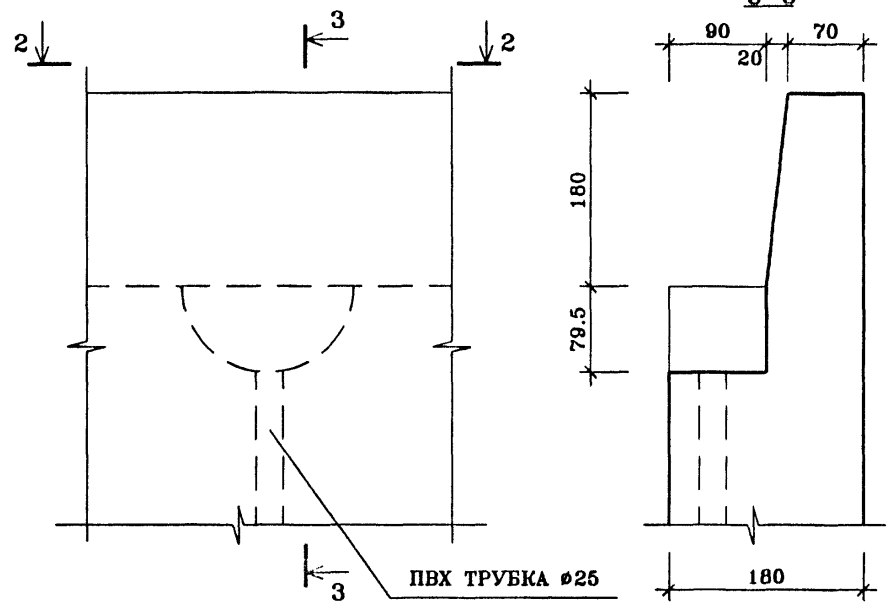

2–2

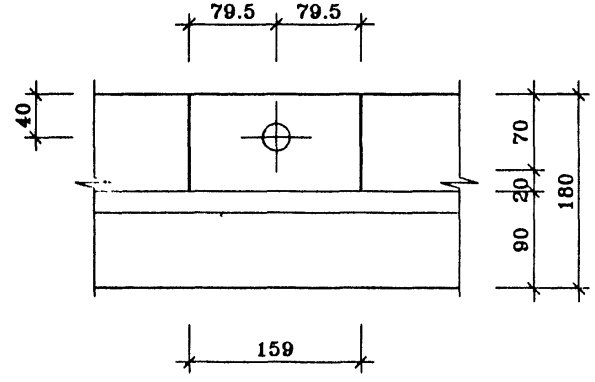

В

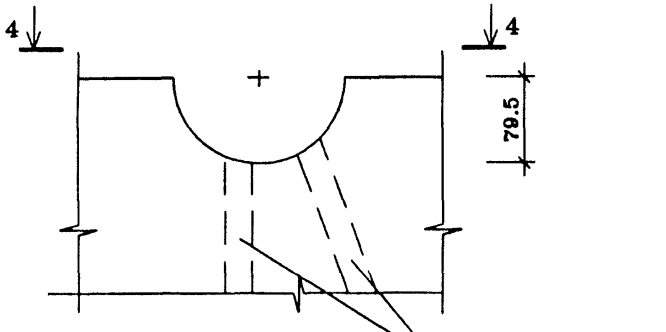

4–4

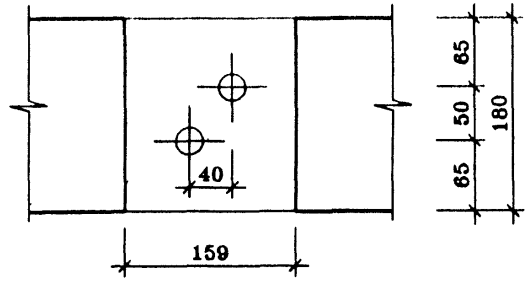

Нач.ПКО1	Пальцева		01.02
ГИП	Кузнецов		01.02
Разраб.	Карасев		01.02
Гл.спец.	Субботовская		01.02
Проверил	Айнетдинова		01.02

ГМС–2001 ИЖ 2.2–1–

ВНУТРЕННИЕ СТЕНОВЫЕ ПАНЕЛИ
УЗЛЫ А, Б, В.

СТАДИЯ	ЛИСТ	ЛИСТОВ
Р	43	1

ЦНИИЭП жилых и общественных зданий

gost.e-ecolog.ru