ОТКРЫТОЕ АКЦИОНЕРНОЕ ОБЩЕСТВО
ЦЕНТРАЛЬНЫЙ НАУЧНО - ИССЛЕДОВАТЕЛЬСКИЙ И ПРОЕКТНЫЙ ИНСТИТУТ ЖИЛЫХ И ОБЩЕСТВЕННЫХ ЗДАНИЙ

TSNIIEP ZHILISCHA

JOINT STOCK COMPANY
CENTRAL RESEARCH AND DESIGN INSTITUTE FOR RESIDENTIAL AND PUBLIC BUILDINGS

МОСКВА

gost.e-ecolog.ru

ОАО "ЦЕНТРАЛЬНЫЙ НАУЧНО ИССЛЕДОВАТЕЛЬСКИЙ И ПРОЕКТНЫЙ ИНСТИТУТ
ЖИЛЫХ И ОБЩЕСТВЕННЫХ ЗДАНИЙ"
ОАО ЦНИИЭП жилища

Система крупнопанельного домостроения ГМС-2001 для применения в Москве и Московской области

ИЖ 2.2-1

Рабочая документация

Внутренние стеновые панели

Введен в действие приказом
ЦНИИЭП жилища № 287 от 18.12.02

МОСКВА
2002 г.

ЛИСТ	НАИМЕНОВАНИЕ
47	Внутренняя стеновая панель В8-2-1.Армирование
48	Внутренняя стеновая панель В8-3-1.
49	Внутренняя стеновая панель В8-3-1.Армирование
50	Внутренние стеновые панели В9-1-1, В9-1л-1.
51	Внутренние стеновые панели В9-1-1, 9-1л-1. Армирование
52	Внутренние стеновые панели В9-1-2, В9-1л-2.
53	Внутренние стеновые панели В9-1-2, В9-1л-2. Армирование
54	Внутренняя стеновая панель В10-1.
55	Внутренняя стеновая панель В10-1.Армирование
56	Внутренние стеновые панели В10-1-1, В10-1л-1.
57	Внутренние стеновые панели В10-1-1, 10-1л-1. Армирование
58	Внутренние стеновые панели В10-2-1, В10-2л-1.
59	Внутренние стеновые панели В10-2-1, 10-2л-1. Армирование
60	Внутренняя стеновая панель В11-1.
61	Внутренняя стеновая панель В11-1.Армирование
62	Внутренняя стеновая панель В12-1-1.
63	Внутренняя стеновая панель В12-1-1.Армирование
64	Внутренние стеновые панели В13-1, В13-2.
65	Внутренние стеновые панели В13-1, В13-2.Армирование
66	Внутренняя стеновая панель В13-3-1.
67	Внутренняя стеновая панель В13-3-1.Армирование
68	Внутренние стеновые панели В14-1, В14-1-1, В14-2.
69	Внутренние стеновые панели В14-1, В14-1-1, В14-2.Армирование
70	Внутренняя стеновая панель В15-1-1.
71	Внутренняя стеновая панель В15-1-1.Армирование

ЛИСТ	НАИМЕНОВАНИЕ
72	Внутренние стеновые панели В16-1-1, В16-1л-1.
73	Внутренние стеновые панели В16-1-1, В16-1л-1.Армирование
74	Внутренняя стеновая панель В17-1-1.
75	Внутренняя стеновая панель В17-1-1.Армирование
76	Перемычки ПВ-1-1, ПВ-1-2.
77	Перемычки ПВ-1-1, ПВ-1-2.Армирование
78	Внутренние стеновые панели. Узлы 1...6.
79	Внутренние стеновые панели. Узлы 7;8;8а;8б.
80	Внутренние стеновые панели. Узлы 9...11.
81	Внутренние стеновые панели. Узлы 12...14.
82	Внутренние стеновые панели. Узлы 15...18.
83	Внутренние стеновые панели. Узлы 19...21.
84	Внутренние стеновые панели. Узлы 22...24.
85	Внутренние стеновые панели. Узлы 25...27.
86	Внутренние стеновые панели. Узлы А;Б;В.
87	Арматурные изделия. КР2-1...КР2-8.
88	Арматурные изделия. КР2-9...КР2-21.
89	Арматурные изделия. КР2-22...КР2-24;КР2-5а;КР2-11а;КР2-15а.
90	Арматурные изделия. КР2-25...КР2-33.
91	Арматурные изделия. С2-1...С2-9.
92	Арматурные изделия.С2-10;С2-11;КР2-34;КР2-35.
93	Изделия заладные М2-1
94	Изделия заладные М2-2
95	Изделия заладные М2-3
96	Изделия заладные М2-4, М2-5.

Нач.ПКО1	Пальцева		10.02
ГИП	Кузнецов		10.02
Разраб.	Карасев		10.02
Проверил	Айнетдинова		10.02

ГМС-2001 ИЖ 2.2-1-02

Содержание

СТАДИЯ	ЛИСТ	ЛИСТОВ
Р		

ОАО ЦНИИЭП жилых и общественных зданий

ЛИСТ	НАИМЕНОВАНИЕ
97	Изделия закладные М2-6
98	Изделия закладные М2-7
99	Петли строповочные ПС2-1...ПС2-6
100	Анкера А-1...А-4
101	Внутренние стеновые панели. Узлы 1а...3а
102	Внутренние стеновые панели. Узлы 4а, 5а
103	Внутренние стеновые панели. Узлы 6а, 7а
104	Внутренние стеновые панели. Узлы 8а, 9а
105	Внутренние стеновые панели. Узлы 10а, 11а
106	Внутренние стеновые панели. Узлы 12а, 13а
107	Внутренние стеновые панели. Узлы 14а, 15а
108	Внутренние стеновые панели. Узлы 16а, 17а
109	Внутренние стеновые панели. Узлы 18а, 19а
110	Внутренние стеновые панели. Узлы I, II, III.
111	Внутренняя стеновая панель В1-6
112	Внутренняя стеновая панель В1-6 Армирование
113	Внутренние стеновые панели. В9-2-1,В9-2л-1.
114	Внутренние стеновые панели. В9-2-1,В9-2л-1.Армирование
115	Внутренние стеновые панели. В9-3-1,В9-3л-1.
116	Внутренние стеновые панели. В9-3-1,В9-3л-1.Армирование
117	Внутренние стеновые панели. В10-3-1,В10-3л-1.
118	Внутренние стеновые панели. В10-3-1,В10-3л-1.Армирование
119	Внутренняя стеновая панель В18-1-1
120	Внутренняя стеновая панель В18-1-1. Армирование

ЛИСТ	НАИМЕНОВАНИЕ
121	Внутренняя стеновая панель В18-2-1
122	Внутренняя стеновая панель В18-2-1. Армирование
123	Внутренняя стеновая панель В19-1-1
124	Внутренняя стеновая панель В19-1-1. Армирование
125	Внутренняя стеновая панель В20-1-1
126	Внутренняя стеновая панель В20-1-1. Армирование
127	Внутренняя стеновая панель В21-1-1
128	Внутренняя стеновая панель В21-1-1. Армирование
129	Арматурные изделия КР2-36 ... КР2-44
130	Арматурные изделия КР2-45 ... КР2-49
131...	Ведомости расхода стали

Нач.ПКО1	Пальцева		10.02
ГИП	Кузнецов		10.02
Разраб.	Карасев		10.02
Проверил	Айнетдинова		10.02

ГМС-2001 ИЖ 2.3-1-03

Содержание (окончание)

СТАДИЯ	ЛИСТ	ЛИСТОВ
Р		

ОАО ЦНИИЭП жилых и общественных зданий

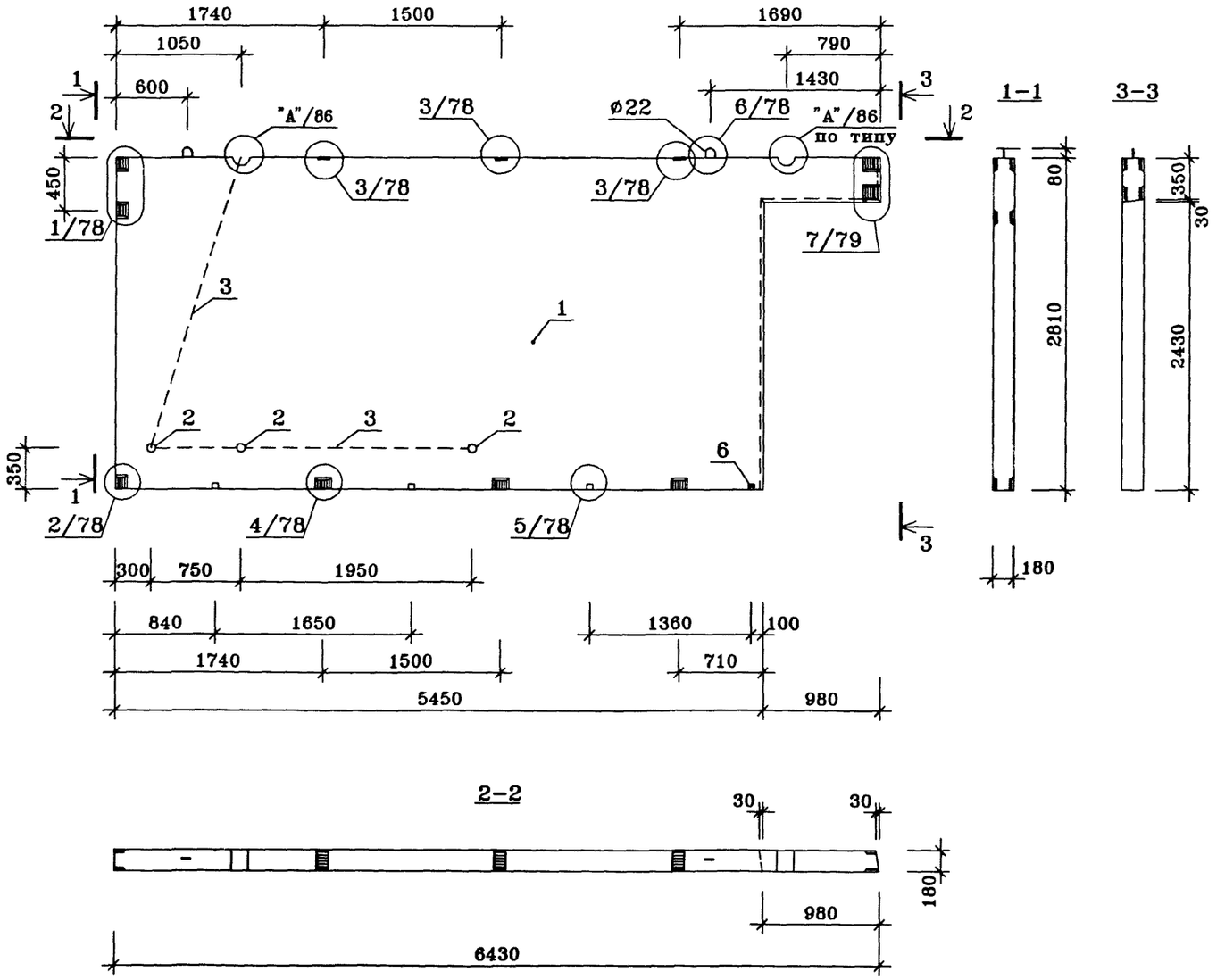

ПОЗ.	НАИМЕНОВАНИЕ	КОЛ-ВО	ОБОЗНАЧЕНИЕ ДОКУМЕНТА
1	Бетон тяжелый класса В22.5, куб.м	2.81	ГОСТ 25192-82*
2	Эл. коробка КМ-7-17, шт.	3	
	Трубка ПВХ		ТУ6-19-215-83
3	ø25, шт.	5.1	
4	ø32, шт.	-	
5	ø40, шт.	-	
	Деревянные антисептированные пробки		ГОСТ 8486-86*Е
6	П-1 50×50×170, шт.	4	
	Масса стали кг	75.95	ИЖ 2.2-1-2
	Масса изделия кг	7025	

Техническое описание см. ИЖ 2.2-1-04,05

Узел "А" смотри лист 86.

Нач.ПКО1	Пальцева		10.02
ГИП	Кузнецов		10.02
Разраб.	Карасев		10.02
Гл.спец.	Субботовская		10.02
Проверил	Айнетдинова		10.02

ГМС-2001 ИЖ 2.2-1-1

ВНУТРЕННЯЯ СТЕНОВАЯ ПАНЕЛЬ В1-1-1

СТАДИЯ	ЛИСТ	ЛИСТОВ
Р	1	1

ОАО ЦНИИЭП жилых и общественных зданий

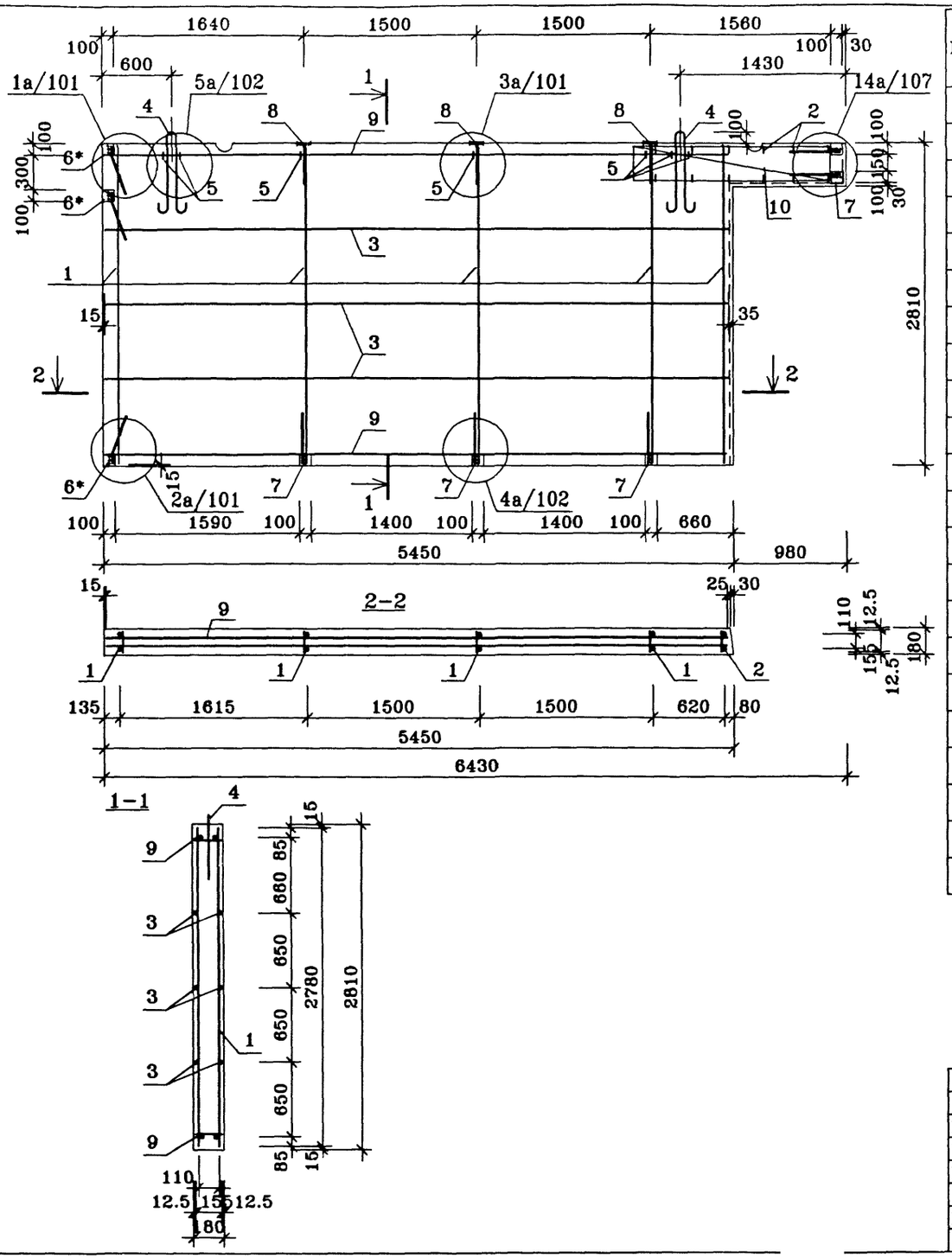

ПОЗ.	НАИМЕНОВАНИЕ	КОЛ-ВО	ОБОЗНАЧЕНИЕ ДОКУМЕНТА	МАССА СТАЛИ, кг	
				един.	всего
	КАРКАС				75.95
1	КР2-1	5	ИЖ 2.2-1-87	3.63	
	АНКЕР				
2	А-2	12	-100	0.03	
3	ø6AI ГОСТ 5781-82* L=5400	6	без чертежа	1.20	
	ПЕТЛЯ СТРОПОВОЧНАЯ				
4	ПС2-1	2	-99	5.67	
	АНКЕР				
5	А-1	7	-100	0.02	
	ИЗДЕЛИЕ ЗАКЛАДНОЕ				
6*	М 2-1*	3	-93	2.21	
7	М 2-2	5	-94	2.21	
8	М 2-3	3	-95	1.58	
	КАРКАС				
9	КР2-5	2	-87	2.77	
10	КР2-26	2	-90	5.40	

Нач.ПКО1	Пальцева		10.02
ГИП	Кузнецов		10.02
Разраб.	Карасев		10.02
Проверил	Айнетдинова		10.02

ГМС-2001 ИЖ 2.2-1-2

ВНУТРЕННЯЯ СТЕНОВАЯ ПАНЕЛЬ В 1-1-1. АРМИРОВАНИЕ.

СТАДИЯ	ЛИСТ	ЛИСТОВ
Р	1	1

ОАО ЦНИИЭП жилых и общественных зданий

V1-1a
23/10/02

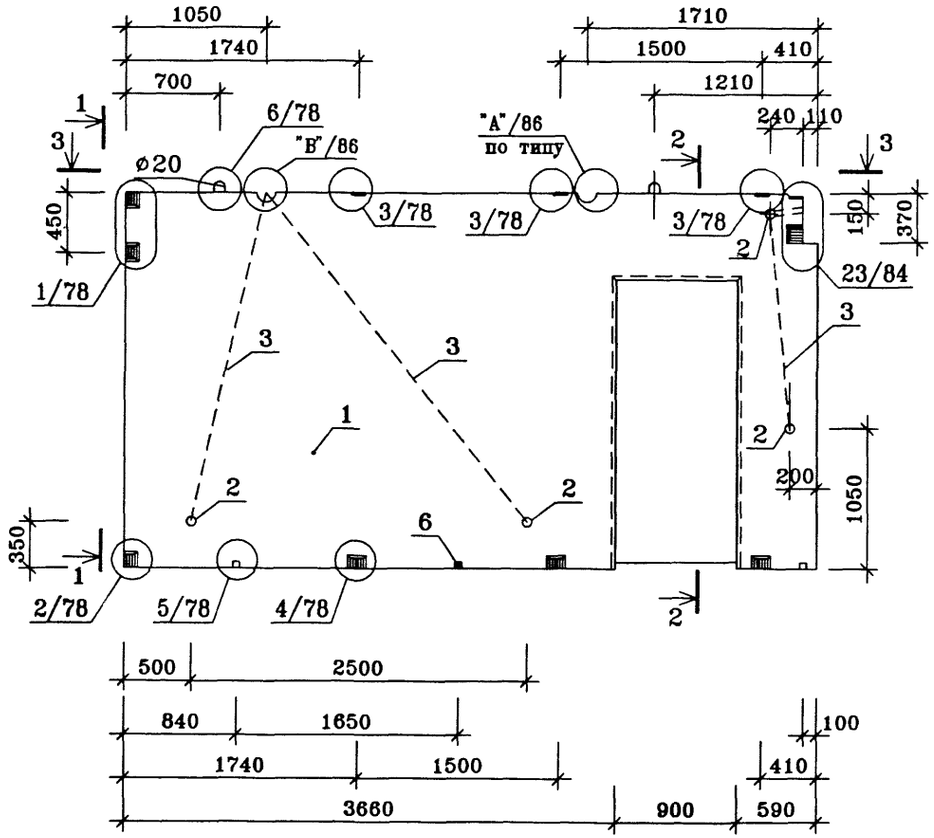

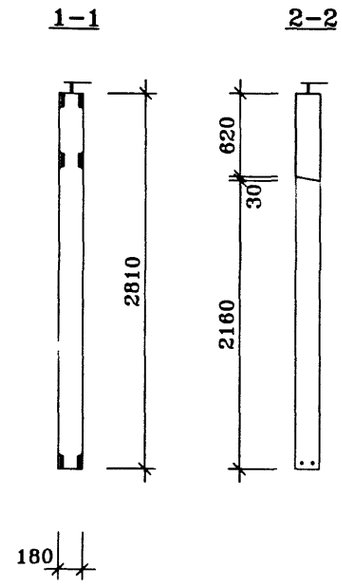

ПОЗ.	НАИМЕНОВАНИЕ	КОЛ-ВО	ОБОЗНАЧЕНИЕ ДОКУМЕНТА
1	Бетон тяжелый класса В22.5, куб.м	2.21	ГОСТ 25192-82*
2	Эл. коробка КМ-7-17, шт.	4	
	Трубка ПВХ		ТУ6-19-215-83
3	ø25, шт.	7.3	
4	ø32, шт.	-	
5	ø40, шт.	-	
	Деревянные антисептированные пробки		ГОСТ 8486-86*Е
6	П-1 50×50×170, шт.	3	
	Масса стали кг	81.21	ИЖ 2.2-1-4
	Масса изделия кг	5525	

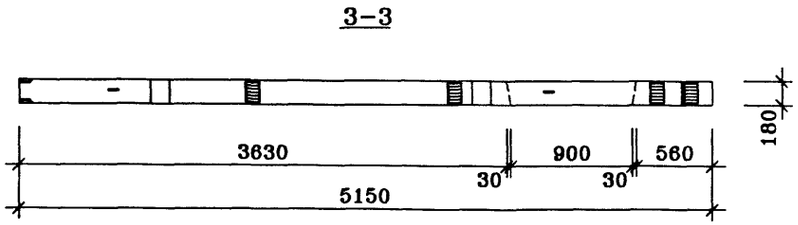

Техническое описание см. ИЖ 2.2-1-04,05

Нач.ПКО1	Пальцева		10.02
ГИП	Кузнецов		10.02
Разраб.	Карасев		10.02
Гл.спец.	Субботовская		10.02
Проверил	Айнетдинова		10.02

ГМС-2001 ИЖ 2.2-1-3

ВНУТРЕННЯЯ СТЕНОВАЯ ПАНЕЛЬ В1-2-1

СТАДИЯ	ЛИСТ	ЛИСТОВ
Р	1	1

ОАО ЦНИИЭП жилых и общественных зданий

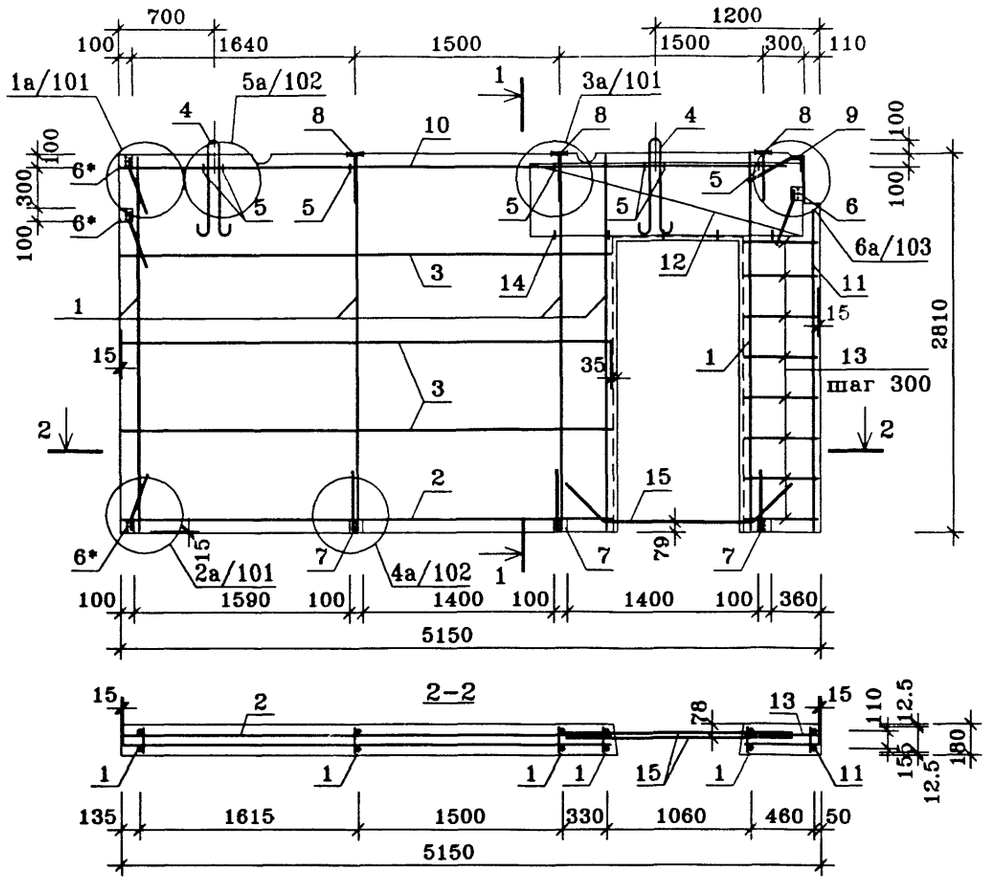

ПОЗ.	НАИМЕНОВАНИЕ	КОЛ-ВО	ОБОЗНАЧЕНИЕ ДОКУМЕНТА	МАССА СТАЛИ, кг	
				един.	всего
	КАРКАС				
1	КР2-1	5	ИЖ 2.2-1 -87	3.63	
2	КР2-13	1	-88	1.86	
3	ø6AI ГОСТ 5781-82* L=3610	6	без чертежа	0.80	
	ПЕТЛЯ СТРОПОВОЧНАЯ				
4	ПС2-2	2	-99	4.44	
	АНКЕР				
5	А-1	7	-100	0.02	
	ИЗДЕЛИЕ ЗАКЛАДНОЕ				
6	М 2-1	1	-93	2.21	81.21
6*	М 2-1*	3	-93	2.21	
7	М 2-2	3	-94	2.21	
8	М 2-3	3	-95	1.58	
9	М 2-4	1	-96	1.87	
	КАРКАС				
10	КР2-6	1	-87	2.52	
11	КР2-27	1	-90	3.11	
12	КР2-31	2	-90	7.11	
13	ø6AI ГОСТ 5781-82* L=540	16	без чертежа	0.12	
	АНКЕР				
14	А-2	5	-100	0.03	
15	А-4	2	-100	1.69	

Нач.ПКО1	Пальцева		10.02
ГИП	Кузнецов		10.02
Разраб.	Карасев		10.02
Проверил	Айнетдинова		10.02

ГМС-2001 ИЖ 2.2-1-4

ВНУТРЕННЯЯ СТЕНОВАЯ ПАНЕЛЬ В 1-2-1. АРМИРОВАНИЕ.

СТАДИЯ	ЛИСТ	ЛИСТОВ
Р	1	1

ОАО ЦНИИЭП жилых и общественных зданий

V1-2-1а
23/10/02

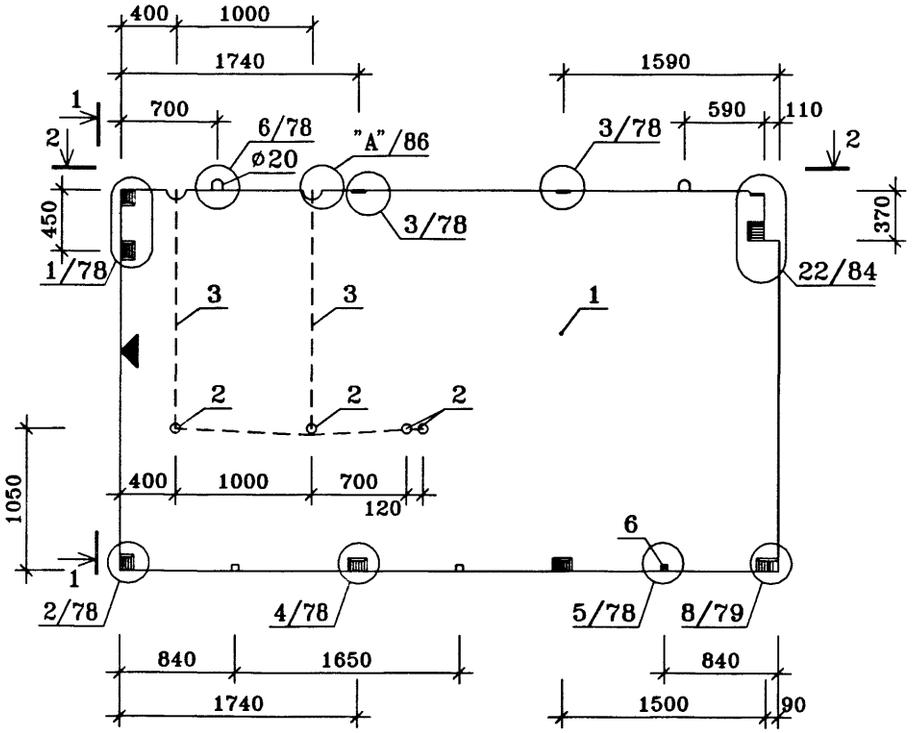

1–1

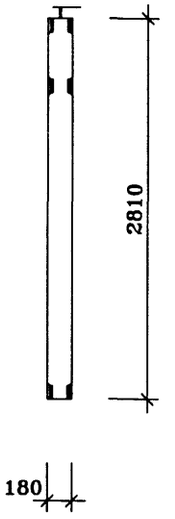

2–2

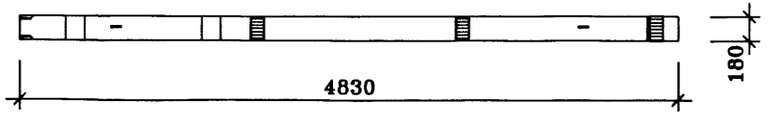

ПОЗ.	НАИМЕНОВАНИЕ	КОЛ-ВО	ОБОЗНАЧЕНИЕ ДОКУМЕНТА
1	Бетон тяжелый класса В22.5, куб.м	2.41	ГОСТ 25192-82*
2	Эл. коробка КМ-7-17, шт.	4	
	Трубка ПВХ		ТУ6-19-215-83
3	ø25, шт.	5.4	
4	ø32, шт.	–	
5	ø40, шт.	–	
	Деревянные антисептированные пробки		ГОСТ 8486-86*Е
6	П-1 50×50×170, шт.	3	
	Масса стали кг	55.32	ИЖ 2.2-1-6
	Масса изделия кг	6025	

Техническое описание см. ИЖ 2.2-1-04,05

У боковой грани панели, заводом изготовителем, наносится метка "◀" несмываемой /масляной/ краской.

Нач.ПКО1	Пальцева		10.02
ГИП	Кузнецов		10.02
Разраб.	Карасев		10.02
Гл.спец.	Субботовская		10.02
Проверил	Айнетдинова		10.02

ГМС-2001 ИЖ 2.2-1-5

ВНУТРЕННЯЯ СТЕНОВАЯ ПАНЕЛЬ В1-3-1

СТАДИЯ	ЛИСТ	ЛИСТОВ
Р	1	1

ОАО ЦНИИЭП жилых и общественных зданий

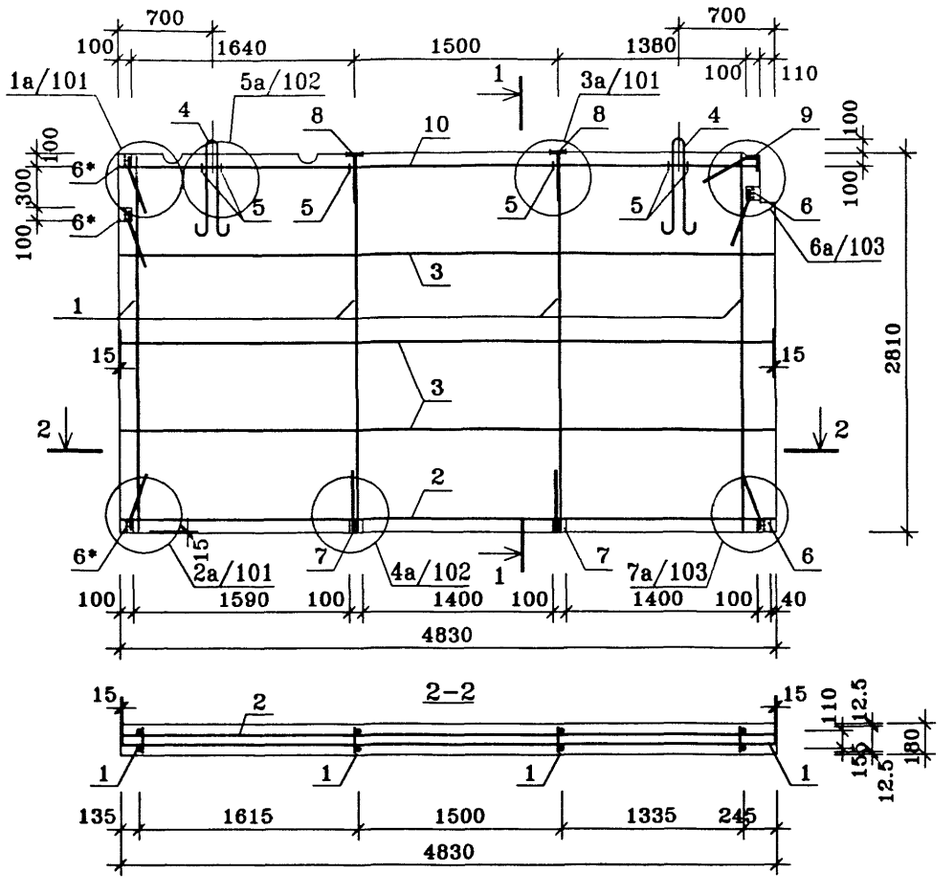

ПОЗ.	НАИМЕНОВАНИЕ	КОЛ-ВО	ОБОЗНАЧЕНИЕ ДОКУМЕНТА	МАССА СТАЛИ, кг	
				един.	всего
	КАРКАС				
1	КР2-1	4	ИЖ 2.2-1 -87	3.63	
2	КР2-7	1	-87	2.47	
3	⌀6AI ГОСТ 5781-82* L=4800	6	без чертежа	1.07	
	ПЕТЛЯ СТРОПОВОЧНАЯ				
4	ПС2-2	2	-99	4.44	
					55.32
	АНКЕР				
5	А-1	6	-100	0.02	
	ИЗДЕЛИЕ ЗАКЛАДНОЕ				
6	М 2-1	2	-93	2.21	
6*	М 2-1*	3	-93	2.21	
7	М 2-2	2	-94	2.21	
8	М 2-3	2	-95	1.58	
9	М 2-4	1	-96	1.87	
	КАРКАС				
10	КР2-8	1	-87	2.41	

Нач.ПКО1	Пальцева		10.02
ГИП	Кузнецов		10.02
Разраб.	Карасев		10.02
Проверил	Айнетдинова		10.02

ГМС-2001 ИЖ 2.2-1-6

ВНУТРЕННЯЯ СТЕНОВАЯ ПАНЕЛЬ В 1-3-1. АРМИРОВАНИЕ.

СТАДИЯ	ЛИСТ	ЛИСТОВ
Р	1	1

ОАО ЦНИИЭП жилых и общественных зданий

V1-3-1а
23/10/02

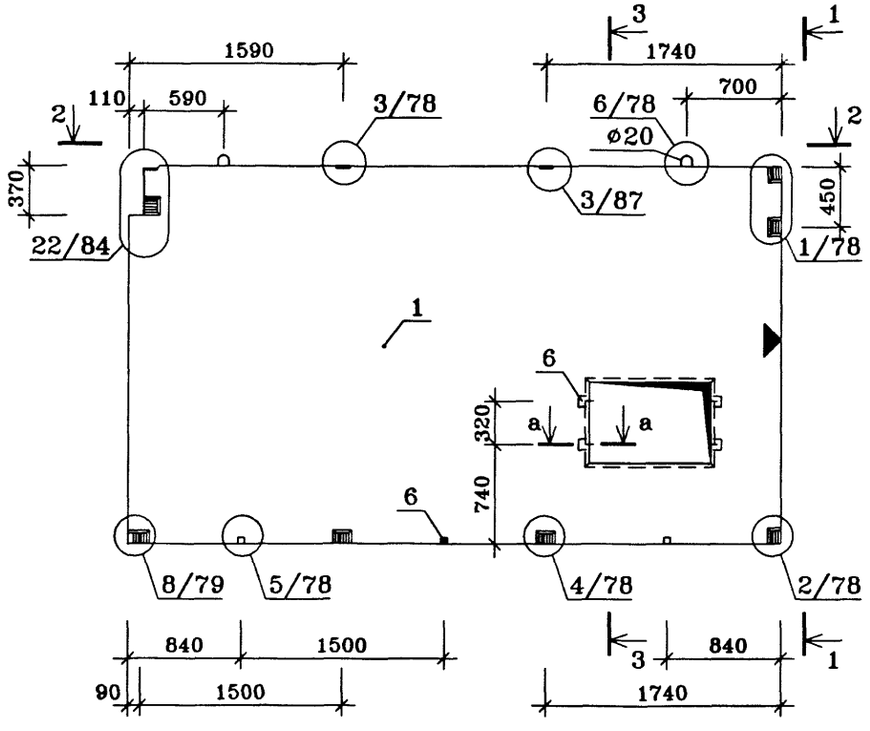

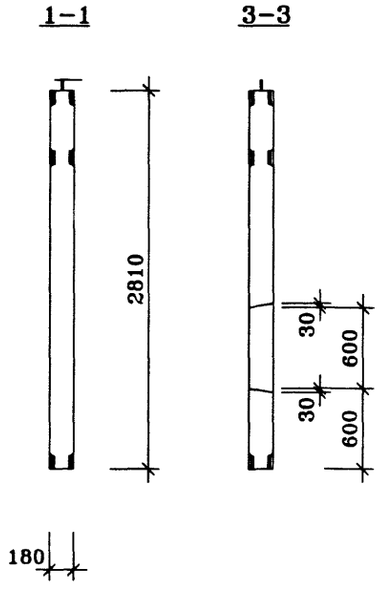

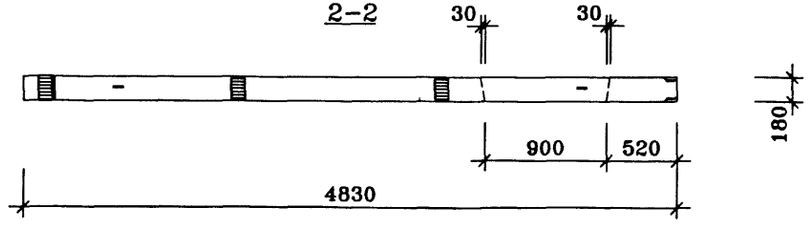

ПОЗ.	НАИМЕНОВАНИЕ	КОЛ-ВО	ОБОЗНАЧЕНИЕ ДОКУМЕНТА
1	Бетон тяжелый класса В22.5, куб.м	2.31	ГОСТ 25192-82*
2	Эл. коробка КМ-7-17, шт.	-	
	Трубка ПВХ		ТУ6-19-215-83
3	ø25, шт.	-	
4	ø32, шт.	-	
5	ø40, шт.	-	
	Деревянные антисептированные пробки		ГОСТ 8486-86*Е
6	П-1 50×50×170, шт.	7	
	Масса стали кг	56.64	ИЖ 2.2-1-8
	Масса изделия кг	5775	

Техническое описание см. ИЖ 2.2-1-04,05

У боковой грани панели, заводом изготовителем, наносится метка "◀" несмываемой /масляной/ краской.

Сечение "а-а" смотри лист 20

Нач.ПКО1	Пальцева		10.02
ГИП	Кузнецов		10.02
Разраб.	Карасев		10.02
Проверил	Айнетдинова		10.02

ГМС-2001 ИЖ 2.2-1-7

ВНУТРЕННЯЯ СТЕНОВАЯ ПАНЕЛЬ В1-4

СТАДИЯ	ЛИСТ	ЛИСТОВ
Р	1	1

ОАО ЦНИИЭП жилых и общественных зданий

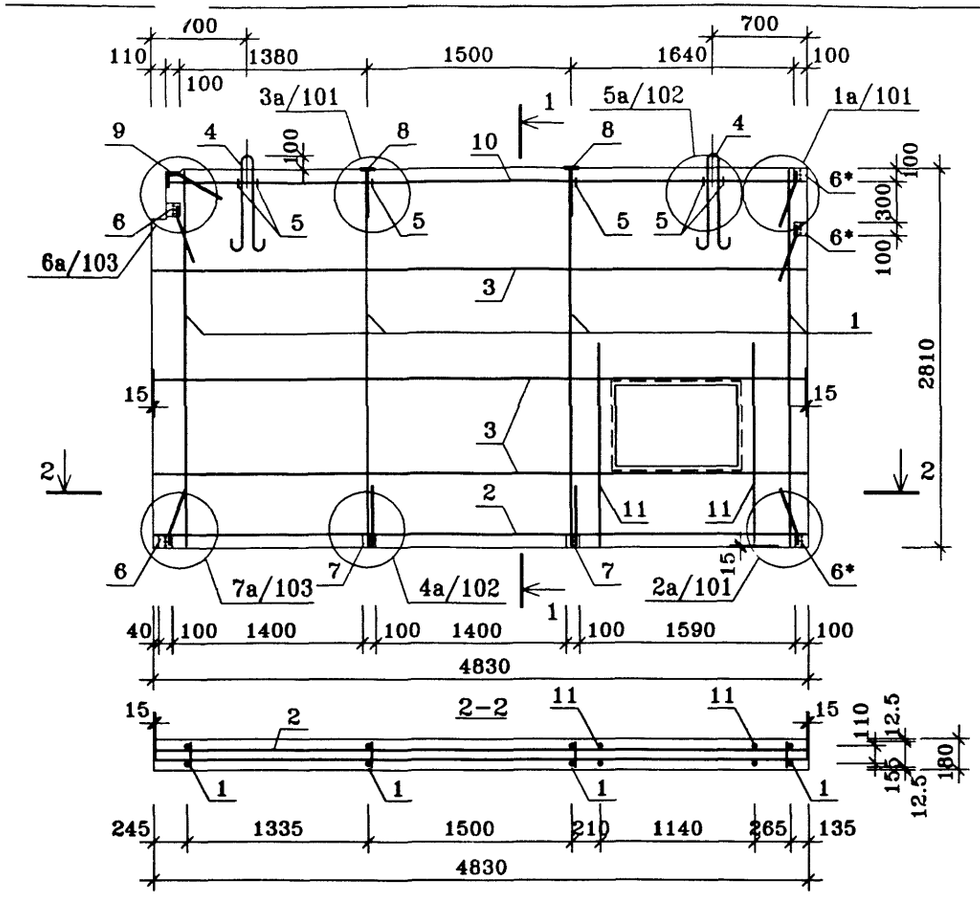

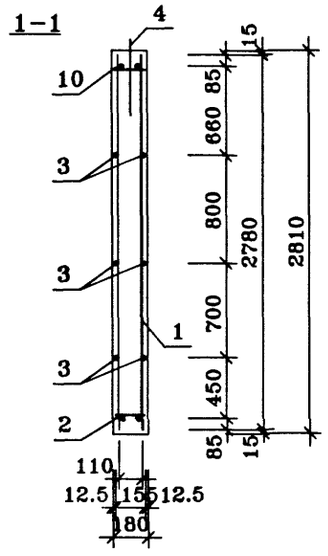

ПОЗ.	НАИМЕНОВАНИЕ	КОЛ-ВО	ОБОЗНАЧЕНИЕ ДОКУМЕНТА	МАССА СТАЛИ, кг	
				един.	всего
	КАРКАС				56.64
1	КР2-1	4	ИЖ 2.2-1 -87	3.63	
2	КР2-7	1	-87	2.47	
3	ø6AI ГОСТ 5781-82* L=4800	6	без чертежа	1.07	
	ПЕТЛЯ СТРОПОВОЧНАЯ				
4	ПС2-2	2	-99	4.44	
	АНКЕР				
5	А-1	6	-100	0.02	
	ИЗДЕЛИЕ ЗАКЛАДНОЕ				
6	М 2-1	2	-93	2.21	
6*	М 2-1*	3	-93	2.21	
7	М 2-2	2	-94	2.21	
8	М 2-3	2	-95	1.58	
9	М 2-4	1	-96	1.87	
	КАРКАС				
10	КР2-8	1	ИЖ 2.2-1 -87	2.41	
11	ø6AI ГОСТ 5781-82* L=1500	4	без чертежа	0.33	

Нач.ПКО1	Пальцева		10.02
ГИП	Кузнецов		10.02
Разраб.	Карасев		10.02
Проверил	Айнетдинова		10.02

ГМС-2001 ИЖ 2.2-1-8

ВНУТРЕННЯЯ СТЕНОВАЯ ПАНЕЛЬ В 1-4. АРМИРОВАНИЕ.

СТАДИЯ	ЛИСТ	ЛИСТОВ
Р	1	1

ОАО ЦНИИЭП жилых и общественных зданий

V1-4a
23/10/02

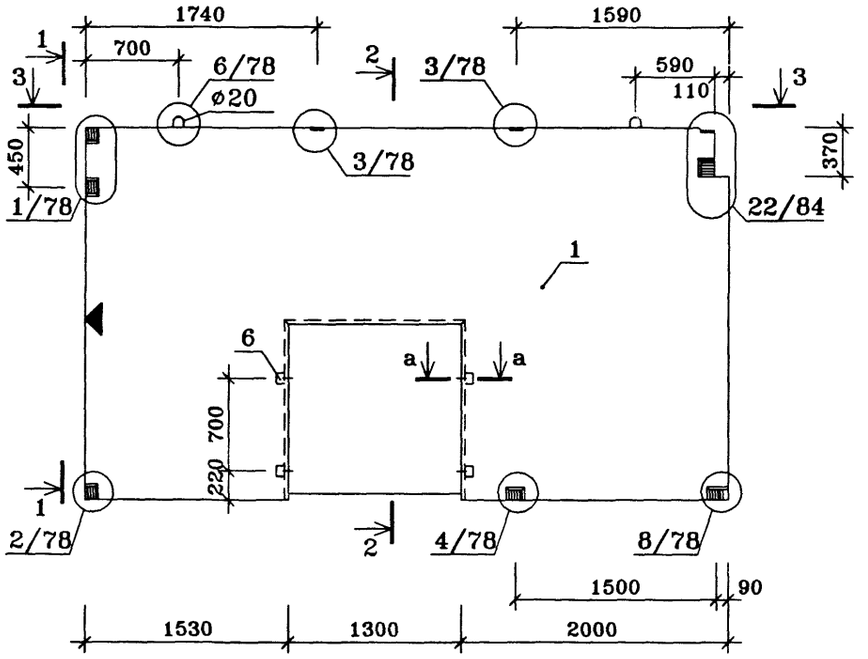

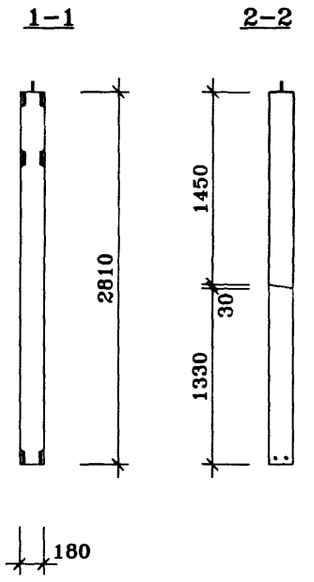

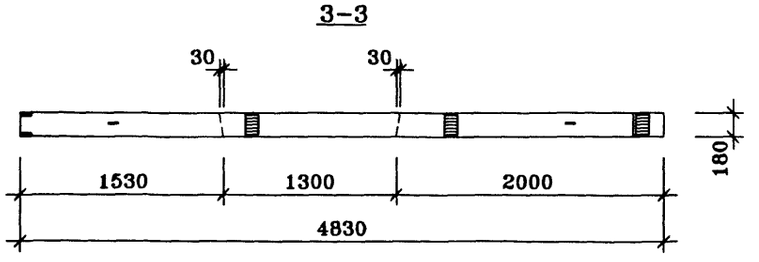

ПОЗ.	НАИМЕНОВАНИЕ	КОЛ-ВО	ОБОЗНАЧЕНИЕ ДОКУМЕНТА
1	Бетон тяжелый класса В22.5, куб.м	2.09	ГОСТ 25192-82*
2	Эл. коробка КМ-7-17, шт.	-	
	Трубка ПВХ		ТУ6-19-215-83
3	ø25, шт.	-	
4	ø32, шт.	-	
5	ø40, шт.	-	
	Деревянные антисептированные пробки		ГОСТ 8486-86*Е
6	П-1 50×50×170, шт.	4	
	Масса стали кг	59.20	ИЖ 2.2-1-10
	Масса изделия кг	5225	

Техническое описание см. ИЖ 2.2-1-04,05

У боковой грани панели, заводом изготовителем, наносится метка "◀" несмываемой /масляной/ краской.

Сечение "а-а" смотри лист 20

Нач.ПКО1	Пальцева		10.02
ГИП	Кузнецов		10.02
Разраб.	Карасев		10.02
Проверил	Айнетдинова		10.02

ГМС-2001 ИЖ 2.2-1-9

ВНУТРЕННЯЯ СТЕНОВАЯ ПАНЕЛЬ В1-5

СТАДИЯ	ЛИСТ	ЛИСТОВ
Р	1	1

ОАО ЦНИИЭП жилых и общественных зданий

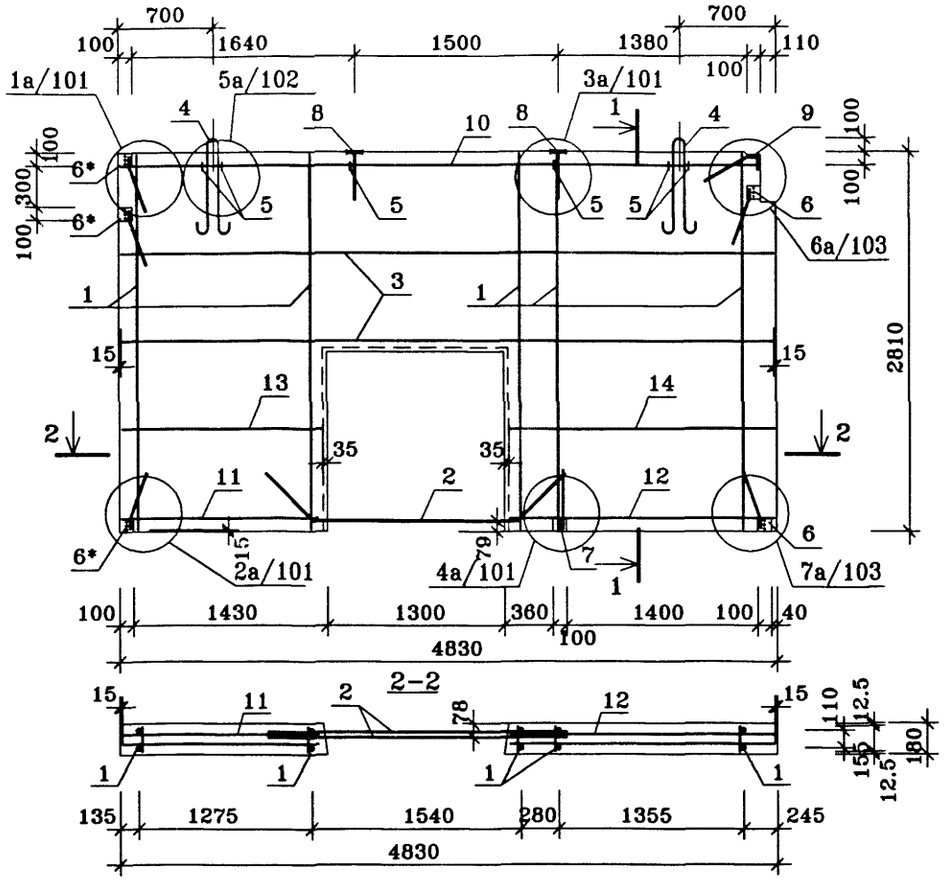

ПОЗ.	НАИМЕНОВАНИЕ	КОЛ-ВО	ОБОЗНАЧЕНИЕ ДОКУМЕНТА	МАССА СТАЛИ, кг	
				един.	всего
	КАРКАС				
1	КР2-1	5	ИЖ 2.2-1 -87	3.63	
2	АНКЕР А-3	2	-100	2.04	
3	⌀6AI ГОСТ5781-82* L=4800	4	без чертежа	1.00	
	ПЕТЛЯ СТРОПОВОЧНАЯ				
4	ПС2-2	2	-99	4.44	
					59.20
	АНКЕР				
5	А-1	6	-100	0.02	
	ИЗДЕЛИЕ ЗАКЛАДНОЕ				
6	М 2-1	2	-93	2.21	
6*	М 2-1*	3	-93	2.21	
7	М 2-2	1	-94	2.21	
8	М 2-3	2	-95	1.58	
9	М 2-4	1	-96	1.87	
	КАРКАС				
10	КР2-8	1	-87	2.41	
11	КР2-23	1	-89	0.74	
12	КР2-20	1	-88	1.01	
13	⌀6AI ГОСТ5781-82* L=1480	2	без чертежа	0.33	
14	⌀6AI ГОСТ5781-82* L=1950	2	без чертежа	0.43	

Нач.ШК01	Пальцева		10.02
ГИП	Кузнецов		10.02
Разраб.	Карасев		10.02
Проверил	Айнетдинова		10.02

ГМС-2001 ИЖ 2.2-1-10

ВНУТРЕННЯЯ СТЕНОВАЯ ПАНЕЛЬ В1-5. АРМИРОВАНИЕ.

СТАДИЯ	ЛИСТ	ЛИСТОВ
Р	1	1

ОАО ЦНИИЭП жилых и общественных зданий

V1-5а
23/10/02

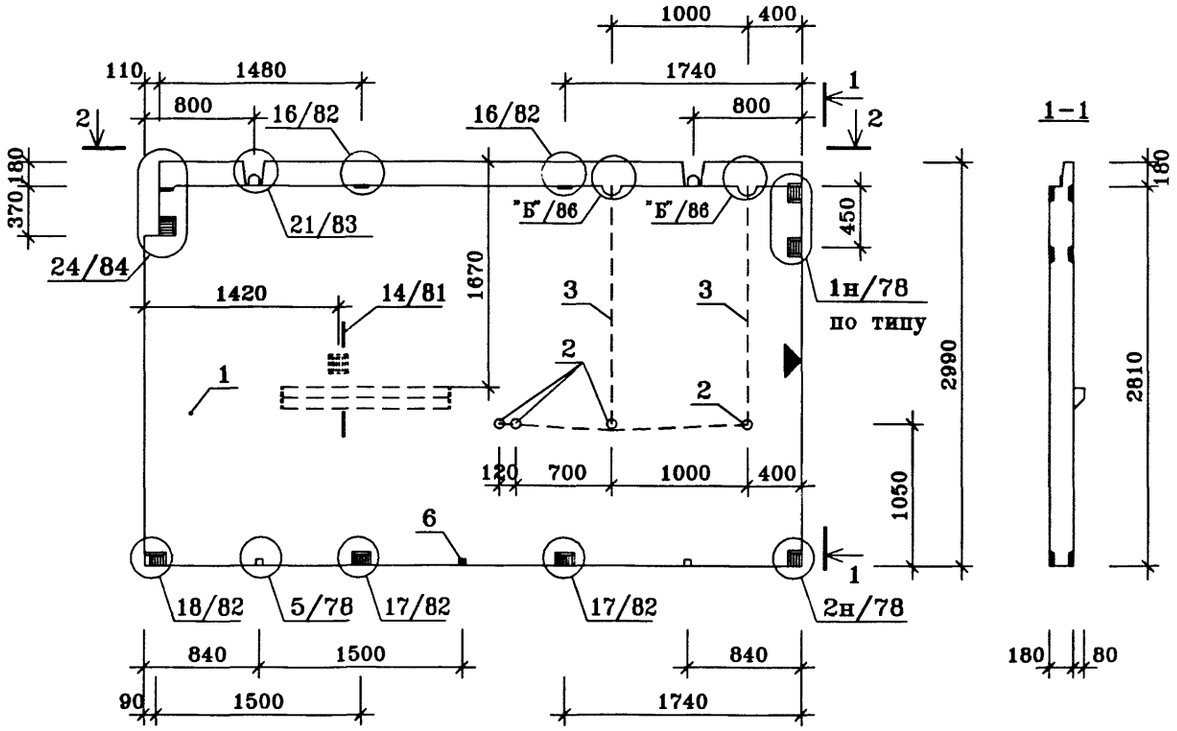

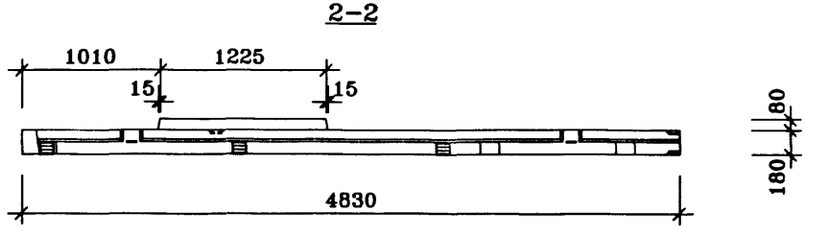

ПОЗ.	НАИМЕНОВАНИЕ	КОЛ-ВО	ОБОЗНАЧЕНИЕ ДОКУМЕНТА
1	Бетон тяжелый класса В22.5, куб.м	2.49	ГОСТ 25192-82*
2	Эл. коробка КМ-7-17, шт.	4	
	Трубка ПВХ		ТУ6-19-215-83
3	ф25, шт.	5.4	
4	ф32, шт.	-	
5	ф40, шт.	-	
	Деревянные антисептированные пробки		ГОСТ 8486-86*Е
6	П-1 50×50×170, шт.	3	
	Масса стали кг	68.04	ИЖ 2.2-1-12
	Масса изделия кг	6225	

Техническое описание см. ИЖ 2.2-1-04,05

У боковой грани панели, заводом изготовителем, наносится метка "◀" несмываемой /масляной/ краской.

Нач.ПКО1	Пальцева		10.02
ГИП	Кузнецов		10.02
Разраб.	Карасев		10.02
Гл.спец.	Субботовская		10.02
Проверил	Айнетдинова		10.02

ГМС-2001 ИЖ 2.2-1-11

ВНУТРЕННЯЯ СТЕНОВАЯ ПАНЕЛЬ В2-1-1

СТАДИЯ	ЛИСТ	ЛИСТОВ
Р	1	1

ОАО ЦНИИЭП жилых и общественных зданий

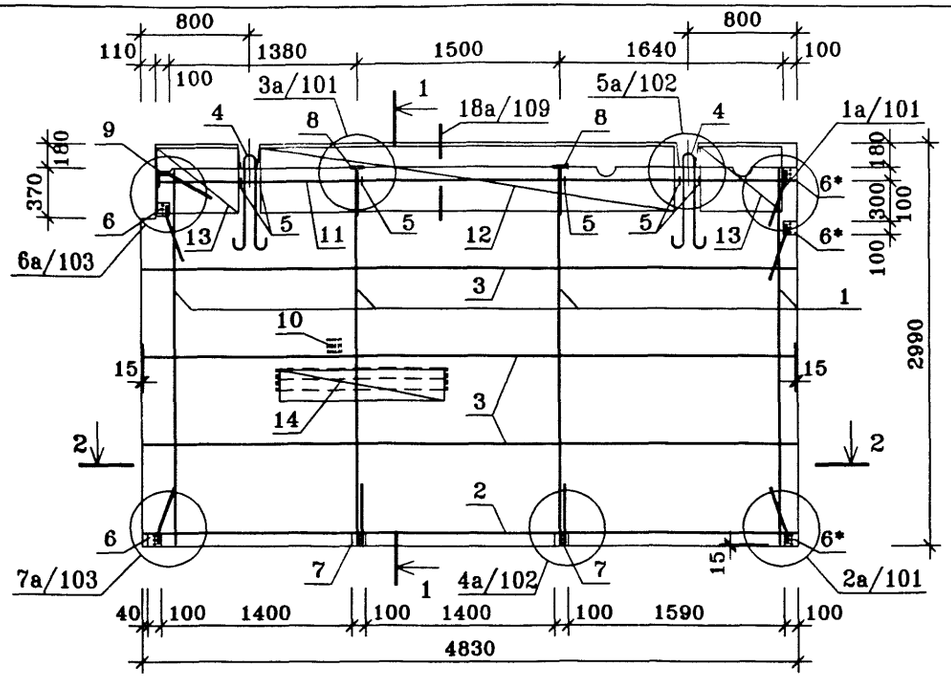

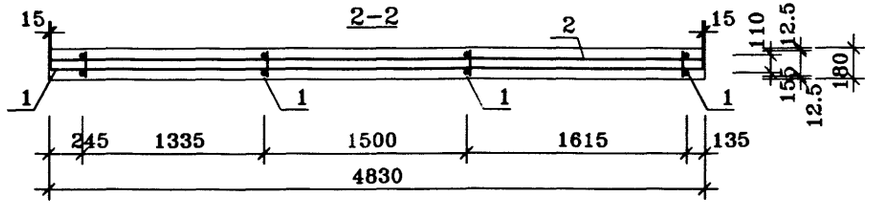

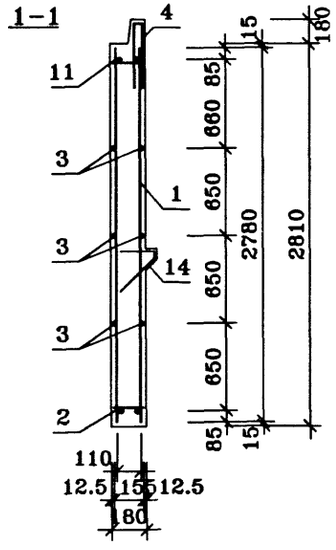

ПОЗ.	НАИМЕНОВАНИЕ	КОЛ-ВО	ОБОЗНАЧЕНИЕ ДОКУМЕНТА	МАССА СТАЛИ, кг	
				един.	всего
	КАРКАС				68.04
1	КР2-1	4	ИЖ 2.2-1 -87	3.63	
2	КР2-7	1	-87	2.47	
3	⌀6AI ГОСТ 5781-82* L=4800	6	без чертежа	1.07	
	ПЕТЛЯ СТРОПОВОЧНАЯ				
4	ПС2-2	2	-99	4.44	
	АНКЕР				
5	А-1	6	-100	0.02	
	ИЗДЕЛИЕ ЗАКЛАДНОЕ				
6	М 2-1	2	-93	2.21	
6*	М 2-1*	3	-93	2.21	
7	М 2-2	2	-94	2.21	
8	М 2-3	2	-95	1.58	
9	М 2-4	1	-96	1.87	
10	М 2-5	1	-96	1.56	
	КАРКАС				
11	КР2-8	1	-87	2.41	
	СЕТКА				
12	С 2-1	1	-91	7.10	
13	С 2-5	2	-91	1.38	
14	С 2-11	1	-92	1.30	

Нач.ПК01	Пальцева		10.02
ГИП	Кузнецов		10.02
Разраб.	Карасев		10.02
Проверил	Айнетдинова		10.02

ГМС-2001 ИЖ 2.2-1-12

ВНУТРЕННЯЯ СТЕНОВАЯ ПАНЕЛЬ В 2-1-1. АРМИРОВАНИЕ.

СТАДИЯ	ЛИСТ	ЛИСТОВ
Р	1	1

ОАО ЦНИИЭП жилых и общественных зданий

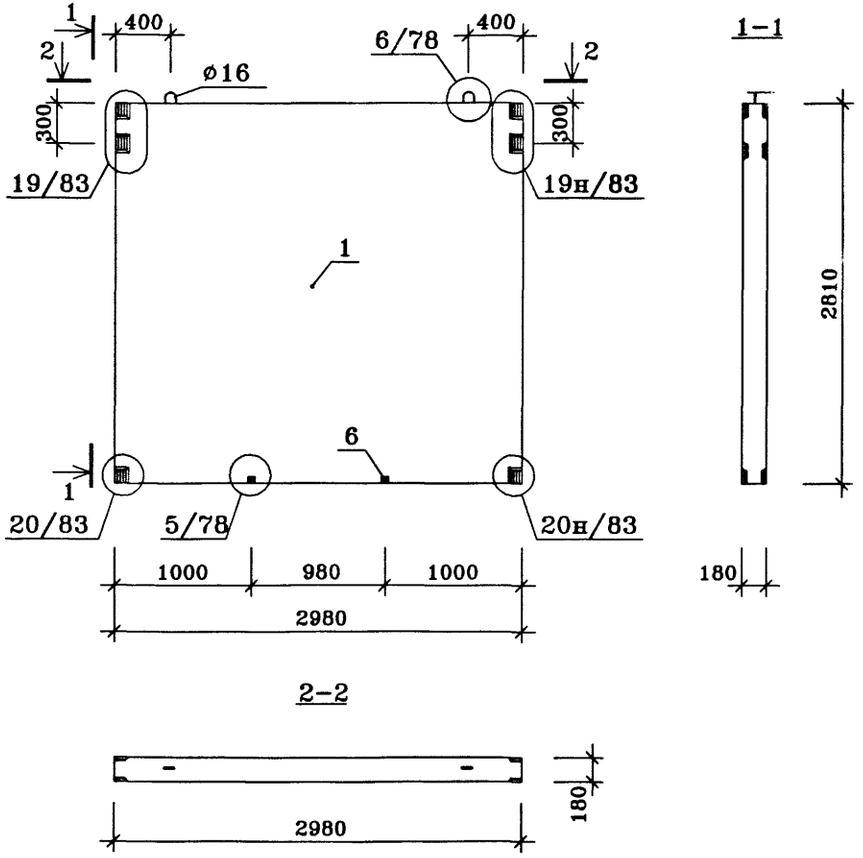

ПОЗ.	НАИМЕНОВАНИЕ	КОЛ-ВО	ОБОЗНАЧЕНИЕ ДОКУМЕНТА
1	Бетон тяжелый класса В22.5, куб.м	1.50	ГОСТ 25192-82*
2	Эл. коробка КМ-7-17, шт.	-	
	Трубка ПВХ		ТУ6-19-215-83
3	ø25, шт.	-	
4	ø32, шт.	-	
5	ø40, шт.	-	
	Деревянные антисептированные пробки		ГОСТ 8486-86*Е
6	П-1 50×50×170, шт.	2	
	Масса стали кг	35.91	ИЖ 2.2-1-14
	Масса изделия кг	3750	

Техническое описание см. ИЖ 2.2-1-04,05

Нач.ПКО1	Пальцева		10.02
ГИП	Кузнецов		10.02
Разраб.	Карасев		10.02
			10.02
Проверил	Айнетдинова		10.02

ГМС-2001 ИЖ 2.2-1-13

ВНУТРЕННЯЯ СТЕНОВАЯ ПАНЕЛЬ В3-1

СТАДИЯ	ЛИСТ	ЛИСТОВ
Р	1	1

ОАО ЦНИИЭП жилых и общественных зданий

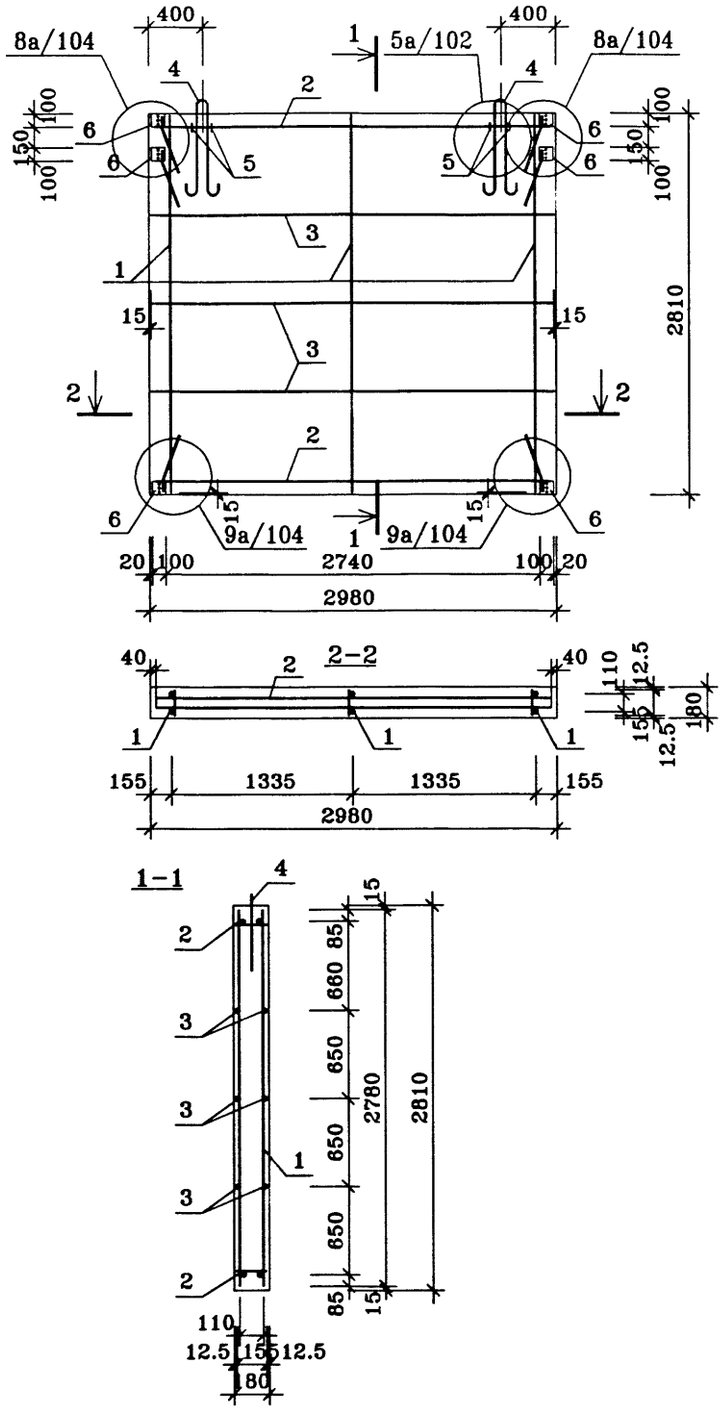

ПОЗ.	НАИМЕНОВАНИЕ	КОЛ-ВО	ОБОЗНАЧЕНИЕ ДОКУМЕНТА	МАССА СТАЛИ, кг	
				един.	всего
	КАРКАС				35.91
1	КР2-1	3	ИЖ 2.2-1 -87	3.63	
2	КР2-17	2	-88	1.49	
3	ø6AI ГОСТ 5781-82* L=2950	6	без чертежа	0.65	
	ПЕТЛЯ СТРОПОВОЧНАЯ				
4	ПС2-4	2	-99	2.40	
	АНКЕР				
5	А-1	4	-100	0.02	
	ИЗДЕЛИЕ ЗАКЛАДНОЕ				
6	М 2-1	6	-93	2.21	

Нач.ПК01	Пальцева		10.02
ГИП	Кузнецов		10.02
Разраб.	Карасев		10.02
Проверил	Айнетдинова		10.02

ГМС-2001 ИЖ 2.2-1-14

ВНУТРЕННЯЯ СТЕНОВАЯ ПАНЕЛЬ В3-1. АРМИРОВАНИЕ.

СТАДИЯ	ЛИСТ	ЛИСТОВ
Р	1	1

ОАО ЦНИИЭП жилых и общественных зданий

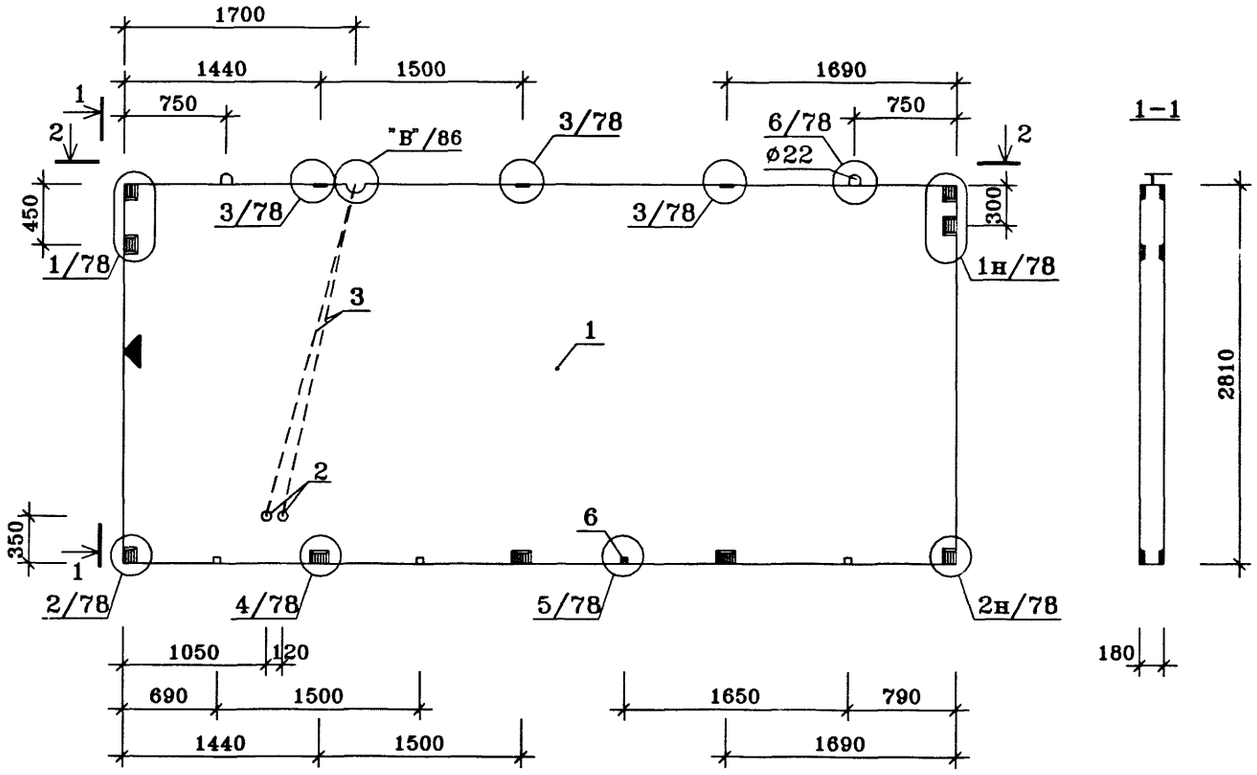

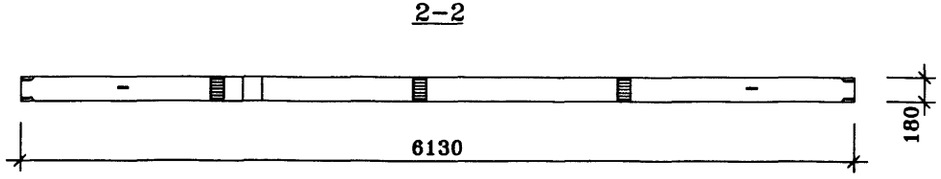

ПОЗ.	НАИМЕНОВАНИЕ	КОЛ-ВО	ОБОЗНАЧЕНИЕ ДОКУМЕНТА
1	Бетон тяжелый класса В22.5, куб.м	3.09	ГОСТ 25192-82*
2	Эл. коробка КМ-7-17, шт.	2	
	Трубка ПВХ		ТУ6-19-215-83
3	ø25, шт.	5.1	
4	ø32, шт.	-	
5	ø40, шт.	-	
	Деревянные антисептированные пробки		ГОСТ 8486-86*Е
6	П-1 50×50×170, шт.	4	
	Масса стали кг	68.64	ИЖ 2.2-1-16
	Масса изделия кг	7725	

Техническое описание см. ИЖ 2.2-1-04,05

У боковой грани панели, заводом изготовителем, наносится метка "◀" несмываемой /масляной/ краской.

Нач.ПК01	Пальцева		10.02
ГИП	Кузнецов		10.02
Разраб.	Карасев		10.02
Гл.спец.	Субботовская		10.02
Проверил	Айнетдинова		10.02

ГМС-2001 ИЖ 2.2-1-15

ВНУТРЕННЯЯ СТЕНОВАЯ ПАНЕЛЬ В4-1-1

СТАДИЯ	ЛИСТ	ЛИСТОВ
Р	1	1

ОАО ЦНИИЭП жилых и общественных зданий

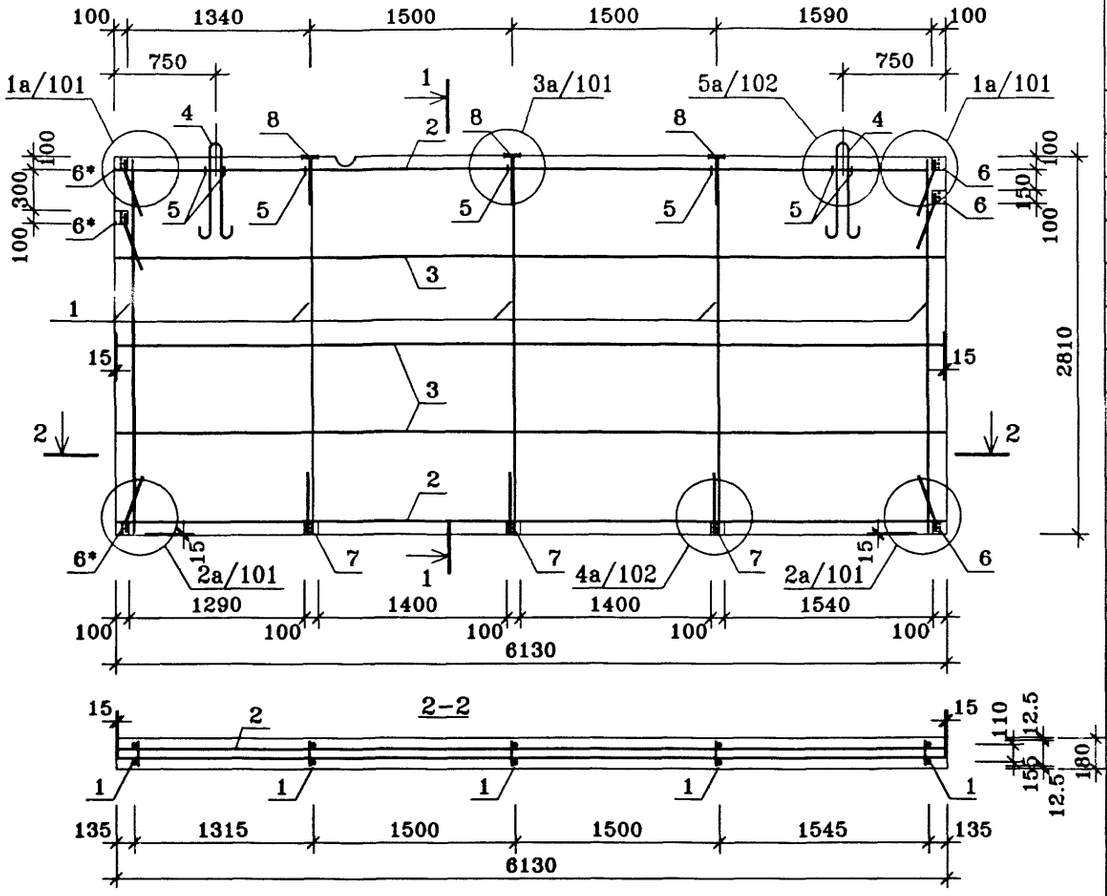

ПОЗ.	НАИМЕНОВАНИЕ	КОЛ-ВО	ОБОЗНАЧЕНИЕ ДОКУМЕНТА	МАССА СТАЛИ, кг	
				един.	всего
	КАРКАС				68.64
1	КР2-1	5	ИЖ 2.2-1 -87	3.63	
2	КР2-3	2	-87	3.14	
3	⌀6AI ГОСТ 5781-82* L=6100	6	без чертежа	1.35	
	ПЕТЛЯ СТРОПОВОЧНАЯ				
4	ПС2-1	2	-99	5.67	
	АНКЕР				
5	А-1	7	-100	0.02	
	ИЗДЕЛИЕ ЗАКЛАДНОЕ				
6	М 2-1	3	-93	2.21	
6*	М 2-1*	3	-93	2.21	
7	М 2-2	3	-94	2.21	
8	М 2-3	3	-95	1.58	

Нач.ПК01	Пальцева		10.02
ГИП	Кузнецов		10.02
Разраб.	Карасев		10.02
Проверил	Айнетдинова		10.02

ГМС-2001 ИЖ 2.2-1-16

ВНУТРЕННЯЯ СТЕНОВАЯ ПАНЕЛЬ В 4-1-1. АРМИРОВАНИЕ.

СТАДИЯ	ЛИСТ	ЛИСТОВ
Р	1	1

ОАО ЦНИИЭП жилых и общественных зданий

V4-1-1а
23/10/02

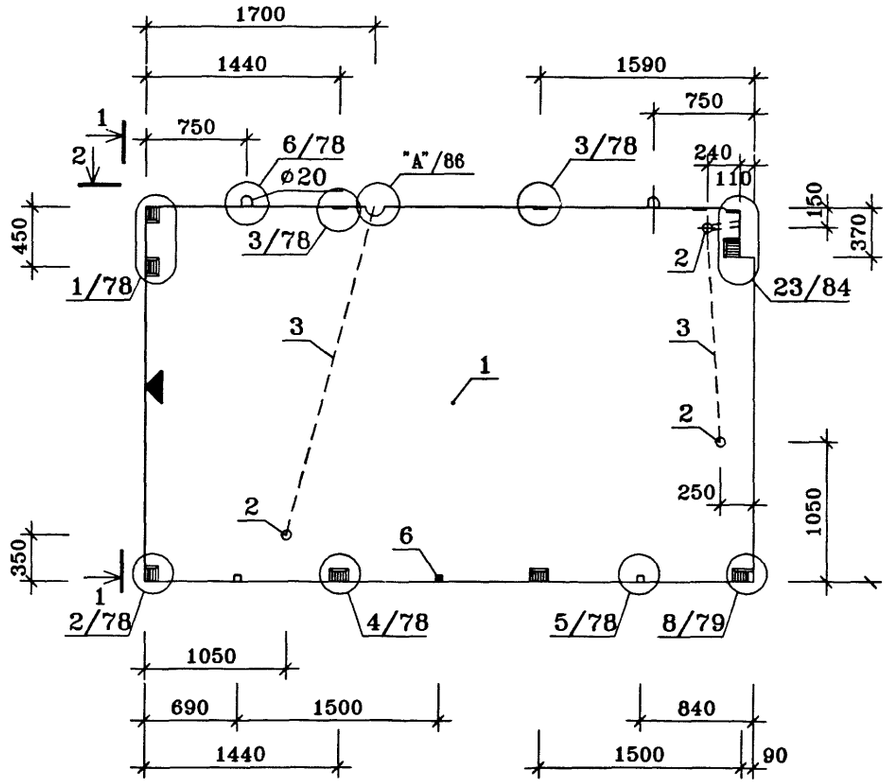

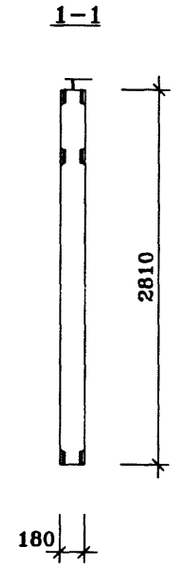

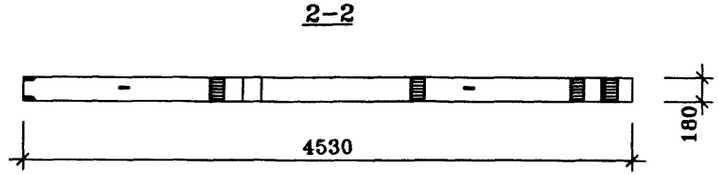

ПОЗ.	НАИМЕНОВАНИЕ	КОЛ-ВО	ОБОЗНАЧЕНИЕ ДОКУМЕНТА
1	Бетон тяжелый класса В22.5, куб.м	2.26	ГОСТ 25192-82*
2	Эл. коробка КМ-7-17, шт.	3	
	Трубка ПВХ		ТУ6-19-215-83
3	ø25, шт.	4.1	
4	ø32, шт.	-	
5	ø40, шт.	-	
	Деревянные антисептированные пробки		ГОСТ 8486-86*Е
6	П-1 50×50×170, шт.	3	
	Масса стали кг	54.59	ИЖ 2.2-1-19
	Масса изделия кг	5650	

Техническое описание см. ИЖ 2.2-1-04,05

У боковой грани панели, заводом изготовителем, наносится метка "◀" несмываемой /масляной/ краской.

Нач.ПКО1	Пальцева		10.02
ГИП	Кузнецов		10.02
Разраб.	Карасев		10.02
Гл.спец.	Субботовская		10.02
Проверил	Айнетдинова		10.02

ГМС-2001 ИЖ 2.2-1-17

ВНУТРЕННЯЯ СТЕНОВАЯ ПАНЕЛЬ В4-2-1

СТАДИЯ	ЛИСТ	ЛИСТОВ
Р	1	1

ОАО ЦНИИЭП жилых и общественных зданий

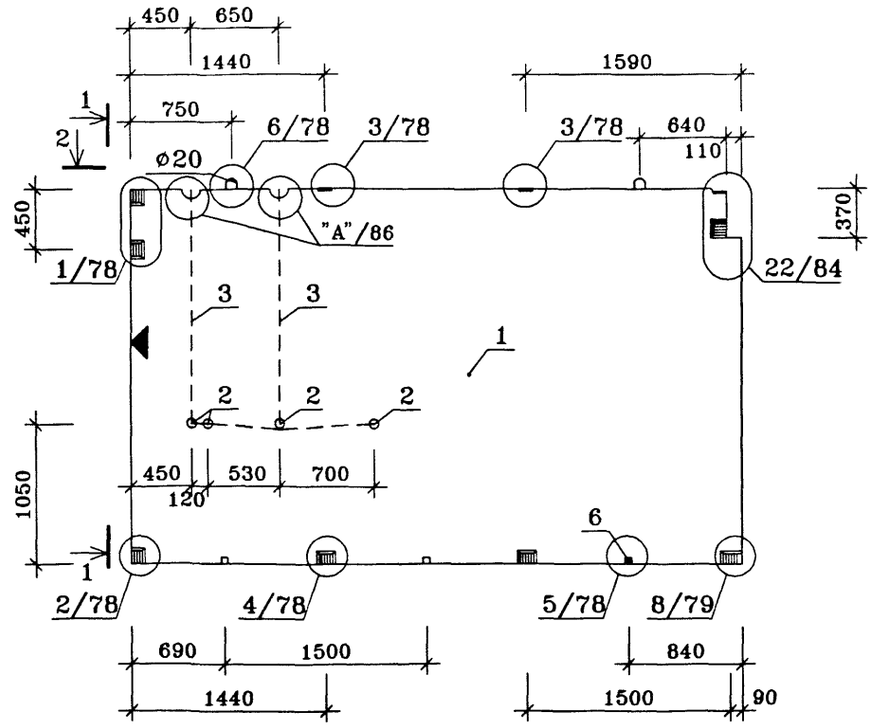

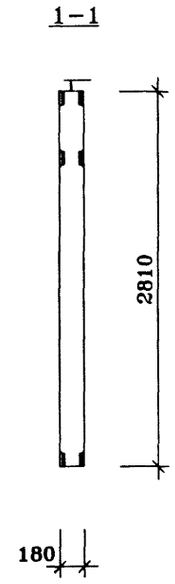

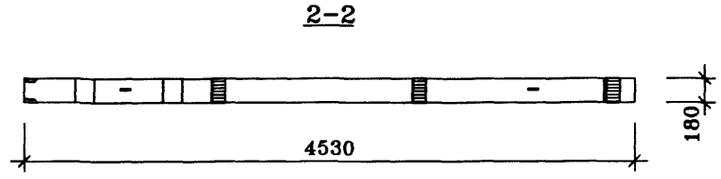

ПОЗ.	НАИМЕНОВАНИЕ	КОЛ-ВО	ОБОЗНАЧЕНИЕ ДОКУМЕНТА
1	Бетон тяжелый класса В22.5, куб.м	2.26	ГОСТ 25192-82*
2	Эл. коробка КМ-7-17, шт.	4	
	Трубка ПВХ		ТУ6-19-215-83
3	ø25, шт.	4.8	
4	ø32, шт.	-	
5	ø40, шт.	-	
	Деревянные антисептированные пробки		ГОСТ 8486-86*Е
6	П-1 50×50×170, шт.	3	
	Масса стали кг	54.59	ИЖ 2.2-1-19
	Масса изделия кг	5650	

Техническое описание см. ИЖ 2.2-1-04,05

У боковой грани панели, заводом изготовителем, наносится метка "◀" несмываемой /масляной/ краской.

Нач.ПКО1	Пальцева		10.02
ГИП	Кузнецов		10.02
Разраб.	Карасев		10.02
Гл.спец.	Субботовская		10.02
Проверил	Айнетдинова		10.02

ГМС-2001 ИЖ 2.2-1-18

ВНУТРЕННЯЯ СТЕНОВАЯ ПАНЕЛЬ В4-2-2

СТАДИЯ	ЛИСТ	ЛИСТОВ
Р	1	1

ОАО ЦНИИЭП жилых и общественных зданий

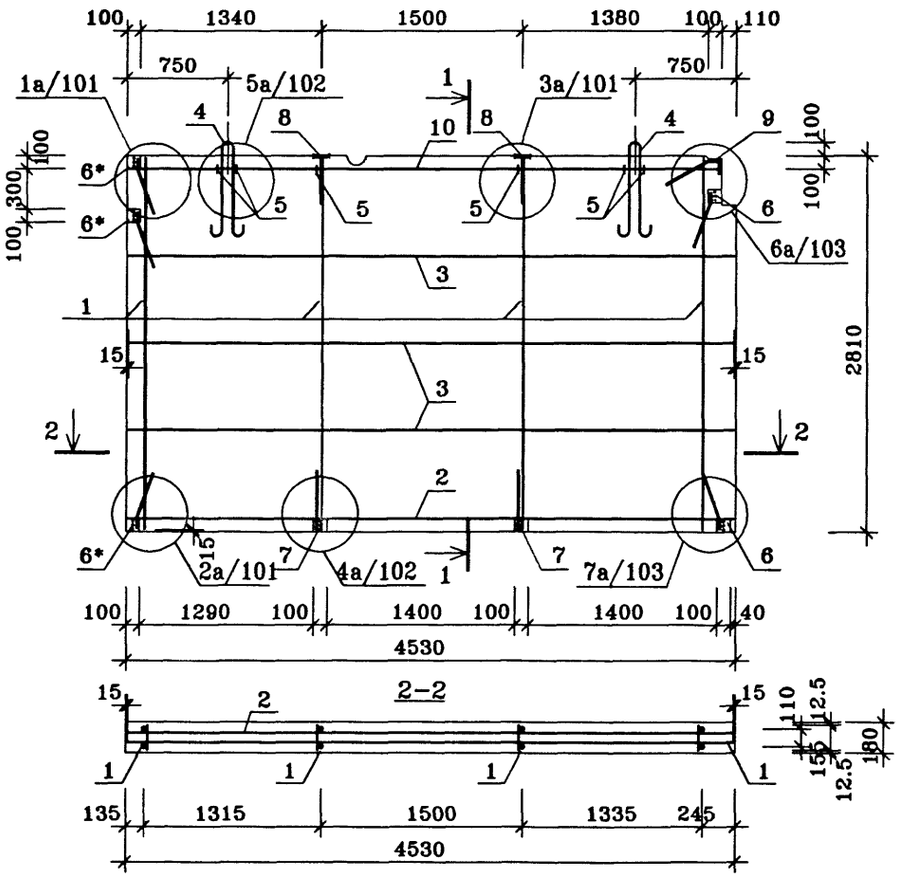

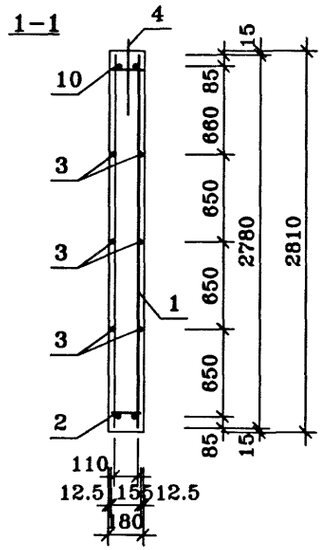

ПОЗ.	НАИМЕНОВАНИЕ	КОЛ-ВО	ОБОЗНАЧЕНИЕ ДОКУМЕНТА	МАССА СТАЛИ, кг	
				един.	всего
	КАРКАС				
1	КР2-1	4	ИЖ 2.2-1 -87	3.63	
2	КР2-9	1	-88	2.31	
3	⌀6AI ГОСТ5781-82* L=4500	6	без чертежа	1.00	
	ПЕТЛЯ СТРОПОВОЧНАЯ				
4	ПС2-2	2	-99	4.44	
					54.59
	АНКЕР				
5	А-1	6	-100	0.02	
	ИЗДЕЛИЕ ЗАКЛАДНОЕ				
6	М 2-1	2	-93	2.21	
6*	М 2-1*	3	-93	2.21	
7	М 2-2	2	-94	2.21	
8	М 2-3	2	-95	1.58	
9	М 2-4	1	-96	1.87	
	КАРКАС				
10	КР2-10	1	-88	2.26	

Нач.ПК01	Пальцева		10.02
ГИП	Кузнецов		10.02
Разраб.	Карасев		10.02
Проверил	Айнетдинова		10.02

ГМС-2001 ИЖ 2.2-1-19

ВНУТРЕННИЕ СТЕНОВЫЕ ПАНЕЛИ В4-2-1,В4-2-2. АРМИРОВАНИЕ.

СТАДИЯ	ЛИСТ	ЛИСТОВ
Р	1	1

ОАО ЦНИИЭП жилых и общественных зданий

V4-2-1а
23/10/02

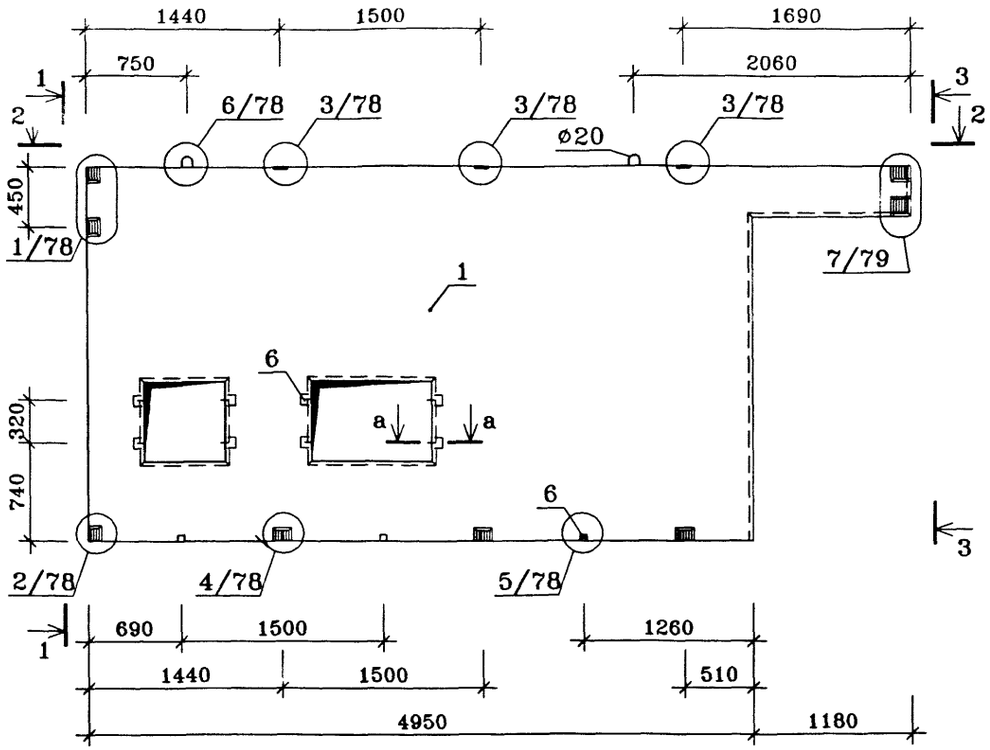

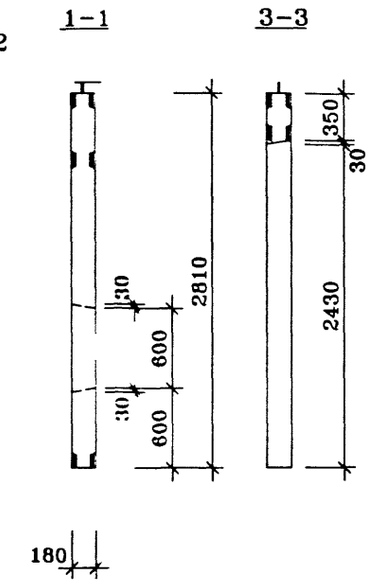

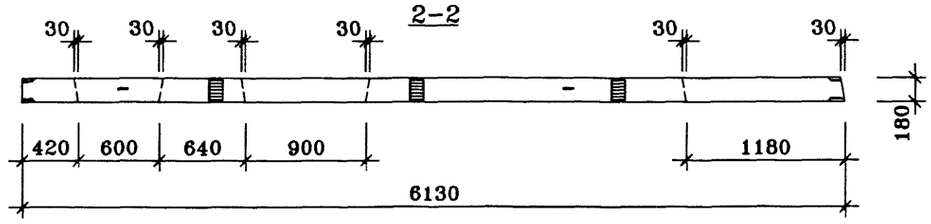

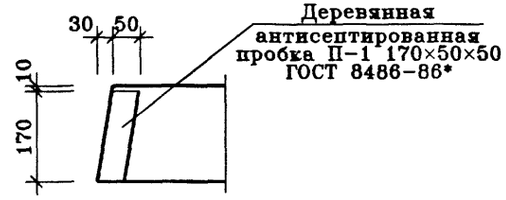

ПОЗ.	НАИМЕНОВАНИЕ	КОЛ-ВО	ОБОЗНАЧЕНИЕ ДОКУМЕНТА
1	Бетон тяжелый класса В22.5, куб.м	2.45	ГОСТ 25192-82*
2	Эл. коробка КМ-7-17, шт	–	
	Трубка ПВХ		ТУ6-19-215-83
3	ø25, шт.	–	
4	ø32, шт.	–	
5	ø40, шт	–	
	Деревянные антисептированные пробки		ГОСТ 8486-86*Е
6	П-1 50×50×170, шт.	11	
	Масса стали кг	74.01	ИЖ 2.2-1-21
	Масса изделия кг	6125	

Техническое описание см. ИЖ 2.2-1-04,05
Сечение "а-а" смотри лист 20.

Нач.ПКО1	Пальцева		10.02
ГИП	Кузнецов		10.02
Разраб.	Карасев		10.02
Проверил	Айнетдинова		10.02

ГМС-2001 ИЖ 2.2-1-20

ВНУТРЕННЯЯ СТЕНОВАЯ ПАНЕЛЬ В4-4

СТАДИЯ	ЛИСТ	ЛИСТОВ
Р	1	1

ОАО ЦНИИЭП жилых и общественных зданий

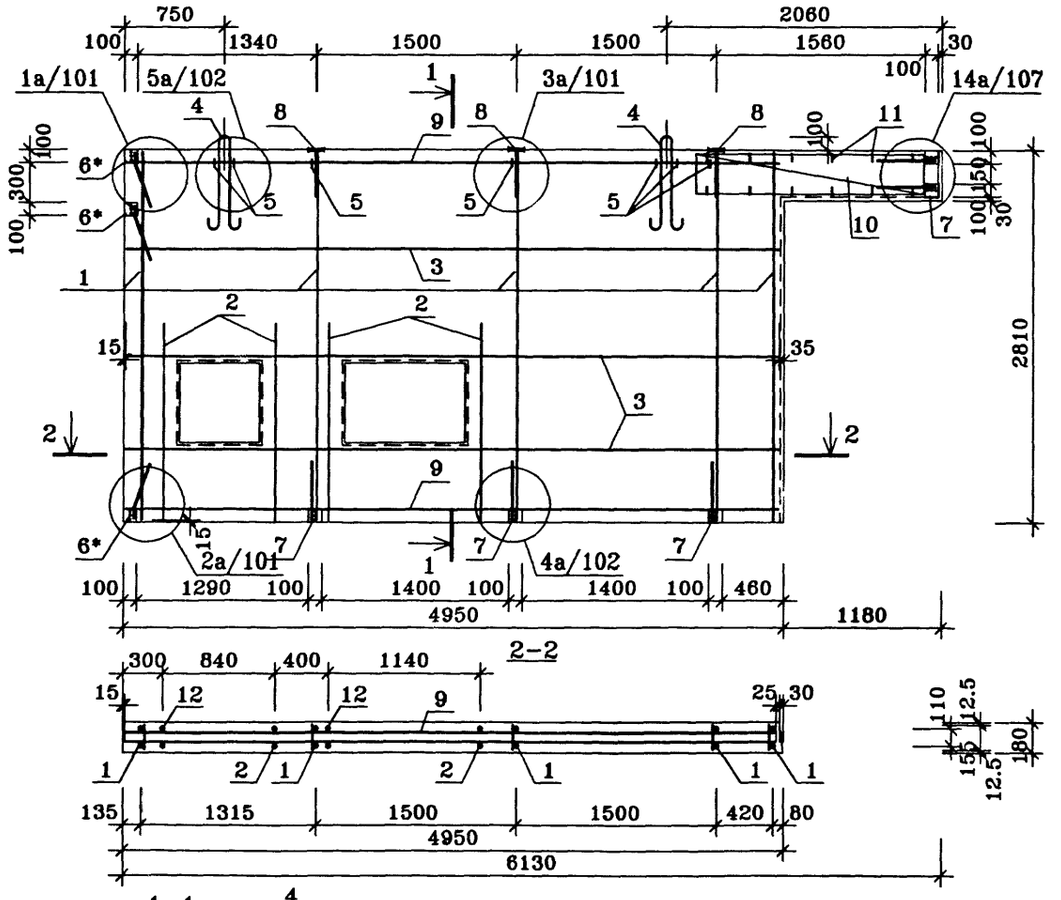

ПОЗ.	НАИМЕНОВАНИЕ	КОЛ-ВО	ОБОЗНАЧЕНИЕ ДОКУМЕНТА	МАССА СТАЛИ, кг	
				един.	всего
	КАРКАС				74.01
1	КР2-1	5	ИЖ 2.2-1 -87	3.63	
2	ø6AI ГОСТ 5781-82* L=1500	8	без чертежа	0.33	
3	ø6AI ГОСТ 5781-82* L=4900	6	без чертежа	1.09	
	ПЕТЛЯ СТРОПОВОЧНАЯ				
4	ПС2-2	2	-99	4.44	
	АНКЕР				
5	А-1	7	-100	0.02	
	ИЗДЕЛИЕ ЗАКЛАДНОЕ				
6*	М 2-1*	3	-93	2.21	
7	М 2-2	5	-94	2.21	
8	М 2-3	3	-95	1.58	
	КАРКАС				
9	КР2-6	2	-87	2.52	
10	КР2-25	2	-90	4.92	
	АНКЕР				
11	А-2	12	-100	0.03	

Нач.ПК01	Пальцева		10.02
ГИП	Кузнецов		10.02
Разраб.	Карасев		10.02
Проверил	Айнетдинова		10.02

ГМС-2001 ИЖ 2.2-1-21

ВНУТРЕННЯЯ СТЕНОВАЯ ПАНЕЛЬ В 4-4. АРМИРОВАНИЕ.

СТАДИЯ	ЛИСТ	ЛИСТОВ
Р	1	1

ОАО ЦНИИЭП жилых и общественных зданий

V4-4а
23/10/02

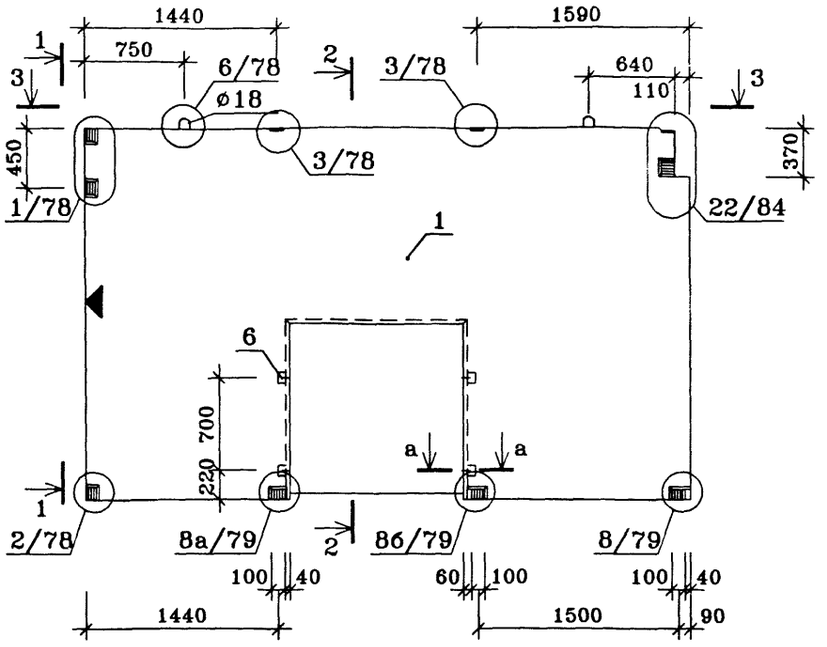

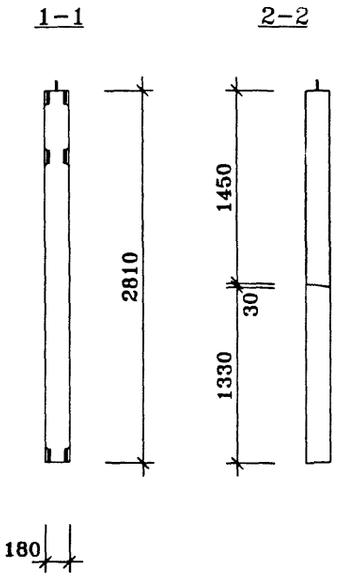

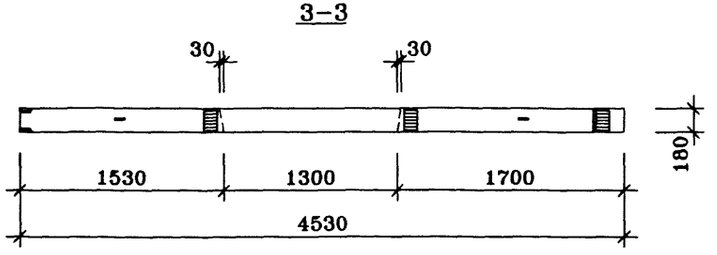

ПОЗ.	НАИМЕНОВАНИЕ	КОЛ-ВО	ОБОЗНАЧЕНИЕ ДОКУМЕНТА
1	Бетон тяжелый класса В22.5, куб.м	1.93	ГОСТ 25192-82*
2	Эл. коробка КМ-7-17, шт.	-	
	Трубка ПВХ		ТУ6-19-215-83
3	ø25, шт.	-	
4	ø32, шт.	-	
5	ø40, шт.	-	
	Деревянные антисептированные пробки		ГОСТ 8486-86*Е
6	П-1 50×50×170, шт.	4	
	Масса стали кг	55.11	ИЖ 2.2-1-23
	Масса изделия кг	4825	

Техническое описание см. ИЖ 2.2-1-04,05

У боковой грани панели, заводом изготовителем, наносится метка "◀" несмываемой /масляной/ краской.

Сечение "а-а" смотри лист 20

Нач.ПКО1	Пальцева		10.02
ГИП	Кузнецов		10.02
Разраб.	Карасев		10.02
Проверил	Айнетдинова		10.02

ГМС-2001 ИЖ 2.2-1-22

ВНУТРЕННЯЯ СТЕНОВАЯ ПАНЕЛЬ В4-5

СТАДИЯ	ЛИСТ	ЛИСТОВ
Р	1	1

ОАО ЦНИИЭП жилых и общественных зданий

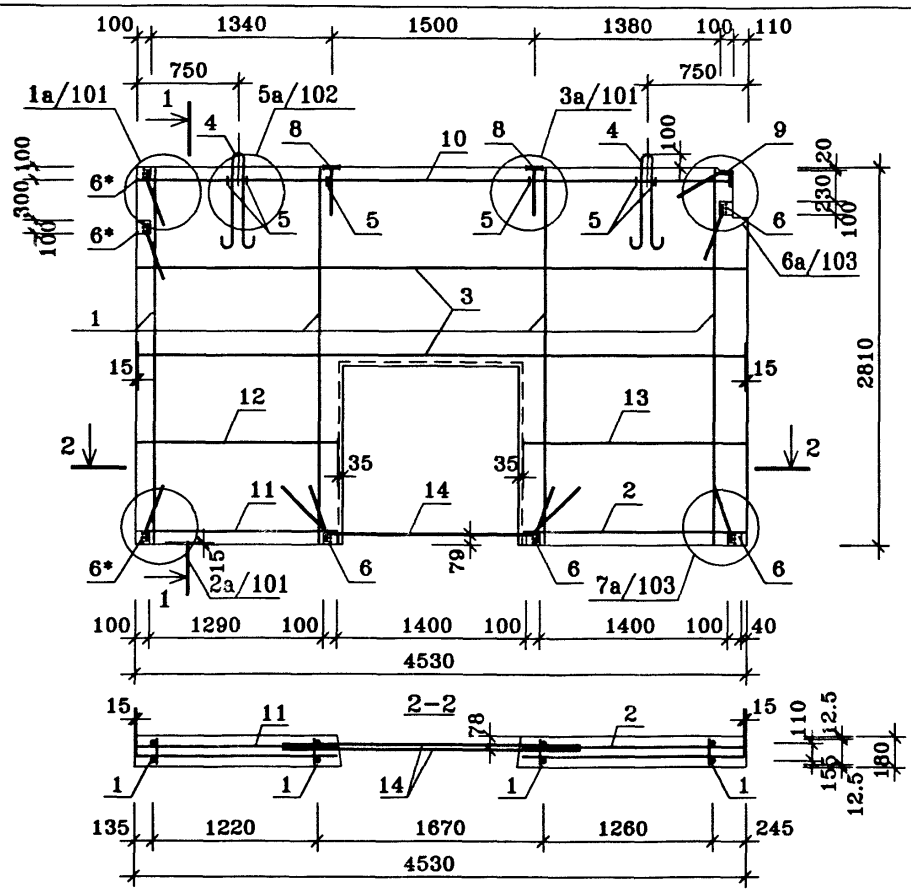

ПОЗ.	НАИМЕНОВАНИЕ	КОЛ-ВО	ОБОЗНАЧЕНИЕ ДОКУМЕНТА	МАССА СТАЛИ, кг	
				един.	всего
	КАРКАС				55.11
1	КР2-1	4	ИЖ 2.2-1 -87	3.63	
2	КР2-22	1	-88	0.85	
3	ø6AI ГОСТ5781-82* L=4500	4	без чертежа	1.00	
	ПЕТЛЯ СТРОПОВОЧНАЯ				
4	ПС2-3	2	-99	3.32	
	АНКЕР				
5	А-1	6	-100	0.02	
	ИЗДЕЛИЕ ЗАКЛАДНОЕ				
6	М 2-1	4	-93	2.21	
6*	М 2-1*	3	-93	2.21	
8	М 2-3	2	-95	1.58	
9	М 2-4	1	-96	1.87	
	КАРКАС				
10	КР2-10	1	-88	2.26	
11	КР2-23	1	-89	0.74	
12	ø6AI ГОСТ5781-82* L=1480	2	без чертежа	0.33	
13	ø6AI ГОСТ5781-82* L=1650	2	без чертежа	0.37	
14	АНКЕР А-3	2	-100	2.04	

Нач.ПКО1	Пальцева		10.02
ГИП	Кузнецов		10.02
Разраб.	Карасев		10.02
Проверил	Айнетдинова		10.02

ГМС-2001 ИЖ 2.2-1-23

ВНУТРЕННЯЯ СТЕНОВАЯ ПАНЕЛЬ В4-5. АРМИРОВАНИЕ.

СТАДИЯ	ЛИСТ	ЛИСТОВ
Р	1	1

ОАО ЦНИИЭП жилых и общественных зданий

V4-5а
23/10/02

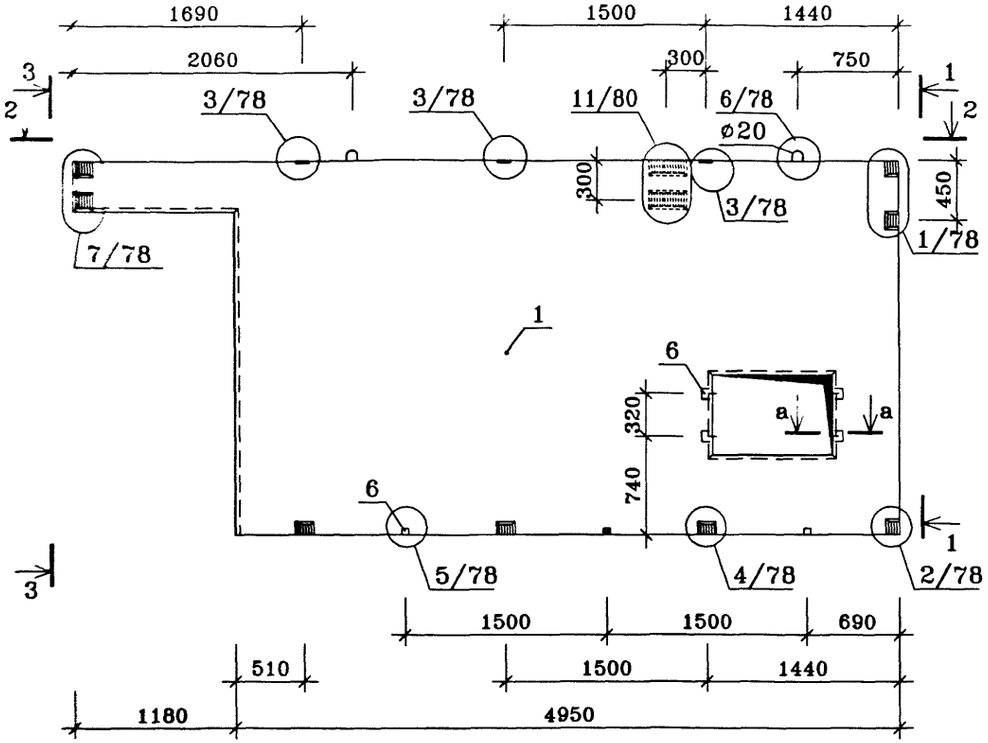

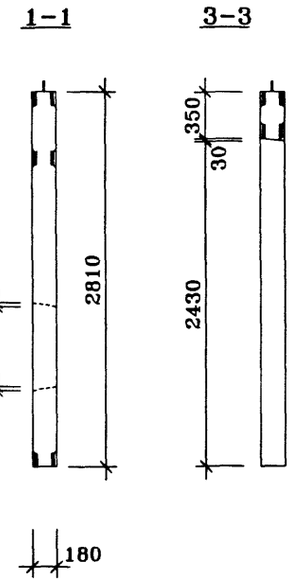

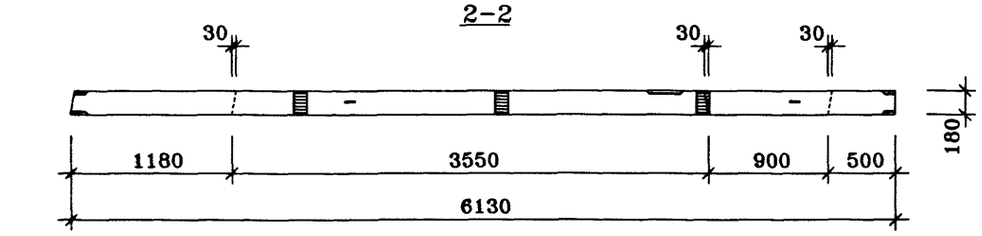

ПОЗ.	НАИМЕНОВАНИЕ	КОЛ-ВО	ОБОЗНАЧЕНИЕ ДОКУМЕНТА
1	Бетон тяжелый класса В22.5, куб.м	2.47	ГОСТ 25192-82*
2	Эл. коробка КМ-7-17, шт.	–	
	Трубка ПВХ		ТУ6-19-215-83
3	ø25, шт.	–	
4	ø32, шт.	–	
5	ø40, шт.	–	
	Деревянные антисептированные пробки		ГОСТ 8486-86*Е
6	П-1 50×50×170, шт.	7	
	Масса стали кг	75.11	ИЖ 2.2-1-25
	Масса изделия кг	6175	

Техническое описание см. ИЖ 2.2-1-04,05
Сечение "а-а" смотри лист 20

Нач.ПКО1	Пальцева		04.02
ГИП	Кузнецов		04.02
Разраб.	Карасев		04.02
Проверил	Айнетдинова		04.02

ГМС-2001 ИЖ 2.2-1-24

ВНУТРЕННЯЯ СТЕНОВАЯ ПАНЕЛЬ В4-6

СТАДИЯ	ЛИСТ	ЛИСТОВ
Р	1	1

ОАО ЦНИИЭП жилых и общественных зданий

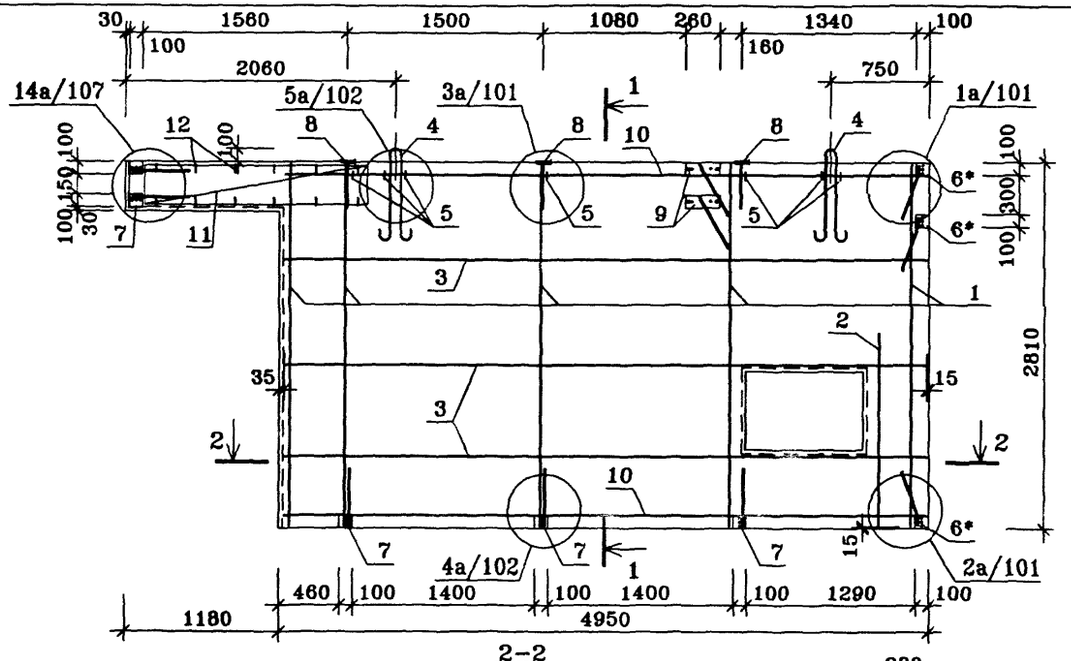

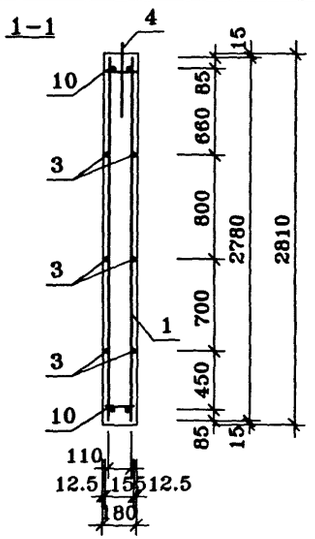

ПОЗ.	НАИМЕНОВАНИЕ	КОЛ-ВО	ОБОЗНАЧЕНИЕ ДОКУМЕНТА	МАССА СТАЛИ, кг	
				един.	всего
	КАРКАС				
1	КР2-1	5	ИЖ 2.2-1 -87	3.63	
2	⌀6AI ГОСТ 5781-82* L=1500	2	без чертежа	0.33	
3	⌀6AI ГОСТ 5781-82* L=4900	6	без чертежа	1.09	
	ПЕТЛЯ СТРОПОВОЧНАЯ				
4	ПС2-2	2	-99	4.44	77.03
	АНКЕР				
5	А-1	7	-100	0.02	
	ИЗДЕЛИЕ ЗАКЛАДНОЕ				
6*	М 2-1*	3	-93	2.21	
7	М 2-2	5	-94	2.21	
8	М 2-3	3	-95	1.58	
9	М 2-7	2	-98	2.50	
	КАРКАС				
10	КР2-6	2	-87	2.52	
11	КР2-25	2	-90	4.92	
	АНКЕР				
12	А-2	12	-100	0.03	

Нач.ПК01	Пальцева		10.02
ГИП	Кузнецов		10.02
Разраб.	Карасев		10.02
Проверил	Айнетдинова		10.02

ГМС-2001 ИЖ 2.2-1-25

ВНУТРЕННЯЯ СТЕНОВАЯ ПАНЕЛЬ В 4-6. АРМИРОВАНИЕ.

СТАДИЯ	ЛИСТ	ЛИСТОВ
Р	1	1

ОАО ЦНИИЭП жилых и общественных зданий

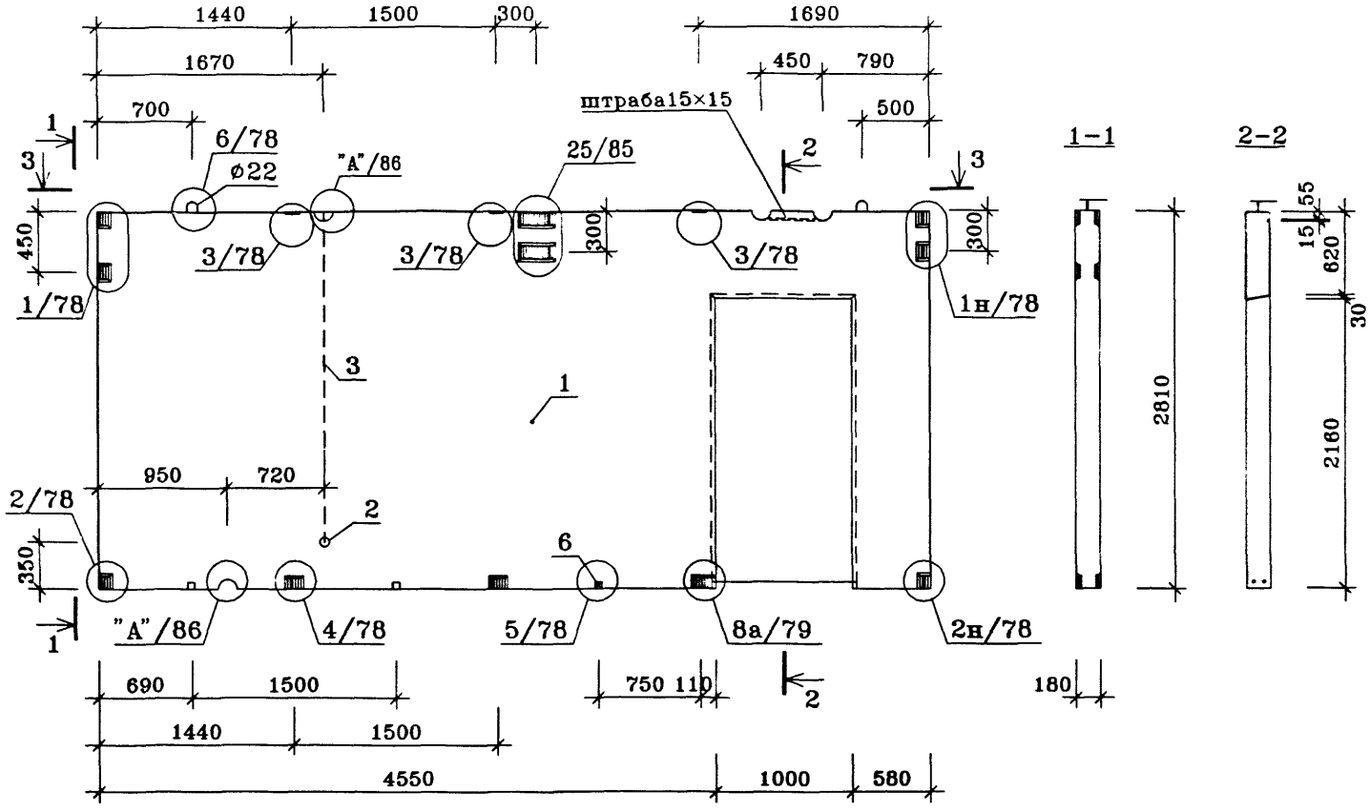

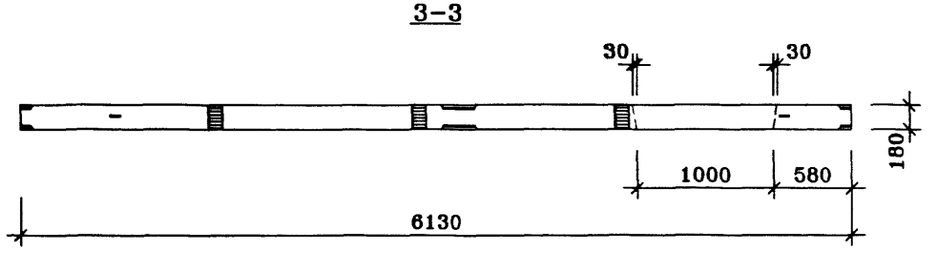

ПОЗ.	НАИМЕНОВАНИЕ	КОЛ-ВО	ОБОЗНАЧЕНИЕ ДОКУМЕНТА
1	Бетон тяжелый класса В22.5, куб.м	2.70	ГОСТ 25192-82*
2	Эл. коробка КМ-7-17, шт.	1	
	Трубка ПВХ		ТУ6-19-215-83
3	ø25, шт.	2.5	
4	ø32, шт.	-	
5	ø40, шт.	-	
	Деревянные антисептированные пробки		ГОСТ 8486-86*Е
6	П-1 50×50×170, шт.	3	
	Масса стали кг	96.97	ИЖ 2.2-1-27
	Масса изделия кг	6750	

Техническое описание см. ИЖ 2.2-1-04,05

Нач.ПКО1	Пальцева	10.02
ГИП	Кузнецов	10.02
Разраб.	Карасев	10.02
Гл.спец.	Субботовская	10.02
Проверил	Айнетдинова	10.02

ГМС-2001 ИЖ 2.2-1-26

ВНУТРЕННЯЯ СТЕНОВАЯ ПАНЕЛЬ В4-7-1

СТАДИЯ	ЛИСТ	ЛИСТОВ
Р	1	1

ОАО ЦНИИЭП жилых и общественных зданий

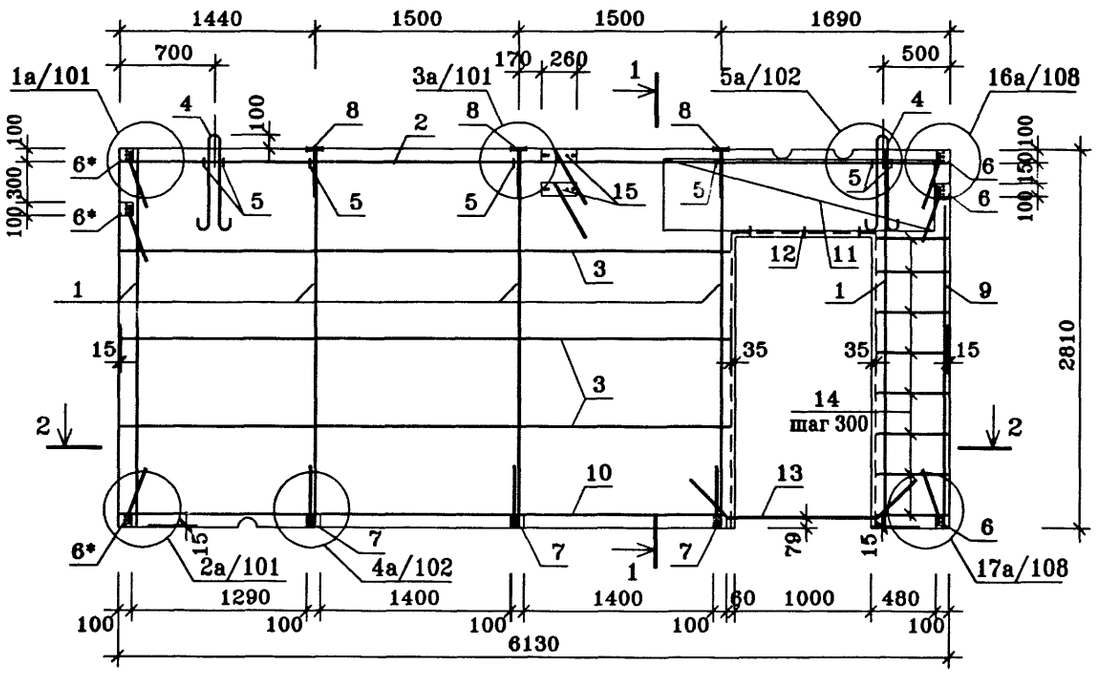

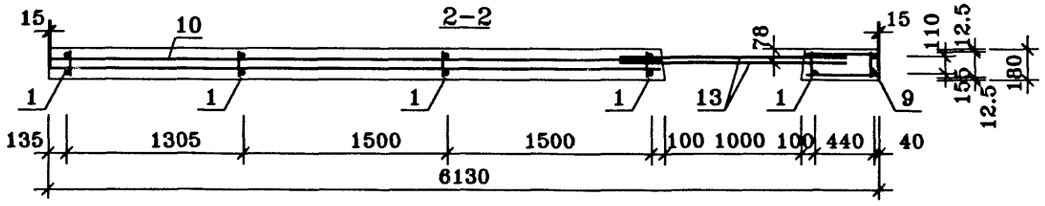

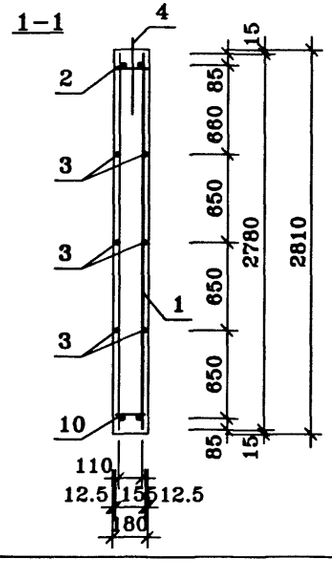

ПОЗ.	НАИМЕНОВАНИЕ	КОЛ-ВО	ОБОЗНАЧЕНИЕ ДОКУМЕНТА	МАССА СТАЛИ, кг	
				един.	всего
	КАРКАС				96.97
1	КР2-1	5	ИЖ 2.2-1 -87	3.63	
2	КР2-3	1	-87	3.14	
3	ø6AI ГОСТ 5781-82* L=4500	6	без чертежа	1.00	
	ПЕТЛЯ СТРОПОВОЧНАЯ				
4	ПС2-1	2	-99	5.67	
	АНКЕР				
5	А-1	7	-100	0.02	
	ИЗДЕЛИЕ ЗАКЛАДНОЕ				
6	М 2-1	3	-93	2.21	
6*	М 2-1*	3	-93	2.21	
7	М 2-2	3	-94	2.21	
8	М 2-3	3	-95	1.58	
	КАРКАС				
9	КР2-27	1	-90	3.11	
10	КР2-9	1	-88	2.31	
11	КР2-31	2	-90	7.11	
	АНКЕР				
12	А-2	3	-100	0.03	
13	А-4	2	-100	1.69	
14	ø6AI ГОСТ 5781-82* L=530	16	без чертежа	0.12	
	ИЗДЕЛИЕ ЗАКЛАДНОЕ				
15	М 2-6	2	-97	4.27	

Нач.ПК01	Пальцева		10.02
ГИП	Кузнецов		10.02
Разраб.	Карасев		10.02
Проверил	Айнетдинова		10.02

ГМС-2001 ИЖ 2.2-1-27

ВНУТРЕННЯЯ СТЕНОВАЯ ПАНЕЛЬ В4-7-1. АРМИРОВАНИЕ.

СТАДИЯ	ЛИСТ	ЛИСТОВ
Р	1	1

ОАО ЦНИИЭП жилых и общественных зданий

В4-8-1

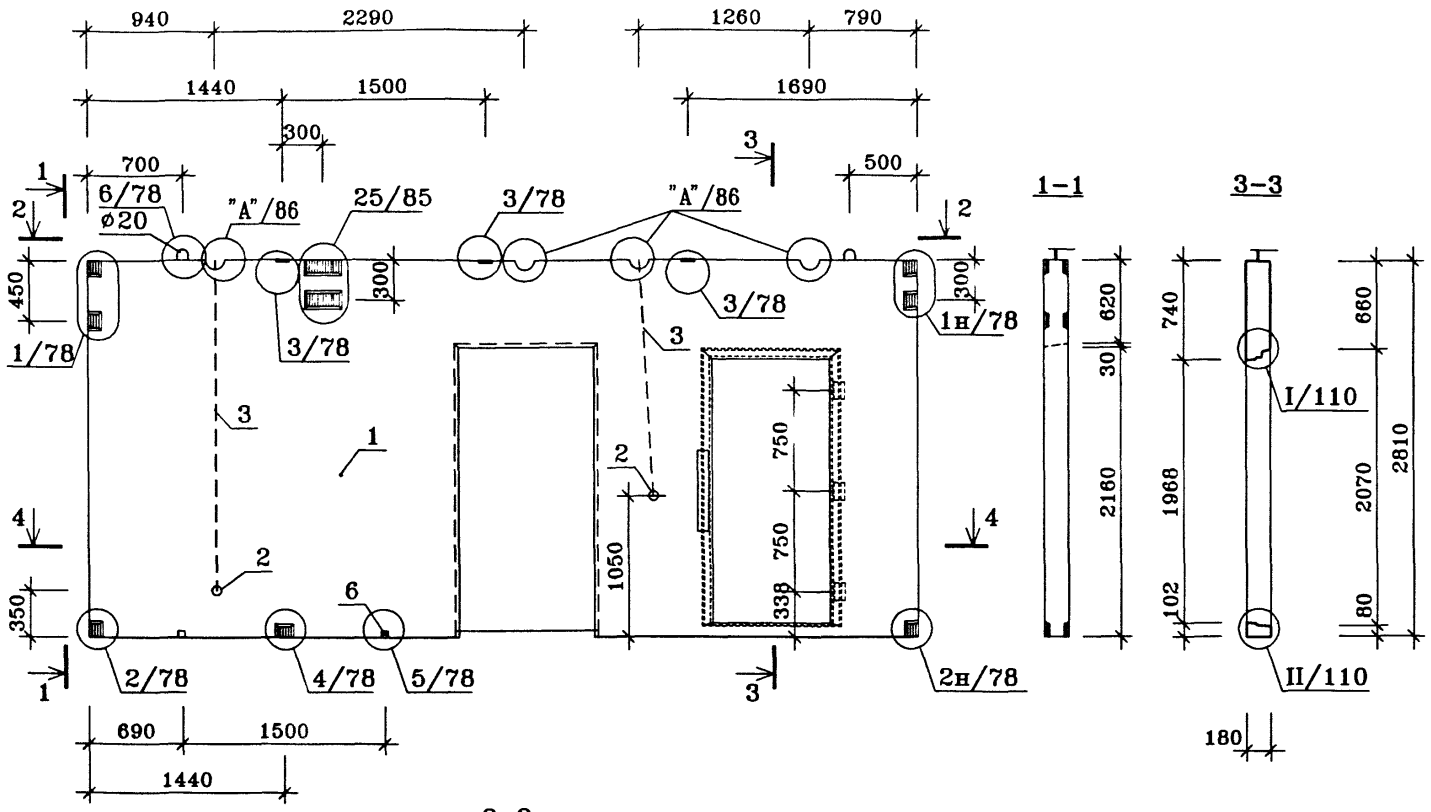

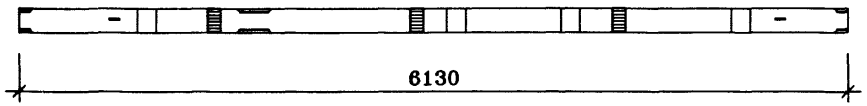

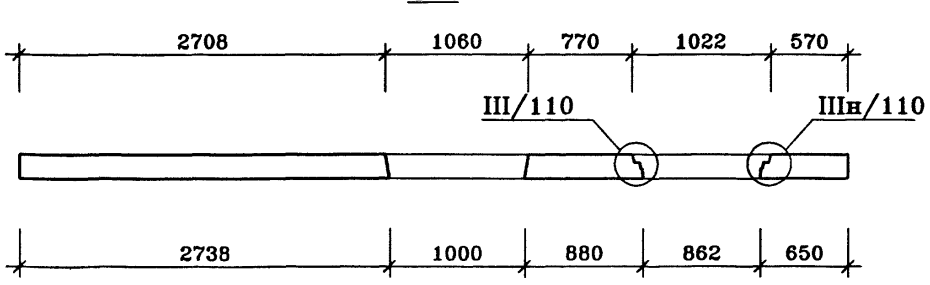

ПОЗ.	НАИМЕНОВАНИЕ	КОЛ-ВО	ОБОЗНАЧЕНИЕ ДОКУМЕНТА
1	Бетон тяжелый класса В22.5, куб.м	2.32	ГОСТ 25192-82*
2	Эл. коробка КМ-7-17, шт.	2	
	Трубка ПВХ		ТУ6-19-215-83
3	ø25, шт.	4.2	
4	ø32, шт.	–	
5	ø40, шт.	–	
	Деревянные антисептированные пробки		ГОСТ 8486-86*Е
6	П-1 50×50×170, шт.	4	
	Масса стали кг	109.56	ИЖ 2.2-1-29
	Масса изделия кг	5800	

Панель В4-8л-1 зеркальное отражение панели В4-8-1

Детали проема бескоробочной двери смотри альбом РМ-2031 и РМ-2031 доп.1 МНИИТЭП

Техническое описание см. ИЖ 2.2-1-04,05

Сечение "а-а" смотри лист 20

Нач.ПК01	Пальцева		10.02
ГИП	Кузнецов		10.02
Разраб.	Карасев		10.02
Гл.спец.	Субботовская		10.02
Проверил	Айнетдинова		10.02

ГМС-2001 ИЖ 2.2-1-28

ВНУТРЕННИЕ СТЕНОВЫЕ ПАНЕЛИ
В4-8-1, В4-8л-1

СТАДИЯ	ЛИСТ	ЛИСТОВ
Р	1	1

ОАО ЦНИИЭП жилых и общественных зданий

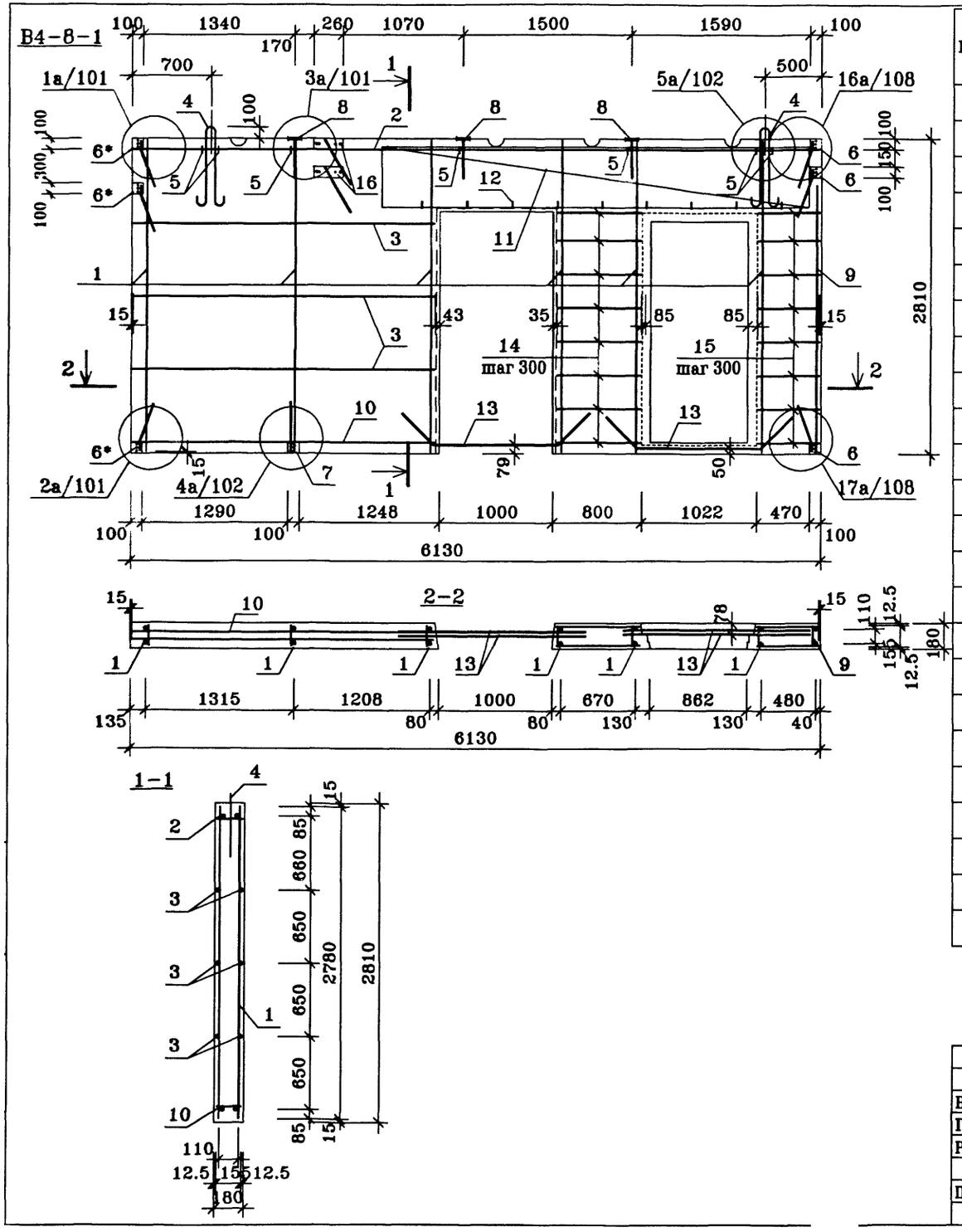

ПОЗ.	НАИМЕНОВАНИЕ	КОЛ-ВО	ОБОЗНАЧЕНИЕ ДОКУМЕНТА	МАССА СТАЛИ, кг	
				един.	всего
	КАРКАС				109.56
1	КР2-1	6	ИЖ 2.2-1 -87	3.63	
2	КР2-3	1	-87	3.14	
3	ø6AI ГОСТ 5781-82* L=2680	6	без чертежа	0.59	
	ПЕТЛЯ СТРОПОВОЧНАЯ				
4	ПС2-2	2	-99	4.44	
	АНКЕР				
5	А-1	7	-100	0.02	
	ИЗДЕЛИЕ ЗАКЛАДНОЕ				
6	М 2-1	3	-93	2.21	
6*	М 2-1*	3	-93	2.21	
7	М 2-2	1	-94	2.21	
8	М 2-3	3	-95	1.58	
	КАРКАС				
9	КР2-27	1	-90	3.11	
10	КР2-18а	1	-88	1.39	
11	КР2-28	2	-90	13.58	
	АНКЕР				
12	А-2	9	-100	0.03	
13	А-4	4	-100	1.69	
14	ø6AI ГОСТ 5781-82* L=760	16	без чертежа	0.17	
15	ø6AI ГОСТ 5781-82* L=550	16	без чертежа	0.12	
	ИЗДЕЛИЕ ЗАКЛАДНОЕ				
16	М 2-6	2	-97	4.27	

Панель В4-8л-1 зеркальное отображение панели В4-8-1.

Нач.ПКО1	Пальцева		10.02
ГИП	Кузнецов		10.02
Разраб.	Карасев		10.02
Проверил	Айнетдинова		10.02

ГМС-2001 ИЖ 2.2-1-29

ВНУТРЕННИЕ СТЕНОВЫЕ ПАНЕЛИ В4-8-1, В4-8л-1. АРМИРОВАНИЕ.

СТАДИЯ	ЛИСТ	ЛИСТОВ
Р	1	1

ОАО ЦНИИЭП жилых и общественных зданий

V4-8-1a
23/10/02

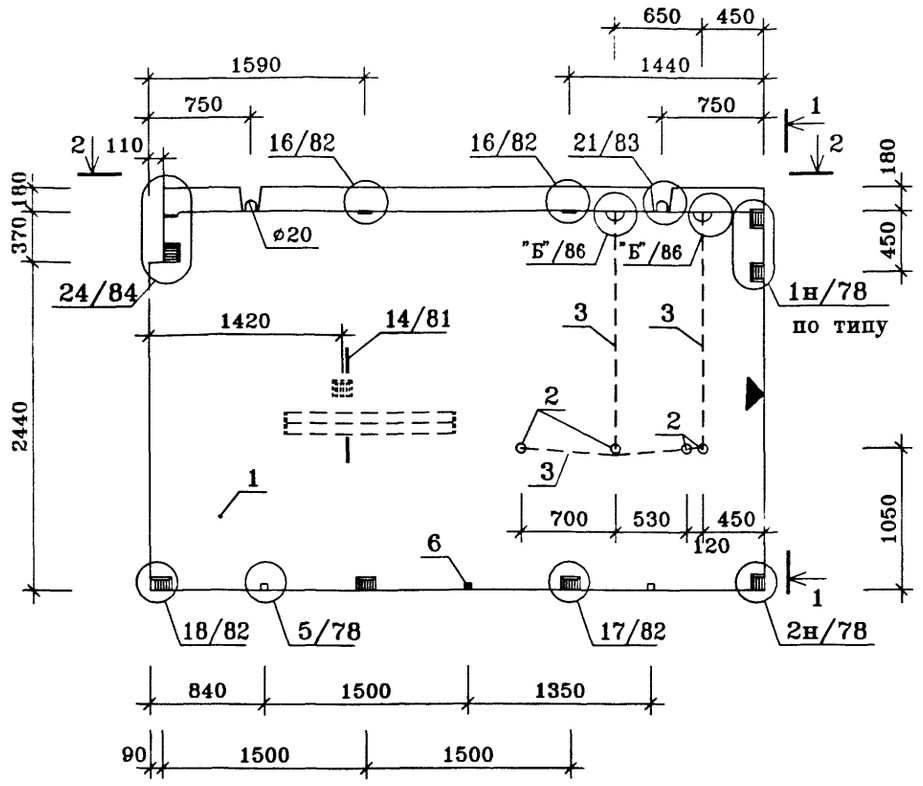

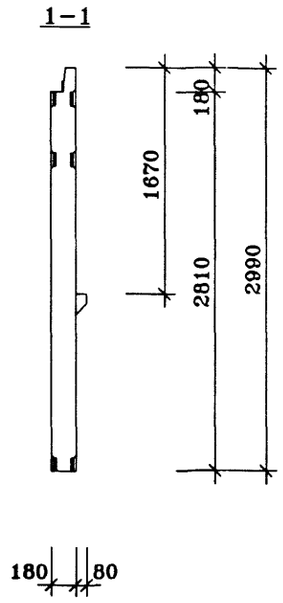

ПОЗ.	НАИМЕНОВАНИЕ	КОЛ-ВО	ОБОЗНАЧЕНИЕ ДОКУМЕНТА
1	Бетон тяжелый класса В22.5, куб.м	2.33	ГОСТ 25192-82*
2	Эл. коробка КМ-7-17, шт.	4	
	Трубка ПВХ		ТУ6-19-215-83
3	ø25, шт.	4.8	
4	ø32, шт.	-	
5	ø40, шт.	-	
	Деревянные антисептированные пробки		ГОСТ 8486-86*Е
6	П-1 50×50×170, шт.	3	
	Масса стали кг	67.42	ИЖ 2.2-1-31
	Масса изделия кг	5825	

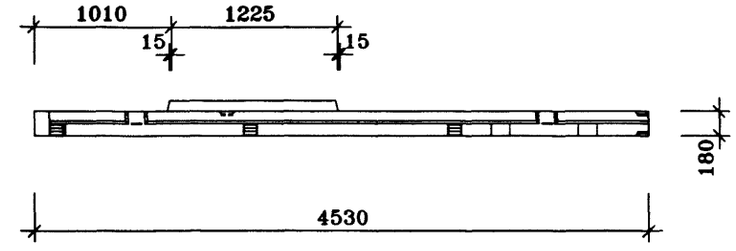

Техническое описание см. ИЖ 2.2-1-04,05

У боковой грани панели, заводом изготовителем, наносится метка "◀" несмываемой /масляной/ краской.

Нач.ПКО1	Пальцева		10.02
ГИП	Кузнецов		10.02
Разраб.	Карасев		10.02
Гл.спец.	Субботовская		10.02
Проверил	Айнетдинова		10.02

ГМС-2001 ИЖ 2.2-1-30

ВНУТРЕННЯЯ СТЕНОВАЯ ПАНЕЛЬ В5-1-1

СТАДИЯ	ЛИСТ	ЛИСТОВ
Р	1	1

ОАО ЦНИИЭП жилых и общественных зданий

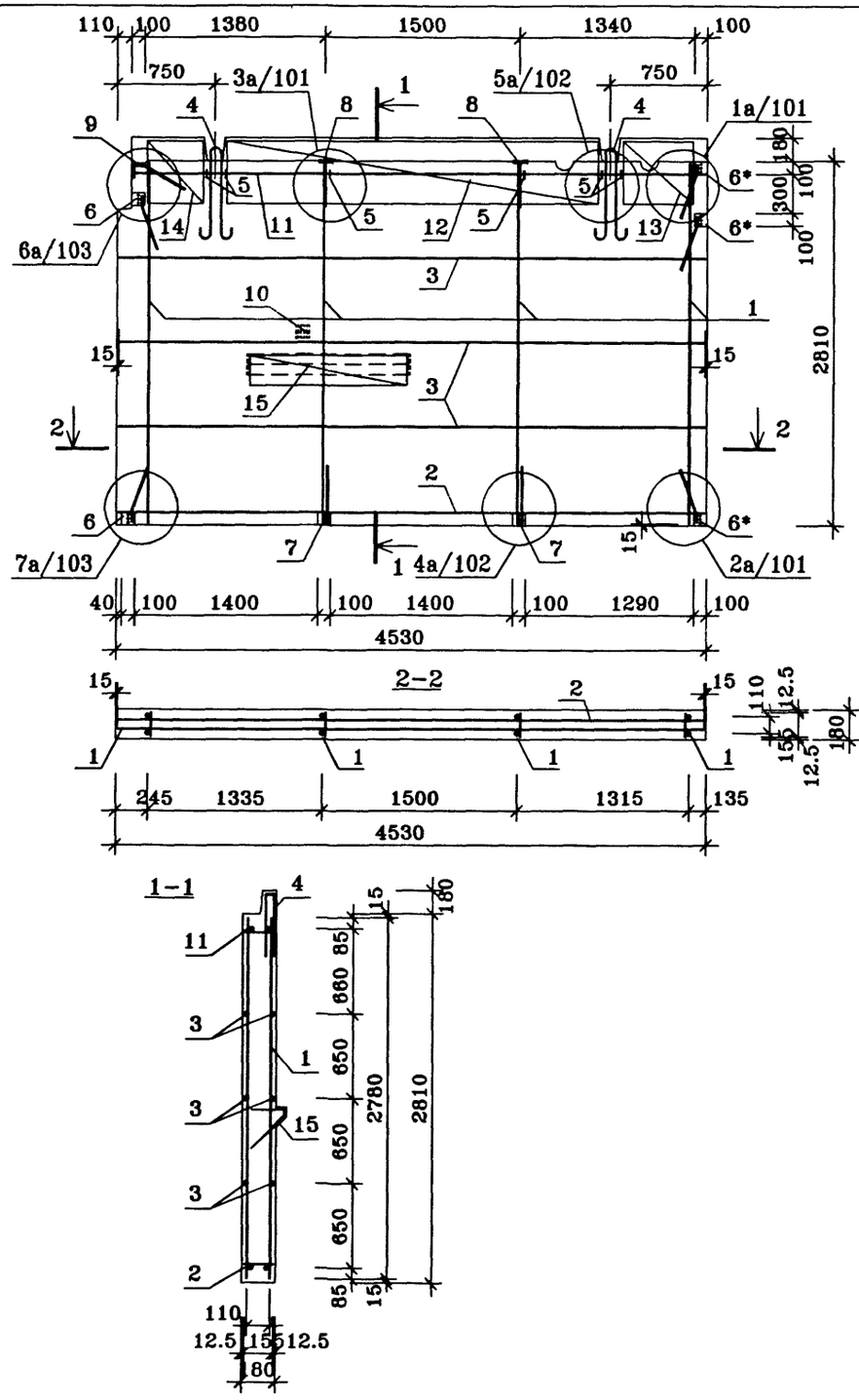

ПОЗ.	НАИМЕНОВАНИЕ	КОЛ-ВО	ОБОЗНАЧЕНИЕ ДОКУМЕНТА	МАССА СТАЛИ, кг	
				един.	всего
	КАРКАС				67.42
1	КР2-1	4	ИЖ 2.2-1 -87	3.63	
2	КР2-9	1	-88	2.31	
3	ø6AI ГОСТ5781-82* L=4500	6	без чертежа	1.00	
	ПЕТЛЯ СТРОПОВОЧНАЯ				
4	ПС2-2	2	-99	4.44	
	АНКЕР				
5	А-1	6	-100	0.02	
	ИЗДЕЛИЕ ЗАКЛАДНОЕ				
6	М 2-1	2	-93	2.21	
6*	М 2-1*	3	-93	2.21	
7	М 2-2	2	-94	2.21	
8	М 2-3	2	-95	1.58	
9	М 2-4	1	-96	1.87	
10	М 2-5	1	-96	1.56	
	КАРКАС				
11	КР2-10	1	-88	2.26	
	СЕТКА				
12	С 2-1	1	-91	7.10	
13	С 2-5	1	-91	1.34	
14	С 2-6	1	-91	1.10	
15	С 2-11	1	-92	1.73	

Нач.ПК01	Пальцева		10.02
ГИП	Кузнецов		10.02
Разраб.	Карасев		10.02
Проверил	Айнетдинова		10.02

ГМС-2001 ИЖ 2.2-1-31

ВНУТРЕННИЕ СТЕНОВЫЕ ПАНЕЛЬ В5-1-1. АРМИРОВАНИЕ.

СТАДИЯ	ЛИСТ	ЛИСТОВ
Р	1	1

ОАО ЦНИИЭП жилых и общественных зданий

V5-1-1а
23/10/02

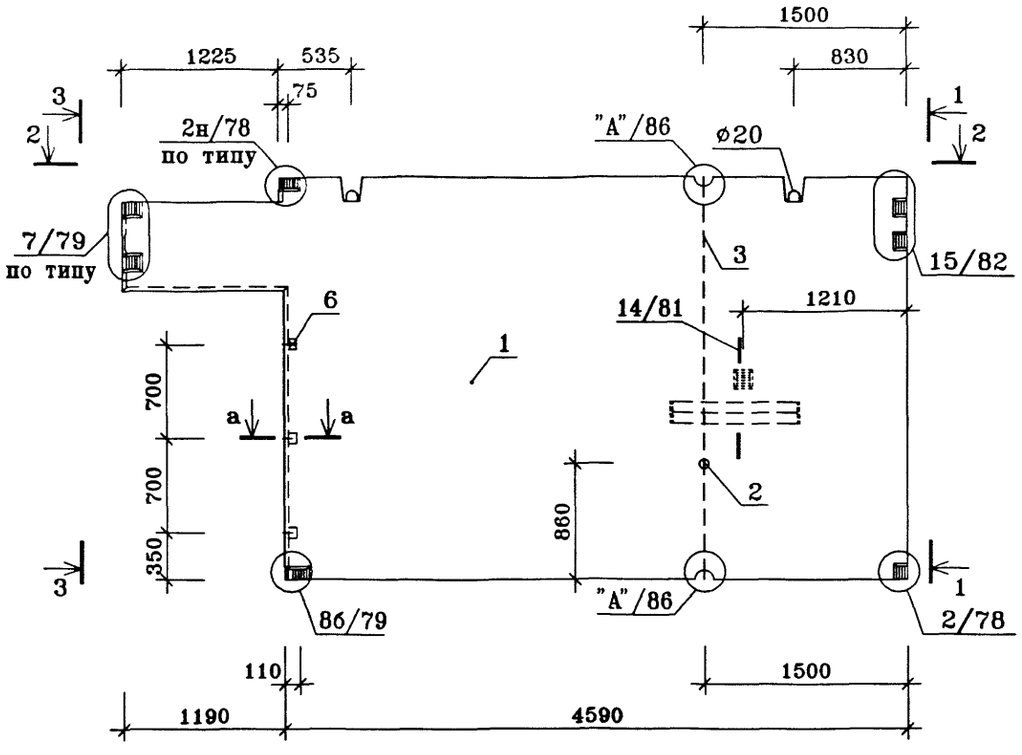

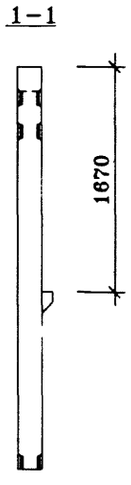

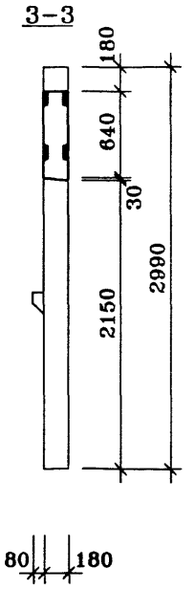

ПОЗ.	НАИМЕНОВАНИЕ	КОЛ-ВО	ОБОЗНАЧЕНИЕ ДОКУМЕНТА
1	Бетон тяжелый класса В22.5, куб.м	2.60	ГОСТ 25192-82*
2	Эл. коробка КМ-7-17, шт.	1	
	Трубка ПВХ		ТУ6-19-215-83
3	ø25, шт.	2.9	
4	ø32, шт.	-	
5	ø40, шт.	-	
	Деревянные антисептированные пробки		ГОСТ 8486-86*Е
6	П-1 50×50×170, шт.	3	
	Масса стали кг	74.38	ИЖ 2.2-1-33
	Масса изделия кг	6500	

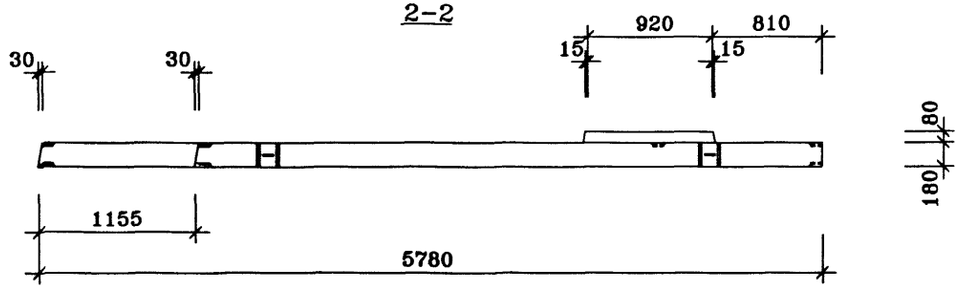

Техническое описание см. ИЖ 2.2-1-04,05
Сечение "а-а" смотри лист 20

Нач.ПКО1	Пальцева		10.02
ГИП	Кузнецов		10.02
Разраб.	Карасев		10.02
Гл.спец.	Субботовская		10.02
Проверил	Айнетдинова		10.02

ГМС-2001 ИЖ 2.2-1-32

ВНУТРЕННЯЯ СТЕНОВАЯ ПАНЕЛЬ В6-1-1

СТАДИЯ	ЛИСТ	ЛИСТОВ
Р	1	1

ОАО ЦНИИЭП жилых и общественных зданий

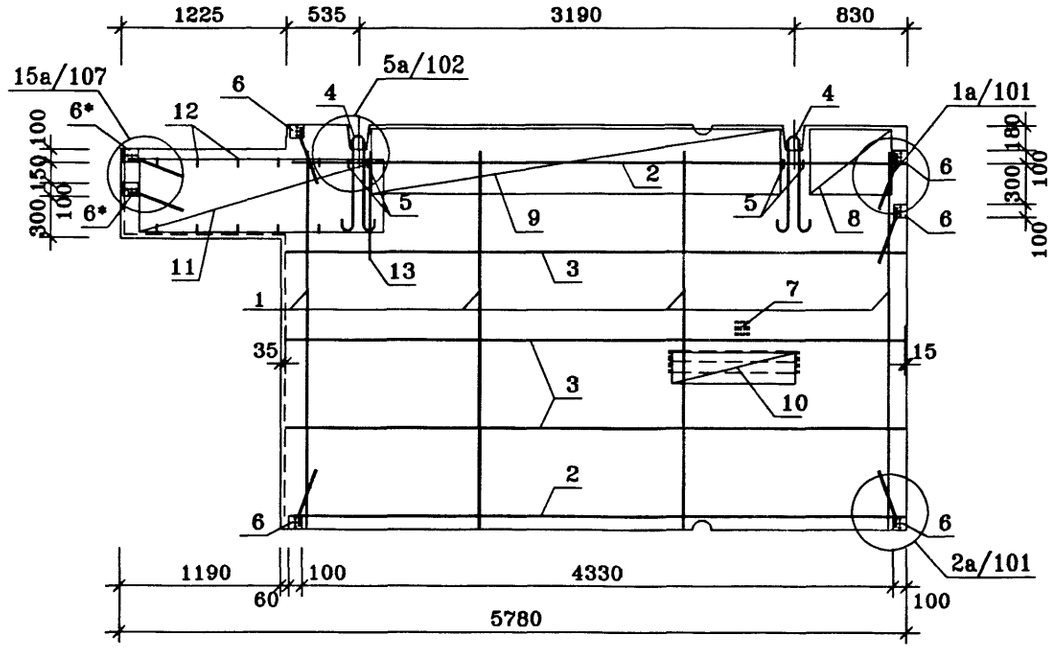

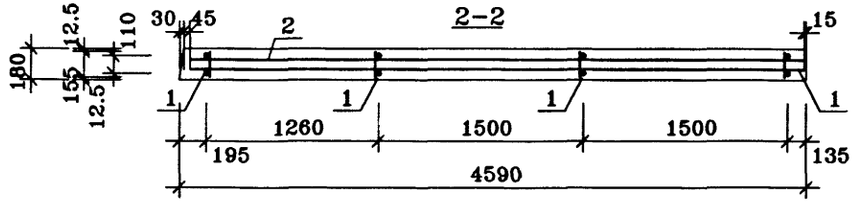

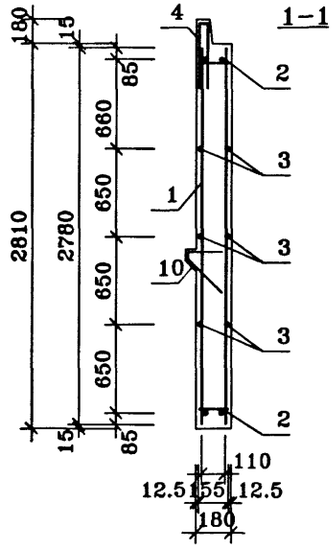

ПОЗ.	НАИМЕНОВАНИЕ	КОЛ-ВО	ОБОЗНАЧЕНИЕ ДОКУМЕНТА	МАССА СТАЛИ, кг	
				един.	всего
	КАРКАС				74.38
1	КР2-1	4	ИЖ 2.2-1 -87	3.63	
2	КР2-9	2	-88	2.31	
3	ø6AI ГОСТ 5781-82* L=4540	6	без чертежа	1.01	
	ПЕТЛЯ СТРОПОВОЧНАЯ				
4	ПС2-2	2	-99	4.44	
	АНКЕР				
5	А-1	4	-100	0.02	
	ИЗДЕЛИЕ ЗАКЛАДНОЕ				
6	М 2-1	5	-93	2.21	
6*	М 2-1*	2	-93	2.21	
7	М 2-5	1	-96	1.56	
	СЕТКИ				
8	С 2-8	1	-91	1.38	
9	С 2-7	1	-91	6.91	
10	С 2-11	1	-92	1.30	
	КАРКАС				
11	КР2-32	2	-90	6.47	
	АНКЕР				
12	А-2	10	-100	0.03	
13	ø6AI ГОСТ 5781-82* L=800	2	без чертежа	0.18	

Нач.ПКО1	Пальцева		10.02
ГИП	Кузнецов		10.02
Разраб.	Карасев		10.02
Проверил	Айнетдинова		10.02

ГМС-2001 ИЖ 2.2-1-33

ВНУТРЕННЯЯ СТЕНОВАЯ ПАНЕЛЬ В6-1-1. АРМИРОВАНИЕ.

СТАДИЯ	ЛИСТ	ЛИСТОВ
Р	1	1

ОАО ЦНИИЭП жилых и общественных зданий

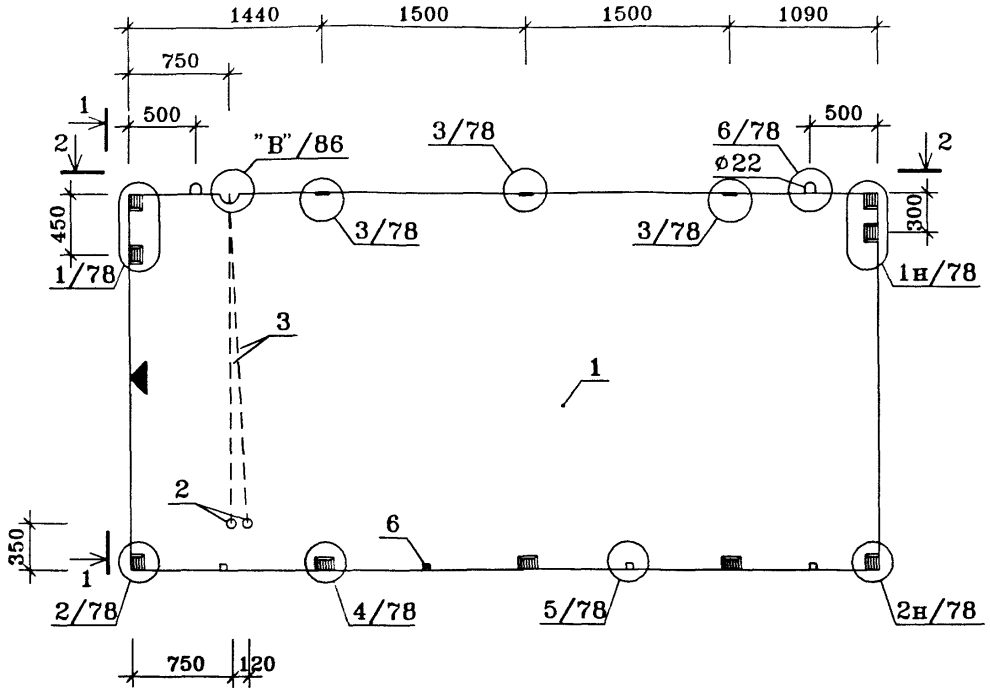

1-1

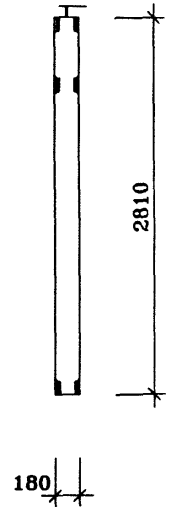

2-2

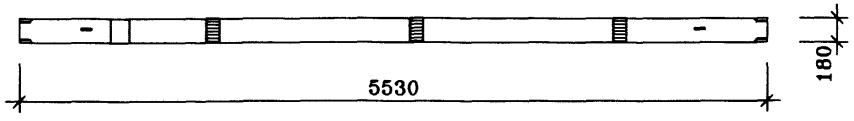

ПОЗ.	НАИМЕНОВАНИЕ	КОЛ-ВО	ОБОЗНАЧЕНИЕ ДОКУМЕНТА
1	Бетон тяжелый класса В22.5, куб.м	2.77	ГОСТ 25192-82*
2	Эл. коробка КМ-7-17, шт.	2	
	Трубка ПВХ		ТУ6-19-215-83
3	ф25, шт.	4.9	
4	ф32, шт.	-	
5	ф40, шт.	-	
	Деревянные антисептированные пробки		ГОСТ 8486-86*Е
6	П-1 50×50×170, шт.	4	
	Масса стали кг	67.24	ИЖ 2.2-1-36
	Масса изделия кг	6925	

Техническое описание см. ИЖ 2.2-1-04,05

У боковой грани панели, заводом изготовителем, наносится метка "◀" несмываемой /масляной/ краской.

Нач.ПКО1	Пальцева		10.02
ГИП	Кузнецов		10.02
Разраб.	Карасев		10.02
Гл.спец.	Субботовская		10.02
Проверил	Айнетдинова		10.02

ГМС-2001 ИЖ 2.2-1-34

ВНУТРЕННЯЯ СТЕНОВАЯ ПАНЕЛЬ В7-1-1

СТАДИЯ	ЛИСТ	ЛИСТОВ
Р	1	1

ОАО ЦНИИЭП жилых и общественных зданий

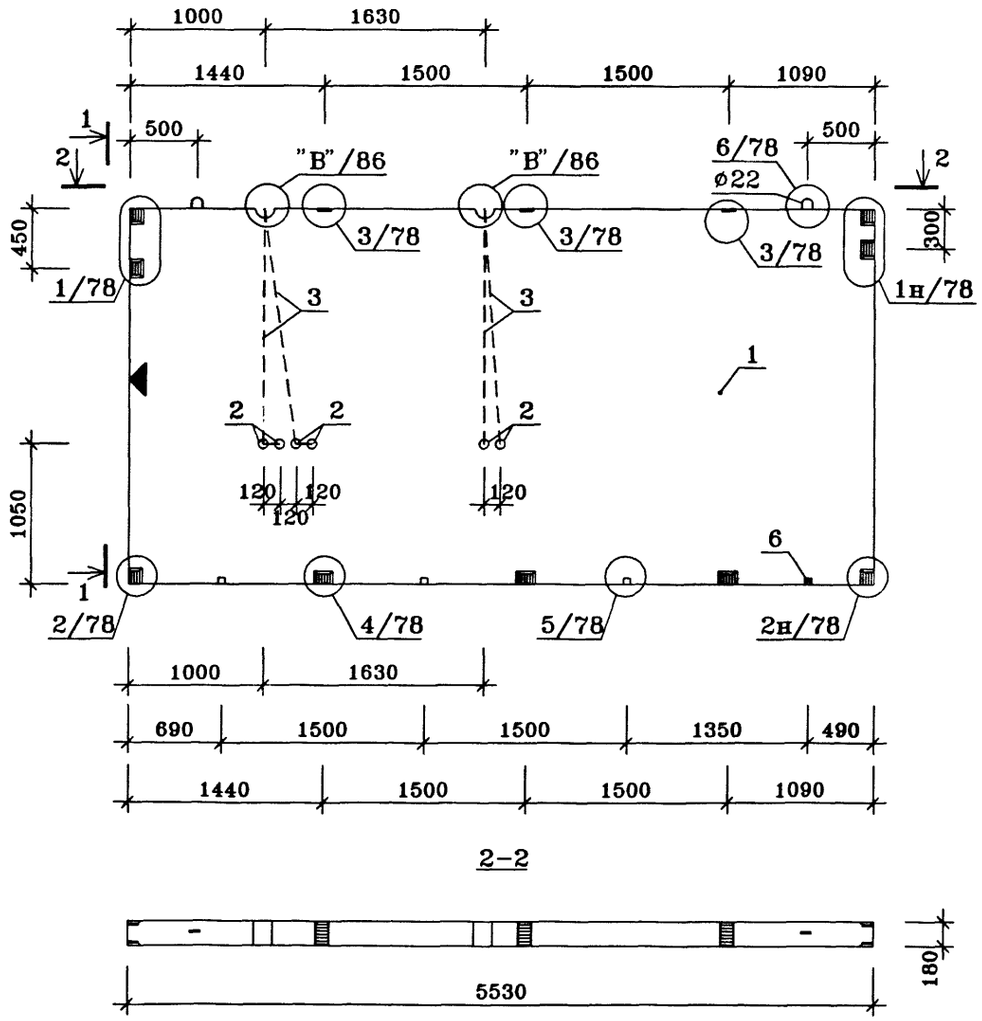

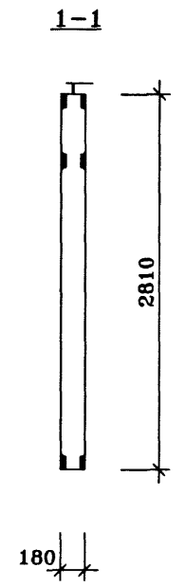

ПОЗ.	НАИМЕНОВАНИЕ	КОЛ-ВО	ОБОЗНАЧЕНИЕ ДОКУМЕНТА
1	Бетон тяжелый класса В22.5, куб.м	2.77	ГОСТ 25192-82*
2	Эл. коробка КМ-7-17, шт.	6	
	Трубка ПВХ		ТУ6-19-215-83
3	ø25, шт.	7.2	
4	ø32, шт.	-	
5	ø40, шт.	-	
	Деревянные антисептированные пробки		ГОСТ 8486-86*Е
6	П-1 50×50×170, шт.	4	
	Масса стали кг	67.24	ИЖ 2.2-1-36
	Масса изделия кг	6925	

Техническое описание см. ИЖ 2.2-1-04,05

У боковой грани панели, заводом изготовителем, наносится метка "◀" несмываемой /масляной/ краской.

Нач.ПК01	Пальцева		10.02
ГИП	Кузнецов		10.02
Разраб.	Карасев		10.02
Гл.спец.	Субботовская		10.02
Проверил	Айнетдинова		10.02

ГМС-2001 ИЖ 2.2-1-35

ВНУТРЕННЯЯ СТЕНОВАЯ ПАНЕЛЬ В7-1-2

СТАДИЯ	ЛИСТ	ЛИСТОВ
Р	1	1

ОАО ЦНИИЭП жилых и общественных зданий

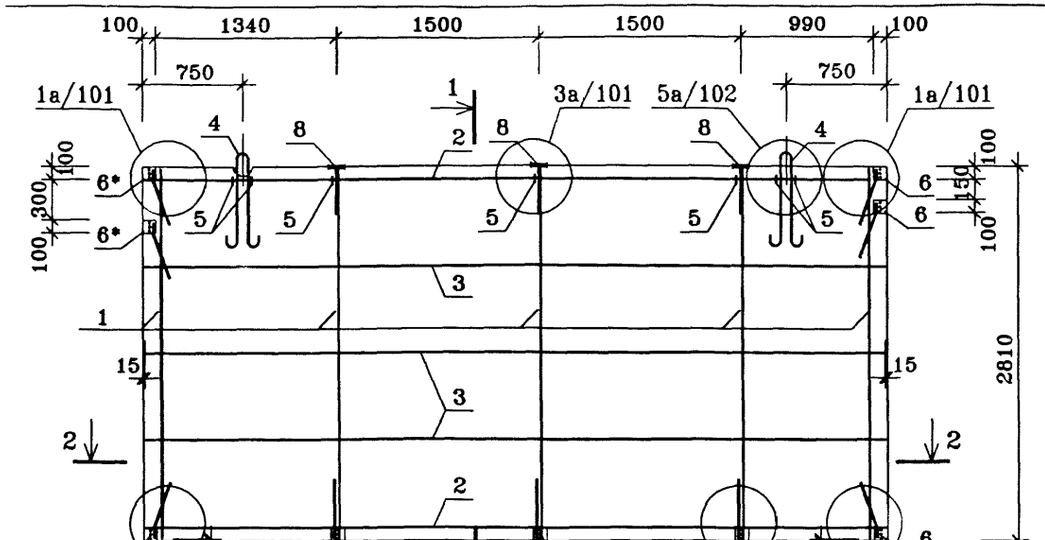

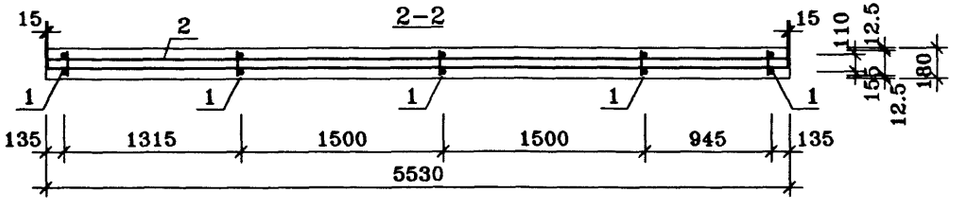

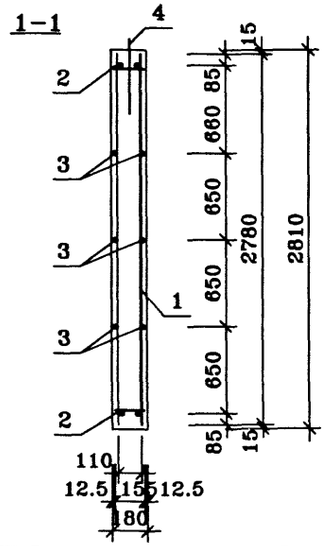

ПОЗ.	НАИМЕНОВАНИЕ	КОЛ-ВО	ОБОЗНАЧЕНИЕ ДОКУМЕНТА	МАССА СТАЛИ, кг	
				един.	всего
	КАРКАС				
1	КР2-1	5	ИЖ 2.2-1 -87	3.63	
2	КР2-4	2	-87	2.83	
3	⌀6AI ГОСТ 5781-82* L=5500	6	без чертежа	1.22	
	ПЕТЛЯ СТРОПОВОЧНАЯ				
4	ПС2-1	2	-99	5.67	
					67.24
	АНКЕР				
5	А-1	7	-100	0.02	
	ИЗДЕЛИЕ ЗАКЛАДНОЕ				
6	М 2-1	3	-93	2.21	
6*	М 2-1*	3	-93	2.21	
7	М 2-2	3	-94	2.21	
8	М 2-3	3	-95	1.58	

Нач.ПКО1	Пальцева		10.02
ГИП	Кузнецов		10.02
Разраб.	Карасев		10.02
Проверил	Айнетдинова		10.02

ГМС-2001 ИЖ 2.2-1-36

ВНУТРЕННИЕ СТЕНОВЫЕ ПАНЕЛИ В7-1-1, В7-1-2. АРМИРОВАНИЕ.

СТАДИЯ	ЛИСТ	ЛИСТОВ
Р	1	1

ОАО ЦНИИЭП жилых и общественных зданий

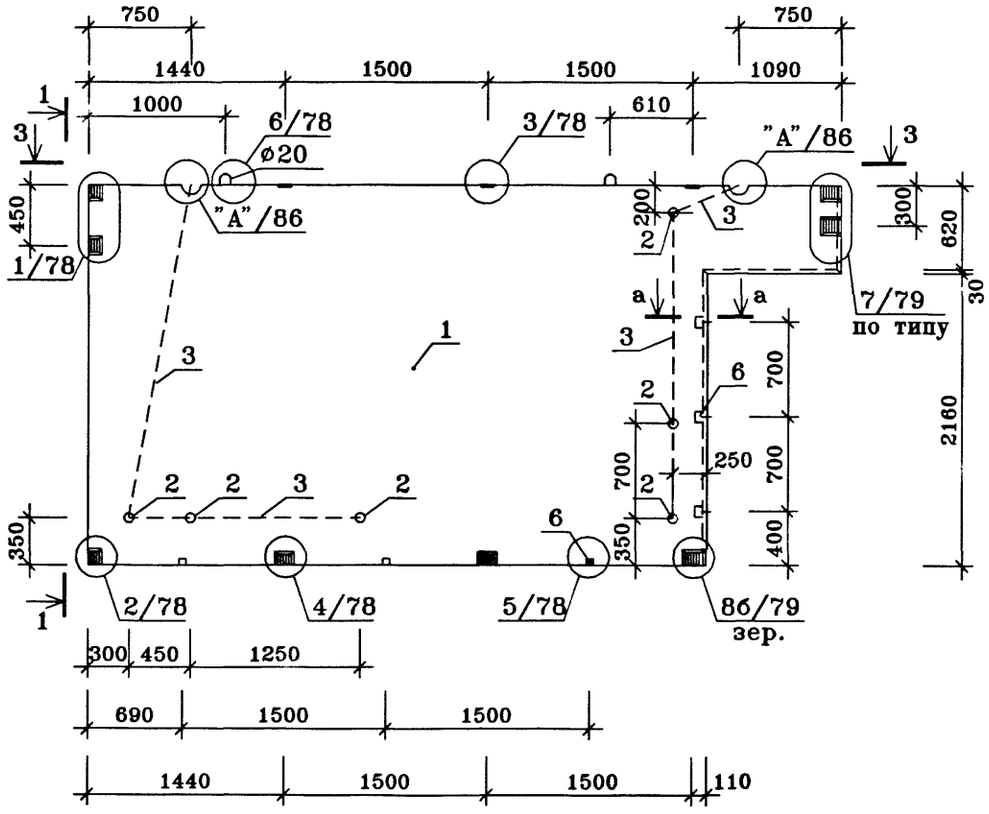

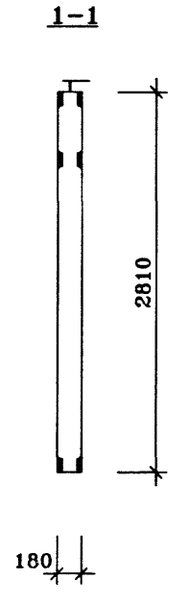

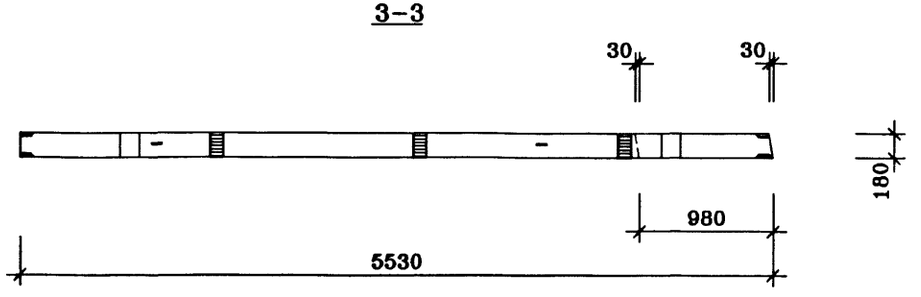

ПОЗ.	НАИМЕНОВАНИЕ	КОЛ-ВО	ОБОЗНАЧЕНИЕ ДОКУМЕНТА
1	Бетон тяжелый класса В22.5, куб.м	2.14	ГОСТ 25192-82*
2	Эл. коробка КМ-7-17, шт.	6	
	Трубка ПВХ		ТУ6-19-215-83
3	ø25, шт.	7.1	
4	ø32, шт.	-	
5	ø40, шт.	-	
	Деревянные антисептированные пробки		ГОСТ 8486-86*Е
6	П-1 50×50×170, шт.	6	
	Масса стали кг	67.16	ИЖ 2.2-1-38
	Масса изделия кг	5350	

Техническое описание см. ИЖ 2.2-1-04,05
Сечение "а-а" смотри лист 20

Нач.ПКО1	Пальцева		10.02
ГИП	Кузнецов		10.02
Разраб.	Карасев		10.02
Гл.спец.	Субботовская		10.02
Проверил	Айнетдинова		10.02

ГМС-2001 ИЖ 2.2-1-37

ВНУТРЕННЯЯ СТЕНОВАЯ ПАНЕЛЬ В7-2-1

СТАДИЯ	ЛИСТ	ЛИСТОВ
Р	1	1

ОАО ЦНИИЭП жилых и общественных зданий

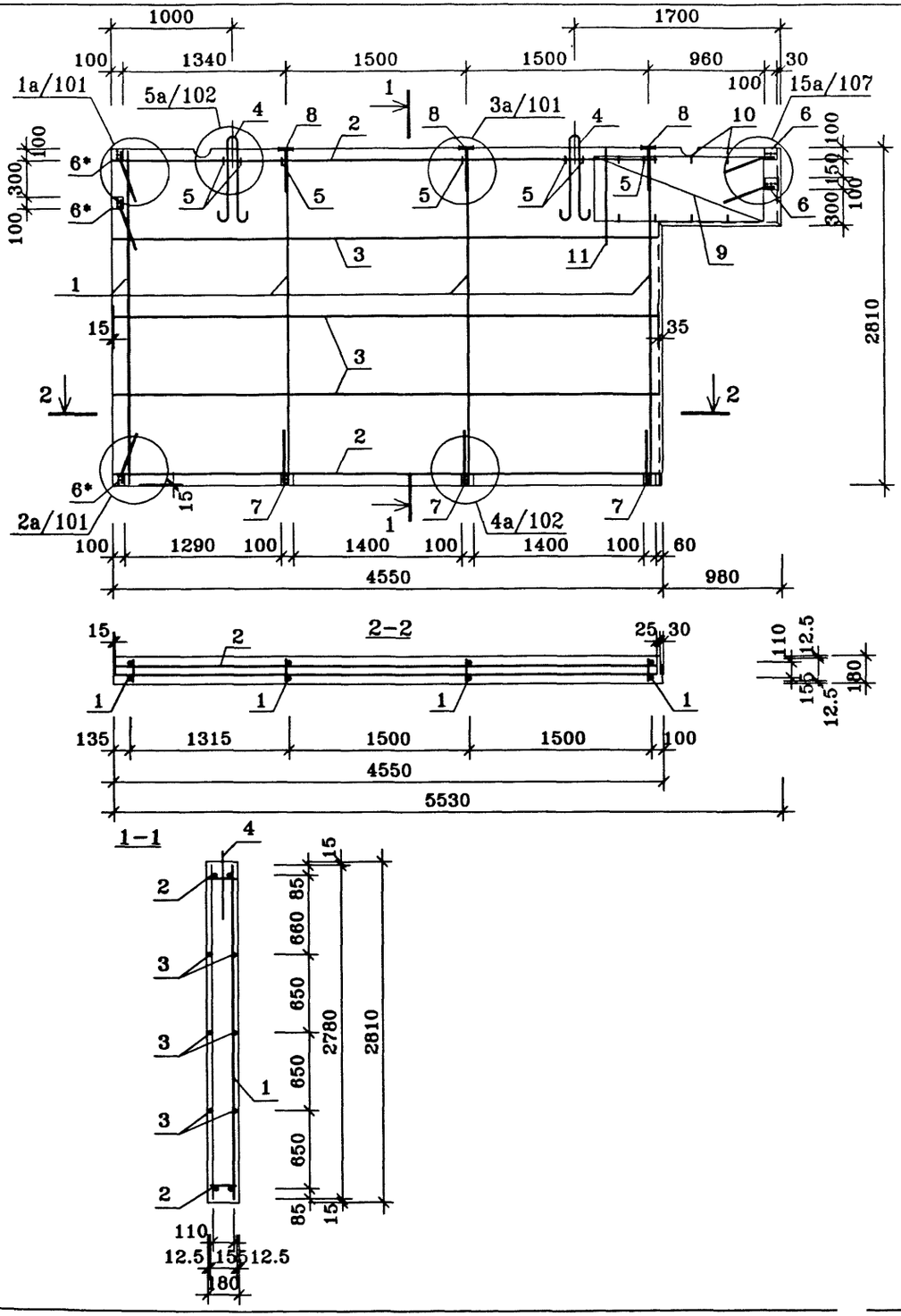

ПОЗ.	НАИМЕНОВАНИЕ	КОЛ-ВО	ОБОЗНАЧЕНИЕ ДОКУМЕНТА	МАССА СТАЛИ, кг	
				един.	всего
	КАРКАС				67.10
1	КР2-1	4	ИЖ 2.2-1 -87	3.63	
2	КР2-9	2	-88	2.31	
3	ø6AI ГОСТ 5781-82* L=4500	6	без чертежа	1.00	
	ПЕТЛЯ СТРОПОВОЧНАЯ				
4	ПС2-2	2	-99	4.44	
	АНКЕР				
5	А-1	7	-100	0.02	
	ИЗДЕЛИЕ ЗАКЛАДНОЕ				
6	М 2-1	2	-93	2.21	
6*	М 2-1*	3	-93	2.21	
7	М 2-2	3	-94	2.21	
8	М 2-3	3	-95	1.58	
	КАРКАС				
9	КР2-33	2	-90	4.96	
	АНКЕР				
10	А-2	8	-100	0.03	
11	ø6AI ГОСТ 5781-82* L=800	2	без чертежа	0.18	

Нач.ПКО1	Пальцева		10.02
ГИП	Кузнецов		10.02
Разраб.	Карасев		10.02
Проверил	Айнетдинов		10.02

ГМС-2001 ИЖ 2.2-1-38

ВНУТРЕННЯЯ СТЕНОВАЯ ПАНЕЛЬ В7-2-1. АРМИРОВАНИЕ.

СТАДИЯ	ЛИСТ	ЛИСТОВ
Р	1	1

ОАО ЦНИИЭП жилых и общественных зданий

V7-2-1а
23/10/02

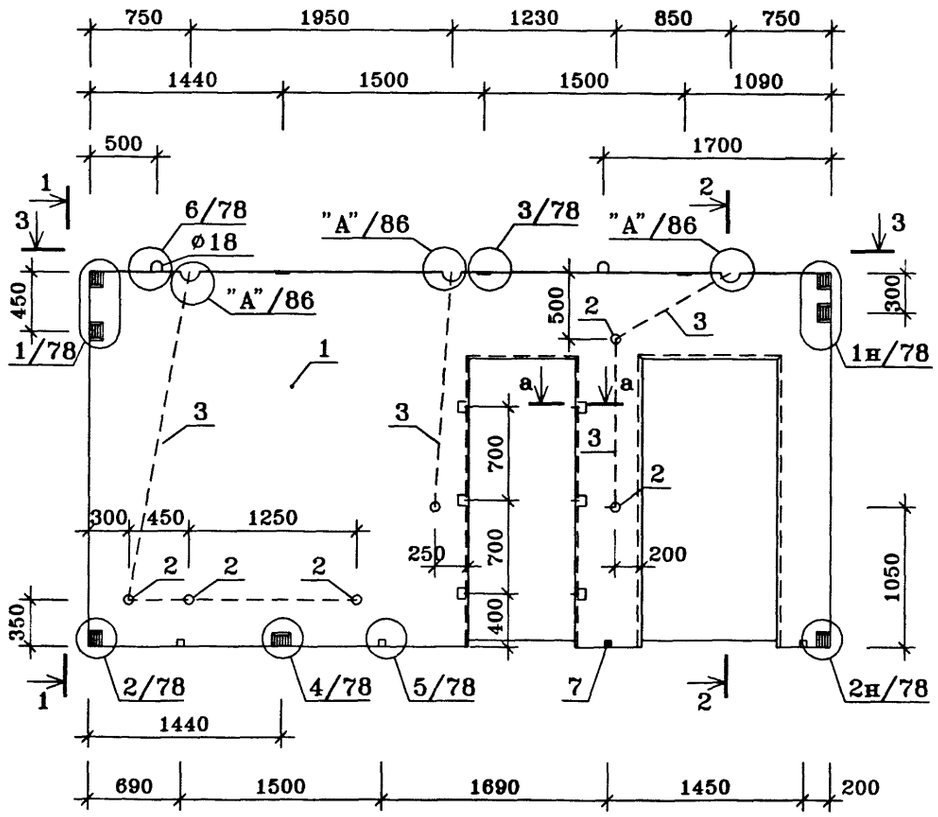

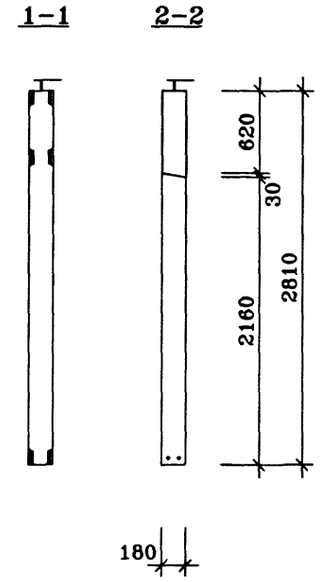

ПОЗ.	НАИМЕНОВАНИЕ	КОЛ-ВО	ОБОЗНАЧЕНИЕ ДОКУМЕНТА
1	Бетон тяжелый класса В22.5, куб.м	2.10	ГОСТ 25192-82*
2	Эл. коробка КМ-7-17, шт.	6	
	Трубка ПВХ		ТУ6-19-215-83
3	ø25, шт.	8.5	
4	ø32, шт.	-	
5	ø40, шт.	-	
	Деревянные антисептированные пробки		ГОСТ 8486-86*Е
6	П-1 50×50×170, шт.	10	
	Масса стали кг	91.65	ИЖ 2.2-1-40
	Масса изделия кг	5250	

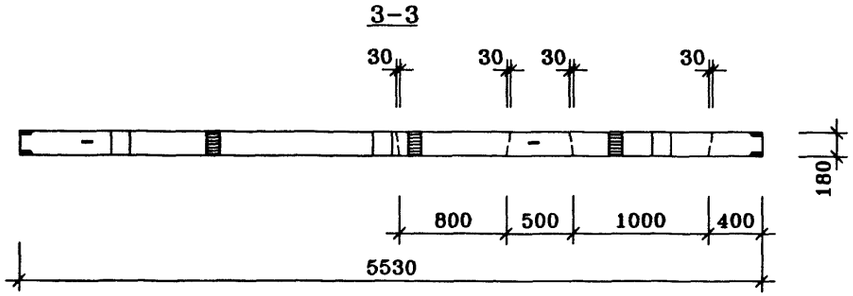

Техническое описание см. ИЖ 2.2-1-04,05
Сечение "а-а" смотри лист 20

Нач.ПК01	Пальцева		10.02
ГИП	Кузнецов		10.02
Разраб.	Карасев		10.02
Гл.спец.	Субботовская		10.02
Проверил	Айнетдинова		10.02

ГМС-2001 ИЖ 2.2-1-39

ВНУТРЕННЯЯ СТЕНОВАЯ ПАНЕЛЬ В7-3-1

СТАДИЯ	ЛИСТ	ЛИСТОВ
Р	1	1

ОАО ЦНИИЭП жилых и общественных зданий

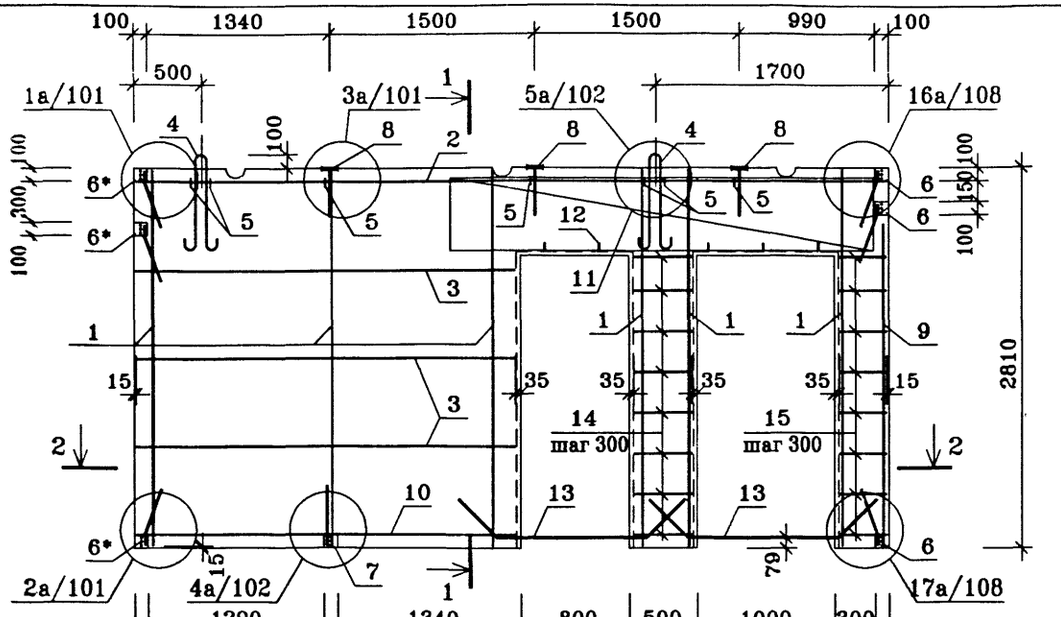

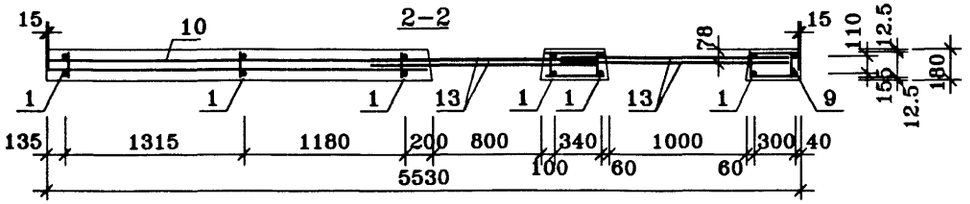

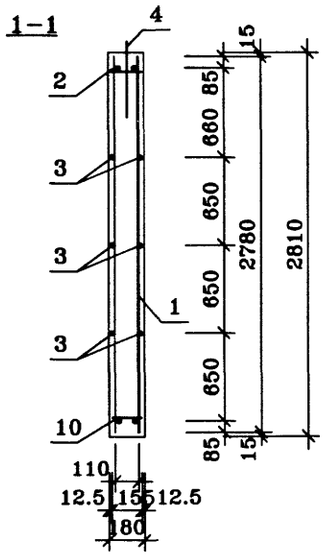

ПОЗ.	НАИМЕНОВАНИЕ	КОЛ-ВО	ОБОЗНАЧЕНИЕ ДОКУМЕНТА	МАССА СТАЛИ кг	
				един.	всего
	КАРКАС				91.65
1	КР2-1	6	ИЖ 2.2-1 -87	3.63	
2	КР2-4	1	-87	2.83	
3	ø6AI ГОСТ 5781-82* L=2780	6	без чертежа	0.62	
	ПЕТЛЯ СТРОПОВОЧНАЯ				
4	ПС2-3	2	-99	3.32	
	АНКЕР				
5	А-1	7	-100	0.02	
	ИЗДЕЛИЕ ЗАКЛАДНОЕ				
6	М 2-1	3	-93	2.21	
6*	М 2-1*	3	-93	2.21	
7	М 2-2	1	-94	2.21	
8	М 2-3	3	-95	1.58	
	КАРКАС				
9	КР2-27	1	-90	3.11	
10	КР2-18	1	-88	1.43	
11	КР2-29	2	-90	11.00	
	АНКЕР				
12	А-2	5	-100	0.03	
13	А-4	4	-100	1.69	
14	ø6AI ГОСТ 5781-82* L=430	16	без чертежа	0.10	
15	ø6AI ГОСТ 5781-82* L=350	16	без чертежа	0.08	

Нач.ПКО1	Пальцева		10.02
ГИП	Кузнецов		10.02
Разраб.	Карасев		10.02
Проверил	Айнетдинова		10.02

ГМС-2001 ИЖ 2.2-1-40

ВНУТРЕННЯЯ СТЕНОВАЯ ПАНЕЛЬ В7-3-1. АРМИРОВАНИЕ.

СТАДИЯ	ЛИСТ	ЛИСТОВ
Р	1	1

ОАО ЦНИИЭП жилых и общественных зданий

V7-3-1а
23/10/02

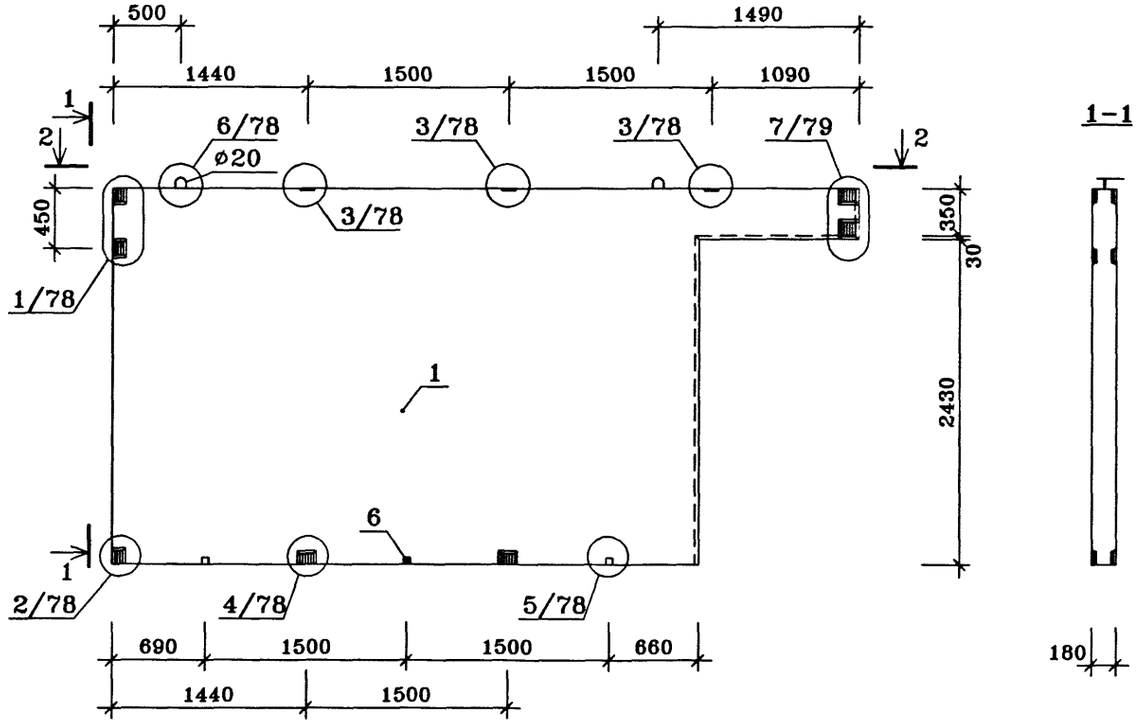

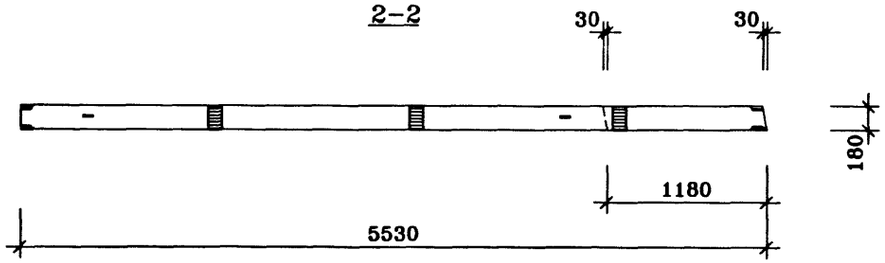

ПОЗ.	НАИМЕНОВАНИЕ	КОЛ-ВО	ОБОЗНАЧЕНИЕ ДОКУМЕНТА
1	Бетон тяжелый класса В22.5, куб.м	2.25	ГОСТ 25192-82*
2	Эл. коробка КМ-7-17, шт.	–	
	Трубка ПВХ		ТУ6-19-215-83
3	ø25, шт.	–	
4	ø32, шт.	–	
5	ø40, шт.	–	
	Деревянные антисептированные пробки		ГОСТ 8486-86*Е
6	П-1 50×50×170, шт.	3	
	Масса стали кг	64.64	ИЖ 2.2-1-42
	Масса изделия кг	5625	

Техническое описание см. ИЖ 2.2-1-04,05

Нач.ПК01	Пальцева		10.02
ГИП	Кузнецов		10.02
Разраб.	Карасев		10.02
Проверил	Айнетдинова		10.02

ГМС-2001 ИЖ 2.2-1-41

ВНУТРЕННЯЯ СТЕНОВАЯ ПАНЕЛЬ В7-4

СТАДИЯ	ЛИСТ	ЛИСТОВ
Р	1	1

ОАО ЦНИИЭП жилых и общественных зданий

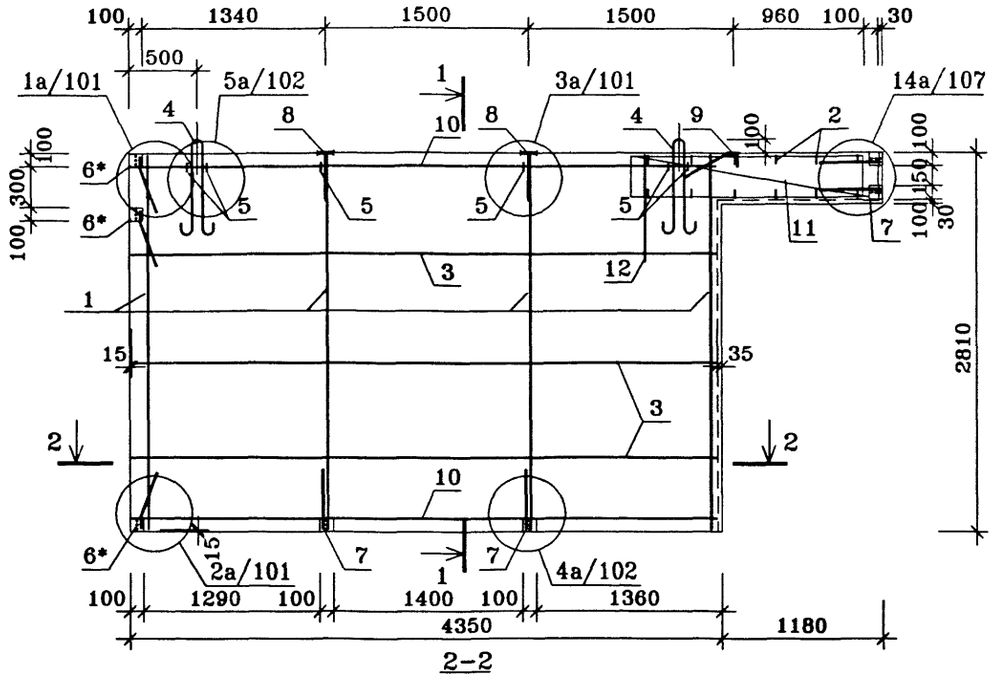

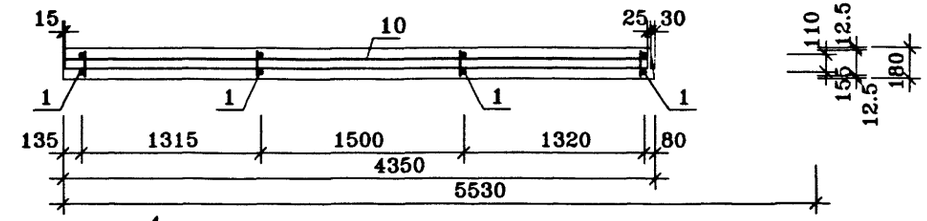

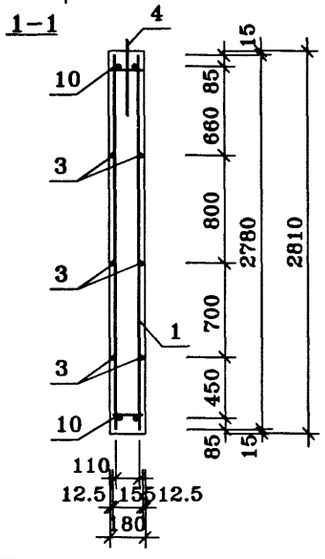

ПОЗ.	НАИМЕНОВАНИЕ	КОЛ-ВО	ОБОЗНАЧЕНИЕ ДОКУМЕНТА	МАССА СТАЛИ, кг	
				един.	всего
	КАРКАС				64.64
1	КР2-1	4	ИЖ 2.2-1 -87	3.63	
	АНКЕР				
2	А-2	12	-100	0.03	
3	ø6AI ГОСТ 5781-82* L=4300	6	без чертежа	0.95	
	ПЕТЛЯ СТРОПОВОЧНАЯ				
4	ПС2-2	2	-99	4.44	
	АНКЕР				
5	А-1	6	-100	0.02	
	ИЗДЕЛИЕ ЗАКЛАДНОЕ				
6*	М 2-1*	3	-93	2.21	
7	М 2-2	4	-94	2.21	
8	М 2-3	2	-95	1.58	
9	М 2-4	1	-96	1.87	
	КАРКАС				
10	КР2-11	2	-87	2.19	
11	КР2-25	2	-90	4.92	
12	ø6AI ГОСТ 5781-82* L=800	2	без чертежа	0.18	

Нач.ПКО1	Пальцева		10.02
ГИП	Кузнецов		10.02
Разраб.	Карасев		10.02
Проверил	Айнетдинова		10.02

ГМС-2001 ИЖ 2.2-1-42

ВНУТРЕННЯЯ СТЕНОВАЯ ПАНЕЛЬ В7-4. АРМИРОВАНИЕ.

СТАДИЯ	ЛИСТ	ЛИСТОВ
Р	1	1

ОАО ЦНИИЭП жилых и общественных зданий

V7-4a
23/10/02

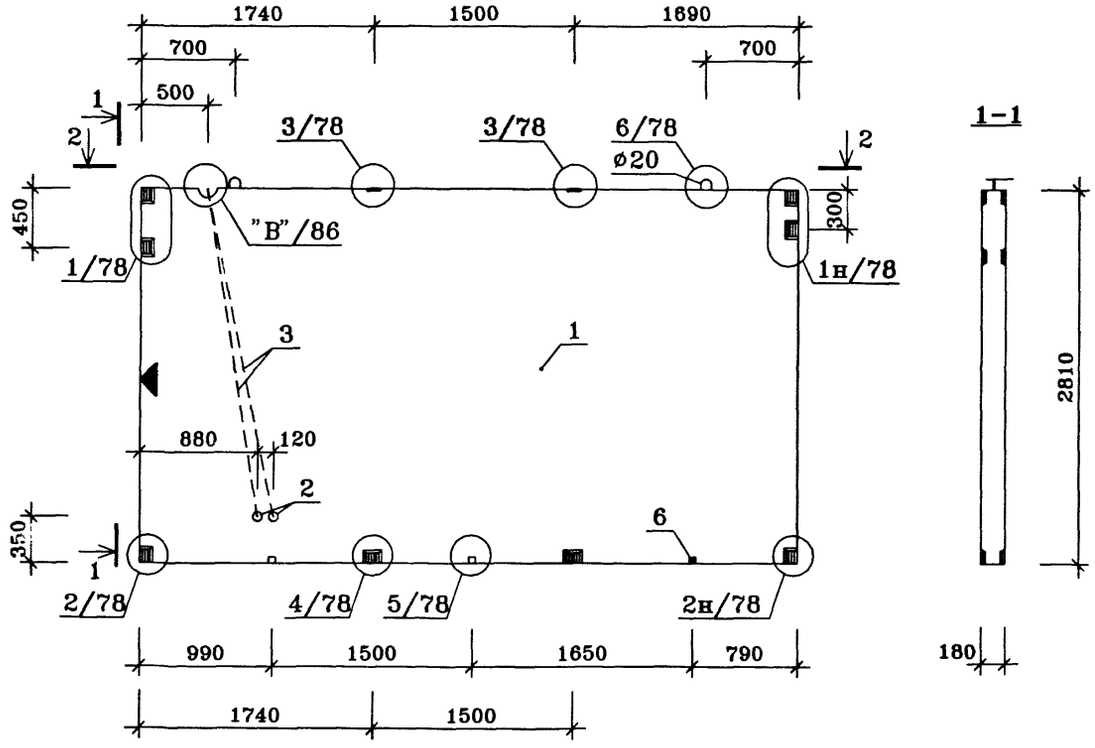

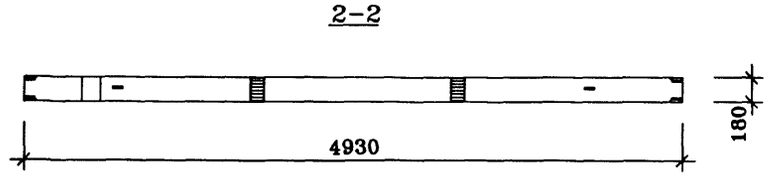

ПОЗ.	НАИМЕНОВАНИЕ	КОЛ-ВО	ОБОЗНАЧЕНИЕ ДОКУМЕНТА
1	Бетон тяжелый класса В22.5, куб.м	2.48	ГОСТ 25192-82*
2	Эл. коробка КМ-7-17, шт.	2	
	Трубка ПВХ		ТУ6-19-215-83
3	ø25, шт.	5.0	
4	ø32, шт.	-	
5	ø40, шт.	-	
	Деревянные антисептированные пробки		ГОСТ 8486-86*Е
6	П-1 50×50×170, шт.	3	
	Масса стали кг	55.94	ИЖ 2.2-1-45
	Масса изделия кг	6200	

Техническое описание см. ИЖ 2.2-1-04,05

У боковой грани панели, заводом изготовителем, наносится метка "◀" несмываемой /масляной/ краской.

Нач.ПКО1	Пальцева		10.02
ГИП	Кузнецов		10.02
Разраб.	Карасев		10.02
Гл.спец.	Субботовская		10.02
Проверил	Айнетдинова		10.02

ГМС-2001 ИЖ 2.2-1-43

ВНУТРЕННЯЯ СТЕНОВАЯ ПАНЕЛЬ В8-1-1

СТАДИЯ	ЛИСТ	ЛИСТОВ
Р	1	1

ОАО ЦНИИЭП жилых и общественных зданий

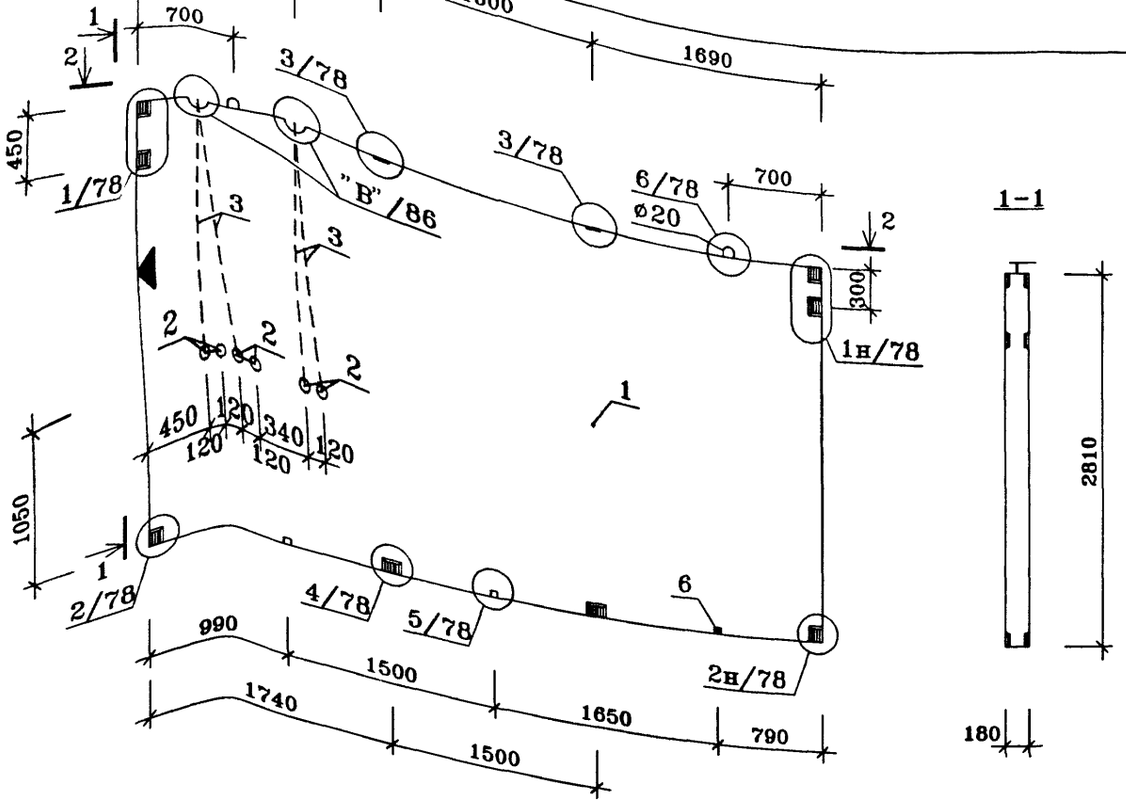

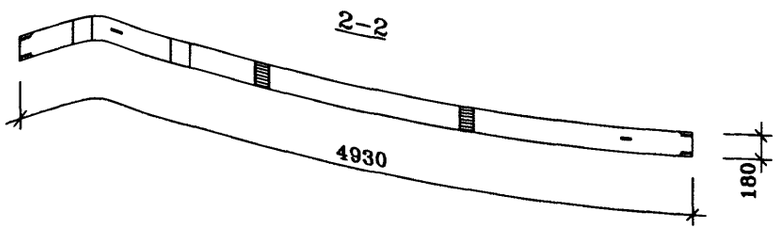

ПОЗ.	НАИМЕНОВАНИЕ	КОЛ-ВО	ОБОЗНАЧЕНИЕ ДОКУМЕНТА
1	Бетон тяжелый класса В22.5, куб.м	2.48	ГОСТ 25192-82*
2	Эл. коробка КМ-7-17, шт.	6	
	Трубка ПВХ		ТУ6-19-215-83
3	ø25, шт.	7.3	
4	ø32, шт.	–	
5	ø40, шт.	–	
	Деревянные антисептированные пробки		ГОСТ 8486-86*Е
6	П-1 50×50×170, шт.	3	
	Масса стали кг	55.94	ИЖ 2.2-1-45
	Масса изделия кг	6200	

Техническое описание см. ИЖ 2.2-1-04,05

У боковой грани панели, заводом изготовителем, наносится метка "◀" несмываемой /масляной/ краской.

Нач.ПКО1	Пальцева	10.02
ГИП	Кузнецов	10.02
Разраб.	Карасев	10.02
Гл.спец.	Субботовская	10.02
Проверил	Айнетдинова	10.02

ГМС-2001 ИЖ 2.2-1-44

ВНУТРЕННЯЯ СТЕНОВАЯ ПАНЕЛЬ В8-1-2

СТАДИЯ	ЛИСТ	ЛИСТОВ
Р	1	1

ОАО ЦНИИЭП жилых и общественных зданий

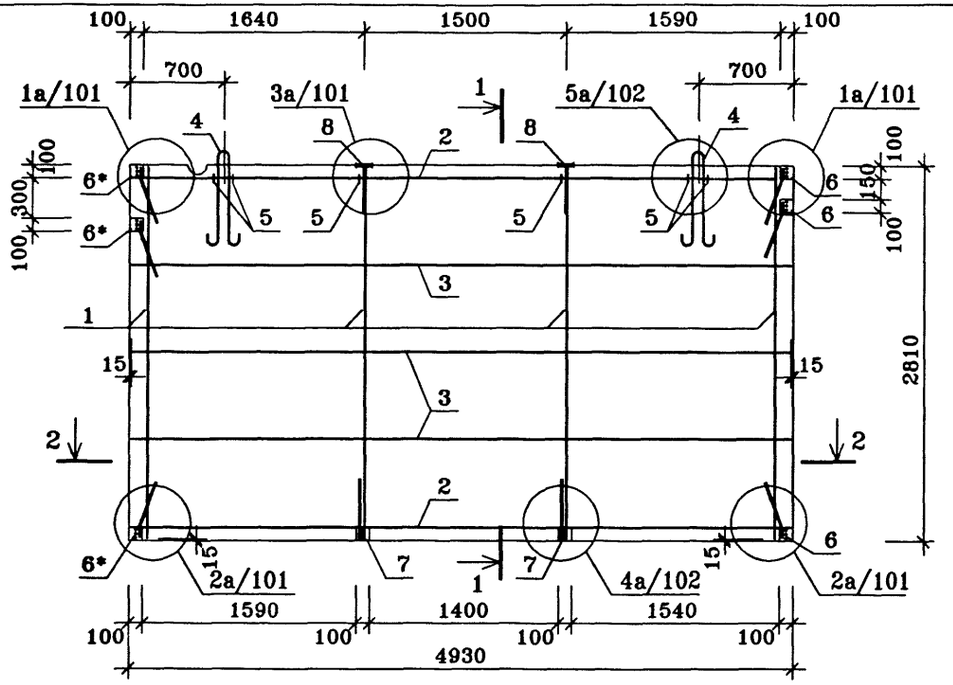

ПОЗ.	НАИМЕНОВАНИЕ	КОЛ-ВО	ОБОЗНАЧЕНИЕ ДОКУМЕНТА	МАССА СТАЛИ, кг	
				един.	всего
	КАРКАС				
1	КР2-1	4	ИЖ 2.2-1 -87	3.63	
2	КР2-6	2	-87	2.52	
3	ø6AI ГОСТ 5781-82* L=4900	6	без чертежа	1.09	
	ПЕТЛЯ СТРОПОВОЧНАЯ				
4	ПС2-2	2	-99	4.44	
					55.94
	АНКЕР				
5	А-1	6	-100	0.02	
	ИЗДЕЛИЕ ЗАКЛАДНОЕ				
6	М 2-1	3	-93	2.21	
6*	М 2-1*	3	-93	2.21	
7	М 2-2	2	-94	2.21	
8	М 2-3	2	-95	1.58	

Нач.ПКО1	Пальцева		10.02
ГИП	Кузнецов		10.02
Разраб.	Карасев		10.02
Проверил	Айнетдинова		10.02

ГМС-2001 ИЖ 2.2-1-45

ВНУТРЕННИЕ СТЕНОВЫЕ ПАНЕЛИ В8-1-1, В8-1-2. АРМИРОВАНИЕ.

СТАДИЯ	ЛИСТ	ЛИСТОВ
Р	1	1

ОАО ЦНИИЭП жилых и общественных зданий

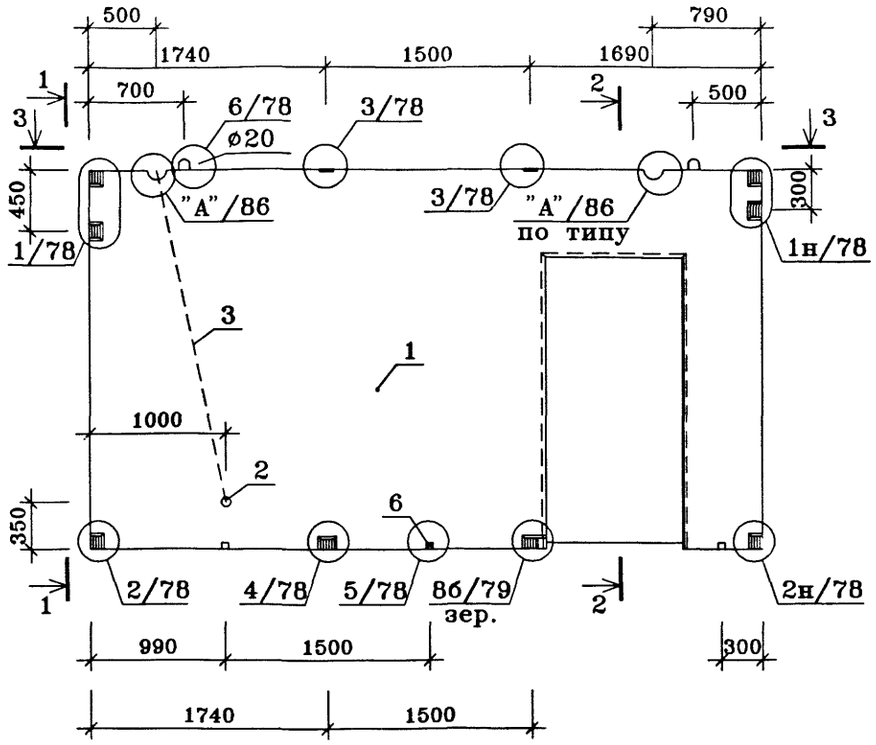

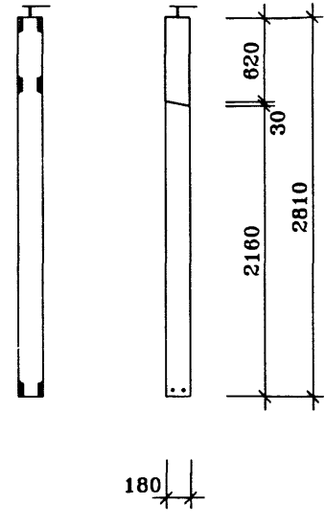

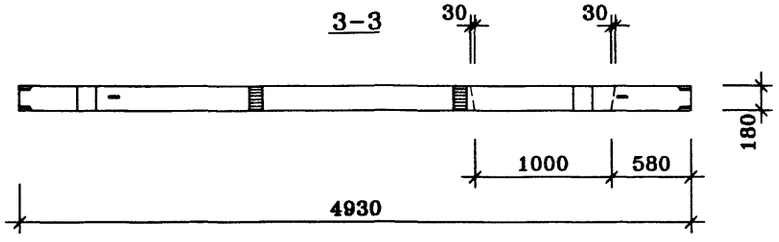

ПОЗ.	НАИМЕНОВАНИЕ	КОЛ-ВО	ОБОЗНАЧЕНИЕ ДОКУМЕНТА
1	Бетон тяжелый класса В22.5, куб.м	2.08	ГОСТ 25192-82*
2	Эл. коробка КМ-7-17, шт.	1	
	Трубка ПВХ		ТУ6-19-215-83
3	ø25, шт.	2.5	
4	ø32, шт.	-	
5	ø40, шт.	-	
	Деревянные антисептированные пробки		ГОСТ 8486-86*Е
6	П-1 50×50×170, шт.	3	
	Масса стали кг	75.65	ИЖ 2.2-1-47
	Масса изделия кг	5200	

Техническое описание см. ИЖ 2.2-1-04,05

Нач.ПК01	Пальцева		10.02
ГИП	Кузнецов		10.02
Разраб.	Карасев		10.02
Гл.спец.	Субботовская		10.02
Проверил	Айнетдинова		10.02

ГМС-2001 ИЖ 2.2-1-46

ВНУТРЕННЯЯ СТЕНОВАЯ ПАНЕЛЬ В8-2-1

СТАДИЯ	ЛИСТ	ЛИСТОВ
Р	1	1

ОАО ЦНИИЭП жилых и общественных зданий

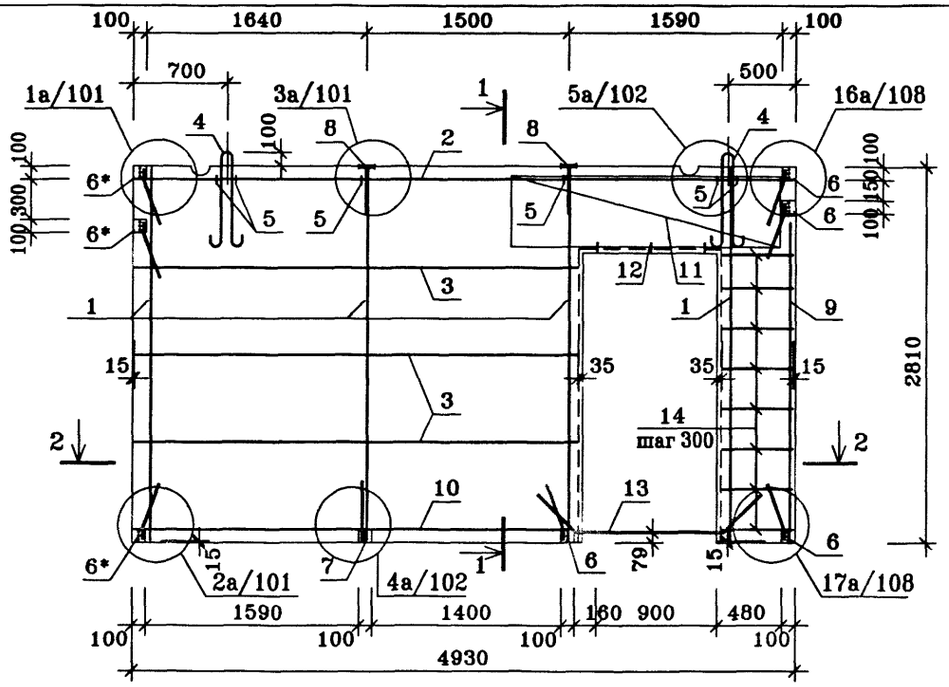

ПОЗ.	НАИМЕНОВАНИЕ	КОЛ-ВО	ОБОЗНАЧЕНИЕ ДОКУМЕНТА	МАССА СТАЛИ, кг	
				един.	всего
	КАРКАС				
1	КР2-1	4	ИЖ 2.2-1 -87	3.63	
2	КР2-6	1	-87	2.52	
3	ø6AI ГОСТ 5781-82* L=3300	6	без чертежа	0.73	
	ПЕТЛЯ СТРОПОВОЧНАЯ				
4	ПС2-2	2	-99	4.44	
	АНКЕР				75.65
5	А-1	6	-100	0.02	
	ИЗДЕЛИЕ ЗАКЛАДНОЕ				
6	М 2-1	4	-93	2.21	
6*	М 2-1*	3	-93	2.21	
7	М 2-2	1	-94	2.21	
8	М 2-3	2	-95	1.58	
	КАРКАС				
9	КР2-27	1	-90	3.11	
10	КР2-15	1	-88	1.67	
11	КР2-31	2	-90	7.11	
	АНКЕР				
12	А-2	3	-100	0.03	
13	А-4	2	-100	1.69	
14	ø6AI ГОСТ 5781-82* L=530	16	без чертежа	0.12	

Нач.ПК01	Пальцева		10.02
ГИП	Кузнецов		10.02
Разраб.	Карасев		10.02
Проверил	Айнетдинова		10.02

ГМС-2001 ИЖ 2.2-1-47

ВНУТРЕННЯЯ СТЕНОВАЯ ПАНЕЛЬ В8-2-1. АРМИРОВАНИЕ.

СТАДИЯ	ЛИСТ	ЛИСТОВ
Р	1	1

ОАО ЦНИИЭП жилых и общественных зданий

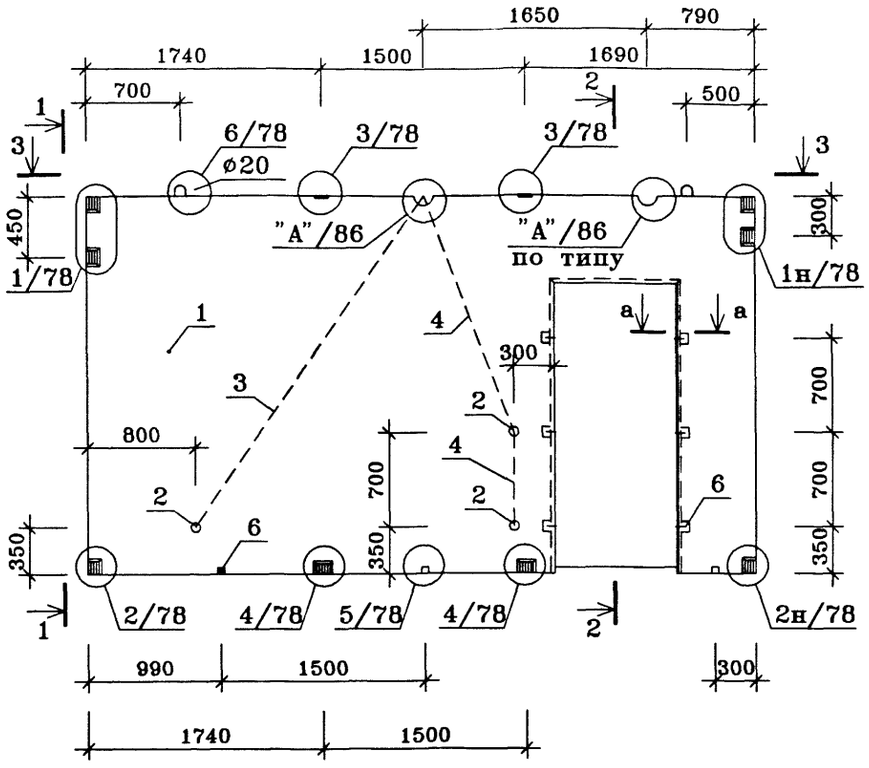

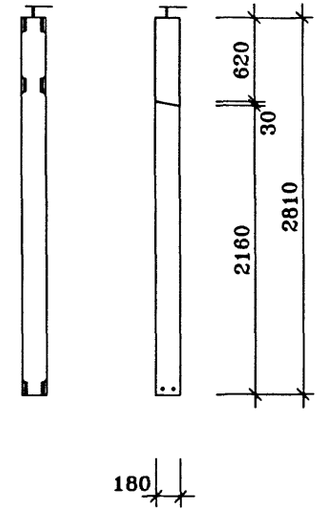

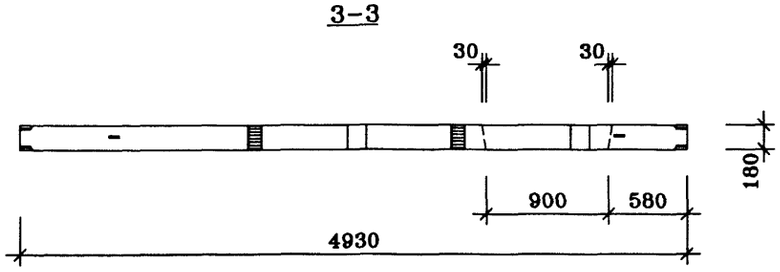

ПОЗ.	НАИМЕНОВАНИЕ	КОЛ-ВО	ОБОЗНАЧЕНИЕ ДОКУМЕНТА
1	Бетон тяжелый класса В22.5, куб.м	2.12	ГОСТ 25192-82*
2	Эл. коробка КМ-7-17, шт.	3	
	Трубка ПВХ		ТУ6-19-215-83
3	ø25, шт.	3.0	
4	ø32, шт.	2.6	
5	ø40, шт.	-	
	Деревянные антисептированные пробки		ГОСТ 8486-86*Е
6	П-1 50×50×170, шт.	9	
	Масса стали кг	75.82	ИЖ 2.2-1-49
	Масса изделия кг	5300	

Техническое описание см. ИЖ 2.2-1-04,05
Сечение "а-а" смотри лист 20

Нач.ПКО1	Пальцева		10.02
ГИП	Кузнецов		10.02
Разраб.	Карасев		10.02
Гл.спец.	Субботовская		10.02
Проверил	Айнетдинова		10.02

ГМС-2001 ИЖ 2.2-1-48

ВНУТРЕННЯЯ СТЕНОВАЯ ПАНЕЛЬ В8-3-1

СТАДИЯ	ЛИСТ	ЛИСТОВ
Р	1	1

ОАО ЦНИИЭП жилых и общественных зданий

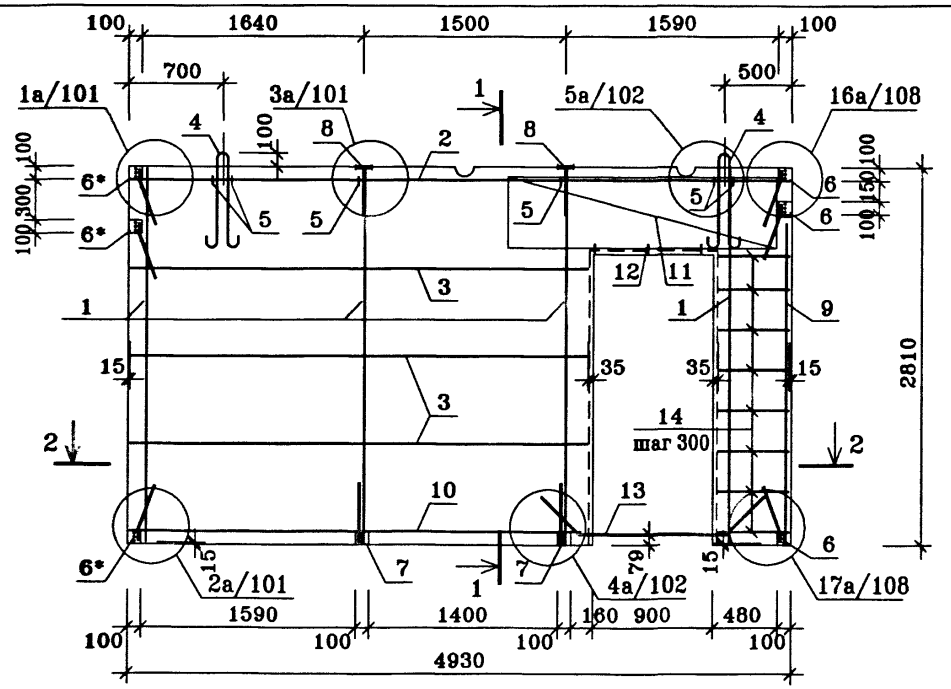

ПОЗ.	НАИМЕНОВАНИЕ	КОЛ-ВО	ОБОЗНАЧЕНИЕ ДОКУМЕНТА	МАССА СТАЛИ, кг	
				един.	всего
	КАРКАС				75.82
1	КР2-1	4	ИЖ 2.2-1 -87	3.63	
2	КР2-6	1	-87	2.52	
3	ф6AI ГОСТ 5781-82* L=3400	6	без чертежа	0.75	
	ПЕТЛЯ СТРОПОВОЧНАЯ				
4	ПС2-2	2	-99	4.44	
	АНКЕР				
5	А-1	6	-100	0.02	
	ИЗДЕЛИЕ ЗАКЛАДНОЕ				
6	М 2-1	3	-93	2.21	
6*	М 2-1*	3	-93	2.21	
7	М 2-2	2	-94	2.21	
8	М 2-3	2	-95	1.58	
	КАРКАС				
9	КР2-27	1	-90	3.11	
10	КР2-14	1	-88	1.72	
11	КР2-31	2	-90	7.11	
	АНКЕР				
12	А-2	3	-100	0.03	
13	А-4	2	-100	1.69	
14	ф6AI ГОСТ 5781-82* L=530	16	без чертежа	0.12	

Нач.ПКО1	Пальцева		10.02
ГИП	Кузнецов		10.02
Разраб.	Карасев		10.02
Проверил	Айнетдинова		10.02

ГМС-2001 ИЖ 2.2-1-49

ВНУТРЕННЯЯ СТЕНОВАЯ ПАНЕЛЬ В8-3-1. АРМИРОВАНИЕ.

СТАДИЯ	ЛИСТ	ЛИСТОВ
Р	1	1

ОАО ЦНИИЭП жилых и общественных зданий

В9-1-1

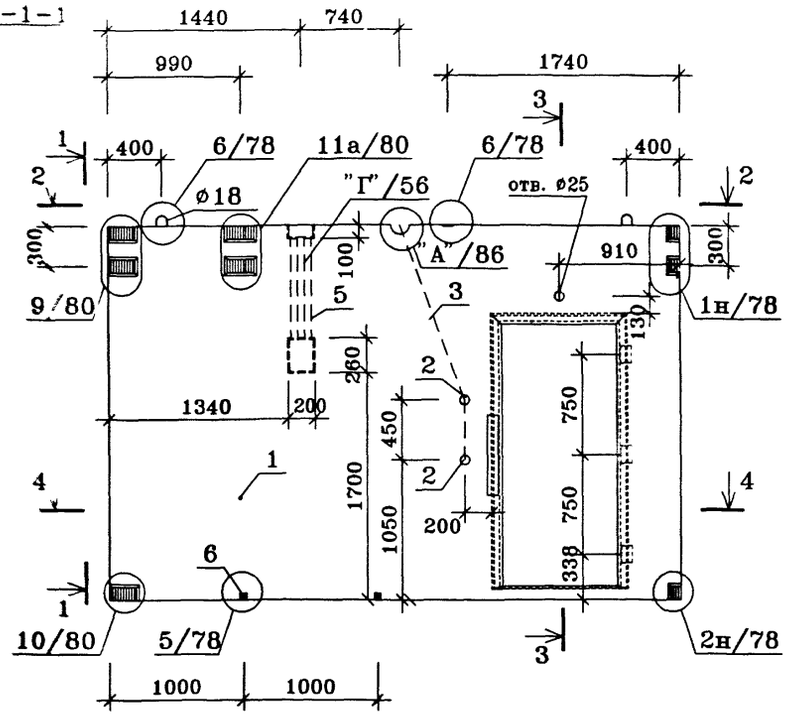

1-1

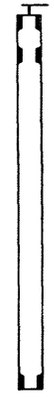

3-3

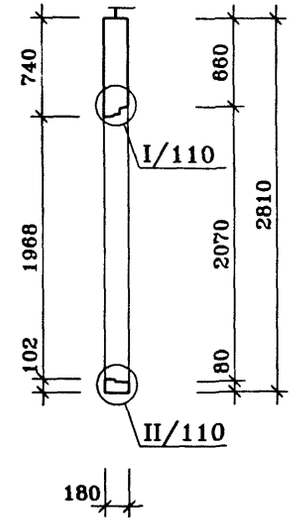

2-2

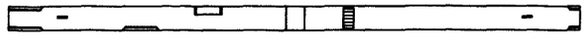

4-4

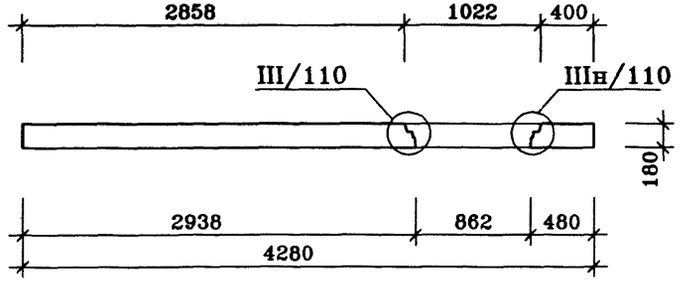

ПОЗ.	НАИМЕНОВАНИЕ	КОЛ-ВО	ОБОЗНАЧЕНИЕ ДОКУМЕНТА
1	Бетон тяжелый класса В22.5, куб.м	1.75	ГОСТ 25192-82*
2	Эл. коробка КМ-7-17, шт.	2	
	Трубка ПВХ		ТУ6-19-215-83
3	ø25, шт.	1.9	
4	ø32, шт.	-	
5	ø40, шт.	3.0	
	Деревянные антисептированные пробки		ГОСТ 8486-86*Е
6	П-1 50×50×170, шт.	2	
	Масса стали кг	77.08	ИЖ 2.2-1-51
	Масса изделия кг	4375	

Техническое описание см. ИЖ 2.2-1-04,05
Панель В 9-1л-1 зеркальное отражение панели В 9-1-1.
Детали проема бескоробочной двери смотри альбом
РМ-2031 и РМ-2031 доп.1 МНИИТЭП

Нач.ПК01	Пальцева		10.02
ГИП	Кузнецов		10.02
Разраб.	Карасев		10.02
Гл.спец.	Субботовская		10.02
Проверил	Айнетдинова		10.02

ГМС-2001 ИЖ 2.2-1-50

ВНУТРЕННИЕ СТЕНОВЫЕ ПАНЕЛИ
В9-1-1, В9-1л-1

СТАДИЯ	ЛИСТ	ЛИСТОВ
Р	1	1

ОАО ЦНИИЭП жилых и общественных зданий

В9-1-1

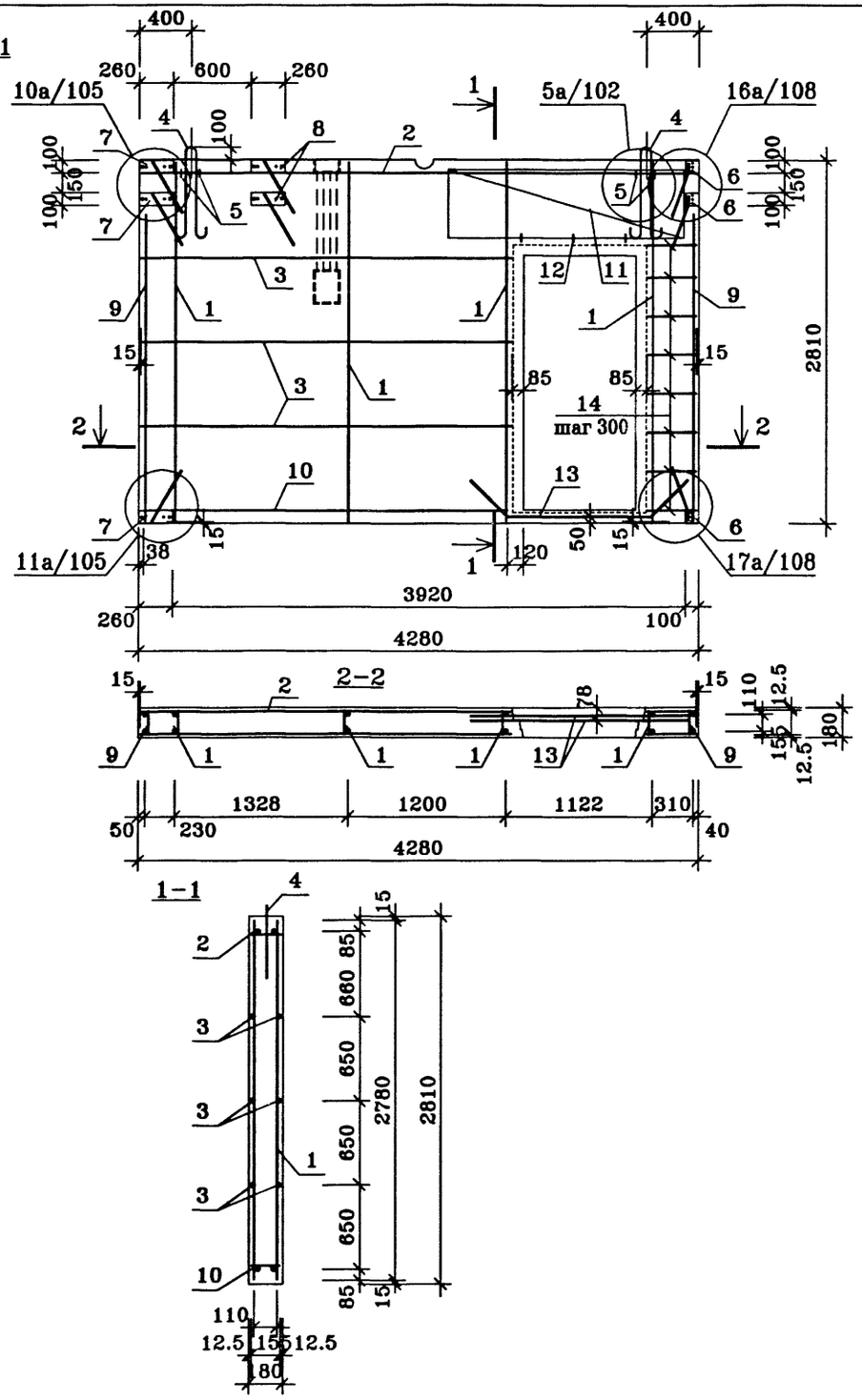

ПОЗ.	НАИМЕНОВАНИЕ	КОЛ-ВО	ОБОЗНАЧЕНИЕ ДОКУМЕНТА	МАССА СТАЛИ, кг	
				един.	всего
	КАРКАС				77.08
1	КР2-1	4	ИЖ 2.2-1 -87	3.63	
2	КР2-11а	1	-88	2.28	
3	ø6AI ГОСТ 5781-82* L=2838	6	без чертежа	0.63	
	ПЕТЛЯ СТРОПОВОЧНАЯ				
4	ПС2-3	2	-99	3.32	
	АНКЕР				
5	А-1	4	-100	0.02	
	ИЗДЕЛИЕ ЗАКЛАДНОЕ				
6	М 2-1	3	-93	2.21	
7	М 2-6	3	-97	4.27	
8	М 2-7	2	-98	2.50	
	КАРКАС				
9	КР2-27	2	-90	3.11	
10	КР2-18	1	-88	1.43	
11	КР2-32	2	-90	6.47	
	АНКЕР				
12	А-2	3	-100	0.03	
13	А-4	2	-100	1.69	
14	ø6AI ГОСТ 5781-82* L=380	16	без чертежа	0.08	

Панель В9-1л-1 зеркальное отображение панели В9-1-1.

Нач.ПК01	Пальцева		10.02
ГИП	Кузнецов		10.02
Разраб.	Карасев		10.02
Проверил	Айнетдинова		10.02

ГМС-2001 ИЖ 2.2-1-51

ВНУТРЕННИЕ СТЕНОВЫЕ ПАНЕЛИ В9-1-1, В9-1л-1 АРМИРОВАНИЕ.

СТАДИЯ	ЛИСТ	ЛИСТОВ
Р	1	1

ОАО ЦНИИЭП жилых и общественных зданий

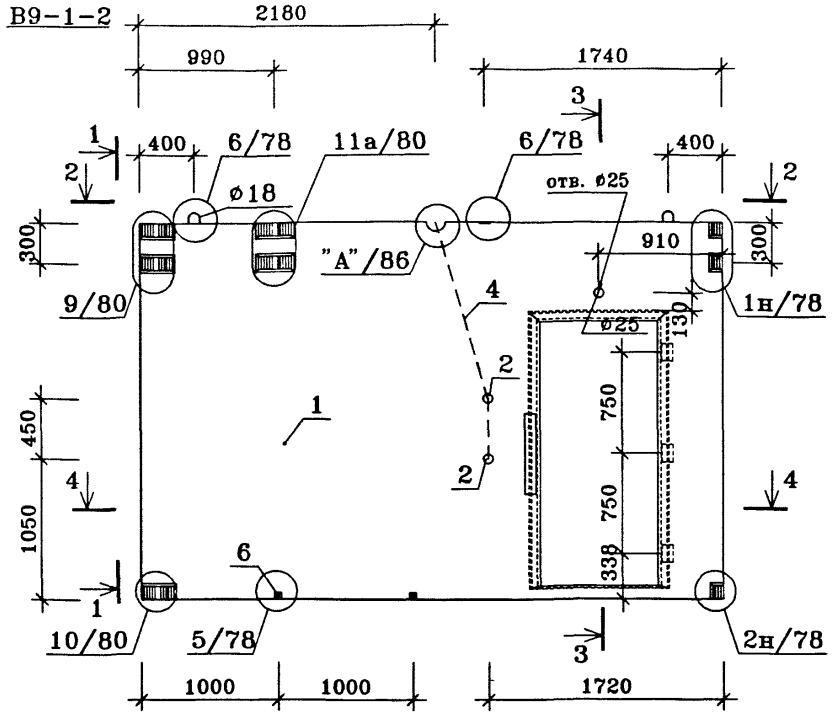

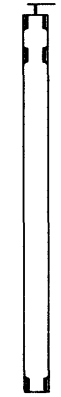

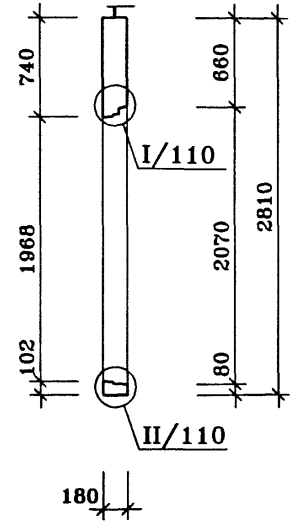

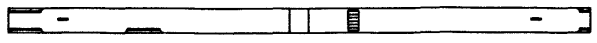

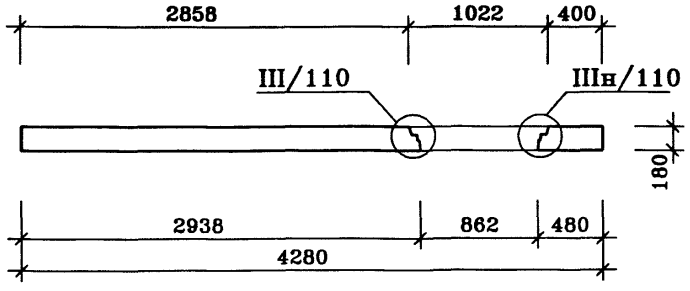

ПОЗ.	НАИМЕНОВАНИЕ	КОЛ-ВО	ОБОЗНАЧЕНИЕ ДОКУМЕНТА
1	Бетон тяжелый класса В22.5, куб.м	1.75	ГОСТ 25192-82*
2	Эл. коробка КМ-7-17, шт.	2	
	Трубка ПВХ		ТУ6-19-215-83
3	ø25, шт.	–	
4	ø32, шт.	1.8	
5	ø40, шт.	–	
	Деревянные антисептированные пробки		ГОСТ 8486-86*Е
6	П-1 50×50×170, шт.	2	
	Масса стали кг	76.99	ИЖ 2.2-1-53
	Масса изделия кг	4375	

Техническое описание см. ИЖ 2.2-1-04,05
Панель В9-1л-2 зеркальное отражение панели В9-1-2.
Детали проема бескоробочной двери смотри альбом
РМ-2031 и РМ-2031 доп.1 МНИИТЭП

Нач.ПКО1	Пальцева		10.02
ГИП	Кузнецов		10.02
Разраб.	Карасев		10.02
Гл.спец.	Субботовская		10.02
Проверил	Айнетдинова		10.02

ГМС-2001 ИЖ 2.2-1-52

ВНУТРЕННЯЯ СТЕНОВАЯ ПАНЕЛЬ
В9-1-2, В9-1л-2

СТАДИЯ	ЛИСТ	ЛИСТОВ
Р	1	1

ОАО ЦНИИЭП жилых и общественных зданий

В9-1-2

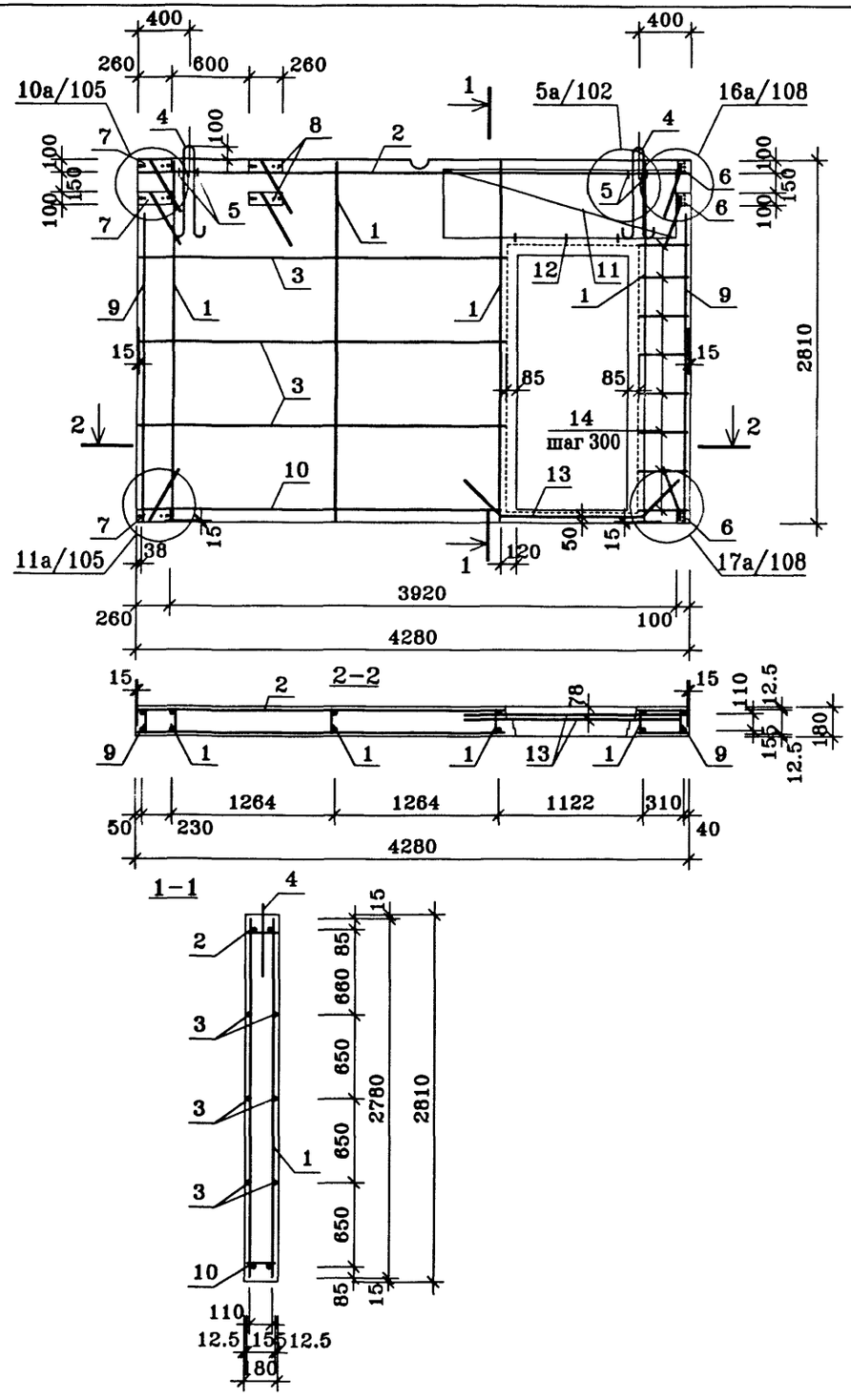

ПОЗ.	НАИМЕНОВАНИЕ	КОЛ-ВО	ОБОЗНАЧЕНИЕ ДОКУМЕНТА	МАССА СТАЛИ, кг	
				един.	всего
	КАРКАС				
1	КР2-1	4	ИЖ 2.2-1 -87	3.63	
2	КР2-11	1	-88	2.19	
3	ø6AI ГОСТ 5781-82* L=2838	6	без чертежа	0.63	
	ПЕТЛЯ СТРОПОВОЧНАЯ				
4	ПС2-3	2	-99	3.32	
					76.99
	АНКЕР				
5	А-1	4	-100	0.02	
	ИЗДЕЛИЕ ЗАКЛАДНОЕ				
6	М 2-1	3	-93	2.21	
7	М 2-6	3	-97	4.27	
8	М 2-7	2	-98	2.50	
	КАРКАС				
9	КР2-27	2	-90	3.11	
10	КР2-18	1	-88	1.43	
11	КР2-32	2	-90	6.47	
	АНКЕР				
12	А-2	3	-100	0.03	
13	А-4	2	-100	1.69	
14	ø6AI ГОСТ 5781-82* L=380	16	без чертежа	0.08	

Панель В9-1л-2 зеркальное отображение панели В9-1-2.

Нач.ПКО1	Пальцева		10.02
ГИП	Кузнецов		10.02
Разраб.	Карасев		10.02
Проверил	Айнетдинова		10.02

ГМС-2001 ИЖ 2.2-1-53

ВНУТРЕННИЕ СТЕНОВЫЕ ПАНЕЛИ В9-1-2, В9-1л-2 АРМИРОВАНИЕ.

СТАДИЯ	ЛИСТ	ЛИСТОВ
Р	1	1

ОАО ЦНИИЭП жилых и общественных зданий

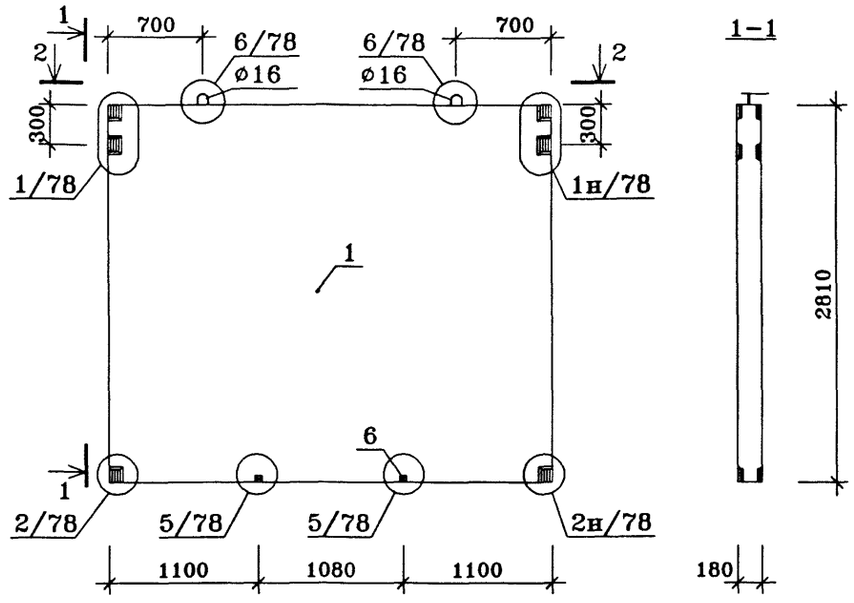

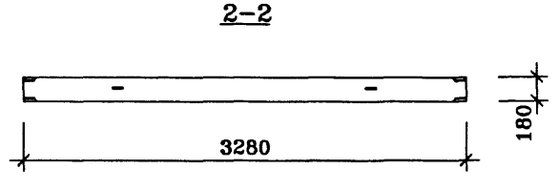

ПОЗ.	НАИМЕНОВАНИЕ	КОЛ-ВО	ОБОЗНАЧЕНИЕ ДОКУМЕНТА
1	Бетон тяжелый класса В22.5, куб.м	1.65	ГОСТ 25192-82*
2	Эл. коробка КМ-7-17, шт.	-	
	Трубка ПВХ		ТУ6-19-215-83
3	ø25, шт.	-	
4	ø32, шт.	-	
5	ø40, шт.	-	
	Деревянные антисептированные пробки		ГОСТ 8486-86*Е
6	П-1 50×50×170, шт.	2	
	Масса стали кг	36.69	ИЖ 2.2-1-55
	Масса изделия кг	4125	

Техническое описание см. ИЖ 2.2-1-04,05

Нач.ПКО1	Пальцева		10.02
ГИП	Кузнецов		10.02
Разраб.	Карасев		10.02
Проверил	Айнетдинова		10.02

ГМС-2001 ИЖ 2.2-1-54

ВНУТРЕННЯЯ СТЕНОВАЯ ПАНЕЛЬ В10-1

СТАДИЯ	ЛИСТ	ЛИСТОВ
Р	1	1

ОАО ЦНИИЭП жилых и общественных зданий

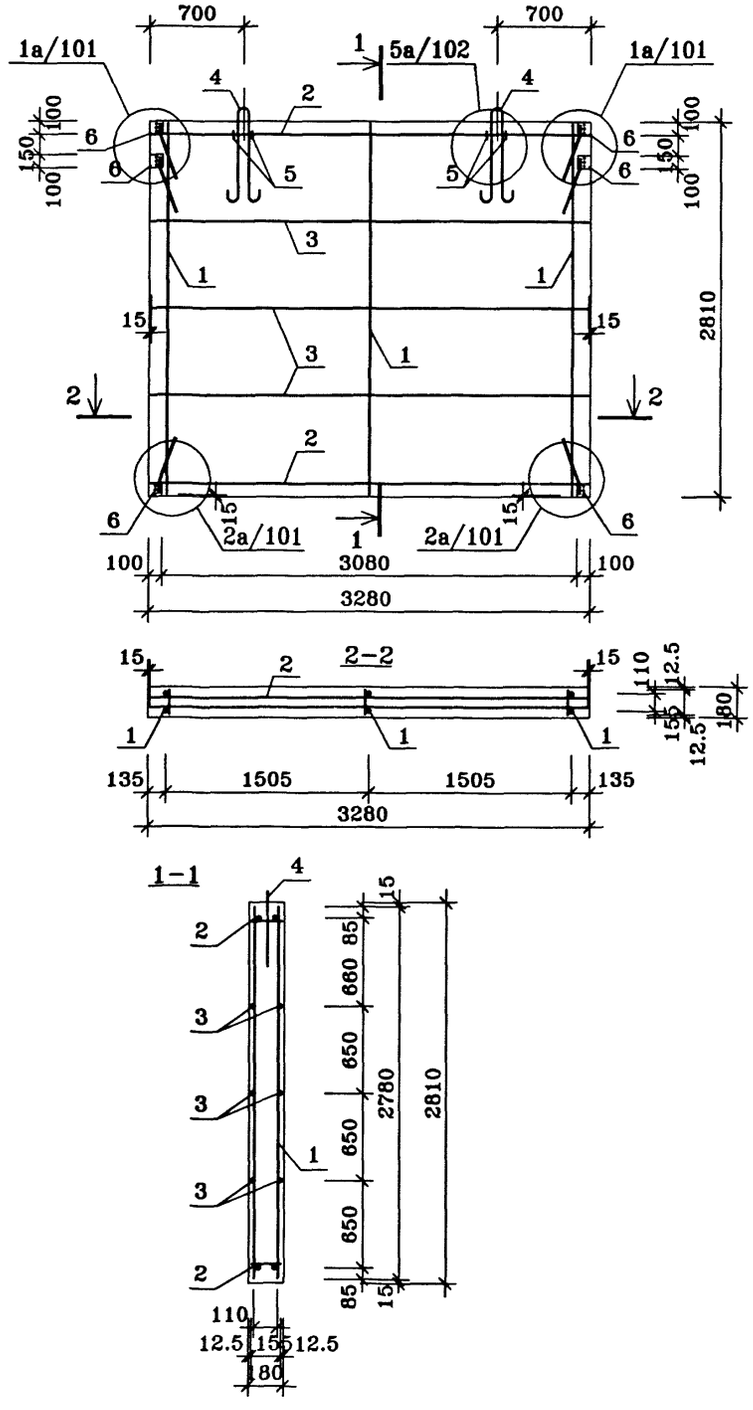

ПОЗ.	НАИМЕНОВАНИЕ	КОЛ-ВО	ОБОЗНАЧЕНИЕ ДОКУМЕНТА	МАССА СТАЛИ, кг	
				един.	всего
	КАРКАС				36.69
1	КР2-1	3	ИЖ 2.2-1 -87	3.63	
2	КР2-15	2	-88	1.67	
3	ø6AI ГОСТ 5781-82* L=3250	6	без чертежа	0.72	
	ПЕТЛЯ СТРОПОВОЧНАЯ				
4	ПС2-4	2	-99	2.40	
	АНКЕР				
5	А-1	4	-100	0.02	
	ИЗДЕЛИЕ ЗАКЛАДНОЕ				
6	М 2-1	6	-93	2.21	

Нач.ПКО1	Пальцева		10.02
ГИП	Кузнецов		10.02
Разраб.	Карасев		10.02
Проверил	Айнетдинова		10.02

ГМС-2001 ИЖ 2.2-1-55

ВНУТРЕННЯЯ СТЕНОВАЯ ПАНЕЛЬ В 10-1. АРМИРОВАНИЕ.

СТАДИЯ	ЛИСТ	ЛИСТОВ
Р	1	1

ОАО ЦНИИЭП жилых и общественных зданий

V10-1а
23/10/02

В10-1-1

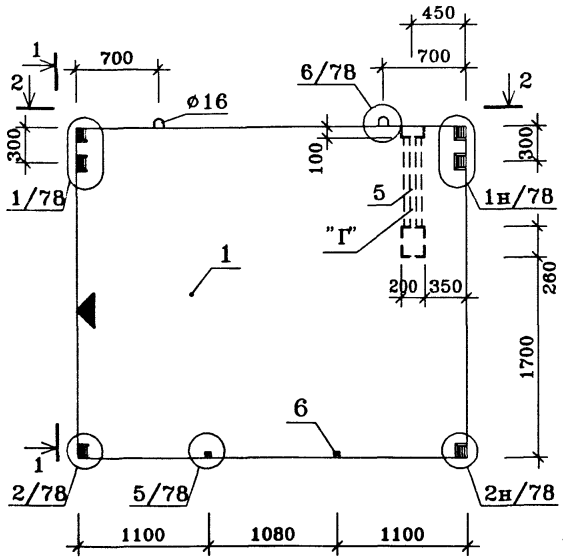

1-1

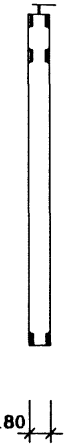

Узел Г

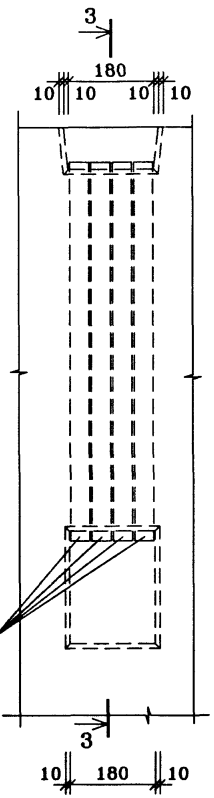

3-3

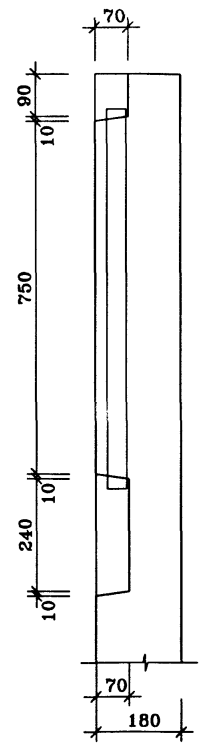

2-2

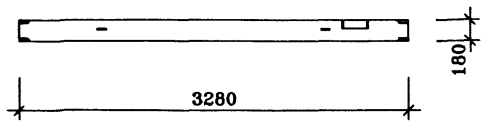

ПОЗ.	НАИМЕНОВАНИЕ	КОЛ-ВО	ОБОЗНАЧЕНИЕ ДОКУМЕНТА
1	Бетон тяжелый класса В22.5, куб.м	1.65	ГОСТ 25192-82*
2	Эл. коробка КМ-7-17, шт.	-	
	Трубка ПВХ		ТУ6-19-215-83
3	ø25, шт.	-	
4	ø32, шт.	-	
5	ø40, шт.	3.0	
	Деревянные антисептированные пробки		ГОСТ 8486-86*Е
6	П-1 50×50×170, шт.	2	
	Масса стали кг	36.78	ИЖ 2.2-1-57
	Масса изделия кг	4125	

Панель В10-1л-1 зеркальна панели В10-1-1
Техническое описание см. ИЖ 2.2-1-04,05

У боковой грани панели, заводом изготовителем, наносится метка "◀" несмываемой /масляной/ краской.

Нач.ПКО1	Пальцева		10.02
ГИП	Кузнецов		10.02
Разраб.	Карасев		10.02
Гл.спец.	Субботовская		10.02
Проверил	Айнетдинова		10.02

ГМС-2001 ИЖ 2.2-1-56

ВНУТРЕННЯЯ СТЕНОВАЯ ПАНЕЛЬ
В10-1-1, В10-1л-1

СТАДИЯ	ЛИСТ	ЛИСТОВ
Р	1	1

ОАО ЦНИИЭП жилых и общественных зданий

В10-1-1

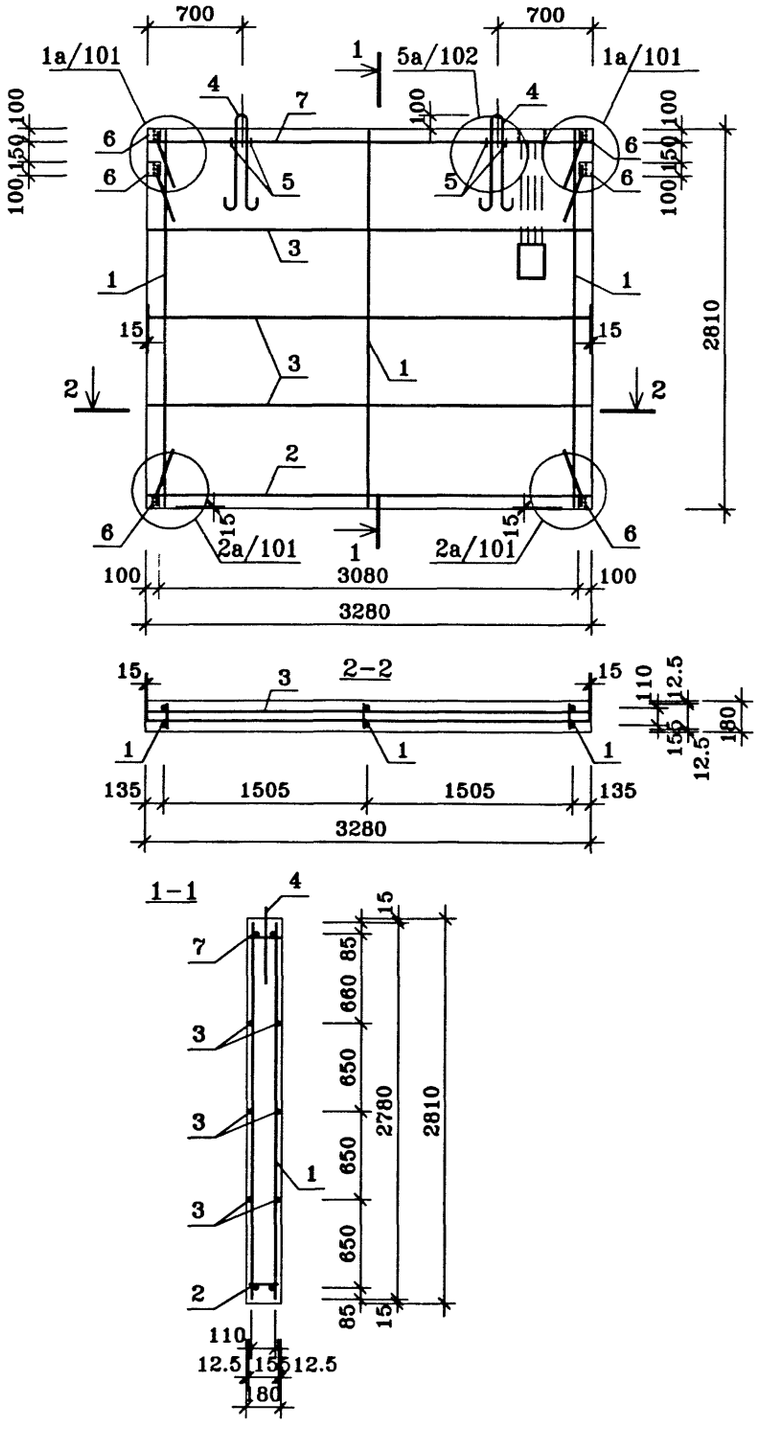

ПОЗ.	НАИМЕНОВАНИЕ	КОЛ-ВО	ОБОЗНАЧЕНИЕ ДОКУМЕНТА	МАССА СТАЛИ, кг	
				един.	всего
	КАРКАС				
1	КР2-1	3	ИЖ 2.2-1 -87	3.63	
2	КР2-15	1	-88	1.67	
3	ø6AI ГОСТ 5781-82* L=3250	6	без чертежа	0.72	
	ПЕТЛЯ СТРОПОВОЧНАЯ				
4	ПС2-4	2	-99	2.40	
					36.78
	АНКЕР				
5	А-1	4	-100	0.02	
	ИЗДЕЛИЕ ЗАКЛАДНОЕ				
6	М 2-1	6	-93	2.21	
	КАРКАС				
7	КР2-15а	1	ИЖ 2.2-1 -89	1.76	

Панель В10-1л-1 зеркальное отображение панели В10-1-1

				ГМС-2001	ИЖ 2.2-1-57
Нач.ПК01	Пальцева		10.02		
ГИП	Кузнецов		10.02		
Разраб.	Карасев		10.02	ВНУТРЕННИЕ СТЕНОВЫЕ ПАНЕЛИ В 10-1-1, В10-1л-1. АРМИРОВАНИЕ.	СТАДИЯ: Р; ЛИСТ: 1; ЛИСТОВ: 1
Проверил	Айнетдинова		10.02		ОАО ЦНИИЭП жилых и общественных зданий

V10-1-1а
23/10/02

В10-2-1

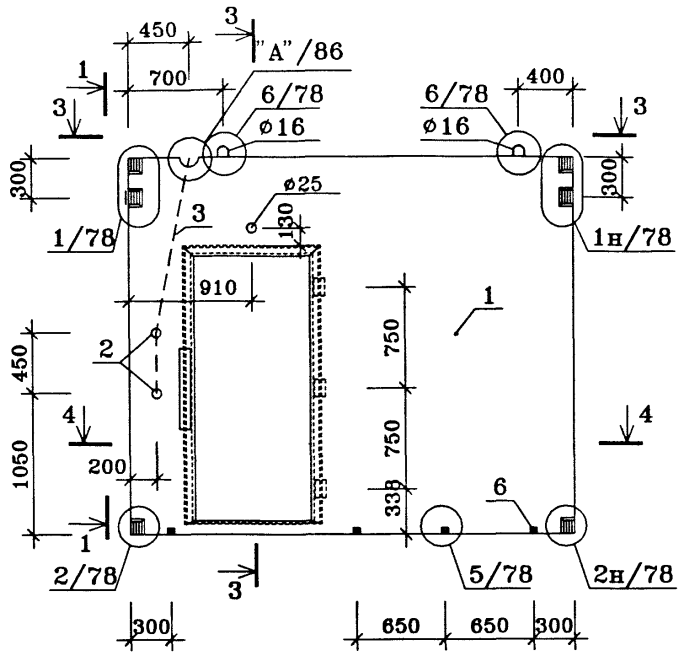

1-1



3-3

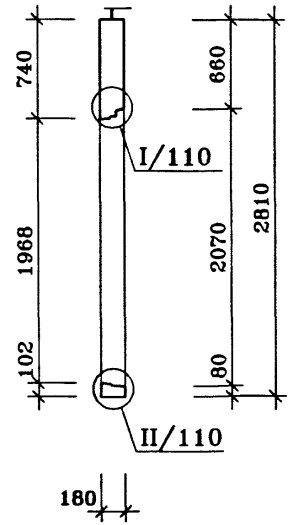

3-3

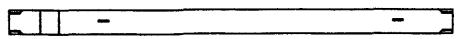

4-4

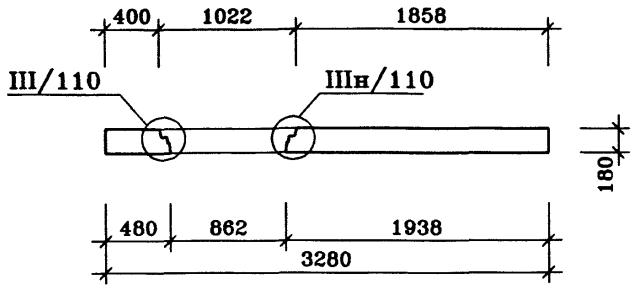

ПОЗ.	НАИМЕНОВАНИЕ		КОЛ-ВО	ОБОЗНАЧЕНИЕ ДОКУМЕНТА
1	Бетон тяжелый класса В22.5, куб.м		1.28	ГОСТ 25192-82*
2	Эл. коробка КМ-7-17,	шт.	2	
	Трубка ПВХ			ТУ6-19-215-83
3	ø25,	шт.	1.8	
4	ø32,	шт.	-	
5	ø40,	шт.	-	
	Деревянные антисептированные пробки			ГОСТ 8486-86*Е
6	П-1 50×50×170,	шт.	4	
	Масса стали	кг	58.53	ИЖ 2.2-1-59
	Масса изделия	кг	3200	

Панель В 10-2л-1 зеркальное отражение панели В 10-2-1

Техническое описание см. ИЖ 2.2-1-04,05

Детали проема бескоробочной двери смотри альбом РМ-2031 и РМ-2031 доп.1 МНИИТЭП

Нач.ПК01	Пальцева		10.02
ГИП	Кузнецов		10.02
Разраб.	Карасев		10.02
Гл.спец.	Субботовская		10.02
Проверил	Айнетдинова		10.02

ГМС-2001 ИЖ 2.2-1-58

ВНУТРЕННИЕ СТЕНОВЫЕ ПАНЕЛИ В10-2-1, В10-2л-1

СТАДИЯ	ЛИСТ	ЛИСТОВ
Р	1	1

ОАО ЦНИИЭП жилых и общественных зданий

В10-2-1

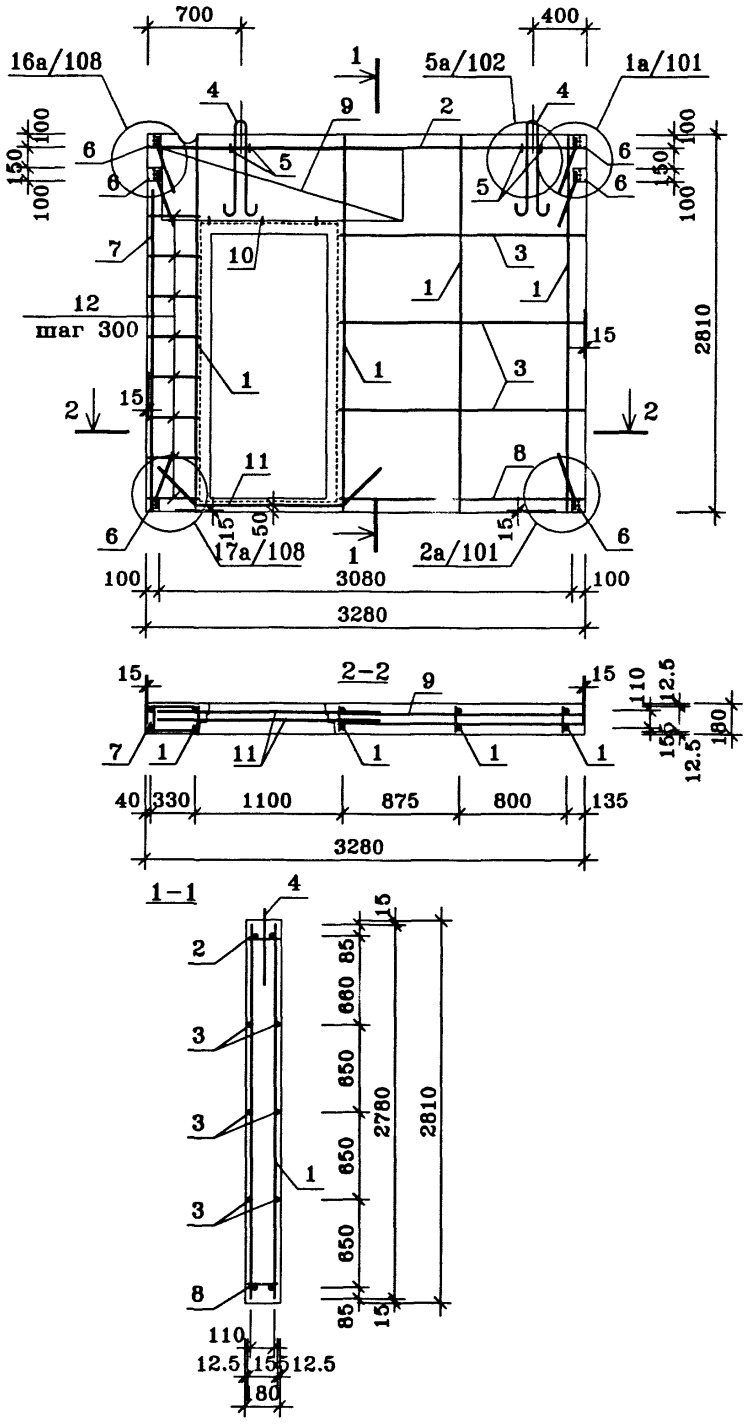

ПОЗ.	НАИМЕНОВАНИЕ	КОЛ-ВО	ОБОЗНАЧЕНИЕ ДОКУМЕНТА	МАССА СТАЛИ, кг	
				един.	всего
	КАРКАС				58.53
1	КР2-1	4	ИЖ 2.2-1 -87	3.63	
2	КР2-15	1	-88	1.67	
3	ø6AI ГОСТ 5781-82* L=1840	6	без чертежа	0.41	
	ПЕТЛЯ СТРОПОВОЧНАЯ				
4	ПС2-4	2	-99	2.40	
	АНКЕР				
5	А-1	4	-100	0.02	
	ИЗДЕЛИЕ ЗАКЛАДНОЕ				
6	М 2-1	6	-93	2.21	
	КАРКАС				
7	КР2-27	1	ИЖ 2.2-1 -90	3.11	
8	КР2-21	1	-88	0.94	
9	КР2-32	2	-90	6.47	
	АНКЕР				
10	А-2	3	-100	0.03	
11	А-4	2	-100	1.69	
12	ø6AI ГОСТ 5781-82* L=380	16	без чертежа	0.08	

Панель В10-2л-1 зеркальное отображение панели В10-2-1

Нач.ПКО1	Пальцева		10.02
ГИП	Кузнецов		10.02
Разраб.	Карасев		10.02
Проверил	Айнетдинова		10.02

ГМС-2001 ИЖ 2.2-1-59

ВНУТРЕННИЕ СТЕНОВЫЕ ПАНЕЛИ В10-2-1, В10-2л-1 АРМИРОВАНИЕ.

СТАДИЯ	ЛИСТ	ЛИСТОВ
Р	1	1

ОАО ЦНИИЭП жилых и общественных зданий

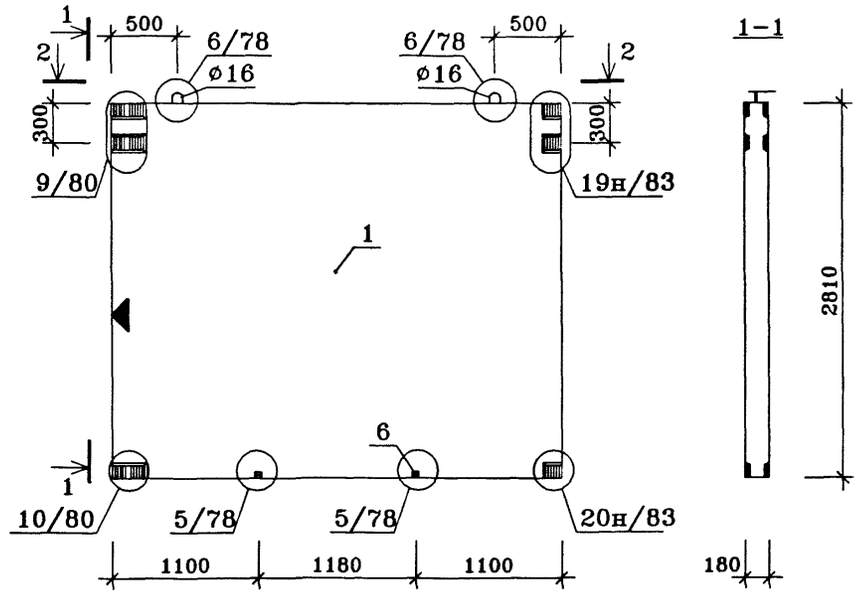

2-2

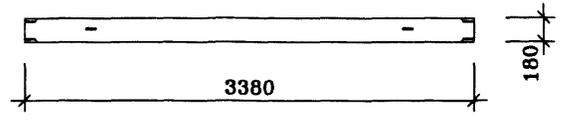

ПОЗ.	НАИМЕНОВАНИЕ	КОЛ-ВО	ОБОЗНАЧЕНИЕ ДОКУМЕНТА
1	Бетон тяжелый класса В22.5, куб.м	1.70	ГОСТ 25192-82*
2	Эл. коробка КМ-7-17, шт.	-	
	Трубка ПВХ		ТУ6-19-215-83
3	ø25, шт.	-	
4	ø32, шт.	-	
5	ø40, шт.	-	
	Деревянные антисептированные пробки		ГОСТ 8486-86*Е
6	П-1 50×50×170, шт.	2	
	Масса стали кг	46.20	ИЖ 2.2-1-61
	Масса изделия кг	4250	

Техническое описание см. ИЖ 2.2-1-04,05

У боковой грани панели, заводом изготовителем, наносится метка "◀" несмываемой /масляной/ краской.

Нач.ПКО1	Пальцева		10.02
ГИП	Кузнецов		10.02
Разраб.	Карасев		10.02
Проверил	Айнетдинова		10.02

ГМС-2001 ИЖ 2.2-1-60

ВНУТРЕННЯЯ СТЕНОВАЯ ПАНЕЛЬ В11-1

СТАДИЯ	ЛИСТ	ЛИСТОВ
Р	1	1

ОАО ЦНИИЭП жилых и общественных зданий

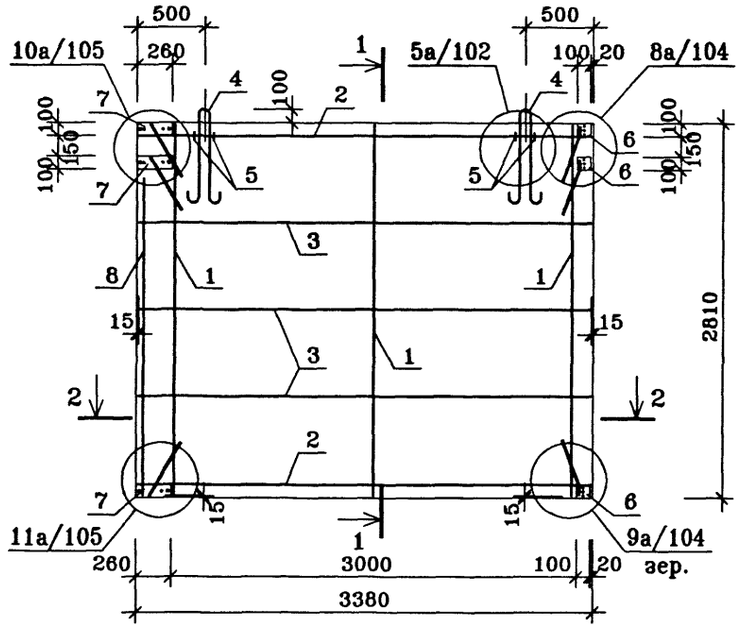

ПОЗ.	НАИМЕНОВАНИЕ	КОЛ-ВО	ОБОЗНАЧЕНИЕ ДОКУМЕНТА	МАССА СТАЛИ, кг	
				един.	всего
	КАРКАС				46.20
1	КР2-1	3	ИЖ 2.2-1 -87	3.63	
2	КР2-14	2	-88	1.72	
3	ø6AI ГОСТ 5781-82* L=3350	6	без чертежа	0.74	
	ПЕТЛЯ СТРОПОВОЧНАЯ				
4	ПС2-4	2	-99	2.40	
	АНКЕР				
5	А-1	4	-100	0.02	
	ИЗДЕЛИЕ ЗАКЛАДНОЕ				
6	М 2-1	3	-93	2.21	
7	М 2-6	3	-97	4.27	
	КАРКАС				
8	КР2-27	1	-90	3.11	

Нач.ПКО1	Пальцева		10.02
ГИП	Кузнецов		10.02
Разраб.	Карасев		10.02
Проверил	Айнетдинова		10.02

ГМС-2001 ИЖ 2.2-1-61

ВНУТРЕННЯЯ СТЕНОВАЯ ПАНЕЛЬ В 11-1. АРМИРОВАНИЕ.

СТАДИЯ	ЛИСТ	ЛИСТОВ
Р	1	1

ОАО ЦНИИЭП жилых и общественных зданий

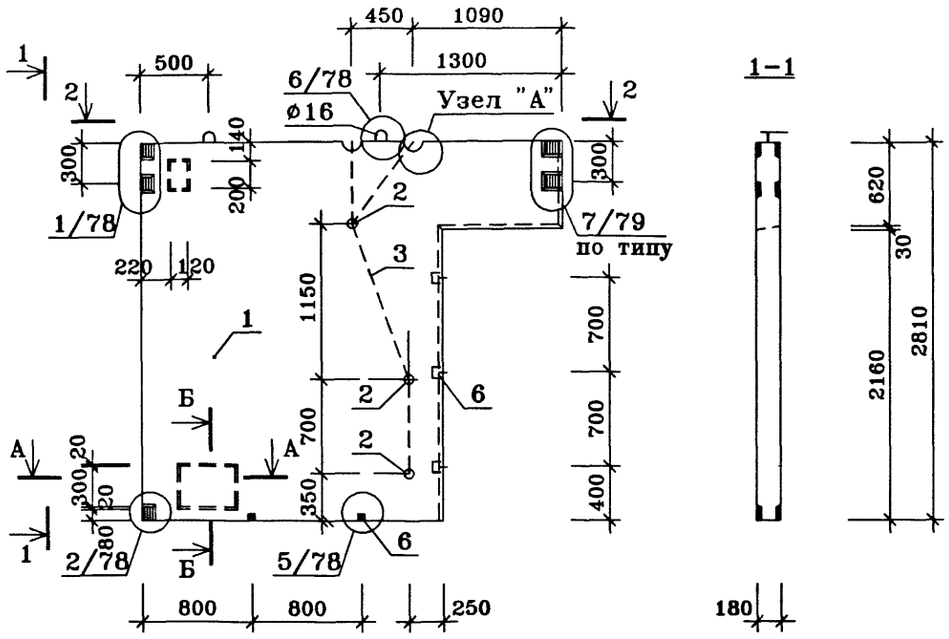

1–1

2–2

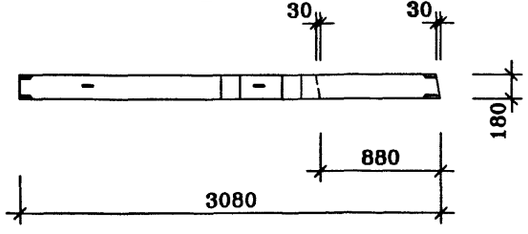

А–А

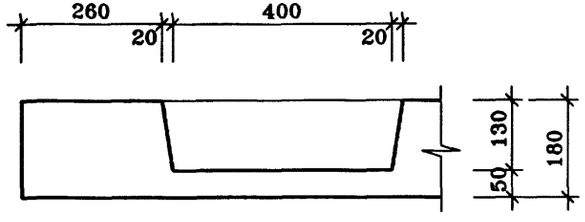

Б–Б

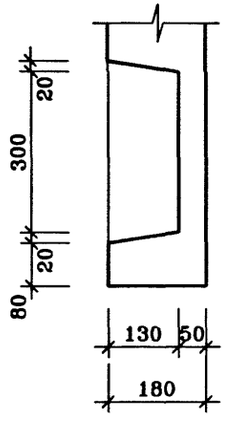

ПОЗ.	НАИМЕНОВАНИЕ	КОЛ-ВО	ОБОЗНАЧЕНИЕ ДОКУМЕНТА
1	Бетон тяжелый класса В22.5, куб.м	1.21	ГОСТ 25192-82*
2	Эл. коробка КМ-7-17, шт.	3	
	Трубка ПВХ		ТУ6-19-215-83
3	ø25, шт.	3.3	
4	ø32, шт.	–	
5	ø40, шт.	–	
	Деревянные антисептированные пробки		ГОСТ 8486-86*Е
6	П-1 50×50×170, шт.	5	
	Масса стали кг	44.40	ИЖ 2.2-1-63
	Масса изделия кг	3025	

Техническое описание см. ИЖ 2.2-1-04,05

Нач.ПК01	Пальцева		10.02
ГИП	Кузнецов		10.02
Разраб.	Карасев		10.02
Гл.спец.	Субботовская		10.02
Проверил	Айнетдинова		10.02

ГМС-2001 ИЖ 2.2-1-62

ВНУТРЕННЯЯ СТЕНОВАЯ ПАНЕЛЬ В12-1-1

СТАДИЯ	ЛИСТ	ЛИСТОВ
Р	1	1

ОАО ЦНИИЭП жилых и общественных зданий

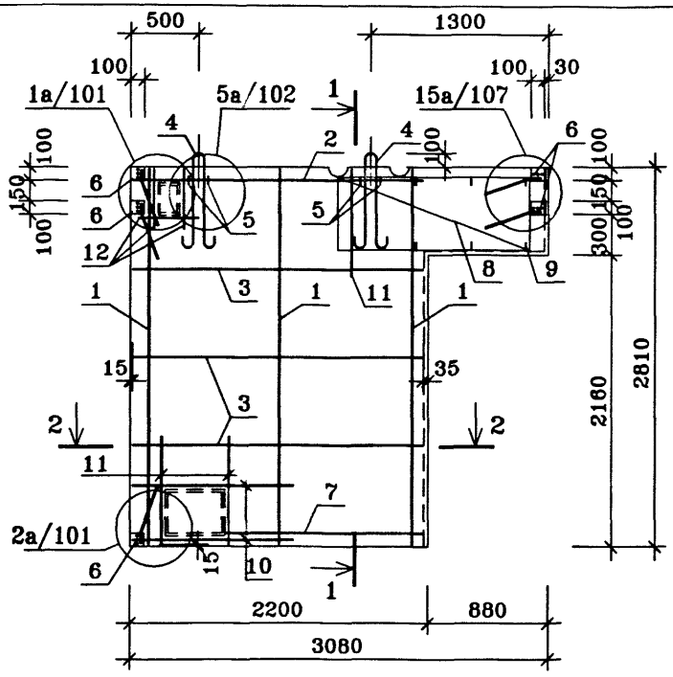

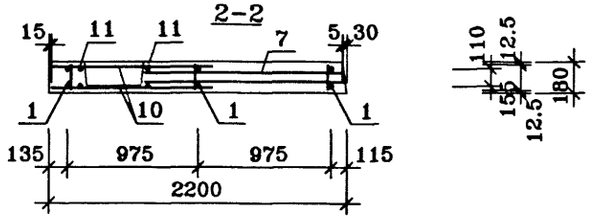

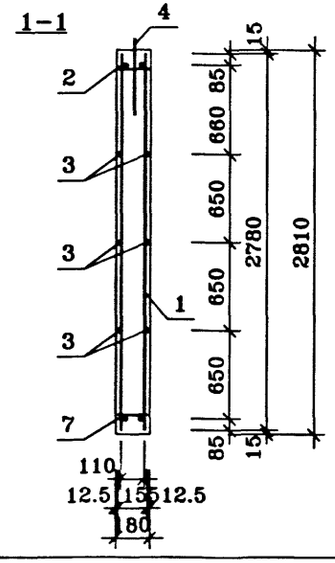

ПОЗ.	НАИМЕНОВАНИЕ	КОЛ-ВО	ОБОЗНАЧЕНИЕ ДОКУМЕНТА	МАССА СТАЛИ, кг	
				един.	всего
	КАРКАС				44.40
1	КР2-1	3	ИЖ 2.2-1 -87	3.63	
2	КР2-19	1	-88	1.10	
3	ø6AI ГОСТ 5781-82* L=2150	6	без чертежа	0.48	
	ПЕТЛЯ СТРОПОВОЧНАЯ				
4	ПС2-4	2	-99	2.40	
	АНКЕР				
5	А-1	4	-100	0.02	
	ИЗДЕЛИЕ ЗАКЛАДНОЕ				
6	М 2-1	5	-93	2.21	
	КАРКАС				
7	КР2-23	1	-89	0.74	
8	КР2-33	2	-90	4.96	
	АНКЕР				
9	А-2	6	-100	0.03	
10	ø6AI ГОСТ 5781-82* L=1200	4	без чертежа	0.27	
11	ø6AI ГОСТ 5781-82* L=800	6	без чертежа	0.18	
12	ø6AI ГОСТ 5781-82* L=450	6	без чертежа	0.10	

Нач.ПКО1	Пальцева		10.02
ГИП	Кузнецов		10.02
Разраб.	Карасев		10.02
Проверил	Айнетдинова		10.02

ГМС-2001 ИЖ 2.2-1-63

ВНУТРЕННЯЯ СТЕНОВАЯ ПАНЕЛЬ В12-1-1. АРМИРОВАНИЕ.

СТАДИЯ	ЛИСТ	ЛИСТОВ
Р	1	1

ОАО ЦНИИЭП жилых и общественных зданий

В13-1

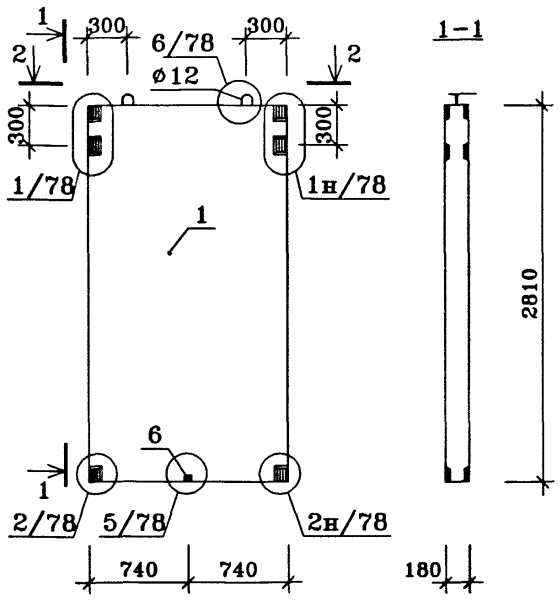

В13-2

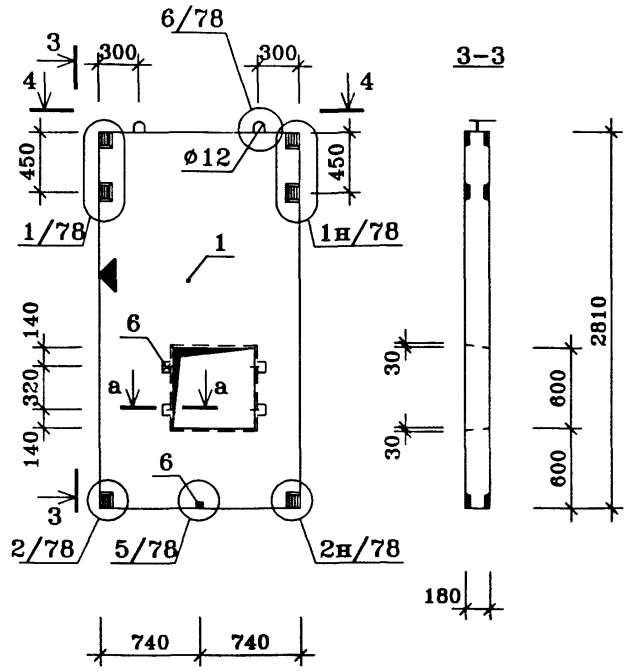

2-2

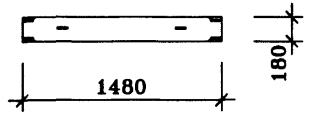

4-4

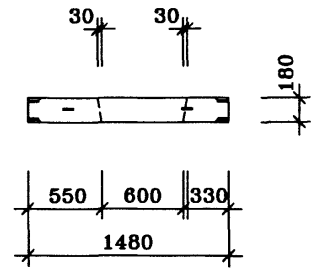

ПОЗ.	НАИМЕНОВАНИЕ	КОЛ-ВО		ОБОЗНАЧЕНИЕ ДОКУМЕНТА
		В13-1	В13-2	
1	Бетон тяжелый класса В22.5, куб.м	0.74	0.68	ГОСТ 25192-82*
2	Эл. коробка КМ-7-17, шт.	-	-	
	Трубка ПВХ			ТУ6-19-215-83
3	ø25, шт.	-	-	
4	ø32, шт.	-	-	
5	ø40, шт.	-	-	
	Деревянные антисептированные пробки			ГОСТ 8486-86*Е
6	П-1 50×50×170, шт.	1	5	
	Масса стали кг	26.20	27.48	ИЖ 2.2-1-65
	Масса изделия кг	1850	1700	

Техническое описание см. ИЖ 2.2-1-04,05

У боковой грани панели, заводом изготовителем, наносится метка "◀" несмываемой /масляной/ краской.

Сечение "а-а" смотри лист 20

Нач.ПК01	Пальцева		10.02
ГИП	Кузнецов		10.02
Разраб.	Карасев		10.02
Проверил	Айнетдинова		10.02

ГМС-2001 ИЖ 2.2-1-64

ВНУТРЕННИЕ СТЕНОВЫЕ ПАНЕЛИ
В13-1, В13-2

СТАДИЯ	ЛИСТ	ЛИСТОВ
Р	1	1

ОАО ЦНИИЭП жилых и общественных зданий

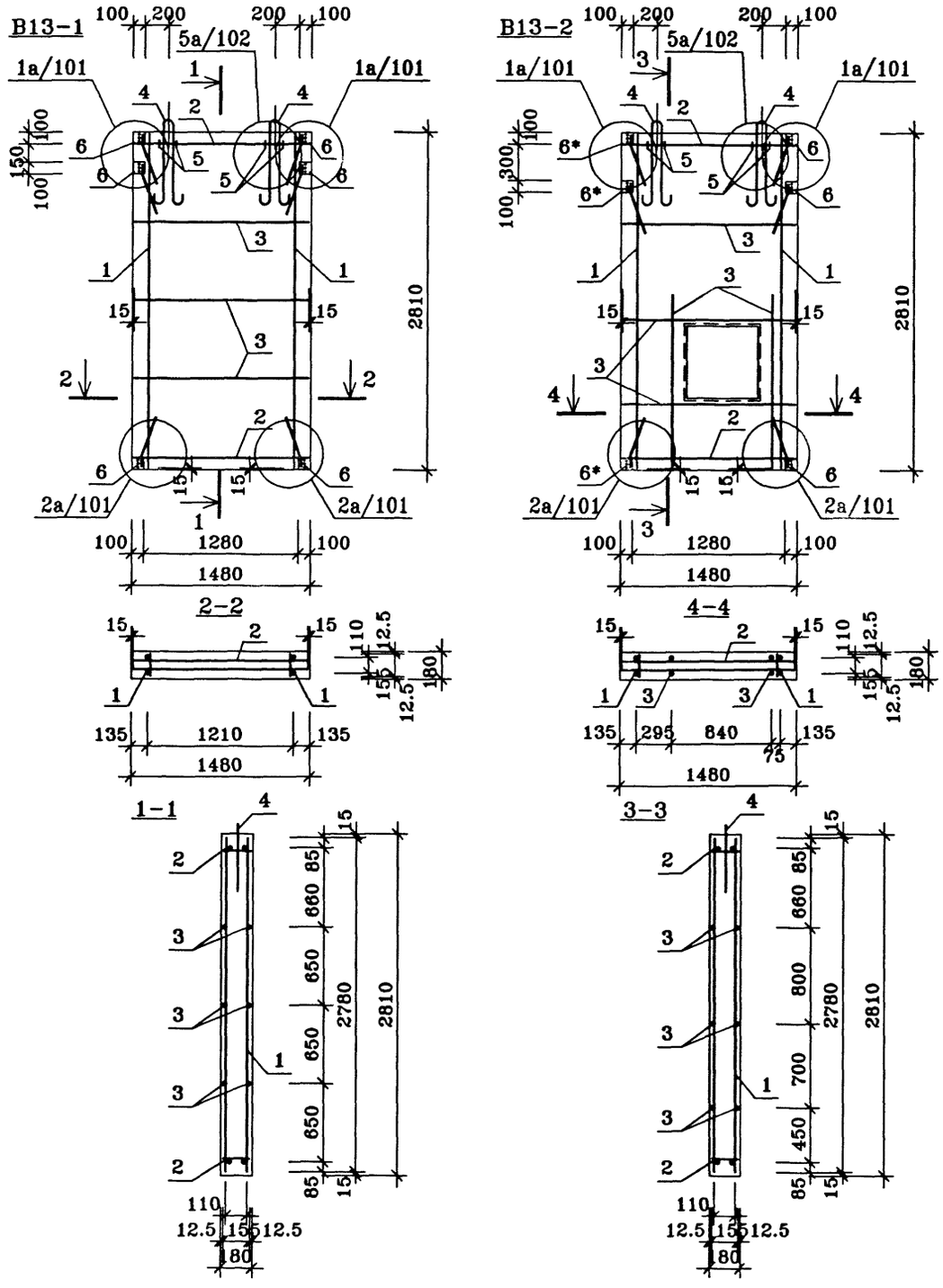

ПОЗ.	НАИМЕНОВАНИЕ	КОЛ-ВО	ОБОЗНАЧЕНИЕ ДОКУМЕНТА	МАССА СТАЛИ, кг	
				един.	всего
	Панель В13-1				
	КАРКАС				
1	КР2-1	2	ИЖ 2.2-1 -87	3.63	
2	КР2-23	2	-88	0.74	
3	⌀6AI ГОСТ 5781-82* L=1450	6	без чертежа	0.32	
	ПЕТЛЯ СТРОПОВОЧНАЯ				26.20
4	ПС2-5	2	-99	1.10	
	АНКЕР				
5	А-1	4	-100	0.02	
	ИЗДЕЛИЕ ЗАКЛАДНОЕ				
6	М 2-1	6	-93	2.21	
	Панель В13-2				
	КАРКАС				
1	КР2-1	2	ИЖ 2.2-1 -87	3.63	
2	КР2-23	2	-88	0.74	
3	⌀6AI ГОСТ 5781-82* L=1450	10	без чертежа	0.32	
	ПЕТЛЯ СТРОПОВОЧНАЯ				27.48
4	ПС2-5	2	-99	1.10	
	АНКЕР				
5	А-1	4	-100	0.02	
	ИЗДЕЛИЕ ЗАКЛАДНОЕ				
6	М 2-1	3	-93	2.21	
6*	М 2-1*	3	-93	2.21	

Нач.ПКО1	Пальцева		10.02
ГИП	Кузнецов		10.02
Разраб.	Карасев		10.02
Проверил	Айнетдинова		10.02

ГМС-2001 ИЖ 2.2-1-65

ВНУТРЕННИЕ СТЕНОВЫЕ ПАНЕЛИ В13-1,В13-2. АРМИРОВАНИЕ.

СТАДИЯ	ЛИСТ	ЛИСТОВ
Р	1	1

ОАО ЦНИИЭП жилых и общественных зданий

V13-1a
23/10/02

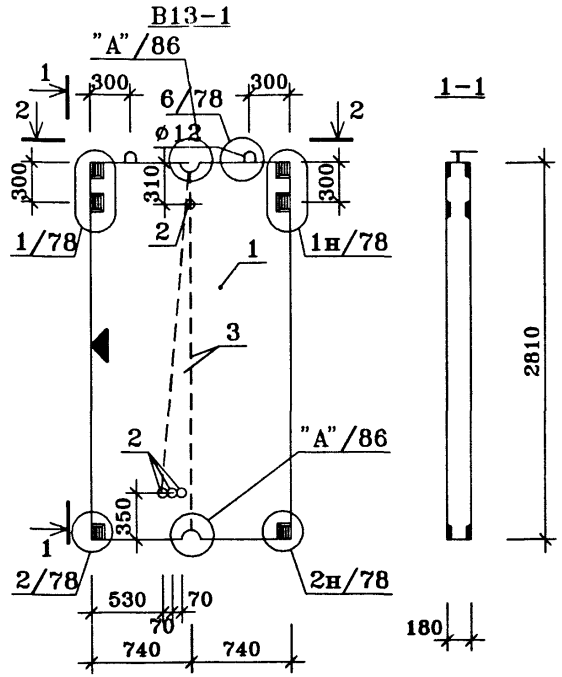

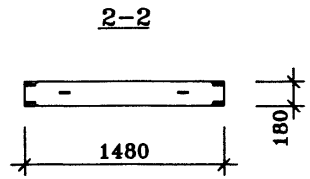

ПОЗ.	НАИМЕНОВАНИЕ	КОЛ-ВО	ОБОЗНАЧЕНИЕ ДОКУМЕНТА
1	Бетон тяжелый класса В22.5, куб.м	0.74	ГОСТ 25192-82*
2	Эл. коробка КМ-7-17, шт.	4	
	Трубка ПВХ		ТУ6-19-215-83
3	ø25, шт.	5.1	
4	ø32, шт.	-	
5	ø40, шт.	-	
	Деревянные антисептированные пробки		ГОСТ 8486-86*Е
6	П-1 50×50×170, шт.	4	
	Масса стали кг	26.20	ИЖ 2.2-1-67
	Масса изделия кг	1850	

Техническое описание см. ИЖ 2.2-1-04,05

У боковой грани панели, заводом изготовителем, наносится метка "◀" несмываемой /масляной/ краской.

Нач.ПК01	Пальцева		10.02
ГИП	Кузнецов		10.02
Разраб.	Карасев		10.02
Гл.спец.	Субботовская		10.02
Проверил	Айнетдинова		10.02

ГМС-2001 ИЖ 2.2-1-66

ВНУТРЕННЯЯ СТЕНОВАЯ ПАНЕЛЬ В13-3-1

СТАДИЯ	ЛИСТ	ЛИСТОВ
Р	1	1

ОАО ЦНИИЭП жилых и общественных зданий

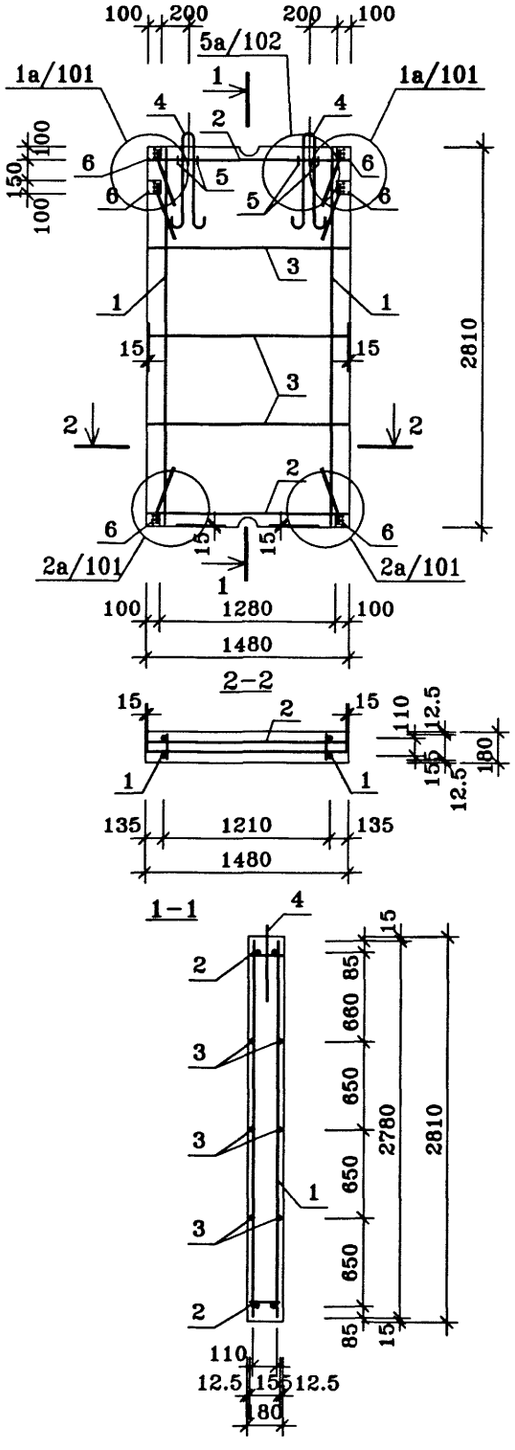

ПОЗ.	НАИМЕНОВАНИЕ	КОЛ-ВО	ОБОЗНАЧЕНИЕ ДОКУМЕНТА	МАССА СТАЛИ, кг	
				един.	всего
	КАРКАС				26.20
1	КР2-1	2	ИЖ 2.2-1 -87	3.63	
2	КР2-23	2	-88	0.74	
3	ø6AI ГОСТ 5781-82* L=1450	6	без чертежа	0.32	
	ПЕТЛЯ СТРОПОВОЧНАЯ				
4	ПС2-5	2	-99	1.10	
	АНКЕР				
5	А-1	4	-100	0.02	
	ИЗДЕЛИЕ ЗАКЛАДНОЕ				
6	М 2-1	6	-93	2.21	

Нач.ПК01	Пальцева		10.02
ГИП	Кузнецов		10.02
Разраб.	Карасев		10.02
Проверил	Айнетдинова		10.02

ГМС-2001 ИЖ 2.2-1-67

ВНУТРЕННЯЯ СТЕНОВАЯ ПАНЕЛЬ В 13-3-1. АРМИРОВАНИЕ.

СТАДИЯ	ЛИСТ	ЛИСТОВ
Р	1	1

ОАО ЦНИИЭП жилых и общественных зданий

V13-3-1а
23/10/02

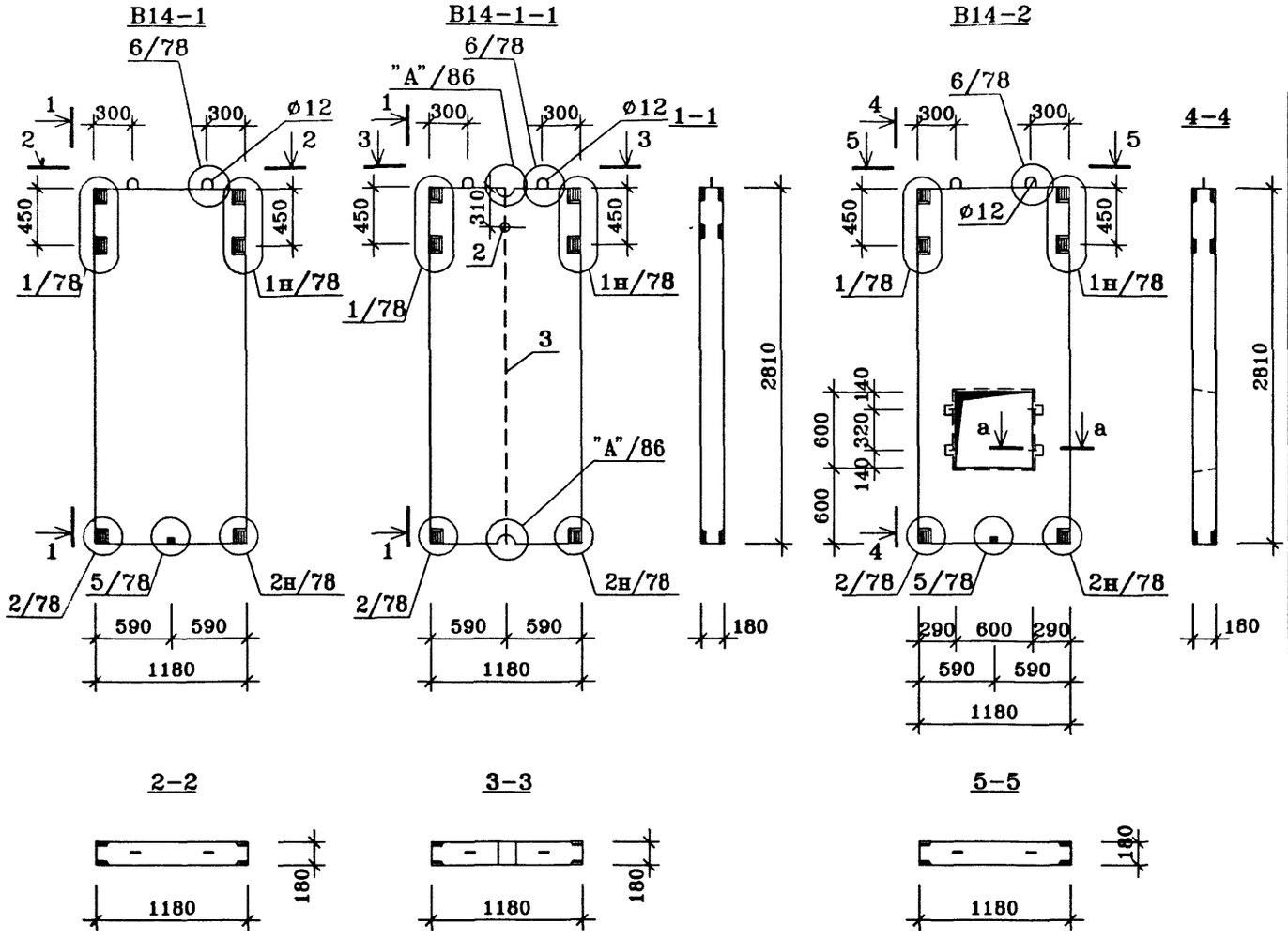

ПОЗ.	НАИМЕНОВАНИЕ	КОЛ-ВО			ОБОЗНАЧЕНИЕ ДОКУМЕНТА
		В14-1	В14-1-1	В14-2	
1	Бетон тяжелый класса В22.5, куб.м	0.59	0.59	0.53	ГОСТ 25192-82*
2	Эл. коробка КМ-7-17, шт.	–	1	–	
	Трубка ПВХ				ТУ6-19-215-83
3	ø25, шт.	–	–	–	
4	ø32, шт.	–	–	–	
5	ø40, шт.	–	2.8	–	
	Деревянные антисептированные пробки				ГОСТ 8486-86*Е
6	П-1 50×50×170, шт.	1	–	1	
	Масса стали кг	25.52	25.52	25.52	ИЖ 2.2-1-69
	Масса изделия кг	1475	1475	1325	

Техническое описание см. ИЖ 2.2-1-04,05
Сечение "а-а" смотри лист 20

Нач.ПКО1	Пальцева		10.02
ГИП	Кузнецов		10.02
Разраб.	Карасев		10.02
Гл.спец.	Субботовская		10.02
Проверил	Айнетдинова		10.02

ГМС-2001 ИЖ 2.2-1-68

ВНУТРЕННИЕ СТЕНОВЫЕ ПАНЕЛИ
В14-1, В14-1-1, В14-2

СТАДИЯ	ЛИСТ	ЛИСТОВ
Р	1	1

ОАО ЦНИИЭП жилых и общественных зданий

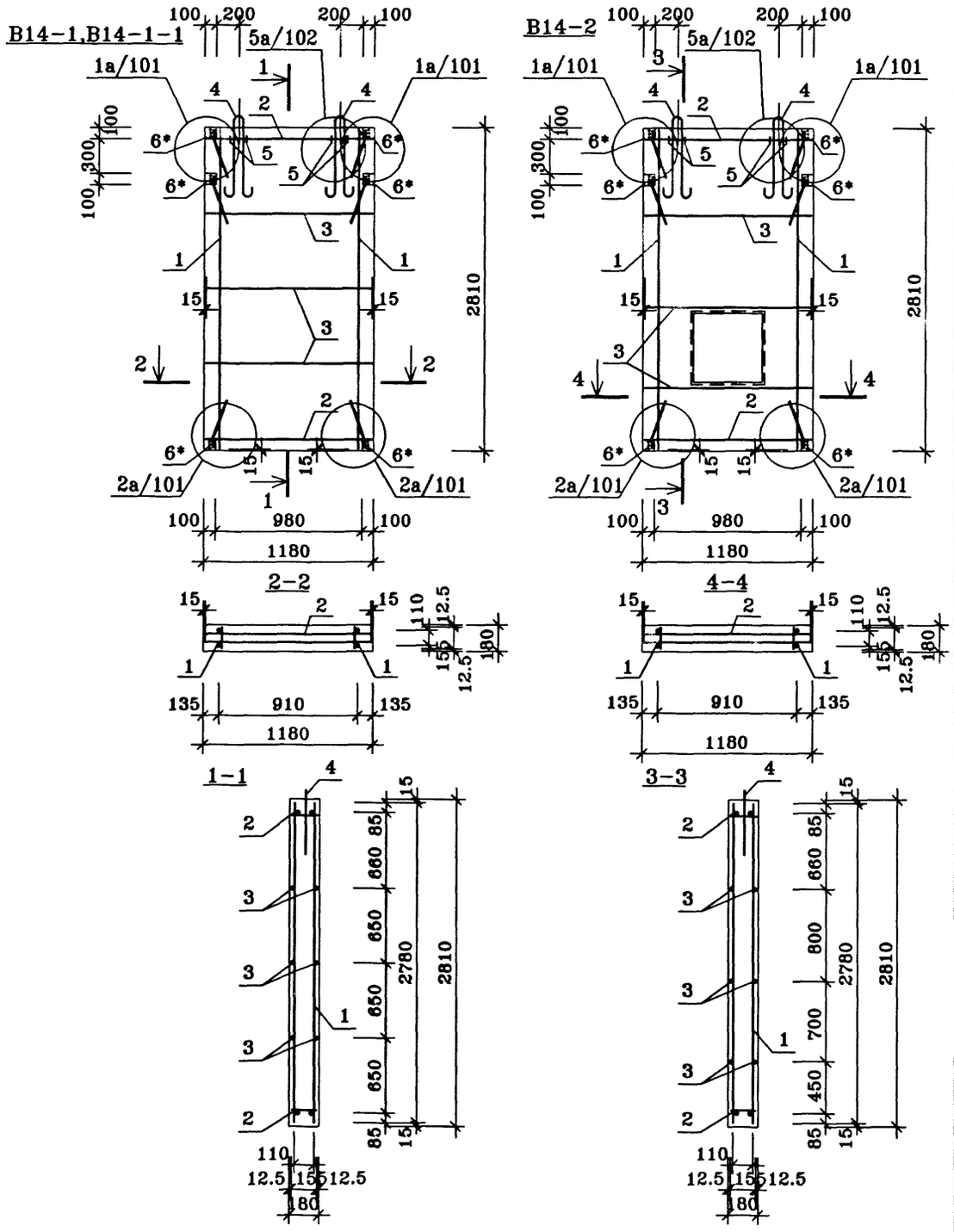

ПОЗ.	НАИМЕНОВАНИЕ	КОЛ-ВО	ОБОЗНАЧЕНИЕ ДОКУМЕНТА	МАССА СТАЛИ, кг	
				един.	всего
	Панели В14-1, В14-1-1				25.52
	КАРКАС				
1	КР2-1	2	ИЖ 2.2-1 -87	3.63	
2	КР2-24	2	-88	0.58	
3	⌀6AI ГОСТ 5781-82* L=1150	6	без чертежа	0.26	
	ПЕТЛЯ СТРОПОВОЧНАЯ				
4	ПС2-5	2	-99	1.10	
	АНКЕР				
5	А-1	4	-100	0.02	
	ИЗДЕЛИЕ ЗАКЛАДНОЕ				
6*	М 2-1*	6	-93	2.21	
	Панель В14-2				25.52
	КАРКАС				
1	КР2-1	2	ИЖ 2.2-1 -87	3.63	
2	КР2-24	2	-88	0.58	
3	⌀6AI ГОСТ 5781-82* L=1150	6	без чертежа	0.26	
	ПЕТЛЯ СТРОПОВОЧНАЯ				
4	ПС2-5	2	-99	1.10	
	АНКЕР				
5	А-1	4	-100	0.02	
	ИЗДЕЛИЕ ЗАКЛАДНОЕ				
6*	М 2-1*	6	-93	2.21	

Нач.ПК01	Пальцева		10.02
ГИП	Кузнецов		10.02
Разраб.	Карасев		10.02
Проверил	Айнетдинова		10.02

ГМС-2001 ИЖ 2.2-1-69

ВНУТРЕННИЕ СТЕНОВЫЕ ПАНЕЛИ В14-1,В14-1-1,В14-2. АРМИРОВАНИЕ.

СТАДИЯ	ЛИСТ	ЛИСТОВ
Р	1	1

ОАО ЦНИИЭП жилых и общественных зданий

V14-1а
23/10/02

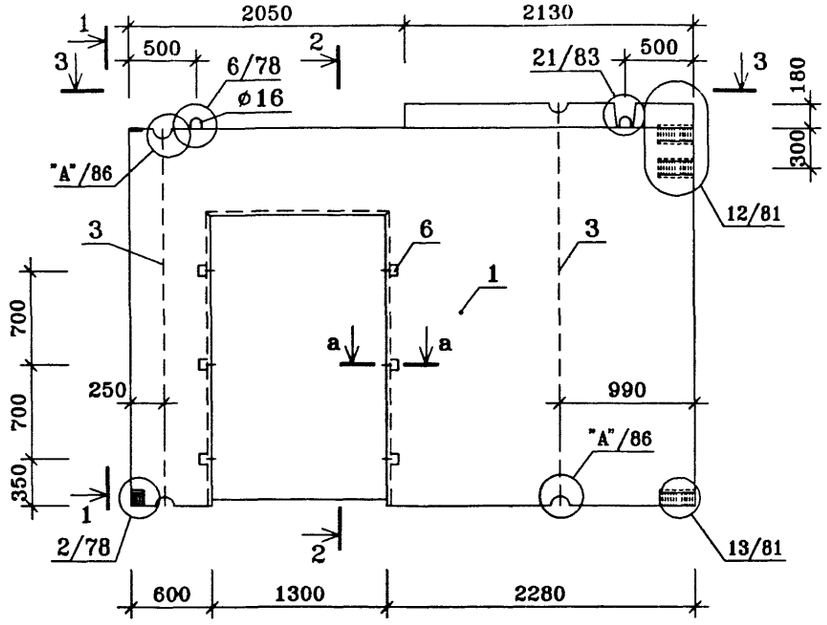

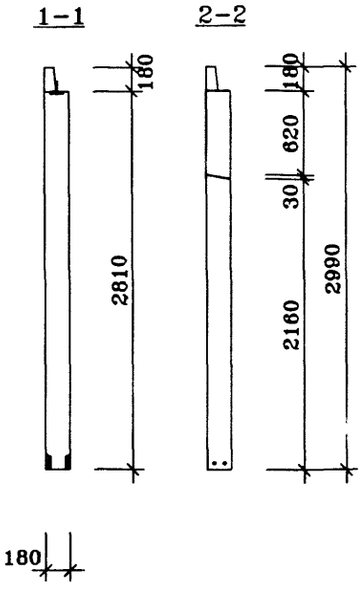

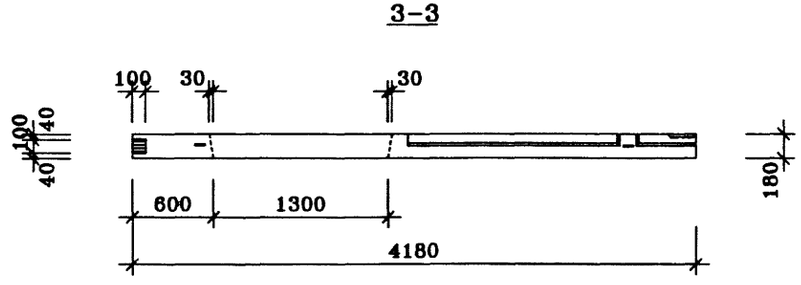

ПОЗ.	НАИМЕНОВАНИЕ	КОЛ-ВО	ОБОЗНАЧЕНИЕ ДОКУМЕНТА
1	Бетон тяжелый класса В22.5, куб.м	1.61	ГОСТ 25192-82*
2	Эл. коробка КМ-7-17, шт.	-	
	Трубка ПВХ		ТУ6-19-215-83
3	ø25, шт.	5.6	
4	ø32, шт.	-	
5	ø40, шт.	-	
	Деревянные антисептированные пробки		ГОСТ 8486-86*Е
6	П-1 50×50×170, шт.	6	
	Масса стали кг	75.39	ИЖ 2.2-1-71
	Масса изделия кг	4025	

Техническое описание см. ИЖ 2.2-1-04,05

Нач.ПКО1	Пальцева		10.02
ГИП	Кузнецов		10.02
Разраб.	Карасев		10.02
Гл.спец.	Субботовская		10.02
Проверил	Айнетдинова		10.02

ГМС-2001 ИЖ 2.2-1-70

ВНУТРЕННЯЯ СТЕНОВАЯ ПАНЕЛЬ В15-1-1

СТАДИЯ	ЛИСТ	ЛИСТОВ
Р	1	1

ОАО ЦНИИЭП жилых и общественных зданий

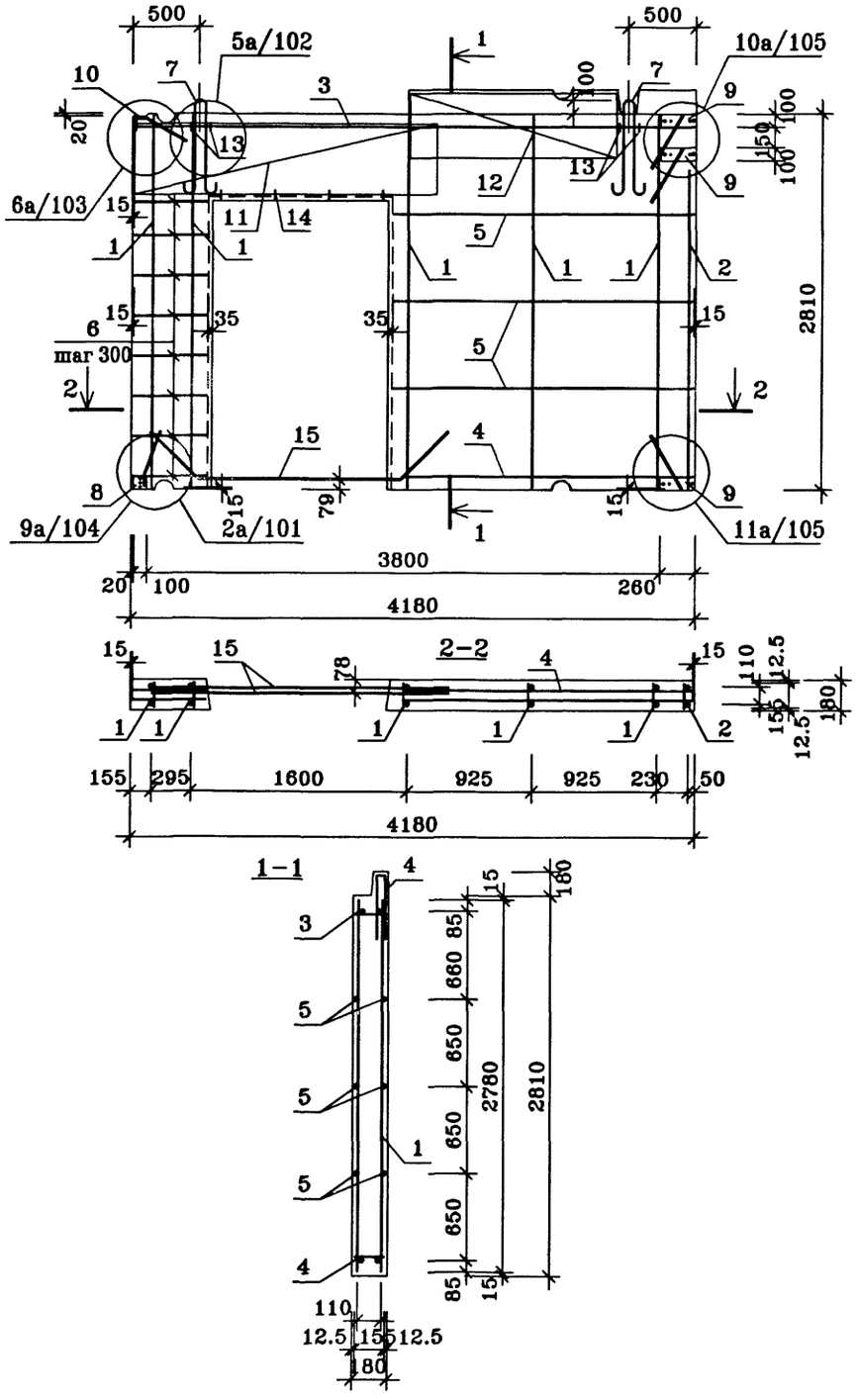

ПОЗ.	НАИМЕНОВАНИЕ	КОЛ-ВО	ОБОЗНАЧЕНИЕ ДОКУМЕНТА	МАССА СТАЛИ, кг	
				един.	всего
	КАРКАС				75.39
1	КР2-1	5	ИЖ 2.2-1 -87	3.63	
2	КР2-27	1	-90	3.11	
3	КР2-12	1	-88	2.13	
4	КР2-19	1	-88	1.10	
5	ø6AI ГОСТ 5781-82* L=2230	6	без чертежа	0.50	
6	ø6AI ГОСТ 5781-82* L=550	16	без чертежа	0.12	
	ПЕТЛЯ СТРОПОВОЧНАЯ				
7	ПС2-4	2	-99	2.40	
	ИЗДЕЛИЕ ЗАКЛАДНОЕ				
8	М 2-1	1	-93	2.21	
9	М 2-6	3	-97	4.27	
10	М 2-4	1	-96	1.87	
	КАРКАС				
11	КР2-30	2	-90	8.19	
	СЕТКИ				
12	С 2-3	1	-91	3.63	
	АНКЕР				
13	А-1	4	-100	0.02	
14	А-2	4	-100	0.03	
15	А-3	2	-100	2.04	

Нач.ПКО1	Пальцева		10.02
ГИП	Кузнецов		10.02
Разраб.	Карасев		10.02
Проверил	Айнетдинова		10.02

ГМС-2001 ИЖ 2.2-1-71

ВНУТРЕННЯЯ СТЕНОВАЯ ПАНЕЛЬ В15-1-1 АРМИРОВАНИЕ.

СТАДИЯ	ЛИСТ	ЛИСТОВ
Р	1	1

ОАО ЦНИИЭП жилых и общественных зданий

В16-1-1

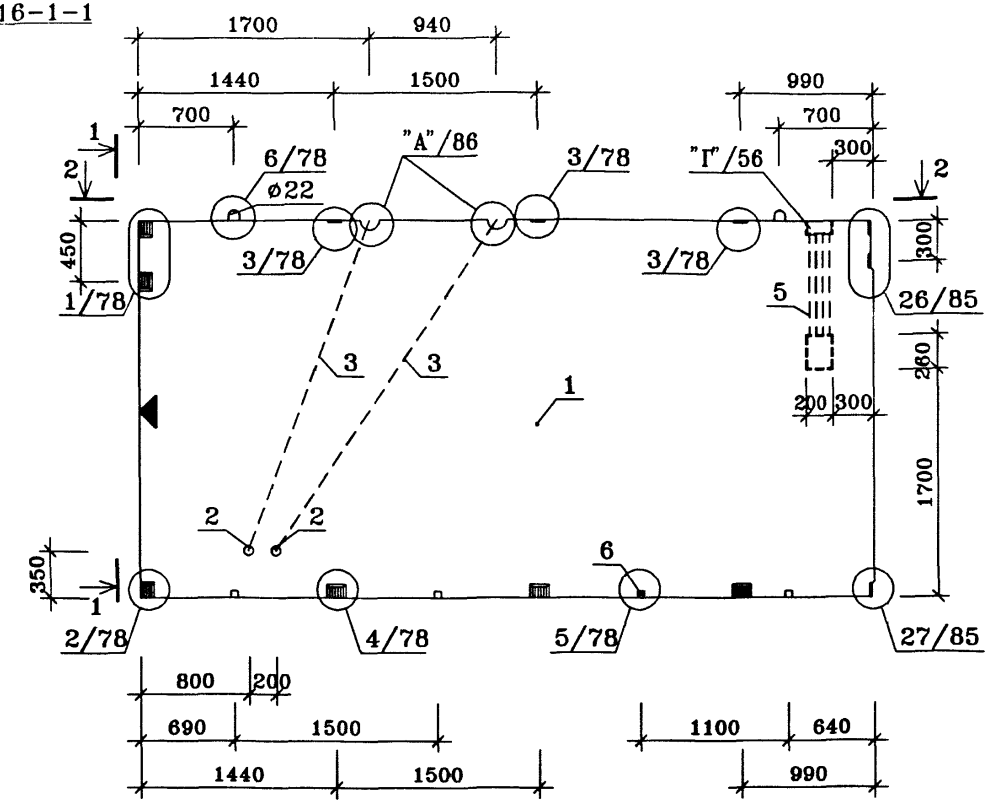

1-1

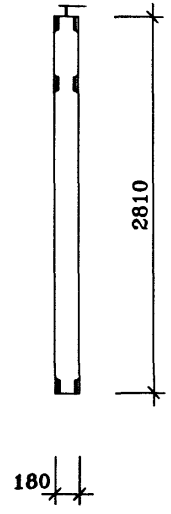

2-2

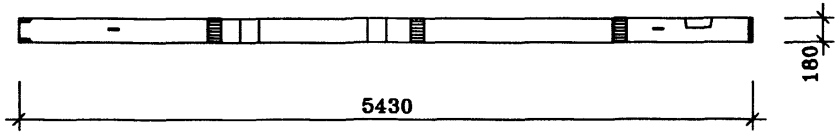

ПОЗ.	НАИМЕНОВАНИЕ	КОЛ-ВО	ОБОЗНАЧЕНИЕ ДОКУМЕНТА
1	Бетон тяжелый класса В22.5, куб.м	2.74	ГОСТ 25192-82*
2	Эл. коробка КМ-7-17, шт.	2	
	Трубка ПВХ		ТУ6-19-215-83
3	ø25, шт.	5.6	
4	ø32, шт.	-	
5	ø40, шт.	3.0	
	Деревянные антисептированные пробки		ГОСТ 8486-86*Е
6	П-1 50×50×170, шт.	4	
	Масса стали кг	66.06	ИЖ 2.2-1-73
	Масса изделия кг	6850	

Техническое описание см. ИЖ 2.2-1-04,05

У боковой грани панели, заводом изготовителем, наносится метка "◀" несмываемой /масляной/ краской.

Панель В 16-1л-1 зеркальное отражение панели В 16-1-1.

Нач.ПКО1	Пальцева	10.02
ГИП	Кузнецов	10.02
Разраб.	Карасев	10.02
Гл.спец.	Субботовская	10.02
Проверил	Айнетдинова	10.02

ГМС-2001 ИЖ 2.2-1-72

ВНУТРЕННИЕ СТЕНОВЫЕ ПАНЕЛИ
В16-1-1, В16-1л-1

СТАДИЯ	ЛИСТ	ЛИСТОВ
Р	1	1

ОАО ЦНИИЭП жилых и общественных зданий

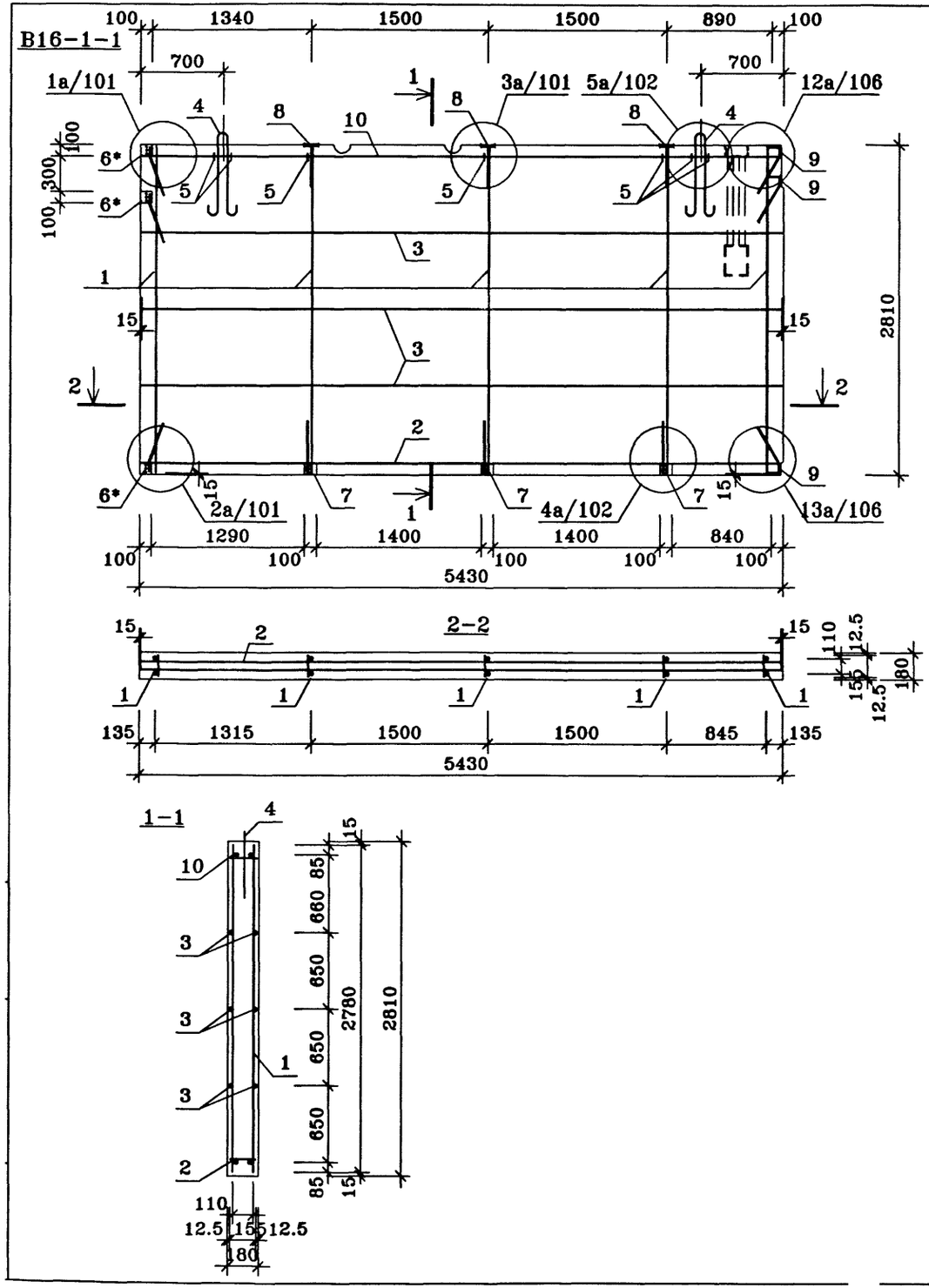

ПОЗ.	НАИМЕНОВАНИЕ	КОЛ-ВО	ОБОЗНАЧЕНИЕ ДОКУМЕНТА	МАССА СТАЛИ, кг	
				един.	всего
	КАРКАС				66.06
1	КР2-1	5	ИЖ 2.2-1 -87	3.63	
2	КР2-5	1	-87	2.77	
3	⌀6AI ГОСТ 5781-82* L=5400	6	без чертежа	1.20	
	ПЕТЛЯ СТРОПОВОЧНАЯ				
4	ПС2-1	2	-99	5.67	
	АНКЕР				
5	А-1	7	-100	0.02	
	ИЗДЕЛИЕ ЗАКЛАДНОЕ				
6*	М 2-1*	3	-93	2.21	
7	М 2-2	3	-94	2.21	
8	М 2-3	3	-95	1.58	
9	М 2-4	3	-96	1.87	
	КАРКАС				
10	КР2-5а	1	ИЖ 2.2-1 -89	2.85	

Панель В16-1л-1 зеркальное отображение панели В16-1-1

Нач.ПКО1	Пальцева		10.02
ГИП	Кузнецов		10.02
Разраб.	Карасев		10.02
Проверил	Айнетдинова		10.02

ГМС-2001 ИЖ 2.2-1-73

ВНУТРЕННИЕ СТЕНОВЫЕ ПАНЕЛИ В 16-1-1, В16-1л-1. АРМИРОВАНИЕ.

СТАДИЯ	ЛИСТ	ЛИСТОВ
Р	1	1

ОАО ЦНИИЭП жилых и общественных зданий

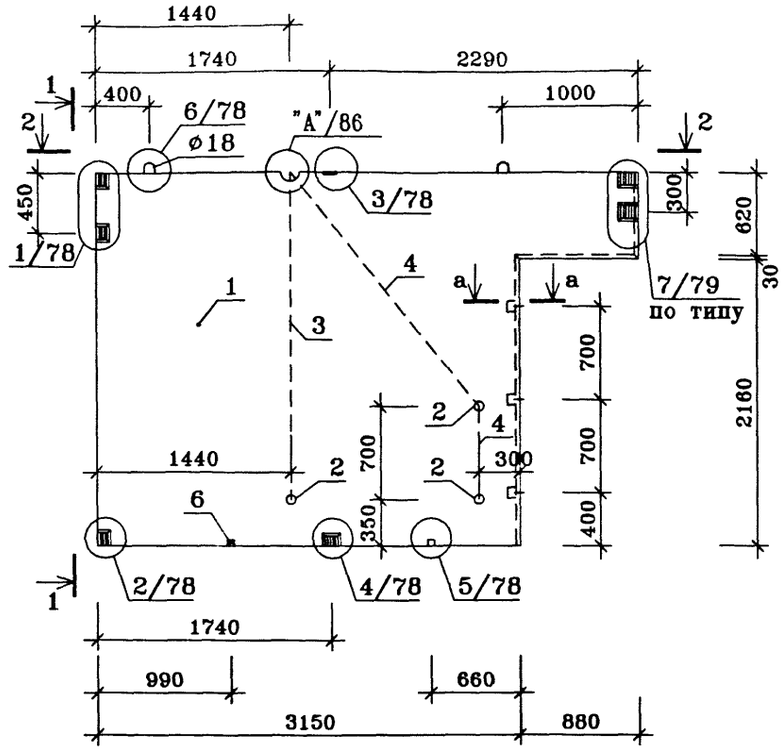

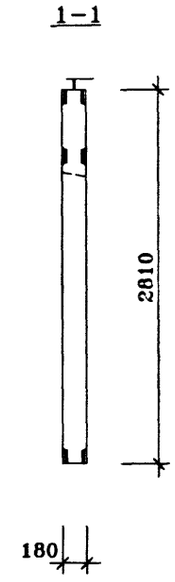

ПОЗ.	НАИМЕНОВАНИЕ	КОЛ-ВО	ОБОЗНАЧЕНИЕ ДОКУМЕНТА
1	Бетон тяжелый класса В22.5, куб.м	1.88	ГОСТ 25192-82*
2	Эл. коробка КМ-7-17, шт.	3	
	Трубка ПВХ		ТУ6-19-215-83
3	ø25, шт.	2.5	
4	ø32, шт.	3.0	
5	ø40, шт.	-	
	Деревянные антисептированные пробки		ГОСТ 8486-86*Е
6	П-1 50×50×170, шт.	5	
	Масса стали кг	50.25	ИЖ 2.2-1-75
	Масса изделия кг	4200	

Техническое описание см. ИЖ 2.2-1-04,05
Сечение "а-а" смотри лист 20

Нач.ПКО1	Пальцева		10.02
ГИП	Кузнецов		10.02
Разраб.	Карасев		10.02
Гл.спец.	Субботовская		10.02
Проверил	Айнетдинова		10.02

ГМС-2001 ИЖ 2.2-1-74

ВНУТРЕННЯЯ СТЕНОВАЯ ПАНЕЛЬ В17-1-1

СТАДИЯ	ЛИСТ	ЛИСТОВ
Р	1	1

ОАО ЦНИИЭП жилых и общественных зданий

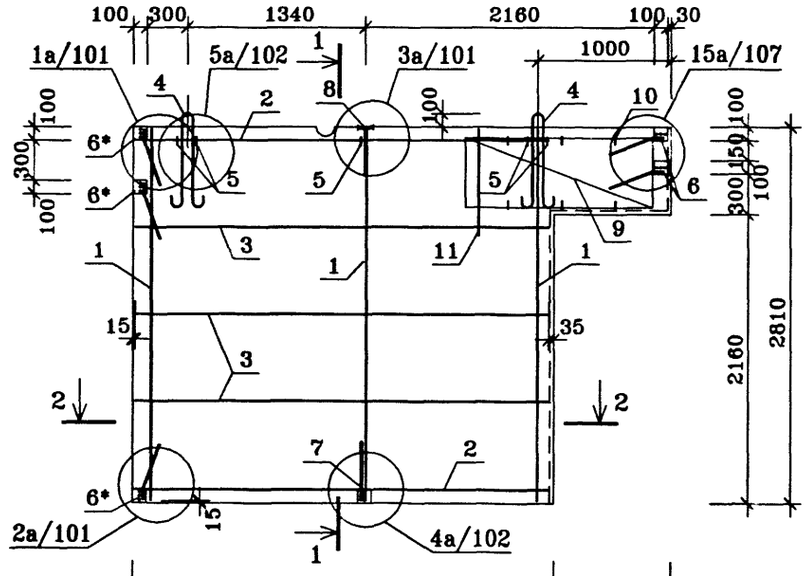

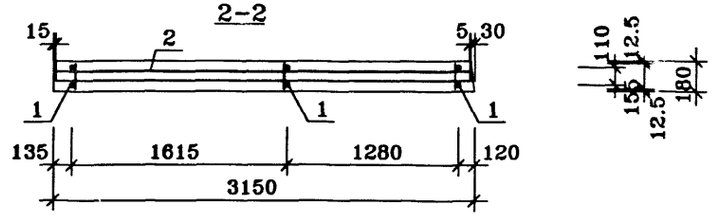

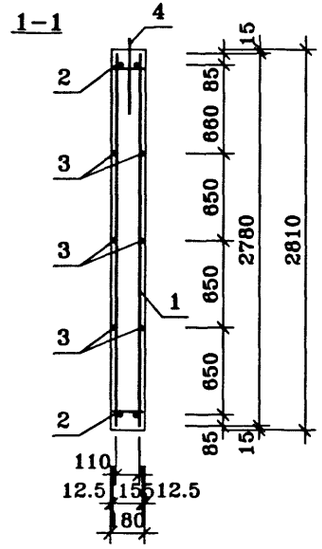

ПОЗ.	НАИМЕНОВАНИЕ	КОЛ-ВО	ОБОЗНАЧЕНИЕ ДОКУМЕНТА	МАССА СТАЛИ, кг	
				един.	всего
	КАРКАС				
1	КР2-1	3	ИЖ 2.2-1 -87	3.63	
2	КР2-16	2	-88	1.59	
3	⌀6AI ГОСТ 5781-82* L=3100	6	без чертежа	0.69	
	ПЕТЛЯ СТРОПОВОЧНАЯ				
4	ПС2-3	2	-99	3.32	50.25
	АНКЕР				
5	А-1	5	-100	0.02	
	ИЗДЕЛИЕ ЗАКЛАДНОЕ				
6	М 2-1	2	-93	2.21	
6*	М 2-1*	3	-93	2.21	
7	М 2-2	1	-94	2.21	
8	М 2-3	1	-95	1.58	
	КАРКАС				
9	КР2-33	2	-90	4.96	
	АНКЕР				
10	А-2	6	-100	0.03	
11	⌀6AI ГОСТ 5781-82* L=800	2	без чертежа	0.18	

Нач.ПКО1	Пальцева		10.02
ГИП	Кузнецов		10.02
Разраб.	Карасев		10.02
Проверил	Айнетдинова		10.02

ГМС-2001 ИЖ 2.2-1-75

ВНУТРЕННЯЯ СТЕНОВАЯ ПАНЕЛЬ В 17-1-1. АРМИРОВАНИЕ.

СТАДИЯ	ЛИСТ	ЛИСТОВ
Р	1	1

ОАО ЦНИИЭП жилых и общественных зданий

ПВ-1

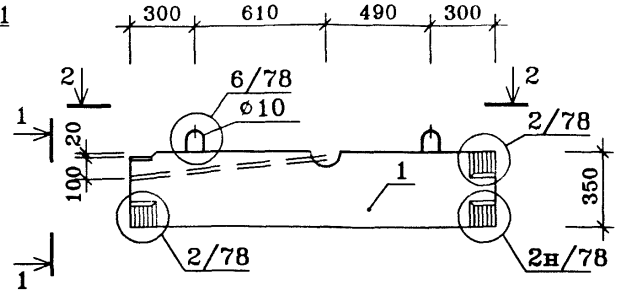

1-1

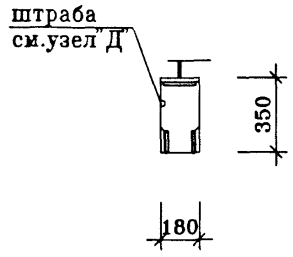

2-2

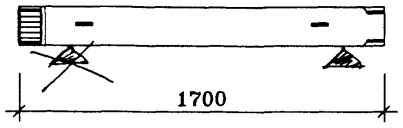

ПОЗ.	НАИМЕНОВАНИЕ	КОЛ-ВО ПВ-1	КОЛ-ВО ПВ-2	ОБОЗНАЧЕНИЕ ДОКУМЕНТА
1	Бетон тяжелый класса В22.5, куб.м	0.10	0.08	ГОСТ 25192-82*
2	Эл. коробка КМ-7-17, шт.	-	-	
	Трубка ПВХ			ТУ6-19-215-83
3	ø25, шт.	-	-	
4	ø32, шт.	-	-	
5	ø40, шт.	-	-	
	Деревянные антисептированные пробки			ГОСТ 8486-86*Е
6	П-1 50×50×170, шт.	-	-	
	Масса стали кг	14.63	13.62	ИЖ 2.2-1-77
	Масса изделия кг	250	200	

ПВ-2

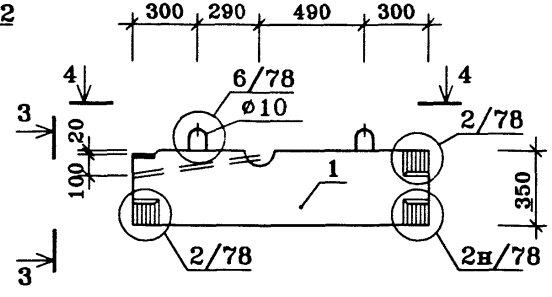

3-3

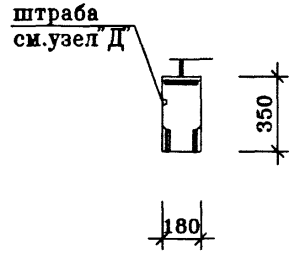

4-4

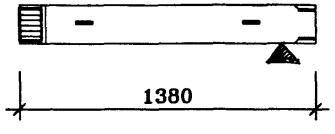

Узел "Д"

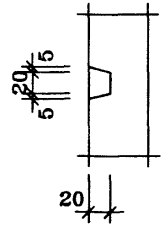

Техническое описание см. ИЖ 2.2-1-04, 05

Нач.ПКО1	Пальцева		10.02
ГИП	Кузнецов		10.02
Разраб.	Карасев		10.02
Гл.спец.	Субботовская		10.02
Проверил	Айнетдинова		10.02

ГМС-2001 ИЖ 2.2-1-76

ПЕРЕМЫЧКИ
ПВ-1, ПВ-2

СТАДИЯ	ЛИСТ	ЛИСТОВ
Р	1	1

ОАО ЦНИИЭП жилых и общественных зданий

ПВ-1

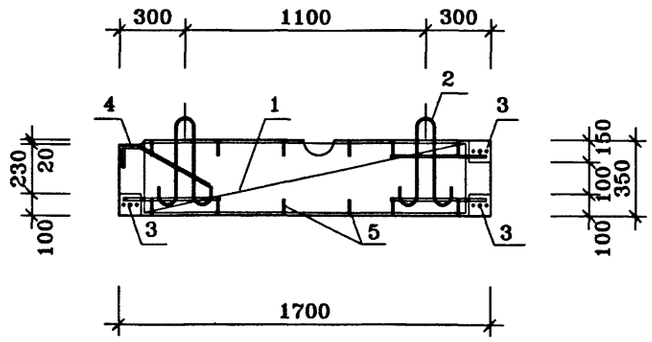

ПОЗ.	НАИМЕНОВАНИЕ	КОЛ-ВО	ОБОЗНАЧЕНИЕ ДОКУМЕНТА	МАССА СТАЛИ, кг	
				един.	всего
	Перемычка ПВ-1				14.63
	КАРКАС				
1	КР2-34	1	ИЖ 2.2-1 -92	4.43	
	ПЕТЛЯ СТРОПОВОЧНАЯ				
2	ПС2-6	2	-99	0.67	
	ИЗДЕЛИЕ ЗАКЛАДНОЕ				
3	М 2-2	3	-94	2.21	
4	М 2-4	1	-96	1.87	
	АНКЕР				
5	А-2	12	-100	0.03	

ПВ-2

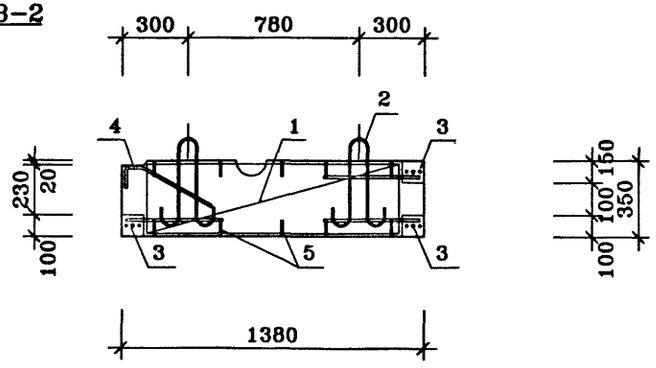

ПОЗ.	НАИМЕНОВАНИЕ	КОЛ-ВО	ОБОЗНАЧЕНИЕ ДОКУМЕНТА	МАССА СТАЛИ, кг	
				един.	всего
	Перемычка ПВ-2				13.62
	КАРКАС				
1	КР2-35	1	ИЖ 2.2-1 -92	3.48	
	ПЕТЛЯ СТРОПОВОЧНАЯ				
2	ПС2-6	2	-99	0.67	
	ИЗДЕЛИЕ ЗАКЛАДНОЕ				
3	М 2-2	3	-94	2.21	
4	М 2-4	1	-96	1.87	
	АНКЕР				
5	А-2	10	-100	0.03	

Нач.ПКО1	Пальцева		10.02
ГИП	Кузнецов		10.02
Разраб.	Карасев		10.02
Проверил	Айнетдинова		10.02

ГМС-2001 ИЖ 2.2-1-77

ПЕРЕМЫЧКИ ПВ-1, ПВ-2 АРМИРОВАНИЕ.

СТАДИЯ	ЛИСТ	ЛИСТОВ
Р	1	1

ОАО ЦНИИЭП жилых и общественных зданий

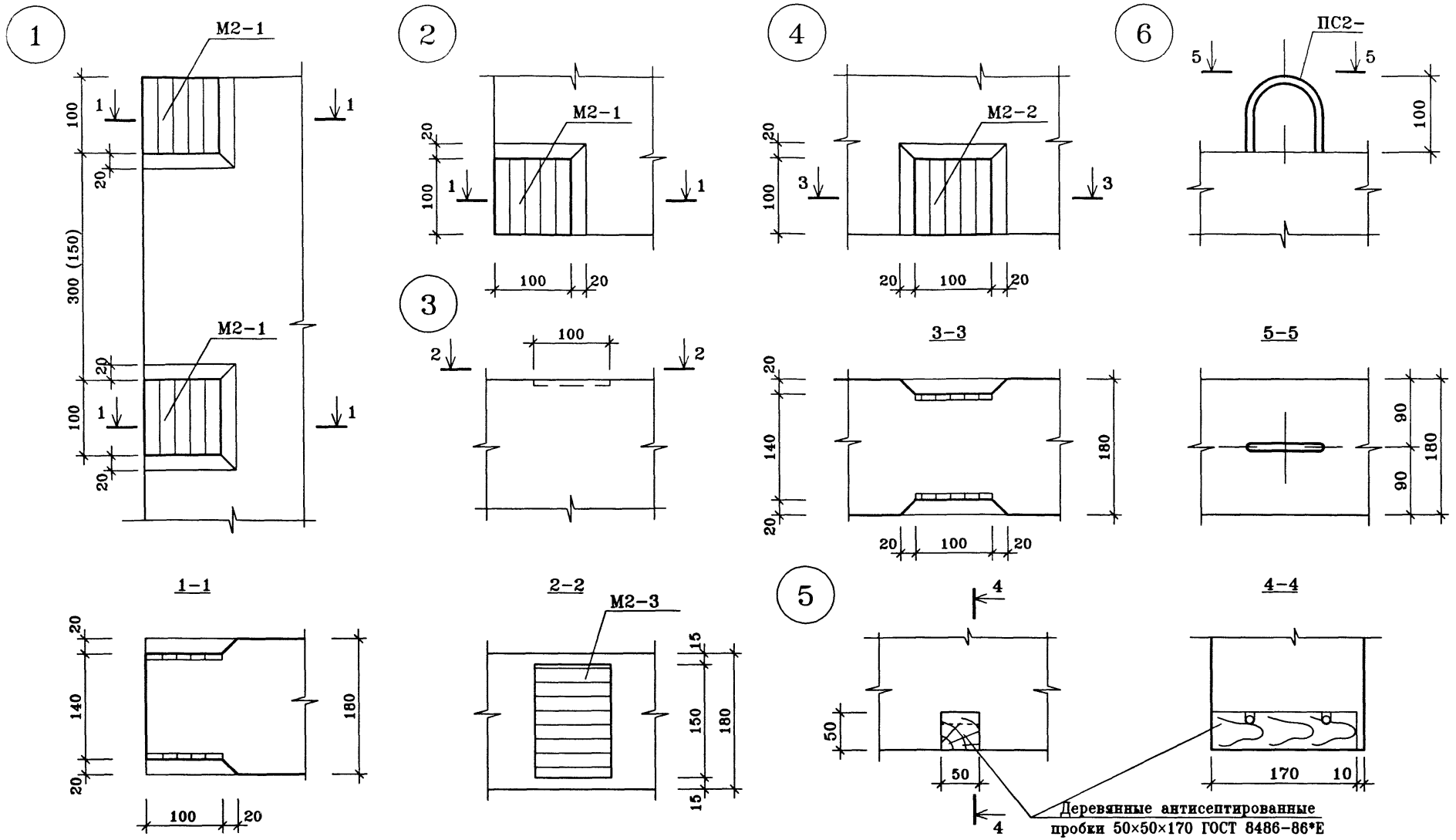

Нач.ПК01	Пальцева		10.02
ГИП	Кузнецов		10.02
Разраб.	Карасев		10.02
Проверил	Айнетдинова		10.02

ГМС-2001 ИЖ 2.2-1-78

ВНУТРЕННИЕ СТЕНОВЫЕ ПАНЕЛИ
УЗЛЫ 1...6

СТАДИЯ	ЛИСТ	ЛИСТОВ
Р	1	1

ОАО ЦНИИЭП жилых и общественных зданий

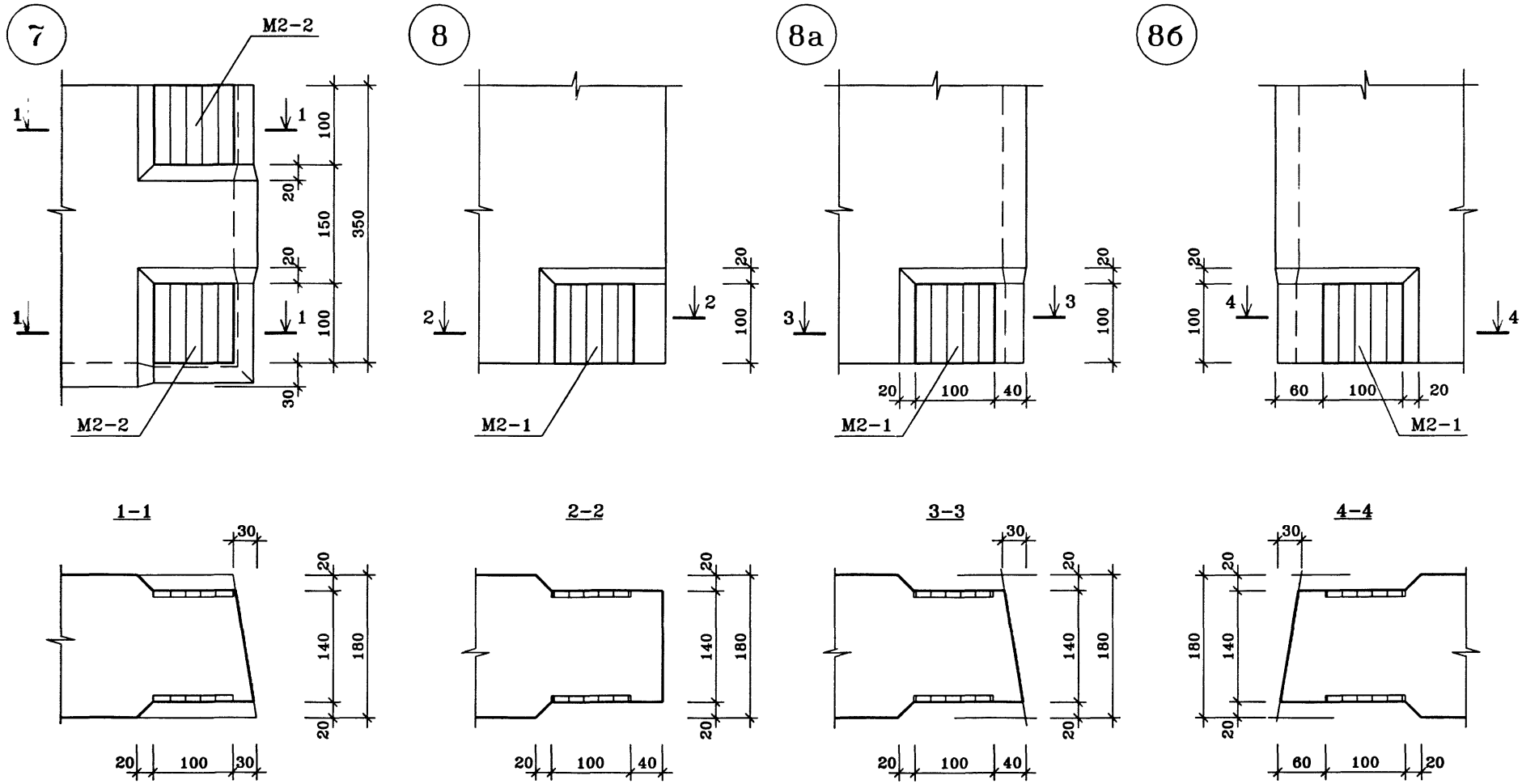

Нач.ПКО1	Пальцева		10.02
ГИП	Кузнецов		10.02
Разраб.	Карасев		10.02
Проверил	Айнетдинова		10.02

ГМС-2001 ИЖ 2.2-1-79

ВНУТРЕННИЕ СТЕНОВЫЕ ПАНЕЛИ
УЗЛЫ 7, 8, 8а, 8б

СТАДИЯ	ЛИСТ	ЛИСТОВ
Р	1	1

ОАО ЦНИИЭП жилых и общественных зданий

9

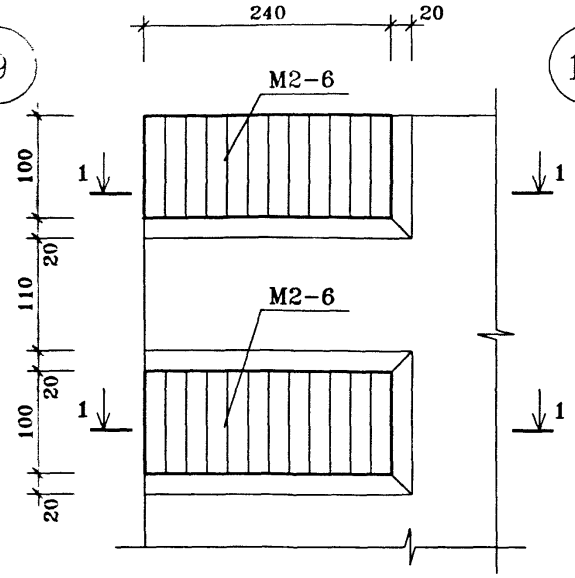

11

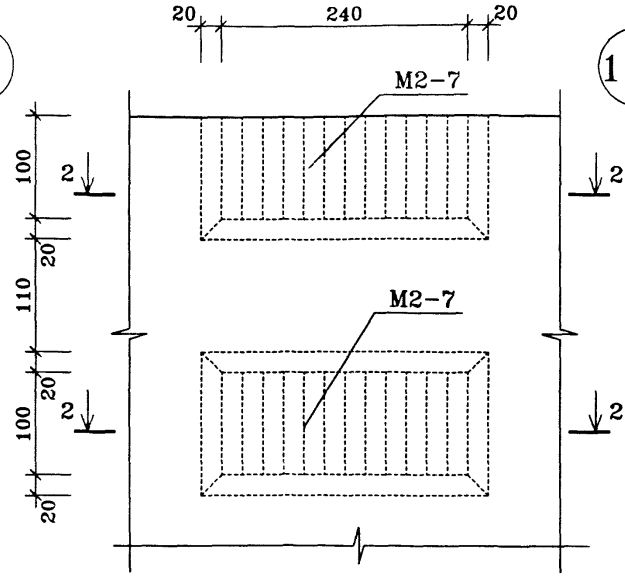

11а

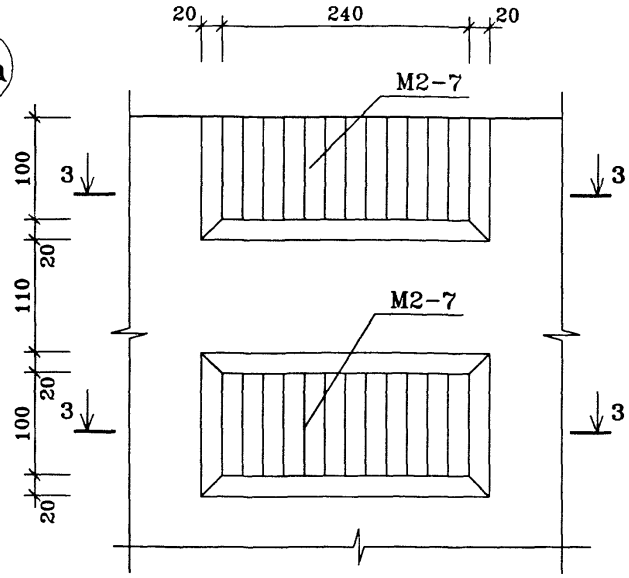

10

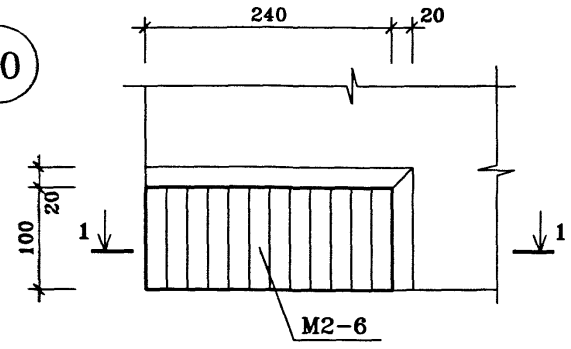

2-2

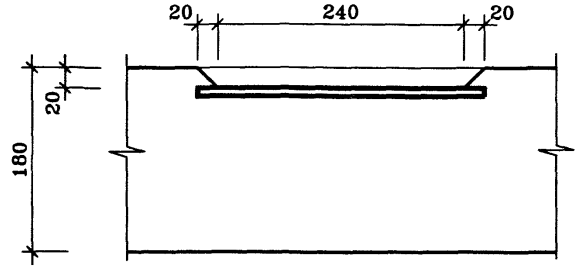

3-3

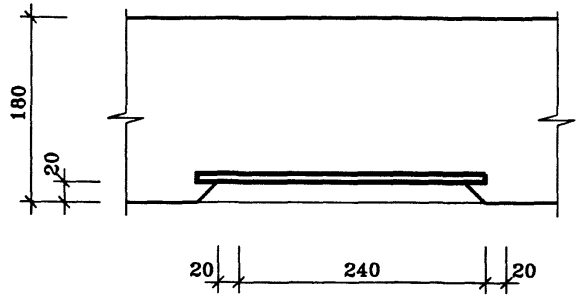

Пунктир
Только для узла 9

1-1

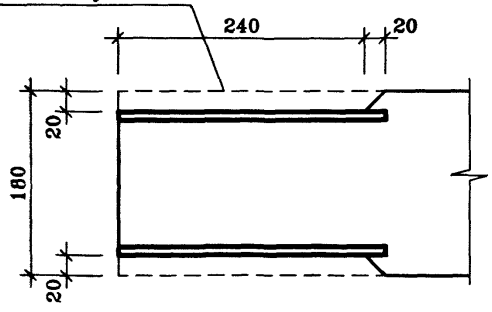

Нач.ПКО1	Пальцева		10.02
ГИП	Кузнецов		10.02
Разраб.	Карасев		10.02
Проверил	Айнетдинова		10.02

ГМС-2001 ИЖ 2.2-1-80

ВНУТРЕННИЕ СТЕНОВЫЕ ПАНЕЛИ
УЗЛЫ 9 ... 11, 11а.

СТАДИЯ	ЛИСТ	ЛИСТОВ
Р	1	1

ОАО ЦНИИЭП жилых и общественных зданий

U-3
23/10/02

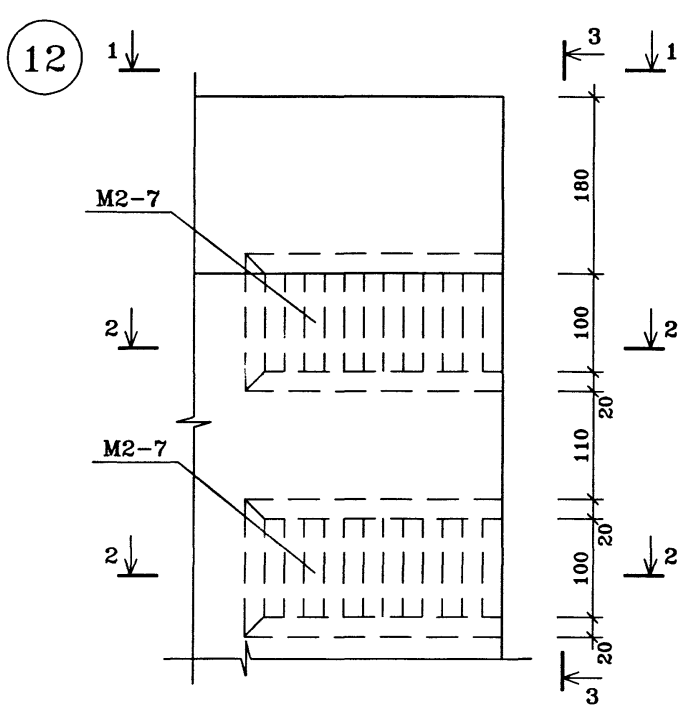

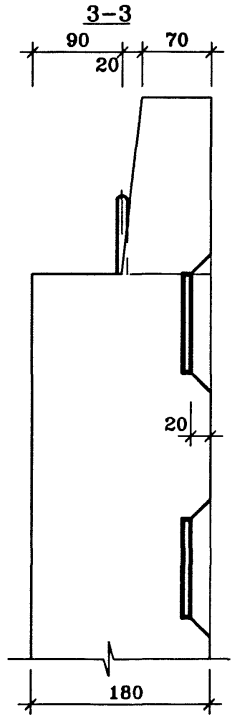

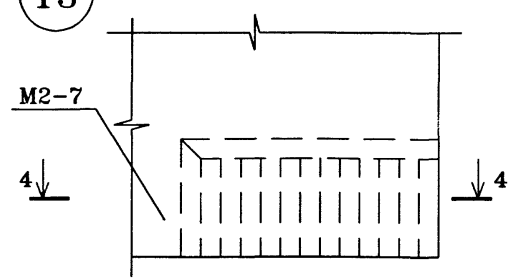

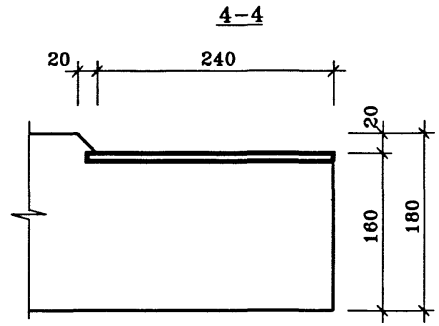

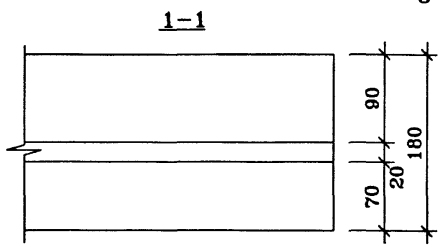

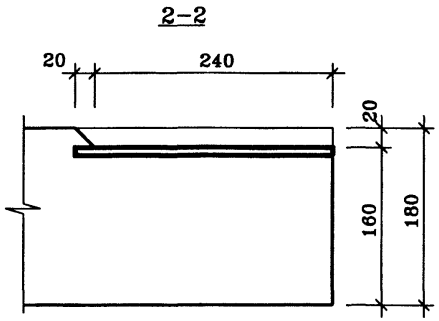

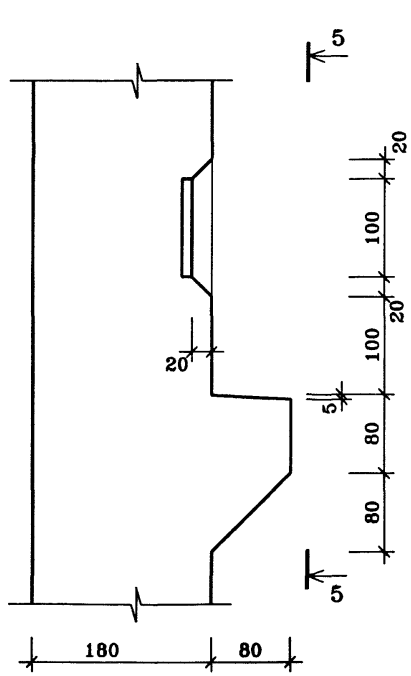

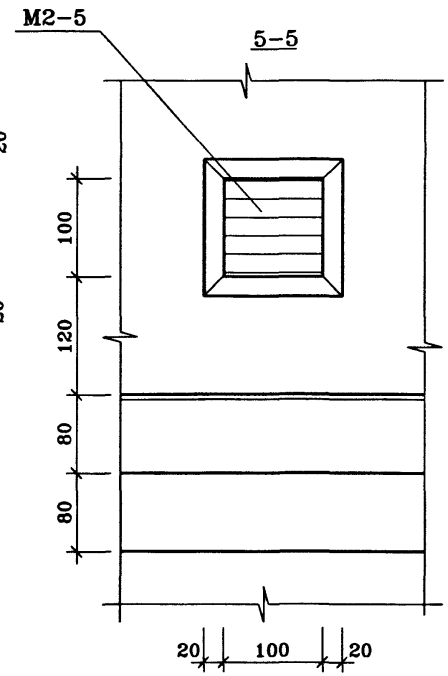

Нач.ПКО1	Пальцева		10.02
ГИП	Кузнецов		10.02
Разраб.	Карасев		10.02
Проверил	Айнетдинова		10.02

ГМС-2001 ИЖ 2.2-1-81

ВНУТРЕННИЕ СТЕНОВЫЕ ПАНЕЛИ
УЗЛЫ 12 ... 14

СТАДИЯ	ЛИСТ	ЛИСТОВ
Р	1	1

ОАО ЦНИИЭП жилых и общественных зданий

15

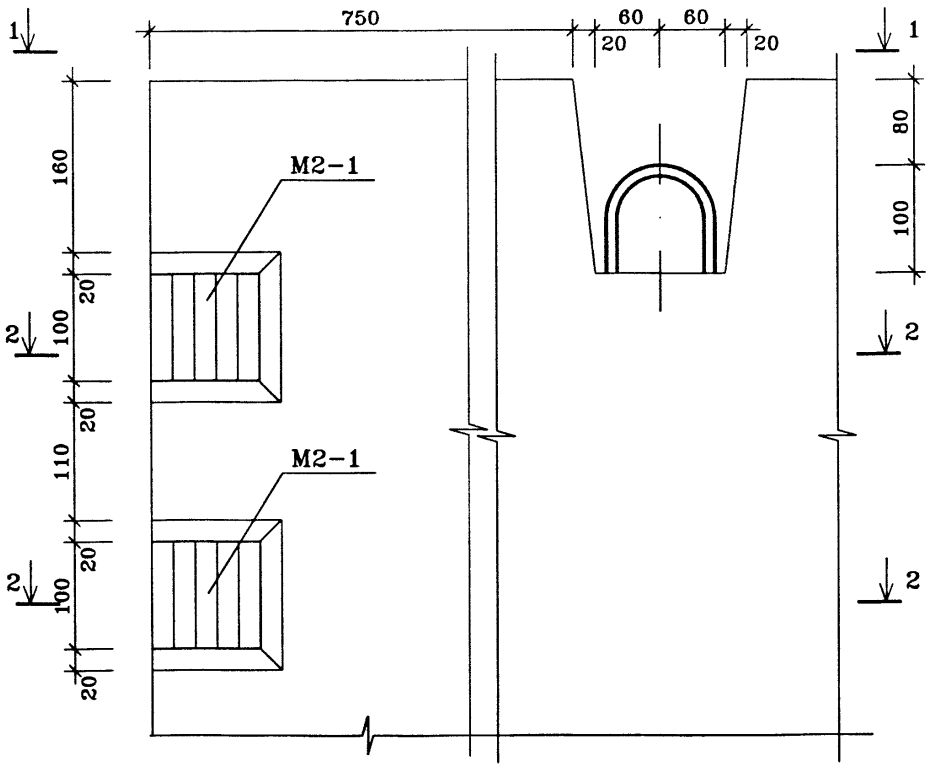

1-1

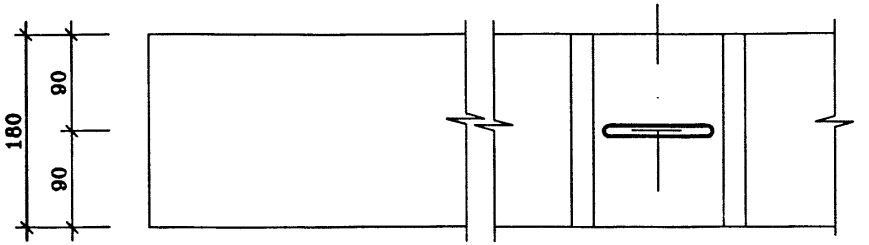

2-2

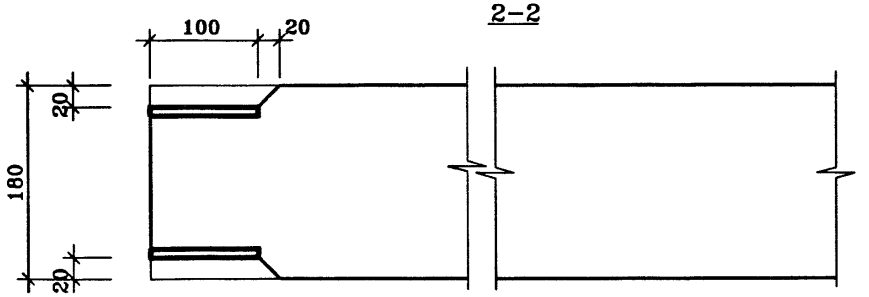

16

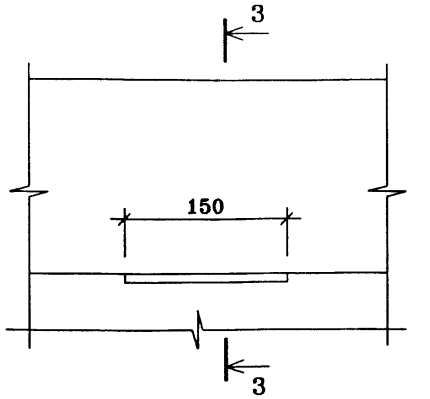

3-3

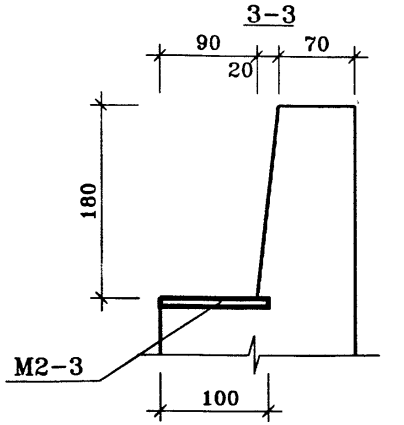

17

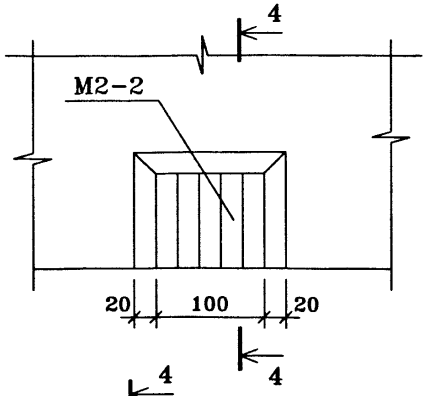

4-4

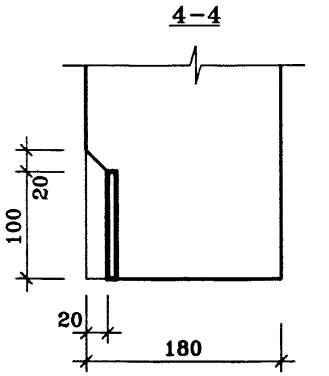

18

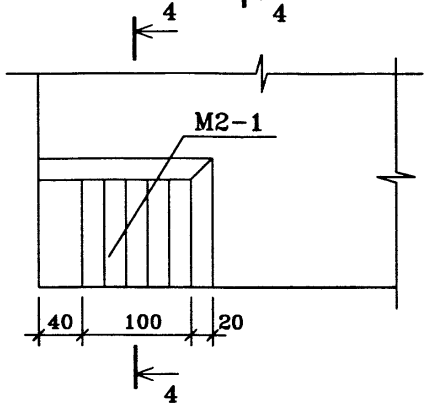

				ГМС-2001	ИЖ 2.2-1-82
Нач.ПКО1	Пальцева		10.02		
ГИП	Кузнецов		10.02		
Разраб.	Карасев		10.02	ВНУТРЕННИЕ СТЕНОВЫЕ ПАНЕЛИ УЗЛЫ 15 ... 18	
Проверил	Айнетдинова		10.02		

СТАДИЯ	ЛИСТ	ЛИСТОВ
Р	1	1

ОАО ЦНИИЭП жилых и общественных зданий

19

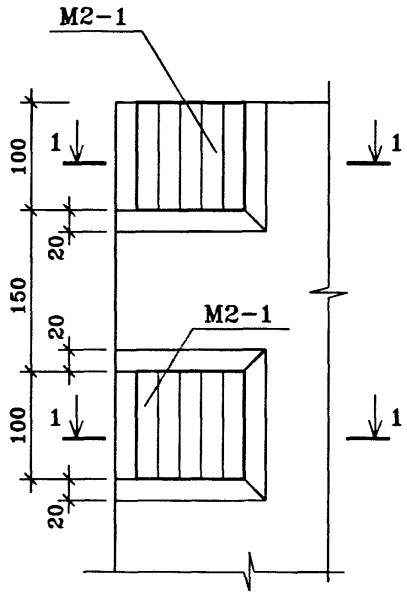

20

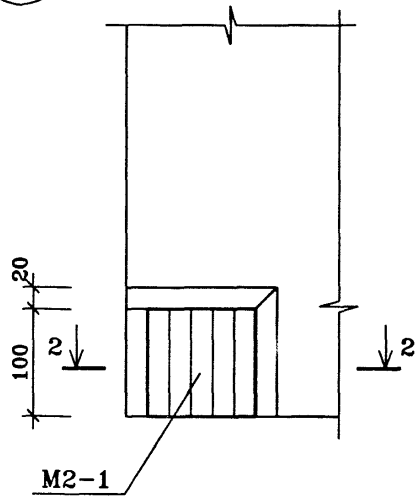

21

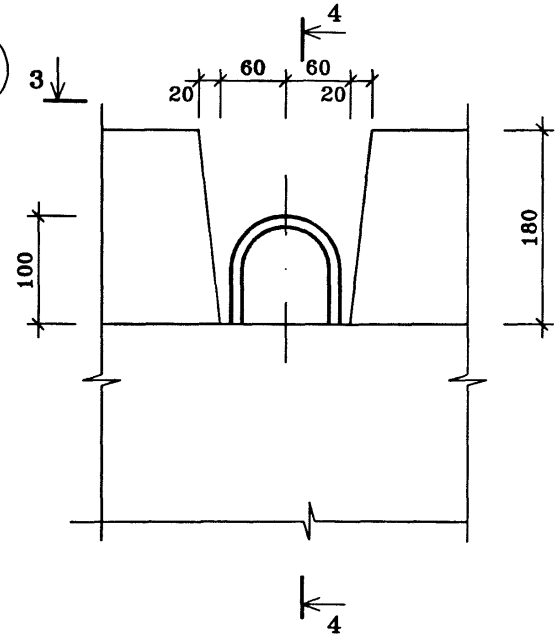

4-4

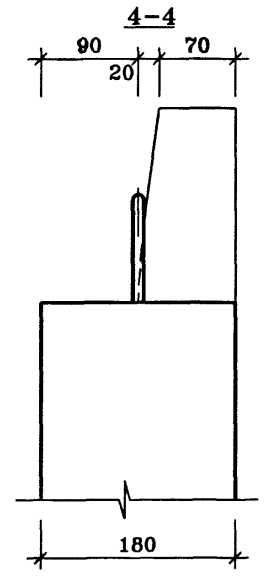

1-1

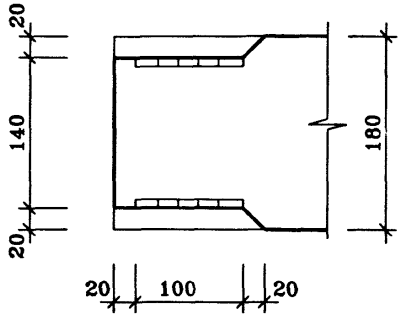

2-2

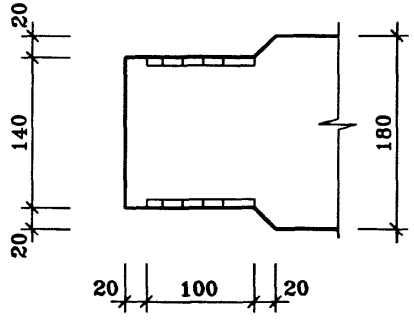

4-4

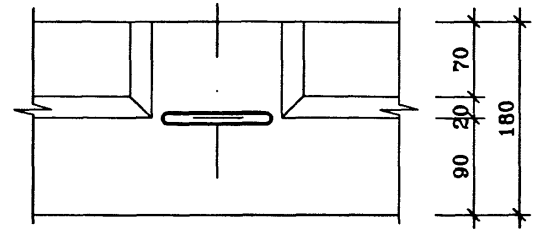

Нач.ПК01	Пальцева		10.02
ГИП	Кузнецов		10.02
Разраб.	Карасев		10.02
Проверил	Айнетдинова		10.02

ГМС-2001 ИЖ 2.2-1-83

ВНУТРЕННИЕ СТЕНОВЫЕ ПАНЕЛИ
УЗЛЫ 19 ... 21

СТАДИЯ	ЛИСТ	ЛИСТОВ
Р	1	1

ОАО ЦНИИЭП жилых и общественных зданий

22

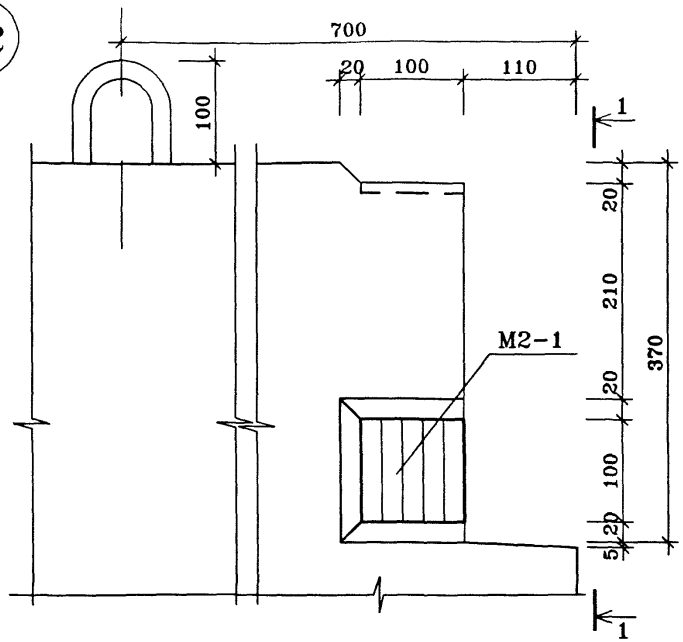

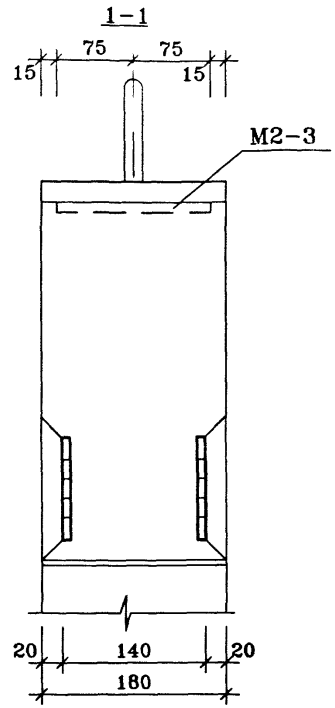

23

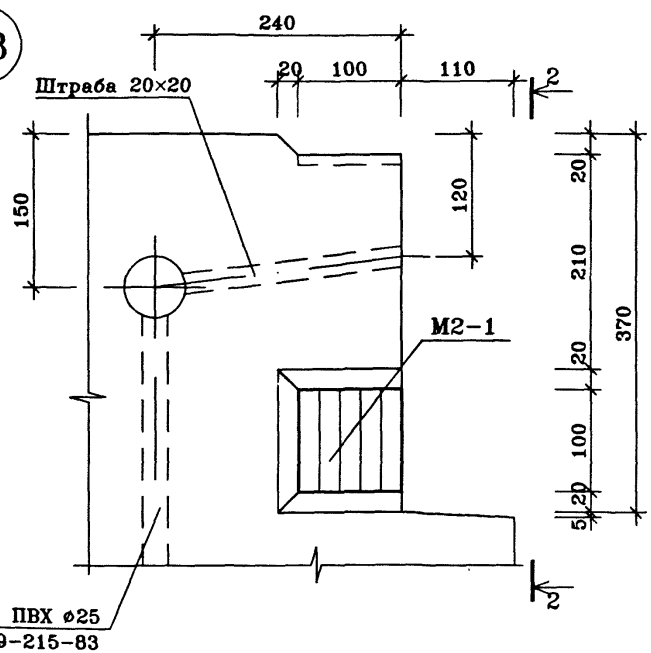

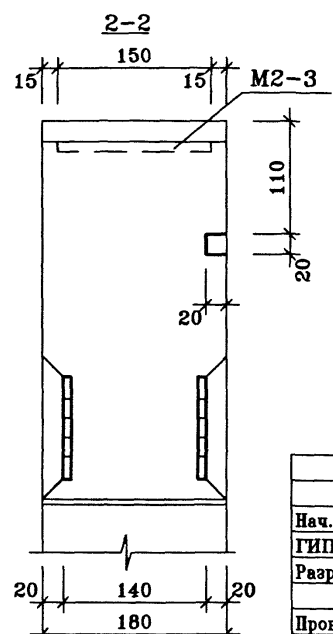

24

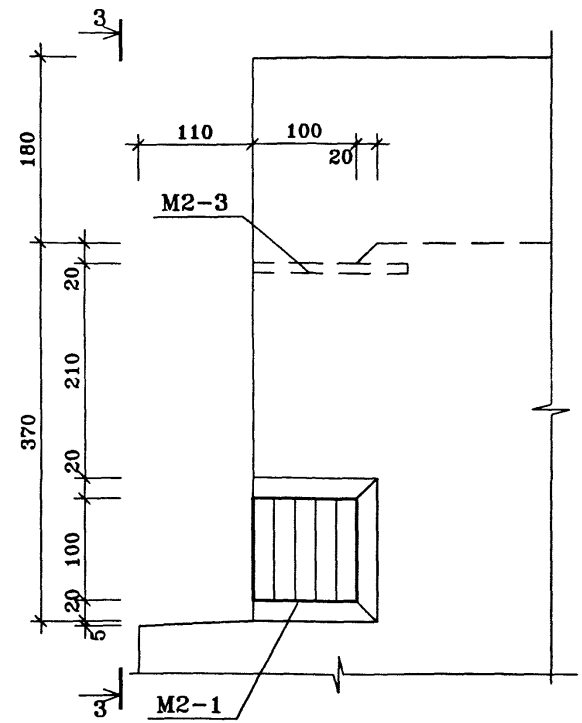

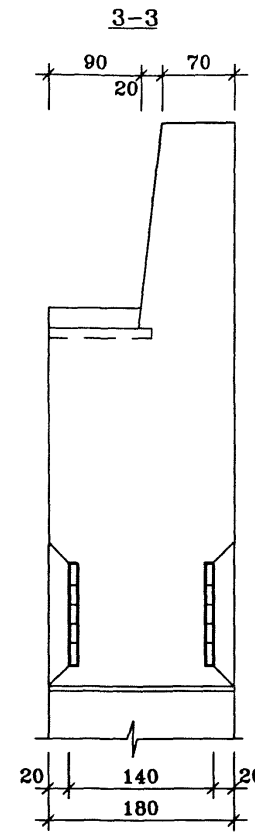

				ГМС-2001	ИЖ 2.2-1-84	
Нач.ПКО1	Пальцева		10.02			
ГИП	Кузнецов		10.02	ВНУТРЕННИЕ СТЕНОВЫЕ ПАНЕЛИ УЗЛЫ 22 ... 24	СТАДИЯ / ЛИСТ / ЛИСТОВ	
Разраб.	Карасев		10.02		Р / 1 / 1	
Проверил	Айнетдинова		10.02		ОАО ЦНИИЭП жилых и общественных зданий	

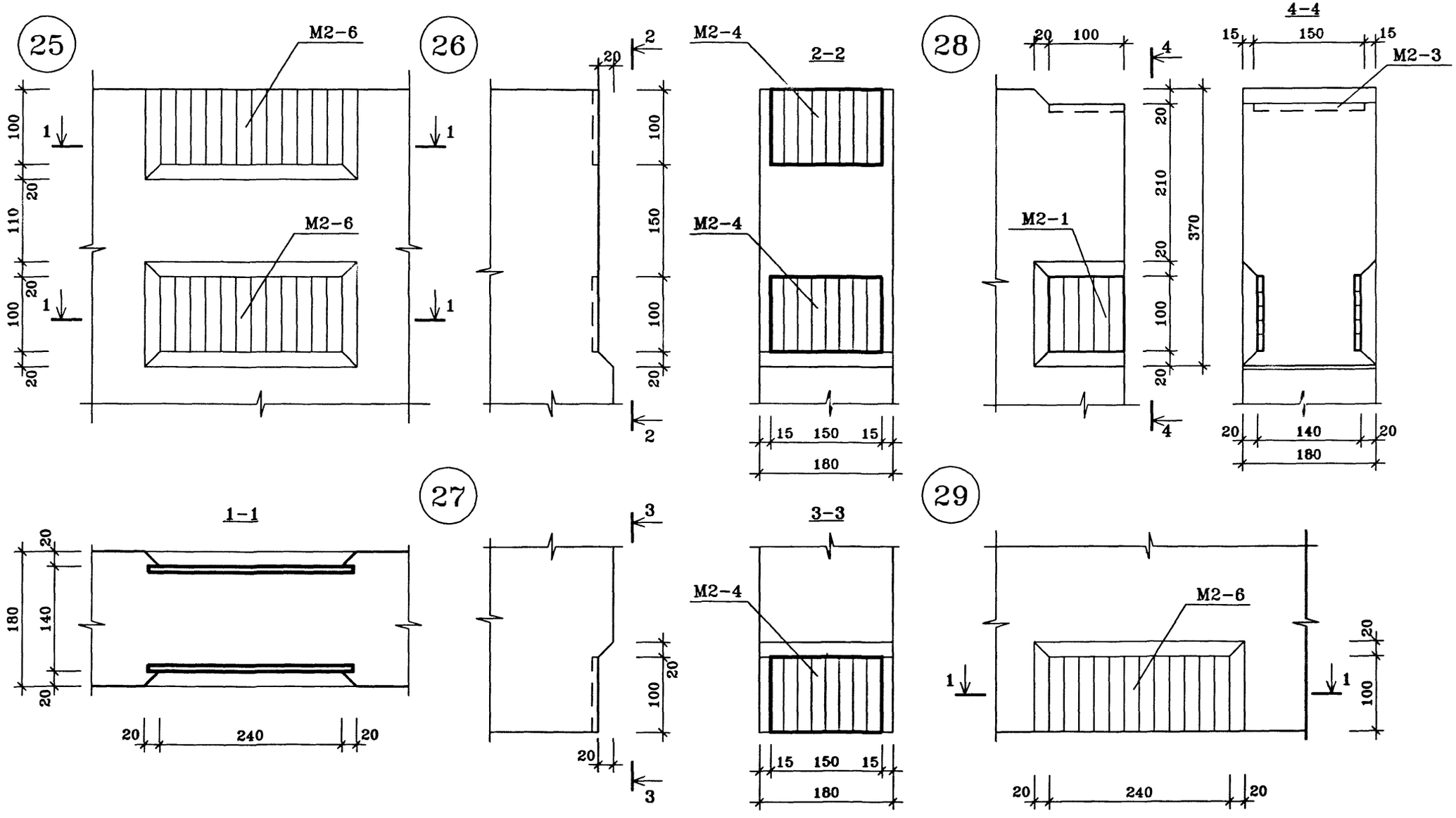

				ГМС-2001	ИЖ 2.2-1-85
Нач.ПК01	Пальцева		10.02		
ГИП	Кузнецов		10.02		
Разраб.	Карасев		10.02	ВНУТРЕННИЕ СТЕНОВЫЕ ПАНЕЛИ УЗЛЫ 25 ... 29	
Проверил	Айнетдинова		10.02		

СТАДИЯ	ЛИСТ	ЛИСТОВ
Р	1	1

ОАО ЦНИИЭП жилых и общественных зданий

А

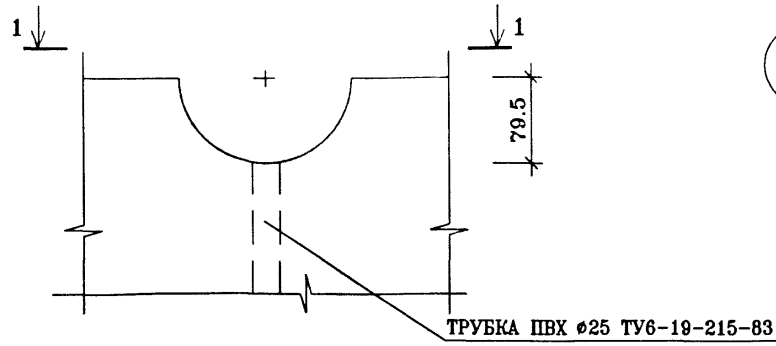

1–1

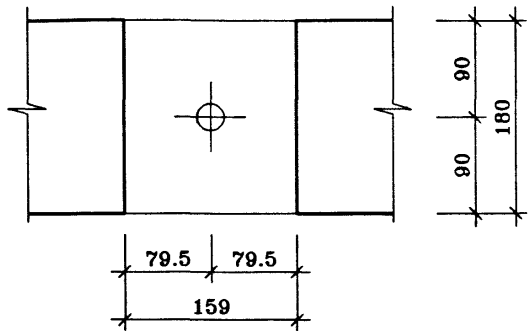

Б

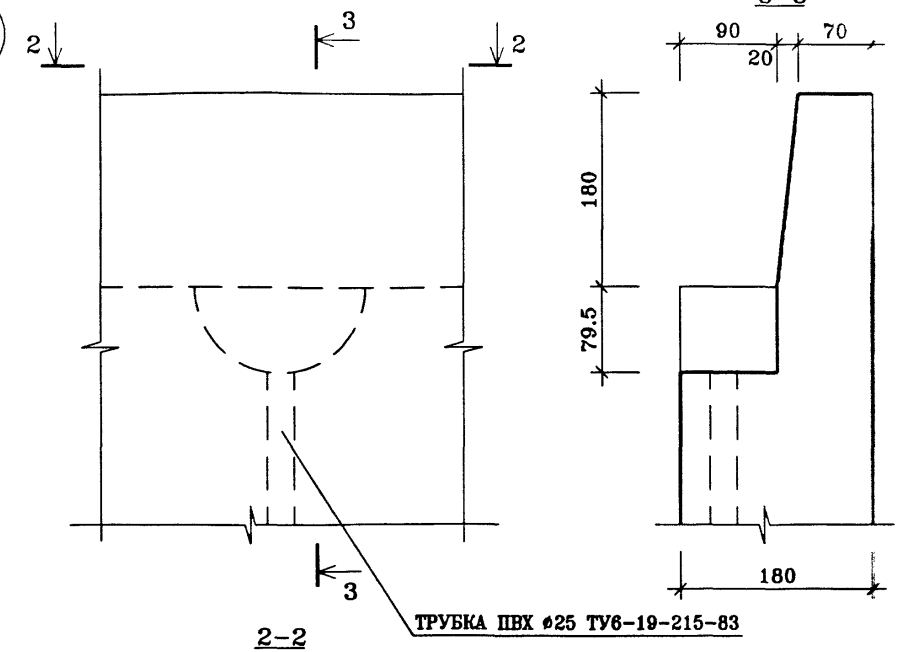

3–3

2–2

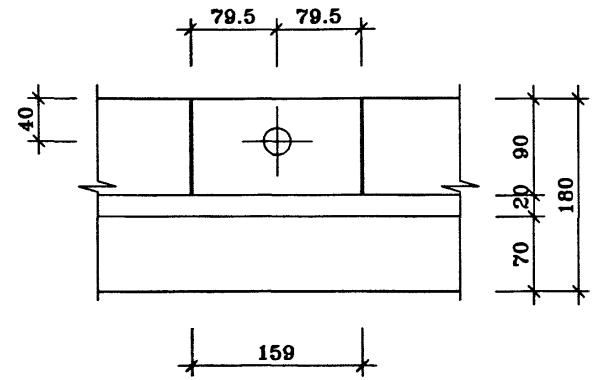

В

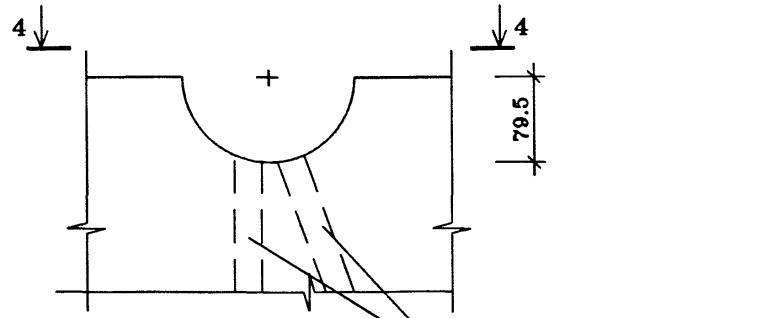

4–4

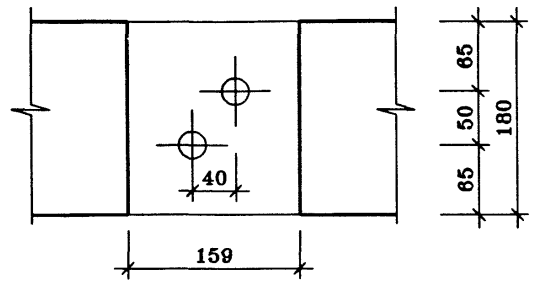

Нач.ПКО1	Пальцева		10.02	ГМС–2001	ИЖ 2.2–1–86	
ГИП	Кузнецов		10.02	ВНУТРЕННИЕ СТЕНОВЫЕ ПАНЕЛИ УЗЛЫ А, Б, В.	СТАДИЯ	ЛИСТ	ЛИСТОВ
Разраб.	Карасев		10.02		Р	1	1
Гл.спец.	Субботовская		10.02		ОАО ЦНИИЭП жилых и общественных зданий		
Проверил	Айнетдинова		10.02				

КР2-1

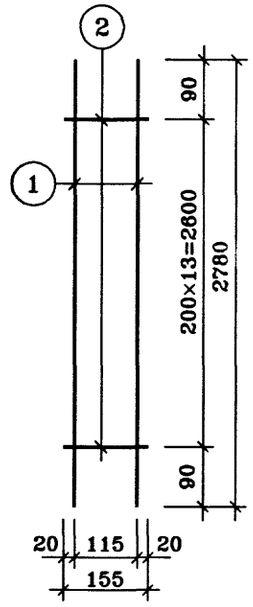

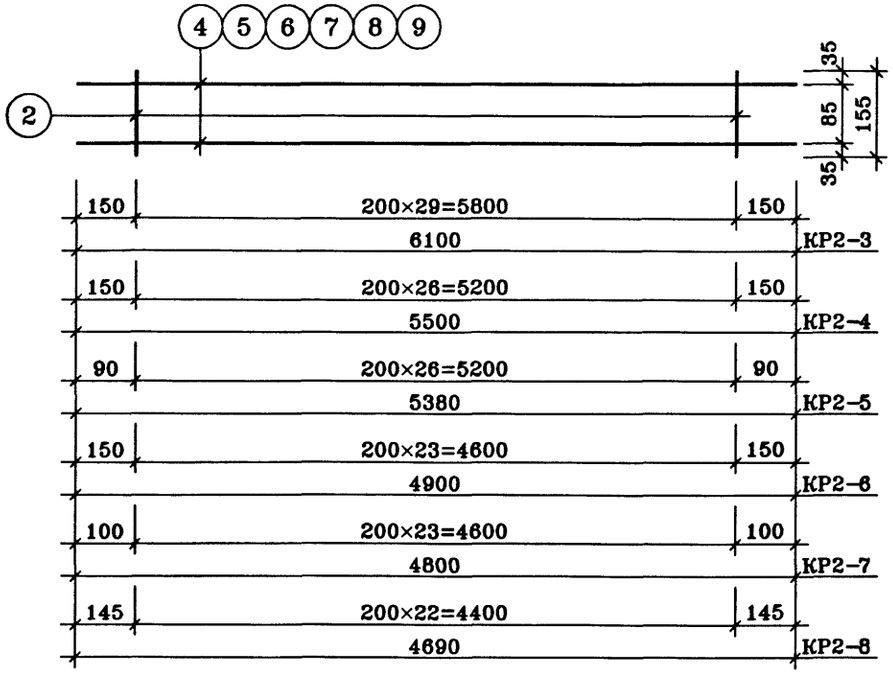

МАРКА	ПОЗ.	НАИМЕНОВАНИЕ	КОЛ., шт.	МАССА ЕД., кг	ОБЩАЯ МАССА, кг
КР2-1	1	ø10AIII ГОСТ 5781-82* L=2780	2	1.715	3.63
	2	ø4BpI ГОСТ 6727-80* L=155	14	0.014	
КР2-3	4	ø6AI ГОСТ 5781-82* L=6100	2	1.354	3.14
	2	ø4BpI ГОСТ 6727-80* L=155	30	0.014	
КР2-4	5	ø6AI ГОСТ 5781-82* L=5500	2	1.221	2.83
	2	ø4BpI ГОСТ 6727-80* L=155	27	0.014	
КР2-5	6	ø6AI ГОСТ 5781-82* L=5380	2	1.194	2.77
	2	ø4BpI ГОСТ 6727-80* L=155	27	0.014	
КР2-6	7	ø6AI ГОСТ 5781-82* L=4900	2	1.088	2.52
	2	ø4BpI ГОСТ 6727-80* L=155	24	0.014	
КР2-7	8	ø6AI ГОСТ 5781-82* L=4800	2	1.066	2.47
	2	ø4BpI ГОСТ 6727-80* L=155	24	0.014	
КР2-8	9	ø6AI ГОСТ 5781-82* L=4690	2	1.041	2.41
	2	ø4BpI ГОСТ 6727-80* L=155	23	0.014	

Нач.ПКО1	Пальцева		10.02
ГИП	Кузнецов		10.02
Разраб.	Карасев		10.02
Проверил	Айнетдинова		10.02

ГМС-2001 ИЖ 2.2-1-87

АРМАТУРНЫЕ ИЗДЕЛИЯ
КР2-1 ... КР2-8

СТАДИЯ	ЛИСТ	ЛИСТОВ
Р	1	1

ОАО ЦНИИЭП жилых и общественных зданий

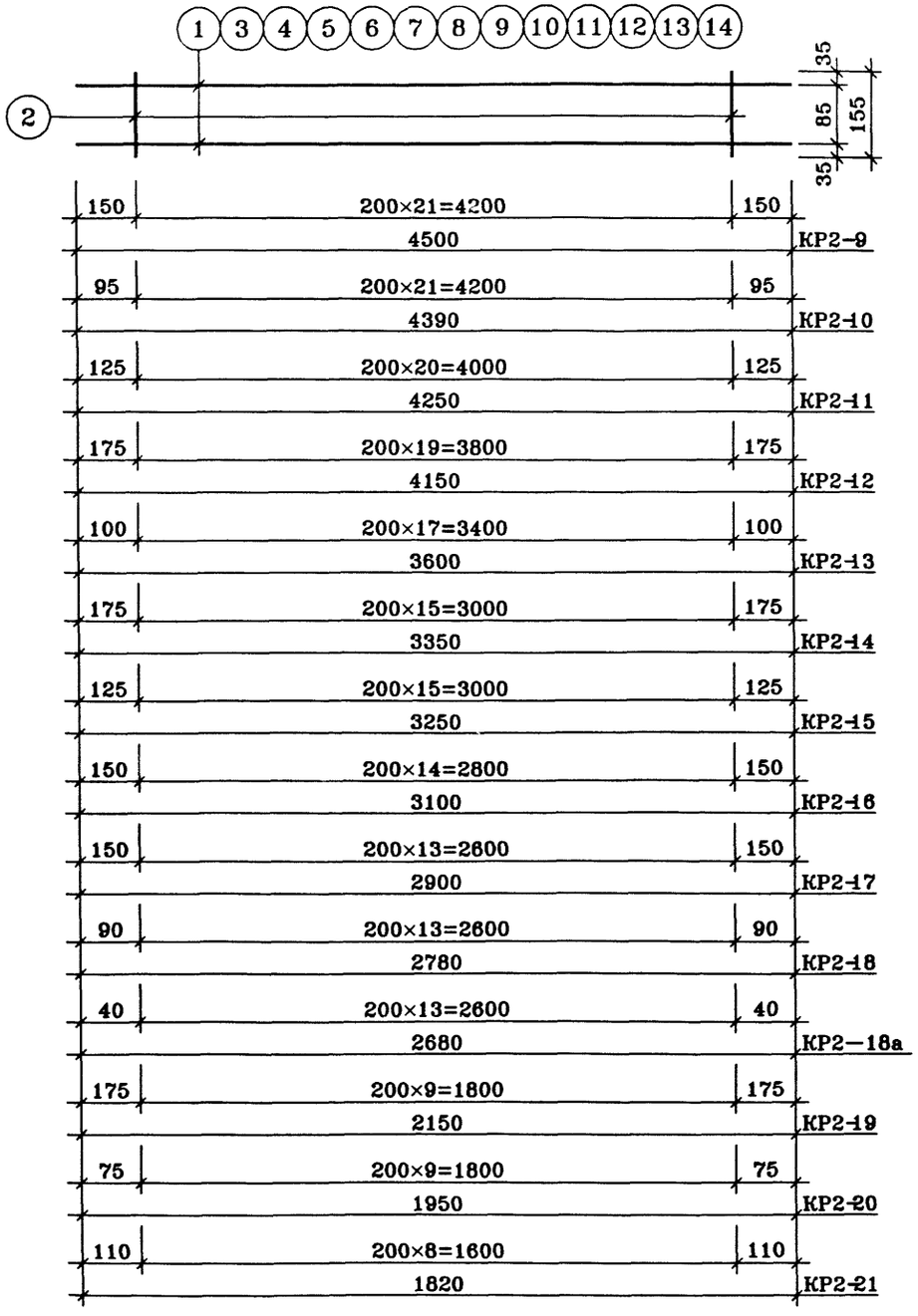

МАРКА	ПОЗ.	НАИМЕНОВАНИЕ	КОЛ., шт.	МАССА ЕД., кг	ОБЩАЯ МАССА, кг
КР2-9	1	ø6AI ГОСТ 5781-82* L=4500	2	0.999	2.31
	2	ø4BpI ГОСТ 6727-80* L=155	22	0.014	
КР2-10	3	ø6AI ГОСТ 5781-82* L=4390	2	0.975	2.26
	2	ø4BpI ГОСТ 6727-80* L=155	22	0.014	
КР2-11	4	ø6AI ГОСТ 5781-82* L=4250	2	0.944	2.19
	2	ø4BpI ГОСТ 6727-80* L=155	21	0.014	
КР2-12	5	ø6AI ГОСТ 5781-82* L=4150	2	0.921	2.13
	2	ø4BpI ГОСТ 6727-80* L=155	20	0.014	
КР2-13	6	ø6AI ГОСТ 5781-82* L=3600	2	0.799	1.86
	2	ø4BpI ГОСТ 6727-80* L=155	18	0.014	
КР2-14	7	ø6AI ГОСТ 5781-82* L=3350	2	0.744	1.72
	2	ø4BpI ГОСТ 6727-80* L=155	16	0.014	
КР2-15	8	ø6AI ГОСТ 5781-82* L=3250	2	0.722	1.67
	2	ø4BpI ГОСТ 6727-80* L=155	16	0.014	
КР2-16	9	ø6AI ГОСТ 5781-82* L=3100	2	0.688	1.59
	2	ø4BpI ГОСТ 6727-80* L=155	15	0.014	
КР2-17	10	ø6AI ГОСТ 5781-82* L=2900	2	0.644	1.49
	2	ø4BpI ГОСТ 6727-80* L=155	14	0.014	
КР2-18 (КР2-18а)	11	ø6AI ГОСТ 5781-82* L=2780 (L=2680)	2	0.617 (0.595)	1.43 (1.39)
	2	ø4BpI ГОСТ 6727-80* L=155	14	0.014	
КР2-19	12	ø6AI ГОСТ 5781-82* L=2150	2	0.477	1.10
	2	ø4BpI ГОСТ 6727-80* L=155	10	0.014	
КР2-20	13	ø6AI ГОСТ 5781-82* L=1950	2	0.433	1.01
	2	ø4BpI ГОСТ 6727-80* L=155	10	0.014	
КР2-21	14	ø6AI ГОСТ 5781-82* L=1820	2	0.404	0.94
	2	ø4BpI ГОСТ 6727-80* L=155	9	0.014	

Нач.ПКО1	Пальцева		10.02
ГИП	Кузнецов		10.02
Разраб.	Карасев		10.02
Проверил	Айнетдинова		10.02

ГМС-2001 ИЖ 2.2-1-88

АРМАТУРНЫЕ ИЗДЕЛИЯ КР2-9 ... КР2-21

СТАДИЯ	ЛИСТ	ЛИСТОВ
Р	1	1

ОАО ЦНИИЭП жилых и общественных зданий

КР2-22 ... КР2-24

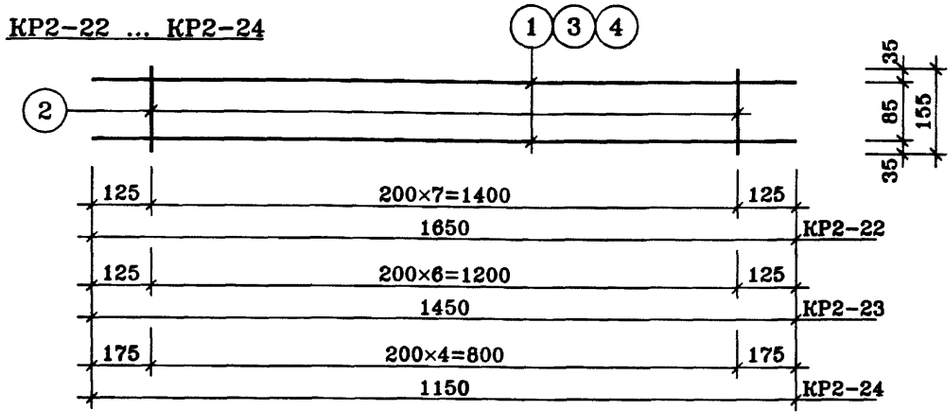

КР2-5а

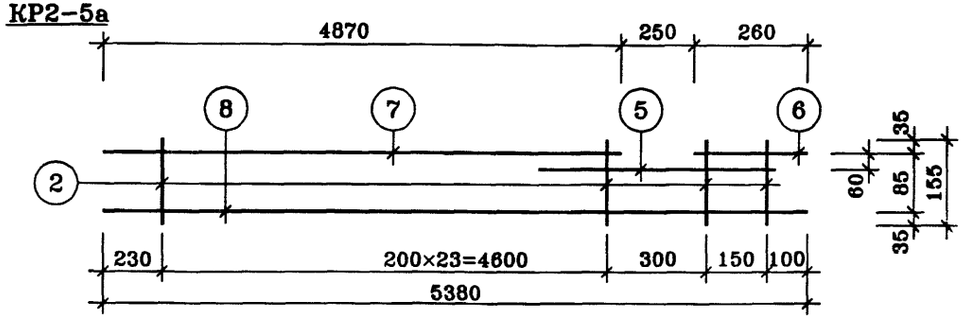

КР2-11а

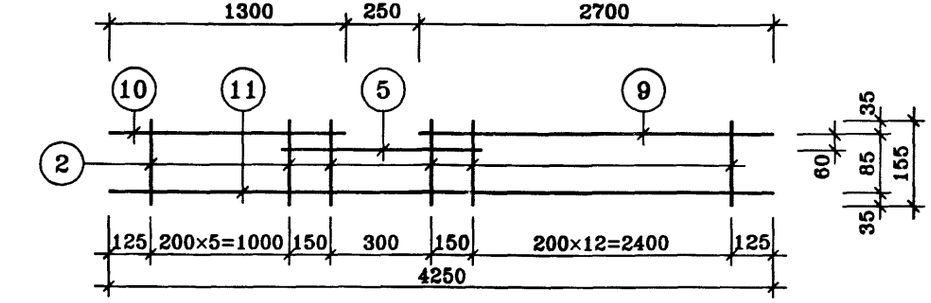

КР2-15а

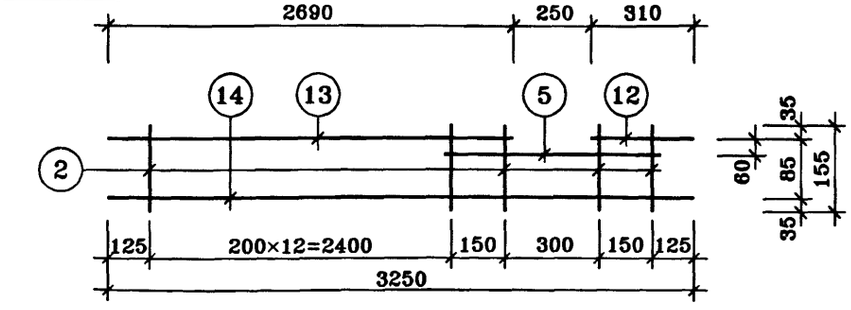

МАРКА	ПОЗ.	НАИМЕНОВАНИЕ	КОЛ., шт.	МАССА ЕД., кг	ОБЩАЯ МАССА, кг
КР2-22	1	ø6AI ГОСТ 5781-82* L=1650	2	0.366	0.85
	2	ø4BpI ГОСТ 6727-80* L=155	8	0.014	
КР2-23	3	ø6AI ГОСТ 5781-82* L=1450	2	0.322	0.74
	2	ø4BpI ГОСТ 6727-80* L=155	7	0.014	
КР2-24	4	ø6AI ГОСТ 5781-82* L=1150	2	0.255	0.58
	2	ø4BpI ГОСТ 6727-80* L=155	5	0.014	
КР2-5а	2	ø4BpI ГОСТ 6727-80* L=155	26	0.014	2.85
	5	ø6AI ГОСТ 5781-82* L=650	1	0.144	
	6	ø6AI ГОСТ 5781-82* L=260	1	0.058	
	7	ø6AI ГОСТ 5781-82* L=4870	1	1.081	
	8	ø6AI ГОСТ 5781-82* L=5380	1	1.194	
КР2-11а	2	ø4BpI ГОСТ 6727-80* L=155	21	0.014	2.28
	5	ø6AI ГОСТ 5781-82* L=650	1	0.144	
	9	ø6AI ГОСТ 5781-82* L=2700	1	0.599	
	10	ø6AI ГОСТ 5781-82* L=1300	1	0.289	
	11	ø6AI ГОСТ 5781-82* L=4250	1	0.944	
КР2-15а	2	ø4BpI ГОСТ 6727-80* L=155	16	0.014	1.76
	5	ø6AI ГОСТ 5781-82* L=650	1	0.144	
	12	ø6AI ГОСТ 5781-82* L=310	1	0.069	
	13	ø6AI ГОСТ 5781-82* L=2690	1	0.597	
	14	ø6AI ГОСТ 5781-82* L=3250	1	0.722	

Нач.ПКО1	Пальцева		10.02
ГИП	Кузнецов		10.02
Разраб.	Карасев		10.02
Проверил	Айнетдинова		10.02

ГМС-2001 ИЖ 2.2-1-89

АРМАТУРНЫЕ ИЗДЕЛИЯ
КР2-22 ... КР2-24
КР2-5а, КР2-11а, КР2-15а

СТАДИЯ	ЛИСТ	ЛИСТОВ
Р	1	1

ОАО ЦНИИЭП жилых и общественных зданий

КР2-25

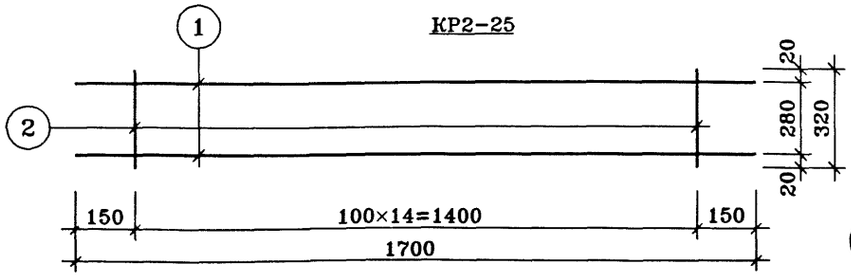

КР2-26

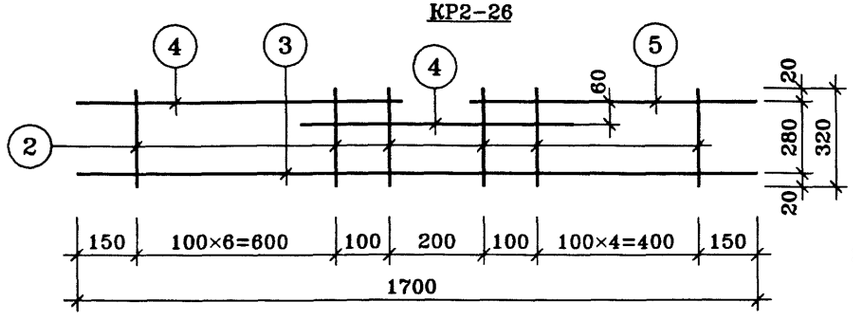

КР2-27

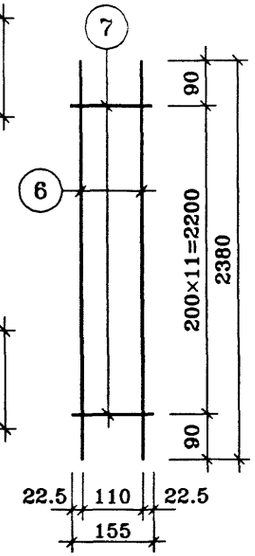

КР2-28, КР2-29, КР2-30, КР2-31, КР2-32, КР2-33

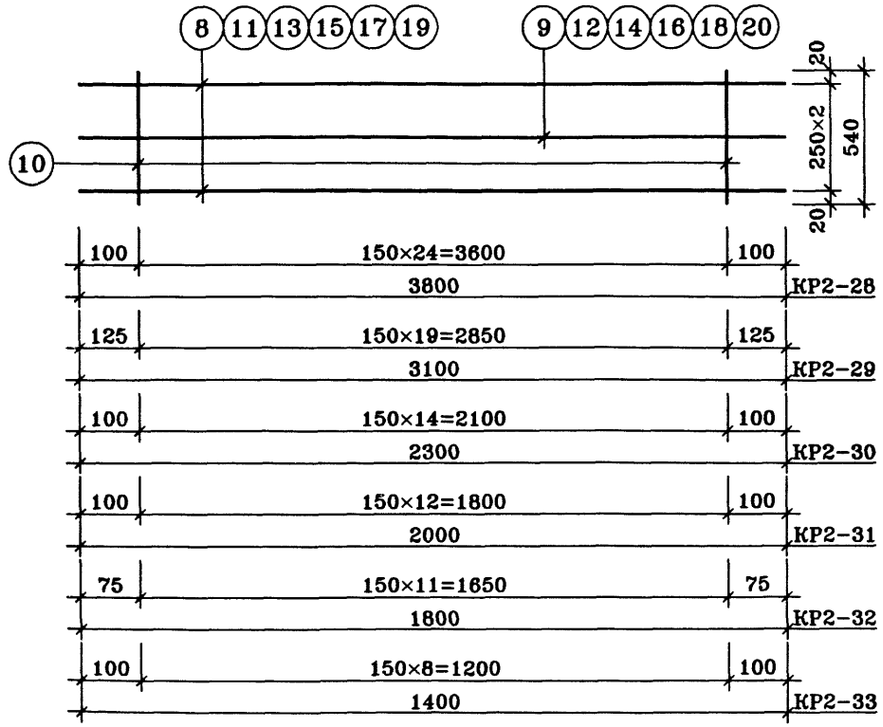

МАРКА	ПОЗ.	НАИМЕНОВАНИЕ	КОЛ., шт.	МАССА ЕД., кг	ОБЩАЯ МАССА, кг
КР2-25	1	ø12AIII ГОСТ 5781-82* L=1700	2	1.510	4.92
	2	ø8AIII ГОСТ 5781-82* L=320	15	0.126	
КР2-26	2	ø8AIII ГОСТ 5781-82* L=320	14	0.126	5.40
	3	ø12AIII ГОСТ 5781-82* L=1700	1	1.510	
	4	ø12AIII ГОСТ 5781-82* L=860	2	0.764	
	5	ø12AIII ГОСТ 5781-82* L=670	1	0.595	
КР2-27	6	ø10AIII ГОСТ 5781-82* L=2380	2	1.468	3.11
	7	ø4BpI ГОСТ 6727-80* L=155	12	0.014	
КР2-28	8	ø12AIII ГОСТ 5781-82* L=3800	2	3.374	13.58
	9	ø8AIII ГОСТ 5781-82* L=3800	1	1.501	
	10	ø8AIII ГОСТ 5781-82* L=540	25	0.213	
КР2-29	11	ø12AIII ГОСТ 5781-82* L=3100	2	2.753	11.00
	12	ø8AIII ГОСТ 5781-82* L=3100	1	1.225	
	10	ø8AIII ГОСТ 5781-82* L=540	20	0.213	
КР2-30	13	ø12AIII ГОСТ 5781-82* L=2300	2	2.042	8.19
	14	ø8AIII ГОСТ 5781-82* L=2300	1	0.909	
	10	ø8AIII ГОСТ 5781-82* L=540	15	0.213	
КР2-31	15	ø12AIII ГОСТ 5781-82* L=2000	2	1.776	7.11
	16	ø8AIII ГОСТ 5781-82* L=2000	1	0.790	
	10	ø8AIII ГОСТ 5781-82* L=540	13	0.213	
КР2-32	17	ø12AIII ГОСТ 5781-82* L=1800	2	1.598	6.47
	18	ø8AIII ГОСТ 5781-82* L=1800	1	0.711	
	10	ø8AIII ГОСТ 5781-82* L=540	12	0.213	
КР2-33	19	ø12AIII ГОСТ 5781-82* L=1400	2	1.243	4.96
	20	ø8AIII ГОСТ 5781-82* L=1400	1	0.553	
	10	ø8AIII ГОСТ 5781-82* L=540	9	0.213	

Нач.ПК01	Пальцева		10.02
ГИП	Кузнецов		10.02
Разраб.	Карасев		10.02
Проверил	Айнетдинова		10.02

ГМС-2001 ИЖ 2.2-1-90

АРМАТУРНЫЕ ИЗДЕЛИЯ
КР2-25 ... КР2-33

СТАДИЯ	ЛИСТ	ЛИСТОВ
Р	1	1

ОАО ЦНИИЭП жилых и общественных зданий

ЛИНИИ СГИБА СЕТКИ С2-1; С2-2; С2-3; С2-4, С2-5, С2-6

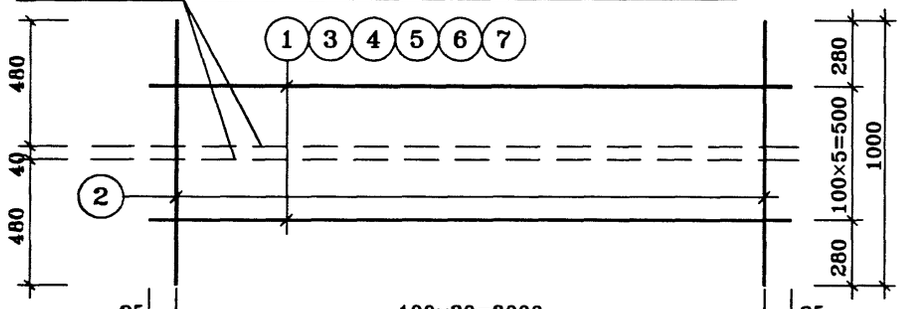

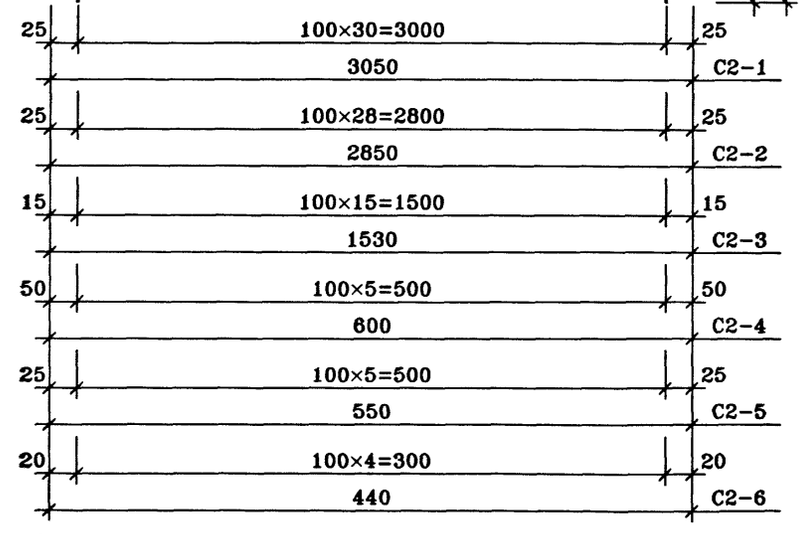

СХЕМА СГИБА

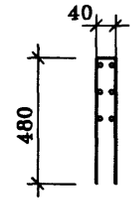

ЛИНИИ СГИБА СЕТКИ С2-7; С2-8; С2-9

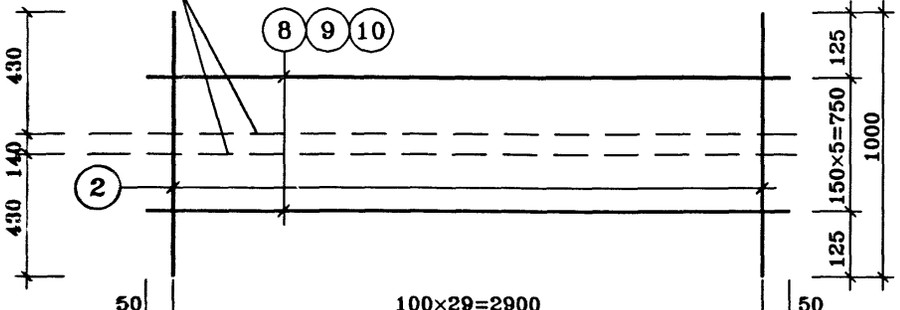

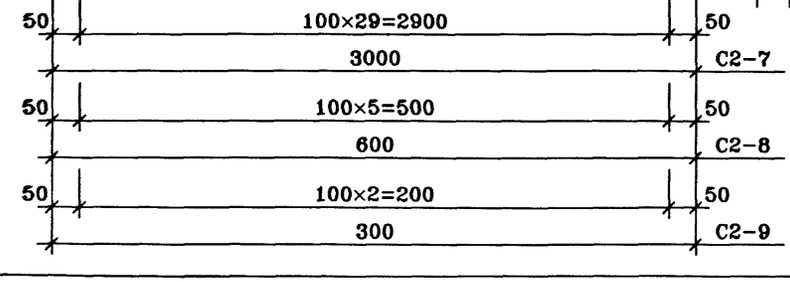

СХЕМА СГИБА

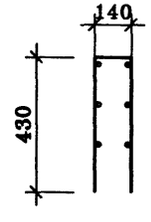

МАРКА	ПОЗ.	НАИМЕНОВАНИЕ	КОЛ., шт.	МАССА ЕД., кг	ОБЩАЯ МАССА, кг
С2-1	1	ø5BpI ГОСТ 6727-80* L=3050	6	0.439	7.10
	2	ø5BpI ГОСТ 6727-80* L=1000	31	0.144	
С2-2	3	ø5BpI ГОСТ 6727-80* L=2850	6	0.410	6.64
	2	ø5BpI ГОСТ 6727-80* L=1000	29	0.144	
С2-3	4	ø5BpI ГОСТ 6727-80* L=1530	6	0.220	3.63
	2	ø5BpI ГОСТ 6727-80* L=1000	16	0.144	
С2-4	5	ø5BpI ГОСТ 6727-80* L=600	6	0.086	1.38
	2	ø5BpI ГОСТ 6727-80* L=1000	6	0.144	
С2-5	6	ø5BpI ГОСТ 6727-80* L=550	6	0.079	1.34
	2	ø5BpI ГОСТ 6727-80* L=1000	6	0.144	
С2-6	7	ø5BpI ГОСТ 6727-80* L=440	6	0.063	1.10
	2	ø5BpI ГОСТ 6727-80* L=1000	5	0.144	
С2-7	8	ø5BpI ГОСТ 6727-80* L=3000	6	0.432	6.91
	2	ø5BpI ГОСТ 6727-80* L=1000	30	0.144	
С2-8	9	ø5BpI ГОСТ 6727-80* L=600	6	0.086	1.38
	2	ø5BpI ГОСТ 6727-80* L=1000	6	0.144	
С2-9	10	ø5BpI ГОСТ 6727-80* L=300	6	0.043	0.69
	2	ø5BpI ГОСТ 6727-80* L=1000	3	0.144	

Нач.ПКО1	Пальцева		10.02
ГИП	Кузнецов		10.02
Разраб.	Карасев		10.02
Проверил	Айнетдинова		10.02

ГМС-2001 ИЖ 2.2-1-91

АРМАТУРНЫЕ ИЗДЕЛИЯ

С2-1 ... С2-9

СТАДИЯ	ЛИСТ	ЛИСТОВ
Р	1	1

ОАО ЦНИИЭП жилых и общественных зданий

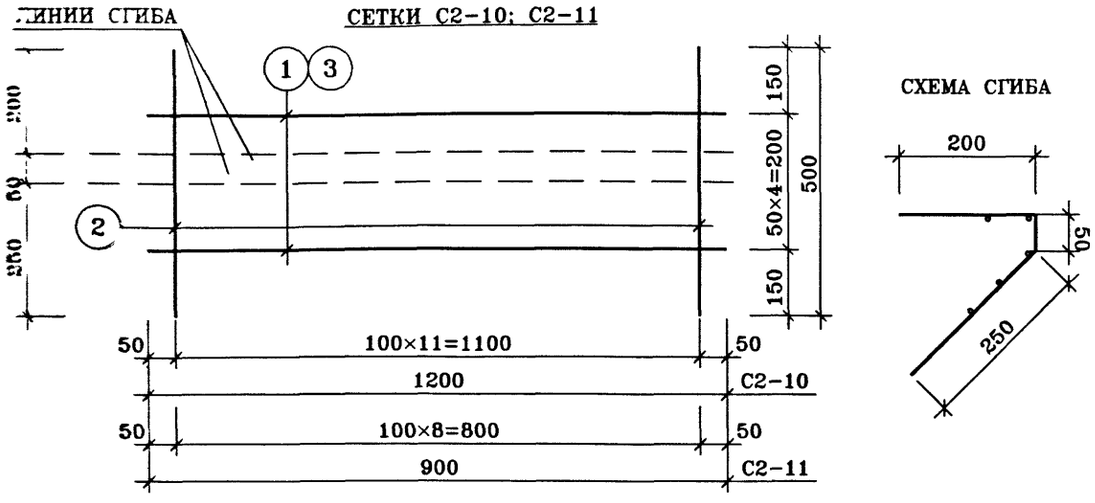

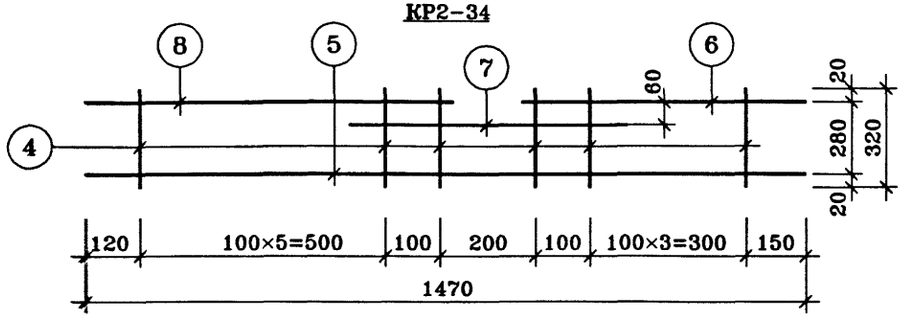

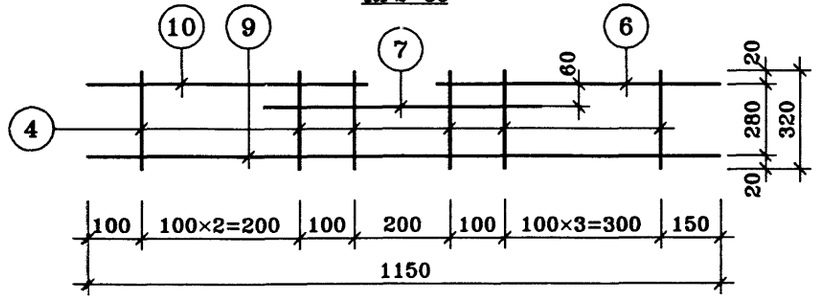

МАРКА	ПОЗ.	НАИМЕНОВАНИЕ	КОЛ., шт.	МАССА ЕД., кг	ОБЩАЯ МАССА, кг
С2-10	1	ø5BpI ГОСТ 6727-80*L=1200	5	0.173	1.73
	2	ø5BpI ГОСТ 6727-80*L=500	12	0.072	
С2-11	3	ø5BpI ГОСТ 6727-80*L=900	5	0.130	1.30
	2	ø5BpI ГОСТ 6727-80*L=500	9	0.072	
КР2-34	4	ø8AIII ГОСТ 5781-82* L=320	12	0.126	4.43
	5	ø12AIII ГОСТ 5781-82* L=1470	1	1.305	
	6	ø12AIII ГОСТ 5781-82* L=570	1	0.506	
	7	ø12AIII ГОСТ 5781-82* L=500	1	0.444	
	8	ø12AIII ГОСТ 5781-82* L=740	1	0.657	
КР2-35	4	ø8AIII ГОСТ 5781-82* L=320	9	0.126	3.48
	6	ø12AIII ГОСТ 5781-82* L=570	1	0.506	
	7	ø12AIII ГОСТ 5781-82* L=500	1	0.444	
	9	ø12AIII ГОСТ 5781-82* L=1150	1	1.021	
	10	ø12AIII ГОСТ 5781-82* L=420	1	0.373	

Нач.ПКО1	Пальцева		10.02
ГИП	Кузнецов		10.02
Разраб.	Карасев		10.02
Проверил	Айнетдинова		10.02

ГМС-2001 ИЖ 2.2-1-92

АРМАТУРНЫЕ ИЗДЕЛИЯ С2-10, С2-11, КР2-34, КР2-35.

СТАДИЯ	ЛИСТ	ЛИСТОВ
Р	1	1

ОАО ЦНИИЭП жилых и общественных зданий

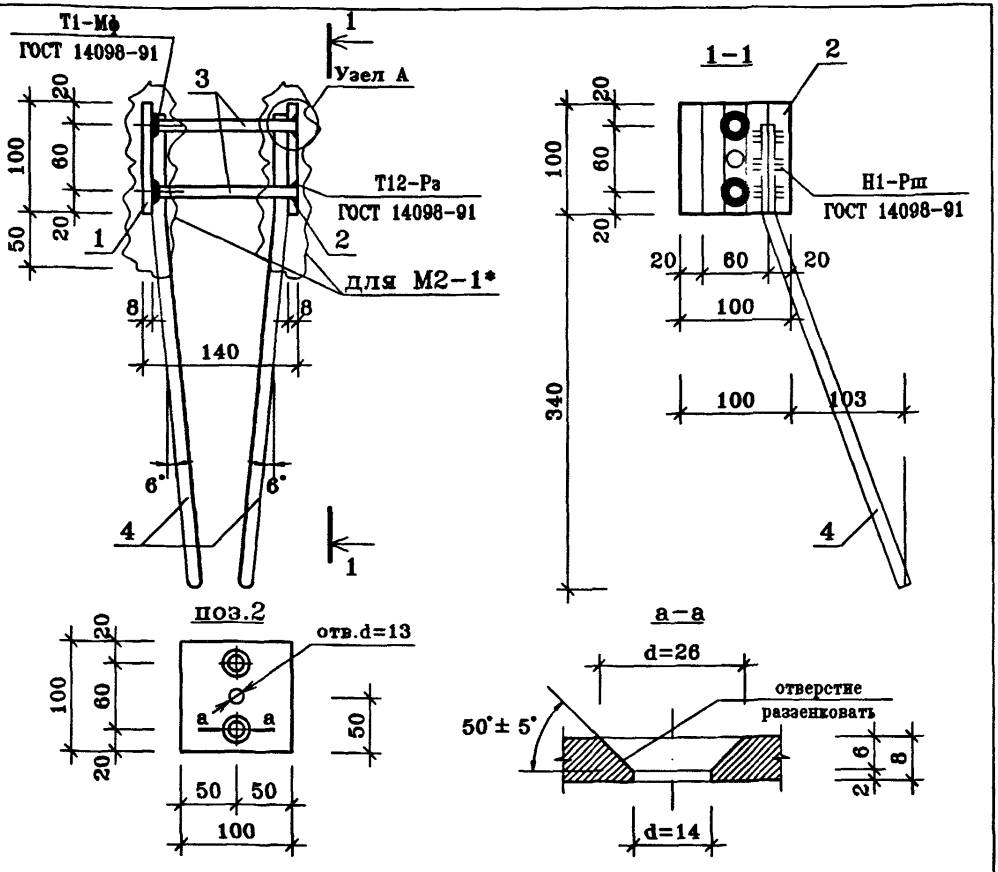

Элементы закладной детали М2-1* должны быть подвергнуты антикоррозийной защите в соответствии со СНИП 2.03.11-85. Позиции -1, -2 полностью, а позиция -4 на указанный размер.

МАРКА	ПОЗ.	НАИМЕНОВАНИЕ	КОЛ., шт.	МАССА ЕД., кг	ОБЩАЯ МАССА, кг
М 2-1 М 2-1*	1	ПОЛОСА $\frac{\text{Б2 8×100 ГОСТ103-76*}}{\text{ВСТ3 КП2 ГОСТ380-94}}$ L=100	1	0.628	2.21
	2	ПОЛОСА $\frac{\text{Б2 8×100 ГОСТ103-76*}}{\text{ВСТ3 КП2 ГОСТ380-94}}$ L=100	1	0.628	
	3	⌀10AIII ГОСТ 5781-82* L=140	2	0.086	
	4	⌀12AIII ГОСТ 5781-82* L=440	2	0.391	

Нач.ПКО1	Пальцева		10.02
ГИП	Кузнецов		10.02
Разраб.	Карасев		10.02
Проверил	Айнетдинова		10.02

ГМС-2001 ИЖ 2.2-1-93

ИЗДЕЛИЯ ЗАКЛАДНЫЕ
М 2-1
М 2-1*

СТАДИЯ	ЛИСТ	ЛИСТОВ
Р	1	1

ОАО ЦНИИЭП жилых и общественных зданий

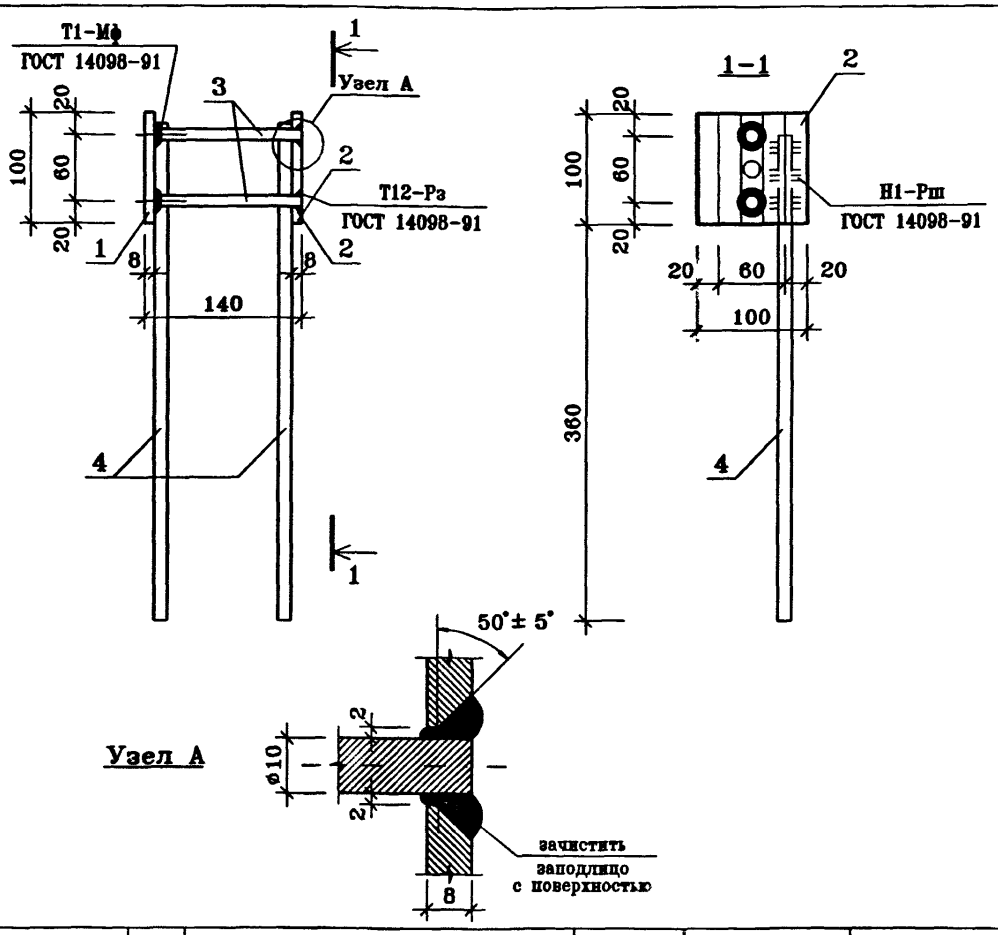

МАРКА	ПОЗ.	НАИМЕНОВАНИЕ	КОЛ., шт.	МАССА ЕД., кг	ОБЩАЯ МАССА, кг
М 2-2	1	ПОЛОСА $\frac{\text{Б2 8×100 ГОСТ103-76*}}{\text{ВСТ3 КП2 ГОСТ380-94}}$ L=100	1	0.628	2.21
	2	ПОЛОСА $\frac{\text{Б2 8×100 ГОСТ103-76*}}{\text{ВСТ3 КП2 ГОСТ380-94}}$ L=100	1	0.628	
	3	ø10AIII ГОСТ 5781-82* L=140	2	0.086	
	4	ø12AIII ГОСТ 5781-82* L=440	2	0.391	

Нач.ПКО1	Пальцева		10.02
ГИП	Кузнецов		10.02
Разраб.	Карасев		10.02
Проверил	Айнетдинова		10.02

ГМС-2001 ИЖ 2.2-1-94

ИЗДЕЛИЯ ЗАКЛАДНЫЕ
М 2-2

СТАДИЯ	ЛИСТ	ЛИСТОВ
Р	1	1

ОАО ЦНИИЭП жилых и общественных зданий

ВЗАМ.ИНВ.N | ПОДПИСЬ И ДАТА | ИНВ.N ПОДЛ

PS-1
23/10/02

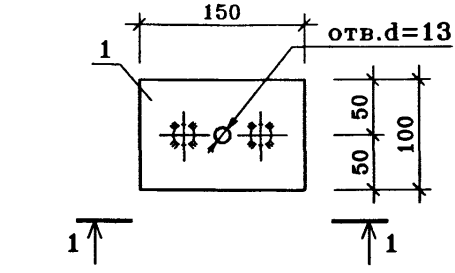

1–1

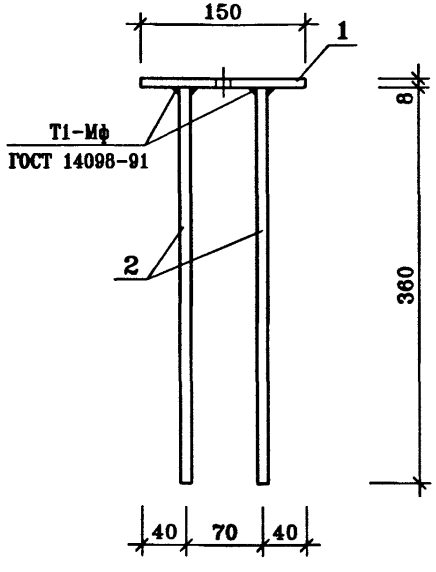

МАРКА	ПОЗ.	НАИМЕНОВАНИЕ	КОЛ., шт.	МАССА ЕД., кг	ОБЩАЯ МАССА, кг
М 2-3	1	ПОЛОСА $\frac{\text{Б2 8×100 ГОСТ 103-76*}}{\text{ВСТ3 КП2 ГОСТ380-94}}$ L=150	1	0.942	1.58
	2	⌀12AIII ГОСТ 5781-82* L=360	2	0.320	

Нач.ПК01	Пальцева		10.02
ГИП	Кузнецов		10.02
Разраб.	Карасев		10.02
Проверил	Айнетдинова		10.02

ГМС-2001 ИЖ 2.2-1-95

ИЗДЕЛИЯ ЗАКЛАДНЫЕ
М 2-3

СТАДИЯ	ЛИСТ	ЛИСТОВ
Р	1	1

ОАО ЦНИИЭП жилых и общественных зданий

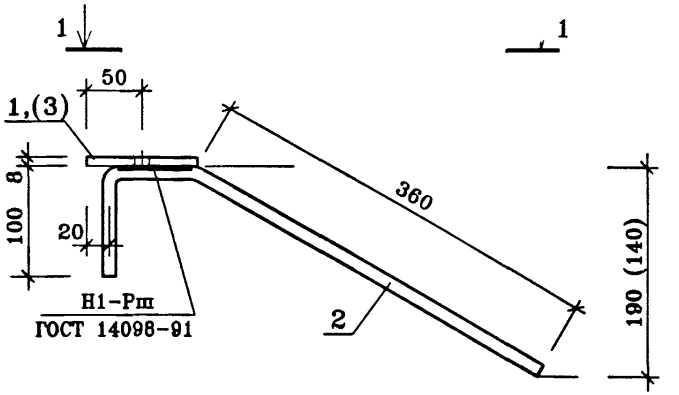

1–1

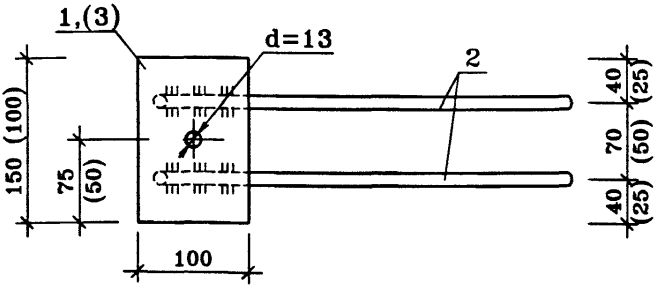

РАЗМЕРЫ В СКОБКАХ ДАНЫ ДЛЯ М2-5

МАРКА	ПОЗ.	НАИМЕНОВАНИЕ	КОЛ., шт.	МАССА ЕД., кг	ОБЩАЯ МАССА, кг
М 2-4	1	ПОЛОСА $\frac{\text{Б2 8×100 ГОСТ103-76*}}{\text{ВСТ3 КП2 ГОСТ380-94}}$ L=150	1	0.942	1.87
	2	⌀12АIII ГОСТ 5781-82* L=525	2	0.466	
М 2-5	3	ПОЛОСА $\frac{\text{Б2 8×100 ГОСТ103-76*}}{\text{ВСТ3 КП2 ГОСТ380-94}}$ L=100	1	0.628	1.56
	2	⌀12АIII ГОСТ 5781-82* L=525	2	0.466	

ВЗАМ.ИНВ.N | ПОДПИСЬ И ДАТА | ИНВ.N ПОДЛ

Нач.ПКО1	Пальцева		10.02
ГИП	Кузнецов		10.02
Разраб.	Карасев		10.02
Проверил	Айнетдинова		10.02

ГМС-2001 ИЖ 2.2-1-96

ИЗДЕЛИЯ ЗАКЛАДНЫЕ
М 2-4, М 2-5

СТАДИЯ	ЛИСТ	ЛИСТОВ
Р	1	1

ОАО ЦНИИЭП жилых и общественных зданий

PS-2
23/10/02

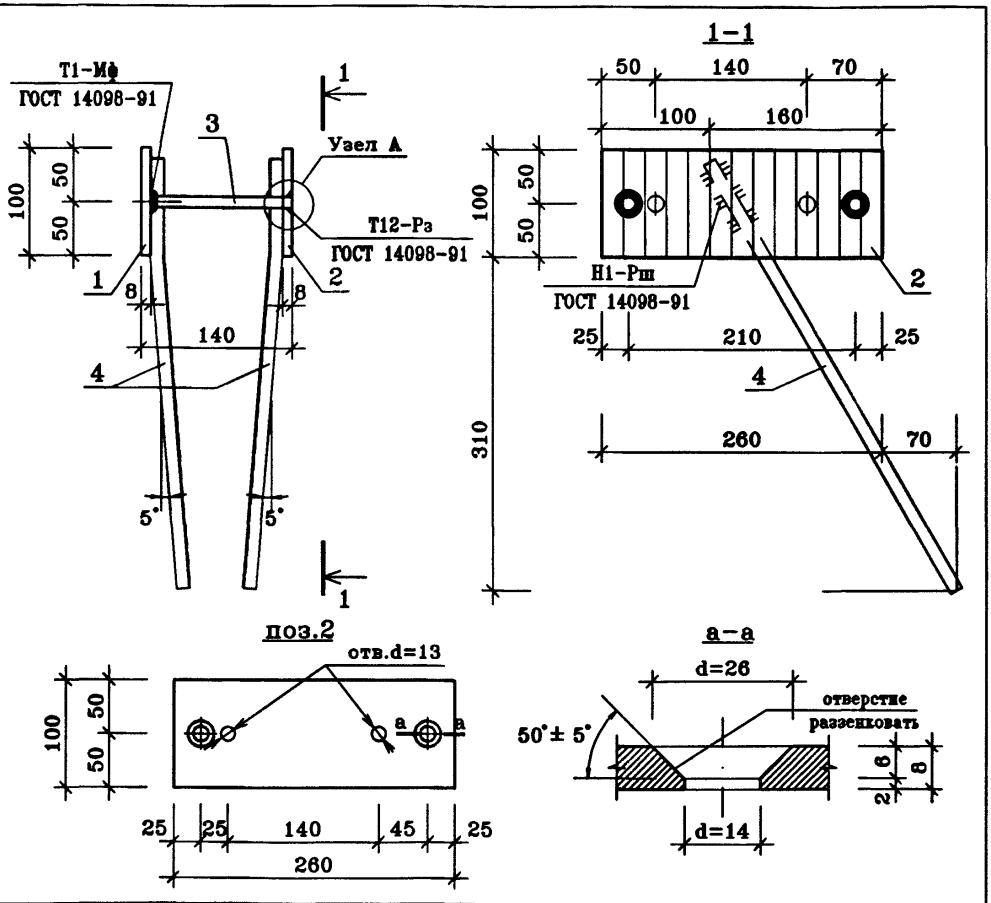

МАРКА	ПОЗ.	НАИМЕНОВАНИЕ	КОЛ., шт.	МАССА ЕД., кг	ОБЩАЯ МАССА, кг
М 2-6	1	ПОЛОСА $\frac{\text{Б2 8×100 ГОСТ103-76*}}{\text{ВСТ3 КП2 ГОСТ380-94}}$ L=260	1	1.633	4.27
	2	ПОЛОСА $\frac{\text{Б2 8×100 ГОСТ103-76*}}{\text{ВСТ3 КП2 ГОСТ380-94}}$ L=260	1	1.633	
	3	⌀10AIII ГОСТ 5781-82* L=140	2	0.086	
	4	⌀12AIII ГОСТ 5781-82* L=470	2	0.417	

Нач.ПК01	Пальцева		10.02
ГИП	Кузнецов		10.02
Разраб.	Карасев		10.02
Проверил	Айнетдинова		10.02

ГМС-2001 ИЖ 2.2-1-97

ИЗДЕЛИЯ ЗАКЛАДНЫЕ
М 2-6

СТАДИЯ	ЛИСТ	ЛИСТОВ
Р	1	1

ОАО ЦНИИЭП жилых и общественных зданий

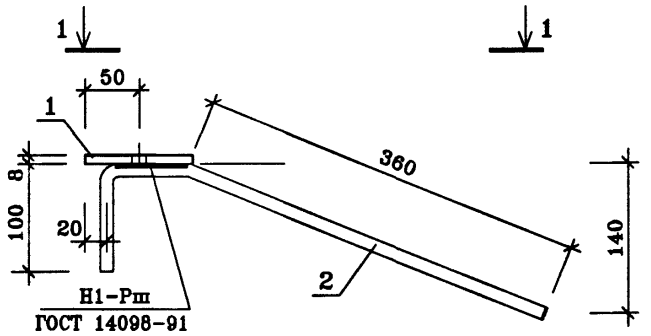

1-1

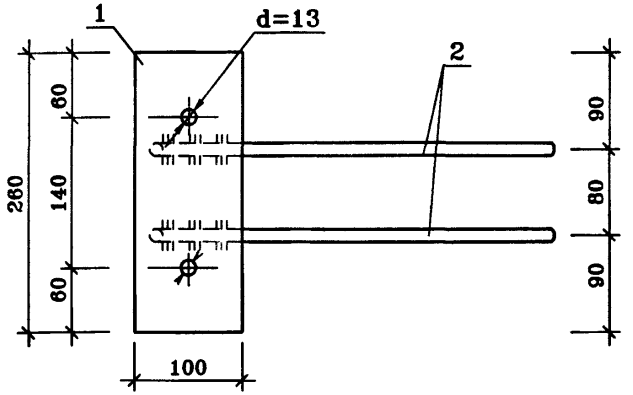

МАРКА	ПОЗ.	НАИМЕНОВАНИЕ	КОЛ., шт.	МАССА ЕД., кг	ОБЩАЯ МАССА, кг
М 2-7	1	ПОЛОСА $\frac{\text{Б2 8×100 ГОСТ103-76*}}{\text{ВСТ3 КП2 ГОСТ380-94}}$ L=250	1	1.57	2.50
	2	⌀12АIII ГОСТ 5781-82 L=525	2	0.466	

Нач.ПКО1	Пальцева		10.02
ГИП	Кузнецов		10.02
Разраб.	Карасев		10.02
Проверил	Айнетдинова		10.02

ГМС-2001 ИЖ 2.2-1-98

ИЗДЕЛИЯ ЗАКЛАДНЫЕ
М 2-7

СТАДИЯ	ЛИСТ	ЛИСТОВ
Р	1	1

ОАО ЦНИИЭП жилых и общественных зданий

ИНВ.N ПОДЛ | ПОДПИСЬ И ДАТА | ВЗАМ.ИНВ.N

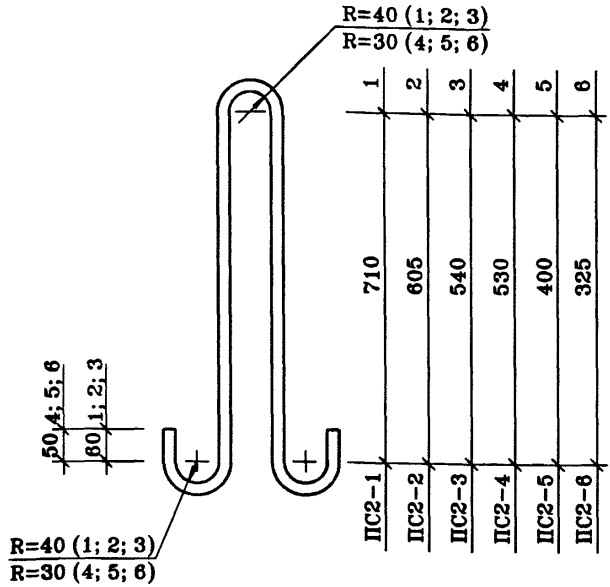

МАРКА СЕТКИ	ПОЗ.	НАИМЕНОВАНИЕ	КОЛ., шт.	МАССА ЕД., кг	ОБЩАЯ МАССА, кг
ПС2-1	1	ø22AI ГОСТ 5781-82* L=1900	1	5.670	5.67
ПС2-2	2	ø20AI ГОСТ 5781-82* L=1800	1	4.439	4.44
ПС2-3	3	ø18AI ГОСТ 5781-82* L=1660	1	3.317	3.32
ПС2-4	4	ø16AI ГОСТ 5781-82* L=1520	1	2.399	2.40
ПС2-5	5	ø12AI ГОСТ 5781-82* L=1240	1	1.101	1.10
ПС2-6	6	ø10AI ГОСТ 5781-82* L=1080	1	0.666	0.67

Нач.ПК01	Пальцева		10.02
ГИП	Кузнецов		10.02
Разраб.	Карасев		10.02
Проверил	Айнетдинова		10.02

ГМС-2001 ИЖ 2.2-1-99

ПЕТЛИ СТРОПОВОЧНЫЕ

ПС2-1 ... ПС2-6

СТАДИЯ	ЛИСТ	ЛИСТОВ
Р	1	1

ОАО ЦНИИЭП жилых и общественных зданий

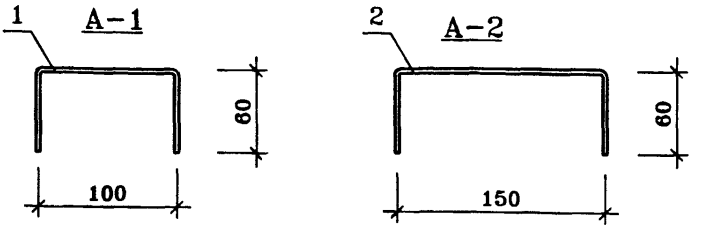

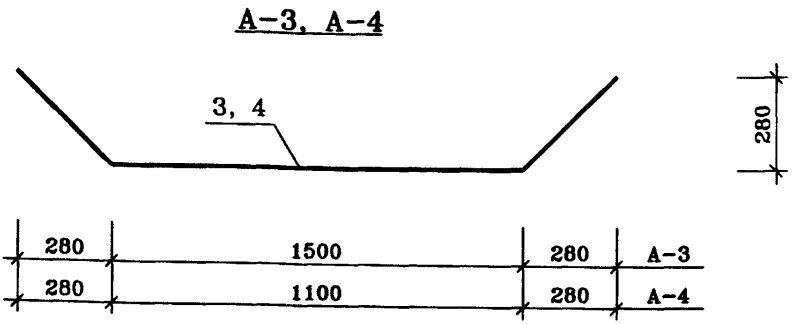

МАРКА СЕТКИ	ПОЗ.	НАИМЕНОВАНИЕ	КОЛ., шт.	МАССА ЕД., кг	ОБЩАЯ МАССА, кг
А-1	1	⌀4ВрI ГОСТ 6727-80* L=220	1	0.020	0.02
А-2	2	⌀4ВрI ГОСТ 6727-80* L=270	1	0.025	0.03
А-3	3	⌀12АIII ГОСТ 6727-80* L=2300	1	2.042	2.04
А-4	4	⌀12АIII ГОСТ 6727-80* L=1900	1	1.687	1.69

ВЗАМ.ИНВ.N

ПОДПИСЬ И ДАТА

ИНВ.N ПОДЛ

Нач.ПК01	Пальцева	10.02
ГИП	Кузнецов	10.02
Разраб.	Карасев	10.02
Проверил	Айнетдинова	10.02

ГМС-2001 ИЖ 2.2-1-100

АНКЕРА
А-1 ... А-5

СТАДИЯ	ЛИСТ	ЛИСТОВ
Р	1	1

ОАО ЦНИИЭП жилых и общественных зданий

PS-4
23/10/02

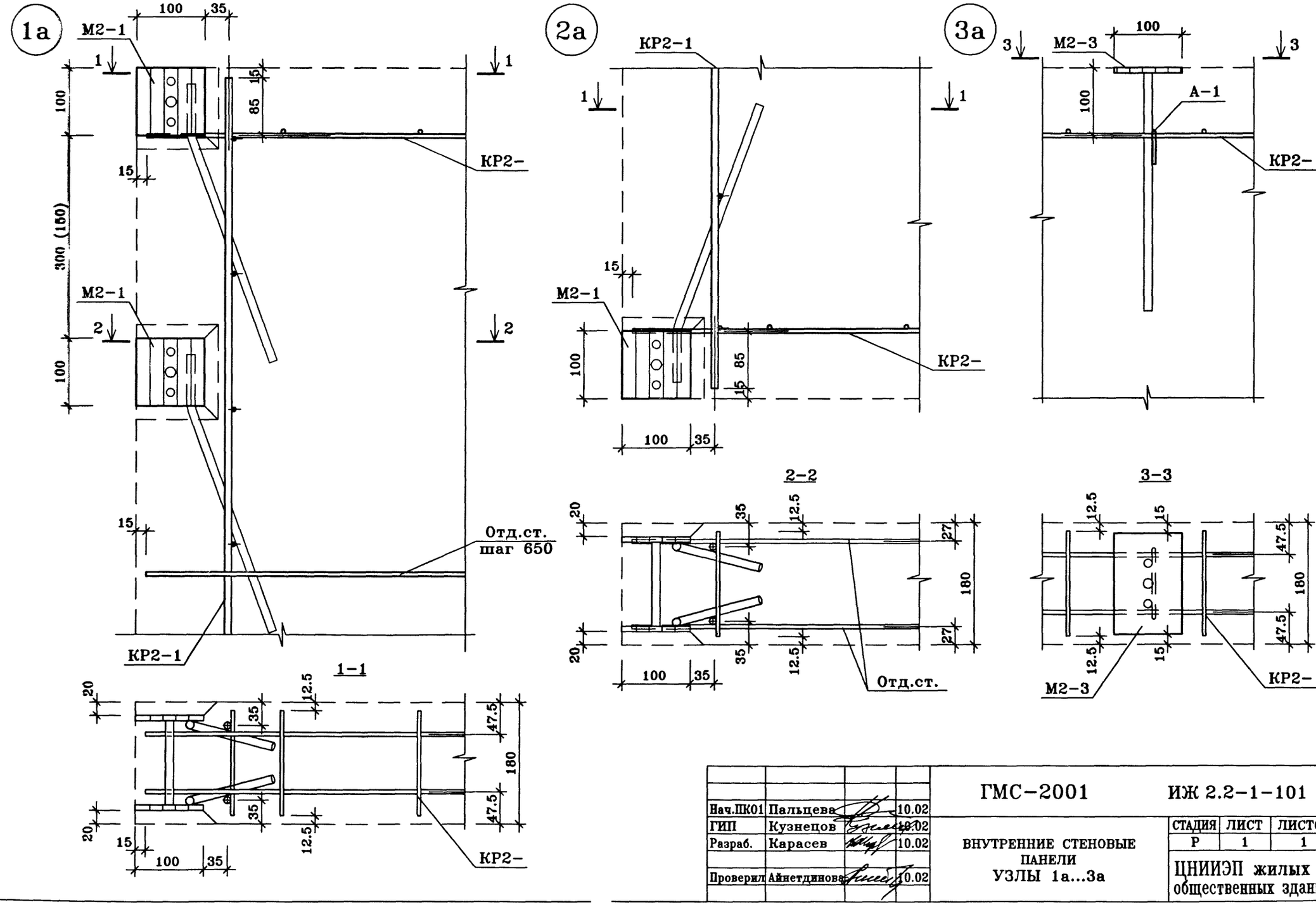

				ГМС-2001	ИЖ 2.2-1-101
Нач.ПКО1	Пальцева		10.02		
ГИП	Кузнецов		10.02	ВНУТРЕННИЕ СТЕНОВЫЕ ПАНЕЛИ УЗЛЫ 1а...3а	СТАДИЯ: Р; ЛИСТ: 1; ЛИСТОВ: 1
Разраб.	Карасев		10.02		
Проверил	Айнетдинова		10.02		ЦНИИЭП жилых и общественных зданий

1uarm
23/10/02

4а

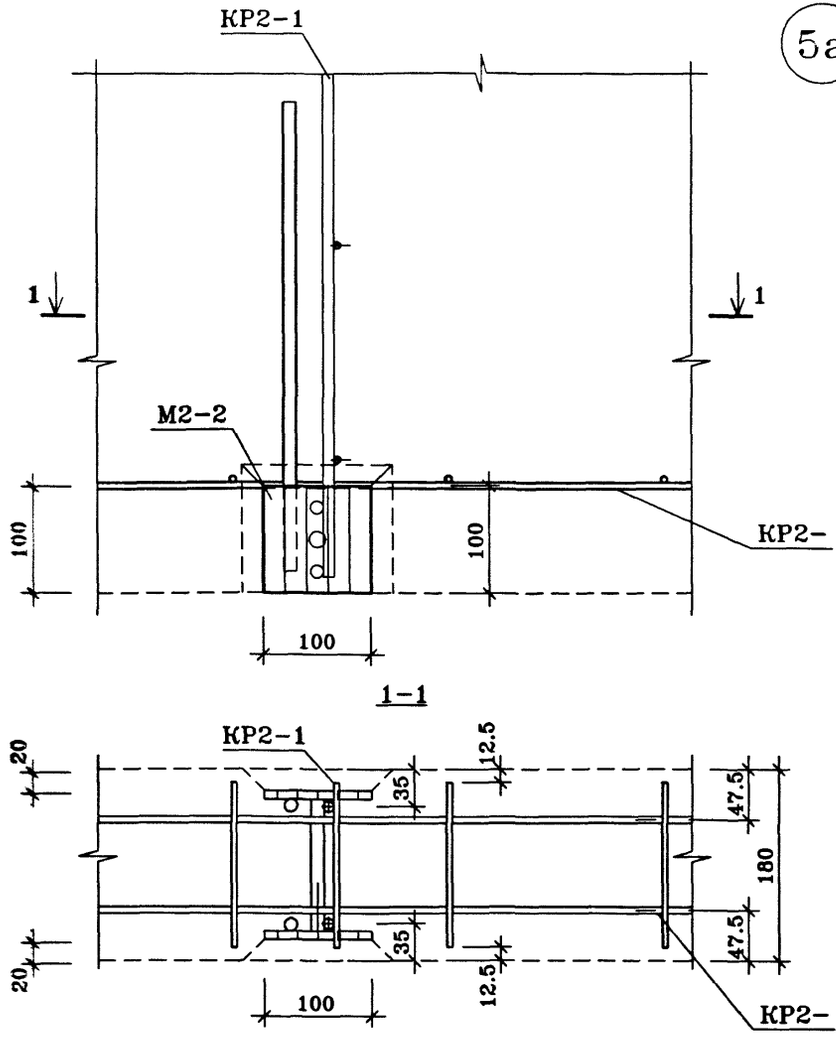

5а

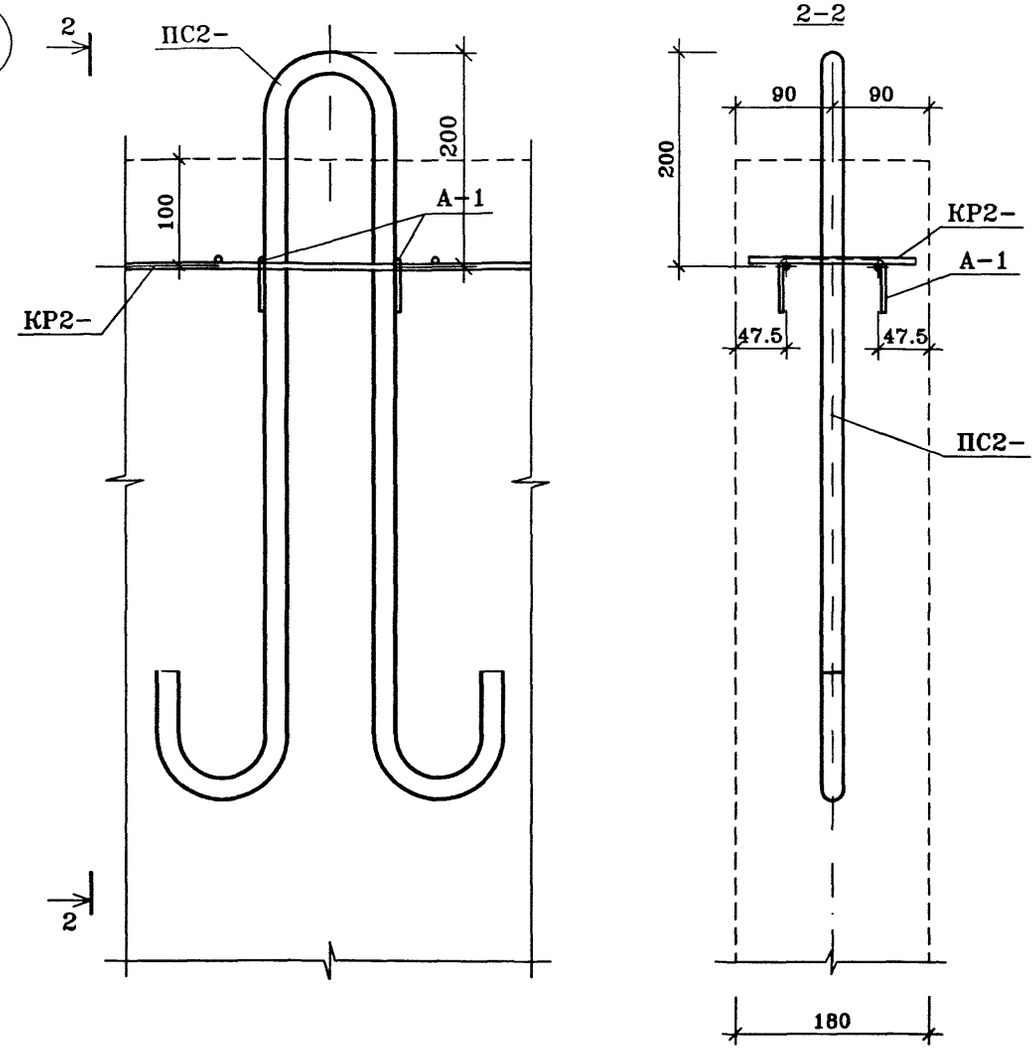

				ГМС-2001	ИЖ 2.2-1-102
Нач.ПК01	Пальцева		10.02		
ГИП	Кузнецов		10.02		
Разраб.	Карасев		10.02	ВНУТРЕННИЕ СТЕНОВЫЕ ПАНЕЛИ УЗЛЫ 4а, 5а	СТАДИЯ: Р; ЛИСТ: 1; ЛИСТОВ: 1
Проверил	Айнетдинова		10.02		ОАО ЦНИИЭП жилых и общественных зданий

2uarm
23/10/02

6а

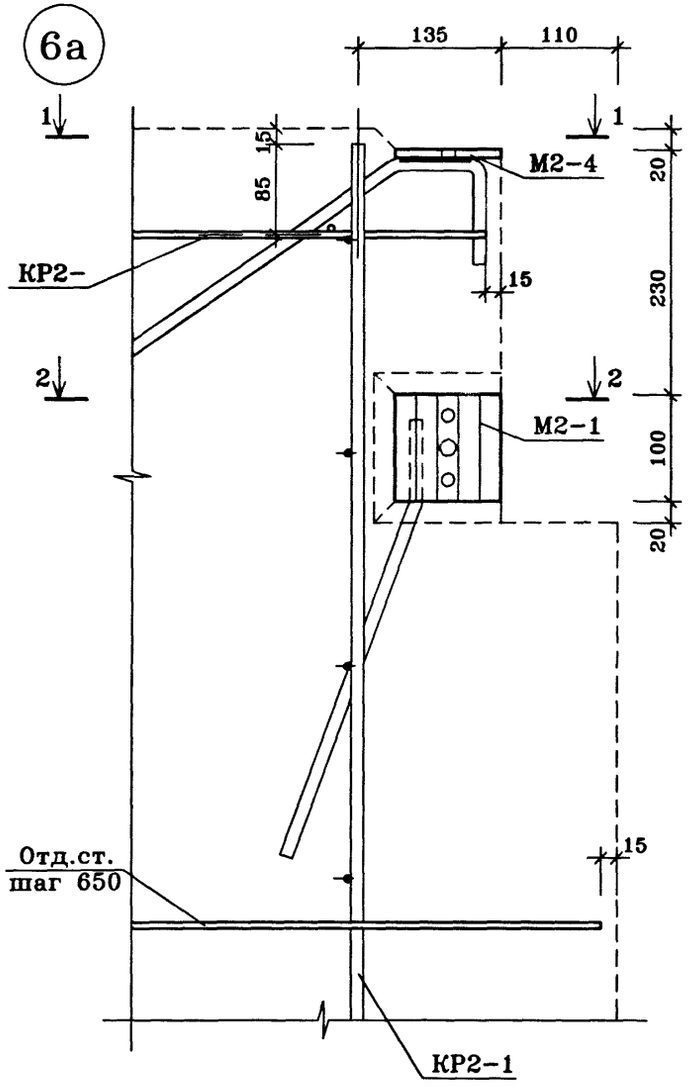

1-1

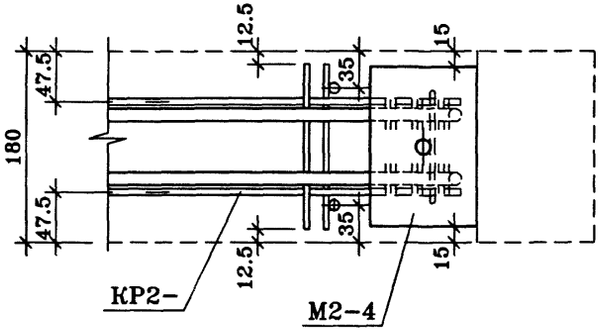

2-2

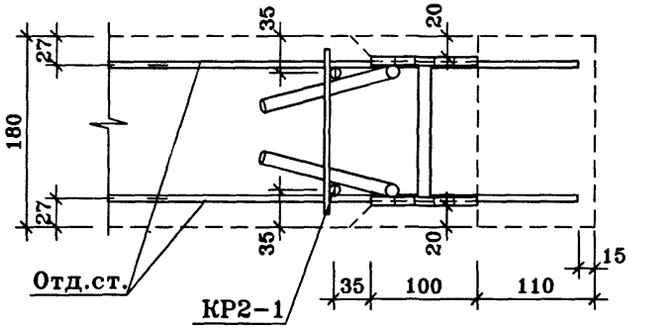

7а

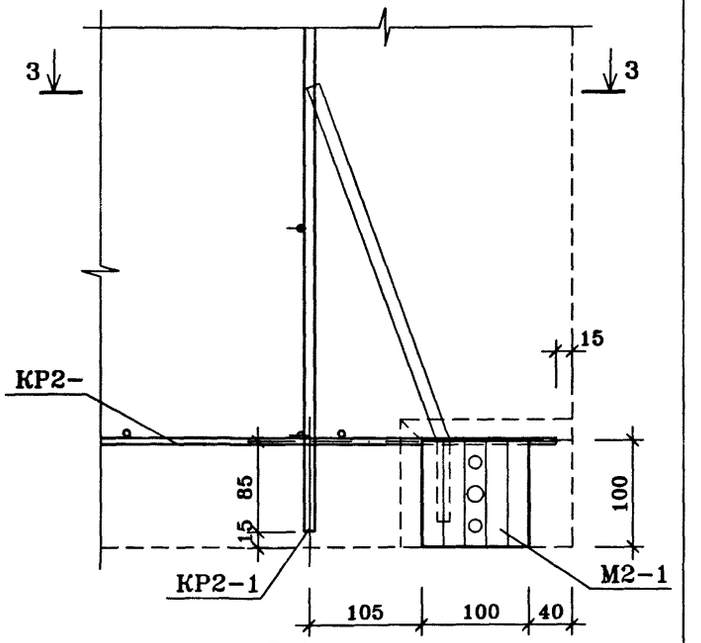

3-3

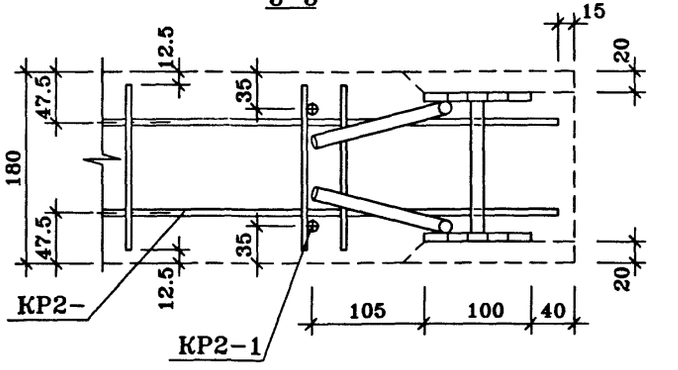

Нач.ПК01	Пальцева		10.02
ГИП	Кузнецов		10.02
Разраб.	Карасев		10.02
Проверил	Айнетдинова		10.02

ГМС-2001 ИЖ 2.2-1-103

ВНУТРЕННИЕ СТЕНОВЫЕ ПАНЕЛИ
УЗЛЫ 6а, 7а

СТАДИЯ	ЛИСТ	ЛИСТОВ
Р	1	1

ОАО ЦНИИЭП жилых и общественных зданий

3uarm
23/10/02

8а

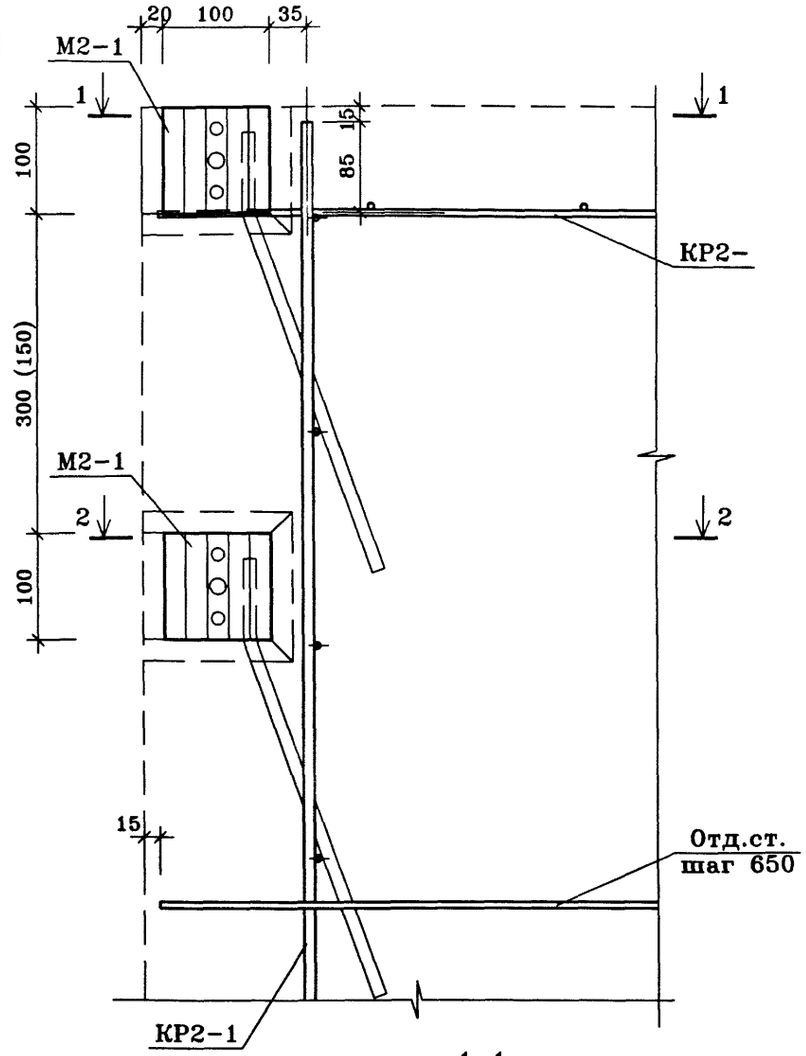

1-1

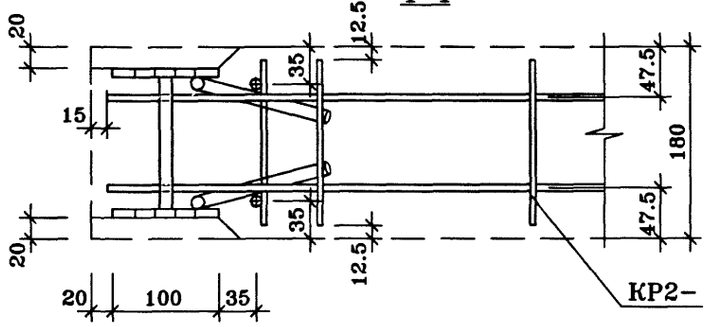

9а

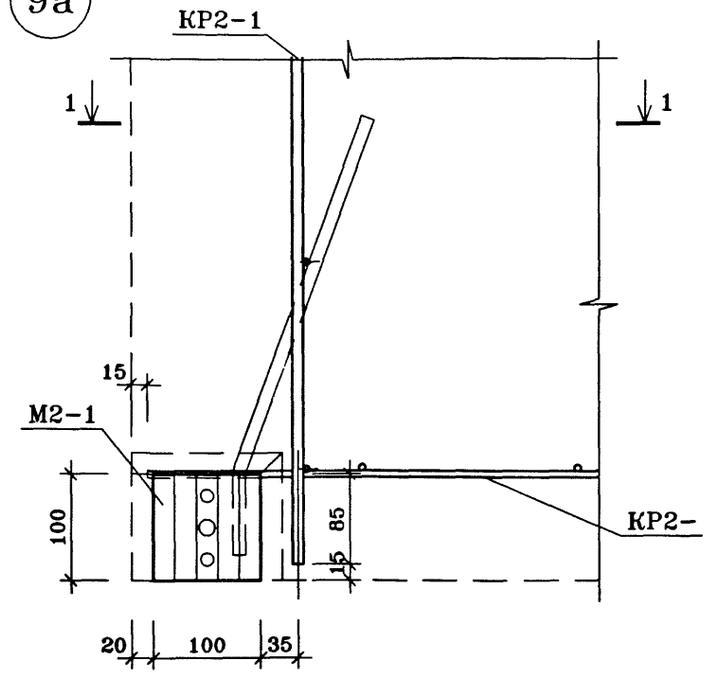

2-2

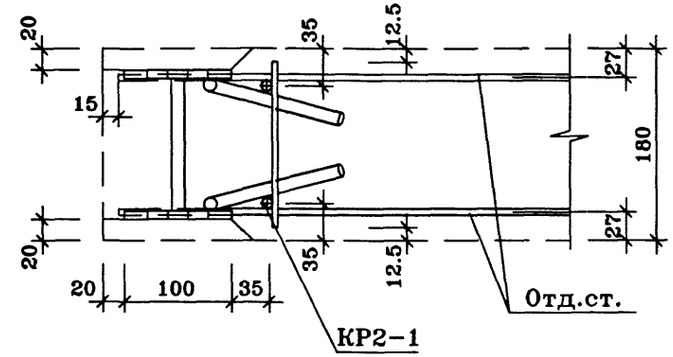

				ГМС-2001	ИЖ 2.2-1-104
Нач.ПКО1	Пальцева		10.02		
ГИП	Кузнецов		10.02	ВНУТРЕННИЕ СТЕНОВЫЕ ПАНЕЛИ УЗЛЫ 8а, 9а	СТАДИЯ: Р; ЛИСТ: 1; ЛИСТОВ: 1
Разраб.	Карасев		10.02		
Проверил	Айнетдинова		10.02		ОАО ЦНИИЭП жилых и общественных зданий

4uarm
23/10/02

10а

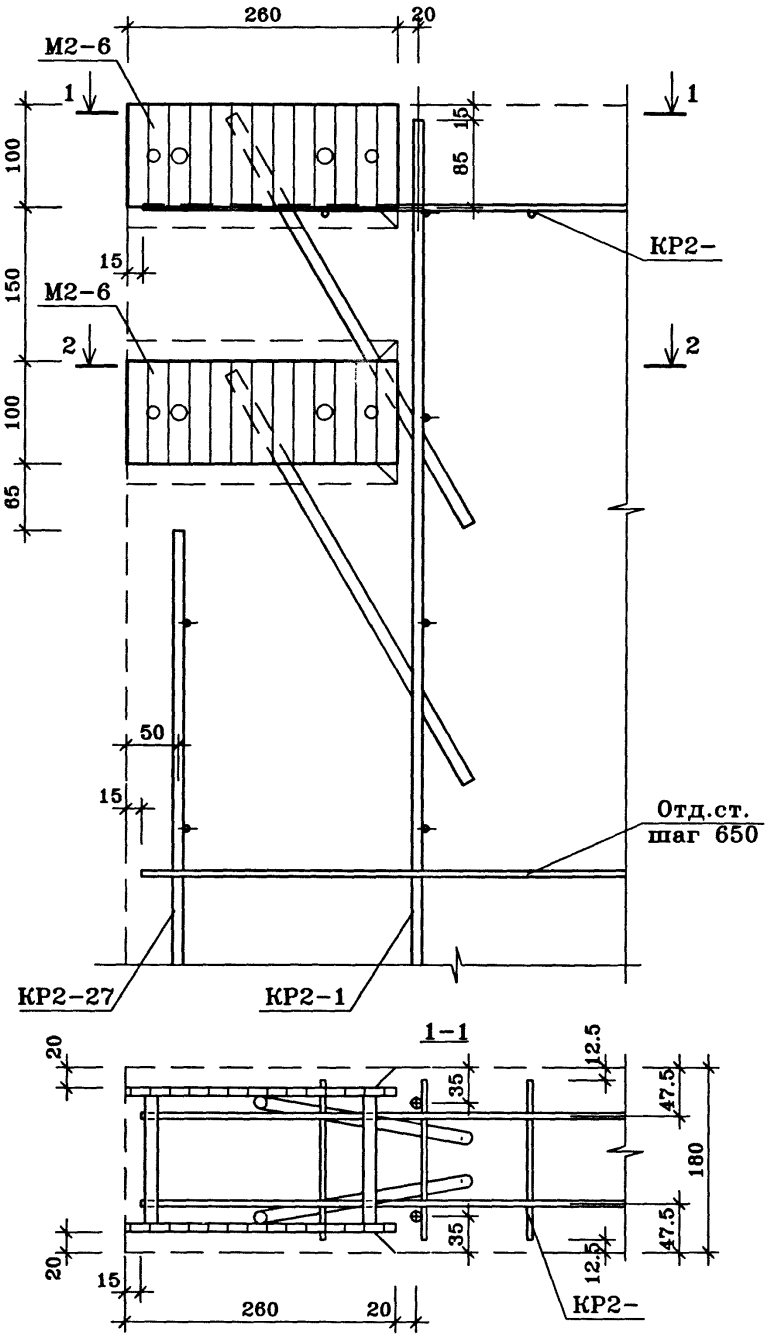

11а

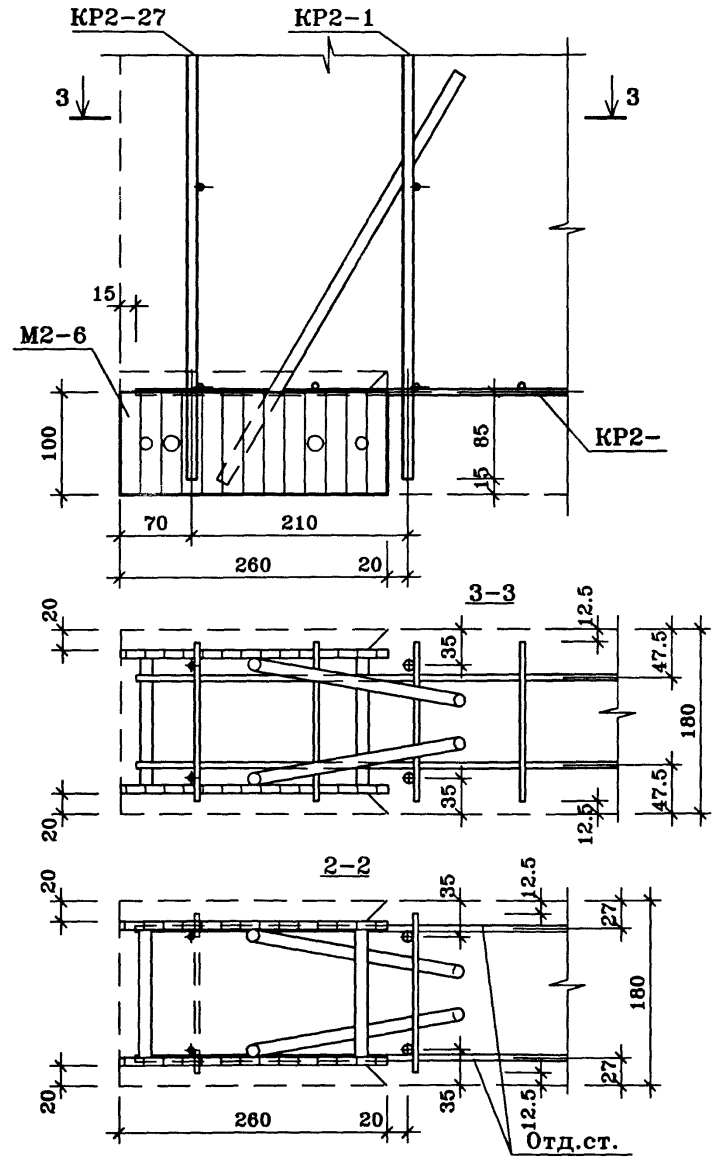

				ГМС-2001	ИЖ 2.2-1-105	
Нач.ПК01	Пальцева		10.02			
ГИП	Кузнецов		10.02		СТАДИЯ / ЛИСТ / ЛИСТОВ	
Разраб.	Карасев		10.02	ВНУТРЕННИЕ СТЕНОВЫЕ ПАНЕЛИ	Р / 1 / 1	
				УЗЛЫ 10а, 11а	ОАО ЦНИИЭП жилых и общественных зданий	
Проверил	Айнетдинова		10.02			

5uarm
23/10/02

12а

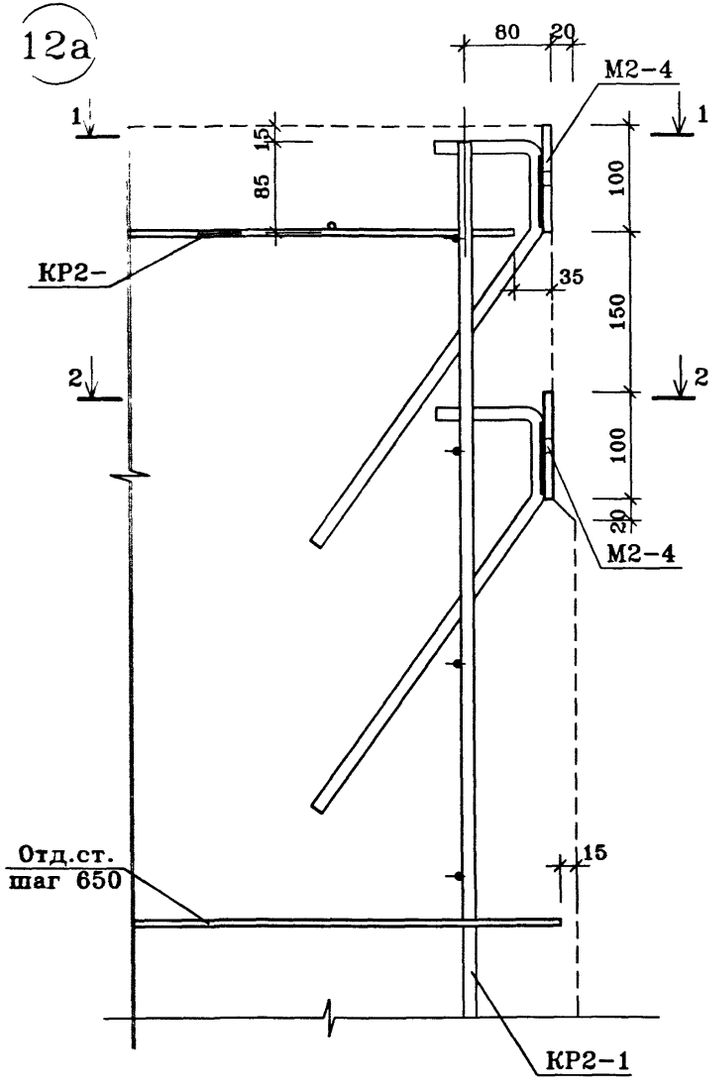

1-1

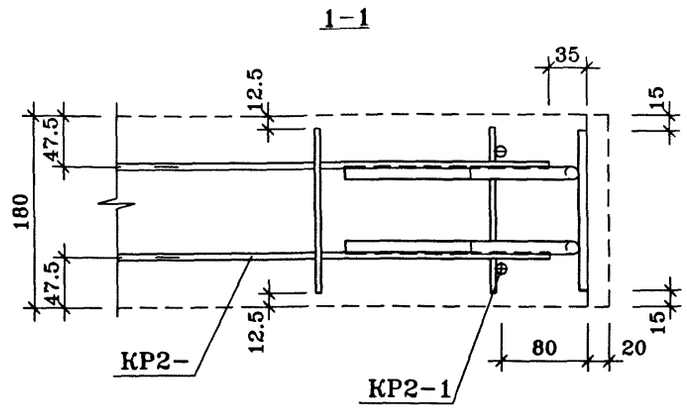

2-2

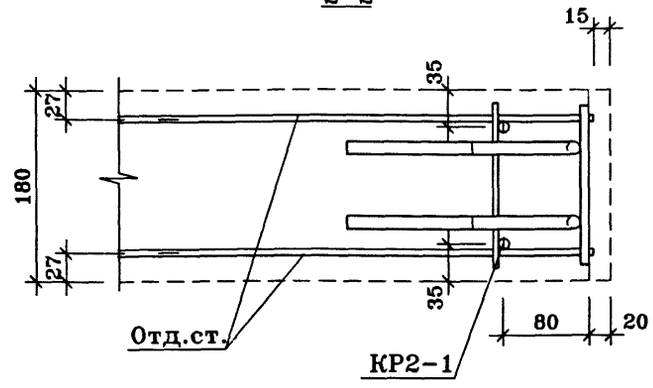

13а

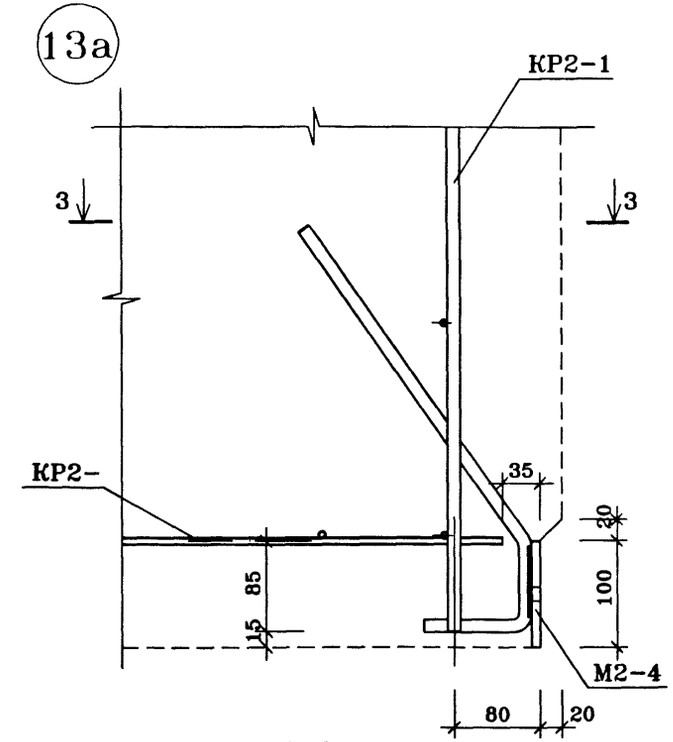

3-3

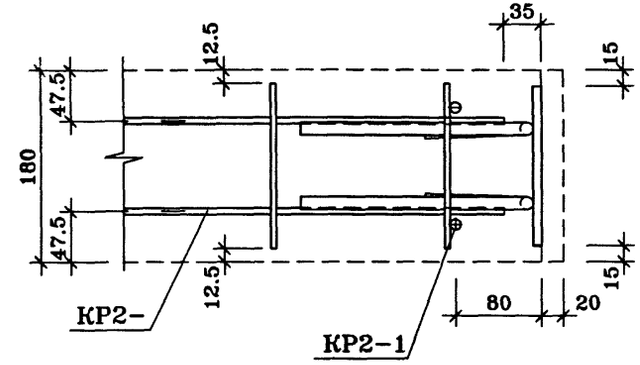

				ГМС-2001	ИЖ 2.2-1-106
Нач.ПК01	Пальцева		10.02		
ГИП	Кузнецов		10.02	ВНУТРЕННИЕ СТЕНОВЫЕ ПАНЕЛИ УЗЛЫ 12а, 13а	СТАДИЯ: Р; ЛИСТ: 1; ЛИСТОВ: 1
Разраб.	Карасев		10.02		
Проверил	Айнетдинова		10.02		ОАО ЦНИИЭП жилых и общественных зданий

6uarm
23/10/02

14а

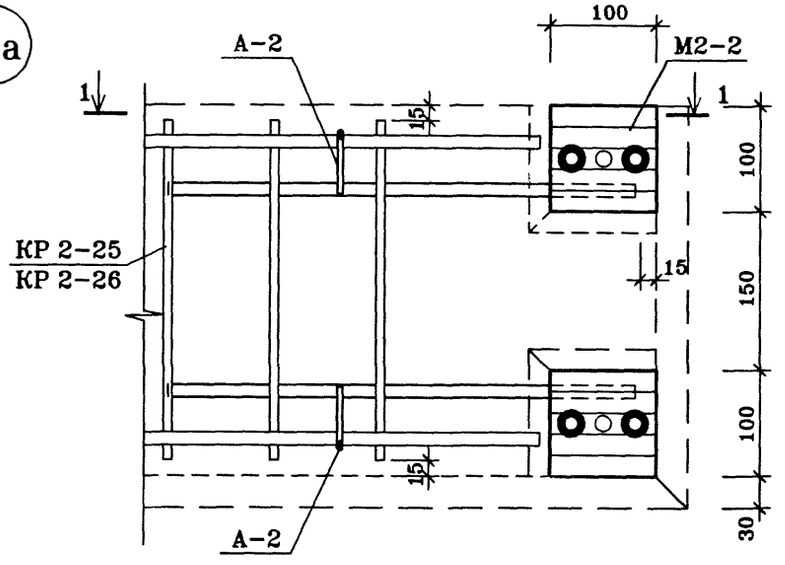

15а

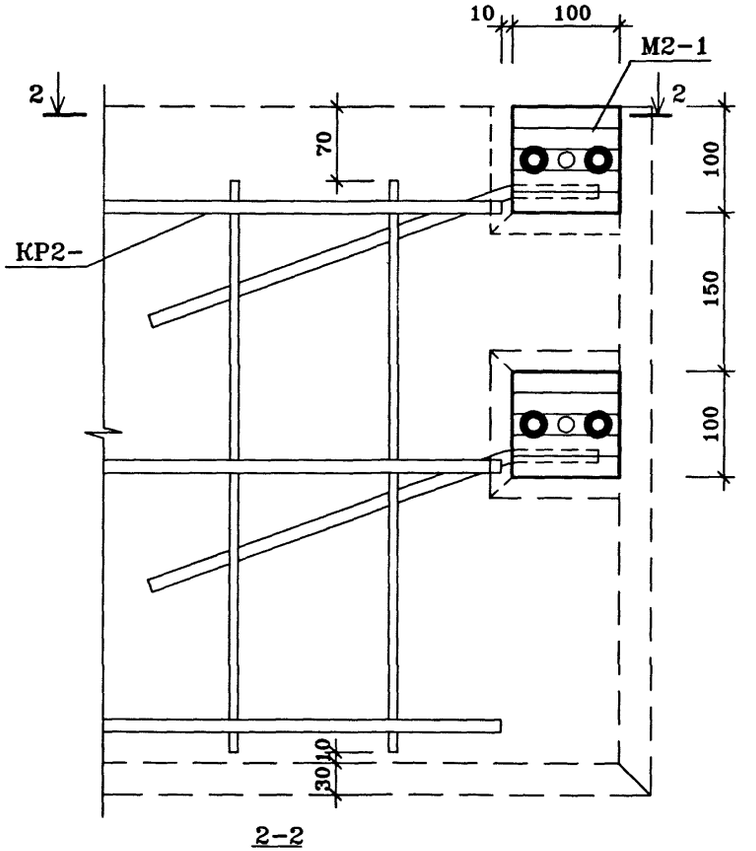

1-1

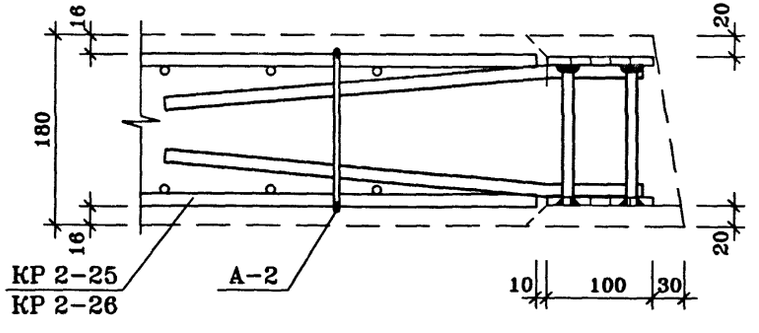

2-2

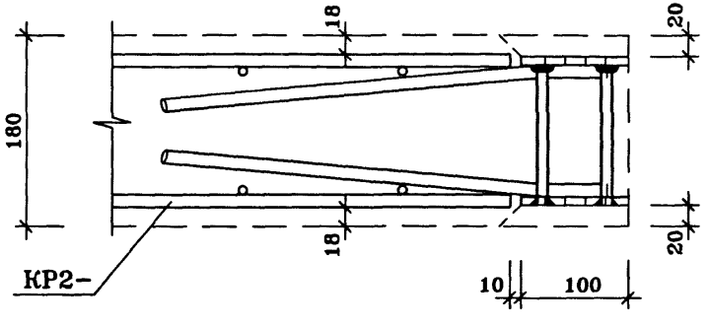

				ГМС-2001	ИЖ 2.2-1-107
Нач.ПКО1	Пальцева		10.02		
ГИП	Кузнецов		10.02	ВНУТРЕННИЕ СТЕНОВЫЕ ПАНЕЛИ УЗЛЫ 14а, 15а	СТАДИЯ: Р; ЛИСТ: 1; ЛИСТОВ: 1
Разраб.	Карасев		10.02		
Проверил	Айнетдинова		10.02		ОАО ЦНИИЭП жилых и общественных зданий

7uarm
23/10/02

16а

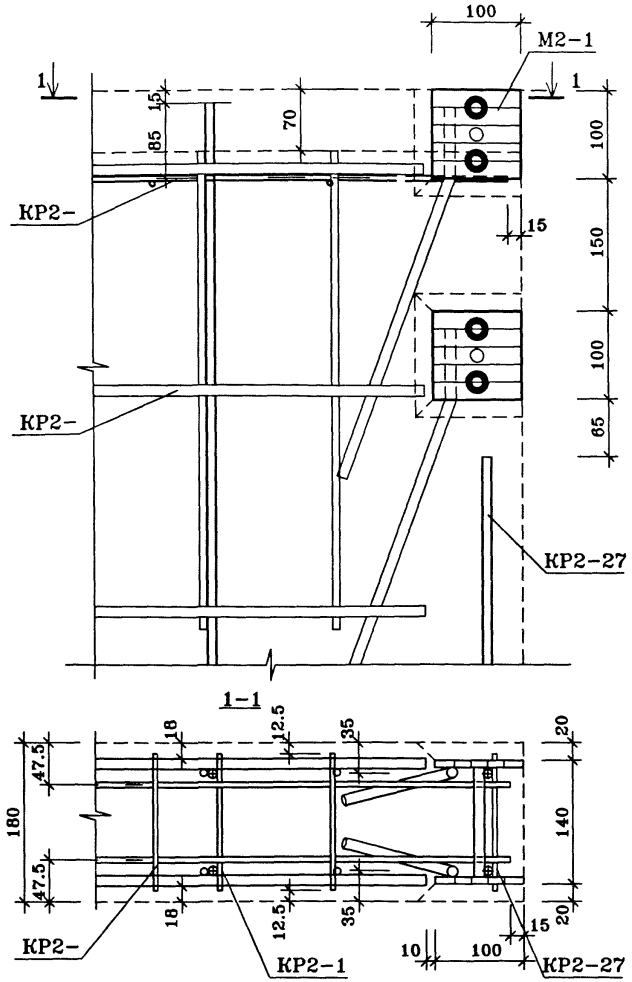

17а

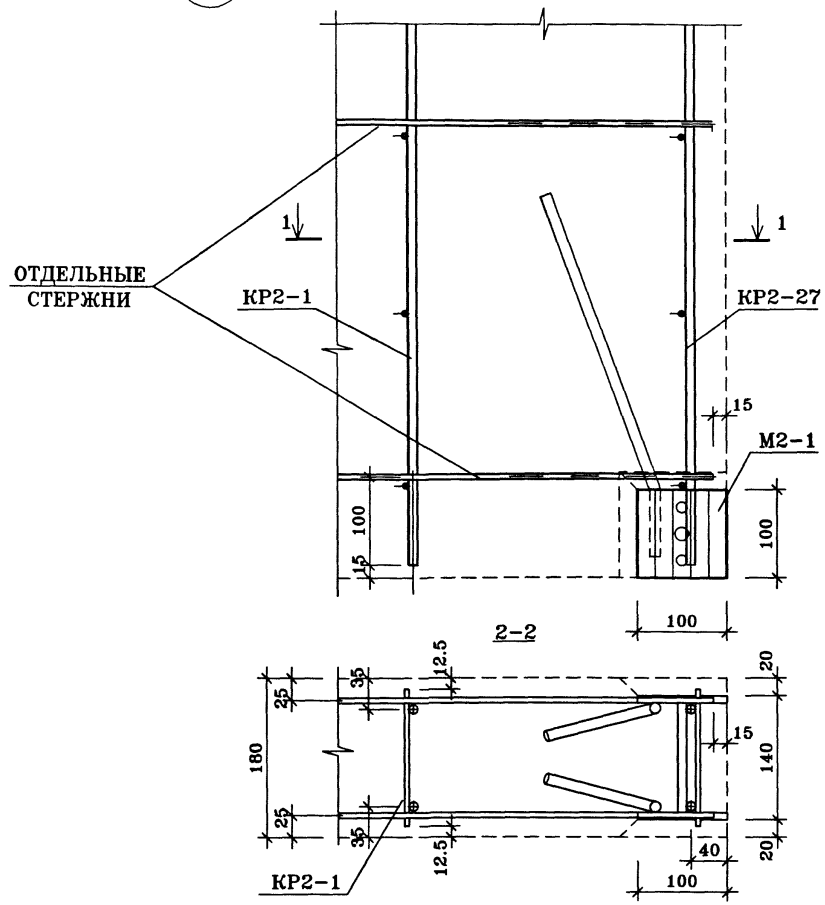

Нач.ПК01	Пальцева		10.02
ГИП	Кузнецов		10.02
Разраб.	Карасев		10.02
Проверил	Айнетдинова		10.02

ГМС-2001 ИЖ 2.2-1-108

ВНУТРЕННИЕ СТЕНОВЫЕ ПАНЕЛИ
УЗЛЫ 16а, 17а

СТАДИЯ	ЛИСТ	ЛИСТОВ
Р	1	1

ОАО ЦНИИЭП жилых и общественных зданий

8uarm
23/10/02

18а

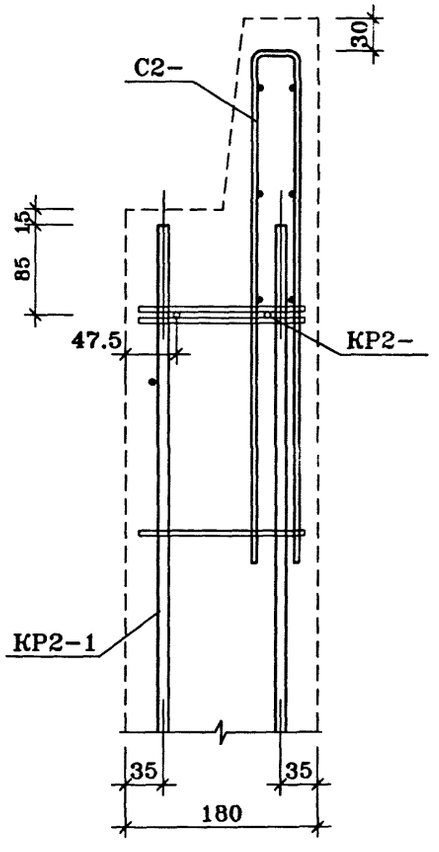

19а

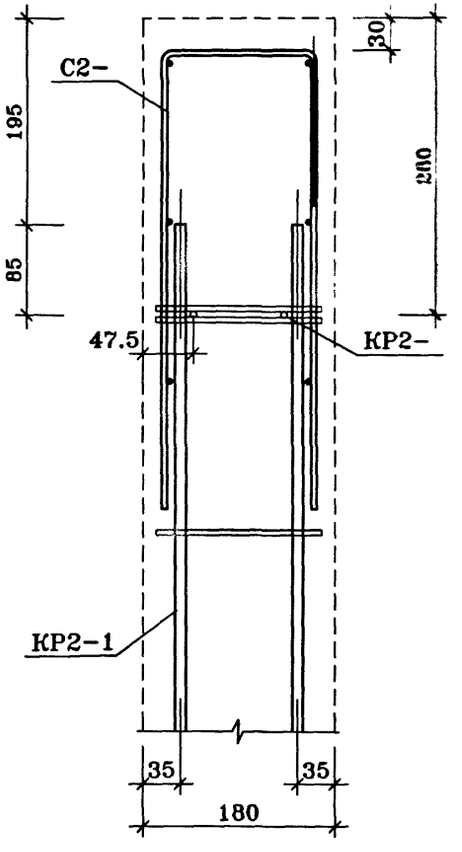

Нач.ГК01	Пальцева		10.02
ГИП	Кузнецов		10.02
Разраб.	Карасев		10.02
Проверил	Айнетдинов		10.02

ГМС-2001

ИЖ 2.2-1-109

ВНУТРЕННИЕ СТЕНОВЫЕ ПАНЕЛИ
УЗЛЫ 18а, 19а

СТАДИЯ	ЛИСТ	ЛИСТОВ
Р	1	1

ОАО ЦНИИЭП жилых и общественных зданий

9uarm
23/10/02

I

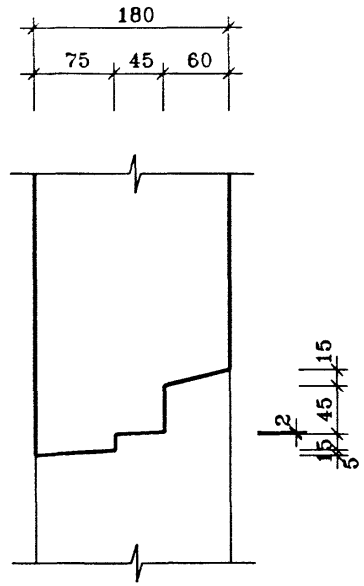

II

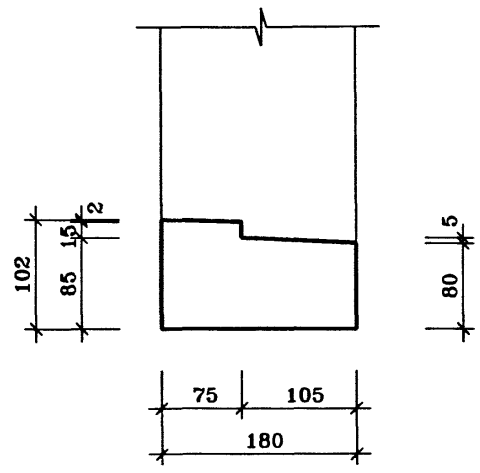

III

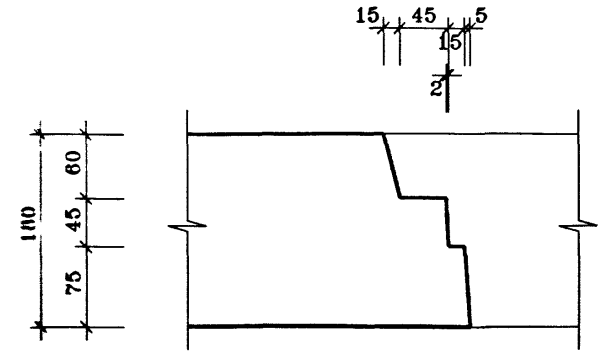

				ГМС-2001	ИЖ 2.2-1-110	
Нач. ПКО1	Пальцева		04.02			
ГИП	Кузнецов		04.02		СТАДИЯ / ЛИСТ / ЛИСТОВ	
Разраб.	Карасев		04.02	ВНУТРЕННИЕ СТЕНОВЫЕ ПАНЕЛИ УЗЛЫ I, II, III.	Р / 1 / 1	
Проверил	Айнетдинова		04.02		ОАО ЦНИИЭП жилых и общественных зданий	

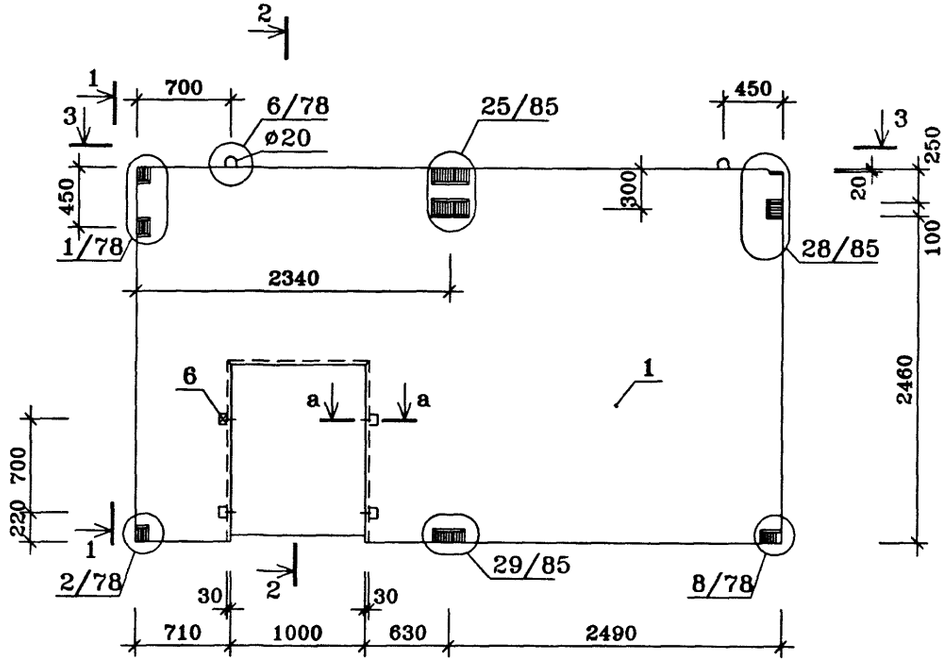

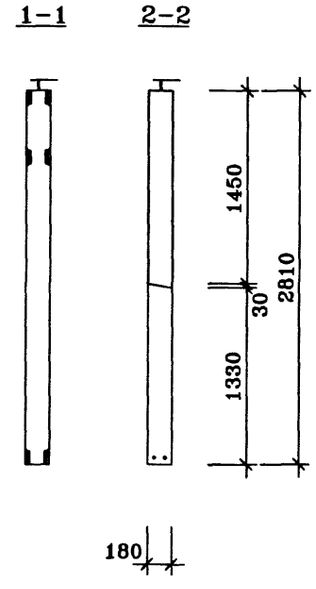

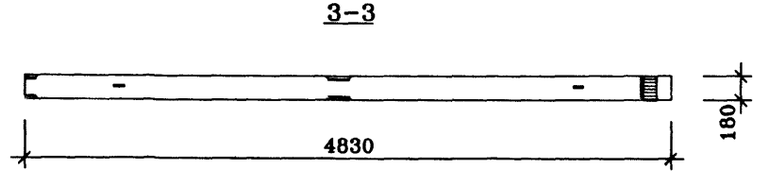

ПОЗ.	НАИМЕНОВАНИЕ	КОЛ-ВО	ОБОЗНАЧЕНИЕ ДОКУМЕНТА
1	Бетон тяжелый класса В22.5, куб.м	2.19	ГОСТ 25192-82*
2	Эл. коробка КМ-7-17, шт.	–	
	Трубка ПВХ		ТУ6-19-215-83
3	ø25, шт.	–	
4	ø32, шт.	–	
5	ø40, шт.	–	
	Деревянные антисептированные пробки		ГОСТ 8486-86*Е
6	П-1 50×50×170, шт.	4	
	Масса стали кг	66.56	ИЖ 2.2-1-112
	Масса изделия кг	5475	

Техническое описание см. ИЖ 2.2-1-04,05
Сечение "а-а" смотри лист 20

Нач.ПКО1	Пальцева		10.02
ГИП	Кузнецов		10.02
Разраб.	Карасев		10.02
Проверил	Айнетдинова		10.02

ГМС-2001 ИЖ 2.2-1-111

ВНУТРЕННЯЯ СТЕНОВАЯ ПАНЕЛЬ В1-6

СТАДИЯ	ЛИСТ	ЛИСТОВ
Р	1	1

ОАО ЦНИИЭП жилых и общественных зданий

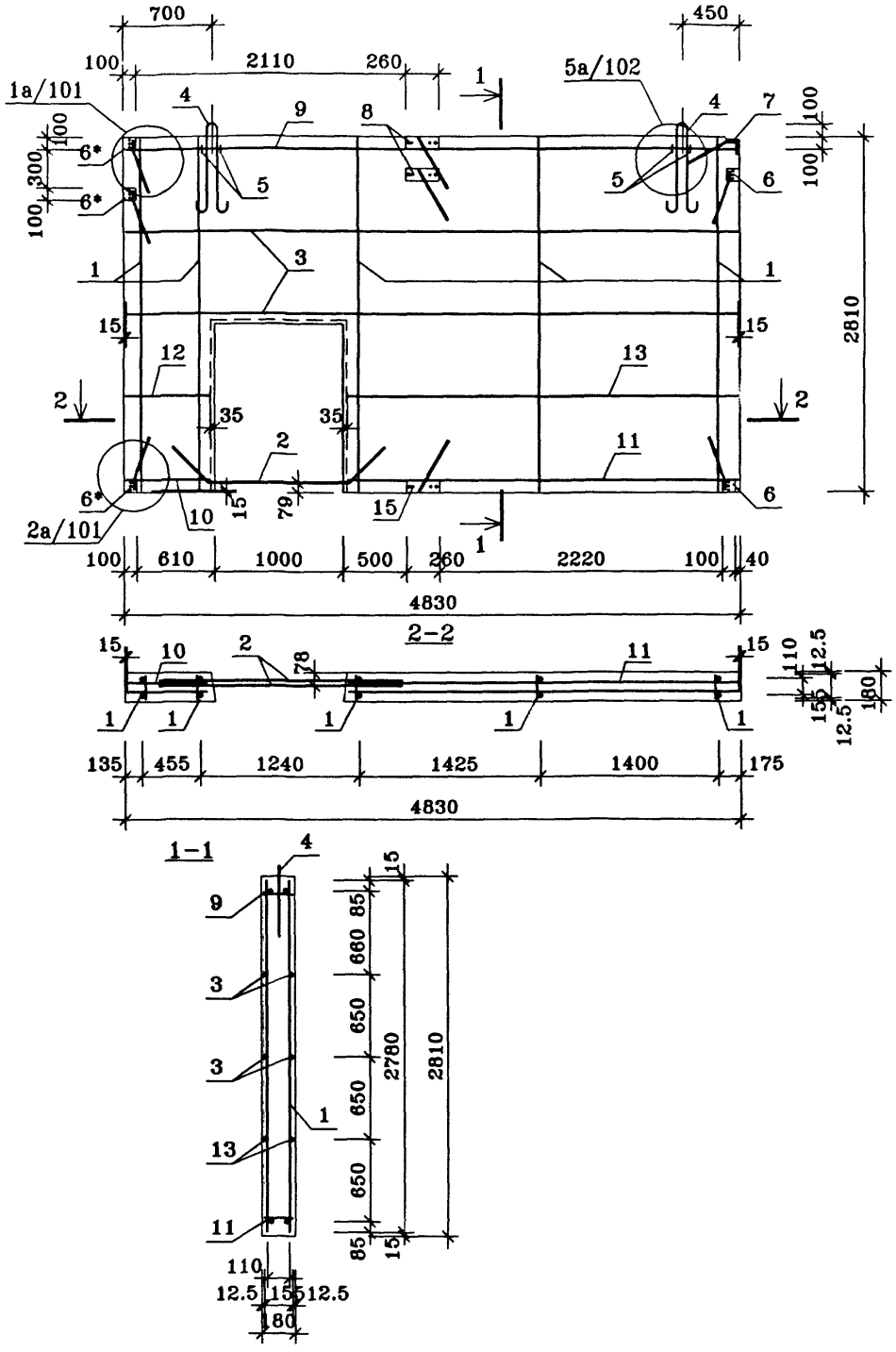

ПОЗ.	НАИМЕНОВАНИЕ	КОЛ-ВО	ОБОЗНАЧЕНИЕ ДОКУМЕНТА	МАССА СТАЛИ, кг	
				един.	всего
	КАРКАС				
1	КР2-1	5	ИЖ 2.2-1 -87	3.63	
2	АНКЕР А-4	2	-100	1.69	
3	ø6AI ГОСТ5781-82* L=4800	4	без чертежа	1.07	
	ПЕТЛЯ СТРОПОВОЧНАЯ				
4	ПС2-2	2	-99	4.44	
					66.56
	АНКЕР				
5	А-1	4	-100	0.02	
	ИЗДЕЛИЕ ЗАКЛАДНОЕ				
6	М 2-1	2	-93	2.21	
6*	М 2-1*	3	-93	2.21	
7	М 2-4	1	-96	1.87	
8	М 2-6	3	-97	4.27	
	КАРКАС				
9	КР2-7	1	-87	2.47	
10	КР2-38	1	-129	0.35	
11	КР2-39	1	-129	1.58	
12	ø6AI ГОСТ5781-82* L=660	2	без чертежа	0.15	
13	ø6AI ГОСТ5781-82* L=3070	2	без чертежа	0.68	

Нач.ПКО1	Пальцева		10.02
ГИП	Кузнецов		10.02
Разраб.	Карасев		10.02
Проверил	Айнетдинова		10.02

ГМС-2001 ИЖ 2.2-1-112

ВНУТРЕННЯЯ СТЕНОВАЯ ПАНЕЛЬ В1-6. АРМИРОВАНИЕ.

СТАДИЯ	ЛИСТ	ЛИСТОВ
Р	1	1

ОАО ЦНИИЭП жилых и общественных зданий

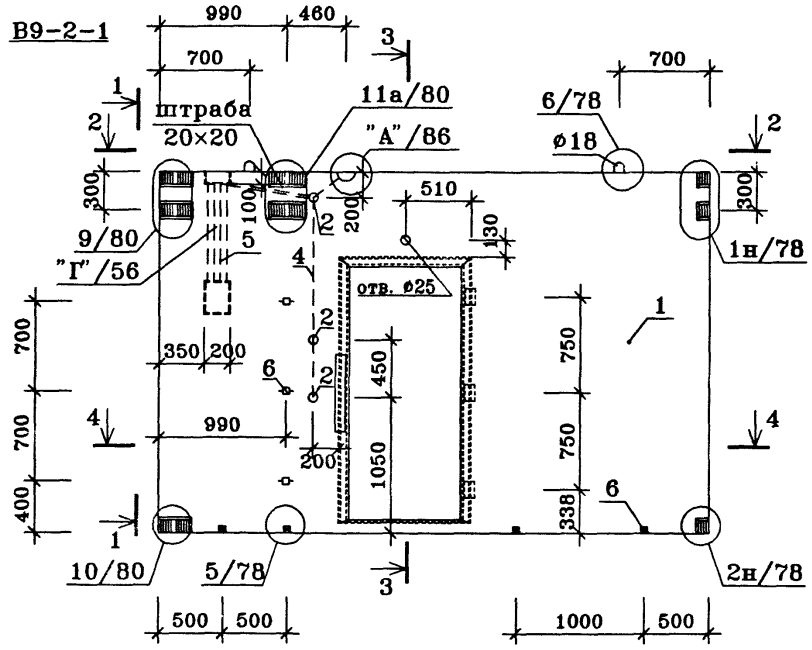

1-1



3-3

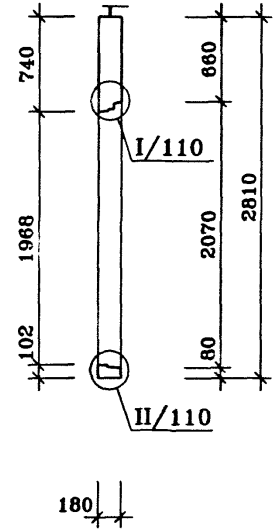

2-2

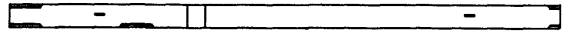

4-4

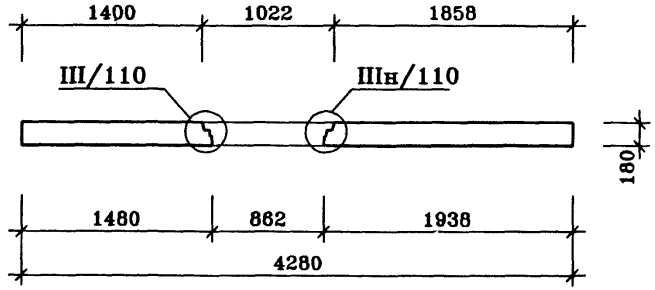

ПОЗ.	НАИМЕНОВАНИЕ	КОЛ-ВО	ОБОЗНАЧЕНИЕ ДОКУМЕНТА
1	Бетон тяжелый класса В22.5, куб.м	1.75	ГОСТ 25192-82*
2	Эл. коробка КМ-7-17, шт.	3	
	Трубка ПВХ		ТУ6-19-215-83
3	ø25, шт.	–	
4	ø32, шт.	2.4	
5	ø40, шт.	3.0	
	Деревянные антисептированные пробки		ГОСТ 8486-86*Е
6	П-1 50×50×170, шт.	7	
	Масса стали кг	77.00	ИЖ 2.2-1-114
	Масса изделия кг	4375	

Техническое описание см. ИЖ 2.2-1-04,05

Панель В 9-2л-1 зеркальное отражение панели В 9-2-1.

Детали проема бескоробочной двери смотри альбом РМ-2031 и РМ-2031 доп.1 МНИИТЭП

Нач.ПКО1	Пальцева		10.02
ГИП	Кузнецов		10.02
Разраб.	Карасев		10.02
Гл.спец.	Субботовская		10.02
Проверил	Айнетдинова		10.02

ГМС-2001 ИЖ 2.2-1-113

ВНУТРЕННИЕ СТЕНОВЫЕ ПАНЕЛИ В9-2-1, В9-2л-1

СТАДИЯ	ЛИСТ	ЛИСТОВ
Р	1	1

ОАО ЦНИИЭП жилых и общественных зданий

В9-2-1

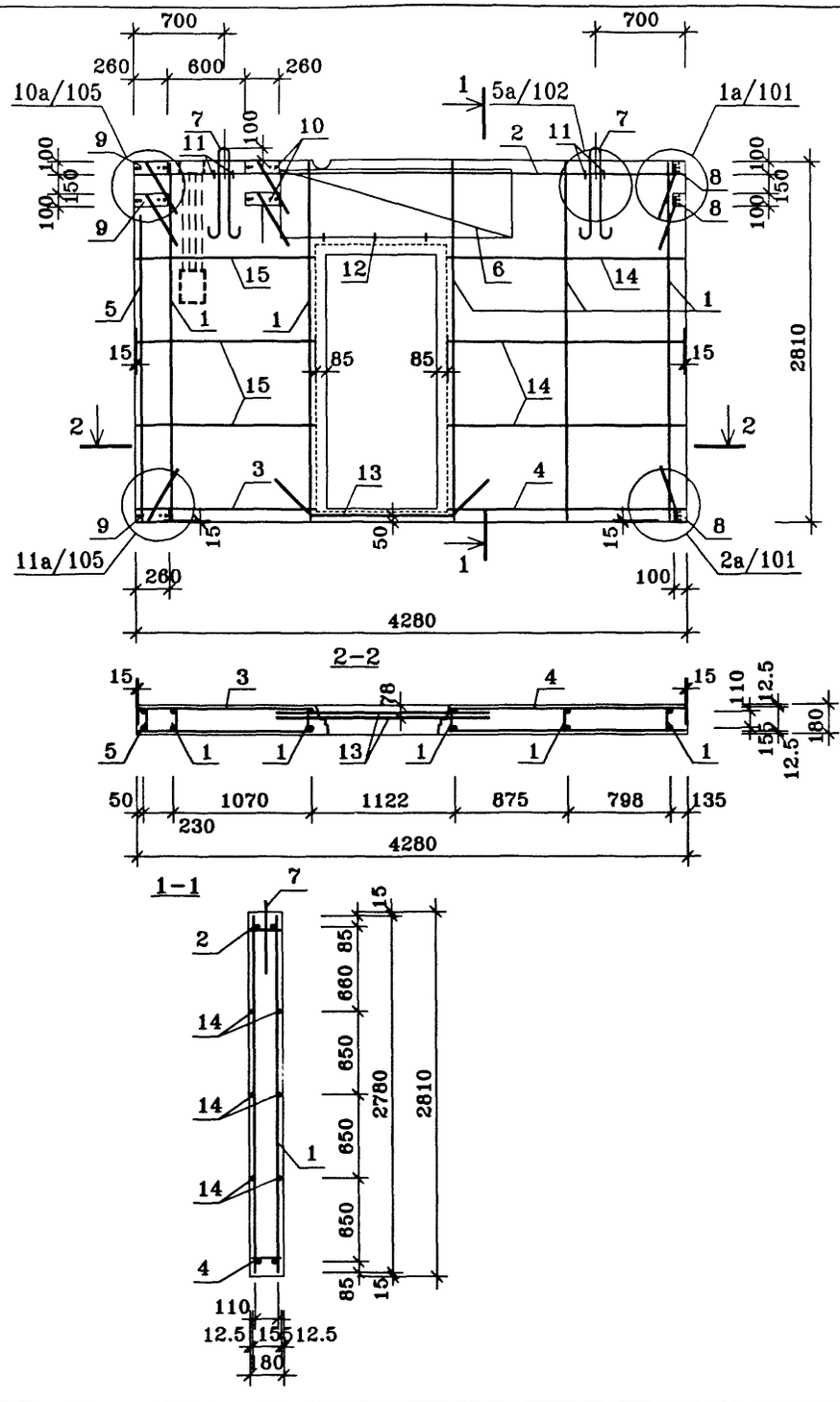

ПОЗ.	НАИМЕНОВАНИЕ	КОЛ-ВО	ОБОЗНАЧЕНИЕ ДОКУМЕНТА	МАССА СТАЛИ, кг	
				един.	всего
	КАРКАС				
1	КР2-1	5	ИЖ 2.2-1 -87	3.63	
2	КР2-46	1	-130	2.28	
3	КР2-47	1	-130	0.66	
4	КР2-48	1	-130	0.91	
5	КР2-27	1	-90	3.11	
6	КР2-32	2	-90	6.47	
					77.00
	ПЕТЛЯ СТРОПОВОЧНАЯ				
7	ПС2-3	2	-99	3.32	
	ИЗДЕЛИЕ ЗАКЛАДНОЕ				
8	М 2-1	3	-93	2.21	
9	М 2-6	3	-97	4.27	
10	М 2-7	2	-98	2.50	
	АНКЕР				
11	А-1	4	-100	0.02	
12	А-2	3	-100	0.03	
13	А-4	2	-100	1.69	
14	⌀6AI ГОСТ 5781-82* L=1838	6	без чертежа	0.41	
15	⌀6AI ГОСТ 5781-82* L=1380	6	без чертежа	0.31	

Панель В9-2л-1 зеркальное отображение панели В9-2-1.

Нач.ПКО1	Пальцева		10.02
ГИП	Кузнецов		10.02
Разраб.	Карасев		10.02
Проверил	Айнетдинова		10.02

ГМС-2001 ИЖ 2.2-1-114

ВНУТРЕННИЕ СТЕНОВЫЕ ПАНЕЛИ В9-2-1, В9-2л-1 АРМИРОВАНИЕ.

СТАДИЯ	ЛИСТ	ЛИСТОВ
Р	1	1

ОАО ЦНИИЭП жилых и общественных зданий

В9-3-1

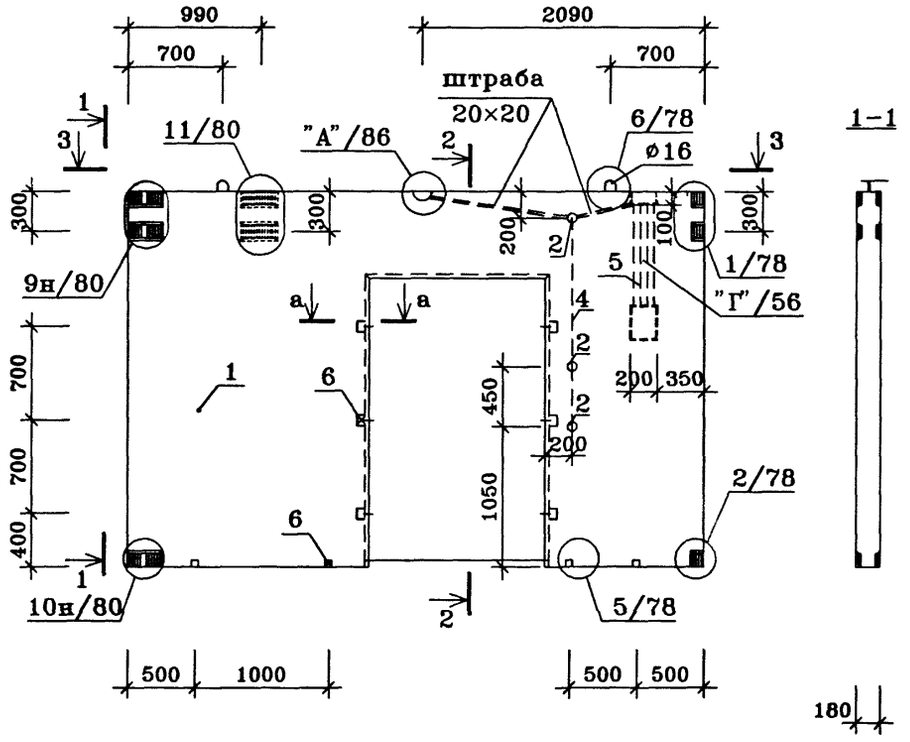

3-3

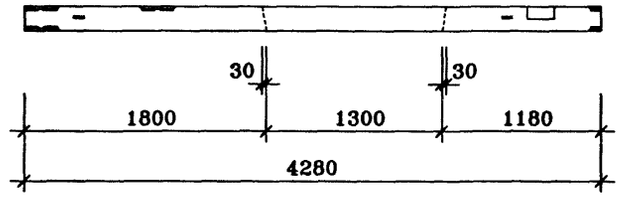

ПОЗ.	НАИМЕНОВАНИЕ	КОЛ-ВО	ОБОЗНАЧЕНИЕ ДОКУМЕНТА
1	Бетон тяжелый класса В22.5, куб.м	1.64	ГОСТ 25192-82*
2	Эл. коробка КМ-7-17, шт.	3	
	Трубка ПВХ		ТУ6-19-215-83
3	ø25, шт.	–	
4	ø32, шт.	3.1	
5	ø40, шт.	3.0	
	Деревянные антисептированные пробки		ГОСТ 8486-86*Е
6	П-1 50×50×170, шт.	10	
	Масса стали кг	76.29	ИЖ 2.2-1-116
	Масса изделия кг	4100	

Техническое описание см. ИЖ 2.2-1-04,05

Панель В9-3л-1 зеркальное отображение панели В9-3-1.

Нач.ПК01	Пальцева		10.02
ГИП	Кузнецов		10.02
Разраб.	Карасев		10.02
Гл.спец.	Субботовская		10.02
Проверил	Айнетдинова		10.02

ГМС-2001 ИЖ 2.2-1-115

ВНУТРЕННИЕ СТЕНОВЫЕ ПАНЕЛИ В9-3-1, В9-3л-1.

СТАДИЯ	ЛИСТ	ЛИСТОВ
Р	1	1

ОАО ЦНИИЭП жилых и общественных зданий

В9-3-1

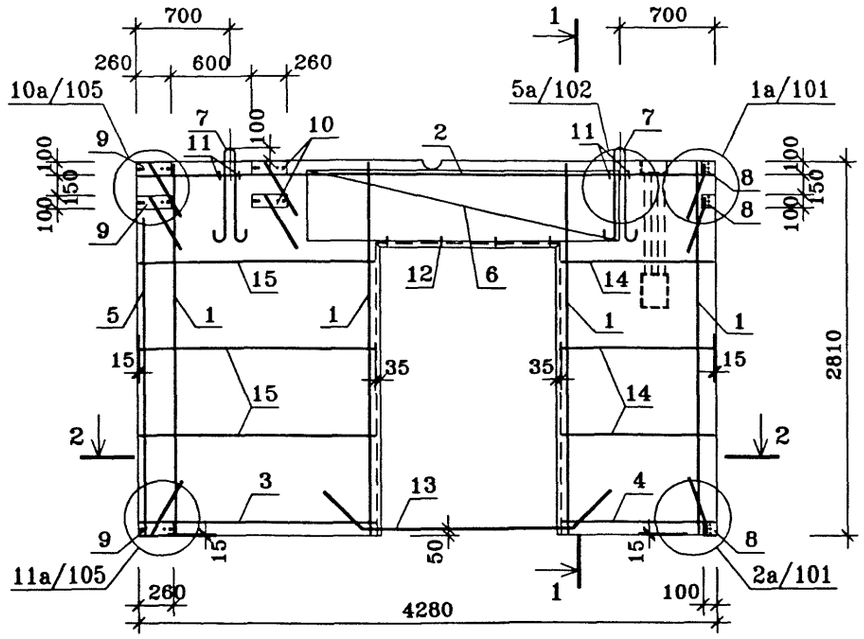

ПОЗ.	НАИМЕНОВАНИЕ	КОЛ-ВО	ОБОЗНАЧЕНИЕ ДОКУМЕНТА	МАССА СТАЛИ, кг	
				един.	всего
	КАРКАС				76.29
1	КР2-1	4	ИЖ 2.2-1 -87	3.63	
2	КР2-46 зеркальный	1	-130	2.28	
3	КР2-48	1	-130	0.91	
4	КР2-49	1	-130	0.59	
5	КР2-27	1	-90	3.11	
6	КР2-30	2	-90	8.19	
	ПЕТЛЯ СТРОПОВОЧНАЯ				
7	ПС2-3	2	-99	3.32	
	ИЗДЕЛИЕ ЗАКЛАДНОЕ				
8	М 2-1	3	-93	2.21	
9	М 2-6	3	-97	4.27	
10	М 2-7	2	-98	2.50	
	АНКЕР				
11	А-1	4	-100	0.02	
12	А-2	4	-100	0.03	
13	А-4	2	-100	1.69	
14	ø6AI ГОСТ 5781-82* L=1130	6	без чертежа	0.25	
15	ø6AI ГОСТ 5781-82* L=1750	6	без чертежа	0.39	

Панель В9-3л-1 зеркальное отображение панели В9-3-1.

Нач.ПКО1	Пальцева		10.02
ГИП	Кузнецов		10.02
Разраб.	Карасев		10.02
Проверил	Айнетдинова		10.02

ГМС-2001 ИЖ 2.2-1-116

ВНУТРЕННИЕ СТЕНОВЫЕ ПАНЕЛИ В9-3-1, В9-3л-1 АРМИРОВАНИЕ.

СТАДИЯ	ЛИСТ	ЛИСТОВ
Р	1	1

ОАО ЦНИИЭП жилых и общественных зданий

В10-3-1

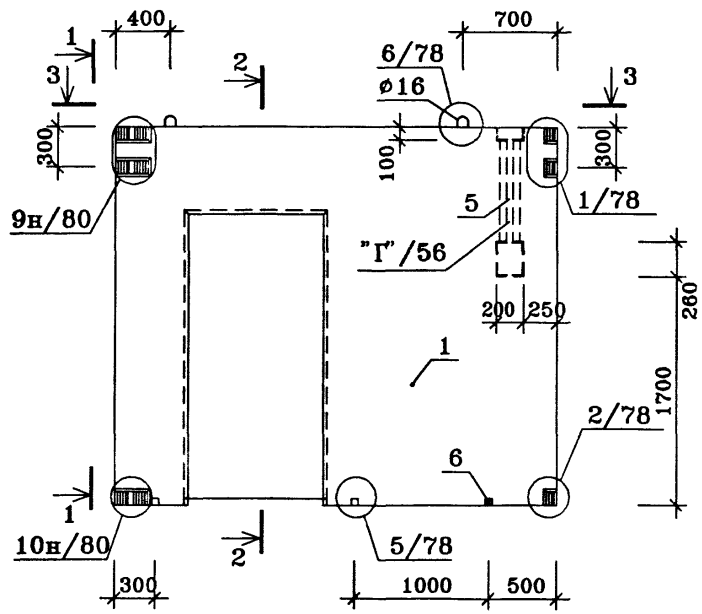

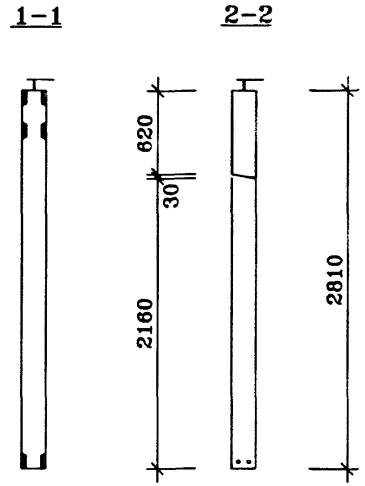

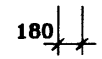

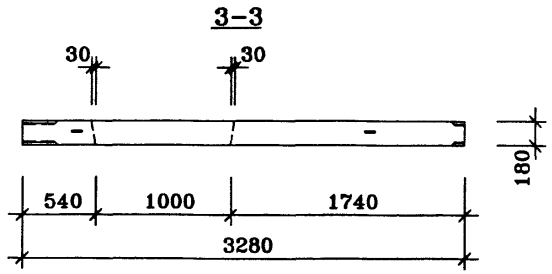

ПОЗ.	НАИМЕНОВАНИЕ	КОЛ-ВО	ОБОЗНАЧЕНИЕ ДОКУМЕНТА
1	Бетон тяжелый класса В22.5, куб.м	1.25	ГОСТ 25192-82*
2	Эл. коробка КМ-7-17, шт.	-	
	Трубка ПВХ		ТУ6-19-215-83
3	ø25, шт.	-	
4	ø32, шт.	-	
5	ø40, шт.	3.0	
	Деревянные антисептированные пробки		ГОСТ 8486-86*Е
6	П-1 50×50×170, шт.	3	
	Масса стали кг	69.34	ИЖ 2.2-1-118
	Масса изделия кг	3125	

Техническое описание см. ИЖ 2.2-1-04, 05

Панель В10-3л-1 зеркальное отображение панели В10-3-1.

Нач.ПКО1	Пальцева		10.02
ГИП	Кузнецов		10.02
Разраб.	Карасев		10.02
Гл.спец.	Субботовская		10.02
Проверил	Айнетдинова		10.02

ГМС-2001 ИЖ 2.2-1-117

ВНУТРЕННЯЯ СТЕНОВАЯ ПАНЕЛЬ В10-3-1, В10-3л-1.

СТАДИЯ	ЛИСТ	ЛИСТОВ
Р	1	1

ОАО ЦНИИЭП жилых и общественных зданий

В10-3-1

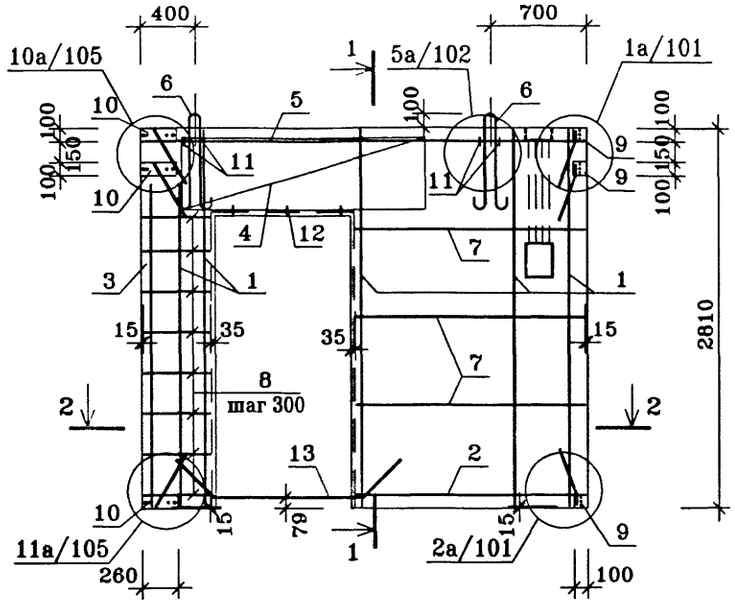

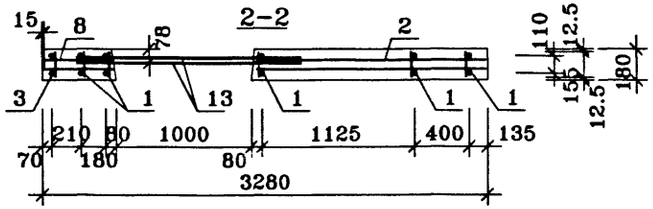

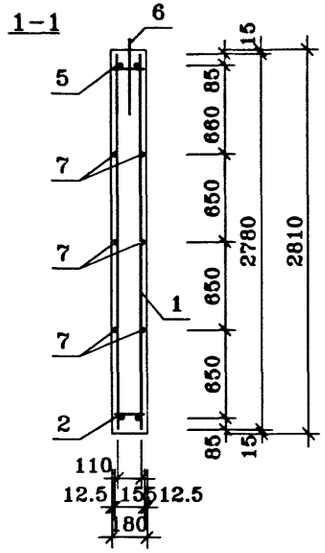

ПОЗ.	НАИМЕНОВАНИЕ	КОЛ-ВО	ОБОЗНАЧЕНИЕ ДОКУМЕНТА	МАССА СТАЛИ, кг	
				един.	всего
	КАРКАС				69.34
1	КР2-1	5	ИЖ 2.2-1 -87	3.63	
2	КР2-22	1	-89	0.85	
3	КР2-27	1	-90	3.11	
4	КР2-32	2	-90	6.47	
5	КР2-45	1	-130	1.76	
	ПЕТЛЯ СТРОПОВОЧНАЯ				
6	ПС2-4	2	-99	2.40	
7	⌀8AI ГОСТ 5781-82* L=1690	6	без чертежа	0.38	
8	⌀8AI ГОСТ 5781-82* L=490	16	без чертежа	0.11	
	ИЗДЕЛИЕ ЗАКЛАДНОЕ				
9	М 2-1	3	-93	2.21	
10	М 2-6	3	-97	4.27	
	АНКЕР				
11	А-1	4	-100	0.02	
12	А-2	3	-100	0.03	
13	А-3	2	-100	2.04	

Панель В10-3л-1 зеркальное отображение панели В10-3-1

Нач.ПК01	Пальцева		10.02
ГИП	Кузнецов		10.02
Разраб.	Карасев		10.02
Проверил	Айнетдинова		10.02

ГМС-2001 ИЖ 2.2-1-118

ВНУТРЕННИЕ СТЕНОВЫЕ ПАНЕЛИ В10-3-1, В10-3л-1. АРМИРОВАНИЕ.

СТАДИЯ	ЛИСТ	ЛИСТОВ
Р	1	1

ОАО ЦНИИЭП жилых и общественных зданий

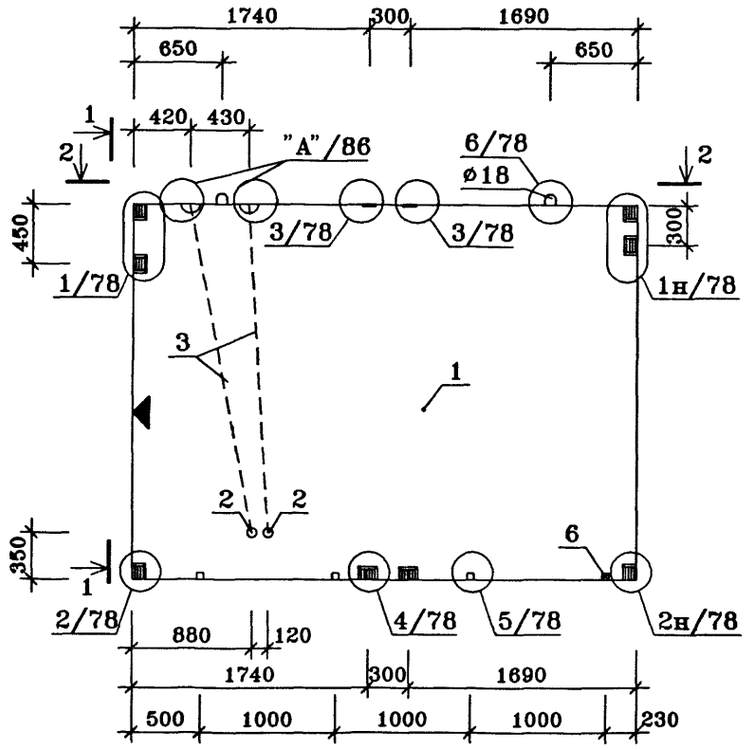

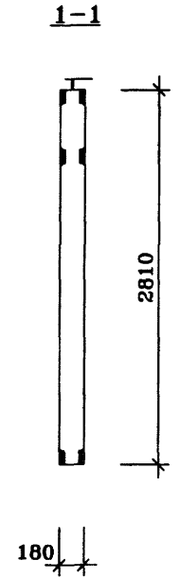

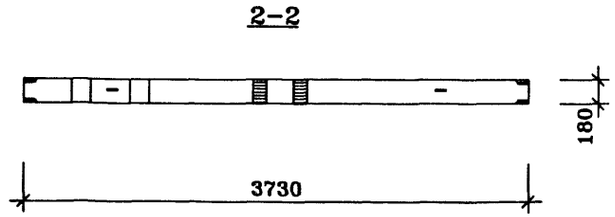

ПОЗ.	НАИМЕНОВАНИЕ	КОЛ-ВО	ОБОЗНАЧЕНИЕ ДОКУМЕНТА
1	Бетон тяжелый класса В22.5, куб.м	1.89	ГОСТ 25192-82*
2	Эл. коробка КМ-7-17, шт.	2	
	Трубка ПВХ		ТУ6-19-215-83
3	ø25, шт.	4.9	
4	ø32, шт.	–	
5	ø40, шт.	–	
	Деревянные антисептированные пробки		ГОСТ 8486-86*Е
6	П-1 50×50×170, шт.	4	
	Масса стали кг	50.84	ИЖ 2.2-1-120
	Масса изделия кг	4725	

Техническое описание см. ИЖ 2.2-1-04, 05

У боковой грани панели, заводом изготовителем, наносится метка "◀" несмываемой /масляной/ краской.

Нач.ПК01	Пальцева		10.02
ГИП	Кузнецов		10.02
Разраб.	Карасев		10.02
Гл.спец.	Субботовская		10.02
Проверил	Айнетдинова		10.02

ГМС-2001 ИЖ 2.2-1-119

ВНУТРЕННЯЯ СТЕНОВАЯ ПАНЕЛЬ В18-1-1

СТАДИЯ	ЛИСТ	ЛИСТОВ
Р	1	1

ОАО ЦНИИЭП жилых и общественных зданий

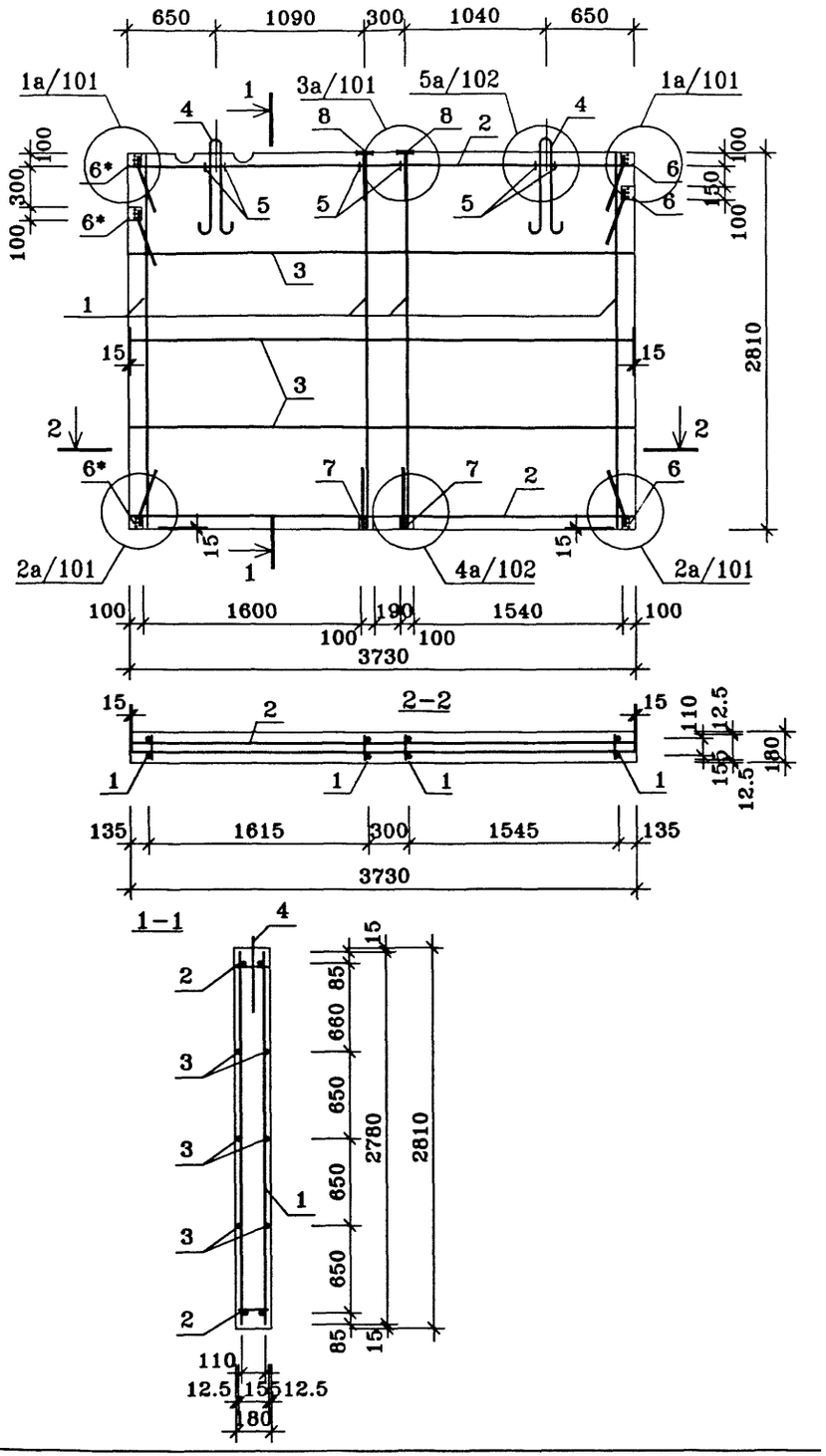

ПОЗ.	НАИМЕНОВАНИЕ	КОЛ-ВО	ОБОЗНАЧЕНИЕ ДОКУМЕНТА	МАССА СТАЛИ, кг	
				един.	всего
	КАРКАС				
1	КР2-1	4	ИЖ 2.2-1 -87	3.63	
2	КР2-3б	2	-129	1.90	
3	ø6AI ГОСТ 5781-82* L=3700	6	без чертежа	0.82	
	ПЕТЛЯ СТРОПОВОЧНАЯ				
4	ПС2-3	2	-99	3.32	
					50.84
	АНКЕР				
5	А-1	6	-100	0.02	
	ИЗДЕЛИЕ ЗАКЛАДНОЕ				
6	М 2-1	3	-93	2.21	
6*	М 2-1*	3	-93	2.21	
7	М 2-2	2	-94	2.21	
8	М 2-3	2	-95	1.58	

Нач.ПК01	Пальцева		10.02
ГИП	Кузнецов		10.02
Разраб.	Карасев		10.02
Проверил	Айнетдинова		10.02

ГМС-2001 ИЖ 2.2-1-120

ВНУТРЕННЯЯ СТЕНОВАЯ ПАНЕЛЬ В18-1-1. АРМИРОВАНИЕ.

СТАДИЯ	ЛИСТ	ЛИСТОВ
Р	1	1

ОАО ЦНИИЭП жилых и общественных зданий

V18-1-1а
23/10/02

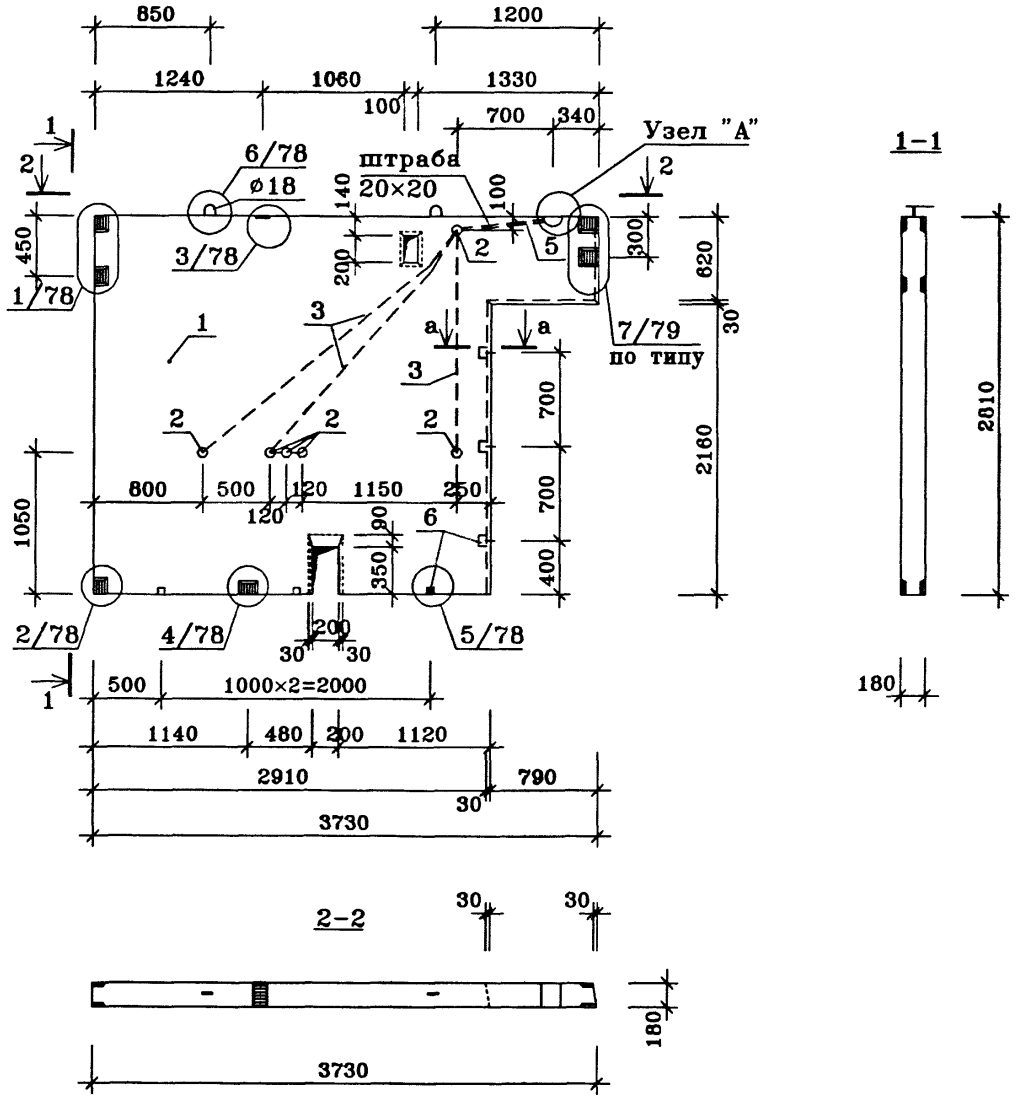

ПОЗ.	НАИМЕНОВАНИЕ	КОЛ-ВО	ОБОЗНАЧЕНИЕ ДОКУМЕНТА
1	Бетон тяжелый класса В22.5, куб.м	1.53	ГОСТ 25192-82*
2	Эл. коробка КМ-7-17, шт.	6	
	Трубка ПВХ		ТУ6-19-215-83
3	ø25, шт.	4.9	
4	ø32, шт.	-	
5	ø40, шт.	0.7	
	Деревянные антисептированные пробки		ГОСТ 8486-86*Е
6	П-1 50×50×170, шт.	6	
	Масса стали кг	53.02	ИЖ 2.2-1-122
	Масса изделия кг	3825	

Техническое описание см. ИЖ 2.2-1-04, 05
Сечение "а-а" смотри лист 20

Нач.ПК01	Пальцева	10.02
ГИП	Кузнецов	10.02
Разраб.	Карасев	10.02
Гл.спец.	Субботовская	10.02
Проверил	Айнетдинова	10.02

ГМС-2001 ИЖ 2.2-1-121

ВНУТРЕННЯЯ СТЕНОВАЯ ПАНЕЛЬ В18-2-1

СТАДИЯ	ЛИСТ	ЛИСТОВ
Р	1	1

ОАО ЦНИИЭП жилых и общественных зданий

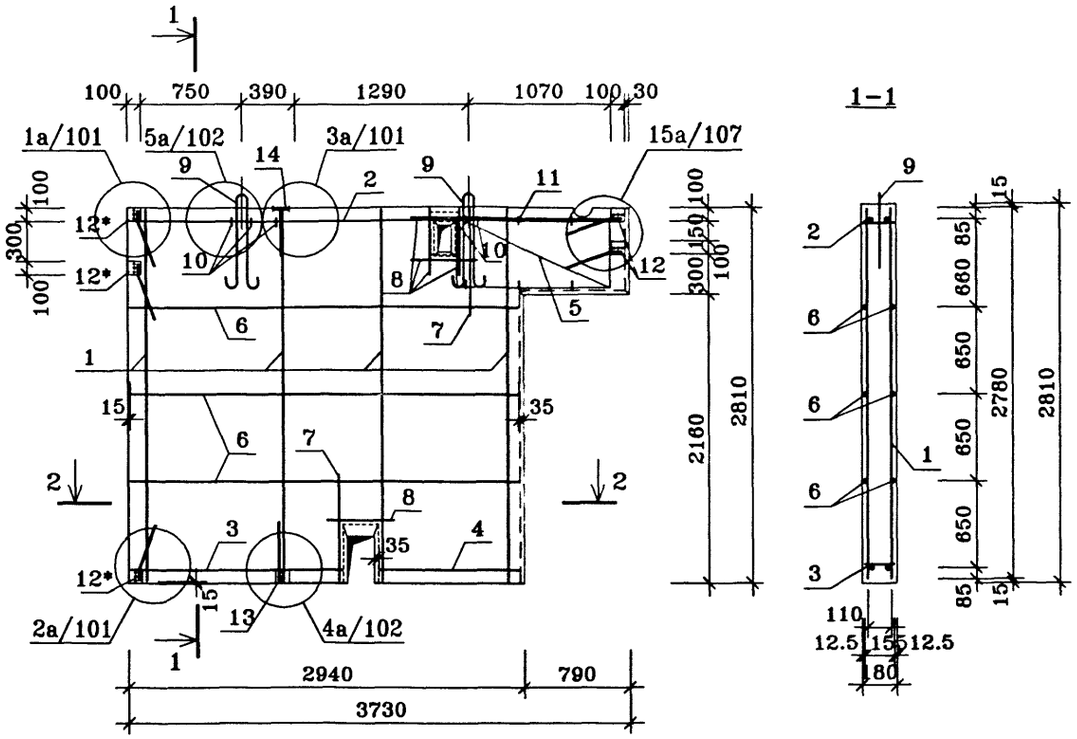

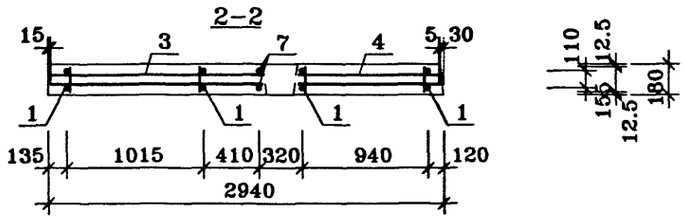

ПОЗ.	НАИМЕНОВАНИЕ	КОЛ-ВО	ОБОЗНАЧЕНИЕ ДОКУМЕНТА	МАССА СТАЛИ, кг	
				един.	всего
	КАРКАС				53.02
1	КР2-1	4	ИЖ 2.2-1 -87	3.63	
2	КР2-40	1	-129	1.83	
3	КР2-41	1	-129	0.81	
4	КР2-42	1	-129	0.54	
5	КР2-43	2	-129	3.99	
6	⌀6AI ГОСТ 5781-82* L=2890	6	без чертежа	0.64	
7	⌀6AI ГОСТ 5781-82* L=800	4		0.18	
8	⌀6AI ГОСТ 5781-82* L=500	10		0.11	
	ПЕТЛЯ СТРОПОВОЧНАЯ				
9	ПС2-3	2	-99	3.32	
	АНКЕР				
10	А-1	4	-100	0.02	
11	А-2	6	-100	0.02	
	ИЗДЕЛИЕ ЗАКЛАДНОЕ				
12	М 2-1	2	-93	2.21	
12*	М 2-1*	3	-93	2.21	
13	М 2-2	1	-94	2.21	
14	М 2-3	1	-95	1.58	

Нач.ПКО1	Пальцева	10.02
ГИП	Кузнецов	10.02
Разраб.	Карасев	10.02
Проверил	Айнетдинова	10.02

ГМС-2001 ИЖ 2.2-1-122

ВНУТРЕННЯЯ СТЕНОВАЯ ПАНЕЛЬ В18-2-1. АРМИРОВАНИЕ.

СТАДИЯ	ЛИСТ	ЛИСТОВ
Р	1	1

ОАО ЦНИИЭП жилых и общественных зданий

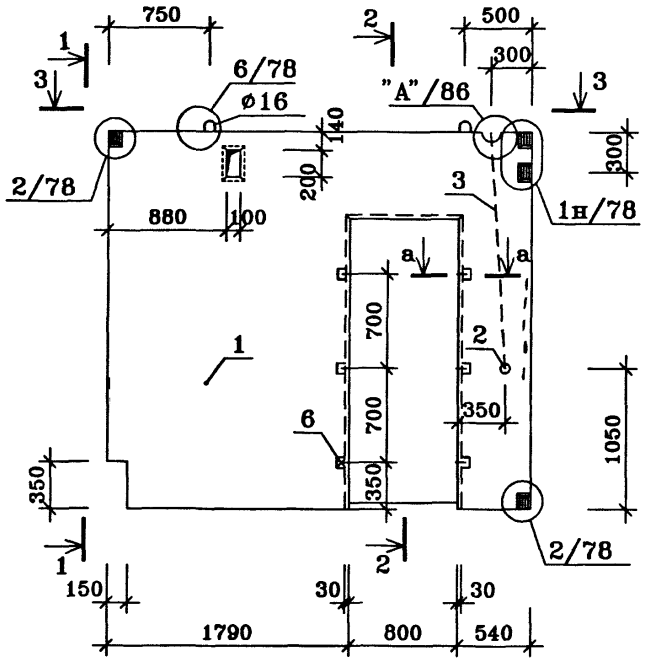

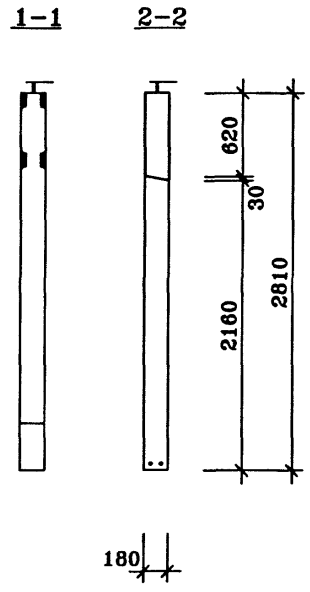

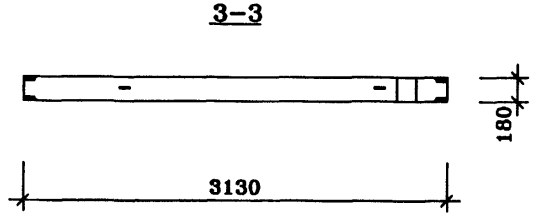

ПОЗ.	НАИМЕНОВАНИЕ	КОЛ-ВО	ОБОЗНАЧЕНИЕ ДОКУМЕНТА
1	Бетон тяжелый класса В22.5, куб.м	1.26	ГОСТ 25192-82*
2	Эл. коробка КМ-7-17, шт.	1	
	Трубка ПВХ		ТУ6-19-215-83
3	ø25, шт.	1.8	
4	ø32, шт.	–	
5	ø40, шт.	–	
	Деревянные антисептированные пробки		ГОСТ 8486-86*Е
6	П-1 50×50×170, шт.	6	
	Масса стали кг	55.26	ИЖ 2.2-1-124
	Масса изделия кг	3150	

Техническое описание см. ИЖ 2.2-1-04, 05
Сечение "а-а" смотри лист 20

Нач.ПК01	Пальцева		10.02
ГИП	Кузнецов		10.02
Разраб.	Карасев		10.02
Гл.спец.	Субботовская		10.02
Проверил	Айнетдинова		10.02

ГМС-2001 ИЖ 2.2-1-123

ВНУТРЕННЯЯ СТЕНОВАЯ ПАНЕЛЬ В19-1-1

СТАДИЯ	ЛИСТ	ЛИСТОВ
Р	1	1

ОАО ЦНИИЭП жилых и общественных зданий

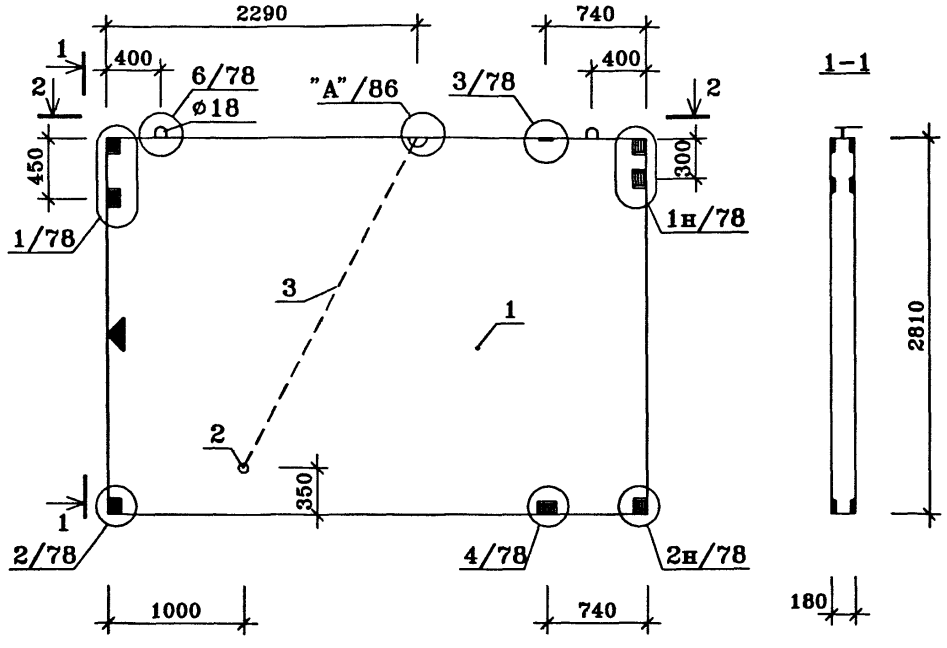

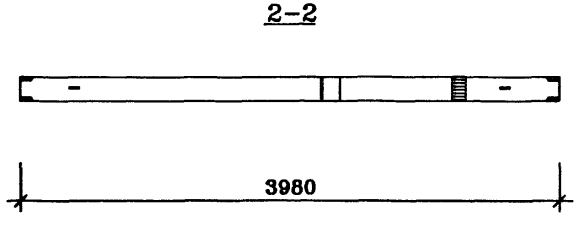

ПОЗ.	НАИМЕНОВАНИЕ	КОЛ-ВО	ОБОЗНАЧЕНИЕ ДОКУМЕНТА
1	Бетон тяжелый класса В22.5, куб.м	2.01	ГОСТ 25192-82*
2	Эл. коробка КМ-7-17, шт.	1	
	Трубка ПВХ		ТУ6-19-215-83
3	ø25, шт.	2.8	
4	ø32, шт.	-	
5	ø40, шт.	-	
	Деревянные антисептированные пробки		ГОСТ 8486-86*Е
6	П-1 50×50×170, шт.	-	
	Масса стали кг	44.00	ИЖ 2.2-1-126
	Масса изделия кг	5025	

Техническое описание см. ИЖ 2.2-1-04, 05

У боковой грани панели, заводом изготовителем, наносится метка "◀" несмываемой /масляной/ краской.

Нач.ПКО1	Пальцева		10.02
ГИП	Кузнецов		10.02
Разраб.	Карасев		10.02
Гл.спец.	Субботовская		10.02
Проверил	Айнетдинова		10.02

ГМС-2001

ИЖ 2.2-1-125

ВНУТРЕННЯЯ СТЕНОВАЯ ПАНЕЛЬ В20-1-1

СТАДИЯ	ЛИСТ	ЛИСТОВ
Р	1	1

ОАО ЦНИИЭП жилых и общественных зданий

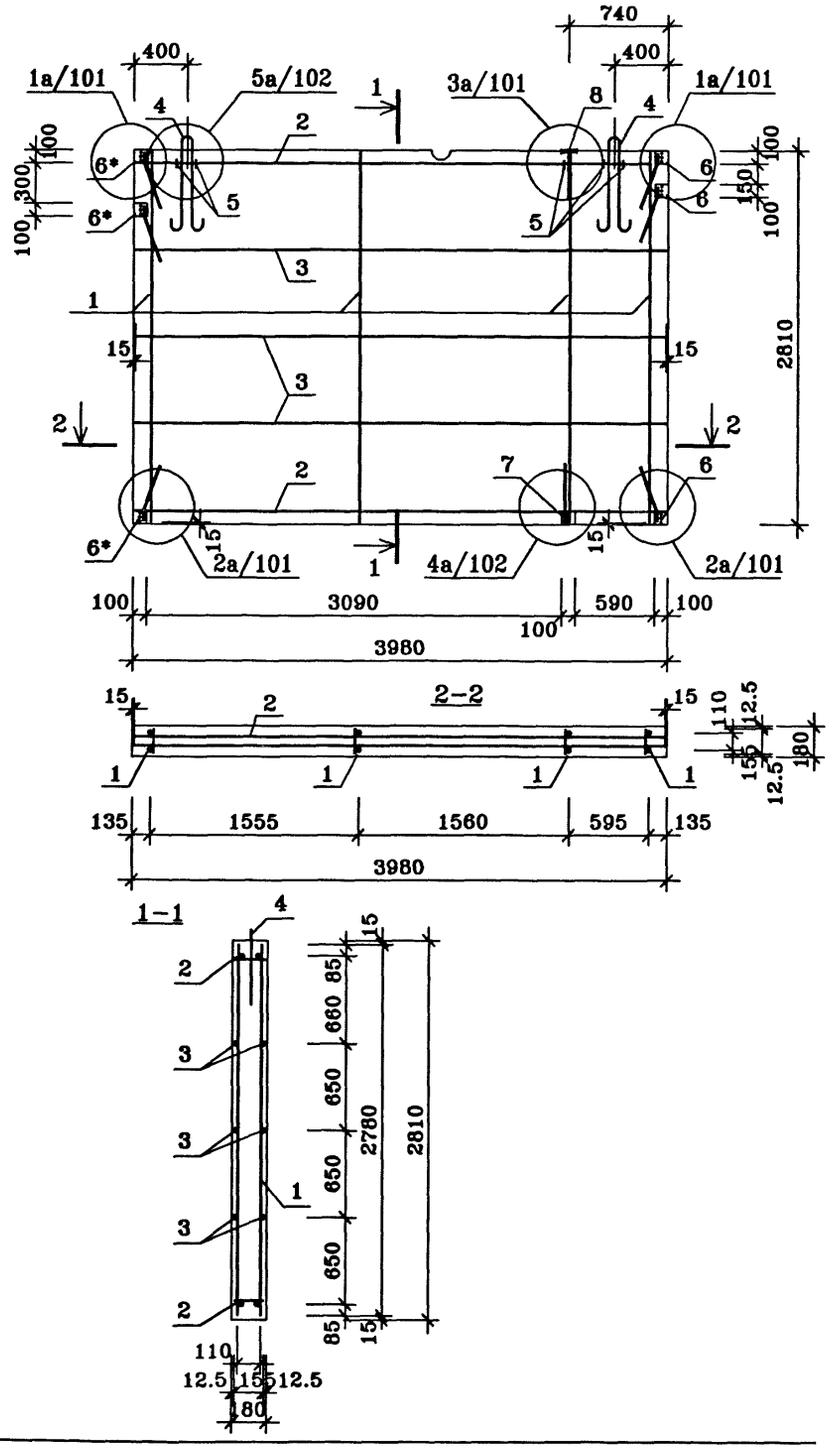

ПОЗ.	НАИМЕНОВАНИЕ	КОЛ-ВО	ОБОЗНАЧЕНИЕ ДОКУМЕНТА	МАССА СТАЛИ, кг	
				един.	всего
	КАРКАС				44.00
1	КР2-1	3	ИЖ 2.2-1 -87	3.63	
2	КР2-37	2	-129	2.02	
3	⌀6AI ГОСТ 5781-82* L=3950	6	без чертежа	0.88	
	ПЕТЛЯ СТРОПОВОЧНАЯ				
4	ПС2-3	2	-99	3.32	
	АНКЕР				
5	А-1	5	-100	0.02	
	ИЗДЕЛИЕ ЗАКЛАДНОЕ				
6	М 2-1	3	-93	2.21	
6*	М 2-1*	3	-93	2.21	
7	М 2-2	1	-94	2.21	
8	М 2-3	1	-95	1.58	

Нач.ПКО1	Пальцева		10.02
ГИП	Кузнецов		10.02
Разраб.	Карасев		10.02
Проверил	Айнетдинова		10.02

ГМС-2001 ИЖ 2.2-1-126

ВНУТРЕННЯЯ СТЕНОВАЯ ПАНЕЛЬ В20-1-1. АРМИРОВАНИЕ.

СТАДИЯ	ЛИСТ	ЛИСТОВ
Р	1	1

ОАО ЦНИИЭП жилых и общественных зданий

V20-1-1а
23/10/02

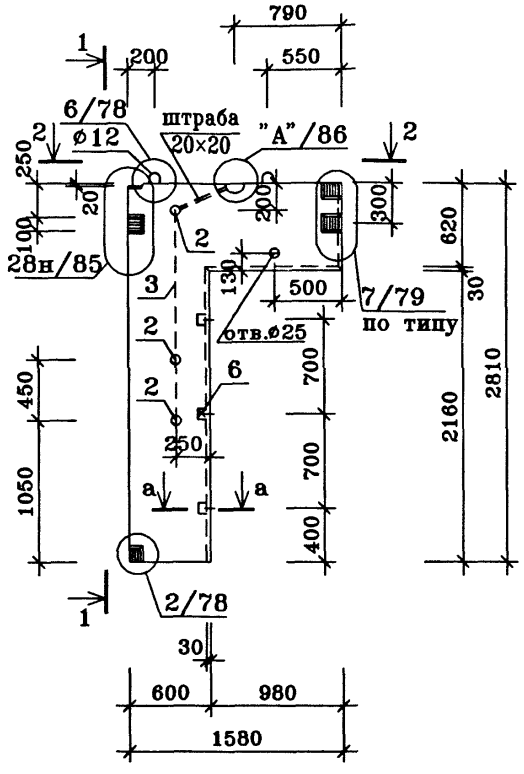

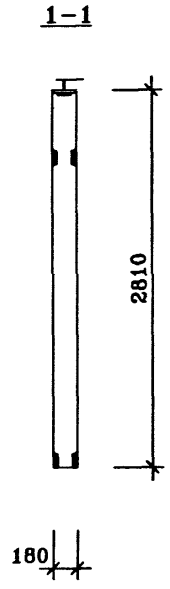

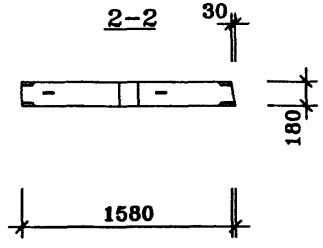

ПОЗ.	НАИМЕНОВАНИЕ	КОЛ-ВО	ОБОЗНАЧЕНИЕ ДОКУМЕНТА
1	Бетон тяжелый класса В22.5, куб.м	0.41	ГОСТ 25192-82*
2	Эл. коробка КМ-7-17, шт.	3	
	Трубка ПВХ		ТУ6-19-215-83
3	ø25, шт.	1.56	
4	ø32, шт.	-	
5	ø40, шт.	-	
	Деревянные антисептированные пробки		ГОСТ 8486-86*Е
6	П-1 50×50×170, шт.	3	
	Масса стали кг	30.24	ИЖ 2.2-1-128
	Масса изделия кг	1025	

Техническое описание см. ИЖ 2.2-1-04, 05
Сечение "а-а" смотри лист 20

Нач.ПКО1	Пальцева		10.02
ГИП	Кузнецов		10.02
Разраб.	Карасев		10.02
Гл.спец.	Субботовская		10.02
Проверил	Айнетдинова		10.02

ГМС-2001 ИЖ 2.2-1-127

ВНУТРЕННЯЯ СТЕНОВАЯ ПАНЕЛЬ В21-1-1

СТАДИЯ	ЛИСТ	ЛИСТОВ
Р	1	1

ОАО ЦНИИЭП жилых и общественных зданий

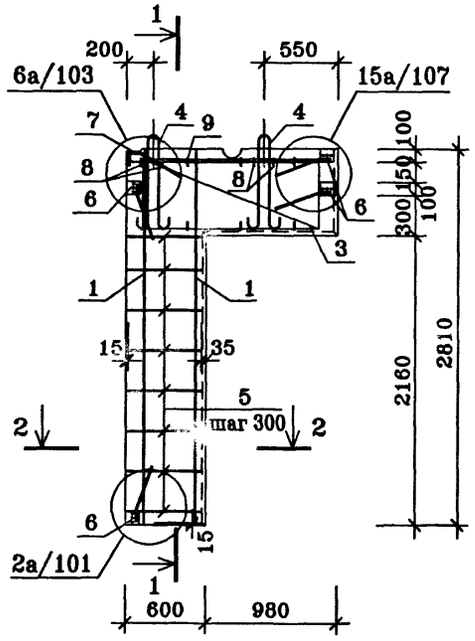

1-1

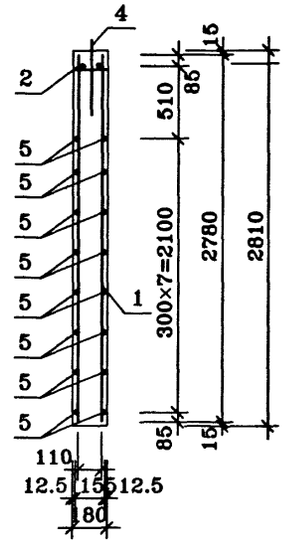

2-2

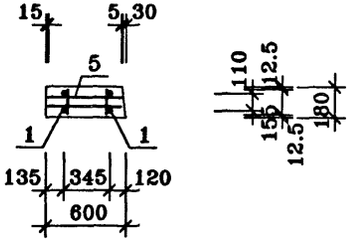

ПОЗ.	НАИМЕНОВАНИЕ	КОЛ-ВО	ОБОЗНАЧЕНИЕ ДОКУМЕНТА	МАССА СТАЛИ, кг	
				един.	всего
	КАРКАС				30.24
1	КР2-1	2	ИЖ 2.2-1 -87	3.63	
2	КР2-23	1	-89	0.74	
3	КР2-44	2	-129	4.57	
	ПЕТЛЯ СТРОПОВОЧНАЯ				
4	ПС2-5	2	-99	1.10	
5	⌀6AI ГОСТ 5781-82* L=550	2	без чертежа	0.12	
	АНКЕР				
6	А-1	4	-100	0.02	
7	А-2	6	-100	0.03	
	ИЗДЕЛИЕ ЗАКЛАДНОЕ				
8	М 2-1	4	-93	2.21	
9	М 2-5	1	-96	1.56	

Нач.ПКО1	Пальцева		10.02
ГИП	Кузнецов		10.02
Разраб.	Карасев		10.02
Проверил	Айнетдинова		10.02

ГМС-2001 ИЖ 2.2-1-128

ВНУТРЕННЯЯ СТЕНОВАЯ ПАНЕЛЬ В21-1-1. АРМИРОВАНИЕ.

СТАДИЯ	ЛИСТ	ЛИСТОВ
Р	1	1

ОАО ЦНИИЭП жилых и общественных зданий

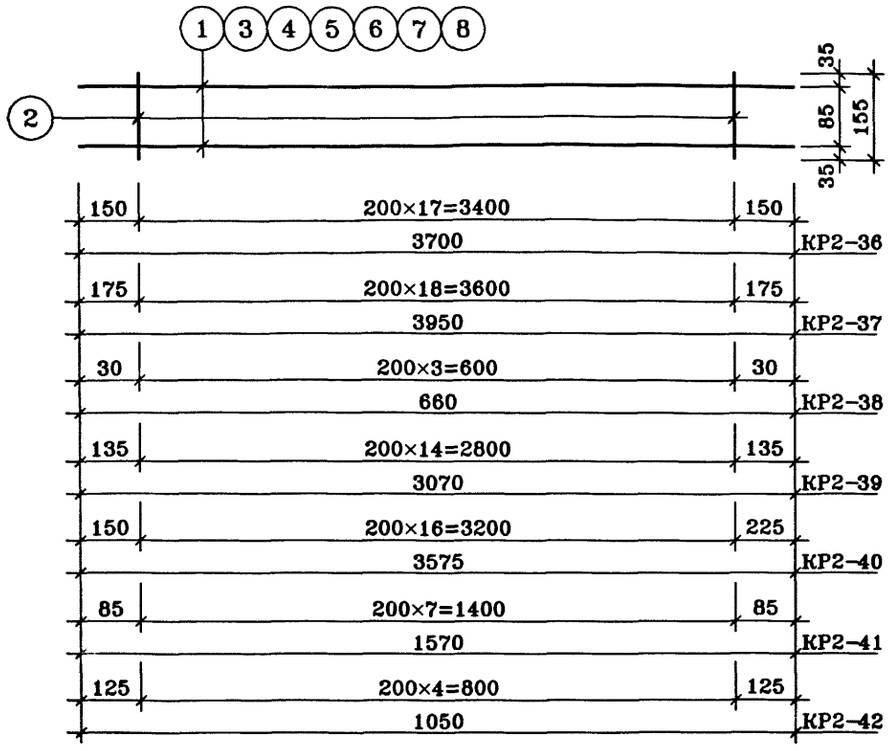

КР2-43

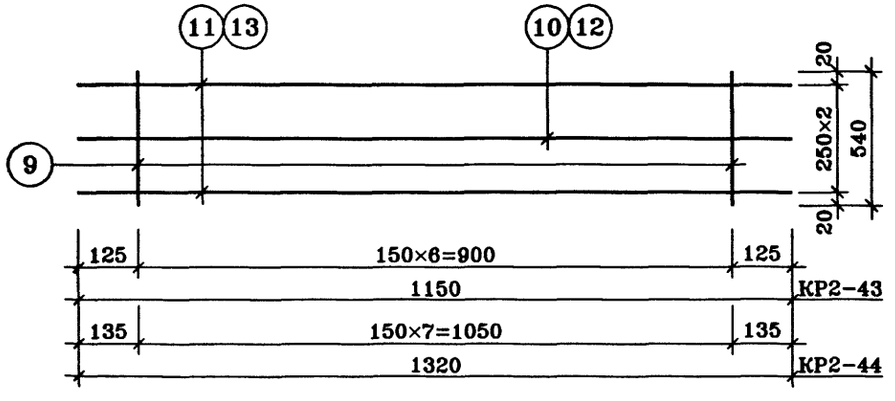

МАРКА	ПОЗ.	НАИМЕНОВАНИЕ	КОЛ., шт.	МАССА ЕД., кг	ОБЩАЯ МАССА, кг
КР2-36	1	ø6AI ГОСТ 5781-82* L=3700	2	0.821	1.90
	2	ø4BpI ГОСТ 6727-80* L=155	18	0.014	
КР2-37	3	ø6AI ГОСТ 5781-82* L=3950	2	0.877	2.02
	2	ø4BpI ГОСТ 6727-80* L=155	19	0.014	
КР2-38	4	ø6AI ГОСТ 5781-82* L=660	2	0.147	0.35
	2	ø4BpI ГОСТ 6727-80* L=155	4	0.014	
КР2-39	5	ø6AI ГОСТ 5781-82* L=3070	2	0.682	1.58
	2	ø4BpI ГОСТ 6727-80* L=155	15	0.014	
КР2-40	6	ø6AI ГОСТ 5781-82* L=3575	2	0.794	1.83
	2	ø4BpI ГОСТ 6727-80* L=155	17	0.014	
КР2-41	7	ø6AI ГОСТ 5781-82* L=1570	2	0.349	0.81
	2	ø4BpI ГОСТ 6727-80* L=155	8	0.014	
КР2-42	8	ø6AI ГОСТ 5781-82* L=1050	2	0.233	0.54
	2	ø4BpI ГОСТ 6727-80* L=155	5	0.014	
КР2-43	9	ø8AIII ГОСТ 5781-82* L=540	7	0.213	3.99
	10	ø8AIII ГОСТ 5781-82* L=1150	1	0.454	
	11	ø12AIII ГОСТ 5781-82* L=1150	2	1.021	
КР2-44	9	ø8AIII ГОСТ 5781-82* L=540	8	0.213	4.57
	12	ø8AIII ГОСТ 5781-82* L=1320	1	0.521	
	13	ø12AIII ГОСТ 5781-82* L=1320	2	1.172	

Нач.ШК01	Пальцева		10.02
ГИП	Кузнецов		10.02
Разраб.	Карасев		10.02
Проверил	Айнетдинова		10.02

ГМС-2001 ИЖ 2.2-1-129

АРМАТУРНЫЕ ИЗДЕЛИЯ КР2-36 ... КР2-44

СТАДИЯ	ЛИСТ	ЛИСТОВ
Р	1	1

ОАО ЦНИИЭП жилых и общественных зданий

КР2-45

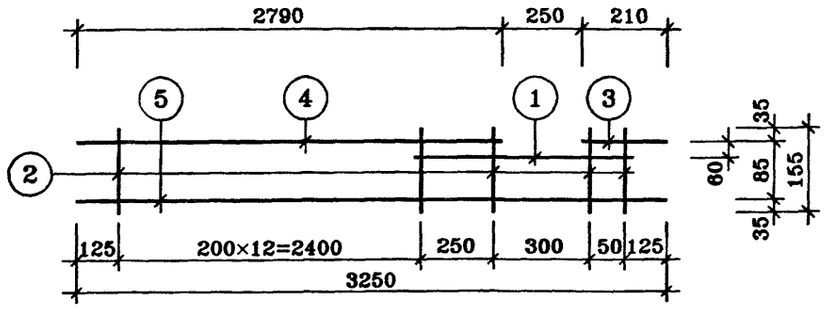

КР2-46

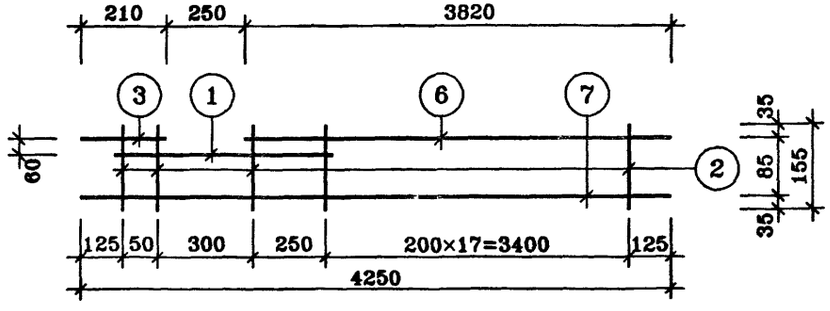

КР2-47, КР2-48, КР2-49

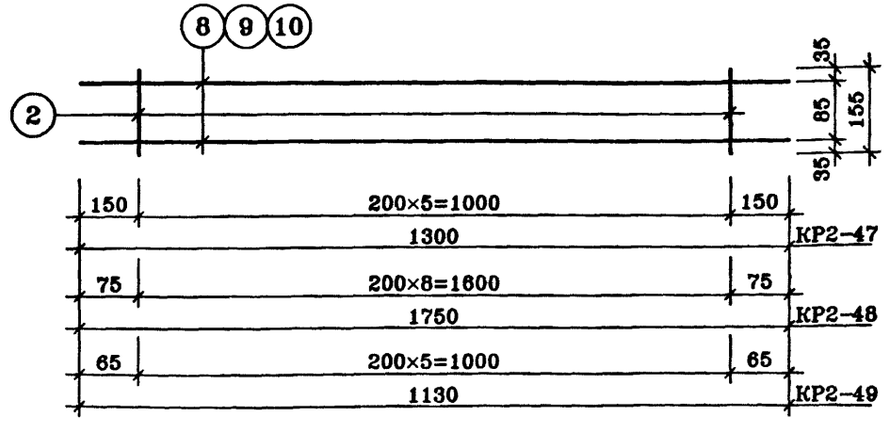

МАРКА	ПОЗ.	НАИМЕНОВАНИЕ	КОЛ., шт.	МАССА ЕД., кг	ОБЩАЯ МАССА, кг
КР2-45	1	⌀6AI ГОСТ 5781-82* L=650	1	0.144	1.76
	2	⌀4BpI ГОСТ 6727-80* L=155	16	0.014	
	3	⌀6AI ГОСТ 5781-82* L=210	1	0.047	
	4	⌀6AI ГОСТ 5781-82* L=2790	1	0.619	
	5	⌀6AI ГОСТ 5781-82* L=3250	1	0.722	
КР2-46	1	⌀6AI ГОСТ 5781-82* L=650	1	0.144	2.28
	2	⌀4BpI ГОСТ 6727-80* L=155	21	0.014	
	3	⌀6AI ГОСТ 5781-82* L=210	1	0.047	
	6	⌀6AI ГОСТ 5781-82* L=3820	1	0.848	
	7	⌀6AI ГОСТ 5781-82* L=4250	1	0.944	
КР2-47	8	⌀6AI ГОСТ 5781-82* L=1300	2	0.289	0.66
	2	⌀4BpI ГОСТ 6727-80* L=155	6	0.014	
КР2-48	9	⌀6AI ГОСТ 5781-82* L=1750	2	0.389	0.91
	2	⌀4BpI ГОСТ 6727-80* L=155	9	0.014	
КР2-49	10	⌀6AI ГОСТ 5781-82* L=1130	2	0.251	0.59
	2	⌀4BpI ГОСТ 6727-80* L=155	6	0.014	

Нач.ПКО1	Пальцева		10.02
ГИП	Кузнецов		10.02
Разраб.	Карасев		10.02
Проверил	Айнетдинова		10.02

ГМС-2001 ИЖ 2.2-1-130

АРМАТУРНЫЕ ИЗДЕЛИЯ КР2-45 ... КР2-49

СТАДИЯ	ЛИСТ	ЛИСТОВ
Р	1	1

ОАО ЦНИИЭП жилых и общественных зданий

СПЕЦИФИКАЦИЯ СТАЛИ					ВЫБОРКА СТАЛИ																		
ПОЗ. П/П	МАРКА ДЕТАЛИ	КОЛ-ВО ШТУК	МАССА, КГ.		ИЗДЕЛИЯ АРМАТУРНЫЕ																ИЗДЕЛИЯ ЗАКЛАДНЫЕ			
					АРМАТУРА КЛАССА (ГОСТ5781-82*)												ГОСТ6727-80*		А-III			ПРОКАТ МАРКИ
					А-I								А-II		А-III				Вр-I				ГОСТ 103-76*
			ОДНОЙ ДЕТАЛИ	ВСЕХ ДЕТАЛЕЙ	⌀22	⌀20	⌀18	⌀16	⌀14	⌀12	⌀8	⌀6	⌀12	⌀10	⌀12	⌀10	⌀8	⌀5	⌀4	⌀12	⌀10	⌀8	-100x8
1	КР2-1	5	3.63	18.15												17.15			0.98				
2	А-2	12	0.03	0.36															0.36				
3	⌀6 А-I	6	1.20	7.20								7.20											
4	ПС2-1	2	5.67	11.34	11.34																		
5	А-1	7	0.02	0.14															0.14				
6*	М2-1*	3	2.21	6.63																2.346	0.516		3.768
7	М2-2	5	2.21	11.05																3.91	0.86		6.28
8	М2-3	3	1.58	4.74																1.92			2.826
9	КР2-5	2	2.77	5.54								4.776							0.756				
10	КР2-26	2	5.40	10.80											7.266		3.528						
			ИТОГО:	75.95	11.34							11.976			7.266	17.15	3.528		2.236	8.176	1.376		12.874
			ИТОГО:	75.97	23.316										27.944			2.236		9.552			12.874

				ГМС-2001	ИЖ 2.2-1-131
Нач.ПКО1	Пальцева		10.02		
ГИП	Кузнецов		10.02	ВНУТРЕННЯЯ СТЕНОВАЯ ПАНЕЛЬ В1-1-1. ВЕДОМОСТЬ РАСХОДА СТАЛИ	СТАДИЯ: Р; ЛИСТ: 1; ЛИСТОВ: 1
Разраб.	Карасев		10.02		
Проверил	Айнетдинова		10.02		ОАО ЦНИИЭП жилых и общественных зданий

СПЕЦИФИКАЦИЯ СТАЛИ					ВЫБОРКА СТАЛИ																	
ПОЗ. П/П	МАРКА ДЕТАЛИ	КОЛ-ВО ШТУК	МАССА, КГ.		ИЗДЕЛИЯ АРМАТУРНЫЕ															ИЗДЕЛИЯ ЗАКЛАДНЫЕ			
					АРМАТУРА КЛАССА (ГОСТ5781-82*)												ГОСТ6727-80*		А-III			ПРОКАТ МАРКИ
					А-I								А-II		А-III			Вр-I				ГОСТ 103-76*
			ОДНОЙ ДЕТАЛИ	ВСЕХ ДЕТАЛЕЙ	ø22	ø20	ø18	ø16	ø10	ø12	ø 8	ø 6	ø12	ø10	ø12	ø10	ø 8	ø 5	ø 4	ø12	ø10	ø 8	-100x8
1	КР2-1	5	3.63	18.15												17.15			0.98				
2	КР2-13	1	1.86	1.86								1.60							0.25				
3	ø6 А-I	6	0.80	4.80								4.80											
4	ПС2-2	2	4.44	8.88		8.88																	
5	А-1	7	0.02	0.14															0.14				
6	М2-1	1	2.21	2.21																0.782	0.172		1.256
6*	М2-1*	3	2.21	6.63																2.346	0.516		3.768
7	М2-2	3	2.21	6.63																2.346	0.516		3.768
8	М2-3	3	1.58	4.74																1.92			2.82
9	М2-4	1	1.87	1.87																0.93			0.94
10	КР2-6	1	2.52	2.52								2.18							0.34				
11	КР2-27	1	3.11	3.11					2.94										0.17				
12	КР2-31	2	7.11	14.22											7.10		7.12						
13	ø6 А-I	16	0.12	1.92								1.92											
14	А-2	5	0.03	0.15															0.15				
15	А-4	2	1.69	3.38											3.38								
			ИТОГО:	81.21		8.88			2.94			10.5			10.48	17.15	7.12		2.06	8.324	1.204		12.552
			ИТОГО:	81.21	22.32										34.75			2.06		9.528			12.552

Нач.ПКО1	Пальцева		10.02
ГИП	Кузнецов		10.02
Инженер	Наумов		10.02
Проверил	Айнетдинова		10.02

ГМС-2001 ИЖ 2.2-1-132

ВНУТРЕННЯЯ СТЕНОВАЯ ПАНЕЛЬ В 1-2-1. ВЕДОМОСТЬ РАСХОДА СТАЛИ

СТАДИЯ	ЛИСТ	ЛИСТОВ
Р	1	1

ОАО ЦНИИЭП жилых и общественных зданий

СПЕЦИФИКАЦИЯ СТАЛИ					ВЫБОРКА СТАЛИ																	
ПОЗ. П/П	МАРКА ДЕТАЛИ	КОЛ-ВО ШТУК	МАССА, КГ.		ИЗДЕЛИЯ АРМАТУРНЫЕ															ИЗДЕЛИЯ ЗАКЛАДНЫЕ			
					АРМАТУРА КЛАССА (ГОСТ5781-82*)												ГОСТ6727-80*		А-III			ПРОКАТ МАРКИ ГОСТ 103-76*
					А-I								А-II		А-III			Вр-I				
			ОДНОЙ ДЕТАЛИ	ВСЕХ ДЕТАЛЕЙ	ø22	ø20	ø18	ø16	ø14	ø12	ø8	ø6	ø12	ø10	ø12	ø10	ø8	ø5	ø4	ø12	ø10	ø8	-100x8
1	КР2-1	4	3.63	14.52												13.72			0.80				
2	КР2-7	1	2.47	2.47								2.13							0.34				
3	ø6 А-I	6	1.07	6.42								6.42											
4	ПС2-2	2	4.44	8.88		8.88																	
5	А-1	6	0.02	0.12															0.12				
6	М2-1	2	2.21	4.42																1.564	0.344		2.512
6*	М2-1*	3	2.21	6.63																2.346	0.516		3.768
7	М2-2	2	2.21	4.42																1.564	0.344		2.512
8	М2-3	2	1.58	3.16																1.28			1.88
9	М2-4	1	1.87	1.87																0.93			0.94
10	КР2-8	1	2.41	2.41								2.09							0.32				
			ИТОГО:	55.32		8.88						10.64				13.72			1.58	7.684	1.204		11.612
			ИТОГО:	55.32	19.52										13.72			1.58		8.888			11.612

Нач.ПК01	Пальцева		10.02
ГИП	Кузнецов		10.02
Инженер	Наумов		10.02
Проверил	Айнетдинова		10.02

ГМС-2001 ИЖ 2.2-1-133

ВНУТРЕННЯЯ СТЕНОВАЯ ПАНЕЛЬ В 1-3-1. ВЕДОМОСТЬ РАСХОДА СТАЛИ

СТАДИЯ	ЛИСТ	ЛИСТОВ
Р	1	1

ОАО ЦНИИЭП жилых и общественных зданий

СПЕЦИФИКАЦИЯ СТАЛИ					ВЫБОРКА СТАЛИ																	
ПОЗ. П/П	МАРКА ДЕТАЛИ	КОЛ-ВО ШТУК	МАССА, КГ.		ИЗДЕЛИЯ АРМАТУРНЫЕ															ИЗДЕЛИЯ ЗАКЛАДНЫЕ			
					АРМАТУРА КЛАССА (ГОСТ5781-82*)												ГОСТ6727-80*		А-III			ПРОКАТ МАРКИ
					А-I								А-II		А-III				Вр-I			ГОСТ 103-76*
			ОДНОЙ ДЕТАЛИ	ВСЕХ ДЕТАЛЕЙ	ø22	ø20	ø18	ø16	ø14	ø12	ø8	ø6	ø12	ø10	ø12	ø10	ø8	ø5	ø4	ø12	ø10	ø8	-100x8
1	КР2-1	4	3.63	14.52												13.72			0.8				
2	КР2-7	1	2.47	2.47								2.13							0.34				
3	ø6 А-I	6	1.07	6.42								6.42											
4	ПС2-2	2	4.44	8.88		8.88																	
5	А-1	6	0.02	0.12															0.12				
6	М2-1	2	2.21	4.42																1.564	0.344		2.512
6*	М2-1*	3	2.21	6.63																2.346	0.516		3.768
7	М2-2	2	2.21	4.42																1.564	0.344		2.512
8	М2-3	2	1.58	3.16																1.28			1.88
9	М2-4	1	1.87	1.87																0.93			0.94
10	КР2-8	1	2.41	2.41								2.09							0.32				
11	ø6 А-I	4	0.33	1.32								1.32											
			ИТОГО:	56.64		8.88						11.96				13.72			1.58	7.684	1.204		11.612
			ИТОГО:	56.64	20.84										13.72			1.58		8.888			11.612

Нач.ПКО1	Пальцева		10.02
ГИП	Кузнецов		10.02
Инженер	Наумов		10.02
Проверил	Айнетдинова		10.02

ГМС-2001 ИЖ 2.2-1-134

ВНУТРЕННЯЯ СТЕНОВАЯ ПАНЕЛЬ В 1-4. ВЕДОМОСТЬ РАСХОДА СТАЛИ

СТАДИЯ	ЛИСТ	ЛИСТОВ
Р	1	1

ОАО ЦНИИЭП жилых и общественных зданий

СПЕЦИФИКАЦИЯ СТАЛИ

ПОЗ. П/П	МАРКА ДЕТАЛИ	КОЛ-ВО ШТУК	МАССА, КГ. ОДНОЙ ДЕТАЛИ	МАССА, КГ. ВСЕХ ДЕТАЛЕЙ
1	КР2-1	5	3.63	18.15
2	А-3	2	2.04	4.08
3	⌀6 А-I	4	1.00	4.00
4	ПС2-2	2	4.44	8.88
5	А-1	6	0.02	0.12
6	М2-1	2	2.21	4.42
6*	М2-1*	3	2.21	6.63
7	М2-2	1	2.21	2.21
8	М2-3	2	1.58	3.16
9	М2-4	1	1.87	1.87
10	КР2-8	1	2.41	2.41
11	КР2-23	1	0.74	0.74
12	КР2-20	1	1.01	1.01
13	⌀6 А-I	2	0.33	0.66
14	⌀6 А-I	2	0.43	0.86
			ИТОГО:	59.20
			ИТОГО:	59.20

ВЫБОРКА СТАЛИ

ИЗДЕЛИЯ АРМАТУРНЫЕ

АРМАТУРА КЛАССА (ГОСТ5781-82*)														ГОСТ6727-80*		ИЗДЕЛИЯ ЗАКЛАДНЫЕ			ПРОКАТ МАРКИ
А-I								А-II		А-III			Вр-I		А-III			ГОСТ 103-76*	
⌀22	⌀20	⌀18	⌀16	⌀14	⌀12	⌀8	⌀6	⌀12	⌀10	⌀12	⌀10	⌀8	⌀5	⌀4	⌀12	⌀10	⌀8	-100x8
											17.15			1.00				
														4.08				
							4.00											
	8.88																	
														0.12				
															1.564	0.344		2.512
															2.346	0.516		3.768
															0.782	0.172		1.256
															1.28			1.88
															0.93			0.94
							2.09							0.32				
							0.64							0.10				
							0.87							0.14				
							0.66											
							0.86											
	8.88						9.12				17.15			5.76	6.302	1.032		10.356
18.00										17.15			5.76		7.934			10.356

ГИП	Пальцева		10.02
Гл.ПК01	Кузнецов		10.02
Инженер	Наумов		10.02
Проверил	Айнетдинова		10.02

ГМС-2001 ИЖ 2.2-1-135

ВНУТРЕННЯЯ СТЕНОВАЯ ПАНЕЛЬ В 1-5. ВЕДОМОСТЬ РАСХОДА СТАЛИ

СТАДИЯ	ЛИСТ	ЛИСТОВ
Р	1	1

ОАО ЦНИИЭП жилых и общественных зданий

СПЕЦИФИКАЦИЯ СТАЛИ					ВЫБОРКА СТАЛИ																	
ПОЗ. П/П	МАРКА ДЕТАЛИ	КОЛ-ВО ШТУК	МАССА, КГ.		ИЗДЕЛИЯ АРМАТУРНЫЕ															ИЗДЕЛИЯ ЗАКЛАДНЫЕ			
					АРМАТУРА КЛАССА (ГОСТ5781-82*)												ГОСТ6727-80*		А-III			ПРОКАТ МАРКИ ГОСТ 103-76*
					А-I								А-II		А-III			Вр-I				
			ОДНОЙ ДЕТАЛИ	ВСЕХ ДЕТАЛЕЙ	⌀22	⌀20	⌀18	⌀16	⌀14	⌀12	⌀8	⌀6	⌀12	⌀10	⌀12	⌀10	⌀8	⌀5	⌀4	⌀12	⌀10	⌀8	-100x8
1	КР2-1	4	3.63	14.52												13.72			0.80				
2	КР2-7	1	2.47	2.47								2.13							0.34				
3	⌀6 А-I	6	1.07	6.42								6.42											
4	ПС2-2	2	4.44	8.88		8.88																	
5	А-1	6	0.02	0.12															0.12				
6	М2-1	2	2.21	4.42																1.564	0.344		2.512
6*	М2-1*	3	2.21	6.63																2.346	0.516		3.768
7	М2-2	2	2.21	4.42																1.564	0.344		2.512
8	М2-3	2	1.58	3.16																1.28			1.88
9	М2-4	1	1.87	1.87																0.93			0.94
10	М2-5	1	1.56	1.56																0.93			0.63
11	КР2-8	1	2.41	2.41								2.09							0.32				
12	С2-1	1	7.10	7.10														7.10					
13	С2-5	2	1.34	2.68														2.68					
14	С2-11	1	1.30	1.30														1.30					
			ИТОГО:	67.96		8.88						10.64				13.72		11.08	1.58	8.614	1.204		12.242
			ИТОГО:	67.96	19.52										13.72			12.66		9.818			12.242

Нач.ПКО1	Пальцева		10.02
ГИП	Кузнецов		10.02
Инженер	Наумов		10.02
Проверил	Айнетдинова		10.02

ГМС-2001 ИЖ 2.2-1-136

ВНУТРЕННЯЯ СТЕНОВАЯ ПАНЕЛЬ В 2-1-1. ВЕДОМОСТЬ РАСХОДА СТАЛИ

СТАДИЯ	ЛИСТ	ЛИСТОВ
Р	1	1

ОАО ЦНИИЭП жилых и общественных зданий

СПЕЦИФИКАЦИЯ СТАЛИ					ВЫБОРКА СТАЛИ																	
ПОЗ. П/П	МАРКА ДЕТАЛИ	КОЛ-ВО ШТУК	МАССА, КГ.		ИЗДЕЛИЯ АРМАТУРНЫЕ															ИЗДЕЛИЯ ЗАКЛАДНЫЕ			
					АРМАТУРА КЛАССА (ГОСТ5781-82*)												ГОСТ6727-80*		А-III			ПРОКАТ МАРКИ ГОСТ 103-76*
					А-I								А-II		А-III			Вр-I				
			ОДНОЙ ДЕТАЛИ	ВСЕХ ДЕТАЛЕЙ	ø22	ø20	ø18	ø16	ø14	ø12	ø8	ø6	ø12	ø10	ø12	ø10	ø8	ø5	ø4	ø12	ø10	ø8	-100x8
1	КР2-1	3	3.63	10.89												10.29			0.60				
2	КР2-17	2	1.49	2.98								2.58							0.40				
3	ø6 А-I	6	0.65	3.90								3.90											
4	ПС2-4	2	2.40	4.80				4.80															
5	А-1	4	0.02	0.08															0.08				
6	М2-1	6	2.21	13.26																4.692	1.032		7.536
			ИТОГО:	35.91				4.80				6.48				10.29			1.08	4.692	1.032		7.536
			ИТОГО:	35.91	11.28										10.29			1.08		5.724			7.536

Нач.ПКО1	Пальцева	
ГИП	Кузнецов	
Разраб.	Мазаев	
Проверил	Айнетдинова	

ГМС-2001 ИЖ 2.2-1-137

ВНУТРЕННЯЯ СТЕНОВАЯ ПАНЕЛЬ В 3-1. ВЕДОМОСТЬ РАСХОДА СТАЛИ

СТАДИЯ	ЛИСТ	ЛИСТОВ
Р	1	1

ОАО ЦНИИЭП жилых и общественных зданий

СПЕЦИФИКАЦИЯ СТАЛИ					ВЫБОРКА СТАЛИ																	
ПОЗ. П/П	МАРКА ДЕТАЛИ	КОЛ-ВО ШТУК	МАССА, КГ.		ИЗДЕЛИЯ АРМАТУРНЫЕ															ИЗДЕЛИЯ ЗАКЛАДНЫЕ			
					АРМАТУРА КЛАССА (ГОСТ5781-82*)												ГОСТ6727-80*		А-III			ПРОКАТ МАРКИ ГОСТ 103-76*
					А-I								А-II		А-III			Вр-I				
			ОДНОЙ ДЕТАЛИ	ВСЕХ ДЕТАЛЕЙ	ø22	ø20	ø18	ø16	ø14	ø12	ø8	ø6	ø12	ø10	ø12	ø10	ø8	ø5	ø4	ø12	ø10	ø8	-100x8
1	КР2-1	5	3.63	18.15												17.15			1.00				
2	КР2-3	2	3.14	6.28								5.44							0.84				
3	ø6 А-I	6	1.35	8.1								8.1											
4	ПС2-1	2	5.67	11.34	11.34																		
5	А-1	7	0.02	0.14															0.14				
6	М2-1	3	2.21	6.63																2.346	0.516		3.768
6*	М2-1*	3	2.21	6.63																2.346	0.516		3.768
7	М2-2	3	2.21	6.63																2.346	0.516		3.768
8	М2-3	3	1.58	4.74																1.92			2.82
			ИТОГО:	68.64	11.34							13.54				17.15			1.98	8.958	1.548		14.124
			ИТОГО:	68.64	24.88											17.15			1.98	10.506			14.124

Нач.ПКО1	Пальцева		ГМС-2001	ИЖ 2.2-1-138
ГИП	Кузнецов		ВНУТРЕННЯЯ СТЕНОВАЯ ПАНЕЛЬ В 4-1-1. ВЕДОМОСТЬ РАСХОДА СТАЛИ	СТАДИЯ: Р; ЛИСТ: 1; ЛИСТОВ: 1
Разраб.	Мазаев			ОАО ЦНИИЭП жилых и общественных зданий
Проверил	Айнетдинова			

СПЕЦИФИКАЦИЯ СТАЛИ					ВЫБОРКА СТАЛИ																	
ПОЗ. П/П	МАРКА ДЕТАЛИ	КОЛ-ВО ШТУК	МАССА, КГ.		ИЗДЕЛИЯ АРМАТУРНЫЕ															ИЗДЕЛИЯ ЗАКЛАДНЫЕ			
					АРМАТУРА КЛАССА (ГОСТ5781-82*)												ГОСТ6727-80*		А-III			ПРОКАТ МАРКИ ГОСТ 103-76*
					А-I								А-II		А-III				Вр-I					
			ОДНОЙ ДЕТАЛИ	ВСЕХ ДЕТАЛЕЙ	ø22	ø20	ø18	ø16	ø14	ø12	ø 8	ø 6	ø12	ø10	ø12	ø10	ø 8	ø 5	ø 4	ø12	ø10	ø 8	-100x8
1	КР2-1	4	3.63	14.52												13.72			0.80				
2	КР2-9	1	2.31	2.31								2.00							0.31				
3	ø6 А-I	6	1.00	6.00								6.00											
4	ПС2-2	2	4.44	8.88		8.88																	
5	А-1	6	0.02	0.12															0.12				
6	М2-1	2	2.21	4.42																1.564	0.344		2.512
6*	М2-1*	3	2.21	6.63																2.346	0.516		3.768
7	М2-2	2	2.21	4.42																1.564	0.344		2.512
8	М2-3	2	1.58	3.16																1.28			1.88
9	М2-4	1	1.87	1.87																0.93			0.94
10	КР2-10	1	2.26	2.26								1.95							0.31				
			ИТОГО:	54.59		8.88						9.95				13.72			1.54	7.684	1.204		11.612
			ИТОГО:	54.59	18.83										13.72			1.54		8.888			11.612

Нач.ПКО1	Пальчева		10.02
ГИП	Кузнецов		10.02
Инженер	Наумов		10.02
Проверил	Айнетдинова		10.02

ГМС-2001 ИЖ 2.2-1-139

ВНУТРЕННЯЯ СТЕНОВАЯ ПАНЕЛЬ В4-2-1, В4-2-2. ВЕДОМОСТЬ РАСХОДА СТАЛИ

СТАДИЯ	ЛИСТ	ЛИСТОВ
Р	1	1

ОАО ЦНИИЭП жилых и общественных зданий

СПЕЦИФИКАЦИЯ СТАЛИ					ВЫБОРКА СТАЛИ																	
					ИЗДЕЛИЯ АРМАТУРНЫЕ															ИЗДЕЛИЯ ЗАКЛАДНЫЕ			
					АРМАТУРА КЛАССА (ГОСТ5781-82*)												ГОСТ6727-80*		А-III			ПРОКАТ МАРКИ
					А-I								А-II		А-III			Вр-I				ГОСТ 103-76*
ПОЗ. П/П	МАРКА ДЕТАЛИ	КОЛ-ВО ШТУК	МАССА, КГ. ОДНОЙ ДЕТАЛИ	МАССА, КГ. ВСЕХ ДЕТАЛЕЙ	ø22	ø20	ø18	ø16	ø14	ø12	ø8	ø6	ø12	ø10	ø12	ø10	ø8	ø5	ø4	ø12	ø10	ø8	-100x8
1	КР2-1	5	3.63	18.15												17.15			1.00				
2	ø6 А-I	8	0.33	2.64								2.64											
3	ø6 А-I	6	1.09	6.54								6.54											
4	ПС2-2	2	4.44	8.88		8.88																	
5	А-1	7	0.02	0.14															0.14				
6*	М2-1*	3	2.21	6.63																2.346	0.516		3.768
7	М2-2	5	2.21	11.05																3.91	0.86		6.28
8	М2-3	3	1.58	4.74																1.92			2.82
9	КР2-6	2	2.52	5.04								4.36							0.68				
10	КР2-25	2	4.92	9.84											6.06		3.78						
11	А-2	12	0.03	0.36															0.36				
			ИТОГО:	74.01		8.88						13.54			6.06	17.15	3.78		2.18	8.176	1.376		12.868
			ИТОГО:	74.01	22.42										26.99			2.18		9.552			12.868

Нач.ПКО1	Пальцева		10.02
ГИП	Кузнецов		10.02
Инженер	Наумов		10.02
Проверил	Айнетдинова		10.02

ГМС-2001 ИЖ 2.2-1-140

ВНУТРЕННЯЯ СТЕНОВАЯ ПАНЕЛЬ В4-4. ВЕДОМОСТЬ РАСХОДА СТАЛИ

СТАДИЯ	ЛИСТ	ЛИСТОВ
Р	1	1

ОАО ЦНИИЭП жилых и общественных зданий

СПЕЦИФИКАЦИЯ СТАЛИ					ВЫБОРКА СТАЛИ																		
					ИЗДЕЛИЯ АРМАТУРНЫЕ																ИЗДЕЛИЯ ЗАКЛАДНЫЕ			
					АРМАТУРА КЛАССА (ГОСТ5781-82*)												ГОСТ6727-80*		А-III			ПРОКАТ МАРКИ ГОСТ 103-76*
					А-I								А-II		А-III				Вр-I				
ПОЗ. П П	МАРКА ДЕТАЛИ	КОЛ-ВО ШТУК	МАССА, КГ.																				
			ОДНОЙ ДЕТАЛИ	ВСЕХ ДЕТАЛЕЙ	⌀22	⌀20	⌀18	⌀16	⌀14	⌀12	⌀8	⌀6	⌀12	⌀10	⌀12	⌀10	⌀8	⌀5	⌀4	⌀12	⌀10	⌀8	-100x8
1	КР2-1	4	3.63	14.52												13.72			0.80				
2	КР2-22	1	0.85	0.85								0.74							0.11				
3	⌀6 А-I	4	1.00	4.00								4.00											
4	ПС2-3	2	3.32	6.64			6.64																
5	А-1	6	0.02	0.12															0.12				
6	М2-1	4	2.21	8.84																3.128	0.688		5.024
6*	М2-1*	3	2.21	6.63																2.346	0.516		3.768
8	М2-3	2	1.58	3.16																1.28			1.88
9	М2-4	1	1.87	1.87																0.93			0.94
10	КР2-10	1	2.26	2.26								1.95							0.31				
11	КР2-23	1	0.74	0.74								0.64							0.10				
12	⌀6 А-I	2	0.33	0.66								0.66											
13	⌀6 А-I	2	0.37	0 74								0.74											
14	А-3	2	2.04	4.08											4.08								
			ИТОГО:	55.11			6.64					8.73			4.08	13.72			1.44	7.684	1.204		11.612
			ИТОГО:	55.11	15.37										17.8			1.44		8.888			11.612

Нач.ПКО1	Пальцева		10.02
ГИП	Кузнецов		10.02
Инженер	Наумов		10.02
Проверил	Айнетдинова		10.02

ГМС-2001 ИЖ 2.2-1-141

ВНУТРЕННЯЯ СТЕНОВАЯ ПАНЕЛЬ В4-5. ВЕДОМОСТЬ РАСХОДА СТАЛИ

СТАДИЯ	ЛИСТ	ЛИСТОВ
Р	1	1

ОАО ЦНИИЭП жилых и общественных зданий

СПЕЦИФИКАЦИЯ СТАЛИ					ВЫБОРКА СТАЛИ																	
ПОЗ. П/П	МАРКА ДЕТАЛИ	КОЛ-ВО ШТУК	МАССА, КГ.		ИЗДЕЛИЯ АРМАТУРНЫЕ															ИЗДЕЛИЯ ЗАКЛАДНЫЕ			
					АРМАТУРА КЛАССА (ГОСТ5781-82*)												ГОСТ6727-80*		А-III			ПРОКАТ МАРКИ
					А-I								А-II		А-III			Вр-I				ГОСТ 103-76*
			ОДНОЙ ДЕТАЛИ	ВСЕХ ДЕТАЛЕЙ	⌀22	⌀20	⌀18	⌀16	⌀14	⌀12	⌀8	⌀6	⌀12	⌀10	⌀12	⌀10	⌀8	⌀5	⌀4	⌀12	⌀10	⌀8	-100x8
1	КР2-1	5	3.63	18.15												17.15			1.00				
2	⌀6 А-I	2	0.33	0.66								0.66											
3	⌀6 А-I	6	1.09	6.54								6.54											
4	ПС2-2	2	4.44	8.88		8.88																	
5	А-1	7	0.02	0.14															0.14				
6*	М2-1*	3	2.21	6.63																2.346	0.516		3.768
7	М2-2	5	2.21	11.05																3.91	0.86		6.28
8	М2-3	3	1.58	4.74																1.92			2.82
9	М2-7	2	2.50	5.00																1.86			3.14
10	КР2-6	2	2.52	5.04								4.36							0.68				
11	КР2-25	2	4.92	9.84											6.06		3.78						
12	А-2	12	0.03	0.36															0.36				
			ИТОГО:	77.03		8.88						11.56			6.06	17.15	3.78		2.18	10.036	1.376		16.008
			ИТОГО:	77.03	20.44										26.99			2.18		11.412			16.008

Нач.ПК01	Пальцева		10.02
ГИП	Кузнецов		10.02
Инженер	Наумов		10.02
Проверил	Айнетдинова		10.02

ГМС-2001 ИЖ 2.2-1-142

ВНУТРЕННЯЯ СТЕНОВАЯ ПАНЕЛЬ В4-6. ВЕДОМОСТЬ РАСХОДА СТАЛИ

СТАДИЯ	ЛИСТ	ЛИСТОВ
Р	1	1

ОАО ЦНИИЭП жилых и общественных зданий

СПЕЦИФИКАЦИЯ СТАЛИ

ПОЗ. П/П	МАРКА ДЕТАЛИ	КОЛ-ВО ШТУК	МАССА, КГ. ОДНОЙ ДЕТАЛИ	МАССА, КГ. ВСЕХ ДЕТАЛЕЙ
1	КР2-1	5	3.63	18.15
2	КР2-3	1	3.14	3.14
3	ø6 А-I	6	1.00	6.00
4	ПС2-1	2	5.67	11.34
5	А-i	7	0.02	0.14
6	М2-1	3	2.21	6.63
6*	М2-1*	3	2.21	6.63
7	М2-2	3	2.21	6.63
8	М2-3	3	1.58	4.74
9	КР2-27	1	3.11	3.11
10	КР2-9	1	2.31	2.31
11	КР2-31	2	7.11	14.22
12	А-2	3	0.03	0.09
13	А-4	2	1.69	3.38
14	ø6 А-I	16	0.12	1.92
15	М2-6	2	4.27	8.54
			ИТОГО:	96.97
			ИТОГО:	96.97

ВЫБОРКА СТАЛИ

ПОЗ. П/П	ИЗДЕЛИЯ АРМАТУРНЫЕ: АРМАТУРА КЛАССА (ГОСТ5781-82*) А-I ø22	ø20	ø18	ø16	ø14	ø12	ø8	ø6	А-II ø12	ø10	А-III ø12	ø10	ø8	ГОСТ6727-80* Вр-I ø5	ø4	ИЗДЕЛИЯ ЗАКЛАДНЫЕ А-III ø12	ø10	ø8	ПРОКАТ МАРКИ ГОСТ 103-76* -100х8
1												17.15			1.00				
2								2.72							0.42				
3								6.00											
4	11.34																		
5															0.14				
6																2.346	0.516		3.768
6*																2.346	0.516		3.768
7																2.346	0.516		3.768
8																1.92			2.82
9												2.94			0.17				
10								2.00							0.31				
11											7.1		7.12						
12															0.09				
13											3.38								
14								1.92											
15																1.66	0.34		6.54
	11.34							12.64			10.48	20.09	7.12		2.13	10.618	1.888		20.664
	23.98										37.69			2.13		12.506			20.664

Нач.ПКО1	Пальцева		10.02
ГИП	Кузнецов		10.02
Инженер	Наумов		10.02
Проверил	Айнетдинова		10.02

ГМС-2001 ИЖ 2.2-1-143

ВНУТРЕННЯЯ СТЕНОВАЯ ПАНЕЛЬ В4-7-1. ВЕДОМОСТЬ РАСХОДА СТАЛИ

СТАДИЯ	ЛИСТ	ЛИСТОВ
Р	1	1

ОАО ЦНИИЭП жилых и общественных зданий

СПЕЦИФИКАЦИЯ СТАЛИ					ВЫБОРКА СТАЛИ																		
					ИЗДЕЛИЯ АРМАТУРНЫЕ																ИЗДЕЛИЯ ЗАКЛАДНЫЕ			
					АРМАТУРА КЛАССА (ГОСТ5781-82*)												ГОСТ6727-80*						ПРОКАТ МАРКИ
ПОЗ. П/П	МАРКА ДЕТАЛИ	КОЛ-ВО ШТУК	МАССА, КГ.		A-I								A-II		A-III			Bp-I		A-III			ГОСТ 103-76*
			ОДНОЙ ДЕТАЛИ	ВСЕХ ДЕТАЛЕЙ	⌀22	⌀20	⌀18	⌀16	⌀14	⌀12	⌀8	⌀6	⌀12	⌀10	⌀12	⌀10	⌀8	⌀5	⌀4	⌀12	⌀10	⌀8	-100x8
1	КР2-1	6	3.63	21.78												20.58			1.20				
2	КР2-3	1	3.14	3.14								2.72							0.42				
3	⌀6 А-I	6	0.59	3.54								3.54											
4	ПС2-2	2	4.44	8.88		8.88																	
5	А-1	7	0.02	0.14															0.14				
6	М2-1	3	2.21	6.63																2.346	0.516		3.768
6*	М2-1*	3	2.21	6.63																2.346	0.516		3.768
7	М2-2	1	2.21	2.21																0.782	0.172		1.256
8	М2-3	3	1.58	4.74																1.92			2.82
9	КР2-27	1	3.11	3.11												2.94			0.17				
10	КР2-18а	1	1.39	1.39								1.19							0.20				
11	КР2-28	2	13.58	27.16											13.5		13.66						
12	А-2	9	0.03	0.27															0.27				
13	А-4	4	1.69	6.76											6.76								
14	⌀6 А-I	16	0.17	2.72								2.72											
15	⌀6 А-I	16	0.12	1.92								1.92											
16	М2-6	2	4.27	8.54																1.66	0.34		6.54
			ИТОГО:	109.56		8.88						12.09			20.26	23.52	13.66		2.4	9.054	1.544		18.152
			ИТОГО:	109.56	20.97										57.44			2.33		10.598			18.152

Нач.ПК01	Пальцева		10.02
ГИП	Кузнецов		10.02
Инженер	Наумов		10.02
Проверил	Айнетдинова		10.02

ГМС-2001 ИЖ 2.2-1-144

ВНУТРЕННЯЯ СТЕНОВАЯ ПАНЕЛЬ В4-8-1, В4-8л-1. ВЕДОМОСТЬ РАСХОДА СТАЛИ

СТАДИЯ	ЛИСТ	ЛИСТОВ
Р	1	1

ОАО ЦНИИЭП жилых и общественных зданий

СПЕЦИФИКАЦИЯ СТАЛИ

ПОЗ. П/П	МАРКА ДЕТАЛИ	КОЛ-ВО ШТУК	МАССА, КГ. ОДНОЙ ДЕТАЛИ	МАССА, КГ. ВСЕХ ДЕТАЛЕЙ
1	КР2-1	4	3.63	14.52
2	КР2-9	1	2.31	2.31
3	⌀6 А-I	6	1.00	6.00
4	ПС2-2	2	4.44	8.88
5	А-1	6	0.02	0.12
6	М2-1	2	2.21	4.42
6*	М2-1*	3	2.21	6.63
7	М2-2	2	2.21	4.42
8	М2-3	2	1.58	3.16
9	М2-4	1	1.87	1.87
10	М2-5	1	1.56	1.56
11	КР2-10	1	2.26	2.26
12	С2-1	1	7.10	7.10
13	С2-5	1	1.34	1.34
14	С2-6	1	1.10	1.10
15	С2-11	1	1.73	1.73
			ИТОГО:	67.42
			ИТОГО:	67.42

ВЫБОРКА СТАЛИ

ПОЗ. П/П	ИЗДЕЛИЯ АРМАТУРНЫЕ: АРМАТУРА КЛАССА (ГОСТ5781-82*) А-I ⌀22	А-I ⌀20	А-I ⌀18	А-I ⌀16	А-I ⌀14	А-I ⌀12	А-I ⌀8	А-I ⌀6	А-II ⌀12	А-II ⌀10	А-III ⌀12	А-III ⌀10	А-III ⌀8	ГОСТ6727-80* Вр-I ⌀5	Вр-I ⌀4	ИЗДЕЛИЯ ЗАКЛАДНЫЕ: А-III ⌀12	А-III ⌀10	А-III ⌀8	ПРОКАТ МАРКИ ГОСТ 103-76* -100х8
1												13.72			0.8				
2								2.00							0.31				
3								6.00											
4		8.88																	
5															0.12				
6																1.564	0.344		2.512
6*																2.346	0.516		3.768
7																1.564	0.344		2.512
8																1.28			1.88
9																0.93			0.94
10																0.93			0.63
11								1.95							0.31				
12														7.10					
13														1.34					
14														1.10					
15														1.73					
		8.88						9.95				13.72		11.27	1.54	8.614	1.204		12.242
						18.83						13.72		12.81			9.818		12.242

Нач.ПК01	Пальцева		10.02
ГИП	Кузнецов		10.02
Инженер	Наумов		10.02
Проверил	Айнетдинова		10.02

ГМС-2001 ИЖ 2.2-1-145

ВНУТРЕННЯЯ СТЕНОВАЯ ПАНЕЛЬ В5-1-1. ВЕДОМОСТЬ РАСХОДА СТАЛИ

СТАДИЯ	ЛИСТ	ЛИСТОВ
Р	1	1

ОАО ЦНИИЭП жилых и общественных зданий

СПЕЦИФИКАЦИЯ СТАЛИ					ВЫБОРКА СТАЛИ																	
ПОЗ. П/П	МАРКА ДЕТАЛИ	КОЛ-ВО ШТУК	МАССА, КГ.		ИЗДЕЛИЯ АРМАТУРНЫЕ															ИЗДЕЛИЯ ЗАКЛАДНЫЕ			
					АРМАТУРА КЛАССА (ГОСТ5781-82*)												ГОСТ6727-80*		А-III			ПРОКАТ МАРКИ
					А-I								А-II		А-III				Вр-I					ГОСТ 103-76*
			ОДНОЙ ДЕТАЛИ	ВСЕХ ДЕТАЛЕЙ	⌀22	⌀20	⌀18	⌀16	⌀14	⌀12	⌀8	⌀6	⌀12	⌀10	⌀12	⌀10	⌀8	⌀5	⌀4	⌀12	⌀10	⌀8	-100x8
1	КР2-1	4	3.63	14.52												13.72			0.80				
2	КР2-9	2	2.31	4.62								4.00							0.62				
3	⌀6 А-I	6	1.01	6.06								6.06											
4	ПС2-2	2	4.44	8.88		8.88																	
5	А-1	4	0.02	0.08															0.08				
6	М2-1	5	2.21	11.05																3.91	0.86		6.28
6*	М2-1*	2	2.21	4.42																1.564	0.344		2.512
7	М2-5	1	1.56	1.56																0.93			0.63
8	С2-8	1	1.38	1.38														1.38					
9	С2-7	1	6.91	6.91														6.91					
10	С2-11	1	1.30	1.30														1.30					
11	КР2-32	2	6.47	12.94											6.40		6.54						
12	А-2	10	0.03	0.30															0.30				
13	⌀6 А-I	2	0.18	0.36								0.36											
			ИТОГО:	74.38		8.88						10.42			6.40	13.72	6.54	9.59	1.8	6.404	1.204		9.422
			ИТОГО:	74.38	19.3										26.66			11.39		7.608			9.422

				ГМС-2001	ИЖ 2.2-1-146
Нач.ПКО1	Пальцева			ВНУТРЕННЯЯ СТЕНОВАЯ ПАНЕЛЬ В 6-1-1. ВЕДОМОСТЬ РАСХОДА СТАЛИ	СТАДИЯ: Р; ЛИСТ: 1; ЛИСТОВ: 1
ГИП	Кузнецов				ОАО ЦНИИЭП жилых и общественных зданий
Разраб.	Мазаев				
Проверил	Айнетдинова				

СПЕЦИФИКАЦИЯ СТАЛИ					ВЫБОРКА СТАЛИ																	
ПОЗ. П/П	МАРКА ДЕТАЛИ	КОЛ-ВО ШТУК	МАССА, КГ.		ИЗДЕЛИЯ АРМАТУРНЫЕ															ИЗДЕЛИЯ ЗАКЛАДНЫЕ			
					АРМАТУРА КЛАССА (ГОСТ5781-82*)												ГОСТ6727-80*		А-III			ПРОКАТ МАРКИ
					А-I								А-II		А-III			Вр-I				ГОСТ 103-76*
			ОДНОЙ ДЕТАЛИ	ВСЕХ ДЕТАЛЕЙ	⌀22	⌀20	⌀18	⌀16	⌀14	⌀12	⌀8	⌀6	⌀12	⌀10	⌀12	⌀10	⌀8	⌀5	⌀4	⌀12	⌀10	⌀8	-100x8
1	КР2-1	5	3.63	18.15												17.15			1.00				
2	КР2-4	2	2.83	5.66								4.90							0.76				
3	⌀6 А-I	6	1.22	7.32								7.32											
4	ПС2-1	2	5.67	11.34	11.34																		
5	А-1	7	0.02	0.14															0.14				
6	М2-1	3	2.21	6.63																2.346	0.516		3.768
6*	М2-1*	3	2.27	6.63																2.346	0.516		3.768
7	М2-2	3	2.21	6.63																2.346	0.516		3.768
8	М2-3	3	1.58	4.74																1.92			2.82
			ИТОГО:	67.24	11.34							12.22				17.15			1.90	8.958	1.548		14.124
			ИТОГО:	67.24	23.56										17.15			1.90		10.506			14.124

Нач.ПКО1	Пальцева	
ГИП	Кузнецов	
Разраб.	Мазаев	
Проверил	Айнетдинова	

ГМС-2001 ИЖ 2.2-1-147

ВНУТРЕННЯЯ СТЕНОВАЯ ПАНЕЛЬ В7-1-1, В7-1-2. ВЕДОМОСТЬ РАСХОДА СТАЛИ

СТАДИЯ	ЛИСТ	ЛИСТОВ
Р	1	1

ОАО ЦНИИЭП жилых и общественных зданий

СПЕЦИФИКАЦИЯ СТАЛИ					ВЫБОРКА СТАЛИ																		
ПОЗ. П/П	МАРКА ДЕТАЛИ	КОЛ-ВО ШТУК	МАССА, КГ.		ИЗДЕЛИЯ АРМАТУРНЫЕ																ИЗДЕЛИЯ ЗАКЛАДНЫЕ			
					АРМАТУРА КЛАССА (ГОСТ5781-82*)												ГОСТ6727-80*		А-III			ПРОКАТ МАРКИ ГОСТ 103-76*
					А-I								А-II		А-III			Вр-I					
			ОДНОЙ ДЕТАЛИ	ВСЕХ ДЕТАЛЕЙ	ø22	ø20	ø18	ø16	ø14	ø12	ø8	ø6	ø12	ø10	ø12	ø10	ø8	ø5	ø4	ø12	ø10	ø8	-100x8
1	КР2-1	4	3.63	14.52												13.72			0.8				
2	КР2-9	2	2.31	4.62								4.00							0.62				
3	ø6 А-I	6	1.00	6.00								6.00											
4	ПС2-2	2	4.44	8.88		8.88																	
5	А-1	7	0.02	0.14															0.14				
6	М2-1	2	2.21	4.42																1.564	0.344		2.512
6*	М2-1*	3	2.21	6.63																2.346	0.516		3.768
7	М2-2	3	2.21	6.63																2.346	0.516		3.768
8	М2-3	3	1.58	4.74																1.92			2.82
9	КР2-33	2	4.96	9.92											4.98		4.94						
10	А-1	8	0.03	0.24															0.24				
11	ø6 А-I	2	0.18	0.36								0.36											
			ИТОГО:	67.10		8.88						10.36			4.98	13.72	4.94		1.80	8.176	1.376		12.868
			ИТОГО:	67.10	19.24										23.64			1.80		9.552			12.868

Нач.ПКО1	Пальцева		10.02
ГИП	Кузнецов		10.02
Инженер	Наумов		10.02
Проверил	Айнетдинова		10.02

ГМС-2001 ИЖ 2.2-1-148

ВНУТРЕННЯЯ СТЕНОВАЯ ПАНЕЛЬ В7-2-1. ВЕДОМОСТЬ РАСХОДА СТАЛИ

СТАДИЯ	ЛИСТ	ЛИСТОВ
Р	1	1

ОАО ЦНИИЭП жилых и общественных зданий

СПЕЦИФИКАЦИЯ СТАЛИ					ВЫБОРКА СТАЛИ																		
ПОЗ. П/П	МАРКА ДЕТАЛИ	КОЛ-ВО ШТУК	МАССА, КГ.		ИЗДЕЛИЯ АРМАТУРНЫЕ															ИЗДЕЛИЯ ЗАКЛАДНЫЕ			
					АРМАТУРА КЛАССА (ГОСТ5781-82*)												ГОСТ6727-80*		А-III			ПРОКАТ МАРКИ ГОСТ 103-76*
					А-I								А-II		А-III				Вр-I				
			ОДНОЙ ДЕТАЛИ	ВСЕХ ДЕТАЛЕЙ	ø22	ø20	ø18	ø1[illegible]	ø14	ø12	ø 8	ø 6	ø12	ø10	ø12	ø 10	ø 8	ø 5	ø 4	ø 12	ø 10	ø 8	-100x8
1	КР2-1	6	3.63	21.78												20.58			1.2				
2	КР2-4	1	2.83	2.83								2.45							0.38				
3	ø6 А-I	6	0.62	3.72								3.72											
4	ПС2-3	2	3.32	6.64			6.64																
5	А-1	7	0.02	0.14															0.14				
6	М2-1	3	2.21	6.63																2.346	0.516		3.768
6*	М2-1*	3	2.21	6.63																2.346	0.516		3.768
7	М2-2	1	2.21	2.21																0.782	0.172		1.256
8	М2-3	3	1.58	4.74																1.92			2.82
9	КР2-27	1	3.11	3.11												2.94			0.17				
10	КР2-18	1	1.43	1.43								1.23							0.2				
11	КР2-29	2	11	22											11.02		10.98						
12	А-2	5	0.03	0.15															0.15				
13	А-4	4	1.69	6.76											6.76								
14	ø6 А-I	16	0.1	1.6								1.6											
15	ø6 А-I	16	0.08	1.28								1.28											
			ИТОГО:	91.65			6.64					10.28			17.78	23.52	10.98		2.24	7.394	1.[illegible]04		11.612
			ИТОГО:	91.65	16.92										52.28			2.24		8.598			11.612

Нач.ПК01	Пальцева		10.02
ГИП	Кузнецов		10.02
Инженер	Наумов		10.02
Проверил	Айнетдинова		10.02

ГМС-2001 ИЖ 2.2-1-149

ВНУТРЕННЯЯ СТЕНОВАЯ ПАНЕЛЬ В7-3-1. ВЕДОМОСТЬ РАСХОДА СТАЛИ

СТАДИЯ	ЛИСТ	ЛИСТОВ
Р	1	1

ОАО ЦНИИЭП жилых и общественных зданий

СПЕЦИФИКАЦИЯ СТАЛИ					ВЫБОРКА СТАЛИ																		
					ИЗДЕЛИЯ АРМАТУРНЫЕ																ИЗДЕЛИЯ ЗАКЛАДНЫЕ			
					АРМАТУРА КЛАССА (ГОСТ5781-82*)												ГОСТ6727-80*		А-III			ПРОКАТ МАРКИ ГОСТ 103-76*
					А-I								А-II		А-III			Вр-I					
ПОЗ. П/П	МАРКА ДЕТАЛИ	КОЛ-ВО ШТУК	МАССА, КГ.																				
			ОДНОЙ ДЕТАЛИ	ВСЕХ ДЕТАЛЕЙ	⌀22	⌀20	⌀18	⌀16	⌀14	⌀12	⌀8	⌀6	⌀12	⌀10	⌀12	⌀10	⌀8	⌀5	⌀4	⌀12	⌀10	⌀8	-100x8
1	КР2-1	4	3.63	14.52												13.72			0.8				
2	А-2	12	0.03	0.36															0.36				
3	⌀6 А-I		0.95	5.70								5.70											
4	ПС2-2	2	4.44	8.88		8.88																	
5	А-1	6	0.02	0.12															0.12				
6*	М2-1*	3	2.21	6.63																2.346	0.516		3.768
7	М2-2	4	2.21	8.84																3.128	0.688		5.024
8	М2-3	2	1.58	3.16																1.280			1.880
9	М2-4	1	1.87	1.87																0.93			0.94
10	КР2-11	2	2.19	4.38								3.776							0.588				
11	КР2-25	2	4.92	9.84											6.06		3.78						
12	⌀6 А-I	2	0.18	0.36								0.36											
			ИТОГО:	64.64		8.88						9.84			6.06	13.72	3.78		1.868	7.684	1.204		11.612
			ИТОГО:	64.64	18.72										23.56			1.868		8.888			11.612

Нач.ПК01	Пальцева		10.02
ГИП	Кузнецов		10.02
Инженер	Наумов		10.02
Проверил	Айнетдинова		10.02

ГМС-2001 ИЖ 2.2-1-150

ВНУТРЕННЯЯ СТЕНОВАЯ ПАНЕЛЬ В7-4
ВЕДОМОСТЬ РАСХОДА СТАЛИ

СТАДИЯ	ЛИСТ	ЛИСТОВ
Р	1	1

ОАО ЦНИИЭП жилых и общественных зданий

СПЕЦИФИКАЦИЯ СТАЛИ					ВЫБОРКА СТАЛИ																	
ПОЗ. П/П	МАРКА ДЕТАЛИ	КОЛ-ВО ШТУК	МАССА, КГ.		ИЗДЕЛИЯ АРМАТУРНЫЕ															ИЗДЕЛИЯ ЗАКЛАДНЫЕ			
					АРМАТУРА КЛАССА (ГОСТ5781-82*)												ГОСТ6727-80*		А-III			ПРОКАТ МАРКИ ГОСТ 103-76*
			ОДНОЙ ДЕТАЛИ	ВСЕХ ДЕТАЛЕЙ	А-I								А-II		А-III			Вр-I				
					ø22	ø20	ø18	ø16	ø14	ø12	ø 8	ø 6	ø12	ø10	ø12	ø10	ø 8	ø 5	ø 4	ø12	ø10	ø 8	-100x8
1	КР2-1	4	3.63	14.52												13.72			0.8				
2	КР2-6	2	2.52	5,04								4.36							0.68				
3	ø6 А-I	6	1.09	6.54								6.54											
4	ПС2-2	2	4.44	8.88		8.88																	
5	А-1	6	0.02	0.12															0.12				
6	М2-1	3	2.21	6.63																2.346	0.516		3.768
6*	М2-1*	3	2.21	6.63																2.346	0.516		3.768
7	М2-2	2	2.21	4.42																1.564	0.344		2.512
8	М2-3	2	1.58	3.16																1.28			1.88
			ИТОГО:	55.94		8.88						10.90				13.72			1.60	7.536	1.376		11.928
			ИТОГО:	55.94	19.78										13.72			1.60		8.912			11.928

				ГМС-2001	ИЖ 2.2-1-151
Нач.ПК01	Пальцева		10.02		
ГИП	Кузнецов		10.02	ВНУТРЕННИЕ СТЕНОВЫЕ ПАНЕЛИ В8-1-1.В8-1-2 ВЕДОМОСТЬ РАСХОДА СТАЛИ	СТАДИЯ: Р; ЛИСТ: 1; ЛИСТОВ: 1
Инженер	Наумов		10.02		ОАО ЦНИИЭП жилых и общественных зданий
Проверил	Айнетдинова		10.02		

СПЕЦИФИКАЦИЯ СТАЛИ					ВЫБОРКА СТАЛИ																	
ПОЗ. П/П	МАРКА ДЕТАЛИ	КОЛ-ВО ШТУК	МАССА, КГ.		ИЗДЕЛИЯ АРМАТУРНЫЕ															ИЗДЕЛИЯ ЗАКЛАДНЫЕ			
					АРМАТУРА КЛАССА (ГОСТ5781-82*)												ГОСТ6727-80*		А-III			ПРОКАТ МАРКИ
					А-I								А-II		А-III			Вр-I				ГОСТ 103-76*
			ОДНОЙ ДЕТАЛИ	ВСЕХ ДЕТАЛЕЙ	ø22	ø20	ø18	ø16	ø14	ø12	ø 8	ø 6	ø12	ø10	ø12	ø10	ø 8	ø 5	ø 4	ø12	ø10	ø 8	-100x8
1	КР2-1	4	3.63	14.52												13.720			0.800				
2	КР2-6	1	2.52	2.52								2.176							0.340				
3	КР2-15	1	1.67	1.67								1.444							0.224				
4	КР2-27	1	3.11	3.11												2.940			0.170				
5	КР2-31	2	7.11	14.22											7.104		7.120						
6	ПС2-2	2	4.44	8.88		8.880																	
7	ø6 А-I	6	0.73	4.38								4.380											
8	ø6 А-I	16	0.12	1.92								1.920											
9	А-1	6	0.02	0.12															0.120				
10	А-2	3	0.03	0.09															0.090				
11	А-4	2	1.69	3.38															3.380				
12	М2-1	4	2.21	8.84																3.128	0.688		5.024
13	М2-1*	3	2.21	6.63																2.346	0.516		3.768
14	М2-2	1	2.21	2.21																0.782	0.172		1.256
15	М2-3	2	1.58	3.16																1.280			1.884
			ИТОГО:	75.65		8.880						9.92			7.104	16.660	7.120		5.124	7.536	1.376		11.932
			ИТОГО:	75.65	18.800										30.88			5.124		8.91			11.932

Нач.ПК01	Пальцева		10.02
ГИП	Кузнецов		10.02
Разраб.	Карасев		10.02
Проверил	Айнетдинова		10.02

ГМС-2001 ИЖ 2.2-1-152

ВНУТРЕННЯЯ СТЕНОВАЯ ПАНЕЛИ В8-2-1
ВЕДОМОСТЬ РАСХОДА СТАЛИ

СТАДИЯ	ЛИСТ	ЛИСТОВ
Р	1	1

ОАО ЦНИИЭП жилых и общественных зданий

СПЕЦИФИКАЦИЯ СТАЛИ					ВЫБОРКА СТАЛИ																	
ПОЗ. П/П	МАРКА ДЕТАЛИ	КОЛ-ВО ШТУК	МАССА, КГ.		ИЗДЕЛИЯ АРМАТУРНЫЕ															ИЗДЕЛИЯ ЗАКЛАДНЫЕ			
					АРМАТУРА КЛАССА (ГОСТ5781-82*)												ГОСТ6727-80*		А-III			ПРОКАТ МАРКИ ГОСТ 103-76*
					А-I								А-II		А-III				Вр-I					
			ОДНОЙ ДЕТАЛИ	ВСЕХ ДЕТАЛЕЙ	ø22	ø20	ø18	ø16	ø14	ø12	ø 8	ø 6	ø12	ø10	ø12	ø10	ø 8	ø 5	ø 4	ø12	ø10	ø 8	-100x8
1	КР2-1	4	3.63	14.52												13.72			0.784				
2	КР2-6	1	2.52	2.52								2.176							0.336				
3	ø6 А-I	6	0.75	4.50								4.50											
4	ПС2-2	2	4.44	8.88		8.88																	
5	А-1	6	0.02	0.12															0.12				
6	М2-1	3	2.21	6.63																2.346	0.516		3.768
6*	М2-1*	3	2.21	6.63																2.346	0.516		3.768
7	М2-2	2	2.21	4.42																1.564	0.344		2.512
8	М2-3	2	1.58	3.16																1.28			1.684
9	КР2-27	1	3.11	3.11												2.936			0.168				
10	КР2-14	1	1.72	1.72								1.488							0.224				
11	КР2-31	2	7.11	14.22											7.104		7.118						
12	А-2	3	0.03	0.09															0.09				
13	А-4	2	1.69	3.38											3.38								
14	А-I	16	0.12	1.92								1.92											
			ИТОГО:	75.82		8.88						10.084			10.484	16.656	7.118		1.722	7.536	1.376		11.932
			ИТОГО:	75.82	18.964										34.258			1.722		8.912			11.932

Нач.ПКО1	Пальцева		10.02
ГИП	Кузнецов		10.02
Разраб.	Карасев		10.02
Проверил	Айнетдинова		10.02

ГМС-2001 ИЖ 2.2-1-153

ВНУТРЕННЯЯ СТЕНОВАЯ ПАНЕЛЬ В8-3-1. ВЕДОМОСТЬ РАСХОДА СТАЛИ

СТАДИЯ	ЛИСТ	ЛИСТОВ
Р	1	1

ОАО ЦНИИЭП жилых и общественных зданий

СПЕЦИФИКАЦИЯ СТАЛИ					ВЫБОРКА СТАЛИ																		
					ИЗДЕЛИЯ АРМАТУРНЫЕ																ИЗДЕЛИЯ ЗАКЛАДНЫЕ			
					АРМАТУРА КЛАССА (ГОСТ5781-82*)												ГОСТ6727-80*						ПРОКАТ МАРКИ
					A-I							A-II		A-III			Bp-I		A-III				ГОСТ 103-76*
ПОЗ. П/П	МАРКА ДЕТАЛИ	КОЛ-ВО ШТУК	МАССА, КГ.		ø22	ø20	ø18	ø16	ø14	ø12	ø8	ø6	ø12	ø10	ø12	ø10	ø8	ø5	ø4	ø12	ø10	ø8	-100x8
			ОДНОЙ ДЕТАЛИ	ВСЕХ ДЕТАЛЕЙ																			
1	КР2-1	4	3.63	14.52												13.72			0.784				
2	КР2-11а	1	2.28	2.28								1.976							0.294				
3	ø6 А-I	6	0.63	3.78								3.78											
4	ПС2-3	2	3.32	6.64			6.64																
5	А-1	4	0.02	0.08															0.08				
6	М2-1	3	2.21	6.63																2.346	0.516		3.768
7	М2-6	3	4.27	12.81																2.502	0.516		9.798
8	М2-7	2	2.50	5.00																1.864			3.14
9	КР2-27	2	3.11	6.22												5.872			0.336				
10	КР2-18	1	1.43	1.43								1.234							0.196				
11	КР2-32	2	6.47	12.94											6.392		6.534						
12	А-2	3	0.03	0 09															0.09				
13	А-4	2	1.69	3.38											3.38								
14	ø6 А-I	16	0.08	1.28								1.28											
			ИТОГО:	77.08			6.64					8.27			9.772	19.592	6.534		1.78	6.712	1.032		16.706
			ИТОГО:	77.08	14.91										35.898			1.78		7.744			16.706

Нач.ПКО1	Пальцева		10.02
ГИП	Кузнецов		10.02
Разраб.	Карасев		10.02
Проверил	Айнетдинова		10.02

ГМС-2001 ИЖ 2.2-1-154

ВНУТРЕННИЕ СТЕНОВЫЕ ПАНЕЛИ В9-1-1, В9-1л-1. ВЕДОМОСТЬ РАСХОДА СТАЛИ

СТАДИЯ	ЛИСТ	ЛИСТОВ
Р	1	1

ОАО ЦНИИЭП жилых и общественных зданий

СПЕЦИФИКАЦИЯ СТАЛИ					ВЫБОРКА СТАЛИ																		
ПОЗ. П П	МАРКА ДЕТАЛИ	КОЛ-ВО ШТУК	МАССА, КГ.		ИЗДЕЛИЯ АРМАТУРНЫЕ															ИЗДЕЛИЯ ЗАКЛАДНЫЕ			
					АРМАТУРА КЛАССА (ГОСТ5781-82*)												ГОСТ6727-80*		А-III			ПРОКАТ МАРКИ
					А-I								А-II		А-III				Вр-I				ГОСТ 103-76*
			ОДНОЙ ДЕТАЛИ	ВСЕХ ДЕТАЛЕЙ	⌀22	⌀20	⌀18	⌀16	⌀14	⌀12	⌀8	⌀6	⌀12	⌀10	⌀12	⌀10	⌀8	⌀5	⌀4	⌀12	⌀10	⌀8	-100x8
1	КР2-1	4	3.63	14.52												13.72			0.784				
2	КР2-11	1	2.19	2.19								1.888							0.294				
3	⌀6 А-I	6	0.63	3.78								3.78											
4	ПС2-3	2	3.32	6.64			6.64																
5	А-1	4	0.02	0.08															0.08				
6	М2-1	3	2.21	6.63																2.346	0.516		3.768
7	М2-6	3	4.27	12.81																2.502	0.516		9.798
8	М2-7	2	2.50	5.00																1.864			3.14
9	КР2-27	2	3.11	6.22												5.872			0.336				
10	КР2-18	1	1.43	1.43								1.234							0.196				
11	КР2-32	2	6.47	12.94											6.392		6.534						
12	А-2	3	0.03	0.09															0.09				
13	А-4	2	1.69	3.38											3.38								
14	⌀6 А-I	16	0.08	1.28								1.28											
			ИТОГО:	76.99			6.64					8.182			9.772	19.592	6.534		1.78	6.712	1.032		16.706
			ИТОГО:	76.99	14.322										35.898			1.78		7.744			16.706

Нач.ПК01	Пальцева		10.02
ГИП	Кузнецов		10.02
Разраб.	Карасев		10.02
Проверил	Айнетдинова		10.02

ГМС-2001 ИЖ 2.2-1-155

ВНУТРЕННИЕ СТЕНОВЫЕ ПАНЕЛИ В9-1-2, В9-1л-2. ВЕДОМОСТЬ РАСХОДА СТАЛИ

СТАДИЯ	ЛИСТ	ЛИСТОВ
Р	1	1

ОАО ЦНИИЭП жилых и общественных зданий

СПЕЦИФИКАЦИЯ СТАЛИ					ВЫБОРКА СТАЛИ																	
ПОЗ. П/П	МАРКА ДЕТАЛИ	КОЛ-ВО ШТУК	МАССА, КГ.		ИЗДЕЛИЯ АРМАТУРНЫЕ															ИЗДЕЛИЯ ЗАКЛАДНЫЕ			
					АРМАТУРА КЛАССА (ГОСТ5781-82*)												ГОСТ6727-80*		А-III			ПРОКАТ МАРКИ
					А-I								А-II		А-III			Вр-I				ГОСТ 103-76*
			ОДНОЙ ДЕТАЛИ	ВСЕХ ДЕТАЛЕЙ	⌀22	⌀20	⌀18	⌀16	⌀14	⌀12	⌀8	⌀6	⌀12	⌀10	⌀12	⌀10	⌀8	⌀5	⌀4	⌀12	⌀10	⌀8	-100x8
1	КР2-1	3	3.63	10.89												10.29			0.588				
2	КР2-15	2	1.67	3.34								2.888							0.448				
3	⌀6 А-I	6	0.72	4.32								4.32											
4	ПС2-4	2	2.40	4.80				4.80															
5	А-1	4	0.02	0.08															0.08				
6	М2-1	6	2.21	13.26																4.692	1.032		7.536
			ИТОГО:	36.69				4.80				7.208				10.29			1.116	4.692	1.032		7.536
			ИТОГО:	36.69	12.008										10.29			1.116		5.724			7.536

Нач.ПК01	Пальцева		10.02
ГИП	Кузнецов		10.02
Разраб.	Карасев		10.02
Проверил	Айнетдинова		10.02

ГМС-2001 ИЖ 2.2-1-156

ВНУТРЕННЯЯ СТЕНОВАЯ ПАНЕЛЬ В10-1. ВЕДОМОСТЬ РАСХОДА СТАЛИ

СТАДИЯ	ЛИСТ	ЛИСТОВ
Р	1	1

ОАО ЦНИИЭП жилых и общественных зданий

СПЕЦИФИКАЦИЯ СТАЛИ					ВЫБОРКА СТАЛИ																	
ПОЗ. П/П	МАРКА ДЕТАЛИ	КОЛ-ВО ШТУК	МАССА, КГ.		ИЗДЕЛИЯ АРМАТУРНЫЕ															ИЗДЕЛИЯ ЗАКЛАДНЫЕ			
					АРМАТУРА КЛАССА (ГОСТ5781-82*)												ГОСТ6727-80*		А-III			ПРОКАТ МАРКИ
					А-I								А-II		А-III				Вр-I			ГОСТ 103-76*
			ОДНОЙ ДЕТАЛИ	ВСЕХ ДЕТАЛЕЙ	⌀22	⌀20	⌀18	⌀16	⌀14	⌀12	⌀8	⌀6	⌀12	⌀10	⌀12	⌀10	⌀8	⌀5	⌀4	⌀12	⌀10	⌀8	-10х8
1	КР2-1	3	3.63	10.89												10.29			0.588				
2	КР2-15	1	1.67	1.67								1.444							0.224				
3	⌀6 А-I	6	0.72	4.32								4.32											
4	ПС2-4	2	2.40	4.80				4.80															
5	А-1	4	0.02	0.08															0.08				
6	М2-1	6	2.21	13.26																4.692	1.032		7.536
7	КР2-15а	1	1.76	1.76								1.532							0.224				
			ИТОГО:	36.78				4.80				7.296				10.29			1.116	4.692	1.032		7.536
			ИТОГО:	36.78	12.096											10.29			1.116	5.724			7.536

Нач.ПК01	Пальцева		10.02
ГИП	Кузнецов		10.02
Разраб.	Карасев		10.02
Проверил	Айнетдинова		10.02

ГМС-2001 ИЖ 2.2-1-157

ВНУТРЕННИЕ СТЕНОВЫЕ ПАНЕЛИ В10-1-1, В10-1л-1. ВЕДОМОСТЬ РАСХОДА СТАЛИ

СТАДИЯ	ЛИСТ	ЛИСТОВ
Р	1	1

ОАО ЦНИИЭП жилых и общественных зданий

СПЕЦИФИКАЦИЯ СТАЛИ					ВЫБОРКА СТАЛИ																	
ПОЗ. П/П	МАРКА ДЕТАЛИ	КОЛ-ВО ШТУК	МАССА, КГ.		ИЗДЕЛИЯ АРМАТУРНЫЕ															ИЗДЕЛИЯ ЗАКЛАДНЫЕ			
					АРМАТУРА КЛАССА (ГОСТ5781-82*)												ГОСТ6727-80*		А-III			ПРОКАТ МАРКИ
					А-I								А-II		А-III			Вр-I				ГОСТ 103-76*
			ОДНОЙ ДЕТАЛИ	ВСЕХ ДЕТАЛЕЙ	⌀22	⌀20	⌀18	⌀16	⌀14	⌀12	⌀8	⌀6	⌀12	⌀10	⌀12	⌀10	⌀8	⌀5	⌀4	⌀12	⌀10	⌀8	-100x8
1	КР2-1	4	3.63	14.52												13.72			0.8				
2	КР2-15	1	1.67	1.67								1.44							0.23				
3	⌀6 А-I	6	0.41	2.46								2.46											
4	ПС2-4	2	2.4	4.8				4.8															
5	А-1	4	0.02	0.08															0.08				
6	М2-1	6	2.21	13.26																4.692	1.032		7.536
7	КР2-27	1	3.11	3.11												2.94			0.17				
8	КР2-21	1	0.94	0.94								0.81							0.13				
9	КР2-32	2	6.47	12.94											6.4		6.54						
10	А-2	3	0.03	0.09															0.09				
11	А-4	2	1.69	3.38											3.38								
12	6 А-I	16	0.08	1.28								1.28											
			ИТОГО:	58.53				4.8				5.99			9.78	16.66	6.54		1.5	4.692	1.032		7.536
			ИТОГО:	91.65	10.79										32.98			1.5		5.724			7.536

Нач.ПКО1	Пальцева		10.02
ГИП	Кузнецов		10.02
Инженер	Наумов		10.02
Проверил	Айнетдинова		10.02

ГМС-2001 ИЖ 2.2-1-158

ВНУТРЕННЯЯ СТЕНОВАЯ ПАНЕЛЬ В10-2-1,В10-2л-1. ВЕДОМОСТЬ РАСХОДА СТАЛИ

СТАДИЯ	ЛИСТ	ЛИСТОВ
Р	1	1

ОАО ЦНИИЭП жилых и общественных зданий

СПЕЦИФИКАЦИЯ СТАЛИ					ВЫБОРКА СТАЛИ																		
ПОЗ. П/П	МАРКА ДЕТАЛИ	КОЛ-ВО ШТУК	МАССА, КГ.		ИЗДЕЛИЯ АРМАТУРНЫЕ																ИЗДЕЛИЯ ЗАКЛАДНЫЕ			
					АРМАТУРА КЛАССА (ГОСТ5781-82*)												ГОСТ6727-80*		А-III			ПРОКАТ МАРКИ
					А-I								А-II		А-III				Вр-I					ГОСТ 103-76*
			ОДНОЙ ДЕТАЛИ	ВСЕХ ДЕТАЛЕЙ	⌀22	⌀20	⌀18	⌀16	⌀14	⌀12	⌀8	⌀6	⌀12	⌀10	⌀12	⌀10	⌀8	⌀5	⌀4	⌀12	⌀10	⌀8	-100x8
1	КР2-1	3	3.63	10.89												10.29			0.6				
2	КР2-14	2	1.72	3.44								2.98							0.46				
3	⌀6 А-I	6	0.74	4.44								4.44											
4	ПС2-4	2	2.40	4.80				4.80															
5	А-1	4	0.02	0.08															0.08				
6	М2-1	3	2.21	6.63																2.346	0.516		3.768
7	М2-6	3	4.27	12.81																2.49	0.51		9.81
8	КР2-27	1	3.11	3.11												2.94			0.17				
			ИТОГО:	46.20				4.80				7.42				13.23			1.31	4.836	1.026		13.578
			ИТОГО:	46.20	12.22										13.23			1.31		5.862			13.578

Нач.ПКО1	Пальцева		10.02
ГИП	Кузнецов		10.02
Инженер	Наумов		10.02
Проверил	Айнетдинова		10.02

ГМС-2001 ИЖ 2.2-1-159

ВНУТРЕННЯЯ СТЕНОВАЯ ПАНЕЛЬ В11-1. ВЕДОМОСТЬ РАСХОДА СТАЛИ

СТАДИЯ	ЛИСТ	ЛИСТОВ
Р	1	1

ОАО ЦНИИЭП жилых и общественных зданий

СПЕЦИФИКАЦИЯ СТАЛИ					ВЫБОРКА СТАЛИ																		
ПОЗ. П/П	МАРКА ДЕТАЛИ	КОЛ-ВО ШТУК	МАССА, КГ.		ИЗДЕЛИЯ АРМАТУРНЫЕ															ИЗДЕЛИЯ ЗАКЛАДНЫЕ			
					АРМАТУРА КЛАССА (ГОСТ5781-82*)												ГОСТ6727-80*		А-III			ПРОКАТ МАРКИ
					А-I								А-II		А-III				Вр-I				ГОСТ 103-76*
			ОДНОЙ ДЕТАЛИ	ВСЕХ ДЕТАЛЕЙ	⌀22	⌀20	⌀18	⌀16	⌀14	⌀12	⌀8	⌀6	⌀12	⌀10	⌀12	⌀10	⌀8	⌀5	⌀4	⌀12	⌀10	⌀8	-100x8
1	КР2-1	3	3.63	10.89												10.29			0.60				
2	КР2-19	1	1.10	1.10								0.96							0.14				
3	⌀6 А-I	6	0.48	2.88								2.88											
4	ПС2-4	2	2.40	4.80				4.80															
5	А-1	4	0.02	0.08															0.08				
6	М2-1	5	2.21	11.05																3.91	0.86		6.28
7	КР2-23	1	0.74	0.74								0.64							0.10				
8	КР2-33	2	4.96	9.92											4.98		4.94						
9	А-2	6	0.03	0.18															0.18				
10	⌀6 А-I	4	0.27	1.08								1.08											
11	⌀6 А-I	6	0.18	1.08								1.08											
12	⌀6 А-I	6	0.10	0.60								0.60											
			ИТОГО:	44.4				4.8				7.24			4.98	10.29	4.94		1.10	3.91	0.86		6.28
			ИТОГО:	44.4	12.04										20.21			1.10		4.77			6.28

Нач.ПК01	Пальцева		10.02
ГИП	Кузнецов		10.02
Инженер	Наумов		10.02
Проверил	Айнетдинова		10.02

ГМС-2001 ИЖ 2.2-1-160

ВНУТРЕННЯЯ СТЕНОВАЯ ПАНЕЛЬ В12-1-1. ВЕДОМОСТЬ РАСХОДА СТАЛИ

СТАДИЯ	ЛИСТ	ЛИСТОВ
Р	1	1

ОАО ЦНИИЭП жилых и общественных зданий

СПЕЦИФИКАЦИЯ СТАЛИ					ВЫБОРКА СТАЛИ																		
					ИЗДЕЛИЯ АРМАТУРНЫЕ																ИЗДЕЛИЯ ЗАКЛАДНЫЕ			
					АРМАТУРА КЛАССА (ГОСТ5781-82*)												ГОСТ6727-80*				ПРОКАТ МАРКИ			
					A-I								A-II		A-III			Вр-I			A-III			ГОСТ 103-76*
ПОЗ. П/П	МАРКА ДЕТАЛИ	КОЛ-ВО ШТУК	МАССА, КГ. ОДНОЙ ДЕТАЛИ	МАССА, КГ. ВСЕХ ДЕТАЛЕЙ	⌀22	⌀20	⌀18	⌀16	⌀14	⌀12	⌀8	⌀6	⌀12	⌀10	⌀12	⌀10	⌀8	⌀5	⌀4	⌀12	⌀10	⌀8	-100x8
Панель В13-1																							
1	КР2-1	2	3.63	7.26												6.86			0.40				
2	КР2-23	2	0.74	1.48								1.28							0.20				
3	⌀6 A-I	6	0.32	1.92								1.92											
4	ПС2-5	2	1.10	2.20						2.20													
5	А-1	4	0.02	0.08															0.08				
6	М2-1	6	2.21	13.26																4.692	1.032		7.536
			ИТОГО:	26.20						2.20		3.20				6.86			0.68	4.692	1.032		7.536
			ИТОГО:	26.20	5.40											6.86		0.68		5.724			7.536
Панель В13-2																							
1	КР2-1	2	3.63	7.26												6.86			0.40				
2	КР2-23	2	0.74	1.48								1.28							0.20				
3	⌀6 A-I	10	0.32	3.2								3.2											
4	ПС2-5	2	1.10	2.20						2.20													
5	А-1	4	0.02	0.08															0.08				
6	М2-1	3	2.21	6.63																2.346	0.516		3.768
6*	М2-1*	3	2.21	6.63																2.346	0.516		3.768
			ИТОГО:	27.48						2.20		4.48				6.86		0.68		4.692	1.032		7.536
			ИТОГО:	27.48	6.68											6.86		0.68		5.724			7.536

Нач.ПКО1	Пальцева		10.02
ГИП	Кузнецов		10.02
Инженер	Наумов		10.02
Проверил	Айнетдинова		10.02

ГМС-2001 ИЖ 2.2-1-161

ВНУТРЕННЯЯ СТЕНОВАЯ ПАНЕЛЬ В13-1,В13-2. ВЕДОМОСТЬ РАСХОДА СТАЛИ

СТАДИЯ	ЛИСТ	ЛИСТОВ
Р	1	1

ОАО ЦНИИЭП жилых и общественных зданий

СПЕЦИФИКАЦИЯ СТАЛИ

ПОЗ. П/П	МАРКА ДЕТАЛИ	КОЛ-ВО ШТУК	МАССА, КГ. ОДНОЙ ДЕТАЛИ	МАССА, КГ. ВСЕХ ДЕТАЛЕЙ
1	КР2-1	2	3.63	7.26
2	КР2-23	2	0.74	1.48
3	⌀6 А-I	6	0.32	1.92
4	ПС2-5	2	1.10	2.20
5	А-1	4	0.02	0.08
6	М2-1	6	2.21	13.26
			ИТОГО:	26.20
			ИТОГО:	26.20

ВЫБОРКА СТАЛИ

ИЗДЕЛИЯ АРМАТУРНЫЕ

АРМАТУРА КЛАССА (ГОСТ5781-82*)														ГОСТ6727-80*		ИЗДЕЛИЯ ЗАКЛАДНЫЕ			
А-I								А-II		А-III				Вр-I		А-III			ПРОКАТ МАРКИ ГОСТ 103-76*
⌀22	⌀20	⌀18	⌀16	⌀14	⌀12	⌀8	⌀6	12	⌀10	⌀12	⌀10	⌀8		⌀5	⌀4	⌀12	⌀10	⌀8	-100x8
											6.86				0.40				
							1.28								0.20				
							1.92												
					2.20														
															0.08				
																4.692	1.032		7.536
					2.20		3.20				6.86				0.68	4.692	1.032		7.536
5.40										6.86				0.68		5.724			7.536

Нач.ПКО1	Пальцева		10.02
ГИП	Кузнецов		10.02
Инженер	Наумов		10.02
Проверил	Айнетдинова		10.02

ГМС-2001 ИЖ 2.2-1-162

ВНУТРЕННЯЯ СТЕНОВАЯ ПАНЕЛЬ В13-3-1. ВЕДОМОСТЬ РАСХОДА СТАЛИ

СТАДИЯ	ЛИСТ	ЛИСТОВ
Р	1	1

ОАО ЦНИИЭП жилых и общественных зданий

СПЕЦИФИКАЦИЯ СТАЛИ					ВЫБОРКА СТАЛИ																	
ПОЗ. П/П	МАРКА ДЕТАЛИ	КОЛ-ВО ШТУК	МАССА, КГ.		ИЗДЕЛИЯ АРМАТУРНЫЕ															ИЗДЕЛИЯ ЗАКЛАДНЫЕ			ПРОКАТ МАРКИ
					АРМАТУРА КЛАССА (ГОСТ5781-82*)												ГОСТ6727-80*		А-III			
					А-I								А-II		А-III			Вр-I				ГОСТ 103-76*
			ОДНОЙ ДЕТАЛИ	ВСЕХ ДЕТАЛЕЙ	⌀22	⌀20	⌀18	⌀16	⌀14	⌀12	⌀8	⌀6	⌀12	⌀10	⌀12	⌀10	⌀8	⌀5	⌀4	⌀12	⌀10	⌀8	-100x8
1	КР2-1	2	3.63	7.26												6.86			0.40				
2	КР2-24	2	0.58	1.16								1.02							0.14				
3	⌀6 А-I	6	0.26	1.56								1.56											
4	ПС2-5	2	1.10	2.20						2.20													
5	А-1	4	0.02	0.08															0.08				
6*	М2-1*	6	2.21	13.26																4.692	1.032		7.536
			ИТОГО:	25.52						2.20		2.58				6.86			0.62	4.692	1.032		7.536
			ИТОГО:	25.52	4.78											6.86		0.62		5.724			7.536

Нач.ПКО1	Пальцева		10.02
ГИП	Кузнецов		10.02
Инженер	Наумов		10.02
Проверил	Айнетдинова		10.02

ГМС-2001 ИЖ 2.2-1-163

ВНУТРЕННЯЯ СТЕНОВАЯ ПАНЕЛИ В14-1,В14-1-1,В14-2. ВЕДОМОСТЬ РАСХОДА СТАЛИ

СТАДИЯ	ЛИСТ	ЛИСТОВ
Р	1	1

ОАО ЦНИИЭП жилых и общественных зданий

СПЕЦИФИКАЦИЯ СТАЛИ					ВЫБОРКА СТАЛИ																			
ПОЗ. П/П	МАРКА ДЕТАЛИ	КОЛ-ВО ШТУК	МАССА, КГ.		ИЗДЕЛИЯ АРМАТУРНЫЕ																ИЗДЕЛИЯ ЗАКЛАДНЫЕ			
					АРМАТУРА КЛАССА (ГОСТ5781-82*)												ГОСТ6727-80*		А-III			ПРОКАТ МАРКИ ГОСТ 103-76*
					А-I								А-II		А-III				Вр-I					
			ОДНОЙ ДЕТАЛИ	ВСЕХ ДЕТАЛЕЙ	ø22	ø20	ø18	ø16	ø14	ø12	ø8	ø6	ø12	ø10	ø12	ø10	ø8	ø5	ø4	ø12	ø10	ø8	-100x8
1	КР2-1	5	3.63	18.15												17.15			1.00				
2	КР2-27	1	3.11	3.11												2.94			0.17				
3	КР2-12	1	2.13	2.13								1.85							0.28				
4	КР2-19	1	1.10	1.10								0.96							0.14				
5	ø6 А-I	6	0.50	3.00								3.00											
6	ø6 А-I	16	0.12	1.92								1.92											
7	ПС2-4	2	2.40	4.80				4.80															
8	М2-1	1	2.21	2.21																0.782	0.172		1.256
9	М2-6	3	4.27	12.81																2.502	0.516		9.798
10	М2-4	1	1.87	1.87																0.930			0.94
11	КР2-30	2	8.19	16.38											8.18		8.20						
12	С2-3	1	3.63	3.63														3.63					
13	А-1	4	0.02	0.08															0.08				
14	А-2	4	0.03	0.12															0.12				
15	А-3	2	2.04	4.08											4.08								
			ИТОГО:	75.39				4.80				7.73			12.26	20.09	8.20	3.63	1.79	4.21	0.69		11.99
			ИТОГО:	36.69	12.53										40.55			5.42		4.90			11.99

Нач.ПКО1	Пальцева		10.02
ГИП	Кузнецов		10.02
Разраб.	Карасев		10.02
Проверил	Айнетдинова		10.02

ГМС-2001 ИЖ 2.2-1-164

ВНУТРЕННЯЯ СТЕНОВАЯ ПАНЕЛЬ В15-1-1. ВЕДОМОСТЬ РАСХОДА СТАЛИ

СТАДИЯ	ЛИСТ	ЛИСТОВ
Р	1	1

ОАО ЦНИИЭП жилых и общественных зданий

СПЕЦИФИКАЦИЯ СТАЛИ					ВЫБОРКА СТАЛИ																	
ПОЗ. П/П	МАРКА ДЕТАЛИ	КОЛ-ВО ШТУК	МАССА, КГ.		ИЗДЕЛИЯ АРМАТУРНЫЕ															ИЗДЕЛИЯ ЗАКЛАДНЫЕ			
					АРМАТУРА КЛАССА (ГОСТ5781-82*)												ГОСТ6727-80*		А-III			ПРОКАТ МАРКИ ГОСТ 103-76*
					А-I								А-II		А-III		Вр-I					
			ОДНОЙ ДЕТАЛИ	ВСЕХ ДЕТАЛЕЙ	ø22	ø20	ø18	ø16	ø14	ø12	ø8	ø6	ø12	ø10	ø12	ø10	ø8	ø5	ø4	ø12	ø10	ø8	-100x8
1	КР2-1	5	3.63	18.15												17.15			1.00				
2	КР2-5	1	2.77	2.77								2.39							0.38				
3	ø6 А-I	6	1.20	7.20								7.20											
4	ПС2-1	2	5.67	11.34	11.34																		
5	А-1	7	0.02	0.14															0.14				
6	М2-1	3	2.21	6.63																2.346	0.516		3.768
7	М2-2	3	2.21	6.63																2.346	0.516		3.768
8	М2-3	3	1.58	4.74																1.920			2.826
9	М2-4	3	1.87	5.61																2.790			2.820
10	КР2-5а	1	2.85	2.85								2.49							0.36				
			ИТОГО:	66.06	11.34							12.08				17.15			1.88	9.40	1.03		13.18
			ИТОГО:	66.06	23.42											17.15			1.88	10.43			13.18

Нач.ПК01	Пальцева		10.02
ГИП	Кузнецов		10.02
Разраб.	Карасев		10.02
Проверил	Айнетдинова		10.02

ГМС-2001 ИЖ 2.2-1-165

ВНУТРЕННЯЯ СТЕНОВАЯ ПАНЕЛИ В16-1-1, В16-1-1л. ВЕДОМОСТЬ РАСХОДА СТАЛИ

СТАДИЯ	ЛИСТ	ЛИСТОВ
Р	1	1

ОАО ЦНИИЭП жилых и общественных зданий

СПЕЦИФИКАЦИЯ СТАЛИ					ВЫБОРКА СТАЛИ																	
					ИЗДЕЛИЯ АРМАТУРНЫЕ																ИЗДЕЛИЯ ЗАКЛАДНЫЕ			
					АРМАТУРА КЛАССА (ГОСТ5781-82*)												ГОСТ6727-80*		А-III			ПРОКАТ МАРКИ
					А-I								А-II		А-III				Вр-I					ГОСТ 103-76*
ПОЗ. П/П	МАРКА ДЕТАЛИ	КОЛ-ВО ШТУК	МАССА, КГ. ОДНОЙ ДЕТАЛИ	МАССА, КГ. ВСЕХ ДЕТАЛЕЙ	ø22	ø20	ø18	ø16	ø14	ø12	ø8	ø6	ø12	ø10	ø12	ø10	ø8	ø5	ø4	ø12	ø10	ø8	-100x8
1	КР2-1	3	3.63	10.89												10.29			0.60				
2	КР2-1б	2	1.59	3.18								2.76							0.42				
3	ø6 А-I	16	0.69	4.14								4.14											
4	ПС2-3	2	3.32	6.64			6.64																
5	А-1	5	0.02	0.10															0.10				
6	М2-1	2	2.21	4.42																1.564	0.344		2.512
6*	М2-1*	3	2.21	6.63																2.346	0.512		3.768
7	М2-2	1	2.21	2.21																0.782	0.172		1.256
8	М2-3	1	1.58	1.58																0.640			0.94
9	КР2-33	2	4.96	9.92											4.98		4.94						
10	А-2	6	0.03	0.18															0.18				
11	ø6 А-I	2	0.18	0.36								0.36											
			ИТОГО:	50.25			6.64					7.26			4.98	10.29	4.94		1.30	5.33	1.03		8.48
			ИТОГО:	50.25	13.90										20.21			1.30		6.36			8.48

Нач.ПК01	Пальцева		10.02
ГИП	Кузнецов		10.02
Разраб.	Карасев		10.02
Проверил	Айнетдинова		10.02

ГМС-2001 ИЖ 2.2-1-166

ВНУТРЕННЯЯ СТЕНОВАЯ ПАНЕЛЬ В17-1-1. ВЕДОМОСТЬ РАСХОДА СТАЛИ

СТАДИЯ	ЛИСТ	ЛИСТОВ
Р	1	1

ОАО ЦНИИЭП жилых и общественных зданий

СПЕЦИФИКАЦИЯ СТАЛИ					ВЫБОРКА СТАЛИ																		
					ИЗДЕЛИЯ АРМАТУРНЫЕ																ИЗДЕЛИЯ ЗАКЛАДНЫЕ			
					АРМАТУРА КЛАССА (ГОСТ5781-82*)												ГОСТ6727-80*		А-III			ПРОКАТ МАРКИ
					А-I								А-II		А-III			Вр-I					ГОСТ 103-76*
ПОЗ. П/П	МАРКА ДЕТАЛИ	КОЛ-ВО ШТУК	МАССА, КГ.		⌀22	⌀20	⌀18	⌀16	⌀10	⌀12	⌀8	⌀6	⌀12	⌀10	⌀12	⌀10	⌀8	⌀5	⌀4	⌀12	⌀10	⌀8	-100x8
			ОДНОЙ ДЕТАЛИ	ВСЕХ ДЕТАЛЕЙ																			
Перемычка ПВ-1																							
1	КР2-34	1	4.43	4.43											2.91		1.52						
2	ПС2-6	2	0.67	1.34					1.34														
3	М2-2	3	2.21	6.63																2.346	0.516		3.768
4	М2-4	1	1.87	1.87																0.93			0.94
5	А-2	12	0.03	0.36															0.36				
			ИТОГО:	14.63					1.34						2.91		1.52		0.36	3.276	0.516		4.708
			ИТОГО:	14.63	1.34										4.43			0.36		3.792			4.708
Перемычка ПВ-2																							
1	КР2-35	1	3.48	3.48											2.34		1.14						
2	ПС2-6	2	0.67	1.34					1.34														
3	М2-2	3	2.21	6.63																2.346	0.516		3.768
4	М2-4	1	1.87	1.87																0.93			0.94
5	А-2	10	0.03	0.30															0.30				
			ИТОГО:	14.63					1.34						2.34		1.14		0.30	3.276	0.516		4.708
			ИТОГО:	14.63	1.34										3.48			0.30		3.792			4.708

Нач.ПКО1	Пальцева		10.02
ГИП	Кузнецов		10.02
Инженер	Наумов		10.02
Проверил	Айнетдинова		10.02

ГМС-2001 ИЖ 2.2-1-167

ПЕРЕМЫЧКИ ПВ-1, ПВ-2. ВЕДОМОСТЬ РАСХОДА СТАЛИ

СТАДИЯ	ЛИСТ	ЛИСТОВ
Р	1	1

ОАО ЦНИИЭП жилых и общественных зданий

СПЕЦИФИКАЦИЯ СТАЛИ					ВЫБОРКА СТАЛИ																		
ПОЗ. П/П	МАРКА ДЕТАЛИ	КОЛ-ВО ШТУК	МАССА, КГ.		ИЗДЕЛИЯ АРМАТУРНЫЕ																ИЗДЕЛИЯ ЗАКЛАДНЫЕ			
					АРМАТУРА КЛАССА (ГОСТ5781-82*)												ГОСТ6727-80*		А-III			ПРОКАТ МАРКИ
					А-I								А-II		А-III				Вр-I				ГОСТ 103-76*
			ОДНОЙ ДЕТАЛИ	ВСЕХ ДЕТАЛЕЙ	ø22	ø20	ø18	ø16	ø14	ø12	ø 8	ø 6	ø12	ø10	ø12	ø10	ø 8	ø 5	ø 4	ø12	ø10	ø 8	-100x8
1	КР2-1	5	3.63	18.15												10.29			0.60				
2	А-4	2	1.69	3.38																			
3	ø6 А-I	4	1.07	4.28								4.14											
4	ПС2-2	2	4.44	8.88			6.64																
5	А-1	4	0.02	0.08															0.10				
6	М2-1	2	2.21	4.42																1.564	0.344		2.512
6*	М2-1*	3	2.21	6.63																2.346	0.512		3.768
7	М2-4	1	1.87	1.87																0.782	0.172		1.256
8	М2-6	3	4.27	12,81																0.640			0.94
9	КР2-7	1	2.47	2.47											4.98		4.94						
10	КР2-38	1	0.35	0.35											4.98		4.94						
11	КР2-39	1	1.58	1.58											4.98		4.94						
12	ø6 А-I	2	0.15	0.30								0.36											
13	ø6 А-I	2	0.68	1.36								0.36											
			ИТОГО:	66.56			6.64					7.26			4.98	10.29	4.94		1.30	5.33	1.03		8.48
			ИТОГО:	66.56	13.90										20.21			1.30		6.36			8.48

Нач.ПК01	Пальцева		10.02
ГИП	Кузнецов		10.02
Разраб.	Карасев		10.02
Проверил	Айнетдинова		10.02

ГМС-2001 ИЖ 2.2-1-168

ВНУТРЕННЯЯ СТЕНОВАЯ ПАНЕЛЬ В1-6. ВЕДОМОСТЬ РАСХОДА СТАЛИ

СТАДИЯ	ЛИСТ	ЛИСТОВ
Р	1	1

ОАО ЦНИИЭП жилых и общественных зданий

СПЕЦИФИКАЦИЯ СТАЛИ					ВЫБОРКА СТАЛИ																	
ПОЗ. П/П	МАРКА ДЕТАЛИ	КОЛ-ВО ШТУК	МАССА, КГ.		ИЗДЕЛИЯ АРМАТУРНЫЕ															ИЗДЕЛИЯ ЗАКЛАДНЫЕ			
					АРМАТУРА КЛАССА (ГОСТ5781-82*)												ГОСТ6727-80*		А-III			ПРОКАТ МАРКИ ГОСТ 103-76*
					А-I								А-II		А-III				Вр-I					
			ОДНОЙ ДЕТАЛИ	ВСЕХ ДЕТАЛЕЙ	ø22	ø20	ø18	ø16	ø14	ø12	ø 8	ø 6	ø12	ø10	ø12	ø10	ø 8	ø 5	ø 4	ø12	ø10	ø 8	-100x8
1	КР2-1	5	3.63	18.15												17.15			1.00				
2	КР2-46	1	2.28	2.28								1.967							0.294				
3	КР2-47	1	0.66	0.66								0.587							0.084				
4	КР2-48	1	0.91	0.91								0.778							0.126				
5	КР2-27	1	3.11	3.11												2.94			0.17				
6	КР2-32	2	6.47	12.94											6.40		6.54						
7	ПС2-3	2	3.32	6.64			6.64																
8	М2-1	3	2.21	6.63																2.346	0.516		3.768
9	М2-6	3	4.27	12.81																2.502	0.516		9.798
10	М2-7	2	2.50	5.00																1.864			3.140
11	А-1	4	0.02	0.08															0.08				
12	А-2	3	0.03	0.09															0.09				
13	А-3	2	1.69	3.38											3.38								
14	ø6 А-I	6	0.41	2.46								2.46											
15	ø6 А-I	6	0.31	1.86								1.86											
			ИТОГО:	77.00			6.64					7.658			9.78	20.09	6.54		1.844	6.710	1.032		16.71
			ИТОГО:	77.00	14.298										36.41			1.844		7.74			16.71

Нач.ПКО1	Пальцева		10.02
ГИП	Кузнецов		10.02
Разра	Карасев		10.02
Проверил	Айнетдинова		10.02

ГМС-2001 ИЖ 2.2-1-169

ВНУТРЕННИЕ СТЕНОВЫЕ ПАНЕЛИ В9-2-1, В9-2л-1. ВЕДОМОСТЬ РАСХОДА СТАЛИ

СТАДИЯ	ЛИСТ	ЛИСТОВ
Р	1	1

ОАО ЦНИИЭП жилых и общественных зданий

СПЕЦИФИКАЦИЯ СТАЛИ					ВЫБОРКА СТАЛИ																	
					ИЗДЕЛИЯ АРМАТУРНЫЕ															ИЗДЕЛИЯ ЗАКЛАДНЫЕ			
					АРМАТУРА КЛАССА (ГОСТ5781-82*)											ГОСТ6727-80*		А-III			ПРОКАТ МАРКИ ГОСТ 103-76*
					А-I							А-II		А-III			Вр-I					
ПОЗ. П/П	МАРКА ДЕТАЛИ	КОЛ-ВО ШТУК	МАССА, КГ. ОДНОЙ ДЕТАЛИ	МАССА, КГ. ВСЕХ ДЕТАЛЕЙ	ø22	ø20	ø18	ø16	ø14	ø12	ø8	ø6	ø12	ø10	ø12	ø10	ø8	ø5	ø4	ø12	ø10	ø8	-100x8
1	КР2-1	4	3.63	14.52												13.72			0.80				
2	КР2-46а	1	2.28	2.28												1.986			0.294				
3	КР2-48	1	0.91	0.91												0.778			0.126				
4	КР2-49	1	0.59	0.59												0.502			0.084				
5	КР2-27	1	3.11	3.11												2.94			0.17				
6	КР2-30	2	8.19	16.38											8.18		8.20						
7	ПС2-3	2	3.32	6.64			6.64																
8	М2-1	3	2.21	6.63																2.346	0.516		3.768
9	М2-6	3	4.27	12.81																2.502	0.516		9.798
10	М2-7	2	2.50	5.00																1.864			3.140
11	А-1	4	0.02	0.08															0.08				
12	А-2	4	0.03	0.12															0.12				
13	А-3	2	1.69	3.38											3.38								
14	ø6 А-I	6	0.25	1.50								1.50											
15	ø6 А-I	6	0.39	2.34								2.34											
			ИТОГО:	76.29			6.64					3.840			11.56	19.926	8.20		1.674	6.712	1.032		16.71
			ИТОГО:	76.29	10.480										39.69			1.674		7.74			16.71

Нач.ПК01	Пальцева		10.02
ГИП	Кузнецов		10.02
Разраб.	Карасев		10.02
Проверил	Айнетдинова		10.02

ГМС-2001 ИЖ 2.2-1-170

ВНУТРЕННИЕ СТЕНОВЫЕ ПАНЕЛИ В9-3-1, В9-3л-1. ВЕДОМОСТЬ РАСХОДА СТАЛИ

СТАДИЯ	ЛИСТ	ЛИСТОВ
Р	1	1

ОАО ЦНИИЭП жилых и общественных зданий

СПЕЦИФИКАЦИЯ СТАЛИ					ВЫБОРКА СТАЛИ																			
					ИЗДЕЛИЯ АРМАТУРНЫЕ																ИЗДЕЛИЯ ЗАКЛАДНЫЕ			
					АРМАТУРА КЛАССА (ГОСТ5781-82*)												ГОСТ6727-80*		А-III			ПРОКАТ МАРКИ
					А-I								А-II		А-III				Вр-I					ГОСТ 103-76*
ПОЗ. П/П	МАРКА ДЕТАЛИ	КОЛ-ВО ШТУК	МАССА, КГ. ОДНОЙ ДЕТАЛИ	МАССА, КГ. ВСЕХ ДЕЛАЛЕЙ	ø22	ø20	ø18	ø16	ø14	ø12	ø8	ø6	ø12	ø10	ø12	ø10	ø8	ø5	ø4	ø12	ø10	ø8	-100x8
1	КР2-1	5	3.63	18.15												17.15			1.00				
2	КР2-22	1	0.85	0.85								0.74							0.11				
3	КР2-27	1	3.11	3.11												2.94			0.17				
4	КР2-32	2	6.47	12.94											6.40		6.54						
5	КР2-45	1	1.76	1.76								1.53							0.23				
6	ПС2-4	2	2.40	4.80				4.80															
7	ø6 А-I	6	0.38	2.28								2.28											
8	ø6 А-I	16	0.11	1.76								1.76											
9	М2-1	3	2.21	6.63																2.346	0.516		3.768
10	М2-6	3	4.27	12.81																2.49	0.51		9.81
11	А-1	4	0.02	0.08															0.08				
12	А-2	3	0.03	0.09															0.09				
13	А-3	2	2.04	4.08											4.08								
			ИТОГО:	69.34				4.80				6.31			10.48	20.09	6.54		1.68	4.836	1.026		13.578
			ИТОГО:	69.34	11.11										37.11			1.68		5.862			13.578

Нач.ПКО1	Пальцева		10.02
ГИП	Кузнецов		10.02
Инженер	Наумов		10.02
Проверил	Айнетдинова		10.02

ГМС-2001 ИЖ 2.2-1-171

ВНУТРЕННИЕ СТЕНОВЫЕ ПАНЕЛИ В10-3-1,В10-3л-1. ВЕДОМОСТЬ РАСХОДА СТАЛИ

СТАДИЯ	ЛИСТ	ЛИСТОВ
Р	1	1

ОАО ЦНИИЭП жилых и общественных зданий

СПЕЦИФИКАЦИЯ СТАЛИ					ВЫБОРКА СТАЛИ																		
					ИЗДЕЛИЯ АРМАТУРНЫЕ																ИЗДЕЛИЯ ЗАКЛАДНЫЕ			
					АРМАТУРА КЛАССА (ГОСТ5781-82*)												ГОСТ6727-80*		А-III			ПРОКАТ МАРКИ
					А-I								А-II		А-III				Вр-I				ГОСТ 103-76*
ПОЗ. П/П	МАРКА ДЕТАЛИ	КОЛ-ВО ШТУК	МАССА, КГ.																				
			ОДНОЙ ДЕТАЛИ	ВСЕХ ДЕТАЛЕЙ	ø22	ø20	ø18	ø16	ø14	ø12	ø8	ø6	ø12	ø10	ø12	ø10	ø8	ø5	ø4	ø12	ø10	ø8	-100x8
1	КР2-1	4	3.63	14.52												13.72			0.80				
2	КР2-3б	2	1.90	3,80								3.284							0.504				
3	ø6 А-I	6	0.82	4.92								4.92											
4	ПС2-3	2	3.32	6.64			6.64																
5	А-1	6	0.02	0.12															0.12				
6	М2-1	3	2.21	6.63																2.346	0.516		3.768
6*	М2-1*	3	2.21	6.63																2.346	0.516		3.768
7	М2-2	2	2.21	4.42																1.564	0.344		2.512
8	М2-3	2	1.58	3.16																1.280			1.884
			ИТОГО:	50,84			6.64					8.204				13.72			1.424	7.536	1.376		11.932
			ИТОГО:	50.84								14.844				13.72			1.424		8.912		11.932

Нач.ПК01	Пальцева		10.02
ГИП	Кузнецов		10.02
Разраб.	Карасев		10.02
Проверил	Айнетдинова		10.02

ГМС-2001 ИЖ 2.2-1-172

ВНУТРЕННЯЯ СТЕНОВАЯ ПАНЕЛЬ В18-1-1
ВЕДОМОСТЬ РАСХОДА СТАЛИ

СТАДИЯ	ЛИСТ	ЛИСТОВ
Р	1	1

ОАО ЦНИИЭП жилых и общественных зданий

СПЕЦИФИКАЦИЯ СТАЛИ					ВЫБОРКА СТАЛИ																		
					ИЗДЕЛИЯ АРМАТУРНЫЕ																ИЗДЕЛИЯ ЗАКЛАДНЫЕ			
					АРМАТУРА КЛАССА (ГОСТ5781-82*)												ГОСТ6727-80*							
					А-I								А-II		А-III			Вр-I			А-III			ПРОКАТ МАРКИ ГОСТ 103-76*
ПОЗ. П/П	МАРКА ДЕТАЛИ	КОЛ-ВО ШТУК	МАССА, КГ. ОДНОЙ ДЕТАЛИ	МАССА, КГ. ВСЕХ ДЕТАЛЕЙ	⌀22	⌀20	⌀18	⌀16	⌀14	⌀12	⌀8	⌀6	⌀12	⌀10	⌀12	⌀10	⌀8	⌀5	⌀4	⌀12	⌀10	⌀8	-100x8
1	КР2-1	4	3.63	14.52												13.72			0.80				
2	КР2-40	1	1.83	1.83								1.59							0.23				
3	КР2-41	1	0.81	0.81								0.70							0.11				
4	КР2-42	1	0.54	0.54								0.47							0.07				
5	КР2-43	2	3.99	7.98											4.08		3.90						
6	⌀6 А-I	6	0.64	3.84								3.84											
7	⌀6 А-I	4	0.18	0.72								0.72											
8	⌀6 А-I	10	0.11	1.10								1.10											
9	ПС2-3	2	3.32	6.64			6.64																
10	А-1	4	0.02	0.08															0.08				
11	А-2	6	0.03	0.18															0.18				
12	М2-1	2	2.21	4.42																1.564	0.344		2.512
12*	М2-1*	3	2.21	6.63																2.346	0.516		3.768
13	М2-2	1	2.21	2.21																0.782	0.172		1.256
14	М2-3	1	1.58	1.58																0.64			0.94
			ИТОГО:	53.08			6.64					8.12			4.08	13.72	3.90		1.47	5.332	1.032		8.476
			ИТОГО:	53.08	15.06										21.7			1.47		6.364			8.47

Нач.ПК01	Пальцева		10.02
ГИП	Кузнецов		10.02
Инженер	Наумов		10.02
Проверил	Айнетдинова		10.02

ГМС-2001 ИЖ 2.2-1-173

ВНУТРЕННЯЯ СТЕНОВАЯ ПАНЕЛЬ В18-2-1. ВЕДОМОСТЬ РАСХОДА СТАЛИ

СТАДИЯ	ЛИСТ	ЛИСТОВ
Р	1	1

ОАО ЦНИИЭП жилых и общественных зданий

СПЕЦИФИКАЦИЯ СТАЛИ					ВЫБОРКА СТАЛИ																	
ПОЗ П/П	МАРКА ДЕТАЛИ	КОЛ-ВО ШТУК	МАССА, КГ.		ИЗДЕЛИЯ АРМАТУРНЫЕ															ИЗДЕЛИЯ ЗАКЛАДНЫЕ			
					АРМАТУРА КЛАССА (ГОСТ5781-82*)												ГОСТ6727-80*		А-III			ПРОКАТ МАРКИ ГОСТ 103-76*
					А-I								А-II		А-III			Вр-I				
			ОДНОЙ ДЕТАЛИ	ВСЕХ ДЕТАЛЕЙ	⌀22	⌀20	⌀18	⌀16	⌀14	⌀12	⌀8	⌀6	⌀12	⌀10	⌀12	⌀10	⌀8	⌀5	⌀4	⌀12	⌀10	⌀8	-100x8
1	КР2-1	4	3.63	14.52												13.72			0.80				
2	КР2-17	1	1.49	1.49								1.288							0.196				
3	КР2-41	1	0.81	0.81								0.70							0.11				
4	КР2-27	1	3.11	3.11												2.94			0.17				
5	КР2-32	2	6.47	12.94											3.2		3.27						
6	ПС2-4	2	2.40	4.80				4.80															
	⌀6 А-I	6	0.39	2.34								2.34											
8	⌀6 А-I	26	0.11	2.86								2.86											
9	М2-1	4	2.21	8.84																3.128	0.688		5.024
10	А-1	4	0.02	0 08															0.08				
11	А-2	3	0 03	0.09															0.09				
12	А-4	2	1.69	3.38											3.38								
			ИТОГО:	55.26				4.80				7.188			6.58	16.66	3.27		1.446	3.128	0.688		5.024
			ИТОГО:	55.26	11.988										26.51			1.446		3.816			5.024

Нач.ПКО1	Пальцева		10.02
ГИП	Кузнецов		10.02
Инженер	Наумов		10.02
Проверил	Айнетдинова		10.02

ГМС-2001 ИЖ 2.2-1-174

ВНУТРЕННЯЯ СТЕНОВАЯ ПАНЕЛЬ В19-1-1. ВЕДОМОСТЬ РАСХОДА СТАЛИ

СТАДИЯ	ЛИСТ	ЛИСТОВ
Р	1	1

ОАО ЦНИИЭП жилых и общественных зданий

Взам.инв.N | Подпись и дата | Инв.N подл

V10-3-1

СПЕЦИФИКАЦИЯ СТАЛИ

ПОЗ. П/П	МАРКА ДЕТАЛИ	КОЛ-ВО ШТУК	МАССА, КГ. ОДНОЙ ДЕТАЛИ	МАССА, КГ. ВСЕХ ДЕТАЛЕЙ
1	КР2-1	3	3.63	10.89
2	КР2-37	2	1.90	4,04
3	⌀6 А-I	6	0.88	5.28
4	ПС2-3	2	3.32	6.64
5	А-1	5	0.02	0.10
6	М2-1	3	2.21	6.63
6*	М2-1*	3	2.21	6.63
7	М2-2	1	2.21	2.21
8	М2-3	1	1.58	1.58
			ИТОГО:	44.00
			ИТОГО:	44.00

ВЫБОРКА СТАЛИ

ИЗДЕЛИЯ АРМАТУРНЫЕ

ПОЗ. П/П	АРМАТУРА КЛАССА (ГОСТ5781-82*) А-I ⌀22	⌀20	⌀18	⌀16	⌀14	⌀12	⌀8	⌀6	А-II ⌀12	⌀10	А-III ⌀12	⌀10	⌀8	ГОСТ6727-80* Вр-I ⌀5	⌀4
1												10.29			0.60
2								3.508							0.532
3								5.28							
4			6.64												
5															0.10
6															
6*															
7															
8															
			6.64					8.788				10.29			1.232
			15.428								10.29			1.232	

ИЗДЕЛИЯ ЗАКЛАДНЫЕ

ПОЗ. П/П	А-III ⌀12	⌀10	⌀8	ПРОКАТ МАРКИ ГОСТ 103-76* -100х8
1				
2				
3				
4				
5				
6	2.346	0.516		3.768
6*	2.346	0.516		3.768
7	0.782	0.172		1.256
8	0.640			0.948
	6.114	1.204		9.74
	7.318			9.74

Нач.ПК01	Пальцева		10.02
ГИП	Кузнецов		10.02
Разраб.	Карасев		10.02
Проверил	Айнетдинова		10.02

ГМС-2001 ИЖ 2.2-1-175

ВНУТРЕННЯЯ СТЕНОВАЯ ПАНЕЛЬ В20-1-1
ВЕДОМОСТЬ РАСХОДА СТАЛИ

СТАДИЯ	ЛИСТ	ЛИСТОВ
Р	1	1

ОАО ЦНИИЭП жилых и общественных зданий

СПЕЦИФИКАЦИЯ СТАЛИ					ВЫБОРКА СТАЛИ																			
ПОЗ. П/П	МАРКА ДЕТАЛИ	КОЛ-ВО ШТУК	МАССА, КГ.		ИЗДЕЛИЯ АРМАТУРНЫЕ																ИЗДЕЛИЯ ЗАКЛАДНЫЕ			
					АРМАТУРА КЛАССА (ГОСТ5781-82*)												ГОСТ6727-80*		А-III			ПРОКАТ МАРКИ ГОСТ 103-76*
					А-I								А-II		А-III			Вр-I						
			ОДНОЙ ДЕТАЛИ	ВСЕХ ДЕТАЛЕЙ	⌀22	⌀20	⌀18	⌀16	⌀14	⌀12	⌀8	⌀6	⌀12	⌀10	⌀12	⌀10	⌀8	⌀5	⌀4	⌀12	⌀10	⌀8	-100x8
1	КР2-1	2	3.63	7.26												6.860			0.400				
2	КР2-23	1	0.74	0.74								0.640							0.098				
3	КР2-44	2	4.57	9.14											4.690		4.450						
4	ПС2-5	2	1.10	2.20						2.202													
5	⌀6 А-I	2	0.12	0.24								0.240											
6	А-1	4	0.02	0.08															0.08				
7	А-2	6	0.03	0.18															0.18				
8	М2-1	4	2.21	8.84																3.128	0.688		5.024
9	М2-5	1	1.56	1.56																0.932			0.628
			ИТОГО:	30.24						2.202		0.880			4.690	6.860	4.450		0.758	4.060	0.688		5.65
			ИТОГО:	30.24	3.080										16.00			0.758		4.75			5.65

Нач.ПК01	Пальцева		10.02
ГИП	Кузнецов		10.02
Разраб.	Карасев		10.02
Проверил	Айнетдинова		10.02

ГМС-2001 ИЖ 2.2-1-176

ВНУТРЕННЯЯ СТЕНОВАЯ ПАНЕЛИ В21-1-1. ВЕДОМОСТЬ РАСХОДА СТАЛИ

СТАДИЯ	ЛИСТ	ЛИСТОВ
Р	1	1

ОАО ЦНИИЭП жилых и общественных зданий

gost.e-ecolog.ru