ОТКРЫТОЕ АКЦИОНЕРНОЕ ОБЩЕСТВО
ЦЕНТРАЛЬНЫЙ НАУЧНО - ИССЛЕДОВАТЕЛЬСКИЙ И
ПРОЕКТНЫЙ ИНСТИТУТ ЖИЛЫХ И ОБЩЕСТВЕННЫХ ЗДАНИЙ

TSNIIEP ZHILISCHA

JOINT - STOCK COMPANY
CENTRAL RESEARCH AND DESIGN INSTITUTE
FOR RESIDENTIAL AND PUBLIC BUILDINGS

МОСКВА

gost.e-ecolog.ru

ОАО Центральный научно-исследовательский и
Проектный институт жилых и общественных зданий
ЦНИИЭП жилища

Система крупнопанельного домостроения ГМС-2001 для применения в г. Москве и Московской области

Рабочая документация

Плиты перекрытия.

ИЖ 3.1-1

Москва 2003г.

ОАО Центральный научно-исследовательский и проектный институт жилых и общественных зданий ЦНИИЭП жилища

Система крупнопанельного домостроения ГМС-2001 для применения в г. Москве и Московской области

Рабочая документация

Плиты перекрытия

ИЖ 3.1-1

Директор института — В.М. Острецов
Главный конструктор института — Л.Б. Гендельман
Начальник ПКО-1 — Н.Н. Пальцева
Главный инженер проекта — Д.Г. Кузнецов
Главный архитектор проекта — В.А. Чурилов

Введен в действие приказом ЦНИИЭП жилища № 287 от 18.12.02

Москва
2003 г.

ЛИСТ	НАИМЕНОВАНИЕ
01 – 02	Содержание.
03	Техническое описание.
1	Плита П1-1-1.
2	Армирование плиты П1-1-1.
3	Плита П2-1-1.
4	Армирование плиты П2-1-1.
5	Плита П2-2-1, П2-2л-1.
6	Армирование плит П2-2-1, П2-2л-1.
7	Плита П2-3-1.
8	Армирование плиты П2-3-1.
9	Плита П3-1-1.
10	Армирование плиты П3-1-1.
11	Плита П4-1-1.
12	Армирование плиты П4-1-1.
13	Плита П5-1-1.
14	Армирование плиты П5-1-1.
15	Плита П5-1-2, П5-1л-2.
16	Армирование плит П5-1-2, П5-1л-2.
17	Плита П5-3-1.
18	Армирование плиты П5-3-1.
19	Плита П6-1-1.
20	Армирование плиты П6-1-1.
21	Плита П6-3-1.
22	Армирование плиты П6-3-1.
23	Плита П8-1-1, П8-1л-1.
24	Армирование плит П8-1-1, П8-1л-1.
25	Плита П8-2-1, П8-2л-1.
26	Армирование плит П8-2-1, П8-2л-1.

ЛИСТ	НАИМЕНОВАНИЕ
27	Плита П9-1-1.
28	Армирование плиты П9-1-1.
29	Плита П9-2-1.
30	Армирование плиты П9-2-1.
31	Плита П9-3-1, П9-3л-1.
32	Армирование плит П9-3-1, П9-3л-1.
33	Плита П10-1-1, П10-1л-1.
34	Армирование плит П10-1-1, П10-1л-1.
35	Плита П10-2-1, П10-2л-1.
36	Армирование плит П10-2-1, П10-2л-1.
37	Плита П10-3-1, П10-3л-1.
38	Армирование плит П10-3-1, П10-3л-1.
39	Плита П10-5-1.
40	Армирование плиты П10-5-1.
41	Плита П11-1-1.
42	Армирование плиты П11-1-1.
43	Плита П11-2-1.
44	Армирование плиты П11-2-1.
45	Плита П11-3-1.
46	Армирование плиты П11-3-1.
47	Плита П12-1-1, П12-1л-1.
48	Армирование плит П12-1-1, П12-1л-1.
49	Плита П12-2-1, П12-2л-1.
50	Армирование плит П12-2-1, П12-2л-1.
51	Плита П13-1-1, П13-1л-1.
52	Армирование плит П13-1-1, П13-1л-1.

Нач.ПК01	Пальцева		01.03
ГИП	Кузнецов		01.03
Инженер	Наумов		01.03
Проверил	Айнетдинова		01.03

ГМС-2001 ИЖ 3.1-1-01

СОДЕРЖАНИЕ
/начало/

СТАДИЯ	ЛИСТ	ЛИСТОВ
Р		

ЦНИИЭП жилых и общественных зданий

ЛИСТ	НАИМЕНОВАНИЕ
53	Плита П13-1-2.
54	Армирование плиты П13-1-2.
55	Плита П13-1-3, П13-1л-3.
56	Армирование плит П13-1-3, П13-1л-3.
57	Плита П14-1-1.
58	Армирование плиты П14-1-1.
59	Плита П15-1-1.
60	Армирование плиты П15-1-1.
61	Плиты перекрытия. Узлы 1 - 4.
62	Плиты перекрытия. Узлы 5 - 9.
63	Узлы А, Б, Б*, В, Г, Г*, Д.
64	Петля монтажная П3-1,П3-2,П3-3.
65	Изделие закладное М3-1.
66	Изделие закладное М3-2.
67	Изделие закладное М3-3.
68	Изделие закладное МП2-2.
69	Изделие закладное МП2-2а.
70	Каркасы К3-1 - К3-5а. Сетки С3-1 - С3-3.
71	Сетки С3-4 - С3-8. Каркас К3-6 - К3-8.
72	Узлы 10, 14.
73	Арматурные узлы 1, 2.
74	Сетки С3-12 - С3-15. Каркасы К3-13 - К3-19.
75	Плита П5-2-1,П5-2л-1
76	Армирование плиты П5-2-1,П5-2л-1
77	Плита П5-4-1,П5-4л-1
78	Армирование плиты П5-4-1,П5-4л-1
79	Плита П6-1-2
80	Армирование плиты П6-1-2
81	Плита П6-2-1
82	Армирование плиты П6-2-1
83	Плита П12-3-1,П12-3л-1
84	Армирование плиты П12-3-1,П12-3л-1

ЛИСТ	НАИМЕНОВАНИЕ
85	Плита П16-1-1
86	Армирование плиты П16-1-1
87	Плита П17-1-1
88	Армирование плиты П17-1-1
89	Плита П17-2-1,П17-2л-1
90	Армирование плиты П17-2-1,П17-2л-1
91	Плита П18-1-1,П18-1л-1
92	Армирование плиты П18-1-1,П18-1л-1
93	Плита П19-1-1
94	Армирование плиты П19-1-1
95	Плита П19-1-2
96	Армирование плиты П19-1-2
97	Плита П20-1
98	Армирование плиты П20-1
99	Плита П20-2
100	Армирование плиты П20-2
101	Плита П1-2
102	Армирование плиты П1-2

Нач.ПК01	Пальцева	01.03
ГИП	Кузнецов	01.03
Инженер	Наумов	01.03
Проверил	Айнетдинова	01.03

ГМС-2001

ИЖ 3.1-1-02

СОДЕРЖАНИЕ
/окончание/

СТАДИЯ	ЛИСТ	ЛИСТОВ
Р		

ЦНИИЭП жилых и общественных зданий

В данный альбом включены рабочие чертежи сплошных плит перекрытия толщиной 16 см, армированные стержнями с натяжением их на внутренние упоры Плиты разработаны для строительства жилых домов системы крупнопанельного домостроения ГМС-2001 для применения в г Москве и Московской области

Плиты перекрытия запроектированы с учетом изготовления их в горизонтальном положении потолочной поверхностью к поддону применительно к действующей технологии ККЖБИ № 9

Изделия рассчитаны и законструированы в соответствии с требованиями СНиП 2 03 01-84* "Бетонные и железобетонные конструкции" и "Рекомендациями по особенностям конструирования сплошных преднапряженных плит перекрытий толщиной 16 см рабочим пролетом от 3,3 до 6,6 м с внутренними анкерами для домов серии ГМС-2001", разработанных НИПТИ "Стройиндустрия", согласованных ККЖБИ № 9, СКТБ МПСМ и одобренных ГУП НИИЖБ ("Заключение" от 18 02.2002 г)

Проектирование плит перекрытия выполнялось с использованием технических решений, защищенных Патентом Российской Федерации № 21099898 от 24 декабря 1996 года на изобретение "Способ изготовления преднапряженных железобетонных изделий и форма для осуществления способа".

Сплошные преднапряженные плиты должны изготавливаться согласно требованиям ГОСТ 12767-94 "Плиты перекрытий железобетонные сплошные для крупнопанельных зданий" и вышеупомянутым "Рекомендациям"

Для изделий принят тяжелый бетон класса по прочности на сжатие В 22,5, марки по морозостойкости F50

Прочность бетона при передаче преднапряжения на бетон должна быть не менее 15,75 МПа При этом предприятие-изготовитель обязано гарантировать достижение бетоном прочности, соответствующей его классу в возрасте 28 суток.

Армирование плит предусмотрено из отдельных напрягаемых и ненапрягаемых стержней, а также сварных сеток и каркасов (на отдельных участках плит)

Натяжение напрягаемых стержней осуществляется электротермическим способом.

Напрягаемая арматура предусмотрена из термически упрочненной арматурной стали класса Ат800 (AtV) /Гост 10884-81/ диаметром ∅ 14 мм для плит пролетом 6,3 м и ∅ 10 мм для плит пролетом 3,3 и 4,2 м.

Величина предварительного напряжения принята для плит пролетом 6,3 м - σ_{sp} = 5600 ± 870, для плит пролетом 3,3 и 4.2 м - σ_{sp} = 4500 ± 800 кг/см^2.

Допуски по длине напрягаемых стержней должны соответствовать требованиям "Пособия по технологии изготовления предварительно напряженных железобетонных конструкций" (Москва, 1992 год, НИИЖБ).

Перекос торцевой поверхности напрягаемых стержней по отношению к оси стержня допускается не более 2-3 мм.

Ненапрягаемая арматура принята из горячекатаной арматурой стали классов AI, AIII (ГОСТ 5781-82) и холоднотянутой арматурой проволоки класса Bp I (ГОСТ 6727-80).

Качество изготовления арматурных каркасов и сеток должно удовлетворять требованиям ГОСТ 10922-75.

Монтажные петли плит должны изготавливаться из горячекатаной арматурной стали класса AI (ГОСТ 5781-82) марок ВСТ3сп2 и ВСТ3пс2

Сварка закладных деталей должна производиться в соответствии с указаниями ГОСТ 10922-90 и ГОСТ 140988-91.

Допускаемые отклонения величины защитного слоя арматуры должны составлять:

- для предварительно напряженной арматуры ± 3 мм;
- для ненапряженной арматуры 10 мм ± 5 мм:

Отклонение фактических размеров плит и положение закладных деталей от проектных, непрямолинейность профиля боковых поверхностей плит, неплоскостность нижних поверхностей плит, а также внешний вид и качество поверхностей плит, должны строго соответствовать техническим требованиям, предъявляемым ГОСТ 12767-94

Категория бетонных поверхностей плит перекрытий должна быть А4

В изделиях предусмотрены отверстия для пропуска стояков отопления, а также отверстия для пропуска вертикальных венткоробов и стояков водопровода и канализации.

Плиты перекрытия имеют каналы для скрытой электропроводки, при устройстве которых используются поливинилхлоридные трубки типа ПВХ-ЭП-У (ТУ6-19-215-83), а также выкружки и отверстия для распайки проводов и устройства светильников

Подъем изделия должен производиться в рабочем (горизонтальном) положении за подъемные петли с помощью приспособления (траверсы), обеспечивающего самобалансирование усилий в грузовых петлях.

Нормируемая отпускная прочность бетона плит с апреля по октябрь должна быть не менее 70% от прочности, соответствующей проектному классу бетона по прочности на сжатие, а в остальное время года не менее 85% от прочности, соответствующей проектному классу бетона по прочности на сжатие.

Изделия должны храниться на складе и транспортироваться в горизонтальном при вертикальном положении с опиранием в местах, указанных на рабочих чертежах.

После изготовления головных образцов плит, необходимо произвести их испытания, на основе которых, при необходимости, должно быть изменено армирование плит.

При массовом изготовлении плит испытания их выполняются в обычном порядке, предусмотренном ГОСТ 8829-94 по данным, приведенным в настоящем альбоме.

Систематический контроль всех параметров бетона, арматурной стали, а также изделий в целом должен осуществляться в соответствии с требованиями ГОСТ 12767-94

Полная марка плиты, например П5-1-2, расшифровывается следующим образом:

П - плита перекрытия;
5 - типоразмер плиты (по оснастке);
1 - порядковый номер плиты данного типоразмера по закладным деталям и отверстиям;
2 - порядковый номер данной плиты по электроразводке.

При зеркальной марке изделия с точки зрения закладных деталей, отверстий и электроразводки к цифре 1 добавляется индекс "л" (1л).

Принятые обозначения по маркировке узлов:

2 - номер узла

5 - номер листа, на котором изображен узел.

Узлы с буквенным обозначением ("А", "Б" и пр.) относятся к деталям электроразводки.

				ГМС-2001	ИЖ 3.1-1-03	
Нач.ПКО1	Пальцева		01.03			
ГИП	Кузнецов		01.03	ТЕХНИЧЕСКОЕ ОПИСАНИЕ	СТАДИЯ / ЛИСТ / ЛИСТОВ	
Инженер	Наумов		01.03		Р	
Проверил	Айнетдинова		01.03		ЦНИИЭП жилых и общественных зданий	

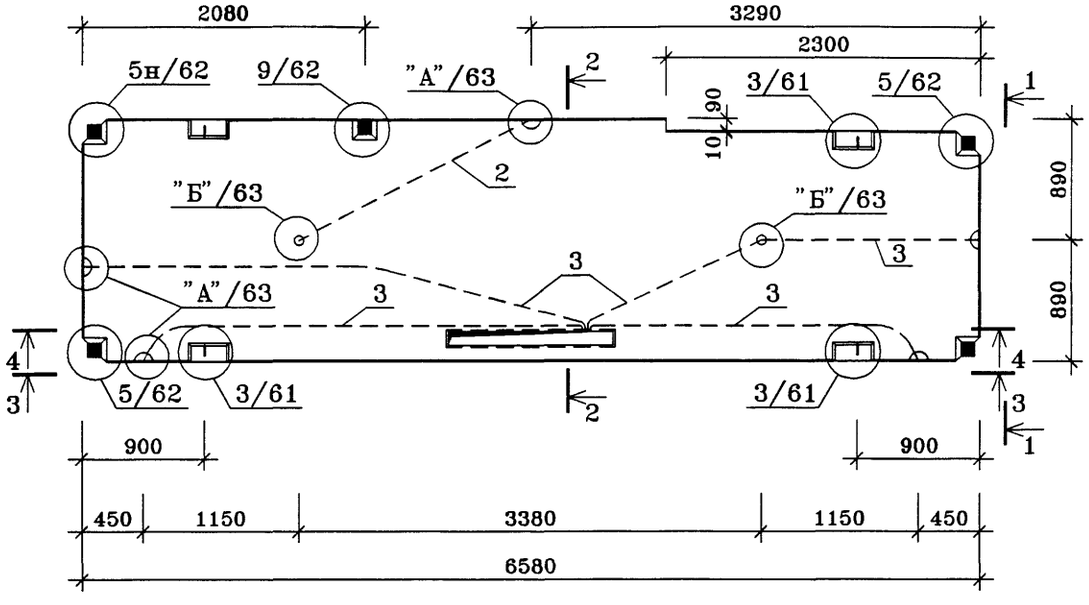

3-3

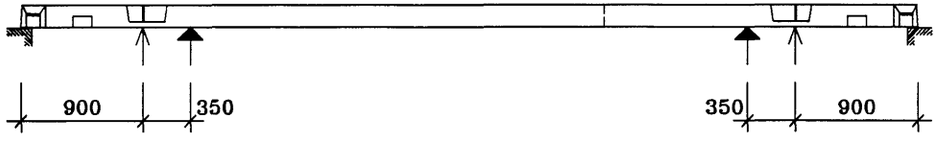

4-4

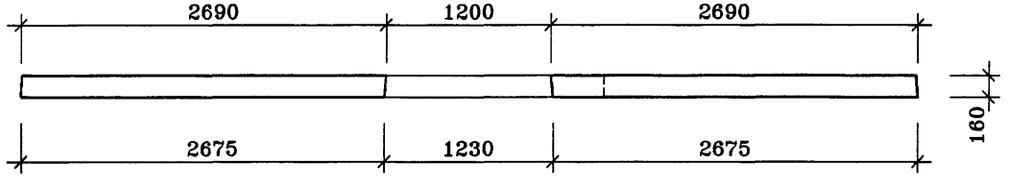

1-1 2-2

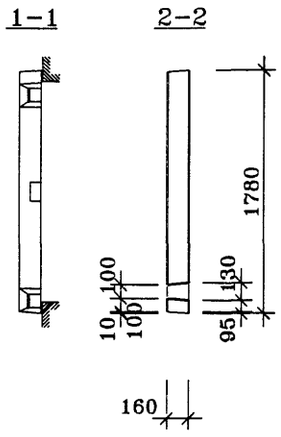

ПОЗ.	НАИМЕНОВАНИЕ	КОЛ-ВО	ОБОЗНАЧЕНИЕ ДОКУМЕНТА
1	Бетон тяжелый класса В22.5, куб.м	1.80	
	Площадь панели, кв.м	11.71	
2	ПВХ ф25, п.м.	1.9	
3	ПВХ ф40, п.м.	12.5	
	Масса стали кг	97.89	
	Масса изделия кг	4500	

Техническое описание смотри ИЖ 3.1-1-03

-места опирания плиты при горизонтальном складировании

-места опирания плиты при вертикальном складировании

Нач.ПКО1	Пальцева		12.01
ГИП	Кузнецов		12.01
Разраб.	Карасев		12.01
Гл.спец.	Субботовская		12.01
Проверил	Айнетдинова		12.01

ГМС-2001 ИЖ 3.1-1-1

ПЛИТА П1-1-1

СТАДИЯ	ЛИСТ	ЛИСТОВ
Р	1	1

ОАО ЦНИИЭП жилых и общественных зданий

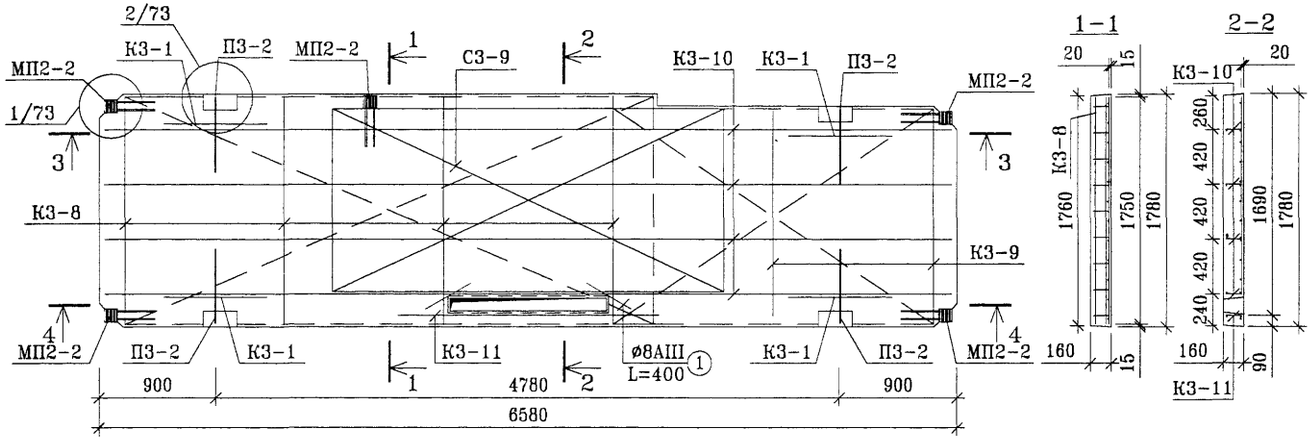

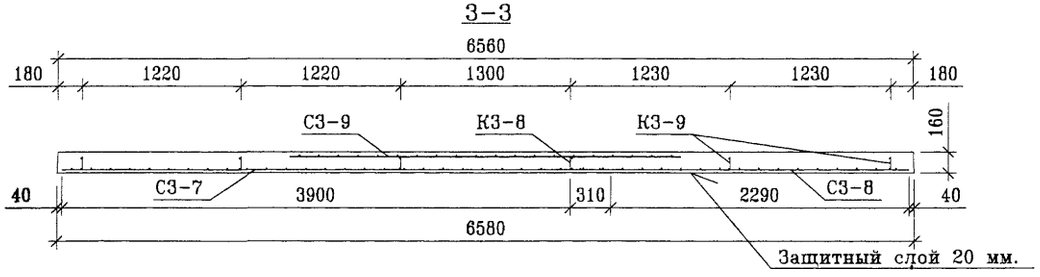

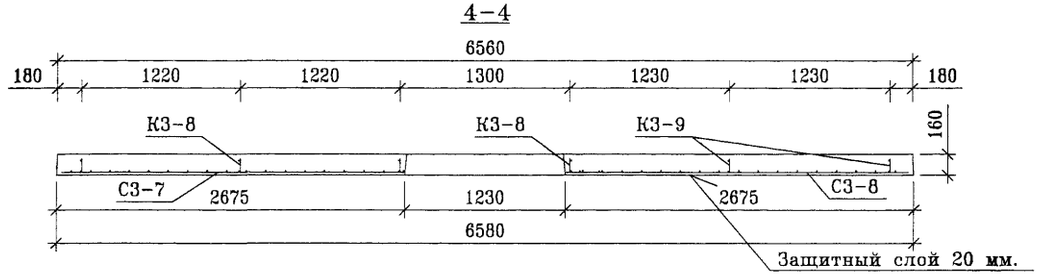

ПОЗ.	НАИМЕНОВАНИЕ	КОЛ-ВО	МАССА	ОБОЗНАЧЕНИЕ ДОКУМЕНТА
1	ø8AIII ГОСТ 5781-82 L=400	4	0.63	
	Каркас К3-1	4	4.04	см. л. 70
	Каркас К3-8	4	3.56	см. л.
	Каркас К3-9	2	1.66	см. л.
	Каркас К3-10	4	33.08	см. л.
	Каркас К3-11	1	4.13	см. л.
	Сетка С3-7	1	11.35	см. л.
	Сетка С3-8	1	6.31	см. л.
	Сетка С3-9	1	10.66	см. л.
	Закладная деталь МП2-2	5	5.35	см. л. 68
	Петля монтажная П3-2	4	17.12	см. л. 64
	Итого, кг		97.89	

Нач.ПКО1	Пальцева	12.01
ГИП	Кузнецов	12.01
Инженер	Наумов	12.01
Проверил	Айнетдинова	12.01

ГМС-2001 ИЖ 3.1-1-2

АРМИРОВАНИЕ ПЛИТЫ П1-1-1

СТАДИЯ	ЛИСТ	ЛИСТОВ
Р		

ЦНИИЭП жилых и общественных зданий

ИНВ.N ПОДЛ | ПОДПИСЬ И ДАТА | ВЗАМ.ИНВ.N

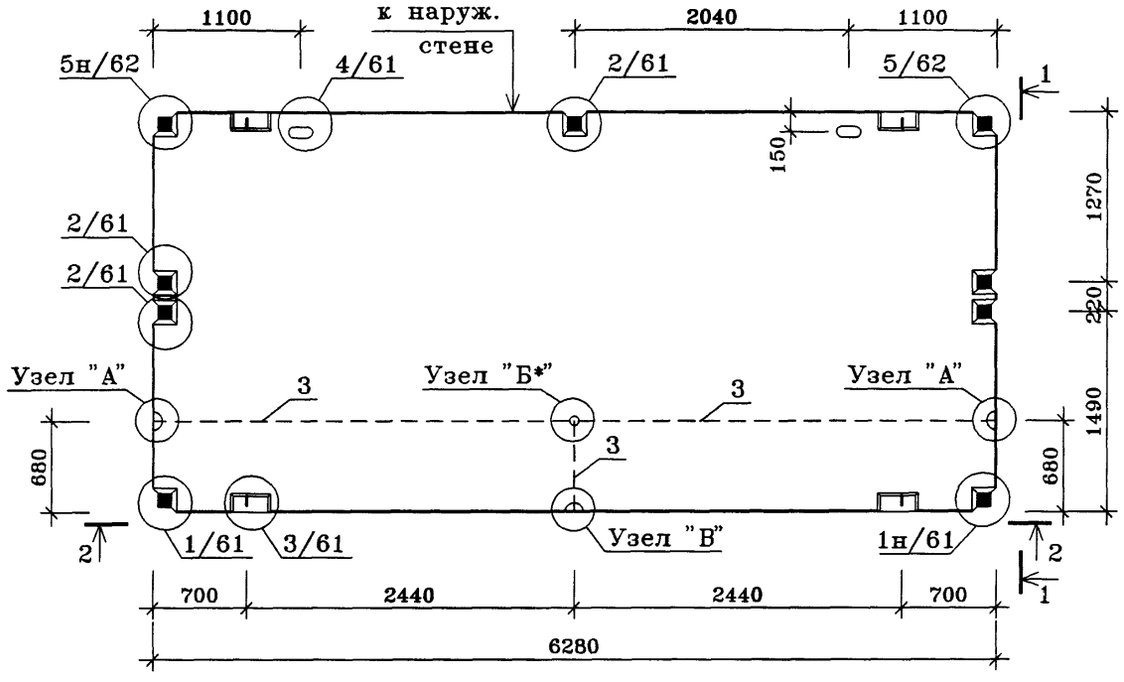

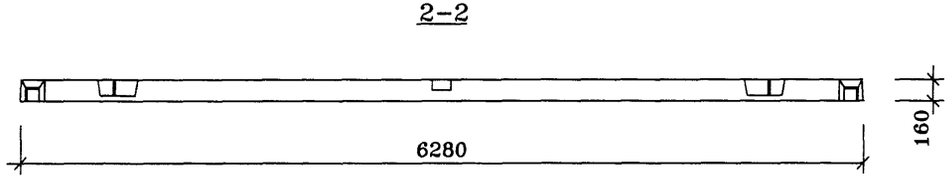

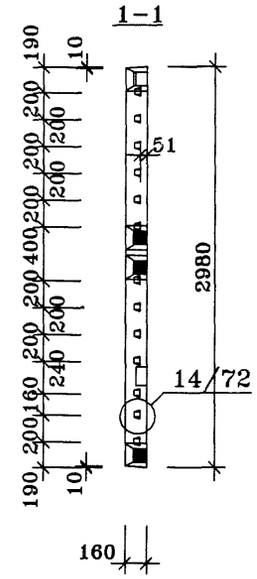

ПОЗ.	НАИМЕНОВАНИЕ	КОЛ-ВО	ОБОЗНАЧЕНИЕ ДОКУМЕНТА
1	Бетон тяжелый класса В22.5, куб.м	2.97	
3	ПВХ трубка ф40, п.м.	7.0	
	Масса стали кг	171.63	
	Масса изделия кг	7425	

Техническое описание см. ИЖ 3.1-1-03

Узлы "А", "Б*", "В" смотри лист 63.

Нач.ПКО1	Пальцева		12.01
ГИП	Кузнецов		12.01
Разраб.	Карасев		12.01
Гл.спец.	Субботовская		12.01
Проверил	Айнетдинова		12.01

ГМС-2001 ИЖ 3.1-1-3

ПЛИТА П2-1-1

СТАДИЯ	ЛИСТ	ЛИСТОВ
Р	1	1

ОАО ЦНИИЭП жилых и общественных зданий

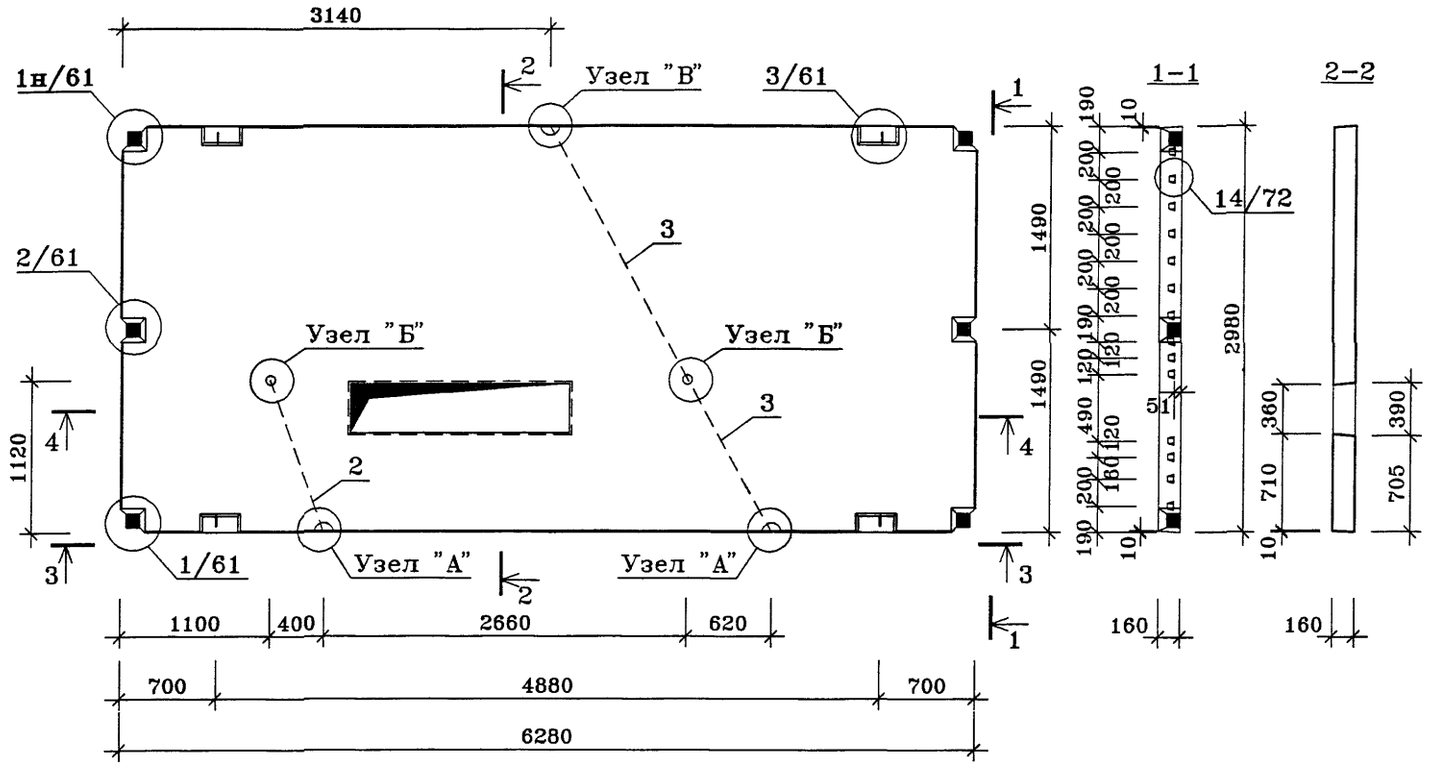

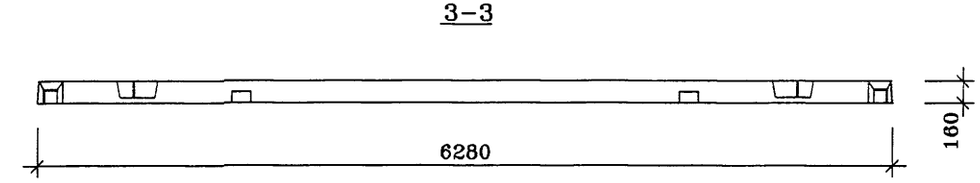

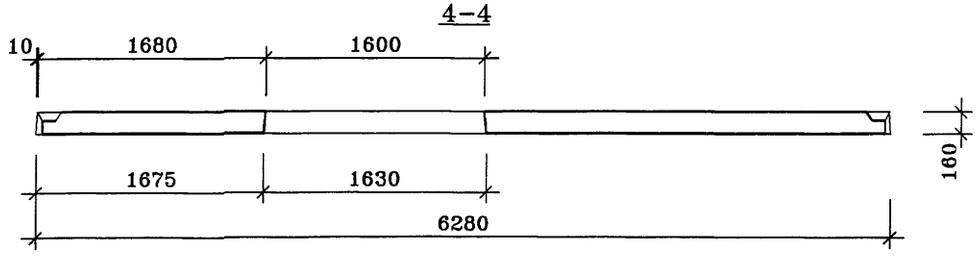

ПОЗ.	НАИМЕНОВАНИЕ	КОЛ-ВО	ОБОЗНАЧЕНИЕ ДОКУМЕНТА
1	Бетон тяжелый класса В22.5, куб.м	2.78	
2	ПВХ трубка ø25, п.м.	1.2	
3	ПВХ трубка ø40, п.м.	3.4	
	Масса стали кг	190.19	
	Масса изделия кг	6950	

Техническое описание см. ИЖ 3.1-1-03
Плита П2-2н-1 зеркальна плите П2-2-1
Узлы "А", "Б", "В" смотри лист 63.

Нач.ПК01	Пальцева		12.01
ГИП	Кузнецов		12.01
Разраб.	Карасев		12.01
Гл.спец.	Субботовская		12.01
Проверил	Айнетдинова		12.01

ГМС-2001 ИЖ 3.1-1-5

ПЛИТА П2-2-1, П2-2н-1

СТАДИЯ	ЛИСТ	ЛИСТОВ
Р	1	1

ОАО ЦНИИЭП жилых и общественных зданий

ИНВ.N ПОДЛ | ПОДПИСЬ И ДАТА | ВЗАМ.ИНВ.N

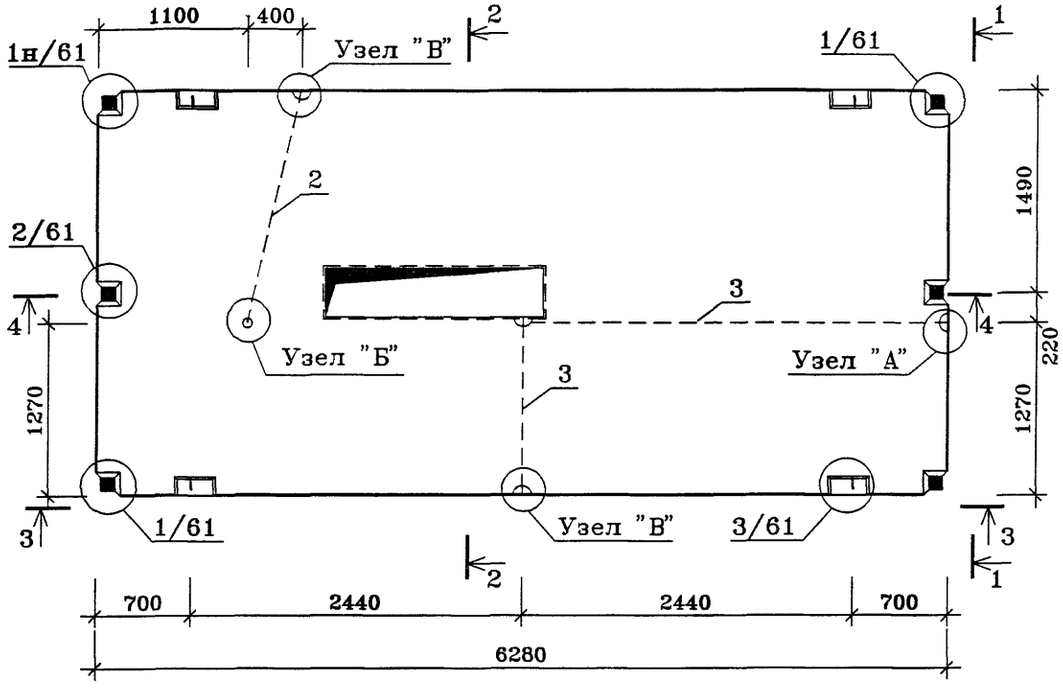

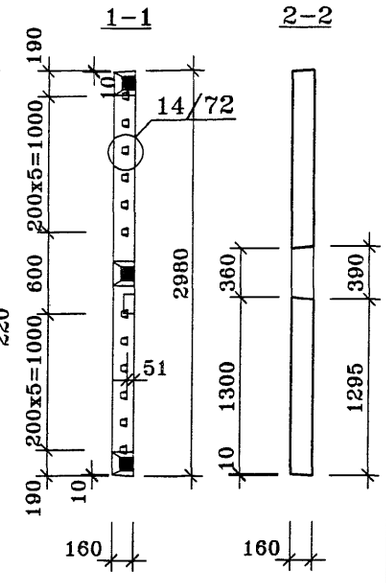

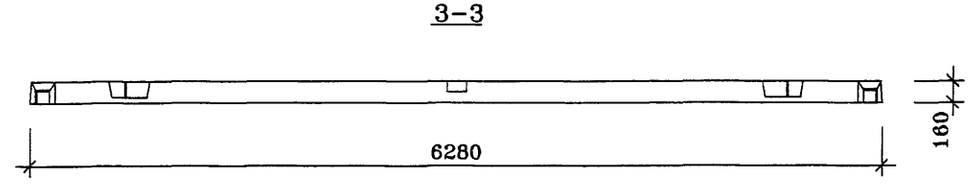

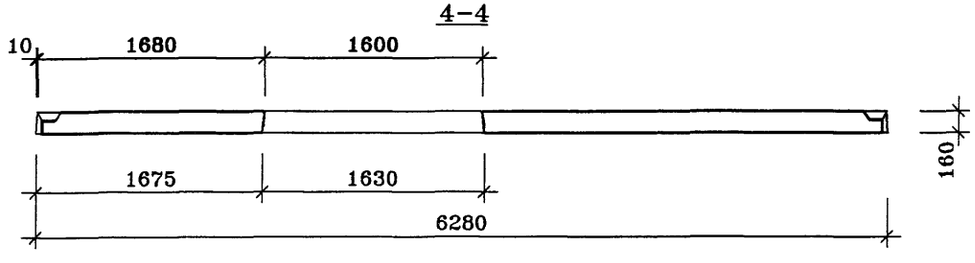

ПОЗ.	НАИМЕНОВАНИЕ	КОЛ-ВО	ОБОЗНАЧЕНИЕ ДОКУМЕНТА
1	Бетон тяжелый класса В22.5, куб.м	2.88	
2	ПВХ трубка ф25, п.м.	1.8	
3	ПВХ трубка ф40, п.м.	4.4	
	Масса стали кг	184.63	
	Масса изделия кг	7200	

Техническое описание см. ИЖ 3.1-1-03

Узлы "А", "Б", "В" смотри лист 63.

Нач.ПК01	Пальцева		12.01
ГИП	Кузнецов		12.01
Разраб.	Карасев		12.01
Гл.спец.	Субботовская		12.01
Проверил	Айнетдинова		12.01

ГМС-2001 ИЖ 3.1-1-7

ПЛИТА П2-3-1

СТАДИЯ	ЛИСТ	ЛИСТОВ
Р	1	1

ОАО ЦНИИЭП жилых и общественных зданий

ИНВ.N ПОДЛ | ПОДПИСЬ И ДАТА | ВЗАМ.ИНВ.N

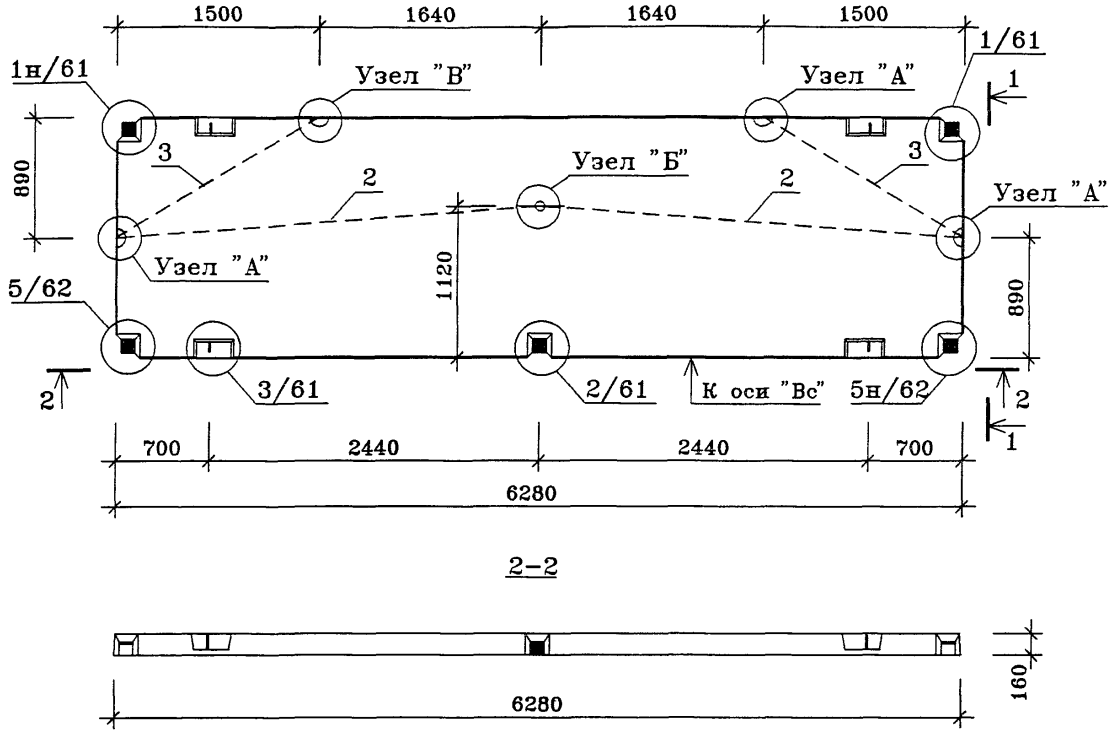

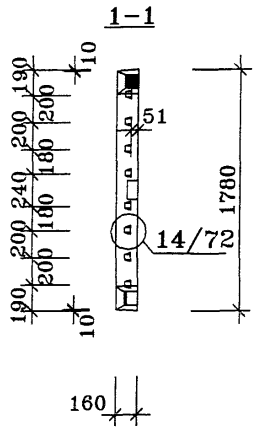

ПОЗ.	НАИМЕНОВАНИЕ	КОЛ-ВО	ОБОЗНАЧЕНИЕ ДОКУМЕНТА
1	Бетон тяжелый класса В22.5, куб.м	1.77	
2	ПВХ трубка ø25, п.м.	6.2	
3	ПВХ трубка ø40, п.м.	3.4	
	Масса стали кг	99.16	
	Масса изделия кг	4425	

Техническое описание см. ИЖ 3.1-1-03
Узлы "А", "Б", "В" смотри лист 63.

Нач.ПКО1	Пальцева		12.01
ГИП	Кузнецов		12.01
Разраб.	Карасев		12.01
Гл.спец.	Субботовская		12.01
Проверил	Айнетдинова		12.01

ГМС-2001 ИЖ 3.1-1-9

ПЛИТА П3-1-1

СТАДИЯ	ЛИСТ	ЛИСТОВ
Р	1	1

ОАО ЦНИИЭП жилых и общественных зданий

ИНВ.N ПОДЛ | ПОДПИСЬ И ДАТА | ВЗАМ.ИНВ.N

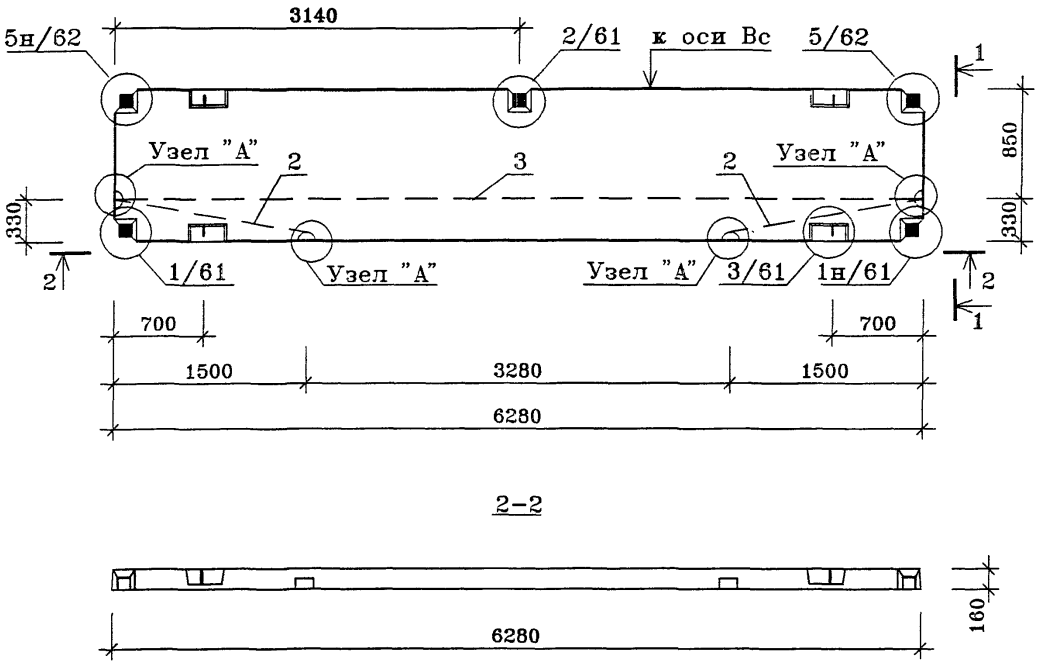

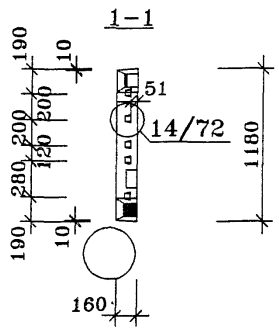

ПОЗ.	НАИМЕНОВАНИЕ	КОЛ-ВО	ОБОЗНАЧЕНИЕ ДОКУМЕНТА
1	Бетон тяжелый класса В22.5, куб.м	1.17	
2	ПВХ трубка ø25, п.м.	3.1	
3	ПВХ трубка ø40, п.м.	6.3	
	Масса стали кг	67.24	
	Масса изделия кг	2925	

Техническое описание см. ИЖ 3.1-1-03

Узлы "А" смотри лист 63.

Нач.ПК01	Пальцева		12.01
ГИП	Кузнецов		12.01
Разраб.	Карасев		12.01
Гл.спец.	Субботовская		12.01
Проверил	Айнетдинова		12.01

ГМС-2001 ИЖ 3.1-1-11

ПЛИТА П4-1-1

СТАДИЯ	ЛИСТ	ЛИСТОВ
Р	1	1

ОАО ЦНИИЭП жилых и общественных зданий

ИНВ.N ПОДЛ | ПОДПИСЬ И ДАТА | ВЗАМ.ИНВ.N

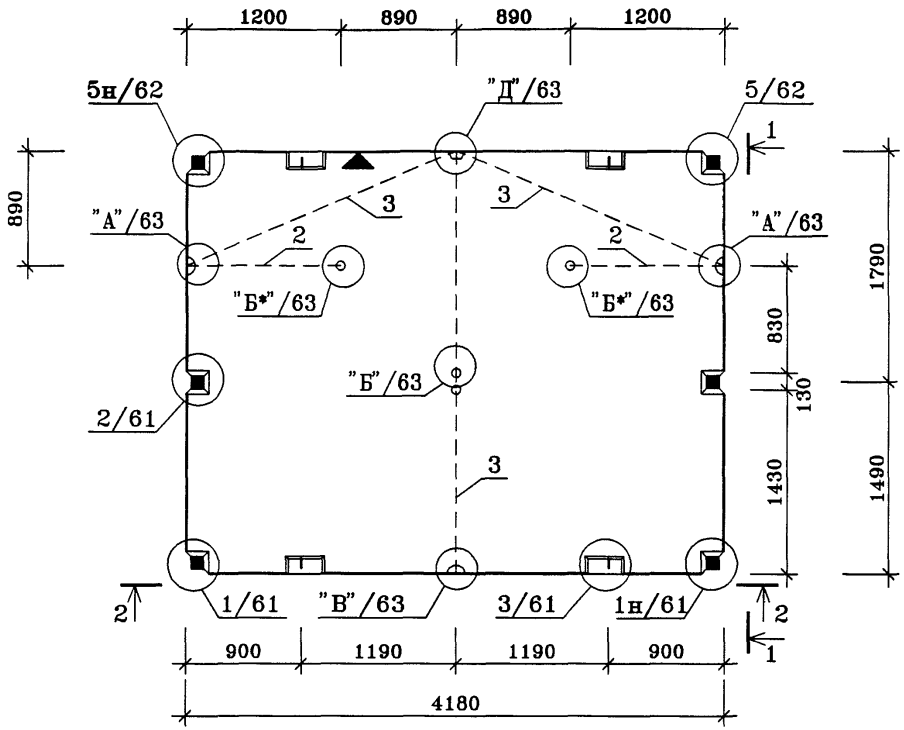

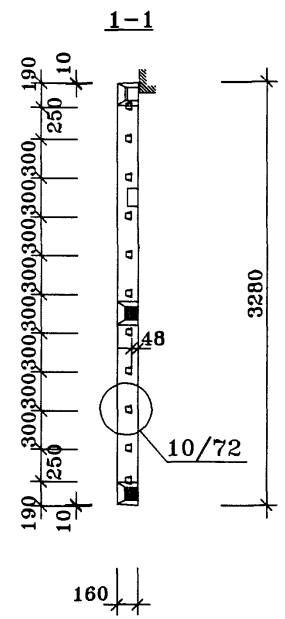

ПОЗ.	НАИМЕНОВАНИЕ	КОЛ-ВО	ОБОЗНАЧЕНИЕ ДОКУМЕНТА
1	Бетон тяжелый класса В22.5, куб.м	2.17	
2	ПВХ трубка ø25, п.м.	2.5	
3	ПВХ трубка ø40, п.м.	5.7	
	Масса стали кг	91.08	
	Масса изделия кг	5425	

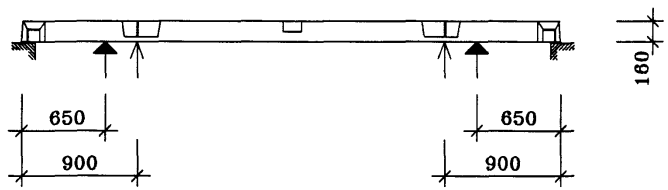

Техническое описание смотри ИЖ 3.1-1-03

У боковой грани панели, заводом изготовителем, наносится метка "◀" несмываемой /масляной/ краской.

↑ -места опирания плиты при горизонтальном складировании

▲ -места опирания плиты при вертикальном складировании

Нач.ПК01	Пальцева		12.01
ГИП	Кузнецов		12.01
Разраб.	Карасев		12.01
Гл.спец.	Субботовская		12.01
Проверил	Айнетдинова		12.01

ГМС-2001 ИЖ 3.1-1-13

ПЛИТА П5-1-1

СТАДИЯ	ЛИСТ	ЛИСТОВ
Р	1	1

ОАО ЦНИИЭП жилых и общественных зданий

ИНВ.N ПОДЛ | ПОДПИСЬ И ДАТА | ВЗАМ.ИНВ.N

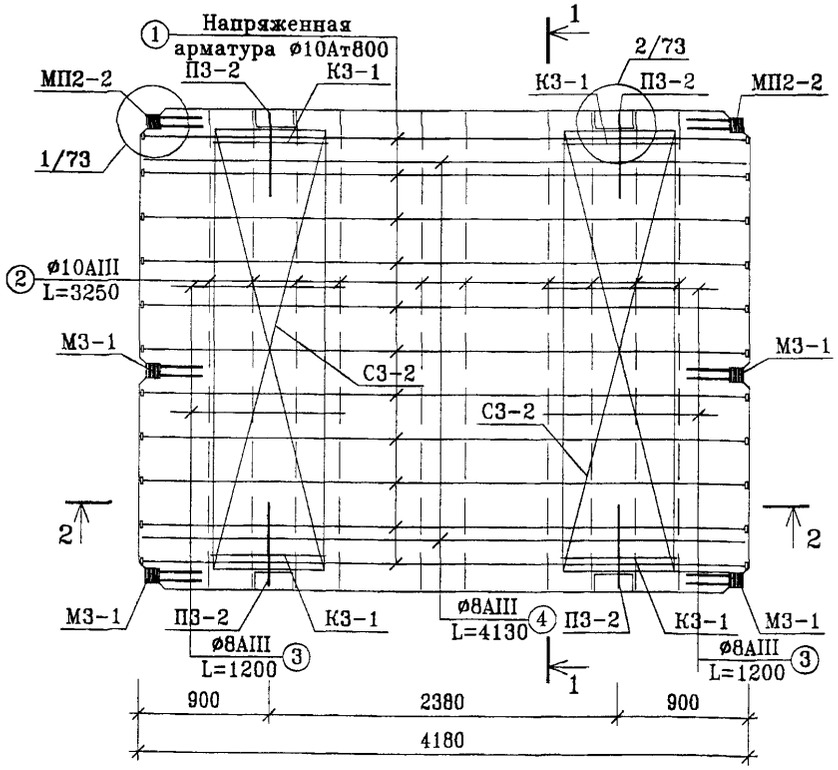

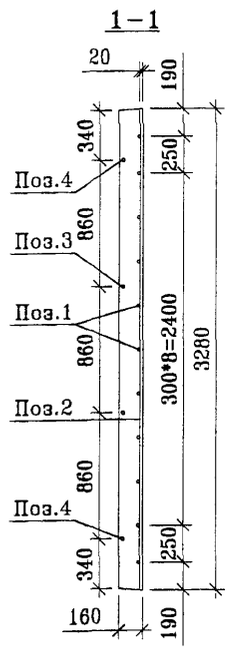

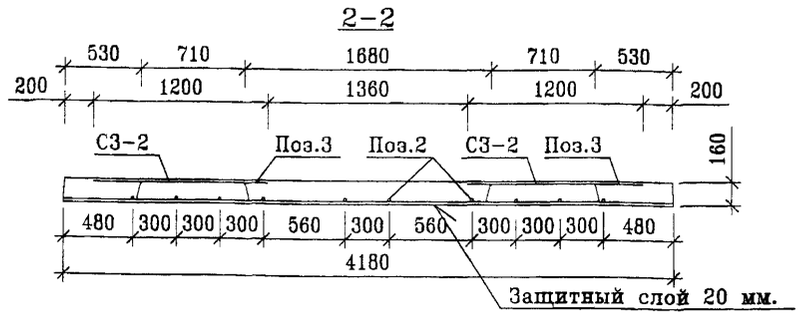

ПОЗ.	НАИМЕНОВАНИЕ	КОЛ-ВО	МАССА	ОБОЗНАЧЕНИЕ ДОКУМЕНТА
1	ø10Ат800 ГОСТ 10884-81 L=4153	11	28.30	
2	ø10AIII ГОСТ 5781-82 L=3250	10	20.06	
3	ø8AIII ГОСТ 5781-82 L=1200	4	1.90	
4	ø8AIII ГОСТ 5781-82 L=4130	2	3.26	
	Шайба ø42 толщина 5 мм	44	1.76	
	Каркас К3-1	4	4.04	см. л. 70
	Сетка С3-2	2	5.54	см. л. 70
	Закладная деталь М3-1	4	6.96	см. л. 65
	Закладная деталь МП2-2	2	2.14	см. л. 68
	Петля монтажная П3-2	4	17.12	см. л. 64
	Итого, кг		91.08	

Примечание: 1. напрягаемая арматура - термически упрочненная сталь класса Ат800 (ГОСТ 10884-81) ø10 мм.
2. величина предварительного напряжения - 4500±800 кг/кв.см.

Нач.ПКО1	Пальцева		12.01
ГИП	Кузнецов		12.01
Инженер	Наумов		12.01
Проверил	Айнетдинова		12.01

ГМС-2001 ИЖ 3.1-1-14

АРМИРОВАНИЕ ПЛИТЫ П5-1-1.

СТАДИЯ	ЛИСТ	ЛИСТОВ
Р		

ЦНИИЭП жилых и общественных зданий

ИНВ.N ПОДЛ | ПОДПИСЬ И ДАТА | ВЗАМ.ИНВ.N

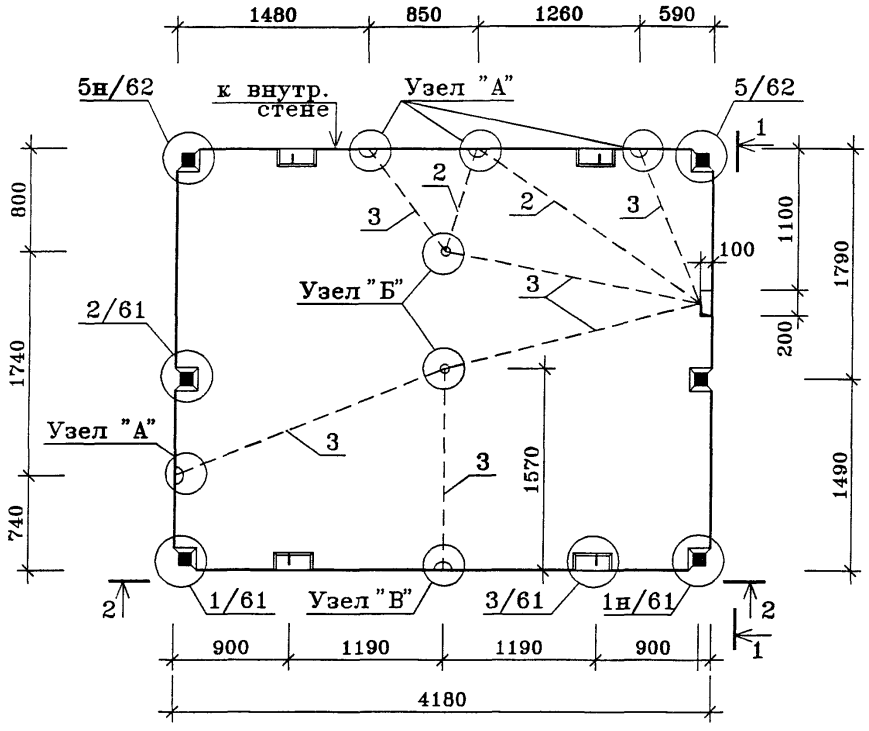

2–2

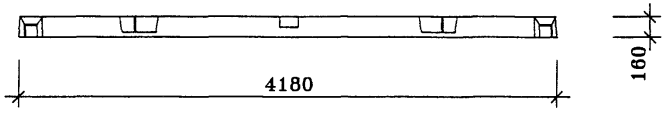

1–1

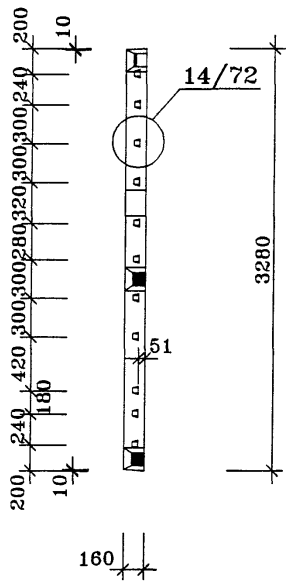

ПОЗ.	НАИМЕНОВАНИЕ	КОЛ-ВО	ОБОЗНАЧЕНИЕ ДОКУМЕНТА
1	Бетон тяжелый класса В22.5, куб.м	2.17	
2	ПВХ трубка ø25, п.м.	2.9	
3	ПВХ трубка ø40, п.м.	10.2	
	Масса стали кг	98.44	
	Масса изделия кг	5425	

Техническое описание см. ИЖ 3.1-1-03

Плита 5-1-2н зеркальна плите 5-1-2 по электрике

Узлы "А", "Б", "В" смотри лист 63.

Нач.ПК01	Пальцева		02.02
ГИП	Кузнецов		02.02
Разраб.	Карасев		02.02
Гл.спец.	Субботовская		02.02
Проверил	Айнетдинова		02.02

ГМС-2001 ИЖ 3.1-1-15

ПЛИТА П5-1-2,П5-1-2н

СТАДИЯ	ЛИСТ	ЛИСТОВ
Р	1	1

ОАО ЦНИИЭП жилых и общественных зданий

ИНВ.N ПОДЛ | ПОДПИСЬ И ДАТА | ВЗАМ.ИНВ.N

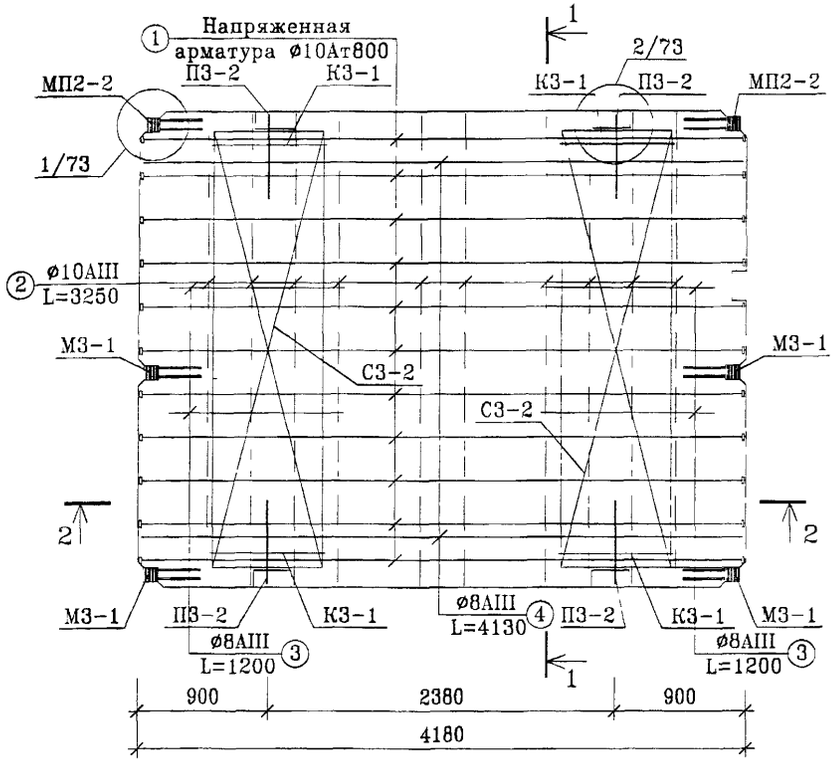

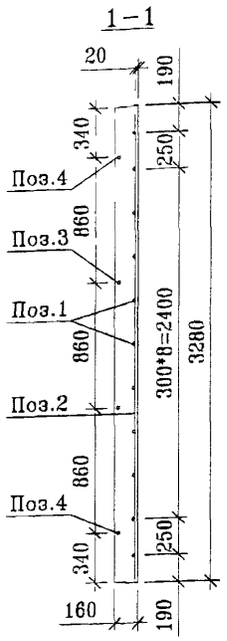

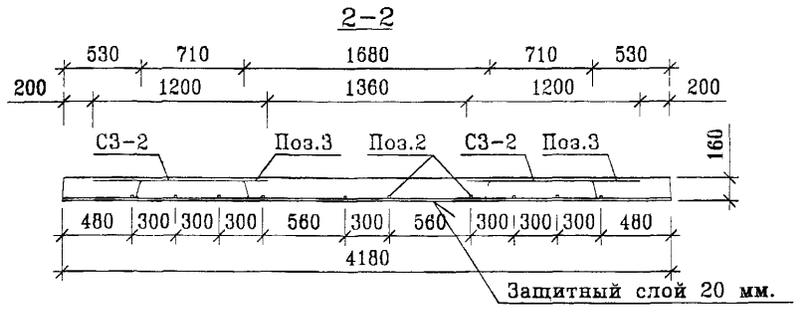

ПОЗ.	НАИМЕНОВАНИЕ	КОЛ-ВО	МАССА	ОБОЗНАЧЕНИЕ ДОКУМЕНТА
1	ø10Ат800 ГОСТ 10884-81 L=4153	11	28.30	
2	ø10AIII ГОСТ 5781-82 L=3250	10	20.06	
3	ø8AIII ГОСТ 5781-82 L=1200	4	1.90	
4	ø8AIII ГОСТ 5781-82 L=4130	2	3.26	
	Шайба ø42 толщина 5 мм	44	1.76	
	Каркас К3-1	4	4.04	см. л. 70
	Сетка С3-2	2	5.54	см. л. 70
	Закладная деталь М3-1	4	6.96	см. л. 65
	Закладная деталь МП2-2	2	2.14	см. л. 68
	Петля монтажная П3-2	4	17.12	см. л. 64
	Итого, кг		91.08	

Примечание: 1. напрягаемая арматура – термически упрочненная сталь класса Ат800 (ГОСТ 10884-81) ø10мм.
2. величина предварительного напряжения – 4500±800 кг/кв.см.

Нач.ПК01	Пальцева		12.01
ГИП	Кузнецов		12.01
Инженер	Наумов		12.01
Проверил	Айнетдинова		12.01

ГМС-2001 ИЖ 3.1-1-16

АРМИРОВАНИЕ ПЛИТ П5-1-2, П5-1л-2.

СТАДИЯ	ЛИСТ	ЛИСТОВ
Р		

ЦНИИЭП жилых и общественных зданий

ИНВ.N ПОДЛ | ПОДПИСЬ И ДАТА | ВЗАМ.ИНВ.N

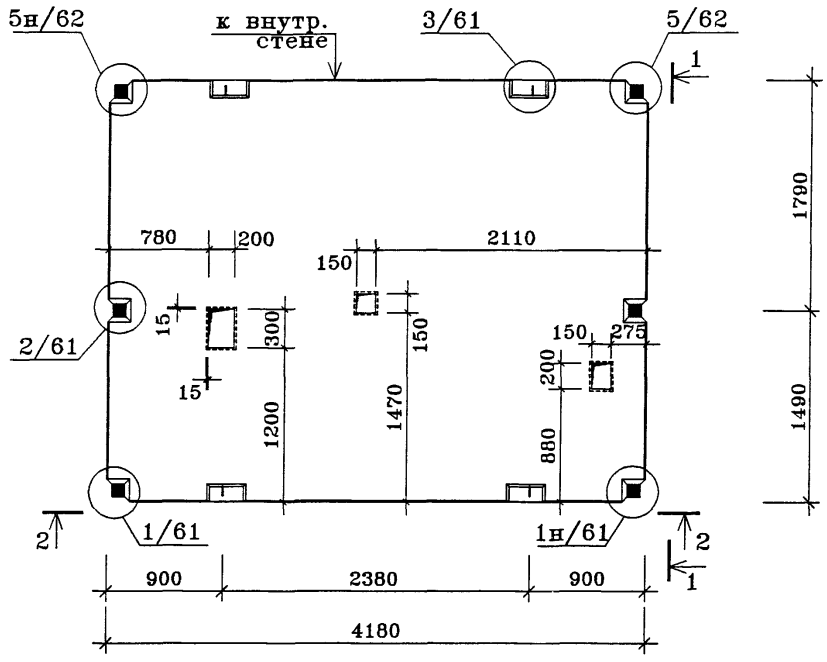

2-2

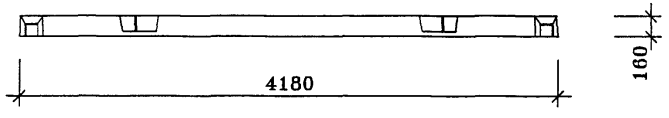

1-1

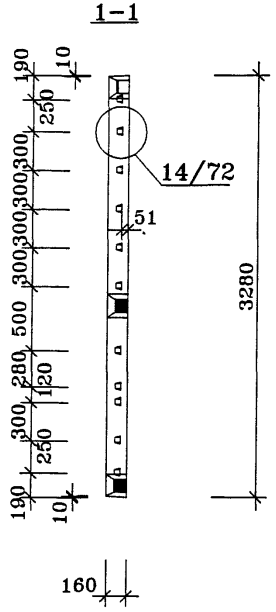

ПОЗ.	НАИМЕНОВАНИЕ	КОЛ-ВО	ОБОЗНАЧЕНИЕ ДОКУМЕНТА
1	Бетон тяжелый класса В22.5, куб.м	2.17	
	Масса стали кг	106.96	
	Масса изделия кг	5425	

Техническое описание см. ИЖ 3.1-1-03

Нач.ПК01	Пальцева		12.01
ГИП	Кузнецов		12.01
Разраб.	Карасев		12.01
Гл.спец.	Субботовская		12.01
Проверил	Айнетдинова		12.01

ГМС-2001 ИЖ 3.1-1-17

ПЛИТА П5-3-1

СТАДИЯ	ЛИСТ	ЛИСТОВ
Р	1	1

ОАО ЦНИИЭП жилых и общественных зданий

ИНВ.N ПОДЛ | ПОДПИСЬ И ДАТА | ВЗАМ.ИНВ.N

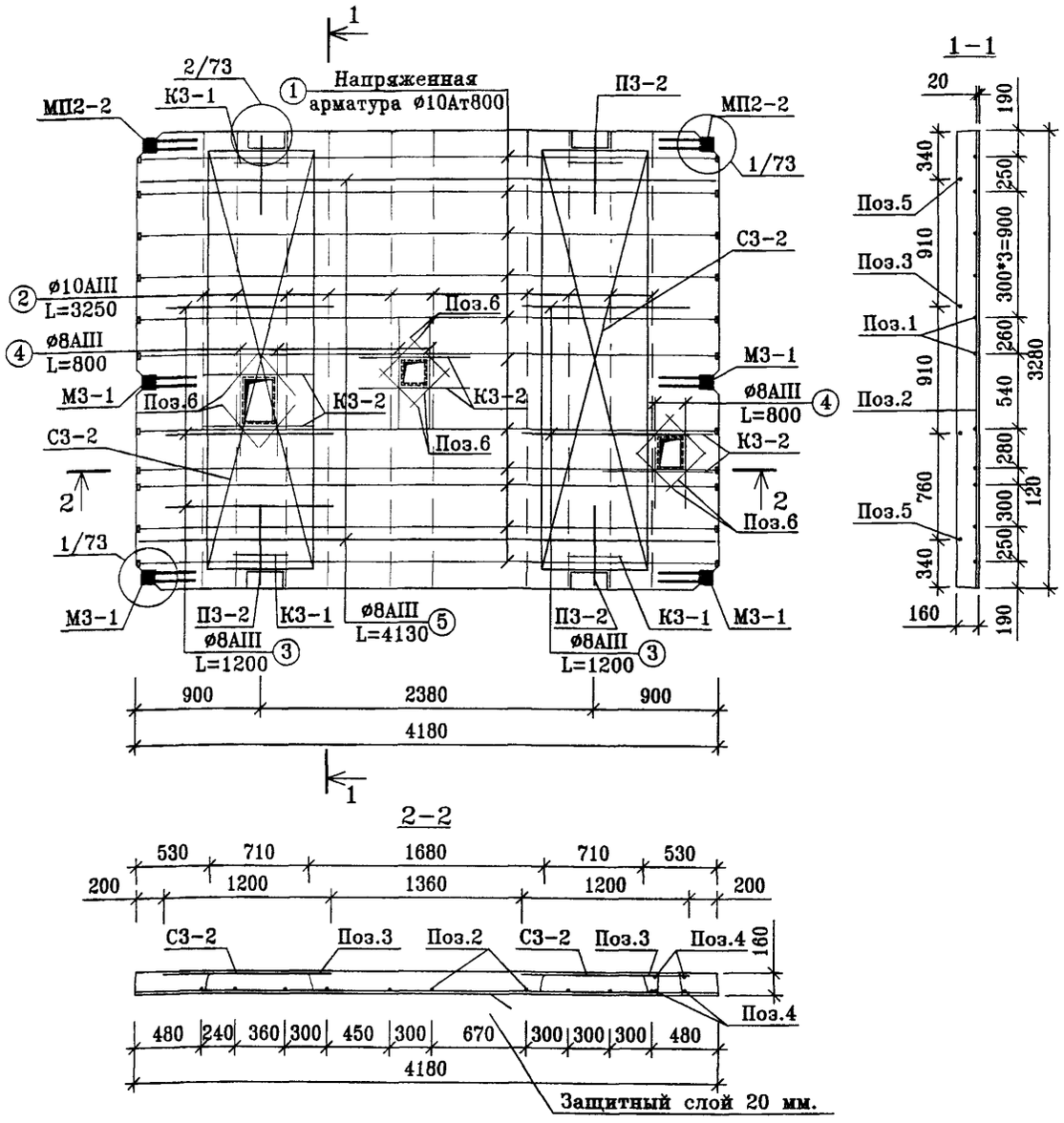

ПОЗ.	НАИМЕНОВАНИЕ	КОЛ-ВО	МАССА	ОБОЗНАЧЕНИЕ ДОКУМЕНТА
1	ø10Ат800 ГОСТ 10884-81 L=4153	11	28.30	
2	ø10АIII ГОСТ 5781-82 L=3250	10	20.06	
3	ø8АIII ГОСТ 5781-82 L=1200	4	1.90	
4	ø8АIII ГОСТ 5781-82 L=800	12	3.80	
5	ø8АIII ГОСТ 5781-82 L=4130	2	3.26	
6	ø8АIII ГОСТ 5781-82 L=400	24	3.79	
	Шайба ø42 толщина 5 мм	44	1.76	
	Каркас К3-1	4	4.04	см. л. 70
	Каркас К3-2	6	4.32	см. л. 70
	Сетка С3-2	2	5.54	см. л. 70
	Закладная деталь М3-1	4	6.96	см. л. 65
	Закладная деталь МП2-2	2	2.14	см. л. 68
	Петля монтажная П3-2	4	17.12	см. л. 64
	Итого, кг		102.99	

Примечание: 1. напрягаемая арматура – термически упрочненная сталь класса Ат800 (ГОСТ 10884-81) ø10 мм.
2. величина предварительного напряжения – 4500±800 кг/кв.см.

Нач.ПКО1	Пальцева		12.01
ГИП	Кузнецов		12.01
Инженер	Наумов		12.01
Проверил	Айнетдинова		12.01

ГМС-2001 ИЖ 3.1-1-18

АРМИРОВАНИЕ ПЛИТЫ П5-3-1.

СТАДИЯ	ЛИСТ	ЛИСТОВ
Р		

ЦНИИЭП жилых и общественных зданий

ИНВ.N ПОДЛ | ПОДПИСЬ И ДАТА | ВЗАМ.ИНВ.N

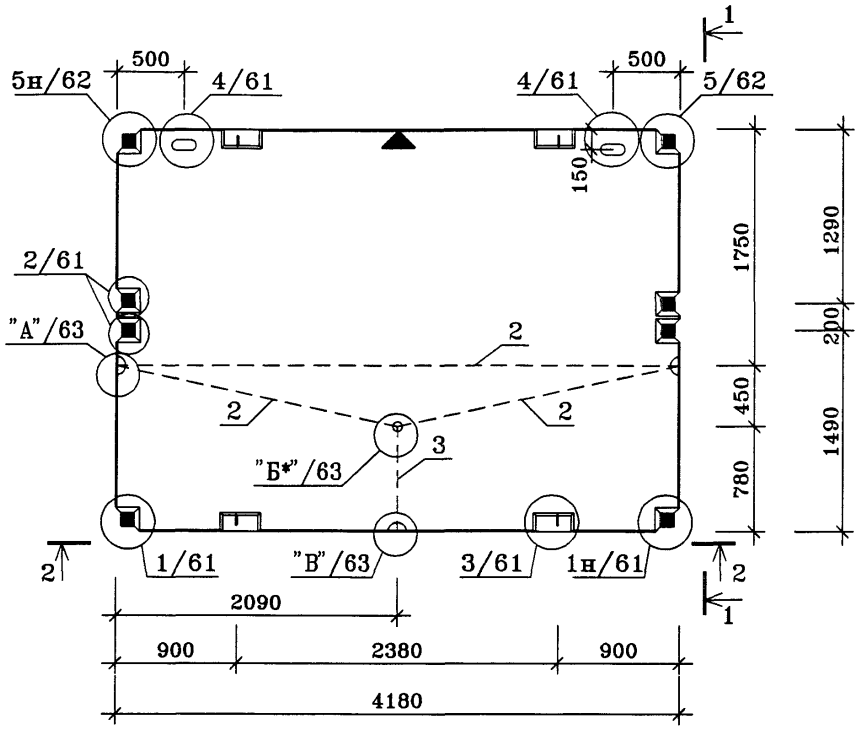

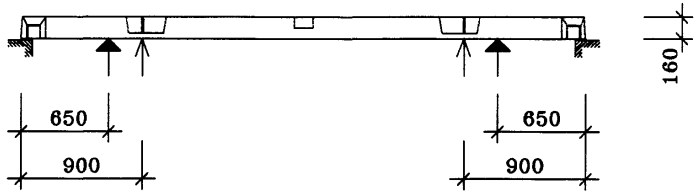

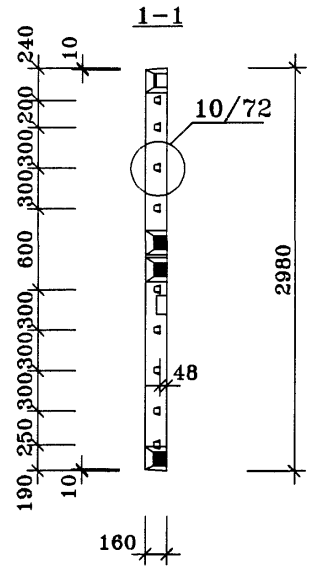

ПОЗ.	НАИМЕНОВАНИЕ	КОЛ-ВО	ОБОЗНАЧЕНИЕ ДОКУМЕНТА
1	Бетон тяжелый класса В22.5, куб.м	1.97	
2	ПВХ трубка ø25, п.м.	0.8	
3	ПВХ трубка ø40, п.м.	6.3	
	Масса стали кг	94.65	
	Масса изделия кг	4925	

Техническое описание смотри ИЖ 3.1-1-03

У боковой грани панели, заводом изготовителем, наносится метка "◀" несмываемой /масляной/ краской.

↑ -места опирания плиты при горизонтальном складировании

▲ -места опирания плиты при вертикальном складировании

Нач.ПКО1	Пальцева		12.01
ГИП	Кузнецов		12.01
Разраб.	Карасев		12.01
Гл.спец.	Субботовская		12.01
Проверил	Айнетдинова		12.01

ГМС-2001 ИЖ 3.1-1-19

ПЛИТА П6-1-1

СТАДИЯ	ЛИСТ	ЛИСТОВ
Р	1	1

ОАО ЦНИИЭП жилых и общественных зданий

ИНВ.N ПОДЛ | ПОДПИСЬ И ДАТА | ВЗАМ.ИНВ.N

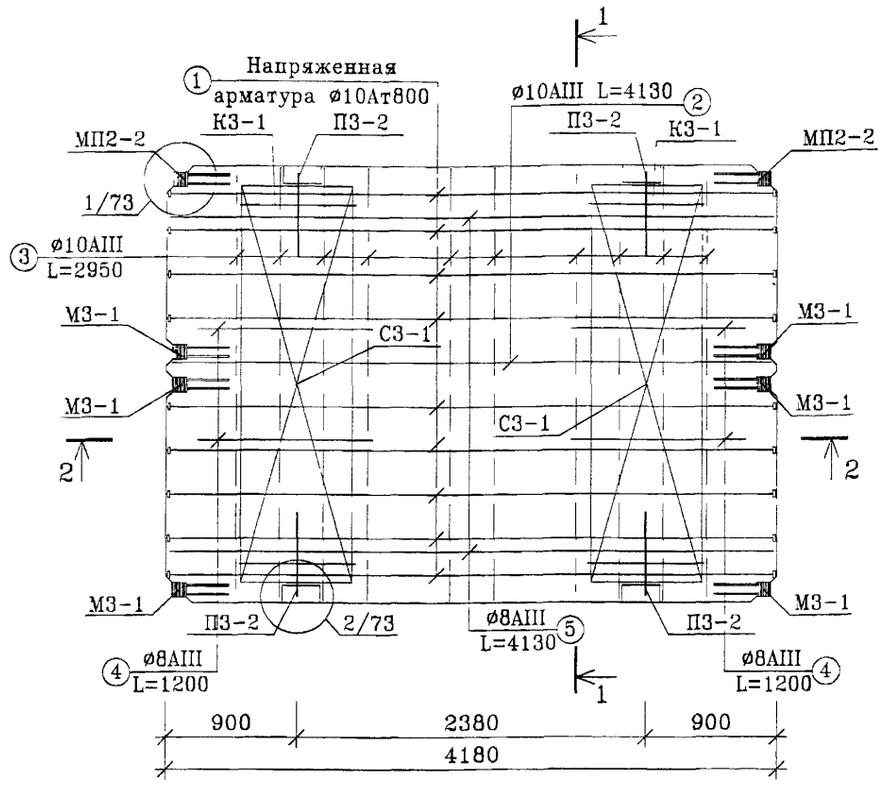

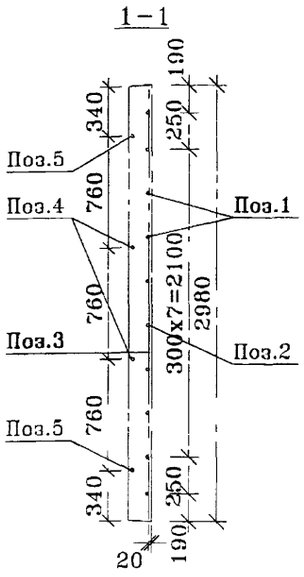

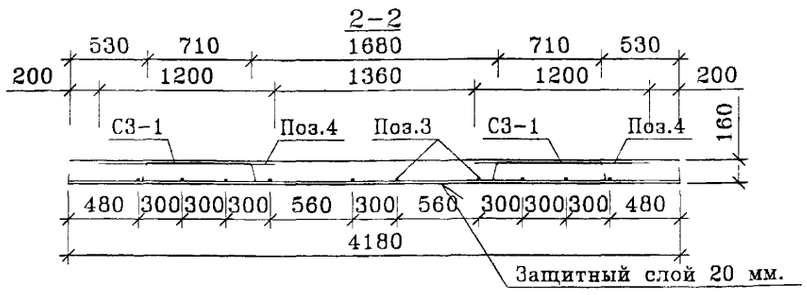

ПОЗ.	НАИМЕНОВАНИЕ	КОЛ-ВО	МАССА	ОБОЗНАЧЕНИЕ ДОКУМЕНТА
1	ø10Ат800 ГОСТ 10884-81 L=4153	9	23.16	
2	ø10AIII ГОСТ 5781-82 L=4130	1	2.55	
3	ø10AIII ГОСТ 5781-82 L=2950	10	18.20	
4	ø8AIII ГОСТ 5781-82 L=1200	4	1.90	
5	ø8AIII ГОСТ 5781-82 L=4130	2	3.26	
	Шайба ø42 толщина 5 мм	36	1.44	
	Каркас К3-1	4	4.04	см. л. 70
	Сетка С3-1	2	5.04	см. л. 70
	Закладная деталь М3-1	6	10.44	см. л. 65
	Закладная деталь МП2-2	2	2.14	см. л. 68
	Петля монтажная П3-2	4	22.48	см. л. 64
	Итого, кг		94.65	

Примечание: 1. напрягаемая арматура – термически упрочненная сталь класса Ат800 (ГОСТ 10884-81) ø10 мм.
2. величина предварительного напряжения – 4500±800 кг/кв.см.

Нач.ПКО1	Пальцева		12.01
ГИП	Кузнецов		12.01
Инженер	Наумов		12.01
Проверил	Шаханов		12.01

ГМС-2001 ИЖ 3.1-1-20

АРМИРОВАНИЕ ПЛИТЫ П6-1-1

СТАДИЯ	ЛИСТ	ЛИСТОВ
Р		

ЦНИИЭП жилых и общественных зданий

ИНВ.N ПОДЛ | ПОДПИСЬ И ДАТА | ВЗАМ.ИНВ.N

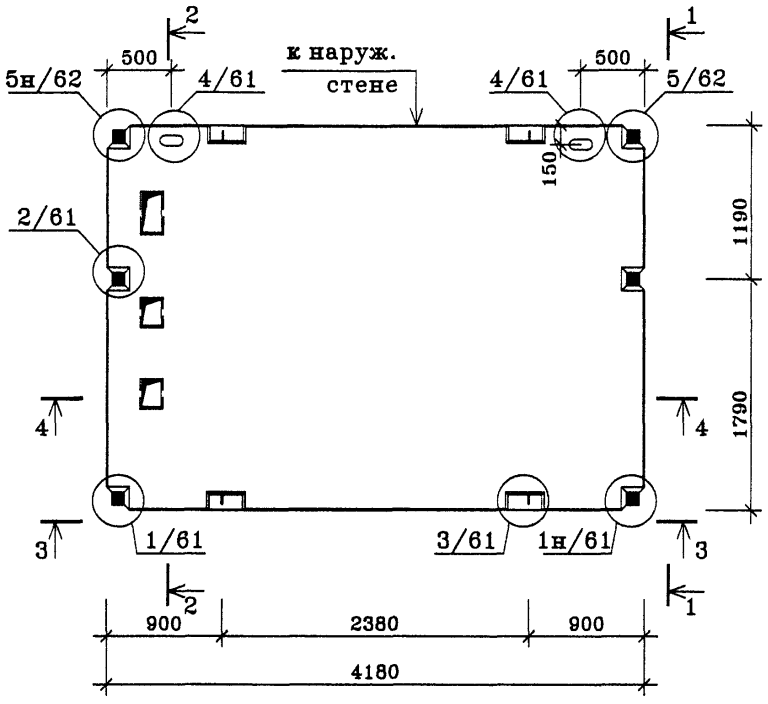

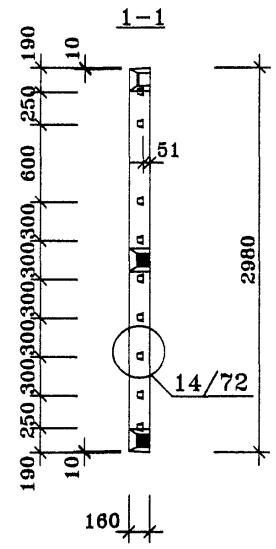

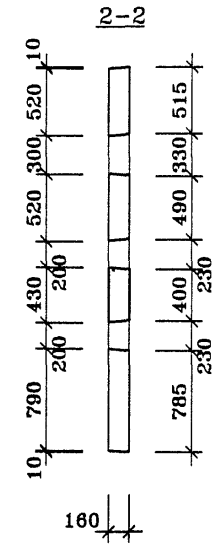

ПОЗ.	НАИМЕНОВАНИЕ	КОЛ-ВО	ОБОЗНАЧЕНИЕ ДОКУМЕНТА
1	Бетон тяжелый класса В22.5, куб.м	1.97	
	Площадь плиты, кв.м	12.46	
	Масса стали кг	111.98	
	Масса изделия кг	4925	

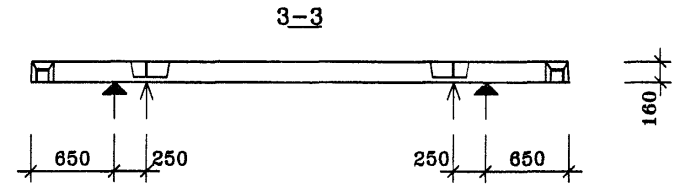

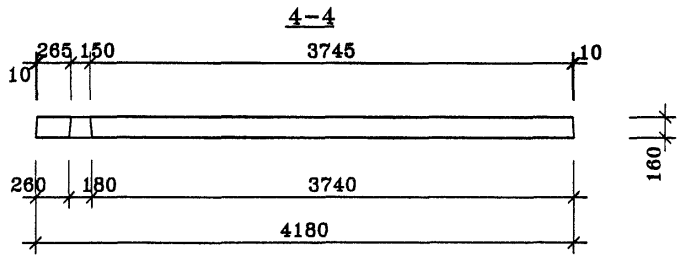

Техническое описание смотри ИЖ 3.1-1-03

-места опирания плиты при горизонтальном складировании

-места опирания плиты при вертикальном складировании

Нач.ПКО1	Пальцева		12.01
ГИП	Кузнецов		12.01
Разраб.	Карасев		12.01
Гл.спец.	Субботовская		12.01
Проверил	Айнетдинова		12.01

ГМС-2001 ИЖ 3.1-1-21

ПЛИТА П6-3-1

СТАДИЯ	ЛИСТ	ЛИСТОВ
Р	1	1

ОАО ЦНИИЭП жилых и общественных зданий

ВЗАМ.ИНВ.N | ПОДПИСЬ И ДАТА | ИНВ.N ПОДЛ

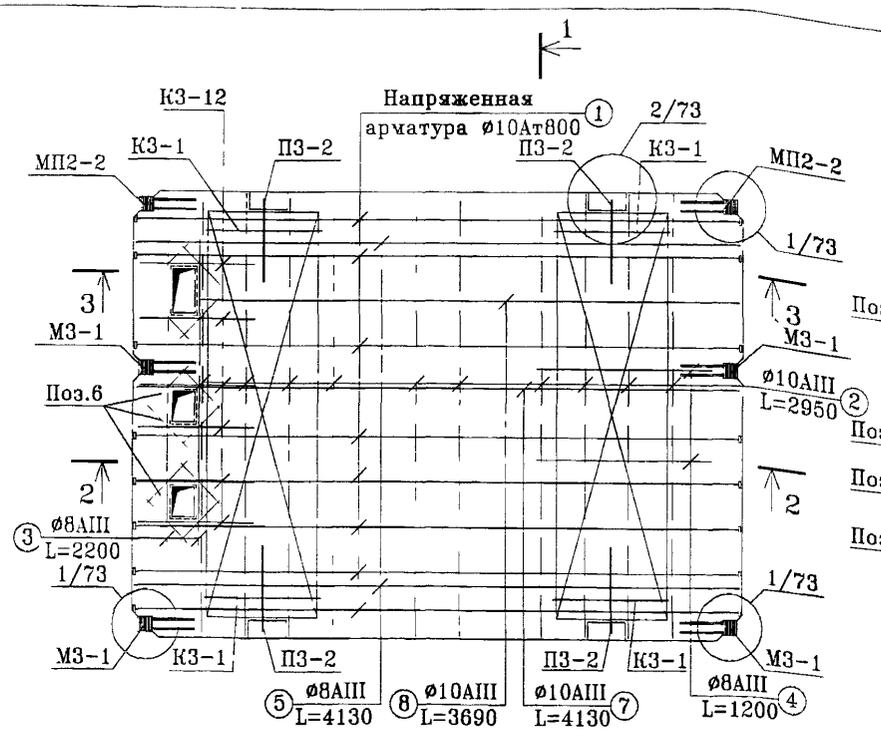

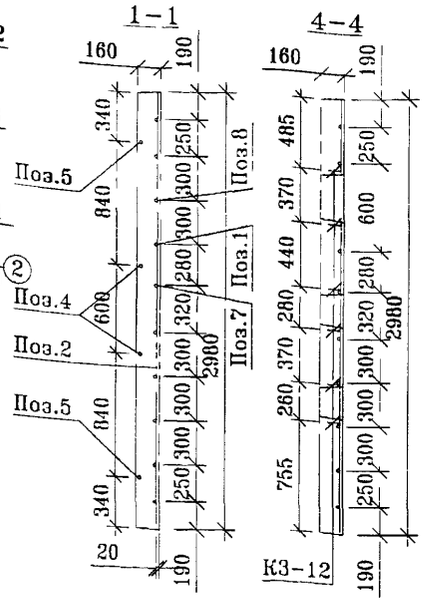

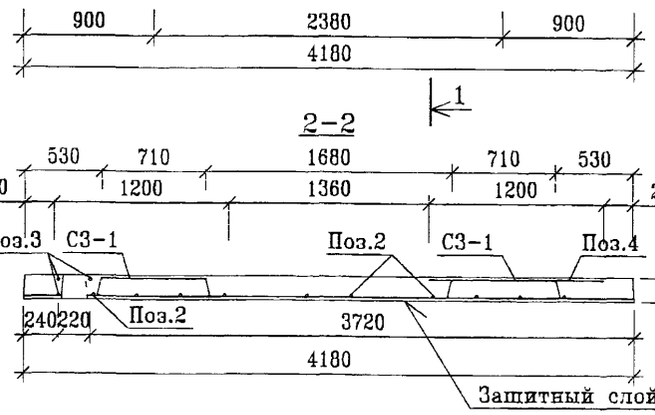

ПОЗ.	НАИМЕНОВАНИЕ	КОЛ-ВО	МАССА	ОБОЗНАЧЕНИЕ ДОКУМЕНТА
1	ø10Ат800 ГОСТ 10884-81 L=4153	8	20.59	без чертежа
2	ø10AIII ГОСТ 5781-82 L=2950	10	18.20	без чертежа
3	ø8AIII ГОСТ 5781-82 L=2200	4	3.16	без чертежа
4	ø8AIII ГОСТ 5781-82 L=1200	2	0.95	без чертежа
5	ø8AIII ГОСТ 5781-82 L=4130	2	3.26	без чертежа
6	ø8AIII ГОСТ 5781-82 L=400	24	3.79	без чертежа
7	ø10AIII ГОСТ 5781-82 L=4130	1	2.55	без чертежа
8	ø10AIII ГОСТ 5781-82 L=3690	1	2.28	без чертежа
	Шайба ø42 толщина 5 мм	36	1.44	без чертежа
	Каркас К3-1	4	4.04	см. л. 70
	Каркас К3-12	6	4.20	см. л. 70
	Сетка С3-1	2	5.04	см. л. 70
	Закладная деталь М3-1	4	6.96	см. л. 65
	Закладная деталь МП2-2	2	2.14	см. л. 68
	Петля монтажная П3-2	4	10.60	см. л. 64
	Итого, кг		88.93	

1. напрягаемая арматура - термически упрочненная сталь класса Ат800 (ГОСТ 10884-81) ø10мм.
2. величина предварительного напряжения - 4500±800 кг/кв.см.

Нач.ПКО1	Пальцева	12.01
ГИП	Кузнецов	12.01
Инженер	Наумов	12.01
		12.01
Проверил	Айнетдинов	12.01

ГМС-2001 ИЖ 3.1-1-22

АРМИРОВАНИЕ ПЛИТЫ П6-3-1

СТАДИЯ	ЛИСТ	ЛИСТОВ
Р		

ЦНИИЭП жилых и общественных зданий

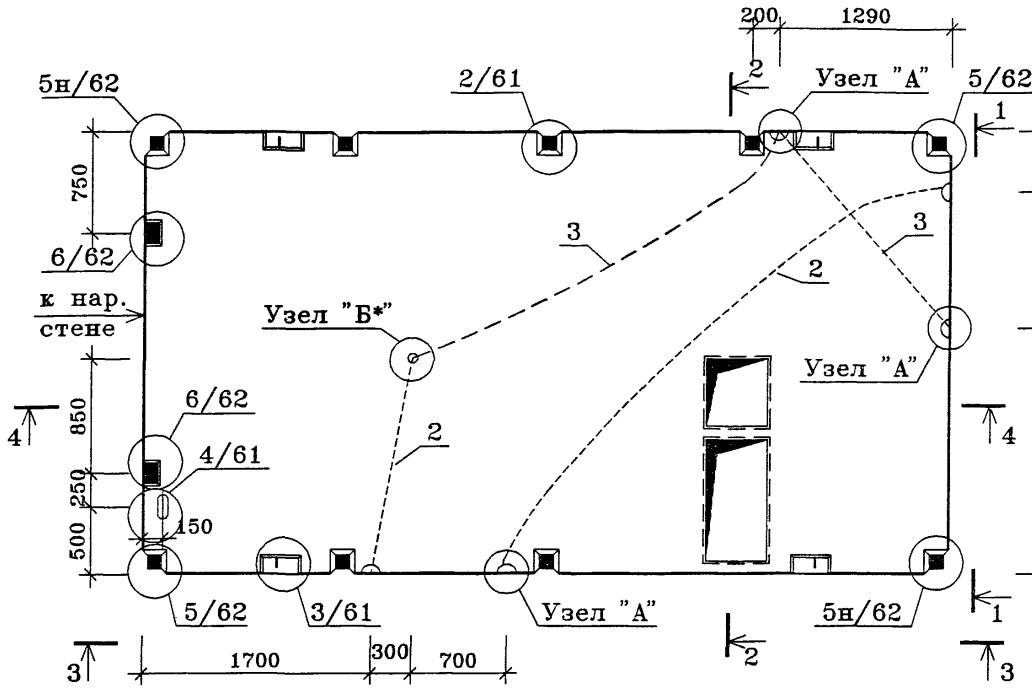

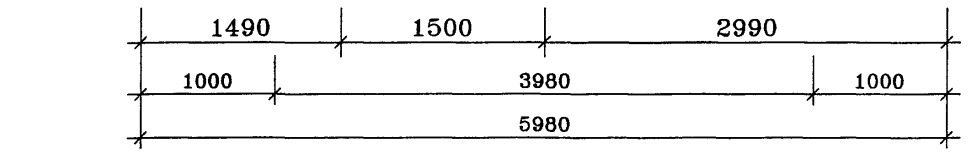

3-3

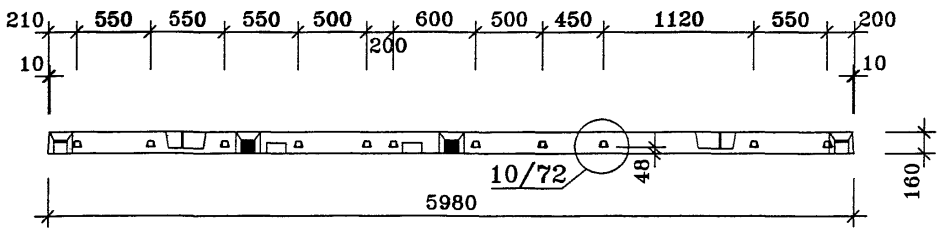

4-4

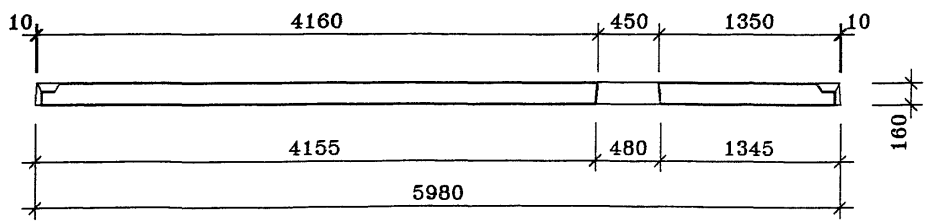

ПОЗ.	НАИМЕНОВАНИЕ	КОЛ-ВО	ОБОЗНАЧЕНИЕ ДОКУМЕНТА
1	Бетон тяжелый класса В22.5, куб.м	3.00	
2	ПВХ трубка ø25, п.м.	6.1	
3	ПВХ трубка ø40, п.м.	5.1	
	Масса стали кг	90.24	
	Масса изделия кг	7500	

Техническое описание см. ИЖ 3.1-1-03
Плита П8-1н-1 зеркальна плите П8-1-1
Узлы "А", "Б*" смотри лист 63.

Нач.ПК01	Пальцева		12.01
ГИП	Кузнецов		12.01
Разраб.	Карасев		12.01
Гл.спец.	Субботовская		12.01
Проверил	Айнетдинова		12.01

ГМС-2001 ИЖ 3.1-1-23

ПЛИТЫ П8-1-1, П8-1н-1

СТАДИЯ	ЛИСТ	ЛИСТОВ
Р	1	1

ОАО ЦНИИЭП жилых и общественных зданий

ИНВ.N ПОДЛ | ПОДПИСЬ И ДАТА | ВЗАМ.ИНВ.N

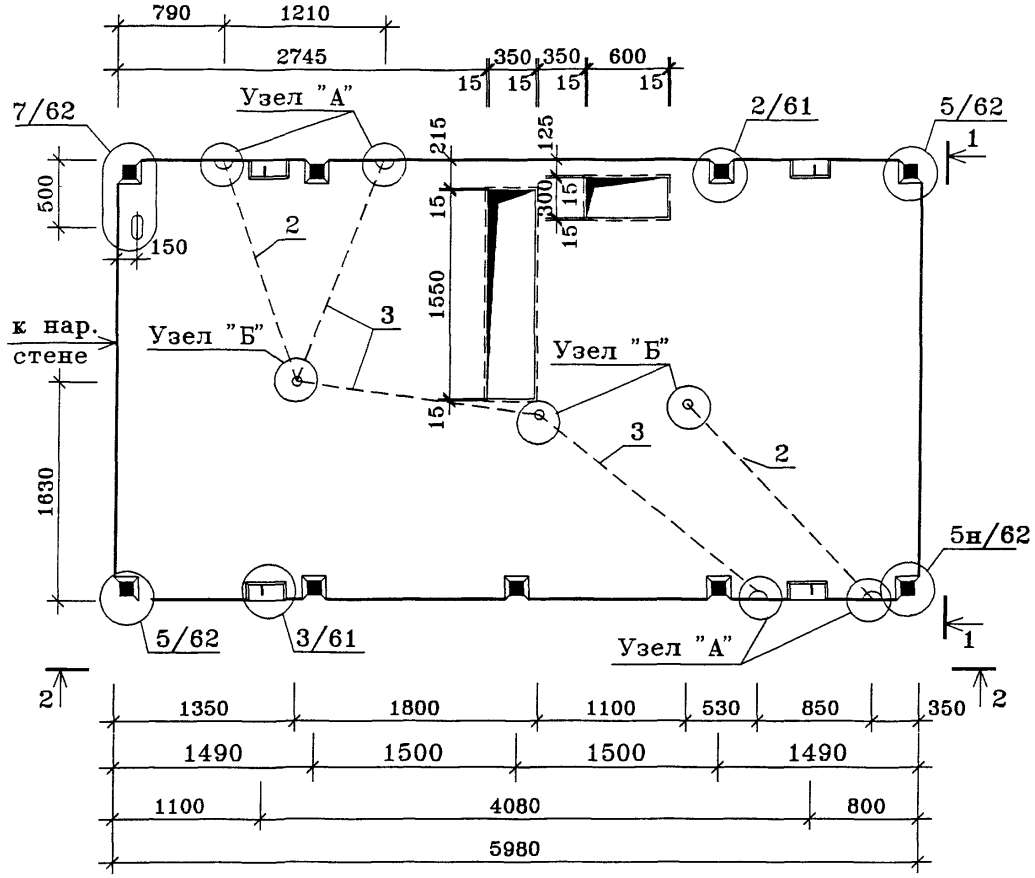

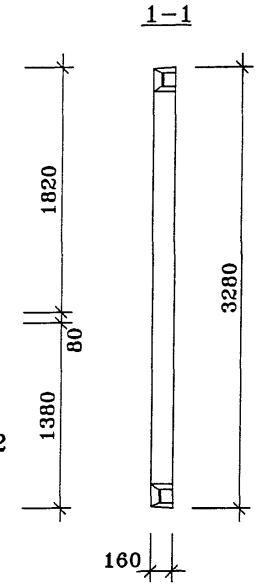

ПОЗ.	НАИМЕНОВАНИЕ	КОЛ-ВО	ОБОЗНАЧЕНИЕ ДОКУМЕНТА
1	Бетон тяжелый класса В22.5, куб.м	3.00	
2	ПВХ трубка ф25, п.м.	3.8	
3	ПВХ трубка ф40, п.м.	3.9	
	Масса стали кг	90.24	
	Масса изделия кг	7500	

2-2

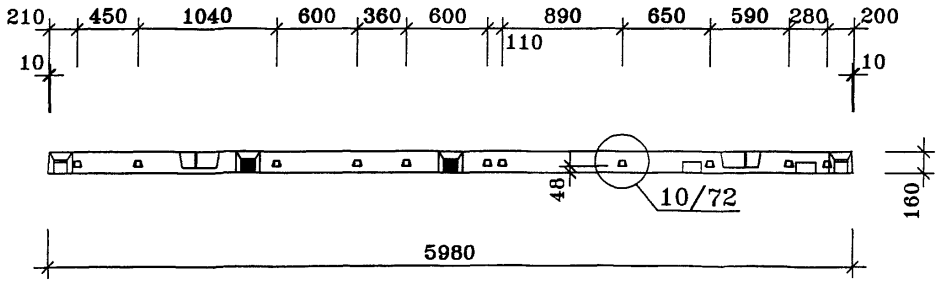

Техническое описание см. ИЖ 3.1-1-03
Плита П8-2н-1 зеркальна плите П8-2-1
Узлы "А", "Б" смотри лист 63.

Нач.ПК01	Пальцева		02.02
ГИП	Кузнецов		02.02
Разраб.	Карасев		02.02
Гл.спец.	Субботовская		02.02
Проверил	Айнетдинова		02.02

ГМС-2001 ИЖ 3.1-1-25

ПЛИТЫ П8-2-1, П8-2н-1

СТАДИЯ	ЛИСТ	ЛИСТОВ
Р	1	1

ОАО ЦНИИЭП жилых и общественных зданий

ИНВ.N ПОДЛ | ПОДПИСЬ И ДАТА | ВЗАМ.ИНВ.N

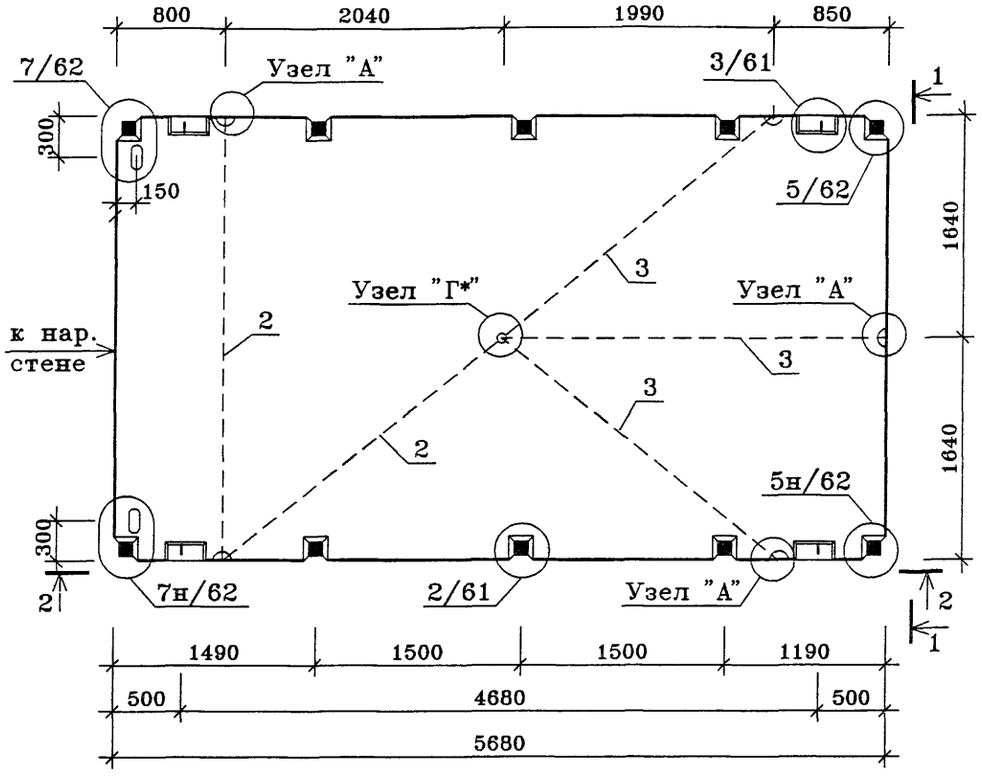

2-2

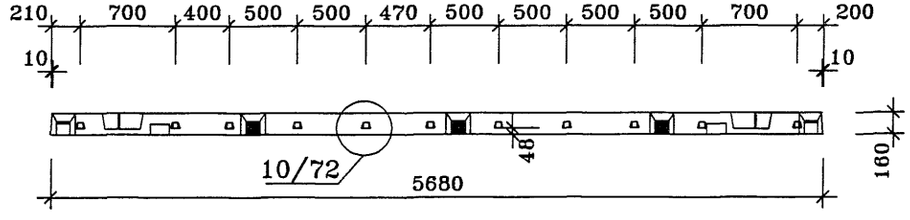

1-1

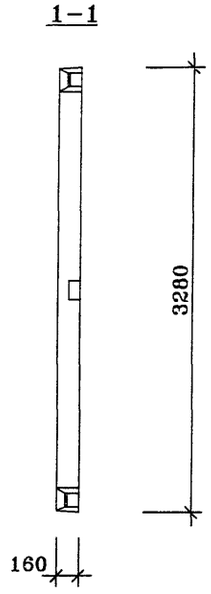

ПОЗ.	НАИМЕНОВАНИЕ	КОЛ-ВО	ОБОЗНАЧЕНИЕ ДОКУМЕНТА
1	Бетон тяжелый класса В22.5, куб.м	2.96	
2	ПВХ трубка ø25, п.м.	5.9	
3	ПВХ трубка ø40, п.м.	8.1	
4	СТАКАН КМ-7-13	1	
	Масса стали кг	84.72	
	Масса изделия кг	7400	

Техническое описание см. ИЖ 3.1-1-03

Узлы "А", "Г*" смотри лист 63.

Нач.ПК01	Пальцева		12.01
ГИП	Кузнецов		12.01
Разраб.	Карасев		12.01
Гл.спец.	Субботовская		12.01
Проверил	Айнетдинова		12.01

ГМС-2001 ИЖ 3.1-1-27

ПЛИТА П9-1-1

СТАДИЯ	ЛИСТ	ЛИСТОВ
Р	1	1

ОАО ЦНИИЭП жилых и общественных зданий

ИНВ.N ПОДЛ. ПОДПИСЬ И ДАТА ВЗАМ.ИНВ.N

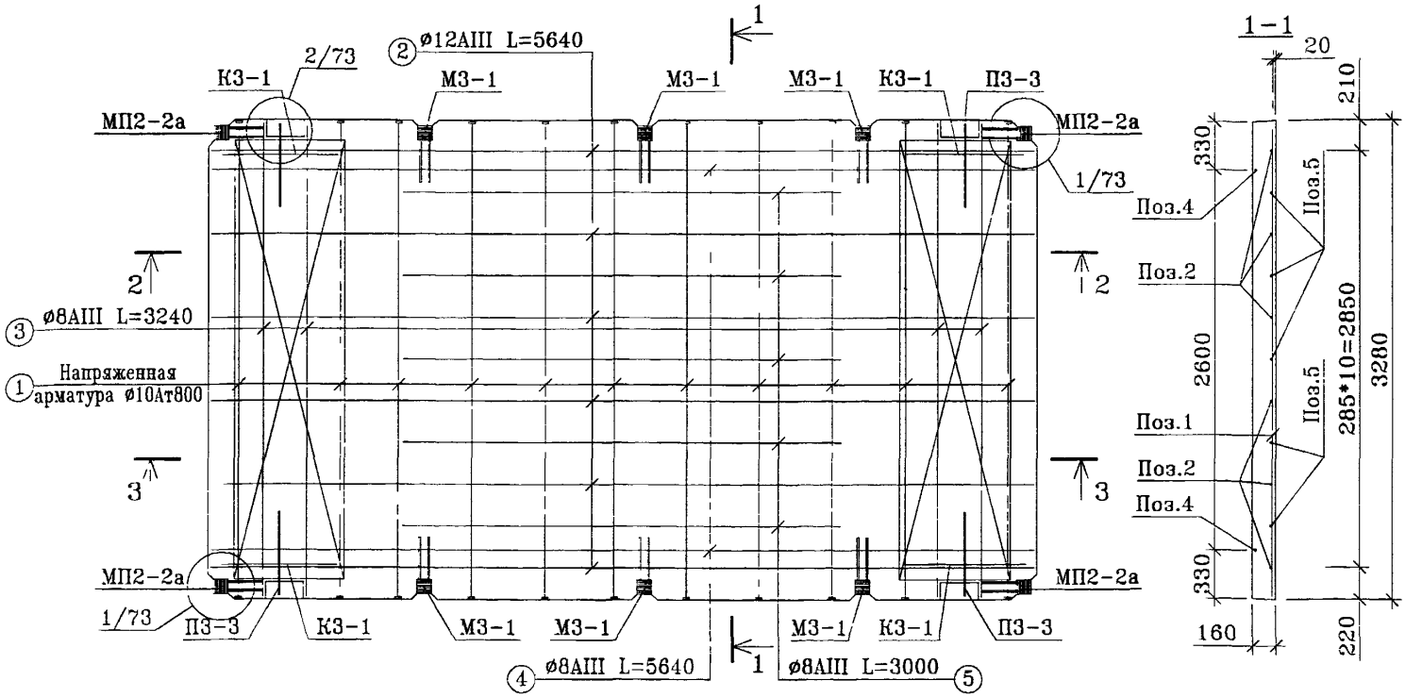

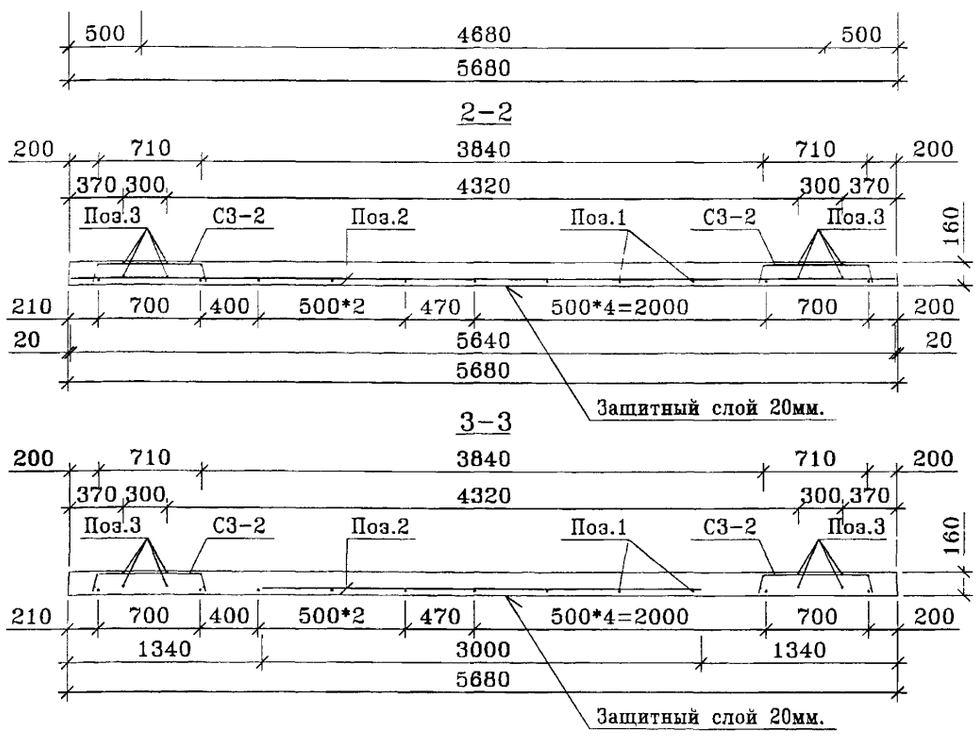

ПОЗ.	НАИМЕНОВАНИЕ	КОЛ-ВО	МАССА	ОБОЗНАЧЕНИЕ ДОКУМЕНТА
1	ø10Ат800 ГОСТ 10884-81 L=3257	11	22.11	
2	ø12AIII ГОСТ 5781-82 L=5640	6	30.05	
3	ø10AIII ГОСТ 5781-82 L=3240	8	16.00	
4	ø8AIII ГОСТ 5781-82 L=5640	2	4.46	
5	ø8AIII ГОСТ 5781-82 L=3000	5	4.46	
	Шайба ø42 толщина 5 мм	44	1.76	
	Каркас К3-1	4	3.28	см. л. 70
	Сетка С3-2	2	5.54	см. л. 70
	Закладная деталь М3-1	6	10.68	см. л. 65
	Закладная деталь МП2-2а	4	4.04	см. л. 69
	Петля строповочная П3-3	4	22.44	см. л. 64
	Итого, кг		124.82	

Примечание: 1. напрягаемая арматура – термически упрочненная сталь класса Ат800 (ГОСТ 10884-81) ø10 мм.
2. величина предварительного напряжения – 4500±800 кг/кв.см.

Нач.ПКО1	Пальцева		01.03
ГИП	Кузнецов		01.03
Инженер	Наумов		01.03
Проверил	Айнетдинов		01.03

ГМС-2001 ИЖ 3.1-1-28

АРМИРОВАНИЕ ПЛИТЫ П9-1-1

СТАДИЯ	ЛИСТ	ЛИСТОВ
Р		

ЦНИИЭП жилых и общественных зданий

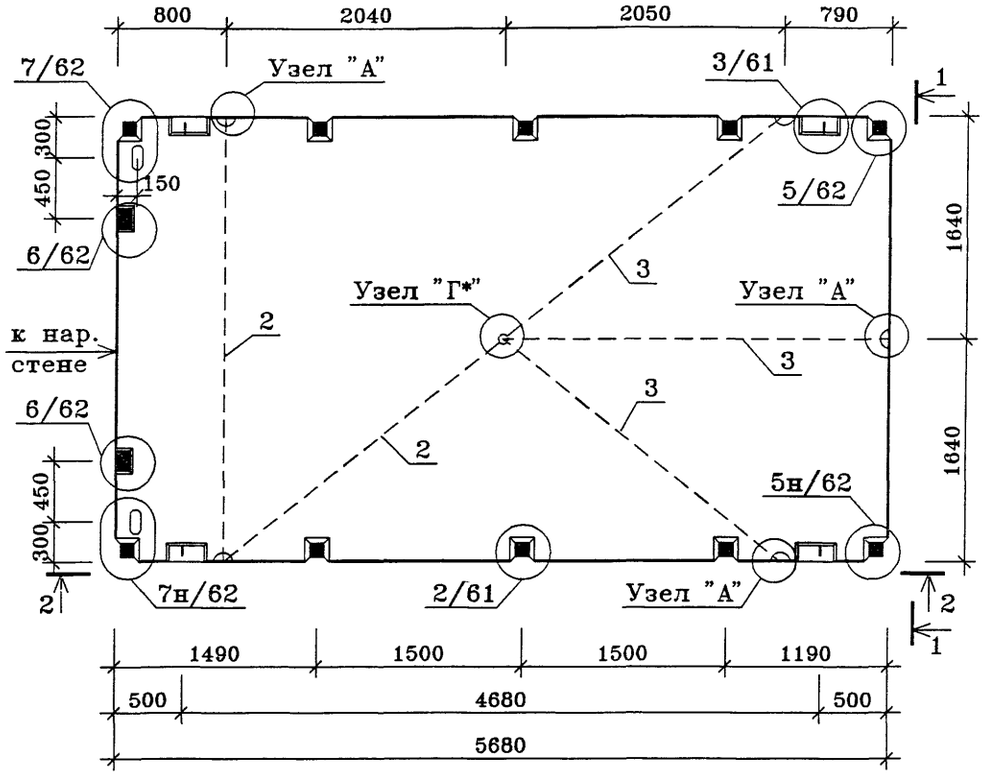

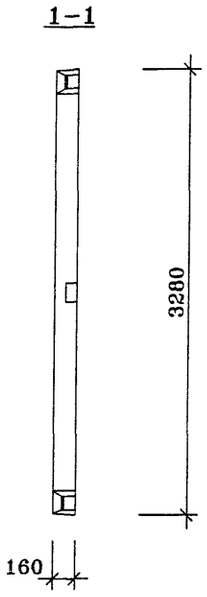

ПОЗ.	НАИМЕНОВАНИЕ	КОЛ-ВО	ОБОЗНАЧЕНИЕ ДОКУМЕНТА
1	Бетон тяжелый класса В22.5, куб.м	2.96	
2	ПВХ трубка ⌀25, п.м.	5.9	
3	ПВХ трубка ⌀40, п.м.	8.1	
4	СТАКАН КМ-7-13	1	
	Масса стали кг	87.64	
	Масса изделия кг	7400	

2-2

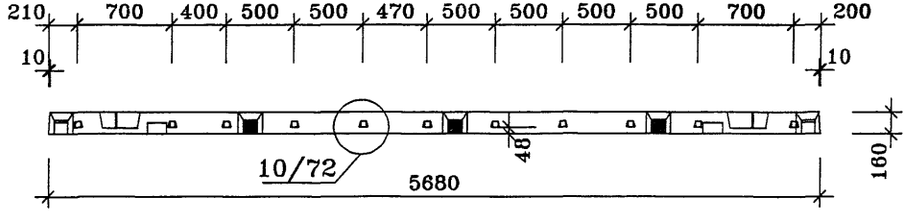

Техническое описание см. ИЖ 3.1-1-03

Узлы "А", "Г*" смотри лист 63.

Нач.ПК01	Пальцева		12.01
ГИП	Кузнецов		12.01
Разраб.	Карасев		12.01
Гл.спец.	Субботовская		12.01
Проверил	Айнетдинова		12.01

ГМС-2001 ИЖ 3.1-1-29

ПЛИТА П9-2-1

СТАДИЯ	ЛИСТ	ЛИСТОВ
Р	1	1

ОАО ЦНИИЭП жилых и общественных зданий

ИНВ.N ПОДЛ | ПОДПИСЬ И ДАТА | ВЗАМ.ИНВ.N

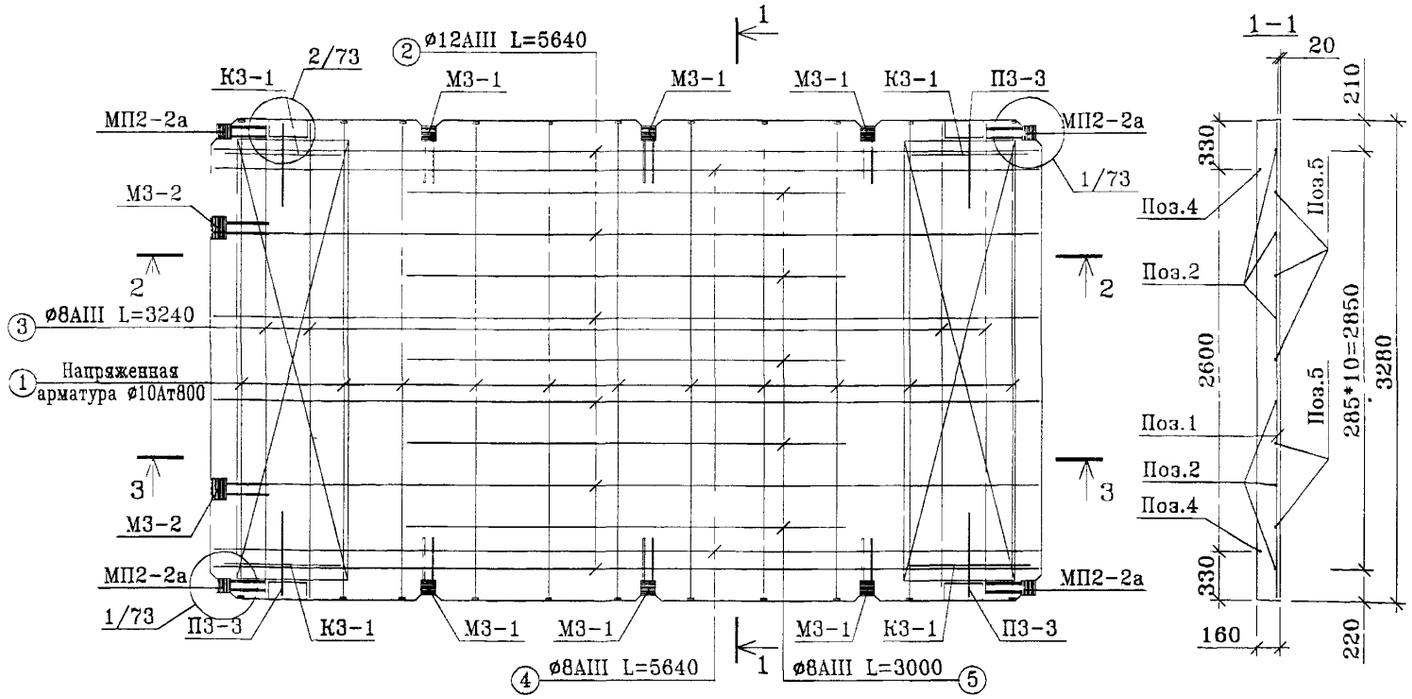

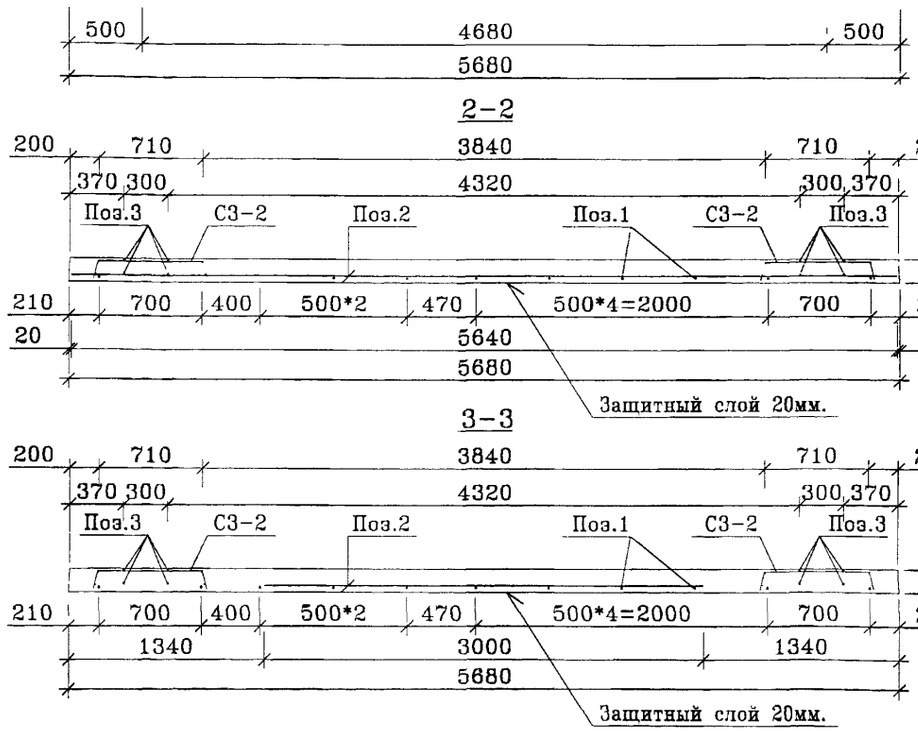

ПОЗ.	НАИМЕНОВАНИЕ	КОЛ-ВО	МАССА	ОБОЗНАЧЕНИЕ ДОКУМЕНТА
1	ø10Ат800 ГОСТ 10884-81 L=3257	11	22.11	
2	ø12AIII ГОСТ 5781-82 L=5640	6	30.05	
3	ø10AIII ГОСТ 5781-82 L=3240	8	16.00	
4	ø8AIII ГОСТ 5781-82 L=5640	2	4.46	
5	ø8AIII ГОСТ 5781-82 L=3000	5	4.46	
	Шайба ø42 толщина 5 мм	44	1.76	
	Каркас К3-1	4	3.28	см. л. 70
	Сетка С3-2	2	5.54	см. л. 70
	Закладная деталь М3-1	6	10.68	см. л. 65
	Закладная деталь М3-2	2	2.92	см. л. 66
	Закладная деталь МП2-2а	4	4.04	см. л. 69
	Петля строповочная П3-3	4	22.44	см. л. 64
	Итого, кг		127.74	

Примечание: 1. напрягаемая арматура – термически упрочненная сталь класса Ат800 (ГОСТ 10884-81) ø10 мм.
2. величина предварительного напряжения – 4500±800 кг/кв.см.

Нач.ПКО1	Пальцева		01.03
ГИП	Кузнецов		01.03
Инженер	Наумов		01.03
Проверил	Айнетдинов		01.03

ГМС-2001 ИЖ 3.1-1-30

АРМИРОВАНИЕ ПЛИТЫ П9-2-1

СТАДИЯ	ЛИСТ	ЛИСТОВ
Р		

ЦНИИЭП жилых и общественных зданий

ИНВ.N ПОДЛ | ПОДПИСЬ И ДАТА | ВЗАМ.ИНВ.N

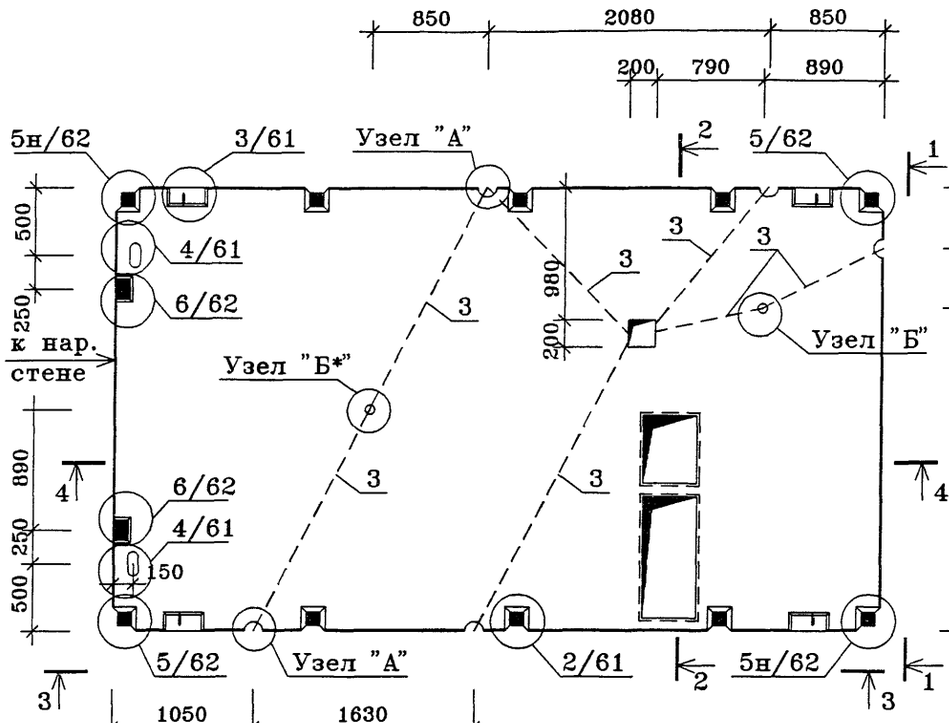

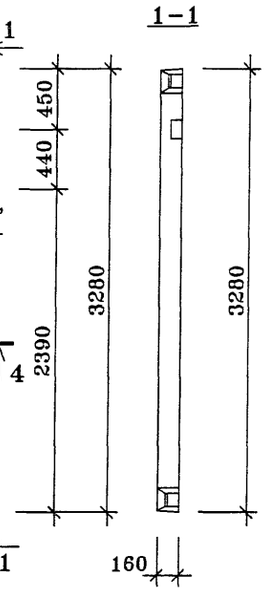

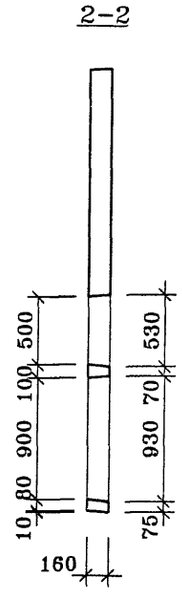

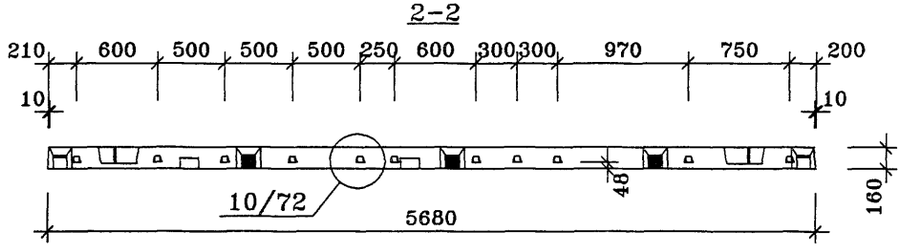

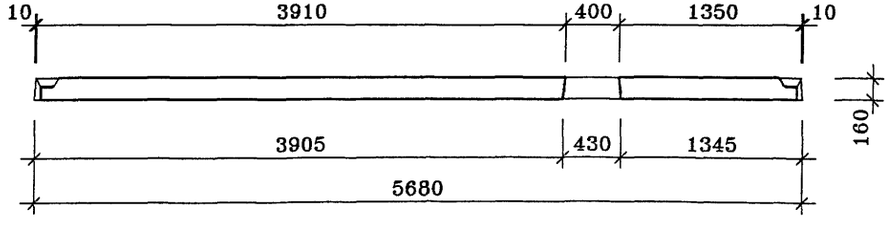

ПОЗ.	НАИМЕНОВАНИЕ	КОЛ-ВО	ОБОЗНАЧЕНИЕ ДОКУМЕНТА
1	Бетон тяжелый класса В22.5, куб.м	2.74	
2	ПВХ ø25, п.м.	4.3	
3	ПВХ ø40, п.м.	6.7	
	Масса стали кг		
	Масса изделия кг	6850	

Техническое описание см. ИЖ 3.1-1-03
Плита П9-3н-1 зеркальна плите П9-3-1
Узлы "А", "Б", "Б*" смотри лист 63.

Нач.ПК01	Пальцева		12.01
ГИП	Кузнецов		12.01
Разраб.	Карасев		12.01
Гл.спец.	Субботовская		12.01
Проверил	Айнетдинова		12.01

ГМС-2001 ИЖ 3.1-1-31

ПЛИТЫ П9-3-1, П9-3н-1

СТАДИЯ	ЛИСТ	ЛИСТОВ
Р	1	1

ОАО ЦНИИЭП жилых и общественных зданий

П10-1л-1

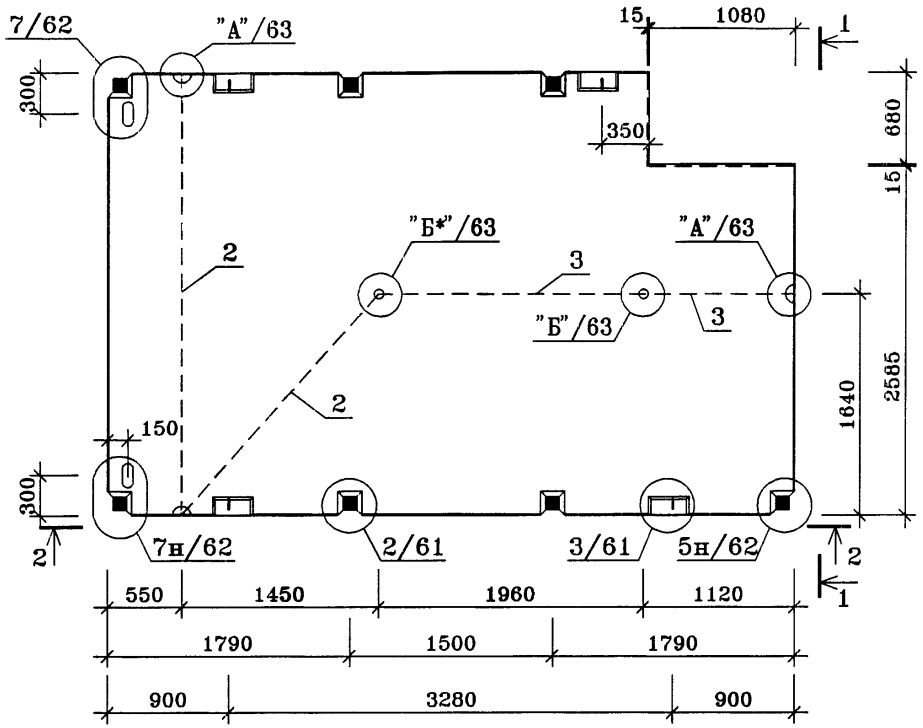

1-1

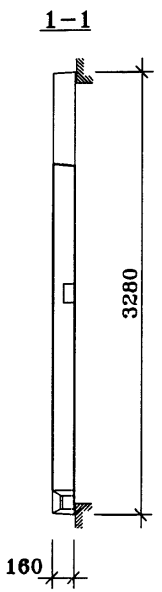

ПОЗ.	НАИМЕНОВАНИЕ	КОЛ-ВО	ОБОЗНАЧЕНИЕ ДОКУМЕНТА
1	Бетон тяжелый класса В22.5, куб.м	2.52	
	Площадь плиты, кв.м	16.66	
2	ПВХ трубка ø25, п.м.	5.5	
3	ПВХ трубка ø40, п.м.	3.1	
	Масса стали кг	102.07	
	Масса изделия кг	6300	

2-2

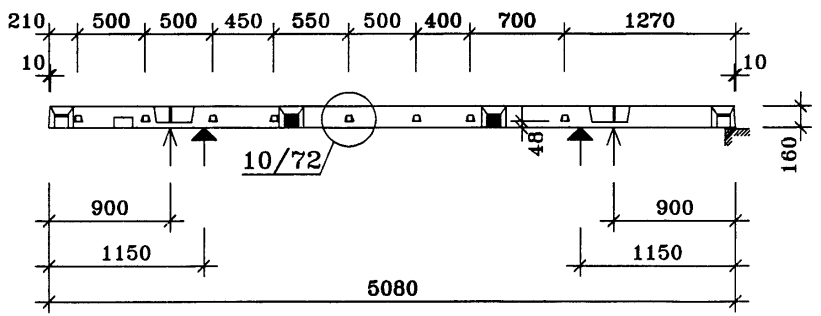

Плита П10-1л-1 зеркальна плите П10-1-1
Техническое описание смотри ИЖ 3.1-1-03

↑ -места опирания плиты при горизонтальном складировании

▲ -места опирания плиты при вертикальном складировании

Нач.ПКО1	Пальцева		12.01
ГИП	Кузнецов		12.01
Разраб.	Карасев		12.01
Гл.спец.	Субботовская		12.01
Проверил	Айнетдинова		12.01

ГМС-2001 ИЖ 3.1-1-33

ПЛИТЫ П10-1-1, П10-1л-1

СТАДИЯ	ЛИСТ	ЛИСТОВ
Р	1	1

ОАО ЦНИИЭП жилых и общественных зданий

ИНВ.N ПОДЛ | ПОДПИСЬ И ДАТА | ВЗАМ.ИНВ.N

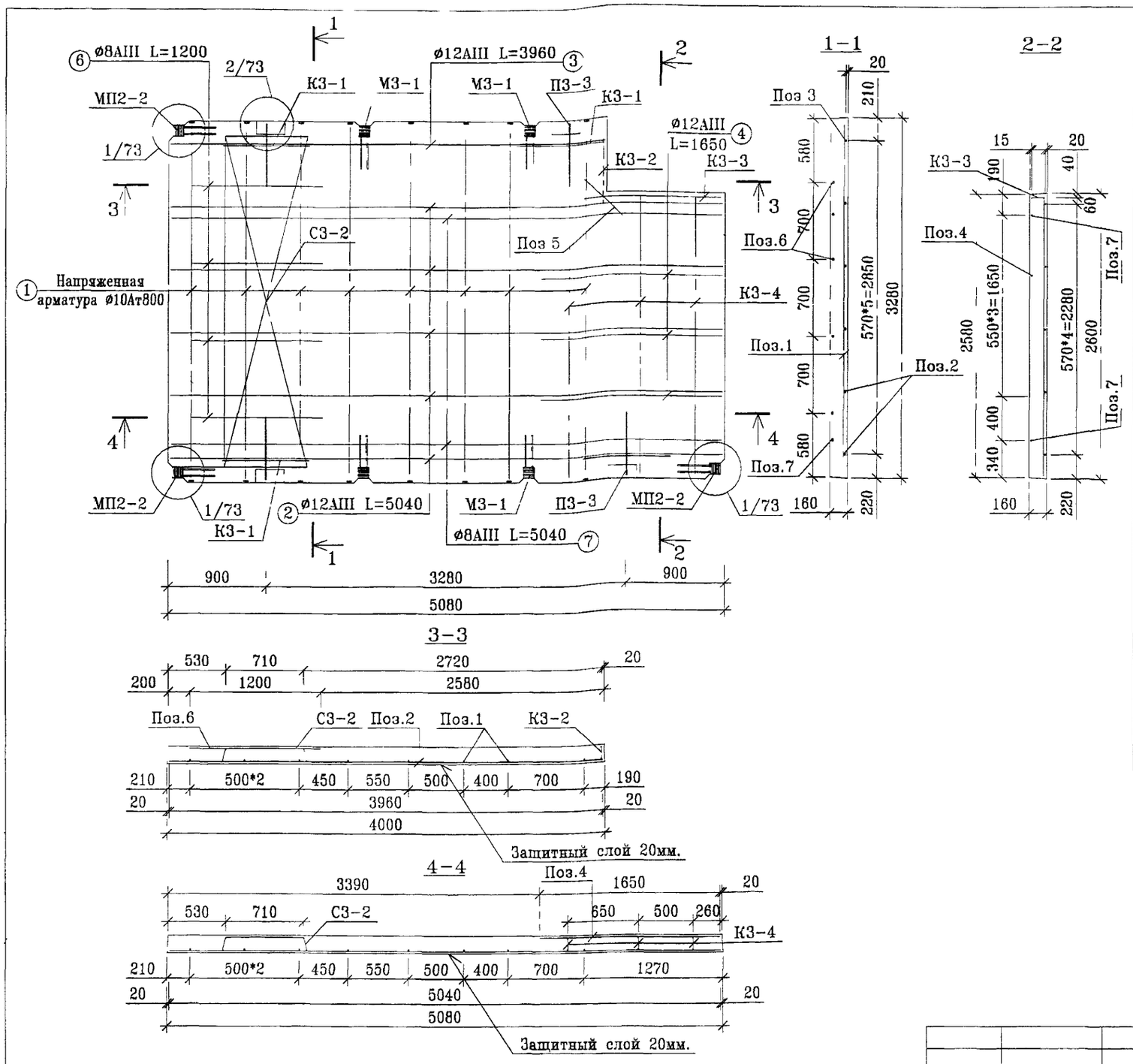

ПОЗ	НАИМЕНОВАНИЕ	КОЛ-ВО	МАССА	ОБОЗНАЧЕНИЕ ДОКУМЕНТА
1	ø10Ат800 ГОСТ 10884-81 L=3257	8	16.06	
2	ø12AIII ГОСТ 5781-82 L=5040	5	22.38	
3	ø12AIII ГОСТ 5781-82 L=3960	1	3.52	
4	ø12AIII ГОСТ 5781-82 L=1650	3	4.40	
5	ø8AIII ГОСТ 5781-82 L=400	2	0.32	
6	ø8AIII ГОСТ 5781-82 L=1200	4	1.90	
7	ø8AIII ГОСТ 5781-82 L=5040	2	3.98	
	Шайба ø42 толщина 5 мм	32	1.28	
	Сетка С3-2	1	2.77	см. л. 70
	Каркас К3-1	4	4.04	см. л. 70
	Каркас К3-2	1	0.71	см. л. 70
	Каркас К3-3	1	1.13	см. л. 70
	Каркас К3-4	3	6.81	см. л. 70
	Закладная деталь М3-1	4	7.12	см. л. 65
	Закладная деталь МП2-2	3	3.21	см. л. 68
	Петля строповочная П3-3	4	22.44	см. л. 64
	Итого, кг		102.07	

Примечание: 1. напрягаемая арматура – термически упрочненная сталь класса Ат800 (ГОСТ 10884-81) ø10 мм.
2. величина предварительного напряжения – 4500±800 кг/кв.см.

Нач.ПКО1	Пальцева		12.01
ГИП	Кузнецов		12.01
Инженер	Наумов		12.01
Проверил	Айнетдинова		12.01

ГМС-2001 ИЖ 3.1-1-34

АРМИРОВАНИЕ ПЛИТ П10-1-1, П10-1л-1

СТАДИЯ	ЛИСТ	ЛИСТОВ
Р		

ЦНИИЭП жилых и общественных зданий

П10-2-1

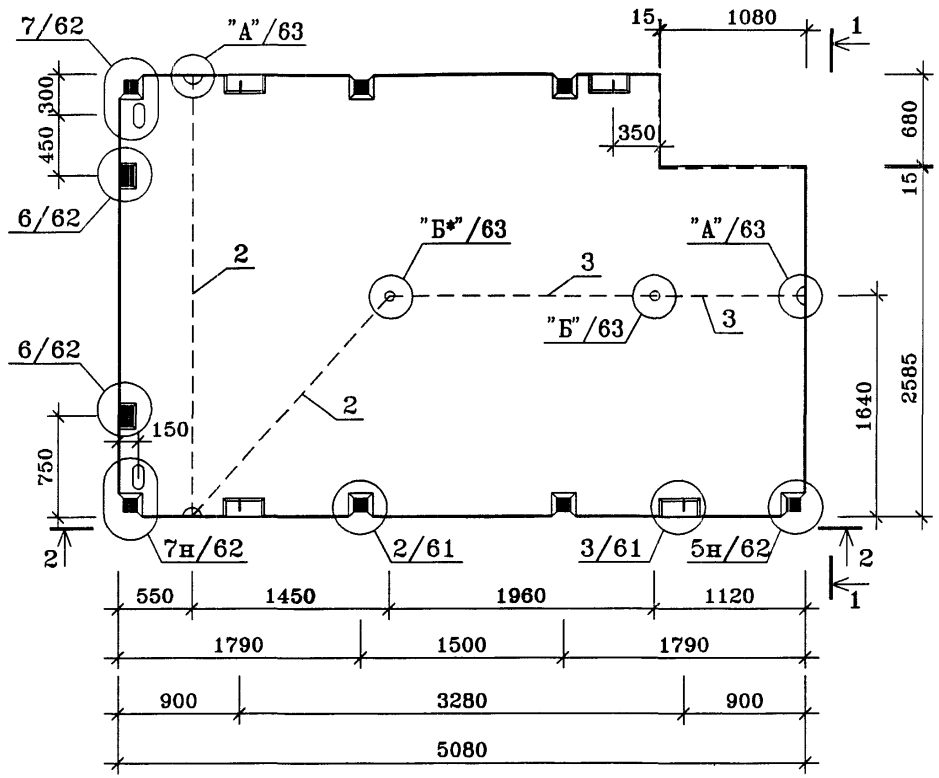

1-1

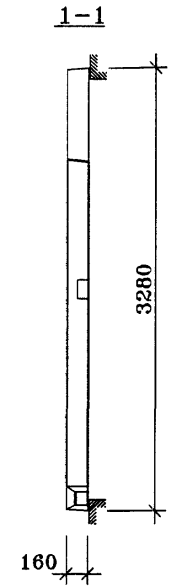

ПОЗ.	НАИМЕНОВАНИЕ	КОЛ-ВО	ОБОЗНАЧЕНИЕ ДОКУМЕНТА
1	Бетон тяжелый класса В22.5, куб.м	2.52	
2	ПВХ трубка ø25, п.м.	5.5	
3	ПВХ трубка ø40, п.м.	3.1	
	Масса стали кг	105.16	
	Масса изделия кг	6300	

2-2

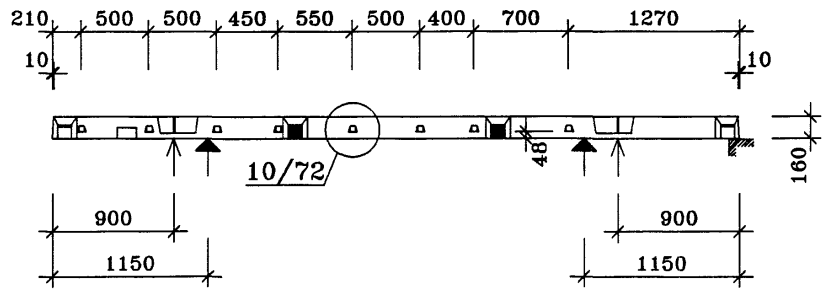

Плита П10-2л-1 зеркальна плите П10-2-1
Техническое описание смотри ИЖ 3.1-1-03

↑ -места опирания плиты при горизонтальном складировании

▲ -места опирания плиты при вертикальном складировании

Нач.ПК01	Пальцева		12.01
ГИП	Кузнецов		12.01
Разраб.	Карасев		12.01
Гл.спец.	Субботовская		12.01
Проверил	Айнетдинова		12.01

ГМС-2001 ИЖ 3.1-1-35

ПЛИТЫ П10-2-1, П10-2л-1

СТАДИЯ	ЛИСТ	ЛИСТОВ
Р	1	1

ОАО ЦНИИЭП жилых и общественных зданий

ИНВ.N ПОДЛ | ПОДПИСЬ И ДАТА | ВЗАМ.ИНВ.N

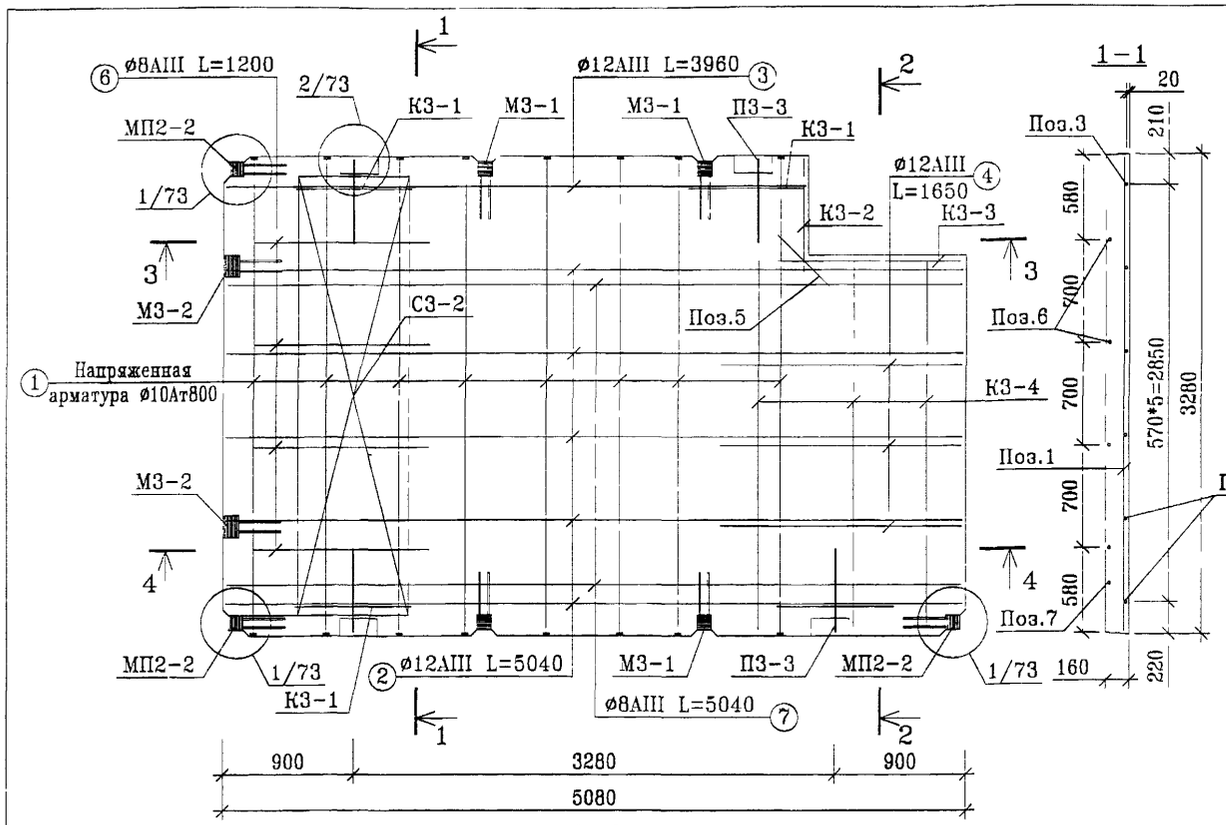

1–1

2–2

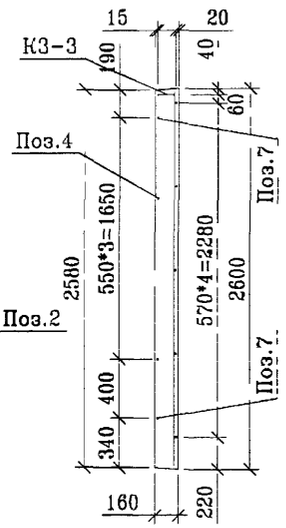

3–3

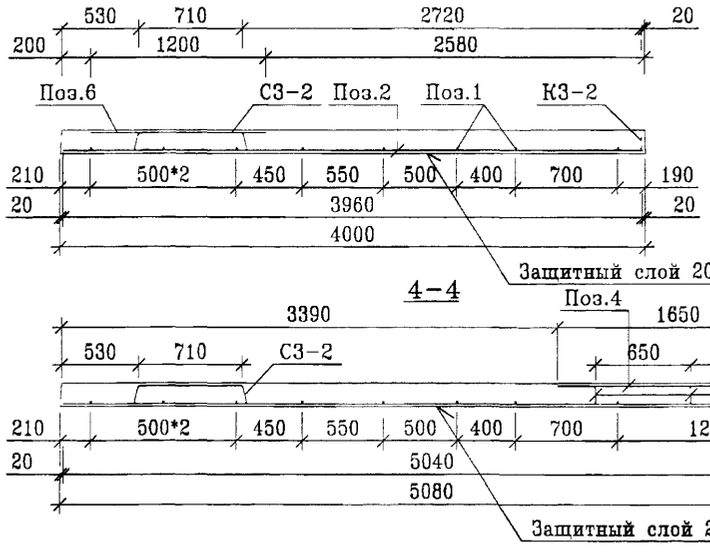

4–4

ПОЗ.	НАИМЕНОВАНИЕ	КОЛ-ВО	МАССА	ОБОЗНАЧЕНИЕ ДОКУМЕНТА
1	ø10Ат800 ГОСТ 10884-81 L=3257	8	16.06	
2	ø12AIII ГОСТ 5781-82 L=5040	5	22.38	
3	ø12AIII ГОСТ 5781-82 L=3960	1	3.52	
4	ø12AIII ГОСТ 5781-82 L=1650	3	4.40	
5	ø8AIII ГОСТ 5781-82 L=400	2	0.32	
6	ø8AIII ГОСТ 5781-82 L=1200	4	1.90	
7	ø8AIII ГОСТ 5781-82 L=5040	2	3.98	
	Шайба ø42 толщина 5 мм	32	1.28	
	Сетка С3-2	1	2.77	см. л. 70
	Каркас К3-1	4	4.04	см. л. 70
	Каркас К3-2	1	0.71	см. л. 70
	Каркас К3-3	1	1.13	см. л. 70
	Каркас К3-4	3	6.81	см. л. 70
	Закладная деталь М3-1	4	7.12	см. л. 65
	Закладная деталь М3-2	2	2.92	см. л. 66
	Закладная деталь МП2-2	3	3.21	см. л. 68
	Петля строповочная П3-3	4	22.44	см. л. 64
	Итого, кг		105.16	

Примечание: 1. напрягаемая арматура – термически упрочненная сталь класса Ат800 (ГОСТ 10884-81) ø10 мм.
2. величина предварительного напряжения – 4500±800 кг/кв.см.

Нач.ПКО1	Пальцева		12.01
ГИП	Кузнецов		12.01
Инженер	Наумов		12.01
Проверил	Айнетдинов		12.01

ГМС-2001 ИЖ 3.1-1-36

АРМИРОВАНИЕ ПЛИТ П10-2-1, П10-2л-1

СТАДИЯ	ЛИСТ	ЛИСТОВ
Р		

ЦНИИЭП жилых и общественных зданий

ИНВ.N ПОДЛ | ПОДПИСЬ И ДАТА | ВЗАМ.ИНВ.N

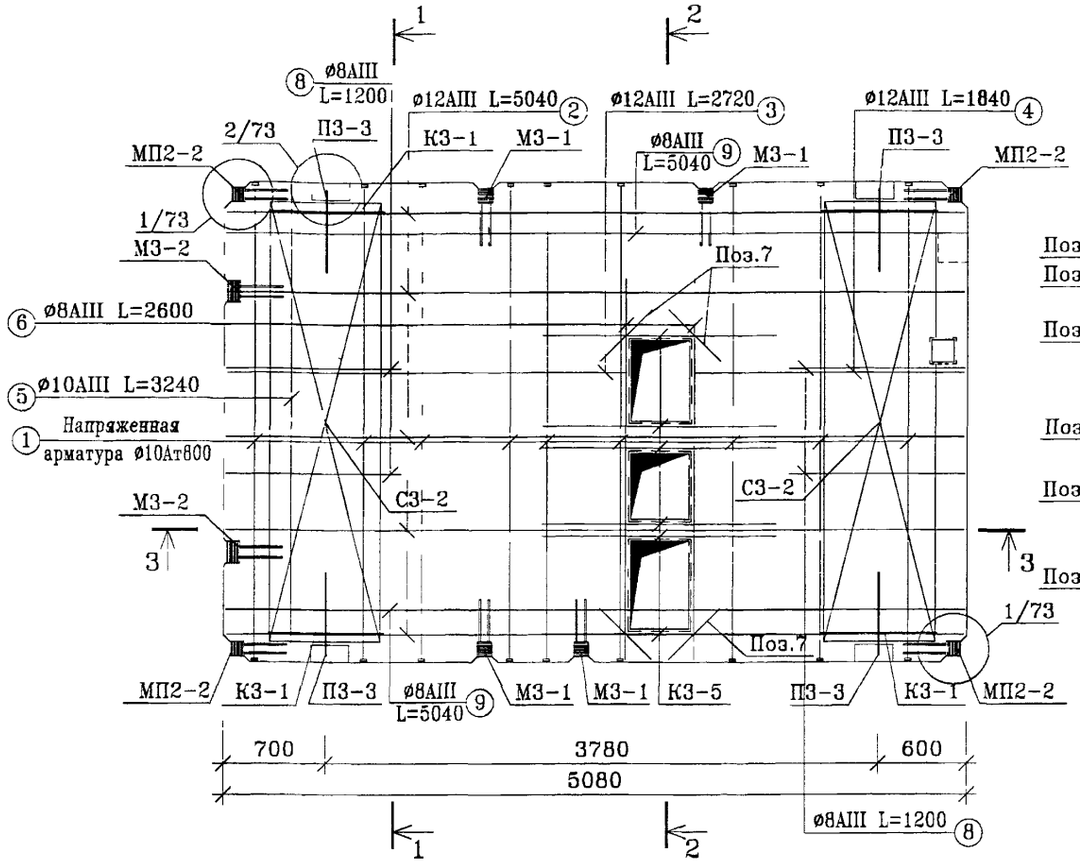

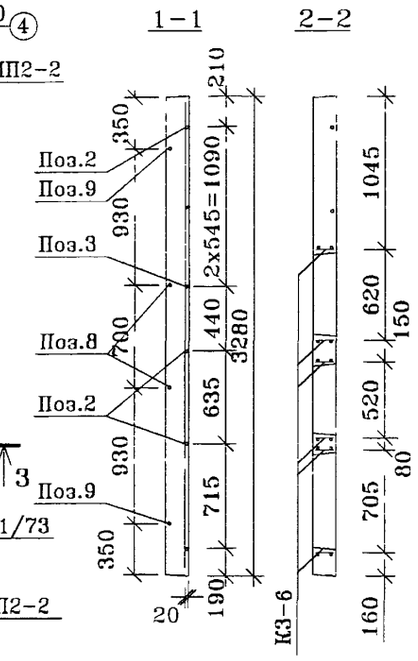

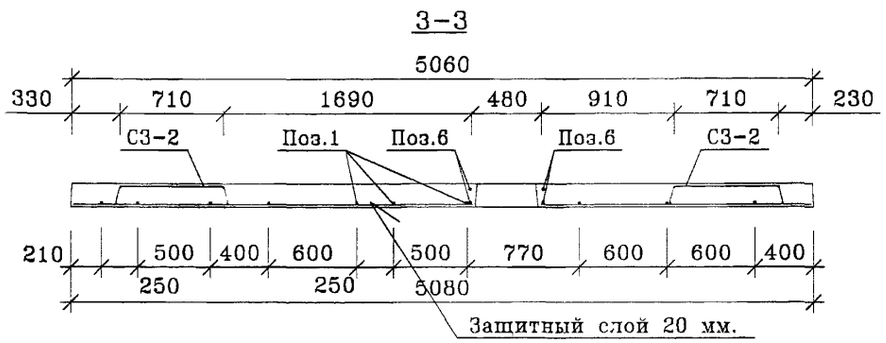

ПОЗ.	НАИМЕНОВАНИЕ	КОЛ-ВО	МАССА	ОБОЗНАЧЕНИЕ ДОКУМЕНТА
1	ø10Ат800 ГОСТ 10884-81 L=3254	9	18.07	
2	ø12AIII ГОСТ 5781-82 L=5040	5	22.38	
3	ø12AIII ГОСТ 5781-82 L=2720	1	2.42	
4	ø12AIII ГОСТ 5781-82 L=1840	1	1.63	
5	ø10AIII ГОСТ 5781-82 L=3240	1	2.00	
6	ø8AIII ГОСТ 5781-82 L=2600	4	4.11	
7	ø8AIII ГОСТ 5781-82 L=400	8	1.26	
8	ø8AIII ГОСТ 5781-82 L=1200	4	1.90	
9	ø8AIII ГОСТ 5781-82 L=5040	2	3.98	
	Шайба ø42 толщина 5 мм	36	1.44	
	Сетка С3-2	2	5.54	см. л. 70
	Каркас К3-1	4	4.04	см. л. 70
	Каркас К3-5	6	22.44	см. л. 70
	Закладная деталь М3-1	4	7.12	см. л. 65
	Закладная деталь МП2-2	4	4.28	см. л. 68
	Закладная деталь М3-2	2	2.92	см. л. 66
	Петля строповочная П3-3	4	22.44	см. л. 64
	Итого, кг		127.97	

Примечание: 1. напрягаемая арматура – термически упрочненная сталь класса Ат800 (ГОСТ 10884-81) ø10 мм.
2. величина предварительного напряжения – 4500±800 кг/кв.см.

Нач.ПКО1	Пальцева		12.01
ГИП	Кузнецов		12.01
Инженер	Наумов		12.01
Проверил	Айнетдинова		12.01

ГМС-2001 ИЖ 3.1-1-38

АРМИРОВАНИЕ ПЛИТ П10-3-1,П10-3л-1

СТАДИЯ	ЛИСТ	ЛИСТОВ
Р		

ЦНИИЭП жилых и общественных зданий

ИНВ.N ПОДЛ | ПОДПИСЬ И ДАТА | ВЗАМ.ИНВ.N

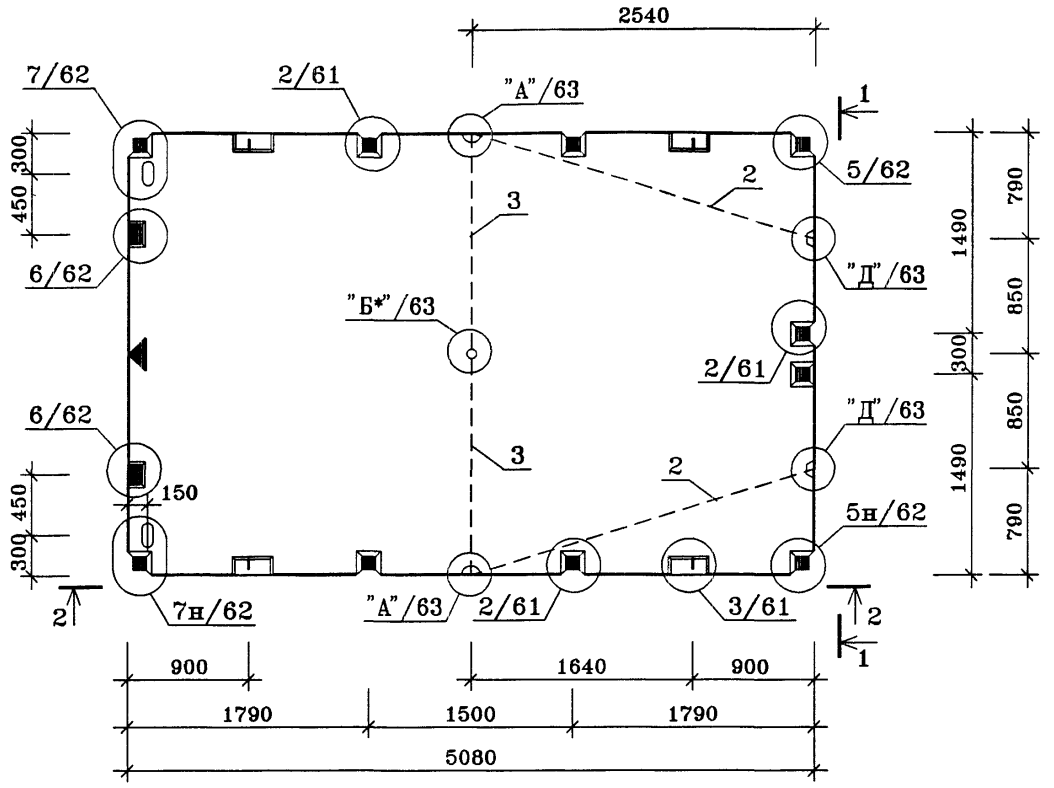

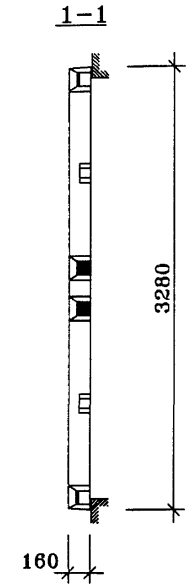

ПОЗ.	НАИМЕНОВАНИЕ	КОЛ-ВО	ОБОЗНАЧЕНИЕ ДОКУМЕНТА
1	Бетон тяжелый класса В22.5, куб.м	2.64	
2	ПВХ трубка ф25, п.м.	5.3	
3	ПВХ трубка ф40, п.м.	3.3	
	Масса стали кг	100.09	
	Масса изделия кг	6600	

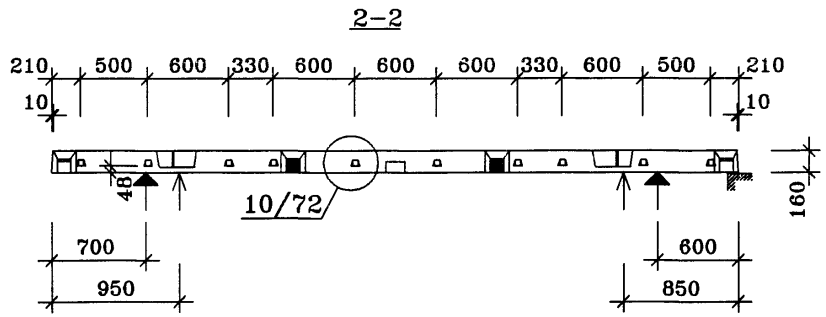

Техническое описание смотри ИЖ 3.1-1-03

У боковой грани панели, заводом изготовителем, наносится метка "◀" несмываемой /масляной/ краской.

↑ -места опирания плиты при горизонтальном складировании

▲ -места опирания плиты при вертикальном складировании

Нач.ПК01	Пальцева		02.02
ГИП	Кузнецов		02.02
Разраб.	Карасев		02.02
Гл.спец.	Субботовская		02.02
Проверил	Айнетдинов		02.02

ГМС-2001 ИЖ 3.1-1-39

ПЛИТА П10-5-1

СТАДИЯ	ЛИСТ	ЛИСТОВ
Р	1	1

ОАО ЦНИИЭП жилых и общественных зданий

ИНВ.N ПОДЛ | ПОДПИСЬ И ДАТА | ВЗАМ.ИНВ.N

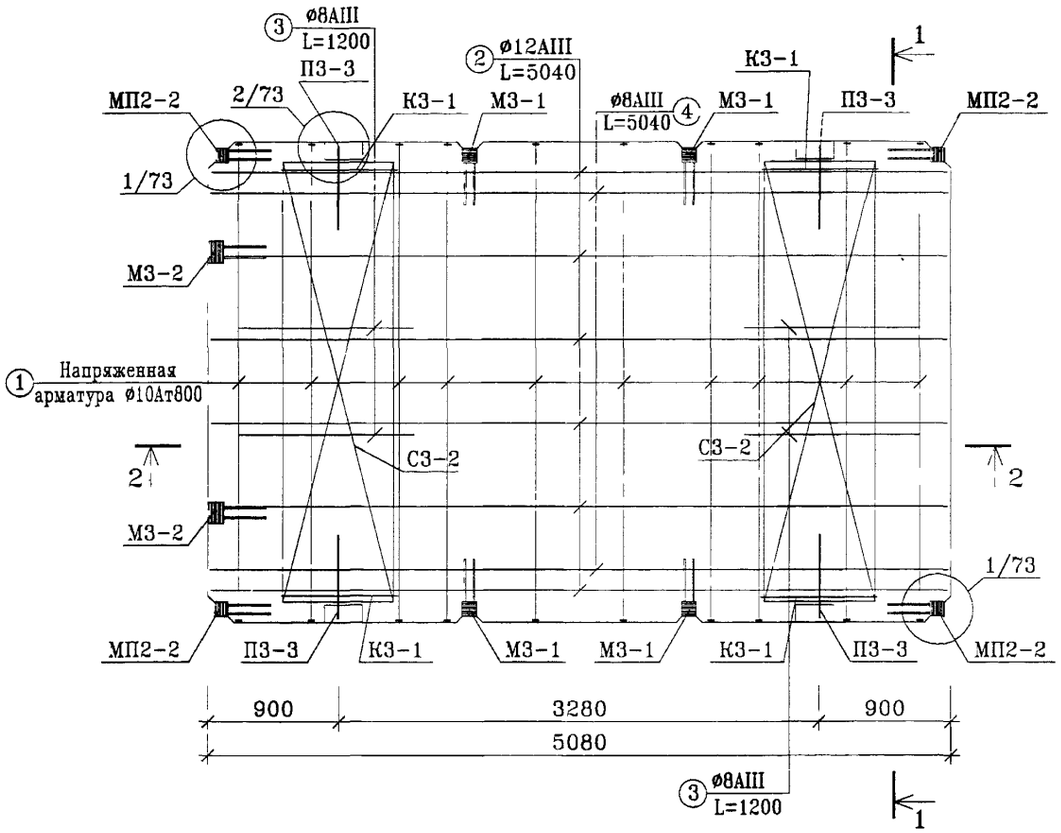

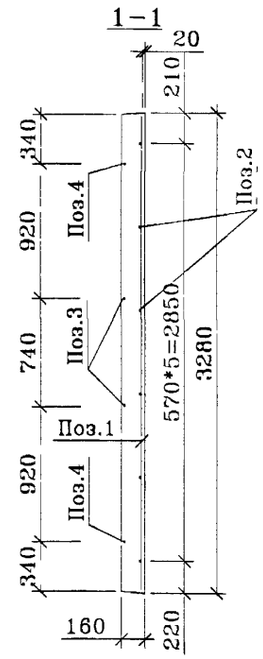

ПОЗ.	НАИМЕНОВАНИЕ	КОЛ-ВО	МАССА	ОБОЗНАЧЕНИЕ ДОКУМЕНТА
1	ø10Ат800 ГОСТ 10884-81 L=3270	10	20.18	
2	ø12AIII ГОСТ 5781-82 L=5040	6	26.85	
3	ø8AIII ГОСТ 5781-82 L=1200	4	1.90	
4	ø8AIII ГОСТ 5781-82 L=5040	2	3.98	
	Шайба ø42 толщина 5 мм	40	1.60	
	Каркас К3-1	4	3.28	см. л. 70
	Сетка С3-2	2	5.54	см. л. 71
	Закладная деталь М3-1	4	7.12	см. л. 65
	Закладная деталь М3-2	2	2.92	см. л. 66
	Закладная деталь МП2-2	4	4.28	см. л. 68
	Петля строповочная П3-3	4	22.44	см. л. 64
	Итого, кг		100.09	

2-2

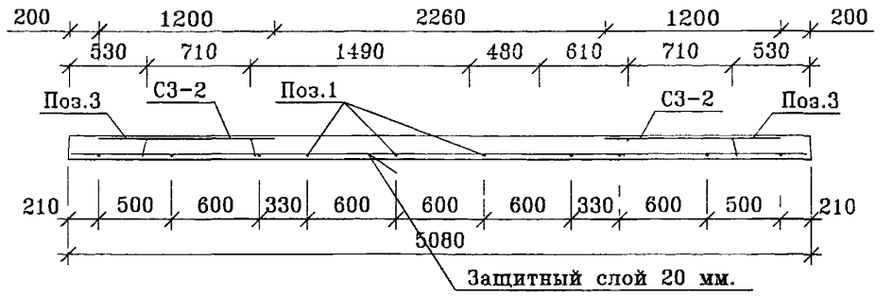

Примечание: 1. напрягаемая арматура – термически упрочненная сталь класса Ат800 (ГОСТ 10884-81) ø10 мм.
2. величина предварительного напряжения – 4500±800 кг/кв.см.

Нач.ПКО1	Пальцева		02.02
ГИП	Кузнецов		02.02
Инженер	Наумов		02.02
Проверил	Айнетдинова		02.02

ГМС-2001 ИЖ 3.1-1-40

АРМИРОВАНИЕ ПЛИТЫ П10-5-1

СТАДИЯ	ЛИСТ	ЛИСТОВ
Р		

ЦНИИЭП жилых и общественных зданий

ИНВ.N ПОДЛ | ПОДПИСЬ И ДАТА | ВЗАМ.ИНВ.N

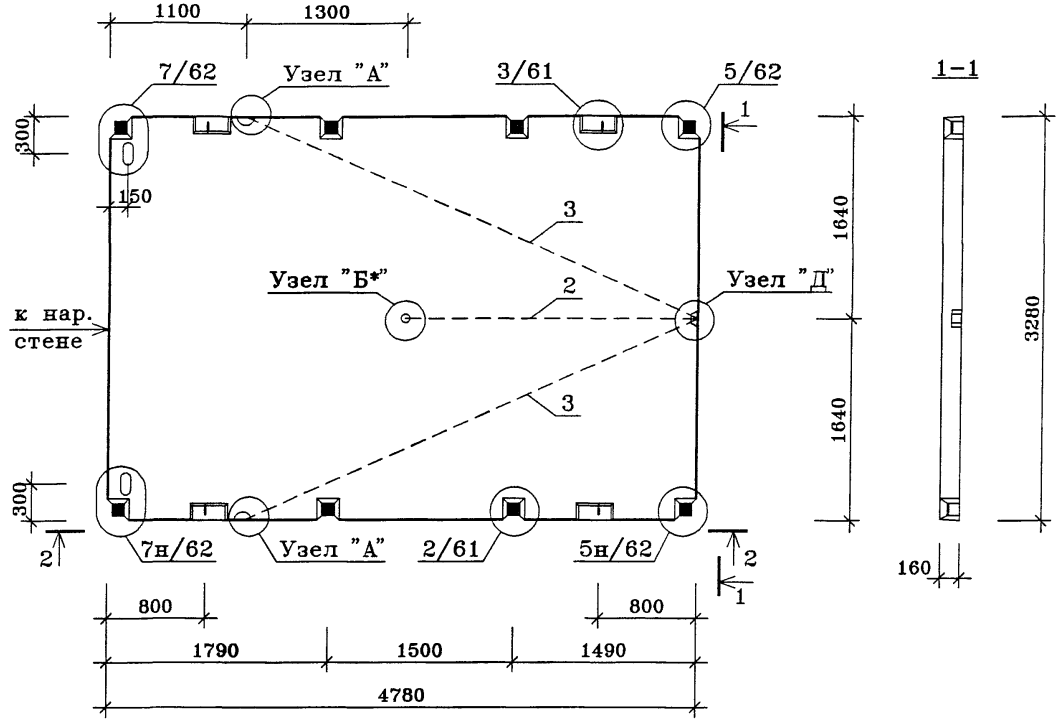

2-2

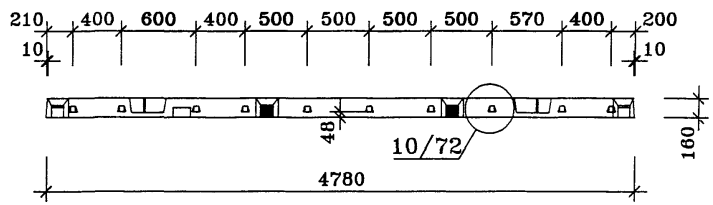

ПОЗ.	НАИМЕНОВАНИЕ	КОЛ-ВО	ОБОЗНАЧЕНИЕ ДОКУМЕНТА
1	Бетон тяжелый класса В22.5, куб.м	2.49	
2	ПВХ трубка ø25, п.м.	2.4	
3	ПВХ трубка ø40, п.м.	8.1	
	Масса стали кг	71.31	
	Масса изделия кг	6225	

Техническое описание см. ИЖ 3.1-1-03

Узлы "А", "Б*", "Д" смотри лист 63.

Нач.ПК01	Пальцева		12.01
ГИП	Кузнецов		12.01
Разраб.	Карасев		12.01
Гл.спец.	Субботовская		12.01
Проверил	Айнетдинова		12.01

ГМС-2001 ИЖ 3.1-1-41

ПЛИТА П11-1-1

СТАДИЯ	ЛИСТ	ЛИСТОВ
Р	1	1

ОАО ЦНИИЭП жилых и общественных зданий

ИНВ.N ПОДЛ | ПОДПИСЬ И ДАТА | ВЗАМ.ИНВ.N

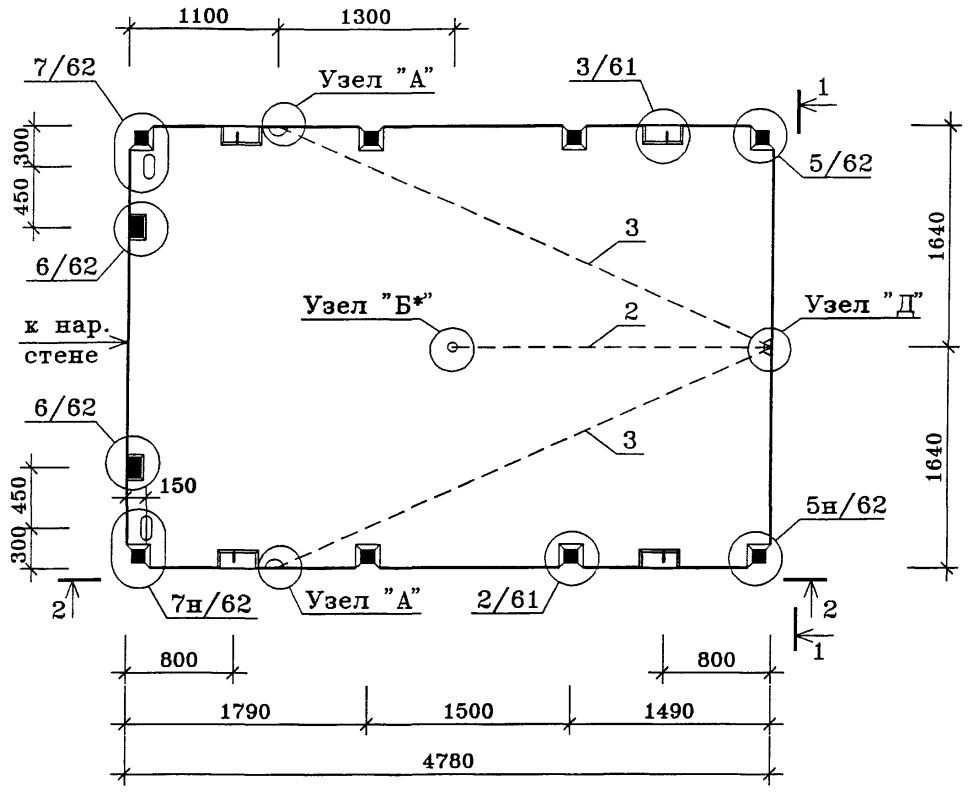

2-2

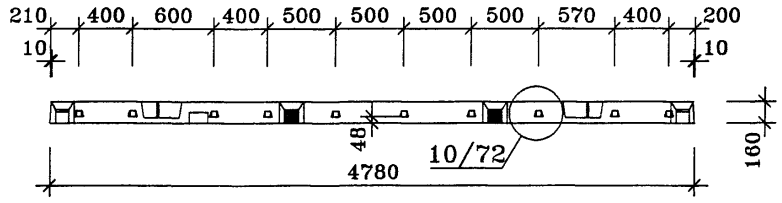

1-1

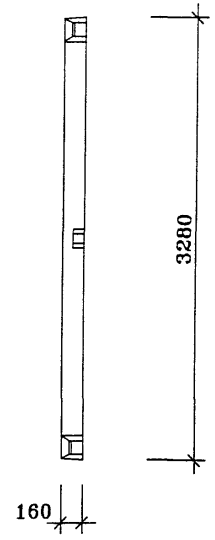

ПОЗ.	НАИМЕНОВАНИЕ	КОЛ-ВО	ОБОЗНАЧЕНИЕ ДОКУМЕНТА
1	Бетон тяжелый класса В22.5, куб.м	2.49	
2	ПВХ трубка ø25, п.м.	2.4	
3	ПВХ трубка ø40, п.м.	8.1	
	Масса стали кг	74.23	
	Масса изделия кг	6225	

Техническое описание см. ИЖ 3.1-1-03

Узлы "А", "Б*", "Д" смотри лист 63.

Нач.ПКО1	Пальцева		12.01
ГИП	Кузнецов		12.01
Разраб.	Карасев		12.01
Гл.спец.	Субботовская		12.01
Проверил	Айнетдинова		12.01

ГМС-2001 ИЖ 3.1-1-43

ПЛИТА П11-2-1

СТАДИЯ	ЛИСТ	ЛИСТОВ
Р	1	1

ОАО ЦНИИЭП жилых и общественных зданий

ИНВ.N ПОДЛ | ПОДПИСЬ И ДАТА | ВЗАМ.ИНВ.N

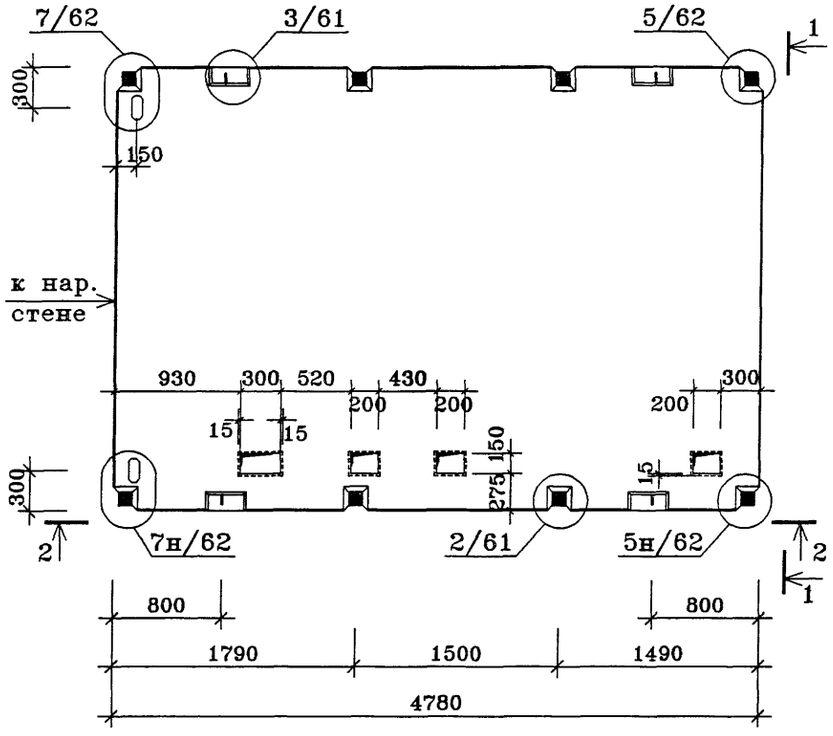

2-2

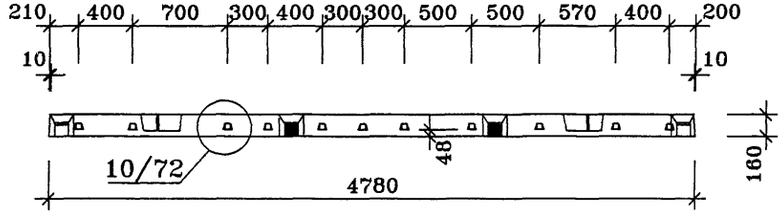

1-1

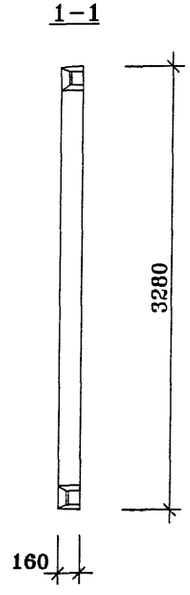

ПОЗ.	НАИМЕНОВАНИЕ	КОЛ-ВО	ОБОЗНАЧЕНИЕ ДОКУМЕНТА
1	Бетон тяжелый класса В22.5, куб.м	2.49	
	Масса стали кг	89.11	
	Масса изделия кг	6225	

Техническое описание см. ИЖ 3.1-1-03

Нач.ПКО1	Пальцева		12.01
ГИП	Кузнецов		12.01
Разраб.	Карасев		12.01
Гл.спец.	Субботовская		12.01
Проверил	Айнетдинова		12.01

ГМС-2001 ИЖ 3.1-1-45

ПЛИТА П11-3-1

СТАДИЯ	ЛИСТ	ЛИСТОВ
Р	1	1

ОАО ЦНИИЭП жилых и общественных зданий

ИНВ.N ПОДЛ | ПОДПИСЬ И ДАТА | ВЗАМ.ИНВ.N

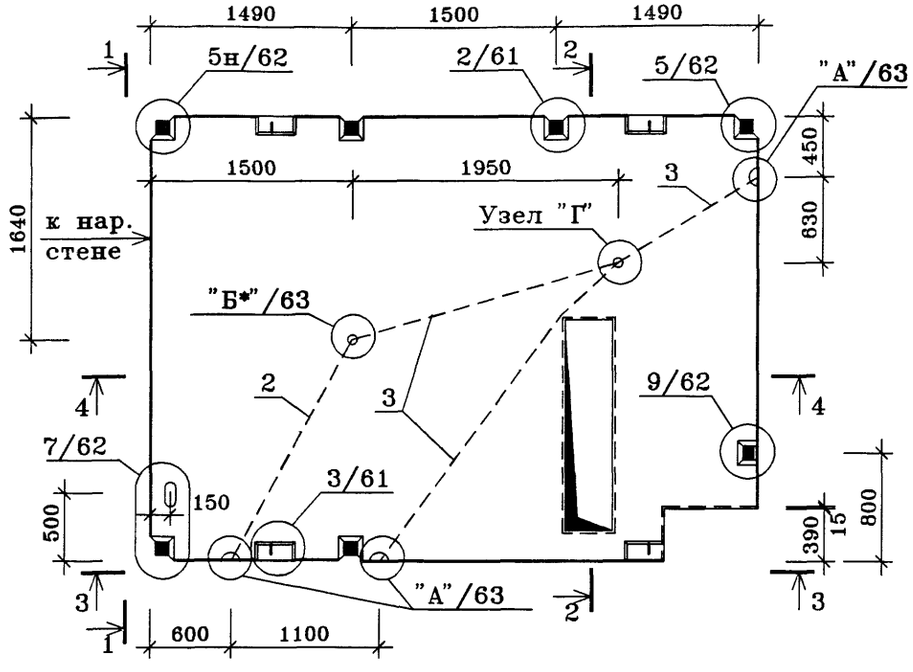

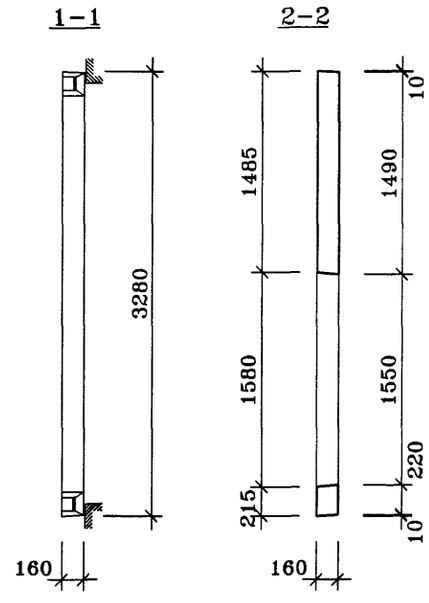

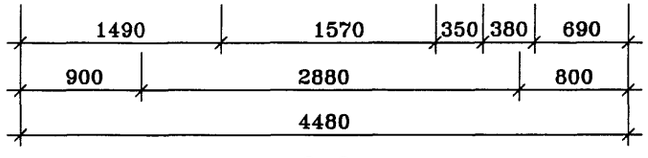

3-3

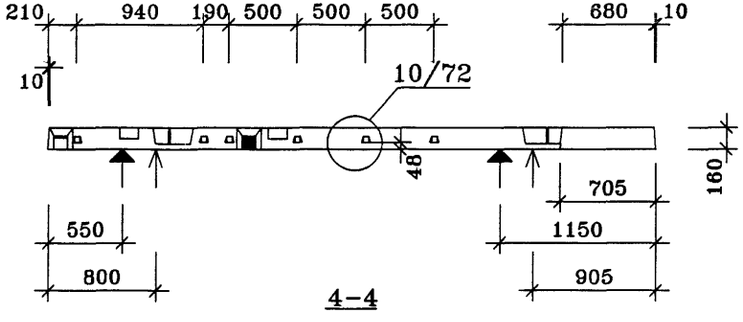

4-4

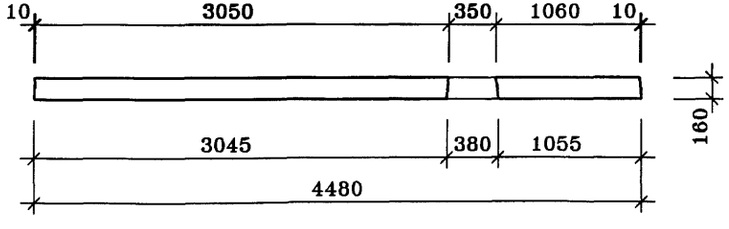

ПОЗ.	НАИМЕНОВАНИЕ	КОЛ-ВО	ОБОЗНАЧЕНИЕ ДОКУМЕНТА
1	Бетон тяжелый класса В22.5, куб.м	2.19	
	Площадь плиты, кв.м	14.69	
2	ПВХ трубка ø25, п.м.	1.9	
3	ПВХ трубка ø40, п.м.	6.1	
	Масса стали кг	95.37	
	Масса изделия кг	5475	

Плита П12-2л-1 зеркальна плите П12-2-1
Техническое описание смотри ИЖ 3.1-1-03

-места опирания плиты при горизонтальном складировании

-места опирания плиты при вертикальном складировании

Нач.ПК01	Пальцева		12.01
ГИП	Кузнецов		12.01
Разраб.	Карасев		12.01
Гл.спец.	Субботовская		12.01
Проверил	Айнетдинова		12.01

ГМС-2001 ИЖ 3.1-1-49

ПЛИТА
П12-2-1, П12-2л-1

СТАДИЯ	ЛИСТ	ЛИСТОВ
Р	1	1

ОАО ЦНИИЭП жилых и общественных зданий

ИНВ.N ПОДЛ | ПОДПИСЬ И ДАТА | ВЗАМ.ИНВ.N

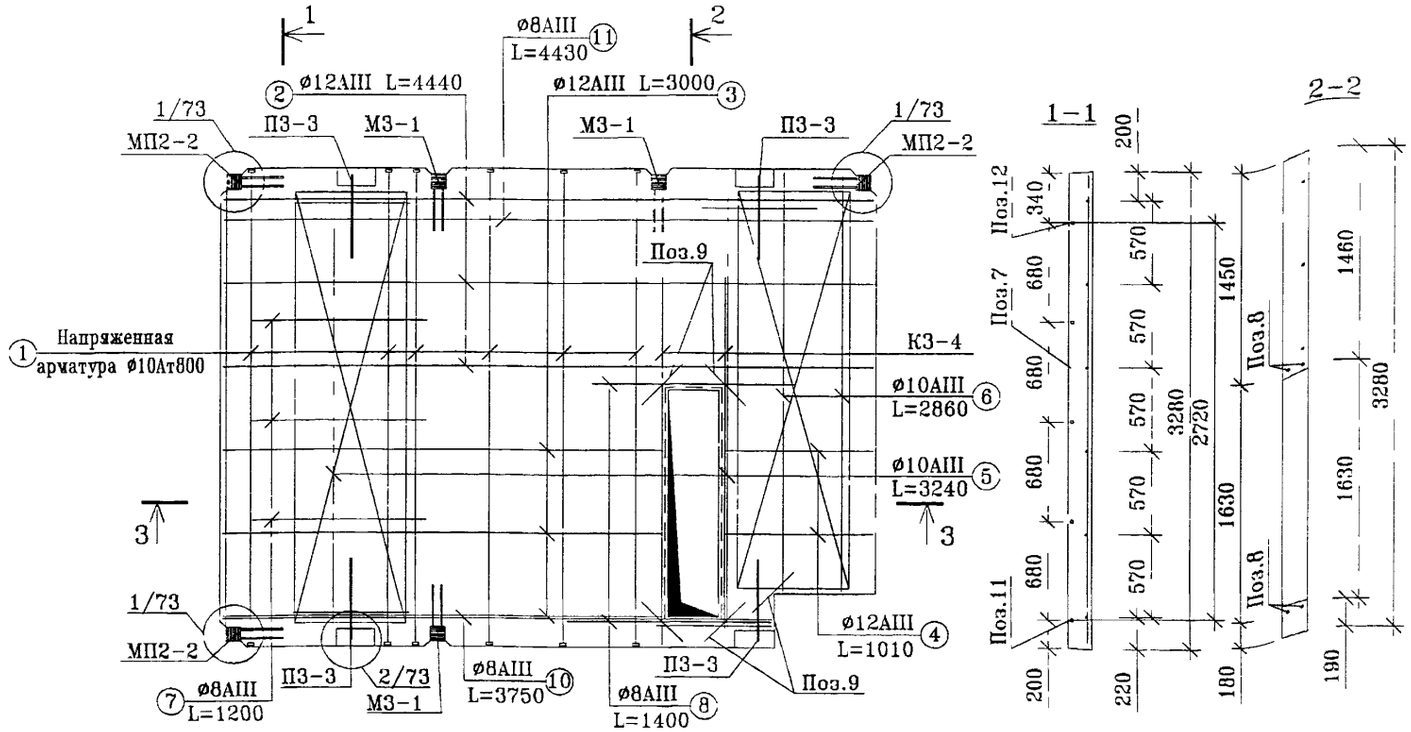

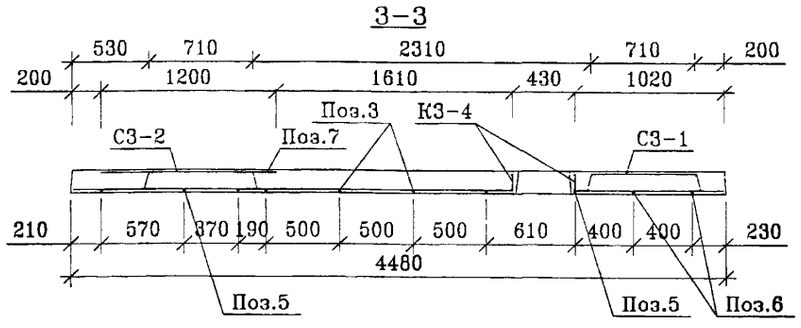

ПОЗ.	НАИМЕНОВАНИЕ	КОЛ-ВО	МАССА	ОБОЗНАЧЕНИЕ ДОКУМЕНТА
1	ø10Ат800 ГОСТ 10884-81 L=3270	6	12.11	
2	ø12AIII ГОСТ 5781-82 L=4440	3	11.83	
3	ø12AIII ГОСТ 5781-82 L=3000	3	8.00	
4	ø12AIII ГОСТ 5781-82 L=1010	2	1.79	
5	ø10AIII ГОСТ 5781-82 L=3240	2	4.00	
6	ø10AIII ГОСТ 5781-82 L=2860	2	3.53	
7	ø8AIII ГОСТ 5781-82 L=1200	3	1.42	
8	ø8AIII ГОСТ 5781-82 L=1400	4	2.21	
9	ø8AIII ГОСТ 5781-82 L=400	10	1.58	
10	ø8AIII ГОСТ 5781-82 L=3750	1	1.48	
11	ø8AIII ГОСТ 5781-82 L=4430	1	1.75	
	Шайба ø42 толщина 5 мм	24	0.96	
	Каркас К3-1	4	4.04	см. л. 70
	Каркас К3-4	2	4.54	см. л. 74
	Сетка С3-1	1	2.52	см. л. 71
	Сетка С3-2	1	2.77	см. л. 71
	Закладная деталь М3-1	3	5.22	см. л. 65
	Закладная деталь МП2-2	3	3.21	см. л. 68
	Петля монтажная П3-3	4	22.44	см. л. 64
	Итого, кг		95.37	

Примечание: 1. напрягаемая арматура – термически упрочненная сталь класса Ат800 (ГОСТ 10884-81) ø10 мм.
2. величина предварительного напряжения – 4500±800 кг/кв.см.

Нач.ПК01	Пальцева	12.01
ГИП	Кузнецов	12.01
Инженер	Наумов	12.01
Проверил	Шаханов	12.01

ГМС-2001 ИЖ 3.1-1-50

АРМИРОВАНИЕ ПЛИТЫ П12-2-1,П12-2л-1

СТАДИЯ	ЛИСТ	ЛИСТОВ
Р		

ЦНИИЭП жилых и общественных зданий

ИНВ.N ПОДЛ | ПОДПИСЬ И ДАТА | ВЗАМ.ИНВ.N

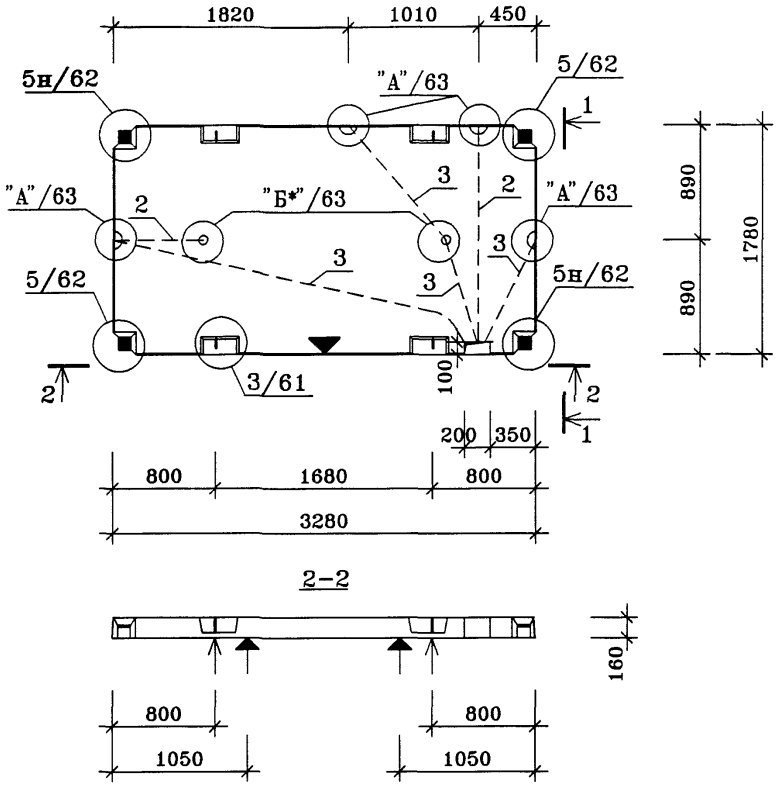

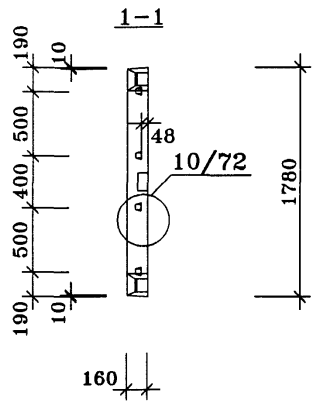

ПОЗ.	НАИМЕНОВАНИЕ	КОЛ-ВО	ОБОЗНАЧЕНИЕ ДОКУМЕНТА
1	Бетон тяжелый класса В22.5, куб.м	0.92	
2	ПВХ трубка ø25, п.м.	2.4	
3	ПВХ трубка ø40, п.м.	5.6	
	Масса стали кг	34.63	
	Масса изделия кг	2300	

Плита П13-1-1л зеркальна плите П13-1-1 по электрике

Техническое описание смотри ИЖ 3.1-1-03

У боковой грани панели, заводом изготовителем, наносится метка "◀" несмываемой /масляной/ краской.

↑ -места опирания плиты при горизонтальном складировании

▲ -места опирания плиты при вертикальном складировании

Нач.ПКО1	Пальцева		12.01
ГИП	Кузнецов		12.01
Разраб.	Карасев		12.01
Гл.спец.	Субботовская		12.01
Проверил	Айнетдинова		12.01

ГМС-2001 ИЖ 3.1-1-51

ПЛИТЫ
П13-1-1, П13-1-1л

СТАДИЯ	ЛИСТ	ЛИСТОВ
Р	1	1

ОАО ЦНИИЭП жилых и общественных зданий

ИНВ.N ПОДЛ | ПОДПИСЬ И ДАТА | ВЗАМ.ИНВ.N

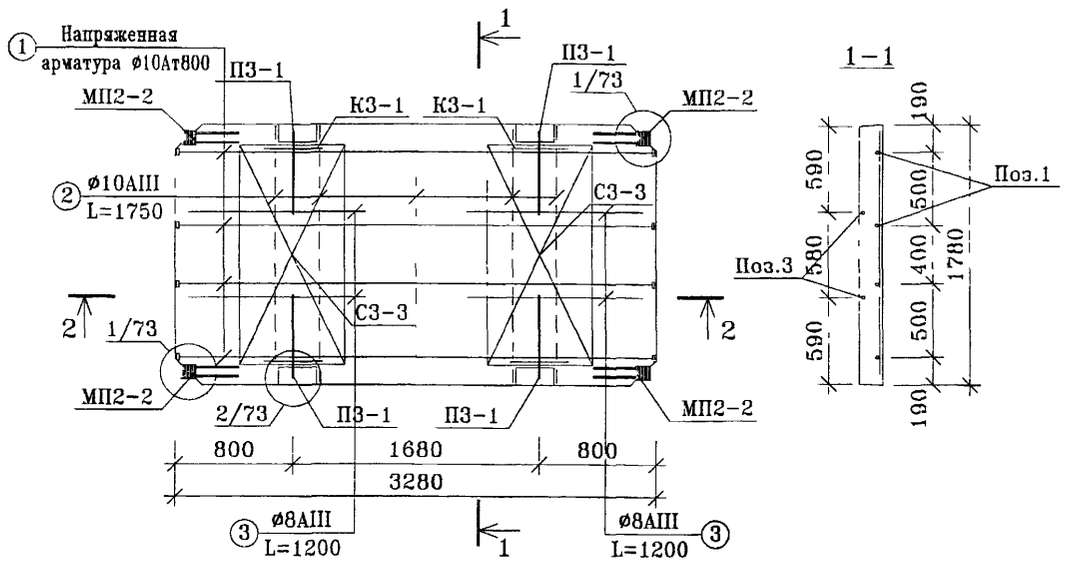

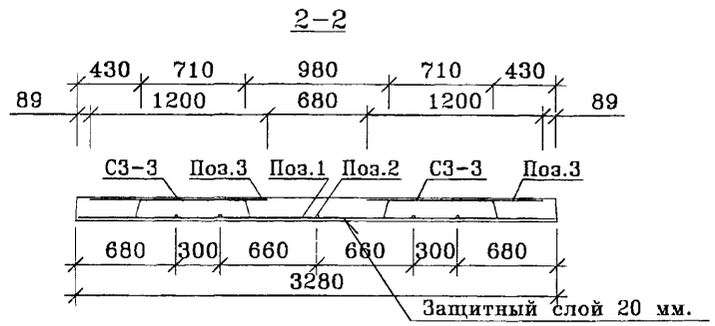

ПОЗ.	НАИМЕНОВАНИЕ	КОЛ-ВО	МАССА	ОБОЗНАЧЕНИЕ ДОКУМЕНТА
1	ø10Ат800 ГОСТ 10884-81 L=3254	4	8.03	
2	ø10AIII ГОСТ 5781-82 L=1750	5	5.40	
3	ø8AIII ГОСТ 5781-82 L=1200	4	1.90	
	Шайба ø42 толщина 5 мм	16	0.64	
	Каркас К3-1	4	4.04	см. л. 70
	Сетка С3-3	2	2.78	см. л. 70
	Закладная деталь МП2-2	4	4.28	см. л. 68
	Петля монтажная П3-1	4	6.84	см. л. 64
	Итого, кг		34.63	

Примечание: 1. напрягаемая арматура - термически упрочненная сталь класса Ат800 (ГОСТ 10884-81) ø10 мм.
2. величина предварительного напряжения - 4500±800 кг/кв.см.

Нач.ПК01	Пальцева		12.01
ГИП	Кузнецов		12.01
Инженер	Наумов		12.01
Проверил	Айнетдинова		12.01

ГМС-2001 ИЖ 3.1-1-52

АРМИРОВАНИЕ ПЛИТ П13-1-1,П13-1л-1

СТАДИЯ	ЛИСТ	ЛИСТОВ
Р		

ЦНИИЭП жилых и общественных зданий

ИНВ.N ПОДЛ | ПОДПИСЬ И ДАТА | ВЗАМ.ИНВ.N

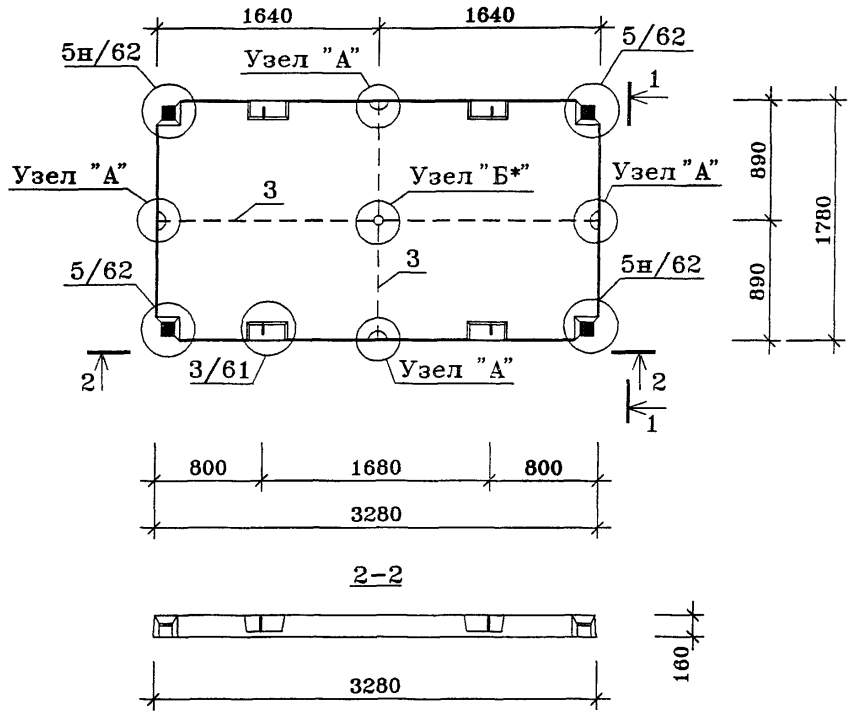

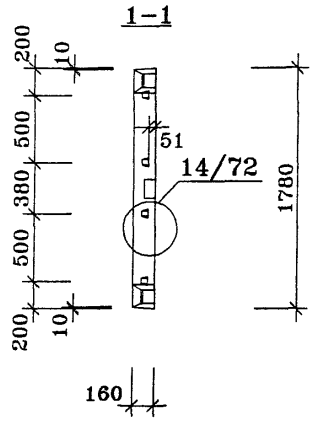

ПОЗ.	НАИМЕНОВАНИЕ	КОЛ-ВО	ОБОЗНАЧЕНИЕ ДОКУМЕНТА
1	Бетон тяжелый класса В22.5, куб.м	0.92	
3	ПВХ трубка ø40, п.м.	5.05	
	Масса стали кг	34.84	
	Масса изделия кг	2300	

Техническое описание см. ИЖ 3.1-1-03
Узлы "А", "Б*" смотри лист 63.

Нач.ПК01	Пальцева		02.02
ГИП	Кузнецов		02.02
Разраб.	Карасев		02.02
Гл.спец.	Субботовская		02.02
Проверил	Айнетдинова		02.02

ГМС-2001 ИЖ 3.1-1-53

ПЛИТЫ
П13-1-2

СТАДИЯ	ЛИСТ	ЛИСТОВ
Р	1	1

ОАО ЦНИИЭП жилых и общественных зданий

ИНВ.N ПОДЛ | ПОДПИСЬ И ДАТА | ВЗАМ.ИНВ.N

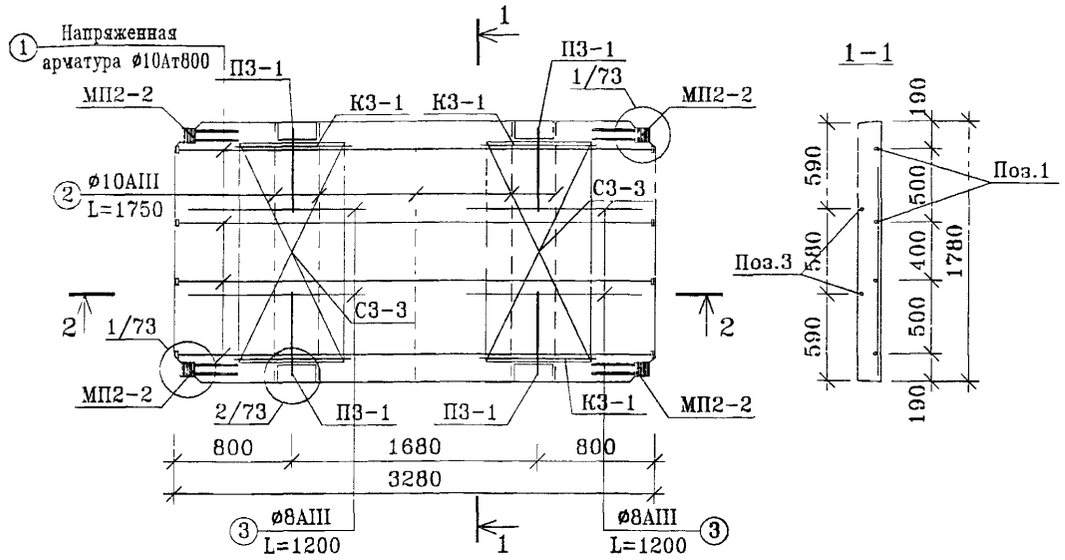

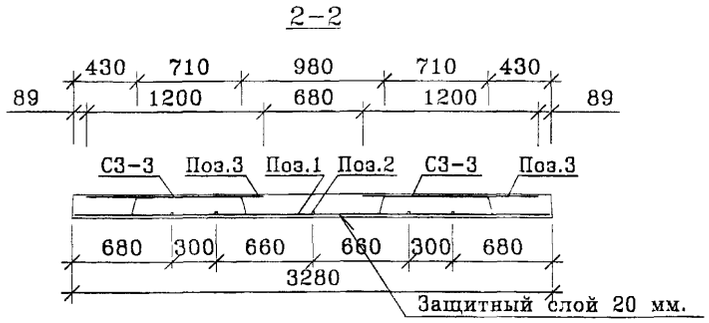

ПОЗ.	НАИМЕНОВАНИЕ	КОЛ-ВО	МАССА	ОБОЗНАЧЕНИЕ ДОКУМЕНТА
1	ø10Ат800 ГОСТ 10884-81 L=3254	4	8.03	
2	ø10АIII ГОСТ 5781-82 L=1750	5	5.40	
3	ø8АIII ГОСТ 5781-82 L=1200	4	1.90	
	Шайба ø42 толщина 5 мм	16	0.64	
	Каркас К3-1	4	4.04	см. л. 70
	Сетка С3-3	2	2.78	см. л. 70
	Закладная деталь МП2-2	4	4.28	см. л. 68
	Петля монтажная П3-1	4	6.84	см. л. 64
	Итого, кг		34.63	

Примечание: 1. напрягаемая арматура - термически упрочненная сталь класса Ат800 (ГОСТ 10884-81) ø10 мм.
2. величина предварительного напряжения - 4500±800 кг/кв.см.

Нач.ПК01	Пальцева		12.01
ГИП	Кузнецов		12.01
Инженер	Наумов		12.01
Проверил	Айнетдинова		12.01

ГМС-2001 ИЖ 3.1-1-54

АРМИРОВАНИЕ ПЛИТЫ П13-1-2

СТАДИЯ	ЛИСТ	ЛИСТОВ
Р		

ЦНИИЭП жилых и общественных зданий

ИНВ.N ПОДЛ | ПОДПИСЬ И ДАТА | ВЗАМ.ИНВ.N

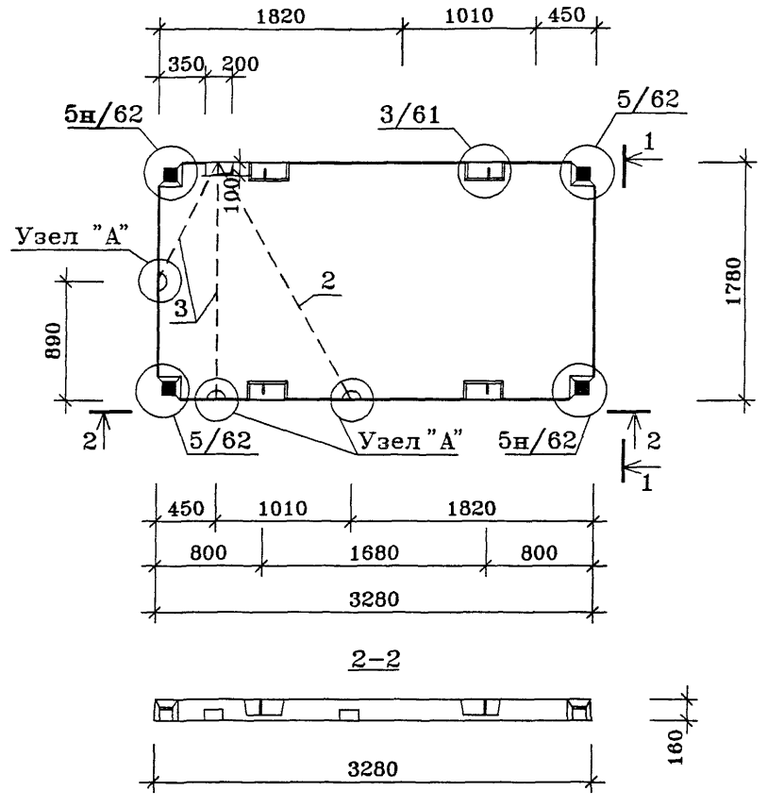

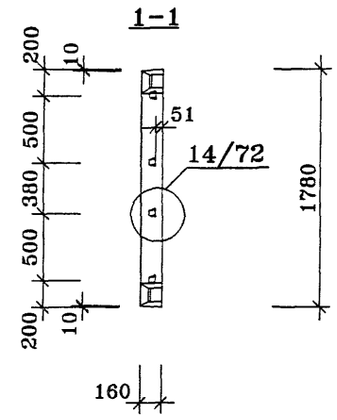

ПОЗ.	НАИМЕНОВАНИЕ	КОЛ-ВО	ОБОЗНАЧЕНИЕ ДОКУМЕНТА
1	Бетон тяжелый класса В22.5, куб.м	0.92	
2	ПВХ трубка ø25, п.м.	2.0	
3	ПВХ трубка ø40, п.м.	2.7	
	Масса стали кг	34.84	
	Масса изделия кг	2300	

Техническое описание см. ИЖ 3.1-1-03

Плита П13-1-3н зеркальна плите П13-1-3 по электрике

Узлел "А" смотри лист 63.

Нач.ПКО1	Пальцева		02.02
ГИП	Кузнецов		02.02
Разраб.	Карасев		02.02
Гл.спец.	Субботовская		02.02
Проверил	Айнетдинова		02.02

ГМС-2001 ИЖ 3.1-1-55

ПЛИТЫ П13-1-3,П13-1-3н

СТАДИЯ	ЛИСТ	ЛИСТОВ
Р	1	1

ОАО ЦНИИЭП жилых и общественных зданий

ПЛИТА П13-1-3

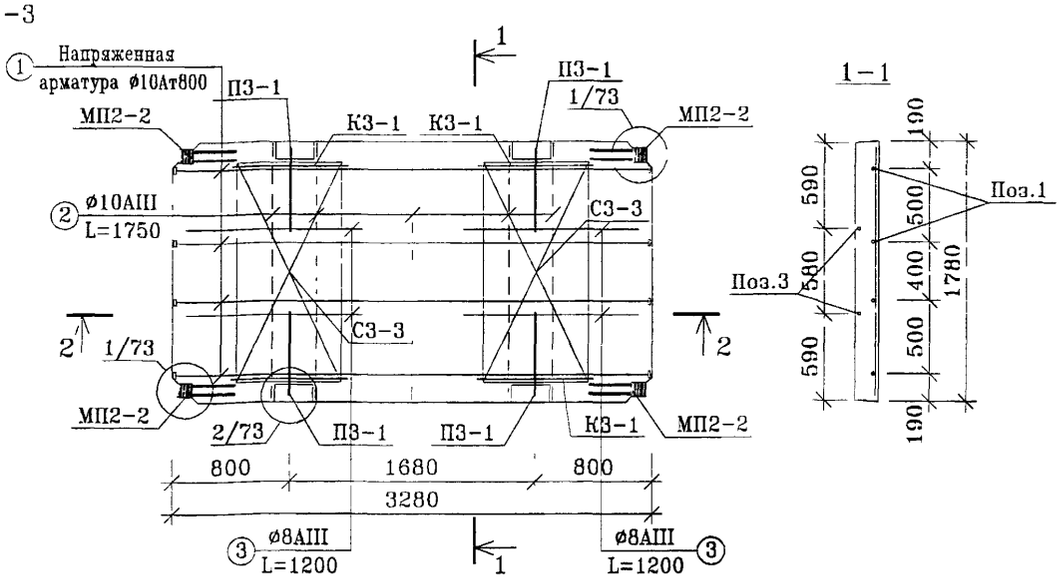

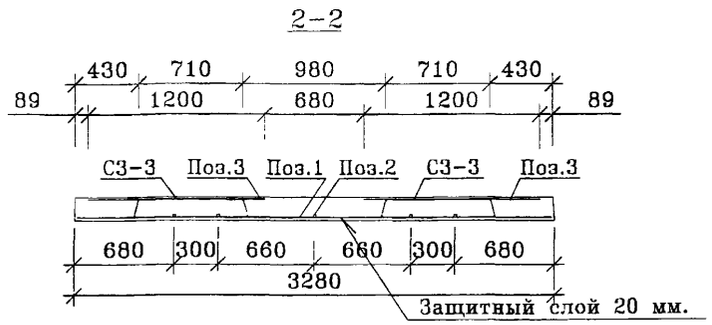

ПОЗ.	НАИМЕНОВАНИЕ	КОЛ-ВО	МАССА	ОБОЗНАЧЕНИЕ ДОКУМЕНТА
1	ø10Ат800 ГОСТ 10884-81 L=3254	4	8.03	
2	ø10AIII ГОСТ 5781-82 L=1750	5	5.40	
3	ø8AIII ГОСТ 5781-82 L=1200	4	1.90	
	Шайба ø42 толщина 5 мм	16	0.64	
	Каркас К3-1	4	4.04	см. л. 70
	Сетка С3-3	2	2.78	см. л. 70
	Закладная деталь МП2-2	4	4.28	см. л. 68
	Петля монтажная П3-1	4	6.84	см. л. 64
	Итого. кг		34.63	

Примечание: 1. напрягаемая арматура - термически упрочненная сталь класса Ат800 (ГОСТ 10884-81) ø10 мм.
2. величина предварительного напряжения - 4500±800 кг/кв.см.

Нач.ПК01	Пальцева		12.01
ГИП	Кузнецов		12.01
Инженер	Наумов		12.01
Проверил	Айнетдинова		12.01

ГМС-2001 ИЖ 3.1-1- 56

АРМИРОВАНИЕ ПЛИТ П13-1-3, П13-1л-3.

СТАДИЯ	ЛИСТ	ЛИСТОВ
Р		

ЦНИИЭП жилых и общественных зданий

ИНВ.N ПОДЛ | ПОДПИСЬ И ДАТА | ВЗАМ.ИНВ.N

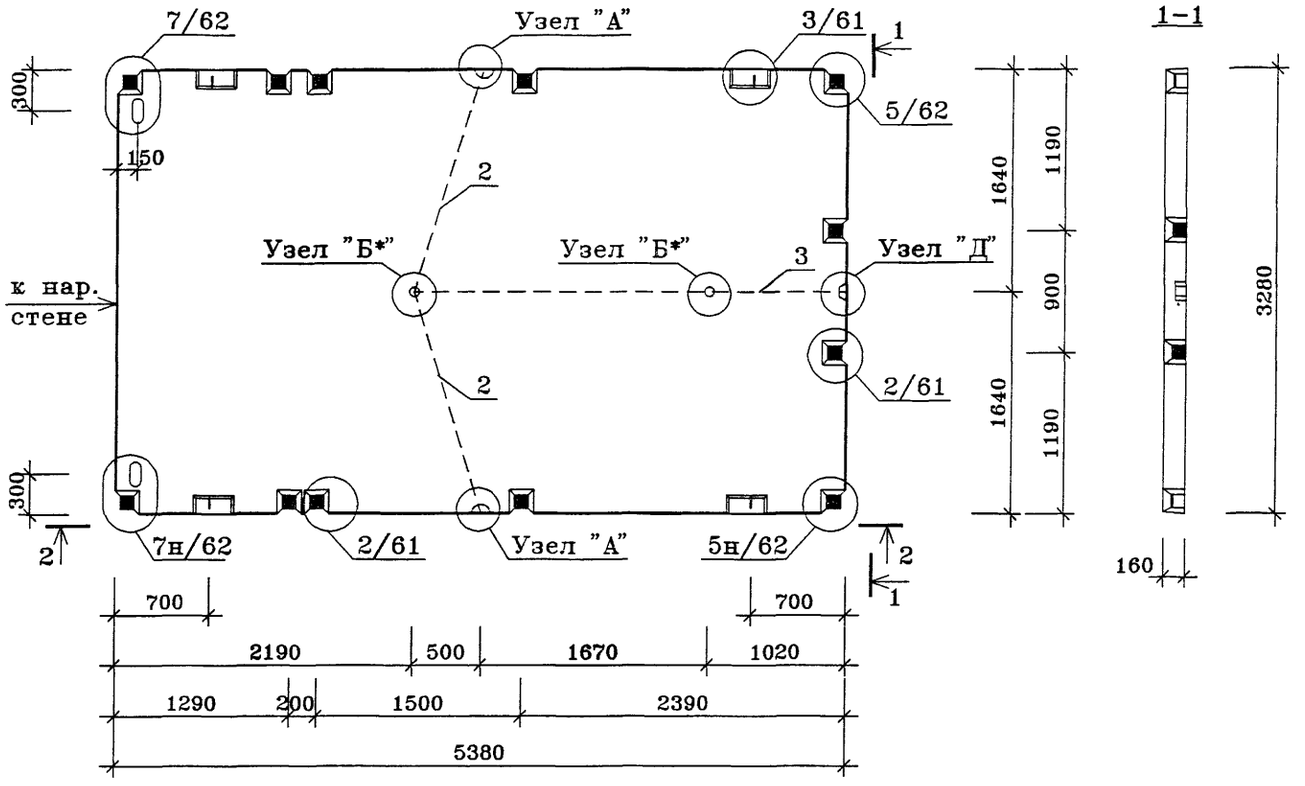

1-1

ПОЗ.	НАИМЕНОВАНИЕ	КОЛ-ВО	ОБОЗНАЧЕНИЕ ДОКУМЕНТА
1	Бетон тяжелый класса В22.5, куб.м	2.80	
2	ПВХ трубка ø25, п.м.	3.4	
3	ПВХ трубка ø40, п.м.	3.2	
	Масса стали кг	81.15	
	Масса изделия кг	7000	

2-2

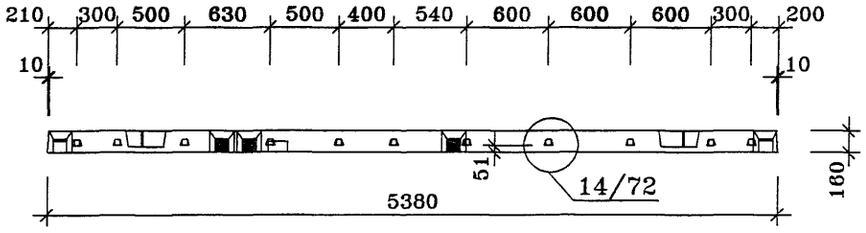

Техническое описание см. ИЖ 3.1-1-03

Узлы "А", "Б*", "Д" смотри лист 63.

Нач.ПК01	Пальцева		02.02
ГИП	Кузнецов		02.02
Разраб.	Карасев		02.02
Гл.спец.	Субботовская		02.02
Проверил	Айнетдинова		02.02

ГМС-2001 ИЖ 3.1-1-57

ПЛИТА П14-1-1

СТАДИЯ	ЛИСТ	ЛИСТОВ
Р	1	1

ОАО ЦНИИЭП жилых и общественных зданий

ИНВ.N ПОДЛ | ПОДПИСЬ И ДАТА | ВЗАМ.ИНВ.N

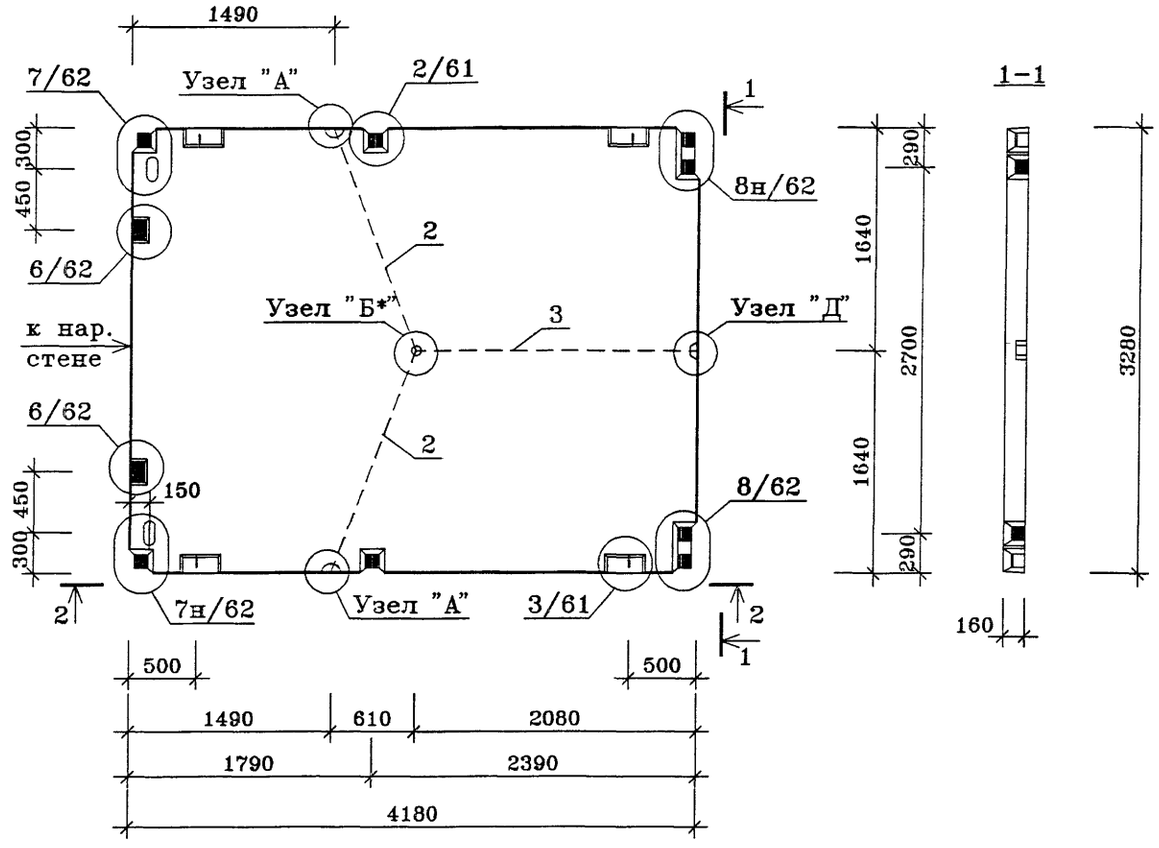

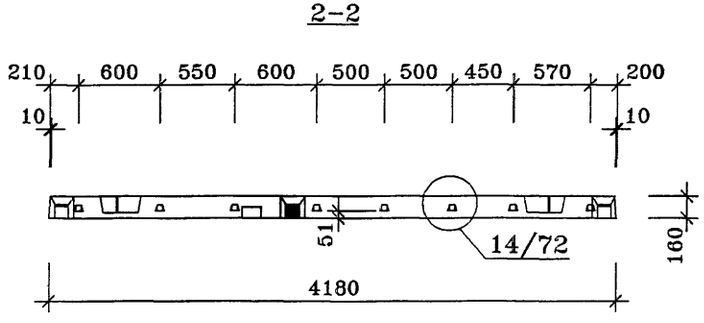

ПОЗ.	НАИМЕНОВАНИЕ	КОЛ-ВО	ОБОЗНАЧЕНИЕ ДОКУМЕНТА
1	Бетон тяжелый класса В22.5, куб.м	2.18	
2	ПВХ трубка ø25, п.м.	2.1	
3	ПВХ трубка ø40, п.м.	3.4	
	Масса стали кг	63.66	
	Масса изделия кг	5450	

Техническое описание см. ИЖ 3.1-1-03

Узлы "А", "Б*", "Д" смотри лист 63.

Нач.ПК01	Пальцева		02.02
ГИП	Кузнецов		02.02
Разраб.	Карасев		02.02
Гл.спец.	Субботовская		02.02
Проверил	Айнетдинова		02.02

ГМС-2001 ИЖ 3.1-1-59

ПЛИТА П15-1-1

СТАДИЯ	ЛИСТ	ЛИСТОВ
Р	1	1

ОАО ЦНИИЭП жилых и общественных зданий

ИНВ.N ПОДЛ | ПОДПИСЬ И ДАТА | ВЗАМ.ИНВ.N

1

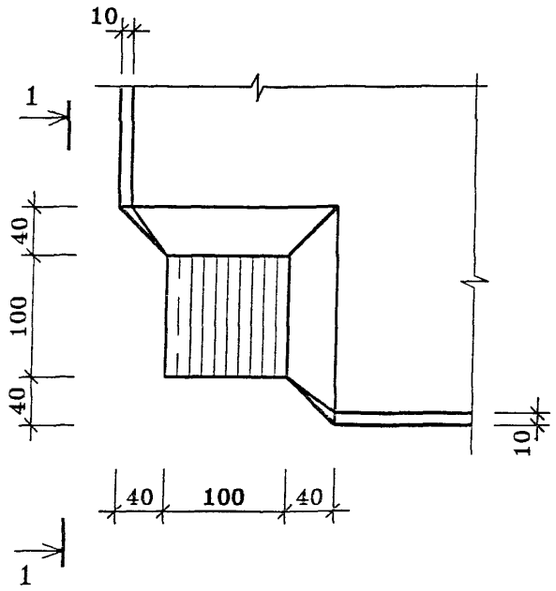

1–1

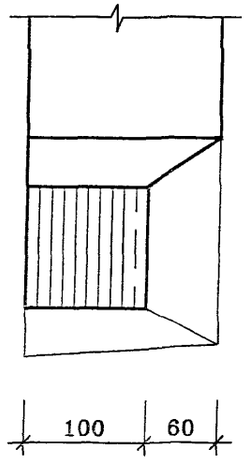

3

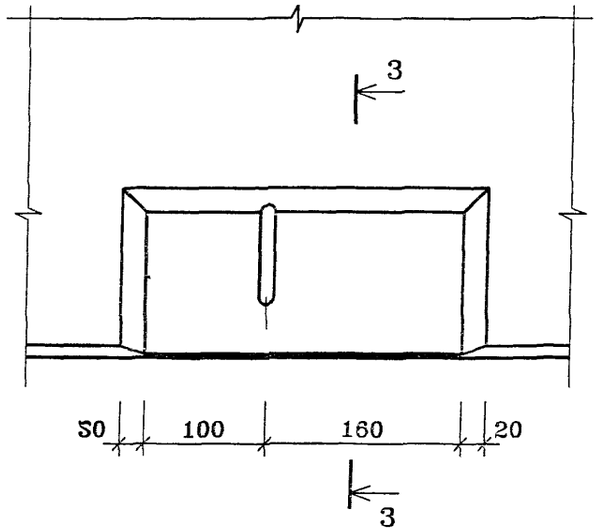

3–3

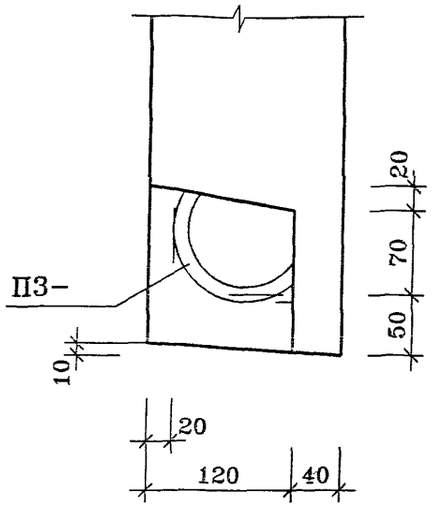

2

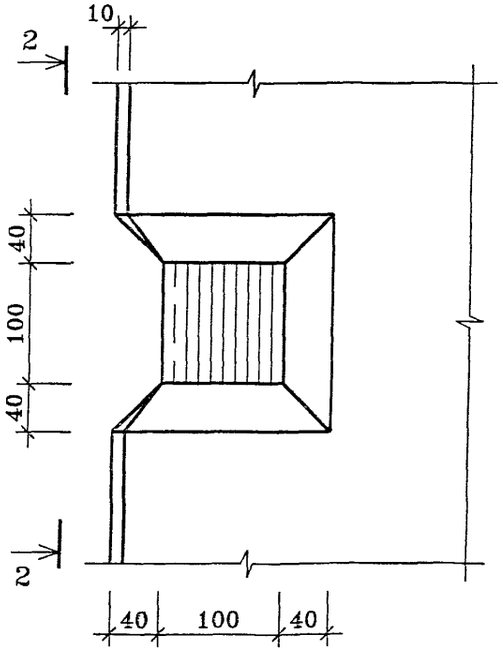

2–2

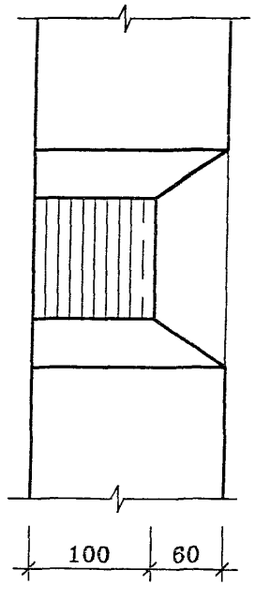

4

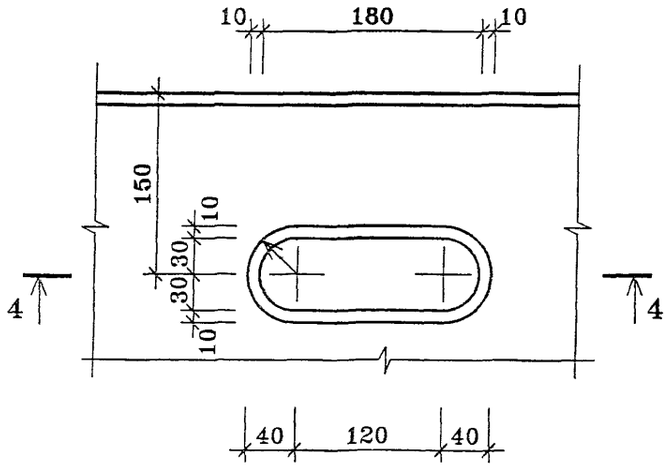

4–4

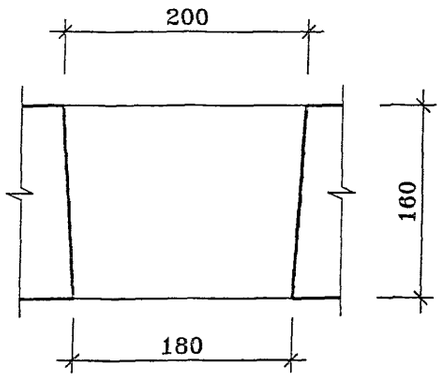

Нач.ПК01	Пальцева		12.01
ГИП	Кузнецов		12.01
Разраб.	Карасев		12.01
Проверил	Айнетдинова		12.01

ГМС–2001 ИЖ 3.1–1–61

ПЛИТЫ ПЕРЕКРЫТИЯ
УЗЛЫ 1÷4

СТАДИЯ	ЛИСТ	ЛИСТОВ
Р	1	1

ОАО ЦНИИЭП жилых и общественных зданий

5

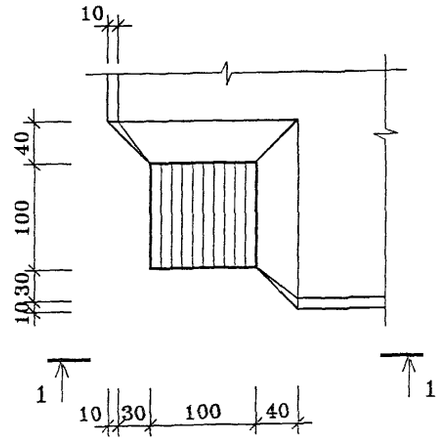

1–1

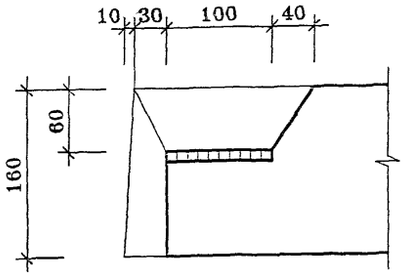

6

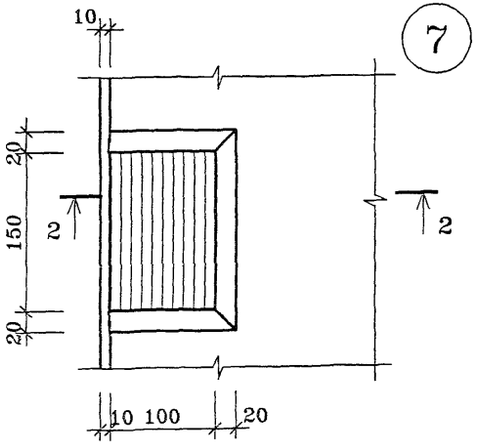

2–2

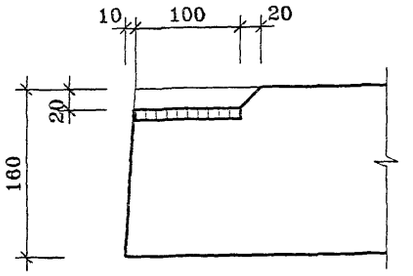

7

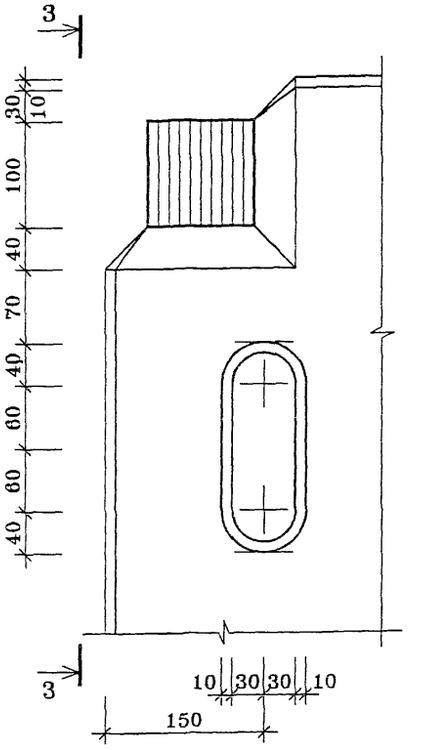

3–3

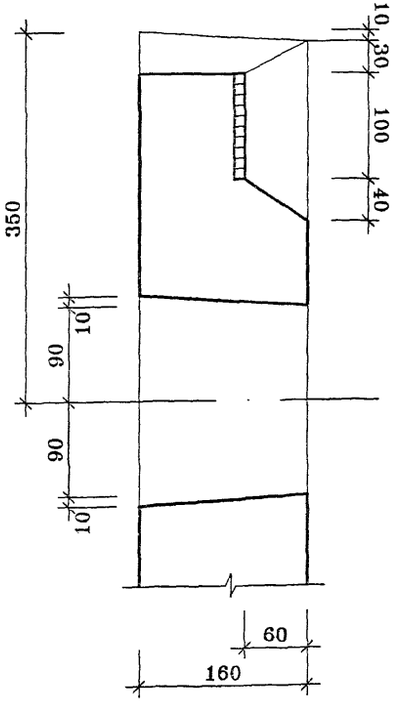

8

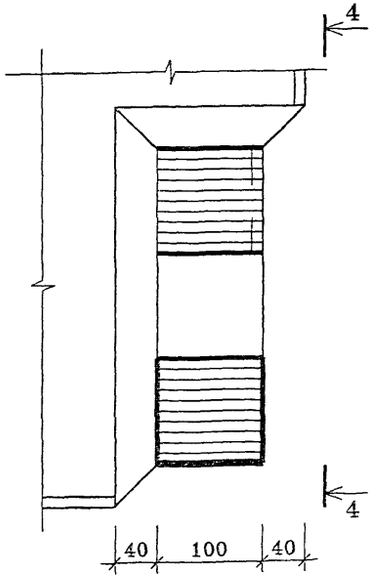

4–4

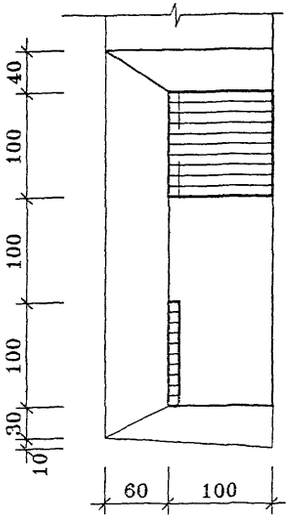

9

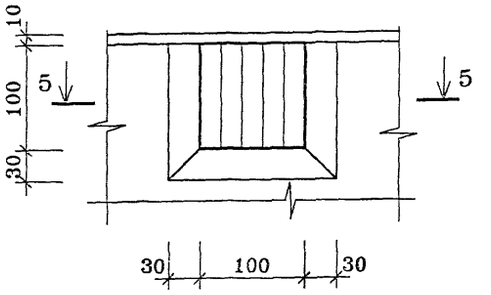

5–5

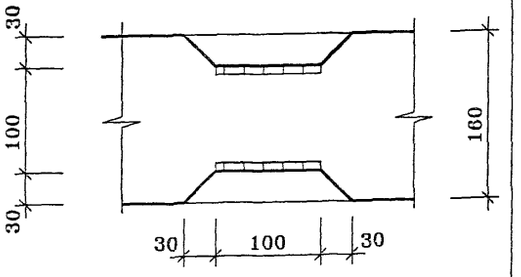

Нач.ПК01	Пальцева		12.01
ГИП	Кузнецов		12.01
Разраб.	Карасев		12.01
Проверил	Айнетдинова		12.01

ГМС-2001 ИЖ 3.1-1-62

ПЛИТЫ ПЕРЕКРЫТИЯ
УЗЛЫ 5 ÷ 9

СТАДИЯ	ЛИСТ	ЛИСТОВ
Р	1	1

ОАО ЦНИИЭП жилых и общественных зданий

Узел "В"

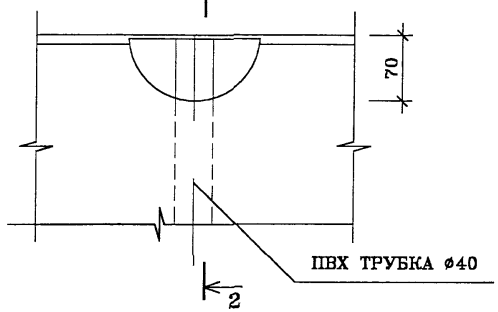

Узел "А"

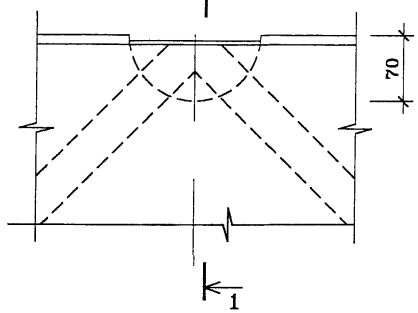

1-1

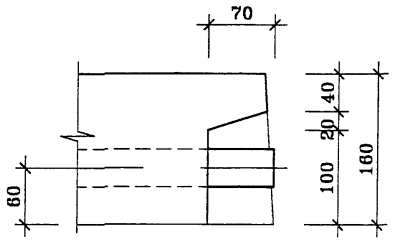

2-2

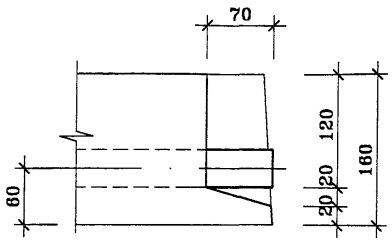

Узел "Б", "Б*"

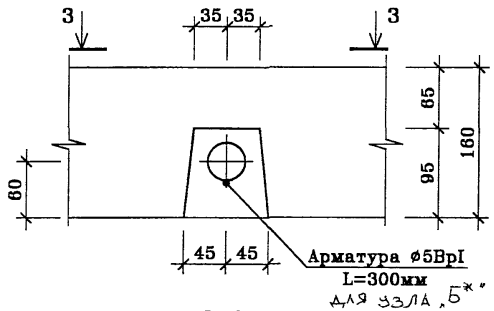

Узел "Г", "Г*"

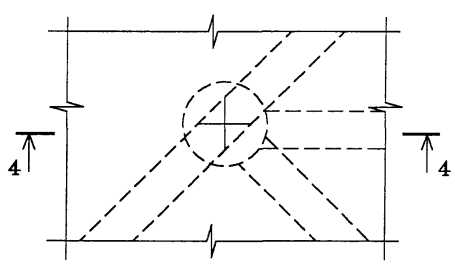

Узел "Д"

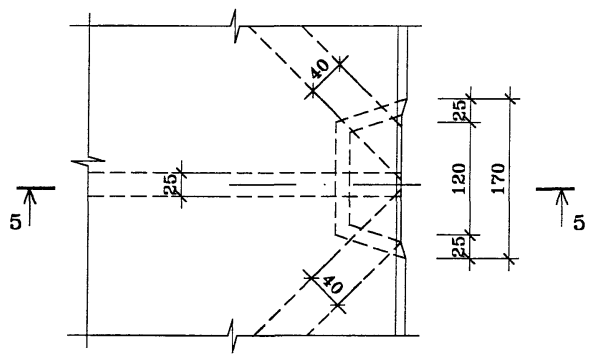

3-3

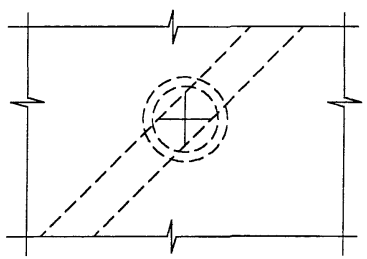

4-4

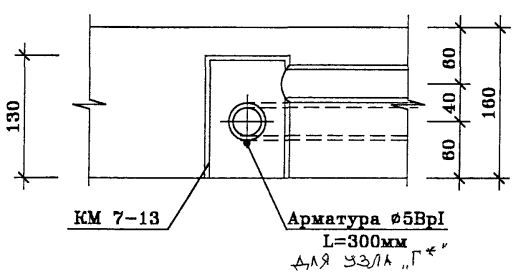

5-5

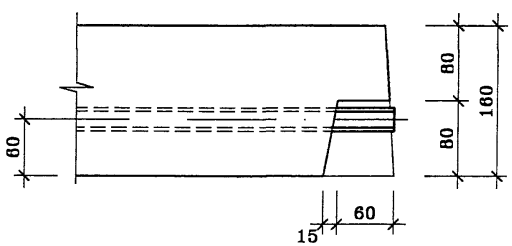

Нач.ПК01	Пальцева		11.01
ГИП	Кузнецов		11.01
Разраб.	Карасев		11.01
Гл.спец.	Субботовская		11.01
Проверил	Айнетдинова		11.01

ГМС-2001 ИЖ 3.1-1-63

УЗЛЫ
А, Б, Б*, В, Г, Г*, Д.

СТАДИЯ	ЛИСТ	ЛИСТОВ
Р	1	1

ЦНИИЭП жилых и общественных зданий

ИНВ.N ПОДЛ | ПОДПИСЬ И ДАТА | ВЗАМ.ИНВ.N

UZ-3
18/12/01

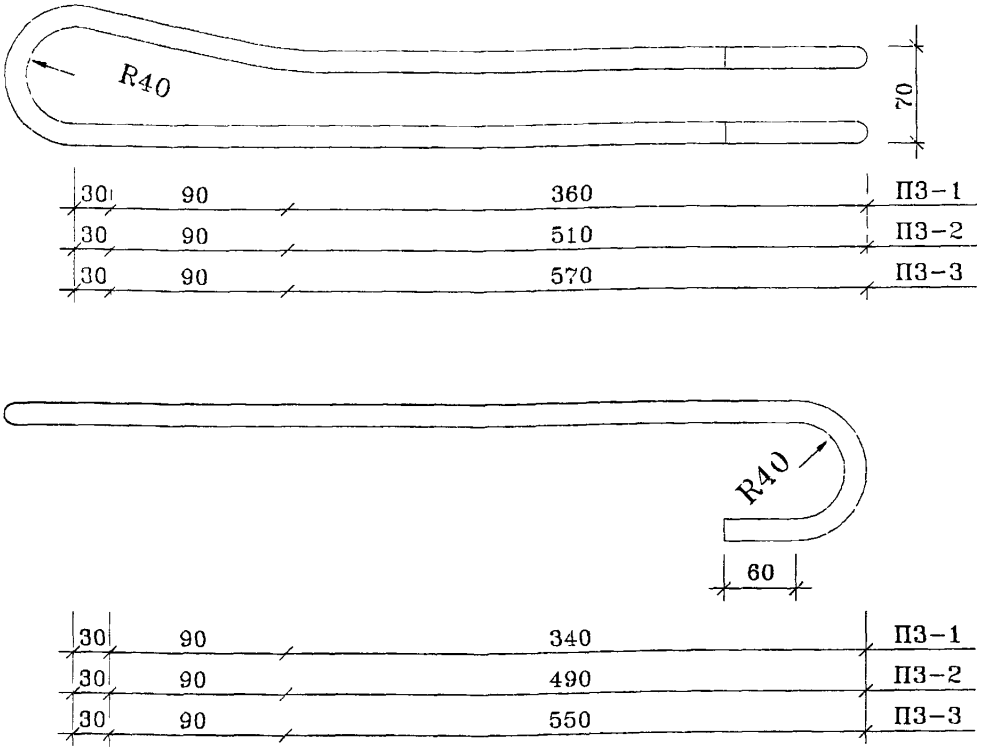

МАРКА СЕТКИ	ПОЗ.	НАИМЕНОВАНИЕ	КОЛ.	МАССА ЕД. кг	ОБЩАЯ МАССА кг
П3-1	1	ø14AI ГОСТ 5781-82 L=1420	1	1.208	1.71
П3-2	1	ø20AI ГОСТ 5781-82 L=1750	1	2.446	4.28
П3-3	1	ø22AI ГОСТ 5781-82 L=1880	1	2.984	5.61

Нач.ПК01	Пальцева	02.02
ГИП	Кузнецов	02.02
Инженер	Наумов	02.02
Проверил	Айнетдинова	02.02

ГМС-2001

ИЖ 3.1-1-64

ПЕТЛЯ МОНТАЖНАЯ
П3-1, П3-2, П3-3.

СТАДИЯ	ЛИСТ	ЛИСТОВ
Р		

ЦНИИЭП жилых и общественных зданий

ВЗАМ.ИНВ.N | ПОДПИСЬ И ДАТА | ИНВ.N ПОДЛ

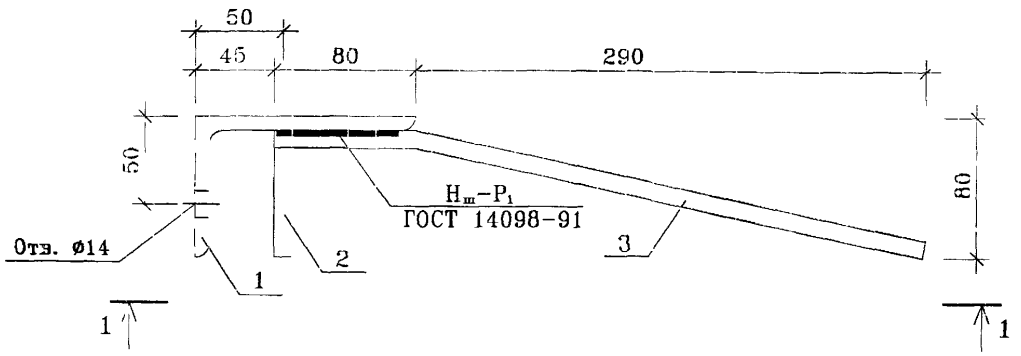

1–1

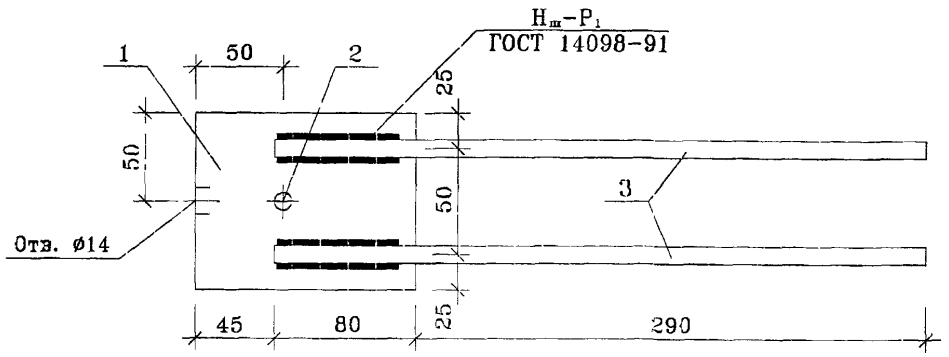

МАРКА	ПОЗ.	НАИМЕНОВАНИЕ	КОЛ.	МАССА ЕД. кг	ОБЩАЯ МАССА кг
М3-1	1	Уголок 125х80х8 мм L=100	1	1.258	1.78
	2	⌀10AIII ГОСТ 5781-82 L=95	1	0.059	
	3	⌀10AIII ГОСТ 5781-82 L=370	2	0.228	

Нач.ПКО1	Пальцева	02.02
ГИП	Кузнецов	02.02
Инженер	Наумов	02.02
Проверил	Айнетдинов	02.02

ГМС-2001

ИЖ 3.1-1-65

ИЗДЕЛИЕ ЗАКЛАДНОЕ
М3-1

СТАДИЯ	ЛИСТ	ЛИСТОВ
Р		

ЦНИИЭП жилых и общественных зданий

ИНВ.N ПОДЛ | ПОДПИСЬ И ДАТА | ВЗАМ.ИНВ.N

С3-1, С3-2, С3-3

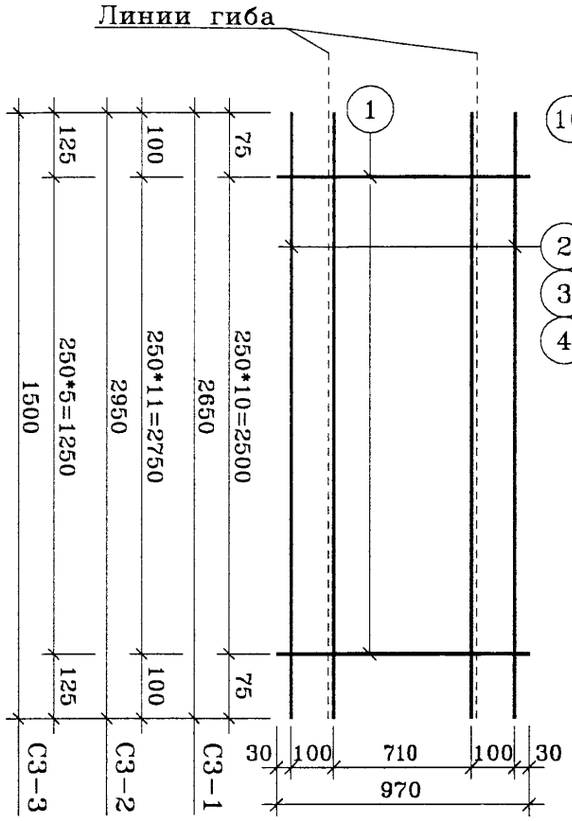

Схема гиба

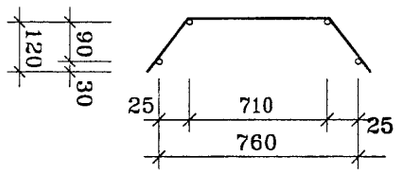

К3-1 - К3-4

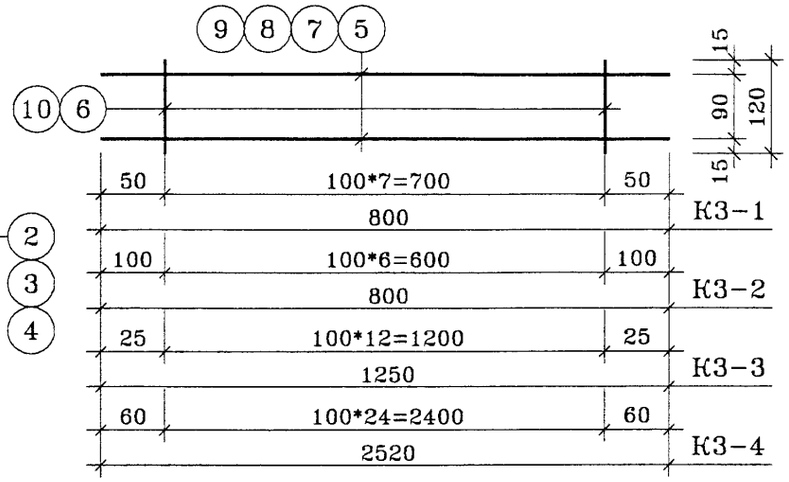

К3-5

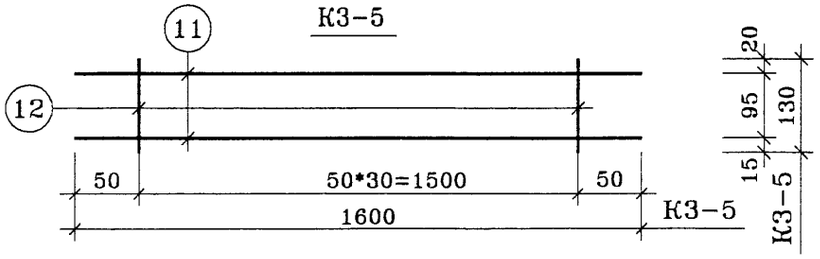

МАРКА	ПОЗ.	НАИМЕНОВАНИЕ	КОЛ.	МАССА ЕД. кг	ОБЩАЯ МАССА, кг
С3-1	1	ø5BpI ГОСТ 6727-80 L=970	11	0.140	2.52
	2	ø4BpI ГОСТ 6727-80 L=2650	4	0.244	
С3-2	1	ø5BpI ГОСТ 6727-80 L=970	12	0.140	2.77
	3	ø4BpI ГОСТ 6727-80 L=2950	4	0.271	
С3-3	1	ø5BpI ГОСТ 6727-80 L=970	6	0.140	1.39
	4	ø4BpI ГОСТ 6727-80 L=1500	4	0.138	
К3-1	5	ø8AIII ГОСТ 5781-82 L=800	2	0.316	1.01
	6	ø8AIII ГОСТ 5781-82 L=120	8	0.047	
К3-2	7	ø8AIII ГОСТ 5781-82 L=800	2	0.316	0.72
	10	ø4BpI ГОСТ 6727-80 L=120	8	0.011	
К3-3	8	ø8AIII ГОСТ 5781-82 L=1250	2	0.494	1.13
	10	ø4BpI ГОСТ 6727-80 L=120	13	0.011	
К3-4	9	ø8AIII ГОСТ 5781-82 L=2520	2	0.995	2.27
	10	ø4BpI ГОСТ 6727-80 L=120	25	0.011	
К3-5	11	ø12AIII ГОСТ 5781-82 L=1600	2	1.421	3.74
	12	ø6AIII ГОСТ 5781-82 L=130	31	0.029	
К3-5а	11	ø12AIII ГОСТ 5781-82 L=1600	1	1.421	2.84
	12	ø6AIII ГОСТ 5781-82 L=130	19	0.029	
	13	ø12AIII ГОСТ 5781-82 L=975	1	0.866	

К3-5а

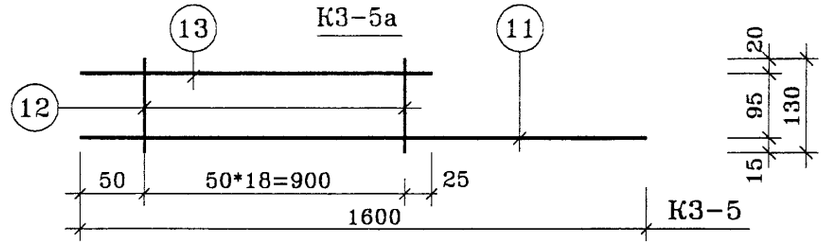

Нач.ПКО1	Пальцева		02.02
ГИП	Кузнецов		02.02
Разраб.	Шаханов		02.02
Проверил	Айнетдинова		02.02

ГМС-2001 ИЖ 3.1-1-70

СЕТКИ С3-1 - С3-3.
КАРКАС К3-1 - К3-6.

СТАДИЯ	ЛИСТ	ЛИСТОВ
Р		

ЦНИИЭП жилых и общественных зданий

ИНВ.N ПОДЛ | ПОДПИСЬ И ДАТА | ВЗАМ.ИНВ.N

С3-5, С3-6

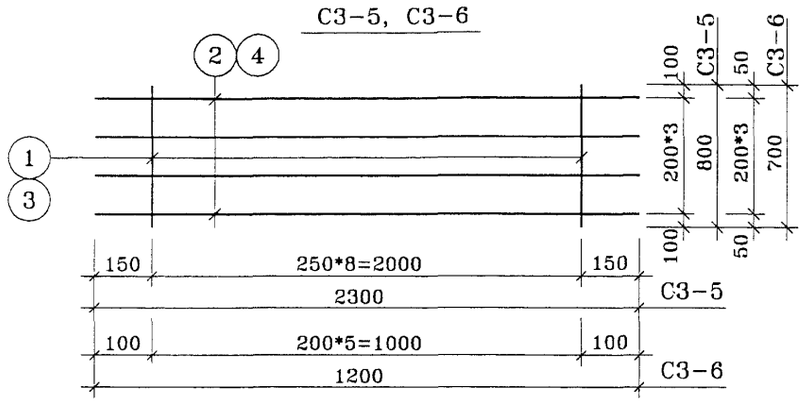

С3-7, С3-8

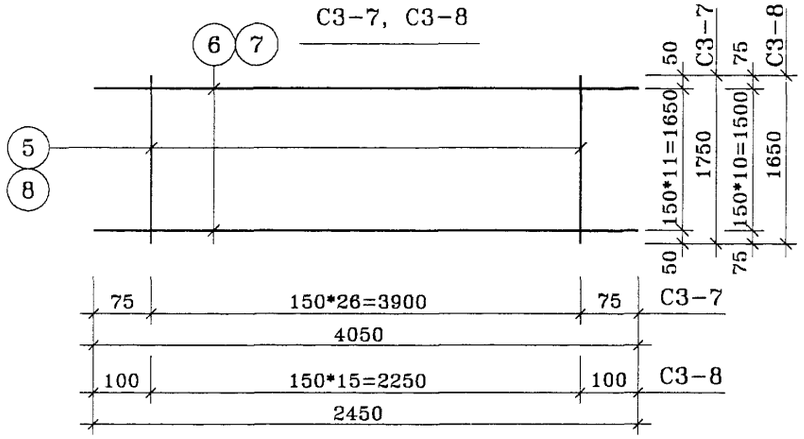

К3-6 - К3-11.

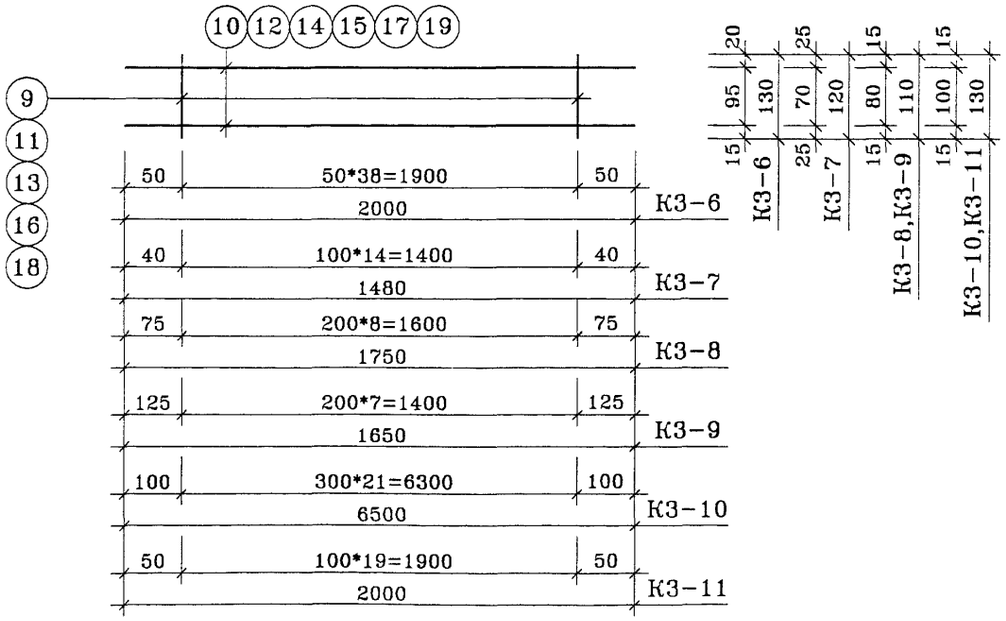

МАРКА	ПОЗ.	НАИМЕНОВАНИЕ	КОЛ.	МАССА ЕД. кг	ОБЩАЯ МАССА, кг
С3-5	1	ø5BpI ГОСТ 6727-80 L=800	9	1.040	1.89
	2	ø4BpI ГОСТ 6727-80 L=2300	4	0.850	
С3-6	3	ø5BpI ГОСТ 6727-80 L=700	6	0.610	1.05
	4	ø4BpI ГОСТ 6727-80 L=1200	4	0.441	
С3-7	5	ø5BpI ГОСТ 6727-80 L=1750	27	6.804	7.55
	6	ø4BpI ГОСТ 6727-80 L=4050	2	0.745	
С3-8	7	ø5BpI ГОСТ 6727-80 L=1650	16	3.800	4.25
	8	ø4BpI ГОСТ 6727-80 L=2450	2	0.451	
К3-6	9	ø6AIII ГОСТ 5781-82 L=130	2	1.130	4.68
	10	ø12AIII ГОСТ 6727-80 L=2000	8	3.550	
К3-7	11	ø6AIII ГОСТ 5781-82 L=120	2	0.400	2.89
	12	ø12AIII ГОСТ 6727-80 L=1480	15	2.490	
К3-8	13	ø4BpI ГОСТ 6727-80 L=110	9	0.111	0.89
	14	ø6AIII ГОСТ 5781-82 L=1750	2	0.780	
К3-9	13	ø4BpI ГОСТ 6727-80 L=110	8	0.111	0.83
	15	ø6AIII ГОСТ 5781-82 L=1650	2	0.730	
К3-10	16	ø4BpI ГОСТ 6727-80 L=130	22	0.253	8.28
	17	ø10AIII ГОСТ 5781-82 L=6500	2	8.021	
К3-11	18	ø6AIII ГОСТ 5781-82 L=130	20	0.580	4.13
	19	ø12AIII ГОСТ 5781-82 L=2000	2	3.550	
К3-12	20	ø4BpI ГОСТ 6727-80 L=90	8	0.070	0.70
	21	ø8AIII ГОСТ 5781-82 L=800	2	0.630	

К3-12

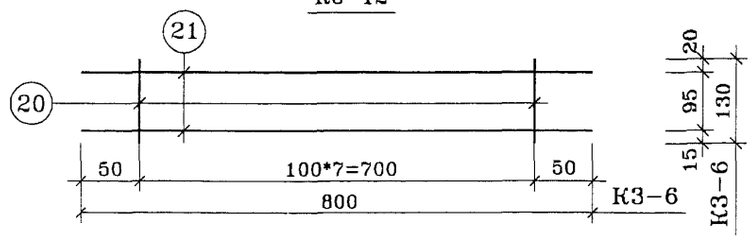

Нач.ПКО1	Пальцева		02.02
ГИП	Кузнецов		02.02
Инженер	Наумов		02.02
Проверил	Айнетдинов		02.02

ГМС-2001 ИЖ 3.1-1- 71

СЕТКИ С3-5 - С3-8.
КАРКАС К3-6 - К3-12.

СТАДИЯ	ЛИСТ	ЛИСТОВ
Р		

ЦНИИЭП жилых и общественных зданий

ИНВ.N ПОДЛ | ПОДПИСЬ И ДАТА | ВЗАМ.ИНВ.N

(10) ВЫЕКИ В ПРЕДНАПРЯЖЕННОЙ ПЛИТЕ
С НАПРЯГАЕОЙ АРМАТУРОЙ ДИАЕТРОМ 10 мм

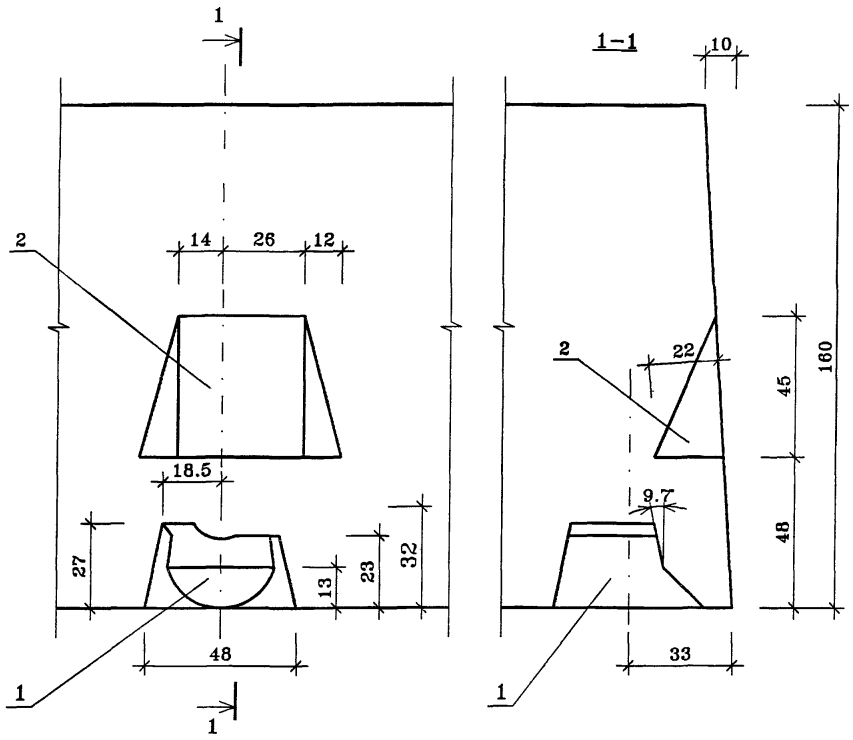

(14) ВЫЕКИ В ПРЕДНАПРЯЖЕННОЙ ПЛИТЕ
С НАПРЯГАЕОЙ АРМАТУРОЙ ДИАЕТРОМ 14 мм

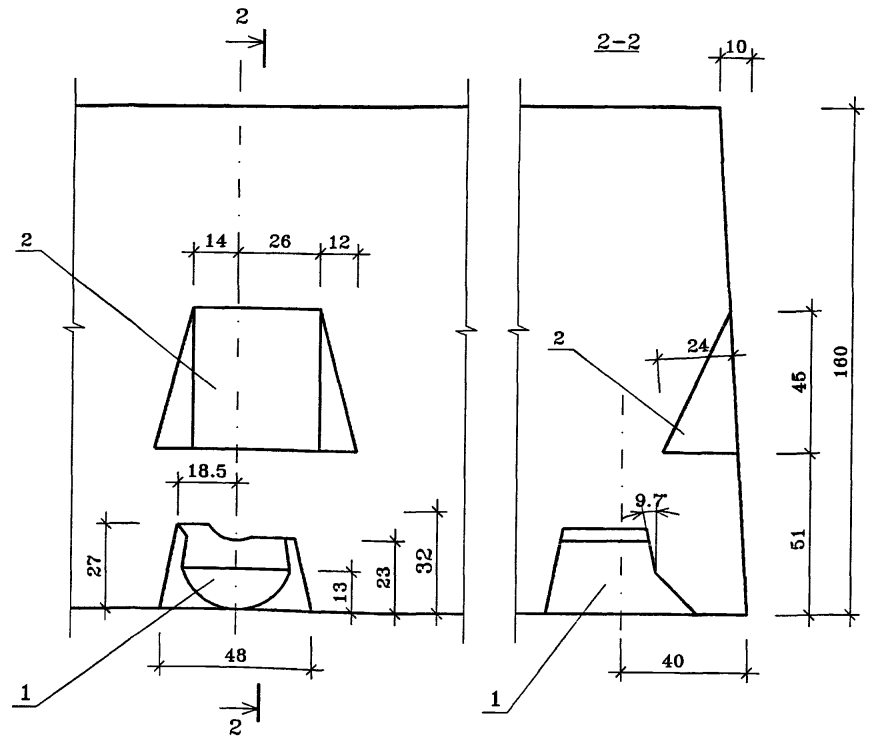

1-ВЫЕМКА ОТ ВНУТРЕННЕГО УПОРА С НАКЛОННОЙ ОПОРНОЙ ПОВЕРХНОСТЬЮ

2-ВЫЕМКА ОТ ФИКСАТОРА ПОЛОЖЕНИЯ СТЕРЖНЯ

Нач.ПК01	Пальцева	04.02
ГИП	Кузнецов	04.02
Разраб.	Карасев	04.02
Проверил	Айнетдинова	04.02

ГМС-2001 ИЖ 3.1-1-72

УЗЛЫ 10, 14

СТАДИЯ	ЛИСТ	ЛИСТОВ
Р	1	1

ОАО ЦНИИЭП жилых и общественных зданий

1

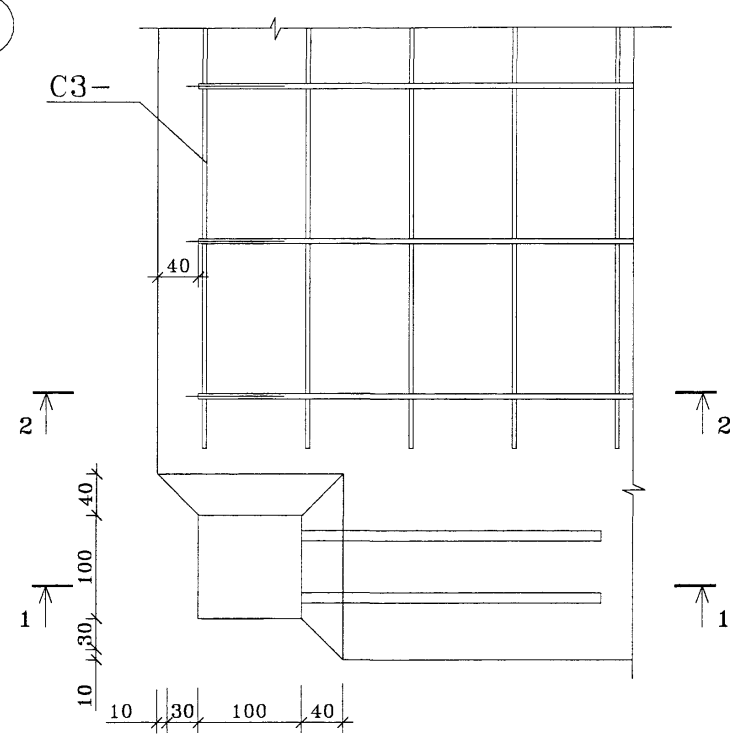

1-1

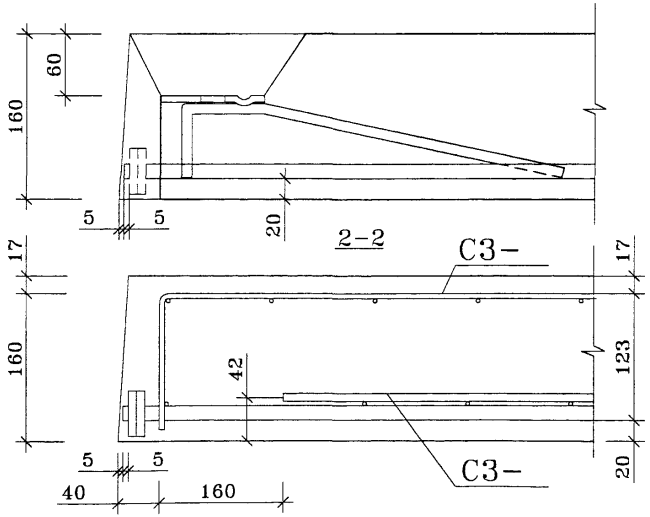

2

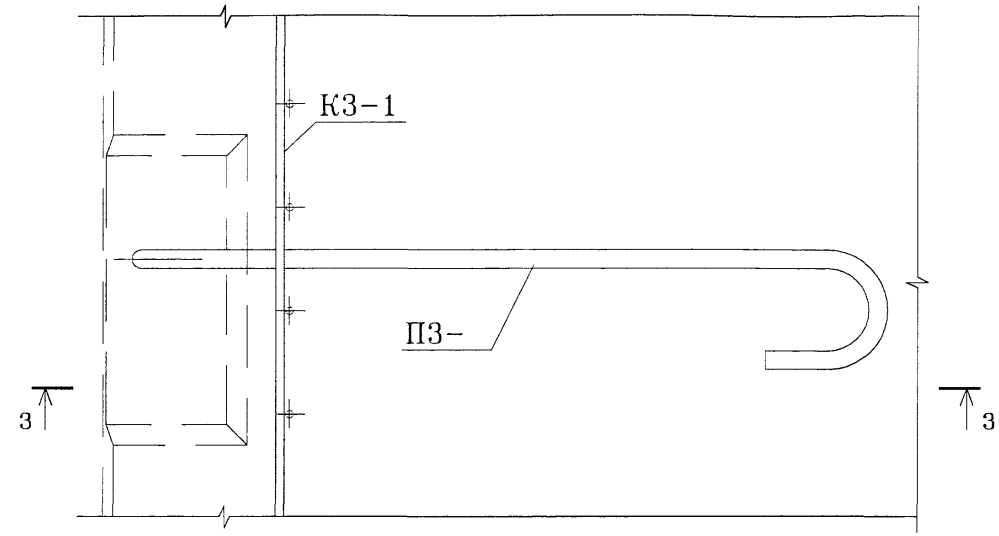

3-3

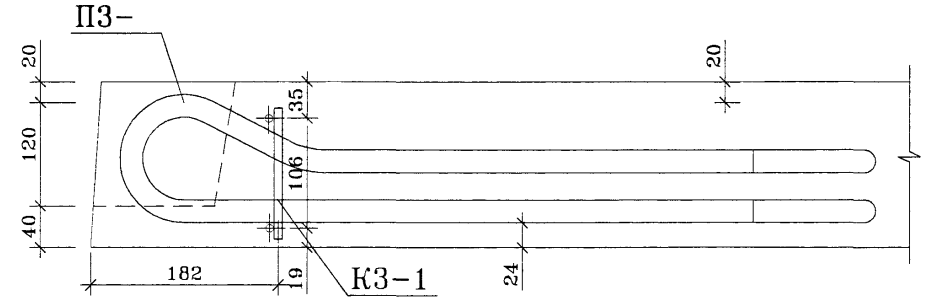

Нач.ПКО1	Пальцева		12.01
ГИП	Кузнецов		12.01
Инженер	Наумов		12.01
Проверил	Айнетдинова		12.01

ГМС-2001

ИЖ 3.1-1-73

АРМАТУРНЫЕ УЗЛЫ.
УЗЕЛ 1, 2.

СТАДИЯ	ЛИСТ	ЛИСТОВ
Р		

ЦНИИЭП жилых и общественных зданий

С3-11

Линии гиба

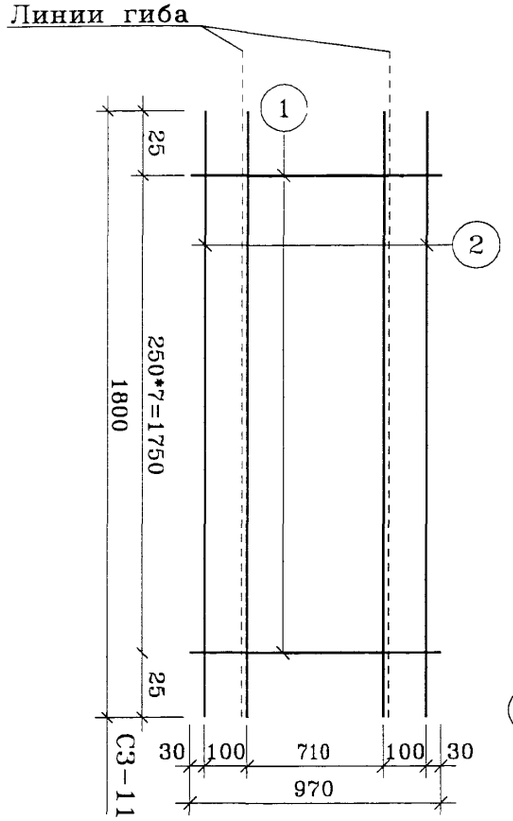

Схема гиба

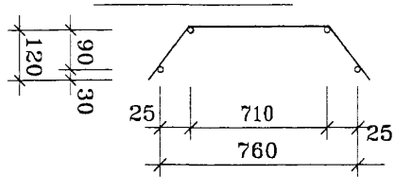

С3-9

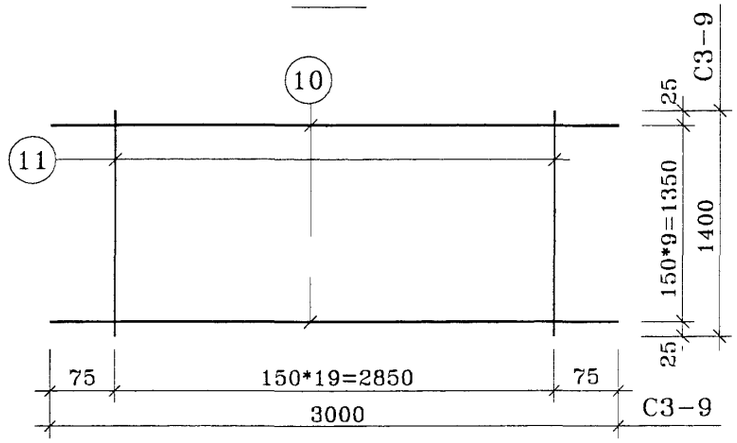

С3-10, С3-19

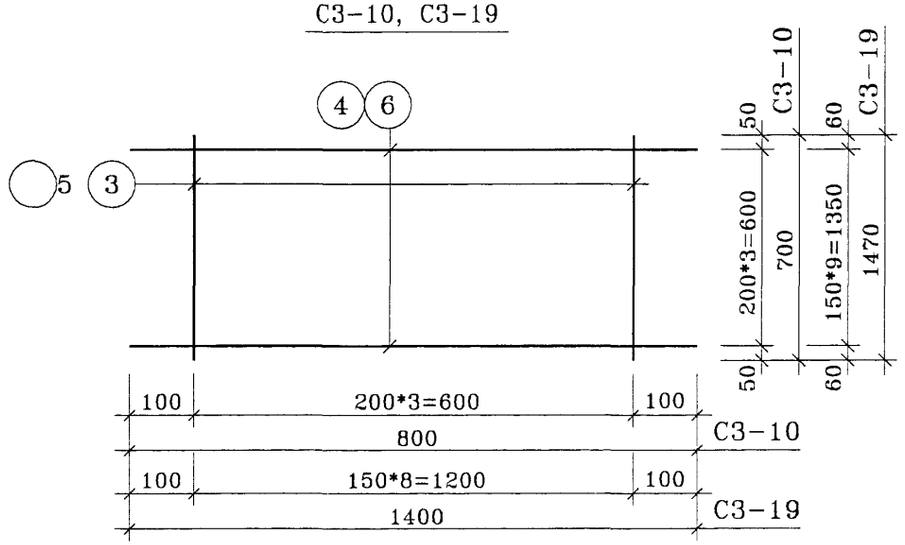

К3-5б

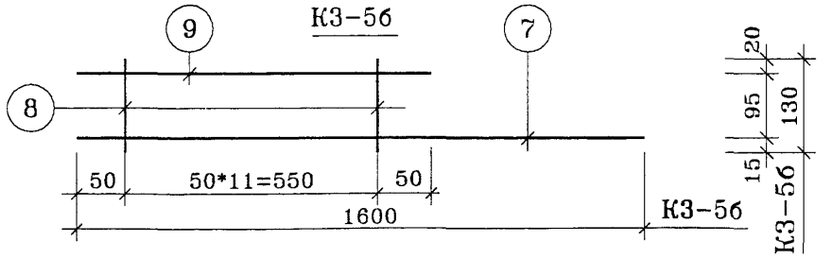

МАРКА	ПОЗ.	НАИМЕНОВАНИЕ	КОЛ.	МАССА ЕД. кг	ОБЩАЯ МАССА, кг
С3-11	1	ø5BpI ГОСТ 6727-80 L=970	8	0.140	1.78
	2	ø4BpI ГОСТ 6727-80 L=1800	4	0.166	
С3-10	3	ø5BpI ГОСТ 6727-80 L=700	4	0.101	0.66
	4	ø4BpI ГОСТ 6727-80 L=800	4	0.064	
С3-19	5	ø5BpI ГОСТ 6727-80 L=1470	9	0.212	3.98
	6	ø5BpI ГОСТ 6727-80 L=1400	10	0.202	
К3-5б	7	ø12AIII ГОСТ 5781-82 L=1600	1	1.420	2.84
	8	ø6AIII ГОСТ 5781-82 L=130	12	0.030	
	9	ø12AIII ГОСТ 5781-82 L=650	1	0.580	
С3-9	10	ø5BpI ГОСТ 6727-80 L=3000	10	0.432	8.36
	11	ø5BpI ГОСТ 6727-80 L=1400	20	0.202	

Нач.ПКО1	Пальцева		02.02
ГИП	Кузнецов		02.02
Инженер	Наумов		02.02
Проверил	Айнетдинова		02.02

ГМС-2001 ИЖ 3.1-1-

СЕТКИ С3-9-С3-11, С3-19
КАРКАС К3-5б

СТАДИЯ	ЛИСТ	ЛИСТОВ
Р		

ЦНИИЭП жилых и общественных зданий

ИНВ.N ПОДЛ | ПОДПИСЬ И ДАТА | ВЗАМ.ИНВ.N

П5-2-1

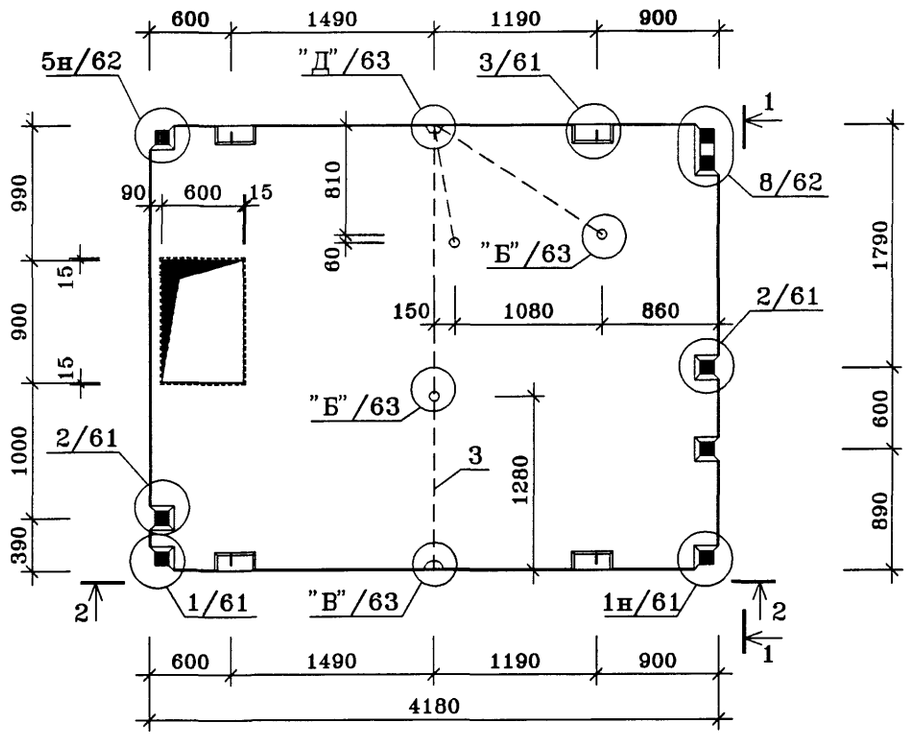

1-1

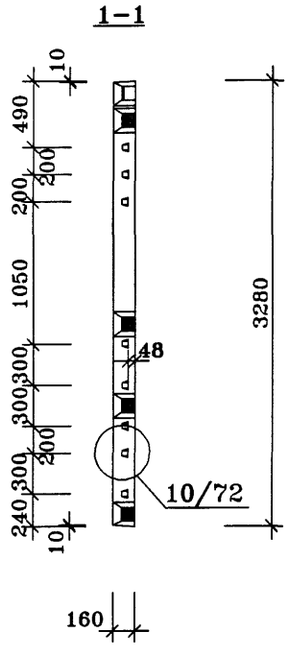

ПОЗ.	НАИМЕНОВАНИЕ	КОЛ-ВО	ОБОЗНАЧЕНИЕ ДОКУМЕНТА
1	Бетон тяжелый класса В22.5, куб.м	2.08	
3	ПВХ трубка ф40, п.м.	5.6	
	Масса стали кг	101.76	
	Масса изделия кг	5200	

2-2

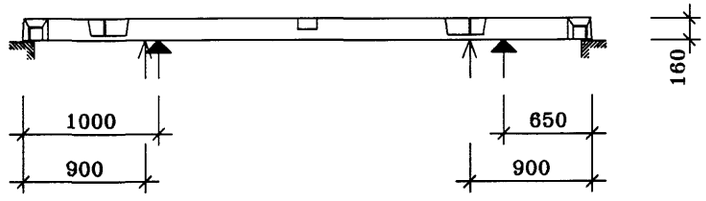

Техническое описание смотри ИЖ 3.1-1-03

Плита П5-2л-1 зеркальное отображение плите П5-2-1.

↑ -места опирания плиты при горизонтальном складировании

▲ -места опирания плиты при вертикальном складировании

Нач.ПКО1	Пальцева		06.02
ГИП	Кузнецов		06.02
Разраб.	Карасев		06.02
Гл.спец.	Субботовская		06.02
Проверил	Айнетдинова		06.02

ГМС-2001 ИЖ 3.1-1-75

ПЛИТА П5-2-1, П5-2л-1

СТАДИЯ	ЛИСТ	ЛИСТОВ
Р	1	1

ОАО ЦНИИЭП жилых и общественных зданий

ИНВ.N ПОДЛ | ПОДПИСЬ И ДАТА | ВЗАМ.ИНВ.N

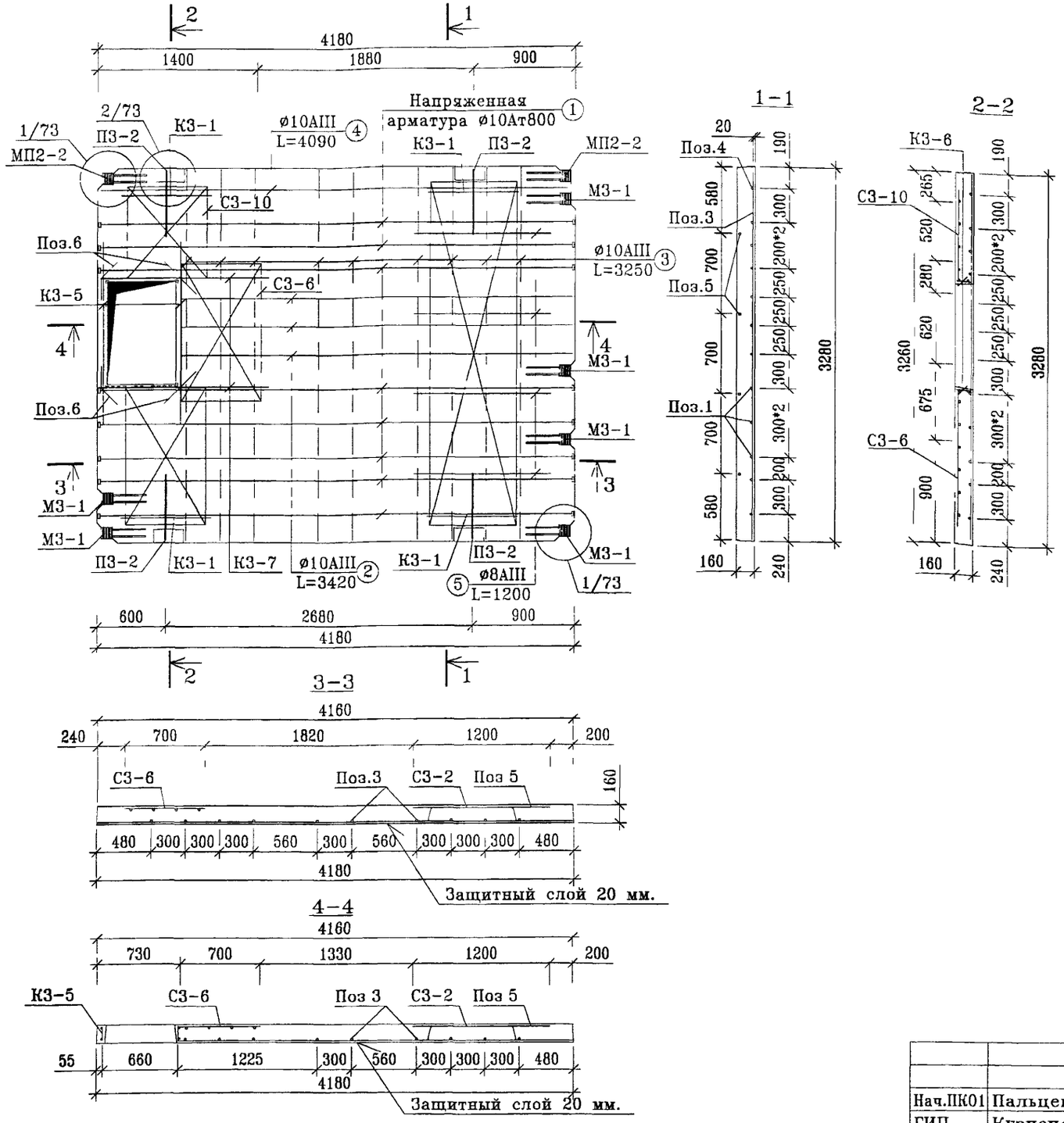

ПОЗ.	НАИМЕНОВАНИЕ	КОЛ-ВО	МАССА	ОБОЗНАЧЕНИЕ ДОКУМЕНТА
1	ø10Ат800 ГОСТ 10884-81 L=4153	8	20.50	
2	ø10AIII ГОСТ 5781-82 L=3420	3	6.33	
3	ø10AIII ГОСТ 5781-82 L=3250	9	18.05	
4	ø10AIII ГОСТ 5781-82 L=4090	1	2.52	
5	ø8AIII ГОСТ 5781-82 L=1200	4	1.90	
6	ø8AIII ГОСТ 5781-82 L=400	8	1.26	
	Шайба ø42 толщина 5 мм	28	1.12	
	Каркас К3-1	4	3.28	см. л. 70
	Каркас К3-5	2	7.48	см. л. 70
	Каркас К3-7	2	5.78	см. л.
	Сетка С3-2	1	2.77	см. л. 71
	Сетка С3-6	2	2.10	см. л.
	Сетка С3-10	1	0.70	см. л.
	Закладная деталь М3-1	5	8.70	см. л. 65
	Закладная деталь МП2-2	2	2.14	см. л. 68
	Петля монтажная П3-2	4	17.12	см. л. 64
	Итого, кг		101.76	

Примечание: 1. напрягаемая арматура – термически упрочненная сталь класса Ат800 (ГОСТ 10884-81) ø10 мм.
2. величина предварительного напряжения – 4500±800 кг/кв.см.

Нач.ПКО1	Пальцева		12.01
ГИП	Кузнецов		12.01
Инженер	Наумов		12.01
Проверил	Айнетдинова		12.01

ГМС-2001 ИЖ 3.1-1-76

АРМИРОВАНИЕ ПЛИТ П5-2-1, П5-2л-1

СТАДИЯ	ЛИСТ	ЛИСТОВ
Р	1	1

ЦНИИЭП жилых и общественных зданий

ИНВ.N ПОДЛ | ПОДПИСЬ И ДАТА | ВЗАМ.ИНВ.N

П5-4-1

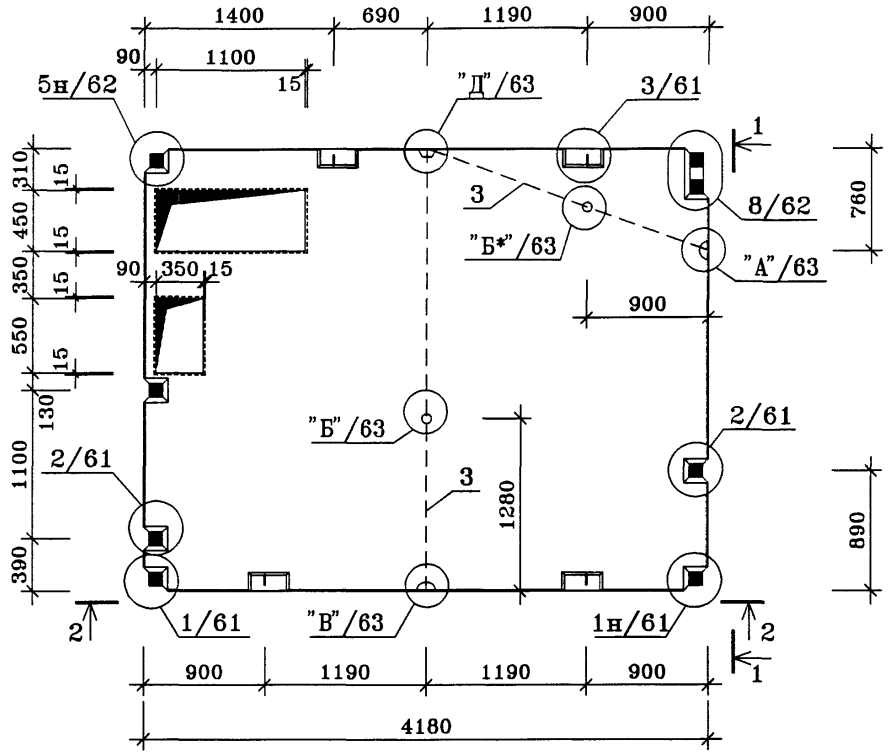

1-1

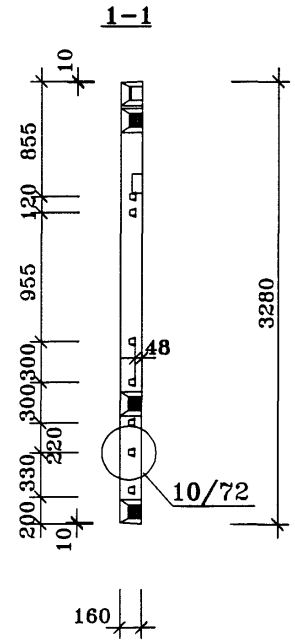

2-2

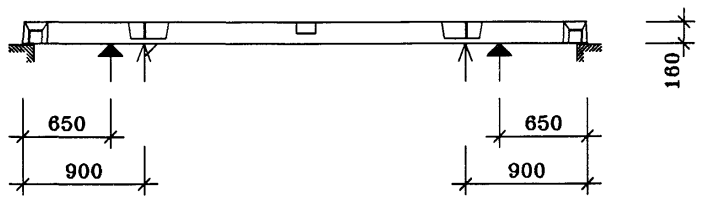

ПОЗ.	НАИМЕНОВАНИЕ	КОЛ-ВО	ОБОЗНАЧЕНИЕ ДОКУМЕНТА
1	Бетон тяжелый класса В22.5, куб.м	2.05	
3	ПВХ трубка ф40, п.м.	5.5	
	Масса стали кг	115.20	
	Масса изделия кг	5125	

Техническое описание смотри ИЖ 3.1-1-03

Плита П5-4л-1 зеркальное отображение плите П5-4-1.

↑ -места опирания плиты при горизонтальном складировании

▲ -места опирания плиты при вертикальном складировании

Нач.ПК01	Пальцева		06.02
ГИП	Кузнецов		06.02
Разраб.	Карасев		06.02
Гл.спец.	Субботовская		06.02
Проверил	Айнетдинова		06.02

ГМС-2001 ИЖ 3.1-1-77

ПЛИТА П5-4-1, П5-4л-1

СТАДИЯ	ЛИСТ	ЛИСТОВ
Р	1	1

ОАО ЦНИИЭП жилых и общественных зданий

ИНВ.N ПОДЛ | ПОДПИСЬ И ДАТА | ВЗАМ.ИНВ.N

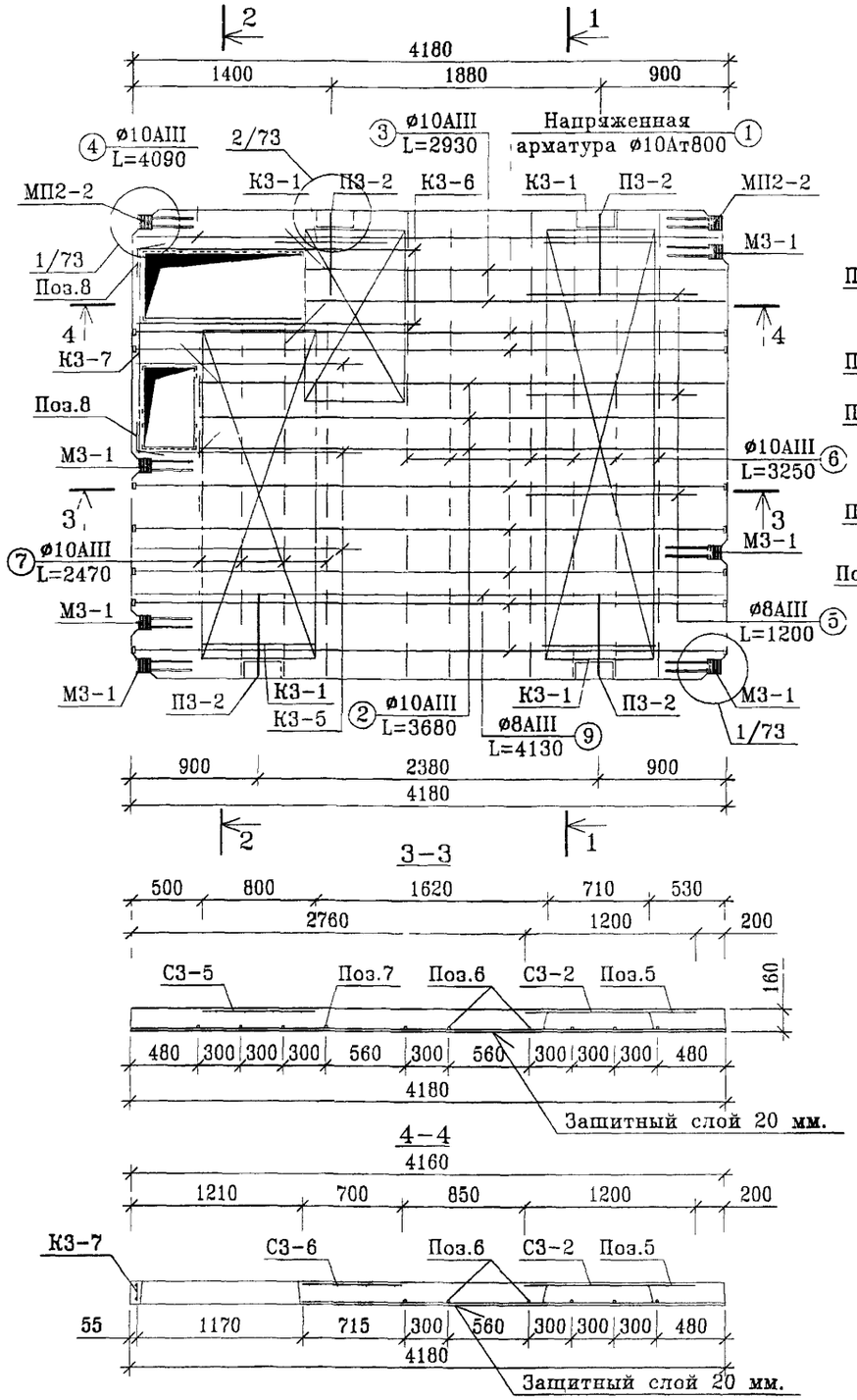

ПОЗ.	НАИМЕНОВАНИЕ	КОЛ-ВО	МАССА	ОБОЗНАЧЕНИЕ ДОКУМЕНТА
1	ø10Ат800 ГОСТ 10884-81 L=4153	7	17.94	
2	ø10AIII ГОСТ 5781-82 L=3680	3	6.81	
3	ø10AIII ГОСТ 5781-82 L=2930	2	3.62	
4	ø10AIII ГОСТ 5781-82 L=4090	1	2.52	
5	ø8AIII ГОСТ 5781-82 L=1200	3	1.43	
6	ø10AIII ГОСТ 5781-82 L=3250	6	12.03	
7	ø10AIII ГОСТ 5781-82 L=2470	4	6.10	
8	ø8AIII ГОСТ 5781-82 L=400	12	1.90	
9	ø8AIII ГОСТ 5781-82 L=4130	1	1.63	
	Шайба ø42 толщина 5 мм	28	1.12	
	Каркас К3-1	4	3.28	см. л. 70
	Каркас К3-5	3	11.22	см. л. 70
	Каркас К3-6	2	9.36	см. л.
	Каркас К3-7	1	2.89	см. л.
	Сетка С3-2	1	2.77	см. л. 71
	Сетка С3-5	1	1.68	см. л.
	Сетка С3-6	1	0.94	см. л.
	Закладная деталь М3-1	5	8.70	см. л. 65
	Закладная деталь МП2-2	2	2.14	см. л. 68
	Петля монтажная П3-2	4	17.12	см. л. 64
	Итого, кг		115.20	

Примечание: 1. напрягаемая арматура - термически упрочненная сталь класса Ат800 (ГОСТ 10884-81) ø10 мм.
2. величина предварительного напряжения - 4500±800 кг/кв.см.

Нач.ПКО1	Пальцева	12.01
ГИП	Кузнецов	12.01
Инженер	Наумов	12.01
Проверил	Айнетдинов	12.01

ГМС-2001 ИЖ 3.1-1-78

АРМИРОВАНИЕ ПЛИТ П5-4-1, П5-4л-1

СТАДИЯ	ЛИСТ	ЛИСТОВ
Р	1	1

ЦНИИЭП жилых и общественных зданий

ИНВ.N ПОДЛ | ПОДПИСЬ И ДАТА | ВЗАМ.ИНВ.N

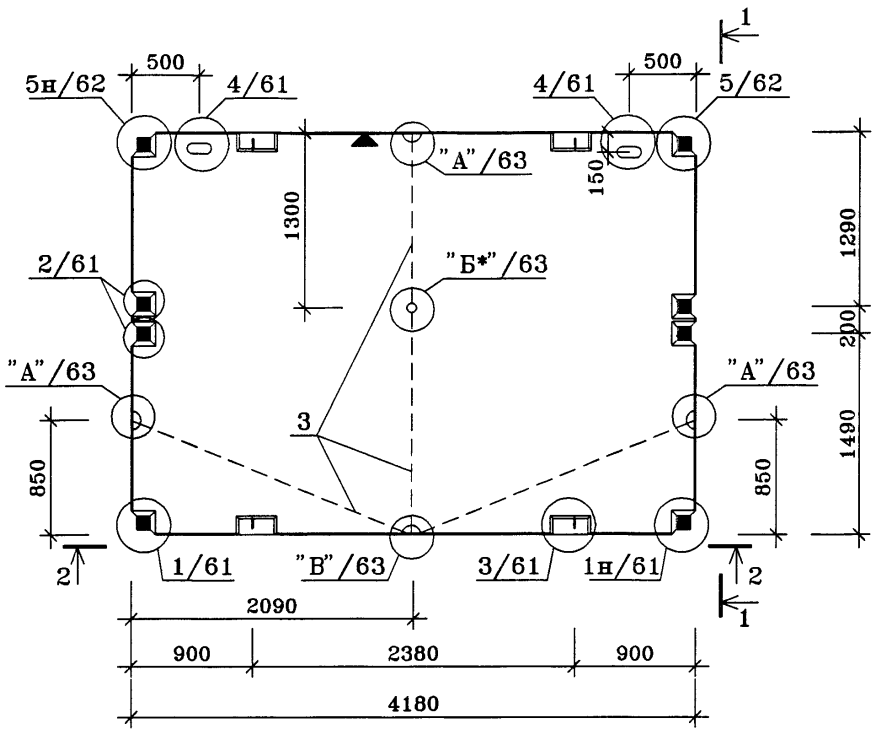

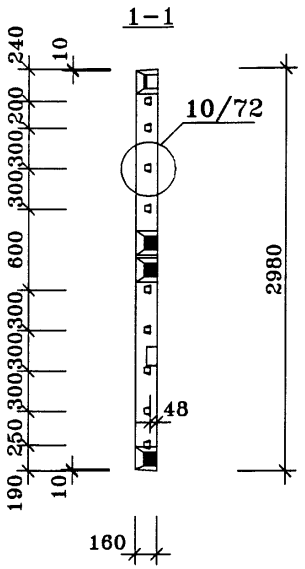

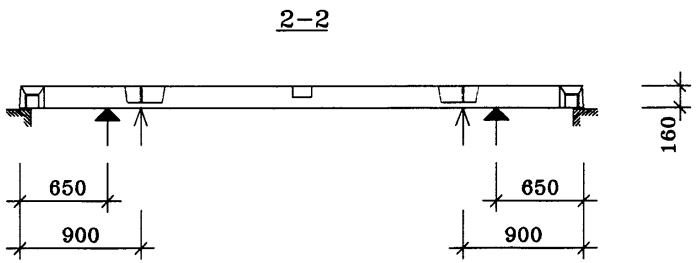

ПОЗ.	НАИМЕНОВАНИЕ	КОЛ-ВО	ОБОЗНАЧЕНИЕ ДОКУМЕНТА
1	Бетон тяжелый класса В22.5, куб.м	1.97	
3	ПВХ трубка ⌀40, п.м.	7.4	
	Масса стали кг	94.65	
	Масса изделия кг	4925	

Техническое описание смотри ИЖ 3.1-1-03

У боковой грани панели, заводом изготовителем, наносится метка "◀" несмываемой /масляной/ краской.

Узлы "А", "Б*", "В" смотри лист 63.

↑ -места опирания плиты при горизонтальном складировании

▲ -места опирания плиты при вертикальном складировании

Нач.ПКО1	Пальцева		06.02
ГИП	Кузнецов		06.02
Разраб.	Карасев		06.02
Гл.спец.	Субботовская		06.02
Проверил	Айнетдинова		06.02

ГМС-2001 ИЖ 3.1-1-79

ПЛИТА П6-1-2

СТАДИЯ	ЛИСТ	ЛИСТОВ
Р	1	1

ОАО ЦНИИЭП жилых и общественных зданий

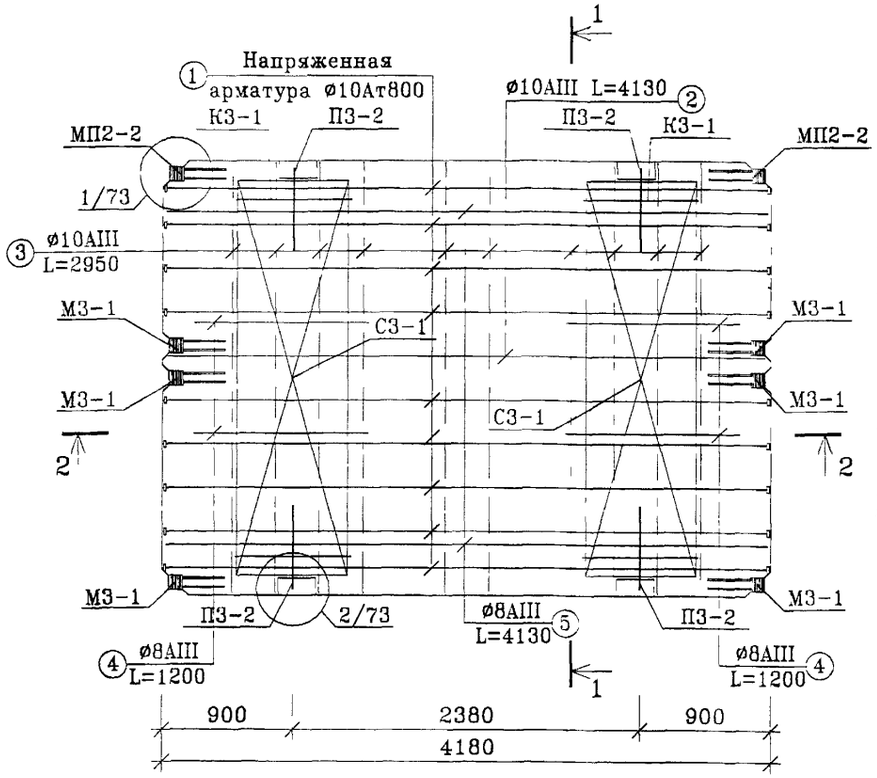

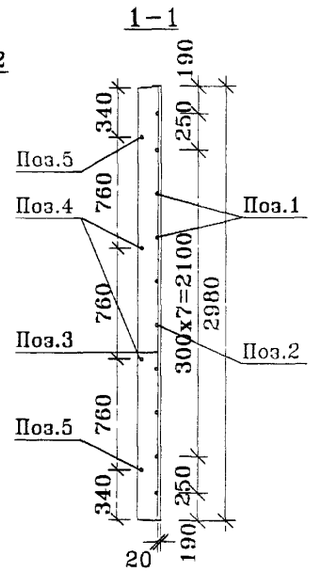

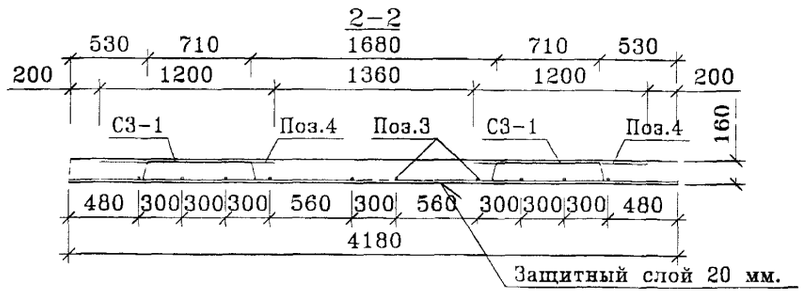

ПОЗ.	НАИМЕНОВАНИЕ	КОЛ-ВО	МАССА	ОБОЗНАЧЕНИЕ ДОКУМЕНТА
1	ø10Ат800 ГОСТ 10884-81 L=4153	9	23.16	
2	ø10AIII ГОСТ 5781-82 L=4130	1	2.55	
3	ø10AIII ГОСТ 5781-82 L=2950	10	18.20	
4	ø8AIII ГОСТ 5781-82 L=1200	4	1.90	
5	ø8AIII ГОСТ 5781-82 L=4130	2	3.26	
	Шайба ø42 толщина 5 мм	36	1.44	
	Каркас К3-1	4	4.04	см. л. 70
	Сетка С3-1	2	5.04	см. л. 70
	Закладная деталь М3-1	6	10.44	см. л. 65
	Закладная деталь МП2-2	2	2.14	см. л. 68
	Петля монтажная П3-2	4	22.48	см. л. 64
	Итого, кг		94.65	

Примечание: 1. напрягаемая арматура – термически упрочненная сталь класса Ат800 (ГОСТ 10884-81) ø10 мм.
2. величина предварительного напряжения – 4500±800 кг/кв.см.

Нач.ПКО1	Пальцева		12.01
ГИП	Кузнецов		12.01
Инженер	Наумов		12.01
Проверил	Шаханов		12.01

ГМС-2001 ИЖ 3.1-1-80

АРМИРОВАНИЕ ПЛИТЫ П6-1-2

СТАДИЯ	ЛИСТ	ЛИСТОВ
Р		

ЦНИИЭП жилых и общественных зданий

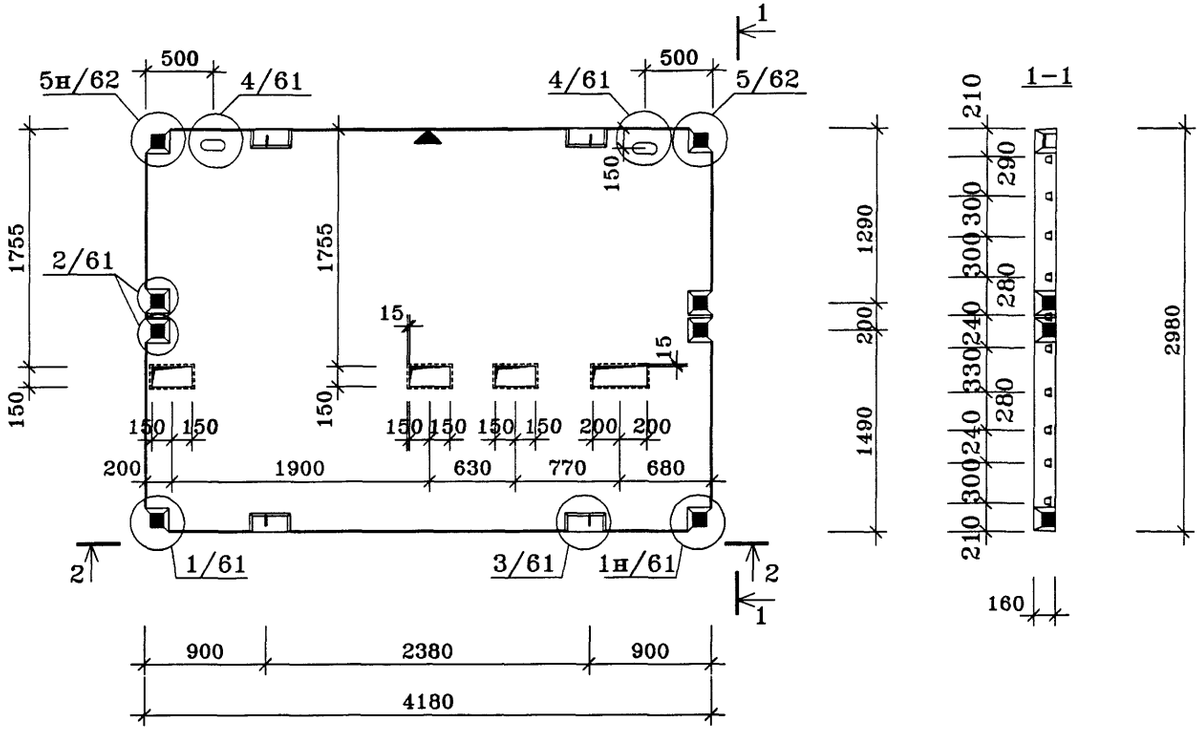

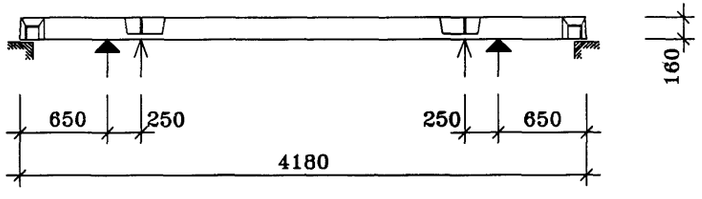

ПОЗ.	НАИМЕНОВАНИЕ	КОЛ-ВО	ОБОЗНАЧЕНИЕ ДОКУМЕНТА
1	Бетон тяжелый класса В22.5, куб.м	1.90	
	Площадь плиты, кв.м	12.46	
	Масса стали кг	101.82	
	Масса изделия кг	4750	

Техническое описание смотри ИЖ 3.1-1-03

У боковой грани панели, заводом изготовителем, наносится метка "◀" несмываемой /масляной/ краской.

Техническое описание смотри ИЖ 3.1-1-03

↑ -места опирания плиты при горизонтальном складировании

▲ -места опирания плиты при вертикальном складировании

Нач.ПКО1	Пальцева		06.02
ГИП	Кузнецов		06.02
Разраб.	Карасев		06.02
Проверил	Айнетдинова		06.02

ГМС-2001 ИЖ 3.1-1-81

ПЛИТА П6-2-1

СТАДИЯ	ЛИСТ	ЛИСТОВ
Р	1	1

ОАО ЦНИИЭП жилых и общественных зданий

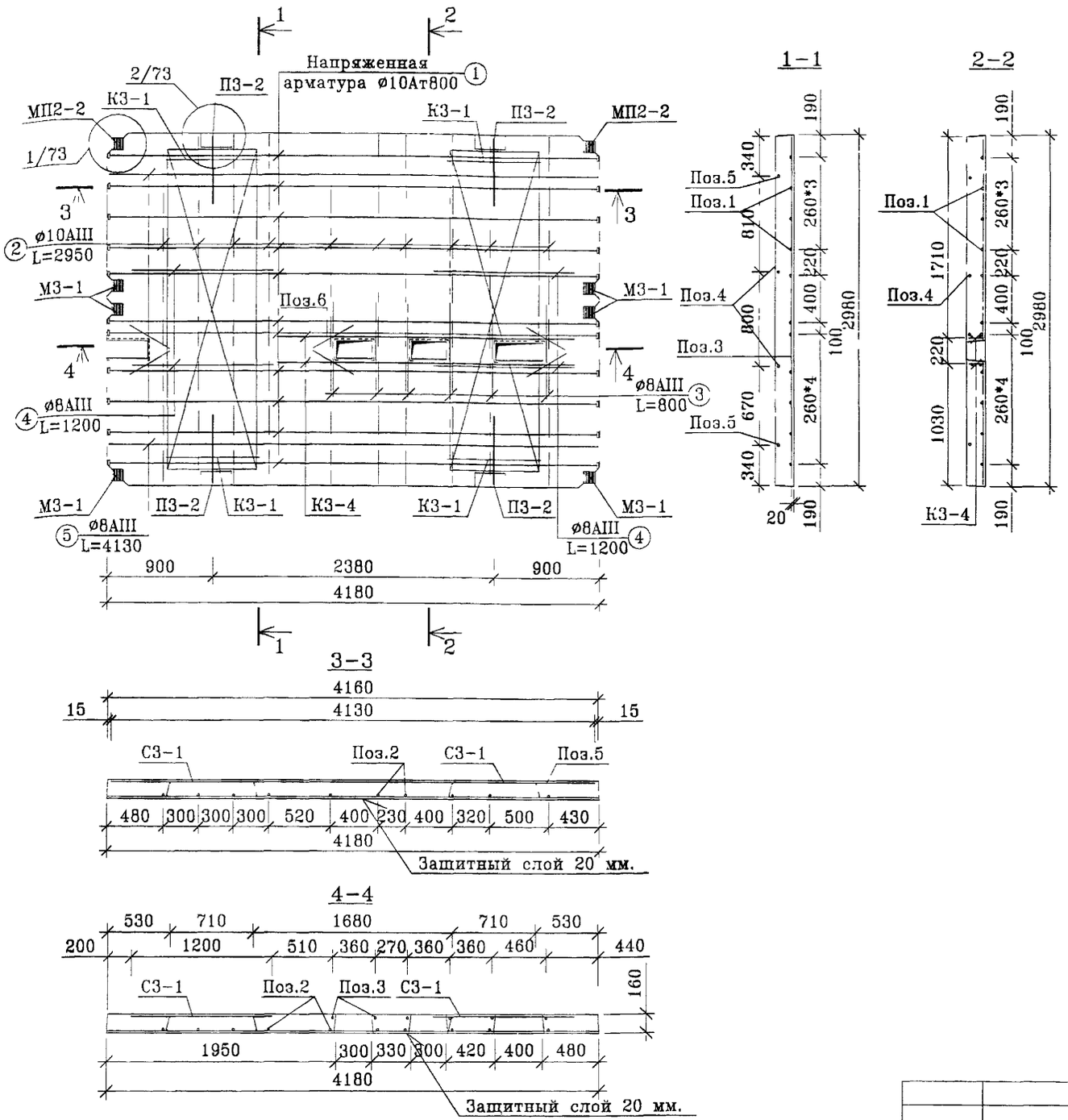

ПОЗ.	НАИМЕНОВАНИЕ	КОЛ-ВО	МАССА	ОБОЗНАЧЕНИЕ ДОКУМЕНТА
1	ø10Ат800 ГОСТ 10884-81 L=4153	11	28.30	
2	ø10AIII ГОСТ 5781-82 L=2950	10	18.20	
3	ø8AIII ГОСТ 5781-82 L=800	10	3.16	
4	ø8AIII ГОСТ 5781-82 L=1200	4	1.90	
5	ø8AIII ГОСТ 5781-82 L=4130	2	3.28	
6	ø8AIII ГОСТ 5781-82 L=400	12	1.90	
	Шайба ø42 толщина 5 мм	36	1.76	
	Каркас К3-1	4	4.04	см. л. 70
	Каркас К3-4	2	4.54	см. л. 70
	Сетка С3-1	2	5.04	см. л. 70
	Закладная деталь М3-1	6	10.44	см. л. 65
	Закладная деталь МП2-2	2	2.14	см. л. 68
	Петля монтажная П3-2	4	17.12	см. л. 64
	Итого. кг		101.82	

Примечание: 1. напрягаемая арматура – термически упрочненная сталь класса Ат800 (ГОСТ 10884-81) ø10 мм.
2. величина предварительного напряжения – 4500±800 кг/кв.см.

Нач.ПКО1	Пальцева		12.01
ГИП	Кузнецов		12.01
Инженер	Наумов		12.01
Проверил	Айнетдинов		12.01

ГМС-2001 ИЖ 3.1-1-82

АРМИРОВАНИЕ ПЛИТЫ П6-2-1.

СТАДИЯ	ЛИСТ	ЛИСТОВ
Р		

ЦНИИЭП жилых и общественных зданий

ИНВ.N ПОДЛ | ПОДПИСЬ И ДАТА | ВЗАМ.ИНВ.N

П12-3-1

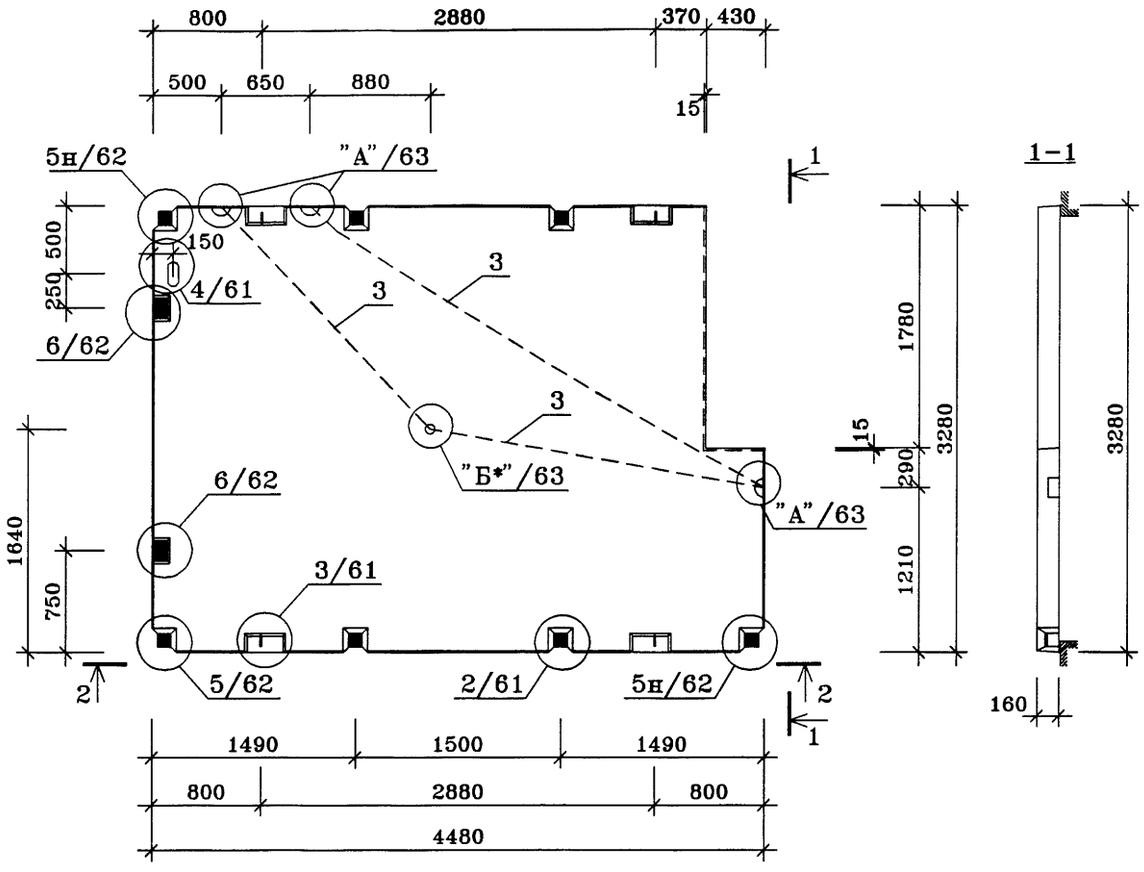

2-2

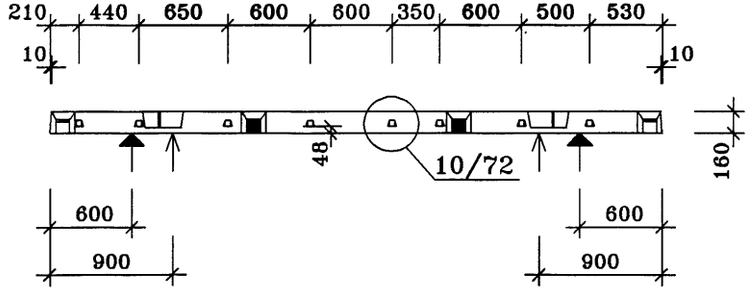

ПОЗ.	НАИМЕНОВАНИЕ	КОЛ-ВО	ОБОЗНАЧЕНИЕ ДОКУМЕНТА
1	Бетон тяжелый класса В22.5, куб.м	2.20	
4	ПВХ трубка ø40, п.м.	8.6	
	Масса стали кг	96.88	
	Масса изделия кг	5500	

Техническое описание смотри ИЖ 3.1-1-03

Плита П12-3л-1 зеркальна плите П12-3-1

↑ -места опирания плиты при горизонтальном складировании

▲ -места опирания плиты при вертикальном складировании

Нач.ПКО1	Пальцева		06.02
ГИП	Кузнецов		06.02
Разраб.	Карасев		06.02
Гл.спец.	Субботовская		06.02
Проверил	Айнетдинова		06.02

ГМС-2001 ИЖ 3.1-1-83

ПЛИТЫ П12-3-1, П12-3л-1

СТАДИЯ	ЛИСТ	ЛИСТОВ
Р	1	1

ОАО ЦНИИЭП жилых и общественных зданий

П12-3-1

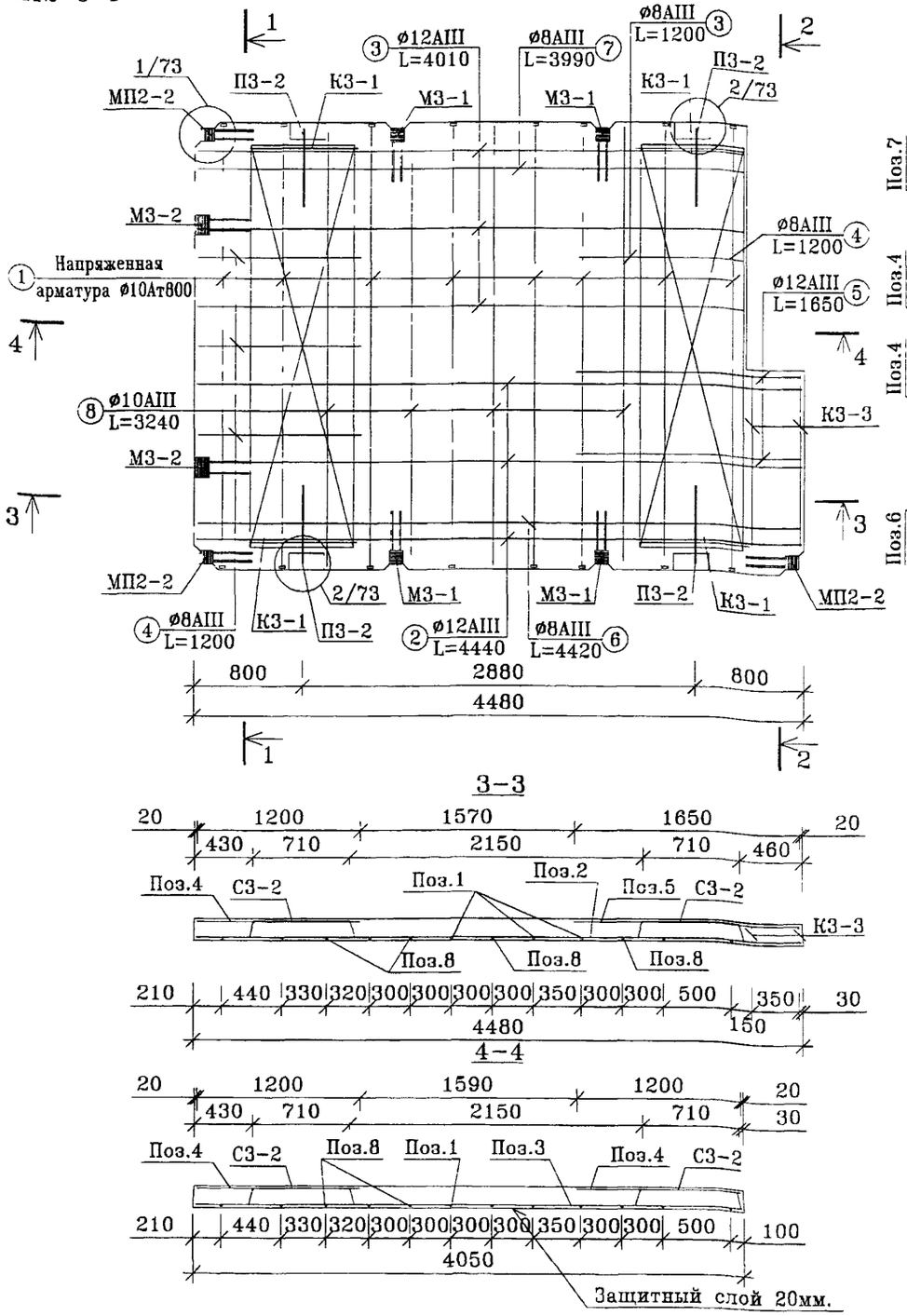

1-1

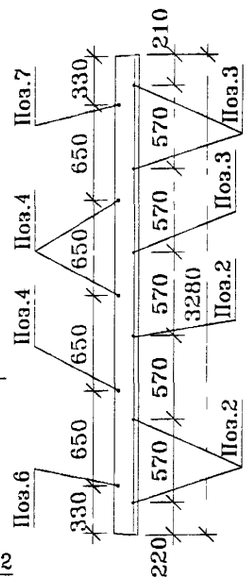

2-2

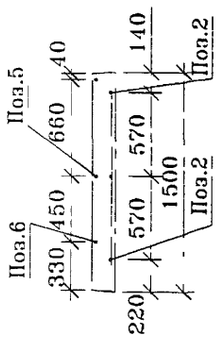

3-3

4-4

ПОЗ.	НАИМЕНОВАНИЕ	КОЛ-ВО	МАССА	ОБОЗНАЧЕНИЕ ДОКУМЕНТА
1	ø10Ат800 ГОСТ 10884-81 L=3257	8	16.07	
2	ø12AIII ГОСТ 5781-82 L=4440	3	11.72	
3	ø12AIII ГОСТ 5781-82 L=4010	3	10.59	
4	ø8AIII ГОСТ 5781-82 L=1200	4	1.90	
5	ø12AIII ГОСТ 5781-82 L=1650	2	2.93	
6	ø8AIII ГОСТ 5781-82 L=4420	1	2.00	
7	ø8AIII ГОСТ 5781-82 L=3990	1	1.75	
8	ø10AIII ГОСТ 5781-82 L=3240	4	8.00	
	Шайба ø42 толщина 5 мм	40	1.60	
	Каркас К3-1	4	4.04	см. л. 70
	Каркас К3-3	2	2.26	см. л. 70
	Сетка С3-2	2	5.54	см. л. 70
	Закладная деталь М3-1	4	7.12	см. л. 65
	Закладная деталь М3-2	2	2.92	см. л. 66
	Закладная деталь МП2-2	3	3.21	см. л. 68
	Петля монтажная П3-2	4	17.12	см. л. 64
	Итого, кг		98.77	

Примечание: 1. напрягаемая арматура – термически упрочненная сталь класса Ат800 (ГОСТ 10884-81) ø10 мм.
2. величина предварительного напряжения – 4500±800 кг/кв.см.

Нач.ПК01	Пальцева	01.03
ГИП	Кузнецов	01.03
Инженер	Наумов	01.03
Проверил	Айнетдинов	01.03

ГМС-2001 ИЖ 3.1-1-84

АРМИРОВАНИЕ ПЛИТЫ П12-3-1,П12-3л-1

СТАДИЯ	ЛИСТ	ЛИСТОВ
Р		

ЦНИИЭП жилых и общественных зданий

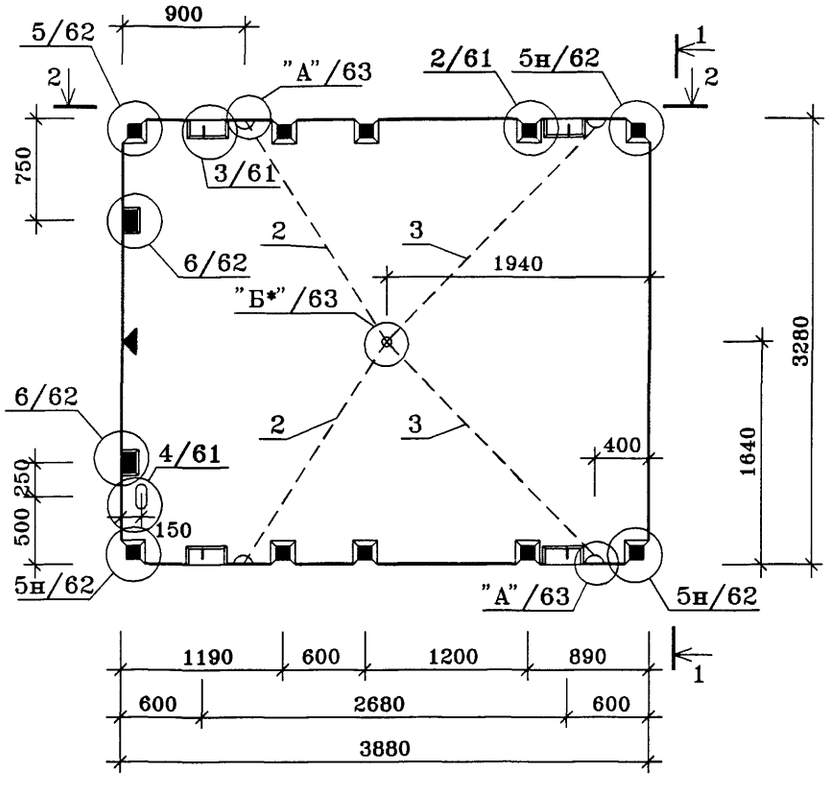

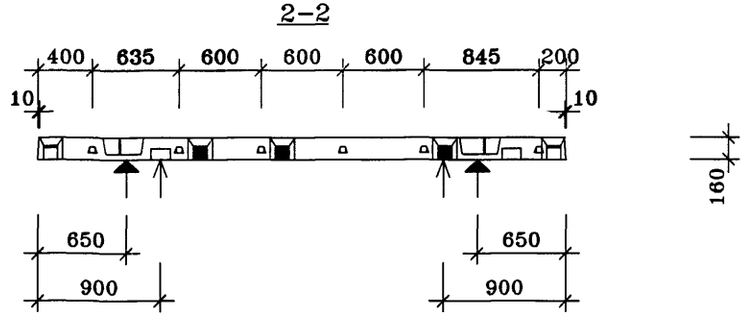

ПОЗ.	НАИМЕНОВАНИЕ	КОЛ-ВО	ОБОЗНАЧЕНИЕ ДОКУМЕНТА
1	Бетон тяжелый класса В22.5, куб.м	2.00	
2	ПВХ трубка ø25, п.м.	3.8	
3	ПВХ трубка ø40, п.м.	4.4	
	Масса стали кг	80.41	
	Масса изделия кг	5000	

Техническое описание смотри ИЖ 3.1-1-03

У боковой грани панели, заводом изготовителем, наносится метка "◀" несмываемой /масляной/ краской.

↑ -места опирания плиты при горизонтальном складировании

▲ -места опирания плиты при вертикальном складировании

Нач.ПК01	Пальцева		06.02
ГИП	Кузнецов		06.02
Разраб.	Карасев		06.02
Гл.спец.	Субботовская		06.02
Проверил	Айнетдинова		06.02

ГМС-2001 ИЖ 3.1-1-85

ПЛИТА П16-1-1

СТАДИЯ	ЛИСТ	ЛИСТОВ
Р	1	1

ОАО ЦНИИЭП жилых и общественных зданий

ИНВ.N ПОДЛ | ПОДПИСЬ И ДАТА | ВЗАМ.ИНВ.N

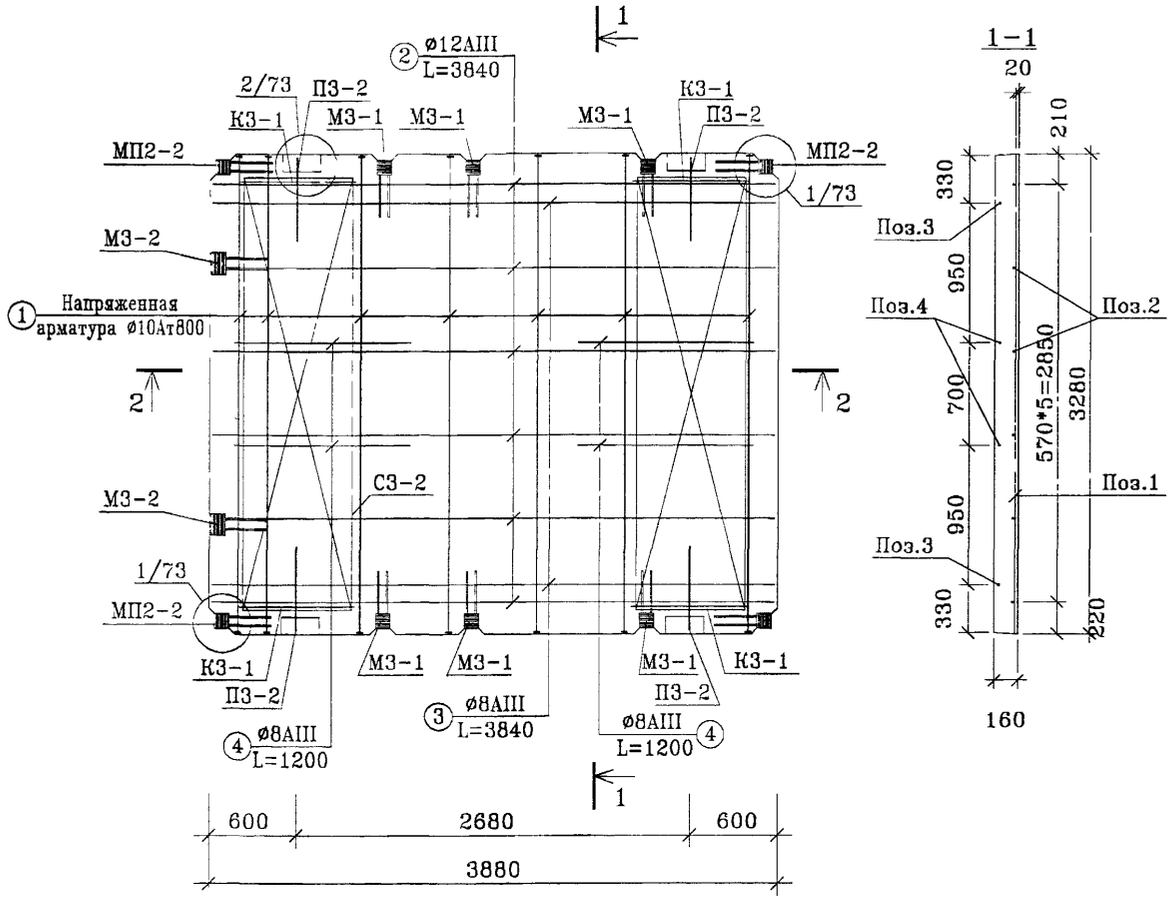

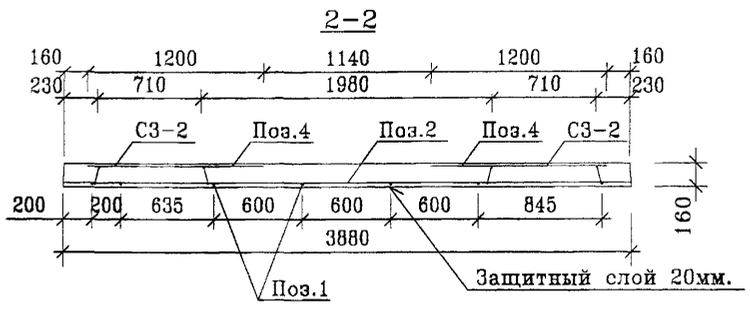

ПОЗ.	НАИМЕНОВАНИЕ	КОЛ-ВО	МАССА	ОБОЗНАЧЕНИЕ ДОКУМЕНТА
1	⌀10Ат800 ГОСТ 10884-81 L=4153	7	17.94	
2	⌀12AIII ГОСТ 5781-82 L=3840	6	20.46	
3	⌀8AIII ГОСТ 5781-82 L=3840	2	3.03	
4	⌀8AIII ГОСТ 5781-82 L=1200	4	1.90	
	Шайба ⌀42 толщина 5 мм	28	1.12	
	Каркас К3-1	4	4.04	см. л. 70
	Сетка С3-2	2	5.54	см. л. 70
	Закладная деталь М3-1	4	7.12	см. л. 65
	Закладная деталь МП2-2	2	2.14	см. л. 68
	Петля монтажная П3-2	4	17.12	см. л. 64
	Итого. кг		80.41	

1. напрягаемая арматура – термически упрочненная сталь класса Ат800 (ГОСТ 10884-81) ⌀10 мм.
2. величина предварительного напряжения – 4500±800 кг/кв.см.

Нач.ПК01	Пальцева		01.03
ГИП	Кузнецов		01.03
Инженер	Наумов		01.03
Проверил	Айнетдинова		01.03

ГМС-2001 ИЖ 3.1-1-86

АРМИРОВАНИЕ ПЛИТЫ П16-1-1.

СТАДИЯ	ЛИСТ	ЛИСТОВ
Р	1	1

ЦНИИЭП жилых и общественных зданий

ИНВ.N ПОДЛ | ПОДПИСЬ И ДАТА | ВЗАМ.ИНВ.N

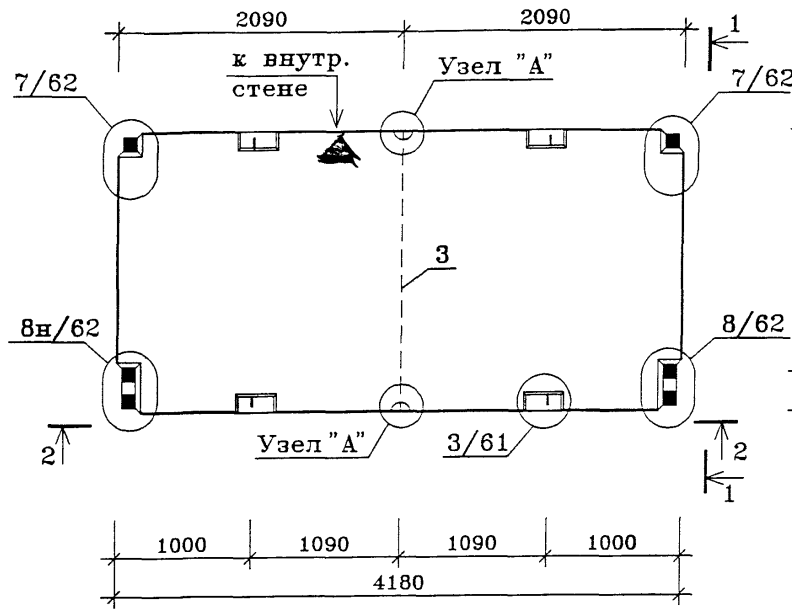

1-1

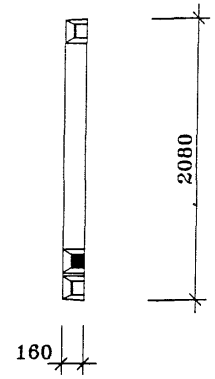

ПОЗ.	НАИМЕНОВАНИЕ	КОЛ-ВО	ОБОЗНАЧЕНИЕ ДОКУМЕНТА
1	Бетон тяжелый класса В22.5, куб.м	1.37	
3	ПВХ трубка ø40, п.м.	2.1	
	Масса стали кг		
	Масса изделия кг	3425	

2-2

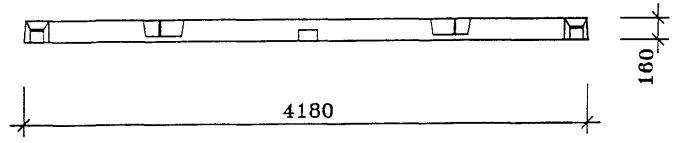

Техническое описание см. ИЖ 3.1-1-03

Узел "А" смотри лист 63.

Нач.ПКО1	Пальцева		06.02
ГИП	Кузнецов		06.02
Разраб.	Карасев		06.02
Гл.спец.	Субботовская		06.02
Проверил	Айнетдинова		06.02

ГМС-2001 ИЖ 3.1-1-87

ПЛИТА П17-1-1

СТАДИЯ	ЛИСТ	ЛИСТОВ
Р	1	1

ОАО ЦНИИЭП жилых и общественных зданий

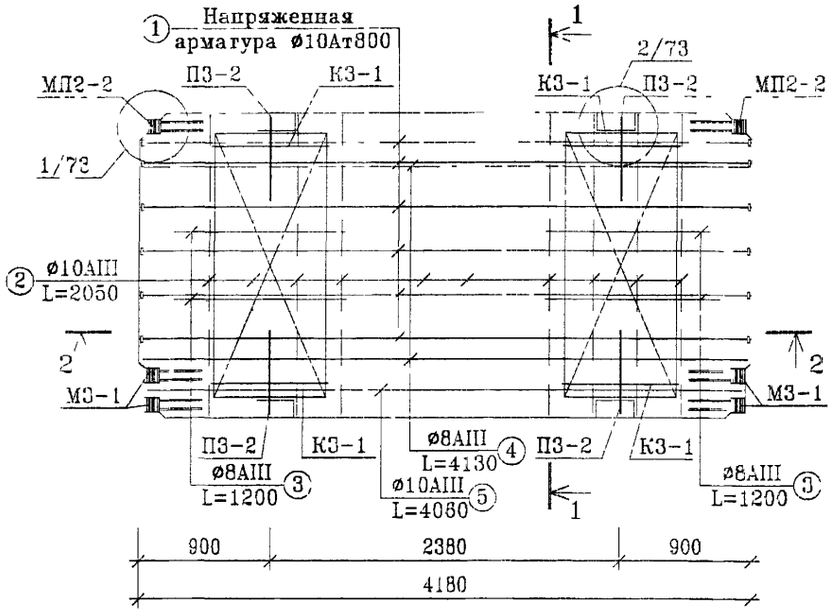

1-1

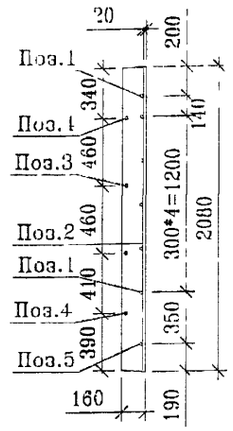

2-2

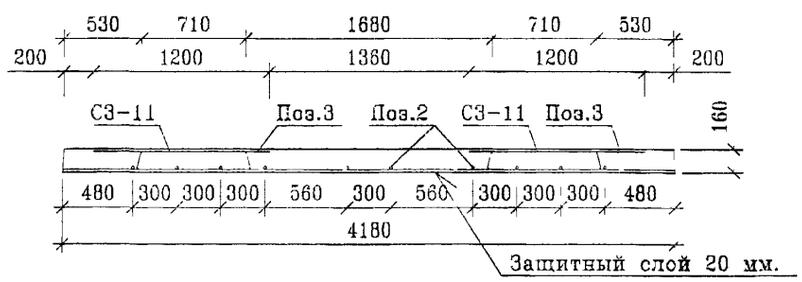

ПОЗ.	НАИМЕНОВАНИЕ	КОЛ-ВО	МАССА	ОБОЗНАЧЕНИЕ ДОКУМЕНТА
1	ø10Ат800 ГОСТ 10884-81 L=4153	7	17.94	
2	ø8AII ГОСТ 5781-82 L=2050	10	8.10	
3	ø8AIII ГОСТ 5781-82 L=1200	4	1.90	
4	ø8AIII ГОСТ 5781-82 L=4130	2	3.26	
5	ø10AIII ГОСТ 5781-82 L=4060	1	2.50	
	Шайба ø42 толщина 5 мм	44	1.76	
	Каркас К3-1	4	4.04	см. л. 70
	Сетка С3-11	2	3.56	см. л. 70
	Закладная деталь М3-1	4	6.96	см. л. 65
	Закладная деталь МП2-2	2	2.14	см. л. 68
	Петля монтажная П3-2	4	17.12	см. л. 64
	Итого. кг		69.28	

Примечание: 1. напрягаемая арматура - термически упрочненная сталь класса Ат800 (ГОСТ 10884-81) ø10 мм.
2. величина предварительного напряжения - 4500±800 кг/кв.см.

Нач.ПК01	Пальцева	12.01
ГИП	Кузнецов	12.01
Инженер	Наумов	12.01
Прсверил	Айнетдинова	12.01

ГМС-2001 ИЖ 3.1-1-88

АРМИРОВАНИЕ ПЛИТЫ П17-1-1.

СТАДИЯ	ЛИСТ	ЛИСТОВ
Р		

ЦНИИЭП жилых и общественных зданий

ИНВ.N ПОДЛ | ПОДПИСЬ И ДАТА | ВЗАМ.ИНВ.N

П17-2-1

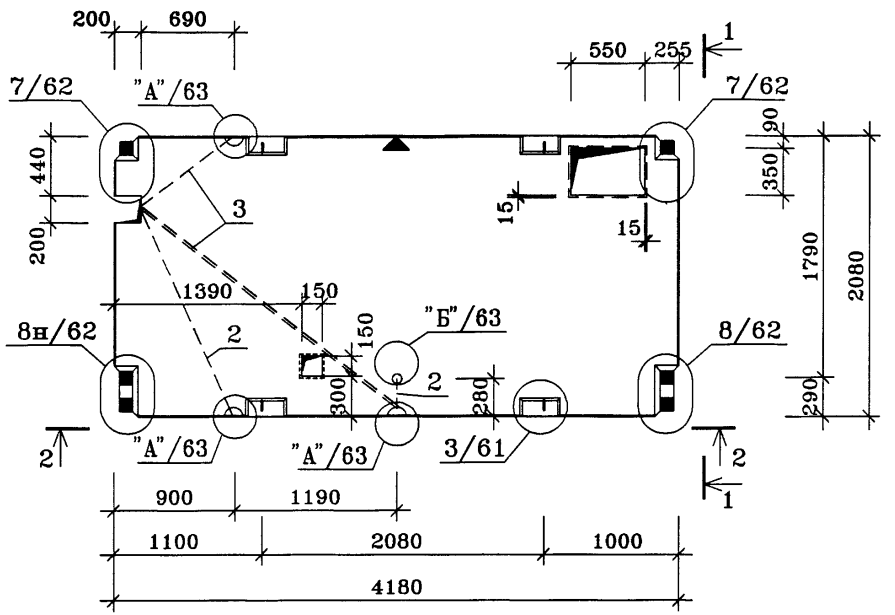

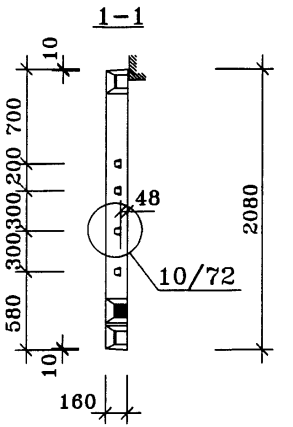

ПОЗ.	НАИМЕНОВАНИЕ	КОЛ-ВО	ОБОЗНАЧЕНИЕ ДОКУМЕНТА
1	Бетон тяжелый класса В22.5, куб.м	1.33	
2	ПВХ трубка ø25, п.м.	2.1	
3	ПВХ трубка ø40, п.м.	5.7	
	Масса стали кг	78.86	
	Масса изделия кг	3325	

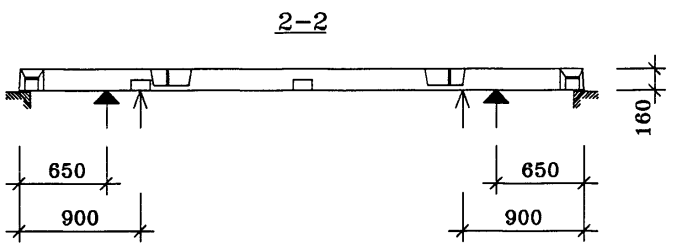

Техническое описание смотри ИЖ 3.1-1-03

У боковой грани панели, заводом изготовителем, наносится метка "◀" несмываемой /масляной/ краской.

Техническое описание смотри ИЖ 3.1-1-03

Плита П17-2л-1 зеркальное отображение плите П17-2-1.

↑ -места опирания плиты при горизонтальном складировании

▲ -места опирания плиты при вертикальном складировании

Нач.ПКО1	Пальцева		06.02
ГИП	Кузнецов		06.02
Разраб.	Карасев		06.02
Гл.спец.	Субботовская		06.02
Проверил	Айнетдинова		06.02

ГМС-2001 ИЖ 3.1-1-89

ПЛИТЫ

П17-2-1, П17-2л-1

СТАДИЯ	ЛИСТ	ЛИСТОВ
Р	1	1

ОАО ЦНИИЭП жилых и общественных зданий

П17-2-1

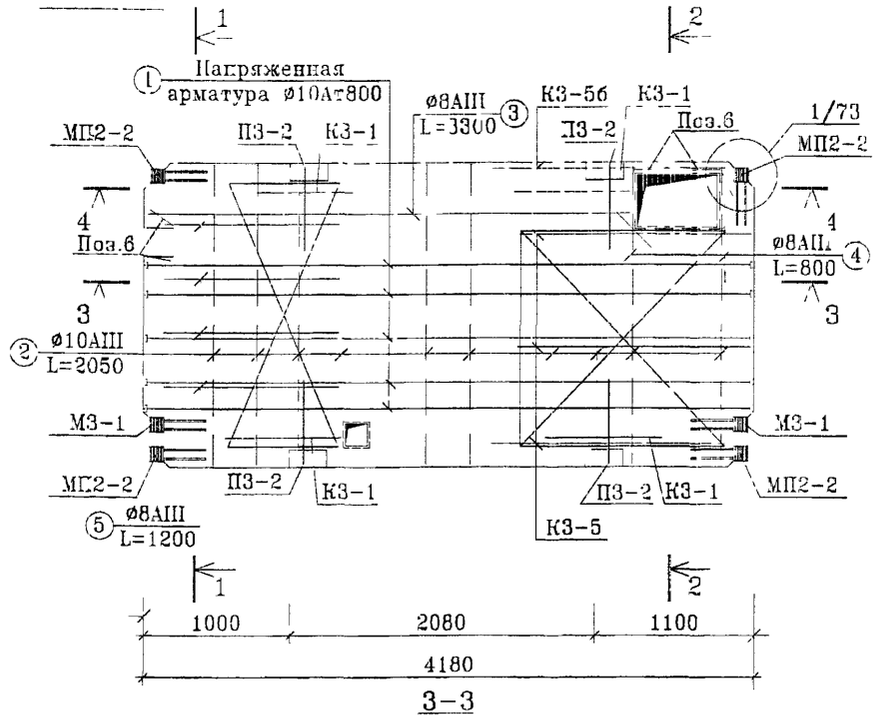

3-3

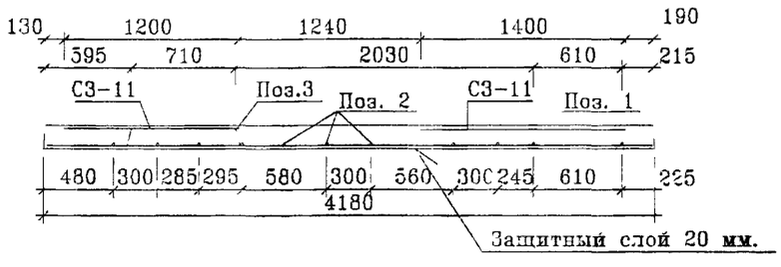

4-4

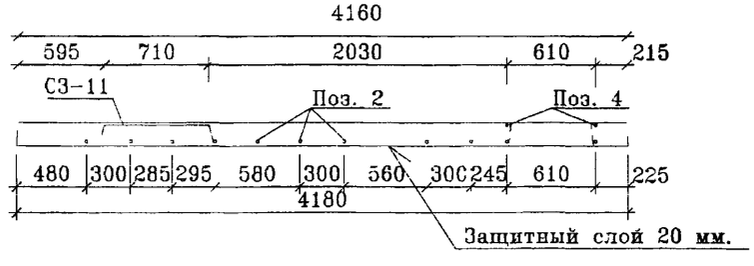

1-1

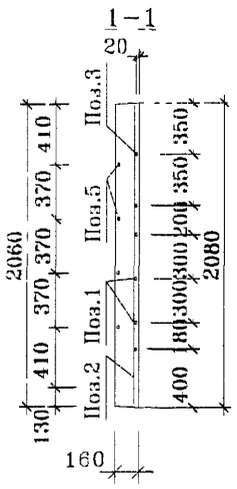

2-2

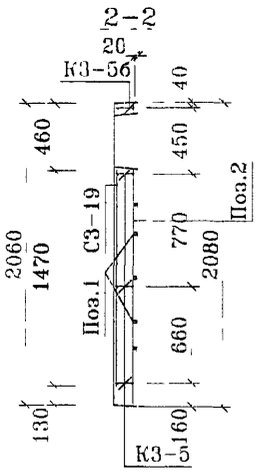

Поз.	Наименование	Кол-во	Масса	Обозначение документа
1	ø10Ат800 ГОСТ 10884-81 L=4153	5	12.61	
2	ø10AIII ГОСТ 5781-82 L=2050	10	12.65	
3	ø8AIII ГОСТ 5781-82 L=3300	1	1.30	
4	ø8AIII ГОСТ 5781-82 L=800	2	0.63	
5	ø8AIII ГОСТ 5781-82 L=1200	4	1.90	
6	ø8AIII ГОСТ 5781-82 L=400	12	1.90	
	Шайба ø42 толщина 5 мм	28	1.12	
	Каркас К3-1	4	4.04	см. л. 70
	Каркас К3-5	3	11.22	см. л.
	Каркас К3-5б	1	2.36	см л.
	Сетка С3-11	1	1.78	см. л.
	Сетка С3-19	1	3.98	см. л.
	Закладная деталь М3-1	2	3.48	см. л. 65
	Закладная деталь МП2-2	4	4.28	см. л. 68
	Петля монтажная П3-2	4	17.12	см. л. 64
	Итого. кг		78.86	

Примечание: 1. напрягаемая арматура - термически упрочненная сталь класса Ат800 (ГОСТ 10884-81) ø10 мм.
2. величина предварительного напряжения - 4500±800 кг/кв.см.

Нач.ПКО1	Пальцева	01.03
ГИП	Кузнецов	01.03
Инженер	Наумов	01.03
Проверил	Айнетдинова	01.03

ГМС-2001 ИЖ 3.1-1-90

АРМИРОВАНИЕ ПЛИТ П17-2-1,17-2л-1

Стадия	Лист	Листов
Р	1	1

ОАО ЦНИИЭП жилых и общественных зданий

Инв.N подл | Подпись и дата | Взам.инв.N

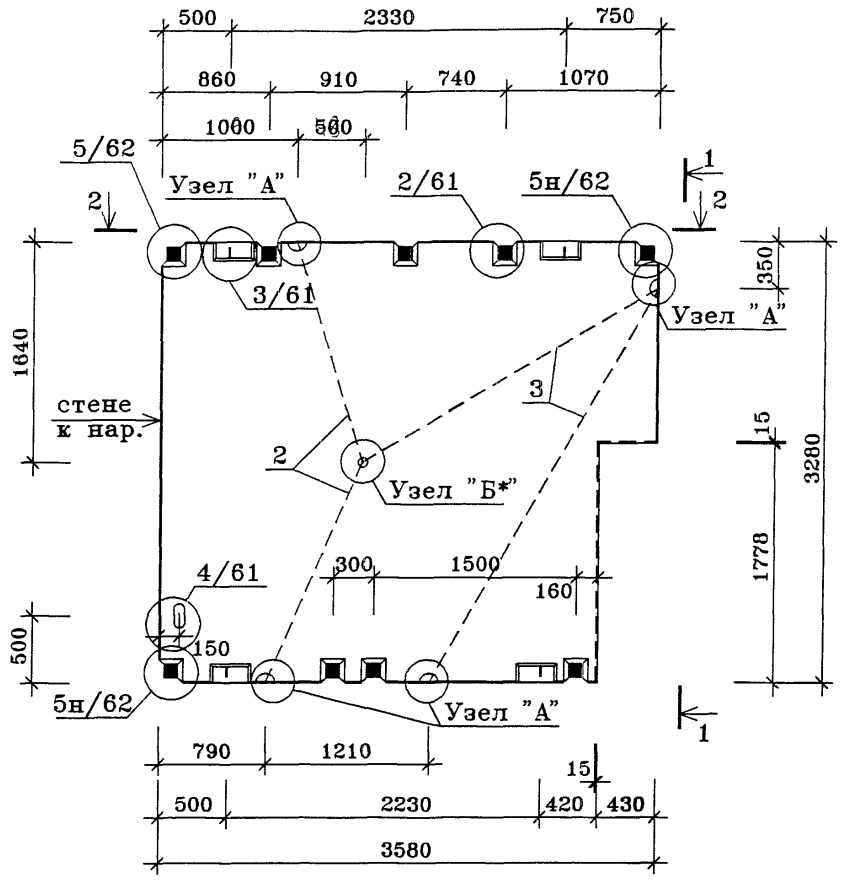

1-1

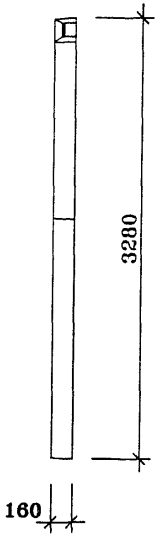

2-2

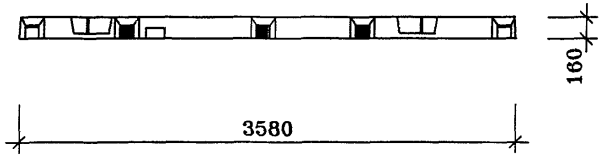

ПОЗ.	НАИМЕНОВАНИЕ	КОЛ-ВО	ОБОЗНАЧЕНИЕ ДОКУМЕНТА
1	Бетон тяжелый класса В22.5, куб.м	1.84	
2	ПВХ трубка ø25, п.м.	3.5	
3	ПВХ трубка ø40, п.м.	5.7	
	Масса стали кг		
	Масса изделия кг	4600	

Техническое описание см. ИЖ 3.1-1-03

Плита П18-1н-1 зеркальное отображение плите П18-1-1.

Узлы "А", "Б*" смотри лист 63.

Нач.ПК01	Пальцева		06.02
ГИП	Кузнецов		06.02
Разраб.	Карасев		06.02
Гл.спец.	Субботовская		06.02
Проверил	Айнетдинова		06.02

ГМС-2001 ИЖ 3.1-1-91

ПЛИТЫ П18-1-1, П18-1н-1.

СТАДИЯ	ЛИСТ	ЛИСТОВ
Р	1	1

ОАО ЦНИИЭП жилых и общественных зданий

ИНВ.N ПОДЛ | ПОДПИСЬ И ДАТА | ВЗАМ.ИНВ.N

П18-1-1

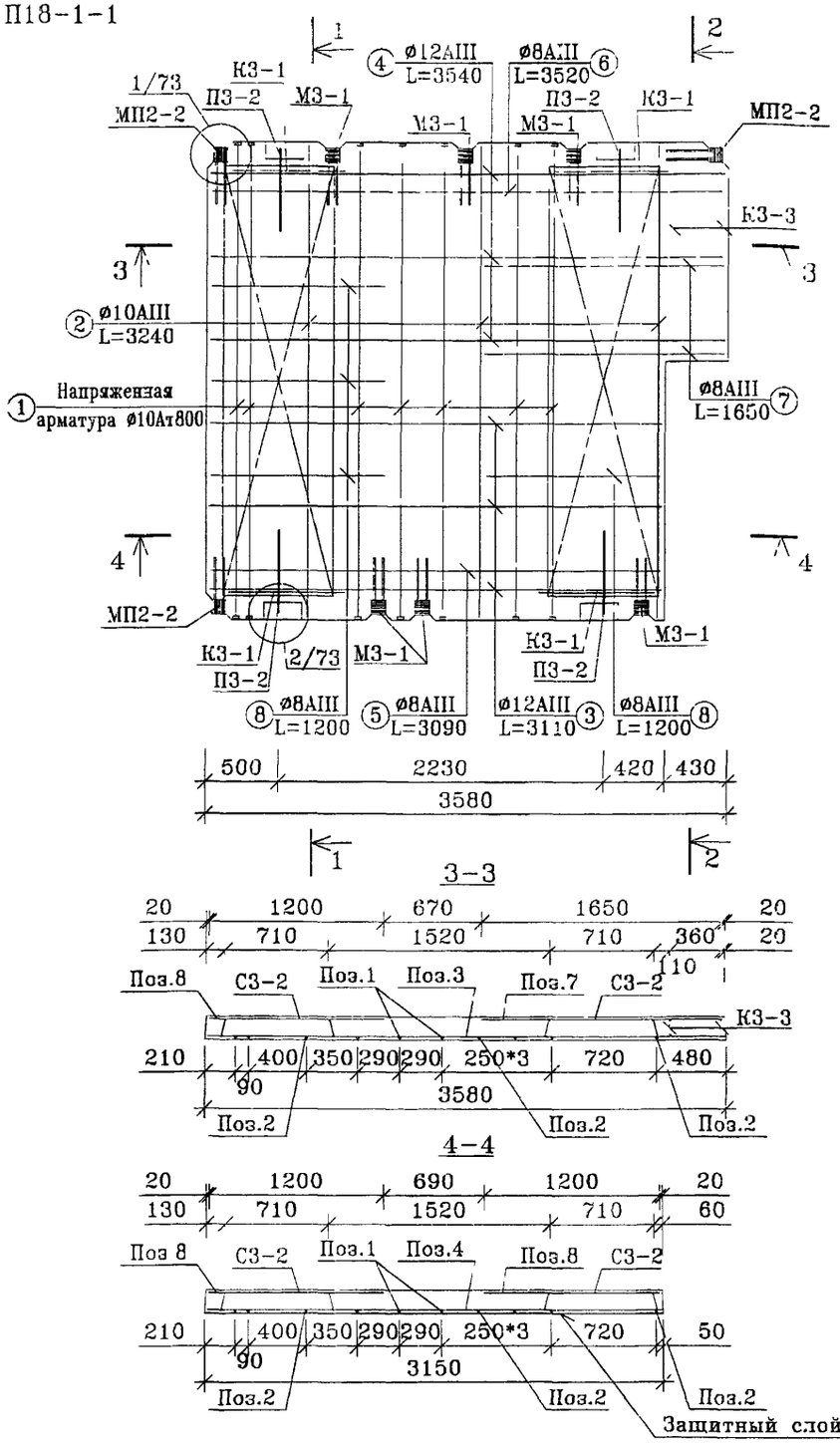

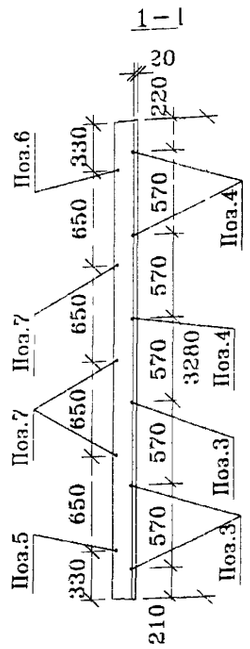

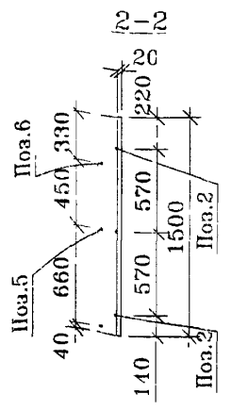

ПОЗ.	НАИМЕНОВАНИЕ	КОЛ-ВО	МАССА	ОБОЗНАЧЕНИЕ ДОКУМЕНТА
1	Ø10Ат800 ГОСТ 10884-8_ L=3257	7	14.07	
2	Ø_0AIII ГОСТ 5781-82 L=3240	3	6.00	
3	Ø_2AIII ГОСТ 5781-82 L=3110	3	8.29	
4	Ø12AIII ГОСТ 5781-82 L=3540	3	9.43	
5	Ø8AIII ГОСТ 5781-82 L=3090	1	1.22	
6	Ø8AIII ГОСТ 5781-82 L=3520	1	1.39	
7	Ø8AIII ГОСТ 5781-82 L=1650	2	1.30	
8	Ø8AIII ГОСТ 5781-82 L=1200	4	1.90	
	Шайба Ø42 толщина 5 мм	28	1.12	
	Каркас К3-1	4	4.04	см. л. 70
	Каркас К3-3	2	2.26	см. л. 70
	Сетка С3-2	2	5.54	см. л. 70
	Закладная деталь М3-1	4	7.12	см. л. 65
	Закладная деталь МП2-2	3	3.21	см. л. 68
	Петля монтажная П3-2	4	17.12	см. л. 64
	Итого, кг		84.01	

Примечание: 1. напрягаемая арматура – термически упрочненная сталь класса Ат800 (ГОСТ 10884-81) Ø10 мм.
2. величина предварительного напряжения – 4500 800 кг/кв.см.

Нач.ПКО1	Пальцева		01.03
ГИП	Кузнецов		01.03
Инженер	Наумов		01.03
Проверил	Айнетдинова		01.03

ГМС-2001 ИЖ 3.1-1-92

АРМИРОВАНИЕ ПЛИТ П18-1-1, П18-1л-1.

СТАДИЯ	ЛИСТ	ЛИСТОВ
Р	1	1

ОАО ЦНИИЭП жилых и общественных зданий

ИНВ.N ПОДЛ | ПОДПИСЬ И ДАТА | ВЗАМ.ИНВ.N

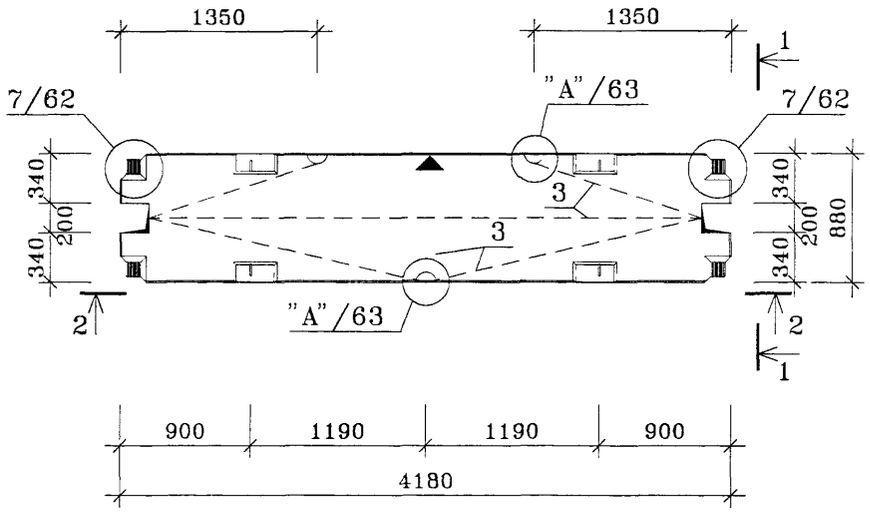

2-2

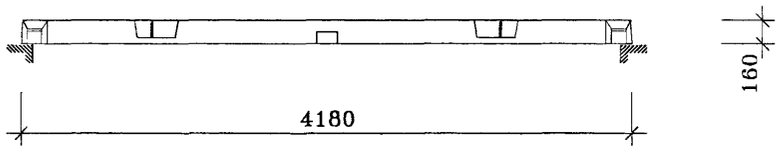

1-1

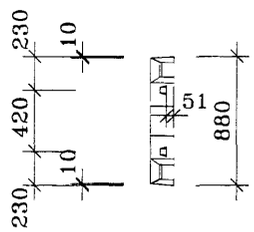

ПОЗ.	НАИМЕНОВАНИЕ	КОЛ-ВО	ОБОЗНАЧЕНИЕ ДОКУМЕНТА
1	Бетон тяжелый класса В22.5, куб.м	0.56	
3	ПВХ трубка ⌀40, п.м.	10.10	
	Масса стали кг		
	Масса изделия кг	1400	

Техническое описание смотри ИЖ 3.1-1-03

У боковой грани панели, заводом изготовителем, наносится метка "◀" несмываемой /масляной/ краской.

↑ -места опирания плиты при горизонтальном складировании

▲ -места опирания плиты при вертикальном складировании

Нач.ПКО1	Пальцева	06.02
ГИП	Кузнецов	06.02
Разраб.	Карасев	06.02
Гл.спец.	Субботовская	06.02
Проверил	Айнетдинов	06.02

ГМС-2001 ИЖ 3.1-1-93

ПЛИТА П19-1-1

СТАДИЯ	ЛИСТ	ЛИСТОВ
Р	1	1

ОАО ЦНИИЭП жилых и общественных зданий

ИНВ.N ПОДЛ | ПОДПИСЬ И ДАТА | ВЗАМ.ИНВ.N

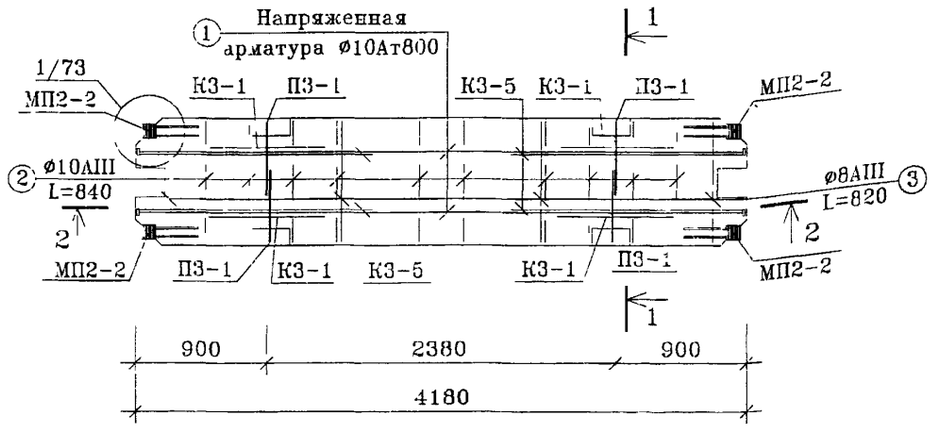

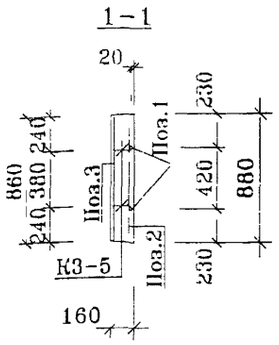

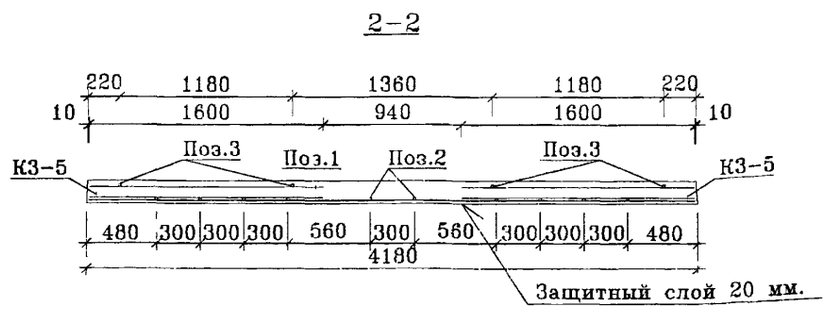

ПОЗ.	НАИМЕНОВАНИЕ	КОЛ-ВО	МАССА	ОБОЗНАЧЕНИЕ ДОКУМЕНТА
1	ø10Ат800 ГОСТ 10884-81 L=4153	2	6.57	
2	ø10АIII ГОСТ 5781-82 L=840	10	5.18	
2	ø8АIII ГОСТ 5781-82 L=820	4	1.30	
	Шайба ø42 толщина 5 мм	8	0.32	
	Каркас КЗ-1	4	4.04	см. л. 70
	Каркас КЗ-5	4	14.96	см. л. 70
	Закладная деталь МП2-2	4	4.28	см. л. 68
	Петля монтажная ПЗ-1	4	6.84	см л. 64
	Итого, кг		43.49	

Примечание: 1. напрягаемая арматура – термически упрочненная сталь класса Ат800 (ГОСТ 10884-81) ø10 мм.
2. величина предварительного напряжения – 4500 800 кг/кв.см.

Нач.ПКО1	Пальцева	01.03
ГИП	Кузнецов	01.03
Инженер	Наумов	01.03
Проверил	Айнетдинова	01.03

ГМС-2001 ИЖ 3.1-1-94

АРМИРОВАНИЕ ПЛИТЫ П19-1-1

СТАДИЯ	ЛИСТ	ЛИСТОВ
Р	1	1

ОАО ЦНИИЭП жилых и общественных зданий

ИНВ.N ПОДЛ | ПОДПИСЬ И ДАТА | ВЗАМ.ИНВ.N

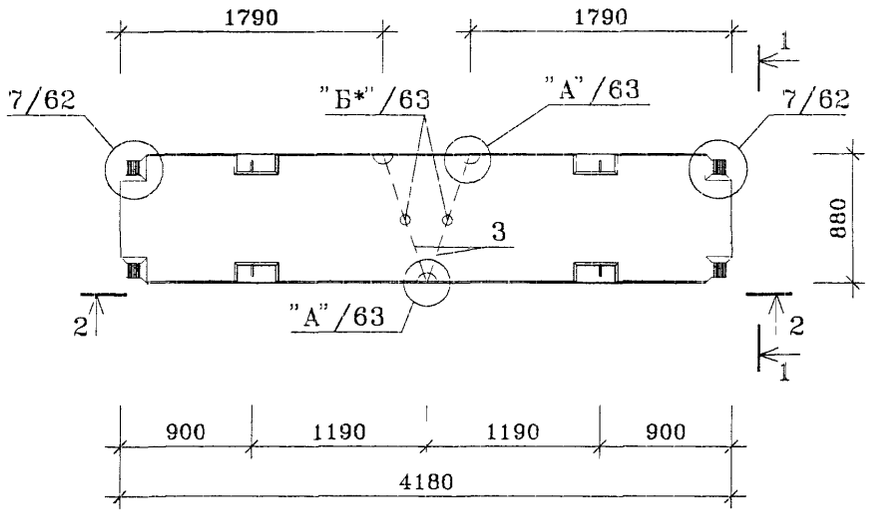

2-2

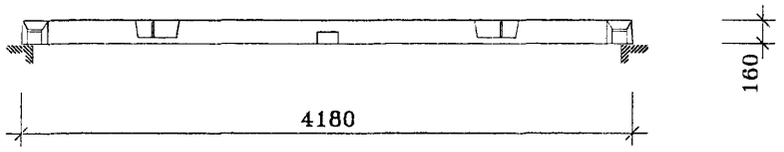

1-1

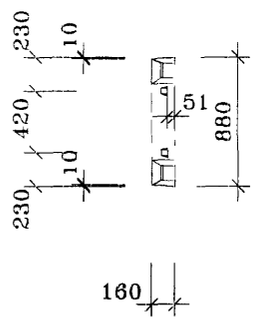

ПОЗ.	НАИМЕНОВАНИЕ	КОЛ-ВО	ОБОЗНАЧЕНИЕ ДОКУМЕНТА
1	Бетон тяжелый класса В22.5, куб.м	0.56	
3	ПВХ трубка ф40, п.м.	1.86	
	Масса стали кг		
	Масса изделия кг	1400	

Техническое описание смотри ИЖ 3.1-1-03

У боковой грани панели, заводом изготовителем, наносится метка "◖" несмываемой /масляной/ краской.

↑ -места опирания плиты при горизонтальном складировании

▲ -места опирания плиты при вертикальном складировании

Нач.ПКО1	Пальцева	06.02
ГИП	Кузнецов	06.02
Разраб.	Карасев	06.02
Гл.спец.	Субботовская	06.02
Проверил	Айнетдинова	06.02

ГМС-2001 ИЖ 3.1-1-95

ПЛИТА П19-1-2

СТАДИЯ	ЛИСТ	ЛИСТОВ
Р	1	1

ОАО ЦНИИЭП жилых и общественных зданий

ИНВ.N ПОДЛ | ПОДПИСЬ И ДАТА | ВЗАМ.ИНВ.N

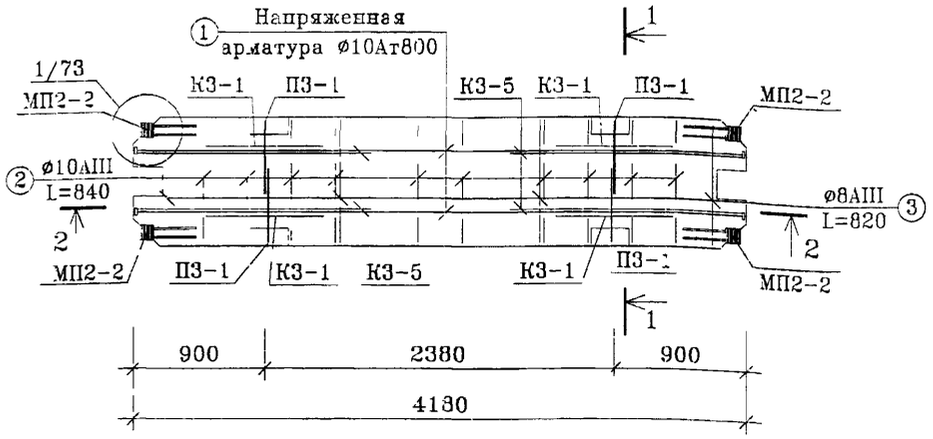

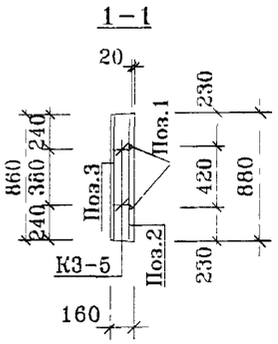

ПОЗ.	НАИМЕНОВАНИЕ	КОЛ-ВО	МАССА	ОБОЗНАЧЕНИЕ ДОКУМЕНТА
1	ø10Ат800 ГОСТ 10884-81 L=4153	2	6.57	
2	ø10AIII ГОСТ 5781-82 L=840	10	5.18	
2	ø8AIII ГОСТ 5781-82 L=820	4	1.30	
	Шайба ø42 толщина 5 мм	8	0.32	
	Каркас К3-1	4	4.04	см. л. 70
	Каркас К3-5	4	14.96	см. л. 70
	Закладная деталь МП2-2	4	4.28	см. л. 68
	Петля монтажная П3-1	4	6.84	см. л. 64
	Итого, кг		43.49	

2-2

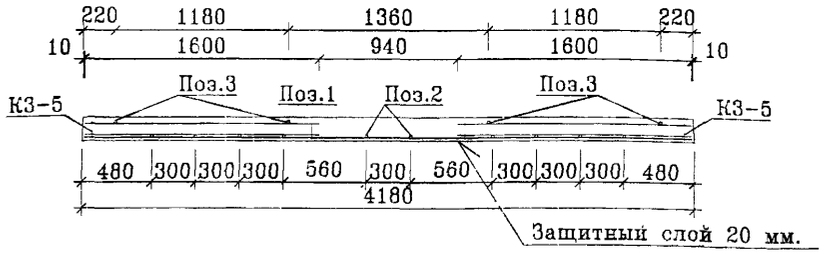

Примечание: 1. напрягаемая арматура – термически упрочненная сталь класса Ат800 (ГОСТ 10884-81) ø10 мм.
2. величина предварительного напряжения – 4500 800 кг/кв.см.

Нач.ПКО1	Пальцева		01.03
ГИП	Кузнецов		01.03
Инженер	Наумов		01.03
Проверил	Айнетдинова		01.03

ГМС-2001 ИЖ 3.1-1-96

АРМИРОВАНИЕ ПЛИТЫ П19-1-2

СТАДИЯ	ЛИСТ	ЛИСТОВ
Р	1	1

ОАО ЦНИИЭП жилых и общественных зданий

ИНВ.N ПОДЛ | ПОДПИСЬ И ДАТА | ВЗАМ.ИНВ.N

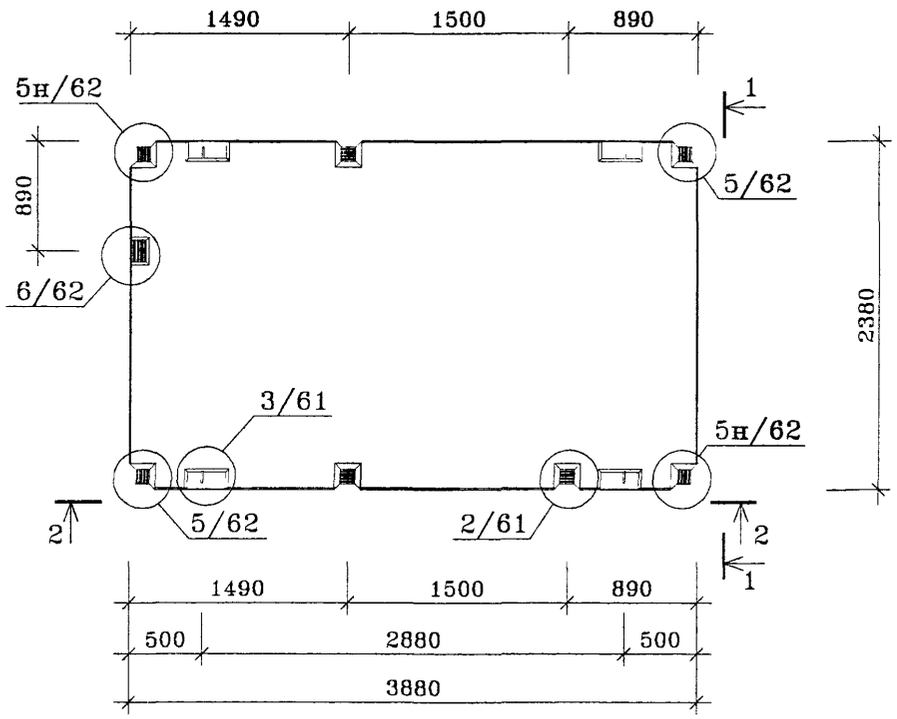

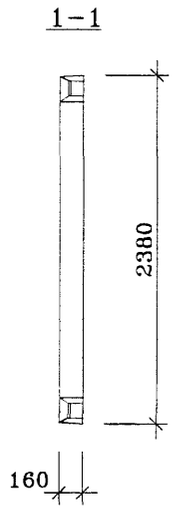

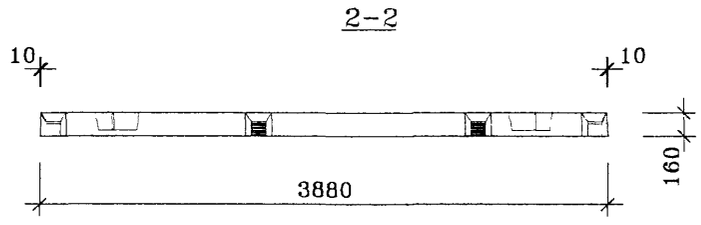

ПОЗ.	НАИМЕНОВАНИЕ	КОЛ-ВО	ОБОЗНАЧЕНИЕ ДОКУМЕНТА
1	Бетон тяжелый класса В22.5, куб.м	1.47	
	Масса стали кг		
	Масса изделия кг	3675	

Техническое описание см. ИЖ 3.1-1-03

Нач.ПК01	Пальцева	09.02
ГИП	Кузнецов	09.02
Разраб.	Карасев	09.02
Проверил	Айнетдинов	09.02

ГМС-2001 ИЖ 3.1-1-97

ПЛИТА П20-1

СТАДИЯ	ЛИСТ	ЛИСТОВ
Р	1	1

ОАО ЦНИИЭП жилых и общественных зданий

ИНВ.N ПОДЛ | ПОДПИСЬ И ДАТА | ВЗАМ.ИНВ.N

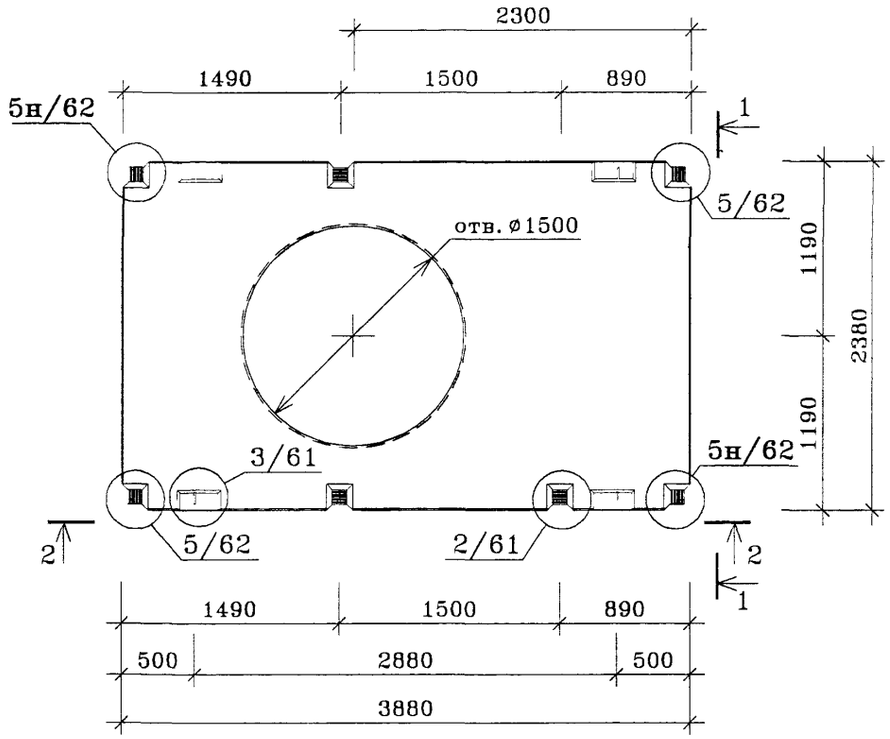

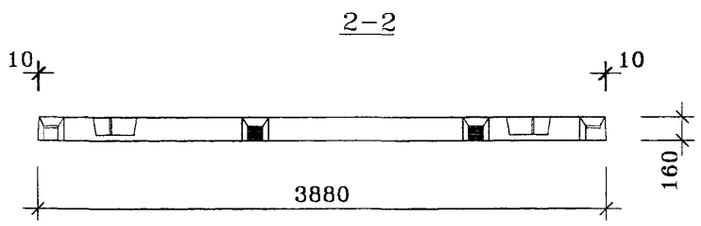

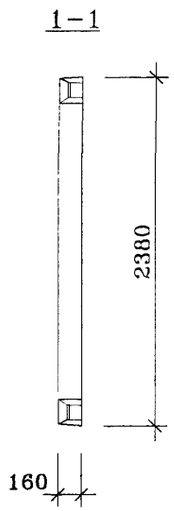

ПОЗ.	НАИМЕНОВАНИЕ	КОЛ-ВО	ОБОЗНАЧЕНИЕ ДОКУМЕНТА
1	Бетон тяжелый класса В22.5, куб.м	0.91	
	Масса стали кг		
	Масса изделия кг	2275	

Техническое описание см. ИЖ 3.1-1-03

Нач.ПКО1	Пальцева		09.02
ГИП	Кузнецов		09.02
Разраб.	Карасев		09.02
Проверил	Айнетдинова		09.02

ГМС-2001 ИЖ 3.1-1-99

ПЛИТА П20-2

СТАДИЯ	ЛИСТ	ЛИСТОВ
Р	1	1

ОАО ЦНИИЭП жилых и общественных зданий

ИНВ.N ПОДЛ | ПОДПИСЬ И ДАТА | ВЗАМ.ИНВ.N

р20-2
25/09/02

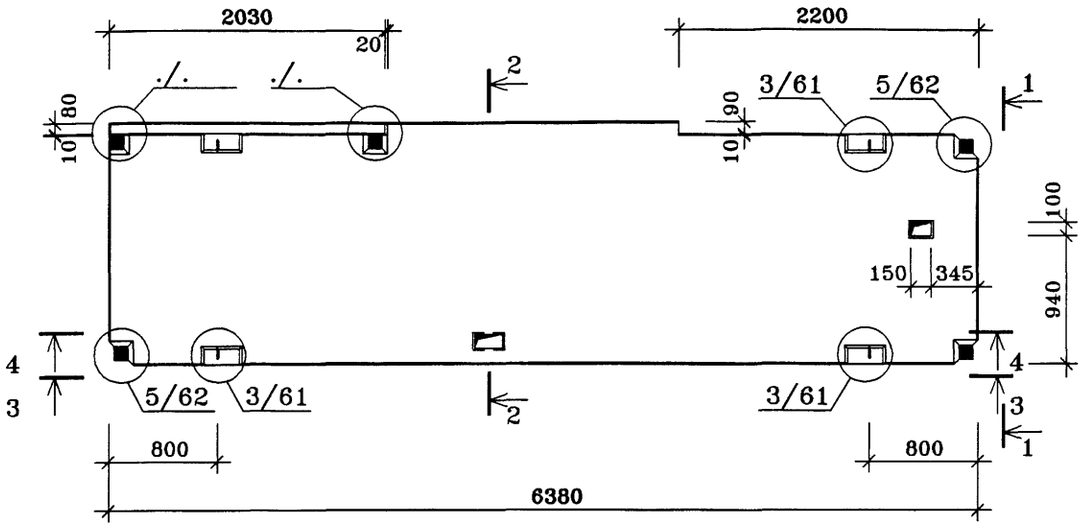

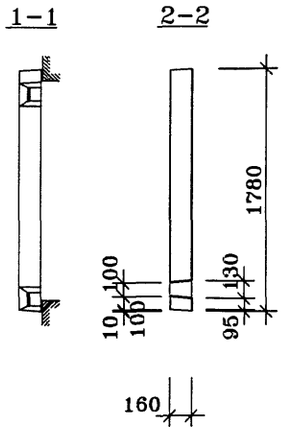

3-3

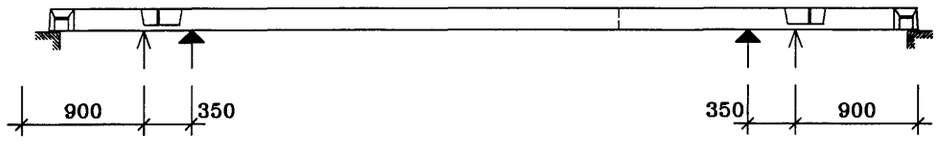

4-4

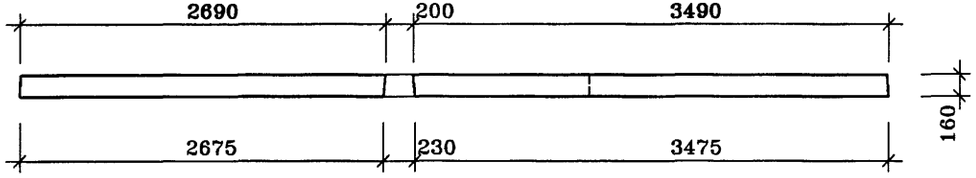

ПОЗ.	НАИМЕНОВАНИЕ	КОЛ-ВО	ОБОЗНАЧЕНИЕ ДОКУМЕНТА
1	Бетон тяжелый класса В22.5, куб.м	1.75	
	Масса стали кг		
	Масса изделия кг	4375	

Техническое описание смотри ИЖ 3.1-1-03

-места опирания плиты при горизонтальном складировании

-места опирания плиты при вертикальном складировании

Нач.ПКО1	Пальцева		09.02
ГИП	Кузнецов		09.02
Разраб.	Карасев		09.02
Проверил	Айнетдинова		09.02

ГМС-2001 ИЖ 3.1-1-101

ПЛИТА П1-2

СТАДИЯ	ЛИСТ	ЛИСТОВ
Р	1	1

ОАО ЦНИИЭП жилых и общественных зданий

gost.e-ecolog.ru