ОТКРЫТОЕ АКЦИОНЕРНОЕ ОБЩЕСТВО
ЦЕНТРАЛЬНЫЙ НАУЧНО - ИССЛЕДОВАТЕЛЬСКИЙ И ПРОЕКТНЫЙ ИНСТИТУТ ЖИЛЫХ И ОБЩЕСТВЕННЫХ ЗДАНИЙ

TSNIIEP ZHILISCHA

JOINT STOCK COMPANY
CENTRAL RESEARCH AND DESIGN INSTITUTE FOR RESIDENTIAL AND PUBLIC BUILDINGS

МОСКВА

gost.e-ecolog.ru

ОАО Центральный научно-исследовательский и проектный институт жилых и общественных зданий ЦНИИЭП жилища

Система крупнопанельного домостроения ГМС-2001 для применения в г. Москве и Московской области

ИНДУСТРИАЛЬНЫЕ ЖЕЛЕЗОБЕТОННЫЕ ИЗДЕЛИЯ

Рабочая документация

Опалубочные чертежи изделий

Наружные стеновые панели

Москва
2002 г.

ВИД С НАРУЖНОЙ СТОРОНЫ

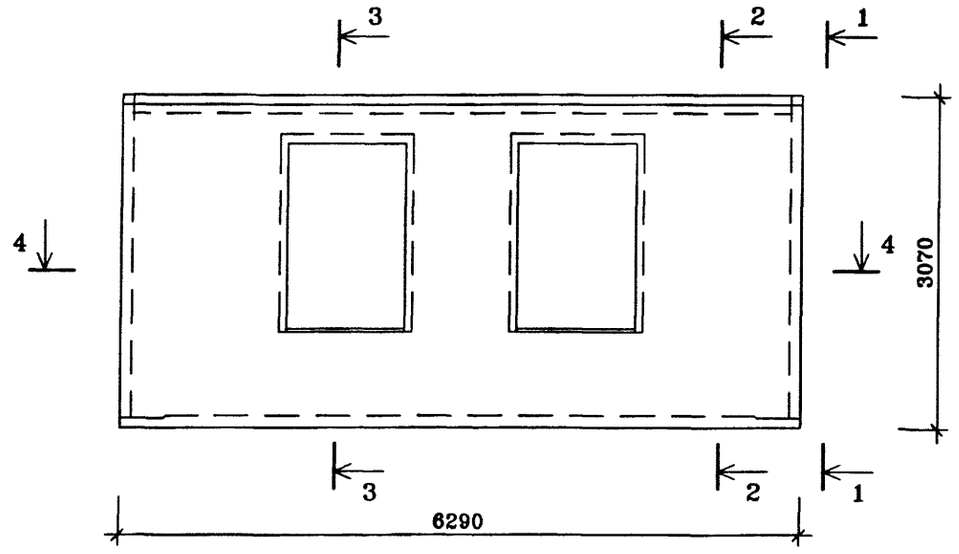

ВИД С ВНУТРЕННЕЙ СТОРОНЫ

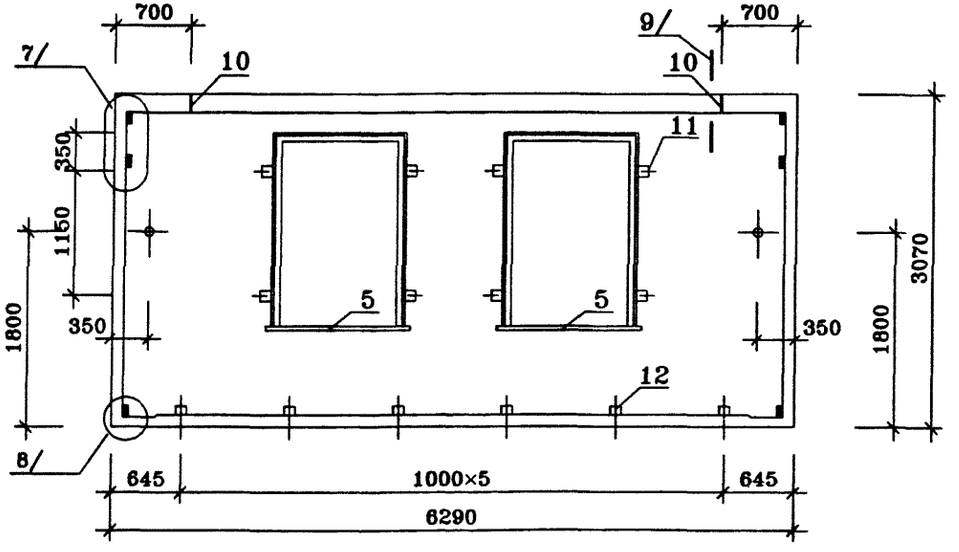

ПОЗ.	НАИМЕНОВАНИЕ	КОЛ-ВО НА ИСПОЛН.	ОБОЗНАЧЕНИЕ ДОКУМЕНТА
		Н2-1	
1	ЗАПОЛНЕНИЕ ПРОЕМА ОРС18-12	2	ГОСТ 16289-86
2	СТЕКЛО $м^2$		ГОСТ 111-90
3	СЛИВ		ИМ 1.1-1
4	НАЛИЧНИК ТИП Н-2 ПМ		ГОСТ 8242-88
11	ПРОБКА ДЕРЕВЯННАЯ АНТИСЕПТИРОВАННАЯ 200×50×50		
12	ПРОБКА ДЕРЕВЯННАЯ АНТИСЕПТИРОВАННАЯ 100×50×50		
5	ПЛИТА ПОДОКОННАЯ ПД-2-20×144×1000		ГОСТ 8242-88
6	БЕТОН ТЯЖЕЛЫЙ КЛАССА В20, $м^3$	1.25	ВНУТРЕННИЙ СЛОЙ
7	БЕТОН ТЯЖЕЛЫЙ КЛАССА В20 $м^3$	1.34	НАРУЖНЫЙ СЛОЙ
8	ПЕНОПОЛИСТИРОЛ $м^3$		
	γ=40 кг/$м^3$ 100мм	1.21	ВНУТРЕННИЙ СЛОЙ
	70мм	0.73	НАРУЖНЫЙ СЛОЙ
9	МИН ПЛИТА γ=80 кг/$м^3$ $м^3$		
	170мм	0.08	
10	МОНТАЖНАЯ ПЕТЛЯ П-1 шт	2	ИЖ 11-1-
	КАРКАС ПРОСТРАНСТВЕННЫЙ		
	КПН2-1	1	ИЖ 1.1-1-
	КПВ2-1	1	ИЖ 1.1-1-
	МАССА СТАЛИ КГ		
	МАССА ИЗДЕЛИЯ КГ	6560	

техническое описание
установку оконных блоков
архитектурную отделку панели

Нач.ПК01	Пальцева		12.01
ГИП	Кузнецов		12.01
Разраб.	Карасев		12.01
Проверил	Айнетдинова		12.01

ГМС-2001 **ИЖ 1.1-1-**

ПАНЕЛЬ НАРУЖНОЙ СТЕНЫ Н1-1
СБОРОЧНЫЙ ЧЕРТЕЖ

СТАДИЯ	ЛИСТ	ЛИСТОВ
Р	1	2

ЦНИИЭП жилых и общественных зданий

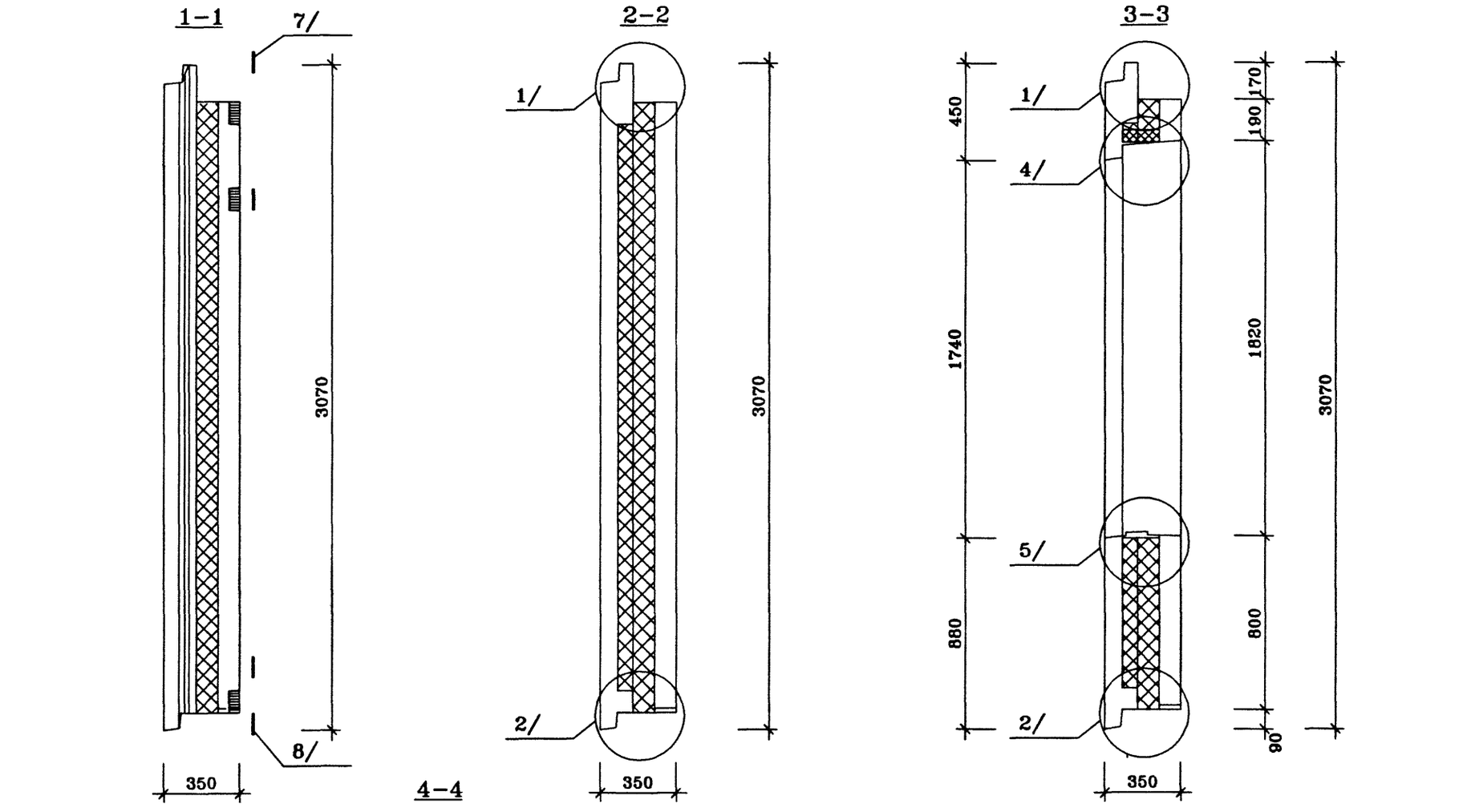

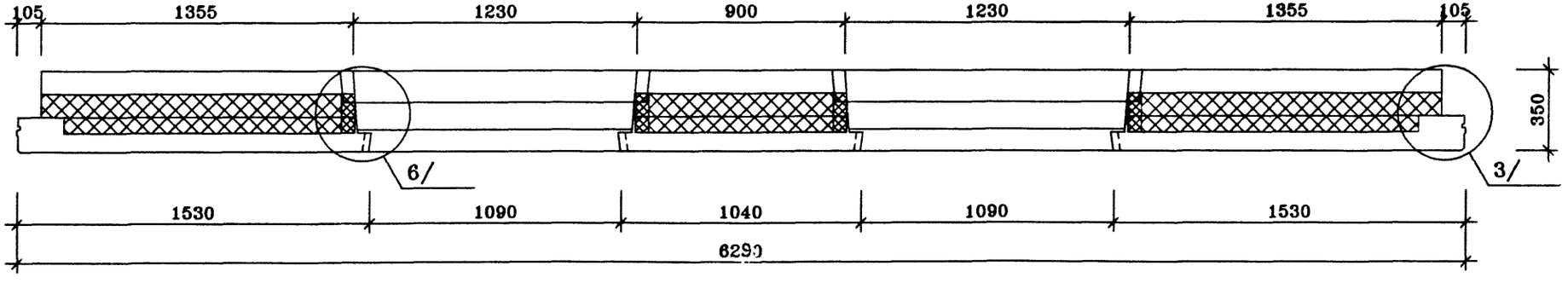

ГИС-2001 РАЗРЕЗЫ	ИЖ 1.1-1-01	ЛИСТ 2

R1-1
17/12/01

ВИД С НАРУЖНОЙ СТОРОНЫ

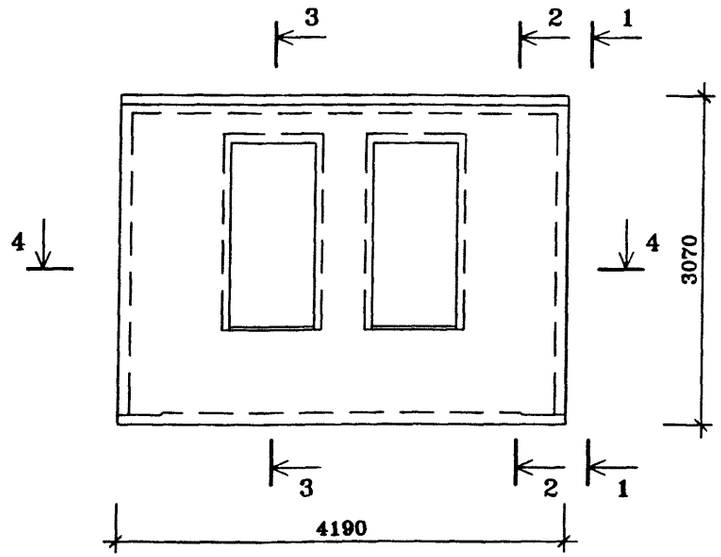

ВИД С ВНУТРЕННЕЙ СТОРОНЫ

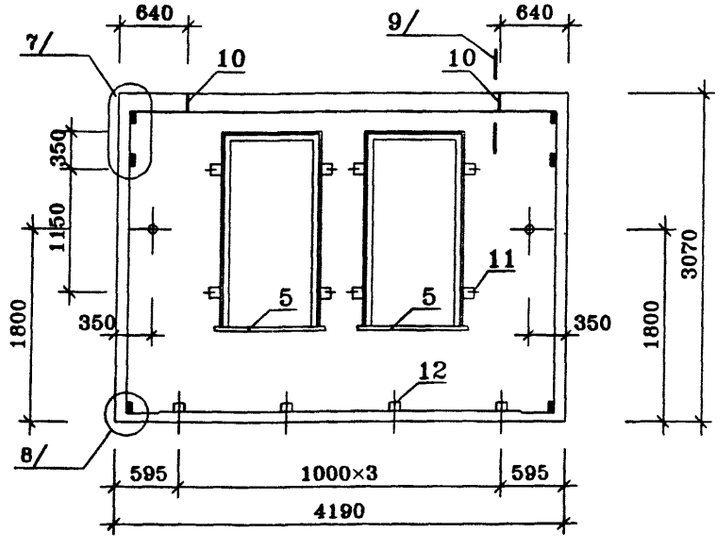

ПОЗ	НАИМЕНОВАНИЕ	КОЛ-ВО НА ИСПОЛН	ОБОЗНАЧЕНИЕ ДОКУМЕНТА
1	ЗАПОЛНЕНИЕ ПРОЕМА ОРС 18-9	2	ГОСТ 16289-86
2	СТЕКЛО $м^2$		ГОСТ 111-90
3	СЛИВ		ИМ 1.1-1
4	НАЛИЧНИК ТИП Н-2 ПМ		ГОСТ 8242-88
11	ПРОБКА ДЕРЕВЯННАЯ АНТИСЕПТИРОВАННАЯ 200×50×50		
12	ПРОБКА ДЕРЕВЯННАЯ АНТИСЕПТИРОВАННАЯ 100×50×50		
5	ПЛИТА ПОДОКОННАЯ ПД-2-20×144×1000		ГОСТ 8242-88
6	БЕТОН ТЯЖЕЛЫЙ КЛАССА В20, $м^3$	0 78	ВНУТРЕННИЙ СЛОЙ
7	БЕТОН ТЯЖЕЛЫЙ КЛАССА В20 $м^3$	0 89	НАРУЖНЫЙ СЛОЙ
8	ПЕНОПОЛИСТИРОЛ $м^3$		
	γ=40 кг/$м^3$ 100мм	0.74	ВНУТРЕННИЙ СЛОЙ
	70мм	0 42	НАРУЖНЫЙ СЛОЙ
9	МИН ПЛИТА γ=80 кг/$м^3$ $м^3$		
	170мм	0 08	
10	МОНТАЖНАЯ ПЕТЛЯ П-1 шт.	2	ИЖ 1.1-1-
	КАРКАС ПРОСТРАНСТВЕННЫЙ		
	КПН2-1	1	ИЖ 1.1-1-
	КПВ2-1	1	ИЖ 11-1-
	МАССА СТАЛИ КГ		
	МАССА ИЗДЕЛИЯ КГ	4230	

техническое описание
установку оконных блоков
архитектурную отделку панели

Нач.ПК01	Пальцева		11.01
ГИП	Кузнецов		11.01
Разраб.	Карасев		11.01
Проверил	Айнетдинова		11.01

ГМС-2001 **ИЖ 1.1-1-**

ПАНЕЛЬ НАРУЖНОЙ СТЕНЫ Н2-1 СБОРОЧНЫЙ ЧЕРТЕЖ

СТАДИЯ	ЛИСТ	ЛИСТОВ
Р	1	2

ЦНИИЭП жилых и общественных зданий

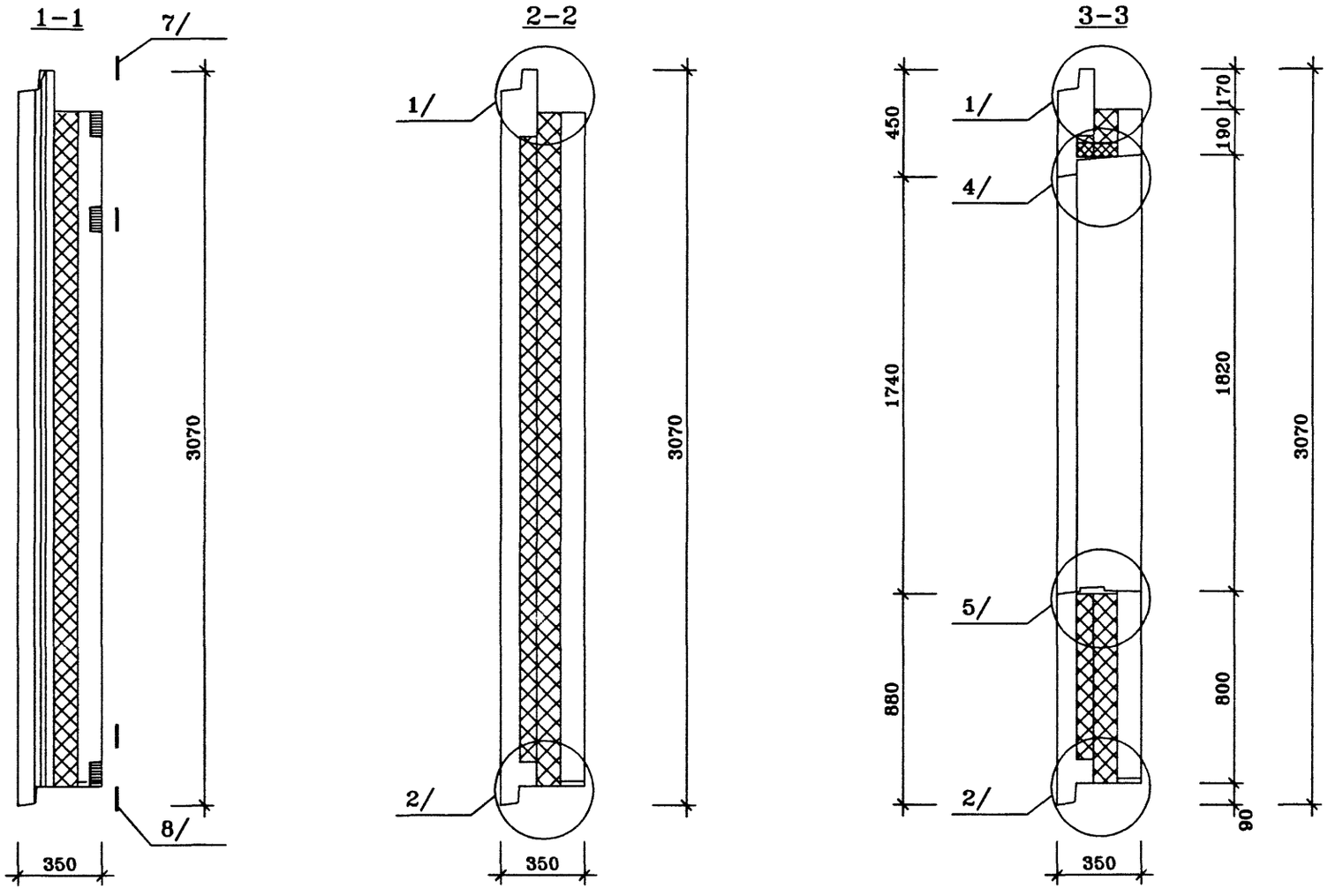

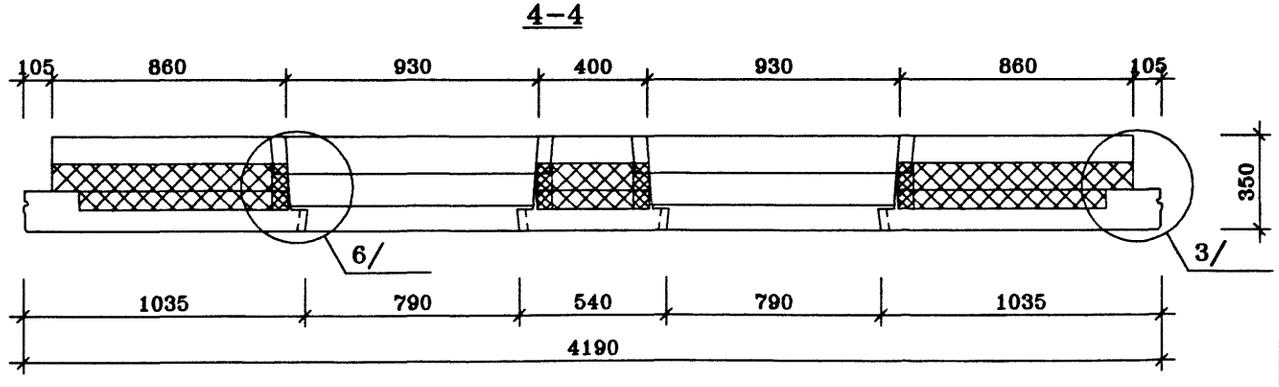

ГМС-2001 РАЗРЕЗЫ ИЖ 1.1-1-	ЛИСТ 2

R2-1
20/12/01

НЗ-1 ВИД С НАРУЖНОЙ СТОРОНЫ

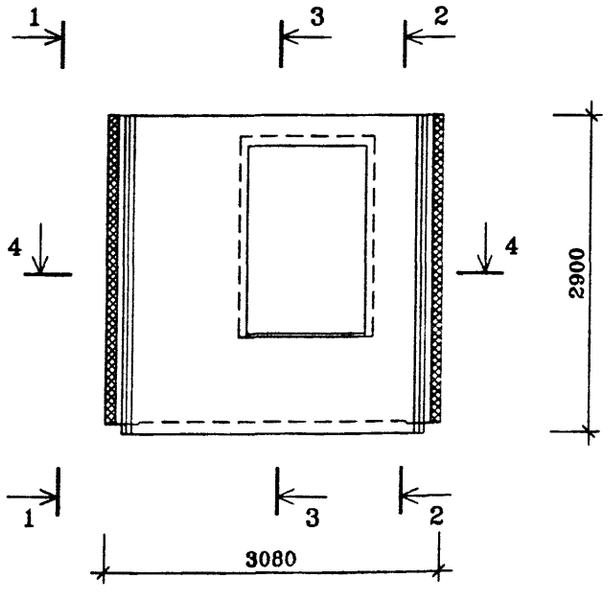

ВИД С ВНУТРЕННЕЙ СТОРОНЫ

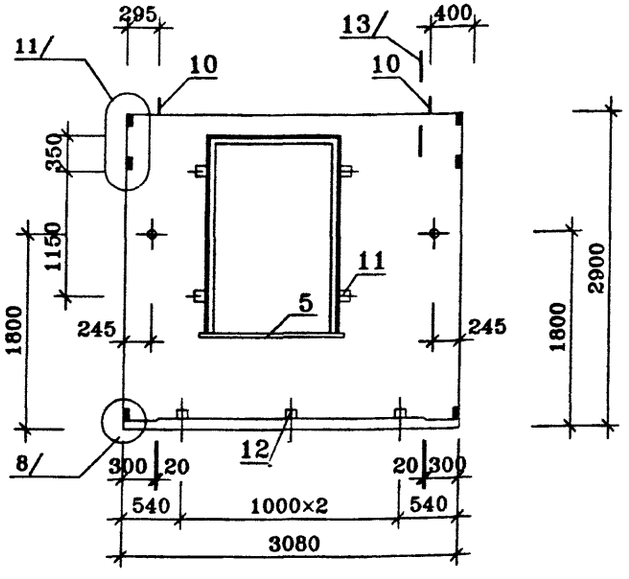

ПОЗ.	НАИМЕНОВАНИЕ	КОЛ-ВО НА ИСПОЛН.	ОБОЗНАЧЕНИЕ ДОКУМЕНТА
1	ЗАПОЛНЕНИЕ ПРОЕМА ОРС 18-12	1	ГОСТ 16289-86
2	СТЕКЛО $м^2$		ГОСТ 111-90
3	СЛИВ		ИМ 1.1-1
4	НАЛИЧНИК ТИП Н-2 ПМ		ГОСТ 8242-88
11	ПРОБКА ДЕРЕВЯННАЯ АНТИСЕПТИРОВАННАЯ 200×50×50		
12	ПРОБКА ДЕРЕВЯННАЯ АНТИСЕПТИРОВАННАЯ 100×50×50		
5	ПЛИТА ПОДОКОННАЯ ПД-2-20×144×1000		ГОСТ 8242-88
6	БЕТОН ТЯЖЕЛЫЙ КЛАССА В20, $м^3$	0.56	ВНУТРЕННИЙ СЛОЙ
7	БЕТОН ТЯЖЕЛЫЙ КЛАССА В20 $м^3$	0.54	НАРУЖНЫЙ СЛОЙ
8	ПЕНОПОЛИСТИРОЛ $м^3$		
	γ=40 кг/$м^3$ 100мм	0.30	ВНУТРЕННИЙ СЛОЙ
	70мм	0 21	НАРУЖНЫЙ СЛОЙ
9	МИН. ПЛИТА γ=80 кг/$м^3$ $м^3$		
	170мм	0.07	
10	МОНТАЖНАЯ ПЕТЛЯ П-1 шт.	2	ИЖ 1.1-1-
	КАРКАС ПРОСТРАНСТВЕННЫЙ		
	КПН2-1	1	ИЖ 1.1-1-
	КПВ2-1	1	ИЖ 1.1-1-
	МАССА СТАЛИ КГ		
	МАССА ИЗДЕЛИЯ КГ	2775	

техническое описание смотри
установку оконных блоков смотри лист
архитектурную отделку панели смотри
Панель НЗ-1л – зеркальное отражение панели НЗ-1

Нач.ПК01	Пальцева		02.02
ГИП	Кузнецов		02.02
Разраб.	Карасев		02.02
Проверил	Айнетдинова		02.02

ГМС-2001 **ИЖ 1.1-1-**

ПАНЕЛЬ НАРУЖНОЙ СТЕНЫ НЗ-1, НЗ-1л СБОРОЧНЫЙ ЧЕРТЕЖ

СТАДИЯ	ЛИСТ	ЛИСТОВ
Р	1	2

ЦНИИЭП жилых и общественных зданий

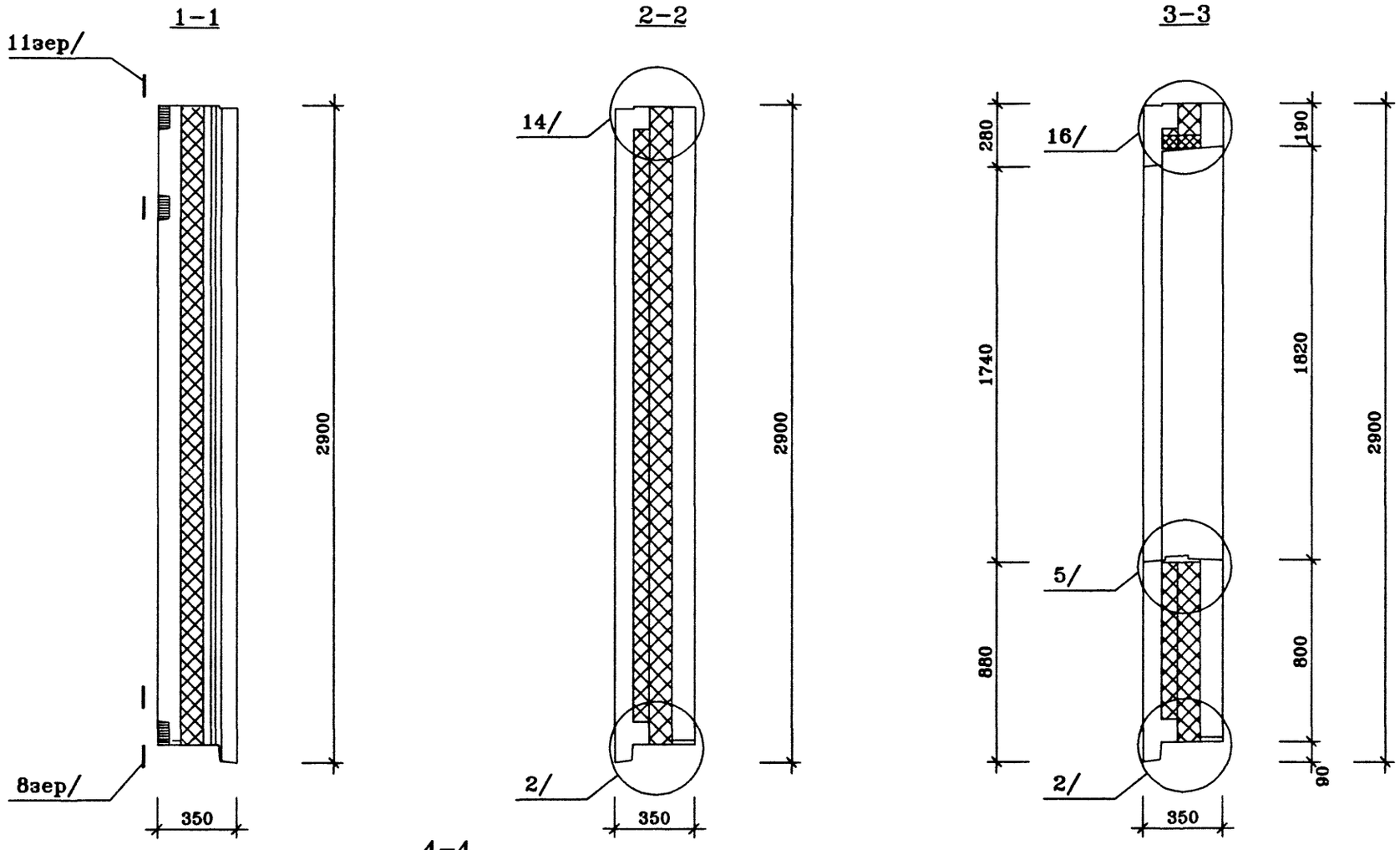

ГМС-2001 РАЗРЕЗЫ ИЖ 1.1-1-	ЛИСТ 2

Н4-1 ВИД С НАРУЖНОЙ СТОРОНЫ

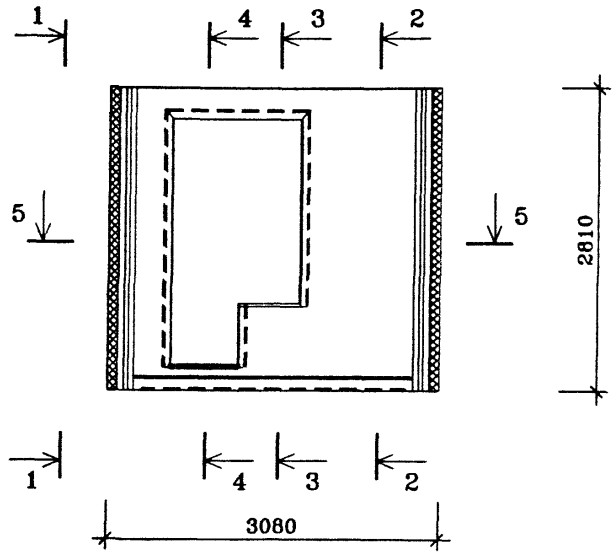

ВИД С ВНУТРЕННЕЙ СТОРОНЫ

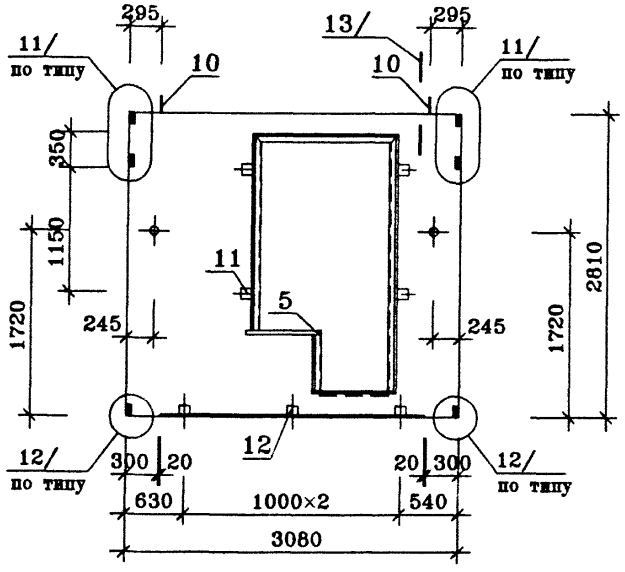

ПОЗ.	НАИМЕНОВАНИЕ	КОЛ-ВО НА ИСПОЛН.	ОБОЗНАЧЕНИЕ ДОКУМЕНТА
1	ЗАПОЛНЕНИЕ ПРОЕМА ОРС 18-6	1	ГОСТ 16289-86
	БРС 25-7.5	1	
2	СТЕКЛО $м^2$		ГОСТ 111-90
3	СЛИВ		ИМ 1.1-1
4	НАЛИЧНИК ТИП Н-2 ПМ		ГОСТ 8242-88
11	ПРОБКА ДЕРЕВЯННАЯ АНТИСЕПТИРОВАННАЯ 200×50×50		
12	ПРОБКА ДЕРЕВЯННАЯ АНТИСЕПТИРОВАННАЯ 100×50×50		
5	ПЛИТА ПОДОКОННАЯ ПД-2-20×144×1000		ГОСТ 8242-88
6	БЕТОН ТЯЖЕЛЫЙ КЛАССА В20, $м^3$	0.56	ВНУТРЕННИЙ СЛОЙ
7	БЕТОН ТЯЖЕЛЫЙ КЛАССА В20 $м^3$	0.59	НАРУЖНЫЙ СЛОЙ
8	ПЕНОПОЛИСТИРОЛ $м^3$		
	γ=40 кг/$м^3$ 100мм	0 30	ВНУТРЕННИЙ СЛОЙ
	70мм	0 21	НАРУЖНЫЙ СЛОЙ
9	МИН. ПЛИТА γ=80 кг/$м^3$ $м^3$		
	170мм	0.07	
10	МОНТАЖНАЯ ПЕТЛЯ П-1 шт.	2	ИЖ 1.1-1-
	КАРКАС ПРОСТРАНСТВЕННЫЙ		
	КПН4-1	1	ИЖ 1.1-1-
	КПВ4-1	1	ИЖ 1.1-1-
	МАССА СТАЛИ КГ		
	МАССА ИЗДЕЛИЯ КГ	2900	

техническое описание смотри
установку оконных блоков смотри лист
архитектурную отделку панели смотри
Панель Н4-1л – зеркальное отражение панели Н4-1

Нач.ПКО1	Пальцева		12.01
ГИП	Кузнецов		12.01
Разраб.	Карасев		12.01
Проверил	Айнетдинова		12.01

ГМС-2001 ИЖ 1.1-1-

ПАНЕЛЬ НАРУЖНОЙ СТЕНЫ Н4-1, Н4-1л СБОРОЧНЫЙ ЧЕРТЕЖ

СТАДИЯ	ЛИСТ	ЛИСТОВ
Р	1	2

ЦНИИЭП жилых и общественных зданий

1-1

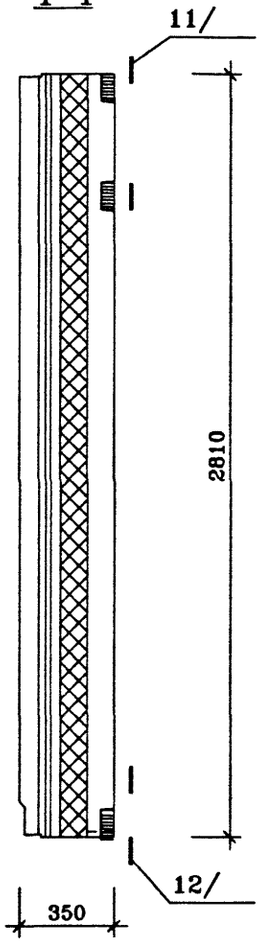

2-2

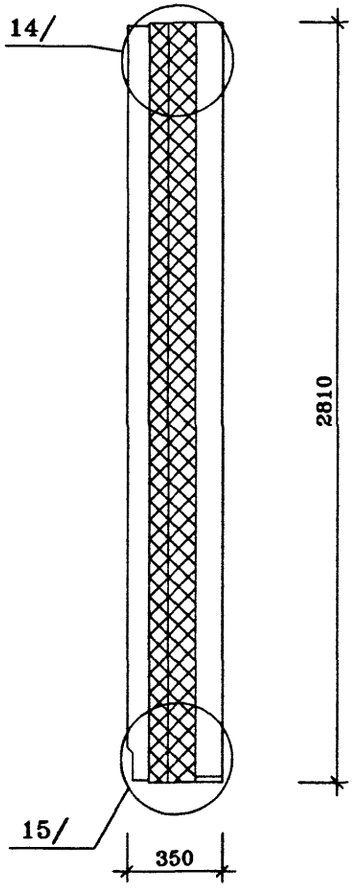

3-3

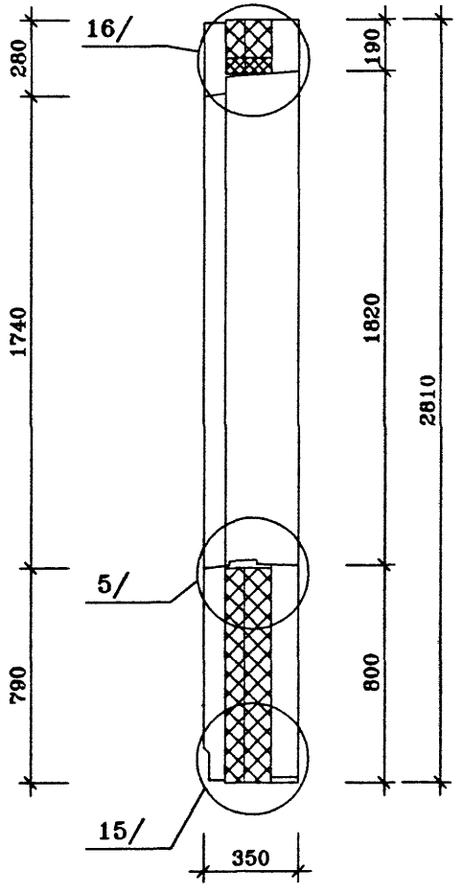

4-4

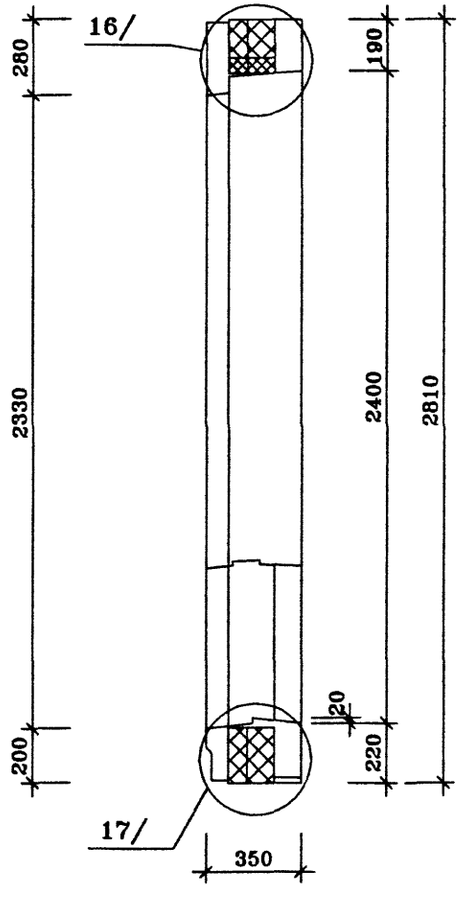

5-5

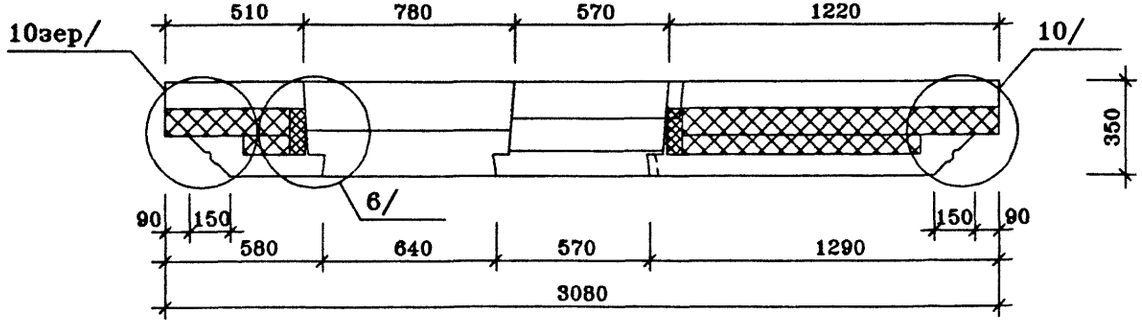

ГМС-2001 РАЗРЕЗЫ ИЖ 1.1-1-	ЛИСТ 2

Н5-1 ВИД С НАРУЖНОЙ СТОРОНЫ

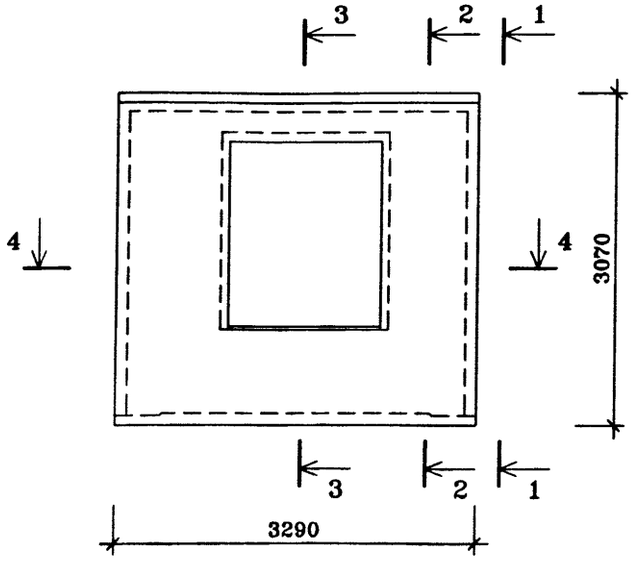

ВИД С ВНУТРЕННЕЙ СТОРОНЫ

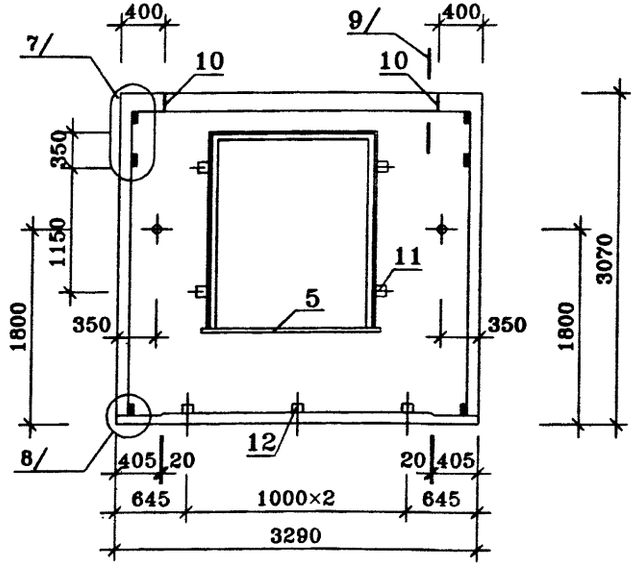

ПОЗ.	НАИМЕНОВАНИЕ	КОЛ-ВО НА ИСПОЛН.	ОБОЗНАЧЕНИЕ ДОКУМЕНТА
		Н2-1	
1	ЗАПОЛНЕНИЕ ПРОЕМА ОРС 18-15	1	ГОСТ 16289-86
2	СТЕКЛО $м^2$		ГОСТ 111-90
3	СЛИВ		ИМ 1.1-1
4	НАЛИЧНИК ТИП Н-2 ПМ		ГОСТ 8242-88
11	ПРОБКА ДЕРЕВЯННАЯ АНТИСЕПТИРОВАННАЯ 200×50×50		
12	ПРОБКА ДЕРЕВЯННАЯ АНТИСЕПТИРОВАННАЯ 100×50×50		
5	ПЛИТА ПОДОКОННАЯ ПД-2-20×144×1000		ГОСТ 8242-88
6	БЕТОН ТЯЖЕЛЫЙ КЛАССА В20. $м^3$	0.59	ВНУТРЕННИЙ СЛОЙ
7	БЕТОН ТЯЖЕЛЫЙ КЛАССА В20 $м^3$	0.69	НАРУЖНЫЙ СЛОЙ
8	ПЕНОПОЛИСТИРОЛ $м^3$		
	γ=40 кг/$м^3$ 100мм	0.30	ВНУТРЕННИЙ СЛОЙ
	70мм	0.21	НАРУЖНЫЙ СЛОЙ
9	МИН. ПЛИТА γ=80 кг/$м^3$ $м^3$		
	170мм	0.05	
10	МОНТАЖНАЯ ПЕТЛЯ П-1 шт.	2	ИЖ 1.1-1-
	КАРКАС ПРОСТРАНСТВЕННЫЙ		
	КПН2-1	1	ИЖ 1.1-1-
	КПВ2-1	1	ИЖ 1.1-1-
	МАССА СТАЛИ КГ		
	МАССА ИЗДЕЛИЯ КГ	3225	

техническое описание смотри
установку оконных блоков смотри лист
архитектурную отделку панели смотри
Панель Н5-1л – зеркальное отражение панели Н5-1

Нач.ПКО1	Пальцева		12.01
ГИП	Кузнецов		12.01
Разраб.	Карасев		12.01
Проверил	Айнетдинова		12.01

ГМС-2001 **ИЖ 1.1-1-**

ПАНЕЛЬ НАРУЖНОЙ СТЕНЫ Н5-1, Н5-1л СБОРОЧНЫЙ ЧЕРТЕЖ

СТАДИЯ	ЛИСТ	ЛИСТОВ
Р	1	2

ЦНИИЭП жилых и общественных зданий

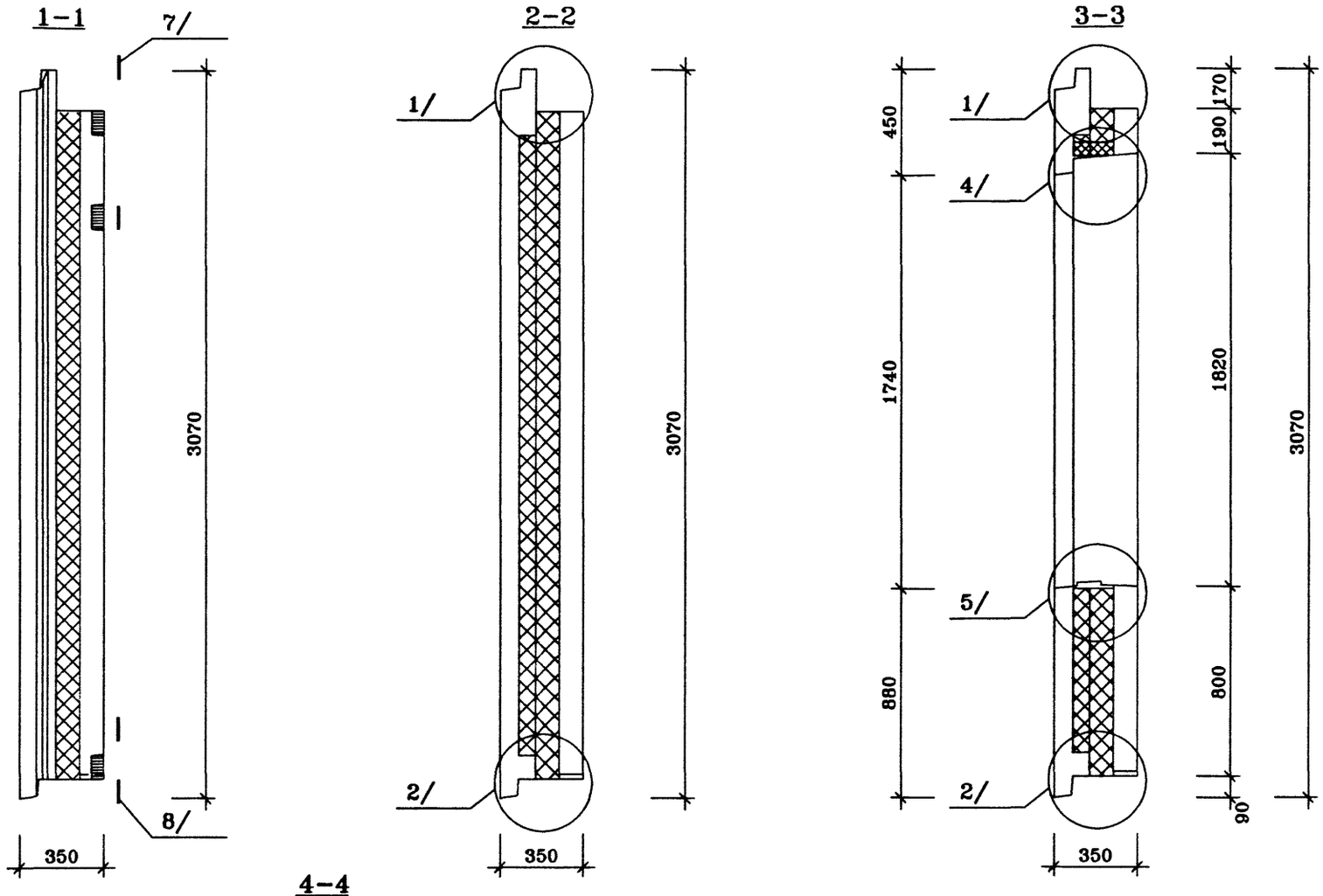

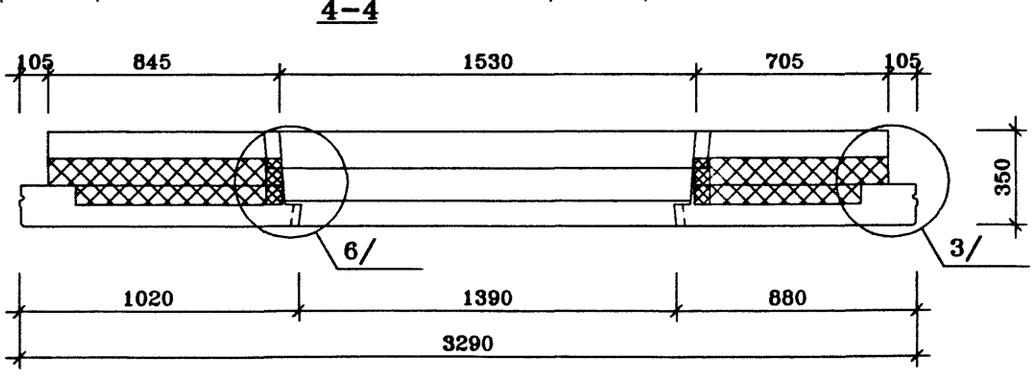

ГМС-2001 РАЗРЕЗЫ	ИЖ 1.1-1-	ЛИСТ 2

Н6-1 ВИД С НАРУЖНОЙ СТОРОНЫ

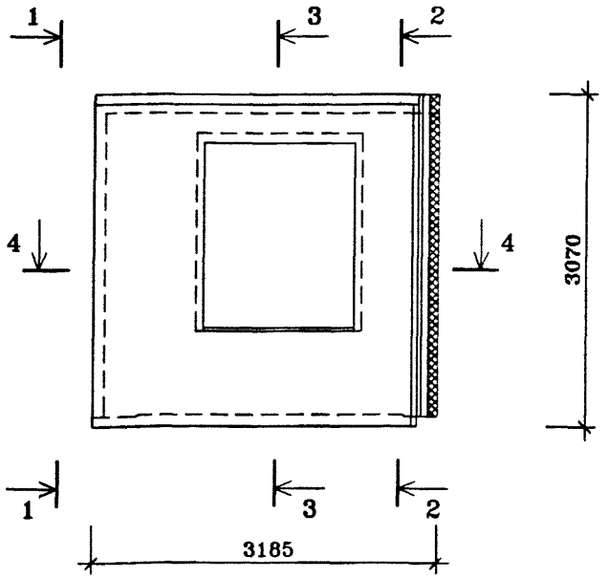

ВИД С ВНУТРЕННЕЙ СТОРОНЫ

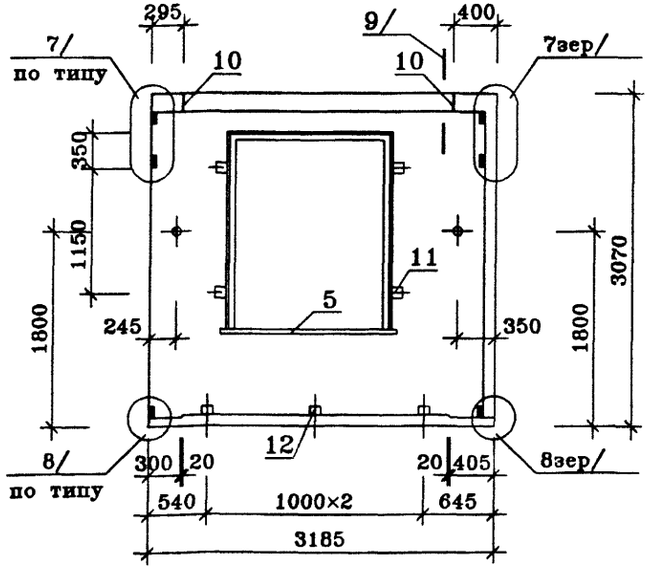

ПОЗ.	НАИМЕНОВАНИЕ	КОЛ-ВО НА ИСПОЛН	ОБОЗНАЧЕНИЕ ДОКУМЕНТА
1	ЗАПОЛНЕНИЕ ПРОЕМА ОРС 18-15	1	ГОСТ 16289-86
2	СТЕКЛО $м^2$		ГОСТ 111-90
3	СЛИВ		ИМ 11-1
4	НАЛИЧНИК ТИП Н-2 ПМ		ГОСТ 8242-88
11	ПРОБКА ДЕРЕВЯННАЯ АНТИСЕПТИРОВАННАЯ 200×50×50		
12	ПРОБКА ДЕРЕВЯННАЯ АНТИСЕПТИРОВАННАЯ 100×50×50		
5	ПЛИТА ПОДОКОННАЯ ПД-2-20×144×1000		ГОСТ 8242-88
6	БЕТОН ТЯЖЕЛЫЙ КЛАССА В20, $м^3$	0.59	ВНУТРЕННИЙ СЛОЙ
7	БЕТОН ТЯЖЕЛЫЙ КЛАССА В20 $м^3$	0.63	НАРУЖНЫЙ СЛОЙ
8	ПЕНОПОЛИСТИРОЛ $м^3$		
	γ=40 кг/$м^3$ 100мм	0.30	ВНУТРЕННИЙ СЛОЙ
	70мм	0.21	НАРУЖНЫЙ СЛОЙ
9	МИН. ПЛИТА γ=80 кг/$м^3$ $м^3$		
	170мм	0.07	
10	МОНТАЖНАЯ ПЕТЛЯ П-1 шт	2	ИЖ 11-1-
	КАРКАС ПРОСТРАНСТВЕННЫЙ		
	КПН2-1	1	ИЖ 11-1-
	КПВ2-1	1	ИЖ 1.1-1-
	МАССА СТАЛИ КГ		
	МАССА ИЗДЕЛИЯ КГ	3080	

техническое описание смотри
установку оконных блоков смотри лист
архитектурную отделку панели смотри
Панель Н6-1л – зеркальное отражение панели Н6-1

Нач.ПКО1	Пальцева		12.01
ГИП	Кузнецов		12.01
Разраб.	Карасев		12.01
Проверил	Айнетдинова		12.01

ГМС-2001 **ИЖ 1.1-1-**

ПАНЕЛЬ НАРУЖНОЙ СТЕНЫ Н6-1, Н6-1л СБОРОЧНЫЙ ЧЕРТЕЖ

СТАДИЯ	ЛИСТ	ЛИСТОВ
Р	1	2

ЦНИИЭП жилых и общественных зданий

1-1

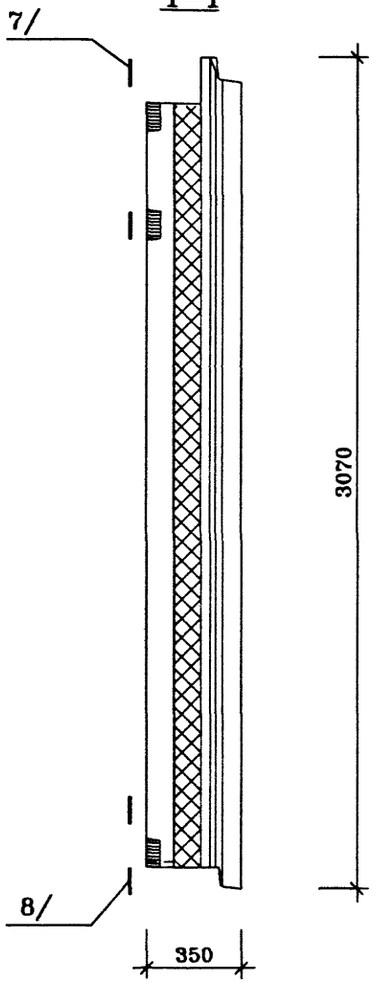

2-2

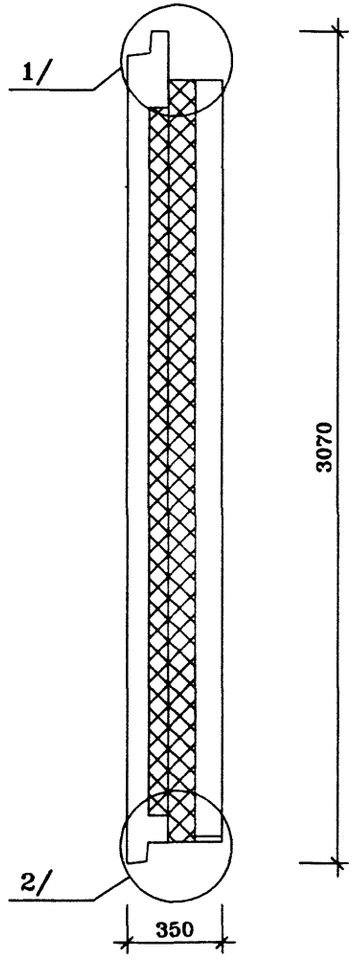

3-3

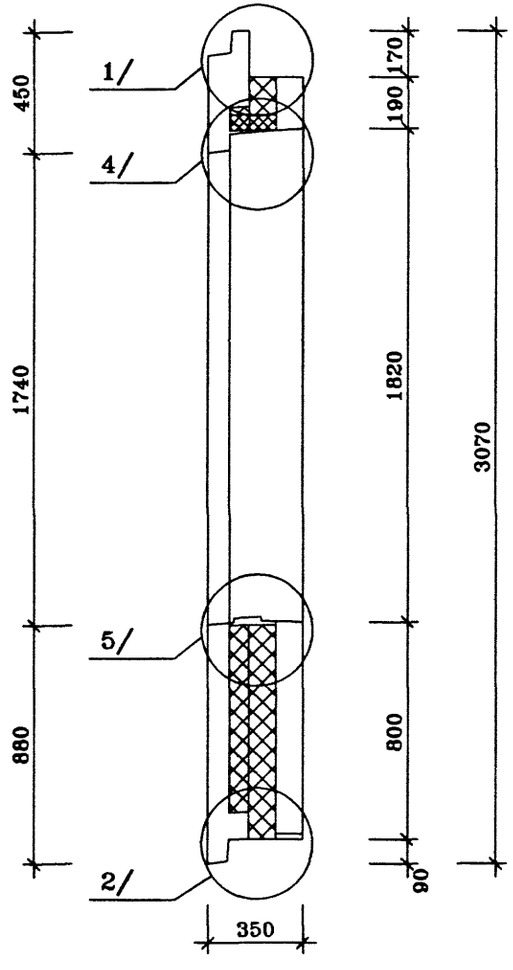

4-4

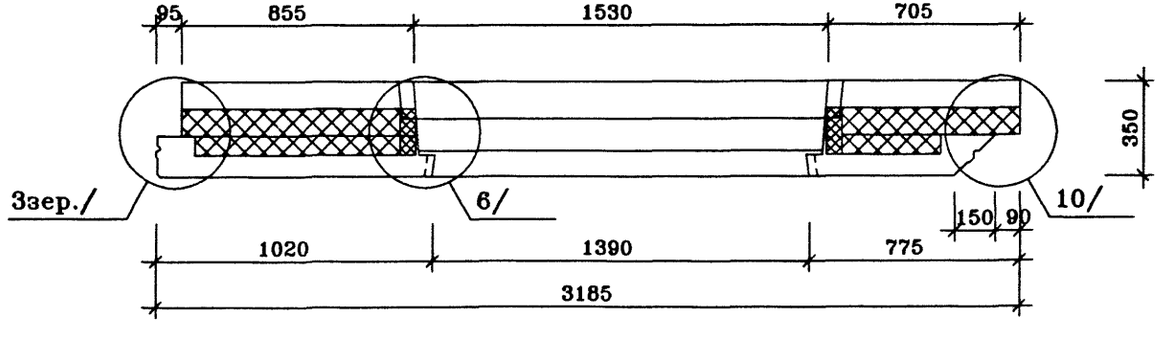

ГМС-2001 РАЗРЕЗЫ ИЖ 1.1-1-	ЛИСТ 2

Н7-1 ВИД С НАРУЖНОЙ СТОРОНЫ

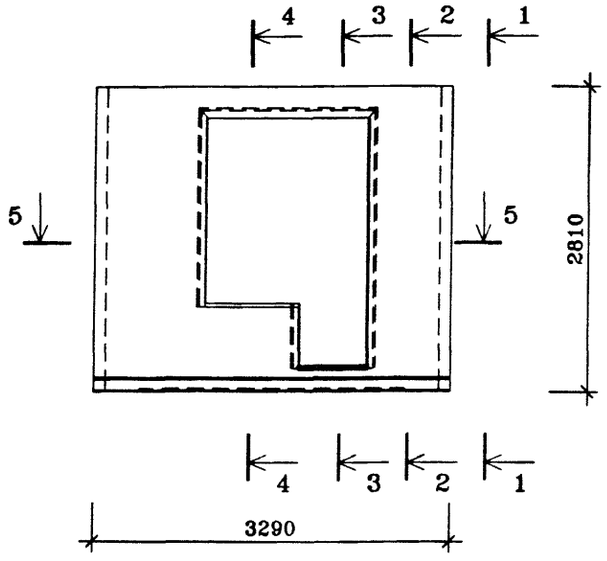

ВИД С ВНУТРЕННЕЙ СТОРОНЫ

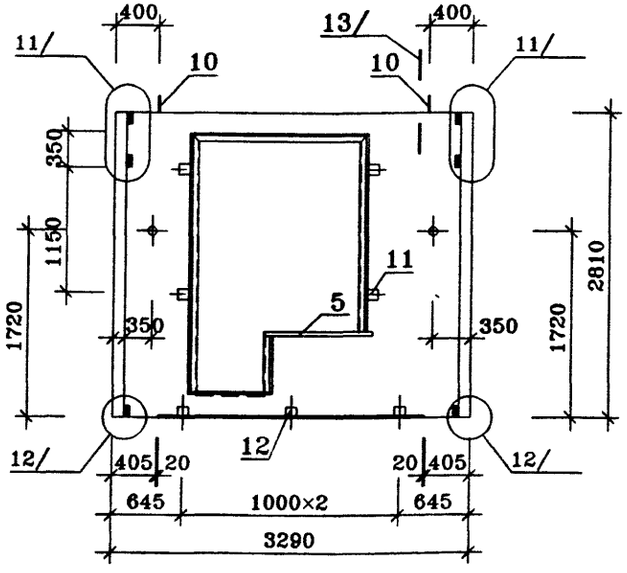

ПОЗ.	НАИМЕНОВАНИЕ	КОЛ-ВО НА ИСПОЛН.	ОБОЗНАЧЕНИЕ ДОКУМЕНТА
1	ЗАПОЛНЕНИЕ ПРОЕМА ОРС 18-9	1	ГОСТ 16289-86
	БРС 25-7.5	1	
2	СТЕКЛО $м^2$		ГОСТ 111-90
3	СЛИВ		ИМ 1.1-1
4	НАЛИЧНИК ТИП Н-2 ПМ		ГОСТ 8242-88
11	ПРОБКА ДЕРЕВЯННАЯ АНТИСЕПТИРОВАННАЯ 200×50×50		
12	ПРОБКА ДЕРЕВЯННАЯ АНТИСЕПТИРОВАННАЯ 100×50×50		
5	ПЛИТА ПОДОКОННАЯ ПД-2-20×144×1000		ГОСТ 8242-88
6	БЕТОН ТЯЖЕЛЫЙ КЛАССА В20, $м^3$	0.50	ВНУТРЕННИЙ СЛОЙ
7	БЕТОН ТЯЖЕЛЫЙ КЛАССА В20 $м^3$	0.56	НАРУЖНЫЙ СЛОЙ
8	ПЕНОПОЛИСТИРОЛ $м^3$		
	γ=40 кг/$м^3$ 100мм	0.49	ВНУТРЕННИЙ СЛОЙ
	70мм	0.30	НАРУЖНЫЙ СЛОЙ
9	МИН ПЛИТА γ=80 кг/$м^3$ $м^3$		
	170мм	0.05	
10	МОНТАЖНАЯ ПЕТЛЯ П-1 шт.	2	ИЖ 11-1-
	КАРКАС ПРОСТРАНСТВЕННЫЙ		
	КПН7-1	1	ИЖ 1.1-1-
	КПВ7-1	1	ИЖ 11-1-
	МАССА СТАЛИ КГ		
	МАССА ИЗДЕЛИЯ КГ	2690	

техническое описание смотри
установку оконных блоков смотри лист
архитектурную отделку панели смотри
Панель Н7-1л – зеркальное отражение панели Н7-1

Нач.ПКО1	Пальцева		12.01
ГИП	Кузнецов		12.01
Разраб.	Карасев		12.01
Проверил	Айнетдинова		12.01

ГМС-2001 ИЖ 1.1-1-

ПАНЕЛЬ НАРУЖНОЙ СТЕНЫ Н7-1, Н7-1л СБОРОЧНЫЙ ЧЕРТЕЖ

СТАДИЯ	ЛИСТ	ЛИСТОВ
Р	1	2

ЦНИИЭП жилых и общественных зданий

1-1

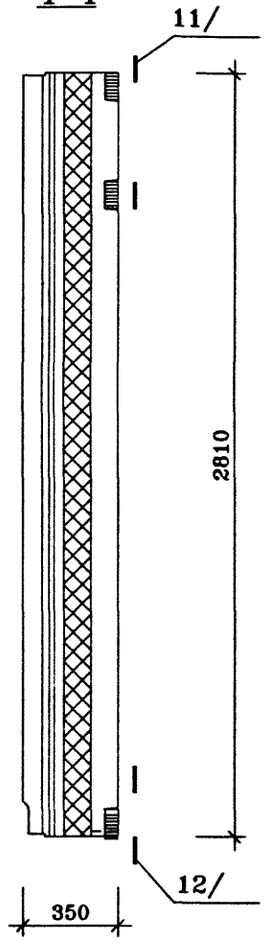

2-2

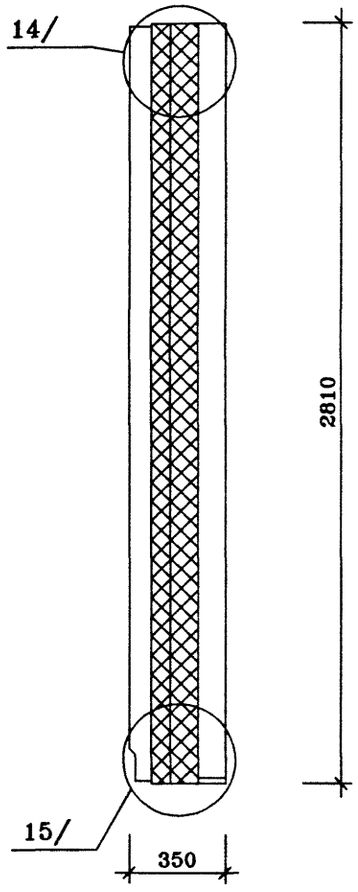

3-3

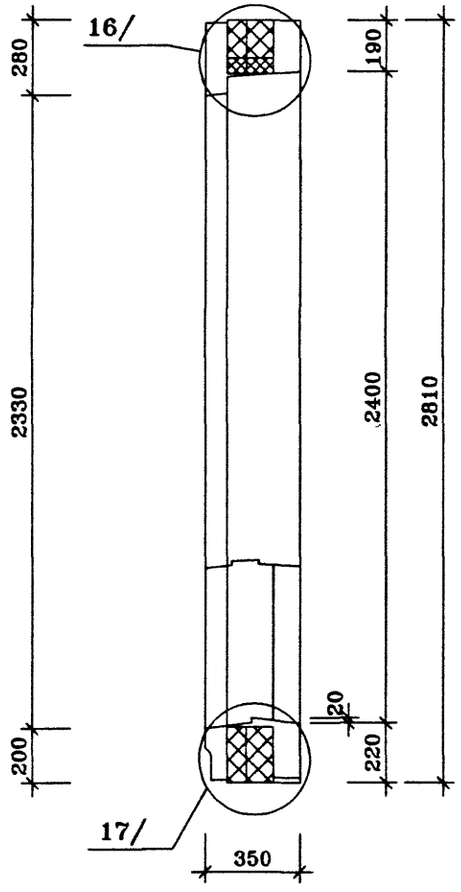

4-4

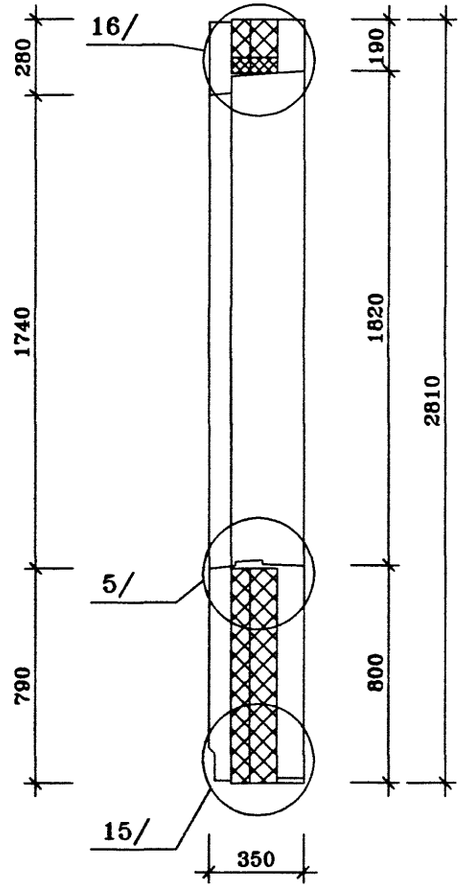

5-5

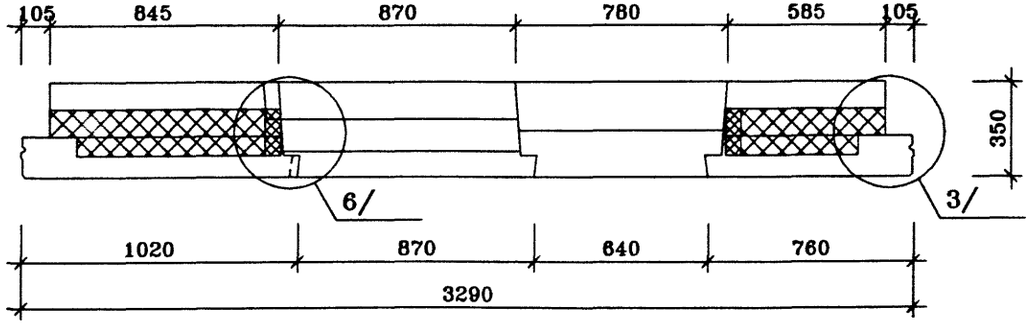

ГМС-2001 РАЗРЕЗЫ ИЖ 1.1-1-	ЛИСТ 2

R7-1
20/12/01

Н7-2 ВИД С НАРУЖНОЙ СТОРОНЫ

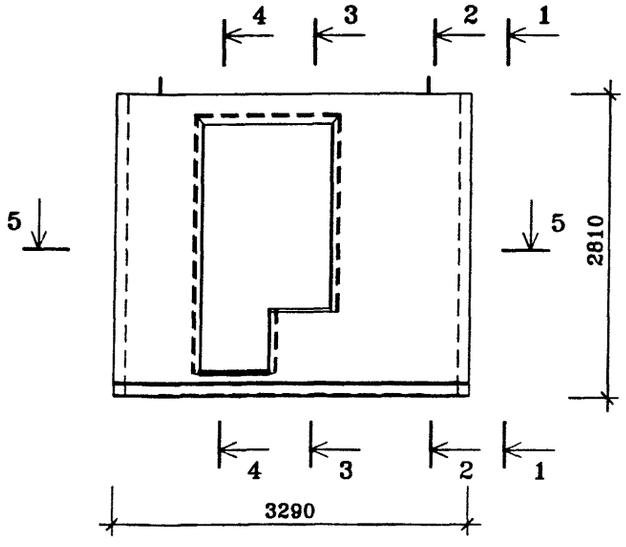

ВИД С ВНУТРЕННЕЙ СТОРОНЫ

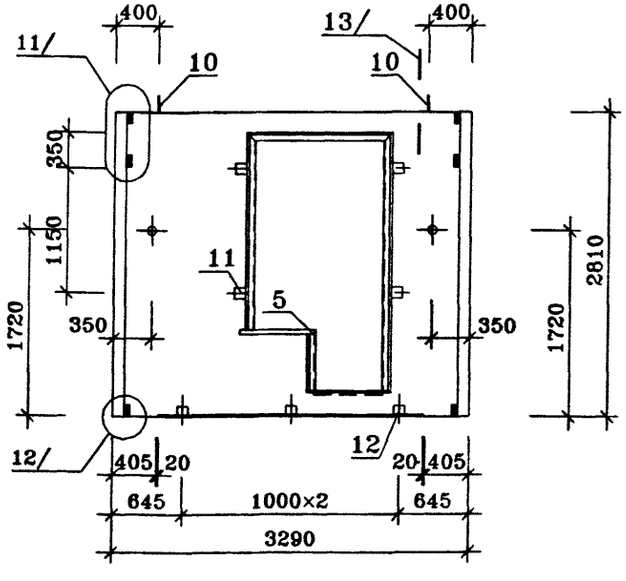

ПОЗ.	НАИМЕНОВАНИЕ	КОЛ-ВО НА ИСПОЛН.	ОБОЗНАЧЕНИЕ ДОКУМЕНТА
1	ЗАПОЛНЕНИЕ ПРОЕМА ОРС 18-6	1	ГОСТ 16289-86
	БРС 25-7.5	1	ГОСТ 16289-86
2	СТЕКЛО $м^2$		ГОСТ 111-90
3	СЛИВ		ИМ 1.1-1
4	НАЛИЧНИК ТИП Н-2 ПМ		ГОСТ 8242-88
11	ПРОБКА ДЕРЕВЯННАЯ АНТИСЕПТИРОВАННАЯ 200×50×50		
12	ПРОБКА ДЕРЕВЯННАЯ АНТИСЕПТИРОВАННАЯ 100×50×50		
5	ПЛИТА ПОДОКОННАЯ ПД-2-20×144×1000		ГОСТ 8242-88
6	БЕТОН ТЯЖЕЛЫЙ КЛАССА В20, $м^3$	0.59	ВНУТРЕННИЙ СЛОЙ
7	БЕТОН ТЯЖЕЛЫЙ КЛАССА В20 $м^3$	0.66	НАРУЖНЫЙ СЛОЙ
8	ПЕНОПОЛИСТИРОЛ $м^3$		
	γ=40 кг/$м^3$ 100мм	0.30	ВНУТРЕННИЙ СЛОЙ
	70мм	0.21	НАРУЖНЫЙ СЛОЙ
9	МИН. ПЛИТА γ=80 кг/$м^3$ $м^3$		
	170мм	0.05	
10	МОНТАЖНАЯ ПЕТЛЯ П-1 шт.	2	ИЖ 1.1-1-
	КАРКАС ПРОСТРАНСТВЕННЫЙ		
	КПН7-2	1	ИЖ 1.1-1-
	КПВ7-2	1	ИЖ 1.1-1-
	МАССА СТАЛИ КГ		
	МАССА ИЗДЕЛИЯ КГ	3150	

техническое описание смотри
установку оконных блоков смотри лист
архитектурную отделку панели смотри
Панель Н7-2л – зеркальное отражение панели Н7-2

Нач.ПК01	Пальцева		12.01
ГИП	Кузнецов		12.01
Разраб.	Карасев		12.01
Проверил	Айнетдинова		12.01

ГМС-2001 **ИЖ 1.1-1-**

ПАНЕЛЬ НАРУЖНОЙ СТЕНЫ Н7-2, Н7-2л СБОРОЧНЫЙ ЧЕРТЕЖ

СТАДИЯ	ЛИСТ	ЛИСТОВ
Р	1	2

ЦНИИЭП жилых и общественных зданий

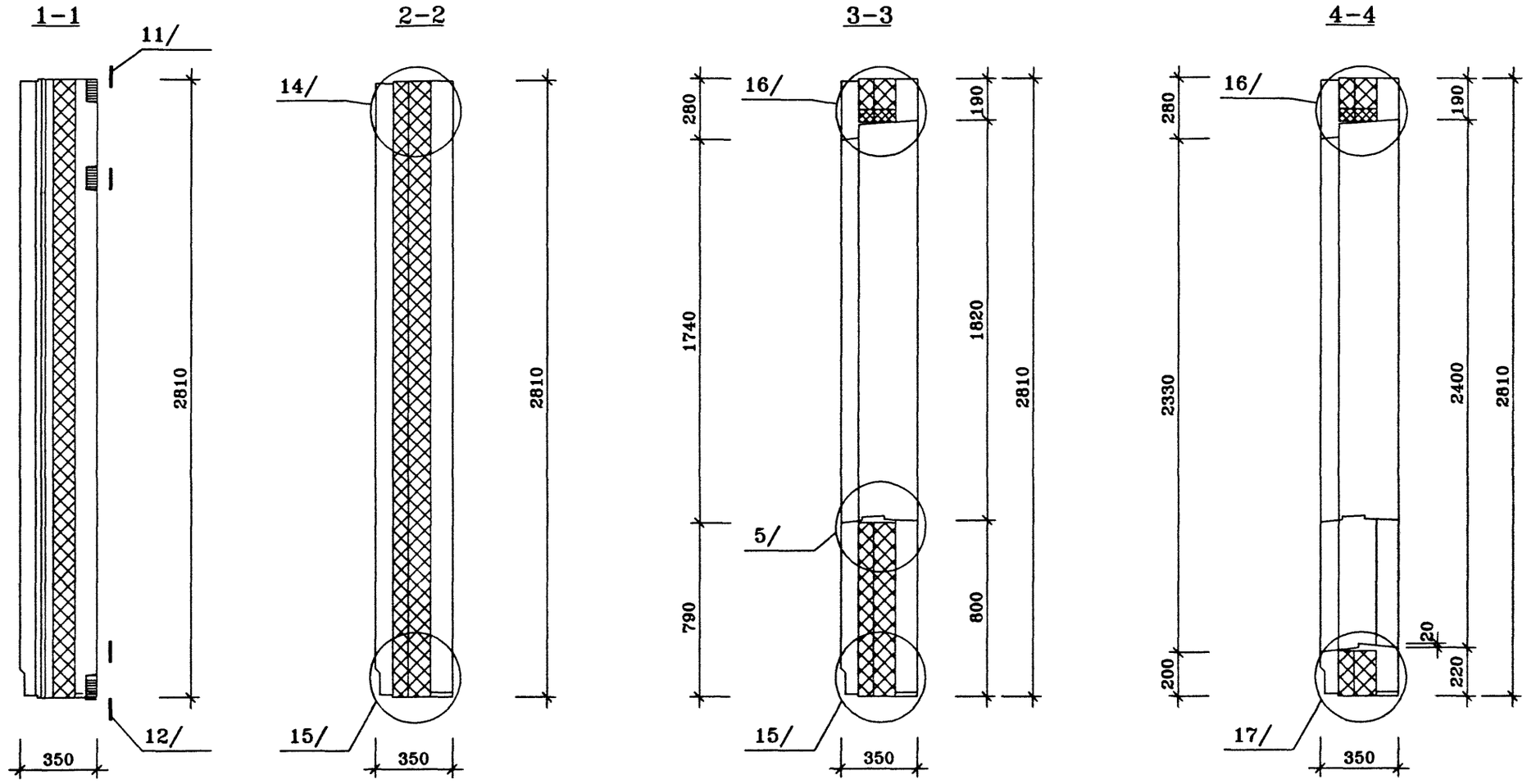

ГМС-2001 РАЗРЕЗЫ ИЖ 1.1-1-	ЛИСТ 2

Н8-1 ВИД С НАРУЖНОЙ СТОРОНЫ

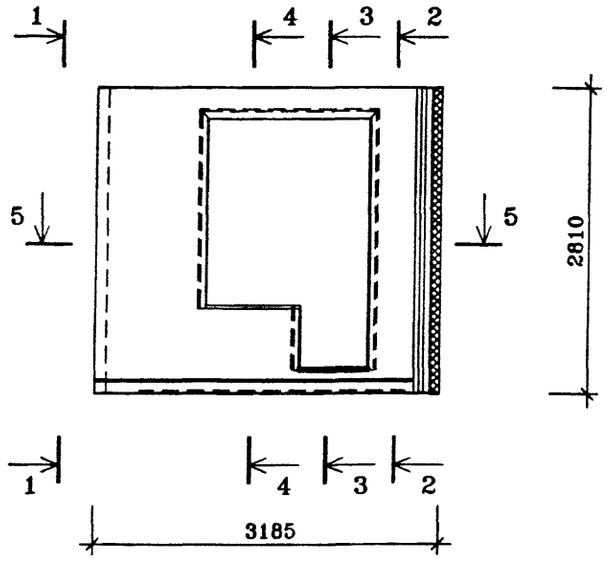

ВИД С ВНУТРЕННЕЙ СТОРОНЫ

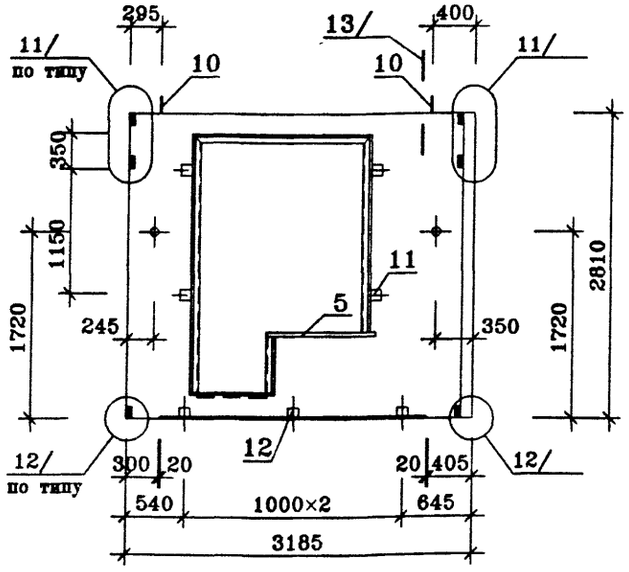

ПОЗ.	НАИМЕНОВАНИЕ	КОЛ-ВО НА ИСПОЛН.	ОБОЗНАЧЕНИЕ ДОКУМЕНТА
1	ЗАПОЛНЕНИЕ ПРОЕМА ОРС 18-9	1	ГОСТ 16289-86
	БРС 25-7.5	1	
2	СТЕКЛО $м^2$		ГОСТ 111-90
3	СЛИВ		ИМ 1.1-1
4	НАЛИЧНИК ТИП Н-2 ПМ		ГОСТ 8242-88
11	ПРОБКА ДЕРЕВЯННАЯ АНТИСЕПТИРОВАННАЯ 200×50×50		
12	ПРОБКА ДЕРЕВЯННАЯ АНТИСЕПТИРОВАННАЯ 100×50×50		
5	ПЛИТА ПОДОКОННАЯ ПД-2-20×144×1000		ГОСТ 8242-88
6	БЕТОН ТЯЖЕЛЫЙ КЛАССА В20, $м^3$	0.50	ВНУТРЕННИЙ СЛОЙ
7	БЕТОН ТЯЖЕЛЫЙ КЛАССА В20 $м^3$	0.50	НАРУЖНЫЙ СЛОЙ
8	ПЕНОПОЛИСТИРОЛ $м^3$		
	γ=40 кг/$м^3$ 100мм	0.45	ВНУТРЕННИЙ СЛОЙ
	70мм	0.27	НАРУЖНЫЙ СЛОЙ
9	МИН. ПЛИТА γ=80 кг/$м^3$ $м^3$		
	170мм	0.09	
10	МОНТАЖНАЯ ПЕТЛЯ П-1 шт.	2	ИЖ 1.1-1-
	КАРКАС ПРОСТРАНСТВЕННЫЙ		
	КПН8-1	1	ИЖ 1.1-1-
	КПВ8-1	1	ИЖ 1.1-1-
	МАССА СТАЛИ КГ		
	МАССА ИЗДЕЛИЯ КГ	2540	

техническое описание смотри
установку оконных блоков смотри лист
архитектурную отделку панели смотри
Панель Н8-1л – зеркальное отражение панели Н8-1

Нач.ПК01	Пальцева		12.01
ГИП	Кузнецов		12.01
Разраб.	Карасев		12.01
Проверил	Айнетдинова		12.01

ГМС-2001 **ИЖ 1.1-1-**

ПАНЕЛЬ НАРУЖНОЙ СТЕНЫ Н8-1, Н8-1л СБОРОЧНЫЙ ЧЕРТЕЖ

СТАДИЯ	ЛИСТ	ЛИСТОВ
Р	1	2

ЦНИИЭП жилых и общественных зданий

1-1

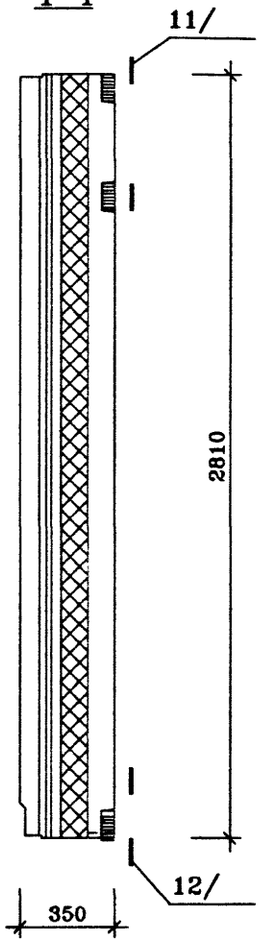

2-2

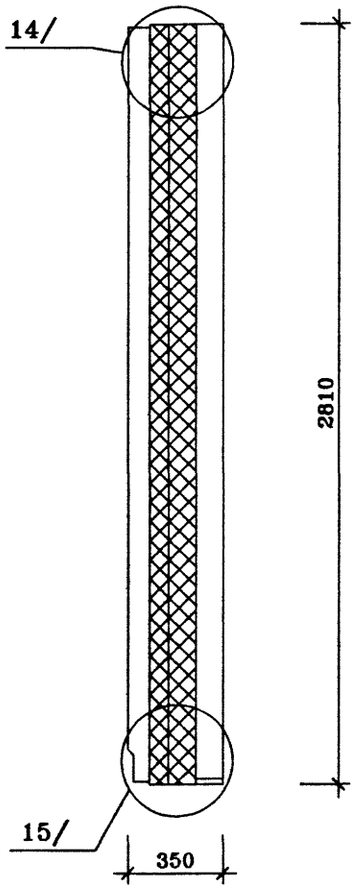

3-3

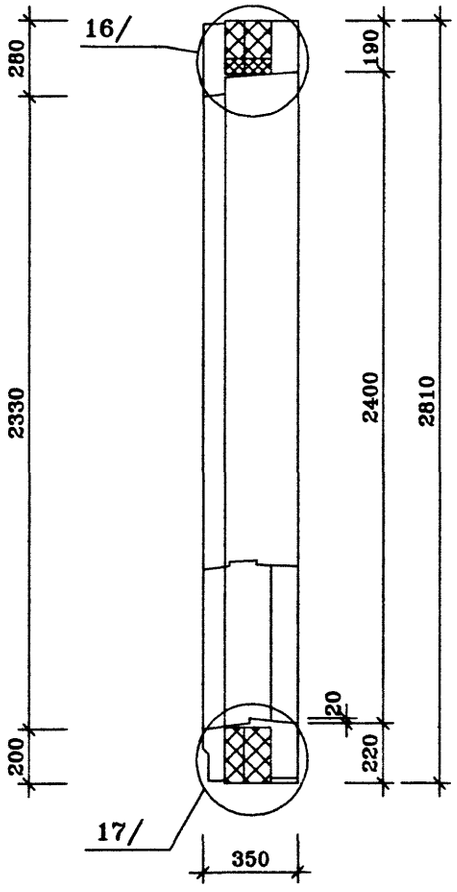

4-4

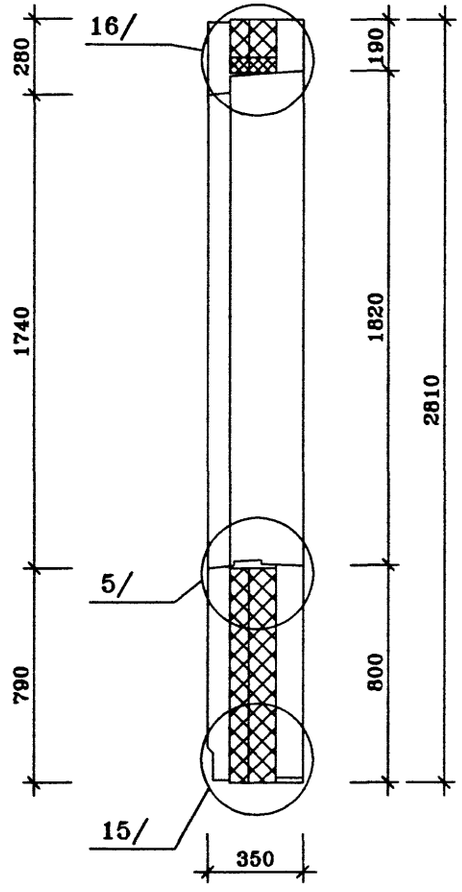

5-5

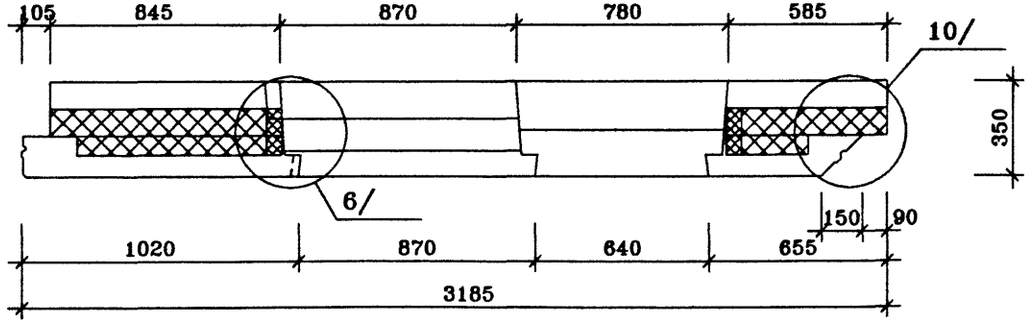

ГМС-2001 РАЗРЕЗЫ ИЖ 1.1-1-	ЛИСТ 2

R8-1
20/12/01

Н8-2 ВИД С НАРУЖНОЙ СТОРОНЫ

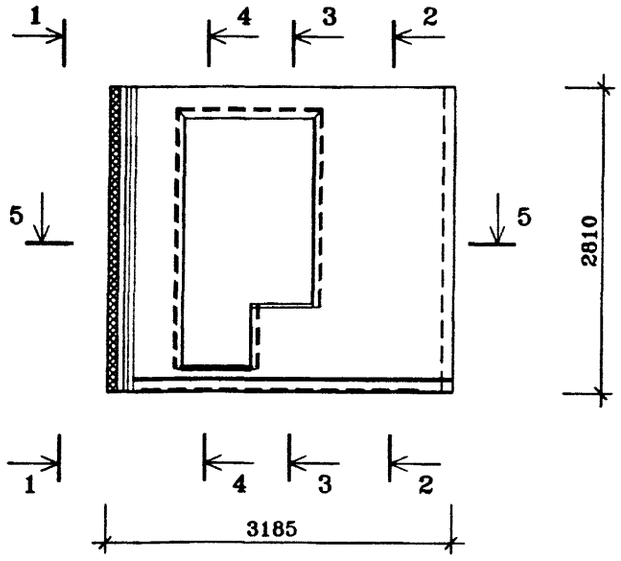

ВИД С ВНУТРЕННЕЙ СТОРОНЫ

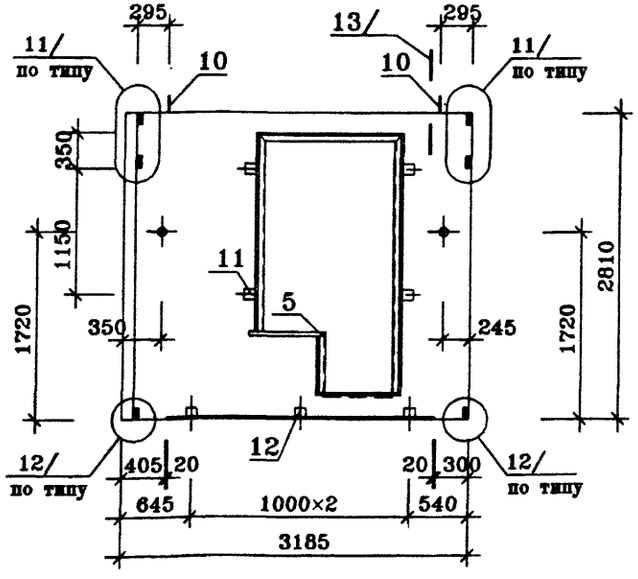

ПОЗ.	НАИМЕНОВАНИЕ	КОЛ-ВО НА ИСПОЛН.	ОБОЗНАЧЕНИЕ ДОКУМЕНТА
1	ЗАПОЛНЕНИЕ ПРОЕМА ОРС 18-6	1	ГОСТ 16289-86
	БРС 25-7.5	1	
2	СТЕКЛО $м^2$		ГОСТ 111-90
3	СЛИВ		ИМ 1.1-1
4	НАЛИЧНИК ТИП Н-2 ПМ		ГОСТ 8242-88
11	ПРОБКА ДЕРЕВЯННАЯ АНТИСЕПТИРОВАННАЯ 200×50×50		
12	ПРОБКА ДЕРЕВЯННАЯ АНТИСЕПТИРОВАННАЯ 100×50×50		
5	ПЛИТА ПОДОКОННАЯ ПД-2-20×144×1000		ГОСТ 8242-88
6	БЕТОН ТЯЖЕЛЫЙ КЛАССА В20, $м^3$	0.59	ВНУТРЕННИЙ СЛОЙ
7	БЕТОН ТЯЖЕЛЫЙ КЛАССА В20 $м^3$	0.62	НАРУЖНЫЙ СЛОЙ
8	ПЕНОПОЛИСТИРОЛ $м^3$		
	γ=40 кг/$м^3$ 100мм	0.30	ВНУТРЕННИЙ СЛОЙ
	70мм	0.21	НАРУЖНЫЙ СЛОЙ
9	МИН. ПЛИТА γ=80 кг/$м^3$ $м^3$		
	170мм	0.07	
10	МОНТАЖНАЯ ПЕТЛЯ П-1 шт.	2	ИЖ 1.1-1-
	КАРКАС ПРОСТРАНСТВЕННЫЙ		
	КПН8-2	1	ИЖ 1.1-1-
	КПВ8-2	1	ИЖ 1.1-1-
	МАССА СТАЛИ КГ		
	МАССА ИЗДЕЛИЯ КГ	3055	

техническое описание смотри
установку оконных блоков смотри лист
архитектурную отделку панели смотри
Панель Н8-2л – зеркальное отражение панели Н8-2

Нач.ПК01	Пальцева		12.01
ГИП	Кузнецов		12.01
Разраб.	Карасев		12.01
Проверил	Айнетдинова		12.01

ГМС-2001 ИЖ 1.1-1-

ПАНЕЛЬ НАРУЖНОЙ СТЕНЫ Н8-2, Н8-2л СБОРОЧНЫЙ ЧЕРТЕЖ

СТАДИЯ	ЛИСТ	ЛИСТОВ
Р	1	2

ЦНИИЭП жилых и общественных зданий

1-1

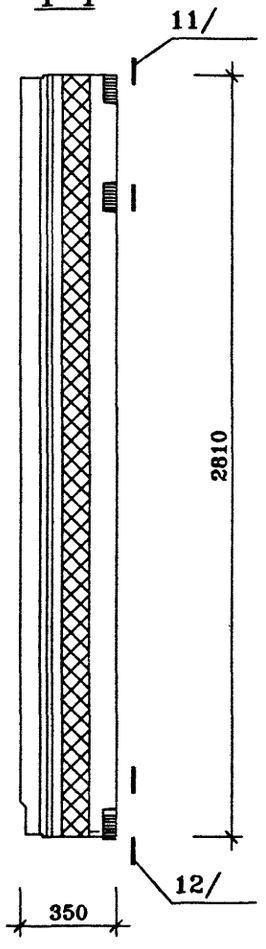

2-2

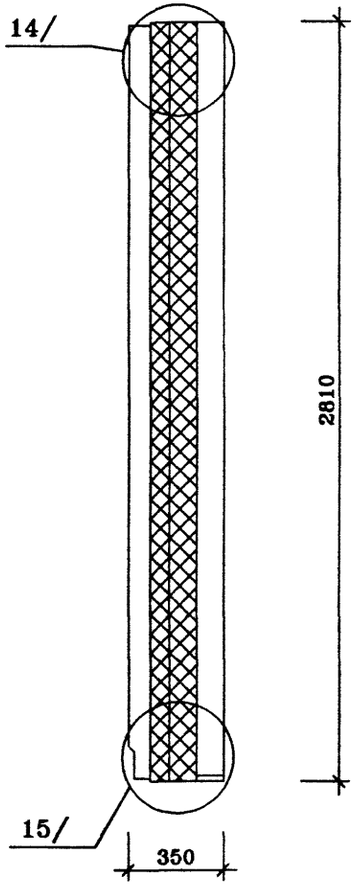

3-3

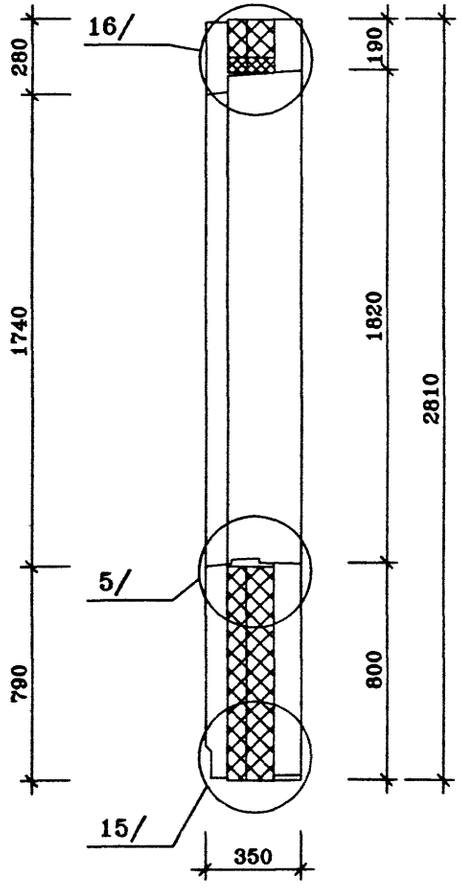

4-4

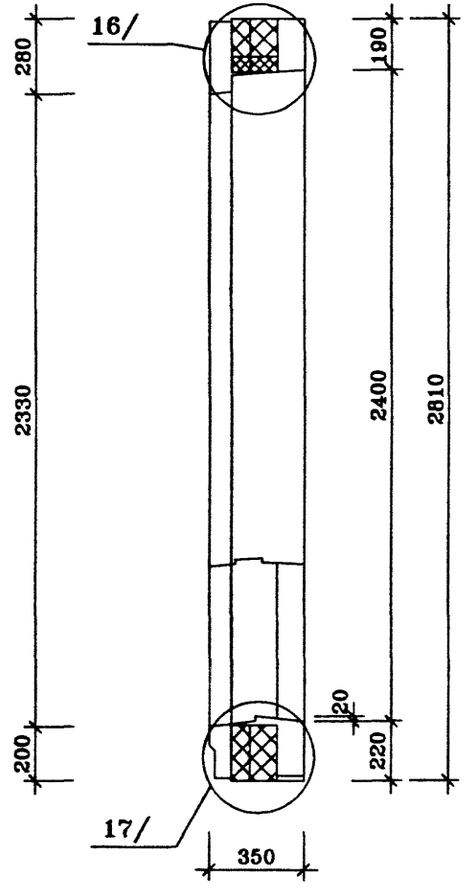

5-5

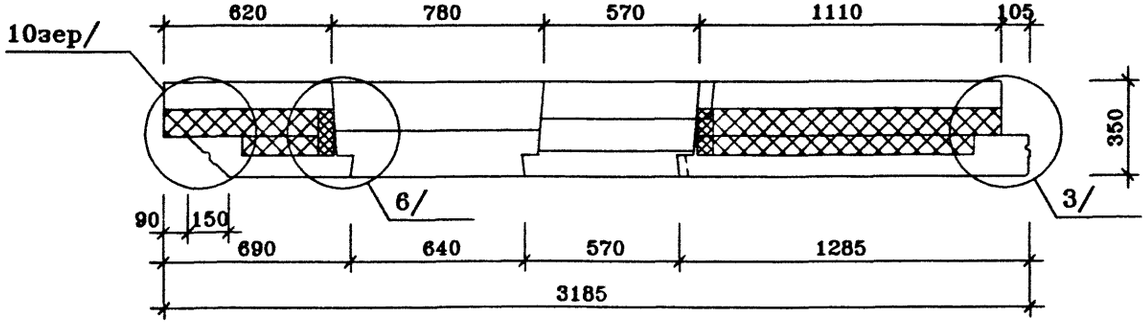

ГМС-2001 РАЗРЕЗЫ ИЖ 1.1-1-	ЛИСТ 2

R8-2
20/12/01

Н8-3 ВИД С НАРУЖНОЙ СТОРОНЫ

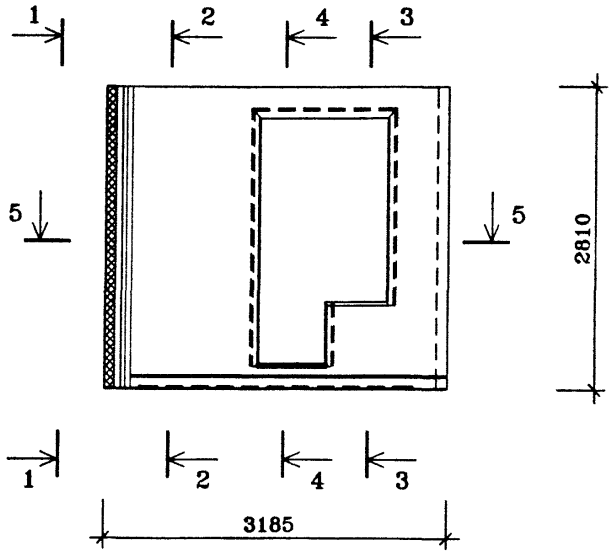

ВИД С ВНУТРЕННЕЙ СТОРОНЫ

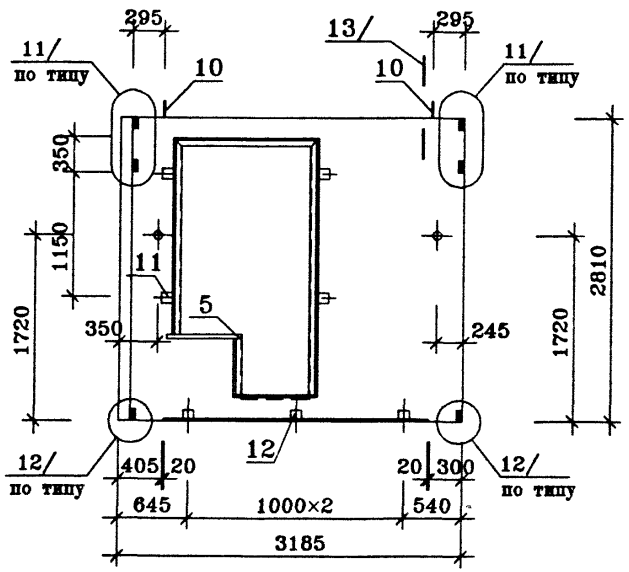

ПОЗ.	НАИМЕНОВАНИЕ	КОЛ-ВО НА ИСПОЛН.	ОБОЗНАЧЕНИЕ ДОКУМЕНТА
1	ЗАПОЛНЕНИЕ ПРОЕМА ОРС 18-6	1	ГОСТ 16289-86
	БРС 25-7.5	1	
2	СТЕКЛО $м^2$		ГОСТ 111-90
3	СЛИВ		ИМ 1.1-1
4	НАЛИЧНИК ТИП Н-2 ПМ		ГОСТ 8242-88
11	ПРОБКА ДЕРЕВЯННАЯ АНТИСЕПТИРОВАННАЯ 200×50×50		
12	ПРОБКА ДЕРЕВЯННАЯ АНТИСЕПТИРОВАННАЯ 100×50×50		
5	ПЛИТА ПОДОКОННАЯ ПД-2-20×144×1000		ГОСТ 8242-88
6	БЕТОН ТЯЖЕЛЫЙ КЛАССА В20, $м^3$	0.59	ВНУТРЕННИЙ СЛОЙ
7	БЕТОН ТЯЖЕЛЫЙ КЛАССА В20 $м^3$	0.62	НАРУЖНЫЙ СЛОЙ
8	ПЕНОПОЛИСТИРОЛ $м^3$		
	γ=40 кг/$м^3$ 100мм	0.30	ВНУТРЕННИЙ СЛОЙ
	70мм	0.21	НАРУЖНЫЙ СЛОЙ
9	МИН. ПЛИТА γ=80 кг/$м^3$ $м^3$		
	170мм	0.07	
10	МОНТАЖНАЯ ПЕТЛЯ П-1 ШТ.	2	ИЖ 1.1-1-
	КАРКАС ПРОСТРАНСТВЕННЫЙ		
	КПН8-2	1	ИЖ 1.1-1-
	КПВ8-2	1	ИЖ 1.1-1-
	МАССА СТАЛИ КГ		
	МАССА ИЗДЕЛИЯ КГ	3055	

техническое описание смотри
установку оконных блоков смотри лист
архитектурную отделку панели смотри
Панель Н8-3л – зеркальное отражение панели Н8-3

Нач.ПКО1	Пальцева		02.02
ГИП	Кузнецов		02.02
Разраб.	Карасев		02.02
Проверил	Айнетдинова		02.02

ГМС-2001 ИЖ-1.1-1-

ПАНЕЛЬ НАРУЖНОЙ СТЕНЫ Н8-3, Н8-3л СБОРОЧНЫЙ ЧЕРТЕЖ

СТАДИЯ	ЛИСТ	ЛИСТОВ
Р	1	2

ЦНИИЭП жилых и общественных зданий

1-1

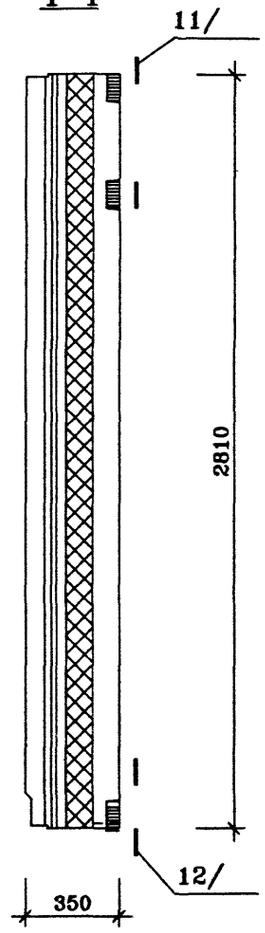

2-2

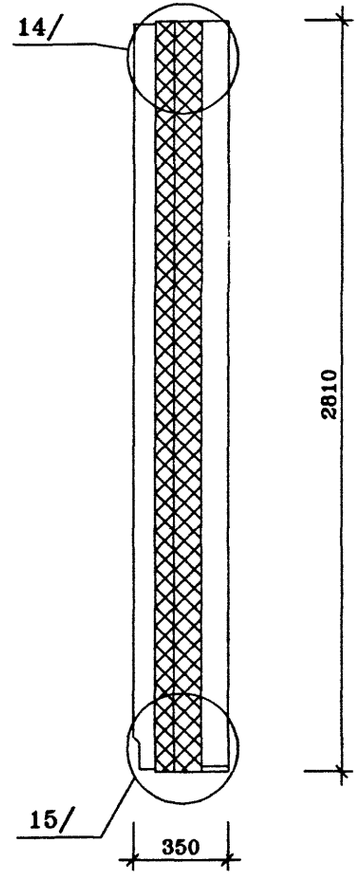

3-3

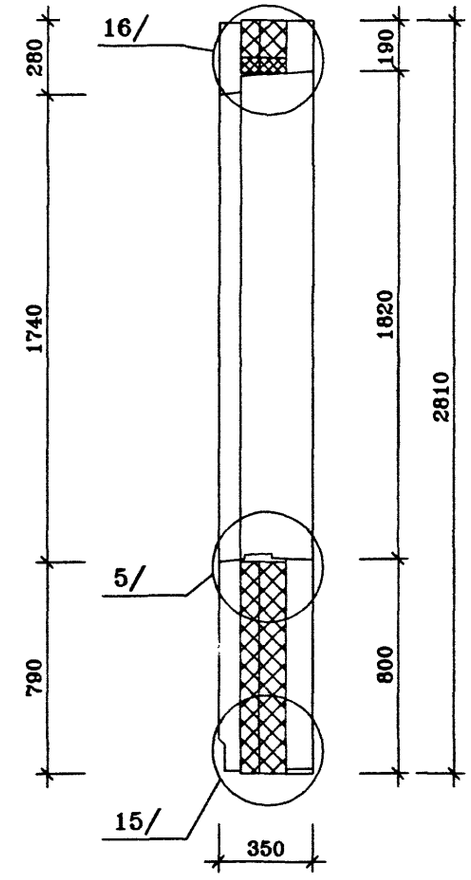

4-4

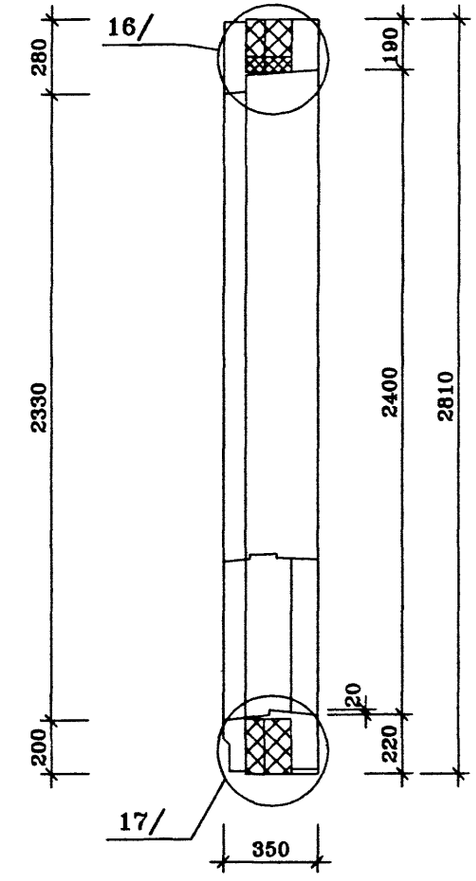

5-5

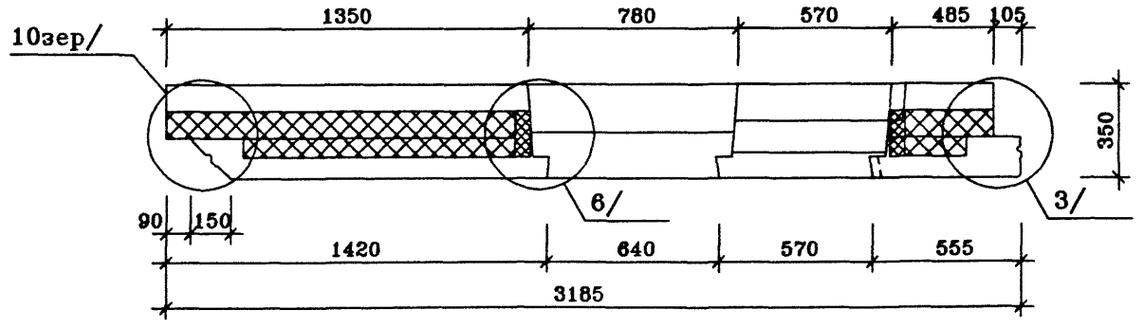

ГМС-2001 РАЗРЕЗЫ ИЖ 1.1-1-	ЛИСТ 2

Н9-1 ВИД С НАРУЖНОЙ СТОРОНЫ

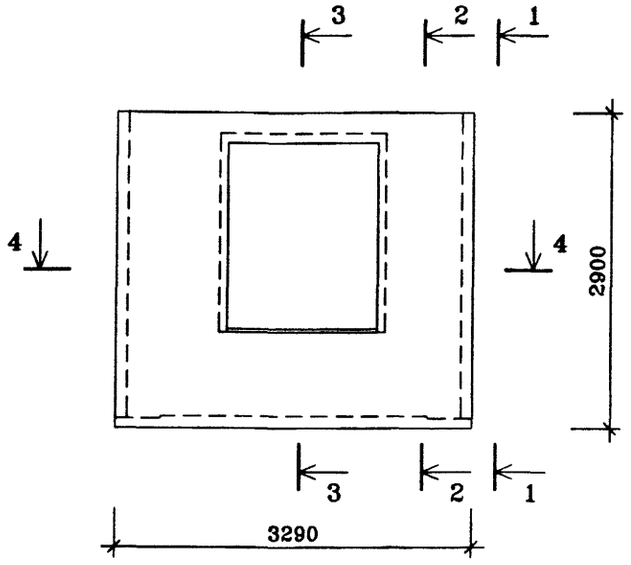

ВИД С ВНУТРЕННЕЙ СТОРОНЫ

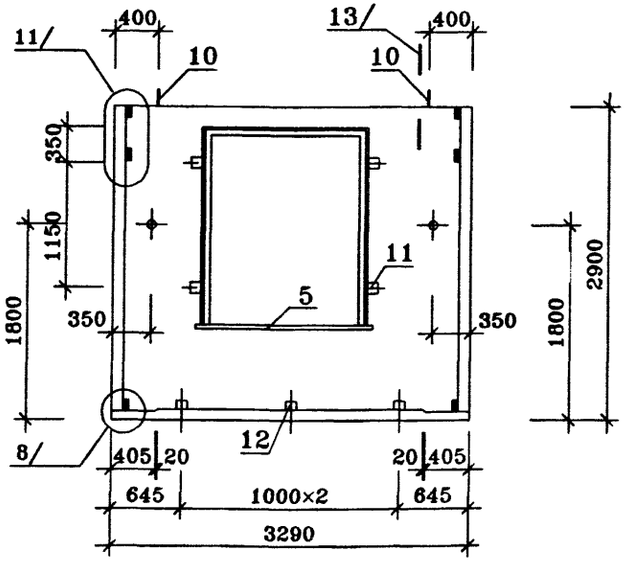

ПОЗ.	НАИМЕНОВАНИЕ	КОЛ-ВО НА ИСПОЛН.	ОБОЗНАЧЕНИЕ ДОКУМЕНТА
		Н2-1	
1	ЗАПОЛНЕНИЕ ПРОЕМА ОРС 18-15	1	ГОСТ 16289-86
2	СТЕКЛО $м^2$		ГОСТ 111-90
3	СЛИВ		ИМ 1.1-1
4	НАЛИЧНИК ТИП Н-2 ПМ		ГОСТ 8242-88
11	ПРОБКА ДЕРЕВЯННАЯ АНТИСЕПТИРОВАННАЯ 200×50×50		
12	ПРОБКА ДЕРЕВЯННАЯ АНТИСЕПТИРОВАННАЯ 100×50×50		
5	ПЛИТА ПОДОКОННАЯ ПД-2-20×144×1000		ГОСТ 8242-88
6	БЕТОН ТЯЖЕЛЫЙ КЛАССА В20, $м^3$	0.59	ВНУТРЕННИЙ СЛОЙ
7	БЕТОН ТЯЖЕЛЫЙ КЛАССА В20 $м^3$	0.63	НАРУЖНЫЙ СЛОЙ
8	ПЕНОПОЛИСТИРОЛ $м^3$		
	γ=40 кг/$м^3$ 100мм	0.30	ВНУТРЕННИЙ СЛОЙ
	70мм	0.21	НАРУЖНЫЙ СЛОЙ
9	МИН. ПЛИТА γ=80 кг/$м^3$ $м^3$		
	170мм	0.05	
10	МОНТАЖНАЯ ПЕТЛЯ П-1 шт.	2	ИЖ 1.1-1-
	КАРКАС ПРОСТРАНСТВЕННЫЙ		
	КПН2-1	1	ИЖ 1.1-1-
	КПВ2-1	1	ИЖ 1.1-1-
	МАССА СТАЛИ КГ		
	МАССА ИЗДЕЛИЯ КГ	3075	

техническое описание смотри
установку оконных блоков смотри лист
архитектурную отделку панели смотри
Панель Н9-1л – зеркальное отражение панели Н9-1

Нач.ПК01	Пальцева		12.01
ГИП	Кузнецов		12.01
Разраб.	Карасев		12.01
Проверил	Айнетдинова		12.01

ГМС-2001 **ИЖ 1.1-1-**

ПАНЕЛЬ НАРУЖНОЙ СТЕНЫ Н9-1, Н9-1л СБОРОЧНЫЙ ЧЕРТЕЖ

СТАДИЯ	ЛИСТ	ЛИСТОВ
Р	1	2

ЦНИИЭП жилых и общественных зданий

1-1

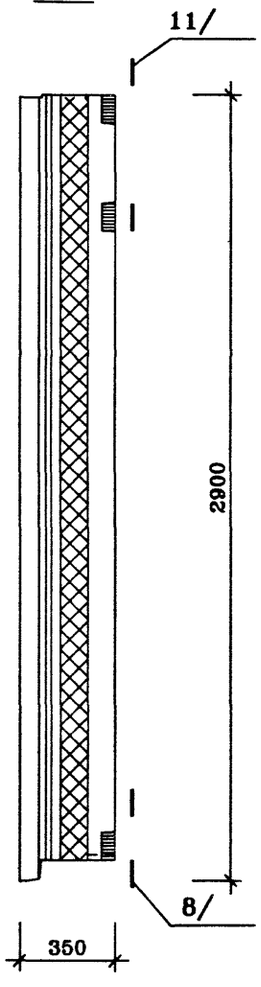

2-2

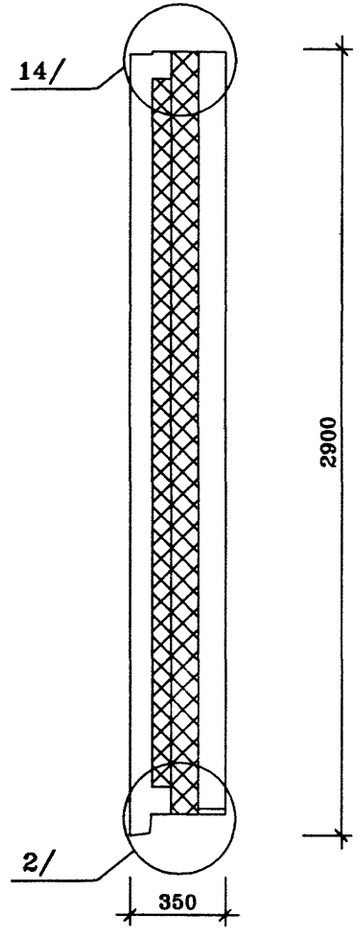

3-3

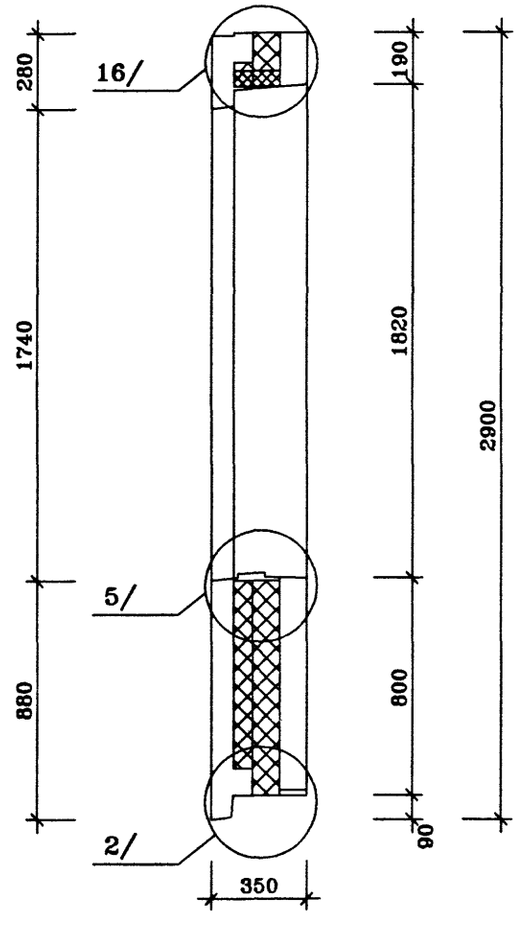

4-4

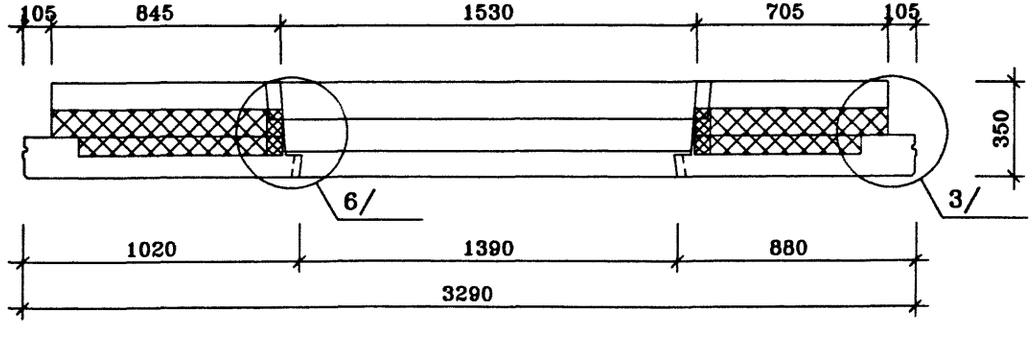

ГМС-2001	РАЗРЕЗЫ	ИЖ 1.1-1-	ЛИСТ 2

R9-1
17/12/01

Н10-1 ВИД С НАРУЖНОЙ СТОРОНЫ

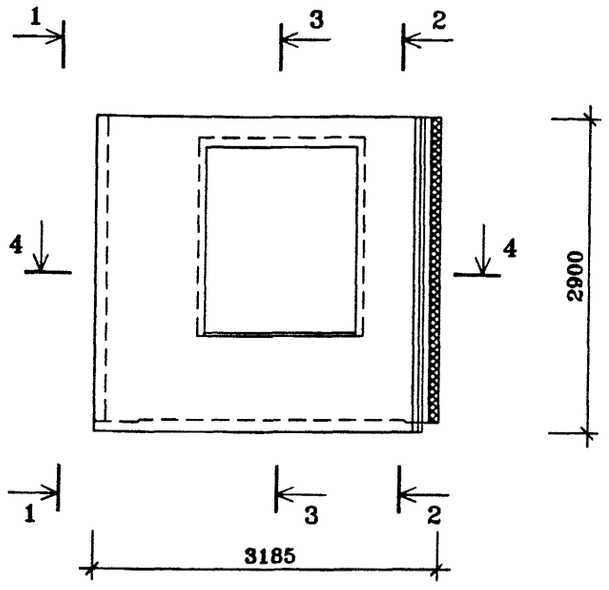

ВИД С ВНУТРЕННЕЙ СТОРОНЫ

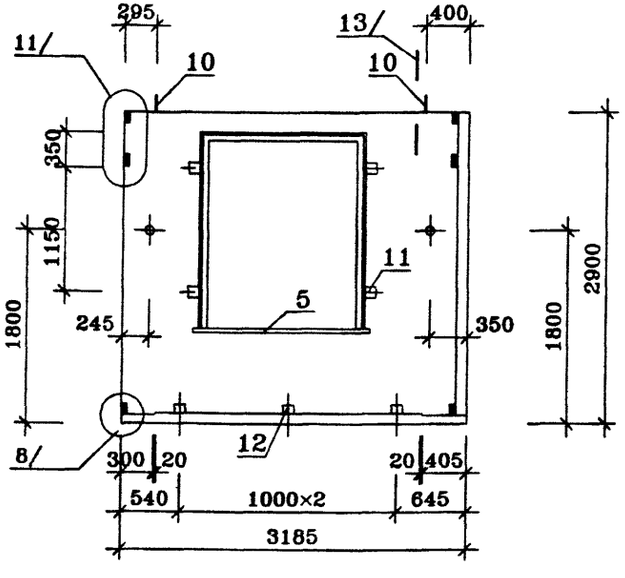

ПОЗ.	НАИМЕНОВАНИЕ	КОЛ-ВО НА ИСПОЛН	ОБОЗНАЧЕНИЕ ДОКУМЕНТА
1	ЗАПОЛНЕНИЕ ПРОЕМА ОРС 18-15	1	ГОСТ 16289-86
2	СТЕКЛО $м^2$		ГОСТ 111-90
3	СЛИВ		ИМ 11-1
4	НАЛИЧНИК ТИП Н-2 ПМ		ГОСТ 8242-88
11	ПРОБКА ДЕРЕВЯННАЯ АНТИСЕПТИРОВАННАЯ 200×50×50		
12	ПРОБКА ДЕРЕВЯННАЯ АНТИСЕПТИРОВАННАЯ 100×50×50		
5	ПЛИТА ПОДОКОННАЯ ПД-2-20×144×1000		ГОСТ 8242-88
6	БЕТОН ТЯЖЕЛЫЙ КЛАССА В20, $м^3$	0 59	ВНУТРЕННИЙ СЛОЙ
7	БЕТОН ТЯЖЕЛЫЙ КЛАССА В20 $м^3$	0 57	НАРУЖНЫЙ СЛОЙ
8	ПЕНОПОЛИСТИРОЛ $м^3$		
	γ=40 кг/$м^3$ 100мм	0.30	ВНУТРЕННИЙ СЛОЙ
	70мм	0 21	НАРУЖНЫЙ СЛОЙ
9	МИН ПЛИТА γ=80 кг/$м^3$ $м^3$		
	170мм	0.07	
10	МОНТАЖНАЯ ПЕТЛЯ П-1 шт.	2	ИЖ 11-1-
	КАРКАС ПРОСТРАНСТВЕННЫЙ		
	КПН2-1	1	ИЖ 1.1-1-
	КПВ2-1	1	ИЖ 11-1-
	МАССА СТАЛИ КГ		
	МАССА ИЗДЕЛИЯ КГ	2925	

техническое описание смотри
установку оконных блоков смотри лист
архитектурную отделку панели смотри
Панель Н10-1л – зеркальное отражение панели Н10-1

Нач.ПКО1	Пальцева		12.01
ГИП	Кузнецов		12.01
Разраб.	Карасев		12.01
Проверил	Айнетдинова		12.01

ГМС-2001 **ИЖ 1.1-1-**

ПАНЕЛЬ НАРУЖНОЙ СТЕНЫ Н10-1, Н10-1л СБОРОЧНЫЙ ЧЕРТЕЖ

СТАДИЯ	ЛИСТ	ЛИСТОВ
Р	1	2

ЦНИИЭП жилых и общественных зданий

1-1

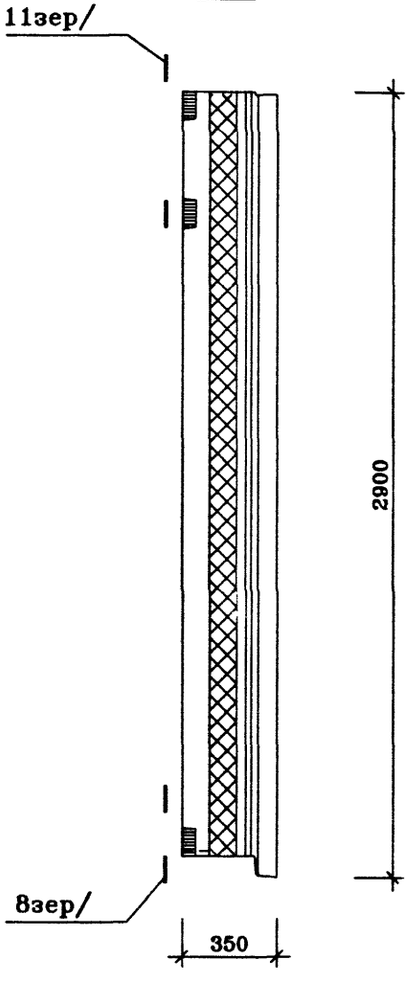

2-2

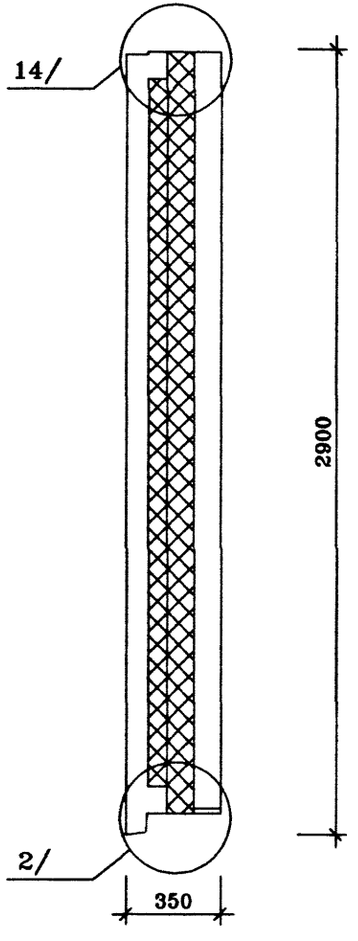

3-3

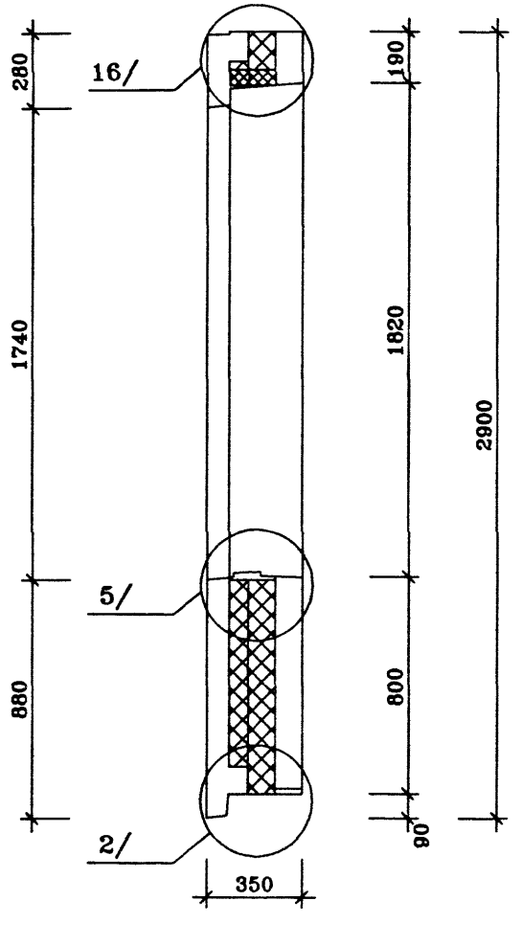

4-4

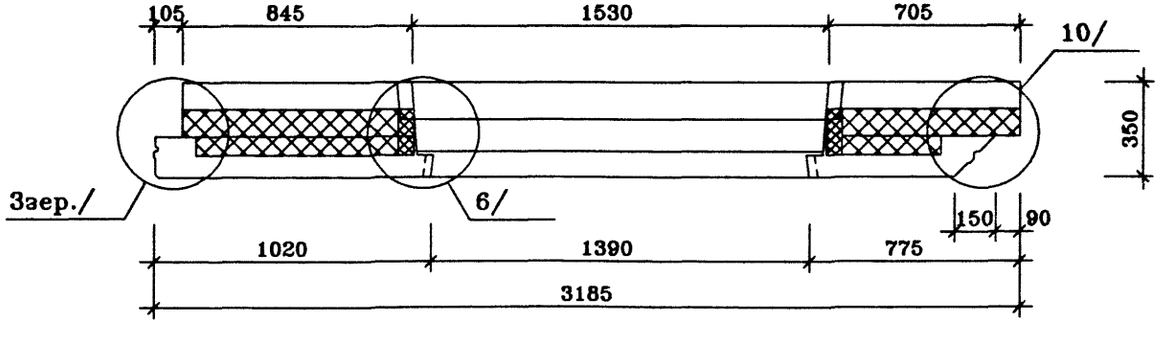

ГМС-2001 РАЗРЕЗЫ ИЖ 1.1-1-	ЛИСТ 2

Н10-2 ВИД С НАРУЖНОЙ СТОРОНЫ

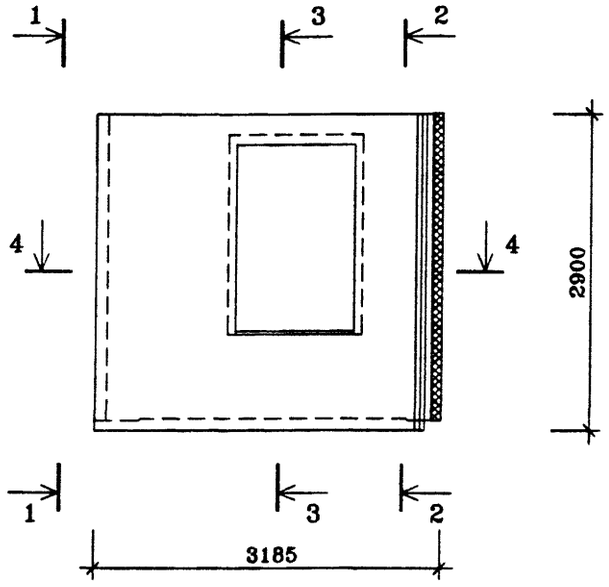

ВИД С ВНУТРЕННЕЙ СТОРОНЫ

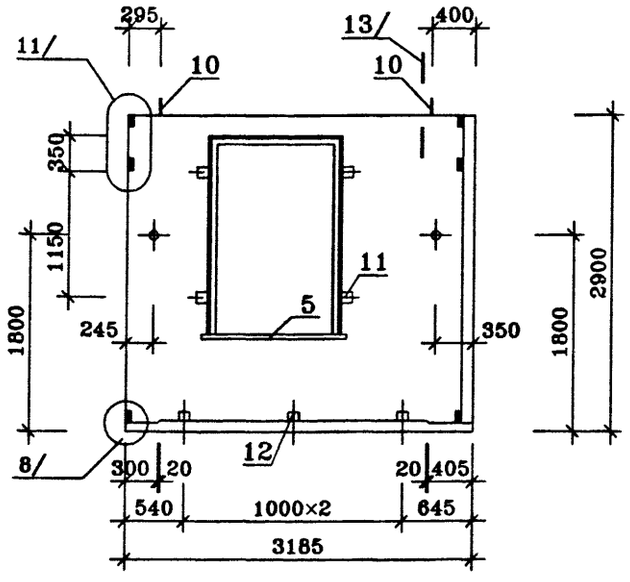

ПОЗ.	НАИМЕНОВАНИЕ	КОЛ-ВО НА ИСПОЛН.	ОБОЗНАЧЕНИЕ ДОКУМЕНТА
1	ЗАПОЛНЕНИЕ ПРОЕМА ОРС 18-12	1	ГОСТ 16289-86
2	СТЕКЛО $м^2$		ГОСТ 111-90
3	СЛИВ		ИМ 11-1
4	НАЛИЧНИК ТИП Н-2 ПМ		ГОСТ 8242-88
11	ПРОБКА ДЕРЕВЯННАЯ АНТИСЕПТИРОВАННАЯ 200×50×50		
12	ПРОБКА ДЕРЕВЯННАЯ АНТИСЕПТИРОВАННАЯ 100×50×50		
5	ПЛИТА ПОДОКОННАЯ ПД-2-20×144×1000		ГОСТ 8242-88
6	БЕТОН ТЯЖЕЛЫЙ КЛАССА В20, $м^3$	0 59	ВНУТРЕННИЙ СЛОЙ
7	БЕТОН ТЯЖЕЛЫЙ КЛАССА В20 $м^3$	0 57	НАРУЖНЫЙ СЛОЙ
8	ПЕНОПОЛИСТИРОЛ $м^3$		
	γ=40 кг/$м^3$ 100мм	0 30	ВНУТРЕННИЙ СЛОЙ
	70мм	0 21	НАРУЖНЫЙ СЛОЙ
9	МИН. ПЛИТА γ=80 кг/$м^3$ $м^3$		
	170мм	0.07	
10	МОНТАЖНАЯ ПЕТЛЯ П-1 шт	2	ИЖ 1.1-1-
	КАРКАС ПРОСТРАНСТВЕННЫЙ		
	КПН2-1	1	ИЖ 1.1-1-
	КПВ2-1	1	ИЖ 1.1-1-
	МАССА СТАЛИ КГ		
	МАССА ИЗДЕЛИЯ КГ	2925	

техническое описание смотри
установку оконных блоков смотри лист
архитектурную отделку панели смотри
Панель Н10-2л – зеркальное отражение панели Н10-2

Нач.ПК01	Пальцева		12.01
ГИП	Кузнецов		12.01
Разраб.	Карасев		12.01
Проверил	Айнетдинова		12.01

ГМС-2001 **ИЖ 1.1-1-**

ПАНЕЛЬ НАРУЖНОЙ СТЕНЫ Н10-2, Н10-2л СБОРОЧНЫЙ ЧЕРТЕЖ

СТАДИЯ	ЛИСТ	ЛИСТОВ
Р	1	2

ЦНИИЭП жилых и общественных зданий

1-1

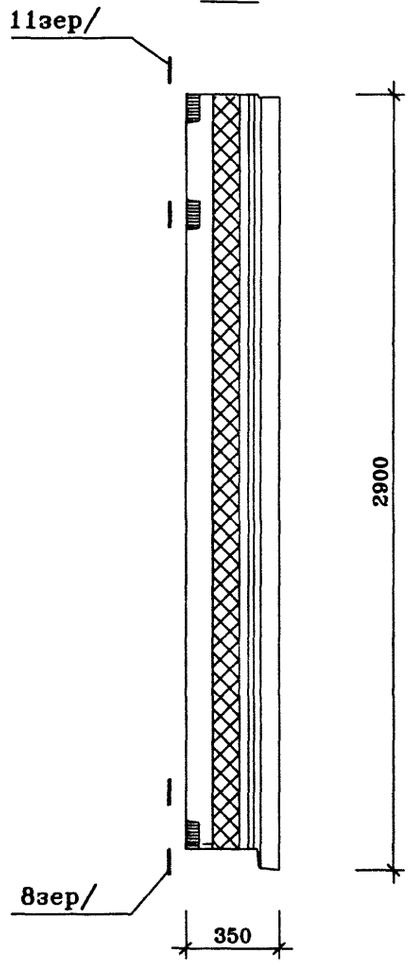

2-2

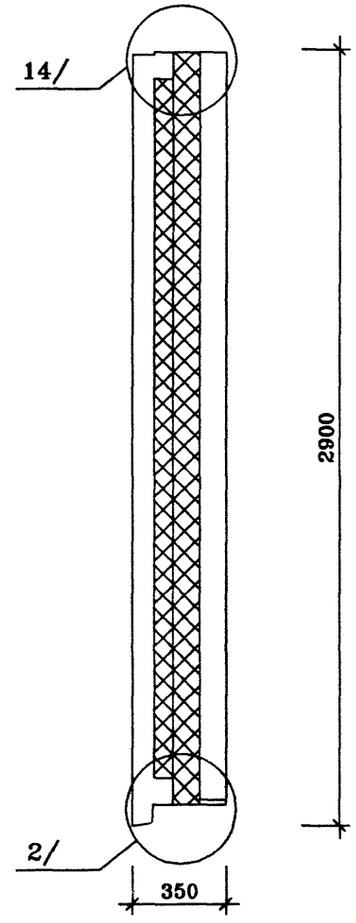

3-3

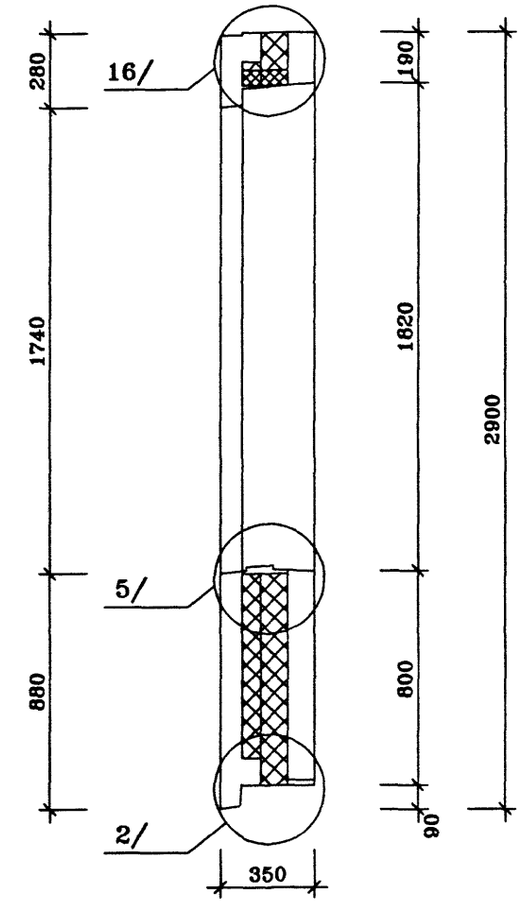

4-4

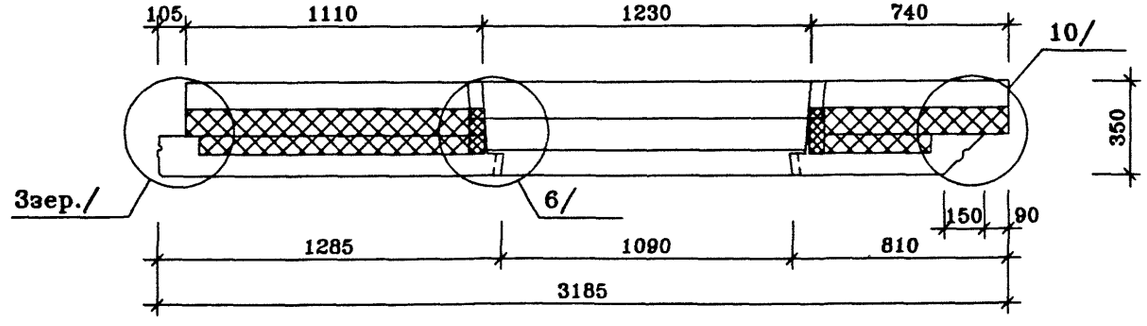

ГМС-2001 РАЗРЕЗЫ ИЖ 1.1-1-	ЛИСТ 2

R10-2
27/12/01

Н10-3 ВИД С НАРУЖНОЙ СТОРОНЫ

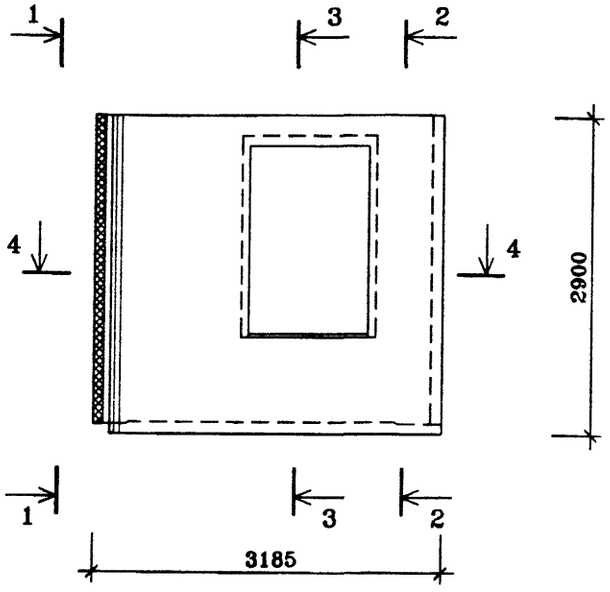

ВИД С ВНУТРЕННЕЙ СТОРОНЫ

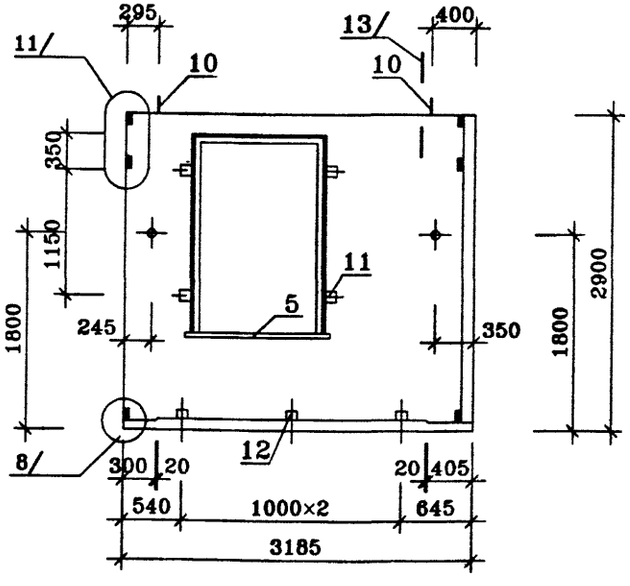

ПОЗ.	НАИМЕНОВАНИЕ	КОЛ-ВО НА ИСПОЛН.	ОБОЗНАЧЕНИЕ ДОКУМЕНТА
1	ЗАПОЛНЕНИЕ ПРОЕМА ОРС 18-12	1	ГОСТ 16289-86
2	СТЕКЛО $м^2$		ГОСТ 111-90
3	СЛИВ		ИМ 1.1-1
4	НАЛИЧНИК ТИП Н-2 ПМ		ГОСТ 8242-88
11	ПРОБКА ДЕРЕВЯННАЯ АНТИСЕПТИРОВАННАЯ 200×50×50		
12	ПРОБКА ДЕРЕВЯННАЯ АНТИСЕПТИРОВАННАЯ 100×50×50		
5	ПЛИТА ПОДОКОННАЯ ПД-2-20×144×1000		ГОСТ 8242-88
6	БЕТОН ТЯЖЕЛЫЙ КЛАССА В20, $м^3$	0.59	ВНУТРЕННИЙ СЛОЙ
7	БЕТОН ТЯЖЕЛЫЙ КЛАССА В20 $м^3$	0.57	НАРУЖНЫЙ СЛОЙ
8	ПЕНОПОЛИСТИРОЛ $м^3$		
	γ=40 кг/$м^3$ 100мм	0.30	ВНУТРЕННИЙ СЛОЙ
	70мм	0.21	НАРУЖНЫЙ СЛОЙ
9	МИН. ПЛИТА γ=80 кг/$м^3$ $м^3$		
	170мм	0.07	
10	МОНТАЖНАЯ ПЕТЛЯ П-1 шт.	2	ИЖ 1.1-1-
	КАРКАС ПРОСТРАНСТВЕННЫЙ		
	КПН2-1	1	ИЖ 1.1-1-
	КПВ2-1	1	ИЖ 1.1-1-
	МАССА СТАЛИ КГ		
	МАССА ИЗДЕЛИЯ КГ	2925	

техническое описание смотри
установку оконных блоков смотри лист
архитектурную отделку панели смотри
Панель Н10-3л – зеркальное отражение панели Н10-3

Нач.ПК01	Пальцева		02.02
ГИП	Кузнецов		02.02
Разраб.	Карасев		02.02
Проверил	Айнетдинова		02.02

ГМС-2001 ИЖ 1.1-1-

ПАНЕЛЬ НАРУЖНОЙ СТЕНЫ Н10-3, Н10-3л СБОРОЧНЫЙ ЧЕРТЕЖ

СТАДИЯ	ЛИСТ	ЛИСТОВ
Р	1	2

ЦНИИЭП жилых и общественных зданий

1-1

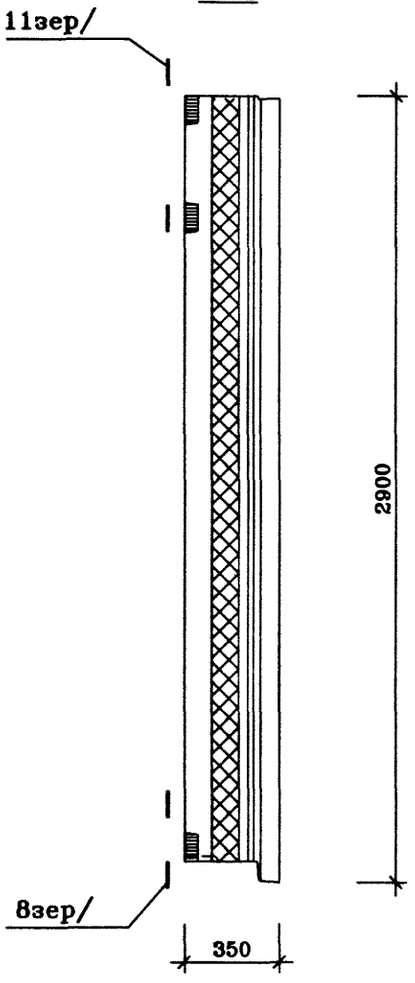

2-2

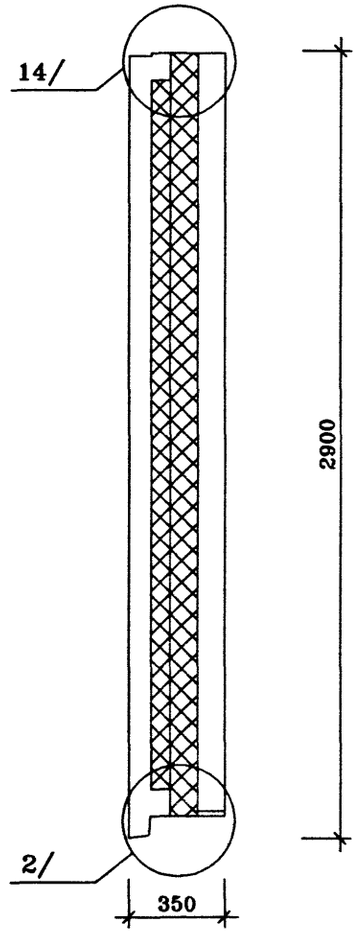

3-3

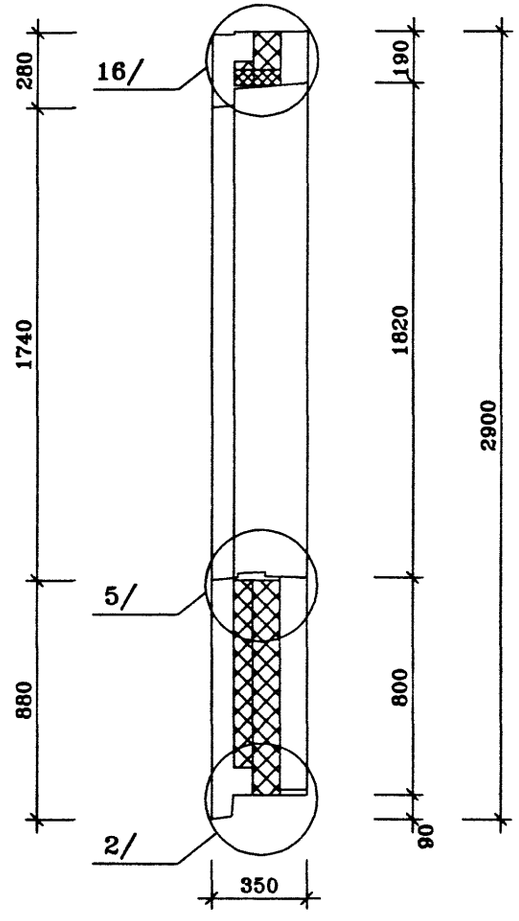

4-4

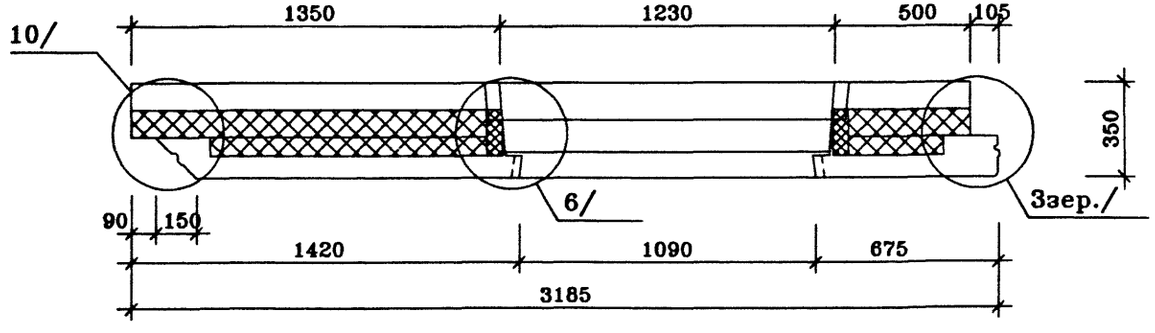

ГМС-2001 РАЗРЕЗЫ	ИЖ 1.1-1-	ЛИСТ 2

R10-3
12/02/02

Н11-1 ВИД С НАРУЖНОЙ СТОРОНЫ

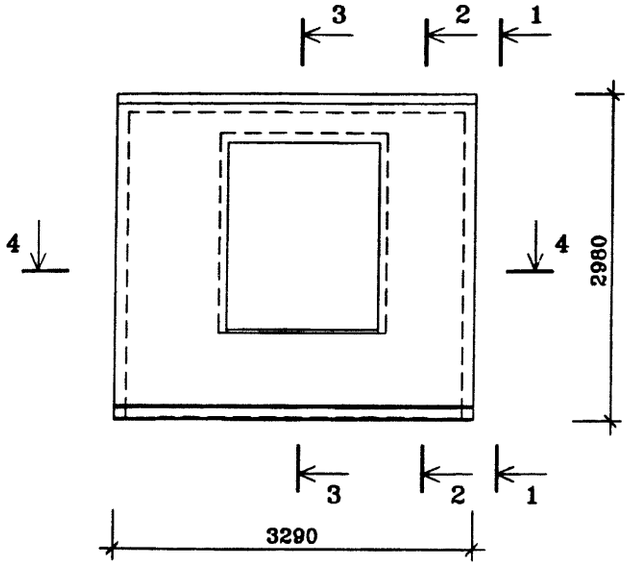

ВИД С ВНУТРЕННЕЙ СТОРОНЫ

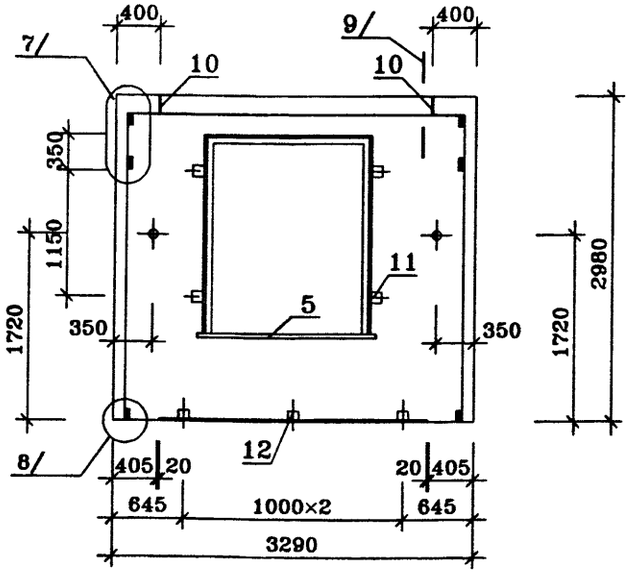

ПОЗ.	НАИМЕНОВАНИЕ	КОЛ-ВО НА ИСПОЛН.	ОБОЗНАЧЕНИЕ ДОКУМЕНТА
		Н2-1	
1	ЗАПОЛНЕНИЕ ПРОЕМА ОРС 18-15	1	ГОСТ 16289-86
2	СТЕКЛО $м^2$		ГОСТ 111-90
3	СЛИВ		ИМ 1.1-1
4	НАЛИЧНИК ТИП Н-2 ПМ		ГОСТ 8242-88
11	ПРОБКА ДЕРЕВЯННАЯ АНТИСЕПТИРОВАННАЯ 200×50×50		
12	ПРОБКА ДЕРЕВЯННАЯ АНТИСЕПТИРОВАННАЯ 100×50×50		
5	ПЛИТА ПОДОКОННАЯ ПД-2-20×144×1000		ГОСТ 8242-88
6	БЕТОН ТЯЖЕЛЫЙ КЛАССА В20. $м^3$	0.59	ВНУТРЕННИЙ СЛОЙ
7	БЕТОН ТЯЖЕЛЫЙ КЛАССА В20 $м^3$	0.66	НАРУЖНЫЙ СЛОЙ
8	ПЕНОПОЛИСТИРОЛ $м^3$		
	γ=40 кг/$м^3$ 100мм	0.30	ВНУТРЕННИЙ СЛОЙ
	70мм	0.21	НАРУЖНЫЙ СЛОЙ
9	МИН. ПЛИТА γ=80 кг/$м^3$ $м^3$		
	170мм	0.05	
10	МОНТАЖНАЯ ПЕТЛЯ П-1 шт.	2	ИЖ 1.1-1-
	КАРКАС ПРОСТРАНСТВЕННЫЙ		
	КПН11-1	1	ИЖ 1.1-1-
	КПВ11-1	1	ИЖ 1.1-1-
	МАССА СТАЛИ КГ		
	МАССА ИЗДЕЛИЯ КГ	3150	

техническое описание смотри
установку оконных блоков смотри лист
архитектурную отделку панели смотри
Панель Н11-1л – зеркальное отражение панели Н11-1

Нач.ПК01	Пальцева		12.01
ГИП	Кузнецов		12.01
Разраб.	Карасев		12.01
Проверил	Айнетдинова		12.01

ГМС-2001 ИЖ 1.1-1-

ПАНЕЛЬ НАРУЖНОЙ СТЕНЫ Н11-1, Н11-1л СБОРОЧНЫЙ ЧЕРТЕЖ

СТАДИЯ	ЛИСТ	ЛИСТОВ
Р	1	2

ЦНИИЭП жилых и общественных зданий

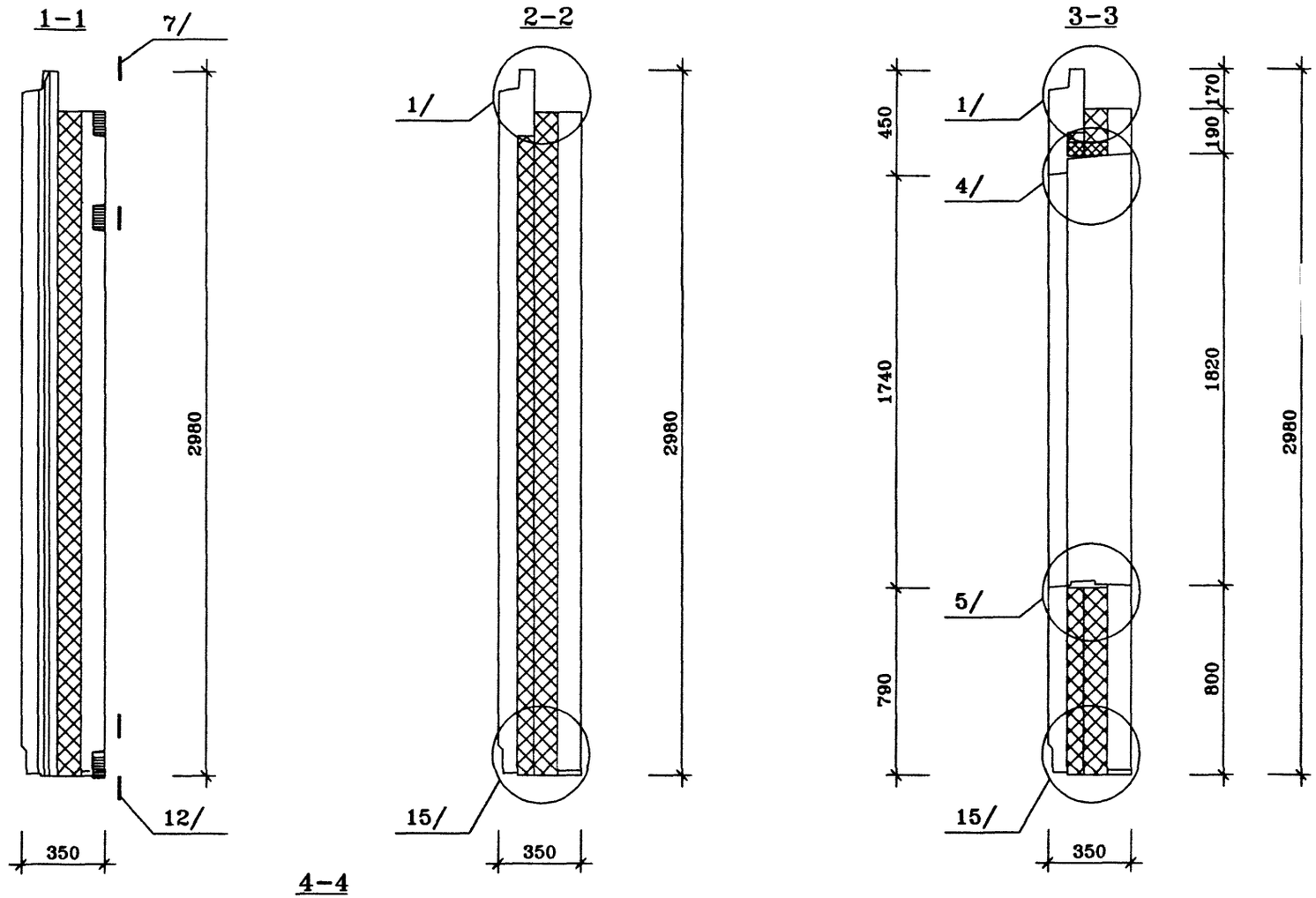

ГМС-2001 РАЗРЕЗЫ ИЖ 1.1-1-	ЛИСТ 2

Н12-1 ВИД С НАРУЖНОЙ СТОРОНЫ

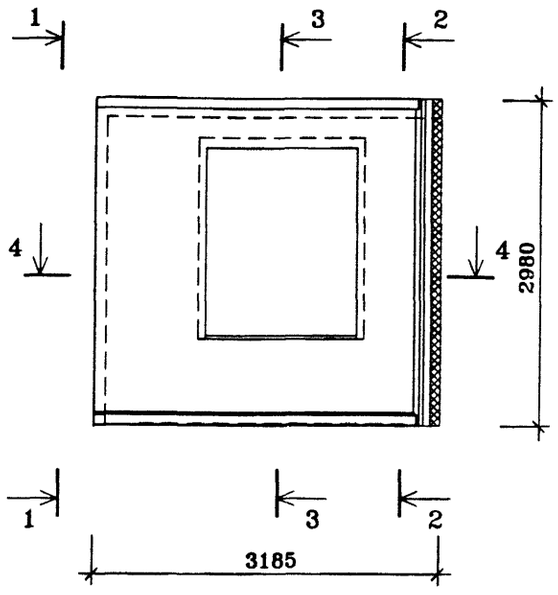

ВИД С ВНУТРЕННЕЙ СТОРОНЫ

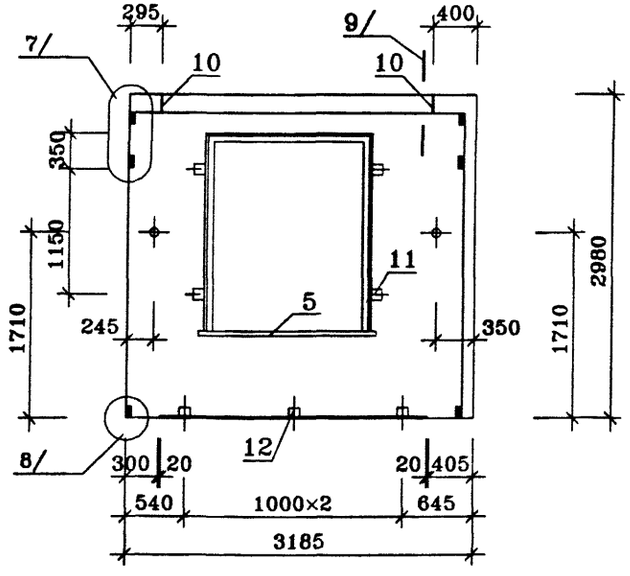

ПОЗ	НАИМЕНОВАНИЕ	КОЛ-ВО НА ИСПОЛН.	ОБОЗНАЧЕНИЕ ДОКУМЕНТА
1	ЗАПОЛНЕНИЕ ПРОЕМА ОРС 18-15	1	ГОСТ 16289-86
2	СТЕКЛО $м^2$		ГОСТ 111-90
3	СЛИВ		ИМ 1.1-1
4	НАЛИЧНИК ТИП Н-2 ПМ		ГОСТ 8242-88
11	ПРОБКА ДЕРЕВЯННАЯ АНТИСЕПТИРОВАННАЯ 200×50×50		
12	ПРОБКА ДЕРЕВЯННАЯ АНТИСЕПТИРОВАННАЯ 100×50×50		
5	ПЛИТА ПОДОКОННАЯ ПД-2-20×144×1000		ГОСТ 8242-88
6	БЕТОН ТЯЖЕЛЫЙ КЛАССА В20, $м^3$	0.59	ВНУТРЕННИЙ СЛОЙ
7	БЕТОН ТЯЖЕЛЫЙ КЛАССА В20 $м^3$	0.62	НАРУЖНЫЙ СЛОЙ
8	ПЕНОПОЛИСТИРОЛ $м^3$		
	γ=40 кг/$м^3$ 100мм	0.30	ВНУТРЕННИЙ СЛОЙ
	70мм	0.21	НАРУЖНЫЙ СЛОЙ
9	МИН. ПЛИТА γ=80 кг/$м^3$ $м^3$		
	170мм	0.07	
10	МОНТАЖНАЯ ПЕТЛЯ П-1 шт.	2	ИЖ 11-1-
	КАРКАС ПРОСТРАНСТВЕННЫЙ		
	КПН2-1	1	ИЖ 1.1-1-
	КПВ2-1	1	ИЖ 1.1-1-
	МАССА СТАЛИ КГ		
	МАССА ИЗДЕЛИЯ КГ	3055	

техническое описание смотри
установку оконных блоков смотри лист
архитектурную отделку панели смотри
Панель Н6-1л – зеркальное отражение панели Н6-1

Нач.ПК01	Пальцева		12.01
ГИП	Кузнецов		12.01
Разраб.	Карасев		12.01
Проверил	Айнетдинова		12.01

ГМС-2001 ИЖ 1.1-1-

ПАНЕЛЬ НАРУЖНОЙ СТЕНЫ Н12-1, Н12-1л СБОРОЧНЫЙ ЧЕРТЕЖ

СТАДИЯ	ЛИСТ	ЛИСТОВ
Р	1	2

ЦНИИЭП жилых и общественных зданий

1-1

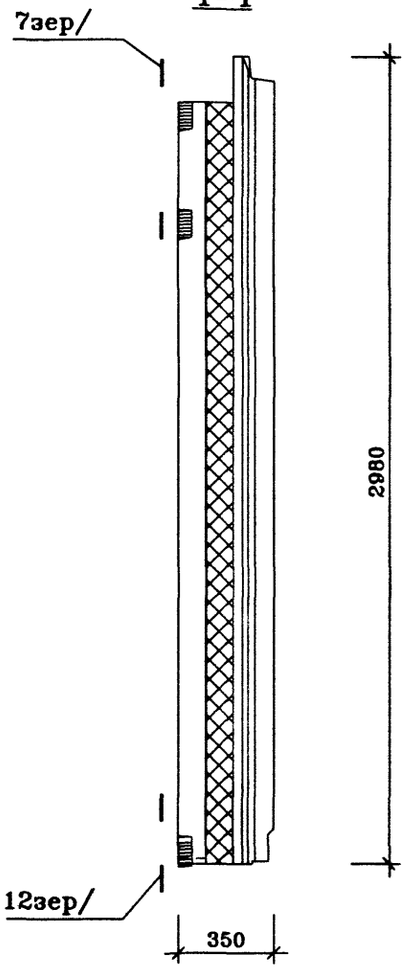

2-2

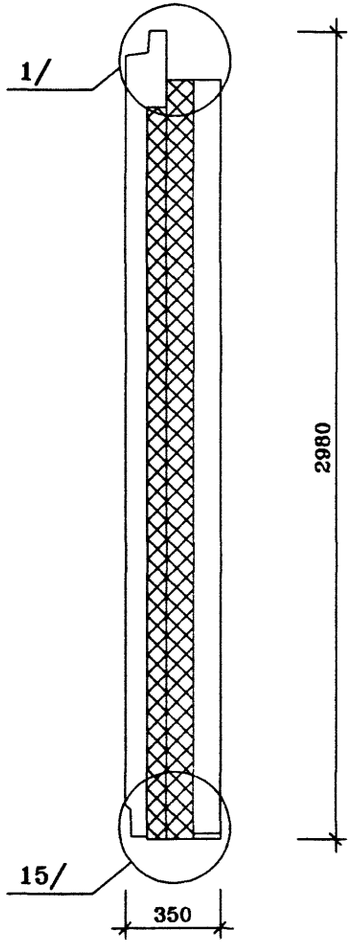

3-3

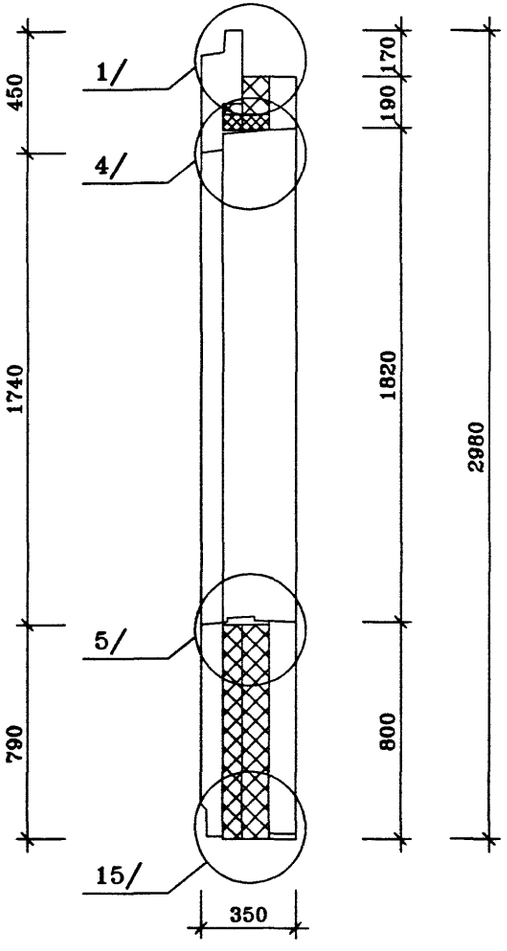

4-4

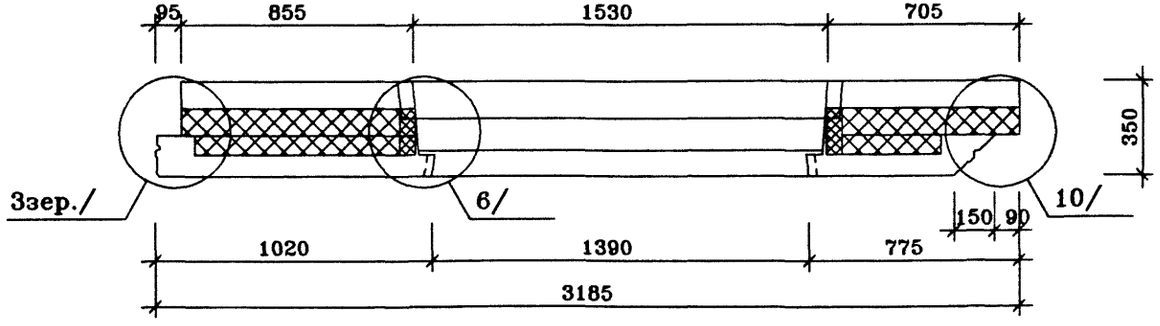

ГМС-2001 РАЗРЕЗЫ	ИЖ 1.1-1-	ЛИСТ 2

R12-1
17/12/01

ВИД С НАРУЖНОЙ СТОРОНЫ

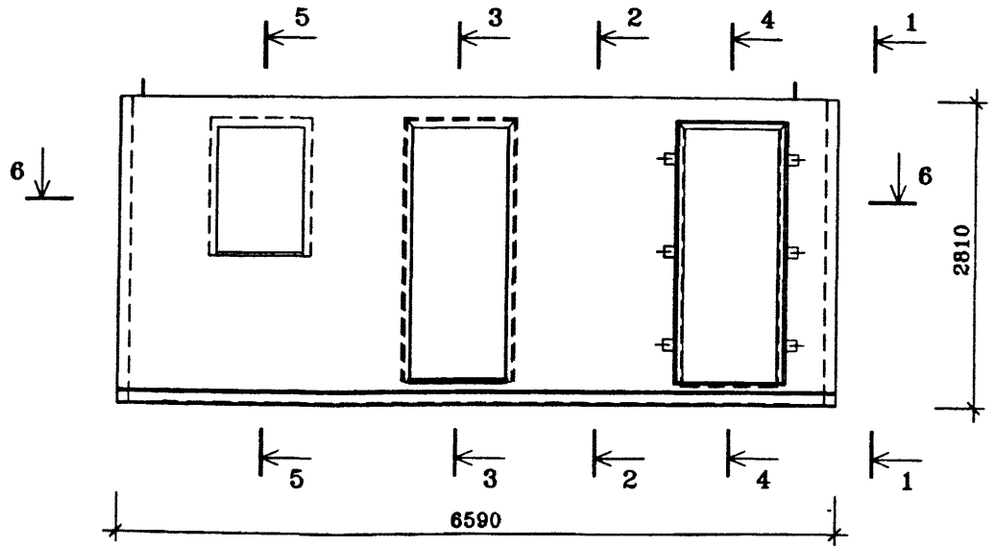

ВИД С ВНУТРЕННЕЙ СТОРОНЫ

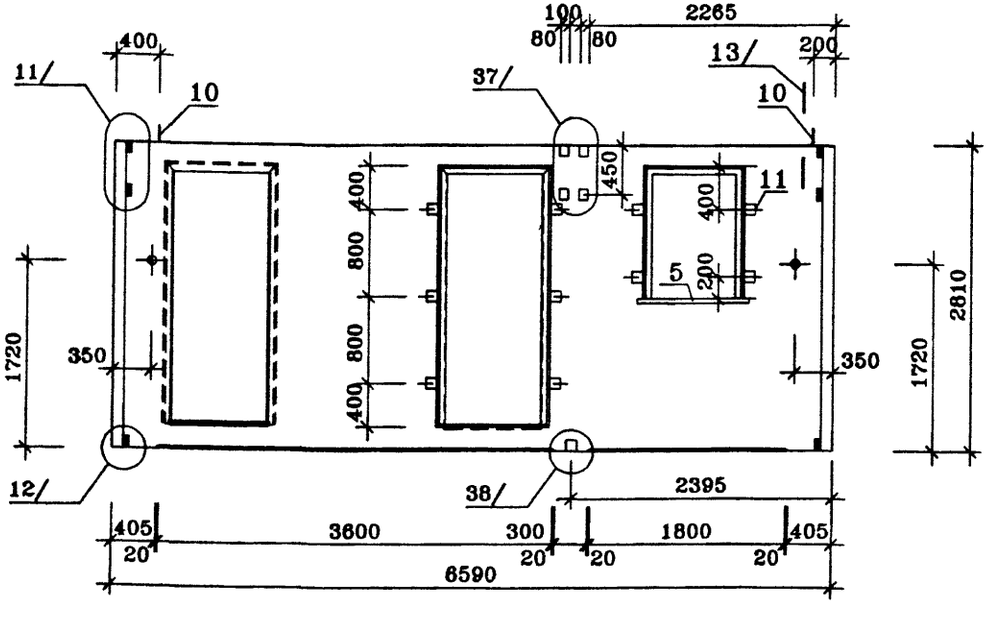

ПОЗ.	НАИМЕНОВАНИЕ	КОЛ-ВО НА ИСПОЛН	ОБОЗНАЧЕНИЕ ДОКУМЕНТА
1	ЗАПОЛНЕНИЕ ПРОЕМА ОРС 12-9	1	ГОСТ 16289-86
	БРС 25-7.5	1	ГОСТ 16289-86
	БРС 25-7.5	1	ГОСТ 16289-86
2	СТЕКЛО $м^2$		ГОСТ 111-90
3	СЛИВ		ИМ 1.1-1
4	НАЛИЧНИК ТИП Н-2 ПМ		ГОСТ 8242-88
11	ПРОБКА ДЕРЕВЯННАЯ АНТИСЕПТИРОВАННАЯ 200×50×50	16	
5	ПЛИТА ПОДОКОННАЯ ПД-2-20×144×1000		ГОСТ 8242-88
6	БЕТОН ТЯЖЕЛЫЙ КЛАССА В20, $м^3$	1.21	ВНУТРЕННИЙ СЛОЙ
7	БЕТОН ТЯЖЕЛЫЙ КЛАССА В20 $м^3$	1.10	НАРУЖНЫЙ СЛОЙ
8	ПЕНОПОЛИСТИРОЛ $м^3$		
	γ=40 кг/$м^3$ 100мм	1.10	ВНУТРЕННИЙ СЛОЙ
	70мм	0.73	НАРУЖНЫЙ СЛОЙ
9	МИН. ПЛИТА γ=80 кг/$м^3$ $м^3$		
	170мм	0.13	
10	МОНТАЖНАЯ ПЕТЛЯ П-1 шт.	2	ИЖ 1.1-1-
	КАРКАС ПРОСТРАНСТВЕННЫЙ		
	КПН13-1	1	ИЖ 1.1-1-
	КПВ13-1	1	ИЖ 1.1-1-
	МАССА СТАЛИ КГ		
	МАССА ИЗДЕЛИЯ КГ	5860	

техническое описание смотри
установку оконных блоков смотри лист
архитектурную отделку панели смотри

Нач.ПКО1	Пальцева		02.02
ГИП	Кузнецов		02.02
Разраб.	Карасев		02.02
Проверил	Айнетдинова		02.02

ГМС-2001 **ИЖ 1.1-1-**

ПАНЕЛЬ НАРУЖНОЙ СТЕНЫ Н13-1 СБОРОЧНЫЙ ЧЕРТЕЖ

СТАДИЯ	ЛИСТ	ЛИСТОВ
Р	1	2

ЦНИИЭП жилых и общественных зданий

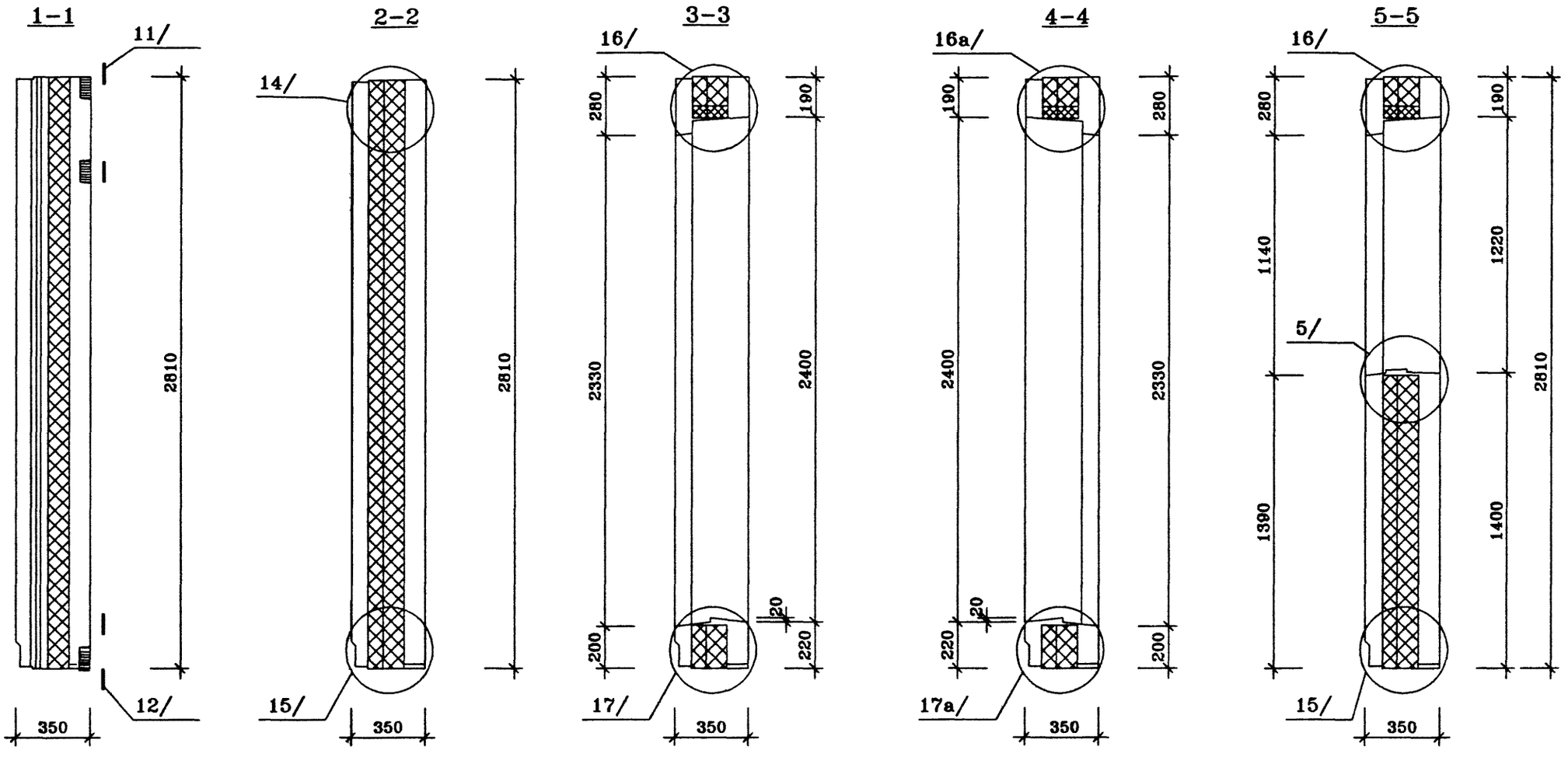

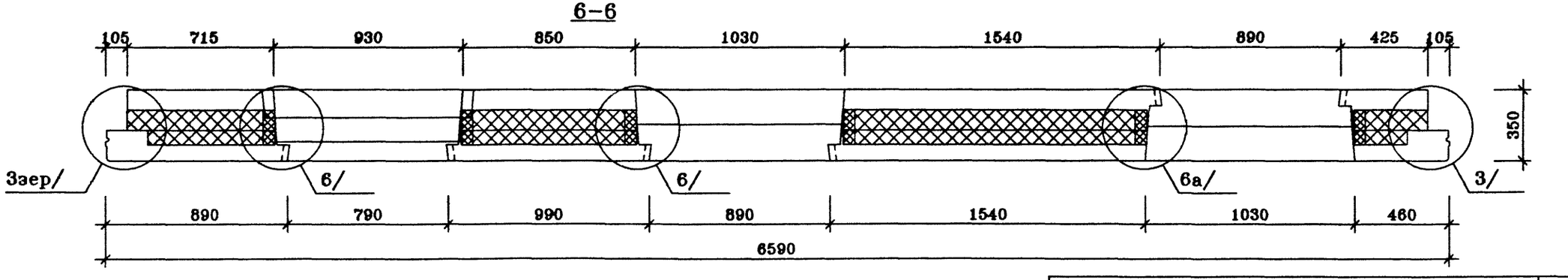

ГМС-2001 РАЗРЕЗЫ ИЖ 1.1-1-	ЛИСТ 2

R13-1
12/02/02

1

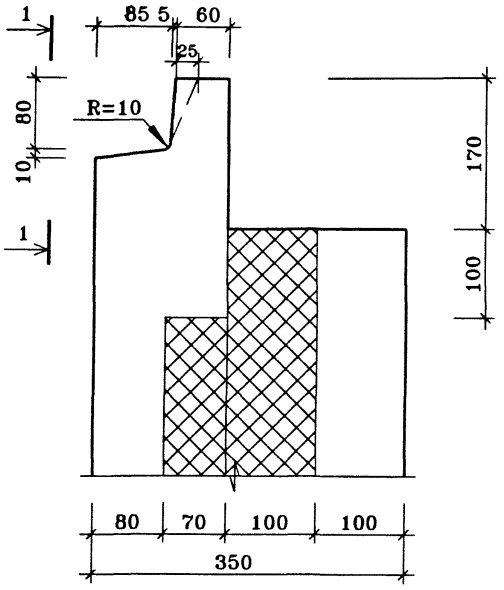

2

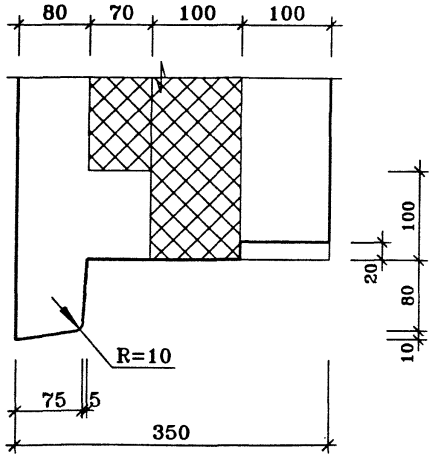

3

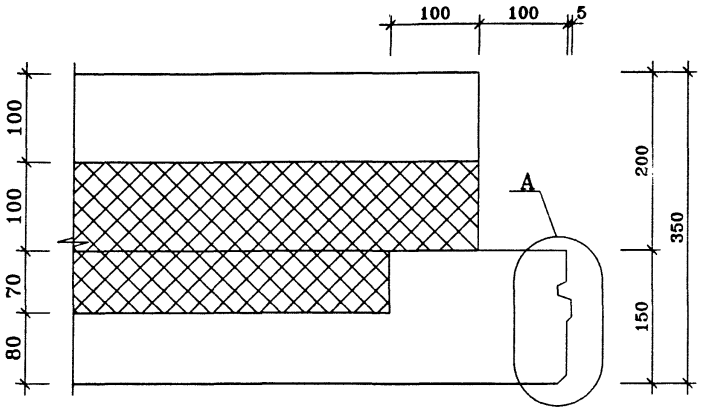

1–1

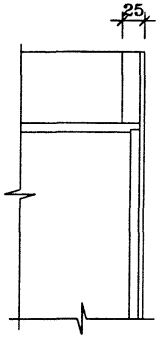

УЗЕЛ "А"

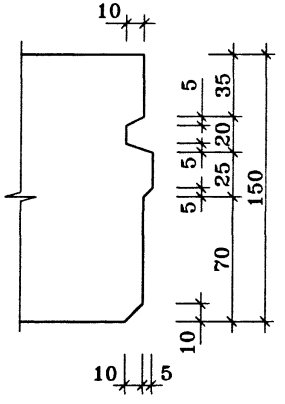

				ГМС–2001	ИЖ 1.1–1–	
Нач.ПК01	Пальцева		11.01			
ГИП	Кузнецов		11.01		СТАДИЯ / ЛИСТ / ЛИСТОВ	
Разраб.	Карасев		11.01	УЗЛЫ	Р / 1 / 1	
Проверил	Айнетдинова		11.01	1 ÷ 3	ЦНИИЭП жилых и общественных зданий	

4

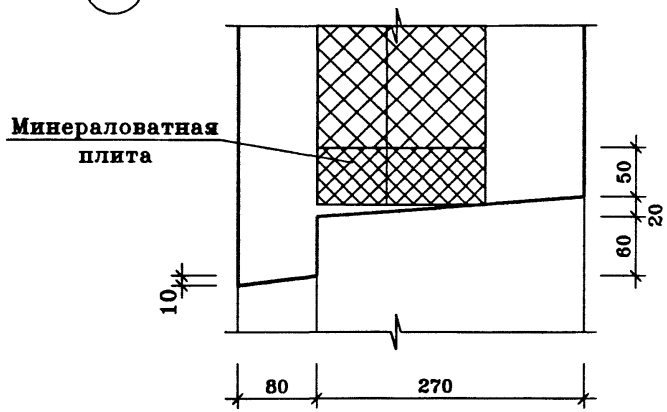

5

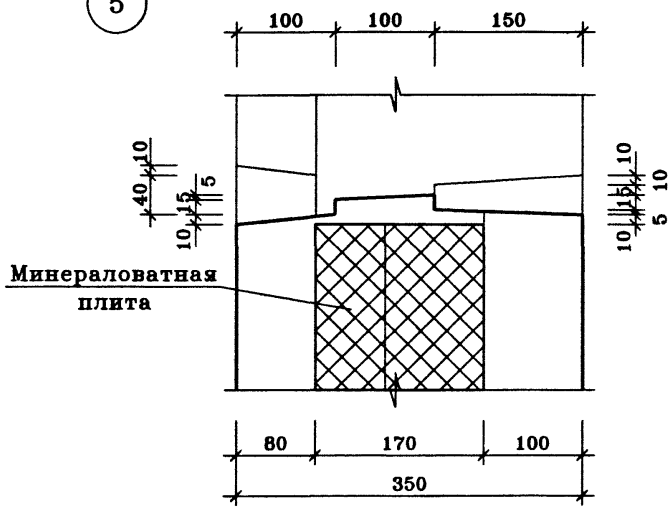

6

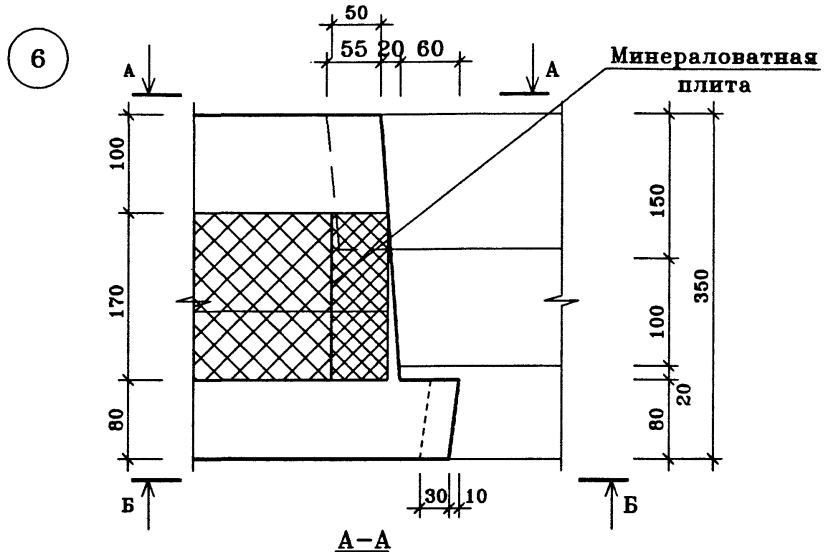

А–А

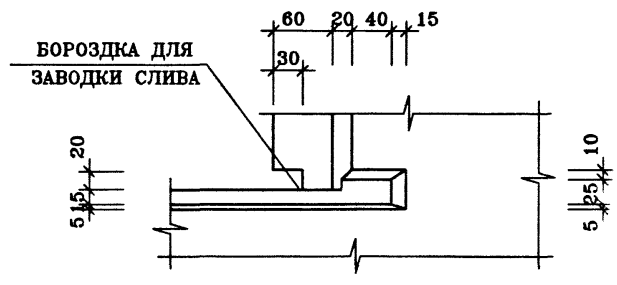

Б–Б

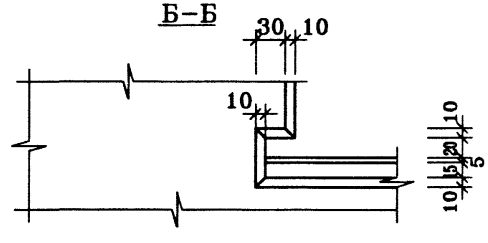

				ГМС–2001	ИЖ 1.1–1–	
Нач.ПКО1	Пальцева		12.01			
ГИП	Кузнецов		12.01		СТАДИЯ / ЛИСТ / ЛИСТОВ	
Разраб.	Карасев		12.01	УЗЛЫ 4 ÷ 6	Р / 1 / 1	
Проверил	Айнетдинова		12.01		ЦНИИЭП жилых и общественных зданий	

7

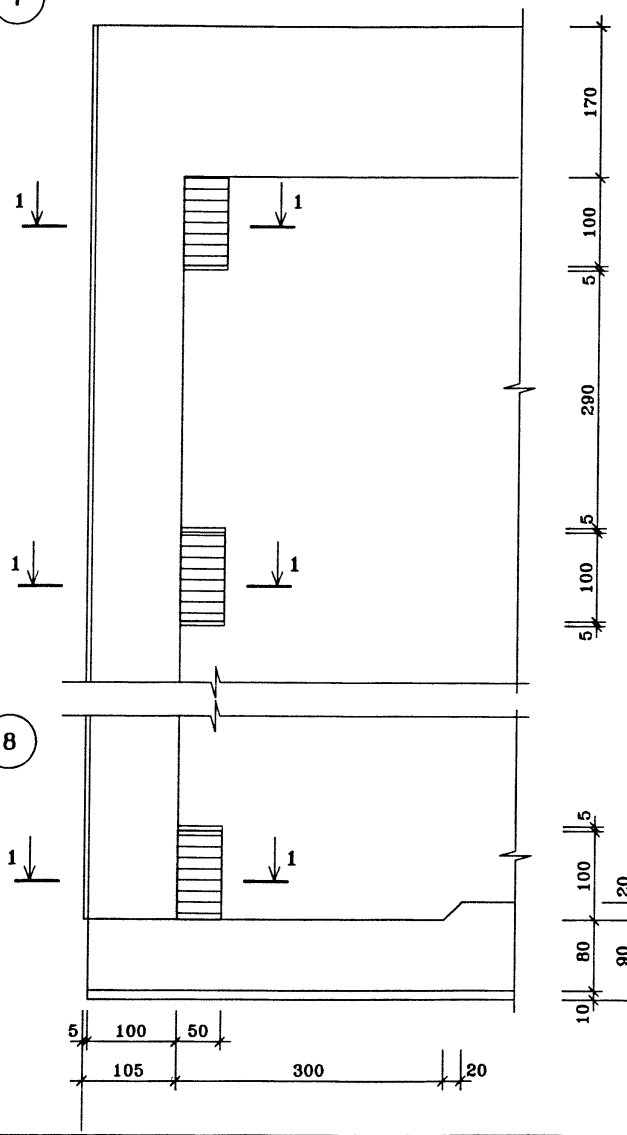

8

1-1

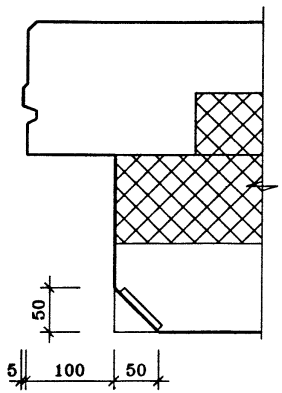

9

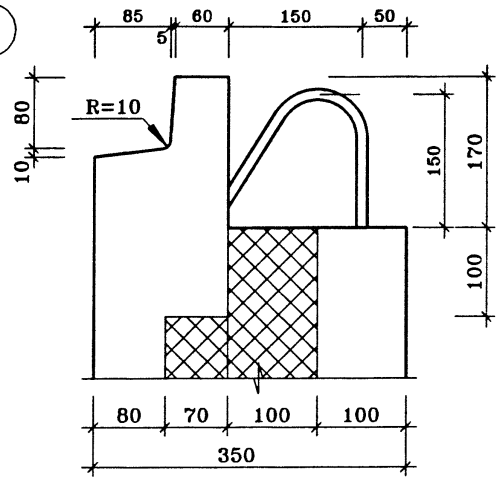

10

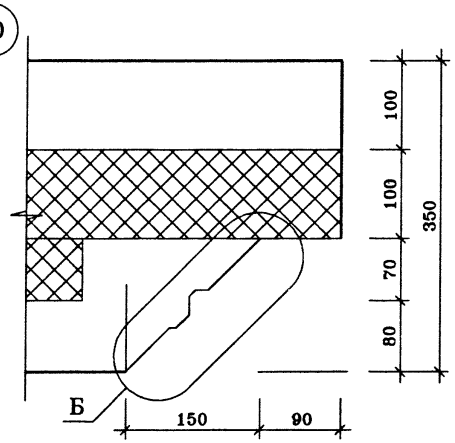

УЗЕЛ "Б"

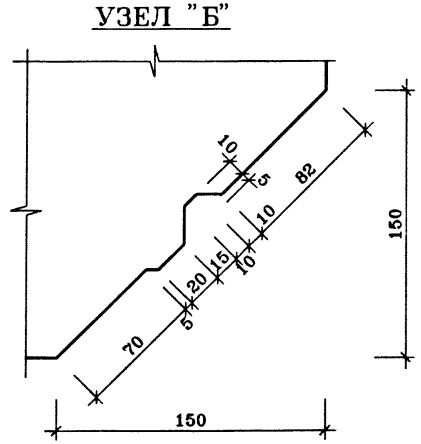

Нач.ПК01	Пальцева		12.01
ГИП	Кузнецов		12.01
Разраб.	Карасев		12.01
Проверил	Айнетдинова		12.01

ГМС-2001 ИЖ 1.1-1-

УЗЛЫ
7 ÷ 10

СТАДИЯ	ЛИСТ	ЛИСТОВ
Р		1

ЦНИИЭП жилых и общественных зданий

11

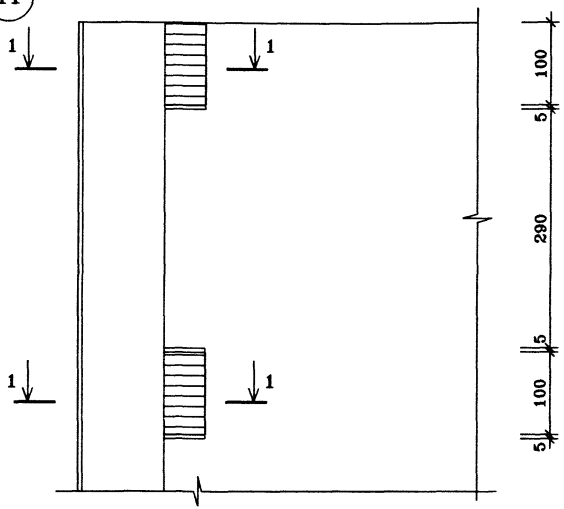

1–1

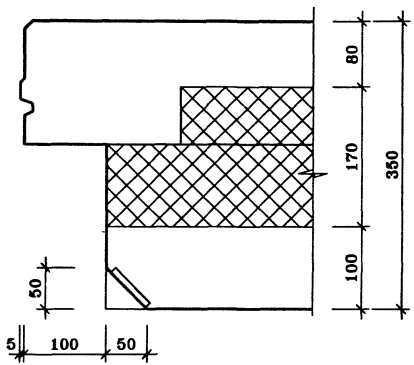

14

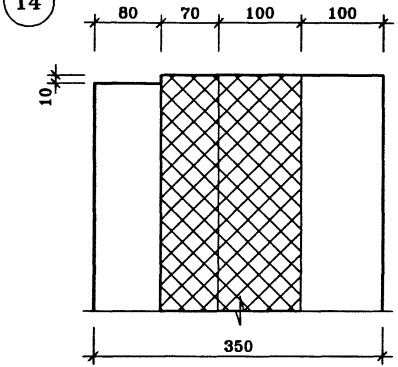

12

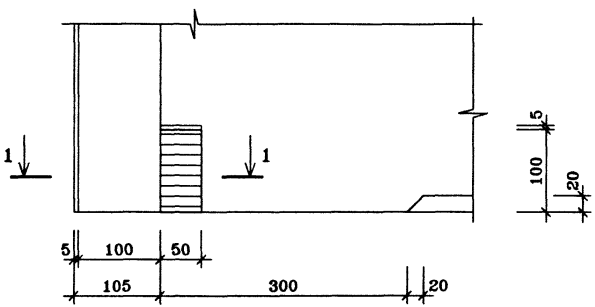

13

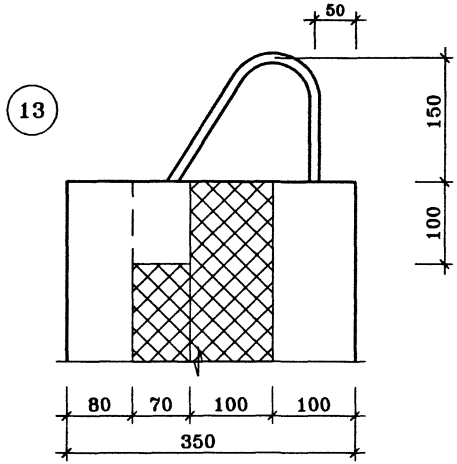

15

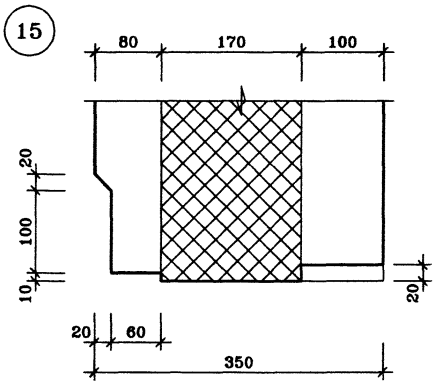

				ГМС–2001	ИЖ 1.1–1–	
Нач.ПК01	Пальцева		12.01			
ГИП	Кузнецов		12.01		СТАДИЯ	ЛИСТ / ЛИСТОВ
Разраб.	Карасев		12.01	УЗЛЫ	Р	1
Проверил	Айнетдинова		12.01	11 ÷ 15	ЦНИИЭП жилых и общественных зданий	

16

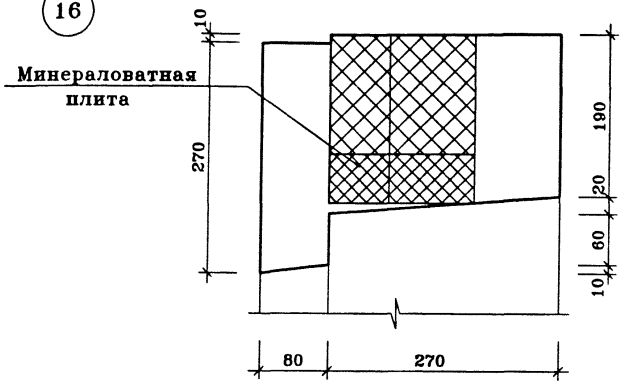

17

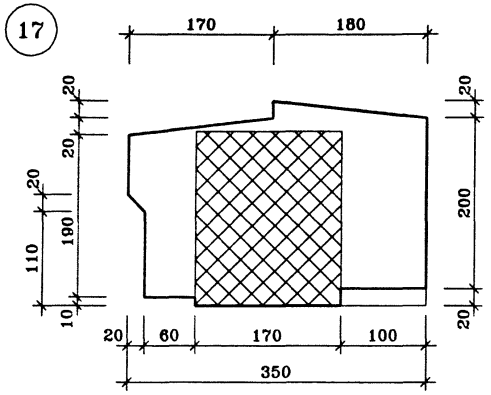

УЗЕЛ "В"

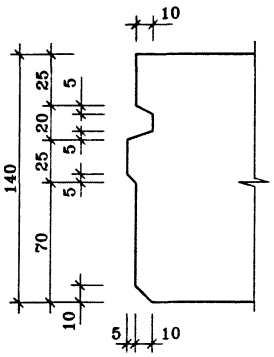

18

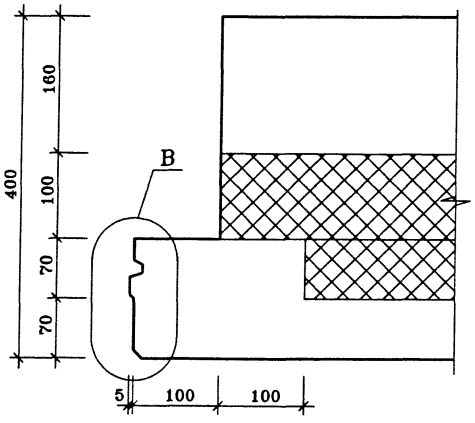

19 19а

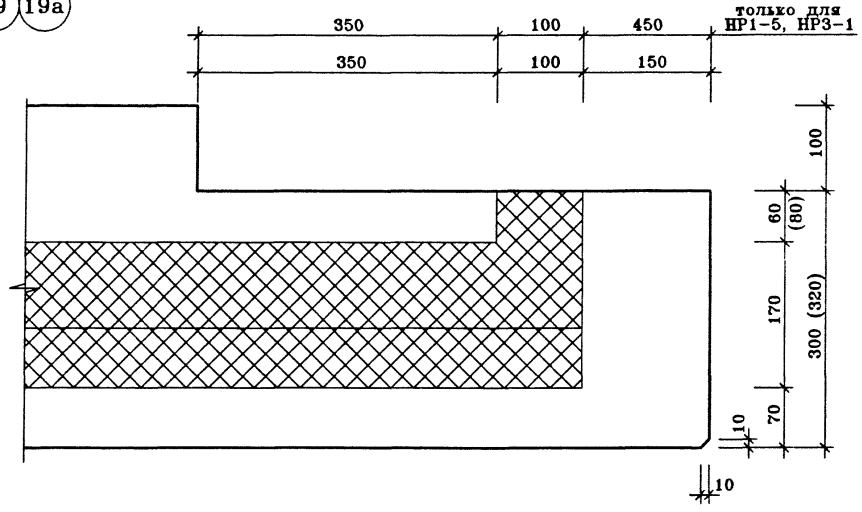

Размеры в скобках даны для узла 19а

				ГМС-2001 ИЖ 1.1-1-	
Нач.ПКО1	Пальцева		12.01		
ГИП	Кузнецов		12.01		СТАДИЯ / ЛИСТ / ЛИСТОВ: Р / / 1
Разраб.	Карасев		12.01	УЗЛЫ 16 ÷ 19,19а	
Проверил	Айнетдинова		12.01		ЦНИИЭП жилых и общественных зданий

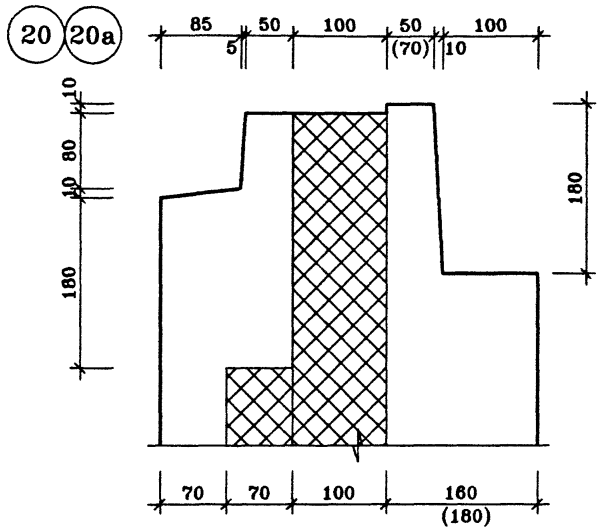

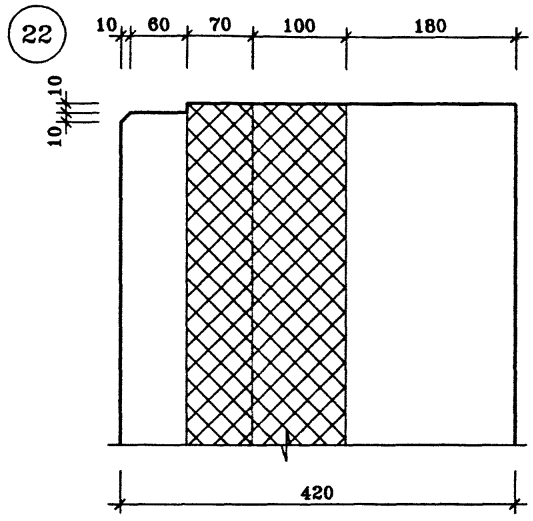

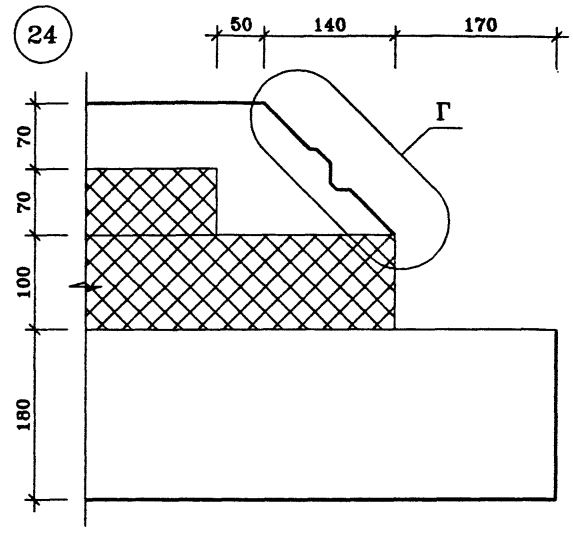

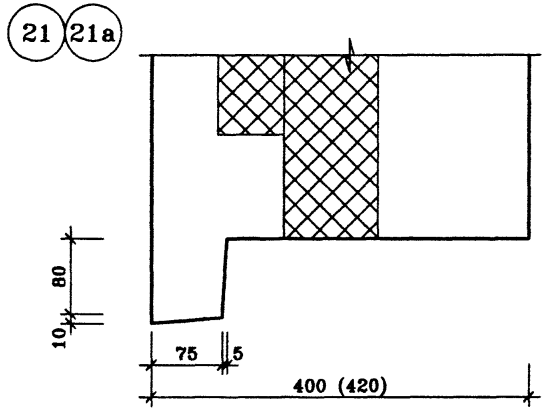

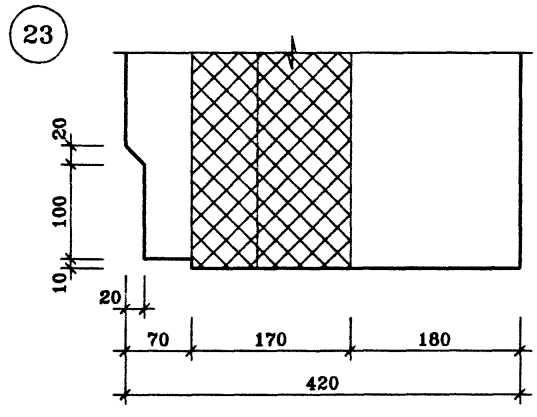

УЗЕЛ "Г"

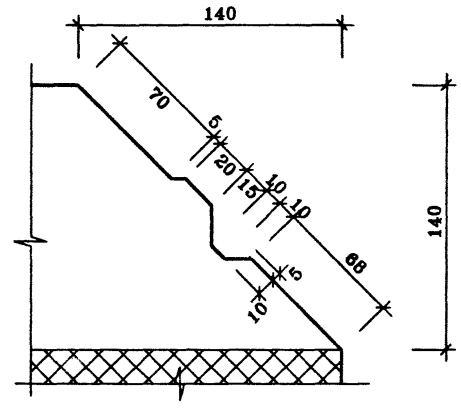

Размер в скобках для узла 20а,21а

Нач.ПК01	Пальцева		12.01
ГИП	Кузнецов		12.01
Разраб.	Карасев		12.01
Проверил	Айнетдинова		12.01

ГМС-2001 ИЖ 1.1-1-

УЗЛЫ
20 ÷ 24,20а,21а

СТАДИЯ	ЛИСТ	ЛИСТОВ
Р		1

ЦНИИЭП жилых и общественных зданий

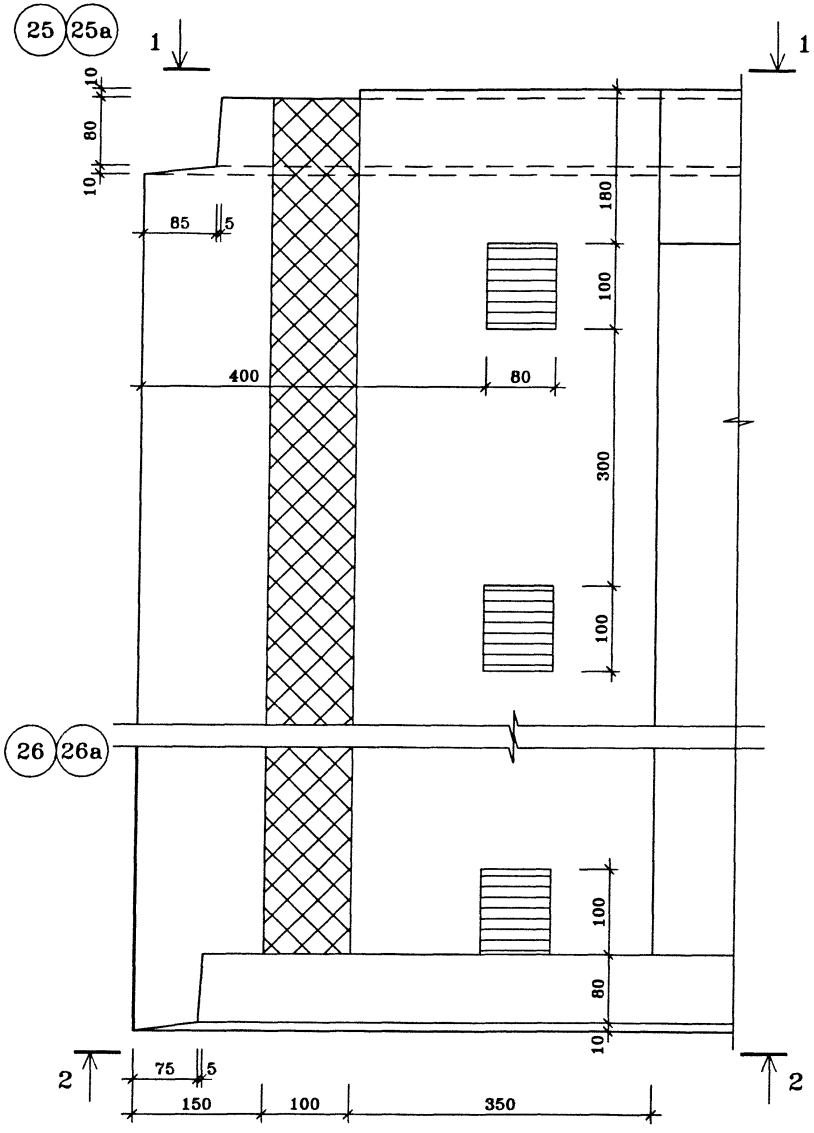

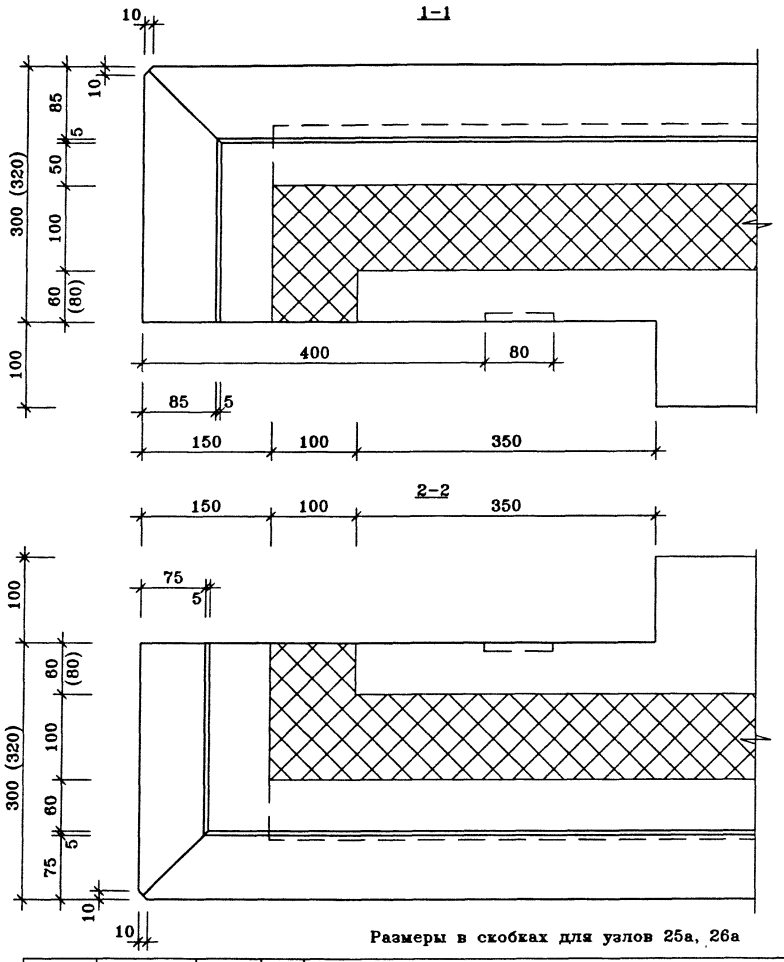

Размеры в скобках для узлов 25а, 26а

Нач.ПКО1	Пальцева		12.01
ГИП	Кузнецов		12.01
Разраб.	Карасев		12.01
Проверил	Айнетдинова		12.01

ГМС-2001 ИЖ 1.1-1-

УЗЛЫ
25,25а,26,26а

СТАДИЯ	ЛИСТ	ЛИСТОВ
Р		1

ЦНИИЭП жилых и общественных зданий

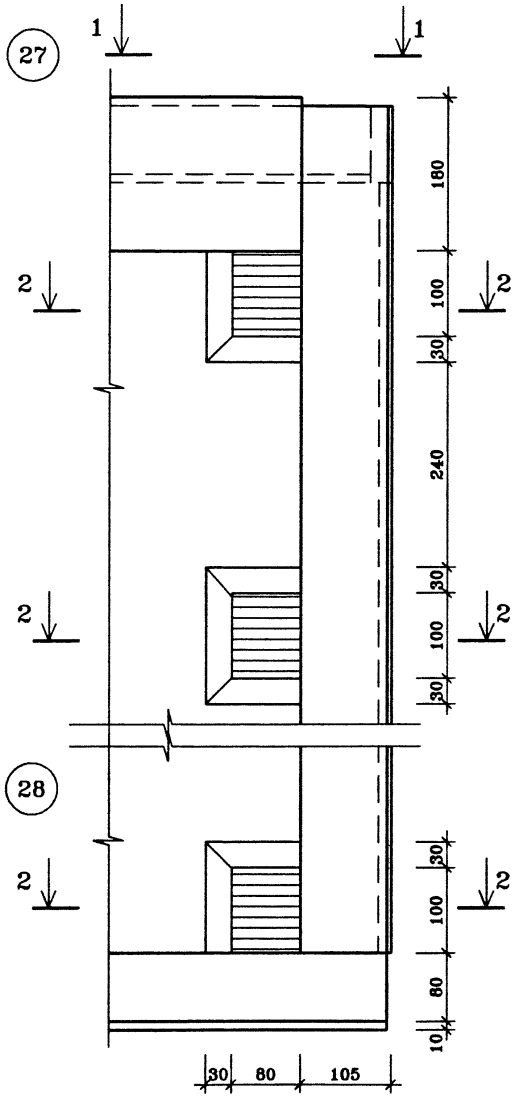

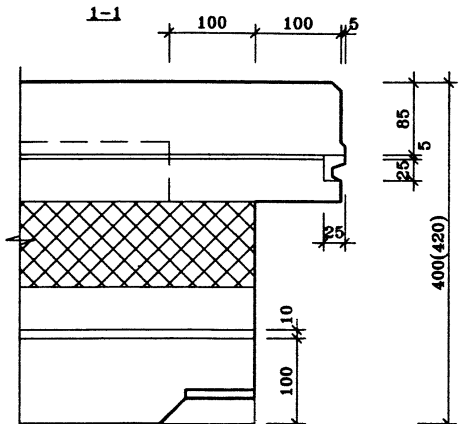

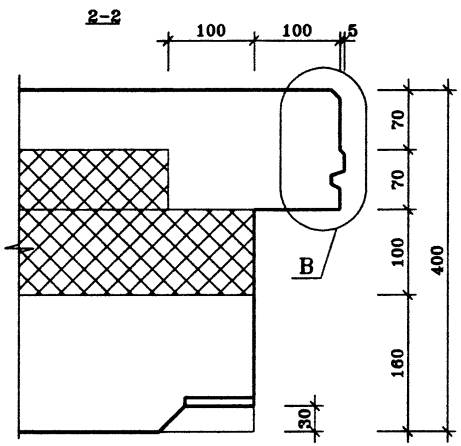

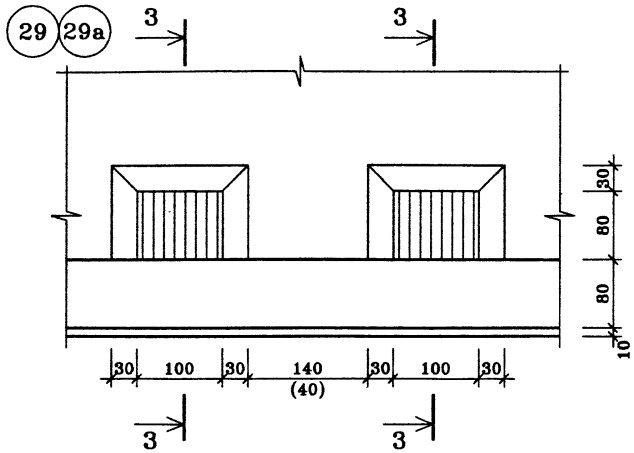

3-3

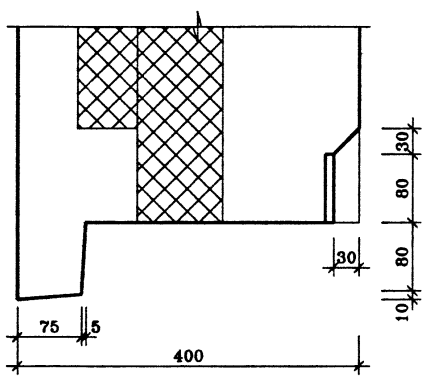

Узел "В" см. лист

Размеры в скобках для узлов 29а

				ГМС-2001	ИЖ 1.1-1-	
Нач.ПК01	Пальцева		12.01			
ГИП	Кузнецов		12.01		СТАДИЯ / ЛИСТ / ЛИСТОВ	
Разраб.	Карасев		12.01		Р /	1
Проверил	Айнетдинова		12.01	УЗЛЫ 27,28,29,29а	ЦНИИЭП жилых и общественных зданий	

UZ-8n
26/12/01

30

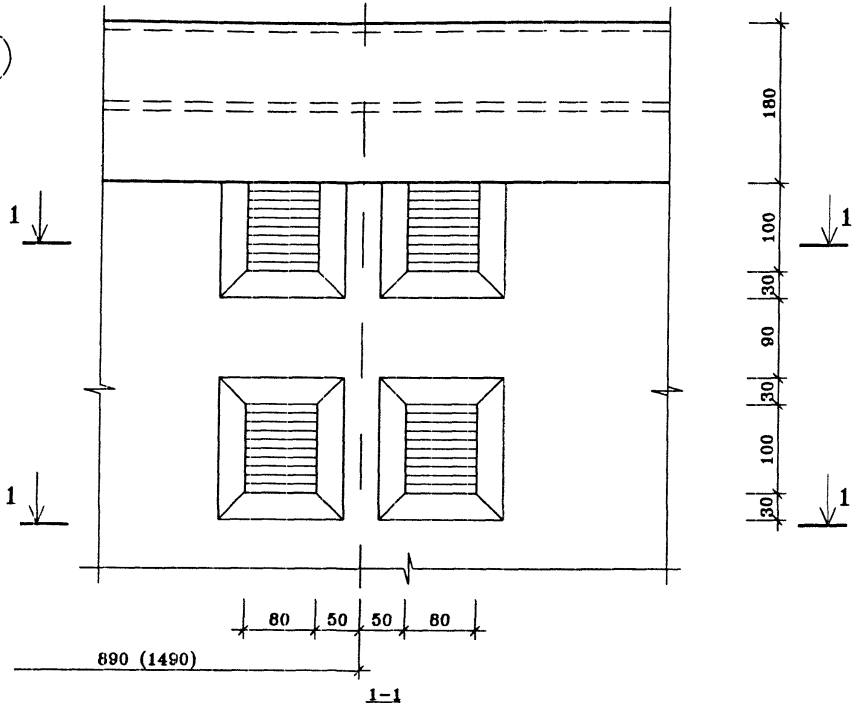

1–1

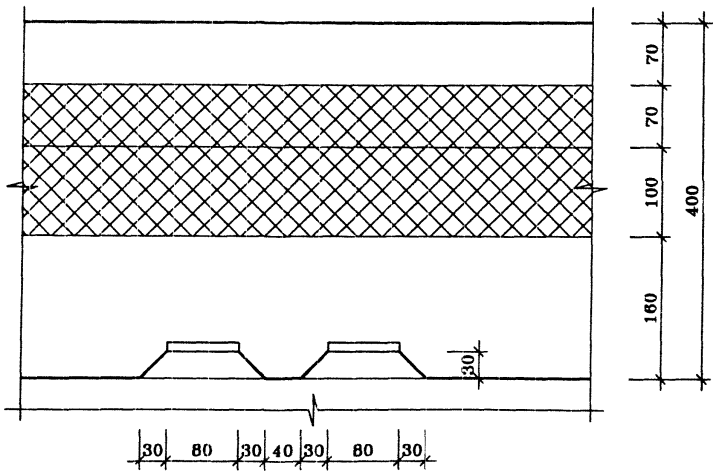

31 31а

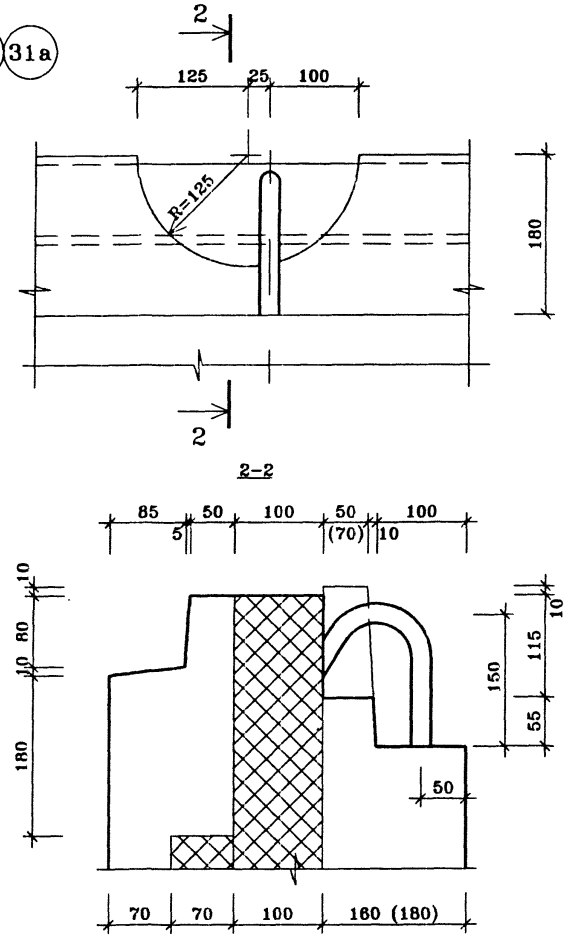

2–2

Размер в скобках для узла "31а"

Нач.ПК01	Пальцева		12.01
ГИП	Кузнецов		12.01
Разраб.	Карасев		12.01
Проверил	Айнетдинова		12.01

ГМС–2001 ИЖ 1.1–1–

УЗЛЫ 30, 31

СТАДИЯ	ЛИСТ	ЛИСТОВ
Р		1

ЦНИИЭП жилых и общественных зданий

32

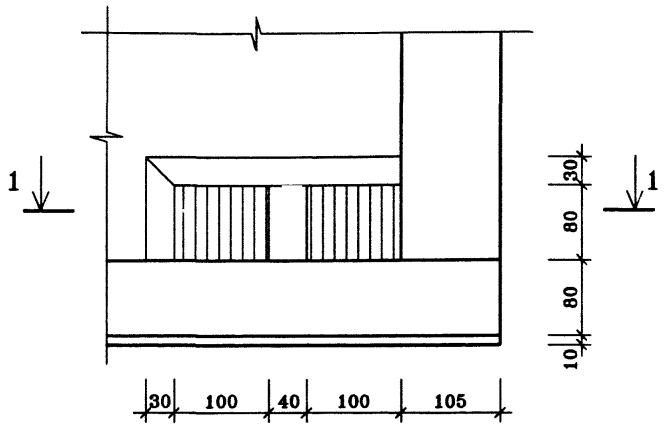

1–1

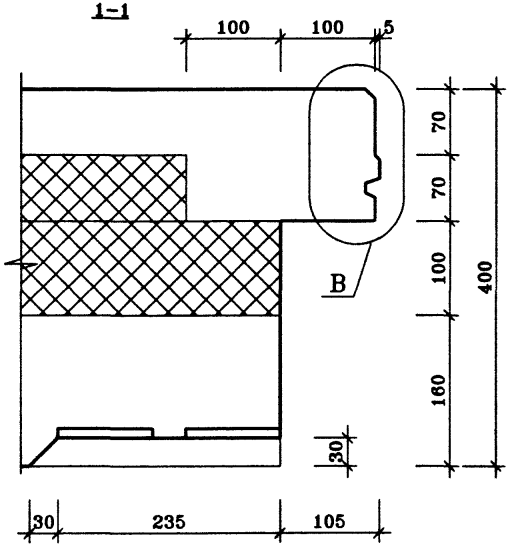

Узел "В" смотри лист

33

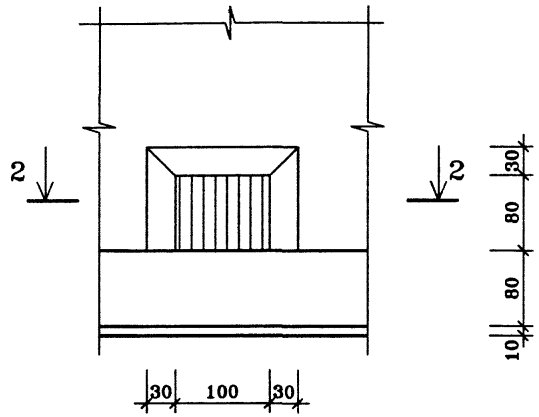

2–2

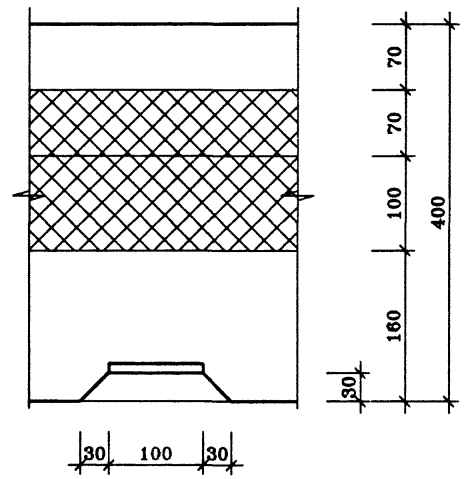

Нач.ПК01	Пальцева		12.01
ГИП	Кузнецов		12.01
Разраб.	Карасев		12.01
Проверил	Айнетдинова		12.01

ГМС–2001 ИЖ 1.1–1–

УЗЛЫ 32, 33

СТАДИЯ	ЛИСТ	ЛИСТОВ
Р		1

ЦНИИЭП жилых и общественных зданий

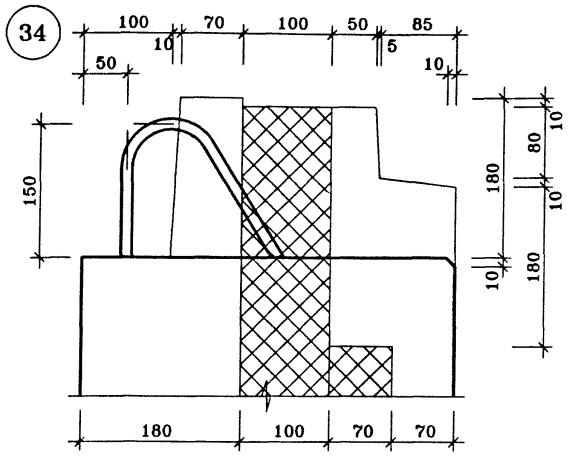

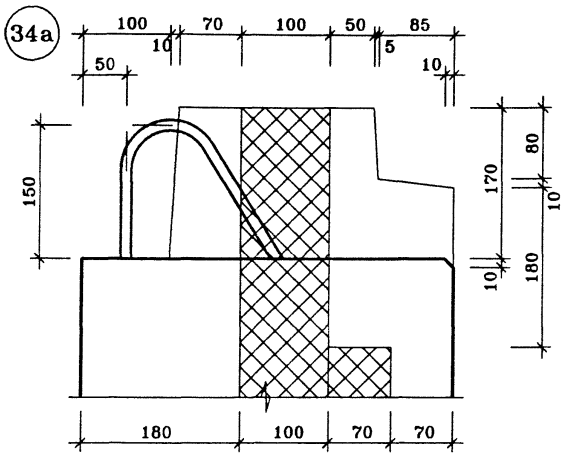

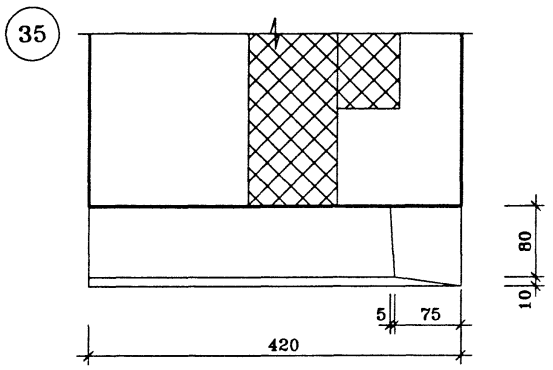

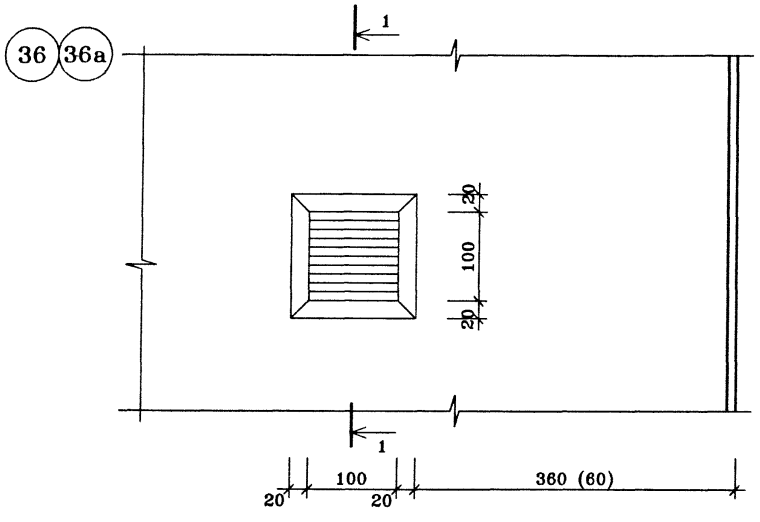

1–1

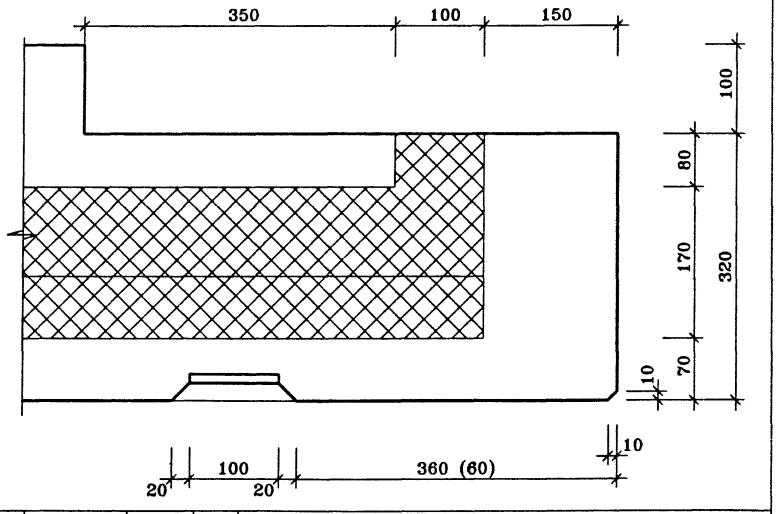

Размер в скобках для узла 36а

Нач.ПК01	Пальцева		12.01
ГИП	Кузнецов		12.01
Разраб.	Карасев		12.01
Проверил	Айнетдинова		12.01

ГМС–2001 ИЖ 1.1–1–

УЗЛЫ 34, 34а, 35, 36, 36а

СТАДИЯ	ЛИСТ	ЛИСТОВ
Р		1

ЦНИИЭП жилых и общественных зданий

37

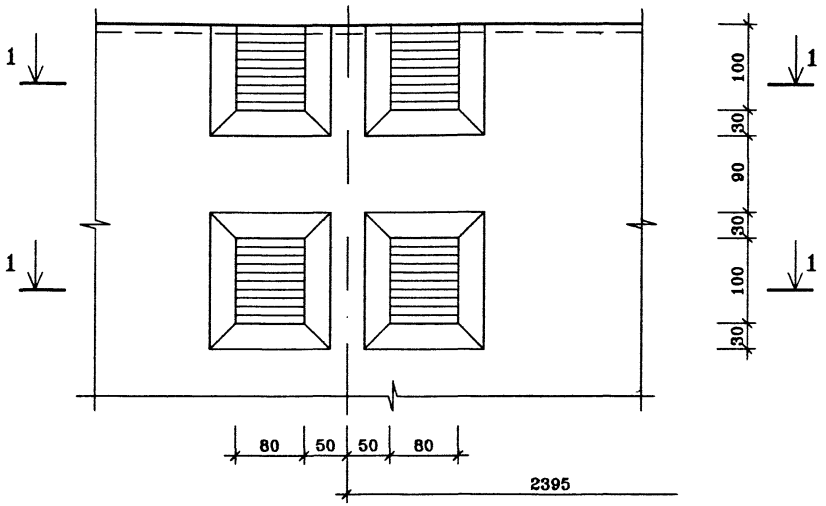

1–1

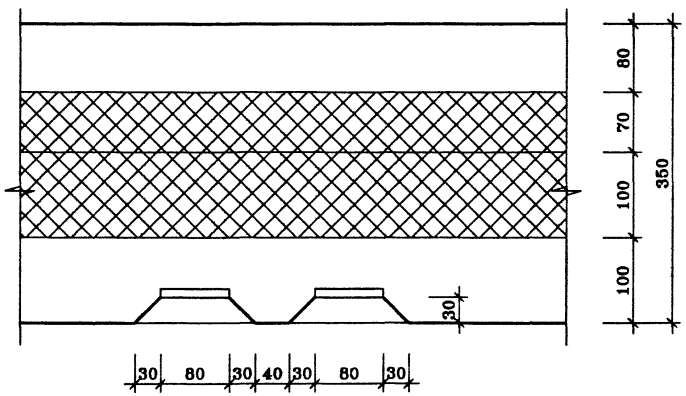

38

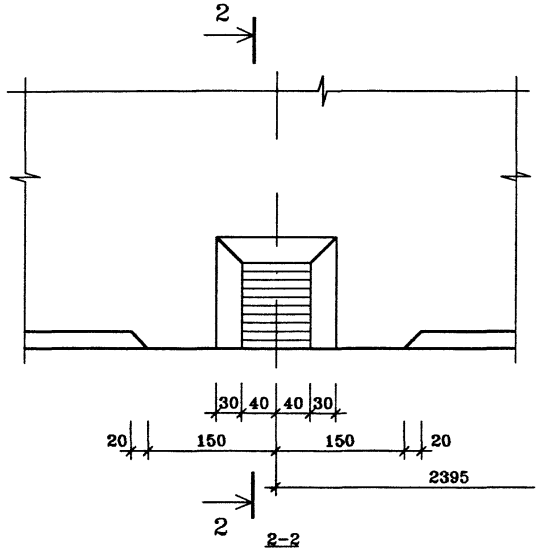

2–2

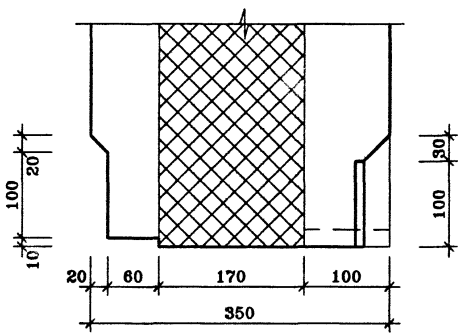

Нач.ПК01	Пальцева		02.02
ГИП	Кузнецов		02.02
Разраб.	Карасев		02.02
Проверил	Айнетдинова		02.02

ГМС–2001 ИЖ 1.1–1–

УЗЛЫ 37, 38

СТАДИЯ	ЛИСТ	ЛИСТОВ
Р		1

ЦНИИЭП жилых и общественных зданий

16а

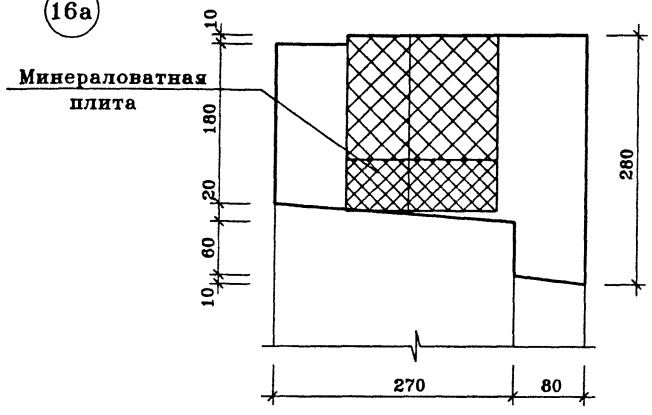

6а

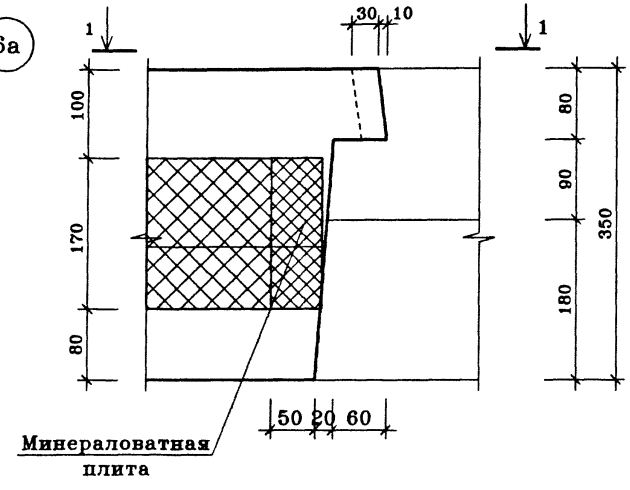

17а

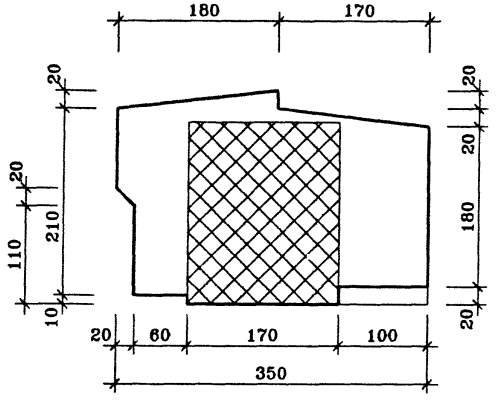

1–1 (повернуто)

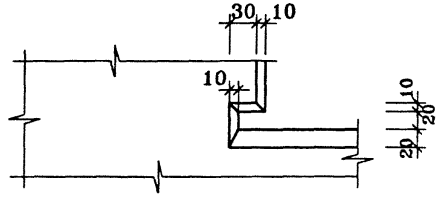

				ГМС–2001	ИЖ 1.1–1–	
Нач.ПК01	Пальцева		02.02			
ГИП	Кузнецов		02.02		СТАДИЯ / ЛИСТ / ЛИСТОВ	
Разраб.	Карасев		02.02	УЗЛЫ	Р /	1
Проверил	Айнетдинова		02.02	6а, 16а, 17а	ЦНИИЭП жилых и общественных зданий	

39

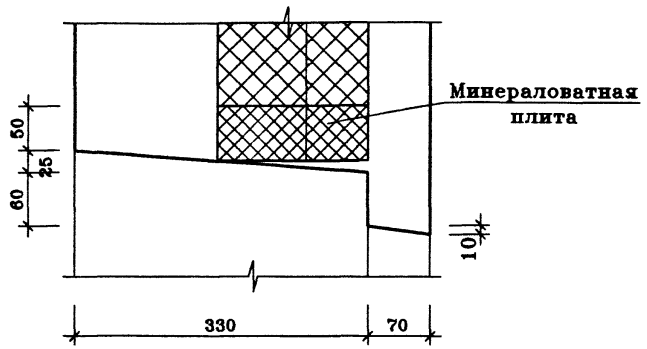

40

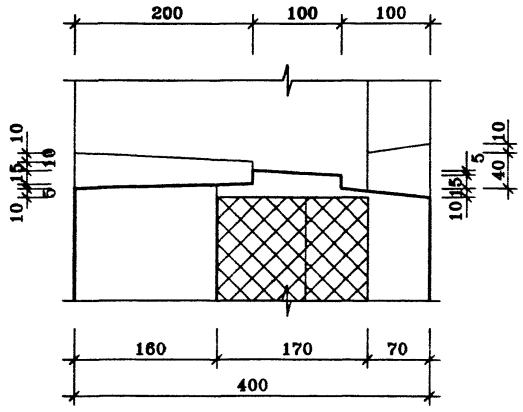

А–А (повернуто)

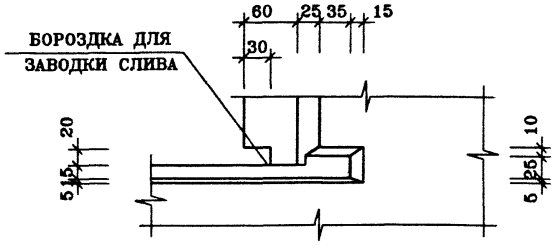

41

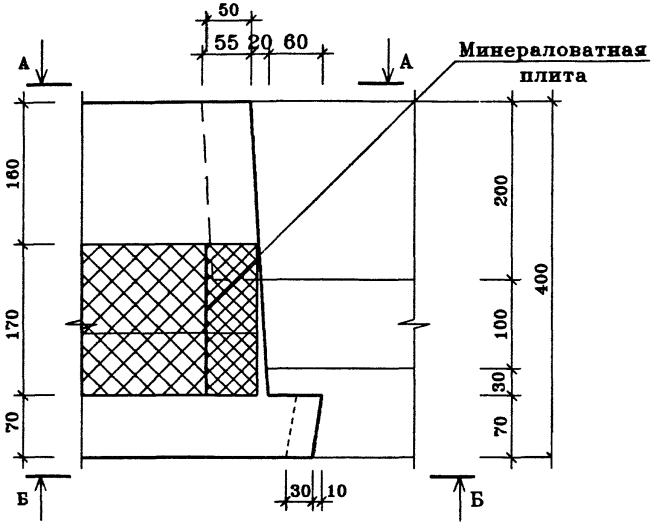

Б–Б

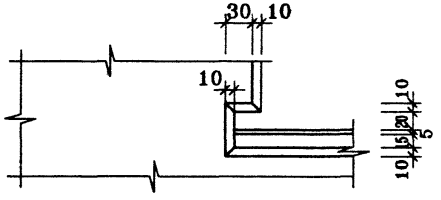

Нач.ПКО1	Пальцева		02.02
ГИП	Кузнецов		02.02
Разраб.	Карасев		02.02
Проверил	Айнетдинова		02.02

ГМС–2001 ИЖ 1.1–1–

УЗЛЫ

39 ÷ 41

СТАДИЯ	ЛИСТ	ЛИСТОВ
Р	1	1

ЦНИИЭП жилых и общественных зданий

(42) (42а)

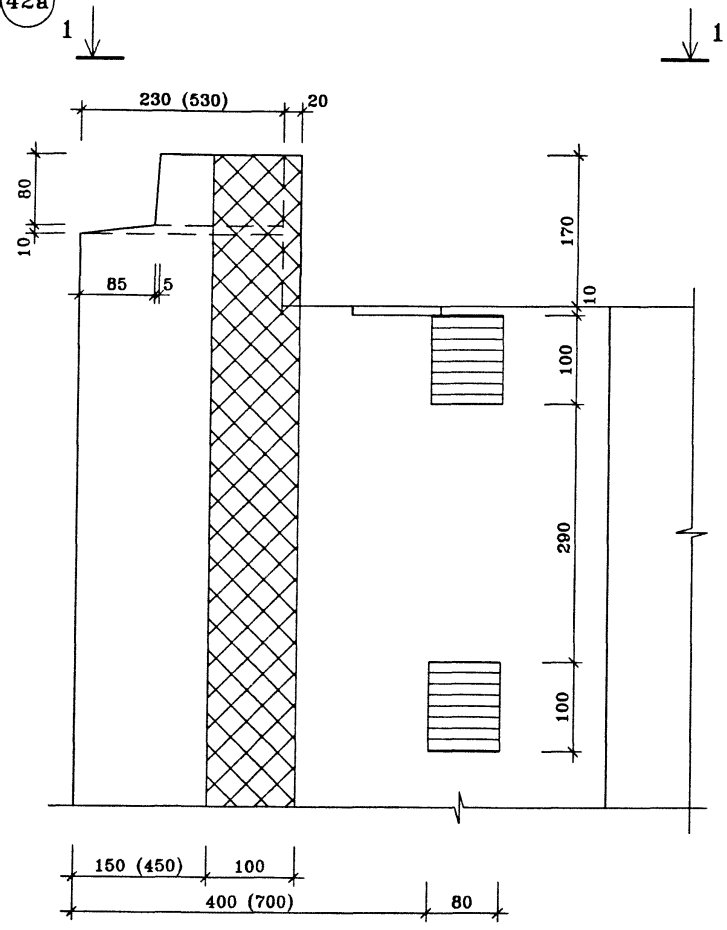

1–1

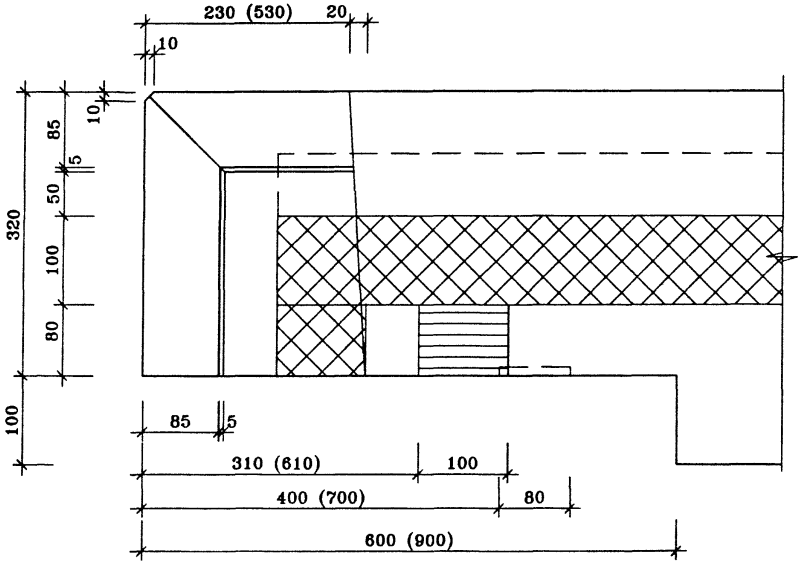

Размеры в скобках для узла 42а

				ГМС–2001	ИЖ 1.1–1–	
Нач.ПК01	Пальцева		12.01			
ГИП	Кузнецов		12.01		СТАДИЯ / ЛИСТ / ЛИСТОВ	
Разраб.	Карасев		12.01	УЗЕЛЫ 42, 42а	Р / / 1	
Проверил	Айнетдинова		12.01		ЦНИИЭП жилых и общественных зданий	

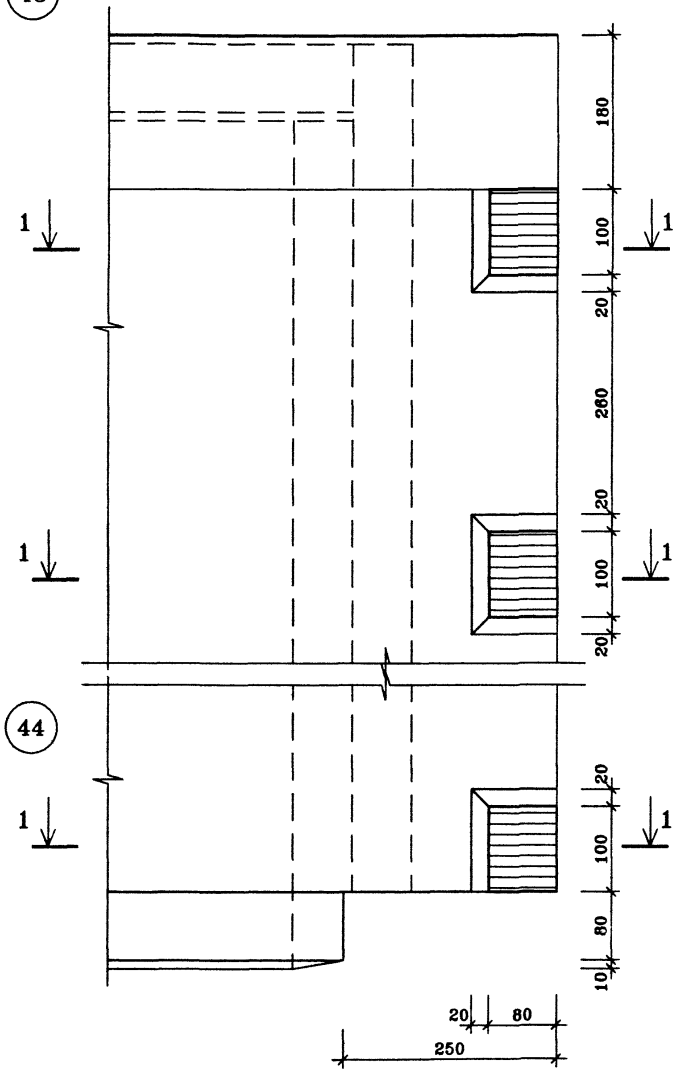

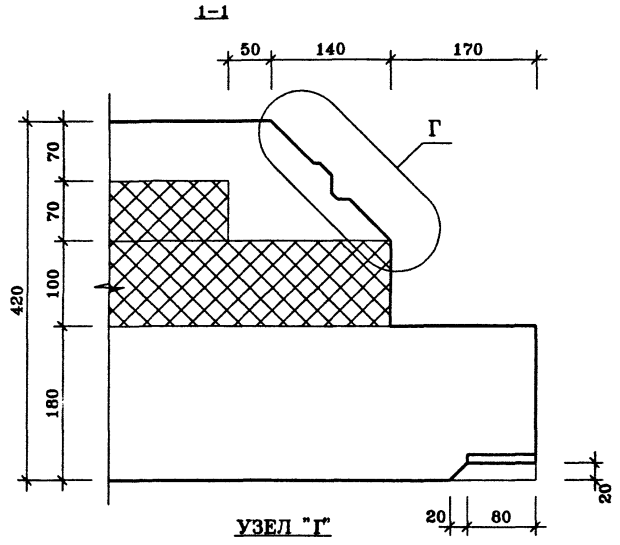

УЗЕЛ "Г"

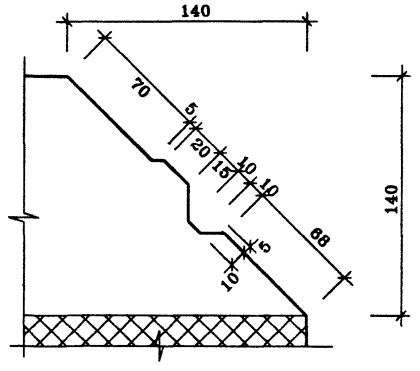

				ГМС-2001	ИЖ 1.1-1-	
Нач.ПКО1	Пальцева		12.01			
ГИП	Кузнецов		12.01		СТАДИЯ / ЛИСТ / ЛИСТОВ	
Разраб.	Карасев		12.01	УЗЛЫ	Р /	1
Проверил	Айнетдинова		12.01	43,44	ЦНИИЭП жилых и общественных зданий	

НР1-1

ВИД С НАРУЖНОЙ СТОРОНЫ

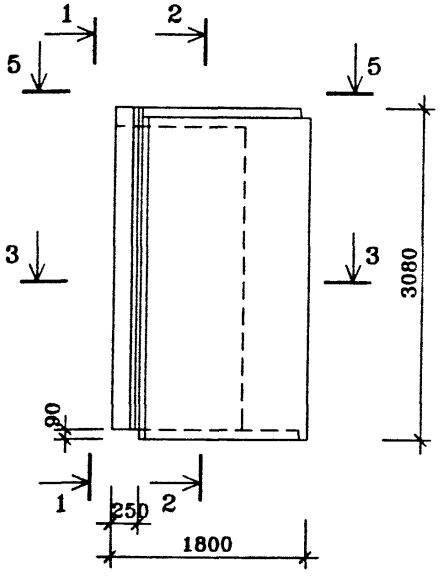

НР2-1

ВИД С НАРУЖНОЙ СТОРОНЫ

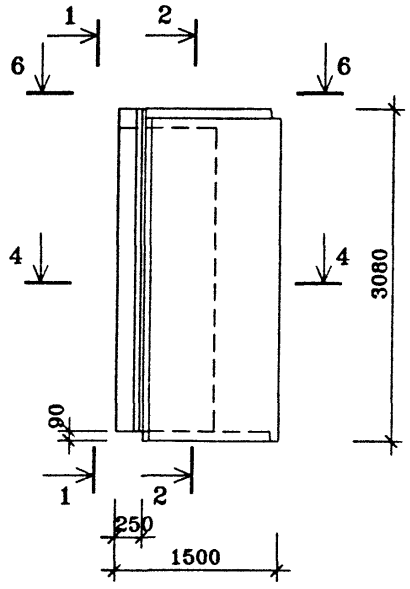

ВИД С ВНУТРЕННЕЙ СТОРОНЫ

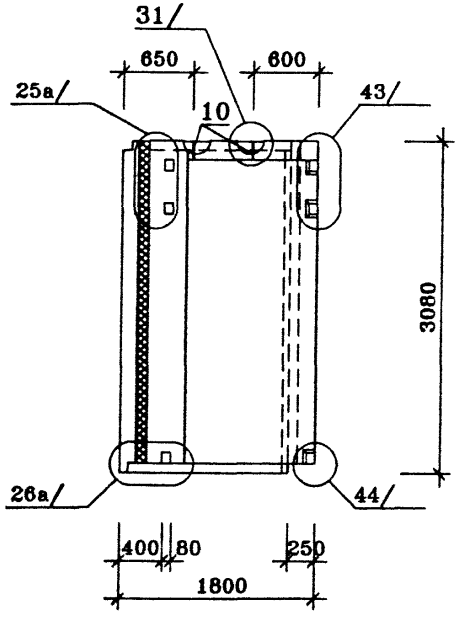

ВИД С ВНУТРЕННЕЙ СТОРОНЫ

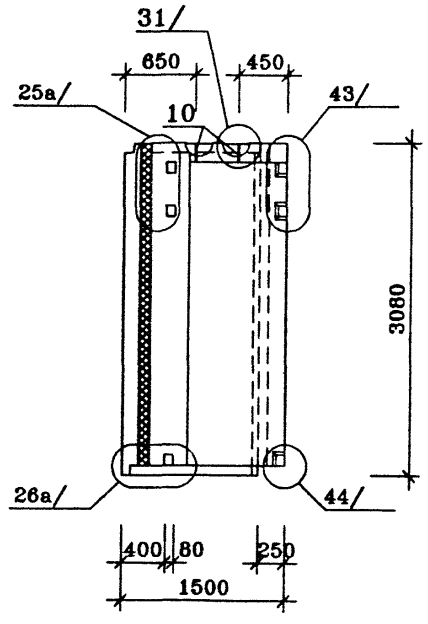

ПОЗ.	НАИМЕНОВАНИЕ	КОЛ-ВО НА ИСПОЛН.		ОБОЗНАЧЕНИЕ ДОКУМЕНТА
		НР1-1	НР2-1	
12	ПРОБКА ДЕРЕВЯННАЯ АНТИСЕПТИРОВАННАЯ 100×50×50			
6	БЕТОН ТЯЖЕЛЫЙ КЛАССА В20, $м^3$	0.71	0.55	ВНУТРЕННИЙ СЛОЙ
7	БЕТОН ТЯЖЕЛЫЙ КЛАССА В20 $м^3$	0.49	0.42	НАРУЖНЫЙ СЛОЙ
8	ПЕНОПОЛИСТИРОЛ $м^3$			
	γ=40 $кг/м^3$ 100мм	0.51	0.42	ВНУТРЕННИЙ СЛОЙ
	70мм	0.24	0.18	НАРУЖНЫЙ СЛОЙ
10	МОНТАЖНАЯ ПЕТЛЯ П-1 ШТ	2	2	ИЖ 11-1-
	КАРКАС ПРОСТРАНСТВЕННЫЙ			
	КПНР1-1	1		ИЖ 11-1-
	КПВР1-1	1		ИЖ 11-1-
	КПНР2-1		1	
	КПВР2-1		1	
	МАССА СТАЛИ КГ			
	МАССА ИЗДЕЛИЯ КГ	3030	2450	

техническое описание смотри
архитектурную отделку панели смотри
Панели НР1-1л, НР2-1л – зеркальное отражение панелей НР1-1, НР2-1

Нач.ПКО1	Пальцева		12.01
ГИП	Кузнецов		12.01
Разраб.	Карасев		12.01
Проверил	Айнетдинова		12.01

ГМС-2001 ИЖ 1.1-1-

ПАНЕЛЬ НАРУЖНОЙ СТЕНЫ НР1-1, НР1-1л, НР2-1, НР2-1л СБОРОЧНЫЙ ЧЕРТЕЖ

СТАДИЯ	ЛИСТ	ЛИСТОВ
Р	1	2

ЦНИИЭП жилых и общественных зданий

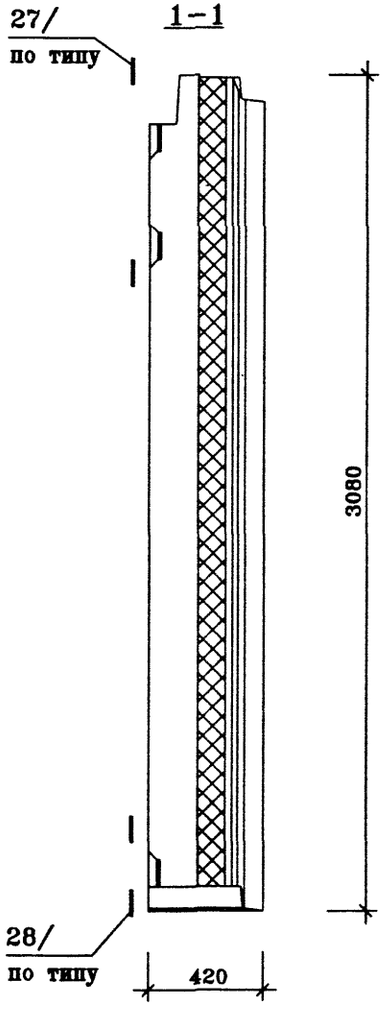

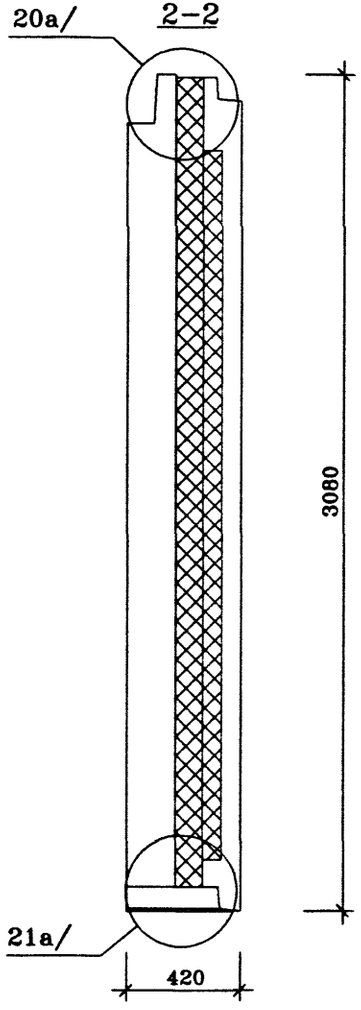

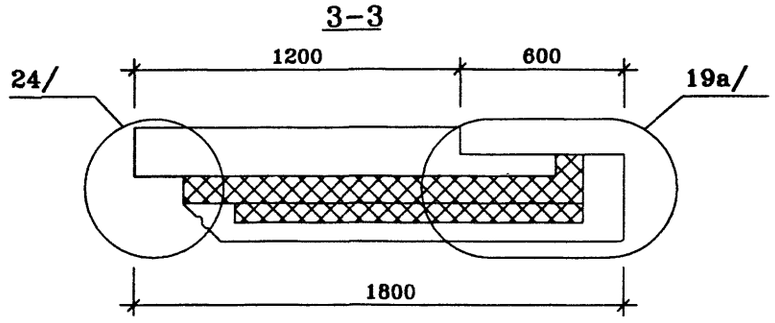

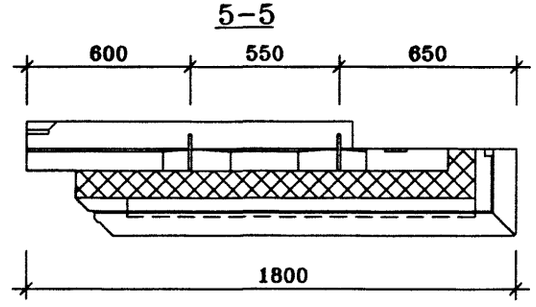

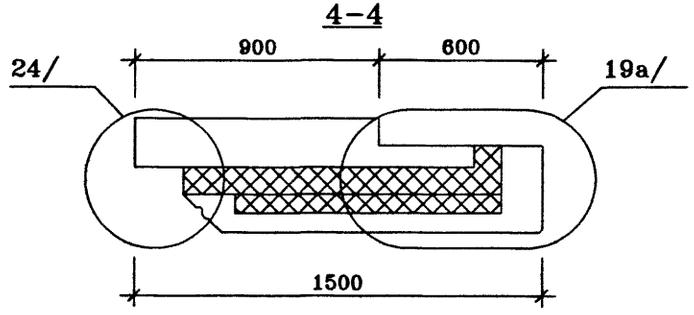

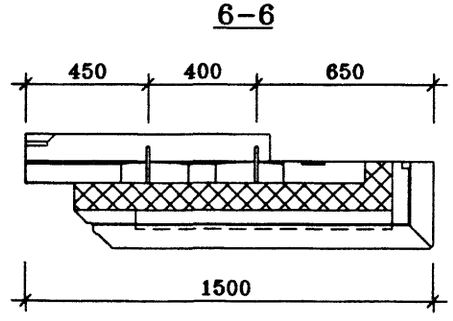

ГМС-2001 РАЗРЕЗЫ ИЖ 1.1-1-	ЛИСТ 2

НР1-2

ВИД С НАРУЖНОЙ СТОРОНЫ

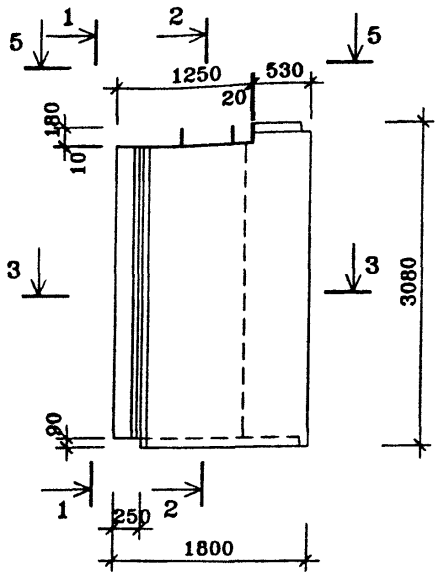

НР2-2

ВИД С НАРУЖНОЙ СТОРОНЫ

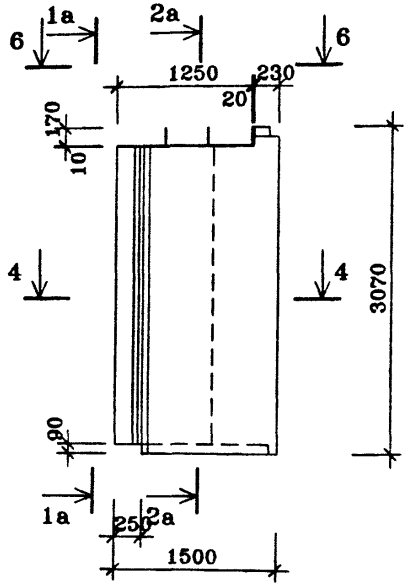

ВИД С ВНУТРЕННЕЙ СТОРОНЫ

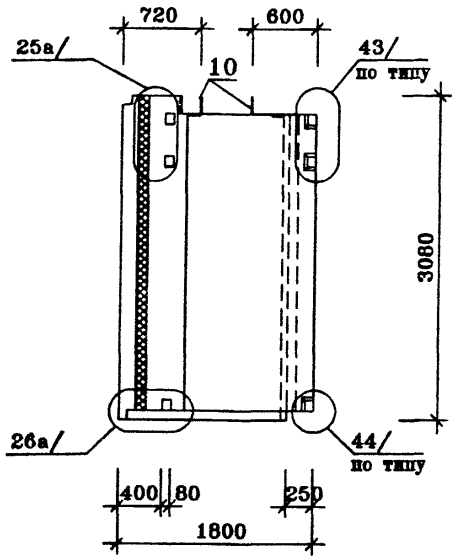

ВИД С ВНУТРЕННЕЙ СТОРОНЫ

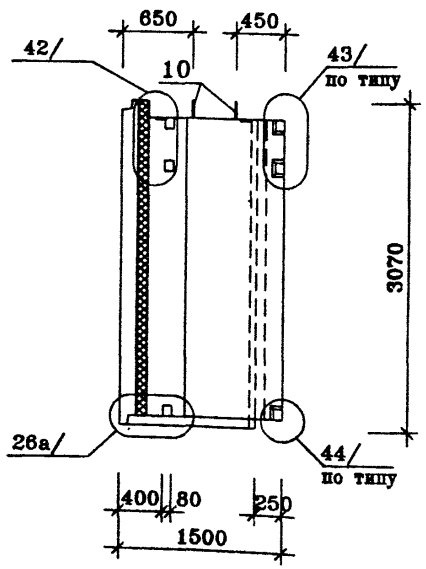

ПОЗ.	НАИМЕНОВАНИЕ	КОЛ-ВО НА ИСПОЛН.		ОБОЗНАЧЕНИЕ ДОКУМЕНТА
		НР1-2	НР2-2	
12	ПРОБКА ДЕРЕВЯННАЯ АНТИСЕПТИРОВАННАЯ 100×50×50			
6	БЕТОН ТЯЖЕЛЫЙ КЛАССА В20, $м^3$	0.69	0.54	ВНУТРЕННИЙ СЛОЙ
7	БЕТОН ТЯЖЕЛЫЙ КЛАССА В20 $м^3$	0.48	0.41	НАРУЖНЫЙ СЛОЙ
8	ПЕНОПОЛИСТИРОЛ $м^3$			
	γ=40 $кг/м^3$ 100мм	0.49	0.40	ВНУТРЕННИЙ СЛОЙ
	70мм	0.24	0.18	НАРУЖНЫЙ СЛОЙ
10	МОНТАЖНАЯ ПЕТЛЯ П-1 ШТ.	2	2	ИЖ 1.1-1-
	КАРКАС ПРОСТРАНСТВЕННЫЙ			
	КПНР1-2	1		ИЖ 1.1-1-
	КПВР1-2	1		ИЖ 1.1-1-
	КПНР2-2		1	
	КПВР2-2		1	
	МАССА СТАЛИ КГ			
	МАССА ИЗДЕЛИЯ КГ	2955	2400	

техническое описание смотри
архитектурную отделку панели смотри
Панели НР1-2л, НР2-2л – зеркальное отражение панелей НР1-2, НР2-2

Нач.ПКО1	Пальцева		12.01
ГИП	Кузнецов		12.01
Разраб.	Карасев		12.01
Проверил	Айнетдинова		12.01

ГМС-2001 ИЖ 1.1-1-

ПАНЕЛЬ НАРУЖНОЙ СТЕНЫ НР1-2, НР1-2л, НР2-2, НР2-2л СБОРОЧНЫЙ ЧЕРТЕЖ

СТАДИЯ	ЛИСТ	ЛИСТОВ
Р	1	2

ЦНИИЭП жилых и общественных зданий

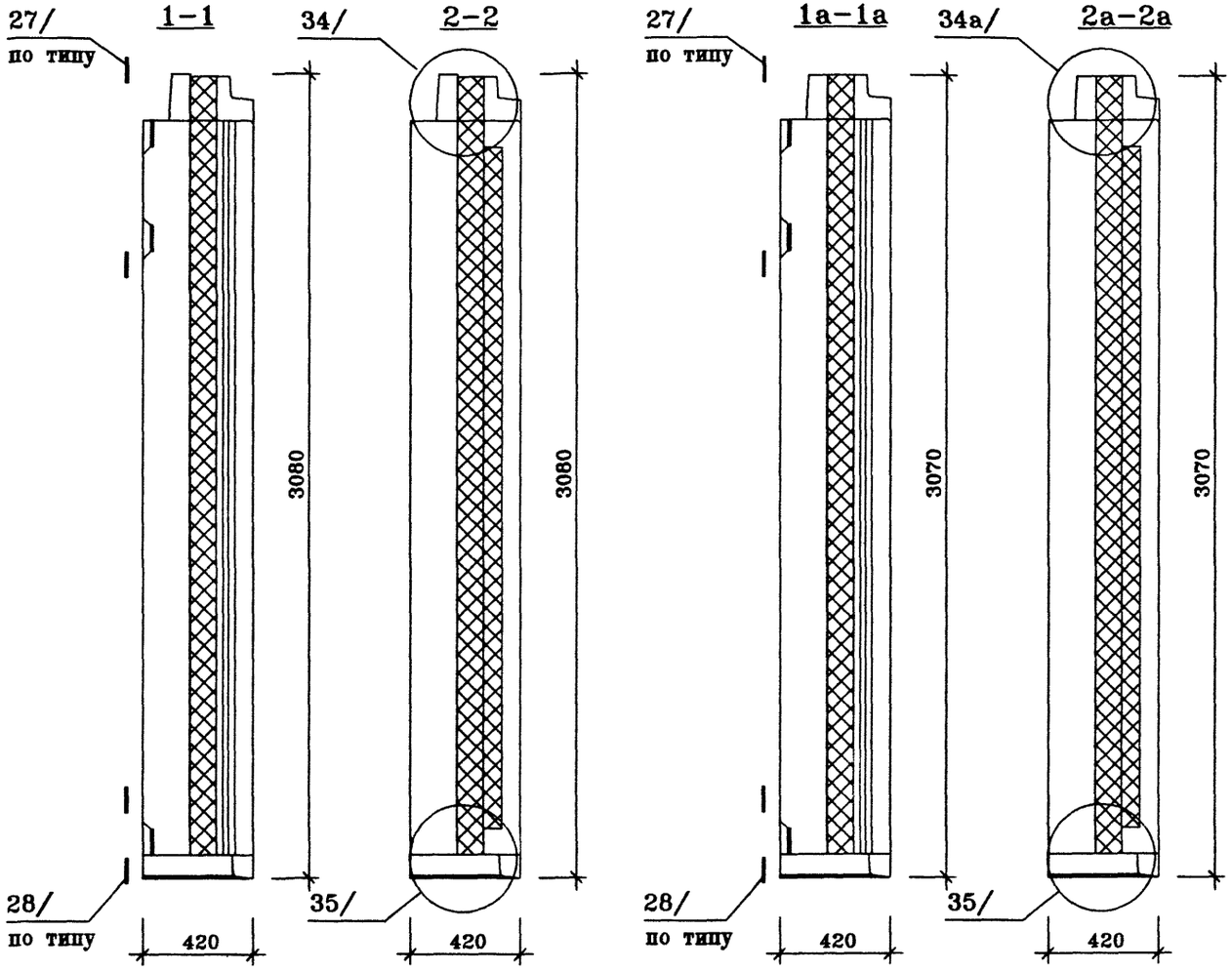

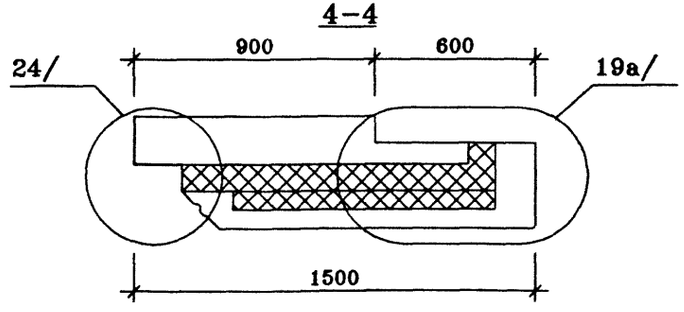

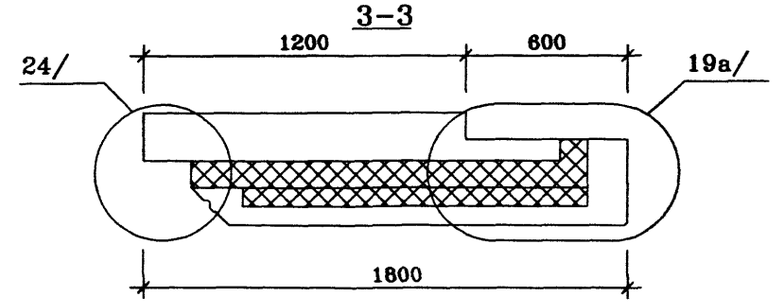

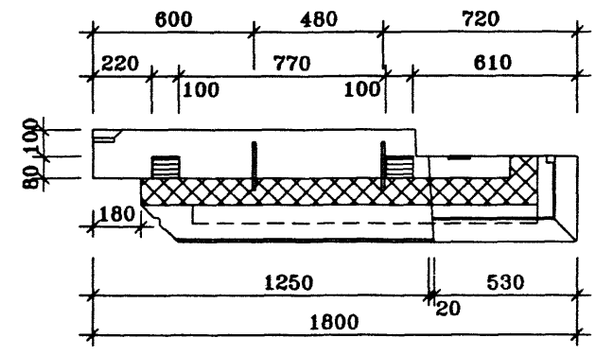

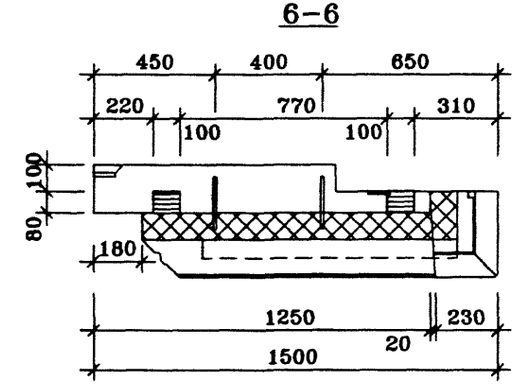

ГМС-2001 РАЗРЕЗЫ ИЖ 1.1-1-	ЛИСТ 2

НР1-3

ВИД С НАРУЖНОЙ СТОРОНЫ

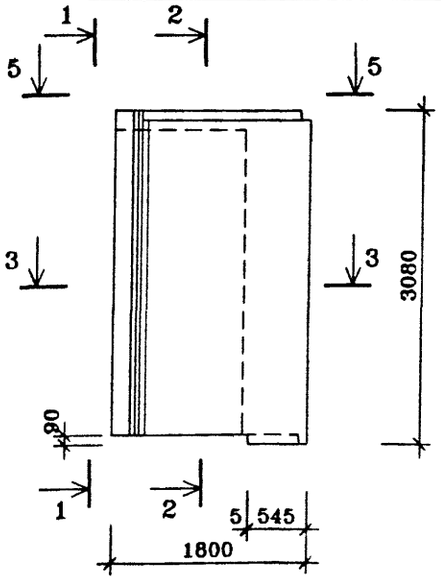

НР2-3

ВИД С НАРУЖНОЙ СТОРОНЫ

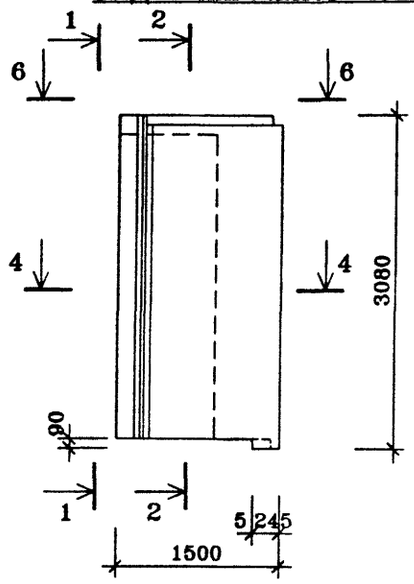

ВИД С ВНУТРЕННЕЙ СТОРОНЫ

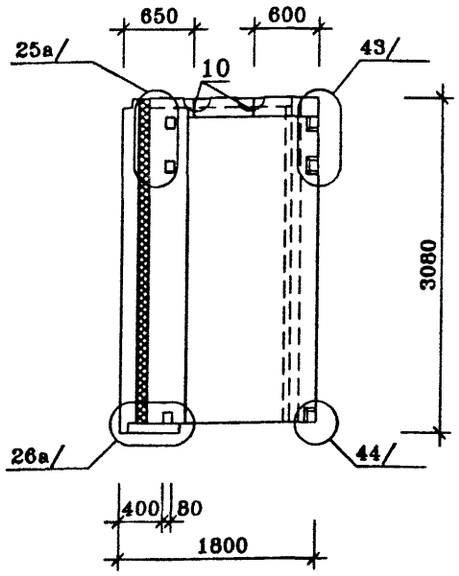

ВИД С ВНУТРЕННЕЙ СТОРОНЫ

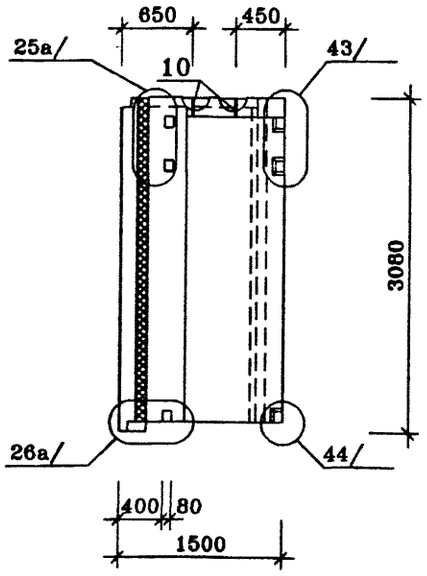

ПОЗ.	НАИМЕНОВАНИЕ	КОЛ-ВО НА ИСПОЛН.		ОБОЗНАЧЕНИЕ ДОКУМЕНТА
		НР1-3	НР2-3	
12	ПРОБКА ДЕРЕВЯННАЯ АНТИСЕПТИРОВАННАЯ 100×50×50			
6	БЕТОН ТЯЖЕЛЫЙ КЛАССА В20, $м^3$	0.71	0.55	ВНУТРЕННИЙ СЛОЙ
7	БЕТОН ТЯЖЕЛЫЙ КЛАССА В20 $м^3$	0.49	0.42	НАРУЖНЫЙ СЛОЙ
8	ПЕНОПОЛИСТИРОЛ $м^3$			
	γ=40 кг/$м^3$ 100мм	0.51	0.42	ВНУТРЕННИЙ СЛОЙ
	70мм	0.24	0.18	НАРУЖНЫЙ СЛОЙ
10	МОНТАЖНАЯ ПЕТЛЯ П-1 шт.	2	2	ИЖ 1.1-1-
	КАРКАС ПРОСТРАНСТВЕННЫЙ			
	КПНР1-3	1		ИЖ 1.1-1-
	КПВР1-3	1		ИЖ 1.1-1-
	КПНР2-3		1	
	КПВР2-3		1	
	МАССА СТАЛИ КГ			
	МАССА ИЗДЕЛИЯ КГ	3030	2450	

техническое описание смотри
архитектурную отделку панели смотри
Панели НР1-3л, НР2-3л – зеркальное отражение панелей НР1-3, НР2-3

Нач.ПКО1	Пальцева		12.01
ГИП	Кузнецов		12.01
Разраб.	Карасев		12.01
Проверил	Айнетдинова		12.01

ГМС-2001 ИЖ 1.1-1-

ПАНЕЛЬ НАРУЖНОЙ СТЕНЫ НР1-3, НР1-3л, НР2-3, НР2-3л СБОРОЧНЫЙ ЧЕРТЕЖ

СТАДИЯ	ЛИСТ	ЛИСТОВ
Р	1	2

ЦНИИЭП жилых и общественных зданий

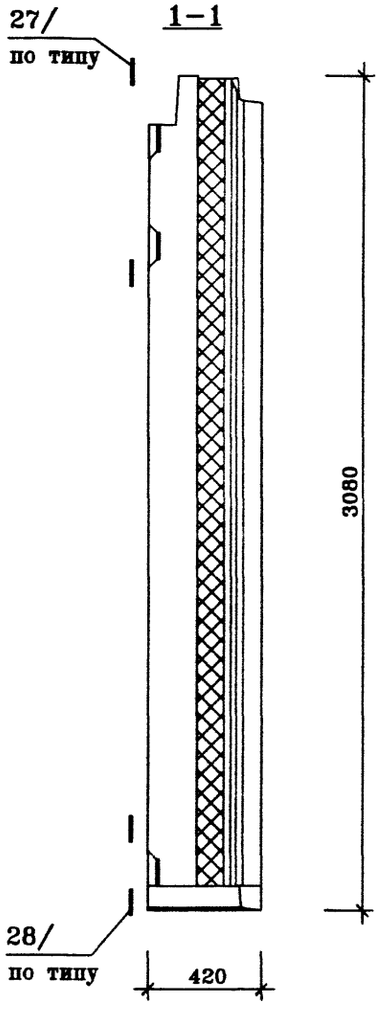

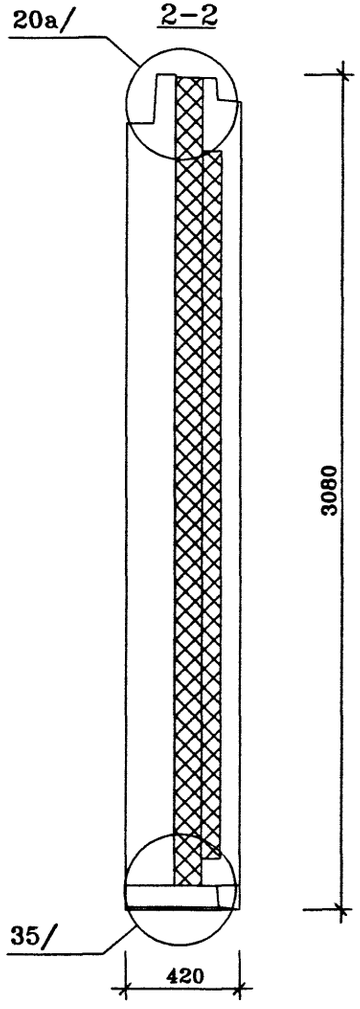

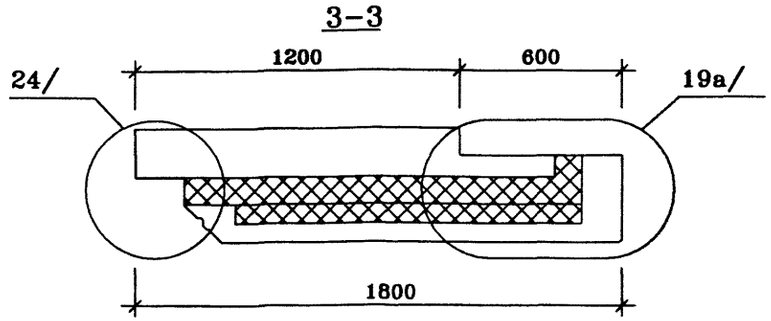

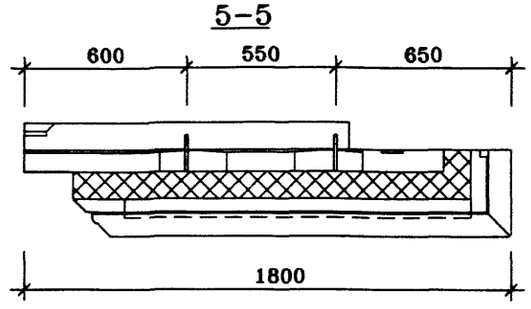

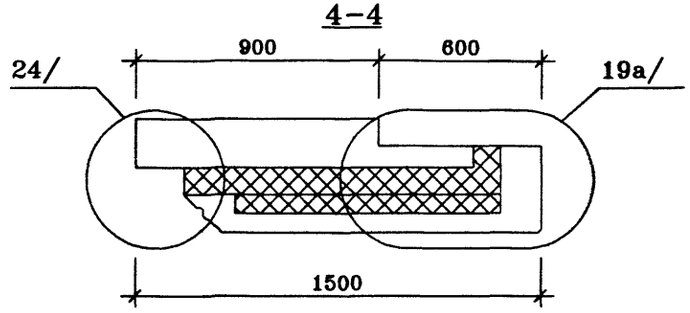

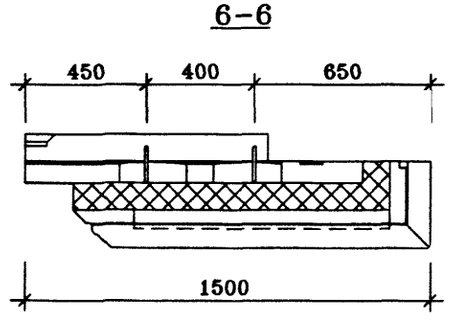

ГМС-2001 РАЗРЕЗЫ ИЖ 1.1-1-	ЛИСТ 2

НР1-4

ВИД С НАРУЖНОЙ СТОРОНЫ

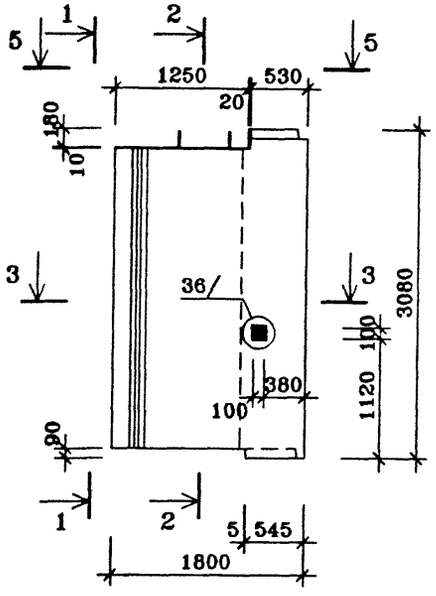

НР2-4

ВИД С НАРУЖНОЙ СТОРОНЫ

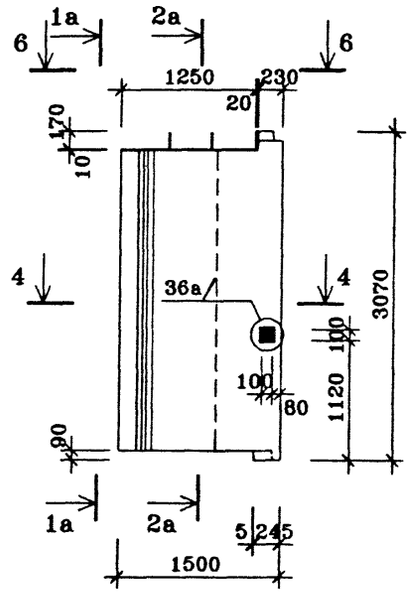

ВИД С ВНУТРЕННЕЙ СТОРОНЫ

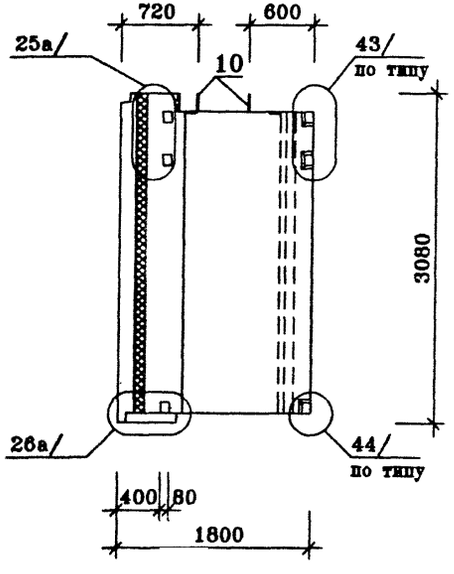

ВИД С ВНУТРЕННЕЙ СТОРОНЫ

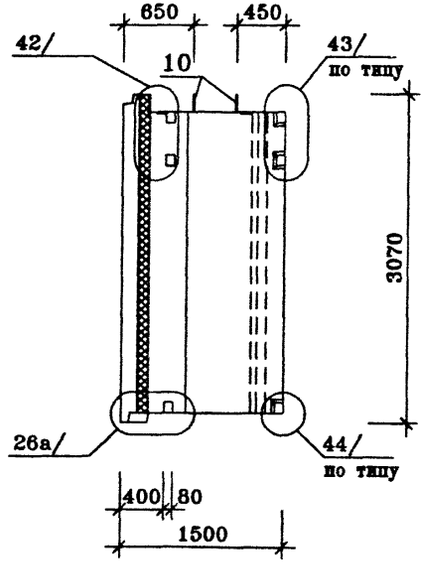

ПОЗ.	НАИМЕНОВАНИЕ	КОЛ-ВО НА ИСПОЛН.		ОБОЗНАЧЕНИЕ ДОКУМЕНТА
		НР1-4	НР2-4	
12	ПРОБКА ДЕРЕВЯННАЯ АНТИСЕПТИРОВАННАЯ 100×50×50			
6	БЕТОН ТЯЖЕЛЫЙ КЛАССА В20, м³	0.69	0.54	ВНУТРЕННИЙ СЛОЙ
7	БЕТОН ТЯЖЕЛЫЙ КЛАССА В20 м³	0.48	0.41	НАРУЖНЫЙ СЛОЙ
8	ПЕНОПОЛИСТИРОЛ м³			
	γ=40 кг/м³ 100мм	0.49	0.40	ВНУТРЕННИЙ СЛОЙ
	70мм	0.24	0.18	НАРУЖНЫЙ СЛОЙ
10	МОНТАЖНАЯ ПЕТЛЯ П-1 шт	2	2	ИЖ 11-1-
	КАРКАС ПРОСТРАНСТВЕННЫЙ			
	КПНР1-4	1		ИЖ 11-1-
	КПВР1-4	1		ИЖ 1.1-1-
	КПНР2-4		1	
	КПВР2-4		1	
	МАССА СТАЛИ КГ			
	МАССА ИЗДЕЛИЯ КГ	2955	2400	

техническое описание смотри
архитектурную отделку панели смотри
Панели НР1-4л, НР2-4л – зеркальное отражение панелей НР1-4, НР2-4

Нач.ПКО1	Пальцева		12.01
ГИП	Кузнецов		12.01
Разраб.	Карасев		12.01
Проверил	Айнетдинова		12.01

ГМС-2001 ИЖ 1.1-1-

ПАНЕЛЬ НАРУЖНОЙ СТЕНЫ НР1-4, НР1-4л, НР2-4, НР2-4л СБОРОЧНЫЙ ЧЕРТЕЖ

СТАДИЯ	ЛИСТ	ЛИСТОВ
Р		2

ЦНИИЭП жилых и общественных зданий

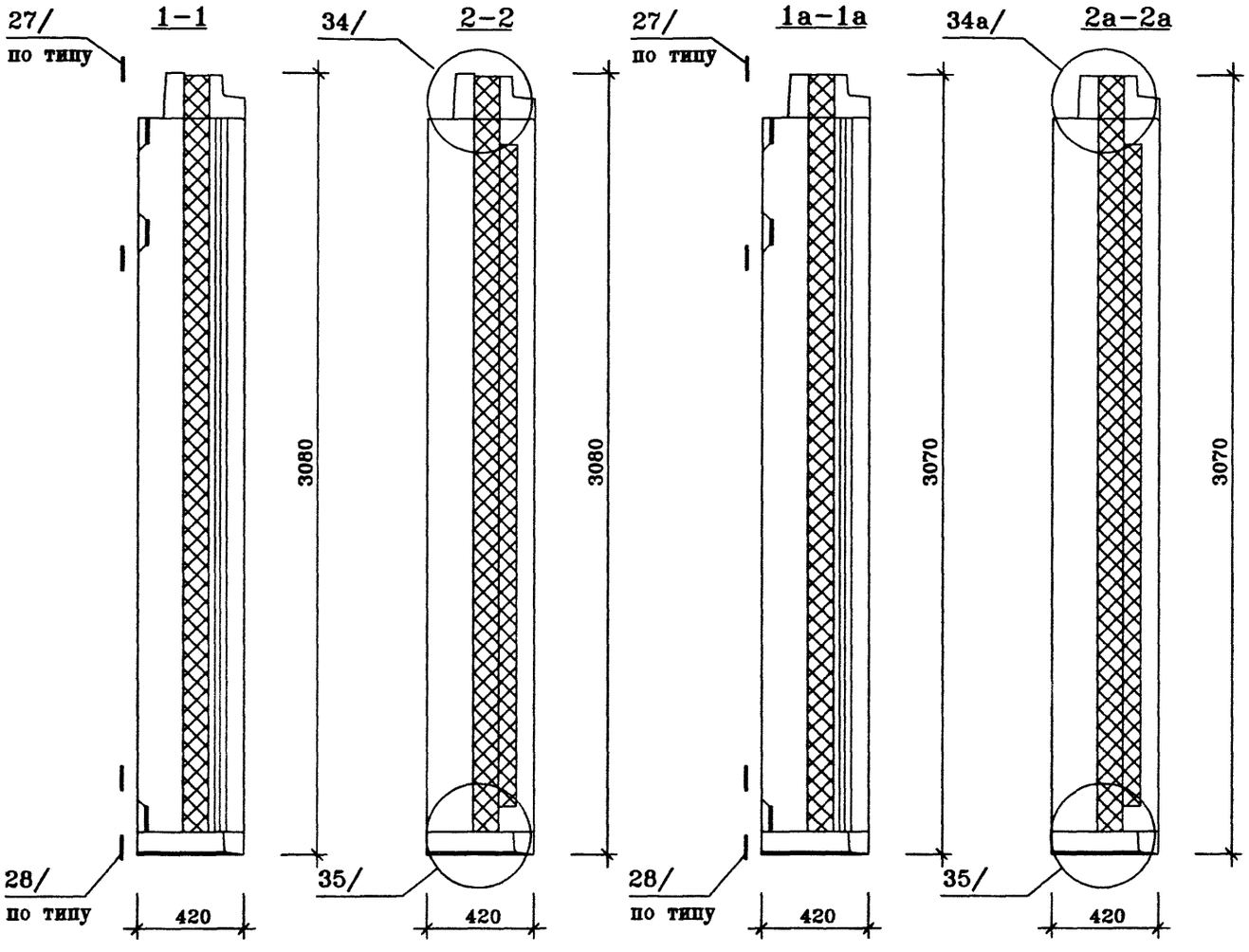

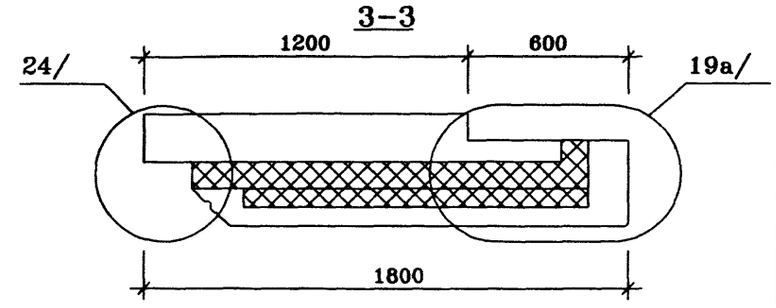

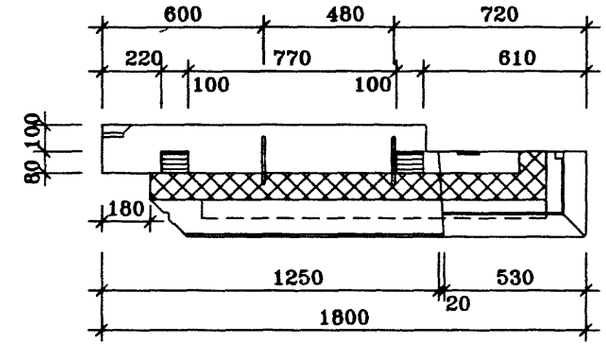

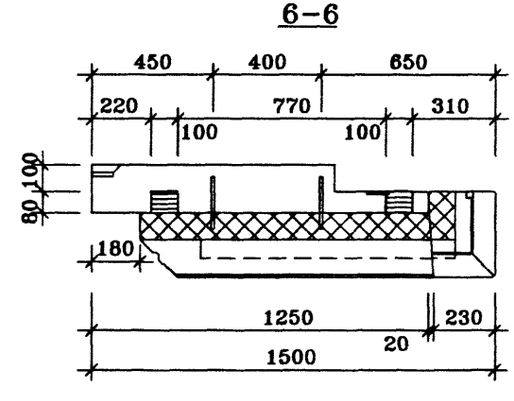

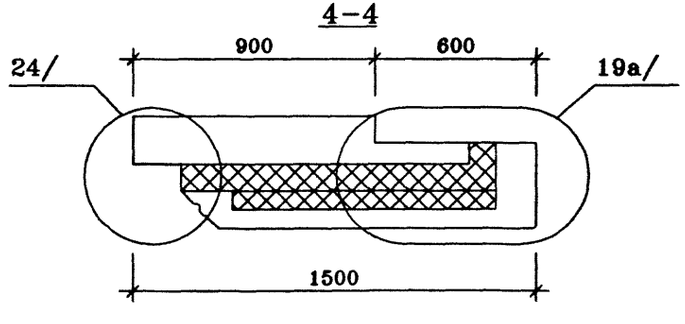

ГМС-2001 РАЗРЕЗЫ	ИЖ 1.1-1-	ЛИСТ 2

НР1-5

ВИД С НАРУЖНОЙ СТОРОНЫ

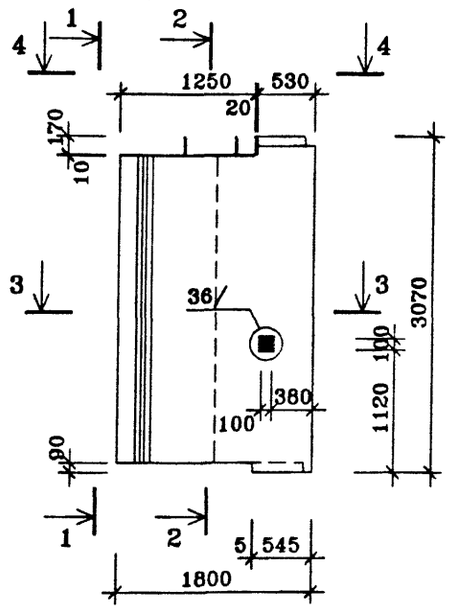

ВИД С ВНУТРЕННЕЙ СТОРОНЫ

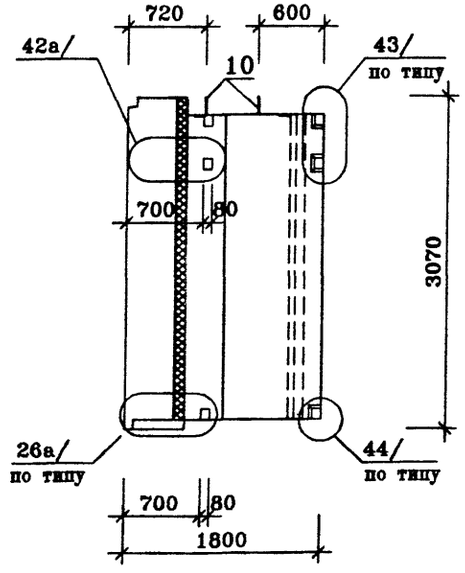

ПОЗ.	НАИМЕНОВАНИЕ	КОЛ-ВО НА ИСПОЛН.	ОБОЗНАЧЕНИЕ ДОКУМЕНТА
12	ПРОБКА ДЕРЕВЯННАЯ АНТИСЕПТИРОВАННАЯ 100×50×50		
6	БЕТОН ТЯЖЕЛЫЙ КЛАССА В20, $м^3$	0.71	ВНУТРЕННИЙ СЛОЙ
7	БЕТОН ТЯЖЕЛЫЙ КЛАССА В20 $м^3$	0.50	НАРУЖНЫЙ СЛОЙ
8	ПЕНОПОЛИСТИРОЛ $м^3$		
	γ=40 $кг/м^3$ 100мм	0.49	ВНУТРЕННИЙ СЛОЙ
	70мм	0.23	НАРУЖНЫЙ СЛОЙ
10	МОНТАЖНАЯ ПЕТЛЯ П-1 шт	2	ИЖ 1.1-1-
	КАРКАС ПРОСТРАНСТВЕННЫЙ		
	КПНР1-5	1	ИЖ 1.1-1-
	КПВР1-5	1	ИЖ 1.1-1-
	МАССА СТАЛИ КГ		
	МАССА ИЗДЕЛИЯ КГ	3055	

техническое описание смотри
архитектурную отделку панели смотри
Панель НР1-5л - зеркальное отражение панелеи НР1-5

Нач.ПКО1	Пальцева		12.01
ГИП	Кузнецов		12.01
Разраб.	Карасев		12.01
Проверил	Айнетдинова		12.01

ГМС-2001 **ИЖ 1.1-1-**

ПАНЕЛЬ НАРУЖНОЙ СТЕНЫ НР1-5, НР1-5л СБОРОЧНЫЙ ЧЕРТЕЖ

СТАДИЯ	ЛИСТ	ЛИСТОВ
Р		2

ЦНИИЭП жилых и общественных зданий

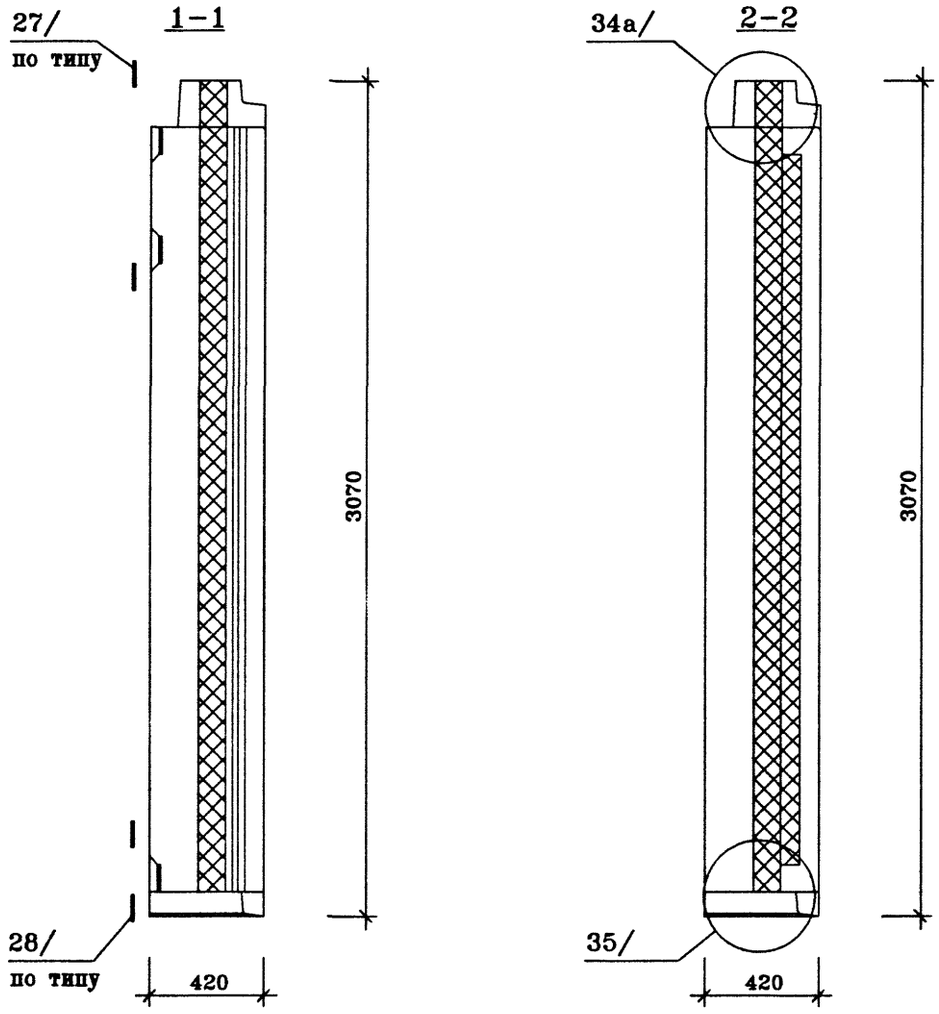

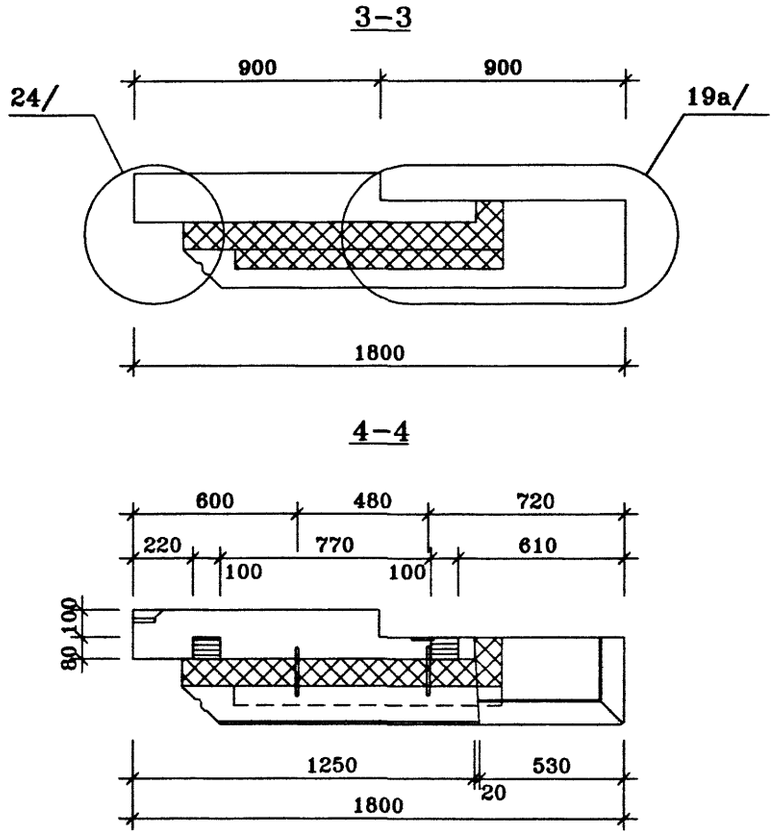

ГМС-2001 РАЗРЕЗЫ ИЖ 1.1-1-	ЛИСТ 2

НР3-1

ВИД С НАРУЖНОЙ СТОРОНЫ

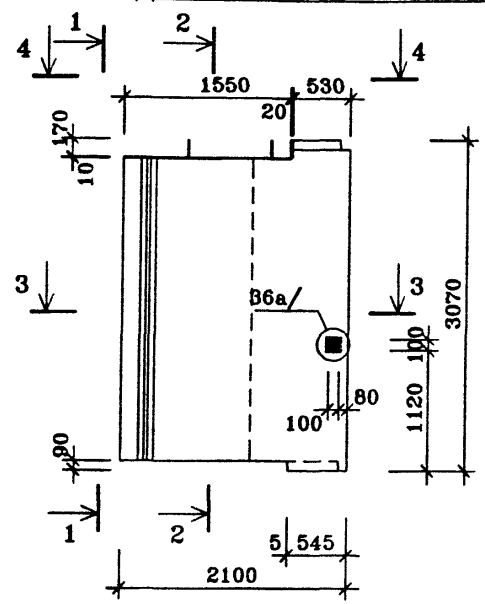

ВИД С ВНУТРЕННЕЙ СТОРОНЫ

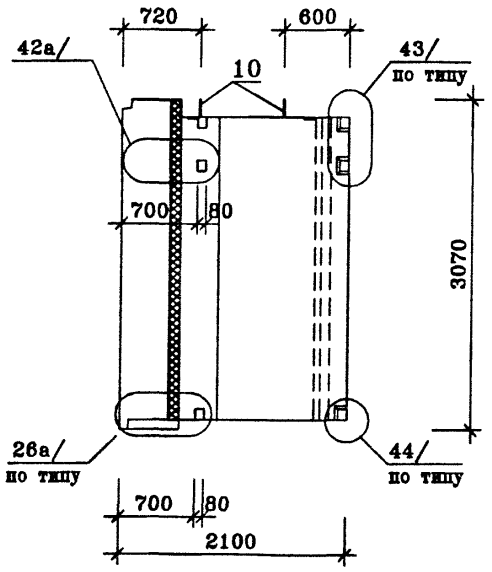

ПОЗ.	НАИМЕНОВАНИЕ	КОЛ-ВО НА ИСПОЛН.	ОБОЗНАЧЕНИЕ ДОКУМЕНТА
12	ПРОБКА ДЕРЕВЯННАЯ АНТИСЕПТИРОВАННАЯ 100×50×50		
6	БЕТОН ТЯЖЕЛЫЙ КЛАССА В20, $м^3$	0.86	ВНУТРЕННИЙ СЛОЙ
7	БЕТОН ТЯЖЕЛЫЙ КЛАССА В20 $м^3$	0.56	НАРУЖНЫЙ СЛОЙ
8	ПЕНОПОЛИСТИРОЛ $м^3$		
	γ=40 кг/$м^3$ 100мм	0.58	ВНУТРЕННИЙ СЛОЙ
	70мм	0.29	НАРУЖНЫЙ СЛОЙ
10	МОНТАЖНАЯ ПЕТЛЯ П-1 шт.	2	ИЖ 1.1-1-
	КАРКАС ПРОСТРАНСТВЕННЫЙ		
	КПНР3-1	1	ИЖ 1.1-1-
	КПВР3-1	1	ИЖ 1.1-1-
	МАССА СТАЛИ КГ		
	МАССА ИЗДЕЛИЯ КГ	3585	

техническое описание смотри архитектурную отделку панели смотри
Панели НР3-1л – зеркальное отражение панелей НР3-1

Нач.ПКО1	Пальцева		12.01
ГИП	Кузнецов		12.01
Разраб.	Карасев		12.01
Проверил	Айнетдинова		12.01

ГМС-2001 ИЖ 1.1-1-

ПАНЕЛЬ НАРУЖНОЙ СТЕНЫ НР3-1, НР3-1л СБОРОЧНЫЙ ЧЕРТЕЖ

СТАДИЯ	ЛИСТ	ЛИСТОВ
Р		2

ЦНИИЭП жилых и общественных зданий

1-1

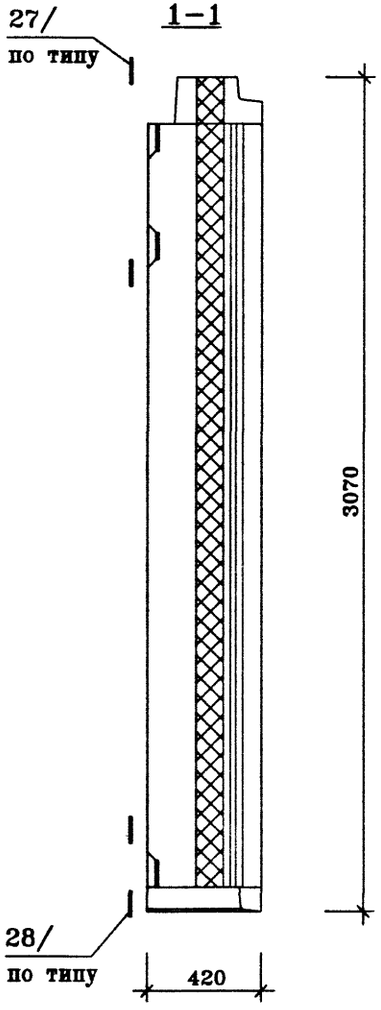

2-2

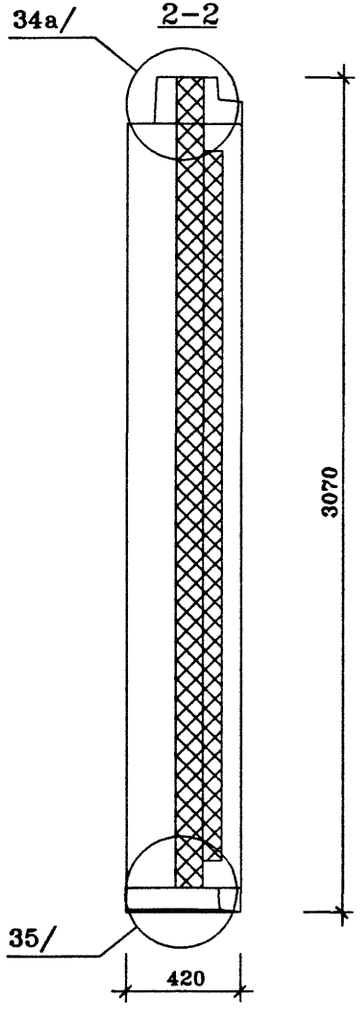

3-3

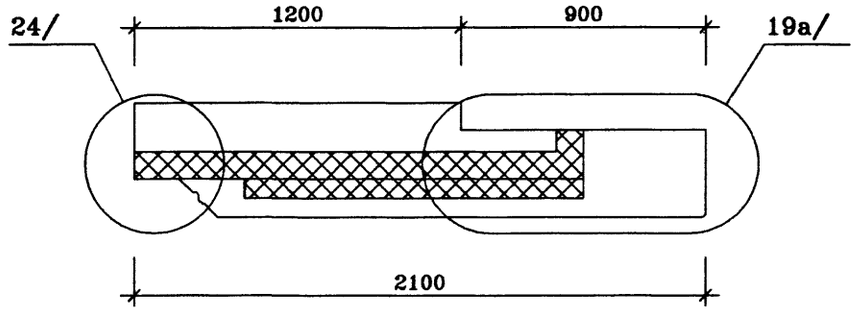

4-4

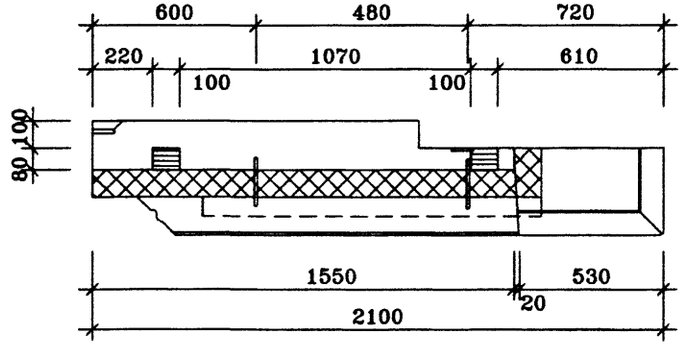

ГМС-2001	РАЗРЕЗЫ	ИЖ 1.1-1-	ЛИСТ 2

НТ1-1 ВИД С НАРУЖНОЙ СТОРОНЫ

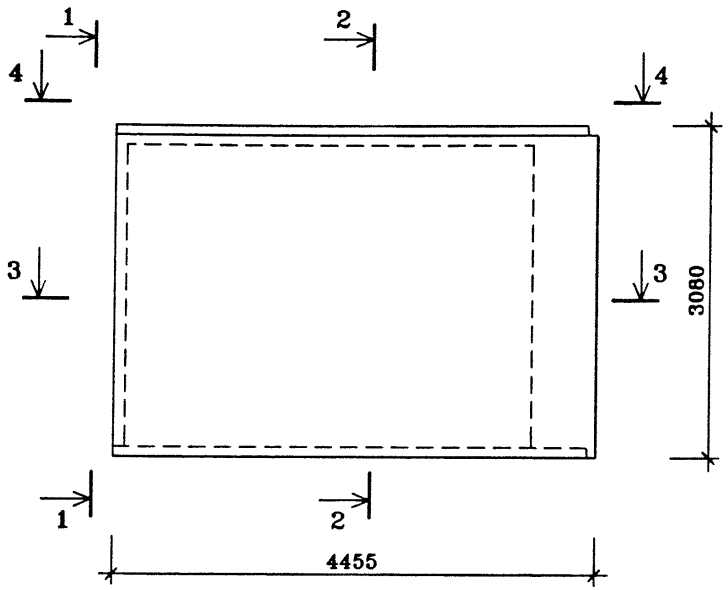

ВИД С ВНУТРЕННЕЙ СТОРОНЫ

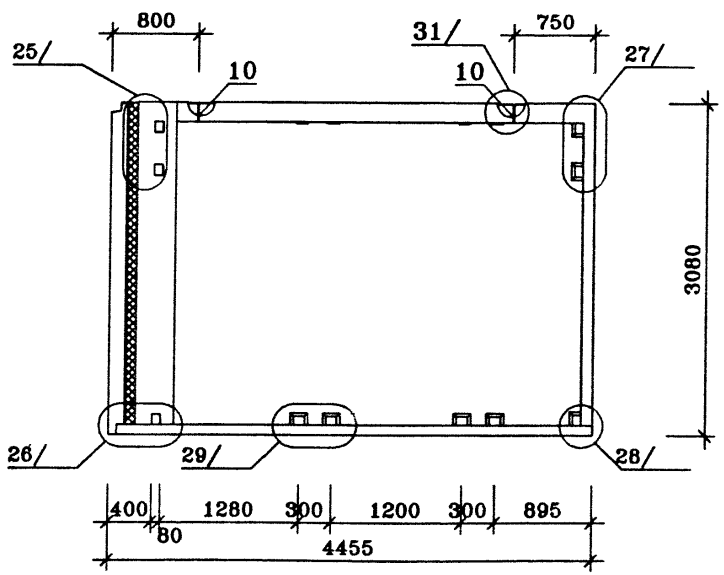

ПОЗ	НАИМЕНОВАНИЕ	КОЛ-ВО НА ИСПОЛН	ОБОЗНАЧЕНИЕ ДОКУМЕНТА
12	ПРОБКА ДЕРЕВЯННАЯ АНТИСЕПТИРОВАННАЯ 100×50×50		
6	БЕТОН ТЯЖЕЛЫЙ КЛАССА В20, $м^3$	1.78	ВНУТРЕННИЙ СЛОЙ
7	БЕТОН ТЯЖЕЛЫЙ КЛАССА В20 $м^3$	1.08	НАРУЖНЫЙ СЛОЙ
8	ПЕНОПОЛИСТИРОЛ $м^3$		
	γ=40 $кг/м^3$ 100мм	1.27	ВНУТРЕННИЙ СЛОЙ
	70мм	0.75	НАРУЖНЫЙ СЛОЙ
10	МОНТАЖНАЯ ПЕТЛЯ П-1 ШТ	2	ИЖ 11-1-
	КАРКАС ПРОСТРАНСТВЕННЫЙ		
	КПНТ1-1	1	ИЖ 11-1-
	КПВТ1-1	1	ИЖ 11-1-
	МАССА СТАЛИ КГ		
	МАССА ИЗДЕЛИЯ КГ	7150	

техническое описание смотри
установку оконных блоков смотри лист
архитектурную отделку панели смотри
Панель НТ1-1л – зеркальное отражение панели НТ1-1

Нач.ПКО1	Пальцева		12.01
ГИП	Кузнецов		12.01
Разраб.	Карасев		12.01
Проверил	Айнетдинова		12.01

ГМС-2001 ИЖ 1.1-1-

ПАНЕЛЬ НАРУЖНОЙ СТЕНЫ НТ1-1, НТ1-1л СБОРОЧНЫЙ ЧЕРТЕЖ

СТАДИЯ	ЛИСТ	ЛИСТОВ
Р	1	2

ЦНИИЭП жилых и общественных зданий

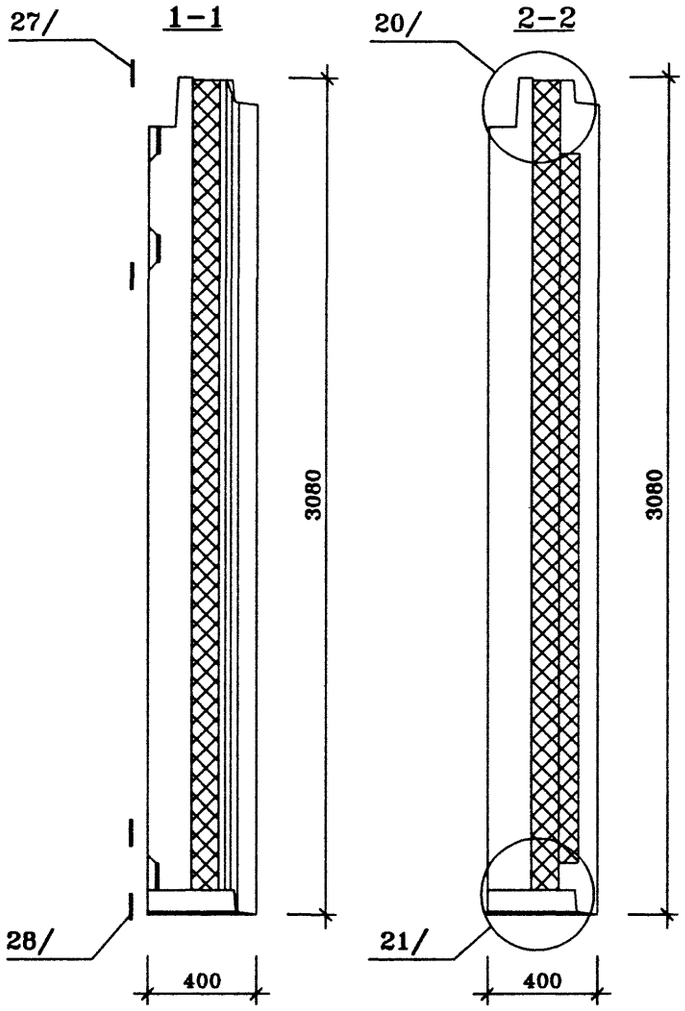

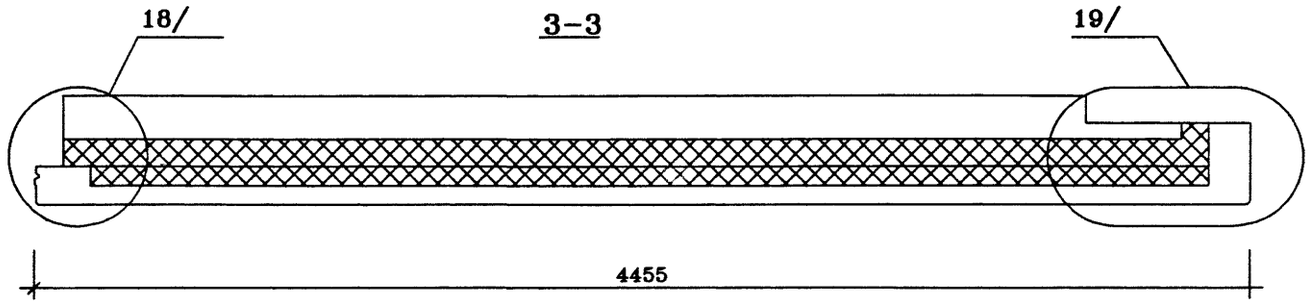

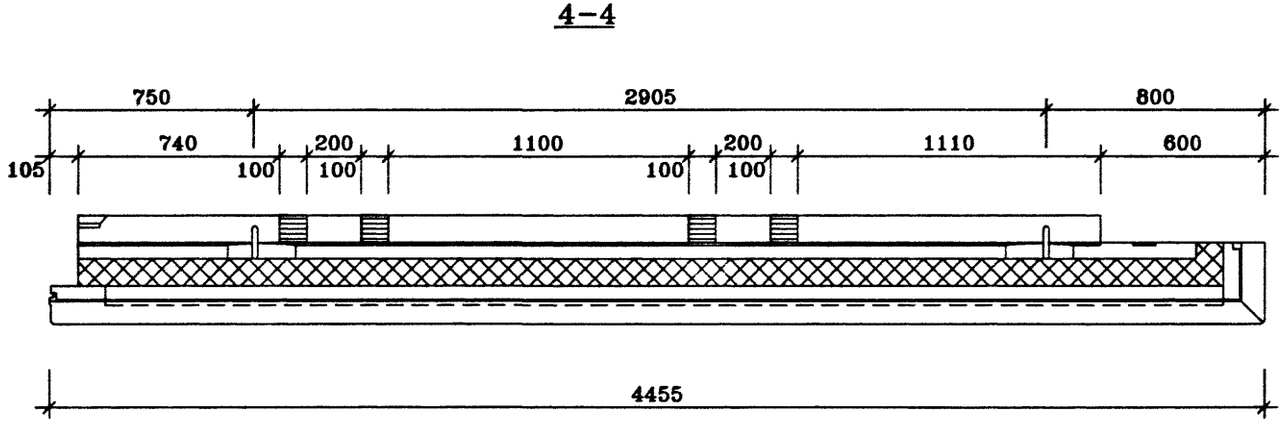

ГМС-2001 РАЗРЕЗЫ ИЖ 1.1-1-	ЛИСТ 2

НТ1-2 ВИД С НАРУЖНОЙ СТОРОНЫ

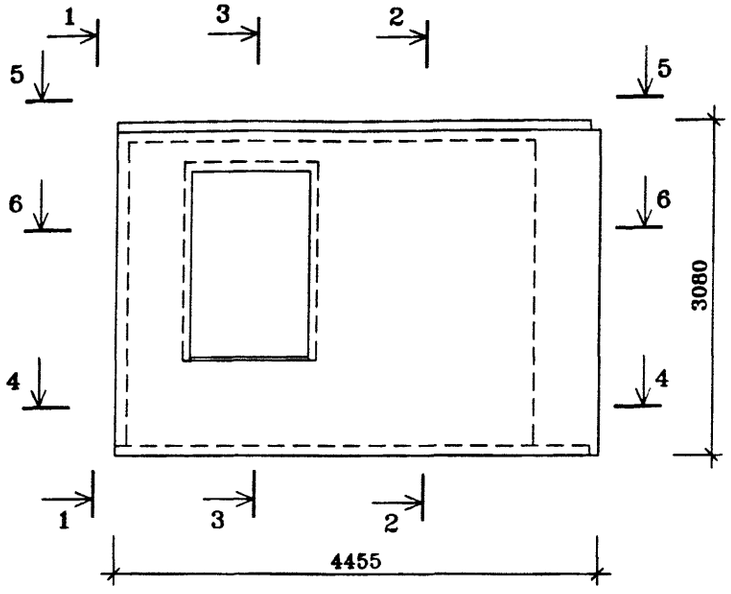

ВИД С ВНУТРЕННЕЙ СТОРОНЫ

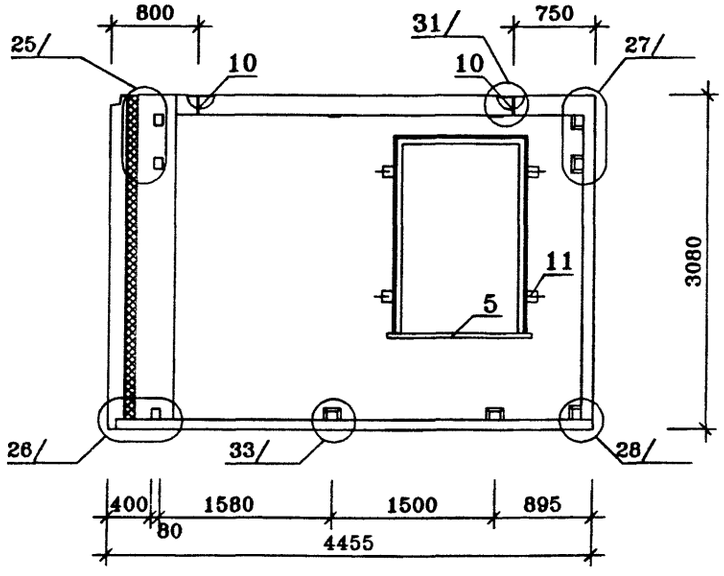

ПОЗ	НАИМЕНОВАНИЕ	КОЛ-ВО НА ИСПОЛН	ОБОЗНАЧЕНИЕ ДОКУМЕНТА
1	ЗАПОЛНЕНИЕ ПРОЕМА ОРС 18-12	1	ГОСТ 16289-86
2	СТЕКЛО $м^2$		ГОСТ 111-90
3	СЛИВ		ИМ 11-1
4	НАЛИЧНИК ТИП Н-2 ПМ		ГОСТ 8242-88
11	ПРОБКА ДЕРЕВЯННАЯ АНТИСЕПТИРОВАННАЯ 200×50×50		
12	ПРОБКА ДЕРЕВЯННАЯ АНТИСЕПТИРОВАННАЯ 100×50×50		
5	ПЛИТА ПОДОКОННАЯ ПД-2-20×144×1200		ГОСТ 8242-88
6	БЕТОН ТЯЖЕЛЫЙ КЛАССА В20, $м^3$	1.43	ВНУТРЕННИЙ СЛОЙ
7	БЕТОН ТЯЖЕЛЫЙ КЛАССА В20 $м^3$	1.05	НАРУЖНЫЙ СЛОЙ
8	ПЕНОПОЛИСТИРОЛ $м^3$		
	γ=40 кг/$м^3$ 100мм	1.02	ВНУТРЕННИЙ СЛОЙ
	70мм	0.77	НАРУЖНЫЙ СЛОЙ
9	МИН ПЛИТА γ=80 кг/$м^3$ $м^3$		
	170мм	004	
10	МОНТАЖНАЯ ПЕТЛЯ П-1 шт	2	ИЖ 11-1-
	КАРКАС ПРОСТРАНСТВЕННЫЙ		
	КПНТ1-2	1	ИЖ 11-1-
	КПВТ1-2	1	ИЖ 11-1-
	МАССА СТАЛИ КГ		
	МАССА ИЗДЕЛИЯ КГ	6275	

техническое описание смотри
установку оконных блоков смотри лист
архитектурную отделку панели смотри

Нач.ПКО1	Пальцева		02.02
ГИП	Кузнецов		02.02
Разраб.	Карасев		02.02
Проверил	Айнетдинова		02.02

ГМС-2001 ИЖ 1.1-1-

ПАНЕЛЬ НАРУЖНОЙ СТЕНЫ НТ1-2
СБОРОЧНЫЙ ЧЕРТЕЖ

СТАДИЯ	ЛИСТ	ЛИСТОВ
Р	1	3

ЦНИИЭП жилых и общественных зданий

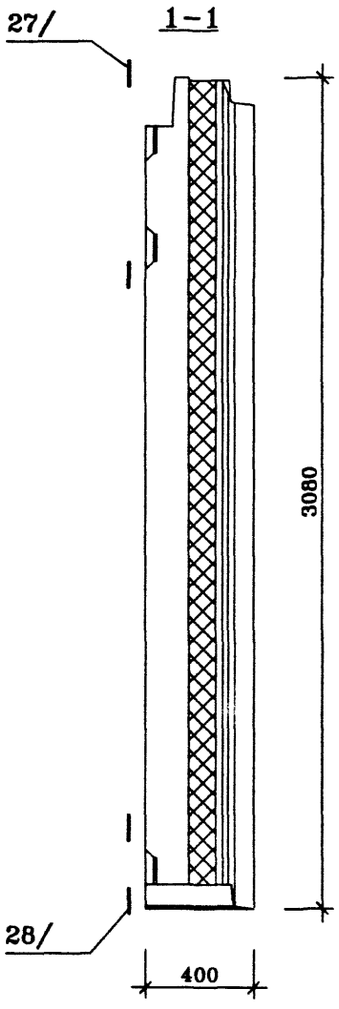

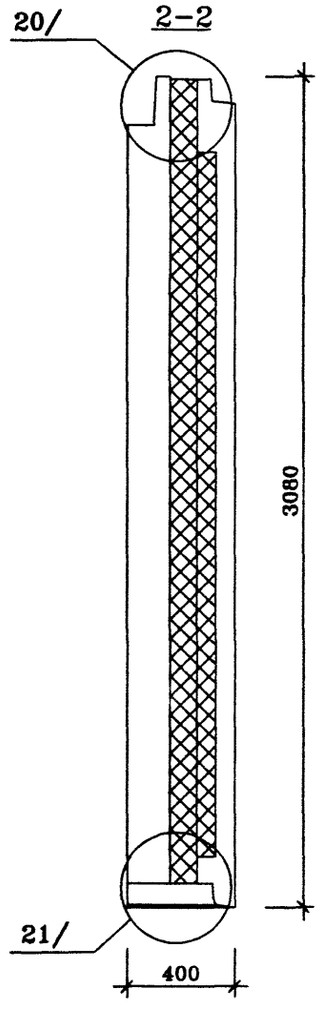

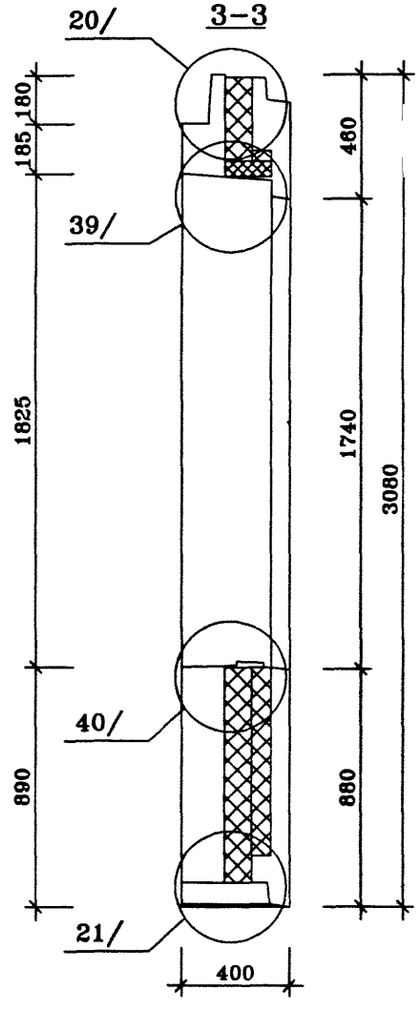

ГМС-2001 РАЗРЕЗЫ ИЖ 1.1-1-	ЛИСТ 2

4–4

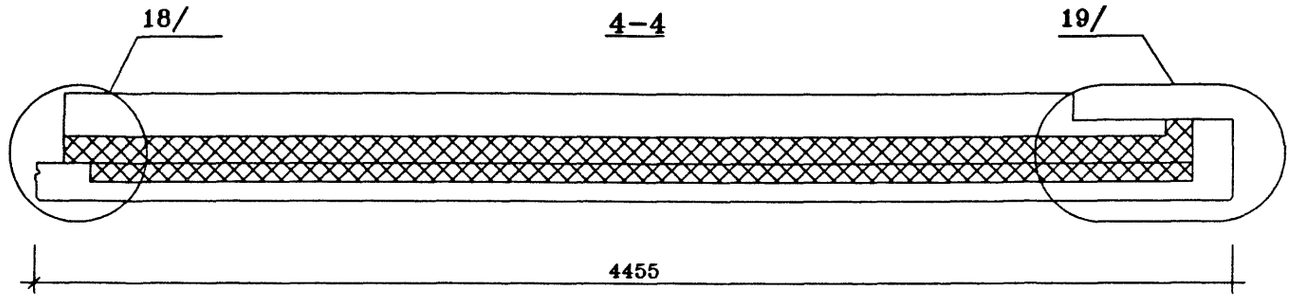

5–5

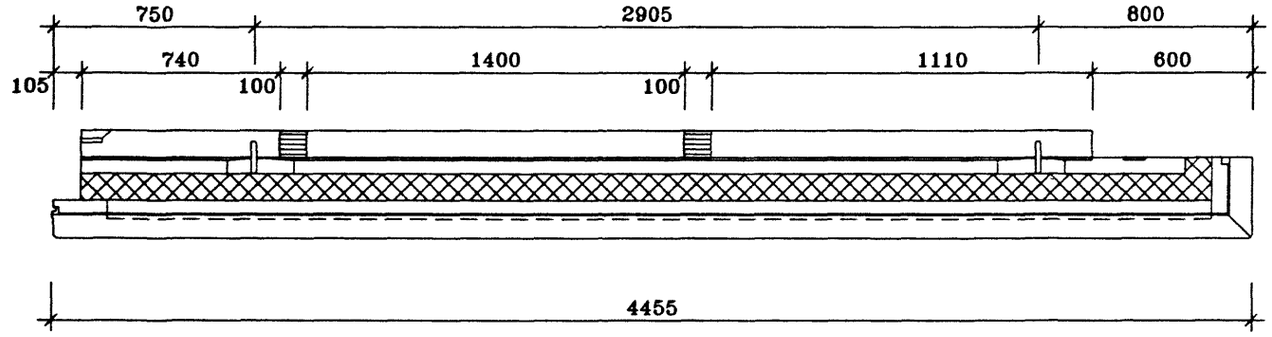

6–6

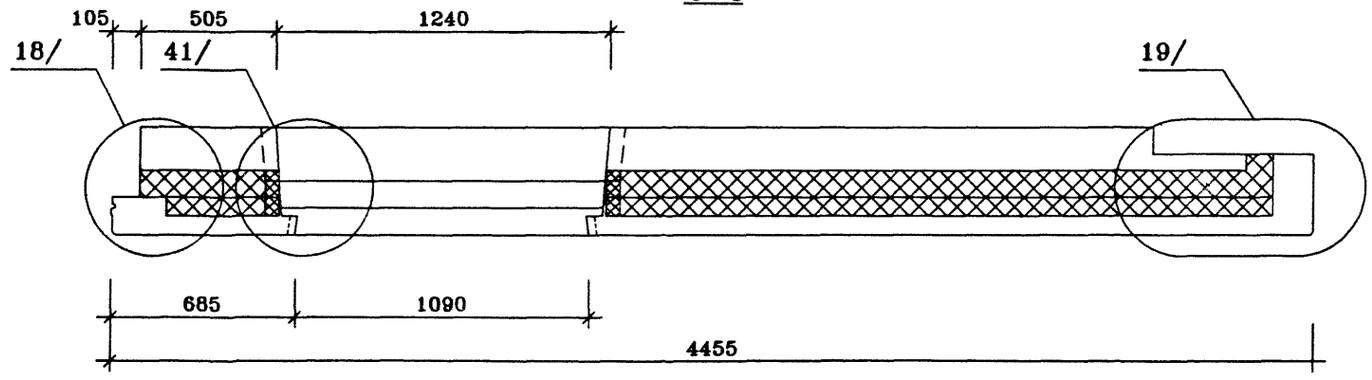

ГМС-2001 РАЗРЕЗЫ ИЖ 1.1-1-	ЛИСТ 3

НТ2-1 ВИД С НАРУЖНОЙ СТОРОНЫ

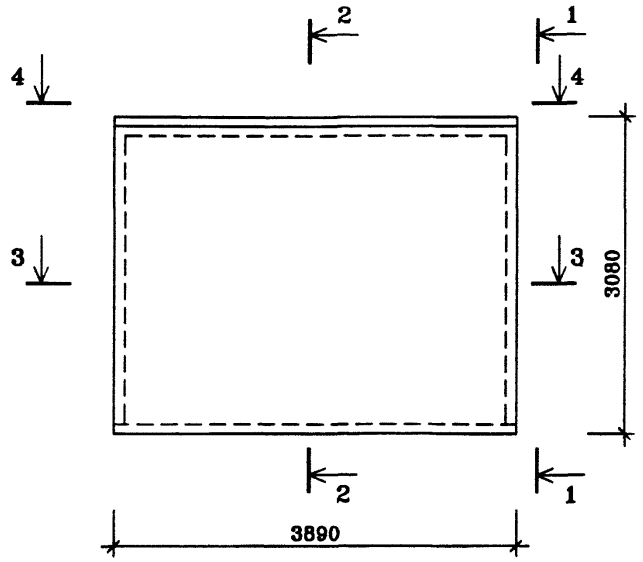

ВИД С ВНУТРЕННЕЙ СТОРОНЫ

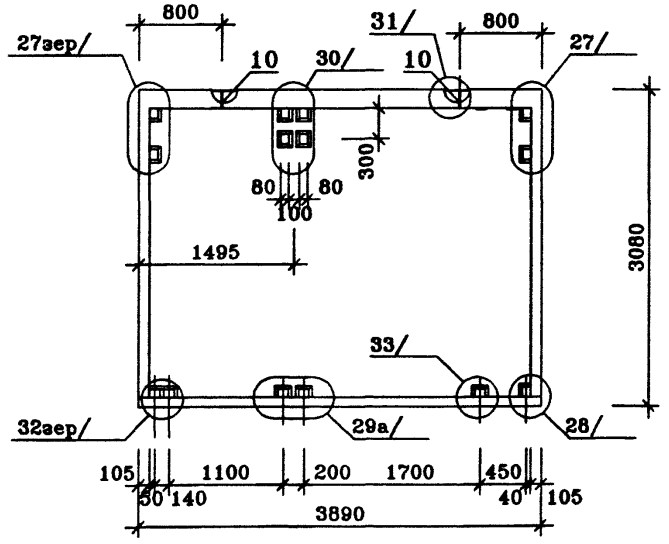

ПОЗ.	НАИМЕНОВАНИЕ	КОЛ-ВО НА ИСПОЛН.	ОБОЗНАЧЕНИЕ ДОКУМЕНТА
12	ПРОБКА ДЕРЕВЯННАЯ АНТИСЕПТИРОВАННАЯ 100×50×50		
6	БЕТОН ТЯЖЕЛЫЙ КЛАССА В20, $м^3$	1.68	ВНУТРЕННИЙ СЛОЙ
7	БЕТОН ТЯЖЕЛЫЙ КЛАССА В20 $м^3$	0.98	НАРУЖНЫЙ СЛОЙ
8	ПЕНОПОЛИСТИРОЛ $м^3$		
	γ=40 $кг/м^3$ 100мм	1.09	ВНУТРЕННИЙ СЛОЙ
	70мм	0.63	НАРУЖНЫЙ СЛОЙ
10	МОНТАЖНАЯ ПЕТЛЯ П-1 шт.	2	ИЖ 1.1-1-
	КАРКАС ПРОСТРАНСТВЕННЫЙ		
	КПНТ2-1	1	ИЖ 1.1-1-
	КПВТ2-1	1	ИЖ 1.1-1-
	МАССА СТАЛИ КГ		
	МАССА ИЗДЕЛИЯ КГ	6650	

техническое описание смотри архитектурную отделку панели смотри
Панель НТ2-1л – зеркальное отражение панели НТ2-1

Нач.ШК01	Пальцева		12.01
ГИП	Кузнецов		12.01
Разраб.	Карасев		12.01
Проверил	Айнетдинова		12.01

ГМС-2001 **ИЖ 1.1-1-**

ПАНЕЛЬ НАРУЖНОЙ СТЕНЫ НТ2-1, НТ2-1л СБОРОЧНЫЙ ЧЕРТЕЖ

СТАДИЯ	ЛИСТ	ЛИСТОВ
Р	1	2

ЦНИИЭП жилых и общественных зданий

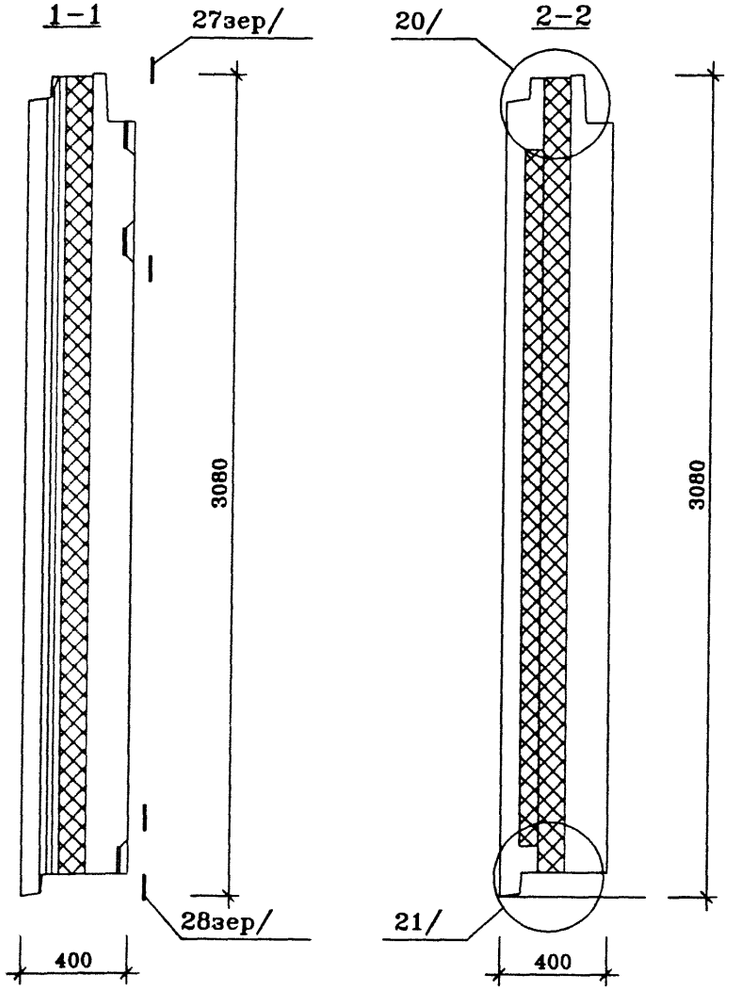

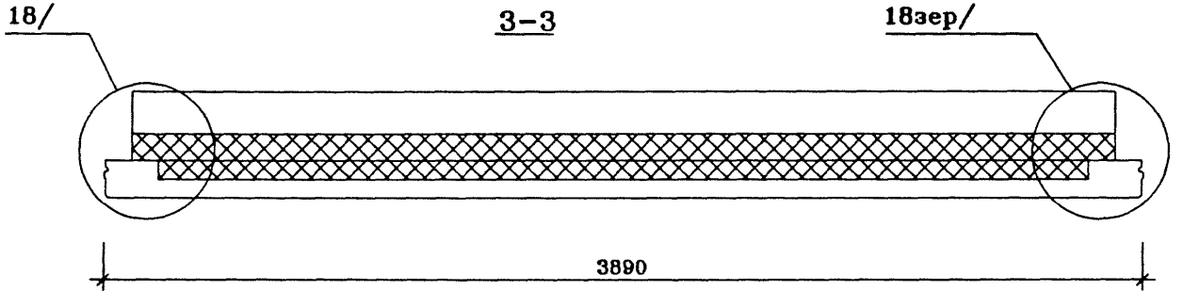

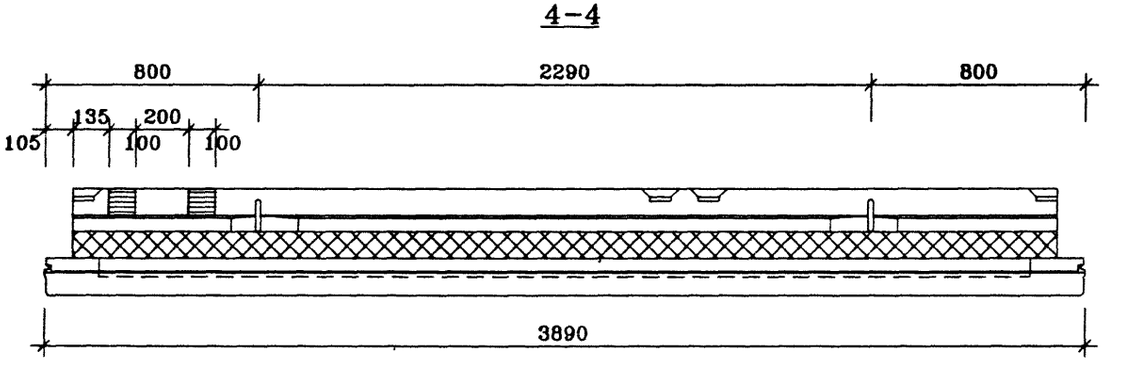

ГМС-2001 РАЗРЕЗЫ ИЖ 1.1-1-	ЛИСТ 2

НТ3-1 ВИД С НАРУЖНОЙ СТОРОНЫ

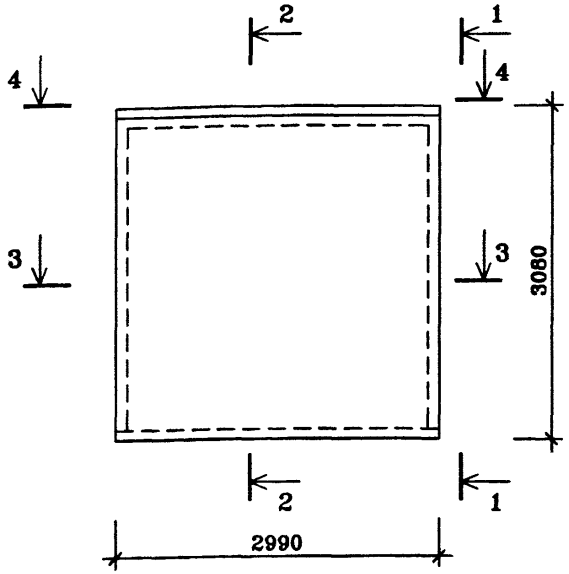

ВИД С ВНУТРЕННЕЙ СТОРОНЫ

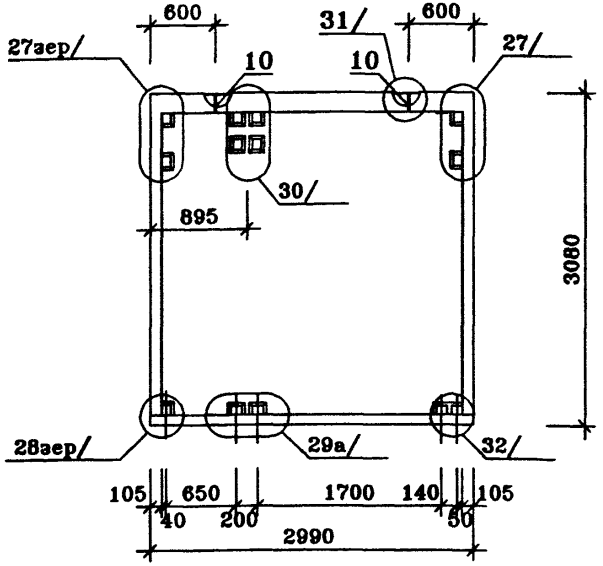

ПОЗ.	НАИМЕНОВАНИЕ	КОЛ-ВО НА ИСПОЛН.	ОБОЗНАЧЕНИЕ ДОКУМЕНТА
12	ПРОБКА ДЕРЕВЯННАЯ АНТИСЕПТИРОВАННАЯ 100×50×50		
6	БЕТОН ТЯЖЕЛЫЙ КЛАССА В20, $м^3$	1.27	ВНУТРЕННИЙ СЛОЙ
7	БЕТОН ТЯЖЕЛЫЙ КЛАССА В20 $м^3$	0.76	НАРУЖНЫЙ СЛОЙ
8	ПЕНОПОЛИСТИРОЛ $м^3$		
	γ=40 $кг/м^3$ 100мм	0.82	ВНУТРЕННИЙ СЛОЙ
	70мм	0.47	НАРУЖНЫЙ СЛОЙ
10	МОНТАЖНАЯ ПЕТЛЯ П-1 шт.	2	ИЖ 1.1-1-
	КАРКАС ПРОСТРАНСТВЕННЫЙ		
	КПНТ3-1	1	ИЖ 1.1-1-
	КПВТ3-1	1	ИЖ 1.1-1-
	МАССА СТАЛИ КГ		
	МАССА ИЗДЕЛИЯ КГ	5075	

техническое описание смотри
архитектурную отделку панели смотри
Панель НТ3-1л – зеркальное отражение панели НТ3-1

Нач.ПК01	Пальцева		12.01
ГИП	Кузнецов		12.01
Разраб.	Карасев		12.01
Проверил	Айнетдинова		12.01

ГМС-2001 ИЖ 1.1-1-

ПАНЕЛЬ НАРУЖНОЙ СТЕНЫ НТ3-1, НТ3-1л СБОРОЧНЫЙ ЧЕРТЕЖ

СТАДИЯ	ЛИСТ	ЛИСТОВ
Р	1	2

ЦНИИЭП жилых и общественных зданий

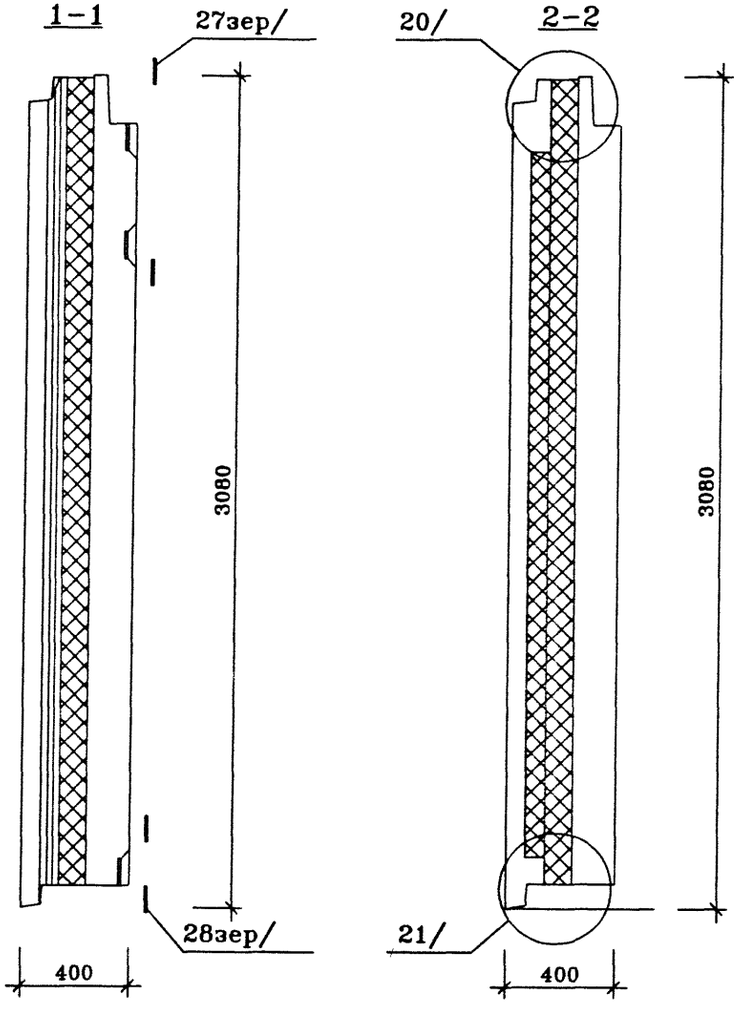

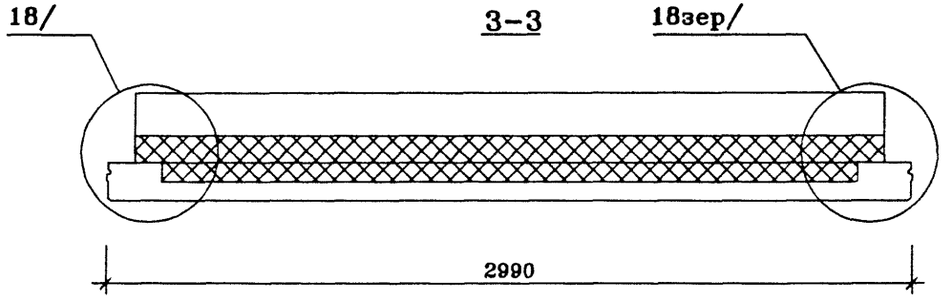

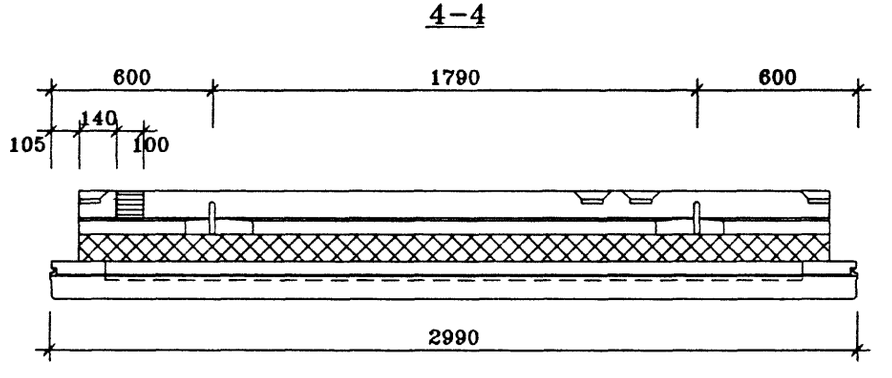

ГМС-2001 РАЗРЕЗЫ ИЖ 1.1-1-	ЛИСТ 2

НТ4-1 ВИД С НАРУЖНОЙ СТОРОНЫ

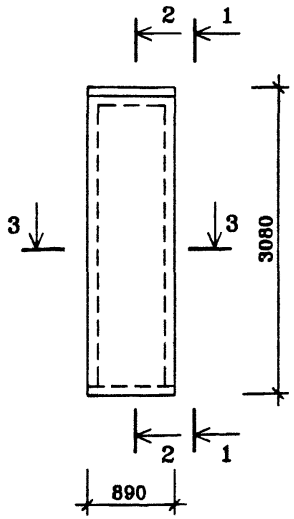

ВИД С ВНУТРЕННЕЙ СТОРОНЫ

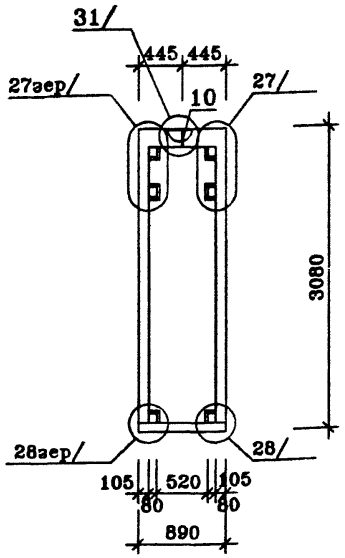

ПОЗ.	НАИМЕНОВАНИЕ	КОЛ-ВО НА ИСПОЛН.	ОБОЗНАЧЕНИЕ ДОКУМЕНТА
12	ПРОБКА ДЕРЕВЯННАЯ АНТИСЕПТИРОВАННАЯ 100×50×50		
6	БЕТОН ТЯЖЕЛЫЙ КЛАССА В20, $м^3$	0.31	ВНУТРЕННИЙ СЛОЙ
7	БЕТОН ТЯЖЕЛЫЙ КЛАССА В20 $м^3$	0.29	НАРУЖНЫЙ СЛОЙ
8	ПЕНОПОЛИСТИРОЛ $м^3$		
	γ=40 кг/$м^3$ 100мм	0.20	ВНУТРЕННИЙ СЛОЙ
	70мм	0.09	НАРУЖНЫЙ СЛОЙ
10	МОНТАЖНАЯ ПЕТЛЯ П-1 ШТ	2	ИЖ 1.1-1-
	КАРКАС ПРОСТРАНСТВЕННЫЙ		
	КПНТ4-1	1	ИЖ 1.1-1-
	КПВТ4-1	1	ИЖ 1.1-1-
	МАССА СТАЛИ КГ		
	МАССА ИЗДЕЛИЯ КГ	1510	

техническое описание смотри
архитектурную отделку панели смотри

Нач.ПКО1	Пальцева		02.02
ГИП	Кузнецов		02.02
Разраб.	Карасев		02.02
Проверил	Айнетдинова		02.02

ГМС-2001 **ИЖ 1.1-1-**

ПАНЕЛЬ НАРУЖНОЙ СТЕНЫ НТ4-1 СБОРОЧНЫЙ ЧЕРТЕЖ

СТАДИЯ	ЛИСТ	ЛИСТОВ
Р	1	2

ЦНИИЭП жилых и общественных зданий

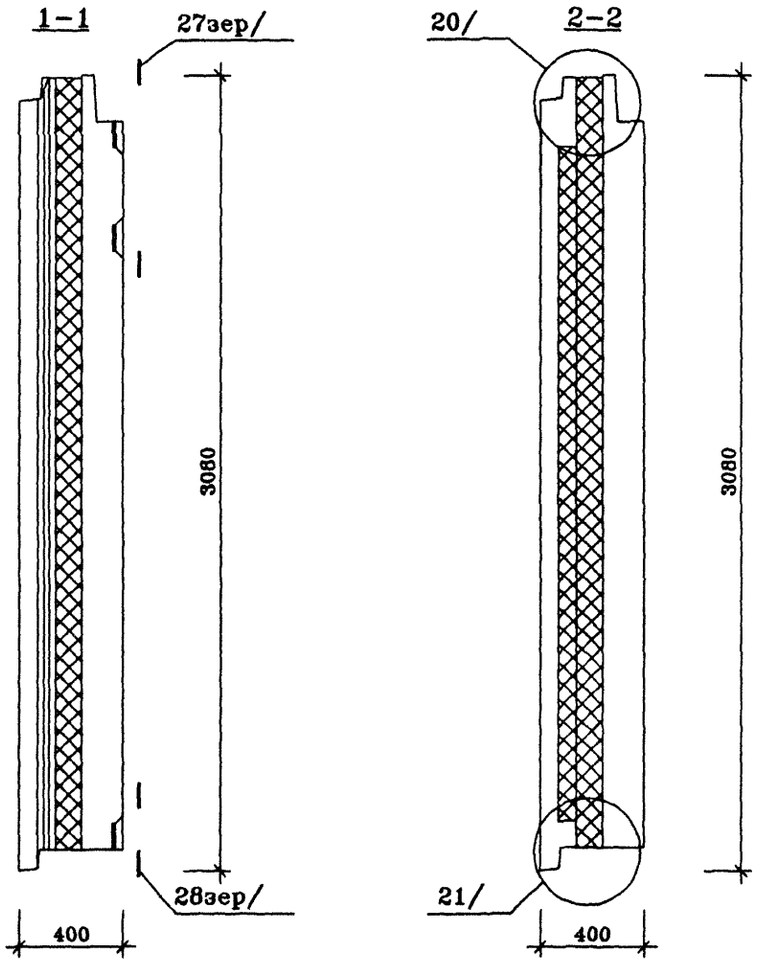

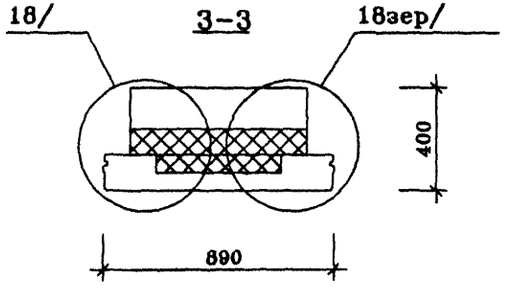

ГМС-2001 РАЗРЕЗЫ	ИЖ 1.1-1-	ЛИСТ 2

gost.e-ecolog.ru