ОТКРЫТОЕ АКЦИОНЕРНОЕ ОБЩЕСТВО
ЦЕНТРАЛЬНЫЙ НАУЧНО - ИССЛЕДОВАТЕЛЬСКИЙ И
ПРОЕКТНЫЙ ИНСТИТУТ ЖИЛЫХ И ОБЩЕСТВЕННЫХ ЗДАНИЙ

TSNIIEP ZHILISCHA

JOINT - STOCK COMPANY
CENTRAL RESEARCH AND DESIGN INSTITUTE
FOR RESIDENTIAL AND PUBLIC BUILDINGS

МОСКВА

gost.e-ecolog.ru

ОАО Центральный научно-исследовательский и проектный институт жилых и общественных зданий ЦНИИЭП жилища

Система крупнопанельного домостроения ГМС-2001 для применения в г. Москве и Московской области

ИНДУСТРИАЛЬНЫЕ ЖЕЛЕЗОБЕТОННЫЕ ИЗДЕЛИЯ

Рабочая документация

Опалубочные чертежи изделий

Разные изделия

Москва
2002 г.

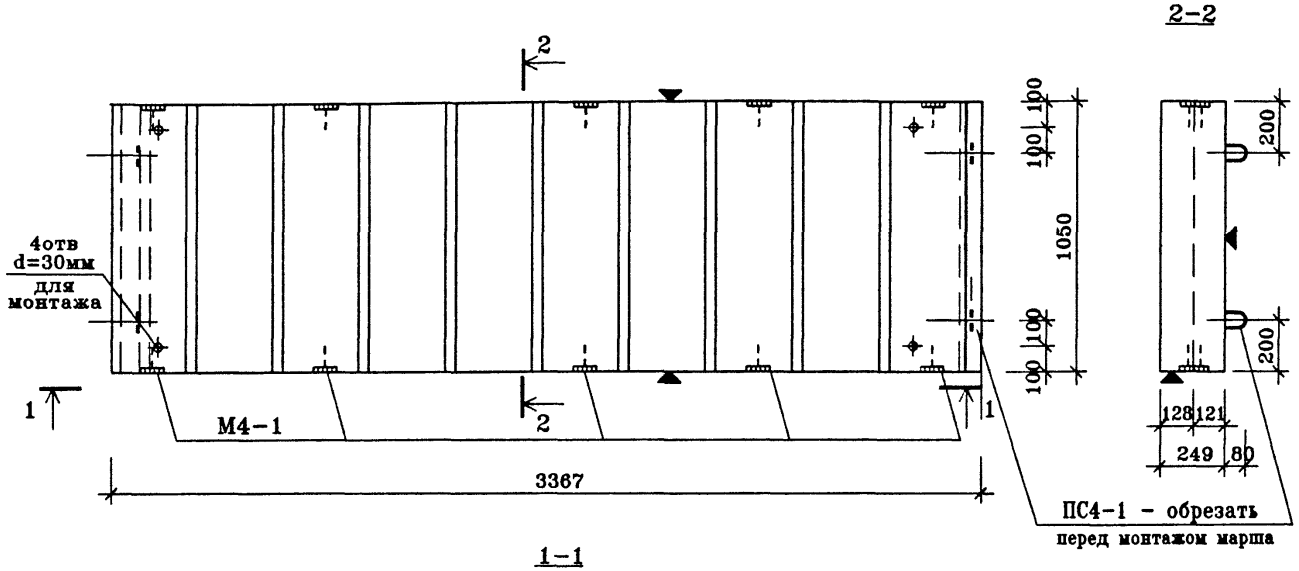

1-1

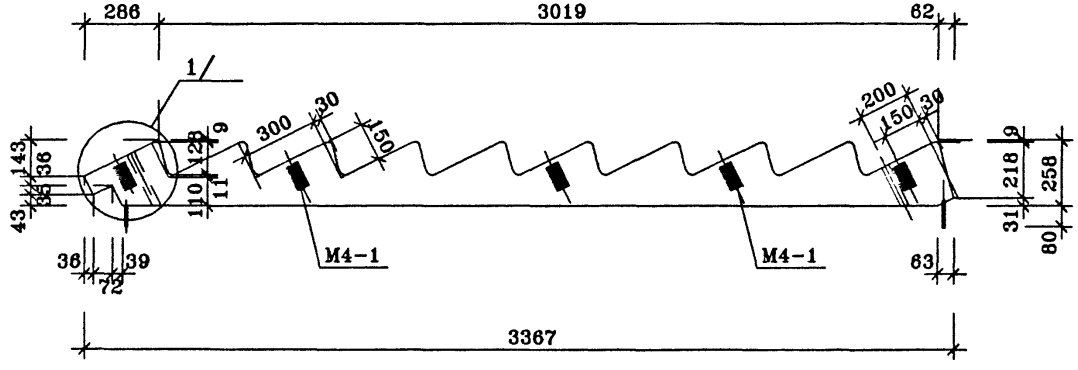

ПОЗ.	НАИМЕНОВАНИЕ	КОЛ-ВО	ОБОЗНАЧЕНИЕ ДОКУМЕНТА
1	БЕТОН ТЯЖЕЛЫЙ КЛАССА В25, м^3	0.64	
2	КАРКАС ПРОСТРАНСТВЕННЫЙ		
	КП4-	1	ИЖ 4.2-1-
	ЗАКЛАДНАЯ ДЕТАЛЬ		
3	МН4-	10	ИЖ 4.2-1-
	МАССА СТАЛИ		
	МАССА ИЗДЕЛИЯ КГ	1600	

технические условия см. ИЖ 4.2-1-ТО

Плоскости отмеченные знаком , должны быть гладкими, подготовленными под окраску.

Расчетную схему, схему загружения при испытании см. ИЖ 4.2-1-ТО

Техническое описание см. ИЖ 4.2-1-ТО

Нач.ПК01	Пальцева		02.02
ГИП	Кузнецов		02.02
Разраб.	Карасев		02.02
Проверил	Айнетдинова		02.02

ГМС-2001 ИЖ 4.2-1-

ЛЕСТНИЧНЫЙ МАРШ ЛМ 1

СТАДИЯ	ЛИСТ	ЛИСТОВ
Р		1

ЦНИИЭП жилых и общественных зданий

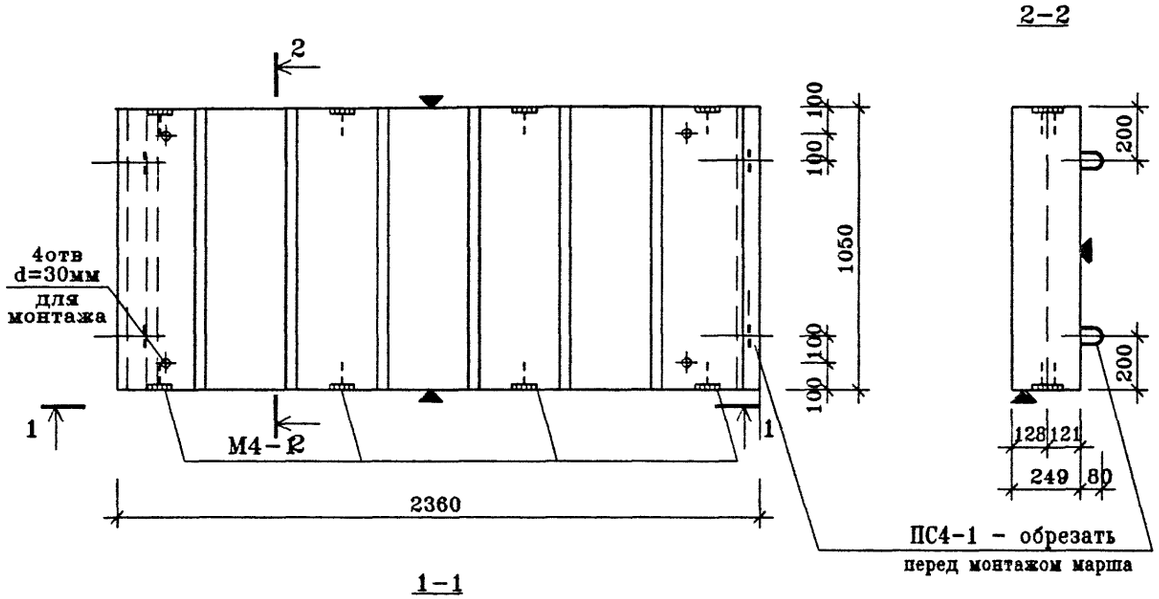

1-1

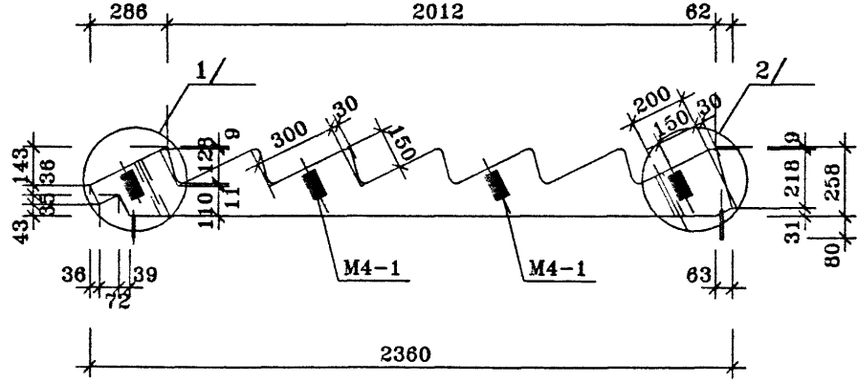

ПОЗ.	НАИМЕНОВАНИЕ	КОЛ-ВО	ОБОЗНАЧЕНИЕ ДОКУМЕНТА
1	БЕТОН ТЯЖЕЛЫЙ КЛАССА В22.5, м^3	0.44	
2	КАРКАС ПРОСТРАНСТВЕННЫЙ		
	КП4-	1	ИЖ 4.2-1-
	ЗАКЛАДНАЯ ДЕТАЛЬ		
3	МН4-	10	ИЖ 4.2-1-
	МАССА СТАЛИ		
	МАССА ИЗДЕЛИЯ кг	1100	

технические условия см. ИЖ 4.2-1-ТО

Плоскости отмеченные знаком ▼, должны быть гладкими, подготовленными под окраску.

Расчетную схему, схему загружения при испытании см. ИЖ 4.2-1-ТО

Техническое описание см. ИЖ 4.2-1-ТО

Нач.ПКО1	Пальцева		02.02
ГИП	Кузнецов		02.02
Разраб.	Карасев		02.02
Проверил	Айнетдинова		02.02

ГМС-2001 ИЖ 4.2-1-

ЛЕСТНИЧНЫЙ МАРШ ЛМ 2

СТАДИЯ	ЛИСТ	ЛИСТОВ
Р		1

ЦНИИЭП жилых и общественных зданий

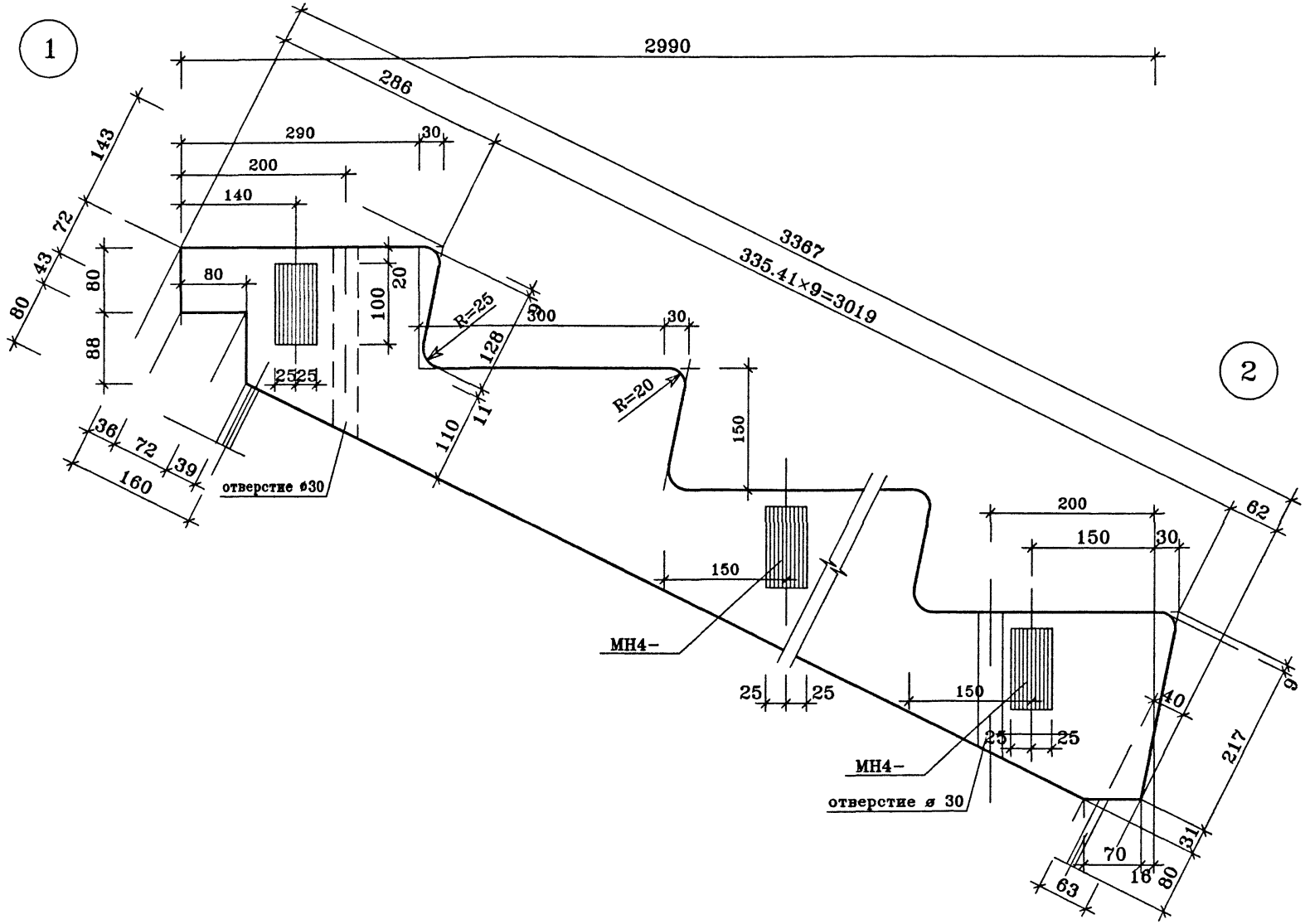

				ГМС-2001	ИЖ 4.2-1-
Нач.ПКО1	Пальцева		01.02		
ГИП	Кузнецов		01.02	ЛЕСТНИЧНЫЕ МАРШИ УЗЛЫ 1,2	СТАДИЯ: Р; ЛИСТ: ; ЛИСТОВ: 1
Разраб.	Карасев		01.02		
Проверил	Айнетдинова		01.02		ЦНИИЭП жилых и общественных зданий

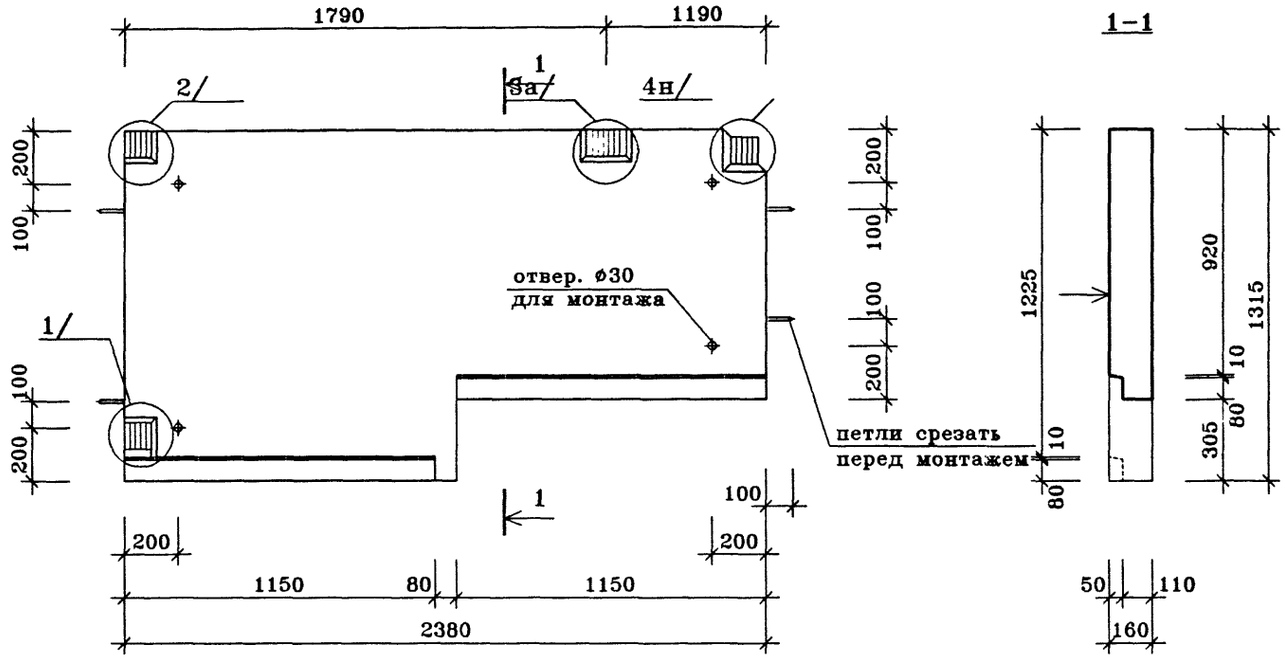

ПОЗ.	НАИМЕНОВАНИЕ	КОЛ-ВО	ОБОЗНАЧЕНИЕ ДОКУМЕНТА
1	Бетон тяжелый класса В22.5, куб.м	0.44	
	Масса стали кг		
	Масса изделия кг	1100	

↓ – лицевая поверхность

техническое описание см. ИЖ 4.2-1-ТО

				ГМС-2001	ИЖ 4.2-1-
Нач.ПКО1	Пальцева		02.02		
ГИП	Кузнецов		02.02	ЛЕСТНИЧНАЯ ПЛОЩАДКА ЛП 1-1	СТАДИЯ: Р; ЛИСТ: ; ЛИСТОВ: 1
Разраб.	Карасев		02.02		
Проверил	Айнетдинова		02.02		ЦНИИЭП жилых и общественных зданий

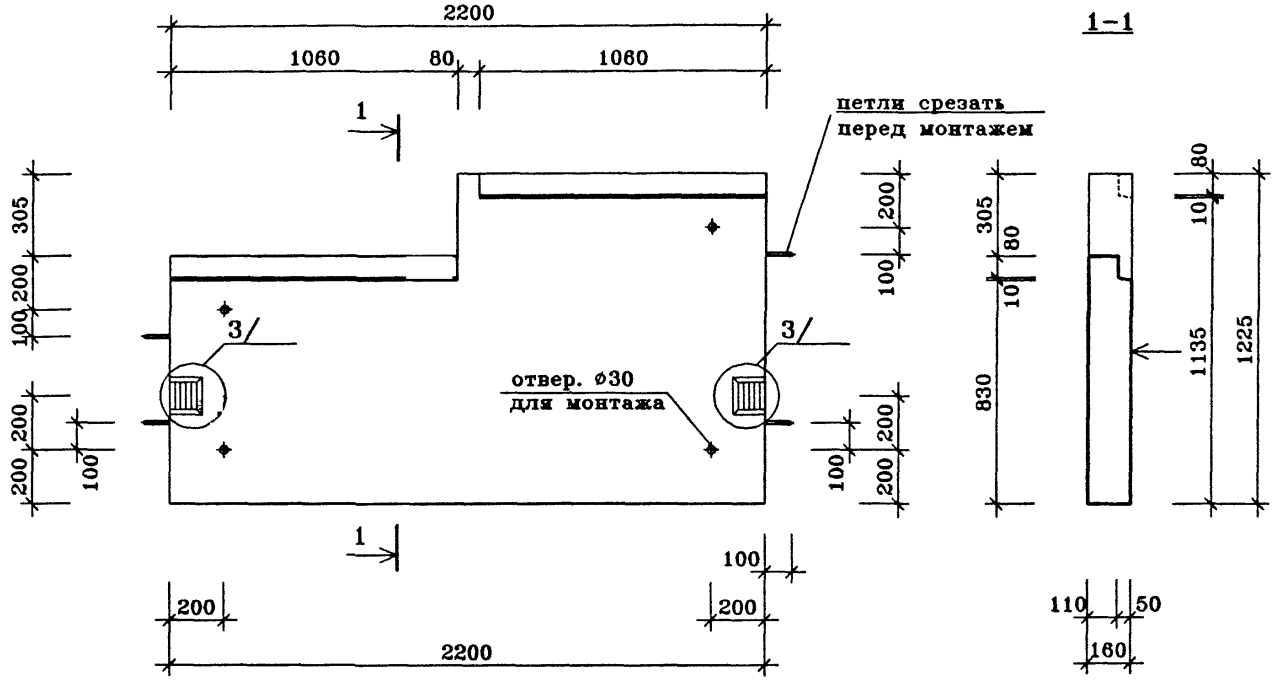

ПОЗ.	НАИМЕНОВАНИЕ	КОЛ-ВО	ОБОЗНАЧЕНИЕ ДОКУМЕНТА
1	Бетон тяжелый класса В22.5, куб.м	0.38	
	Масса стали кг		
	Масса изделия кг	950	

↓ – лицевая поверхность

техническое описание см. ИЖ 4.2-1-ТО

Нач.ПК01	Пальцева		02.02
ГИП	Кузнецов		02.02
Разраб.	Карасев		02.02
Проверил	Айнетдинова		02.02

ГМС-2001 ИЖ 4.2-1-

ЛЕСТНИЧНАЯ ПЛОЩАДКА ЛП2-1

СТАДИЯ	ЛИСТ	ЛИСТОВ
Р		1

ЦНИИЭП жилых и общественных зданий

1

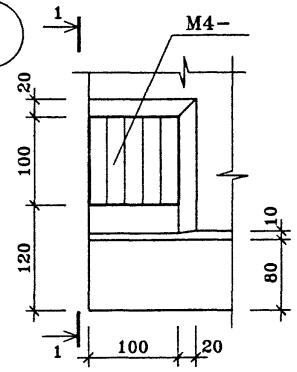

1-1

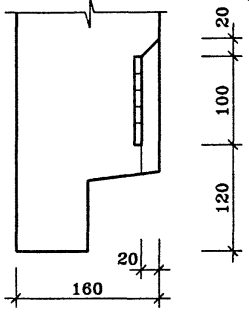

3 3а

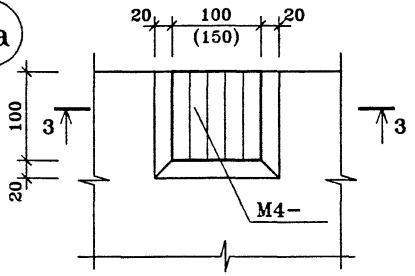

3-3

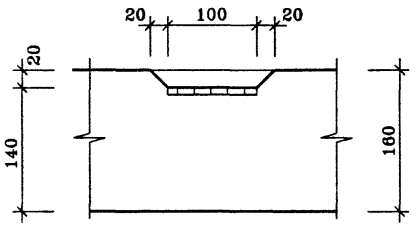

5

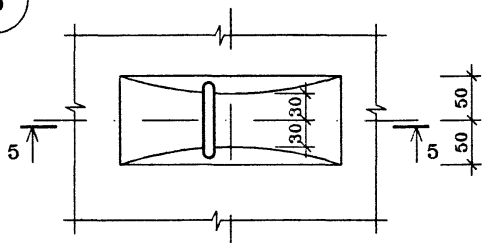

5-5

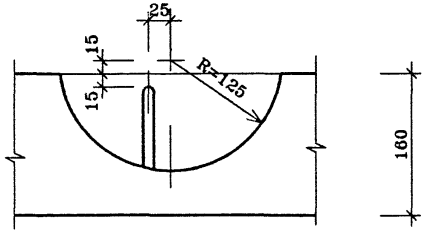

2

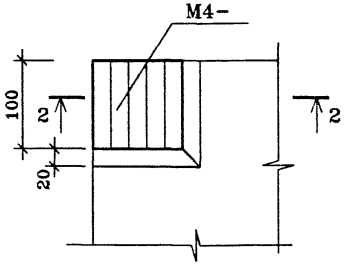

2-2

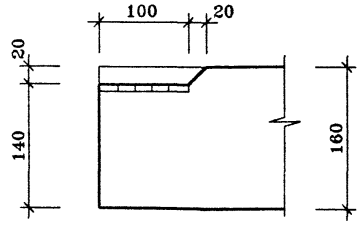

4

4-4

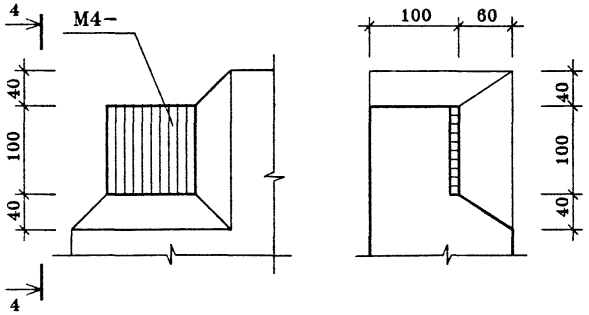

Размер в скобках для узла "3а"

				ГМС-2001	ИЖ 4.2-1-
Нач.ПКО1	Пальцева		02.02		
ГИП	Кузнецов		02.02		
Разраб.	Карасев		02.02		
Проверил	Айнетдинова		02.02	УЗЛЫ 1÷5	

СТАДИЯ	ЛИСТ	ЛИСТОВ
Р		1

ЦНИИЭП жилых и общественных зданий

6

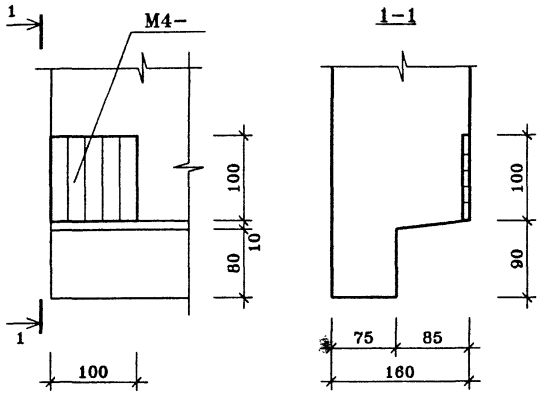

8

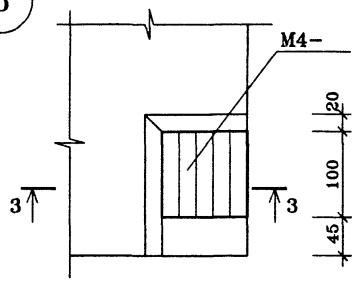

3-3

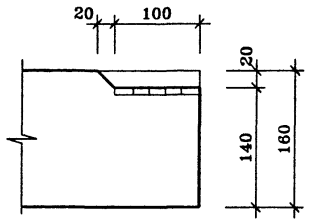

9

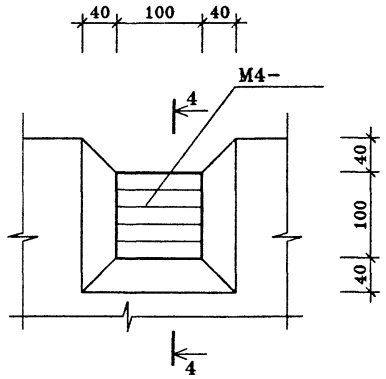

4-4 (повернуто)

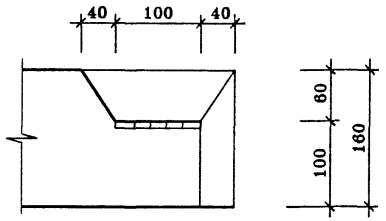

7

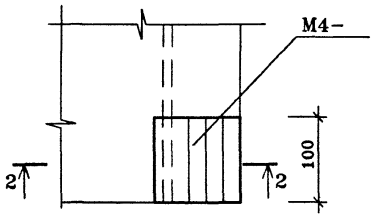

2-2

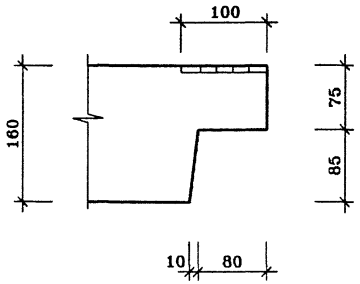

				ГМС-2001	ИЖ 4.2-1-
Нач.ПК01	Пальцева		02.02		
ГИП	Кузнецов		02.02		
Разраб.	Карасев		02.02	УЗЛЫ 6÷9	
Проверил	Айнетдинова		02.02		

СТАДИЯ	ЛИСТ	ЛИСТОВ
Р		1

ЦНИИЭП жилых и общественных зданий

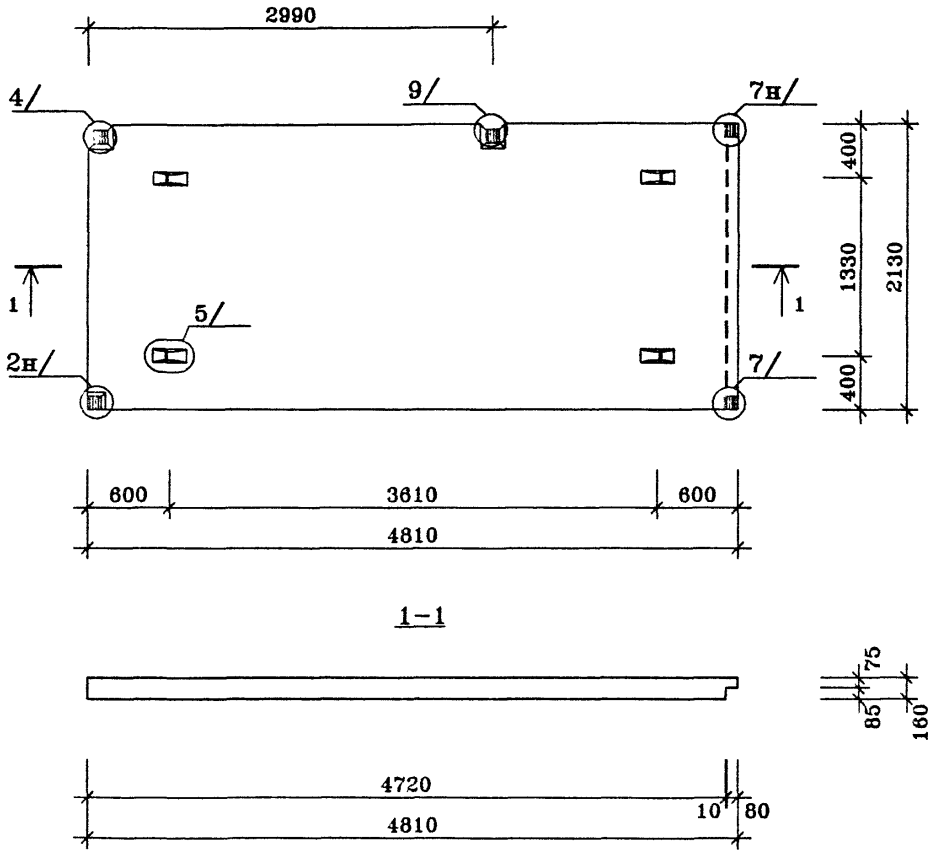

ПОЗ.	НАИМЕНОВАНИЕ	КОЛ-ВО	ОБОЗНАЧЕНИЕ ДОКУМЕНТА
1	Бетон тяжелый класса В22.5, куб.м	1.61	
	Масса стали кг		
	Масса изделия кг	4025	

техническое описание см. ИЖ 4.2-1-ТО

				ГМС-2001	ИЖ 4.2-1-	
Нач.ПКО1	Пальцева		02.02			
ГИП	Кузнецов		02.02	ПЛИТА ЛИФТОВОГО ХОЛЛА ПЛХ-1	СТАДИЯ / ЛИСТ / ЛИСТОВ	
Разраб.	Карасев		02.02		Р /	1
Проверил	Айнетдинова		02.02		ЦНИИЭП жилых и общественных зданий	

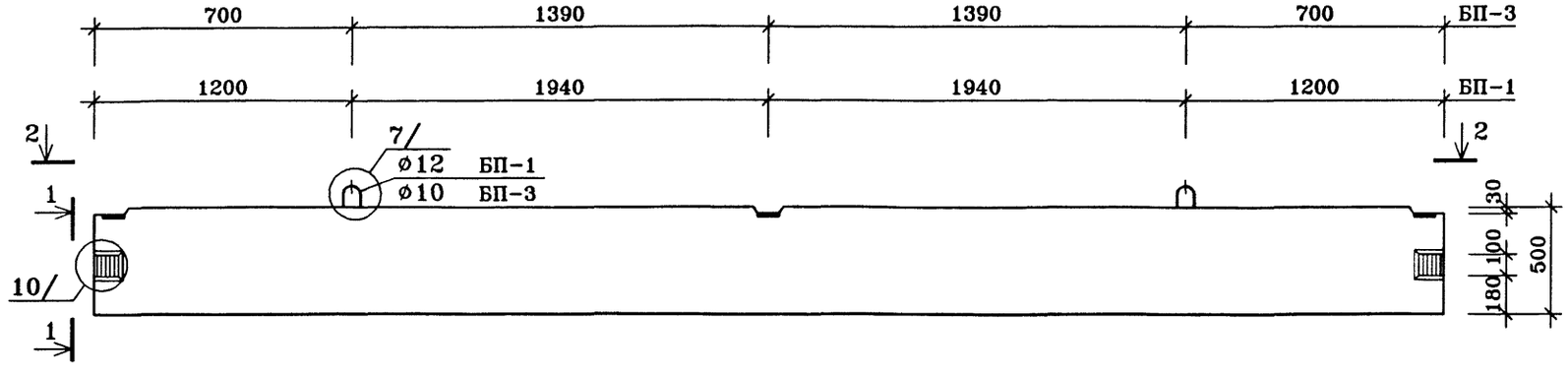

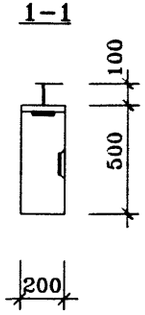

2-2

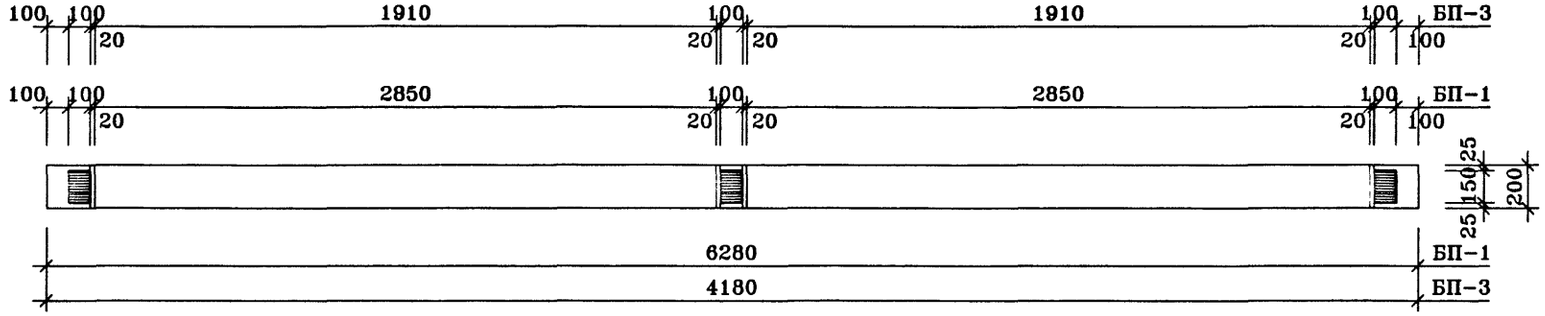

ПОЗ.	НАИМЕНОВАНИЕ	КОЛ-ВО БП-1	КОЛ-ВО БП-3	ОБОЗНАЧЕНИЕ ДОКУМЕНТА
1	Бетон тяжелый класса В22.5, куб.м	0.63	0.42	
4	Монтажная петля ПС4-	2	2	
	Масса стали кг			
	Масса изделия кг	1575	1050	

Техническое описание см. ИЖ 4.3-1-ТО

				ГМС-2001	ИЖ 4.3-1-
Нач.ПКО1	Пальцева		01.02		
ГИП	Кузнецов		01.02		
Разраб.	Карасев		01.02	БАЛКИ ПОКРЫТИЯ БП-1, БП-3	СТАДИЯ: Р; ЛИСТ: ; ЛИСТОВ: 1
Проверил	Айнетдинова		01.02		ЦНИИЭП жилых и общественных зданий

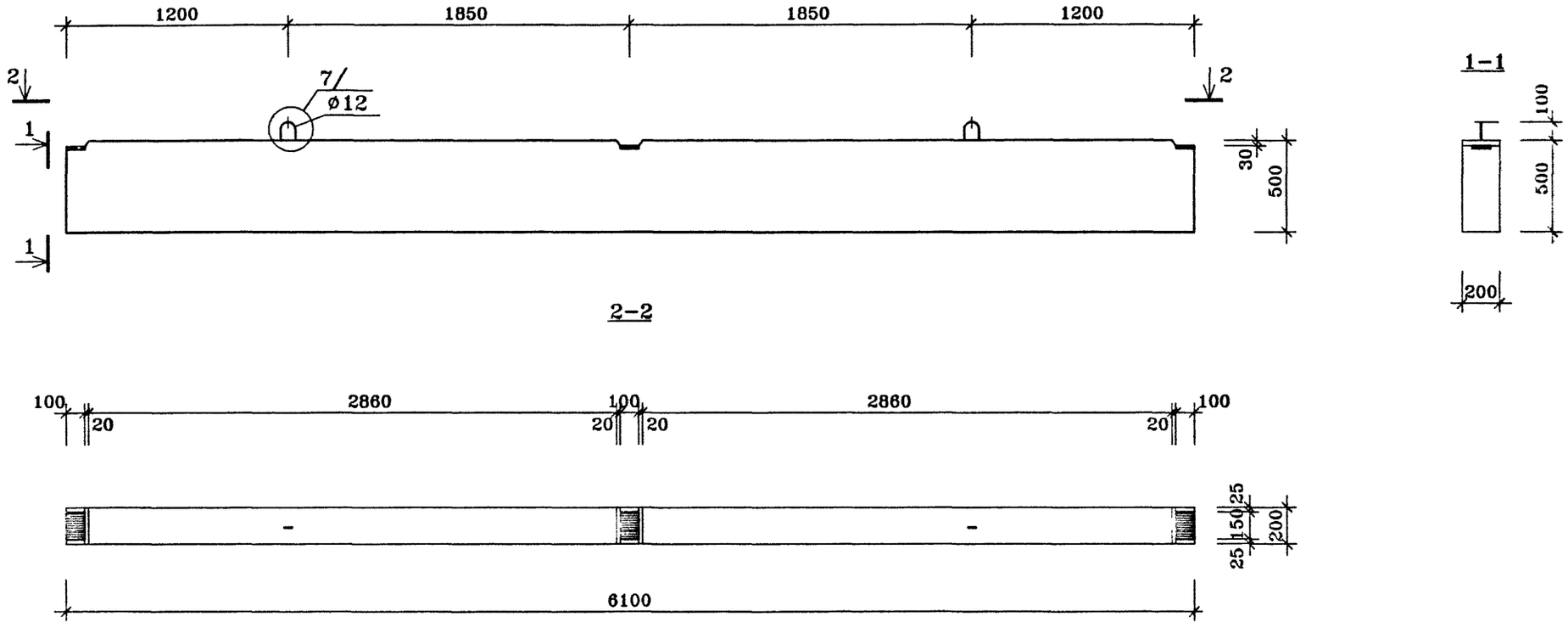

ПОЗ.	НАИМЕНОВАНИЕ	КОЛ-ВО БП-2	ОБОЗНАЧЕНИЕ ДОКУМЕНТА
1	Бетон тяжелый класса В22.5, куб.м	0.61	
4	Монтажная петля ПС4-	2	
	Масса стали кг		
	Масса изделия кг	1525	

Техническое описание см. ИЖ 4.3-1-ТО

Нач.ПКО1	Пальцева		01.02
ГИП	Кузнецов		01.02
Разраб.	Карасев		01.02
Проверил	Айнетдинова		01.02

ГМС-2001 ИЖ 4.3-1-

БАЛКА ПОКРЫТИЯ БП-2

СТАДИЯ	ЛИСТ	ЛИСТОВ
Р		1

ЦНИИЭП жилых и общественных зданий

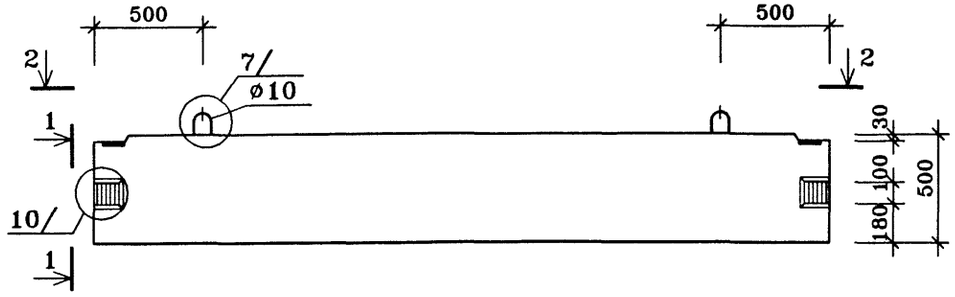

1–1

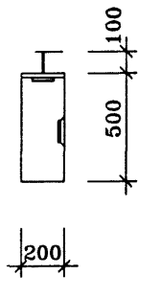

2–2

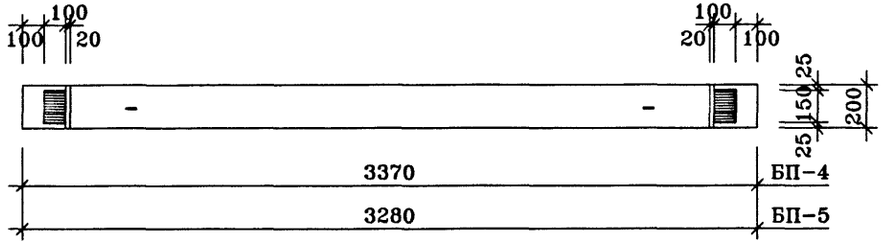

ПОЗ.	НАИМЕНОВАНИЕ	КОЛ-ВО БП–4	КОЛ-ВО БП–5	ОБОЗНАЧЕНИЕ ДОКУМЕНТА
1	Бетон тяжелый класса В22.5, куб.м	0.34	0.33	
4	Монтажная петля ПС4–	2	2	
	Масса стали кг			
	Масса изделия кг	850	825	

Техническое описание см. ИЖ 4.3–1–ТО

				ГМС–2001	ИЖ 4.3–1–
Нач.ПКО1	Пальцева		01.02		
ГИП	Кузнецов		01.02	БАЛКИ ПОКРЫТИЯ БП–4, БП–5	СТАДИЯ Р; ЛИСТ; ЛИСТОВ 1
Разраб.	Карасев		01.02		
Проверил	Айнетдинова		01.02		ЦНИИЭП жилых и общественных зданий

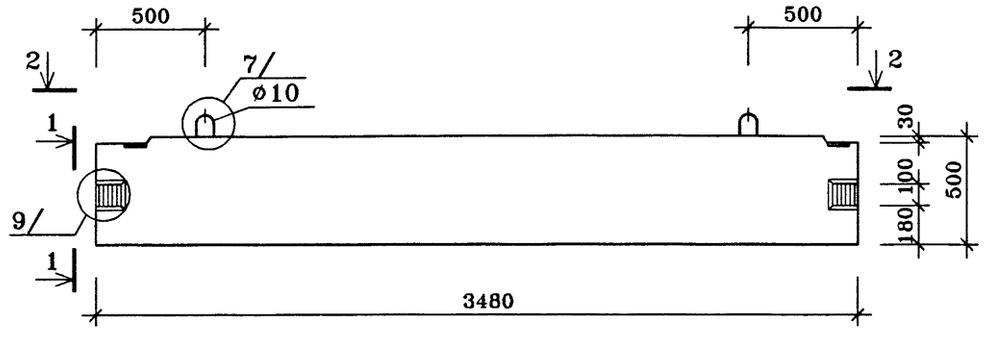

1–1

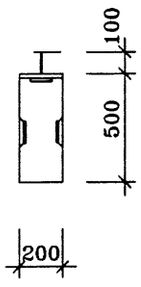

2–2

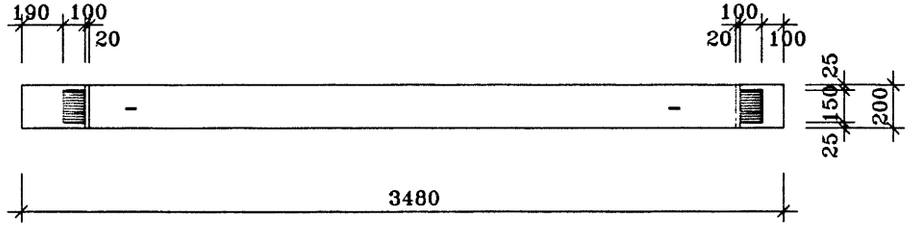

ПОЗ.	НАИМЕНОВАНИЕ	КОЛ-ВО БП-6	ОБОЗНАЧЕНИЕ ДОКУМЕНТА
1	Бетон тяжелый класса В22.5, куб.м	0.35	
4	Монтажная петля ПС4-	2	
	Масса стали кг		
	Масса изделия кг	875	

Техническое описание см. ИЖ 4.3-1-ТО

Нач.ПКО1	Пальцева		01.02
ГИП	Кузнецов		01.02
Разраб.	Карасев		01.02
Проверил	Айнетдинова		01.02

ГМС-2001 ИЖ 4.3-1-

БАЛКА ПОКРЫТИЯ
БП-6

СТАДИЯ	ЛИСТ	ЛИСТОВ
Р		1

ЦНИИЭП жилых и общественных зданий

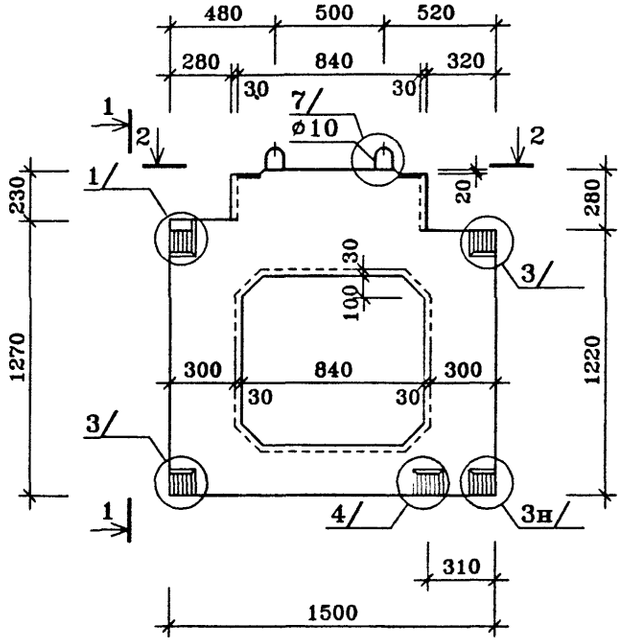

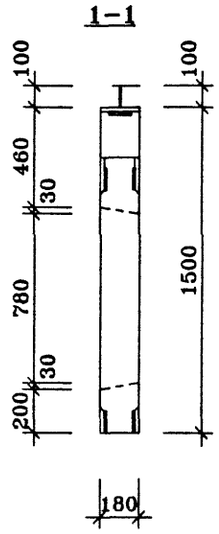

2-2

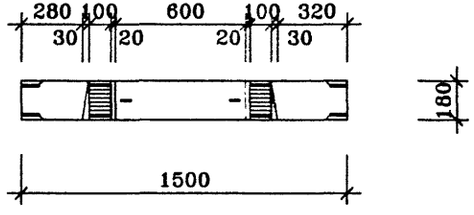

ПОЗ.	НАИМЕНОВАНИЕ	КОЛ-ВО	ОБОЗНАЧЕНИЕ ДОКУМЕНТА
1	Бетон тяжелый класса В22.5, куб.м	0.25	
4	Монтажная петля ПС4-	2	
	Масса стали кг		
	Масса изделия кг	625	

Техническое описание см. ИЖ 4.3-1-ТО

				ГМС-2001	ИЖ 4.3-1-
Нач.ПКО1	Пальцева		01.02		
ГИП	Кузнецов		01.02		
Разраб.	Карасев		01.02	СТЕНКА ПОКРЫТИЯ СП1-1	СТАДИЯ Р / ЛИСТ 1 / ЛИСТОВ
Проверил	Айнетдинова		01.02		ЦНИИЭП жилых и общественных зданий

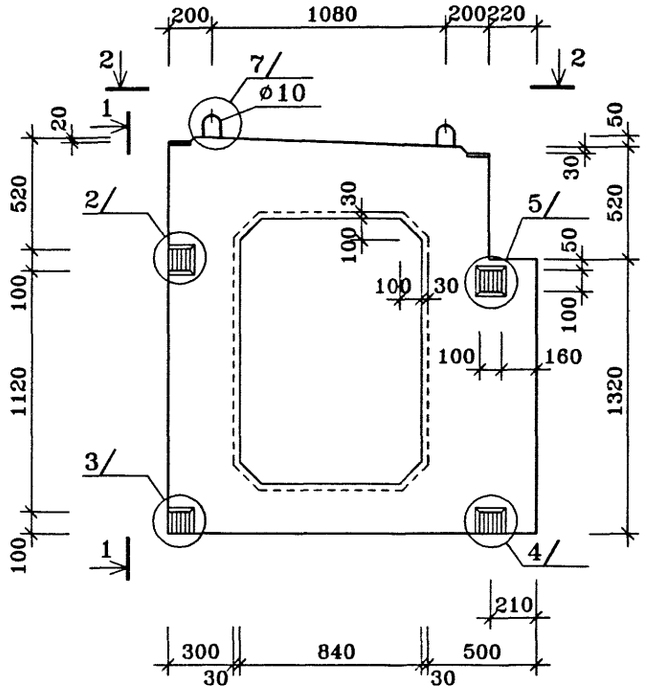

2-2

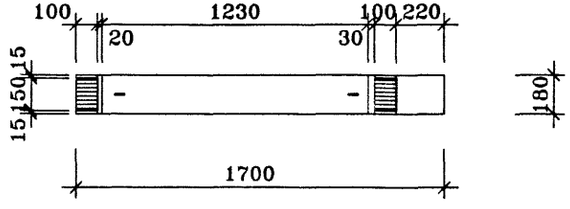

1-1

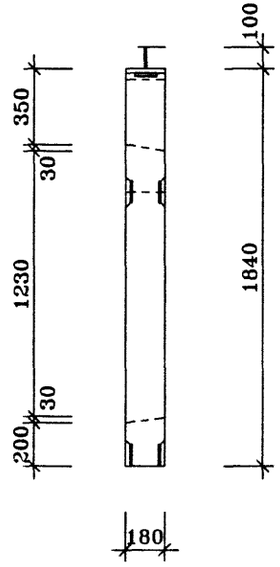

ПОЗ.	НАИМЕНОВАНИЕ	КОЛ-ВО	ОБОЗНАЧЕНИЕ ДОКУМЕНТА
1	Бетон тяжелый класса В22.5, куб.м	0.34	
4	Монтажная петля ПС4-	2	
	Масса стали кг		
	Масса изделия кг	850	

Техническое описание см. ИЭ 4.3-1-ТО

Нач.ПКО1	Пальцева		01.02
ГИП	Кузнецов		01.02
Разраб.	Карасев		01.02
Проверил	Айнетдинова		01.02

ГМС-2001 ИЭ 4.3-1-

СТЕНКА ПОКРЫТИЯ СП2-1

СТАДИЯ	ЛИСТ	ЛИСТОВ
Р	1	

ЦНИИЭП жилых и общественных зданий

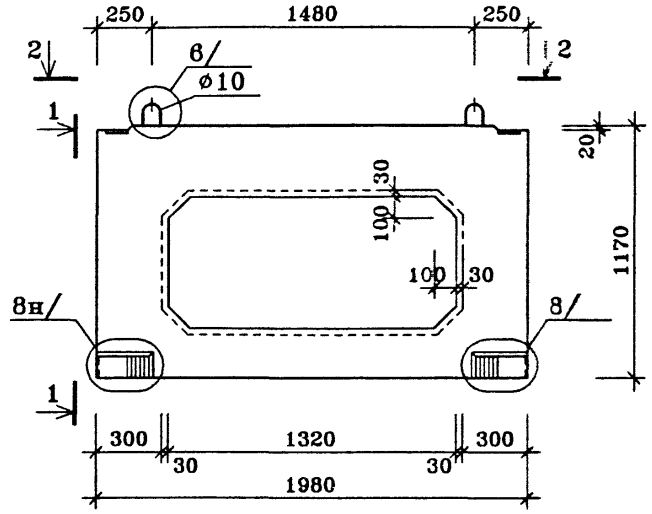

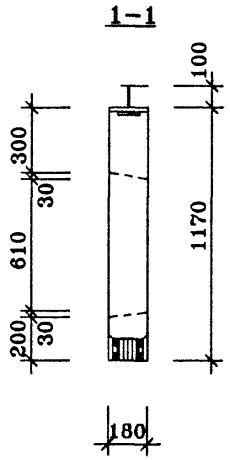

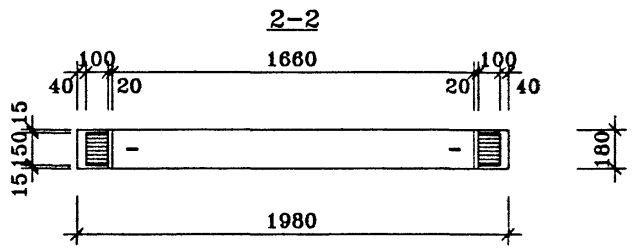

ПОЗ.	НАИМЕНОВАНИЕ	КОЛ-ВО	ОБОЗНАЧЕНИЕ ДОКУМЕНТА
1	Бетон тяжелый класса В22.5, куб.м	0.26	
4	Монтажная петля ПС4-	2	
	Масса стали кг		
	Масса изделия кг	650	

Техническое описание см. ИЖ 4.3-1-ТО

				ГМС-2001	ИЖ 4.3-1-	
Нач.ПКО1	Пальцева		01.02			
ГИП	Кузнецов		01.02		СТАДИЯ	ЛИСТ	ЛИСТОВ
Разраб.	Карасев		01.02	СТЕНКА ПОКРЫТИЯ	Р		1
Проверил	Айнетдинова		01.02	СП3-1	ЦНИИЭП жилых и общественных зданий	

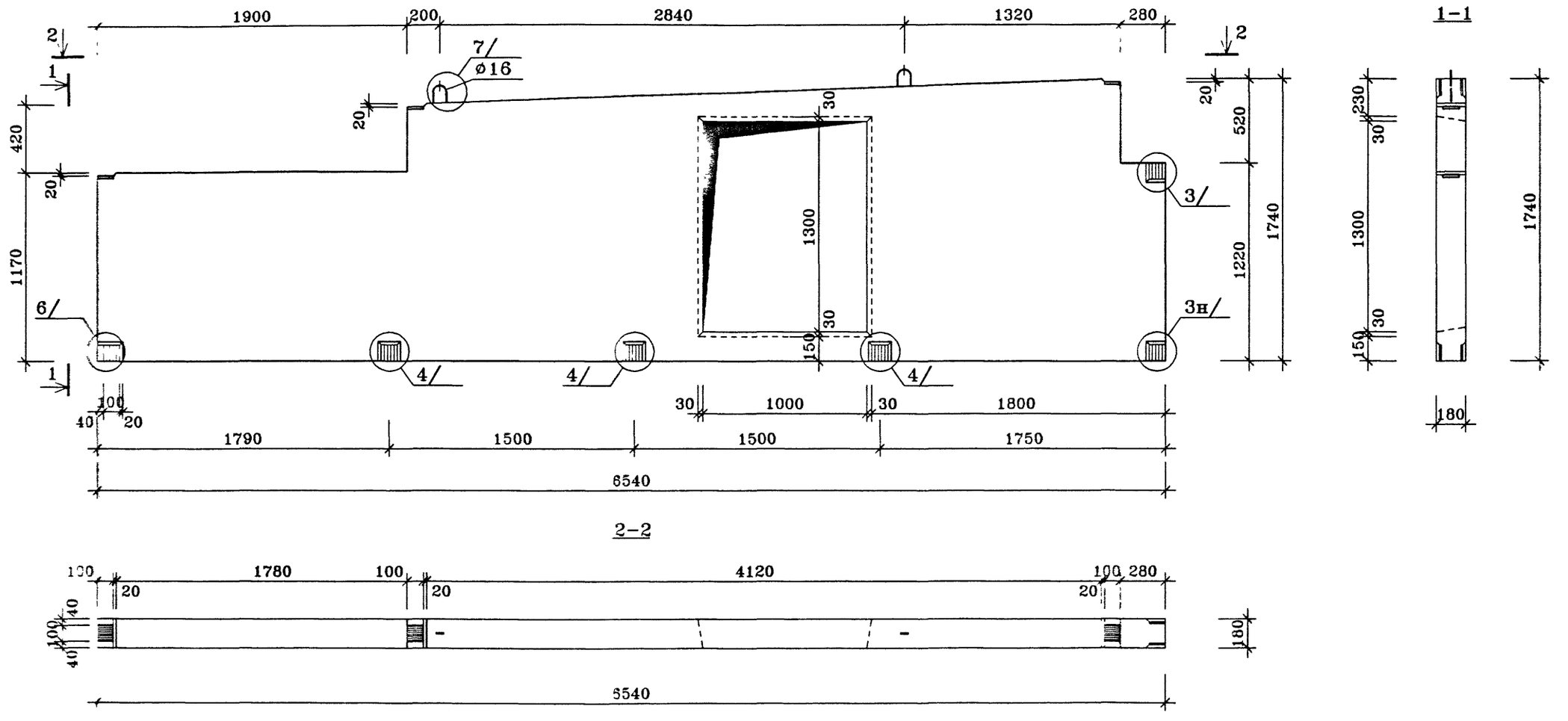

ПОЗ.	НАИМЕНОВАНИЕ	КОЛ-ВО	ОБОЗНАЧЕНИЕ ДОКУМЕНТА
1	Бетон тяжелый класса В22.5, куб.м	1.53	
4	Монтажная петля ПС2-	2	
	Масса стали кг		
	Масса изделия кг	3825	

Техническое описание см. ИЖ 4.3-1-ТО

Нач.ПКО1	Пальцева		01.02
ГИП	Кузнецов		01.02
Разраб.	Карасев		01.02
Проверил	Айнетдинова		01.02

ГМС-2001 ИЖ 4.3-1-

РАЗДЕЛИТЕЛЬНАЯ СТЕНКА РС-1

СТАДИЯ	ЛИСТ	ЛИСТОВ
Р		1

ЦНИИЭП жилых и общественных зданий

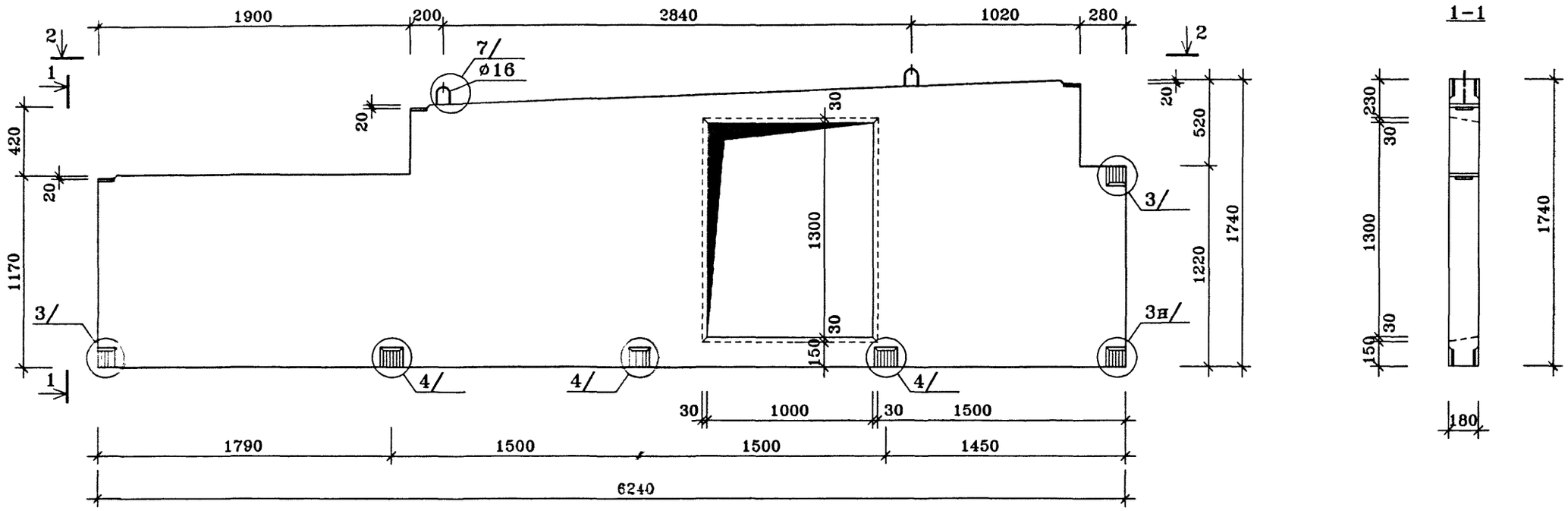

ПОЗ.	НАИМЕНОВАНИЕ	КОЛ-ВО	ОБОЗНАЧЕНИЕ ДОКУМЕНТА
1	Бетон тяжелый класса В22.5, куб.м	1.43	
4	Монтажная петля ПС4-	2	
	Масса стали кг		
	Масса изделия кг	3575	

Техническое описание см. ИЖ 4.3-1-ТО

Нач.ПКО1	Пальцева		01.02
ГИП	Кузнецов		01.02
Разраб.	Карасев		01.02
Проверил	Айнетдинова		01.02

ГМС-2001 ИЖ 4.3-1-

РАЗДЕЛИТЕЛЬНАЯ СТЕНКА РС-2

СТАДИЯ	ЛИСТ	ЛИСТОВ
Р		1

ЦНИИЭП жилых и общественных зданий

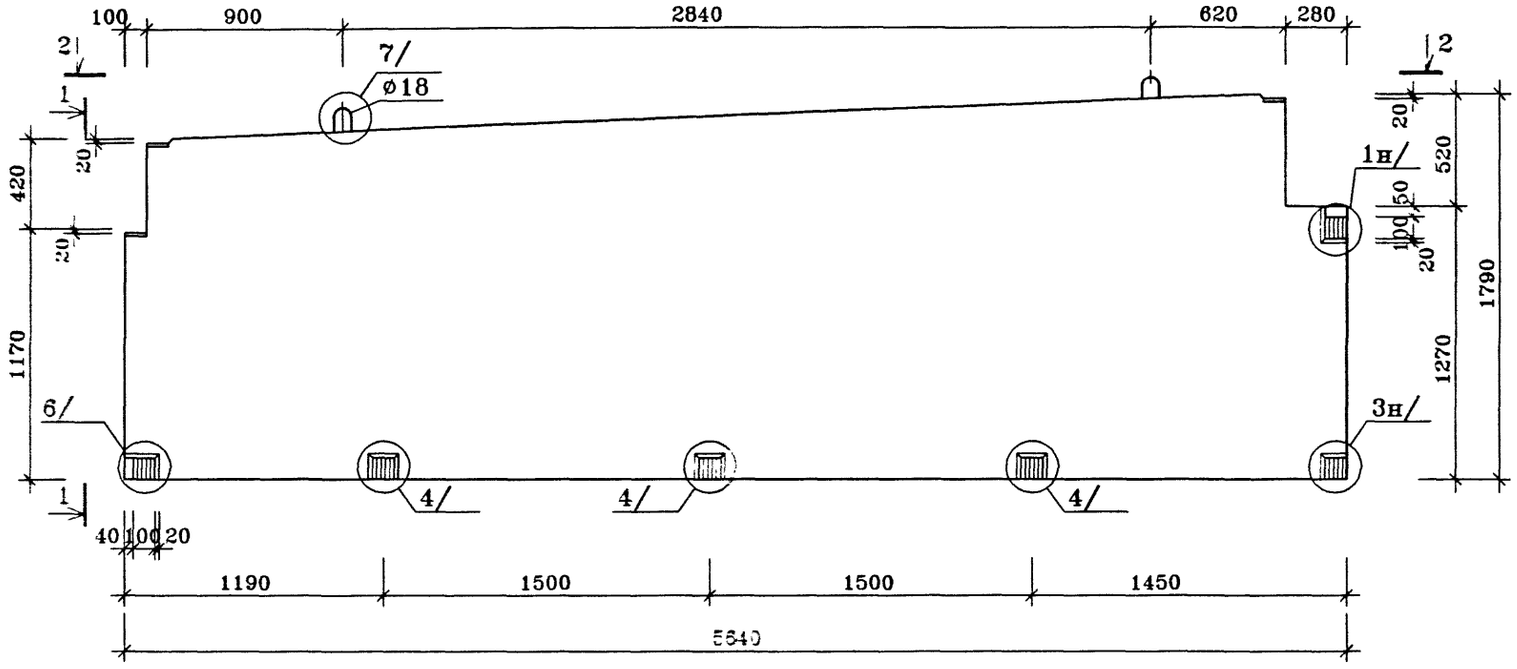

1-1

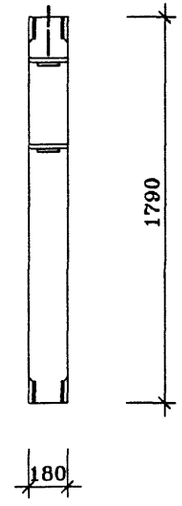

2-2

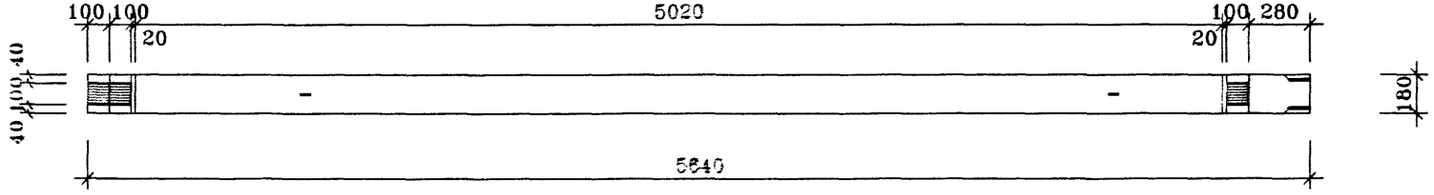

ПОЗ.	НАИМЕНОВАНИЕ	КОЛ-ВО	ОБОЗНАЧЕНИЕ ДОКУМЕНТА
1	Бетон тяжелый класса В22.5, куб.м	1.69	
4	Монтажная петля ПС4-	2	
	Масса стали кг		
	Масса изделия кг	4225	

Техническое описание см. ИЖ 4.3-1-ТО

Нач.ПКО1	Пальцева		01.02
ГИП	Кузнецов		01.02
Разраб.	Карасев		01.02
Проверил	Айнетдинова		01.02

ГМС-2001 ИЖ 4.3-1-

РАЗДЕЛИТЕЛЬНАЯ СТЕНКА РС-3

СТАДИЯ	ЛИСТ	ЛИСТОВ
Р		1

ЦНИИЭП жилых и общественных зданий

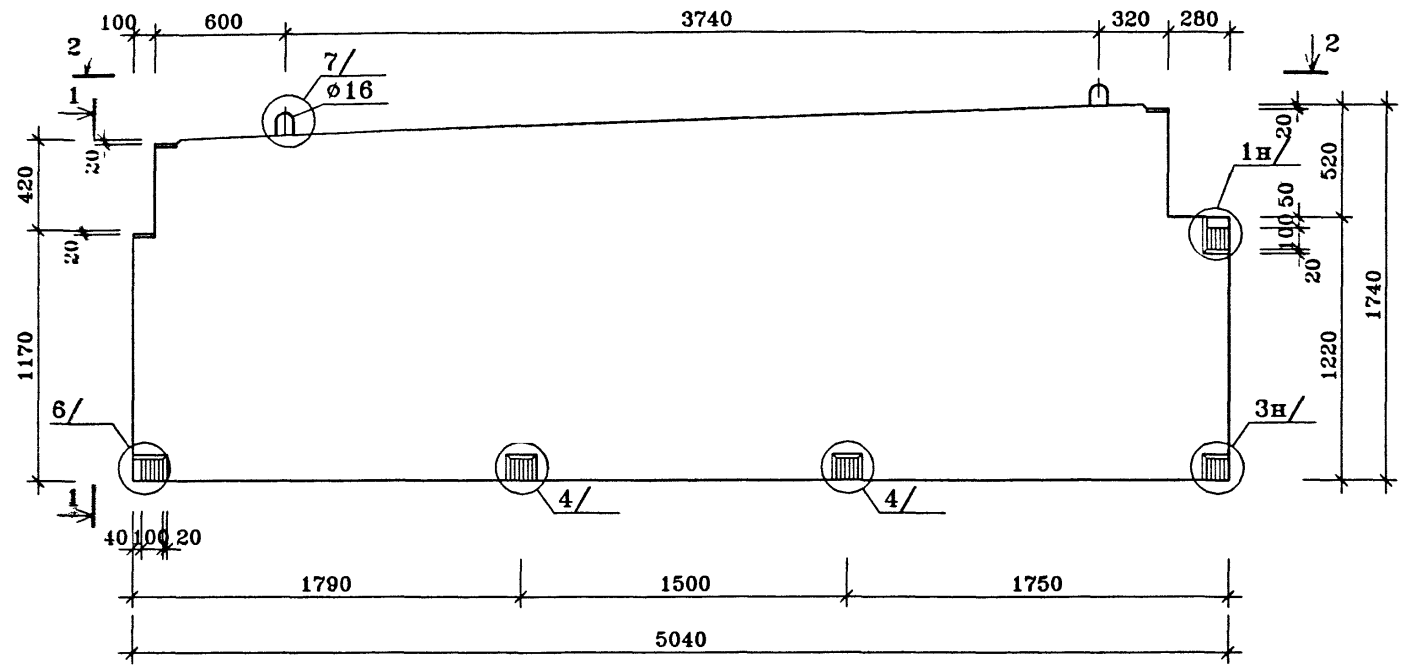

1–1

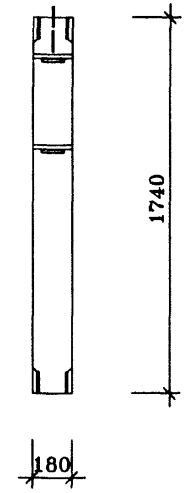

2–2

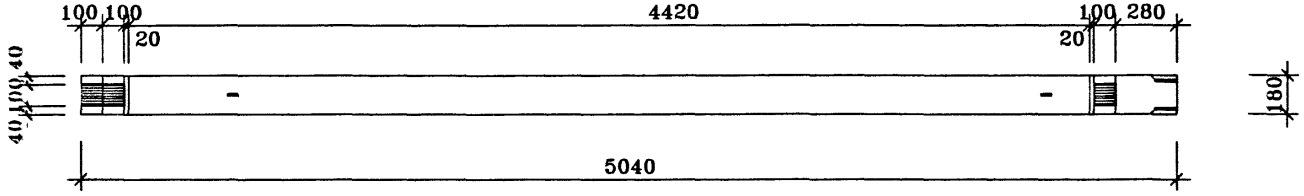

ПОЗ.	НАИМЕНОВАНИЕ	КОЛ-ВО	ОБОЗНАЧЕНИЕ ДОКУМЕНТА
1	Бетон тяжелый класса В22.5, куб.м	1.49	
4	Монтажная петля ПС4-	2	
	Масса стали кг		
	Масса изделия кг	3725	

Техническое описание см. ИЖ 4.3-1-ТО

Нач.ПКО1	Пальцева		01.02
ГИП	Кузнецов		01.02
Разраб.	Карасев		01.02
Проверил	Айнетдинова		01.02

ГМС-2001 ИЖ 4.3-1-

РАЗДЕЛИТЕЛЬНАЯ СТЕНКА РС-4

СТАДИЯ	ЛИСТ	ЛИСТОВ
Р		1

ЦНИИЭП жилых и общественных зданий

8

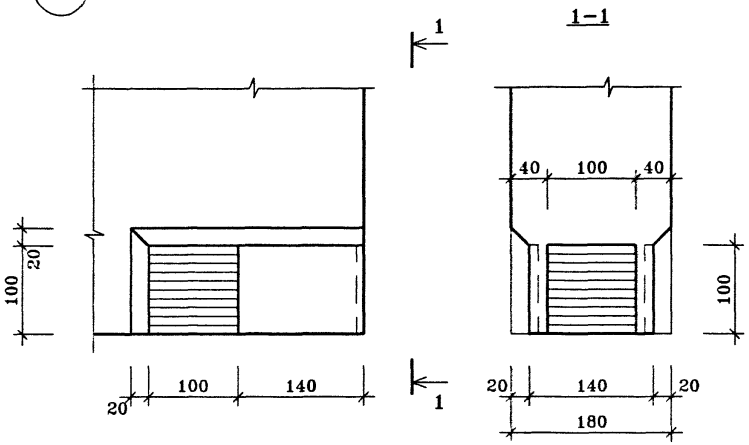

9

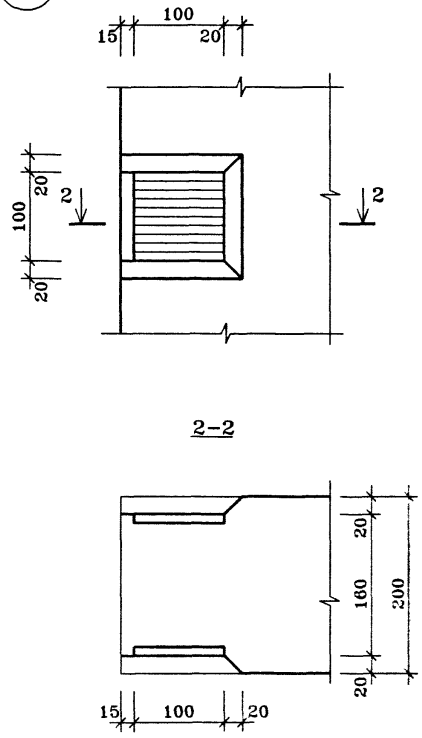

10

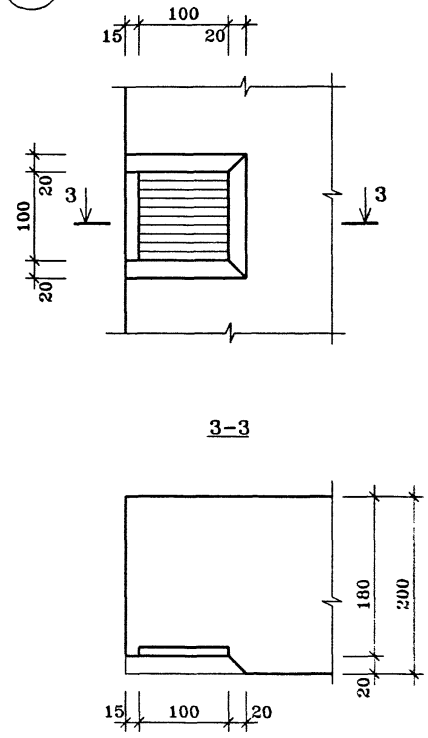

Нач.ПКО1	Пальцева		03.02
ГИП	Кузнецов		03.02
Разраб.	Карасев		03.02
Проверил	Айнетдинова		03.02

ГМС-2001 ИЖ 4.3-1-

СТЕНЫ ПОКРЫТИЙ
УЗЛЫ 8÷10

СТАДИЯ	ЛИСТ	ЛИСТОВ
Р	1	

ЦНИИЭП жилых и общественных зданий

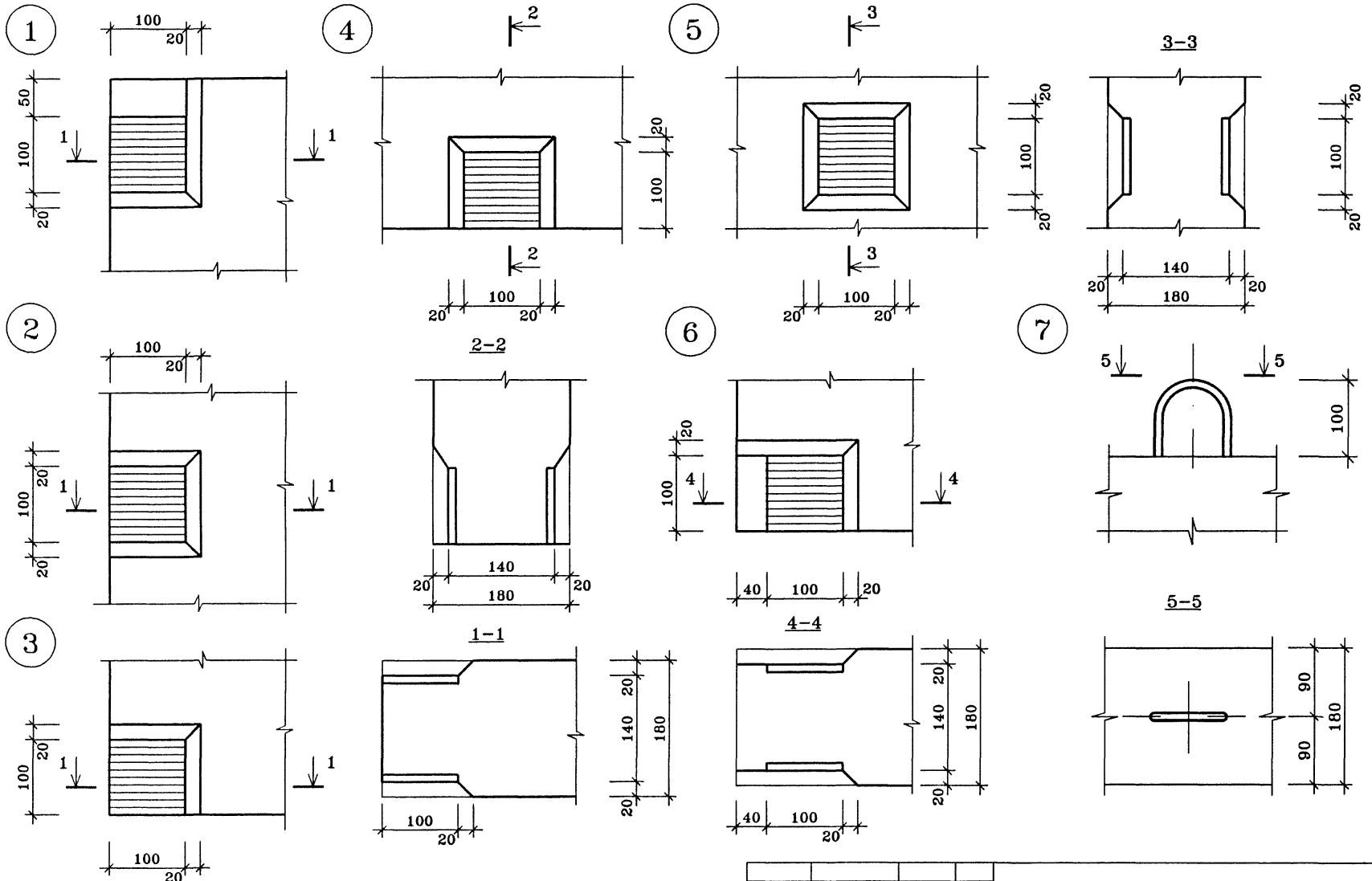

Нач.ПК01	Пальцева		03.02
ГИП	Кузнецов		03.02
Разраб.	Карасев		03.02
Проверил	Айнетдинова		03.02

ГМС-2001 ИЖ 4.3-1-

СТЕНЫ ПОКРЫТИЙ
УЗЛЫ 1÷7

СТАДИЯ	ЛИСТ	ЛИСТОВ
Р		1

ЦНИИЭП жилых и общественных зданий

gost.e-ecolog.ru