ТИПОВЫЕ КОНСТРУКЦИИ, ИЗДЕЛИЯ И УЗЛЫ ЗДАНИЙ И СООРУЖЕНИЙ

СЕРИЯ 1.424.1-5

КОЛОННЫ ЖЕЛЕЗОБЕТОННЫЕ ПРЯМОУГОЛЬНОГО СЕЧЕНИЯ ДЛЯ ОДНОЭТАЖНЫХ ПРОИЗВОДСТВЕННЫХ ЗДАНИЙ ВЫСОТОЙ 8,4-14,4м, ОБОРУДОВАННЫХ МОСТОВЫМИ ОПОРНЫМИ КРАНАМИ ГРУЗОПОДЪЕМНОСТЬЮ ДО 32 ТОНН

ВЫПУСК 5

ЗАКЛАДНЫЕ ИЗДЕЛИЯ

РАБОЧИЕ ЧЕРТЕЖИ

РАЗРАБОТАНЫ

ЦНИИПРОМЗДАНИЙ

ГЛ.ИНЖЕНЕР ИНСТИТУТА В.В.ГРАНЕВ
НАЧАЛЬНИК ОКОЗ А.Я. РОЗЕНБЛЮМ
ГЛ.СПЕЦИАЛИСТ С.В. КУДРЯВАЯ

ГПИ ПРОМСТРОЙПРОЕКТ

ГЛ.ИНЖЕНЕР ИНСТИТУТА В.И. КОРОЛЕВ
НАЧАЛЬНИК СКО-1 К.М. МАТВЕЕВ
ГЛ. ИНЖЕНЕР ПРОЕКТА Н.И. ГРИГОРЬЕВ
РУК. БРИГАДЫ К.В. АКИШИНА

УТВЕРЖДЕНЫ

И ВВЕДЕНЫ В ДЕЙСТВИЕ
С 1 АПРЕЛЯ 1984г.
ПОСТАНОВЛЕНИЕМ ГОССТРОЯ СССР
ОТ 28 ОКТЯБРЯ 1983г. №291

gost.e-ecolog.ru

Обозначение	Наименование	Стр.
1.424.1-5.5-00.0 ТО	Техническое описание	3
1.424.1-5.5-01.0	Изделие закладное МН (МН1, МН2)	4
1.424.1-5.5-01.0 СБ	Изделие закладное МН (МН1, МН2)	
	Сборочный чертеж	4
1.424.1-5.5-02.0	Изделие закладное МН3	5
1.424.1-5.5-03.0	Изделие закладное МН4	5
1.424.1-5.5-04.0	Изделие закладное МН5	6
1.424.1-5.5-05.0	Изделие закладное МН6	6
1.424.1-5.5-06.0	Изделие закладное МН (МН7, МН10)	7
1.424.1-5.5-06.0 СБ	Изделие закладное МН (МН7, МН10)	
	Сборочный чертеж	7
1.424.1-5.5-07.0	Изделие закладное МН (МН8, МН9)	8
1.424.1-5.5-07.0 СБ	Изделие закладное МН (МН8, МН9)	
	Сборочный чертеж	8
1.424.1-5.5-08.0	Изделие закладное МН11	9
1.424.1-5.5-09.0	Изделие закладное МН12	9
1.424.1-5.5-10.0	Изделие закладное М (М2-33, МН14)	10
1.424.1-5.5-10.0 СБ	Изделие закладное М (М2-33, МН14)	
	Сборочный чертеж	10
1.424.1-5.5-11.0	Изделие закладное М2-23	11
1.424.1-5.5-12.0	Изделие закладное МН15	11
1.424.1-5.5-13.0	Изделие закладное М2-25	12
1.424.1-5.5-14.0	Изделие закладное М2-32	12
1.424.1-5.5-15.0	Изделие закладное М2-11	13
1.424.1-5.5-16.0	Изделие закладное МН13	13
1.424.1-5.5-17.0	Изделие закладное М (М2-13, МН16)	14
1.424.1-5.5-17.0 СБ	Изделие закладное М (М2-13, МН16)	
	Сборочный чертеж	14
1.424.1-5.5-18.0	Изделие закладное М1-12	15
1.424.1-5.5-19.0	Изделие закладное М1-14	15
1.424.1-5.5-21.0	Изделие закладное МН (МН19...МН25)	16
1.424.1-5.5-21.0 СБ	Изделие закладное МН (МН19...МН25)	
	Сборочный чертеж	17
1.424.1-5.5-20.0	Изделие закладное МН18	17
1.424.1-5.5-22.0	Изделие закладное МН (МН26...МН28)	18
1.424.1-5.5-22.0 СБ	Изделие закладное МН (МН26...МН28)	
	Сборочный чертеж	18
1.424.1-5.5-23.0	Изделие закладное МН17	19
1.424.1-5.5-24.0	Изделие закладное МН29	19

Взамен л. 1 и 2

Инженер (Максимова А.Ф.) 07.02.84г.

Инв.№ подл. | Подпись и дата | Взам. инв.№

Нач. отд. Розенблюм

Гл. спец. Кудрявая

1.424.1-5.5-00.0

Содержание

Стадия	Лист	Листов
Р	1И	2

ЦНИИпромзданий

Копировал Петрова Формат А4

Инв.№ подл. | Подпись и дата | Взам. инв.№

1.424.1-5.5-00.0 Лист 2И

Копировал Петрова 19135-07 3 Формат А4

Выпуск 5 серии 1.424.1-5 содержит рабочие чертежи закладных изделий для железобетонных колонн, разработанных в выпусках 1и2 настоящей серии. Состав серии приведен в выпуске 0.

Анкера закладных изделий должны изготовляться из арматурной стали класса А-III марки 35ГС или 25Г2С.

Прокатные профили закладных изделий должны изготовляться из стали марки ВСт3кп-2-1, за исключением закладных изделий МН1...МН10, которые должны изготовляться из стали марки ВСт3сп 5-1. Марки стали должны отвечать требованиям ТУ14-1-3023-80, а при невозможности получения таких сталей - требованиям ГОСТ 380-71*.

Закладные изделия М1-12, М1-14, М2-11, М2-12, М2-23 и М2-33, М2-25 соответствуют унифицированным закладным изделиям серии 1.400-6/76 вып.1 и отличаются от них документом, регламентирующим качество стали, принятой по СНиП II-23-81.

Закладные изделия должны удовлетворять требованиям ГОСТ 10922-75, ГОСТ 5264-80, „Инструкции по сварке соединений арматуры и закладных деталей железобетонных конструкций" СН 393-78 и ГОСТ 19292-73.

При тавровых соединениях анкерных стержней с плоским элементом толщина пластинки δ назначены из условия применения автоматической сварки под слоем флюса в соответствии с ГОСТ 19292-75 $\delta \geq 0{,}65 d_{ан}$, где $d_{ан}$ - диаметр анкеров. В случае изготовления закладных изделий при помощи дуговой сварки втавр под слоем флюса на полуавтоматах или в разделанные отверстия толщина

пластин должна быть принята $\delta \geq 0{,}75 d_{ан}$.

Длины анкеров на чертежах и в спецификациях даны номинальными, т.е. без учета добавления размера на оплавление и осадку втавр. Припуск в длине заготовки анкера может приниматься равным диаметру анкера при приварке с одной стороны и двух диаметров при приварке с двух сторон.

Закладные изделия МН17...МН23 должны быть металлизированы слоем цинка толщиной 150мкм или слоем алюминия со специальной обработкой (металлизируются пластины и анкера на длине приварки плюс 50мм). Металлизацию остальных марок закладных изделий производить при наличии соответствующих указаний в проекте здания.

В закладных изделиях М2-23, М2-25, М2-33, МН14, МН15 для их фиксации предусмотрены отверстия 10×10мм.

Форма и размеры отверстий для фиксации могут быть уточнены на заводе-изготовителе в части применения того или иного типа фиксаторов. Допускается не устраивать эти отверстия при способах фиксации, не требующих отверстий в пластинах.

Монтажные петли должны изготовляться из горячекатаной арматурной стали класса А I марок ВСт3сп2 и ВСт3пс2. В случае, если монтаж может производиться при расчетной температуре ниже минус 40°С, для монтажных петель не допускается применение стали марок ВСт3пс2.

Испытания соединений закладных изделий и оценку их качества производить по ГОСТ 10922-75.

Инв.№подл. | Подпись и дата | Взам.инв.№

Формат	Зона	Поз.	Обозначение	Наименование	Кол.	Примечание
				Документация		
			1.424.1-5.5-01.0СБ	Сборочный чертеж		
			1.424.1-5.5-00.0ТО	Техническое описание		
				Стандартные изделия		
		1		Гайка М20 ГОСТ 5915-70*	4	0,05кг
		2		Шайба 20.01.019	4	0,05кг
				ГОСТ 11371-78		
			Переменные данные для исполнений:			
				1.424.1-5.5-01.0		МН1
				Детали		
Б4		3	1.424.1-5.5-00.2	Полоса $\frac{25\times220}{ВСТ3СП5-1ТУ14-1-3023-80}$		
				ℓ=450	1	19,4кг
Б4		4	1.424.1-5.5-00.1-01	Стержень ф10АIII ГОСТ5781-82		
				ℓ=300	6	0,2кг
Б4		5	1.424.1-5.5-00.1-11	Стержень ф20АI ГОСТ5781-82		
				ℓ=180 (с нарезкой)	4	0,5кг
				1.424.1-5.5-01.0-01		МН2
				Детали		
Б4		3	1.424.1-5.5-002-01	Полоса $\frac{30\times220}{ВСТ3СП5-1ТУ14-1-3025-80}$		
				ℓ=500	1	25,9кг
Б4		4	1.424.1-5.5-00.1-01	Стержень ф10АIII ГОСТ5781-82		
				ℓ=300	6	0,2кг
Б4		5	1.424.1-5.5-00.1-11	Стержень ф20АI ГОСТ5781-82		
				ℓ=180 (с нарезкой)	4	0,5кг

1.424.1-5.5-01.0

Нач.отд.	Розенблюм		Изделие закладное МН (МН1, МН2)	Стадия	Лист	Листов
Н.контр.	Хайтлина			Р		1
Гл.спец.	Кудрявая			ЦНИИПРОМЗДАНИЙ		
Инжен.	Максимова					
Провер.	Хайтлина					

Инв.№ подл. | Подпись и дата | Взам. инв.№

Копировал: Палеха

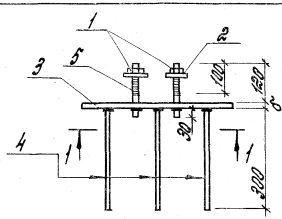

1-1

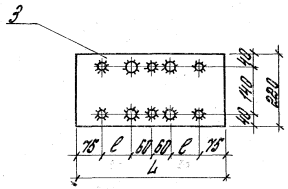

Обозначение	Марка	Размеры, мм			Масса, кг
		L	ℓ	δ	
1.424.1-5.5-01.0	МН1	450	90	25	22.7
-01	МН2	500	115	30	29.2

1.424.1-5.5-01.0СБ

Нач.отд.	Розенблюм		Изделие закладное МН (МН1, МН2) Сборочный чертеж	Стадия	Масса	Масштаб
Н.контр.	Хайтлина			Р	См.табл.	1:10
Гл.спец.	Кудрявая			Лист	Листов 1
Инжен.	Максимова			ЦНИИПРОМЗДАНИЙ	
Проверил	Хайтлина				

Инв.№ подл. | Подпись и дата | Взам. инв.№

Копировал: [illegible]

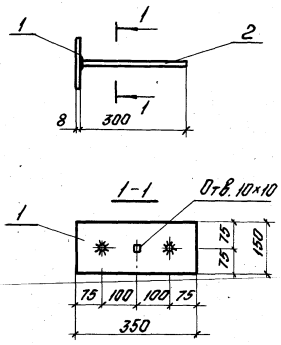

Формат	Зона	Поз.	Обозначение	Наименование	Кол.	Примечание
				Детали		
Б4		1	1.424.1-5.5-00.2-02	Полоса $\frac{8\times150}{\text{ВСт3сп5-1 ТУ14-1-3023-80}}$ ℓ=350	1	3,3кг
Б4		2	1.424.1-5.5-00.1-01	Стержень Ф10АIII ГОСТ5781-82		
				ℓ=300	2	0,2кг

				1.424.1-5.5-02.0		
				Изделие закладное МН3	Стадия: Р	Масса: 3,7	Масштаб: 1:10
Нач. отд.	Розенблюм				Лист	Листов 1
Н.контр.	Хайтлина					
Гл.спец.	Кудрявая					
Инженер	Максимова				ЦНИИПРОМЗДАНИЙ	
Проверил	Хайтлина					

Копировал: Левина Формат А4

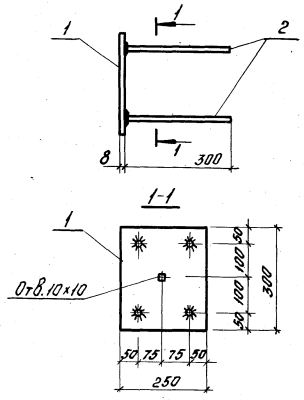

Формат	Зона	Поз.	Обозначение	Наименование	Кол.	Примечание
				Детали		
Б4		1	1.424.1-5.5-00.2-03	Полоса $\frac{8\times250}{\text{ВСт3сп5-1 ТУ14-1-3023-80}}$ ℓ=300	1	4,7кг
Б4		2	1.424.1-5.5-00.1-01	Стержень Ф10АIII ГОСТ5781-82		
				ℓ=300	4	0,2кг

				1.424.1-5.5-03.0		
				Изделие закладное МН4	Стадия: Р	Масса: 5,5	Масштаб: 1:10
Нач. отд.	Розенблюм				Лист	Листов 1
Н.контр.	Хайтлина					
Гл.спец.	Кудрявая					
Инженер	Максимова				ЦНИИПРОМЗДАНИЙ	
Проверил	Хайтлина					

Инв. № подл. | Подпись и дата | Взам. инв. №

Копировал: Левина 19135-07 6 Формат А4

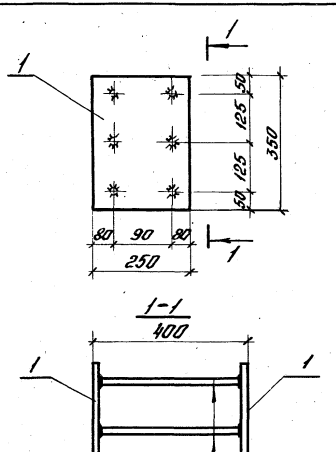

Формат	Зона	Поз	Обозначение	Наименование	Кол.	Примечание
				Детали		
Б4		1	1.424.1-5.5-00.2-04	Полоса $\frac{14\times250}{Ст.3сп5\text{-}1\ ТУ14\text{-}1\text{-}3023\text{-}80}$ ℓ=350	2	9,6 кг
Б4		2	1.424.1-5.5-00.1-13	Стержень Ф20 AIII ГОСТ 5781-82 ℓ=372	6	0,91 кг

Инв. № подл. | Подпись и дата | Взам. инв. №

Нач. отд.	Розенблюм		
Н. контр.	Хайтлина		
Гл. спец.	Кудрявая		
Инженер	Максимова		
Проверил	Хайтлина		

1.424.1-5.5-04.0

Изделие закладное МН5

Стадия	Масса	Масштаб
Р	24,7	1:10
Лист	Листов 1	

ЦНИИПРОМЗДАНИЙ

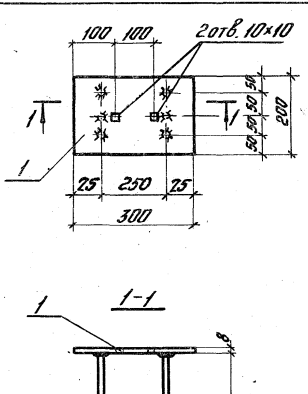

Формат	Зона	Поз	Обозначение	Наименование	Кол.	Примечание
				Детали		
Б4		1	1.424.1-5.5-00.2-05	Полоса $\frac{8\times200}{Ст.3сп5\text{-}1\ ТУ14\text{-}1\text{-}3023\text{-}80}$ ℓ=300	1	3,8 кг
Б4		2	1.424.1-5.5-00.1-01	Стержень Ф12 AIII ГОСТ 5781-82 ℓ=350	6	0,32 кг

Инв. № подл. | Подпись и дата | Взам. инв. №

Нач. отд.	Розенблюм		
Н. контр.	Хайтлина		
Гл. спец.	Кудрявая		
Инженер	Максимова		
Проверил	Хайтлина		

1.424.1-5.5-05.0

Изделие закладное МН6

Стадия	Масса	Масштаб
Р	5,7	1:10
Лист	Листов 1	

ЦНИИПРОМЗДАНИЙ

Формат	Зона	Поз.	Обозначение	Наименование	Кол.	Примечание
				Документация		
			1.424.1-5.5-06.0 СБ	Сборочный чертеж		
			1.424.1-5.5-00.0 ТО	Техническое описание		
				Стандартные изделия		
		1		Гайка М20 ГОСТ 5915-70*	4	0,05 кг
		2		Шайба 20.01.019 ГОСТ 11371-78	4	0,05 кг
			Переменные данные	для исполнений:		
				1.424.1-5.5-06.0		МН7
				Детали		
Б4	3		1.424.1-5.5-00.2-06	Полоса 8х390 ВСт3сп5-1 ГОСТ 103-76 l=590	1	14,4 кг
Б4	4		1.424.1-5.5-00.1-01	Стержень ф10 AIII ГОСТ 5781-82 l=300	6	0,2 кг
Б4	5		1.424.1-5.5-00.1-12	Стержень ф20 AI ГОСТ 5781-82 l=190	4	0,5 кг
				1.424.1-5.5-06.0-01		МН10
				Детали		
Б4	3		1.424.1-5.5-00.2-06	Полоса 8х390 ВСт3сп5-1 ГОСТ 103-76 l=590	1	14,4 кг
Б4	4		1.424.1-5.5-00.1-01	Стержень ф10 AIII ГОСТ 5781-82 l=800	6	0,2 кг
Б4	5		1.424.1-5.5-00.1-14	Стержень ф22 AIII ГОСТ 5781-82 l=600	4	1,8 кг

1.424.1-5.5-06.0

Нач. отд.	Розенблюм			
Н. контр.	Хайтлина			
Гл. спец.	Кудрявая			
Инженер	Максимова			
Проверил	Хайтлина			

Изделие закладное МН (МН7, МН10)

Стадия	Лист	Листов
Р		

ЦНИИПРОМЗДАНИЙ

Рис.1

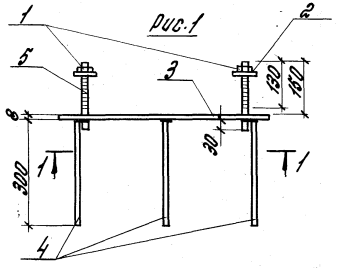

Рис.2
Остальное см. рис.1

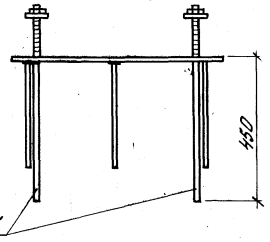

1-1

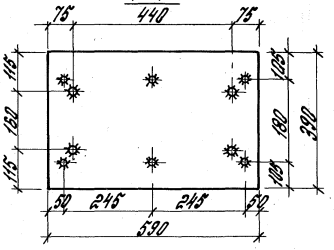

Обозначение	Марка	Рис.	Масса, кг
1.424.1-5.5-06.0	МН7	1	17.8
-01	МН10	2	23.0

Инв. № подл. | Подпись и дата | Взам. инв. №

1.424.1-5.5-06.0 СБ

Нач. отд.	Розенблюм			
Н. контр.	Хайтлина			
Гл. спец.	Кудрявая			
Инженер	Максимова			
Проверил	Хайтлина			

Изделие закладное МН (МН7, МН10) сборочный чертеж

Стадия	Масса	Масштаб
Р		1:10
Лист	Листов 1	

ЦНИИПРОМЗДАНИЙ

Формат	Зона	Поз.	Обозначение	Наименование		Примечание
				Документация		
			1.424.1-5.5-07.0 ОБ	Сборочный чертеж		
			1.424.1-5.5-00.0 ТО	Техническое описание		
				Стандартные изделия		
		1		Гайка М20 ГОСТ 5915-70*	4	0,05 кг
		2		Шайба 20.01.019 ГОСТ 11371-78	4	0,05 кг
			Переменные данные для исполнений:			
				1.424.1-5.5-07.0		МН8
				Детали		
Б4		3	1.424.1-5.5-00.2	Полоса $\frac{25 \times 220}{\text{ВСт3 ГОСТ 5781-82}}$		
				ℓ = 450	1	19,4 кг
		4	1.424.1-5.5-00.1-01	Стержень ф18А III ГОСТ 5781-82		
				ℓ = 300	6	0,2 кг
Б4		5	1.424.1-5.5-00.1-14	Стержень ф22А III ГОСТ 5781-82		
				ℓ = 600	4	1,8 кг
				1.424.1-5.5-07.0-01		МН9
				Детали		
Б4		3	1.424.1-5.5-00.2-01	Полоса $\frac{30 \times 220}{\text{ВСт3 ГОСТ 5781-82}}$		
				ℓ = 500	1	25,9 кг
Б4		4	1.424.1-5.5-00.1-01	Стержень ф18А III ГОСТ 5781-82		
				ℓ = 300	6	0,2 кг
Б4		5	1.424.1-5.5-00.1-14	Стержень ф22А III ГОСТ 5781-82		
				ℓ = 600	4	1,8 кг

Инв. № подл. | Подпись и дата | Взам. инв. №

1.424.1-5.5-07.0

Нач. отд.	Розенблат			
Н. контр.	Хайтлина			
Гл. спец.	Кудрявцев			
Инженер	Максимова			
Проверил	Хайтлина			

Изделие закладное МН (МН8, МН9)

Стадия	Лист	Листов
Р		1

ЦНИИПРОМЗДАНИЙ

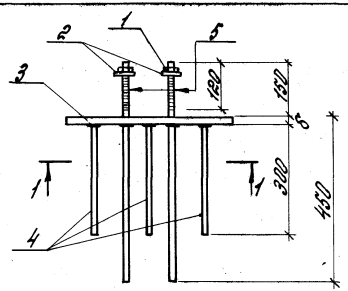

1-1

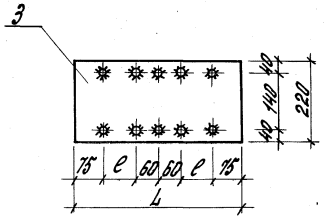

Обозначение	Марка	Размеры, мм			Масса, кг
		L	ℓ	δ	
1.424.1-5.5-87.0	МН8	450	98	25	28.0
-01	МН9	500	116	30	34,5

Инв. № подл. | Подпись и дата | Взам. инв. №

1.424.1-5.5-87.0 ОБ

Нач. отд.	Розенблат			
Н. контр.	Хайтлина			
Гл. спец.	Кудрявцев			
Инженер	Максимова			
Проверил	Хайтлина			

Изделие закладное МН (МН8, МН9) Сборочный чертеж

Стадия	Масса	Масштаб
Р	см. табл.	1:10
Лист	Листов 1	

ЦНИИПРОМЗДАНИЙ

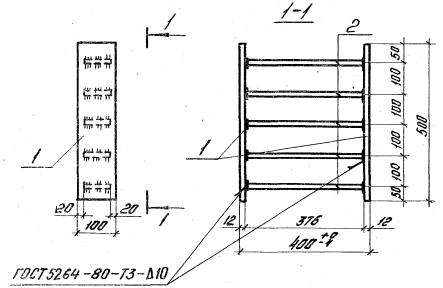

Поз.2

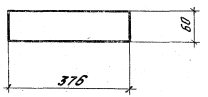

Формат	Зона	Поз.	Обозначение	Наименование	Кол.	Примечание
				Детали		
Б4		1	1.424.1-5.5-00.2-07	Полоса 12×100 Ст3кп2-1 ГОСТ 103-76 / Ст3кп2-1 ГОСТ 14637-89 / Ст3Гпс5 ГОСТ 380-94 L=600	2	4,7кг
Б4		2	-08	Полоса 20×80 Ст3кп2-1 ГОСТ 103-76 / Ст3кп2-1 ГОСТ 14637-89 / Ст3Гпс5 ГОСТ 380-94 L=376	5	3,54кг

	1.424.1-5.5-08.0		
Изделие закладное МН1	Стадия	Масса	Масштаб
	Р	27,1	1:10
	Лист	Листов 1	
	ЦНИИПромзданий		

Нач. отд. Резенблюм
Н. контр. Хойтлина
Гл. спец. Кудрявая
Инженер Лоскутова
Проверил Хойтлина

Копировал: Левина Формат А4

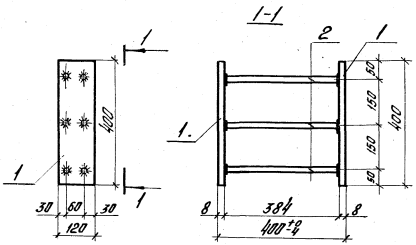

Формат	Зона	Поз.	Обозначение	Наименование	Кол.	Примечание
				Детали		
Б4		1	1.424.1-5.5-00.2-09	Полоса 8×120 Ст3кп2-1 ГОСТ 103-76 / Ст3кп2-1 ГОСТ 14637-89 / Ст3Гпс5 ГОСТ 380-94 L=400	2	3,0кг
Б4		2	1.424.1-5.5-00.1-07	Стержень Ф14 А III ГОСТ 5781-82		
				L=384	6	0,5кг

	1.424.1-5.5-09.0		
Изделие закладное МН12	Стадия	Масса	Масштаб
	Р	9.0	1:10
	Лист	Листов 1	
	ЦНИИПромзданий		

Нач. отд. Резенблюм
Н. контр. Хойтлина
Гл. спец. Кудрявая
Инженер Лоскутова
Проверил Хойтлина

Копировал: Левина 19135-27 Формат

Инв.№ подл. | Подпись и дата | Взам. инв.№

Формат	Зона	Поз.	Обозначение	Наименование	Кол.	Примечание
				Документация		
			1.424.1-5.5-10.0СБ	Сборочный чертеж		
			1.424.1-5.5-00.0ТО	Техническое описание		
				Переменные данные для исполнения:		
				1.424.1-5.5-10.0		М2-33
				Детали		
Б4		1	1.424.1-5.5-00.2-10	Полоса 10×390 Вст3кп2-1 ТУ14-1-3023-80		
				ℓ=500	1	15,3кг
Б4		2	1.424.1-5.5-00.1-04	Стержень Ф12 AIII ГОСТ 5781-82		
				ℓ=360	8	0,32кг
				1.424.1-5.5-10.0-01		МН14
				Детали		
Б4		1	1.424.1-5.5-00.2-10	Полоса 10×390 Вст3кп2-1 ТУ14-1-3023-80		
				ℓ=500	1	15,3кг
Б4		2	1.424.1-5.5-00.1-08	Стержень Ф14 AIII ГОСТ 5781-82		
				ℓ=400	8	0,5кг

Инв.№подл. | Подпись и дата | Взам.инв.№

		1.424.1-5.5-10.0	
Нач.отд.	Розенблюм	Изделие закладное М (М2-33, МН14)	Стадия: Р; Лист: ; Листов: 1
Н.контр.	Хайтлина		
Гл.спец.	Кубрякова		
Инженер	Максимова		ЦНИИПРОМЗДАНИЙ
Проверил	Хайтлина		

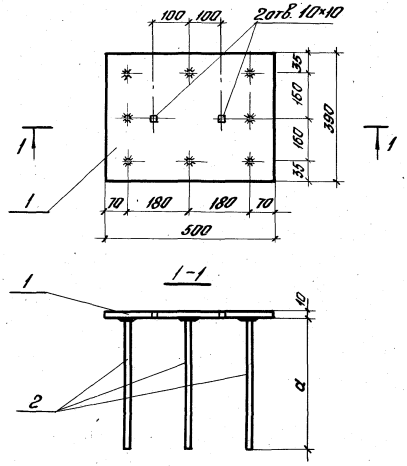

Обозначение	Марка	α, мм	Масса, кг
1.424.1-5.5-10.0	М2-33	360	17,9
-01	МН14	400	19,2

Инв.№подл. | Подпись и дата | Взам.инв.№

		1.424.1-5.5-10.0СБ	
Нач.отд.	Розенблюм	Изделие закладное М (М2-33, МН14) Сборочный чертеж	Стадия: Р; Масса: Сп. табл.; Масштаб: 1:10
Н.контр.	Хайтлина		Лист: ; Листов: 1
Гл.спец.	Кубрякова		
Инженер	Максимова		ЦНИИПРОМЗДАНИЙ
Проверил	Хайтлина		

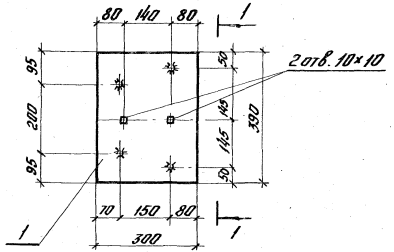

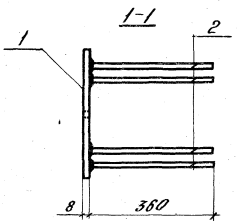

Формат	Зона	Поз.	Обозначение	Наименование	Кол.	Примечание
				Детали		
Б4		1	1.424.1-5.5-00.2-13	Полоса $\frac{8\times300}{ВСт3кп2-1ТУ14-1-3025-80}$ ℓ=390	1	7,4кг
Б4		2	1.424.1-5.5-00.1-04	Стержень Ф12АIII ГОСТ5781-82		
				ℓ=360	4	0,32кг

1.424.1-5.5-11.0

Изделие закладное М2-23

Стадия	Масса	Масштаб
Р	8,7	1:10

Лист | Листов 1

ЦНИИПРОМЗДАНИЙ

Нач. отд.	Розенблюм	
Н. контр.	Хайтлина	
Гл. спец.	Кудрявая	
Инженер	Максимова	
Проверил	Хайтлина	

Копировал: Левина Формат А4

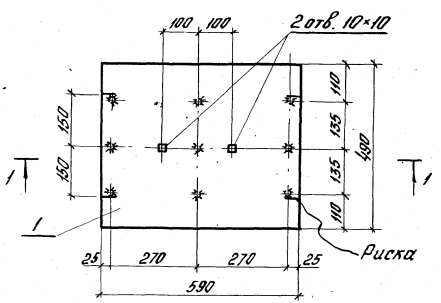

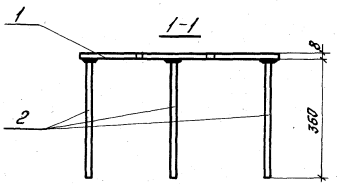

Формат	Зона	Поз.	Обозначение	Наименование	Кол.	Примечание
				Детали		
Б4		1	1.424.1-5.5-00.2-11	Полоса $\frac{8\times490}{ВСт3кп2-1ТУ14-1-3025-80}$ ℓ=590	1	18,2кг
Б4		2	1.424.1-5.5-00.1-04	Стержень Ф12АIII ГОСТ5781-82		
				ℓ=360	9	0,32кг

1.424.1-5.5-12.0

Изделие закладное МН15

Стадия	Масса	Масштаб
Р	21,1	1:10

Лист | Листов 1

ЦНИИПРОМЗДАНИЙ

Нач. отд.	Розенблюм	
Н. контр.	Хайтлина	
Гл. спец.	Кудрявая	
Инженер	Максимова	
Проверил	Хайтлина	

Инв. № подл. | Подпись и дата | Взам. инв. №

Копировал: Левина 19135-07 12 Формат А4

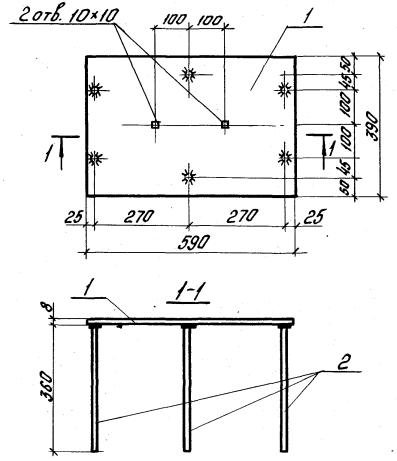

Формат	Зона	Поз.	Обозначение	Наименование	Кол.	Примечание
				Детали		
Б4		1	1.424.1-5.5-00.2-06	Полоса $\frac{8\times390}{ВСт3кп2\text{-}1\ ТУ14\text{-}1\text{-}3023\text{-}80}$ l=590	1	14,5 кг
Б4		2	1.424.1-5.5-00.1-04	Стержень Ф12А III ГОСТ5781-82 l=360	6	0,32 кг

Нач. отд	Розенблюм		
Н.контр	Хайтлина		
Гл.спец.	Кудрявая		
Инженер	Максимова		
Проверил	Хайтлина		

1.424.1-5.5-13.0

Изделие закладное М2-25

Стадия	Масса	Масштаб
Р	16,4	1:10

Лист | Листов 1

ЦНИИПРОМЗДАНИЙ

Взам. инв. № | Подпись и дата | Инв. № подл.

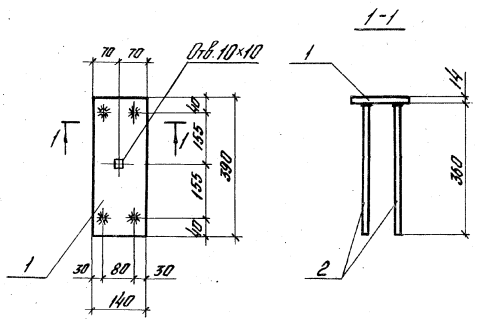

Формат	Зона	Поз.	Обозначение	Наименование	Кол.	Примечание
				Детали		
Б4		1	1.424.1-5.5-00.2-16	Полоса $\frac{14\times140}{ВСт3кп2\text{-}1\ ТУ14\text{-}1\text{-}3023\text{-}80}$ l=390	1	6,0 кг
Б4		2	1.424.1-5.5-00.1-04	Стержень Ф12А III ГОСТ5781-82 l=360	4	0,3 кг

Нач. отд.	Розенблюм		
Н.контр.	Хайтлина		
Гл.спец.	Кудрявая		
Инженер	Максимова		
Проверил	Хайтлина		

1.424.1-5.5-14.0

Изделие закладное М2-32

Стадия	Масса	Масштаб
Р	7,2	1:10

Лист | Листов 1

ЦНИИПРОМЗДАНИЙ

Взам. инв. № | Подпись и дата | Инв. № подл.

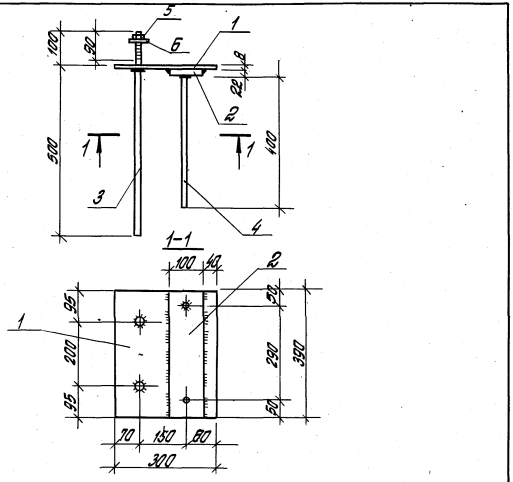

Формат	Зона	Поз.	Обозначение	Наименование	Кол.	Примечание
				Детали		
БЧ		1	1.424.1-5.5-00.2-13	Полоса $\frac{8\times300}{8\times3}$ кл.Б-I ГТУ 14-1-3023-80 $\frac{\ell=390}{\ell=400}$	1	7,4 кг
БЧ		2	-14	Полоса $\frac{8\times300}{8\times3}$ кл.Б-I ГТУ 14-1-3023-80 $\frac{\ell=390}{\ell=400}$	1	6,8 кг
БЧ		3	1.424.1-5.5-00.1-14	Стержень ф22 А III ГОСТ 5781-82 $\ell=600$	2	1,8 кг
БЧ		4	-08	Стержень ф14 А III ГОСТ 5781-82 $\ell=400$	2	0,5 кг
				Стандартные изделия		
		5		Гайка М20 ГОСТ 5915-70*	2	0,05
		6		Шайба 20.01.019 ГОСТ 11371-78	2	0,05

1.424.1-5.5-15.0

Изделие закладное МГ2-11

Стадия	Масса	Масштаб
Р	19,0	1:10
Лист	Листов 1	

ЦНИИПРОМЗДАНИЙ

Нач. отд.	Розенблат	
Н. контр.	Хайтлина	
Гл. спец.	Кудрявая	
Инженер	Такситоба	
Проверил	Хайтлина	

Копировал Стрельцова Формат А4

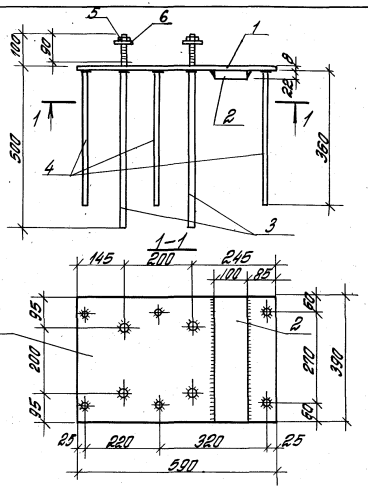

Формат	Зона	Поз.	Обозначение	Наименование	Кол.	Примечание
				Детали		
БЧ		1	1.424.1-5.5-00.2-06	Полоса $\frac{8\times390}{8\times3}$ кл.Б-I ГТУ 14-1-3023-80 $\frac{\ell=590}{\ell=600}$	1	14,4 кг
БЧ		2	-14	Полоса $\frac{8\times300}{8\times3}$ кл.Б-I ГТУ 14-1-3023-80 $\frac{\ell=390}{\ell=400}$	1	6,8 кг
БЧ		3	1.424.1-5.5-00.1-14	Стержень ф22 А III ГОСТ 5781-82 $\ell=600$	4	1,8 кг
БЧ		4	-04	Стержень ф12 А III ГОСТ 5781-82 $\ell=360$	6	0,3 кг
				Стандартные изделия		
		5		Гайка М20 ГОСТ 5915-70*	4	0,05
		6		Шайба 20.01.019 ГОСТ 11371-78	4	0,05

Инв. № подл. | Подпись и дата | Взам. инв. №

1.424.1-5.5-16.0

Изделие закладное МН13

Стадия	Масса	Масштаб
Р	30,8	1:10
Лист	Листов 1	

ЦНИИПРОМЗДАНИЙ

Нач. отд.	Розенблат	
Н. контр.	Хайтлина	
Гл. спец.	Кудрявая	
Инженер	Такситоба	
Проверил	Хайтлина	

Копировал Стрельцова Формат А4

Формат	Зона	Поз.	Обозначение	Наименование	Кол.	Примечание
				Документация		
			1.424.1-5.5-17.0 СБ	Сборочный чертеж		
			1.424.1-5.5-00.0 ТО	Техническое описание		
				Стандартные изделия		
		1		Гайка М20 ГОСТ 5915-70*	4	0,05кг
		2		Шайба 20.01.019	4	0,05кг
				ГОСТ 11371-78		
			Переменные данные для исполнений:			
				1.424.1-5.5-17.0		М2-13
				Детали		
Б4		3	1.424.1-5.5-00.2-06	Полоса $\frac{8\times390}{ВСТ3кп2-1ГУ14-1-3023-80}$ $l=590$	1	14,5кг
Б4		4	-19	Полоса $\frac{22\times110}{ВСТ3кп2-1ГУ14-1-3023-80}$ $l=390$	2	7,4кг
Б4		5	1.424.1-5.5-00.1-14	Стержень Ф22А III ГОСТ 5781-82		
				$l=600$ (с нарезкой М20)	4	1,8кг
Б4		6	-08	Стержень Ф14А III ГОСТ 5781-82 $l=400$	6	0,5кг
				1.424.1-5.5-17.0-01		МН16
				Детали		
Б4		3	1.424.1-5.5-00.2-06	Полоса $\frac{8\times390}{ВСТ3кп2-1ГУ14-1-3023-80}$ $l=590$	1	14,5кг
Б4		4	-14	Полоса $\frac{22\times100}{ВСТ3кп2-1ГУ14-1-3023-80}$ $l=390$	2	6,8кг
Б4		5	1.424.1-5.5-00.1-14	Стержень Ф22А III ГОСТ 5781-82		
				$l=600$ (с нарезкой М20)	4	1,8
Б4		6	-03	Стержень Ф12А III ГОСТ 5781-82 $l=300$	6	0,3

1.424.1-5.5-17.0

Нач. отд.	Розенблюм		
Н. контр.	Хайтлина		
Гл. спец.	Кудрявая		
Инжен.	Максимова		
Провер.	Хайтлина		

Изделие закладное М (М2-13, МН16)

Стадия	Лист	Листов
Р		1

ЦНИИПРОМЗДАНИЙ

Инв. № подл. | Подпись и дата | Взам. инв. №

Копировал: Парехо

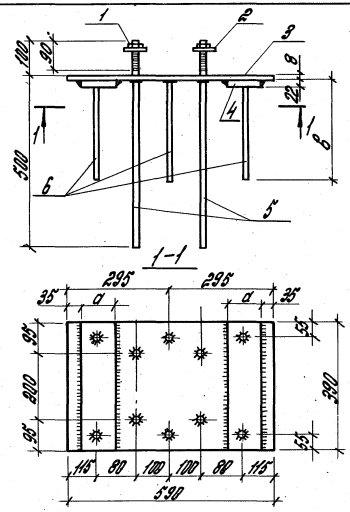

Обозначение	Марка	Размеры, мм		Масса, кг
		а	в	
1.424.1-5.5-17.0	М2-13	110	400	39,9
-01	МН16	100	300	37,3

1.424.1-5.5-17.0 СБ

Изделие закладное М (М2-13, МН16) Сборочный чертеж

Стадия	Масса	Масштаб
Р	См. табл.	1:10

Лист	Листов 1

ЦНИИПРОМЗДАНИЙ

Нач. отд.	Розенблюм		
Н. контр.	Хайтлина		
Гл. спец.	Кудрявая		
Инжен.	Максимова		
Провер.	Хайтлина		

Инв. № подл. | Подпись и дата | Взам. инв. №

Копировал: Парехо 19135-07.15 Формат 24

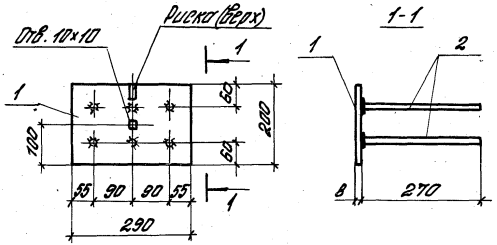

Формат	Зона	Поз.	Обозначение	Наименование	Кол.	Примечание
				Детали		
Б4		1	1.424.1-5.5-00.2-15	Полоса $\frac{8\times200}{ВСТ3КП2-1ГУ14-1-3023-80}$ l=290	1	3.6 кг
Б4		2	1.424.1-5.5-00.1-12	Стержень ф12А II ГОСТ 5781-82		
				l=270	6	0.24 кг

1.424.1-5.5-18.0

Изделие закладное М1-12

Стадия	Масса	Масштаб
Р	5,0	1:10

Лист | Листов 1

ЦНИИПРОМЗДАНИЙ

Нач. отд.	Розенблюм	
Н. контр.	Хайтлина	
Гл. спец.	Кудрявая	
Инженер	Максимова	
Проверил	Хайтлина	

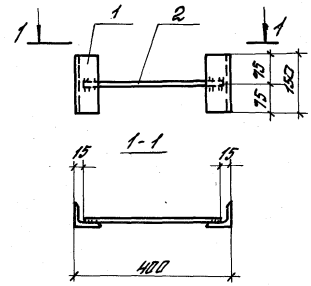

Формат	Зона	Поз.	Обозначение	Наименование	Кол.	Примечание
				Детали		
Б4		1	1.424.1-5.5-00.3	Уголок $\frac{Б3\times5\ ГОСТ8509-72}{ВСТ3КП2-1ГУ14-1-3023-80}$ l=150	2	0,75 кг
Б4		2	1.424.1-5.5-00.1-0.5	Стержень ф12А III ГОСТ 5781-82		
				l=370	1	0,3 кг

1.424.1-5.5-19.0

Изделие закладное М1-14

Стадия	Масса	Масштаб
Р	1,8	1:10

Лист | Листов 1

ЦНИИПРОМЗДАНИЙ

Нач. отд.	Розенблюм	
Н. контр.	Хайтлина	
Гл. спец.	Кудрявая	
Инженер	Максимова	
Проверил	Хайтлина	

Взам. инв. №

Подпись и дата

Инв. № подл.

Формат	Зона	Поз.	Обозначение	Наименование	Кол.	Примечание
				Документация		
			1.424.1-5.5-21.0 СБ	Сборочный чертеж		
			1.424.1-5.5-00.0ТО	Техническое описание		
				Детали		
Б4		1	1.424.1-5.5-00.1	Стержень ф6А I ГОСТ 5781-82 ℓ=250	2	0.05 кг
			Переменные данные	для исполнений:		
				1.424.1-5.5-21.0		МН19
				Детали		
Б4		2	1.424.1-5.5-00.1-17	Полоса $\frac{10\times200}{\text{ВСТ3КП2-1ТУ14-1-3023-80}}$ ℓ=290	1	4.5 кг
Б4		3	1.424.1-5.5-00.1-06	Стержень ф12А III ГОСТ 5781-82 ℓ=460	6	0.4 кг
				1.424.1-5.5-21.0-01		МН20
				Детали		
Б4		2	1.424.1-5.5-00.2-18	Полоса $\frac{10\times250}{\text{ВСТ3КП2-1ТУ14-1-3023-80}}$ ℓ=290	1	5.7 кг
Б4		3	1.424.1-5.5-00.1-06	Стержень ф12А III ГОСТ 5781-82 ℓ=460	6	0.4 кг
				1.424.1-5.5-21.0-02		МН21
				Детали		
Б4		2	1.424.1-5.5-00.2-12	Полоса $\frac{10\times300}{\text{ВСТ3КП2-1ТУ14-1-3023-80}}$ ℓ=290	1	6.8 кг
Б4		3	1.424.1-5.5-00.1-06	Стержень ф12А III ГОСТ 5781-82 ℓ=460	6	0.4 кг

1.424.1-5.5-21.0

Нач. отд.	Розенблюм		
Н. контр.	Хайтлина		
Гл. спец.	Кудрявая		
Инженер	Максимова		
Проверил	Хайтлина		

Изделие закладное МН (МН19... МН25)

Стадия	Лист	Листов
Р	1	2

ЦНИИПРОМЗДАНИЙ

Инв. № подл. | Подпись и дата | Взам. инв. №

Копировал: Палеха Формат 24

Формат	Зона	Поз.	Обозначение	Наименование	Кол.	Примечание
				1.424.1-5.5-21.0-03		МН22
				Детали		
Б4		2	1.424.1-5.5-00.2-20	Полоса $\frac{10\times300}{\text{ВСТ3КП2-1ТУ14-1-3023-80}}$ ℓ=290	1	6.8 кг
Б4		3	1.424.1-5.5-00.1-09	Стержень ф14А III ГОСТ 5781-82 ℓ=480	6	0.6 кг
				1.424.1-5.5-21.0-04		МН23
				Детали		
Б4		2	1.424.1-5.5-00.2-21	Полоса $\frac{10\times200}{\text{ВСТ3КП2-1ТУ14-1-3023-80}}$ ℓ=390	1	6.1 кг
Б4		3	1.424.1-5.5-00.1-06	Стержень ф12А III ГОСТ 5781-82 ℓ=460	6	0.4 кг
				1.424.1-5.5-21.0-05		МН24
				Детали		
Б4		2	1.424.1-5.5-00.2-22	Полоса $\frac{10\times250}{\text{ВСТ3КП2-1ТУ14-1-3023-80}}$ ℓ=390	1	7.7 кг
Б4		3	1.424.1-5.5-00.1-06	Стержень ф12А III ГОСТ 5781-82 ℓ=460	6	0.4 кг
				1.424.1-5.5-21.0-06		МН25
				Детали		
Б4		2	1.424.1-5.5-00.2-22	Полоса $\frac{10\times300}{\text{ВСТ3КП2-1ТУ14-1-3023-80}}$ ℓ=390	1	9.2 кг
Б4		3	-06	Стержень ф12А III ГОСТ 5781-82 ℓ=460	6	0.4 кг

1.424.1-5.5-21.0

Лист 2

Инв. № подл. | Подпись и дата | Взам. инв. №

Копировал: Палеха 19135-07.17

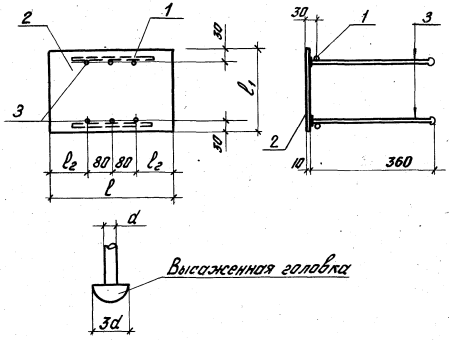

Обозначение	Марка	Размеры, мм l	l1	l2	Масса, кг
1.424.1-5.5-21.0	МН19	290	200	65	7,0
-01	МН20		250		8,2
-02	МН21		300		9,3
-03	МН22	390	200	115	10,4
-04	МН23		250		8,6
-05	МН24		250		10,2
-06	МН25		300		11,7

1.424.1-5.5-21.0СБ

Изделие закладное МН (МН19... МН25) Сборочный чертеж

Стадия Р | Масса сп. табл. | Масштаб 1:10

Лист | Листов 1

ЦНИИПРОМЗДАНИЙ

Нач. отд.	Розенблюм
Н. контр.	Хайтина
Гл. спец.	Кубрякова
Инженер	Максимова
Проверил	Хохлина

Копировал: Левина Формат А4

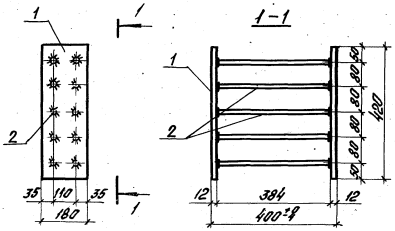

Формат	Зона	Поз.	Обозначение	Наименование	Кол.	Примечание
				Детали		
Б4		1	1.424.1-5.5-00.2-23	Полоса 12×180 ВСт3пс2-1 ГОСТ 19903-80	2	2,2 кг
Б4		2	1.424.1-5.5-00.1-10	Стержень Ø8 АIII ГОСТ 5781-82 l=384	10	0,6 кг

Инв. № подл. | Подпись и дата | Взам. инв. №

1.424.1-5.5-20.0

Изделие закладное МН18

Стадия Р | Масса 20,4 | Масштаб 1:10

Лист | Листов 1

ЦНИИПРОМЗДАНИЙ

Нач. отд.	Розенблюм
Н. контр.	Хайтина
Гл. спец.	Кубрякова
Инженер	Максимова
Проверил	Хохлина

Копировал: Левина 19135-07 18 Формат А4

Формат	Зона	Поз.	Обозначение	Наименование	Кол.	Примечание
				Документация		
			1.424.1-5.5-22.0СБ	Сборочный чертеж		
			1.424.1-5.5-00.0ТО	Техническое описание		
				Переменные данные для исполнений		
				1.424.1-5.5-22.0		МН26
				Детали		
БЧ		1	1.424.1-5.5-00.5	Стержень ф20 AI ГОСТ 5781-82; L=1700	1	4.2 кг
				1.424.1-5.5-22.0-01		МН27
				Детали		
БЧ		1	1.424.1-5.5-00.5-01	Стержень ф22 AI ГОСТ 5781-82; L=1700	1	5.2 кг
				1.424.1-5.5-22.0-02		МН28
				Детали		
БЧ		1	1.424.1-5.5-00.5-02	Стержень ф25 AI ГОСТ 5781-82; L=2250	1	8.6 кг

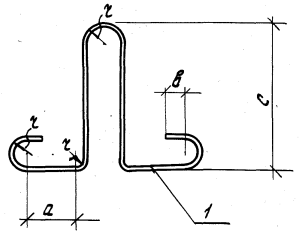

Обозначение	Марка	Размеры, мм				Масса, кг
		a	в	c	r	
1.424.1-5.5-22.0	МН26	155	70	460	40	4.2
-01	МН27	155	70	470	40	5.2
-02	МН28	230	100	540	60	8.6

Инв.№ подл. | Подпись и дата | Взам. инв.№

Нач.отд	Розенблат		
Н.контр.	Хайтлина		
Гл.спец.	Кудрявцев		
Инженер	Мокритова		
Проверил	Хайтлина		

1.424.1-5.5-22.0

Изделие закладное МН (МН26... МН28)

Стадия	Лист	Листов
Р		1

ЦНИИПРОМЗДАНИЙ

Копировал Старышова Формат А4

Инв.№ подл. | Подпись и дата | Взам. инв.№

Нач.отд	Розенблат		
Н.контр.	Хайтлина		
Гл.спец.	Кудрявцев		
Инженер	Мокритова		
Проверил	Хайтлина		

1.424.1-5.5-22.0СБ

Изделие закладное МН (МН26... МН28) сборочный чертеж

Стадия	Масса	Масштаб
Р	т.тыс	б/м
Лист	Листов 1	

ЦНИИПРОМЗДАНИЙ

Копировал Старышова 1424.1-22.0СБ Формат А4

gost.e-ecolog.ru

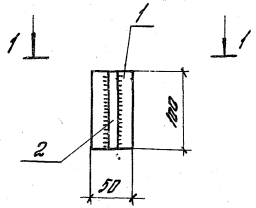

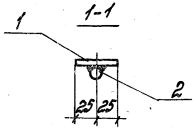

Формат	Зона	Поз.	Обозначение	Наименование	Кол.	Примечание
				Детали		
Б4		1	1.424.1-5.5-00.2-24	Полоса $\frac{В \times 50}{ВСТ3КП2\text{-}1ТУ14\text{-}1\text{-}3023\text{-}80}$ $l=100$	1	0,3кг
Б4		2	1.424.1-5.5-00.1-15	Стержень ф25А III ГОСТ5781-82 $l=100$	1	0,4кг

Приварку стержней можно выполнять контактной рельефно-точечной сваркой по ГОСТ 19292-73 или ручной дуговой фланговыми швами

1.424.1-5.5-23.0

Нач.отд.	Розенблюм		Изделие закладное МН17	Стадия	Масса	Масштаб
Н.контр.	Хайтлина			Р	0,7	—
Гл.спец.	Кудрявая			Лист	Листов 1	
Вед.инж.	Лемыш			ЦНИИПРОМЗДАНИЙ		
Инженер	Максимова					
Проверил	Хайтлина					

Копировал: Щедрина Формат А4

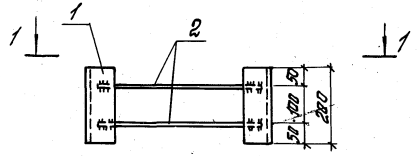

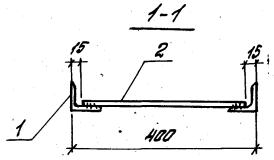

Формат	Зона	Поз.	Обозначение	Наименование	Кол.	Примечание
				Детали		
Б4		1	1.424.1-5.5-00.3-01	Уголок $\frac{В3 \times 5\ ГОСТ8509\text{-}72}{ВСТ3КП2\text{-}1ТУ14\text{-}1\text{-}3023\text{-}80}$ $l=200$	2	1.0кг
Б4		2	1.424.1-5.5-00.1-05	Стержень ф12А III ГОСТ5781-82 $l=370$	2	0,3кг

Взам.инв.№ | Подпись и дата | Инв.№ подл.

1.424.1-5.5-24.0

Нач.отд.	Розенблюм		Изделие закладное МН29	Стадия	Масса	Масштаб
Н.контр.	Хайтлина			Р	26	—
Гл.спец.	Кудрявая			Лист	Листов 1	
Инженер	Максимова			ЦНИИПРОМЗДАНИЙ		
Проверил	Хайтлина					

19135-07 (20) Копировал Щедрина Формат А4