Типовая документация на конструкции, изделия и узлы зданий и сооружений

Серия 5.903-15

Инв. 18766
Гос. Технологический институт
Проектный кабинет

Блоки тепломеханического оборудования для котельных с водогрейными котлами

Выпуск 9-5

Часть 2 Стр. 73-111

Блок деаэрационно-подпиточный БДАП-100-25

Рабочие чертежи

24051-82
Цена 6-23

СФ ЦИТП 620062, г.Свердловск, ул.Чебышева, 4
Зак. 808 инв. 24051-82 тираж 190
Сдано в печать 5.2. 1991 Цена 6-24

gost.e-ecolog.ru

БК9.5.1.02.12.000 СБ

Серия 5.903-15 Выпуск 9-5 ч.2

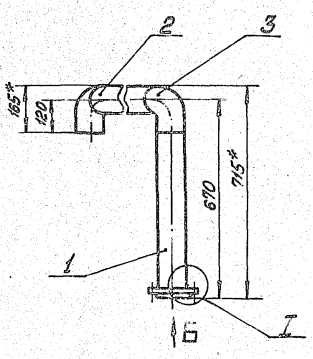

Вид Б
м1:5

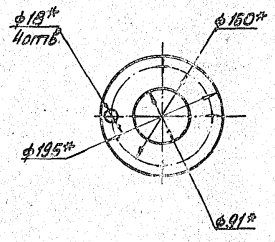

I
м1:5

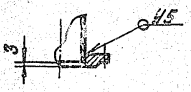

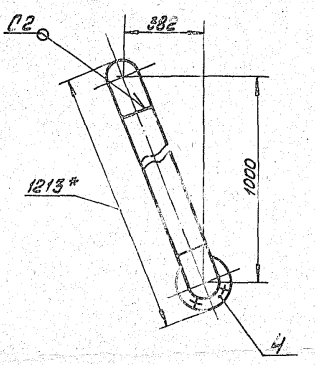

1. *Размеры для справок.
2. $\pm\frac{IT14}{2}$
3. Обработка поверхностей реза деталей Б4 25
4. Сварные швы по ГОСТ 16037-80.

Изм.	Лист	№ докум.	Подп.	Дата	БК9.5.1.02.12.000 СБ			
Разраб.		Пальмтов			Трубопровод	Лит.	Масса	Масштаб
Пров.		Брацило					15	1:10
Н.контр.						Лист	Листов 1	
Н.контр.		Брацило				ЛАТГИПРОПРОМ		
Утв.								

Копировал [illegible] Формат А3

Формат	Зона	Поз.	Обозначение	Наименование	Кол.	Примечание
				Документация		
А3			БК9.5.1.02.12.000 СБ	Сборочный чертёж		
				Детали		
Б4		1	БК9.5.1.02.12.001	Труба		
				Труба 89×3 ГОСТ 10704-76 / В20 ГОСТ 10705-80		
				L=547-1,75	1	3,5кг
Б4		2	БК9.5.1.02.12.002	Труба		
				Труба 89×3 ГОСТ 10704-76 / В20 ГОСТ 10705-80		
				L=830-2,3	1	5,3кг
				Стандартные изделия		
		3		Отвод 90° 89×3,5		
				ГОСТ 17375-83	2	
		4		Фланец 1-80-10		
				Ст20 ГОСТ 12820-80	1	

Изм.	Лист	№ докум.	Подп.	Дата	БК9.5.1.02.12.000			
Разраб.		Пальмтов			Трубопровод	Лит.	Лист	Листов 1
Пров.		Брацило				ЛАТГИПРОПРОМ		
Н.контр.		Брацило						
Утв.								

Копировал [illegible] Формат А4

Изм.	Лист	№ докум.	Подп.	Дата	БК9.5.1.02.13.000 СБ			
Разраб.		Гусева			Трубопровод	Лит.	Лист	Листов 1
Пров.		Ландсмане				ЛАТГИПРОПРОМ		
Н.контр.		Брацило						
Утв.								

Копировал [illegible] 24051-82 2 Формат А4

Изм.	Лист	№ докум.	Подп.	Дата
Разраб.		Пальмтов		
Пров.		Брацило		
Н.контр.		Брацило		
Утв.				

Инв. № подл. | Подп. и дата | Взам. инв. № | Инв. № дубл. | Подп. и дата

Изм.	Лист	№ докум.	Подп.	Дата
Разраб.		Гусева		
Пров.		Ландсмане		
Н.контр.		Брацило		
Утв.				

Инв. № подл. | Подп. и дата | Взам. инв. № | Инв. № дубл. | Подп. и дата

БК 9.5.1.02.13.000СБ

Вид А

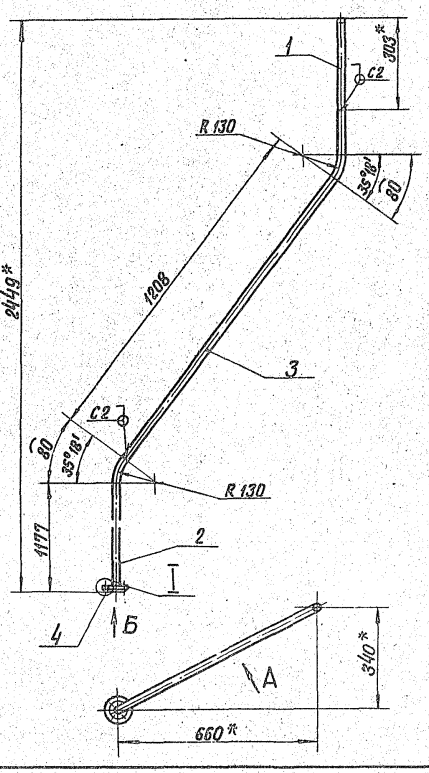

Вид Б

М1:2

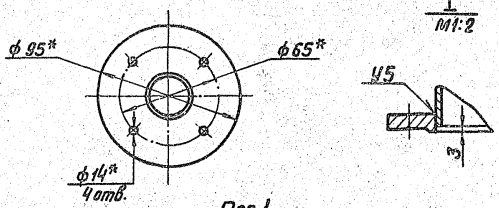

Поз 1

М1:1

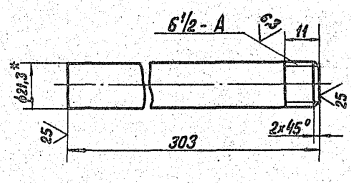

(V)

1. *Размеры для справок.
2. h14; $\pm \frac{IT14}{2}$.
3. Обработка поверхностей реза деталей Б4 $\sqrt{25}$.
4. Сварные швы по гост 16037-80.

Изм.	Лист	№ докум.	Подпись	Дата	БК 9.5.1.02.13.000 СБ			
Разраб.		Гусева			Трубопровод	Лит.	Масса	Масштаб
Пров.		Лапсланне					3.9	1:10
Т.контр.						Лист	Листов 1	
Н.контр.		Брашило				ЛАТГИПРОПРОМ		
Утв.								

Копировал Формат А3

Формат	Зона	Поз.	Обозначение	Наименование	Кол.	Примечание
				Документация		
А2			БК 9.5.1.02.14.000 СБ	Сборочный чертеж		
				Детали		
Б4		1	БК9 5.1.02.14.001	Труба		
				Труба 57х3 гост 10704-76 В20 гост 10705-80		
				L = 190 - 1,15	1	0,76
Б4		2	БК9.5.1.02.14.002	Труба		
				Труба 57х3 гост 10704-76 В20 гост 10705-80		
				L = 284 - 1,3	1	1,13
Б4		3	БК9.5.1.02.14.003	Труба		
				Труба 57х3 гост 10704-76 В20 гост 10705-80		
				L = 1033 - 2,6	1	4,13
Б4		4	БК9.5.1.02.14.004	Труба		
				Труба 57х3 гост 10704-76 В20 гост 10705-80		
				L = 2350 - 4,4	1	9,4
				Стандартные изделия		
		5		Отвод 60° 57х3 гост 17375 - 83	1	

Изм.	Лист	№ докум.	Подпись	Дата	БК 9.5.1.02.14.000			
Разраб.		Гусева			Трубопровод	Лит.	Лист	Листов
Пров.		Лапсланне					1	2
Н.контр.		Брашило				ЛАТГИПРОПРОМ		
Утв.								

Копировал Формат А4

Формат	Зона	Поз.	Обозначение	Наименование	Кол.	Примечание
		6		Отвод 90° 57х3 гост 17375 - 83	2	
		7		Фланец 1-50-6 Ст 20 гост 12820-80	1	

Изм.	Лист	№ докум.	Подпись	Дата	БК 9.5.1.02.14.000			
								Лист 2

Копировал А0 гр 24051-82 3 Формат А4

Серия 5.903-15 Выпуск 9-5 ч.2

БК 9.5.1.02.14.000СБ

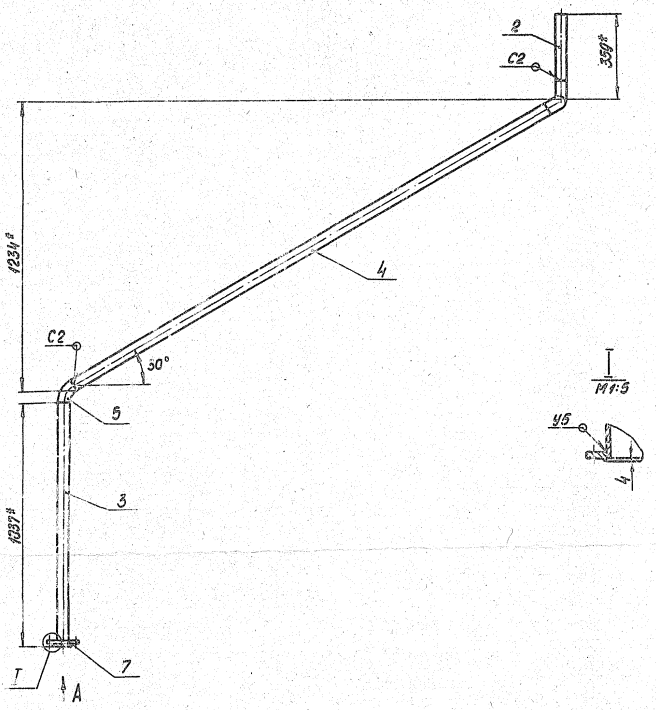

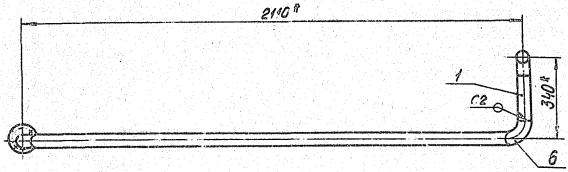

Вид А
М1:5

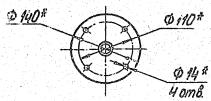

1. *Размеры для справок
2. $\pm \frac{JT14}{2}$
3. Обработка поверхностей реза деталей БУ 25/
4. Сварные швы по ГОСТ 16037-80

					БК 9.5.1.02.14.000СБ			
Изм.	Лист	№ докум.	Подпись	Дата	Трубопровод	Лит.	Масса	Масштаб
Разраб.		Гусева					18,4	1:10
Пров.		Лапоскина				Лист	Листов 1	
Т.контр.						ЛАТГИПРОПРОМ		
Н.контр.		Брицило						
Утв.								

Копировал № 24051-82 4 Формат А2

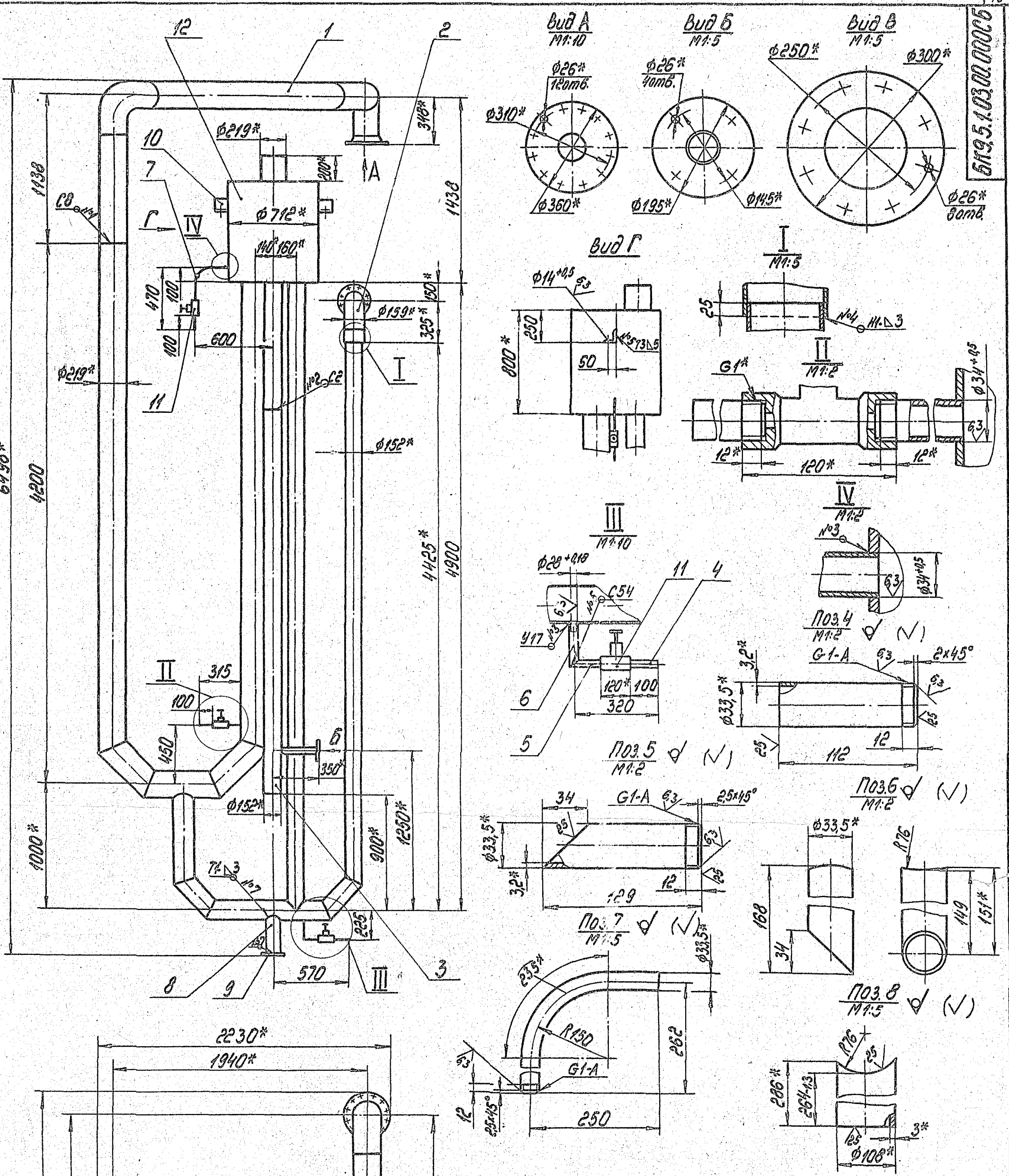

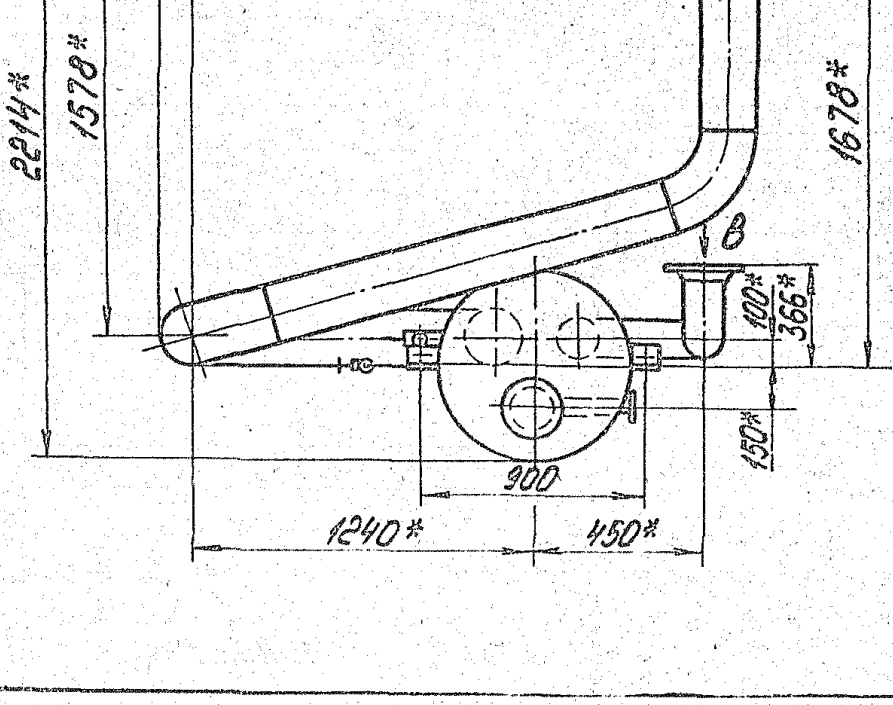

1. *Размеры для справок.
2. $\pm\frac{IT14}{2}$.
3. Обработка поверхностей реза деталей Б4 $\sqrt{25}$.
4. Сварные швы №1-5 по ГОСТ 16037-80, №6,7 по ГОСТ 5264-80
5. Уплотнение резьбы произвести лентой ФУМ ТУ КО4-81 (Арт. КИ 101-01-23)

					БК9.5.1.03.00.000СБ			
Изм	Лист	№ докум.	Подпись	Дата	Гидрозатвор	Лит.	Масса	Масштаб
Разраб.		Михайлова					740	1:20
Пров.		Никитченко				Лист	Листов 1	
Т.контр.						ЛАТГИПРОПРОМ		
Н.контр.		Колмец						
Утв.								

Инв. № подл.	Подпись и дата	Взам. инв. №	Инв. № дубл.	Подпись и дата

Выпуск 5-5.2

Серия 5.905-15

Формат	Зона	Поз.	Обозначение	Наименование	Кол.	Примечание
				Документация		
А2			БК9.5.1.03.00.000СБ	Сборочный чертёж		
				Сборочные единицы		
А4		1	БК9.5.1.03.01.000	Трубопровод	1	
А4		2	БК9.5.1.03.02.000	Трубопровод	1	
А4		3	БК9.5.1.03.03.000	Трубопровод	1	
				Детали		
Б4		4	БК9.5.1.03.00.001	Патрубок		
				Труба 25х3,2 ГОСТ 3262-75	4	0,27 кг
Б4		5	БК9.5.1.03.00.002	Патрубок		
				Труба 25х3,2 ГОСТ 3262-75	1	0,27 кг
Б4		6	БК9.5.1.03.00.003	Патрубок		
				Труба 21х3,2 ГОСТ 3262-75	1	0,35 кг
Б4		7	БК9.5.1.03.00.004	Патрубок		
				Труба 25х3,2 ГОСТ 3262-75	1	1,07 кг
Б4		8	БК9.5.1.03.00.005	Опора		
				Труба 108х3 ГОСТ 10704-76 / В20 ГОСТ 10705-80	1	2,14 кг

БК9.5.1.03.00.000

Гидрозатвор

Лит. | Лист 1 | Листов 2

ЛАТГИПРОПРОМ

Копировал | Формат А4

77

Формат	Зона	Поз.	Обозначение	Наименование	Кол.	Примечание
Б4		9	БК9.5.1.03.00.006	Плита		
				Лист 10 ГОСТ 19903-74 / В Ст3кп2 ГОСТ 14637-79		
				200±1 х 200±1 мм	1	3,14 кг
Б4		10	БК9.5.1.03.00.007	Ушко		
				Уголок 100х100х6,5 Б ГОСТ 8509-86 / В Ст3пс2 ГОСТ 535-79		
				L = 160±1 мм	2	1,62 кг
				Стандартные изделия		
		11		Вентиль 15ч18п2 Ду 25, Ру 16 ГОСТ 18161-72	3	поз. 12 ДА-100
		12		Устройство предохранительное ДА-100		
				ОБ-3222а ГОСТ 16850-77	1	поз. 12 ДА-100

БК9.5.1.03.00.000

Лист 2

Копировал | Формат А4

БК9.5.1.03.00.000СБ

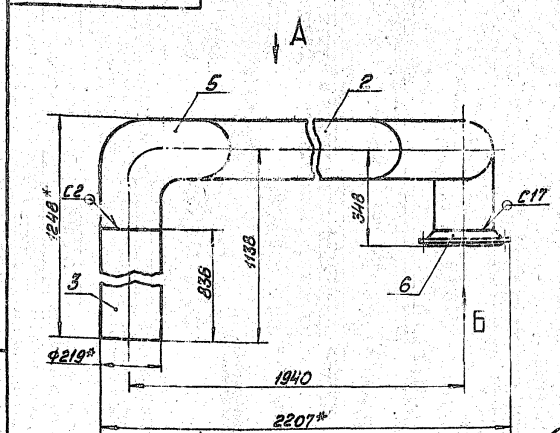

Вид А

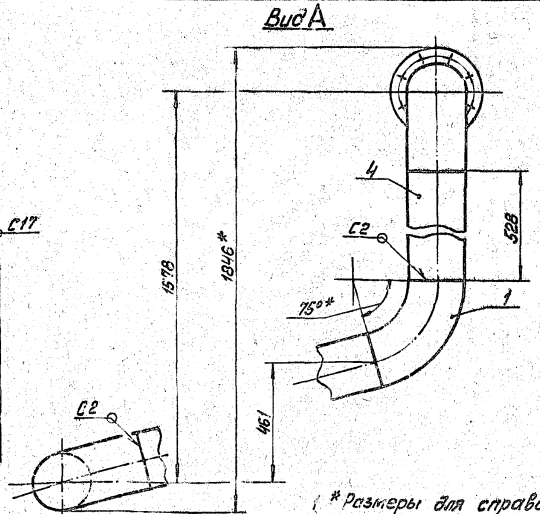

(* Размеры для справок.

Вид Б

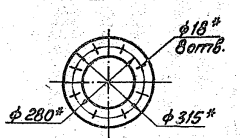

3. Обработка поверхностей реза деталей Б4 — 25

4. Сварные швы по ГОСТ 16037-80.

БК9.5.1.03.01.000СБ

Трубопровод

Лит. | Масса | Масштаб

13,87 | 1:10

Лист 1 | Листов 1

ЛАТГИПРОПРОМ

24051-82 6 | Копировал | Формат А3

Выпуск 0-5 ч.2

Серия 5.903-15

Формат	Зона	Поз.	Обозначение	Наименование	Кол.	Примечание
				Документация		
А3			БК9.5.1.03.01.000СБ	Сборочный чертеж		
				Детали		
Б4		1	БК9.5.1.03.01.001	Отвод	1	
Б4		2	БК9.5.1.03.01.002	Труба		
				Труба 219×6 ГОСТ 10704-76 / В20 ГОСТ 10705-80		
				L = 1478±1,55 мм	1	46,6 кг
Б4		3	БК9.5.1.03.01.003	Труба		
				Труба 219×6 ГОСТ 10704-76 / В20 ГОСТ 10705-80	1	26,4 кг
Б4		4	БК9.5.1.03.01.004	Труба		
				Труба 219×6 ГОСТ 10704-76 / В20 ГОСТ 10705-80	1	16,6 кг
				Стандартные изделия		
		5		Отвод 90° 219×6 ГОСТ 17375-83	3	
		6		Фланец 1-200-25 Ст20 ГОСТ 12821-80	1	

Изм.	Лист	№ докум.	Подп.	Дата
Разраб.		Авдеенко		
Пров.		Никитченко		
Н.контр.		Колмеи		
Утв.				

БК9.5.1.03.01.000

Трубопровод

Лит.	Лист	Листов
		1

ЛАТГИПРОПРОМ

Копировал: Ф.Д. Формат А4

Инв. № подл. | Подп. и дата | Взам. инв. № | Инв. № дубл. | Подп. и дата

БК9.5.1.03.01.001

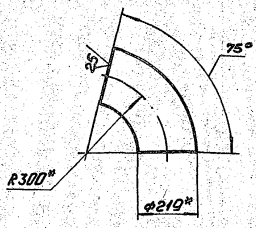

* Размеры для справок.

Изм.	Лист	№ докум.	Подп.	Дата
Разраб.		Авдеенко		
Пров.		Никитченко		
Т.контр.				
Н.контр.		Колмеи		
Утв.				

БК9.5.1.03.01.001

Отвод

Лит.	Масса	Масштаб
	12,4	1:5

Лист | Листов 1

Заготовка Отвод 90° 219×6 ГОСТ 17375-83

ЛАТГИПРОПРОМ

Копировал: Ф.Д. Формат А4

Инв. № подл. | Подп. и дата | Взам. инв. № | Инв. № дубл. | Подп. и дата

Формат	Зона	Поз.	Обозначение	Наименование	Кол.	Примечание
				Документация		
А4			БК9.5.1.03.02.000СБ	Сборочный чертеж		
				Детали		
Б4		1	БК9.5.1.03.02.001	Труба		
				Труба 159×3,5 ГОСТ 10704-76 / В20 ГОСТ 10705-80	1	1,34 кг
				Стандартные изделия		
		2		Отвод 90° 159×4,5 ГОСТ 17375-83	1	
		3		Фланец 1-150-25 Ст20 ГОСТ 12821-80	1	

Изм.	Лист	№ докум.	Подп.	Дата
Разраб.		Авдеенко		
Пров.		Никитченко		
Н.контр.		Колмеи		
Утв.				

БК9.5.1.03.02.000

Трубопровод

Лит.	Лист	Листов
		1

ЛАТГИПРОПРОМ

Копировал: Ф.Д. Формат А4

Инв. № подл. | Подп. и дата | Взам. инв. № | Инв. № дубл. | Подп. и дата

БК9.5.1.03.02.000СБ

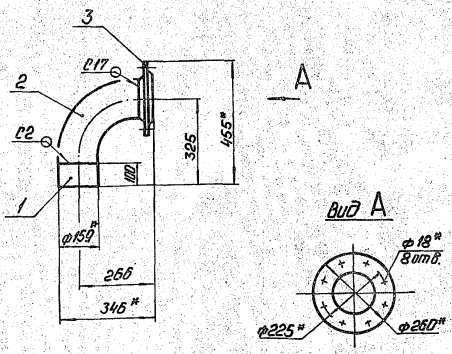

1. * Размеры для справок.
2. $\pm \frac{IT14}{2}$.
3. Обработка поверхностей реза детали Б4 $^{25}\surd$.
4. Сварные швы по ГОСТ 16037-80.

Изм.	Лист	№ докум.	Подп.	Дата
Разраб.		Авдеенко		
Пров.		Никитченко		
Т.контр.				
Н.контр.		Колмеи		
Утв.				

БК9.5.1.03.02.000 СБ

Трубопровод

Лит.	Масса	Масштаб
	11,7	1:10

Лист | Листов 1

ЛАТГИПРОПРОМ

Копировал: Ф.Д. 24051-82 7 Формат А4

Инв. № подл. | Подп. и дата | Взам. инв. № | Инв. № дубл. | Подп. и дата

Выпуск 9-5 ч.1

Серия 5.903-15

Изм.	Лист	№ докум.	Подп.	Дата	Обозначение	Наименование	Кол.	Примечание
						Документация		
14					БК9.5.1.03.03.000СБ	Сборочный чертеж		
						Детали		
14		1			БК9.5.1.03.03.001	Труба	1	
54		2			БК9.5.1.03.03.002	Труба		
						Труба 159×35 ГОСТ 10704-76 / 820 ГОСТ 10705-80	1	40,3кг
						Стандартные изделия		
		3				Фланец 1-50-10 / Ст 20 ГОСТ 12820-80	1	

Изм.	Лист	№ докум.	Подп.	Дата	БК9.5.1.03.03.000			
Разраб.		Авдеенко			Трубопровод	Лит.	Лист	Листов 1
Пров.		Никитченко				ЛАГГИПРОПРОМ		
Н.контр.		Колмец						
Утв.								

Копировал [illegible] Формат А4

Инв. № подл. | Подп. и дата | Взам. инв. № | Инв. № дубл. | Подп. и дата

БК9.5.1.03.03.000СБ

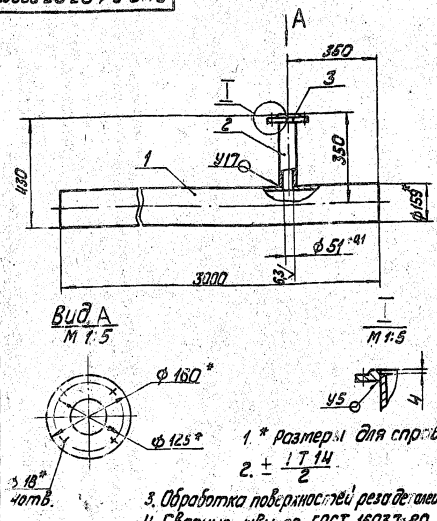

1. * Размеры для справок.
2. $\pm \frac{IT14}{2}$
3. Обработка поверхностей реза деталей 54 ГОСТ 1.
4. Сварные швы по ГОСТ 16037-80.

Изм.	Лист	№ докум.	Подп.	Дата	БК9.5.1.03.03.000 СБ			
Разраб.		Авдеенко			Трубопровод*	Лит.	Масса	Масштаб
Пров.		Никитченко					43,5	1:10
Т.контр.						Лист	Листов 1	
Н.контр.		Колмец				ЛАГГИПРОПРОМ		
Утв.								

Копировал [illegible] Формат А4

Инв. № подл. | Подп. и дата | Взам. инв. № | Инв. № дубл. | Подп. и дата

БК9.5.1.03.03.001

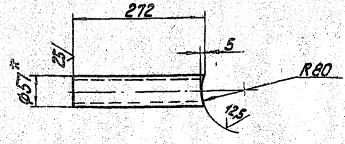

1. * Размер для справок.
2. $\pm \frac{IT14}{2}$.

Изм.	Лист	№ докум.	Подп.	Дата	БК9.5.1.03.03.001			
Разраб.		Авдеенко			Труба	Лит.	Масса	Масштаб
Пров.		Никитченко					1,09	1:5
Т.контр.						Лист	Листов 1	
Н.контр.		Колмец			Труба 57×3 ГОСТ 10704-76 / 820 ГОСТ 10705-80	ЛАГГИПРОПРОМ		
Утв.								

Копировал [illegible] Формат А4

Инв. № подл. | Подп. и дата | Взам. инв. № | Инв. № дубл. | Подп. и дата

Изм.	Лист	№ докум.	Подп.	Дата	Обозначение	Наименование	Кол.	Примечание
						Документация		
18					БК9.5.1.04.00.000 СБ	Сборочный чертеж		
						Детали		
54		1			БК9.5.1.04.00.001	Труба		
						Труба 57×3 ГОСТ 10704-76 / 820 ГОСТ 10705-80		
						L = 146-1,0	1	0,6кг
54		2			БК9.5.1.04.00.002	Труба		
						Труба 57×3 ГОСТ 10704-76 / 820 ГОСТ 10705-80		
						L = 1682-3,7	1	6,7кг
54		3			БК9.5.1.04.00.003	Труба		
						Труба 57×3 ГОСТ 10704-76 / 820 ГОСТ 10705-80		
						L = 1979-4,4	1	7,9 кг
						Стандартные изделия		
		4				Отвод 90° 57×3 ГОСТ 17375-83	3	

Изм.	Лист	№ докум.	Подп.	Дата	БК9.5.1.04.00.000			
Разраб.		Авдеенко			Трубопровод	Лит.	Лист	Листов 2
Пров.		Никитченко					1	
Н.контр.		Брацило				ЛАГГИПРОПРОМ		
Утв.								

Копировал [illegible] 24051-82 8 Формат А4

Инв. № подл. | Подп. и дата | Взам. инв. № | Инв. № дубл. | Подп. и дата

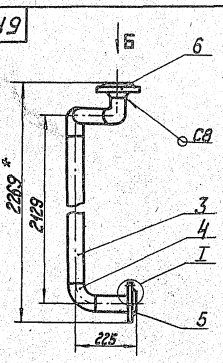

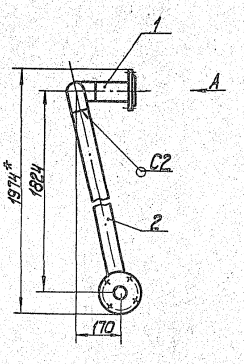

Вид А
М 1:5

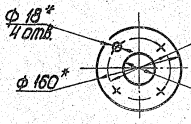

Вид Б
М 1:5

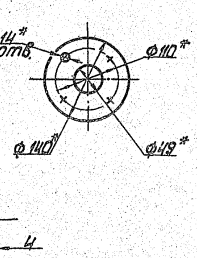

1. * Размеры для справок.
2. $\pm \frac{IT}{2}$.
3. Обработка поверхностей реза деталей $Б\frac{Ч25}{}$.
4. Сварные швы по ГОСТ 16037-80.

							БК 9.5.1.04.00.000 СБ		
Изм.	Лист	№ докум.	Подп.	Дата	Трубопровод	Лит.	Масса	Масштаб	
Разраб.		Калмыков					20,3	1:10	
Пров.		Брацило				Лист 1 Листов 1			
Т.контр.						ЛАТГИПРОПРОМ			
Н.контр.		Брацило							
Утв.									

Копировал

Формат А3

Формат	Зона	Поз.	Обозначение	Наименование	Кол.	Примечание
		5		Фланец 1-50-10 Ст 20 ГОСТ 12820-80	1	
		6		Фланец 1-50-2,5 Ст 20 ГОСТ 12821-80	1	

Изм.	Лист	№ докум.	Подп.	Дата	БК 9.5.1.04.00.000	Лист 2

Копировал

Формат А4

Формат	Зона	Поз.	Обозначение	Наименование	Кол.	Примечание
				Документация		
А2			БК 9.5.1.05.00.000 СБ	Сборочный чертеж		
				Сборочные единицы		
А3		1	БК 9.5.1.05.01.000	Лестничный марш		
				Детали		
Б4		2	БК 9.5.1.05.00.001	Стойка		
				Полоса 6×50 ГОСТ 103-76 Вст3кп2 ГОСТ 535-79	6	3,3 кг
Б4		3	БК 9.5.1.05.00.002	Поручень		
				Труба 15×2,5 ГОСТ 3262-75		
				L = 23,50 - 44	2	26 кг
Б4		4	БК 9.5.1.05.00.003	Труба		
				Труба 32×2,8 ГОСТ 3262-75	2	11,8 кг
Б4		5	БК 9.5.1.05.00.004	Уголок		
				Уголок 70×70×6-Б-1 ГОСТ 8509-86 Вст3сп3-2 ГОСТ 535-79		
				L = 620 - 1,75	1	3,96 кг

							БК 9.5.1.05.00.000		
Изм.	Лист	№ докум.	Подп.	Дата	Лестница	Лит.	Масса	Масштаб	
Разраб.		Калмыков							
Пров.		Брацило				Лист 1 Листов 1			
Т.контр.						ЛАТГИПРОПРОМ			
Н.контр.		Брацило							
Утв.									

Копировал

Формат А4

Инв.№ подл. | Подп. и дата | Взам.инв.№ | Инв.№ дубл. | Подп. и дата

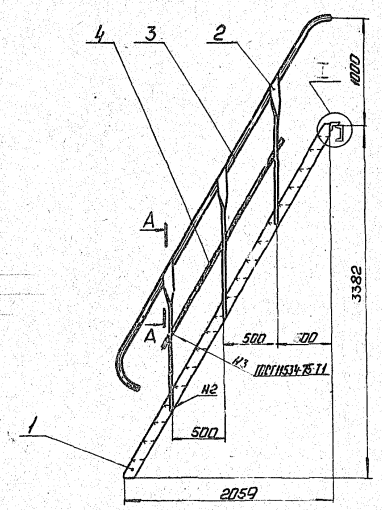

Шаг насечки прямой Н=4



Характеристика ребер: ребра с прямой, односторонней, винтовой насечкой. Углы скольжения контура обрабатываемых деталей при монтаже 30°

Поз. 2
М1:2

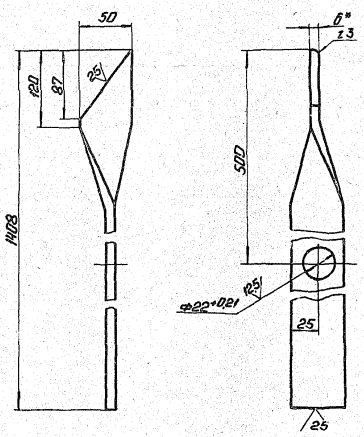

Поз. 3
М1:10

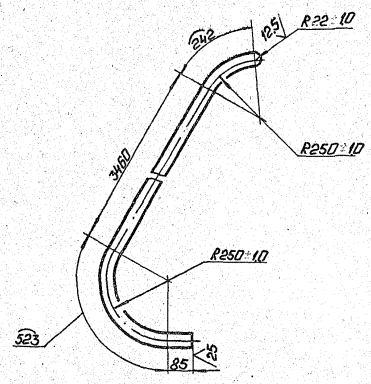

I
М1:5

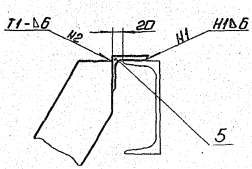

1. *Размеры для справок.
2. $h14; \pm \frac{IT14}{2}$
3. Обработка поверхностей реза деталей Б4 25.
4. Сварные швы по ГОСТ 5264-80, кроме мест, указанных особо.

						БК9.5.1.05.00.000СБ			
Инв.№ подл.	Подп. и дата	Взам. инв.№	Инв.№ дубл.	Подп. и дата					
					Разраб.	Ульянтар		Лестницы	Лит.	Масса	Масштаб
					Пров.	Брошлад				158	1:25
					Т. контр.				Лист 5	Листов 8	
					Н. контр.	Брошлад			ЛАТГИПРОПРОМ		
					Утв.						

Копировал Формат А2 24051-82 10

БК9.5.1.05.01.000СБ

Выпуск 9-5 ч.1

Серия 5.903-15

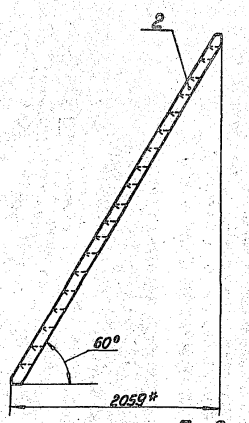

Поз.2
М1:5

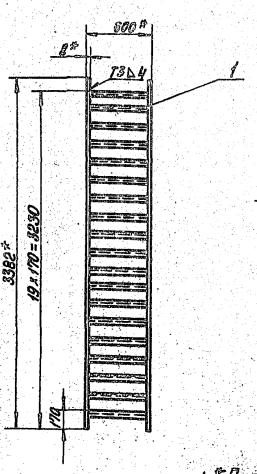

Поз.1
М1:1

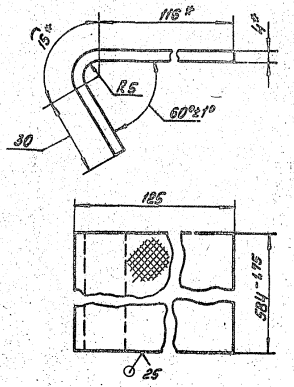

1 * Размеры для справок.
2 ± 7Т14/2.
3 Сварные швы по ГОСТ 5264-80.

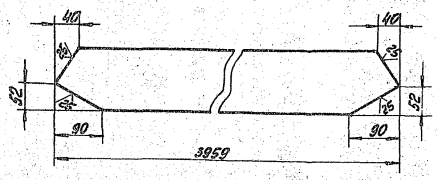

Изм.	Лист	№ докум.	Подп.	Дата	БК 9.5.1.05.01.000СБ			
Разраб.		Пальмта 2			Лестничный марш	Лит.	Масса	Масштаб
Пров.		Брацило					103	1:25
Т.контр.						Лист	Листов 1	
Н.контр.		Брацило				ЛАТГИПРОПРОМ		
Утв.								

Копировал Формат А3

Формат	Зона	Поз.	Обозначение	Наименование	Кол.	Примечание
				Документация		
А3			БК9.5.1.05.01.000СБ	Сборочный чертёж		
				Детали		
Б4		1	БК9.5.1.05.01.001	Ступень		
				Лист ромб. К-ПУ-4,0		
				ВСт3кп2 ГОСТ 8568-77	19	3,14кг
Б4		2	БК9.5.1.05.01.002	Боковина		
				Полоса 8×120-ГОСТ 103-76		
				ВСт3кп2 ГОСТ 535-79	2	21кг

Изм.	Лист	№ докум.	Подп.	Дата	БК9.5.1.05.01.000			
Разраб.		Пальмта 2			Лестничный марш	Лит.	Лист	Листов
Пров.		Брацило						1
Н.контр.		Брацило				ЛАТГИПРОПРОМ		
Утв.								

Копировал Формат А4

Формат	Зона	Поз.	Обозначение	Наименование	Кол.	Примечание
				Документация		
А2			БК9.5.1.06.00.000СБ	Сборочный чертёж		
				Сборочные единицы		
А2		1	БК9.5.1.06.01.000	Лестничный марш с площадками		
				Детали		
А4		2	БК9.5.1.06.00.001	Косынка	1	
А4		3	БК9.5.1.06.00.002	Косынка	1	
А4		4	БК9.5.1.06.00.003	Поручень	2	
А4		5	БК9.5.1.06.00.004	Поручень	1	
А4		6	БК9.5.1.06.00.005	Поручень	1	
А4		7	БК9.5.1.06.00.006	Поручень	2	
А4		8	БК9.5.1.06.00.007	Раскос	1	
А4		9	БК9.5.1.06.00.008	Стойка	8	
		10	-01	Стойка	3	
А4		11	БК9.5.1.06.00.009	Стойка	7	
А4		12	БК9.5.1.06.00.010	Труба	2	
А4		13	БК9.5.1.06.00.011	Труба	1	
А4		14	БК9.5.1.06.00.012	Труба	1	
А4		15	БК9.5.1.06.00.013	Труба	2	

Изм.	Лист	№ докум.	Подп.	Дата	БК9.5.1.06.00.000			
Разраб.		Макась			Лестница	Лит.	Лист	Листов
Пров.		Брацило					1	2
Н.контр.		Брацило				ЛАТГИПРОПРОМ		
Утв.								

Копировал 24051-82 11 Формат А4

Выпуск 9-5 ч.2

Серия 5.903-15

Форм.	Зона	Поз.	Обозначение	Наименование	Кол.	Примечание
Б4		16	БК9.5.1.06.00.014	Балка		
				Швеллер 16 ГОСТ 8240-86 / ВСт3сп3-I-ГОСТ 535-79		
				L = 1009 - 2,6	1	14,33
Б4		17	БК9.5.1.06.00.015	Вкладыш		
				Труба 14×2 ГОСТ 8734-75 / В20 ГОСТ 8733-74		
				L = 30 - 0,62	5	0,04 кг
Б4		18	БК9.5.1.06.00.016	Вкладыш		
				Труба 25×2,8 ГОСТ 3262-75		
				L = 40 - 0,62	5	0,11 кг
Б4		19	БК9.5.1.06.00.017	Поручень		
				Труба 32×2,8 ГОСТ 3262-75		
				L = 990 - 2,3	1	2,70 кг
Б4		20	БК9.5.1.06.00.018	Труба		
				Труба 15×2,5 ГОСТ 3262-75		
				L = 990 - 2,3	1	1,15 кг
Б4		21	БК9.5.1.06.00.019	Уголок		
				Уголок 90×90×8-Б-ГОСТ 8509-86 / ВСт3сп3-I-ГОСТ 535-79		
				L = 160 - 1,0	1	1,74 кг
				Стандартные изделия		
		22		Болт М16×70.46		
				ГОСТ 7798-70	4	
		23		Гайка М16.5		
				ГОСТ 5915-70	4	

Инв. № подл. | Подп. и дата | Взам. инв. № | Инв. № дубл. | Подп. и дата

Изм. | Лист | № докум. | Подп. | Дата

БК9.5.1.06.00.000 | Лист 2

Копировал [illegible] | Формат А4

БК9.5.1.06.00.001

(√)

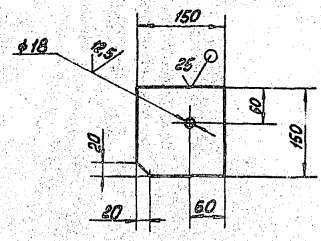

1. Неуказанные предельные отклонения размеров отверстий Н14, валов h14, остальных ± IT14/2

Инв. № подл. | Подп. и дата | Взам. инв. № | Инв. № дубл. | Подп. и дата

Изм.	Лист	№ докум.	Подп.	Дата	Косынка	Лит.	Масса	Масштаб
Разраб.		Макась	[illegible]				0,88	1:5
Пров.						Лист	Листов 1	
Т. контр.								
Н. контр.		Брацило	[illegible]		Лист 5 ГОСТ 19903-74 / ВСт3кп2 ГОСТ 14637-79	ЛАТГИПРОПРОМ		
Утв.								

Копировал [illegible] | Формат А4

БК9.5.1.06.00.002

(√)

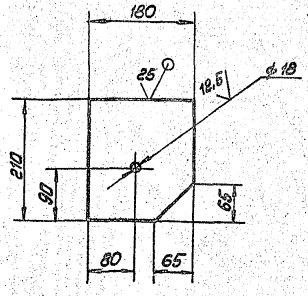

1. Неуказанные предельные отклонения размеров: отверстий Н14, валов h14, остальных ± IT14/2.

Инв. № подл. | Подп. и дата | Взам. инв. № | Инв. № дубл. | Подп. и дата

Изм.	Лист	№ докум.	Подп.	Дата	Косынка	Лит.	Масса	Масштаб
Разраб.		Макась	[illegible]				1,49	1:5
Пров.						Лист	Листов 1	
Т. контр.								
Н. контр.		Брацило	[illegible]		Лист 5 ГОСТ 19903-74 / ВСт3кп2 ГОСТ 14637-79	ЛАТГИПРОПРОМ		
Утв.								

Копировал [illegible] | Формат А4

БК9.5.1.06.00.003

(√)

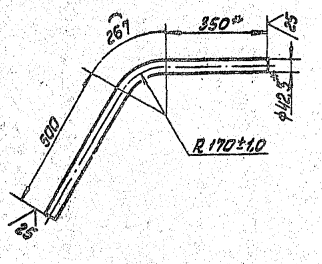

1* Размеры для справок.

2 ± IT14/2.

3 Длина развёртки - 1117 - 2,6 мм

Инв. № подл. | Подп. и дата | Взам. инв. № | Инв. № дубл. | Подп. и дата

Изм.	Лист	№ докум.	Подп.	Дата	Поручень	Лит.	Масса	Масштаб
Разраб.		Макась	[illegible]				3,05	1:10
Пров.						Лист	Листов 1	
Т. контр.								
Н. контр.		Брацило	[illegible]		Труба 32×2,8 ГОСТ 3262-75	ЛАТГИПРОПРОМ		
Утв.								

24051-82 12 Копировал [illegible] | Формат А4

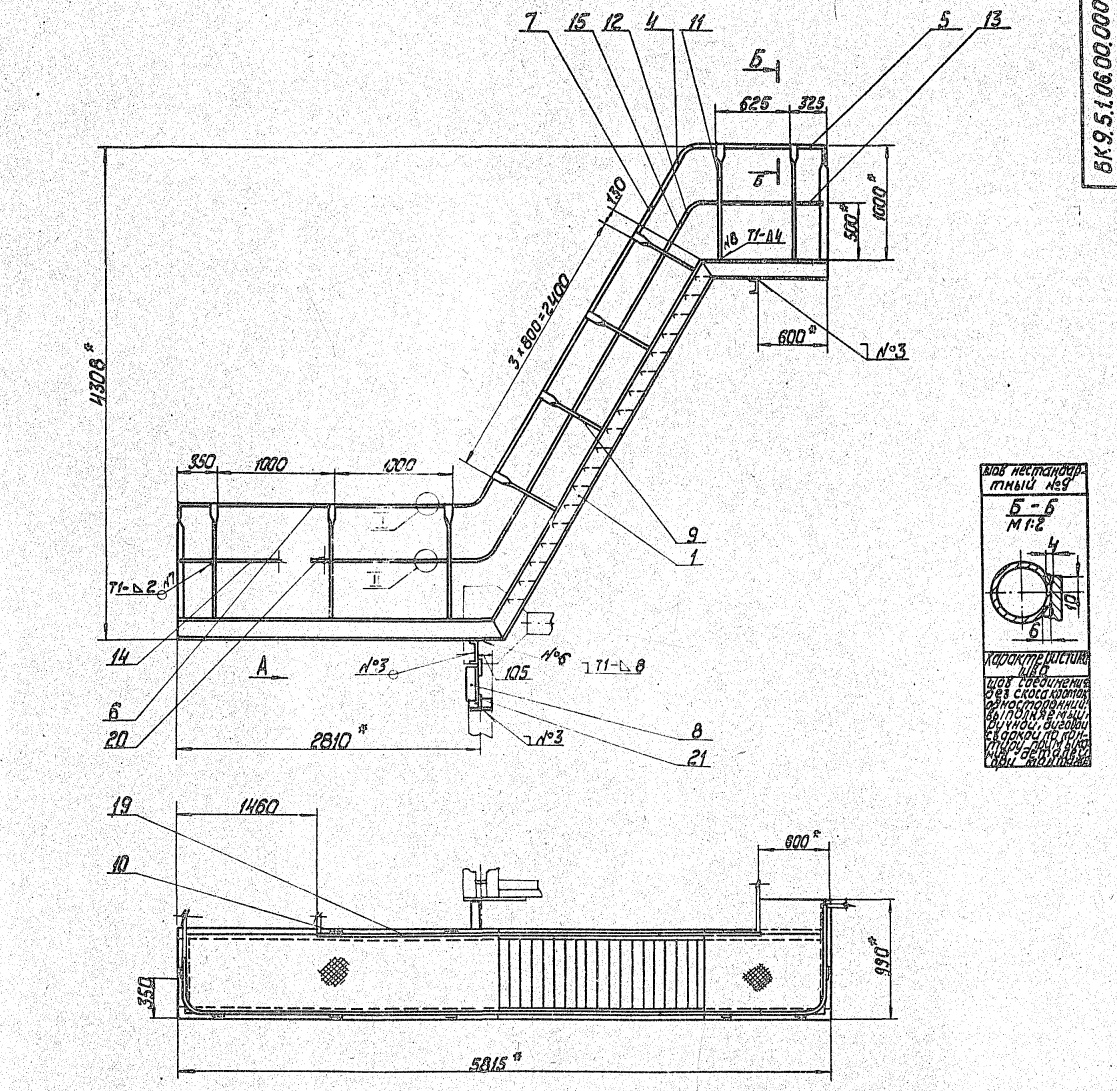

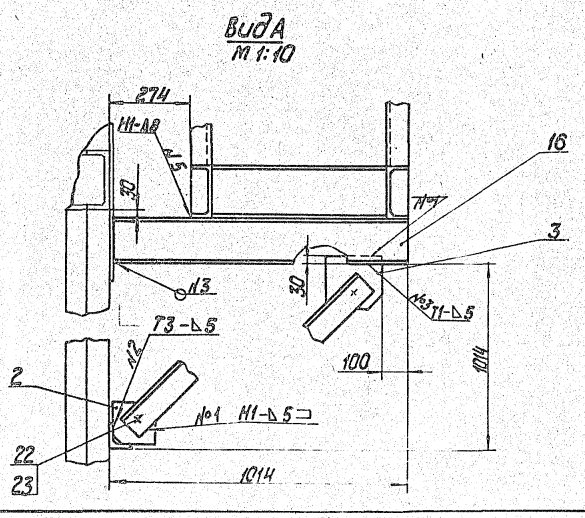

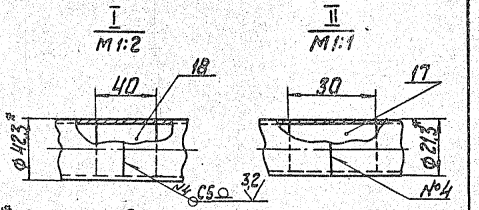

1. * Размеры для справок.
2. h14, $\frac{IT14}{2}$.
3. Обработка поверхностей реза деталей БЧ 25.
4. Сварные швы по ГОСТ 5264-80, кроме мест указанных особо.

				БК9.5.1.06.00.000 СБ			
Изм.	Лист	№ докум.	Подп.	Дата	Лестница	Лит.	Масса	Масштаб
Разраб.		Макась					461,6	1:25
Пров.		Брацило				Лист	Листов 1
Т. контр.							
Н. контр.		Брацило				ЛАТГИПРОПРОМ	
Утв.							

24051-82 13 Копировал

Формат А2

Серия 5.903-15 Выпуск 9-5 ч.2

БК 9.5.1.06.00.004

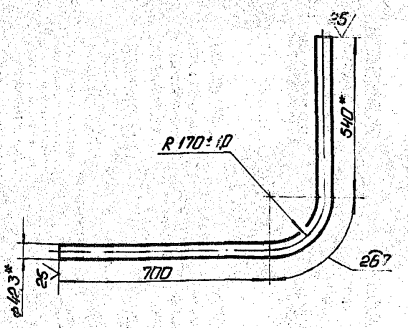

1* Размеры для справок.
2. ± $\frac{JT14}{2}$.
3. Длина развертки - 1507 - 3,1 мм.

Изм. Лист	№ докум.	Подп.	Дата	БК 9.5.1.06.00.004	
Разраб.	Пальмтаг			Поручень	Лит. / Масса / Масштаб: 4,1 / 1:10
Пров.					Лист / Листов 1
Т.контр.					
Н.контр.	Брашило			Труба 32×2,8 ГОСТ 3262-75	ЛАТГИПРОПРОМ
Утв.					

Копировал: Формат А4

БК 9.5.1.06.00.005

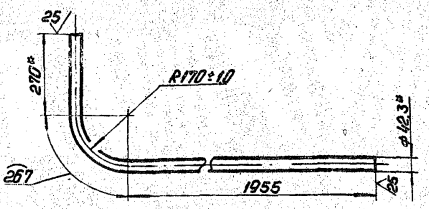

1* Размеры для справок.
2. ± $\frac{JT14}{2}$
3. Длина развертки - 2492 - 4,4 мм.

Изм. Лист	№ докум.	Подп.	Дата	БК 9.5.1.06.00.005	
Разраб.	Пальмтаг			Поручень	Лит. / Масса / Масштаб: 6,8 / 1:10
Пров.					Лист / Листов 1
Т.контр.					
Н.контр.	Брашило			Труба 32×2,8 ГОСТ 3262-75	ЛАТГИПРОПРОМ
Утв.					

Копировал: Формат А4

БК 9.5.1.06.00.006

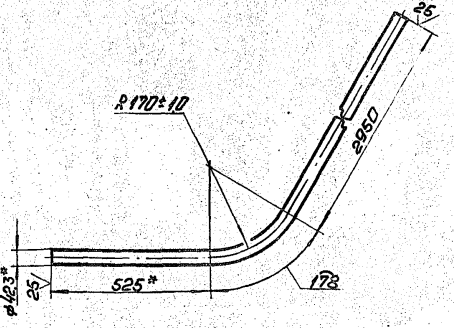

1* Размеры для справок.
2. ± $\frac{JT14}{2}$.
3. Длина развертки - 3653 - 3 мм.

Изм. Лист	№ докум.	Подп.	Дата	БК 9.5.1.06.00.006	
Разраб.	Пальмтаг			Поручень	Лит. / Масса / Масштаб: 9,97 / 1:10
Пров.					Лист / Листов 1
Т.контр.					
Н.контр.	Брашило			Труба 32×2,8 ГОСТ 3262-75	ЛАТГИПРОПРОМ
Утв.					

Копировал: Формат А4

БК 9.5.1.06.007

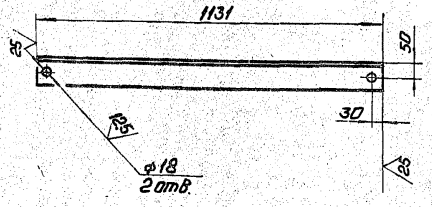

1. Неуказанные предельные отклонения размеров:
отверстий H14,
валов h14,
остальных ± $\frac{JT14}{2}$.

Изм. Лист	№ докум.	Подп.	Дата	БК 9.5.1.06.00.007	
Разраб.	Макась			Раскос	Лит. / Масса / Масштаб: 12,33 / 1:10
Пров.					Лист / Листов 1
Т.контр.					
Н.контр.	Брашило			Уголок 90×90×8-Б-ГОСТ 8509-86, ВСЗсп3-Т-ГОСТ 535-79	ЛАТГИПРОПРОМ
Утв.					

Копировал: 24051-82.14 Формат А4

БК 9.5.1.06.00.008

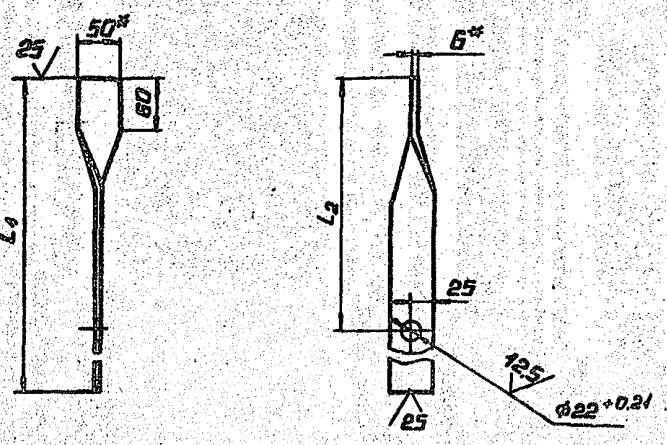

Обозначение	L_1, мм	L_2, мм	Масса, кг
БК 9.5.1.06.00.008	589	289	1.25
-01	989	489	2.1

1.* Размеры для справок.

2. h14; $\pm \frac{IT14}{2}$.

Изм.	Лист	№ докум.	Подп.	Дата	БК 9.5.1.06.00.008			
Разраб.		Макась			Стойка	Лит.	Масса	Масштаб
Пров.							—	1:5
Т.контр.						Лист	Листов 1	
Н.контр.		Брацило			Полоса 6×50 ГОСТ 103-76 / Вст3кп2 ГОСТ 535-79	ЛАТГИПРОПРОМ		

Копировал Формат А4

БК 9.5.1.06.00.009

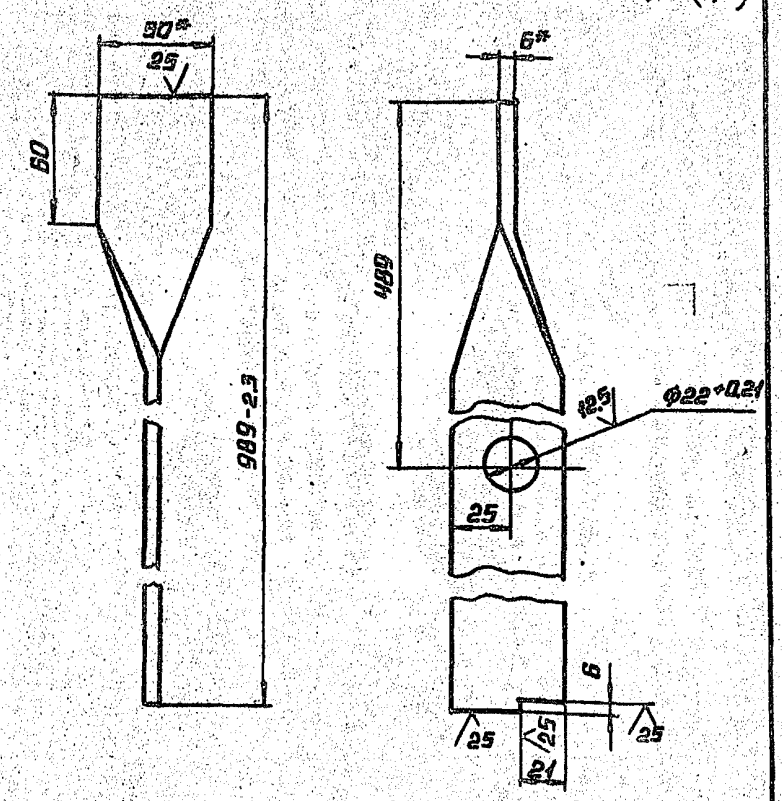

1.* Размеры для справок.

2. $\pm \frac{IT14}{2}$.

Изм.	Лист	№ докум.	Подп.	Дата	БК 9.5.1.06.00.009			
Разраб.		Макась			Стойка	Лит.	Масса	Масштаб
Пров.							2.1	1:2
Т.контр.						Лист	Листов 1	
Н.контр.		Брацило			Полоса 6×50 ГОСТ 103-76 / Вст3кп2 ГОСТ 535-79	ЛАТГИПРОПРОМ		
Утв.								

Копировал Формат А4

БК 9.5.1.06.00.040

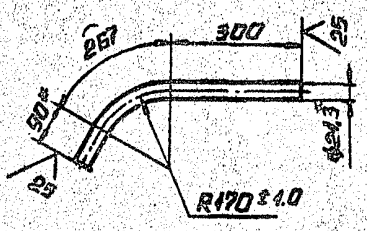

1.* Размеры для справок.

2. $\pm \frac{IT14}{2}$.

3. Длина развертки - 657-2.0 мм.

Изм.	Лист	№ докум.	Подп.	Дата	БК 9.5.1.06.00.040			
Разраб.		Макась			Труба	Лит.	Масса	Масштаб
Пров.							0.76	1:10
Т.контр.						Лист	Листов 1	
Н.контр.		Брацило			Труба 15×2.5 ГОСТ 3262-75	ЛАТГИПРОПРОМ		
Утв.								

Копировал Формат А4

БК 9.5.1.06.00.041

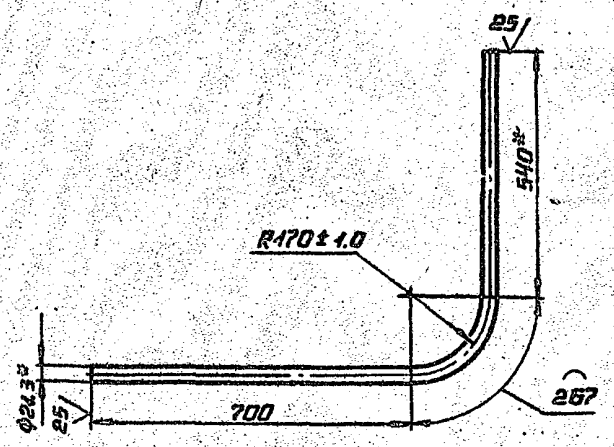

1.* Размеры для справок.

2. $\pm \frac{IT14}{2}$.

3. Длина развертки - 1507-3.1 мм.

Изм.	Лист	№ докум.	Подп.	Дата	БК 9.5.1.06.00.041			
Разраб.		Пальмтаг			Труба	Лит.	Масса	Масштаб
Пров.							1.7	1:10
Т.контр.						Лист	Листов 1	
Н.контр.		Брацило			Труба 15×2.5 ГОСТ 3262-75	ЛАТГИПРОПРОМ		
Утв.								

Копировал Формат А4

Серия 5.903-15 Выпуск 9-5 ч.2

БК9.5.1.06.00.012

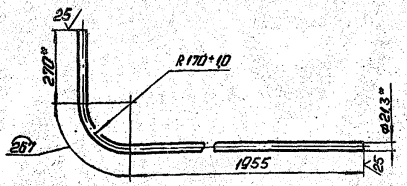

1.* Размеры для справок.

2. $\pm \frac{IT14}{2}$.

3. Длина развертки - 2492 - 44 мм.

Изм.	Лист	№ докум.	Подп.	Дата
Разраб.		Попыгал		
Пров.				
Т.контр.				
Н.контр.		Брашпил		
Утв.				

БК9.5.1.06.00.012

Труба

Лит.	Масса	Масштаб
	29	1:10
Лист	Листов 1	

Труба 15-25 ГОСТ 3262-75

ЛАТГИПРОПРОМ

Копировал: Ч

Формат А4

БК9.5.1.06.00.013

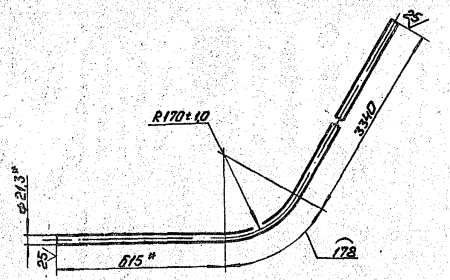

1.* Размеры для справок.

2. $\pm \frac{IT14}{2}$.

3. Длина развертки - 4133-3 мм.

Изм.	Лист	№ докум.	Подп.	Дата
Разраб.		Попыгал		
Пров.				
Т.контр.				
Н.контр.		Брашпил		
Утв.				

БК9.5.1.06.00.013

Труба

Лит.	Масса	Масштаб
	4,79	1:10
Лист	Листов 1	

Труба 15-25 ГОСТ 3262-75

ЛАТГИПРОПРОМ

Копировал: Ч

Формат А4

Формат	Зона	Поз.	Обозначение	Наименование	Кол.	Примечание
				Документация		
А2			БК9.5.1.06.01.000 СБ	Сборочный чертеж		
				Детали		
А4		1	БК9.5.1.06.01.001	Ступень	17	
А4		2	БК9.5.1.06.01.002	Балка	1	
		3	-01	Балка	1	
А4		4	БК9.5.1.06.01.003	Балка	1	
		5	-01	Балка	1	
А4		6	БК9.5.1.06.01.004	Боковина	1	
		7	-01	Боковина	1	
Б4		8	БК9.5.1.06.01.005	Настил		
				Лист рифл. К-ПУ-4,0		
				ВСт3кп2 ГОСТ 8568-77		
				540-1,75 × 190-1,75	1	3,43 кг
Б4		9	БК9.5.1.06.01.006	Настил		
				Лист рифл. К-ПУ-4,0		
				ВСт3кп2 ГОСТ 8568-77		
				1039-2,6 × 650-2	1	22,56 кг
Б4		10	БК9.5.1.06.01.007	Настил		
				Лист рифл. К-ПУ-4,0		
				ВСт3кп2 ГОСТ 8568-77		
				2780-5,4 × 650-2	1	60,35 кг

Изм.	Лист	№ докум.	Подп.	Дата
Разраб.		Брашпил		
Пров.		Брашпил		
Н.контр.		Брашпил		
Утв.				

БК9.5.1.06.01.000

Лестничный марш с площадками.

Лит.	Масса	Масштаб
1	2	
ЛАТГИПРОПРОМ		

Копировал: Ч

Формат А4

Формат	Зона	Поз.	Обозначение	Наименование	Кол.	Примечание
Б4		11	БК9.5.1.06.01.008	Связь		
				Уголок 90-90-8-Б ГОСТ 8509-86 / ВСт3сп3-1 ГОСТ 535-79		
				L = 600 - 1,75	3	6,54 кг
Б4		12	БК9.5.1.06.01.009	Уголок		
				Уголок 50-50-5-Б ГОСТ 8509-86 / ВСт3сп3-1 ГОСТ 535-79	1	0,94 кг
Б4		13	БК9.5.1.06.01.010	Уголок		
				Уголок 50-50-5-Б ГОСТ 8509-86 / ВСт3сп3-1 ГОСТ 1935-79		
				L = 480 - 155	1	1,81 кг
Б4		14	БК9.5.1.06.01.011	Швеллер		
				Швеллер 18 ГОСТ 8240-86 / ВСт3сп3-1 ГОСТ 535-79		
				L = 600 - 1,75	1	9,78 кг
Б4		15	БК9.5.1.06.01.012	Швеллер		
				Швеллер 18 ГОСТ 8240-86 / ВСт3сп3-1 ГОСТ 535-79		
				L = 990 - 2,3	1	16,14 кг

Изм.	Лист	№ докум.	Подп.	Дата

БК9.5.1.06.01.000

Лист 2

Копировал: Ч

2405-82 16

Формат А4

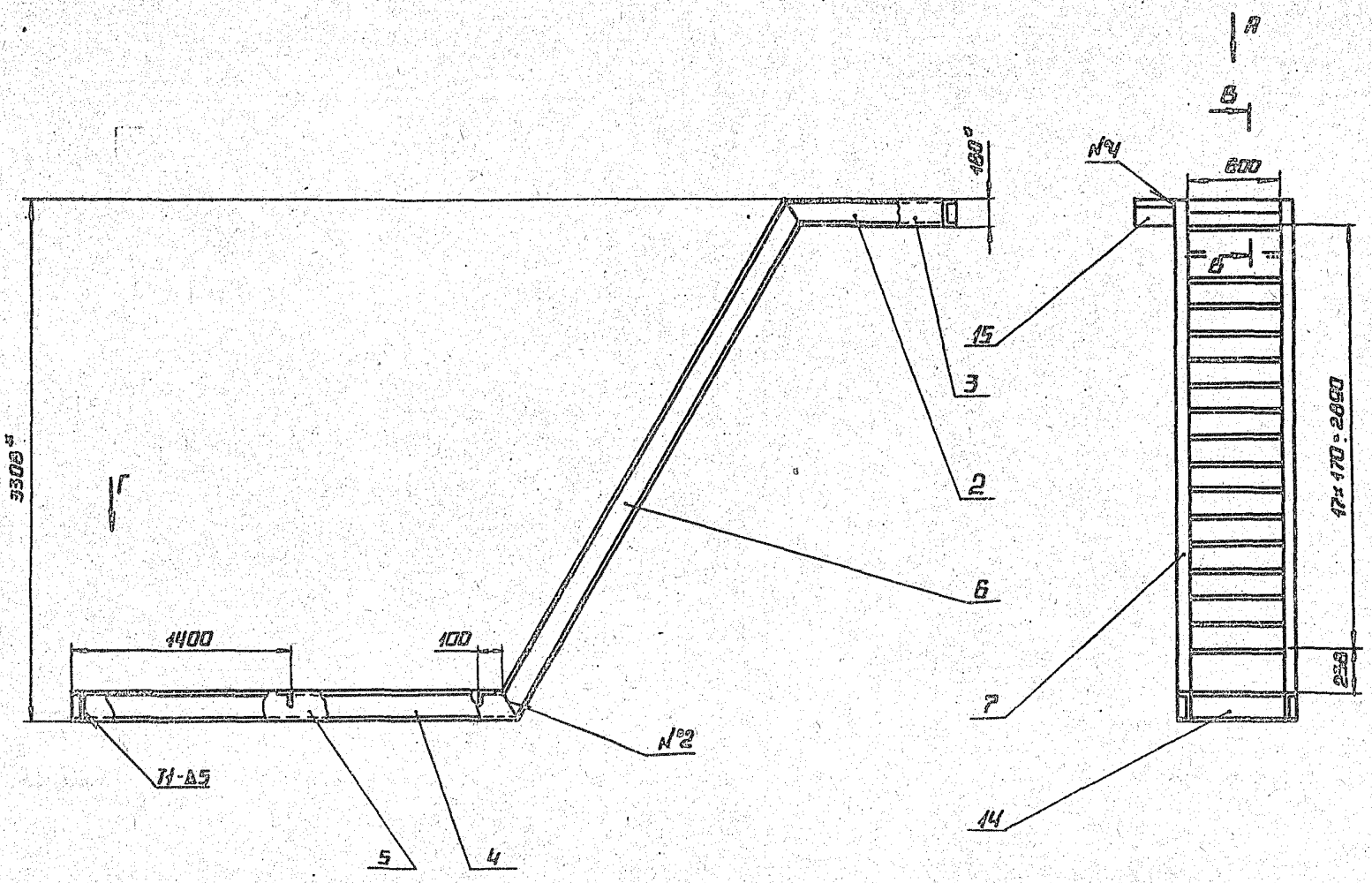

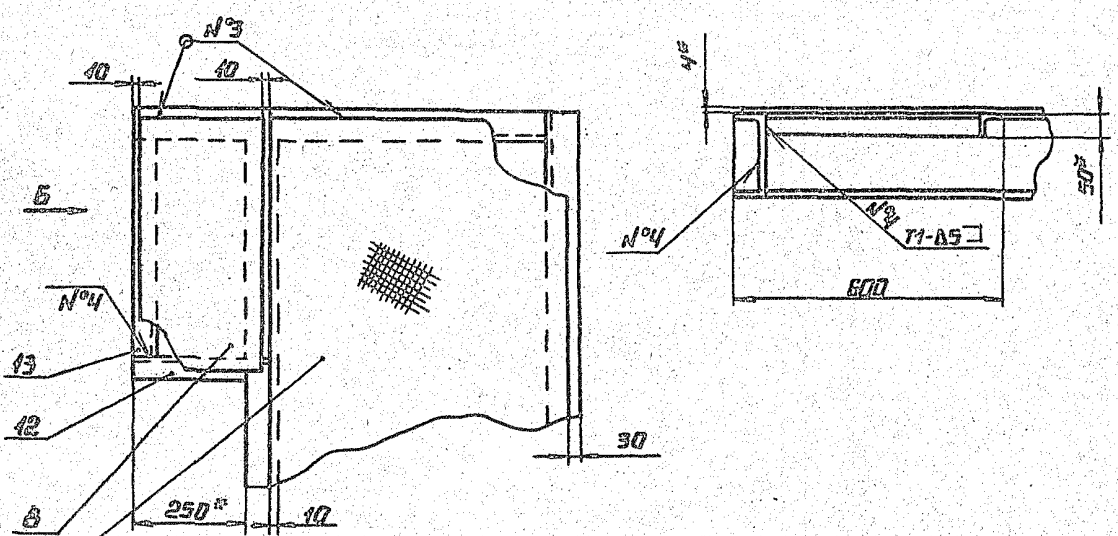

Вид Г
М1:40

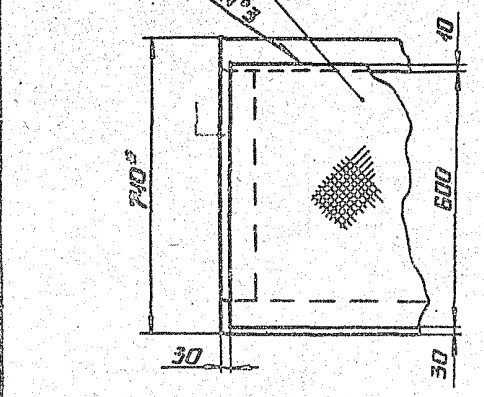

поз12
М1:2

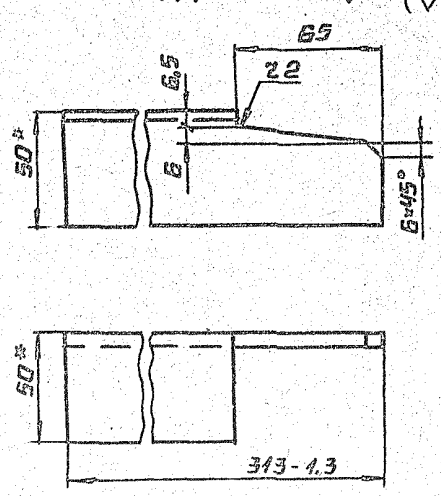

1. * размеры для справок.
2. ± IT14/2.
3. Обработка поверхностей реза деталей Б4 $\frac{25}{}$.
4. Сварные швы по ГОСТ 5264-80.

				БК 9.5.4.06.04.000 СБ			
Изм.	Лист	№ докум.	Подп.	Дата	Лестничный марш с площадками	Лит.	Масса	Масштаб
Разраб.		Макась					386.9	1:25
Пров.		Брацило				Лист	Листов 1	
Т.контр.						ЛАТГИПРОПРОМ		
Н.контр.		Брацило						
Утв.								

Инв. № подл. | Подпись и дата | Взам. инв. № | Инв. № дубл. | Подпись и дата

Серия 5.903-15 Выпуск 9-5к.2

Инв. № подл. | Подп. и дата | Взам. инв. № | Инв. № дубл. | Подп. и дата

БК9.5.1.06.01.001

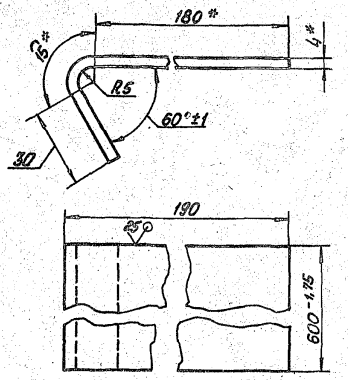

1 *Размеры для справок.

2 ±IT14/2

3 Длина развёртки - 225 - 1,3 мм

Изм. Лист.	№ докум.	Подп.	Дата	БК9.5.1.06.01.001	
Разраб.	Макась			Ступень	Лит. / Масса / Масштаб: 4,64 / 1:1
Пров.					Лист / Листов 1
Т.контр.					
Н.контр.	Брацило			Лист ромб. к-ПУ-4,0 Вст3 кп2 ГОСТ 8568-77	ЛАТГИПРОПРОМ
Утв.					

Копировал | Формат А4

БК9.5.1.06.01.002

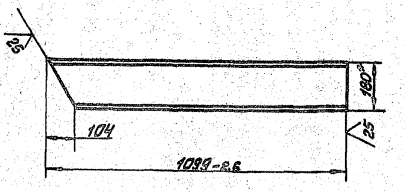

БК9.5.1.06.01.002-01 – зеркальное отражение
Остальное – см. БК9.5.1.06.01.002

м 1:20

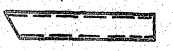

1 *Размеры для справок.

2 ±IT14/2.

Изм. Лист.	№ докум.	Подп.	Дата	БК9.5.1.06.01.002	
Разраб.	Макась			Балка	Лит. / Масса / Масштаб: 17,9 / 1:10
Пров.					Лист / Листов 1
Т.контр.					
Н.контр.	Брацило			Швеллер 18 ГОСТ 8240-86 Вст3сп3-Т-ГОСТ 535-79	ЛАТГИПРОПРОМ
Утв.					

Копировал | Формат А4

БК9.5.1.06.01.003

БК9.5.1.06.01.003

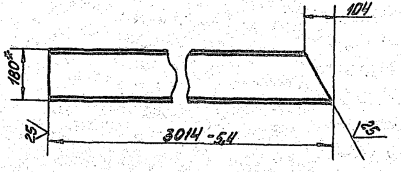

БК9.5.1.06.01.003-01 – зеркальное отражение
остальное – см. БК9.5.1.06.01.005

м 1:20

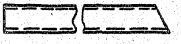

1 *Размеры для справок.

2 ±IT14/2.

Изм. Лист.	№ докум.	Подп.	Дата	БК9.5.1.06.01.003	
Разраб.	Макась			Балка	Лит. / Масса / Масштаб: 49,1 / 1:10
Пров.					Лист / Листов 1
Т.контр.					
Н.контр.	Брацило			Швеллер 18 ГОСТ 8240-86 Вст3сп3-Т-ГОСТ 535-79	ЛАТГИПРОПРОМ
Утв.					

Копировал | Формат А4

БК9.5.1.06.01.004

БК9.5.1.06.01.004

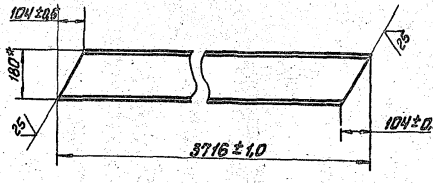

БК9.5.1.06.01.004-01 – зеркальное отражение
остальное – см. БК9.5.1.06.01.004

м 1:20



1 *Размеры для справок.

Изм. Лист.	№ докум.	Подп.	Дата	БК9.5.1.06.01.004	
Разраб.	Макась			Боковина	Лит. / Масса / Масштаб: 60,5 / 1:10
Пров.					Лист / Листов 1
Т.контр.					
Н.контр.	Брацило			Швеллер 18 ГОСТ 8240-86 Вст3сп3-Т-ГОСТ 535-79	ЛАТГИПРОПРОМ
Утв.					

Копировал | Формат А4

Формат	Зона	Поз.	Обозначение	Наименование	Кол.	Примечание
				Документация		
А2			БК 9.5.1.07.00.000СБ	Сборочный чертеж		
				Детали		
А4		1	БК 9.5.1.07.00.001	Труба	1	
А4		2	БК 9.5.1.07.00.002	Поручень	1	
А4		3	БК 9.5.1.07.00.003	Поручень	1	
А4		4	БК 9.5.1.07.00.004	Стойка	7	
А4		5	БК 9.5.1.07.00.005	Швеллер	1	
А4		6	БК 9.5.1.07.00.006	Швеллер	1	
Б4		7	БК 9.5.1.07.00.007	Вкладыш		
				Труба $\frac{14\times2\ ГОСТ\ 8734-75}{В20\ ГОСТ\ 8733-74}$		
				L=30-0,62	2	0,04 кг
Б4		8	БК 9.5.1.07.00.008	Вкладыш		
				Труба 25×2,8 ГОСТ 3262-75		
				L=40-0,62	2	0,11 кг
Б4		9	БК 9.5.1.07.00.009	Косынка		
				Лист $\frac{5,0\ ГОСТ\ 19903-74}{Вст3кп2\ ГОСТ\ 14637-79}$	1	5,58 кг
Б4		10	БК 9.5.1.07.00.010	Косынка		
				Лист $\frac{5\ ГОСТ\ 19903-74}{Вст3кп2\ ГОСТ\ 14637-79}$	1	3,04 кг

Инв. № подл. | Подпись и дата | Взам. инв. № | Инв. № дубл. | Подпись и дата

Изм.	Лист	№ докум.	Подп.	Дата	БК 9.5.1.07.00.000		
Разраб.		Пальматар			Площадка	Лит.	Лист 1 / Листов 2
Пров.		Брацило				ЛАТГИПРОПРОМ	
Н. контр.		Брацило					
Утв.							

Копировал А4 Формат А4

Формат	Зона	Поз.	Обозначение	Наименование	Кол.	Примечание
Б4		11	БК 9.5.1.07.00.011	Настил		
				Лист ромб. К-ПУ-4.0		
				Вст3кп2 ГОСТ 8568-77		
				2668-5,4×700-2,0	1	62,4 кг
Б4		12	БК 9.5.1.07.00.012	Труба		
				Труба 15×2,5 ГОСТ 3262-75		
				L=2953-5,4	1	3,43 кг
Б4		13	БК 9.5.1.07.00.013	Поручень		
				Труба 32×2,8 ГОСТ 3262-75		
				L=2953-5,4	1	8,0 кг
Б4		14	БК 9.5.1.07.00.014	Уголок		
				Уголок $\frac{70\times70\times6\ ГОСТ\ 8509-86}{Вст3сп3-1\ ГОСТ\ 535-79}$		
				L=740-2,0	1	4,7 кг
Б4		15	БК 9.5.1.07.00.015	Швеллер		
				Швеллер $\frac{18\ ГОСТ\ 8240-72}{Вст3сп3-1\ ГОСТ\ 535-79}$		
				L=600-1,75	2	9,78 кг
Б4		16	БК 9.5.1.07.00.016	Швеллер		
				Швеллер $\frac{18\ ГОСТ\ 8240-72}{Вст3сп3-1\ ГОСТ\ 535-79}$		
				L=2708-5,4	2	44,1 кг
Б4		17	БК 9.5.1.07.00.017	Швеллер		
				Швеллер $\frac{16\ ГОСТ\ 8240-72}{Вст3сп3-1\ ГОСТ\ 535-79}$		
				L=2710-5,4	1	38,5 кг
				Стандартные изделия		
		18		Болт М16×70.46		
				ГОСТ 7798-70	2	
		19		Гайка М16.5		
				ГОСТ 5915-70	2	

Инв. № подл. | Подпись и дата | Взам. инв. № | Инв. № дубл. | Подпись и дата

Изм.	Лист	№ докум.	Подп.	Дата	БК 9.5.1.07.00.000	Лист 2

Копировал А4 Формат А4

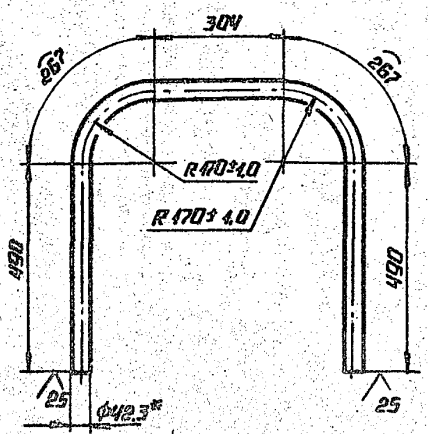

1.* Размеры для справок.

2. $\pm\frac{IT14}{2}$.

3. Длина развертки - 1818 - 1,85 мм

Изм.	Лист	№ докум.	Подп.	Дата	БК 9.5.1.07.00.002			
Разраб.		Пальматар			Поручень	Лит.	Масса	Масштаб
Пров.							5,0	1:10
Т. контр.						Лист	Листов 1	
Н. контр.		Брацило			Труба 32×2,8 ГОСТ 3262-75	ЛАТГИПРОПРОМ		
Утв.								

Копировал А4 Формат А4

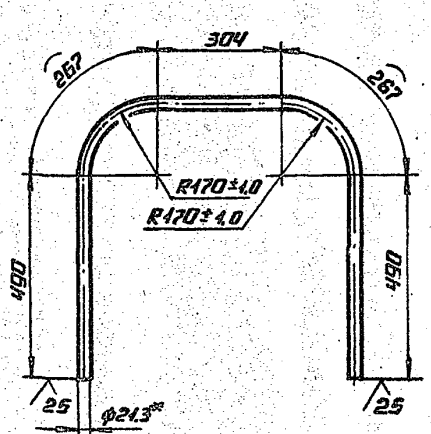

1.* Размеры для справок.

2. $\pm\frac{IT14}{2}$.

3. Длина развертки - 1818 - 1,85 мм

Изм.	Лист	№ докум.	Подп.	Дата	БК 9.5.1.07.00.001			
Разраб.		Пальматар			Труба	Лит.	Масса	Масштаб
Пров.							2,1	1:10
Т. контр.						Лист	Листов 1	
Н. контр.		Брацило			Труба 15×2,5 ГОСТ 3262-75	ЛАТГИПРОПРОМ		
Утв.								

Копировал А4 Формат А4

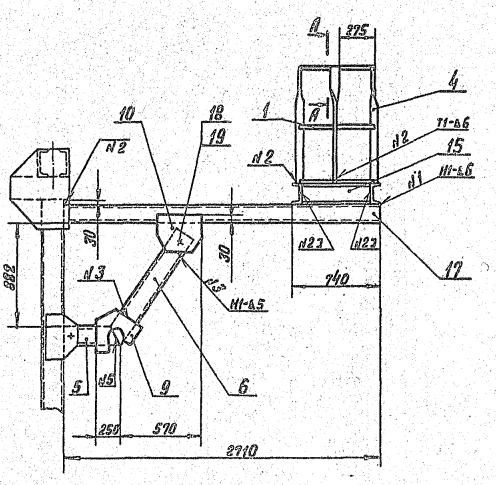

Вид Б

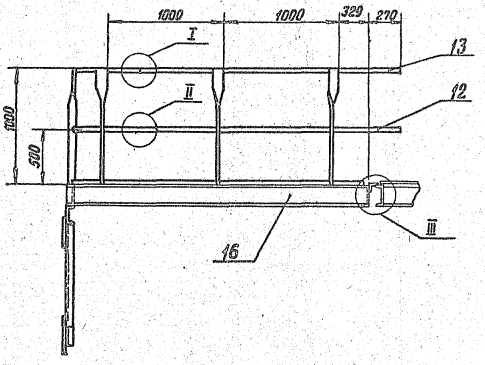

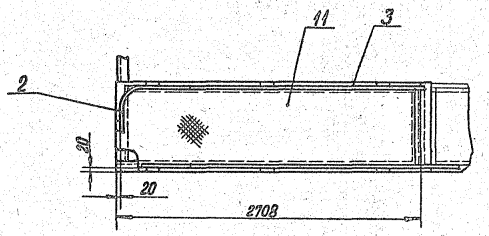

III
М1:5

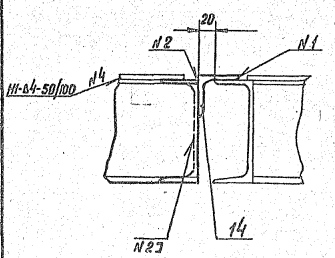



I
М1:2

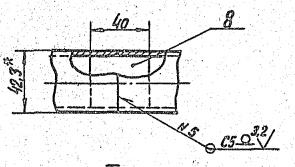

II
М1:1

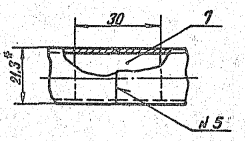

Поз.10
М1:10

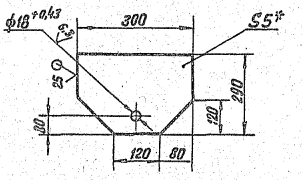

Поз.9
М1:10

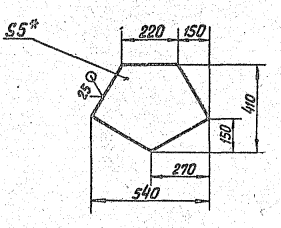

1. *Размеры для справок.
2. $h14; \pm \frac{IT14}{2}$.
3. Обработка поверхностей реза деталей Rz 25.
4. Сварные швы по ГОСТ 5264-80.

							БК 9.5.1.07.00.000 СБ		
Изм.	Лист	№ докум.	Подпись	Дата					
Разраб.		Подлатов			Площадка		Лит.	Масса	Масштаб
Пров.		Брацило						290	1:25
Т.контр.							Лист	Листов 1	
Н.контр.		Брацило					ЛАТГИПРОПРОМ		
Утв.									

Копировал Формат А2

Инв.№ подл. | Подпись и дата | Взам.инв.№ | Инв.№ дубл. | Подпись и дата

БК 9.5.1.07.00.003

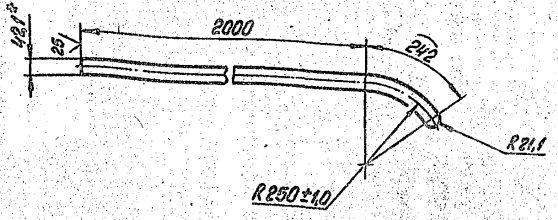

1.* Размеры для справок
2. ± JT14/2
3. Длина развертки - 2263 - 4,4 мм

Изм. Лист	№ докум.	Подпись	Дата	БК 9.5.1.07.00.003	
Разраб.	Пальмтаг			Поручень	Лит. / Масса 2,3 / Масштаб 1:10
Пров.					Лист / Листов 1
Т.контр.				Труба 32×2,8 гост 3262-75	ЛАТГИПРОПРОМ
Н.контр.	Брацило				
Утв.					

Инв.№ подл. | Подпись и дата | Взам. инв.№ | Инв.№ дубл. | Подпись и дата

Копировал | Формат А4

БК 9.5.1.07.00.004

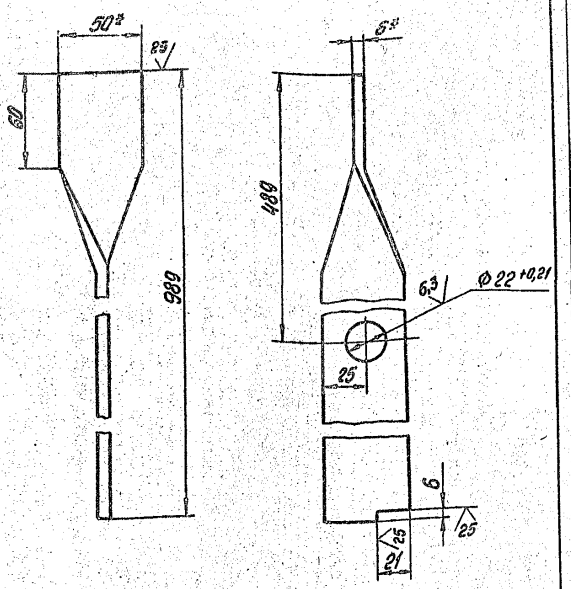

1.* Размеры для справок
2. h14; ± JT14/2

Изм. Лист	№ докум.	Подпись	Дата	БК 9.5.1.07.00.004	
Разраб.	Пальмтаг			Стойка	Лит. / Масса 2,3 / Масштаб 1:2
Пров.					Лист / Листов 1
Т.контр.				Полоса 6×50 гост 103-76	ЛАТГИПРОПРОМ
Н.контр.	Брацило			Вст3кп2 гост 535-79	
Утв.					

Инв.№ подл. | Подпись и дата | Взам. инв.№ | Инв.№ дубл. | Подпись и дата

Копировал | Формат А4

БК 9.5.1.07.00.005

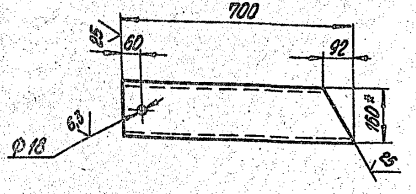

1.* Размеры для справок
2. H14, h14, ± JT14/2

Изм. Лист	№ докум.	Подпись	Дата	БК 9.5.1.07.00.005	
Разраб.	Пальмтаг			Швеллер	Лит. / Масса 9,9 / Масштаб 1:10
Пров.					Лист / Листов 1
Т.контр.				Швеллер 16 гост 8240-86	ЛАТГИПРОПРОМ
Н.контр.	Брацило			Вст3сп3-Т-гост 535-79	
Утв.					

Инв.№ подл. | Подпись и дата | Взам. инв.№ | Инв.№ дубл. | Подпись и дата

Копировал | Формат А4

БК 9.5.1.07.00.006

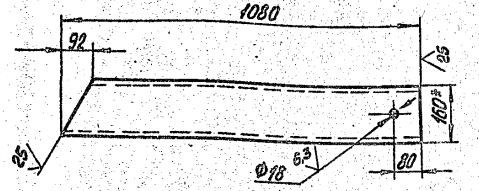

1.* Размеры для справок
2. H14, h14, ± JT14/2

Изм. Лист	№ докум.	Подпись	Дата	БК 9.5.1.07.00.006	
Разраб.	Пальмтаг			Швеллер	Лит. / Масса 15 / Масштаб 1:10
Пров.					Лист / Листов 1
Т.контр.				Швеллер 16 гост 8240-86	ЛАТГИПРОПРОМ
Н.контр.	Брацило			Вст3сп3-Т-гост 535-79	
Утв.					

Инв.№ подл. | Подпись и дата | Взам. инв.№ | Инв.№ дубл. | Подпись и дата

Копировал | 24051-82 21 | Формат А4

Серия 5.903-15 Выпуск 9-5 ч.2

Формат	Зона	Поз.	Обозначение	Наименование	Кол.	Примечание
				Документация		
А2			БК9.5.2.00.00.000 СБ	Сборочный чертеж		
А2			БК9.5.2.00.00.000 СО	Схема автоматизации		
А3			БК9.5.2.00.00.000 ЭЗ	Схема электрическая принципиальная регулятора		
А2			БК9.5.2.00.00.000 Э4	Схема соединений		
А4			БК9.00.00.000 ДТ	Указания по применению и изготовлению		Выпуск 9-0
				Сборочные единицы		
А4		1	БК9.1.2.01.00.000	Штатив	1	
А4		2	БК9.1.2.02.00.000	Рычаг	2	
А4		3	БК9.1.2.03.00.000	Штатив	1	
А4		4	БК9.1.2.04.00.000	Трубопровод	1	
				Детали		
БЧ		5	БК9.5.2.00.00.001	Стойка		
				Труба 50×3 ГОСТ 10704-76 / В-ВСт3сп ГОСТ 10705-80		
				L = 220±5 мм	1	0.77 кг

Изм.	Лист	№ докум.	Подпись	Дата
Разраб.		Элманис		
Пров.		Никитченко		
Н. контр.		Колмец		
Утв.				

БК9.5.2.00.00.000

Блок деаэрационно-подпиточный БДАП-100-25 Установка приборов контроля и автоматизации

Лит.	Лист	Листов
	1	6

ЛАТГИПРОПРОМ

Инв. № подл. | Подпись и дата | Взам. инв. № | Инв. № дубл. | Подпись и дата

Копировал ВДуг Формат А4

Формат	Зона	Поз.	Обозначение	Наименование	Кол.	Примечание
БЧ		6	БК9.5.2.00.00.002	Угольник		
				Уголок 50×50×3-Б-ГОСТ 8509-86 / ВСт3сп3-I-ГОСТ 535-79	1	0.93 кг
БЧ		7	БК9.5.2.00.00.003	Пластина		
				Лист 3 ГОСТ 19903-74 / ВСт3кп4 ГОСТ 16523-70	1	0.5 кг
БЧ		8	БК9.5.2.00.00.004	Пластина		
				Лист 4 ГОСТ 19903-74 / ВСт3кп2 ГОСТ 14637-79	1	0.57 кг
БЧ		9	БК9.5.2.00.00.005	Пластина		
				Лист 3 ГОСТ 19903-74 / ВСт3кп4 ГОСТ 16523-70	1	1 кг
А4		10	БК9.1.2.00.00.001	Штуцер	1	
А4		11	БК9.1.2.00.00.002	Штуцер	3	
А4		12	БК9.1.2.00.00.006	Труба	3	
				Стандартные изделия		
				Болты ГОСТ 7798-70		
		14		М6×16.46	14	
		15		М8×16.46	4	
		16		М10×20.46	2	
		17		М12×35.46	8	
		18		Винт М6×12.58 ГОСТ 17473-72	28	
				Гайки ГОСТ 5915-70		
		19		М6.5	34	
		20		М8.5	4	
		21		М10.5	2	
		22		М12.5	8	

Изм.	Лист	№ докум.	Подпись	Дата

БК9.5.2.00.00.000 Лист 2

Инв. № подл. | Подпись и дата | Взам. инв. № | Инв. № дубл. | Подпись и дата

Копировал ВДуг Формат А4

Формат	Зона	Поз.	Обозначение	Наименование	Кол.	Примечание
		23		Гайка М20×1.5.5 ГОСТ 5916-70	1	
				Шайбы ГОСТ 6402-70		
		24		Шайба 6.65 Г	34	
		25		Шайба 8.65 Г	4	
		26		Шайба 10.65 Г	2	
		27		Шайба 12.65 Г	8	
		28		Шайба 10.02 ГОСТ 10906-78	2	
		29		Вентиль муфтовый 15ч8бр Ду 15; Ру 16 ГОСТ 18722-73	9	
		30		Механизм электрический однооборотный контактный МЭО-250/25-025р ГОСТ 7192-80	2	
		31		Термометр ртутный угловой У41240104 ГОСТ 2823-73 в защитной оправе 2У 285 100 6,3 100 ОСТ 25128[illegible]-87	5	
		32		Термометр ртутный прямой П62240103 ГОСТ 2823-73 в защитной оправе 2П285 100 6,3 200 ОСТ 25128[illegible]-87	2	
		33		Уравнительный сосуд СУ-16-1-0 ОСТ 25.11.60-84	1	

Изм.	Лист	№ докум.	Подпись	Дата

БК9.5.2.00.00.000 Лист 3

Инв. № подл. | Подпись и дата | Взам. инв. № | Инв. № дубл. | Подпись и дата

Копировал ВДуг Формат А4

Формат	Зона	Поз.	Обозначение	Наименование	Кол.	Примечание
				Прочие изделия		
		35		Кран трехходовый муфтовый 11Б18бк Ду 15; Ру 16 ТУ25-07-1061-75	7	
		36		Прокладка 10×18 ТК4-566-68	14	
		37		Термопреобразователь сопротивления медный со штуцером Градуировка 50м. Защитная арматура из стали 08×13. Монтажная длина 120 мм ТСМ-0879-425-28 ТУ25-02.792288-80	2	
		38		Манометр показывающий электроконтактный. Предел измерения от 0 до 0.6 МПа (от 0 до 6 кгс/см²) ЭКМ-1У-6 ТУ25.02.31-75	2	
		39		Манометр показывающий. Предел измерения от 0 до 1.0 МПа (от 0 до 10 кгс/см²) МП4-У-10 ТУ 25.02.180335-84	2	

Изм.	Лист	№ докум.	Подпись	Дата

БК9.5.2.00.00.000 Лист 4

Инв. № подл. | Подпись и дата | Взам. инв. № | Инв. № дубл. | Подпись и дата

Копировал ВДуг 24051-82 22 Формат А4

Выпуск 9-5 ч.2

Серия 5.903-15

Формат	Зона	Поз.	Обозначение	Наименование	Кол.	Примечание
		40		Манометр показывающий. Предел измерения от 0 до 0,25 МПа (от 0 до 2,5 кгс/см²) МП4-У-2,5 ТУ25.02.180335-84	5	
		41		Преобразователь измерительный. Выходной сигнал 0-5 мА Сапфир-22ДД-2434-02-УХЛ*34-0,25 кПа-05-К1/4 ТУ25-02.720136-81	1	
		42		Преобразователь измерительный. Выходной сигнал 0-5 мА Сапфир-22ДИ-2140-02-УХЛ*31-0,25/100 кПа-05-К1/4 ТУ25-02.720136-81	1	
				Коробки соединительные ТУ36.2568-83		
		43		КС-10	2	
		44		КС-20	3	
				Соединители ТУ36.1104-82		
		45		НСВ-14×М20	8	
		46		НСВ-14×1/2"	14	
				Отборное устройство ТУ36.1258-85		
		47		16-225П	1	
		48		16-225У	1	
		49		Скоба СО-22 ТУ36.1086-76	14	

Инв. № подл. | Подп. и дата | Взам. инв. № | Инв. № дубл. | Подп. и дата

Изм. | Лист | № докум. | Подп. | Дата

БК9.5.2.00.00.000 Лист 5

Копировал: Формат А4

Формат	Зона	Поз.	Обозначение	Наименование	Кол.	Примечание
				Материалы		
		50		Труба 14×2 ГОСТ 8734-75 / В20 ГОСТ 8733-74	13	м
		51		Трубка ТВ40-20 ГОСТ 19034-82	16	м
		52		Провод ПВ31.380 ГОСТ 6323-79	70	м
		53		Уголок 20×20×3-Б-ГОСТ 8509-86 / ВСт3сп3-I-ГОСТ 535-79	16	м

Инв. № подл. | Подп. и дата | Взам. инв. № | Инв. № дубл. | Подп. и дата

Изм. | Лист | № докум. | Подп. | Дата

БК9.5.2.00.00.000 Лист 6

Копировал: Формат А4

БК9.1.2.00.00.001

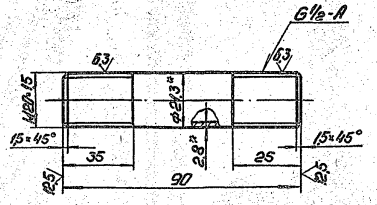

1.* Размеры для справок.
2. ± IT14/2.

Изм.	Лист	№ докум.	Подп.	Дата	Штуцер	Лит.	Масса	Масштаб
Разраб.		Элманис					0,11	1:1
Пров.		Никитченко				Лист	Листов 1	
Т.контр.								
Н.контр.		Колмец			Труба 15×2,8 ГОСТ 3262-75	ЛАТГИПРОПРОМ		
Утв.								

Инв. № подл. | Подп. и дата | Взам. инв. № | Инв. № дубл. | Подп. и дата

Копировал: Формат А4

БК9.1.2.00.00.002

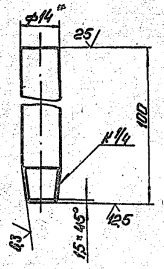

1.* Размеры для справок.
2. ± IT14/2.

Изм.	Лист	№ докум.	Подп.	Дата	Штуцер	Лит.	Масса	Масштаб
Разраб.		Элманис					0,08	1:1
Пров.		Никитченко				Лист	Листов 1	
Т.контр.								
Н.контр.		Колмец			Труба 14×2 ГОСТ 8734-75 / В20 ГОСТ 8733-74	ЛАТГИПРОПРОМ		
Утв.								

Инв. № подл. | Подп. и дата | Взам. инв. № | Инв. № дубл. | Подп. и дата

Копировал: 24051-82 23 Формат А4

БК 9.5.2.00.00.000 СБ

Серия 5.903-15 Выпуск 9-5 ч. 2

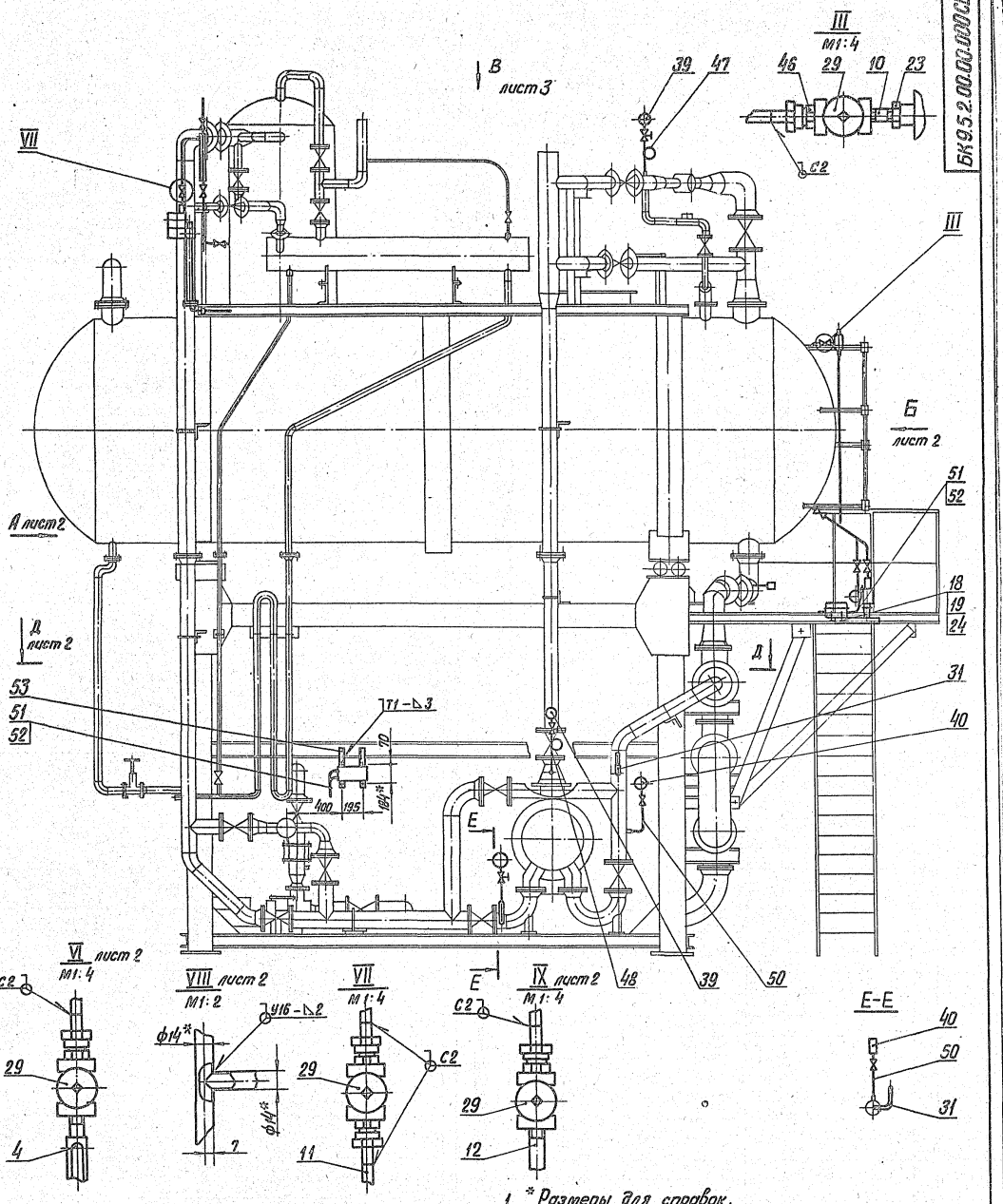

1. * Размеры для справок.
2. $\pm\frac{IT14}{2}$.
3. Монтаж трубопроводов поз. 50 произвести по месту. Минимальный радиус изгиба 60 мм.
4. Обработка поверхностей реза деталей Б4 ^{25}/.
5. Уплотнение резьбовых соединений произвести лентой ФУМ ТУ К04-81.
6. Сварные швы по ГОСТ 16037-80.

					БК 9.5.2.00.00.000 СБ			
Изм.	Лист	№ докум.	Подпись	Дата	Блок деаэрационно-подпиточный БДАП-100-25. Установка приборов контроля и автоматизации	Лит.	Масса	Масштаб
Разраб.		Эрманис					138	1:25
Пров.		Никитченко				Лист 1	Листов 3	
Т.контр.						ЛАТГИПРОПРОМ		
Н.контр.		Колмец						
Утв.								

Инв. № подл. | Подпись и дата | Взам. инв. № | Инв. № дубл. | Подпись и дата

Копировал А. Дер-2.1051-82 24 Формат А2

Вид А лист 1

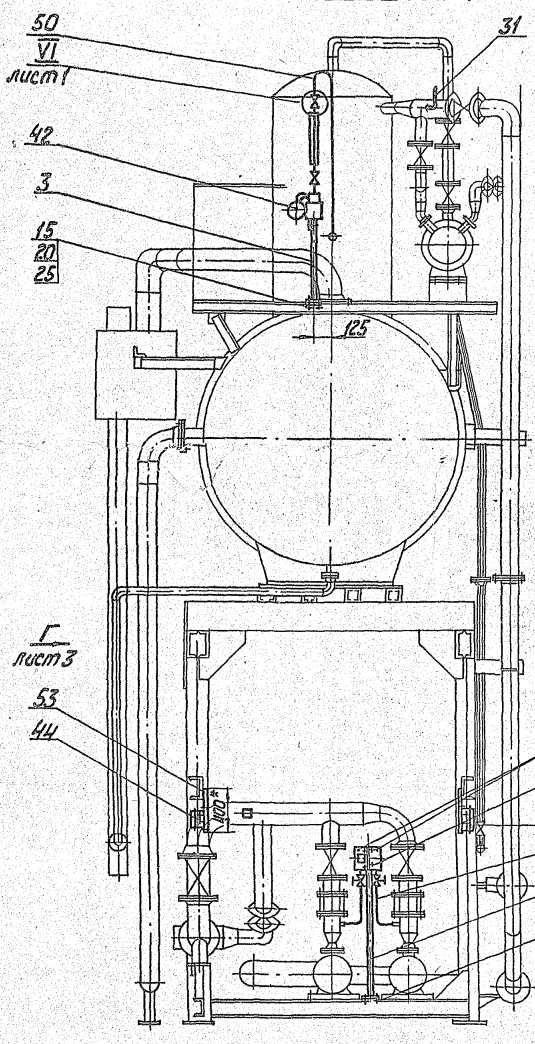

Вид Б лист 1

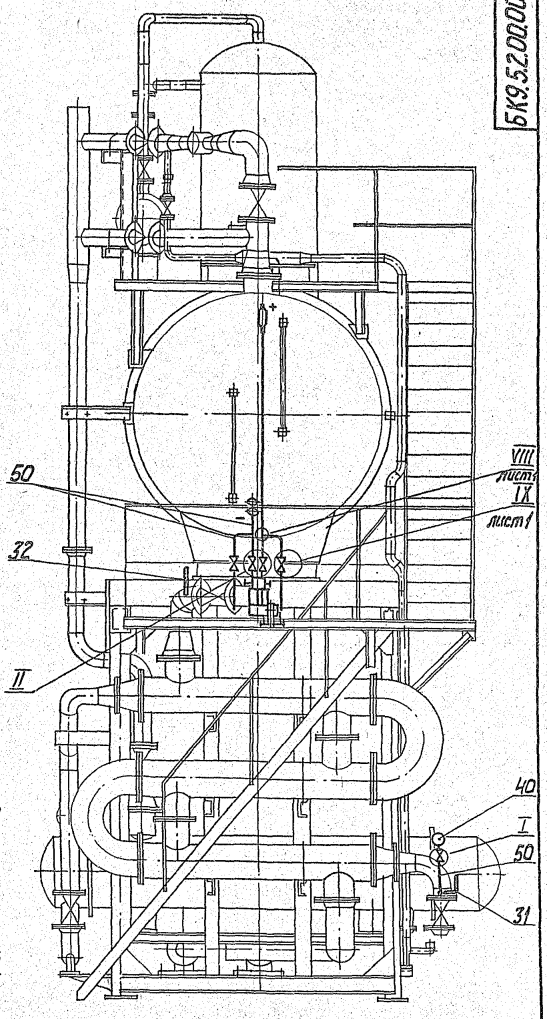

Д-Д лист 1

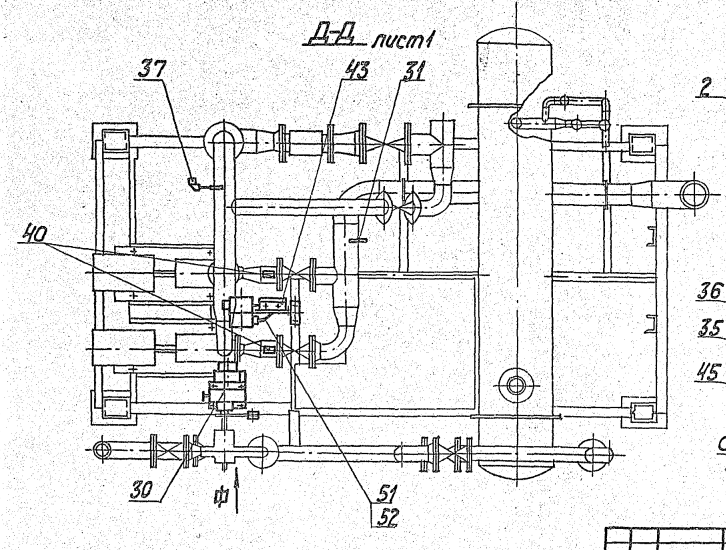

Вид Ф

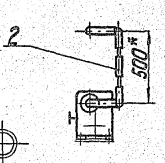

Поз.9 М1:5

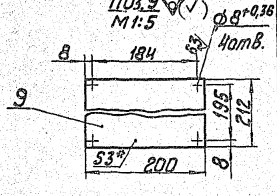

I М1:2

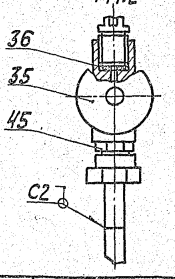

II М1:4

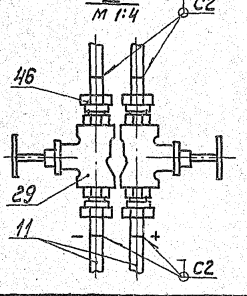

| | | |

Вид Г лист2

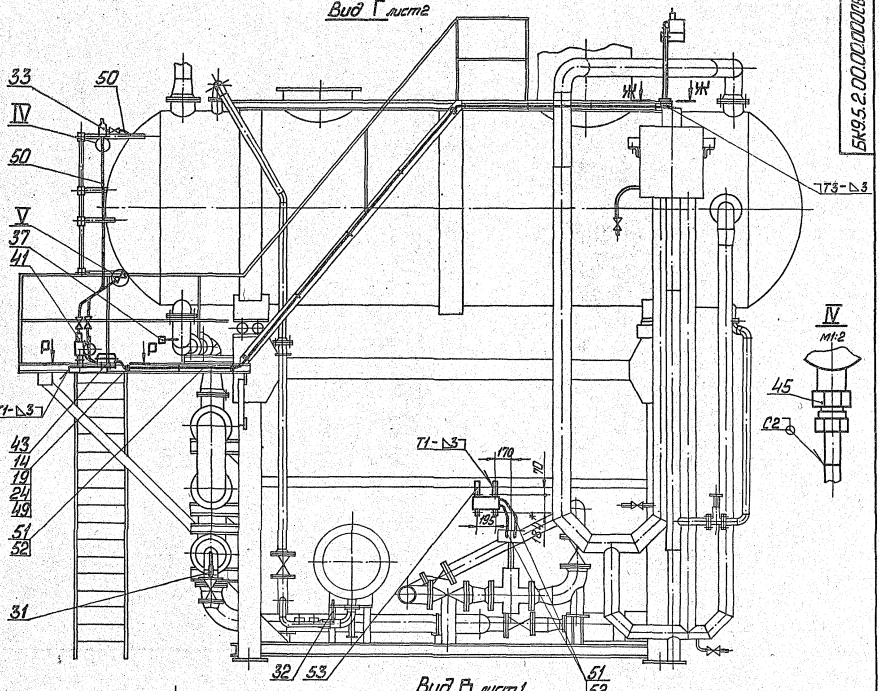

Вид В лист1

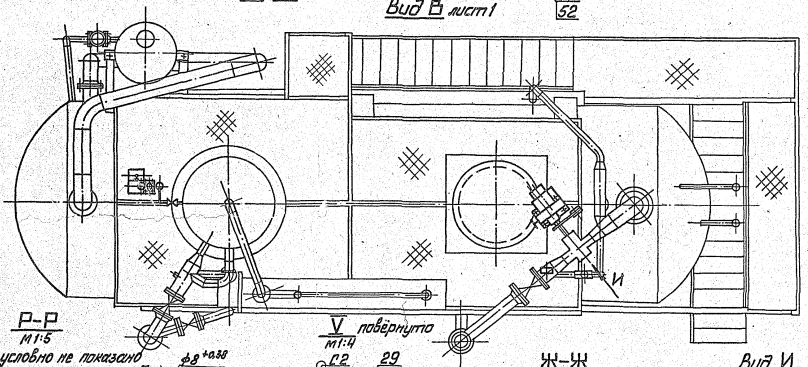

Р-Р
м1:5

Поз. условно не показано

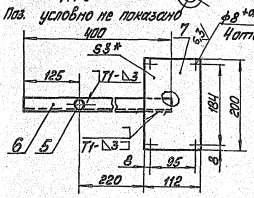

V повёрнуто
м1:4

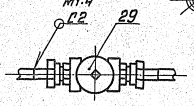

Ж-Ж
м1:4

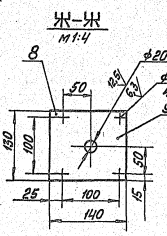

Вид И
повёрнуто

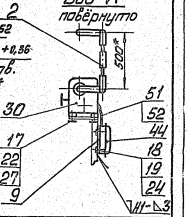

Выпуск 9-5 ч.2

Серия 5.903-16

БК9.1.2.00.00.006

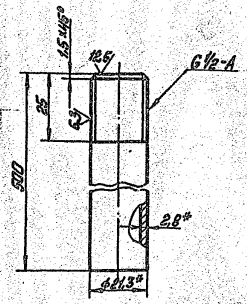

1* Размеры для справок.

2 $\pm\frac{IT14}{2}$.

Изм.	Лист	№ докум.	Подп.	Дата
Разраб.		Элманис		
Пров.		Никитченко		
Т.контр.				
Н.контр.		Колмец		
Утв.				

БК9.1.2.00.00.006

Труба

Лит.	Масса	Масштаб
	0,3	1:1

Лист | Листов 1

Труба 15×2,8 ГОСТ 3262-75

ЛАТГИПРОПРОМ

Копировал Макс. Формат А4

Форм.	Зона	Поз.	Обозначение	Наименование	Кол.	Примечание
				Документация		
А4			БК9.1.2.01.00.000	Сборочный чертёж		
				Детали		
Б4		1	БК9.1.2.01.00.001	Стойка		
				Труба 32×2 ГОСТ 10704-76 / В-8Ст3сп ГОСТ 10705-80	1	1,56кг
Б4		2	БК9.1.2.01.00.002	Основание		
				Лист 5 ГОСТ 19903-74 / ВСт3кп2 ГОСТ 14637-79	1	0,33кг
Б4		3	БК9.1.2.01.00.003	Пластина		
				Лист 3 ГОСТ 19903-74 / ВСт3кп2 ГОСТ 14637-79	1	0,2кг
				Стандартные изделия		
		4		Гайка М6,5 ГОСТ 15524-70	8	

Изм.	Лист	№ докум.	Подп.	Дата
Разраб.		Элманис		
Пров.		Никитченко		
Н.контр.		Колмец		
Утв.				

БК9.1.2.01.00.000

Штатив

Лит.	Лист	Листов
		1

ЛАТГИПРОПРОМ

Копировал Макс. Формат А4

БК9.1.2.01.00.000СБ

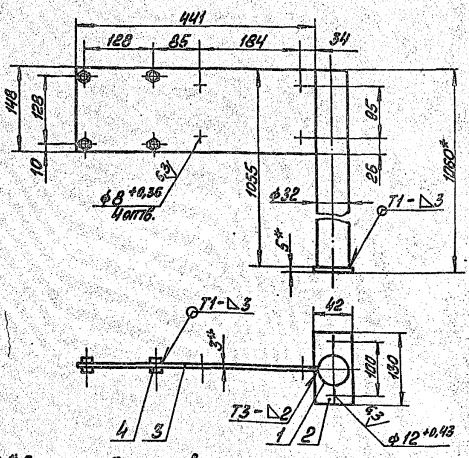

1* Размеры для справок.

2 $\pm\frac{IT14}{2}$

3 Обработка поверхностей реза деталей Б4 25

4 Сварные швы по ГОСТ 5264-80.

Изм.	Лист	№ докум.	Подп.	Дата
Разраб.		Элманис		
Пров.		Никитченко		
Т.контр.				
Н.контр.		Колмец		
Утв.				

БК9.1.2.01.00.000СБ

Штатив

Лит.	Масса	Масштаб
	2,1	1:5

Лист | Листов 1

ЛАТГИПРОПРОМ

Копировал Макс. Формат А4

Форм.	Зона	Поз.	Обозначение	Наименование	Кол.	Примечание
				Документация		
А4			БК9.1.2.02.00.000СБ	Сборочный чертёж		
				Детали		
Б4		1	БК9.1.2.02.00.001	Труба		
				Труба 24×3 ГОСТ 10704-76 / В-8Ст3сп ГОСТ 10705-80		
				L = 115±0,5мм	1	0,18кг
				Прочие изделия		
А3		2		Вилка 5ПЛ.257.023СБ	2	Поставка с МЭО

Изм.	Лист	№ докум.	Подп.	Дата
Разраб.		Элманис		
Пров.		Никитченко		
Н.контр.		Колмец		
Утв.				

БК9.1.2.02.00.000

Рычаг

Лит.	Лист	Листов
		1

ЛАТГИПРОПРОМ

Копировал Макс. 24051-82 27 Формат А4

Серия 5.903-15 Выпуск 9-5 ч.1

БК 9.1.2.02.00.000 СБ

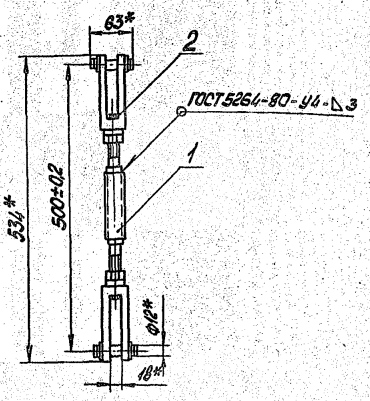

1.* Размеры для справок.
2. Обработка поверхностей реза деталей БЧ 25

Изм.	Лист	№ докум.	Подпись	Дата
Разраб.		Элманис		
Пров.		Никитченко		
Т.контр.				
Н.контр.		Колмец		
Утв.				

БК 9.1.2.02.00.000 СБ

Рычаг

Лит.	Масса	Масштаб
	1,09	1:5

Лист | Листов 1

ЛАТГИПРОПРОМ

Копировал: Формат А4

Формат	Зона	Поз.	Обозначение	Наименование	Кол.	Примечание
				Документация		
А4			БК 9.1.2.03.00.000	Сборочный чертеж		
				Детали		
БЧ		1	БК 9.1.2.03.00.001	Стойка		
				Труба 50х2 ГОСТ10704-76 / В-ВСт3сп ГОСТ10705-80	1	1,5 кг
БЧ		2	БК 9.1.2.03.00.002	Основание		
				Лист 3 ГОСТ 19903-74 / ВСт3кп 4 ГОСТ 16523-70	1	0,4 кг

БК 9.1.2.03.00.000

Штатив

Лит.	Лист	Листов
		1

ЛАТГИПРОПРОМ

Копировал: Формат А4

БК 9.1.2.03.00.000 СБ

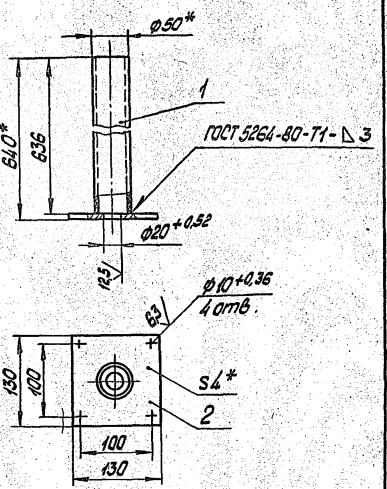

1.* Размеры для справок
2. ± IT14/2

Изм.	Лист	№ докум.	Подпись	Дата
Разраб.		Элманис		
Пров.		Никитченко		
Т.контр.				
Н.контр.		Колмец		
Утв.				

БК 9.1.2.03.00.000 СБ

Штатив

Лит.	Масса	Масштаб

Лист | Листов

ЛАТГИПРОПРОМ

Копировал: Формат А4

Формат	Зона	Поз.	Обозначение	Наименование	Кол.	Примечание
				Документация		
А4			БК 9.1.2.04.00.000 СБ	Сборочный чертеж		
				Детали		
А4		1	БК 9.1.2.04.00.001	Труба	1	
БЧ		2	БК 9.1.2.04.00.002	Труба		
				Труба 26х2 ГОСТ10704-76 / В-ВСт3сп ГОСТ10705-80	1	0,42 кг
БЧ		3	БК 9.1.2.04.00.003	Штуцер		
				Труба 15х2,8 ГОСТ3262-75	2	0,06 кг

БК 9.1.2.04.00.000

Трубопровод

Лит.	Лист	Листов
		1

ЛАТГИПРОПРОМ

Копировал: Фор. 24051-82 28 Формат А4

Выпуск 9.5 ч.2

Серия 5.903-15

БК9.1.2.04.00.000 СБ

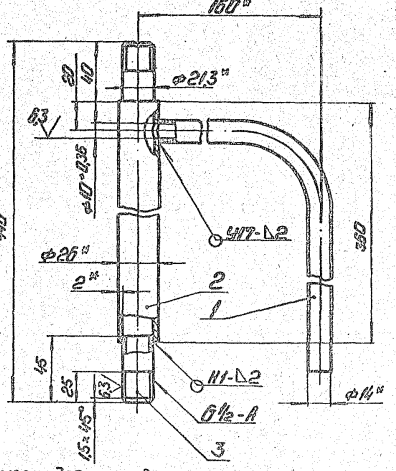

1.* Размеры для справок.
2. ± IT14/2.
3. Обработка поверхностей реза деталей БУ25√.
4. Сварные швы по ГОСТ 16037-80.

Изм.	Лист	№ докум.	Подп.	Дата	БК9.1.2.04.00.000 СБ	Лит.	Масса	Масштаб
Разраб.		Эльманис			Трубопровод		0,8	1:2
Пров.		Никитченко				Лист	Листов 1	
Т.контр.								
Н.контр.		Колмеи				ЛАТГИПРОПРОМ		
Утв.								

Копировал: Формат А4

БК9.1.2.04.00.001

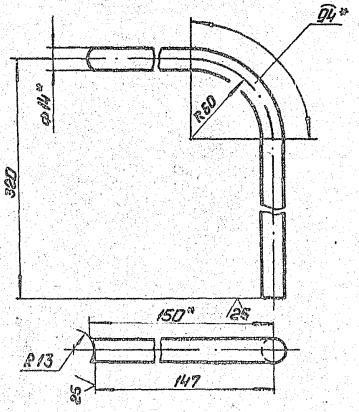

1.* Размеры для справок.
2. ± IT14/2.

Изм.	Лист	№ докум.	Подп.	Дата	БК9.1.2.04.00.001	Лит.	Масса	Масштаб
Разраб.		Эльманис			Труба		0,26	1:2
Пров.		Никитченко				Лист	Листов 1	
Т.контр.								
Н.контр.		Колмеи			Труба 14×2 ГОСТ 8734-75 / В20 ГОСТ 8733-74	ЛАТГИПРОПРОМ		
Утв.								

Копировал: Формат А4

БК9.5.2.00.00.000 ЭЗ

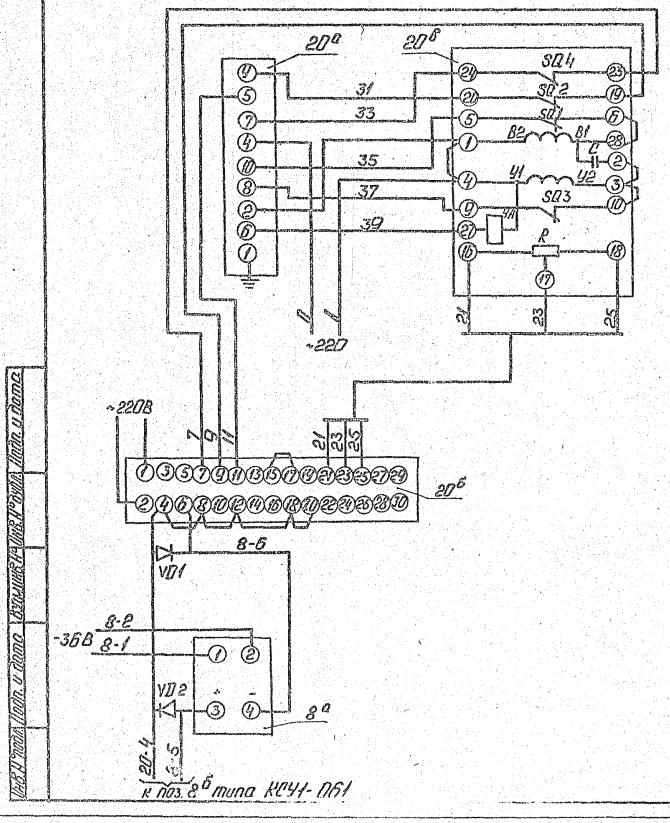

Поз. обозн.	Наименование	Кол.	Примечание
	Щит		
20б	Прибор регулирующий	1	
	РС29.1.12 ТУ25-0205.138-85		
20а	Усилитель трехпозиционный	1	
	У29.3 ТУ25-0205.139-85		
VD1; VD2	Диод КД-102А 0,4-0,6В	2	
	По месту		
20б	Механизм электрический	1	
	однооборотный контактный		
	МЭО-250/25-0,25Р ГОСТ 7192-80		
8а	Преобразователь измерительный	1	
	выходной сигнал 0÷5МА		
	„Сапфир 22ДИ" ТУ25-02.720136-83		

Изм.	Лист	№ докум.	Подп.	Дата	БК9.5.2.00.00.000 ЭЗ	Лит.	Масса	Масштаб
Разраб.		Знатина			Блок деаэрационно-подпиточный БДАП-100-25. Схема электрическая принципиальная регулятора			
Пров.		Крауле				Лист	Листов 1	
Т.контр.								
Н.контр.		Юрис				ЛАТГИПРОПРОМ		
Утв.								

Копировал: Формат А3

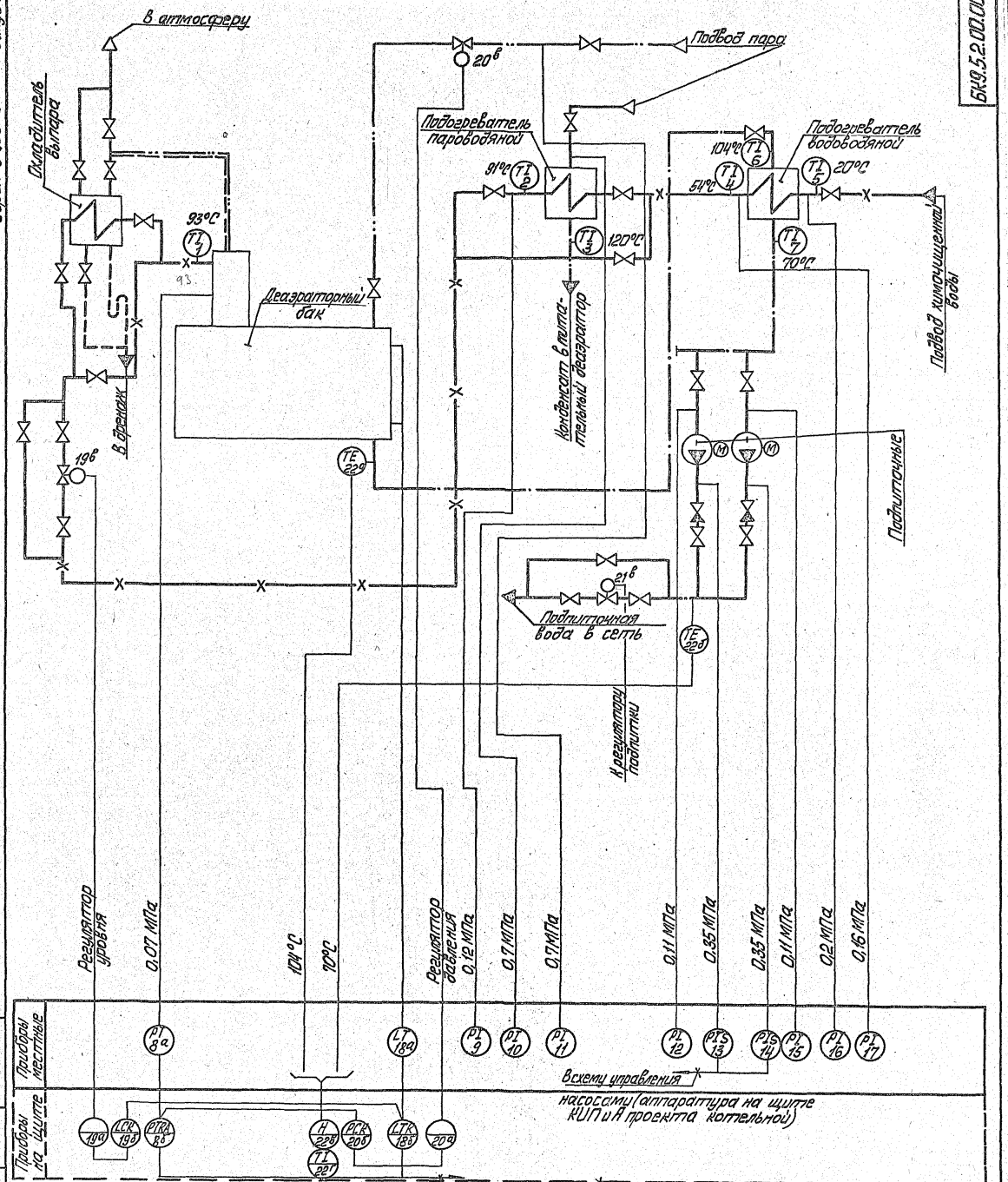

				БК9.5.2.00.00.000 СО	
Изм.	Кол.уч.	Лист	№ докум.	Подп.	Дата
Разраб.			Ванцан		
Пров.			Крапле		
Т.контр.					
Н.контр.			Юрис		
Утв.					
Блок деаэрационно-подпиточный БДАП-100-25. Схема автоматизации				Лит.	Масса	Масштаб
				Лист 1	Листов 2	
ЛАТГИПРОПРОМ						

Копировал Формат А2 24051-82 30

Поз. обознач.	Наименование	Кол.	Примечание
	Продолжение		
10,11	Манометр показывающий. предел измерения от 0 до 1,0 МПа (от 0 до 10 кгс/см²) МПЧ-У-10 ТУ 25.02.180335-84	2	
13,14	Манометр показывающий электроконтактный. предел измерения от 0 до 0,6 МПа (от 0 до 6 кгс/см²) ЭКМ-1У×6 ТУ 25.02.31-75	2	
18а	Преобразователь измерительный. выходной сигнал 0-5 мА сапфир-22ДД-2434-02-УХЛ*31-0,25/25 кПа-05-К1/4	1	
21в	Механизм электрический однооборотный (совместно с клапаном 25ц914нж ТУ 26-07-1020-83)	1	
20в,19в	Механизм электрический однооборотный контактный МЭО-250/25-0,25Р. ГОСТ 7192-80	2	

Поз. обознач.	Наименование	Кол.	Примечание
1.2.7 4.5	Термометр ртутный угловой шкала от 0° до 100°С. длина верхней части 240 мм. нижней части 104 мм. цена деления 1°С У-4-1°-240-104. ГОСТ 2823-73.	5	
	Оправа защитная угловая с длиной верхней части 285 мм. глубиной погружения 100 мм при условном давлении среды Ру=6,3 МПа. 2У-285-100 ОСТ 25.1281-87.	5	
3,6	Термометр ртутный прямой шкала от 0° до 200°С. длина верхней части 240 мм, нижней части 103 мм. цена деления 2°С. У-6-2°-240-104. ГОСТ 2823-73	2	
	Оправа защитная прямая с длиной верхней части 285 мм. глубиной погружения 100 мм при условном давлении среды Ру=6,3 МПа. 2П-285-100 ОСТ 25.1281-87.	2	
22а,22б	Термопреобразователь сопротивления медный со штуцером. градуировка 50 М. защитная арматура из стали 08×13. монтажная длина 120 мм. ТСМ-0879-425-28. ТУ 25-02.792288-80		
8а	Преобразователь измерительный. выходной сигнал 0-5 мА. сапфир-22ДИ-2140-02-УХЛ*31-0,25/100 кПа-05-К1/4	1	
9,12,17 15,16	Манометр показывающий. предел измерения от 0 до 0,25 МПа (от 0 до 2,5 кгс/см²) МПЧ-У-2,5 ТУ 25.02.180335-84.	5	

Серия 5.903-15 Выпуск 9-5 ч.2

Инв. № подл. | Подпись и дата | Взам. инв. № | Инв. № дубл. | Подпись и дата

Изм.	Лист	№ докум.	Подп.	Дата	6К9.5.2.00.00.000 СО	Лист 2

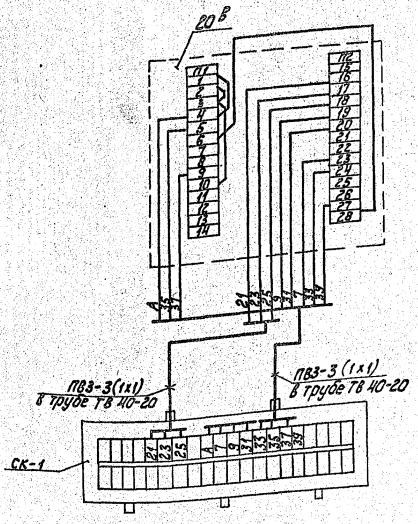

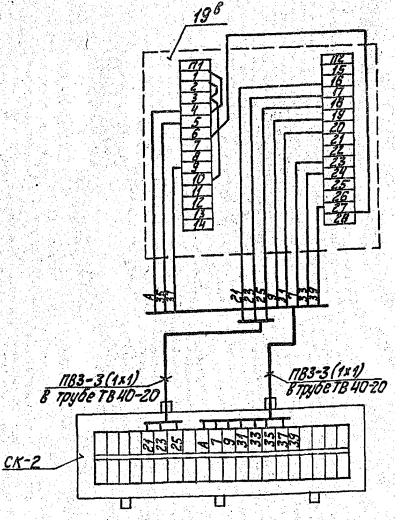

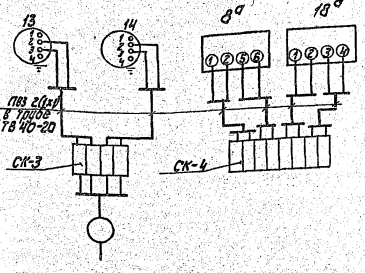

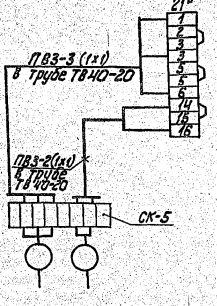

Поз. обозн.	Наименование	Кол.	Примечание
13 14	Манометр электроконтактный	2	
	ЭКМ-1У		
	Коробка соединительная		
	ТУ 36.2568-83		
СК-3 ; СК-4	КС-10	2	
СК-1 СК-2	КС-20	3	
	Провод ГОСТ 6323-79		
	ПВ3 сеч. 1 мм²		м
	Трубка ТВ 40-20 ГОСТ 19034-82		"
20в	Механизм исполнительный	2	шт
19в	МЭО-250/25-025р ГОСТ 7192-80		
21в	МЭО (в клапане 25ч 914нж)	1	
8а 18а	Преобразователь измеритель-	2	
	ный выходной сигнал 0÷5 мА		
	„Сапфир 22 ДИ" ТУ 25-02.720136-83		

1. Маркировка цепей дана условно.
2. Исполнительные механизмы, электрические приборы и соединительные коробки заземлить.

				БК9.52.00.00.000Э4	
Изм.	Лист	№ докум.	Подп.	Дата	
Разраб.		Жолтик			Блок деазрационно-подпиточный БДАП-100-25 Схема соединений
Пров.		Кравчук			
Н.контр.		Юрис			
Утв.					

Лит. | Масса | Масштаб

Лист | Листов 1

ЛАТГИПРОПРОМ

Инв. № подл. | Подп. и дата | Взам. инв. № | Инв. № дубл. | Подп. и дата

Формат А2

Формат	Зона	Поз.	Обозначение	Наименование	Кол.	Примечание
				Документация		
А2			БК9.5.3.00.00.000СБ	Сборочный чертеж		
А4			БК9.00.00.000ДТ	Указания по применению и изготовлению		Выпуск 9-0
				Сборочные единицы		
А4		1	БК9.5.3.01.00.000	Кронштейн	1	
				Детали		
А4		2	БК9.5.3.00.00.001	Кронштейн	1	
Б4		3	БК9.5.3.00.00.002	Труба		
				Труба 20×2,5		
				ГОСТ 3262-75		
				L = 1600±1,55 мм	2	2,4кг
Б4		4	БК9.5.3.00.00.003	Труба		
				Труба 25×2,8		
				ГОСТ 3262-75		
				L = 2300±22	2	4,88кг
				Стандартные изделия		
		5		Болт М6×30.46		
				ГОСТ 7798-70	4	

Инв.№ подл. | Подп. и дата | Взам. инв.№ | Инв.№ дубл. | Подп. и дата

Изм.	Лист	№ докум.	Подп.	Дата
Разраб.		Краун		
Пров.		Никитченко		
Н.контр.		Колмец		
Утв.				

БК9.5.3.00.00.000

Блок деазрационно-подпиточный БДАП-100-25. Установка электрооборудования

Лит.	Масса	Масштаб

Лист 1 | Листов 2

ЛАТГИПРОПРОМ

Копировал | Формат А4

Формат	Зона	Поз.	Обозначение	Наименование	Кол.	Примечание
		6		Гайка М6.5		
				ГОСТ 5915-70	4	
		7		Шайба 6.02		
				ГОСТ 11371-78	4	
				Прочие изделия		
				Хомутики		
				ТУ 36-1448-77		
		8		С437У2	4	
		9		С438У2	4	
		10		Переключатель		
				ПКУ3-5821011-5У2		
				ТУ 16-526.047-74	2	
				Втулки ТУ36-1899-80		
		11		В 22 УХЛ2	2	
		12		В 28 УХЛ2	2	
		13		Ввод гибкий		
				К 1085 У3		
				ТУ 36-1684-81	1	
		14		Ввод гибкий		
				К 1084 У3		
				ТУ 36-1684-81	1	

Инв.№ подл. | Подп. и дата | Взам. инв.№ | Инв.№ дубл. | Подп. и дата

Изм.	Лист	№ докум.	Подп.	Дата

БК9.5.3.00.00.000

Лист 2

Копировал | Формат А4

БК9.5.3.00.00.000СБ

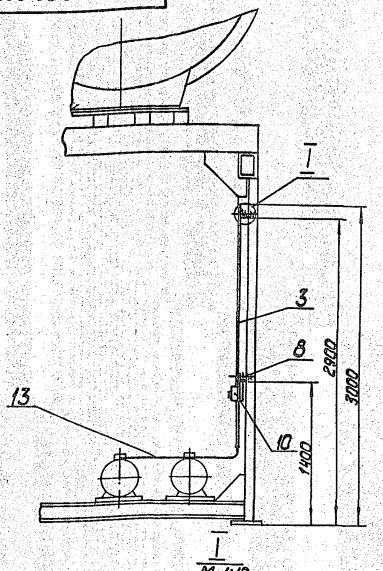

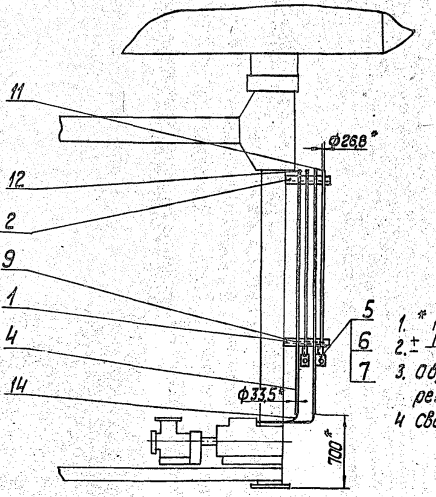

1. * Размеры для справок.
2. ± IT14/2.
3. Обработка поверхностей реза деталей Б4 (25).
4 Сварные швы по ГОСТ 5264-80.

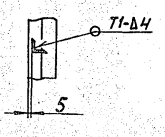

Инв.№ подл. | Подп. и дата | Взам. инв.№ | Инв.№ дубл. | Подп. и дата

Изм.	Лист	№ докум.	Подп.	Дата
Разраб.		Краун		
Пров.		Никитченко		
Т.контр.				
Н.контр.		Колмец		
Утв.				

БК9.5.3.00.00.000СБ

Блок деазрационно-подпиточный БДАП-100-25. Установка электрооборудования

Лит.	Масса	Масштаб
	22,3	1:25

Лист | Листов 1

ЛАТГИПРОПРОМ

24051-82 33 Копировал | Формат А3

Выпуск 9-5 ч.2
Серия 5.903-15

БК 9.5.3.00.00.001

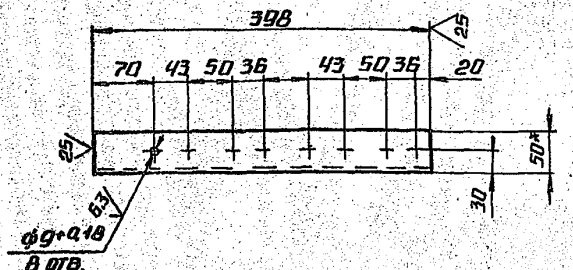

1.* РАЗМЕР ДЛЯ СПРАВОК

$2 \pm \frac{IT14}{2}$

Изм.	Лист	№ докум.	Подп.	Дата	БК 9.5.3.00.00.001		
Разраб.		Крауя			Кронштейн	Лит.	Масса	Масштаб
Пров.		Никитченко					1.21	1:5
Т.контр.						Лист	Листов 1	
Н.контр.		Колмец			Уголок 50×50×4-Б-ГОСТ 8509-86 / Ст3сп3-1-ГОСТ 535-79	ЛАТГИПРОПРОМ		
Утв.								

Копировал А4 Формат А4

Формат	Зона	Поз.	Обозначение	Наименование	Кол.	Примечание
				Документация		
А4			БК9.5.3.01.00.000СБ	Сборочный чертеж		
				Детали		
А4		1	БК9.5.3.00.00.001	Кронштейн	1	
Б4		2	БК9.5.3.01.00.001	Полка		
				Уголок 36×36×3-Б-ГОСТ 8240-72 / Ст3сп3-1-ГОСТ 535-79	2	0,4 кг

Изм.	Лист	№ докум.	Подп.	Дата	БК 9.5.3.01.00.000			
Разраб.		Крауя			Кронштейн	Лит.	Лист	Листов
Пров.		Никитченко						1
Н.контр.		Колмец				ЛАТГИПРОПРОМ		
Утв.								

Копировал А3 Формат А4

БК 9.5.3.01.00.000СБ

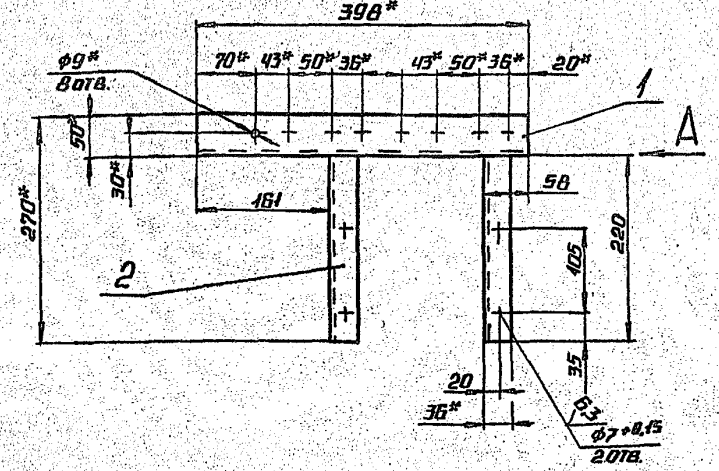

1.* РАЗМЕРЫ ДЛЯ СПРАВОК.

$2 \pm \frac{IT14}{2}$.

3. ОБРАБОТКА ПОВЕРХНОСТЕЙ РЕЗА ДЕТАЛЕЙ Б4 [25].

4. СВАРНЫЕ ШВЫ ПО ГОСТ 5264-80.

ВИДА

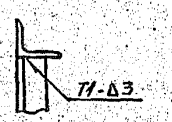

Изм.	Лист	№ докум.	Подп.	Дата	БК 9.5.3.01.00.000СБ			
Разраб.		Крауя			Кронштейн	Лит.	Масса	Масштаб
Пров.		Никитченко					2.2	1:5
Т.контр.						Лист	Листов 1	
Н.контр.		Колмец				ЛАТГИПРОПРОМ		
Утв.								

Копировал А4 Формат А4

№ строки	Наименование вида работ	Ед. изм.	Код вида работ	Код ед. изм.	Количество
1.	Изоляция оборудования изделиями минераловатными с гофрированной структурой	м³		113	10.88
2.	Изоляция трубопроводов и арматуры шнуром теплоизоляционным из минеральной ваты	м³		113	1.381
3	Изоляция арматуры и трубопроводов матами минераловатными прошивными	м³		113	4.891
4.	Покрытие поверхности изоляции оборудования трубопроводов и арматуры алюминиевым защитным покрытием	м²		055	201.64
5	Покрытие поверхности изоляции отводов алюминиевым защитным штампованным покрытием	м²		055	21.26

Изм.	Лист	№ докум.	Подп.	Дата	БК 9.5.4.00.00.000 ВО			
Разраб.		Холмин			Блок дезвоздушно-подпиточный БДАП-100-25	Лит.	Лист	Листов
Пров.		Колмец						1
Н.контр.		Колмец			Ведомость объемов теплоизоляционных работ.	ЛАТГИПРОПРОМ		
Утв.								

Копировал А4 Формат А4

Обозначение изолируемого оборудования и трубопровода	Наименование изолируемого оборудования трубопровода	Кол-во	Размеры наружн. диаметр или размеры сечения, мм	Длина или высота, м	Расположение	t теплоносителя °C	Теплоизоляционная конструкция: Назначение	Наименование основных элементов	Толщина, мм	Площадь, м²	Объем теплоизоляционного слоя, м³	Лист № основного комплекта рабочих чертежей, в котором приведены данные или указаны документы	Примечание
	Блок подпиточного деаэратора												
	БДАП-100-25												
поз. 4	Трубопровод		ф57	1,83	гор.	70÷104	от тепло	Шнур теплоизоляционный			√		
							потерь	из минеральной ваты	50		0,031	7.903.9-2.1-13	
								Алюминиевое защитное покрытие	0,3	1,02		7.903.9-2.1-35	
поз. 4	Трубопровод		ф57	1,92	верт.	70÷104	от тепло	Шнур теплоизоляционный			√		
							потерь	из минеральной ваты	50		0,033	7.903.9-2.1-14	
								Алюминиевое защитное покрытие	0,3	1,07		7.903.9-2.1-35	
поз. 4	Отвод 90°	3	ф57			70÷104	от тепло	Шнур теплоизоляционный			√		
							потерь	из минеральной ваты	50		0,013	7.903.9-2.1-13	
								Алюминиевое защитное					
поз. 24	Арматура фланцевая	1	Ду 50			70÷104	от тепло	штампованное покрытие	0,3	0,37		3.903-11.03	
							потерь	Маты минераловатные прошивные в обкладках	50		0,031	7.903.9-2.2-06	
								Алюминиевое защитное покрытие	0,8	0,78		7.903.9-2.2-112	
								Отделка торцов гофрированными диафрагмами				7.903.9-2.2-34	
	Блок верхний												
	Оборудование												
поз. 1	Бак деаэраторный	1	ф2216	6,58	гор.	104	от тепло	Изделия минераловатные с			√	7.903.9-3.1-08	
							потерь	гофрированной структурой ГП-100		120	6,05	Часть 1	
								Алюминиевое защитное покрытие	1,0	54,8		7.903.9-2.1-35	
поз. 1	Днище деаэраторного бака	2	ф2216				от тепло	Изделия минераловатные с			√	7.903.9-3.1-08	
							потерь	гофрированной структурой ГИТС-100		120	1,35	Часть 1	
поз. 1.	Колонка деаэрационная	1	ф1020	2,0	верт.	104		Алюминиевое защитное покрытие	1,0	12,64		7.903-11.44	
							от тепло	Изделия минераловатные с гофри-			√	7.903.9-3.1-08	
							потерь	рованной структурой ГИТС-100		120	0,8	Часть 6	
								Алюминиевое защитное покрытие	1,0	7,92		7.903.9-2.1-36	
поз. 1	Днище деаэрационной колонки		ф1020			104	от тепло	Изделия минераловатные с гофр-			√	7.903.9-3.1-08	
							потерь	рованной структурой ГИТС-100	120		0,14	Часть 1	
								Алюминиевое защитное покрытие	1,0	1,87		3.903-11.44	
поз. 37	Охладитель выпара ОВА-8	1	ф325	2,55	гор.	104	от тепло	Изделия минераловатные с гофр-			√	7.903.9-3.1-08	
							потерь	рованной структурой ГИТС-100	70		0,28	Часть 1	
								Алюминиевое защитное покрытие	0,5	4,08		7.903.0.2.1-35	
	Трубопроводы пара и конденсата												
поз. 2,4	Трубопровод		ф219	2,06	верт.	180	от тепло	Маты минераловатные			√	7.903.9-3.1-19	
							потерь	прошивные	90		0,25	Часть 1	
								Алюминиевое защитное покрытие	0,5	2,85		7.903.9-2.1-36	
поз. 2,3,4	Трубопровод		ф159	2,92	гор.	180	от тепло	Маты минераловатные			√	7.903.9-3.1-19	
							потерь	прошивные	90		0,28	Часть 1	
								Алюминиевое защитное покрытие	0,3	3,42		7.903.9-2.1-35	
поз. 2	Трубопровод		ф159	2,46	верт.	180	от тепло	Маты минераловатные			√	7.903.9-3.1-19	
							потерь	прошивные	90		0,24	Часть 1	
								Алюминиевое защитное покрытие	0,3	2,86		7.903.9-2.1-36	
поз. 6	Трубопровод		ф108	0,75	гор.	180	от тепло	Маты минераловатные			√	7.903.9-3.1-19	
							потерь	прошивные	80		0,042	Часть 1	
								Алюминиевое защитное покрытие	0,3	0,69		7.903.9-2.1-35	
поз. 6	Трубопровод		ф89	0,27	гор.	165	от тепло	Шнур теплоизоляционный			√		
							потерь	из минеральной ваты	100		0,06	7.903.9-2.1-13	
								Алюминиевое защитное покрытие	0,3	0,96		7.903.9-2.1-35	

Технические требования см. выпуск 9-0
„Указания по применению и изготовлению"

| | | | | | | | | | | | |

Обозначение изолируемого оборудования и трубопровода	Наименование изолируемого оборудования и трубопровода	Кол-во	Размеры наружный диаметр или размеры сечения мм	Размеры длина или высота м	Расположение	t теплоносителя °С	Теплоизоляционная конструкция: Назначение	Теплоизоляционная конструкция: Наименование основных элементов	Толщина мм	Поверхность м²	Объем теплоизоляционного слоя м³	Лист основного комплекта обозначение ссылочных или прилагаемых документов	Примечание
поз. 6	трубопровод		ф89	2,3	верт.	165	от теплопотерь	шнур теплоизоляционный из минеральной ваты	100		0,14	7.903.9-2.1-14	
								алюминиевое защитное покрытие	0,3	2,27		7.903.9-2.1-36	
поз. 5	трубопровод		ф57	0,2	гор.	165	от теплопотерь	шнур теплоизоляционный из минеральной ваты	80		0,007	7.903.9-2.1-13	
								алюминиевое защитное покрытие	0,3	0,15		7.903.9-2.1-35	
поз. 6	трубопровод		ф57	0,25	верт.	165	от теплопотерь	шнур теплоизоляционный из минеральной ваты	80		0,008	7.903.9-2.1-14	
								алюминиевое защитное покрытие	0,3	0,19		7.903.9-2.1-36	
поз. 3	отвод 90°	1	ф219			180	от теплопотерь	маты минераловатные прошивные алюминиевое защитное штампованное покрытие	90	1,3	0,093	7.903.9-3.1-19 часть 1; 3.903-11.03	
поз. 6	отвод 90°	1	ф89			165	от теплопотерь	шнур теплоизоляционный из минеральной ваты	100		0,025	7.903.9-2.1-13	
								алюминиевое защитное штампованное покрытие	0,3	0,37		3.903-11.03	
поз. 6	отвод 45°	5	ф89			165	от теплопотерь	шнур теплоизоляционный из минеральной ваты	100		0,084	7.903.9-2.1-13	
								алюминиевое защитное штампованное покрытие	0,3	0,93		3.903-11.03	
поз. 5,6	отвод 90°	3	ф57			165	от теплопотерь	шнур теплоизоляционный из минеральной ваты	80		0,38	7.903.9-2.1-13	
								алюминиевое защитное штампованное покрытие	0,3	0,52		3.903-11.03	
поз. 3	арматура приварная	1	Ду100			180	от теплопотерь	маты минераловатные прошивные алюминиевое защитное покрытие	90	0,4	0,025	7.903.9-3.1-19 часть 1; 7.903.9-2.1-35	
поз. 33	арматура фланцевая	1	Ду200			180	от теплопотерь	маты минераловатные прошивные в обкладках алюминиевое защитное покрытие отделка торцов гофрированными диафрагмами	90	2,0	0,141	7.903.9-2.2-06; 7.903.9-2.2-11.12; 7.903.9-2.2-34	
поз. 32	арматура фланцевая	2	Ду150			180	от теплопотерь	маты минераловатные прошивные в обкладках алюминиевое защитное покрытие отделка торцов гофрированными диафрагмами	90	3,28	0,224	7.903.9-2.2-06; 7.903.9-2.2-11.12; 7.903.9-2.2-34	
поз. 30	арматура фланцевая	1	Ду50			165	от теплопотерь	маты минераловатные прошивные в обкладках алюминиевое защитное покрытие отделка торцов гофрированными диафрагмами	70	0,88	0,047	7.903.9-2.2-06; 7.903.9-2.2-11.12; 7.903.9-2.2-34	
поз. 3	арматура муфтовая	1	Ду50			165	от теплопотерь	шнур теплоизоляционный с металлическим защитным покрытием	80	0,19	0,009	7.903.9-2.2-01	
	трубопроводы воды												
поз. 7,8	трубопровод		ф159	4,39	гор.	70÷104	от теплопотерь	маты минераловатные прошивные алюминиевое защитное покрытие	50	3,89	0,18	7.903.9-3.1-19 часть 1; 7.903.9-2.1-35	
поз. 8	трубопровод		ф108	0,47	гор.	70÷104	от теплопотерь	маты минераловатные прошивные алюминиевое защитное покрытие	50	0,34	0,014	7.903.9-3.1-19 часть 1; 7.903.9-2.1-35	
поз. 7,9,10, 11,12	трубопровод		ф89	1,81	гор.	70÷104	от теплопотерь	шнур теплоизоляционный из минеральной ваты алюминиевое защитное покрытие	60	1,3	0,051	7.903.9-2.1-13; 7.903.9-2.1-35	

Инв. № подл. | Подпись и дата | Взам. инв. № | Инв. № дубл. | Подпись и дата

Выпуск 9-5 ч.2

Серия 5.903-15

Обозначение изолируемого оборудования и трубопровода	Наименование изолируемого оборудования и трубопровода	Кол-во	Размеры: Наружный диаметр или размеры сечения мм	Размеры: Длина или высота м	Расположение	t теплоносителя °C	Теплоизоляционная конструкция: Назначение	Теплоизоляционная конструкция: Наименование основных элементов	Толщина мм	Поверхность м²	Объём теплоизоляционного слоя м³	Лист основного комплекта обозначение ссылочных или прилагаемых документов	Примечание
поз. 11.12	Трубопровод		ф89	1,35	верт.	70÷104	от тепло-	Шнур теплоизоляционный			✓		
							потерь	из минеральной ваты	60		0,04	7.903.9-2.1	-14
								Алюминиевое защитное покрытие	0,3	0,98		7.903.9-2.1	-36
поз. 14	Трубопровод		ф57	3,86	верт.	70÷104	от тепло-	Шнур теплоизоляционный			✓		
							потерь	из минеральной ваты	50		0,066	7.903.9-2.1	-14
								Алюминиевое защитное покрытие	0,3	2,14		7.903.9-2.1	-36
поз. 11	Трубопровод		ф21,3	1,2	гор.	70÷104	от тепло-	Шнур теплоизоляционный			✓		
							потерь	из минеральной ваты	30		0,006	7.903.9-2.1	-13
								Алюминиевое защитное покрытие	0,3	0,36		7.903.9-2.1	-35
поз. 11.13	Трубопровод		ф21,3	3,96	верт.	70÷104	от тепло-	Шнур теплоизоляционный			✓		
							потерь	из минеральной ваты	30		0,02	7.903.9-2.1	-14
								Алюминиевое защитное покрытие	0,3	1,19		7.903.9-2.1	-36
поз. 7	Отвод 90°	1	ф159			70÷104	от тепло-	Маты минераловатные			✓	7.903.9-3.1	-19
							потерь	прошивные	50		0,025	Часть 1	
								Алюминиевое защитное					
								штампованное покрытие	0,3	0,65		3.903-11.03	
поз. 8	Отвод 90°	1	ф108			70÷104	от тепло-	Маты минераловатные			✓	7.903.9-3.1	-19
							потерь	прошивные	50		0,012	Часть 1	
								Алюминиевое защитное					
								штампованное покрытие	0,3	0,33		3.903-11.03	
поз. 9.10.12	Отвод 90°	5	ф89			70÷104	от тепло-	Шнур теплоизоляционный			✓		
							потерь	из минеральной ваты	60		0,056	7.903.9-2.1	-13
								Алюминиевое защитное					
								штампованное покрытие	0,3	1,31		3.903-11.03	
поз. 14	Отвод 90°	2	ф57			70÷104	от тепло-	Шнур теплоизоляционный			✓		
							потерь	из минеральной ваты	50		0,008	7.903.9-2.1	-13
								Алюминиевое защитное					
								штампованное покрытие	0,3	0,24		3.903-11.03	
поз. 14	Отвод 60°	1	ф57			70÷104	от тепло-	Шнур теплоизоляционный			✓		
							потерь	из минеральной ваты	50		0,003	7.903.9-2.1	-13
								Алюминиевое защитное					
								штампованное покрытие	0,3	0,08		3.903-11.03	
поз. 9.10	Отвод 45°	2	ф57			70÷104	от тепло-	Шнур теплоизоляционный			✓		
							потерь	из минеральной ваты	50		0,004	7.903.9-2.1	-13
								Алюминиевое защитное					
								штампованное покрытие	0,3	0,120		3.903-11.03	
поз. 32	Арматура фланцевая	1	Ду150			70÷104	от тепло-	Маты минераловатные			✓		
							потерь	прошивные в обкладках	50		0,056	7.903.9-2.2	-06
								Алюминиевое защитное покрытие	0,8	1,32		7.903.9-2.2	-11,12
								Отделка торцов гофрированными диафрагмами				7.903.9-2.2	-34
поз. 31	Арматура фланцевая	4	Ду80			70÷104	от тепло-	Маты минераловатные			✓		
							потерь	прошивные в обкладках	50		0,144	7.903.9-2.2	-06
								Алюминиевое защитное покрытие	0,8	3,6		7.903.9-2.2	11,12
								Отделка торцов гофрированными диафрагмами			✓	7.903.9-2.2	-34
поз. 11	Арматура муфтовая	1	Ду15			70÷104	от тепло-	Шнур теплоизоляционный	30		0,0007	7.903.9-	
							потерь	с металлическим защитным покрытием	0,8	0,03		-2.2-01	
	Блок нижний:												
	Оборудование:												
поз. 62	Подогреватель пароводяной	1	ф630	3,95	гор.	180	от тепло-	Изделия минераловатные с			✓	7.903.9-3.1	-08
	ПП1-53-7-II						потерь	гофрированной структурой 2ИГС-100	140		1,21	Часть 1	
	ОСТ 108.271.105-76							Алюминиевое защитное покрытие	0,8	12,2		7.903.9-2.1	-35
поз. 67	Подогреватель водоводяной	1	ф325	9,0	гор.	70÷104	от тепло-	Изделия минераловатные с			✓	7.903.9-3.1	-08
	15-325×2000-Р-3						потерь	гофрированной структурой 2ИГС-100	70		0,99	Часть 1	
	ТУ 400-28-429-88Е-1							Алюминиевое защитное покрытие	0,5	14,41		7.903.9-2.1	-35

Инв. № подл. | Подпись и дата | Взам. инв. № | Инв. № дубл. | Подпись и дата

Изм.	Лист	№ докум.	Подпись	Дата	БК 9.5.4.00.00.000ТИ	Лист 3

Обозначение изолируемого оборудования и трубопровода	Наименование изолируемого оборудования и трубопровода	Кол-во	Размеры: Наружный диаметр или размеры сечения мм	Размеры: Длина или высота м	Расположение	t теплоносителя °С	Теплоизоляционная конструкция: Назначение	Теплоизоляционная конструкция: Наименование основных элементов	Толщина мм	Поверхность м²	Объем теплоизоляционного слоя м³	Лист основного комплекта обозначение сварочных или монтажных документов	Примечание
	Трубопроводы пара и конденсата												
поз. 18	Трубопровод		ф159	0,14	гор.	180	от тепло-	Маты минераловатные			√	7.903.9-3.1-19	
							потерь	прошивные	90		0,014	часть 1	
								Алюминиевое защитное покрытие	0,3	0,16		7.903.9-21-35	
поз. 18.19	Трубопровод		ф159	14	верт.	180	от тепло-	Маты минераловатные			√	7.903.9-3.1-19	
							потерь	прошивные	90		0,14	часть 1	
								Алюминиевое защитное покрытие	0,3	16		7.903.9-21-35	
поз. 20.21	Трубопровод		ф89	2,94	верт.	165	от тепло-	Шнур теплоизоляционный			√		
							потерь	из минеральной ваты	100		0,18	7.903.9-21-14	
								Алюминиевое защитное покрытие	0,3	2,9		7.903.9-21-35	
поз. 20	Трубопровод		ф57	0,45	гор.	165	от тепло-	Шнур теплоизоляционный			√		
							потерь	из минеральной ваты	80		0,015	7.903.9-21-13	
								Алюминиевое защитное покрытие	0,3	0,34		7.903.9-21-35	
поз. 18	Отвод 90°	2	ф159			180	от тепло-	Маты минераловатные			√	7.903.9-3.1-19	
							потерь	прошивные	90		0,112	часть 1	
								Алюминиевое защитное штампованное покрытие	0,3	1,7		3.903-11.03	
поз. 20	Отвод 90°	1	ф89			165	от тепло-	Шнур теплоизоляционный			√		
							потерь	из минеральной ваты	100		0,025	7.903.9-21-13	
								Алюминиевое защитное штампованное покрытие	0,3	0,37		3.903-11.03	
поз. 20	Отвод 90°	4	ф57			165	от тепло-	Шнур теплоизоляционный			√		
							потерь	из минеральной ваты	80		0,05	7.903.9-21-13	
								Алюминиевое защитное штампованное покрытие	0,3	0,68		3.903-11.03	
поз. 55	Арматура фланцевая	1	Ду150			180	от тепло-	Маты минераловатные			√		
							потерь	прошивные в обкладках	90		0,112	7.903.9-22-55	
								Алюминиевое защитное покрытие	0,8	1,64		7.903.9-22-112	
								Отделка торцов гофрированными диафрагмами				7.903.9-22-34	
поз. 55	Арматура фланцевая	1	Ду80			165	от тепло-	Маты минераловатные					
							потерь	прошивные в обкладках	80		0,054	7.903.9-22-55	
								Алюминиевое защитное покрытие	0,8	1,06		7.903.9-22.112	
								Отделка торцов гофрированными диафрагмами			√	7.903.9-22-34	
поз. 20	Арматура муфтовая	2	Ду80			165	от тепло-	Шнур теплоизоляционный	100		0,05	7.903.9-	
							потерь	с металлическим защитным покрытием	0,8	0,79		2.2-01	
	Трубопроводы воды												
поз. 11	Трубопровод		ф219	5,5	гор.	70÷104	от тепло-	Маты минераловатные			√	7.903.9-3.1-19	
14, 15, 16 17							потерь	прошивные	60		0,35	часть 1	
								Алюминиевое защитное покрытие	0,3	6,32		7.903.9-21-35	
поз. 3.5.6 7.11 12.13	Трубопровод		ф159	4,72	гор.	70÷104	от тепло-	Маты минераловатные			√	7.903.9-3.1-19	
							потерь	прошивные	50		0,19	часть 1	
								Алюминиевое защитное покрытие	0,3	19		7.903.9-21-35	
поз. 3.6, 8.14	Трубопровод		ф159	8,1	верт.	70÷104	от тепло-	Маты минераловатные			√	7.903.9-3.1-19	
							потерь	прошивные	50		0,32	часть 1	
								Алюминиевое защитное покрытие	0,3	7,18		7.903.9-21-35	
поз. 22	Трубопровод		ф57	0,75	гор.	70÷104	от тепло-	Шнур теплоизоляционный			√		
							потерь	из минеральной ваты	50		0,013	7.903.9-21-13	
								Алюминиевое защитное покрытие	0,3	0,42		7.903.9-21-35	
поз. 22	Трубопровод		ф57	587	верт.	70÷104	от тепло-	Шнур теплоизоляционный			√		
							потерь	из минеральной ваты	50		0,1	7.903.9-21-14	
								Алюминиевое защитное покрытие	0,3	3,26		7.903.9-21-35	

15 Выпуск 9-5 ч.2

Обозначение изолируемого оборудования и трубопровода	Наименование изолируемого оборудования и трубопровода	Кол-во	Размеры: Наружный диаметр или размеры сечения мм	Размеры: Длина или высота м	Расположение	t теплоносителя °С	Теплоизоляционна: Назначение	Наим основн
поз. 22	Трубопровод		ф 21,3	2,14	верт	70÷104	от тепло-	шнур
							потерь	из ми
								Алюм
поз. 11	Отвод 90°	1	ф 273			70÷104	от тепло-	Мат

Серия 5.903-15 Выпуск 9-5.4.2

Обозначение изолируемого оборудования и трубопровода	Наименование изолируемого оборудования и трубопровода	Количество	Размеры: Наружный диаметр или размеры сечения, мм	Размеры: Длина или высота, м	Расположение	t теплоносителя °С	Теплоизоляционная конструкция: Назначение	Наименование основных элементов	Толщина, мм	Поверхность, м²	Объем теплоизоляционного слоя, м³	Лист основного комплекта, обозначение ссылочных и прилагаемых документов	Примечание
поз. 22	Трубопровод		ф 21,3	214	Верт.	70÷104	от тепло-потерь	шнур теплоизоляционный из минеральной ваты	30		0,011	7.903.9-21.14	
								Алюминиевое защитное покрытие	0,3	0,64		7.903.9-21.16	
поз. 11	Отвод 90°	1	ф 273			70÷104	от тепло-потерь	Маты минераловатные прошивные в обкладках	60		0,079	7.903.9-31.17 Часть 1	
								Алюминиевое защитное штампованное покрытие	0,5	1,55		3.903-11.03	
поз. 9 10 11, 14, 15	Отвод 90°	4	ф 219			70÷104	от тепло-потерь	Маты минераловатные прошивные	60		0,21	7.903.9-31.19 Часть 1	
								Алюминиевое защитное штампованное покрытие	0,3	4,21		3.903-11.03	
поз. 3 4, 5, 6, 11, 14, 17	Отвод 90°	8	ф 159			70÷104	от тепло-потерь	Маты минераловатные прошивные	50		0,202	7.903.9-31.15 Часть 1	
								Алюминиевое защитное штампованное покрытие	0,3	5,2		3.903-11.03	
поз. 3	Отвод 60°	1	ф 159			70÷104	от тепло-потерь	Маты минераловатные прошивные	50		0,017	7.903.9-31.15 Часть 1	
								Алюминиевое защитное штампованное покрытие	0,3	0,44		3.903-11.03	
поз. 8	Отвод 45°	2	ф 159			70÷104	от тепло-потерь	Маты минераловатные прошивные	50		0,025	7.903.9-31.15 Часть 1	
								Алюминиевое защитное штампованное покрытие	0,3	0,65		3.903-11.03	
поз. 7	Отвод 90°	1	ф 89			70÷104	от тепло-потерь	Шнур теплоизоляционный из минеральной ваты	60		0,011	7.903.9-21.13	
								Алюминиевое защитное штампованное покрытие	0,3	0,26		3.903-11.03	
поз. 57, 66	Арматура фланцевая	3	Ду 200			70÷104	от тепло-потерь	Маты минераловатные прошивные в обкладках	60		0,216	7.903.9-22.06	
								Алюминиевое защитное покрытие	0,8	4,92		7.903.9-22.11	
								Отделка торцов гофрированными диафрагмами				7.903.9-22.34	
поз. 13, 56, 64, 65	Арматура фланцевая	15	Ду 150			70÷104	от тепло-потерь	Маты минераловатные прошивные в обкладках	50		0,84	7.903.9-22.05	
								Алюминиевое защитное покрытие	0,8	19,8		7.903.9-22.11	
								Отделка торцов гофрированными диафрагмами				7.903.9-22.34	
поз. 7	Арматура муфтовая	1	Ду 80			70÷104	от тепло-потерь	Шнур теплоизоляционный с металлическим защитным покрытием	60		0,011	7.903.9-- 22-01	
									0,8	0,29			
поз. 22	Арматура муфтовая	1	Ду 15			70÷104	от тепло-потерь	Шнур теплоизоляционный с металлическим защитным покрытием	30		0,0001	7.903.9- 2,2-01	
									0,8	0,03			

Инв. № подл. | Подп. и дата | Взам. инв. №

Выпуск 9-5 ч.2

Серия 5.903-15

№ строки	Наименование материала и единица измерения	Код материала	Ед. изм.	Кол.	Примечание
	Изделия минераловатные с гофрированной структурой на синтетическом связующем ТУ36.16.22-8-86	576.202			
	2ИГС-100 280000.500.60 м		006	280,0	
	2ИГС-100 70860 500.60 м		006	70,86	
	Шнур теплоизоляционный из минеральной ваты марки 200 ШТН-МВ-200				
	ТУ36-1695-79 м³		113	1,381	
	Маты минераловатные прошивные М-100				
	ГОСТ 21880-76 м³		113	2,747	
	Маты минераловатные прошивные в обкладках 2М-100 ГОСТ 21880-76 м³		113	1,944	

Инв. № подл. | Подпись и дата | Взам. инв. № | Инв. № дубл. | Подпись и дата

Изм.	Лист	№ докум.	Подпись	Дата
Разраб.	Холмин			
Пров.	Мишуров			
Н.контр.	Колмец			
Утв.				

БК 9.5.4.00.00.000 ВМ

Блок деаэрационно-подпиточный БДАП-100-25
Ведомость теплоизоляционных материалов

Лит.	Лист	Листов
	1	4

ЛАТГИПРОПРОМ

Копировал [illegible] формат А4

№ строки	Наименование материала и единица измерения	Код материала	Ед. изм.	Кол.	Примечание
	Алюминиевое защитное покрытие ГОСТ 21631-76	181110			
	толщ. 1,0 м²		055	77,03	
	толщ. 0,8 м²		055	52,81	
	толщ. 0,5 м²		055	21,34	
	толщ. 0,3 м²		055	50,46	
	Элемент покрытия штампованный ТУ36-2427-81	181110			
	толщ. 0,3 м²		055	18,43	
	толщ. 0,5 м²		055	2,825	
	Лента 0,8×20	181110			
	ТУ48-21-636-79 кг		116	3,9	
	Лента 0,7×20				
	ГОСТ 3560-73 кг		116	76,2	
	Проволока 2-0-4	121100			
	ГОСТ 3282-74 кг		116	1,1	
	Проволока 1,2-0-4	121100			
	ГОСТ 3282-74 кг		116	0,8	
	Проволока 0,8-0-4 кг	121100			
	ГОСТ 3282-74 кг		116	0,63	
	Диафрагма тип I	181110			
	ТУ36-2543-83 кг		116	0,19	
	шт.		796	60	

Инв. № подл. | Подпись и дата | Взам. инв. № | Инв. № дубл. | Подпись и дата

Изм.	Лист	№ докум.	Подпись	Дата

БК 9.5.4.00.00.000 ВМ

Лист 2

Копировал [illegible] формат А4

№ строки	Наименование материала и единица измерения	Код материала	Ед. изм.	Кол.	Примечание
	Нить стеклянная крученая комплексная БС 10-160×1×3	595220			
	ГОСТ 8325-78		116	0,01	
	Пряжка тип I-0	181110			
	ТУ36-1492-77 кг		116	1,52	
	Пряжка тип II-А	181110			
	ТУ36-1492-77 кг		116	0,18	
	Заклепка комбинированная СТД 985	128500			
	ТУ 36-1598-77 кг		116	1,47	
	шт.		796	336	
	Винт 4×12 04.019	128401			
	ГОСТ 10621-80 кг		116	1,62	
	Лист АД1Н-1,0	090202			
	ГОСТ 21631-76 кг		116	1,5	

Инв. № подл. | Подпись и дата | Взам. инв. № | Инв. № дубл. | Подпись и дата

Изм.	Лист	№ докум.	Подпись	Дата

БК 9.5.4.00.00.000 ВМ

Лист 3

Копировал [illegible] формат А4

№ строки	Наименование материала	Код материала	Ед. изм.	Кол.	Примечание
	Стеклопластик рулонный				
	ТУ6-11-145-80 м²		055	0,83	

Инв. № подл. | Подпись и дата | Взам. инв. № | Инв. № дубл. | Подпись и дата

Изм.	Лист	№ докум.	Подпись	Дата

БК 9.5.4.00.00.000 ВМ

Лист 4

Копировал [illegible] формат А4

gost.e-ecolog.ru