ТИПОВАЯ ДОКУМЕНТАЦИЯ НА КОНСТРУКЦИИ, ИЗДЕЛИЯ И УЗЛЫ ЗДАНИЙ И СООРУЖЕНИЙ

Сан-20
90(1-ал.4)

СЕРИЯ 5.903-10

БЛОКИ ВСПОМОГАТЕЛЬНОГО ОБОРУДОВАНИЯ СТАНЦИЙ ВОДОПОДГОТОВКИ КОТЕЛЬНЫХ УСТАНОВОК

ВЫПУСК 1-1

БЛОКИ НАТРИЙ КАТИОНИТНЫХ ФИЛЬТРОВ

АЛЬБОМ 4

УНИФИЦИРОВАННЫЕ УЗЛЫ И ДЕТАЛИ РАБОЧИЕ ЧЕРТЕЖИ

РАЗРАБОТАНЫ:
ГПИ САНТЕХПРОЕКТ
ГОССТРОЯ СССР

Главный инженер института Ю.И. Шиллер

Главный инженер проекта Н.И. Тарских

Утвержден ММСС СССР
протоколом от 10 декабря 1987 г
Введены в действие институтом
Гипротехмонтаж
протоколом от 30 декабря 1987 г. №99

ПРОЕКТНЫЙ КАБИНЕТ
АОО
„НЕФТЕГАЗПРОМ"

© ЦИТП Госстроя СССР, 1988

gost.e-ecolog.ru

Содержание

Обозначение	Наименование	Стр.
	Содержание	2
А24В052.000Д	Технические требования	2,3
А24В052.010	Установка дифманометра	3
А24В052.010СБ	Установка дифманометра	4
А24В052.020 А24В052.020СБ А24В052.015 А24В052.016	Распорка Распорка Штуцер Гайка	5
А24В052.001 А24В052.002 А24В052.031	Хомут Хомут Фланец	6
А24В052.017 А24В052.018 А24В052.019	Отвод Стойка Пластина	7
А24В052.050	Трубопровод	8
А24В052.050СБ	Трубопровод	9
А24В052.060	Трубопровод	10;11;12
А24В052.060СБ	Трубопровод	13
А24В052.070	Трубопровод	14;15
А24В052.070СБ А24В052.104	Трубопровод Труба	15
А24В052.043 А24В057.090 А24В057.090СБ	Втулка под фланец Трубопровод Трубопровод	16

1. Блоки натрий-катионитных фильтров, включающие в себя блоки прямоточных и противоточных фильтров I и II ступеней ф700; ф1000, ф1400 или ф1500 должны изготавливаться в соответствии с рабочими чертежами и настоящими техническими требованиями.

2. Блоки фильтров предназначены для умягчения исходной воды и должны состоять из двух или трех фильтров типа ФиПа, трубопроводов и арматуры, смонтированных на металлической раме.

3. Качество материалов и их соответствие стандартам и техническим условиям должны подтверждаться сертификатами заводов-поставщиков.

4. Все покупные изделия и детали, поступающие на завод-изготовитель блока, должны приниматься техническим контролем завода на соответствие документам, по которым производится их поставка.

5. Составные части блока, выполненные из листовой стали, не должны иметь вмятин, перекосов, забоин и других дефектов, влияющих на прочность и товарный вид блока.

6. Места, подлежащие сварке, должны быть очищены от грязи, окалины, масла, ржавчины и т.п.

7. В местах сварки не должно быть прожогов, трещин, подрезов, непровара. Металлические брызги должны быть удалены, швы очищены от шлака и окалины.

8. Изготовление и сборку металлоконструкций производить в соответствии с требованиями.

9. Работы по сборке и монтажу блоков производить в соответствии с требованиями СНиП 3.05.05-84 „Технологическое оборудование и технологические трубопроводы.

10. Работы по установке и монтажу приборов и средств автоматизации производить в соответствии с требованиями СНиП 3.05.07-85 „Системы автоматизации."

11. Антикоррозийное покрытие блоков производить по проекту водоподготовительной установки котельной.

12. Гидравлические испытания блока должны проводиться в соответствии с правилами Госгортехнадзора СССР.

Выпуск 1-1
Альбом 4
Серия 3.903-10

Изм.	Лист	№ докум.	Подп.	Дата	А24В052.000Д			
Разраб.		Рувинская			Блоки натрий-катионитных фильтров Технические требования	Лит.	Лист 1	Листов 4
Пров.		Литвак						
Рук. гр.		Рановский						
Н.контр.		Фрадкин						
Утв.		Спивак						

САНТЕХПРОЕКТ

Инв. № подл. | Подп. и дата | Взам. инв. № | Инв. № дубл. | Подп. и дата

Копировал: Кранлина Формат А4

Изм.	Лист	№ докум.	Подп.	Дата	А24В052.000Д	Лист 2

Копировал: Кранлина 23056-04 3 Формат А4

13. При изготовлении блоков должны проверяться: соответствие комплектующих изделий стандартам и техническим условиям, надежность крепления оборудования и трубопроводов к металлоконструкциям, правильность нанесения маркировки на изделия, наличие паспортных табличек на оборудовании.

14. Последовательность сборки блоков следует принимать следующей: получение оборудования и проверка его состояния; изготовление элементов металлоконструкций; изготовление узлов трубопроводов; изготовление рамы блоков; установка и закрепление оборудования на раме; установка и закрепление узлов трубопроводов; промывка и гидравлическое испытание блока.

15. При применении блоков в составе котельной с открытой системой теплоснабжения полиэтиленовые трубы следует применять с индексом „питьевая".

16. Блоки транспортируются без упаковки с заглушенными присоединительными концами трубопроводов посредством плоских заглушек из листа толщиной 3 мм, крепящихся к трубам прихваткой.

17. Дифманометры упаковываются в ящики и транспортируются вместе с блоком.

Штуцеры для приборов на период транспортировки и хранения блоков должны быть закрыты пробками или заглушками.

Изм	Лист	№ докум.	Подп.	Дата	А248 052.000 Д	Лист 3

Формат А4

18. Строповка блоков осуществляется за крюки, приваренные к фильтрам. Места строповки должны быть обозначены знаком № 9 „Место строповки" по ГОСТ 14192-77.

19. Крепление блоков при транспортировке должно обеспечивать предохранение отдельных элементов и блоков в целом от механических повреждений и деформаций.

20. Закрепление блоков к силовому полу котельной выполнять в соответствии с проектом котельной с помощью самоанкетирующихся болтов или путем приварки к закладным деталям.

21. Приборы и средства автоматизации заказываются по заказной спецификации раздела автоматизации рабочего проекта котельной.

22. Технические условия на изготовление блоков разрабатываются предприятиями-изготовителями с учетом настоящих технических требований.

Изм	Лист	№ докум.	Подп.	Дата	А248 052.000 Д	Лист 4

Формат: А4

Выпуск 1-1
Альбом 4
Серия 5.903-10

Формат	Зона	Поз.	Обозначение	Наименование	Кол.	Примечание
				Документация		
А2			А248 052.010 СБ	Сборочный чертеж		
				Детали		
А4		1	А248 052.015	Штуцер	2	
А4		2	А248 052.016	Гайка	2	
А4		3	А248 052.017	Отвод	2	
А4		4	А248 052.018	Стойка	1	
А4		5	А248 052.019	Пластина	1	
Б4		6	А248 052.021	Труба		
				Труба 48х3,5 ГОСТ 10704-76		
				Д ГОСТ 10705-80		
				L=100-0,87	2	0,4 кг
				Стандартные изделия		
		7		Вентиль муфтовый		
				15кч18п		
				ГОСТ 18161-72	2	
				Прочие изделия		
		8		Вентильный блок		
				280.283.952 ТО	1	

Изм	Лист	№ докум.	Подп.	Дата	А248 052.010			
Разраб.		Меднова			Установка дифманометра	Лит	Лист 1	Листов 2
Пров.		Литвак						
Рук. гр.		Грановский				Госстрой СССР Сантехпроект г. Москва		
Н.контр.		Фрадкин						
Утв.		Сливак						

Формат: А4

Формат	Зона	Поз.	Обозначение	Наименование	Кол.	Примечание
		9		Соединитель НСВ-14х½"		
				ГУ56.1104-75	4	
			Переменные данные	для исполнений:		
				А248 052.010		
				Прочие изделия		
		10		Дифманометр ДСП-160м		Завод
				Верхний предел измерений		„Теплоконтроль"
				40 м³/ч		
				280.283.952 ТО	1	г. Казань
				А248 052.010-01		
				Прочие изделия		
		10		Дифманометр ДСП-160м		Завод
				Верхний предел измерений		„Теплоконтроль"
				63 м³/ч		
				280.283.952 ТО	1	г. Казань
				А248 052.010-02		
				Прочие изделия		
		10		Дифманометр ДСП-160м		Завод
				Верхний предел измерений		„Теплоконтроль"
				16 м³/ч		
				280.283.952 ТО	1	г. Казань

Изм	Лист	№ докум.	Подп.	Дата	А248 052.010	Лист 2

Копировал формат 23056-04 4 Формат: А4

А24В052.010СБ

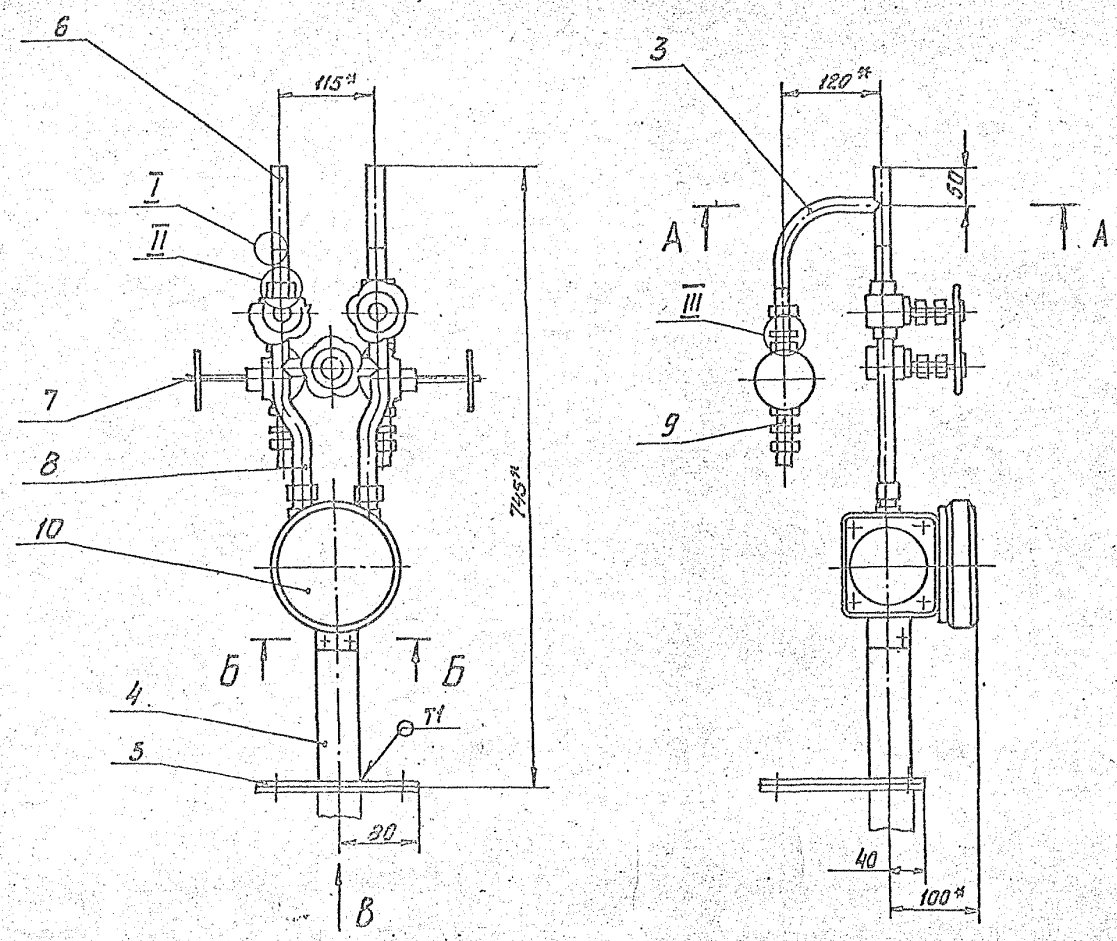

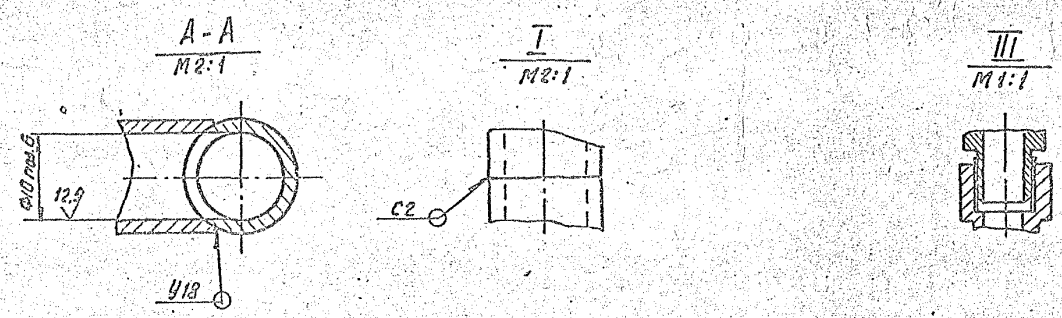

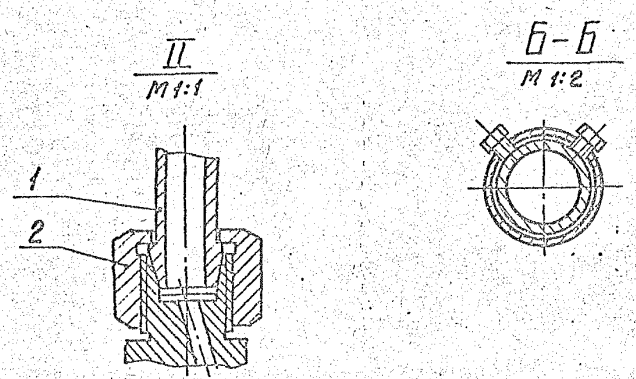

Обозначение	Шкала дифманометра м³/ч
А24В 052.010	0...40
-01	0...63
-02	0...16

1. *Размеры для справок.
2. Н14; $\pm\frac{t_2}{2}$
3. Шов Т1 по ГОСТ 5264-80, остальные швы по ГОСТ 16037-80.

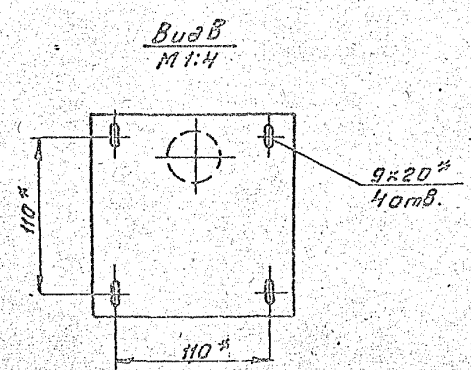

Изм	Лист	№ докум.	Подп.	Дата
Разраб.		Медкова		
Пров.		Литвак		
Рук. гр.		Грановский		
Н.контр.		Фрадкин		
Утв.		Сливак		

А24В 052.010СБ

Установка дифманометра

Лит.	Масса	Масштаб
Н	10	1:5

Лист | Листов 1

Госстрой СССР САНТЕХПРОЕКТ г. Москва

Копировал: 23056-04 5 Формат А2

Выпуск 1-1
Альбом 4
Серия 5.903-10

Инв.№ подл. | Подп. и дата | Взам. инв.№ | Инв.№ дубл. | Подп. и дата

Формат	Зона	Поз.	Обозначение	Наименование	Кол.	Примечание
				Документация		
А4			А24В052.020 СБ	Сборочный чертеж		
				Детали		
Б4		1	А24В052.021	Пластина		
				Лист Б3,0 ГОСТ 19903-74		
				4-IV-ВСт.3 ГОСТ 16523-70		
				80-0,74 × 120-0,87	2	0,994 кг
			Переменные данные для исполнений:			
				А24В052.020		
				Детали		
Б4		2	А24В052.022	Швеллер		
				Швеллер 8 ГОСТ 8240-72		
				ВСт.3-I-ГОСТ 535-79		
				L=394-1,4	1	2,78 кг
				А24В052.020-01		
				Детали		
Б4		2	А24В052.023	Швеллер		
				Швеллер 8 ГОСТ 8240-72		
				ВСт.3-I-ГОСТ 535-79		
				L=494-1,55	1	3,5 кг

Изм.	Лист	№ докум.	Подп.	Дата
Разраб.		Ямпольская		
Пров.		Литвак		
Рук. группы		Грановский		
Н. контр.		Фрадкин		
Утв.		Спивак		

А24В052.020

Распорка

Лит. | Лист | Листов 1

Госстрой СССР Сантехпроект г. Москва

Копировал: Крапивина Формат: А4

Инв. № подл. | Подп. и дата | Взам. инв. № | Инв. № дубл. | Подп. и дата

А24В052.020СБ

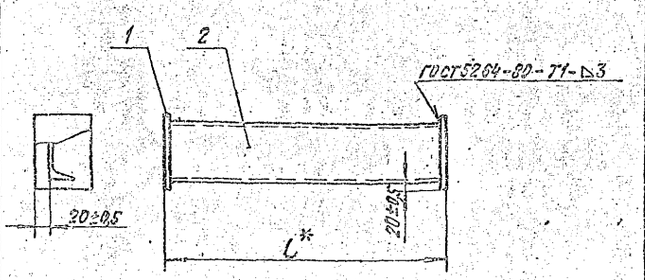

Обозначение	L, мм	Масса, кг
А24В052.020	400	3,0
-01	500	3,7

*Размер для справок.

Изм.	Лист	№ докум.	Подп.	Дата
Разраб.		Ямпольская		
Пров.		Литвак		
Рук. группы		Грановский		
Н. контр.		Фрадкин		
Утв.		Спивак		

А24В052.020 СБ

Распорка

Лит. | Масса | Масштаб: И | Ст. табл. | —

Лист | Листов 1

Госстрой СССР Сантехпроект г. Москва

Формат: А4

Выпуск 1-1 Альбом 4

Серия 5.903-10

А24В052.015

25/(√)

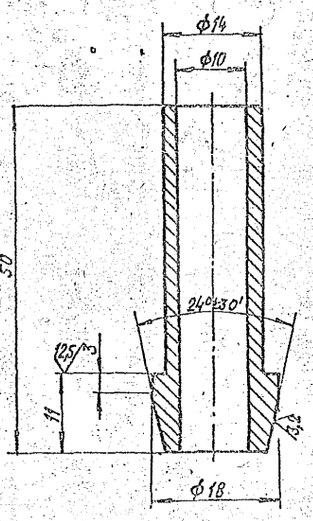

Неуказанные предельные отклонения размеров: $H14, h14, \pm\frac{t_2}{2}$

Изм.	Лист	№ докум.	Подп.	Дата
Разраб.		Медноза		
Пров.		Литвак		
Рук. группы		Грановский		
Н. контр.		Фрадкин		
Утв.		Спивак		

А24В052.015

Штуцер

Лит. | Масса | Масштаб: И | 0,04 | 2:1

Лист | Листов 1

Ст. 3 ГОСТ 380-71

Госстрой СССР Сантехпроект г. Москва

Формат: А4

Инв. № подл. | Подп. и дата | Взам. инв. № | Инв. № дубл. | Подп. и дата

А24В052.016

25/(√)

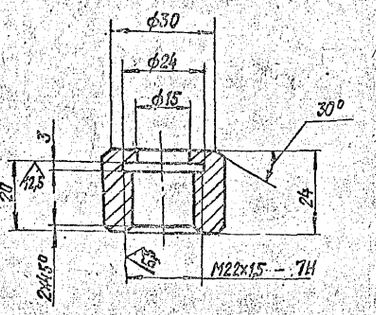

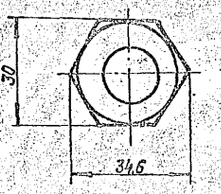

Неуказанные предельные отклонения размеров: $H14, h14, \pm\frac{t_2}{2}$

Изм.	Лист	№ докум.	Подп.	Дата
Разраб.		Медноза		
Пров.		Литвак		
Рук. группы		Грановский		
Н. контр.		Фрадкин		
Утв.		Спивак		

А24В052.016

Гайка

Лит. | Масса | Масштаб: И | 0,1 | 1:1

Лист | Листов 1

Сталь 20 ГОСТ 1050-74

Госстрой СССР Сантехпроект г. Москва

Формат: А4

23056-04 5 Копировал: Крапивина

А248052.031

Обозначение	Материал	D, мм	d*, мм	n	Масса, кг
А248052.031	Заготовка. Фланец 1-50-6 ГОСТ 12820-80	84+1,0	14	4	1,3
-01	Заготовка. Фланец 1-80-6 ГОСТ 12820-80	115+1	18		2,4
-02	Заготовка. Фланец 1-50-10 ГОСТ 12820-80	84+1	18		2,0
-03	Заготовка. Фланец 1-80-10 ГОСТ 12820-80	115+1			3,1
-04	Заготовка. Фланец 1-25-6 ГОСТ 12820-80	43+1	11		0,6
-05	Заготовка. Фланец 1-40-6 ГОСТ 12820-80	67+1	14		1,2
-06	Заготовка. Фланец 1-100-6 ГОСТ 12820-80	130+1	18		2,3
-07	Заготовка. Фланец 1-125-6 ГОСТ 12820-80	148+1		8	3,5
-08	Заготовка. Фланец 1-32-6 ГОСТ 12820-80	54+1	14		1,0
-09	Заготовка. Фланец 1-40-6 ГОСТ 12820-80	49+1		4	1,2
-10	Заготовка. Фланец 1-25-6 ГОСТ 12820-80	35+1	11		0,6
-11	Заготовка. Фланец 1-125-10 ГОСТ 12820-80	148+1	18	8	5,1

n отв. d*

*Размер для справок.

Изм.	Лист	№ докум.	Подп.	Дата
Разраб.	Ямпольская			
Пров.	Литвак			
Рук.группы	Грановский			
Н.контр.	Фралкин			
Утв.	Спивак			

А248052.031

Фланец

Лит.	Масса	Масштаб
И	См. табл.	—
Лист	Листов 1	

Смотри таблицу

Госстрой СССР САНТЕХПРОЕКТ г. Москва

Копировал: Краплина Формат: А3

Альбом 4 Выпуск 1-1 Серия 5.905-10

А248052.001

50 (√)

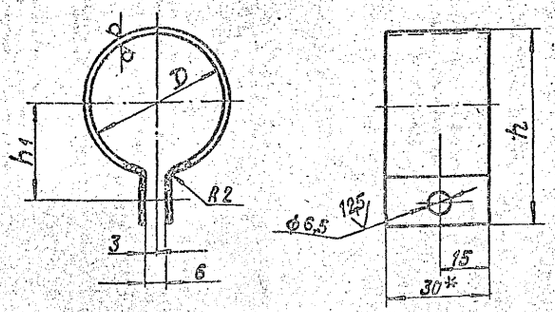

Обозначение	Размеры, мм			Масса, кг
	D	h	h1	
А248052.001	40	58	28	0,05
-01	50	68	33	0,062

1. *Размер для справок.
2. H14; ±t2/2

Изм.	Лист	№ докум.	Подп.	Дата
Разраб.	Ямпольская			
Пров.	Литвак			
Рук.группы	Грановский			
Н.контр.	Фралкин			
Утв.	Спивак			

А248052.001

Хомут

Лит.	Масса	Масштаб
И	См. табл.	—
Лист	Листов 1	

Лист Б.1.4 ГОСТ 19903-74
4-IV-8 Ст.3 ГОСТ 16523-70

Госстрой СССР САНТЕХПРОЕКТ г. Москва

Формат: А4

А248052.002

50 (√)

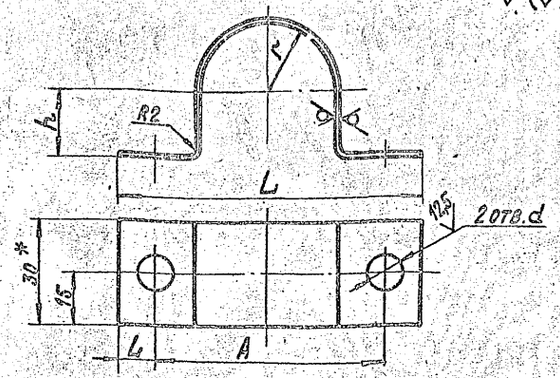

Обозначение	Размеры, мм						Масса, кг
	A	L	d	h	l	r	
А248052.002	68	88	10	21	10	21	0,07
-01	78	100		26	11	26	0,1
-02	90	110		33	10	33	0,11
-03	126	150	12	47	12	47	0,19
-04	146	170		57		57	0,21
-05	178	202		74		72	0,35
-06	200	225		84		82	0,39
-07	60	80	10	17	10	17	0,05

1.* Размер для справок.
2. H14; h14; ±t2/2.

Изм.	Лист	№ докум.	Подп.	Дата
Разраб.	Ямпольская			
Пров.	Литвак			
Рук.группы	Грановский			
Н.контр.	Фралкин			
Утв.	Спивак			

А248052.002

Хомут

Лит.	Масса	Масштаб
И	См. табл.	—
Лист	Листов 1	

Лист Б.1.4 ГОСТ 19903-74
4-IV-8 Ст.3 ГОСТ 16523-70

Госстрой СССР САНТЕХПРОЕКТ г. Москва

Копировал: Краплина Формат: А4

А24В052.017

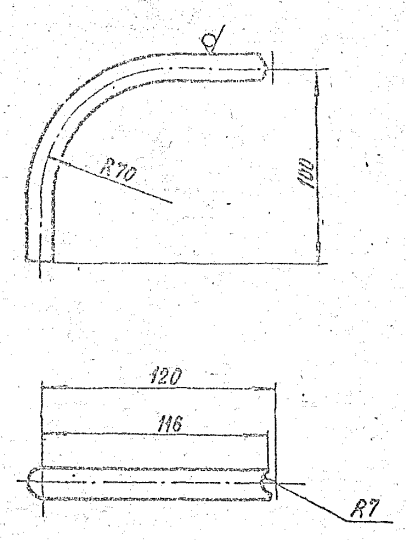

Неуказанные предельные отклонения размеров $\pm\frac{t_2}{2}$

Изм.	Лист	№ докум.	Подп.	Дата	А24В052.017			
Разраб.		Меднова			Отвод	Лит.	Масса	Масштаб
Пров.		Литвак				И	0,12	1:2
Рук. группы		Грановский				Лист	Листов 1	
Н. контр.		Фрадкин			Труба 14х2 ГОСТ 8734-75 / Д ГОСТ 8733-74	Госстрой СССР Сантехпроект г. Москва		
Утв.		Сливак						

Формат: А4

А24В052.018

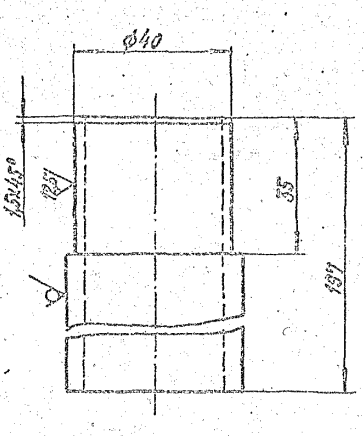

Неуказанные предельные отклонения размеров: $h14$, $\pm\frac{t_2}{2}$.

Изм.	Лист	№ докум.	Подп.	Дата	А24В052.018			
Разраб.		Меднова			Стойка	Лит.	Масса	Масштаб
Пров.		Литвак				И	0,88	1:1
Рук. группы		Грановский				Лист	Листов 1	
Н. контр.		Фрадкин			Труба 45х5 ГОСТ 8734-75 / Д ГОСТ 8733-74	Госстрой СССР Сантехпроект г. Москва		
Утв.		Сливак						

Копировал: Кранлина Формат: А4

А24В052.019

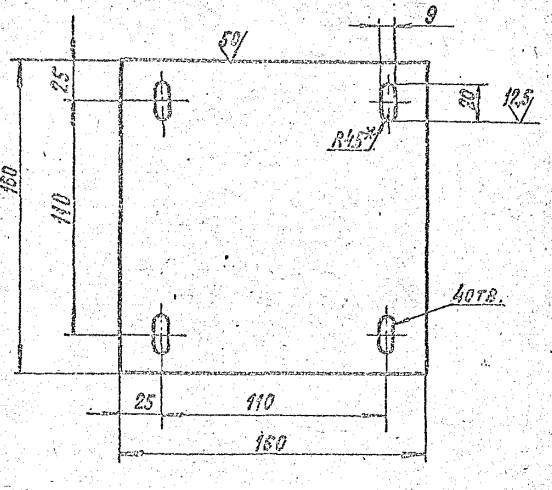

1* Размер для справок.
2. $H14$, $h14$, $\pm\frac{t_2}{2}$.

Изм.	Лист	№ докум.	Подп.	Дата	А24В052.019			
Разраб.		Меднова			Пластина	Лит.	Масса	Масштаб
Пров.		Литвак				И	0,6	1:2
Рук. группы		Грановский				Лист	Листов 1	
Н. контр.		Фрадкин			Лист Б3 ГОСТ 19903-74 / 1-Н-3Ст3 ГОСТ 16523-70	Госстрой СССР Сантехпроект г. Москва		
Утв.		Сливак						

Копировал: Кранлина Формат А4

Выпуск 1-1
Альбом 4

Серия 5.903-10

Инв. № подл. | Подп. и дата | Взам. инв. № | Инв. № дубл. | Подп. и дата

23056-04 8

Формат	Зона	Поз.	Обозначение	Наименование	Кол.	Примечание
				Документация		
А2			А24В052.050 СБ	Сборочный чертеж		
				Переменные данные для исполнений:		
				А24В052.050		
				Детали		
А3		1	А24В052.031-01	Фланец	3	
А4		2	А24В052.043	Втулка под фланец	3	
Б4		3	А24В052.051	Труба ПНД 90с техническая ГОСТ18599-83		
				L=278-1,3	3	0,39кг
Б4		4	А24В052.052	Труба ПНД 110с техническая ГОСТ18599-83		
				L=3300-6,6	1	6,9кг
				Стандартные изделия		
		–		Фланец 1-80-6 ГОСТ 12820-80 (Заготовка для А24В052.031-01)		

Инв.№ подл. | Подп. и дата | Взам.инв.№ | Инв.№ дубл. | Подп. и дата

Гип	Тюл		Подп.	Дата
Н.контр.	Шмидлюкая			
Пров.	Литвак			
Рук.гр.	Ромазевский			
Н.сект.	Фрадкин			
Утв.	Сонцов			

А24В052.050

Трубопровод

Лит.	Лист	Листов
И	1	4

Госстрой СССР Сантехпроект г. Москва

Копировал: Крапивина Формат: А4

Формат	Зона	Поз.	Обозначение	Наименование	Кол.	Примечание
		1		Втулка под фланец ПНД 90с ОСТ6-5-367-74 (Заготовка для А24В052.043)		
				А24В052.050-01		
				Детали		
А3		1	А24В052.031-01	Фланец	2	
А4		2	А24В052.043	Втулка под фланец	2	
Б4		3	А24В052.051	Труба ПНД 90с техническая ГОСТ18599-83		
				L=278-1,3	2	0,39кг
Б4		4	А24В052.052	Труба ПНД 110с техническая ГОСТ18599-83		
				L=1900-3,7	1	4,0кг
				Стандартные изделия		
		–		Фланец 1-80-6 ГОСТ 12820-80 (Заготовка для А24В052.031-01)		
		–		Втулка под фланец ПНД 90с ОСТ6-5-367-74 (Заготовка для А24В052.043)		

Инв.№ подл. | Подп. и дата | Взам.инв.№ | Инв.№ дубл. | Подп. и дата

Изм.	Лист	№ докум.	Подп.

А24В052.050

Лист 2

Формат А4

Выпуск 1-1
Альбом 4
Серия 5.903-10

Формат	Зона	Поз.	Обозначение	Наименование	Кол.	Примечание
				А24В052.050-02		
				Детали		
А3		1	А24В052.031	Фланец	3	
Б4		3	А24В052.053	Труба ПНД 63с техническая ГОСТ18599-83		
				L=90-0,87	3	0,07кг
Б4		4	А24В052.054	Труба ПНД 90с техническая ГОСТ18599-83		
				L=2900-5,4	1	4,1кг
				Стандартные изделия		
		2		Втулка под фланец ПНД 63с ОСТ6-5-367-74	3	
		–		Фланец 1-50-6 ГОСТ 12320-30 (Заготовка для А24В052.031)		
				А24В052.050-03		
				Детали		
А3		1	А24В052.031	Фланец	2	
Б4		3	А24В052.053	Труба ПНД 63с техническая ГОСТ18599-83		
				L=90-0,87	2	0,07кг

Инв.№ подл. | Подп. и дата | Взам.инв.№ | Инв.№ дубл. | Подп. и дата

Изм.	Лист	№ докум.	Подп.

А24В052.050

Лист 3

Формат А4

Формат	Зона	Поз.	Обозначение	Наименование	Кол.	Примечание
Б4		4	А24В052.054	Труба ПНД 90с техническая ГОСТ18599-83		
				L=1700-3,7	1	2,38кг
				Стандартные изделия		
		2		Втулка под фланец ПНД 63с ОСТ6-5-367-74	2	
		–		Фланец 1-50-6 ГОСТ 12820-80 (Заготовка для А24В052.031)		

Инв.№ подл. | Подп. и дата | Взам.инв.№ | Инв.№ дубл. | Подп. и дата

Изм.	Лист	№ докум.	Подп.

А24В052.050

Лист 4

23056-04 9 Формат А4

Рис 1

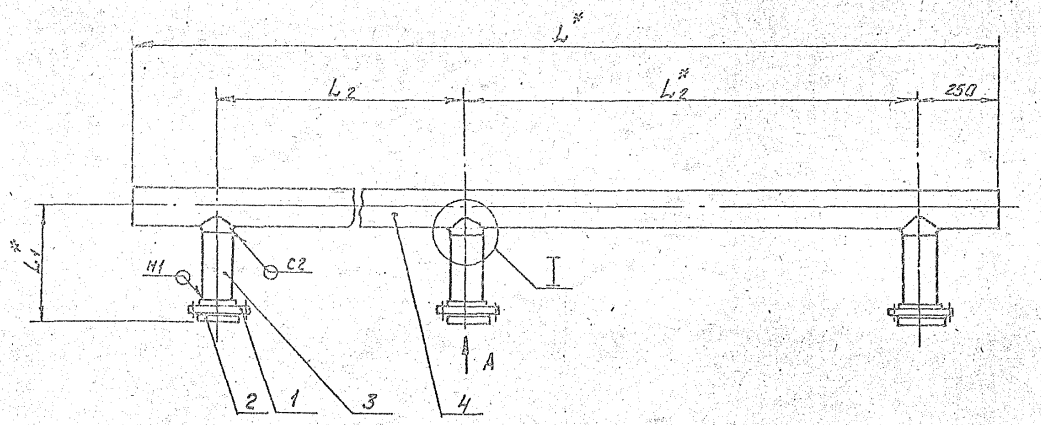

Вид А

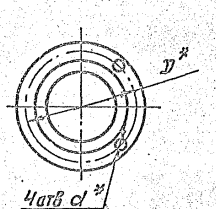

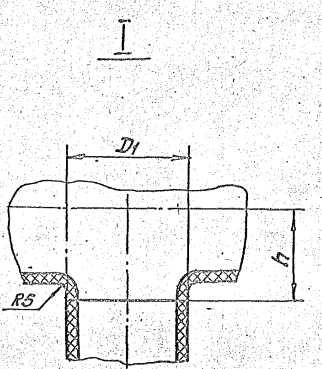

Рис. 2

Остальное - см. рис. 1

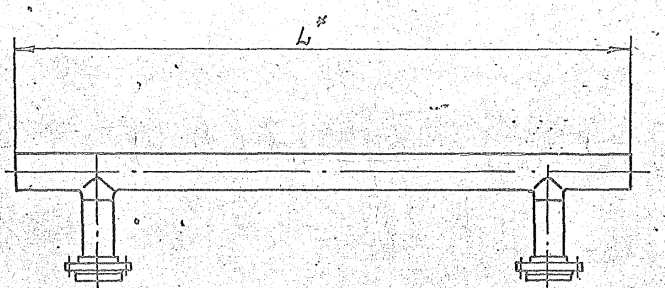

Обозначение	Рис.	Размеры, мм.							Масса, кг.
		D*	D1	L*	L1*	L2	d*	h	
А24В 052.050	1	150	90	3300	350	1400	18	69	16,0
-01	2			1900					6,1
-02	1	110	63	2900	150	1200	14	55	8,4
-03	2			1700					5,2

1. *Размеры для справок.
2. H14; h14; $\frac{t_2}{2}$.
3. Сварные швы по ГОСТ 16310-80

Изм.	Лист	№ докум.	Подп.	Дата	А24В 052.050 СБ			
Разраб.		Ямпольская			Трубопровод	Лит.	Масса	Масштаб
Пров.		Литвак				Н	см. табл.	–
Рук. гр.		Грановский				Лист	Листов 1	
Н. контр.		Фрадкин				Госстрой СССР САНТЕХПРОЕКТ г. Москва		
Утв.		Сливак						

Выпуск 1-1
Альбом 4
Серия 5.903-10

Инв. № подл. | Подп. и дата | Взам. инв. № | Инв. № дубл. | Подп. и дата

Копировал: Формат А2056-04.10 Формат: А2

			Наименование	Кол.	Примечание
			Документация		
		060СБ	Сборочный чертеж		
		...енные данные	для исполнений:		
			А24В052.060		
			Детали		
	1	А24В052.031	Фланец	3	
			Труба ПНД 63с		
			техническая ГОСТ18599-83		
54	2	А24В052.061	L=311-1,3	3	0,21кг
54	3	А24В052.062	L=1332-3,0	2	0,94кг
54	4	А24В052.063	L=216-1,0	2	0,15кг
			Стандартные изделия		
	5		Втулка под фланец		
			ПНП 63с ОСТ6-5-367-74	3	
	6		Тройник проходной		
			ПНП 63с ОСТ6-5-367-74	3	
	—		Фланец 1-50-6		
			(ГОСТ 12820-80		
			(Заготовка для		
			А24В052.031)		

Инв. № подл. | Подп. и дата | Взам. инв. № | Инв. № дубл. | Подп. и дата

Изм.	Лист	№ докум.	Подп.	Дата
Разраб.	Ямпольская			
Пров.	Антоак			
Гл. инж.	Грандовский			
Н. контр.	Федякин			
Утв.	Чикаев			

А24В052.060

Трубопровод

Лит.	Лист	Листов
	1	12

Госстрой СССР Сантехпроект г. Москва

Формат	Зона	Поз.	Обозначение	Наименование	Кол.	Примечание
				А24В052.060-01		
				Детали		
А4		1	А24В052.031	Фланец	2	
				Труба ПНД 63с		
				техническая ГОСТ18599-83		
54		2	А24В052.061	L=311-1,3	2	0,36кг
54		3	А24В052.062	L=1332-3,0	1	1,56кг
54		4	А24В052.063	L=216-1,0	2	0,25кг
				Стандартные изделия		
		5		Втулка под фланец		
				ПНП 63с ОСТ6-5-367-74	2	
		6		Тройник проходной		
				ПНП 63с ОСТ6-5-367-74	2	
		—		Фланец 1-50-6		
				ГОСТ 12820-80		
				(Заготовка для		
				А24В052.031)		
				А24В052.060-02		
				Детали		
А4		1	А24В052.031	Фланец	3	
				Труба ПНД 63с		
				техническая ГОСТ18599-83		
54		2	А24В052.064	L=221-1,0	3	0,185кг
54		3	А24В052.065	L=1932-3,7	2	2,25кг
54		4	А24В052.063	L=216-1,0	2	0,25кг

Инв. № подл. | Подп. и дата | Взам. инв. № | Инв. № дубл. | Подп. и дата

Изм.	Лист	№ докум.	Подп.	Дата

А24В052.060

Лист 2

Формат: А4

Выпуск 1-1
Альбом 4

Серия 5.903-10

Формат	Зона	Поз.	Обозначение	Наименование	Кол.	Примечание
				Стандартные изделия		
		5		Втулка под фланец		
				ПНП 63с ОСТ6-5-367-74	3	
		6		Тройник проходной		
				ПНП 63с ОСТ6-5-367-74	3	
		—		Фланец 1-50-6		
				ГОСТ 12820-80		
				(Заготовка для		
				А24В052.031)		
				А24В052.060-03		
				Детали		
А3		1	А24В052.031	Фланец	2	
				Труба ПНД 63с		
				техническая ГОСТ18599-83		
54		2	А24В052.064	L=221-1,0	2	0,185кг
54		3	А24В052.065	L=1932-3,7	1	2,25кг
54		4	А24В052.063	L=216-1,0	2	0,25кг
				Стандартные изделия		
		5		Втулка под фланец		
				ПНП 63с ОСТ6-5-367-74	2	
		6		Тройник проходной		
				ПНП 63с ОСТ6-5-367-74	2	
		—		Фланец 1-50-6		
				ГОСТ 12820-80		
				(Заготовка для		
				А24В052.031)		

Инв. № подл. | Подп. и дата | Взам. инв. № | Инв. № дубл. | Подп. и дата

Изм.	Лист	№ докум.	Подп.	Дата

А24В052.060

Лист 3

Формат А4

Формат	Зона	Поз.	Обозначение	Наименование	Кол.	Примечание
				А24В052.060-04		
				Детали		
А3		1	А24В052.031-05	Фланец	3	
				Труба ПНД 50с		
				техническая ГОСТ18599-83		
54		2	А24В052.066	L=318-1,4	3	0,14кг
54		3	А24В052.067	L=1346-3,1	2	0,6кг
54		8	А24В052.068	L=1323-3,1	1	0,59кг
				Стандартные изделия		
		5		Втулка под фланец		
				ПНП 50с ОСТ6-5-367-74	3	
		6		Тройник проходной		
				ПНП 50с ОСТ6-5-367-74	2	
		7		Угольник ПНП 50с		
				ОСТ6-5-367-74	1	
		—		Фланец 1-40-6		
				ГОСТ 12820-80		
				(Заготовка для		
				А24В052.031-05)		
				А24В052.060-05		
				Детали		
А3		1	А24В052.031-05	Фланец	2	
				Труба ПНД 50с		
				техническая ГОСТ18599-83		
54		2	А24В052.066	L=318-1,4	2	0,14кг
54		3	А24В052.067	L=1346-3,1	1	0,6кг

Инв. № подл. | Подп. и дата | Взам. инв. № | Инв. № дубл. | Подп. и дата

Изм.	Лист	№ докум.	Подп.	Дата

А24В052.060

Лист 4

23056-04 11 Формат: А4

Формат	Зона	Поз.	Обозначение	Наименование	Кол.	Примечание
		8	А24В052.068	Труба ПНД 50с		
				техническая ГОСТ18599-83		
				L=1523-21	1	0,59кг
				Стандартные изделия		
		5		Втулка под фланец		
				ПНП 50с ОСТ6-5-367-74	2	
		6		Тройник проходной		
				ПНП 50с ОСТ6-5-367-74	1	
		7		Угольник ПНП 50с		
				ОСТ6-5-367-74	1	
		–		Фланец 1-40-6		
				ГОСТ 12820-80		
				(Заготовка для		
				А24В052.031-05)		
				А24В052.060-06		
				Деталь		
А3		1	А24В052.031-05	Фланец	3	
				Труба ПНД 50с		
				техническая ГОСТ18599-83		
54		2	А24В052.069	L=348-4,0	3	0,074кг
54		3	А24В052.071	L=1946-3,7	2	0,36кг
54		8	А24В052.072	L=1033-2,6	1	0,48кг
				Стандартные изделия		
		5		Втулка под фланец		
				ПНП 50с ОСТ6-5-367-74	3	

Инв.№ подл. | Подп. и дата | Взам.инв.№ | Инв.№ дубл. | Подп. и дата

А24В052.060 Лист 5

Копировал Формат А4

Формат	Зона	Поз.	Обозначение	Наименование	Кол.	Примечание
		6		Тройник проходной		
				ПНП 50с ОСТ6-5-367-74	2	
		7		Угольник ПНП 50с		
				ОСТ6-5-367-74	1	
		–		Фланец 1-40-6		
				ГОСТ 12820-80		
				(Заготовка для		
				А24В052.031-05)		
				А24В052.060-07		
				Деталь		
А4		1	А24В052.031-05	Фланец	2	
				Труба ПНД 50с		
				техническая ГОСТ18599-83		
54		2	А24В052.069	L=348-4,0	2	0,074кг
54		3	А24В052.071	L=1946-3,7	1	0,36кг
54		8	А24В052.072	L=1033-2,6	1	0,48кг
				Стандартные изделия		
		5		Втулка под фланец		
				ПНП 50с ОСТ6-5-367-74	2	
		6		Тройник проходной		
				ПНП 50с ОСТ6-5-367-74	1	
		7		Угольник ПНП 50с		
				ОСТ6-5-367-74	1	
		–		Фланец 1-40-6		
				ГОСТ 12820-80		
				(Заготовка для		
				А24В052.031-05)		

Инв.№ подл. | Подп. и дата | Взам.инв.№ | Инв.№ дубл. | Подп. и дата

А24В052.060 Лист 6

Копировал Формат А4

Выпуск 1-1
Альбом 4
Серия 5.903-10

Формат	Зона	Поз.	Обозначение	Наименование	Кол.	Примечание
				А24В052.060-08		
				Деталь		
А3		1	А24В052.031-01	Фланец	3	
				Труба ПНД 90с		
				техническая ГОСТ18599-83		
54		2	А24В052.076	L=149-1	3	0,21кг
54		3	А24В052.077	L=1904-3,7	2	2,65кг
54		4	А24В052.078	L=202-1	2	0,28кг
44		5	А24В052.043	Втулка под фланец	3	
				Стандартные изделия		
		6		Тройник проходной		
				ПНП 90с ОСТ6-5-367-74	3	
		–		Втулка под фланец		
				ПНП 90с ОСТ6-5-367-74		
				(Заготовка для		
				А24В052.043)		
		–		Фланец 1-80-6		
				ГОСТ 12820-80		
				(Заготовка для		
				А24В052.031-01)		
				А24В052.060-09		
				Деталь		
А3		1	А24В052.031-01	Фланец	2	
				Труба ПНД 90с		
				техническая ГОСТ18599-83		
54		2	А24В052.076	L=149-1,0	2	0,21кг
54		3	А24В052.077	L=1904-3,7	1	2,65кг

Инв.№ подл. | Подп. и дата | Взам.инв.№ | Инв.№ дубл. | Подп. и дата

А24В052.060 Лист 7

Копировал Формат А4

Формат	Зона	Поз.	Обозначение	Наименование	Кол.	Примечание
54		4	А24В052.078	Труба ПНД 90с		
				техническая ГОСТ18599-83		
				L=202-1	1	0,47кг
44		5	А24В052.043	Втулка под фланец	2	
				Стандартные изделия		
		6		Тройник проходной		
				ПНП 90с ОСТ6-5-367-74	2	
		–		Втулка под фланец		
				ПНП 90с ОСТ6-5-367-74		
				(Заготовка для		
				А24В052.043)		
		–		Фланец 1-80-6		
				ГОСТ 12820-80		
				(Заготовка для		
				А24В052.031-01)		
				А24В052.060-10		
				Деталь		
А3		1	А24В052.031-04	Фланец	3	
				Труба ПНД 32с		
				техническая ГОСТ18599-83		
54		2	А24В052.073	L=128-4,0	3	0,024кг
54		3	А24В052.081	L=1164-2,6	2	0,227кг
54		4	А24В052.082	L=232-1,15	2	0,044кг
				Стандартные изделия		
		5		Втулка под фланец		
				ПНП 32с ОСТ6-5-367-74	3	

Инв.№ подл. | Подп. и дата | Взам.инв.№ | Инв.№ дубл. | Подп. и дата

А24В052.060 Лист 8

23056-04 12 Копировал Формат А4

Формат	Зона	Поз.	Обозначение	Наименование	Кол.	Примечание
		6		Тройник проходной		
				ПНП 32с ОСТ6-5-367-74	3	
		–		Фланец 1-25-6		
				ГОСТ 12820-80		
				(Заготовка для		
				А24В052.031-04)		
				А24В052.060-11		
				Деталь		
Б4		1	А24В052.031-04	Фланец	2	
				Труба ПНД 32с		
				техническая ГОСТ18599-83		
Б4		2	А24В052.079	L=128-1,0	2	0,024кг
Б4		3	А24В052.081	L=1164-2,6	1	0,227кг
Б4		4	А24В052.082	L=232-1,15	1	0,044кг
				Стандартные изделия		
		5		Втулка под фланец		
				ПНП 32с ОСТ6-5-367-74	2	
		6		Тройник проходной		
				ПНП 32с ОСТ6-5-367-74	2	
		–		Фланец 1-25-6		
				ГОСТ 12820-80		
				(Заготовка для		
				А24В052.031-04)		
				А24В052.060-12		
				Деталь		
А3		1	А24В052.031-06	Фланец	3	

Инв.№ подл. | Подп. и дата | Взам.инв.№ | Инв.№ дубл. | Подп. и дата

Изм. Лист № докум. Подп. Дата

А24В052.060

Инст 9

Формат А4

Формат	Зона	Поз.	Обозначение	Наименование	Кол.	Примечание
				Труба ПНД 40с		
				техническая ГОСТ18599-83		
Б4		2	А24В052.083	L=123-0,87	3	0,031кг
Б4		3	А24В052.084	L=1156-2,6	2	0,328кг
Б4		4	А24В052.085	L=228-1,15	1	0,064кг
Б4		8	А24В052.086	L=1144-2,6	1	0,327кг
				Стандартные изделия		
		5		Втулка под фланец		
				ПНП 40с ОСТ6-5-367-74	3	
		6		Тройник проходной		
				ПНП 40с ОСТ6-5-367-74	3	
				Фланец 1-32-6		
				ГОСТ 12820-80		
				(Заготовка для		
				А24В052.031-08)		
				А24В052.060-13		
				Деталь		
А3		1	А24В052.031-08	Фланец	2	
				Труба ПНД 40с		
				техническая ГОСТ18599-83		
Б4		2	А24В052.083	L=123-0,87	2	0,031кг
Б4		3	А24В052.084	L=1156-2,6	1	0,328кг
Б4		4	А24В052.085	L=228-1,15	1	0,064кг
Б4		8	А24В052.086	L=1144-2,6	1	0,327кг
				Стандартные изделия		
		5		Втулка под фланец		
				ПНП 40с ОСТ6-5-367-74	2	

Инв.№ подл. | Подп. и дата | Взам.инв.№ | Инв.№ дубл. | Подп. и дата

Изм. Лист № докум. Подп. Дата

А24В052.060

Инст 10

Формат А4

Выпуск 1-1
Альбом 4
Серия 5.903-10

Формат	Зона	Поз.	Обозначение	Наименование	Кол.	Примечание
		6		Тройник проходной		
				ПНП 40с ОСТ6-5-367-74	2	
		–		Фланец 1-32-6		
				ГОСТ 12820-80		
				(Заготовка для		
				А24В052.031-08)		
				А24В052.060-14		
				Деталь		
А3		1	А24В052.031-05	Фланец	3	
				Труба ПНД 50с		
				техническая ГОСТ18599-83		
Б4		2	А24В052.087	L=118-0,87	3	0,052кг
Б4		3	А278052.088	L=1146-2,6	2	0,51кг
Б4		4	А278052.089	L=223-1,3	2	0,1кг
				Стандартные изделия		
		5		Втулка под фланец		
				ПНП 50с ОСТ6-5-367-74	3	
		6		Тройник ПНП 50с		
				ОСТ6-5-367-74	3	
		–		Фланец 1-40-6		
				ГОСТ 12820-80		
				(Заготовка для		
				А24В052.031-08)		
				А24В052.060-15		
				Деталь		
А3		1	А24В052.031-05	Фланец	2	

Инв.№ подл. | Подп. и дата | Взам.инв.№ | Инв.№ дубл. | Подп. и дата

Изм. Лист № докум. Подп. Дата

А24В052.060

Инст 11

Формат А4

Формат	Зона	Поз.	Обозначение	Наименование	Кол.	Примечание
				Труба ПНД 50с		
				техническая ГОСТ18599-83		
Б4		2	А24В052.087	L=118-0,87	2	0,052кг
Б4		3	А24В052.088	L=1146-2,6	1	0,51кг
Б4		4	А24В052.089	L=223-1,3	2	0,1кг
				Стандартные изделия		
		5		Втулка под фланец		
				ПНП 50с ОСТ6-5-367-74	2	
		6		Тройник ПНП 50с		
				ОСТ 6-5-367-74	2	
		–		Фланец 1-40-6		
				ГОСТ 12820-80		
				(Заготовка для		
				А24В052.031-05)		

Инв.№ подл. | Подп. и дата | Взам.инв.№ | Инв.№ дубл. | Подп. и дата

Изм. Лист № докум. Подп. Дата

А24В052.060

Инст 12

А24В 052.060 СБ

Рис. 1

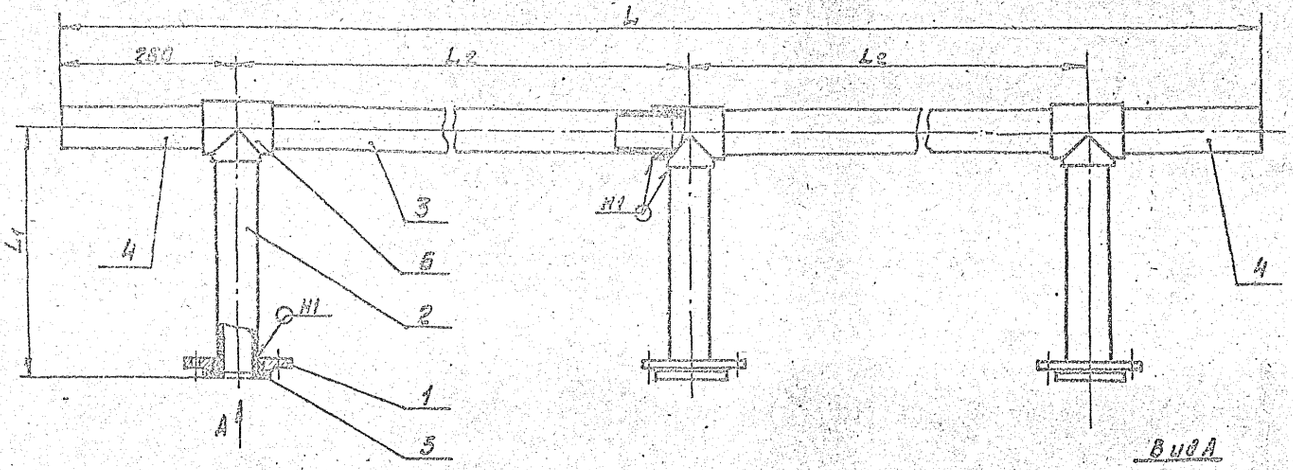

Вид А

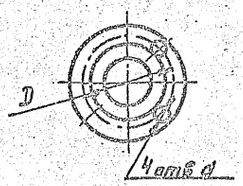

Рис. 2
Остальное - см. рис. 1

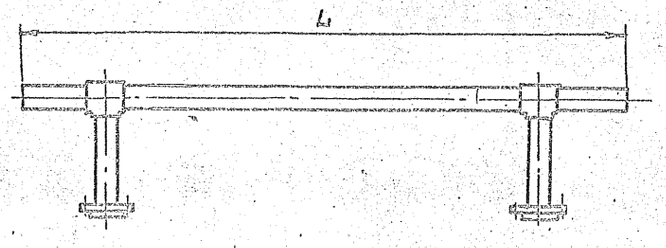

Рис. 3
Остальное - см. рис. 1

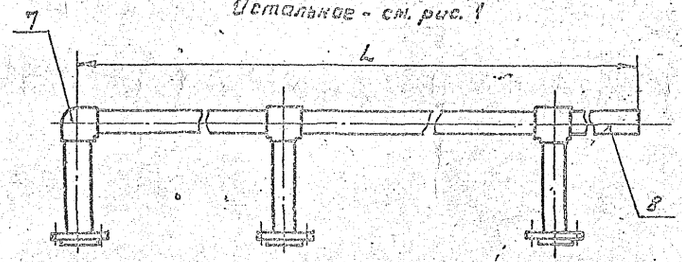

Рис. 4
Остальное - см. рис. 1

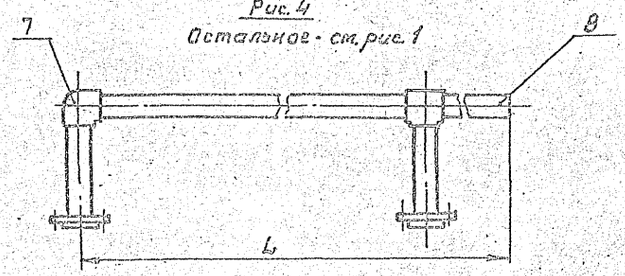

Рис. 5
Остальное - см. рис. 1

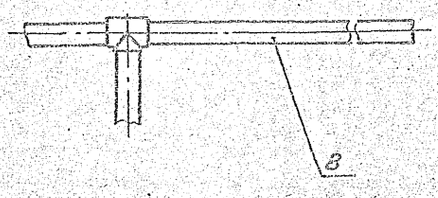

Обозначение	Рис.	Размеры, мм					Масса, кг
		D	d	L	L_1	L_2	
А24В 052.060	1	110	14	3300	350	1400	7,6
-01	2			1900			6,5
-02	1			5250	260	2000	8,9
-03	2			3250			5,5
-04	1,3	100		4150	350	1400	5,4
-05	1,4			2750			4,0
-06	1,3			5110	380	2000	6,6
-07	1,4			3110			4,4
-08	1	150	18	4500	200		14,3
-09	2			2500			10,3
-10	1	75	11	2900	150	1200	3,0
-11	2			1700			1,9
-12	1,5	90	14	3816			3,9
-13	1,2,5			2616			2,8
-14	1	100		2900			5,0
-15	2			1700			3,2

Размеры для справок.

Изм.	Лист	№ докум.	Подп.	Дата	А24В 052.060 СБ		
Разраб.		Ампальская			Трубопровод	Лит.	Масса	Масштаб
Пров.		Литвак				Н	см. табл.	—
Рук. гр.		Грановский				Лист	Листов 1	
Н. контр.		Фрадкин				Госстрой СССР САНТЕХПРОЕКТ г. Москва		
Утв.		Спивак						

Копировал: Фергер 23856-04 14 Формат А2

Выпуск 1-1
Альбом 4

Серия 5.903-10

Инв. № подл. | Подп. и дата | Взам. инв. № | Инв. № дубл. | Подп. и дата

Формат	Зона	Поз.	Обозначение	Наименование	Кол.	Примечание
				Документация		
А3			А24В052.070СБ	Сборочный чертеж		
				Переменные данные для исполнений:		
				А24В052.070		
				Детали		
А4		1	А24В052.031-02	Фланец	6	Альбом 4
Б4		2	А24В052.091	Труба ПНД 63с техническая ГОСТ18599-83		
				L = 111-1	1	0,076кг
Б4		3	А24В052.092	Труба ПНД 63с техническая ГОСТ18599-83		
				L = 632-1,7	5	0,45кг
Б4		4	А24В052.093	Труба ПНД 63с техническая ГОСТ18599-83		
				L = 141-1,0	1	0,087кг
Б4		5	А24В052.094	Труба ПНД 63с техническая ГОСТ18599-83		
				L = 171-1,0	1	0,117кг
Б4		6	А24В052.095	Труба ПНД 63с техническая ГОСТ18599-83		
				L = 216-1,0	2	0,157кг

Инв.№ подл. | Подп. и дата | Взам. инв.№ | Инв.№ дубл. | Подп. и дата

Изм.	Лист	№ докум.	Подп.	Дата
Разраб.		Ямпольская		
Пров.		Литвак		
Рук. гр.		Уральский		
Н. контр.		Рубинская		
ГИП		Спивак		

А24В052.070

Трубопровод

Лит.	Лист	Листов
	1	5

САНТЕХПРОЕКТ

Копировал: Крайнина Формат А4

Формат	Зона	Поз.	Обозначение	Наименование	Кол.	Примечание
Б4		7	А24В052.096	Труба ПНД 63с техническая ГОСТ18599-83		
				L = 121-1	3	0,83кг
				Стандартные изделия		
		8		Втулка под фланец ПНП 63с ОСТ6-5-367-74	6	
		9		Тройник проходной ПНП 63с ОСТ6-5-367-74	5	
		10		Угольник ПНП 63с ОСТ6-5-367-74		
		–		Фланец 1-50-10 (Заготовка для А24В052.031-02)		
				А24В052.070-01		
				Детали		
А4		1	А24В052.031-02	Фланец	4	Альбом 4
Б4		2		Труба ПНД 63с техническая ГОСТ18599-83		
				L = 141-1	1	0,138кг

Инв.№ подл. | Подп. и дата | Взам. инв.№ | Инв.№ дубл. | Подп. и дата

Изм.	Лист	№ докум.	Подп.	Дата

А24В052.070 Лист 2

Копировал: Крайнина Формат А4

Выпуск 1-1
Альбом 1
Серия 5.903-10

Формат	Зона	Поз.	Обозначение	Наименование	Кол.	Примечание
Б4		3	А24В052.092	Труба ПНД 63с техническая ГОСТ 18599-83		
				L = 632-1,7	3	045кг
Б4		4	А24В052.094	Труба ПНД 63с техническая ГОСТ 18599-83		
				L = 171-1	1	0,117кг
Б4		6	А24В052.095	Труба ПНД 63с техническая ГОСТ 18599-83		
				L = 216-1,0	1	0,157кг
Б4		7	А24В052.096	Труба ПНД 63с техническая ГОСТ 18599-83		
				L = 121-1	2	0,83кг
				Стандартные изделия		
		8		Втулка под фланец ПНП 63с ОСТ6-5-367-74	4	
		9		Тройник проходной ПНП 63с ОСТ6-5-367-74	3	
		10		Угольник ПНП 63с ОСТ6-5-367-74	1	

Инв.№ подл. | Подп. и дата | Взам. инв.№ | Инв.№ дубл. | Подп. и дата

Изм.	Лист	№ докум.	Подп.	Дата

А24В052.070 Лист 3

Копировал: Крайнина Формат А4

Формат	Зона	Поз.	Обозначение	Наименование	Кол.	Примечание
		–		Фланец 1-50-10 ГОСТ 12820-80 (Заготовка для А24В052.031-02)		
				А24В052.070-02		
				Детали		
А4		1	А24В052.031-03	Фланец	6	Альбом 4
Б4		2	А24В052.097	Труба ПНД 90с техническая ГОСТ 18599-83		
				L = 199-1,0	1	0,276кг
Б4		3	А24В052.098	Труба ПНД 90с техническая ГОСТ 18599-83		
				L = 904-2,0	5	1,248кг
Б4		4	А24В052.099	Труба ПНД 90с техническая ГОСТ 18599-83		
				L = 239-1,0	1	0,332кг
Б4		5	А24В052.101	Труба ПНД 90с техническая ГОСТ 18599-83		
				L = 279-1,5	1	0,387кг
Б4		6	А24В052.102	Труба ПНД 90с техническая ГОСТ 18599-83		
				L = 202-1,0	1	0,27кг
Б4		7	А24В052.103	Труба ПНД 90с техническая ГОСТ 18599-83		
				L = 199-1,0	3	0,422
				Стандартные изделия		
		8		Втулка под фланец ПНП 90с ОСТ 6-5-367-74	6	
		9		Тройник проходной ПНП 90с ОСТ6-5-367-74	5	
		10		Угольник ПНП 90с ОСТ6-5-367-74	1	

Инв.№ подл. | Подп. и дата | Взам. инв.№ | Инв.№ дубл. | Подп. и дата

Изм.	Лист	№ докум.	Подп.	Дата

А24В052.070 Лист 4

Копировал: Крайнина 23056-04 Формат: А4

А24В052.070СБ

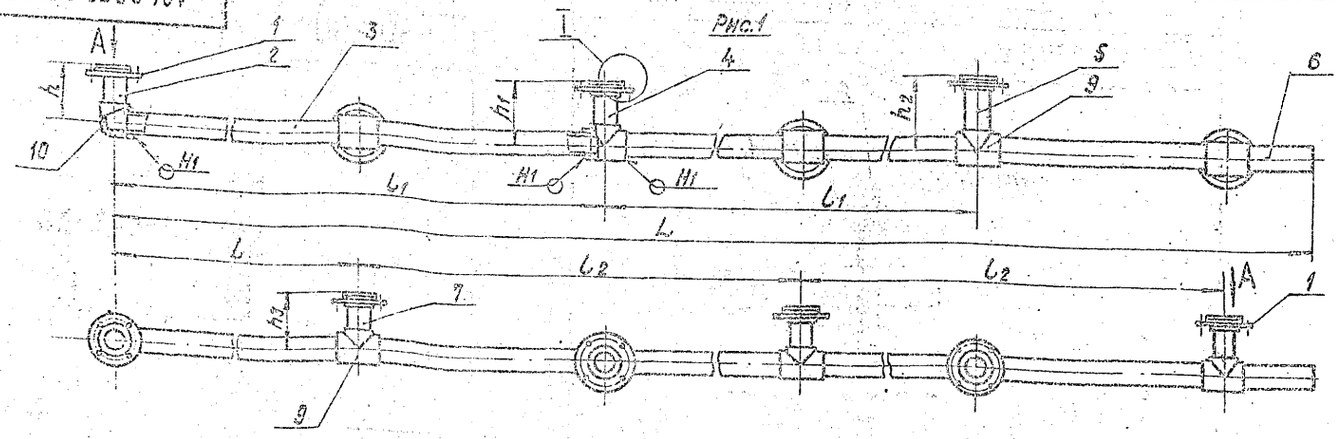

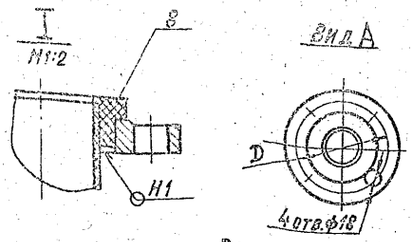

Рис. 2
Остальное - см. рис. 1

Обозначение	Рис.	Размеры, мм D	L	h	h_1	h_2	h_3	l	l_1	l_2	Масса, кг
А24В052.070	1	125	3750	150	180	210	160	700	1400	1400	17,4
-01	2		2350	180	210	–					11,5
-02	1	160	5250	250	290	330	250	1000	2000	2000	32,7
-03	2		3250	290	330	–					22,7

1. Размеры для справок.
2. Сварной шов по ГОСТ 16310-80

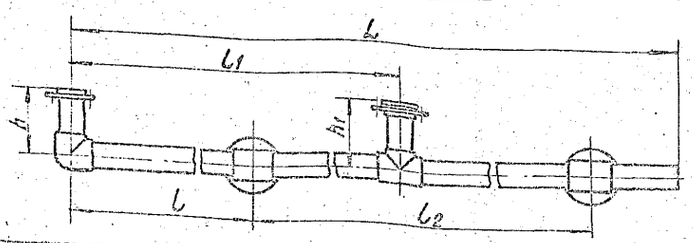

Изм.	Лист	№ докум.	Подп.	Дата	А24В052.070СБ			
Разраб.		Ямпольская			Трубопровод	Лит. И	Масса см. табл.	Масштаб —
Пров.		Литвак				Лист	Листов 1	
Рук. группы		Грановский				Госстрой СССР Сантехпроект г. Москва		
Н. контр.		Рувинская						
Утв.		Спивак						

Копировал: Кравилина Формат: А3

А24В052.104

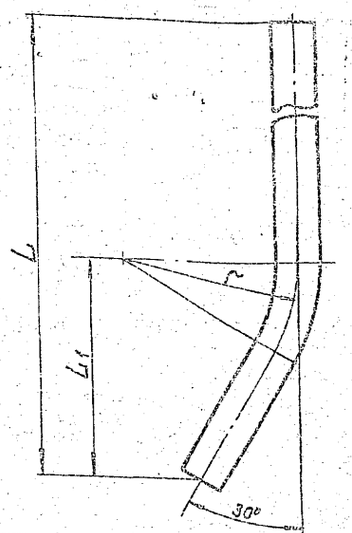

Обозначение	Материал	Размеры, мм L	L_1	r	Масса, кг
А24В052.104	Труба ПНД 63с техническая ГОСТ18599-83	915	300	250	0,7
-01	Труба ПНД 90с техническая ГОСТ18599-83	1415	560	350	2,3

Неуказанные предельные отклонения размеров: $h14; \pm\frac{t_2}{2}$

Изм.	Лист	№ докум.	Подп.	Дата	А24В052.104			
Разраб.		Ямпольская			Труба	Лит. И	Масса см. табл.	Масштаб —
Пров.		Литвак				Лист	Листов 1	
Рук. группы		Грановский				Госстрой СССР Сантехпроект г. Москва		
Н. контр.		Рувинская			Смотри таблицу			
Утв.		Спивак						

Формат: А4

Формат	Зона	Поз.	Обозначение	Наименование	Кол.	Примечание
		–		Фланец 1-80-10 ГОСТ12820-80 (Заготовка для А24В052.031-03)		
				А24В052.070-03		
				Детали		
А4		1	А24В052.031-03	Фланец	4	Альбом 4
Б4		2	А24В052.099	Труба ПНД 90с техническая ГОСТ18599-83 L=239-1	1	0,33кг
Б4		3	А24В052.098	Труба ПНД 90с техническая ГОСТ18599-83 L=904-20	3	0,248кг
Б4		4	А24В052.101	Труба ПНД 90с техническая ГОСТ18599-83 L-279-1,5	1	0,387кг
Б4		6	А24В052.102	Труба ПНД 90с техническая ГОСТ18599-83 L=202-1	1	0,27кг
Б4		7	А24В052.103	Труба ПНД 90с техническая ГОСТ18599-83 L=199-1,0	2	0,42кг
				Стандартные изделия		
		8		Втулка под фланец ПНП 90с ОСТ6-5-367-74	4	
		9		Тройник проходной ПНП 90с ОСТ6-5-367-74	3	
		10		Угольник ПНП 90с ОСТ 6-5-367-74	1	
		–		Фланец 1-80-10 ГОСТ12820-80 (Заготовка для А24В052.031-03)		

Изм.	Лист	№ докум.	Подп.	Дата	А24В052.070	Лист 5

Копировал: Кравилина 23056-04 16 Формат: А4

А24В057.090СБ

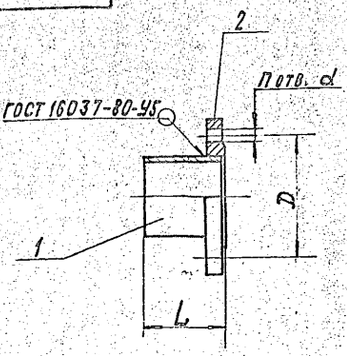

Обозначение	Размеры, мм D	d	L	n	Масса, кг
А24В057.090	170	18	120	4	4,85
-01	200		100	8	4,95
-02	110	14		4	1,75

Размеры для справок.

Изм.	Лист	№ докум.	Подп.	Дата
Разраб.		Ямпольская		
Пров.		Литвак		
Рук. группы		Грановский		
Н. контр.		Фрадкин		
Утв.		Спивак		

Трубопровод

Лит.	Масса	Масштаб
И	см. табл.	—

Лист	Листов 1

Госстрой СССР САНТЕХПРОЕКТ г. Москва

Формат А4

Инв. № подл. | Подп. и дата | Взам. инв. № | Инв. № дубл. | Подп. и дата

А24В052.043

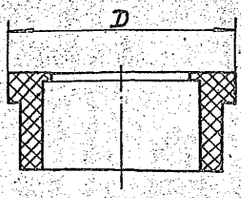

Обозначение	Материал	D, мм	Масса, кг
А24В052.043	Заготовка. Втулка под фланец ПНП 90с ОСТ6-05-367-74	123-1,0	0,24
-01	Заготовка. Втулка под фланец ПНД 110с ТУ6-19-213-83	148-1,0	04
-02	Заготовка. Втулка под фланец ПНП 40с ОСТ6-05-367-74	70-0,74	0,027
-03	Заготовка. Втулка под фланец ПНП 50с ОСТ6-05-367-74	80-0,74	0,04
-04	Заготовка втулка под фланец ПНП 63с ОСТ6-05-367-74	90-0,87	0,052

Изм.	Лист	№ докум.	Подп.	Дата
Разраб.		Ямпольская		
Пров.		Литвак		
Рук. группы		Грановский		
Н. контр.		Фрадкин		
Утв.		Спивак		

Втулка под фланец

Лит.	Масса	Масштаб
И	см. табл.	—

Лист	Листов 1

Смотри таблицу

Госстрой СССР САНТЕХПРОЕКТ г. Москва

Формат А4

Инв. № подл. | Подп. и дата | Взам. инв. № | Инв. № дубл. | Подп. и дата

Выпуск 4 Альбом 4

Серия 5.905-10

Формат	Зона	Поз.	Обозначение	Наименование	Кол.	Примечание
				Документация		
А4			А24В057.090СБ	Сборочный чертеж		
				Переменные данные для исполнений:		
				А24В057.090		
				Детали		
Б4		1	А24В057.091	Патрубок		
				Труба 108х3,5 ГОСТ 10704-76 / Д ГОСТ 10705-80		
				L = 116-0,87	1	2,0кг
				Стандартные изделия		
		2		Фланец 1-100-6 ГОСТ 12820-80	1	
				А24В057.090-01		
				Детали		
Б4		1	А24В057.092	Патрубок		
				Труба 133х3,5 ГОСТ 10704-76 / Д ГОСТ 10705-80		
				L = 96-0,87	1	1,07кг
				Стандартные изделия		
		2		Фланец 1-125-6 ГОСТ 12820-80	1	

Инв. № подл. | Подп. и дата | Взам. инв. № | Инв. № дубл. | Подп. и дата

Изм.	Лист	№ докум.	Подп.	Дата
Разраб.		Ямпольская		
Пров.		Литвак		
Рук. группы		Грановский		
Н. контр.		Фрадкин		
Утв.		Спивак		

А24В057.090

Трубопровод

Лит.	Лист	Листов
И	1	2

Госстрой СССР САНТЕХПРОЕКТ г. Москва

Формат А4

Формат	Зона	Поз.	Обозначение	Наименование	Кол.	Примечание
				А24В057.090-02		
				Детали		
Б4		1	А24В057.093	Патрубок		
				Труба 57х3 ГОСТ 10704-76 / Д ГОСТ 10705-80		
				L = 97-0,87	1	0,39кг
				Стандартные изделия		
		2		Фланец 1-50-6 ГОСТ 12820-80	1	

Инв. № подл. | Подп. и дата | Взам. инв. № | Инв. № дубл. | Подп. и дата

Изм.	Лист	№ докум.	Подп.	Дата

А24В057.090

Лист 2

gost.e-ecolog.ru