ТИПОВАЯ ДОКУМЕНТАЦИЯ НА КОНСТРУКЦИИ, ИЗДЕЛИЯ И УЗЛЫ ЗДАНИЙ И СООРУЖЕНИЙ

СЕРИЯ 5.903-10

БЛОКИ ВСПОМОГАТЕЛЬНОГО ОБОРУДОВАНИЯ СТАНЦИЙ ВОДОПОДГОТОВКИ КОТЕЛЬНЫХ УСТАНОВОК

ВЫПУСК 1-1

БЛОКИ НАТРИЙ-КАТИОНИТНЫХ ФИЛЬТРОВ

АЛЬБОМ 3

БЛОКИ НАТРИЙ-КАТИОНИТНЫХ ФИЛЬТРОВ ДИАМЕТРОМ 700 мм

РАБОЧИЕ ЧЕРТЕЖИ

РАЗРАБОТАНЫ
ГПИ САНТЕХПРОЕКТ ГОССТРОЯ СССР
Главный инженер института Ю.И. Шилер
Главный инженер проекта Н.И. Тарских

УТВЕРЖДЕНЫ ММСС СССР
протоколом от 10 декабря 1987г.
ИВВЕДЕНЫ В ДЕЙСТВИЕ
институтом Гипротехмонтаж
приказом от 30 декабря 1987г.
№ 99

gost.e-ecolog.ru

© ЦИТП Госстроя СССР, 1988

Госстрой СССР
Таллинский филиал
ЦИТП
Типовой проект 1 (серия)
№ 5.903-10 в 1-7 а.3
Заказ № 1908
Цена 2 руб. 89 коп
Тираж 4400
Дата "12" 12 1985 г.

Содержание

Обозначение	Наименование	Стр.
	Содержание	2
А24В062.000СТ	Блок натрий-катионитных фильтров БФ Na I-700х3-1 Технологическая схема	3
А24В062.000	Блок натрий-катионитных фильтров БФ Na I-700х3-1	3;15
А24В062.000СБ	Блок натрий-катионитных фильтров БФ Na I-700х3-1	4;5
А24В062.010	Трубопровод	6
А24В062.010СБ	Трубопровод	
А24В062.011	Труба	
А24В062.023	Патрубок	
А24В062.020	Трубопровод	7
А24В062.020СБ	Трубопровод	
А24В062.021	Патрубок	
А24В062.030	Трубопровод	8
А24В062.030СБ	Трубопровод	
А24В062.040	Трубопровод	9
А24В062.071	Отвод	
А24В062.070СБ	Трубопровод	
А24В062.070	Трубопровод	9;11
А24В062.050	Трубопровод	10
А24В062.050СБ	Трубопровод	
А24В062.022	Труба	
А24В062.051	Патрубок	
А24В062.060	Трубопровод	11
А24В062.100	Трубопровод	
А24В062.060СБ	Трубопровод	12
А24В062.061	Патрубок	
А24В062.101	Патрубок	
А24В062.102	Труба	
А24В062.040СБ	Трубопровод	13
А24В062.080	Трубопровод	
А24В062.080СБ	Трубопровод	
А24В062.006	Патрубок	

Обозначение	Наименование	Стр.
А24В062.090	Трубопровод	14
А24В062.090СБ	Трубопровод	
А24В062.100СБ	Трубопровод	
А24В062.110	Рама	15
А24В062.110СБ	Рама	16;17
А24В063.000СТ	Блок натрий-катионитных фильтров БФ Na I-700х2-1 Технологическая схема	18
А24В063.000	Блок натрий-катионитных фильтров БФ Na I-700х2-1	18;19
А24В062.111	Уголок	13
А24В062.128	Уголок	
А24В063.000СБ	Блок натрий-катионитных фильтров БФ Na I-700х2-1	20;21
А24В063.010	Рама	22
А24В063.010СБ	Рама	23;24
А24В064.000СТ	Блок натрий-катионитных фильтров БФ Na I-700х3-2 Технологическая схема	25
А24В064.000	Блок натрий-катионитных фильтров БФ Na I-700х3-2	25;26
А24В064.000СБ	Блок натрий-катионитных фильтроз БФ Na I-700х3-2	26,27
А24В064.010	Рама	28
А24В064.010СБ	Рама	29;30
А24В065.000СТ	Блок натрий-катионитных фильтров БФ Na I-700х2-2 Технологическая схема	31
А24В065.000	Блок натрий-катионитных фильтров БФ Na I-700х2-1	31;22
А24В065.000СБ	Блок натрий-катионитных фильтров БФ Na I-700х2-2	32;33
А24В065.010	Рама	34
А24В065.010СБ	Рама	35;36

Серия 5.903-10 Выпуск 1-1 Альбом 3

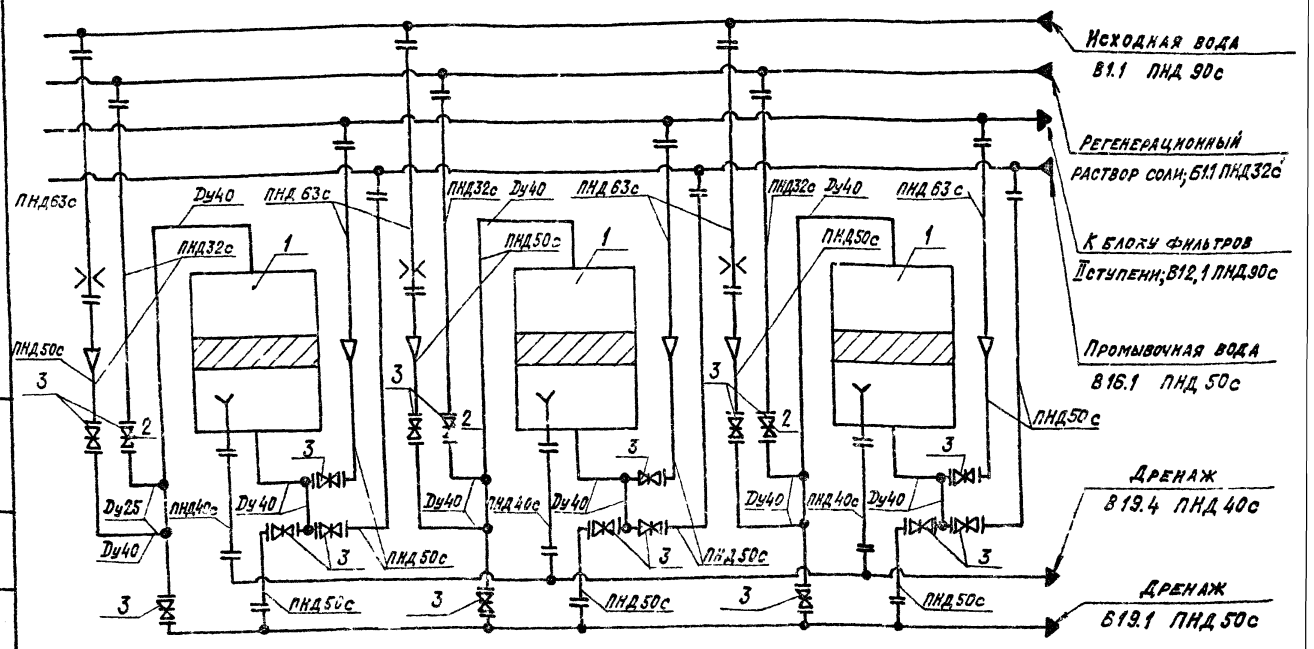

Поз.	Наименование	Кол.	Прим.
1	Фильтр ФИПа I-0,7-0,6 Na	3	
2	Вентиль муфтовый 15кч18п2 Ду25	3	Поставляются в комплекте с фильтром
3	Вентиль муфтовый 15кч18п2 Ду40	15	

Изм.	Лист	№ докум.	Подп.	Дата
Разраб.		Литвак		
Пров.		Соловьев		
Рук. гр.		Яковкин		
Н. контр.		Фрадкин		
Утв.		Спивак		

А24В062.000 СТ

Блок натрий-катионитных фильтров БФ №I-700х3-1

Технологическая схема

Лит.	Масса	Масштаб
	—	—

Лист	Листов 1

САНТЕХПРОЕКТ

Формат А3

Выпуск 1-1
Альбом 3
Серия 3.900-3

Формат	Зона	Поз.	Обозначение	Наименование	Кол.	Примечание
				Документация		
А2			А24В062.000СБ	Сборочный чертеж		
А2			А24В062.000СТ	Технологическая схема		
А2			А24В052.000Д	Технические требования		
				Блоки натрий-катионитных фильтров		
				Сборочные единицы		
А4		1	А24В052.010-02	Установка дифманометра	3	
А4		2	А24В052.020-01	Распорка	2	
А4		3	А24В052.050-02	Трубопровод	2	
А4		4	А24В052.060-10	Трубопровод	1	
		5	-12	Трубопровод	1	
		6	14	Трубопровод	1	
А4		7	А24В057.090-02	Трубопровод	6	
А4		8	А24В062.010	Трубопровод	3	
А4		9	А24В062.020	Трубопровод	3	
А4		10	А24В052.030	Трубопровод	1	
А4		11	А24В062.040	Трубопровод	3	
А4		12	А24В062.050	Трубопровод	3	
А4		13	А24В062.060	Трубопровод	3	
А4		14	А24В062.070	Трубопровод	3	
А4		15	А24В062.080	Трубопровод	21	
		16	-01	Трубопровод	3	
Б4		17	А24В062.090	Трубопровод	3	
		18	-01	Трубопровод	3	

Формат	Зона	Поз.	Обозначение	Наименование	Кол.	Примечание
А4		19	А24В062.100	Трубопровод	3	
А4		20	А24В062.110	Рама	1	
				Детали		
А4		21	А24В052.001	Хомут	3	
А4		22	А24В052.002	Хомут	10	
		23	-01	Хомут	8	
		24	-02	Хомут	6	
		25	-03	Хомут	6	
		26	-07	Хомут	11	
				Прокладки		
				Паронит ПОН3 ГОСТ481-80		
Б4		27	А24В062.001	ф60-0,74хф33+0,62	6	0,001кг
Б4		28	А24В062.002	ф70-0,74хф39+0,74	6	0,001кг
Б4		29	А24В062.003	ф38-0,87хф50+0,74	24	0,002кг
Б4		30	А24В062.004	ф90-0,87хф60+0,74	12	0,004кг
А4		31	А24В062.006	Патрубок	3	
				Стандартные изделия		
		35		Болты ГОСТ7798-70 М6х20.36	3	
		36		М8х20.36	88	
		37		М10х35.36	36	
		38		М12х50.36	156	
		39		М16х30.36	9	

Изм.	Лист	№ докум.	Подп.	Дата
Разраб.		Субинская		
Пров.		Литвак		
Рук. гр.		Гладкова		
Н. контр.		Фрадкин		
Утв.		Спивак		

А24В062.000

Блок натрий-катионитных фильтров БФ Na I-700х3-1

Лит.	Лист	Листов
И	1	3

Госстрой СССР САНТЕХПРОЕКТ г. Москва

Формат А4

Изм.	Лист	№ докум.	Подп.	Дата

А24В062.000

Лист 2

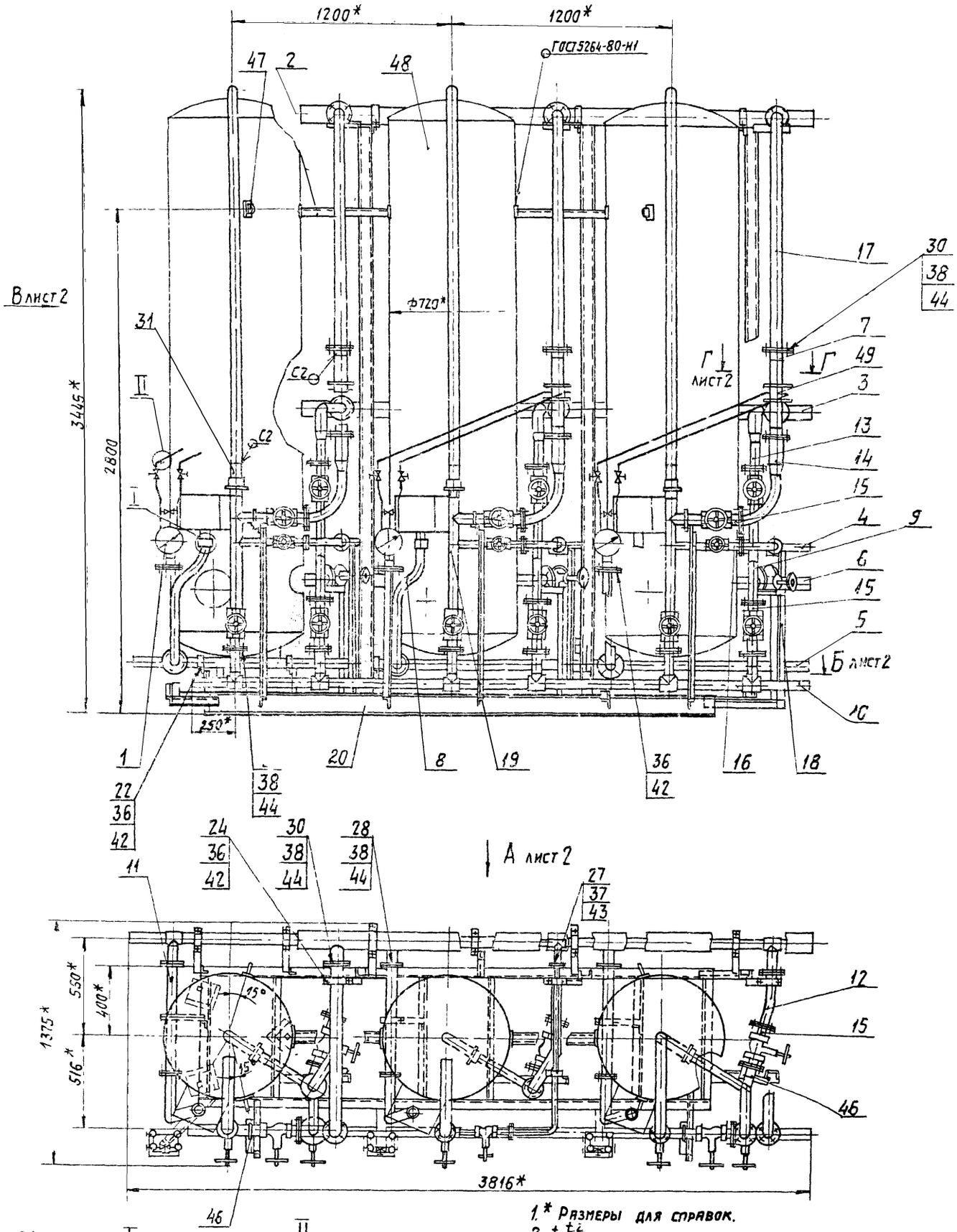

1.* Размеры для справок.
2. $\pm \frac{t_i}{2}$
3. Неуказанные сварные швы по ГОСТ16037-80.

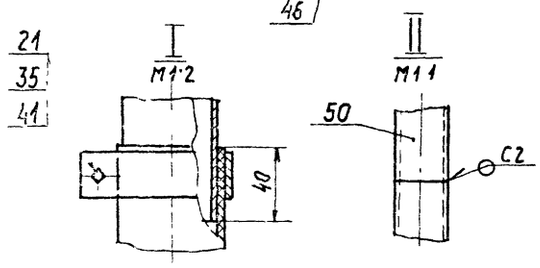

					А24В062.000СБ			
Изм	Лист	№ докум	Подп	Дата	Блок натрий-катионитных фильтров БФ NaI-700х3-1	Лит	Масса	Масштаб
Разраб		Рубинская				Н	2400	1:15
Пров		Литвак				Лист 1	Листов 2	
Рук гр		Ранковский				Госстрой СССР САНТЕХПРОЕКТ г Москва		
Гл спец		Ушомирская						
Н контр		Фрадкин						
Утв		Спивак						

Копировал Тужилкина 23056-03 5 Формат А2

Выпуск 1-1 Альбом 3

Серия 5 903 18

Вид А лист 1

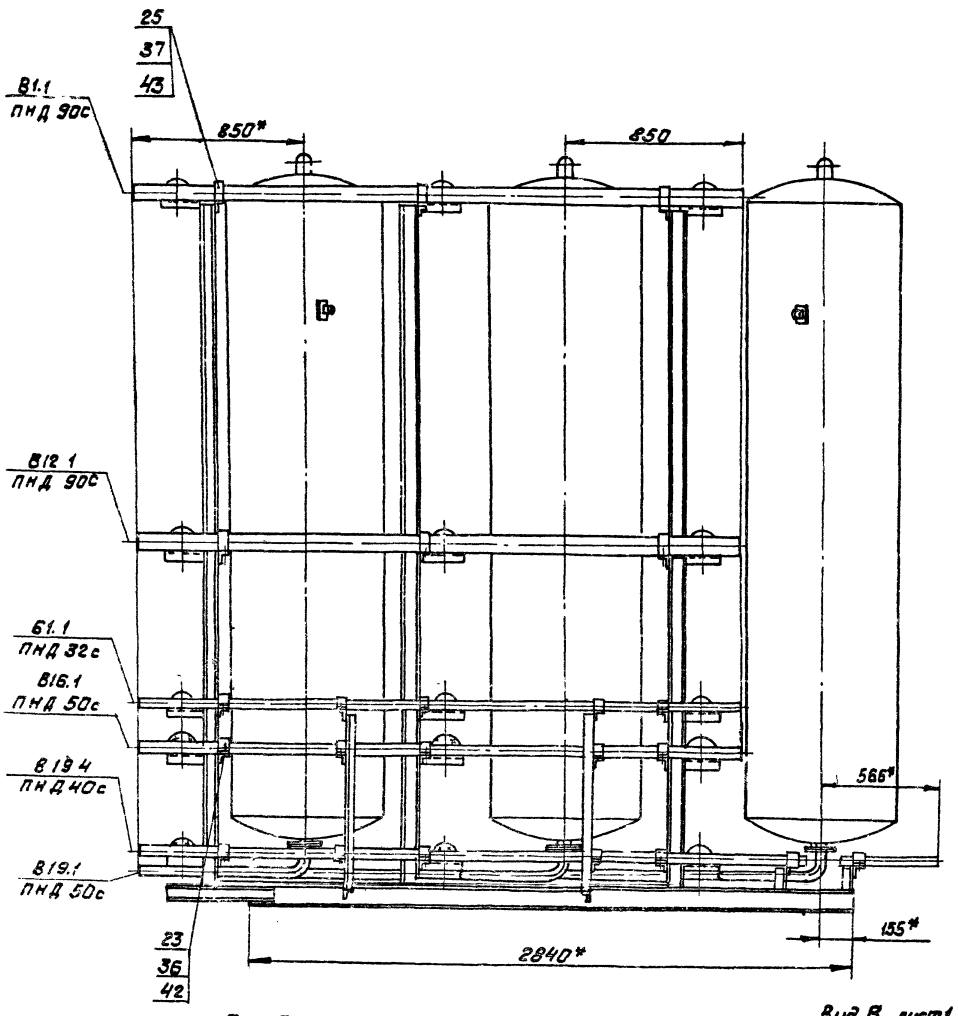

Д - Д повернуто
М1:5

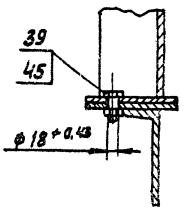

Б - Б лист 1
М1:10

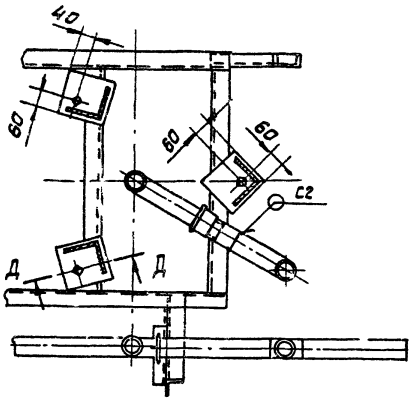

Вид В лист 1

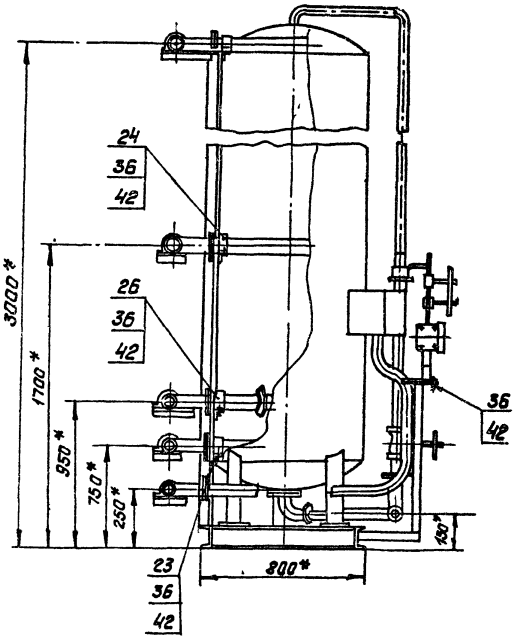

Г - Г лист 1
М1:10

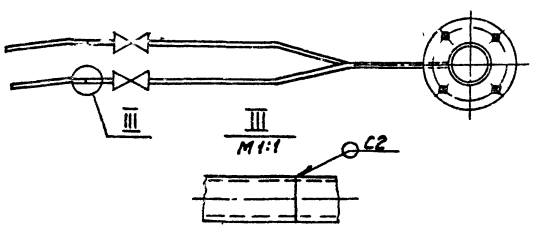

Выпуск 1-1
Альбом 3

Серия 3.903-10

Инв.№подл. | Подп. и дата | Взам.инв.№ | Инв.№дубл. | Подп. и дата

Формат	Зона	Поз	Обозначение	Наименование	Кол.	Примечание
				Документация		
А4			А24В062.010 СБ	Сборочный чертеж		
				Детали		
А3		1	А24В052.031-08	Фланец	1	
А4		2	А24В052.043-02	Втулка под фланец	1	
А4		3	А24В062.011	Труба	1	
				Стандартные изделия		
		—		Фланец 1-32-6 ГОСТ 12820-80 (Заготовка для А24В052.031-08)		
		—		Втулка под фланец ПНП 40с ОСТ6-05-367-74 (Заготовка для А24В052.043-02)		

Изм.	Лист	№ докум.	Подп.	Дата
Разраб.		Ямпольская		
Пров.		Литвак		
Рук. группы		Грановский		
Н. контр.		Фрадкин		
Утв.		Спивак		

А24В062.010

Трубопровод

Лит.	Лист	Листов
И		1

ГОССТРОЙ СССР САНТЕХПРОЕКТ г. МОСКВА

Копировал: Крайлина Формат А4

Инв. № подл. | Подп. и дата | Взам. инв. № | Инв. № дубл. | Подп. и дата

А24В062.023

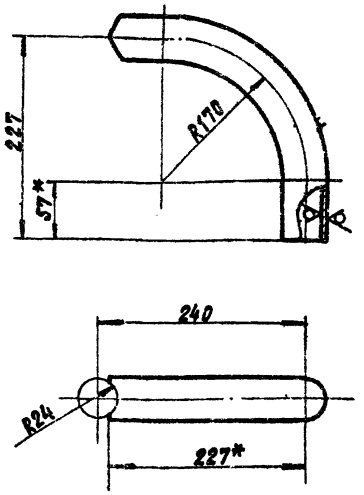

1. *Размеры для справок.
2. $H14; \pm \frac{t_2}{2}$

Изм.	Лист	№ докум.	Подп.	Дата
Разраб.		Ямпольская		
Пров.		Литвак		
Рук. группы		Грановский		
Н. контр.		Фрадкин		
Утв.		Спивак		

А24В062.023

Патрубок

Лит.	Масса	Масштаб
И	1,17	1:4

Лист | Листов 1

Труба 40×3,5 ГОСТ 3262-75

ГОССТРОЙ СССР САНТЕХПРОЕКТ г. МОСКВА

Формат: А4

Инв. № подл. | Подп. и дата | Взам. инв. № | Инв. № дубл. | Подп. и дата

А24В062.011

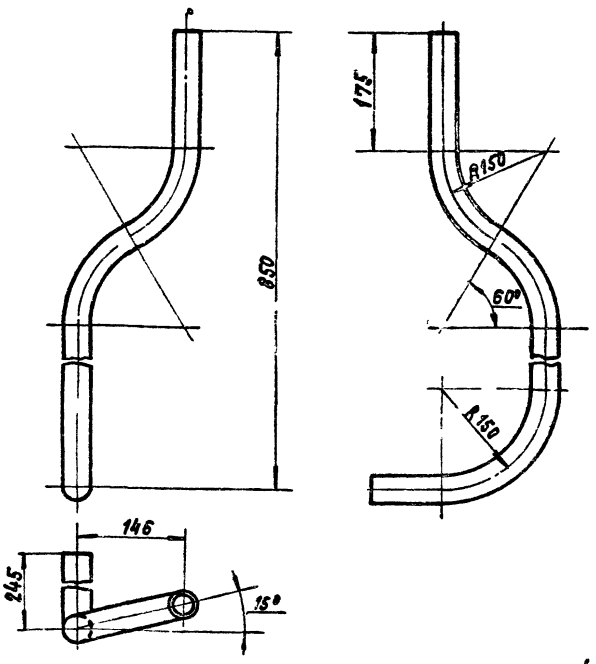

Неуказанные предельные отклонения размеров: $h14; \pm \frac{t_2}{2}$

Изм.	Лист	№ докум.	Подп.	Дата
Разраб.		Ямпольская		
Пров.		Литвак		
Рук. группы		Грановский		
Н. контр.		Фрадкин		
Утв.		Спивак		

А24В062.011

Труба

Лит.	Масса	Масштаб
И	0,36	1:5

Лист | Листов 1

Труба ПНД 40с техническая ГОСТ 18599-83

ГОССТРОЙ СССР САНТЕХПРОЕКТ г. МОСКВА

Формат: А4

Инв. № подл. | Подп. и дата | Взам. инв. № | Инв. № дубл. | Подп. и дата

А24В062.010СБ

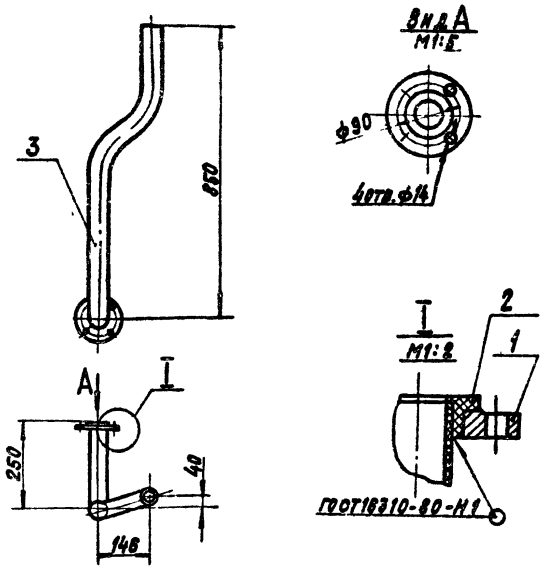

1. Размеры для справок.

Изм.	Лист	№ докум.	Подп.	Дата
Разраб.		Ямпольская		
Пров.		Литвак		
Рук. группы		Грановский		
Н. контр.		Фрадкин		
Утв.		Спивак		

А24В062.010СБ

Трубопровод

Лит.	Масса	Масштаб
И	1,4	1:10

Лист | Листов 1

ГОССТРОЙ СССР САНТЕХПРОЕКТ г. МОСКВА

23056-03 7 Формат: А4

Выпуск 1-1 Альбом 3

Серия 3.905-10

Формат	Зона	Поз.	Обозначение	Наименование	Кол.	Примечание
				Документация		
А3			А24В062.020СБ	Сборочный чертеж		
				Детали		
А3		1	А24В052.031-09	Фланец	2	
А4		2	А24В062.021	Патрубок	1	
А4		3	А24В062.022	Патрубок	1	
А4		4	А24В062.023	Патрубок	1	
				Стандартные изделия		
		—		Фланец 1-40-6 ГОСТ 12820-80 (Заготовка для А24В052.031-09)		

Изм.	Лист	№ докум.	Подп.	Дата
Разраб.		Ямпольская		
Пров.		Литвак		
Рук. группы		Грановский		
Н. контр.		Фрадкин		
Утв.		Спивак		

А24В062.020

Трубопровод

Лит	Лист	Листов
И		1

Госстрой СССР Сантехпроект г. Москва

Копировал: Краилина Формат: А4

Инв. № подл. | Подп. и дата | Взам. инв. № | Инв. № дубл. | Подп. и дата

А24В062.021

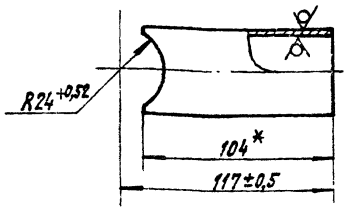

*Размер для справок.

Изм.	Лист	№ докум.	Подп.	Дата
Разраб.		Ямпольская		
Пров.		Литвак		
Рук. группы		Грановский		
Н. контр.		Фрадкин		
Утв.		Спивак		

А24В062.021

Патрубок

Лит	Масса	Масштаб
И	0,44	1:2

Лист | Листов 1

Труба 40×3,5 ГОСТ 3252-75

Госстрой СССР Сантехпроект г. Москва

Копировал: Краилина Формат: А4

Инв. № подл. | Подп. и дата | Взам. инв. № | Инв. № дубл. | Подп. и дата

А24В062.020СБ

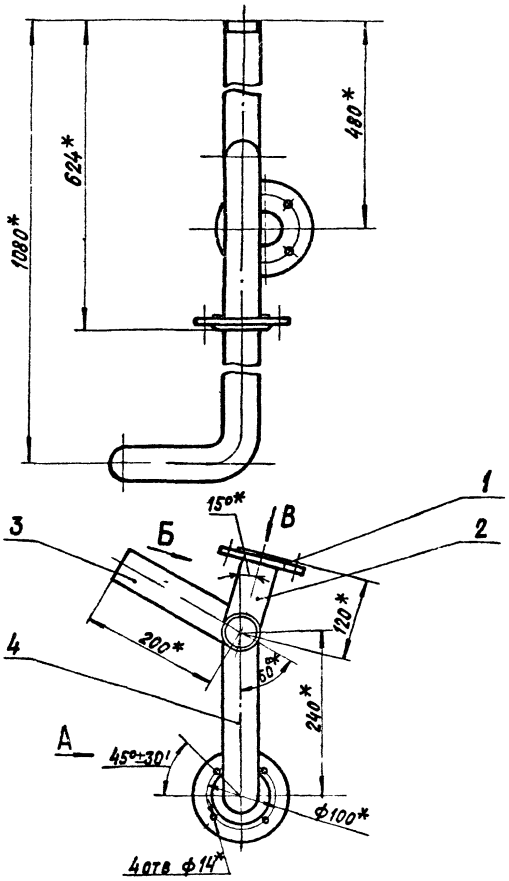

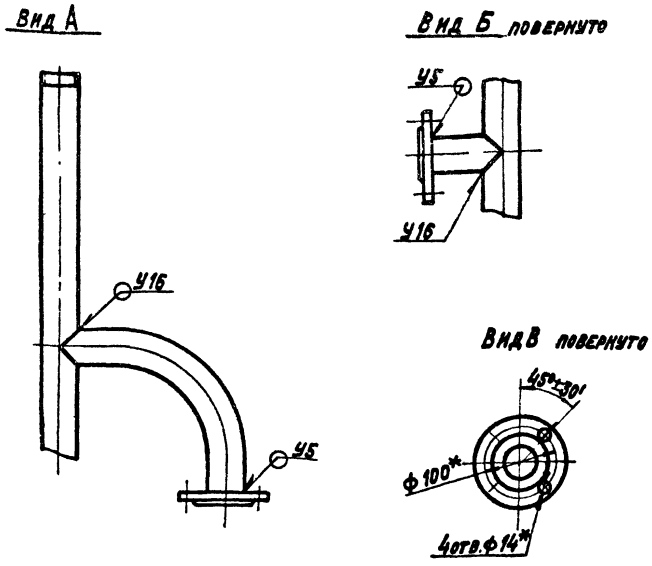

1. *Размеры для справок.
2. Сварные швы по ГОСТ 16307-80

Изм.	Лист	№ докум.	Подп.	Дата
Разраб.		Ямпольская		
Пров.		Литвак		
Рук. группы		Грановский		
Н. контр.		Фрадкин		
Утв.		Спивак		

А24В062.020СБ

Трубопровод

Лит	Масса	Масштаб
И	8,7	1:5

Лист | Листов 1

Госстрой СССР Сантехпроект г. Москва

Копировал: Краилина Формат: А3

Выпуск 1-1 Альбом 3

Серия 3.903-10

Инв. № подл. | Подп. и дата | Взам. инв. № | Инв. № дубл. | Подп. и дата

Формат	Зона	Поз.	Обозначение	Наименование	Кол.	Примечание
				Документация		
А3			А24В062.030 СБ	Сборочный чертеж		
				Детали		
				Труба ПНД 50с техническая ГОСТ18599-83		
Б4		1	А24В062.031	L = 223 - 1,15	1	0,1кг
Б4		2	А24В062.032	L = 347 - 1,4	1	0,15кг
				Переменные данные для исполнения:		
				А24В062.031		
				Детали		
А3		3	А24В052.031-05	Фланец	6	
				Труба ПНД 50с техническая ГОСТ18599-83		
Б4		4	А24В062.033	L = 422 - 1,55	3	0,19кг
Б4		5	А24В062.034	L = 154 - 1,0	6	0,07кг
Б4		6	А24В062.035	L = 670 - 2,0	2	0,3кг
				Стандартные изделия		
		7		Втулка под фланец ПНП 50с ОСТ6-05-367-74	6	

Инв.№подл. | Подп. и дата | Взам.инв.№ | Инв.№дубл. | Подп. и дата

Изм.	Лист	№ докум.	Подп.	Дата	А24В062.030		
Разраб.		Ямпольская			Трубопровод	Лит.	Лист 1 Листов 2
Пров.		Литвак				Госстрой СССР САНТЕХПРОЕКТ г. Москва	
Рук.группы		Граковский					
Н.контр.		Фрадкин					
Утв.		Спивак					

Копировал: Крапивина Формат А4

Формат	Зона	Поз.	Обозначение	Наименование	Кол.	Примечание
		8		Тройник ПНП 50с ОСТ6-5-367-74	6	
		–		Фланец 1-40-6 ГОСТ 12820-80 (заготовка для А24В052.031-05)		
				А24В062.030-01		
				Детали		
А3		3	А24В052.031-05	Фланец	4	
				Труба ПНД 50с техническая ГОСТ18599-83		
Б4		4	А24В062.033	L = 422 - 1,55	2	0,19 гг
Б4		5	А24В062.034	L = 154 - 1,0	4	0,07кг
Б4		6	А24В062.035	L = 670 - 2,0	1	0,3 к-
				Стандартные изделия		
		7		Втулка под фланец ПНП 50с ОСТ6-5-367-74	4	
		8		Тройник ПНП 50с ОСТ6-05-367-74	4	
		–		Фланец 1-40-6 ГОСТ 12820-80 (заготовка для А24В052.031-05)		

Инв.№подл. | Подп. и дата | Взам.инв.№ | Инв.№дубл. | Подп. и дата

Изм.	Лист	№ докум.	Подп.	Дата	А24В062.030	Лист 2

Копировал: Крапивина Формат А4

А24 8062.030 СБ

Рис. 1

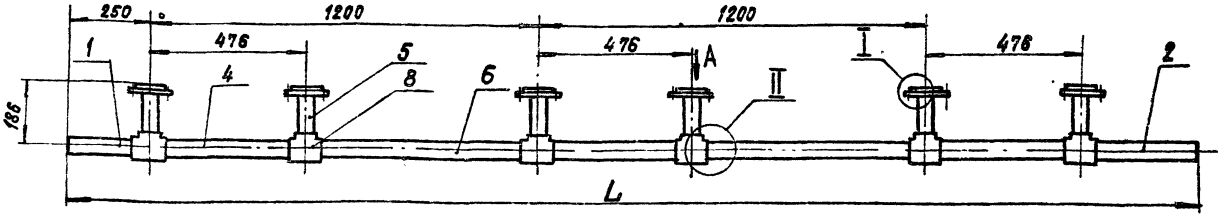

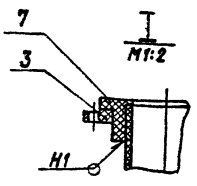

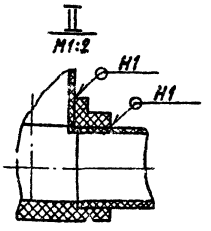

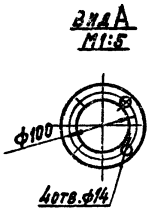

Обозначение	Рис.	L, мм	Масса кг
А24В062.030	1	3500	10,1
-01	2	2300	6,7

Рис. 2
Остальное - см. рис. 1.

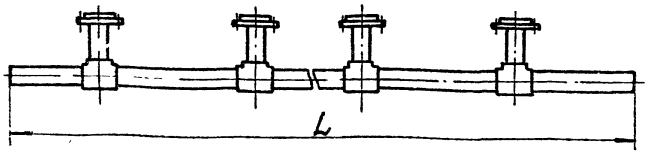

1. Размеры для справок.
2. Сварной шов по ГОСТ 16310-80

Изм.	Лист	№ докум.	Подп.	Дата	А24В062.030 СБ			
Разраб.		Ямпольская			Трубопровод	Лит.	Масса	Масштаб
Пров.		Литвак				М	см. табл.	–
Рук.группы		Граковский				Лист	Листов 1	
Н.контр.		Фрадкин				Госстрой СССР САНТЕХПРОЕКТ г. Москва		
Утв.		Спивак						

Инв.№подл. | Подп. и дата | Взам.инв.№ | Инв.№дубл. | Подп. и дата

Выпуск 1-1 Альбом 3

Серия 4.903-10

Копировал: Крапивина 23056-03 9 Формат А3

Формат	Поз.	Обозначение	Наименование	Кол.	Примечание
			Документация		
А4		А24В062 040СБ	Сборочный чертеж		
			Детали		
А3	1	А24В052. 031-08	Фланец	2	
А4	2	А24В052. 043-02	Втулка под фланец	2	
Б4	3	А24В062.041	Труба ПНД 40с техническая ГОСТ18599-83 ℓ=580-1,75	1	0,27кг
			Стандартные изделия		
—			Фланец 1-32-6 ГОСТ 12820-80 (Заготовка для А24В052.031-08)		
—			Втулка под фланец ПНП 40с ОСТ6-05-367-74 (Заготовка для А24В052.043-02)		

А24В062.040

Трубопровод

Лит. | Лист | Листов 1

ГОССТРОЙ СССР САНТЕХПРОЕКТ г. Москва

Копировал: Крапчина Формат А4

Формат	Зона	Поз.	Обозначение	Наименование	Кол.	Примечание
				Документация		
А4			А24В062 070СБ	Сборочный чертеж		
				Детали		
А3		1	А24В052. 031	Фланец	1	
		2	-05	Фланец	1	
А4		3	А24В052. 043-03	Втулка под фланец	1	
		4	-04	Втулка под фланец	1	
А4		5	А24В062. 071	Отвод	1	
Б4		6	А24В062. 072	Труба ПНД 63с техническая ГОСТ18599-83 ℓ=145-1,0	1	0,17кг
				Стандартные изделия		
		7		Переход ПНП 63с×50с ОСТ6-05-367-74	1	
—				Фланец 1-50-6) ГОСТ 12820-80 (Заготовка для А24В052 031)		

А24В062 070

Трубопровод

Лит. | Лист 1 | Листов 2

САНТЕХПРОЕКТ

Копировал Крапчина Формат А4

Выпуск 1-1 Альбом 3

Серия 5.903-10

А24 В062.070СБ

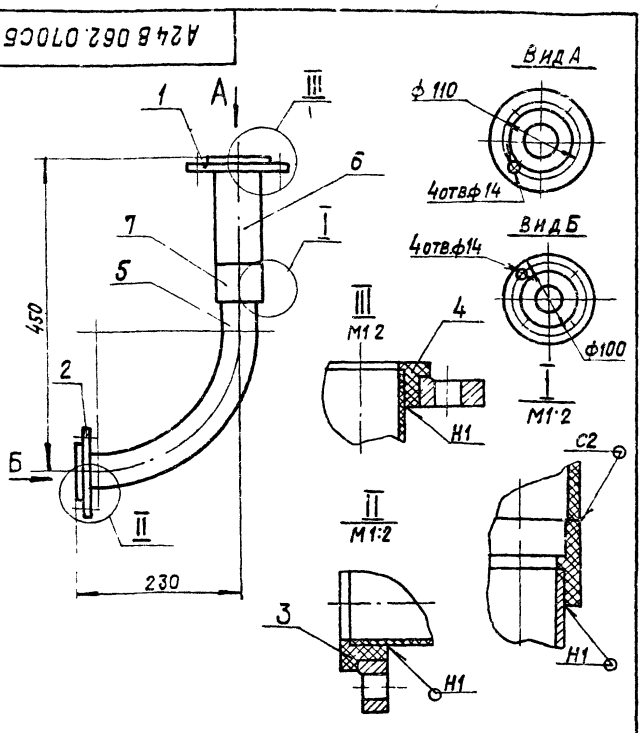

1. Размеры для справок.
2. Сварные швы по ГОСТ 16310-80

А24В062.070СБ

Трубопровод

Лит. | Масса 3,0 | Масштаб 1:5

Лист | Листов 1

ГОССТРОЙ СССР САНТЕХПРОЕКТ г. Москва

Формат А4

А24 В062.071

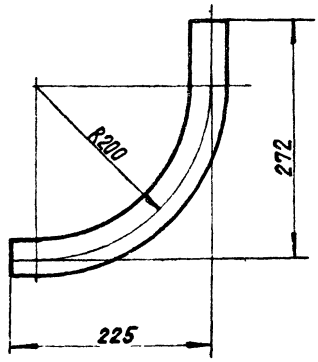

Неуказанные предельные отклонения размеров: $h14; \pm \frac{t_2}{2}$.

А24В062.071

Отвод

Лит. | Масса 0,19 | Масштаб 1:4

Лист | Листов 1

Труба ПНД 50с техническая ГОСТ18599-83

ГОССТРОЙ СССР САНТЕХПРОЕКТ г. Москва

Копировал Крапчина Формат А4

А24 8062.051

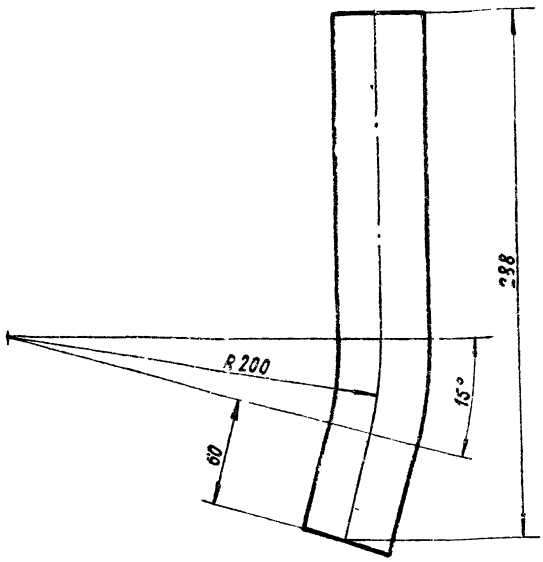

Неуказанные предельные отклонения размеров: $\pm \frac{t_2}{2}$

Изм.	Лист	№ докум.	Подп.	Дата
Разраб.		Ямпольская		
Пров.		Литвак		
Рук. группы		Грановский		
Н. контр.		Фрадкин		
Утв.		Сливак		

А24 В 062.051

Патрубок

Лит	Масса	Масштаб
И	0,13	1:2
Лист	Листов 1	

Труба ПНД 50 с техническая ГОСТ 18599-83

ГОССТРОЙ СССР САНТЕХПРОЕКТ г. Москва

Формат А4

Формат	Зона	Поз.	Обозначение	Наименование	Кол.	Примечание
				Документация		
А4			А24 В062.050СБ	Сборочный чертеж		
				Детали		
А3		1	А24 В052.031-09	Фланец	2	
А4		2	А24 В052.043-03	Втулка под фланец	2	
А3		3	А24 В062.051	Патрубок	1	
				Стандартные изделия		
		—		Фланец 1-40-6 ГОСТ 12820-80 (Заготовка для А24 В052.031-09)		
		—		Втулка под фланец ПНП 50с ОСТ6-5-367-74 (Заготовка для А24 В052.041-03)		

А24 В 062.050

Трубопровод

Лит	Лист	Листов
		1

ГОССТРОЙ СССР САНТЕХПРОЕКТ г. Москва

Копировал: Крапанна Формат А4

А24 8062 022

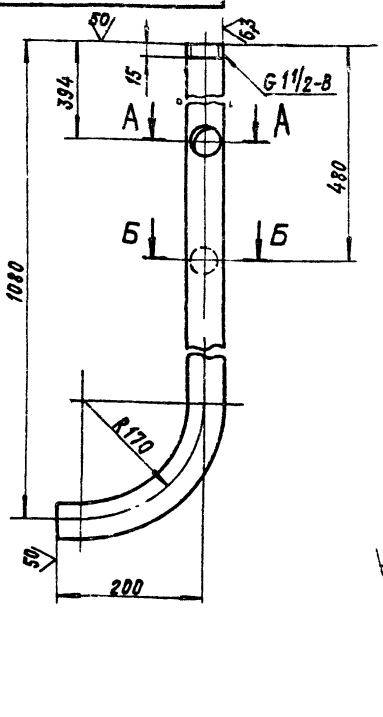

А-А
М 1:2

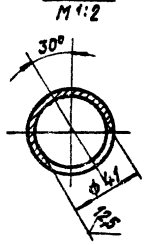

Б-Б
М 1:2

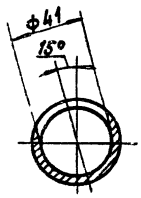

Неуказанные предельные отклонения размеров: $H14; h14; \pm \frac{t_2}{2}$

Изм.	Лист	№ докум.	Подп.	Дата
Разраб.		Ямпольская		
Пров.		Литвак		
Рук. группы		Грановский		
Н. контр.		Фрадкин		
Утв.		Сливак		

А24 В062.022

Труба

Лит	Масса	Масштаб
И	4,63	1:5
Лист	Листов 1	

Труба 40×3,5 ГОСТ 3262-75

ГОССТРОЙ СССР САНТЕХПРОЕКТ г. Москва

Формат А4

А24 8062.050СБ

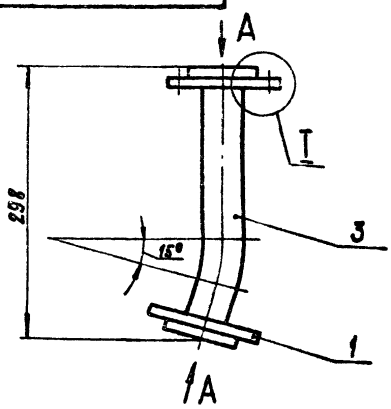

Вид А повернуто
М 1:5

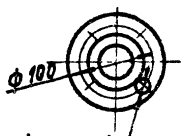

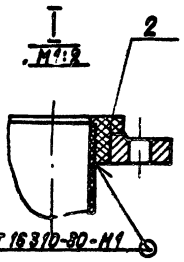

Размеры для справок.

Изм.	Лист	№ докум.	Подп.	Дата
Разраб.		Ямпольская		
Пров.		Литвак		
Рук. группы		Грановский		
Н. контр.		Фрадкин		
Утв.		Сливак		

А24 В062.050 СБ

Трубопровод

Лит	Масса	Масштаб
И	2,6	1:4
Лист	Листов 1	

ГОССТРОЙ СССР САНТЕХПРОЕКТ г. Москва

Копировал: Крапанна Формат А4

Выпуск 1-1 Альбом 3 Серия 5.903-10

Инв. № подл. | Подп. и дата | Взам. инв. № | Инв. № дубл. | Подп. и дата

Формат	Зона	Поз.	Обозначение	Наименование	Кол.	Примечание
				Документация		
А1			А24В062 060 СБ	Сборочный чертеж		
				Детали		
А3		1	А24В052. 031	Фланец	1	
		2	-05	Фланец	1	
А4		3	А24В052. 043 -03	Втулка под фланец	1	
		4	- 04	Втулка под фланец	1	
А4		5	А24В062. 061	Патрубок	1	
Б4		6	А24В062. 062	Труба ПНД 63с техническая ГОСТ18599-83 С=86-0,74	1	
Б4		7	А24В062. 063	Труба ПНД 50с техническая ГОСТ18599-83 С=100-0,87	1	
				Стандартные изделия		
		8		Переход ПНП 63сх50с ОСТ6-05-367-74	1	
		9		Угольник ПНП 63с ОСТ6-05-367-74	1	
		-		Фланец 1-50-6 ГОСТ 12820-80 (Заготовка для А24В052. 031)		

Подп. и дата | Инв. № подл. | Взам. инв. № | Инв. № дубл. | Подп. и дата

Изм.	Лист	№ докум.	Подп.	Дата
Разраб.		Ямпольская		
Пров.		Литвак		
Т. контр.		Грановский		
Н. контр.		Трофим		
Утв.		Спивак		

А24В062.060

Трубопровод

Лит.	Лист	Листов
И	1	2

Госстрой СССР Сантехпроект г. Москва

Копировал: Крамлина Формат А4

Формат	Зона	Поз.	Обозначение	Наименование	Кол.	Примечание
		1		Фланец 1-40-6 ГОСТ 12820-80 (Заготовка для А24В052 031-05)		
		-		Втулка под фланец ПНП 50с ОСТ6-05-367-74 (Заготовка для А24В052. 043-03)		
		-		Втулка под фланец ПНП 63с ОСТ6-05-367-74 (Заготовка для А24В052. 043-04)		

Подп. и дата | Инв. № подл. | Взам. инв. № | Инв. № дубл. | Подп. и дата

Изм.	Лист	№ докум.	Подп.	Дата

А24В062.060

Лист 2

Копировал Крамлина Формат А4

Выпуск 1-1
Альбом 3
Сер. 3.903-10

Формат	Зона	Поз.	Обозначение	Наименование	Кол.	Примечание
		1		Фланец 1-40-6 ГОСТ 12820-80 (Заготовка для А24В052. 031-05)		
		-		Втулка под фланец ПНП 50с ОСТ6-05-367-74 (Заготовка для А24В052 043-03)		
		-		Втулка под фланец ПНП 63с ОСТ6-05-367-74 (Заготовка для А24В052 043-04)		

Подп. и дата | Инв. № подл. | Взам. инв. № | Инв. № дубл. | Подп. и дата

Изм.	Лист	№ докум.	Подп.	Дата

А24В062.070

Лист 2

Копировал: Крамлина Формат: А4

Формат	Зона	Поз.	Обозначение	Наименование	Кол.	Примечание
				Документация		
А4			А24В062. 100 СБ	Сборочный чертеж		
				Детали		
А4			А24В062. 101	Патрубок	1	
			Переменные	данные для исполнений: А24В062. 100 Детали		
А4		2	А24В062. 102	Труба	1	
				А24В062. 100-01 Детали		
А4		2	А24В062. 102-01	Труба	1	
А4		3	А24В062. 101-01	Патрубок	1	

Подп. и дата | Инв. № подл. | Взам. инв. № | Инв. № дубл. | Подп. и дата

Изм.	Лист	№ докум.	Подп.	Дата
Разраб.		Рубинская		
Пров.		Литвак		
Рук. гр.		Грановский		
Н. контр.		Трофим		
Утв.		Спивак		

А24В062.100

Трубопровод

Лит.	Лист	Листов
И		1

Сантехпроект

73056-03 12 Формат А4

А24В062.050 СБ

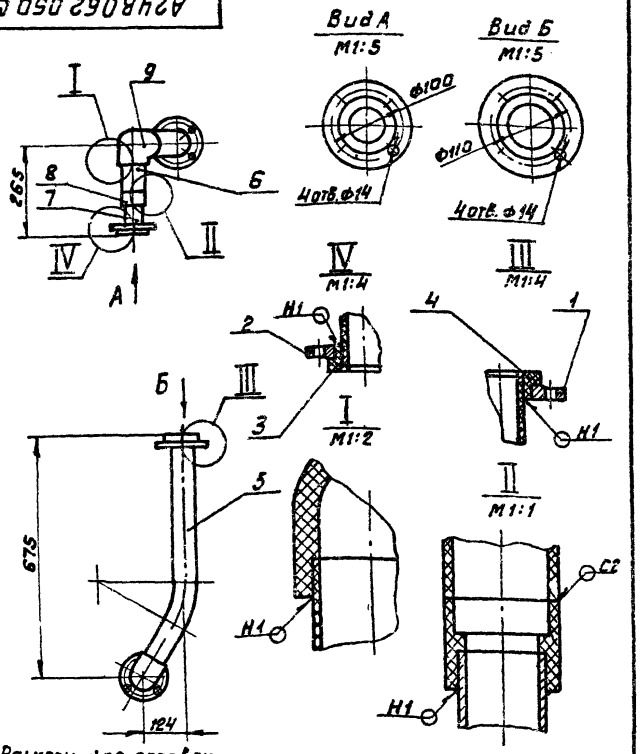

1. Размеры для справок
2. Сварные швы по ГОСТ 16313-80

Изм	Лист	№ докум.	Подп	Дата	А24В062.060 СБ	Лит.	Масса	Масштаб
Разраб		Ямпольская			Трубопровод	И	3,4	1:10
Пров.		Литвак				Лист	Листов 1	
Рук. гр.		Грановский				Госстрой СССР САНТЕХПРОЕКТ г. Москва		
Нконтр		Фрадкин						
Утв		Спивак						

Формат А4

А24В062.061

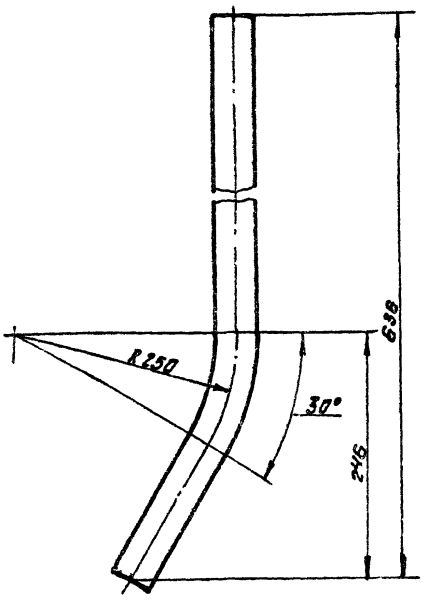

Неуказанные предельные отклонения размеров: $h14; \pm \frac{t_2}{2}$.

Изм	Лист	№ докум.	Подп	Дата	А24В062.061	Лит.	Масса	Масштаб
Разраб		Ямпольская			Патрубок	И	7,47	1:4
Пров		Литвак				Лист	Листов 1	
Рук. гр.		Грановский			Труба ПНЦ 65с ГОСТ 18599-83	Госстрой СССР САНТЕХПРОЕКТ г. Москва		
Нконтр		Фрадкин						
Утв.		Спивак						

Формат А4

А24В062.102

Рис.1

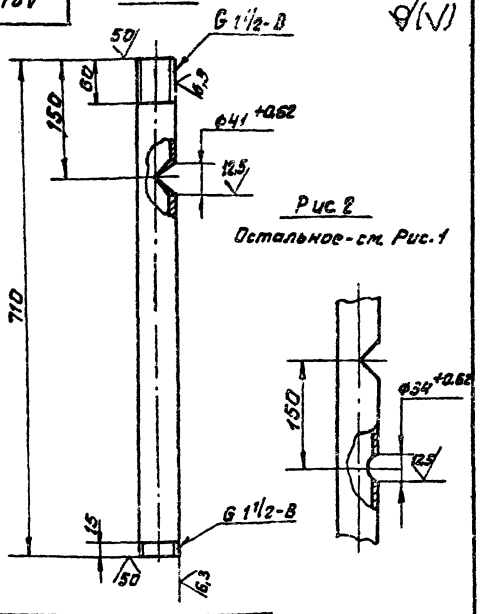

Рис.2
Остальное - см. Рис.1

Обозначение	Рис.	Масса, кг
А24В062.102	1	2,72
-01	2	2,65

Неуказанные предельные отклонения размеров $h14; \pm \frac{t_2}{2}$

Изм	Лист	№ докум.	Подп.	Дата	А24В062.102	Лит	Масса	Масштаб
Разраб		Ямпольская			Труба	И	2,72	1:5
Пров		Литвак				Лист	Листов 1	
Рук. гр.		Грановский			Труба 40×3,5 ГОСТ 3262-75	Госстрой СССР САНТЕХПРОЕКТ г. Москва		
Нконтр		Фрадкин						
Утв		Спивак						

Формат А4

А24В062.101

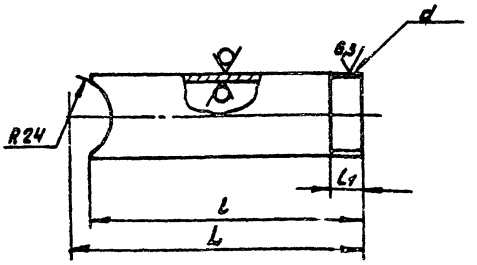

Обозначение	Размеры, мм				Масса, кг
	L	L*	L1	d	
А24В062.101	165	152	15	G 1½-В	0,58
-01	186	173	11	G 1-В	0,43

1.* Размер для справок.
2. $\pm \frac{t_2}{2}$.

Изм	Лист	№ докум.	Подп	Дата	А24В062.101	Лит	Масса	Масштаб
Разраб		Ямпольская			Патрубок	И	см. табл	–
Пров		Литвак				Лист	Листов 1	
Рук. гр.		Грановский			Труба 40×3,5 ГОСТ 3262-75	Госстрой СССР САНТЕХПРОЕКТ г. Москва		
Нконтр		Фрадкин						
Утв		Спивак						

Копировал: Фрадкин 23056 03 12

Формат А4

Выпуск 1-1
Альбом 3
Серия 5903-10

Поз.	Обозначение	Наименование	Кол.	Примечание
		Документация		
	А24В062.080СБ	Сборочный чертеж		
		Переменные данные для исполнений:		
		А24В062.080		
		Деталь		
А3	1	А24В052.031-09	Фланец	1
А4	2	А24В062.006-01	Патрубок	1
		Стандартные изделия		
	—	Фланец 1-40-6 ГОСТ 12820-80 (Заготовка для А24В052.031-09)		
		А24В062.080-01		
		Детали		
А3	1	А24В052.031-10	Фланец	1
А4	2	А24В062.006-02	Патрубок	1
		Стандартные изделия		
	—	Фланец 1-25-6 ГОСТ 12820-80 (Заготовка для А24В052.031-10)		

Изм.	Лист	№ докум.	Подп.	Дата	А24В062.080			
Разраб.		Ямпольская			Трубопровод	Лит.	Лист	Листов
Пров.		Литвак				И		1
Рук.группы		Грановский				Госстрой СССР САНТЕХПРОЕКТ г. Москва		
Н.контр.		Федякин						
Утв.		Спивак						

Копировал: Крапивина Формат А4

А24В062.040СБ

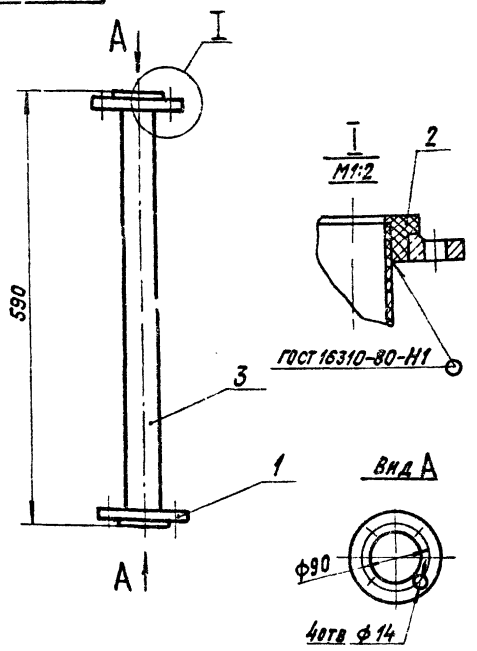

Размеры для справок.

Изм.	Лист	№ докум.	Подп.	Дата	А24В062.040СБ			
Разраб.		Ямпольская			Трубопровод	Лит.	Масса	Масштаб
Пров.		Литвак				И	1,35	1:5
Рук.группы		Грановский				Лист	Листов 1	
Н.контр.		Федякин				Госстрой СССР САНТЕХПРОЕКТ г. Москва		
Утв.		Спивак						

Формат А4

А24В062.006

50 (√)

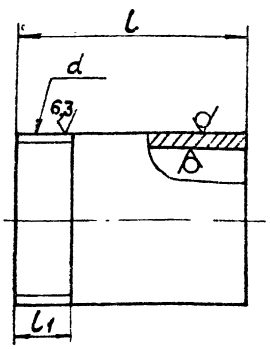

Обозначение	Размеры, мм l	l1	d	Материал	Масса, кг
А24В062.006	100	15	G1 1/2-В	Труба 40×3,5 ГОСТ 3262-75	0,38
-01	62				0,24
-02	83	11	G1-В	Труба 25×3,2 ГОСТ 3262-75	0,17

Изм.	Лист	№ докум.	Подп.	Дата	А24В062.006			
Разраб.		Ямпольская			Патрубок	Лит.	Масса	Масштаб
Пров.		Литвак				И	См. табл.	—
Рук.группы		Грановский				Лист	Листов 1	
Н.контр.		Федякин			См. таблицу	Госстрой СССР САНТЕХПРОЕКТ г. Москва		
Утв.		Спивак						

Копировал Формат А4

Альбом 3 Выпуск 1-4

Серия 5.903-10

А24В062.080СБ

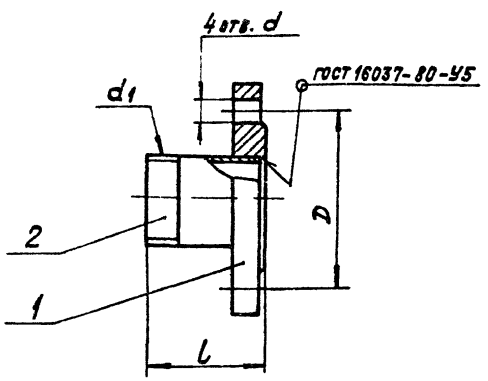

Обозначение	Размеры, мм D	d	l	d1	Масса, кг
А24В062.080	100	14	65	G 1 1/2	1,44
-01	75	11	86	G1	0,77

Размеры для справок.

Изм.	Лист	№ докум.	Подп.	Дата	А24В062.080СБ			
Разраб.		Ямпольская			Трубопровод	Лит.	Масса	Масштаб
Пров.		Литвак				И	См. табл.	—
Рук.группы		Грановский				Лист	Листов 1	
Н.контр.		Федякин				Госстрой СССР САНТЕХПРОЕКТ г. Москва		
Утв.		Грановский						

Формат	Зона	Поз.	Обозначение	Наименование	Кол.	Примечание
				Документация		
А4			А24В062. 090 СБ	Сборочный чертеж		
				Переменные данные для исполнений:		
				А24В062.090		
				Детали		
А3		1	А24В052. 031	Фланец	2	
А4		2	А24В052. 043-04	Втулка под фланец	2	
				Труба ПНД 63с		
				техническая ГОСТ18599-83		
БЧ		3	А24В062. 091	L=877-2,3	1	0,6кг
БЧ		4	А24В062. 092	L=751-2,0	1	0,15кг
				Стандартные изделия		
		5		Угольник 90° ПНП63с		
				ОСТ6-05-367-74	1	
		-		Фланец 1-50-6		
				ГОСТ 12820-80		
				(Заготовка для		
				А24В052. 031)		
		-		Втулка под фланец		
				ПНП63с ОСТ6-05-367-74		
				(Заготовка для		
				А24В052. 043-04)		

Инв.№подл. | Подп. и дата | Взам.инв.№ | Инв.№дубл. | Подп. и дата

Изм.	Лист	№ докум.	Подп.	Дата
Разраб		Яппольская		
Пров		Литвак		
Рук. гр.		Гриневский		
Н.контр.		Фрадкин		
Утв.		Спивак		

А24В 062. 090

Трубопровод

Лит	Лист	Листов
И	1	2

Госстрой СССР САНТЕХПРОЕКТ г. Москва

Формат А4

Формат	Зона	Поз.	Обозначение	Наименование	Кол.	Примечание
				А24В052. 090-01		
				Детали		
А3		1	А24В052. 031-04	Фланец	2	
				Труба ПНД 32с		
				ГОСТ 18599-83		
БЧ		3	А24В062. 093	L=893-2,3	1	0,62кг
БЧ		4	А24В062. 094	L=208-1,15	1	0,04кг
				Стандартные изделия		
		2		Втулка под фланец		
				ПНП32с ОСТ6-05-367-74	2	
		5		Угольник 90° ПНП32с		
				ОСТ6-05-367-74	1	
		-		Фланец 1-25-6		
				ГОСТ 12820-80		
				(Заготовка для		
				А24В052. 031-04)		

Инв.№подл. | Подп. и дата | Взам.инв.№ | Инв.№дубл. | Подп. и дата

Изм.	Лист	№ докум.	Подп.	Дата

А24В 062. 090

Лист 2

Формат А4

Выпуск 1-1 Альбом 3

Серия 5.903-10

А24В062. 100 СБ

Рис. 1

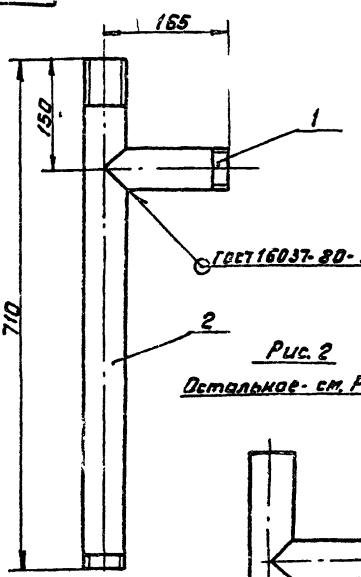

Рис. 2

Остальное - см. Рис. 1

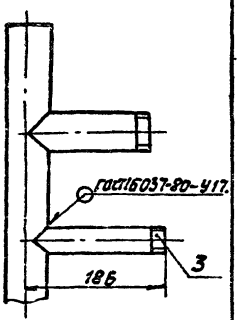

Обозначение	Рис.	Масса, кг
А24В062.100	1	3,7
-01	2	4,13

Размеры для справок

Изм.	Лист	№ докум.	Подп.	Дата
Разраб		Яппольская		
Пров.		Литвак		
Рук. гр.		Гриневский		
Н.контр.		Фрадкин		
Утв.		Спивак		

А24В 062. 100 СБ

Трубопровод

Лит	Масса	Масштаб
И	см. табл.	1:5
Лист	Листов 1	

Госстрой СССР САНТЕХПРОЕКТ г. Москва

Формат А4

А24В 062. 090 СБ

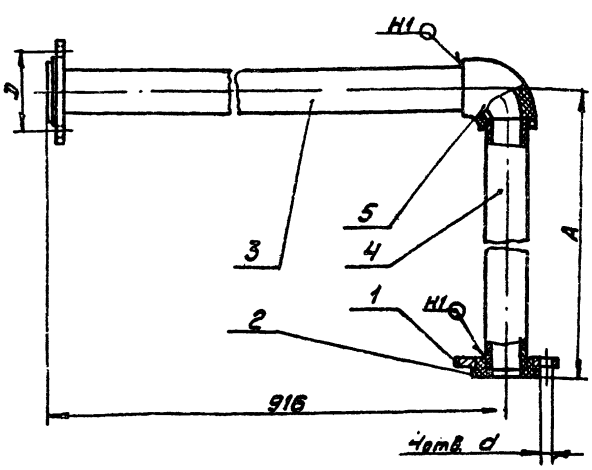

Обозначение	Размеры, мм A	D	d	Масса, кг
А24В 062. 090	790	110	14	2,5
-01	230	75	11	1,5

1. Размеры для справок.
2. Сварной шов по ГОСТ 16310-80

Изм.	Лист	№ докум.	Подп.	Дата
Разраб		Яппольская		
Пров		Литвак		
Рук. гр.		Гриневский		
Н.контр.		Фрадкин		
Утв.		Спивак		

А24В 062. 090 СБ

Трубопровод

Лит	Масса	Масштаб
И	см. табл.	-
Лист	Листов 1	

Госстрой СССР САНТЕХПРОЕКТ г. Москва

Копировал Формат А4

Формат А4

Формат	Зона	Поз.	Обозначение	Наименование	Кол.	Примечание
				Гайки ГОСТ 5915-70		
		41		М6.4	3	
		42		М8.4	88	
		43		М10.4	36	
		44		М12.4	156	
		45		М16.4	9	
		46		Опора		
				ОПБ-2-48		
				ГОСТ 14911-82	6	
		47		Ушко		
				3-2-1-360 В Ст.3 сп 5		
				ГОСТ 13716-73	4	
		48		Фильтр		
				ФИПа I-0,7-0,6 Na		
				ОСТ 108.030.10-84	3	
		49		Соединение		
				фланцевое		
				50-06 01		
				ОСТ 34-42-490-80	3	
				Материалы		
		50		Труба 14х2 ГОСТ 8734-75 / Д ГОСТ 8733-74	12	М

Инв. № подл. | Подп. и дата | Взам. инв. № | Инв. № дубл. | Подп. и дата

Изм. | Лист | № докум. | Подп. | Дата

А24В062 000 — Лист 3

Формат А4

Формат	Зона	Поз.	Обозначение	Наименование	Кол.	Примечание
				Документация		
*			А24В062.110 СБ	Сборочный чертеж		*А4; А2
				Детали		
А4		1	А24В052.019	Пластина	3	
А3		2	А24В062.111	Уголок	3	
		3	-01	Уголок	2	
		4	-02	Уголок	2	
		5	-03	Уголок	1	
		6	-04	Уголок	1	
		7	-05	Уголок	1	
		8	-06	Уголок	1	
		9	-07	Уголок	1	
		10	-08	Уголок	2	
		11	-09	Уголок	1	
		12	-10	Уголок	1	
		13	-11	Уголок	1	
		14	-12	Уголок	1	
		15	-13	Уголок	1	
		16	-14	Уголок	2	
		17	-15	Уголок	4	
		18	-16	Уголок	2	
		19	-17	Уголок	2	
		20	-18	Уголок	2	

Инв. № подл. | Подп. и дата | Взам. инв. № | Инв. № дубл. | Подп. и дата

Изм. | Лист | № докум. | Подп. | Дата

А24В062 110

Разраб. Ямпольская; Пров. Литвак; Рук. гр. Грановский; Н. контр. Фрюкин; Утв. Спивак

Рама

Лит. И | Лист 1 | Листов 3

Сантехпроект

Формат А4

Выпуск 1-1 Альбом 3

Серия 5 903-10

Формат	Зона	Поз.	Обозначение	Наименование	Кол.	Примечание
А3		21	А24В062.111-19	Уголок	1	
		22	-20	Уголок	1	
		23	-21	Уголок	1	
		24	-22	Уголок	2	
		25	-23	Уголок	1	
		26	-24	Уголок	1	
		27	-25	Уголок	3	
		28	-26	Уголок	3	
		29	-27	Уголок	3	
				Швеллер		
				Швеллер 12 ГОСТ 8240-72 / В Ст.3-I-ГОСТ 535-79		
Б4		30	А24В052.112	L=696-2,0	6	7,24кг
Б4		31	А24В062.113	L=2840-5,4	2	29,5кг
				Швеллер		
				Швеллер В ГОСТ 8240-72 / В Ст.3-I-ГОСТ 535-79		
Б4		32	А24В062.114	L=2855-5,4	1	20,13кг
Б4		33	А24В062.115	L=2835-5,4	2	20,0кг
Б4		34	А24В062.116	L=300-1,3	1	2,11кг
				Уголок		
				Уголок 50х50х3-Б ГОСТ 8509-85 / В Ст.3-I-ГОСТ 535-79		
Б4		35	А24В062.117	L=272-1,15	2	0,52кг
Б4		36	А24В062.118	L=450-1,55	3	1,04кг

Инв. № подл. | Подп. и дата | Взам. инв. № | Инв. № дубл. | Подп. и дата

Изм. | Лист | № докум. | Подп. | Дата

А24В062 110 — Лист 2

Формат А4

Формат	Зона	Поз.	Обозначение	Наименование	Кол.	Примечание
Б4		37	А24В062.119	Уголок		
				Уголок 50х50х3-Б ГОСТ 8509-85 / В Ст.3-I-ГОСТ 535-79		
				L=607-1,75	3	1,41кг
Б4		38	А24В062.121	Пластина		
				Лист 66,0 ГОСТ 19903-74 / 9 Ст.3 ГОСТ 14637-79		
				140-1,0 х 140-1,0	9	0,47кг
				Уголок		
				Уголок 36х36х3-Б ГОСТ 8509-85 / В Ст.3-I-ГОСТ 535-79		
Б4		39	А24В062.122	L=987-2,3	3	1,83кг
Б4		40	А24В062.123	L=840-2,3	5	1,38кг
Б4		41	А24В062.124	L=627-1,75	3	1,03кг
Б4		42	А24В062.125	L=305-1,15	3	0,39кг
Б4		43	А24В062.126	L=105-0,87	5	0,17кг
Б4		44	А24В062.127	L=155-1,0	2	0,25кг
А4		45	А24В062.128	Уголок	1	

Инв. № подл. | Подп. и дата | Взам. инв. № | Инв. № дубл. | Подп. и дата

Изм. | Лист | № докум. | Подп. | Дата

А24В062 110 — Лист 3

23056-03 10 Формат: А4

А24В062.110СБ

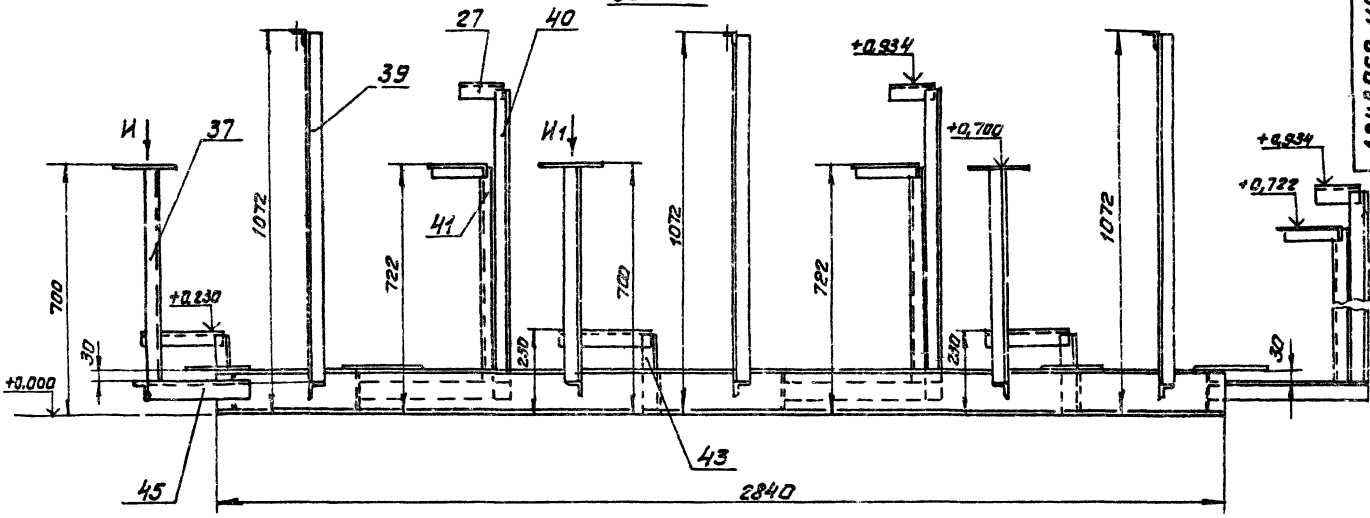

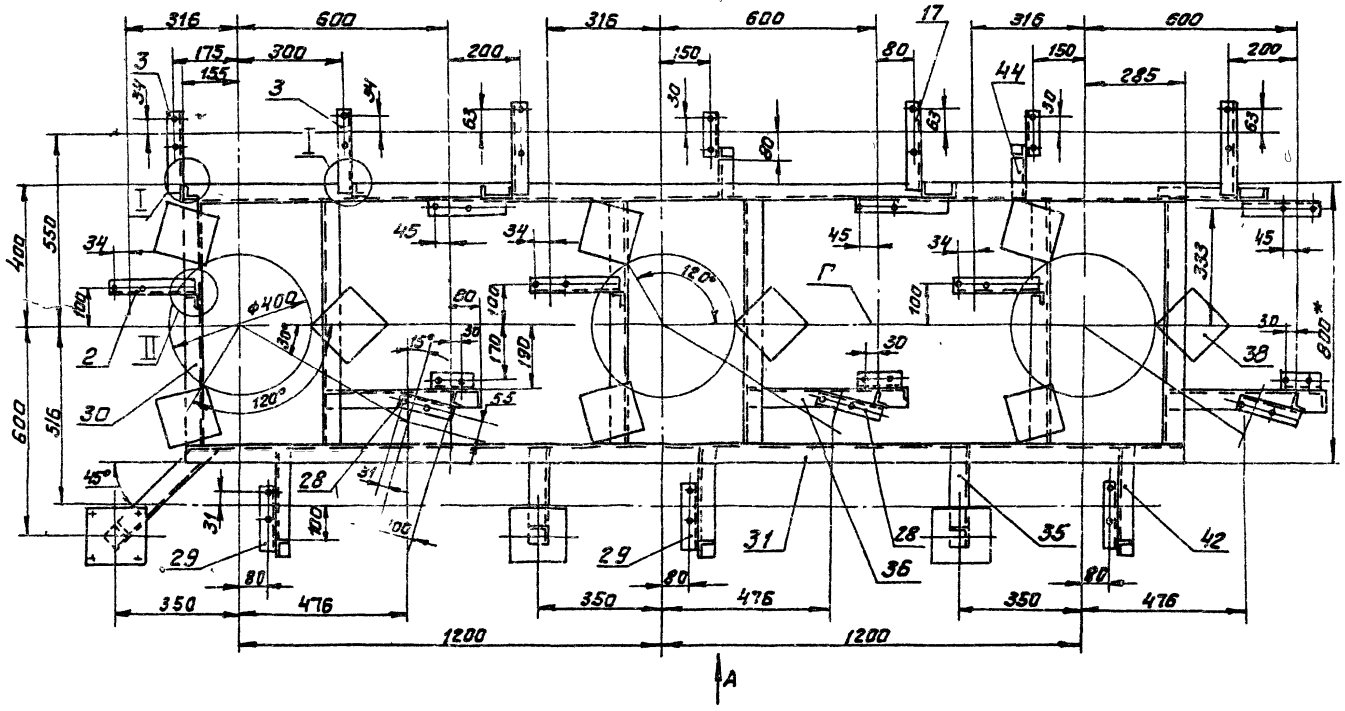

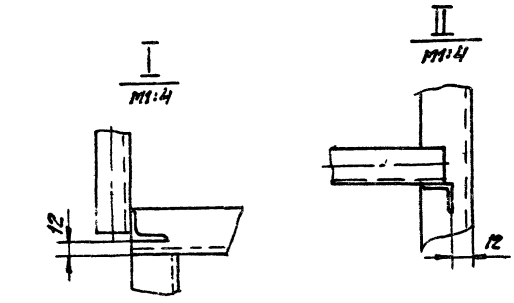

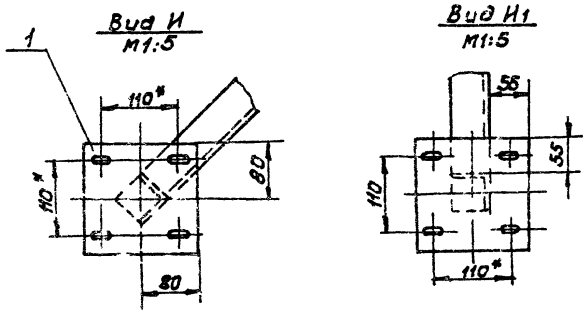

1. * Размеры для справок.
2. $\pm \frac{t_2}{2}$.
3. Конструкция рамы сварная. Сварку производить по контуру прилегания деталей. Сварные швы по ГОСТ 5264-80. Катеты швов по толщине свариваемых деталей

				А24В062.110 СБ			
Изм.	Лист	N докум.	Подп.	Дата	Рама	Лит	Масса	Масштаб
Разраб.		Ямпольская				И	215	1:10
Пров.		Литвак				Лист 1	Листов 2	
Рук. гр.		Грановская				Госстрой СССР		
Н. контр.		Фрадкин				САНТЕХПРОЕКТ		
Утв.		Сливак				г. Москва		

Копировал: Сергей 23056-03 17 Формат А2

Выпуск 1-1 Альбом 3

Серия 5.903-10

Инв. № подл.	Подп. и дата	Взам. инв. №	Инв. № дубл.	Подп. и дата

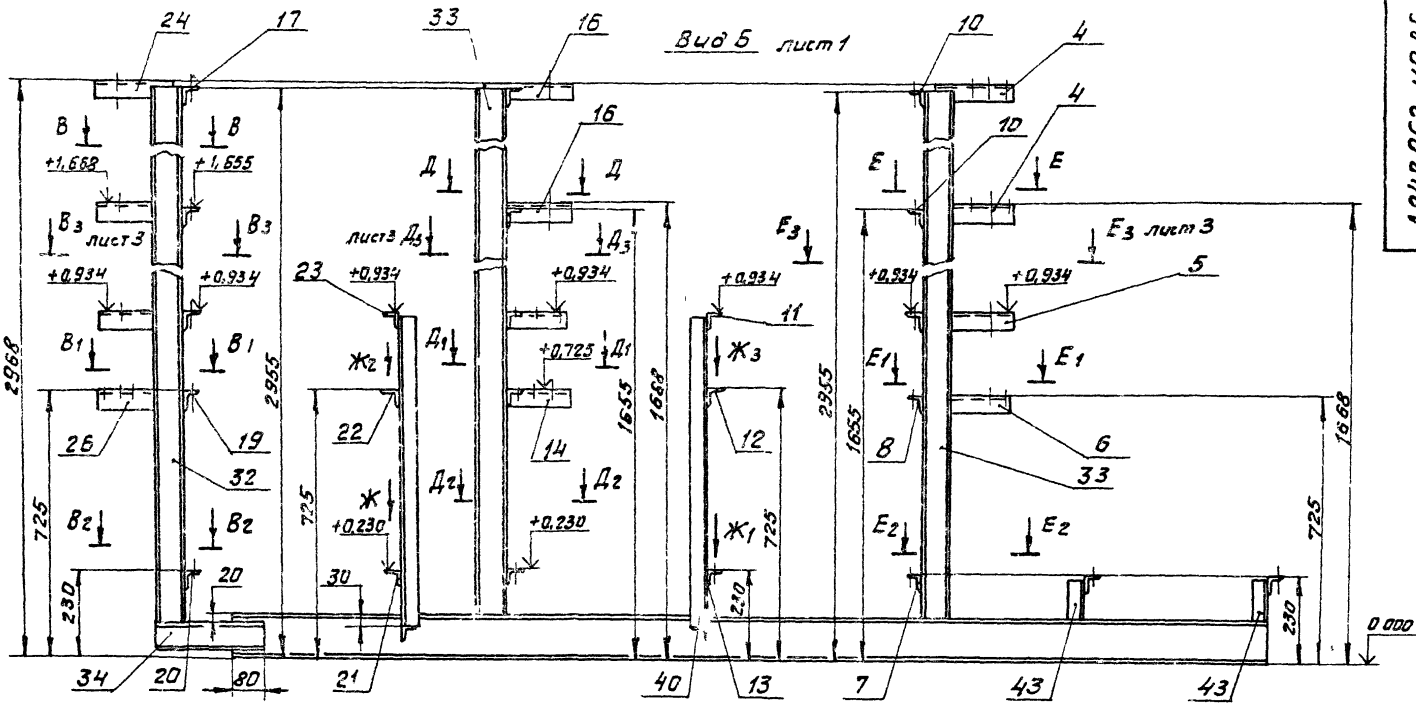

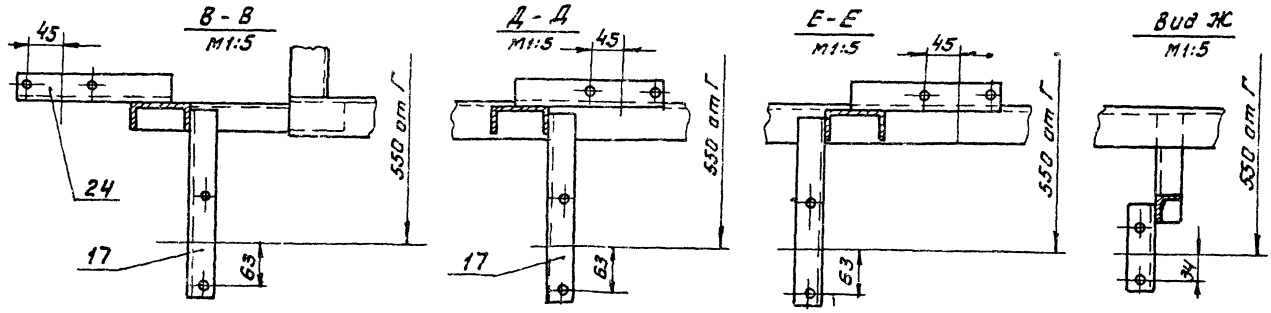

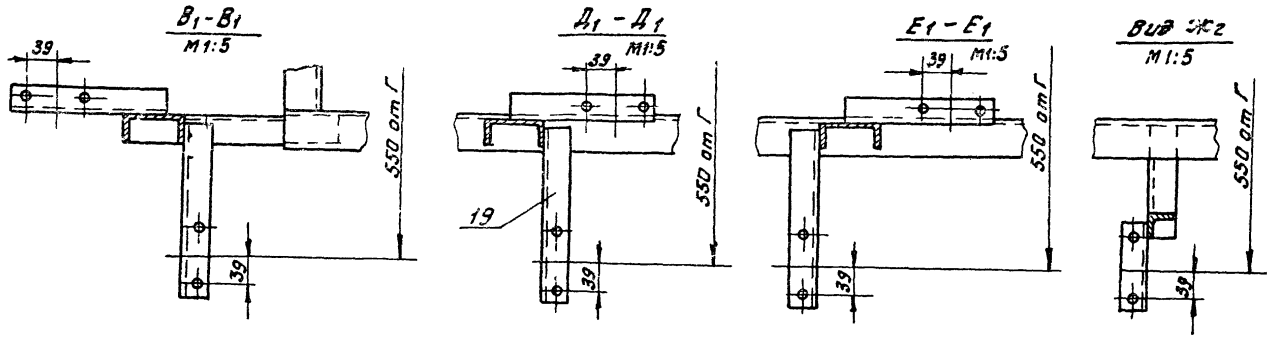

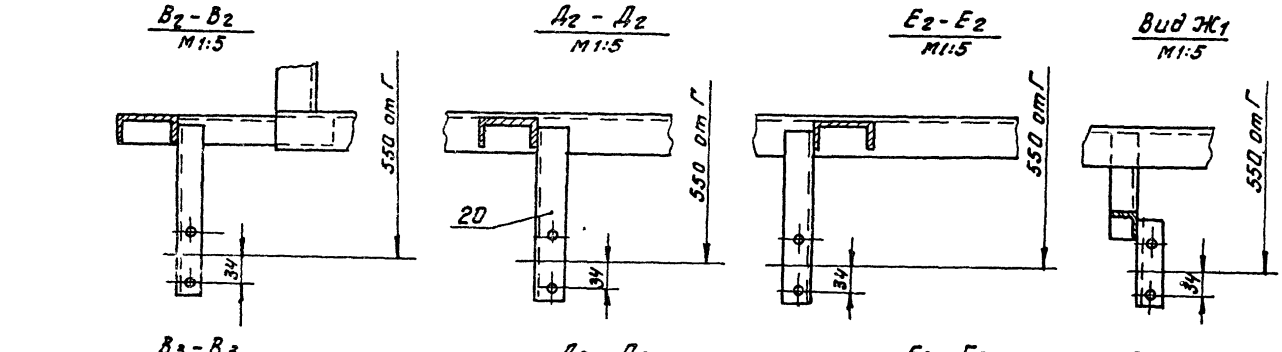

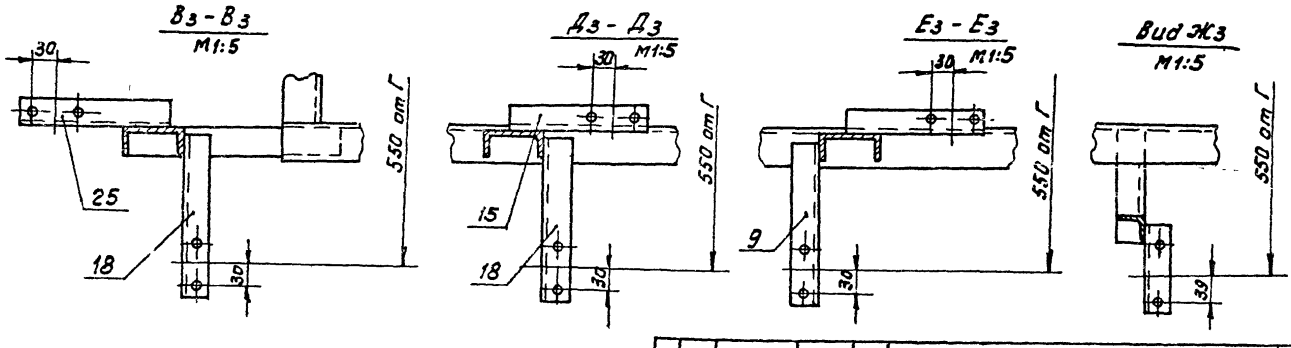

Выпуск 1-1
Альбом 3

Сер. № 5.903-10

Инв.№подл.	Подп. и дата	Взам.инв.№	Инв.№дубл.	Подп. и дата

Изм.	Лист	№ докум.	Подп.	Дата	А248 062.110 СБ	Лист 2

А24В063.000СТ

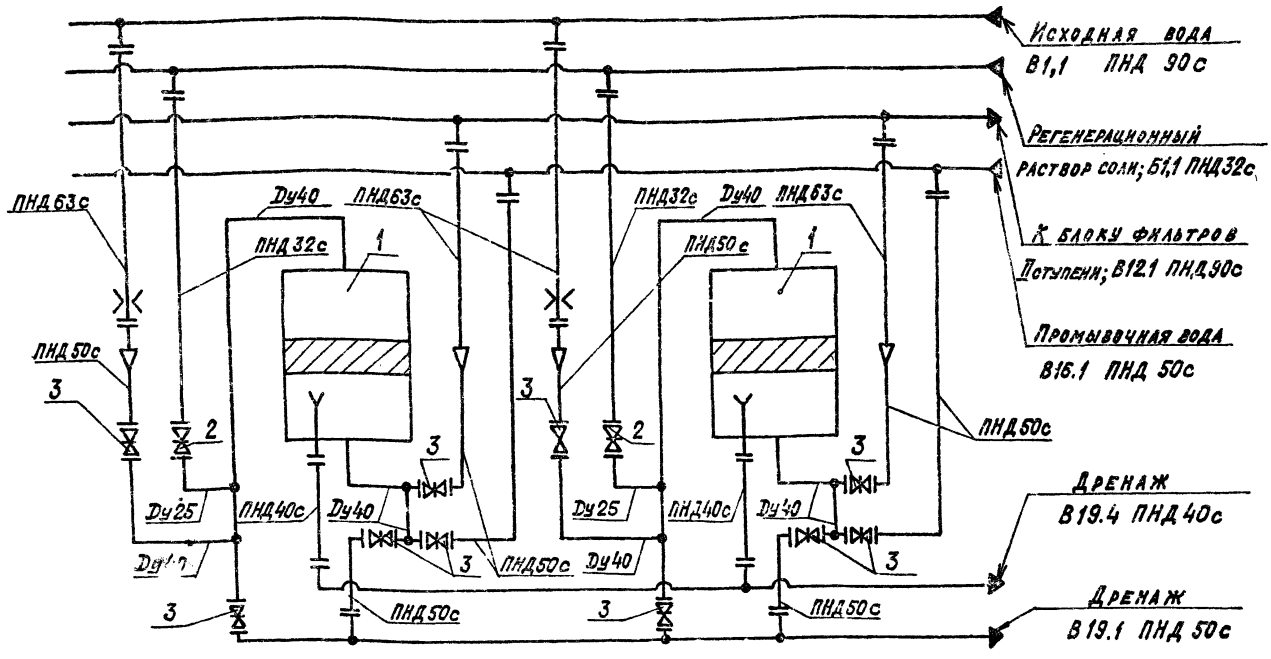

Поз.	Наименование	Кол.	Прим.
1	Фильтр ФИПа I-0,7-0,6Na	2	
2	Вентиль муфтовый 15кч18п2 Ду25	2	Поставляются в комплекте
3	Вентиль муфтовый 15кч18п2 Ду40	10	с фильтром

Изм.	Лист	№ докум.	Подп.	Дата	А24В063.000 СТ
Разраб.		Литвак			Блок натрий-катионитных фильтров БФ NaI-700х2-1
Пров.		Грановский			Технологическая схема
Рук. гр.		Грановский			
Н. контр.		Фрадкин			
Утв.		Спивак			

Лит	Масса	Масштаб
И	—	—
Лист	Листов 1	

САНТЕХПРОЕКТ

ФОРМАТ: А3

Формат	Зона	Поз.	Обозначение	Наименование	Кол.	Примечание
				Документация		
А2			А24В062.000СБ	Сборочный чертеж		
А2			А24В062.000СТ	Технологическая схема		
А2			А24В052.000Д	Блоки натрий-катионитных фильтров Технические требования		
				Сборочные единицы		
А4		7	А24В052.010-02	Установка дифманометра	2	
А4		2	А24В052.020-01	Распорка	1	
А4		3	А24В052.050-03	Трубопровод	2	
А4		4	А24В052.060-11	Трубопровод	1	
		5	-13	Трубопровод	1	
		6	-15	Трубопровод	1	
А4		7	А24В057.090-02	Трубопровод	4	
А4		8	А24В062.010	Трубопровод	2	
А4		9	А24В062.020	Трубопровод	2	
А4		10	А24В062.030-01	Трубопровод	1	
А4		11	А24В062.040	Трубопровод	2	
А4		12	А24В062.050	Трубопровод	2	
А4		13	А24В062.060	Трубопровод	2	
А4		14	А24В062.070	Трубопровод	2	
А4		15	А24В062.080	Трубопровод	14	
		16	-01	Трубопровод	2	
А4		17	А24В062.090	Трубопровод	2	
		18	-01	Трубопровод	2	

Изм.	Лист	№ докум.	Подп.	Дата	А24В063.000
Разраб.		Рубинская			Блок натрий-катионитных фильтров БФ Na I-700х2-1
Пров.		Литвак			
Рук. группы		Грановский			
Н. контр.		Фрадкин			
Утв.		Спивак			

Лит	Лист	Листов
И	1	3

САНТЕХПРОЕКТ

ФОРМАТ: А4

Формат	Зона	Поз.	Обозначение	Наименование	Кол.	Примечание
А4		19	А24В062.100-01	Трубопровод	2	10
А4		20	А24В063.010	Рама	1	149
				Детали		
А4		21	А24В052.001	Хомут	2	
А4		22	А24В052.002	Хомут	7	
		23	-01	Хомут	5	
		24	-02	Хомут	4	
		25	-03	Хомут	4	
		26	-07	Хомут	7	
А4		27	А24В062.006	Патрубок	2	
				Прокладки		
				Паронит ПОН3		
				ГОСТ481-80		
Б4		28	А24В063.001	$\phi 60_{-0,74} \times \phi 33^{+0,62}$	4	0,001кг
Б4		29	А24В063.002	$\phi 70_{-0,74} \times \phi 39^{+0,74}$	4	0,002кг
Б4		30	А24В063.002	$\phi 88_{-0,74} \times \phi 50^{+0,74}$	16	0,002кг
Б4		31	А24В063.003	$\phi 90_{-0,87} \times \phi 60^{+0,74}$	8	0,004кг
				Стандартные изделия		
				Болты ГОСТ7798-70		
		35		М6х20.36	2	
		36		М8х20.36	54	
		37		М10х35.36	24	
		38		М12х50.36	104	
		39		М16х30.36	6	

Изм.	Лист	№ докум.	Подп.	Дата	А24В063.000	Лист 2

Выпуск 1-1 Альбом 3

Серия 1.903-10

Инв. № подл. | Подп. и дата | Взам. инв. № | Инв. № дубл. | Подп. и дата

Инв. № подл. | Подп. и дата | Взам. инв. № | Инв. № дубл. | Подп. и дата

А24В062 128

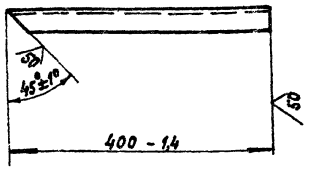

Изм.	Лист	№ докум.	Подп.	Дата
Разраб.		Ямпольская		
Пров.		Литвак		
Рук. гр.		Грановский		
Н. контр.		Фрадкин		
Утв.		Спивак		

А24В062.128

Уголок

Лит.	Масса	Масштаб
И	0,9	1:5

Лист | Листов 1

Уголок 50х50х5-Б ГОСТ8509-86 / В Ст.3-I-ГОСТ535-79

САНТЕХПРОЕКТ

ФОРМАТ: А4

Формат	Зона	Поз.	Обозначение	Наименование	Кол.	Примечание
				Гайки ГОСТ5915-70		
		41		М6.4	2	
		42		М8.4	54	
		43		М10.4	24	
		44		М12.4	104	
		45		М16.4	6	
		46		Опора		
				ОПБ -2-48		
				ГОСТ 14911-82	4	
		47		Ушко		
				3-2-1-360 В Ст.3сп5		
				ГОСТ13716-73	4	
		48		Фильтр		
				ФИПа I-0,7-0,6 Na		
				ОСТ 108.030.10-84	2	
		49		Соединение		
				фланцевое		
				50-06 010		
				ОСТ34-42-490-80	2	
				Материалы		
		50		Труба 14х2 ГОСТ8734-75 / Д ГОСТ8733-74	8	м

А24В063.000 Лис 3

Инв. № подл. | Подп. и дата | Взам. инв. № | Инв. № дубл. | Подп. и дата

А24В062.111

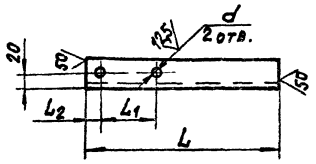

Обозначение	Размеры, мм				Масса, кг
	l	l_1	l_2	d	
А24В062.111	235	68	15		0,38
-01	225		142		0,37
-02	210	90	105		0,35
-03	195	60	120	10	0,32
-04	205	78	112		0,34
-05	240	68	15		0,4
-06	245	78			0,41
-07	235	60			0,39
-08	270	126		12	0,44
-09	115	60	40		0,24
-10	125	78	32		0,26
-11	120	68	37	10	0,25
-12	215	78	122		0,35
-13	205	60	130		0,34

Обозначение	Размеры, мм				Масса, кг
	l	l_1	l_2	d	
А24В062.111-14	220	90	115	10	0,36
-15	270	126	129	12	0,44
-16	235	60	160		0,39
-17	245	78	152		0,41
-18	240	68	157		0,4
-19	120		15		0,25
-20	125	78		10	0,26
-21	115	60			0,19
-22	210	90			0,35
-23	195	60			0,32
-24	205	78			0,34
-25	115	60			0,19
-26	170	62	93	12	0,28
-27	165		88		0,27

Неуказанные предельные отклонения размеров: $+h14; -h14; \pm\frac{t_2}{2}$.

А24В062 111

Уголок

Лит.	Масса	Масштаб
И	См. табл.	—

Лист | Листов 1

Уголок 36х36х3-Б ГОСТ8509-86 / В Ст.3-I-ГОСТ535-79

САНТЕХПРОЕКТ

Копировал: Крамлина

Формат: А3 23056-03 20

Выпуск 1-1 Альбом 3

Серия 5.903-10

Инв. № подл. | Подп. и дата | Взам. инв. № | Инв. № дубл. | Подп. и дата

А24В 063.000СБ

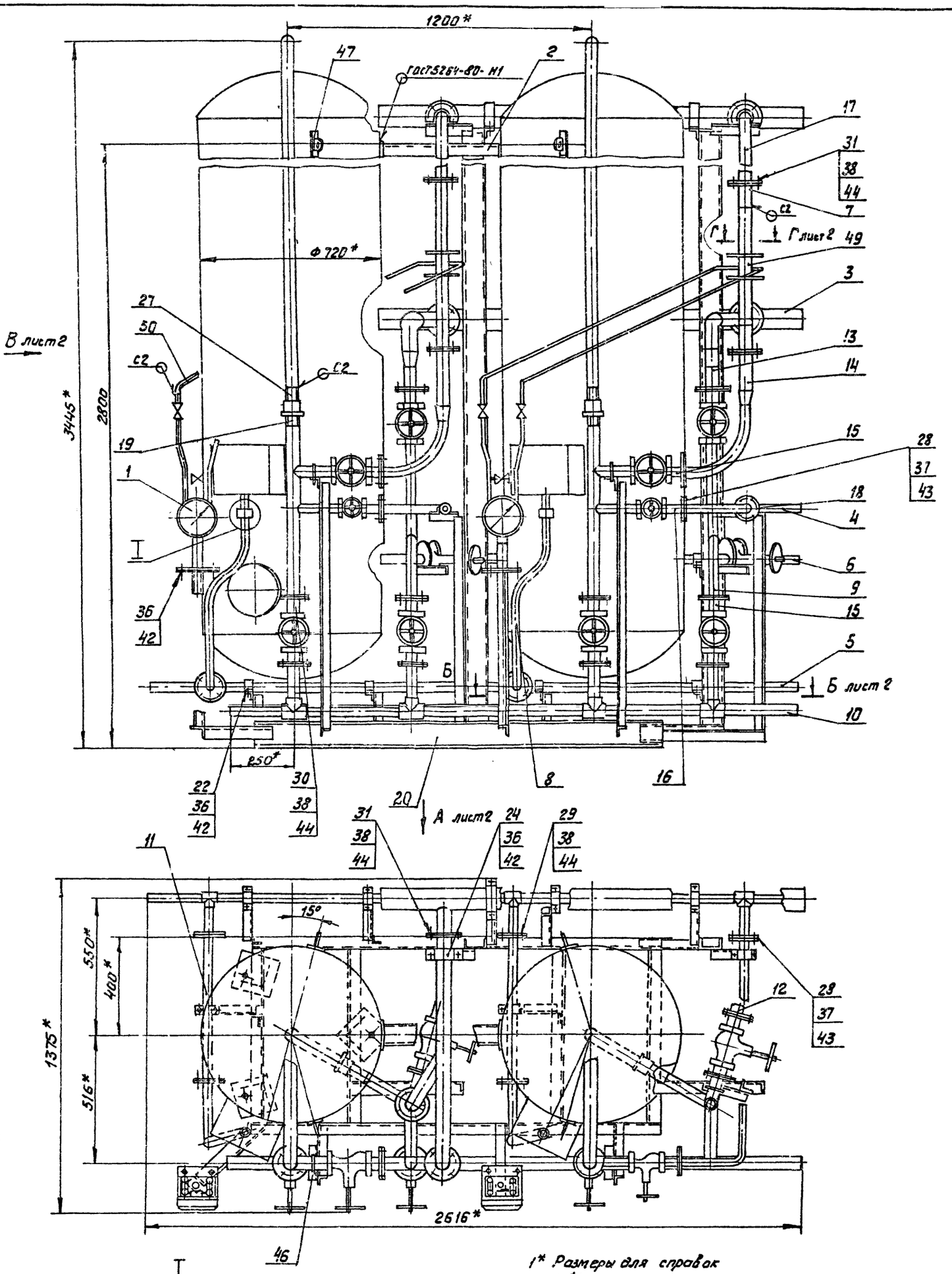

I
М1:2

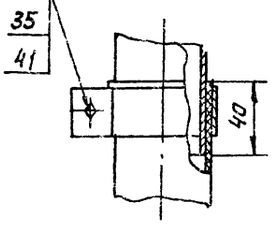

1* Размеры для справок

2. $\pm \frac{t_2}{2}$

3. Неуказанные сварные швы по ГОСТ 18037-80

					А24В 063 000СБ			
Изм	Лист	№ докум.	Подп.	Дата	Блок натрий-катионитных фильтров БФ НаI-700×2-1	Лит.	Масса	Масштаб
Разраб		Рубинская		21.87		И	1570	1:10
Пров.		Литвак				Лист 1	Листов 2	
Рук. гр.		Гранковский				Госстрой СССР САНТЕХПРОЕКТ г. Москва		
Гл. спец		Ушомирская						
Н. контр.		Фрадкин						
Утв.		Спивак						

Копировал: Фелоф 23056-03 21 Формат А2

Выпуск 1-1 Альбом 3

Серия 5.903-10

Инв. № подл.	Подп. и дата	Взам. инв. №	Инв. № дубл.	Подп. и дата

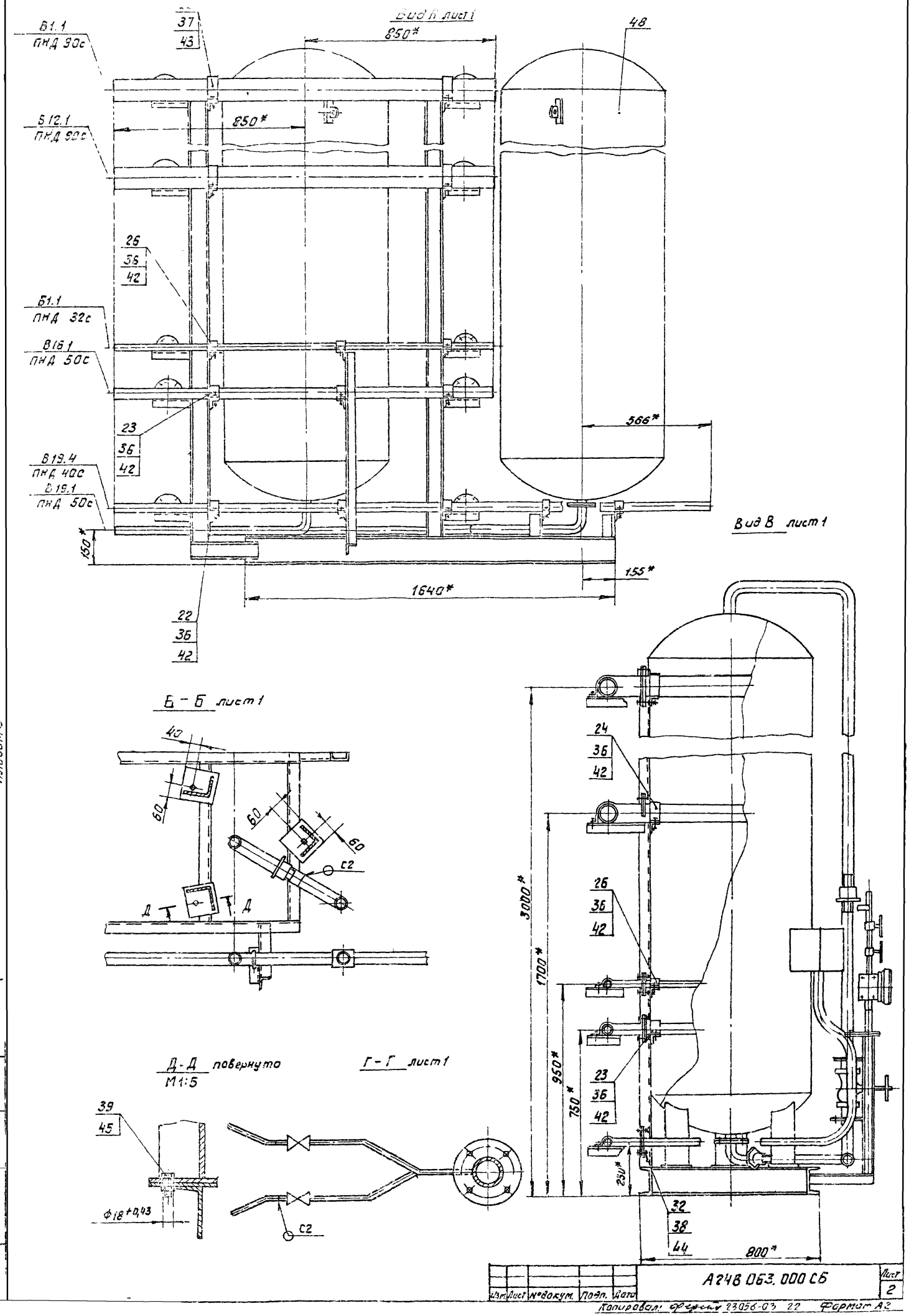

Выпуск 1-1
Альбом 3

Серия 5903-10

Изм.	Лист	№ докум.	Подп.	Дата	А248 063.000 СБ	Лист 2

Копировал: Фурсин 23056-03 22 Формат А2

Формат	Зона	Поз	Обозначение	Наименование	Кол.	Примечание
				Документация		
А2			А24В063.010 СБ	Сборочный чертеж		
				Детали		
А4		1	А24В052.019	Пластина	2	
А3		2	А24В062.111	Уголок	2	
		3	-01	Уголок	2	
		4	-12	Уголок	1	
		5	-13	Уголок	1	
		6	-14	Уголок	2	
		7	-15	Уголок	4	
		8	-16	Уголок	2	
		9	-17	Уголок	2	
		10	-18	Уголок	2	
		11	-19	Уголок	1	
		12	-20	Уголок	1	
		13	-21	Уголок	1	
		14	-22	Уголок	2	
		15	-23	Уголок	1	
		16	-24	Уголок	1	
		17	-25	Уголок	1	
		18	-26	Уголок	2	
		19	-27	Уголок	2	

Изм.	Лист	№ докум.	Подп.	Дата
Разраб.		Рипольская		
Пров.		Литвак		
Рук. гр.		Грановский		
Н. контр.		Фрейкин		
Утв.		Сливак		

А24В063.010

Рама

Лит	Лит	Листов
И	1	3

САНТЕХПРОЕКТ

Формат А4

Формат	Зона	Поз	Обозначение	Наименование	Кол.	Примечание
А4	22	20	А24В062.128	Уголок	1	
				Швеллер		
				Швеллер 12 ГОСТ 8240-72 / ВСт3-I-ГОСТ 535-79		
Б4		21	А24В063.011	L=696-2,0	4	7,24кг
Б4		22	А24В063.012	L=1640-3,7	2	17,05кг
				Швеллер		
				Швеллер 8 ГОСТ 8240-72 / ВСт3-I-ГОСТ 535-79		
Б4		23	А24В063.013	L=2855-5,4	1	20,13кг
Б4		24	А24В063.014	L=2835-5,4	1	20,0кг
Б4		25	А24В063.015	L=300-1,3	1	2,11кг
				Уголок		
				Уголок 50х50х3-5-ГОСТ 8509-86 / ВСт3-I-ГОСТ 535-79		
Б4		26	А24В063.016	L=272-1,15	1	0,52кг
Б4		27	А24В063.017	L=450-1,55	2	1,04кг
Б4		28	А24В063.018	L=607-1,75	2	1,41кг
Б4		29	А24В063.019	Пластина		
				Лист Б6,0 ГОСТ 19903-74 / ВСт3 ГОСТ 14637-79		
				140-1,0 × 140-1,0	6	0,47кг

Изм.	Лист	№ докум.	Подп.	Дата

А24В063.010

Лист 2

Формат А4

Формат	Зона	Поз	Обозначение	Наименование	Кол.	Примечание
				Уголок		
				Уголок 36х36х3-5-ГОСТ 8509-86 / ВСт3-I-ГОСТ 535-79		
Б4		30	А24В063.021	L=987-2,3	2	1,63кг
Б4		31	А24В063.022	L=840-2,3	3	1,38кг
Б4		32	А24В063.023	L=627-1,75	2	1,03кг
Б4		33	А24В063.024	L=305-1,15	2	0,39кг
Б4		34	А24В063.025	L=105-0,87	4	0,17кг
Б4		35	А24В063.026	L=155-1,0	1	0,25кг

Изм.	Лист	№ докум.	Подп.	Дата

А24В063.010

Лист 3

Формат А4

Формат	Зона	Поз	Обозначение	Наименование	Кол.	Примечание
		46		Опора		
				ОПБ-2-48		
				ГОСТ 14911-82	4	0,8
		47		Ушко		
				3-2-1-360		
				ВСт3 сп5		
				ГОСТ 13716-73	4	
		48		Фильтр		
				ФИПа I-0,7-0,6 Na		
		48		ОСТ 108.030.10-84	2	
		49		Соединение		
				Фланцевое		
				50-0,6 01 ОСТ34-42-490-80	2	
				Материалы		
		50		Труба 14х2 ГОСТ 8734-75 / Д ГОСТ 8733-74	9	м

Изм.	Лист	№ докум.	Подп.	Дата

А24В065.000

Лист 3

Выпуск 1-1 Альбом 3

Серия 903-10

23056-03 23 Копировал Кравилина Формат А4

А24В063.010СБ

Вид А

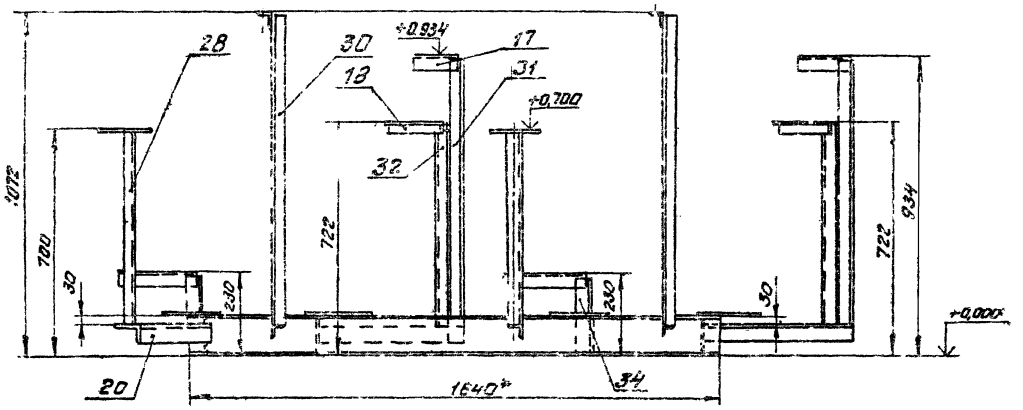

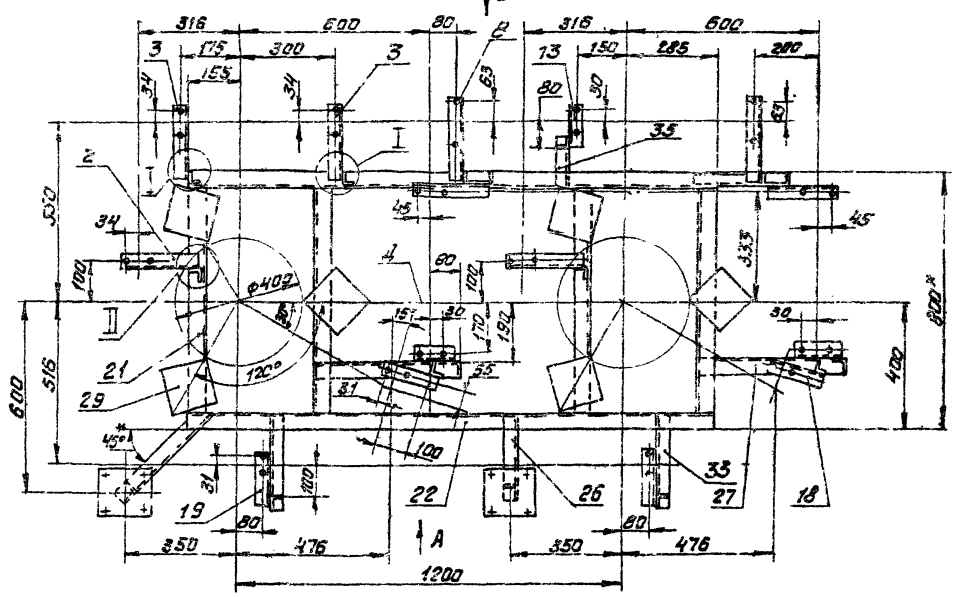

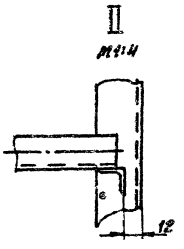

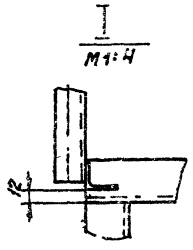

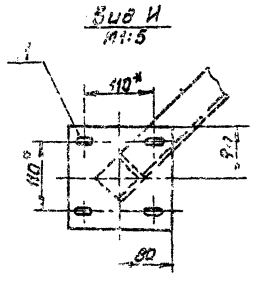

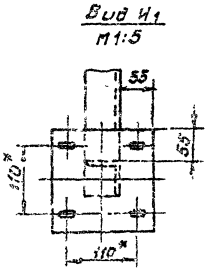

1. *Размеры для справок.
2. $\pm\frac{t}{2}$
3. Конструкция рамы сварная. Сварку производить по контуру прилегания деталей. Сварные швы по ГОСТ 5264-80. Катеты швов по толщине свариваемых деталей

					А24В 063.010 СБ			
Изм	Лист	№ докум.	Подп.	Дата	Рама	Лит	Масса	Масштаб
Разраб		Ямпольская				М	149	1:10
Пров.		Литвак				Лист 1	Листов 2	
Рук. гр.		Громовский				Госстрой СССР ДАНТЕХПРОЕКТ г. Москва		
Инженер		Фрадкин						
Утв.		Спивак						

Выпуск 1-1
Альбом 3

Серия 5 903-10

Инв. № подл. | Подп. и дата | Взам. инв. № | Инв. № дубл. | Подп. и дата

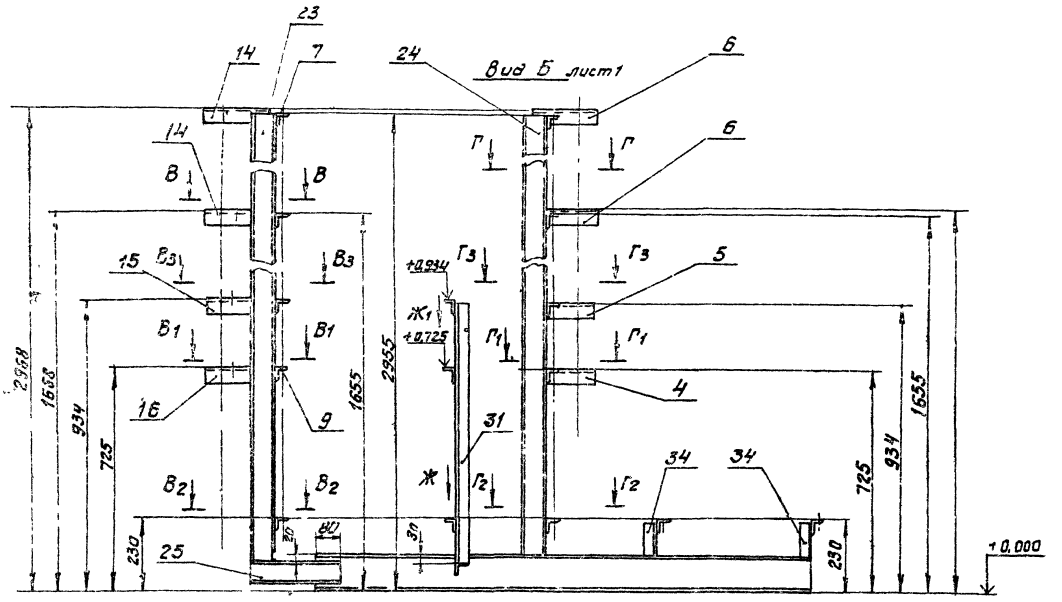

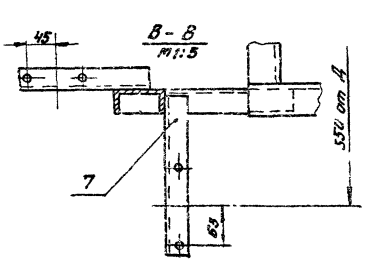

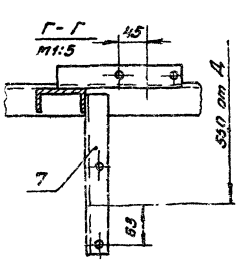

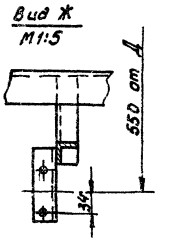

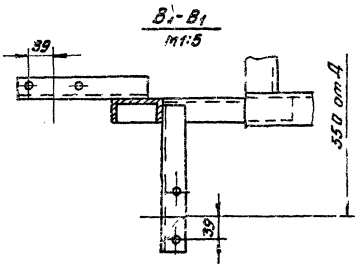

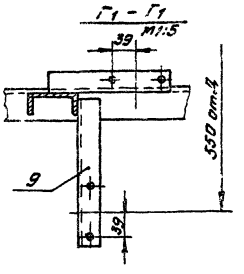

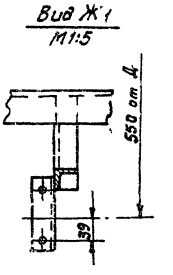

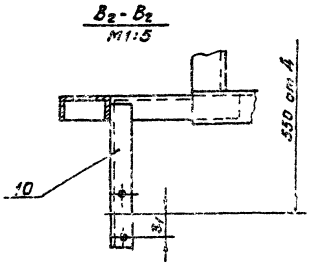

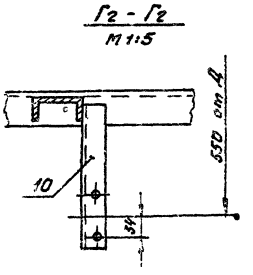

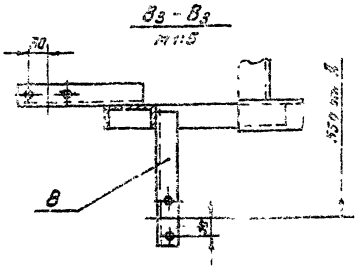

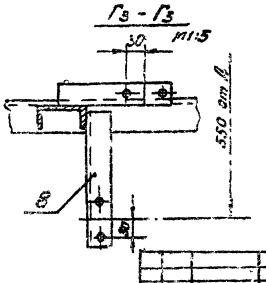

Альбом 3
Выпуск 1-1
Серия 5.903-10

Инв. № подл.	Подп. и дата	Взам. инв. №	Инв. № дубл.	Подп. и дата

А24 8064.0000СТ

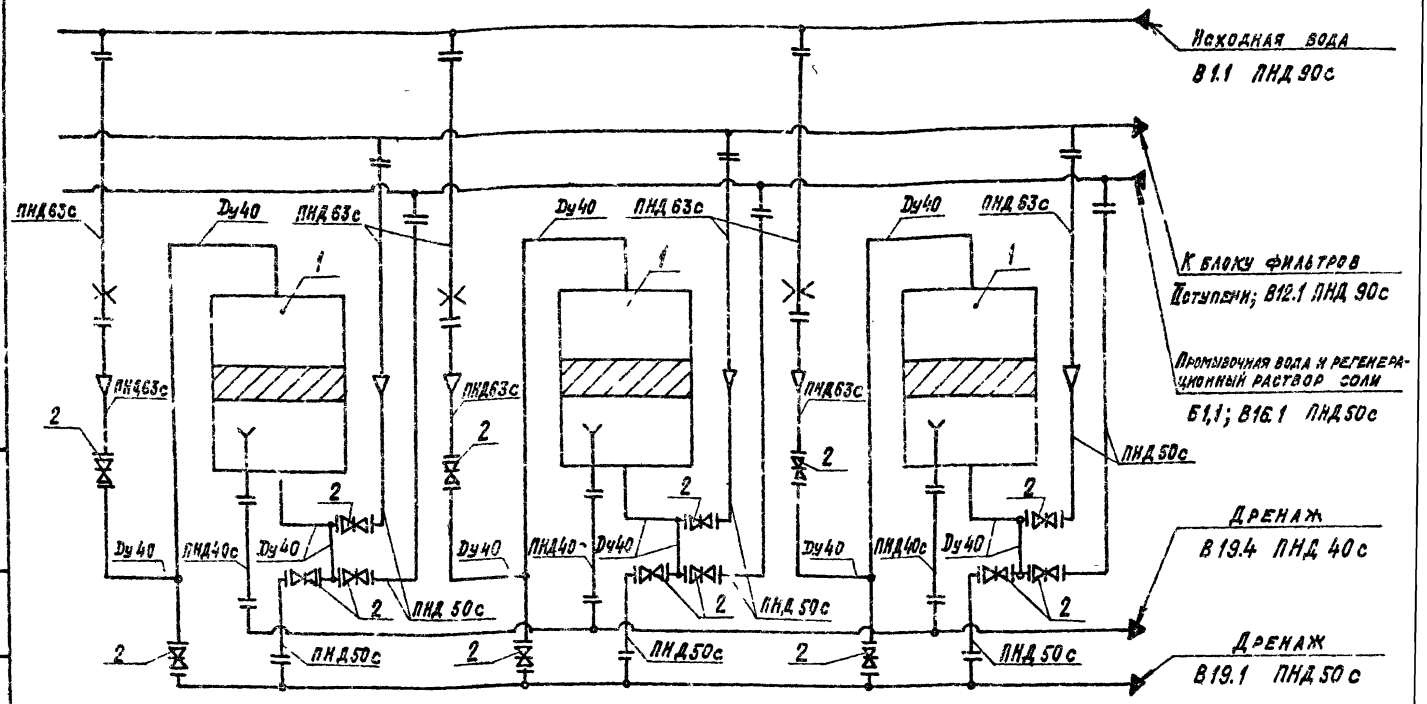

Поз.	Наименование	Кол.	Прим
1	Фильтр ФИПа I-0,7-0,6 Na	3	
2	Бентиль муфтовый 15кч 19л2 Ду 40	15	Поставляются в комплекте с фильтром

Изм.	Лист	№ докум.	Подп.	Дата
Разраб.		Литвак		
Пров.		Горновский		
Рук. гр.		Грановский		
Н. контр.		Фрайкин		
Утв.		Спивак		

А24 В064.000 СТ

Блок натрий-катионитных фильтров БФ №I-700х3-2

Технологическая схема

Лит	Масса	Масштаб
И	—	—

Лист | Листов 1

САНТЕХПРОЕКТ

Формат А3

Взамен Альбом 3 Выпуск 1-1

Серия 5.903-10

Формат	Зона	Поз	Обозначение	Наименование	Кол.	Примечание
				Документация		
А2			А24 В 064.000 СБ	Сборочный чертеж		
А2			А24 В 064. 000 СТ	Технологическая схема		
А2			А24 В 052. 000 Д	Блоки натрий-катионитные фильтр		
				ров Технические требования		
				Сборочные единицы		
А4		1	А24 В052.010-02	Установка манометра	3	
А4		2	А 24 В052.020-01	Распорка	2	
А4		3	А24 В052.050-02	Трубопровод	2	
А4		4	А24 В052. 060-12	Трубопровод	1	
А4		5	-14	Трубопровод	1	
А4		6	А24 В057.030-02	Трубопровод	6	
А4		7	А24 В052.010	Трубопровод	3	
А4		8	А24 В062. 020	Трубопровод	3	
А4		9	А24 В052. 030	Трубопровод	1	
А4		10	А24 В062. 040	Трубопровод	3	
А4		11	А24 В062. 050	Трубопровод	3	
А4		12	А24 В062. 060	Трубопровод	3	
А4		13	А24 В062.070	Трубопровод	3	
А4		14	А24 В062. 080	Трубопровод	21	
А4		15	А24 В062. 090	Трубопровод	3	
А4		16	А24 В062.100-01	Трубопровод	3	
А4		17	А24 В064. 010	Рама	1	

Изм.	Лист	№ докум.	Подп.	Дата
Разраб.		Рубчинская		
Пров.		Литвак		
Рук. гр.		Грановский		
Н. контр.		Фрайкин		
Утв.		Спив		

А24 В064 000

Блок натрий-катионитных фильтров БФ №I-700х3-2

Лит	Лист	Листов
И	1	3

САНТЕХПРОЕКТ

Копировал: Крапивина

Формат А4

Формат	Зона	Поз	Обозначение	Наименование	Кол.	Примечание
				Детали		
А4		21	А24 В052 001	Хомут	3	
А4		22	А24 В052. 002	Хомут	10	
		23	-01	Хомут	8	
		24	-02	Хомут	6	
		25	-03	Хомут	6	
А4		26	А24 В062. 006	Патрубок	3	
				Прокладки		
				Паронит ПОН3		
				ГОСТ 481-80		
Б4		27	А24 В 064.001	ф70-0,74хф38 +0,62	6	0,001кг
Б4		28	А24 В064. 002	ф38-0,74хф50 -0,74	24	0,002кг
Б4		29	А24 В064. 003	ф80-0,87хф60 -0,74	12	0,004кг
				Стандартные изделия		
				Болты ГОСТ 7798-70		
		35		М6х20.36	3	
		36		М8х20.36	78	
		37		М10х35.36	36	
		38		М12х50.36	156	
		39		М16х30.36	9	
				Гайки ГОСТ 5915-70		
		41		М6.4	3	
		42		М8.4	78	
		43		М10.4	36	
		44		М12.4	156	
		45		М16.4	3	

Изм.	Лист	№ докум.	Подп.	Дата

А24 В064.000

Лист 2

93056-03 26 Формат А4

А24В064.000СБ

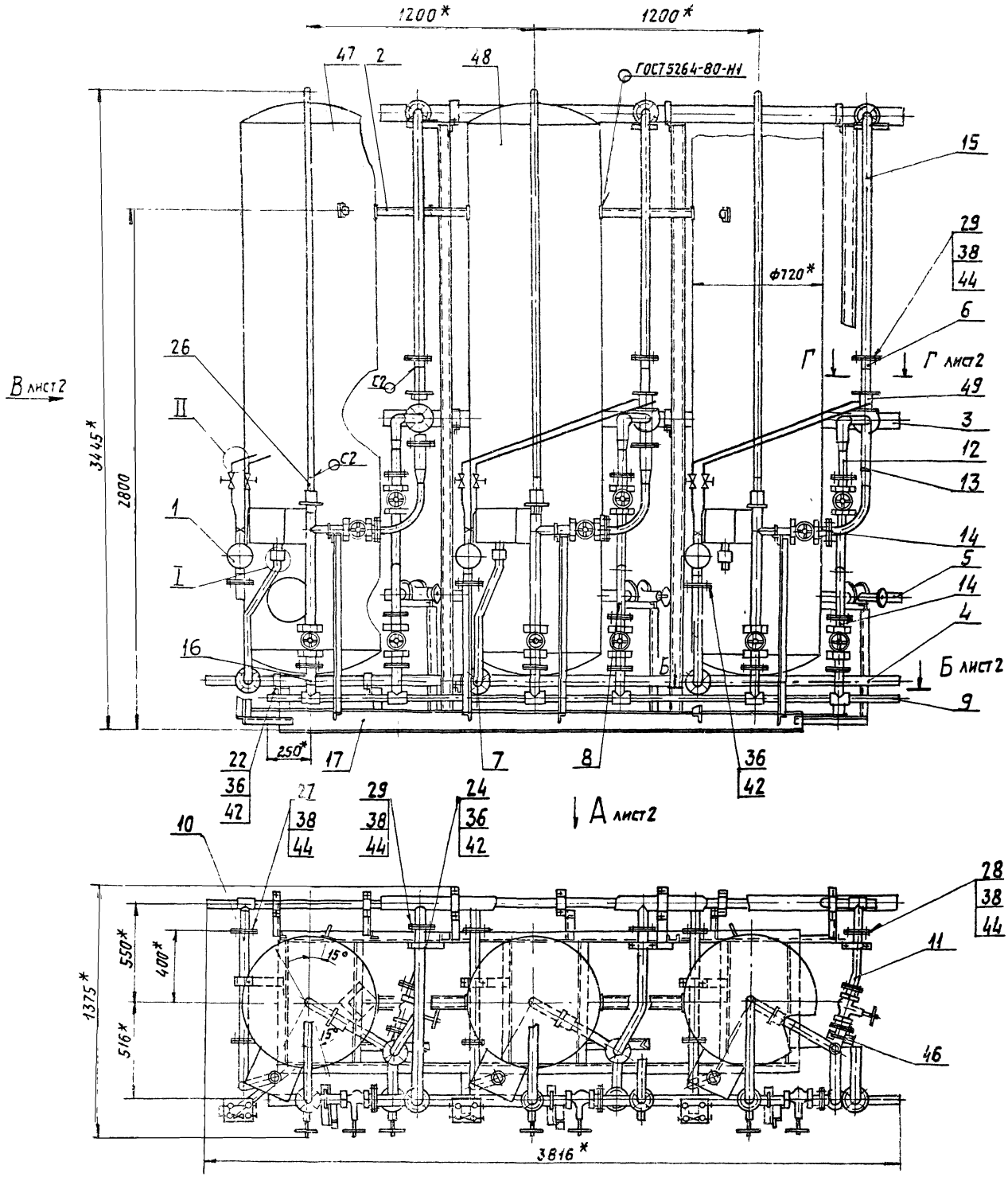

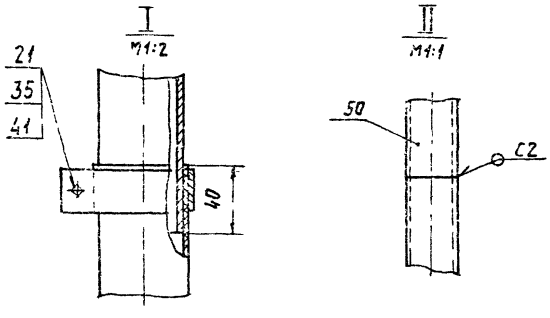

1.* Размеры для справок.

2. $\pm \frac{t2}{2}$.

3. Неуказанные сварные швы по ГОСТ 16037-80

					А24В064.000СБ			
Изм	Лист	№ докум	Подп	Дата	Блок натрий-катионитных фильтров БФ №I - 100х3-2	Лит.	Масса	Масштаб
Разраб		Рувинская				И	2320	1:15
Пров		Литвак				Лист 1	Листов 2	
Рук гр		Грановский				Госстрой СССР САНТЕХПРОЕКТ г. Москва		
Гл спец		Ушомирская						
Н контр		Фрадкин						
Утв.		Спивак						

Копировал Тужилкина 23056-03 27 Формат А2

Выпуск 1-1 Альбом 3

Серия 5.903-10

Инв. № подл. | Подп. и дата | Взам. инв. № | Инв. № дубл. | Подп. и дата

А248 064.000 СБ

Вид А лист 1

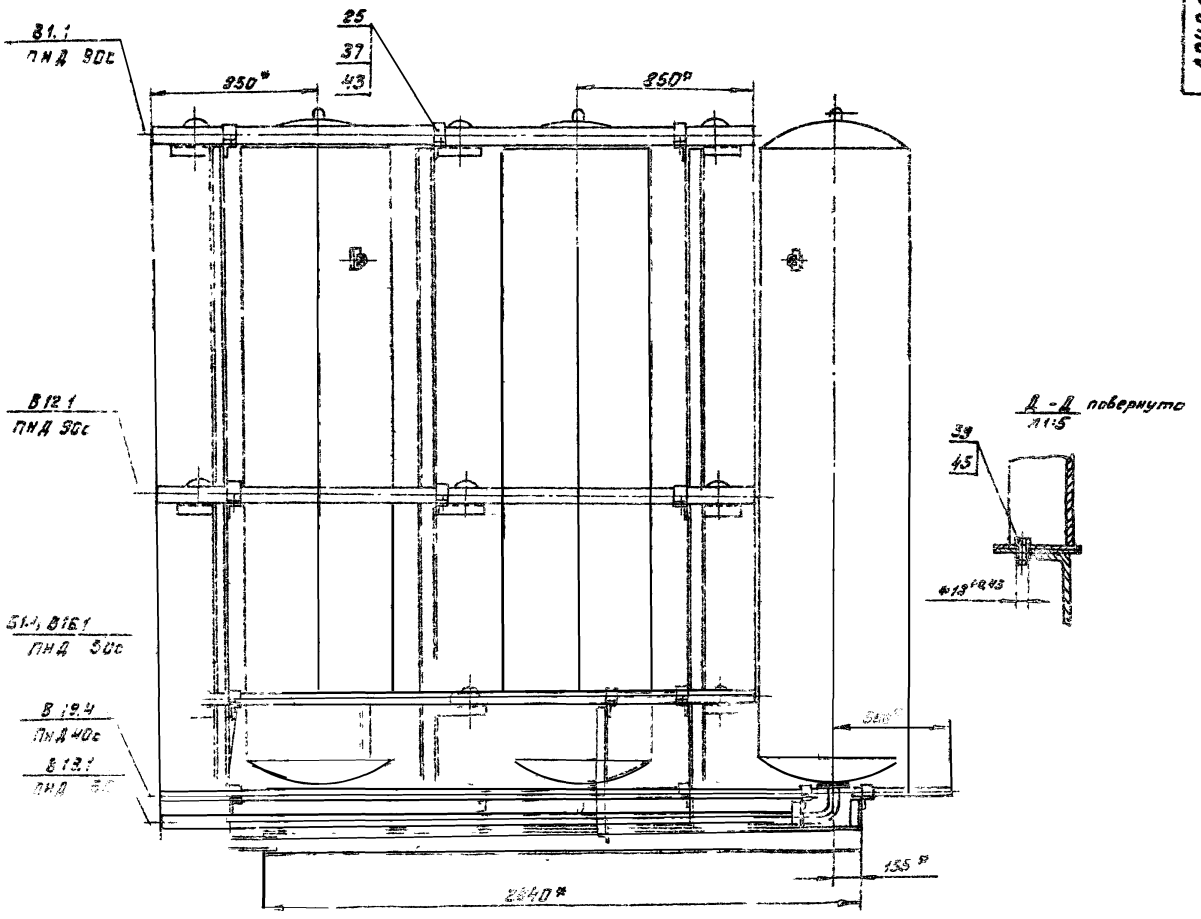

Вид В лист 1

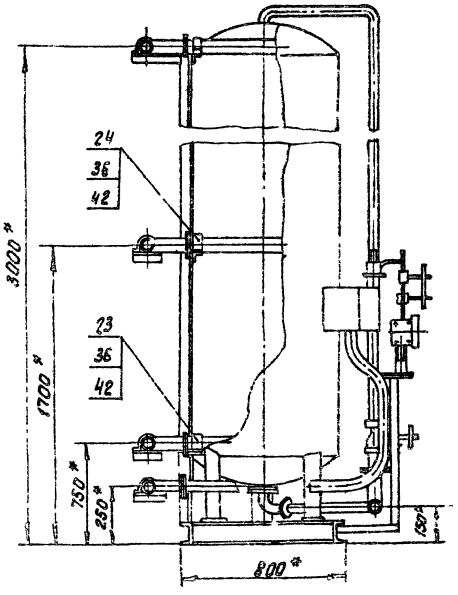

Б - Б лист 1
М1:10

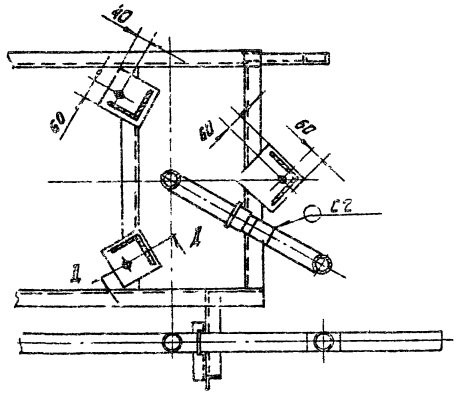

Г - Г лист 1
М1:10

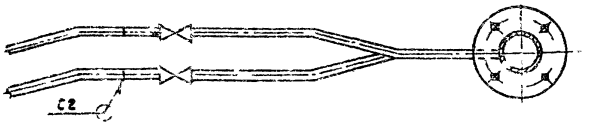

Выпуск 1-1
Альбом 3

Инв.№ подл.	Подп. и дата	Взам. инв.№	Инв.№ дубл.	Подп. и дата

Изм	Лист	№ докум	Подп.	Дата	А248 064.000 СБ	Лист 2

Копировал: Фирой. 23056 С3 28 Формат А2

Зона	Поз.	Обозначение	Наименование	Кол.	Примечание
	45		Опора		
			ОПБ-2-42		
			ГОСТ 14911-82	6	
	47		Ушко		
			3-2-1-860		
			Вст3сп5		
			ГОСТ 13716-73	4	
	48		Фильтр		
			ФИЛа Т. 0,7-0,6 На		
			ОСТ 108.030.16-84	3	
	49		Соединение		
			фланцевое		
			50-0,6 01 ОСТ34-42-490-80	3	
			Материалы		
	50		Труба 14х2 ГОСТ 8734-75 / Д ГОСТ 8733-74	12	м

А24В064.000

Лист 3

Изм. Лист № докум. Подп. Дата

Инв. № подл. | Подп. и дата | Взам. инв. № | Инв. № дубл. | Подп. и дата

Формат А4

Формат	Зона	Поз.	Обозначение	Наименование	Кол.	Примечание
				Документация		
А2			А24В064.010 СБ	Сборочный чертеж		
				Детали		
А4		1	А24В052.019	Пластина	3	
А3		2	А24В062 111		3	
		3	-01	Уголок	2	
		4	-02	Уголок	2	
		5	-04	Уголок	1	
		6	-05	Уголок	1	
		7	-06	Уголок	1	
		8	-08	Уголок	2	
		9	-10	Уголок	1	
		10	-11	Уголок	1	
		11	-12	Уголок	1	
		12	-14	Уголок	2	
		13	-15	Уголок	4	
		14	-17	Уголок	2	
		15	-18	Уголок	2	
		16	-19	Уголок	1	
		17	-20	Уголок	1	
		18	-22	Уголок	2	
		19	-24	Уголок	1	

А24В064.010

Изм. Лист № докум. Подп. Дата

Разраб. Ямпольская

Пров. Литвак

Рук. гр. Грановский

Н. контр. Трофимов

ГИП Сливак

Рама

Лит А1 | Лист 1 | Листов 3

САНТЕХПРОЕКТ

Инв. № подл. | Подп. и дата | Взам. инв. № | Инв. № дубл. | Подп. и дата

Формат А4

Альбом 3 Выпуск 1-1

03-10

СЕ

Формат	Зона	Поз.	Обозначение	Наименование	Кол.	Примечание
А3		20	А24В062. 111-26	Уголок	3	
		21	-27	Уголок	3	
А4		22	А24В062. 128	Уголок	1	
				Швеллер		
				Швеллер 12 ГОСТ 8240-72 / Вст3-Т-ГОСТ 535-79		
Б4		23	А24В064. 011	L = 696-2,0	6	7,24кг
Б4		24	А24В064. 012	L = 2840-5,4	2	29,5кг
				Швеллер		
				Швеллер 8 ГОСТ 8240-72 / Вст3-Т-ГОСТ 535-79		
Б4		25	А24В064. 013	L = 2855-5,4	1	20,13кг
Б4		26	А24В064. 014	L = 2835-5,4	2	20,0кг
Б4		27	А24В064. 015	L = 300-1,3	1	2,11кг
				Уголок		
				Уголок 50х50х3-Б-ГОСТ 8509-86 / Вст3-Т-ГОСТ 535-79		
Б4		28	А24В064. 016	L = 272-1,15	2	0,52кг
Б4		29	А24В064. 017	L = 400-1,4	3	1,04кг
Б4		30	А24В064. 018	L = 307-1,75	3	1,61кг
Б4		31	А24В064. 019	Пластина		
				Лист 6,0 ГОС 19903-74 / Вст3/ГОСТ 14637-79		
				140-1,0 х 140-1,0	9	0,47кг

А24В064.010

Лист 2

Изм. Лист № докум. Подп. Дата

Инв. № подл. | Подп. и дата | Взам. инв. № | Инв. № дубл. | Подп. и дата

Формат А4

Формат	Зона	Поз.	Обозначение	Наименование	Кол.	Примечание
				Уголок		
				Уголок 36х36х3-Б-ГОСТ 8509-86 / Вст3-Т-ГОСТ 535-79		
Б4		32	А24В064. 021	L = 987-2,3	3	1,63кг
Б4		33	А24В064 022	L = 627-1,75	3	1,03кг
Б4		34	А24В064. 023	L = 630-1,75	3	1,03кг
Б4		35	А24В064. 024	L = 305-1,75	3	0,39кг
Б4		36	А24В064. 025	L = 105-0,87	5	0,17кг
Б4		37	А24В064. 026	L = 155-1,0	2	0,25кг

А24В064.010

Лист 3

Изм. Лист № докум. Подп. Дата

Инв. № подл. | Подп. и дата | Взам. инв. № | Инв. № дубл. | Подп. и дата

23056-03 29 Копировал Крапкина Формат А4

Вид А

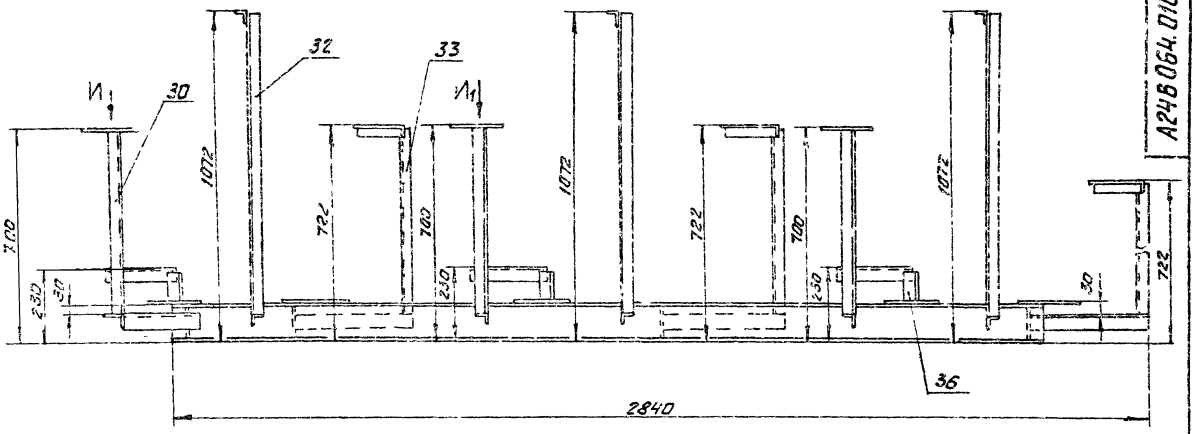

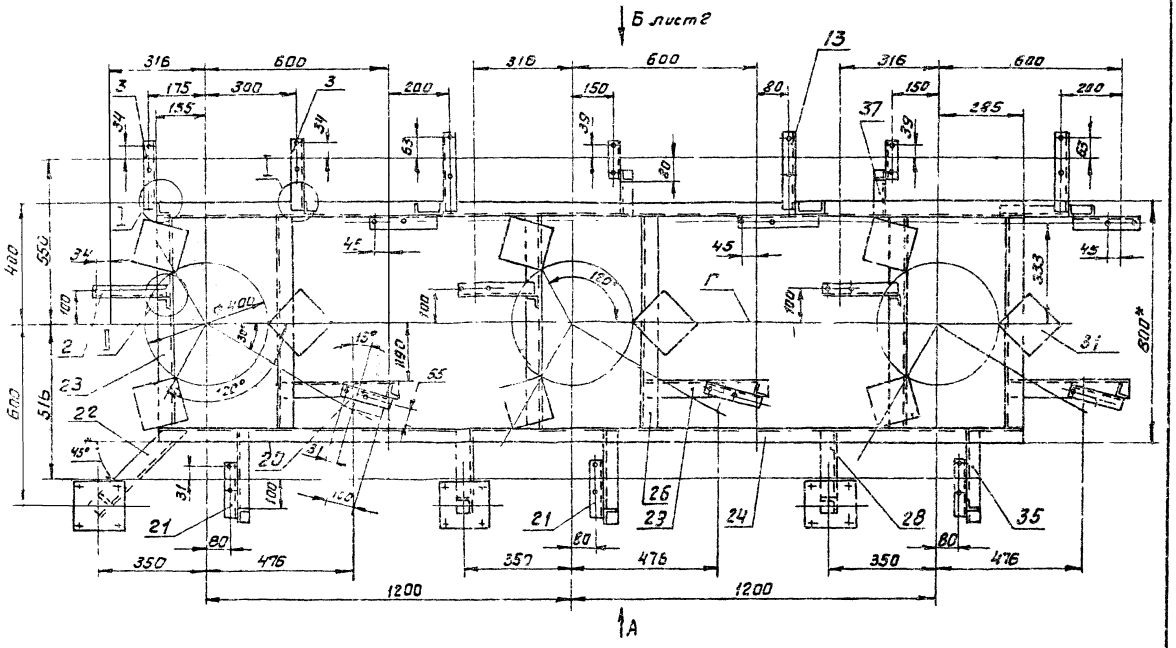

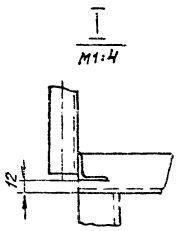

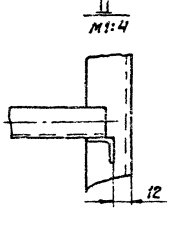

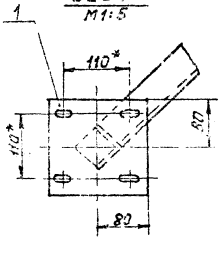

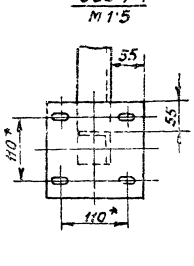

1. * Размеры для справок
2. $\pm \frac{IT}{2}$.
3. Конструкция рамы сварная. Сварку производить по контуру прилегания деталей. Сварные швы по ГОСТ 5264-80. Катеты швов по толщине свариваемых деталей.

					А24В064.010 СБ		
Изм.	Лист	№докум.	Подп.	Дата		Лит.	Масса	Масштаб
Разраб		Ямпольская			Рама	И	210	1:10
Пров		Литвак				Лист 1	Листов 2	
Рук. гр		Грановский				ГОССТРОЙ СССР САНТЕХПРОЕКТ г. Москва		
Н.контр.		Фрайман						
Утв.		Спивак						

Выпуск 1-1
Альбом 3
Серия 5.903-10

Копировал: Формат 23056-03 30

Формат А3

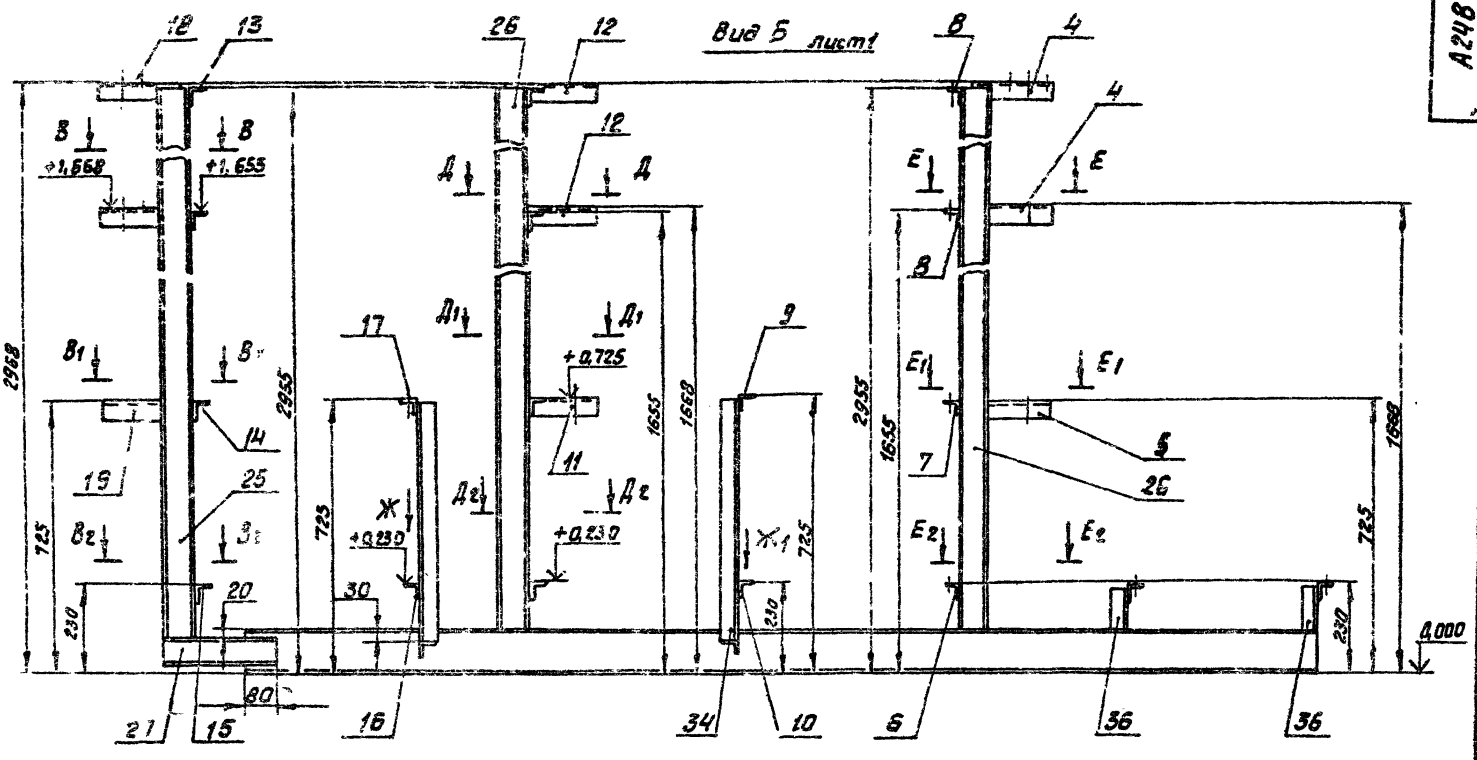

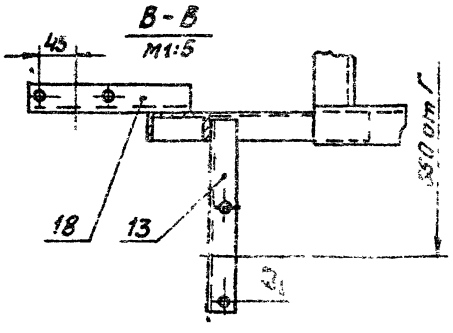

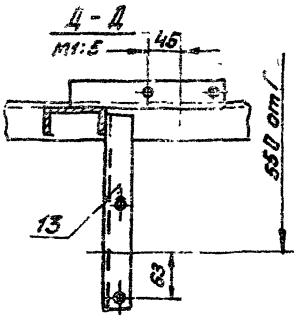

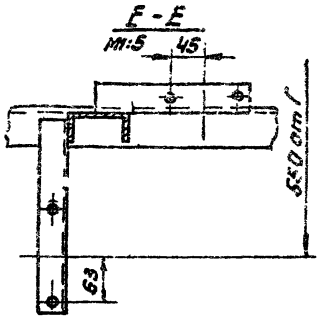

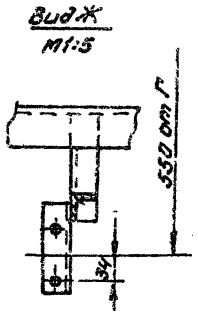

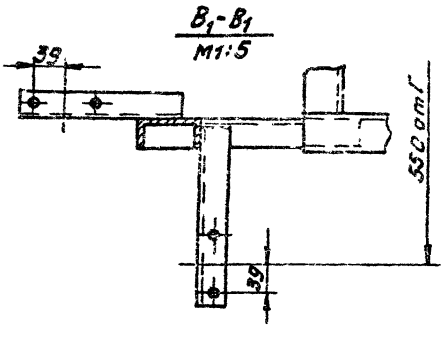

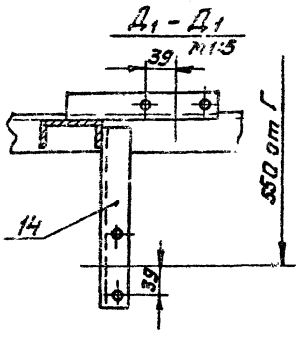

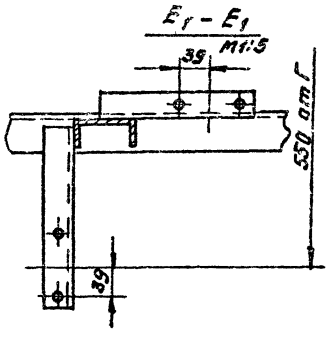

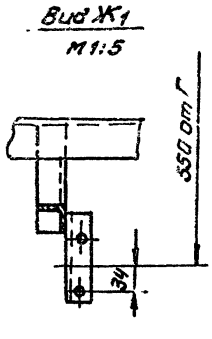

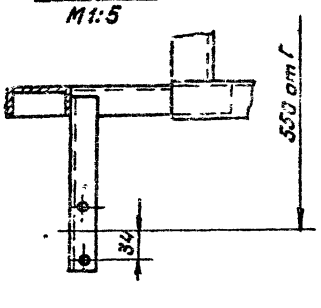

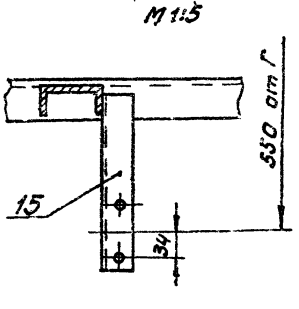

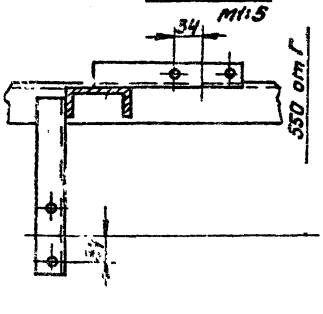

Выпуск 1-1
Альбом 3

Серия 5.903-10

Инв.№подл. | Подп. и дата | Взам.инв.№ | Инв.№дубл. | Подп. и дата

Изм.	Лист	№докум.	Подп.	Дата	А24В 064. 010 СБ	Лист 2

Копировал: Формат А2

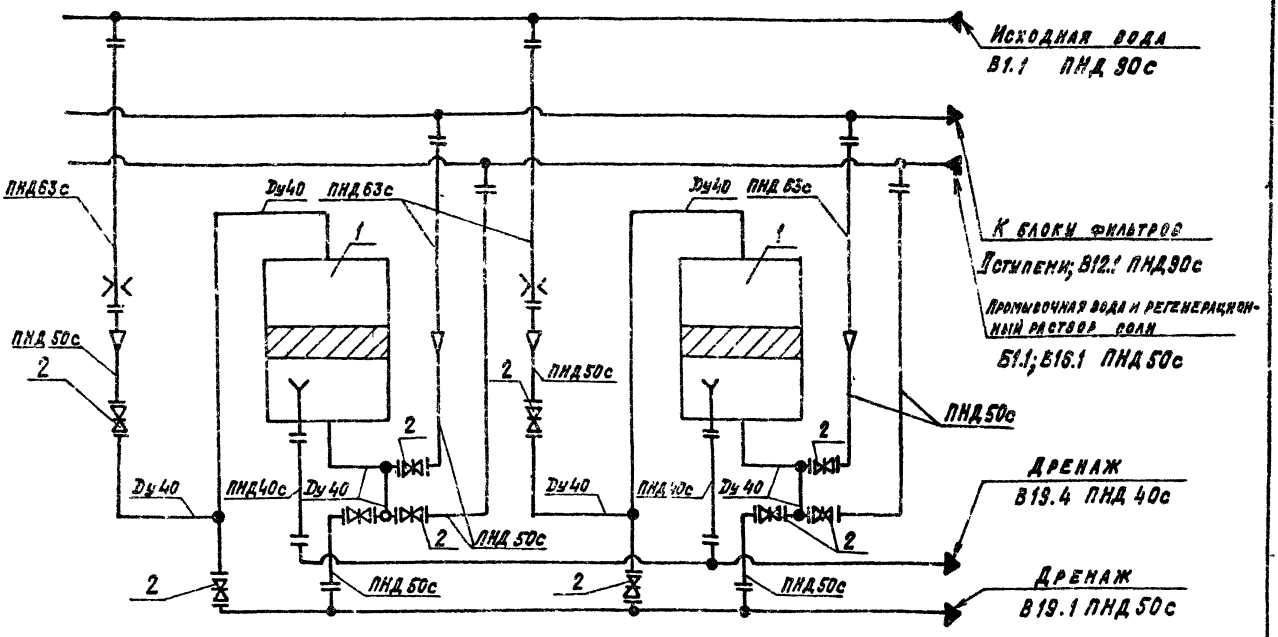

Поз.	Наименование	Кол	Прим.
1	Фильтр ФИПаI-0,7-0,6Na	2	
2	Вентиль муфтовый 15кч18п2 Ду 40	10	Поставляются в комплекте с фильтром

Изм. Лист	№ докум.	Подп.	Дата	А24 8065.000СТ			
Разраб.	Литвак			Блок натрий-катионитных фильтров ФНаI-700х2-2	Лит	Масса	Масштаб
Пров.	Гранковский				И	—	—
Рук. гр.	Гранковский			Технологическая схема	Лист	Листов 1	
Н. контр.	Фролкин				САНТЕХПРОЕКТ		
Утв.	Спивак						

Формат: А3

Альбом 3 Выпуск 1-1 Серия 5.905-10

Формат	Зона	Поз	Обозначение	Наименование	Кол.	Примечание
				Документация		
А2			А24 8065.000С5	Сборочный чертеж		
А2			А24 8065.000СТ	Технологическая схема		
А1			А24 8052.000Д	Блоки натрий катионитных фильтров. Технические требования		
				Сборочные единицы		
А4		1	А24 8052.010-02	Установка манометра	2	
А4		2	А24 8052.020-01	Распорка	1	
А4		3	А24 8052.050-03	Трубопровод	2	
А4		4	А24 8052.060-13	Трубопровод	1	
А4		5	-18	Трубопровод	1	
А4		6	А24 8057.080-02	Трубопровод	4	
А4		7	А24 8062.010	Трубопровод	2	
А4		8	А24 8052.020	Трубопровод	2	
А4		9	А24 8062.030-01	Трубопровод	1	
А4		10	А24 8062.040	Трубопровод	2	
А4		11	А24 8062.050	Трубопровод	2	
А4		12	А24 8062.060	Трубопровод	2	
А4		13	А24 8062.070	Трубопровод	2	
А4		14	А24 8062.080	Трубопровод	14	
А4		15	А24 8062.090	Трубопровод	2	
А4		16	А24 8062.100-01	Трубопровод	2	
А4		17	А24 8065.010	Рама	1	

Изм. Лист	№ докум.	Подп.	Дата	А24 8065.000			
Разраб.	Рубинская			Блок натрий-катионитных фильтров ФНаI-700х2-2	Лит	Лист	Листов 3
Пров.	Литвак				И	1	3
Рук. гр.	Гранковский				САНТЕХПРОЕКТ		
Н. контр.	Фролкин						
Утв.	Спивак						

Формат: А4

Формат	Зона	Поз.	Обозначение	Наименование	Кол.	Примечание
				Детали		
А4		21	А24 8052.001	Хомут	2	
А4		22	А24 8052.002	Хомут	7	
		23	-01	Хомут	5	
		24	-02	Хомут	4	
		25	-03	Хомут	4	
А4		26	А24 8062.006	Патрубок	2	
				Прокладки		
				ПОН3 ГОСТ 481-80		
Б4		27	А24 8065.001	ф70-0,74 х ф38 +0,62	4	0,001 кг
Б4		28	А24 8065.002	ф38-0,74 х ф50 +0,74	16	0,002 кг
Б4		29	А24 8065.003	ф80-0,87 х ф60 +0,74	8	0,004 кг
				Стандартные изделия		
				Болты ГОСТ 7798-70		
		35		М6 х 20.36	2	
		36		М8 х 20.36	52	
		37		М10х35.36	24	
		38		М12х50.36	104	
		39		М16х30.36	6	
				Гайки ГОСТ 5915-70		
		41		М6.4	2	
		42		М8.4	52	
		43		М10.4	24	
		44		М12.4	104	
		45		М16.4	6	

Изм. Лист	№ докум.	Подп.	Дата	А24 8065.000	Лист 2

А248 065. 000СБ

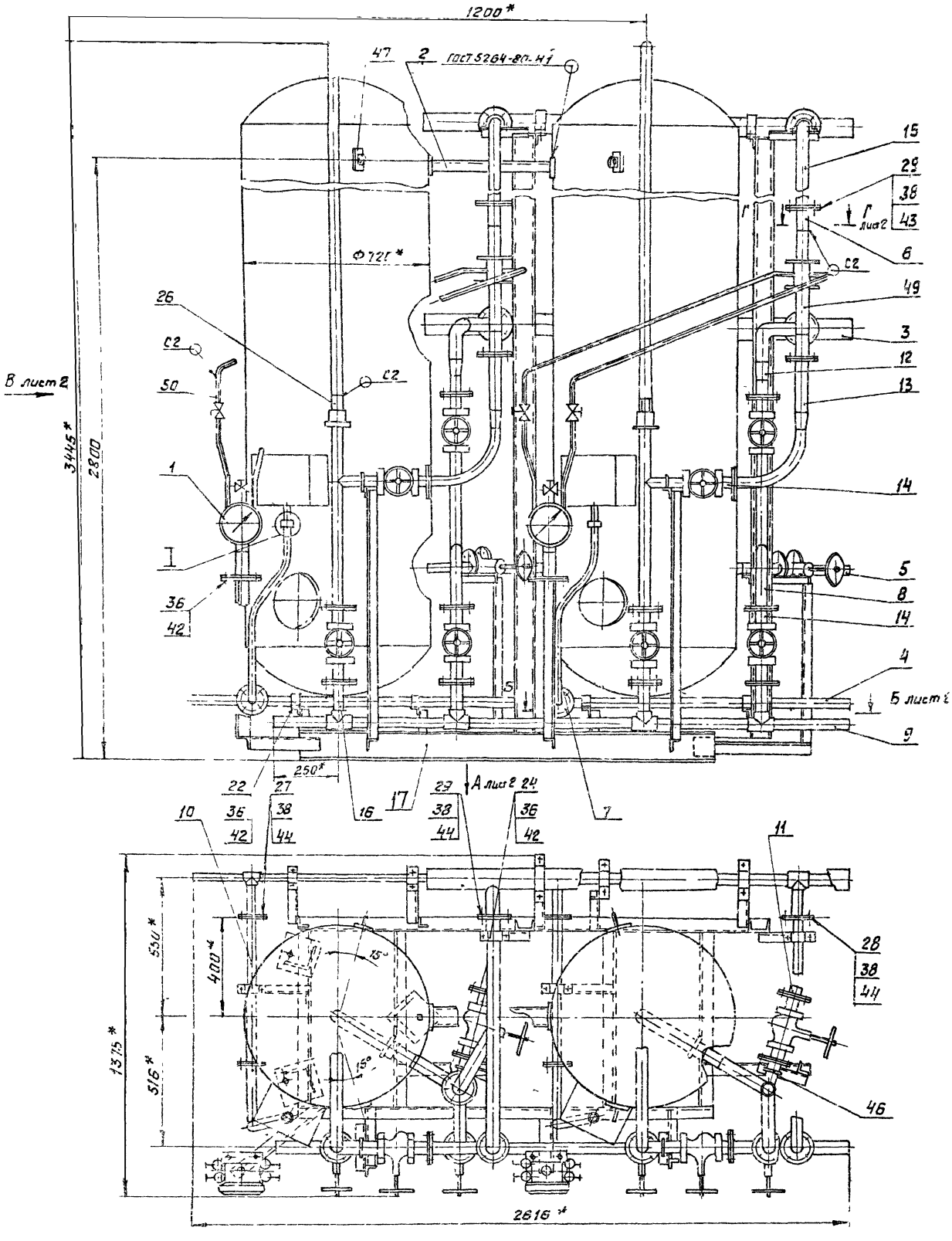

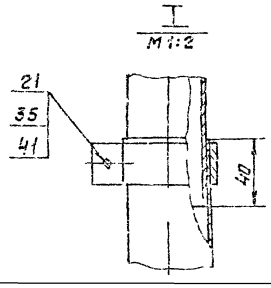

1. * Размеры для справок.
2. $\pm \frac{t_2}{2}$
3. Неуказанные сварные швы по ГОСТ 5264-80.

						А248 065. 000СБ	
Изм.	Лист	№ докум.	Подп.	Дата	Блок натрий-катионитных фильтров БФНаI-700х2-2	Лит	Масса	Масштаб
Разраб.		Рубинский				И	1610	1:10
Пров.		Литвак				Лист 1	Листов 2	
Рук. гр.		Гоманьков				САНТЕХПРОЕКТ		
Н. контр.		Фрайкин						
Утв.		Спивак						

Копировал: Федин 23056-03 33 Формат А2

Серия 5.903-10 Выпуск 1-1 Альбом 3

Инв. № подл. | Подп. и дата | Взам. инв. № | Инв. № дубл. | Подп. и дата

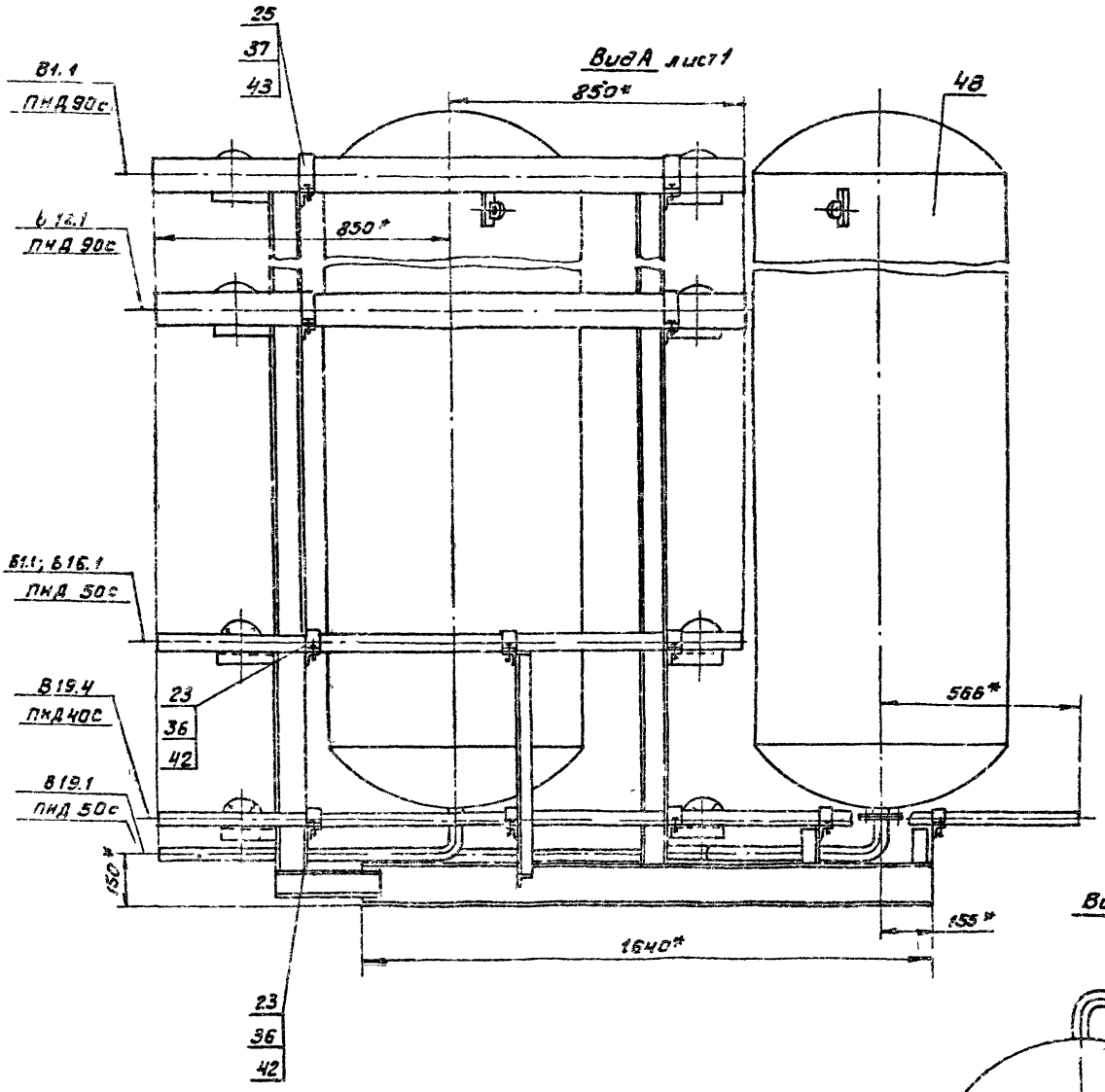

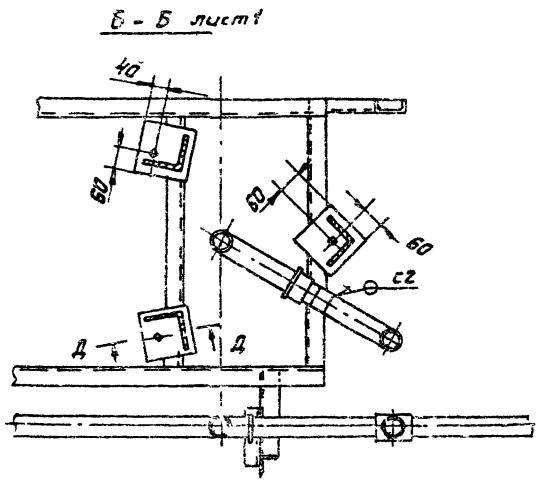

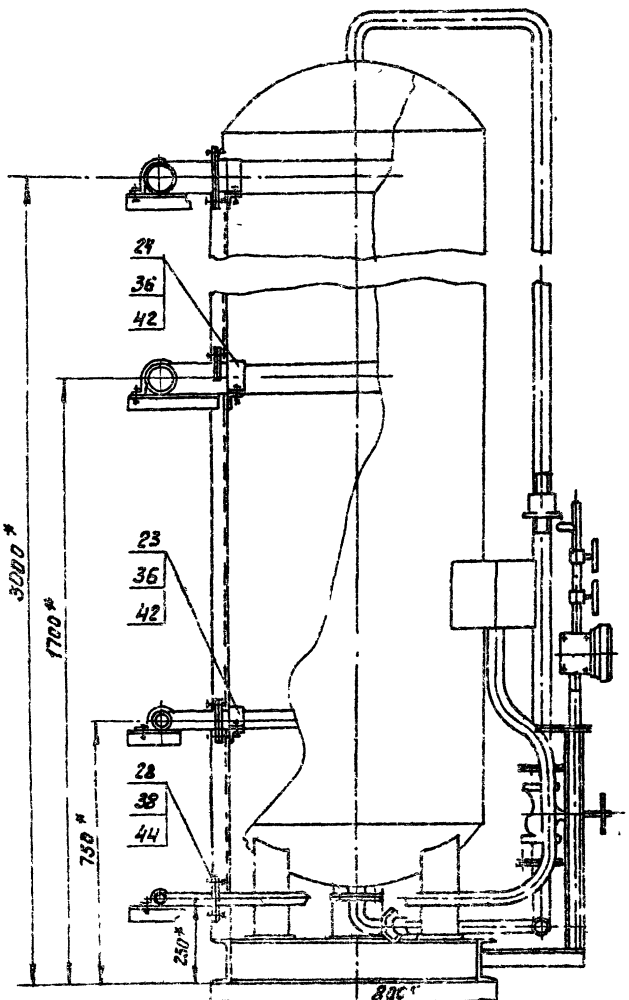

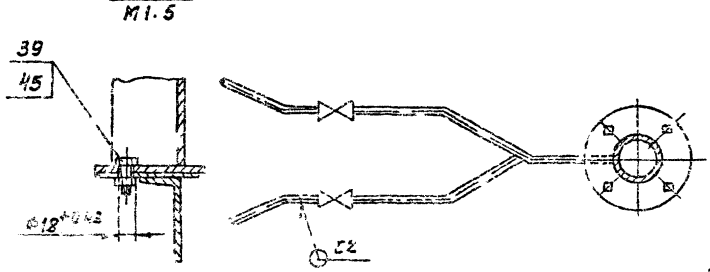

Выпуск 1-1
Альбом 3
Серия 5.903-10

Формат	Зона	Поз.	Обозначение	Наименование	Кол.	Примечание
				Документация		
А2			А24В065.010 СБ	Сборочный чертеж		
				Детали		
А4		1	А24В052.019	Пластина	2	
А3		2	А24В062.111	Уголок	2	
		3	-01	Уголок	2	
		4	-12	Уголок	1	
		5	-14	Уголок	2	
		6	-15	Уголок	4	
		7	-17	Уголок	2	
		8	-18	Уголок	2	
		9	-19	Уголок	1	
		10	-20	Уголок	1	
		11	-22	Уголок	2	
		12	-24	Уголок	1	
		13	-26	Уголок	2	
		14	-27	Уголок	2	
А4		15	А24В062.128	Уголок	1	
Б4		16	А24В065.011	Швеллер		
				Швеллер 12 ГОСТ 8240-72 / В Ст3-I-ГОСТ535-79		
				l=696-2,0	4	7,24кг

Изм.	Лист	№ докум.	Подп.	Дата
Разраб.	Янпольская			
Пров.	Литвак			
Рук. гр.	Грановский			
Н.контр.	Фрадкин			
Утв.	Спивак			

А24В065.010

Рама

Лит.	Лист	Листов
И	1	3

САНТЕХПРОЕКТ

Формат: А4

Формат	Зона	Поз.	Обозначение	Наименование	Кол.	Примечание
Б4		17	А24В065.012	Швеллер		
				Швеллер 12 ГОСТ 8240-72 / В Ст3-I-ГОСТ535-79		
				l=1640-5,4	2	17,05кг
Б4		18	А24В065.013	Швеллер		
				Швеллер 8 ГОСТ 8240-72 / В Ст3-I-ГОСТ535-79		
				l=2855-5,4	1	20,13кг
Б4		19	А24В065.014	Швеллер		
				Швеллер 8 ГОСТ 8240-72 / В Ст3-I-ГОСТ535-79		
				l=2835-5,4	1	20,0кг
Б4		20	А24В065.015	Швеллер		
				Швеллер 8 ГОСТ 8240-72 / В Ст3-I-ГОСТ535-79		
				=300-1,3	1	2,11кг
Б4		21	А24В065.016	Уголок		
				Уголок 50х50х3-Б-ГОСТ8509-86 / В Ст3-I-ГОСТ535-79		
				l=272-1,15	1	0,[illegible]2кг
Б4		22	А24В065.017	Уголок		
				Уголок 50х50х3-Б-ГОСТ8509-86 / В Ст3-I-ГОСТ535-79		
				l=400-1,4	2	0,92кг
Б4		23	А24В065.018	Уголок		
				Уголок 50х50х3-Б-ГОСТ8509-86 / В Ст3-I-ГОСТ535-79		
				l=607-1,75	2	1,41кг

Изм.	Лист	№ докум.	Подп.	Дата

А24В065.010 Лист 2

Копировал: Кранлина Формат: А4

Формат	Зона	Поз.	Обозначение	Наименование	Кол.	Примечание
Б4		24	А24В065.019	Пластина		
				Лист Б 6,0 ГОСТ19903-74 / В Ст3 ГОСТ14637-70		
				140-1,0 х 140-1,0	6	0,47кг
Б4		25	А24В065.021	Уголок		
				Уголок 36х36х3-Б-ГОСТ8509-86 / В Ст3-I-ГОСТ535-79		
				l=987-2,3	2	1,63кг
Б4		26	А24В065.022	Уголок		
				Уголок 36х36х3-Б-ГОСТ8509-86 / В Ст3-I-ГОСТ535-79		
				l=627-1,75	2	1,03кг
Б4		27	А24В065.023	Уголок		
				Уголок 36х36х3-Б-ГОСТ8509-86 / В Ст3-I-ГОСТ535-79		
				l=630-1,75	2	1,03кг
Б4		28	А24В065.024	Уголок		
				Уголок 36х36х3-Б-ГОСТ8509-86 / В Ст3-I-ГОСТ535-79		
				l=305-1,15	2	0,39кг
Б4		29	А24В065.025	Уголок		
				Уголок 36х36х3-Б-ГОСТ8509-86 / В Ст3-I-ГОСТ535-79		
				l=105-0,87	4	0,17кг
Б4		30	А24В065.026	Уголок		
				Уголок 36х36х3-Б-ГОСТ8509-86 / В Ст3-I-ГОСТ535-79	1	0,25кг

Изм.	Лист	№ докум.	Подп.	Дата

А24В065.010 Лист 3

Копировал: Кранлина Формат: А4

Выпуск 1-1
Альбом 3

Серия 10

А24В065.010СБ

Вид А

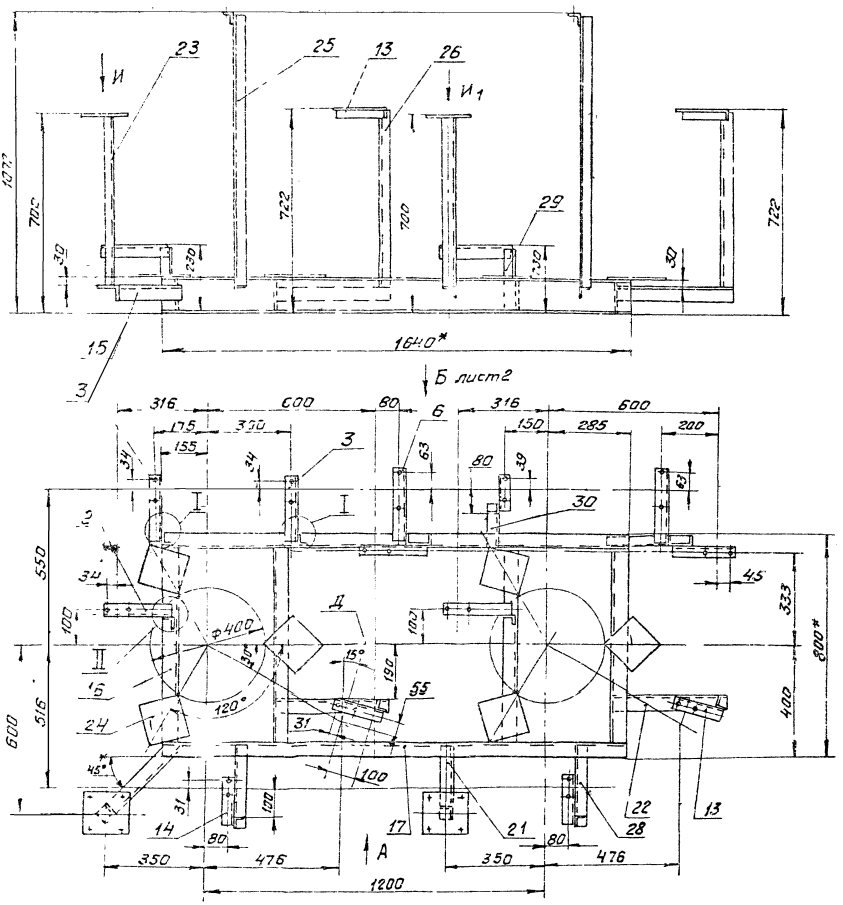

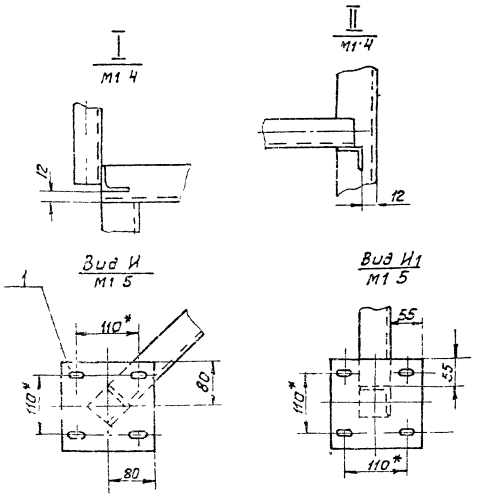

1. * Размеры для справок.
2. $\pm \frac{t_2}{2}$
3. Конструкция рамы сварная. Сварку производить по контуру прилегания деталей. Сварные швы по ГОСТ 5264-80. Катеты швов по толщине свариваемых деталей

					А24В065.010СБ			
Изм.	Лист	№ докум.	Подп.	Дата	Рама	Лит.	Масса	Масштаб
Разраб.		Ямпольская				И	144	1:10
Пров.		Литвак				Лист	Листов 2	
Рук. гр.		Грановский				САНТЕХПРОЕКТ		
Н. контр.		Щербаков						
Утв.		Спивак						

Выпуск 1-1
Альбом 3
Серия 5.903-10
Инв. № подл. | Подп. и дата | Взам. инв. № | Инв. № дубл. | Подп. и дата

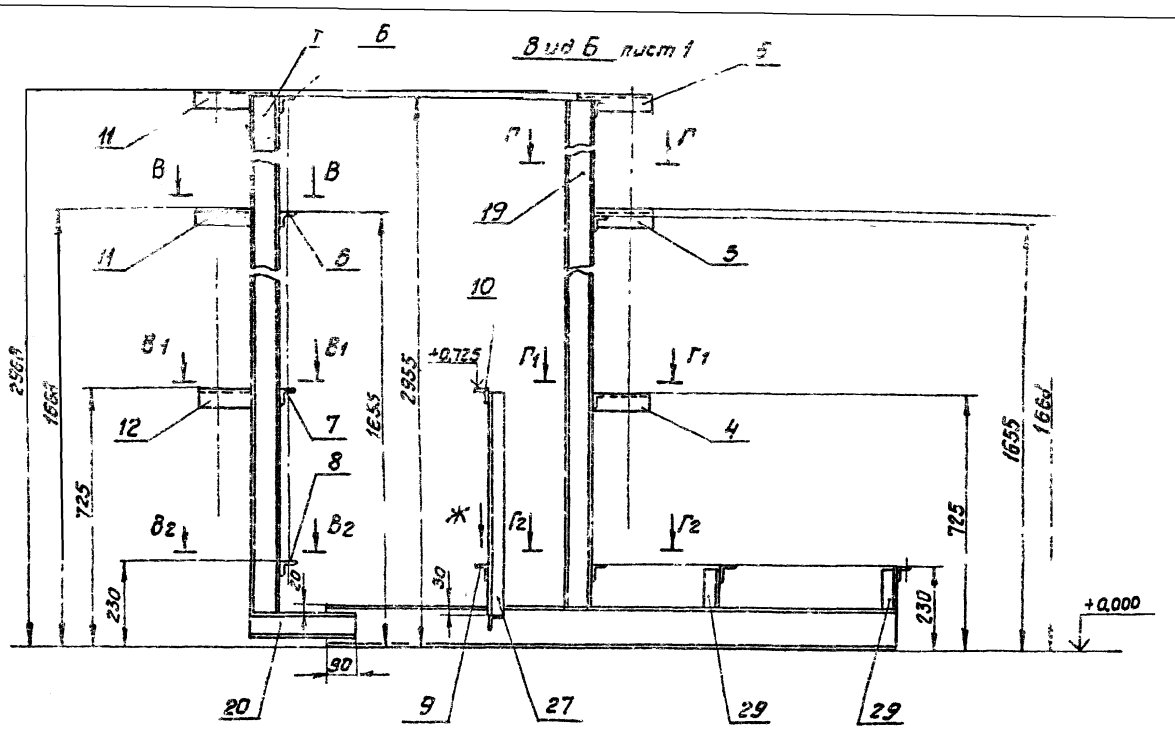

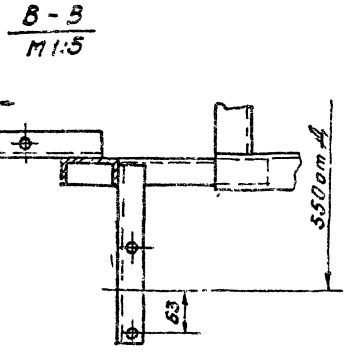

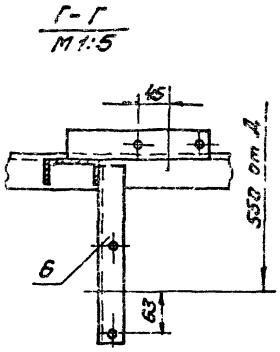

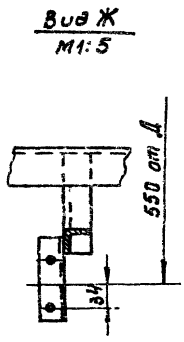

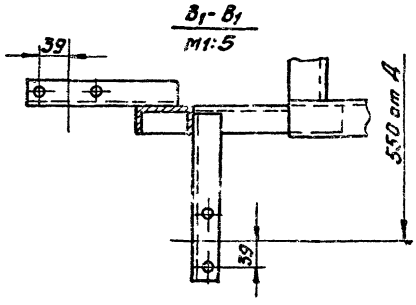

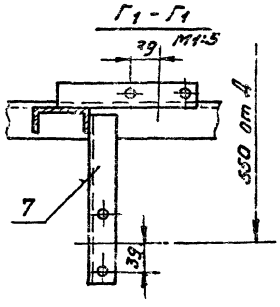

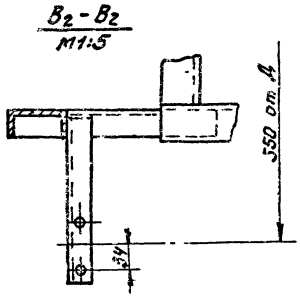

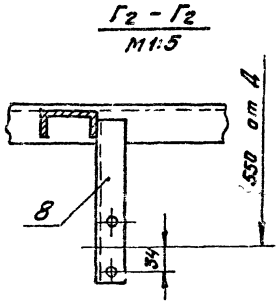

Выпуск 1-1
Альбом 3
Серия 1.903-10

Инв.№ подл. | Подп. и дата | Взам.инв.№ | Инв.№ дубл. | Подп. и дата

gost.e-ecolog.ru