ТИПОВАЯ ДОКУМЕНТАЦИЯ НА КОНСТРУКЦИИ, ИЗДЕЛИЯ И УЗЛЫ ЗДАНИЙ И СООРУЖЕНИЙ

СЕРИЯ 5.903-10

БЛОКИ ВСПОМОГАТЕЛЬНОГО ОБОРУДОВАНИЯ СТАНЦИЙ ВОДОПОДГОТОВКИ КОТЕЛЬНЫХ УСТАНОВОК

ВЫПУСК 1-1

БЛОКИ НАТРИЙ-КАТИОНИТНЫХ ФИЛЬТРОВ

АЛЬБОМ 2

БЛОКИ НАТРИЙ-КАТИОНИТНЫХ ФИЛЬТРОВ ДИАМЕТРОМ 1500мм

РАБОЧИЕ ЧЕРТЕЖИ

Утверждены ММСС СССР
протоколом от 10 декабря 1987г.
Введены в действие институтом
Гипротехмонтаж приказом
от 30 декабря 1987 г. № 99

Главный инженер института Ю.И. Шиллер.
Главный инженер проекта Н.И. Тарских.

gost.e-ecolog.ru

© ЦИТП Госстроя СССР, 1988

Госстрой СССР
Тбилисский филиал
ЦИТП
Типовой проект /серия/
№ 5-903-10 в.1-1.82
Заказ № 1907
Цена 4 руб. 48 коп
Тираж 4400
Дата "12" 12 1984

Содержание

Обозначение	Наименование	Стр.
	Содержание	2
А24В057. 000 СТ	Блок натрий-катионитных фильтров БФ NaI-1500х3-1 Технологическая схема	3
А24В057. 000	Блок натрий-катионитных фильтров БФ NaI-1500х3-1	3; 6
А24В057. 000 СБ	Блок натрий-катионитных фильтров БФ NaI-1500х3-1	4; 5; 6
А24В057. 010	Трубопровод	6
А24В057. 020 А24В057. 030 А24В057. 040	Трубопровод Трубопровод Трубопровод	7
А24В057. 010 СБ А24В057. 030 СБ А24В057. 040 СБ	Трубопровод Трубопровод Трубопровод	8
А24В057. 050 А24В057. 070	Трубопровод Трубопровод	9
А24В057. 060	Трубопровод	9; 11
А24В057. 020 СБ А24В057. 060 СБ А24В057. 070 СБ А24В057. 080 СБ	Трубопровод Трубопровод Трубопровод Трубопровод	10
А24В057. 031 А24В057. 080 А24В057. 110 СБ	Труба Трубопровод Трубопровод	11
А24В057. 100	Трубопровод	12; 16
А24В057. 100 СБ	Трубопровод	13
А24В057. 110 А24В057. 120 А23В057. 132	Трубопровод Трубопровод Труба	14
А24В057. 121 А24В057. 120 СБ А24В057. 150 СБ	Труба Трубопровод Трубопровод	15
А24В057. 130 А24В057. 130 СБ	Трубопровод- Трубопровод	16
А24В057. 140 А24В057. 150	Трубопровод Трубопровод	17
А24В057. 050 СБ А24В057. 140 СБ	Трубопровод Трубопровод	18
А24В057. 161 А24В057. 160 А24В057. 160 СБ А24В057. 170	Труба Трубопровод Трубопровод Трубопровод	19
А24В057. 171 А24В057. 180	Труба Рама	20
А24В057. 180 СБ	Рама	21; 22
А24В057. 181 А24В057. 182 А24В057. 183 А24В057. 184	Косынка Косынка Косынка Косынка	23
А24В057. 185 А24В057. 186 А24В057. 187	Уголок Уголок Уголок	24
А24В058. 000 СТ	Блок натрий-катионитных фильтров БФ NaI-1500х2-1 Технологическая схема	25
А24В058. 000	Блок натрий-катионитных фильтров БФ NaI-1500х2-1	25; 28
А24В058. 000 СБ	Блок натрий-катионитных фильтров БФ NaI-1500х2-1	26; 27; 28
А24В058. 101	Патрубок	28
А24В059. 010	Рама	29
А24В059. 010	Рама	29; 36
А24В059. 010 СБ	Рама	30; 31
А24В059. 000 СТ	Блок натрий-катионитных фильтров БФ NaI-1500х3-2 Технологическая схема	32
А24В059. 000	Блок натрий-катионитных фильтров БФ NaI-1500х3-2	32; 33
А24В057. 170 СБ	Трубопровод	33
А24В059. 000 СБ	Блок натрий-катионитных фильтров БФ NaI-1500х3-2	34; 35; 36
А24В059. 010 СБ	Рама	37; 38
А24В060. 000 СТ	Блок натрий-катионитных фильтров БФ NaI-1500х3-1 Технологическая схема	39
А24В060. 000	Блок натрий-катионитных фильтров БФ NaI-1500х3-1	39; 33
А24В060. 000 СБ	Блок натрий-катионитных фильтров БФ NaI-1500х3-1	40; 41; 42
А24В060. 010	Рама	42; 48
А24В060. 010 СБ	Рама	43; 44
А24В061. 000 СТ	Блок натрий-катионитных фильтров БФ NaI-1500х2-1 Технологическая схема	45
А24В061. 000	Блок натрий-катионитных фильтров БФ NaI-1500х2-1	45; 48
А24В061. 000 СБ	Блок натрий-катионитных фильтров БФ NaI-1500х2-1	46; 47; 48
А24В061. 010 А24В061. 010 СБ	Трубопровод Трубопровод	49
А24В061. 020 А24В061. 020 СБ	Трубопровод Трубопровод	50
А24В061. 050 А24В061. 050 СБ А24В061. 080	Трубопровод Трубопровод Трубопровод	51
А24В061. 050 СБ А24В061. 080 СБ А24В061. 081	Трубопровод Трубопровод Трубопровод	52
А24В061. 030 А24В061. 060 А24В061. 070	Трубопровод Трубопровод Трубопровод	53
А24В061. 040 А24В061. 040 СБ А24В061. 041 А24В061. 070 СБ	Трубопровод Трубопровод Патрубок Трубопровод	54
А24В061. 030 СБ	Трубопровод	55
А24В061. 090	Рама	55; 53
А24В061. 090 СБ	Рама	56; 57

А24В057.000СТ

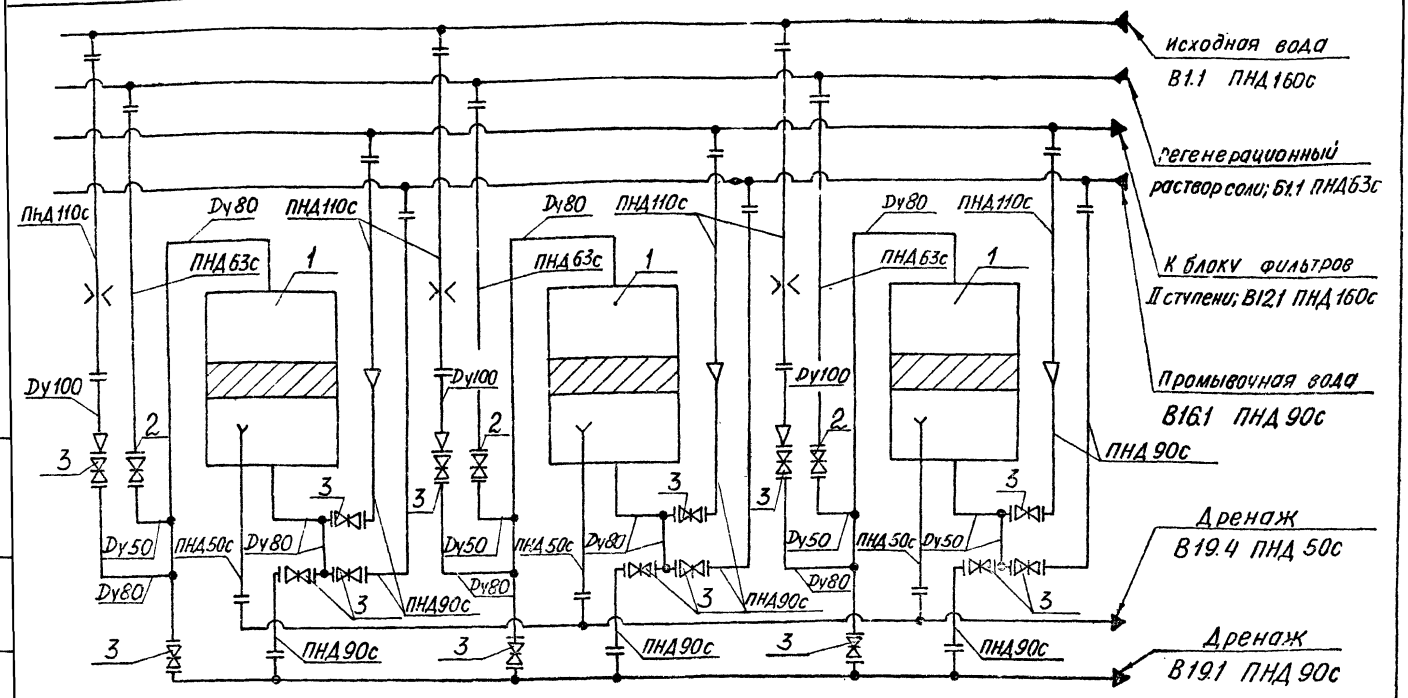

Поз.	Наименование	Кол.	Примеч.
1	Фильтр ФИПаI-1,4-0,6 Na	3	
2	Задвижка 30ч6бр Dy 50	3	поставляются в комплекте с фильтром
3	Задвижка 30ч6бр Dy 80	15	

				А24В057.000СТ	
Изм.	Лист	№докум.	Подп.	Дата	
Разраб.		Антсак			Блок натрий-катионитных фильтров БФ NaI-1500×3-1
Пров.		Грановский			Технологическая схема
Рук. гр.		Грановский			
Н. контр.		Рувинская			
Утв.		Спивак			

Лит.	Масса	Масштаб
И	–	–
Лист	Листов 1	

ГОССТРОЙ СССР САНТЕХПРОЕКТ г. Москва

Формат А3

8 выпуск 1-1 Альбом 2. Серия 5.903-10

Формат	Зона	Поз.	Обозначение	Наименование	Кол.	Примечание
				Документация		
*			А24В057.000СБ	Сборочный чертеж		*А3, А2
А3			А24В057.000СТ	Техническая схема		
А4				Блоки натрий-катионитных фильтров		
				Технические требования		Альбом 4
				Сборочные единицы		
А4		1	А24В052.010-01	Установка дифманометра	3	
А4		2	А24В052.020-01	Распорка	2	Альбом 4
А4		3	А24В052.060-02	Трубопровод	1	
		4	-06	Трубопровод	1	
		5	-08	Трубопровод	1	
А4		6	А24В052.070-02	Трубопровод	1	
А4		7	А24В057.010	Трубопровод	3	
А4		8	А24В057.020	Трубопровод	3	
А4		9	А24В057.030	Трубопровод	3	
А4		10	А24В057.040	Трубопровод	3	
А4		11	А24В057.050	Трубопровод	1	
А4		12	А24В057.060	Трубопровод	1	
		13	-01	Трубопровод	1	
		14	-02	Трубопровод	1	
А4		15	А24В057.070	Трубопровод	3	

				А24В057.000	
Изм.	Лист	№докум.	Подп.	Дата	
Разраб.		Антсак			Блок натрий-катионитных фильтров БФ NaI-1500×3-1
Пров.		Грановский			
Рук. гр.		Грановский			
Н. контр.		Рувинская			
Утв.		Спивак			

Лит.	Лист	Листов
И	1	3

ГОССТРОЙ СССР САНТЕХПРОЕКТ

Формат А4

Формат	Зона	Поз.	Обозначение	Наименование	Кол.	Примечание
А4		16	А24В057.080	Трубопровод	3	
А4		17	А24В057.090	Трубопровод	6	Альбом 4
А4		18	А24В057.100	Трубопровод	1	
		19	-01	Трубопровод	1	
		20	-02	Трубопровод	1	
А4		21	А24В057.110	Трубопровод	3	
А4		22	А24В057.120	Трубопровод	3	
А4		23	А24В057.130	Трубопровод	3	
А4		24	А24В057.140	Трубопровод	1	
А4		25	А24В057.150	Трубопровод	3	
А4		26	А24В057.160	Трубопровод	3	
А4		27	А24В057.170	Трубопровод	1	
		28	-01	Трубопровод	1	
		29	-02	Трубопровод	1	
А4		30	А24В057.180	Рама	1	
				Детали		
А4		40	А24В052.001-01	Хомут	3	
А4		41	А24В052.002-01	Хомут	5	
		42	-02	Хомут	5	Альбом 4
		43	-03	Хомут	9	
		44	-05	Хомут	6	
		45	-06	Хомут	6	
				Прокладки		
				Паронит ПОН ЗГОСТ 481-80		
Б4		46	А24В057.001	$Ф90_{-0,87} \times Ф45^{+0,62}$	6	0,030кг
Б4		47	А24В057.002	$Ф90_{-0,87} \times Ф56^{+0,74}$	6	0,040кг
Б4		48	А24В057.003	$Ф102_{-0,87} \times Ф56^{+0,74}$	6	0,050кг
Б4		49	А24В057.004	$Ф128_{-1} \times Ф78^{+0,74}$	6	0,060кг
Б4		50	А24В057.005	$Ф133_{-1} \times Ф84^{+0,87}$	33	0,070кг
Б4		51	А24В057.006	$Ф148_{-1} \times Ф100^{+0,87}$	21	0,075кг

				А24В057.000	Лист 2
Изм.	Лист	№докум.	Подп.	Дата	

Формат А4

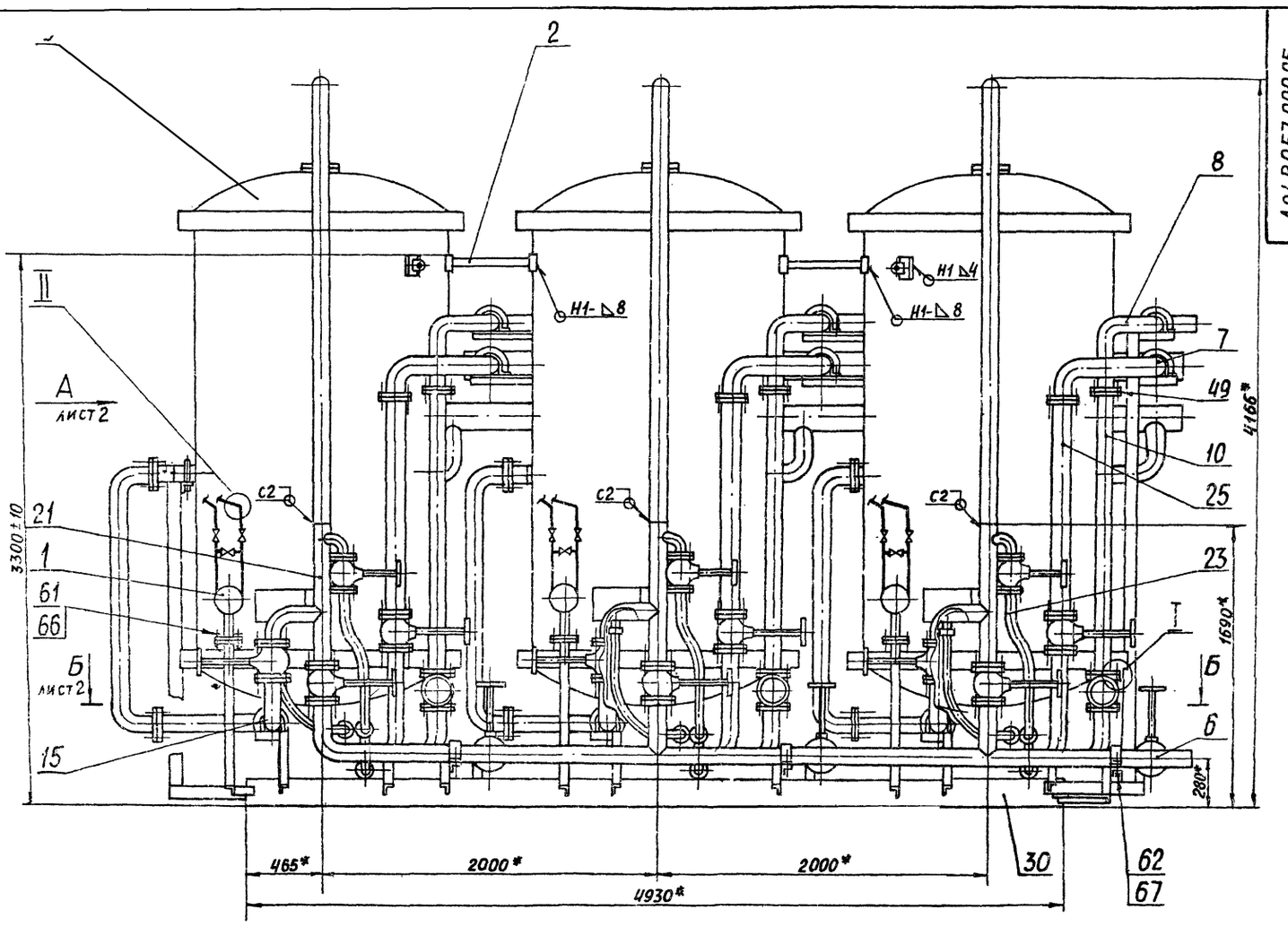

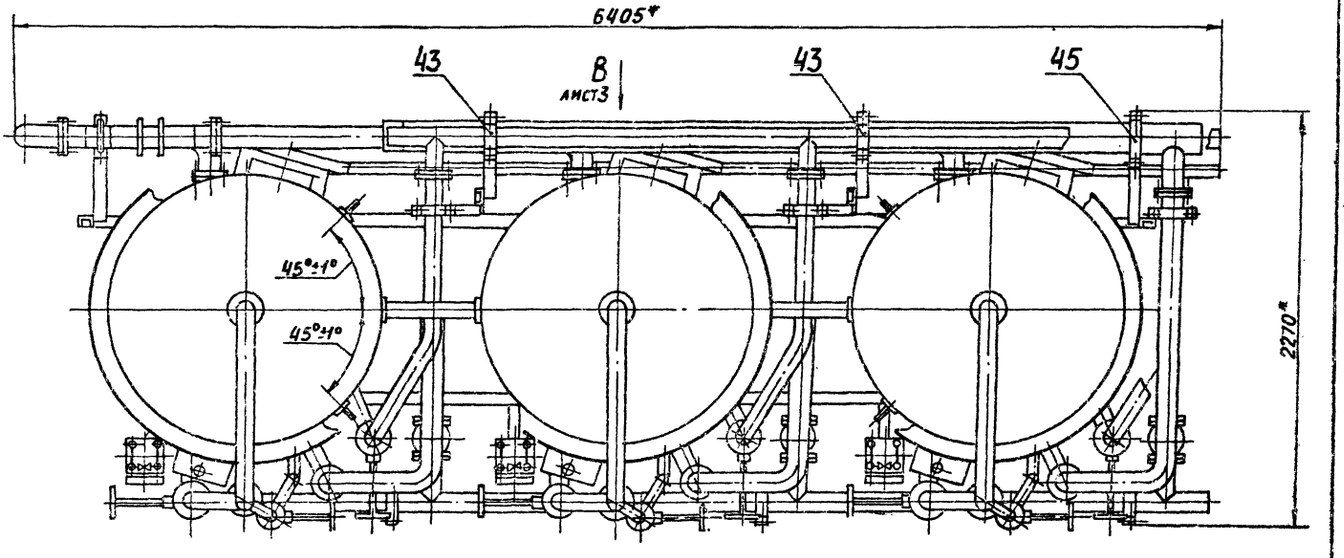

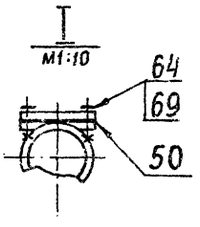

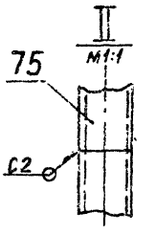

1. * Размеры для справок
2. Сварные швы Н1 по ГОСТ5264-80, С2 по ГОСТ16037-80.

					А24В057.000 СБ			
Изм.	Лист	№ докум.	Подп.	Дата	БЛОК НАТРИЙ-КАТИОНИТНЫХ ФИЛЬТРОВ БФ №I-1500х3-1	Лит.	Масса	Масштаб.
Разраб.		Литвак				И	5990	1:20
Пров.		Грановский				Лист 1	Листов 3	
Рук. гр.		Грановский				ГОССТРОЙ СССР САНТЕХПРОЕКТ г. МОСКВА		
Н. контр.		Рувинская		XI 87				
Утв.		Сливак						

23056-02 5 Формат: А2

Выпуск 1-1
Альбом 2

Серия 5.903-10

Инв. № подл. | Подп. и дата | Взам. инв. № | Инв. № дубл. | Подп. и дата

Вид А лист 1
М1:10

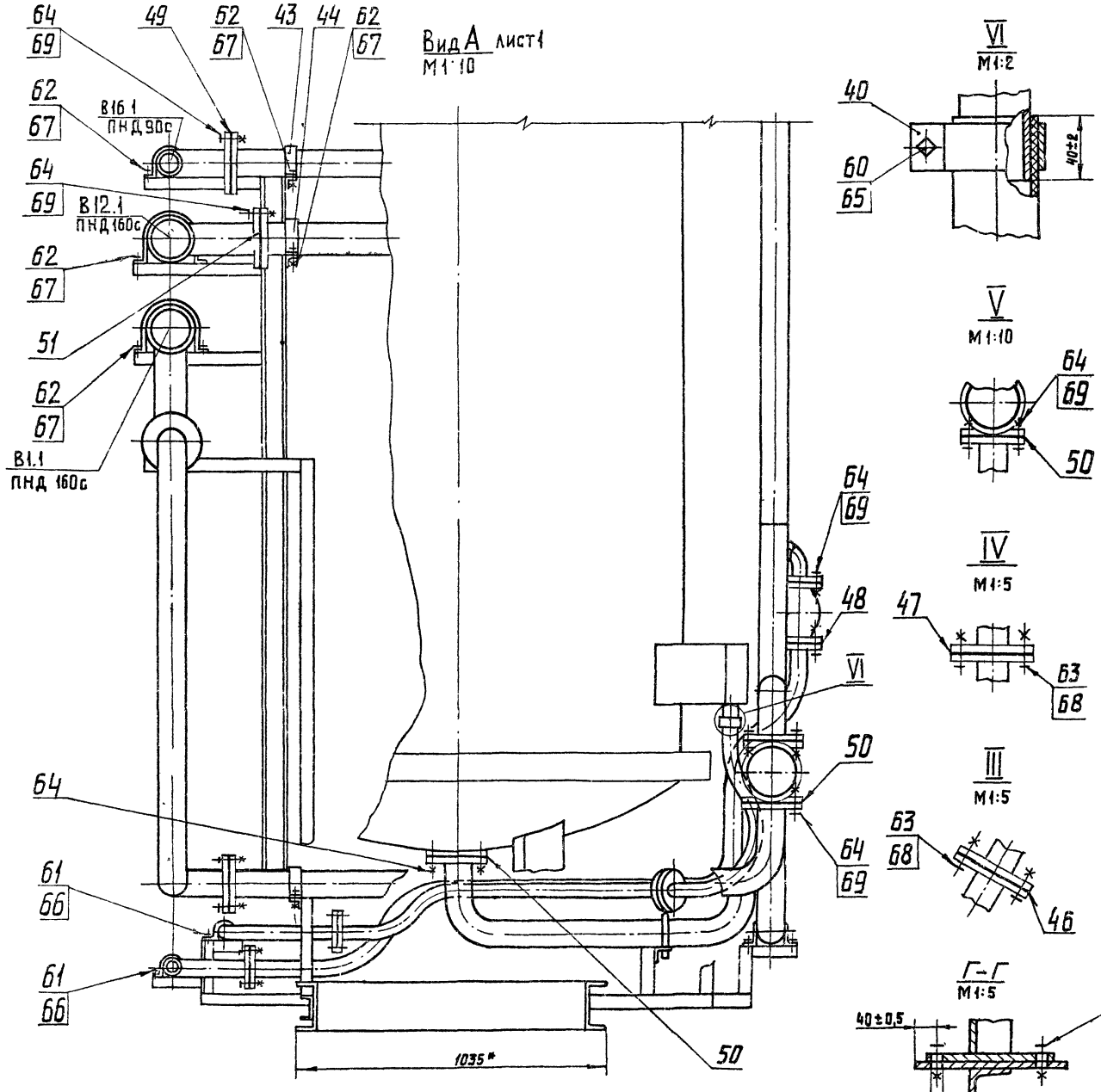

VI
М1:2

V
М1:10

IV
М1:5

III
М1:5

Г-Г
М1:5

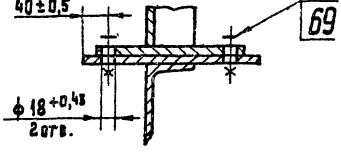

Б-Б лист 1

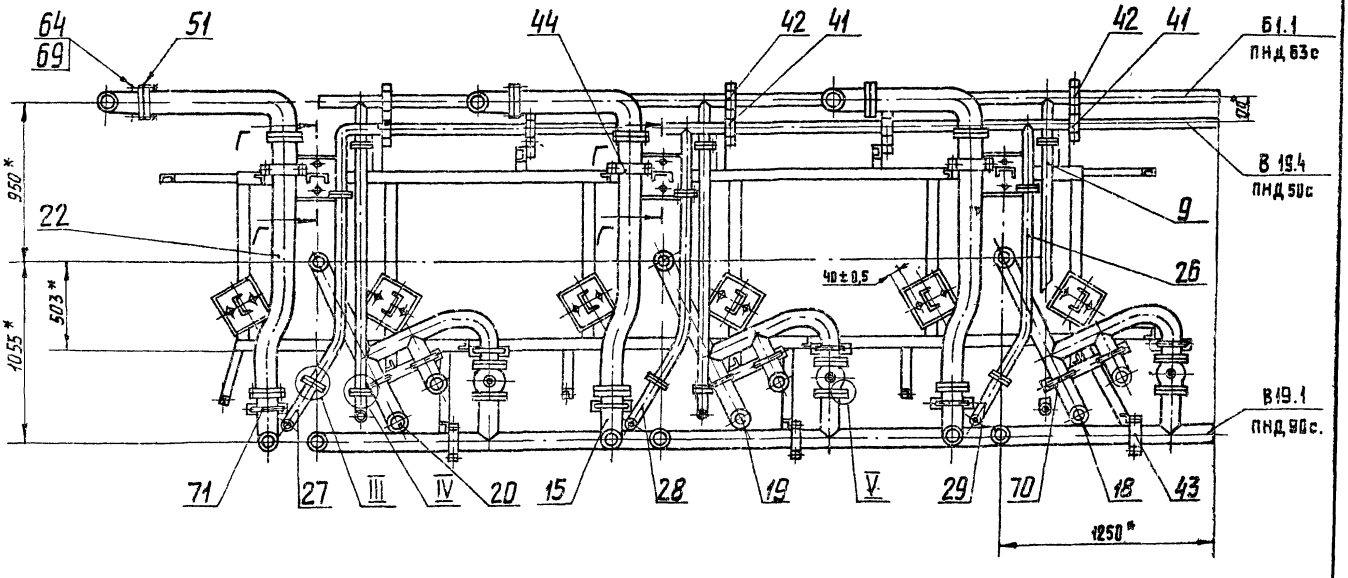

Выпуск 1-1
Альбом 2
Серия 5.903-10

Инв.№ подл. | Подп. и дата | Взам. инв.№ | Инв.№ дубл. | Подп. и дата

Изм.	Лист	N докум.	Подп.	Дата	А248057.000СБ	Лист 2
		Копировал	Мельникова			

Поз.	Обозначение	Наименование	Кол.	Примечание
		Стандартные изделия		
		Болты ГОСТ 7798-70		
60		М6х20.36	3	
61		М8х20.36	32	
62		М10х20.36	42	
63		М12х40.36	48	
64		М16х60.36	376	
		Гайки ГОСТ 5915-70		
65		М6.4	3	
66		М8.4	32	
67		М10.4	42	
68		М12.4	48	
69		М16.4	364	
70		Опора ОПБ-2-80 ГОСТ 14911-82	9	
71		Опора ОПБ-2-100 ГОСТ 14911-82	6	
72		Ушко 3-2-1-500	4	
		ВСт3сп5 ГОСТ 13716-73		
73		Фильтр ФИПа I-1,4-0,6 Na	3	
		ОСТ 108.030.10-84		
74		Соединение фланцевое	3	
		100-0,6 04 ОСТ 34-42-490-80		
		Материалы		
75		Труба 14х2 ГОСТ 8734-75 Д ГОСТ 8733-74	14	м

Изм.	Лист	№ докум.	Подп.	Дата

А24 8057.000

Лист 3

Формат А4

Формат	Зона	Поз.	Обозначение	Наименование	Кол.	Примечание
				Документация		
А4			А24 8057.010 СБ	Сборочный чертеж		
				Детали		
А3		1	А24 8052.031-06	Фланец	2	Альбом
А4		2	А24 8052.043-01	Втулка под фланец	2	4
				Труба ПНД 110с		
				техническая ГОСТ 18599-83		
Б4		3	А24 8057.011	ℓ = 335-14	1	1,12 кг
Б4		4	А24 8057.012	ℓ = 1408-3.1	1	2,94 кг
				Стандартные изделия		
		—		Фланец 1-100-6 ГОСТ 12820-80 (Заготовка для А24 8052.031-06)		
				Прочие изделия		
		5		Угольник 90° ПНД 110с ТУ6-19-213-83	2	
		—		Втулка под фланец ПНД 110с ТУ6-19-213-83 (Заготовка для А24 8052.043-01)		

А24 8057.010

Изм.	Лист	№ докум.	Подп.	Дата
Разраб.		Ямпольская		
Пров.		Литвак		
Рук. группы		Грановский		
Н. контр.		Рувинская		
Утв.		Спивак		

Трубопровод

Лит.	Лист	Листов
И		1

Госстрой СССР САНТЕХПРОЕКТ г. Москва

Формат А4

Серия 5.903-10 Выпуск 1-1 Альбом 2

А24 8057.000СБ

Вид В лист 1

Вид Д М1:10

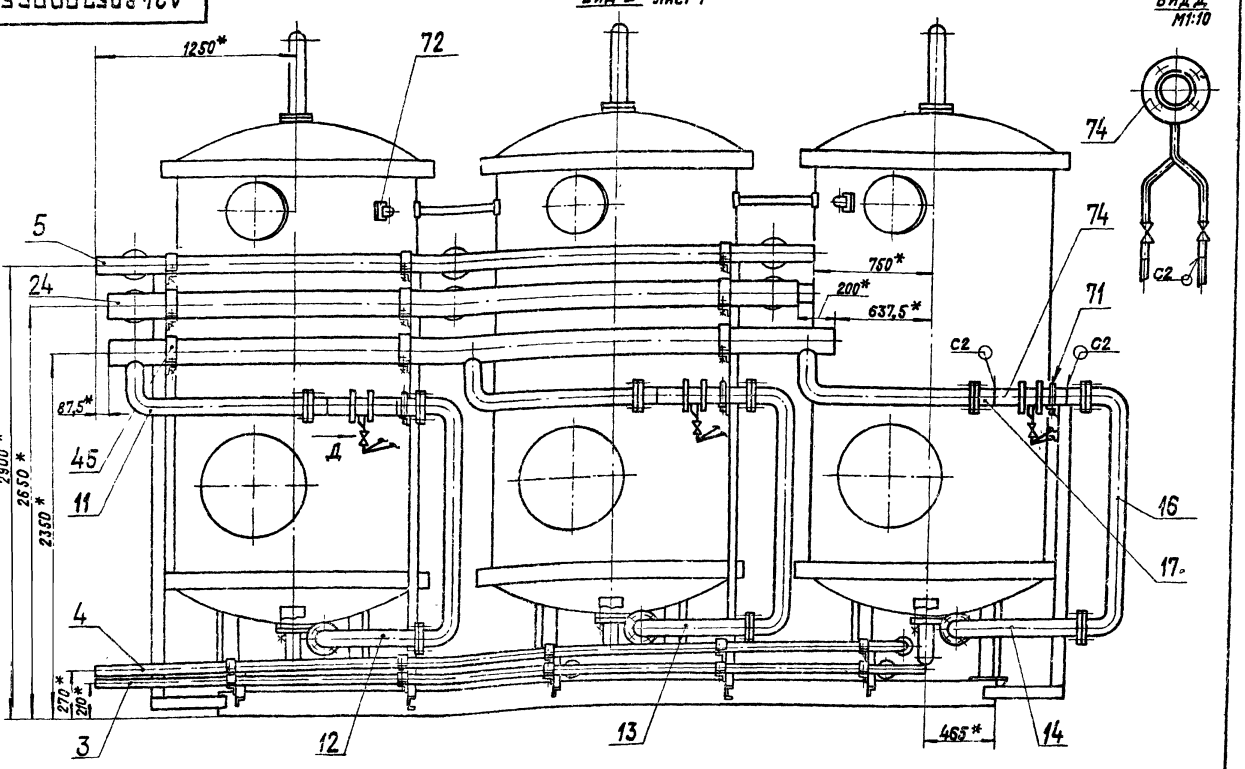

Изм.	Лист	№ докум.	Подп.	Дата

А24 8057.000СБ

Лист 3

23056-02 7 Копировал: Крылина Формат А3

Фор.	Зона	Поз.	Обозначение	Наименование	Кол.	Примечание
				Документация		
А4			А24В057.020 СЕ	Сборочный чертеж		
				Детали		
А3		1	А24В052.031-01	Фланец	2	Альбом 4
А4		2	А24В052.043	Втулка под фланец	2	
А4		3	А24В052.104-01	Труба	1	
				Стандартные изделия		
		4		Угольник ПНД 90с ОСТ6-5-367-74	1	
		–		Фланец 1-80-6 ГОСТ 12820-80 (Заготовка для А24В052.031-01)		
		–		Втулка под фланец ПНП90с ОСТ6-5-367-74 (Заготовка для А24В052.043)		

Инв. № подл. | Подп. и дата | Взам. инв. № | Инв. № дубл. | Подп. и дата

Изм.	Лист	№ докум.	Подп.	Дата	А24В057.020			
Разраб.		Ямпольская			Трубопровод	Лит.	Лист 1	Листов 2
Пров.		Литвак				ГОССТРОЙ СССР САНТЕХПРОЕКТ г. МОСКВА		
Рук. гр.		Грановский						
Н. контр.		Рубинская						
Утв.		Спивак						

Формат А4

Формат	Зона	Поз.	Обозначение	Наименование	Кол.	Примечание
				Переменные данные для исполнений:		
				А24В057.020		
				Детали		
Б4		5	А24В057.021	Труба ПНД 90с техническая ГОСТ18599-83 L=349-1,4	1	0,82кг
				А24В057.020-01		
				Детали		
Б4		5	А24В057.022	Труба ПНД 90с техническая ГОСТ18599-83 L=149-1,0	1	0,35кг

Инв. № подл. | Подп. и дата | Взам. инв. № | Инв. № дубл. | Подп. и дата

Изм.	Лист	№ докум.	Подп.	Дата	А24В057.020	Лист 2

Формат А4

Выпуск 1-1
Альбом 2
Серия 5.903-10

Фор.	Зона	Поз.	Обозначение	Наименование	Кол.	Примечание
				Документация		
А3			А24В057 030СБ	Сборочный чертеж		
				Детали		
А4		1	А24В052.031	Фланец	2	Альбом 4
А4		2	А24 В052.043-04	Втулка под фланец	2	
А4		3	А24В057.031	Труба	1	
				Стандартные изделия		
		–		Втулка под фланец ПНП63с ОСТ6-5-367-74 (Заготовка для А24В043-04)		
		–		Фланец 1-50-6 ГОСТ12820-80 (Заготовка для А24В052.031)		

Инв. № подл. | Подп. и дата | Взам. инв. № | Инв. № дубл. | Подп. и дата

Изм.	Лист	№ докум.	Подп.	Дата	А24В057.030			
Разраб.		Нитехина			Трубопровод	Лит.	Лист 1	Листов 1
Пров.		Литвак				ГОССТРОЙ СССР САНТЕХПРОЕКТ г. МОСКВА		
Рук. гр.		Грановский						
Н. контр.		Рубинская						
Утв.		Спивак						

Формат А4

Формат	Зона	Поз.	Обозначение	Наименование	Кол.	Примечание
				Документация		
А4			А24В057.040СБ	Сборочный чертеж		
				Детали		
А3		1	А24В052 031-01	Фланец	1	Альбом 4
		2	-03	Фланец	1	
А4		3	А24В052.043	Втулка под фланец	2	
Б4		4	А24В057.041	Труба ПНД 90с техническая ГОСТ18599-83 L=1689-3,1	1	3,97кг
				Стандартные изделия		
		–		Фланец 1-80-6 ГОСТ 12820-80 (Заготовка для А24В052.031-01)		
		–		Фланец 1-80-10 ГОСТ 12820-80 (Заготовка для А24В052.031-03)		
		–		Втулка под фланец ПНП 90с ОСТ6-5-367-74 (Заготовка для А24В052.043)		

Инв. № подл. | Подп. и дата | Взам. инв. № | Инв. № дубл. | Подп. и дата

Изм.	Лист	№ докум.	Подп.	Дата	А24В057.040			
Разраб.		Ямпольская			Трубопровод	Лит.	Лист 1	Листов 1
Пров.		Литвак				ГОССТРОЙ СССР САНТЕХПРОЕКТ г. МОСКВА		
Рук. гр.		Грановский						
Н. контр.		Рубинская						
Утв.		Спивак						

Формат А4

А24В057.010 СБ

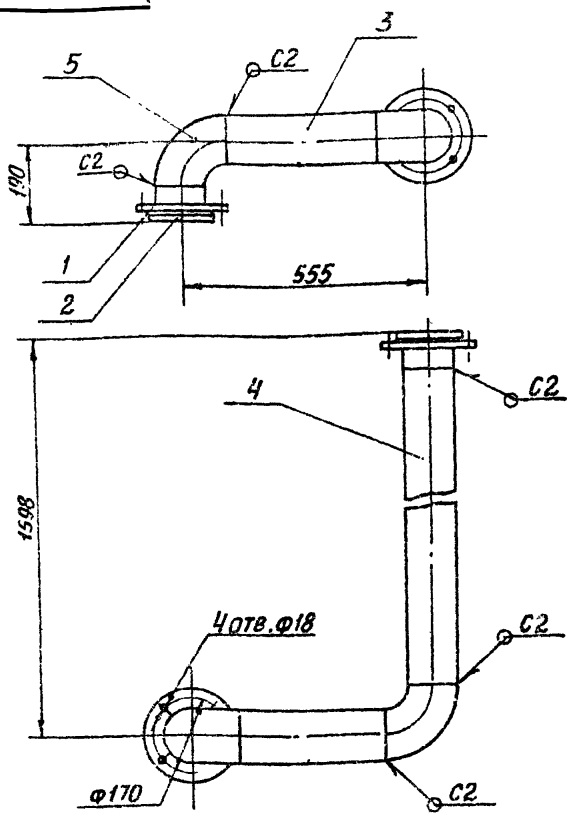

1. Размеры для справок.
2. Сварной шов по ГОСТ 16310-80

Изм.	Лист	№ докум.	Подп.	Дата	
Разраб.		Ямпольская			
Пров.		Антвак			
Рук. гр.		Грановский			
Н. контр.		Рубинская			
Утв.		Спивак			

А24В057.010 СБ

Трубопровод

Лит.	Масса	Масштаб
И	9,6	1:10

Лист | Листов 1

ГОССТРОЙ СССР САНТЕХПРОЕКТ г. Москва

Формат А4

А24В057.040 СБ

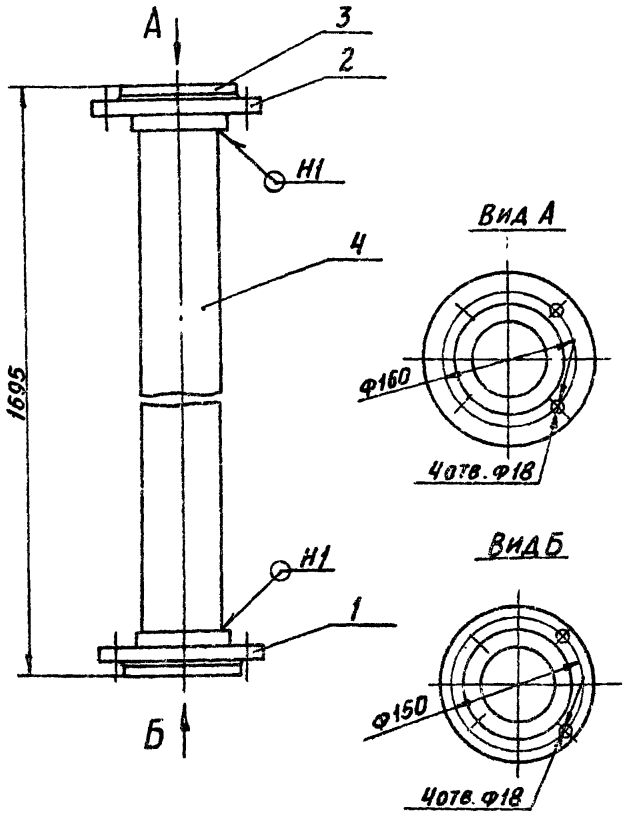

1. Размеры для справок
2. Сварной шов по ГОСТ 16310-80

Изм.	Лист	№ докум.	Подп.	Дата	
Разраб.		Ямпольская			
Пров.		Антвак			
Рук. гр.		Грановский			
Н. контр.		Рубинская			
Утв.		Спивак			

А24В057.040 СБ

Трубопровод

Лит.	Масса	Масштаб
И	9,5	1:5

Лист | Листов 1

ГОССТРОЙ СССР САНТЕХПРОЕКТ г. Москва

Формат А4

А24В057.030 СБ

Выпуск 1-1
Альбом 2
Серия 5.903-10

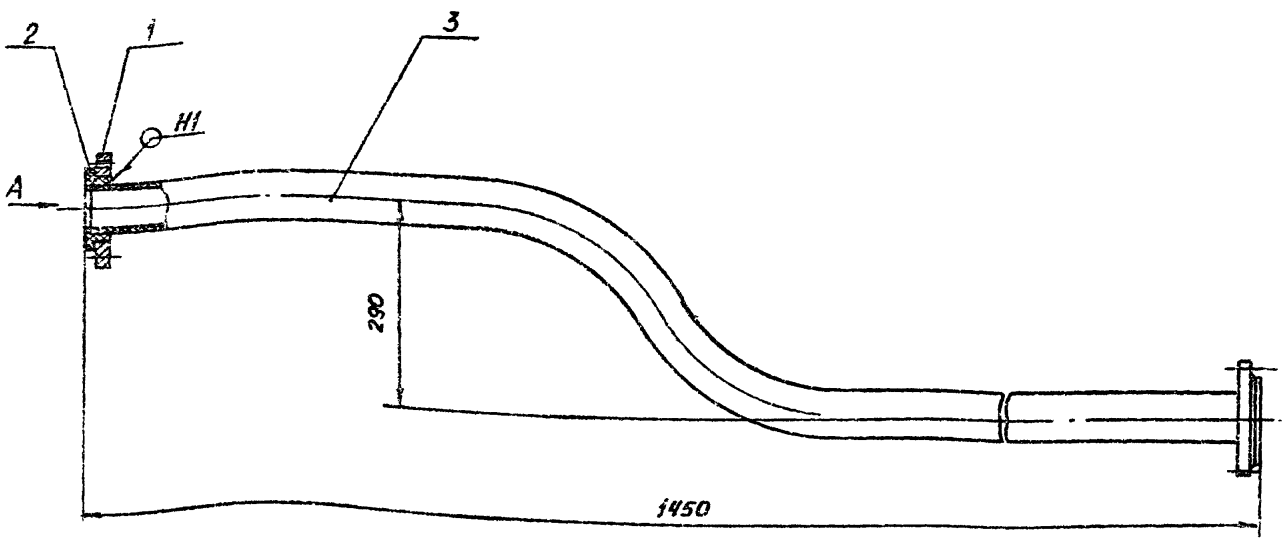

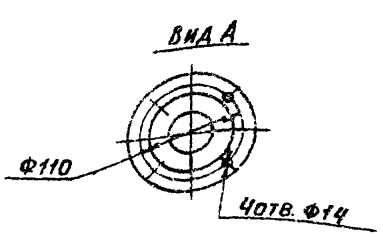

1. Размеры для справок
2. Сварные швы по ГОСТ 16310-80

Изм.	Лист	№ докум.	Подп.	Дата	
Разраб.		Антехина			
Пров.		Антвак			
Рук. гр.		Грановский			
Н. контр.		Рубинская			
Утв.		Спивак			

А24В057.030 СБ

Трубопровод

Лит.	Масса	Масштаб
И	4,7	1:5

Лист | Листов 1

ГОССТРОЙ СССР САНТЕХПРОЕКТ г. Москва

Формат А3

23056-02 9

Инв. № подл. | Подп. и дата | Взам. инв. № | Инв. № дубл. | Подп. и дата

Формат	Зона	Поз.	Обозначение	Наименование	Кол.	Примечание
				Документация		
А3			А24В057.050 СБ	Сборочный чертеж		
			Переменные данные для исполнений:			
				А24В057.050		
				Детали		
А3		1	А24В052.031-06	Фланец	3	Альбом
А4		2	А24В052.043-01	Втулка под фланец	3	4
Б4		3	А24В057.051	Труба ПНД 110с техническая ГОСТ 18599-83		
				l = 900-2,3	3	1,88кг
Б4		4	А24В057.052	Труба ПНД 160с техническая ГОСТ 18599-83		
				l = 1775-3,7	2	32,0кг
				Стандартные изделия		
		-		Фланец 1-100-6 ГОСТ 12820-80		
				(Заготовка для А24В052.031-06)		
				Прочие изделия		
		5		Угольник 90° ПНД 90с		
				ТУ6-19-218-83	3	
		6		Переход ПНД 160с×110с		
				ТУ6-19-218-83	3	
		7		Тройник ПНД 160с		
				ТУ6-19-218-83	3	
		-		Втулка под фланец ПНД 110с		
				ТУ6-19-218-83		
				(Заготовка для А24В052.043-01)		

Изм.	Лист	№ докум.	Подп.	Дата
Разраб.		Ямпольская		
Пров.		Литвак		
Рук. гр.		Грановский		
Н. контр.		Рувинская		
УГВ		Спивак		

А24В057.050

Трубопровод

Лит.	Лист	Листов
И	1	2

Госстрой СССР САНТЕХПРОЕКТ г. Москва

Инв. № подл. | Подп. и дата | Взам. инв. № | Инв. № дубл. | Подп. и дата

Изм.	Лист	№ докум.	Подп.	Дата

А24В057.050 — Лист 2

Формат А4

Формат	Зона	Поз.	Обозначение	Наименование	Кол.	Примечание
				А24В057.050-01		
				Детали		
А3		1	А24В052.031-06	Фланец	2	Альбом
А4		2	А24В052.043-01	Втулка под фланец	2	4
Б4		3	А24В057.051	Труба ПНД 110с техническая		
				ГОСТ 18599-83 l = 900-2,3	2	1,88кг
Б4		4	А24В057.052	Труба ПНД 160с техническая		
				ГОСТ 18599-83 l = 1775-3,7	1	32,0кг
				Стандартные изделия		
				Фланец 1-100-6 ГОСТ 12820-80		
				Заготовка для А24В052.031-06		
				Прочие детали		
		5		Угольник 90° ПНД 90с		
				ТУ6-19-218-83	2	
		6		Переход ПНД 160с×110с		
				ТУ6-19-218-83		
		7		Тройник ПНД 160с		
				ТУ6-19-218-83	2	
		-		Втулка под фланец ПНД 110с		
				ТУ6-19-218-83		
				(Заготовка для А24В052.043-01)		

Инв. № подл. | Подп. и дата | Взам. инв. № | Инв. № дубл. | Подп. и дата

Изм.	Лист	№ докум.	Подп.	Дата

А24В057.050 — Лист 2

Формат А4

Альбом 2

Формат	Зона	Поз.	Обозначение	Наименование	Кол.	Примечание
				Документация		
А4			А24В057.070 СБ	Сборочный чертеж		
				Детали		
Б4		1	А24В057.071	Патрубок		
				Труба 108×2,8 ГОСТ 10704-76 / Д ГОСТ 10705-80		
				l = 145-1,0	1	1,05кг
				Стандартные изделия		
		2		Отвод 90°108×4		
				ГОСТ 17375-83	1	
		3		Переход 108×4-89×3,5		
				ГОСТ 17378-83	1	
		4		Фланец 1-100-6		
				ГОСТ 12820-80	1	
		5		Фланец 1-80-10		
				ГОСТ 12821-80	1	

Инв. № подл. | Подп. и дата | Взам. инв. № | Инв. № дубл. | Подп. и дата

Изм.	Лист	№ докум.	Подп.	Дата
Разраб.		Ямпольская		
Пров.		Литвак		
Рук. гр.		Грановский		
Н. контр.		Рувинская		
УГВ		Спивак		

А24В057.070

Трубопровод

Лит.	Лист	Листов
И		1

Госстрой СССР САНТЕХПРОЕКТ г. Москва

Формат	Зона	Поз.	Обозначение	Наименование	Кол.	Примечание
				Документация		
А4			А24В057.060 СБ	Сборочный чертеж		
				Детали		
А3		1	А24В052.031-06	Фланец	2	Альбом
А4		2	А24В052.043-01	Втулка под фланец	2	4
				Стандартные изделия		
		-		Фланец 1-100-6 ГОСТ 12820-80		
				(Заготовка для А24В052-031-06)		
				Прочие изделия		
		3		Угольник 90° ПНД 110с ТУ6-19-213-83	1	
		-		Втулка под фланец ПНД 110с ТУ6-19-213-83 (Заготовка для А24В052.043-01)		

Инв. № подл. | Подп. и дата | Взам. инв. № | Инв. № дубл. | Подп. и дата

Изм.	Лист	№ докум.	Подп.	Дата
Разраб.		Ямпольская		
Пров.		Литвак		
Рук. гр.		Грановский		
Н. контр.		Рувинская		
УГВ		Спивак		

А24В057.060

Трубопровод

Лит.	Лист	Листов
И	1	2

Госстрой СССР САНТЕХПРОЕКТ г. Москва

А24В057.020СБ

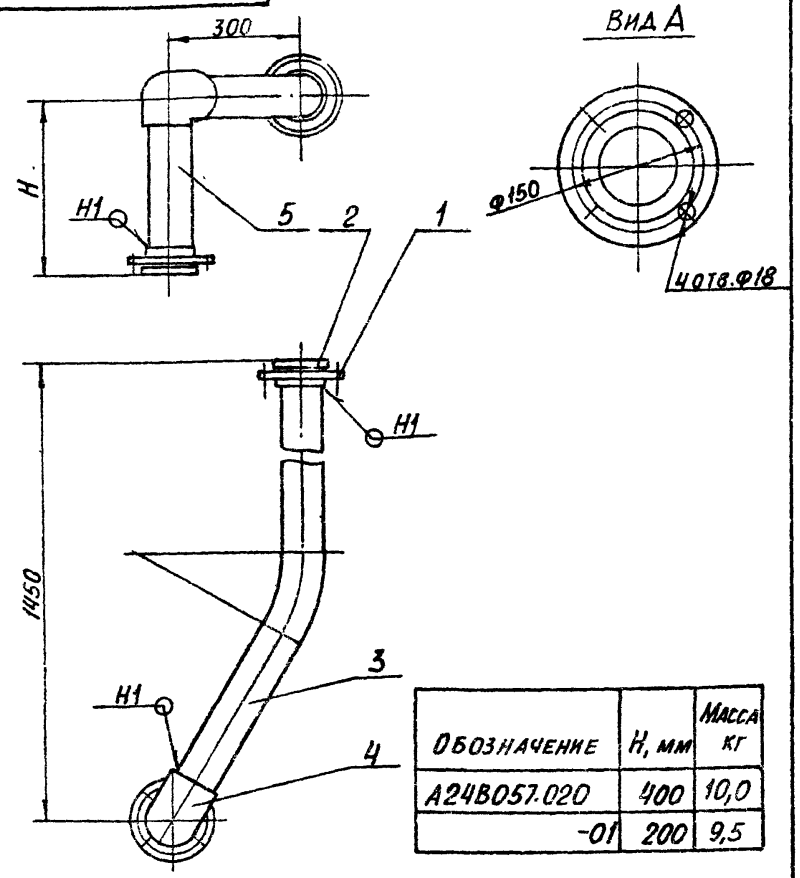

Обозначение	H, мм	Масса кг
А24В057.020	400	10,0
-01	200	9,5

1. Размеры для справок
2. Сварной шов по ГОСТ 16310-80.

Изм.	Лист	№ докум.	Подп.	Дата
Разраб.		Ямпольская		
Пров.		Литвак		
Рук. гр.		Грановский		
Н. контр.		Рубинская		IX.87
Утв.		Спивак		

А24В057.020 СБ

Трубопровод

Лит.	Масса	Масштаб
Н	см. табл.	-
Лист	Листов 1	

Госстрой СССР САНТЕХПРОЕКТ г. Москва

Формат А4

А24В057.070СБ

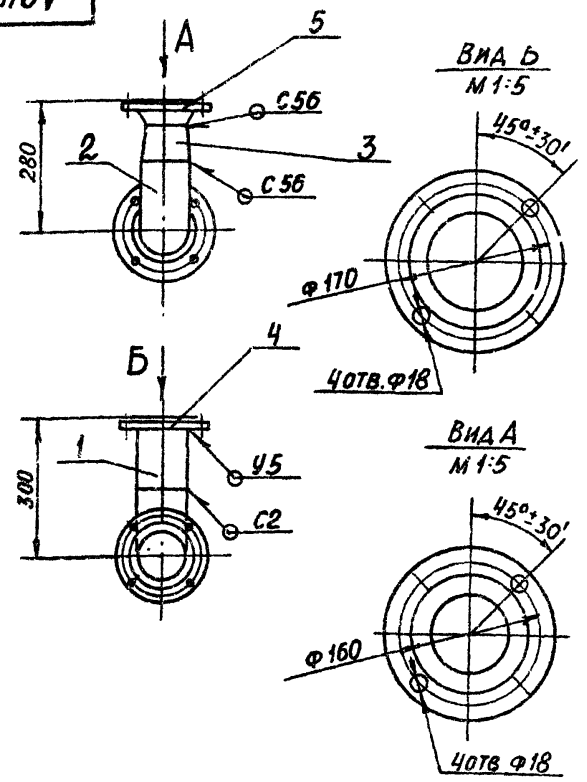

1. Размеры для справок
2. Сварные швы по ГОСТ 16037-80

Изм.	Лист	№ докум.	Подп.	Дата
Разраб.		Ямпольская		
Пров.		Литвак		
Рук. гр.		Грановская		
Н. контр.		Рубинская		IX.87
Утв.		Спивак		

А24В057.070 СБ

Трубопровод

Лит.	Масса	Масштаб
И	10,9	1:10
Лист	Листов 1	

Госстрой СССР САНТЕХПРОЕКТ г. Москва

Формат А4

А24В057.060СБ

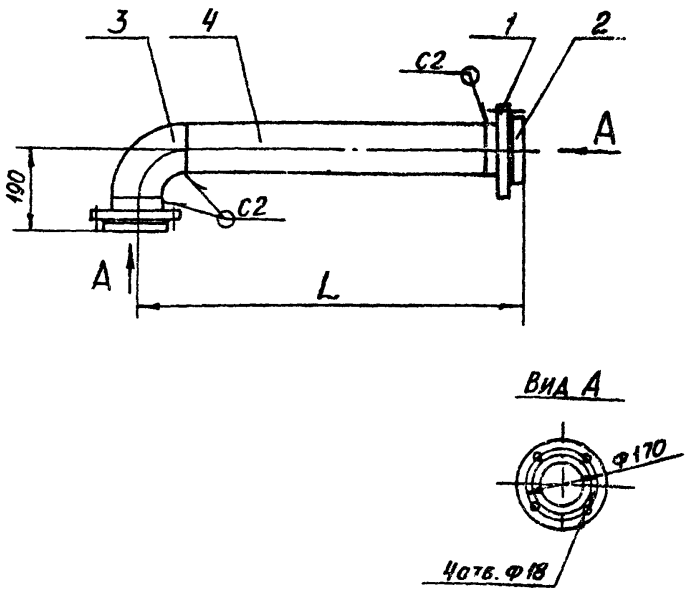

Обозначение	L, мм	Масса, кг
А24В057.060	610	6,8
-01	710	6,9
-02	810	7,2

1. Размеры для справок
2. Сварной шов по ГОСТ 16310-80

Изм.	Лист	№ докум.	Подп.	Дата
Разраб.		Ямпольская		
Пров.		Литвак		
Рук. гр.		Грановский		
Н. контр.		Рубинская		IX.87
Утв.		Спивак		

А24.В057.060СБ

Трубопровод

Лит	Масса	Масштаб
И	см. табл	-
Лист	Листов 1	

Госстрой СССР САНТЕХПРОЕКТ г. Москва

А24В057.080СБ

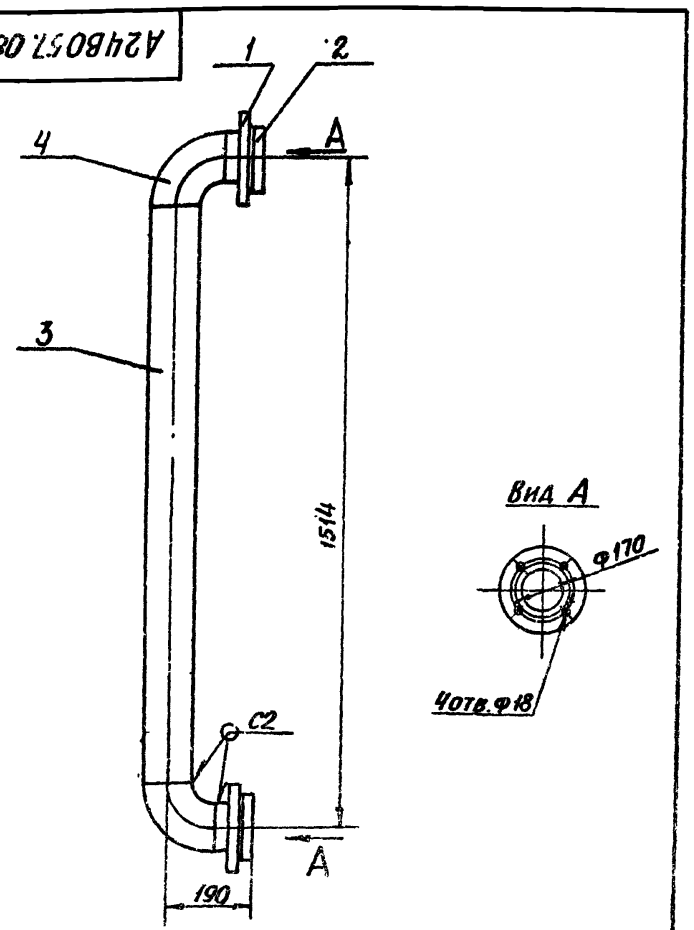

1. Размеры для справок
2. Сварной шов по ГОСТ 16310-80

Изм.	Лист	№ докум.	Подп.	Дата
Разраб.		Ямпольская		
Пров.		Литвак		
Рук. гр.		Грановский		
Н. контр.		Рубинская		IX.87
Утв.		Спивак		

А24В057.080СБ

Трубопровод

Лит.	Масса	Масштаб
И	9,1	1:10
Лист	Листов 1	

Госстрой СССР САНТЕХПРОЕКТ г. Москва

Формат А4

А24В057.031

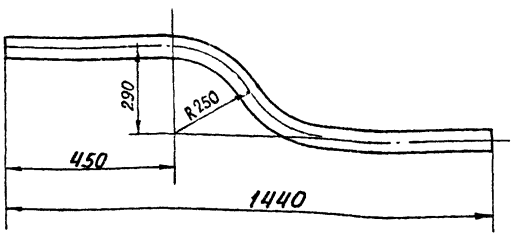

Неуказанные предельные размеры h14; ± t2/2

Изм.	Лист	№ докум.	Подп.	Дата
Разраб.		Митехин		
Пров.		Литвак		
Рук. гр.		Грановский		
Н. контр.		Рубинская		IX.87
Утв.		Спивак		

А24В057.031

Труба

Лит.	Масса	Масштаб
И	1,9	1:10

Лист	Листов 1

Труба ПНД 63с
Техническая ГОСТ 18599-83

Госстрой СССР
Сантехпроект
г. Москва

Формат А4

Формат	Зона	Поз.	Обозначение	Наименование	Кол.	Примечание
				Переменные данные для исполнений:		
				А24В057.060		
				Детали		
Б4		4	А24В057.061	Труба ПНД 110с		
				техническая ГОСТ 18599-83		
				ℓ = 420 - 1,5	1	0,87кг
				А24В057.060-01		
				Детали		
Б4		4	А24В057.062	Труба ПНД 110с		
				техническая ГОСТ 18599-83		
				ℓ = 520 - 1,5	1	1,0кг
				А24В057.060-02		
				Детали		
Б4		4	А24В057.063	Труба ПНД 110с		
				техническая ГОСТ 18599-83		
				ℓ = 620 - 1,75	1	1,23кг

Инв. № подл. | Подп. и дата | Взам. инв. № | Инв. № дубл. | Подп. и дата

Изм.	Лист	№ докум.	Подп.	Дата

А24В057.060

Лист 2

Формат А4

А24В057.110СБ

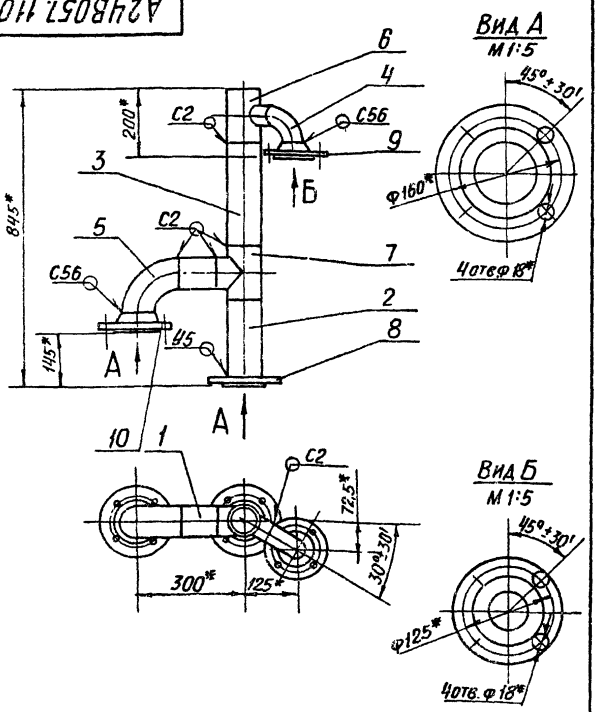

1.* Размеры для справок.
2. Сварные швы по ГОСТ 16037-80

Изм.	Лист	№ докум.	Подп.	Дата
Разраб.		Яблонская		
Пров.		Литвак		
Рук. гр.		Грановский		
Н. контр.		Рубинская		IX.87
Утв.		Спивак		

А24В057.110СБ

Трубопровод

Лит.	Масса	Масштаб
И	19,6	1:10

Лист	Листов 1

Госстрой СССР
Сантехпроект
г. Москва

Формат А4

Альбом 2
Серия 5.903-10

Формат	Зона	Поз.	Обозначение	Наименование	Кол.	Примечание
				Документация		
А4			А24В057.080СБ	Сборочный чертеж		
				Детали		
А3		1	А24В052.031-06	Фланец	2	Альбом 4
А4		2	А24В052.043-01	Втулка под фланец	2	
Б4		3	А24В057.081	Труба ПНД 110с		
				техническая ГОСТ 18599-83		
				ℓ = 1294 - 3,1	1	2,7кг
				Стандартные изделия		
		–		Фланец 1-100-6		
				ГОСТ 12820-80		
				(Заготовка для		
				А24В052.031-06)		
				Прочие изделия		
		4		Угольник 90°		
				ПНД 110с ТУ6-19-213-83	2	
		–		Втулка под фланец		
				ПНД 110с ТУ6-19-213-83		
				(Заготовка для		
				А24В052.043-01)		

Инв. № подл. | Подп. и дата | Взам. инв. № | Инв. № дубл. | Подп. и дата

Изм.	Лист	№ докум.	Подп.	Дата
Разраб.		Яблонская		
Пров.		Литвак		
Рук. гр.		Грановский		
Н. контр.		Рубинская		IX.87
Утв.		Спивак		

А24В057.080

Трубопровод

Лит.	Лист	Листов
И		1

Госстрой СССР
Сантехпроект
г. Москва

Формат А4

Формат	Зона	Поз.	Обозначение	Наименование	Кол.	Примечание
				Документация		
А2			А24В057.100СБ	Сборочный чертеж		
				Детали		
А4		1	А24В057.101	Патрубок	1	
				Труба		
				Труба 89х3 ГОСТ 10704-76 / Д ГОСТ 10705-80		
Б4		2	А24В057.102	l = 147-1,0	1	0,93кг
Б4		3	А24В057.103	l = 130-1,0	1	0,82кг
			Переменные данные для исполнений:			
				А24В057.100		
				Детали		
				Труба		
				Труба 89х3 ГОСТ 10704-76 / Д ГОСТ 10705-80		
Б4		4	А24В057.104	l = 185-1,0	1	1,18кг
Б4		5	А24В057.105	l = 404-2,0	1	2,57кг
Б4		6	А24В057.106	l = 250-1,0	1	1,59кг
Б4		7	А24В057.107	l = 107-1,0	1	0,68кг
Б4		8	А24В057.108	l = 457-2,0	1	2,91кг
Б4		9	А24В057.109	l = 92-1,0	1	0,58кг

Инв. № подл. | Подп. и дата | Взам. инв. № | Инв. № дубл. | Подп. и дата

Изм. Лист № докум. Подп. Дата

А24В057.100

Разраб. Ямпольская
Пров. Литвак
Рук. гр. Грановский
Н. контр. Рубинская
ГИП Сливак

Трубопровод

Лит. | Лист 1 | Листов 5

Госстрой СССР САНТЕХПРОЕКТ г. Москва

Формат А4

Формат	Зона	Поз.	Обозначение	Наименование	Кол.	Примечание
				Стандартные изделия		
		10		Отвод 90° 89х3,5		
				ГОСТ 17375-83	4	
		11		Тройник 89х3,5		
				ГОСТ 17376-83	2	
		12		Фланец 1-80-10		
				ГОСТ 12820-80	4	
				А24В057.100-01		
				Детали		
				Труба		
				Труба 89х3 ГОСТ 10704-76 / Д ГОСТ 10705-80		
Б4		4	А24В057.104	l = 185-1,0	1	1,18кг
Б4		5	А24В057.105	l = 404-2,0	1	2,57кг
Б4		6	А24В057.106	l = 250-1,0	1	1,59кг
Б4		7	А24В057.102	l = 147-1,0	1	0,93кг
Б4		8	А24В057.111	l = 497-2,0	1	3,1кг
Б4		9	А24В057.112	l = 132-1,0	1	0,84кг
				Стандартные изделия		
		10		Отвод 90° 89х3,5		
				ГОСТ 17375-83	4	
		11		Тройник 89х3,5		
				ГОСТ 17376-83	2	
		12		Фланец 1-80-10		
				ГОСТ 12820-80	4	

Инв. № подл. | Подп. и дата | Взам. инв. № | Инв. № дубл. | Подп. и дата

Изм. Лист № докум. Подп. Дата

А24В057.100

Лист 2

Формат А4

Выпуск 1-1
Альбом 2
Серия 5.903-10

Формат	Зона	Поз.	Обозначение	Наименование	Кол.	Примечание
				А24В057.100-02		
				Детали		
				Труба		
				Труба 89х3 ГОСТ 10704-76 / Д ГОСТ 10705-80		
Б4		4	А24В057.104	l = 185-1,0	1	1,18кг
Б4		5	А24В057.105	l = 404-2,0	1	2,57кг
Б4		6	А24В057.106	l = 250-1,0	1	1,59кг
Б4		7	А24В057.113	l = 187-1,0	1	1,19кг
Б4		8	А24В057.114	l = 537-2,0	1	3,4кг
Б4		9	А24В057.115	l = 172-1,0	1	1,1кг
				Стандартные изделия		
		10		Отвод 90° 89х3,5		
				ГОСТ 17375-83	4	
		11		Тройник 89х3,5		
				ГОСТ 17376-83	2	
		12		Фланец 1-80-10		
				ГОСТ 12820-80	4	
				А24В057.100-03		
				Детали		
Б4		4	А24В057.116	Труба		
				Труба 89х3 ГОСТ 10704-76 / Д ГОСТ 10705-80		
				l = 165-1,0	1	1,05кг
Б4		5	А24В057.117	Труба l = 304-2,0		
				Труба 133х3,5 ГОСТ 10704-76 / Д ГОСТ 10705-80	1	3,4кг

Инв. № подл. | Подп. и дата | Взам. инв. № | Инв. № дубл. | Подп. и дата

Изм. Лист № докум. Подп. Дата

А24057.100

Лист 3

Формат А4

Формат	Зона	Поз.	Обозначение	Наименование	Кол.	Примечание
Б4		6	А24В057.118	Труба		
				Труба 133х3,5 ГОСТ 10704-76 / Д ГОСТ 10705-80		
				l = 150-1,0	1	1,67кг
Б4		7	А24В057.102	Труба		
				Труба 89х3 ГОСТ 10704-76 / Д ГОСТ 10705-80		
				l = 147-1,0	1	0,93кг
Б4		8	А24В057.119	Труба		
				Труба 133х3,5 ГОСТ 10704-76 / Д ГОСТ 10705-80		
				l = 507-2,0	1	6,5кг
Б4		9	А24В057.121	Труба		
				Труба 133х3,5 ГОСТ 10704-76 / Д ГОСТ 10705-80		
				l = 57-1,0	1	1,2кг
				Стандартные изделия		
		10		Отвод 90° 89х3,5		
				ГОСТ 17375-83	2	
		13		Отвод 90° 133х4		
				ГОСТ 17375-83	2	
		11		Тройник 89х3,5		
				ГОСТ 17376-83	1	
		14		Тройник 133х4-89х3,5		
				ГОСТ 17376-83	1	
		12		Фланец 1-80-10		
				ГОСТ 12820-80	2	
		15		Фланец 1-125-10		
				ГОСТ 12820-80	2	

Инв. № подл. | Подп. и дата | Взам. инв. № | Инв. № дубл. | Подп. и дата

Изм. Лист № докум. Подп. Дата

А24В057.100

Лист 4

Рис.1

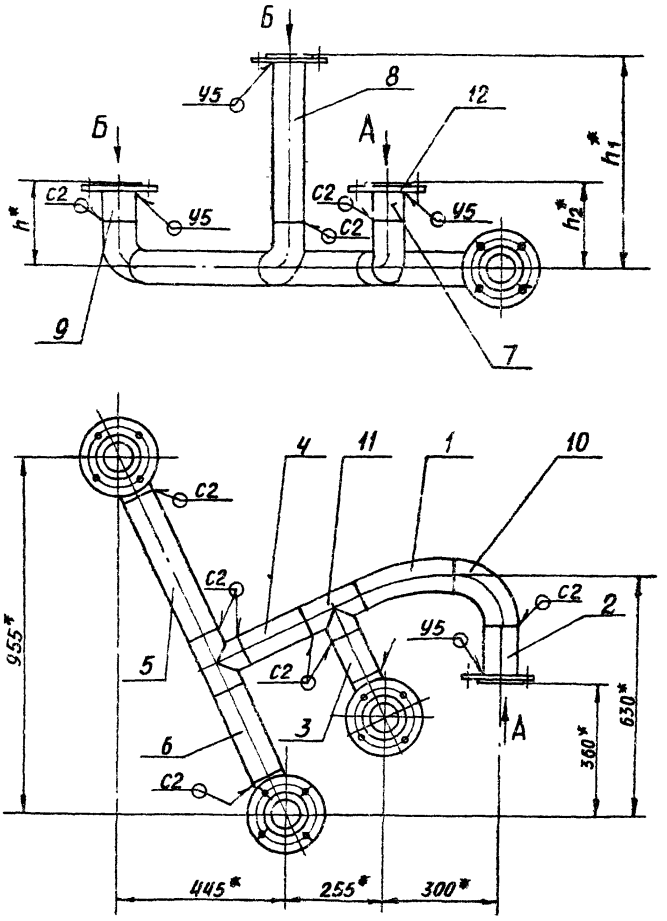

Рис.2
Остальное- см. Рис.1

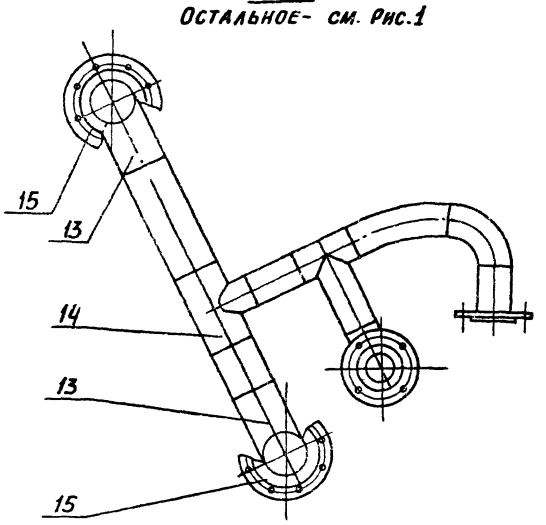

Вид Б

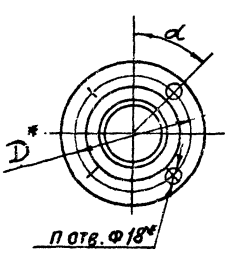

Вид А

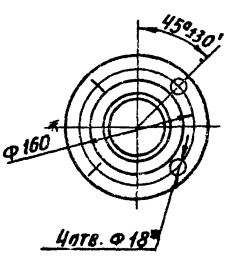

Обозначение	Рис.	Размеры, мм D	h	h_1	h_2	α	n	Масса, кг
А24В057.100	1	160	215	580	230	45°±30'	4	36,5
-01			255	620	270			37,2
-02			295	660	310			38,0
-03	2	210	250	700	270	22°30'±30'	8	45,7
-04			290	740	310			47,1

1.* Размеры для справок
2. Сварные швы по ГОСТ 16037-80.

Изм	Лист	№ докум.	Подп.	Дата	А24В057.100 СБ			
Разраб		Ямпольская			Трубопровод	Лит.	Масса	Масштаб
Пров		Литвак				И	см табл	–
Рук гр		Грановский				Лист	Листов 1	
Н контр		Рувинская				Госстрой СССР Сантехпроект г. Москва		
Утв		Спивак						

Формат	Зона	Поз.	Обозначение	Наименование	Кол	Примечание
				Документация		
А4			А24В057.110 СБ	Сборочный чертеж		
				Детали		
				Труба		
				Труба 89×3 ГОСТ 10704-76 / Д ГОСТ 10705-80		
Б4		1	А24В057.111	L=110-0,87	1	0,7кг
Б4		2	А24В057.112	L=232-1,15	1	1,35кг
Б4		3	А24В057.113	L=290-1,3	1	2,0кг
				Стандартные изделия		
		4		Отвод 90° 57×3 ГОСТ 17375-83	1	
		5		Отвод 90° 89×3,5 ГОСТ 17375-83	1	
		6		Тройник 89×3,5-57×3 ГОСТ 17376-83	1	
		7		Тройник 89×3,5 ГОСТ 17376-83	1	
		8		Фланец 1-80-10 ГОСТ 12820-80	1	
		9		Фланец 1-50-10 ГОСТ 12821-80	1	
		10		Фланец 1-80-10 ГОСТ 12821-80	1	

Инв.№ подл. | Подп. и дата | Взам. инв.№ | Инв.№ дубл. | Подп. и дата

Изм.	Лист	№ докум.	Подп.	Дата
Разраб.		Ямпольская		
Пров.		Литвак		
Рук.гр.		Грановский		
Н.контр.		Рувинская		XI.87г.
Утв.		Спивак		

А24В057.110

Трубопровод

Лит.	Лист	Листов
И		1

ГОССТРОЙ СССР САНТЕХПРОЕКТ г. МОСКВА

Формат А4

Формат	Зона	Поз.	Обозначение	Наименование	Кол.	Примечание
				Документация		
А4			А24В057.120 СБ	Сборочный чертеж		
				Детали		
А3		1	А24В052.031-06	Фланец	2	Альбом 4
А4		2	А24В052.043-01	Втулка под фланец	2	
А4		3	А24В057.121	Труба	1	
				Стандартные изделия		
		–		Фланец 1-100-6 ГОСТ 12820-80 (Заготовка для А24В052031-06)		
				Прочие изделия		
		–		Втулка под фланец ПНД 110с ТУ6-19-213-83 (Заготовка для А24В052.043-01)		

Инв.№ подл. | Подп. и дата | Взам. инв.№ | Инв.№ дубл. | Подп. и дата

Изм.	Лист	№ докум.	Подп.	Дата
Разраб.		Ямпольская		
Пров.		Литвак		
Рук.гр.		Грановский		
Н.контр.		Рувинская		XI.87г.
Утв.		Спивак		

А24В057.120

Трубопровод

Лит.	Лист	Листов
И		1

ГОССТРОЙ СССР САНТЕХПРОЕКТ г. МОСКВА

Формат А4

А24В057 132

Серия 5.903-10 выпуск 1-1 Альбом 2

Вид А повернуто

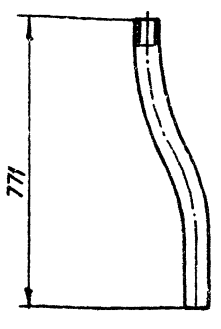

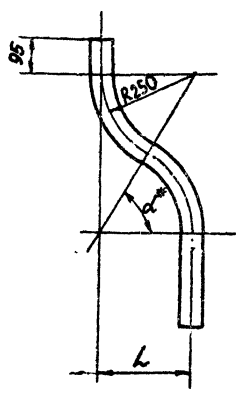

Обозначение	Размеры, мм			Градусов	
	H	L	L1	α*	α1*
А24В057.132	216	250	125	60	30
-01	270	272	38	57	8

1. * Размеры для справок.

2. Неуказанные предельные отклонения размеров h14; ±t2/2

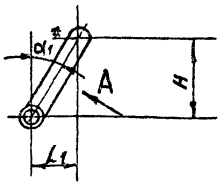

Инв.№ подл. | Подп. и дата | Взам. инв.№ | Инв.№ дубл. | Подп. и дата

Изм.	Лист	№ докум.	Подп.	Дата
Разраб.		Митехина		
Пров.		Литвак		
Рук.гр.		Грановский		
Н.контр.		Рувинская		XI.87г.
Утв.		Спивак		

А24В057.132

Труба

Лит.	Масса	Масштаб
И	0,9	–
Лист	Листов 1	

Труба ПНД 63с техническая ГОСТ 18599-83

ГОССТРОЙ СССР САНТЕХПРОЕКТ г. МОСКВА

23056-02 15

Формат А3

А24В057.121

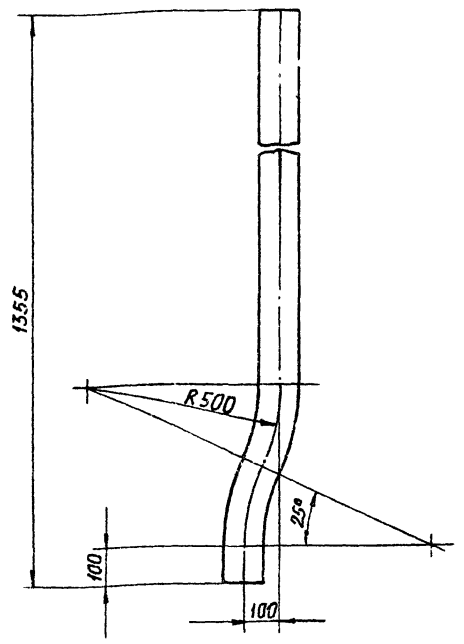

Неуказанные предельные отклонения размеров: $h\ 14j \pm \frac{t_2}{2}$

Изм.	Лист	№ докум.	Подп.	Дата
Разраб.		Ямпольская		
Пров.		Литвак		
Рук.гр.		Грановская		
Н.контр.		Рубинская		
Утв.		Спивак		

А24В057.121

Труба

Лит.	Масса	Масштаб
И	3,3	1:10

Лист | Листов 1

Труба ПНД 110с техническая ГОСТ 18599-83

ГОССТРОЙ СССР САНТЕХПРОЕКТ г. Москва

Формат А4

Инв. № подл. | Подп. и дата | Взам. инв. № | Инв. № дубл. | Подп. и дата

Формат	Зона	Поз.	Обозначение	Наименование	Кол.	Приме-чание
				А24В057 100-04		
				Детали		
Б4		4	А24В057.116	Труба L=165-1,0		
				Труба 89х3 ГОСТ 10704-76 / Д ГОСТ 10705-80	1	1,05кг
				Труба		
				Труба 133х3,5 ГОСТ 10704-76 / Д ГОСТ 10705-80		
Б4		5	А24В057.116	L=304-1,0	1	3,4кг
Б4		6	А24В057.117	L=150-1,0	1	1,67кг
Б4		7	А24В057.113	Труба L=187-1		
				Труба 89х3 ГОСТ 10704-76 / Д ГОСТ 10705-80	1	1,19кг
				Труба		
				Труба 133х3,5 ГОСТ 10704-76 / Д ГОСТ 10705-80		
Б4		8	А24В057.118	L=547-2,0	1	6,9кг
Б4		9	А24В057.119	L=97-1,0	1	1,9 кг
				Стандартные изделия		
		10		Отвод 90°89х3,5 ГОСТ 17375-83	2	
		13		Отвод 90°133х4 ГОСТ 17375-83	2	
		11		Тройник 89х3,5 ГОСТ 17376-83	1	
		14		Тройник 133х4х89х3,5 ГОСТ 17376-83	1	
		12		Фланец 1-80-10 ГОСТ 12820-80	2	
		15		Фланец 1-125-10 ГОСТ 12820-80	2	

Изм. | Лист | № докум. | Подп. | Дата

А24В057.100

Лист 5

Формат А4

Серия 5.903-10 Выпуск 1-1 Альбом 2

А24В057.120СБ

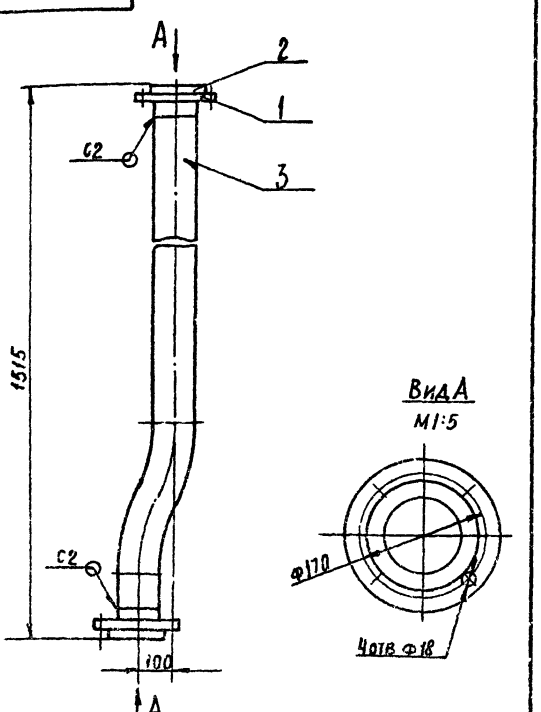

1. Размеры для справок
2. Сварной шов по ГОСТ 16310-80

Изм.	Лист	№ докум.	Подп.	Дата
Разраб.		Ямпольская		
Пров.		Литвак		
Рук.гр.		Грановская		
Н.контр.		Рубинская		
Утв.		Спивак		

А24В057.120СБ

Трубопровод

Лит.	Масса	Масштаб
И	8,7	1:10

Лист | Листов 1

ГОССТРОЙ СССР САНТЕХПРОЕКТ г. Москва

Формат А4

А24В057.150СБ

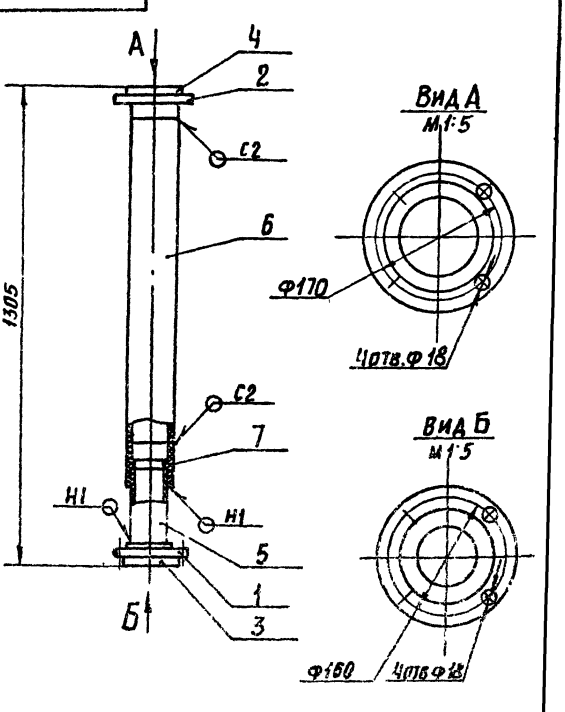

1. Размеры для справок
2. Сварные швы по ГОСТ 16310-80

Изм.	Лист	№ докум.	Подп.	Дата
Разраб.		Ямпольская		
Пров.		Литвак		
Рук.гр.		Грановская		
Н.контр.		Рубинская		
Утв.		Спивак		

А24В057.150.СБ

Трубопровод

Лит.	Масса	Масштаб
И	9,2	1:10

Лист | Листов

ГОССТРОЙ СССР САНТЕХПРОЕКТ г. Москва

23056-02 16 Формат А4

Инв. № подл. | Подп. и дата | Взам. инв. № | Инв. № дубл. | Подп. и дата

Формат	Зона	Поз	Обозначение	Наименование	Кол	Примечание
				Документация		
А3			А24В057.130СБ	Сборочный чертеж		
				Детали		
А4		1	А24ВС52.031	Фланец	1	Альбом 4
		2	-02	Фланец	1	
А4		3	А24В052.043-04	Втулка под фланец	1	
Б4		4	А243057.131	Труба ПНД 63с		
				Техническая ГОСТ 18599-83		
				L=111-1,15	1	0,14кг
				Стандартные изделия		
		5		Втулка под фланец ПНП 63с ОСТ6-5-367-74	2	
		6		Угольник ПНП 63с ОСТ6-5-367-74	1	
		-		Втулка под фланец ПНП 63с ОСТ6-05-367-74 (заготовка для А24В052.043-04)		
		-		Фланец 1-50-6 ГОСТ 12820-80 (заготовка для А24В052.031)		
		-		Фланец 1-50-10 ГОСТ 12820-80 (заготовка для А24В052.031-02)		

Инв.№подл. | Подп. и дата | Взам. инв.№ | Инв.№дубл. | Подп. и дата

Изм	Лист	№докум.	Подп.	Дата	А24В057.130		
Разраб.		Митехина			Трубопровод	Лит.	Лист 1	Листов 2
Пров.		Литвак					ГОССТРОЙ СССР САНТЕХПРОЕКТ г. Москва	
Рук. гр.		Грановский						
Н. контр.		Рувинская						
Утв.		Спивак						

Формат А4

Формат	Зона	Поз	Обозначение	Наименование	Кол	Примечание
				Переменные данные для исполнений:		
				А24В057.130		
				Детали		
А4		7	А24В057.132	Труба	1	
				А24В057.130-01		
				Детали		
А4		7	А24В057.132-01	Труба	1	

Инв.№подл. | Подп. и дата | Взам. инв.№ | Инв.№дубл. | Подп. и дата

Изм	Лист	№докум.	Подп.	Дата	А24В057.130	Лист 2

Формат А4

Выпуск 1-1
Альбом 2

Серия 5.903-10

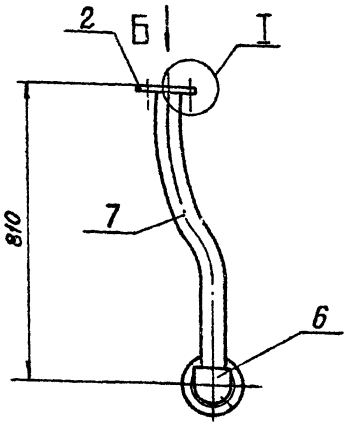

Вид А повернуто

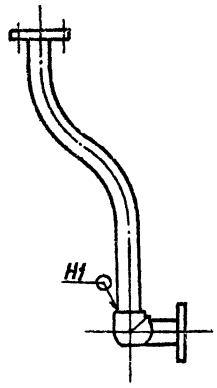

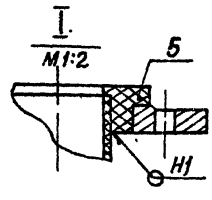

Вид В
М1:5

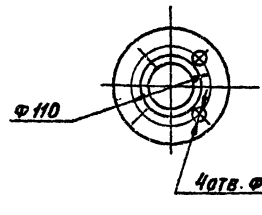

Вид Б

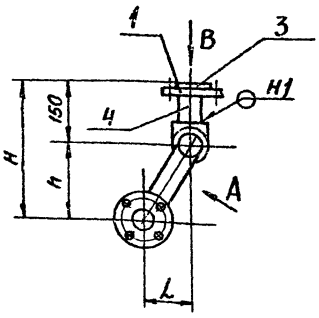

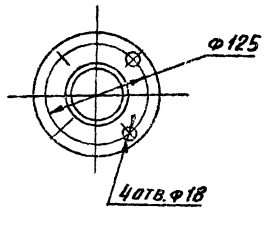

Обозначение	Размеры, мм		
	H	h	L
А24В057.130	366	216	125
-01	420	270	38

1. Размеры для справок
2. Сварные швы по ГОСТ 16310-80

Изм	Лист	№ докум.	Подп.	Дата	А24В057.130СБ			
Разраб.		Митехина			Трубопровод	Лит.	Масса	Масштаб
Пров.		Литвак				И	4,9	1:10
Рук. гр.		Грановский				Лист	Листов 1	
Н. контр.		Рувинская				ГОССТРОЙ СССР САНТЕХПРОЕКТ г. Москва		
Утв.		Спивак						

Формат А3

Формат	Зона	Поз.	Обозначение	Наименование	Кол.	Примечание
				Документация		
А3			А24В057.140 СБ	Сборочный чертеж		
			Переменные данные	для исполнений:		
				А24В057.140		
				Детали		
А3		1	А24В052.031-06	Фланец	3	Альбом 4
А4		2	А24В052.043-01	Втулка под фланец	3	
Б4		3	А24В057.141	Труба ПНД 160с техническая ГОСТ 18599-83 l = 1675-3,7	2	7,32 кг
				Стандартные изделия		
				Фланец 1-100-6 ГОСТ 12820-80 (Заготовка для А24В052.031-06)		
				Прочие изделия		
		4		Переход ПНД 160с×110с ТУ6-19-218-83	3	

Изм.	Лист	№ докум.	Подп.	Дата
Разраб.	Филиппов			
Пров.	Литвак			
Рук. гр.				
Н. контр.	Русская			
ГИП	Спирак			

А24В057.140

Трубопровод

Лит.	Лист	Листов
И	1	2

Госстрой СССР САНТЕХПРОЕКТ г. Москва

Формат А4

Формат	Зона	Поз.	Обозначение	Наименование	Кол.	Примечание
		5		Тройник ПНД 160с ТУ6-19-218-83	3	
		–		Втулка под фланец ПНД 110с ТУ6-19-218-83 (Заготовка для А24В052.043-01)		
				А24В057.140-01		
				Детали		
А3		1	А24В052.031-06	Фланец	2	Альбом 4
А4		2	А24В052.043-01	Втулка под фланец	2	
Б4		3	А24В057.141	Труба ПНД 160с техническая ГОСТ 18599-83 l = 1675-3,7	1	7,32 кг
				Стандартные изделия		
		–		Фланец 1-100-6 ГОСТ 12820-80 (Заготовка для А24В052.031-06)		
				Прочие изделия		
		4		Переход ПНД 160с×110с ТУ6-19-218-83	2	
		5		Тройник ПНД 160с ТУ6-19-218-83	2	
		–		Втулка под фланец ПНД 110с ТУ6-19-218-83 (Заготовка для А24В052.043-01)		

Инв. № подл. | Подп. и дата | Взам. инв. № | Инв. № дубл. | Подп. и дата

Изм.	Лист	№ докум.	Подп.	Дата

А24В057.140

Лист 2

Формат А4

Выпуск 1-1 Альбом 2

Серия 5.903-10

Формат	Зона	Поз.	Обозначение	Наименование	Кол.	Примечание
				Документация		
А4			А24В057.150 СБ	Сборочный чертеж		
				Детали		
А3		1	А24В052.031-03	Фланец	1	Альбом 4
		2	–06	Фланец	1	
А4		3	А24В052.043	Втулка под фланец	1	
		4	–01	Втулка под фланец	1	
Б4		5	А24В057.151	Труба ПНД 90с техническая ГОСТ 18599-83 l = 219-1,3	1	0,39 кг
Б4		6	А24В057.152	Труба ПНД 110с техническая ГОСТ 18599-83 l = 1000-2,6	1	2,5 кг
				Стандартные изделия		
		7		Переход ПНП 110с×90с ОСТ6-5-367-74	1	
		–		Фланец 1-80-10 ГОСТ 12820-80 (Заготовка для А24В052.031-03)		

Изм.	Лист	№ докум.	Подп.	Дата
Разраб.	Филиппов			
Пров.	Литвак			
Рук. гр.				
Н. контр.	Русская			
ГИП	Спирак			

А24В057.150

Трубопровод

Лит.	Лист	Листов
И	1	2

Госстрой СССР САНТЕХПРОЕКТ г. Москва

Формат А4

Формат	Зона	Поз.	Обозначение	Наименование	Кол.	Примечание
		–		Фланец 1-100-6 ГОСТ 12820-80 (Заготовка для А24В052.031-06)		
		–		Втулка под фланец ПКП 90с ОСТ6-5-367-74 (Заготовка для А24В052.043)		
				Прочие изделия		
		–		Втулка под фланец ПНД 110с ТУ6-19-213-83 (Заготовка для А24В052.043-01)		

Инв. № подл. | Подп. и дата | Взам. инв. № | Инв. № дубл. | Подп. и дата

Изм.	Лист	№ докум.	Подп.	Дата

А24В057.150

Лист 2

Формат А4

Рис.1

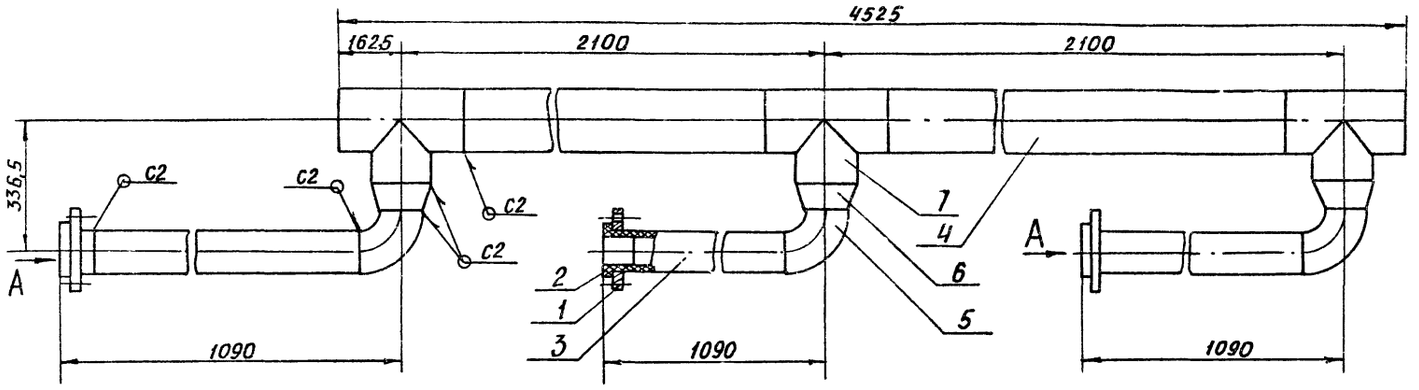

Вид А
М1:5

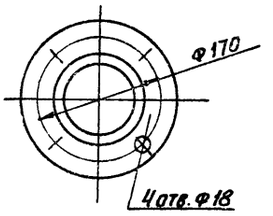

Рис.2
Остальное - см. рис.1

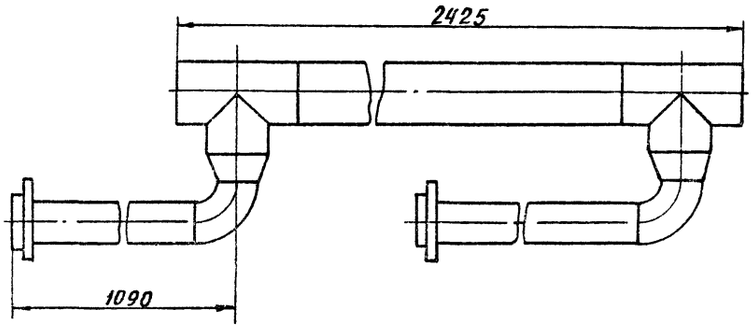

Обозначение	Рис.	Масса кг
А24В057.050	1	90,8
-01	2	50,9

1. Размеры для справок
2. Сварной шов по ГОСТ 16310-80

Изм.	Лист	№ докум.	Подп.	Дата	А24В057.050 СБ
Разраб.		Ямпольская			Трубопровод
Пров.		Литвак			
Рук. гр		Грановский			
Н. контр.		Рубинская		11.87	
Утв.		Спивак			

Лит.	Масса	Масштаб
И	См. таба.	1:10
Лист	Листов 1	

Госстрой СССР САНТЕХПРОЕКТ г. Москва

Формат А3

Рис. 1

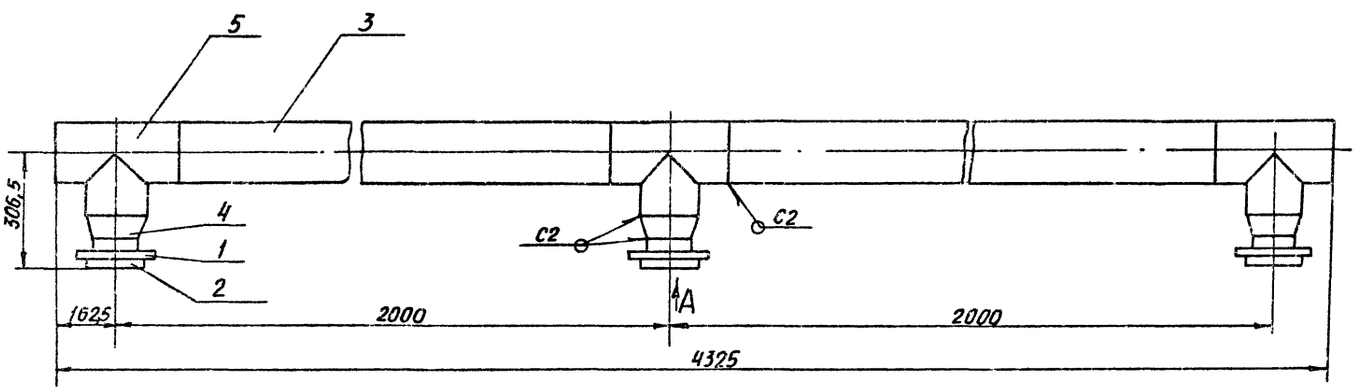

Вид А

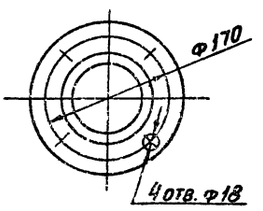

Рис. 2
Остальное - см. рис 1

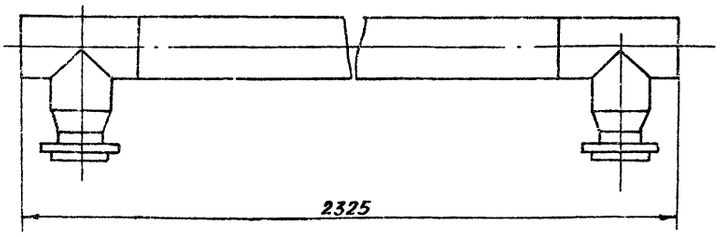

Обозначение	Рис.	Масса кг
А24В057.140	1	34,5
-01	2	20,6

1. Размеры для справок
2. Сварной шов по ГОСТ 16310-80

Изм.	Лист	№ докум.	Подп.	Дата	А24В057.140 СБ
Разраб.		Ямпольская			Трубопровод
Пров.		Литвак			
Рук. гр.		Грановский			
Н. контр.		Рубинская		11.87	
Утв.		Спивак			

Лит.	Масса	Масштаб
И	См. таба.	—
Лист	Листов 1	

Госстрой СССР САНТЕХПРОЕКТ г. Москва

23056-02 19

Формат А3

Выпуск 1-1
Альбом 2
Серия 5.903-10

Инв. № подл. | Подп. и дата | Взам. инв. № | Инв. № дубл. | Подп. и дата

Формат	Зона	Поз	Обозначение	Наименование	Кол	Примечание
				Документация		
А4			А24В057.160СБ	Сборочный чертеж		
				Детали		
А4		1	А24В052.031-05	Фланец	2	Альбом 4
А4		2	А24В057.161	Труба	1	
				Стандартные изделия		
		3		Втулка под фланец ПНП50с ОСТ6-5-367-74	2	
		-		Фланец 1-40-6 ГОСТ12820-80 (Заготовка для А24В052 031-05)		

Изм	Лист	№ докум	Подп	Дата	А24В057.160			
Разраб		Митехина			Трубопровод	Лит	Лист	Листов
Пров		Литвак				И		1
Рук гр		Грановский				Госстрой СССР Сантехпроект г. Москва		
Н. контр		Рувинская		IX 87				
Утв		Спивак						

Формат А4

А24В057.161

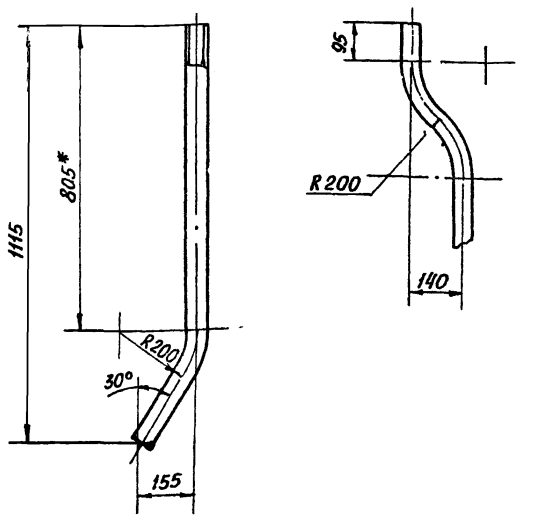

* Размер для справок

Изм	Лист	№ докум	Подп	Дата	А24В057.161			
Разраб		Митехина			Труба	Лит	Масса	Масштаб
Пров		Литвак				И	0,6	1:10
Рук гр		Грановский				Лист	Листов 1	
Н. контр		Рувинская		IX 87	Труба ПНД 50с техническая ГОСТ 18599-83	Госстрой СССР Сантехпроект г. Москва		
Утв		Спивак						

Формат А4

Выпуск 1-1
Альбом 2

Серия 5903-10

Формат	Зона	Поз	Обозначение	Наименование	Кол	Примечание
				Документация		
А3			А24В057.170 СБ	Сборочный чертеж		
				Детали		
А4		1	А24В052.031-05	Фланец	1	Альбом 4
				Стандартные изделия		
		2		Втулка под фланцем ПНД50с ОСТ6-5-367-74	1	
		-		Фланец 1-40-6 ГОСТ12820-80 (Заготовка для А24В052.031-05)		
			Переменные данные	для исполнений:	1	
				А24В057.170		
				Детали		
А4		3	А24В057.171	Труба	1	
				А24В057.170-01		
				Детали		
		3	А24В057.171-01	Труба		
				А24В057.170-02		
				Детали		
		3	А24В057.171-02	Труба	1	

Изм	Лист	№ докум	Подп	Дата	А24В057.170			
Разраб		Митехина			Трубопровод	Лит.	Лист	Листов
Пров		Литвак						1
Рук гр		Грановский				Госстрой СССР Сантехпроект г. Москва		
Н. контр		Рувинская		IX 87				
Утв		Спивак						

Формат А4

А24В057.160СБ

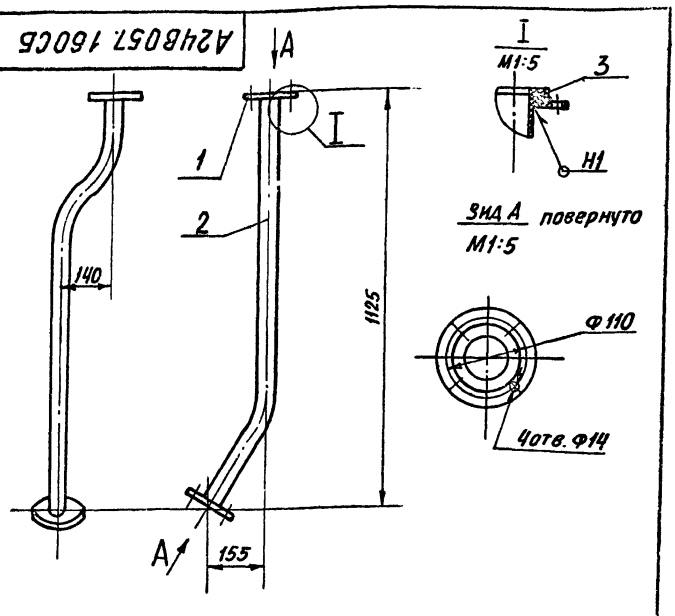

1. Размеры для справок
2. Сварные швы по ГОСТ 16310-80

Изм	Лист	№ докум	Подп	Дата	А24В057.160 СБ			
Разраб		Митехина			Трубопровод	Лит.	Масса	Масштаб
Пров.		Литвак				И	3,2	1:10
Рук гр		Грановский				Лист	Листов 1	
Н. контр		Рувинская		XI 87		Госстрой СССР Сантехпроект г. Москва		
Утв		Спивак						

Формат А4

23056-02 20

Формат	Зона	Поз	Обозначение	Наименование	Кол	Примечание
				Документация		
А2			А24В057.180СБ	Сборочный чертеж		
				Детали		
А4		1	А24В052.019	Пластина	3	Альбом 4
А4		2	А24В057.181	Косынка	6	
А4		3	А24В057.182	Косынка	6	
А4		4	А24В057.183	Косынка	6	
А4		5	А24В057.184	Косынка	6	
А3		6	А24В057.185	Уголок	1	
		7	-01	Уголок	3	
		8	-02	Уголок	3	
		9	-03	Уголок	3	
		10	-04	Уголок	2	
		11	-05	Уголок	2	
		12	-06	Уголок	2	
		13	-07	Уголок	2	
		14	-08	Уголок	4	
		15	-09	Уголок	2	
		16	-10	Уголок	2	
		17	-11	Уголок	1	
		18	-12	Уголок	1	
		19	-13	Уголок	1	
		20	-14	Уголок	2	

Инв. № подл. | Подп. и дата | Взам. инв. № | Инв. № дубл. | Подп. и дата

Изм.	Лист	№ докум.	Подп.	Дата
Разраб.		Ямпольский		
Пров.		Литвак		
Рук. гр.		Грановский		
Н. контр.		Рувинская		11.87
Утв.		Спивак		

А24В057.180

РАМА

Лит	Лист	Листов
И	1	3

ГОССТРОЙ СССР САНТЕХПРОЕКТ г. Москва

Формат А4

А24В057.171

Вид А повернуто

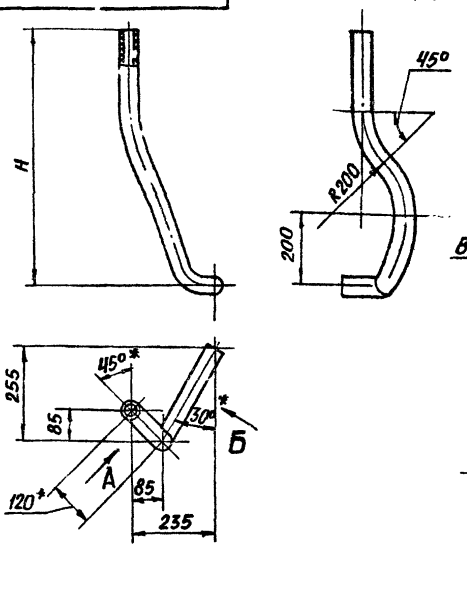

Вид Б повернуто

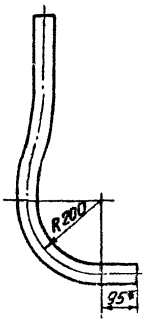

Обозначение	H, мм	Масса, кг
А24В057.171	590	0,5
-01	630	0,54
-02	670	0,57

1.* Размеры для справок.
2. Неуказанные предельные отклонения размеров ± t2/2

Инв. № подл. | Подп. и дата | Взам. инв. № | Инв. № дубл. | Подп. и дата

Изм.	Лист	№ докум.	Подп.	Дата
Разраб.		Митехина		
Пров.		Литвак		
Рук. гр.		Грановский		
Н. контр.		Рувинская		11.87
Утв.		Спивак		

А24В057.171

ТРУБА

Лит	Масса	Масштаб
И	см. табл.	-
Лист	Листов 1	

ТРУБА ПНД 50С ТЕХНИЧЕСКАЯ ГОСТ 18599-83

ГОССТРОЙ СССР САНТЕХПРОЕКТ г. Москва

Формат А4

Выпуск 1-1
Альбом 2
Серия 5903-10

Формат	Зона	Поз	Обозначение	Наименование	Кол	Примечание
А3		21	А24В057.185-15	Уголок	3	
		22	-16	Уголок	3	
		23	-17	Уголок	3	
А4		24	А24В057.186	Уголок	3	
А4		25	А24В057.187	Уголок	1	
		26	-01	Уголок	1	
				Швеллер		
				Швеллер 8 ГОСТ 8240-72 / Ст3-1-ГОСТ 535-79		
Б4		27	А24В057.188	l = 1820-3,7	1	12,13кг
Б4		28	А24В057.189	l = 535-1,15	1	3,73кг
Б4		29	А24В057.191	l = 2745-5,4	2	19,0кг
Б4		30	А24В057.192	l = 2715-5,4	1	19,0кг
Б4		31	А24В057.193	l = 500-1,15	1	3,6кг
Б4		32	А24В057.194	l = 600-1,15	1	4,1кг
Б4		33	А24В057.195	l = 180-1,0	2	1,3кг
				Швеллер		
				Швеллер 16 ГОСТ 8240-72 / Ст3-1-ГОСТ 535-79		
Б4		34	А24В057.196	l = 907-2,3	6	12,9кг
Б4		35	А24В057.197	l = 4930-8,0	2	70,0кг
				Уголок		
				Уголок 50×50×5-Б ГОСТ 8509-86 / Ст3-1-ГОСТ 535-79		
Б4		36	А24В057.198	l = 400-1,15	3	0,58кг
Б4		37	А24В057.199	l = 867-2,3	3	2,0кг
Б4		38	А24В057.201	l = 235-1,15	3	0,55кг
Б4		39	А24В057.202	l = 180-1,0	1	0,41кг
Б4		40	А24В057.203	l = 140-1,0	1	0,32кг
Б4		41	А24В057.204	l = 100-0,87	1	0,23кг
Б4		42	А24В057.205	l = 310-1,3	3	0,71кг

Изм.	Лист	№ докум.	Подп.	Дата

А24В057.180

Лист 2

Формат А4

Формат	Зона	Поз	Обозначение	Наименование	Кол	Примечание
				Уголок		
				Уголок 50×50×5-Б ГОСТ 8509-86 / Ст3-1-ГОСТ 535-79		
Б4		43	А24В057.206	l = 480-1,55	3	1,07кг
Б4		44	А24В057.207	l = 330-1,4	2	0,76кг
					-	
				Уголок		
				Уголок 36×36×3-Б ГОСТ 8509-86 / Ст3-1-ГОСТ 535-79		
Б4		45	А24В057.208	l = 235-1,15	2	0,39кг
Б4		46	А24В057.209	l = 195-1,15	2	0,32кг
Б4		47	А24В057.211	l = 155-1,0	1	0,26кг
Б4		48	А24В057.212	l = 150-1,0	1	0,3кг
Б4		49	А24В057.213	l = 110-1,0	1	0,23кг
Б4		50	А24В057.214	l = 185-0,87	1	0,16кг
Б4		51	А24В057.215	l = 220-1,15	1	0,36кг
Б4		52	А24В057.216	Пластина		
				Лист Б 6,0 ГОСТ 19903-74 / Ст3 ГОСТ 14637-79		
				260-1 × 260-1	9	3,16кг
Б4		53	А24В057.217	Уголок		
				Уголок 36×36×3-Б ГОСТ 8509-86 / Ст3-1-ГОСТ 535-79		
				l = 280-1,5	3	0,46кг
Б4		54	А24В057.218	Уголок		
				Уголок 50×50×5-Б ГОСТ 8509-86 / Ст3-1-ГОСТ 535-79		
				l = 600-1,15	2	1,4кг

Инв. № подл. | Подп. и дата | Взам. инв. № | Инв. № дубл. | Подп. и дата

Изм.	Лист	№ докум.	Подп.	Дата

А24В057.180

Лист 3

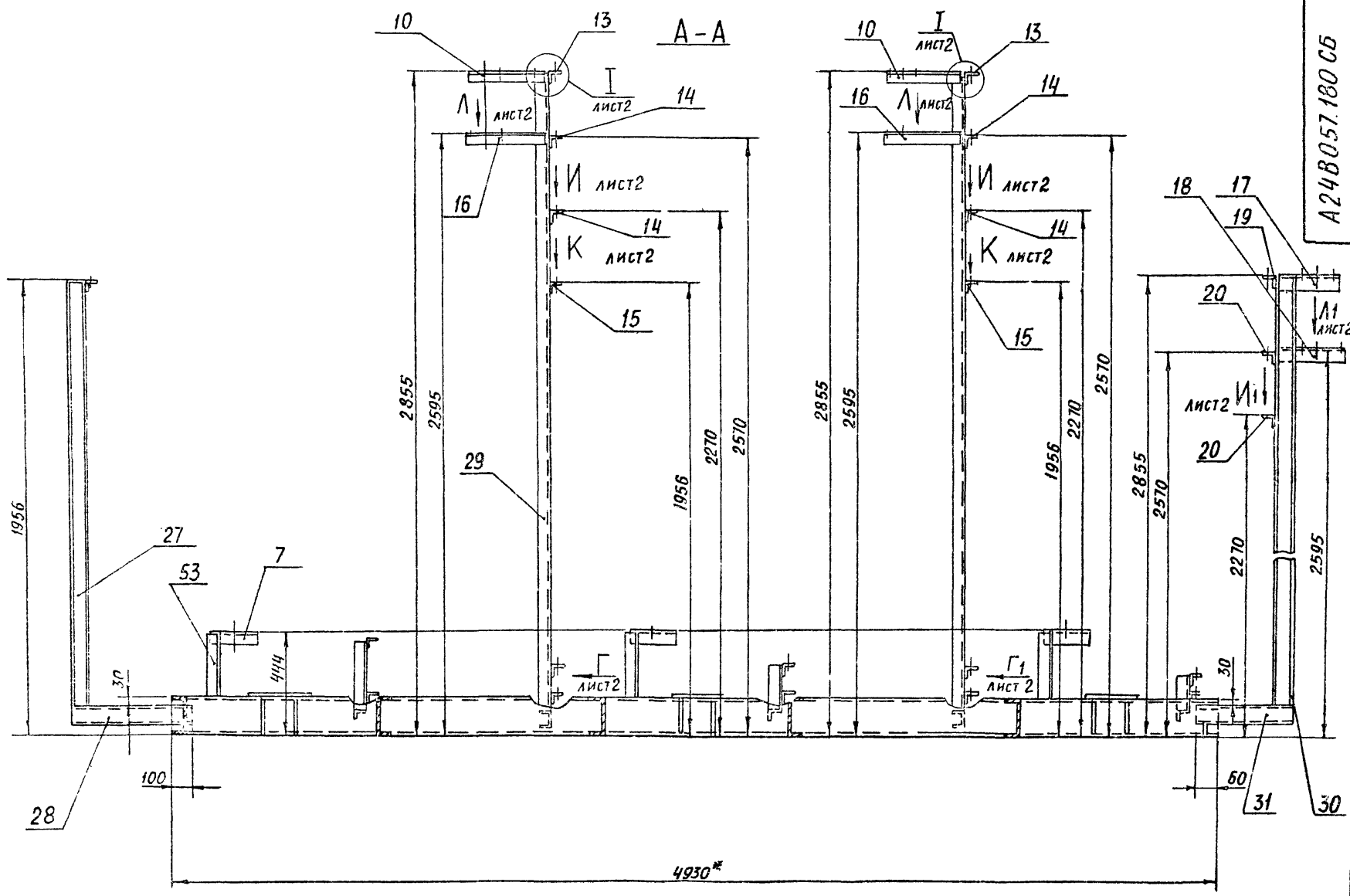

1. * Размеры для справок
2. $\pm \frac{t2}{2}$
3. Конструкция рамы сварная. Сварку производить по контуру прилегания деталей. Сварные швы по ГОСТ5264-80. Катеты швов по толщине свариваемых деталей.

Изм.	Лист	№ докум.	Подп.	Дата
Разраб.		Ямпольская		
Пров.		Литвак		
Рук. гр.		Грановский		
Н.контр.		Рувинская		XI 87
Утв.		Спивак		

А24В057.180 СБ

РАМА

Лит.	Масса	Масштаб
И	410	1:15

Лист 1 Листов 2

ГОССТРОЙ СССР САНТЕХПРОЕКТ г. Москва

Серия 5.903-10 Выпуск 1-1 Альбом 2

Вид Б лист1

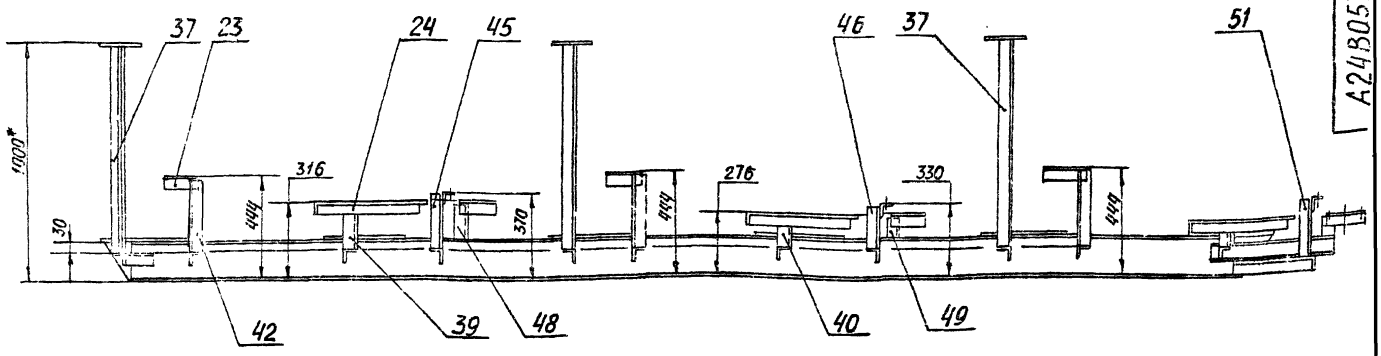

Вид В лист1
М1:10

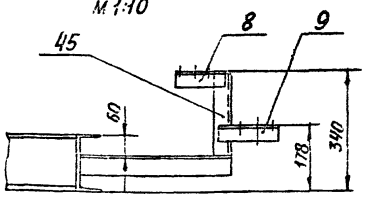

Вид В1 лист1
М1:10

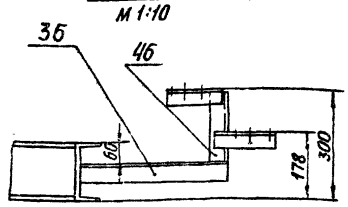

Вид В2 лист1
М1:10

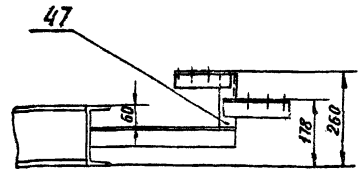

Вид Г лист1
М1:10

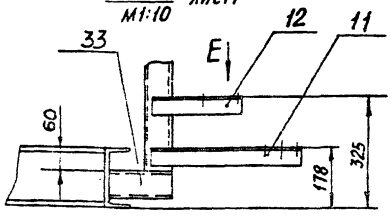

Вид Г1 лист1
М1:10

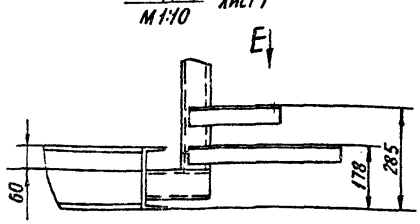

Ж-Ж лист1
М1:5

VI лист1
М1:5

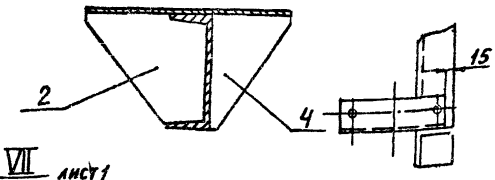

VII лист1
М1:4

Вид Е
М1:10

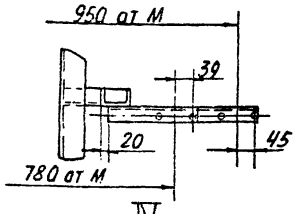

IV лист1
М1:5

II лист1
М1:5

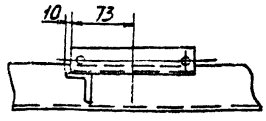

VIII лист1
М1:4

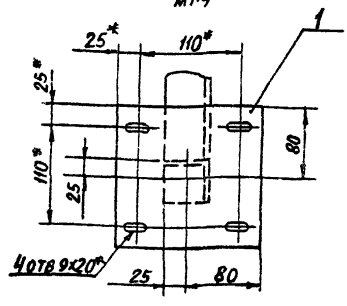

3-3 лист1
М1:5

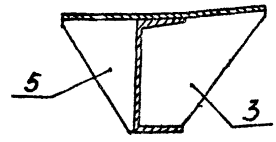

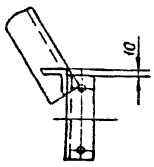

Вид И лист1
М1:10

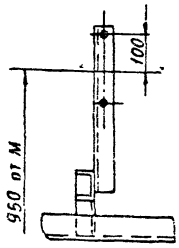

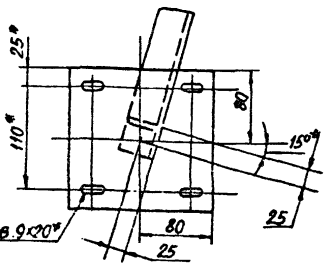

I лист1
М1:4

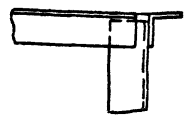

III лист1
М1:5

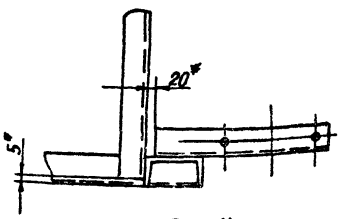

Вид А лист1
М1:10

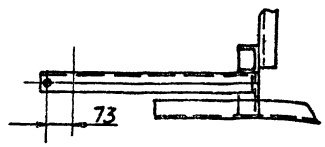

Вид И1 лист1
М1:10

Вид К лист1
М1:10

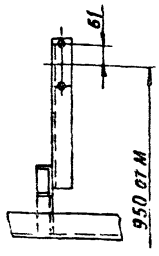

Вид Л1 лист1
М1:10

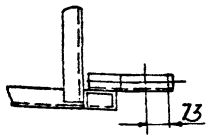

V лист1
М1:5

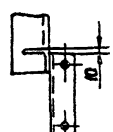

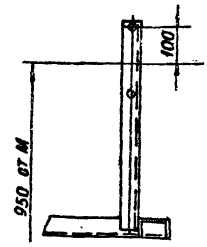

Выпуск 1-1
Альбом 2

Серия 5.903-10

А24В057.181

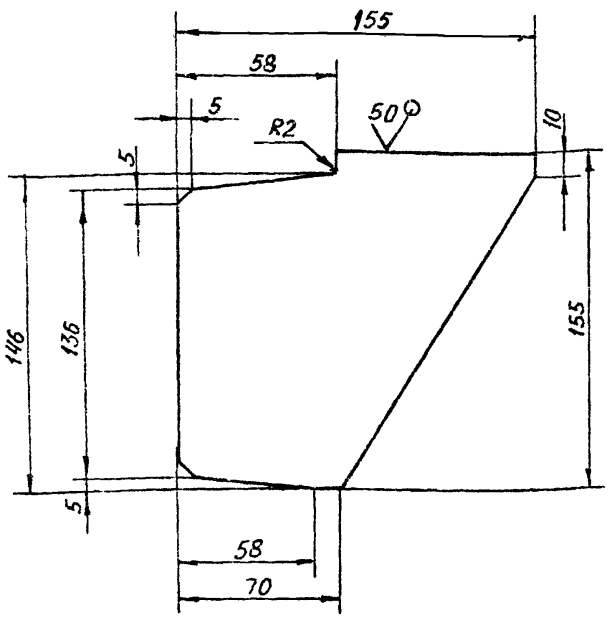

Неуказанные предельные отклонения размеров: h14; $\pm \frac{t_2}{2}$

				А24В057.181	
Изм.	Лист	№ докум.	Подп.	Дата	
Разраб.	Ямпольская			Косынка	Лит. / Масса 1,1 / Масштаб 1:2
Пров.	Литвак				Лист / Листов 1
Рук. гр.	Грановская			Лист Б6.0 ГОСТ 19903-74 Вст.3 ГОСТ 14637-79	Госстрой СССР САНТЕХПРОЕКТ г. Москва
Н. контр.	Рубинская				
Утв.	Спивак				

Формат А4

А24В057.183

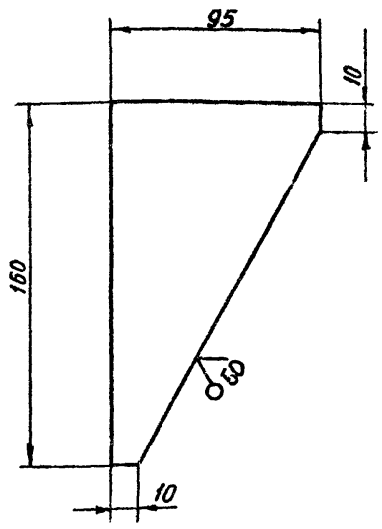

Неуказанные предельные отклонения размеров: $\pm \frac{t_2}{2}$

				А24В057.183	
Изм.	Лист	№ докум.	Подп.	Дата	
Разраб.	Ямпольская			Косынка	Лит. И / Масса 0,4 / Масштаб 1:2.
Пров.	Литвак				Лист / Листов 1
Рук. гр.	Грановский			Лист Б6.0 ГОСТ 19903-74 Вст.3 ГОСТ 14637-79	Госстрой СССР САНТЕХПРОЕКТ г. Москва
Н. контр.	Рубинская				
Утв.	Спивак				

Формат А4

Инв. № подл. | Подп. и дата | Взам. инв. № | Инв. № дубл. | Подп. и дата

А24В057.184

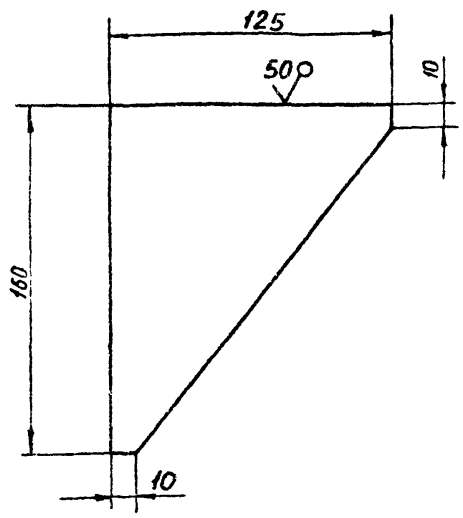

Неуказанные предельные отклонения размеров: $\pm \frac{t_2}{2}$

				А24.В057.184	
Изм.	Лист	№ докум.	Подп.	Дата	
Разраб.	Ямпольская			Косынка	Лит. И / Масса 0,5 / Масштаб 1:2
Пров.	Литвак				Лист / Листов 1
Рук. гр.	Грановская			Лист Б6.0 ГОСТ 19903-74 Вст.3 ГОСТ 14637-79	Госстрой СССР САНТЕХПРОЕКТ г. Москва
Н. контр.	Рубинская				
Утв.	Спивак				

Формат А4

А24В057.182

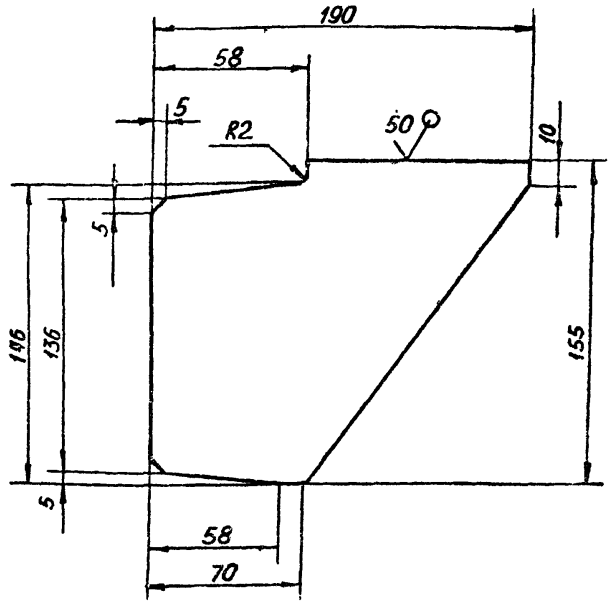

Неуказанные предельные отклонения размеров h14; $\pm \frac{t_2}{2}$

				А24В057.192	
Изм.	Лист	№ докум.	Подп.	Дата	
Разраб.	Ямпольская			Косынка	Лит. И / Масса 1,4 / Масштаб 1:2
Пров.	Литвак				Лист / Листов 1
Рук. гр.	Грановский			Лист Б6.0 ГОСТ 19903-74 Вст.3 ГОСТ 14637-79	Госстрой СССР САНТЕХПРОЕКТ г. Москва
Н. контр.	Рубинская				
Утв.	Спивак				

Инв. № подл. | Подп. и дата | Взам. инв. № | Инв. № дубл. | Подп. и дата

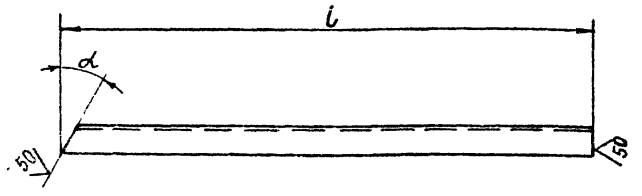

Обозначение	l, мм	α	Масса, кг
А24В057 187	700	30°±1°	1,62
-01	370	15°±1°	0,85

Изм. Лист	№ докум.	Подп.	Дата
Разраб.	Ямпольская		
Пров.	Литвак		
Рук. гр.	Грановский		
Н. контр.	Рувинская		
Утв.	Спивак		

А24В057.187

Уголок

Лит.	Масса	Масштаб
И	см. табл.	—
Лист	Листов 1	

Уголок 50×50×3-Б-ГОСТ8509-86 / Вст3-I-ГОСТ535-79

ГОССТРОЙ СССР САНТЕХПРОЕКТ г. МОСКВА

Формат А4

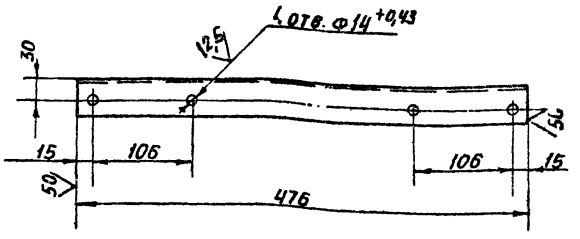

Неуказанные предельные отклонения размеров: -h14; ±t2/2

Изм. Лист	№ докум.	Подп.	Дата
Разраб.	Ямпольская		
Пров.	Литвак		
Рук. гр.	Грановский		
Н. контр.	Рувинская		11.87
Утв.	Спивак		

А24В057.186

Уголок

Лит.	Масса	Масштаб
И	1,1	1:4
Лист	Листов 1	

Уголок 50×50×3-Б-ГОСТ8509-86 / Вст3-I-ГОСТ535-79

ГОССТРОЙ СССР САНТЕХПРОЕКТ г. МОСКВА

Формат А4

Инв. № подл. | Подп. и дата | Взам. инв. № | Инв. № дубл. | Подп. и дата

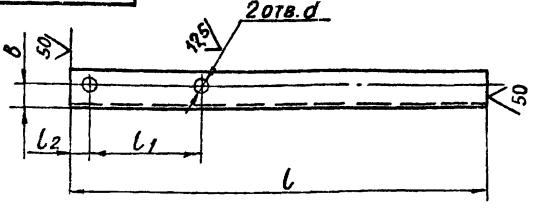

Обозначение	Материал	Размеры, мм d	l	l1	l2	B	Масса кг
А24В057.185	Уголок 36×36×3-Б-ГОСТ8509-86 / Вст3-I-ГОСТ535-79	14	545	122	15	20	0,73
-01		12	176	146			0,23
-02		10	140	78	52		0,24
-03			160	90	15		0,26
-04		12	350	126	209		0,57
-05		10	420	90	15		0,69
-06			244	78			0,68
-07		12	440	126	15		0,72
-08			470	200			0,75
-09		14	436	122	15		0,72
-10		12	360	146	199		0,59
-11			238	126	97		0,39
-12			248	146	87		0,41
-13			550	126	409		0,74
-14			587	200	372		0,8
-15		14	136	106	15		0,22
-16		10	120	90			0,19
-17	Уголок 50×50×3-Б-ГОСТ8509-86 / Вст3-I-ГОСТ535-79	14	152	122	15	30	0,33

Обозначение	Материал	Размеры, мм d	l	l1	l2	B	Масса кг
А24В057.185-18	Уголок 36×36×3-Б-ГОСТ8509-86 / Вст3-I-ГОСТ535-79	12	270	178	77	20	0,44
-19		18	435	150	15		0,72
-20		12	449	178	256		0,74
-21			290		15		0,47
-22	Уголок 50×50×3-Б-ГОСТ8509-86 / Вст3-I-ГОСТ535-79	14	278	106	157	30	0,41
-23		18	210	150	15		0,28
-24			180				0,19
-25	Уголок 36×36×3-Б-ГОСТ8509-86 / Вст3-I-ГОСТ535-79	12	208	178		20	0,38

Неуказанные предельные отклонения размеров: -h14; ±h14; ±t2/2.

Изм. Лист	№ докум.	Подп.	Дата
Разраб.	Ямпольская		
Пров.	Литвак		
Рук. гр.	Грановский		
Н. контр.	Рувинская		11.87
Утв.	Спивак		

А24В057.185

Уголок

Лит.	Масса	Масштаб
И	см. табл.	—
Лист	Листов 1	

см. таблицу

ГОССТРОЙ СССР САНТЕХПРОЕКТ г. МОСКВА

Альбом 2

Серия 5903-10

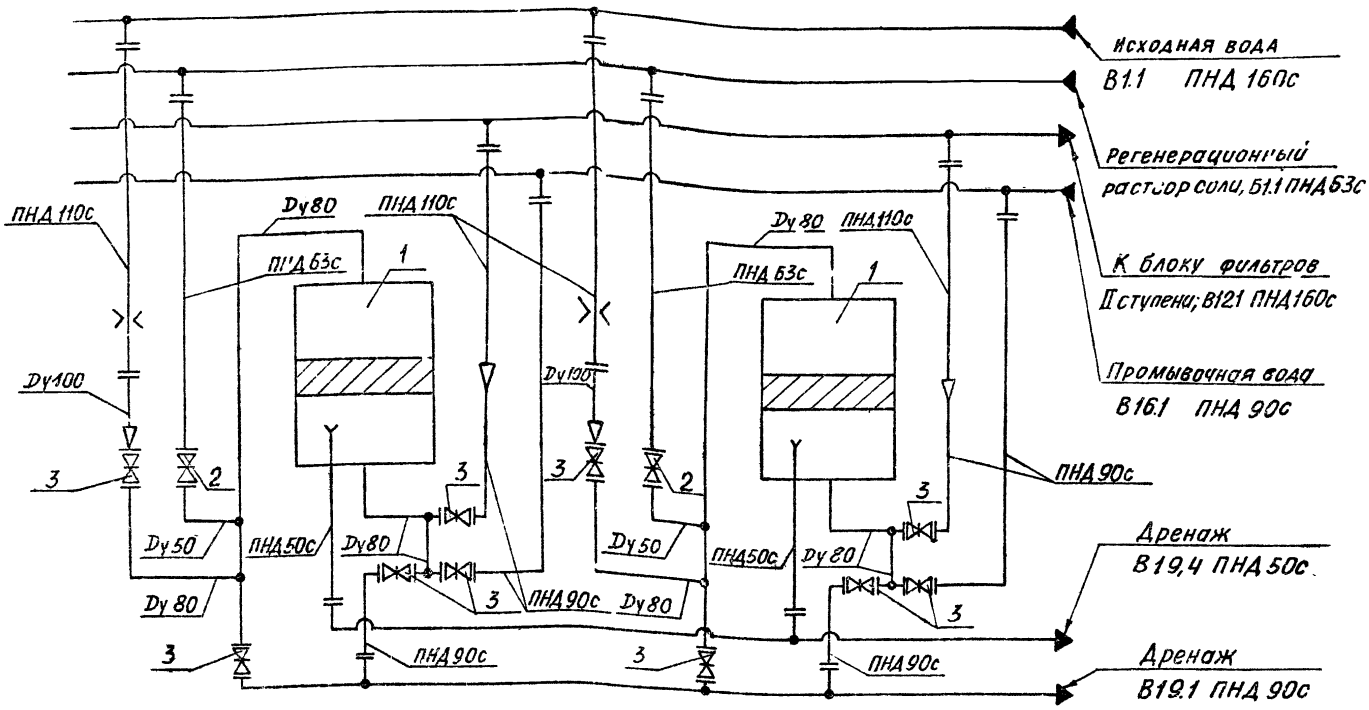

Поз	Наименование	Кол.	Прим
1	Фильтр ФИПаI-1,4-0,6 Na	2	
2	Задвижка 30ч6бр Dy50	2	Поставляется в комплекте
3	Задвижка 30ч6бр Dy80	10	с фильтром

Изм	Лист	№ докум	Подп	Дата
Разраб.		Литвак		
Пров		Грановский		
Рук гр		Грановский		
Н. контр		Рувинская		
Утв		Сливак		

А24В058.000СТ

Блок натрий катионитных фильтров БФ NaI 1500х2-1
Технологическая схема

Лит	Масса	Масштаб
И	–	–

Лист | Листов 1

ГОССТРОЙ СССР САНТЕХПРОЕКТ г. Москва

Формат А3

Выпуск 1-1
Альбом 2

Серия 5903-10

Формат	Зона	Поз	Обозначение	Наименование	Кол.	Примечание
				Документация		
*			А24В058 000СБ	Сборочный чертеж		*А3 А2
А3			А24В058 000СТ	Технологическая схема		
А4			А24В052 000Д	Блоки натрий-катионитных фильтров		Альбом 4
				Технические требования		
				Сборочные единицы		
А4		1	А24В052.010-01	Установка дифманометра	2	
А4		2	А24В052.020-01	Распорка	1	Альбом 4
А4		3	А24В052.060-03	Трубопровод	1	
		4	-07	Трубопровод	1	
		5	-09	Трубопровод	1	
А4		6	А24В052.070-03	Трубопровод	1	
А4		7	А24В057.010	Трубопровод	2	
А4		8	А24В057.020	Трубопровод	2	
А4		9	А24В057 030	Трубопровод	2	
А4		10	А24В057.040	Трубопровод	2	
А4		11	А24В057.050-01	Трубопровод	1	
А4		12	А24В057.060	Трубопровод	1	
		13	-01	Трубопровод	1	
А4		14	А24В057.070	Трубопровод	2	
А4		15	А24В057.080	Трубопровод	2	

Изм	Лист	№ докум	Подп	Дата
Разраб		Литвак		
Пров		Грановский		
Рук гр		Грановский		
Н. контр		Рувинская		
Утв		Сливак		

А24В058.000

Блок натрий-катионитных фильтров БФ NaI-1500х2-1

Лит	Лист	Листов
И	1	3

ГОССТРОЙ СССР САНТЕХПРОЕКТ г Москва

Формат А4

Формат	Зона	Поз	Обозначение	Наименование	Кол	Примечание
А4		16	А24В057 090	Трубопровод	4	Альбом 4
А4		17	А24В057.100-01	Трубопровод	1	
		18	-02	Трубопровод	1	
А4		15	А24В057.110	Трубопровод	2	
А4		20	А24В057 120	Трубопровод	2	
А4		21	А24В057.130	Трубопровод	2	
А4		22	А24В057.140-01	Трубопровод	1	
А4		23	А24В057.150	Трубопровод	2	
А4		24	А24В057.160	Трубопровод	2	
А4		25	А24В057.170-01	Трубопровод	1	
		26	-02	Трубопровод	1	
А4		27	А24В058.010	Рама	1	
				Детали		
А4		40	А24В052.001-01	Хомут	2	
А4		41	А24В052.002-01	Хомут	3	
		42	-02	Хомут	3	Альбом 4
		43	-03	Хомут	6	
		44	-05	Хомут	4	
		45	-06	Хомут	4	
				Прокладки		
				Паронит ПОНЗГОСТ481-80		
Б4		46	А24В058.001	Ф90-0,87 х Ф45+0,62	4	0,050кг
Б4		47	А24В058 002	Ф90-0,87 х Ф56+0,74	4	0,040кг
Б4		48	А24В058.003	Ф102-0,87 х Ф56+0,74	4	0,050кг
Б4		49	А24В058 004	Ф128-1 х Ф78+0,74	4	0,060кг
Б4		50	А24В058.005	Ф133-1 х Ф84+0,87	22	0,070кг
Б4		51	А24В058.006	Ф148-1 х Ф100+0,87	14	0,075кг
				Стандартные изделия		

Подп и дата | Инв № дубл | Взам инв № | Подп и дата | Инв № подл

Изм	Лист	№ докум	Подп	Дата

А24В058.000 Лист 2

23056-02 26 Формат А4

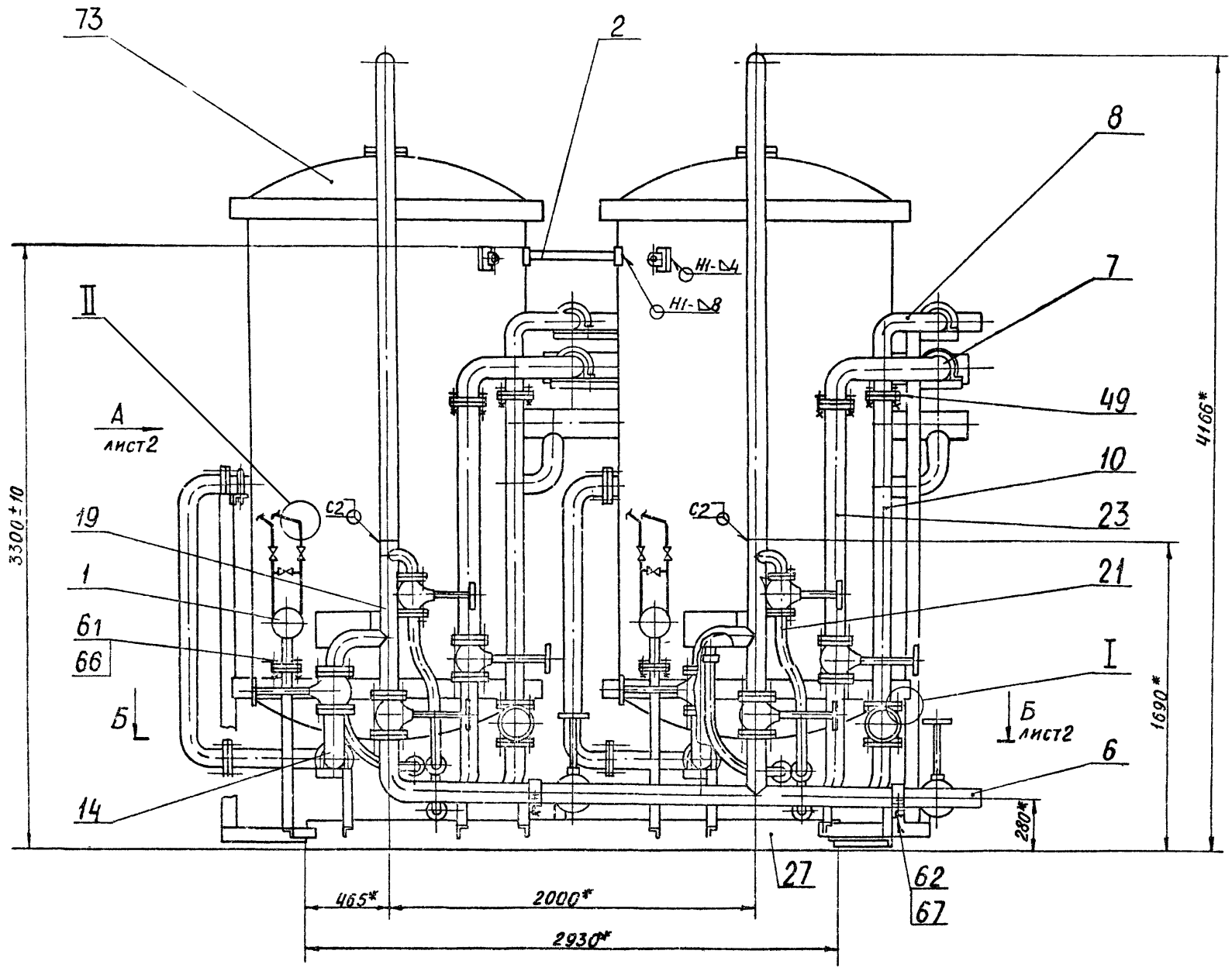

1. * Размеры для справок.
2. Сварные швы Н1 по ГОСТ 5264-80, С2 по ГОСТ 16037-80

					А24В058. 000 СБ			
Изм	Лист	№ докум	Подп	Дата	Блок натрий-катионитных фильтров БФ№I-1500×2-1	Лит.	Масса	Масштаб
Разраб		Литвак				И	4005	1:20
Пров		Грановский				Лист 1	Листов 3	
Рук гр		Грановский				ГОССТРОЙ СССР САНТЕХПРОЕКТ г. Москва		
Н контр		Рувинская						
Утв		Спивак						

Инв № подл | Подп и дата | Взам инв № | Инв № дубл | Подп и дата

Серия 5.903-10 Выпуск 1-1 Альбом 2

Вид А лист1
М1:10

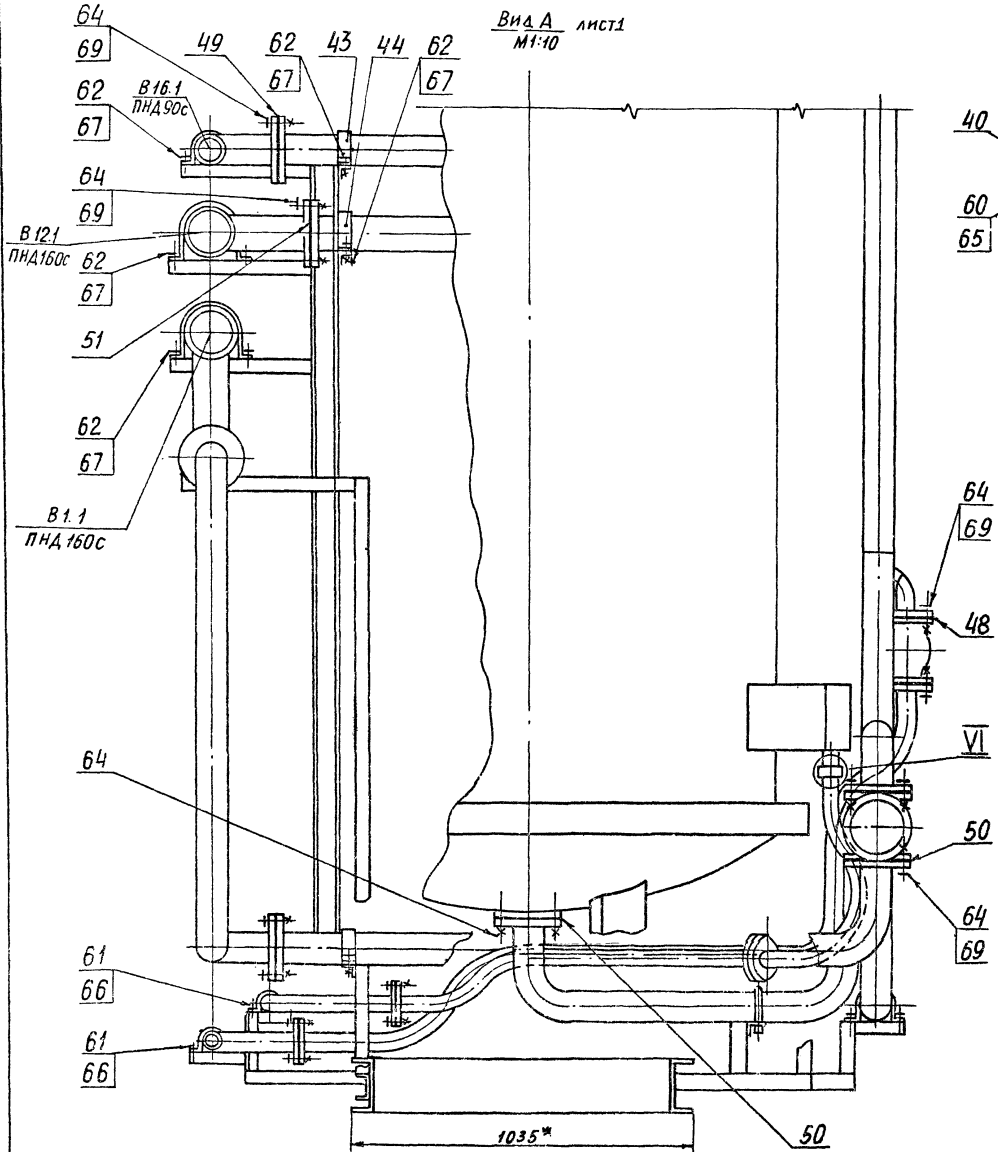

VI
М1:2

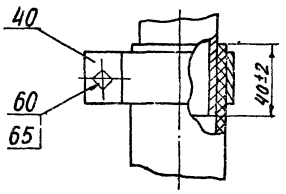

V
М1:10

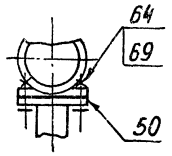

IV
М1:5

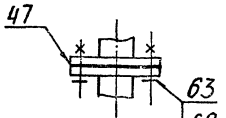

Б-Б лист1

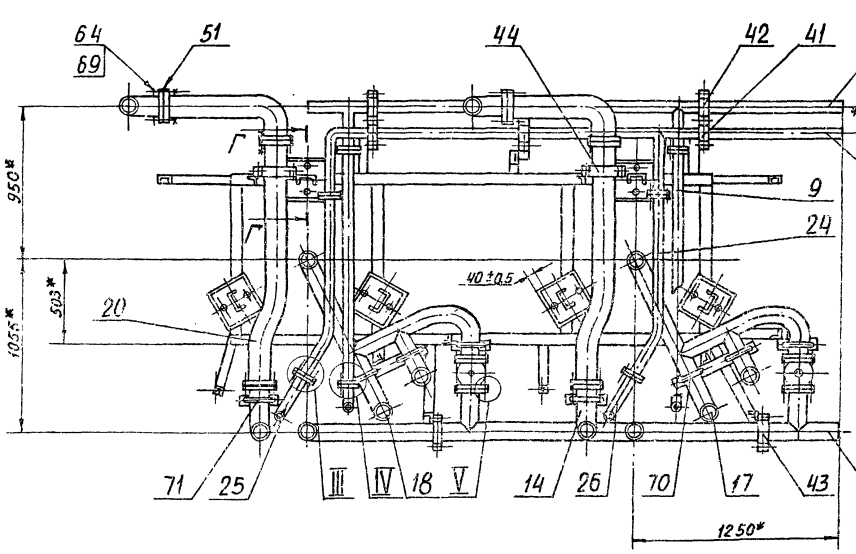

III
М1:5

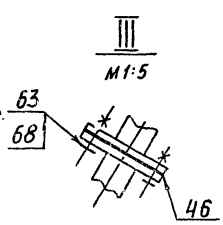

Г-Г
М1:5

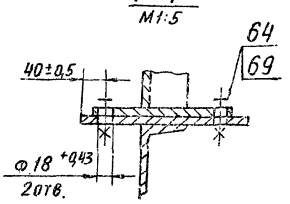

Серия 5.903-10 Выпуск 1-1 Альбом 2

Изм.	Лист	№ докум.	Подп.	Дата	А24В058.000СБ	Лист 2

23056-02 28 Формат А2

А24В058.000СБ

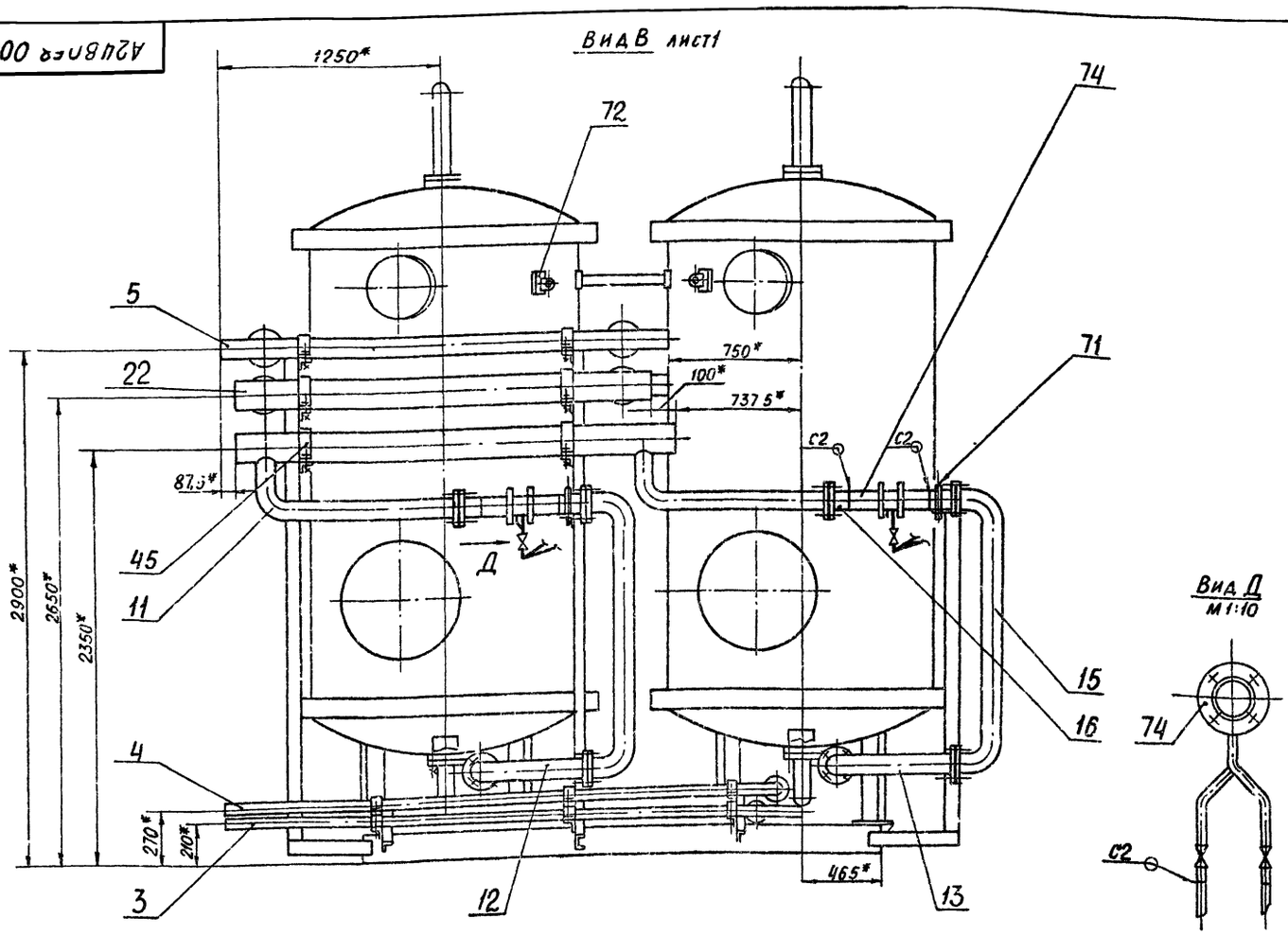

Изм	Лист	№ докум.	Подп.	Дата	А24В058.000СБ	Лист 3

Формат А3

Формат	Зона	Поз	Обозначение	Наименование	Кол	Примечание
				Болты ГОСТ 7798-70		
		60		М6х20.36	2	
		61		М8 х 20 36	20	
		62		М10 х20.36	28	
		63		М12 х 40.36	32	
		64		М16 х 60.36		
				Гайки ГОСТ 5915-70		
		65		М6.4	2	
		66		М8 4	20	
		67		М. 10.4	28	
		68		М12.4	32	
		69		М16.4	164	
		70		Опора ОПБ-2-80 ГОСТ14911-82	6	
		71		Опора ОПБ-2-100 ГОСТ14911-82	4	
		72		Ушко 3-2-1-500		
				Вст.3сп5 ГОСТ13716-73	4	
		73		Фильтр ФИПа I-1,4-0,6 Na		
				ОСТ108.030.10-84	2	
		74		Соединение ланцевое		
				100-0,6 О4ОСТ34-42-490-80	2	
				Материалы		
		75		Труба 14х2 ГОСТ 8734-75		
				Д ГОСТ 8733-74	10	м

Изм	Лист	№ докум	Подп	Дата	А24В058.000	Лист 3

Формат А4

Выпуск 1-1 Альбом 2

Серия 5 903-10

Инв № подл | Подп и дата | Взам инв № | Инв № дубл | Подп и дата

А24В057.101

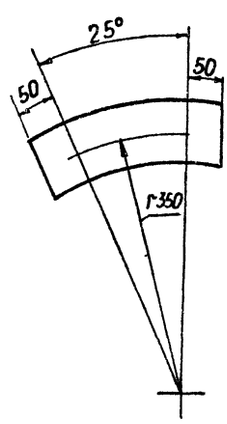

Неуказанные предельные отклонения размеров $\pm \frac{t_2}{2}$

Изм	Лист	№ докум	Подп	Дата	А24В057.101			
Разраб		Ямпольская			Патрубок	Лит. И	Масса 1,6	Масштаб 1:5
Пров		Литвак				Лист	Листов 1	
Рук гр		Грановский						
Н.контр		Рувинская			Труба 89х3 ГОСТ10704-76 / Д ГОСТ10705-80	Госстрой СССР Сантехпроект г Москва		
Утв		Спивак						

23056-02 29

Формат А4

Инв № подл | Подп и дата | Взам инв № | Инв № дубл | Подп и дата

Формат	Зона	Поз	Обозначение	Наименование	Кол	Примечание
				Документация		
А2			А24В058 030 СБ	Сборочный чертеж		
				Детали		
А4		1	А24В057. 019	Пластина	2	Альбом 4
А4		2	А24В057. 181	Косынка	4	
А4		3	А24В057. 182	Косынка	4	
А4		4	А24В057. 183	Косынка	4	
А4		5	А24В057. 184	Косынка	4	
А3		6	А24В057. 185	Уголок	1	
		7	-01	Уголок	2	
		8	-02	Уголок	2	
		9	-03	Уголок	2	
		10	-04	Уголок	1	
		11	-05	Уголок	1	
		12	-06	Уголок	1	
		13	-07	Уголок	1	
		14	-08	Уголок	2	
		15	-09	Уголок	1	
		16	-10	Уголок	1	
		17	-11	Уголок	1	
		18	-12	Уголок	1	
		19	-13	Уголок	1	
		20	-14	Уголок	2	

Изм. Лист № докум. Подп. Дата
Разраб. Ямпольская
Пров. Литвак
Рук. гр. Грановские
Н. контр. Рувинская 10.81
Утв. Спивак

А24В058.010

Рама

Лит. И | Лист 1 | Листов 3

САНТЕХПРОЕКТ

Формат А4

Инв. № подл. | Подп. и дата | Взам. инв. № | Инв. № дубл. | Подп. и дата

Формат	Зона	Поз	Обозначение	Наименование	Кол	Примечание
А3		21	А24В057. 185-15	Уголок	2	
		22	-16	Уголок	2	
		23	-17	Уголок	2	
А4		24	А24В057. 186	Уголок	2	
А4		25	А24В057. 187	Уголок	1	
		26	-01	Уголок	1	
				Швеллер		
				Швеллер 8 ГОСТ 8240-72 / Вст 3-I-ГОСТ 535-79		
Б4		27	А24В058 031	l = 1820-3,7	1	12,13 кг
Б4		28	А24В058.032	l = 535-1,75	1	3,73 кг
Б4		29	А24В058.033	l = 2745-5,4	1	19,0 кг
Б4		30	А24В058.034	l = 2715-5,4	1	19,0 кг
Б4		31	А24В058.035	l = 500-1,75	1	3,6 кг
Б4		32	А24В058.036	l = 600-1,75	1	4,1 кг
Б4		33	А24В058.037	l = 180-1,0	1	1,3 кг
				Швеллер		
				Швеллер 16 ГОСТ 8240-72 / Вст 3-I-ГОСТ 535-79		
Б4		34	А24В058 038	l = 907-2,3	4	12,9 кг
Б4		35	А24В058.039	l = 2930-5,4	2	41,6 кг
				Уголок		
				Уголок 50×50×3-Б ГОСТ 8509-86 / Вст 3-I-ГОСТ 535-79		
Б4		36	А24В058. 041	l = 400-1,15	2	0,58 кг
Б4		37	А24В058 042	l = 867-2,3	2	2,0 кг
Б4		38	А24В058. 043	l = 235-1,15	2	0,55 кг
Б4		39	А24В058. 044	l = 140-1,0	1	0,32 кг
Б4		40	А24В058 045	l = 100-0,87	1	0,23 кг
Б4		41	А24В058 046	l = 310-1,3	2	0,71 кг

Изм. Лист № докум. Подп. Дата

А24В058.010

Лист 2

Формат А4

Выпуск 1-1
Альбом 2

Серия 5.903-10

Формат	Зона	Поз	Обозначение	Наименование	Кол	Примечание
				Уголок		
				Уголок 50×50×3-Б ГОСТ 8509-86 / Вст 3-I-ГОСТ 535-79		
Б4		42	А24В058.047	l = 480-1,55	2	1,07 кг
Б4		43	А24В058.048	l = 330-1,4	1	0,76 кг.
				Уголок		
				Уголок 36×36×3-Б ГОСТ 8509-86 / Вст 3-I-ГОСТ 535-79		
Б4		44	А24В058. 049	l = 195-1,15	2	0,32 кг
Б4		45	А24В058. 051	l = 155-1,0	1	0,26 кг
Б4		46	А24В058. 052	l = 110-1,0	1	0,23 кг
Б4		47	А24В058. 053	l = 85-0,87	1	0,16 кг
Б4		48	А24В058. 054	l = 220-1,15	1	0,36 кг
Б4		49	А24В058. 055	Пластина		
				Лист Б6,0 ГОСТ 19903-74 / Вст 3 ГОСТ 14637-79		
				260-1 × 260-1	6	3,16 кг
Б4		50	А24В058. 056	Уголок		
				Уголок 36×36×3-Б ГОСТ 8509-86 / Вст 3-I-ГОСТ 535-79		
				l = 280-1,3	2	0,46 кг
Б4		51	А24В058. 057	Уголок		
				Уголок 50×50×3-Б ГОСТ 8509-86 / Вст 3-I-ГОСТ 535-79		
				l = 600-1,75	1	1,4 кг

Изм. Лист № докум. Подп. Дата

А24В058.010

Лист 3

Формат А4

Формат	Зона	Поз	Обозначение	Наименование	Кол	Примечание
				Документация		
А2			А24В059.010 СБ	Сборочный чертеж		
				Детали		
А4		1	А24В052.019	Пластина	3	Альбом 4
А4		2	А24В057. 181	Косынка	6	
А4		3	А24В057. 182	Косынка	6	
А4		4	А24В057. 183	Косынка	6	
А4		5	А24В057. 184	Косынка	6	
А3		6	А24В057. 185	Уголок	1	
		7	-01	Уголок	3	
		8	-02	Уголок	3	
		9	-04	Уголок	2	
		10	-06	Уголок	2	
		11	-07	Уголок	2	
		12	-08	Уголок	4	
		13	-09	Уголок	2	
		14	-10	Уголок	2	
		15	-11	Уголок	1	
		16	-12	Уголок	1	
		17	-13	Уголок	1	
		18	-14	Уголок	2	
		19	-15	Уголок	3	
		20	-16	Уголок	3	

Изм. Лист № докум. Подп. Дата
Разраб. Ямпольская
Пров. Литвак
Рук. гр. Грановские
Н. контр. Рувинская 10.81
Утв. Спивак

А24В059.010

Рама

Лит. И | Лист 1 | Листов 3

САНТЕХПРОЕКТ

Инв. № подл. | Подп. и дата | Взам. инв. № | Инв. № дубл. | Подп. и дата

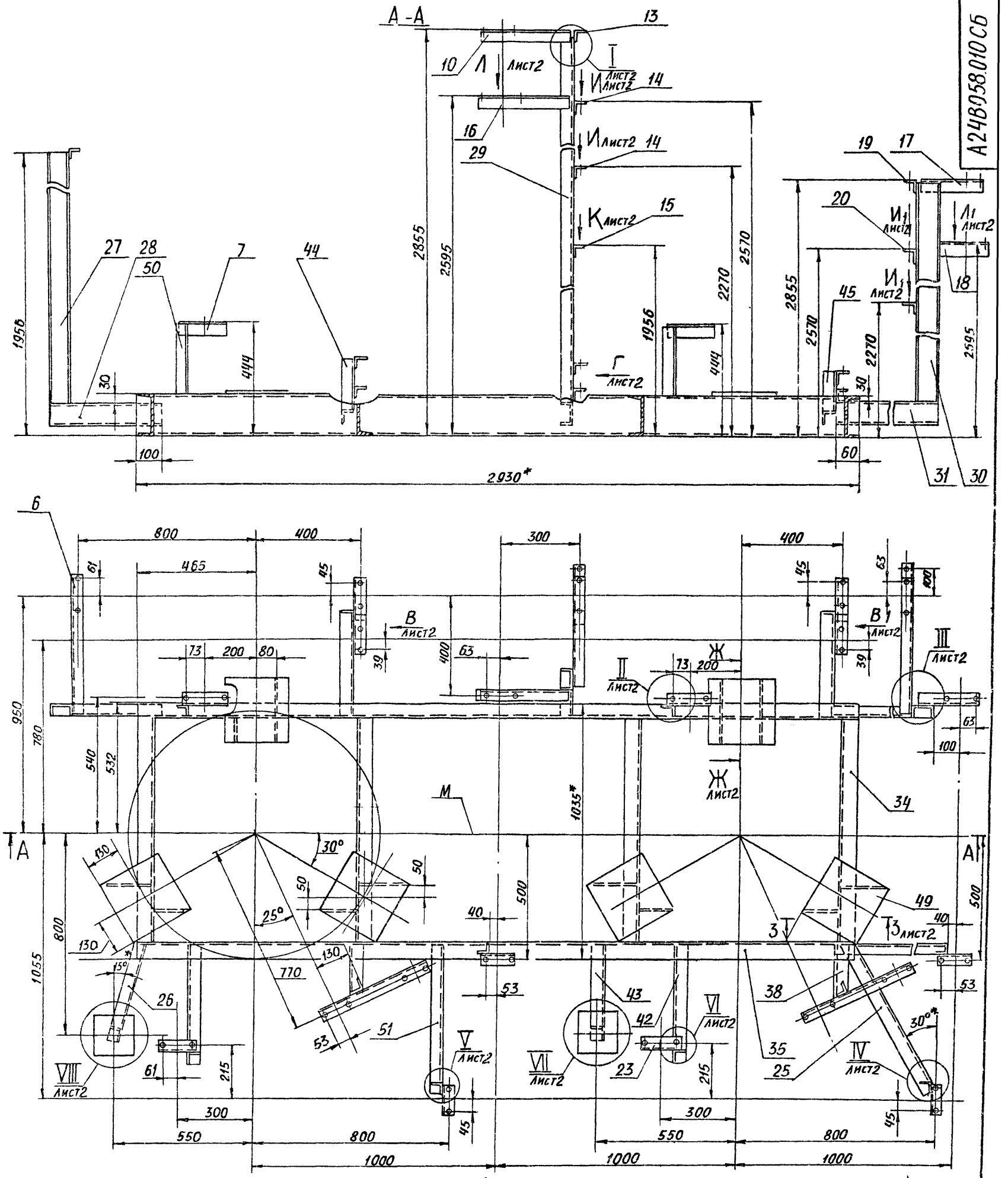

					А24В058.010СБ		
Изм	Лист	№ докум.	Подп	Дата			
Разраб		Ямпольская			Рама	Лит.	Масса / Масштаб
Пров		Литвак				И	249 / 1:10
Рук гр		Грановский				Лист 1	Листов 2
Н контр		Рувинская				ГОССТРОЙ СССР САНТЕХПРОЕКТ г. Москва	
Утв		Спивак					

Альбом 2 Выпуск 1-1
Серия 5.903-10

Вид Б лист1

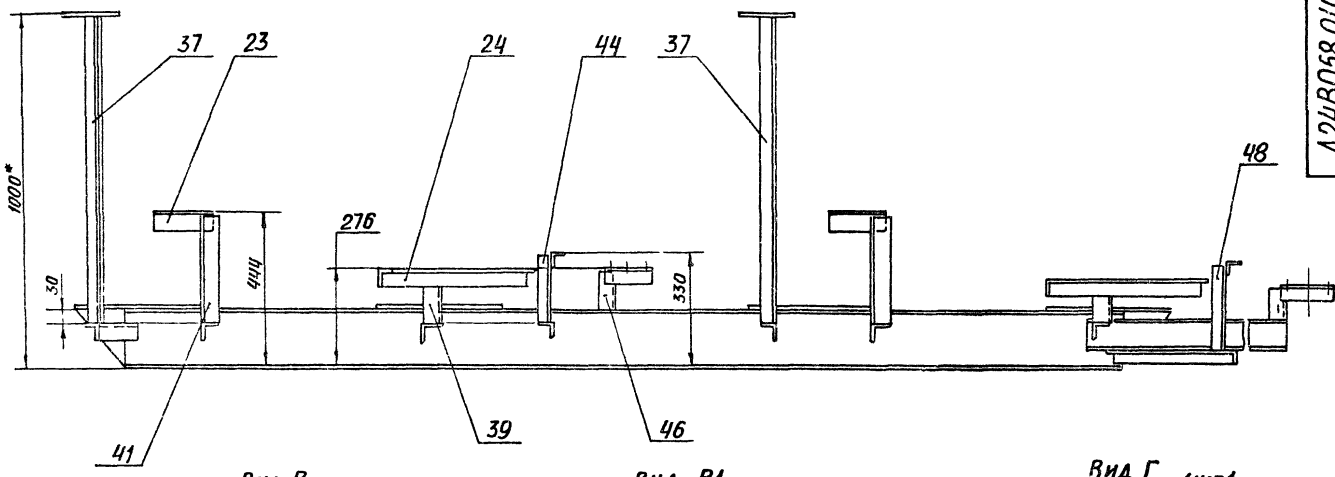

Вид В лист1

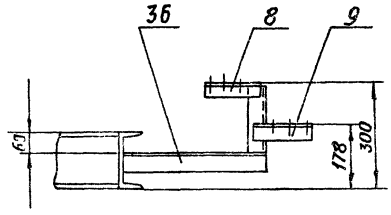

Вид В1 лист1

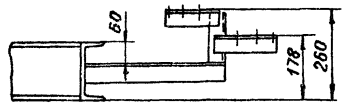

Вид Г лист1

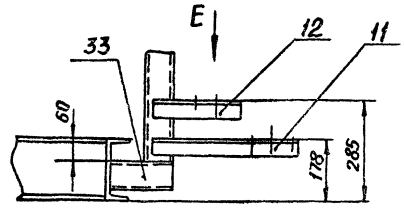

VII / М1:4 лист1

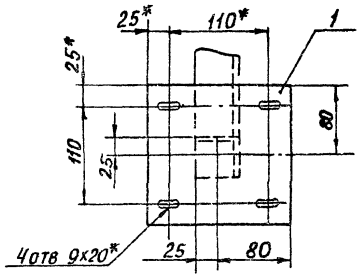

Ж-Ж / М1:5 лист1

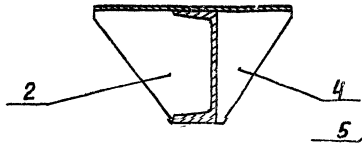

З-З / М1:5 лист1

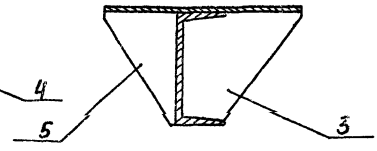

VI / М1:5 лист1

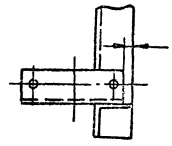

Вид Е лист1

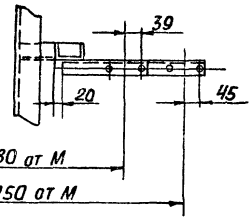

II / М1:5 лист1

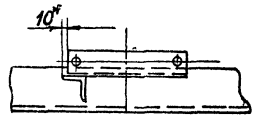

IV / М1:5 лист1

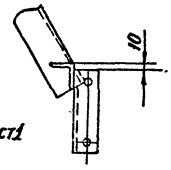

VIII / М1:4 лист1

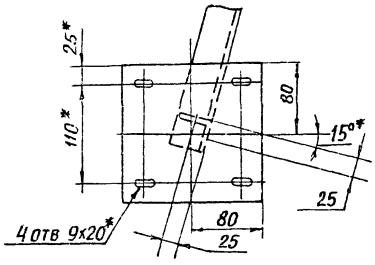

Вид Л лист1

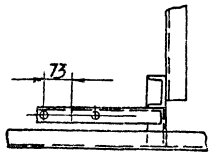

Вид Л1 лист1

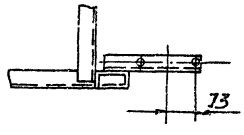

Вид И1 лист1

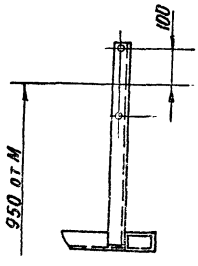

V / М1:5 лист1

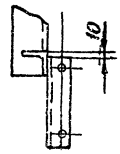

Вид И

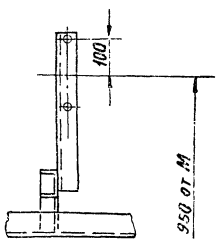

I / М1:4

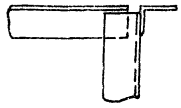

Вид К лист1

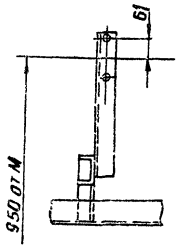

III / М1:5 лист1

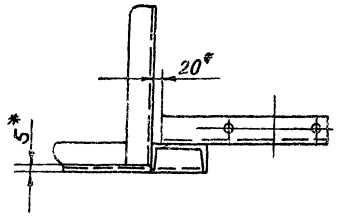

Серия 5.903-10 Выпуск Альбом 2

Инв. № подл. | Подп. и дата | Взам. инв. № | Инв. № дубл. | Подп. | Дата

Изм.	Лист	№ докум.	Подп.	Дата	А24В058.010СБ	Лист 2

А24В059.000СТ

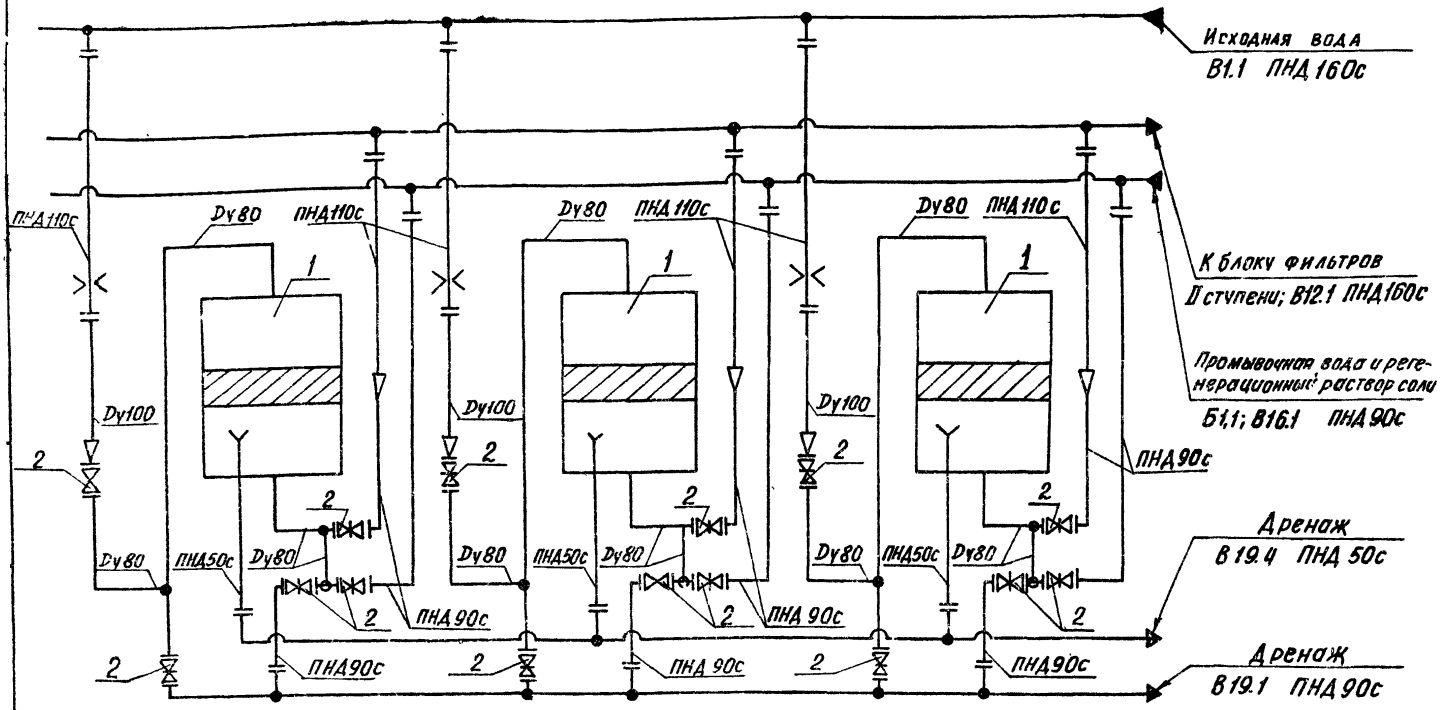

Поз	Наименование	Кол	Примечание
1	Фильтр ФИПа I-1,4-0,6Na	3	
2	Задвижка 30ч6бр Dy80	15	Поставляются в комплекте с фильтром

Изм	Лист	№ докум	Подп	Дата
Разраб		Литвак		
Пров.		Грановский		
Рук гр		Гран ецкий		
Н. контр		Рубинская		
Утв		Спивак		

А24В059. 000 СТ

Блок натрий-катионитных фильтров БФ NaI-1500х3-2

Технологическая схема

Лит	Масса	Масштаб
И		

Лист

Госстрой СССР САНТЕХПРОЕКТ г. Москва

Фор:

Альбом 4

Формат	Зона	Поз	Обозначение	Наименование	Кол.	Примечание
				Документация		
*			А24В059.000СБ	Сборочный чертеж		*А3, А2
ТХ			А24В059.000СТ	Технологическая схема		
АЛ			А24В052.000Д	Блоки натрий-катионитных фильтров. Технические требования		Альбом 4
				Сборочные единицы		
А4		1	А24В052.010-01	Установка дифманометра	3	
А4		2	А24В052.020-01	Распорка	2	Альбом 4
А4		3	А24В052.060-06	Трубопровод	1	
		4	-08	Трубопровод	1	
А4		5	А24В052.070-02	Трубопровод	1	
А4		6	А24В057.010	Трубопровод	3	
А4		7	А24В057.020	Трубопровод	3	
А4		8	А24В057.040	Трубопровод	3	
А4		9	А24В057.050	Трубопровод	1	
А4		10	А24В057.060	Трубопровод	1	
		11	-01	Трубопровод	1	
		12	-02	Трубопровод	1	
А4		13	А24В057070	Трубопровод	3	
А4		14	А24В057.080	Трубопровод	3	
А4		15	А24В057.090	Трубопровод	6	Альбом 4
А4		16	А24В057.100	Трубопровод	1	
		17	-01	Трубопровод	1	
		18	-02	Трубопровод	1	
А4		19	А24В057110	Трубопровод	3	
А4		20	А24В057.120	Трубопровод	3	
А4		21	А24В057.140	Трубопровод	1	
А4		22	А24В057.150	Трубопровод	3	
А4		23	А24В057.160	Трубопровод	3	
А4		24	А24В057.170	Трубопровод	1	
		25	-01	Трубопровод	1	
		26	-02	Трубопровод	1	
А4		27	А24В059.010	Рама	1	
				Детали		
А4		40	А24В052.001-01	Хомут	3	
А4		41	А24В052.002-01	Хомут	5	
		42	-03	Хомут	9	Альбом 4
		43	-05	Хомут	5	
		44	-06	Хомут	6	
				Прокладки		
				Паронит ПОН-3 ГОСТ 481-80		
Б4		45	А24В059.001	Ф 90-2,87 х Ф 45 +0,62	6	0,030 кг
Б4		46	А24В059.002	Ф 128-1 х Ф 78 +0,74	6	0,060 кг
Б4		47	А24В059.003	Ф 133-1 х Ф 84 +0,87	33	0,070 кг
Б4		48	А24В059.004	Ф 148-1 х Ф 100 +0,87	21	0,075 кг
				Стандартные изделия		
				Болты ГОСТ 7798-70		
		60		М6х20.36	3	
		61		М8х20.36	22	

Инв. № подл. | Подп. и дата | Взам. инв. № | Инв. № дубл. | Подп. и дата

Изм	Лист	№ докум	Подп	Дата
Разраб		Литвак		
Пров.		Грановский		
Рук гр		Грановский		
Н контр		Рубинская		11.87
Утв		Спивак		

А24В059.000

Блок натрий-катионитных фильтров БФNaI-1500х3-2

Лит	Лист	Листов
И	1	3

Госстрой СССР САНТЕХПРОЕКТ г. Москва

Формат А4

Изм	Лист	№ докум	Подп	Дата

А24В059.000

Лист 2

Формат А4

А24В057 170 05

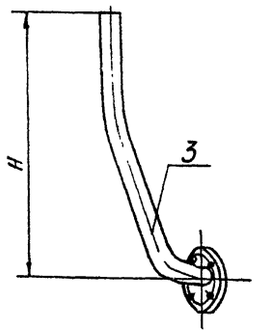

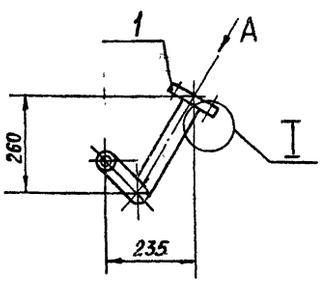

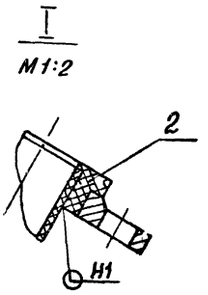

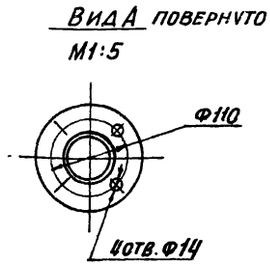

Обозначение	H, мм	Масса, кг
А24В057.170	590	1,7
-01	630	1,74
-02	670	1,77

1. Размеры для справок
2. Сварные швы по ГОСТ 16310-80

Изм.	Лист	№ докум.	Подп.	Дата	А24В057.170 СБ			
Разраб.		Митехина			Трубопровод	Лит.	Масса	Масштаб
Пров.		Литвак				И	см. табл.	1:10
Рук. гр.		Грановский				Лист	Листов 1	
К. контр.		Рувинская				ГОССТРОЙ СССР САНТЕХПРОЕКТ г. Москва		
Утв.		Спивак						

Инв. № подл. | Подп. и дата | Взам. инв. № | Инв. № дубл. | Подп. и дата

Формат А3

Выпуск 1-1 Альбом 2

Серия 5.903-10

Формат	Зона	Поз.	Обозначение	Наименование	Кол.	Примечание
				Болты ГОСТ 7798-70		
		62		М10х20.36	28	
		63		М12х40.36	24	
		64		М16х60.36	352	
				Гайки ГОСТ5915-70		
		65		М6.4	3	
		66		М8.4	22	
		67		М10.4	28	
		68		М12.4	24	
		69		М16.4	340	
		70		Опора ОПБ-2-80 ГОСТ14911-82	9	
		71		Опора ОПБ-2-100 ГОСТ14911-82	6	
		72		Ушко 3-2-1-500		
				ВСт3сп5 ГОСТ13716-73	4	
		73		Фильтр ФИПа I-1,4-0,6 Na		
				ОСТ108.030.10-84	3	
		74		Соединение фланцевое		
				100-0,6 04ОСТ34-42-490-80	3	
				Материалы		
		75		Труба 14х2 ГОСТ8734-75 Д ГОСТ8733-74	14	м

Изм.	Лист	№ докум.	Подп.	Дата	А24В059.000	Лист 3

Формат: А4

Формат	Зона	Поз.	Обозначение	Наименование	Кол.	Примечание
				Гайки ГОСТ5915-70		
		65		М6.4	2	
		66		М8.4	14	
		67		М10.4	28	
		68		М12.4	16	
		69		М16.4	148	
		70		Опора ОПБ-2-80 ГОСТ14911-82	6	
		71		Опора ОПБ-2-100 ГОСТ14911-82	4	
		72		Ушко 3-2-1-500		
				ВСт3сп5 ГОСТ13716-73	4	
		73		Фильтр ФИПа I-1,4-0,6 Na		
				ОСТ108.030.10-84	2	
		74		Соединение фланцевое		
				100-0,6 04ОСТ34-42-490-80	2	
				Материалы		
		75		Труба 14х2 ГОСТ8734-75 Д ГОСТ8733-74	10	м

Инв. № подл. | Подп. и дата | Взам. инв. № | Инв. № дубл. | Подп. и дата

Изм.	Лист	№ докум.	Подп.	Дата	А24В060.000	Лист 3

23056-02 34

Формат: А4

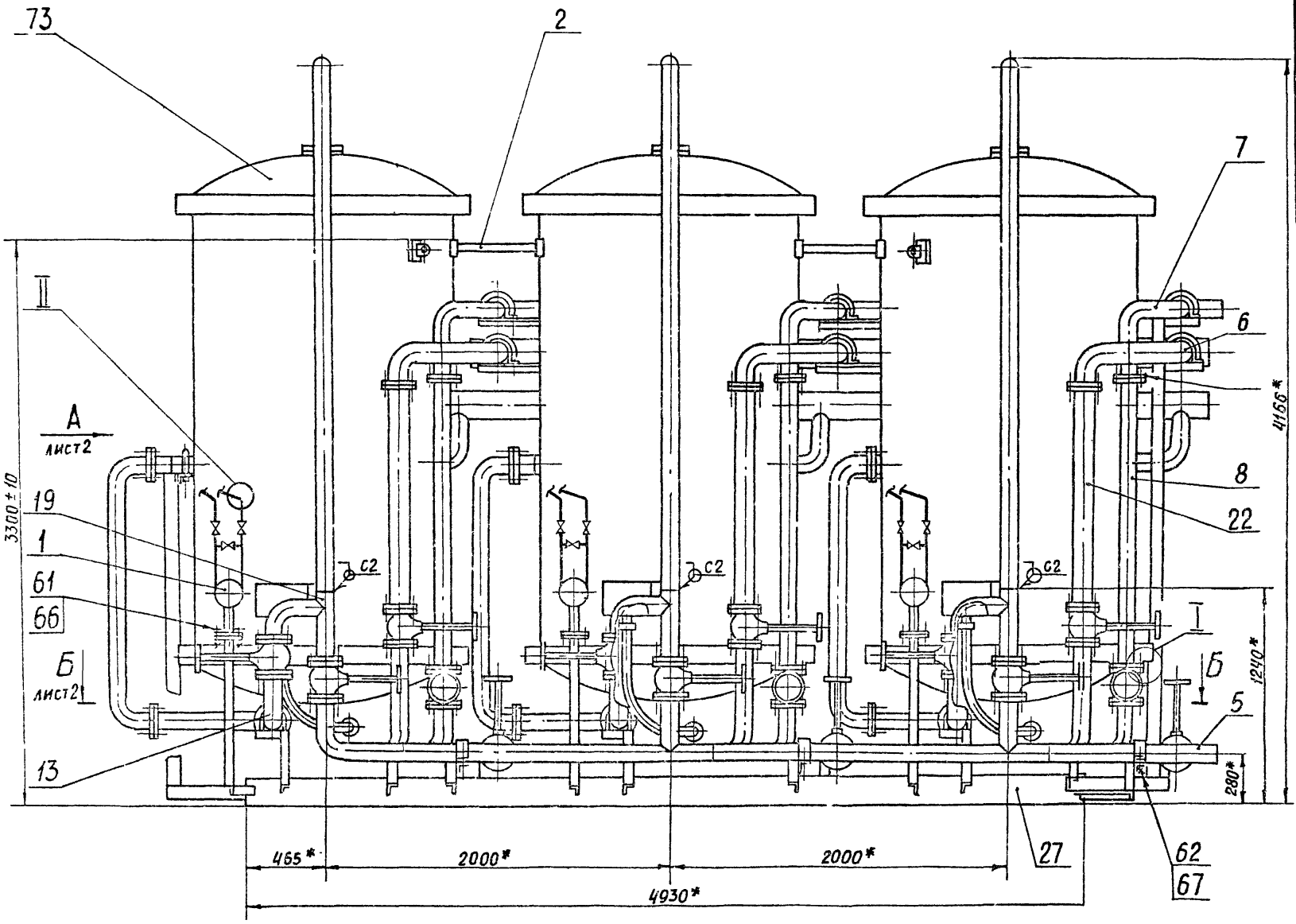

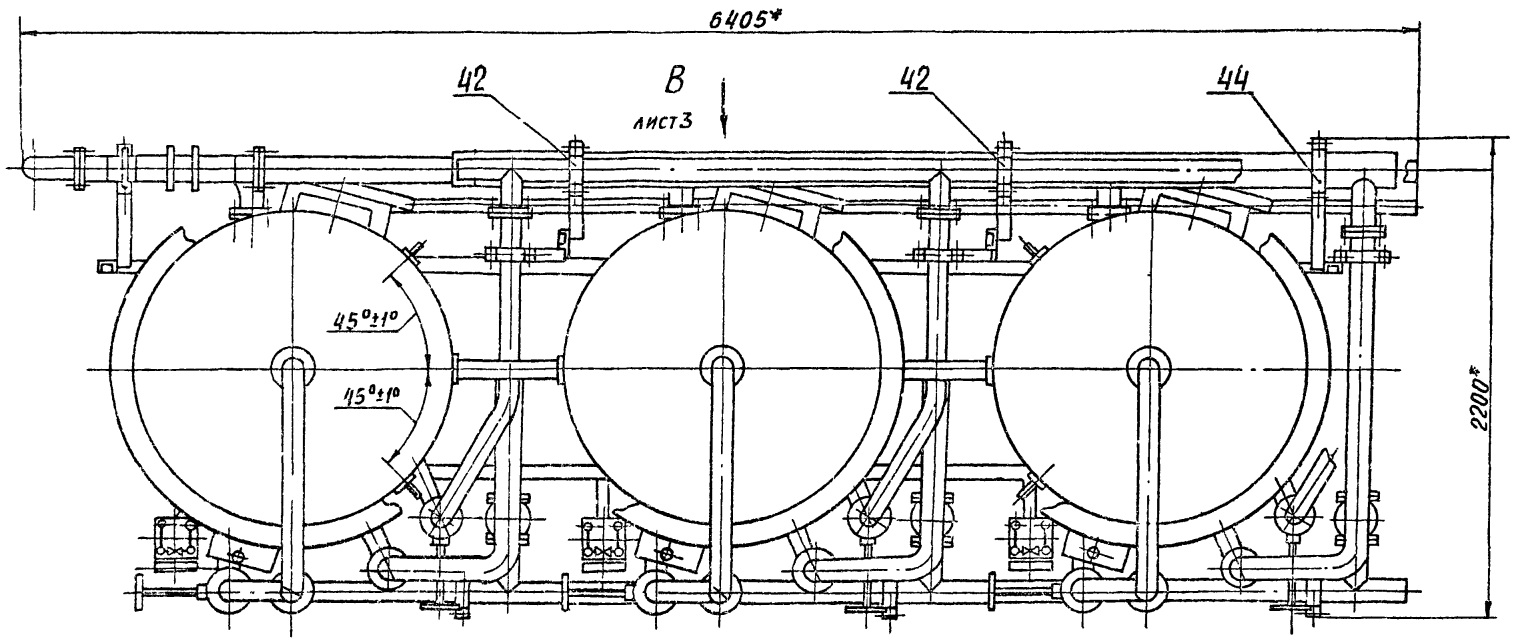

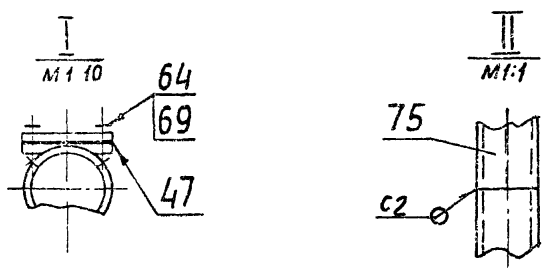

1. * РАЗМЕРЫ ДЛЯ СПРАВОК
2. СВАРНЫЕ ШВЫ Н1 ПО ГОСТ 5264-80, С2 ПО ГОСТ 16037-80.

					А24В059.000 СБ			
Изм	Лист	№ докум	Подп	Дата	БЛОК НАТРИЙ-КАТИОНИТНЫХ ФИЛЬТРОВ БФ Na I-1500×3-2	Лит.	Масса	Масштаб
Разраб		Литвак				И	6200	1:20
Пров		Грановский				Лист 1	Листов 3	
Рук гр		Грановский				ГОССТРОЙ СССР САНТЕХПРОЕКТ г. МОСКВА		
Н контр		Рубинская		XI 87г				
Утв		Спивак						

Формат А2

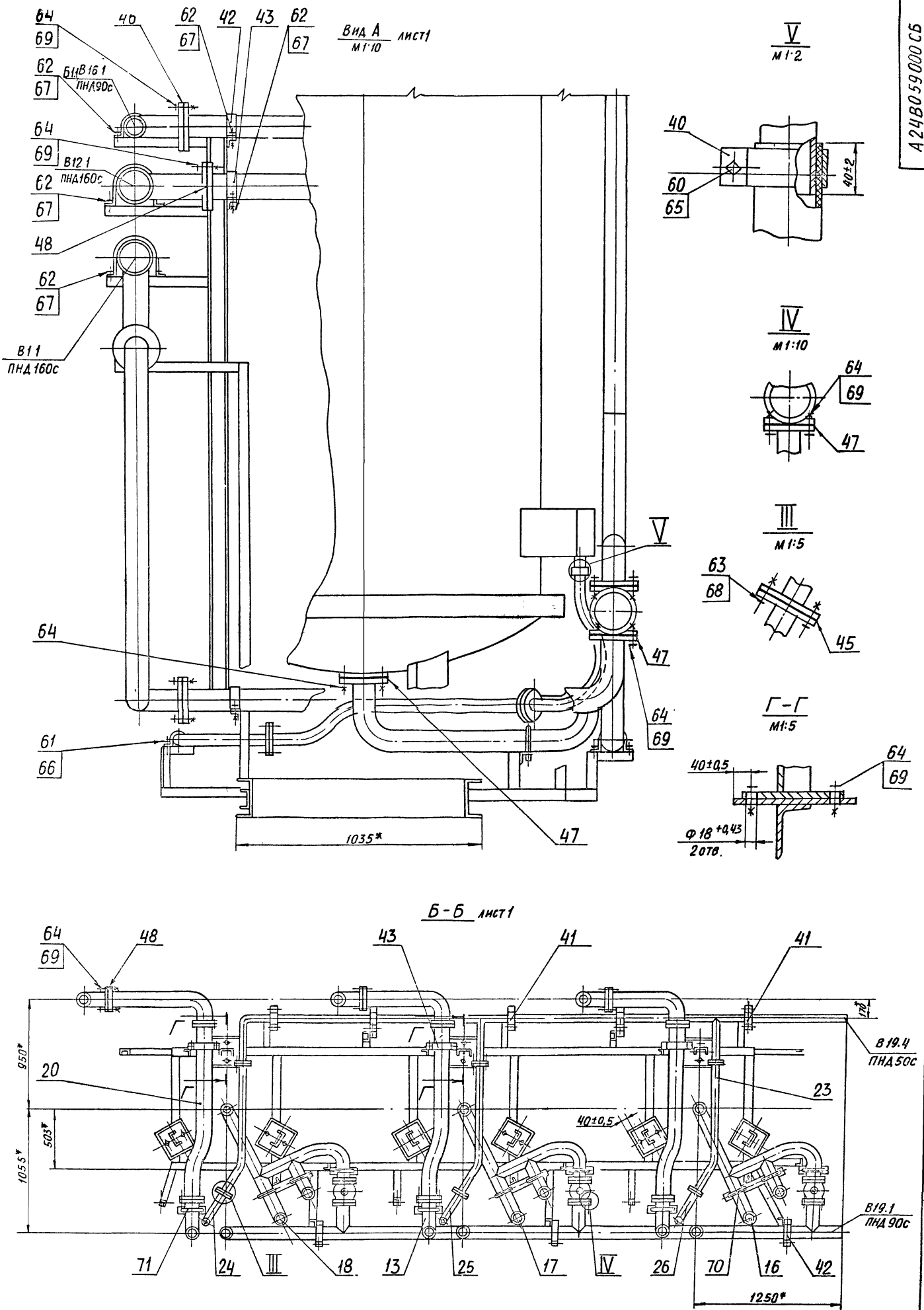

Изм	Лист	№ докум	Подп	Дата	А24В059.000СБ	Лист 2

Серия 5.903-10 Альбом 2 Выпуск
Инв. № подл. | Подп. и дата | Взам. инв. № | Инв. № дубл. | Подп. и дата

Вид В лист 1

Вид Д
М 1:10

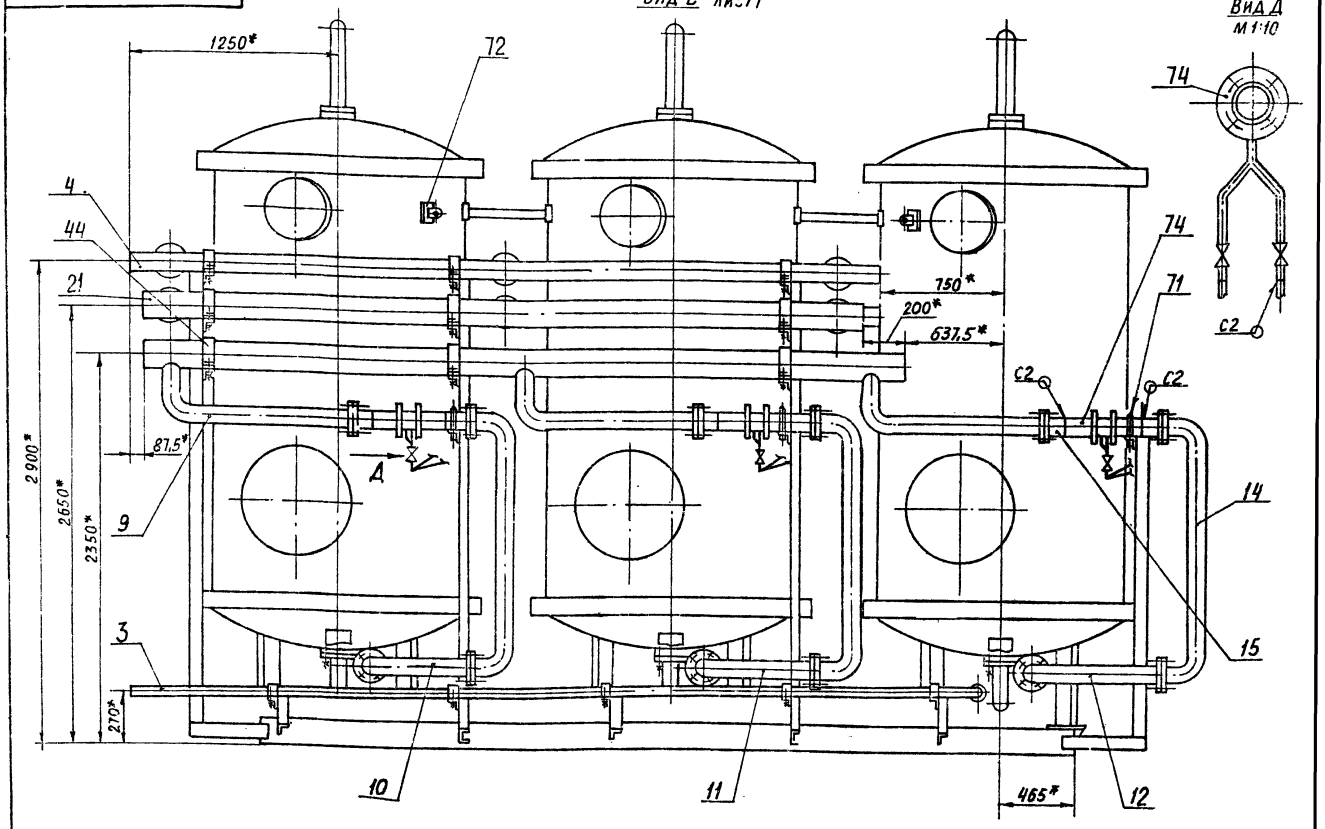

Изм.	Лист	№ докум.	Подп.	Дата	А23В059.000СБ	Лист 3

Формат А3

Альбом 2

Серия 5.903-10

Формат	Зона	Поз.	Обозначение	Наименование	Кол.	Примечание
А3		21	А24В057.185-17	Уголок	3	
А4		22	А24В057.186	Уголок	3	
А4		23	А24В057.187	Уголок	1	
		24	-01	Уголок	1	
				Швеллер		
				Швеллер 8 ГОСТ 8240-72 / ВСт3-1-ГОСТ 535-79		
Б4		25	А24В059.011	L = 1820-3,7	1	12,13кг
Б4		26	А24В059.012	L = 535-1,75	1	3,73кг
Б4		27	А24В059.013	L = 2745-5,4	2	19,0кг
Б4		28	А24В059.014	L = 2715-5,4	1	19,0кг
Б4		29	А24В059.015	L = 500-1,75	1	3,6кг
Б4		30	А24В059.016	L = 600-1,75	1	4,1кг
Б4		31	А24В059.017	L = 180-1,0	2	1,3кг
				Швеллер		
				Швеллер 16 ГОСТ 8240-72 / ВСт3-1-ГОСТ 535-79		
Б4		32	А24В059.018	L = 907-2,3	6	12,9кг
Б4		33	А24В059.019	L = 4930-8,0	2	70,0кг
				Уголок		
				Уголок 50х50х3-Б-ГОСТ 8509-86 / ВСт3-1-ГОСТ 535-79		
Б4		34	А24В059.021	L = 240-1,15	3	0,58кг
Б4		35	А24В059.022	L = 867-2,3	3	2,0кг
Б4		36	А24В059.023	L = 235-1,15	3	0,55кг
Б4		37	А24В059.024	L = 180-1,0	1	0,41кг
Б4		38	А24В059.025	L = 140-1,0	1	0,32кг
Б4		39	А24В059.026	L = 100-0,87	1	0,23кг
Б4		40	А24В059.027	L = 310-1,3	3	0,73кг
Б4		41	А24В059.028	L = 480-1,55	3	1,07кг
Б4		42	А24В059.029	L = 330-1,4	2	0,76кг

Изм.	Лист	№ докум.	Подп.	Дата	А24В059.010	Лист 2

Формат А4

Формат	Зона	Поз.	Обозначение	Наименование	Кол.	Примечание
				Уголок		
				Уголок 36х36х3-Б-ГОСТ 8509-86 / ВСт3-1-ГОСТ 535-79		
Б4		43	А24В059.031	L = 235-1,15	2	0,39кг
Б4		44	А24В059.032	L = 195-1,15	2	0,32кг
Б4		45	А24В059.033	L = 155-1,0	1	0,26кг
Б4		46	А24В059.034	L = 150-1,0	1	0,3кг
Б4		47	А24В059.035	L = 110-1,0	1	0,23кг
Б4		48	А24В059.036	L = 85-0,87	1	0,16кг
Б4		49	А24В059.037	L = 220-1,15	1	0,36кг
Б4		50	А24В059.038	Пластина 260-1х260-1 / Лист Б6.0 ГОСТ 19903-74 / ВСт3ГОСТ 14637-79	9	3,16кг
Б4		51	А24В059.039	Уголок		
				Уголок 36х36х3-Б-ГОСТ 8509-86 / ВСт3-1-ГОСТ 535-79		
				L = 280-1,3	3	0,46кг
Б4		52	А24В059.041	Уголок		
				Уголок 50х50х3-Б-ГОСТ 8509-86 / ВСт3-1-ГОСТ 535-79		
				L = 600-1,75	2	1,4кг

Инв. № подл. | Подп. и дата | Взам. инв. № | Инв. № дубл. | Подп. и дата

Изм.	Лист	№ докум.	Подп.	Дата	А24В059.010	Лист 3

23056-02 37 Формат А4

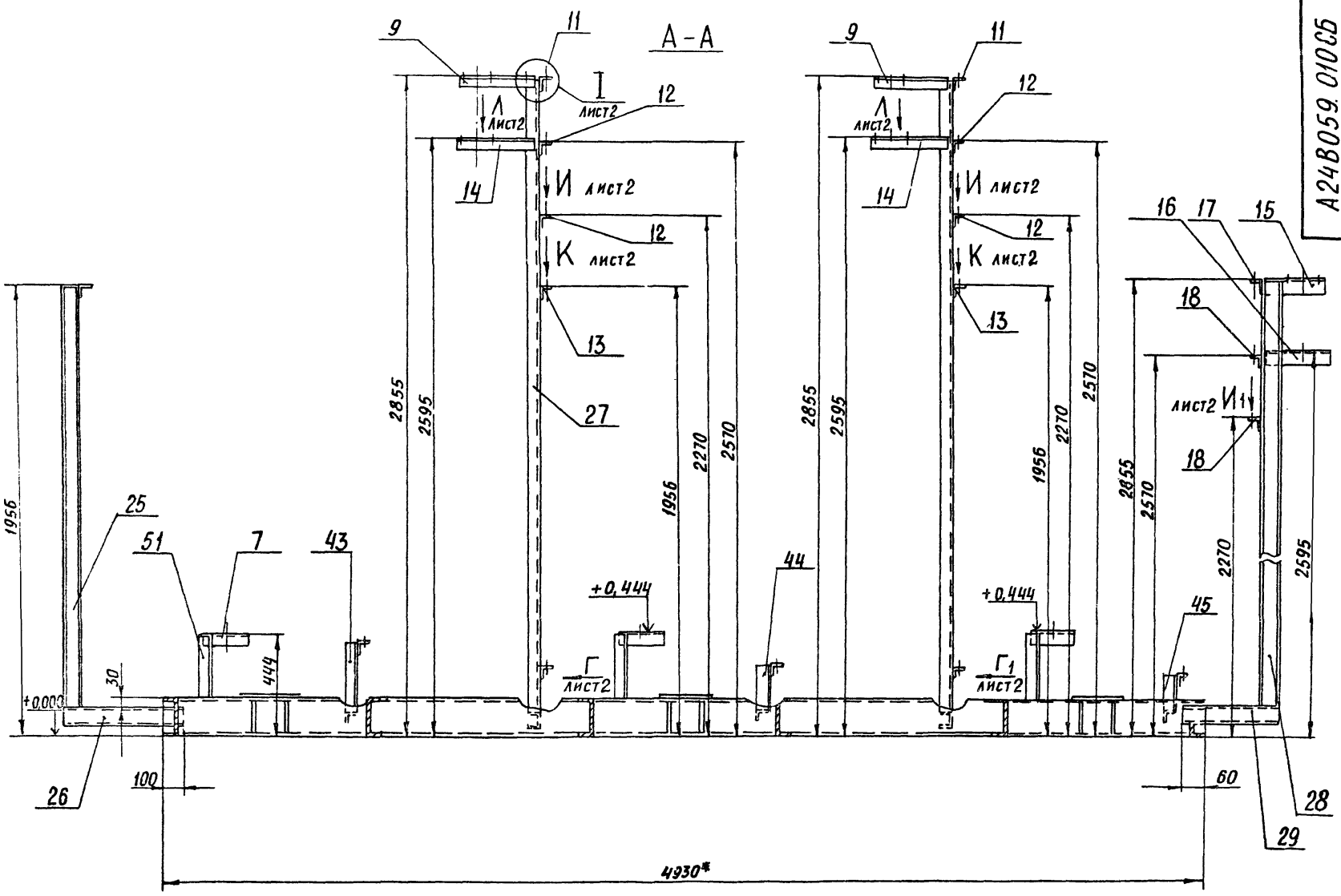

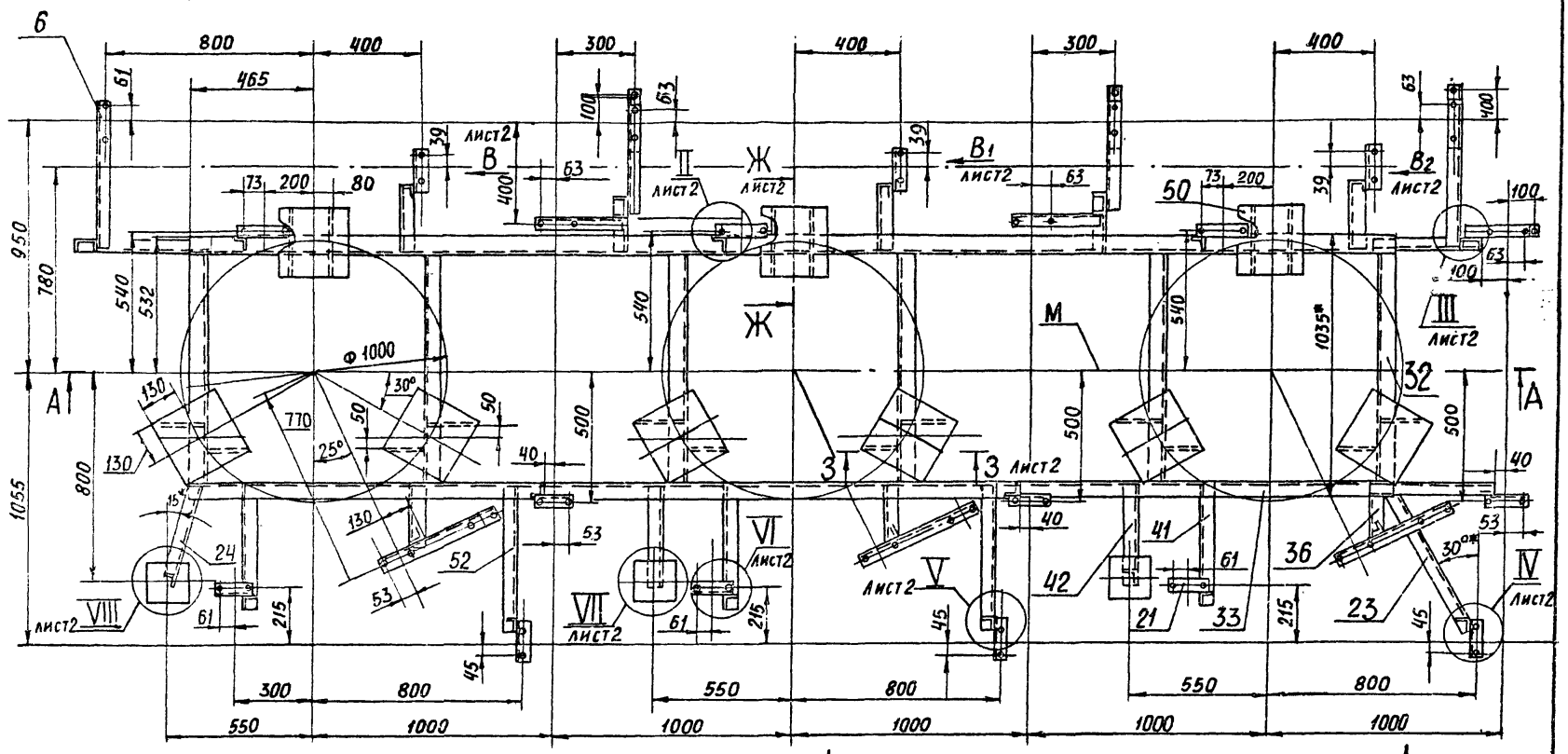

Вид Д
М 1:5

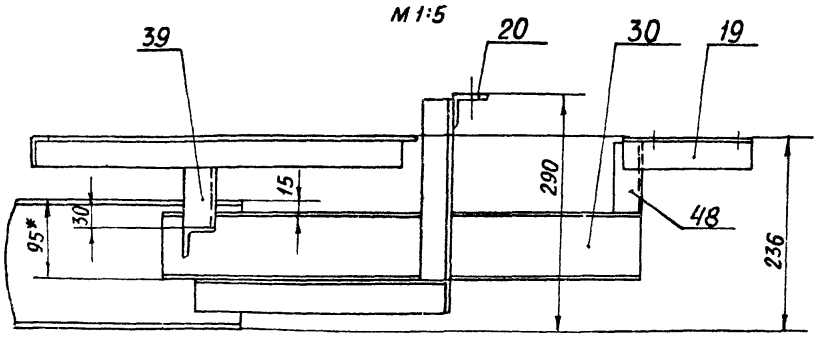

1.* Размеры для справок

2. $\pm \frac{t2}{2}$

3. Конструкция рамы сварная. Сварку производить по контуру прилегания деталей. Сварные швы по ГОСТ 5264-80. Катеты швов по толщине свариваемых деталей

Изм.	Лист.	№ докум.	Подп.	Дата
Разраб.		Ямпольская		
Пров.		Литвак		
Рук. гр.		Грановский		
Н. контр		Рувинская		
Утв.		Спивак		

А24В059.010СБ

РАМА

Лит.	Масса	Масштаб
И	412	1:15

Лист | Листов 2

ГОССТРОЙ СССР САНТЕХПРОЕКТ г. Москва

Формат: А2

Серия 5.903-10 Альбом 2

Вид Б лист1

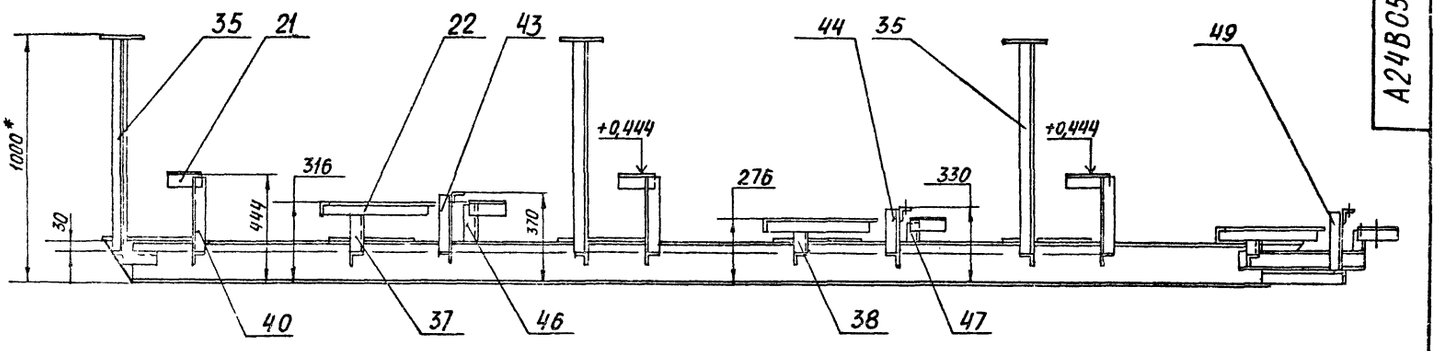

Вид В М1:10 лист1

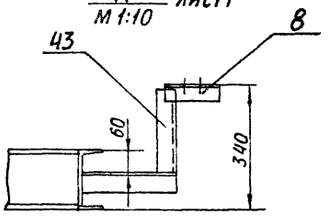

Вид В1 М1:10 лист1

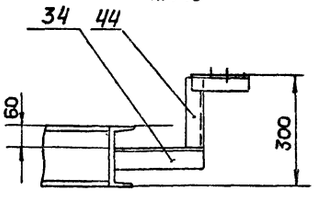

Вид В2 М1:10 лист1

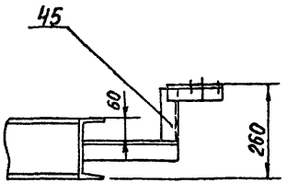

Вид Г М1:10 лист1

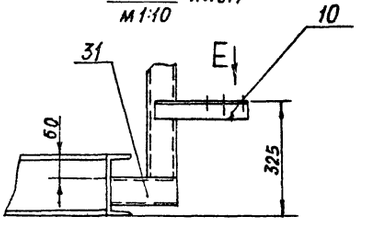

Вид Г1 М1:10 лист1

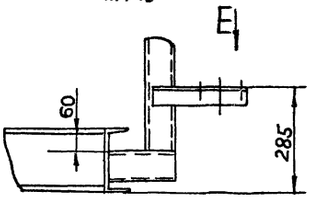

Ж-Ж М1:5 лист1

VI М1:5 лист1

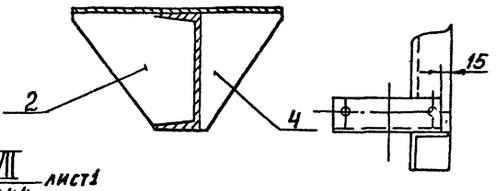

VII М1:4 лист1

Вид Е М1:10

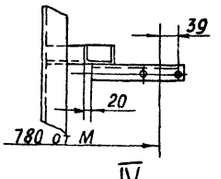

II М1:5 лист1

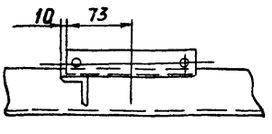

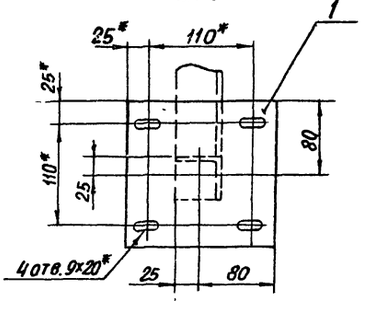

3-3 М1:5 лист1

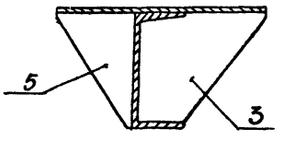

IV М1:5 лист1

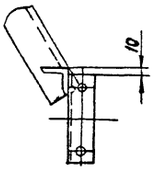

VIII М1:4 лист1

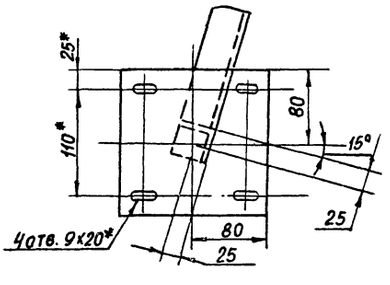

I М1:4 лист1

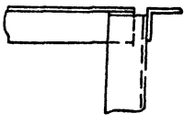

III М1:5 лист1

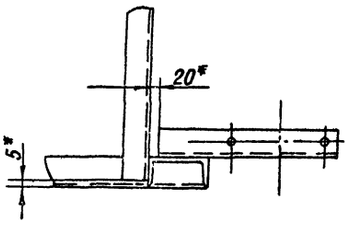

Вид И М1:10 лист1

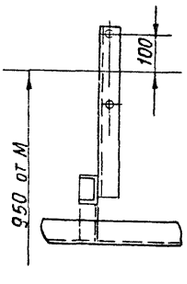

Вид И1 М1:10 лист1

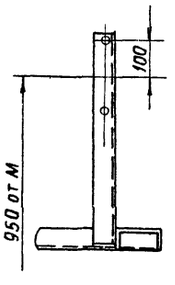

Вид К М1:10 лист1

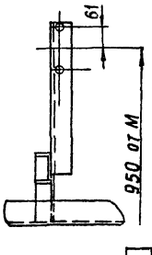

Вид Л лист1

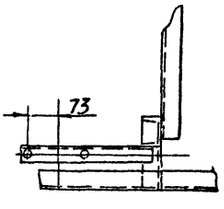

V М1:5 лист1

Вид Л1 лист1

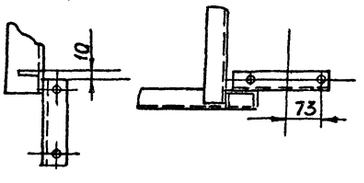

А24В060. 000СТ

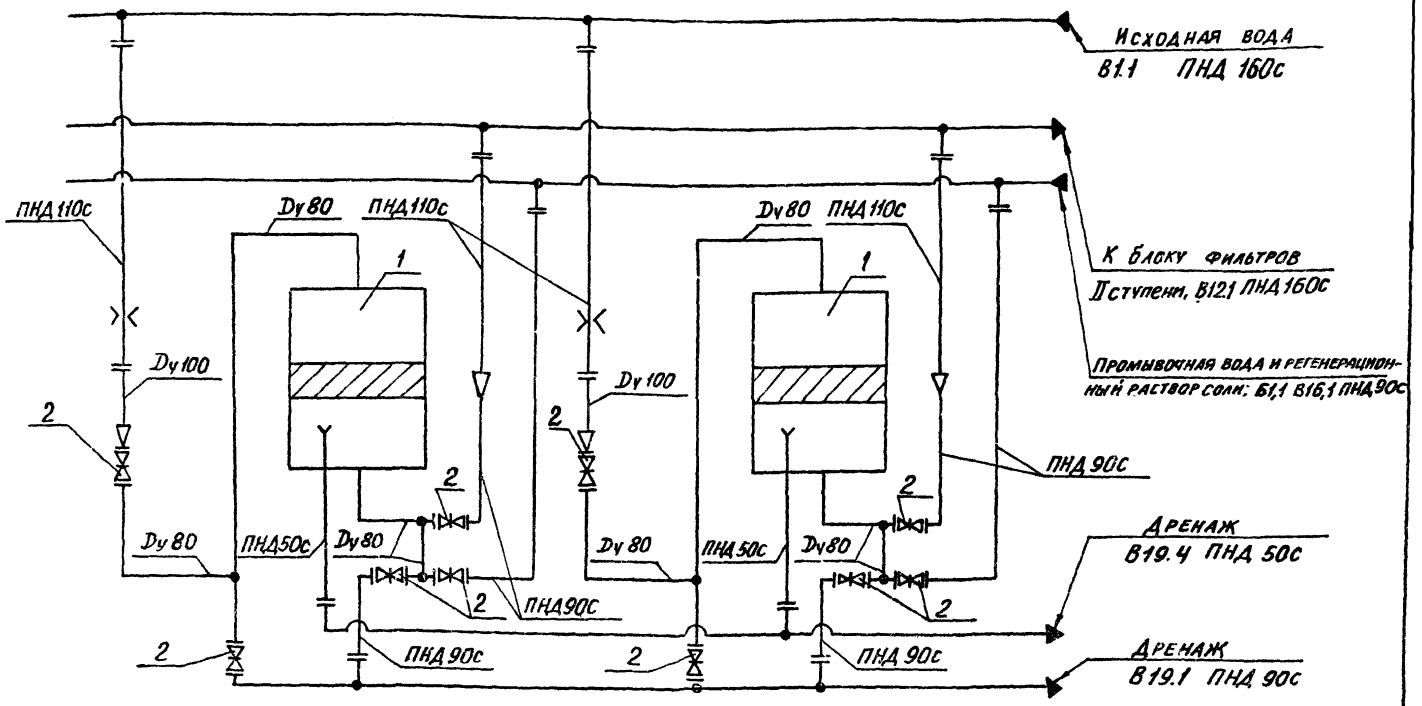

Поз.	Наименование	Кол.	Прим.
1	Фильтр ФИПаI - 1,4 - 0,6 Na	2	
2	Задвижка 30ч6бр Dy80	10	Поставляются в комплекте с фильтром

						А24В060. 000 СТ	
Изм.	Лист	№ докум.	Подп.	Дата	Блок натрий-катионитных фильтров БФ NaI-1500х2-2	Лит.	Масса	Масштаб
Разраб.		Литвак				Н	–	–
Пров.		Грановский			Технологическая схема	Лист	Листов 1
Рук. гр.		Грановский					
Н. контр.		Рубинская		11.87		Сантехпроект	
Утв.		Сливак					

Формат А3

Альбом 2

Серия 5.903-10

Формат	Зона	Поз.	Обозначение	Наименование	Кол.	Примечание
				Документация		
*			А24В060.000СБ	Сборочный чертеж		*А3, А2
А3			А24В060.000СТ	Технологическая схема		
А4			А24В052.000Д	Блока натрий-катионитных фильтров		Альбом 4
				Техническое требование		
				Сборочные единицы		
А4		1	А24В052.010-01	Установка манометра	2	
А4		2	А24В052.020-01	Распорка	1	Альбом 4
А4		3	А24В052.060-01	Трубопровод	1	
		4	-09	Трубопровод	1	
А4		5	А24В052.070-03	Трубопровод	1	
А4		6	А24В057.010	Трубопровод	2	
А4		7	А24В057.020	Трубопровод	2	
А4		8	А24В057.040	Трубопровод	2	
А4		9	А24В057.050-01	Трубопровод	1	
А4		10	А24В057.060	Трубопровод	1	
		11	-01	Трубопровод	1	
А4		12	А24В057.070	Трубопровод	2	
А4		13	А24В057.080	Трубопровод	2	
А4		14	А24В057.090	Трубопровод	4	Альбом 4
А4		15	А24В057.100-01	Трубопровод	1	

						А24В060.000	
Изм.	Лист	№ докум.	Подп.	Дата	Блок натрий-катионитных фильтров БФ NaI-1500х2-2	Лит.	Лист	Листов
Разраб.		Литвак				Н	1	3
Пров.		Грановский				Сантехпроект	
Рук. гр.		Грановский					
Н. контр.		Рубинская		11.87			
Утв.		Сливак					

Формат А4

Инв. № подл. | Подп. и дата | Взам. инв. № | Инв. № дубл. | Подп. и дата

Формат	Зона	Поз.	Обозначение	Наименование	Кол.	Примечание
А4		16	А24В057.100-02	Трубопровод	1	
А4		17	А24В057.110	Трубопровод	2	
А4		18	А24В057.120	Трубопровод	2	
А4		19	А24В057.140-01	Трубопровод	1	
А4		20	А24В057.150	Трубопровод	2	
А4		21	А24В057.160	Трубопровод	2	
А4		22	А24В057.170-01	Трубопровод	1	
		23	-02	Трубопровод	1	
А4		24	А24В060.010	Рама	1	
				Детали		
А4		40	А24В052.001-01	Хомут	2	Альбом 4
А4		41	А24В052.002-01	Хомут	3	
		42	-03	Хомут	6	
		43	-05	Хомут	4	
		44	-06	Хомут	4	
				Прокладки		
				Паронит ПОН.ГОСТ 481-80		
Б4		45	А24В060.001	Ф90-0,87 х Ф45 +0,62	4	0,030 кг
Б4		46	А24В060.002	Ф128-1 х Ф78 +0,74	4	0,060 кг
Б4		47	А24В060.003	Ф133-1 х Ф84 +0,87	22	0,070 кг
Б4		48	А24В060.004	Ф148-1 х Ф100 +0,87	14	0,075 кг
				Стандартные изделия		
				Болты ГОСТ 7798-70		
		60		М6х20.36	2	
		61		М8х20.36	14	
		62		М10х20.36	28	
		63		М12х40.36	16	
		64		М16х60.36	140	

						А24В060.000	Лист 2
Изм.	Лист	№ докум.	Подп.	Дата			

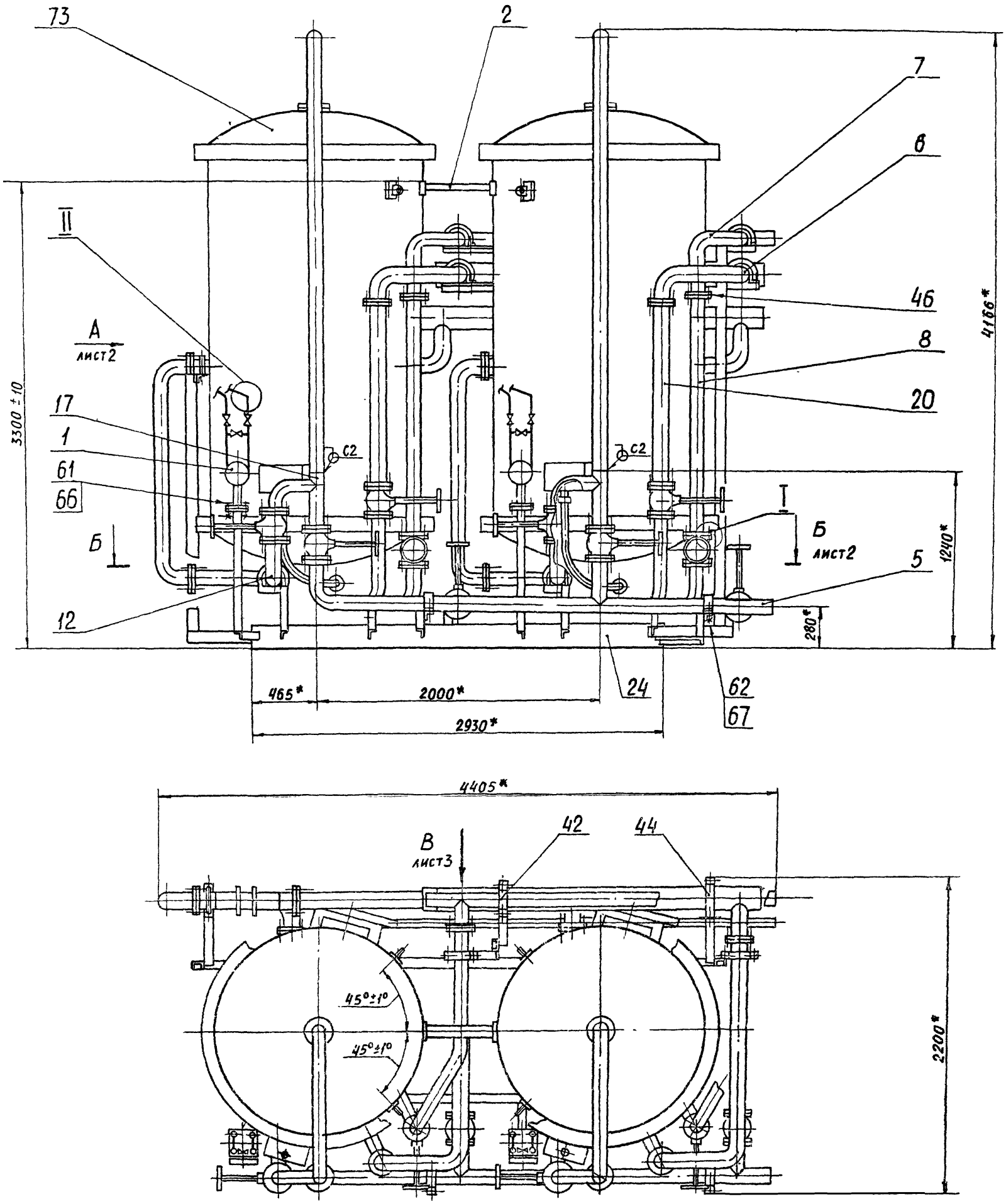

I
М1:10

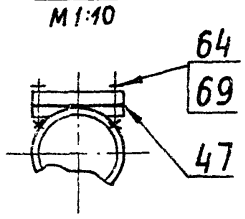

II
М1:1

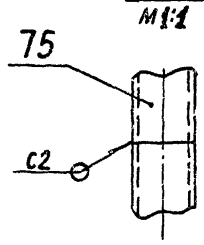

1. * РАЗМЕРЫ ДЛЯ СПРАВОК.
2 СВАРНЫЕ ШВЫ Н1 ПО ГОСТ 5264-80. С2 ПО ГОСТ 16037-80

Изм	Лист	№ докум	Подп	Дата
Разраб		Литвак		
Пров		Грановский		
Рук гр.		Грановский		
Н контр		Рувинская		
Утв		Спивак		

А248060.000.СБ

БЛОК НАТРИЙ-КАТИОНИТНЫХ ФИЛЬТРОВ БФ-№1-1500×2-2

Лит.	Масса	Масштаб
И	4130	1:20
Лист 1	Листов 3	

ГОССТРОЙ СССР САНТЕХПРОЕКТ г. МОСКВА

Серия 5.903-10 Выпуск 1-1 Альбом 2

Инв. № подл. | Подп. и дата | Взам. инв. № | Инв. № дубл. | Подп. и дата

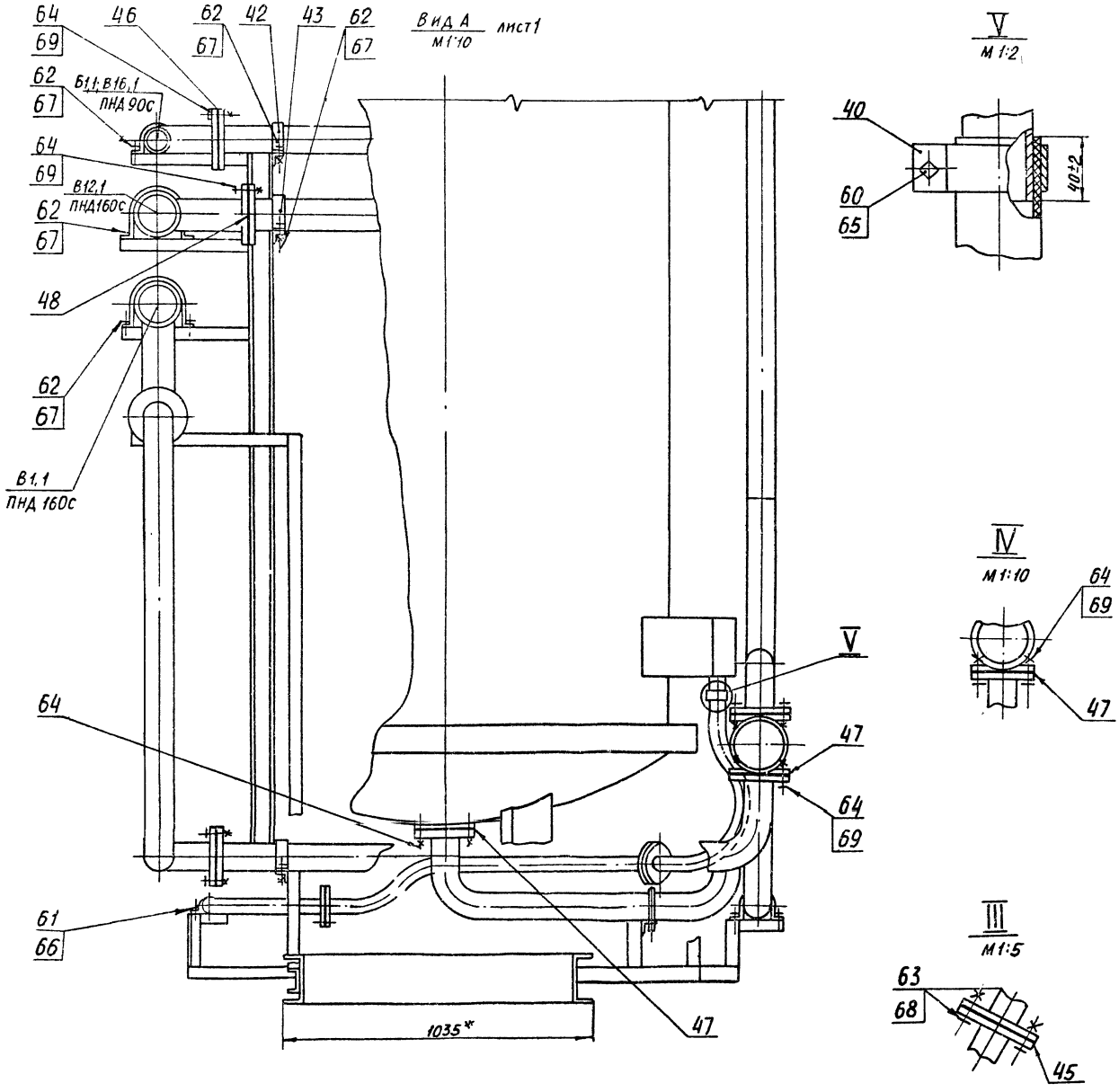

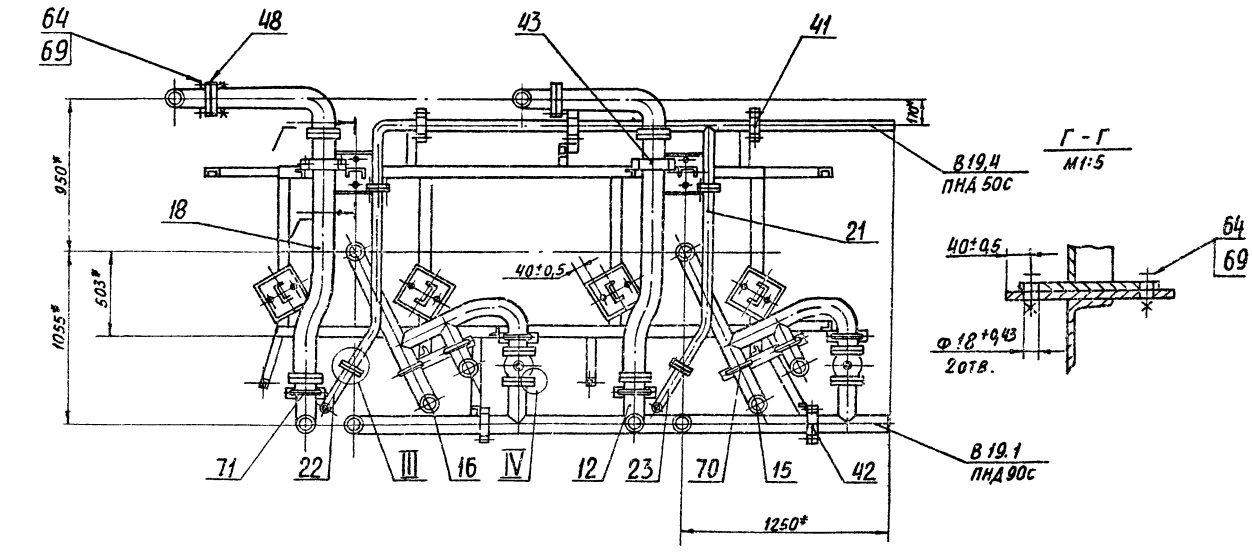

Альбом 2

Изм	Лист	№ докум	Подп	Дата	А24В060. 000СБ	Лист 2

А24В060.000СБ

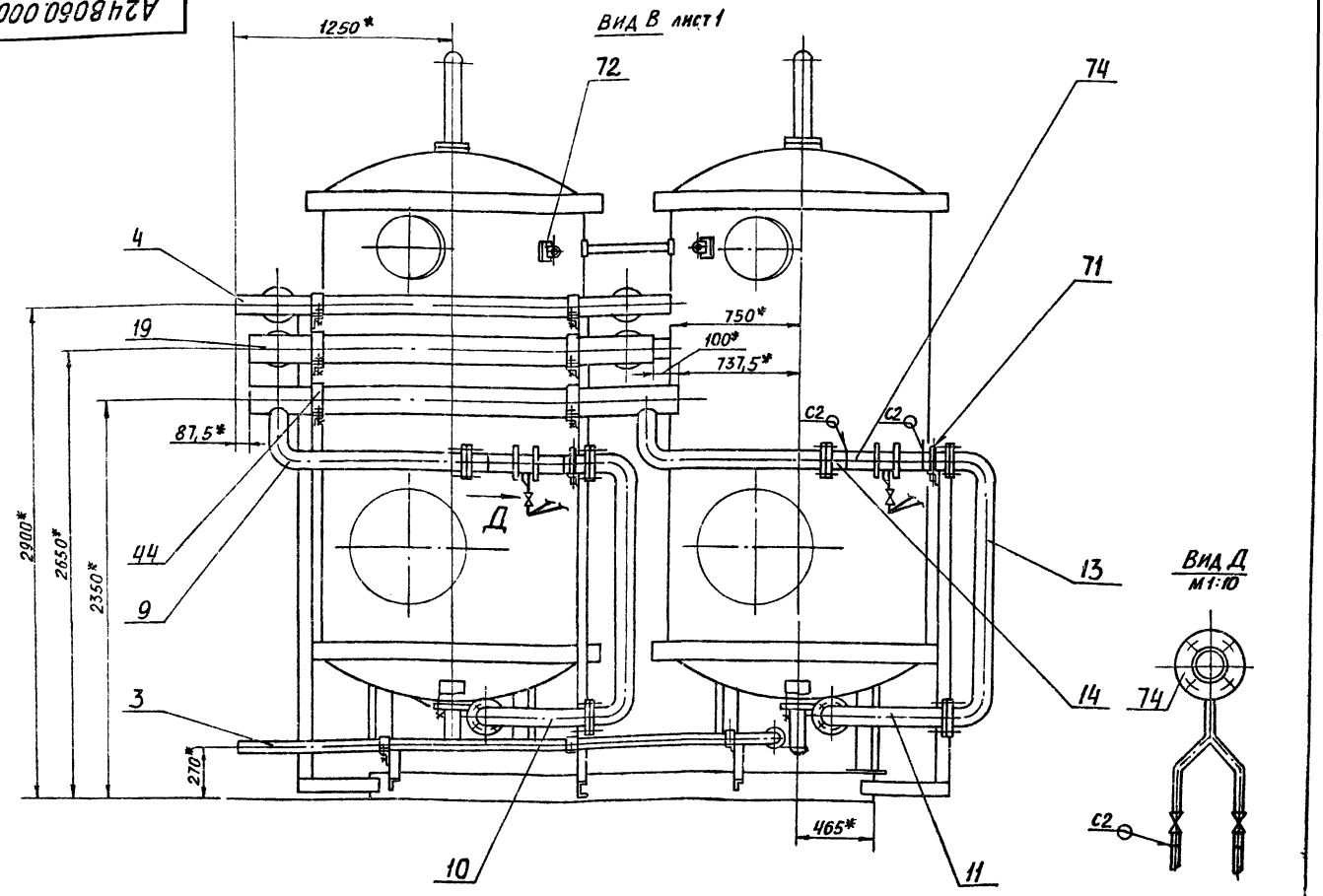

Изм.	Лист	№ докум.	Подп.	Дата	А24В060.000СБ	Лист 3

Формат А3

Формат	Зона	Поз.	Обозначение	Наименование	Кол.	Примечание
				Документация		
А2			А24В060.010СБ	Сборочный чертеж		
				Детали		
А4		1	А24В052.019	Пластина	2	Альбом 4
А4		2	А24В057.181	Косынка	4	
А4		3	А24В057.182	Косынка	4	
А4		4	А24В057.183	Косынка	4	
А4		5	А24В057.184	Косынка	4	
А3		6	А24В057.185	Уголок	1	
		7	-01	Уголок	2	
		8	-02	Уголок	2	
		9	-04	Уголок	1	
		10	-06	Уголок	1	
		11	-07	Уголок	1	
		12	-08	Уголок	2	
		13	-09	Уголок	1	
		14	-10	Уголок	1	
		15	-11	Уголок	1	
		16	-12	Уголок	1	
		17	-13	Уголок	1	
		18	-14	Уголок	2	
		19	-15	Уголок	2	
		20	-16	Уголок	2	

Изм.	Лист	№ докум.	Подп.	Дата	А24В060.010	Лит.	Лист	Листов
Разраб.	Пономарев						1	3
Пров.	Ланчак				РАМА	ГОССТРОЙСОЮЗ САНТЕХПРОЕКТ г. Москва		
Н. контр.	Гроссман							
ГИП	Ковалева							
УГВ	Сливак							

Формат А4

Формат	Зона	Поз.	Обозначение	Наименование	Кол.	Примечание
А3		21	А24В057.185-17	Уголок	2	
А4		22	А24В057.186	Уголок	2	
А4		23	А24В057.187	Уголок	1	
		24	-01	Уголок	1	
				Швеллер		
				Швеллер 8 ГОСТ 8240-72 / ВСт.3-Т-ГОСТ 535-79		
Б4		25	А24В060.011	L = 1820-3,7	1	12,13 кг
Б4		25	А24В060.012	L = 535-1,75	1	3,73 кг
Б4		27	А24В060.013	L = 2745-5,4	1	19,0 кг
Б4		28	А24В060.014	L = 2715-5,4	1	19,0 кг
Б4		29	А24В060.015	L = 500-1,75	1	3,6 кг
Б4		30	А24В060.016	L = 600-1,75	1	4,1 кг
Б4		31	А24В060.017	L = 180-1,0	1	1,3 кг
				Швеллер		
				Швеллер 16 ГОСТ 8240-72 / ВСт.3-Т-ГОСТ 535-79		
Б4		32	А24В060.018	L = 907-2,3	4	12,9 кг
Б4		33	А24В060.019	L = 2930-5,4	2	41,6 кг
				Уголок		
				Уголок 50х5 ОХЗ-Б-ГОСТ 8509-72 / ВСт.3-Т-ГОСТ 535-79		
Б4		34	А24В060.021	L = 240-1,15	2	0,58 кг
Б4		35	А24В060.022	L = 867-2,3	2	2,0 кг
Б4		36	А24В060.023	L = 235-1,15	2	0,55 кг
Б4		37	А24В060.024	L = 140-1,0	1	0,32 кг
Б4		38	А24В060.025	L = 100-0,81	1	0,23 кг
Б4		39	А24В060.026	L = 310-1,3	2	0,71 кг
Б4		40	А24В060.027	L = 480-1,75	2	1,1 кг
Б4		41	А24В060.028	L = 330-1,3	1	0,76 кг

Изм.	Лист	№ докум.	Подп.	Дата	А24В060.010	Лист 2

Инв. № подл. | Подп. и дата | Взам. инв. № | Инв. № дубл. | Подп. и дата

Альбом 2

Серия 5.903-10

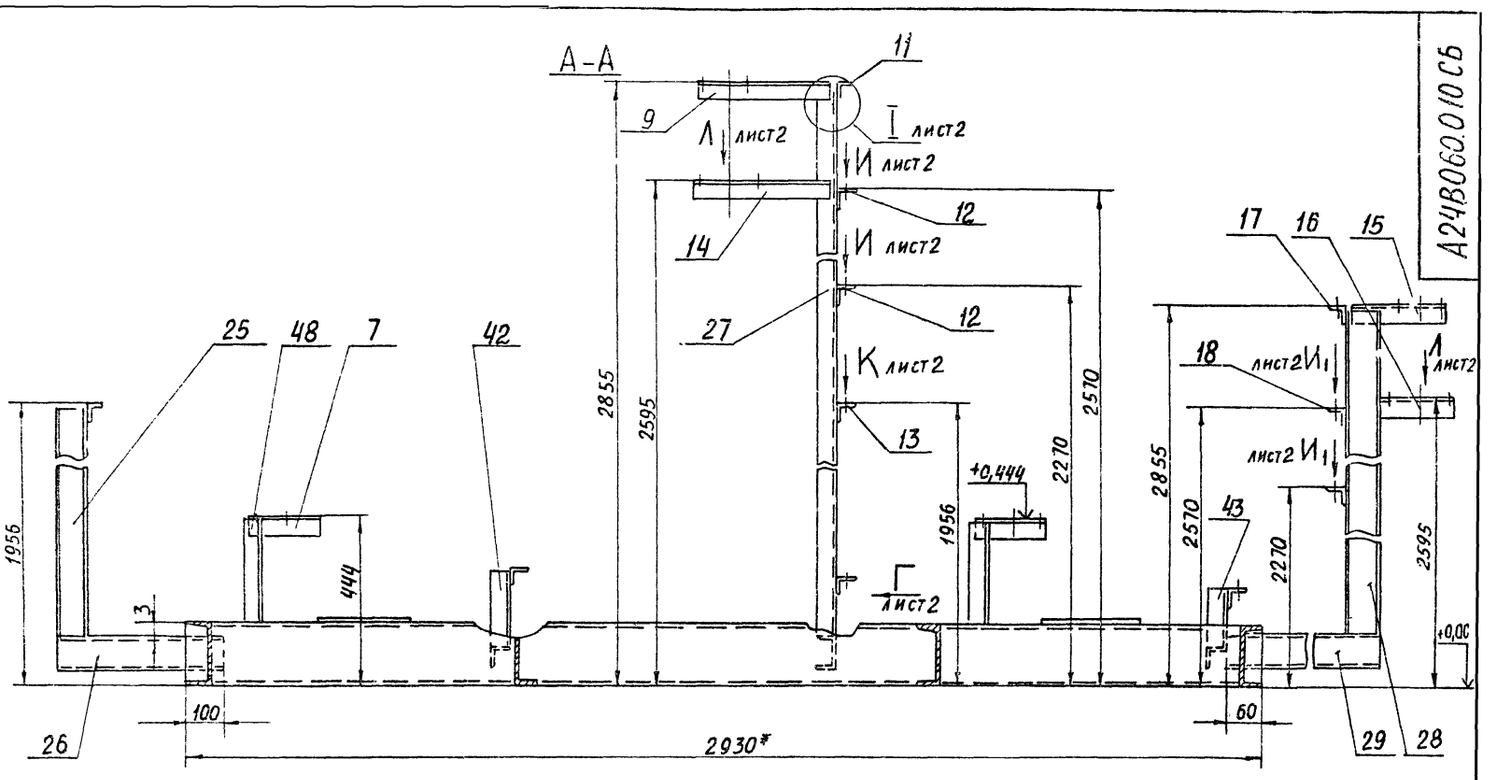

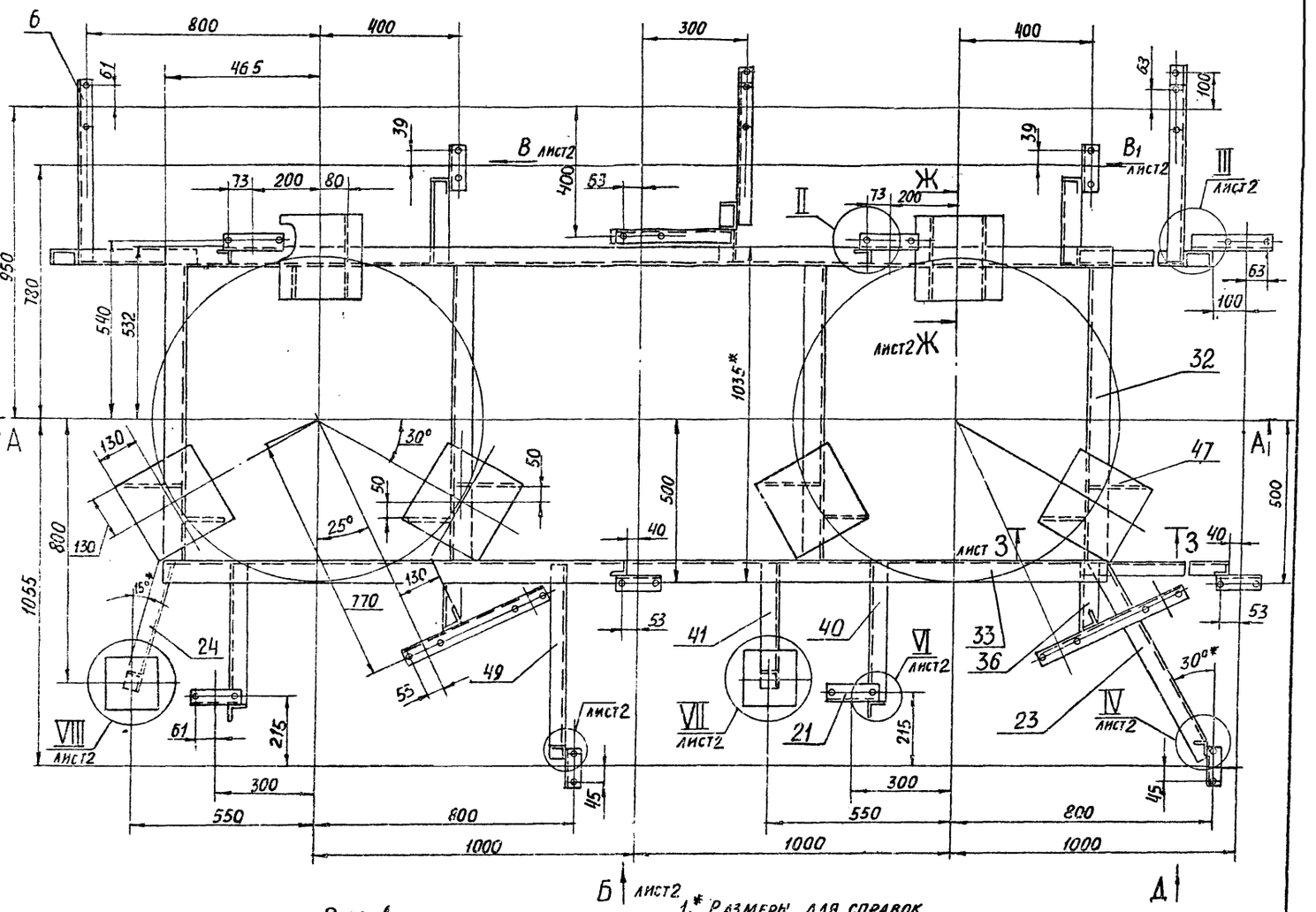

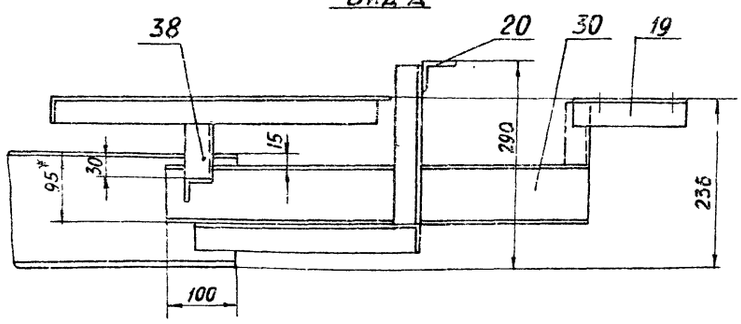

1.* Размеры для справок

2 ± t2/2

3. Конструкция рамы сварная. Сварку производить по контуру прилегания деталей. Сварные швы по ГОСТ 5264-80. Катеты швов по толщине свариваемых деталей.

Изм.	Лист	№ докум.	Подп.	Дата
Разраб.		Ямпольская		
Пров.		Литвак		
Рук.гр.		Грановский		
Н.контр.		Рчинская		X.87.
Утв.		Спивак		

А24В060.010 СБ

РАМА

Лит.	Масса	Масштаб
И	248	1:10

Лист 1 Листов 2

ГОССТРОЙ СССР САНТЕХПРОЕКТ г. Москва

Альбом 2

Серия 5.903-10

2305-02 44

Формат А2

Вид Б лист1

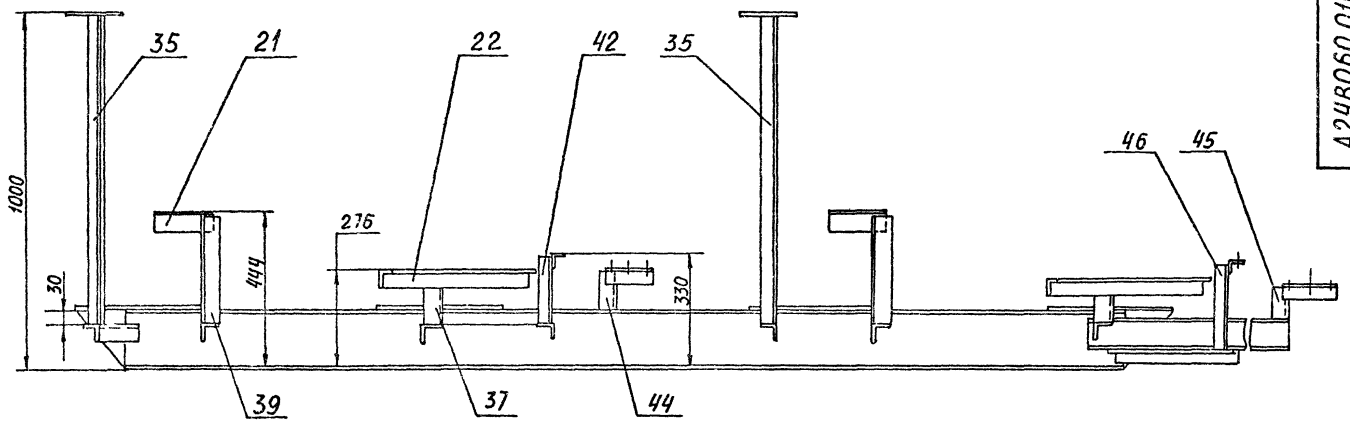

Вид В лист1

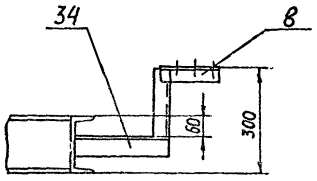

Вид В1 лист1

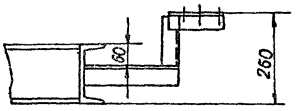

Вид Г лист1

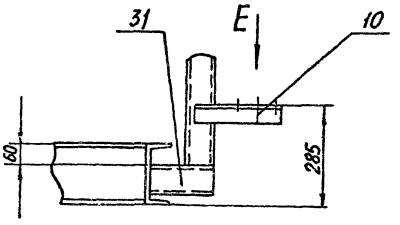

VII / М1:4 лист1

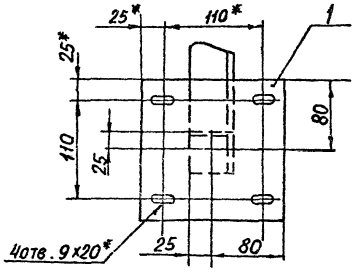

Ж-Ж / М1:5 лист1

З-З / М1:5 лист1

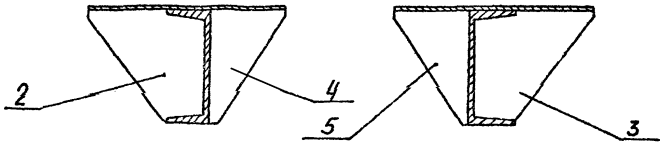

VI / М1:5 лист1

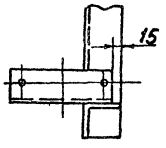

Вид Е лист1

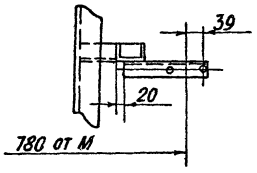

II / М1:5 лист1

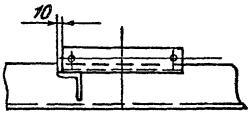

IV / М1:5 лист1

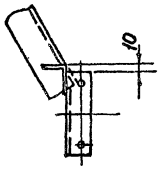

VIII / М1:4 лист1

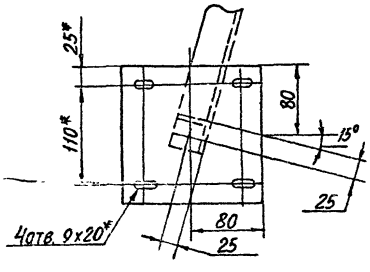

Вид Л1 лист1

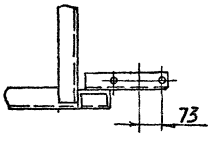

V / М1:5 лист1

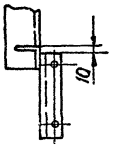

Вид Л лист1

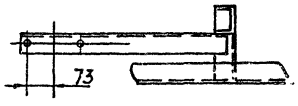

Вид И лист1

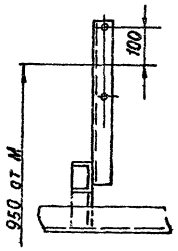

Вид И1 лист1

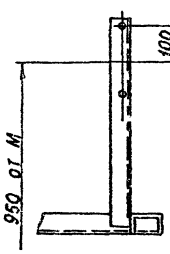

Вид И лист1

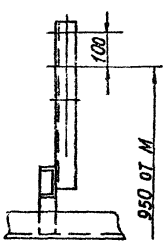

I / М1:4

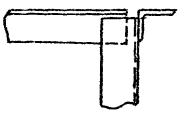

III / М1:5 лист1

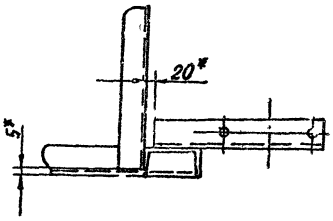

А24В061.000СТ

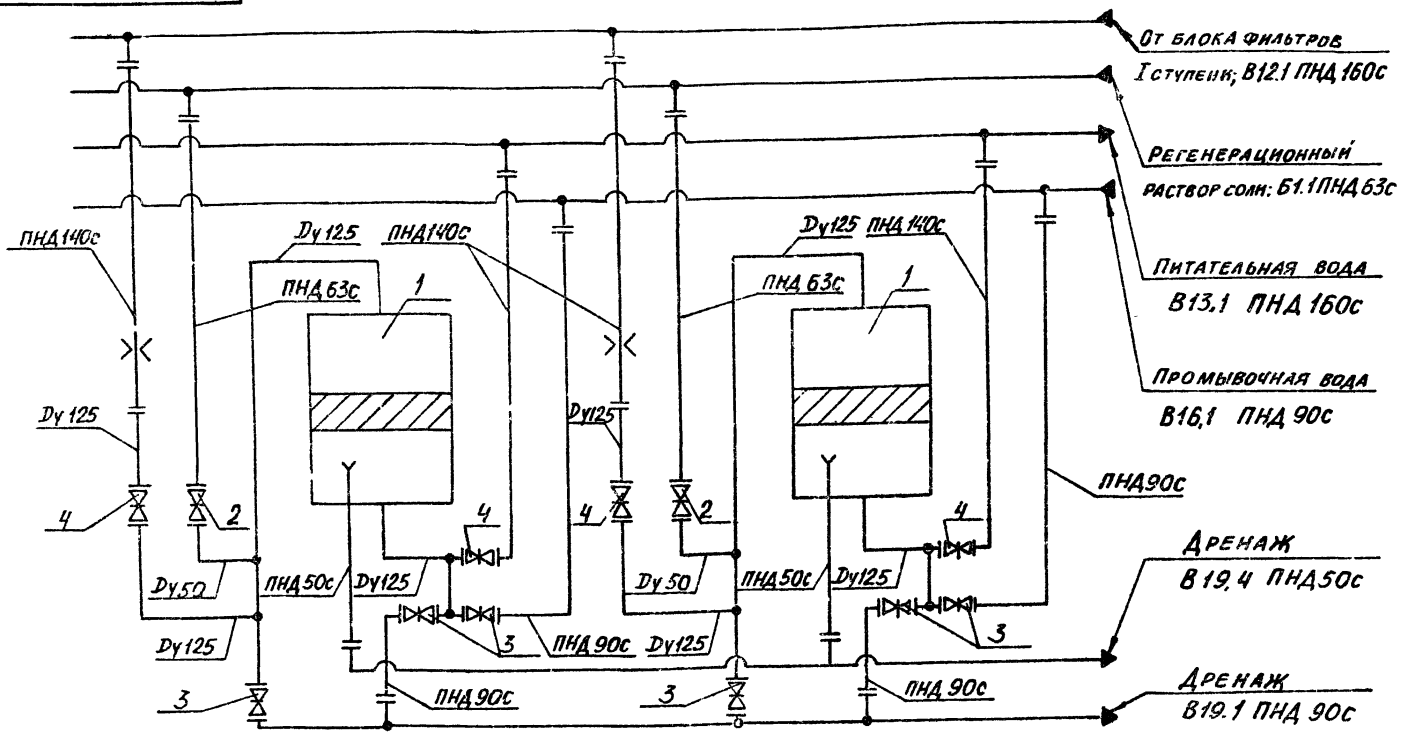

Поз.	Наименование	Кол.	Прим.
1	Фильтр ФИПа II-1,4-0,6 Na	2	Поставляются в комплекте с фильтром
2	Задвижка 30ч6бр Dy 50	2	
3	Задвижка 30ч6бр Dy 80	6	
4	Задвижка 30ч6бр Dy 125	4	

Изм.	Лист	№ докум.	Подп.	Дата
Разраб.	Литвак			
Пров.	Грановский			
Рук. гр.	Грановский			
Гл. спец.				
Н. контр.	Рувинская			11.87
Утв.	Сливак			

А24В061. 000 СТ

Блок натрий-катионитных фильтров БФ Na II-1500×2-1

Технологическая схема.

Лит.	Масса	Масштаб
Н	–	–
Лист	Листов 1	

САНТЕХПРОЕКТ

Формат А3

Формат	Зона	Поз.	Обозначение	Наименование	Кол.	Примечание
				Документация		
А1			А24В061 000СБ	Сборочный чертеж		*А3, А2
А3			А24В061 000СТ	Технологическая схема		
А4			А24В052 000Д	Блоки натрий катионитных фильтров		
				Технические требования		
				Сборочные единицы		
А4		1	А24В052.010-01	Установка дифманометра	2	
А4		2	А24В052. 020-01	Распорка	1	Альбом 4
А4		3	А24В052.060- 03	Трубопровод	1	
		4	-07	Трубопровод	1	
		5	-09	Трубопровод	1	
А4		6	А24В052 070- 03	Трубопровод	1	
А4		7	А24В057 020- 01	Трубопровод	2	
А4		8	А24В057. 030	Трубопровод	2	
А4		9	А24В057 090-01	Трубопровод	4	Альбом 4
А4		10	А24В057 100-03	Трубопровод	1	
		11	-04	Трубопровод	1	
А4		12	А24В057 130-01	Трубопровод	2	
А4		13	А24В057 160	Трубопровод	2	
А4		14	А24В057 170-01	Трубопровод	1	
		15	-02	Трубопровод	1	
А4		15	А24В061.010	Трубопровод	2	
		17	-01	Трубопровод	1	
А4		18	А24В061.020	Трубопровод	1	
		19	-01	Трубопровод	1	
		20	-02	Трубопровод	1	
		21	-03	Трубопровод	1	
		22	-04	Трубопровод	1	
А4		23	А24В061. 030	Трубопровод	1	
		24	-01	Трубопровод	1	
А4		25	А24В061. 040	Трубопровод	1	
А4		26	А24В061. 050	Трубопровод	1	
		27	-01	Трубопровод	1	
А4		28	А24В061. 060	Трубопровод	1	
А4		29	А24В061. 070	Трубопровод	2	
А4		30	А24В061. 080	Трубопровод	2	
А4		31	А24В061. 090	Рама	1	
				Детали		
А4		40	А24В052 001- 01	Хомут	2	
А4		41	А24В052. 002- 01	Хомут	3	
		42	-02	Хомут	3	Альбом 4
		43	-03	Хомут	6	
		44	-05	Хомут	6	
		45	-06	Хомут	2	
				Прокладки		
				Паронит ПОН-3 ГОСТ 481-80		
Б4		46	А24В061.001	Ф 90-0,87×Ф 45$^{+0,62}$	4	0,030 К2
Б4		47	А24В061. 002	Ф 90-0,87×Ф 56$^{+0,74}$	4	0,040 К2
Б4		48	А24В061. 003	Ф 102-0,87×Ф 56$^{+0,74}$	4	0,050 К2
Б4		49	А24В061.004	Ф 128-1 × Ф 78$^{+0,74}$	2	0,060 К2

Инв. № подл. | Подп. и дата | Взам. инв. № | Инв. № дубл. | Подп. и дата

Изм.	Лист	№ докум.	Подп.	Дата

А24В061.000 Лист 2

Изм.	Лист	№ докум.	Подп.	Дата
Разраб.	Литвак			
Пров.	Грановский			
Рук. гр.	Грановский			
Н. контр.	Рувинская			11.87
Утв.	Сливак			

А24В061. 000

Блок натрий-катионитных фильтров БФ Na II-1500×2-1

Лит.	Лист	Листов
И	1	3

Госстрой СССР САНТЕХПРОЕКТ г. Москва

Формат А4

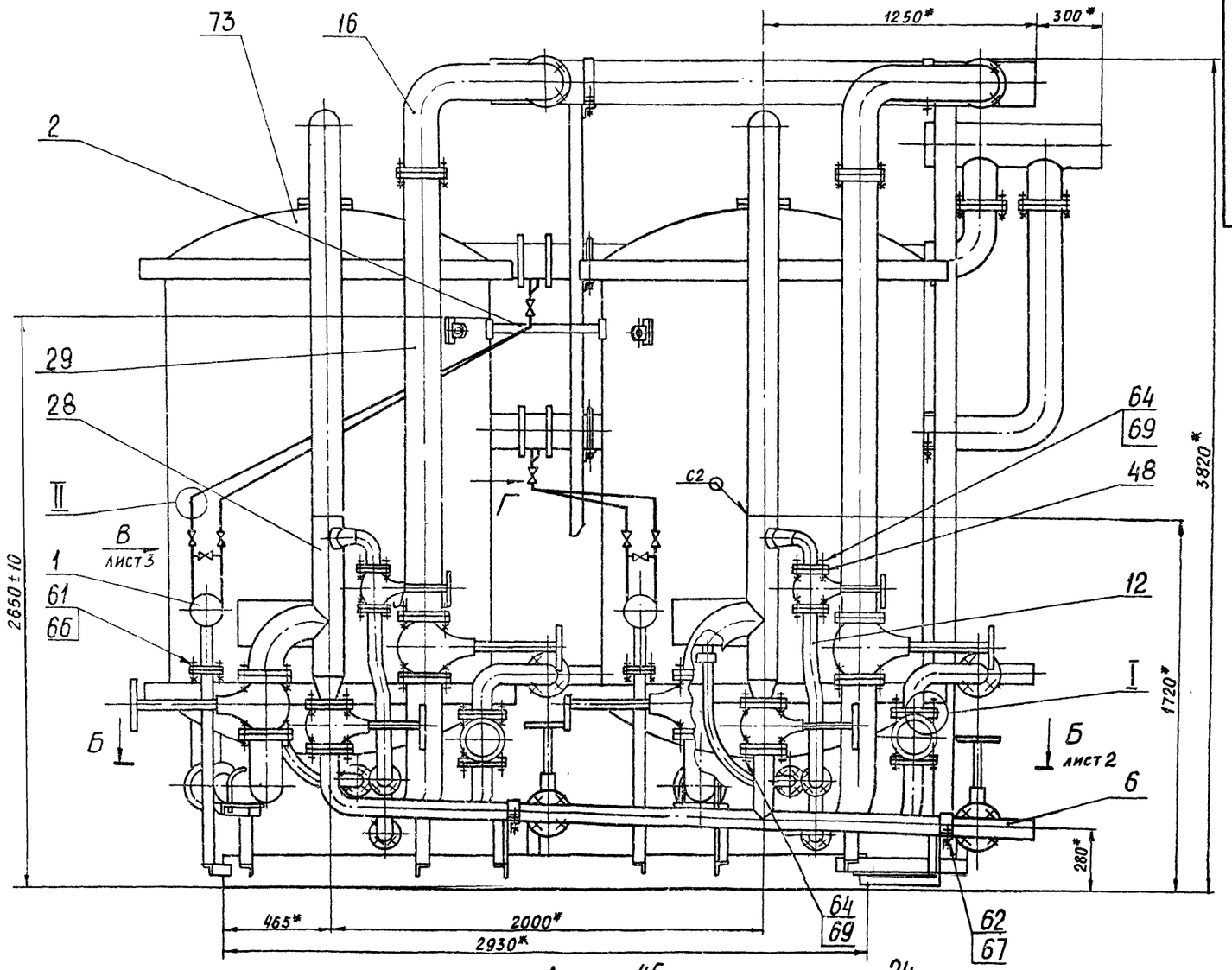

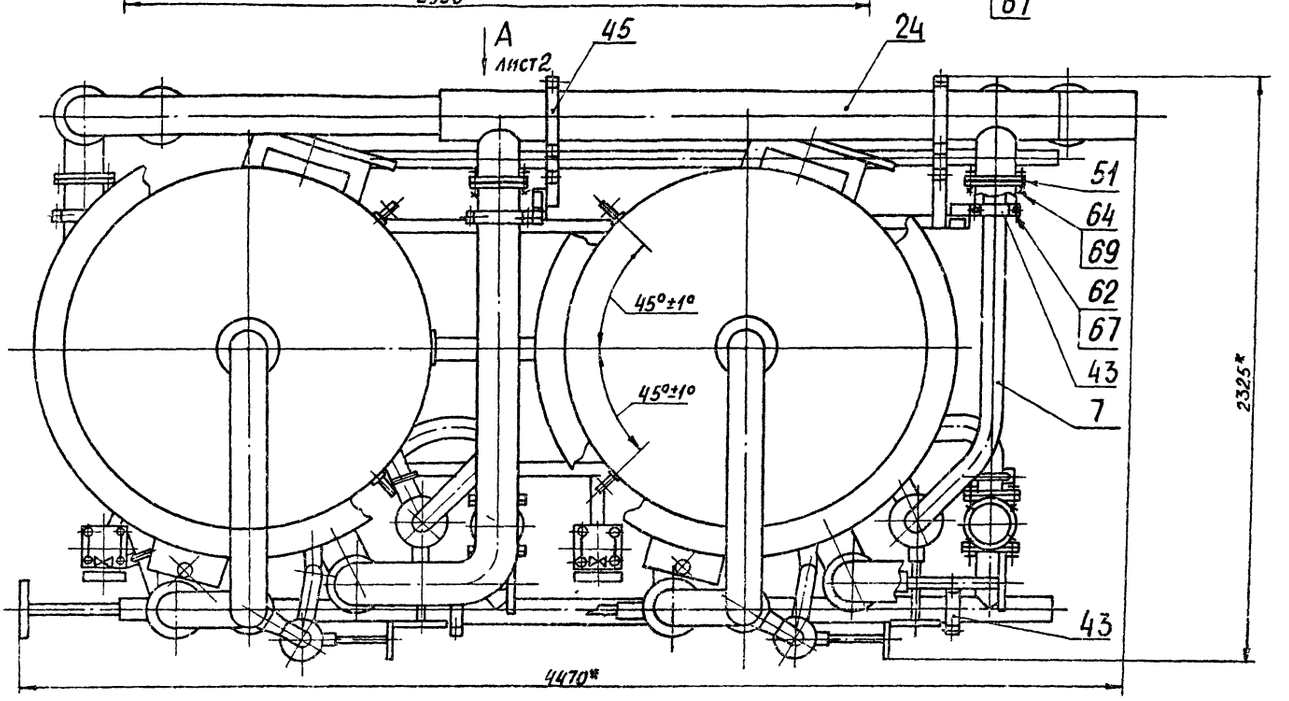

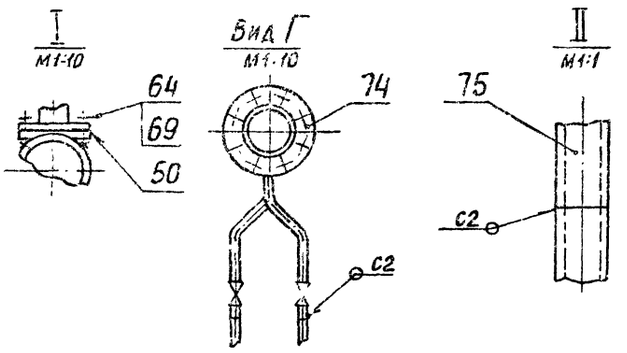

1. * РАЗМЕРЫ ДЛЯ СПРАВОК
2. СВАРНЫЕ ШВЫ Н1 по ГОСТ 5264-80, С2 по ГОСТ 16037-80

Изм.	Лист	№ докум.	Подп.	Дата
Разраб		Ан. Вак		
Пров		Грановский		
Рук. гр		Грановский		
Н. контр		Рувинская		XI.87
Утв.		Спирба		

А24В061.000СБ

БЛОК НАТРИЙ-КАТИОНИТНЫХ ФИЛЬТРОВ БФ№II-1500×2-1

Лит.	Масса	Масштаб
И	4150	1:15

Лист 1 | Листов 3

ГОССТРОЙ СССР САНТЕХПРОЕКТ г. МОСКВА

Серия 5.903-10 Выпуск 1-1 Альбом 2

Инв. № подл. | Подп. и дата | Взам. инв. № | Инв. № дубл. | Подп. и дата

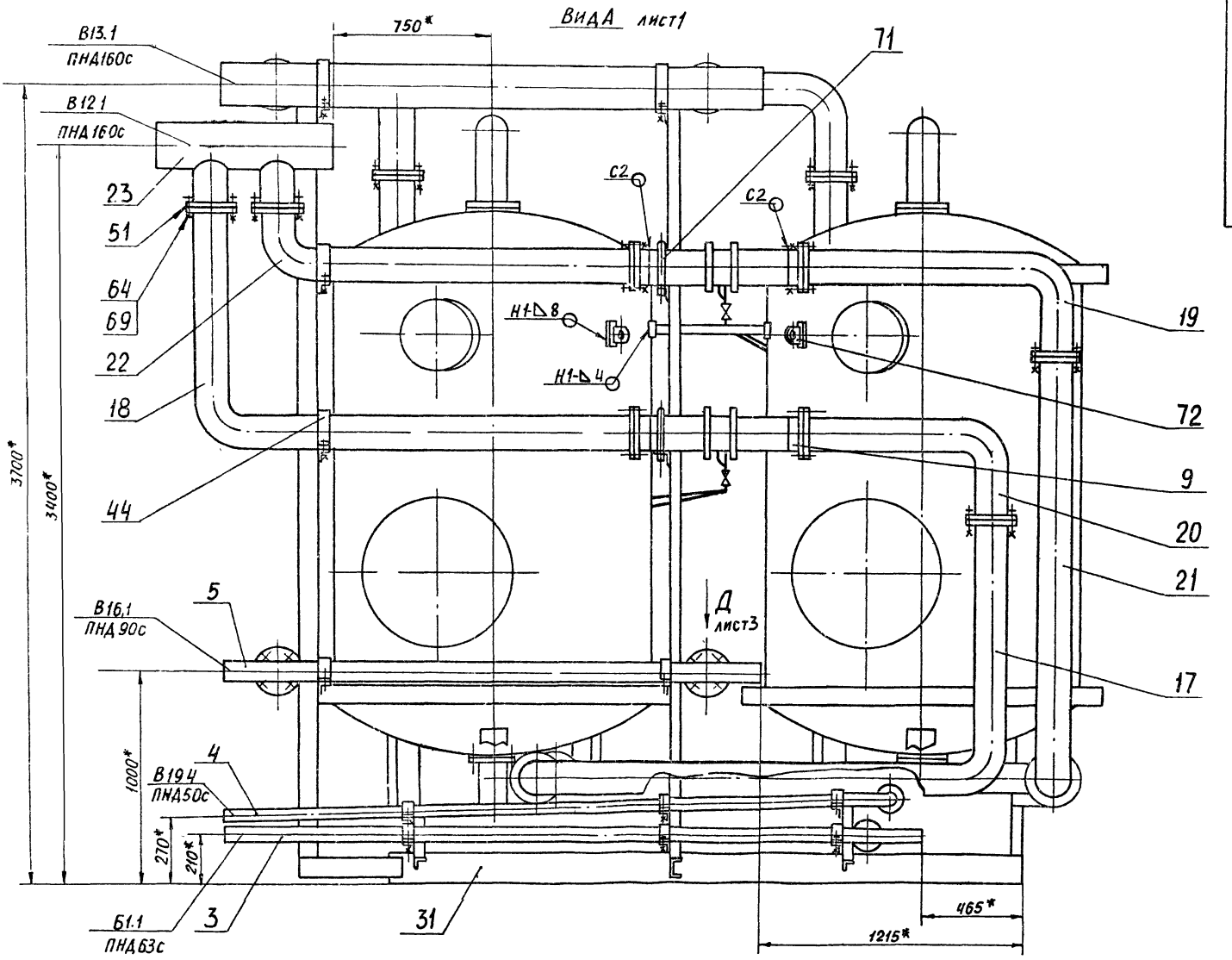

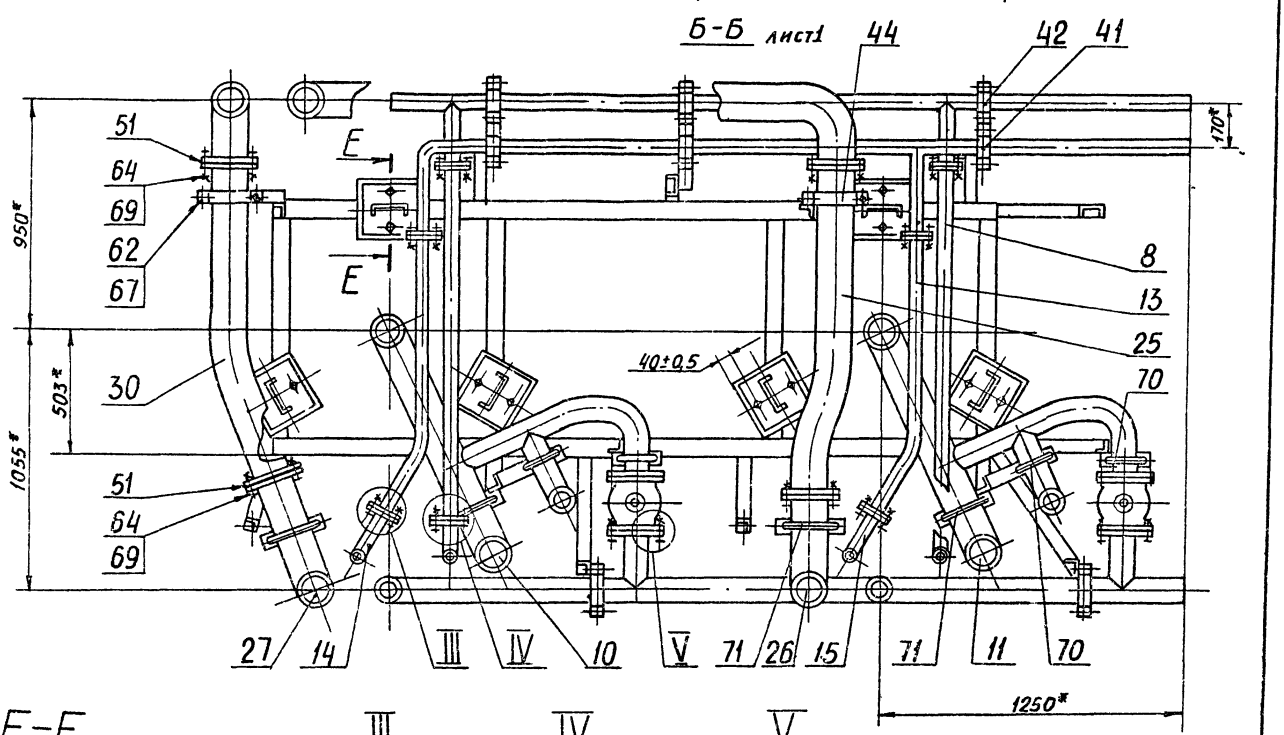

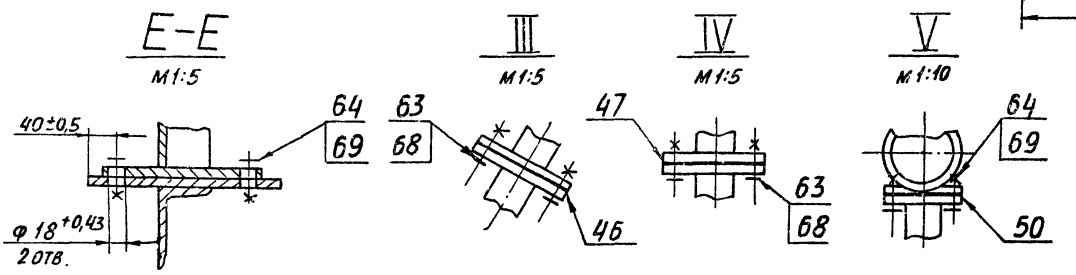

Изм.	Лист	№ докум.	Подп.	Дата	А24В061.000 СБ	Лист 2

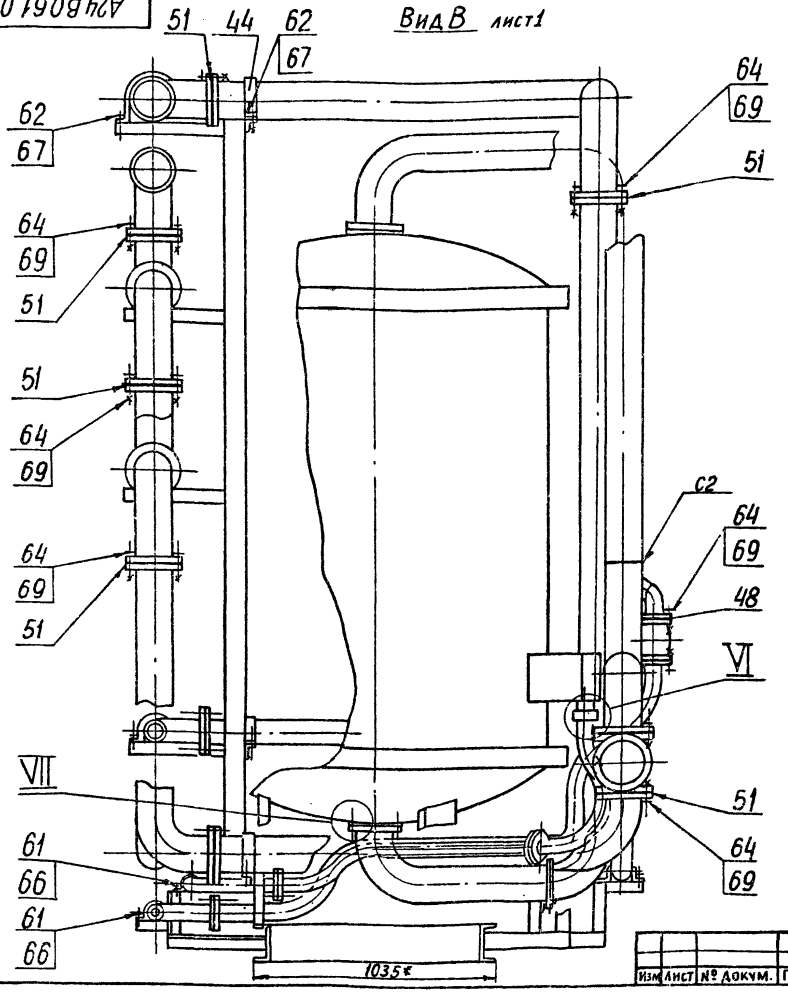

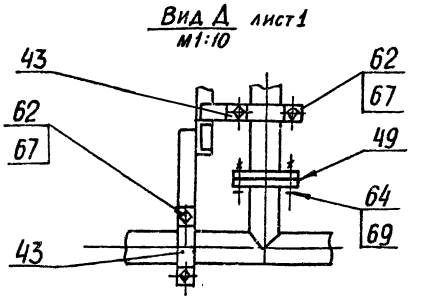

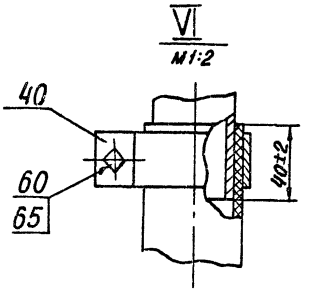

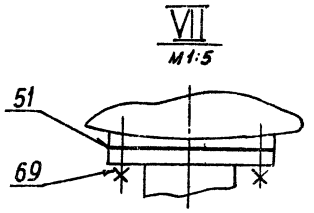

Изм	Лист	№ Докум.	Подп.	Дата	А24В061.000СБ	Лист 3

Формат: А3

Формат	Зона	Поз.	Обозначение	Наименование	Кол	Примечание
Б4	50		А24В061.005	Ф133-1×Ф84+0,87	12	0,070кг
Б4	51		А24В061.006	Ф180-1×Ф130+1	26	0,080кг
				СТАНДАРТНЫЕ ИЗДЕЛИЯ		
				Болты ГОСТ 7798-70		
		60		М6×20.36	2	
		61		М8×20.36	20	
		62		М10×20.36	28	
		63		М12×40.36	32	
		64		М16×60.36	340	
				Гайки ГОСТ5915-70		
		65		М6.4	2	
		66		М8.4	20	
		67		М10.4	28	
		68		М12.4	32	
		69		М16.4	356	
		70		Опора ОПБ-2-80 ГОСТ14911-82	4	
		71		Опора ОПБ-2-125 ГОСТ14911-82	6	
		72		Ушко 3-2-1-500		
				ВСт3сп5 ГОСТ13716-73	4	
		73		Фильтр ФИПа П-1,5-0,6 Ма		
				ОСТ 108.030.10-84	2	
		74		Соединение фланцевое		
				125-0,6 05ОСТ34-42-490-81	2	
				МАТЕРИАЛЫ		
		75		Труба 14К2 ГОСТ 8734-75 / Д ГОСТ 8733-74	10м	

Изм	Лист	№ докум.	Подп.	Дата	А24В061.000	Лист 3

Формат: А4

Формат	Зона	Поз.	Обозначение	Наименование	Кол	Примечание
				Уголок		
				Уголок 36×36×3-Б-ГОСТ8509-86 / ВСт3-1-ГОСТ 535-79		
Б4		42	А24В060.029	L=195-1,15	2	0,32кг
Б4		43	А24В060.031	L=155-1,0	1	0,26кг
Б4		44	А24В060.032	L=110-1,0	1	0,23кг
Б4		45	А24В060.033	L=185-0,87	1	0,16
Б4		46	А24В060.034	L=220-1,15	1	0,36кг
Б4		47	А24В060.035	Пластина		
				Лист Б6,0 ГОСТ19903-74 / ВСт3-ГОСТ14637-79		
				260-1×260-1	6	3,16кг
Б4		48	А24В060.036	Уголок		
				Уголок 36×36×3-Б-ГОСТ8509-86 / ВСт3-1-ГОСТ535-79		
				L=280-1,3	2	0,46кг
Б4		49	А24В060.037	Уголок		
				Уголок 50×50×3-Б-ГОСТ8509-86 / ВСт3-1-ГОСТ535-79		
				L=600-1,75	1	1,4кг

Изм	Лист	№ докум.	Подп.	Дата	А24В060.010	Лист 3

Выпуск 1-1 Альбом 2

Серия 5.903-10

Инв. № подл. | Подп. и дата | Взам. инв. № | Инв. № дубл. | Подп. и дата

Зона	Поз	Обозначение	Наименование	Кол	Примечание
			Документация		
		А24В061.010 СБ	Сборочный чертеж		
			Детали		
	1	А24В052 031-07	Фланец	2	Альбом 14
	2	А24В061.012	Труба ПНД 160с техническая ГОСТ 18599-83		
			l = 50 - 0,62	4	0,22 кг
			Стандартные изделия		
			Фланец 1-125-6 ГОСТ 12820-80 (Заготовка для А24В052.031-07)		
			Прочие изделия		
	3		Угольник 90° ПНД 160с ТУ 6-19-213-83	2	
			Переменные данные для исполнений: А24В061.010 Детали		

Формат	Зона	Поз.	Обозначение	Наименование	Кол	Примечание
Б4		4	А24В061.013	Труба ПНД 140с техническая ГОСТ 18599-83	1	4,3 кг
Б4		5	А24В061.014	Труба ПНД 140с техническая ГОСТ 18599-83	1	1 кг
Б4		6	А24В061.015	Труба ПНД 140с техническая ГОСТ 18599-83 l = 215 - 1,15	1	0,1 кг
				А24В061.010-01 Детали		
Б4		4	А24В061.016	Труба ПНД 140с техническая ГОСТ 18599-83	1	3,7 кг
Б4		5	А24В061.017	Труба ПНД 140с техническая ГОСТ 18599-83	1	0,3 кг
Б4		6	А24В061.018	Труба ПНД 140с техническая ГОСТ 18599-83 l = 1360 - 3,1	1	4,6 кг

Подп. и дата | Инв. № подл. | Подп. и дата | Взам. инв. № | Инв. № дубл. | Подп. и дата

Изм.	Лист	№ докум.	Подп.	Дата	А24В061.010	Лист 2

Формат А4

Изм.	Лист	№ докум.	Подп.	Дата	А24В061.010	Лит	Лист	Листов
Разраб.	Ямпольская				Трубопровод	И	1	2
Пров.	Литвак					ГОССТРОЙ СССР САНТЕХПРОЕКТ г. Москва		
Рук. гр.	Грановский							
Н. контр.	Рувинская			12.87				
Утв.	Спивак							

Формат А4

А24В061.010СБ

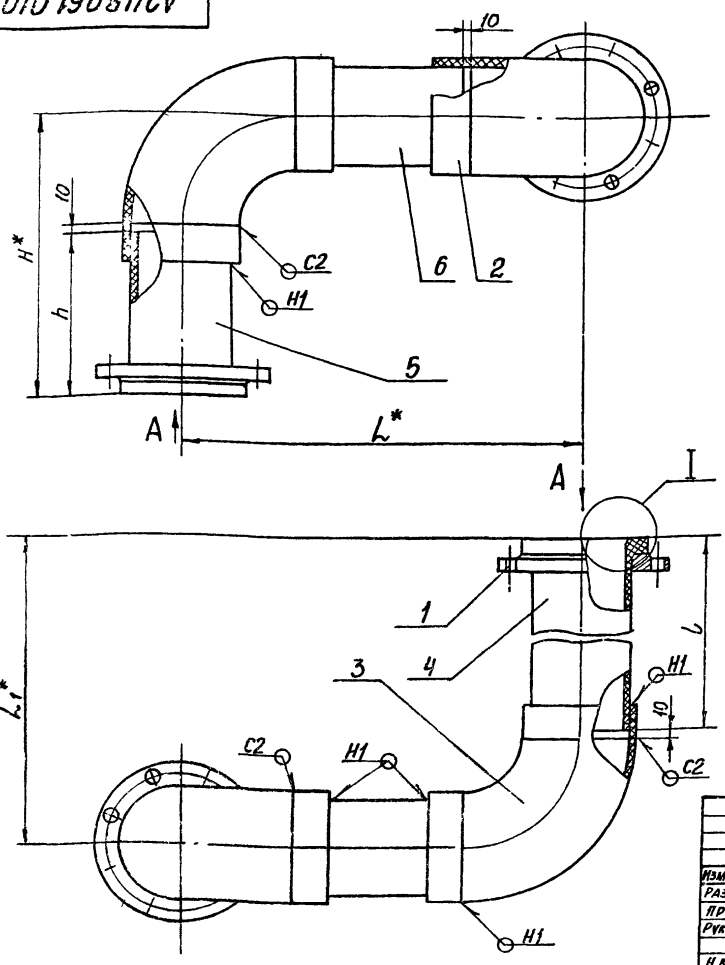

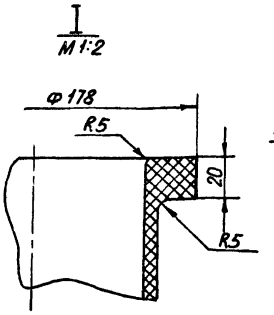

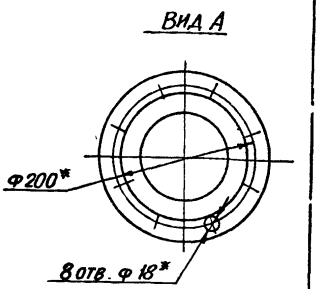

Обозначение	Размеры, мм					Масса, кг
	H*	L*	L_1*	h	l	
А24В061.010	400	555	1645	230	1475	15
-01	260	1700	1225	90	1055	20,6

1. * Размеры для справок
2. h14; $\pm \frac{t2}{2}$
3. Сварные швы по ГОСТ 16310-80

Изм.	Лист	№ докум.	Подп.	Дата	А24В061.010 СБ	Лит	Масса	Масштаб
Разраб.	Ямпольская				Трубопровод	И	См. табл.	—
Пров.	Литвак					Лист	Листов 1	
Рук. гр.	Грановский					ГОССТРОЙ СССР САНТЕХПРОЕКТ г. Москва		
Н. контр.	Рувинская			12.87				
Утв.	Спивак							

Формат	Зона	Поз.	Обозначение	Наименование	Кол.	Примечание
				Документация		
А3			А24В061.020СБ	Сборочный чертеж		
				Детали		
А4		1	А24В052.031-07	Фланец	2	
Б4		2	А24В061.019	Труба ПНД 160с техническая ГОСТ 18599-83		
				L = 50-0,62	2	0,22кг
				Стандартные изделия		
		–		Фланец 1-125-6 ГОСТ 12820-80 (Заготовка для А24В052.031-07)		
				Прочие изделия		
		3		Угольник 90° ПНД 160с ТУ6-19-213-83	1	
			Переменные данные для исполнения:			
				А24В061.020		
				Детали		
Б4		4	А24В061.021	Труба ПНД 140С техническая ГОСТ 18599-83	1	6,3кг
Б4		5	А24В061.022	Труба ПНД 140С техническая ГОСТ 18599-83	1	2,9кг

Изм.	Лист	№ докум.	Подп.	Дата
Разраб.		Ямпольская		
Пров.		Литвак		
Рук. гр.		Грановский		
Н. контр.		Рубинская		01.84
Утв.		Спивак		

А24В061.020

Трубопровод

Лит.	Лист	Листов
И	1	2

Госстрой СССР Сантехпроект г. Москва

Формат А4

Формат	Зона	Поз.	Обозначение	Наименование	Кол.	Примечание
				А24В061 020-01		
				Детали		
Б4		4	А24В061.023	Труба ПНД 140С техническая ГОСТ 18599-83	1	3,12кг
Б4		5	А24В061.024	Труба ПНД 140С техническая ГОСТ 18599-83	1	0,77кг
				А24В061.020-02		
				Детали		
Б4		4	А24В061.025	Труба ПНД 140С техническая ГОСТ 18599-83	1	2,12кг
Б4		5	А24В061.024	Труба ПНД 140С техническая ГОСТ 18599-83	1	0,77кг
				А24В061.020-03		
				Детали		
Б4		4	А24В061.026	Труба ПНД 140С техническая ГОСТ 18599-83	1	0,3кг
Б4		5	А24В061.027	Труба ПНД 140С техническая ГОСТ 18599-83	1	6,15кг
				А24В061.020-04		
				Детали		
Б4		4	А24В061.028	Труба ПНД 140С техническая ГОСТ 18599-83	1	5,3кг
Б4		5	А24В061.026	Труба ПНД 140С техническая ГОСТ 18599-83	1	0,3кг

Подп. и дата | Инв. № подл. | Взам. инв. № | Инв. № дубл. | Подп. и дата

Изм. Лист № докум. Подп. Дата

А24В061.020

Лист 2

Формат А4

А24 В061.020СБ

Выпуск 1-1 Альбом 2

Серия 5.903-10

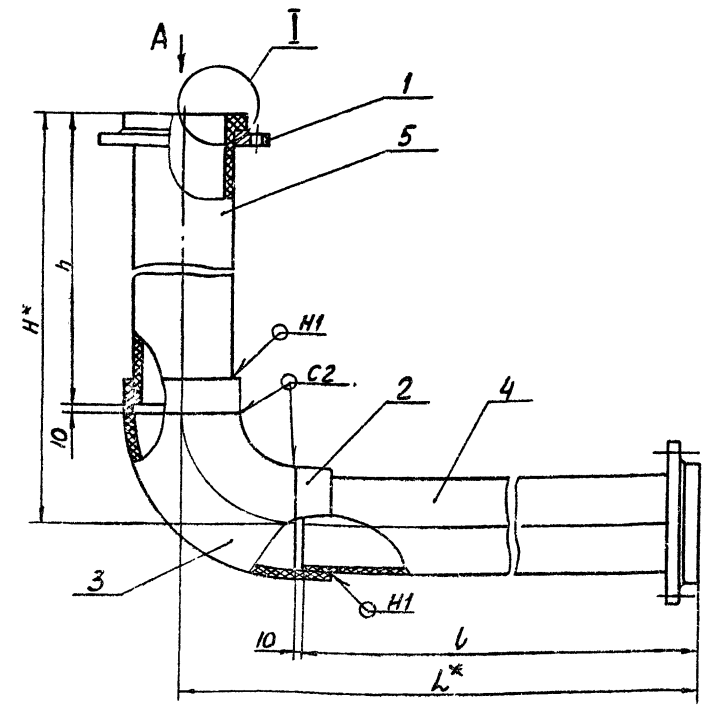

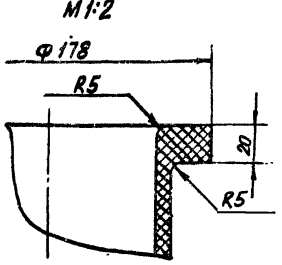

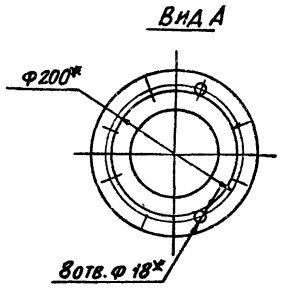

Обозначение	Размеры, мм H*	L*	h	l	Масса, кг
А24В061.020	1040	2050	870	1880	14,74
-01	400	1100	230	930	9,43
-02		800		630	8,43
-03	2005	260	1835	90	12
-04	260	1750	90	1580	11,14

1* Размеры для справок

2. $h14; \pm \frac{t2}{2}$

3. Сварные швы по ГОСТ 16310-80

Изм.	Лист	№ докум.	Подп.	Дата
Разраб.		Ямпольская		
Пров.		Литвак		
Рук. гр.		Грановский		
Н. контр.		Рубинская		01.84
Утв.		Спивак		

А24В061.020СБ

Трубопровод

Лит.	Масса	Масштаб
И	См. табл.	–

Лист	Листов 1

Госстрой СССР Сантехпроект г. Москва

23056-02 51

Формат А3

А24В061.060СБ

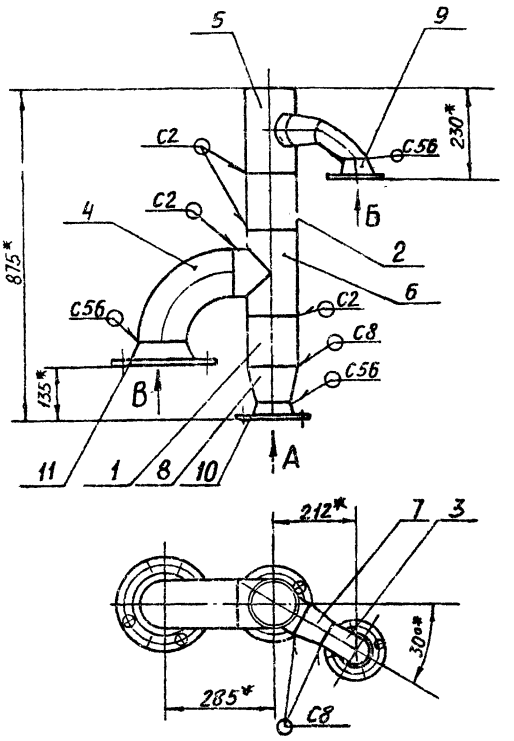

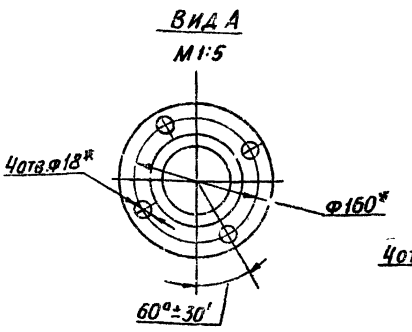

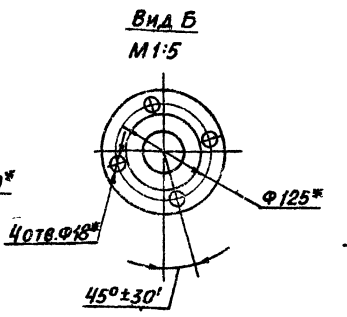

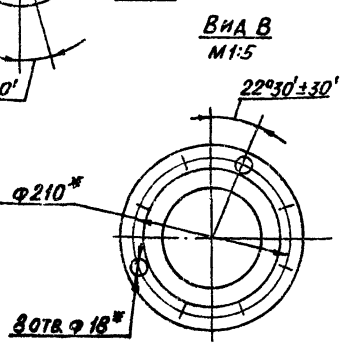

1.* Размеры для справок

2. Сварные швы по ГОСТ 16037-80

					А24В061.060СБ		
Изм.	Лист	№ докум.	Подп.	Дата	Трубопровод	Лит.	Масса	Масштаб
Разраб.		Ямпольская				И	30,5	1:10
Пров.		Литвак				Лист	Листов 1
Рук.гр.		Грановская					
Н.контр.		Рубинская		IX.87г.		Госстрой СССР САНТЕХПРОЕКТ г. Москва	
Утв.		Спивак					

Формат А3

Альбом 2

Серия 3.903-10

Формат	Зона	Поз.	Обозначение	Наименование	Кол.	Примечание
				Документация		
А3			А24В061.050СБ	Сборочный чертеж		
				Стандартные изделия		
		1		Отвод 90° 133х4		
				ГОСТ 17375-83	1	
		2		Фланец 1-125-6		
				ГОСТ 12820-80	1	
		3		Фланец 1-125-10		
				ГОСТ 12821-80	1	
				Переменные данные для исполнений:		
				А24В061.050		
				Детали		
Б4		4	А24В061.051	Труба		
				Труба 133х3,5 ГОСТ 10704-76 / Д ГОСТ 10705-80		
				ℓ = 195-1,15	1	1,5 кг
				А24В061.050-01		
				Детали		
Б4		4	А24В061.052	Труба		
				Труба 133х3,5 ГОСТ 10704-76 / Д ГОСТ 10705-80		
				ℓ = 295-1,3	1	2,7 кг

					А24В061.050		
Изм.	Лист	№ докум.	Подп.	Дата	Трубопровод	Лит.	Лист.	Листов
Разраб.		Ямпольская				И		1
Пров.		Литвак				Госстрой СССР САНТЕХПРОЕКТ г. Москва		
Рук.гр.		Грановская						
Н.контр.		Рубинская		IX.87г.				
Утв.		Спивак						

Формат А4

Инв.№ подл. | Подп. и дата | Взам. инв.№ | Инв.№ дубл. | Подп. и дата

Формат	Зона	Поз.	Обозначение	Наименование	Кол.	Примечание
				Документация		
А4			А24В061.080СБ	Сборочный чертеж		
				Детали		
А3		1	А24В052.031-07	Фланец	2	
А4		2	А24В061.081	Труба	1	
				Стандартные изделия		
				Фланец 1-125-6 ГОСТ 12820-80 (Заготовка для А24В052.031-07)		

					А24В061.080		
Изм.	Лист	№ докум.	Подп.	Дата	Трубопровод	Лит.	Лист.	Листов
Разраб.		Ямпольская				И		1
Пров.		Литвак				Госстрой СССР САНТЕХПРОЕКТ г. Москва		
Рук.гр.		Грановская						
Н.контр.		Рубинская		IX.87г.				
Утв.		Спивак						

Формат А4

А24В061.050 СБ

Рис. 1

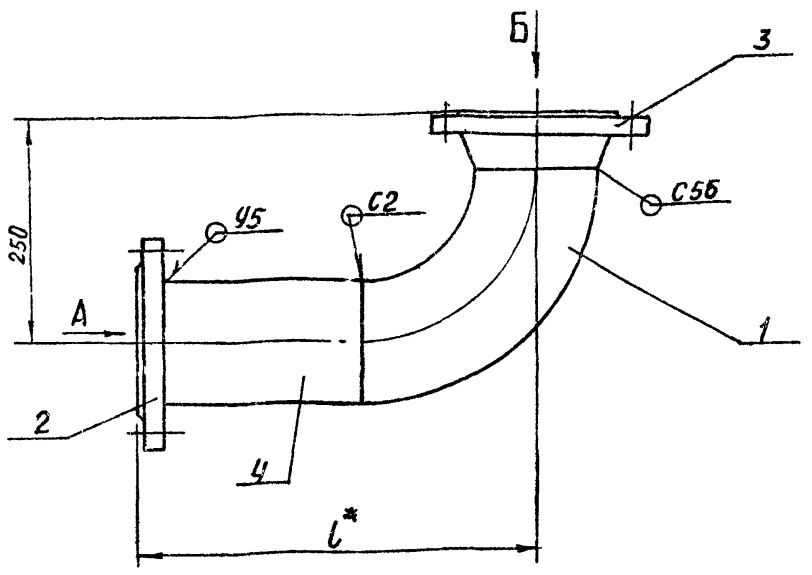

Рис. 2
Остальное - см. рис. 1

Вид Б

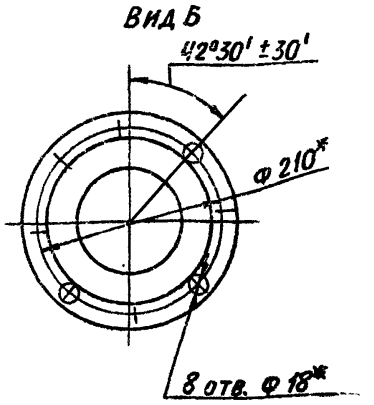

Обозначение	Рис.	l*, мм	Масса, кг
А24В061.050	1	390	15,9
-01	2	490*	17,1

Вид А

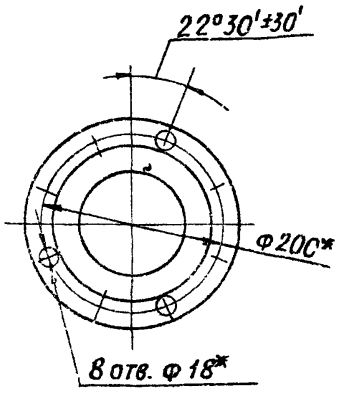

Вид Б

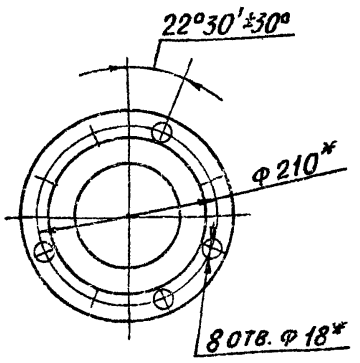

1. * Размеры для справок
2. Сварные швы по ГОСТ 5264-80

Изм.	Лист	№ докум.	Подп.	Дата	А24В061.000СБ			
Разраб.		Яматольская			Трубопровод	Лит.	Масса	Масштаб
Пров.		Литвак				И	см. табл.	—
Рук. гр.		Грановский				Лист	Листов 1	
Н. контр.		Рубинская		XII.87г.		ГОССТРОЙ СССР САНТЕХПРОЕКТ г. МОСКВА		
Утв.		Сливак						

Формат: А3

А24В061.084

Альбом 2

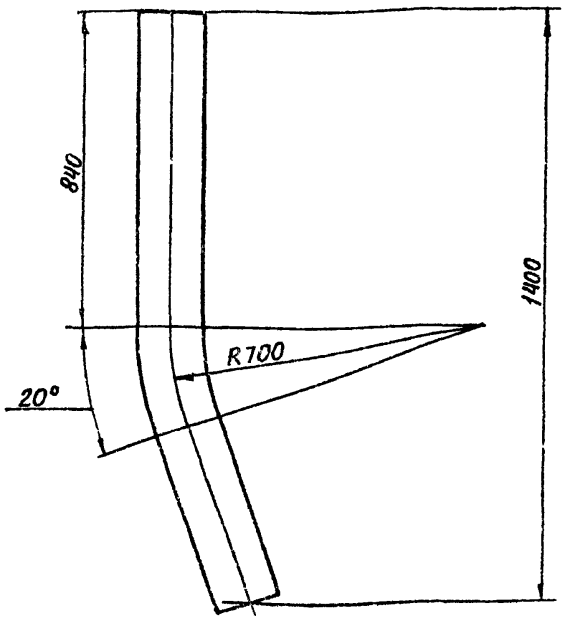

Неуказанные предельные отклонения размеров: $h14; \pm \frac{t2}{2}$

Изм.	Лист	№ докум.	Подп.	Дата	А24 8061. 081			
Разраб.		Яматольская			Труба	Лит.	Масса	Масштаб
Пров.		Литвак				И	4,6	1:10
Рук. гр.		Грановский				Лист	Листов 1	
Н. контр.		Рубинская		XII.87г.	Труба ПНД 140с техническая ГОСТ 18599-83	ГОССТРОЙ СССР САНТЕХПРОЕКТ г. МОСКВА		
Утв.		Сливак						

Формат: А4

А24В061.080СБ

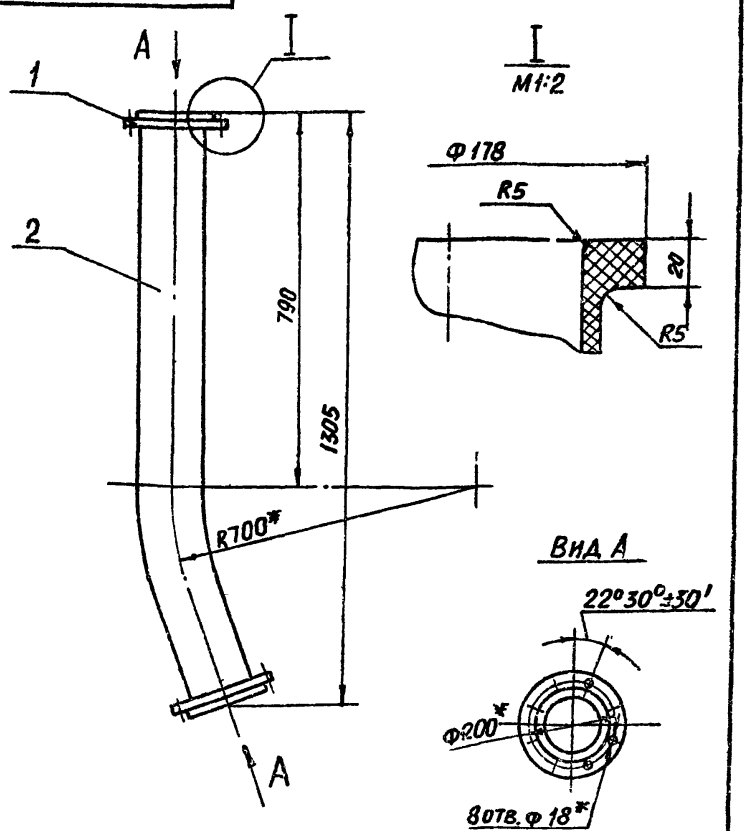

1. * Размеры для справок
2. $h14; \pm \frac{t2}{2}$

Изм.	Лист	№ докум.	Подп.	Дата	А24В061.080СБ			
Разраб.		Яматольская			Трубопровод	Лит.	Масса	Масштаб
Пров.		Литвак				И	11,8	1:10
Рук. гр.		Грановский				Лист	Листов 1	
Н. контр.		Рубинская		XII.87г.		ГОССТРОЙ СССР САНТЕХПРОЕКТ г. МОСКВА		
Утв.		Сливак						

Инв. № подл. | Подп. и дата | Взам. инв. № | Инв. № дубл. | Подп. и дата

Формат: А4

Формат	Зона	Поз.	Обозначение	Наименование	Кол.	Примечание
				Документация		
А3			А24В061.060СБ	Сборочный чертеж		
				Детали		
				Труба		
				Труба 133х5 ГОСТ 10704-76 / Д ГОСТ 10705-80		
Б4		1	А24В061.061	L=125-1,0	1	1,4 кг
Б4		2	А24В061.062	L=160-1,0	1	1,8 кг
				Стандартные изделия		
		3		Отвод 90° 57х3		
				ГОСТ 17375-83	1	
		4		Отвод 90° 133х4		
				ГОСТ 17375-83	1	
		5		Тройник 133х4-89х3,5		
				ГОСТ 17376-83	1	
		6		Тройник 133х4		
				ГОСТ 17376-83	1	
		7		Переход 89х3,5-57х3		
				ГОСТ 17378-83	1	
		8		Переход 133х4-89х3,5		
				ГОСТ 17378-83	1	
		9		Фланец 1-50-10		
				ГОСТ 12821-80	1	
		10		Фланец 1-80-10		
				ГОСТ 12821-80	1	
		11		Фланец 1-125-10		
				ГОСТ 12821-80	1	

Изм. Лист № докум. Подп. Дата
Разраб. Ямпольская
Пров. Литвак
Рук. гр. Гранозский
Н. контр. Рубинская
Утв. Сливак

А24В061.060

Трубопровод

Лит. | Лист | Листов
И | | 1

ГОССТРОЙ СССР
САНТЕХПРОЕКТ
г. Москва

Формат А4

Формат	Зона	Поз.	Обозначение	Наименование	Кол.	Примечание
				Документация		
А4			А24В061.070СБ	Сборочный чертеж		
				Детали		
А4		1	А24В052.031-07	Фланец	1	Альбом
		2	-11	Фланец	1	4
Б4		3	А24В061.071	Труба ПНД 140с		
				ГОСТ 18599-83		
				L=2120-4,4	1	
				Стандартные изделия		
		-		Фланец 1-125-6		
				ГОСТ 12820-80		
				(Заготовка для		
				А24В052.031-07)		
		-		Фланец 1-125-10		
				ГОСТ 12820-80		
				(Заготовка для		
				А24В052.031-11)		

Инв. № подл. | Подп. и дата | Взам. инв. № | Инв. № дубл. | Подп. и дата

Изм. Лист № докум. Подп. Дата
Разраб. Ямпольская
Пров. Литвак
Рук. гр. Гранозский
Н. контр. Рубинская
Утв. Сливак

А24В061.070

Трубопровод

Лит. | Лист | Листов
И | | 1

ГОССТРОЙ СССР
САНТЕХПРОЕКТ
г. Москва

Формат А4

Формат	Зона	Поз.	Обозначение	Наименование	Кол.	Примечание
				Документация		
А3			А24В061.030СБ	Сборочный чертеж		
				Детали		
А3		1	А24В052.031-07	Фланец	2	Альбом 4
Б4		2	А24В061.029	Труба ПНД 140с		
				техническая ГОСТ 18599-83	2	0,55 кг
				Стантартные изделия		
				Фланец 1-125-6		
				ГОСТ 12820-80		
				(Заготовка для		
				А24В052.031-07)		
				Переменные данные для исполнений:		
				А24В061.030		
				Детали		
Б4		3	А24В061.031	Труба ПНД 140с		
				техническая ГОСТ 18599-83	1	3,5 кг
				А24В061.030-01		
				Детали		
Б4		3	А24В061.032	Труба ПНД 140с		
				техническая ГОСТ 18599-83	1	11 кг

Изм. Лист № докум. Подп. Дата
Разраб. Ямпольская
Пров. Литвак
Н. контр. Рубинская
Утв. Сливак

А24В061.030

Трубопровод

Лит. | Лист | Листов
И | | 1

ГОССТРОЙ СССР
САНТЕХПРОЕКТ
г. Москва

Формат А4

Формат	Зона	Поз.	Обозначение	Наименование	Кол.	Примечание
				Уголок		
				Уголок 36х36х3-Б ГОСТ 8509-72 / Вст3-1 ГОСТ 535-79		
Б4		43	А24В061.104	L=225-1,15	1	0,32 кг
Б4		44	А24В061.105	L=135-1,15	1	0,37 кг
Б4		45	А24В061.106	L=190-0,87	1	0,18 кг
Б4		46	А24В061.107	L=150-1,0	1	0,26 кг
Б4		47	А24В061.108	L=240-1,15	2	0,39 кг
Б4		48	А24В061.109	L=220-1,15	1	0,31 кг
Б4		49	А24В061.111	L=85-0,87	1	0,14 кг
Б4		50	А24В061.112	Пластина		
				Лист Б 60 ГОСТ 19903-74 / Вст3 ГОСТ 14637-79		
				250-1 х 260-1	6	3,16 кг

Инв. № подл. | Подп. и дата | Взам. инв. № | Инв. № дубл. | Подп. и дата

Изм. Лист № докум. Подп. Дата

А24В061.090

Лист 3

А24В061 01705

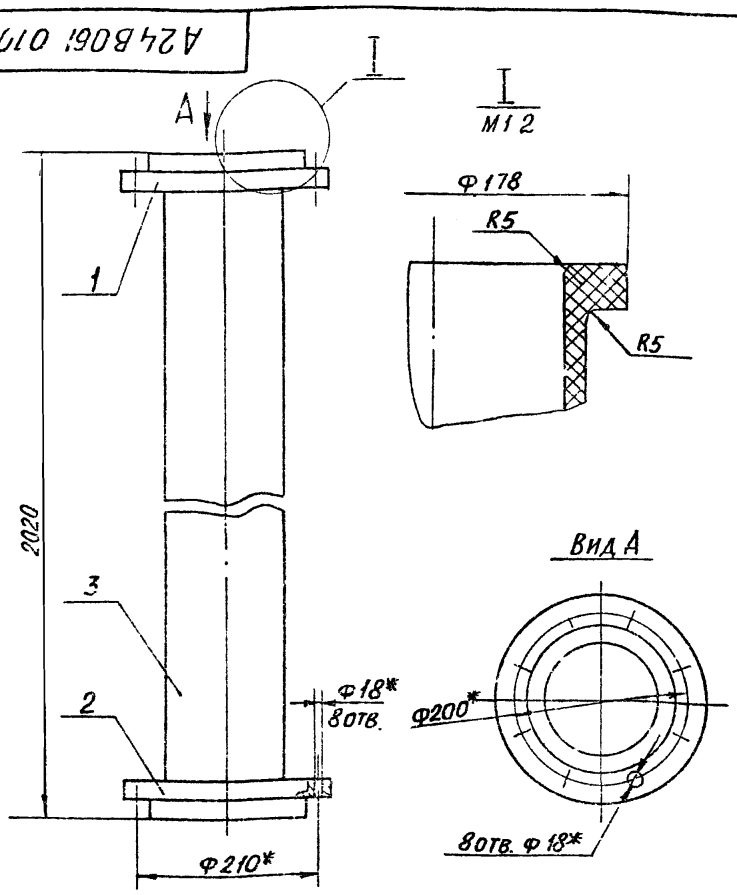

1.* Размеры для справок

2 h14; $\pm\frac{t2}{2}$

Изм.	Лист	№ докум.	Подп.	Дата
Разраб.	Ямпольская			
Пров.	Литвак			
Рук. гр.	Грановский			
Н. контр.	Рувинская			
Утв.	Спивак			

А24В061.070СБ

Трубопровод

Лит.	Масса	Масштаб
И	14,2	1:5
Лист	Листов 1	

ГОССТРОЙ СССР САНТЕХПРОЕКТ г. Москва

Формат А4

Формат	Зона	Поз.	Обозначение	Наименование	Кол.	Примечание
				Документация		
А4			А24В061.040СБ	Сборочный чертеж		
				Детали		
А4		1	А24В052.031-07	Фланец	2	Альбом 4
А4		2	А24В061 041	Патрубок	1	
				Стандартные изделия		
				Фланец 1-125-6 ГОСТ 12820-80 (Заготовка для А24В052.031-07)		

Подп. и дата | Инв. № дубл. | Взам. инв. № | Подп. и дата | Инв. № подл.

Изм.	Лист	№ докум.	Подп.	Дата
Разраб.	Ямпольская			
Пров.	Литвак			
Рук. гр.	Грановский			
Н. контр.	Рувинская			
Утв.	Спивак			

А24В061.040

Трубопровод

Лит.	Лист	Листов
И		1

ГОССТРОЙ СССР САНТЕХПРОЕКТ г. Москва

Формат А4

Альбом 2

А24В061 04СБ

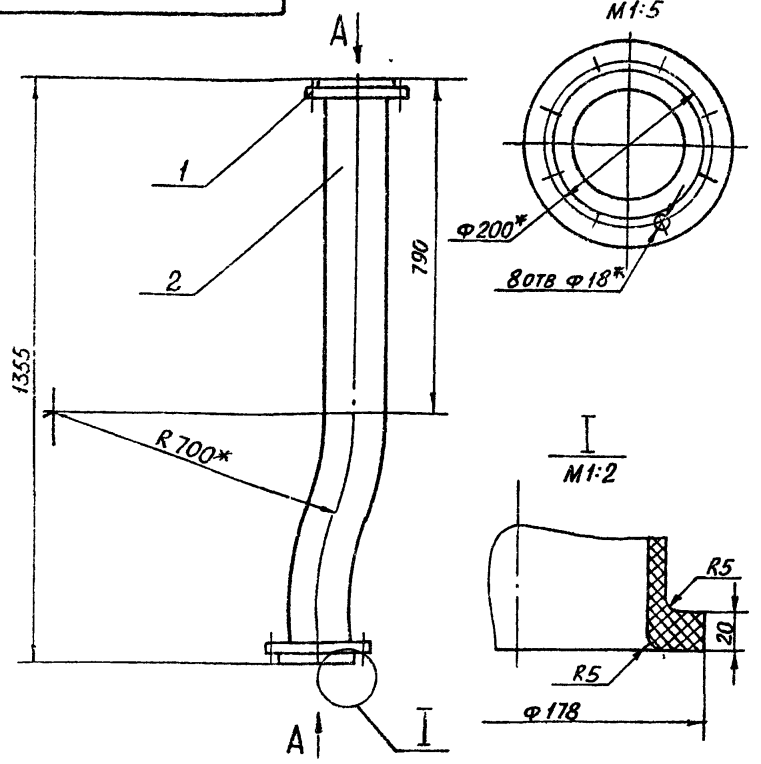

1* Размеры для справок

$2 \pm \frac{t2}{2}$

Изм.	Лист	№ докум.	Подп.	Дата
Разраб.	Ямпольская			
Пров.	Литвак			
Рук. гр.	Грановская			
Н. контр.	Рувинская			
Утв.	Спивак			

А24В061.040СБ

Трубопровод

Лит.	Масса	Масштаб
И	12,1	1:10
Лист	Листов 1	

ГОССТРОЙ СССР САНТЕХПРОЕКТ г. Москва

Формат А4

А24В061 041

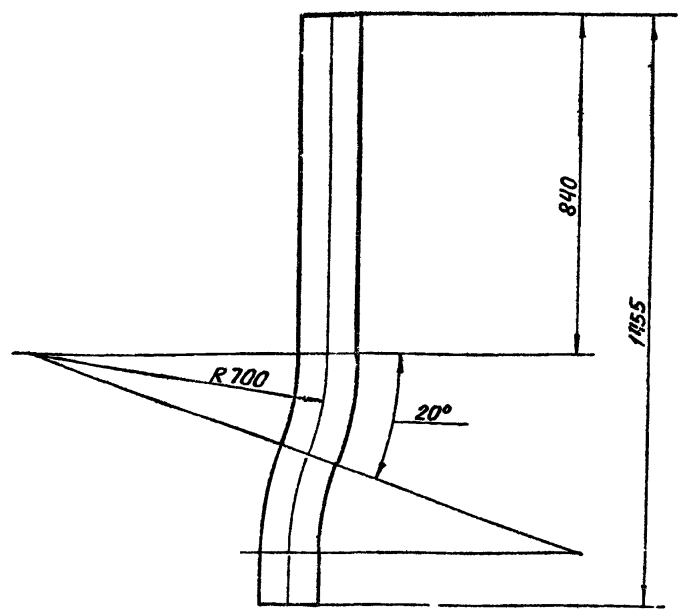

Неуказанные предельные отклонения размеров: h14; $\pm\frac{t2}{2}$

Подп. и дата | Взам. инв. № | Инв. № дубл. | Подп. и дата | Инв. № подл.

Изм.	Лист	№ докум.	Подп.	Дата
Разраб.	Ямпольская			
Пров.	Литвак			
Рук. гр.	Грановский			
Н. контр.	Рувинская			
Утв.	Спивак			

А24В061.041

Патрубок

Лит.	Масса	Масштаб
И	4,9	1:10
Лист	Листов 1	

Труба ПНД 140с техническая ГОСТ 18599-83

ГОССТРОЙ СССР САНТЕХПРОЕКТ г. Москва

23056-02 55

Формат А4

А24В061 030СБ

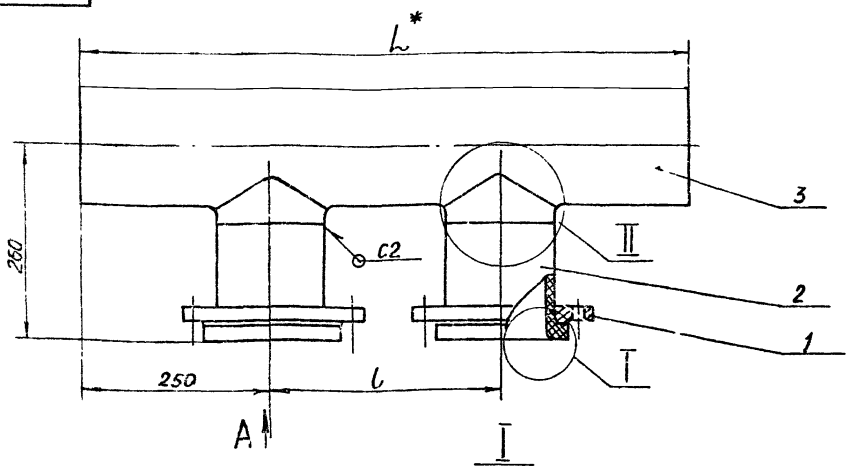

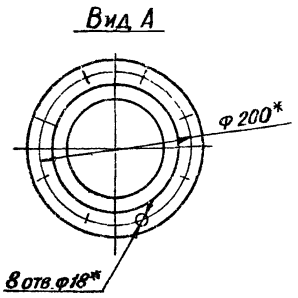

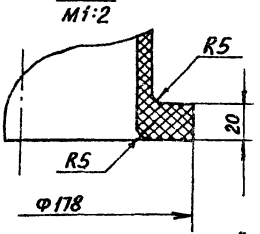

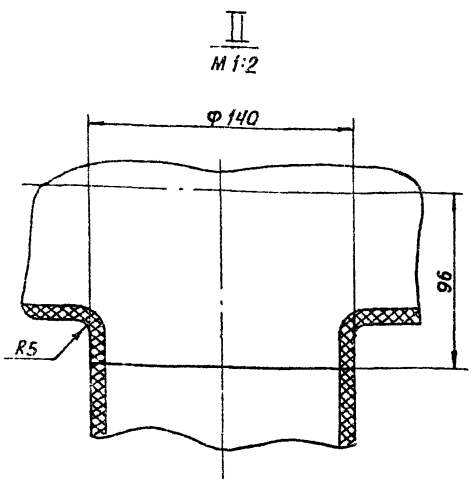

Обозначение	Размеры, мм		Масса, кг
	L*	l	
А24В061.030	800	300	8,2
-01	2500	2000	15,7

1.* Размеры для справок
2. h14; $\pm\frac{t2}{2}$
3. Сварные швы по ГОСТ 16310-80

Изм.	Лист	№ докум.	Подп.	Дата	А24В061.030СБ			
Разраб.		Ямпольская			Трубопровод	Лит.	Масса	Масштаб
Пров.		Литвак				И	см. табл.	—
Рук. гр.		Грановский				Лист	Листов 1	
Н. контр.		Рувинская		XI 87		Госстрой СССР Сантехпроект г. Москва		
Утв.		Спивак						

Формат: А3

Выпуск 1-1
Альбом 2

Серия 5.903 10

Формат	Зона	Поз.	Обозначение	Наименование	Кол.	Примечание
				Документация		
А2			А24В061.090СБ	Сборочный чертеж		
				Детали		
А4		1	А24В052.019	Пластина	2	Альбом 4
А4		2	А24В057.181	Косынка	4	
А4		3	А24В057.182	Косынка	4	
А4		4	А24В057.183	Косынка	4	
А4		5	А24В057.184	Косынка	4	
А4		6	А24В057.185-02	Уголок	2	
		7	-03	Уголок	2	
		8	-05	Уголок	1	
		9	-06	Уголок	1	
		10	-07	Уголок	1	
		11	-08	Уголок	1	
		12	-12	Уголок	2	
		13	-13	Уголок	1	
		14	-14	Уголок	1	
		15	-15	Уголок	2	
		16	-16	Уголок	2	
		17	-18	Уголок	2	
		18	-19	Уголок	2	
		19	-20	Уголок	2	
		20	-21	Уголок	1	
		21	-22	Уголок	2	

Изм.	Лист	№ докум.	Подп.	Дата	А24В061.090			
Разраб.		Ямпольская			Рама	Лит.	Лист	Листов
Пров.		Литвак				И	1	3
Рук. гр.		Грановский				Госстрой СССР Сантехпроект г. Москва		
Н. контр.		Рувинская		XI 87				
Утв.		Спивак						

Формат: А4

Формат	Зона	Поз.	Обозначение	Наименование	Кол.	Примечание
А4		22	А24В057.185-23	Уголок	2	
		23	-24	Уголок	2	
		24	-25	Уголок	1	
А4		25	А24В057.187	Уголок	1	
		26	-01	Уголок	1	
				Швеллер		
				Швеллер 8 ГОСТ 8420-86 / ВСт.3-I-ГОСТ 535-79		
Б4		27	А24В061.011	l=3515-6,6	1	24,8кг
Б4		28	А24В061.012	l=3485-6,6	1	24,5кг
Б4		29	А24В061.013	l=500-1,75	1	3,6кг
Б4		30	А24В061.014	l=600-1,75	1	4,1кг
Б4		31	А24В061.015	l=180-1,0	1	1,26кг
				Швеллер		
				Швеллер 16 ГОСТ 8240-72 / ВСт.3-I-ГОСТ 535-79		
Б4		32	А24В061.091	l=907-2,3	4	12,9кг
Б4		33	А24В061.092	l=2930-5,4	2	41,6
				Уголок		
				Уголок 50×50×3-Б-ГОСТ 8509-86 / ВСт.3-I-ГОСТ 535-79		
Б4		34	А24В061.093	l=420-1,55	1	0,98кг
Б4		35	А24В061.094	l=270-1,3	2	0,62кг
Б4		36	А24В061.095	l=330-1,4	1	0,76кг
Б4		37	А24В061.096	l=106-0,74	1	0,18кг
Б4		38	А24В061.097	l=400-1,4	3	0,88кг
Б4		39	А24В061.098	l=600-1,75	1	1,39кг
Б4		40	А24В061.099	l=235-1,15	2	0,55кг
Б4		41	А24В061.101	l=146-0,87	1	0,34кг
Б4		42	А24В061.102	l=867-2,3	2	2,0кг

Подп. и дата | Инв. № дубл. | Взам. инв. № | Подп. и дата | Инв. № подл.

Изм.	Лист	№ докум.	Подп.	Дата	А24В061.090	Лист
						2

23056-02 56 Формат: А4

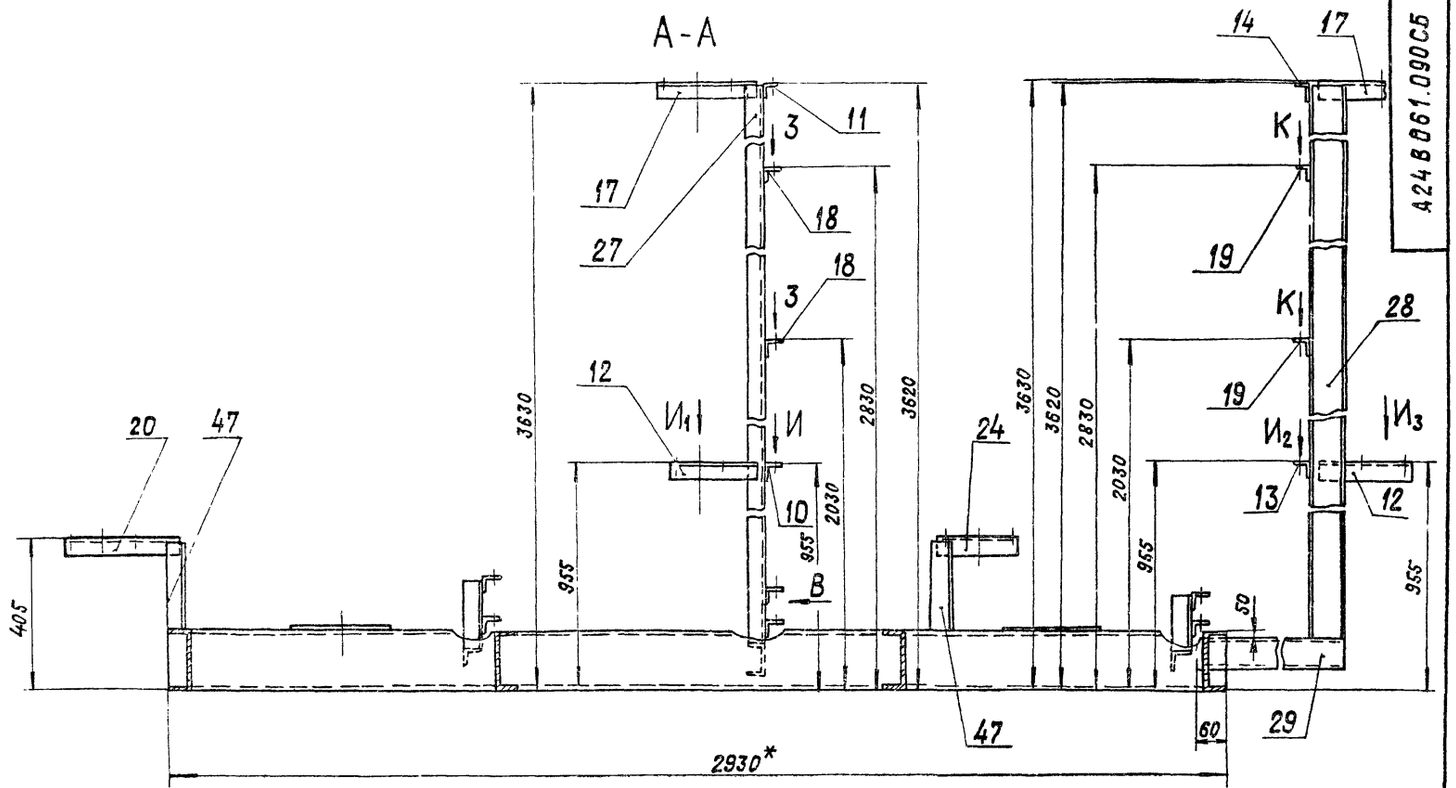

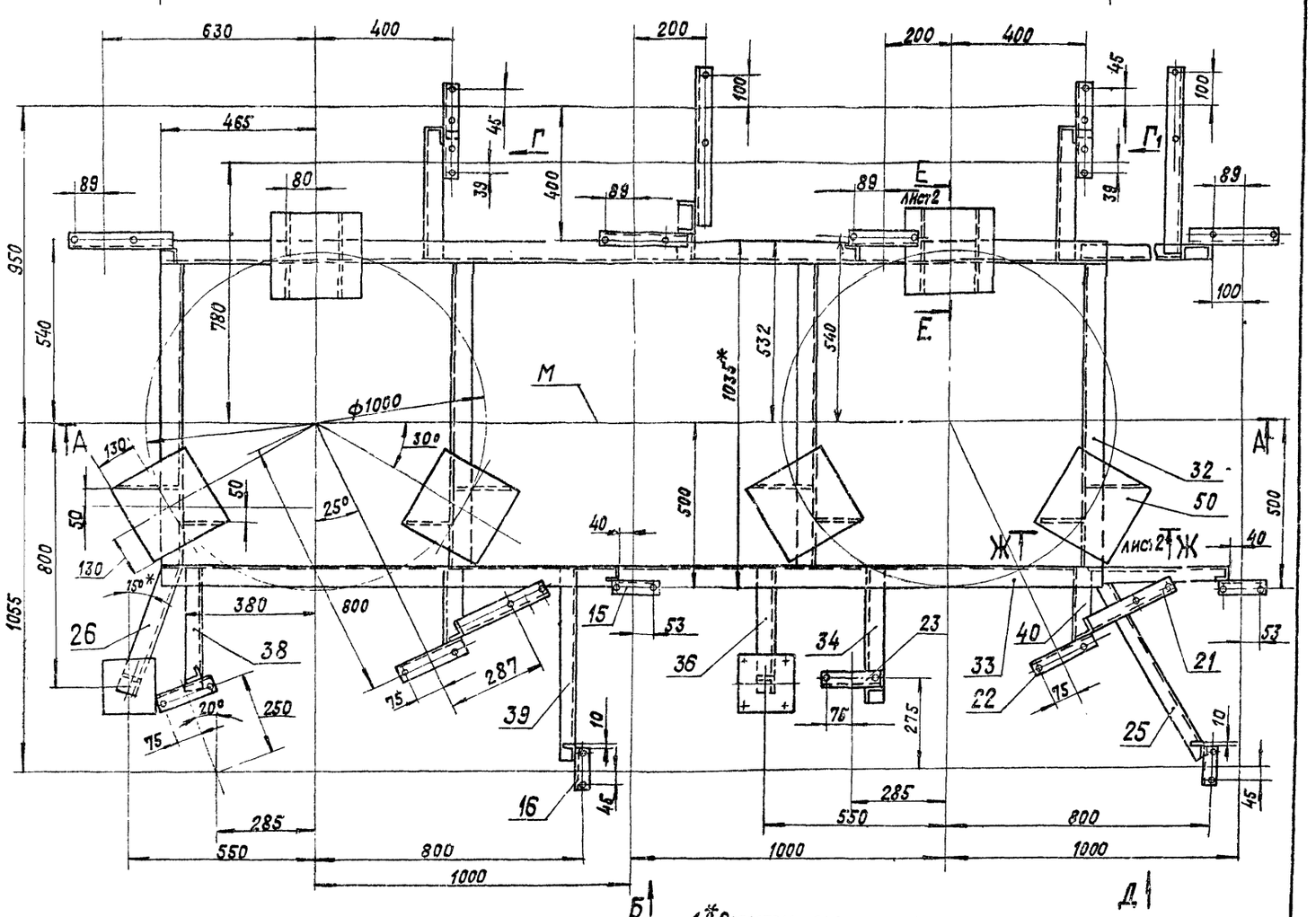

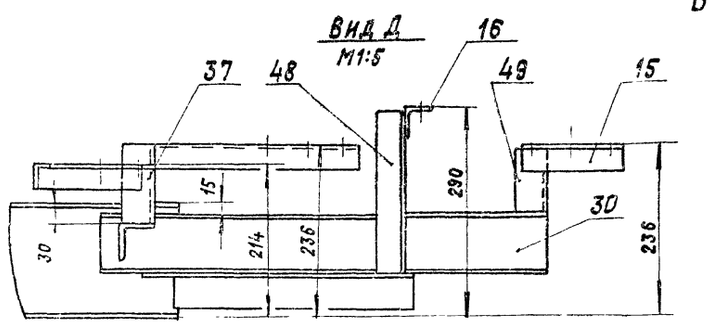

1. *Размеры для справок.
2. $\pm \frac{t}{2}$
3. Конструкция рамы сварная: Сварку производить по контуру прилегания деталей. Сварные швы по ГОСТ 5264-80. Катеты швов по толщине свариваемых деталей.

Изм.	Лист	№ докум.	Подп.	Дата	А24В061.090СБ
Разраб.		Ямпольский			Рама
Пров.		Лунвак			
Рук. группы		Грановский			
Н. контр.		Рувинская			
Утв.		Спивак			

Лит.	Масса	Масштаб
И	262	1:10
Лист 1	Листов 2	

Госстрой СССР САНТЕХПРОЕКТ г. Москва

Формат: А2

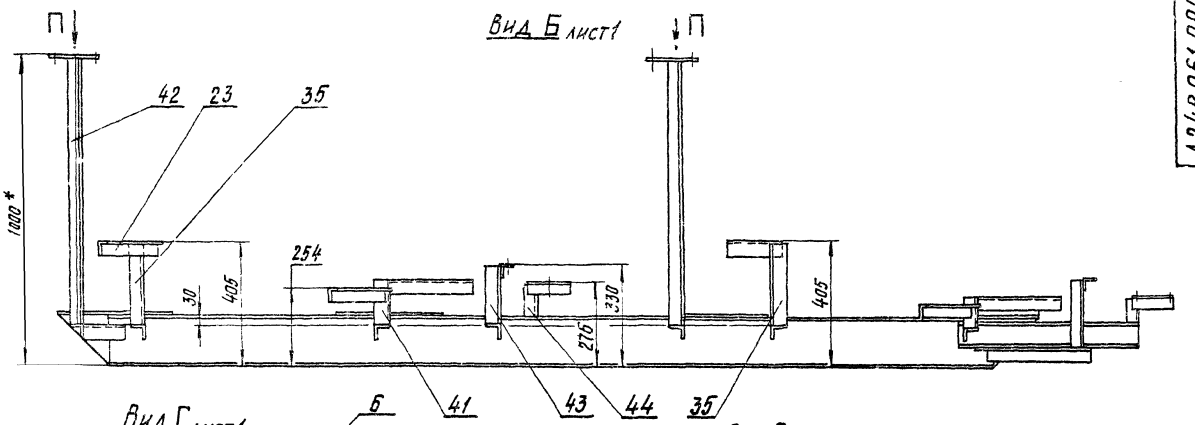

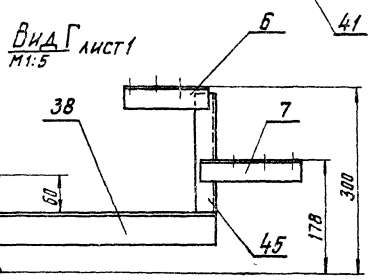

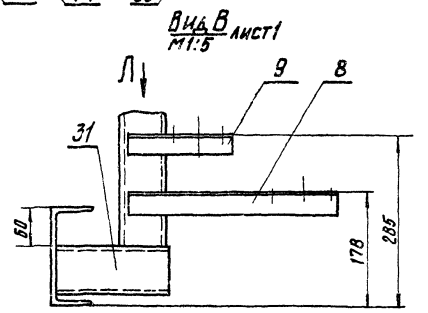

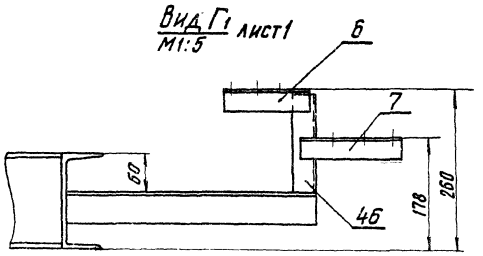

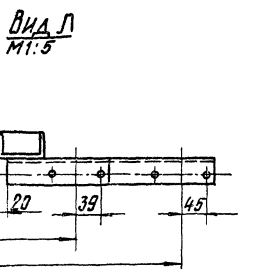

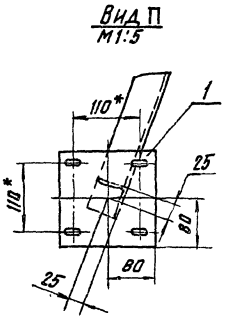

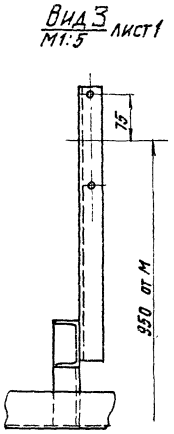

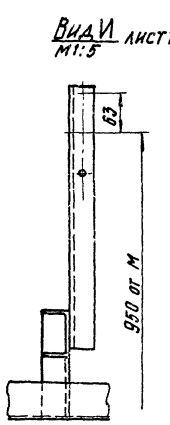

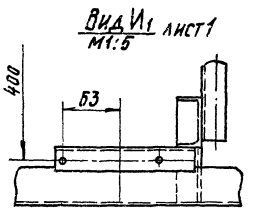

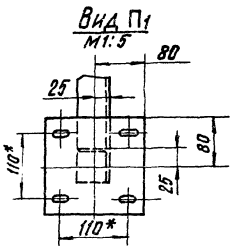

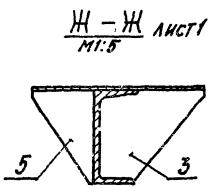

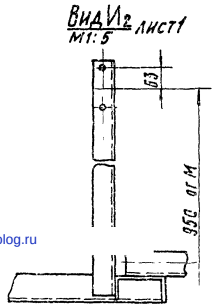

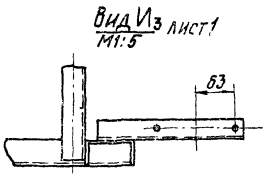

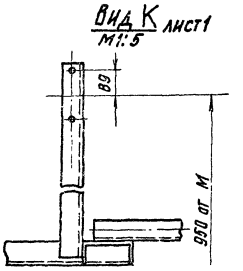

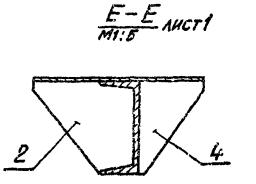

Выпуск 1-1
Альбом 2
Серия 5.903-10

gost.e-ecolog.ru