Правительство Москвы
Департамент строительства
МНИИТЭП

ПД1/2-9

СЕРИЯ 2-9 ЭТАЖНЫХ ЖИЛЫХ БЛОК-СЕКЦИЙ
ПРОИЗВОДСТВА ДСК-I ДЛЯ СТРОИТЕЛЬСТВА
В г.МОСКВЕ

РМ-2283

ОПАЛУБОЧНЫЕ ЧЕРТЕЖИ

г.МОСКВА 1992

gost.e-ecolog.ru

Правительство Москвы
Департамент строительства
МНИИТЭП

ПД1/2-9

СЕРИЯ 2-9 ЭТАЖНЫХ ЖИЛЫХ БЛОК-СЕКЦИЙ
ПРОИЗВОДСТВА ДСК-I ДЛЯ СТРОИТЕЛЬСТВА
В г.МОСКВЕ

РМ-2283

ОПАЛУБОЧНЫЕ ЧЕРТЕЖИ

Гл. инженер ин-та	Никитин Е.Е.
Гл. конструктор ин-та	Сиора В.А.
Начальник мастерской №I	Надысев А.В.
Гл. специалист мастерской №I	Янко А.Э.
Гл. архитектор проекта	Никитин А.П.
Гл. инженер проекта	Маклакова Н.Д.

Договор № 92-6/I

г.МОСКВА 1992

Содержание

I.Содержание. Пояснительная записка.	3
2.Номенклатура наружных стеновых панелей.	4÷7
3.Опалубочные чертежи наружных стеновых панелей.	8÷35
4.Номенклатура внутренних стеновых панелей.	36,37
5.Опалубочные чертежи панелей внутренних стен.	38÷60
6.Номенклатура панелей перекрытий.	61,62
7.Опалубочные чертежи панелей перекрытия.	63÷92
8.Номенклатура изделий лестнично-лифтового узла.	93;94;100
Изделия лестнично-лифтового узла.	
9.Панели внутренних стен.	95÷97
I0.Лестничные площадки.	98,99,101
II.Объемный элемент шахты лифта.	103÷105
I2.Блок мусорокамеры.	102
I3. Номенклатура плит лоджий и балконов.	106
I4.Опалубочные чертежи плит лоджий и балконов.	107÷110
I5.Планы стен типовых этажей.	111÷114
I6.Планы перекрытий типовых этажей.	115÷116

Договор 92-6/I

Пояснительная записка.

Данная работа выполнена по плану проектных работ на I992г. - -договор 92-6/I.
Альбом РМ-2283 содержит опалубочные чертежи железобетонных изделий типового этажа для жилых блок-секций серии ПдI/2-9 производства ДСК-I для строительства в г. Москве.
Альбом состоит из четырех разделов:
- -панели наружных стен навесные толщиной 280мм, торцевые несущие толщиной 350мм
- -панели внутренних стен толщиной I40-I80мм с каналами для электропроводки
- -панели перекрытий сплошные толщиной I40мм с каналами для электропроводки
- -изделия лестнично-лифтового узла (площадки,внутренние стены блок мусороудаления,и тюбинг лифтовой шахты)

Панели наружных стен разработаны с учетом технологии изготовления их на Краснопресненском заводе ЖБК в горизонтальных формах лицевой поверхностью к поддону.
Панели состоят из 3х слоев: внутреннего и наружного железобетонных слоев и слоя утеплителя.
Наружные поверхности панелей окрашиваются фактурной фасадной краской "Полигран" производства фирмы "Деком".
Наружные панели с проемами должны поставляться в комплекте с вмонтированными оконными и балконными блоками спаренного или раздельного типа,подоконниками и сливами.
В альбоме дано два типа установки столярки:спаренная с двойным остеклением по ГОСТу II2I4-86 и альбому РС 8I08.
Профили торцов панелей,размеры противодождевых зубьев,гребней унифицируются с освоенными панелями наружных стен жилых секций П44 и коттеджий.
Панели внутренних стен запроектированны с учетом изготовления их в вертикальном положении в кассетах на Ростокинском заводе ЖБК.Установка дверей предусматривается бескоробочная.
Панели перекрытий,перегородки запроектированы с учетом изготовления их в вертикальном положении в кассетах на Тушинском заводе ЖБК.
Каналы для электропроводки будут введены при разработке рабочих чертежей.
Изделия расчитаны и законструированы на все виды нагрузок и воздействий характерных при обычных условиях строительства.

Нач.маст	Надысев		РМ-2283	
ГИ.спец	Янко			
ГАП	Никитин			
ГИП	Маклакова		Содержание. Пояснительная записка	Стадия: — / Лист: 3 / Листов: —
				МНИИТЭП Мастерская I

№№ п/п	Марка изделия по ГОСТ	Марка изделия по проекту	Эскиз изделия	Параметры изделия: Размеры мм Д	Ш	В	Площадь м²	Объем м³	Проектная масса т	Объем, м³: Тяжелый бетон γ=2400	Мелкозернистый бетон γ=2300	Облиц. плитка γ=1500	Утепл. ПСБ δ=100	Утепл. ПСБ δ=50			Тип конструкции	Кол. листов р.ч
										200	200		25	25				
										1012.00	102.210	700000	601-125	601325				
1	2	3	4	5	6	7	8	9	10	11	12	13	14	15	16	17	18	19
1		1Н44-50Т тип ЭТ	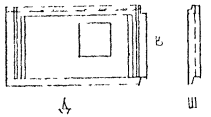	4380	280	2865												
2		1Н44-51Т тип. ЭТ.																
3		1Н40-50Т тип. ЭТ	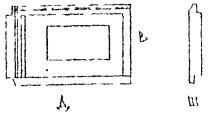	3980	280	2865												
4		1Н40-51Т	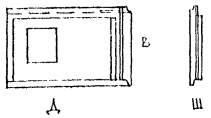	3980	280	2865												
5		1Н40-52Т тип. ЭТ.																
6		1Н40-53Т тип. ЭТ.	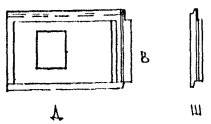	3980	280	2865												

Нач. маст.	Надысев	
Гл. спец.	Янко	
ГАП	Никитин	
ГИП	Теплякова	
Исполн.	Кириенко	
Провер.	Маклакова	

РМ-2283

Номенклатура

Стадия	Лист	Листов
Р	4	—

МНИИТЭП
Мастерская 1

Карт. 1163

№№ п/п	Марка изделия по ГОСТ	Марка изделия по проекту	Эскиз изделия	Параметры изделия: Размеры мм Д	Ш	В	Площадь м²	Объем м³	Проектная масса т	Объем, м³: Тяжелый бетон γ=2400	Мелкозернистый бетон γ=2300	Облиц. плитка γ=1500	Утепл. ПСБ δ=100	Утепл. ПСБ δ=50			Тип конструкции	Кол-во листов р.ч
										200	200		25	25				
										0012.00	102.210	700000	6.01.125	6.01.325				
1	2	3	4	5	6	7	8	9	10	11	12	13	14	15	16	17	18	19
7		1Н36-50т тип. ЭТ.	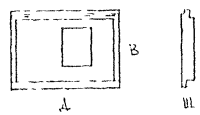	3580	280	2865												
8		1Н35-50т тип. ЭТ.	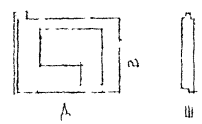	3490	280	2785												
9		1Н35-51т 1этаж	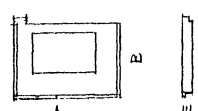	3490	280	2865												
10		1Н35-52т 1 этаж		3490	280	2865												

Нач маст	Надысев	
Гл спец	Янко	
ГАП	Никитин	
ГИП	Теплякова	
Исполн	Кириенко	
Провер.	Маклакова	

РМ-2283

Номенклатура

Стадия	Лист	М-Б
Р	5	—

МНИИТЭП
Мастерская 1

Инв. 11659

№№ п/п	Марка изделия по ГОСТ	Марка изделия по проекту	Эскиз изделия	Параметры изделия: Размеры, мм Д	Ш	В	Площадь м²	Объем м³	Проектная масса т	Объем, м³: Тяжелый бетон γ=2400	Мелкозернистый бетон γ=2300	Облиц. плитка γ=1500	Утепл. ПСБ δ=100	Утепл. ПСБ δ=50			Тип конструкции	№ листов р.ч.
										200	200		25	25				
										1012.00	102.210	700000	601-125	601325				
1	2	3	4	5	6	7	8	9	10	11	12	13	14	15	16	17	18	19
11		1Н22-50Т Тип. ЭТ	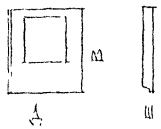	2180	280	2620												
12		1Н22-51Т Тип. ЭТ.		2180	280	2620												
13		1Н9-1Т Тип. ЭТ.	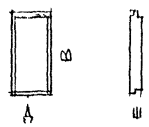	880	280	2865												
14		1АН34-1Т Тип. ЭТ	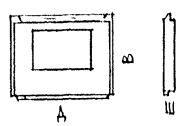	3380	280	2865												

Нач маст	Надысев	
ГА спец	Янко	
ГАП	Никитин	
ГИП	Тепякова	
Исполн	Горячева	
Провер	Малакова	

РМ-2283

Номенклатура

Стадия	Лист	М-Б
Р	6	—

МНИИТЭП
Мастерская 1

Инв. №1659

№№ п/п	Марка изделия по ГОСТ	Марка изделия по проекту	Эскиз изделия	Параметры изделия: Размеры мм А	Б	В	Площадь м²	Объем м³	Проектная масса т	Объем, м³: Тяжелый бетон γ=2400	Мелкозернистый бетон γ=2300	Облиц. плитка γ=1500	Утепл. ПСБ δ=100	Утеплит ПСБ δ=50			Тип конструкции	№ листов. Р.Ч.
										200	200		25	25				
										ТО 12 00	102 210	700000	6Д1425	6Д1325				
1	2	3	4	5	6	7	8	9	10	11	12	13	14	15	16	17	18	19
15		1НТ56-50Т тип ЭТ.	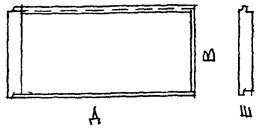	5580	350	2865												
16		1НТ56-51Т тип ЭТ.		5580	350	2865												
17		1НТ56-52Т	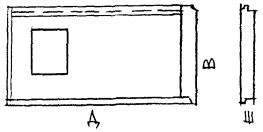	5580	350	2865												
18		1НТ56-53Т тип ЭТ		5580	350	2865												
19		1Н35-53Т	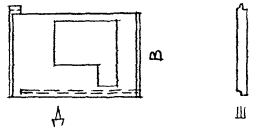	3490	280	2785												
20		1Н35-54Т тип ЭТ		3490	280	2785												

Нач маст	Надысев	
Гл спец	Янко	
ГАП	Никитин	
ГИП	Теплякова	
Испол	Горячева	
Провер.	Маклакова	

РМ-2283

Номенклатура

Стадия	Лист	М-Б
Р	17	—

МНИИТЭП мастерская 1

карт 11639

Вид с внутренней стороны

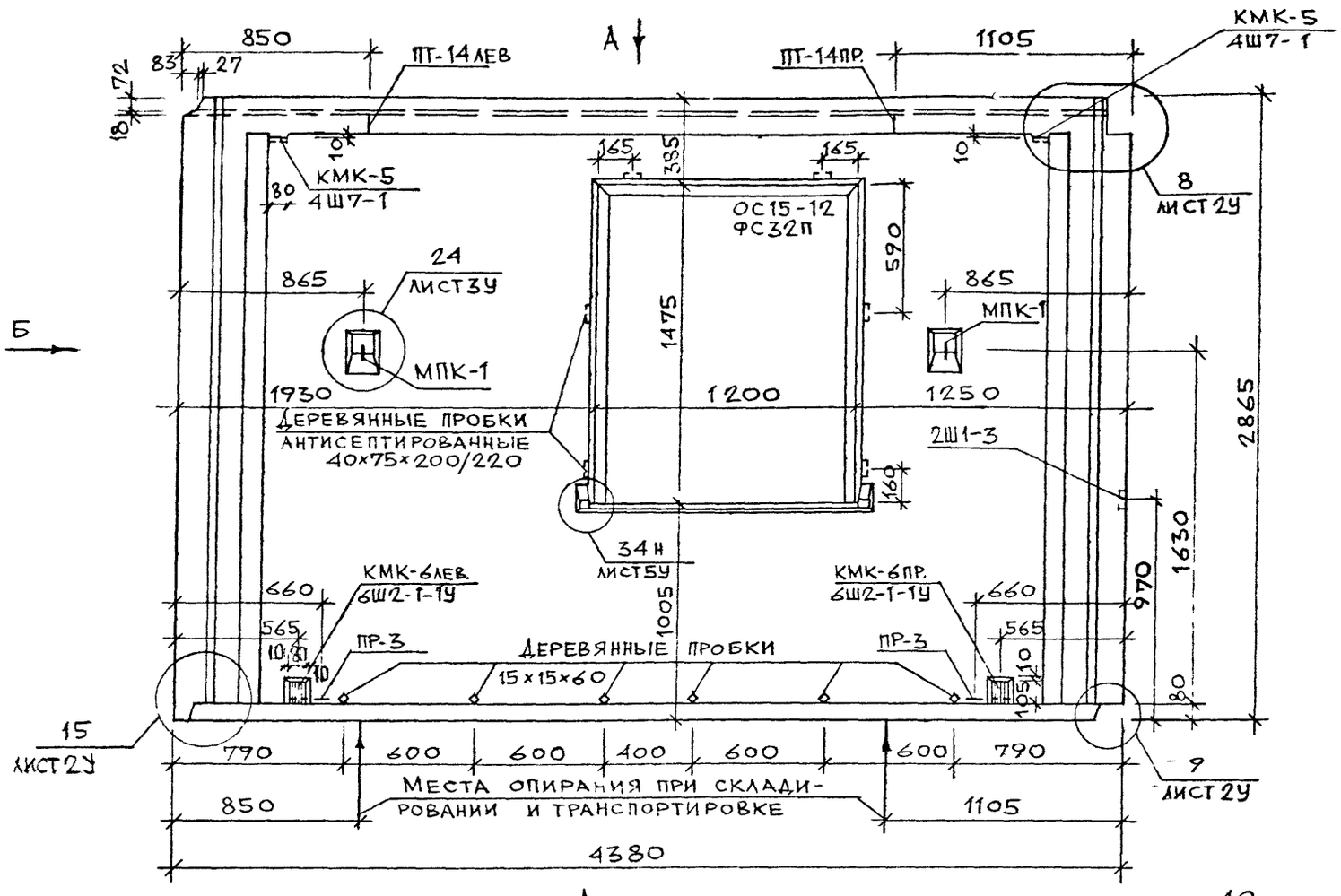

Б

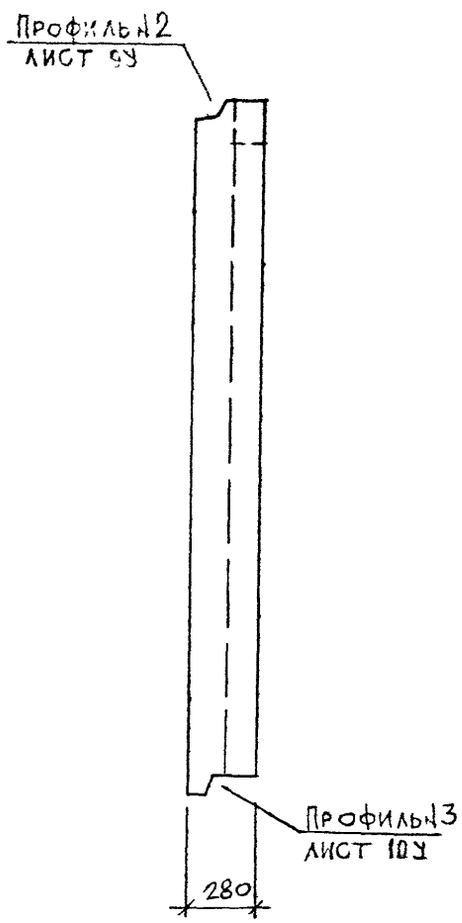

Узлы и профили см. альбом РС1-4133
вариант 1

Наименование	Размеры или марка	Кол-во, штук	Масса изделия, кг
Окна	ОС15-12 ФС32П	1	68 67
Сливы	СЛ 12-1	1	—
Подоконники	АО12.15-1	1	—
Деревянные пробки	40×75×200/220	6	—
	15×15×60	6	—

Нач.маст	Надысев		РМ-2283
ГА спец.	Янко		
ГАП	Никитич		
ГИП	Теплякова		1Н44-50Т Общий вид
Исполн.	Кириенко		Стадия: Р; Лист: 8; Листов:
Провер.	Журавлев		МНИИТЭП Мастерская №1

Копт 11659

Вид с внутренней стороны

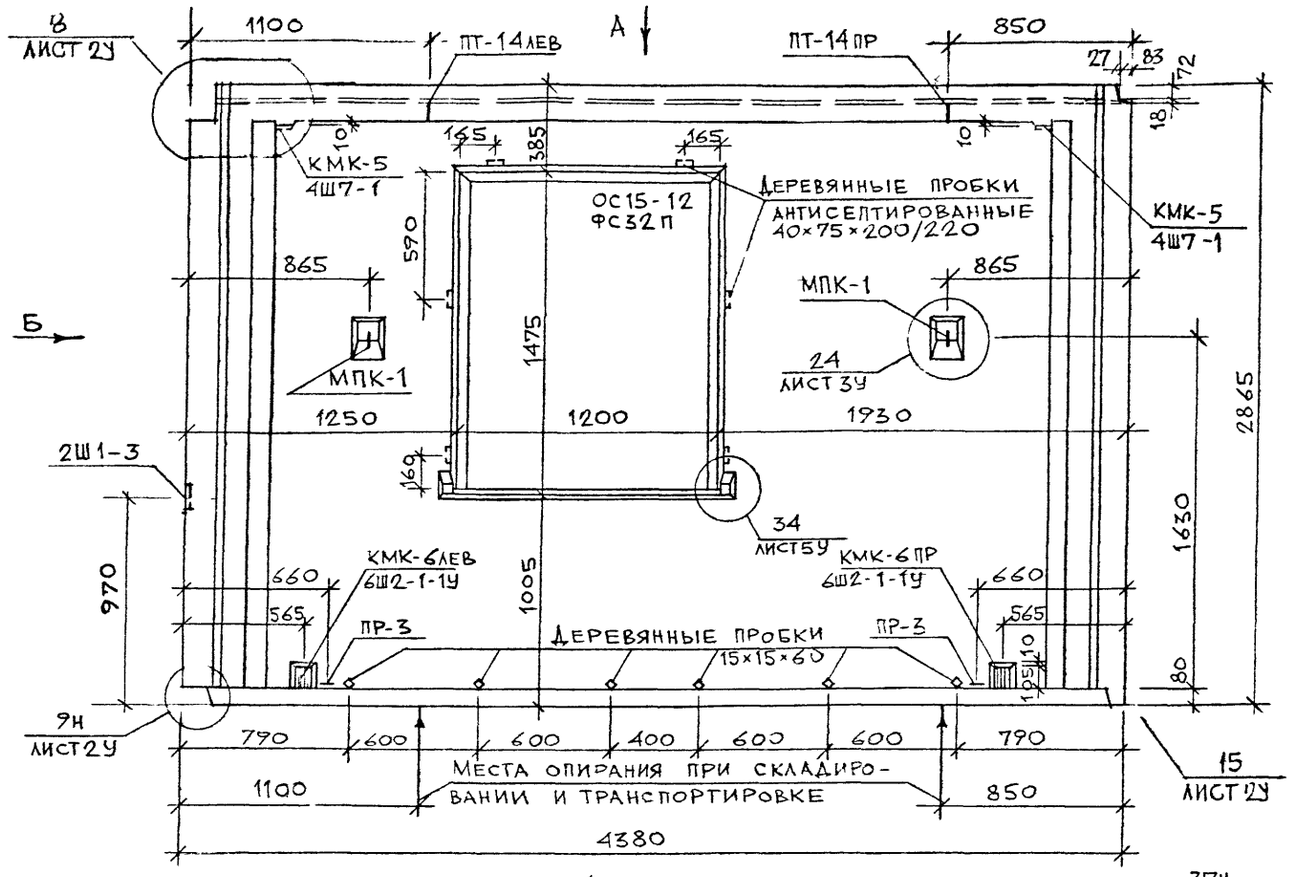

Б

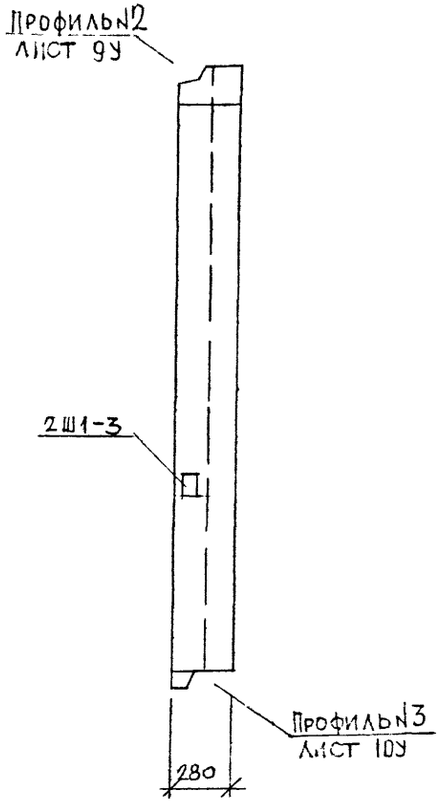

А

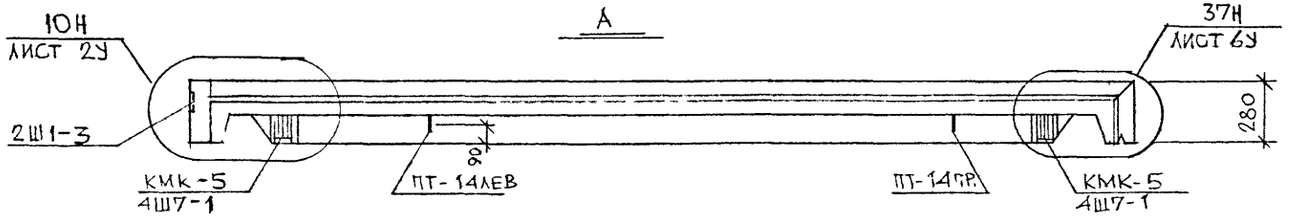

Узлы и профили см. альбом РС1-4133 вариант 1

Наименование	Размеры или марка	Кол-во штук	Масса изделия, кг
Окна	ОС 15-12 ФС32П	1	68 67
Сливы	СЛ-12-1	1	—
Подоконники	АО12 15-1	1	—
Деревянные пробки	40×75×200/220	6	—
	15×15×60	6	—

Нач маст	Надысев		
Гл спец	Янко		
ГАП	Никитин		
ГИП	Теплякова		
Исполн	Кириенко		
Провер	Нурдалев		

РМ-2283

1Н44-51Т

Общий вид

Стадия	Лист	Листов
Р	9	

МИИИТЭП
Мастерская №1

карт 11659

Вид с внутренней стороны

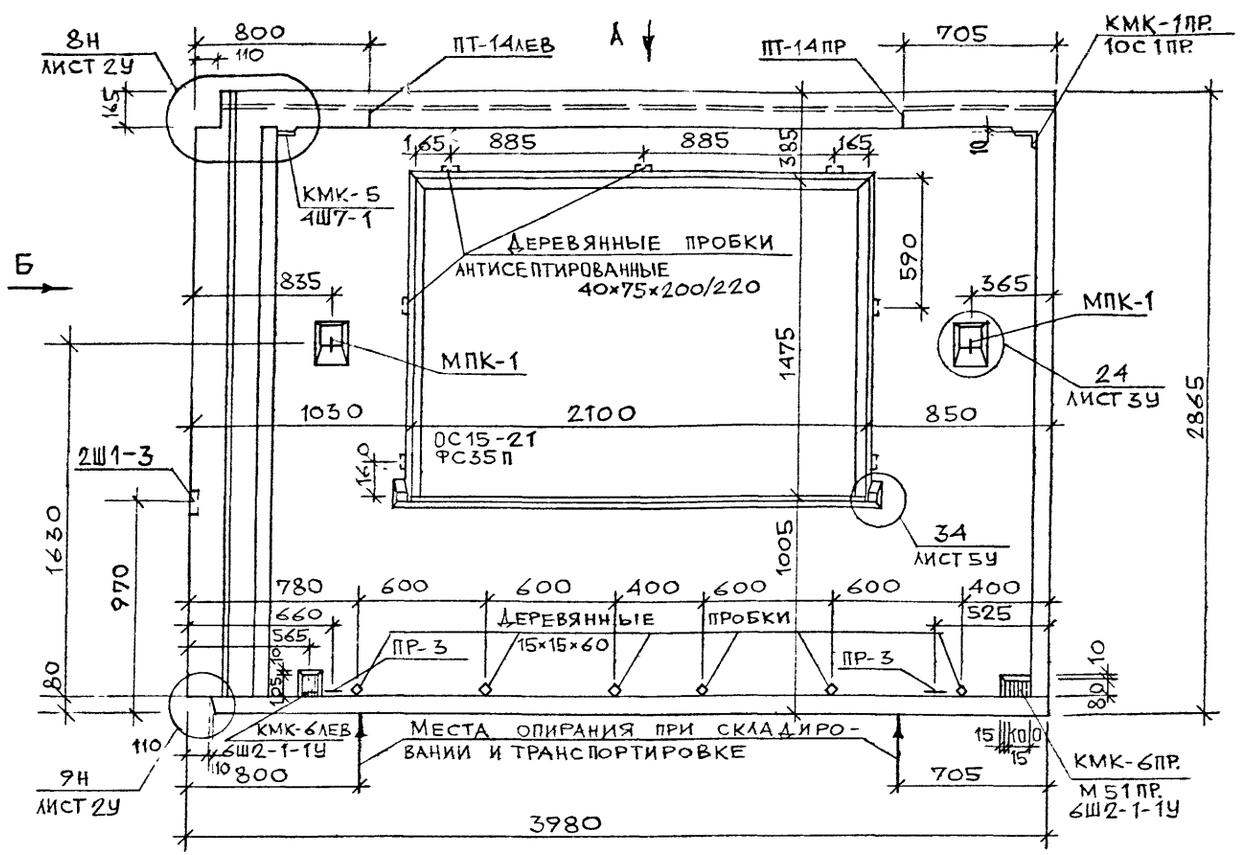

Б

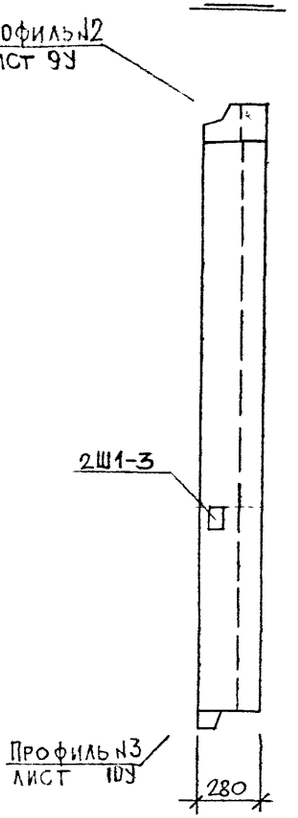

А

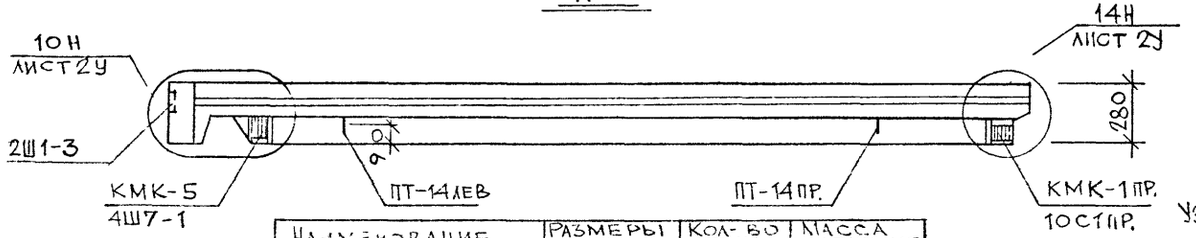

Узлы и профили см. альбом РС1-4133 вар. 1

Наименование	Размеры или марка	Кол-во штук	Масса изделия, кг
Окна	ОС15-21 ФС35П.	1	111,5 110
Сливы	СЛ21-1	1	—
Подоконники	АО22-15-1	1	-
Деревянные пробки	40×75×200/220	7	—
	15×15×60	6	—

Нач.маст.	Надыс Е.В.		РМ-2283
Гл.спец.	Янко		
ГАП	Никитин		
ГИП	Теплякова		1Н40-50Т
Исполн.	Кириенко		Общий вид
Провер.	Журавлева		

Стадия	Лист	Листов
Р	10	

МНИИТЭП
Мастерская №1

Карт. 1659

ВИД С ВНУТРЕННЕЙ СТОРОНЫ

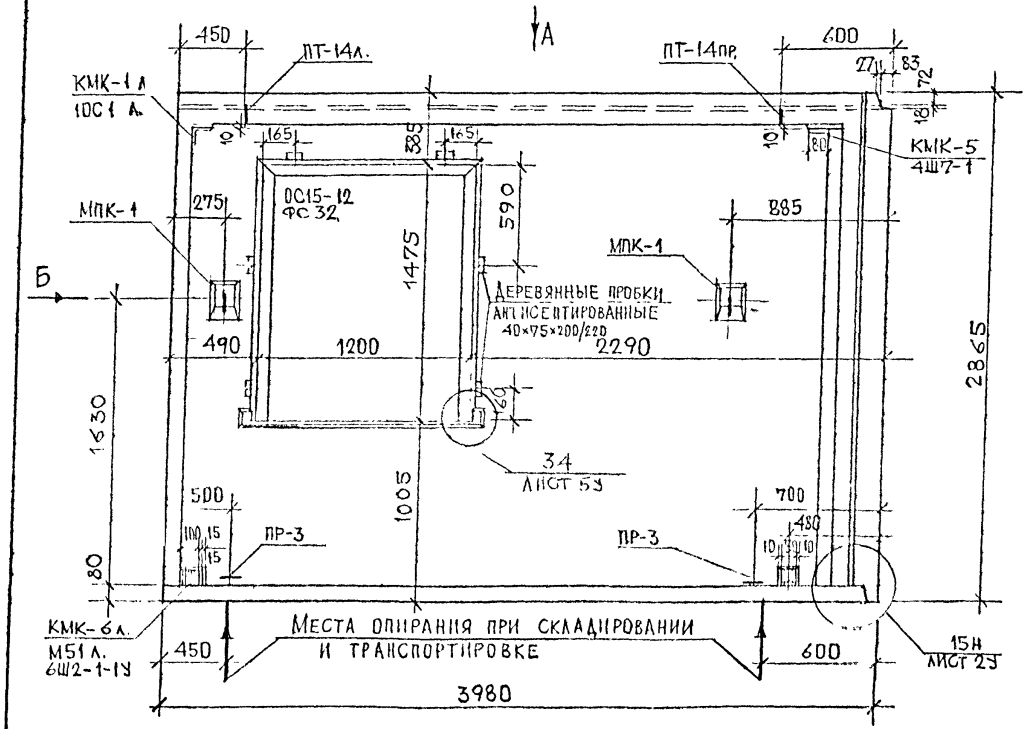

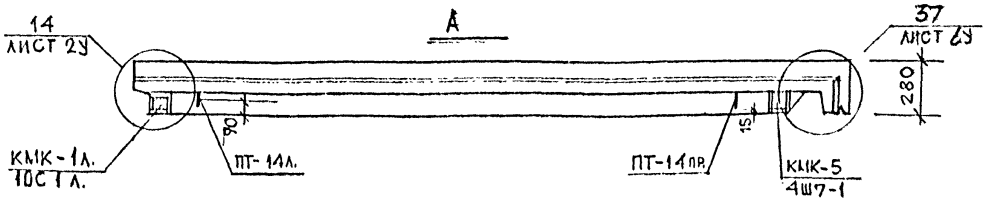

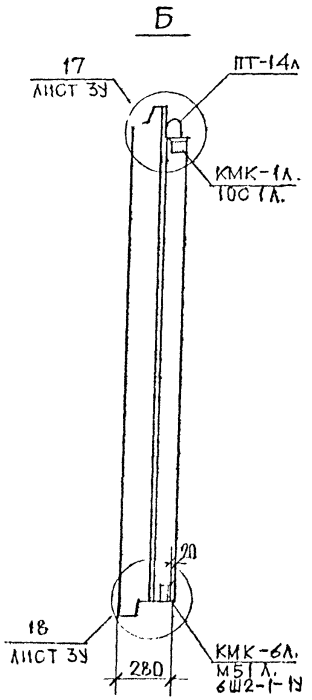

НАИМЕНОВАНИЕ	РАЗМЕРЫ ИЛИ МАРКА	КОЛ-ВО ШТУК	МАССА ИЗДЕЛИЯ КГ
ОКНА	ОС15-12 ФС32	1	68 64
СЛИВЫ	СЛ12-1	1	
ПОДОКОННИКИ	АО12.15-1	1	
ДЕРЕВЯННЫЕ ПРОБКИ	40×75×200/220	6	

Узлы см. альбом РС1-4133 вариант 1

НАЧ. МАСТ.	НАДЫСЕВ		
ГЛ. СПЕЦ.	ЯНКО		
ГАП	ПРИНТЦ		
ГИП	ТЕПЛЯКОВА		
ИСПОЛН.	ГОРЯЧЕВА		
ПРОВЕР.	ТЕПЛЯКОВА		

РМ-2283

1Н40-51Т
Общий вид.

СТАДИЯ	ЛИСТ	М-Б
Р	11	1:20

МНИИТЭП
МАСТЕРСКАЯ 1

Карт. 11659

Вид с внутренней стороны

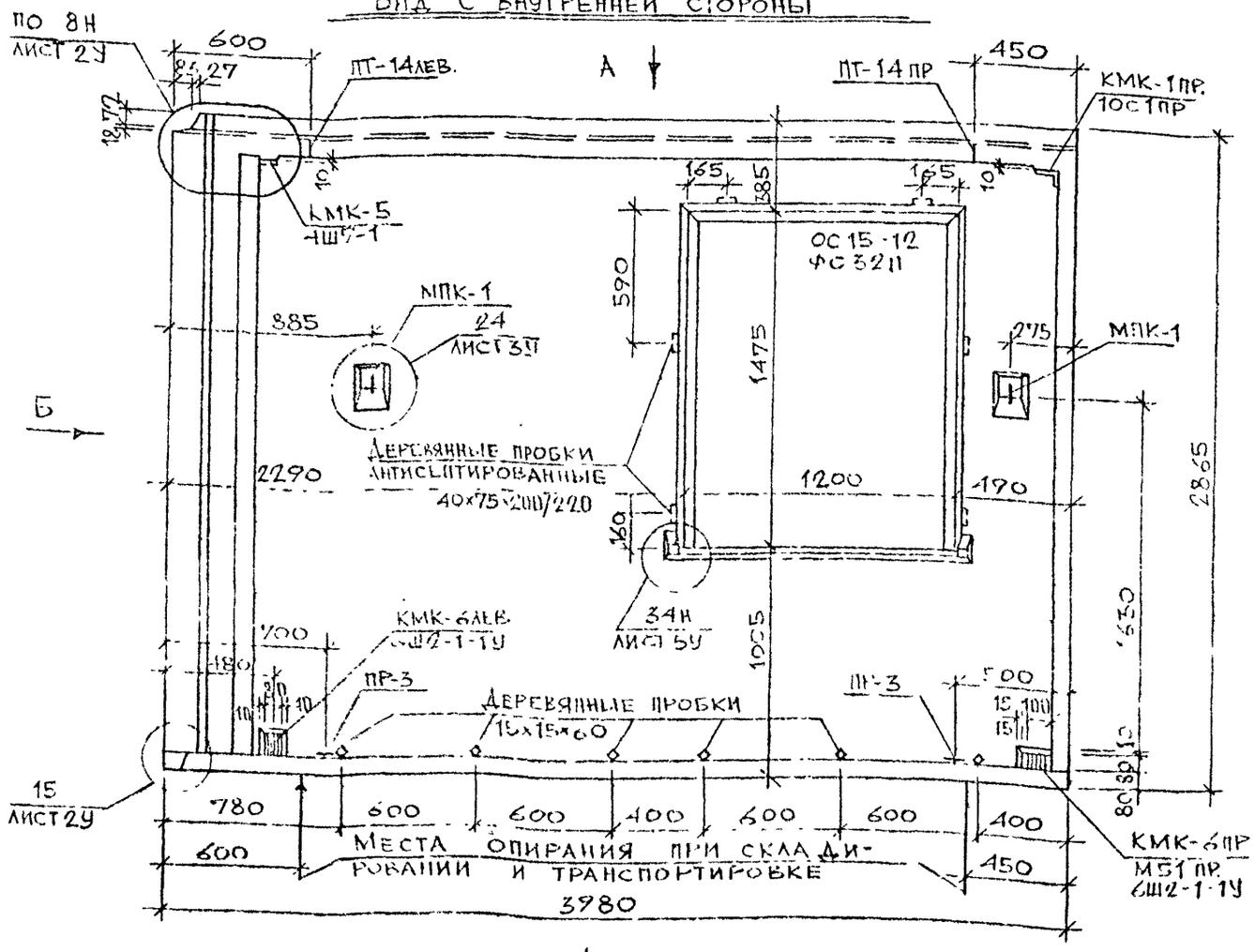

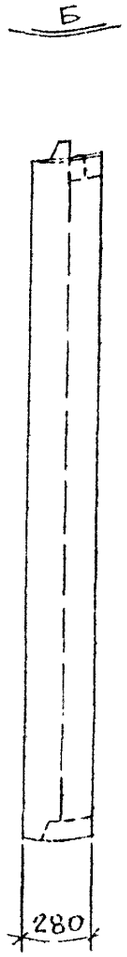

А

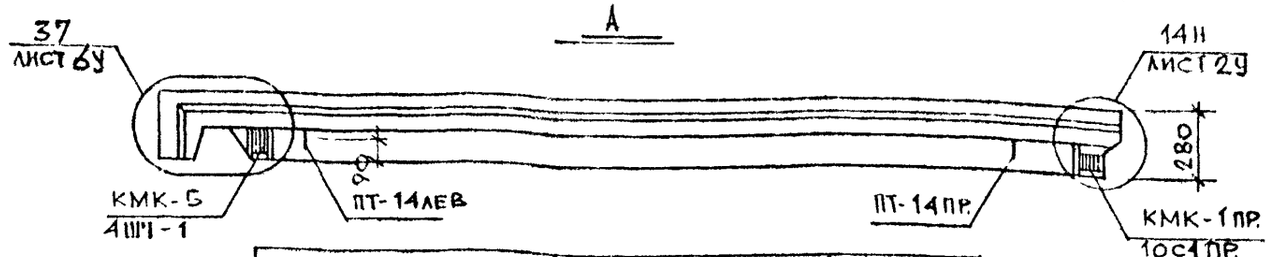

Наименование	Размеры или марка	Кол-во штук	Масса изделия, кг
Окна	ОС 15-12 ФС 32П	1	68 67
Сливы	СЛ-12-1	1	–
Подоконники	АО 12.15-1	1	–
Деревянные пробки	40×75 200 220	6	–
	15×15×60	6	–

Узлы см альбом рс1-4133 вар. 1

Нач.маст	Надысев	
Гл.спец.	Янко	
ГАП	Никитин	
ГИП	Тетякова	
Исполн.	Кириенко	
Провер.	Журавлева	

РМ–2283

1Н40-52Т

Общий вид

Стадия	Лист	Листов
Р	12	

МПИНТЭП
Мастерская №1

карт. нед

Вид с внутренней стороны

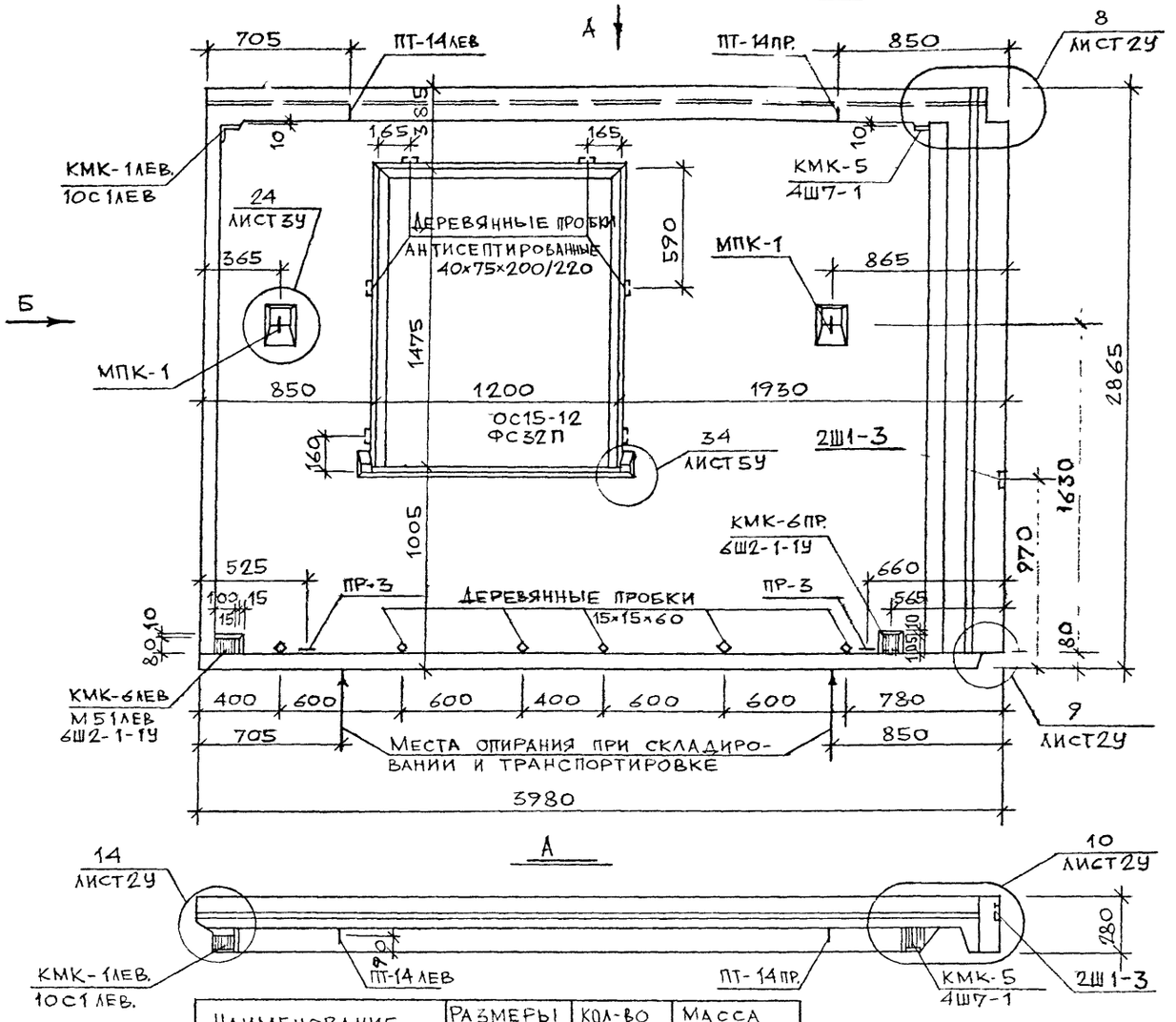

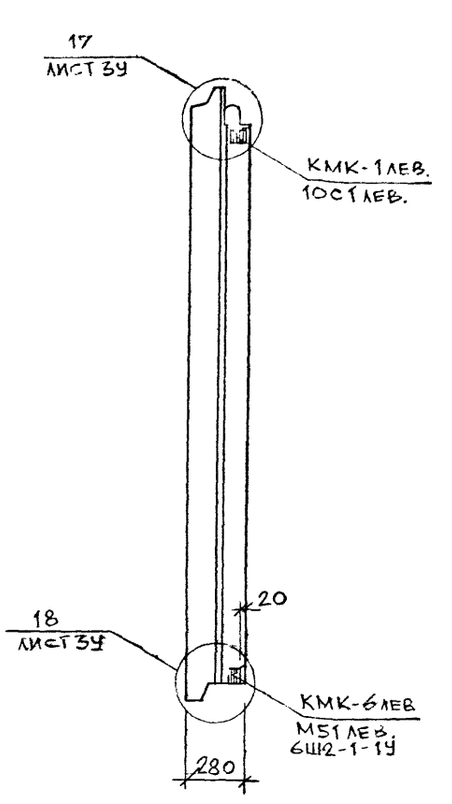

Наименование	Размеры или марка	Кол-во штук	Масса изделия, кг
Окна	ос15-12 фс33п	1	68 67
Сливы	сл-12-1	1	—
Подоконники	ао12.15-1	1	—
Деревянные пробки	40×75×200/220	6	—
	15×15×60	6	—

Узлы см. альбом РС1-4133 вар. 1

Нач маст	Надысев		
Гл спец.	Янко		
ГАП	Никитин		
ГИП	Тепякова		
Исполн	Кириенко		
Провер	Чуравлева		

РМ-2283

1Н40-53Т

Общий вид

Стадия	Лист	Листов
Р	13	

МПИИТЭП Мастерская №1

карт 1659

Вид с внутренней стороны

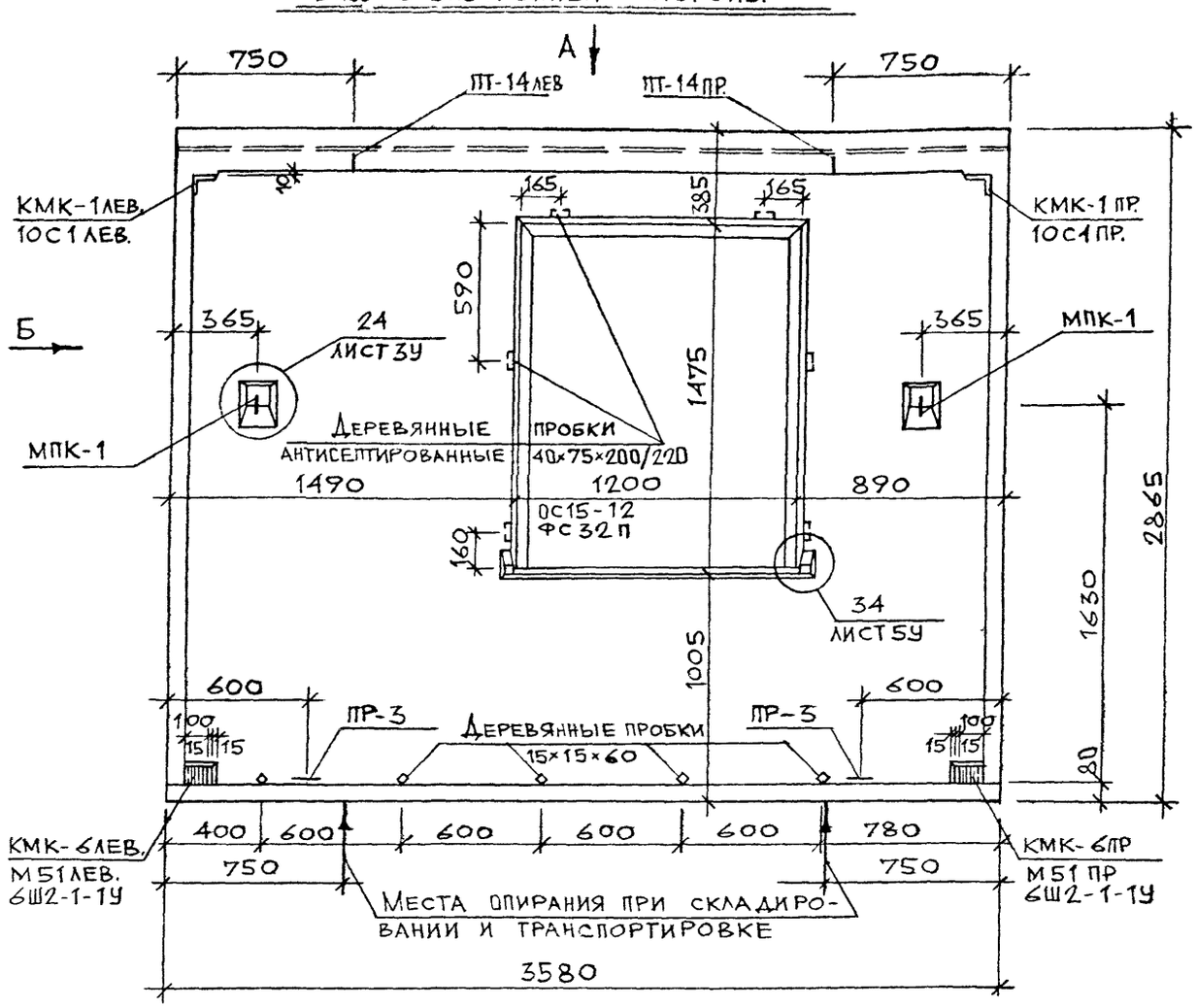

А

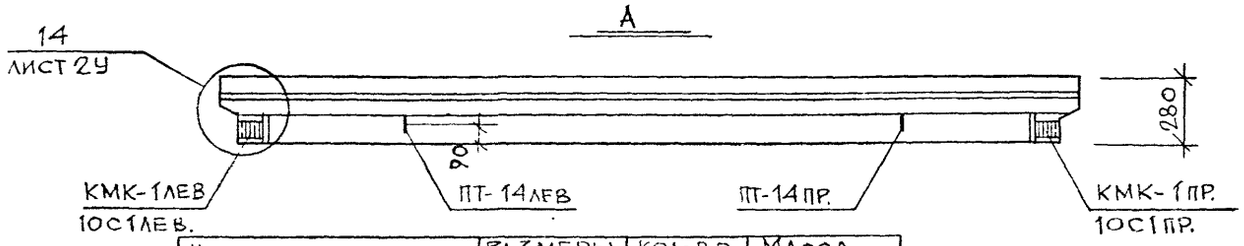

Б

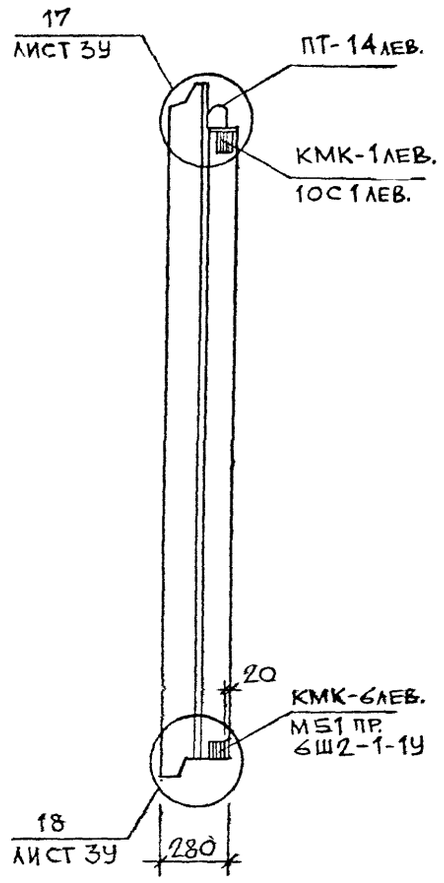

Узлы см. альбом РС1-4133 вариант 1

Наименование	Размеры или марка	Кол-во штук	Масса изделия, кг
Окна	ОС15-12 ФС32П	1	68 67
Сливы	С1-12-1	1	–
Подоконники	АО 12 15-1	1	–
Деревянные пробки	40×75×200/220	6	–
	15×15×60	5	–

Нач.маст.	Надысев		РМ – 2283
Гл.спец.	Янко		
ГАП	Никитин		
ГИП	Теплякова		1Н36-5ОТ
Исполн.	Кириенко		Общий вид
Провер.	Журавлева		

Стадия	Лист	Листов
Р	14	

МПИИТЭП
Мастерская №1

карт. 1659

Вид с внутренней стороны

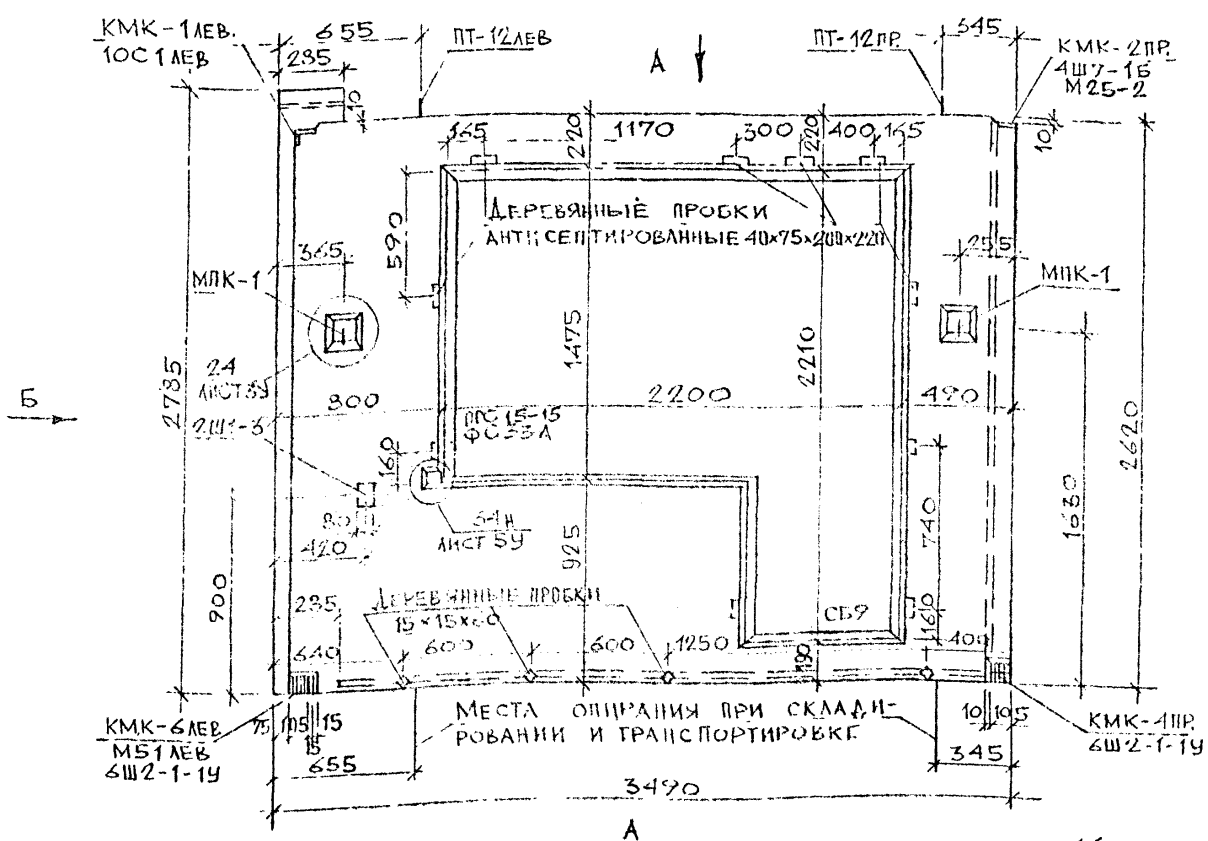

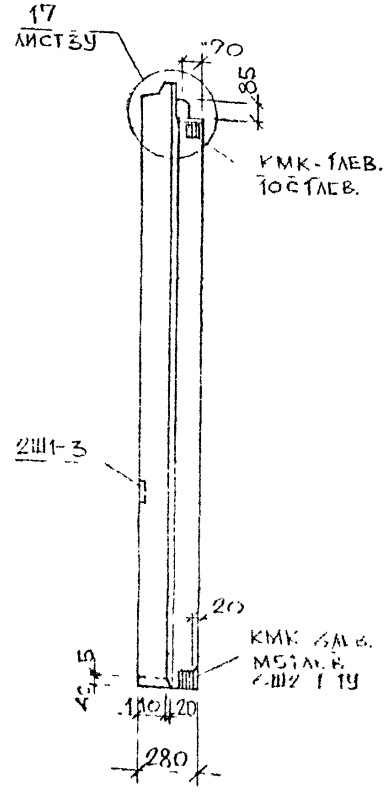

Наименование	Размеры или марка	Кол-во штук	Масса изделия, кг
Окна	ПРС15-15 ФС33А	1	77 79
Балконная дверь	СБ9	1	59
Подоконники	АО15.18-1	1	–
Деревянные пробки	40×75×200 220	10	–
Деревянные пробки	15×15×60	4	–

Узлы см. альбом РС1-4133 вариант 1

Нач.маст.	Надысев	
Гл.спец.	Янко	
ГАП	Никитин	
ГИП	Тепякова	
Исполн.	Кириенко	
Провер.	Шуравлева	

РМ-2283

1Н35-50Т

Общий вид

Стадия	Лист	Листов
Р	15	

МИИТЭП
Мастерская №1

Вид с наружной стороны

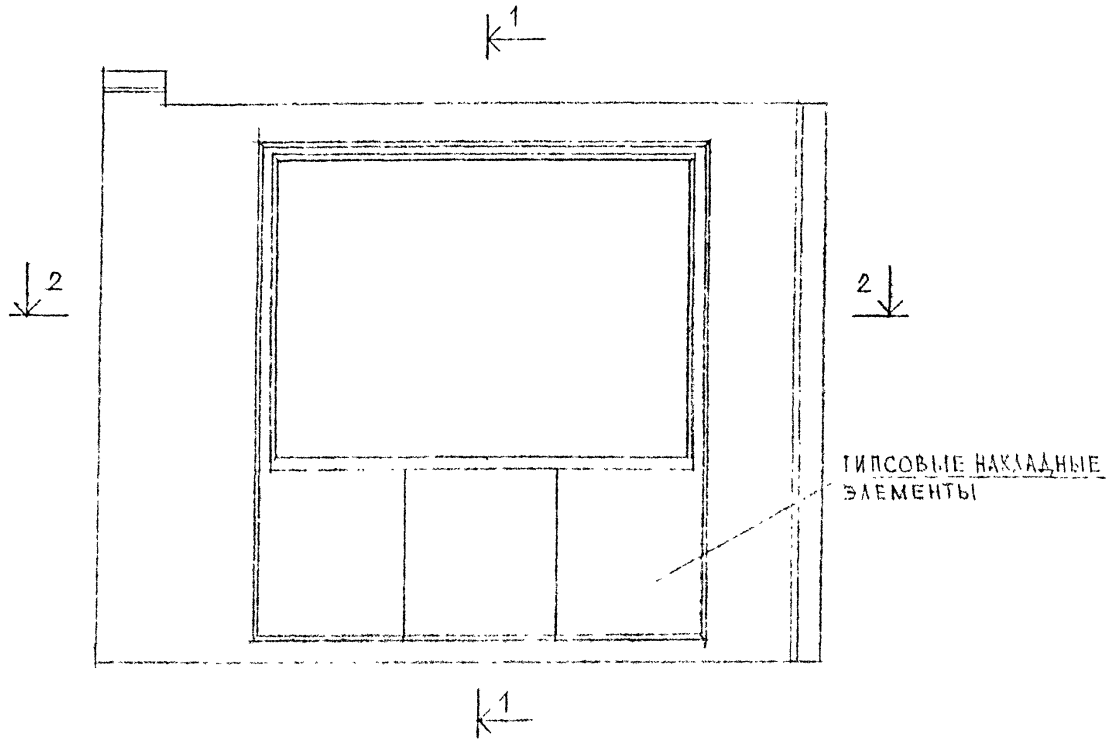

1-1

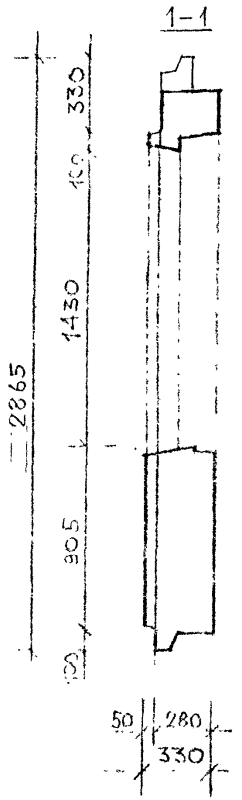

2-2

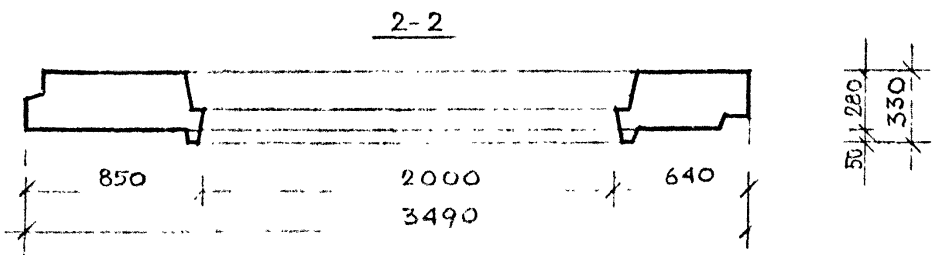

Нач. М.	Надысев В.		
Гл. спец.	Янко		
ГАП	Никитин		
ГИП	Терпяков		
Исполн.	Фрайкина		
Провер.	Никитин		

РМ - 2283

1Н 35 - 51Т

Вид с наружной стороны

Вариант

Стадия	Лист	Листов
Р	16	

МНИИТЭП

Инв. № 11659

Вид с внутренней стороны

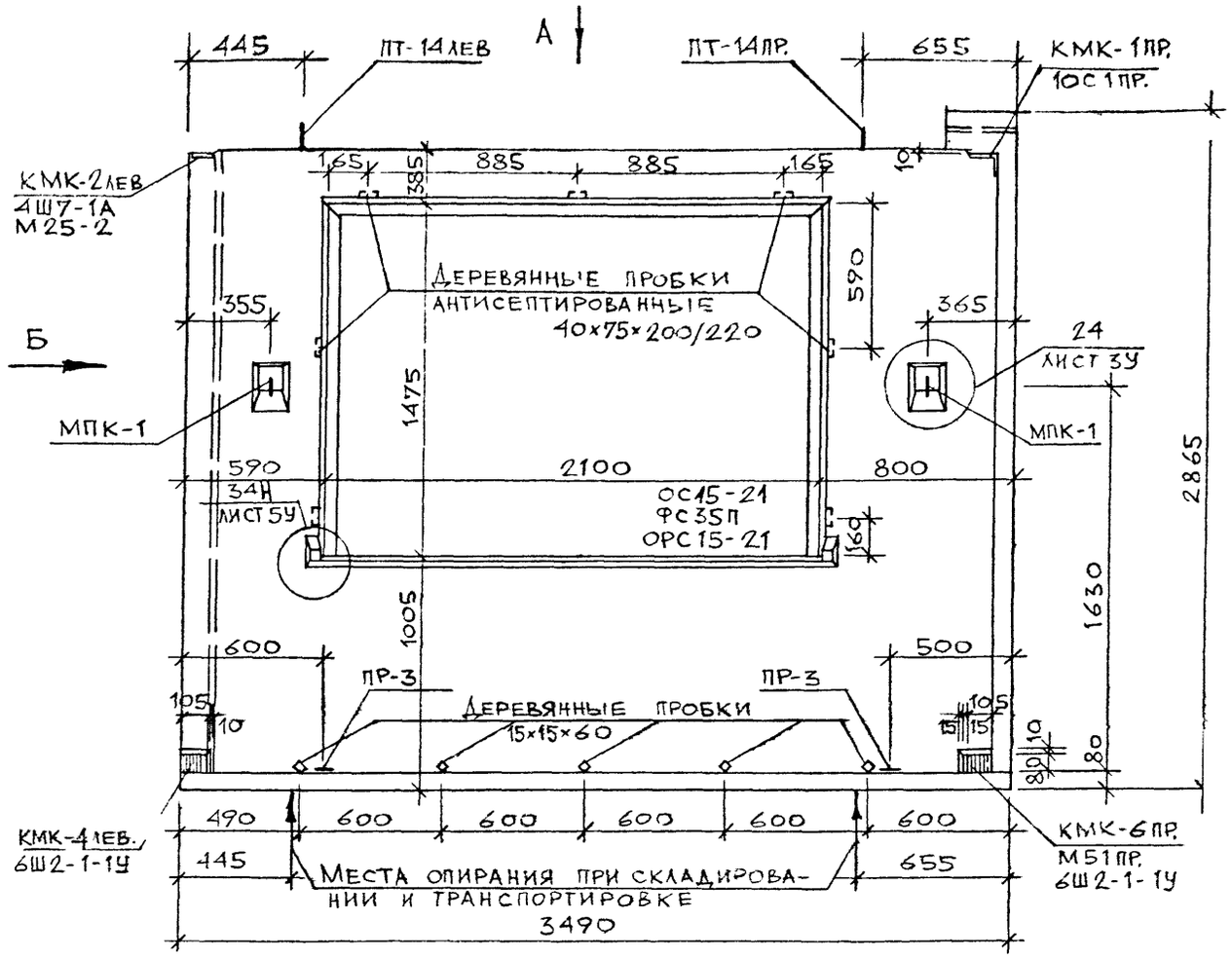

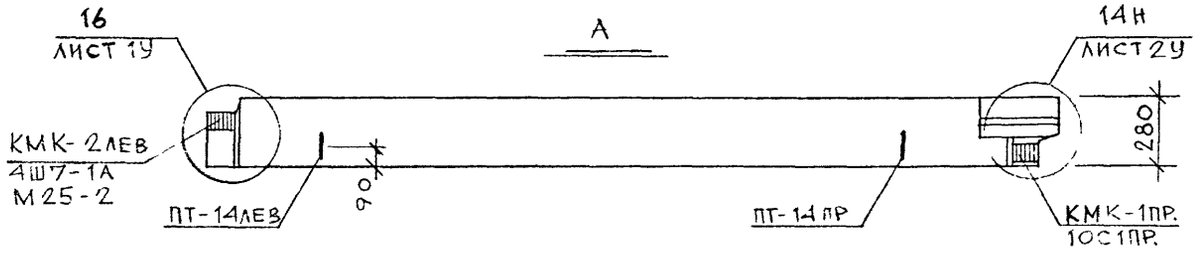

Б

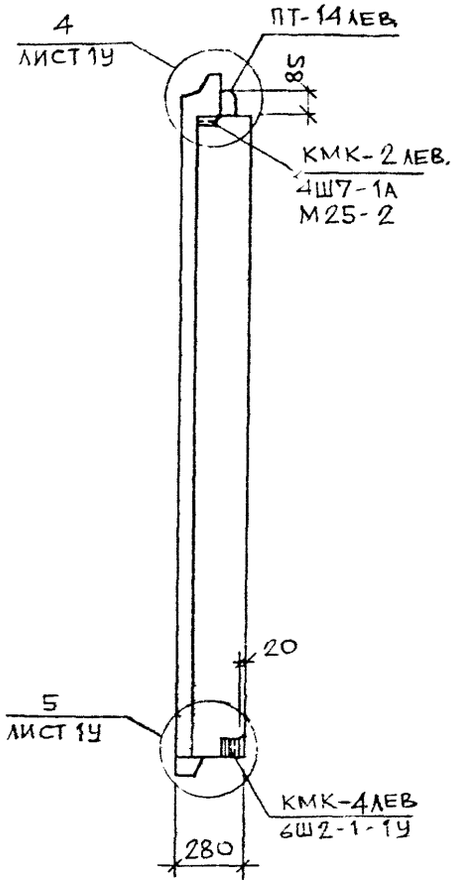

Узлы см. альбом РС1-4133
вариант 1

Наименование	Размеры или марка	Кол-во штук	Масса изделия, кг
Окна	ОС15-21 ОС35П ОРС15-21	1	111,5 110 171
Подоконники	АО22 15-1 АО22-10-1	1	–
Сливы	СЛ 21-1	1	–
Деревянные пробки	40×75×200/220	–	–
	15×15×60	5	–

Нач.маст.	Надысев		
Гл.спец.	Янко		
ГАП	Никитин		
ГИП	Тетлакова		
Н.контр.	Кириенко		
Провер.	Журавлева		

РМ1-2285

1НЗЕ-511

Общий вид

Стадия	Лист	М-Б
Р	17	1:25

МНИИТЭП
Мастерская № 1

Карт. 1659

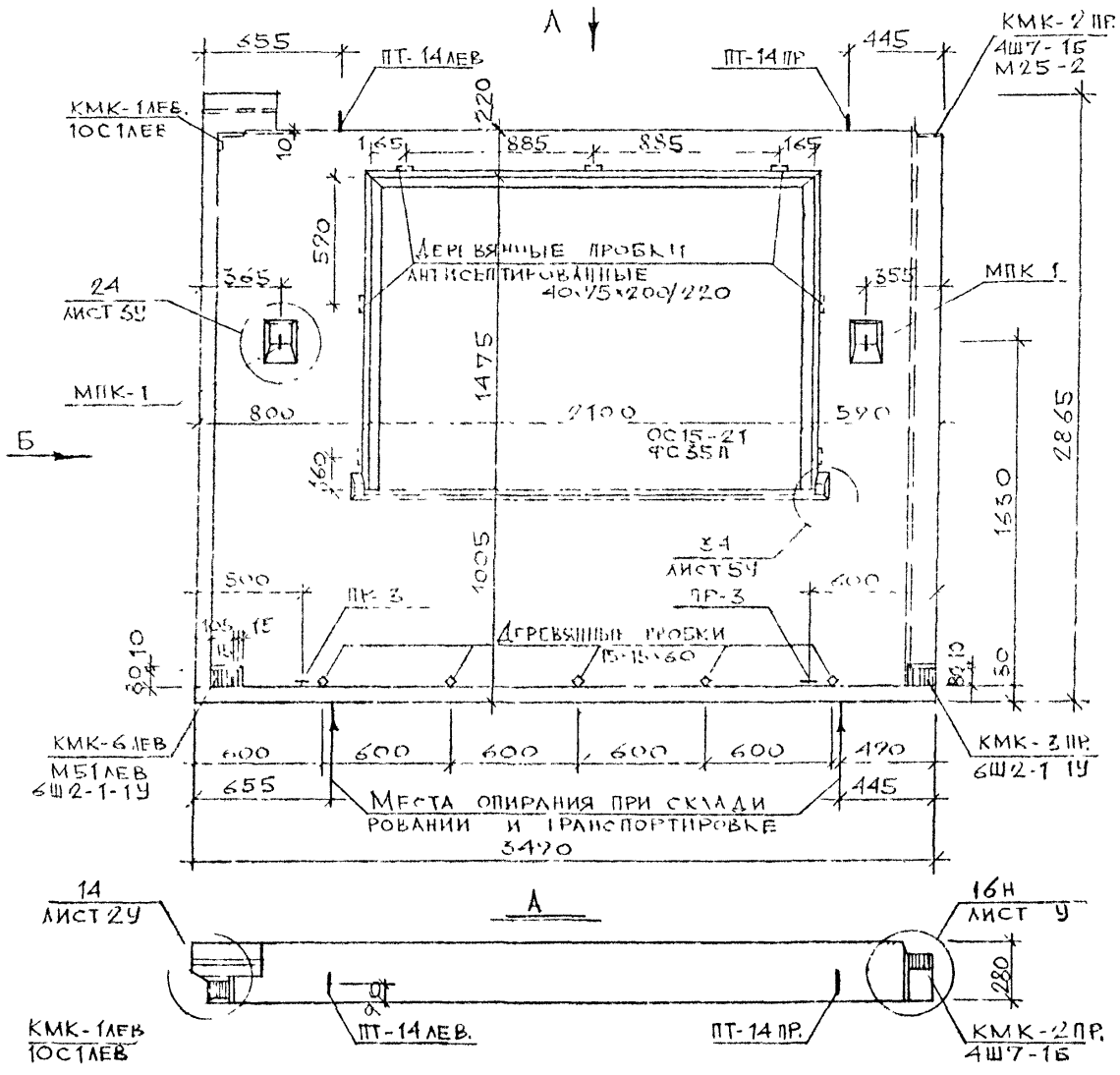

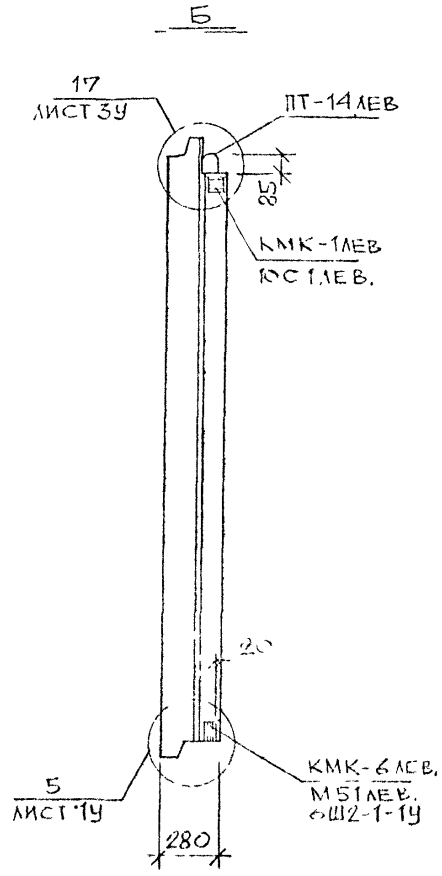

Узлы см. альбом РС1-4133
вариант 1

Наименование	Размеры или марка	Кол-во штук	Масса изделия кг
Окна	ОС15-21 ФС35П	1	111,5 110
Подоконники	АО22-15-1	1	–
Сливы	СА21-1	1	–
Деревянные пробки	40×75 200/220	7	–
	15×15×60	5	–

Нач. маст.	Надысев	
Гл. спец.	Анко	
Гап	Никитин	
Гип	Теплякова	
Исполн.	Кириенко	
Провер.	Журавлева	

РМ-2283

1Н35-52Т
Общий вид

Стадия	Лист	М-Б
Р	18	1:25

МНИИТЭП
Мастерская №1

Кіэт 11659

Вид с внутренней стороны

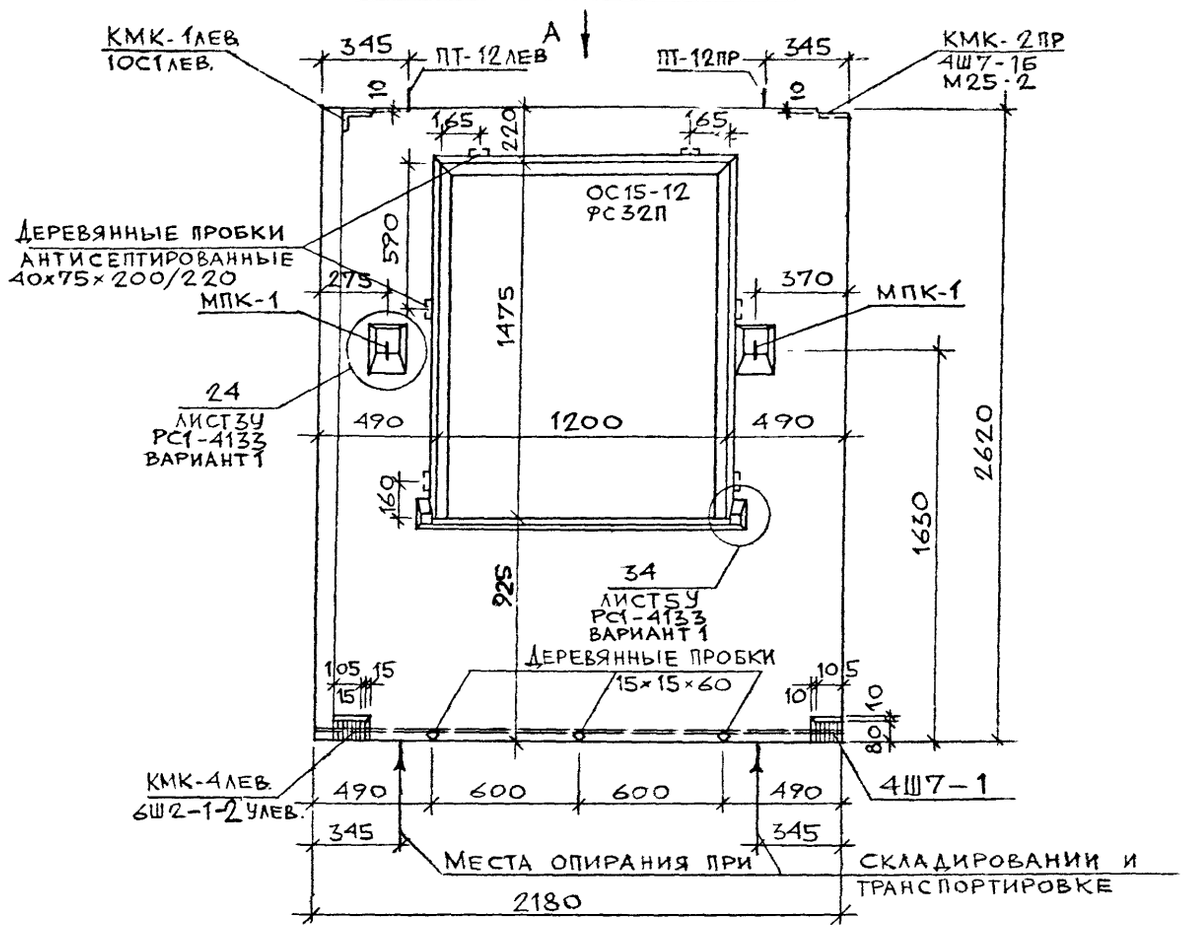

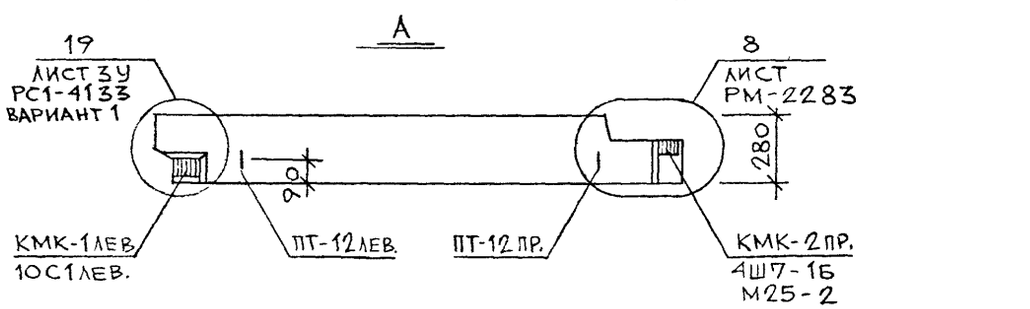

Б

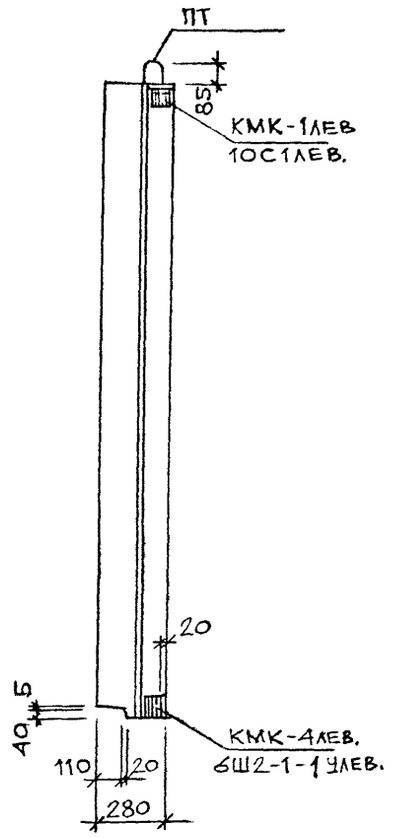

Наименование	Размеры или марка	Кол-во штук	Масса изделия, кг
Окна	ОС15-12 РС32П	1	68 67
Подоконники	АО12.15-1	1	—
Сливы	СЛ-12-1	1	—
Деревянные пробки	40×75×200/220	6	—
	15×15×60	3	—

Нач маст	Надысев.		
Гл спец	Янко		
ГАП	Никитич		
ГИП	Теплякова		
Исполн.	Кириенко		
Провер.	Журавлева		

РМ-2283

1Н22-50Т

Общий вид

Стадия	Лист	Листов
	19	

МНИИТЭП
Мастерская №1

карт 11659

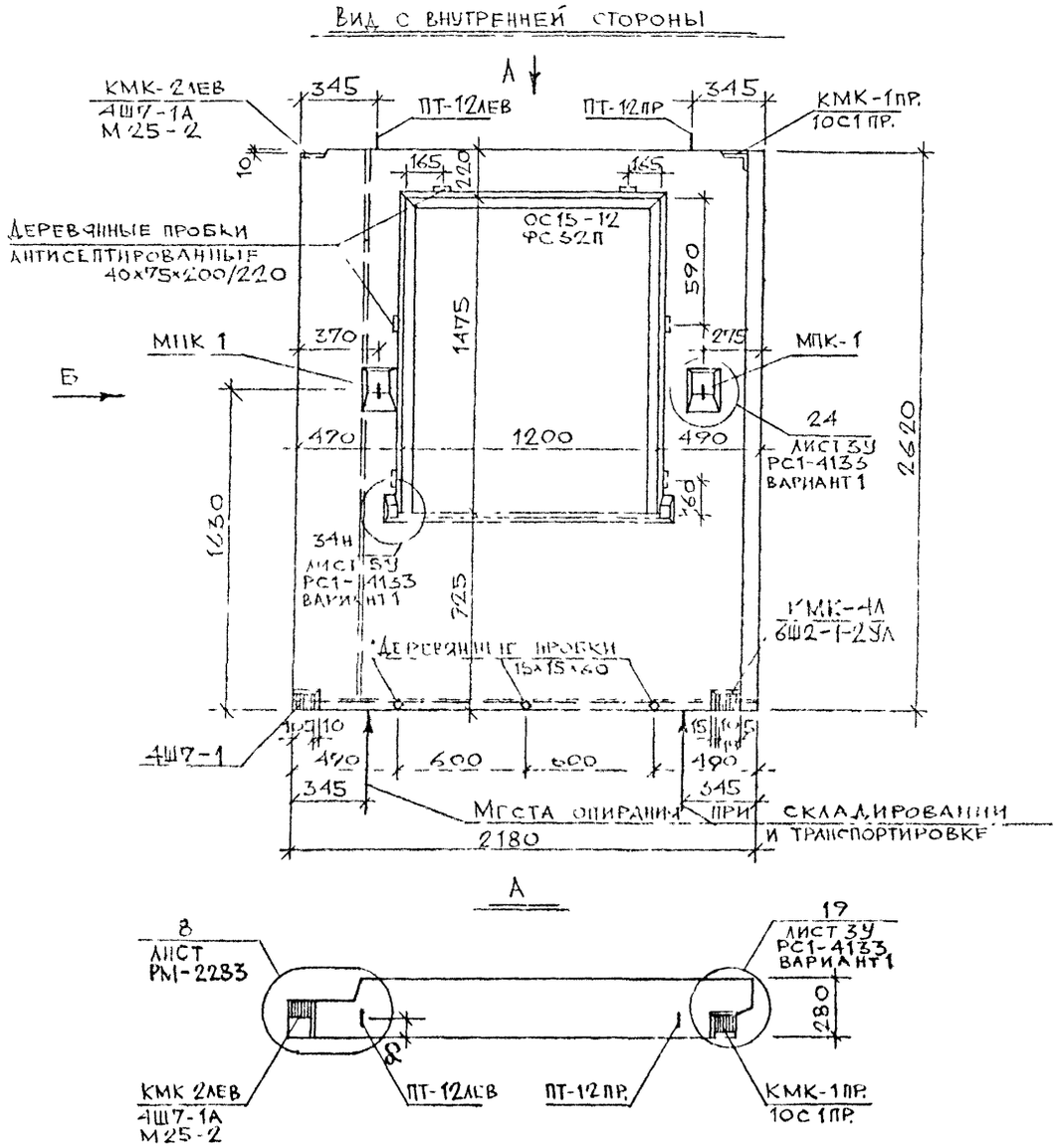

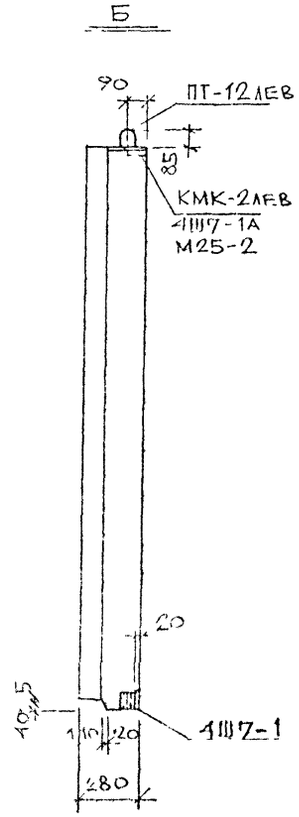

Наименование	Размеры или марка	Кол во штук	Масса изделия, кг
Окна	ОС 15-12 ФС32П	1	68 67
Сливы	СЛ-12-1	1	–
Подоконники	АО 12 15-1	1	–
Деревянные пробки	40×75×200/220	6	–
	15×15×60	3	–

Нач.маст	Надысев С.	
Гл.спец.	Янко	
ГАП	Никитин	
ГИП	Ильяшева	
Исполн	Кириченко	
Провер	Жукавлева	

РМ – 2283

1Н22 51Т

Общий вид

Стадия	Лист	М – Б
Р	20	1.25

МНИИТЭП
Мастерская №1

Корт. 11659

Вид с внутренней стороны

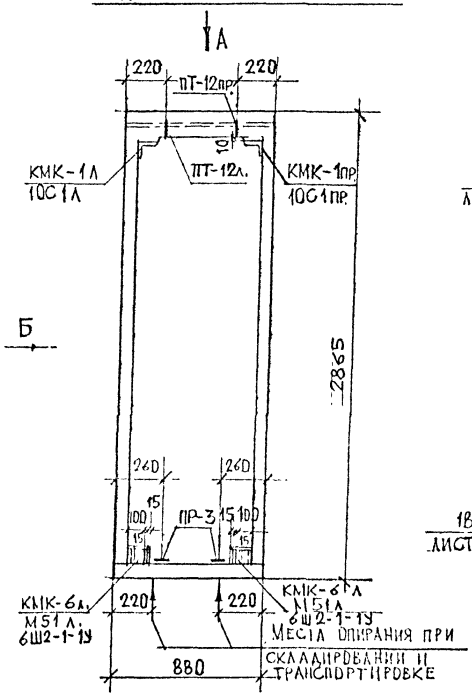

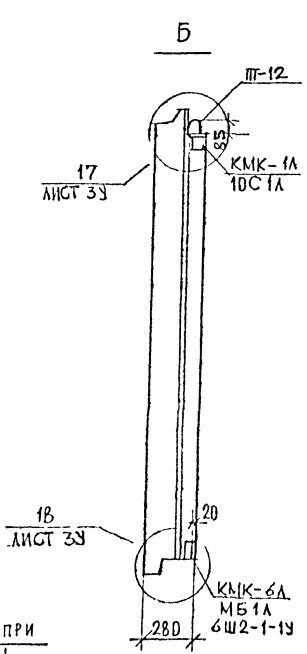

Раскладка утеплителя

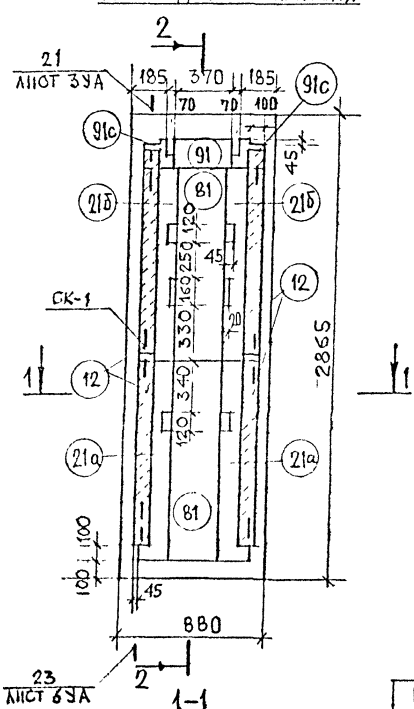

2-2

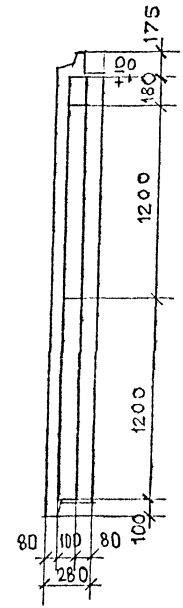

А

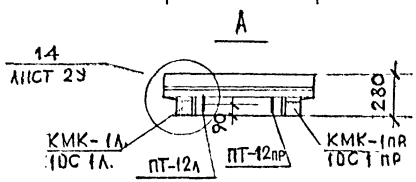

1-1

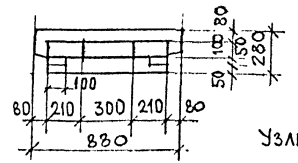

Наименование утеплителя	Толщ., мм	Объем м3
Полистирольный пенопласт ПСБ $\gamma = 25$ кг/м3	100	0.18
	50	0.02

Узлы см. альбом РС1-4133 вар. 1

№№ п/п	Размеры, мм: Длина	Ширина	Толщина	Кол. шт
12	1200	100	50	4
21а	1200	210	100	2
21б	1200	210	100	2
81	1200	300	100	2
91	П.М.	180	100	0,37
91с	П.М.	180	100	0,22

Нач. маст.	Надысер.	
Гл. спец.	Янко	
ГАП	Принтц	
ГИП	Теплякова	
Исполн.	Горячева	
Провер.	Теплякова	

РМ-2283

1Н9-1Т

Общий вид. Раскладка утеплителя.

Стадия	Листов	М-Б
Р	24	1:25

МНИИТЭП Мастерская 1

Карт. 11659

Вид с внутренней стороны

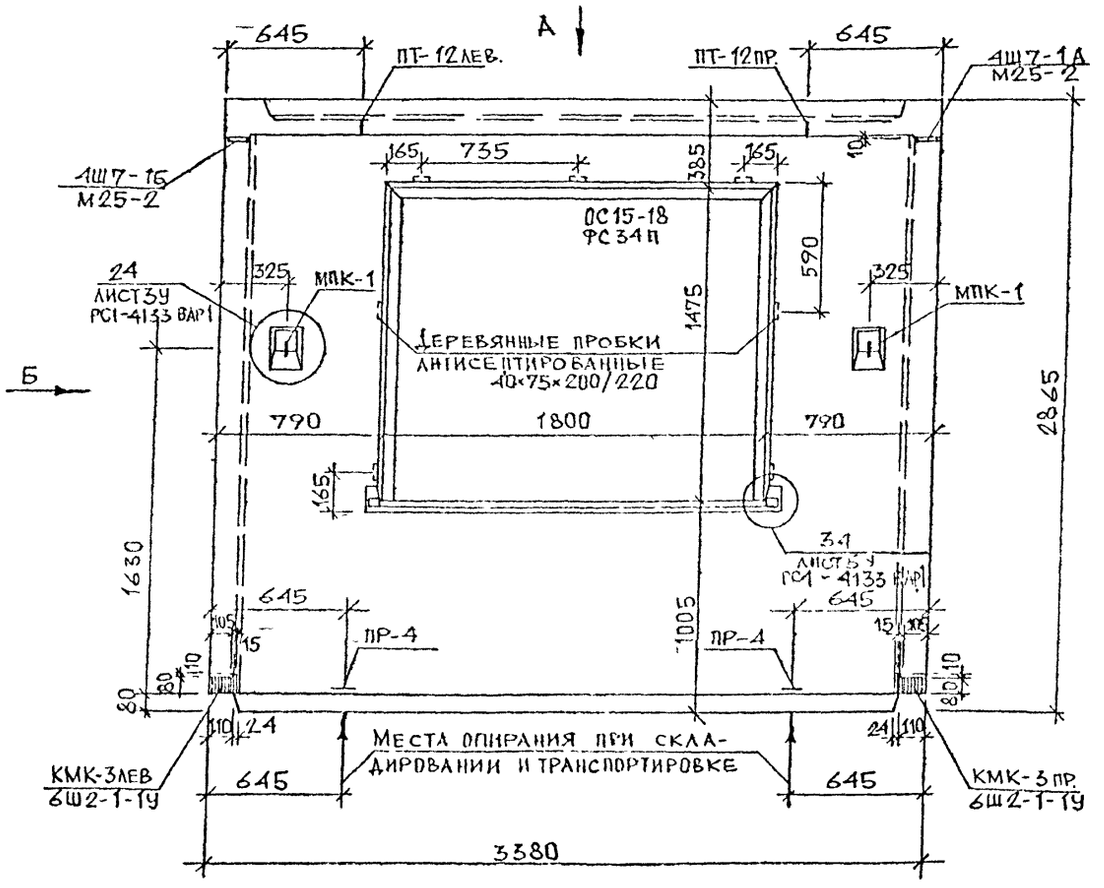

Б

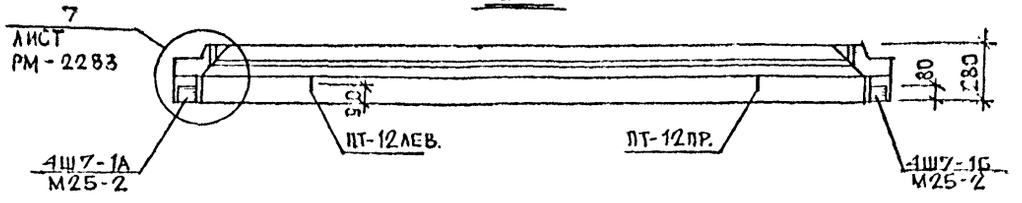

Б

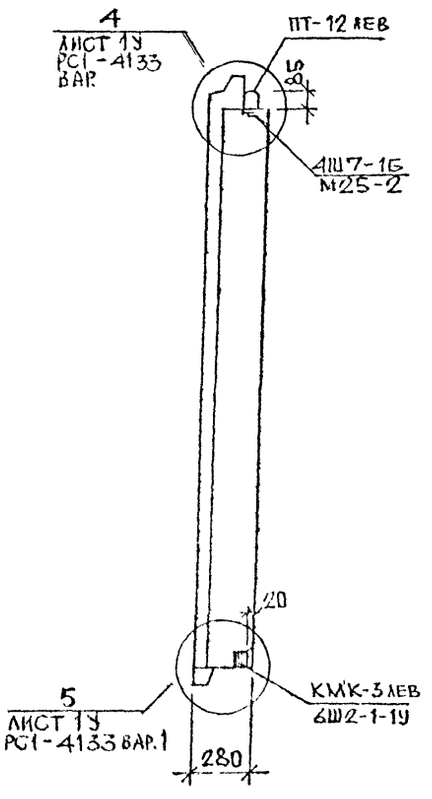

Наименование	Размеры или марка	Кол-во шт.	Масса изделия, кг
Окна	ОС15-18 ФС34П	1	100 29
Деревянные пробки	40×75×200/220	7	—
Подоконники	ЛО.17.15-1	1	—
Сливы	СЛ18-1	1	—

Нач.маст.	Надысев		
Гл.спец.	Янко		
Гап	Принтц		
Гип	Тепякова		
Исполн.	Кириенко		
Провер.	Тепякова		

РМ-2283

1Лн34-5ОТ

Общий вид

Стадия	Лист	Листов
Р	22	

МНИИТЭП Мастерская №1

Карт. 1659

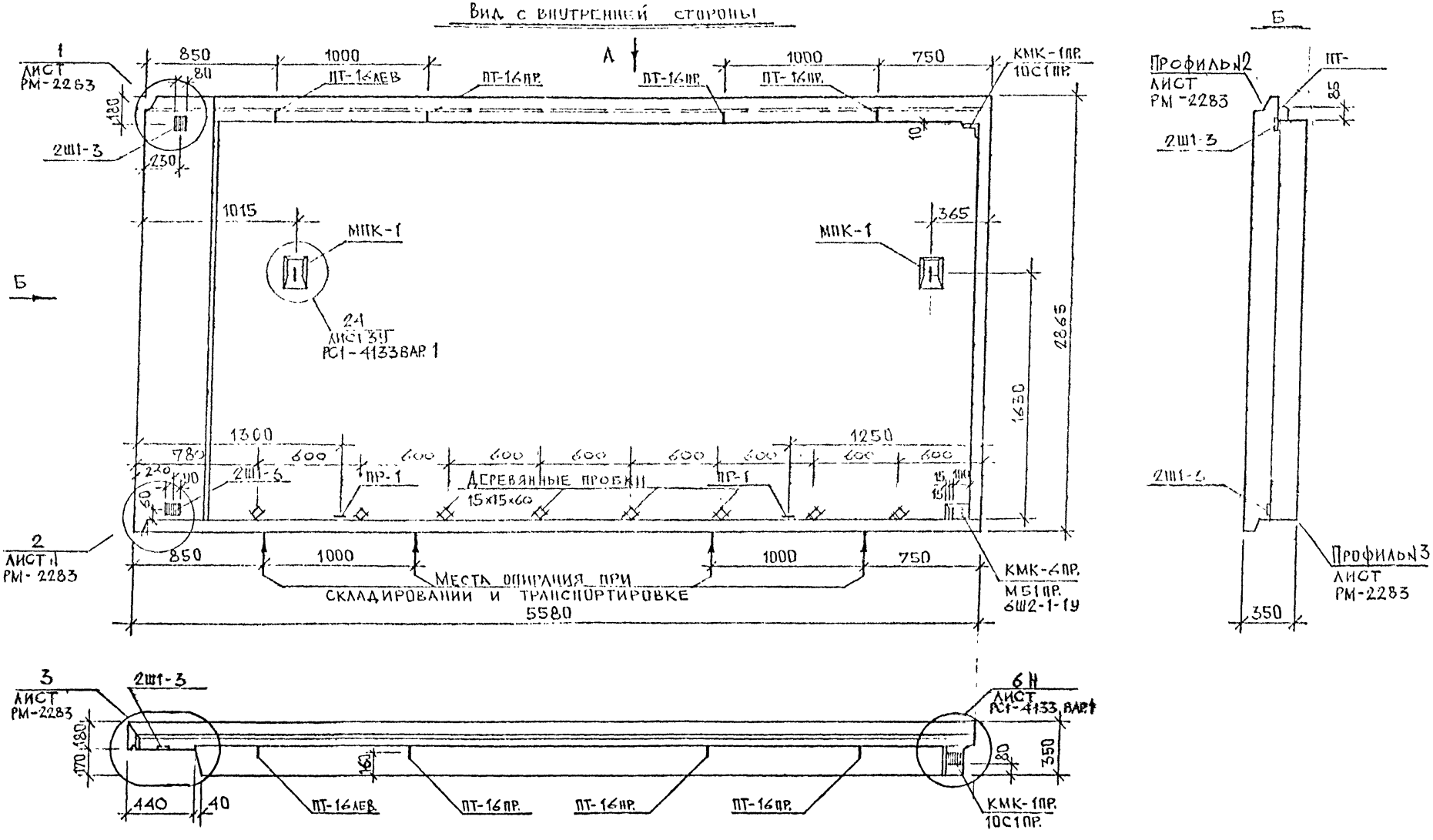

НАЧ.МАСТ	НАДЫСЕВ		
ГА.СПЕЦ.	ЯНКО		
ГАП	ПРИНЦ		
ГИП	ТЕПЛЯКОВА		
ИСПОЛН	КИРИЕНКО		
ПРОВЕР	ТЕПЛЯКОВА		

РМ - 2283

1КТ56-50т

Общий вид

СТАДИЯ	ЛИСТ.	ЛИСТОВ
Р	23	

МНИИТЭП
Мастерская №1

Кат. 1659

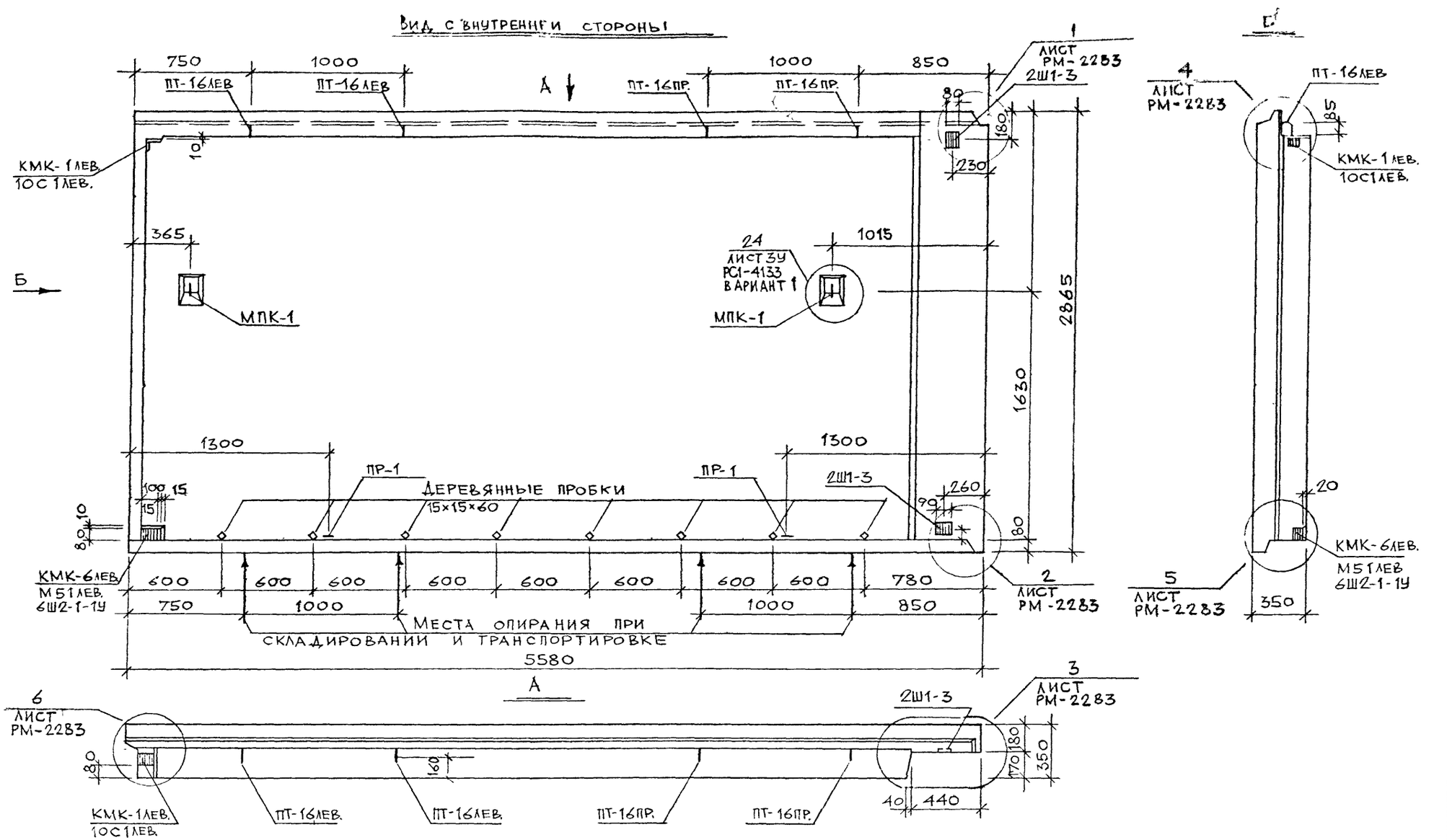

Нач.маст.	Надысев		
Гл.спец.	Янко		
ГАП	Никитин		
ГИП	Белякова		
Исполн.	Кириенко		
Провер.	Нураблева		

РМ – 2283

1НТ 56-51Т

Общий вид

Стадия	Лист	Листов
Р	24	1'25

МНИИТЭП
Мастерская №1

Карт. 16659

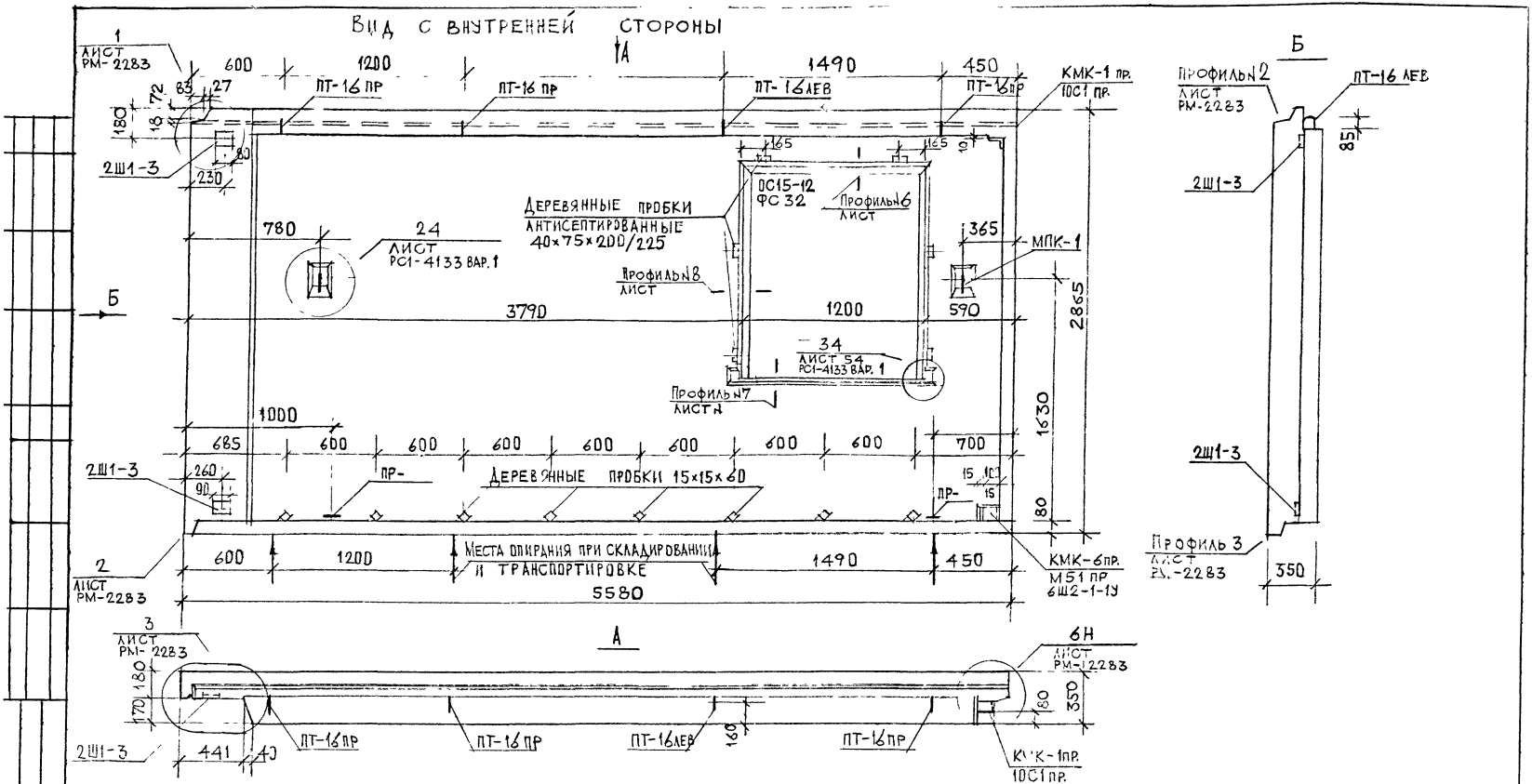

НАИМЕНОВАНИЕ	РАЗМЕР ИЛИ МАРКА	КОЛ-ВО ШТ.	МАССА В КГ
ОКНА	ОС15-12 ФС32	1	
СЛИВЫ	СЛ12-1	1	
ПОДОКОННИКИ	АО1220-1	1	
ДЕРЕВЯННЫЕ ПРОБКИ	40×75×200/225	6	
	15×15×60	8	

НАЧ.МАСТ	НАДЫСЕВ		
ГЛ.СПЕЦ	ЖУКО		
ГАП	НИКИТИН		
ГИП	ТЕГЛЯКОВ		
ИСПОЛН	ГОРЯЧЕВА		
ПРОВЕР	ГЕПЛЯКОВА		

РМ - 2283

1НТ56-52Т

Общий вид

СТАДИЯ	ЛИСТ	ЛИСТОВ
Р	25	125

МНИИТЭП МАСТЕРСКАЯ 1

Карт. НСУ

ВИД С НАРУЖНОЙ СТОРОНЫ

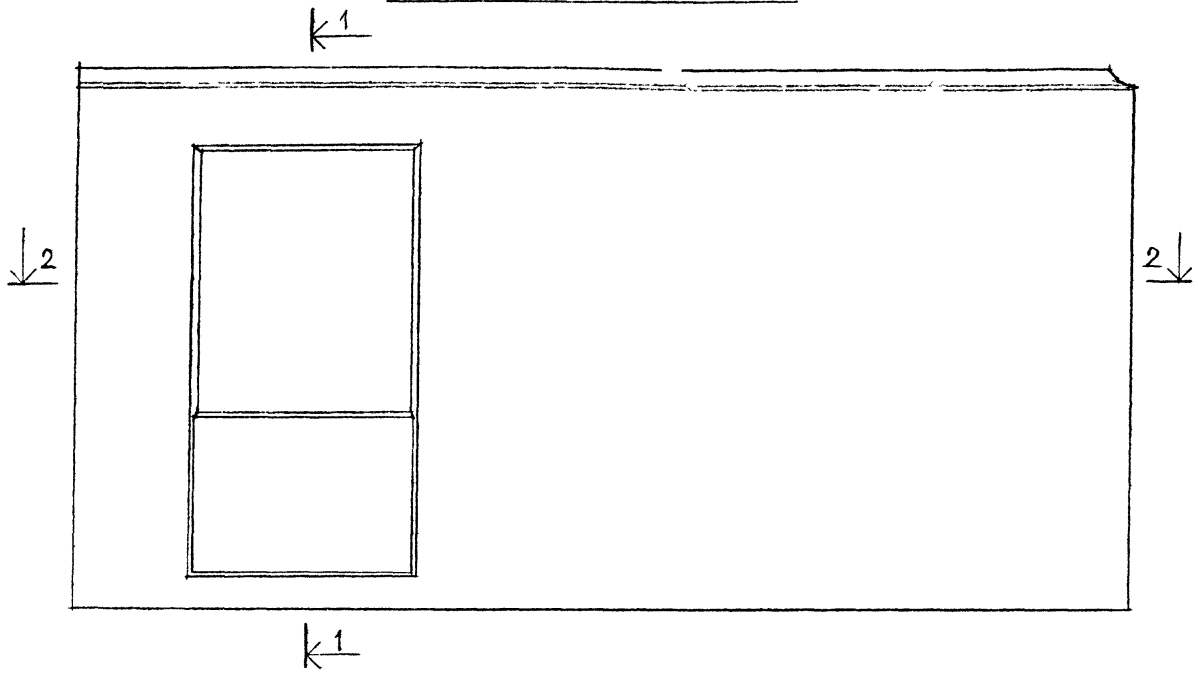

1-1

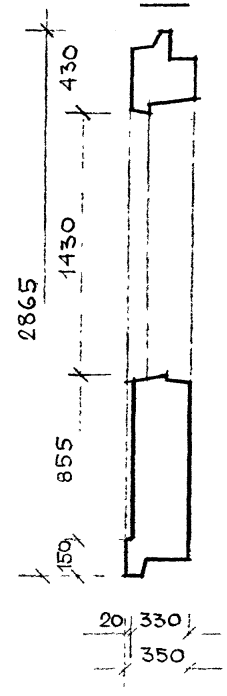

2-2

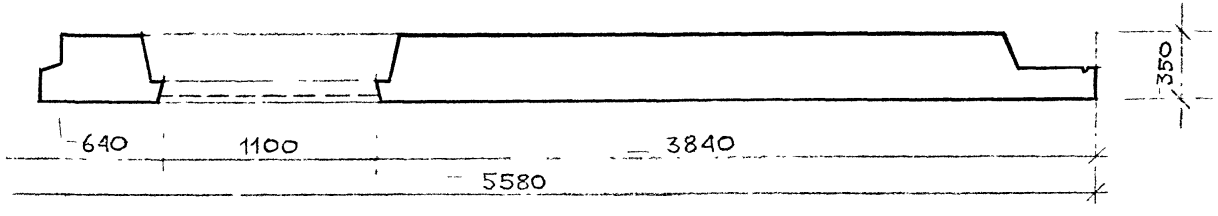

НАЧ. М.	НАДЫСЕВ			РМ – 2283	
ГА СПЕЦ	ТЕКО				
ГАП	НИКИТИН				
ГИП	ТЕПЛЯКОВ			1НТ56-53Т	Стадия: Р; Лист: 26; М-Б: 1:25
ИСПОЛН.	ФРАЙКИНА			ВИД С НАРУЖНОЙ СТОРОНЫ /ВАРИАНТ/	МНИИТЭП МАСТЕРСКАЯ 11
Н.КОНТР.	НИКИТИН				

кат. 1659

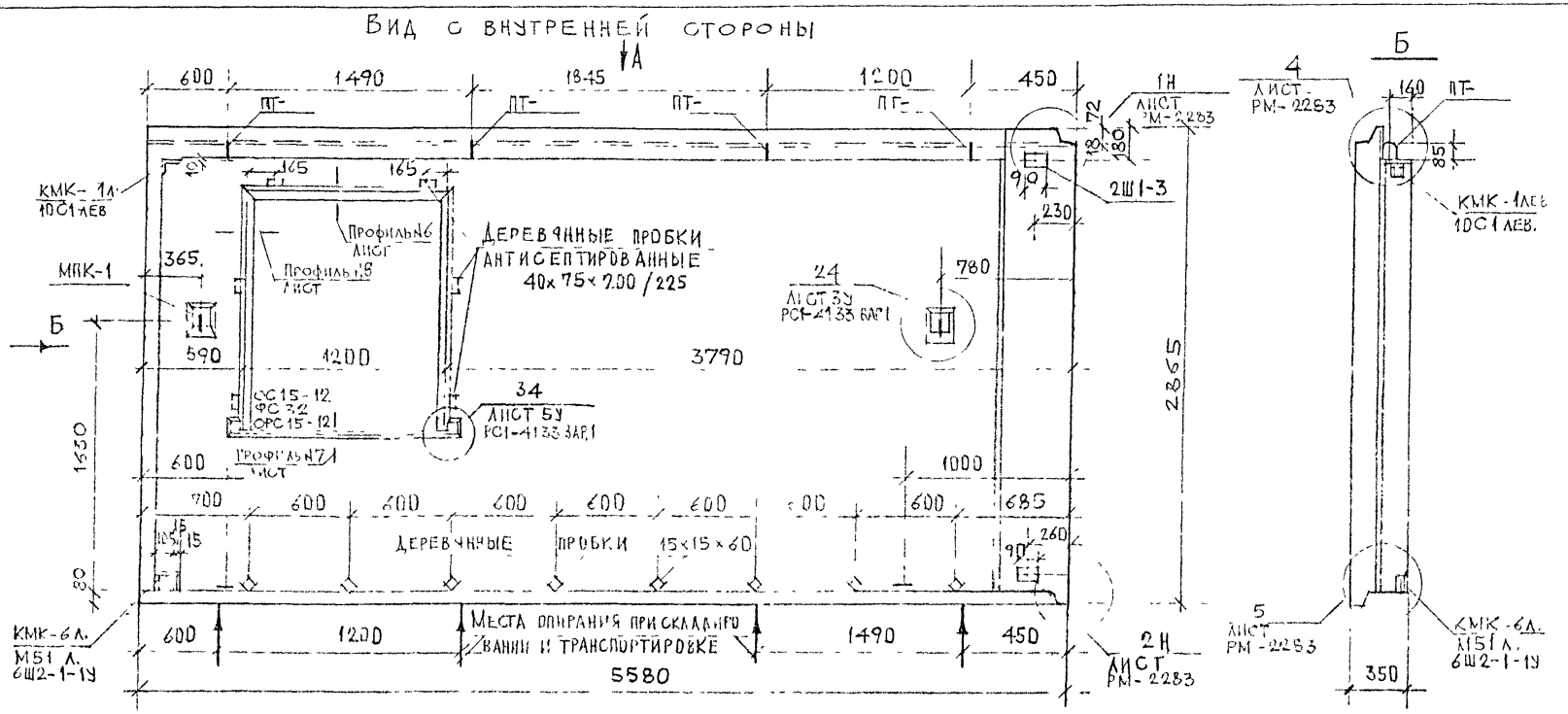

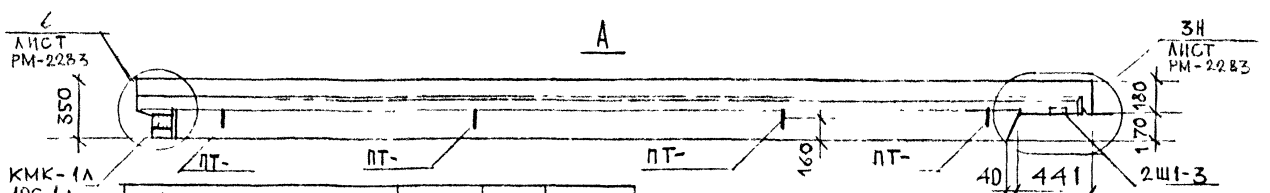

НАИМЕНОВАНИЕ	РАЗМЕРЫ ИЛИ МАРКА	КОЛ-ВО ШТ.	
ОКНА	ОС15-12 ФС32 ОРС15-12	1	
СЛИВЫ	СЛ15-1	1	
ПОДОКОННИКИ	АО12.20-1 АО12.15-1	1	
ДЕРЕВЯННЫЕ ПРОБКИ	45×75×220/225 15×15×60	6 8	

НАЧ. МАСТ.	НАДЫСЕВ		
ГЛ. СПЕЦ.	ЧИКО		
ГАН	НИКИТИН		
ГИП	ТЕПЛЯКОВА		
ИСПОЛН.	ОРЯЧЕВА		
ПРОВЕР.	ТЕПЛЯКОВА		

РМ-2283

1НТ 56-53Т

ОБЩИЙ ВИД

СТАДИЯ	ЛИСТ	М. Б.
Р	27	1.25

МНИИТЭП
МАСТЕРСКАЯ 1

Карт 11659

Вид с внутренней стороны

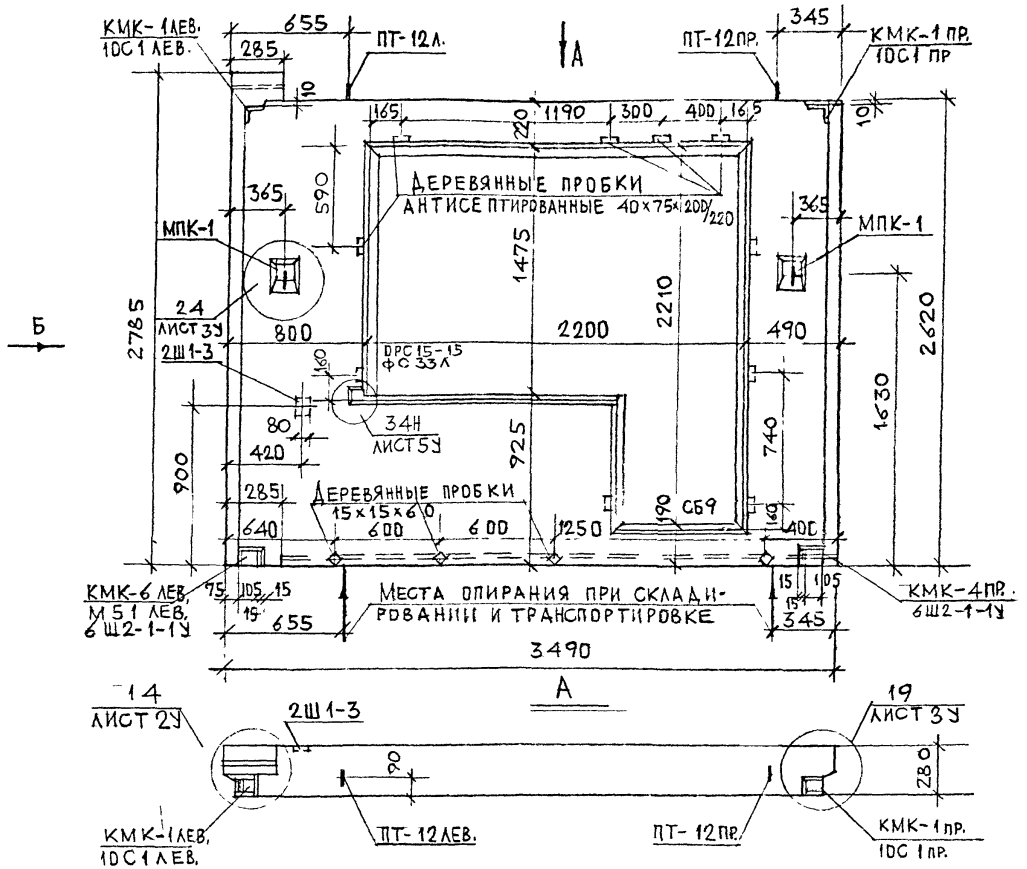

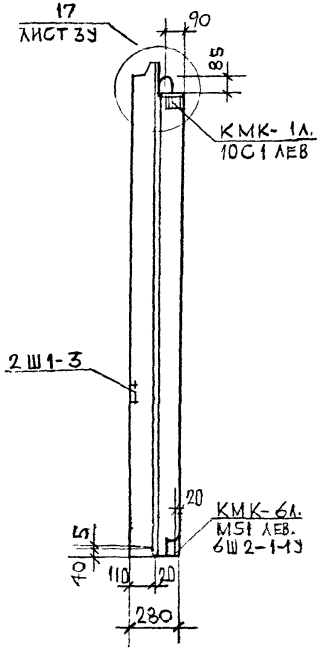

Наименование	Размеры или марка	Кол-во штук	Масса изд., кг
Окна	ДРС15-15 ФС 33л	1	77
Балконная дверь	СБ9	1	59
Подоконники	ДО1515-1	1	—
Деревянные пробки	40×75 200/220	10	—
	15×15×60	4	—

Узлы см. альбом РС1 – 4133 вариант 1

Нач маст	Надысев	
Гл.спец	Янко	
ГАП	Никитин	
ГИП	Теплякова	
Исполн.	Горячева	
Провер	Журавлева	

РМ – 2283

1Н35-53Т

Общий вид

Стадия	Лист	М-б
Р	28	1:25

МНИИТЭП
Мастерская № 1

Карт 1659

Вид с внутренней стороны

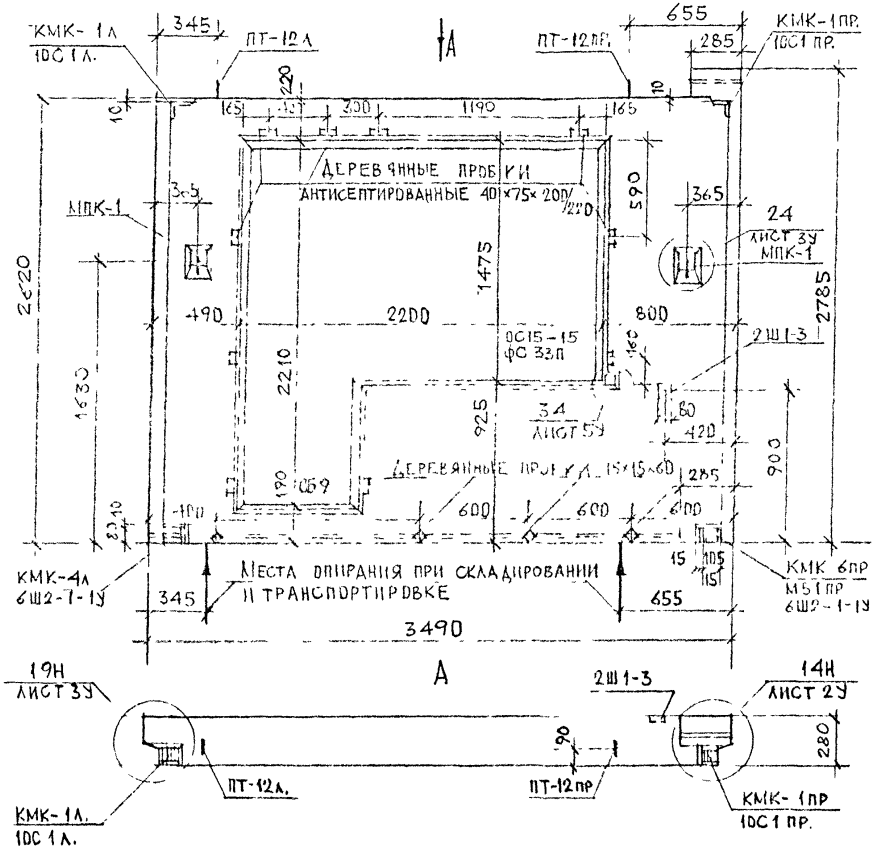

Б

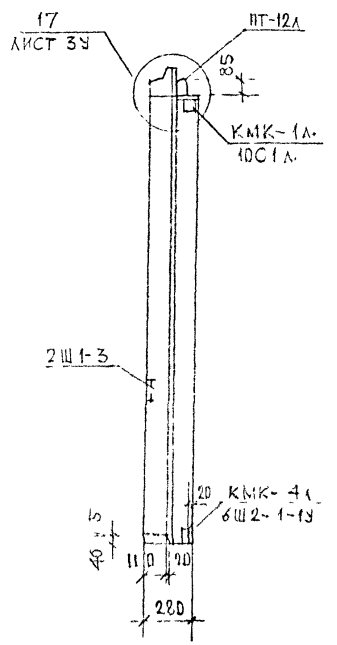

Наименование	Размеры или марка	Кол-во шт.	Масса ед., кг
Окна	ОС15-15 / ФС 33П	1	77 / 74
Балконная дверь	СБ 9	1	59
Подоконник	АО15.15-1	1	—
Деревянные пробки	40×75×200/220	10	—
	15×15×60	4	—

Узлы см. альбом РС1-4133 вариант 1

Нач.маст.	Надысев		
Гл.спец.	Янко		
ГАП	Никитин		
ГИП	Теплякова		
Исполн.	Горячева		
Пров.ср.	Жигалева		

РМ-2285

1Н35-54Т
Общий вид

Стадия	Лист	М-5
Р	29	125

МИИТЭП
Мастерская 1

Карт 1169

1

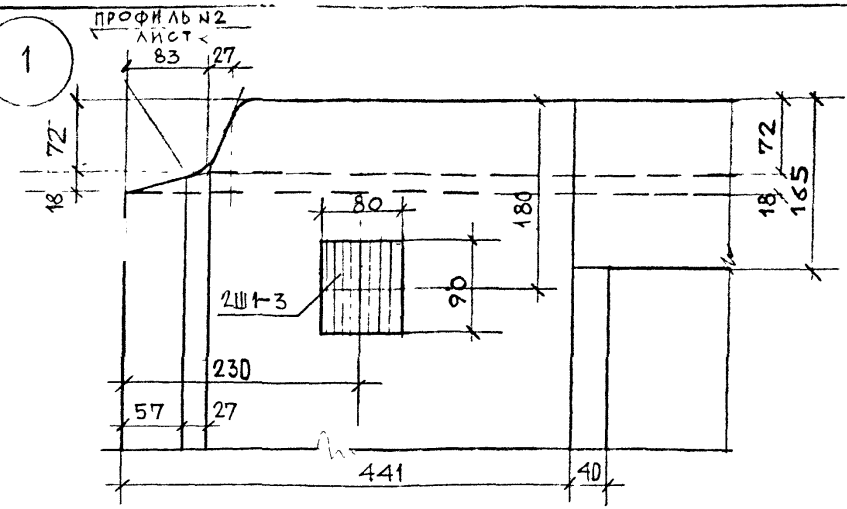

2

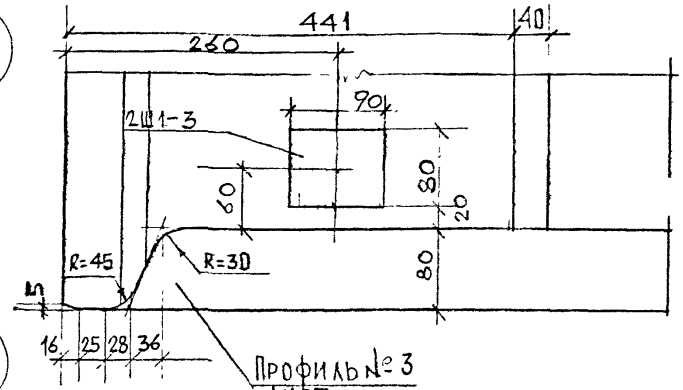

3

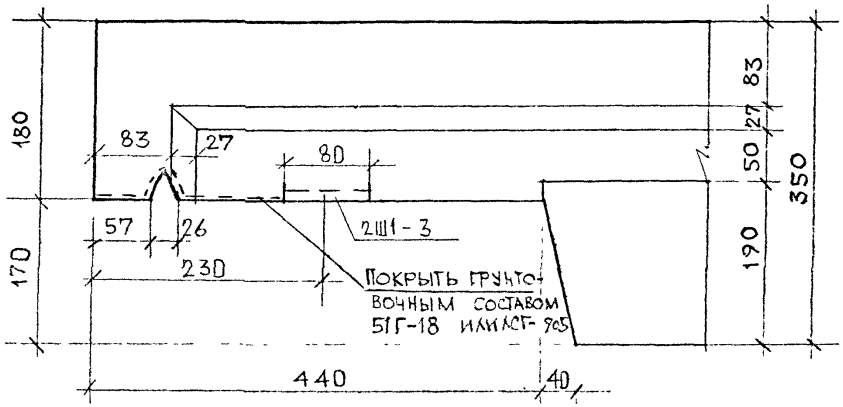

4

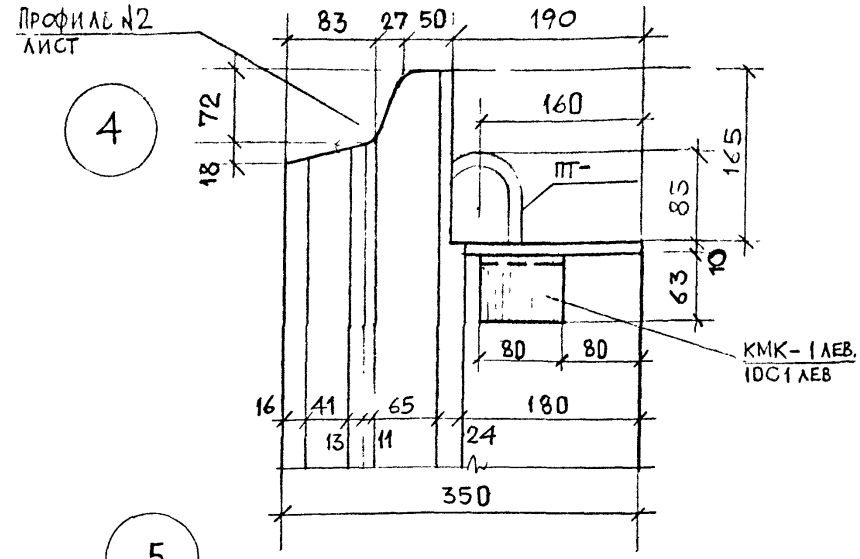

5

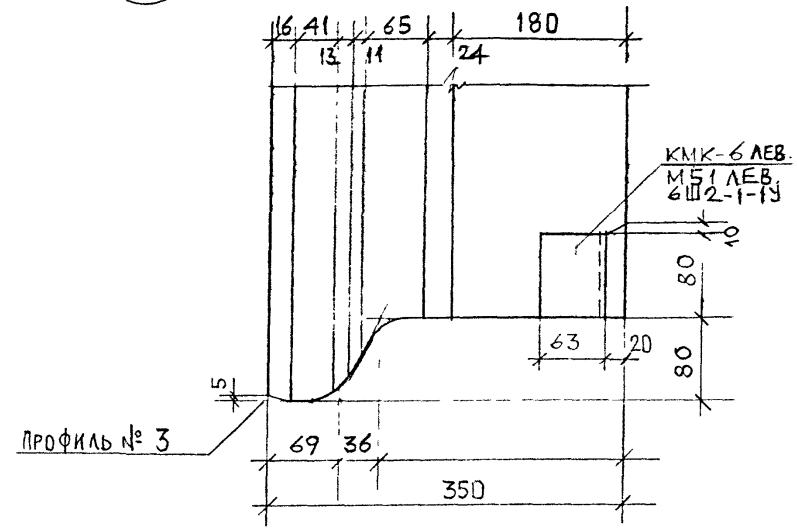

НАЧ МАСТ	НАДЫСЕВ		РМ – 2283	
ГАСПЕЦ	ЖИКО			
ГАП	ЛИКИТИН			
ГИП	ТЕПЛЯКОВА		Узлы габаритные	СТАДИЯ: Р; ЛИСТ: 30; М – Б: 1:5
ИСПОЛН	ГОРЯЧЕВА			МНИИТЭП МАСТЕРСКАЯ 1
ПРОВЕР	ТЕПЛЯКОВА			

карт. 11689

6

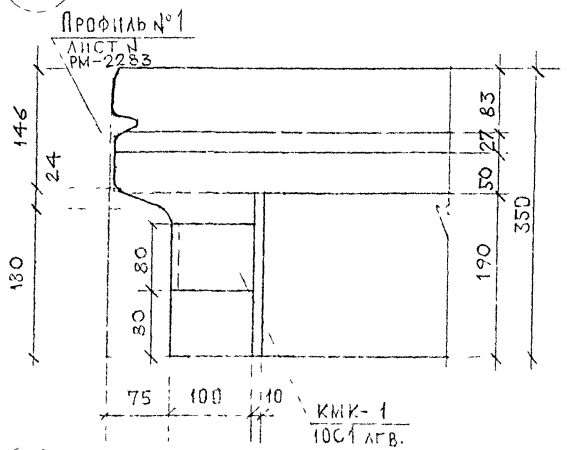

7

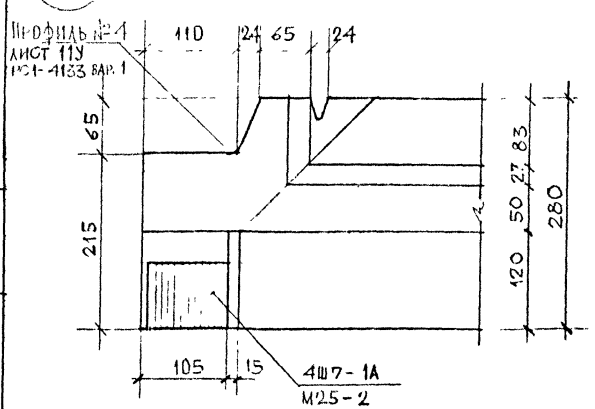

8

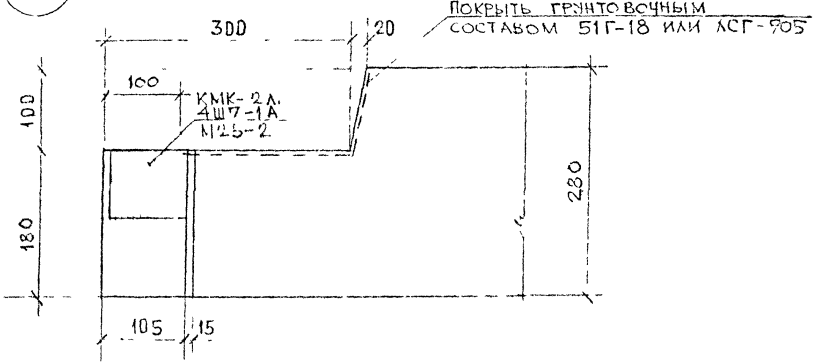

Нач. маст.	Надысева			РМ-2283		
Гл. спец.	Янко					
Гл. п.	Никитин					
Гл. п.	Гепляков			ГАБАРИТНЫЕ УЗЛЫ	Стадия Р	Лист 31	М-Б 1:5
Исполн.	Горячева				МНИИТЭП МАСТЕРСКАЯ 1	
Провер.	Гепляков					

Сигн. 11683

Профиль № 1

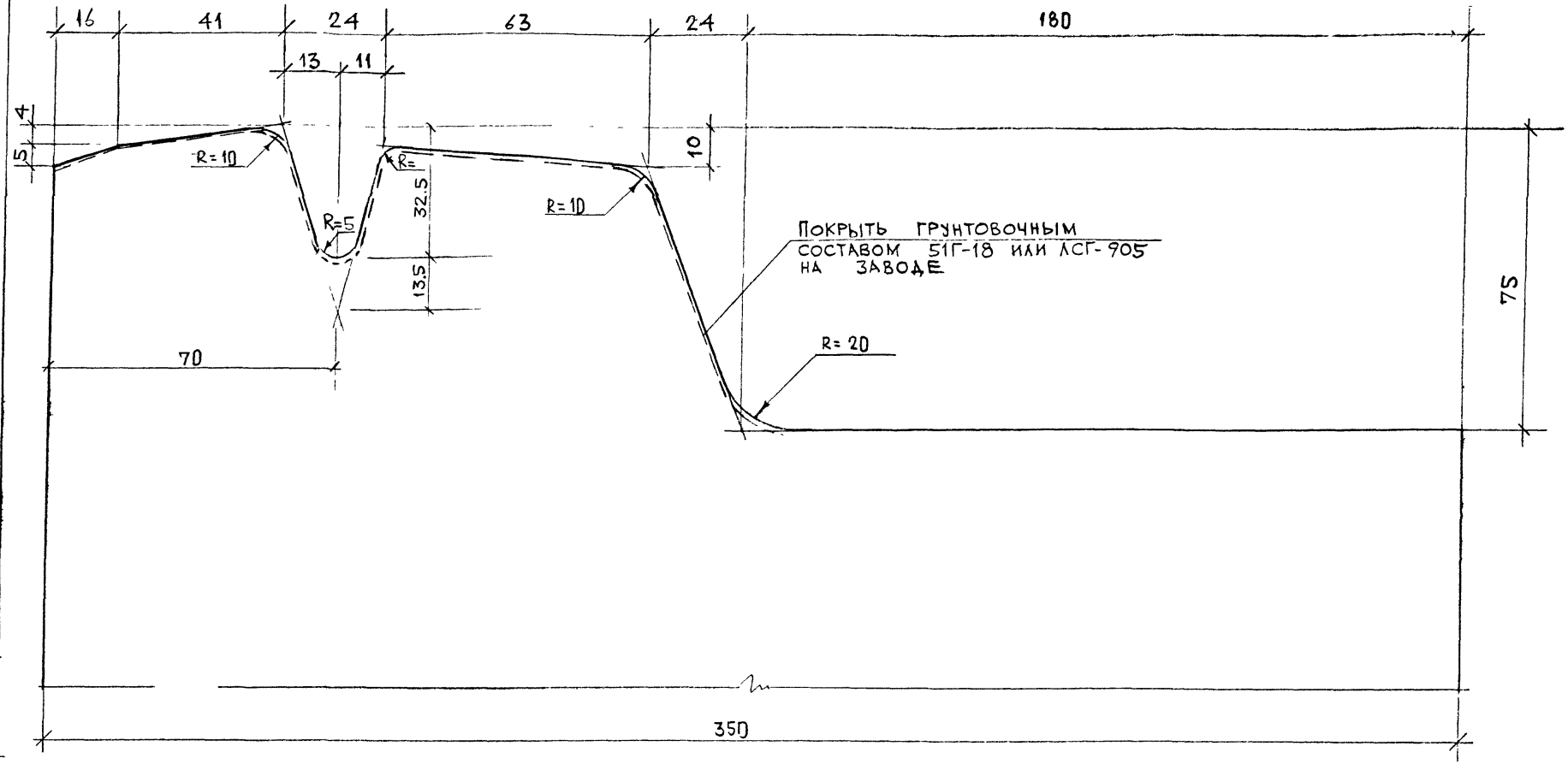

НАЧ МАСТ	НАДЫСЕВ			РМ—2283			
ГЛ.СПЕЦ.	ЯНКО						
ГАП	НИКИТИН						
ГИП	ТЕПЛЯКОВ			Профиль № 1	СТАДИЯ	ЛИСТ	М-Б
ИСПОЛН.	[illegible]				Р	32	1:1
ПРОВЕР.	ТЕПЛЯКОВ				МНИИТЭП Мастерская 1		

карт 11659

Профиль № 2

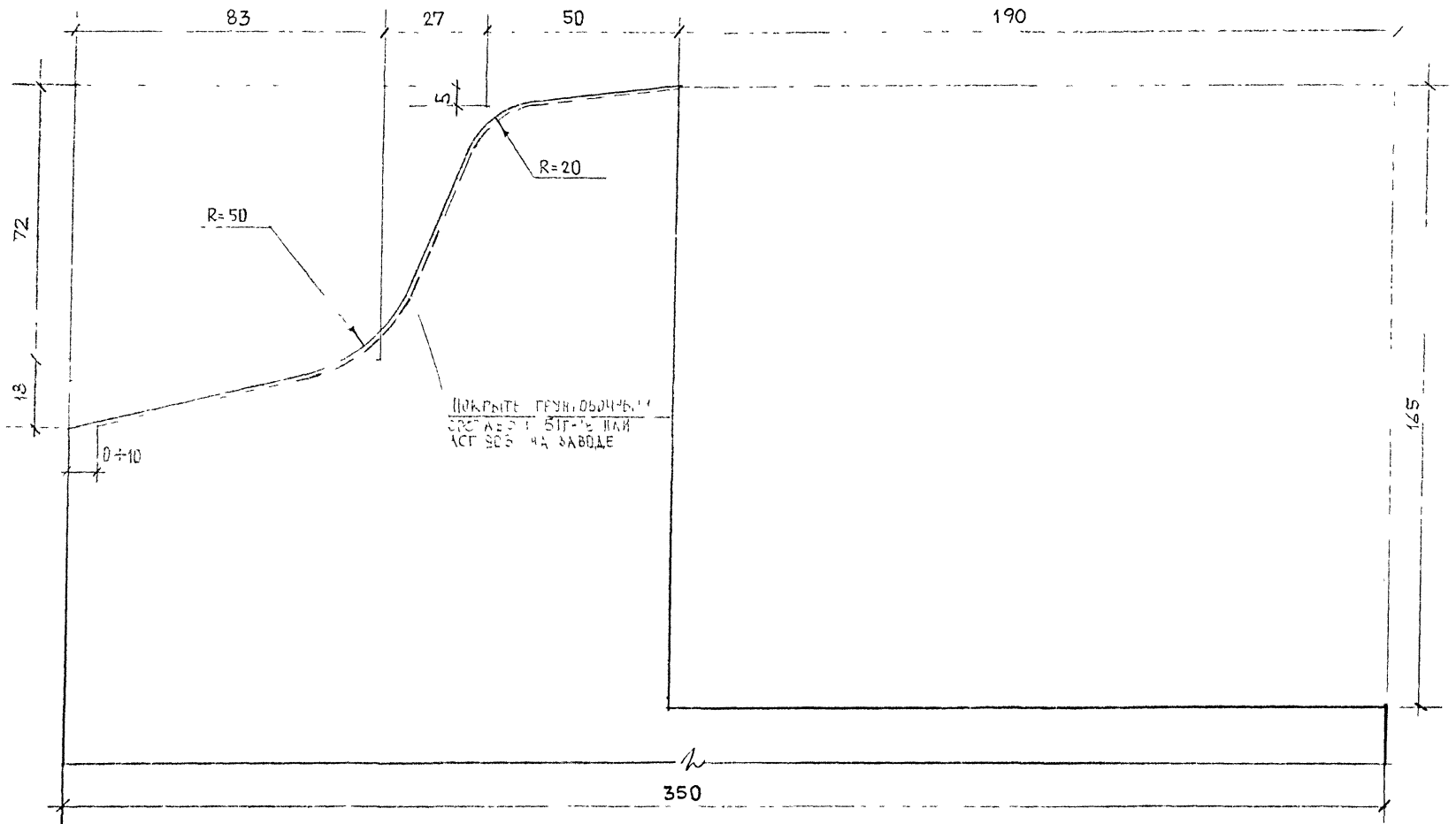

Нач.маст.	НАДЕЕВ	
Гл.спец.	ЧИКС	
ГАП	НИКИТИН	
ГИП	ТЕРЕШКОВА	
Исполн.	ГОРЯЧЕВА	
Проверил	ТЕПЛЯКОВА	

РМ-2283

Профиль №2

СТАДИЯ	ЛИСТ	М-Б
Р	33	

МНИИТЭП
Мастерская N

Карт 1659

Профиль № 3

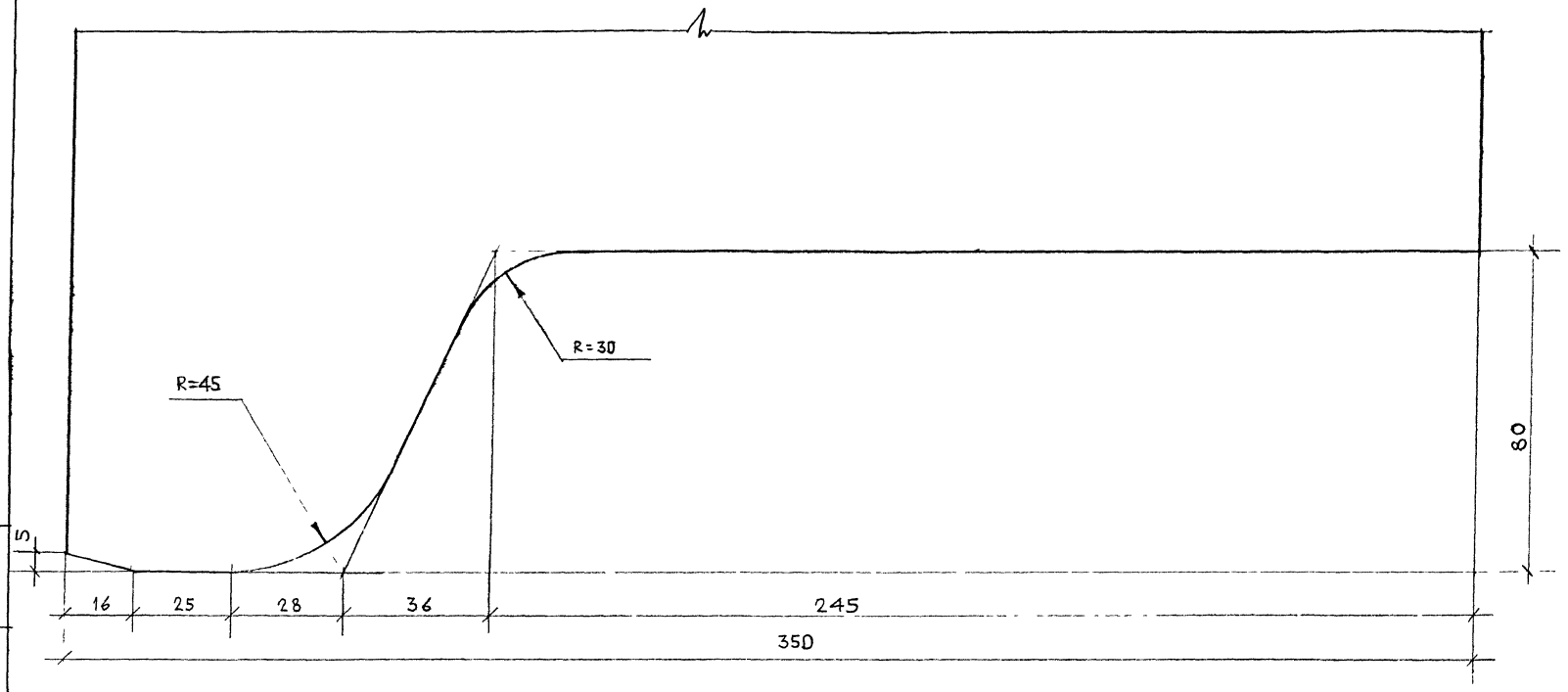

НАЧ.МАСТ	НАДЫСЕВ		
ГЛ.СПЕЦ	ЧИКО		
ГАП	ЧИКИТИН		
ГИП	ТЕПЛЯКОВ		
ИСПОЛН	ГОРЯЧЕВА		
ПРОВЕР	ТЕПЛЯКОВА		

РМ – 2283

Профиль № 3

СТАДИЯ	ЛИСТ	М-5
Р	34	111

МНИИТЭП
Мастерская 1

карт. 11659

Профиль №6

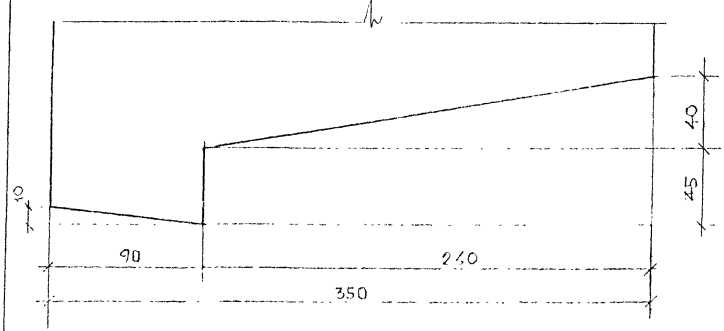

Профиль №7

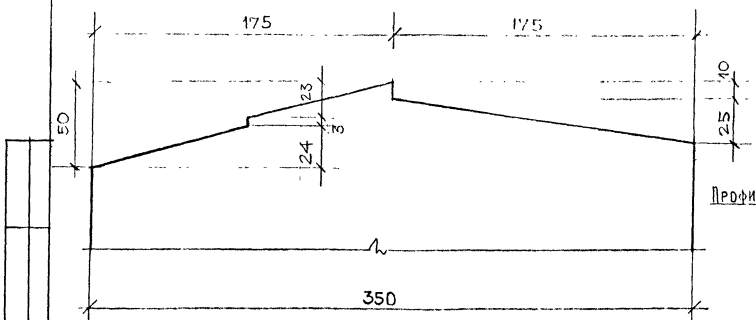

Профиль №8

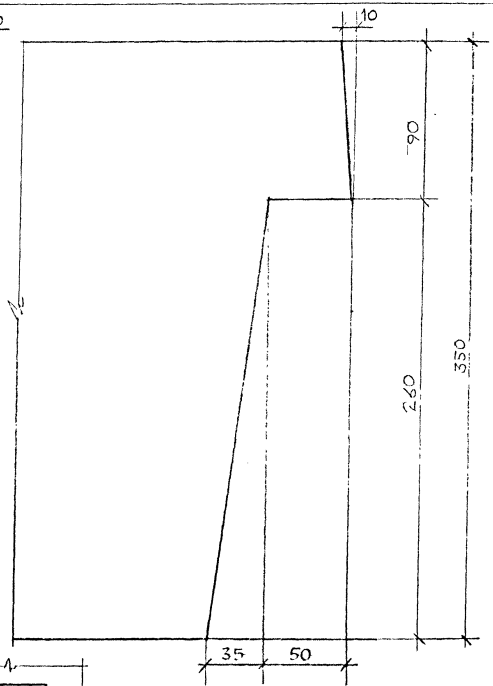

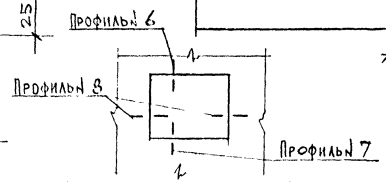

Нач.маст.	Надысева	
Гл.спец.	Янко	
ГАП	Никитин	
Гип	Терлякова	
Исполн.	Горячева	
Провер.	Терлякова	

РМ-2283

Профили №№ 6, 7, 8

Стадия	Лист	М-Б
Р	35	172

МНИИТЭП
Мастерская 1

Комп. 16815

№№ п/п	Марка изделия по ГОСТ	Марка изделия по Проекту	Эскиз изделия	Параметры изделия: Размеры мм Д	Ш	В	Площадь м²	Объем м³	Проектная масса, т	Объем, м³: Тяжелый бетон γ=2300 кг/м³ Марки (классы по прочн): 300 (В22,5) 123300	200 (В15) 123200	Тип конструкции	№№ листов р.ч.
1	2	3	4	5	6	7	8	9	10	11	12	18	19
1		В1853-20	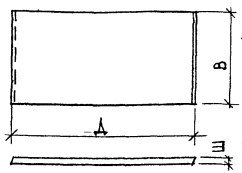	5280	180	2630	13.89	2.50	5.75				
2		В1852-20		5200	180	2630	13.68	2.46	5.66				
3		В1452-20		5200	140	2630	13.68	1.92	442				
4		В1436-А1		3580	140	2630	9.42	1.32	3.04				
5		В1421-1		2080	140	2630	5.47	0.77	1.77				
6		В1440-20	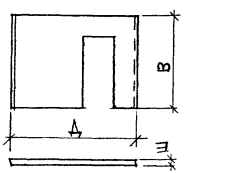	4000	140	2630	8.68	1.22	2.81				
7		В1437-20		3680	140	2630	7.84	1.10	2.53				
8		В1435-20		3510	140	2630	7.39	1.03	2.37				
9		В1436-20		3570	140	2630	7.57	1.06	2.44				
10		В1452-21	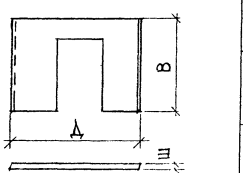	5200	140	2630	10.98	1.54	3.54				
11		В1452-22		5200	140	2630	10.98	1.54	3.54				
12		В1436-6		3570	140	2630	6.69	0.94	2.16				

Нач.маст.	Надысев	
Гл.спец.	Янко	
ГАП	Никитин	
ГИП	Маклакова	
Исполн.	Черкасова	
Провер.		

РМ-2283

Номенклатура

Стадия	Лист	Листов
	36	

МНИИТЭП
Мастерская 1

карт 1159

1	2	3	4	5	6	7	8	9	10	11	12	13	14	15	16	17	18	19
13		В1436-21ПР.	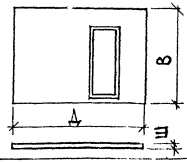	3580	140	2630	7.58	1.06	2.44									
14		В1436-21ЛЕВ.		3580	140	2630	7.58	1.06	2.44									
15		В1419-2		1920	140	2630	3.21	0.45	1.04									
16		В1436-22ЛЕВ.	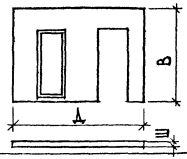	3580	140	2630	5.74	0.80	1.84									
17		В1436-22ПР.		3580	140	2630	5.74	0.80	1.84									
18		В1435-21ПР.	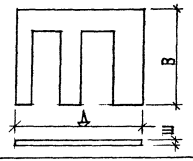	3540	140	2630	5.63	0.80	1.84									
19		В1435-21ЛЕВ.		3540	140	2630	5.63	0.80	1.84									
20		ПБ19-4	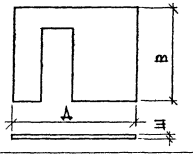	1900	80	2620	3.16	0.24	0.55									
21		ПБ34		3400	80	2620	7.07	0.56	1.29									
22		ПБ16	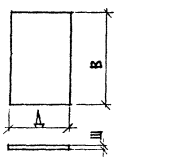	1620	80	2620	4.24	0.34	0.78									
23		ПБ6		580	80	2620	1.52	0.13	0.30									

НАЧ.МАСТ.	НАДЫСЕВ		
ГЛ.СПЕЦ.	ЯНКО		
ГАП	НИКИТИН		
ГИП	МАКЛАКОВ		
ИСПОЛН.	ЧЕБ. ВСЕВ.		

РМ-2283

НОМЕНКЛАТУРА

СТАДИЯ	ЛИСТ	ЛИСТОВ
	37	

МНИИТЭП
МАСТЕРСКАЯ 1

Карт. 11659

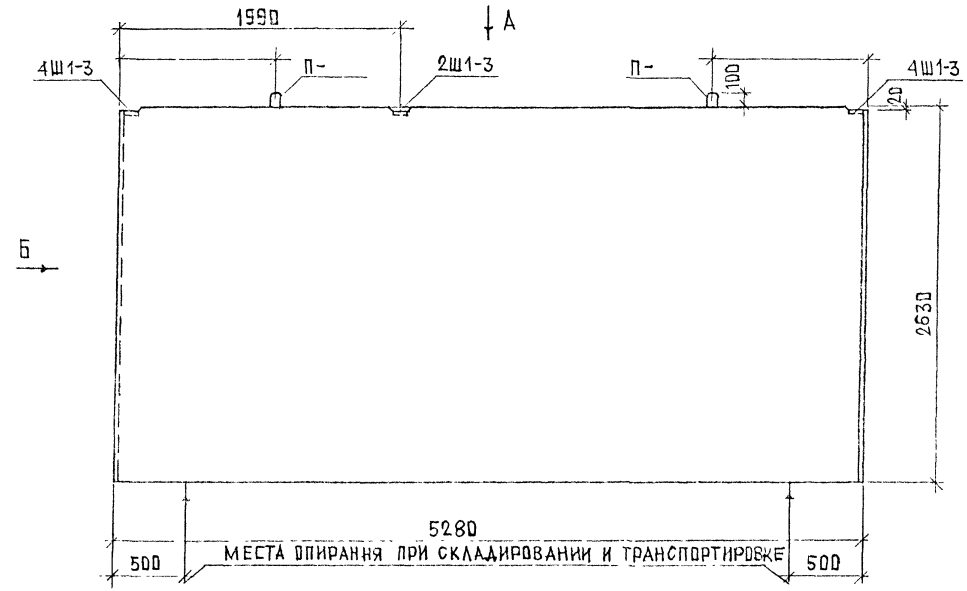

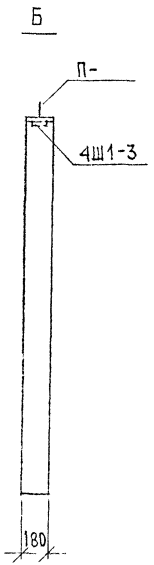

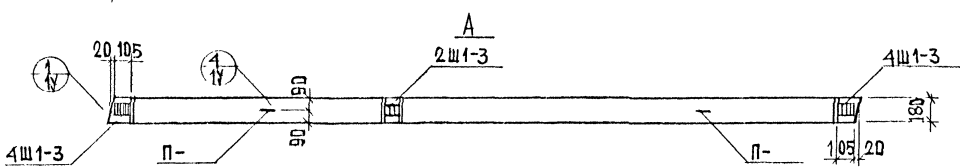

Узлы см. АЛЬБОМ РС1-3111 ч.1

НАЧ МАСТ	НАДЫСЕВ	
ГЛ. СПЕЦ.	ЯНКО	
ГАП	НИКИТИН	
ГИП	МАКЛАКОВ	
ИСПОЛН.	ЧЕРКАСОВА	

РМ-2283

В1853-20
ОБЩИЙ ВИД

СТАДИЯ	ЛИСТ	ЛИСТОВ
	38	

МНИИТЭП
МАСТЕРСКАЯ 1

Инв. 11853

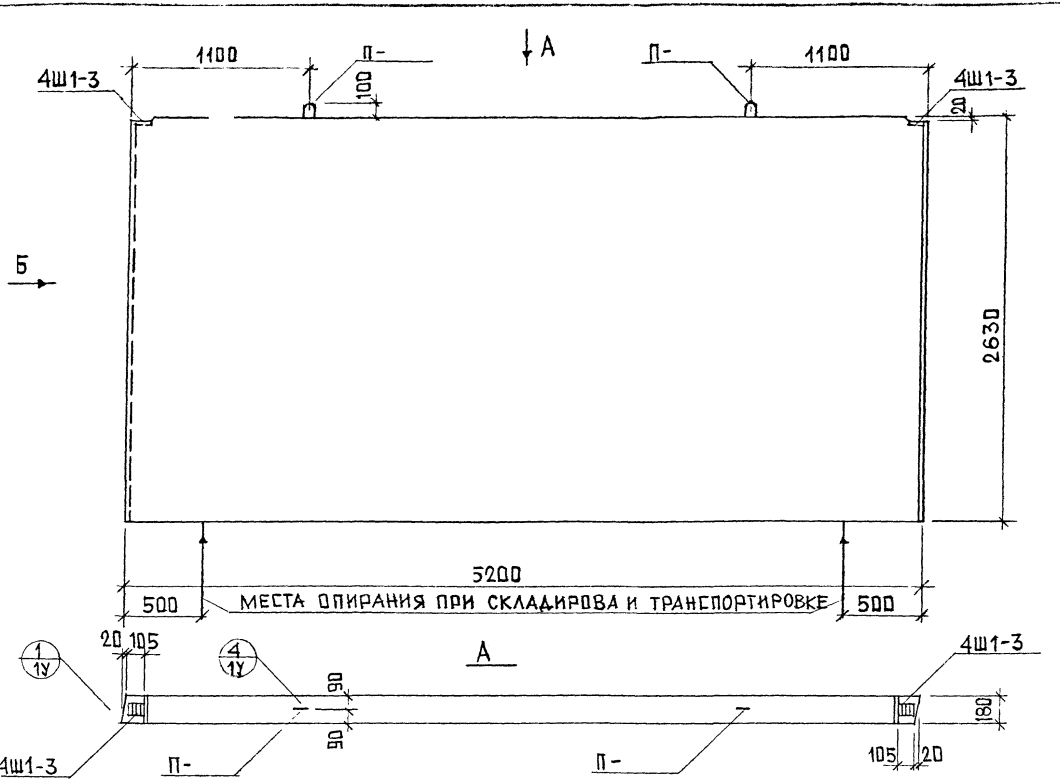

Узлы см. альбом РС1-3111 ч.1

НАЧ.МАСТ	НАДЫСЕВ	РМ-2283	
ГЛ.СПЕЦ.	ЯНКЦ		
ГАП	НКИТИН		
ГИП	МАКЛАКОВА		
ИСПОЛН.	ЧЕРКАСОВА	В1852-20 ОБЩИЙ ВИД	СТАДИЯ ЛИСТ ЛИС 39
			МНИИТЭП МАСТЕРСКАЯ

ИНВ.№ ПОДЛ. | ПОДПИСЬ И ДАТА | ВЗАИМ. ИНВ.№

карт. 1669

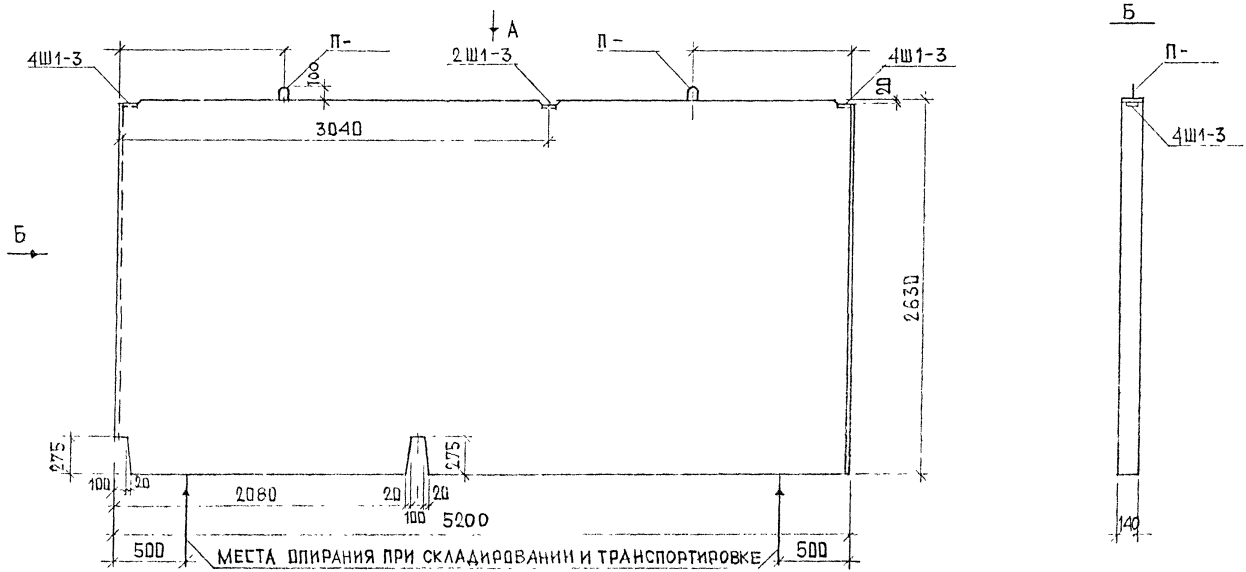

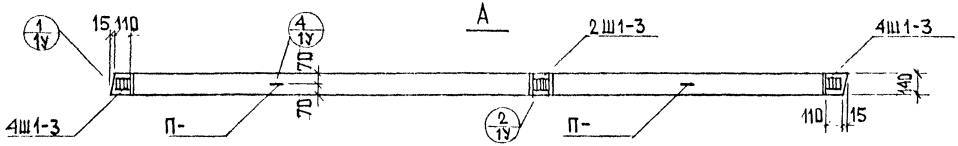

Узлы см. альбом РС1-3111 ч. 1

Нач. маст.	Надысев	РМ-2283	
Гл. спец.	Янко		
ГАП	Никитин	В 1452-20 Общий вид	Стадия: — Лист: 40 Листов: —
Гип	Маклакова		МНИИТЭП Мастерская 1
Исполн.	Черкасова		

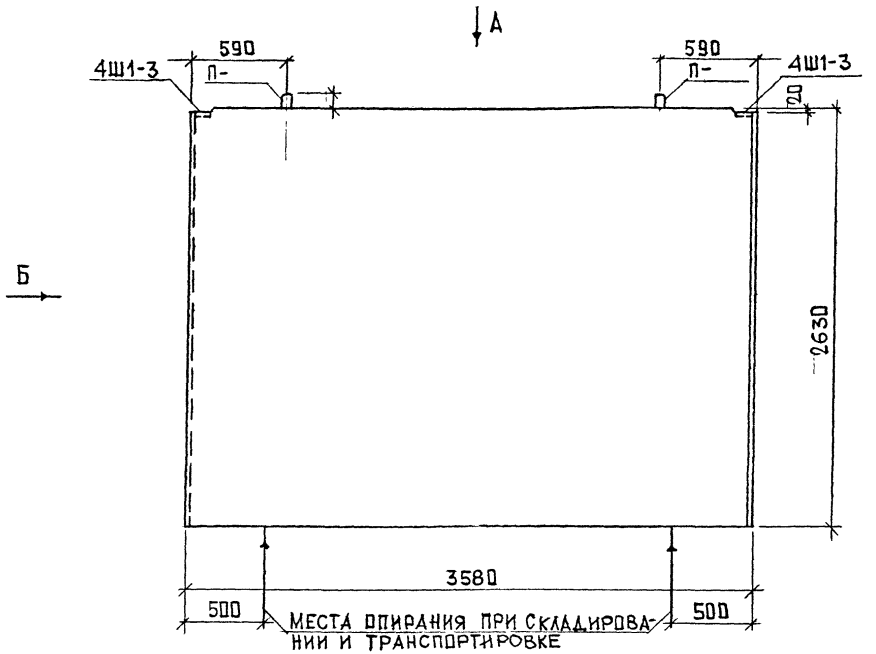

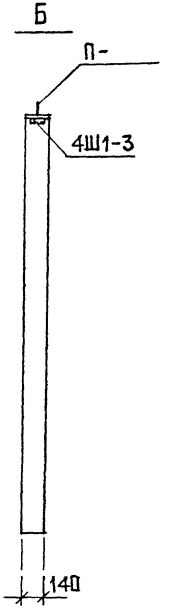

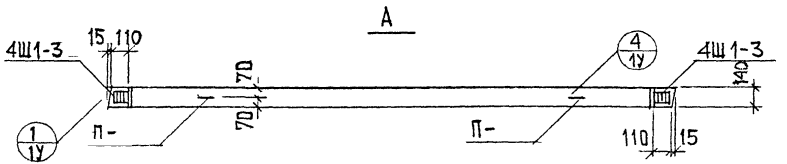

Узлы см. альбом РС1-3111 ч.1

Нач.маст	Надысев		РМ-2283		
Гл.спец	Янко				
ГАП	Никитин			Стадия	Лист	Листов
ГИП	Макдарова		В1436-А1		41	
Исполн.	Черкасова		Общий вид	МНИИТЭП Мастерская 1	

карт. №53

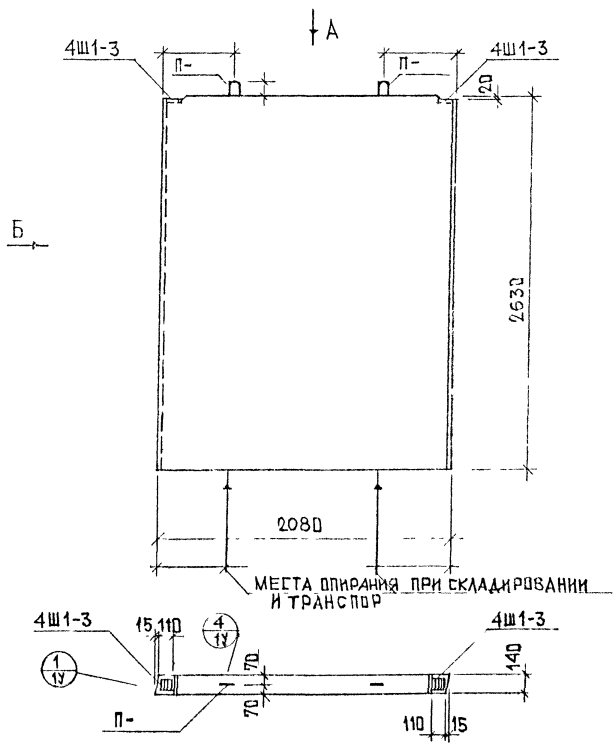

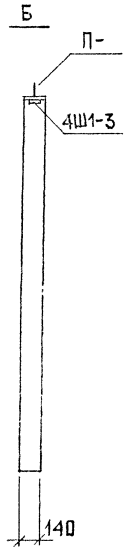

Узлы см. альбом РС1-3111 ч.1

Нач.маст.	Надысев		РМ-2283
Гл.спец.	Янко		
ГАП	Никитин		В1421-1 Общий вид
ГИП	Маклакова		Стадия Р, Лист 42, Листов —
Исполн.	Черкасова		МНИИТЭП Мастерская 1

Копир. 1159

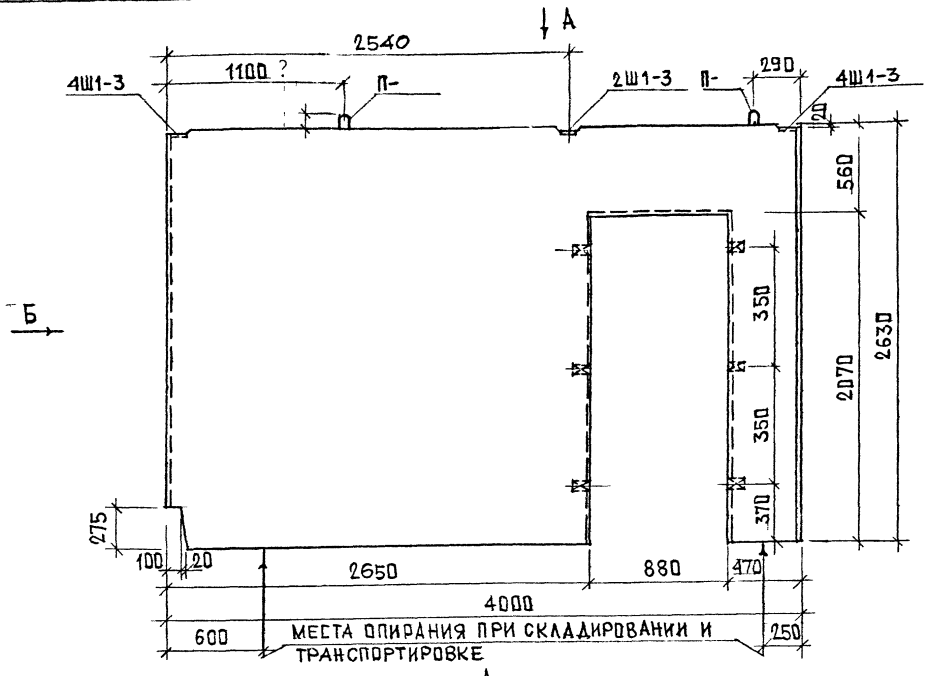

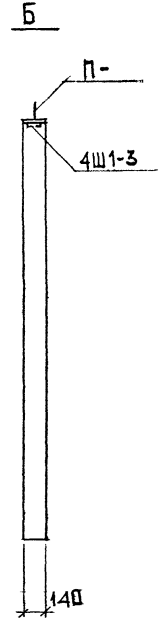

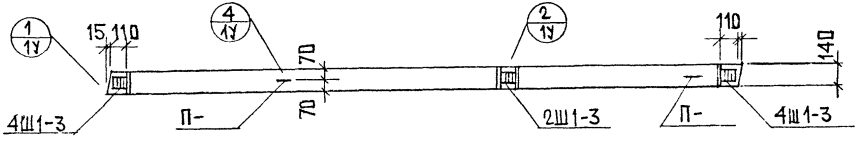

Узлы см. альбом РС1-3111 ч.1

Нач.каст.	Надысев	
Гл.спец.	Янко	
ГАП	Никитин	
ГИП	Макдакова	
Исполн.	Черкасова	

РМ-2283

В 1440-20
Общий вид

Стадия	Лист	Листов
	43	

МНИИТЭП
Мастерская 1

Кат. 11659

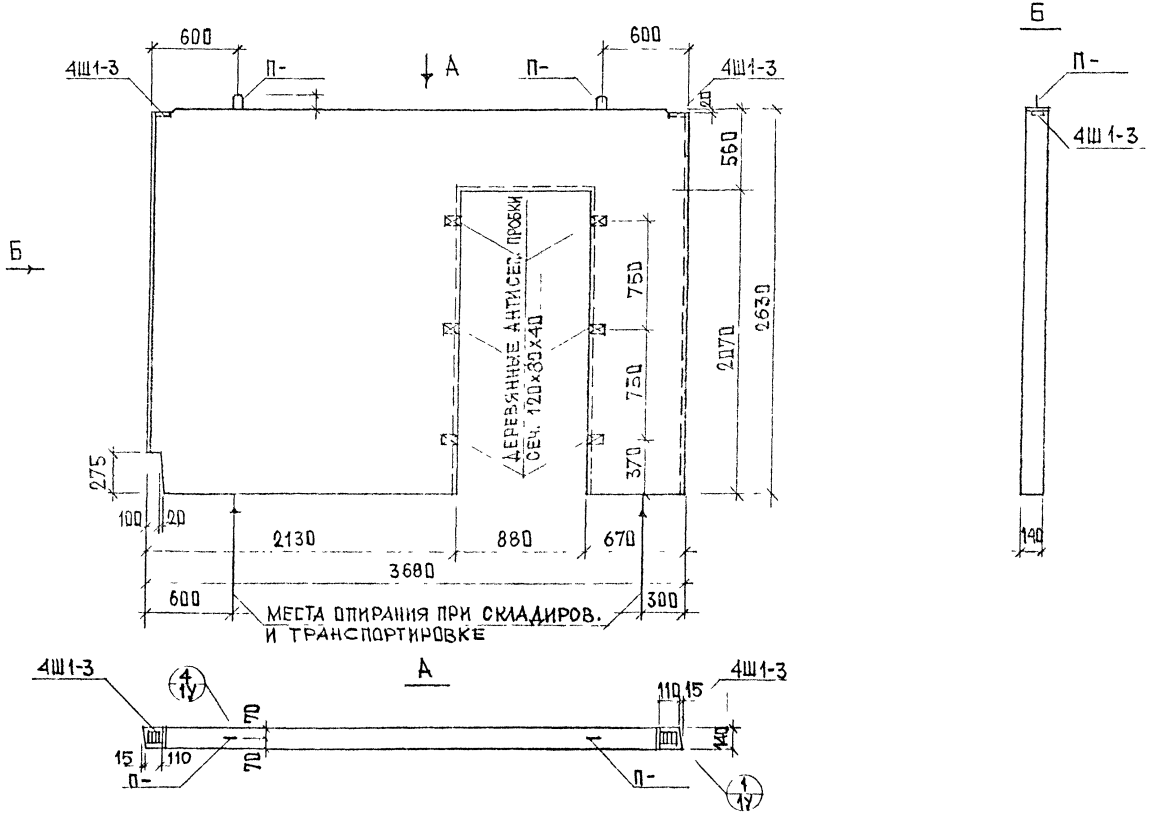

Узлы см альбом РС1-3111 ч.1

Нач.маст	Надысев		
Гл.спец.	Янко		
ГИП	Никитин		
ГИП	Макакова		
Исполн.	Черкасова		

РМ-2283

В1437-20
Общий вид

Стадия	Лист	Листов
	44	

МНИИТЭП
Мастерская 1

Копир 1859

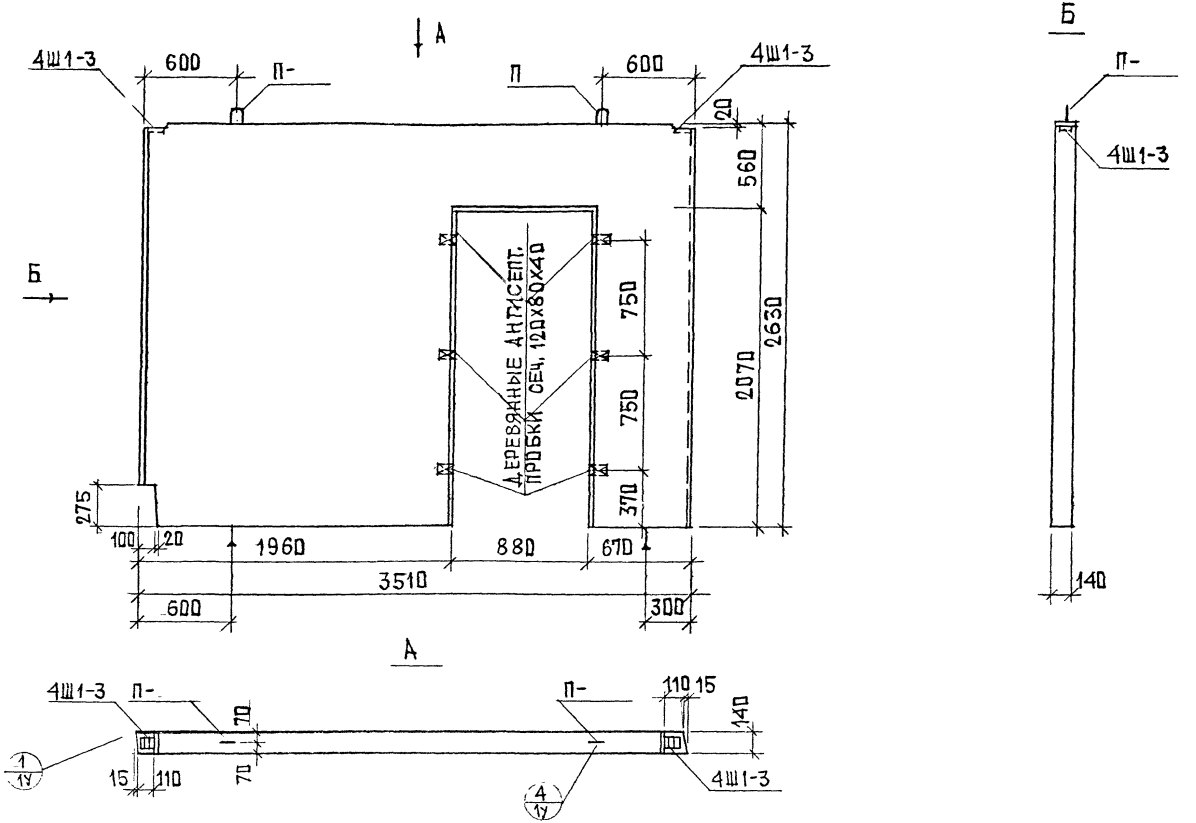

Узлы см. альбом РС1-3111 ч.1

Нач.маст.	Надысев			РМ-2283	
Гл.спец.	Янко				
Гал	Никитин				
Гип	Михлакова			В1435-20 Общий вид	Стадия: — / Лист: 45 / Листов: —
Н.контр.	Черкасова				МНИИТЭП Мастерская 1

Карт. 11659

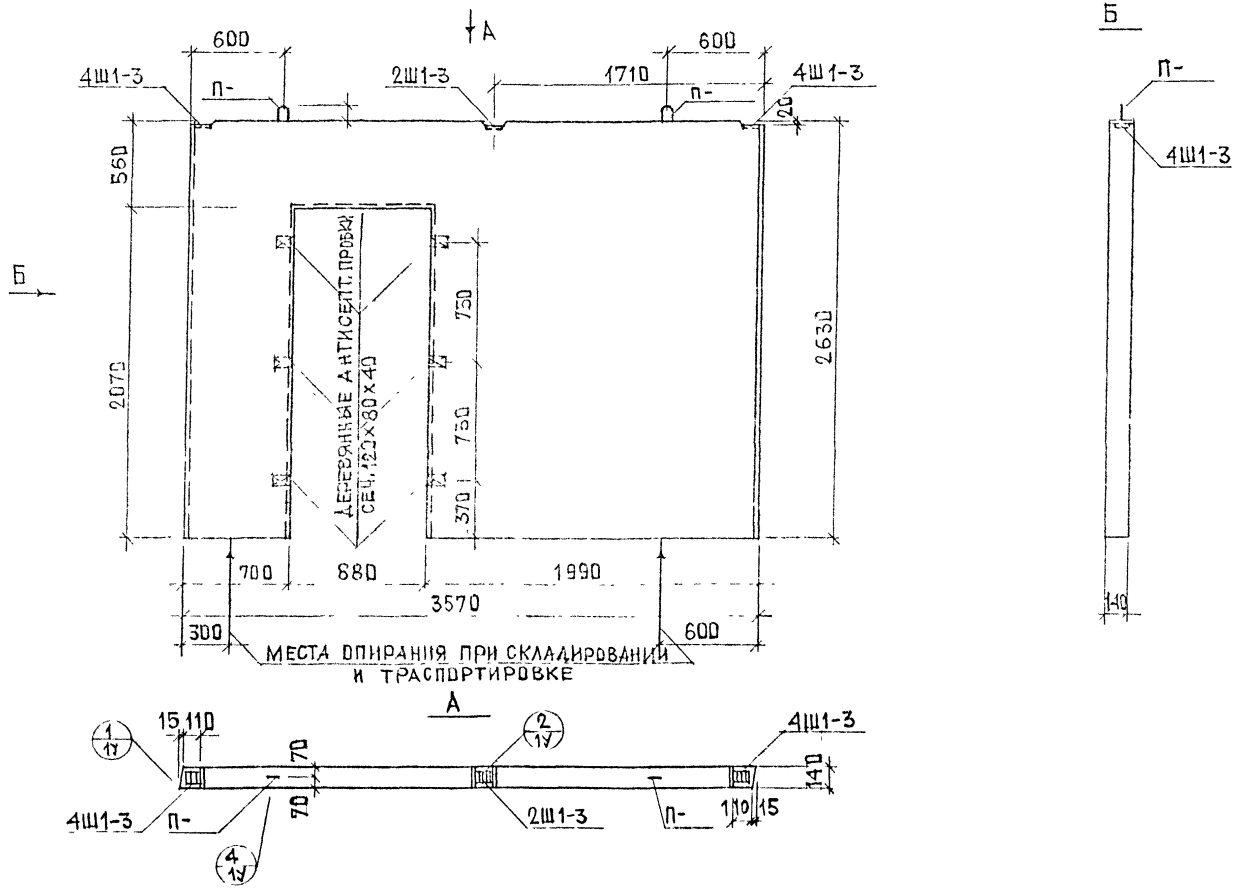

НАЧ.МАСТ	НАДЫСЕВ			РМ-2283		
М.СПЕЦ.	ЯНКО					
ГАП	НИКИТИН			В1436-20 ОБЩИЙ ВИД	СТАДИЯ	ЛИСТ 46	ЛИСТОВ
ГИП	МАКЛАКОВ				МНИИТЭП МАСТЕРСКАЯ 1	
ИСПОЛН.	ЧЕРКАСОВА					

Лапт 11659

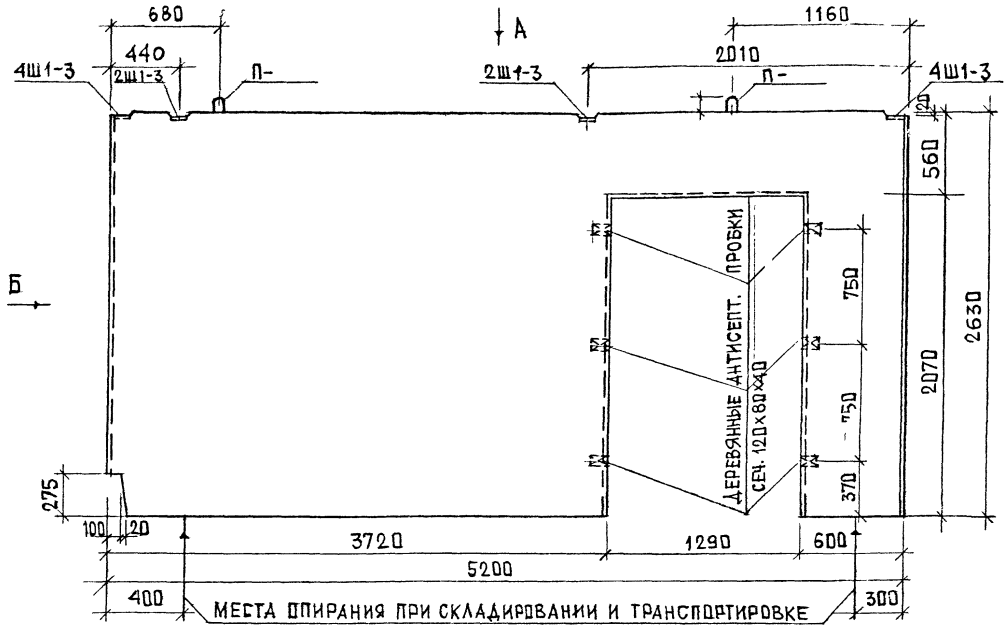

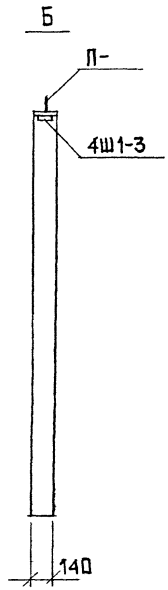

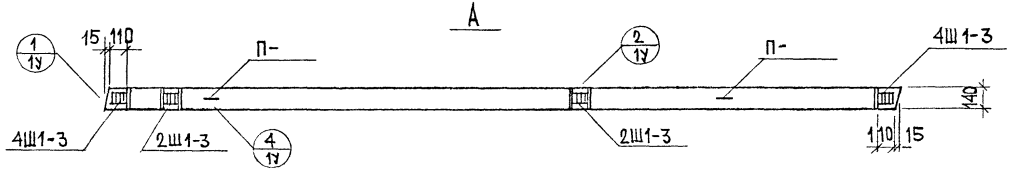

Узлы см. альбом РС1-3111 ч.1

Нач.маст.	Надысев		РМ-2283
Гл.спец.	Янко		
ГАП	Никитин		81452-21
ГИП	Макаксва		Общий вид
Исполн.	Черкасова		

Стадия	Лист	Листов
	47	

МНИИТЭП
Мастерская 1

Копир. 11659

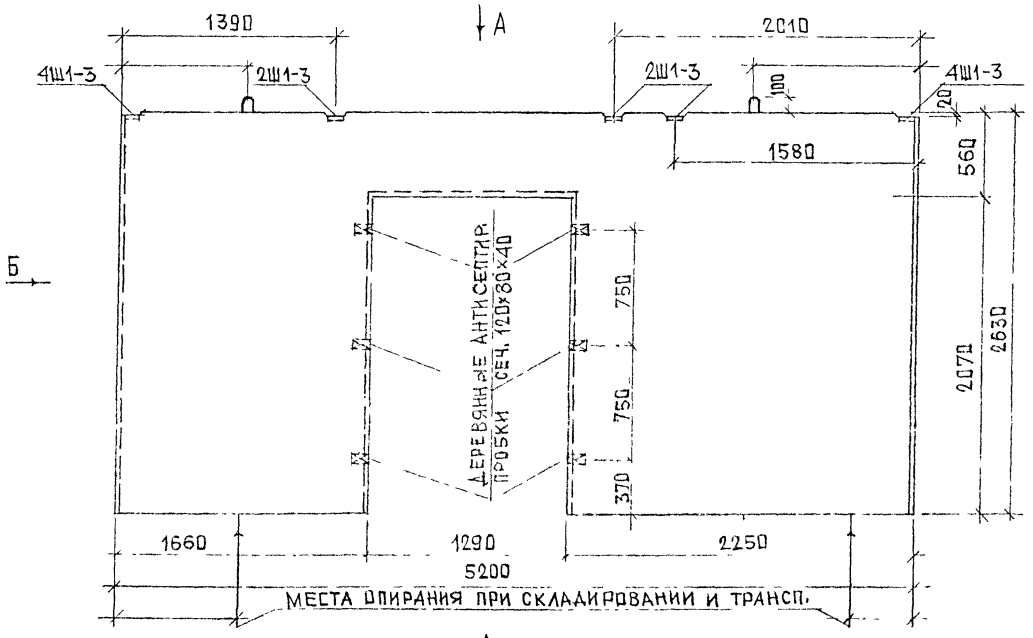

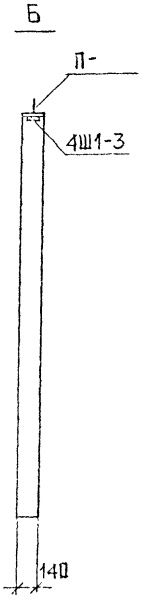

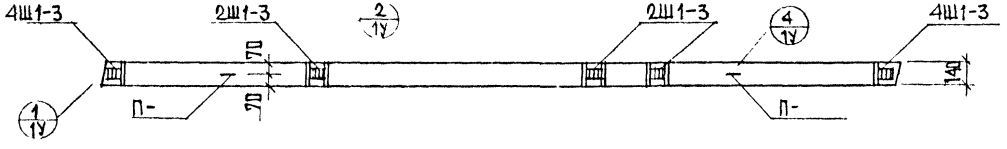

УЗЛЫ СМ. АЛЬБОМ РС1-3111 ч.1

НАЧ МАСТ.	НАДЫСЕВ		РМ-2283	
ГЛ.СПЕЦ.	ЯНКО			
ГАП	НИКИТИН		В1452-22 ОБЩИЙ ВИД	СТАДИЯ / ЛИСТ 48 / ЛИСТОВ
ГИП	МАКЛАКОВА			МНИИТЭП МАСТЕРСКАЯ 1
ИСПОЛН.	ЧЕРКАСОВА			

Копий 11659

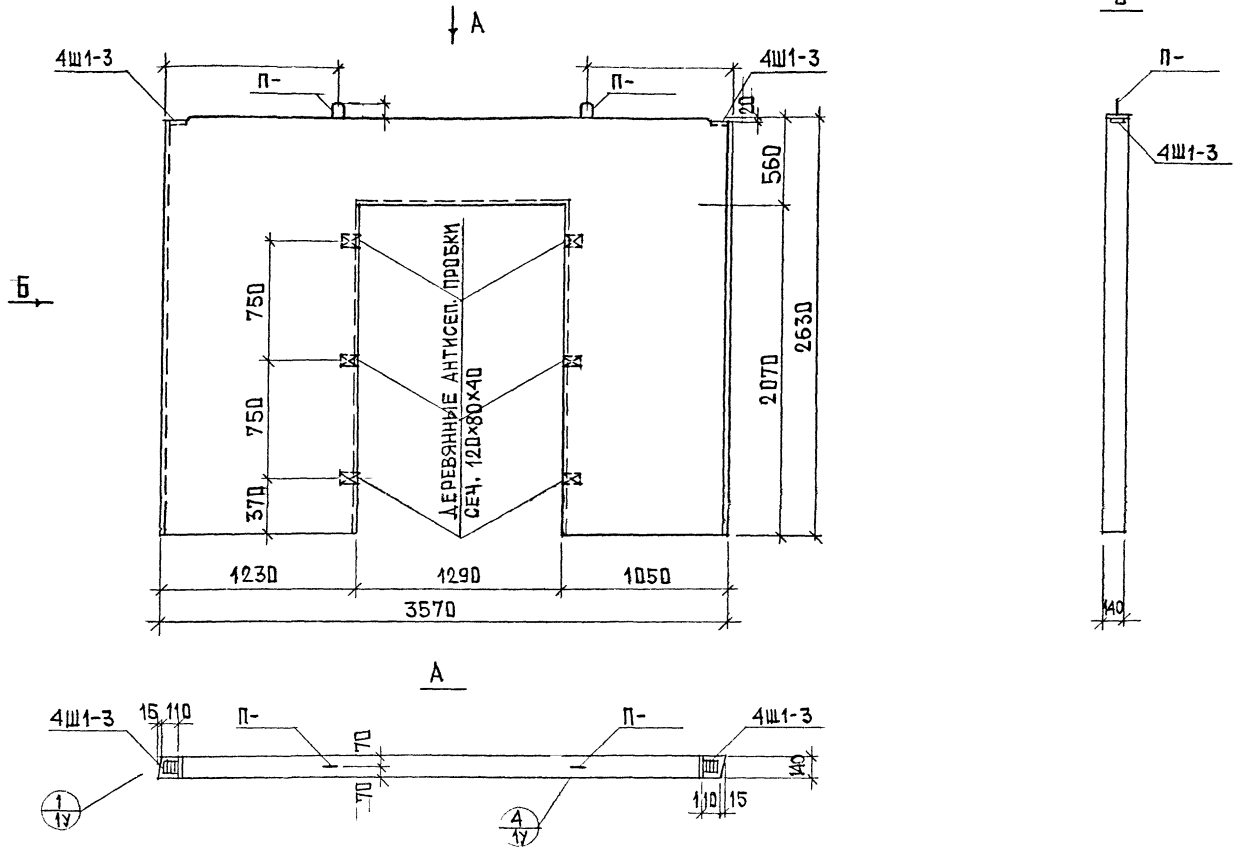

Узлы см. альбом РС1-3111 ч. 1

НАЧ. МАСТ.	НАДЫСЕВ		РМ-2283			
ГЛ. СПЕЦ.	ЯНКО					
ГАП	НИКИТИН		В1436-6 ОБЩИЙ ВИД	СТАДИЯ	ЛИСТ	ЛИСТОВ
ГИП	МАКЛАКОВА				49	
ИСПОЛН.	ЧЕРКАСОВА			МНИИТЭП МАСТЕРСКАЯ 1		

Карт. 11659

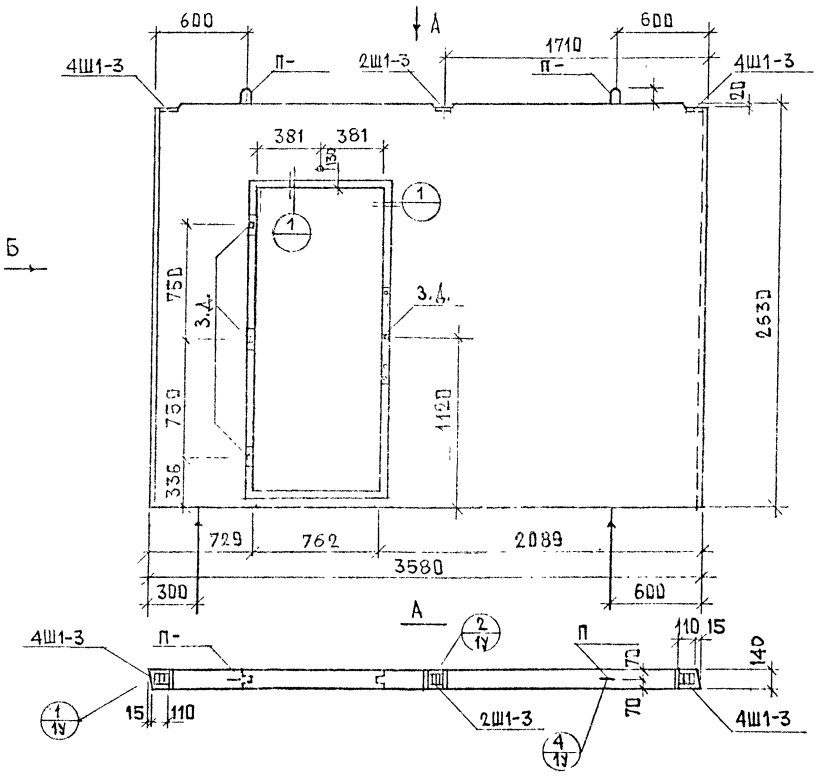

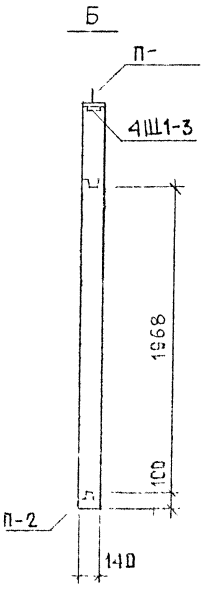

Узел 1(по столярке) см. панель В1419-2

Оставшиеся узлы см. альбом РС1-3111 ч. 1

Нач. маст	Надысев		РМ-2283
Гл. спец	Янко		
ГАП	Никитин		В1436-21 лев. Общий вид
ГИП	Маклаков		
Исполн	Черкасов		

Стадия	Лист	Листов
	50	

МНИИТЭП МАСТЕРСКАЯ 1

Заказ 11659

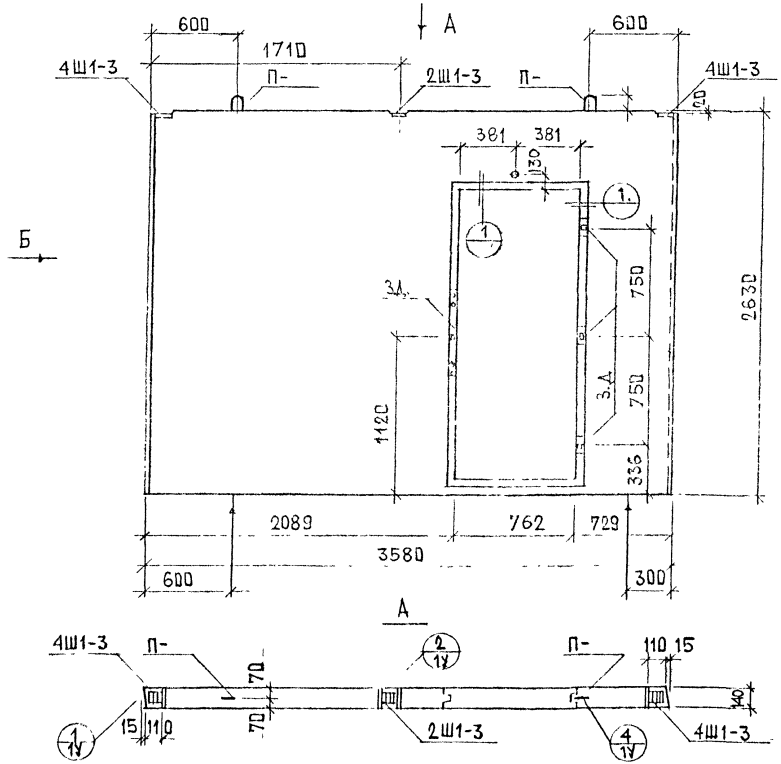

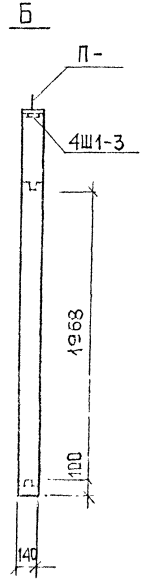

Узел 1(по столярке) см. панель В1419-2

Оставшиеся узлы см. альбом РС1-3111 ч.1

Нач. маст.	Надысев		РМ-2283		
Гл. спец.	Янко				
ГАП	Никитин				
ГИП	Маклакова		В1436-21пр. Общий вид	Стадия	Лист 51	Листов
Исполн.	Черкасова				МНИИТЭП Мастерская 1

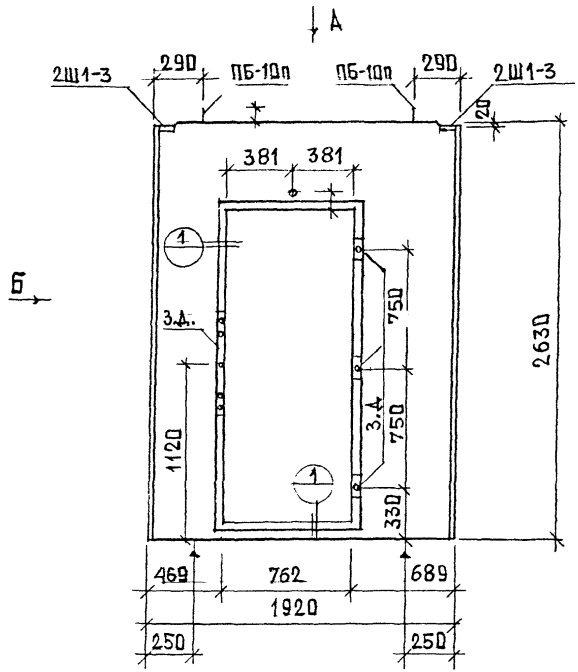

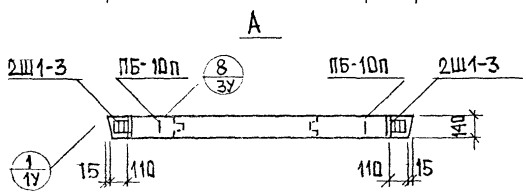

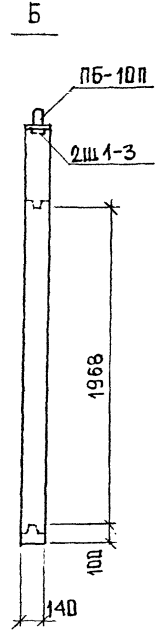

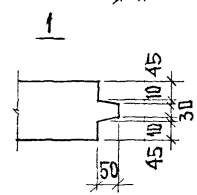

Узлы см. альбом РС1-3111 ч.1

НАЧ. МАСТ.	НАДЫСЕВ		РМ-2283	
ГЛ. СПЕЦ.	ЯНКО			
ГАП	НИКИТИН		В 1419-2 ОБЩИЙ ВИД	СТАДИЯ / ЛИСТ 52 / ЛИСТОВ
ГИП	М. КЛАКОВ			МНИИТЭП МАСТЕРСКАЯ 1
ИСПОЛН.	ЧЕРКАСОВА			

Кат. 11659

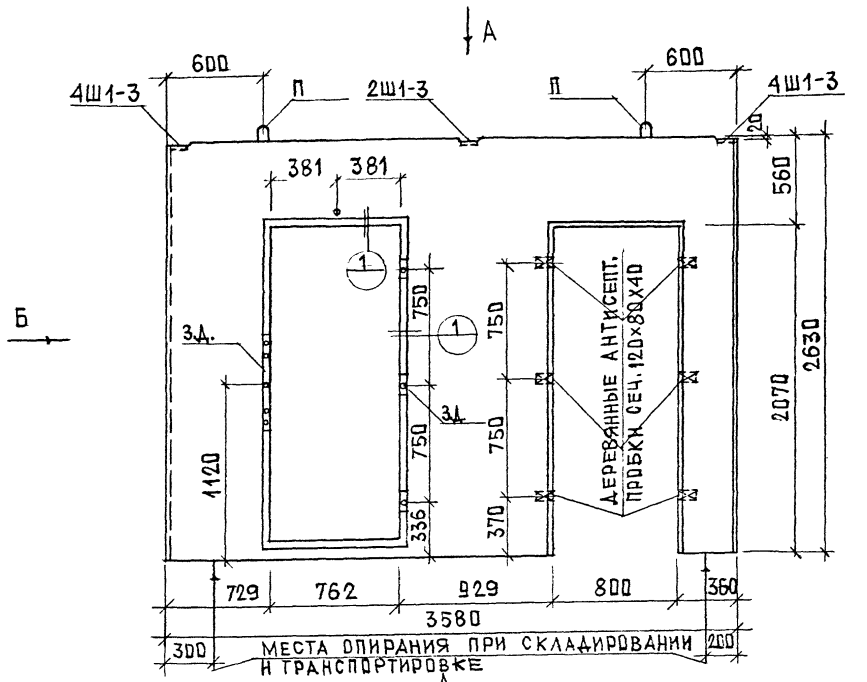

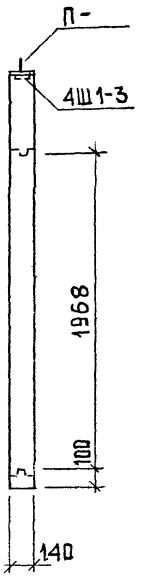

УЗЕЛ 1 (ПО СТОЛЯРКЕ) - СМ. ПАНЕЛЬ В1419-2
ОСТАВШИЕСЯ УЗЛЫ СМ. АЛЬБОМ РС1-3111 Ч.1

НАЧ.МАСТ.	НАДЫСЕВ		РМ-2283
Н.КОНТР.	ЯНКО		
ГАП	НИКИТИН		В1436-22лев. ОБЩИЙ ВИД
ГИП	МАКАРОВА		
ИСПОЛН.	ЧЕРКАСОВ		

СТАДИЯ	ЛИСТ	ЛИСТОВ
	53	

МНИИТЭП
МАСТЕРСКАЯ 1

Альт 11659

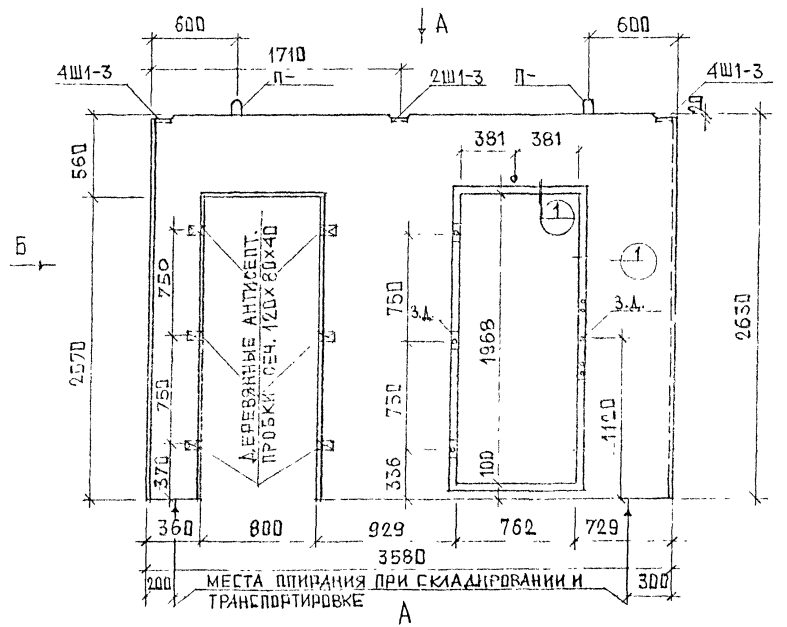

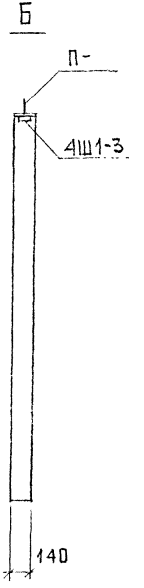

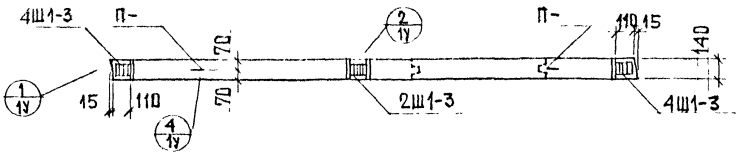

УЗЕЛ 1(ПО СТОЛЯРКЕ) – СМ. ПАНЕЛЬ В1419-2
ОСТАВШИЕСЯ УЗЛЫ СМ. АЛЬБОМ РС1-3111 Ч.1

НАЧ.МАСТ	НАДЫСЕВ		РМ-2283
ГЛ.СПЕЦ	ЯНКО		
ГАП	НИКИТИН		В1436-22ПР. ОБЩИЙ ВИД
ГИП	МАКЛАКОВА		СТАДИЯ: — ЛИСТ 54 ЛИСТОВ —
ИСПОЛН.	ЧЕРКАСОВА		МНИИТЭП МАСТЕРСКАЯ 1

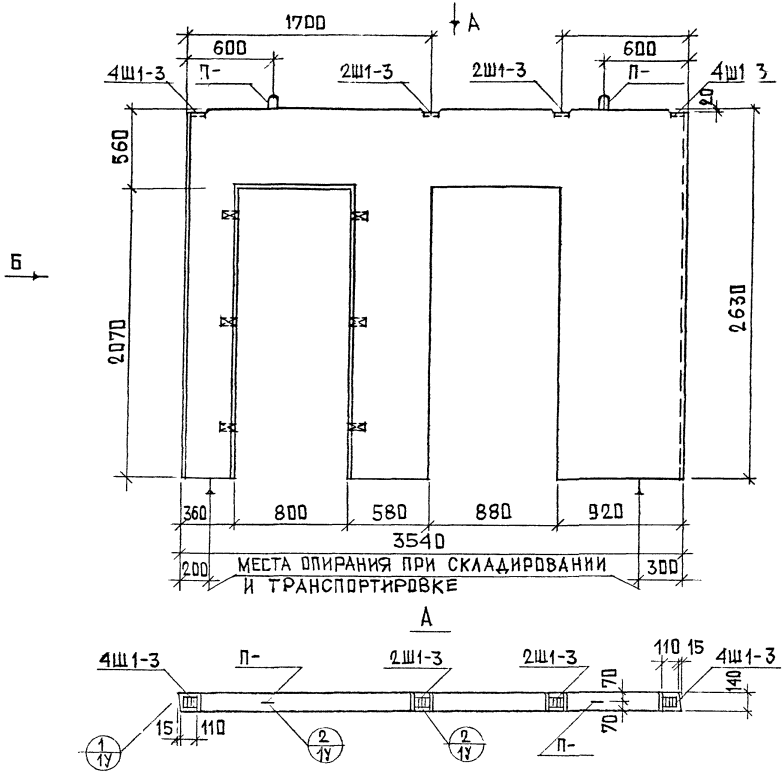

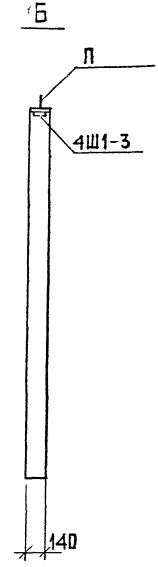

НАЧ.МАСТ.	НАДЫСЕВ			РМ-2283			
ГЛ.СПЕЦ.	ЯНКО						
ГАП	НИКИТИН			В1435-21ПР. ОБЩИЙ ВИД	СТАДИЯ	ЛИСТ	ЛИСТОВ
ГИП	МАКЛАКОВА					55	
ИСПОЛН.	ЧЕРКАСОВ				МНИИТЭП МАСТЕРСКАЯ 1		

Сарт. 1059

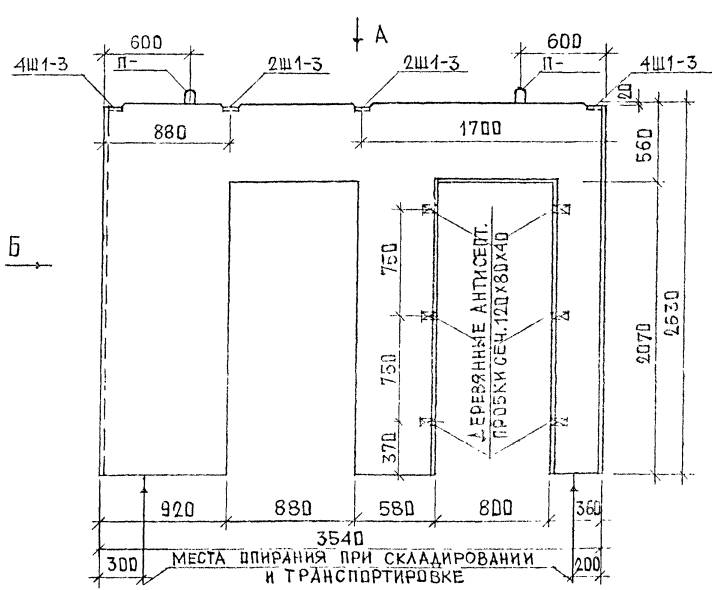

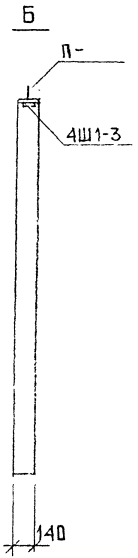

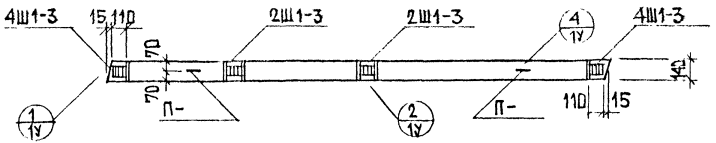

Узлы см. альбом РС1-3111 ч.1

Нач. маст	Надысев		РМ-2283	
Гл. спец.	Янко			
ГАП	Никитин		В 1435-21 лев. Общий вид	Стадия: — Лист: 56 Листов: —
ГИП	Маклаков			МНИИТЭП Мастерская 1
Исполн.	Черкасова			

Инв. 11159

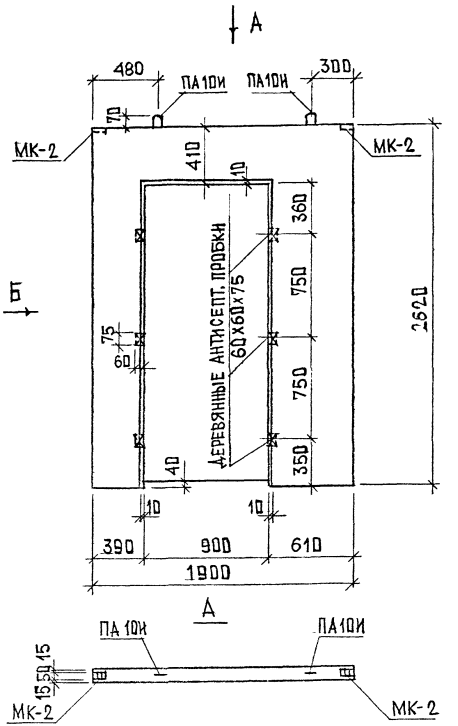

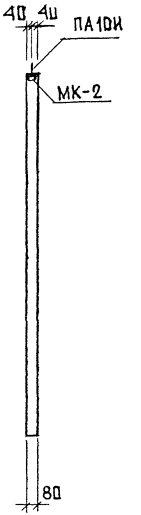

НАЧ.КАРТ	НАДЫСЕВ	РМ-2283	
ГА.СПЕЦ	ЯНКО		
ГАП	ПРИНЦ		СТАДИЯ / ЛИСТ / ЛИСТОВ
ГИП	МАКЛАКОВ		57
ИСПОЛН.	ЧЕРКАСОВА	ПБ19-4 ОБЩИЙ ВИД	МНИИТЭП МАСТЕРСКАЯ 1

Альбом 11856

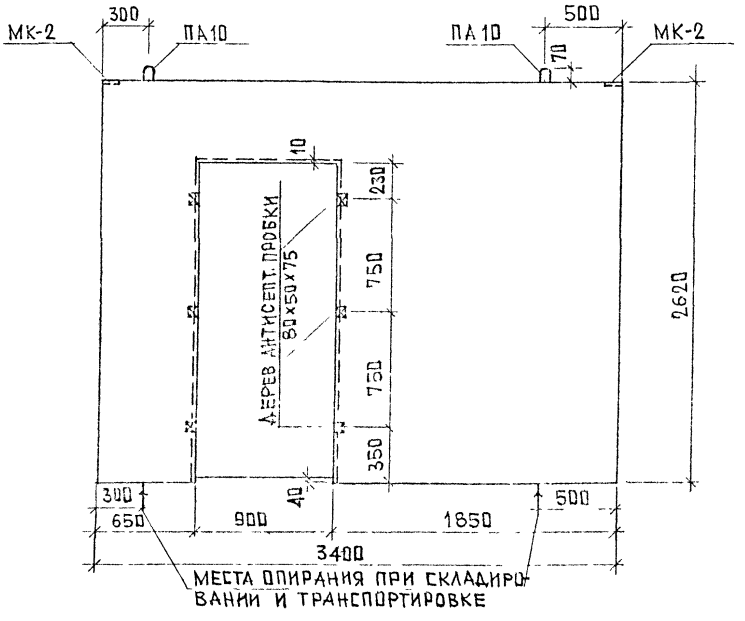

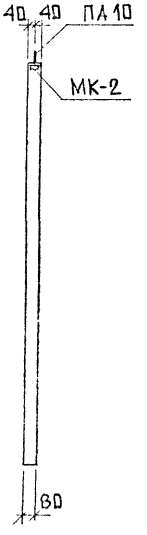

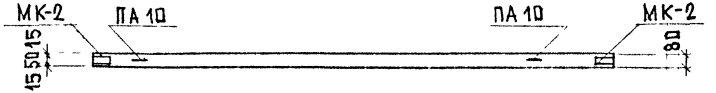

НАЧ. МАСТ.	НАДЫСЕВ		
ГЛ. СПЕЦ.	ЯНКО		
ГАП	НИКИТИН		
ГИП	МАКЛАКОВА		
ИСПОЛН.	ЧЕРКАСОВА		
	ГРУППЦ		

РМ-2283

ПБ 34
ОБЩИЙ ВИД

СТАДИЯ	ЛИСТ	ЛИСТОВ
	58	

МНИИТЭП
МАСТЕРСКАЯ 1

Карт 1659

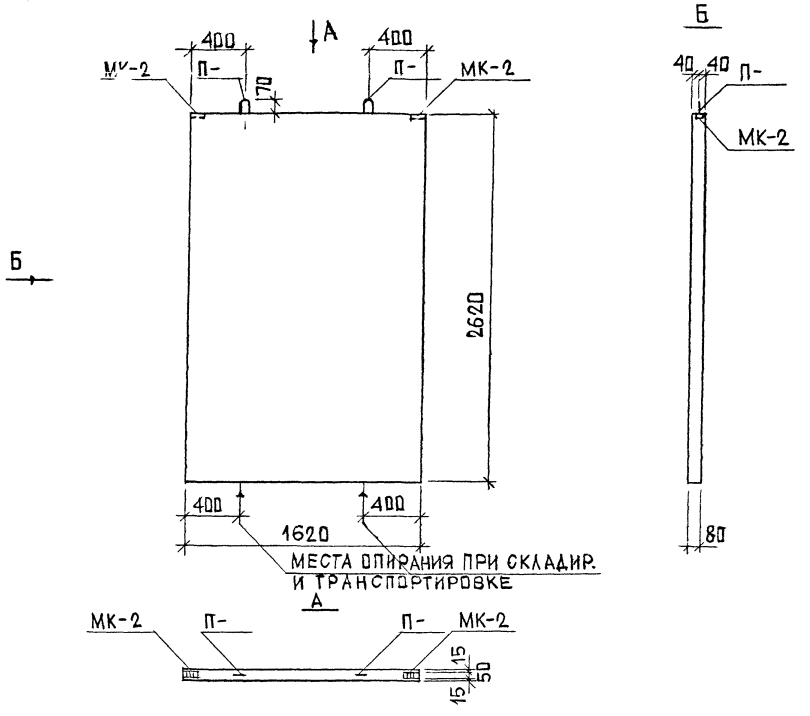

НАЧ.МАСТ.	НАДЫСЕВ		РМ-2283	
ГА.СПЕЦ.	ЯНКО			
ГАП	НИКИТИН		ПБ 16 ОБЩИЙ ВИД	СТАДИЯ / ЛИСТ / ЛИСТОВ: 59
ГИП	МАКЛАКОВ			МНИИТЭП МАСТЕРСКАЯ 1
ИСПОЛН.	ЧЕРКАСОВ			

Копт 1859

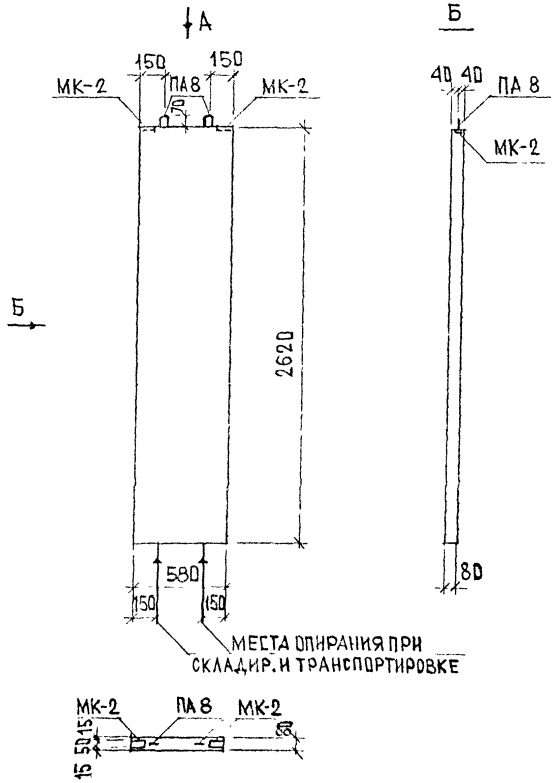

НАЧ. МАСТ.	НАДЫСЕВ		РМ-2283
ГЛ. СПЕЦ.	ЯНКО		
ГАП	НИКИТИН		ПБ 6 ОБЩИЙ ВИД
ГИП	МАКЛАКОВ		СТАДИЯ: — ЛИСТ: 60 ЛИСТОВ: —
ИСПОЛН.	ЧЕРКАСОВА		МНИИТЭП МАСТЕРСКАЯ 1

корр. 1989

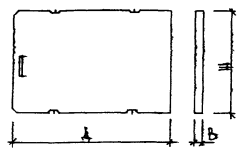

№№ п/п	Марка изделия по ГОСТ	Марка изделия по проекту	Эскиз изделия	Параметры изделия: Размеры, мм: Д	Ш	В	Площадь, м²	Об'ем, м³	Проектная масса, т	Об'ем, м³: Тяжелый бетон $\gamma = 2300 \frac{кг}{м^3}$	Марки, классы прочности: В15 (М200)	123200							Тип конструкции	№ листов рабочих чертежей
1	2	3	4	5	6	7	8	9	10	11	12	13	14	15	16	17	18	19	20
1		П 3654-1		5380	3580	140	19,26	2,69	6,32										
2		П3654-2		5380	3580	140	19.26	2,69	6,32										
3		П3654-3		5380	3580	140	19,26	2,69	6,32										
4		П 3654-4		5380	3580	140	19,26	2,69	6,32										
5		П 3654-13		5380	3580	140	19,26	2,69	6,32										
6		П3654-14		5380	3580	140	19,26	2,69	6,32										
7		П3654-15		5380	3580	140	19,26	2,69	6,32										
8		П3654-16		5380	3580	140	19,26	2,69	6,32										
9		П3642-1		4180	3580	140	14,96	2,09	4,91										
10		П3639-1		3880	3580	140	13,89	1,94	4,56										
11		П3639-2		3880	3580	140	13,89	1,94	4,56										
12		П 3633-1		3280	3580	140	11,74	1,64	3,85										
13		П 3633-2		3280	3580	140	11,74	1,64	3,85										
14		П 3621		2080	3580	140	7,44	1,04	2,44										

Узлы см РС1-5310; РМ-2234.
Электроканалы будут нанесены при разработке рабочих чертежей.

Нач маст	Надысев	
Гл спец	Янко	
ГИП	Маклакова	
Исполнил	Семенова	
Проверил	Бородина	

РМ-2283

Номенклатура

Стадия	Лист	Листов
	61	

МНИИТЭП
Мастерская №1

Кайт. 11653

1	2	3	4	5	6	7	8	9	10	11	12	13	14	15	16	17	18	19	20
15		П3654-5	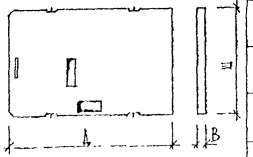	5380	3580	140	18,63	2,61	6,13										
16		П3654-6		5380	3580	140	18,63	2,61	6,13										
17		П3654-7		5380	3580	140	18,63	2,61	6,13										
18		П3654-8		5380	3580	140	18,63	2,61	6,13										
19		П3654-9		5380	3580	140	18,63	2,61	6,13										
20		П3654-10		5380	3580	140	18,63	2,61	6,13										
21		П3654-11		5380	3580	140	18,63	2,61	6,13										
22		П3654-12		5380	3580	140	18,63	2,61	6,13										
23		П3654-17		5380	3580	140	18,63	2,61	6,13										
24		П3654-18		5380	3580	140	18,63	2,61	6,13										
25		П3654-19		5380	3580	140	18,63	2,61	6,13										
26		П3654-20		5380	3580	140	18,63	2,61	6,13										

НАЧ МАСТ	НАДЫСЕВ	
ГА СПЕЦ	ЯНКО	
ГИП	МАКАКОВА	
ИСПОЛНИЛ	СЕМЕНОВА	
ПРОВЕРИЛ	БОРОДИНА	

РМ-2283

Номенклатура

СТАДИЯ	ЛИСТ	ЛИСТОВ
	62	

МНИИТЭП
Мастерская №1

К альбому 11-79

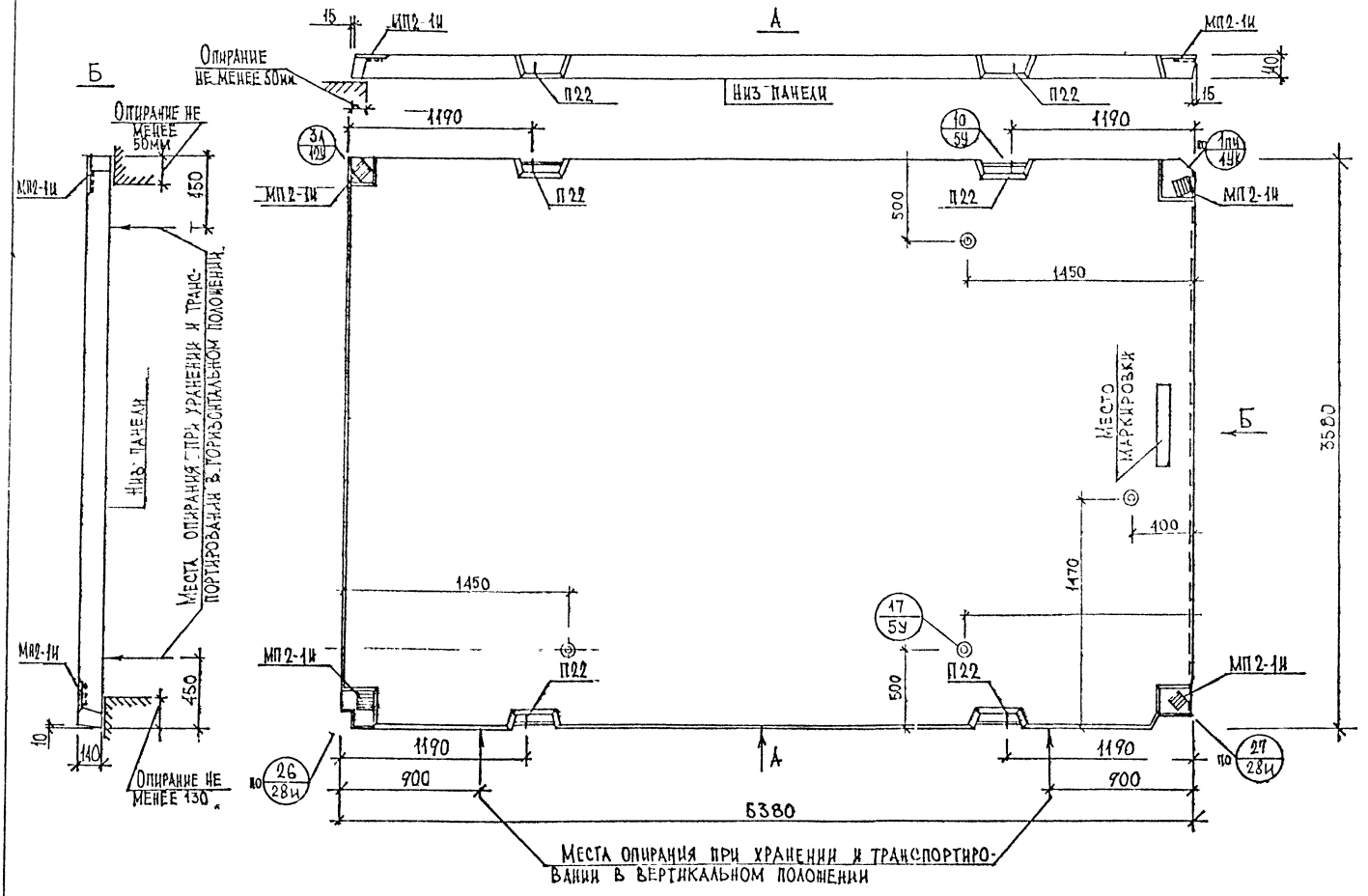

Примечание

Узлы: 3А/10У см. РС1-5310-87; 1ПЧ/14К см. РМ-2234; 26/28И и 27/28И см. РМ-2276

Привязка монтажных отверстий может уточняться при рабочем проектиров

Нач. маст.	Нарышев		
Гл. спец.	Янко		
ГИП	Макалкова		
Разраб.	Семенова		
Провер.	Бородина		

РМ 2283

П3654-1
Общий вид

Стадия	Лист	Листов
Р	63	

МНИИТЭП
Мастерская №1

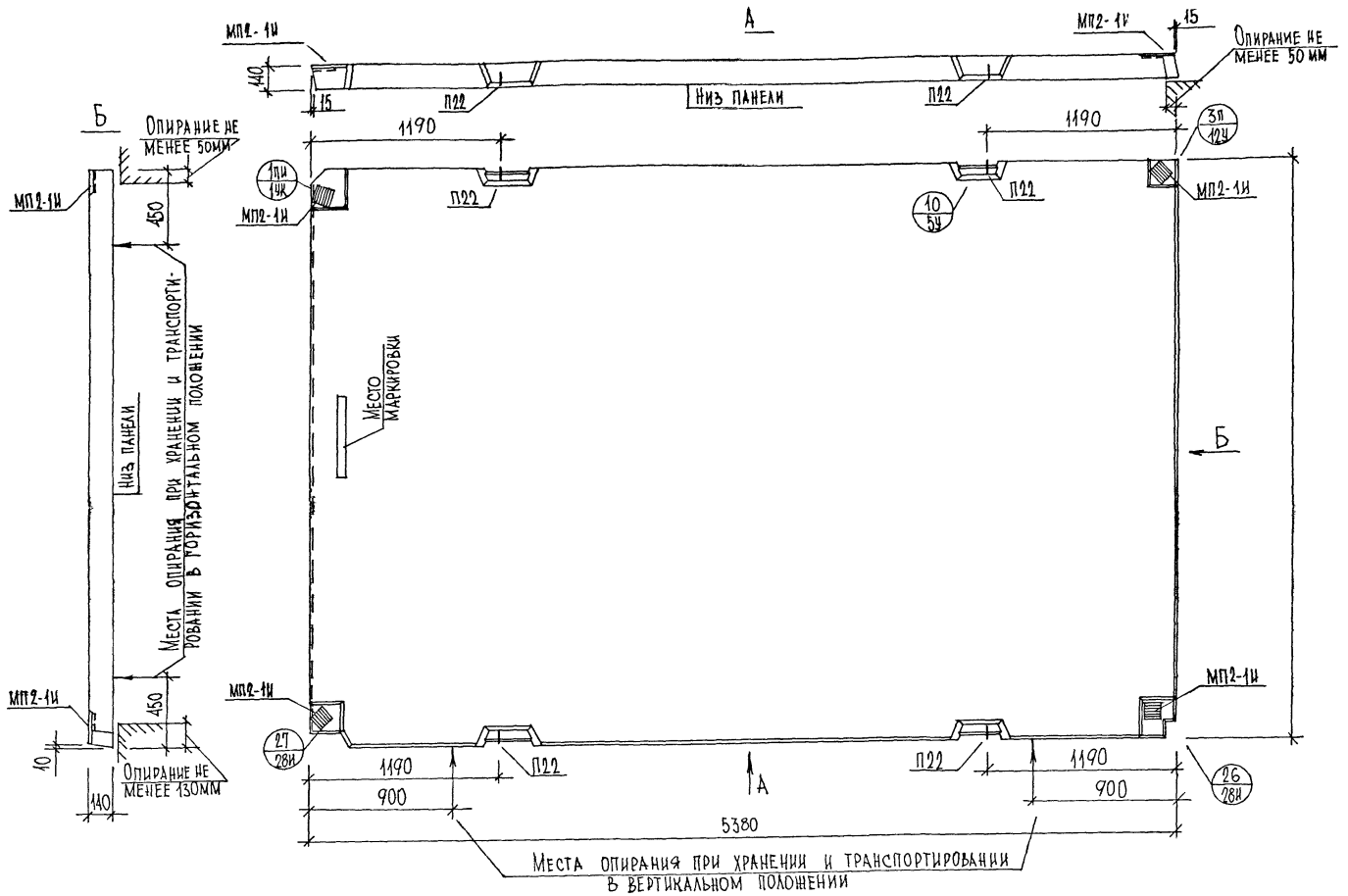

НАЧ МАСТ	НАДЫСЕВ		
ГА СПЕЦ	ЯНКО		
ГИП	МАКЛАКОВА		
ИСПОЛН	СЕМЕНОВА		
ПРОВЕРИЛ	БОРОДИНА		

РМ-2283

ПЗ654-2
Общий вид

СТАДИЯ	ЛИСТ	ЛИСТОВ
	64	

МНИИТЭП
Мастерская №1

Карт. 1163

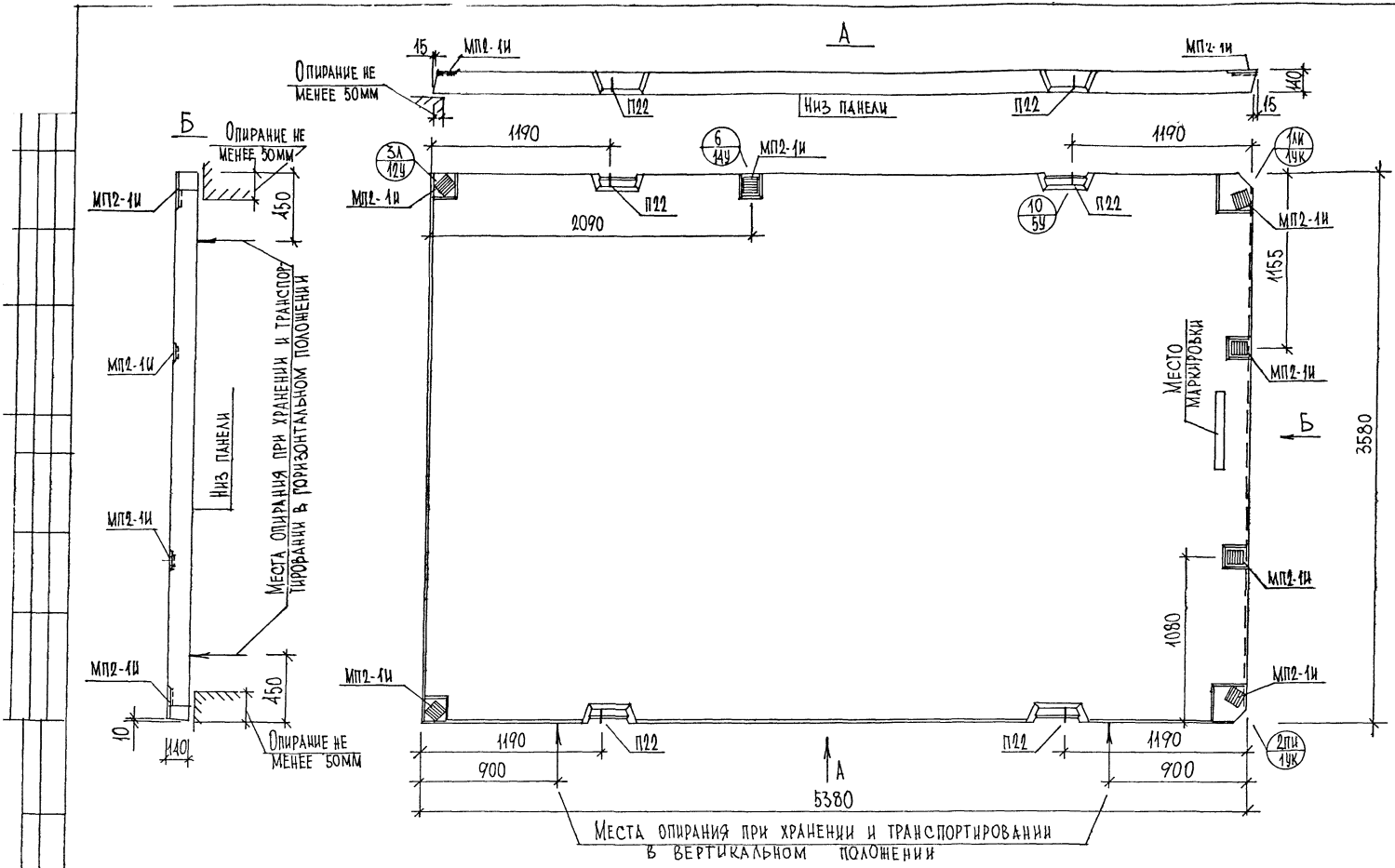

Нач.маст	Надысев		
Гл.спец	Янко		
ГИП	Маклакова		
Исполн.	Семенова		
Проверил	Бородина		

РМ-2283

П3654-3
Общий вид

Стадия	Лист	Листов
	65	

МНИИТЭП
Мастерская №1

Кат. 11659

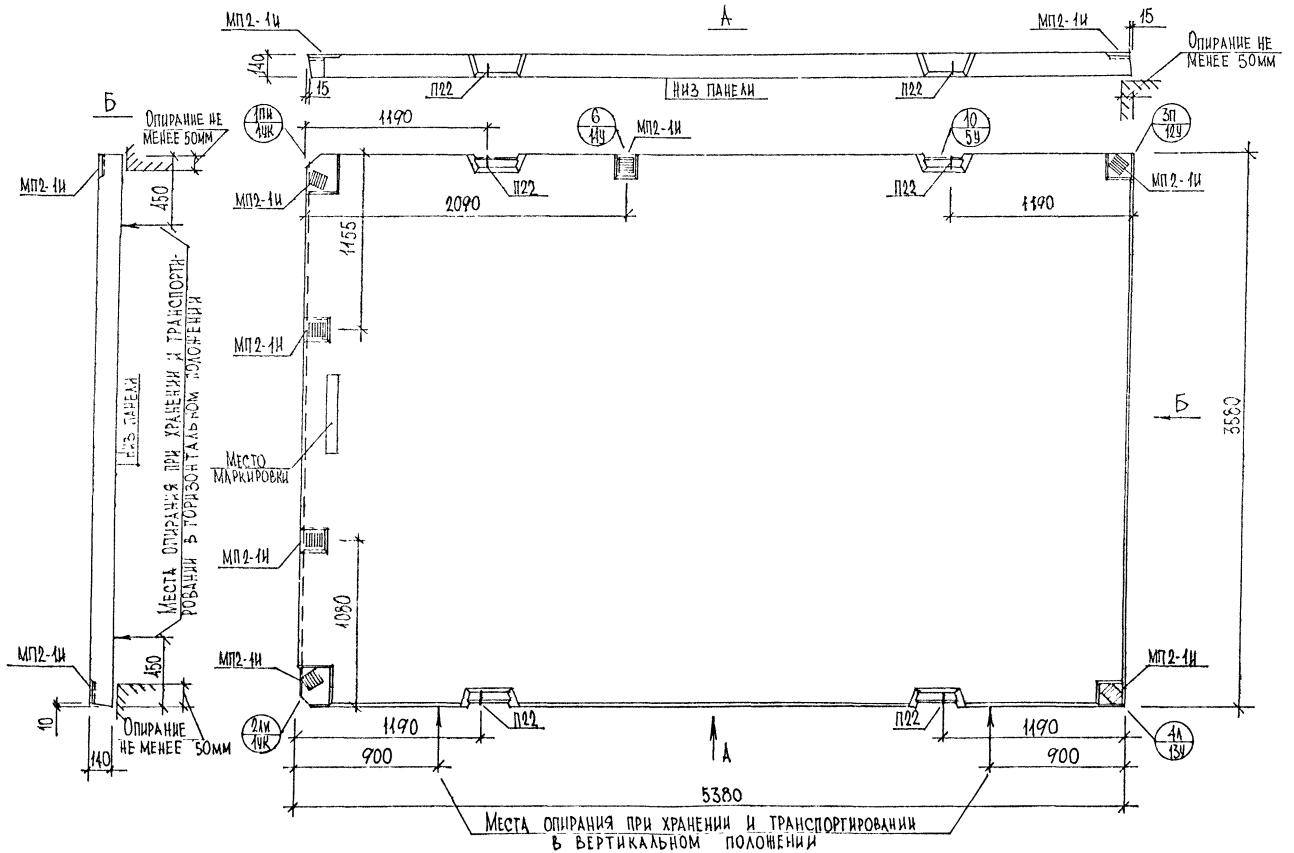

Нач. маст.	Надысев	
Гл. спец.	Янко	
ГИП	Макалакова	
Разраб.	Семенова	
Провер.	Бородина	

РМ-2283

П3654-4
Общий вид

Стадия	Лист	Листов
	66	

МНИИТЭП
Мастерская №1

Копир. 1159

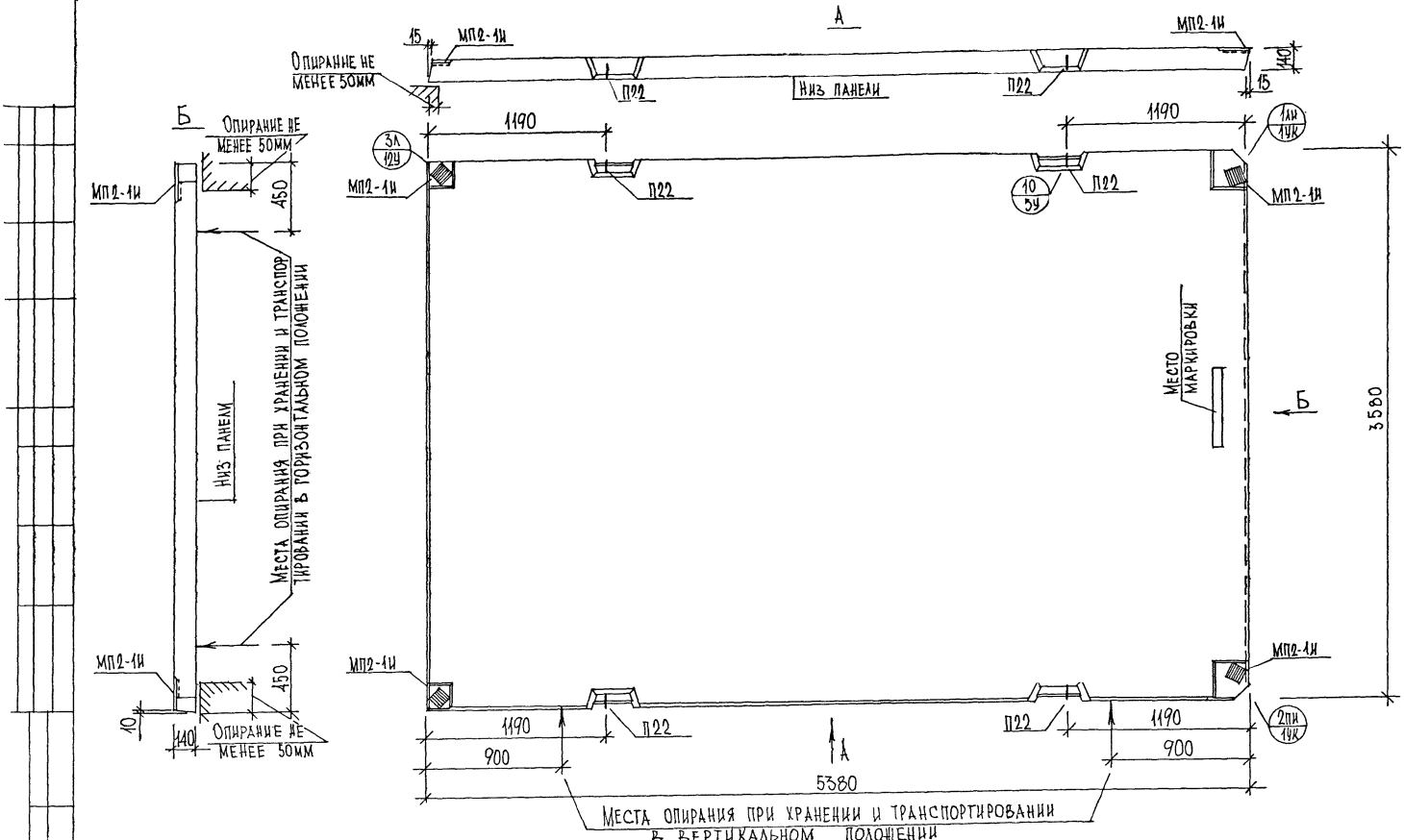

Нач.маст	Надысев		
Гл.спец	Янко		
ГИП	Маклакова		
Исполн.	Семенова		
Проверил	Бородина		

РМ-2283

П3654-13
Общий вид

Стадия	Лист	Листов
	67	

МНИИТЭП
Мастерская №1

карт. 1653

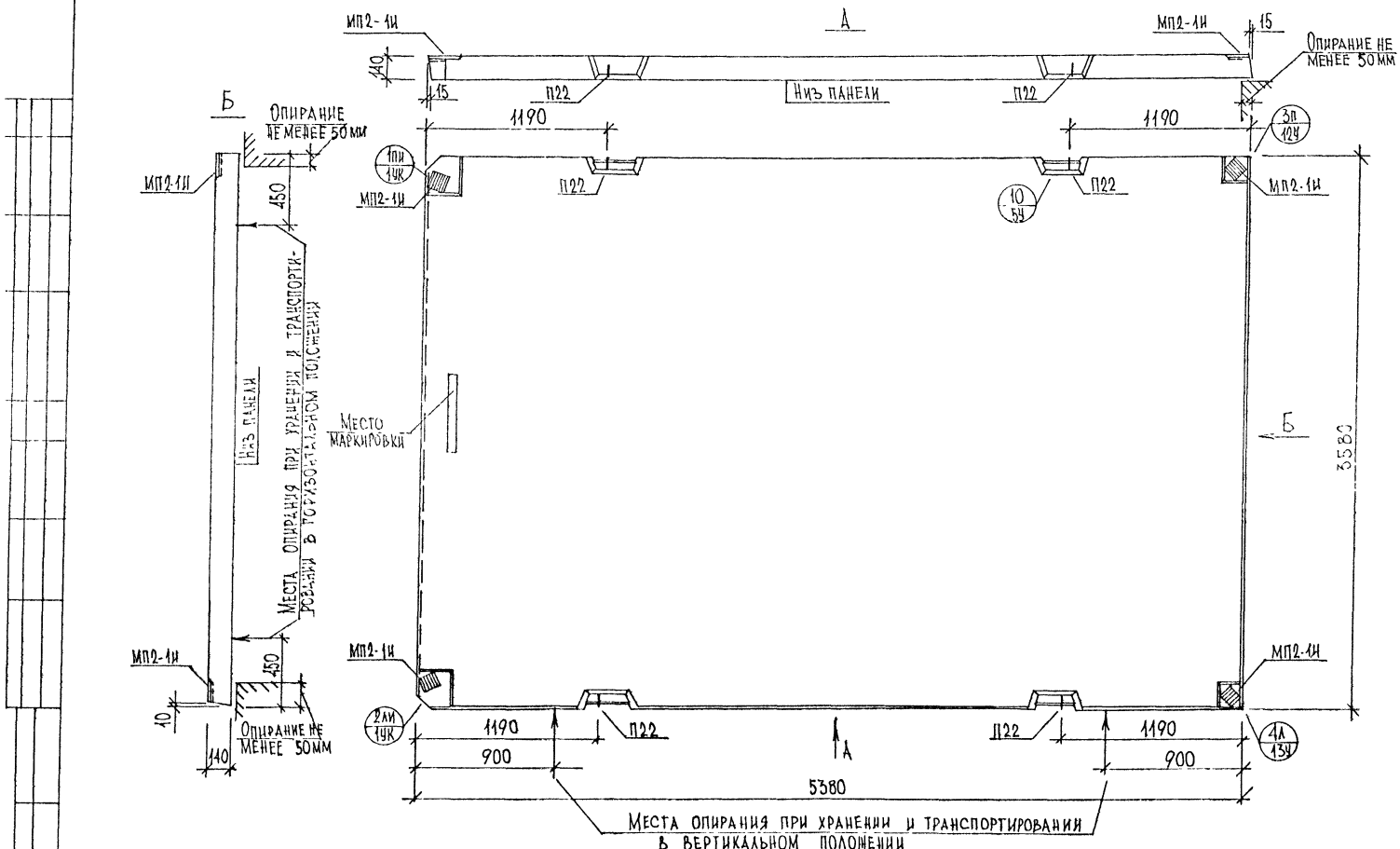

Нач маст	Надысев		
Гл спец	Зико		
ГИП	Маклакова		
Испол	Семенова		
Проверил	Бородина		

РМ-2283

3G54-11
Общий вид

стадия	лист	листов
	68	

МНИИТЭП
Мастерская №1

Копил 1165

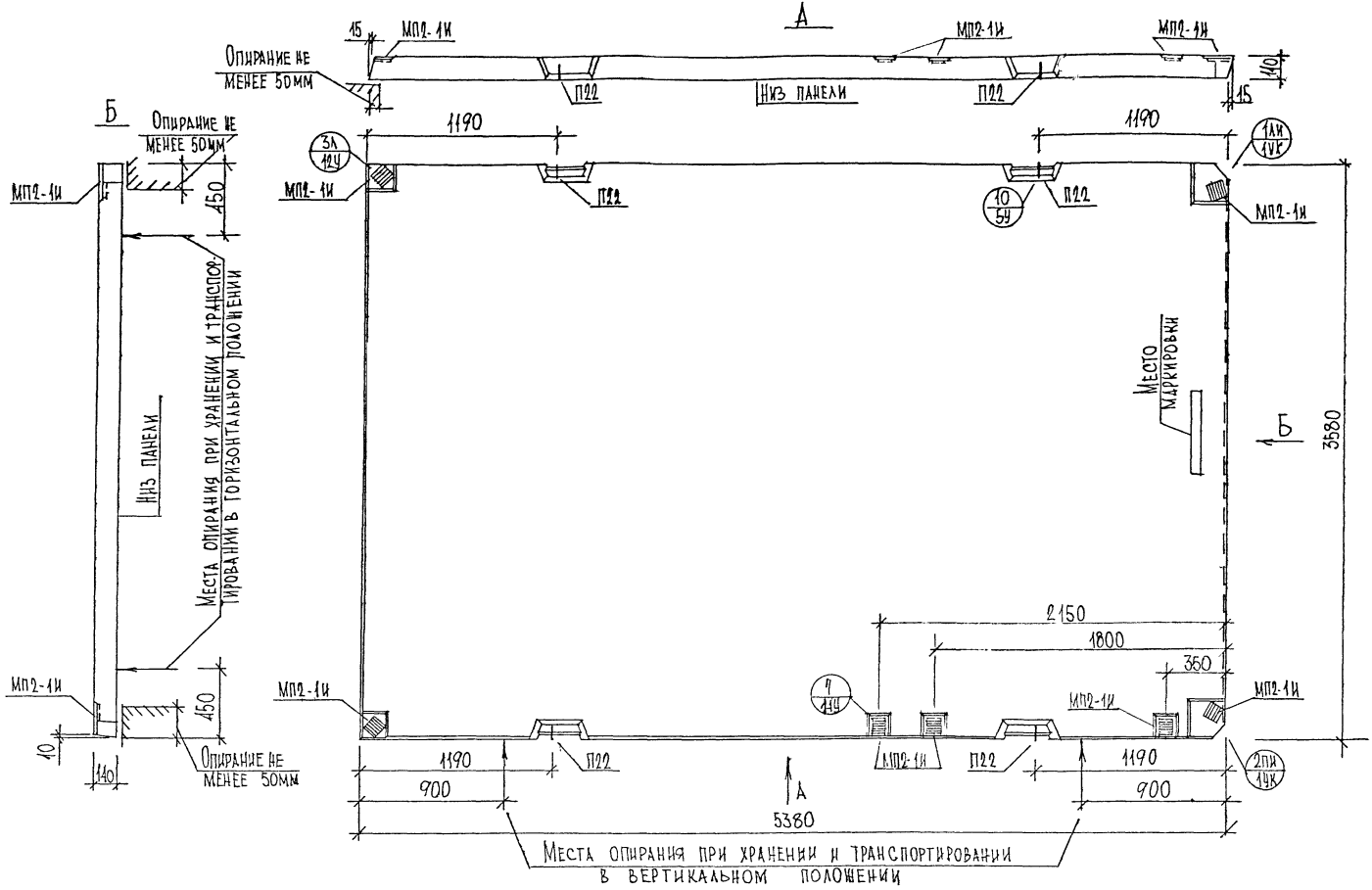

НАЧ МАСТ	НАДЫСЕВ		
ГЛ СПЕЦ	ЯНКО		
ГИП	МАКЛАКОВА		
ИСПОЛНИЛ	СЕМЕНОВА		
ПРОВЕРИЛ	БОРОДИНА		

РМ-2283

П3654-15
Общий вид

СТАДИЯ	ЛИСТ	ЛИСТОВ
	69	

МНИИТЭП
Мастерская №1

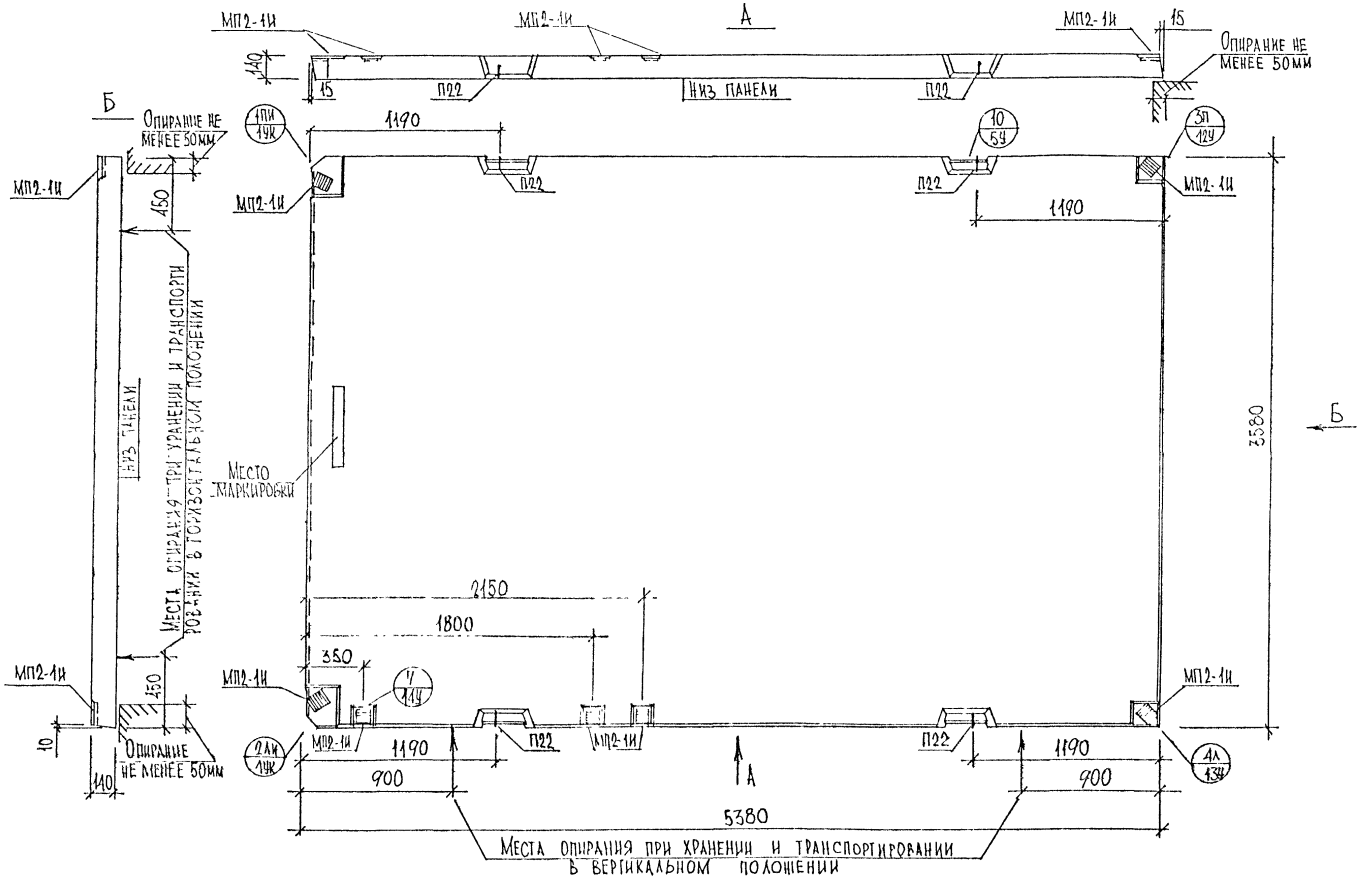

Нач. маст	Надысев		
Гл. спец	Янко		
Гип	Маклакова		
Разраб	Семенова		
Провер.	Бородина		

РМ-2283

П3654-16
Общий вид

Стадия	Лист	Листов
	70	

МНИИТЭП
Мастерская №1

Карт 11659

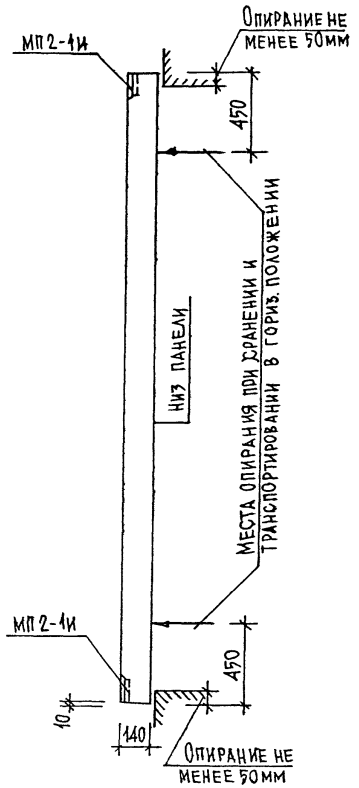

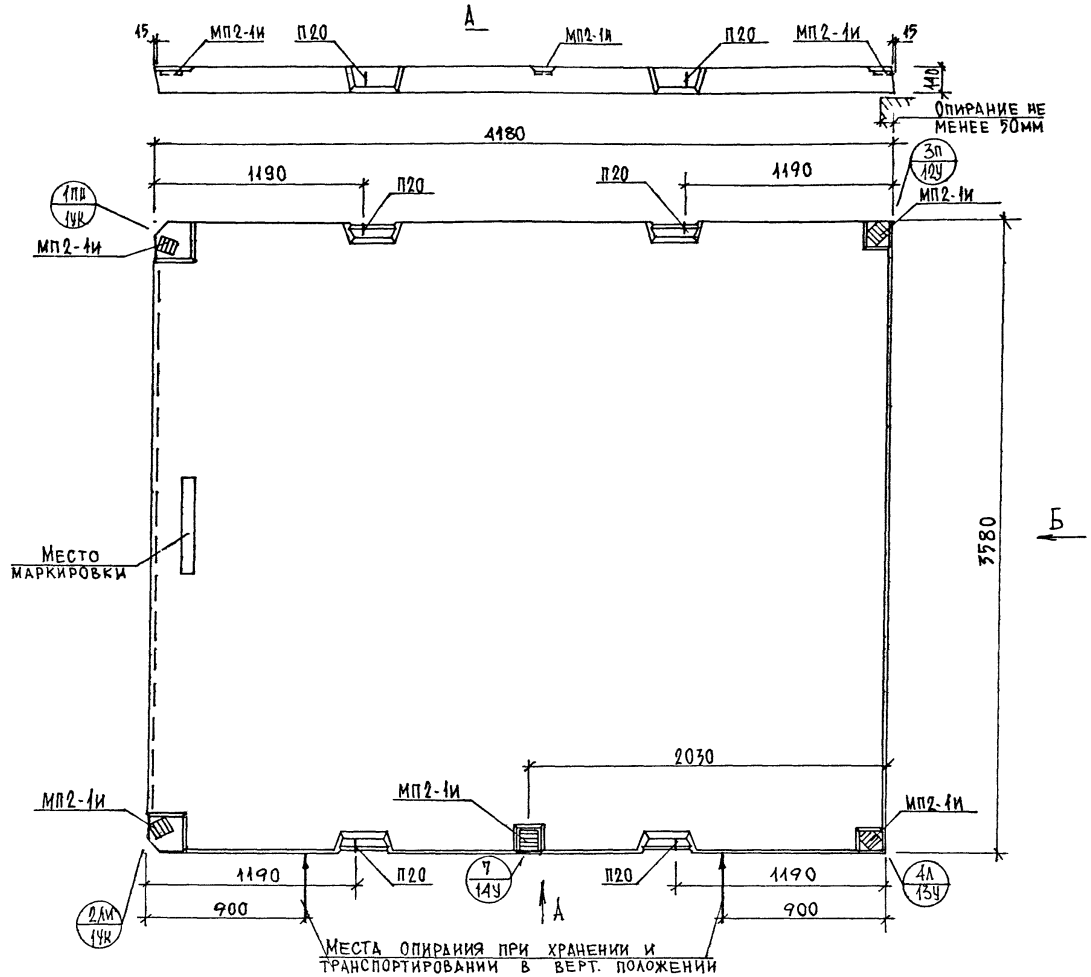

Нач.мас.	Надысев		
Гл.спец.	Янко		
ГИП	Маклакова		
Исполн.	Семёнова		
Провер.	Бородина		

РМ-2283

П 3642-1
Общий вид

Стадия	Лист	Листов
	71	

МНИИТЭП
Мастерская №1

Кат. 11659

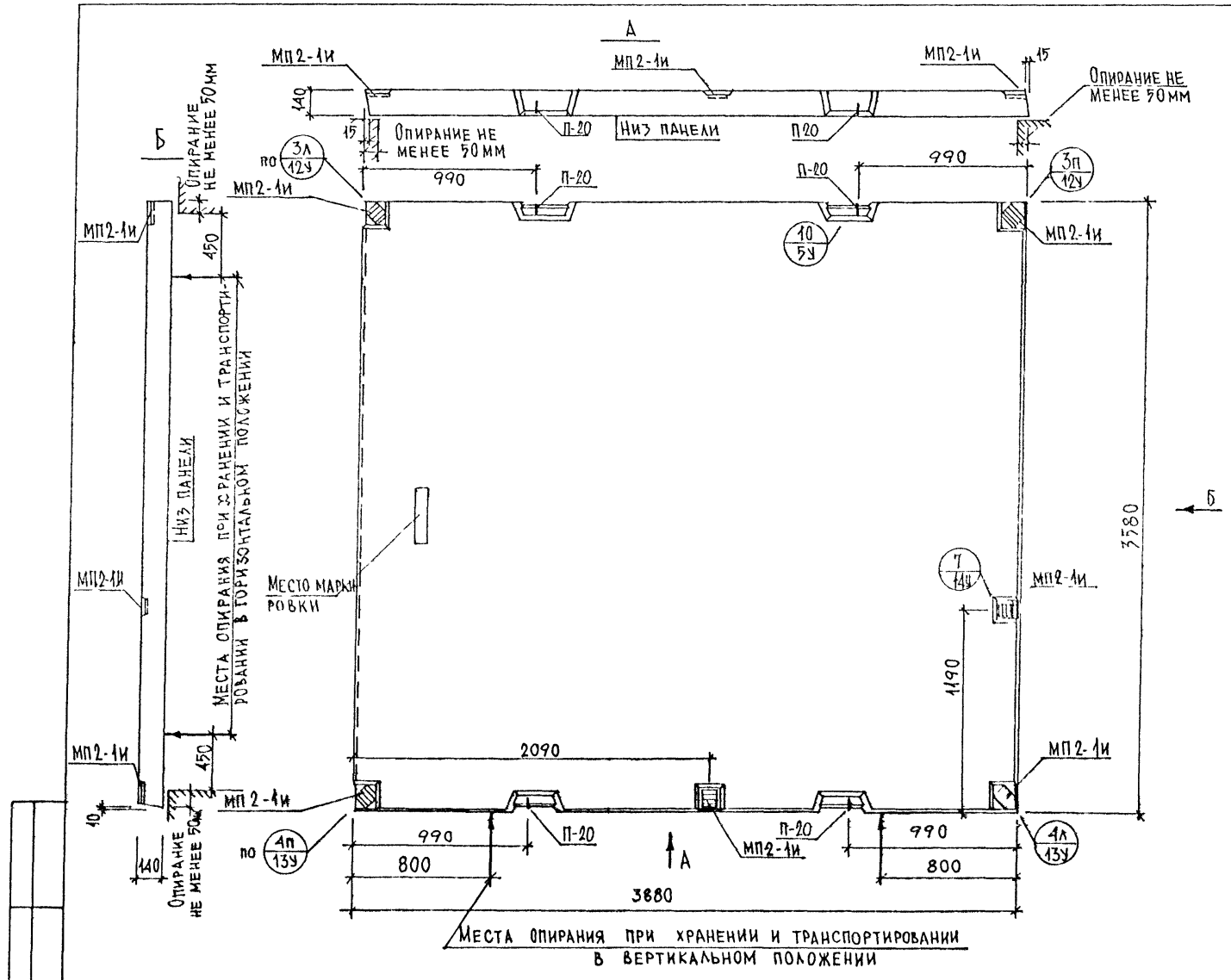

Нач маст	Надысев		
Гл спец	Янко		
ГИП	Маклакова		
Исполн	Семенова		
Провер.	Бородина		

РМ-2283

П3639-1
Общий вид

Стадия	Лист	Листов
	72	

МНИИТЭП
Мастерская №1

Lam 1653

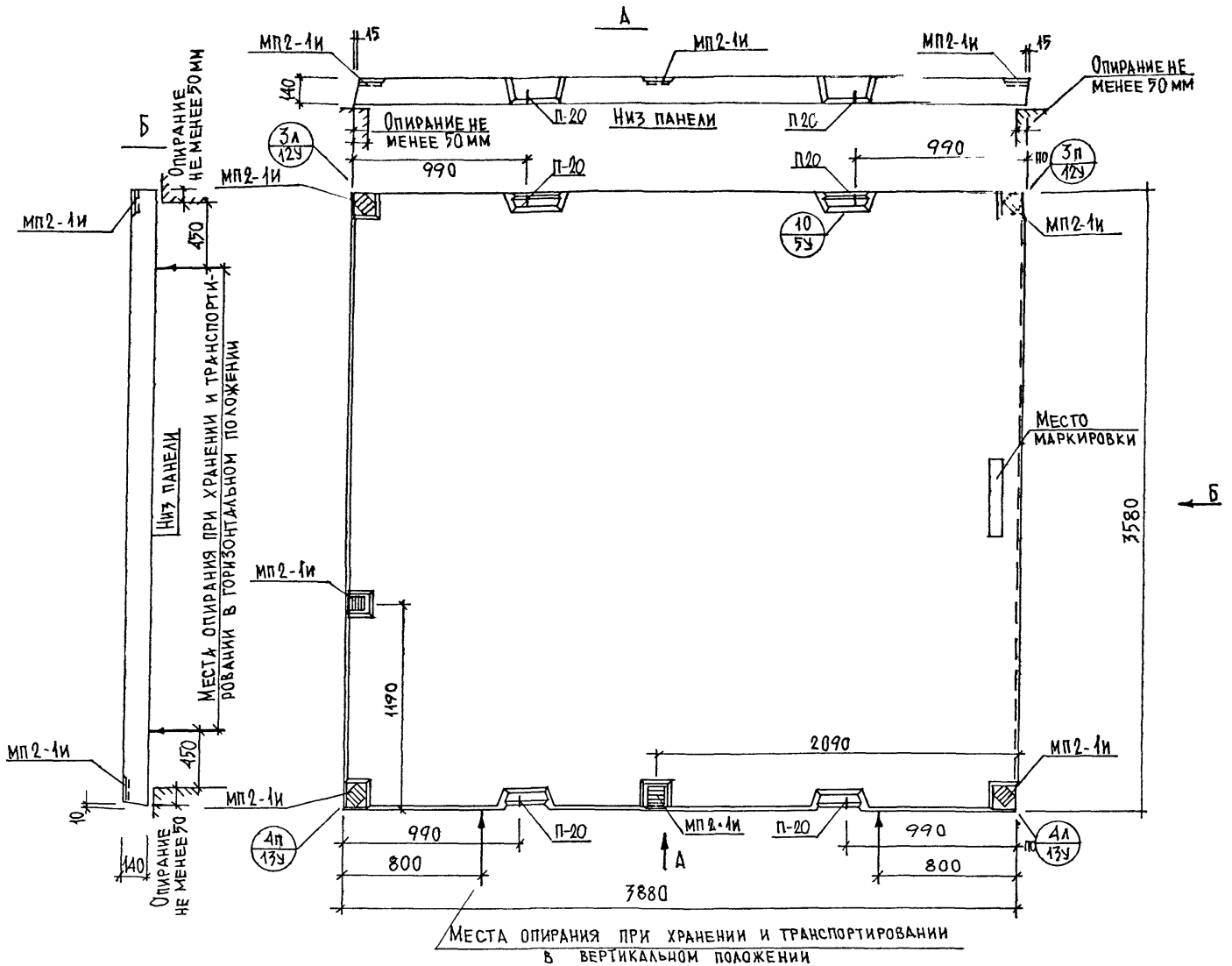

Нач маст.	Надысев		
Гл спец	Янко		
ГИП	Маклакова		
Исполн.	Семенова		
Провер.	Бородина		

РМ-2283

П 3639-2

Общий вид

Стадия	Лист	Листов
	73	

МНИИТЭП
Мастерская №1

карт 1165

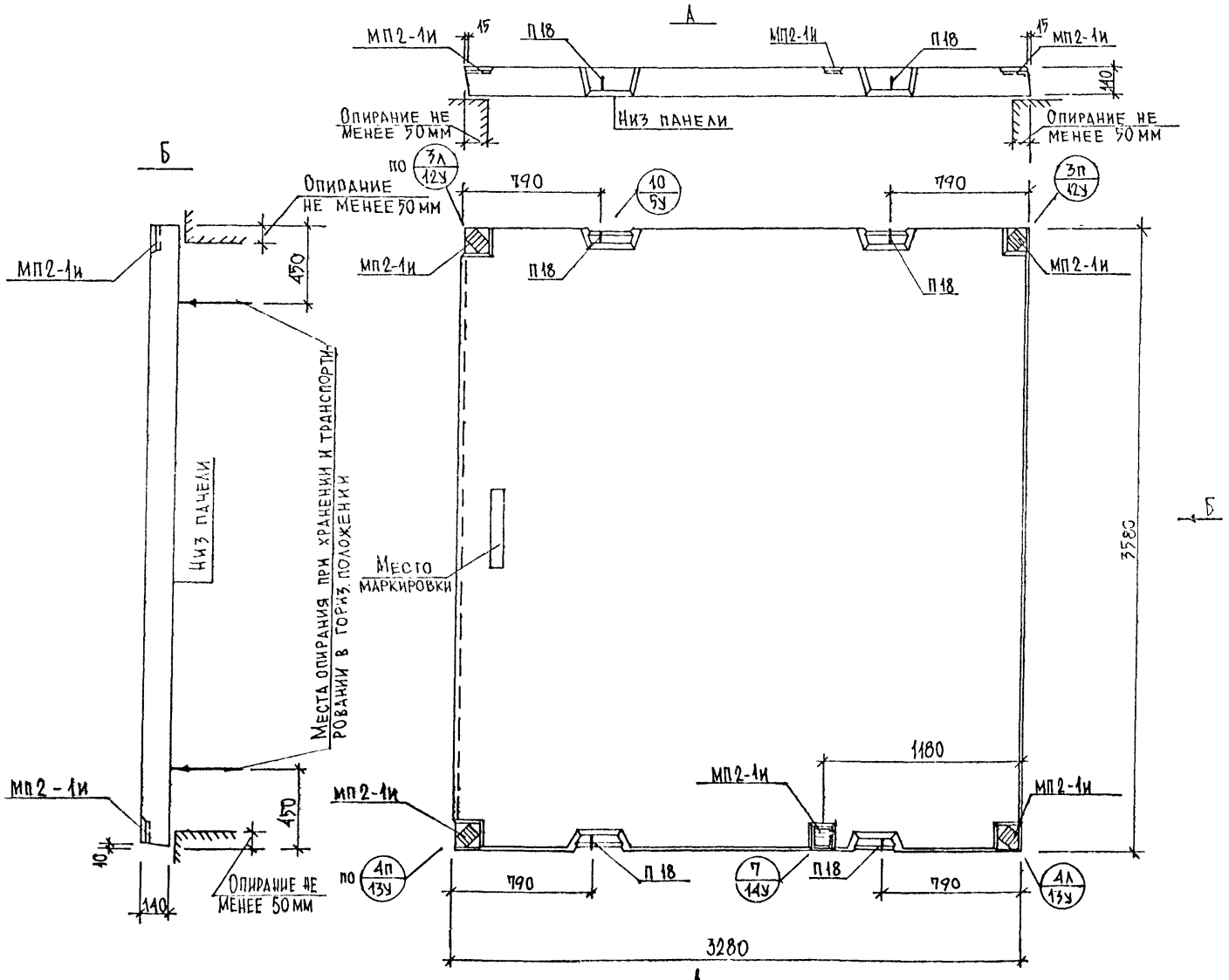

Нач маст	Надысев		
Гл спец	Янко		
ГИП	Маклакова		
Исполн.	Семенова		
Провер.	Бородина		

РМ - 2283

П 3633-1

Общий вид

Стадия	Лист	Листов
	74	

МНИИТЭП
Мастерская № 1

Канд. 1158

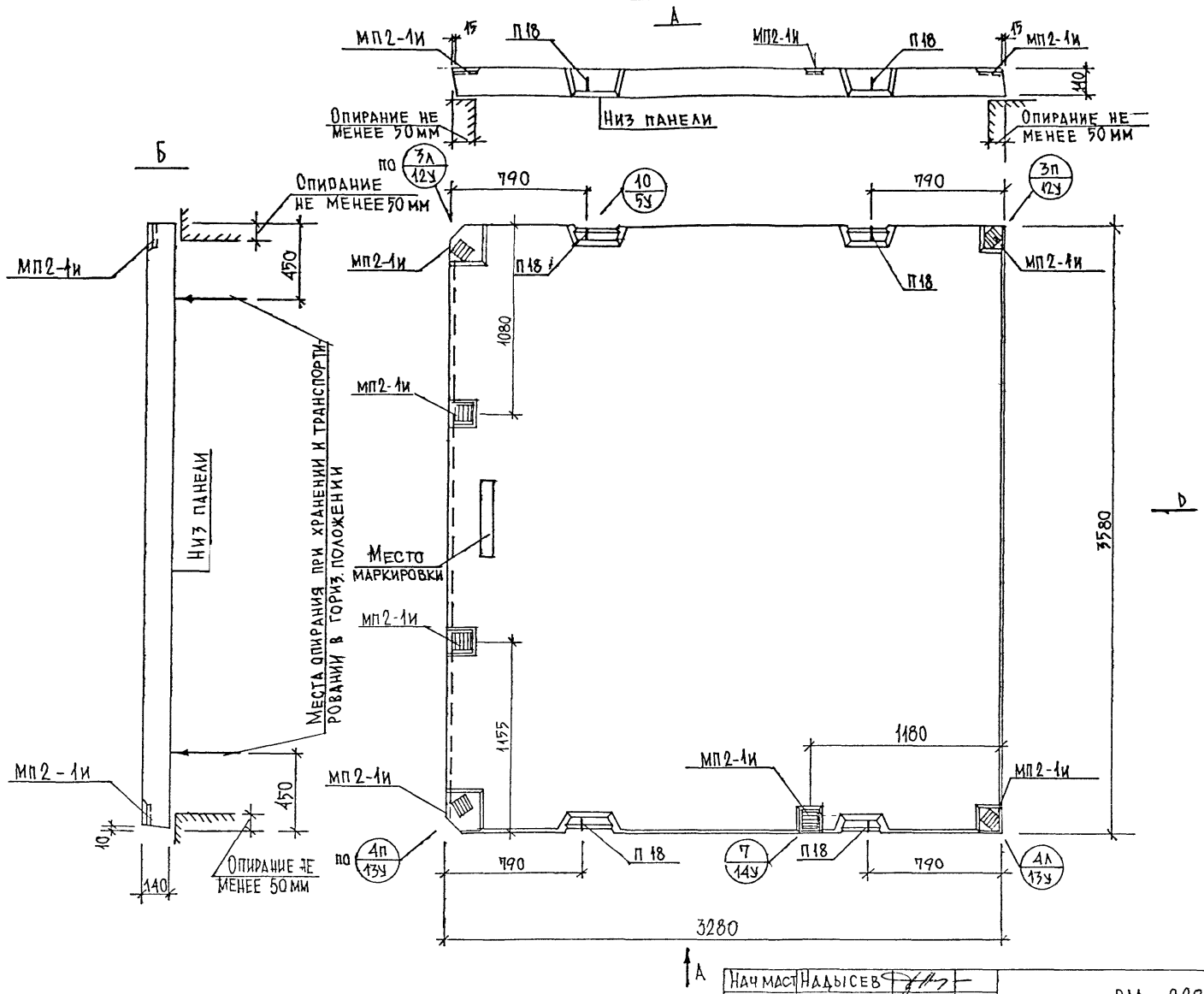

Нач.маст.	Надысев		
Гл.спец.	Янко		
ГИП	Маклакова		
Исполн.	Семенова		
Провер.	Бородина		

РМ - 2283

П 3633-2

Общий вид

Стадия	Лист	Листов
	75	

МНИИТЭП
Мастерская № 1

карт. 1659

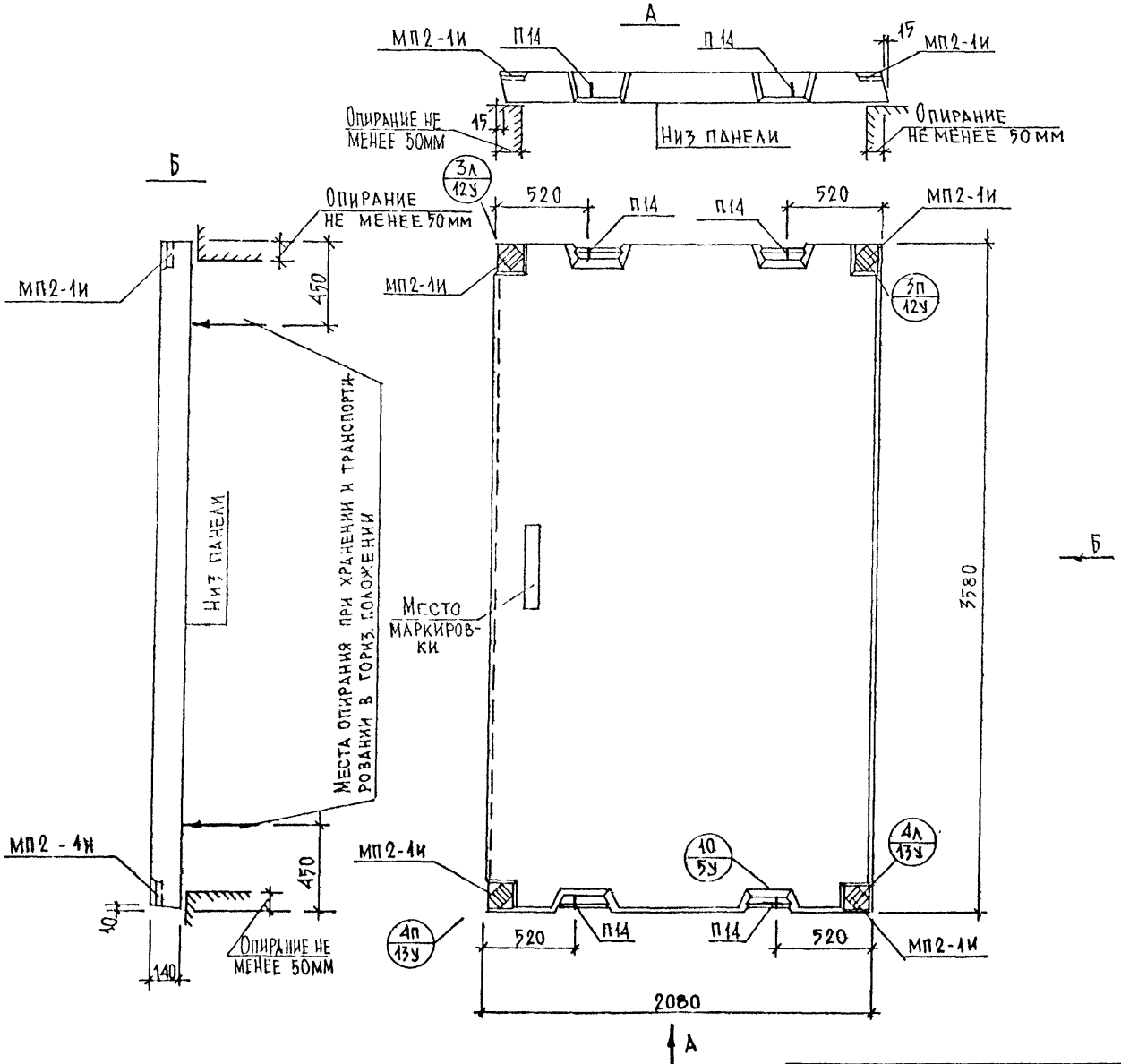

Нач.маст	Надысев		
Гл.спец.	Янко		
ГИП	Маклакова		
Исполн.	Семенова		
Провер	Бородина		

РМ 2283

П 3621

Общий вид

Стадия	Лист	Листов
	76	

МНИИТЭП
Мастерская №1

Копир. №39

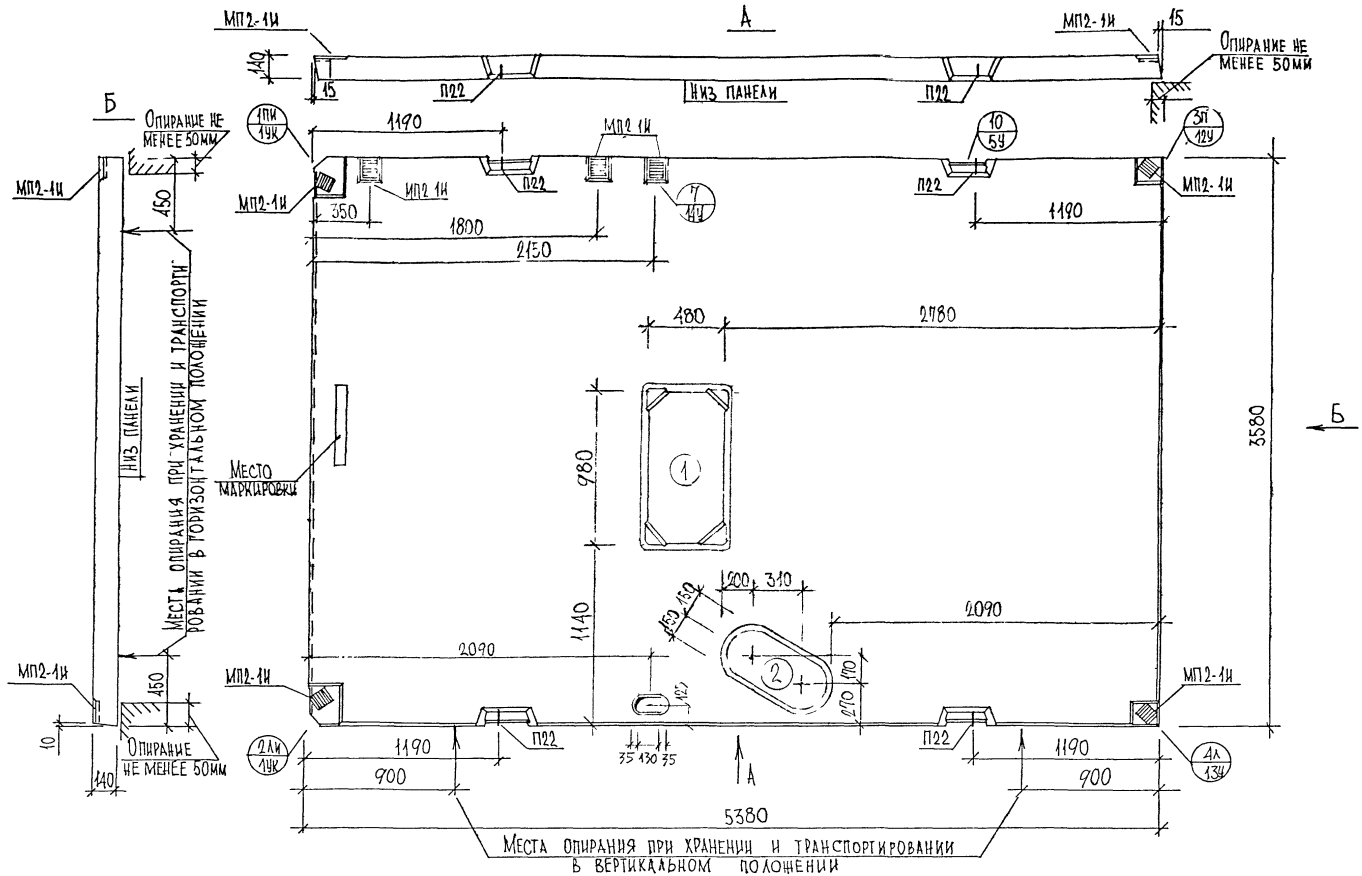

Нач маст	Надысев	
Гл спец	Янко	
ГИП	Маклакова	
Разраб	Семенова	
Провер	Бородина	

РМ-2283

ПЗ654-5
Общий вид

Стадия	Лист	Листов
	77	

МНИИТЭП
Мастерская №1

Карт 11659

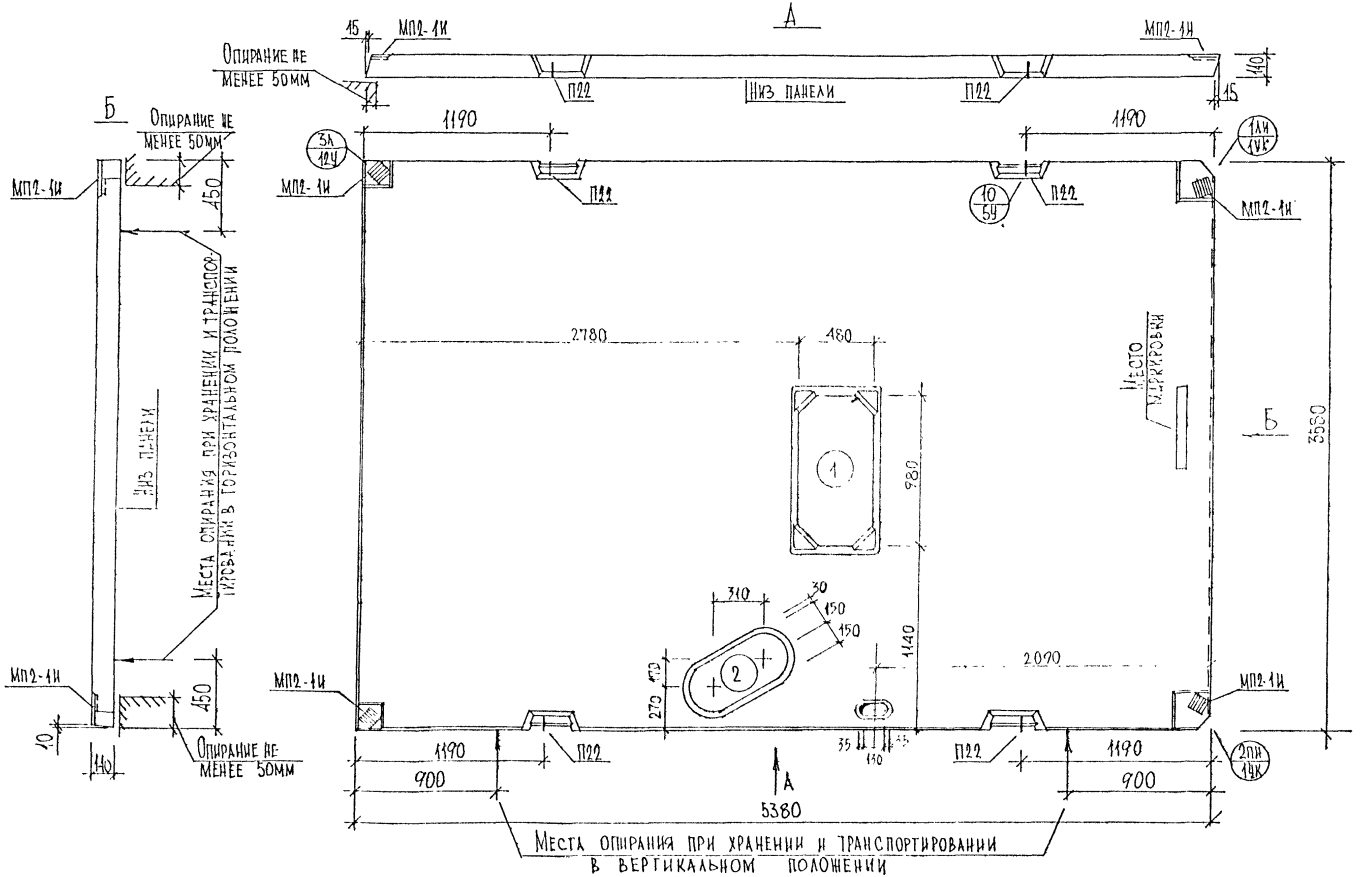

Нач. маст.	Надысев		
Гл. спец.	Янко		
Гип.	Маклакова		
Исполнит.	Семенова		
Проверил	Бородина		

РМ-2283

П3654-6
Общий вид

Стадия	Лист	Листов
	78	

МНИИТЭП
Мастерская №1

Карт 11659

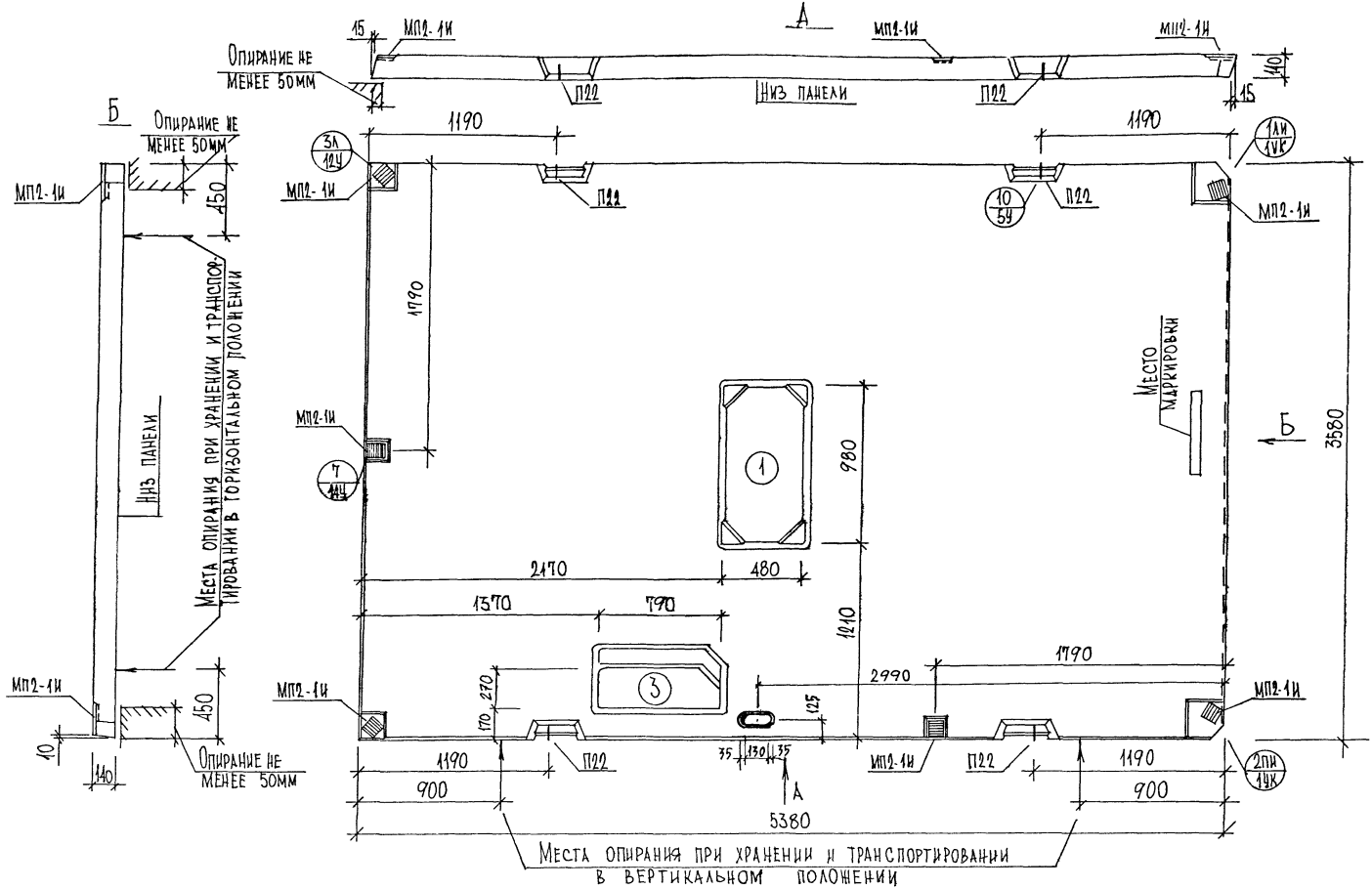

Нач маст	Надысев		
Гл спец	Янко		
ГИП	Маклакова		
Исполнил	Семенова		
Проверил	Бородина		

РМ-2283

П3654-7
Общий вид

Стадия	Лист	Листов
	73	

МНИИТЭП
Мастерская №1

Кат. 11ГТ

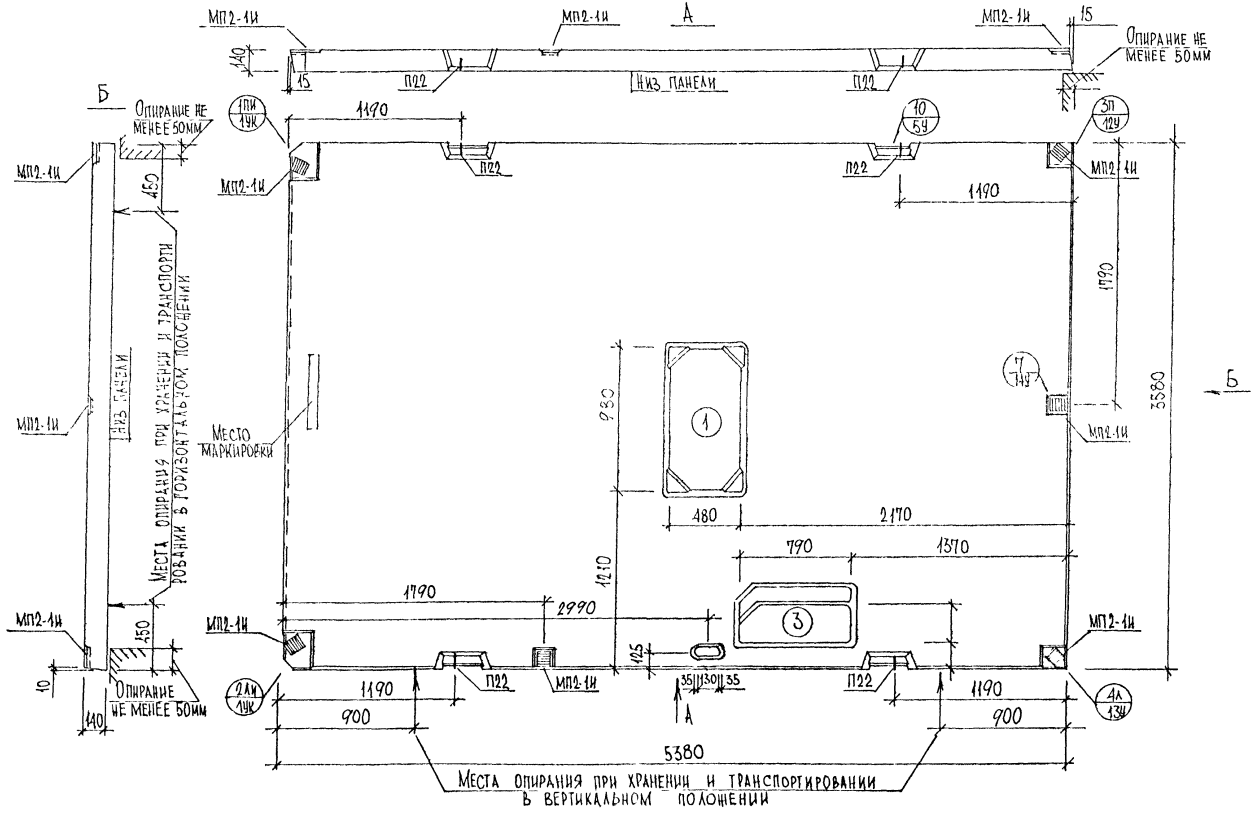

Нач.маст	Надысев		РМ-2283
ГА спец	Янко		
ГИП	Маклакова		ПЗ654-8 Общий вид
Разраб.	Семенова		Стадия: — Лист: 80 Листов: —
Провер.	Бородина		МНИИТЭП Мастерская №1

Карт 11659

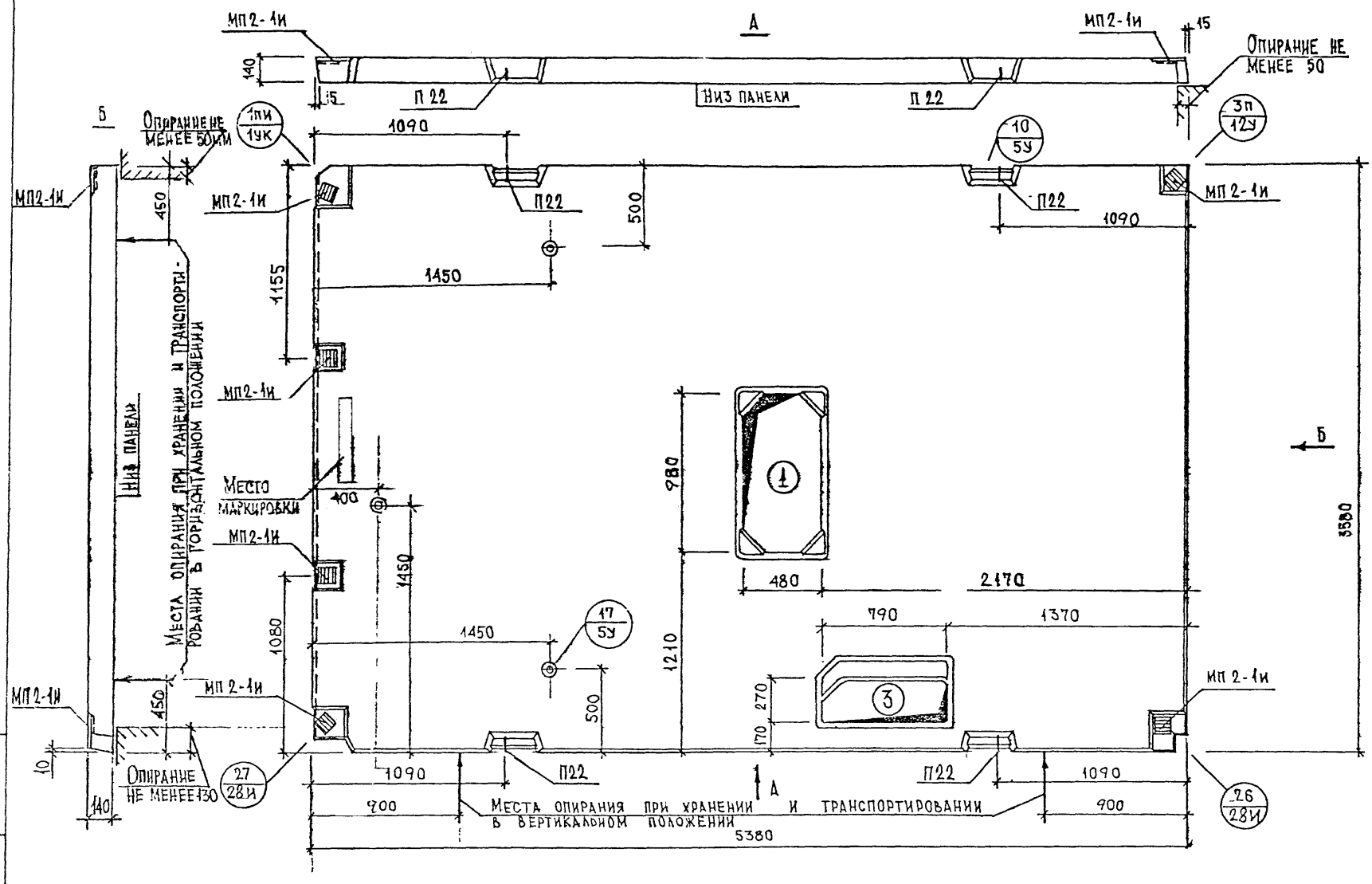

Примечания

1. Отверстия ①,③ см. РС1-5310-87 л. 9У
2. Узлы: 1пи/1УК см. РМ-2234; 3п/12У см. РС1-5310-87; 26 и 27 см. РМ-2276
3. Привязка монтажных отверстий мофет уточняться при раб. проектир

Нач маст.	Надысев	
Гл. спец.	Янко	
ГИП	Маклакова	
Разраб.	Семенова	
Провер.	Бородина	

РМ-2283

П 3654-9

Общий вид

Стадия	Лист	Листов
	81	

МНИИТЭП
Мастерская № 1

карт. 1168

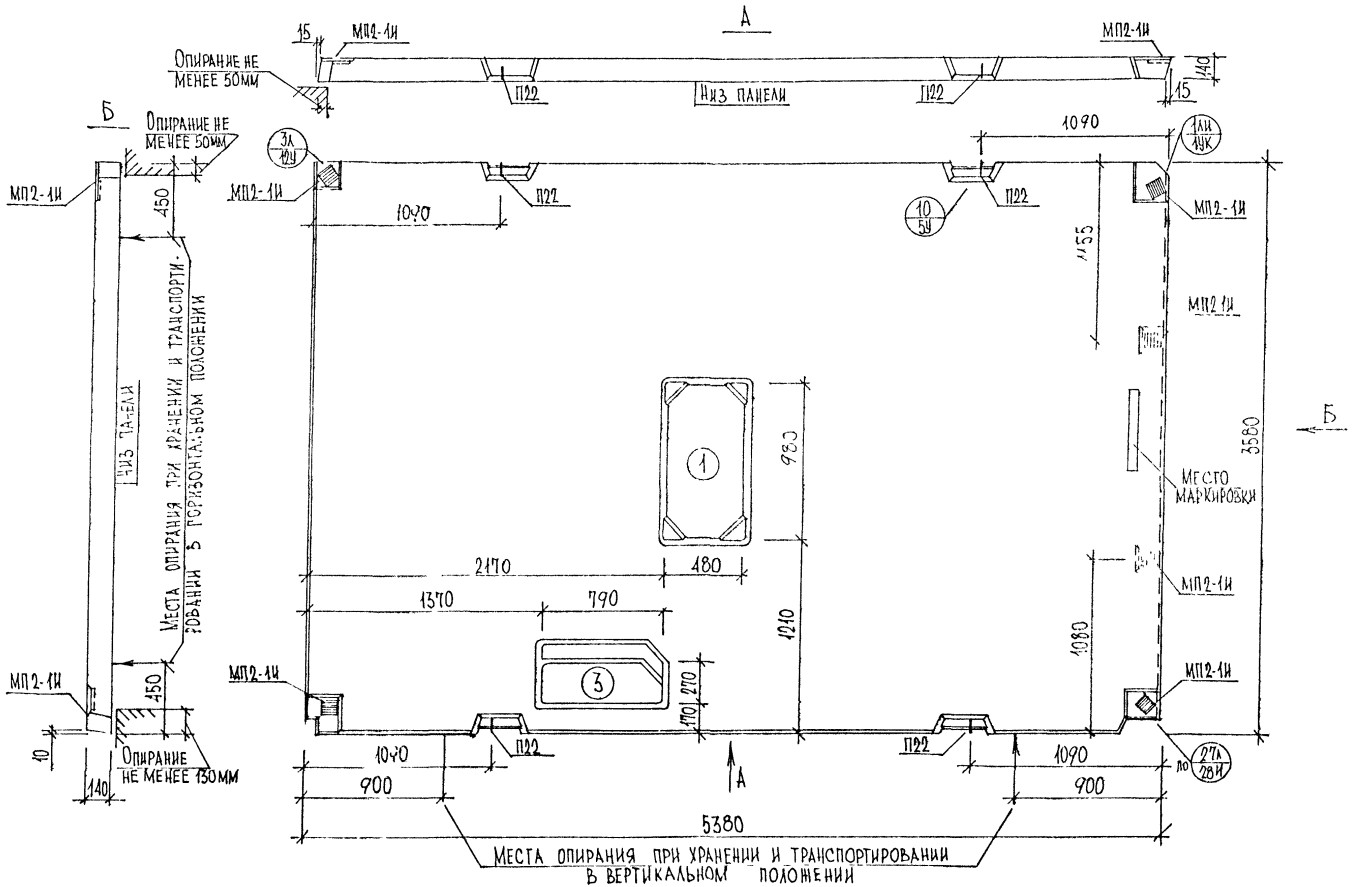

Нач маст	Надысев		
Гл спец	Янко		
ГИП	Маклакова		
Исполнил	Семенова		
Проверил	Бородина		

РМ-1283

П3654 10

Общий вид

Стадия	Лист	Листов
	82	

МНИИТЭП Мастерская №1

Карт 1159

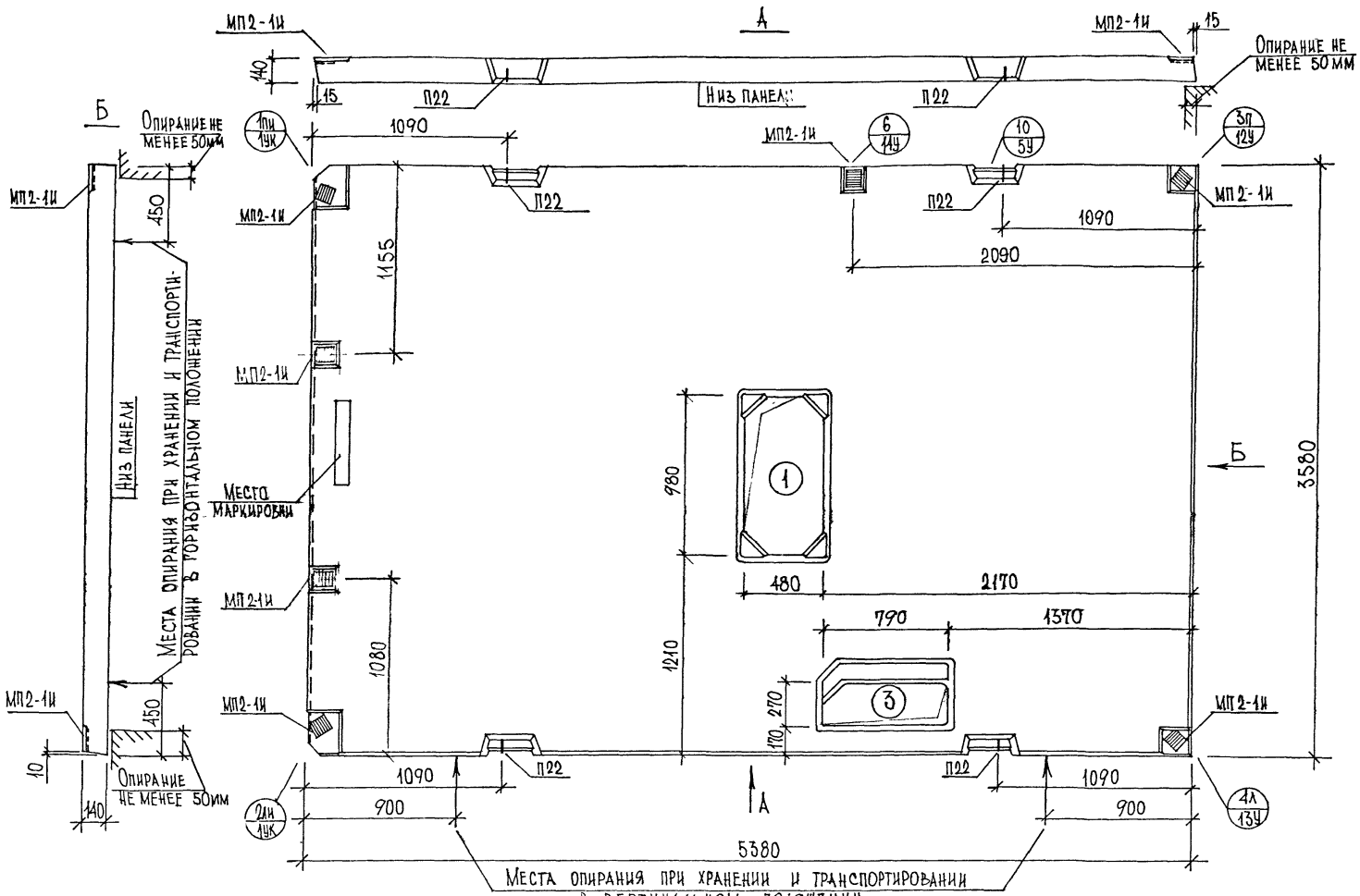

Нач маст	Надысев		
Гл.спец	Янко		
ГИП	Маклакова		
Разраб	Семенова		
Провер	Бородина		

РМ-2283

П3654-11
Общий вид

Стадия	Лист	Листов
	83	

МНИИТЭП
Мастерская №1

карт 1659

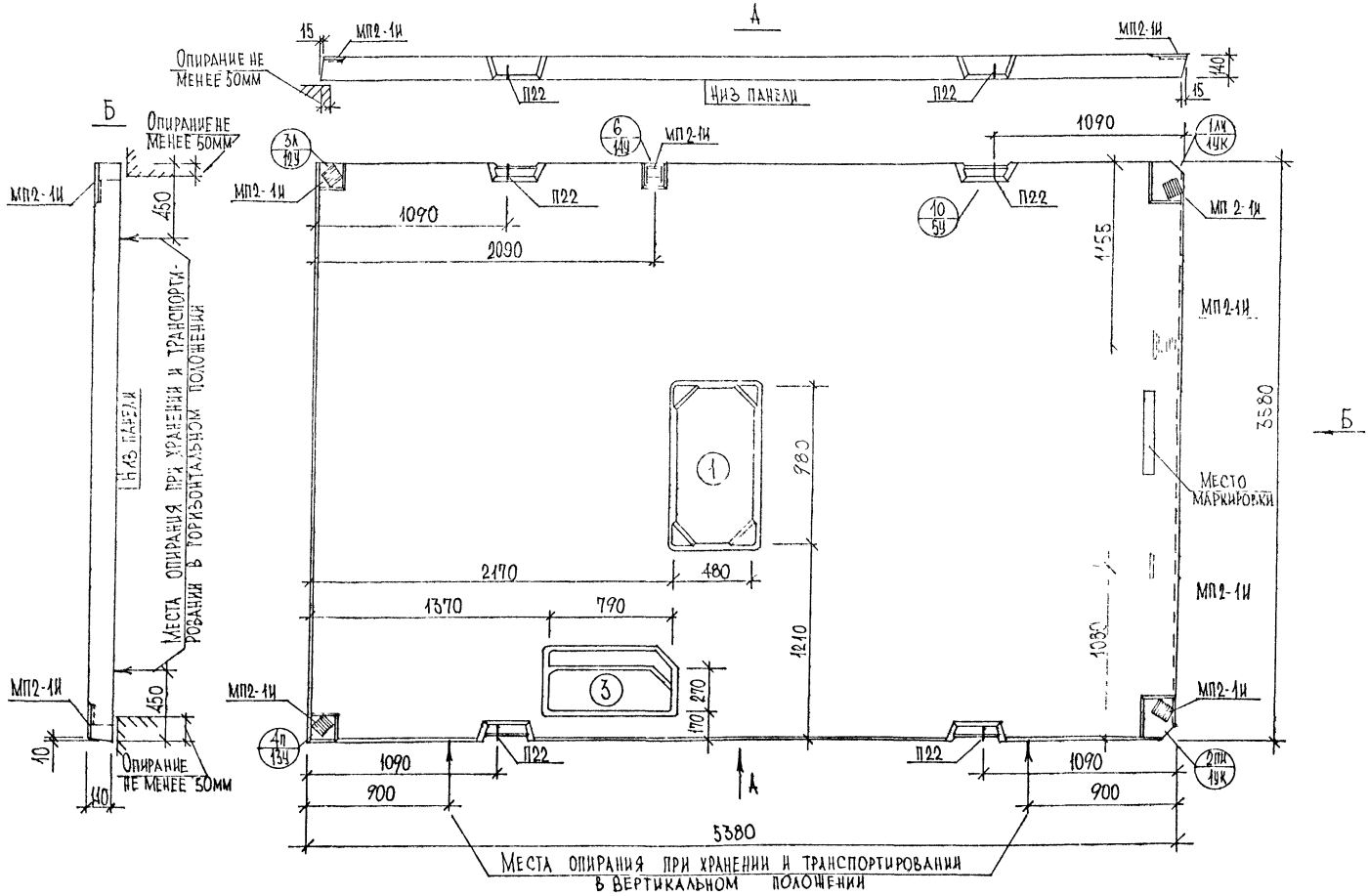

Нач.маст	Надысев		
ГА спец.	Янко		
ГИП	Макалкова		
Разраб.	Семенова		
Проверил	Бородина		

РМ-2283

3.654-12

Общий вид

Стадия	Лист	Листов
	84	

МНИИТЭП
Мастерская №1

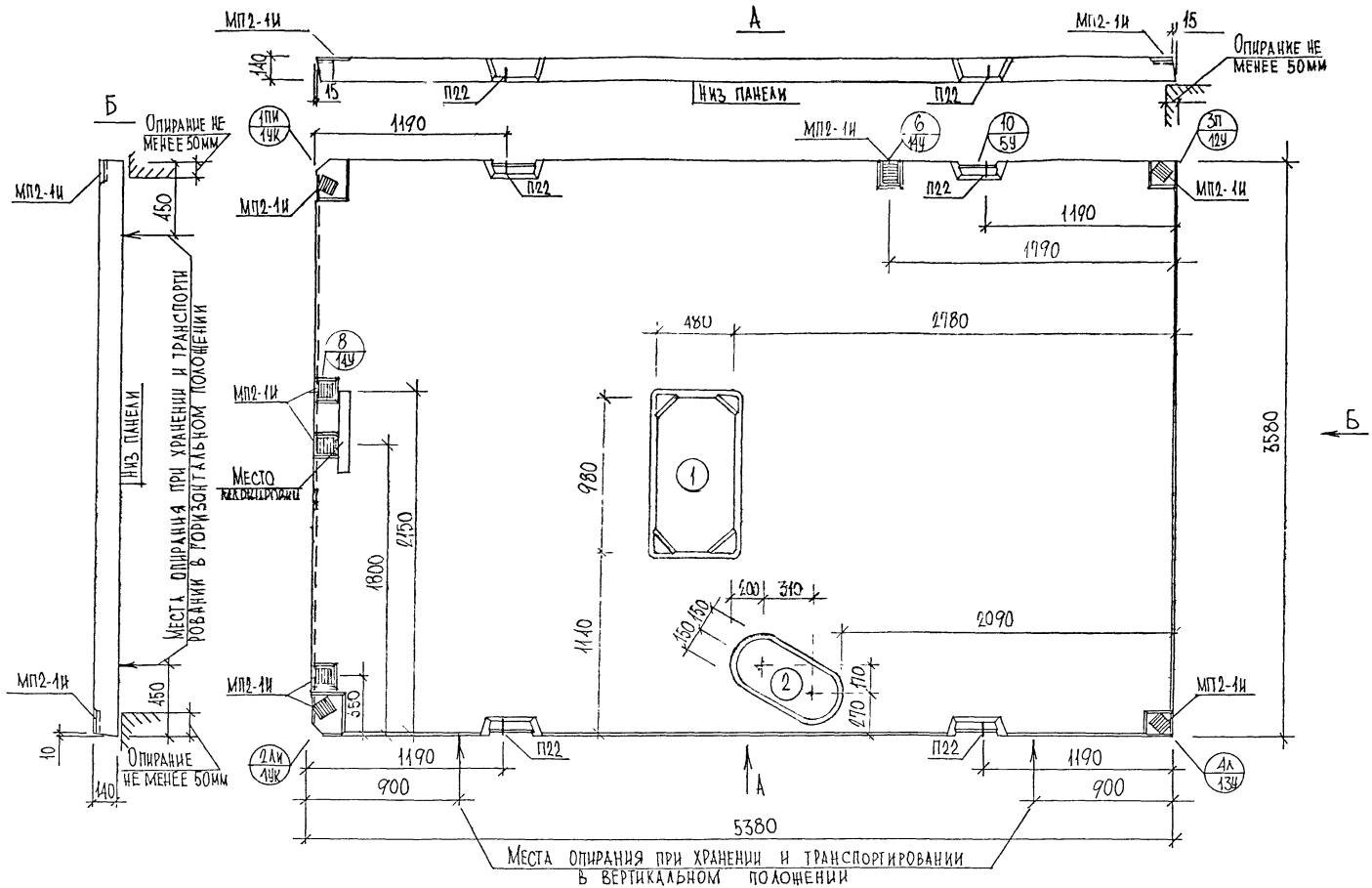

Нач.маст	Надысев	
Гл.спец	Янко	
ГИП	Маклакова	
Разраб.	Семенова	
Провер.	Бородина	

РМ-2283

3.G51-17
Общий вид

Стадия	Лист	Листов
	5	

МНИИТЭП
Мастерская №1

Карт. 11659

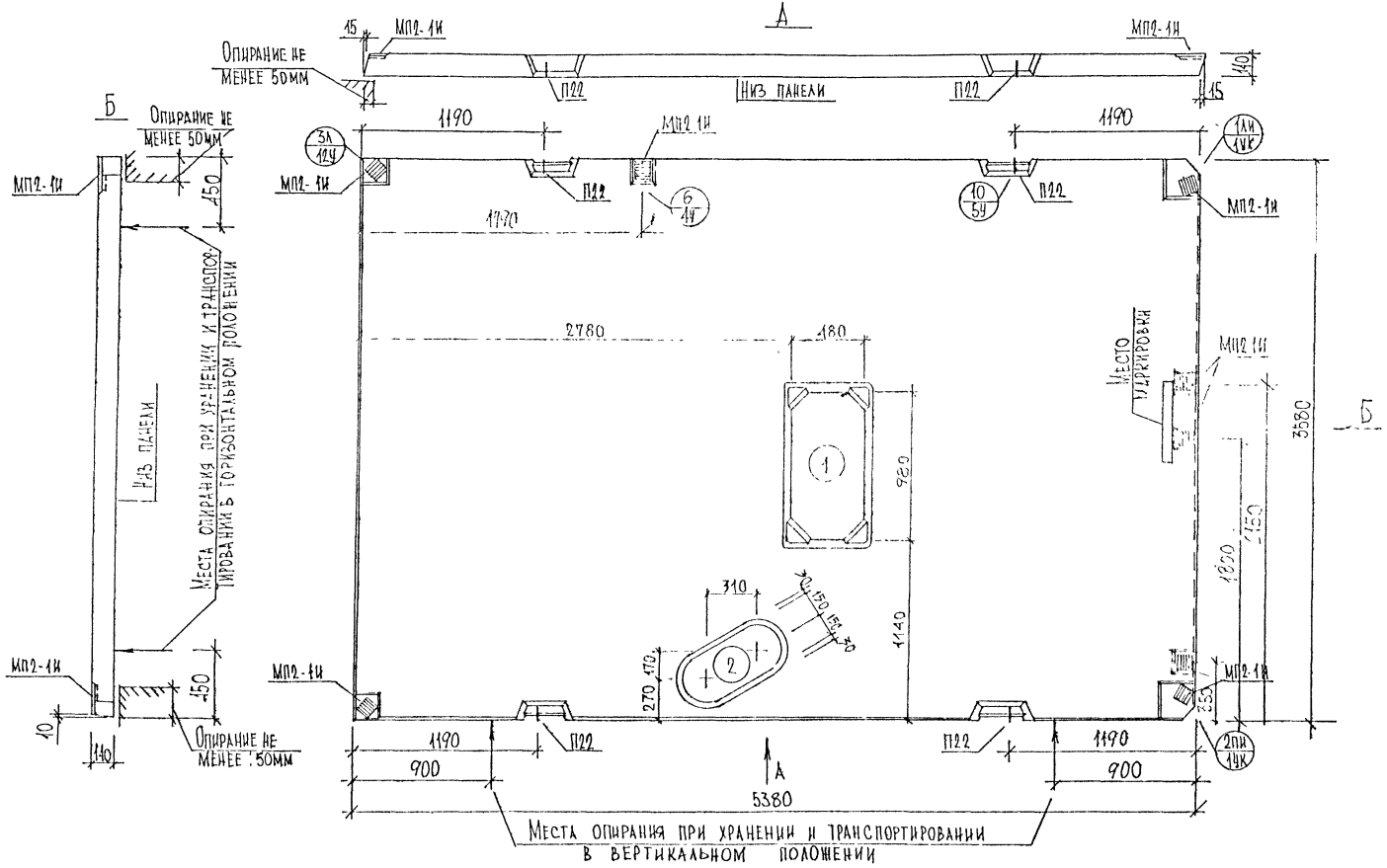

Нач. маст.	Надысев		
Гл. спец.	Янко		
ГИП	Маклакова		
Исполнил	Семенова		
Проверил	Бородина		

РМ-2283

П3654-18
Общий вид

Стадия	Лист	Листов
	66	

МИНИТЭП
Мастерская №1

Карт. 11659

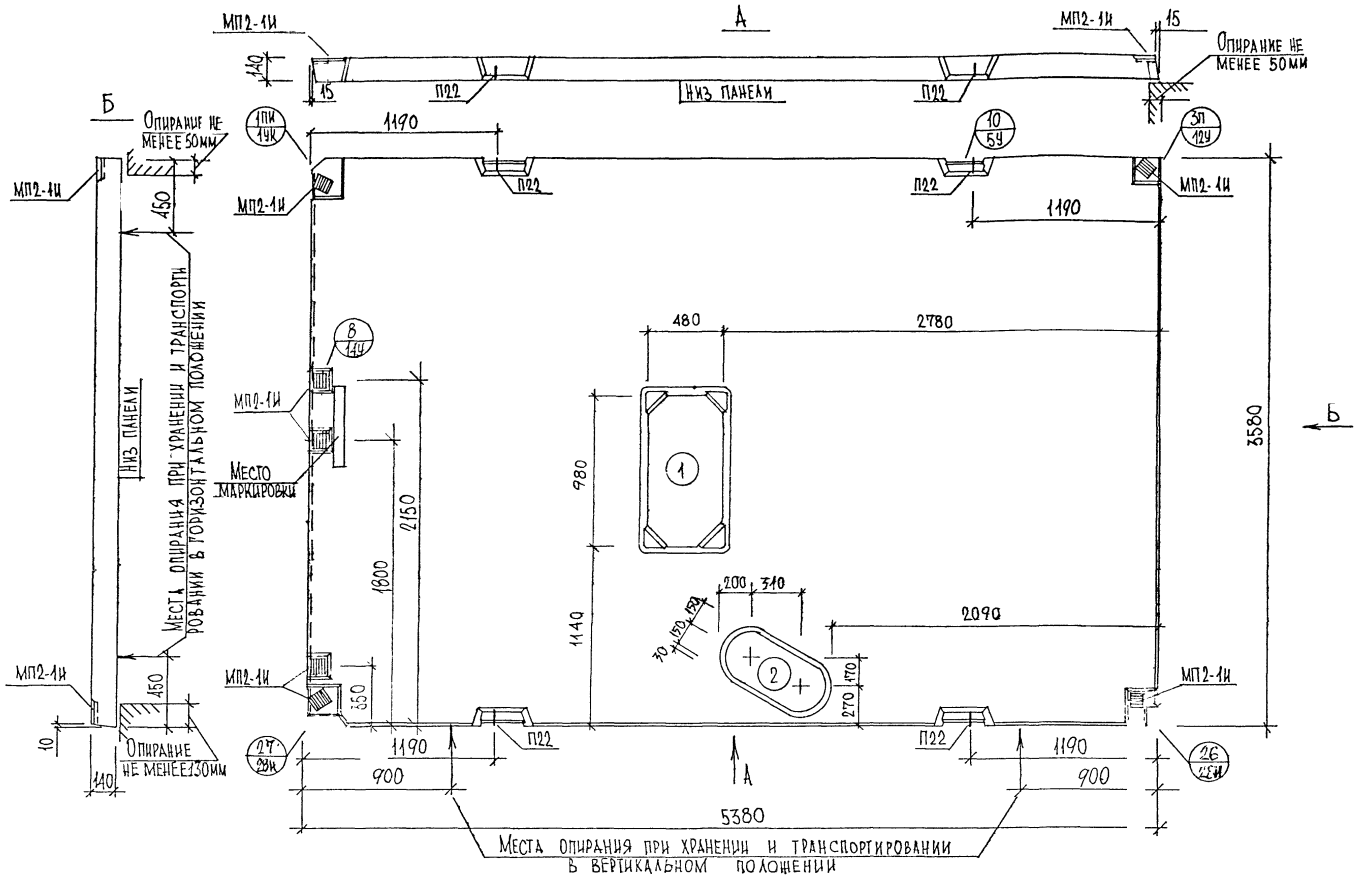

Нач.маст	Надысев		
Гл.спец	Янко		
ГИП	Маклакова		
Разраб.	Семенова		
Провер.	Бородина		

РМ-2283

П3651-19
Общий вид

Стадия	Лист	Листов
	87	

МНИИТЭП
Мастерская №1

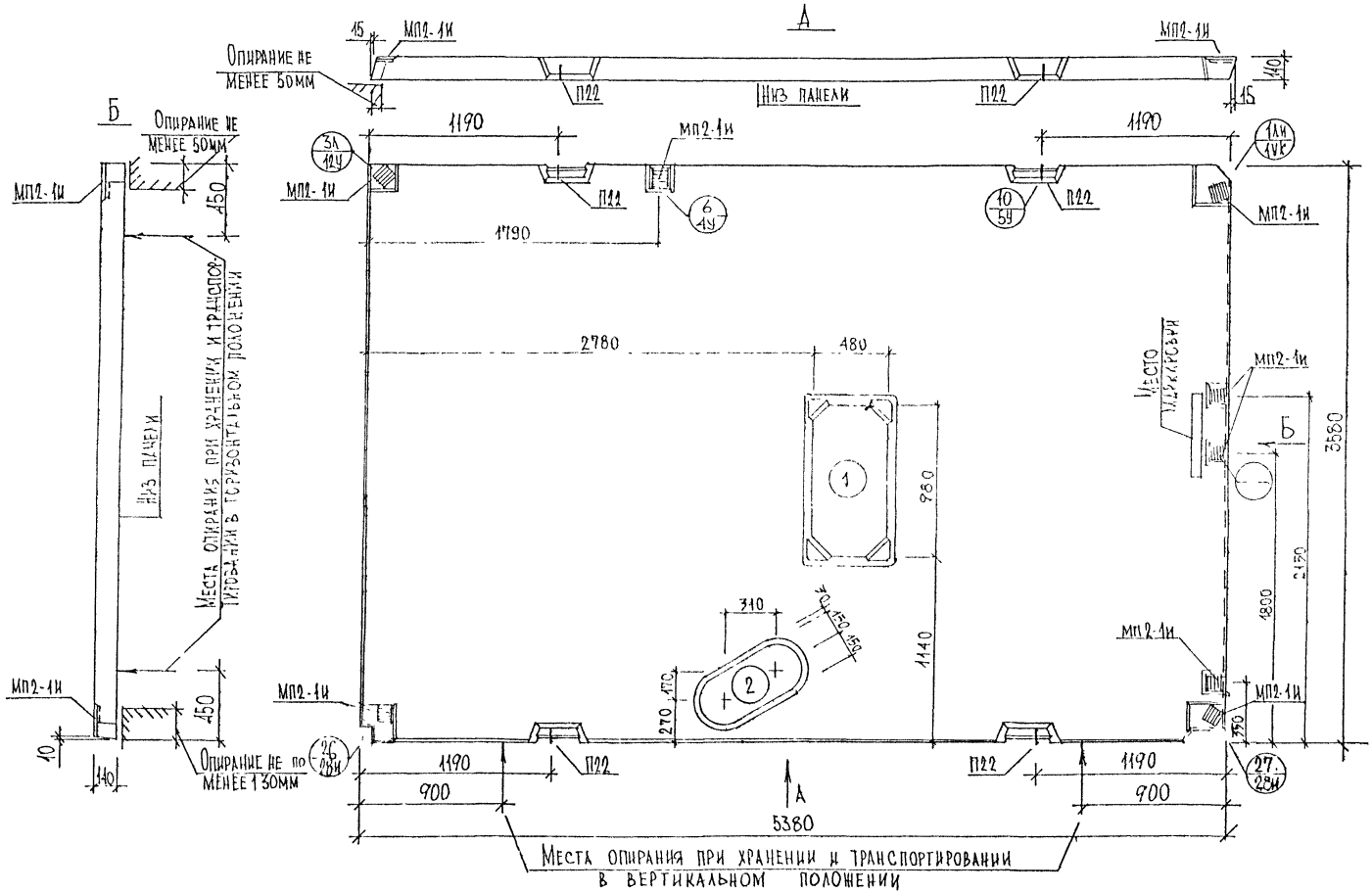

Нач. маст.	Н. Дысев		РМ-1283
Гл. спец.	Янко		
Гип	Маклакова		
Исполнил	Семенова		П3654-20 Общий вид
Проверил	Бородина		Стадия: — Лист: 88 Листов: — МИНИТЭП Мастерская №1

Калий. 11659

NN п/п	Марка изделия по ГОСТ	Марка изделия по проекту	Эскиз изделия	Параметры изделия: Размеры, мм: Д	Ш	В	Площадь, м²	Об'ем, м³	Проектная масса	Об'ем, м³: Тяжелый бетон $\gamma = 2300$ кг/м³; Марки, классы прочности: В15 (М200) 123200								Тип конструкции	N листов рабочих чертежей
1	2	3	4	5	6	7	8	9	10	11	12	13	14	15	16	17	18	19	20
1		П 2154-1	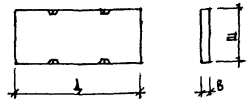	5380	2080	140	11,19	1,56	3,66										
2		П 2154-2		5380	2080	140	11,19	1,56	3,66										
3		П 1818		1790	1790	140	3,20	0,45	1,06										
4.		П 18.1-У	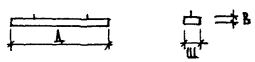	1790	180	140	0,32	0,045	0,10										

Изделия запроектированы с учетом их изготовления в горизонтальном положении применительно к технологии Ростокинского завода ЖБК ДСК-1.

Нач. маст	Надысев	
Гл. спец	Янко	
Гип	Маклакова	
Исполнил	Семенова	
Проверил	Бородина	

РМ-2283

Номенклатура

Стадия	Лист	Листов
	89	

МНИИТЭП Мастерская N1

Ко/пп. 11655

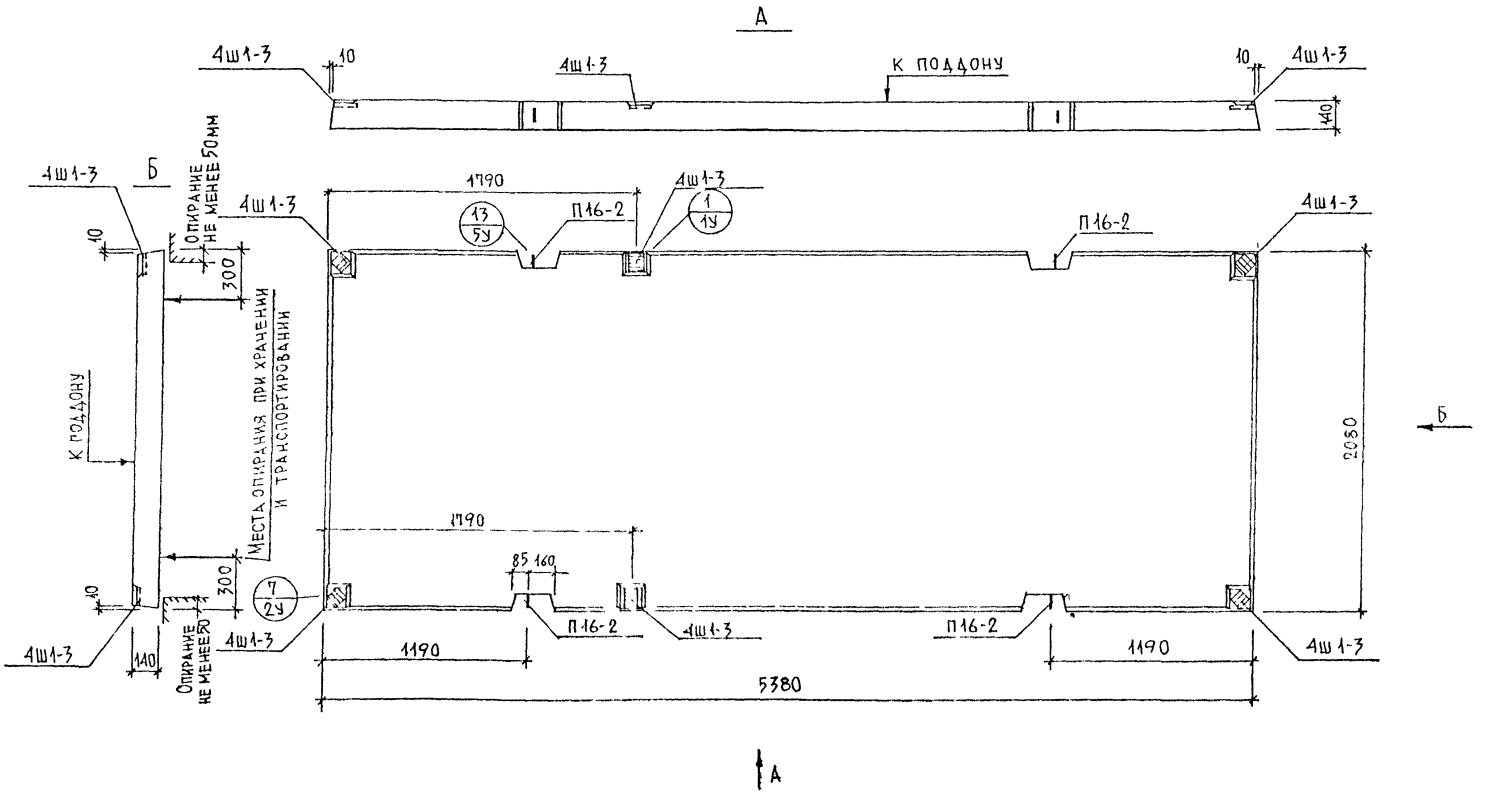

Примечание:

Панели размаркированны в связи с различной привязкой электроканалов.

Нач маст	Надысев		
Гл спец	Янко		
ГИП	Маклакова		
Исполн	Семенова		
Провер	Бородина		

РМ-2283

П 2154-2 (П 2154-1) Общий вид

Стадия	Лист	Листов
	90	

МНИИТЭП Мастерская № 1

Инв. 11659

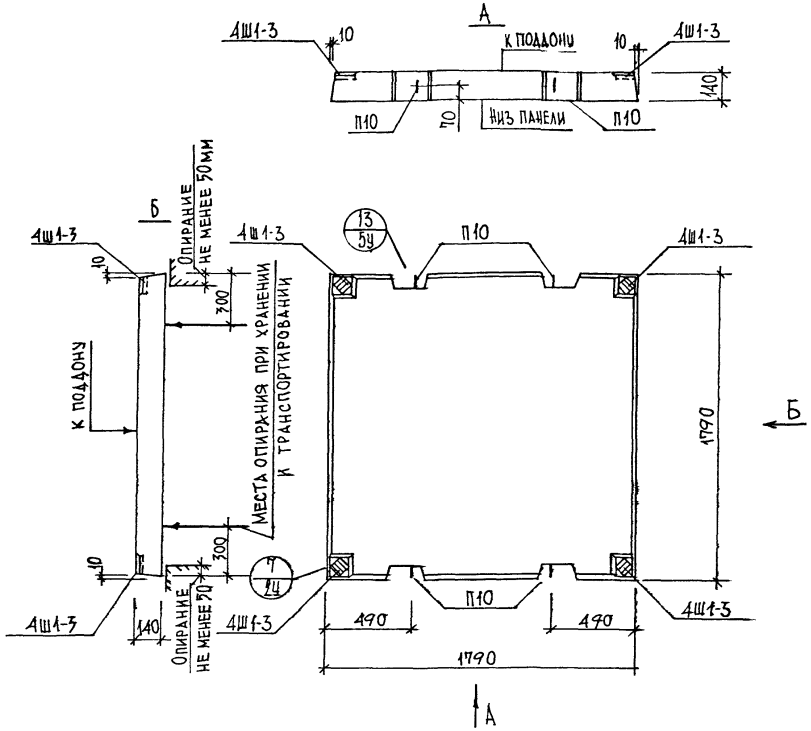

Нач.маст.	Надысев		
Гл.спец.	Янко		
ГИП	Маклакова		
Исполнил	Семенова		
Проверил	Бородина		

РМ-2283

П1818
Общий вид

Стадия	Лист	Листов
	91	

МНИИТЭП
Мастерская №1

Кат. 1159

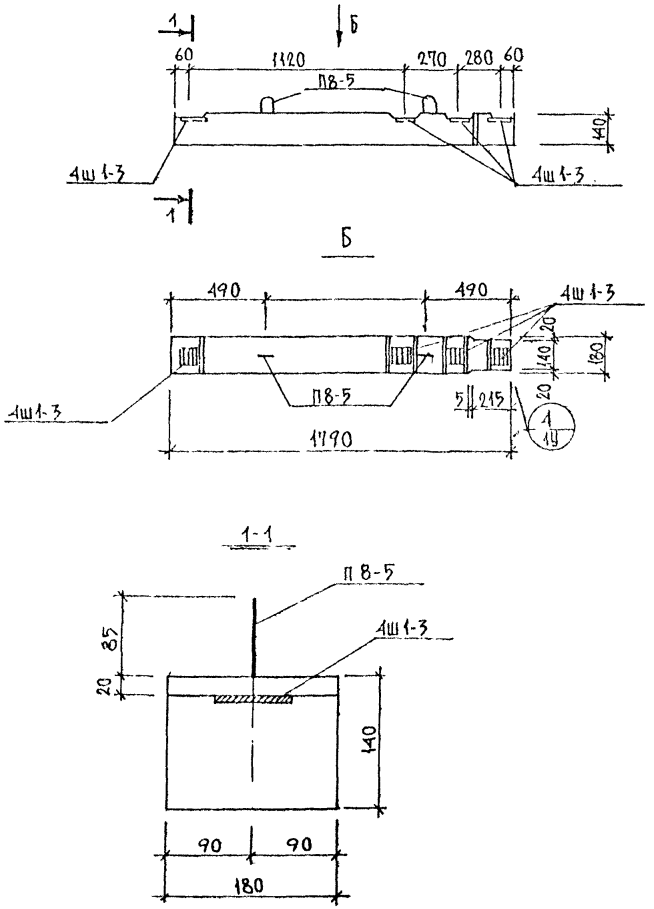

НАЧ МАСТ	НАДЫСЕВ			РМ - 2283			
ГЛ СПЕЦ	ЯНКО						
ГИП	МАКЛАКОВА						
ИСПОЛН	СЕМЕНОВА			П 18.1-У	СТАДИЯ	ЛИСТ	ЛИСТОВ
ПРОВЕР.	БОРОДИНА			Общий вид		92	
					МНИИТЭП Мастерская №1		

Карт. 1126

№№ п/п	МАРКА ИЗДЕЛИЯ ПО ГОСТ	МАРКА ИЗДЕЛИЯ ПО ПРОЕКТУ	ЭСКИЗ ИЗДЕЛИЯ	ПАРАМЕТРЫ ИЗДЕЛИЯ: РАЗМЕРЫ ММ Д	Ш	В	ПЛОЩАДЬ $м^2$	ОБЪЕМ $м^3$	ПРОЕКТНАЯ МАССА Т	ОБЪЕМ, $м^3$: ТЯЖЕЛЫЙ БЕТОН γ=2400	МЕЛКОЗЕРНИСТ. БЕТОН γ=2300	ОБЛИЦ. ПЛИТКА γ=1500	УТЕПЛ. ПСБ δ=100	УТЕПЛИТ ПСБ δ=50			ТИП КОНСТРУКЦИИ	~~№№~~ ЛИСТОВ Р.Ч
										200	200		25	25				
										101200	102210	700000	601425	601325				
1	2	3	4	5	6	7	8	9	10	11	12	13	14	15	16	17	18	19
21		ЛВ1854-1	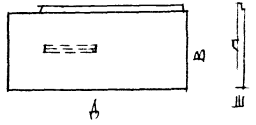	5360	180	2780	14.90	2,68	6.16									
22		ЛВ1854-2		5360	180	2780	14,90	2.68	6.16									
23		ЛВ1838-1	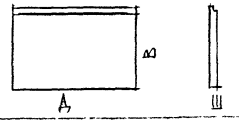	3780	180	2780	10.50	1.89	4.35									
24		ЛВ1819-1	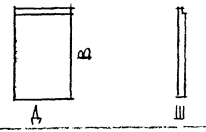	1880	180	2780	5.23	0.94	2.16									
25		ЛП 2172-1	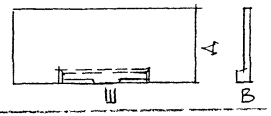	2080	7180	140/350	15,87	2 22	5.11									
26		ЛП2334-1	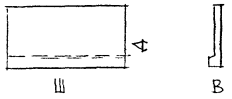	2260	3380	140/350	8.57	1.20	2.76									

НАЧ МАСТ	НАДЫСЕВ	
ГЛ СПЕЦ	ЯНКО	
ГАП	НИКИТИН	
ГИП	ТЕПЛЯКОВА	
ИСПОЛН	ГОРЯЧЕВА	
ПРОВЕР.	МАКЛАКОВА	

РМ -2283

НОМЕНКЛАТУРА

СТАДИЯ	ЛИСТ	М-Б
	93	—

МНИИТЭП МАСТЕРСКАЯ 1

карт 11659

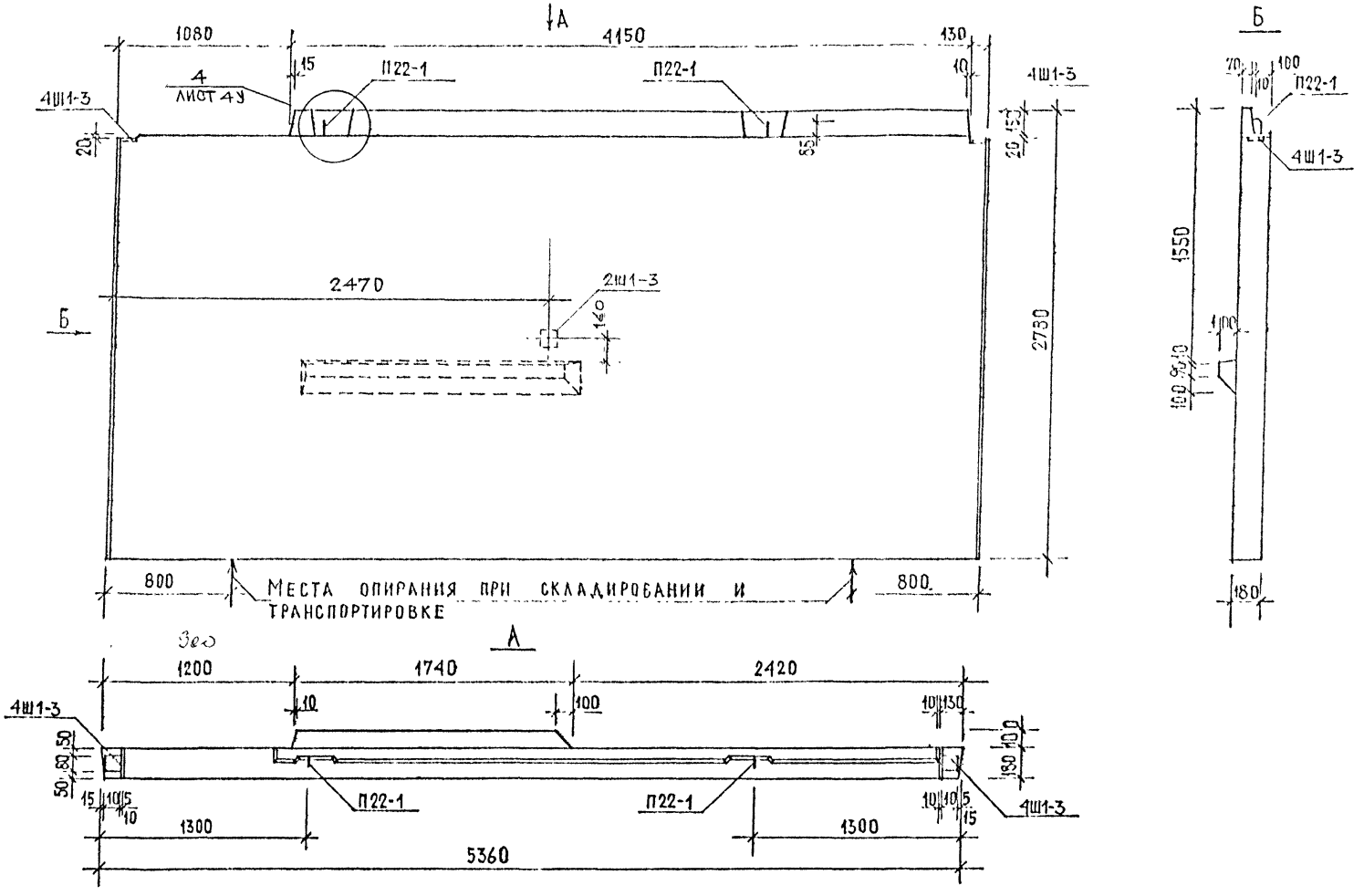

Узлы см. альбом РС1-3110

НАЧ.МАСТ	НАДЫСЕВ	
ГА.СПЕЦ	ЯНКО	
ГАП	НИКИТИН	
ГИП	ТЕПЛЯКОВА	
ИСПОЛН.	ЛЕГАНОВА	
ПРОВЕР.	ТЕПЛЯКОВА	

РМ-2283

АВ 1854-1
Общий вид

СТАДИЯ	ЛИСТ	ЛИСТОВ
Р	24	

МНИИТЭП
МАСТЕРСКАЯ 1

кат. 11.58

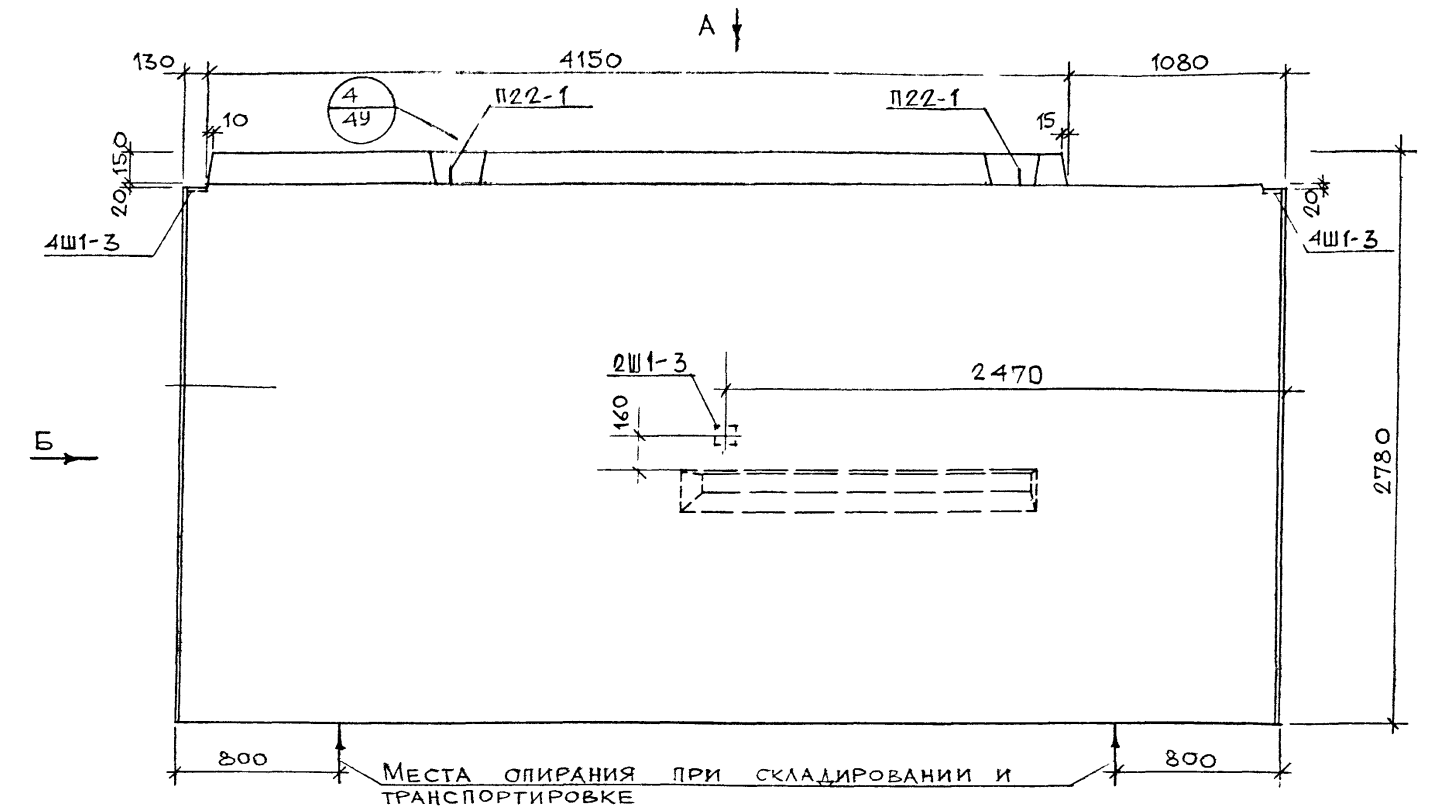

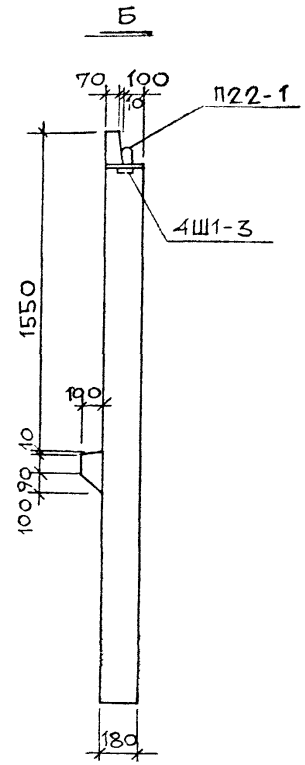

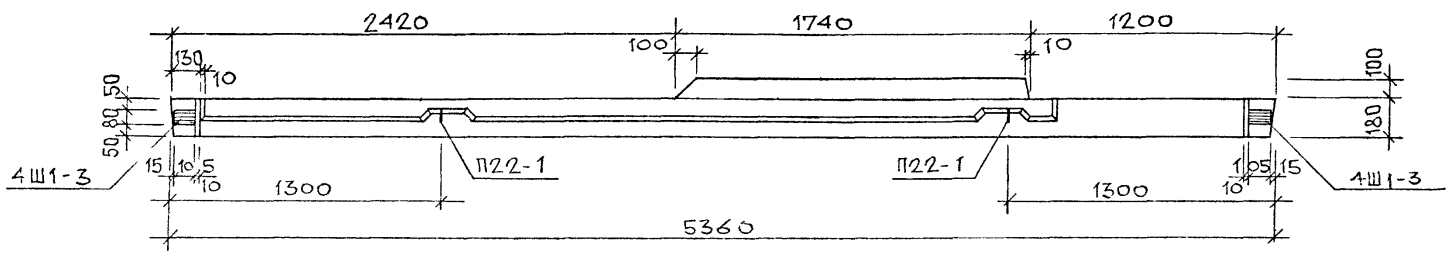

Узлы см. альбом ВС1-3110

Нач.маст.	Надысев	
Гл.спец.	Янко	
ГАП	Никитин	
ГИП	Теплякова	
Исполн.	Кириенко	
Проверил	Шуравлева	

РМ – 2283

ЛВ 1854-2

Общий вид

Стадия	Лист	Листов
Р	95	

МНИИТЭП
Мастерская №1

Кат. 4Б12

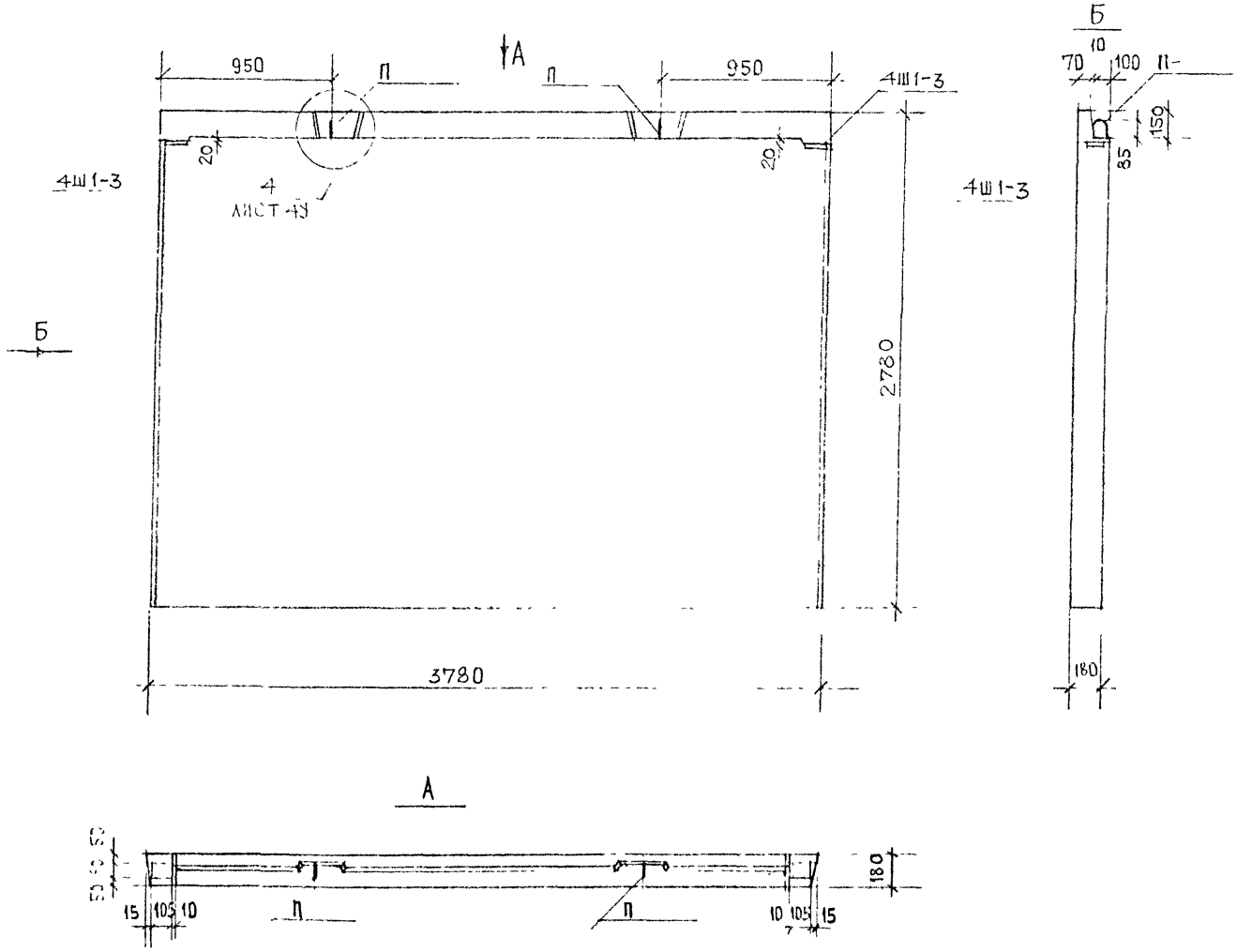

УЗЛЫ СМ АЛЬБОМ РС1-3110

НАЧ МАСТ	НАДЫСЕВ			РМ — 2283
ГЛ СПЕЦ	ЧИНКО			
ГАП	НИКИТИН			
ГИП	ТЕПЛЯКОВ			ЛВ1838 – 1
ИСПОЛН	ГОРЯЧЕВА			Общий вид
ПРОВЕРИЛ	ЖУРАВЛЕВА			

СТАДИЯ	ЛИСТ	М – Б
Р	96	1:25

МНИИТЭП
Мастерская 1

Копт 11859

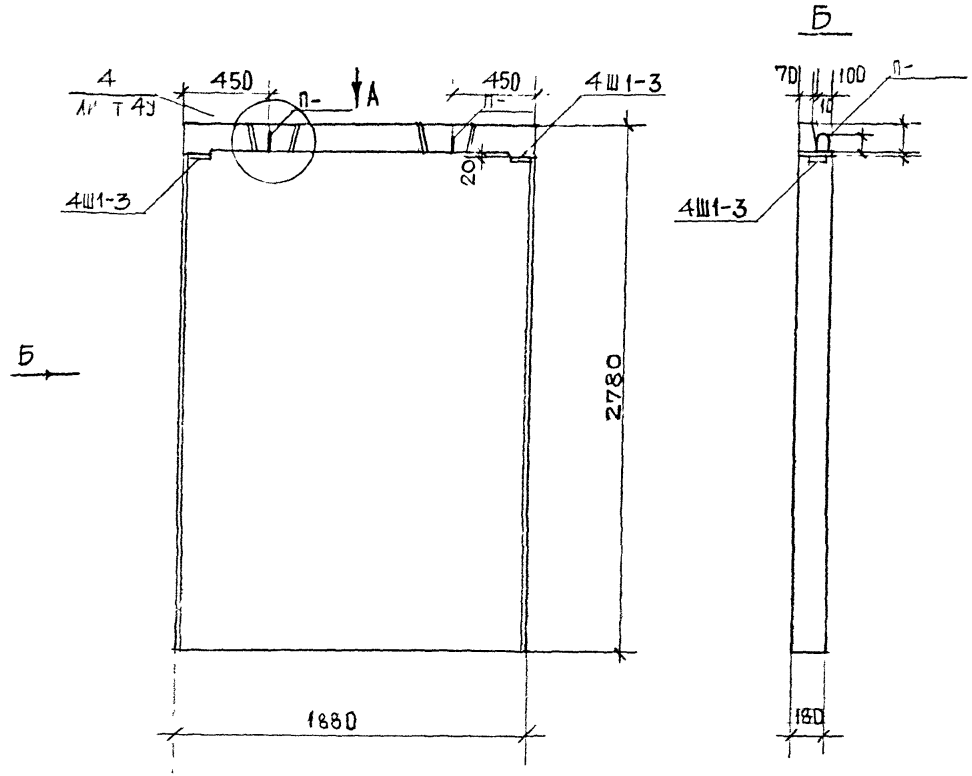

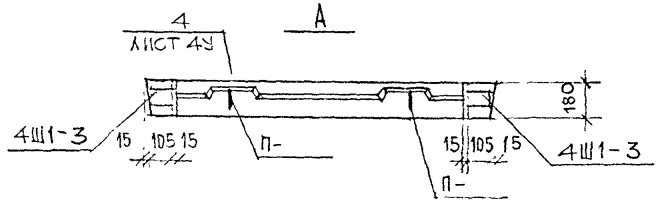

Узлы см. альбом РС1 – 3110

Нач.маст.	Надысев		РМ – 2283	
Гл.спец.	Янко			
ГАП	Никитин			
ГИП	Тепачкова		АВ1819 – 1	
Исполн.	Горячева		Общий вид	
Проверил	Журавлева			

Стад.	Лист	Листов
	97	

МНИИТЭП
Мастерская 1

карт 1165

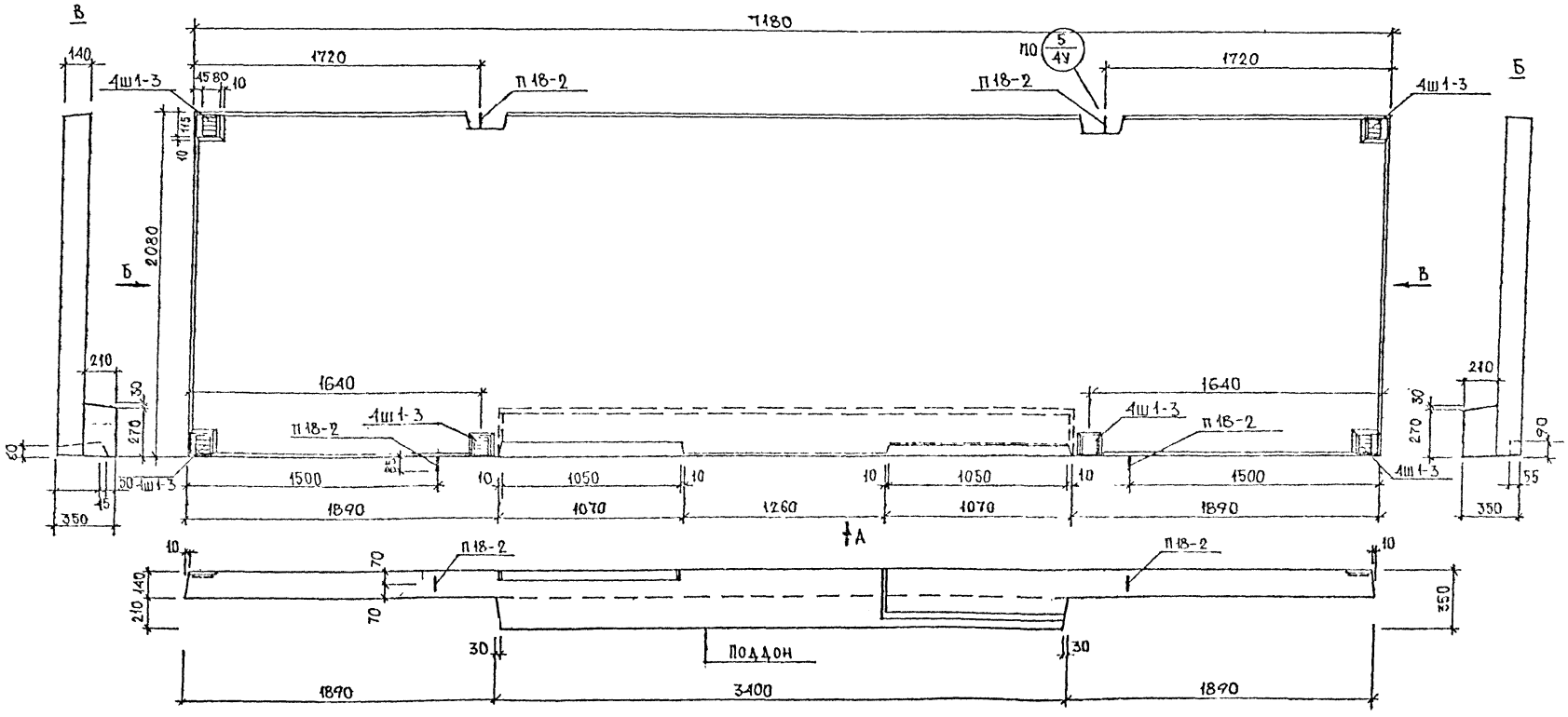
В
Б
А
7180
1720
1720
П18-2
П18-2
4Ш1-3
4Ш1-3
П0 5/4У
140
45 80 10
10 115
2080
210
30
270
60
1640
1640
П18-2
4Ш1-3
П18-2
4Ш1-3
4Ш1-3
1500
1050
1050
1500
1890
1070
1260
1070
1890
10
10
10

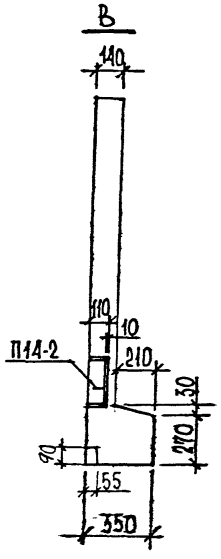

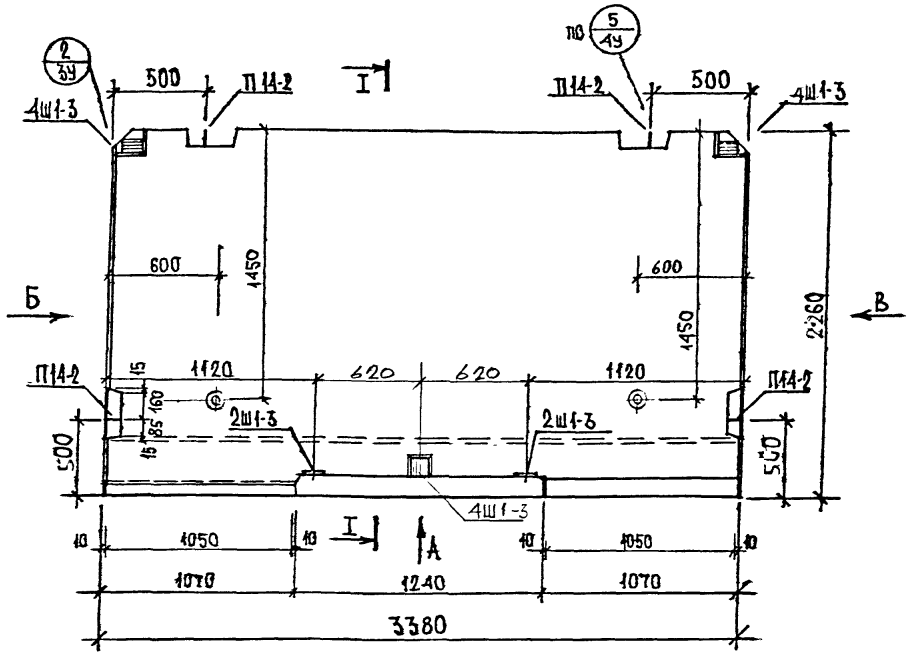

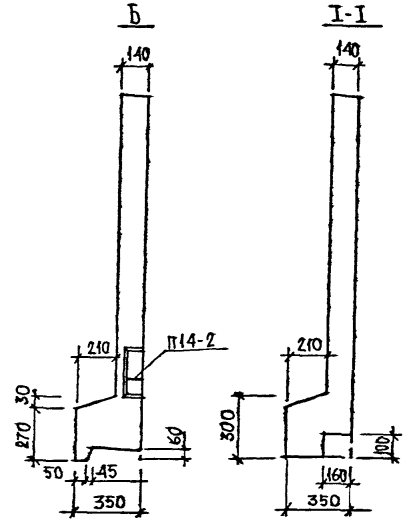

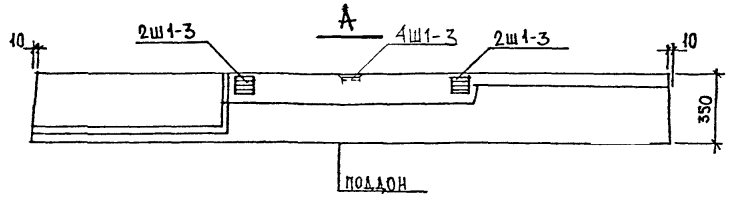

Узлы см. альбом РС1-6204-87 и РС1-5311.
Привязка монтажных отверстий может уточняться при раб. проектировании

Нач. маст	Надысев		РМ-2283
Констр.	Янко		
ГИП	Маклакова		ЛП 2334-1 Общий вид
Исполн	Семенова		Стадия Р; Лист 99; Листов
Провер	Бородина		МНИИТЭП Мастерская 1

Карт. 11659

№№ п/п	Марка изделия по ГОСТ	Марка изделия по проекту	Эскиз изделия	Параметры изделия: Размеры мм Д	Ш	В	Площадь м²	Объем м³	Проектная масса т	Объем, м³: Тяжелый бетон γ=2400	Мелкозернист. бетон γ=2300	Облиц. плитка γ=1500	Утепл. ПСБ δ=100	Утепл. ПСБ δ=50			Тип конструкции	№№ листов РЧ
										200	200		25	25				
										1012.00	102.210	700.000	601.425	601.325				
1	2	3	4	5	6	7	8	9	10	11	12	13	14	15	16	17	18	19
		ШЛ 1	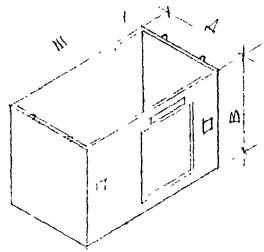	1920	2920	2790												
		БМ-1	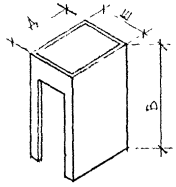	1580	1180	2620												
		АП 1216-1	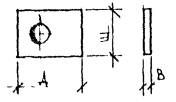	1580	1180	140												

Нач. маст	Надысев	
Гаспец	Янко	
ГАП	Никитин	
ГИП	Теплякова	
Исполн	Горячева	
Провер.	Клаклакова	

РМ-2283

Номенклатура

Стадия	Лист	М-Б
	100	—

МНИИТЭП
Мастерская 1

Альбом 11659

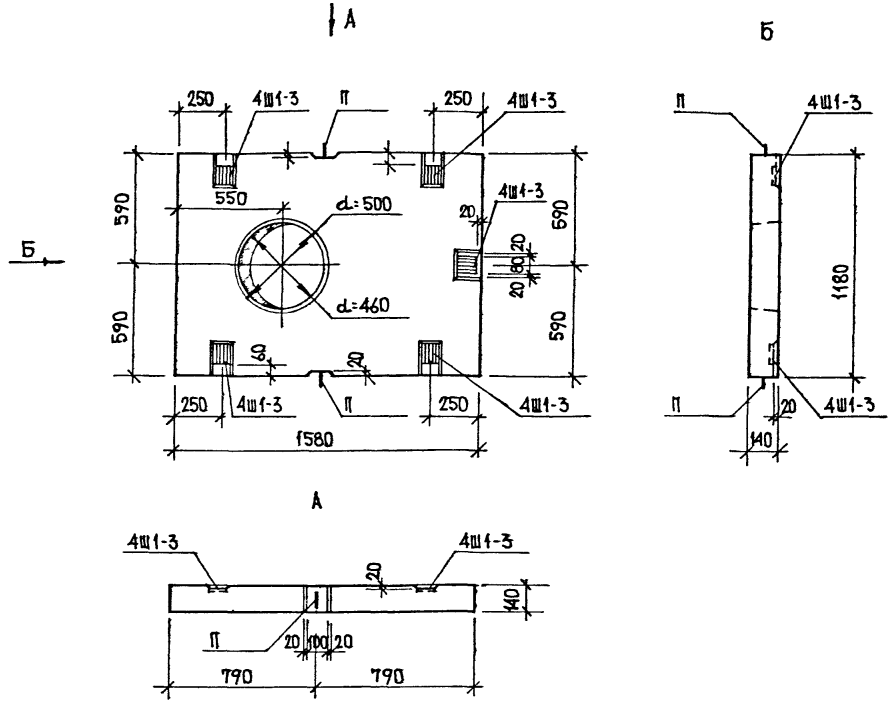

Нач маст.	Надысев		
Гл.спец.	Янко		
ГИП	Маклакова		
Исполнил	Хританенкова		
Проверил	Тепляков		

РМ-2283

ЛП 1216-1
Общий вид

Стадия	Лист	Листов
	707	

МНИИТЭП
Мастерская 1

Альбом 11655

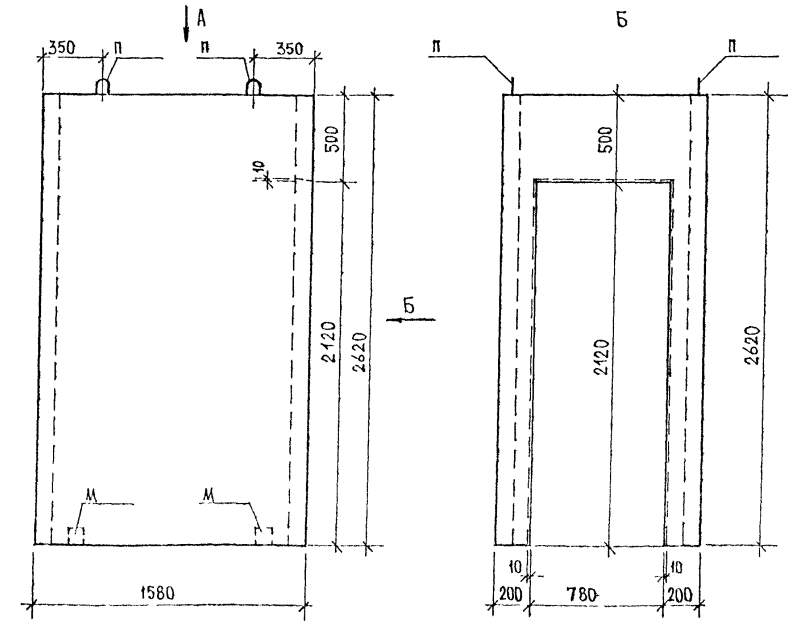

Нач. маст.	Надысев		
Гл. спец.	Янко		
ГИП	Маклакова		
Исполнил	Христаненкова		
Проверил	Теплякова		

РМ-2283

Барк мусорокамеры

БМ-1

Стадия	Лист	Листов
	102	

МНИИТЭП
Мастерская 1

Карт 11653

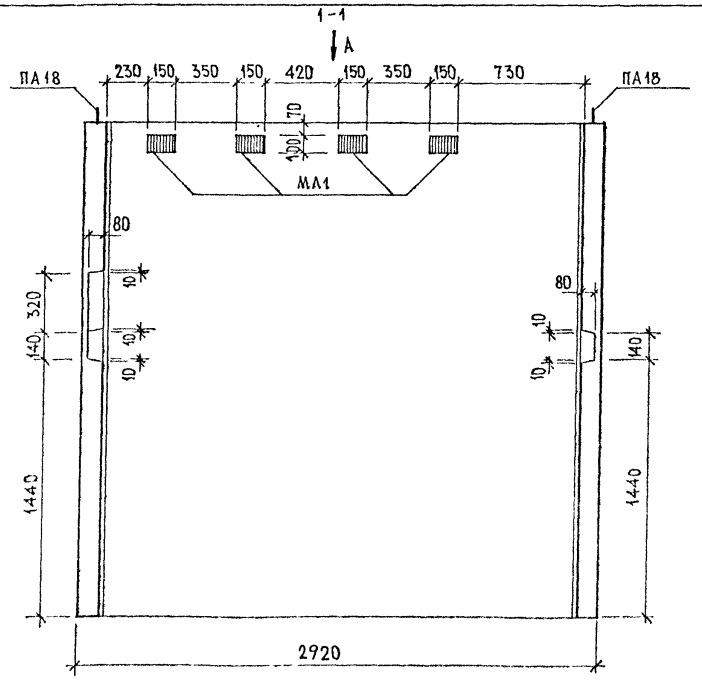

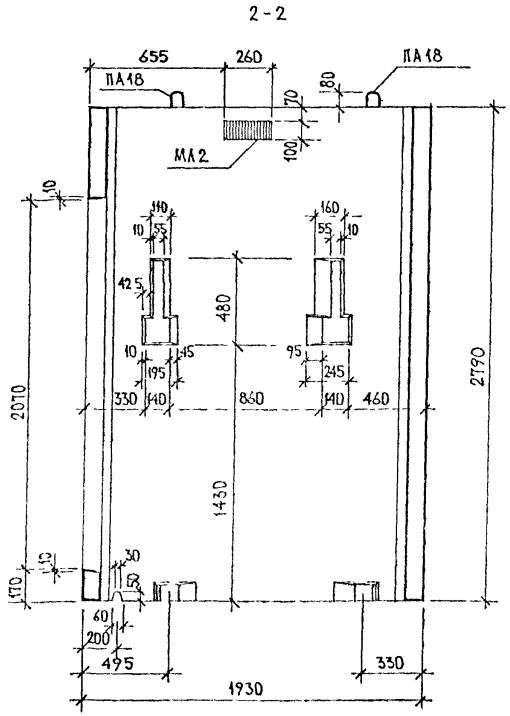

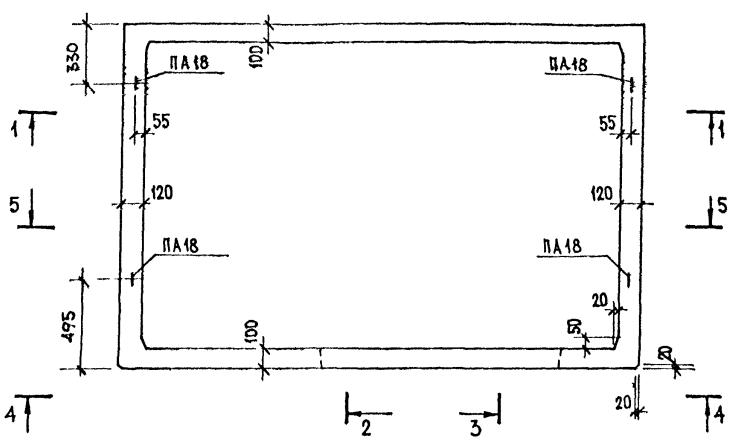

Нач маст	Надысев		
Гл спец	Янко		
ГАП	Никитин		
ГИП	Теплякова		
Исполнил	Христиенкова		
Проверил	Маклакова		

РМ-2283

Объемный элемент шахты лифта ША1

Стадия	Лист	Листов
	103	

МНИИТЭП
Мастерская 1

Альбом 1165

3-3

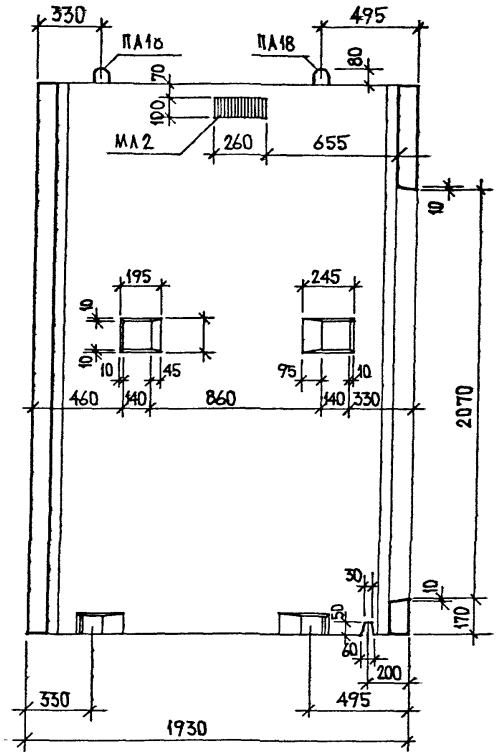

4-4

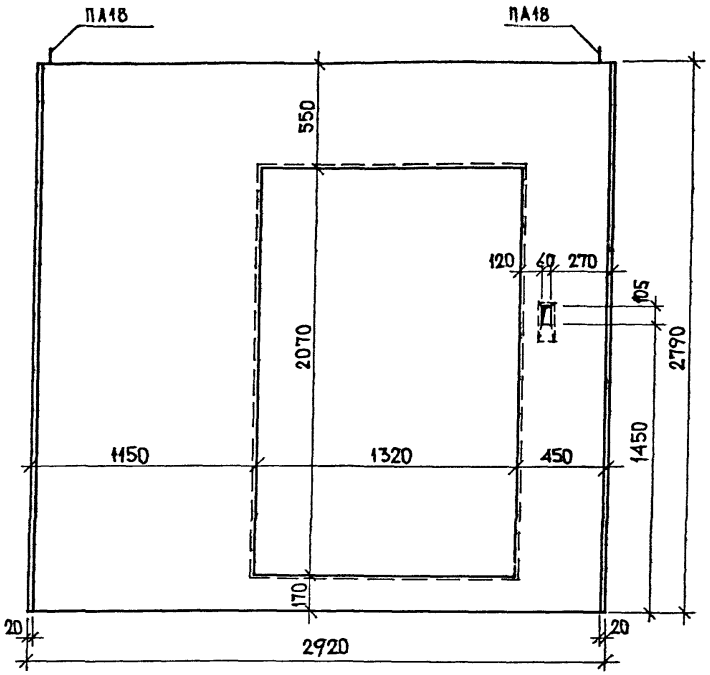

НАЧ. МАСТ.	НАДЫСЕВ		
ГЛ. СПЕЦ.	ЯНКО		
ГАП	НИКИТИН		
ГИП	ТЕПЛЯКОВА		
ИСПОЛНИЛ	ХРИТАНЕНКОВА		
ПРОВЕРИЛ	МАКЛАКОВА		

РМ-2283

Объемный элемент шахты лифта ШЛ1

СТАДИЯ	ЛИСТ	ЛИСТОВ
	104	

МНИИТЭП
Мастерская 1

Калид. 11634

5-5

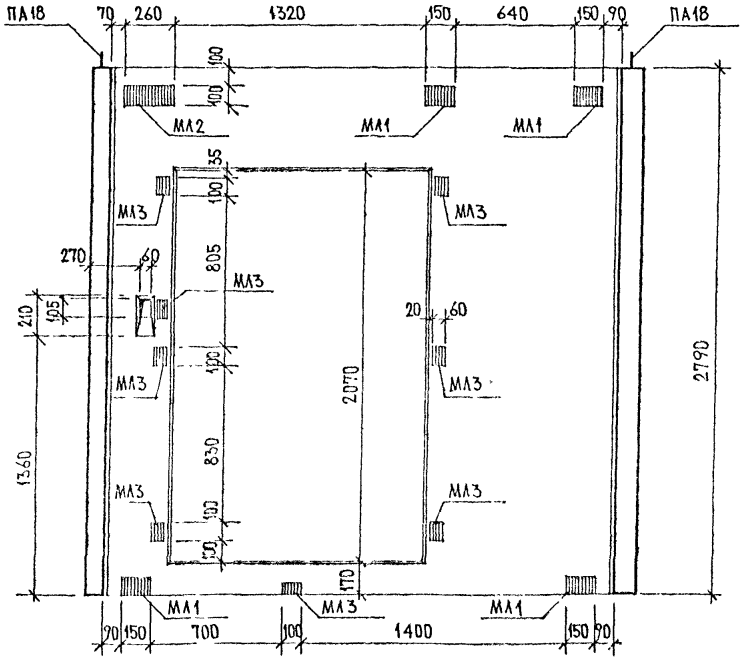

Нач. маст.	Надысев		
Гл. спец.	Янко		
ГАП	Никитин		
ГИП	Теплякова		
Исполнил	Хританенкова		
Проверил	Маклакова		

РМ-2283

Объемный элемент шахты лифта ШЛ1

Стадия	Лист	Листов
	105	

МНИИТЭП
Мастерская 1

Копия 1159

1	2	3	4	5	6	7	8	9	10	11	12	13	14	15	16	17	18	19
		ПБ 3322-5	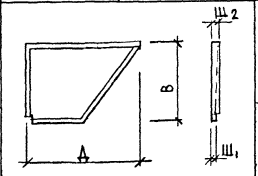	3190	2190	160/180												
		ПБ3322-6		3190	2190	160/180												
		ПЭЛ7222-1/2	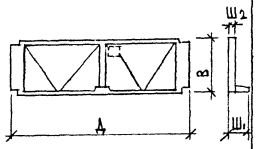	7180	2150	1200/180												
		ПЛ7222-1/2	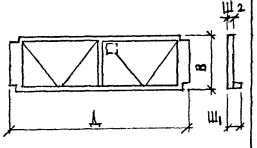	7180	2150	400/180												
		ПЛ5622	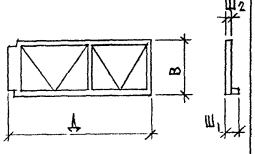	5590	2190	180/400												

Нач.мас.	НАДЫСЕВ		
Гл.спец.	ЯНКО		
ГИП	МАКЛАКОВ		
ГАП	НИКИТИН		
Исполн.	ЧЕРКАСОВА		

РМ-2283

НОМЕНКЛАТУРА ПЛИТ ЛОДЖИЙ И БАЛКОНОВ

СТАДИЯ	ЛИСТ	ЛИСТОВ
	103	

МНИИТЭП МАСТЕРСКАЯ 1

Какой НЕТ

ПБ3322-5

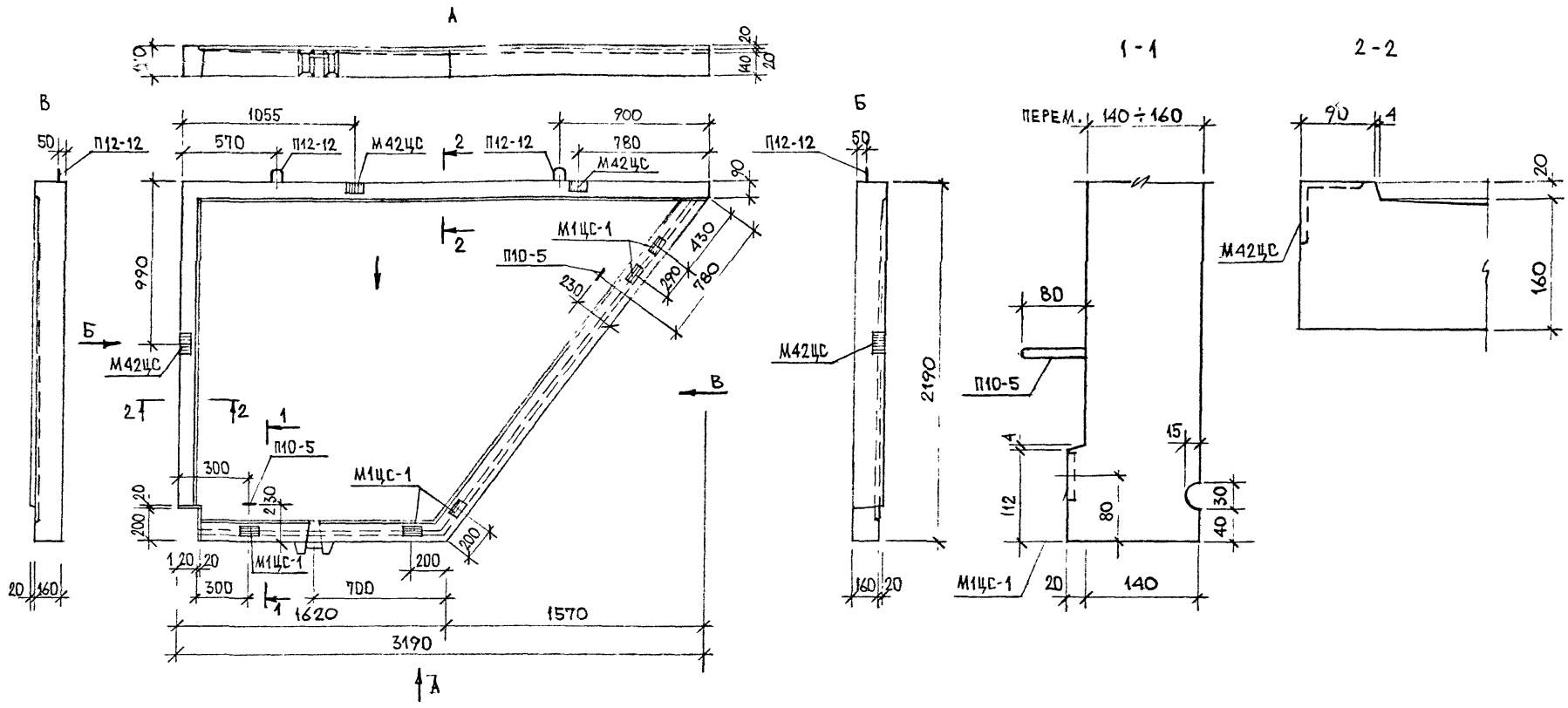

Общий вид плиты ПБ3322-6 зеркален данному чертежу.

НАЧ.МАСТ	ЛАДЫГЕЕВ		
Н.СПЕЦ.	ЧИКО		
ГИП	МАКСЕНОВ		
ИСПОЛНИЛ	ОЛТАЧЕНКОВ		
ПРОВЕРИЛ	ЕЛИСЕЕРОВА		

РМ-2283

ПЛИТА ПБ3322-5
ПБ3322-6

СТАДИЯ	ЛИСТ	ЛИСТОВ
	107	

МНИИТЭП
МАСТЕРСКАЯ 1

каб. 1165

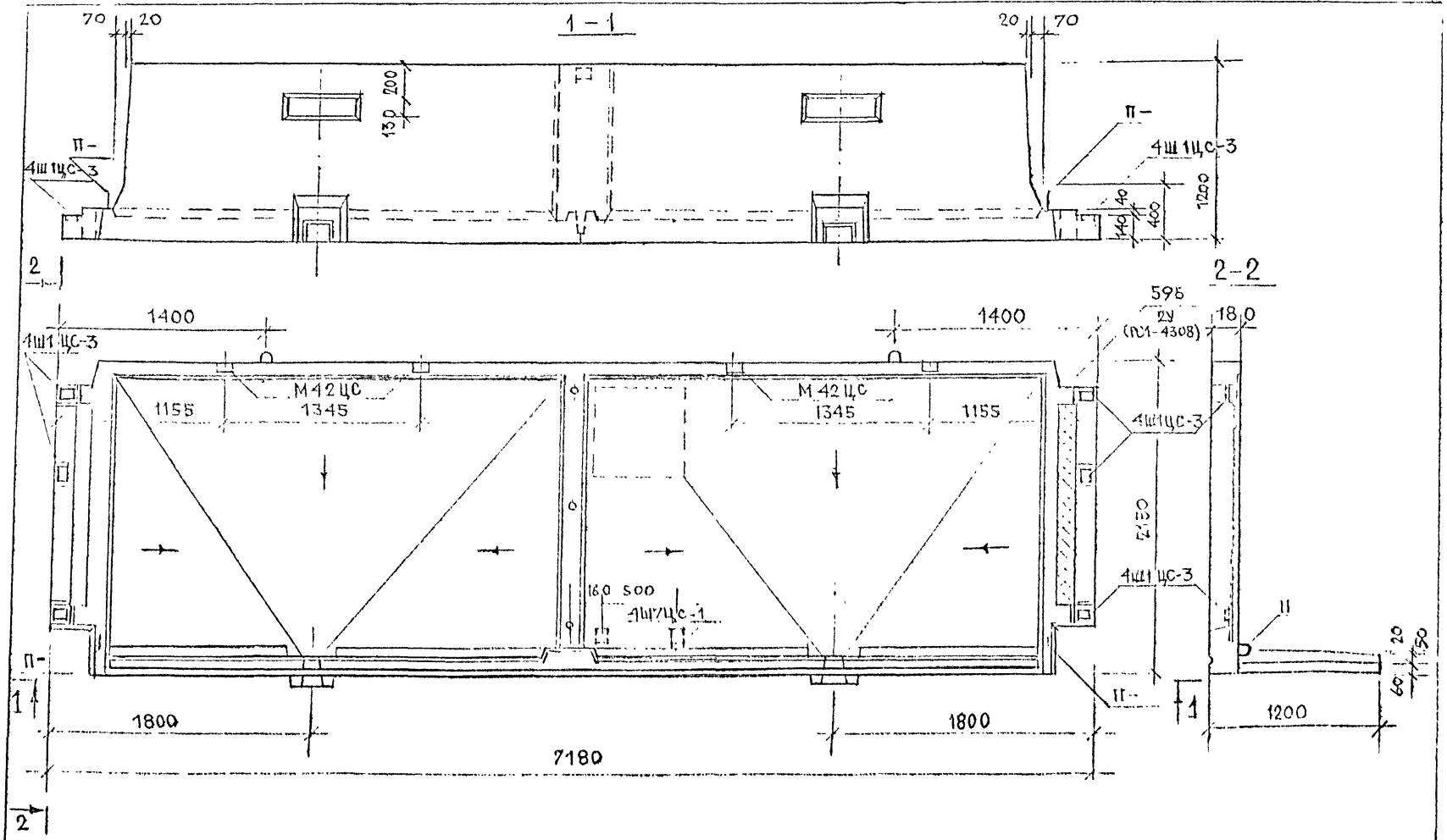

НАЧ.МАСТ.	НАДЫСЕВ		РМ-2283
Т.К.СПЕЦ.	ЯНКО		
ГИП	МАКЛАКОВА		
ИСПОЛНИЛ	ЕЛИФЕРОВА		ПЛИТА ЛОДЖИИ ОЭЛ 7222-1/2 ВАРИАНТ 2
ПРОВЕРИЛ	МАКЛАКОВА		

СТАДИЯ	ЛИСТ	ЛИСТОВ
	108	

МНИИТЭП
МАСТЕРСКАЯ 1

Карт. 1663

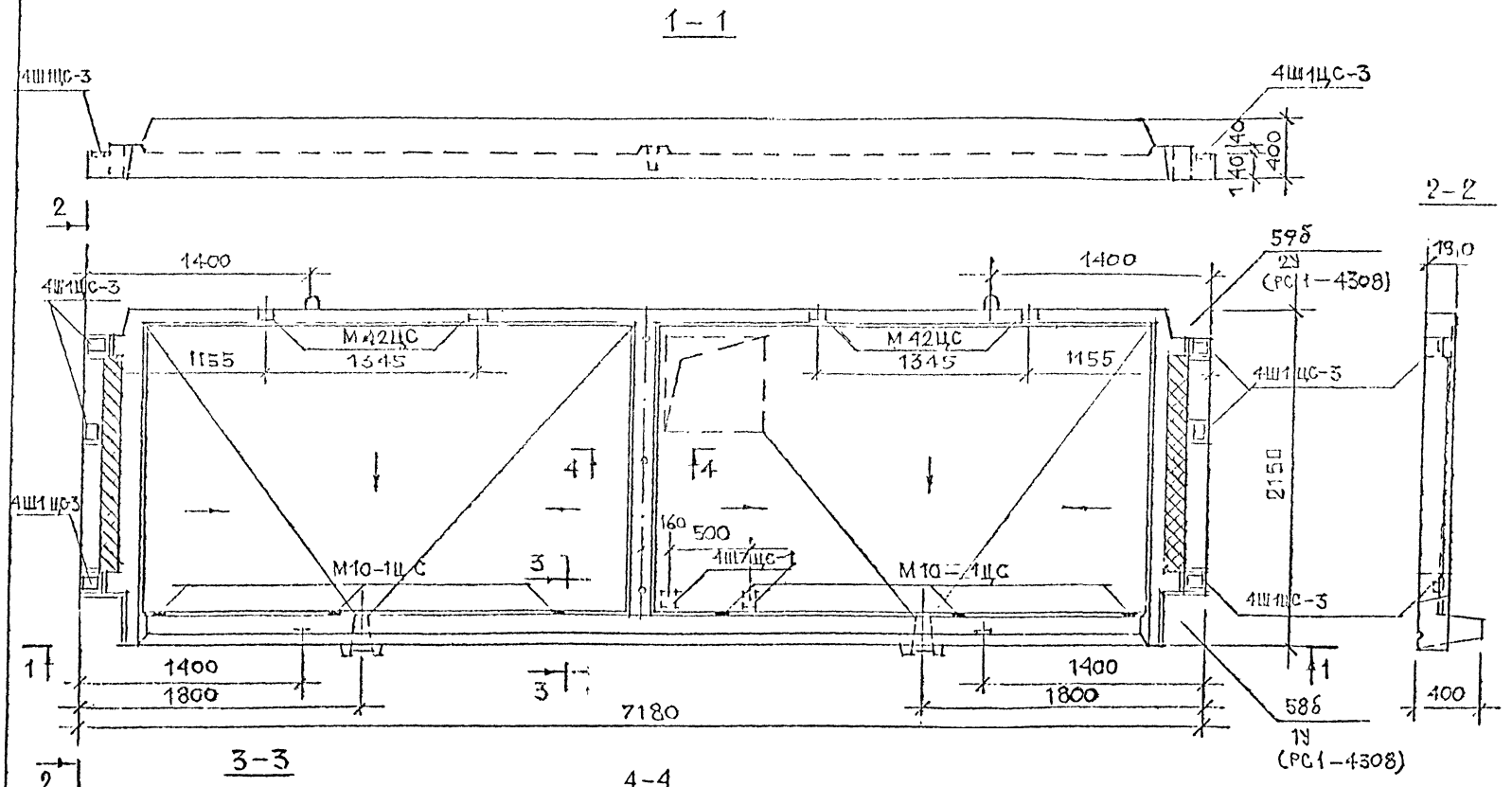

Нач. маст.	Надысев		
Гл. спец.	Янко		
ГИП	Маклакова		
Исполнил	Елифёрова		
Проверил	Маклакова		

РМ-2283

Плита аэродрома ПА7222-1/2

Вариант 1

Стадия	Лист	Листов
	109	

МНИИТЭП
Мастерская 1

Копировал

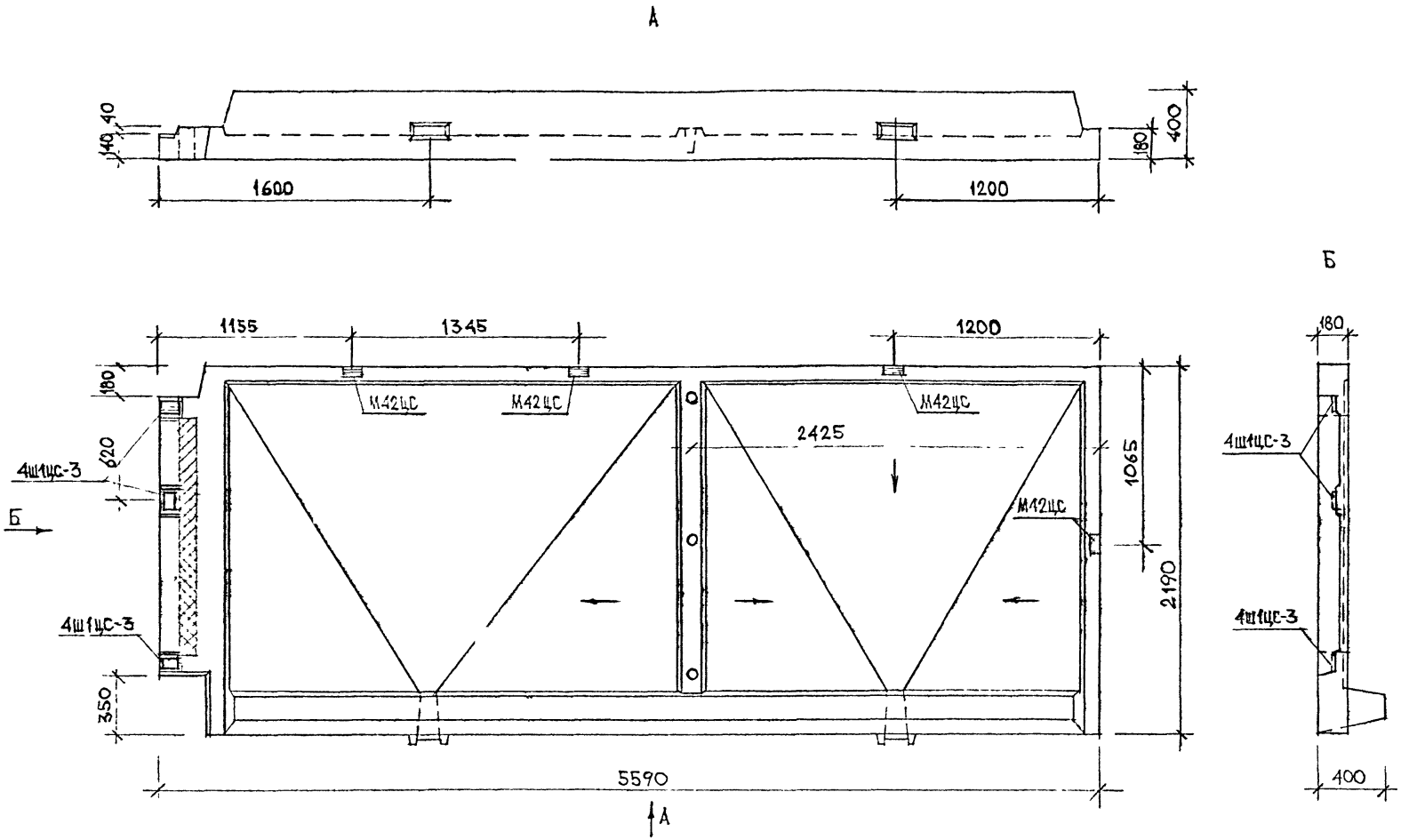

Нач маст	Надысев		РМ-2283
Гл спец.	Янко		
ГИП	Маклакова		
Исполнил	Хританенкова		Плита лоджии ПЛ5622
Проверил	Елиферова		

Стадия	Лист	Листов
	110	

МНИИТЭП
Мастерская 1

Кат. 1659

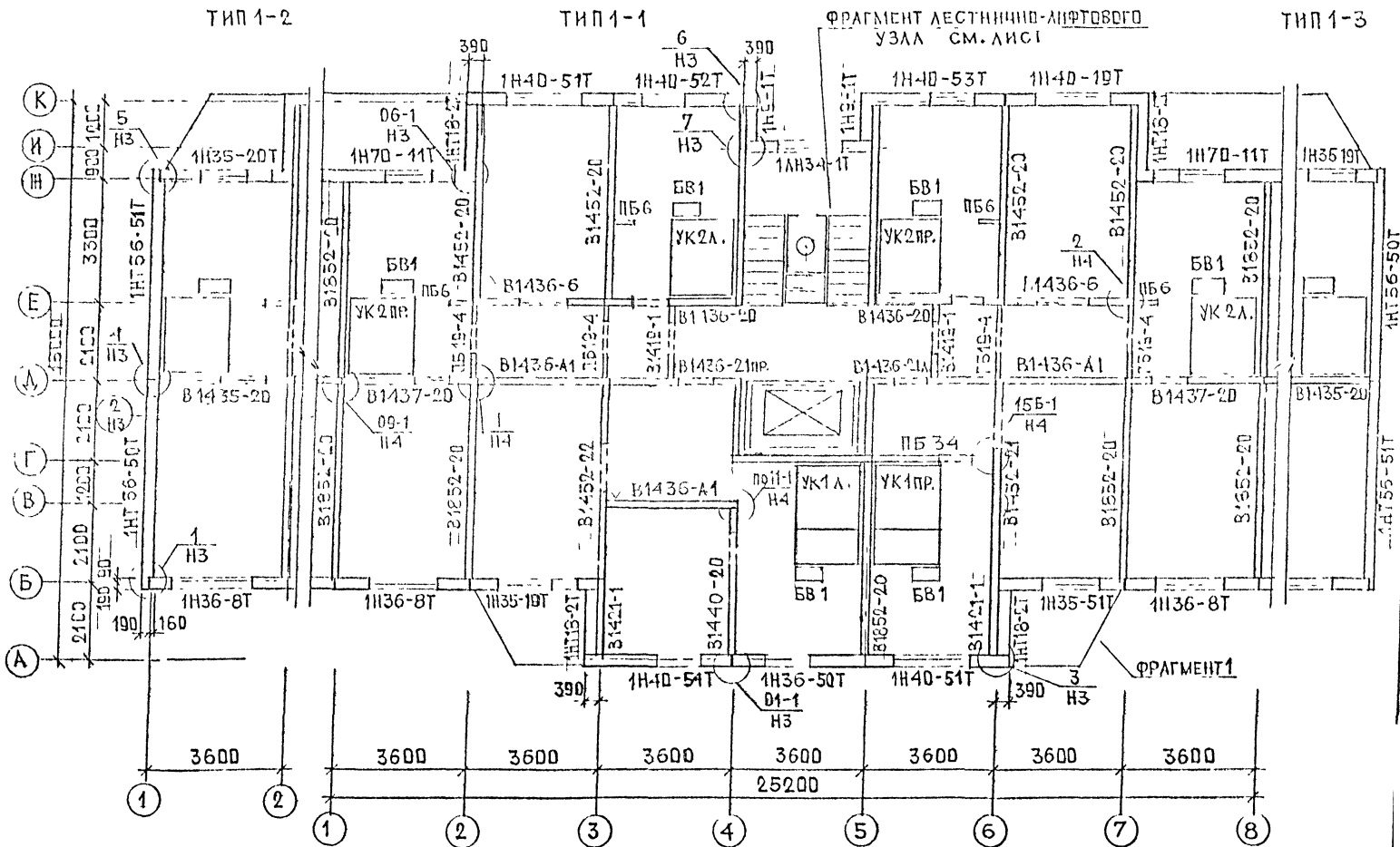

РМ-2283	ПЛАН СТЕН ТИПОВОГО ЭТАЖА. ТИПЫ: 1-1, 1-2, 1-3 ВАРИАНТ Г.	ЛИСТ 111

kabm 11655

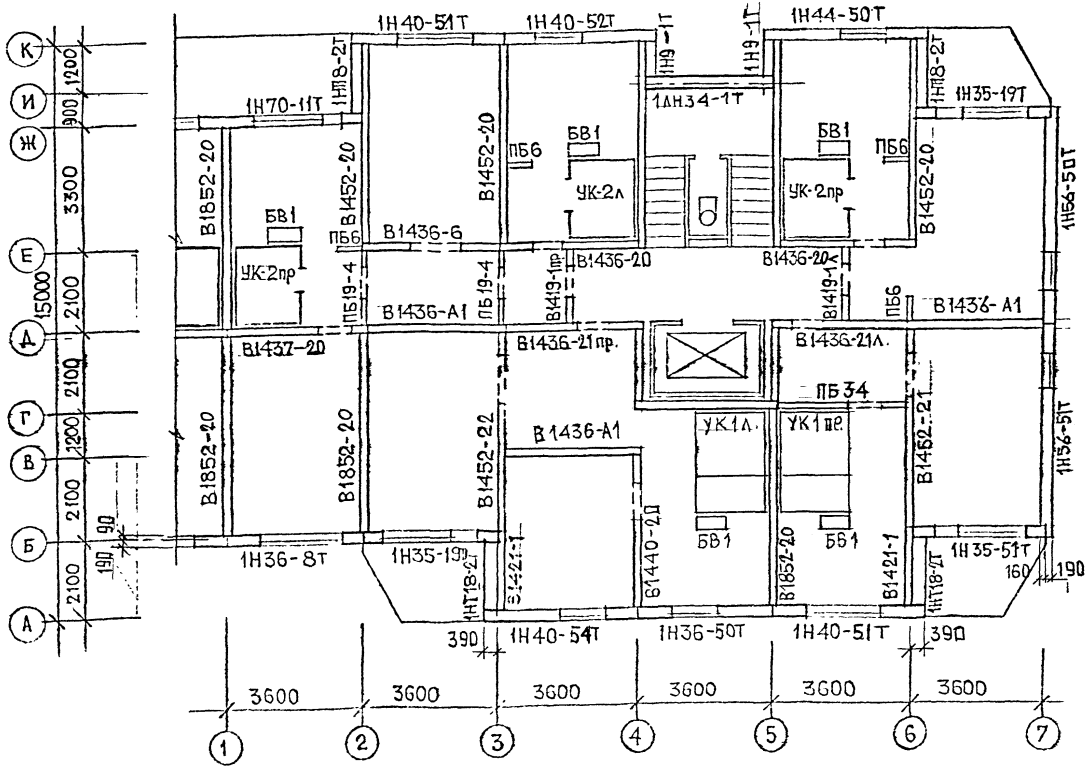

РМ-2283 ПД 1-1/2-9	ПЛАН СТЕН ТИПОВОГО ЭТАЖА ТИП 2-3	ЛИСТ 112

Карт. 1165

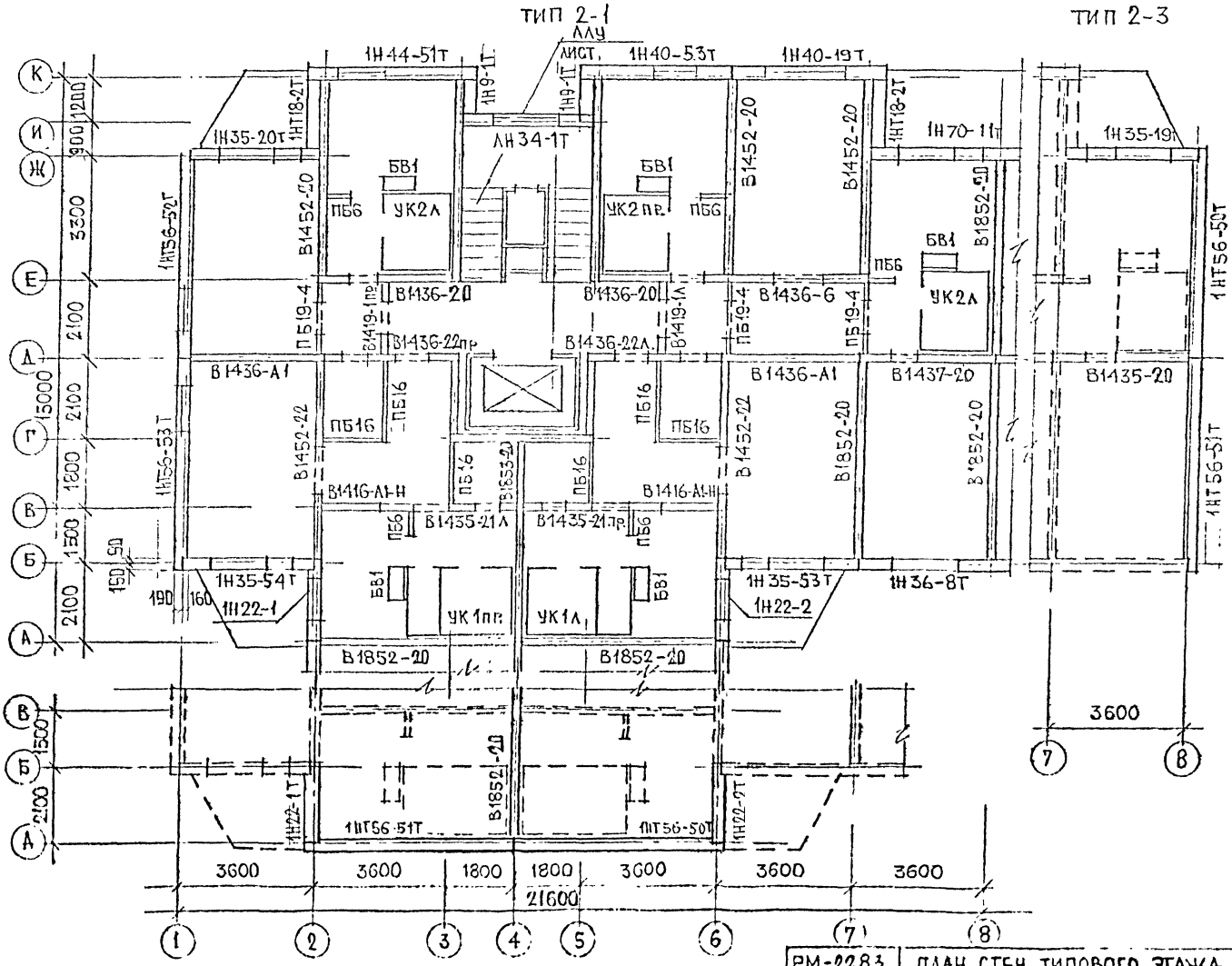

РМ-2283 ПД1-4/2-9	ПЛАН СТЕН ТИПОВОГО ЭТАЖА ТИПЫ: 2-1, 2-2, 2-3.	ЛИСТ 115

карт. 11659

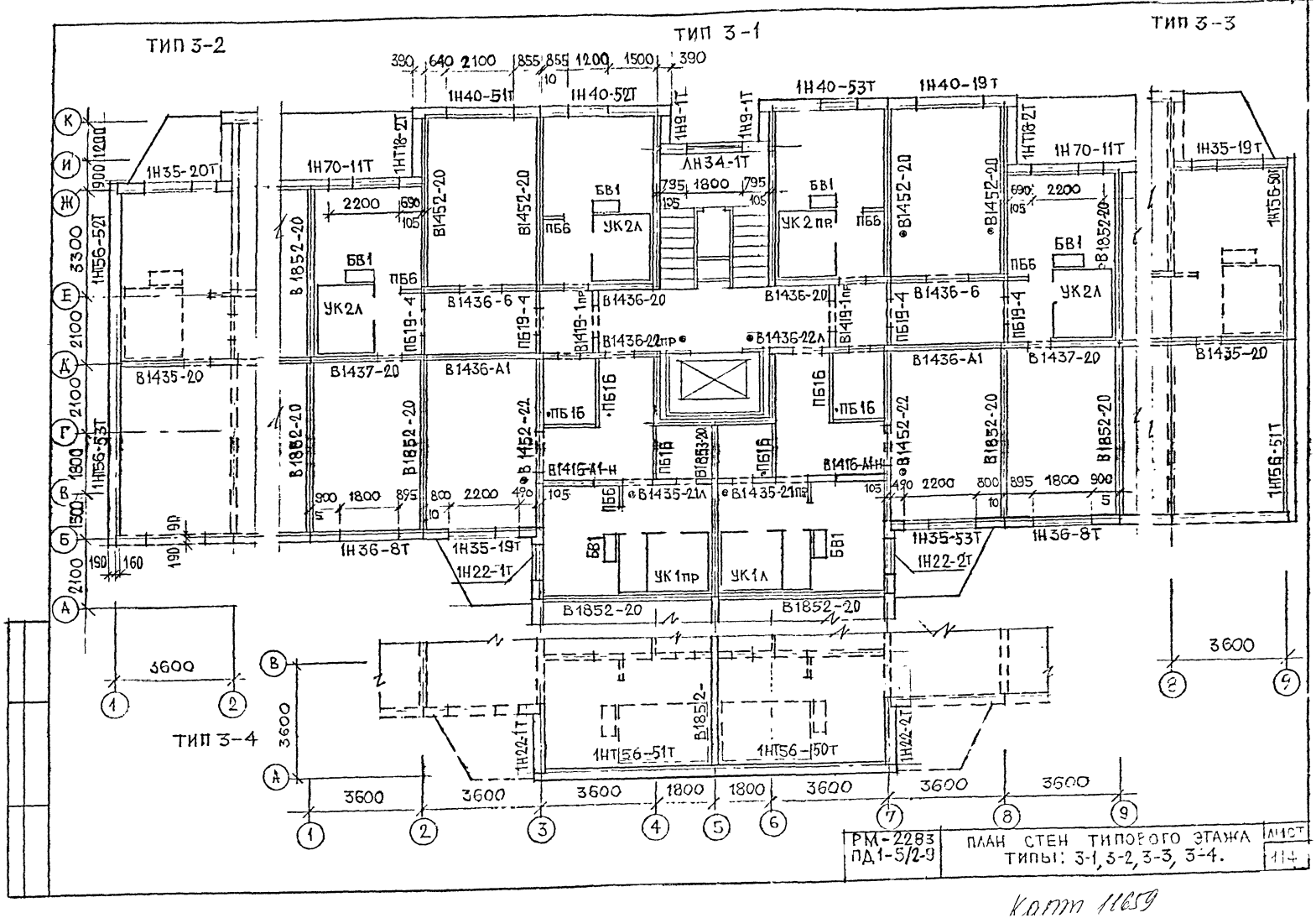

РМ-2283 ПД1-5/2-9	ПЛАН СТЕН ТИПОВОГО ЭТАЖА ТИПЫ: 3-1, 3-2, 3-3, 3-4.	ЛИСТ 114

Кат 1165

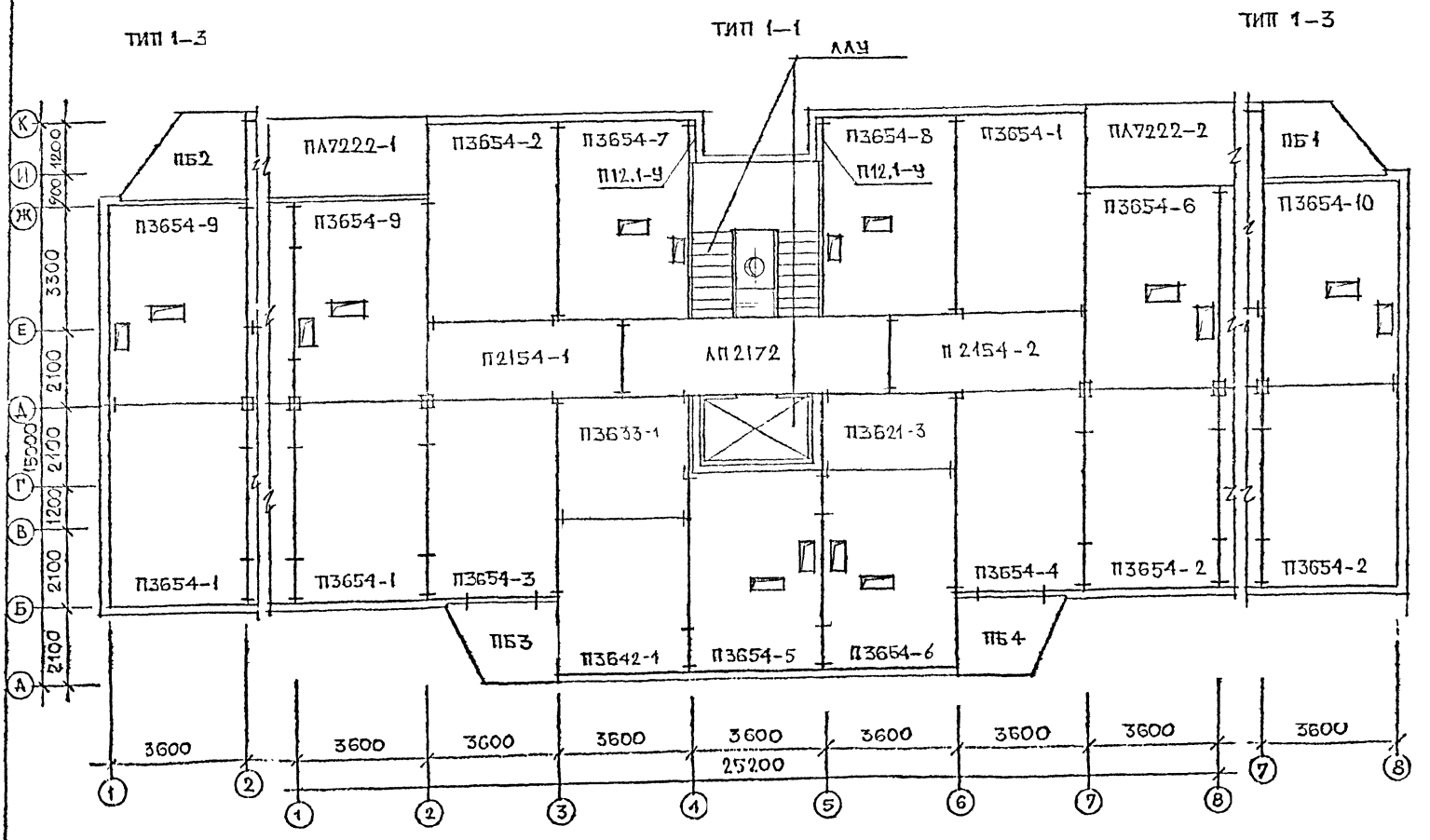

РМ-2283 ПД1-1/2-9	ПЕРЕКРЫТИЕ ТИПОВОГО ЭТАЖА ТИП 1-1, 1-2, 1-3	ЛИСТ 115

Карт 11659

ТИП 2-3

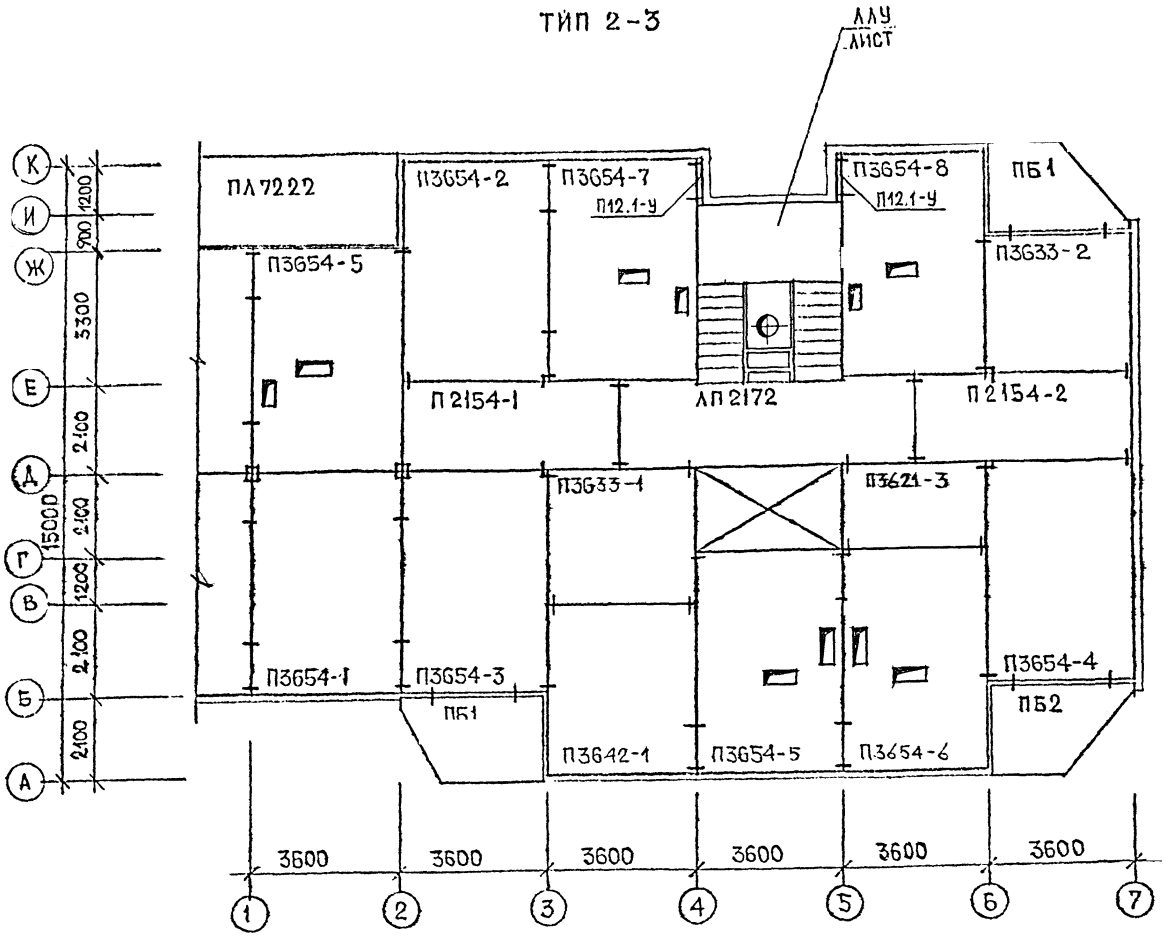

РМ-2283 ПД1-1/2-9	ПЕРЕКРЫТИЕ ТИПОВОГО ЭТАЖА ТИП 2-3	ЛИСТ 116

кафт 1165

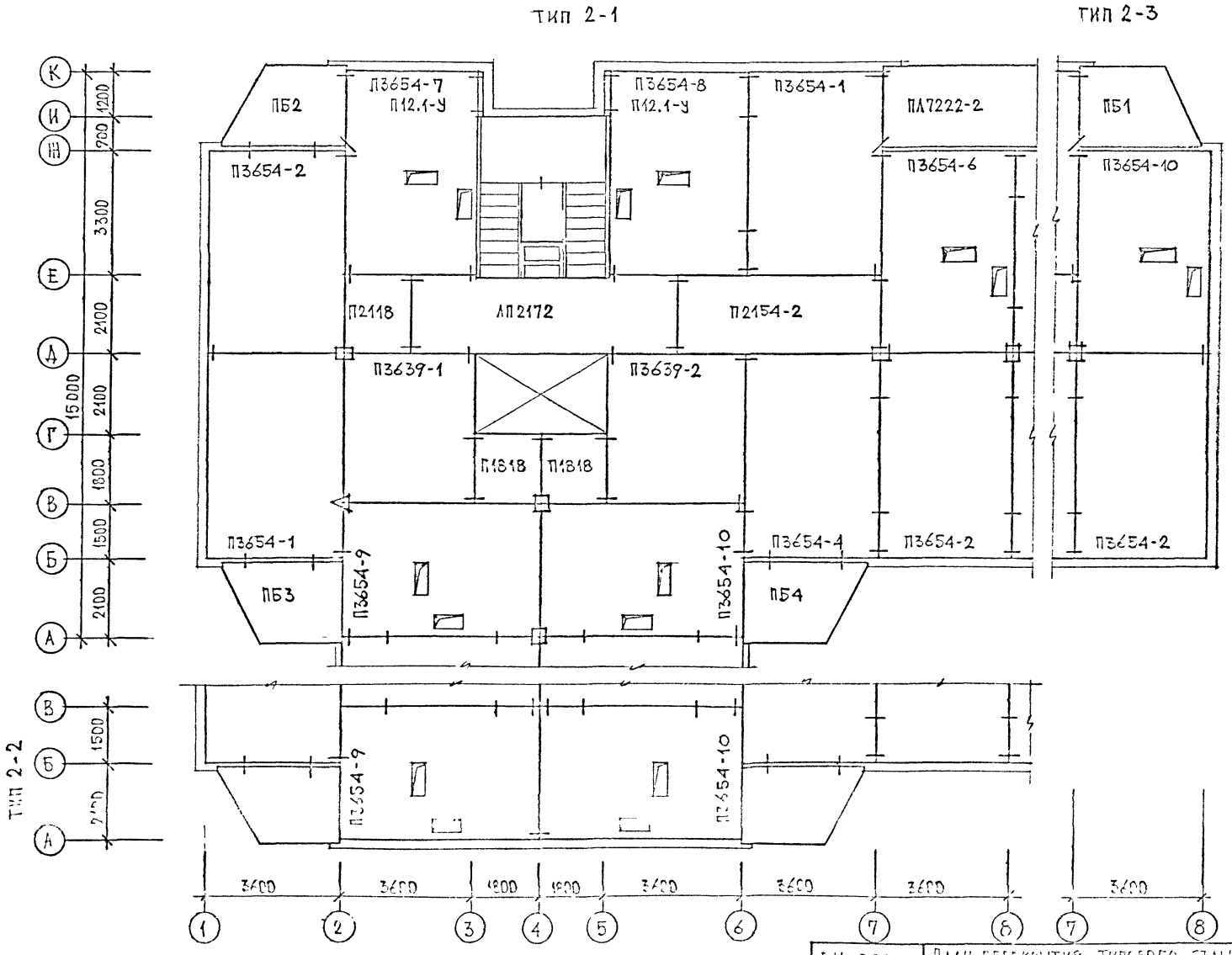

РП-2283 М1-4/2-9	План перекрытия типового этажа типы: 2-1; 2-2; 2-3	117

gost.e-ecolog.ru