ТИПОВЫЕ КОНСТРУКЦИИ,
ИЗДЕЛИЯ И УЗЛЫ ЗДАНИЙ И СООРУЖЕНИЙ

Серия 1.415.1-2

БАЛКИ ФУНДАМЕНТНЫЕ ЖЕЛЕЗОБЕТОННЫЕ ДЛЯ НАРУЖНЫХ И ВНУТРЕННИХ СТЕН ПРОИЗВОДСТВЕННЫХ ЗДАНИЙ ПРОМЫШЛЕННЫХ ПРЕДПРИЯТИЙ

ВЫПУСК 3

БАЛКИ ДЛЯ СТЕН ЗДАНИЙ С ШАГОМ КОЛОНН 6 И 12М

АРМАТУРНЫЕ ИЗДЕЛИЯ

РАБОЧИЕ ЧЕРТЕЖИ

РАЗРАБОТАНЫ:

ЦНИИПРОМЗДАНИЙ ГОССТРОЯ СССР

Гл.инженер института В.В Гранев

Начальник ООЗ А.Я Розенблюм

Гл инженер проекта В.А Бажанова

НИИЖБ ГОССТРОЯ СССР

Зам директора института Ю.П.Гуща

Рук лаборатории №3 В.А Якушин

Ст научный сотрудник И. Бердичевский

Утверждены и введены в действие Госстроем СССР с 1 сентября 1987г. Постановление от 14 июля 1987г.

gost.e-ecolog.ru

Обозначение	Наименование	Стр.
1.415.1-2.3-070	Техническое описание	5
1.415.1-2.3-010	Каркас плоский КР1, КР2	7
1.415.1-2.3-020	Каркас плоский КР3, КР4	8
1.415.1-2.3-030	Каркас плоский КР5, КР6	9
1.415.1-2.3-040	Каркас плоский КР7, КР8	10
1.415.1-2.3-050	Каркас плоский КР9, КР10	11
1.415.1-2.3-060	Каркас плоский КР11, КР12	12
1.415.1-2.3-070	Каркас плоский КР13, КР14	13
1.415.1-2.3-080	Каркас плоский КР15... КР18	14
1.415.1-2.3-090	Каркас плоский КР19... КР22	15
1.415.1-2.3-100	Каркас плоский КР23... КР26	16
1.415.1-2.3-110	Каркас плоский КР27... КР30	17
1.415.1-2.3-120	Каркас плоский КР31... КР33	18
1.415.1-2.3-130	Каркас плоский КР34... КР36	19
1.415.1-2.3-140	Каркас плоский КР37... КР39	20
1.415.1-2.3-150	Каркас плоский КР40	21
1.415.1-2.3-160	Каркас плоский КР41, КР42	22
1.415.1-2.3-170	Каркас плоский КР43, КР44	23
1.415.1-2.3-180	Каркас плоский КР45, КР46	24
1.415.1-2.3-190	Каркас плоский КР47, КР48	25
1.415.1-2.3-200	Каркас плоский КР49, КР50	26
1.415.1-2.3-210	Каркас плоский КР51, КР52	27
1.415.1-2.3-220	Каркас плоский КР53, КР54	28
1.415.1-2.3-230	Каркас плоский КР55	29
1.415.1-2.3-240	Каркас плоский КР56	30
1.415.1-2.3-250	Каркас плоский КР57	31
1.415.1-2.3-260	Каркас плоский КР58	32

Взам. инв. №

Подпись и дата

Инв. № подл.

Нач. отд.	Розенблюм	
Н. контр.	Гримайло	
ГИП	Бажанова	
Ст. инж.	Петрова	
Инж.	Старостина	
Инж.	Николаева	

1.415.1-2.3-0

Содержание

Стадия	Лист	Листов
Р	1	3

ЦНИИПРОМЗДАНИЙ

Обозначение	Наименование	Стр.
1.415.1-2.3-270	Каркас плоский КР59	33
1.415.1-2.3-280	Каркас плоский КР60	34
1.415.1-2.3-290	Каркас плоский КР61	35
1.415.1-2.3-300	Каркас плоский КР62, КР63	36
1.415.1-2.3-310	Каркас плоский КР64, КР65	37
1.415.1-2.3-320	Каркас плоский КР66, КР67	38
1.415.1-2.3-330	Каркас плоский КР68, КР69	39
1.415.1-2.3-340	Каркас плоский КР70, КР71	40
1.415.1-2.3-350	Каркас плоский КР72, КР73	41
1.415.1-2.3-360	Каркас плоский КР74	42
1.415.1-2.3-370	Каркас плоский КР75	43
1.415.1-2.3-380	Каркас плоский КР76	44
1.415.1-2.3-390	Каркас плоский КР77	45
1.415.1-2.3-400	Каркас плоский КР78	46
1.415.1-2.3-410	Каркас плоский КР79	47
1.415.1-2.3-420	Каркас плоский КР80	48
1.415.1-2.3-430	Каркас плоский КР81	49
1.415.1-2.3-440	Каркас плоский КР82	50
1.415.1-2.3-450	Каркас плоский КР83	51
1.415.1-2.3-460	Каркас плоский КР84	52
1.415.1-2.3-470	Каркас плоский КР85	53
1.415.1-2.3-480	Каркас плоский КР86	54
1.415.1-2.3-490	Каркас плоский КР87	55
1.415.1-2.3-500	Каркас плоский КР88	56
1.415.1-2.3-510	Каркас плоский КР89	57
1.415.1-2.3-520	Каркас плоский КР90	58
1.415.1-2.3-530	Каркас плоский КР91	59
1.415.1-2.3-540	Каркас плоский КР92	60
1.415.1-2.3-550	Каркас плоский КР93	61
1.415.1-2.3-560	Каркас плоский КР94	62

Инв. № подл. | Подпись и дата | Взам. инв. №

Обозначение	Наименование	Стр.
1.415.1-2.3-570	Каркас пространственный КП1, КП2	63
1.415.1-2.3-580	Каркас пространственный КП3, КП4	64
1.415.1-2.3-590	Каркас пространственный КП5, КП6	65
1.415.1-2.3-600	Каркас пространственный КП7, КП8	66
1.415.1-2.3-610	Каркас пространственный КП9, КП10	67
1.415.1-2.3-620	Каркас пространственный КП11, КП12	68
1.415.1-2.3-630	Каркас пространственный КП13, КП14	69
1.415.1-2.3-640	Каркас пространственный КП15	70
1.415.1-2.3-650	Каркас пространственный КП16, КП17	71
1.415.1-2.3-660	Каркас пространственный КП18	72
1.415.1-2.3-670	Каркас пространственный КП19	73
1.415.1-2.3-680	Сетка арматурная С1	74
1.415.1-2.3-690	Сетка арматурная С2	75
1.415.1-2.3-700	Сетка арматурная С3	76
1.415.1-2.3-710	Сетка арматурная С4	77
1.415.1-2.3-720	Сетка арматурная С5	78
1.415.1-2.3-730	Сетка арматурная С6	79
1.415.1-2.3-740	Сетка арматурная С7	80
1.415.1-2.3-750	Сетка арматурная С8	81
1.415.1-2.3-760	Сетка арматурная С9	82
1.415.1-2.3-770	Сетка арматурная С10	83
1.415.1-2.3-001	Стержень напрягаемый СТН1... СТН220	84

Инв. № подл. | Подпись и дата | Взам. инв. №

1. Выпуск 3 серии 1.415.1-2 содержит рабочие чертежи арматурных изделий для фундаментных балок, разработанных в выпусках 1 и 2.

2. Изготовление арматурных изделий должно производиться контактной точечной сваркой (соединение типа К1- по ГОСТ 14098-85) в соответствии с требованиями ГОСТ 10922-75 и „Инструкции по сварке соединений арматуры и закладных деталей железобетонных конструкций" (СН 393-78).

3. Пространственные каркасы КП1... КП19 образуются из плоских каркасов путем приварки к продольным стержням соединительных стержней. Для сборки и сварки пространственных каркасов должны применяться специальные установки, оснащенные сварочными клещами для контактной точечной сварки крестообразных пересечений.

4. Стержни напрягаемой арматуры должны применяться в виде изделий, имеющих по концам временные концевые анкеры для закрепления натянутой арматуры на упорах форм.

Устройство анкеров на концах стержней следует выполнять в соответствии с „Руководством по технологии изготовления предварительно напряженных железобетонных конструкций" (Стройиздат, 1975 г).

Устройство временных анкеров в виде стальных опрессованных в холодном состоянии шайб на стержнях диаметром 25 мм не допускается.

Инв.№ подл.	Подпись и дата	Взам.инв.№	

				1.415.1-2.3-ТО		
Нач.отд	Розенблюм			Техническое описание	Стадия	Лист	Листов
Н.контр	Гритайлэ				Р	1	2
СИП	Баканова				ЦНИИПРОТЗДАНИЙ	
Ст.инж.	Петрова					
Инж.	Старостина					
Инж.	Николаева					

5. Фактическое отклонение длин стержней, входящих в состав каркасов и сеток, не должно превышать величин предельных отклонений, указанных на рабочих чертежах этих изделий.

Точность сборки и сварки стержней в арматурном изделии должна соответствовать требованиям рабочих чертежей.

Отклонения габаритных размеров каркасов и сеток от проектных не должны превышать величин, указанных в табл. 1 ГОСТ 10922-75.

6. Испытания соединений арматурных изделий и оценку их качества производить по ГОСТ 10922-75.

7. Арматурные изделия должны быть приняты поштучно техническим контролем предприятия-изготовителя. Каждое готовое изделие должно иметь бирку с указанием его марки.

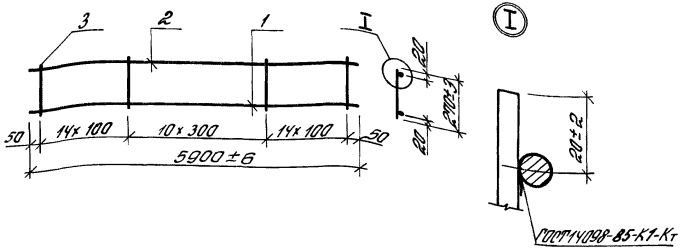

Обозначение	Марка	Масса, кг
1.415.1-2.3-010	КР1	19,7
-01	КР2	7,0

	Наименование		Кол. на марку КР1	Кол. на марку КР2	Примечание
	Арматура	ГОСТ 5781-82*			
1	ф10 А III	l= 5900			
	ф20 А III	l= 5900		1	3,65кг
2	ф8 А III	l= 5900	1		14,57кг
	ф10 А III	l= 5900		1	2,33кг
3	Арматура	ГОСТ 6727-80*	1		3,65кг
	ф4Вр I	l= 270			
	ф5Вр I	l= 270		39	0,02кг
			39		0,04кг

Нач. отд.	Розенблют		
Н. контр.	Гритайло		
ГИП	Бажанова		
Ст. инж.	Петрова		
Инж.	Старостина		
Инж.	Николаева		

1.415.1-2.3-010

Каркас плоский КР1, КР2

Стадия	Масса	Масштаб
Р	Ст. табл.	—

Лист | Листов 1

ЦНИИПРОМЗДАНИЙ

Инв. № подл. | Подпись и дата | Взам. инв. №

22363-03 8

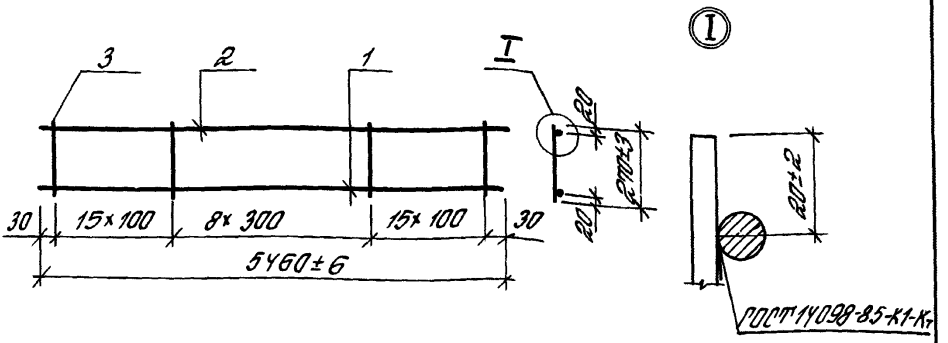

Обозначение	Марка	Масса, кг
1.415.1-2.3-020	КР3	18,4
-01	КР4	6,5

Поз.	Наименование		Кол. на марку КР3	Кол. на марку КР4	Примечание
	Арматура	ГОСТ 5781-82*			
1	ф 10 А III	ℓ= 5460		1	3,37 кг
	ф 20 А III	ℓ= 5460	1		13,46 кг
2	ф 8 А III	ℓ= 5460		1	2,16 кг
	ф 10 А III	ℓ= 5460	1		3,37 кг
3	Арматура	ГОСТ 6727-80*			
	ф 4 Вр I	ℓ= 270		39	0,02 кг
	ф 5 Вр I	ℓ= 270	39		0,04 кг

Нач. отд.	Розенблюм	
Н. контр.	Притайло	
РНП	Баканова	
Ст. инж.	Петрова	
Инж.	Старостина	
Инж.	Николаева	

1.415.1-2.3-020

Каркас плоский КР3, КР4

Стадия	Масса	Масштаб
Р	от. табл.	—
Лист	Листов 1	

ЦНИИПРОМЗДАНИЙ

Инв. № подл. | Подп. и дата | Взам. инв. №

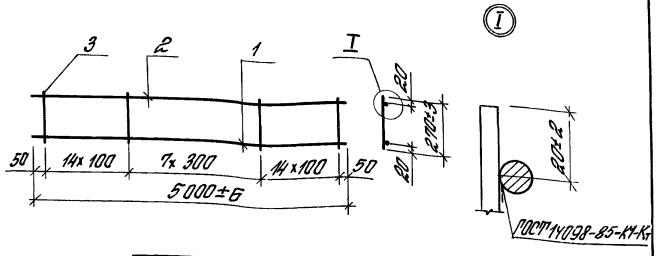

Обозначение	Марка	Масса, кг
1.415.1-2.3-030	КР5	16,8
—01	КР6	6,0

Поз.	Наименование		Кол. на марку КР5	Кол. на марку КР6	Примечание
	Арматура	ГОСТ 5781-82*			
1	ф 10 А III	l= 5000		1	3,09 кг
	ф 20 А III	l= 5000	1		12,35 кг
2	ф 8 А III	l= 5000		1	1,98 кг
	ф 10 А III	l= 5000	1		3,09 кг
3	Арматура	ГОСТ 6727-80*			
	ф 4 Вр I	l= 270		36	0,02 кг
	ф 5 Вр I	l= 270	36		0,04 кг

Нач. отд.	Розенблюм	
Н. контр.	Гримайло	
ГИП	Бажанова	
Ст. инж.	Петрова	
Инж.	Старостина	
Инж.	Николаева	

1.415.1-2.3-030

Каркас плоский КР5, КР6

Стадия	Масса	Масштаб
Р	ст. табл.	—

Лист | Листов 1

ЦНИИПРОМЗДАНИЙ

Инв. № подл. | Подпись и дата | Взам. инв. №

22363-03 10

Формат А4

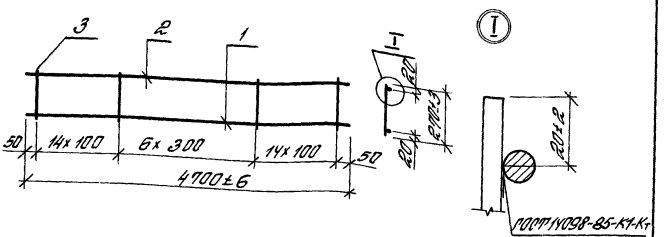

Обозначение	Марка	Масса, кг
1.415.1-2.3-040	КР7	15,9
—01	КР8	5,6

Поз	Наименование		Кол. на марку КР7	Кол. на марку КР8	Примечание
	Арматура	ГОСТ 5781-82*			
1	ф 10 А III	ℓ= 4700		1	2,91кг
	ф 20 А III	ℓ= 4700	1		11,61кг
2	ф 8 А III	ℓ= 4700		1	1,86кг
	ф 10 А III	ℓ= 4700	1		2,91кг
3	Арматура	ГОСТ 6727-80*			
	ф 4 Вр I	ℓ= 270		35	0,02кг
	ф 5 Вр I	ℓ= 270	35		0,04кг

Нач. отд.	Розенблюм		
Н. конт.	Притайло		
ГИП	Бажанова		
Ст. инж.	Петрова		
Инж.	Старостина		
Инж.	Николаева		

1.415.1-2.3-040

Каркас плоский КР7, КР8

Стадия	Масса	Масштаб
Р	ст. табл.	—
Лист	Листов 1	

ЦНИИПРОМЗДАНИЙ

Инв. № подл. | Подпись и дата | Взам. инв. №

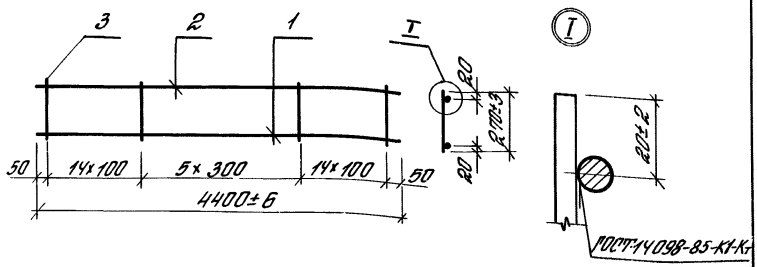

Обозначение	Марка	Масса, кг
1.465.1-2.3-050	КР9	14,9
—01	КР10	5,3

№ з.	Наименование		Кол. на марку КР9	Кол. на марку КР10	Приме-чание
	Арматура	ГОСТ 5781-82*			
1	ф10 AIII	ℓ= 4400		1	2,72 кг
	ф20 AIII	ℓ= 4400	1		10,88 кг
2	ф8 AIII	ℓ= 4400		1	1,74 кг
	ф10 AIII	ℓ= 4400	1		2,72 кг
3	Арматура	ГОСТ 6727-80*			
	ф4 Bp I	ℓ= 270		34	0,02 кг
	ф5 Bp I	ℓ= 270	34		0,04 кг

Инв. № подл. | Подпись и дата | Взам. инв. №

Нач. отд.	Розенблют		
Н. контр.	Гритайла		
ГИП	Баранова		
Ст. инж.	Петрова		
Инж.	Старостина		
Инж.	Николаева		

1.465.1-2.3-050

Каркас плоский КР9, КР10

Стадия	Масса	Масштаб
Р	ст. табл.	—
Лист	Листов 1	

ЦНИИПРОМЗДАНИЙ

Формат А4

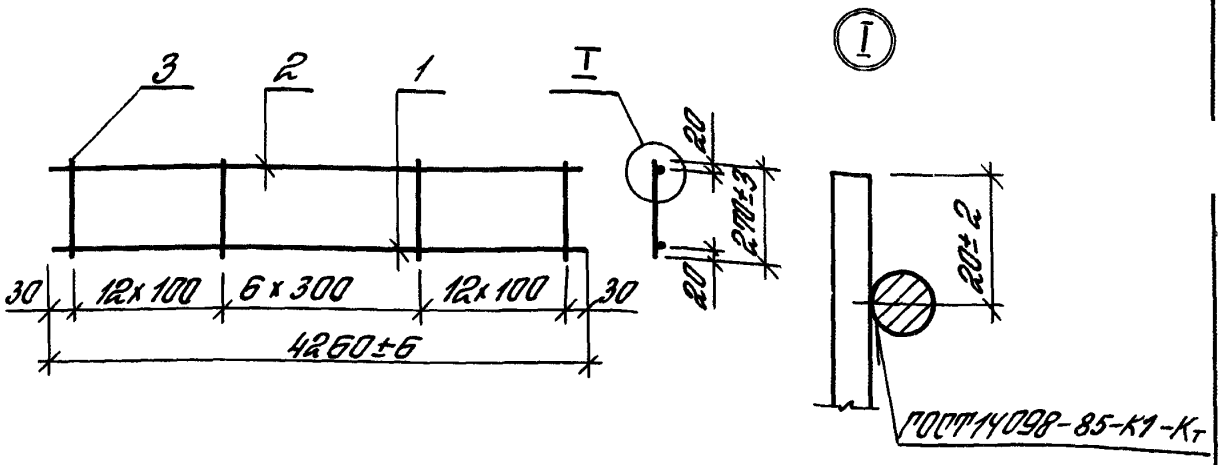

Обозначение	Марка	Масса, кг
1.465.1-2. 3-060	КР11	14,4
—01	КР12	5,1

Поз.	Наименование		Кол. на марку КР11	Кол. на марку КР12	Приме-чание
	Арматура	ГОСТ 5781-82*			
1	ф 10 AIII	ℓ=4260		1	2,63 кг
	ф 20 AIII	ℓ=4260	1		10,51 кг
2	ф 8 AIII	ℓ= 4260		1	1,68 кг
	ф 10 AIII	ℓ= 4260	1		2,63 кг
3	Арматура	ГОСТ 6727-80*			
	ф 4 Bp I	ℓ= 270		31	0,02 кг
	ф 5 Bp I	ℓ= 270	31		0,04 кг

Нач. отд.	Розенблюм	
Н. контр.	Гритайла	
ГИП	Баженова	
Ст. инж.	Петрова	
Инж.	Старостина	
Инж.	Николаева	

1.415.1-2.3-060

Каркас плоский КР11, КР12

Стадия	Масса	Масштаб
Р	ст. табл.	—
Лист	Листов 1	

ЦНИИПРОМЗДАНИЙ

Инв. № подл. | Подпись и дата | Взам. инв. №

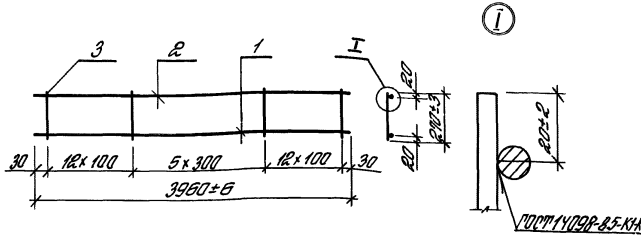

Обозначение	Марка	Масса, кг
1.415.1-2.3-070	КР13	13,4
—01	КР14	4,8

Поз.	Наименование		Кол. на марку КР13	Кол. на марку КР14	Примечание
	Арматура	ГОСТ 5781-82*			
1	ф 10 А III	ℓ = 3960		1	2,44 кг
	ф 20 А III	ℓ = 3960	1		9,77 кг
2	ф 8 А III	ℓ = 3960		1	1,56 кг
	ф 10 А III	ℓ = 3960	1		2,44 кг
3	Арматура	ГОСТ 6727-80*			
	ф 4 Вр I	ℓ = 270		30	0,02 кг
	ф 5 Вр I	ℓ = 270	30		0,04 кг

Нач. отд.	Розенблюм		
Н. контр.	Гримайло		
ГИП	Бажанова		
Ст. инж.	Петрова		
Инж.	Старостина		
Инж.	Николаева		

1.415.1-2.3-070

Каркас плоский КР13, КР14

Стадия	Масса	Масштаб
Р	см. табл.	—

Лист | Листов 1

ЦНИИПРОМЗДАНИЙ

Инв. № подл. | Подпись и дата | Взам. инв. №

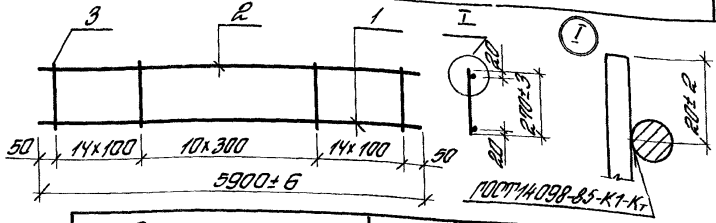

Обозначение	Марка	Масса, кг
1.415.1-2.3-080	КР15	11,0
—01	КР16	8,7
—02	КР17	6,8
—03	КР18	4,7

Поз.	Наименование	Кол. на марку				Примечание
		КР15	КР16	КР17	КР18	
1	Арматура ГОСТ 6727-80*					
	ф5ВрI ℓ=5900	1	1	1	1	0,85кг
2	Арматура ГОСТ 5781-82*					
	ф8АIII ℓ=5900				1	2,33кг
	ф10АIII ℓ=5900	1	1	1		3,65кг
3	Арматура ГОСТ 6727-80*					
	ф5ВрI ℓ=270				39	0,04кг
	Арматура ГОСТ 5781-82*					
	ф6АIII ℓ=270			39		0,06кг
	ф8АIII ℓ=270		39			0,11кг
	ф10АIII ℓ=270	39				0,17кг

Нач.отд.	Розенблюм		
Н.контр.	Примайло		
ГИП	Бажанова		
Ст.инж.	Петрова		
Инж.	Старостина		
Инж.	Николаева		

1.415.1-2.3-080

Каркас плоский КР15 ... КР18

Стадия	Масса	Масштаб
Р	см табл.	—
Лист	Листов 1	

ЦНИИПРОМЗДАНИЙ

Инв.№ подл. | Подпись и дата | Взам.инв.№

22363-03 15

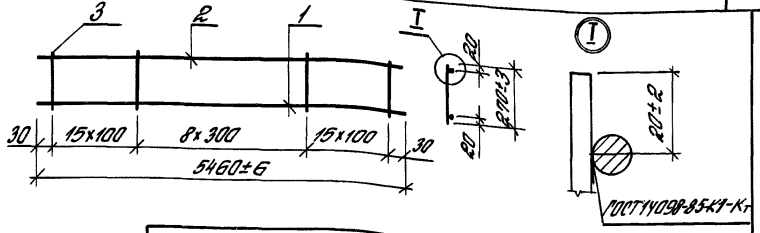

Обозначение	Марка	Масса, кг
1.415.1-2.3-090	КР19	10,7
—01	КР20	8,3
—02	КР21	6,5
—03	КР22	4,5

Поз.	Наименование	Кол. на марку				Примечание
		КР19	КР20	КР21	КР22	
1	Арматура ГОСТ 6727-80*					
	ф5ВрI ℓ= 5460	1	1	1	1	0,79кг
2	Арматура ГОСТ 5781-82*					
	ф8АIII ℓ= 5460				1	2,16кг
	ф10АIII ℓ= 5460	1	1	1		3,37кг
3	Арматура ГОСТ 6727-80*					
	ф5ВрI ℓ=270				39	0,04кг
	Арматура ГОСТ 5781-82*					
	ф6АIII ℓ= 270			39		0,06кг
	ф8АIII ℓ= 270		39			0,11кг
	ф10АIII ℓ= 270	39				0,17кг

Нач.отд.	Розенблюм		
Н.контр.	Гримайло		
ГИП	Божанова		
Ст.инж.	Петрова		
Инж.	Старостина		
Инж.	Николаева		

1.415.1-2.3-090

Каркас плоский КР19... КР22

Стадия	Масса	Масштаб
Р	ст. табл.	—
Лист	Листов 1	

ЦНИИПРОМЗДАНИЙ

Инв.№ подл. | Подпись и дата | Взам. инв.№

22363-03 16

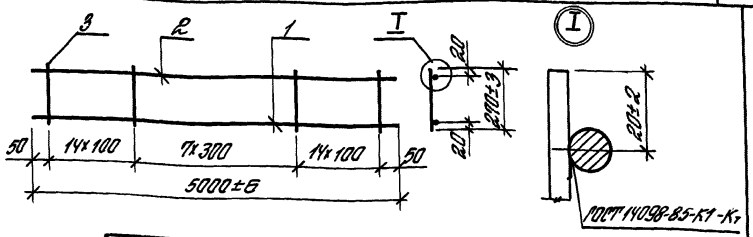

Обозначение	Марка	Масса, кг
1.415.1-2.3-100	КР23	9,8
-01	КР24	7,7
-02	КР25	6,0
-03	КР26	4,1

Поз	Наименование	Кол. на марку КР23	КР24	КР25	КР26	Примечание
1.	Арматура ГОСТ 6727-80*					
	ф5 Вр I ℓ=5000	1	1	1	1	0,72 кг
2.	Арматура ГОСТ 5781-82*					
	ф8 А III ℓ=5000				1	1,98 кг
	ф10 А III ℓ=5000	1	1	1		3,09 кг
3.	Арматура ГОСТ 6727-80*					
	ф5 Вр I ℓ=270				36	0,04 кг
	Арматура ГОСТ 5781-82*					
	ф6 А III ℓ=270			36		0,06 кг
	ф8 А III ℓ=270		36			0,11 кг
	ф10 А III ℓ=270	36				0,11 кг

Инв. № подл. | Подпись и дата | Взам. инв. №

Нач. отд.	Розенблюм		
Н. контр.	Гонтайло		
ГИП	Баганова		
Ст. инж.	Петрова		
Инж.	Старостина		
Инж.	Николаева		

1.415.1-2.3-100

Каркас плоский КР23... КР26

Стадия	Масса	Масштаб
Р	ст. табл.	—
Лист	Листов 1	

ЦНИИПРОМЗДАНИЙ

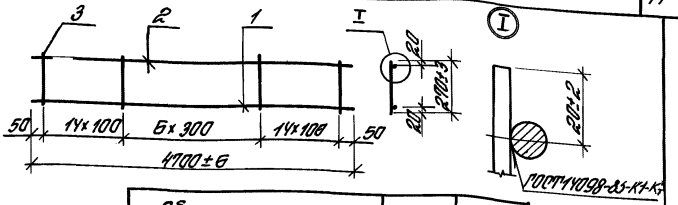

Обозначение	Марка	Масса, кг
1.415.1-2.3-110	КР27	9,4
—01	КР28	7,3
—02	КР29	5,7
—03	КР30	3,9

Поз.	Наименование	Кол. на марку				Примечание
		КР27	КР28	КР29	КР30	
1	Арматура ГОСТ 6727-80*					
	ф5 Вр I l=4700	1	1	1	1	0,68 кг
2	Арматура ГОСТ 5781-82*					
	ф8 А III l=4700				1	1,86 кг
	ф10 А III l=4700	1	1	1		2,91 кг
3.	Арматура ГОСТ 6727-80*					
	ф5 Вр I l=270				35	0,04 кг
	Арматура ГОСТ 5781-82*					
	ф6 А III l=270			35		0,06 кг
	ф8 А III l=270		35			0,11 кг
	ф10 А III l=270	35				0,17 кг

1.415.1-2.3-110

Каркас плоский КР27... КР30

Нач. отд.	Розенблюм	
Н. контр.	Пригайло	
ГИП	Бажанова	
Ст. инж.	Петрова	
Инж.	Старостина	
Инж.	Николаева	

Стадия	Масса	Масштаб
Р	ст. табл.	—

Лист | Листов 1

ЦНИИПРОМЗДАНИЙ

Инв. № подл. | Подпись и дата | Взам. инв. №

22363-03 18

Формат А4

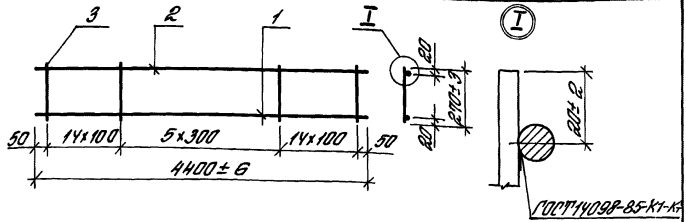

Обозначение	Марка	Масса, кг
1.415.1-2.3-120	КР31	7,0
—01	КР32	5,4
—02	КР33	3,7

Поз.	Наименование	Кол. на марку КР31	КР32	КР33	Примечание
1	Арматура ГОСТ 6727-80*				
	ф5 Вр I ℓ=4400	1	1	1	0,64 кг
2	Арматура ГОСТ 5781-82*				
	ф8 А III ℓ=4400			1	1,74 кг
	ф10 А III ℓ=4400	1	1		2,72 кг
3	Арматура ГОСТ 6727-80*				
	ф5 Вр I ℓ=270			34	0,04 кг
	Арматура ГОСТ 5781-82*				
	ф6 А III ℓ=270		34		0,06 кг
	ф8 А III ℓ=270	34			0,11 кг

Нач. отд.	Розенблат	
Н. контр.	Гриталюк	
ГИП	Башанова	
Отд. инж.	Петрова	
Инж.	Старостина	
Инж.	Николаева	

1.415.1-2.3-120

Каркас плоский КР31... КР33

Стадия	Масса	Масштаб
Р	ст. табл.	—
Лист	Листов 1	

ЦНИИПРОМЗДАНИЙ

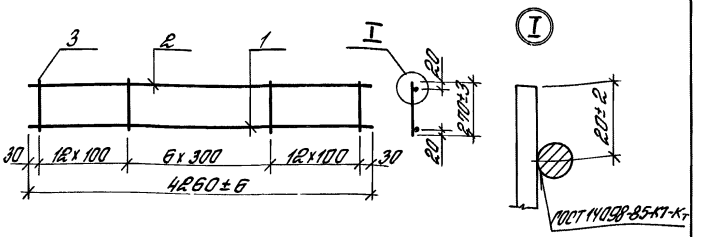

Обозначение	Марка	Масса, кг
1.415.1-2.3-130	КР34	6,6
—01	КР35	5,1
—02	КР36	3,5

Поз.	Наименование	Кол. на марку			Примечание
		КР34	КР35	КР36	
1	Арматура ГОСТ 6727-80*				
	ф5ВрI l=4260	1	1	1	0,61кг
2	Арматура ГОСТ 5781-82*				
	ф8АIII l=4260			1	1,68кг
	ф10АIII l=4260	1	1		2,63кг
3	Арматура ГОСТ 6727-80*				
	ф5ВрI l=270			31	0,04кг
	Арматура ГОСТ 5781-82*				
	ф6АIII l=270		31		0,06кг
	ф8АIII l=270	31			0,11кг

1.415.1-2.3-130

Каркас плоский КР34... КР36

Стадия	Масса	Масштаб
Р	ом. табл.	—
Лист	Листов 1	

ЦНИИПРОМЗДАНИЙ

Нач отд	Розенблют	
Н.контр	Гритайло	
ГИП	Бажанова	
Ст.инж.	Петрова	
Инж.	Старостина	
Инж.	Николаева	

Инв.№ подл. | Подпись и дата | Взам.инв.№

22363-03 20

Формат А4

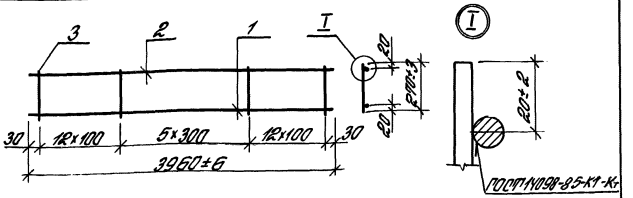

Обозначение	Марка	Масса, кг
1.415.1-2.3-140	КР37	6,2
—01	КР38	4,8
—02	КР39	3,3

Поз.	Наименование	Кол. на марку			Примечание
		КР37	КР38	КР39	
1	Арматура ГОСТ 6727-80*				
	ф5 Вр I l= 3960	1	1	1	0,57кг
2	Арматура ГОСТ 5781-82*				
	ф8А III l= 3960			1	1,56кг
	ф10А III l= 3960	1	1		2,44кг
3	Арматура ГОСТ 6727-80*				
	ф5 Вр I l= 270			30	0,04кг
	Арматура ГОСТ 5781-82*				
	ф6А III l= 270		30		0,06кг
	ф8А III l= 270	30			0,11кг

1.415.1-2.3-140

Каркас плоский КР37... КР39

Стадия	Масса	Масштаб
Р	от табл.	—

Лист | Листов 1

ЦНИИПРОМЗДАНИЙ

Нач.отд.	Розенблют	
Н.контр.	Гримайло	
ГИП	Бажанова	
Ст.инж.	Петрова	
Инж.	Старостина	
Инж.	Николаева	

Инв.№ подл. | Подпись и дата | Взам.инв.№

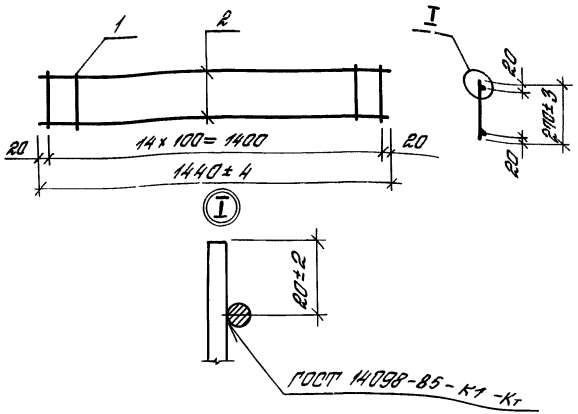

№№	Наименование		Кол.	Примечание
	Арматура	ГОСТ 6727-80*		
1	ф5ВрI	ℓ = 270	15	0,04кг
2	ф5ВрI	ℓ = 1440	2	0,2кг

Нач. отд.	Изенблат		
Н. контр.	Притайло		
ГИП	Баманова		
Гл. инж.	Петрова		
Инж.	Старостина		
Инж.	Николаева		

1.415.1-2.3-150

Каркас плоский КР40

Стадия	Масса	Масштаб
Р	1,0	—
Лист	Листов 1	

ЦНИИПромзданий

Инв.№ подл. | Подпись и дата | Взам. инв.№

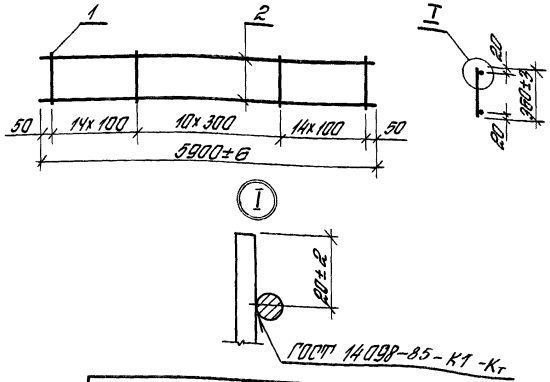

Обозначение	Марка	Масса, кг
1.415.1-2.3-160	КР41	6,7
-01	КР42	3,8

Поз.	Наименование	Кол. на марку КР41	Кол. на марку КР42	Примечание
	Арматура ГОСТ 6727-80*			
1	ф5ВрI l= 360	39	39	0,05 кг
2	ф5ВрI l= 5900		2	0,85 кг
	Арматура ГОСТ 5781-82*			
	ф8АIII l= 5900	2		2,33 кг

Нач.отд.	Розенблюм	
Н.контр.	Гримайло	
ГИП	Бажанова	
Ст.инж.	Петрова	
Инж.	Старостина	
Инж.	Николаева	

1.415.1-2.3-160

Каркас плоский КР41, КР42

Стадия	Масса	Масштаб
Р	ст. табл.	—

Лист | Листов 1

ЦНИИПРОМЗДАНИЙ

Инв.№ подл. | Подпись и дата | Взам.инв.№

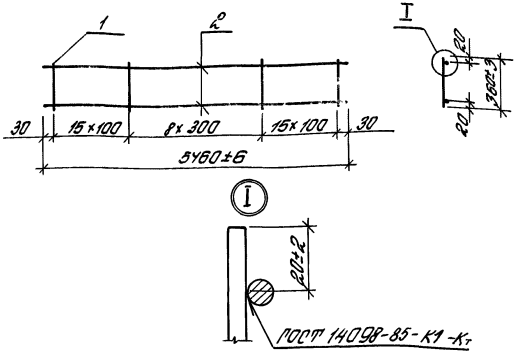

Обозначение	Марка	Масса, кг
1.415.1-2.3-170	КР43	6,4
-01	КР44	3,7

Поз.	Наименование		Кол. на марку КР43	Кол. на марку КР44	Примечание
	Арматура	ГОСТ 6727-80*			
1	ф5 Вр I	l=360	39	39	0,05 кг
2	ф5 Вр I	l=5460		2	0,79 кг
	Арматура	ГОСТ 5781-82*			
	ф8 А III	l=5460	2		2,16 кг

Нач.отд.	Розенблюм		
Н.контр.	Гримайло		
ГИП	Бажанова		
Ст.инж.	Петрова		
Инж.	Старостина		
Инж.	Николаева		

1.415.1-2.3-170

Каркас плоский КР43, КР44

Стадия	Масса	Масштаб
Р	ст. табл.	—

Лист | Листов 1

ЦНИИПРОМЗДАНИЙ

Взам. инв. №

Подпись и дата

Инв. № подл.

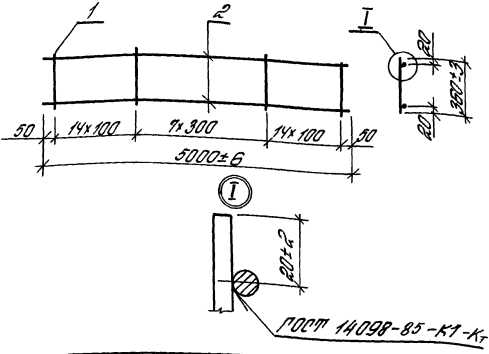

Обозначение	Марка	Масса, кг
1.415.1-2.3-180	КР45	5,9
-01	КР46	3,4

Поз.	Наименование	Кол. на марку КР45	Кол. на марку КР46	Примечание
	Арматура ГОСТ 6727-80*			
1	ф5 Вр I l= 360	36	36	0,05 кг
2	ф5 Вр I l= 5000		2	0,72 кг
	Арматура ГОСТ 5781-82*			
	ф8 А III l= 5000	2		1,98 кг

Нач. отд.	Розенблюм		
Н. контр.	Примайло		
ГИП	Бажанова		
Ст. инж.	Петрова		
Инж.	Старостина		
Инж.	Николаева		

1.415.1-2.3-180

Каркас плоский КР45, КР46

Стадия	Масса	Масштаб
Р	ст. табл.	—
Лист	Листов 1	

ЦНИИПРОМЗДАНИЙ

Инв. № подл. | Подпись и дата | Взам. инв. №

22363-03 25

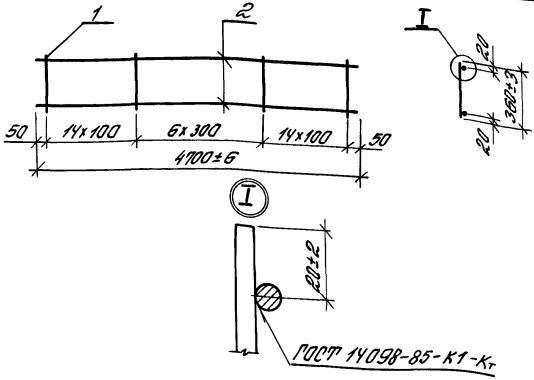

Обозначение	Марка	Масса, кг
1.415.1-2.3-190	КР47	5,6
-01	КР48	3,2

Поз.	Наименование		Кол. на марку КР 47	Кол. на марку КР48	Примечание
	Арматура	ГОСТ 6727-80*			
1	ф 5 ВрI	l=360	35	35	0,05 кг
2	ф5 ВрI	l=4700		2	0,68 кг
	Арматура	ГОСТ 5781-82*			
	ф8 АIII	l= 4700	2		1,86 кг

Нач. отд.	Розенблюм	
Н.контр.	Притайло	
ГИП	Бажанова	
Ст.инж.	Петрова	
Инж.	Старостина	
Инж.	Николаева	

1.415.1-2.3-190

Каркас плаский КР47, КР48

Стадия	Масса	Масштаб
Р	см. табл.	—

Лист | Листов 1

ЦНИИПРОМЗДАНИЙ

Инв. № подл. | Подпись и дата | Взам. инв. №

22363-03 26

Формат А4

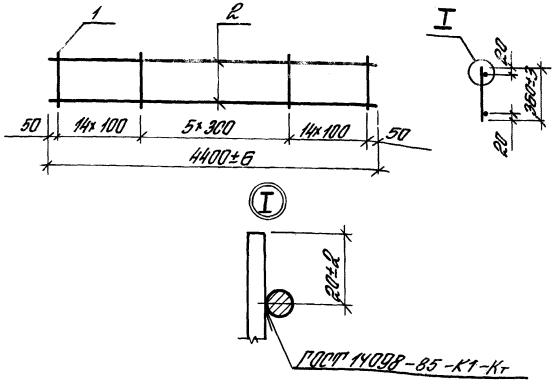

Обозначение	Марка	Масса, кг
1.415.1-2.3-200	КР 49	5,3
-01	КР 50	3,1

Поз.	Наименование	Кол. на марку КР 49	Кол. на марку КР 50	Примечание
	Арматура ГОСТ 6727-80*			
1	ф5ВрI l= 360	34	34	0,05 кг
2	ф5ВрI l= 4400		2	0,64 кг
	Арматура ГОСТ 5781-82*			
	ф8АIII l= 4400	2		1,74 кг

Нач. отд.	Розетблют	
Н. контр.	Притайло	
ГИП	Бажанова	
Ст. инж.	Петрова	
Инж.	Старостина	
Инж.	Николаева	

1.415.1-2.3-200

Каркас плоский КР 49, КР 50

Стадия	Масса	Масштаб
Р	от. табл.	—
Лист	Листов 1	

ЦНИИПРОМЗДАНИЙ

22363-03 27 Формат А4

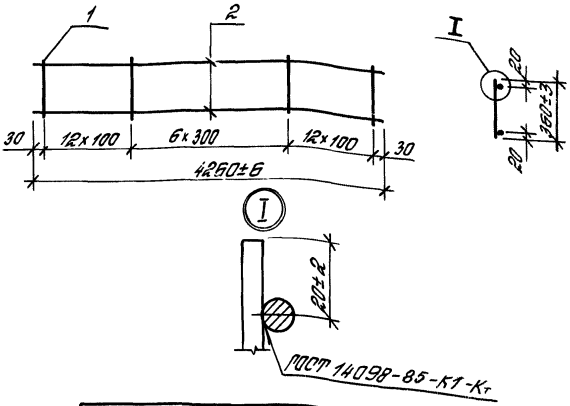

Обозначение	Марка	Масса, кг
1.415.1-2.3-210	КР51	5,0
-01	КР52	2,9

Поз.	Наименование		Кол. на марку КР51	Кол. на марку КР52	Примечание
	Арматура	ГОСТ 6727-80*			
1	ф5ВрI	l = 360	31	31	0,05 кг
2	ф5ВрI	l = 4260		2	0,61 кг
	Арматура	ГОСТ 5781-82*			
	ф8АIII	l = 4260	2		1,68 кг

Нач.отд.	Розенблюм		
Н.контр.	Гримайло		
ГИП	Бажанова		
Ст.инж.	Петрова		
Инж.	Старостина		
Инж.	Николаева		

1.415.1-2.3-210

Каркас плоский КР51, КР52

Стадия	Масса	Масштаб
Р	ст. табл.	—
Лист	Листов 1	

ЦНИИПРОМЗДАНИЙ

Взам. инв. №

Подпись и дата

Инв. № подл.

22363-03 28

Формат А4

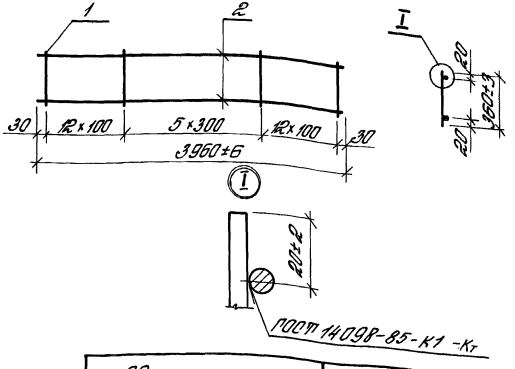

Обозначение	Марка	Масса, кг
1.415.1-2.3-220	КР53	4,7
-01	КР54	2,7

Поз.	Наименование		Кол. на марку КР53	Кол. на марку КР54	Примечания
	Арматура	ГОСТ 6727-80*			
1	ф5 Вр I	l = 360	30	30	0,05 кг
2	ф5 Вр I	l = 3960		2	0,57 кг
	Арматура	ГОСТ 5781-82*			
	ф8 А III	l = 3960	2		1,56 кг

Нач. отд.	Розенблюм	
Н. контр.	Примайло	
ГИП	Бажанова	
Ст. инж.	Петрова	
Инж.	Старостина	
Инж.	Николаева	

1.415.1-2.3-220

Каркас плоский КР53, КР54

Стадия	Масса	Масштаб
Р	ст. табл.	—
Лист	Листов 1	

ЦНИИПРОМЗДАНИЙ

Формат А4

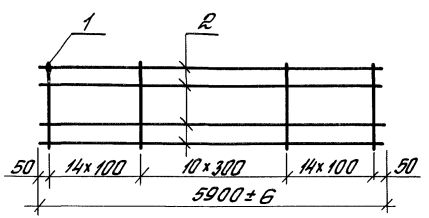

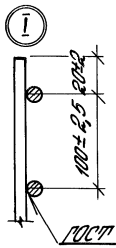

Поз.	Наименование		Кол.	Примечание
1	Арматура	ГОСТ 6727-80*		
	ф5 Вр I	ℓ= 490	39	0,07 кг
2	Арматура	ГОСТ 5781-82*		
	ф8 А III	ℓ= 5900	4	2,33 кг

Инв. № подл. | Подп. и дата | Взам. инв. №

Нач. отд.	Розенблюм		
Н. контр.	Протасова		
ГИП	Баканова		
Ст. инж.	Петрова		
Инж.	Строгалева		
Инж.	Николаева		

1.415.1-2.3-230

Каркас плоский 9 КР55

Стадия	Масса	Масштаб
Р	12,1	—
Лист	Листов 1	

ЦНИИПРОМЗДАНИЙ

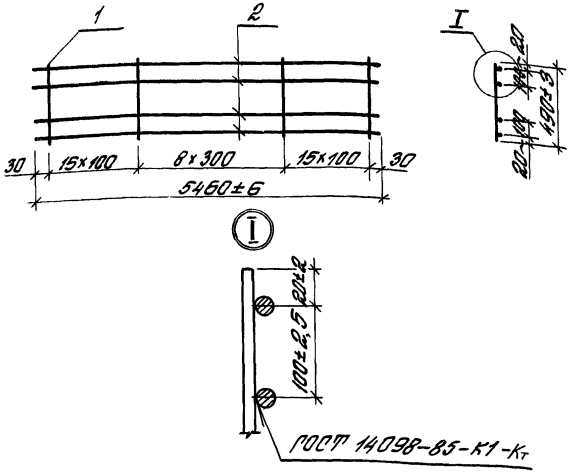

Поз.	Наименование		Кол.	Примечание
1	Арматура	ГОСТ 6727-80*		
	ф5 В р.I	ℓ=490	39	0,07кг
2	Арматура	ГОСТ 5781-82*		
	ф8 А III	ℓ=5460	4	2,15кг

Инв.№ подл. | Подп. и дата | Взам.инв.№

Нач.отд.	Розенблат		
Н.контр.	Притайло		
ГИП	Баканова		
Ст.инж.	Петрова		
Инж.	Старостина		
Инж.	Николаева		

1.415.1-2.3-240

Каркас плоский КР56

Стадия	Масса	Масштаб
Р	11,4	—
Лист	Листов 1	

ЦНИИПРОМЗДАНИЙ

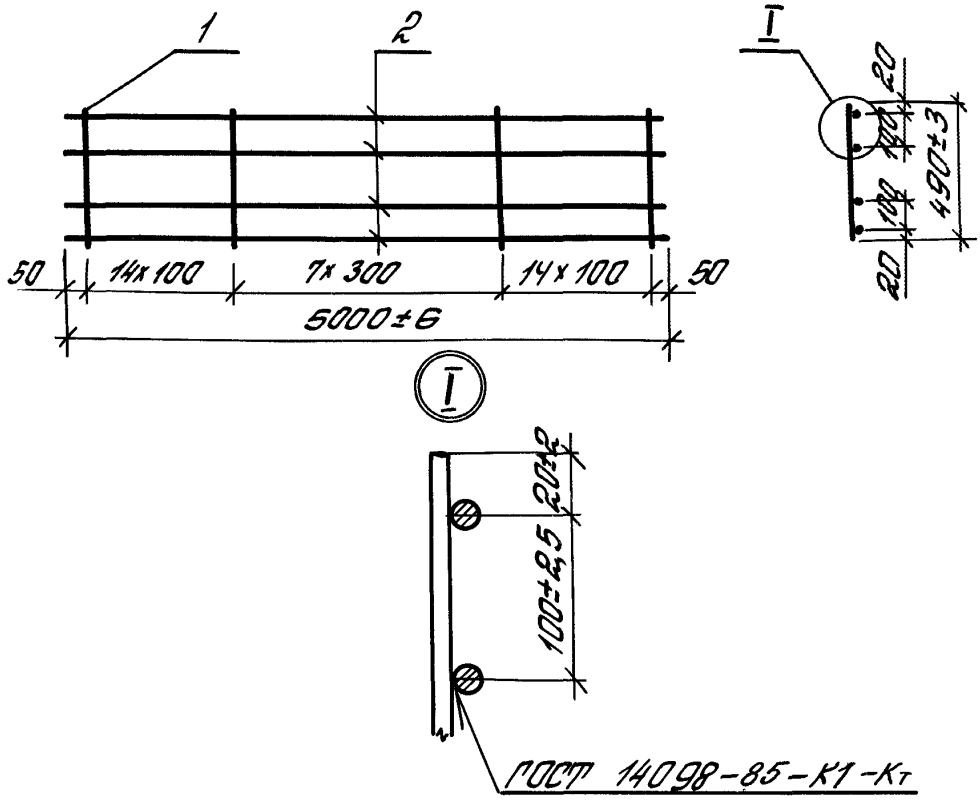

Поз.	Наименование		Кол.	Примечание
1	Арматура	ГОСТ 6727-80*		
	ф5ВрI	l= 490	36	0,07кг
2	Арматура	ГОСТ 5781-82*		
	ф8АIII	l= 5000	4	1,98кг

Нач.отд.	Розенблюм		
Н.контр.	Гримайло		
ГИП	Бажанова		
Ст.инж.	Петрова		
Инж.	Старостина		
Инж.	Николаева		

1.415.1-2.3-250

Каркас плоский КР57

Стадия	Масса	Масштаб
Р	10,4	—

Лист | Листов 1

ЦНИИПРОМЗДАНИЙ

Инв.№ подл. | Подпись и дата | Взам.инв.№

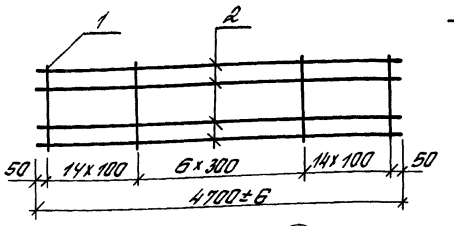

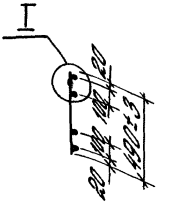

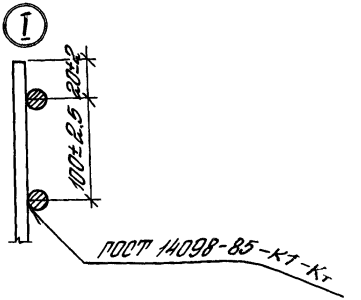

Поз	Наименование	Кол	Примечание
1	Арматура ГОСТ 6727-80*		
	ф 5 Вр I l= 490	35	0,07кг
2	Арматура ГОСТ 5781-82*		
	ф 8 А III l= 4700	4	1,86кг

Нач. отд.	Розенблюм		
Н. контр.	Гримайло		
ГИП	Бажанова		
Ст. инж.	Петрова		
Инж.	Старостина		
Инж.	Николаева		

1 415 1-2. 3-260

Каркас плоский КР 58

Стадия	Масса	Масштаб
Р	9,9	—

Лист | Листов 1

ЦНИИПРОМЗДАНИЙ

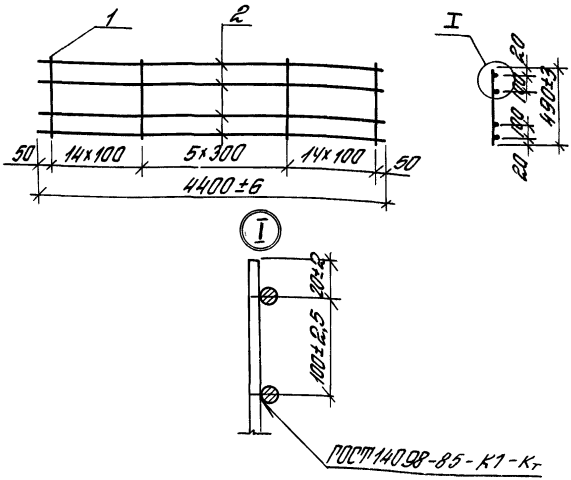

Поз.	Наименование	Кол.	Примечание
1	Арматура ГОСТ 6727-80*		
	ф5 Вр I ℓ=490	34	0,07 кг
2	Арматура ГОСТ-5781-82*		
	ф8 A III ℓ=4400	4	1,74 кг

Инв.№ подл. | Подпись и дата | Взам. инв.№

1.415.1-2.3-270

Каркас плоский КР59

Стадия	Масса	Масштаб
Р	9,3	—
Лист	Листов 1	

ЦНИИпромзданий

Нач.отд	Розенблат	
Н.контр	Протайло	
ГИП	Баженова	
Отд.инж.	Петрова	
Инж.	Упростина	
Инж.	Николаева	

22363-03 34

Формат А4

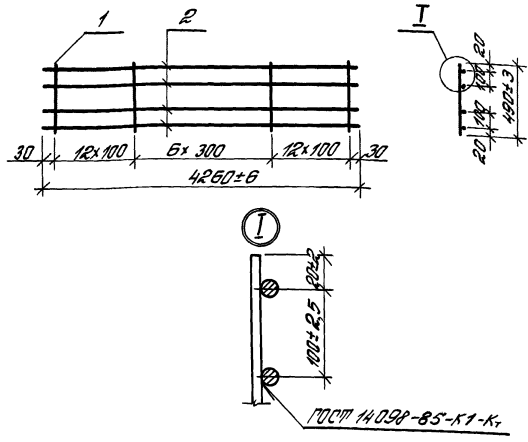

Поз.	Наименование		Кол.	Примечание
1	Арматура	ГОСТ 6727-80*		
	Ф 5 Вр I	ℓ = 490	31	0,07 кг
2	Арматура	ГОСТ 5781-82*		
	Ф 8 А III	ℓ = 4260	4	1,68 кг

Нач. отд	Розенблюм	
Н. контр.	Притыка	
ГИП	Баманова	
Ст. инж.	Петрова	
Инж.	Старостина	
Инж.	Николаева	

1.415.1-2.3-280

Каркас плоский КР60

Стадия	Масса	Масштаб
Р	8,9	—
Лист	Листов 1	

ЦИНИПРОМЗДАНИЙ

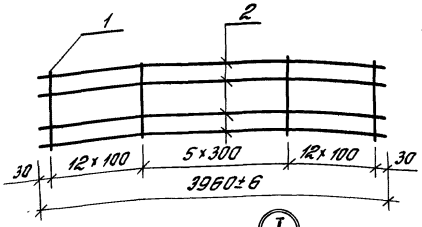

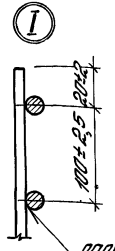

Поз.	Наименование		Кол.	Приме-чание
1	Арматура	ГОСТ 6727-80*		
	ф 5 Вр I	ℓ = 4,90	30	0,07 кг
2	Арматура	ГОСТ 5781-82*		
	ф 8 А III	ℓ = 3960	4	1,56 кг

Инв. № подл. | Подпись и дата | Взам. инв. №

Нач. отд.	Розенблат		
Н. контр.	Протасова		
ГИП	Баканова		
Ст. инж.	Петрова		
Инж.	Старостина		
Инж.	Николаева		

1.415.1-2.3-290

Каркас плоский КР61

Стадия	Масса	Масштаб
Р	8,4	—
Лист	Листов 1	

ЦНИИПРОМЗДАНИЙ

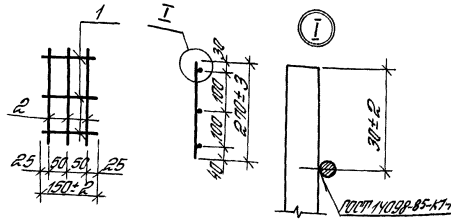

Обозначение	Марка	Масса, кг
1.415.1-2.3-300	КР62	0,5кг
-01	КР63	0,8кг

Поз	Наименование	Кол. на марку КР62	Кол. на марку КР63	Примечание
1	Арматура ГОСТ 6727-80*			
	ф5ВрI $l=150$	3	3	0,02кг
2	Арматура ГОСТ 5781-82*			
	ф10АIII $l=270$	3		0,17кг
	ф12АIII $l=270$		3	0,24кг

Нач. отд.	Розенблюм		
Н. контр.	Гритайло		
ГИП	Бажанова		
Ст. инж.	Петрова		
Инж.	Старостина		
Инж.	Николаева		

1.415.1-2.3-300

Каркас плоский КР62, КР63

Стадия	Масса	Масштаб
Р	ст. табл.	—

Лист | Листов 1

ЦНИИПРОМЗДАНИЙ

Взам. инв. №

Подпись и дата

Инв. № подл.

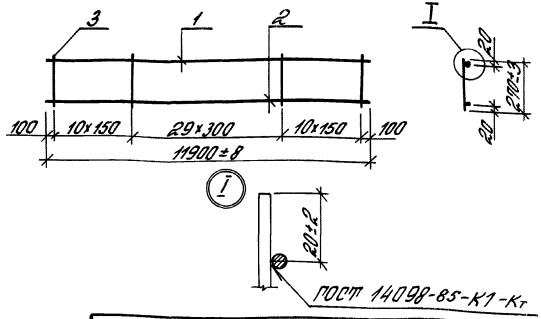

Обозначение	Марка	Масса, кг
1.415.1-2.3-310	КР64	4,4
—01	КР65	8,4

Поз.	Наименование	Кол. на марку КР64	Кол. на марку КР65	Примечание
	Арматура ГОСТ 5781-82*			
1	ф8АIII ℓ= 11900		1	4,7кг
	Арматура ГОСТ 6727-80*			
	ф5ВрI ℓ= 11900	1		1,71кг
2	ф5ВрI ℓ= 11900	1	1	1,71кг
3.	ф4ВрI ℓ= 270	50		0,02кг
	ф5ВрI ℓ= 270		50	0,04кг

Нач.отд.	Розенблюм		
Н.контр.	Гритайло		
ГИП	Бажанова		
Ст.инж.	Петрова		
Инж.	Старостина		
Инж.	Николаева		

1.415.1-2.3-310

Каркас плоский КР64, КР65

Стадия	Масса	Масштаб
Р	ст. табл.	—

Лист | Листов 1

ЦНИИПРОМЗДАНИЙ

Инв.№ подл. | Подпись и дата | Взам. инв. №

22363-03 38

Формат А4

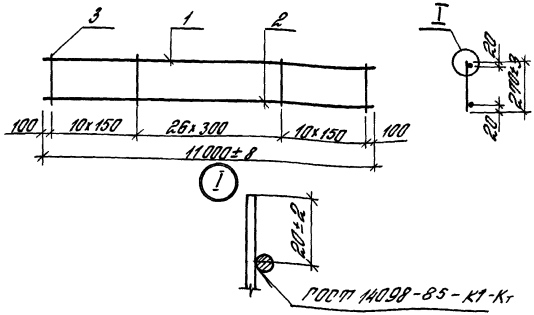

Обозначение	Марка	Масса, кг
1.415.1-2.3-320	КР66	4,1
—01	КР67	7,8

Поз.	Наименование		Кол. на марку КР66	Кол. на марку КР67	Примечание
	Арматура	ГОСТ 5781-82*			
1	ф8 А III	ℓ=11000		1	4,35 кг
	Арматура	ГОСТ 6727-80*			
	ф5 Вр I	ℓ=11000	1		1,58 кг
2	ф5 Вр I	ℓ=11000	1	1	1,58 кг
3	ф4 Вр I	ℓ=270	47		0,02 кг
	ф5 Вр I	ℓ=270		47	0,04 кг

Нач.отд.	Розенблюм		
Н.контр.	Притойло		
ГИП	Бажанова		
Ст.инж.	Петрова		
Инж.	Старостина		
Инж.	Николаева		

1.415.1-2.3-320

Каркас плоский КР66, КР67

Стадия	Масса	Масштаб
Р	ст. табл.	—
Лист	Листов 1	

ЦНИИПРОМЗДАНИЙ

Инв.№ подл. | Подпись и дата | Взам.инв.№

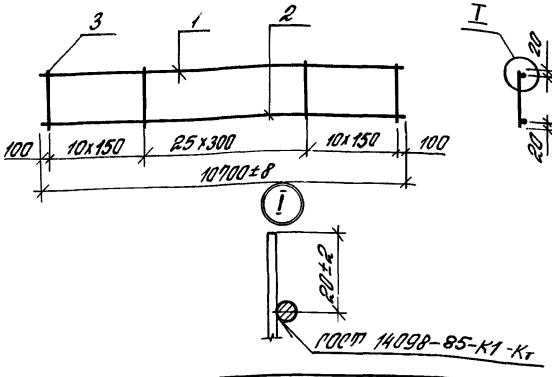

Обозначение	Марка	Масса, кг
1.415.1-2.3-330	КР68	4,0
-01	КР69	7,6

Поз.	Обозначение		Кол. на марку КР68	Кол. на марку КР69	Примечание
	Арматура	ГОСТ 5781-82*			
1	ф8 А III	l= 10700		1	4,23 кг
	Арматура	ГОСТ 6727-80*			
	ф5 Вр I	l= 10700	1		1,54 кг
2	ф5 Вр I	l= 10700	1	1	1,54 кг
3	ф4 Вр I	l= 270	46		0,02 кг
	ф5 Вр I	l= 270		46	0,04 кг

Нач.отд.	Розенблют		
Н.контр.	Гримайло		
ГИП	Бажанова		
Ст.инж.	Петрова		
Инж.	Старостина		
Инж.	Николаева		

1.415.1-2.3-330

Каркас плоский КР68, КР69

Стадия	Масса	Масштаб
Р	см. табл.	—

Лист | Листов 1

ЦНИИПРОМЗДАНИЙ

Взам. инв. №

Подпись и дата

Инв. № подл.

22363-03 40

Формат А4

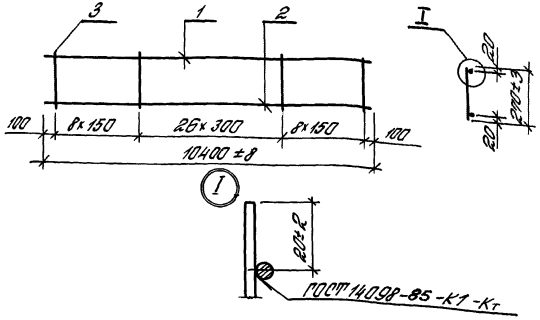

Обозначение	Марка	Масса, кг
1.415.1-2-3-340	КР70	3,9
-01	КР71	7,3

Поз.	Наименование		Кол. на марку КР70	Кол. на марку КР71	Примечание
	Арматура	ГОСТ 5781-82*			
1	ф8 AIII	ℓ= 10400		1	4,11 кг
	Арматура	ГОСТ 6727-80*			
	ф5 Вр I	ℓ= 10400	1		1,5 кг
2	ф5 Вр I	ℓ= 10400	1	1	1,5 кг
3	ф4 Вр I	ℓ= 270	43		0,02 кг
	ф5 Вр I	ℓ= 270		43	0,04 кг

Инв. № подл. | Подпись и дата | Взам. инв. №

Нач. отд.	Изенбаев		
Н. контр.	Протасова		
ГИП	Одинцова		
Ст. инж.	Петрова		
Инж.	Старостина		
Инж.	Николаева		

1.415.1-2.3-340

Каркас плоский КР70, КР71

Стадия	Масса	Масштаб
Р	ст. табл.	—
Лист	Листов 1	

ЦНИИПРОТИЗДАНИЙ

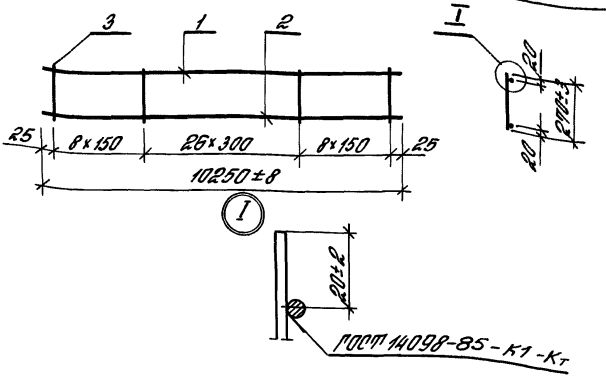

Обозначение	Марка	Масса, кг
1.415.1-2.3-350	КР72	3,8
-01	КР73	7,3

Поз.	Наименование	Кол. на марку КР72	Кол. на марку КР73	Примечание
	Арматура ГОСТ 5781-82*			
1	ф8АIII l=10250		1	4,05 кг
	Арматура ГОСТ 6727-80*			
	ф5ВрI l=10250	1		1,48 кг
2	ф5ВрI l=10250	1	1	1,48 кг
3	ф4ВрI l=270	43		0,02 кг
	ф5ВрI l=270		43	0,04 кг

Нач отд.	Розенблюм		
Н. контр.	Гритайло		
ГИП	Бажанова		
Ст инж.	Петрова		
Инж.	Старостина		
Инж.	Николаева		

1.415.1-2.3-350

Каркас плоский КР72, КР73

Стадия	Масса	Масштаб
Р	ст. табл.	—

Лист | Листов 1

ЦНИИПРОМЗДАНИЙ

Взам. инв. №

Подпись и дата

Инв. № подл.

22363-03 42

Формат А4

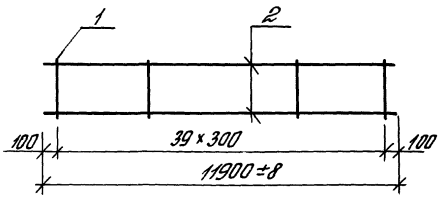

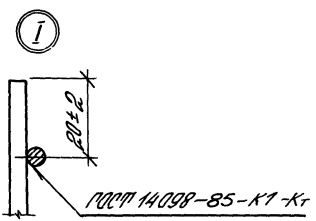

Поз.	Наименование		Кол.	Примечание
	Арматура ГОСТ 6727-80*			
1	ф 4 Вр I	ℓ = 270	10	0,02 кг
2	ф 5 Вр I	ℓ = 11900	2	1,71 кг

Инв. № подл. | Подпись и дата | Взам. инв. №

Нач. отд.	Розенблат		
Н. контр.	Притайло		
ГИП	Банчанова		
Ст. инж.	Петрова		
Инж.	Стародетко		
Инж.	Николаева		

1.415.1-2.3-360

Каркас плоский КП 74

Стадия	Масса	Масштаб
Р	4,2	—
Лист	Листов 1	

ЦНИИПромзданий

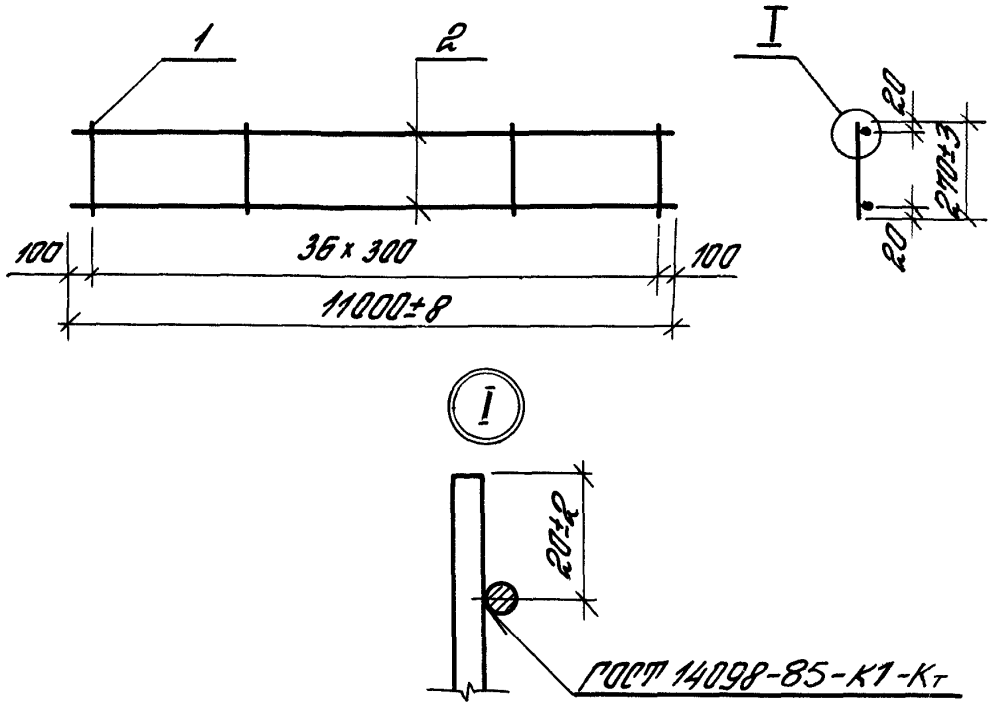

Поз.	Наименование		Кол.	Примечание
	Арматура ГОСТ 6727-80*			
1	ф 4ВрI	l= 270	37	0,02 кг
2	ф 5ВрI	l= 11000	2	1,58 кг

Нач.отд.	Розенблют		
Н.контр.	Гритайло		
ГИП	Бажанова		
Ст.инж.	Петрова		
Инж.	Старостина		
Инж.	Николаева		

1.415.1-2.3-370

Каркас плоский КР 75

Стадия	Масса	Масштаб
Р	3,9	—

Лист | Листов 1

ЦНИИПРОМЗДАНИЙ

Инв.№ подл. | Подпись и дата | Взам. инв.№

22363-03 44

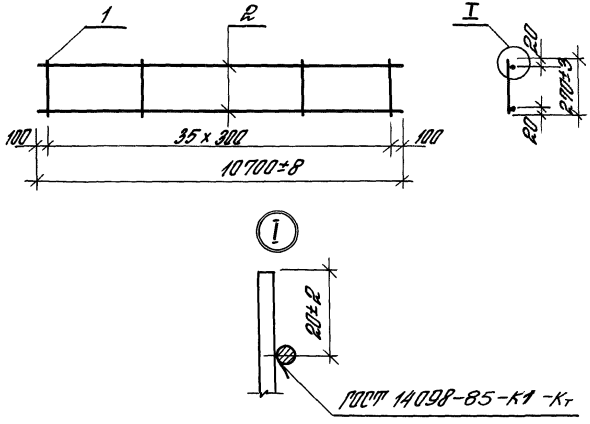

Поз.	Наименование		Кол.	Примечание
	Арматура ГОСТ 6727-80*			
1	ф 4 Вр I	ℓ=270	36	0,02 кг
2	ф 5 Вр I	ℓ=10700	2	1,54 кг

		1.415.1-2.3-380	
Нач.отд.	Розенблют	Каркас плоский кр 76	Стадия: Р; Масса: 3,8; Масштаб: —
Н.контр.	Политаева		Лист; Листов 1
ГИП	Баканова		
Ст.инж.	Петрова		ЦНИИпромзданий
Инж.	Старостина		
Инж.	Николаева		

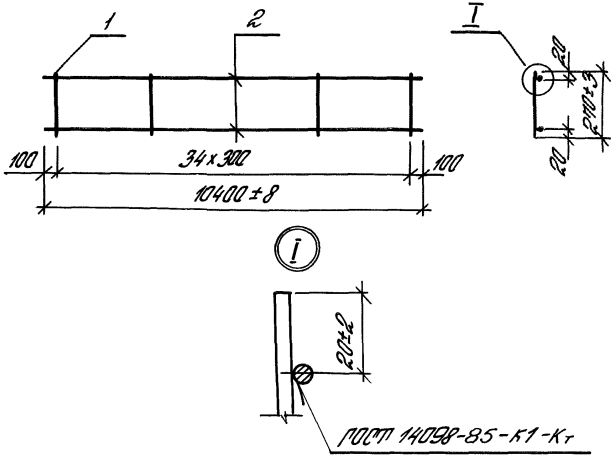

Поз.	Наименование	Кол.	Примечание
	Арматура ГОСТ 6727-80*		
1	ф4 ВрI $\ell = 270$	35	0,02 кг
2	ф5 ВрI $\ell = 10400$	2	1,50 кг

Нач. отд.	Розенблюм		
Н. контр.	Гримайло		
СНП	Бажанова		
Ст. инж.	Петрова		
Инж.	Старостина		
Инж.	Николаева		

1.415.1-2.3-390

Каркас плоский КР77

Стадия	Масса	Масштаб
Р	3,7	—

Лист | Листов 1

ЦНИИПРОМЗДАНИЙ

Инв. № подл. | Подпись и дата | Взам. инв. №

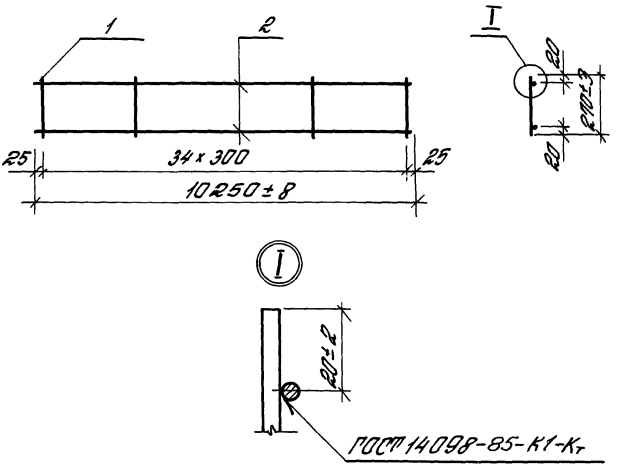

Поз.	Наименование	Кол.	Примечание
	Арматура ГОСТ 6727-80*		
1	ф 4 ВрI $l = 270$	35	0,02 кг
2	ф 5 ВрI $l = 10250$	2	1,48 кг

Нач. отд.	Розенблюм		
Н. контр.	Примайло		
ГИП	Бажанова		
Ст. инж.	Петрова		
Инж.	Старостина		
Инж.	Николаева		

1.415.1-2.3-400

Каркас плоский КР78

Стадия	Масса	Масштаб
Р	3,7	—

Лист | Листов 1

ЦНИИПРОМЗДАНИЙ

Формат А4

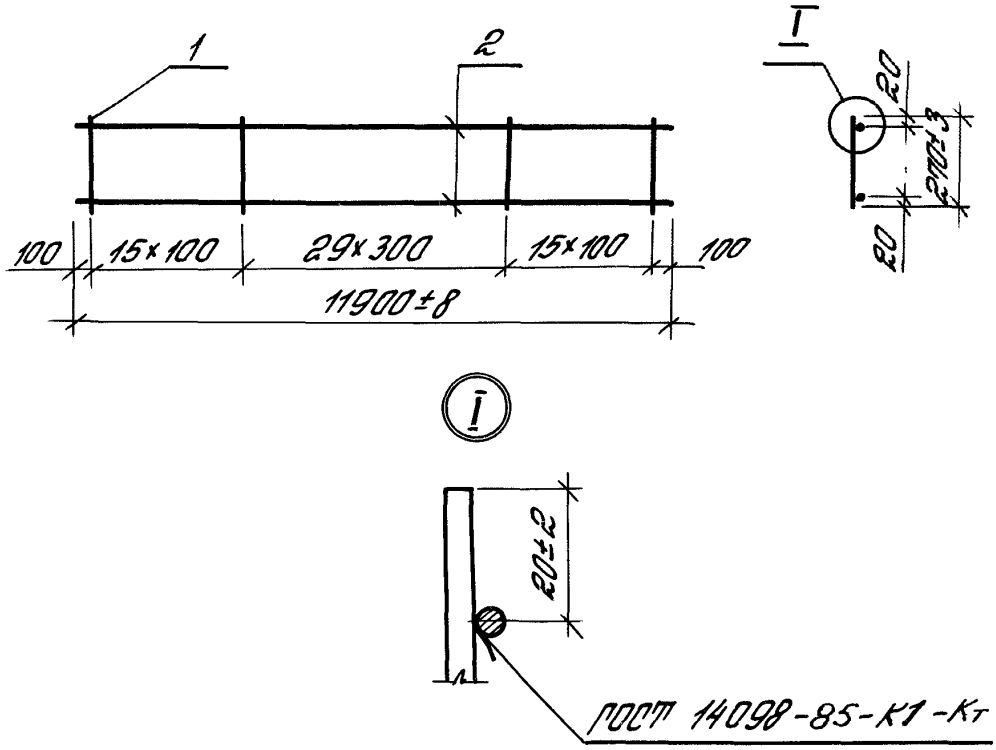

Поз.	Наименование		Кол.	Примечание
	Арматура	ГОСТ 6727-80*		
1	ф 4 Вр I	ℓ= 270	60	0,02 кг
2	ф 5 Вр I	ℓ= 11900	2	1,71 кг

Инв. № подл. | Подпись и дата | Взам. инв. №

Нач. отд.	Розенблюм		
Н. контр.	Притайло		
ГИП	Баженова		
Ст. инж.	Петрова		
Инж.	Старостина		
Инж.	Николаева		

1.415.1-2.3-410

Каркас плоский КР79

Стадия	Масса	Масштаб
Р	4,6	—
Лист	Листов 1	

ЦНИИПРОМЗДАНИЙ

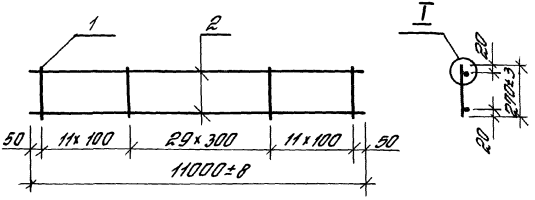

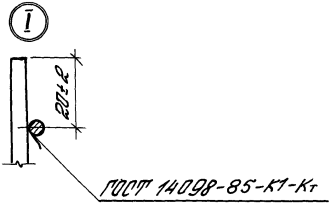

Поз.	Наименование	Кол.	Примечание
	Арматура ГОСТ 6727-80*		
1	ф 4ВрI $l = 270$	52	0,02 кг
2	ф 5ВрI $l = 11000$	2	1,58 кг

				1.415.1-2.3-420			
Нач. отд.	Розенблюм			Каркас плоский КР80	Стадия	Масса	Масштаб
Н. контр.	Гримайло				Р	4,2	—
ГИП	Бажанова				Лист	Листов 1	
Ст. инж.	Петрова				ЦНИИПРОМЗДАНИЙ		
Инж.	Старостина						
Инж.	Николаева						

Инв. № подл. | Подпись и дата | Взам. инв. №

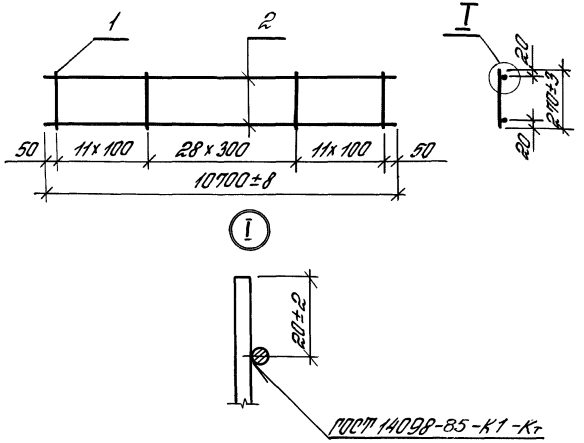

Поз.	Наименование		Кол.	Примечание
	Арматура	ГОСТ 6727-80*		
1	ф 4 Вр I	ℓ = 270	51	0,02 кг
2	ф 5 Вр I	ℓ = 10700	2	1,54 кг

Инв. № подл. | Подпись и дата | Взам. инв. №

Нач. отд.	Розенблат		
Н. контр.	Притайкина		
ГИП	Баженова		
Ст. инж.	Петрова		
Инж.	Стародетина		
Инж.	Николаева		

1.415.1-2.3-430

Каркас плоский КР81

Стадия	Масса	Масштаб
Р	4,1	—
Лист	Листов 1	

ЦНИИПРОМЗДАНИЙ

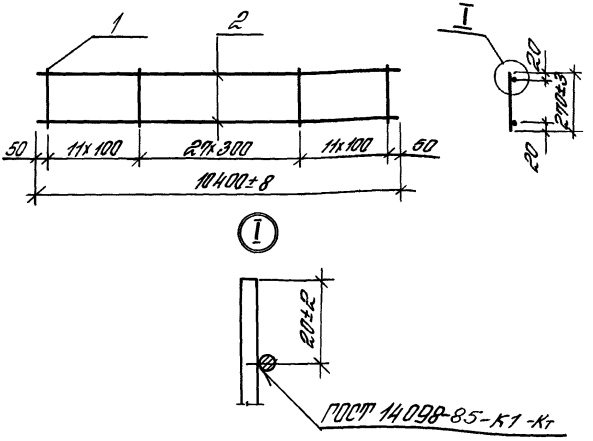

№з	Наименование		Кол.	Примечание
	Арматура ГОСТ 6727-80*			
1	ф 4 Вр I	ℓ= 270	50	0,02кг
2	ф 5 Вр I	ℓ= 10400	2	1,50кг

Инв.№ подл. | Подпись и дата | Взам.инв.№

Нач.отд.	Розенблюм		
Н.контр.	Протайло		
ГИП	Башанов		
Ст.инж.	Петрова		
Инж.	Старостина		
Инж.	Николаева		

1.415.1-2.3-440

Каркас плоский КР82

Стадия	Масса	Масштаб
Р	4,0	—
Лист	Листов 1	

ЦНИИПромзданий

Формат А4

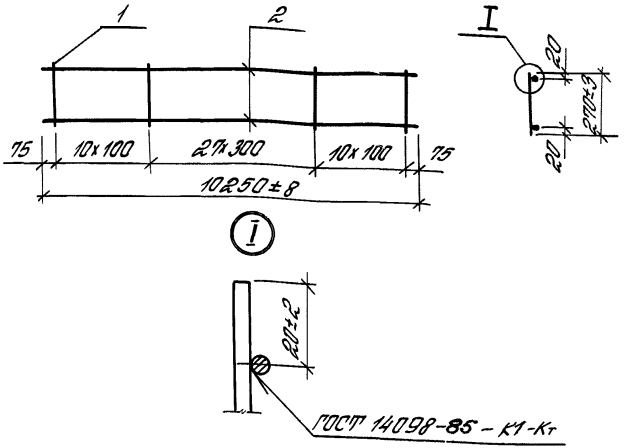

Поз.	Наименование		Кол.	Примечание
	Арматура	ГОСТ 6727-80*		
1	ф4ВрI	l=270	48	0,02 кг
2	ф5ВрI	l=10250	2	1,48 кг

Нач.отд.	Розенблюм		
Н.контр.	Гримайло		
ГИП	Бажанова		
Ст.инж.	Петрова		
Инж.	Старостина		
Инж.	Николаева		

1.415.1-2.3-450

Каркас плоский КР83

Стадия	Масса	Масштаб
Р	3,9	—

Лист | Листов 1

ЦНИИПРОМЗДАНИЙ

Инв.№ подл. | Подпись и дата | Взам.инв.№

22363-03 52

Формат А4

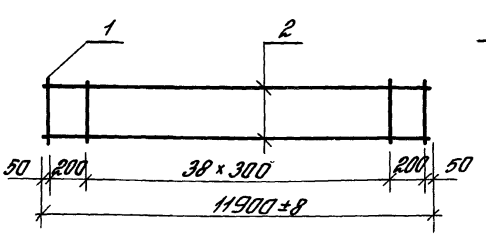

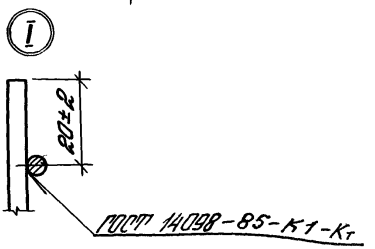

Поз.	Наименование		Кол.	Примечание
	Арматура ГОСТ 6727-80*			
1	ф 4 Вр I	ℓ = 560	41	0,05 кг
2	ф 5 Вр I	ℓ = 11900	2	1,71 кг

Инв. № подл. | Подпись и дата | Взам. инв. №

Нач.отд.	Розенблюм		
Н.контр.	Политайло		
ГИП	Баженова		
Ст.инж.	Петрова		
Инж.	Старостина		
Инж.	Николаева		

1.415.1-2.3-460

Каркас плоский КР84

Стадия	Масса	Масштаб
Р	5,5	-
Лист	Листов 1	

ЦНИИПРОМЗДАНИЙ

Формат А4

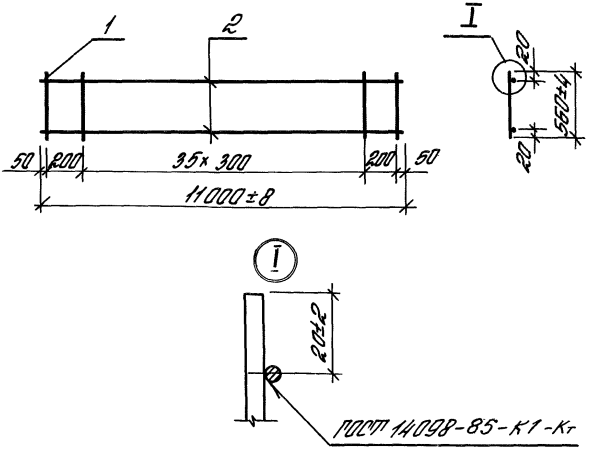

Поз.	Наименование	Кол.	Примечание
	Арматура ГОСТ 6727-80*		
1	ф 4 Вр I $l = 560$	38	0,05 кг
2	ф 5 Вр I $l = 11000$	2	1,58 кг

Нач.отд	Розенблют		
Н.контр	Примайло		
ГИП	Бажанова		
Ст.инж.	Петрова		
Инж.	Старостина		
Инж.	Николаева		

1.415.1-2.3-470

Каркас плоский КР85

Стадия	Масса	Масштаб
Р	5,1	–
Лист	Листов 1	

ЦНИИПРОМЗДАНИЙ

Инв.№ подл. | Подпись и дата | Взам.инв.№

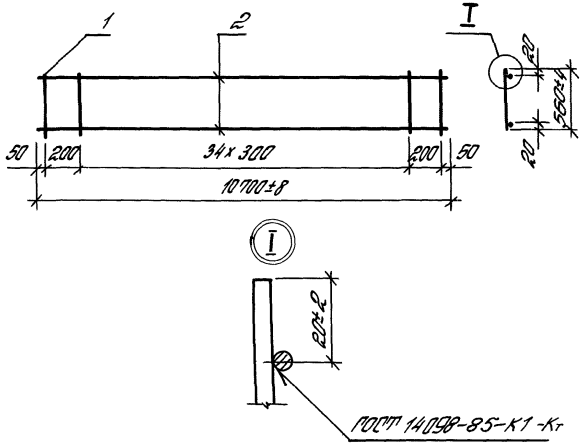

Поз	Наименование	Кол	Примечание
	Арматура ГОСТ 6727-80*		
1	ф 4 Вр I $l = 560$	37	0,05 кг
2	ф 5 Вр I $l = 10700$	2	1,54 кг

Нач отд	Розенблют		
Н.контр	Притайло		
ГИП	Бажанова		
Ст.инж	Петрова		
Инж.	Старостина		
Инж.	Николаева		

1.415.1-2.3-480

Каркас плоский КР 86

Стадия	Масса	Масштаб
Р	5,0	—
Лист	Листов 1	

ЦНИИПРОМЗДАНИЙ

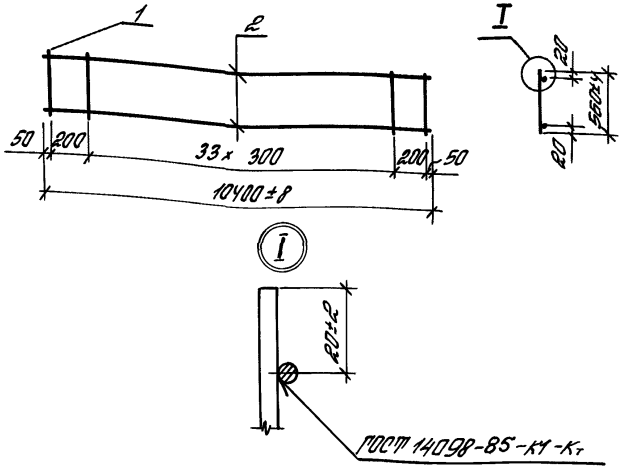

Поз.	Обозначение		Кол.	Примечание
	Арматура ГОСТ 6727-80*			
1	ф 4ВрI	l = 560	36	0,05 кг
2	ф 5ВрI	l = 10400	2	1,50 кг

Нач. отд.	Розенблюм		
Н. контр.	Гримайло		
ГИП	Бажанова		
Ст. инж.	Петрова		
Инж.	Старостина		
Инж.	Николаева		

1.415.1-2.3-490

Каркас плоский КР87

Стадия	Масса	Масштаб
Р	4,8	–

Лист | Листов 1

ЦНИИПРОМЗДАНИЙ

Взам. инв. №

Подпись и дата

Инв. № подл.

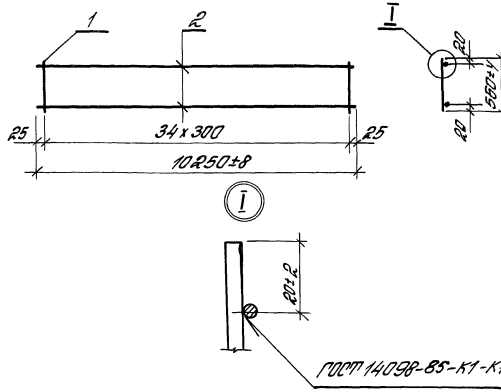

Поз.	Наименование	Кол.	Примечание
	Арматура ГОСТ 6727-80*		
1	ф 4ВрI ℓ= 560	35	0,05 кг
2	ф 5ВрI ℓ= 10250	2	1,48 кг

Нач. отд.	Розенблюм		
Н. контр.	Гримайло		
ГИП	Бажанова		
Ст. инж.	Петрова		
Инж.	Старостина		
Инж.	Николаева		

1.415.1-2.3-500

Каркас плоский КР 88

Стадия	Масса	Масштаб
Р	4,7	—
Лист	Листов 1	

ЦНИИПРОМЗДАНИЙ

Взам. инв. №

Подпись и дата

Инв. № подл.

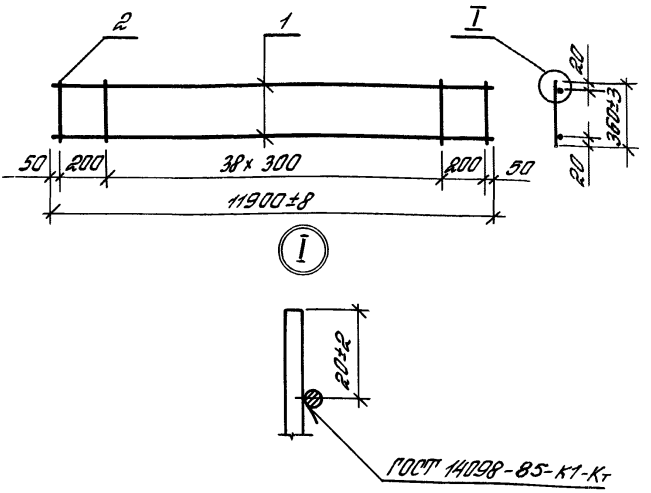

Поз.	Наименование	Кол.	Примечание
	Арматура ГОСТ 6727-80*		
1	ф4 ВрI l= 11900	2	1,09 кг
2	ф5 ВрI l= 360	41	0,05 кг

Нач.отд.	Розенблюм			1.415.1-2.3-510
Н.контр.	Гритайло			Каркас плоский КР89
ГИП	Бажанова			
Ст.инж.	Петрова			
Инж.	Старостина			
Инж.	Николаева			

Стадия	Масса	Масштаб
Р	4,3	—
Лист	Листов 1	

ЦНИИПРОМЗДАНИЙ

Инв.№ подл. | Подпись и дата | Взам.инв.№

22363-03 58

Формат А4

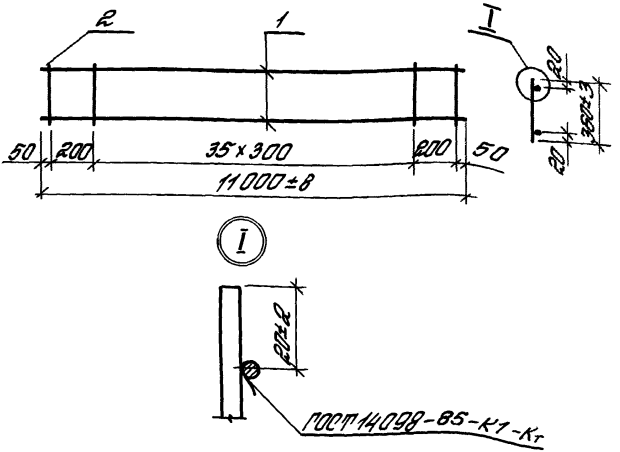

Поз.	Наименование	Кол.	Примечание
	Арматура ГОСТ 6727-80*		
1	ф4ВрI l= 11000	2	1,01кг
2	ф5ВрI l= 360	38	0,05кг

Нач. отд.	Розенблюм		
Н. контр.	Гримайло		
ГИП	Бажанова		
Ст. инж.	Петрова		
Инж.	Старостина		
Инж.	Николаева		

1.415.1-2.3-520

Каркас плоский КР90

Стадия	Масса	Масштаб
Р	3,9	—

Лист | Листов 1

ЦНИИПРОМЗДАНИЙ

Инв. № подл. | Подпись и дата | Взам. инв. №

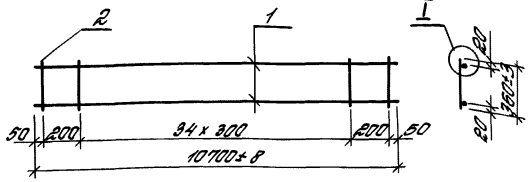

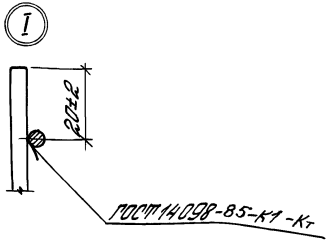

Поз.	Наименование		Кол.	Примечание
	Арматура ГОСТ 6727-80*			
1	ф4ВрI	l = 10700	2	0,98кг
2	ф5ВрI	l = 360	37	0,05кг

Нач.отд.	Розенблют		
Н.контр.	Примайло		
ГИП	Бажанова		
Ст.инж.	Петрова		
Инж.	Старостина		
Инж.	Николаева		

1.415.1-2.3-530

Каркас плоский КР91

Стадия	Масса	Масштаб
Р	3,8	—

Лист | Листов 1

ЦНИИПРОМЗДАНИЙ

Инв.№ подл. | Подпись и дата | Взам. инв. №

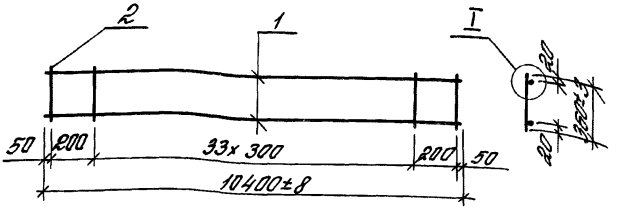

Поз	Наименование		Кол.	Примечание
	Арматура	ГОСТ 6727-80*		
1	ф 4 Вр I	ℓ = 10400	2	0,96 кг
2	ф 5 Вр I	ℓ = 360	36	0,05 кг

Инв. № подл. | Подпись и дата | Взам. инв. №

			1.415.1-2.3-540		
Нач. отд.	Розенблюм		Каркас плоский КР92	Стадия	Масса	Масштаб
Н. контр.	Притайло			Р	3,7	—
ГИП	Романова			Лист	Листов 1
Рук. инж.	Петрова			ЦНИИПРОМЗДАНИЙ	
Инж.	Старостина				
Инж.	Николаева				

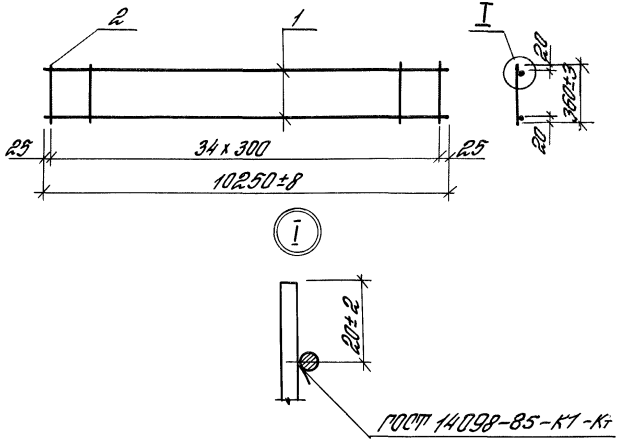

Поз.	Наименование	Кол.	Примечание
	Арматура ГОСТ 6727-80*		
1	ф 4ВрI $l = 10250$	2	0,94кг
2	ф 5ВрI $l = 360$	35	0,05кг

Нач.отд.	Розенблюм		
Н.контр.	Гримайло		
ГИП	Бажанова		
Ст.инж.	Петрова		
Инж.	Старостина		
Инж.	Николаева		

1.415.1-2.3-550

Каркас плоский КР93

Стадия	Масса	Масштаб
Р	3,6	—

Лист | Листов 1

ЦНИИПРОМЗДАНИЙ

Инв.№ подл. | Подпись и дата | Взам.инв.№

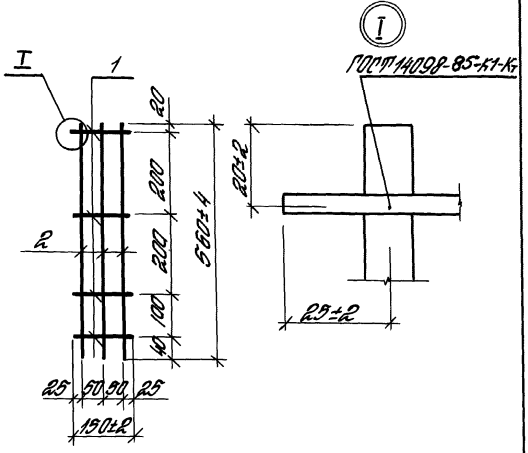

Поз.	Наименование	Поз.	Примечание
1	Арматура ГОСТ 6727-80*		
	ф5 Вр I $l = 150$	4	0,02 кг
2	Арматура ГОСТ 5781-82*		
	ф 12 А III $l = 560$	3	0,5 кг

Нач. отд.	Розенблют		
Н. контр.	Гритайло		
ГИП	Бажанова		
Ст. инж.	Петрова		
Инж.	Старостина		
Инж.	Николаева		

1.415.1-2.3-560

Каркас плоский КР94

Стадия	Масса	Масштаб
Р	1,6	–

Лист | Листов 1

ЦНИИПРОМЗДАНИЙ

Инв. № подл. | Подпись и дата | Взам. инв. №

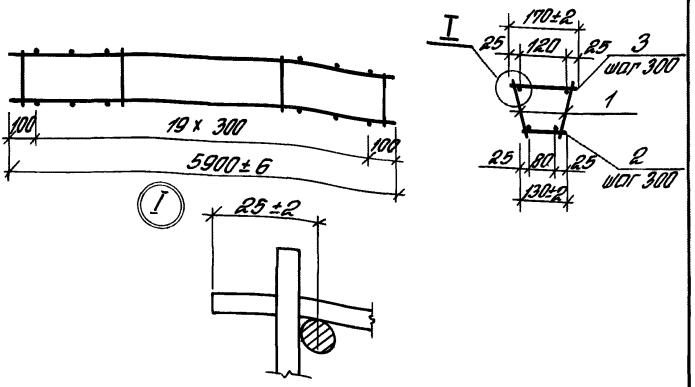

Обозначение	Марка	Масса, кг
1.415.1-2.3-570	КП1	40,3
-01	КП2	14,5

Указания по сварке - см. п 3 документа 1.415.1-2.3 ТО.

Поз	Наименование	Кол. на марку КП1	Кол. на марку КП2	Примечание
1	Каркас плоский КР1	2		19,7 кг
	КР2		2	7,0 кг
	Арматура ГОСТ 6727-80*			
2	ф4 Вр I $l = 130$		20	0,01 кг
	ф5 Вр I $l = 130$	20		0,02 кг
3	ф4 Вр I $l = 170$		20	0,02 кг
	ф5 Вр I $l = 170$	20		0,02 кг

Нач. отд.	Розенблюм		
Н. контр.	Гримайло		
ГИП	Бажанова		
Ст. инж.	Петрова		
Инж.	Старостина		
Инж.	Николаева		

1.415.1-2.3-570

Каркас пространственный КП1, КП2

Стадия	Масса	Масштаб
Р	ст. табл.	—

Лист | Листов 1

ЦНИИПРОМЗДАНИЙ

Инв. № подл. | Подпись и дата | Взам. инв. №

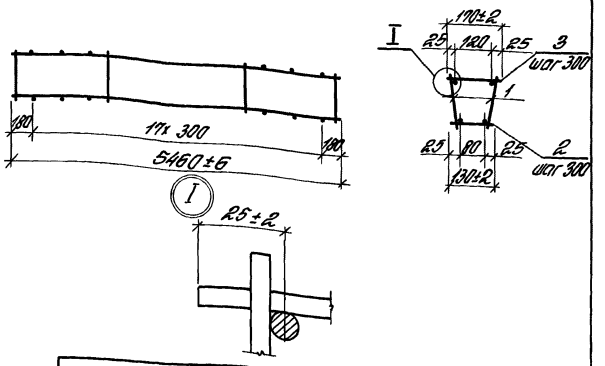

Обозначение	Марка	Масса, кг
1.415.1-2.3-580	КП3	37,6
—01	КП4	13,5

Указания по сварке - см. п.3 документа 1.415.1-2.3 ТО.

Поз	Наименование	Кол. на марку КП3	Кол. на марку КП4	Примечание
1	Каркас плоский КР3	2		18,4 кг
	КР4		2	6,5 кг
	Арматура ГОСТ 6727-80*			
2	ф 4 ВрI l= 130		18	0,01 кг
	ф 5 ВрI l= 130	18		0,02 кг
3	ф 4 ВрI l= 170		18	0,02 кг
	ф 5 ВрI l= 170	18		0,02 кг

Нач.отд.	Розенблюм		
Н.контр.	Примайло		
ГИП	Бажанова		
Ст.инж.	Петрова		
Инж.	Старостина		
Инж.	Николаева		

1.415.1-2.3-580

Каркас пространственный КП3, КП4

Стадия	Масса	Масштаб
Р	ст. табл.	—

Лист | Листов 1

ЦНИИПРОМЗДАНИЙ

Инв. № подл. | Подпись и дата | Взам. инв. №

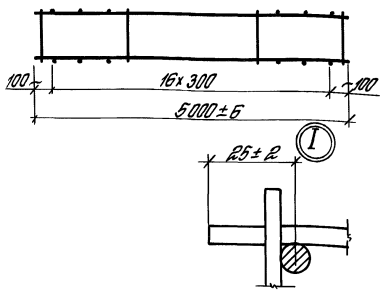

Обозначение	Марка	Масса, кг
1.415.1-2.3-590	КП5	31.4
-01	КП6	12.5

Указания по сварке - см. п. 3 документа 1.415.1-2.3 ТО.

Поз.	Наименование	Кол. на марку КП5	Кол. на марку КП6	Примечание
1	Каркос плоский КР5	2		16,8 кг
	КР6		2	6,0 кг
	Арматура ГОСТ 6727-80*			
2	ф 4 Вр I ℓ= 130		17	0,01 кг
	ф 5 Вр I ℓ= 130	17		0,02 кг
3	ф 4 Вр I ℓ= 170		17	0,02 кг
	ф 5 Вр I ℓ= 170	17		0,02 кг

Инв. № подл. | Подпись и дата | Взам. инв. №

Нач. отд.	Разенблат		
Н. контр.	Протасова		
ГИП	Баженова		
Гл. инж.	Петрова		
Инж.	Старостина		
Инж.	Николаева		

1.415.1-2.3-590

Каркос пространственный КП5, КП6

Стадия	Масса	Масштаб
Р	см. табл.	—
Лист	Листов 1	

ЦНИИПромзданий

22363-03 66

Формат А4

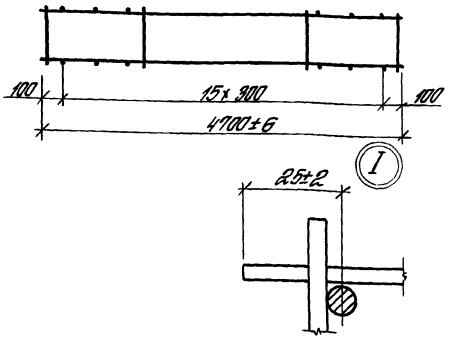

Обозначение	Марка	Масса, кг
1.415.1-2.3-600	КП7	32,5
-01	КП8	11,7

Указания по сварке - см. п.3 документа 1.415.1-2.3 ТО.

Поз.	Наименование	Кол. на марку КП7	Кол. на марку КП8	Примечание
1	Каркас плоский КР7	2		15,9 кг
	КР8		2	5,6 кг
	Арматура ГОСТ 6727-80*			
2	ф 4 Вр I ℓ= 130		16	0,01 кг
	ф 5 Вр I ℓ= 130	16		0,02 кг
3	ф 4 Вр I ℓ= 170		16	0,02 кг
	ф 5 Вр I ℓ= 170	16		0,02 кг

Нач. отд.	Розенблат	
Н. контр.	Притайла	
ГИП	Баканова	
Ст. инж.	Петрова	
Инж.	Старостина	
Инж.	Николаева	

1.415.1-2.3-600

Каркас пространственный КП7, КП8

Стадия	Масса	Масштаб
Р	см. табл.	-
Лист	Листов 1	

ЦНИИпромзданий

Инв. № подл. | Подпись и дата | Взам. инв. №

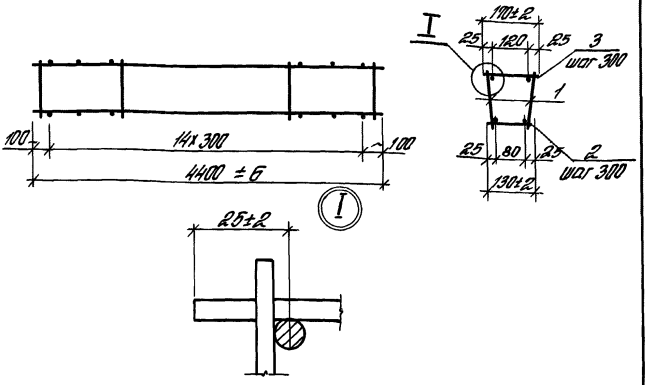

Обозначение	Марка	Масса, кг
1.415.1-2.3-610	КП9	30,5
—01	КП10	11,0

Указания по сварке - см. п.3 документа 1.415.1-2.3 ТО.

Поз.	Наименование	Кол. на марку КП9	Кол. на марку КП10	Примечание
1	Каркас плоский КР9	2		14,9кг
	КР10		2	5,3кг
	Арматура ГОСТ 6727-80*			
2	ф4 ВрI l= 130		15	0,01кг
	ф5 ВрI l= 130	15		0,02кг
3	ф4 ВрI l= 170		15	0,02кг
	ф5 ВрI l= 170	15		0,02кг

Нач.отд.	Розенблюм		
Н.контр.	Гримайло		
ГИП	Бажанова		
Ст.инж.	Петрова		
Инж.	Старостина		
Инж.	Николаева		

1.415.1-2.3-610

Каркас пространственный КП9, КП10

Стадия	Масса	Масштаб
Р	ст. табл.	—
Лист	Листов 1	

ЦНИИПРОМЗДАНИЙ

Взам.инв.№ | Подпись и дата | Инв.№ подл.

22363-03 68

Формат А4

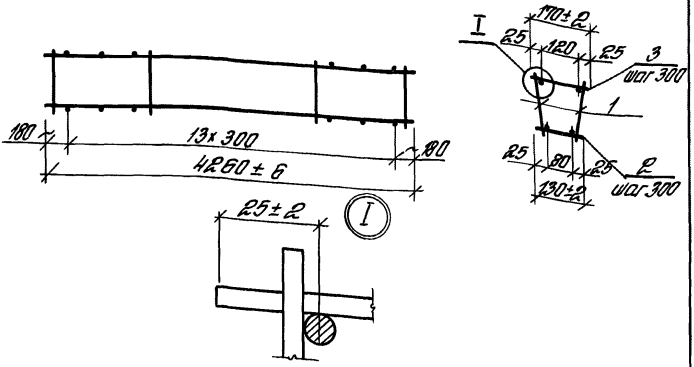

Обозначение	Марка	Масса, кг
1.415.1-2.3-620	КП11	29,3
-01	КП12	10,6

Указания по сварке - см. п.3 документа 1.415.1-2.3 ТО

Поз.	Наименование	Кол. на марку КП11	Кол. на марку КП12	Примечание
1	Каркас плоский КР11	2		14,4кг
	КР12		2	5,1кг
	Арматура ГОСТ 6727-80*			
2	ф4 ВрI l= 130		14	0,01кг
	ф5 ВрI l= 130	14		0,02кг
3	ф4 ВрI l= 170		14	0,02кг
	ф4 ВрI l= 170	14		0,02кг

Нач.отд.	Розенблюм		
Н.контр.	Примайло		
ГИП	Бажанова		
Ст.инж.	Петрова		
Инж.	Старостина		
Инж.	Николаева		

1.415.1-2.3-620

Каркас пространственный КП11, КП12

Стадия	Масса	Масштаб
Р	см. табл.	—

Лист | Листов 1

ЦНИИПРОМЗДАНИЙ

Инв. № подл. | Подпись и дата | Взам. инв. №

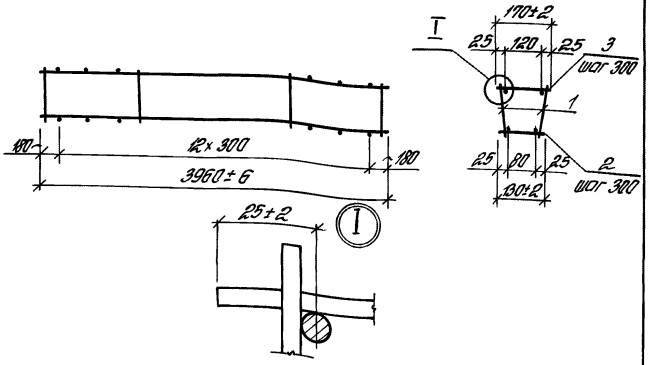

Обозначение	Марка	Масса, кг
1.415.1-2.3-630	КП13	27,4
-01	КП14	10,0

Указания по сварке-см. п.3 документа 1.415.1-2.3 ТО.

Поз.	Наименование	Кол. на марку КП13	Кол. на марку КП14	Примечание
1	Каркас плоский КР13	2		13,4 кг
	КР14		2	4,8 кг
	Арматура ГОСТ 6727-80*			
2	ф4ВрI ℓ= 130		13	0,01 кг
	ф5ВрI ℓ= 130	13		0,02 кг
3	ф4ВрI ℓ= 170		13	0,02 кг
	ф5ВрI ℓ= 170	13		0,02 кг

1.415.1-2.3-630

Каркас пространственный КП13, КП14

Стадия	Масса	Масштаб
Р	ст. табл.	—
Лист	Листов 1	

ЦНИИПРОМЗДАНИЙ

Нач.отд.	Розенблюм	
Н.контр.	Гримайло	
ГИП	Бажанова	
Ст.инж.	Петрова	
Инж.	Старостина	
Инж.	Николаева	

Инв. № подл. | Подпись и дата | Взам. инв. №

22363-03.70

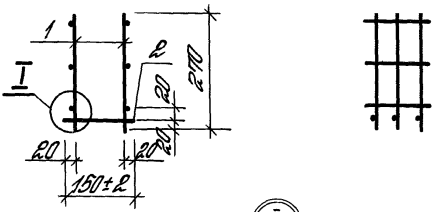

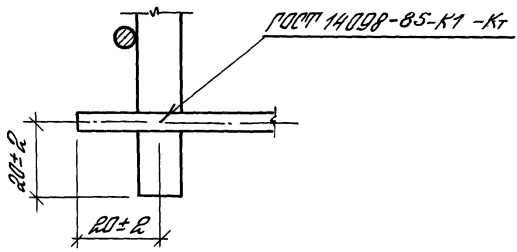

Поз.	Наименование	Кол.	Примечание
1	Каркас плоский КР62	2	0,5 кг
2	Арматура ГОСТ 6727-80*		
	ф5ВрI l=150	3	0,02 кг

Нач.отд.	Розенблюм		
Н.контр.	Гримайло		
ГИП	Бажанова		
Ст.инж.	Петрова		
Инж.	Старостина		
Инж.	Николаева		

1.415.1-2.3-640

Каркас пространственный КП15

Стадия	Масса	Масштаб
Р	1,2	—

Лист | Листов 1

ЦНИИПРОМЗДАНИЙ

Инв. № подл. | Подпись и дата | Взам. инв. №

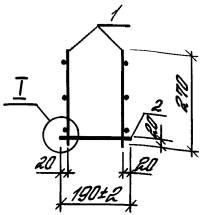

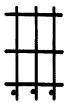

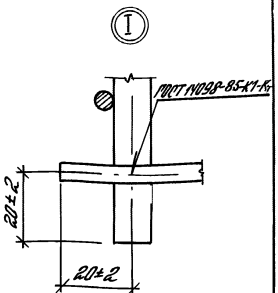

Обозначение	Марка	Масса, кг
1.415.1-2.3-650	КП16	1,2
-01	КП17	1,7

Поз.	Наименование	Кол. на марку КП16	Кол. на марку КП17	Примечание
1	Каркас плоский КР62	2		0,5 кг
	КР63		2	0,8 кг
2	Арматура ГОСТ 6727-80*			
	ф5 Вр I $l = 190$	3	3	0,03 кг

Нач. отд.	Розенблюм		
Н. контр.	Гритайло		
ГИП	Бажанова		
Ст. инж.	Петрова		
Инж.	Старостина		
Инж.	Николаева		

1.415.1-2.3-650

Каркас пространственный КП16, КП17

Стадия	Масса	Масштаб
Р	ст. табл.	–

Лист | Листов 1

ЦНИИПРОМЗДАНИЙ

Инв. № подл. | Подпись и дата | Взам. инв. №

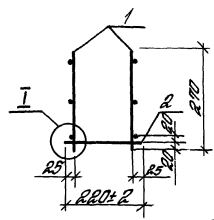

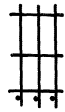

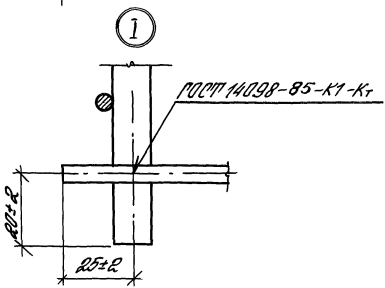

Поз.	Наименование	Кол.	Примечание
1	Каркос плоский КР62	2	0,5 кг
2	Арматура ГОСТ 6727-80*		
	ф 5 Вр I ℓ=220	3	0,03 кг

Инв.№ подл. | Подпись и дата | Взам.инв.№

Нач.отд.	Розенблат		
Н.контр.	Протасьев		
ГИП	Баранова		
Отд.инж.	Петрова		
Инж.	Николаева		

1.415.1-2.3-660

Каркос пространственный КП 18

Стадия	Масса	Масштаб
Р	1,2	—
Лист	Листов 1	

ЦНИИПромзданий

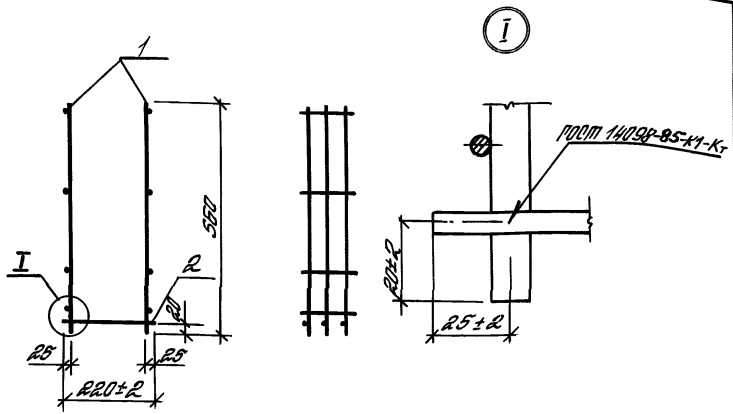

Поз	Наименование	Кол	Примечание
1	Каркас плоский КРДУ	2	1,6кг
2	Арматура ГОСТ 6727-80*		
	ф 5Вр I ℓ= 220	3	0,03кг

Инв.№ подл. | Подпись и дата | Взам.инв.№

Нач.отд	Розенблат		
Н.контр	Притабло		
ГИП	Баканова		
Ст.инж	Петрова		
Инж	Старостина		
Инж	Николаева		

1.415.1-23-67П

Каркас пространственный КП 19

Стадия	Масса	Масштаб
Р	3,3	—
Лист	Листов 1	

ЦНИИПромзданий

22363-03 74

Формат А4

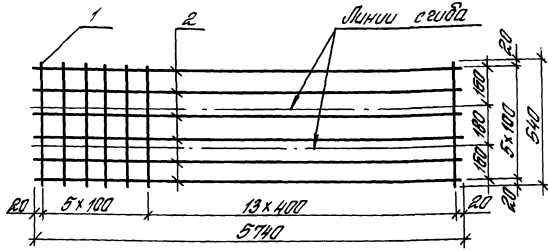

Сетка С1 в согнутом виде

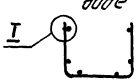

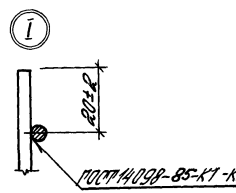

Поз.	Наименование	Кол.	Примечание
	Арматура ГОСТ 6727-80*		
1	ф 4 ВрI ℓ = 540	19	0,05кг
2	ф 4 ВрI ℓ = 5740	6	0,53кг

				1.415.1-2.3-680			
				Сетка арматурная С1	Стадия	Масса	Масштаб
Нач.отд.	Розенблют				Р	4,1	–
Н.контр.	Примайло				Лист	Листов 1	
ГИП	Бажанова						
Ст.инж.	Петрова				ЦНИИПРОМЗДАНИЙ		
Инж.	Старостина						
Инж.	Николаева						

22363-03 75

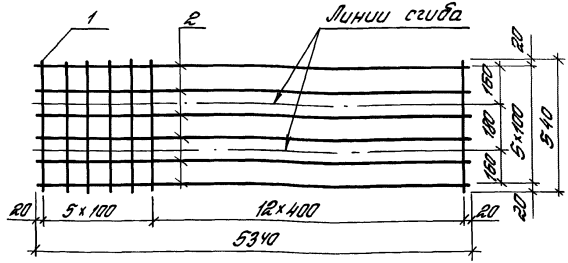

Сетка С2 в согнутом виде

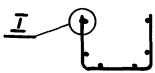

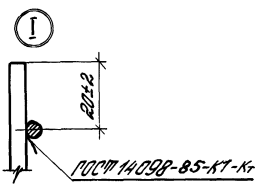

Поз.	Наименование	Кол.	Примечание
	Арматура ГОСТ 6727-80*		
1	ф 4ВрI $\ell = 540$	18	0,05 кг
2	ф 4ВрI $\ell = 5340$	6	0,49 кг

Нач. отд.	Розенблюм		
Н. контр.	Гритайло		
ГИП	Бажанова		
Ст. инж.	Петрова		
Инж.	Старостина		
Инж.	Николаева		

1. 415. 1-2. 3-690

Сетка арматурная С2

Стадия	Масса	Масштаб
Р	3,8	–

Лист | Листов 1

ЦНИИПРОМЗДАНИЙ

Инв. № подл. | Подпись и дата | Взам. инв. №

22363-03 76

Формат А4

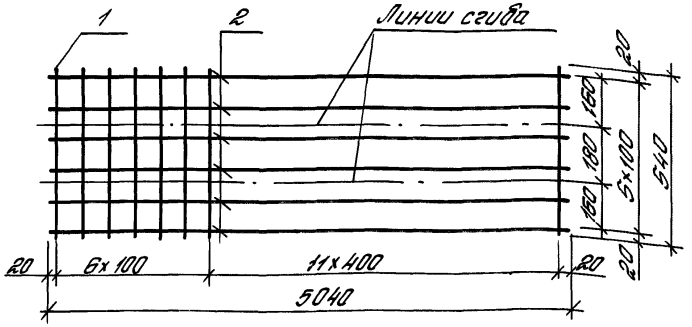

Сетка С3 в согнутом виде

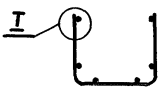

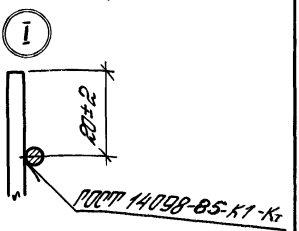

Поз.	Наименование	Кол.	Примечание
	Арматура ГОСТ 6727-80*		
1	ф4 Вр I ℓ=540	18	0,05 кг
2	ф4 Вр I ℓ=5040	6	0,46 кг

Инв. № подл. | Подпись и дата | Взам. инв. №

Нач. отд	Розенблюм		
Н. контр.	Притабло		
ГИП	Бананова		
Ст. инж.	Петрова		
Инж.	Старостина		
Инж.	Николаева		

1.415.1-2.3-700

Сетка арматурная С3

Стадия	Масса	Масштаб
Р	3,6	—
Лист	Листов 1	

ЦНИИПРОМЗДАНИЙ

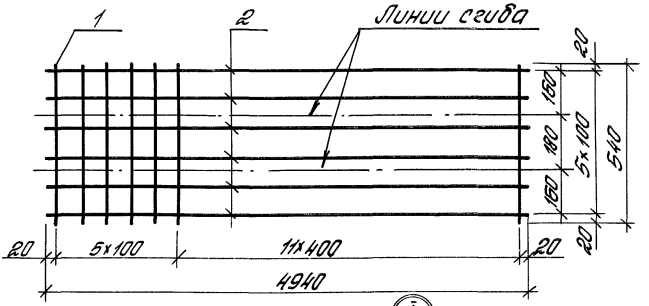

Сетка С4 в согнутом виде

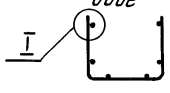

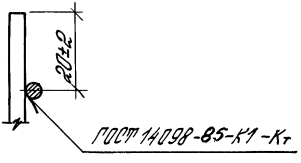

Поз.	Наименование		Кол.	Примечание
	Арматура ГОСТ 6727-80*			
1	ф4 ВрI	ℓ= 540	17	0,05 кг
2	ф4 ВрI	ℓ= 4940	6	0,45 кг

Инв.№ подл. | Подпись и дата | Взам. инв.№

Нач. отд	Розенблюм		
Н. контр.	Притыко		
ГИП	Баранова		
Ст. инж.	Петрова		
Инж.	Старостина		
Инж.	Николаева		

1.415.1-2.3-710

Сетка арматурная С4

Стадия	Масса	Масштаб
Р	3,6	—
Лист	Листов 1	

ЦНИИПРОМЗДАНИЙ

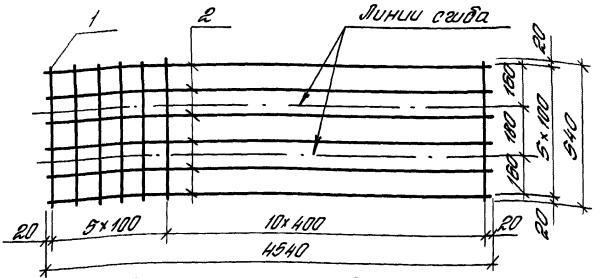

Сетка С5 в согнутом виде



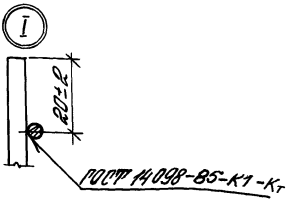

Поз.	Наименование	Кол.	Примечание
	Арматура ГОСТ 6727-80*		
1	ф4ВрI $l=540$	16	0,05кг
2	ф4ВрI $l=4540$	6	0,42кг

Нач.отд.	Розенблюм		
Н.контр.	Гримайло		
ГИП	Бажанова		
Ст.инж.	Петрова		
Инж.	Старостина		
Инж.	Николаева		

1.415.1-2.3-720

Сетка арматурная С5

Стадия	Масса	Масштаб
Р	3,3	—

Лист | Листов 1

ЦНИИПРОМЗДАНИЙ

Инв. № подл. | Подпись и дата | Взам. инв. №

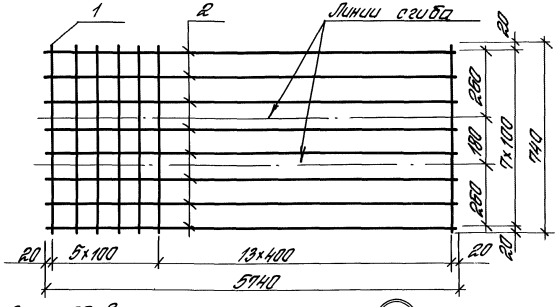

Сетка СБ в согнутом виде

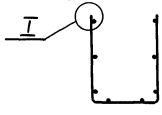

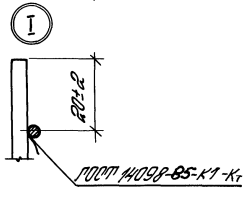

Поз.	Наименование	Кол.	Примечание
	Арматура ГОСТ 6727-80*		
1	ф 4 Вр I $l = 740$	19	0,07 кг
2	ф 4 Вр I $l = 5740$	8	0,53 кг

Нач. отд.	Розенблюм		
Н. контр.	Гримайло		
ГИП	Бажанова		
Ст. инж.	Петрова		
Инж.	Старостина		
Инж.	Николаева		

1.415.1-2.3-730

Сетка арматурная СБ

Стадия	Масса	Масштаб
Р	5,6	—

Лист | Листов 1

ЦНИИПРОМЗДАНИЙ

Инв. № подл. | Подпись и дата | Взам. инв. №

22363-03 80

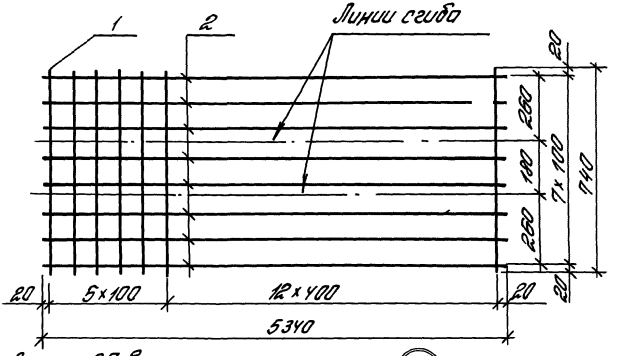

Сетка С7 в согнутом виде

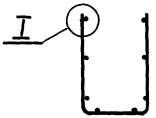

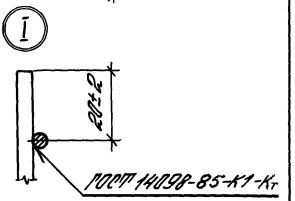

Поз.	Наименование	Кол.	Примечание
	Арматура ГОСТ 6727-80*		
1	ф4ВрI l= 740	18	0,07кг
2	ф4ВрI l= 5340	8	0,49кг

Нач.отд.	Розенблюм		
Н.контр.	Гримайло		
ГИП	Бажанова		
Ст.инж.	Петрова		
Инж.	Старостина		
Инж.	Николаева		

1.415.1-2.3-740

Сетка арматурная С7

Стадия	Масса	Масштаб
Р	5,2	—
Лист	Листов 1	

ЦНИИПРОМЗДАНИЙ

Инв.№ подл. | Подпись и дата | Взам.инв.№

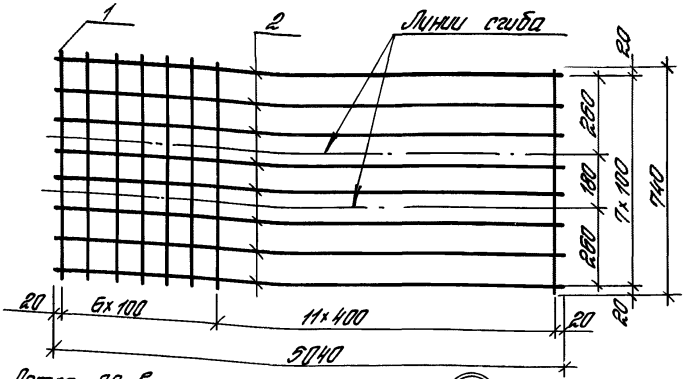

Сетка С8 в согнутом виде

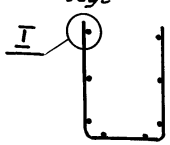

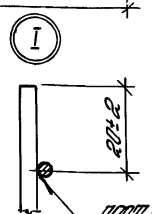

Поз.	Наименование	Кол.	Примечание
	Арматура ГОСТ 6727-80*		
1	ф 4 Вр I ℓ= 740	18	0,07 кг
2	ф 4 Вр I ℓ= 5040	8	0,46 кг

Инв.№ подл. | Подпись и дата | Взам.инв.№

Нач.отд.	Розенблат		
Н.контр.	Портайло		
ГИП	Бананова		
Ст.инж.	Петрова		
Инж.	Старостина		
Инж.	Николаева		

1.415.1-2.3-750

Сетка арматурная С8

Стадия	Масса	Масштаб
Р	4,9	—
Лист	Листов 1	

ЦНИИПРОМЗДАНИЙ

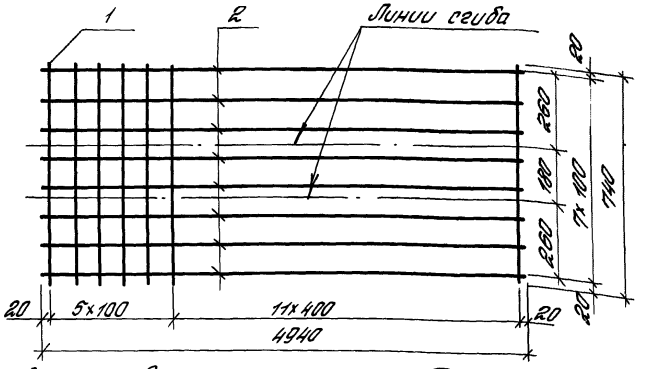

Сетка С9 в согнутом виде

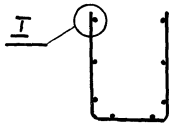

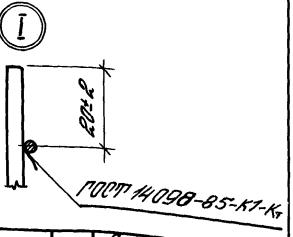

Поз.	Наименование	Кол.	Примечание
	Арматура ГОСТ 6727-80*		
1	ф 4ВрI l= 740	17	0,07кг
2	ф 4ВрI l= 4940	8	0,45кг

Нач. отд.	Розенблюм		
Н.контр.	Гримайло		
ГИП	Бажанова		
Ст. инж.	Петрова		
Инж.	Старостина		
Инж.	Николаева		

1.415.1-2.3-760

Сетка арматурная С9

Стадия	Масса	Масштаб
Р	4,8	—

Лист | Листов 1

ЦНИИПРОМЗДАНИЙ

Инв. № подл. | Подпись и дата | Взам. инв. №

22363-03 83

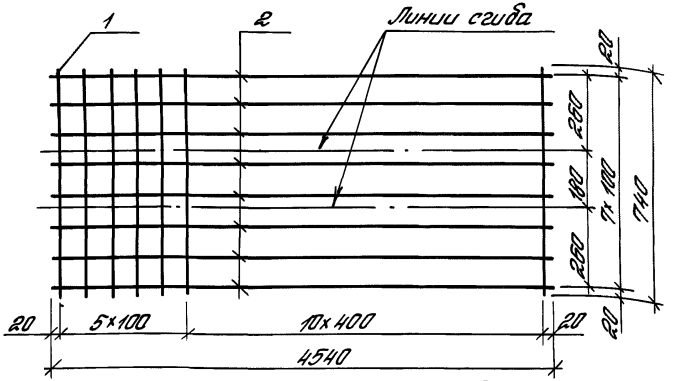

Сетка с10 В согнутом виде

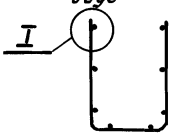

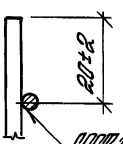

Поз.	Наименование		Кол.	Примечание
	Арматура ГОСТ 6727-80*			
1	ф4 Вр I	ℓ=740	16	0,07 кг
2	ф4 Вр I	ℓ=4540	8	0,42 кг

Нач. отд.	Розенблат		
Н. контр.	Полтавец		
ГИП	Баканова		
Ст. инж.	Петрова		
Инж.	Старостина		
Инж.	Николаева		

1.415.1-2.3-770

Сетка арматурная С10

Стадия	Масса	Масштаб
Р	4,5	—
Лист	Листов 1	

ЦНИИПРОМЗДАНИЙ

Инв. № подл. | Подпись и дата | Взам. инв. №

Обозначение	Марка	Ф, мм	Длина, мм	Масса, кг	Класс стали
1.415.1-2.3-001	СТН 1	25	6150	23,6	А-IIIв ТУ65.05-06-80
-001	СТН 2	25	5700	21,9	
-002	СТН 3	25	5250	20,2	
-003	СТН 4	25	4950	19,0	
-004	СТН 5	25	4650	17,9	
-005	СТН 6	25	4500	17,3	
-006	СТН 7	25	4200	16,1	
-007	СТН 8	22	6150	18,4	
-008	СТН 9	22	5700	17,0	
-009	СТН 10	22	5250	15,7	
-010	СТН 11	22	4950	14,8	
-011	СТН 12	22	4650	13,9	
-012	СТН 13	22	4500	13,4	
-013	СТН 14	22	4200	12,5	
-014	СТН 15	20	6150	15,2	
-015	СТН 16	20	5700	14,1	
-016	СТН 17	20	5250	13,0	
-017	СТН 18	20	4950	12,2	
-018	СТН 19	20	4650	11,5	
-019	СТН 20	20	4500	11,1	
-020	СТН 21	20	4200	10,4	
-021	СТН 22	18	6150	12,3	
-022	СТН 23	18	5700	11,4	
-023	СТН 24	18	5250	10,5	
-024	СТН 25	18	4950	9,9	
-025	СТН 26	18	4650	9,3	
-026	СТН 27	18	4500	9,0	
-027	СТН 28	18	4200	8,4	
-028	СТН 29	16	6150	9,7	

Взам. инв. №

Подпись и дата

Инв. № подл.

Нач. отд.	Розенблют	
Н. контр.	Гримайло	
Гип	Бажанова	
Ст. инж.	Петрова	
Инж.	Старостина	
Инж.	Николаева	

1.415.1-2.3-001

Стержень напрягаемый СТН1- СТН 220

Стадия	Лист	Листов
Р	1	7

ЦНИИПРОМЗДАНИЙ

Обозначение	Марка	ф, мм	Длина, мм	Масса, кг	Класс стали
1.415.1-2.3-001 — 029	СТН 30	16	5700	9,0	
— 030	СТН 31	16	5250	8,3	
— 031	СТН 32	16	4950	7,8	
— 032	СТН 33	16	4650	7,3	
— 033	СТН 34	16	4500	7,1	
— 034	СТН 35	16	4200	6,6	
— 035	СТН 36	14	5250	6,3	
— 036	СТН 37	14	4950	6,0	
— 037	СТН 38	14	4650	5,6	
— 038	СТН 39	14	4500	5,4	
— 039	СТН 40	14	4200	5,1	А-III в ТУ 65.05-06-80
— 040	СТН 41	12	5250	4,7	
— 041	СТН 42	12	4950	4,4	
— 042	СТН 43	12	4650	4,1	
— 043	СТН 44	12	4500	4,0	
— 044	СТН 45	12	4200	3,7	
— 045	СТН 46	10	5130	3,8	
— 046	СТН 47	10	5700	3,5	
— 047	СТН 48	10	5250	3,2	
— 048	СТН 49	10	4950	3,1	
— 049	СТН 50	10	4650	2,9	
— 050	СТН 51	10	4500	2,8	
— 051	СТН 52	10	4200	2,6	
— 052	СТН 53	25	6150	23,6	
— 053	СТН 54	25	5250	20,2	
— 054	СТН 55	22	6150	18,4	
— 055	СТН 56	22	5700	17,0	
— 056	СТН 57	22	5250	15,7	А-IV ГОСТ 5781-82
— 057	СТН 58	22	4950	14,8	
— 058	СТН 59	22	4650	13,9	
— 059	СТН 60	22	4500	13,4	
— 060	СТН 61	22	4200	12,5	

Инв. № подл. | Подпись и дата | Взам. инв. №

Обозначение	Марка	Ф, мм	Длина, мм	Масса, кг	Класс стали
1.415.1-2.3-001—061	СТН 62	20	6150	15,2	
—062	СТН 63	20	5700	14,1	
—063	СТН 64	20	6250	13,0	
—064	СТН 65	20	4950	12,2	
—065	СТН 66	20	4650	11,5	
—066	СТН 67	20	4500	11,1	
—067	СТН 68	20	4200	10,4	
—068	СТН 69	18	6150	12,3	
—069	СТН 70	18	5700	11,4	
—070	СТН 71	18	5250	10,5	
—071	СТН 72	18	4950	9,9	
—072	СТН 73	18	4650	9,3	
—073	СТН 74	18	4500	9,0	
—074	СТН 75	18	4200	8,4	
—075	СТН 76	16	6150	9,7	А-IV ГОСТ 5781-82
—076	СТН 77	16	5700	9,0	
—077	СТН 78	16	5250	8,3	
—078	СТН 79	16	4950	7,8	
—079	СТН 80	16	4650	7,3	
—080	СТН 81	16	4500	7,1	
—081	СТН 82	16	4200	6,6	
—082	СТН 83	14	6150	7,4	
—083	СТН 84	14	5700	6,9	
—084	СТН 85	14	5250	6,3	
—085	СТН 86	14	4950	6,0	
—086	СТН 87	14	4650	5,6	
—087	СТН 88	14	4500	5,4	
—088	СТН 89	14	4200	5,1	
—089	СТН 90	12	5250	4,7	
—090	СТН 91	12	4950	4,4	
—091	СТН 92	12	4650	4,1	
—092	СТН 93	12	4500	4,0	

Инв. № подл. | Подпись и дата | Взам. инв. №

Обозначение	Марка	Ф, мм	Длина, мм	Масса, кг	Класс стали
1.415.1-2 3-001 -093	СТН 94	12	4200	3,7	A-IV ГОСТ 5781-82
-094	СТН 95	10	6130	3,8	
-095	СТН 96	10	5700	3,5	
-096	СТН 97	10	5250	3,2	
-097	СТН 98	10	4950	3,1	
-098	СТН 99	10	4650	2,9	
-099	СТН 100	10	4500	2,8	
-100	СТН 101	10	4200	2,6	
-101	СТН 102	25	6150	23,6	Ат-V СК ГОСТ 10884-81
-102	СТН 103	25	5700	21,9	
-103	СТН 104	25	5250	20,2	
-104	СТН 105	25	4950	19,0	
-105	СТН 106	25	4650	17,9	
-106	СТН 107	25	4500	17,3	
-107	СТН 108	25	4200	16,1	
-108	СТН 109	22	6150	18,4	
-109	СТН 110	22	5250	15,7	
-110	СТН 111	20	6150	15,2	
-111	СТН 112	20	5700	14,1	
-112	СТН 113	20	5250	13,0	
-113	СТН 114	20	4950	12,2	
-114	СТН 115	20	4650	11,5	
-115	СТН 116	20	4500	11,1	
-116	СТН 117	20	4200	10,4	
-117	СТН 118	18	6150	12,3	
-118	СТН 119	18	5700	11,4	
-119	СТН 120	18	5250	10,5	
-120	СТН 121	18	4950	9,9	
-121	СТН 122	18	4650	9,3	
-122	СТН 123	18	4500	9,0	
-123	СТН 124	18	4200	8,4	
-124	СТН 125	16	6150	9,7	

Обозначение	Марка	ф, мм	Длина, мм	Масса, кг	Класс стали
1.415.1-2.3-001-125	СПН 126	16	5700	9,0	
-126	СПН 127	16	5250	8,3	
-127	СПН 128	16	4950	7,8	
-128	СПН 129	16	4650	7,3	
-129	СПН 130	16	4500	7,1	
-130	СПН 131	16	4200	6,6	
-131	СПН 132	14	6150	7,4	
-132	СПН 133	14	5700	6,9	
-133	СПН 134	14	5250	6,3	
-134	СПН 135	14	4950	6,0	
-135	СПН 136	14	4650	5,6	Ат-V СК
-136	СПН 137	14	4500	5,4	ГОСТ 10884-81
-137	СПН 138	14	4200	5,1	
-138	СПН 139	12	5700	5,1	
-139	СПН 140	12	5250	4,7	
-140	СПН 141	12	4950	4,4	
-141	СПН 142	12	4650	4,1	
-142	СПН 143	12	4500	4,0	
-143	СПН 144	10	6150	3,8	
-144	СПН 145	10	5700	3,5	
-145	СПН 146	10	5250	3,2	
-146	СПН 147	10	4950	3,1	
-147	СПН 148	10	4650	2,9	
-148	СПН 149	10	4500	2,8	
-149	СПН 150	10	4200	2,6	
-150	СПН 151	25	12150	46,8	
-151	СПН 152	25	11250	43,3	
-152	СПН 153	25	10950	42,2	
-153	СПН 154	25	10650	41,0	A-III в
-154	СПН 155	25	10500	40,4	ТУ 65.05-08-80
-155	СПН 156	22	12150	36,3	
-156	СПН 157	22	11250	33,6	
-157	СПН 158	22	10950	32,7	

Инв. № подл. | Подпись и дата | Взам. инв. №

Обозначение	Марка	ф, мм	Длина, мм	Масса, кг	Класс стали
1.415.1-2.3-001 — 158	СПН 159	22	10650	31,8	А-III в ТУ 65.05-06-80
— 159	СПН 160	22	10500	31,3	
— 160	СПН 161	20	12150	30,0	
— 161	СПН 162	20	11250	27,7	
— 162	СПН 163	20	10950	27,0	
— 163	СПН 164	20	10650	26,3	
— 164	СПН 165	20	10500	25,9	
— 165	СПН 166	16	12150	19,2	
— 166	СПН 167	14	11250	13,6	
— 167	СПН 168	14	10950	13,2	
— 168	СПН 169	14	10650	12,9	
— 169	СПН 170	14	10500	12,7	
— 170	СПН 171	25	12150	46,8	А-IV ГОСТ 5781-82
— 171	СПН 172	25	11250	43,3	
— 172	СПН 173	25	10950	42,2	
— 173	СПН 174	25	10650	41,0	
— 174	СПН 175	25	10500	40,4	
— 175	СПН 176	22	12150	36,3	
— 176	СПН 177	22	11250	33,6	
— 177	СПН 178	22	10950	32,7	
— 178	СПН 179	22	10650	31,8	
— 179	СПН 180	22	10500	31,3	
— 180	СПН 181	20	12150	30,0	
— 181	СПН 182	20	11250	27,7	
— 182	СПН 183	20	10950	27,0	
— 183	СПН 184	20	10650	26,3	
— 184	СПН 185	20	10500	25,9	
— 185	СПН 186	18	12150	24,3	
— 186	СПН 187	18	11250	22,5	
— 187	СПН 188	18	10950	21,9	
— 188	СПН 189	18	10650	21,3	

Обозначение	Марка	Ø, мм	Длина, мм	Масса, кг	Класс стали
1.415.1-2.3-001 — 189	СПН 190	18	10500	21,0	
— 190	СПН 191	14	12150	14,7	
— 191	СПН 192	14	11250	13,6	А-IV
— 192	СПН 193	14	10950	13,2	ГОСТ 5781-82
— 193	СПН 194	14	10650	12,9	
— 194	СПН 195	14	10500	12,7	
— 195	СПН 196	22	12150	36,3	
— 196	СПН 197	22	11250	33,6	
— 197	СПН 198	22	10950	32,7	
— 198	СПН 199	22	10650	31,8	
— 199	СПН 200	22	10500	31,3	
— 200	СПН 201	20	12150	30,0	
— 201	СПН 202	20	11250	27,7	
— 202	СПН 203	20	10950	27,0	
— 203	СПН 204	20	10650	26,3	
— 204	СПН 205	20	10500	25,9	Ат-IVСК
— 205	СПН 206	18	12150	24,3	ГОСТ 10884-81
— 206	СПН 207	18	11250	22,5	
— 207	СПН 208	18	10950	21,9	
— 208	СПН 209	18	10650	21,3	
— 209	СПН 210	18	10500	21,0	
— 210	СПН 211	16	12150	19,2	
— 211	СПН 212	16	11250	17,8	
— 212	СПН 213	16	10950	17,3	
— 213	СПН 214	16	10650	16,8	
— 214	СПН 215	16	10500	16,6	
— 215	СПН 216	12	12150	10,8	
— 216	СПН 217	12	11250	10,0	
— 217	СПН 218	12	10950	9,7	
— 218	СПН 219	12	10650	9,5	
— 219	СПН 220	12	10500	9,3	

Инв.№ подл. | Подпись и дата | Взам.инв.№

gost.e-ecolog.ru