ОТКРЫТОЕ АКЦИОНЕРНОЕ ОБЩЕСТВО
ПРОЕКТНО-КОНСТРУКТОРСКИЙ И ТЕХНОЛОГИЧЕСКИЙ
ИНСТИТУТ ПРОМЫШЛЕННОГО СТРОИТЕЛЬСТВА
ПКТИпромстрой

СТРЕЛОВЫЕ САМОХОДНЫЕ КРАНЫ

ЧАСТЬ 1
КРАНЫ АВТОМОБИЛЬНЫЕ
КРАНЫ НА ШАССИ АВТОМОБИЛЬНОГО ТИПА

МОСКВА
1996

gost.e-ecolog.ru

АКЦИОНЕРНОЕ ОБЩЕСТВО ОТКРЫТОГО ТИПА

ПРОЕКТНО-КОНСТРУКТОРСКИЙ И ТЕХНОЛОГИЧЕСКИЙ

ИНСТИТУТ ПРОМЫШЛЕННОГО СТРОИТЕЛЬСТВА

ПКТИПРОМСТРОЙ

СТРЕЛОВЫЕ САМОХОДНЫЕ КРАНЫ

ТЕХНИЧЕСКИЕ ХАРАКТЕРИСТИКИ

МОСКВА-1996

АКЦИОНЕРНОЕ ОБЩЕСТВО ОТКРЫТОГО ТИПА

ПРОЕКТНО-КОНСТРУКТОРСКИЙ И ТЕХНОЛОГИЧЕСКИЙ

ИНСТИТУТ ПРОМЫШЛЕННОГО СТРОИТЕЛЬСТВА

ПКТИПРОМСТРОЙ

СТРЕЛОВЫЕ САМОХОДНЫЕ КРАНЫ

ТЕХНИЧЕСКИЕ ХАРАКТЕРИСТИКИ

ИЗДАНИЕ ТРЕТЬЕ, ПЕРЕРАБОТАННОЕ И ДОПОЛНЕНОЕ

ЧАСТЬ 1

КРАНЫ АВТОМОБИЛЬНЫЕ И НА ШАССИ АВТОМОБИЛЬНОГО ТИПА

ГЛАВНЫЙ ИНЖЕНЕР 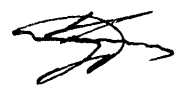 А.И.КУРОЧКИН

МОСКВА-1996

I. ОБЩАЯ ЧАСТЬ

НАСТОЯЩАЯ РАБОТА ЯВЛЯЕТСЯ ТРЕТЬИМ ИЗДАНИЕМ КАТАЛОГА "СТРОИТЕЛЬНО-МОНТАЖНЫЕ КРАНЫ" И СОДЕРЖИТ ТЕХНИЧЕСКИЕ ХАРАКТЕРИСТИКИ СТРЕЛОВЫХ САМОХОДНЫХ КРАНОВ.

КАТАЛОГ СОДЕРЖИТ ОБЩИЕ СВЕДЕНИЯ, ОСНОВНЫЕ ТЕХНИЧЕСКИЕ ДАННЫЕ И ХАРАКТЕРИСТИКИ КРАНОВ, ИСПОЛЬЗУЕМЫХ ДЛЯ ВЫПОЛНЕНИЯ СТРОИТЕЛЬНО-МОНТАЖНЫХ (СМР) И ПОГРУЗОЧНО-РАЗГРУЗОЧНЫХ РАБОТ.

ОСНОВУ КАТАЛОГА СОСТАВЛЯЮТ ТЕХНИЧЕСКИЕ ХАРАКТЕРИСТИКИ ПАРКА СТРЕЛОВЫХ САМОХОДНЫХ КРАНОВ ФИРМЫ "МОССТРОЙМЕХАНИЗАЦИЯ-3" АО МОСПРОМСТРОЙ И АРЕНДНОГО ПРЕДПРИЯТИЯ "МЕХАНИЗАЦИЯ-2", КОТОРЫЕ, В ОСНОВНОМ, ОБСЛУЖИВАЮТ СТРОИТЕЛЬНЫЙ КОМПЛЕКС Г. МОСКВЫ

В КАТАЛОГЕ СТРЕЛОВЫЕ САМОХОДНЫЕ КРАНЫ ОБЪЕДИНЕНЫ В СЛЕДУЮЩИЕ ГРУППЫ ПО ВИДУ ХОДОВОГО УСТРОЙСТВА: АВТОМОБИЛЬНЫЕ, НА ШАССИ АВТОМОБИЛЬНОГО ТИПА, ПНЕВМОКОЛЕСНЫЕ И ГУСЕНИЧНЫЕ. В КАЖДОЙ ГРУППЕ КРАНЫ ПРИВЕДЕНЫ ПО ВОЗРАСТАНИЮ ИХ ГРУЗОПОДЪЕМНОСТИ.

КАТАЛОГ СОДЕРЖИТ ТЕХНИЧЕСКИЕ ХАРАКТЕРИСТИКИ БОЛЕЕ ПЯТИДЕСЯТИ СТРЕЛОВЫХ САМОХОДНЫХ КРАНОВ ГРУЗОПОДЪЕМНОСТЬЮ:

- АВТОМОБИЛЬНЫЕ: 6,3; 10; 12,5; 14; 16; 20 Т;
- НА ШАССИ АВТОМОБИЛЬНОГО ТИПА: 25; 40; 45; 50; 55; 57; 63; 90; 120; 123; 167,8 И 322 Т;
- ПНЕВМОКОЛЕСНЫЕ: 16; 25; 36; 40; 63 И 100 Т;
- ГУСЕНИЧНЫЕ: 16; 25; 40; 50; 60 И 100Т.

ЧАСТЬ I СОДЕРЖИТ ТЕХНИЧЕСКИЕ ХАРАКТЕРИСТИКИ КРАНОВ АВТОМОБИЛЬНЫХ И НА ШАССИ АВТОМОБИЛЬНОГО ТИПА, А ЧАСТЬ II - ГУСЕНИЧНЫХ И ПНЕВМОКОЛЕСНЫХ.

КРОМЕ ОТЕЧЕСТВЕННЫХ ГРУЗОПОДЪЕМНЫХ КРАНОВ В КАТАЛОГЕ ДАНЫ ОСНОВНЫЕ ПАРАМЕТРЫ НЕКОТОРЫХ КРАНОВ ЗАРУБЕЖНОГО ПРОИЗВОДСТВА: АНГЛИИ, ГЕРМАНИИ, США, ФИНЛЯНДИИ И ЯПОНИИ.

ТЕКСТОВЫЕ И ТАБЛИЧНЫЕ МАТЕРИАЛЫ ОБРАБОТАНЫ НА ПЭВМ, ЧТО ПОЗВОЛИЛО ПРЕДСТАВИТЬ ИХ В УДОБНОМ ДЛЯ ИСПОЛЬЗОВАНИЯ ВИДЕ. ТЕКСТ И ТАБЛИЦЫ НАБРАНЫ НА ПЭВМ ИНЖЕНЕРОМ В.Ю.ЕРОХИНЫМ.,А СХЕМЫ КРАНОВ И ГРАФИКИ ИНЖЕНЕРАМИ Б.А.ПЕВНЕВЫМ И И.Б.ОРЛОВСКОЙ.

В СВЯЗИ С ТЕМ, ЧТО ПРИ РАЗРАБОТКЕ ПРОЕКТОВ ОРГАНИЗАЦИИ СТРОИТЕЛЬСТВА (ПОС) И ПРОЕКТОВ ПРОИЗВОДСТВА РАБОТ (ППР) НЕОБХОДИМО УЧИТЫВАТЬ МНОЖЕСТВО ФАКТОРОВ, ОКАЗЫВАЮЩИХ ВЛИЯНИЕ НА ПРОИЗВОДСТВО СМР,(КЛИМАТИЧЕСКИЕ ЗОНЫ, НЕСУЩАЯ СПОСОБНОСТЬ ОСНОВАНИЯ, СТЕСНЕННЫЕ УСЛОВИЯ ВЫПОЛНЕНИЯ СМР, ГАБАРИТЫ МОНТАЖНЫХ ЭЛЕМЕНТОВ И ДРУГИЕ), ТЕХНИЧЕСКИЕ ХАРАКТЕРИСТИКИ СТРЕЛОВЫХ САМОХОДНЫХ ГРУЗОПОДЪЕМНЫХ КРАНОВ СОСТАВЛЕНЫ НЕ ТОЛЬКО НА ОСНОВЕ ПАСПОРТОВ ЗАВОДОВ-ИЗГОТОВИТЕЛЕЙ. ДЛЯ ЭТИХ ЦЕЛЕЙ ИСПОЛЬЗОВАНЫ ТАКЖЕ ИНСТРУКЦИИ ПО ЭКСПЛУАТАЦИИ КРАНОВ, ИНФОРМАЦИИ ЗАВОДОВ-ИЗГОТОВИТЕЛЕЙ И ЛИТЕРАТУРНЫЕ ИСТОЧНИКИ.

ВВИДУ НЕПРЕРЫВНОГО СОВЕРШЕНСТВОВАНИЯ КРАНОВ ВОЗМОЖНЫ НЕКОТОРЫЕ ИЗМЕНЕНИЯ ТЕХНИЧЕСКИХ ХАРАКТЕРИСТИК, КОТОРЫЕ НЕОБХОДИМО УЧИТЫВАТЬ ПРОЕКТИРОВЩИКАМ ПРИ РАЗРАБОТКЕ ПОС И ППР.

В СЛУЧАЕ ИСПОЛЬЗОВАНИЯ СТРЕЛОВЫХ САМОХОДНЫХ КРАНОВ НА ПРЕДЕЛЬНЫХ ПАРАМЕТРАХ ГРУЗОПОДЪЕМНОСТИ, ВЫСОТЫ ПОДЪЕМА, ВЫЛЕТА НЕОБХОДИМО ОЗНАКОМИТЬСЯ С ПАСПОРТНЫМИ ДАННЫМИ КРАНА, КОТОРЫЙ БУДЕТ ИСПОЛЬЗОВАТЬСЯ ПРИ ВЫПОЛНЕНИИ СМР.

ТЕХНИЧЕСКИЕ ХАРАКТЕРИСТИКИ ПАСПОРТА КРАНА ЗАВОДА-ИЗГОТОВИТЕЛЯ ИМЕЮТ ОБЯЗАТЕЛЬНУЮ СИЛУ.

КАТАЛОГ СТРЕЛОВЫХ САМОХОДНЫХ КРАНОВ ПРЕДНАЗНАЧЕН ДЛЯ ИСПОЛЬЗОВАНИЯ ИНЖЕНЕРНО-ТЕХНИЧЕСКИМ ПЕРСОНАЛОМ ПРОЕКТНЫХ И СТРОИТЕЛЬНЫХ ОРГАНИЗАЦИЙ, ОСУЩЕСТВЛЯЮЩИХ ПОДБОР КРАНОВ ПРИ РАЗРАБОТКЕ ПРОЕКТОВ ОРГАНИЗАЦИИ СТРОИТЕЛЬСТВА (ПОС) И ПРОЕКТОВ ПРОИЗВОДСТВА РАБОТ (ППР), А ТАКЖЕ ДЛЯ СПЕЦИАЛИСТОВ СЛУЖБ СТРОИТЕЛЬНО-МОНТАЖНЫХ ОРГАНИЗАЦИЙ.

КАТАЛОГ МОЖЕТ БЫТЬ РЕКОМЕНДОВАН ДЛЯ ПРИМЕНЕНИЕ УЧАЩИМСЯ СТРОИТЕЛЬНЫХ ТЕХНИКУМОВ И ИНСТИТУТОВ В ПРОЦЕССЕ ОБУЧЕНИЯ И ДЛЯ ВЫПОЛНЕНИЯ КУРСОВЫХ И ДИПЛОМНЫХ ПРОЕКТОВ.

АВТОРЫ-РАЗРАБОТЧИКИ КАТАЛОГА СТРЕЛОВЫХ САМОХОДНЫХ КРАНОВ : ГЛАВНЫЙ ИНЖЕНЕР АООТ ПКТИПРОМСТРОЙ А.И.КУРОЧКИН И ГЛАВНЫЙ СПЕЦИАЛИСТ И.Я.СТРОНГИН.

АВТОРЫ ВЫРАЖАЮТ БЛАГОДАРНОСТЬ ГЛАВНОМУ МЕХАНИКУ АРЕНДНОГО ПРЕДПРИЯТИЯ "МЕХАНИЗАЦИЯ-2" В.А. АБРАМОВУ ЗА ОКАЗАНИЕ ПОМОЩИ В ПРЕДОСТАВЛЕНИИ НЕОБХОДИМОЙ ПЕРВИЧНОЙ ТЕХНИЧЕСКОЙ ДОКУМЕНТАЦИИ.

ВНИМАНИЕ

1. В МОСКВЕ МОСКОВСКИМ ГОРОДСКИМ ОКРУГОМ ГОСГОРТЕХНАДЗОРА РОССИИ ПЕРЕДВИЖЕНИЕ КРАНОВ АВТОМОБИЛЬНЫХ, НА ШАССИ АВТОМОБИЛЬНОГО ТИПА И ПНЕВМОКОЛЕСНЫХ С ГРУЗОМ НА КРЮКЕ И РАБОТА КРАНОВ БЕЗ УСТАНОВКИ ИХ НА ВСЕ ИМЕЮЩИЕСЯ ВЫНОСНЫЕ ОПОРЫ ЗАПРЕЩЕНА.
2. РАЗМЕРЫ ОПОРНОГО КОНТУРА КРАНА ПРИНИМАЮТСЯ В СООТВЕТСТВИИ С ТЕРМИНАМИ И ОПРЕДЕЛЕНИЯМИ, ПРИВЕДЕННЫМИ В "ПРАВИЛАХ УСТРОЙСТВА И БЕЗОПАСНОЙ ЭКСПЛУАТАЦИИ ГРУЗОПОДЪЕМНЫХ КРАНОВ", УТВЕРЖДЕННЫХ ГОСГОРТЕХНАДЗОРОМ РОССИИ(СМ.СТР.125 П.2.40).

АВТОМОБИЛЬНЫЕ КРАНЫ

ТЕХНИЧЕСКАЯ ХАРАКТЕРИСТИКА АВТОМОБИЛЬНЫХ КРАНОВ.

N П/П	МАРКА КРАНА, РАБОЧЕЕ ОБОРУДОВАНИЕ	ГРУЗОПОДЪЕМНОСТЬ НА ВЫНОСНЫХ ОПОРАХ, Т		ВЫЛЕТ, М		ВЫСОТА ПОДЪЕМА КРЮКА, М		ГЛУБИНА ОПУСКАНИЯ КРЮКА, М	РАЗМЕРЫ В ТРАНСПОРТНОМ ПОЛОЖЕНИИ, М		
		НА НАИМЕНЬШЕМ ВЫЛЕТЕ	НА НАИБОЛЬШЕМ ВЫЛЕТЕ	НАИМЕНЬШИЙ	НАИБОЛЬШИЙ	НА НАИМЕНЬШЕМ ВЫЛЕТЕ	НА НАИБОЛЬШЕМ ВЫЛЕТЕ		ДЛИНА	ШИРИНА	ВЫСОТА
1.	КС- 2561К, КС-2561К-1										
	СТРЕЛА РЕШЕТЧАТАЯ 8м	6,3	1,9	3,3	7	8	5,5	3	10,6	2,5	3,6
	СТРЕЛА ВЫДВИЖНАЯ 8М	6,3	1,8	3,3	7	8	5,5	3	8,5	2,5	3,6
	СТРЕЛА ВЫДВИЖНАЯ 10,4М	4	1,25	4,1	9	10,2	6,8	-	10,9	2,5	3,6
	СТРЕЛА 12М	3,7	0,9	4,1	11	12	7	-	14,6	2,5	4,2
	СТРЕЛА 12М С ГУСЬКОМ 1,5М	2	0,8	5,5	12	12,8	7	-	15,5	2,5	4,7
2.	СМК-10										
	СТРЕЛА 10М	10	2	4	9,5	10,5	6	3	13,42	2,81	3,88
	СТРЕЛА 13М	6	0,9	4,8	13	13,5	5,5	-	-	-	-
	СТРЕЛА 16М	5	0,5	5,3	16	16,5	5,5	-	-	-	-
3.	СМК-101										
	СТРЕЛА 8,6М	10	2,2	4	8,5	8,8	4,65	3	12	2,5	3,8
	СТРЕЛА 11,6М	6	1	5	11	11,8	5,9		-	-	-
	СТРЕЛА 14,6М	5	0,6	5	14	14,8	7,3		-	-	-
	СТРЕЛА 17,6М	3	0,8	6,5	13,5	17,8	12,9		-	-	-
	СТРЕЛА 17,6М С ГУСЬКОМ 1,5М	2,5	-	7,5	-	20	-		-	-	-
4.	КС-3562А										
	СТРЕЛА 10М	10	1,6	4	10	10	5	3	13,15	2,49	3,8
	СТРЕЛА 14М	4	1,3	5,4	13,2	13,4	5,8		-	-	-
	СТРЕЛА 18М	3	0,5	6,75	17,5	17,1	7,5		-	-	-
	СТРЕЛА 18М С ГУСЬКОМ 3М	1,8	0,4	9,7	20	18	8		-	-	-
5.	КС-3562Б										
	СТРЕЛА 10М	10	1,6	4	10	10	5	3	13,15	2,5	3,8
	СТРЕЛА 14М	4	1,3	5,4	13,2	13,4	5,8		17,2	2,5	3,8
	СТРЕЛА 18М	3	0,5	6,75	17,55	17	7,5		23,4	2,5	3,8
	СТРЕЛА 18М С ГУСЬКОМ 3М	1,8	0,4	9,7	20	18	6		26,3	2,5	3,8

ТЕХНИЧЕСКАЯ ХАРАКТЕРИСТИКА АВТОМОБИЛЬНЫХ КРАНОВ.

N П/П	МАРКА КРАНА, РАБОЧЕЕ ОБОРУДОВАНИЕ	ГРУЗОПОДЪЕМНОСТЬ НА ВЫНОСНЫХ ОПОРАХ, Т		ВЫЛЕТ, М		ВЫСОТА ПОДЪЕМА КРЮКА, М		ГЛУБИНА ОПУСКАНИЯ КРЮКА, М	РАЗМЕРЫ В ТРАНСПОРТНОМ ПОЛОЖЕНИИ, М		
		НА НАИМЕНЬШЕМ ВЫЛЕТЕ	НА НАИБОЛЬШЕМ ВЫЛЕТЕ	НАИМЕНЬШИЙ	НАИБОЛЬШИЙ	НА НАИМЕНЬШЕМ ВЫЛЕТЕ	НА НАИБОЛЬШЕМ ВЫЛЕТЕ		ДЛИНА	ШИРИНА	ВЫСОТА
6.	КС- 3571										
	СТРЕЛА 8М	10	3	4	7,1	8	1,5	3	9,8	2,88	3,38
	СТРЕЛА 10М	5,8	2	5,3	9	9,5	1,5		–		–
	СТРЕЛА 12М	3,7	1,5	6,5	11	11	1,5		–		–
	СТРЕЛА 14М	2,65	0,95	7,5	13,1	14,2	1,5		–		–
	СТРЕЛА 14М С ГУСЬКОМ α=180°	1,5	0,3	9,2	19,1	20	1		–		–
	СТРЕЛА 14М С ГУСЬКОМ α=126°	1	0,5	11	16	16	1,5		–		–
7.	КС-3575А										
	СТРЕЛА 9,5М	10	2	3	8,6	10,2	1,5	3	11,41	2,5	3,3
	СТРЕЛА 11,5М	7,25	1,35	4	10,6	12,3	1,9		–	–	–
	СТРЕЛА 13,5М	5,1	1	5	12,6	13,8	1.8		–	–	–
	СТРЕЛА 15,5М	4,3	0,8	6	14,6	15,3	1,5		–	–	–
8.	КС-3577										
	СТРЕЛА 8М	12,5	1,9	2,8	13	9	1,5	3	9,88	2,5	3,4
	СТРЕЛА 10М	7,9	1,9	3,1	13	10,5	1,5		–	–	–
	СТРЕЛА 12М	5,5	1,9	4	13	12,2	1,5		–	–	–
	СТРЕЛА 14М	4	1,9	5	13	14,5	1,5		–	–	–
	СТРЕЛА 14М С ГУСЬКОМ 7М	2	1,9	7,1	16	20,5	13,5		–	–	–
	СТРЕЛА 14М С УДЛИНИТЕЛЕМ 2М И ГУСЬКОМ 7М	1,7	0,5	8	16	22,5	17		–	–	–
9.	КС-3577-2; КС-3577-2-1										
	СТРЕЛА 8М	12,5	1,7	2,8	13	9	1,5	3	9,94	2,5	3,65
	СТРЕЛА 10М	8	1,7	3	13	10,5	1,5		–	–	–
	СТРЕЛА 12М	5,5	1,7	4	13	12,2	1,5		–	–	–
	СТРЕЛА 14М	4,1	1,7	5	13	14,5	1,5		–	–	–
	СТРЕЛА 14М И ГУСЕК 7М	2	0,5	7,1	16	20,5	1,5		–	–	–
	СТРЕЛА 14М, ВСТАВКА 2М И ГУСЕК 7М	1,7	0,7	8	16	22,5	1,5		–	–	–

ТЕХНИЧЕСКАЯ ХАРАКТЕРИСТИКА АВТОМОБИЛЬНЫХ КРАНОВ.

N П/П	МАРКА КРАНА, РАБОЧЕЕ ОБОРУДОВАНИЕ	ГРУЗОПОДЪЕМНОСТЬ НА ВЫНОСНЫХ ОПОРАХ, Т		ВЫЛЕТ, М		ВЫСОТА ПОДЪЕМА КРЮКА, М		ГЛУБИНА ОПУСКАНИЯ КРЮКА, М	РАЗМЕРЫ В ТРАНСПОРТНОМ ПОЛОЖЕНИИ, М		
		НА НАИМЕНЬШЕМ ВЫЛЕТЕ	НА НАИБОЛЬШЕМ ВЫЛЕТЕ	НАИМЕНЬШИЙ	НАИБОЛЬШИЙ	НА НАИМЕНЬШЕМ ВЫЛЕТЕ	НА НАИБОЛЬШЕМ ВЫЛЕТЕ		ДЛИНА	ШИРИНА	ВЫСОТА
10.	КС-3577-3										
	СТРЕЛА 8М	14	4,2	3,2	7	9	2,5	3	9,85	2,5	3,65
	СТРЕЛА 10М	8	2,65	3	9	10,5	2,5		-	-	-
	СТРЕЛА 12М	5,5	1,8	4	11	12,6	2,5		-	-	-
	СТРЕЛА 14М	4,15	1,5	5	13	14,5	2,5		-	-	-
	СТРЕЛА 14М С УДЛИНИТЕЛЕМ 7М	1,9	0,4	7,4	16	20,5	14		-	-	-
	СТРЕЛА 14М С УДЛИНИТЕЛЕМ 7М И ВСТАВКОЙ 4М	0,9	0,1	10	18	25	19		-	-	-
11.	КС-3574										
	СТРЕЛА 8М	14	4,7	2,4	7	8,5	2,5	5	9,91	2,5	3,42
	СТРЕЛА 10М	7	3	3,3	9	10,3	2,8		-	-	-
	СТРЕЛА 12М	5	2	4,2	11	12,1	3,1		-	-	-
	СТРЕЛА 14М	4	1,5	5	13	14	3,4		-	-	-
	СТРЕЛА 14М С ГУСЬКОМ 7М	1,9	0,4	7,4	16	21	14		-	-	-
	СТРЕЛА 14М С УДЛИНИТЕЛЕМ 4,56М И ГУСЬКОМ 7М	0,9	0,1	10	18	25	19		-	-	-
12.	КС-4561 (К-162)										
	СТРЕЛА 10М	16	2,8	3,8	10	10	4,7	3	14	2,5	3,965
	СТРЕЛА 14М	12	1,5	4,2	13	14,5	7,7		-	-	-
	СТРЕЛА 18М	8,15	1,8	5	14	18,3	13		-	-	-
	СТРЕЛА 22М	5,5	1,14	6	14	22,3	18,4		-	-	-
	СТРЕЛА 22М И ГУСЕК 4,8М		1,5		14						
13.	КС-4561А										
	СТРЕЛА 10М	16	2,1	3,8	10	10	4,3	3	14	2,5	3,8
	СТРЕЛА 14М	12	1,5	4,2	13	14	7,4		-	-	-
	СТРЕЛА 18М	8,15	1,2	5	14	18	12,7		-	-	-
	СТРЕЛА 22М	5,5	1,14	6	14	21,8	18		-	-	-
	СТРЕЛА 22М И ГУСЕК 5М	1,5	1,5	10,2	14	25,1	23,8		-	-	-

ТЕХНИЧЕСКАЯ ХАРАКТЕРИСТИКА АВТОМОБИЛЬНЫХ КРАНОВ.

N п/п	Марка крана, рабочее оборудование	Грузоподъемность на выносных опорах, т		Вылет, м		Высота подъема крюка, м		Глубина опускания крюка, м	Размеры в транспортном положении, м		
		на наименьшем вылете	на наибольшем вылете	наименьший	наибольший	на наименьшем вылете	на наибольшем вылете		длина	ширина	высота
14.	КС-4571										
	стрела 9,75м	16	3,7	3,8	8,45	10,4	5,6	3	11,57	2,67	3,35
	стрела 15,75м	8,5	1,1	4,8	14,5	15,8	2		–	–	–
	стрела 21,75	5	0,3	6,2	20,5	22	1,5		–	–	–
	стрела 21,5 с удлинителем	2,5	0,08	8,2	24	27	12,2		–	–	–
	стрела 21,75 с гуськом 6м	1,5	0,08	10,8	24	25,1	10,7		–	–	–
15.	КС-4572										
	стрела 9,7м	16	3,15	2,3	8,4	10,3	3,6	12	12	2,97	3,5
	стрела 15,7м	8,5	0,95	6,5	16,4	16	3,6		–	–	–
	стрела 21,7м	5	0,5	6,5	18,4	22	10,2		–	–	–
	стрела 21,7 и гусек 6м (α=180°)	2	0,3	8,8	17	26,2	22		–	–	–
	стрела 21,7 и гусек 6м (α=150°)	1,3	0,3	10,7	17	25,3	21,5		–	–	–
16.	КС- 4562										
	выдвижная стрела 8,13м	6,5	1,8	4	8	8	4,6	3	12	2,5	3,8
	выдвижная и решетчатая стрела 10м	20	3	3,5	10	10,3	4,8		14	–	–
	выдвижная и решетчатая стрела 14м	14	3	4,6	12	14,1	9		17,5	–	–
	решетчатая стрела 18м	9,1	1,85	5	16	18,5	10,3		20,3	–	–
	решетчатая стрела 22м	7,4	1,6	6,2	18,5	22,2	14,8		23	–	–
	решетчатая стрела 22м с гуськом:										
	главный подъем	6,5	1,1	6,2	18,5	22,3	14,8				
	вспомогательный подъем	2,1	1,28	10,2	19	25,4	20,4		27	–	–
	решетчатая стрела 26м	6,5	1,35	6,7	19	26,2	20,1		–	–	–

ТЕХНИЧЕСКАЯ ХАРАКТЕРИСТИКА АВТОМОБИЛЬНЫХ КРАНОВ.

N П/П	МАРКА КРАНА, РАБОЧЕЕ ОБОРУДОВАНИЕ	ГРУЗОПОДЪЕМНОСТЬ НА ВЫНОСНЫХ ОПОРАХ, Т		ВЫЛЕТ, М		ВЫСОТА ПОДЪЕМА КРЮКА, М		ГЛУБИНА ОПУСКАНИЯ КРЮКА, М	РАЗМЕРЫ В ТРАНСПОРТНОМ ПОЛОЖЕНИИ, М		
		НА НАИМЕНЬШЕМ ВЫЛЕТЕ	НА НАИБОЛЬШЕМ ВЫЛЕТЕ	НАИМЕНЬШИЙ	НАИБОЛЬШИЙ	НА НАИМЕНЬШЕМ ВЫЛЕТЕ	НА НАИБОЛЬШЕМ ВЫЛЕТЕ		ДЛИНА	ШИРИНА	ВЫСОТА
	РЕШЕТЧАТАЯ СТРЕЛА 26М С ГУСЬКОМ:										
	ГЛАВНЫЙ ПОДЪЕМ	6	0,5	6,7	19	26,2	20,1				
	ВСПОМОГАТЕЛЬНЫЙ ПОДЪЕМ	2	0,9	10,5	20	30,6	24		28	2,5	3,8
	РЕШЕТЧАТАЯ СТРЕЛА 30М	4	0,5	8	25	29,47	17,2			–	–
	РЕШЕТЧАТАЯ СТРЕЛА 30М С ГУСЬКОМ:										
	ГЛАВНЫЙ ПОДЪЕМ	3,2	0,5	8	19	29,47	22,8			–	–
	ВСПОМОГАТЕЛЬНЫЙ ПОДЪЕМ	1,5	0,5	11	25	33,47	22,5			–	–

1. ОБЩИЕ СВЕДЕНИЯ, ОСНОВНЫЕ ТЕХНИЧЕСКИЕ ДАННЫЕ И ХАРАКТЕРИСТИКИ КРАНОВ КС-2561К И КС-2561К-1

ТИП КРАНА	АВТОМОБИЛЬНЫЙ, ПОЛНОПОВОРОТНЫЙ С ГИДРАВЛИЧЕСКИМ ПРИВОДОМ МЕХАНИЗМОВ
ГРУЗОПОДЪЕМНОСТЬ, Т	6,3
ТИП ПРИВОДА:	
МЕХАНИЗМА ПЕРЕДВИЖЕНИЯ	ОТ ДВИГАТЕЛЯ НА ШАССИ АВТОМОБИЛЯ ЗИЛ-130
МЕХАНИЗМОВ НА ПОВОРОТНОЙ ПЛАТФОРМЕ	МЕХАНИЧЕСКИЙ ОТ ДВИГАТЕЛЯ ЧЕРЕЗ ВАЛ ОТБОРА МОЩНОСТИ
ВЫНОСНЫХ ОПОР	РУЧНОЙ ВИНТОВОЙ. ДЛЯ ОБЛЕГЧЕНИЯ УСТАНОВКИ КРАНА НА ВЫНОСНЫЕ ОПОРЫ ПРИМЕНЯЕТСЯ АВТОМОБИЛЬНЫЙ ДОМКРАТ
ДОПУСТИМАЯ СКОРОСТЬ ВЕТРА НА ВЫСОТЕ 10М, М/С.	
ДЛЯ РАБОЧЕГО СОСТОЯНИЯ КРАНА	14
ДЛЯ НЕРАБОЧЕГО СОСТОЯНИЯ КРАНА	40
СТРЕЛОВОЕ ОБОРУДОВАНИЕ:	
ОСНОВНОЕ	СТРЕЛА РЕШЕТЧАТАЯ ПОСТОЯННОЙ ДЛИНЫ 8М ИЛИ РЕШЕТЧАТАЯ ВЫДВИЖНАЯ ДЛИНОЙ 8М В ВЫДВИНУТОМ ПОЛОЖЕНИИ
СМЕННОЕ	СТРЕЛА 12М (СТРЕЛА 8М И ВСТАВКА 4М) СТРЕЛА 12М С ГУСЬКОМ ДЛИНОЙ 1,5М УДЛИНЕННАЯ ВЫДВИЖНАЯ СТРЕЛА В ВЫДВИНУТОМ ПОЛОЖЕНИИ 10,4М
ТИП ПОДВЕСКИ	ГИБКАЯ
МАКСИМАЛЬНАЯ ГЛУБИНА ОПУСКАНИЯ КРЮКА ДЛЯ ОСНОВНОЙ СТРЕЛЫ 8М, М	3

ГРУЗОВАЯ ХАРАКТЕРИСТИКА КРАНА НА ВЫНОСНЫХ ОПОРАХ

ВЫЛЕТ, М	ГРУЗОПОДЪЕМНОСТЬ, Т				
	ПРИ ОСНОВНОЙ СТРЕЛЕ 8М		ПРИ УДЛИНЕННОЙ СТРЕЛЕ 12М	ПРИ УДЛИНЕННОЙ СТРЕЛЕ С ГУСЬКОМ 1,5 М	ПРИ УДЛИНЕННОЙ ИЛИ ВЫДВИЖНОЙ СТРЕЛЕ 10,4М
	РЕШЕТЧАТОЙ ПОСТОЯННОЙ ДЛИНЫ	ВЫДВИЖНОЙ			
3,3	6,3	6,3			
4	4,5	4,5			
4,1	4,4	4,4	3,7		4
5	3,15	3,05	2,7		2,9
5,5	2,7	2,65	2,4	2	
6	2,4	2,3	2,1	1,9	
7	1,9	1,8	1,7	1,7	1,8
8			1,4	1,4	
9			1,2	1,2	1,25
10			1,05	1,05	
11			0,9	0,9	
12				0,8	

ГРУЗОВАЯ ХАРАКТЕРИСТИКА КРАНА БЕЗ ВЫНОСНЫХ ОПОР

ВЫЛЕТ, М	3,3	5	7
ГРУЗОПОДЪЕМНОСТЬ, Т:			
С РЕШЕТЧАТОЙ СТРЕЛОЙ ПОСТОЯННОЙ ДЛИНЫ 8М	1,2	0,7	0,5
С ВЫДВИЖНОЙ СТРЕЛОЙ 8М	1,2	0,65	0,4

ВЫЛЕТ, М	ВЫСОТА ПОДЪЕМА КРЮКА, М			
	ПРИ ОСНОВНОЙ СТРЕЛЕ 8М	ПРИ УДЛИНЕННОЙ СТРЕЛЕ 12М	ПРИ УДЛИНЕННОЙ СТРЕЛЕ 12М С ГУСЬКОМ 1,5М	ПРИ УДЛИНЕННОЙ ВЫДВИЖНОЙ СТРЕЛЕ 10,4М
3,3	8			
4	7,8			
4,1	7,8	12		10,2
5	7,3	11,8		10
5,5	6,9	11,6		
6	6,5	11,4	12,8	
7	5,5	10,9	12,3	9
8		10,2	11,7	
9		9,3	11	6,8
10		8,3	10	
11		7	8,6	
12			7	

ЗАДНИЙ ГАБАРИТ, М 1,85

ДОПУСТИМЫЙ УКЛОН МЕСТА УСТАНОВКИ, ГРАД. 3

ДОПУСТИМЫЙ НАКЛОН КРАНА, ГРАД.
- НА ВЫНОСНЫХ ОПОРАХ 1,5
- БЕЗ ВЫНОСНЫХ ОПОР 6

ПРЕОДОЛЕВАЕМЫЙ КРАНОМ УКЛОН, ГРАД. 28

СКОРОСТЬ ПОДЪЕМА И ОПУСКАНИЯ ГРУЗА, М/МИН.:
- ОСНОВНАЯ СТРЕЛА 8М 0,4 - 13,5
- УДЛИНЕННАЯ СТРЕЛА 12М 0,6 - 20,2
- УДЛИНЕННАЯ СТРЕЛА 12М С ГУСЬКОМ 0.6 - 20,2
- УДЛИНЕННАЯ ВЫДВИЖНАЯ СТРЕЛА 10,4М 0,4 - 13,5

СКОРОСТЬ ПОСАДКИ ГРУЗА, М/МИН. 0,4

СКОРОСТЬ ИЗМЕНЕНИЯ ВЫЛЕТА КРЮКА, М/МИН.:
- ОСНОВНАЯ СТРЕЛА 8М 11
- УДЛИНЕННАЯ СТРЕЛА 12М 18
- УДЛИНЕННАЯ СТРЕЛА 12М С ГУСЬКОМ 18
- УДЛИНЕННАЯ ВЫДВИЖНАЯ СТРЕЛА 10,4М 11

ЧАСТОТА ВРАЩЕНИЯ, ОБ/МИН.
- НАИБОЛЬШАЯ 2,65
- НАИМЕНЬШАЯ 0,1

СКОРОСТЬ ПЕРЕДВИЖЕНИЯ С ГРУЗОМ, КМ/Ч
- ОСНОВНАЯ СТРЕЛА 8М (ПОВЕРНУТА ВДОЛЬ ОСИ КРАНА НАЗАД НА 180°) ДО 5
- УДЛИНЕННАЯ ВЫДВИЖНАЯ СТРЕЛА 10,4М И ОСНОВНАЯ СТРЕЛА 11М (ПОВЕРНУТА ВДОЛЬ ОСИ КРАНА НАЗАД НА 180°) ДО 5

ТРАНСПОРТНАЯ СКОРОСТЬ ПЕРЕДВИЖЕНИЯ, КМ/Ч
- ОСНОВНАЯ СТРЕЛА 8М ДО 90
- УДЛИНЕННАЯ ВЫДВИЖНАЯ СТРЕЛА 10,4М ДО 90
- УДЛИНЕННАЯ СТРЕЛА 12М ДО 15
- УДЛИНЕННАЯ СТРЕЛА 12М С ГУСЬКОМ ДО 15

ЭКСПЛУАТАЦИОННАЯ ТРАНСПОРТНАЯ СКОРОСТЬ С ОСНОВНОЙ СТРЕЛОЙ /В СООТВЕТСТВИИ С ПРАВИЛАМИ ДОРОЖНОГО ДВИЖЕНИЯ/ НЕ БОЛЕЕ КМ/Ч. 50

УГОЛ ПОВОРОТА, ГРАД.:
- БЕЗ ГРУЗА НЕ ОГРАНИЧЕН

С ГРУЗОМ В СЕКТОРЕ ПОЛОЖЕНИЯ СТРЕЛЫ НАЗАД:
- НА ВЫНОСНЫХ ОПОРАХ ± 120
- БЕЗ ВЫНОСНЫХ ОПОР ± 90

ОГРАНИЧЕНИЕ ОДНОВРЕМЕННОСТИ ВЫПОЛНЕНИЯ РАБОЧИХ ОПЕРАЦИЙ КРАНА ОТСУТСТВУЕТ

ПРЕДУСМОТРЕННОЕ СОВМЕЩЕНИЕ РАБОЧИХ ОПЕРАЦИЙ: ПОДЪЕМ ГРУЗА И ОПУСКАНИЕ СТРЕЛЫ; ОПУСКАНИЕ ГРУЗА И ПОДЪЕМ СТРЕЛЫ; ПОДЪЕМ ГРУЗА И ПОВОРОТ ВПРАВО; ОПУСКАНИЕ ГРУЗА И ПОВОРОТ ВЛЕВО;	
НАИБОЛЬШАЯ МОЩНОСТЬ,ПОТРЕБЛЯЕМАЯ КРАНОМ,КВТ(Л.С.)	26,5(36)
МАКСИМАЛЬНАЯ НАГРУЗКА НА ГРУНТ,Т	
КОЛЕСА ПРИ РАБОТЕ КРАНА БЕЗ ВЫНОСНЫХ ОПОР	2,9
ЗАДНЕГО МРСТА:	
ПРИ ТРАНСПОРТИРОВКЕ КРАНА	7,1
ПРИ ПЕРЕДВИЖЕНИИ С ГРУЗОМ	9,15
ОТ ВЫНОСНОЙ ОПОРЫ	10,5
РАЗМЕРЫ ОПОРНОГО КОНТУРА КРАНА,М	
ПРОДОЛЬНЫЙ	3,6
ПОПЕРЕЧНЫЙ	3,6
НОМЕР КРЮКА ПО ГОСТ 6627-74	14А
И ЕГО ГРУЗОПОДЪЕМНОСТЬ,Т	8
ВЕС КРАНА В РАБОЧЕМ СОСТОЯНИИ(БЕЗ ВОДИТЕЛЯ),Т	
КС-2561К-1:	
С ВЫДВИЖНОЙ СТРЕЛОЙ 8М	9,98
С УДЛИНЕННОЙ ВЫДВИЖНОЙ СТРЕЛОЙ 10,4М	10,09
С РЕШЕТЧАТОЙ СТРЕЛОЙ 8М	9,65
С РЕШЕТЧАТОЙ УДЛИНЕННОЙ СТРЕЛОЙ 12М	9,77
С РЕШЕТЧАТОЙ УДЛИНЕННОЙ СТРЕЛОЙ 12М С ГУСЬКОМ 1,5М	9,86
КС-2561К	
С ВЫДВИЖНОЙ СТРЕЛОЙ 8М	9,908
С УДЛИНЕННОЙ ВЫДВИЖНОЙ СТРЕЛОЙ 10,4М	9,19
С РЕШЕТЧАТОЙ СТРЕЛОЙ 8М	8,76
С РЕШЕТЧАТОЙ УДЛИНЕННОЙ СТРЕЛОЙ 12М	8,88
С РЕШЕТЧАТОЙ УДЛИНЕННОЙ СТРЕЛОЙ 12М С ГУСЬКОМ 1,5М	8,97

РАЗМЕРЫ КРАНОВ КС-2561К И КС-2561К-1 В ТРАНСПОРТНОМ ПОЛОЖЕНИИ,М:	
ДЛИНА	
С ОСНОВНОЙ РЕШЕТЧАТОЙ СТРЕЛОЙ 8М	10,6
С УДЛИНЕННОЙ РЕШЕТЧАТОЙ СТРЕЛОЙ 12М	14,6
С РЕШЕТЧАТОЙ УДЛИНЕННОЙ СТРЕЛОЙ 12М С ГУСЬКОМ 1,5М	15,5
С ВЫДВИЖНОЙ СТРЕЛОЙ 8М	8,5
С УДЛИНЕННОЙ ВЫДВИЖНОЙ СТРЕЛОЙ 10,4М	10,9
ШИРИНА	2,5
ВЫСОТА:	
С ОСНОВНОЙ РЕШЕТЧАТОЙ ИЛИ ВЫДВИЖНОЙ СТРЕЛОЙ 8М	3,6
С УДЛИНЕННОЙ РЕШЕТЧАТОЙ СТРЕЛОЙ 12М	4,2
С РЕШЕТЧАТОЙ УДЛИНЕННОЙ СТРЕЛОЙ 12М С ГУСЬКОМ 1,5	4,7
С ВЫДВИЖНОЙ СТРЕЛОЙ 10,4М	3,6
ВЕС КРАНА В РАБОЧЕМ СОСТОЯНИИ(БЕЗ ВОДИТЕЛЯ),Т	
КС-2561К-1:	
С ОСНОВНОЙ РЕШЕТЧАТОЙ СТРЕЛОЙ 8М	9,89
С УДЛИНЕННОЙ РЕШЕТЧАТОЙ СТРЕЛОЙ 12М	10,09
С УДЛИНЕННОЙ РШЕТЧАТОЙ СТРЕЛОЙ 12М С ГУСЬКОМ 1,5М	9,86
С ВЫДВИЖНОЙ СТРЕЛОЙ 8М	9,98
С УДЛИНЕННОЙ ВЫДВИЖНОЙ СТРЕЛОЙ 10,4М	10,09
КС-2561К:	
С ОСНОВНОЙ РЕШЕТЧАТОЙ СТРЕЛОЙ 8М	8,76
С УДЛИНЕННОЙ РЕШЕТЧАТОЙ СТРЕЛОЙ 12М	8,88
С УДЛИНЕННОЙ РЕШЕТЧАТОЙ СТРЕЛОЙ 12М С ГУСЬКОМ 1,5М	8,97
С ВЫДВИЖНОЙ СТРЕЛОЙ 8М	9,908
С УДЛИНЕННОЙ ВЫДВИЖНОЙ СТРЕЛОЙ 10,4М	9,19
ТИП ШАССИ АВТОМОБИЛЯ	ЗИЛ-130
МОЩНОСТЬ ДВИГАТЕЕЛЯ,КВТ(ЛС)	110,3(150)
БАЗА,М	3,8

КОЛЕЯ,М:	
ПЕРЕДНИХ КОЛЕС	1,81
ЗАДНИХ КОЛЕС	1,79
РАДИУС ПОВОРОТА ПО НАРУЖНОМУ КОЛЕСУ,М	8
КОНТРОЛЬНЫЙ РАСХОД ТОПЛИВА В КРАНОВОМ РЕЖИМЕ,Л/Ч	9,5

УКАЗАНИЕ ПО БЕЗОПАСНОСТИ

ДЛЯ ПЕРЕДВИЖЕНИЯ КРАНА С УДЛИНЕННОЙ СТРЕЛОЙ ИЛИ ГУСЬКОМ ПО УЛИЦАМ И ДОРОГАМ НЕОБХОДИМО ПОЛУЧИТЬ СООТВЕТСТВУЮЩЕЕ РАЗРЕШЕНИЕ МЕСТНЫХ ОРГАНОВ ГОС-АВТОИНСПЕКЦИИ.

ПРИ ПЕРЕДВИЖЕНИИ КРАНА С ГУСЬКОМ НА УДЛИНЕННОЙ СТРЕЛЕ ПО СТРОЙПЛОЩАДКЕ ДОПУСКАЕТСЯ УСТАНАВЛИВАТЬ ПОВОРОТНУЮ ПЛАТФОРМУ В ЗАДНЕЕ ПОЛОЖЕНИЕ И ОПУСКАТЬ СТРЕЛОВОЕ ОБОРУДОВАНИЕ ДО ВЫСОТЫ 4,2М,ПРИ ЭТОМ КРЮКОВАЯ ОБОЙМА ДОЛЖНА БЫТЬ ЗАЧАЛЕНА НА БУКСИРНЫЙ ПРИБОР АВТОШАССИ.

ЗОНА РАБОТЫ КРАНА

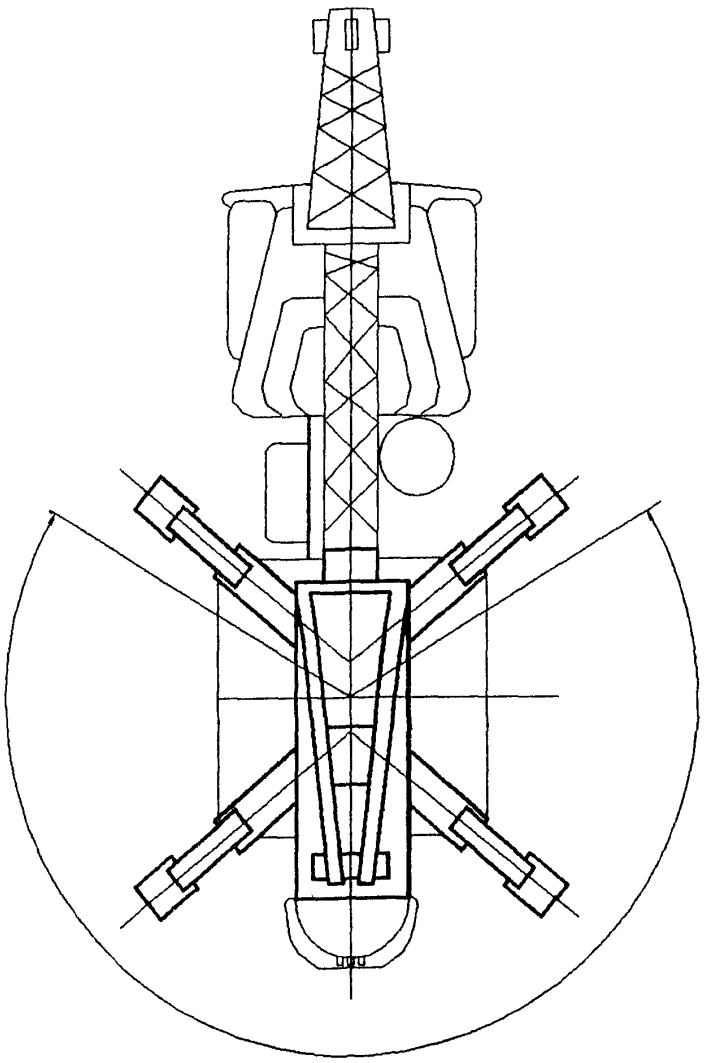

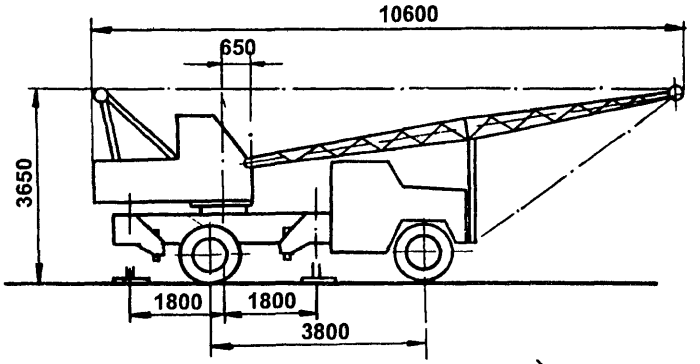

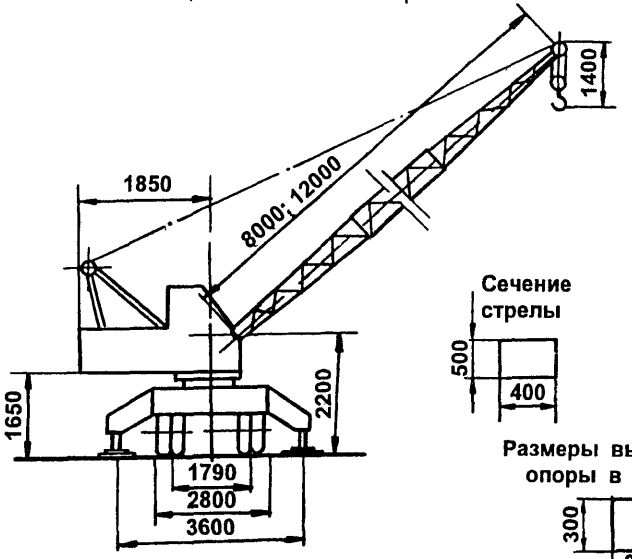

Сечение стрелы

Размеры выносной опоры в плане

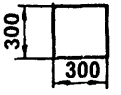

График грузоподъемности и высоты подъема крюка

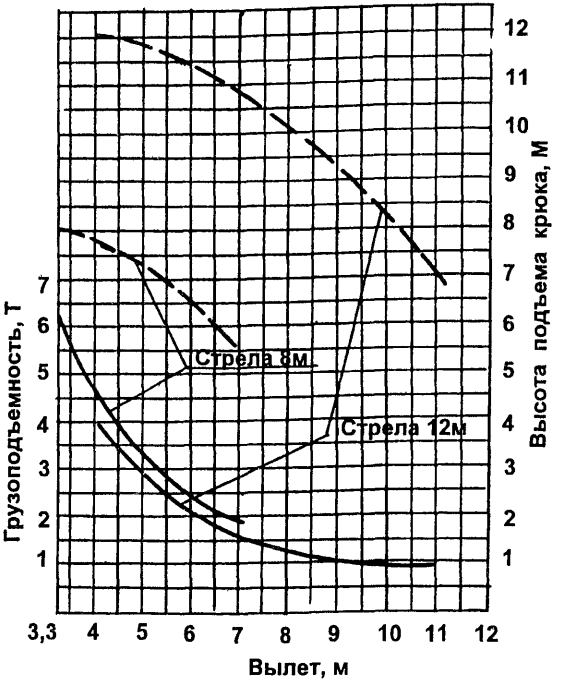

КС - 2561К, КС - 2561К-1

2. ОБЩИЕ СВЕДЕНИЯ, ОСНОВНЫЕ ТЕХНИЧЕСКИЕ ДАННЫЕ И ХАРАКТЕРИСТИКИ КРАНА СМК-10

ТИП КРАНА — АВТОМОБИЛЬНЫЙ, ПОЛНОПОВОРОТНЫЙ, ДИЗЕЛЬ-ЭЛЕКТРИЧЕСКИЙ

ГРУЗОПОДЪЕМНОСТЬ, Т — 10

ТИП ПРИВОДА:
- МЕХАНИЗМА ПЕРЕДВИЖЕНИЯ: ОТ ДВИГАТЕЛЯ НА ШАССИ АВТОМОБИЛЯ МАЗ-5334
- МЕХАНИЗМОВ НА ПОВОРОТНОЙ ПЛАТФОРМЕ: ИНДИВИДУАЛЬНЫЙ ЭЛЕКТРИЧЕСКИЙ ОТ ГЕНЕРАТОРА ПЕРЕМЕННОГО ТОКА ИЛИ ОТ ВНЕШНЕГО ИСТОЧНИКА ЭНЕРГОСНАБЖЕНИЯ
- ВЫНОСНЫХ ОПОР: МЕХАНИЧЕСКИЙ (ВИНТОВЫЕ, С РУЧНЫМ ПРИВОДОМ)

ДОПУСТИМАЯ СКОРОСТЬ ВЕТРА НА ВЫСОТЕ 10М, М/С:
- ДЛЯ РАБОЧЕГО СОСТОЯНИЯ КРАНА — 17
- ДЛЯ НЕРАБОЧЕГО СОСТОЯНИЯ КРАНА — 40

ТИП СТРЕЛЫ — РЕШЕТЧАТАЯ

ПОДВЕСКА СТРЕЛЫ — ГИБКАЯ

СТРЕЛОВОЕ ОБОРУДОВАНИЕ
- ОСНОВНОЕ: СТРЕЛА РЕШЕТЧАТАЯ ДЛИНОЙ 10М
- СМЕННОЕ: СТРЕЛА РЕШЕТЧАТАЯ ДЛИНОЙ 13М (СТРЕЛА 10М+ВСТАВКА 3 М)
  СТРЕЛА РЕШЕТЧАТАЯ ДЛИНОЙ 16М (СТРЕЛА 10М+ДВЕ ВСТАВКИ ПО 3М)

СКОРОСТЬ ПОДЪЕМА (ОПУСКАНИЯ) ГРУЗА, М/МИН. — 10

СКОРОСТЬ ПОСАДКИ, М/МИН. — 0,8

ГРУЗОВАЯ ХАРАКТЕРИСТИКА КРАНА

СТРЕЛА 10М

ВЫЛЕТ, М	4	5	6	7	8	9	9,5
ГРУЗОПОДЪЕМНОСТЬ, Т	10	6,3	4,8	3,7	2,8	2,2	2
ВЫСОТА ПОДЪЕМА КРЮКА, М	10,5	10	9,3	8,5	7,5	6,4	6

СТРЕЛА 13М(10М+3М)

ВЫЛЕТ, М	4,8	6	8	10	12	13
ГРУЗОПОДЪЕМНОСТЬ, Т	6	4	2,8	1,9	1	0,9
ВЫСОТА ПОДЪЕМА КРЮКА, М	13,5	13	11,8	10	7,5	5,5

СТРЕЛА 16М(10М+6М)

ВЫЛЕТ, М	5,3	7	9	11	13	15	16
ГРУЗОПОДЪЕМНОСТЬ, Т	5	3	1,7	1,3	0,8	0,6	0,5
ВЫСОТА ПОДЪЕМА КРЮКА, М	16,5	15,7	14,6	13,4	11,5	8	5,5

МАКСИМАЛЬНАЯ ГЛУБИНА ОПУСКАНИЯ КРЮКА ПРИ 50% НОМИНАЛЬНОЙ ГРУЗОПОДЪЕМНОСТИ, М — 3

ЗАДНИЙ ГАБАРИТ,М	2,6
ДОПУСТИМЫЙ УКЛОН МЕСТА УСТАНОВКИ КРАНА,ГРАД.	3
ПРЕОДОЛЕВАЕМЫЙ КРАНОМ УКЛОН,ГРАД.	25
ЧАСТОТА ВРАЩЕНИЯ,ОБ/МИН.:	
НАИМЕНЬШАЯ	1
НАИБОЛЬШАЯ	1,6
УГОЛ ПОВОРОТА,ГРАД.	360
СКОРОСТЬ ПЕРЕДВИЖЕНИЯ КРАНА ТРАНСПОРТНАЯ,КМ/Ч	50
ОГРАНИЧЕНИЕ ОДНОВРЕМЕННОСТИ ВЫПОЛНЕНИЯ РАБОЧИХ ОПЕРАЦИЙ:	
РАЗРЕШАЕТСЯ СОВМЕЩЕНИЕ ДВУХ ОПЕРАЦИЙ:	
ПОВОРОТ С ПОДЪЕМОМ(ОПУСКАНИЕМ)ГРУЗА	
ПОВОРОТ С ПОДЪЕМОМ(ОПУСКАНИЕМ)СТРЕЛЫ	
ПЕРЕМЕЩЕНИЕ КРАНА С ГРУЗОМ НА КРЮКЕ-ЗАПРЕЩАЕТСЯ	
РОД ЭЛЕКТРИЧЕСКОГО ТОКА И НАПРЯЖЕНИЕ В СЕТИ	ПЕРЕМЕННЫЙ 380В
СПОСОБ ТОКОПОДВОДА К КРАНУ	ОТ СОБСТВЕННОГО ГЕНЕРАТОРА ИЛИ ВНЕШНЕЙ СЕТИ КАБЕЛЕМ ДЛИНОЙ 50М ЧЕРЕЗ СИЛОВОЙ ШКАФ,РАСПОЛОЖЕННЫЙ НА НЕПОВОРОТНОЙ ПЛАТФОРМЕ КРАНА
МОЩНОСТЬ ПРИВОДНЫХ ЭЛЕКТРОДВИГАТЕЛЕЙ,КВТ:	
ЛЕБЕДКИ ГРУЗОВОЙ	15
ЛЕБЕДКИ СТРЕЛОВОЙ	15
МЕХАНИЗМА ПОВОРОТА	3,6
ЛЕБЕДКИ ПОДТЯГИВАНИЯ ГРУЗА	4,7
СУММАРНАЯ НОМИНАЛЬНАЯ МОЩНОСТЬ УСТАНОВЛЕННЫХ ЭЛЕКТРОДВИГАТЕЛЕЙ,КВТ	38,3

МАКСИМАЛЬНАЯ НАГРУЗКА НА ГРУНТ,Т:	
ОТ КОЛЕСА	2,5
ОТ ЗАДНЕЙ ОСИ	9,91
ОТ ВЫНОСНЫХ ОПОР	20,5
РАЗМЕРЫ ОПОРНОГО КОНТУРА КРАНА,М	
ПРОДОЛЬНЫЙ	4,13
ПОПЕРЕЧНЫЙ	4,5
НОМЕР КРЮКА ПО ГОСТ 6627-74 И ЕГО ГРУЗОПОДЪЕМНОСТЬ,Т	17А 10
РАЗМЕРЫ В ТРАНСПОРТНОМ ПОЛОЖЕНИИ,М	
ДЛИНА	13,42
ШИРИНА	2,81
ВЫСОТА	3,88
ВЕС КРАНА В ТРАНСПОРТНОМ ПОЛОЖЕНИИ,Т	14,55
ИСПОЛЬЗУЕМОЕ ШАССИ	МАЗ-5334
МОЩНОСТЬ ДВИГАТЕЛЯ,КВТ	110
БАЗА,М	3,95
КОЛЕЯ,М :	
ПЕРЕДНИХ КОЛЕС	1,97
ЗАДНИХ КОЛЕС	1,86
РАДИУС ПОВОРОТА ПО НАРУЖНОМУ КОЛЕСУ,М	8,5

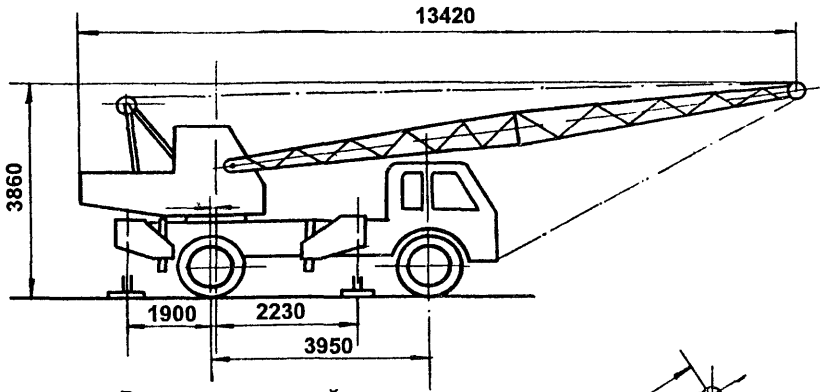

Размеры выносной опоры в плане

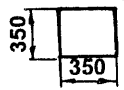

Сечение стрелы

Графики грузоподъемности и высоты подъема крюка

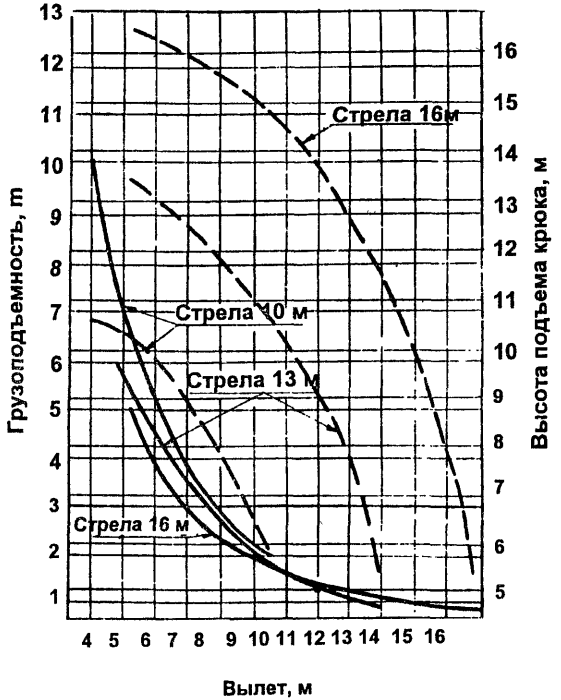

СМК - 10

3. ОБЩИЕ СВЕДЕНИЯ, ОСНОВНЫЕ ТЕХНИЧЕСКИЕ ДАННЫЕ И ХАРАКТЕРИСТИКИ КРАНА СМК-101

ТИП КРАНА — АВТОМОБИЛЬНЫЙ, ПОЛНОПОВОРОТНЫЙ, ДИЗЕЛЬ-ЭЛЕКТРИЧЕСКИЙ

ТИП ПРИВОДА:
- МЕХАНИЗМА ПЕРЕДВИЖЕНИЯ — ОТ ДВИГАТЕЛЯ НА ШАССИ АВТОМОБИЛЯ МАЗ-5334
- МЕХАНИЗМОВ НА ПОВОРОТНОЙ ПЛАТФОРМЕ — ИНДИВИДУАЛЬНЫЙ ЭЛЕКТРИЧЕСКИЙ ОТ ГЕНЕРАТОРА ПЕРЕМЕННОГО ТОКА ИЛИ ОТ ВНЕШНЕГО ИСТОЧНИКА ЭЛЕКТРОЭНЕРГИИ НАПРЯЖЕНИЕМ 380В, ЧАСТОТОЙ 50ГЦ
- ВЫНОСНЫХ ОПОР — ГИДРАВЛИЧЕСКИЙ

ДОПУСКАЕМАЯ СКОРОСТЬ ВЕТРА НА ВЫСОТЕ 10М, М/С:
- ДЛЯ РАБОЧЕГО СОСТОЯНИЯ КРАНА — 17
- ДЛЯ НЕРАБОЧЕГО СОСТОЯНИЯ КРАНА — 40

СТРЕЛОВОЕ ОБОРУДОВАНИЕ:
- ОСНОВНОЕ: РЕШЕТЧАТАЯ СТРЕЛА ДЛИНОЙ 8,6М
- СМЕННОЕ: СТРЕЛА ДЛИНОЙ 11,6М (СТРЕЛА 8,6М + ВСТАВКА 3М)
  СТРЕЛА ДЛИНОЙ 14,6М (СТРЕЛА 8,6М + ДВЕ ВСТАВКИ ПО 3М)
  СТРЕЛА ДЛИНОЙ 17,6М (СТРЕЛА 8,6М + ТРИ ВСТАВКИ ПО 3М)
  СТРЕЛА ДЛИНОЙ 17,6М С ГУСЬКОМ 1,5М

ПОДВЕСКА СТРЕЛЫ — ГИБКАЯ

НАИБОЛЬШАЯ ГРУЗОПОДЪЕМНОСТЬ, Т:
- НА ВЫНОСНЫХ ОПОРАХ:
  - С ОСНОВНОЙ СТРЕЛОЙ 8,6М — 10
  - СО СТРЕЛОЙ 11,6М — 6
  - СО СТРЕЛОЙ 14,6М — 5
  - СО СТРЕЛОЙ 17,6М — 3
  - СО СТРЕЛОЙ 17,6М И ГУСЬКОМ 1,5 — 2,5
- БЕЗ ВЫНОСНЫХ ОПОР:
  - С ОСНОВНОЙ СТРЕЛОЙ 8,6М — 2

ПРИ ПЕРЕДВИЖЕНИИ С ГРУЗОМ НА КРЮКЕ:
- С ОСНОВНОЙ СТРЕЛОЙ 8,6М В ПОЛОЖЕНИИ "СТРЕЛА НАЗАД" — 2,5

ГРУЗОВАЯ ХАРАКТЕРИСТИКА

ДЛЯ СТРЕЛЫ 8,6М НА ВЫНОСНЫХ ОПОРАХ						
ВЫЛЕТ, М	4	5	6	7	8	8,5
ГРУЗОПОДЪЕМНОСТЬ, Т	10	6,8	4,5	3,3	2,4	2,2

ДЛЯ СТРЕЛЫ 11,6 НА ВЫНОСНЫХ ОПОРАХ							
ВЫЛЕТ, М	5	6	7	8	9	10	11
ГРУЗОПОДЪЕМНОСТЬ, Т	6	3,9	2,8	2,2	1,6	1,3	1

ДЛЯ СТРЕЛЫ 14,6М НА ВЫНОСНЫХ ОПОРАХ						
ВЫЛЕТ, М	5	4,5	6	8	12	14
ГРУЗОПОДЪЕМНОСТЬ, Т	5	4,5	4	2,5	1	0,6

ДЛЯ СТРЕЛЫ 17,6М НА ВЫНОСНЫХ ОПОРАХ									
ВЫЛЕТ, М	6,5	7	8	9	10	11	12	13	13,5
ГРУЗОПОДЪЕМНОСТЬ, Т	3	2,7	2,2	1,8	1,3	1,0	0,9	0,85	0,8

ПРОДОЛЖЕНИЕ

ДЛЯ СТРЕЛЫ 17,6М С ГУСЬКОМ 1,5М НА ВЫНОСНЫХ ОПОРАХ						
ВЫЛЕТ,М	7,5	-	-	-	-	
ГРУЗОПОДЪЕМНОСТЬ,Т	2,5	-	-	-	-	
ДЛЯ СТРЕЛЫ 8,6М БЕЗ ВЫНОСНЫХ ОПОР						
ВЫЛЕТ,М	4	5	6	7	8	8,5
ГРУЗОПОДЪЕМНОСТЬ,Т	2	1,4	0,8	0,6	0,3	0,2

ГЛУБИНА ОПУСКАНИЯ КРЮКА (ПРИ 50% НОМИНАЛЬНОЙ ГРУЗОПОДЪЕМНОСТИ) С ОСНОВНОЙ СТРЕЛОЙ 3

ЗАДНИЙ ГАБАРИТ,М 1,95

ДОПУСТИМЫЙ УКЛОН ПЛОЩАДКИ,НА КОТОРОЙ УСТАНОВЛЕН КРАН,ГРАД. 3

НАКЛОН КРАНА ОТНОСИТЕЛЬНО ГОРИЗОНТА,ГРАД. 3

ПРЕОДОЛЕВАЕМЫЙ КРАНОМ УКЛОН ПУТИ,ГРАД. 25

СКОРОСТЬ ПОДЪЕМА И ОПУСКАНИЯ ГРУЗА,М/МИН.:
- ОСНОВНОЙ СТРЕЛОЙ 8,6М 10
- СТРЕЛОЙ 11,6М;14,6М;17,6М И 17,6М С ГУСЬКОМ 15

СКОРОСТЬ ПОСАДКИ ГРУЗА,М/МИН. 0,4

СКОРОСТЬ ИЗМЕНЕНИЯ ВЫЛЕТА,М/МИН. 15

ЧАСТОТА ВРАЩЕНИЯ,ОБ/МИН. 0,4 - 1,7

СКОРОСТЬ ПЕРЕДВИЖЕНИЯ КРАНА,КМ/Ч:
- ТРАНСПОРТНАЯ С ОСНОВНОЙ СТРЕЛОЙ 21,2
- С ГРУЗОМ 2,5Т НА КРЮКЕ НА ВЫЛЕТЕ 3М, СТРЕЛА НАЗАД 1,36

ЗОНА РАБОТЫ КРАНА (ПО УГЛУ ПОВОРОТА),ГРАД. 360

ОГРАНИЧЕНИЕ ОДНОВРЕМЕННОСТИ ВЫПОЛНЕНИЯ РАБОЧИХ ОПЕРАЦИЙ КРАНА:
- РАЗРЕШАЕТСЯ СОВМЕЩЕНИЕ ДВУХ ОПЕРАЦИЙ:
  - ПОВОРОТ С ПОДЪЕМОМ(ОПУСКАНИЕМ) ГРУЗА
  - ПОВОРОТ С ПОДЪЕМОМ(ОПУСКАНИЕМ) СТРЕЛЫ

ТРЕБОВАНИЯ К ПЛОЩАДКЕ, НА КОТОРОЙ ДОПУСКАЕТСЯ ПЕРЕМЕЩЕНИЕ КРАНА С ГРУЗОМ НА КРЮКЕ: РОВНАЯ С ТВЕРДЫМ ПОКРЫТИЕМ И УКЛОНОМ НЕ БОЛЕЕ 3 ГРАД.

ГЕНЕРАТОР:
- РОД ТОКА ПЕРЕМЕННЫЙ, ТРЕХФАЗНЫЙ
- НАПРЯЖЕНИЕ,В 400
- ТОК,А 54
- ЧАСТОТА,ГЦ. 50
- МОЩНОСТЬ,КВТ 30

НОМИНАЛЬНАЯ МОЩНОСТЬ ЭЛЕКТРОДВИГАТЕЛЕЙ,КВТ:
- ПРИВОДА ГЛАВНОЙ ЛЕБЕДКИ 17,5
- ПРИВОДА СТРЕЛОВОЙ ЛЕБЕДКИ 17,5
- ПРИВОДА МЕХАНИЗМА ПОВОРОТА 4,1
- ПРИВОДА ЛЕБЕДКИ ДЛЯ ПОДТЯГИВАНИЯ 4,2
- ПРИВОДА ГИДРОНАСОСА 3,0

СУММАРНАЯ НОМИНАЛЬНАЯ МОЩНОСТЬ ЭЛЕКТРОДВИГАТЕЛЕЙ,КВТ	46,3
НАГРУЗКА НА ОСИ АВТОМОБИЛЯ В ТРАНСПОРТНОМ ПОЛОЖЕНИИ,Т:	
НА ПЕРЕДНЮЮ ОСЬ	4,98
НА ЗАДНЮЮ ОСЬ	10,02
НАГРУЗКА НА ВЫНОСНУЮ ОПОРУ (НАИБОЛЬШАЯ),Т	21
РАЗМЕРЫ ОПОРНОГО КОНТУРА КРАНА,М:	
ПРОДОЛЬНЫЙ	3,85
ПОПЕРЕЧНЫЙ	4,3
НОМЕР КРЮКА ПО ГОСТ 6627-74	17А
И ЕГО ГРУЗОПОДЪЕМНОСТЬ:	10Т
РАЗМЕРЫ В ТРАНСПОРТНОМ ПОЛОЖЕНИИ,М:	
ДЛИНА	12
ШИРИНА	2,5
ВЫСОТА	3,8
ВЕС КРАНА С ОСНОВНОЙ СТРЕЛОЙ 8,6М,Т	15
ИСПОЛЬЗУЕМОЕ ШАССИ АВТОМОБИЛЯ	МАЗ-5334
НОМИНАЛЬНАЯ МОЩНОСТЬ ДВИГАТЕЛЯ,КВТ	135
БАЗА АВТОМОБИЛЯ,М	3,95
КОЛЕЯ,М	
ПЕРЕДНИХ КОЛЕС	1,97
ЗАДНИХ КОЛЕС	1,86
РАДИУС ПОВОРОТА ПО НАРУЖНОМУ КОЛЕСУ,М	8,5
СРЕДНИЙ РАСХОД ТОПЛИВА ПРИ РАБОТЕ В КРАНОВОМ РЕЖИМЕ,Л/Ч	6,46

УКАЗАНИЯ ПО БЕЗОПАСНОСТИ

ПЕРЕДВИЖЕНИЕ КРАНА МЕЖДУ ОБЪЕКТАМИ РАБОТ ДОЛЖНО ОСУЩЕСТВЛЯТЬСЯ ПО ДОРОГАМ, ДОПУСКАЮЩИМ НАГРУЗКУ ОТ ОСЕЙ КРАНА НЕ МЕНЕЕ 10Т.

КРАН ОСНАЩЕН ЛЕБЕДКОЙ, ПРЕДНАЗНАЧЕННОЙ ДЛЯ ПОДТАСКИВАНИЯ ГРУЗА В ЗОНУ ДЕЙСТВИЯ КРАНА. ЛЕБЕДКА РАЗМЕЩЕНА МЕЖДУ СТОЙКАМИ ПОВОРОТНОЙ РАМЫ.

ПРИ ПОДЪЕМЕ ИЛИ ОПУСКАНИИ ГРУЗА, НАХОДЯЩЕГОСЯ НИЖЕ УРОВНЯ СТОЯНКИ, УБЕДИТЬСЯ В ТОМ, ЧТО НА ГРУЗОВОМ БАРАБАНЕ ОСТАЛОСЬ НЕ МЕНЕЕ 1,5 ВИТКОВ КАНАТА, НЕ СЧИТАЯ КАНАТА ПОД ЗАЖИМНЫМИ УСТРОЙСТВАМИ(СТОПОРНОЙ ПЛАНКОЙ).

ЗАПРЕЩАЕТСЯ РАБОТАТЬ В ЗАКРЫТЫХ НЕВЕНТИЛИРУЕМЫХ ПОМЕЩЕНИЯХ С ПРИВОДОМ ОТ ДВИГАТЕЛЯ АВТОМОБИЛЯ.

Общий вид крана

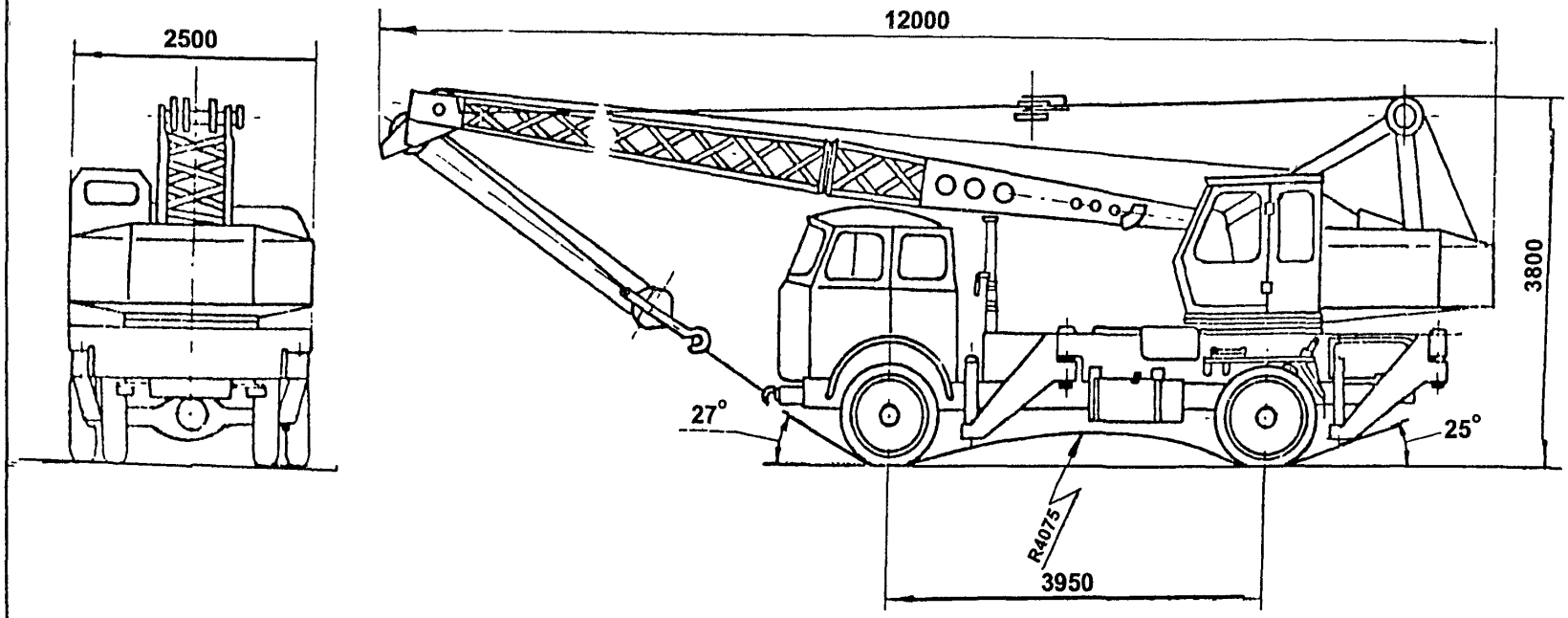

СМК - 101

Общий вид крана СМК-101 с набором рабочего оборудования

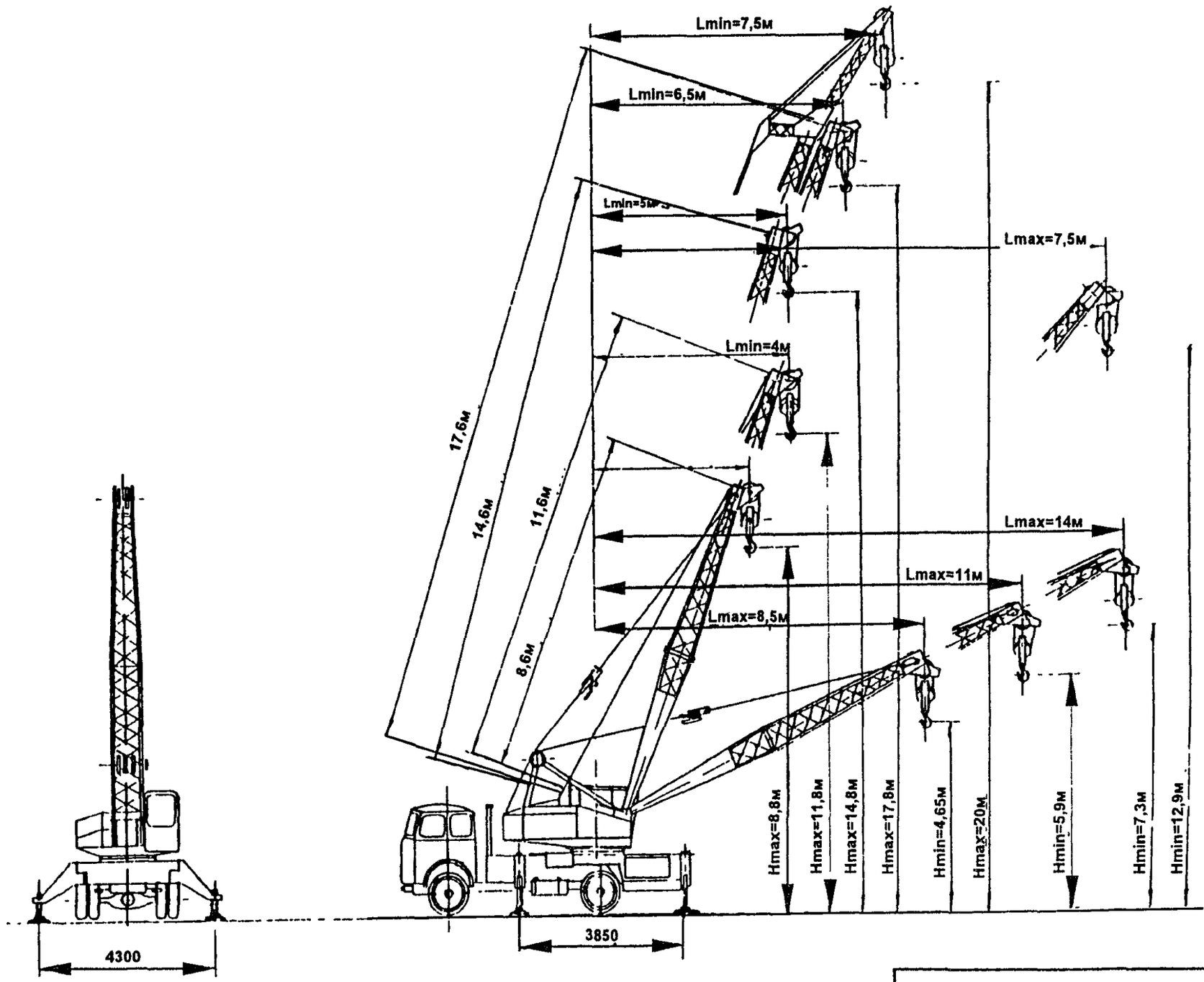

СМК - 101

График грузоподъемности

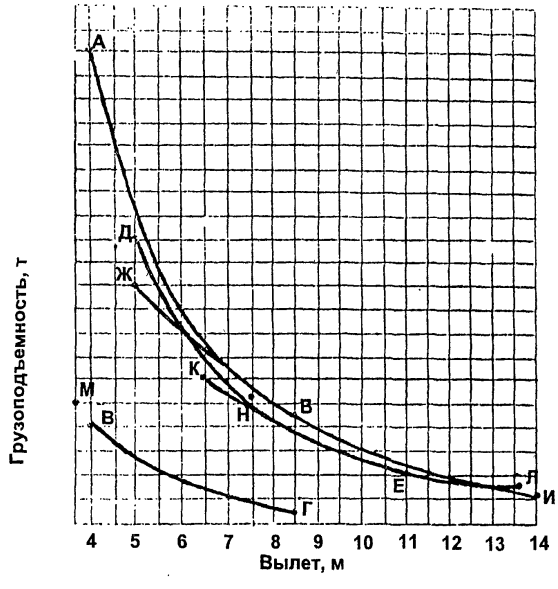

А - Б - грузовая характеристика для стрелы 8,6 м на опорах
В - Г ---"--- 8,6 м без опор
Д - Е ---"--- 11,6 м на опорах
Ж - И ---"--- 14,6 м ---"---
К - Л ---"--- 17,6 м ---"---
М - грузоподъемность при передвижении с грузом на крюке "стрела назад"
Н - грузоподъемность со стрелой 17,6 м с гуськом

График высоты подъема

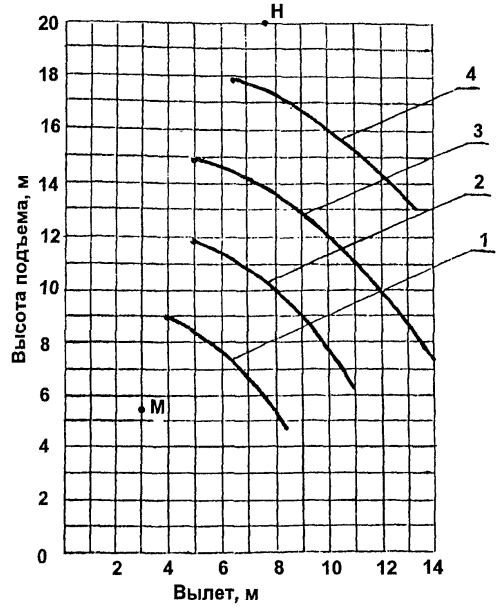

1 - стрела 8,6 м
2 - стрела 11,6 м
3 - стрела 14,6 м
4 - стрела 17,6 м
М - стрела 8,6 м при перемещении с грузом
Н - стрела 17,6 м с гуськом

4. ОБЩИЕ СВЕДЕНИЯ, ОСНОВНЫЕ ТЕХНИЧЕСКИЕ ДАННЫЕ И КРАТКАЯ ХАРАКТЕРИСТИКИ КРАНА КС-3562А

ТИП КРАНА — АВТОМОБИЛЬНЫЙ, ПОЛНОПОВОРОТНЫЙ С ГИДРОПРИВОДОМ МЕХАНИЗМОВ

ГРУЗОПОДЪЕМНОСТЬ НАИБОЛЬШАЯ, Т
- ГЛАВНЫЙ ПОДЪЕМ — 10
- ВСПОМОГАТЕЛЬНЫЙ ПОДЪЕМ — 3

ВЫЛЕТ, М
- ГЛАВНЫЙ ПОДЪЕМ — 4
- ВСПОМОГАТЕЛЬНЫЙ ПОДЪЕМ — 6,75

ВЫСОТА ПОДЪЕМА КРЮКА, М
- ГЛАВНЫЙ ПОДЪЕМ — 10
- ВСПОМОГАТЕЛЬНЫЙ ПОДЪЕМ — 17,1

ТИП ПРИВОДА :
- МЕХАНИЗМА ПЕРЕДВИЖЕНИЯ КРАНА — ОТ ДВИГАТЕЛЯ НА ШАССИ АВТОМОБИЛЯ
- МЕХАНИЗМОВ НА ПОВОРОТНОЙ ПЛАТФОРМЕ — ГИДРАВЛИЧЕСКИЙ
- ВЫНОСНЫХ ОПОР — МЕХАНИЧЕСКИЙ ИЛИ ГИДРАВЛИЧЕСКИЙ
- ВЫДВИЖЕНИЕ СЕКЦИИ ВЫДВИЖНОЙ СТРЕЛЫ — МЕХАНИЧЕСКИЙ

ДОПУСКАЕМАЯ СКОРОСТЬ ВЕТРА НА ВЫСОТЕ 10 М ДЛЯ РАБОЧЕГО СОСТОЯНИЯ КРАНА, М/С — 15,5

ДАВЛЕНИЕ ВЕТРА, КГС/М2 — 15

РАБОЧЕЕ ОБОРУДОВАНИЕ:
- ОСНОВНОЕ:
  - РЕШЕТЧАТАЯ СТРЕЛА ДЛИНОЙ 10М ИЛИ ВЫДВИЖНАЯ ДЛИНОЙ 10М
- СМЕННОЕ:
  - СТРЕЛОВОЕ:
    - СТРЕЛА ДЛИНОЙ 14М(СТРЕЛА 10М + ВСТАВКА 4М)

ГРУЗОВЫСОТНАЯ ХАРАКТЕРИСТИКА КРАНА

ВЫЛЕТ, М	ГРУЗОПОДЪЕМНОСТЬ, Т		ВЫСОТА ПОДЪЕМА КРЮКА, М
	НА ВЫНОСНЫХ ОПОРАХ	БЕЗ ВЫНОСНЫХ ОПОР	
СТРЕЛА ДЛИНОЙ 10М (ОСНОВНАЯ И ВЫДВИЖНАЯ)			
4	10	2	10
5	6	--	9,5
6,5	4	--	8,5
9	2	--	6
10	1,6	0,4	5
СТРЕЛА ДЛИНОЙ 14М			
5,4	4	--	13,4
7,3	3	--	12,5
9,8	2	--	10,7
13,2	1,3	--	5,8
СТРЕЛА ДЛИНОЙ 18М			
6,75	3	--	17,1
8,5	2	--	16,5
12,5	1	--	14
15,5	0,7	--	10,5
17,5	0,5	--	7,5
СТРЕЛА ДЛИНОЙ 18М С ГУСЬКОМ 3М			
9,7	1,8	--	18
11	1,5	--	17
14	1	--	15
17	0,7	--	12
20	0,4	--	8

СТРЕЛА ДЛИНОЙ 18М(СТРЕЛА 10М + ДВЕ ВСТАВКИ ПО 4М) СТРЕЛА ДЛИНОЙ 18М С ГУСЬКОМ ДЛИНОЙ 3М	
ТИП ПОДВЕСКИ РАБОЧЕГО ОБОРУДОВАНИЯ	ГИБКАЯ
ГЛУБИНА ОПУСКАНИЯ КРЮКА,М	3
ЗАДНИЙ ГАБАРИТ,М	2,8
ДОПУСТИМЫЙ УКЛОН ПЛОЩАДКИ,ГРАД	3
УКЛОН,ПРЕОДОЛЕВАЕМЫЙ В ТРАНСПОРТНОМ ПОЛОЖЕНИИ,ГРАД	14
СКОРОСТЬ ПОДЪЕМА ГРУЗА,М/МИН	
НАИБОЛЬШАЯ	10
НАИМЕНЬШАЯ	0,4
ЧАСТОТА ВРАЩЕНИЯ,ОБ/МИН	0,1 - 1,6
СКОРОСТЬ ИЗМЕНЕНИЯ ВЫЛЕТА,М/МИН	15
ТРАНСПОРТНАЯ СКОРОСТЬ,КМ/Ч	77
ЗОНА РАБОТЫ КРАНА,ГРАД.:	
НА ВЫНОСНЫХ ОПОРАХ	240
БЕЗ ВЫНОСНЫХ ОПОР	240
ПРЕДУСМОТРЕННОЕ СОВМЕЩЕНИЕ ОПЕРАЦИЙ: ПОДЪЕМ(ОПУСКАНИЕ) ГРУЗА С ВРАЩЕНИЕМ; ПОДЪЕМ(ОПУСКАНИЕ) СТРЕЛЫ С ВРАЩЕНИЕМ;	
НАИБОЛЬШАЯ НАГРУЗКА НА ГРУНТ ОТ ХОДОВЫХ ОСЕЙ,Т	
ПЕРЕДНЯЯ ОСЬ	4,4
ЗАДНЯЯ ОСЬ	9,9
НАГРУЗКА НА ГРУНТ ОТ ВЫНОСНОЙ ОПОРЫ (НАИБОЛЬШАЯ),Т	19,2
РАЗМЕРЫ ОПОРНОГО КОНТУРА КРАНА,М	
ПРОДОЛЬНЫЙ	3,85
ПОПЕРЕЧНЫЙ	4,3
РАЗМЕРЫ КРАНА В ТРАНСПОРТНОМ ПОЛОЖЕНИИ,М	
ДЛИНА	13,15
ШИРИНА	2,49
ВЫСОТА	3,8
ВЕС КРАНА,Т	
СО СТРЕЛОЙ 10М	14,3
СО СТРЕЛОЙ 14М	14,575
СО СТРЕЛОЙ 18М	14,8
СО СТРЕЛОЙ 18М С ГУСЬКОМ 3М	14,955
ИСПОЛЬЗУЕМОЕ ШАССИ АВТОМОБИЛЯ	МАЗ-500А
МОЩНОСТЬ ДВИГАТЕЛЯ,КВТ	135
БАЗА,М	3,95
КОЛЕЯ,М	
ПЕРЕДНИХ КОЛЕС	1,97
ЗАДНИХ КОЛЕС	1,86
РАДИУС ПОВОРОТА ПО НАРУЖНОМУ КОЛЕСУ,М	8,5
РАСХОД ТОПЛИВА,Л/Ч	9

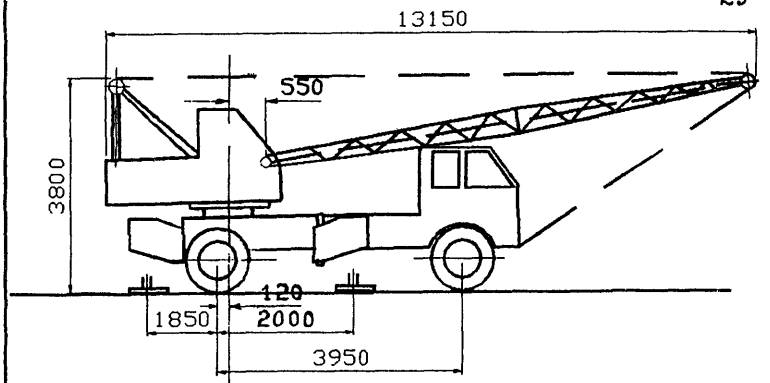

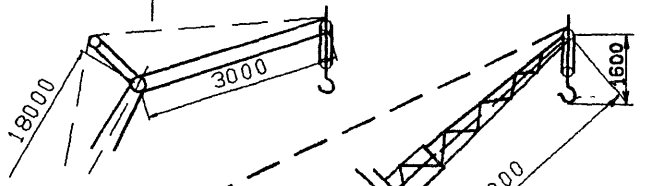

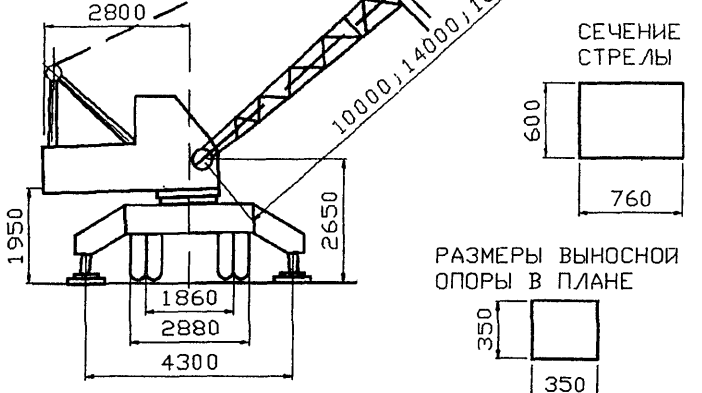

СЕЧЕНИЕ СТРЕЛЫ

РАЗМЕРЫ ВЫНОСНОЙ ОПОРЫ В ПЛАНЕ

ГРАФИКИ ГРУЗОПОДЪЕМНОСТИ И ВЫСОТЫ ПОДЪЕМА КРЮКА

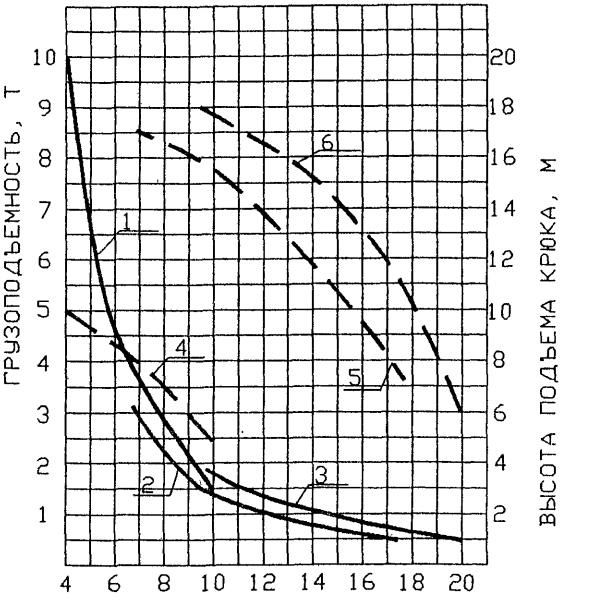

1;4 – СТРЕЛА ДЛИНОЙ 10 М
2;5 – СТРЕЛА ДЛИНОЙ 18 М
3;6 – СТРЕЛА ДЛИНОЙ 18 М С ГУСЬКОМ 3 М.

КС-3562А

ГРАФИКИ ГРУЗОПОДЪЕМНОСТИ И ВЫСОТЫ ПОДЪЕМА КРЮКА СТРЕЛА 14 М

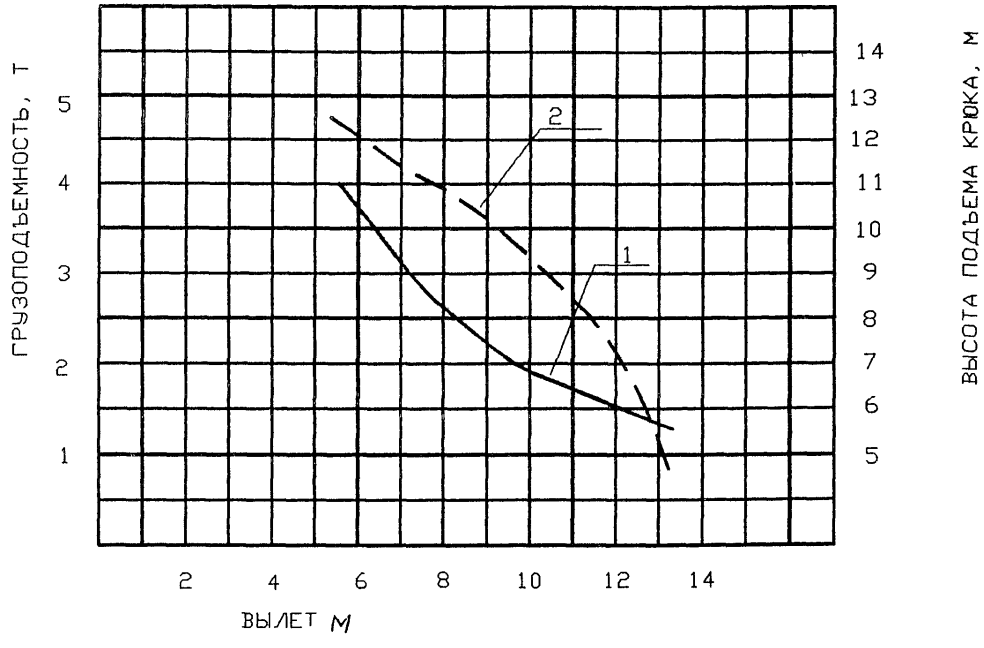

1 – ГРУЗОПОДЪЕМНОСТЬ НА ОПОРАХ
2 – ВЫСОТА ПОДЪЕМА КРЮКА

КС-3562А

5. ОБЩИЕ СВЕДЕНИЯ, ОСНОВНЫЕ ТЕХНИЧЕСКИЕ ДАННЫЕ И ХАРАКТЕРИСТИКИ КРАНА КС-3562Б

ТИП КРАНА — АВТОМОБИЛЬНЫЙ, ПОЛНОПОВОРОТНЫЙ, С ГИДРАВЛИЧЕСКИМ ПРИВОДОМ МЕХАНИЗМОВ

ГРУЗОПОДЪЕМНОСТЬ,Т — 10

ТИП ПРИВОДА :
- МЕХАНИЗМА ПЕРЕДВИЖЕНИЯ — ОТ ДВИГАТЕЛЯ НА ШАССИ АВТОМОБИЛЯ МАЗ-500А ИЛИ МАЗ-5334
- МЕХАНИЗМОВ НА ПОВОРОТНОЙ ПЛАТФОРМЕ — ГИДРАВЛИЧЕСКИЙ
- ВЫНОСНЫХ ОПОР — ГИДРАВЛИЧЕСКИЙ

ДОПУСКАЕМАЯ СКОРОСТЬ ВЕТРА НА ВЫСОТЕ 10М,М/С:
- ДЛЯ РАБОЧЕГО СОСТОЯНИЯ КРАНА — 15,5
- ДЛЯ НЕРАБОЧЕГО СОСТОЯНИЯ КРАНА — 40

СТРЕЛОВОЕ ОБОРУДОВАНИЕ :
- ОСНОВНОЕ :
  - СТРЕЛА РЕШЕТЧАТАЯ ДЛИНОЙ 10М
- СМЕННОЕ :
  - СТРЕЛА ДЛИНОЙ 14М(СТРЕЛА 10М + ВСТАВКА 4М);
  - СТРЕЛА ДЛИНОЙ 18М(СТРЕЛА 10М + ДВЕ ВСТАВКИ ПО 4М);
  - СТРЕЛА ДЛИНОЙ 18М С ГУСЬКОМ ДЛИНОЙ 3М

ПОДВЕСКА СТРЕЛЫ — ГИБКАЯ

ВЫНОСНЫЕ ОПОРЫ — ПОВОРОТНЫЕ С ГИДРОЦИЛИНДРАМИ ДЛЯ ВЫВЕШИВАНИЯ КРАНА

ВЫСОТА ПОДЪЕМА КРЮКА (НАИБОЛЬШАЯ),М
- СО СТРЕЛОЙ 10М — 10
- СО СТРЕЛОЙ 14М — 13,4
- СО СТРЕЛОЙ 18М — 17
- СО СТРЕЛОЙ 18М С ГУСЬКОМ 3М — 18

ГРУЗОВАЯ ХАРАКТЕРИСТИКА

ВИД РАБОЧЕГО ОБОРУДОВАНИЯ	ПОЛОЖЕНИЕ ВЫНОСНЫХ ОПОР	ВЫЛЕТ МИНИМАЛЬНЫЙ,М	ГРУЗОПОДЪЕМНОСТЬ, Т	ВЫЛЕТ МАКСИМАЛЬНЫЙ,М	ГРУЗОПОДЪЕМНОСТЬ, Т
СТРЕЛА ДЛИНОЙ 10М	НА ОПОРАХ	4	10	10	1,6
	БЕЗ ОПОР	3,5	2,5	10	0,4
СТРЕЛА ДЛИНОЙ 14М	НА ОПОРАХ	5,4	4	13,2	1,3
СТРЕЛА ДЛИНОЙ 18М	НА ОПОРАХ	6,75	3	17,55	0,5
СТРЕЛА ДЛИНОЙ 18М С ГУСЬКОМ 3М	НА ОПОРАХ	9,7	1,8	20	0,4
ПЕРЕВОЗКА ГРУЗА НА КРЮКЕ СТРЕЛЫ ДЛИНОЙ 10М В ПОЛОЖЕНИИ "СТРЕЛА НАЗАД"				3	2,5

НАИБОЛЬШАЯ ГЛУБИНА ОПУСКАНИЯ КРЮКА (ДЛЯ ОСНОВНОГО ИСПОЛНЕНИЯ),М — 3

ЗАДНИЙ ГАБАРИТ,М — 2,5

ДОПУСТИМЫЙ УКЛОН ПЛОЩАДКИ, НА КОТОРОЙ УСТАНОВЛЕН КРАН,ГРАД. — 3

ПРЕОДОЛЕВАЕМЫЙ КРАНОМ УКЛОН ПУТИ,ГРАД — 25

ДОПУСТИМЫЙ УГОЛ НАКЛОНА КРАНА К ГОРИЗОНТУ ПРИ РАБОТЕ, НЕ БОЛЕЕ, ГРАД.:
- НА ВЫНОСНЫХ ОПОРАХ — 1,5
- БЕЗ ВЫНОСНЫХ ОПОР — 5

ПРЕОДОЛЕВАЕМЫЙ КРАНОМ УКЛОН ПУТИ,ГРАД.	25
СКОРОСТЬ ПОДЪЕМА И ОПУСКАНИЯ КРЮКА,М/МИН	
СО СТРЕЛОЙ 10М : ПОСАДОЧНАЯ	0,2
НАИБОЛЬШАЯ	10
СО СТРЕЛАМИ 14М И 18М; СО СТРЕЛОЙ 18М С ГУСЬКОМ:	
ПОСАДОЧНАЯ	0,2
НАИБОЛЬШАЯ	20
СРЕДНЯЯ СКОРОСТЬ ИЗМЕНЕНИЯ ВЫЛЕТА, НЕ БОЛЕЕ,М/МИН	15
ВРЕМЯ ПОЛНОГО ИЗМЕНЕНИЯ ВЫЛЕТА, НЕ МЕНЕЕ, МИН	0,4
ЧАСТОТА ВРАЩЕНИЯ,ОБ/МИН :	
СО СТРЕЛОЙ 10М	0,1-1,6
СО СТРЕЛОЙ 14М; СО СТРЕЛОЙ 18М; СО СТРЕЛОЙ 18М С ГУСЬКОМ	0,1-0,75
СКОРОСТЬ ПЕРЕДВИЖЕНИЯ КРАНА, КМ/Ч :	
СО СТРЕЛОЙ 10М	77
СО СТРЕЛОЙ 14М; СО СТРЕЛОЙ 18М; СО СТРЕЛОЙ 18М С ГУСЬКОМ	15
СКОРОСТЬ ПЕРЕДВИЖЕНИЯ С ГРУЗОМ, М/МИН	5

ПЕРЕДВИЖЕНИЕ КРАНА СО СТРЕЛОЙ 14М, 18М И 18М С ГУСЬКОМ РАЗРЕШАЕТСЯ ПРОЗВОДИТЬ С ИСПОЛЬЗОВАНИЕМ СПЕЦИАЛЬНОЙ ТЕЛЕЖКИ

ЗОНА РАБОТЫ КРАНА, ГРАД.:	
С ГРУЗОМ	240
БЕЗ ГРУЗА	360

ЗАПРЕЩАЕТСЯ СОВМЕЩЕНИЕ ОПЕРАЦИЙ:
ПОДЪЕМА(ОПУСКАНИЯ) ГРУЗА С ПОДЪЕМОМ(ОПУСКАНИЕМ) СТРЕЛЫ

РАЗРЕШАЕТСЯ СОВМЕЩЕНИЕ ОПЕРАЦИЙ:
ПОВОРОТ ПЛАТФОРМЫ И ПОДЪЕМ ИЛИ ОПУСКАНИЕ ГРУЗА;
ПОВОРОТ ПЛАТФОРМЫ И ПОДЪЕМ ИЛИ ОПУСКАНИЕ СТРЕЛЫ;

ТРЕБОВАНИЯ К ПЛОЩАДКЕ, НА КОТОРОЙ ДОПУСКАЕТСЯ ПЕРЕМЕЩЕНИЕ КРАНА С ГРУЗОМ НА КРЮКЕ	РОВНАЯ С ТВЕРДЫМ ПОКРЫТИЕМ И УКЛОНОМ НЕ БОЛЕЕ 3 ГРАД.
НАИБОЛЬШАЯ НАГРУЗКА НА ГРУНТ,Т ОТ ВЫНОСНЫХ ОПОР,Т	20,4
НАГУЗКА НА ОСИ АВТОМОБИЛЯ С ОСНОВНОЙ СТРЕЛОЙ В ТРАНСПОРТНОМ ПОЛОЖЕНИИ,Т :	
НА ПЕРЕДНЮЮ ОСЬ	4,4
НА ЗАДНЮЮ ОСЬ	9,9
РАЗМЕРЫ ОПОРНОГО КОНТУРА КРАНА,М	
ПРОДОЛЬНЫЙ	3,85
ПОПЕРЕЧНЫЙ	4,3
НОМЕР КРЮКА ПО ГОСТ 6627-74 И ЕГО ГРУЗОПОДЪЕМНОСТЬ :	
ОСНОВНОЙ ПОДЪЕМ	17А ИЛИ 17Б; 10Т
ВСПОМОГАТЕЛЬНЫЙ ПОДЪЕМ	8; 2Т
РАЗМЕРЫ В ТРАНСПОРТНОМ ПОЛОЖЕНИИ,М	
ДЛИНА	13,15
ШИРИНА	2,5
ВЫСОТА	3,8
ВЕС КРАНА(ПОЛНЫЙ) СО СТРЕЛОЙ 10М,Т	14,301
ИСПОЛЬЗУЕМОЕ ШАССИ АВТОМОБИЛЯ	МАЗ-5334
МОЩНОСТЬ ДВИГАТЕЛЯ,КВТ	135
БАЗА,М	3,95
КОЛЕЯ,М :	
ПЕРЕДНИХ КОЛЕС	1,97
ЗАДНИХ КОЛЕС	1,86
РАДИУС ПОЗОРОТА ПО НАРУЖНОМУ КОЛЕСУ,М	8,5
СРЕДНИЙ РАСХОД ГОРЮЧЕГО ПРИ КРАНОВОЙ РАБОТЕ,Л/Ч	9

Общий вид крана

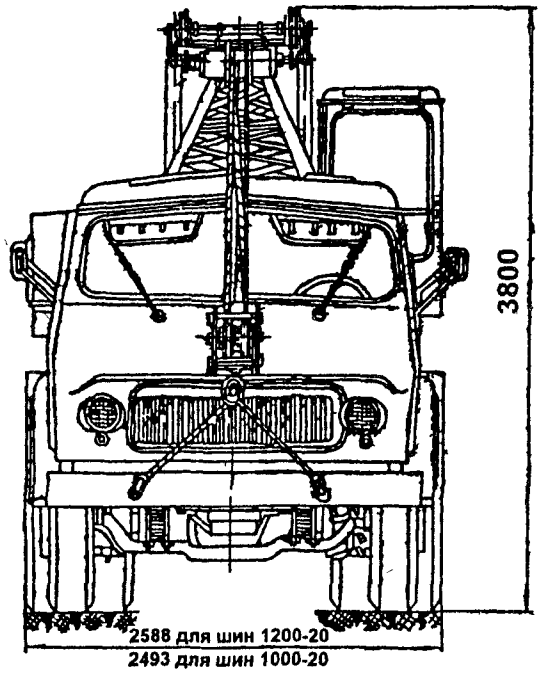

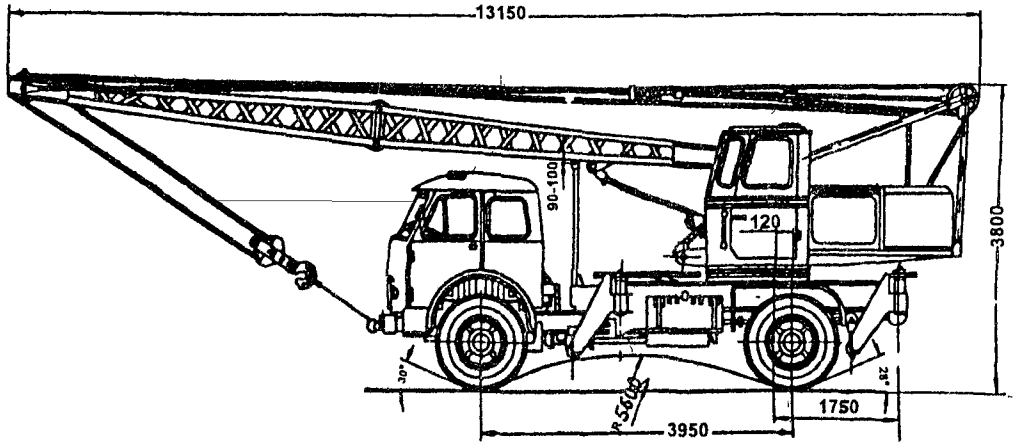

Графики грузоподъемности при работе с основной или выдвижной стрелами

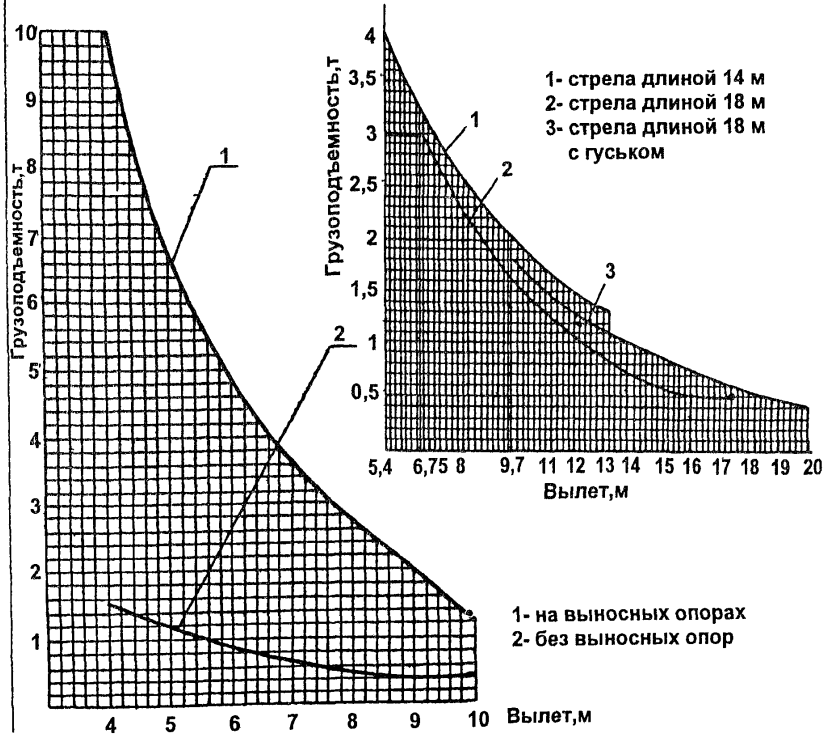

График высоты подъема

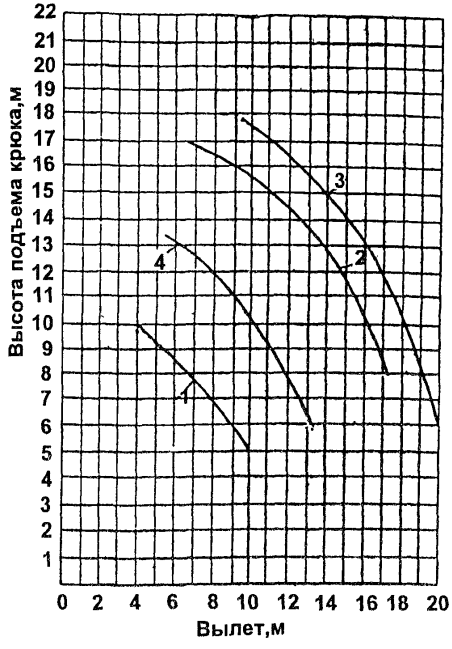

1- основная стрела 10 м
2- стрела длиной 18 м
3- стрела длиной 18 м сгуськом 3м

6. ОБЩИЕ СВЕДЕНИЯ, ОСНОВНЫЕ ТЕХНИЧЕСКИЕ ДАННЫЕ И ХАРАКТЕРИСТИКИ КРАНА КС-3571

ТИП КРАНА	АВТОМОБИЛЬНЫЙ, ПОЛНОПОВОРОТНЫЙ С ГИДРАВЛИЧЕСКИМ ПРИВОДОМ
ГРУЗОПОДЪЕМНОСТЬ, Т	10
ТИП ПРИВОДА:	
МЕХАНИЗМА ПЕРЕДВИЖЕНИЯ	ОТ ДВИГАТЕЛЯ НА ШАССИ АВТОМОБИЛЯ МАЗ-5334 ИЛИ МАЗ-500А
МЕХАНИЗМОВ НА ПОВОРОТНОЙ ПЛАТФОРМЕ	ГИДРАВЛИЧЕСКИЙ
ВЫНОСНЫХ ОПОР	ГИДРАВЛИЧЕСКИЙ
РАБОЧЕЕ ОБОРУДОВАНИЕ	
ОСНОВНОЕ:	ТЕЛЕСКОПИЧЕСКАЯ ДВУХСЕКЦИОННАЯ СТРЕЛА КОРОБЧАТОГО СЕЧЕНИЯ ДЛИНОЙ 8-14М
СМЕННОЕ:	ГУСЕК ДЛИНОЙ 6М
ПОДВЕСКА СТРЕЛЫ	ЖЕСТКАЯ
НАИБОЛЬШАЯ ГЛУБИНА ОПУСКАНИЯ КРЮКА, М	3
ЗАДНИЙ ГАБАРИТ, М	2,39
ДОПУСТИМЫЙ ПРИ РАБОТЕ КРАНА УКЛОН МЕСТНОСТИ, ГРАД.	3
ДОПУСТИМЫЙ ПРИ РАБОТЕ НАКЛОН КРАНА, ГРАД.	
НА ОПОРАХ	1,5
БЕЗ ОПОР	6
ПРЕОДОЛЕВАЕМЫЙ УКЛОН ПУТИ, ГРАД.	14
НАИМЕНЬШИЙ РАДИУС ПОВОРОТА ПО ОГОЛОВКУ СТРЕЛЫ, М	9,5

ГРУЗОВАЯ ХАРАКТЕРИСТИКА КРАНА

ВЫЛЕТ, М		ГРУЗОПОДЪЕМНОСТЬ, Т					
		СТРЕЛА 8М	СТРЕЛА 10М	СТРЕЛА 12М	СТРЕЛА 14М	СТРЕЛА 14М С ГУСЬКОМ	
						=180°	=126°
НА ОПОРАХ	4	10	–	–	–	–	–
	5,3	–	5,8	–	–	–	–
	6,5	–	–	3,7	–	–	–
	7,1	3	–	–	–	–	–
	7,5	–	–	–	2,65	–	–
	9	–	2	–	–	–	–
	9,2	–	–	–	–	1,5	–
	11	–	–	1,5	–	–	1
	13,1	–	–	–	0,95	–	–
	16	–	–	–	–	–	0,5
	19,1	–	–	–	–	0,3	–
БЕЗ ОПОР	2,8	2,5	–	–	–	–	–
	7,1	0,5	–	–	–	–	–

– УГОЛ МЕЖДУ СТРЕЛОЙ И ГУСЬКОМ.
ДОПУСКАЕТСЯ ПЕРЕВОЗКА ГРУЗА НА КРАНЕ В 2,5Т ПРИ ПОЛОЖЕНИИ СТРЕЛЫ 8М "НАЗАД" НА ВЫЛЕТЕ 2,5М

ВЫСОТА ПОДЪЕМА

ВИД КРАНОВОГО ОБОРУДОВАНИЯ	ВЫСОТА ПОДЪЕМА, М	
	ПРИ МИНИМАЛЬНОМ ВЫЛЕТЕ	ПРИ МАКСИМАЛЬНОМ ВЫЛЕТЕ
СТРЕЛА 8М; 10М; 14М	8; 9,5; 11; 14,2	1,5
СТРЕЛА 14М С ГУСЬКОМ: α=180°	20	1
ТО ЖЕ, α=126°	16	1,5

СКОРОСТЬ ПОДЪЕМА

ВИД КРАНОВОГО ОБОРУДОВАНИЯ	СКОРОСТЬ ПОДЪЕМА, М/МИН	
	НАИМЕНЬШАЯ	НАИБОЛЬШАЯ
СТРЕЛА 8М-14М	0,2	10
СТРЕЛА 14М С ГУСЬКОМ 6М	0,4	20

ПУТЬ ТОРМОЖЕНИЯ ГРУЗА ИЛИ ОГОЛОВКА*:

ПРИ ПОДЪЕМЕ ГРУЗА, М	0,08
ПРИ ВРАЩЕНИИ КРАНА:	
СТРЕЛА 8М	1,5
СТРЕЛА 14М	4,8
СТРЕЛА 14М С ГУСЬКОМ 6М α=180°	2,7
СТРЕЛА 14М С ГУСЬКОМ 6М α=126°	2,4

СКОРОСТЬ ВЫДВИЖЕНИЯ, ВТЯГИВАНИЯ СЕКЦИИ СТРЕЛЫ, М/МИН. 18

УГОЛ ПОВОРОТА, ГРАД.

БЕЗ ГРУЗА	360
С ГРУЗОМ	270

* ПУТЬ ТОРМОЖЕНИЯ ОГОЛОВКА УКАЗАН ПРИ ДЕЙСТВИИ ВЕТРА В НАПРАВЛЕНИИ ПОВОРОТА И УКЛОНЕ ПРИ МАКСИМАЛЬНОМ ВЫЛЕТЕ

ЧАСТОТА ВРАЩЕНИЯ ПОВОРОТНОЙ ЧАСТИ, ОБ/МИН

РАБОЧЕЕ ОБОРУДОВАНИЕ	НАИМЕНЬШАЯ	НАИБОЛЬШАЯ
СТРЕЛА 8...14М	0,3	1,6
СТРЕЛА 14М С ГУСЬКОМ 6М	0,3	0,75

СКОРОСТЬ ПЕРЕДВИЖЕНИЯ КРАНА, КМ/Ч

ВИД КРАНОВОГО ОБОРУДОВАНИЯ	ТРАНСПОРТНАЯ	РАБОЧАЯ С ГРУЗОМ 2,5Т НА ВЫСОТЕ 2,5М, СТРЕЛА НАЗАД
СТРЕЛА 8М	77	5
СТРЕЛА 14М С ГУСЬКОМ 6М	40	—

НАГРУЗКА НА ОСИ АВТОМОБИЛЯ В ТРАНСПОРТНОМ ПОЛОЖЕНИИ

РАБОЧЕЕ ОБОРУДОВАНИЕ	НАГРУЗКА НА ОСИ, Т	
	ПЕРЕДНЯЯ ОСЬ	ЗАДНЯЯ ОСЬ
СТРЕЛА 8М	5,07	9,89
СТРЕЛА 14М С ГУСЬКОМ	5,28	9,95

ОГРАНИЧЕНИЯ ОДНОВРЕМЕННОСТИ ВЫПОЛНЕНИЯ ОПЕРАЦИЙ:

РАЗРЕШАЕТСЯ СОВМЕЩЕНИЕ ДВУХ ОПЕРАЦИЙ:

ВРАЩЕНИЕ ПОВОРОТНОЙ ПЛАТФОРМЫ С ПОДЪЕМОМ (ОПУСКАНИЕМ) ГРУЗА;

ВРАЩЕНИЕ ПОВОРОТНОЙ ПЛАТФОРМЫ С ПОДЪЕМОМ (ОПУСКАНИЕМ) СТРЕЛЫ;

ПОДЪЕМ(ОПУСКАНИЕ) ГРУЗА С ВЫДВИЖЕНИЕМ (ВТЯГИВАНИЕМ) СТРЕЛЫ.

ДАВЛЕНИЕ ОТ ВЫНОСНЫХ ОПОР КРАНА НА ГРУНТ, НАИБОЛЬШЕЕ, КГ/СМ²	
БЕЗ ПОДКЛАДОК ПОД ОПОРЫ	21,6
С ПОДКЛАДКАМИ ПОД ОПОРЫ	5,2
РАЗМЕРЫ ОПОРНОГО КОНТУРА КРАНА,М	
ПРОДОЛЬНЫЙ	3,85
ПОПЕРЕЧНЫЙ	4,3
НОМЕР КРЮКА ПО ГОСТ 6627-74	16А
И ЕГО ГРУЗОПОДЪЕМНОСТЬ,Т	10
ВЕС КРАНА В РАБОЧЕМ СОСТОЯНИИ,Т:	
СО СТРЕЛОЙ 8М	14,96
СО СТРЕЛОЙ 14М И ГУСЬКОМ 6М	15,23
РАЗМЕРЫ В ТРАНСПОРТНОМ ПОЛОЖЕНИИ,М: :	
ДЛИНА	9,8
ШИРИНА	2,88
ВЫСОТА	3,38
ИСПОЛЬЗУЕМОЕ ШАССИ	АВТОМОБИЛЯ МАЗ-500А
ТИП ДВИГАТЕЛЯ ШАССИ	ЯМЗ-236
МОЩНОСТЬ ДВИГАТЕЛЯ,КВТ	135
БАЗА,М	3,95
КОЛЕЯ,М	
ПЕРЕДНИХ КОЛЕС	1,97
ЗАДНИХ КОЛЕС	1,86
МИНИМАЛЬНЫЙ РАДИУС ПОВОРОТА,М	10,3

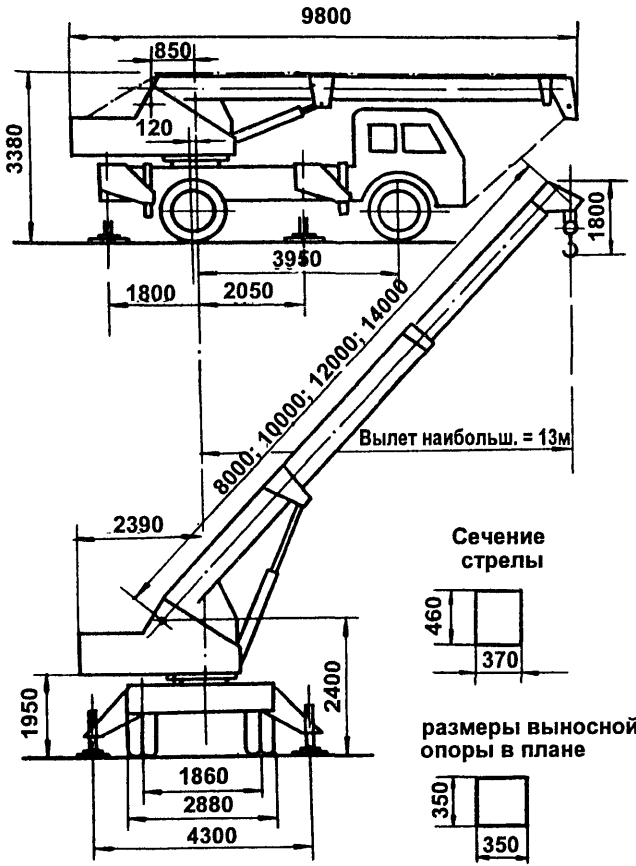

Сечение стрелы

размеры выносной опоры в плане

Графики грузоподъемности и высоты подъема крюка

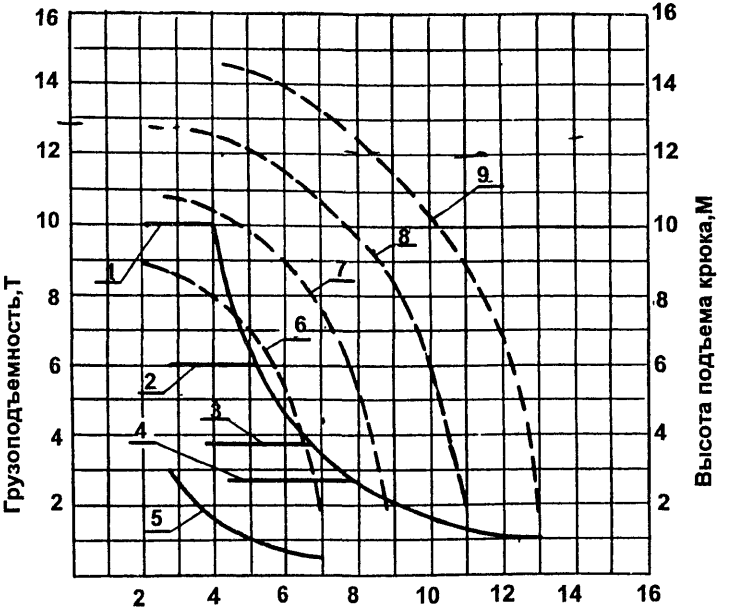

1,6 - стрела длиной 8м
2,7 - стрела длиной 10м
3,8 - стрела длиной 12м
4,9 - стрела длиной 14м
5 - стрела длиной 8м (без опор)

7. ОБЩИЕ СВЕДЕНИЯ, ОСНОВНЫЕ ТЕХНИЧЕСКИЕ ДАННЫЕ И ХАРАКТЕРИСТИКИ ГИДРАВЛИЧЕСКОГО КРАНА КС-3575А

ТИП КРАНА	АВТОМОБИЛЬНЫЙ, ПОЛНОПОВОРОТНЫЙ С ГИДРАВЛИЧЕСКИМ ПРИВОДОМ МЕХАНИЗМОВ
ГРУЗОПОДЪЕМНОСТЬ,Т	10
ТИП ПРИВОДА :	
МЕХАНИЗМА ПЕРЕДВИЖЕНИЯ	ОТ ДВИГАТЕЛЯ НА ШАССИ АВТОМОБИЛЯ ЗИЛ-133ГЯ
МЕХАНИЗМОВ НА ПОВОРОТНОЙ ПЛАТФОРМЕ	ГИДРАВЛИЧЕСКИЙ
ВЫНОСНЫХ ОПОР	ГИДРАВЛИЧЕСКИЙ
ДОПУСКАЕМАЯ СКОРОСТЬ ВЕТРА НА ВЫСОТЕ 10М,М/С :	
ДЛЯ РАБОЧЕГО СОСТОЯНИЯ КРАНА	14
ДЛЯ НЕРАБОЧЕГО СОСТОЯНИЯ КРАНА	40
РАБОЧЕЕ ОБОРУДОВАНИЕ	ТЕЛЕСКОПИЧЕСКАЯ ДВУХСЕКЦИОННАЯ СТРЕЛА КОРОБЧАТОГО СЕЧЕНИЯ ДЛИНОЙ 9,5-15,5 М
ПОДВЕСКА СТРЕЛЫ	ЖЕСТКАЯ
ГРУЗОПОДЪЕМНОСТЬ,Т :	
ПРИ ВЫЛЕТЕ :	
НАИМЕНЬШЕМ(3,0М)	10
НАИБОЛЬШЕМ(8,6М)	2

ГРУЗОПОДЪЕМНОСТЬ И ВЫЛЕТ ПРИ ВЫДВИЖЕНИИ (ТЕЛЕСКОПИРОВАНИИ) СТРЕЛЫ

ГРУЗОПОДЪЕМНОСТЬ,Т	2,6	1,5*	0,8*
ВЫЛЕТ,М	8,5	13	14,6
* СТРЕЛА В ГОРИЗОНТАЛЬНОМ ПОЛОЖЕНИИ			

ГРУЗОПОДЪЕМНОСТЬ ПРИ ПЕРЕДВИЖЕНИИ С ГРУЗОМ,НЕ БОЛЕЕ, Т	3
ВЫСОТА ПОДЪЕМА КРЮКА,М :	
СТРЕЛА 9,5М, ВЫЛЕТ 3,0М	10,2
СТРЕЛА 11,5М, ВЫЛЕТ 4,1М	12,3
СТРЕЛА 13,5М, ВЫЛЕТ 5М	14
СТРЕЛА 15,5М, ВЫЛЕТ 6М	15,3
МАКСИМАЛЬНАЯ ГЛУБИНА ОПУСКАНИЯ КРЮКА,М	3
ЗАДНИЙ ГАБАРИТ,М	2,6
ДОПУСТИМЫЙ УКЛОН ПЛОЩАДКИ, НА КОТОРОЙ УСТАНОВЛЕН КРАН, НЕ БОЛЕЕ, ГРАД.:	
ПРИ РАБОТЕ НА ВЫНОСНЫХ ОПОРАХ	3
ПРИ РАБОТЕ БЕЗ ВЫНОСНЫХ ОПОР	3
НАКЛОН КРАНА ОТНОСИТЕЛЬНО ГОРИЗОНТА :	
НА ВЫНОСНЫХ ОПОРАХ, НЕ БОЛЕЕ, ГРАД.	1,5
БЕЗ ВЫНОСНЫХ ОПОР, НЕ БОЛЕЕ, ГРАД.	6
ПРЕОДОЛЕВАЕМЫЙ КРАНОМ УКЛОН В ТРАНСПОРТНОМ ПОЛОЖЕНИИ,ГРАД.	25
СКОРОСТЬ ПОДЪЕМА(ОПУСКАНИЯ) МАКСИМАЛЬНОГО ГРУЗА,М/МИН	0,4-10
СРЕДНЯЯ СКОРОСТЬ ИЗМЕНЕНИЯ ВЫЛЕТА,М/МИН	15
ЧАСТОТА ВРАЩЕНИЯ,ОБ/МИН	0,4-1,6
СКОРОСТЬ ПЕРЕДВИЖЕНИЯ КРАНА С ГРУЗОМ, НЕ БОЛЕЕ,КМ/Ч	5
СКОРОСТЬ ТРАНСПОРТНАЯ,КМ/Ч	77

ГРУЗОВЫЕ ХАРАКТЕРИСТИКИ

ВЫЛЕТ, М	ДЛИНА СТРЕЛЫ, М				
	9,5	11,5	13,5	15,5	9,5
	ГРУЗОПОДЪЕМНОСТЬ, Т				
	НА ВЫНОСНЫХ ОПОРАХ				БЕЗ ОПОР
2,85					3
3	10				2,8
4	10	7,25			—
4,45	—	—			1,8
4,8	7,5	—			—
5	—	—	5,1		—
5,25	—	6,55	—		—
5,7	5,75	5,75	—		1,2
6	—	—	—	4,3	—
6,25	—	—	4,9	—	—
6,7	4,3	4,3	4,3	—	—
6,9	—	—	—	4	0,7
7,15	—	—	—	3,75	—
7,75	3,2	3,2	3,2	3,2	0,35
8,6	2	—	—	—	0,25
8,8		2,55	2,55	2,55	
9,9		2,1	2,1	—	
10,6		1,35	—	—	
10,9			1,9	1,9	
12			1,65	—	
12,6			1	—	
12,9				1,5	
14				1,2	
14,6				0,8	

ВЫСОТА ПОДЪЕМА

ВЫЛЕТ, М	ВЫСОТА ПОДЪЕМА, М	
	СТРЕЛА ДЛИНОЙ 9,5М	СТРЕЛА ДЛИНОЙ 15,5М
3	10,2	
4	9,7	
5	8,9	
6	7,8	15,3
7	6,2	14,5
8	3,9	13,8
8,6	1,5	—
9		13
10		12
11		11
12		9,8
13		8,1
14		4,5
14,6		1,5

УГОЛ ПОВОРОТА, ГРАД. 360

ТРЕБОВАНИЯ К ПЛОЩАДКЕ, ПО КОТОРОЙ ДОПУСКАЕТСЯ ПЕРЕДВИЖЕНИЕ КРАНА С ГРУЗОМ :

- ДАВЛЕНИЕ НА ГРУНТ (УДЕЛЬНОЕ), КГ/СМ² 3,76
- УКЛОН, ГРАД 3

РАСПРЕДЕЛЕНИЕ НАГРУЗКИ ПО ОСЯМ, Т :

- ПЕРЕДНЯЯ ОСЬ 4,62
- ЗАДНЯЯ ТЕЛЕЖКА 11,67

НАИБОЛЬШЕЕ СТАТИЧЕСКОЕ УДЕЛЬНОЕ ДАВЛЕНИЕ ОПОРЫ НА ГРУНТ,КГС/СМ²	
С ПОДПЯТНИКОМ 300х300ММ	18,1
С ИНВЕНТАРНОЙ ПОДКЛАДКОЙ 700х500ММ	5,4
ПРОДОЛЬНАЯ БАЗА ВЫНОСНЫХ ОПОР,М	3,85
ПОПЕРЕЧНАЯ БАЗА ВЫНОСНЫХ ОПОР,М :	
ПЕРЕДНИХ	5,3
ЗАДНИХ	4,3
НОМЕР КРЮКА ПО ГОСТ 6627-74 И	17
ЕГО ГРУЗОПОДЪЕМНОСТЬ	10Т
РАЗМЕРЫ В ТРАНСПОРТНОМ ПОЛОЖЕНИИ,М	
ДЛИНА	11,41
ШИРИНА	2,5
ВЫСОТА	3,3
ВЕС КРАНА С ОСНОВНОЙ СТРЕЛОЙ,Т	16,29
ИСПОЛЬЗУЕМОЕ ШАССИ	ЗИЛ-133ГЯ
МОЩНОСТЬ ДВИГАТЕЛЯ,КВТ	155
БАЗА,М	5,31
КОЛЕЯ КОЛЕС,М :	
ПЕРЕДНИХ	1,835
ЗАДНИХ	1,85
РАДИУС ПОВОРОТА ПО НАРУЖНОМУ КОЛЕСУ,М	25
КОНТРОЛЬНЫЙ РАСХОД ТОПЛИВА,Л/Ч :	
В КРАНОВОМ РЕЖИМЕ	7,8
В ТРАНСПОРТНОМ РЕЖИМЕ	40
НА ОДНУ ТОННУ ПЕРЕРАБОТАННОГО ГРУЗА	0,1

УКАЗАНИЕ МЕР БЕЗОПАСНОСТИ

ПРИ ПЕРЕДВИЖЕНИИ КРАНА НА СТРОИТЕЛЬНОЙ ПЛОЩАДКЕ С ГРУЗОМ СТРЕЛА ДОЛЖНА БЫТЬ УСТАНОВЛЕНА ВДОЛЬ ПРОДОЛЬНОЙ ОСИ КРАНА НАЗАД.

КАТЕГОРИЧЕСКИ ЗАПРЕЩАЕТСЯ ПРОИЗВОДИТЬ ТЕЛЕСКОПИЧЕСКОЕ ВЫДВИЖЕНИЕ СТРЕЛЫ(ТЕЛЕСКОПИРОВАНИЕ) С ГРУЗОМ БОЛЕЕ 2,6Т, ТАК КАК ЭТО МОЖЕТ ПРИВЕСТИ К СЕРЬЕЗНЫМ ПОЛОМКАМ СТРЕЛОВОГО ОБОРУДОВАНИЯ.

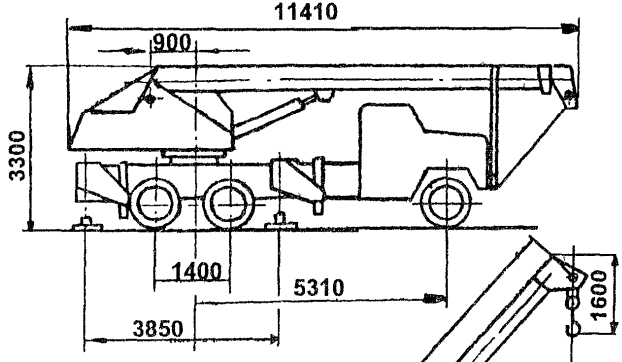

Сечение стрелы

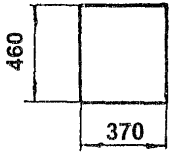

Размеры выносной опоры в плане

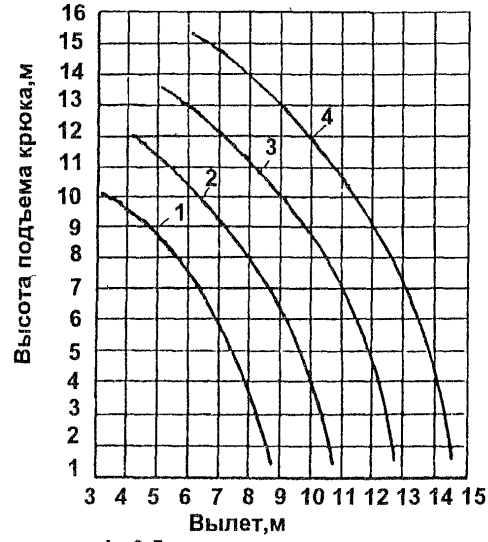

Графики высоты подъема крюка

1 - стрела 9,5 м
2 - стрела 11,5 м
3 - стрела 13,5 м
4 - стрела 15,5 м

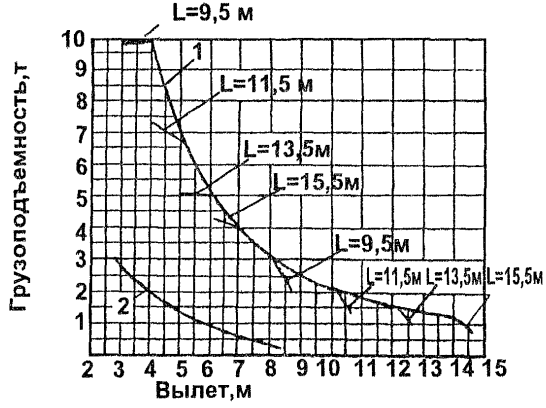

Графики грузоподъемности

1- на выносных опорах

2- без выносных опор, L=9,5 м

* В скобках дан размер по передним выносным опорам

КС - 3575 А

8. ОБЩИЕ СВЕДЕНИЯ, ОСНОВНЫЕ ТЕХНИЧЕСКИЕ ДАННЫЕ И ХАРАКТЕРИСТИКА КРАНА КС-3577

ТИП КРАНА — АВТОМОБИЛЬНЫЙ С ГИДРАВЛИЧЕСКИМ ПРИВОДОМ МЕХАНИЗМОВ

ГРУЗОПОДЪЕМНОСТЬ,Т — 12,5

ТИП ПРИВОДА :
- МЕХАНИЗМА ПЕРЕДВИЖЕНИЯ — ОТ ДВИГАТЕЛЯ НА ШАССИ АВТОМОБИЛЯ МАЗ-5334
- МЕХАНИЗМОВ НА ПОВОРОТНОЙ ПЛАТФОРМЕ — ГИДРАВЛИЧЕСКИЙ
- ВЫНОСНЫХ ОПОР — ГИДРАВЛИЧЕСКИЙ

ДОПУСТИМАЯ СКОРОСТЬ ВЕТРА НА ВЫСОТЕ 10М,М/С
- ДЛЯ РАБОЧЕГО СОСТОЯНИЯ КРАНА — 15
- ДЛЯ НЕРАБОЧЕГО СОСТОЯНИЯ КРАНА — 40

РАБОЧЕЕ ОБОРУДОВАНИЕ:
- СТРЕЛА — КОРОБЧАТОГО СЕЧЕНИЯ, ТЕЛЕСКОПИЧЕСКАЯ, ДЛИНА 8 - 14М
- УДЛИНИТЕЛЬ — ДЛИНА 2М
- ГУСЕК — ДЛИНА 7М

ПОДВЕСКА СТРЕЛЫ — ЖЕСТКАЯ

ГРУБИНА ОПУСКАНИЯ КРЮКА,М — 3

ЗАДНИЙ ГАБАРИТ,М — 2,575

ДОПУСТИМЫЙ ПРИ РАБОТЕ КРАНА УКЛОН ПЛОЩАДКИ,ГРАД. — 3

СКОРОСТЬ ПОДЪЕМА(ОПУСКАНИЯ) ГРУЗА,М/МИН
- ПРИ ДЛИНЕ СТРЕЛЫ 8М; 10М; 12М — 0,4÷8,5
- ПРИ ДЛИНЕ СТРЕЛЫ 14М — 1÷45
- ПРИ ДЛИНЕ СТРЕЛЫ 14М С ГУСЬКОМ 7М — 0,4÷85
- ПРИ ДЛИНЕ СТРЕЛЫ 14М С УДЛИНИТЕЛЕМ 2М И ГУСЬКОМ 7М — 1÷45

ГРУЗОВЫСОТНАЯ ХАРАКТЕРИСТИКА КРАНА КС-3577

РАБОЧЕЕ ОБОРУДОВАНИЕ	ВЫЛЕТ,М	ГРУЗОПОДЪЕМНОСТЬ,Т	ВЫСОТА ПОДЪЕМА,М
СТРЕЛА 8 М	2,8 13	12,5 1,9	9 1,5
СТРЕЛА 10 М	3,1 13	7,9 1,9	10,5 1,5
СТРЕЛА 12 М	4 13	5,5 1,9	12,5 1,5
СТРЕЛА 14 М	5 13	4 1,9	14,5 1,5
СТРЕЛА 14 М С ГУСЬКОМ 7 М	7,1 16	2 1,9	20,5 13,5
СТРЕЛА 14 М С УДЛЕНИТЕЛЕМ 2 М И ГУСЬКОМ 7 М	8 16	1,7 0,5	22,5 17

СКОРОСТЬ ПЕРЕДВИЖЕНИЯ КРАНА,КМ/Ч
- РАБОЧАЯ — 5
- ТРАНСПОРТНАЯ — 85

ЧАСТОТА ВРАЩЕНИЯ,ОБ/МИН — 0,3 - 2

ЗОНА ОБСЛУЖИВАНИЯ КРАНА,ГРАД.:
- С ГРУЗОМ (СТРЕЛА НАЗАД) — 260
- БЕЗ ГРУЗА (СТРЕЛА НАЗАД) — 260

НАИБОЛЬШАЯ НАГРУЗКА НА ОСЬ,Т:	
ПЕРЕДНЮЮ	5,8
ЗАДНЮЮ	10,05
НАИБОЛЬШАЯ НАГРУЗКА ОТ ВЫНОСНОЙ ОПОРЫ НА ОСНОВАНИЕ РАБОЧЕЙ ПЛОЩАДКИ,Т:	
ПЕРЕДНЕЙ	18,8
ЗАДНЕЙ	18,8
РАЗМЕРЫ ОПОРНОГО КОНТУРА КРАНА,М	
ПРОДОЛЬНЫЙ	3,95
ПОПЕРЕЧНЫЙ	4,3
РАЗМЕРЫ КРАНА В ТРАНСПОРТНОМ ПОЛОЖЕНИИ,М:	
ДЛИНА	9,88
ШИРИНА	2,5
ВЫСОТА	3,4
ВЕС КРАНА В ТРАНСПОРТНОМ ПОЛОЖЕНИИ,Т:	
СО СТРЕЛОВЫМ ОБОРУДОВАНИЕМ	15,2
СО СТРЕЛОВЫМ ОБОРУДОВАНИЕМ, УДЛИНИТЕЛЕМ И ГУСЬКОМ	15,85
НАГРУЗКА НА МОСТЫ,Т	
ПЕРЕДНИЙ	5,2
ЗАДНИЙ	10
ИСПОЛЬЗУЕМОЕ ШАССИ АВТОМОБИЛЯ	МАЗ-5334
МОЩНОСТЬ ДВИГАТЕЛЯ,КВТ	132,5
БАЗА,М	3,95
КОЛЕЯ,М	
ПЕРЕДНИХ КОЛЕС	1,94
ЗАДНИХ КОЛЕС	1,86
РАДИУС ПОВОРОТА ПО НАРУЖНОМУ КОЛЕСУ,М	14
РАСХОД ТОПЛИВА,Л/Ч	8

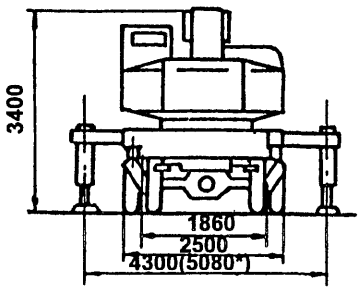

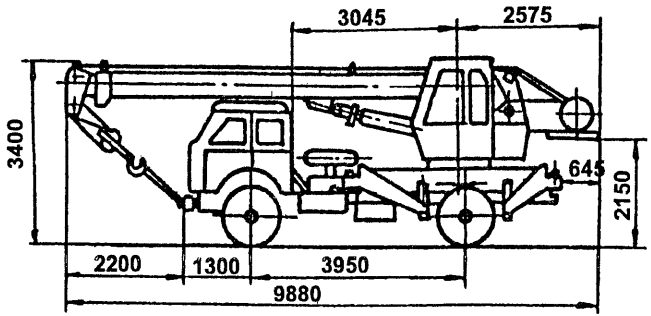

* В скобках - размер между передними опорами

График грузоподъёмности

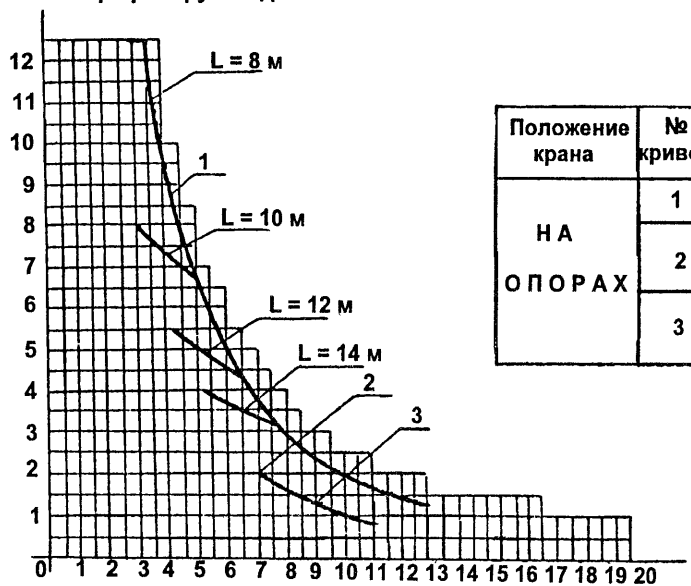

Положение крана	№ кривой	Стреловое оборудование	Примечание
НА ОПОРАХ	1	Стрела длиной 8...14 м	Зона работы 260°. По 130° от положения "Стрела назад" в обе стороны
	2	Стрела телескопическая 14 м с гуськом 7 м	
	3	Стрела телескопическая со вставкой 2 м и гуськом 7 м	

Сечение стрелы

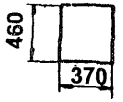

Размер выносной опоры в плане

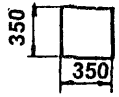

График высоты подъема

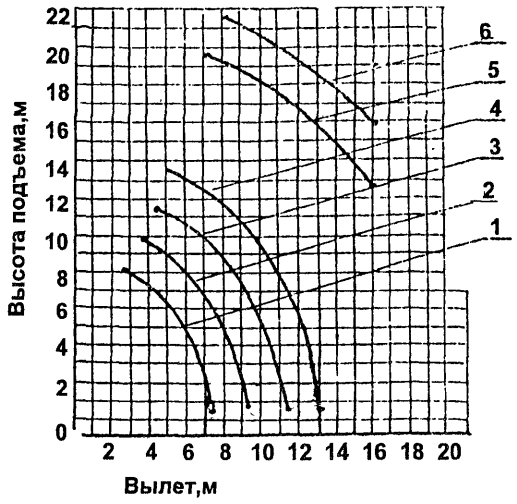

№ кривой	Стреловое оборудование	Примечание
1	Стрела 8 м	Зона работы 260°. По 130° от положения "Стрела назад" в обе стороны
2	Стрела 10 м	
3	Стрела 12 м	
4	Стрела 14 м	
5	Стрела телескопическая 14 м с гуськом 7 м	
6	Стрела телескопическая 14 м со вставкой 2м и гуськом 7м	

9. ОБЩИЕ СВЕДЕНИЯ, ОСНОВНЫЕ ТЕХНИЧЕСКИЕ ДАННЫЕ И ХАРАКТЕРИСТИКИ ГИДРАВЛИЧЕСКИХ КРАНОВ КС-3577-2 И КС-3577-2-1

ТИП КРАНА — АВТОМОБИЛЬНЫЙ, ПОЛНОПОВОРОТНЫЙ, С ГИДРАВЛИЧЕСКИМ ПРИВОДОМ МЕХАНИЗМОВ

ГРУЗОПОДЪЕМНОСТЬ, Т — 12,5

ТИП ПРИВОДА :
- МЕХАНИЗМА ПЕРЕДВИЖЕНИЯ:
  - КРАНА КС-3577-2 — ОТ ДВИГАТЕЛЯ НА ШАССИ АВТОМОБИЛЯ МАЗ-5337
  - КРАНА КС-3577-2-1 — ОТ ДВИГАТЕЛЯ НА ШАССИ АВТОМОБИЛЯ МАЗ-5334
- МЕХАНИЗМОВ НА ПОВОРОТНОЙ ПЛАТФОРМЕ — ГИДРАВЛИЧЕСКИЙ
- ВЫНОСНЫХ ОПОР — ГИДРАВЛИЧЕСКИЙ

ДОПУСКАЕМАЯ ПРИ РАБОТЕ КРАНА СКОРОСТЬ ВЕТРА НА ВЫСОТЕ 10М, М/С — 15

ДОПУСКАЕМАЯ СКОРОСТЬ ВЕТРА НЕРАБОЧЕГО СОСТОЯНИЯ НА ВЫСОТЕ 10М, НЕ БОЛЕЕ, М/С — 40

РАБОЧЕЕ ОБОРУДОВАНИЕ:
- СТРЕЛА — КОРОБЧАТОГО СЕЧЕНИЯ, ТЕЛЕСКОПИЧЕСКАЯ, ДВУХСЕКЦИОННАЯ, ДЛИНА 8-14М
- ВСТАВКА — ДЛИНА 2 М
- ГУСЕК — ДЛИНА 7 М

ПОДВЕСКА СТРЕЛЫ — ЖЕСТКАЯ

ГРУЗОВЫСОТНАЯ ХАРАКТЕРИСТИКА КРАНОВ КС-3577-2 И КС-3577-2-1

РАБОЧЕЕ ОБОРУДОВАНИЕ	ВЫЛЕТ, М	ГРУЗОПОДЪЕМНОСТЬ, Т	ВЫСОТА ПОДЪЕМА, М
СТРЕЛА 8 М	2,8 13	12,5 1,7	9 1,5
СТРЕЛА 10 М	3 13	8 1,7	10,5 1,5
СТРЕЛА 12 М	4 13	5,5 1,7	12,2 1,5
СТРЕЛА 14 М	5 13	4,1 1,7	14,5 1,5
СТРЕЛА 14 М С ГУСЬКОМ 7 М	7,1 16	2 0,5	20,5 1,5
СТРЕЛА 14 М СО ВСТАВКОЙ 2 М И ГУСЬКОМ 7 М	8 16	1,7 0,7	22,5 1,5

НАИБОЛЬШАЯ ГРУЗОПОДЪЕМНОСТЬ, НЕ МЕНЕЕ, Т
- НА ОПОРАХ :
  - СО СТРЕЛОЙ 8М — 12,5
  - СО СТРЕЛОЙ 14М С ГУСЬКОМ 7М — 2
  - СО СТРЕЛОЙ 14М СО ВСТАВКОЙ И ГУСЬКОМ 7М — 1,7

ВЫЛЕТ (МИНИМАЛЬНЫЙ-МАКСИМАЛЬНЫЙ), М :
- СО СТРЕЛОЙ 8-14М — 2,8...13
- СО СТРЕЛОЙ 14М С ГУСЬКОМ 7М — 7,1...16
- СО СТРЕЛОЙ 14М СО ВСТАВКОЙ И ГУСЬКОМ 7М — 8...16

НАИБОЛЬШАЯ ВЫСОТА ПОДЪЕМА КРЮКА,НЕ МЕНЕЕ,М :
  СО СТРЕЛОЙ 8-14М 9...14,5
  СО СТРЕЛОЙ 14М С ГУСЬКОМ 20,5
  СО СТРЕЛОЙ 14М СО ВСТАВКОЙ И ГУСЬКОМ 22,5

НАИБОЛЬШАЯ ГЛУБИНА ОПУСКАНИЯ КРЮКА С ГРУЗОМ, РАВНЫМ 50% ОТ НОМИНАЛЬНОЙ ГРУЗОПОДЪЕМНОСТИ КРАНА, СО СТРЕЛОЙ 8М,НЕ МЕНЕЕ,М 3

ЗАДНИЙ ГАБАРИТ,М 2,49

НАИБОЛЬШИЙ РАДИУС ПОВОРОТА ПО ОГОЛОВКУ СТРЕЛЫ ДЛИНОЙ 8М,М 10,5

ДОПУСТИМЫЙ УКЛОН РАБОЧЕЙ ПЛОЩАДКИ,НЕ БОЛЕЕ,ГРАД 3

ДОПУСТИМЫЙ УГОЛ НАКЛОНА КРАНА К ГОРИЗОНТУ ПРИ ЕГО РАБОТЕ НА ВЫНОСНЫХ ОПОРАХ, НЕ БОЛЕЕ,ГРАД 1,5

ПРЕОДОЛЕВАЕМЫЙ КРАНОМ УКЛОН ПУТИ,ГРАД 14

СКОРОСТЬ ПОДЪЕМА(ОПУСКАНИЯ),М/МИН
  СО СТРЕЛОЙ 8-14М :
    НОМИНАЛЬНАЯ(НАИБОЛЬШЕГО ГРУЗА) 0,4(8,5)
    УВЕЛИЧЕННАЯ(С ГРУЗОМ ДО 2,5Т) 0,4(18)
СКОРОСТЬ ПОСАДКИ ГРУЗА,НЕ БОЛЕЕ 0,4
  СО СТРЕЛОЙ 14М И ГУСЬКОМ 1(45)
  СО СТРЕЛОЙ 14М СО ВСТАВКОЙ И ГУСЬКОМ 7М 1(45)

СКОРОСТЬ ВЫДВИЖЕНИЯ-ВТЯГИВАНИЯ СЕКЦИИ СТРЕЛЫ,НЕ БОЛЕЕ,М/МИН 54

НАИБОЛЬШИЙ ГРУЗ,ПРИ КОТОРОМ МОЖЕТ ВЫДВИГАТЬСЯ СЕКЦИЯ СТРЕЛЫ,Т 2,5

ВРЕМЯ ПОЛНОГО ИЗМЕНЕНИЯ ВЫЛЕТА ПРИ СТРЕЛЕ ДЛИНОЙ 8-14М, НЕ МЕНЕЕ,СЕК.(МИН.) 40(0,67)

ЧАСТОТА ВРАЩЕНИЯ,ОБ/МИН :
  СО СТРЕЛОЙ 8-14М 0,3...2
  СО СТРЕЛОЙ 14М С ГУСЬКОМ 0,3...0,75
  СО СТРЕЛОЙ 14М СО ВСТАВКОЙ И ГУСЬКОМ 0,3...0,75

СКОРОСТЬ ПЕРЕДВИЖЕНИЯ КРАНА,НЕ БОЛЕЕ,КМ/Ч:
  РАБОЧАЯ БЕЗ ГРУЗА 5
  НАИБОЛЬШАЯ ТРАНСПОРТНАЯ НА ГОРИЗОНТАЛЬНОМ УЧАСТКЕ ПРЯМОЙ ДОРОГИ С ТЕЛЕСКОПИЧЕСКОЙ СТРЕЛОЙ 85
  ТРАНСПОРТНАЯ С ТЕЛЕСКОПИЧЕСКОЙ СТРЕЛОЙ И ГУСЬКОМ 40

ЗОНА РАБОТЫ КРАНА(УГОЛ ПОВОРОТА),ГРАД :
  БЕЗ ГРУЗА 360
  С ГРУЗОМ(ПОЛОЖЕНИЕ"СТРЕЛА НАЗАД"): 240

ОГРАНИЧЕНИЕ ОДНОВРЕМЕННОСТИ ВЫПОЛНЕНИЯ ОПЕРАЦИЙ КРАНА :
  ЗАПРЕЩАЕТСЯ СОВМЕЩЕНИЕ БОЛЕЕ ДВУХ ОПЕРАЦИЙ:
    ПОДЪЕМА(ОПУСКАНИЯ) ГРУЗА С ПОДЪЕМОМ (ОПУСКАНИЕМ) СТРЕЛЫ, А ТАКЖЕ ВЫДВИЖЕНИЕ(ВТЯГИВАНИЕ) СЕКЦИИ СТРЕЛЫ С ВРАЩЕНИЕМ ПОВОРОТНОЙ ПЛАТФОРМЫ
  РАЗРЕШАЕТСЯ СОВМЕЩЕНИЕ ОПЕРАЦИЙ :
    ПОВОРОТ И ПОДЪЕМ(ОПУСКАНИЕ)ГРУЗА;
    ПОДЪЕМ(ОПУСКАНИЕ) ГРУЗА И ВЫДВИЖЕНИЕ (ВТЯГИВАНИЕ)СЕКЦИИ СТРЕЛЫ;
    ПОВОРОТ И ПОДЪЕМ(ОПУСКАНИЕ) СТРЕЛЫ
  ПЕРЕДВИДЖЕНИЕ КРАНА С ГРУЗОМ НЕ ДОПУСКАЕТСЯ

НАГРУЗКА НА ОСИ ШАССИ В ТРАНСПОРТНОМ ПОЛОЖЕНИИ,НЕ БОЛЕЕ,Т:
  КРАН С ТЕЛЕСКОПИЧЕСКОЙ СТРЕЛОЙ:
  ПЕРЕДНИЙ МОСТ
    КРАН КС-3577-2 5,9
    КРАН КС-3577-2-1 5,3
  ЗАДНИЙ МОСТ:
    КРАН КС-3577-2 9,8
    КРАН КС-3577-2-1 10

КРАН С ТЕЛЕСКОПИЧЕСКОЙ СТРЕЛОЙ И ГУСЬКОМ:	
ПЕРЕДНЯЯ ОСЬ :	
КРАН КС-3577-2	6,2
ЗАДНИЙ МОСТ :	
КРАН КС-3577-2	10
КРАН С ТЕЛЕСКОПИЧЕСКОЙ СТРЕЛОЙ И УДЛИНИТЕЛЕМ:	
ПЕРЕДНЯЯ ОСЬ :	
КРАН КС-3577-2-1	5,6
ЗАДНИЙ МОСТ :	
КРАН КС-3577-2-1	10
НАИБОЛЬШАЯ НАГРУЗКА ОТ ВЫНОСНОЙ ОПОРЫ НА ОСНОВАНИЕ РАБОЧЕЙ ПЛОЩАДКИ,Т:	
ПЕРЕДНЕЙ :	
КРАНА КС-3577-2	18,8
КРАНА КС-3577-2-1	19,3
ЗАДНЕЙ :	
КРАНА КС-3577-2	14,3
КРАНА КС-3577-2-1	13,7
РАЗМЕРЫ ОПОРНОГО КОНТУРА КРАНА,НЕ МЕНЕЕ,М :	
ПРОДОЛЬНЫЙ	4,15
ПОПЕРЕЧНЫЙ:	4,9
РАЗМЕРЫ КРАНА В ТРАНСПОРТНОМ ПОЛОЖЕНИИ, НЕ БОЛЕЕ,М :	
ДЛИНА :	
КРАНА КС-3577-2	9,94
КРАНА КС-3577-2-1	9,9
ШИРИНА :	
КРАНА КС-3577-2	2,5
ВЫСОТА :	
КРАНА КС-3577-2	3,65
КРАНА КС-3577-2-1	3,5
ВЕС КРАНА В ТРАНСПОРТНОМ ПОЛОЖЕНИИ(ПОЛНЫЙ), НЕ БОЛЕЕ,Т:	
С ТЕЛЕСКОПИЧЕСКОЙ СТРЕЛОЙ:	
КРАНА КС-3577-2	15,7
КРАНА КС-3577-2-1	15,3
С ТЕЛЕСКОПИЧЕСКОЙ СТРЕЛОЙ И ГУСЬКОМ:	
КРАНА КС-3577-2	16,2
КРАНА КС-3577-2-1	15,6
ИСПОЛЬЗУЕМОЕ ШАССИ АВТОМОБИЛЯ:	
КРАНА КС-3577-2	МАЗ-5537
КРАНА КС3577-2-1	МАЗ-5334
БАЗА,М	3,95
КОЛЕЯ,М :	
ПЕРЕДНИХ КОЛЕС	1,97
ЗАДНИХ КОЛЕС	1,86
РАДИУС ПОВОРОТА ПО НАРУЖНОМУ КОЛЕСУ,М	14
ПОТРЕБЛЯЕМАЯ В КРАНОВОМ РЕЖИМЕ МОЩНОСТЬ, НЕ БОЛЕЕ,КВТ(Л.С.)	44,1(60)
КОНТРОЛЬНЫЙ РАСХОД ТОПЛИВА В ТРАНСПОРТНОМ РЕЖИМЕ НА 100 КМ ПУТИ, НЕ БОЛЕЕ,Л	23
КОНТРОЛЬНЫЙ РАСХОД ТОПЛИВА В КРАНОВОМ РЕЖИМЕ,НЕ БОЛЕЕ,Л/Ч	8

КРАН КС-3577-2-1 ЯВЛЯЕТСЯ МОДИФИКАЦИЕЙ КРАНА КС-3577-2 И ОТЛИЧАЕТСЯ ОТ ПОСЛЕДНЕГО НЕЗНАЧИТЕЛЬНЫМИ КОСТРУКТИВНЫМИ ИЗМЕНЕНИЯМИ, КОТОРЫЕ СВЯЗАНЫ, В ОСНОВНОМ, С ИСПОЛЬЗОВАНИЕМ В КАЧЕСТВЕ БАЗОВОЙ МАШИНЫ ШАССИ АВТОМОБИЛЯ МАЗ-5334.

НА КРАНЕ КС-3577-2 В КАЧЕСТВЕ БАЗОВОЙ МАШИНЫ ИСПОЛЬЗОВАНО ШАССИ МАЗ-5337.

ВСЕ ОТЛИЧНЫЕ ПАРАМЕТРЫ КРАНА КС-3577-2-1 ПРИВЕДЕНЫ В НАСТОЯЩЕМ РАЗДЕЛЕ.

УКАЗАНИЕ МЕР БЕЗОПАСНОСТИ

РАБОТА МЕХАНИЗМОВ,РАСПОЛОЖЕННЫХ НА ПОВОРОТНОЙ ПЛАТФОРМЕ,ВОЗМОЖНА ТОЛЬКО ПОСЛЕ УСТАНОВКИ КРАНА НА ВЫНОСНЫЕ ОПОРЫ.

РАБОТА БЕЗ УСТАНОВКИ КРАНА НА ВСЕ ВЫНОСНЫЕ ОПОРЫ ЗАПРЕЩАЕТСЯ!

УСТАНОВЛЕННЫЙ НА КРАНЕ ПРИБОР "УКАЗАТЕЛЬ ОПАСНОГО НАПРЯЖЕНИЯ(УАС)" СИГНАЛИЗИРУЕТ ОБ ОПАСНОМ ПРИБЛИЖЕНИИ СТРЕЛЫ КРАНА К НАХОДЯЩИМСЯ ПОД НАПРЯЖЕНИЕМ ЛИНИЯМ ЭЛЕКТРОПЕРЕДАЧ ТОЛЬКО ПРИ РАБОТЕ С ОСНОВНОЙ ТЕЛЕСКОПИЧЕСКОЙ СТРЕЛОЙ.

ПРИ УСТАНОВКЕ НА КРАНЕ СМЕННОГО СТРЕЛОВОГО ОБОРУДОВАНИЯ ПРИБОР "УАС" НЕОБХОДИМОЙ СИГНАЛИЗАЦИИ НЕ ОБЕСПЕЧИВАЕТ,ЧТО НЕОБХОДИМО УЧИТЫВАТЬ ПРИ ЭКСПЛУАТАЦИИ КРАНА.

ПЕРЕДВИЖЕНИЕ КРАНА С ГРУЗОМ НА КРЮКЕ НЕ ДОПУСКАЕТСЯ.

НЕ РАЗРЕШАЕТСЯ ТАКЖЕ СОВМЕЩЕНИЕ РАБОЧИХ ОПЕРАЦИЙ ПОДЪЕМА(ОПУСКАНИЯ) СТРЕЛЫ С ПОДЪЕМОМ(ОПУСКАНИЕМ) ГРУЗА.

ПЕРЕДВИЖЕНИЕ КРАНА С ВЫДВИНУТОЙ СТРЕЛОЙ НЕ ДОПУСКАЕТСЯ.

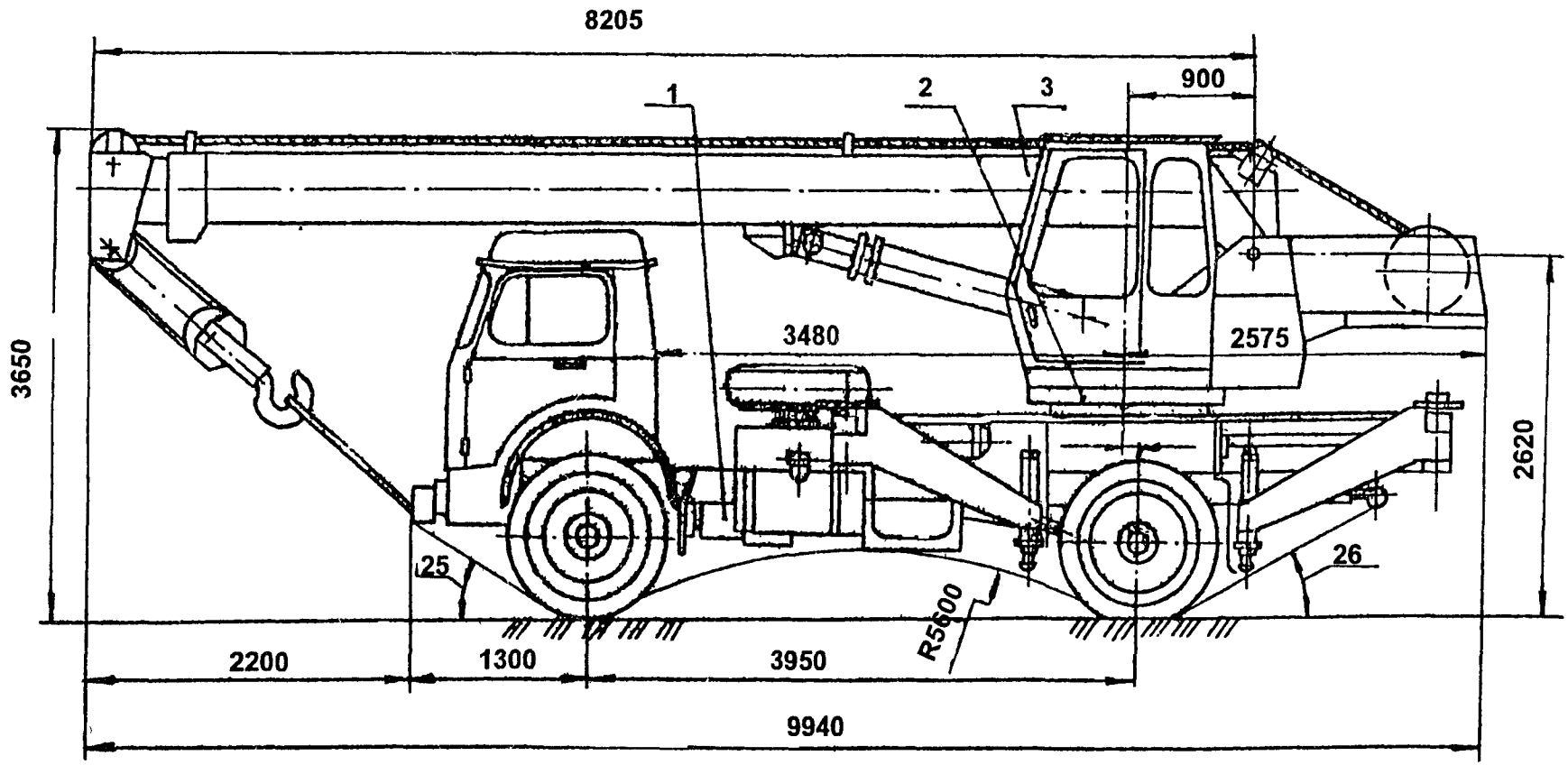
8205
900
1
2
3
3650
3480
2575
2620
25
26
R5600
2200
1300
3950
9940

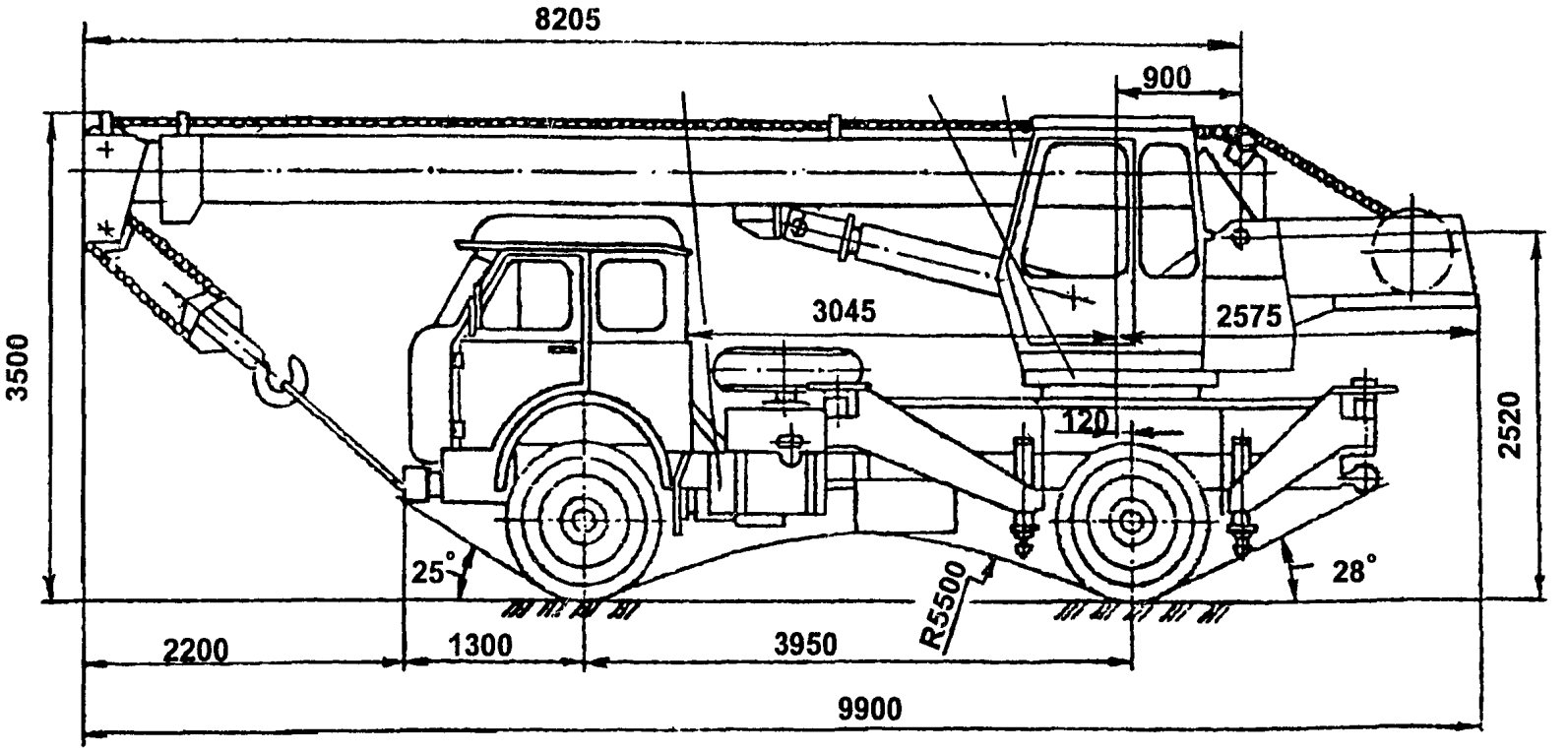
8205
900
3500
3045
2575
2520
120
25°
28°
R5500
2200
1300
3950
9900

График грузоподъемности

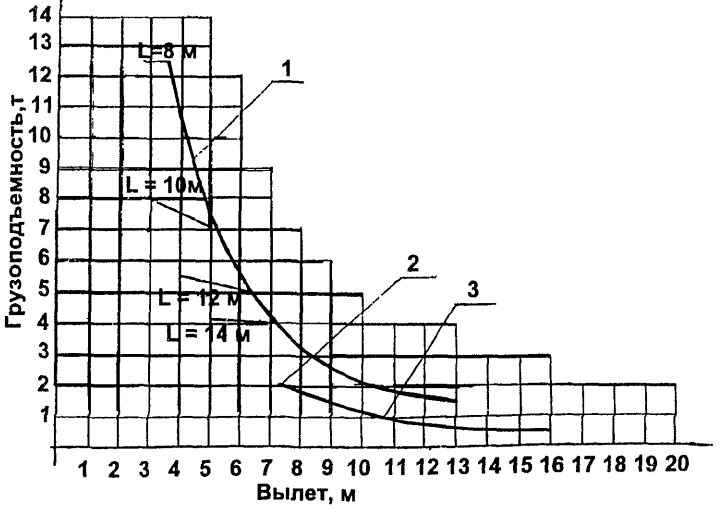

Высотные характеристики крана

Номер кривой	Стреловое оборудование
1	Стрела длиной 8м
2	Стрела длиной 10м
3	Стрела длиной 12м
4	Стрела длиной 14м
5	Стрела телескопическая 14м с гуськом 7 м
6	Стрела телескопическая 14м со вставкой 2м и гуськом 7м

Грузовые характеристики крана

Положение крана	Номер характеристики	Стреловое оборудование	
На опорах	1	Стрела длиной 8...14 м	Зона работы 240° по 120 °от положения стрелы назад в обе стороны
	2	Стрела телескопическая 14 м с удлинителем 7 м	
	3	Стрела телескопическая 14 м со вставкой 2 м и удлинителем 7 м	

График высоты подъема

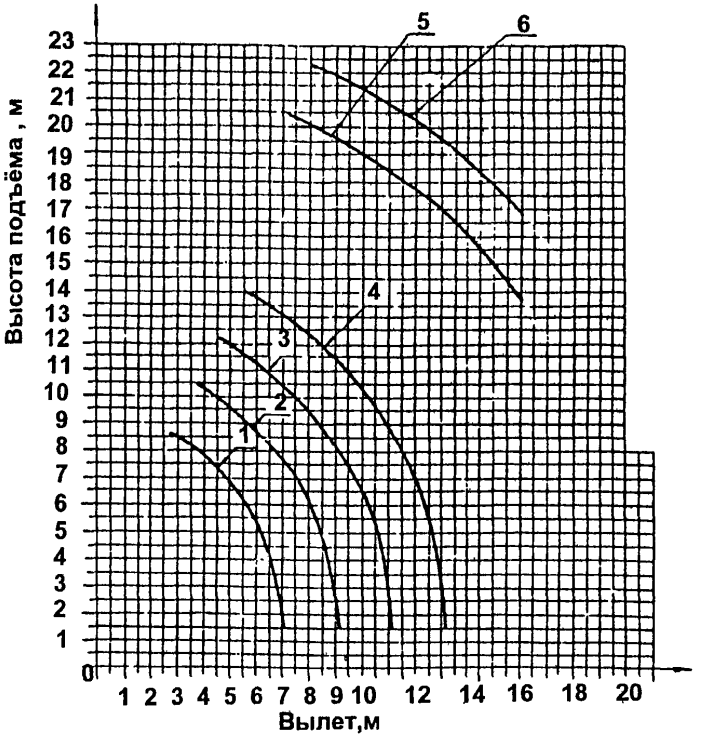

10. ОБЩИЕ СВЕДЕНИЯ, ОСНОВНЫЕ ТЕХНИЧЕСКИЕ ДАННЫЕ И ХАРАКТЕРИСТИКА КРАНА КС-3577-3 "ИВАНОВЕЦ"

ТИП КРАНА — АВТОМОБИЛЬНЫЙ, ПОЛНОПОВОРОТНЫЙ С ГИДРАВЛИЧЕСКИМ ПРИВОДОМ МЕХАНИЗМОВ

ГРУЗОПОДЪЕМНОСТЬ, Т — 14

ТИП ПРИВОДА :
- МЕХАНИЗМА ПЕРЕДВИЖЕНИЯ — ОТ ДВИГАТЕЛЯ НА ШАССИ АВТОМОБИЛЯ МАЗ-5337
- МЕХАНИЗМОВ НА ПОВОРОТНОЙ ПЛАТФОРМЕ — ГИДРАВЛИЧЕСКИЙ
- ВЫНОСНЫХ ОПОР — ГИДРАВЛИЧЕСКИЙ

ДОПУСТИМАЯ СКОРОСТЬ ВЕТРА НА ВЫСОТЕ 10М, М/С
- ДЛЯ РАБОЧЕГО СОСТОЯНИЯ — 15
- ДЛЯ НЕРАБОЧЕГО СОСТОЯНИЯ — 40

РАБОЧЕЕ ОБОРУДОВАНИЕ:

- СТРЕЛА — КОРОБЧАТОГО СЕЧЕНИЯ, ТЕЛЕСКОПИЧЕСКАЯ, ДВУХСЕКЦИОННАЯ, ДЛИНОЙ 8-14М
- УДЛИНИТЕЛЬ — ДЛИНОЙ 7М
- ВСТАВКА — ДЛИНОЙ 4М

ПОДВЕСКА СТРЕЛЫ — ЖЕСТКАЯ

ГЛУБИНА ОПУСКАНИЯ КРЮКА, М — 3

ЗАДНИЙ ГАБАРИТ, М — 2,575

ДОПУСТИМЫЙ ПРИ РАБОТЕ КРАНА УКЛОН МЕСТНОСТИ, ГРАД. — 3

ГРУЗОВАЯ ХАРАКТЕРИСТИКА КРАНА

N ХАРАКТЕРИСТИКИ	ДЛИНА СТРЕЛЫ, М	ВЫЛЕТ, М	ГРУЗОПОДЪЕМНОСТЬ, Т
1	8	3,2	14
1	8	3,6	12,5
1	8	5	7,5
1	8	7	4,2
1	10	3	8
1	10	5,2	7
1	10	9	2,65
1	12	4	5,5
1	12	6,3	5
1	12	11	1,8
1	14	5	4,15
1	14	7,1	4
1	14	13	1,5
2	14М С УДЛИНИТЕЛЕМ 7М	7,4	1,9
2	ТО ЖЕ	16	0,4
3	14М С УДЛИНИТЕЛЕМ 7М И ВСТАВКОЙ 4М	10	0,9
3	ТО ЖЕ	18	0,1

ПРИМЕЧАНИЕ: НА ВЫНОСНЫХ ОПОРАХ ЗОНА РАБОТЫ 240° (ПО 120° ОТ ПОЛОЖЕНИЯ СТРЕЛЫ "НАЗАД" В ОБЕ СТОРОНЫ)

ВЫСОТА ПОДЪЕМА

N ХАРАК-ТЕРИС-ТИКИ	ВЫЛЕТ, М	ДЛИНА СТРЕЛЫ, М	ВЫСОТА ПОДЪЕМА, М
1	3	8	9
1	3,6	8	8,4
1	5	8	7
1	7	8	2,5
2	3,5	10	10,5
2	5	10	9,5
2	9	10	2,5
3	4	12	12,6
3	6	12	11
3	11	12	2,5
4	5	14	14,5
4	8	14	12,5
4	13	14	2,5
5		СТРЕЛА 14М С УДЛИНИ-	
	7,4	ТЕЛЕМ 7М	20,5
5	16	ТО ЖЕ	14
6		СТРЕЛА 14М С УДЛИНИ- ТЕЛЕМ 7М И	
	10	ВСТАВКОЙ 4,5М	25
6	18	ТО ЖЕ	19

ПРЕОДОЛЕВАЕМЫЙ КРАНОМ УКЛОН ПУТИ, ГРАД. 14

СКОРОСТЬ ПОДЪЕМА (ОПУСКАНИЯ) ГРУЗА, М/МИН 0,4-8,5

СКОРОСТЬ ПЕРЕДВИЖЕНИЯ, КМ/Ч 86

ЧАСТОТА ВРАЩЕНИЯ, ОБ/МИН 0,42-0,7

МАКСИМАЛЬНАЯ НАГРУЗКА НА МОСТЫ, Т:
- ПЕРЕДНИЙ 6,3
- ЗАДНИЙ 9,5

МАКСИМАЛЬНОЕ ДАВЛЕНИЕ ОТ ВЫНОСНЫХ ОПОР НА ГРУНТ, Т 10

РАЗМЕРЫ ОПОРНОГО КОНТУРА КРАНА, М
- ПРОДОЛЬНЫЙ 3,95
- ПОПЕРЕЧНЫЙ 4,9

РАЗМЕРЫ КРАНА В ТРАНСПОРТНОМ ПОЛОЖЕНИИ, М
- ДЛИНА 9,85
- ШИРИНА 2,5
- ВЫСОТА 3,65

ВЕС КРАНА, Т 15,5

ИСПОЛЬЗУЕМОЕ ШАССИ АВТОМОБИЛЯ МАЗ-5337

МОЩНОСТЬ ДВИГАТЕЛЯ, КВТ 132,5

БАЗА, М 3,95

КОЛЕЯ, М 1,79

РАДИУС ПОВОРОТА ПО НАРУЖНОМУ КОЛЕСУ, М 8,8

УКАЗАНИЕ МЕР БЕЗОПАСНОСТИ

РАБОТА МЕХАНИЗМОВ, РАСПОЛОЖЕННЫХ НА ПОВОРОТНОЙ ПЛАТФОРМЕ, ВОЗМОЖНА ТОЛЬКО ПОСЛЕ УСТАНОВКИ КРАНА НА ВЫНОСНЫЕ ОПОРЫ.

РАБОТА БЕЗ УСТАНОВКИ КРАНА НА ВЫНОСНЫЕ ОПОРЫ ЗАПРЕЩАЕТСЯ

УСТАНОВЛЕННЫЙ НА КРАНЕ ПРИБОР "УКАЗАТЕЛЬ ОПАСНОГО НАПРЯЖЕНИЯ (УАС)" СИГНАЛИЗИРУЕТ ОБ ОПАСНОМ ПРИБЛИЖЕНИИ СТРЕЛЫ КРАНА К НАХОДЯЩИМСЯ ПОД НАПРЯЖЕНИЕМ ЛИНИЯМ ЭЛЕКТРОПЕРЕДАЧ ТОЛЬКО ПРИ РАБОТЕ С ОСНОВНОЙ ТЕЛЕСКОПИЧЕСКОЙ СТРЕЛОЙ.

ПРИ УСТАНОВКЕ НА КРАНЕ СМЕННОГО СТРЕЛОВОГО ОБОРУДОВАНИЯ ПРИБОР "УАС" НЕОБХОДИМОЙ СИГНАЛИЗАЦИИ НЕ ОБЕСПЕЧИВАЕТ, ЧТО НЕОБХОДИМО УЧИТЫВАТЬ ПРИ ЭКСПЛУАТАЦИИ КРАНА.

ПЕРЕДВИЖЕНИЕ КРАНА С ГРУЗОМ НА КРЮКЕ НЕ ДОПУСКАЕТСЯ.
НЕ РАЗРЕШАЕТСЯ ТАКЖЕ СОВМЕЩЕНИЕ РАБОЧИХ ОПЕРАЦИЙ ПОДЪЕМА(ОПУСКАНИЯ) СТРЕЛЫ С ПОДЪЕМОМ(ОПУСКАНИЕМ) ГРУЗА.
ПЕРЕДВИЖЕНИЕ КРАНА С ВЫДВИНУТОЙ СТРЕЛОЙ НЕ ДОПУСКАЕТСЯ.

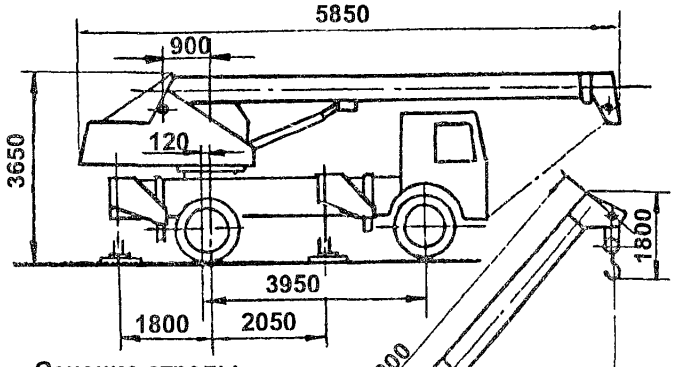

Сечение стрелы

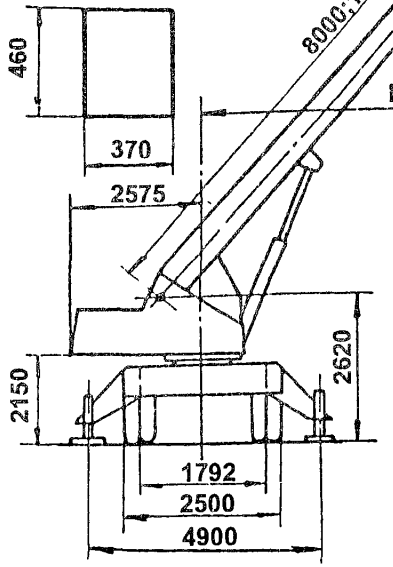

Размеры выносной опоры в плане

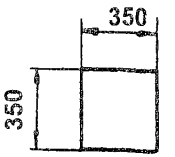

Графики высоты подъема крюка

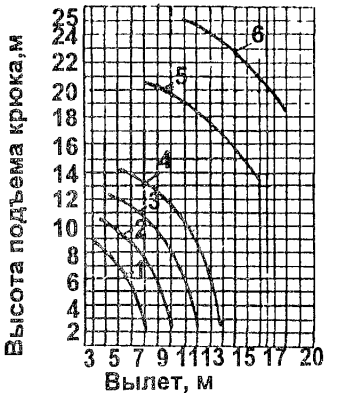

№ кривой	Стреловое оборудование	Примечание
1	Стрела 8м	Зона работы 260° по 130° от положения "Стрела назад" в обе стороны
2	Стрела 10м	
3	Стрела 12м	
4	Стрела 14м	
5	Стрела 14м с удлинителем	
6	Стрела 14м со вставкой 4,5м и удлинителем 7м	

Графики грузоподъемности

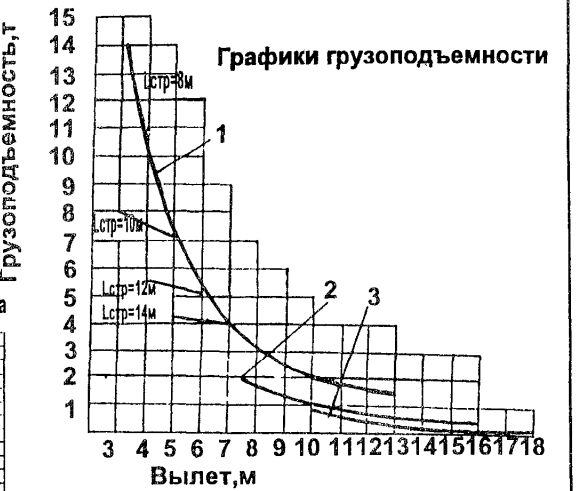

Положение крана	N кривой	Стреловое оборудование	Примечание
На опорах	1	Стрела длиной 8...14м	Зона работы 260° по 130° от положения "Стрела назад" в обе стороны
	2	Стрела телескопическая 14м с удлинителем 7м	
	3	Стрела телескопическая со вставкой 4,5 и удлинителем 7м	

11. ОБЩИЕ СВЕДЕНИЯ, ОСНОВНЫЕ ТЕХНИЧЕСКИЕ ДАННЫЕ И ХАРАКТЕРИСТИКИ КРАНА КС-3574

ТИП КРАНА	АВТОМОБИЛЬНЫЙ, НЕПОЛНОПОВОРОТНЫЙ С ГИДРАВЛИЧЕСКИМ ПРИВОДОМ
ГРУЗОПОДЪЕМНОСТЬ НАИБОЛЬШАЯ, Т	14
ТИП ПРИВОДА:	
МЕХАНИЗМА ПЕРЕДВИЖЕНИЯ	ОТ ДВИГАТЕЛЯ, РАСПОЛОЖЕННОГО НА ШАССИ
МЕХАНИЗМОВ, РАСПОЛОЖЕННЫХ НА ПОВОРОТНОЙ РАМЕ	ГИДРАВЛИЧЕСКИЙ ОТ НАСОСА, РАСПОЛОЖЕННОГО НА ОПОРНОЙ РАМЕ
ВЫНОСНЫХ ОПОР	ГИДРАВЛИЧЕСКИЙ
ДОПУСТИМАЯ СКОРОСТЬ ВЕТРА НА ВЫСОТЕ 10М, М/С:	
ДЛЯ РАБОЧЕГО СОСТОЯНИЯ КРАНА	14
ДЛЯ НЕРАБОЧЕГО СОСТОЯНИЯ КРАНА	40
РАБОЧЕЕ ОБОРУДОВАНИЕ:	
СТРЕЛА	ТЕЛЕСКОПИЧЕСКАЯ, КОРОБЧАТОГО СЕЧЕНИЯ ДЛИНОЙ 8 - 14М
ГУСЕК	ДЛИНА 7М
ВСТАВКА	ДЛИНА 4,56М
ПОДВЕСКА СТРЕЛЫ	ЖЕСТКАЯ
НАИБОЛЬШАЯ ГЛУБИНА ОПУСКАНИЯ КРЮКА ПРИ РАБОТЕ С ГРУЗОМ, РАВНЫМ 50% НОМИНАЛЬНОЙ ГРУЗОПОДЪЕМНОСТИ КРАНА, М	5
ЗАДНИЙ ГАБАРИТ, М	2,605
МАКСИМАЛЬНЫЙ ГРУЗ, ПРИ КОТОРОМ МОЖЕТ ВТЯГИВАТЬСЯ СЕКЦИЯ ТЕЛЕСКОПИЧЕСКОЙ СТРЕЛЫ (БЕЗ ГУСЬКА И ВСТАВКИ)	В ПРЕДЕЛАХ ГРУЗОВОЙ ХАРАКТЕРИСТИКИ, НО НЕ БОЛЕЕ 2,5Т

ГРУЗОВАЯ ХАРАКТЕРИСТИКА КРАНА ПРИ РАБОТЕ НА ВЫНОСНЫХ ОПОРАХ. ЗОНА РАБОТЫ — 240ГРАД.

ДЛИНА СТРЕЛЫ, М	ВЫЛЕТ, М	ГРУЗОПОДЪЕМНОСТЬ, Т
8 8	2,4 - 3,2 7	14 4,7
10 10	3,3 - 5 9	7 3
12 12	4,2 - 6 11	5 2
14 14	5 - 7 13	4 1,5
14М С С ГУСЬКОМ 7М Lобщ.= 21М	7,4 12 16	1,9 0,8 0,4
14М С ГУСЬКОМ 7М И ВСТАВКОЙ 4,56М. Lобщ.=25,56М	10 18	0,9 0,1
ВЫДВИЖЕНИЕ СЕКЦИЙ С ГРУЗОМ 8 - 14	2,4- 9,3 7 - 13	2,5 1,5

ПРИМЕЧАНИЕ: НА ВЫНОСНЫХ ОПОРАХ ЗОНА РАБОТЫ 240° (ПО 120° ОТ ПОЛОЖЕНИЯ СТРЕЛЫ "НАЗАД" В ОБЕ СТОРОНЫ)

ВЫСОТА ПОДЪЕМА

ДЛИНА СТРЕЛЫ,М	ВЫЛЕТ,М	ВЫСОТА ПОДЪЕМА КРЮКА,М
8	2,4	8,5
8	5	6,8
8	7	2,5
10	3,2	10,3
10	6	8,6
10	9	2,8
12	4,1	12,1
12	7	10,4
12	11	3,1
14	5	14
14	9	11,2
14	13	3,4
14М С ГУСЬКОМ 7М Lобщ.= 21М	7,4	21
	12	18,5
	16	14
14М С ГУСЬКОМ 7М И ВСТАВКОЙ 4,56М Lобщ.=25,5М	10	25
	14	22,6
	18	19

ДОПУСТИМЫЙ УГОЛ НАКЛОНА ПЛОЩАДКИ, НА КОТОРОЙ УСТАНАВЛИВАЕТСЯ КРАН,ГРАД.:

ПРИ РАБОТЕ НА ВЫНОСНЫХ ОПОРАХ 3

ПРИ РАБОТЕ БЕЗ ВЫНОСНЫХ ОПОР РАБОТА БЕЗ ВЫНОСНЫХ ОПОР ЗАПРЕЩЕНА!

ПРЕОДОЛЕВАЕМЫЙ КРАНОМ УКЛОН,ГРАД. 25

СРЕДНЯЯ СКОРОСТЬ ИЗМЕНЕНИЯ ВЫЛЕТА,НЕ БОЛЕЕ,М/МИН. 15

СКОРОСТИ ПОДЪЕМА-ОПУСКАНИЯ И ПОСАДКИ ГРУЗА, М/МИН

КРАТНОСТЬ ПОЛИСПАСТА	НОМИНАЛЬНАЯ	УВЕЛИЧЕННАЯ	ПОСАДКИ
5	0,2-10	22 С ГРУЗОМ НЕ БОЛЕЕ 4,5Т	0,2
1	1-35	РАБОТА ЗАПРЕЩЕНА	1

ЧАСТОТА ВРАЩЕНИЯ:

НАИБОЛЬШАЯ,НЕ МЕНЕЕ,ОБ/МИН:

- СО СТРЕЛОЙ 8—14М С ГРУЗОМ 2,5
- СО СТРЕЛОЙ 8—14М БЕЗ ГРУЗА 3
- СО СТРЕЛОЙ 14М С ГУСЬКОМ 0,8
- СО СТРЕЛОЙ 14М С ГУСЬКОМ И ВСТАВКОЙ 0,8
- НАИМЕНЬШАЯ СО ВСЕМИ ВИДАМИ СТРЕЛОВОГО ОБОРУДОВАНИЯ,НЕ БОЛЕЕ 0,3

СКОРОСТЬ ВЫДВИЖЕНИЯ(ВТЯГИВАНИЯ) СЕКЦИИ СТРЕЛЫ, НЕ БОЛЕЕ,М/МИН 15

ВРЕМЯ ПОЛНОГО ИЗМЕНЕНИЯ ВЫЛЕТА (ДЛЯ ОСНОВНОЙ СТРЕЛЫ 14М),НЕ МЕНЕЕ, С 40

УГОЛ ПОВОРОТА,ГРАД.

- С ГРУЗОМ 240
- БЕЗ ГРУЗА 360

СКОРОСТИ ПЕРЕДВИЖЕНИЯ КРАНА,КМ/Ч:

- РАБОЧАЯ С ГРУЗОМ НА КРЮКЕ ЗАПРЕЩАЕТСЯ
- РАБОЧАЯ БЕЗ ГРУЗА,НЕ БОЛЕЕ 10
- ТРАНСПОРТНАЯ СВОИМ ХОДОМ:
  - С ОСНОВНОЙ СТРЕЛОЙ 2-60
  - С ОСНОВНОЙ СТРЕЛОЙ И ГУСЬКОМ 2-40

ТРАНСПОРТНАЯ МАКСИМАЛЬНАЯ НА БУКСИРЕ, НЕ БОЛЕЕ 40

ОГРАНИЧЕНИЕ ИЛИ ВОЗМОЖНОСТЬ ОДНОВРЕМЕННОСТИ ВЫПОЛНЕНИЯ ОПЕРАЦИЙ: РАЗРЕШАЕТСЯ СОВМЕЩЕНИЕ ДВУХ ОПЕРАЦИЙ:
ВРАЩЕНИЕ ПОВОРОТНОЙ РАМЫ С ПОДЪЕМОМ (ОПУСКАНИЕМ) ГРУЗА;
ВРАЩЕНИЕ ПОВОРОТНОЙ РАМЫ С ПОДЪЕМОМ (ОПУСКАНИЕМ) СТРЕЛЫ;
ПОДЪЕМ (ОПУСКАНИЕ) ГРУЗА С ВЫДВИЖЕНИЕМ (ВТЯГИВАНИЕМ) СТРЕЛЫ

ПЕРЕДВИЖЕНИЕ КРАНА С ГРУЗОМ ЗАПРЕЩЕНО

НАГРУЗКА ОСЕЙ ШАССИ В ТРАНСПОРТНОМ ПОЛОЖЕНИИ НА ОСНОВАНИЕ

ИСПОЛНЕНИЕ	ОБЩАЯ, Т	ПЕРЕДНЕЙ ОСИ, Т	ЗАДНЕЙ ОСИ, Т
КРАН С ТЕЛЕСКОПИЧЕСКОЙ СТРЕЛОЙ	17,5	4,47	6,51
КРАН С ТЕЛЕСКОПИЧЕСКОЙ СТРЕЛОЙ И ГУСЬКОМ	17,82	4,79	6,51

НАИБОЛЬШАЯ НАГРУЗКА ОТ ВЫНОСНОЙ ОПОРЫ, Т:
ПЕРЕДНЕЙ 18,13
ЗАДНЕЙ 14,87

РАЗМЕРЫ ОПОРНОГО КОНТУРА КРАНА, М
ПРОДОЛЬНЫЙ 3,95
ПОПЕРЕЧНЫЙ 5,2

НОМЕР КРЮКА ПО ГОСТ 6627-74 И ЕГО ГРУЗОПОДЪЕМНОСТЬ
ОСНОВНОЙ ПОДЪЕМ 18 А-1; 16Т
ВСПОМОГАТЕЛЬНЫЙ ПОДЪЕМ 10 Б-1; 2,5Т*

РАЗМЕРЫ КРАНА В ТРАНСПОРТНОМ ПОЛОЖЕНИИ, М
ДЛИНА 9,91
ШИРИНА 2,5
ВЫСОТА 3,42

ВЕС КРАНА В ТРАНСПОРТНОМ ПОЛОЖЕНИИ, Т:
С ТЕЛЕСКОПИЧЕСКОЙ СТРЕЛОЙ 17,5
С ТЕЛЕСКОПИЧЕСКОЙ СТРЕЛОЙ И ГУСЬКОМ 17,82

ХОДОВОЕ УСТРОЙСТВО (ШАССИ)
ТИП ШАССИ УРАЛ-5557-10
ТИП ДВИГАТЕЛЯ ДИЗЕЛЬ, ЯМЗ-236М2-4

НОМИНАЛЬНАЯ МОЩНОСТЬ, КВТ (Л.С.) 132 (180)

КОЛЕЯ, М 2,01

УГОЛ ПЕРЕДНЕГО ВЪЕЗДА, ГРАД. 38

УГОЛ ЗАДНЕГО СЪЕЗДА, ГРАД. 21

ДОПУСКАЕМАЯ НАГРУЗКА, Т
НА ПЕРЕДНЮЮ ОСЬ 4,5
НА ЗАДНЮЮ ТЕЛЕЖКУ 13

КОНТРОЛЬНЫЙ РАСХОД ТОПЛИВА (ПРИ СКОРОСТИ 40КМ/Ч), Л/100КМ 30,6

КРАН ПОСТАВЛЯЕТСЯ С ОСНОВНОЙ СТРЕЛОЙ В СБОРЕ.

ПО ОСОБОМУ ЗАКАЗУ ПОТРЕБИТЕЛЕЙ ПОСТАВЛЯЕТСЯ:
ГУСЕК С КРЮКОМ ГРУЗОПОДЪЕМНОСТЬЮ, Т 2,5
ВСТАВКА СТРЕЛЫ, ШТ. 1

* ПОСТАВЛЯЕТСЯ ПО ОСОБОМУ ЗАКАЗУ В КОМПЛЕКТЕ С ГУСЬКОМ

Общий вид крана с телескопической стрелой

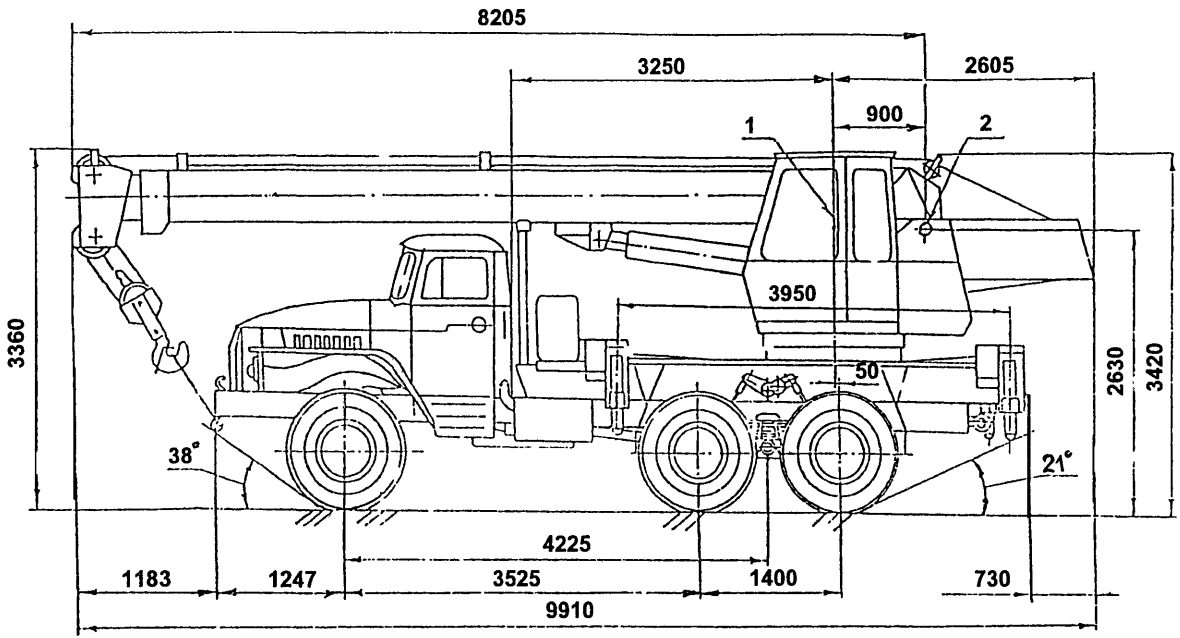

1 - ось вращения поворотной рамы , 2 - пята стрелы

Общий вид крана с гуськом

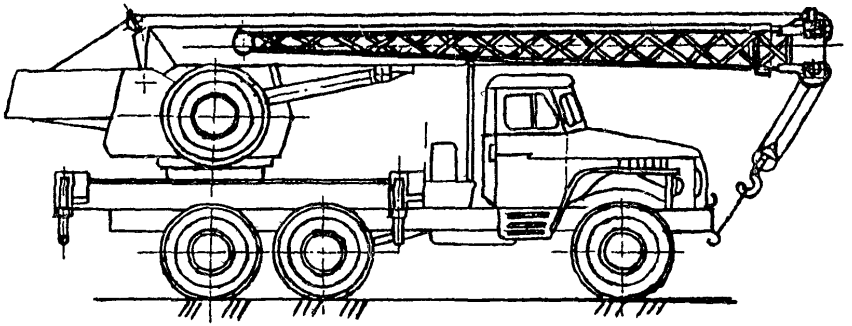

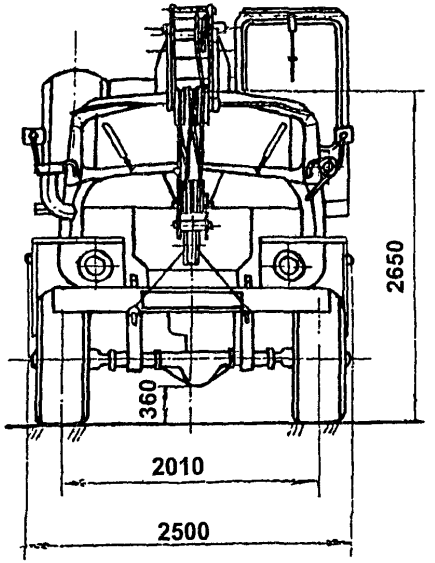

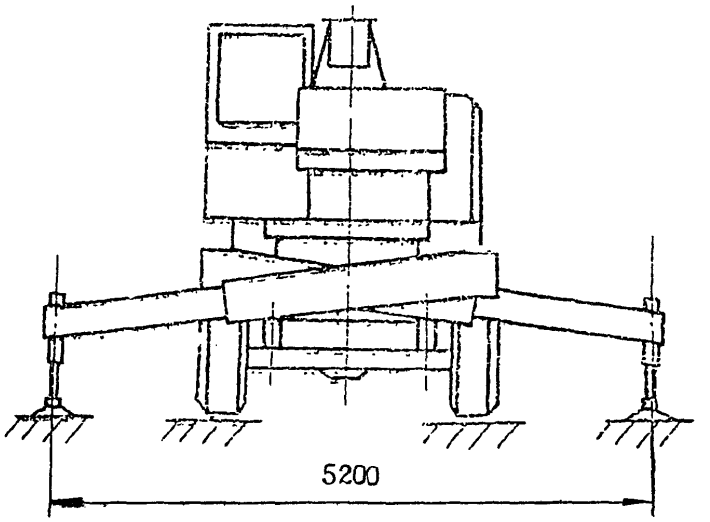

КС - 3574

Общий вид крана в рабочих положениях с грузом

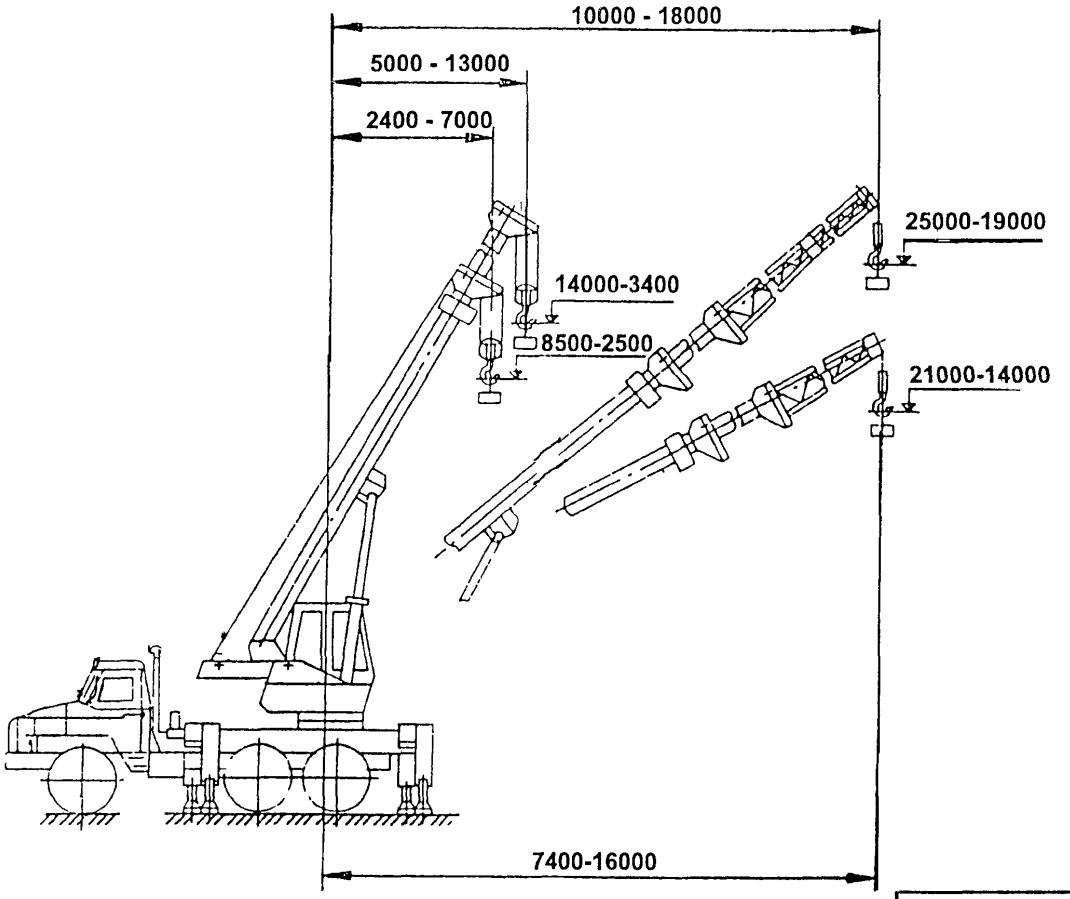

Диаграмма грузовых характеристик

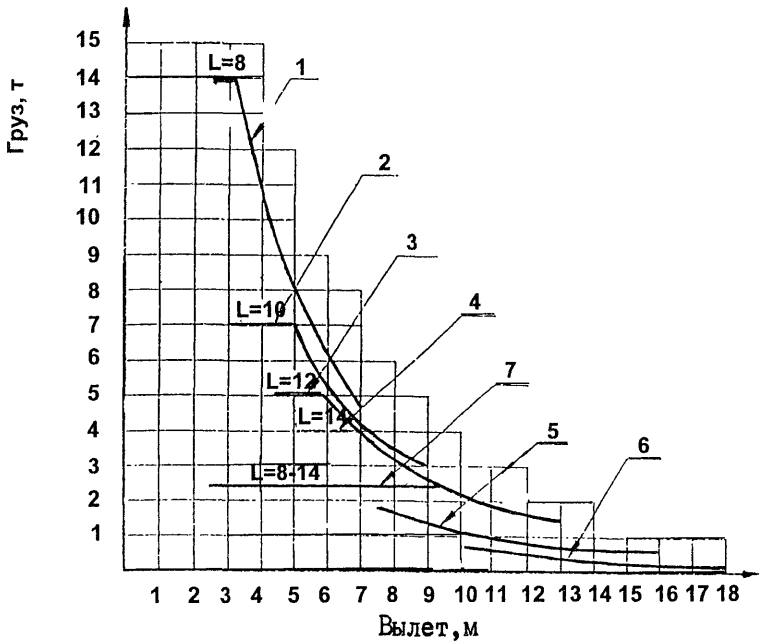

Номер характе-ристики	Длина стрелы, м
1	8
2	10
3	12
4	14
5	14 м с гуськом 7м L=21
6	14 м с гуськом и вставкой L = 25,56
7	8 - 14

Диаграмма высотных характеристик крана

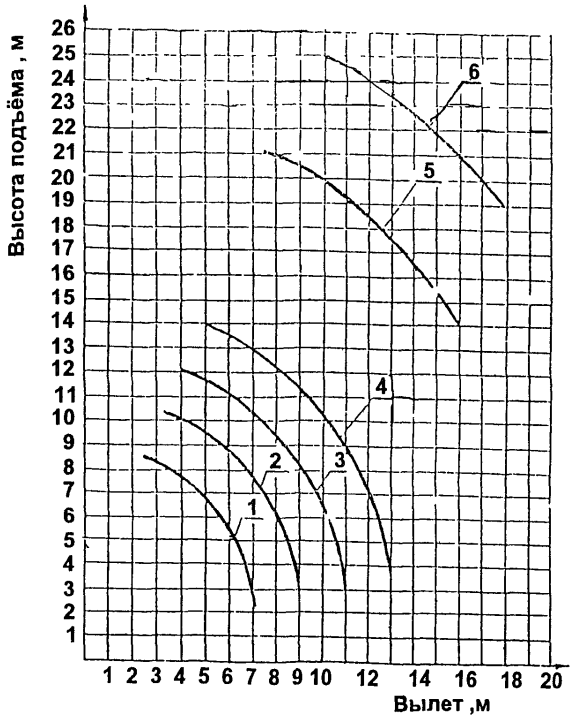

Номер характе-ристики	Длина стрелы, м
1	8
2	10
3	12
4	14
5	14 м с гуськом 7 м L=21
6	14 м с гуськом и вставкой L=25,56

12. ОБЩИЕ СВЕДЕНИЯ, ОСНОВНЫЕ ТЕХНИЧЕСКИЕ ДАННЫЕ И ХАРАКТЕРИСТИКИ КРАНА КС-4561(К-162)

ТИП КРАНА	АВТОМОБИЛЬНЫЙ, ПОЛНОПОВОРОТНЫЙ, ДИЗЕЛЬ-ЭЛЕКТРИЧЕСКИЙ
ГРУЗОПОДЪЕМНОСТЬ НАИБОЛЬШАЯ,Т	16
ТИП ПРИВОДА :	
МЕХАНИЗМА ПЕРЕДВИЖЕНИЯ	ОТ ДВИГАТЕЛЯ НА ШАССИ АВТОМОБИЛЯ КРАЗ-257К1
МЕХАНИЗМОВ НА ПОВОРОТНОЙ ПЛАТФОРМЕ	ОТ ДИЗЕЛЬ-ГЕНЕРАТОРНОЙ СТАНЦИИ НА ШАССИ ИЛИ ОТ СЕТИ ПЕРЕМЕННОГО ТОКА
РАБОЧЕЕ ОБОРУДОВАНИЕ	РЕШЕТЧАТАЯ СТРЕЛА СО ВСТАВКАМИ И ЖЕСТКИМ ГУСЬКОМ
СТРЕЛА ОСНОВНАЯ	ДЛИНОЙ 10М
ВСТАВКА	ДЛИНОЙ ПО 4М,3ШТ.
ГУСЕК	ДЛИНОЙ 5М
ПОДВЕСКА СТРЕЛОВОГО ОБОРУДОВАНИЯ	ГИБКАЯ
НАИБОЛЬШАЯ ГРУЗОПОДЪЕМНОСТЬ,Т :	
ОСНОВНОЙ ПОДЪЕМ:	
С ОСНОВНОЙ СТРЕЛОЙ 10М	16
СО СТРЕЛОЙ 14М	12
СО СТРЕЛОЙ 18М	8,15
СО СТРЕЛОЙ 22М	5,5
ВСПОМОГАТЕЛЬНЫЙ ПОДЪЕМ:	
СО СТРЕЛОЙ 14М И ГУСЬКОМ 5М	1,5
СО СТРЕЛОЙ 18М И ГУСЬКОМ 5М	1,5
СО СТРЕЛОЙ 22М И ГУСЬКОМ 5М	1,5
БЕЗ ВЫНОСНЫХ ОПОР :	
СО СТРЕЛОЙ 10М	4,4
СО СТРЕЛОЙ 14М	3
СО СТРЕЛОЙ 18М	2,2
НАИБОЛЬШАЯ ГЛУБИНА ОПУСКАНИЯ КРЮКА,М	3.
ЗАДНИЙ ГАБАРИТ,М	2,84
СКОРОСТЬ ПОДЪЕМА,М/МИН	
ГЛАВНЫЙ ПОДЪЕМ	
ПРИ СТРЕЛАХ 10 И 14М	1,33-8,04
ПРИ СТРЕЛАХ 18 И 22М	6,82-15,8
ВСПОМОГАТЕЛЬНЫЙ ПОДЪЕМ	5,17-10,6
ЧАСТОТА ВРАЩЕНИЯ, ОБ/МИН	0,34-1,5
СКОРОСТЬ ПЕРЕДВИЖЕНИЯ,КМ/Ч	
С ГРУЗОМ	5
БЕЗ ГРУЗА	65
УГОЛ ПОВОРОТА,ГРАД.	360
ГЕНЕРАТОР МОЩНОСТЬЮ,КВА	37,5
СУММАРНАЯ МОЩНОСТЬ УСТАНОВЛЕННЫХ ЭЛЕКТРОДВИГАТЕЛЕЙ,КВТ	34,5
НАГРУЗКА НА МОСТЫ,Т	
НА ПЕРЕДНИЙ	4,7
НА ЗАДНИЙ	16,8
РАЗМЕРЫ ОПОРНОГО КОНТУРА КРАНА,М	
ПРОДОЛЬНЫЙ	3,37
ПОПЕРЕЧНЫЙ	3,86
РАЗМЕРЫ В ТРАНСПОРТНОМ ПОЛОЖЕНИИ,М:	
ДЛИНА	14
ШИРИНА	2,5
ВЫСОТА	3,8

ГРУЗОВЫСОТНАЯ ХАРАКТЕРИСТИКА КРАНА КС-4561(К-162)
ГЛАВНЫЙ ПОДЪЕМ

ВЫЛЕТ, М	ГРУЗОПОДЪЕМНОСТЬ, Т			ВЫСОТА ПОДЪЕМА (ГЛАВНЫЙ ПОДЪЕМ), М
	НА ВЫНОСНЫХ ОПОРАХ*	БЕЗ ВЫНОСНЫХ ОПОР*	НА ВЫНОСНЫХ ОПОРАХ С НАВЕШЕННЫМ ГУСЬКОМ	
		СТРЕЛА 10М		
3,8	16	4,4		10
4,4	2,7	3,7	ГУСЕК НЕ НАВЕШИВАЕТСЯ	9,8
5,3	9,3	2.8		—
7	5,9	2		8,7
10	2,8	1		4,7
		СТРЕЛА 14М		
4,2	12	3	10,7	14,5
5	8,7	2,2	7	—
7	5	1,35	4,8	13,3
10	2,7	0,8	2,1	11,2
13	1,5	0,43	0,9	7,7
		СТРЕЛА 18М		
5	8,15	2,2	7,1	18,3
6	5,7	1,55	4,9	—
8	3,5	0,95	2,75	17,25
12	1,7	0,42	1,2	14,8
14	1,8	0,24	0,7	13
		СТРЕЛА 22М		
6	5,5	—	4,7	22,3
7	4,2	—	3,4	22
12	1,6	—	1	19,9
14	1,14	—	0,63	18,4

*) ГРУЗОПОДЪЕМНОСТИ ПРИВЕДЕНЫ ДЛЯ СТРЕЛОВОГО ОБОРУДОВАНИЯ БЕЗ НАВЕШЕННОГО ГУСЬКА

ГРУЗОВАЯ ХАРАКТЕРИСТИКА КРАНА КС-4561(К-162) С ГУСЬКОМ 5М ВСПОМОГАТЕЛЬНЫЙ ПОДЪЕМ

ВЫЛЕТ, М	ГРУЗОПОДЪЕМНОСТЬ, Т
СТРЕЛА 14 М С ГУСЬКОМ 5 М	
12	1,5
СТРЕЛА 18 М С ГУСЬКОМ 5 М	
14	1,5
СТРЕЛА 22 М С ГУСЬКОМ 5 М	
14	1,5

ВЕС КРАНА, Т	21,5
ИСПОЛЬЗУЕМОЕ ШАССИ АВТОМОБИЛЯ	КРАЗ-257К1
МОЩНОСТЬ ДВИГАТЕЛЯ, КВТ(Л.С.)	132,2(180)
БАЗА, М	5,75
КОЛЕЯ, М	
ПЕРЕДНИХ КОЛЕС	1,95
ЗАДНИХ КОЛЕС	1,92
НАИМЕНЬШИЙ РАДИУС ПОВОРОТА ПО НАРУЖНОМУ КОЛЕСУ, М	14

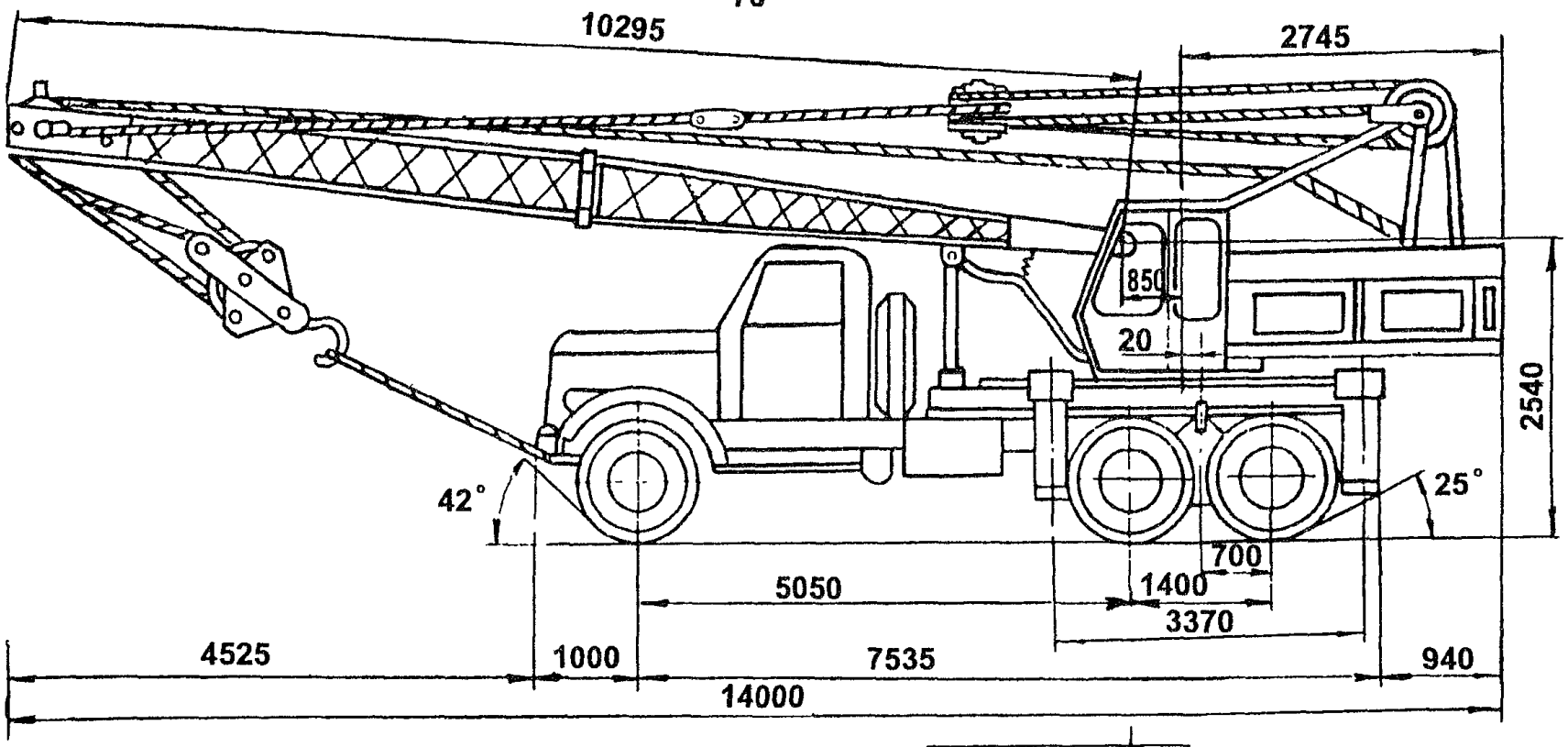
10295
2745
850
20
2540
42°
25°
700
5050
1400
3370
4525
1000
7535
940
14000

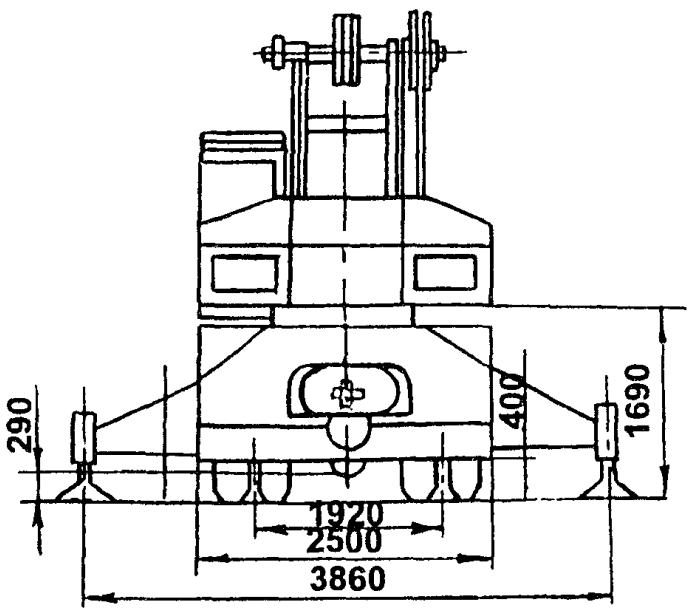
290
400
1690
1920
2500
3860

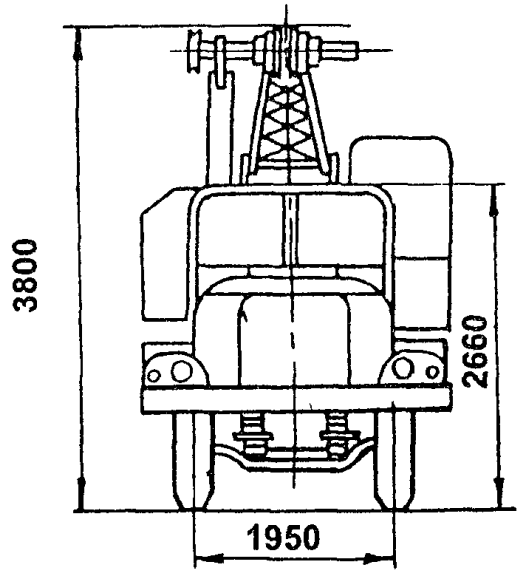
3800
2660
1950

КС - 4561

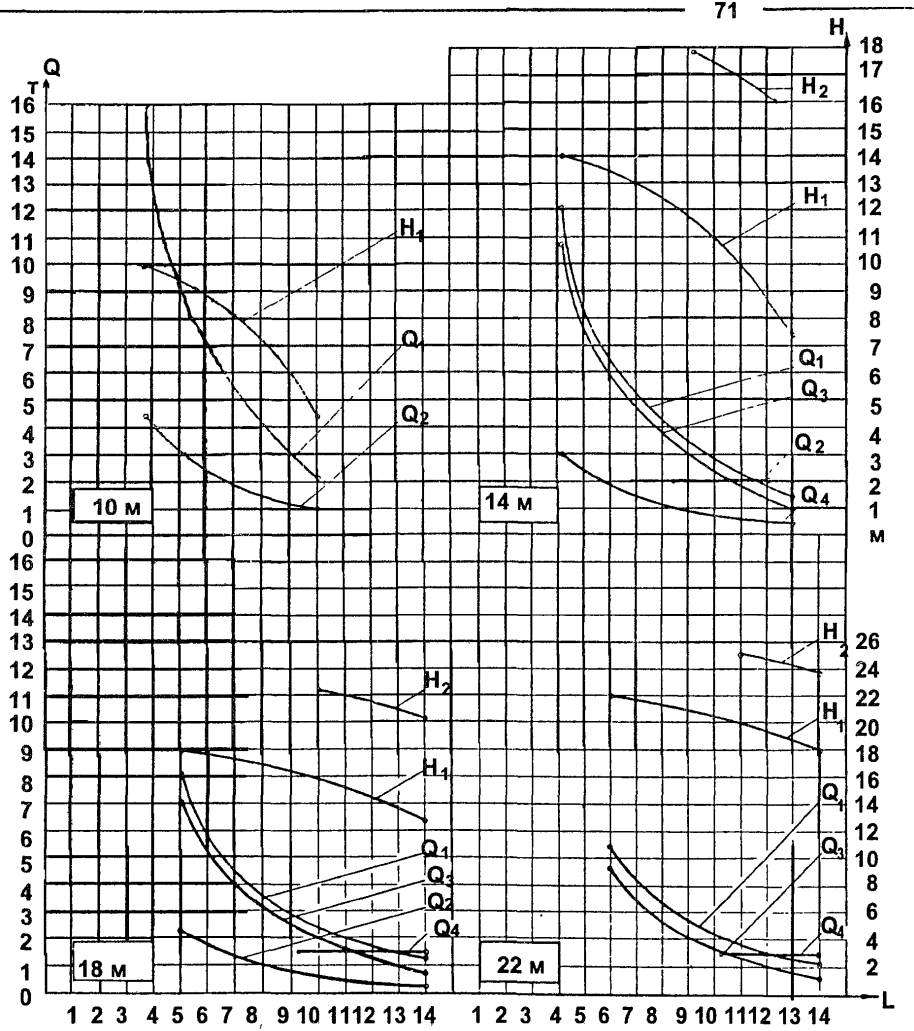

Грузовысотная характеристика крана КС - 4561 (К-162)

L - вылет

Q_1 - грузоподъемность на выносных опорах
Главный подъем

Q_2 - грузоподъемность без выносных опор
Главный подъем

Q_3 - грузоподъемность на выносных опорах с гуськом 4,8 м
Главный подъем

Q_4 - грузоподъемность на выносных опорах на гуське 4,8 м
Вспомогательный подъем

КС - 4561

13. ОБЩИЕ СВЕДЕНИЯ, ОСНОВНЫЕ ТЕХНИЧЕСКИЕ ДАННЫЕ И ХАРАКТЕРИСТИКИ КРАНА КС-4561А

ТИП КРАНА — АВТОМОБИЛЬНЫЙ, ПОЛНОПОВОРОТНЫЙ ДИЗЕЛЬ-ЭЛЕКТРИЧЕСКИЙ

НАИБОЛЬШАЯ ГРУЗОПОДЪЕМНОСТЬ, Т — 16

ТИП ПРИВОДА :
- МЕХАНИЗМА ПЕРЕДВИЖЕНИЯ — МЕХАНИЧЕСКИЙ ОТ ДВИГАТЕЛЯ НА ШАССИ АВТОМОБИЛЯ КРАЗ-257К1 ИЛИ КРАЗ-250
- МЕХАНИЗМОВ НА ПОВОРОТНОЙ ПЛАТФОРМЕ — ОТ ДИЗЕЛЬ-ГЕНЕРАТОРНОЙ СТАНЦИИ НА ШАССИ ИЛИ ОТ СЕТИ ПЕРЕМЕННОГО ТОКА
- ВЫНОСНЫХ ОПОР — ГИДРАВЛИЧЕСКИЙ

ДОПУСКАЕМАЯ СКОРОСТЬ ВЕТРА НА ВЫСОТЕ 10М, М/С :
- ДЛЯ РАБОЧЕГО СОСТОЯНИЯ КРАНА — 14
- ДЛЯ НЕРАБОЧЕГО СОСТОЯНИЯ КРАНА — 27

СТРЕЛОВОЕ ОБОРУДОВАНИЕ :
- ОСНОВНОЕ :
  - СТРЕЛА ДЛИНОЙ 10М;
- СМЕННОЕ :
  - СТРЕЛА 14М (СТРЕЛА 10М + ВСТАВКА 4М);
  - СТРЕЛА 18М (СТРЕЛА 10М + ДВЕ ВСТАВКИ ПО 4М);
  - СТРЕЛА 22М (СТРЕЛА 10М + ТРИ ВСТАВКИ ПО 4М);
  - СТРЕЛА 14М + ГУСЕК 5М;
  - СТРЕЛА 18М + ГУСЕК 5М;
  - СТРЕЛА 22М + ГУСЕК 5М;

ТИП СТРЕЛЫ — РЕШЕТЧАТАЯ

ТИП ПОДВЕСКИ СТРЕЛЫ — ГИБКАЯ

НАИБОЛЬШАЯ ГРУЗОПОДЪЕМНОСТЬ, Т :

НА ВЫНОСНЫХ ОПОРАХ :
- С ОСНОВНОЙ СТРЕЛОЙ 10М — 16
- СО СТРЕЛОЙ 14М — 12
- СО СТРЕЛОЙ 18М — 8,15
- СО СТРЕЛОЙ 22М — 5,5
- СО СТРЕЛОЙ 14М И ГУСЬКОМ 5М — 10,7
- СО СТРЕЛОЙ 18М И ГУСЬКОМ 5М — 7,1
- СО СТРЕЛОЙ 22М И ГУСЬКОМ 5М — 4,7

БЕЗ ВЫНОСНЫХ ОПОР :
- СО СТРЕЛОЙ 10М — 4,4
- СО СТРЕЛОЙ 14М — 3
- СО СТРЕЛОЙ 18М — 2,2

ГРУЗОВЫСОТНЫЕ ХАРАКТЕРИСТИКИ ГЛАВНЫЙ ПОДЪЕМ СТРЕЛЫ БЕЗ ГУСЬКА

ВЫЛЕТ, М	ГРУЗОПОДЪЕМНОСТЬ, Т		ВЫСОТА ПОДЪЕМА, М
	НА ОПОРАХ	БЕЗ ОПОР	
	СТРЕЛА 10М		
3,8	16	4,4	10
4,4	11,8	3,6	9,7
5,3	8,5	2,95	9,2
7	5,45	1,95	8,1
10	2,1	1	4,3
	СТРЕЛА 14М		
4,2	12	3	14
5	8,5	2,25	13,7
7	5,12	1,5	13
10	2,85	0,85	10,9
13	1,5	0,35	7,4
	СТРЕЛА 18М		
5	8,15	2,2	18
6	5,7	1,6	17,7
8	3,6	1	16,8
12	1,7	0,42	14,2
14	1,2	0,24	12,7

ПРОДОЛЖЕНИЕ

ВЫЛЕТ, М	ГРУЗОПОДЪЕМНОСТЬ, Т		ВЫСОТА ПОДЪЕМА, М
	НА ОПОРАХ	БЕЗ ОПОР	
	СТРЕЛА 22М		
6	5,5	-	21,8
7	4,2	-	21,6
10	2,27	-	20,3
12	1,6	-	19,5
14	1,14	-	18

ГРУЗОВЫЕ ХАРАКТЕРИСТИКИ
ГЛАВНЫЙ ПОДЪЕМ СТРЕЛЫ С ГУСЬКОМ
НА ВЫНОСНЫХ ОПОРАХ

ВЫЛЕТ, М	ГРУЗОПОДЪЕМНОСТЬ, Т	ДЛИНА СТРЕЛЫ М
4,2	10,7	14
5	7,8	
7	4,8	
10	2,4	
13	1	
5	7,1	18
6	5,1	
8	3,1	
12	1,25	
14	0,72	
6	4,7	22
7	3,4	
10	1,75	
12	1,06	
14	0,65	

ВСПОМОГАТЕЛЬНЫЙ ПОДЪЕМ
ГУСЬКОМ НА ВЫНОСНЫХ ОПОРАХ

ДЛИНА СТРЕЛЫ М	ВЫЛЕТ, М	ГРУЗОПОДЪЕМНОСТЬ, Т	ВЫСОТА ПОДЪЕМА, М
14	8,4...12	2	18...16
18	9,2...14	1,5	22,8..20,2
22	10,2...14	1,5	25,1..23,8

НАИБОЛЬШАЯ ГЛУБИНА ОПУСКАНИЯ
(ДЛЯ ОСНОВНОГО ИСПОЛНЕНИЯ),М 3

ЗАДНИЙ ГАБАРИТ,М 2,84

ДОПУСТИМЫЙ УКЛОН ПЛОЩАДКИ, НА КОТОРОЙ
УСТАНОВЛЕН КРАН, ГРАД.
ПРИ РАБОТЕ БЕЗ ВЫНОСНЫХ ОПОР 1,5
ПРИ РАБОТЕ НА ВЫНОСНЫХ ОПОРАХ 3

ПРЕОДОЛЕВАЕМЫЙ КРАНОМ УКЛОН, ГРАД. 18

СКОРОСТЬ ПОДЪЕМА, ОПУСКАНИЯ
И ПОСАДКИ ГРУЗА,М/С

КРАТНОСТЬ ПОЛИСПАСТА	СКОРОСТЬ	
	ПОДЪЕМА, ОПУСКАНИЯ	ПОСАДКИ
4	0,045-0,12	0,005
3	0,043-0,16	0,003
2	0,08 -0,24	0,005
2	0,15 -0,18	-

СРЕДНЯЯ СКОРОСТЬ ИЗМЕНЕНИЯ ВЫЛЕТА,М/С	0,073
ВРЕМЯ ПОЛНОГО ИЗМЕНЕНИЯ ВЫЛЕТА(ДЛЯ ОСНОВНОЙ СТРЕЛЫ),С	84
ЧАСТОТА ВРАЩЕНИЯ, ОБ/МИН	0,3...1,5
СКОРОСТЬ ПЕРЕДВИЖЕНИЯ КРАНА,М/С(КМ/Ч) :	
РАБОЧАЯ БЕЗ ГРУЗА	1,4(5)
ТРАНСПОРТНАЯ СВОИМ ХОДОМ,НАИБОЛЬШАЯ	18(65)
УГОЛ ПОВОРОТА ПОВОРОТНОЙ ПЛАТФОРМЫ,ГРАД.	360
ОГРАНИЧЕНИЕ ИЛИ ВОЗМОЖНОСТЬ ОДНОВРЕМЕННОСТИ ВЫПОЛНЕНИЯ ОПЕРАЦИЙ :	
ОДНОВРЕМЕННО МОГУТ ВЫПОЛНЯТЬСЯ СЛЕДУЮЩИЕ ОПЕРАЦИИ :	
ПОДЪЕМ(ОПУСКАНИЕ) ГРУЗА И ПОВОРОТ; ПОДЪЕМ(ОПУСКАНИЕ) СТРЕЛЫ И ПОВОРОТ; ПОДЪЕМ(ОПУСКАНИЕ) ГРУЗА И ПОДЪЕМ (ОПУСКАНИЕ) СТРЕЛЫ.	
ГЕНЕРАТОР :	СИНХРОННЫЙ
РОД ТОКА	ПЕРЕМЕННЫЙ,ТРЕХФАЗНЫЙ
НАПРЯЖЕНИЕ,В	400
НОМИНАЛЬНЫЙ ТОК,А	54
ЧАСТОТА,ГЦ	50
НОМИНАЛЬНАЯ МОЩНОСТЬ,КВТ	30
РОД ТОКА ПРИВОДА МЕХАНИЗМОВ	ПЕРЕМЕННЫЙ,ТРЕХФАЗНЫЙ
НАПРЯЖЕНИЕ,В	380
НОМИНАЛЬНАЯ МОЩНОСТЬ ЭЛЕКТРОДВИГАТЕЛЕЙ,КВТ :	
ПРИВОДА ГЛАВНОЙ ЛЕБЕДКИ	15
ПРИВОДА СТРЕЛОВОЙ ЛЕБЕДКИ	12,5
ПРИВОДА МЕХАНИЗМА ПОВОРОТА	5
ПРИВОДА ВСПОМОГАТЕЛЬНОЙ ЛЕБЕДКИ	7,5
СУММАРНАЯ НОМИНАЛЬНАЯ МОЩНОСТЬ ЭЛЕКТРОДВИГАТЕЛЕЙ,КВТ	40

НАИБОЛЬШАЯ НАГРУЗКА ОТ ХОДОВОГО КОЛЕСА (ПРИ РАБОТЕ БЕЗ ВЫНОСНЫХ ОПОР),Т	4,23
НАГРУЗКА НА ОСИ АВТОМОБИЛЯ С РЕШЕЧАТОЙ СТРЕЛОЙ 10М С ЛЕБЕДКОЙ ВСПОМОГАТЕЛЬНОГО ПОДЪЕМА,Т:	
ОБЩАЯ	22,7
ПЕРЕДНЕЙ ОСИ	4,7
ЗАДНЕЙ ОСИ	18
НАИБОЛЬШАЯ НАГРУЗКА НА ВЫНОСНУЮ ОПОРУ,Т	24
ПРОДОЛЬНАЯ БАЗА ВЫНОСНЫХ ОПОР,М	3,37
ПОПЕРЕЧНАЯ БАЗА ВЫНОСНЫХ ОПОР,М	3,86
НОМЕР КРЮКА ПО ГОСТ 6627-74 И ЕГО ГРУЗОПОДЪЕМНОСТЬ:	
ГЛАВНОГО ПОДЪЕМА	18А ;16Т
ВСПОМОГАТЕЛЬНОГО ПОДЪЕМА	12А ; 4Т
РАЗМЕРЫ В ТРАНСПОТРНОМ ПОЛОЖЕНИИ,М :	
ДЛИНА	14
ШИРИНА	2,5
ВЫСОТА	3,8
ВЕС КРАНА С ОСНОВНОЙ СТРЕЛОЙ В ТРАНСПОРТНОМ ПОЛОЖЕНИИ,Т	21,82
ДВИГАТЕЛЬ	ДИЗЕЛЬНЫЙ,ЯМЗ-238
НОМИНАЛЬНАЯ МОЩНОСТЬ,КВТ(Л.С.)	176,64(240)
УДЕЛЬНЫЙ РАСХОД ТОПЛИВА,Г.КВТ.Ч.	226

ХОДОВОЕ УСТРОЙСТВО(ШАССИ)

ПОКАЗАТЕЛИ	ТИП ШАССИ	
	АВТОМОБИЛЬ КРАЗ-257К1	АВТОМОБИЛЬ КРАЗ-250
КОЛЕСНАЯ ФОРМУЛА	6Х4	6Х4
УГОЛ ВЪЕЗДА,РАД.	0,735	0,525
УГОЛ СЪЕЗДА,РАД.	0,735	0,737
КЛИРЕНС,ММ	290	275
ДОПУСКАЕМАЯ НАГРУЗКА,Т		
НА ПЕРЕДНЮЮ ОСЬ	4,7	6
НА ЗАДНЮЮ ТЕЛЕЖКУ	18	18

БАЗА,М	5,75
КОЛЕЯ,М :	
ПЕРЕДНИХ КОЛЕС	1,95
ЗАДНЕГО МОСТА	1,92
УДЕЛЬНЫЙ РАСХОД ЭЛЕКТРОЭНЕРГИИ НА ЧАС РАБОТЫ КРАНА,КВТ.Ч/Ч	7,28

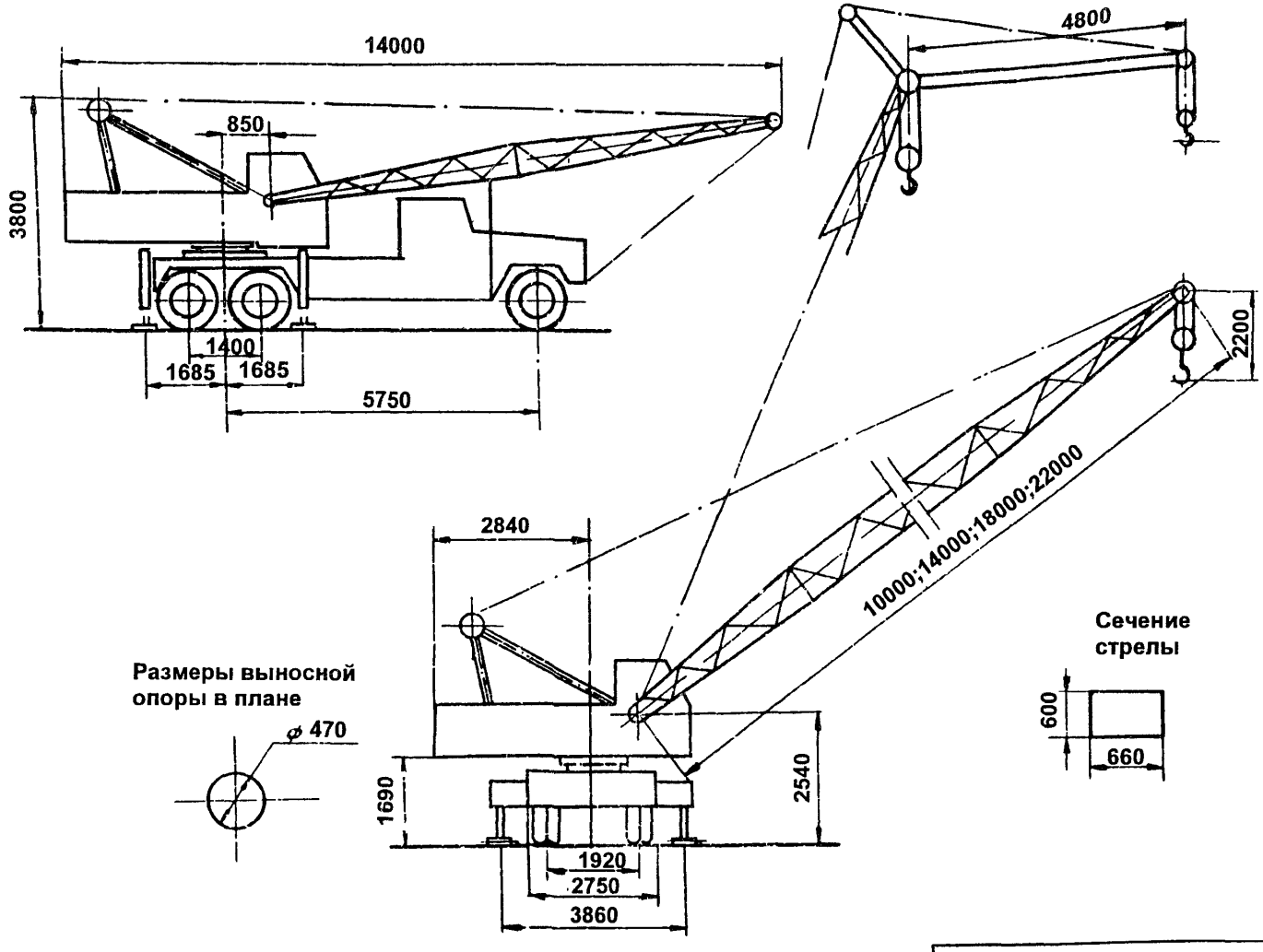
14000
850
3800
1400
1685
1685
5750
4800
2200
10000;14000;18000;22000
2840
1690
2540
1920
2750
3860
Размеры выносной опоры в плане
ø 470
Сечение стрелы
600
660

КС-4561 А

14. ОБЩИЕ СВЕДЕНИЯ, ОСНОВНЫЕ ТЕХНИЧЕСКИЕ ДАННЫЕ И КРАТКАЯ ХАРАКТЕРИСТИКИ КРАНА КС-4571

ТИП КРАНА	АВТОМОБИЛЬНЫЙ С ГИДРОПРИВОДОМ
НАИБОЛЬШАЯ ГРУЗОПОДЪЕМНОСТЬ,Т	16
ТИП ПРИВОДА :	
МЕХАНИЗМА ПЕРЕДВИЖЕНИЯ	МЕХАНИЧЕСКИЙ ОТ ДВИГАТЕЛЯ НА ШАССИ АВТОМОБИЛЯ КРАЗ-257К1 ИЛИ КРАЗ-257К
МЕХАНИЗМОВ НА ПОВОРОТНОЙ ПЛАТФОРМЕ	ГИДРАВЛИЧЕСКИЙ
ВЫНОСНЫХ ОПОР	ГИДРАВЛИЧЕСКИЙ
РАБОЧЕЕ ОБОРУДОВАНИЕ:	
СТРЕЛА	КОРОБЧАТОГО СЕЧЕНИЯ, ТЕЛЕСКОПИЧЕСКАЯ ДЛИНОЙ ДЛИНОЙ 9,75 - 21,75
УДЛИНИТЕЛЬ (ГУСЕК)	ДЛИНА 6М
ПОДВЕСКА СТРЕЛЫ	ЖЕСТКАЯ
НАИБОЛЬШАЯ ГРУЗОПОДЪЕМНОСТЬ,Т :	
СТРЕЛА 9,75М	16
СТРЕЛА 15,75М	8,5
СТРЕЛА 21,75М	5
СТРЕЛА 21,5М С УДЛИНИТЕЛЕМ	2,5
СТРЕЛА 21,75М С ГУСЬКОМ 6М	1,5
ВЫЛЕТ НАИМЕНЬШИЙ,М	
СТРЕЛА 9,75М	3,8
СТРЕЛА 15,75М	4,8
СТРЕЛА 21,75М	6,2
СТРЕЛА 21,5М С УДЛИНИТЕЛЕМ	8,2
СТРЕЛА 21,75М С ГУСЬКОМ 6М	10,8
ВЫСОТА ПОДЪЕМА НАИБОЛЬШАЯ,М	
СТРЕЛА 9,75М	10,4
СТРЕЛА 15,75М	15,8
СТРЕЛА 21,75М	22
СТРЕЛА 21,5М С УДЛИНИТЕЛЕМ	27
СТРЕЛА 21,75М С ГУСЬКОМ 6М	25,1
ПЕРЕДВИЖЕНИЕ КРАНА С ГРУЗОМ НЕ БОЛЕЕ 6Т СО СКОРОСТЬЮ НЕ БОЛЕЕ 5КМ/Ч	
ЗАДНИЙ ГАБАРИТ,М	2,9
ЗОНА ОБСЛУЖИВАНИЯ КРАНА,ГРАД.	
СТРЕЛА 9,75М	260
СТРЕЛА 15,75М	250
СТРЕЛА 21,75М	245
ПРЕДУСМОТРЕННОЕ СОВМЕЩЕНИЕ ОПЕРАЦИЙ:	ПОДЪЕМ(ОПУСКАНИЕ) ГРУЗА С ПОДЪЕМОМ (ОПУСКАНИЕМ) СТРЕЛЫ ; ПОДЪЕМ(ОПУСКАНИЕ) ГРУЗА С ВРАЩЕНИЕМ; ПОДЪЕМ(ОПУСКАНИЕ) СТРЕЛЫ С ВЫДВИЖЕНИЕМ СЕКЦИЙ СТРЕЛЫ; ВЫДВИЖЕНИЕ СЕКЦИЙ СТРЕЛЫ С ВРАЩЕНИЕМ; ПОДЪЕМ(ОПУСКАНИЕ) ГРУЗА С ВЫДВИЖЕНИЕМ СЕКЦИЙ СТРЕЛЫ.
РАЗМЕРЫ ОПОРНОГО КОНТУРА КРАНА,М	
ПРОДОЛЬНЫЙ	4,2
ПОПЕРЕЧНЫЙ	4
РАЗМЕРЫ КРАНА В ТРАНСПОРТНОМ ПОЛОЖЕНИИ,М	
ДЛИНА	11,57
ШИРИНА	2,67
ВЫСОТА	3,35
ВЕС КРАНА,Т	24,37
ИСПОЛЬЗУЕМОЕ ШАССИ АВТОМОБИЛЯ	КРАЗ-257К1 ИЛИ КРАЗ-257К

ГРУЗОВЫСОТНАЯ ХАРАКТЕРИСТИКА

ВЫЛЕТ, М	ГРУЗОПОДЪЕМНОСТЬ, Т	ВЫСОТА ПОДЪЕМА, М
СТРЕЛА ДЛИНОЙ 9,75М, ЗОНА РАБОТЫ 260°		
(3,5)	(4,6)	10,6
3,8	16(3,7)	10,4
5	9(2,3)	9
7	5 (1)	7,4
8,45	3,7(0,6)	5,6
СТРЕЛА ДЛИНОЙ 15,75М, ЗОНА РАБОТЫ 250°		
4,8	8,5	15,8
6	5,8	15,2
9	2,8	13,3
12	1,7	10
14,5	1,1	2
СТРЕЛА ДЛИНОЙ 21,75М, ЗОНА РАБОТЫ 245°		
6,2	5	22
9	2,5	20,6
13	1,2	17,9
17	0,6	12,7
20,5	0,3	1,5
СТРЕЛА ДЛИНОЙ 21,5М, С УДЛИНИТЕЛЕМ 6М		
8,2	2,5	27
11	1,5	26
16	0,6	22,5
21	0,2	17,5
24	0,08	12,2
СТРЕЛА ДЛИНОЙ 21,75М С ГУСЬКОМ 6М		
10,8	1,5	25,1
13	1	23,8
17	0,5	21
21	0,2	16
24	0,08	10,7

ПРИМЕЧАНИЕ: В СКОБКАХ УКАЗАНА ГРУЗОПОДЪЕМНОСТЬ БЕЗ ВЫНОСНЫХ ОПОР

МОЩНОСТЬ ДВИГАТЕЛЯ,КВТ	176,64
БАЗА,М	5,75
КОЛЕЯ,М	1,92
УГОЛ ВЪЕЗДА,ГРАД.	42
УГОЛ СЪЕЗДА,ГРАД.	22

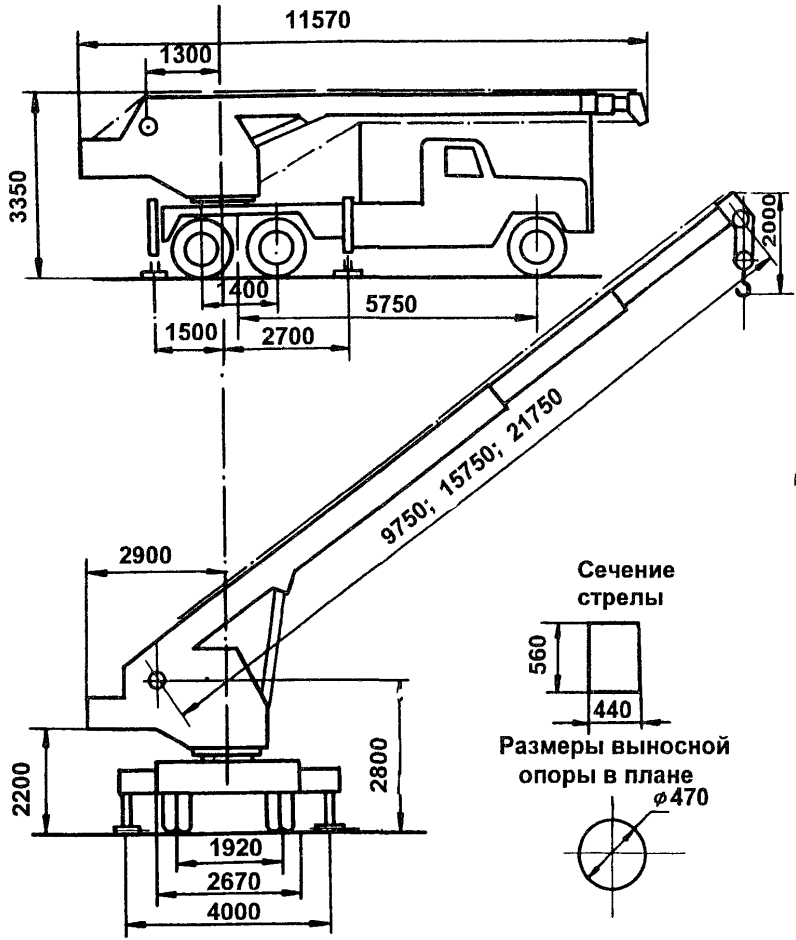

Сечение стрелы

Размеры выносной опоры в плане

Графики высоты подъема крюка

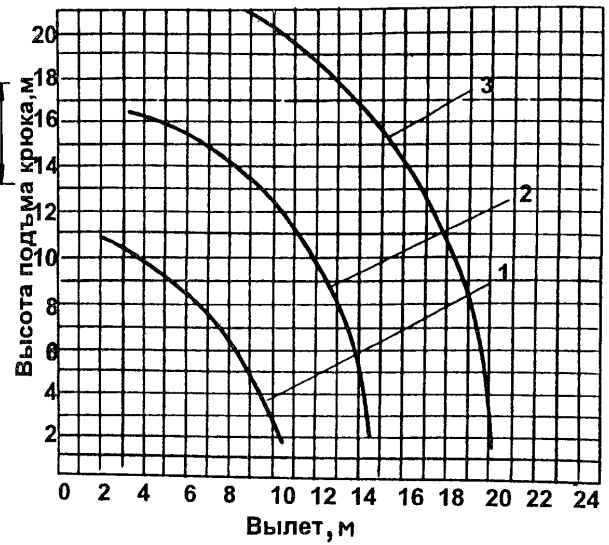

1 - стрела длиной 9,75 м
2 - стрела длиной 15,75 м
3 - стрела длиной 21,75 м

Графики
грузоподъемности и высоты подъема крюка крана

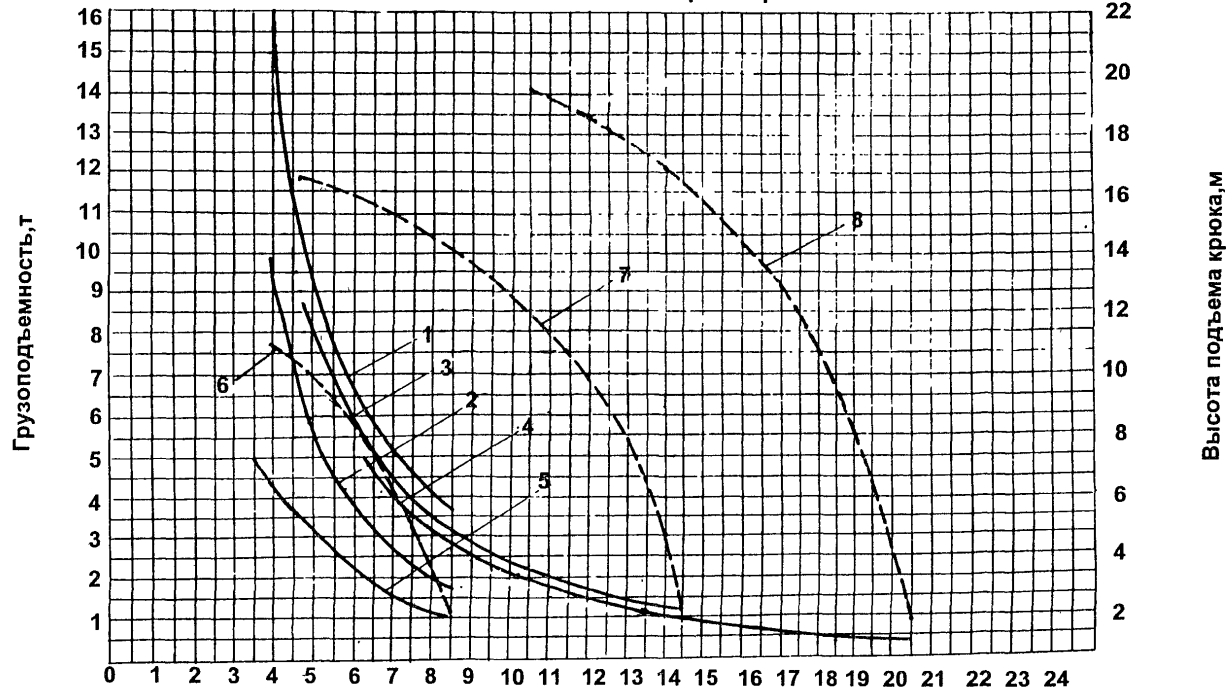

Графики грузоподъемности

1 - стрела 9,75 м
2 - стрела 9,75 м работа над кабиной
3 - стрела 15,75 м
4 - стрела 21,75 м
5 - стрела 9,75 м (без опор)
6,7,8 - графики высоты подъема крюка

15. ОБЩИЕ СВЕДЕНИЯ, ОСНОВНЫЕ ТЕХНИЧЕСКИЕ ДАННЫЕ И ХАРАКТЕРИСТИКИ КРАНА КС-4572

ТИП КРАНА — АВТОМОБИЛЬНЫЙ, С ГИДРОПРИВОДОМ

ТИП ПРИВОДА:
- МЕХАНИЗМА ПЕРЕДВИЖЕНИЯ — ОТ ДВИГАТЕЛЯ, РАСПОЛОЖЕННОГО НА ШАССИ АВТОМОБИЛЯ КАМАЗ - 53213
- МЕХАНИЗМОВ, РАСПОЛОЖЕННЫХ НА ПОВОРОТНОЙ ПЛАТФОРМЕ — ГИДРАВЛИЧЕСКИЙ, ОТ ДИЗЕЛЬ-НАСОСНОЙ СТАНЦИИ, РАСПОЛОЖЕННОЙ НА ШАССИ
- ВЫНОСНЫХ ОПОР — ГИДРАВЛИЧЕСКИЙ

ДОПУСКАЕМАЯ СКОРОСТЬ ВЕТРА НА ВЫСОТЕ 10 М, М/С:
- ДЛЯ РАБОЧЕГО СОСТОЯНИЯ КРАНА — 15
- ДЛЯ НЕРАБОЧЕГО СОСТОЯНИЯ КРАНА — 33

РАБОЧЕЕ ОБОРУДОВАНИЕ — ТЕЛЕСКОПИЧЕСКАЯ СТРЕЛА С ГУСЬКОМ
- ТЕЛЕСКОПИЧЕСКАЯ СТРЕЛА — ТРЕХСЕКЦИОННАЯ
- ПОДВЕСКА СТРЕЛЫ — ЖЕСТКАЯ
- ДЛИНА СТРЕЛЫ — 9,7М; 15,7М; 21,7М
- ДЛИНА ГУСЬКА — 6М

МАКСИМАЛЬНАЯ ГЛУБИНА ОПУСКАНИЯ, М — 12

ГРУЗОПОДЪЕМНОСТЬ МАКСИМАЛЬНАЯ, Т
- ОСНОВНОЙ ПОДЪЕМ — 16
- ВСПОМОГАТЕЛЬНЫЙ ПОДЪЕМ — 2,5

ВЫЛЕТ КРЮКА МИНИМАЛЬНЫЙ, М:
- ОСНОВНОЙ ПОДЪЕМ — 2,3 - 3,8
- ВСПОМОГАТЕЛЬНЫЙ ПОДЪЕМ — 8,8

ВЫСОТА ПОДЪЕМА КРЮКА ПРИ НАИМЕНЬШЕМ ВЫЛЕТЕ, М:
- ОСНОВНОЙ ПОДЪЕМ — 10,3
- ВСПОМОГАТЕЛЬНЫЙ ПОДЪЕМ — 26,2

ЗАДНИЙ ГАБАРИТ, М — 3,42

ДОПУСТИМЫЙ УКЛОН ПЛОЩАДКИ, НА КОТОРОЙ УСТАНАВЛИВАЕТСЯ КРАН, ГРАД.
- ПРИ РАБОТЕ НА ВЫНОСНЫХ ОПОРАХ — 3
- ПРИ РАБОТЕ БЕЗ ВЫНОСНЫХ ОПОР — 3

ПРЕОДОЛЕВАЕМЫЙ КРАНОМ УКЛОН ПУТИ, ГРАД. — 16

НАИБОЛЬШИЙ ГРУЗ, ПРИ КОТОРОМ МОЖЕТ ВЫДВИГАТЬСЯ СЕКЦИЯ ТЕЛЕСКОПИЧЕСКОЙ СТРЕЛЫ

РАБОЧЕЕ ОБОРУДОВАНИЕ	ВЕС ГРУЗА, Т
ТЕЛЕСКОПИЧЕСКАЯ СТРЕЛА ДЛИНОЙ 9,7.....14,7М	4
ТЕЛЕСКОПИЧЕСКАЯ СТРЕЛА ДЛИНОЙ 14,7.....21,7М	2

СКОРОСТЬ ПОДЪЕМА-ОПУСКАНИЯ И ПОСАДКИ ГРУЗА, М/С (М/МИН)

КРАТНОСТЬ ПОЛИСПАСТА	ГЛАВНЫЙ ПОДЪЕМ			ВСПОМОГАТЕЛЬНЫЙ ПОДЪЕМ
	СКОРОСТЬ НОМИНАЛЬНАЯ	СКОРОСТЬ УВЕЛИЧЕННАЯ (С ГРУЗОМ ДО 6Т)	СКОРОСТЬ ПОСАДКИ	СКОРОСТЬ НОМИНАЛЬНАЯ
6	0,14(8,5)	0,3(18,2)	0,05(0,3)	—
2	—	—	—	0,55(32,7)

ГРУЗОВЫСОТНАЯ ХАРАКТЕРИСТИКА

ДЛИНА СТРЕЛЫ,М	ПОЛОЖЕНИЕ ВЫНОСНЫХ ОПОР	ВЫЛЕТ, М	ГРУЗО-ПОДЪЕМ НОСТЬ,Т	ВЫСОТА ПОДЪЕМА, М
9,7	НА ОПОРАХ	8,4	3,15	3,6
9,7	--"--	5	8,5	8,8
9,7	--"--	2,3	16	10,3
15,7	--"--	16,4	0,95	3,6
15,7	--"--	10	2,35	12
15,7	--"--	6,5	8,5	16
21,7	--"--	18,4	0,5	10,2
21,7	--"--	11	2	19,3
21,7	--"--	6,5	5	22
СТРЕЛА 21,7М С ГУСЬКОМ α=180°	--"--	17	0,3	22
ТО ЖЕ	--"--	8,8	2	26,2
СТРЕЛА 21,7М С ГУСЬКОМ α=150°	--"--	17	0,3	21,5
ТО ЖЕ	--"--	10,7	1,3	25,3
9,7	БЕЗ ОПОР	7	0,5	6,5
9,7	--"--	3	2,9	10
СТРЕЛА 9,7М, ПЕРЕДВИЖЕНИЕ КРАНА С ГРУЗОМ НА КРЮКЕ	--"--	3	3	

ПРИМЕЧАНИЕ: ЗОНА РАБОТЫ КРАНА ПО 120° ОТ ПРОДОЛЬНОЙ ОСИ КРАНА В ОБЕ СТОРОНЫ СО ВСЕМИ ВИДАМИ РАБОЧЕГО ОБОРУДОВАНИЯ (СТРЕЛА НАЗАД).ПРИ ПЕРЕДВИЖЕНИИ КРАНА С ГРУЗОМ ЗОНА ОБСЛУЖИВАНИЯ НОЛЬ ГРАДУСОВ (СТРЕЛА НАЗАД)

СРЕДНЯЯ СКОРОСТЬ ИЗМЕНЕНИЯ ВЫЛЕТА, М/С (М/МИН) 0,15(9)

СКОРОСТЬ ВЫДВИЖЕНИЯ(ВТЯГИВАНИЯ) СЕКЦИИ СТРЕЛЫ, М/С (М/МИН) 0,133(8)

ВРЕМЯ ПОЛНОГО ИЗМЕНЕНИЯ ВЫЛЕТА ДЛЯ ОСНОВНОЙ СТРЕЛЫ,С:
- ОТ НАИБОЛЬШЕГО ДО НАИМЕНЬШЕГО 40
- ОТ НАИМЕНЬШЕГО ДО НАИБОЛЬШЕГО 40

ЧАСТОТА ВРАЩЕНИЯ, ОБ/МИН : 0,1 - 1,3

СКОРОСТИ ПЕРЕДВИЖЕНИЯ КРАНА,КМ/Ч :
- РАБОЧАЯ С ГРУЗОМ 6Т, НЕ БОЛЕЕ 5
- ТРАНСПОРТНАЯ, СВОИМ ХОДОМ: 70

УГОЛ ПОВОРОТА, ГРАД:
- С ГРУЗОМ 240
- БЕЗ ГРУЗА 360

ВОЗМОЖНОСТЬ ОДНОВРЕМЕННОГО ВЫПОЛНЕНИЯ ОПЕРАЦИЙ.
ОДНОВРЕМЕННО МОГУТ ВЫПОЛНЯТСЯ СЛЕДУЮЩИЕ ОПЕРАЦИИ:
- ПОДЪЕМ (ОПУСКАНИЕ) ГРУЗА И ПОВОРОТ;
- ПОДЪЕМ (ОПУСКАНИЕ) ГРУЗА И ПОДЪЕМ (ОПУСКАНИЕ) СТРЕЛЫ;
- ПОДЪЕМ (ОПУСКАНИЕ) ГРУЗА И ВЫДВИЖЕНИЕ (ВТЯГИВАНИЕ) СЕКЦИЙ СТРЕЛЫ
- ПОДЪЕМ (ОПУСКАНИЕ) СТРЕЛЫ И ПОВОРОТ;
- ВЫДВИЖЕНИЕ (ВТЯГИВАНИЕ) СЕКЦИЙ СТРЕЛЫ И ПОДЪЕМ (ОПУСКАНИЕ) СТРЕЛЫ

ЗАПРЕЩАЕТСЯ СОВМЕЩЕНИЕ БОЛЕЕ ДВУХ ОПЕРАЦИЙ
ЗАПРЕЩАЕТСЯ СОВМЕЩЕНИЕ СЛЕДУЮЩИХ ОПЕРАЦИЙ:
ВЫДВИЖЕНИЕ(ВТЯГИВАНИЕ СЕКЦИЙ СТРЕЛЫ) С ПОВОРОТОМ

ТРЕБОВАНИЕ К ПЛОЩАДКЕ, ПО КОТОРОЙ ДОПУСКАЕТСЯ ПЕРЕМЕЩЕНИЕ КРАНА С ГРУЗОМ: РОВНАЯ С ТВЕРДЫМ ПОКРЫТИЕМ
- УКЛОН,ГРАД 3
- ДАВЛЕНИЕ НА ГРУНТ, УДЕЛЬНОЕ ,КГ/СМ2 5,7

МАКСИМАЛЬНАЯ НАГРУЗКА НА ГРУНТ, Т
- ОТ ХОДОВОГО КОЛЕСА (ПРИ РАБОТЕ БЕЗ ВЫНОСНЫХ ОПОР) — 4,75
- ОТ ВЫНОСНОЙ ОПОРЫ:
  - ПЕРЕДНЕЙ — 23,96
  - ЗАДНЕЙ — 20

РАЗМЕРЫ ОПОРНОГО КОНТУРА, М:
- ПРОДОЛЬНЫЙ — 3,85
- ПОПЕРЕЧНЫЙ — 4,8

НАГРУЗКА ОТ ОСЕЙ ШАССИ В ТРАНСПОРТНОМ ПОЛОЖЕНИИ НА ОСНОВАНИЕ

ИСПОЛНЕНИЕ	ОБЩАЯ, Т	ПЕРЕДНЕЙ ОСИ, Т	ЗАДНЕЙ ТЕЛЕЖКИ, Т
С ТЕЛЕСКОПИЧЕСКОЙ СТРЕЛОЙ	21,5	4,63	16,87
С ТЕЛЕСКОПИЧЕСКОЙ СТРЕЛОЙ И ГУСЬКОМ	22,345	4,84	17,505

НОМЕР КРЮКА ПО ГОСТ 6627-74 И ЕГО ГРУЗОПОДЪЕМНОСТЬ:
- ГЛАВНОГО ПОДЪЕМА — 18А; 16Т
- ВСПОМОГАТЕЛЬНОГО ПОДЪЕМА — 10Б; 2,5Т

РАЗМЕРЫ КРАНА В ТРАНСПОРТНОМ ПОЛОЖЕНИИ, М:
- ДЛИНА — 12
- ШИРИНА — 2,97
- ВЫСОТА — 3,55

ВЕС КРАНА В ТРАНСПОРТНОМ ПОЛОЖЕНИИ, Т:
- КРАН С ТЕЛЕСКОПИЧЕСКОЙ СТРЕЛОЙ — 21,5
- КРАН С ГУСЬКОМ — 22,345

ИСПОЛЬЗУЕМОЕ ШАССИ — КАМАЗ - 53213

БАЗА, М — 4,355

КОЛЕЯ, М
- ПЕРЕДНИХ КОЛЕС — 2,02
- ЗАДНИХ КОЛЕС — 1,85

УГОЛ СЪЕЗДА, ГРАД — 20

УГОЛ ВЪЕЗДА, ГРАД — 30

ДОРОЖНЫЙ ПРОСВЕТ, ММ — 280

ДВИГАТЕЛЬ — ДИЗЕЛЬНЫЙ, КАМАЗ - 740

НОМИНАЛЬНАЯ МОЩНОСТЬ, КВТ (Л.С.) — 154 (210)

КОНТРОЛЬНЫЙ РАСХОД ТОПЛИВА, Л/100КМ — 26

КОНТРОЛЬНЫЙ РАСХОД ТОПЛИВА, Л/Ч — 10

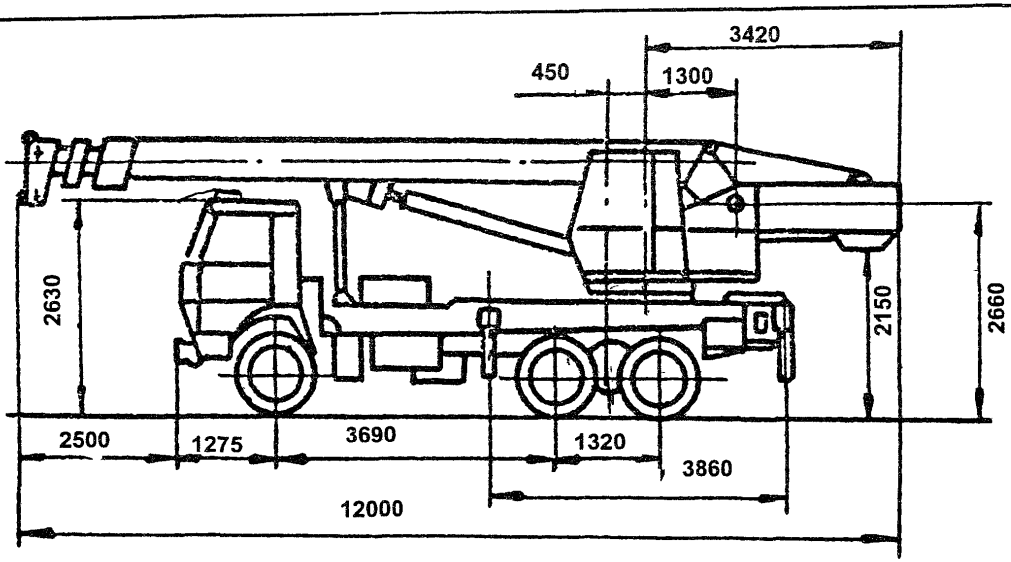

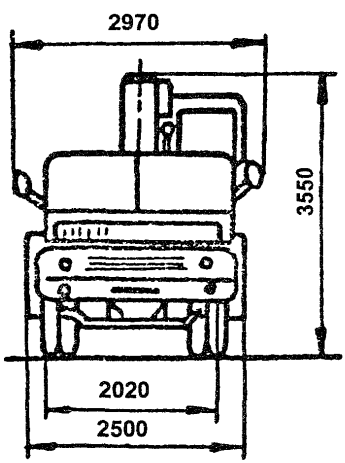

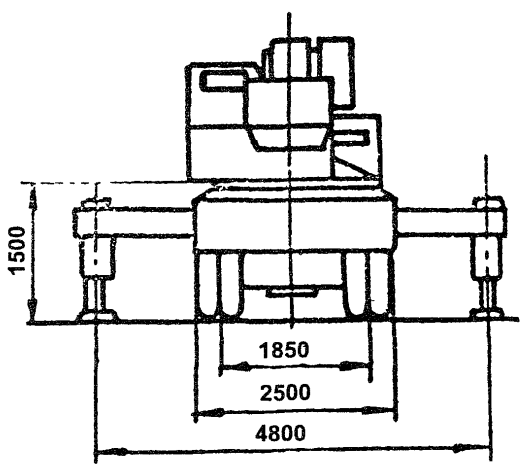

Сечение стрелы

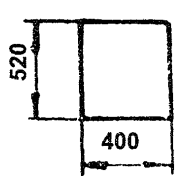

Размер выносной опоры в плане

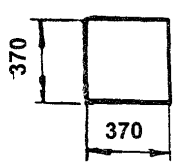

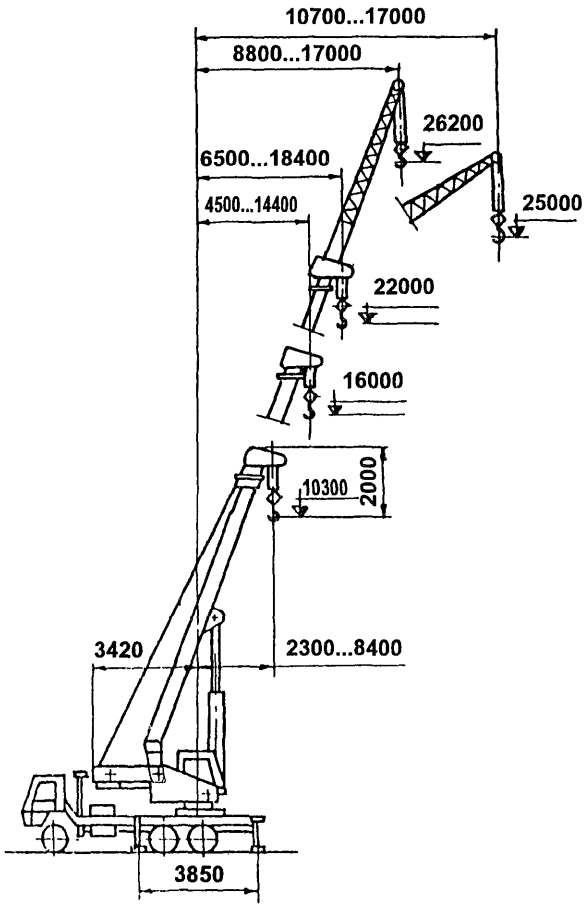
10700...17000
8800...17000
26200
6500...18400
4500...14400
25000
22000
16000
10300
2000
3420
2300...8400
3850

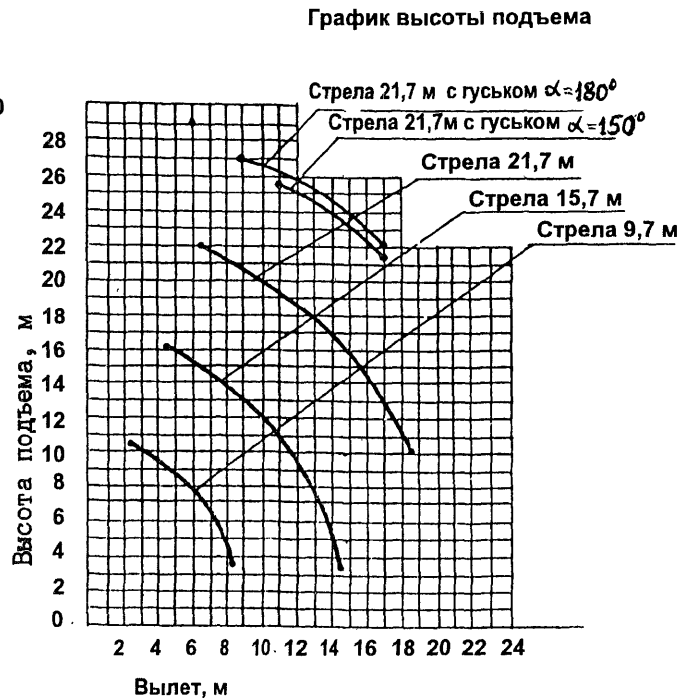
График высоты подъема
Стрела 21,7 м с гуськом α=180°
Стрела 21,7м с гуськом α=150°
Стрела 21,7 м
Стрела 15,7 м
Стрела 9,7 м
Высота подъема, м
0 2 4 6 8 10 12 14 16 18 20 22 24 26 28
2 4 6 8 10 12 14 16 18 20 22 24
Вылет, м

График грузоподъемности

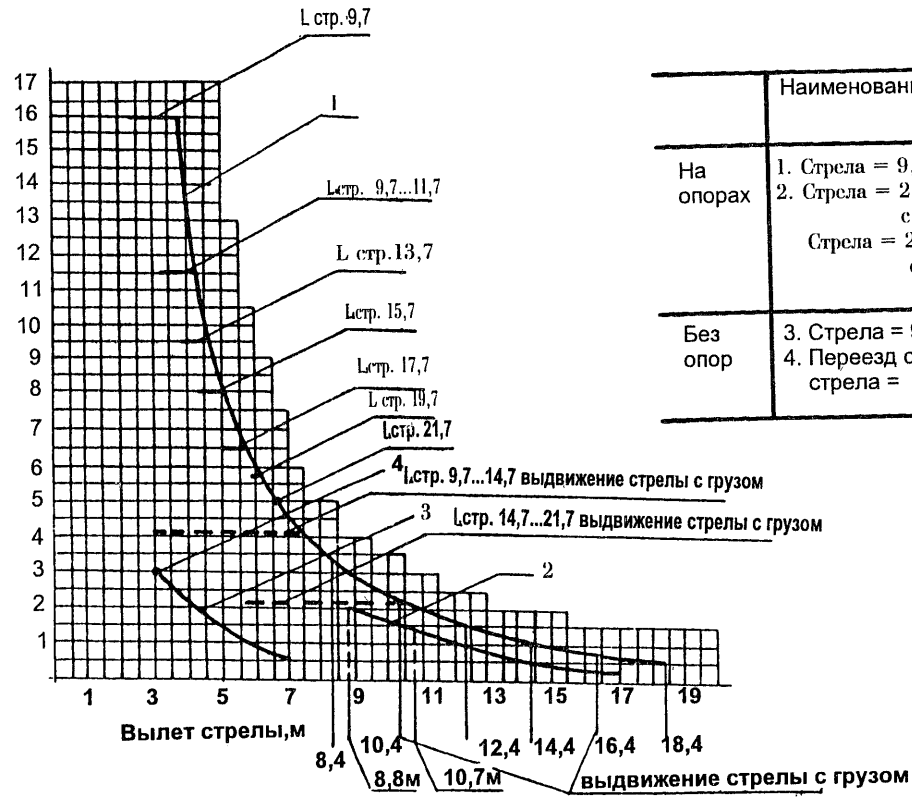

	Наименование кривой	Зона работы, град.
На опорах	1. Стрела = 9,7...21,7	240
	2. Стрела = 21,7 с гуськом 180°	240
	Стрела = 21,7 с гуськом 150°	
Без опор	3. Стрела = 9,7	240 положение стрелы "назад"
	4. Переезд с грузом, стрела = 9,7	

16. ОБЩИЕ СВЕДЕНИЯ, ОСНОВНЫЕ ТЕХНИЧЕСКИЕ ДАННЫЕ И ХАРАКТЕРИСТИКИ КРАНА КС-4562

ТИП КРАНА	АВТОМОБИЛЬНЫЙ, ПОЛНОПОВОРОТНЫЙ ДИЗЕЛЬ-ЭЛЕКТРИЧЕСКИЙ
НАИБОЛЬШАЯ ГРУЗОПОДЪЕМНОСТЬ, Т	20
ТИП ПРИВОДА:	
МЕХАНИЗМА ПЕРЕДВИЖЕНИЯ	ОТ ДВИГАТЕЛЯ, РАСПОЛОЖЕННОГО НА ШАССИ АВТОМОБИЛЯ КРАЗ-250
МЕХАНИЗМОВ, РАСПОЛОЖЕННЫХ НА ПОВОРОТНОЙ ПЛАТФОРМЕ	ЭЛЕКТРИЧЕСКИЙ ОТ ДИЗЕЛЬ-ГЕНЕРАТОРНОЙ СТАНЦИИ, РАСПОЛОЖЕННОЙ НА ШАССИ, ИЛИ ОТ СЕТИ ПЕРЕМЕННОГО ТОКА
ВЫНОСНЫХ ОПОР	ГИДРАВЛИЧЕСКИЙ
ДОПУСТИМАЯ СКОРОСТЬ ВЕТРА НА ВЫСОТЕ 10М, М/С:	
ДЛЯ РАБОЧЕГО СОСТОЯНИЯ КРАНА	15
ДЛЯ НЕРАБОЧЕГО СОСТОЯНИЯ КРАНА	33
РАБОЧЕЕ ОБОРУДОВАНИЕ:	
ВЫДВИЖНАЯ СТРЕЛА (ДВУХСЕКЦИОННАЯ КОРОБЧАТАЯ)	8,13...14М
ИЛИ	
РЕШЕТЧАТАЯ СТРЕЛА	10М
ВСТАВКИ СТРЕЛЫ (ПЯТЬ ШТУК)	ПО 4М
ГУСЕК ДЛИНОЙ	5М
ТИП ПОДВЕСКИ СТРЕЛЫ	ГИБКАЯ
НАИБОЛЬШАЯ ГЛУБИНА ОПУСКАНИЯ КРЮКА (С 50% ГРУЗА), М	3
ЗАДНИЙ ГАБАРИТ, М	2,87
ДОПУСТИМЫЙ УКЛОН ПЛОЩАДКИ, НА КОТОРОЙ УСТАНАВЛИВАЕТСЯ КРАН, ГРАД.:	
ПРИ РАБОТЕ НА ВЫНОСНЫХ ОПОРАХ	3
ПРИ РАБОТЕ БЕЗ ВЫНОСНЫХ ОПОР	1,5

ГРУЗОВЫСОТНЫЕ ХАРАКТЕРИСТИКИ

ВЫЛЕТ, М	ГРУЗОПОДЪЕМНОСТЬ, Т	ВЫСОТА ПОДЪЕМА КРЮКА, М	ЗОНА РАБОТЫ КРАНА, ГРАД.
ВЫДВИЖНАЯ СТРЕЛА 8,13 М., КРАН НА ВЫНОСНЫХ ОПОРАХ			
4	6,5	8	
5	5,25	7,5	
6	4	6,9	240
7	3	6	
8	1,8	4,6	
ВЫДВИЖНАЯ СТРЕЛА 8,13 М., КРАН БЕЗ ВЫНОСНЫХ ОПОР			
4	4	7,9	
4,5	3,3	7,65	
5	2,5	7,4	
6	2	6,8	240
7	1,5	5,9	
8	1	4,5	
ВЫДВИЖНАЯ И РЕШЕТЧАТАЯ СТРЕЛА 10М. КРАН НА ВЫНОСНЫХ ОПОРАХ			
3,5	20	10,3	
4	20	10	
5	14,5	9,6	
6	11,2	9,2	
7	8,8	8,5	240
8	7	7,7	
9	5	6,5	
10	3	4,8	
ВЫДВИЖНАЯ И РЕШЕТЧАТАЯ СТРЕЛА 10М. КРАН БЕЗ ВЫНОСНЫХ ОПОР			
3,5	7	10,3	
4	6,5	10	
5	5	9,6	
6	3,7	9,2	240
7	3	8,5	

ПРОДОЛЖЕНИЕ

ВЫЛЕТ, М	ГРУЗОПОДЪЕМНОСТЬ, Т	ВЫСОТА ПОДЪЕМА КРЮКА, М	ЗОНА РАБОТЫ КРАНА, ГРАД.
8	2,4	7,7	
9	1,7	6,5	240
10	1	4,8	
ВЫДВИЖНАЯ И РЕШЕТЧАТАЯ СТРЕЛА 14М. КРАН НА ВЫНОСНЫХ ОПОРАХ			
4,6	14	14,1	
5	12	13,85	
6	10	13,6	240
7	7,7	13,15	
8	6,3	12,65	
9	5,2	12	
10	4,2	11,2	
11	3,6	10,2	240
12	3	9	
РЕШЕТЧАТАЯ СТРЕЛА 18М., КРАН НА ВЫНОСНЫХ ОПОРАХ			
5	9,1	18,5	
6,1	6,5	18,1	
8	5	17,4	240
12,7	3,1	14,4	
16	1,85	10,3	
РЕШЕТЧАТАЯ СТРЕЛА 22М., КРАН НА ВЫНОСНЫХ ОПОРАХ			
6,2	7,4	22,2	
8	4,9	21,6	
8,9	4,2	21,2	240
15	1,9	17,4	
18,5	1,6	14,8	
РЕШЕТЧАТАЯ СТРЕЛА 22М С ГУСЬКОМ. КРАН НА ВЫНОСНЫХ ОПОРАХ ОПОРАХ ГЛАВНЫЙ ПОДЪЕМ			
6,2	6,5	22,3	
7,5	5	21,8	
8,9	2,86	21,2	240
17,7	1,2	15,4	
18,5	1,1	14,8	

ПРОДОЛЖЕНИЕ

ВЫЛЕТ, М	ГРУЗОПОДЪЕМНОСТЬ, Т	ВЫСОТА ПОДЪЕМА КРЮКА, М	ЗОНА РАБОТЫ КРАНА, ГРАД.
РЕШЕТЧАТАЯ СТРЕЛА 22М С ГУСЬКОМ. КРАН НА ВЫНОСНЫХ ОПОРАХ ВСПОМОГАТЕЛЬНЫЙ ПОДЪЕМ.			
10,2	2,1	25,4	
10,8	1,85	25,1	
13	1,75	24	240
15,7	1,5	22,4	
19	1,28	20,4	
РЕШЕТЧАТАЯ СТРЕЛА 26М., КРАН НА ВЫНОСНЫХ ОПОРАХ			
6,7	6,5	26,2	
12	2,6	24,1	240
19	1,35	20,1	
РЕШЕТЧАТАЯ СТРЕЛА 26М.С ГУСЬКОМ КРАН НА ВЫНОСНЫХ ОПОРАХ ГЛАВНЫЙ ПОДЪЕМ			
6,7	6	26,2	
8,9	2,82	25,5	
13,6	1,44	23,3	240
19	0,5	20,1	
РЕШЕТЧАТАЯ СТРЕЛА 26М С ГУСЬКОМ КРАН НА ВЫНОСНЫХ ОПОРАХ. ВСПОМОГАТЕЛЬНЫЙ ПОДЪЕМ			
10,5	2	30,6	
12	1,5	30,1	
18,1	0,99	25,5	240
20	0,9	24	
РЕШЕТЧАТАЯ СТРЕЛА 30М., КРАН НА ВЫНОСНЫХ ОПОРАХ			
8	4	29,47	
8,6	3,1	29,2	
10	2,5	28,6	240
12,7	1,6	27,3	
20	0,96	21,9	
25	0,5	17,2	

ПРОДОЛЖЕНИЕ

ВЫЛЕТ, М	ГРУЗОПОДЪЕМНОСТЬ, Т	ВЫСОТА ПОДЪЕМА КРЮКА, М	ЗОНА РАБОТЫ КРАНА, ГРАД.
РЕШЕТЧАТАЯ СТРЕЛА 30М. С ГУСЬКОМ КРАН НА ВЫНОСНЫХ ОПОРАХ ГЛАВНЫЙ ПОДЪЕМ			
8	3,2	29,47	
9	2,3	29	
10	1,9	28,6	
12,7	1	27,3	240
16	0,8	25,2	
19	0,5	22,8	
РЕШЕТЧАТАЯ СТРЕЛА 30М С ГУСЬКОМ КРАН НА ВЫНОСНЫХ ОПОРАХ. ВСПОМОГАТЕЛЬНЫЙ ПОДЪЕМ			
11	1,5	33,47	
15	1	31,7	
18,7	0,8	28,8	240
25	0,5	22,5	

СКОРОСТЬ ПОДЪЕМА - ОПУСКАНИЯ И ПОСАДКИ ГРУЗА, М/МИН

КРАТНОСТЬ ПОЛИСПАСТА	ГЛАВНЫЙ ПОДЪЕМ		ВСПОМОГАТЕЛЬНЫЙ ПОДЪЕМ
	НОМИНАЛЬНАЯ	ПОСАДКИ	НОМИНАЛЬНАЯ
5	3,96..7,15	0,0218-0,96	—
2	4,8...14,4	—	9,0..10,8
6*	3,96...6,5	—	—

* ПРИ УСТАНОВКЕ ГЕНЕРАТОРА ЕССЕ 82-4У2

ПРЕОДОЛЕВАЕМЫЙ КРАНОМ УКЛОН ПУТИ, ГРАД. 0...18

ВЫЛЕТ (ДЛЯ РЕШЕТЧАТОЙ СТРЕЛЫ 10М), М 3,5-10

НАИБОЛЬШИЙ УГОЛ ПОДЪЕМА СТРЕЛЫ, ГРАД. 76

НАИБОЛЬШАЯ ВЫСОТА ПОДЪЕМА (ОСНОВНАЯ СТРЕЛА), М 10,3

СРЕДНЯЯ СКОРОСТЬ ИЗМЕНЕНИЯ ВЫЛЕТА, М/МИН 4,39

ВРЕМЯ ПОЛНОГО ИЗМЕНЕНИЯ ВЫЛЕТА (ДЛЯ ОСНОВНОЙ СТРЕЛЫ), С:
- ОТ МАКСИМАЛЬНОГО ДО МИНИМАЛЬНОГО 120
- ОТ МИНИМАЛЬНОГО ДО МАКСИМАЛЬНОГО 120

НОМИНАЛЬНАЯ СКОРОСТЬ ВЫДВИЖЕНИЯ (ВТЯГИВАНИЯ) СЕКЦИИ СТРЕЛЫ, М/МИН 8

ЧАСТОТА ВРАЩЕНИЯ, ОБ/МИН
- С ОСНОВНОЙ СТРЕЛОЙ 0,3...1,5
- С ДОПОЛНИТЕЛЬНЫМ ОБОРУДОВАНИЕМ (ДЛЯ СТРЕЛ 26 М И 30 М) 0,3...0,65

СКОРОСТЬ ПЕРЕДВИЖЕНИЯ КРАНА, КМ/Ч:
- РАБОЧАЯ С ГРУЗОМ, НЕ БОЛЕЕ 5
- РАБОЧАЯ БЕЗ ГРУЗА 0...5
- ТРАНСПОРТНАЯ СВОИМ ХОДОМ 75
- ТРАНСПОРТНАЯ НАИБОЛЬШАЯ НА БУКСИРЕ 20

ЗОНА РАБОТЫ КРАНА (УГОЛ ПОВОРОТА), ГРАД:
- БЕЗ ГРУЗА 360
- С ГРУЗОМ 240

ОГРАНИЧЕНИЕ ИЛИ ВОЗМОЖНОСТЬ ОДНОВРЕМЕННОСТИ ВЫПОЛНЕНИЯ ОПЕРАЦИЙ:
- ЗАПРЕЩАЕТСЯ СОВМЕЩЕНИЕ БОЛЕЕ ДВУХ ОПЕРАЦИЙ.

ТРЕБОВАНИЯ К ПЛОЩАДКЕ, ПО КОТОРОЙ ДОПУСКАЕТСЯ ПЕРЕДВИЖЕНИЕ КРАНА С ГРУЗОМ:	
ДАВЛЕНИЕ НА ГРУНТ (УДЕЛЬНОЕ),Т	4,23
УКЛОН,ГРАД.	3
РОД ТОКА И НАПРЯЖЕНИЯ СИЛОВОЙ УСТАНОВКИ:	
РОД ТОКА	ПЕРЕМЕННЫЙ, ТРЕХФАЗОВЫЙ
НАПРЯЖЕНИЕ, В	400±5
НАГРУЗКА ОТ КОЛЕСА И ВЫНОСНОЙ ОПОРЫ В РАБОЧЕМ ПОЛОЖЕНИИ НА ОСНОВАНИЕ:	
НАИБОЛЬШАЯ НАГРУЗКА ХОДОВОГО КОЛЕСА (ПРИ РАБОТЕ БЕЗ ВЫНОСНЫХ ОПОР),Т	2,163
НАИБОЛЬШАЯ НАГРУЗКА ОТ ВЫНОСНОЙ ОПОРЫ,Т:	
ПЕРЕДНЕЙ	27,4
ЗАДНЕЙ	23,7
НАГРУЗКА ОСЕЙ ШАССИ В ТРАНСПОРТНОМ ПОЛОЖЕНИИ НА ОСНОВАНИЕ,Т:	
ОСНОВНОЕ ИСПОЛНЕНИЕ:КРАН В СБОРЕ С ДВУХСЕКЦИОННОЙ ВЫДВИЖНОЙ СТРЕЛОЙ:	
ОБЩАЯ	25,15
ПЕРЕДНЕЙ ОСИ	5,93
ЗАДНИЙ ОСИ	19,22
РАЗМЕРЫ ОПОРНОГО КОНТУРА КРАНА,М	
ПРОДОЛЬНЫЙ	3,86
ПОПЕРЕЧНЫЙ	4,8
НОМЕР КРЮКА ПО ГОСТ 6627-74 И ГРУЗОПОДЪЕМНОСТЬ:	
ГЛАВНЫЙ ПОДЪЕМ	19А-1; 20Т
ВСПОМОГАТЕЛЬНЫЙ ПОДЪЕМ	12А; 5Т
РАЗМЕРЫ КРАНА В ТРАНСПОРТНОМ ПОЛОЖЕНИИ,М	
ДЛИНА	11,95
ШИРИНА	2,5
ВЫСОТА	3,8
ВЕС КРАНА В ТРАНСПОРТНОМ ПОЛОЖЕНИИ,Т	25,15

ТИП ШАССИ	КРАЗ-250
ДВИГАТЕЛЬ ВНУТРЕННЕГО СГОРАНИЯ	ДИЗЕЛЬ ЯМЗ-238
НОМИНАЛЬНАЯ МОЩНОСТЬ, КВТ (Л.С.)	176,64(240)
КОЛЕЯ,М	
ПЕРЕДНИХ КОЛЕС	1,97
ЗАДНИХ КОЛЕС	1,83
РАДИУС ПОВОРОТА ПО НАРУЖНОМУ КОЛЕСУ,М	12
РАСХОД ТОПЛИВА,Л/Ч	9,8
УДЕЛЬНЫЙ РАСХОД ЭЛЕКТРОЭНЕРГИИ НА ЧАС РАБОТЫ КРАНА, КВТ.Ч/Ч	7,28

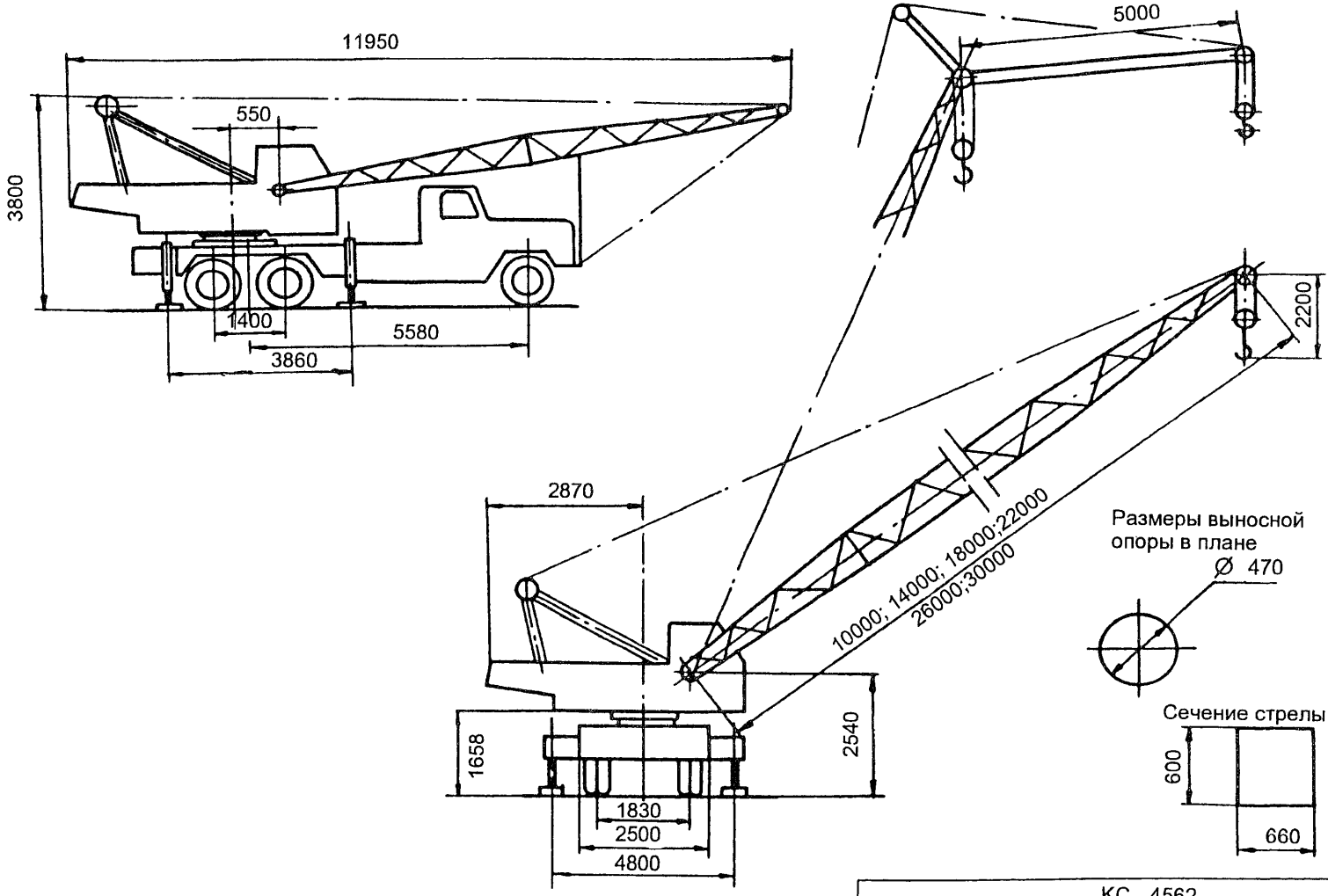
11950
550
3800
1400
5580
3860
5000
2200
2870
10000; 14000; 18000;22000
26000;30000
Размеры выносной
опоры в плане
Ø 470
Сечение стрелы
600
660
1658
2540
1830
2500
4800
КС - 4562

Графики грузоподъемности и высоты подъема крюка

Стрела 10м

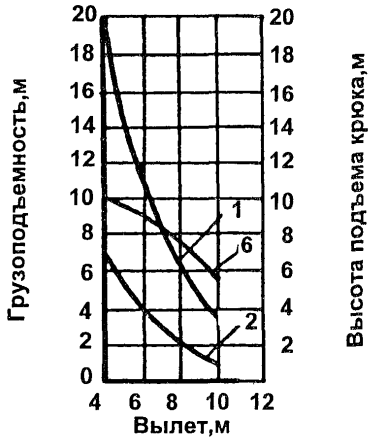

Стрела 14м

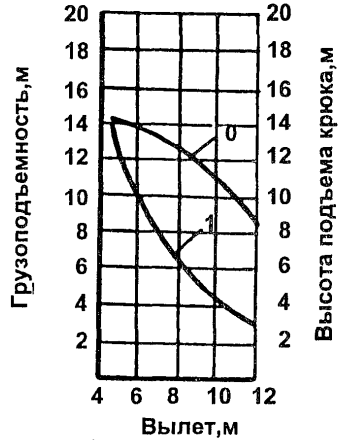

Стрела 18м

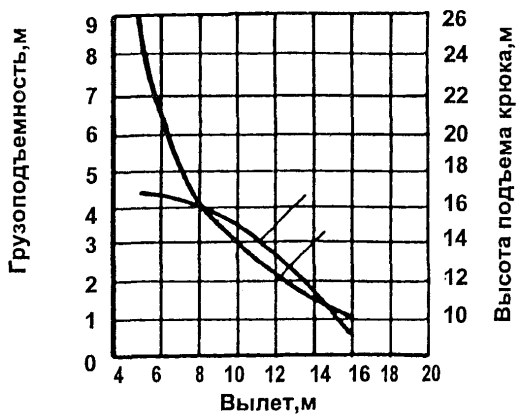

Стрела 22м с гуськом

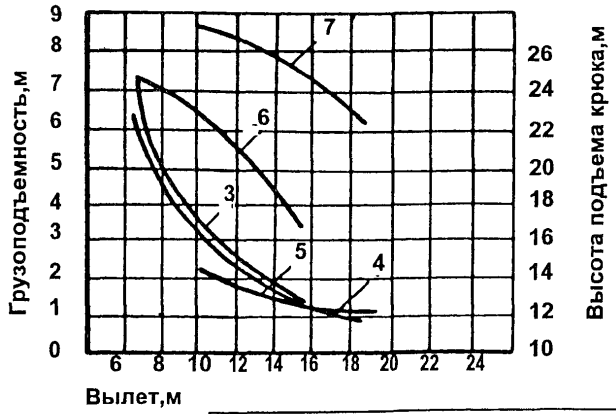

Графики грузоподъемности и высоты подъема крюка

Стрела 26м с гуськом

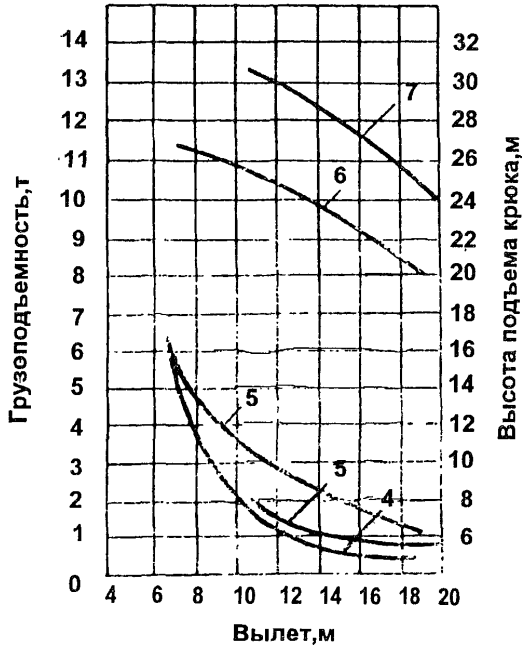

Стрела 30м с гуськом

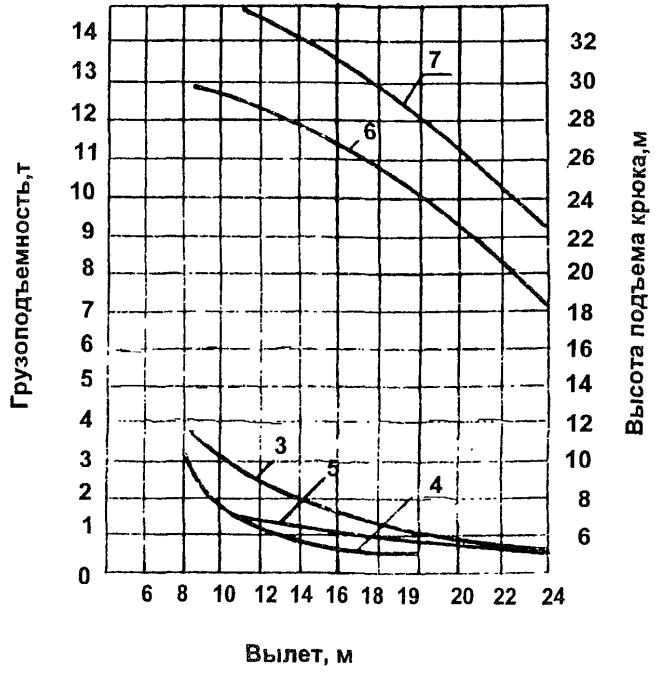

Грузоподъемность:
1,3,4 - на опорах (3 - без гуська)
2 - без опор
5 - вспомогательного подъема
Высота подъема:
6 - главного подъема
7 - вспомогательного подъема

КРАНЫ НА ШАССИ АВТОМОБИЛЬНОГО ТИПА

ТЕХНИЧЕСКАЯ ХАРАКТЕРИСТИКА КРАНОВ НА ШАССИ АВТОМОБИЛЬНОГО ТИПА.

N П/П	МАРКА КРАНА, РАБОЧЕЕ ОБОРУДОВАНИЕ	ГРУЗОПОДЪЕМН. НА ВЫНОСНЫХ ОПОРАХ, Т		ВЫЛЕТ, М		ВЫСОТА ПОДЪЕМА, М		РАЗМЕРЫ В ТРАНСПОРТНОМ ПОЛОЖЕНИИ, М		
		НА НАИМЕНЬШЕМ ВЫЛЕТЕ	НА НАИБОЛЬШЕМ ВЫЛЕТЕ	НАИМЕНЬШИЙ	НАИБОЛЬШИЙ	НА НАИМЕНЬШЕМ ВЫЛЕТЕ	НА НАИБОЛЬШЕМ ВЫЛЕТЕ	ДЛИНА	ШИРИНА	ВЫСОТА
1.	КС-5473"ДНЕПР"									
	СТРЕЛА 10М	25	7	3,2	8	10	4,2	12	2,5	3,46
	СТРЕЛА 15М	16	3	3,5	12	14,2	7,2	–	–	–
	СТРЕЛА 20М	9,5	1,4	4,2	18	19,3	5,4	–	–	–
	СТРЕЛА 24М	7	0,6	5,4	20	22,6	11,4	–	–	–
	СТРЕЛА 24М С УДЛИНИТЕЛЕМ 8М, α=0°, НЕУПР. ГУСЬКОМ 8М, (α=15°),ГЛ.ПОДЪЕМ	5,6	0,5	5,5	19	22,5	12,9	–	–	–
	СТРЕЛА 24М С УДЛИН.8М(α=0°)ВСПОМ.ПОДЪЕМ	2,8	0,5	8	24,4	30,5	19	–	–	–
	СТРЕЛА 24М С НЕУПР.ГУСЬКОМ 8М(α=15°) ВСПОМОГАТЕЛЬНЫЙ ПОДЪЕМ	2	0,4	9,8	25,4	29,5	16,8	–	–	–
	СТРЕЛА 24М С УДЛИНИТ.8М И НЕУПР.ГУСЬКОМ 7М (α=30°) ГЛАВНЫЙ ПОДЪЕМ	4,9	0,8	6	16	22,3	16,4	–	–	–
	СТРЕЛА 24М С УДЛИНИТ.8М (α=0°) И НЕУПР. ГУСЬКОМ 7М(α=30°) ВСПОМОГАТ.ПОДЪЕМ	1,1	0,4	12,4	22,6	36	29,5	–	–	–
2.	КМК-2025 КРУПП									
	СТРЕЛА 7,4М	25	11,2	2,5	6	8	2	9,28	2,49	3,29
	БОЛЕЕ ПОДРОБНО ТЕХНИЧЕСКАЯ ХАРАКТЕРИСТИКА ПРИВЕДЕНА НА СТР. II5-II7									
3.	КС-6471									
	1.1 ГЛАВНЫЙ ПОДЪЕМ									
	СТРЕЛА 11М	40	10	3,2	9	10,6	5,2	13,65	2,75	3,8
	СТРЕЛА 15М	28	5,6	3,5	12	14,8	8	–	–	–
	СТРЕЛА 20М	18,6	2	4,5	18	20	6,8	–	–	–
	СТРЕЛА 27М	10	0,8	6	22	26,7	14,8	–	–	–
	СТРЕЛА 27М УДЛ.8,5М ИЛИ НЕУПР.ГУСЕК 8,5М	10	0,6	6	18	26,7	19,8	–	–	–
	1.2 ВСПОМОГАТЕЛЬНЫЙ ПОДЪЕМ									
	СТРЕЛА 27М С УДЛИНИТЕЛЕМ 8,5М	4,6	0,4	8,2	24	34	23,8	–	–	–
	СТРЕЛА 27М С НЕУПР.ГУСЬКОМ 8,5М	2,4	0,4	10,2	25,3	33,5	23	–	–	–

ТЕХНИЧЕСКАЯ ХАРАКТЕРИСТИКА КРАНОВ НА ШАССИ АВТОМОБИЛЬНОГО ТИПА.

N П/П	МАРКА КРАНА, РАБОЧЕЕ ОБОРУДОВАНИЕ	ГРУЗОПОДЪЕМН. НА ВЫНОСНЫХ ОПОРАХ, Т		ВЫЛЕТ, М		ВЫСОТА ПОДЪЕМА, М		РАЗМЕРЫ В ТРАНСПОРТНОМ ПОЛОЖЕНИИ, М		
		НА НАИМЕНЬШЕМ ВЫЛЕТЕ	НА НАИБОЛЬШЕМ ВЫЛЕТЕ	НАИМЕНЬШИЙ	НАИБОЛЬШИЙ	НА НАИМЕНЬШЕМ ВЫЛЕТЕ	НА НАИБОЛЬШЕМ ВЫЛЕТЕ	ДЛИНА	ШИРИНА	ВЫСОТА
	1.3 БАШЕННО-СТРЕЛОВОЕ ОБОРУДОВАНИЕ									
	БАШНЯ 15М, УПРАВЛЯЕМЫЙ ГУСЕК 8,5М	5	3	4,5	8	22,3	18,7	–	–	–
	БАШНЯ 20М, УПРАВЛЯЕМЫЙ ГУСЕК 8,5М	5	3	4,5	8	27,3	23,7	–	–	–
	БАШНЯ 27М, УПРАВЛЯЕМЫЙ ГУСЕК 8,5М	5	3	4,5	8	34,4	31,2	–	–	–
	БАШНЯ 15М, УПРАВЛЯЕМЫЙ ГУСЕК 15М	8	3	4,5	14	29,4	20,8	–	–	–
	БАШНЯ 20М, УПРАВЛЯЕМЫЙ ГУСЕК 15М	5,5	2,8	6	14	33,9	26,4	–	–	–
	БАШНЯ 27М, УПРАВЛЯЕМЫЙ ГУСЕК 15М	4,7	2,5	6	14	41	34	–	–	–
	БАШНЯ 15М, УПРАВЛЯЕМЫЙ ГУСЕК 20М	4,2	1,6	6	18	34,2	25	–	–	–
	БАШНЯ 20М, УПРАВЛЯЕМЫЙ ГУСЕК 20М	3,3	1,1	6	18	39,3	29,6	–	–	–
	БАШНЯ 27М, УПРАВЛЯЕМЫЙ ГУСЕК 20ММ	2	0,5	8	19	45,6	37	–	–	–
4.	КС-475 ГРОВ									
	1.1 ГЛАВНЫЙ ПОДЪЕМ. БОКОВАЯ ЗОНА							13,63	2,438	3,366
	СТРЕЛА 10,67М	45	8,995	3	10	СМОТРИ		–	–	–
	СТРЕЛА 12,19М	33,565	8,995	3	10	НА ГРАФИКЕ		–	–	–
	СТРЕЛА 13,72М	32,655	6,135	3	12	ВЫСОТЫ		–	–	–
	СТРЕЛА 16,76М	29,05	3	4	16	ПОДЪЕМА		–	–	–
	СТРЕЛА 19,81М	20,275	2,525	4,5	18			–	–	–
	СТРЕЛА 22,86М	15,875	1,3	6	22			–	–	–
	СТРЕЛА 25,91М	14,06	0,85	6	24			–	–	–
	1.2 ВСПОМОГАТ. ПОДЪЕМ. БОКОВАЯ ЗОНА									
	СТРЕЛА С УДЛИНИТЕЛЕМ 33,53М	9,07	0,695	8	28			–	–	–
	СТРЕЛА С УДЛИНИТЕЛЕМ 43,28М	4,355	0,435	10	32			–	–	–
	1.3 ГЛАВНЫЙ ПОДЪЕМ. ЗАДНЯЯ ЗОНА									
	СТРЕЛА 10,67М	45	9,295	3	10			–	–	–
	СТРЕЛА 12,19М	33,565	9,295	3	10			–	–	–
	СТРЕЛА 13,72М	32,655	6,94	3	12			–	–	–
	СТРЕЛА 16,76М	29,03	3,92	4	16			–	–	–
	СТРЕЛА 19,81М	20,275	3	4,5	18			–	–	–
	СТРЕЛА 22,86М	15,875	1,61	6	22			–	–	–

ТЕХНИЧЕСКАЯ ХАРАКТЕРИСТИКА КРАНОВ НА ШАССИ АВТОМОБИЛЬНОГО ТИПА.

N П/П	МАРКА КРАНА, РАБОЧЕЕ ОБОРУДОВАНИЕ	ГРУЗОПОДЪЕМН. НА ВЫНОСНЫХ ОПОРАХ, Т		ВЫЛЕТ, М		ВЫСОТА ПОДЪЕМА, М		РАЗМЕРЫ В ТРАНСПОРТНОМ ПОЛОЖЕНИИ, М		
		НА НАИМЕНЬШЕМ ВЫЛЕТЕ	НА НАИБОЛЬШЕМ ВЫЛЕТЕ	НАИМЕНЬШИЙ	НАИБОЛЬШИЙ	НА НАИМЕНЬШЕМ ВЫЛЕТЕ	НА НАИБОЛЬШЕМ ВЫЛЕТЕ	ДЛИНА	ШИРИНА	ВЫСОТА
	СТРЕЛА 25,91М	14,06	1,02	6	24			-	-	-
	1.4 ВСПОМОГАТ.ПОДЪЕМ.ЗАДНЯЯ ЗОНА									
	СТРЕЛА С УДЛИНИТЕЛЕМ 33,53М	9,07	0,57	8	32			-	-	-
	СТРЕЛА С УДЛИНИТЕЛЕМ 43,28М	4,355	0,465	10	36					
5.	МКШ-50									
	1.1 ГЛАВНЫЙ ПОДЪЕМ									
	СТРЕЛА 11,59М	50	9,3	3	9,5	11,5	7,5	13,84	2,96	3,9
	СТРЕЛА 15М	24	5,1	3	12	15	10	-	-	-
	СТРЕЛА 19М	19	2,6	4	15,7	18,5	11,5	-	-	-
	СТРЕЛА 27М	13	1,4	5	22,5	26,5	17	-	-	-
	СТРЕЛА 35М	8	1,3	7,5	25,5	34,5	26	-	-	-
	1.2 ВСПОМОГАТЕЛЬНЫЙ ПОДЪЕМ									
	СТРЕЛА 35М С ГУСЬКОМ 9М	3,3	0,55	9	26,5	43,5	37	-	-	-
	СТРЕЛА 35М С ГУСЬКОМ 14,5М	1,8	0,55	12	27	48,5	43	-	-	-
6.	КОУЛС									
	1.1 ГЛАВНЫЙ ПОДЪЕМ									
	СТРЕЛА 12,2М	55	12,5	3,68	11,38	11,68	6,4	19,2	2,9	3,96
	СТРЕЛА 15,2М	36	8	5,1	15,16	14,55	6,1	-	-	-
	СТРЕЛА 21,3М	25	4,5	6,78	21,34	20,35	7,09	-	-	-
	СТРЕЛА 24,4М	25	3,5	6,49	24,38	23,55	7,62	-	-	-
	СТРЕЛА 27,4М	20	3,5	7,92	23,16	26,29	16,54	-	-	-
	СТРЕЛА 30,5М	20	2	7,77	30,48	29,57	8,32	-	-	-
	СТРЕЛА 33,5М	20	1,75	7,7	30,48	32,48	16,31	-	-	-
	СТРЕЛА 36,6М	20	1,75	7,62	30,48	35,81	22,25	-	-	-
	СТРЕЛА 42,2М	12,5	1,5	9,91	30,46	41,31	30,56	-	-	-
	СТРЕЛА 48,8М	8	1	12,8	30,48	47,09	38,56	-	-	-
	СТРЕЛА 51,8М	8	1	12,57	30,48	60,37	42,67	-	-	-

ТЕХНИЧЕСКАЯ ХАРАКТЕРИСТИКА КРАНОВ НА ШАССИ АВТОМОБИЛЬНОГО ТИПА.

N П/П	МАРКА КРАНА, РАБОЧЕЕ ОБОРУДОВАНИЕ	ГРУЗОПОДЪЕМН. НА ВЫНОСНЫХ ОПОРАХ, Т		ВЫЛЕТ, М		ВЫСОТА ПОДЪЕМА, М		РАЗМЕРЫ В ТРАНСПОРТНОМ ПОЛОЖЕНИИ, М		
		НА НАИМЕНЬШЕМ ВЫЛЕТЕ	НА НАИБОЛЬШЕМ ВЫЛЕТЕ	НАИМЕНЬШИЙ	НАИБОЛЬШИЙ	НА НАИМЕНЬШЕМ ВЫЛЕТЕ	НА НАИБОЛЬШЕМ ВЫЛЕТЕ	ДЛИНА	ШИРИНА	ВЫСОТА
	1.2 ВСПОМОГАТЕЛЬНЫЙ ПОДЪЕМ									
	СТРЕЛА 54,86М	5	1	15,24	28,96	54,03	48,47	–	–	–
	СТРЕЛА 57,91М	4,5	1	15,7	27,43	57,23	52,73	–	–	–
	СТРЕЛА 60,96М	4,5	1,25	15,24	24,38	60,35	57,61	–	–	–
	СТРЕЛА 64,01М	4	1	15,24	24,38	63,55	60,73	–	–	–
7.	60-ГМТ-АТ КРУПП									
	1.1 ГЛАВНЫЙ ПОДЪЕМ,ПРОТИВОВЕС 11Т									
	СТРЕЛА 11,5М	57	20,9	3	9	12	5,1	13,52	2,75	3,62
	СТРЕЛА 20М	34	6,9	3,5	17	20,8	8	–	–	–
	СТРЕЛА 28,5М	19	2,5	5	25	29,5	11	–	–	–
	СТРЕЛА 37,2М	11,4	1,2	8	34	37,5	11	–	–	–
	1.2 ВСПОМОГАТ.ПОДЪЕМ,ПРОТИВОВЕС 11Т									
	СТРЕЛА 35,7М,ОТКИДНОЙ ГУСЕК 10М	6,8	1,1	8,5	38	45,5	23	–	–	–
	СТРЕЛА 37,2М,ОТКИДНОЙ ГУСЕК 10М	5,2	1,1	10	38	47	26	–	–	–
	1.3 ГЛАВНЫЙ ПООДЪЕМ,ПРОТИВОВЕС 7Т									
	СТРЕЛА 11,5М	57	18,3	3	9	12	5,1	–	–	–
	СТРЕЛА 20М	34	5.7	3,5	17	20,8	8	–	–	–
	СТРЕЛА 28,5М	19	1,6	5	25	29,5	11	–	–	–
	СТРЕЛА 37,2М	11,4	1	8	31	37,5	11	–	–	–
	1.4 ВСПОМОГАТ.ПОДЪЕМ,ПРОТИВОВЕС 7Т									
	СТРЕЛА 35,7М,ОТКИДНОЙ ГУСЕК 10М	6,8	1	8,5	34	45,5		–	–	–
	СТРЕЛА 37,2М,ОТКИДНОЙ ГУСЕК 10М	5,2	0,9	10	34	47		–	–	–
	1.5 ГЛАВНЫЙ ПОДЪЕМ,ПРОТИВОВЕС 1Т									
	СТРЕЛА 11,5М	57	14	3	9	12	5,1	–	–	–
	СТРЕЛА 20М	34	3,5	3,5	17	20,8	8	–	–	–
	СТРЕЛА 28,5М	19	1	5	21	29,5		–	–	–
	СТРЕЛА 37,2М	11,4	1	8	25	37,5		–	–	–
	1.6 ВСПОМОГАТ.ПОДЪЕМ.ПРОТИВОВЕС 1Т									
	СТРЕЛА 35М,ОТКИДНОЙ ГУСЕК 10М	6,8	0,9	8,5	27	45,5		–	–	–

ТЕХНИЧЕСКАЯ ХАРАКТЕРИСТИКА КРАНОВ НА ШАССИ АВТОМОБИЛЬНОГО ТИПА.

N П/П	МАРКА КРАНА, РАБОЧЕЕ ОБОРУДОВАНИЕ	ГРУЗОПОДЪЕМН. НА ВЫНОСНЫХ ОПОРАХ, Т		ВЫЛЕТ, М		ВЫСОТА ПОДЪЕМА, М		РАЗМЕРЫ В ТРАНСПОРТНОМ ПОЛОЖЕНИИ, М		
		НА НАИМЕНЬШЕМ ВЫЛЕТЕ	НА НАИБОЛЬШЕМ ВЫЛЕТЕ	НАИМЕНЬШИЙ	НАИБОЛЬШИЙ	НА НАИМЕНЬШЕМ ВЫЛЕТЕ	НА НАИБОЛЬШЕМ ВЫЛЕТЕ	ДЛИНА	ШИРИНА	ВЫСОТА
	СТРЕЛА 37,2М, ОТКИДНОЙ ГУСЕК 10М	5,2	1	10	26	47				
8.	КМК-4070 КРУПП									
	1.1 ГЛАВНЫЙ ПОДЪЕМ, ПРОТИВОВЕС 10,4Т							13,52	2,75	3,62
	СТРЕЛА 11,6М	63	19,1	3	9			–	–	–
	СТРЕЛА 20,4М	31,5	7	4	16			–	–	–
	СТРЕЛА 29,2М	16,2	2,2	5	26			–	–	–
	СТРЕЛА 38,1М	9	1,1	7	34			–	–	–
	СТРЕЛА 20,4м	16,2	7,6	4	16			–	–	–
	СТРЕЛА 29,3М	9	3,6	5	26			–	–	–
	1.2 ВСПОМОГАТ. ПОДЪЕМ, ПРОТИВОВЕС 10,4Т									
	СТРЕЛА 33,7М. ГУСЕК 10М, α =0	6,5	1,6	8	34			–	–	–
	СТРЕЛА 33,7М. ГУСЕК 10М, α =16°	4,5	1,2	9	34			–	–	–
	СТРЕЛА 38,1М. ГУСЕК 10м, α =0°	4,3	1,2	9	34			–	–	–
	СТРЕЛА 38,1М. ГУСЕК 10м, α =16°	3,3	1,1	10	36			–	–	–
	1.3 ГЛАВНЫЙ ПОДЪЕМ, ПРОТИВОВЕС 5,8Т									
	СТРЕЛА 11,6М	57,3	16,3	3	9			–	–	–
	СТРЕЛА 20,4М	31,5	5,6	4	16			–	–	–
	СТРЕЛА 29,2М	16,2	1,2	5	26			–	–	–
	СТРЕЛА 38,1М	9	1,4	7	34			–	–	–
	СТРЕЛА 20,4м	16,2	6,2	4	16			–	–	–
	СТРЕЛА 29,3М	9	2,8	5	26			–	–	–
	1.4 ВСПОМОГАТ. ПОДЪЕМ, ПРОТИВОВЕС 5,8Т									
	СТРЕЛА 33,1М. ГУСЕК 10М, α =0°	6,5	1,3	8	28			–	–	–
	СТРЕЛА 33,1М. ГУСЕК 10М, α =16°	4,5	1,3	9	28			–	–	–
	СТРЕЛА 38,1М. ГУСЕК 10м, α =0°	4,3	1,1	9	30			–	–	–
	СТРЕЛА 38,1М. ГУСЕК 10м, α =16°	3,3	1	10	30			–	–	–
	1.5 ГЛАВНЫЙ ПОДЪЕМ, ПРОТИВОВЕС 10,4Т БЕЗ ВЫНОСНЫХ ОПОР									
	СТРЕЛА 11,6М	15,8	4,6	3	9			–	–	–

ТЕХНИЧЕСКАЯ ХАРАКТЕРИСТИКА КРАНОВ НА ШАССИ АВТОМОБИЛЬНОГО ТИПА.

N П/П	МАРКА КРАНА, РАБОЧЕЕ ОБОРУДОВАНИЕ	ГРУЗОПОДЪЕМН. НА ВЫНОСНЫХ ОПОРАХ, Т		ВЫЛЕТ, М		ВЫСОТА ПОДЪЕМА, М		РАЗМЕРЫ В ТРАНСПОРТНОМ ПОЛОЖЕНИИ, М		
		НА НАИМЕНЬШЕМ ВЫЛЕТЕ	НА НАИБОЛЬШЕМ ВЫЛЕТЕ	НАИМЕНЬШИЙ	НАИБОЛЬШИЙ	НА НАИМЕНЬШЕМ ВЫЛЕТЕ	НА НАИБОЛЬШЕМ ВЫЛЕТЕ	ДЛИНА	ШИРИНА	ВЫСОТА
	СТРЕЛА 20,4М	12,8	0,9	4	16					
9.	70-ГМТ-АТ КРУПП									
	1.1 ПРОТИВОВЕС 11Т, ЗОНА РАБОТЫ 360°									
	СТРЕЛА 11,5М	57	20,9	3	9	12	5,1	13,745	2,75	3,65
	СТРЕЛА 20М	34	6,9	3,5	17	20,8	8	–	–	–
	СТРЕЛА 28,5М	19	2,5	5	25	29,5	11	–	–	–
	СТРЕЛА 37,2М	11,4	1,2	8	34	37,5	11	–	–	–
	СТРЕЛА 35,7М + 10М	5,2	1,1	10	38	45,5	23	–	–	–
	СТРЕЛА 37,2М + 10М	6,8	1,1	8,5	38	47	26	–	–	–
	1.2 ПРОТИВОВЕС 11Т, ЗОНА РАБОТЫ ±10°, СТРЕЛА ПОВЕРНУТА НАЗАД									
	СТРЕЛА 11,5М	66,5	20,9	3	9	12	5,1	–	–	–
	СТРЕЛА 20М	34	6,9	3,5	17	20,8	8	–	–	–
	1.3 ПРОТИВОВЕС 7Т, ЗОНА РАБОТЫ 360°									
	СТРЕЛА 11,5М	57	18,3	3	9	12	5,1	–	–	–
	СТРЕЛА 20М	34	5,7	3,5	17	20,8	8	–	–	–
	СТРЕЛА 28,5М	19	1,6	5	25	29,5	11	–	–	–
	СТРЕЛА 37,2М	11,4	1	8	31	37,5	19	–	–	–
	СТРЕЛА 35,7М + 10М	6,8	1	8,5	34	47	30	–	–	–
	СТРЕЛА 37,2М + 10М	5,2	0,9	10	34	47	31	–	–	–
10.	ТМ-1075 ГРОВ									
	1.1 ГЛАВНЫЙ ПОДЪЕМ							16,33	3	4
	СТРЕЛА 13,5М	90	24,05	3,6	10			–	–	–
	СТРЕЛА 15,8М	55,11	17,73	3,6	12			–	–	–
	СТРЕЛА 18,3М	53,53	10,245	3,6	16			–	–	–
	СТРЕЛА 20,7М	51,71	8,125	3,6	18			–	–	–

ТЕХНИЧЕСКАЯ ХАРАКТЕРИСТИКА КРАНОВ НА ШАССИ АВТОМОБИЛЬНОГО ТИПА.

N П/П	МАРКА КРАНА, РАБОЧЕЕ ОБОРУДОВАНИЕ	ГРУЗОПОДЪЕМН. НА ВЫНОСНЫХ ОПОРАХ, Т		ВЫЛЕТ, М		ВЫСОТА ПОДЪЕМА, М		РАЗМЕРЫ В ТРАНСПОРТНОМ ПОЛОЖЕНИИ, М		
		НА НАИМЕНЬШЕМ ВЫЛЕТЕ	НА НАИБОЛЬШЕМ ВЫЛЕТЕ	НАИМЕНЬШИЙ	НАИБОЛЬШИЙ	НА НАИМЕНЬШЕМ ВЫЛЕТЕ	НА НАИБОЛЬШЕМ ВЫЛЕТЕ	ДЛИНА	ШИРИНА	ВЫСОТА
	СТРЕЛА 23,2м	48,945	6,44	3,6	20			–	–	–
	СТРЕЛА 25,6М	41,275	4,52	4,5	23			–	–	–
	СТРЕЛА 28М	32,93	4,52	6	23			–	–	–
	СТРЕЛА 30,5М	30,3	3,04	6	26			–	–	–
	СТРЕЛА 33М	29,3	1,92	6	29			–	–	–
	1.2 ВСПОМОГАТЕЛЬНЫЙ ПОДЪЕМ									
	СТРЕЛА 33М С УДЛИНИТЕЛЕМ 9,7М(42,7М)	19,05	0,88	9	38			–	–	–
	СТРЕЛА 42,7М С УДЛИНИТЕЛ.9,7М(52,4М)	10,885	0,46	10	44			–	–	–
11.	КМК-5090 КРУПП. ЗОНА РАБОТЫ-360°									
	1.ТЕЛЕСКОПИЧЕСКАЯ СТРЕЛА 12,7 - 41М									
	СТРЕЛА 12,7М	90	25,5	3	10			15,34	3	3,75
	СТРЕЛА 17,4м	54,4	12,4	3	14			–	–	–
	СТРЕЛА 22,1М	32,4	8,2	5	18			–	–	–
	СТРЕЛА 31,6М	23,4	2,5	6	28			–	–	–
	СТРЕЛА 41М	12,6	1,4	8	36			–	–	–
	2.ТЕЛЕСКОПИЧЕСКИЕ СТРЕЛЫ 36,3М И 41М С ОТКИДНЫМИ ГУСЬКАМИ									
	СТРЕЛА 36,3М С ГУСЬКОМ 10М	9,5	0,9	7	42			–	–	–
	СТРЕЛА 36,3М С ГУСЬКОМ 16М	5	1	9	44			–	–	–
	СТРЕЛА 41М С ГУСЬКОМ 10М	7,5	0,8	8	44			–	–	–
	СТРЕЛА 41М С ГУСЬКОМ 16М	4	0,9	9	46			–	–	–
12.	А 391-2NS ЛОКОМО									
	СТРЕЛА 11М	90	24,2	3,5	9	11,3	5,4	18,69	2,77	3,75
	СТРЕЛА 19М	49	7,7	3,5	16	19,8	9,5	–	–	–
	СТРЕЛА 27М	32	2,95	4,5	24	28	11	–	–	–
	СТРЕЛА 35М	24	1,7	7	30	35,5	17,3	–	–	–
	СТРЕЛА 35+10М	11,5	1,6	9	36	45,3	26,8	–	–	–

ТЕХНИЧЕСКАЯ ХАРАКТЕРИСТИКА КРАНОВ НА ШАССИ АВТОМОБИЛЬНОГО ТИПА.

N П/П	МАРКА КРАНА, РАБОЧЕЕ ОБОРУДОВАНИЕ	ГРУЗОПОДЪЕМН. НА ВЫНОСНЫХ ОПОРАХ, Т		ВЫЛЕТ, М		ВЫСОТА ПОДЪЕМА, М		РАЗМЕРЫ В ТРАНСПОРТНОМ ПОЛОЖЕНИИ, М		
		НА НАИМЕНЬШЕМ ВЫЛЕТЕ	НА НАИБОЛЬШЕМ ВЫЛЕТЕ	НАИМЕНЬШИЙ	НАИБОЛЬШИЙ	НА НАИМЕНЬШЕМ ВЫЛЕТЕ	НА НАИБОЛЬШЕМ ВЫЛЕТЕ	ДЛИНА	ШИРИНА	ВЫСОТА
13.	NK-1200S KATO									
	1.1 РАССТОЯНИЕ МЕЖДУ ВЫНОСНЫМИ ОПОРАМИ 8М С ПРИМЕНЕНИЕМ ГИДРОДОМКРАТА									
	1.1.1 СТРЕЛОВОЕ ОБОРУДОВАНИЕ									
	СТРЕЛА 13,6М	120	23,9	3,35	12			16,85	3	4,2
	СТРЕЛА 20,4М	50	10,7	3,35	18			–	–	–
	СТРЕЛА 27,2М	40	5,4	3,35	24			–	–	–
	СТРЕЛА 34М	32	1,9	4,5	32			–	–	–
	СТРЕЛА 40,9М	26	1,3	5,5	34			–	–	–
	СТРЕЛА 45,5М	20	1,25	6,5	36			–	–	–
	СТРЕЛА 50М	15	0,95	7,5	40			–	–	–
	1.1.2 СТРЕЛОВОЕ ОБОРУДОВАНИЕ С ГУСЬКОМ									
	СТРЕЛА 50М, ГУСЕК 11М, α =5°	7,5	1	15	41			–	–	–
	СТРЕЛА 50М, ГУСЕК 20М, α =5°	4,7	0,9	18	46,4			–	–	–
	СТРЕЛА 50М, ГУСЕК 20М, α =25°	3,4	1	20,5	48,1			–	–	–
	СТРЕЛА 50М, ГУСЕК 20М, α =45°	2,3	1,2	22,2	49			–	–	–
	1.2 РАССТОЯНИЕ МЕЖДУ ВЫНОСНЫМИ ОПОРАМИ 5,34М. С ПРИМЕНЕНИЕМ ГИДРОДОМКРАТА-РАБОТА В ЗОНЕ 360°, БЕЗ ГИДРОДОМКРАТА – РАБОТА В БОКОВЫХ И ЗАДНЕЙ ЗОНАХ									
	1.2.2 СТРЕЛОВОЕ ОБОРУДОВАНИЕ									
	СТРЕЛА 13,6М	85	12,4	3,35	12			–	–	–
	СТРЕЛА 20,4М	50	4,6	3,35	18			–	–	–
	СТРЕЛА 27,2М	40	1,2	3,35	24			–	–	–
	СТРЕЛА 34М	32	1,2	4,5	24			–	–	–
	СТРЕЛА 40,9М	26	1,2	5,5	24			–	–	–
	СТРЕЛА 45,5М	20	1,7	6,5	24			–	–	–
	СТРЕЛА 50М	15	0,9	7,5	28			–	–	–

ТЕХНИЧЕСКАЯ ХАРАКТЕРИСТИКА КРАНОВ НА ШАССИ АВТОМОБИЛЬНОГО ТИПА.

N П/П	МАРКА КРАНА, РАБОЧЕЕ ОБОРУДОВАНИЕ	ГРУЗОПОДЪЕМН. НА ВЫНОСНЫХ ОПОРАХ, Т		ВЫЛЕТ, М		ВЫСОТА ПОДЪЕМА, М		РАЗМЕРЫ В ТРАНСПОРТНОМ ПОЛОЖЕНИИ, М		
		НА НАИМЕНЬШЕМ ВЫЛЕТЕ	НА НАИБОЛЬШЕМ ВЫЛЕТЕ	НАИМЕНЬШИЙ	НАИБОЛЬШИЙ	НА НАИМЕНЬШЕМ ВЫЛЕТЕ	НА НАИБОЛЬШЕМ ВЫЛЕТЕ	ДЛИНА	ШИРИНА	ВЫСОТА
14.	ОКТАГ-8130 КОУЛС									
	1.1 ПОЛНОЕ ВЫДВИЖЕНИЕ ТРЕХ СЕКЦИЙ, ЧЕТВЕРТАЯ ВТЯНУТА									
	СТРЕЛА 14М	123	30,45	3	12			18,7	3	3,98
	СТРЕЛА 14-17М	104	23	3,5	12			–	–	–
	СТРЕЛА 17-20М	93,25	14,05	4	18			–	–	–
	СТРЕЛА 20-24М	70,45	9,25	4,5	22			–	–	–
	СТРЕЛА 24-27М	50,13	6,2	5	26			–	–	–
	СТРЕЛА 27-30М	39,5	5	5	22			–	–	–
	СТРЕЛА 30-33,2М	33,3	4	7	30			–	–	–
	1.2 НЕЗАФИКСИРОВАННАЯ ДЛИНА СТРЕЛЫ									
	СТРЕЛА 14-17М	60	60	3,5	6			–	–	–
	СТРЕЛА 17-20М	60	60	4	6			–	–	–
	СТРЕЛА 20-24М	60	60	4,5	6			–	–	–
	1.3 СТРЕЛА 42,8М(ПОЛНОСТЬЮ ВЫДВИНУТА)	19	2,5	10	36			–	–	–
	1.4 СТРЕЛА С УДЛИНИТЕЛЕМ									
	СТРЕЛА 14-33,2М С УДЛИНИТЕЛЕМ 12М	13,5	4	10,7	30			–	–	–
	СТРЕЛА 23,6-42,8М С УДЛИНИТЕЛЕМ 12М	11,5	1,8	14	37			–	–	–
	1.5 СТРЕЛА С УДЛИНИТЕЛЕМ 12М И КОНСОЛЬНОЙ СТРЕЛОЙ									
	СТРЕЛА 23,6-42,8М С КОНС.СТРЕЛ.12М	6	1,4	18,8	40,8			–	–	–
	СТРЕЛА 23,6-42,8М С КОНС.СТРЕЛ.18М	3,25	1,2	22	41,5			–	–	–
	СТРЕЛА 23,6-42,8М С КОНС.СТРЕЛ.24М	2	0,95	27,5	40,5			–	–	–
	СТРЕЛА 23,6-42,8М С КОНС.СТРЕЛ.30М	1,35	0,3	28	44,5			–	–	–

ТЕХНИЧЕСКАЯ ХАРАКТЕРИСТИКА КРАНОВ НА ШАССИ АВТОМОБИЛЬНОГО ТИПА.

N П/П	МАРКА КРАНА, РАБОЧЕЕ ОБОРУДОВАНИЕ	ГРУЗОПОДЪЕМН. НА ВЫНОСНЫХ ОПОРАХ, Т		ВЫЛЕТ, М		ВЫСОТА ПОДЪЕМА, М		РАЗМЕРЫ В ТРАНСПОРТНОМ ПОЛОЖЕНИИ, М		
		НА НАИМЕНЬШЕМ ВЫЛЕТЕ	НА НАИБОЛЬШЕМ ВЫЛЕТЕ	НАИМЕНЬШИЙ	НАИБОЛЬШИЙ	НА НАИМЕНЬШЕМ ВЫЛЕТЕ	НА НАИБОЛЬШЕМ ВЫЛЕТЕ	ДЛИНА	ШИРИНА	ВЫСОТА
15.	FMC HC-258									
	1.1 СХЕМА ПРОТИВОВЕСОВ АВ* ЗАДНЯЯ ЗОНА									
	СТРЕЛА 12,19М	167,8	47,6	3,9	12,2	13,34	5,46	13,26	3,61	3,9
	СТРЕЛА 21,34М	120,6	25,5	5,2	21,3	22,48	6,53	–	–	–
	СТРЕЛА 24,38М	95,8	21,5	5,8	24,4	25,48	6,83	–	–	–
	СТРЕЛА 33,53М	89,3	14	7,6	33,5	34,34	7,7	–	–	–
	СТРЕЛА 36,8М	82,9	12,3	9,1	36,6	37,16	7,9	–	–	–
	СТРЕЛА 42,67М	75,1	9,7	9,1	42,7	43,31	8,36	–	–	–
	СТРЕЛА 45,72М	68,5	8,6	10,7	45,7	46,08	8,61	–	–	–
	СТРЕЛА 48,77М	64,2	7,7	10,7	48,8	49,51	8,76	–	–	–
	СТРЕЛА 54,76М	55,2	6,1	12,2	55,0	55,14	9,24	–	–	–
	СТРЕЛА 57,91М	49,1	5,5	12,2	57,9	58,29	9,37	–	–	–
	СТРЕЛА 60,96М	44,1	4,8	12,2	60,9	61,21	9,6	–	–	–
	СТРЕЛА 67,06М	35	3,7	15,2	67,1	67,16	9,96	–	–	–
	СТРЕЛА 70,1М	32	3	15,2	70,1	70,18	10,11	–	–	–
	СТРЕЛА 79,25М	22,3	1,8	18,3	79,3	78,64	10,72	–	–	–
	СТРЕЛА 82,3М	20,7	1,4	18,3	82,3	88,02	10,8	–	–	–

* ГРУЗОВЫЕ ХАРАКТЕРИСТИКИ КРАНА ДЛЯ БОКОВОЙ ЗОНЫ, А ТАКЖЕ ПРИ СХЕМЕ ПРОТИВОВЕСОВ АА (ЗАДНЯЯ И БОКОВАЯ ЗОНЫ) ПРИВЕДЕНЫ НА СТР. 216-221

ТЕХНИЧЕСКАЯ ХАРАКТЕРИСТИКА КРАНОВ НА ШАССИ АВТОМОБИЛЬНОГО ТИПА.

N П/П	МАРКА КРАНА, РАБОЧЕЕ ОБОРУДОВАНИЕ	ГРУЗОПОДЪЕМН. НА ВЫНОСНЫХ ОПОРАХ, Т		ВЫЛЕТ, М		ВЫСОТА ПОДЪЕМА, М		РАЗМЕРЫ В ТРАНСПОРТНОМ ПОЛОЖЕНИИ, М		
		НА НАИМЕНЬШЕМ ВЫЛЕТЕ	НА НАИБОЛЬШЕМ ВЫЛЕТЕ	НАИМЕНЬШИЙ	НАИБОЛЬШИЙ	НА НАИМЕНЬШЕМ ВЫЛЕТЕ	НА НАИБОЛЬШЕМ ВЫЛЕТЕ	ДЛИНА	ШИРИНА	ВЫСОТА
16.	350 ГМТ КРУПП									
	1. ГЛАВНЫЙ ПОДЪЕМ									
	1.1 СТРЕЛОВОЕ ОБОРУДОВАНИЕ, ПРОТИВОВЕС 60Т									
	СТРЕЛА 16,75М, ПОВОРОТ ±10° НАЗАД	322	72,5	3	13			19,67	3	4
	СТРЕЛА 16,75М, ПОВОРОТ ±45° НАЗАД	290	72,5	3	13			–	–	–
	СТРЕЛА 16,75М, ПОВОРОТ 360°	276	65	3	13			–	–	–
	СТРЕЛА 28,75М, ПОВОРОТ 360°	135	25,5	4,5	24			–	–	–
	СТРЕЛА 40М, ПОВОРОТ 360°	72,5	14,7	7	34			–	–	–
	СТРЕЛА 52М, ПОВОРОТ 360°	41	8,5	9	46			–	–	–
	1.2 СТРЕЛОВОЕ ОБОРУДОВАНИЕ, ПРОТИВОВЕС 30Т									
	СТРЕЛА 16,75М	265	42	3	13			–	–	–
	СТРЕЛА 28,75М	135	15	4,5	24			–	–	–
	СТРЕЛА 40М	72,5	6,1	7	34			–	–	–
	СТРЕЛА 52М	41	4,9	9	40			–	–	–
	2. ВСПОМОГАТЕЛЬНЫЙ ПОДЪЕМ									
	2.1 СТРЕЛОВОЕ ОБОРУДОВАНИЕ С ГУСЬКОМ (УДЛИНИТЕЛЕМ). ПРОТИВОВЕС 60Т									
	СТРЕЛА 50М С ГУСЬКОМ 12М	23,5	5	11	54			–	–	–
	СТРЕЛА 50М С ГУСЬКОМ 16М	19,8	4	12	58			–	–	–
	СТРЕЛА 50М С ГУСЬКОМ 20М	16,5	3	13	62			–	–	–
	СТРЕЛА 50М С ГУСЬКОМ 28М	11,5	3,2	15	64			–	–	–
	СТРЕЛА 50М С ГУСЬКОМ 36М	8,2	2,3	18	69			–	–	–

1. ОБЩИЕ СВЕДЕНИЯ, ОСНОВНЫЕ ТЕХНИЧЕСКИЕ ДАННЫЕ И ХАРАКТЕРИСТИКИ КРАНА КС-5473 "ДНЕПР"

ТИП КРАНА	СТРЕЛОВОЙ, САМОХОДНЫЙ НА ШАССИ АВТОМОБИЛЬНОГО ТИПА
НАИБОЛЬШАЯ ГРУЗОПОДЪЕМНОСТЬ, Т	25
ВЫЛЕТ НАИМЕНЬШИЙ, М	3,2
ВЫСОТА ПОДЪЕМА ПРИ НАИБОЛЬШЕЙ ГРУЗОПОДЪЕМНОСТИ, М	10
ТИП ПРИВОДА:	
МЕХАНИЗМА ПЕРЕДВИЖЕНИЯ	ОТ ДВИГАТЕЛЯ, РАСПОЛОЖЕННОГО НА ШАССИ
МЕХАНИЗМОВ, РАСПОЛОЖЕННЫХ НА ПОВОРОТНОЙ ПЛАТФОРМЕ	ГИДРАВЛИЧЕСКИЙ ОТ ДИЗЕЛЬ-НАСОСНОЙ СТАНЦИИ, РАСПОЛОЖЕННОЙ НА ШАССИ
ВЫНОСНЫХ ОПОР	ГИДРАВЛИЧЕСКИЙ
ДОПУСКАЕМАЯ СКОРОСТЬ ВЕТРА НА ВЫСОТЕ 10М, М/СЕК:	
ДЛЯ РАБОЧЕГО СОСТОЯНИЯ КРАНА	14
ДЛЯ НЕРАБОЧЕГО СОСТОЯНИЯ КРАНА	33
РАБОЧЕЕ ОБОРУДОВАНИЕ КРАНА:	
ОСНОВНОЕ	ТЕЛЕСКОПИЧЕСКАЯ ТРЕХСЕКЦИОННАЯ СТРЕЛА КОРОБЧАТОГО СЕЧЕНИЯ ДЛИНОЙ 10 - 24м;
СМЕННОЕ	УПРАВЛЯЕМЫЙ И НЕУПРАВЛЯЕМЫЙ ГУСЬКИ ДЛИНОЙ 8м; НЕУПРАВЛЯЕМЫЙ ГУСЕК ДЛИНОЙ 7М; УДЛИНИТЕЛЬ ДЛИНОЙ 8М ДЛЯ РАБОТЫ СО СТРЕЛОЙ 24м; УДЛИНИТЕЛЬ ДЛИНОЙ 8м ДЛЯ РАБОТЫ С НЕУПРАВЛЯЕМЫМ ГУСЬКОМ 7м
ПОДВЕСКА СТРЕЛЫ	ЖЕСТКАЯ
ГЛУБИНА ОПУСКАНИЯ, М	16
ЗАДНИЙ ГАБАРИТ, М	3
ДОПУСТИМЫЙ УКЛОН ПЛОЩАДКИ, НА КОТОРОЙ УСТАНАВЛИВАЕТСЯ КРАН, ГРАД.:	
ПРИ РАБОТЕ НА ВЫНОСНЫХ ОПОРАХ	1,5
ПРИ РАБОТЕ БЕЗ ВЫНОСНЫХ ОПОР	3
ПРЕОДОЛЕВАЕМЫЙ КРАНОМ УКЛОН, ГРАД :	
НА 1-ой ПЕРЕДАЧЕ КОРОБКИ ПЕРЕДАЧ	15
НА 2-ой ПЕРЕДАЧЕ КОРОБКИ ПЕРЕДАЧ	9
НА 3-ей ПЕРЕДАЧЕ КОРОБКИ ПЕРЕДАЧ	5
НА 4-ой ПЕРЕДАЧЕ КОРОБКИ ПЕРЕДАЧ	3
НА 5-ой ПЕРЕДАЧЕ КОРОБКИ ПЕРЕДАЧ	2,5
НА 6-ой ПЕРЕДАЧЕ КОРОБКИ ПЕРЕДАЧ	2

СКОРОСТЬ ПОДЪЕМА-ОПУСКАНИЯ И ПОСАДКИ ГРУЗА, М/С

КРАТНОСТЬ ПОЛИСПАСТА	ГЛАВНЫЙ ПОДЪЕМ			ВСПОМОГАТЕЛЬНЫЙ ПОДЪЕМ	
	НОМИНАЛЬНАЯ	УВЕЛИЧЕННАЯ *	ПОСАДКИ	НОМИНАЛЬНАЯ	ПОСАДКИ
6	0,1	0,191	0,004	НЕТ	НЕТ
1	НЕТ	НЕТ	НЕТ	0,6	0,025

* ПРИ ВЫПОЛНЕНИИ ОПЕРАЦИЙ БЕЗ ГРУЗА ИЛИ С ГРУЗОМ, НЕ ПРЕВЫШАЮЩИМ 50% ОТ ГРУЗОПОДЪЕМНОСТИ КРАНА СО СТРЕЛАМИ 10;15;20 И 24М

ГРУЗОВЫСОТНЫЕ ХАРАКТЕРИСТИКИ КРАНА КС-5473 "ДНЕПР"

NN п/п	РАБОЧЕЕ ОБОРУДОВАНИЕ	ВЫЛЕТ, М	ГРУЗОПОДЪЕМНОСТЬ, Т		ВЫСОТА ПОДЪЕМА, М
			НА ОПОРАХ (В СЕКТОРЕ ±135° НАЗАД)	БЕЗ ОПОР (В СЕКТОРЕ ±90° НАЗАД	
1	Стрела 10м	3,2	25		10
		4	20	4	9,1
		5	16	3	8,1
		6	13	2,3	7,2
		8	7	1	4,2
2	Стрела 15м	3,5	16	–	14,2
		4	15	–	13,2
		5	12,8	–	13,5
		6	10,5	–	13,1
		8	6,5	–	11,9
		12	3	–	7,2
3	Стрела 20м	4,2	9,5	–	19,3
		5	9,2	–	19,1
		6	8,4	–	18,8
		8	6,5	–	17,8
		12	3	–	15,1
		16	1,7	–	10,1
		18	1,4		5,4
4	Стрела 24м	5,4	7	–	22,6
		6	6,4	–	22,5
		8	5	–	22
		12	2,7	–	20
		16	1,6	–	16,7
		18	1,1	–	11,6
		20	0,6		11,4
5	СТРЕЛА 24М С УДЛИНИТЕЛЕМ 8М (α= 0°) ИЛИ С НЕУПРАВЛЯЕМЫМ ГУСЬКОМ 8М (α= 15°) ГЛАВНЫЙ ПОДЪЕМ	5,5	5,6	–	22,5
		8	4,2	–	21,9
		12	5,2	–	19,9
		16	1,3	–	16,6
		18	0,8	–	14,5
		19	0,5	–	12,9
6	СТРЕЛА 24М С УДЛИНИТЕЛЕМ 8М (α= 0°) ВСПОМОГАТЕЛЬНЫЙ ПОДЪЕМ	8	2,8	–	30,5
		11	2,8	–	29,2
		16,4	1,2	–	26,6
		21,7	0,6	–	22
		24,4	0,5	–	19
7	СТРЕЛА 24М С НЕУПРАВЛЯЕМЫМ ГУСЬКОМ 8М (α= 15°) ВСПОМОГАТЕЛЬНЫЙ ПОДЪЕМ	9,8	2	–	29,5
		12,8	1,6	–	28,1
		18	1	–	25,4
		23	0,6	–	20,2
		25,4	0,4	–	16,8
8	СТРЕЛА 24М С УДЛИНИТЕЛЕМ 8М И НЕУПРАВЛЯЕМЫМ ГУСЬКОМ 7М (α= 30°) ГЛАВНЫЙ ПОДЪЕМ	6	4,9	–	22,3
		8	3,9	–	21,8
		12	2,1	–	19,4
		16	0,8	–	16,4

ПРОДОЛЖЕНИЕ

NN п/п	РАБОЧЕЕ ОБОРУДОВАНИЕ	ВЫЛЕТ, М	ГРУЗОПОДЪЕМНОСТЬ, Т		ВЫСОТА ПОДЪЕМА, М
			НА ОПОРАХ (В СЕКТОРЕ ±135° НАЗАД)	БЕЗ ОПОР (В СЕКТОРЕ ±90° НАЗАД)	
9	СТРЕЛА 24М С УДЛИНИТЕЛЕМ 8М (α= 0°) И НЕУПРАВЛЯЕМЫМ ГУСЬКОМ 7М (α= 30°), ВСПОМОГАТЕЛЬНЫЙ ПОДЪЕМ	12,4 13,5 16,6 22,6	1,1 1 0,7 0,4		36 35,1 33,7 29,5

СРЕДНЯЯ СКОРОСТЬ ИЗМЕНЕНИЯ ВЫЛЕТА, М/С 0,1

ВРЕМЯ ПОЛНОГО ИЗМЕНЕНИЯ ВЫЛЕТА, С
- ОТ МАКСИМАЛЬНОГО ДО МИНИМАЛЬНОГО 48
- ОТ МИНИМАЛЬНОГО ДО МАКСИМАЛЬНОГО 48

СКОРОСТЬ ВЫДВИЖЕНИЯ (ВТЯГИВАНИЯ) СЕКЦИИ СТРЕЛЫ, М/С:
- НОМИНАЛЬНАЯ 0,2
- УВЕЛИЧЕННАЯ ПРИ ВЫПОЛНЕНИИ ОПЕРАЦИИ БЕЗ ГРУЗА 0,28

ЧАСТОТА ВРАЩЕНИЯ, ОБ/МИН
- СТРЕЛА 10М-24М 0,2 - 1,5
- СТРЕЛА 24М С УДЛИНИТЕЛЕМ 8М 0,2 - 0,9
- СТРЕЛА 24М С УДЛИНИТЕЛЕМ 8М И НЕУПРАВЛЯЕМЫМ ГУСЬКОМ 7М 0,2 - 0,9

СКОРОСТИ ПЕРЕДВИЖЕНИЯ КРАНА, М/С (КМ/Ч):
- РАБОЧАЯ С ГРУЗОМ НА КРЮКЕ НЕ БОЛЕЕ 0,7(2,5)

ТРАНСПОРТНЫЕ (МАКСИМАЛЬНЫЕ), СВОИМ ХОДОМ:
- НА 1-ой ПЕРЕДАЧЕ КОРОБКИ ПЕРЕДАЧ 1,95(7)
- НА 2-ой ПЕРЕДАЧЕ КОРОБКИ ПЕРЕДАЧ 3,3(12)
- НА 3-ей ПЕРЕДАЧЕ КОРОБКИ ПЕРЕДАЧ 5,56(20)
- НА 4-ой ПЕРЕДАЧЕ КОРОБКИ ПЕРЕДАЧ 8,9(32)
- НА 5-ой ПЕРЕДАЧЕ КОРОБКИ ПЕРЕДАЧ 13,42(49)
- НА 6-ой ПЕРЕДАЧЕ КОРОБКИ ПЕРЕДАЧ 16,68(60)
- ЗАДНИЙ ХОД 2,09(7,5))
- С ПОДВЕШЕННЫМ ГУСЬКОМ 12,4(45)
- НА БУКСИРЕ, НЕ БОЛЕЕ 5,5(20)

УГОЛ ПОВОРОТА ПОВОРОТНОЙ ПЛАТФОРМЫ, ГРАД.:
- БЕЗ ГРУЗА 360°
- С ГРУЗОМ:
  - НА ОПОРАХ ± 135*
  - БЕЗ ОПОР ± 90*

ОГРАНИЧЕНИЕ ИЛИ ВОЗМОЖНОСТЬ ОДНОВРЕМЕННОСТИ ВЫПОЛНЕНИЯ ОПЕРАЦИЙ:

ОДНОВРЕМЕННО ЗАПРЕЩАЕТСЯ ВЫПОЛНЯТЬ СЛЕДУЮЩИЕ ОПЕРАЦИИ:

ВРАЩЕНИЕ ПОВОРОТНОЙ ПЛАТФОРМЫ С ТЕЛЕСКОПИРОВАНИЕМ;
ВРАЩЕНИЕ ПОВОРОТНОЙ ПЛАТФОРМЫ С УСКОРЕНИЕМ ГЛАВНОГО ПОДЪЕМА;
ТЕЛЕСКОПИРОВАНИЕ С УСКОРЕНИЕМ ГЛАВНОГО ПОДЪЕМА;
ИЗМЕНЕНИЕ НАКЛОНА СТРЕЛЫ С РАБОТОЙ ГЛАВНОЙ И ВСПОМОГАТЕЛЬНОЙ ЛЕБЕДОК;
ИЗМЕНЕНИЕ НАКЛОНА СТРЕЛЫ С ВРАЩЕНИЕМ ПОВОРОТНОЙ ПЛАТФОРМЫ;
РАБОТУ ГЛАВНОЙ И ВСПОМОГАТЕЛЬНОЙ ЛЕБЕДКАМИ

---

* ОТ ПРОДОЛЬНОЙ ОСИ КРАНА В СТОРОНУ ЗАДНИХ МОСТОВ ШАССИ

НАИБОЛЬШИЙ ГРУЗ,ПРИ КОТОРОМ МОГУТ ВЫДВИГАТЬСЯ СЕКЦИИ ТЕЛЕСКОПИЧЕСКОЙ СТРЕЛЫ:
ТЕЛЕСКОПИЧЕСКАЯ СТРЕЛА 10-24М — 50% ОТ ГРУЗОПОДЪЕМНОСТИ ДЛЯ СТРЕЛ 10;15;20 И 24М,НО НЕ БОЛЕЕ 8Т

ПЕРЕДВИЖЕНИЕ КРАНА С ГРУЗОМ — 5Т
ПРИ УСЛОВИЯХ, ЧТО ПЛОЩАДКА ДОПУСКАЕТ УДЕЛЬНОЕ ДАВЛЕНИЕ НА ГРУНТ НЕ БОЛНН 6КГ/СМ², УКЛОН НЕ БОЛЕЕ 1ГРАД.,ВЫЛЕТ -3,2М,СКОРОСТЬ ПЕРЕДВИЖЕНИЯ НЕ БОЛЕЕ 2,5КМ/Ч

НАГРУЗКА КОЛЕСА И ВЫНОСНОЙ ОПОРЫ В РАБОЧЕМ ПОЛОЖЕНИИ НА ОСНОВАНИЕ,Т:
- МАКСИМАЛЬНАЯ НАГРУЗКА ХОДОВОГО КОЛЕСА (ПРИ РАБОТЕ БЕЗ ВЫНОСНЫХ ОПОР) — 12,5
- МАКСИМАЛЬНАЯ НАГРУЗКА ОТ ВЫНОСНОЙ ОПОРЫ:
  - ПЕРЕДНЕЙ — 24,7
  - ЗАДНЕЙ — 23,65

НАГРУЗКА ОСЕЙ ШАССИ В ТРАНСПОРТНОМ ПОЛОЖЕНИИ НА ОСНОВАНИЕ

ИСПОЛНЕНИЕ	ПЕРЕДНЕЙ ОСИ, Т	ЗАДНЕЙ ОСИ, Т
КРАН В СБОРЕ С ТРЕХСЕКЦИОННОЙ ТЕЛЕСКОПИЧЕСКОЙ СТРЕЛОЙ 10-24М, КРЮКОВОЙ ПОДВЕСКОЙ ГРУЗОПОДЪЕМНОСТЬЮ 25Т	10,6	2 x 9,1
КРАН В СБОРЕ С ТРЕХСЕКЦИОННОЙ ТЕЛЕСКОПИЧЕСКОЙ СТРЕЛОЙ 10-24М, КРЮКОВОЙ ПОДВЕСКОЙ ГРУЗОПОДЪЕМНОСТЬЮ 25т С УДЛИНИТЕЛЕМ 8М И ВСПОМОГАТЕЛЬНОЙ КРЮКОВОЙ ПОДВЕСКОЙ 6,3Т	11,14	2x9,185

РАЗМЕРЫ ОПОРНОГО КОНТУРА КРАНА,М
- ПРОДОЛЬНЫЙ — 4,85
- ПОПЕРЕЧНЫЙ — 5,18

ХАРАКТЕРИСТИКА ГРУЗОЗАХВАТНОГО ОРГАНА (НОМЕР КРЮКА ПО ГОСТ 6627-74) И ЕГО ГРУЗОПОДЪЕМНОСТЬ:
- ГЛАВНОГО ПОДЪЕМА — 20А;25Т
- ВСПОМОГАТЕЛЬНОГО ПОДЪЕМА — 14А;6,3Т

РАЗМЕРЫ КРАНА В ТРАНСПОРТНОМ ПОЛОЖЕНИИ,М :
- ДЛИНА — 12
- ШИРИНА — 2,5
- ВЫСОТА — 3,46

ВЕС КРАНА В РАБОЧЕМ СОСТОЯНИИ (ТРАНСПОРТНОМ ПОЛОЖЕНИИ) В СБОРЕ С ТРЕХСЕКЦИОННОЙ ТЕЛЕСКОПИЧЕСКОЙ СТРЕЛОЙ 10М-24М С КРЮКОВОЙ ПОДВЕСКОЙ ГРУЗОПОДЪЕМНОСТЬЮ 25Т, Т — 28,8
- В ТОМ ЧИСЛЕ:
  - ТЕЛЕСКОПИЧЕСКАЯ СТРЕЛА 10М-24М — 5,23
  - ПОДВЕСКА КРЮКОВАЯ ГРУЗОПОДЪЕМНОСТЬЮ 25Т — 0,37

ВЕС ОСНОВНЫХ СБОРОЧНЫХ ЧАСТЕЙ КРАНА, ПЕРЕВОЗИМЫХ ОТДЕЛЬНО,Т:
- УДЛИНИТЕЛЬ 8М — 0,54
- ГУСЕК — 0,3
- ПОДВЕСКА КРЮКОВАЯ ГРУЗОПОДЪЕМНОСТЬЮ 6,3Т — 0,17

ВЕС ПРОТИВОВЕСА,Т — 1.5

ТИП ШАССИ — СПЕЦИАЛЬНОЕ ШАССИ АВТОМОБИЛЬНОГО ТИПА ПС-253, 0530

КОЛЕСНАЯ ФОРМУЛА — 6x4

МОЩНОСТЬ ДВИГАТЕЛЯ,КВТ	148,5
БАЗА,М	5
КОЛЕЯ,М	2,1
УГОЛ ВЪЕЗДА,ГРАД.	21
УГОЛ СЪЕЗДА,ГРАД	19
ДОРОЖНЫЙ ПРОСВЕТ,ММ	380
КОНТРОЛЬНЫЙ РАСХОД ТОПЛИВА, Л/100КМ	72
УДЕЛЬНЫЙ РАСХОД ТОПЛИВА, Г/КВТ.Ч(Г/ЛС.Ч)	258(190)

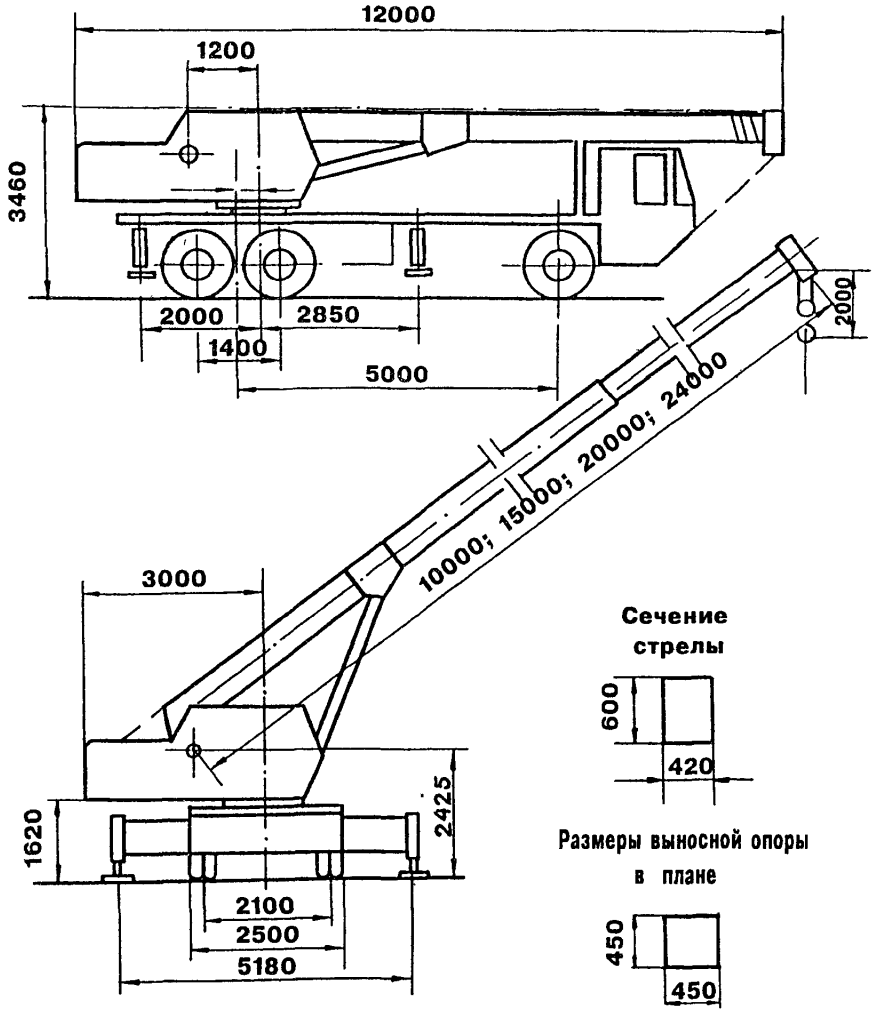

Сечение стрелы

Размеры выносной опоры в плане

Графики грузоподъемности и высоты подъема крюка крана

Стрела 10 м и 15 м

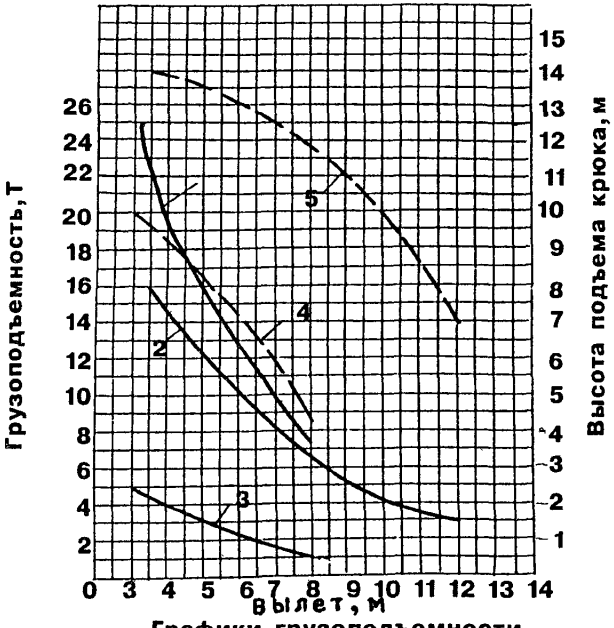

Графики грузоподъемности

1 - стрела 10 м на опорах
2 - стрела 15 м на опорах
3 - стрела 10 м без опор

Графики высоты подъема крюка

4 - стрела 10 м
5 - стрела 15 м

КС - 5473

Графики грузоподъемности и высоты подъема крюка

Стрела 20м и 24м

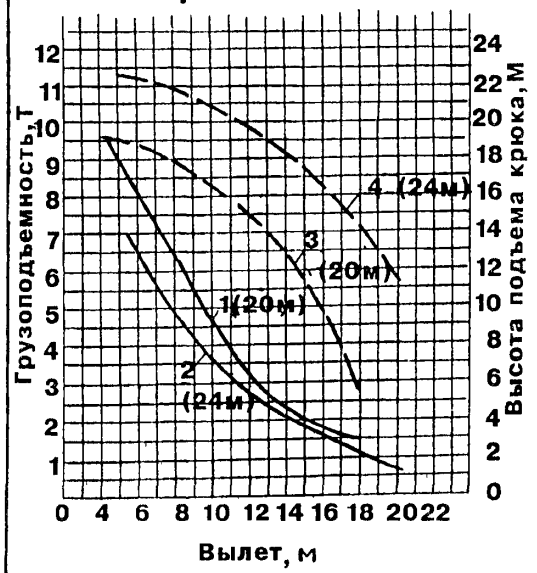

Графики грузоподъемности и высоты подъема крюка крана со стрелой 24м с удлинителем 8м и неуправляемым гуськом 7м

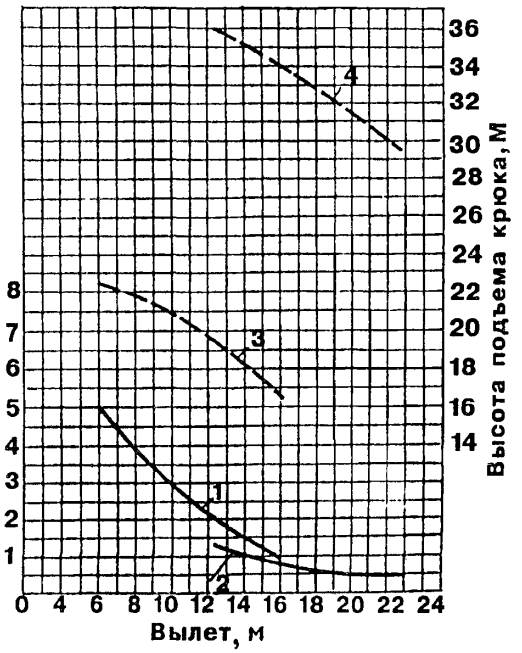

Графики грузоподъемности и высоты подъема крюка крана со стрелой 24м с удлинителем 8м или неуправляемым гуськом 8м

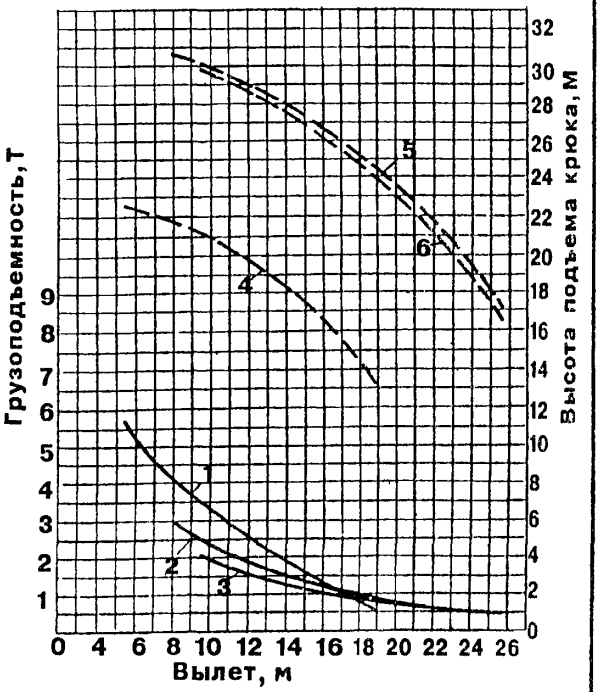

1 - график грузоподъемности крана. Главный подъем на опорах
2 - график грузоподъемности крана. Вспомогательный подъем
3 - график высоты подъема крюка. Главный подъем
4 - график высоты подъема крюка. Вспомогательный подъем

1;4 - стрела 24м с удлинителем 8м или неуправляемым гуськом 8м Главный подъем
2;5 - стрела 24м с удлинителем 8м Вспомогательный подъем
3;6 - стрела 24м с неуправляемым гуськом Вспомогательный подъем

2. ОБЩИЕ СВЕДЕНИЯ, ОСНОВНЫЕ ТЕХНИЧЕСКИЕ ДАННЫЕ И ХАРАКТЕРИСТИКИ КРАНА КМК-2025 КРУПП

ТИП КРАНА	СТРЕЛОВОЙ, САМОХОДНЫЙ НА ШАССИ АВТОМОБИЛЬНОГО ТИПА С ДИЗЕЛЬ-ГИДРАВЛИЧЕСКОЙ УСТАНОВКОЙ
НАИБОЛЬШАЯ ГРУЗОПОДЪЕМНОСТЬ *, Т	25**
ВЫЛЕТ НАИМЕНЬШИЙ, М	2,5
НАИБОЛЬШАЯ ВЫСОТА ПОДЪЕМА, М	24
ТИП ПРИВОДА :	
МЕХАНИЗМА ПЕРЕДВИЖЕНИЯ	ОТ ДВИГАТЕЛЯ, РАСПОЛОЖЕННОГО НА ШАССИ
МЕХАНИЗМОВ, РАСПОЛОЖЕННЫХ НА ПОВОРОТНОЙ ПЛАТФОРМЕ	ГИДРАВЛИЧЕСКИЙ
ВЫНОСНЫХ ОПОР	ГИДРАВЛИЧЕСКИЙ
ДОПУСТИМАЯ СКОРОСТЬ ВЕТРА ДЛЯ РАБОЧЕГО СОСТОЯНИЯ КРАНА, М/С	15
ТИП РАБОЧЕГО ОБОРУДОВАНИЯ	ТЕЛЕСКОПИЧЕСКАЯ СТРЕЛА КОРОБЧАТОГО СЕЧЕНИЯ С ОТКИДНЫМ ГУСЬКОМ
СТРЕЛА КРАНА ЧЕТЫРЕХСЕКЦИОННАЯ	7,4М+5,2М+5,2М+5,2М
ДЛИНА СТРЕЛЫ, М	7,4 ÷ 23
ВЫДВИЖНЫЕ СЕКЦИИ СТРЕЛЫ	ВЫДВИГАЮТСЯ ПОЛНОСТЬЮ ПОД НАГРУЗКОЙ
ОТКИДНОЙ ГУСЕК, М	8 И 13
ПОДВЕСКА СТРЕЛЫ	ЖЕСТКАЯ
ГРУЗОВЫЕ ХАРАКТЕРИСТИКИ КРАНА	ПРИВЕДЕНЫ В ТАБЛИЦАХ
ЗАДНИЙ ГАБАРИТ, М	3
ДОПУСТИМЫЙ УКЛОН МЕСТА УСТАНОВКИ КРАНА СОГЛАСНО РАСЧЕТУ НА УСТОЙЧИВОСТЬ, ГРАД.	3
ПРЕОДОЛЕВАЕМЫЙ УКЛОН ПУТИ, ГРАД.	66
СКОРОСТЬ ПОДЪЕМА, М/МИН	130
ЧАСТОТА ВРАЩЕНИЯ, ОБ/МИН	0-3
УГОЛ НАКЛОНА СТРЕЛЫ, ГРАД.:	
МИНИМАЛЬНЫЙ	— 2,6
МАКСИМАЛЬНЫЙ	84
ВРЕМЯ ИЗМЕНЕНИЯ УГЛА НАКЛОНА СТРЕЛЫ, С	42
ВРЕМЯ ВЫДВИЖЕНИЯ СЕКЦИЙ СТРЕЛЫ, С :	
СЕКЦИЯ I	35/23
СЕКЦИЯ II	35/23
СЕКЦИЯ III	18/13
СКОРОСТЬ ПЕРЕДВИЖЕНИЯ КРАНА, КМ/Ч	78

* ГРУЗОПОДЪЕМНОСТЬ = ПОЛЕЗНАЯ НАГРУЗКА + КРЮКОВАЯ ОБОЙМА + СТРОПОВОЧНОЕ УСТРОЙСТВО

** С ДОПОЛНИТЕЛЬНЫМ ОБОРУДОВАНИЕМ

ГРУЗОВАЯ ХАРАКТЕРИСТИКА КРАНА КМК-2025

КРАН С ПРОТИВОВЕСОМ 5,1Т
ОПОРНАЯ БАЗА 5,7 Х 5,5М

	ГЛАВНАЯ СТРЕЛА-ФИКСИРОВАННАЯ ДЛИНА, М					
	7,4	12,6		17,8		23
ЗОНА РАБОТЫ	360 ГРАД.					
ТЕЛЕСКОП I	0	0,5	0	1	0	1
ТЕЛЕСКОП II	0	0,5	1	1	1	1
ТЕЛЕСКОП III	0	0	0	0	1	1
ВЫЛЕТ,М	ГРУЗОПОДЪЕМНОСТЬ,Т					
2,5	22,5					
3	19,8	16,2	8,5			
4	16,3	16,2	8,5	8,5	8,1	8,1
5	13,7	13,6	8,5	8,5	8,1	8,1
6	11,2	11,1	8,5	8,5	7,3	7,8
7		9,3	8,5	8,5	6,6	7,2
8		7,8	8,1	7,8	5,8	6,6
9		6,3	6,6	6,3	5,2	6,1
10		5,2	5,5	5,2	4,8	5,5
11		4,4	4,6	4,4	4,4	4,7
12				3,7	4,1	4
13				3,2	3,8	3,5
14				2,8	3,4	3,1
15				2,4	3	2,7
16				2,1	2,7	2,4
18						1,9
20						1,6

ДОПУСТИМАЯ СКОРОСТЬ ВЕТРА 14М/С

ГРУЗОВАЯ ХАРАКТЕРИСТИКА КРАНА КМК-2025

КРАН С ПРОТИВОВЕСОМ 5,1Т
ОПОРНАЯ БАЗА 5,7 Х 5,5М

	ГЛАВНАЯ СТРЕЛА-ФИКСИРОВАННАЯ ДЛИНА, М					
	7,4	12,6		17,8		23
ЗОНА РАБОТЫ	±30 ГРАД.НАЗАД					
ТЕЛЕСКОП I	0	0,5	0	1	0	1
ТЕЛЕСКОП II	0	0,5	1	1	1	1
ТЕЛЕСКОП III	0	0	0	0	1	1
ВЫЛЕТ,М	ГРУЗОПОДЪЕМНОСТЬ,Т					
2,5	22,5					
3	21,1	16,2	8,5			
4	17,3	16,2	8,5	8,5	8,1	8,1
5	14,2	14,2	8,5	8,5	8,1	8,1
6	11,6	11,6	8,5	8,5	7,3	7,8
7		9,7	8,5	8,5	6,5	7,2
8		8,3	8,5	8,3	5,8	6,6
9		7	7,3	7	5,2	6,1
10		5,8	6,1	5,8	4,8	5,6
11		4,9	5,2	4,9	4,4	5,2
12				4,2	4,1	4,5
13				3,6	3,8	4
14				3,2	3,5	3,5
15				2,8	3,3	3,1
16				2,5	3	2,8
18						2,2
20						1,8

ДОПУСТИМАЯ СКОРОСТЬ ВЕТРА 14М/С

ГРУЗОВАЯ ХАРАКТЕРИСТИКА КРАНА КМК-2025

	КРАН С ПРОТИВОВЕСОМ 5,1Т, ОПОРНАЯ БАЗА 5,7 Х 5,5М						
	ГЛАВНАЯ СТРЕЛА-ПРОМЕЖУТОЧНАЯ ДЛИНА, М						
	7,4-9,8	9,8-12,6	7,4-12,6	12,6-15,2	15,2-17,8	12,6-17,8	17,8-23
ЗОНА РАБОТЫ	360 ГРАД.						
ТЕЛЕСКОП I	0-50	50	50-100	50-100	100	0	100
ТЕЛЕСКОП II	0	0-50	0	50	50-100	0-100	100
ТЕЛЕСКОП III	0	0	0	0	0	0	0-100
ВЫЛЕТ,М	ГРУЗОПОДЪЕМНОСТЬ,Т						
2,5	15,3	15,3	8,5	8,5	8,5	8,5	
3	15,3	15,3	8,5	8,5	8,5	8,5	
3,5	15,3	15,3	8,5	8,5	8,5	8,5	
4	14,4	14,4	8,5	8,5	8,5	8,5	8,1
4,5	13,2	13,2	8,5	8,5	8,5	8,5	8,1
5	12,3	12,3	8,5	8,5	8,5	8,5	8,1
6	10,1	10,1	8,5	8,5	8,5	8,5	7,4
7	8,8	8,8	8,5	8,3	8,3	8,5	6,8
8	7	7	6,9	7,2	7,2	6,9	6,2
9		5,6	5,5	5,8	5,8	5,5	5,8
10		4,6	4,5	4,8	4,8	4,5	4,8
11		3,9	3,8	4	4	3,8	4
12				3,2	3,2	3,2	3,3
13				2,8	2,8	2,7	2,9
14					2,4	2,3	2,5
15					2,1	2,1	2,2
16					1,8	1,8	1,8
18							1,4
20							1,2
ДОПУСТИМАЯ СКОРОСТЬ ВЕТРА - 14М/С							

ПРИМЕЧАНИЯ: ПЕРЕД ПОДЪЕМОМ ГРУЗА СТРЕЛА ДОЛЖНА ВЫДВИГАТЬСЯ ДО НЕОБХОДИМОЙ ДЛИНЫ. СООТВЕТСТВУЮЩУЮ ТЕЛЕСКОПИЧЕСКУЮ СЕКЦИЮ МОЖНО ВЫДВИГАТЬ ТАКЖЕ ПОД НАГРУЗКОЙ, ОДНАКО ТЕЛЕСКОПИРУЕМЫЙ ГРУЗ ОГРАНИЧИВАЕТСЯ УГЛОМ НАКЛОНА СТРЕЛЫ И СОСТОЯНИЕМ СМАЗКИ ЭЛЕМЕНТОВ СКОЛЬЖЕНИЯ МЕЖДУ ТЕЛЕСКОПИЧЕСКИМИ СЕКЦИЯМИ.

ГРУЗОВАЯ ХАРАКТЕРИСТИКА КРАНА КМК-2025 С ПРОТИВОВЕСОМ 5,1Т, ОПОРНАЯ БАЗА 5,7 Х 5,5М

	ТЕЛЕСКОПИЧЕСКАЯ СТРЕЛА 23М С ОТКИДНЫМ ГУСЬКОМ											
ЗОНА РАБОТЫ	360 ГРАД.											
ТЕЛЕСКОП I ТЕЛЕСКОП II ТЕЛЕСКОП III	100 100 100			100 100 100			100 100 100			100 100 100		
ВЫЛЕТ,М	ДЛИНА ОТКИДНОГО ГУСЬКА, М											
	8						13					
	УГОЛ УСТАНОВКИ ОТКИДНОГО ГУСЬКА, ГРАД.											
	0	15	30	0	15	30	0	15	30	0	15	30
	ГРУЗОПОДЪЕМНОСТЬ,Т											
6	3			3,3								
7	3			3,3								
8	3			3,3			2,2					
9	3	2,8		3,3	3,1		2,2			2,4		
10	3	2,8		3,3	3,1		2,2			2,4		
11	3	2,8	2,5	3,3	3,1	2,8	2,2	1,9		2,4	2,1	
12	2,8	2,8	2,4	3,1	3,1	2,7	2,2	1,8		2,4	2	
13	2,6	2,8	2,3	2,9	3,1	2,5	2,2	1,8		2,4	1,9	
14	2,4	2,7	2,2	2,7	3	2,4	2,1	1,7	1,5	2,4	1,9	1,7
15	2,3	2,5	2,1	2,5	2,7	2,3	2,1	1,6	1,5	2,3	1,8	1,6
16	2,2	2,2	2	2,4	2,5	2,2	2	1,6	1,4	2,2	1,8	1,6
18	2	1,9	1,9	2,2	2,1	2	1,8	1,5	1,3	2	1,7	1,4
20	1,7	1,7	1,7	1,9	1,9	1,9	1,6	1,4	1,2	1,8	1,5	1,3
22	1,4	1,4	1,5	1,5	1,6	1,6	1,4	1,3	1,1	1,6	1,4	1,2
24	1,1	1,2	1,2	1,2	1,3	1,3	1,2	1,2	1,1	1,3	1,3	1,2
26	0,9	0,9	0,9	1	1	1	1	1	1,1	1,1	1,2	1,2
28							0,8	0,9	0,9	0,9	1	1
30							0,6	0,7	0,7	0,7	0,8	0,8
32								0,5	0,5	0,5	0,6	0,6

ДОПУСТИМАЯ СКОРОСТЬ ВЕТРА - 14М/С

КМК-2025 КРУПП

ГРУЗОВАЯ ХАРАКТЕРИСТИКА КРАНА КМК-2025

	КРАН С ПРОТИВОВЕСОМ 5,1Т БЕЗ ВЫНОСНЫХ ОПОР			
	ГЛАВНАЯ СТРЕЛА-ФИКСИРОВАННАЯ ДЛИНА, М 7,4		17,8	
ЗОНА РАБОТЫ	360 ГРАД.	0 ГРАД. ВПЕРЕД И НАЗАД	360 ГРАД.	0 ГРАД. ВПЕРЕД И НАЗАД
ТЕЛЕСКОП I	0		0	
ТЕЛЕСКОП II	0		0	
ТЕЛЕСКОП III	0		0	
ВЫЛЕТ,М	ГРУЗОПОДЪЕМНОСТЬ,Т			
3	8	9	8	9
4	6,6	9	6,8	9
5	4,8	7,6	5	7,7
6	3,6	5,9	3,8	6,1
7			2,9	4,7
8			2,3	3,8
9			1,9	3,1
10			1,5	2,6
11			1,2	2,2

ДОПУСТИМАЯ СКОРОСТЬ ВЕТРА - 14М/С

ПРИМЕЧАНИЯ : ТЕЛЕСКОПИЧЕСКИЕ СЕКЦИИ ЗАДВИНУТЫ ИЛИ ТЕЛЕСКОПИЧЕСКАЯ СЕКЦИЯ II ПОЛНОСТЬЮ ВЫДВИНУТА.
ПЕРЕДВИЖЕНИЕ КРАНА С ГРУЗОМ РАЗРЕШАЕТСЯ ПРИ СТРЕЛЕ 0 ГРАД. НАЗАД.
СКОРОСТЬ ПЕРЕДВИЖЕНИЯ - ШАГОВАЯ

УГОЛ ПОВОРОТА, ГРАД. 360

ОГРАНИЧЕНИЕ ОДНОВРЕМЕННОСТИ ВЫПОЛНЕНИЕ РАБОЧИХ ОПЕРАЦИЙ НЕТ

ПРИВОДНЫЕ ДВИГАТЕЛИ ШАССИ И ГИДРОНАСОСОВ(2ШТ):
ТИП ДИЗЕЛЬНЫЙ
МОЩНОСТЬ,КВТ 155

НАИБОЛЬШАЯ НАГРУЗКА НА ОСЬ ПРИ ДВИЖЕНИИ,Т 2x12

НАИБОЛЬШАЯ НАГРУЗКА НА ОСЬ В РАБОЧЕМ СОСТОЯНИИ,Т 2x10,6

НАИБОЛЬШЕЕ ДАВЛЕНИЕ ОТ ВЫНОСНОЙ ОПОРЫ,Т 20

НАПРЯЖЕНИЕ СМЯТИЯ ПОД ОПОРНЫМИ ДИСКАМИ,КГ/СМ² 49

РАЗМЕРЫ ОПОРНОГО КОНТУРА КРАНА,М :
ПРОДОЛЬНЫЙ 5,5
ПОПЕРЕЧНЫЙ 5,7

КРЮКИ:
ОДНОРОГИЙ ГРУЗОПОДЪЕМНОСТЬ 25Т
ОДНОРОГИЙ ГРУЗОПОДЪЕМНОСТЬ 9Т

РАЗМЕРЫ В ТРАНСПОРТНОМ ПОЛОЖЕНИИ,М :
ДЛИНА 9,28
ШИРИНА 2,49
ВЫСОТА 3,29

ВЕС КРАНА В ТРАНСПОРТНОМ ПОЛОЖЕНИИ,Т 22,61

ВЕС ГЛАВНЫХ УЗЛОВ,Т:
ШАССИ 13,32
ПРОТИВОВЕСА 5,1
ТЕЛЕСКОПИЧЕСКОЙ СТРЕЛЫ 3,82

ВЕС КРЮКОВОЙ ОБОЙМЫ,Т :
КРЮКОВОЙ ОБОЙМЫ 25Т 0,25
КРЮКОВОЙ ОБОЙМЫ 9Т 0,12

КМК-2025 КРУПП

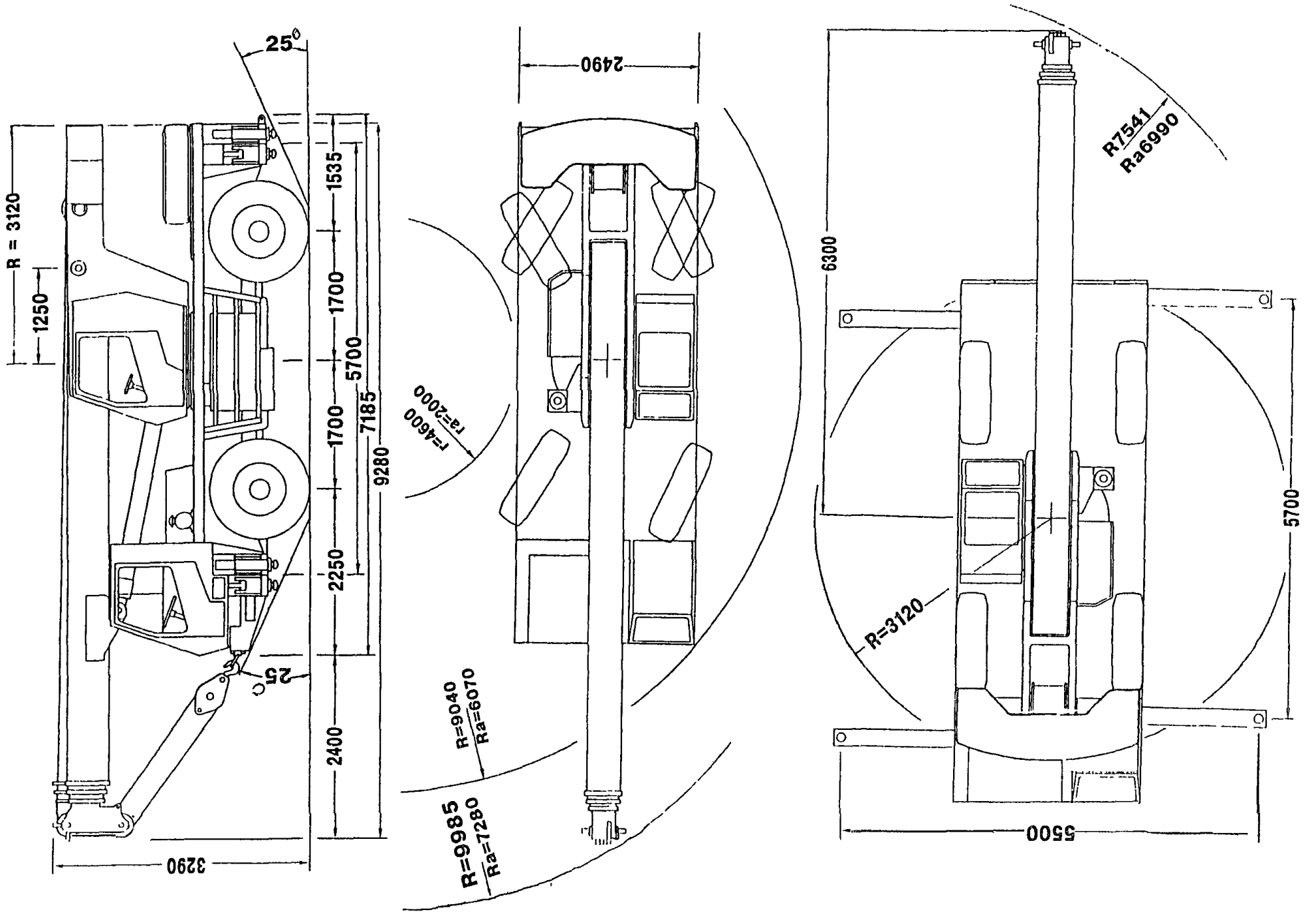
25°
R = 3120
1250
1535
1700
5700
1700
7185
9280
2250
2400
25°
3290
2490
r=4600
ra=2000
R=9040
Ra=6070
R=9985
Ra=7280
6300
R7541
Ra6990
R=3120
5700
5500

KMK - 2025

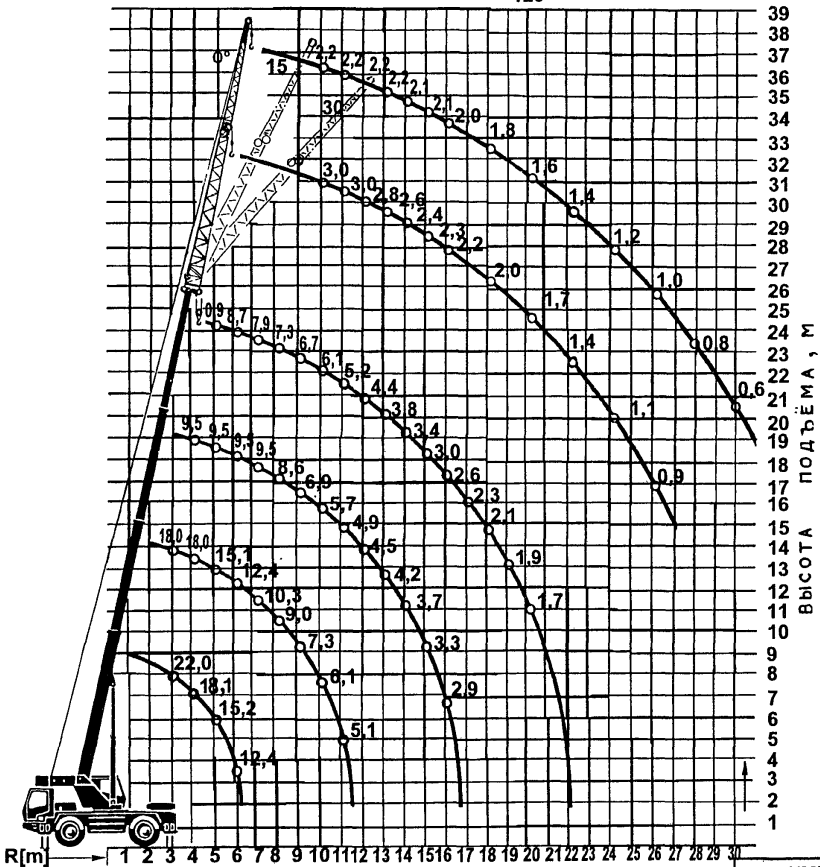

Грузовысотные характеристики крана. / стрела с откидным гуськом /

КМК - 2025

3. ОБЩИЕ СВЕДЕНИЯ, ОСНОВНЫЕ ТЕХНИЧЕСКИЕ ДАННЫЕ И ХАРАКТЕРИСТИКИ КРАНА КС-6471

ТИП КРАНА	СТРЕЛОВОЙ, САМОХОДНЫЙ НА ШАССИ АВТОМОБИЛЬНОГО ТИПА
НАИБОЛЬШАЯ ГРУЗОПОДЪЕМНОСТЬ ,Т :	
НА ВЫНОСНЫХ ОПОРАХ	40
БЕЗ ВЫНОСНЫХ ОПОР	10
ВЫЛЕТ НАИМЕНЬШИЙ,М	
НА ВЫНОСНЫХ ОПОРАХ	3,5
БЕЗ ВЫНОСНЫХ ОПОР	3,2
НАИБОЛЬШАЯ ВЫСОТА ПОДЪЕМА ПРИ НАИМЕНЬШЕМ ВЫЛЕТЕ,М:	
ПРИ ВДВИНУТОЙ СТРЕЛЕ	10,6
ПРИ ВЫДВИНУТОЙ СТРЕЛЕ	26,7
С УПРАВЛЯЕМЫМ ГУСЬКОМ	46
ТИП ПРИВОДА :	
ШАССИ	ОТ ДИЗЕЛЬНОГО ДВИГАТЕЛЯ, РАСПОЛОЖЕННОГО НА ШАССИ
КРАНОВЫХ МЕХАНИЗМОВ	ГИДРАВЛИЧЕСКИЙ ОТ ДИЗЕЛЬ-НАСОСНОЙ СТАНЦИИ, РАСПОЛОЖЕННОЙ НА ШАССИ
ВЫНОСНЫХ ОПОР	ГИДРАВЛИЧЕСКИЙ
ДОПУСКАЕМЫЕ ВЕЛИЧИНЫ ДАВЛЕНИЯ И СКОРОСТИ ВЕТРА НА ВЫСОТЕ 10М ПРИ РАБОТЕ КРАНА :	
А) СО СТРЕЛОЙ ДО 15М	
- СКОРОСТНОЙ НАПОР,КГС/СМ²	15
- СКОРОСТЬ ВЕТРА,М/С	15,5
Б) СО СТРЕЛАМИ ДЛИНОЙ СВЫШЕ 15М И С БСО*	
- СКОРОСТНОЙ НАПОР,КГС/М²	10
- СКОРОСТЬ ВЕТРА,М/С	12,6

ТИП РАБОЧЕГО ОБОРУДОВАНИЯ	ТЕЛЕСКОПИЧЕСКАЯ СТРЕЛА КОРОБЧАТОГО СЕЧЕНИЯ С УДЛИНИТЕЛЕМ, УПРАВЛЯЕМЫМ И НЕУПРАВЛЯЕМЫМ ГУСЬКАМИ
РАБОЧЕЕ ОБОРУДОВАНИЕ КРАНА :	
ТЕЛЕСКОПИЧЕСКАЯ СТРЕЛА	ТРЕХСЕКЦИОННАЯ
ОСНОВНАЯ	11М
ПРОМЕЖУТОЧНАЯ ДЛИНА	15М;20М
ВЫДВИНУТАЯ	27М
ГУСЬКИ УПРАВЛЯЕМЫЕ	8,5М;15М;20М
ГУСЕК НЕУПРАВЛЯЕМЫЙ	8,5М
УДЛИНИТЕЛЬ	8,5М
ПОДВЕСКА СТРЕЛЫ	ЖЕСТКАЯ
ГРУЗОВЫСОТНЫЕ ХАРАКТЕРИСТИКИ ПРИВЕДЕНЫ В ТАБЛИЦАХ	
ГЛУБИНА ОПУСКАНИЯ,М	10
ЗАДНИЙ ГАБАРИТ,М	3,4
ДОПУСТИМЫЙ УКЛОН ПЛОЩАДКИ, НА КОТОРОЙ УСТАНАВЛИВАЕТСЯ КРАН,ГРАД.	3
ДОПУСТИМЫЙ НАКЛОН КРАНА ПРИ РАБОТЕ,ГРАД.:	
НА ВЫНОСНЫХ ОПОРАХ СО СТРЕЛОВЫМ ОБОРУДОВАНИЕМ	1,5
НА ВЫНОСНЫХ ОПОРАХ С БАШЕННО--СТРЕЛОВЫМ ОБОРУДОВАНИЕМ	1
БЕЗ ВЫНОСНЫХ ОПОР	3
ПРЕОДОЛЕВАЕМЫЙ КРАНОМ УКЛОН ПУТИ,ГРАД	16

*БСО - БАШЕННО-СТРЕЛОВОЕ ОБОРУДОВАНИЕ

ГРУЗОВЫСОТНЫЕ ХАРАКТЕРИСТИКИ КРАНА КС-6471

РАБОЧЕЕ ОБОРУДОВАНИЕ	ВЫЛЕТ, М	ГРУЗОПОДЪЕМНОСТЬ, Т		ВЫСОТА ПОДЪЕМА, М
		НА ОПОРАХ, ПОВОРОТ 360	БЕЗ ОПОР В СЕКТОРЕ 90 ГРАД. НАЗАД	
ГЛАВНЫЙ ПОДЪЕМ				
СТРЕЛА 11М	3,2	-	10	10,6
	3,5	40	8	10,5
	4,5	32	5,7	10,1
	6	22	4	9
	8	13	2,1	6,9
	9	10	14	5,2
СТРЕЛА 15М	3,5	28	8	14,8
	4,5	25,4	5,7	14,4
	6	20	4	13,7
	9	10	1,4	11,7
	10	8,2	0,8	10,7
	12	5,6	-	8
СТРЕЛА 20М	4,5	18,6	5,7	20
	6	18	4	19,3
	8	11,5	2,1	18,2
	10	7,7	0,8	17,3
	14	3,8	-	13,8
	18	2	-	6,8

ПРОДОЛЖЕНИЕ

РАБОЧЕЕ ОБОРУДОВАНИЕ	ВЫЛЕТ, М	ГРУЗОПОДЪЕМНОСТЬ, Т НА ОПОРАХ, ПОВОРОТ 360 ГРАД.	ВЫСОТА ПОДЪЕМА, М
ГЛАВНЫЙ ПОДЪЕМ			
СТРЕЛА 27М	6	10	26,7
	8	8	26,1
	10	6	25,3
	14	3	23,1
	18	1	19,8
	22	0,8	14,8
СТРЕЛА 27М С УДЛИНИТЕЛЕМ 8,5М (35,5М) И СТРЕЛА 27М С НЕУПРАВЛЯЕМЫМ ГУСЬКОМ 8,5М	6	10	26,7
	8	7,5	26
	10	5	25,3
	12	3	24,2
	14	2	23,1
	18	0,6	19,8

ГРУЗОВЫСОТНЫЕ ХАРАКТЕРИСТИКИ КРАНА КС-6471 (ПРОДОЛЖЕНИЕ)
ПРОДОЛЖЕНИЕ

РАБОЧЕЕ ОБОРУДОВАНИЕ	ВЫЛЕТ, М	ГРУЗОПОДЪЕМНОСТЬ, Т НА ОПОРАХ, ПОВОРОТ 360 ГРАД.	ВЫСОТА ПОДЪЕМА, М
ВСПОМОГАТЕЛЬНЫЙ ПОДЪЕМ			
СТРЕЛА 27М С УДЛИНИТЕЛЕМ 8,5М	8,2	4,6	34
	10,8	3,2	33
	13,4	2,3	32
	18,7	1,4	28,8
	21,4	0,9	26
	24	0,4	23,8
СТРЕЛА 27М С НЕУПРАВЛЯЕМЫМ ГУСЬКОМ 8,5М	10,2	2,4	33,5
	12,8	2,1	32,5
	15,3	1,8	31,5
	17,8	1,4	30,2
	20,3	1,1	28,5
	22,9	0,7	25,6
	25,3	0,4	23

БАШЕННО-СТРЕЛОВОЕ ОБОРУДОВАНИЕ		ВЫЛЕТ, М	ГРУЗОПОДЪЕМНОСТЬ, Т НА ОПОРАХ, 360 ГРАД	ВЫСОТА ПОДЪЕМА ПРИ БАШНЯХ, М		
				15	20	27
УПРАВЛЯЕМЫЙ ГУСЕК 8,5М	БАШНИ 15;20 И 27М	4,5	5	22,3	27,3	34,4
		6	3,8	21,3	26,3	33,5
		8	3	18,7	23,7	31,2
УПРАВЛЯЕМЫЙ ГУСЕК 15М	БАШНЯ 15М	4,5	8	29,4	–	–
		6	7,2	28,9	–	–
		8	6	27,9	–	–
		10	4,8	26,4	–	–
		14	3	20,8	–	–
	БАШНЯ 20М	6	5,5	–	33,9	–
		8	4,9	–	33	–
		10	4,3	–	31,5	–
		14	2,8	–	26,4	–
	БАШНЯ 27М	6	4,7	–	–	41
		8	4,3	–	–	40
		10	3,8	–	–	38,7
		14	2,5	–	–	34
УПРАВЛЯЕМЫЙ ГУСЕК 20М	БАШНЯ 15М	6	4,2	34,2	–	–
		8	3,3	33,5	–	–
		10	2,6	32,5	–	–
		14	2	29,5	–	–
		18	1,6	25	–	–
	БАШНЯ 20М	6	3,3	–	39,3	–
		8	2,6	–	38,6	–
		10	2	–	37,6	–
		14	1,4	–	34,7	–
		18	1,1	–	29,6	–

ПРОДОЛЖЕНИЕ

БАШЕННО-СТРЕЛОВОЕ ОБОРУДОВАНИЕ		ВЫЛЕТ, М	ГРУЗОПОДЪЕМНОСТЬ, Т НА ОПОРАХ, 360 ГРАД.	ВЫСОТА ПОДЪЕМА ПРИ БАШНЯХ, М		
				15	20	27
УПРАВЛЯЕМЫЙ ГУСЕК 20М	БАШНЯ 27М	8	2	-	-	45,6
		10	1,6	-	-	44,7
		14	0,9	-	-	42
		18	0,6	-	-	38,2
		19	0,5	-	-	37

СКОРОСТЬ ПОДЪЕМА-ОПУСКАНИЯ, М/МИН

РАБОЧИЙ ОРГАН	СКОРОСТЬ	КРАТНОСТЬ ГРУЗОВОГО ПОЛИСПАСТА		
		10	6	2
ОСНОВНОЙ ПОДЪЕМ	НАИМЕНЬШАЯ	0,1	0,15	
	НОМИНАЛЬНАЯ	5	8,3	
	УСКОРЕННАЯ	9	15	
ВСПОМОГАТЕЛЬНЫЙ ПОДЪЕМ	НАИМЕНЬШАЯ			0,5
	НОМИНАЛЬНАЯ			25
	УСКОРЕННАЯ			45

ПРИМЕЧАНИЕ: ПОДЪЕМ ГРУЗОВ НА ВЫСОТУ БОЛЕЕ 20М ОСУЩЕСТВЛЯЕТСЯ ПРИ ШЕСТИКРАТНОМ ГРУЗОВОМ ПОЛИСПАСТЕ

СКОРОСТЬ ИЗМЕНЕНИЯ ВЫЛЕТА, М/МИН 6

СКОРОСТЬ ТЕЛЕСКОПИРОВАНИЯ СТРЕЛЫ, М/МИН 6-12

ВРЕМЯ ПОЛНОГО ВЫДВИЖЕНИЯ СЕКЦИЙ СТРЕЛЫ, С 80

ЧАСТОТА ВРАЩЕНИЯ, ОБ/МИН 0,1-1,5

РАБОЧАЯ СКОРОСТЬ ПЕРЕДВИЖЕНИЯ КРАНА С ГРУЗОМ, НЕ БОЛЕЕ, КМ/Ч 2,5

СКОРОСТЬ ТРАНСПОРТНАЯ, КМ/Ч :
- БЕЗ ГУСЬКА 50
- С ГУСЬКОМ 40

ЗОНА РАБОТЫ КРАНА, ГРАД.
- БЕЗ ГРУЗА 360
- С ГРУЗОМ НА ВЫНОСНЫХ ОПОРАХ 360
- С ГРУЗОМ БЕЗ ВЫНОСНЫХ ОПОР В СЕКТОРЕ ±90ГРАД, СТРЕЛА ПОВЕРНУТА НАЗАД

ДОПУСКАЕТСЯ СОВМЕЩЕНИЕ СЛЕДУЮЩИХ ОПЕРАЦИЙ :
- ПОДЪЕМ ИЛИ ОПУСКАНИЕ ГЛАВНОГО КРЮКА С ВРАЩЕНИЕМ ПОВОРОТНОЙ ЧАСТИ;
- ПОДЪЕМ ИЛИ ОПУСКАНИЕ ГЛАВНОГО КРЮКА С ПОДЪЕМОМ ИЛИ ОПУСКАНИЕМ ВСПОМОГАТЕЛЬНОГО КРЮКА;
- ПОДЪЕМ ИЛИ ОПУСКАНИЕ ГЛАВНОГО КРЮКА С ПОДЪЕМОМ ИЛИ ОПУСКАНИЕМ СТРЕЛЫ;
- ТЕЛЕСКОПИРОВАНИЕ СТРЕЛЫ С ПОДЪЕМОМ ИЛИ ОПУСКАНИЕМ ГЛАВНОГО КРЮКА.

ТРЕБОВАНИЯ К ПЛОЩАДКЕ, ПО КОТОРОЙ ДОПУСКАЕТСЯ ПЕРЕДВИЖЕНИЕ КРАНА С ГРУЗОМ :
- ДОПУСКАЕМОЕ УДЕЛЬНОЕ ДАВЛЕНИЕ НА ГРУНТ НЕ МЕНЕЕ 6 КГС/СМ²;
- УКЛОН НЕ БОЛЕЕ 3 ГРАД.

НАГРУЗКА НА ХОДОВОЕ КОЛЕСО ПРИ РАБОТЕ КРАНА БЕЗ ВЫНОСНЫХ ОПОР, Т 8,8

НАГРУЗКА НА ХОДОВЫЕ ОСИ В ТРАНСПОРТНОМ ПОЛОЖЕНИИ

НАИМЕНОВАНИЕ	НАГРУЗКА НА ГРУНТ ОТ ОСИ, Т	
	ПЕРЕДНИЕ	ЗАДНИЕ
КРАН СО СЪЕМНЫМ ПРОТИВЕСОМ И ГУСЬКОМ 8,5М	8,25	14,36
КРАН СО СЪЕМНЫМ ПРОТИВОВЕСОМ	7,7	14,3
КРАН БЕЗ СЪЕМНОГО ПРОВОВЕСА	8,25	12,5
КРАН БЕЗ СЪЕМНОГО ПРОВОВЕСА И БЕЗ БАЛОК ВЫНОСНЫХ ОПОР	8	11

НАИБОЛЬШАЯ НАГРУЗКА НА ВЫНОСНУЮ ОПОРУ,Т 39,7

РАЗМЕРЫ ОПОРНОГО КОНТУРА,М :
- ПРОДОЛЬНЫЕ 5,3
- ПОПЕРЕЧНЫЕ 5,8

ХАРАКТЕРИСТИКА ГРУЗОЗАХВАТНЫХ ОРГАНОВ,ГРУЗОПОДЪЕМНОСТЬ,Т :
- ОСНОВНОЙ ПОДЪЕМ 40
- ВСПОМОГАТЕЛЬНЫЙ ПОДЪЕМ 16

РАЗМЕРЫ КРАНА В ТРАНСПОРТНОМ ПОЛОЖЕНИИ,М :
- ДЛИНА 13,65
- ШИРИНА 2,75
- ВЫСОТА 3,8

ВЕС КРАНА В СНАРЯЖЕННОМ СОСТОЯНИИ,Т 46

ВЕС ОСНОВНЫХ ЧАСТЕЙ КРАНА,Т :
- ШАССИ В СБОРЕ 21,5
- ТЕЛЕСКОПИЧЕСКАЯ СТРЕЛА 9
- ГУСЕК 8,5М 0,62
- ГУСЕК 15М 1
- ГУСЕК 20М 1,3
- КРЮКОВАЯ ПОДВЕСКА ГРУЗОПОДЪЕМНОСТЬ 40Т 0,55
- КРЮКОВАЯ ПОДВЕСКА ГРУЗОПОДЪЕМНОСТЬ 16Т 0,22
- СЪЕМНЫЙ ПРОТИВОВЕС 4

ШАССИ АВТОМОБИЛЬНОГО ТИПА ПС-401

КОЛЕСНАЯ ФОРМУЛА 8Х6

МОЩНОСТЬ ДВИГАТЕЛЯ,КВТ 177

КОЛЕЯ,М :
- С ОДИНАРНЫМИ ШИНАМИ 2,5
- СО СДВОЕННЫМИ ШИНАМИ 2,1

УГОЛ ВЪЕЗДА,ГРАД. 22

УГОЛ СЪЕЗДА,ГРАД. 20

ДОРОЖНЫЙ ПРОСВЕТ,ММ 270

ПОКАЗАТЕЛИ МАНЕВРЕННОСТИ,М :
- ШИРИНА ПРОЕЗДА 26,5
- ШИРИНА КОРИДОРА(ВХОД) 5,4
- ШИРИНА КОРИДОРА(ВЫХОД) 7,8

РАДИУС ПОВОРОТА ПО КОЛЕЕ ВНУТРЕННЕГО КОЛЕСА,М 9,4

СРЕДНИЙ РАСХОД ДИЗЕЛЬНОГО ТОПЛИВА :
- ПРИ ПЕРЕДВИЖЕНИИ КРАНА НА 100КМ,Л 82
- ПРИ КРАНОВОЙ РАБОТЕ,Л/Ч 18

МЕРЫ БЕЗОПАСНОСТИ

РАБОЧАЯ ПЛОЩАДКА ДЛЯ УСТАНОВКИ КРАНА БЕЗ УЧЕТА ДРУГИХ МАШИН ДОЛЖНА БЫТЬ НЕ МЕНЕЕ 7М × 14М

ВО ИЗБЕЖАНИЕ ВЫПАДАНИЯ СТРОПОВ И ПРИСПОСОБЛЕНИЙ ИЗ ЗЕВА КРЮКА НЕ ДОПУСКАЕТСЯ НАВЕШИВАТЬ ПРИСПОСОБЛЕНИЯ ИЛИ СТРОПЫ, ИМЕЮЩИЕ ДИАМЕТР НАДЕВАЕМЫХ НА КРЮК ПЕТЕЛЬ ИЛИ КОЛЕЦ МЕНЕЕ ЧЕМ :

ДЛЯ КРЮКА ОСНОВНОГО ПОДЪЕМА - 28 ММ
ДЛЯ КРЮКА ВСПОМОГАТЕЛЬНОГО ПОДЪЕМА - 25 ММ

ПЕРЕДВИЖЕНИЕ КРАНА С ГРУЗОМ НА КРЮКЕ РАЗРЕШАЕТСЯ ПРИ СТРЕЛЕ ДЛИНОЙ 11М, НАПРАВЛЕННОЙ ВДОЛЬ ПРОДОЛЬНОЙ ОСИ КРАНА НАЗАД(В СТОРОНУ ТЕЛЕЖКИ) ПО ХОДУ КРАНА НА РОВНОЙ С ТВЕРДЫМ ПОКРЫТИЕМ ПЛОЩАДКЕ С УКЛОНОМ НЕ БОЛЕЕ 3 ГРАД И С МЕСТНЫМИ НЕРОВНОСТЯМИ, НЕ ПРЕВЫШАЮЩИМИ 100 ММ.

НЕОБХОДИМО СОГЛАСОВЫВАТЬ ПОРЯДОК И МАРШРУТ ДВИЖЕНИЯ ПО ДОРОГАМ ОБЩЕЙ СЕТИ С СООТВЕТСВУЮЩИМИ ДОРОЖНО-ЭКСПЛУАТАЦИОННЫМИ ОРГАНИЗАЦИЯМИ И ОРГАНАМИ ГАИ.

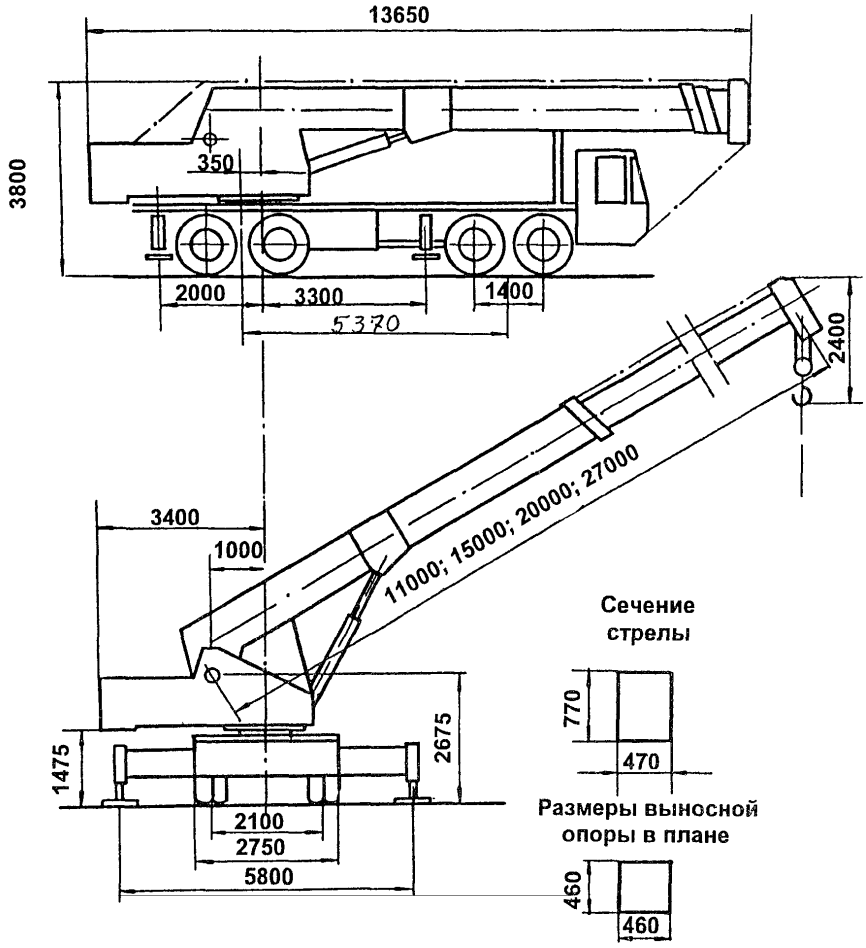
13650
3800
350
2000
3300
1400
5370
2400
3400
1000
11000; 15000; 20000; 27000
1475
2675
2100
2750
5800
Сечение стрелы
770
470
Размеры выносной опоры в плане
460
460

Графики грузоподъемности и высоты подъема крюка

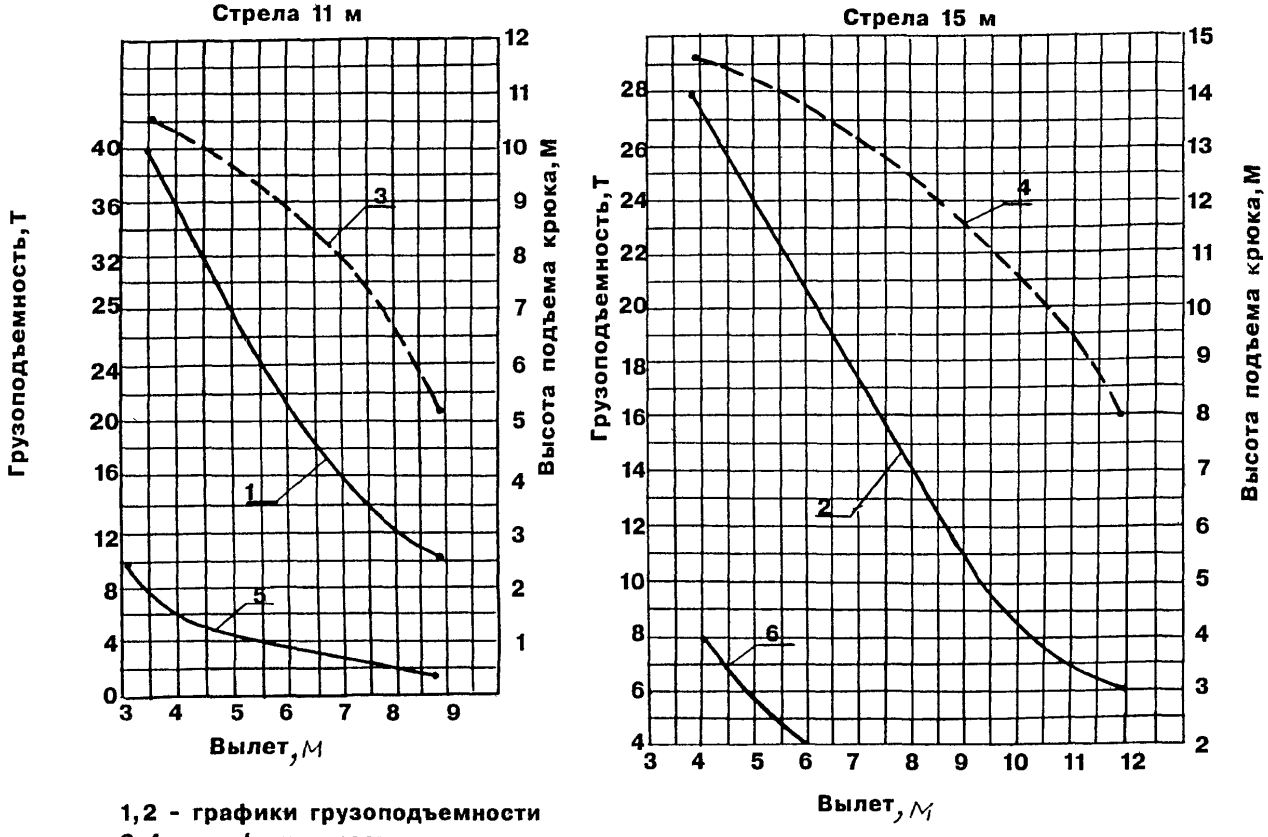

1,2 - графики грузоподъемности
3,4 - графики высоты подъема крюка
5,6 - грузоподъемность без опор

Графики грузоподъёмности и высоты подъёма крюка

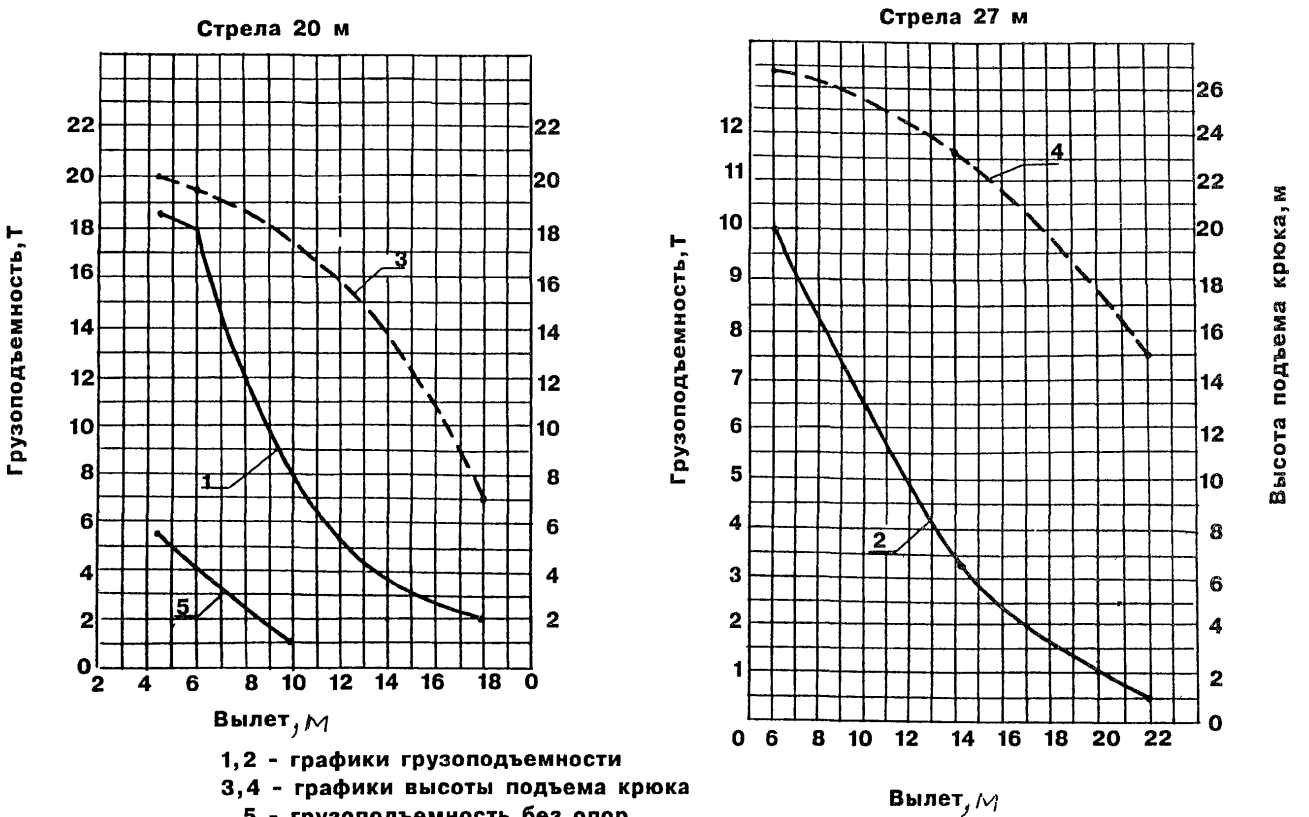

1,2 - графики грузоподъемности
3,4 - графики высоты подъема крюка
5 - грузоподъемность без опор

4. ОБЩИЕ СВЕДЕНИЯ, ОСНОВНЫЕ ТЕХНИЧЕСКИЕ ДАННЫЕ И ХАРАКТЕРИСТИКИ КРАНА ТМ-475 ГРОВ

ТИП	СТРЕЛОВОЙ, САМОХОДНЫЙ, НА ШАССИ АВТОМОБИЛЬНОГО ТИПА
НАИБОЛЬШАЯ ГРУЗОПОДЪЕМНОСТЬ*, Т:	
ГЛАВНЫЙ ПОДЪЕМ	45
ВСПОМОГАТЕЛЬНЫЙ ПОДЪЕМ	9,07
ВЫЛЕТ НАИМЕНЬШИЙ, М	
ГЛАВНЫЙ ПОДЪЕМ	3
ВСПОМОГАТЕЛЬНЫЙ ПОДЪЕМ	8
ВЫСОТА ПОДЪЕМА, М	
ГЛАВНЫЙ ПОДЪЕМ	12
ВСПОМОГАТЕЛЬНЫЙ ПОДЪЕМ	34
ТИП ПРИВОДА:	
МЕХАНИЗМА ПЕРЕДВИЖЕНИЯ	ОТ ДВИГАТЕЛЯ, РАСПОЛОЖЕННОГО НА ШАССИ АВТОМОБИЛЯ
МЕХАНИЗМОВ НА ПОВОРОТНОЙ ПЛАТФОРМЕ	ГИДРАВЛИЧЕСКИЙ
ВЫНОСНЫХ ОПОР	ГИДРАВЛИЧЕСКИЙ
РАБОЧЕЕ ОБОРУДОВАНИЕ:	
СТРЕЛА	КОРОБЧАТОГО СЕЧЕНИЯ, ТЕЛЕСКОПИЧЕСКАЯ, ДЛИНОЙ 10,67 - 25,91 М
УДЛИНИТЕЛИ СТРЕЛЫ	ДЛИНОЙ 7,32 М И 9,75 М
ПОДВЕСКА СТРЕЛЫ	ЖЕСТКАЯ

* ИЗ УКАЗАННОЙ ГРУЗОПОДЪЕМНОСТИ НЕОБХОДИМО ВЫЧИТАТЬ МАССУ КРЮКОВОЙ ПОДВЕСКИ 0,5Т

ГЛУБИНА ОПУСКАНИЯ, М	8
СКОРОСТЬ ПОДЪЕМА (ОПУСКАНИЯ), М/МИН	160 -0,1
СКОРОСТЬ ПЕРЕДВИЖЕНИЯ, КМ/Ч	90
ЧЫСТОТА ВРАЩЕНИЯ, ОБ/МИН	2,6 -0,1
РАЗМЕРЫ ОПОРНОГО КОНТУРА, М	
ПРОДОЛЬНЫЕ	5,741
ПОПЕРЕЧНЫЕ	6,108
РАЗМЕРЫ В ТРАНСПОРТНОМ ПОЛОЖЕНИИ, М	
ДЛИНА	13,633
ШИРИНА	2,438
ВЫСОТА	3,366
БАЗА, М	5,69
КОЛЕЯ, М:	
ПЕРЕДНИХ КОЛЕС	2,08
ЗАДНИХ КОЛЕС	1,829
ВЕС КРАНА, Т	36,5
НАГРУЗКА НА МОСТЫ, Т	
ПЕРЕДНИЙ МОСТ	15,91
ЗАДНИЙ МОСТ	20,6
НАИБОЛЬШАЯ НАГРУЗКА НА ВЫНОСНУЮ ОПОРУ, Т	43
ДОПУСТИМЫЙ УКЛОН ПЛОЩАДКИ, ГРАД.	3
РАДИУС ПОВОРОТА ПО НАРУЖНОМУ КОЛЕСУ, М	14
НАИБОЛЬШИЙ УКЛОН ПРЕОДОЛЕВАЕМЫЙ В ТРАНСПОРТНОМ ПОЛОЖЕНИИ, ГРАД.	14

ГРУЗОВАЯ ХАРАКТЕРИСТИКА КРАНА, БОКОВАЯ ЗОНА

ВЫЛЕТ, М	ГРУЗОПОДЪЕМНОСТЬ*, Т								
	ГЛАВНЫЙ ПОДЪЕМ							ВСПОМОГАТЕЛЬНЫЙ ПОДЪЕМ	
	ДЛИНА ТЕЛЕСКОПИЧЕСКОЙ СТРЕЛЫ, М							ДЛИНА ТЕЛЕСКОПИЧЕСКОЙ СТРЕЛЫ С УДЛИНИТЕЛЕМ, М	
	10,67	12,19	13,72	16,76	19,81	22,86	25,91	33,53	43,28
3	45,000	33,565	32,655						
3,5	42,185	32,205	31,205						
4	37,420	30,660	29,480	29,05					
4,5	33,340	29,030	27,805	25,175	20,275				
5	29,890	27,440	26,125	23,360	19,275				
6	24,445	24,040	22,770	20,140	17,325	15,875	14,060		
7	18,750	18,750	18,750	17,135	15,510	14,240	13,155		
8	13,860	13,860	13,860	13,860	13,835	12,745	12,020	9,070	
9	11,120	11,120	11,120	11,120	11,120	11,120	10,975	8,165	
10	8,995	8,995	8,995	8,995	8,995	8,995	8,995	7,345	4,355
12			6,135	6,135	6,135	6,135	6,135	6,075	3,820
14				4,515	4,515	4,515	4,515	5,125	3,355
16				3	3,360	3,360	3,360	4,200	2,965
18					2,525	2,525	2,525	3,235	2,630
20						1,810	1,810	2,505	2,350
22						1,300	1,300	1,860	2,100
24							0,850	1,385	1,805
26								1,015	1,445
28								0,695	1,095
30									0,775
32									0,435

ИЗ УКАЗАННОЙ В ТАБЛИЦЕ ГРУЗОПОДЪЕМНОСТИ НЕОБХОДИМО ВЫЧИТАТЬ ВЕС КРЮКОВОЙ ПОДВЕСКИ (0,5 Т).

ГРУЗОВАЯ ХАРАКТЕРИСТИКА КРАНА, ЗАДНЯЯ ЗОНА

ВЫЛЕТ, М	ГРУЗОПОДЪЕМНОСТЬ*, Т								
	ГЛАВНЫЙ ПОДЪЕМ							ВСПОМОГАТЕЛЬНЫЙ ПОДЪЕМ	
	ДЛИНА ТЕЛЕСКОПИЧЕСКОЙ СТРЕЛЫ, М							ДЛИНА ТЕЛЕСКОПИЧЕСКОЙ СТРЕЛЫ С УДЛИНИТЕЛЕМ, М	
	10,67	12,19	13,72	16,76	19,81	22,86	25,91	33,53	43,28
3	45,000	33,565	32,655						
3,5	42,185	32,205	31,205						
4	37,420	30,660	29,480	29,030					
4,5	33,340	29,030	27,805	25,175	20,275				
5	29,890	27,440	26,125	23,360	19,275				
6	24,445	24,040	22,770	20,140	17,325	15,875	14,060		
7	18,275	18,275	18,275	17,735	15,510	14,240	13,155		
8	14,120	14,120	14,120	14,120	13,835	12,745	12,020	9,070	
9	11,205	11,205	11,205	11,205	11,205	11,205	10,975	8,165	
10	9,295	9,295	9,295	9,295	9,295	9,295	9,295	7,345	4,355
12			6,940	6,940	6,940	6,940	6,940	6,075	3,820
14				5,135	5,135	5,135	5,135	5,125	3,355

ГРУЗОВАЯ ХАРАКТЕРИСТИКА КРАНА, ЗАДНЯЯ ЗОНА

ВЫЛЕТ, М	ГРУЗОПОДЪЕМНОСТЬ*, Т								
	ГЛАВНЫЙ ПОДЪЕМ							ВСПОМОГАТЕЛЬНЫЙ ПОДЪЕМ	
	ДЛИНА ТЕЛЕСКОПИЧЕСКОЙ СТРЕЛЫ, М							ДЛИНА ТЕЛЕСКОПИЧЕСКОЙ СТРЕЛЫ С УДЛИНИТЕЛЕМ, М	
	10,67	12,19	13,72	16,76	19,81	22,86	25,91	33,53	43,28
16				3,920	3,920	3,920	3,920	4,410	2,965
18					3,000	3,000	3,000	3,710	2,630
20						2,275	2,275	2,965	2,350
22						1,610	1,610	2,350	2,100
24							1,020	1,815	1,880
26								1,445	1,685
28								1,125	1,410
30								0,825	1,110
32								0,570	0,845
34									0,645
36									0,465

* ИЗ УКАЗАННОЙ В ТАБЛИЦЕ ГРУЗОПОДЪЕМНОСТИ НЕОБХОДИМО ВЫЧИТАТЬ ВЕС КРЮКОВОЙ ПОДВЕСКИ (0,5 Т).

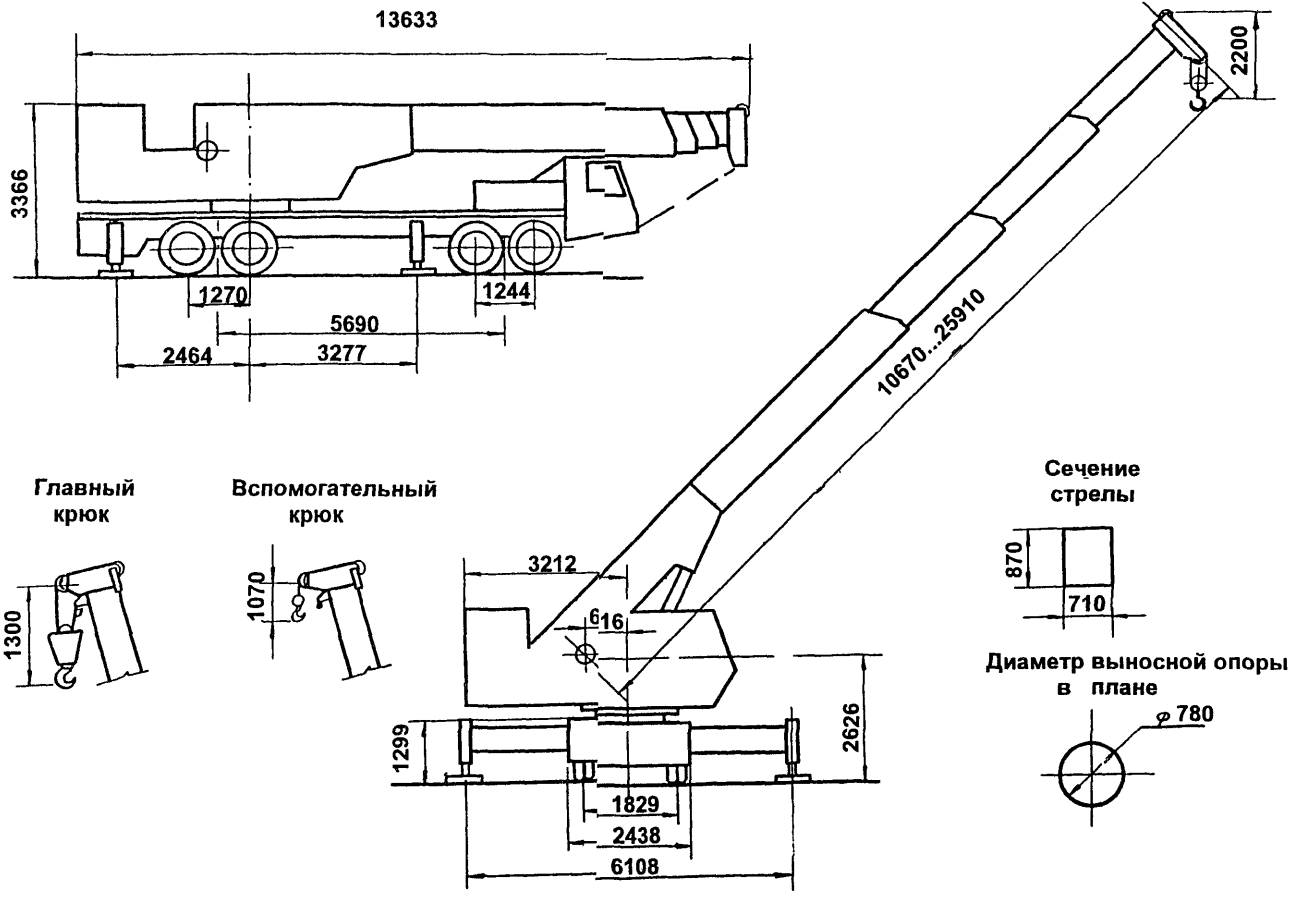
13633
3366
1270
1244
5690
2464
3277
2200
10670...25910
Главный крюк
1300
Вспомогательный крюк
1070
3212
616
1299
2626
1829
2438
6108
Сечение стрелы
870
710
Диаметр выносной опоры в плане
780

Диаграмма радиуса действия

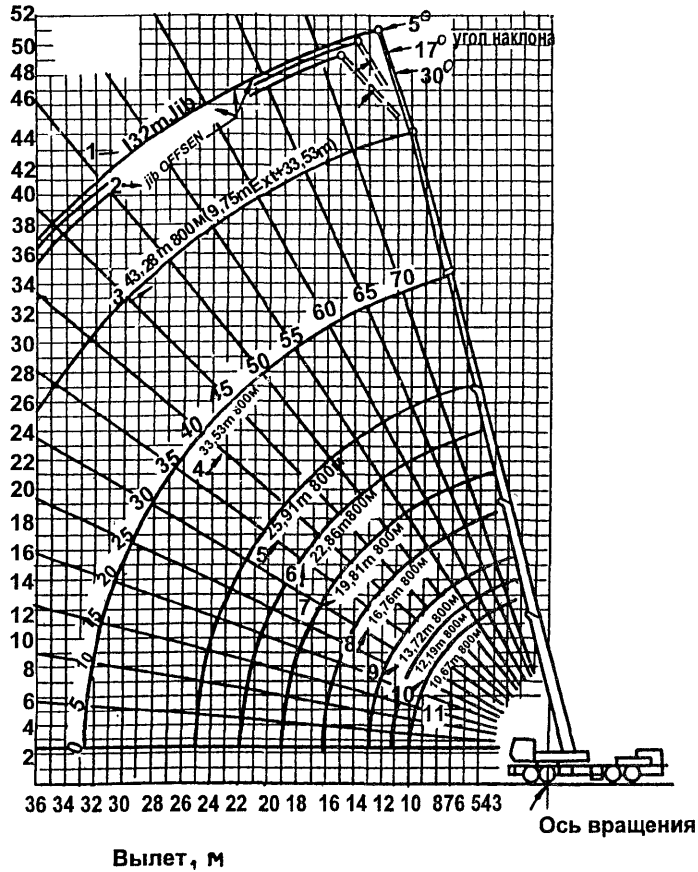

1. Удлинитель стрелы 7,32 м
2. Смещение удлинителя стрелы
3. Стрела длиной 43,28 м
4. Стрела длиной 33,53 м
5. Стрела длиной 25,91 м
6. Стрела длиной 22,86 м
7. Стрела длиной 19,81 м
8. Стрела длиной 16,76 м
9. Стрела длиной 13,72 м
10. Стрела длиной 12,19м
11. Стрела длиной 10,67м

Примечание

Вылет определяется длиной стрелы и углом ее наклона

5. ОБЩИЕ СВЕДЕНИЯ, ОСНОВНЫЕ ТЕХНИЧЕСКИЕ ДАННЫЕ И ХАРАКТЕРИСТИКИ КРАНА МКШ-50 "СОКОЛ"

ТИП КРАНА	СТРЕЛОВОЙ, САМОХОДНЫЙ НА ШАССИ АВТОМОБИЛЬНОГО ТИПА
НАИБОЛЬШАЯ ГРУЗОПОДЪЕМНОСТЬ ,Т:	
ГЛАВНЫЙ ПОДЪЕМ	50
ВСПОМОГАТЕЛЬНЫЙ ПОДЪЕМ	3,3
НАИМЕНЬШИЙ ВЫЛЕТ,М:	
ГЛАВНЫЙ ПОДЪЕМ	3
ВСПОМОГАТЕЛЬНЫЙ ПОДЪЕМ	9
НАИБОЛЬШАЯ ВЫСОТА ПОДЪЕМА ПРИ НАИБОЛЬШЕЙ ГРУЗОПОДЪЕМНОСТИ,М:	
ГЛАВНЫЙ ПОДЪЕМ	11,5
ВСПОМОГАТЕЛЬНЫЙ ПОДЪЕМ	43,5
ТИП ПРИВОДА :	
МЕХАНИЗМА ПЕРЕДВИЖЕНИЯ	ОТ ДИЗЕЛЯ, РАСПОЛОЖЕННОГО НА ШАССИ
МЕХАНИЗМОВ, РАСПОЛОЖЕННЫХ НА ПОВОРОТНОЙ ПЛАТФОРМЕ	ГИДРАВЛИЧЕСКИЙ
ВЫНОСНЫХ ОПОР	ГИДРАВЛИЧЕСКИЙ
ТИП РАБОЧЕГО ОБОРУДОВАНИЯ	ТЕЛЕСКОПИЧЕСКАЯ СТРЕЛА ШЕСТИГРАННОГО СЕЧЕНИЯ С ГУСЬКОМ
РАБОЧЕЕ ОБОРУДОВАНИЕ КРАНА :	
ТЕЛЕСКОПИЧЕСКАЯ СТРЕЛА	ЧЕТЫРЕХСЕКЦИОННАЯ
ДЛИНА СТРЕЛЫ,М	11,59М;15М;19М;27М;35М
ДЛИНА ГУСЬКА	9М;14,5М
ПОДВЕСКА СТРЕЛЫ	ЖЕСТКАЯ

ГРУЗОВЫСОТНЫЕ ХАРАКТЕРИСТИКИ * КРАНА МКШ-50 НА ВЫНОСНЫХ ОПОРАХ

ГРУЗОПОДЪЕМНОСТЬ,Т	ВЫЛЕТ М	ВЫСОТА ПОДЪЕМА М
ГЛАВНЫЙ ПОДЪЕМ		
СТРЕЛА 11,59М		
50	3	11,5
40	4	11
35	6	10,5
20	8	10
9,3	9,5	7,5
СТРЕЛА 15М		
24	3	15
17	8	13
11,6	10	12
5,1	12	10
СТРЕЛА 19М		
19	4	18,5
7,5	11	16
3,6	14	4,5
2,6	15,7	11,5

ГРУЗОПОДЪЕМНОСТЬ,Т	ВЫЛЕТ М	ВЫСОТА ПОДЪЕМА М
СТРЕЛА 27М		
13	5	26,5
5,8	13	24
2,5	18	21
1,4	22,5	17
СТРЕЛА 35М		
8	7,5	34,5
1,3	25,5	26
ВСПОМОГАТЕЛЬНЫЙ ПОДЪЕМ		
СТРЕЛА 35М С ГУСЬКОМ 9М		
3,3	9	43,5
0,55	26,5	37
СТРЕЛА 35М С ГУСЬКОМ 14,5М		
1,8	12	48,5
0,55	27	43

* ХАРАКТЕРИСТИКИ ВЕЛИЧИНЫ ВЫЛЕТА И ВЫСОТЫ ПОДЪЕМА - ОРИЕНТИРОВОЧНЫЕ

ЗАДНИЙ ГАБАРИТ,М	3,59
ВЕС КРАНА,Т	37
РАЗМЕРЫ В ТРАНСПОРТНОМ ПОЛОЖЕНИИ,М :	
ДЛИНА	13,84
ШИРИНА	2,96
ВЫСОТА	3,9

ШАССИ МЗКТ-69231 МИНСКОГО ЗАВОДА КОЛЕСНЫХ ТЯГАЧЕЙ

КОЛЕСНАЯ ФОРМУЛА 8 x 4

ДОПОЛНИТЕЛЬНАЯ ИНФОРМАЦИЯ

КРАНОВАЯ УСТАНОВКА ИМЕЕТ РЯД НОВЫХ РЕШЕНИЙ : ПРИБОРЫ БЕЗОПАССНОСТИ ПОЗВОЛЯЮТ ПОЛУЧАТЬ НА КОМПЬЮТЕРЕ ИНФОРМАЦИЮ ОБ УГЛЕ НАКЛОНА, ДЛИНЕ И ВЫЛЕТЕ СТРЕЛЫ, ВЫСОТЕ ПОДЪЕМА ГРУЗА, МАССЕ ПОДНИМАЕМОГО ГРУЗА, АВТОМАТИЧЕСКИ ОТКЛЮЧАТЬ ДВИЖЕНИЕ КРАНОВОЙ УСТАНОВКИ ПРИ ПРИБЛИЖЕНИИ К ЛЭП.

НА КРАНЕ ПРИМЕНЕНЫ ВЫСОКОМОМЕНТНЫЕ ГИДРОМОТОРЫ И ДРУГИЕ ГИДРОАГРЕГАТЫ, ИЗГОТОВЛЕННЫЕ ВЕДУЩИМИ ФИРМАМИ ЯПОНИИ И ОБЕСПЕЧИВАЮЩИЕ СВЕРХПЛАВНОЕ ОСУЩЕСТВЛЕНИЕ ВСЕХ РАБОЧИХ ДВИЖЕНИЙ.

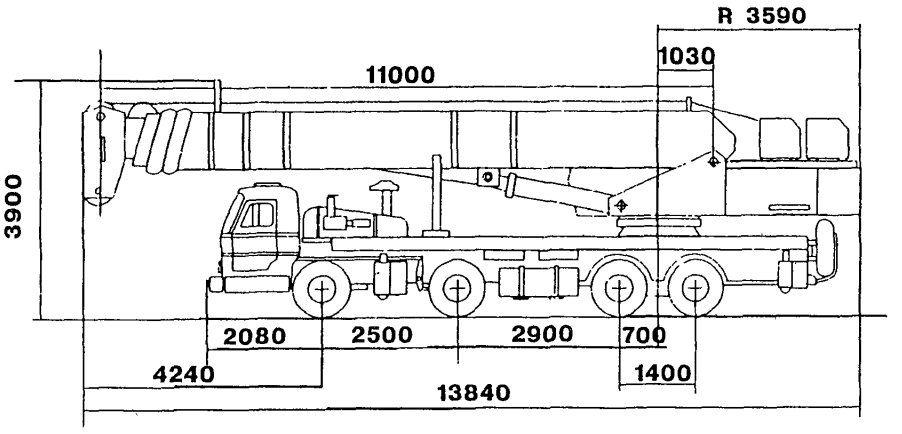

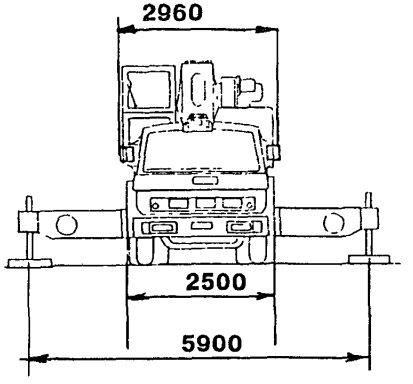

ГРУЗОПОДЪЕМНОСТЬ

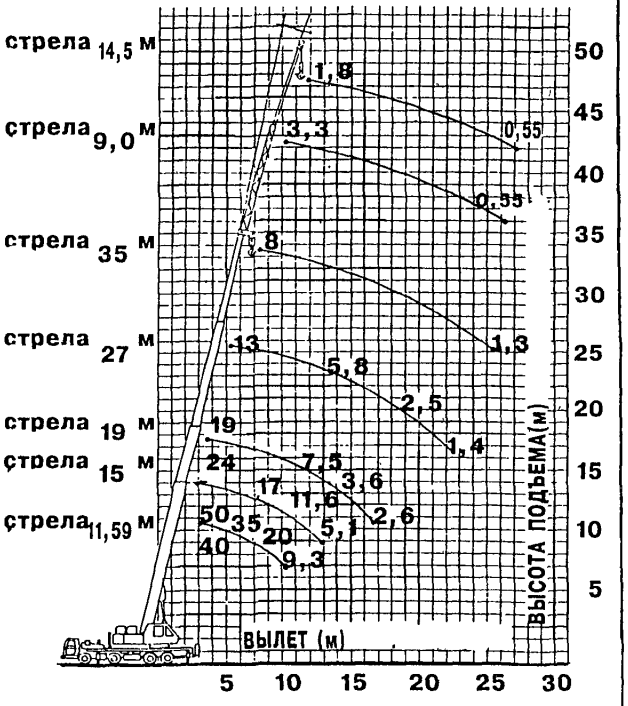

МКШ - 50 "СОКОЛ"

6. ОБЩИЕ СВЕДЕНИЯ, ОСНОВНЫЕ ТЕХНИЧЕСКИЕ ДАННЫЕ И ХАРАКТЕРИСТИКИ КРАНА "КОУЛС"

ТИП КРАНА	СТРЕЛОВОЙ, САМОХОДНЫЙ, НА ШАССИ АВТОМОБИЛЬНОГО ТИПА
НАИБОЛЬШАЯ ГРУЗОПОДЪЕМНОСТЬ,Т	
ГЛАВНЫЙ ПОДЪЕМ	55
ВСПОМОГАТЕЛЬНЫЙ ПОДЪЕМ	5
НАИМЕНЬШИЙ ВЫЛЕТ,М	
ГЛАВНЫЙ ПОДЪЕМ	3,68
ВСПОМОГАТЕЛЬНЫЙ ПОДЪЕМ	15,24
НАИБОЛЬШАЯ ВЫСОТА ПОДЪЕМА,М	
ГЛАВНЫЙ ПОДЪЕМ	11,68
ВСПОМОГАТЕЛЬНЫЙ ПОДЪЕМ	54,03
ТИП ПРИВОДА:	
МЕХАНИЗМА ПЕРЕДВИЖЕНИЯ	ОТ ДВИГАТЕЛЯ ВНУТРЕННЕГО СГОРАНИЯ, РАСПОЛОЖЕННОГО НА ШАССИ
ВЫНОСНЫХ ОПОР	ГИДРАВЛИЧЕСКИЙ
ТИП РАБОЧЕГО ОБОРУДОВАНИЯ	РЕШЕТЧАТАЯ СТРЕЛА С ГУСЬКОМ
ДЛИНА СТРЕЛЫ,М	12,2;15,2;18,3;21,3;24,4; 27,4;30,5;33,5;36,6;39,8; 42,7;45,7;48,8;51,8;
ДЛИНА ГУСЬКА,М	3,06;6,11;9,16 И 12,21М
ПОДВЕСКА РАБОЧЕГО ОБОРУДОВАНИЯ	ГИБКАЯ
ГЛУБИНА ОПУСКАНИЯ,М	5
ЗАДНИЙ ГАБАРИТ,М	3,66

ДОПУСТИМЫЙ УКЛОН ПЛОЩАДКИ,ГРАД.	3
СКОРОСТЬ ПОДЪЕМА(ОПУСКАНИЯ),М/МИН	43
СКОРОСТЬ ПЕРЕДВИЖЕНИЯ КРАНА ,КМ/Ч	60
ЧЫСТОТА ВРАЩЕНИЯ,ОБ/МИН	3
НАГРУЗКА НА МОСТЫ,Т	
ПЕРЕДНИЙ МОСТ	14,6
ЗАДНИЙ МОСТ	33,4
РАЗМЕРЫ ОПОРНОГО КОНТУРА,М	
ПРОДОЛЬНЫЕ	4,76
ПОПЕРЕЧНЫЕ	5,94
РАЗМЕРЫ В ТРАНСПОРТНОМ ПОЛОЖЕНИИ,М	
ДЛИНА	19,2
ШИРИНА	2,9
ВЫСОТА	3,96
ВЕС КРАНА	51,7
БАЗА,М	5,03
ШИРИНА КОЛЕИ,М	
ПЕРЕДНИХ КОЛЕС	2,28
ЗАДНИХ КОЛЕС	2,03
РАДИУС ПОВОРОТА ПО НАРУЖНОМУ КОЛЕСУ,М	14
НАИБОЛЬШИЙ ПРЕОДОЛЕВАЕМЫЙ УКЛОН,ГРАД.	14

ГРУЗОВЫСОТНАЯ ХАРАКТЕРИСТИКА КРАНА. ГЛАВНЫЙ ПОДЪЕМ*

СТРЕЛА 12,2			СТРЕЛА 15,2М			СТРЕЛА 21,3М		
ВЫЛЕТ, М	ГРУЗОПОДЪЕМНОСТЬ, Т	ВЫСОТА ПОДЪЕМА, М	ВЫЛЕТ, М	ГРУЗОПОДЪЕМНОСТЬ, Т	ВЫСОТА ПОДЪЕМА, М	ВЫЛЕТ, М	ГРУЗОПОДЪЕМНОСТЬ, Т	ВЫСОТА ПОДЪЕМА М
3,68	55	11,68	5,1	36	14,55	6,78	25	20,35
5,33	35	11,28	8,31	20	13,41	8,98	15	18,35
11,38	12,5	6,4	15,16	8	6,1	12,57	10	18,06
						14,48	8	16,76
						17,07	6	14,33
						19,25	5	11,35
						21,34	4,5	7,09

* ГРУЗОВЫСОТНАЯ ХАРАКТЕРИСТИКА КРАНА СО СТРЕЛОЙ 18,3М ПРИВЕДЕНА НА ГРАФИКЕ

ГРУЗОВЫСОТНАЯ ХАРАКТЕРИСТИКА КРАНА. ГЛАВНЫЙ ПОДЪЕМ

ПРОДОЛЖЕНИЕ

СТРЕЛА 24,4М			СТРЕЛА 27,4М			СТРЕЛА 30,5М		
ВЫЛЕТ, М	ГРУЗОПОДЪЕМНОСТЬ, Т	ВЫСОТА ПОДЪЕМА, М	ВЫЛЕТ, М	ГРУЗОПОДЪЕМНОСТЬ, Т	ВЫСОТА ПОДЪЕМА, М	ВЫЛЕТ, М	ГРУЗОПОДЪЕМНОСТЬ, Т	ВЫСОТА ПОДЪЕМА, М
6,49	25	23,55	7,92	20	26,29	7,77	20	29,57
9,33	15	22,71	10,82	12,5	25,53	10,51	12,5	28,96
12,5	10	21,56	13,26	9	24,54	12,95	9	28,12
14,46	8	20,5	15,24	7	23,55	16,48	6	26,52
16,76	6	18,9	12,29	5	21,41	19,96	4,5	24,31
20,57	4,5	15,04	21,49	4	18,52	22,23	3,5	22,25
24,38	3,5	7,62	23,16	3,5	16,54	27,43	2,5	15,85
						30,48	2	8,32

ГРУЗОВЫСОТНАЯ ХАРАКТЕРИСТИКА КРАНА. ГЛАВНЫЙ ПОДЪЕМ
ПРОДОЛЖЕНИЕ

СТРЕЛА 33,5М			СТРЕЛА 36,6М			СТРЕЛА 42,7М		
ВЫЛЕТ, М	ГРУЗОПОДЪЕМНОСТЬ, Т	ВЫСОТА ПОДЪЕМА М	ВЫЛЕТ, М	ГРУЗОПОДЪЕМНОСТЬ, Т	ВЫСОТА ПОДЪЕМА, М	ВЫЛЕТ, М	ГРУЗОПОДЪЕМНОСТЬ, Т	ВЫСОТА ПОДЪЕМА, М
7,7	20	32,48	7,62	20	35,81	9,91	12,5	41,31
10,52	12,5	31,85	10,29	12,5	35,36	12,34	9	41,07
12,95	9	31,09	12,5	9	34,75	14,48	7	40,39
14,94	7	30,4	14,63	7	33,99	17,3	5	39,4
18,29	5	28,73	17,68	5	32,69	19,2	4	38,48
21,34	4	26,67	19,81	4	31,55	22,86	3	36,58
25,91	2,5	22,36	24,38	2,5	22,42	27,43	2	33,38
30,48	1,75	16,31	30,48,	1,75	22,25	30,46	1,5	30,56

ГРУЗОВЫСОТНАЯ ХАРАКТЕРИСТИКА КРАНА. ГЛАВНЫЙ ПОДЪЕМ
ПРОДОЛЖЕНИЕ

СТРЕЛА 48,8М			СТРЕЛА 51,8М		
ВЫЛЕТ, М	ГРУЗОПОДЪЕМНОСТЬ, Т	ВЫСОТА ПОДЪЕМА, М	ВЫЛЕТ, М	ГРУЗОПОДЪЕМНОСТЬ, Т	ВЫСОТА ПОДЪЕМА, М
12,8	8	47,09	12,57	8	60,37
14,86	6,5	46,16	14,46	6	49,95
17,07	4,5	45,8	16,46	4,5	45,45
19,51	3,5	44,98	18,75	3,5	48,62
22,23	2,5	43,67	21,34	2,5	47,62
25,06	1,75	41,53	25,61	1,75	45,64
28,86	1,25	39,52	28,96	1,25	43,14
30,48	1	38,56	30,48	1	42,67

ГРУЗОВЫСОТНАЯ ХАРАКТЕРИСТИКА КРАНА. ВСПОМОГАТЕЛЬНЫЙ ПОДЪЕМ

СТРЕЛА 54,86М			СТРЕЛА 57,91М			СТРЕЛА 60,96М			СТРЕЛА 64,01М		
ВЫЛЕТ, М	ГРУЗО-ПОДЪЕМ-НОСТЬ, Т	ВЫСОТА ПОДЪЕМА, М	ВЫЛЕТ, М	ГРУЗО-ПОДЪЕМ-НОСТЬ, Т	ВЫСОТА ПОДЪЕМА, М	ВЫЛЕТ, М	ГРУЗО-ПОДЪЕМ-НОСТЬ, Т	ВЫСОТА ПОДЪЕМА, М	ВЫЛЕТ, М	ГРУЗО-ПОДЪЕМ-НОСТЬ, Т	ВЫСОТА ПОДЪЕМА, М
15,24	5	54,03	15,7	4,5	57,23	15,24	4,5	60,35	15,24	4	63,55
17,3	4	53,42	17,75	3,5	56,62	17,07	3,5	59,69	17,53	3	62,94
19,74	3	52,58	20,42	2,5	55,7	19,58	2,5	59,21	20,5	2	62,1
23,32	2	51,28	23,62	1,75	54,48	22,25	1,75	58,29	20,25	1,5	61,57
25,66	1,5	50,22	25,91	1,25	53,49	24,38	1,25	57,61	24,38	1	60,73
27,435	1,25	49,38	27,43	1	52,73						
28,96	1	48,47									

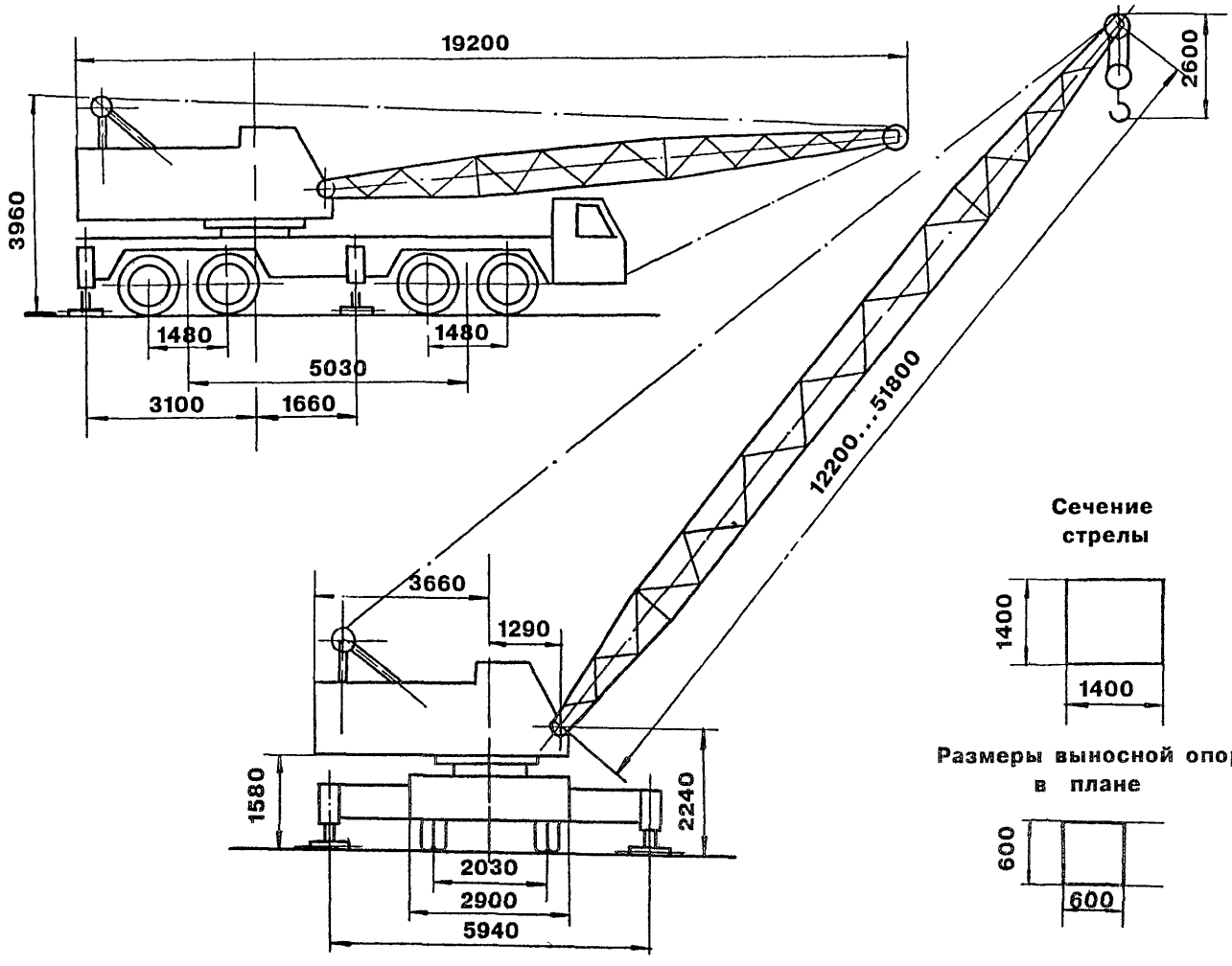
19200
3960
1480
1480
5030
3100
1660
2600
12200...51800
3660
1290
1580
2240
2030
2900
5940
Сечение стрелы
1400
1400
Размеры выносной опоры в плане
600
600

КОУЛС

Графики
высоты подъема крюка

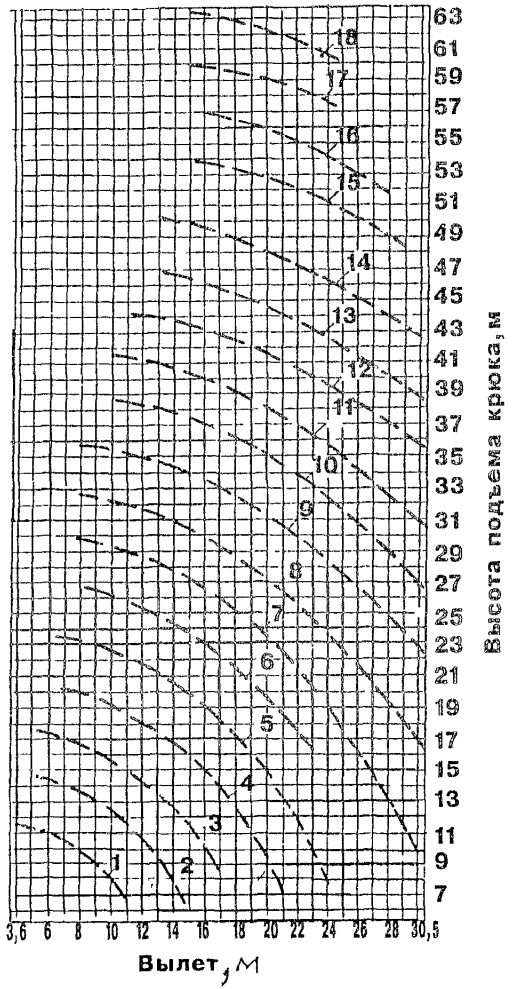

1 - стрела L=12,2 м
2 - стрела L=15,2 м
3 - стрела L=18,3 м
4 - стрела L=21,3 м
5 - стрела L= 24,4 м
6 - стрела L=27,4 м
7 - стрела L= 30,5 м
8 - стрела L=33,5 м
9 - стрела L=36,6 м
10 - стрела L= 39,6 м
11 - стрела L=42,7 м
12 - стрела L= 45,7 м
13 - стрела L=48,8 м
14 - стрела L= 51,8 м
15 - стрела L=54,86 м*
16 - стрела L=57,91 м*
17 - стрела L=60,96 м*
18 - стрела L=64,01 м*

* - стрелы с гуськом

Графики
грузоподъемности

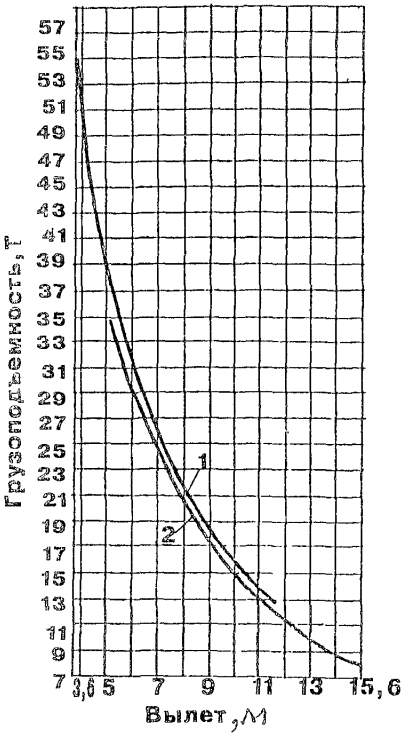

1 - стрела длиной 12,2м
2 - стрела длиной 15,2м

КОУЛС

Графики грузоподъемности

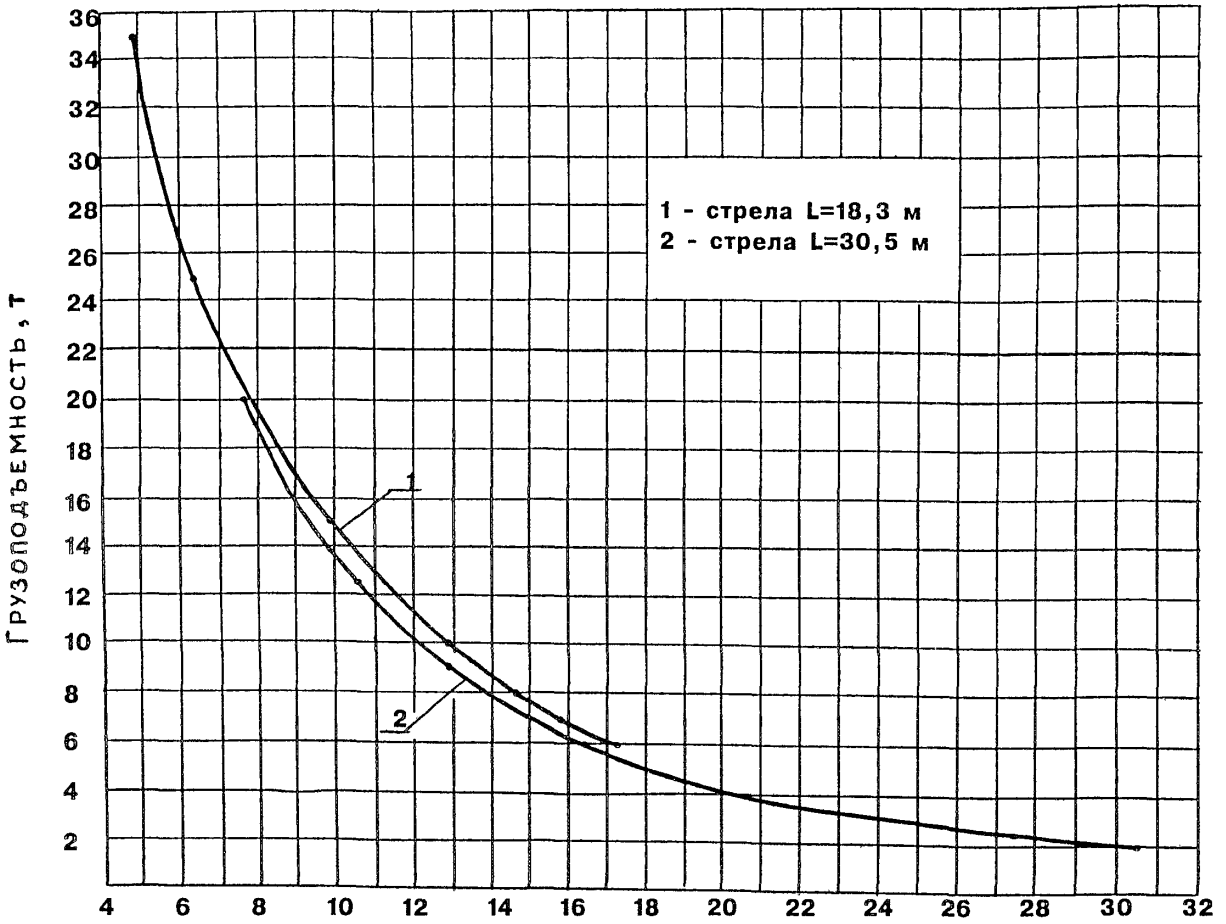

Графики грузоподъемности

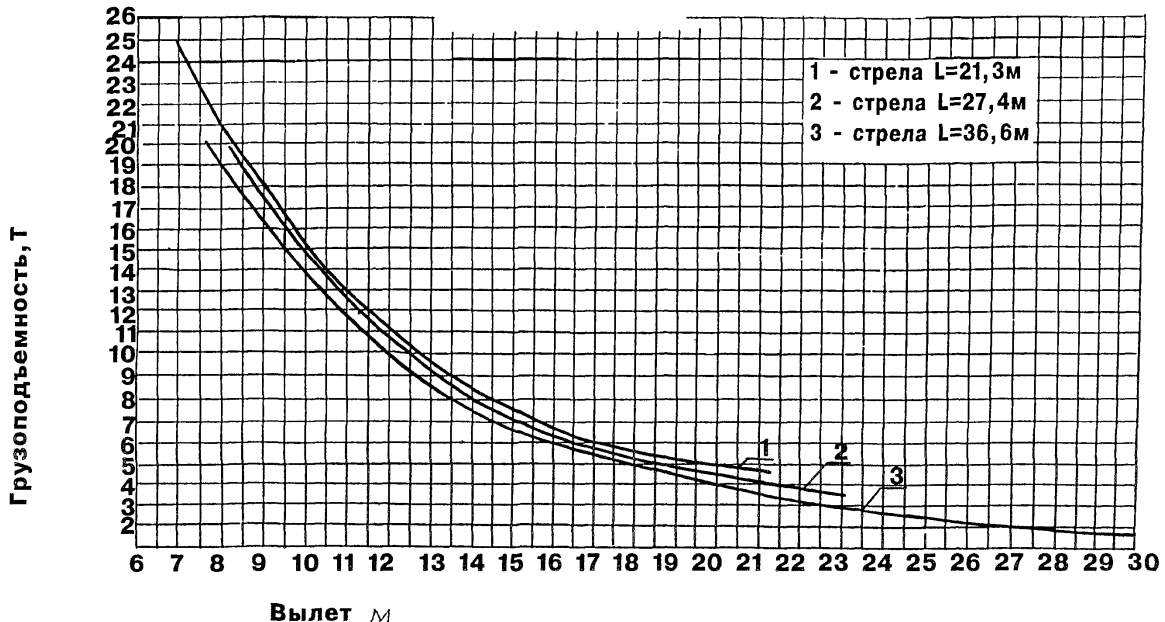

Графики грузоподъемности

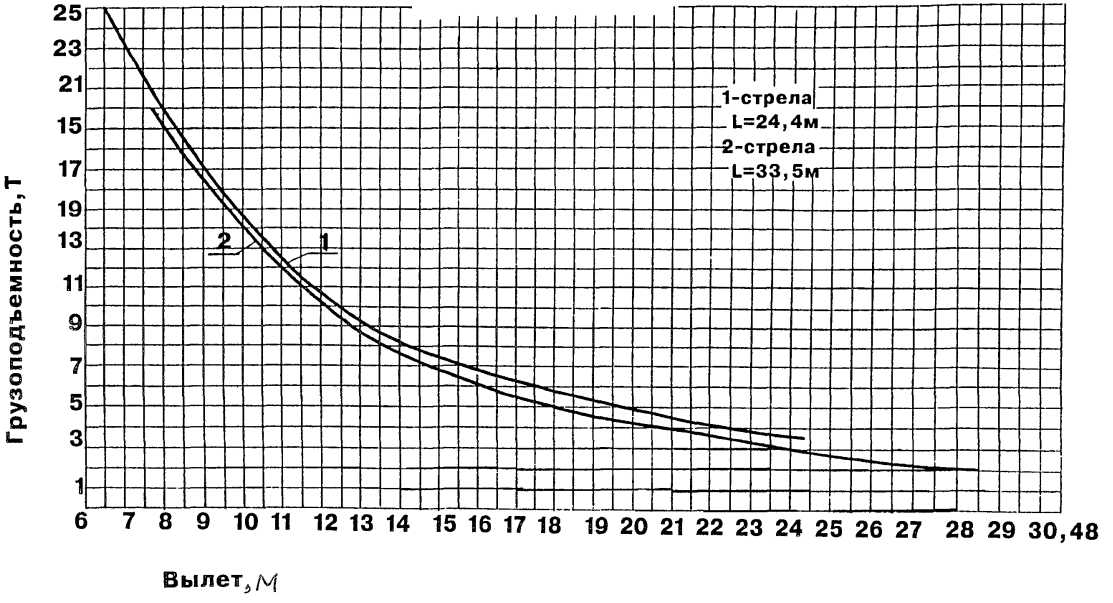

КОУЛС

Графики грузоподъемности

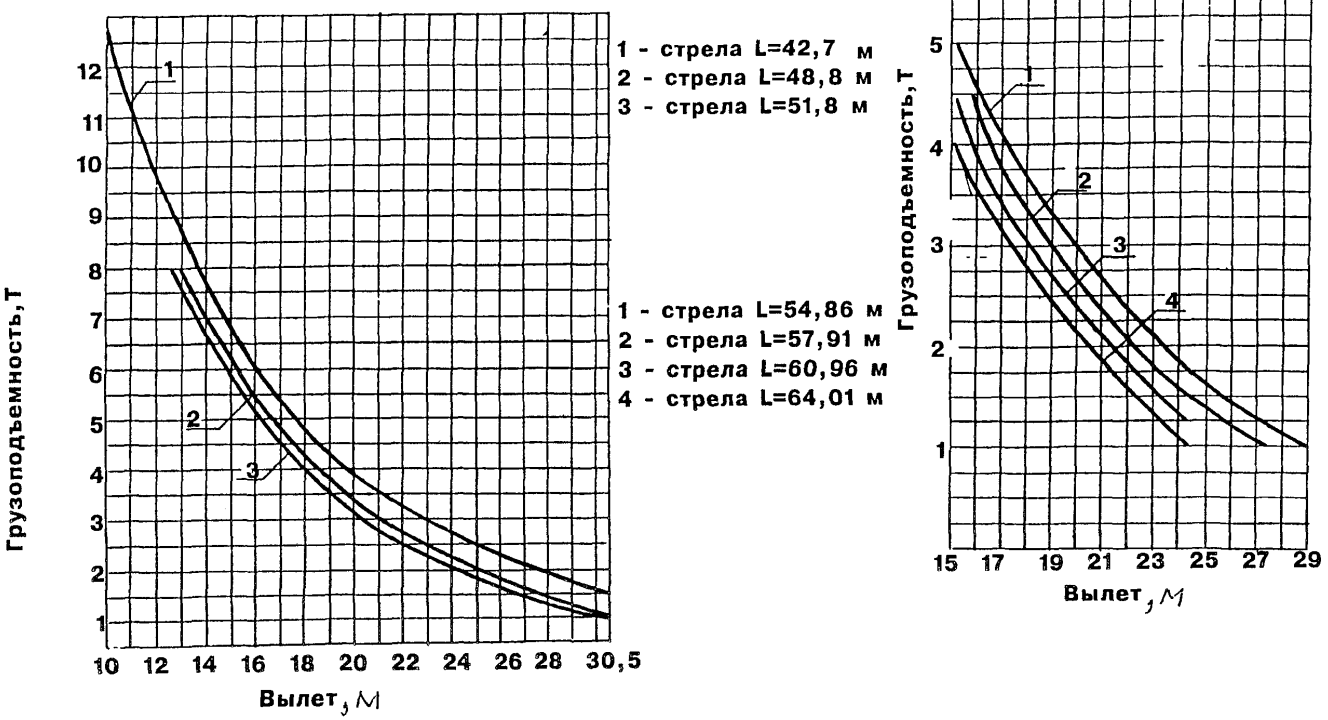

7. ОБЩИЕ СВЕДЕНИЯ, ОСНОВНЫЕ ТЕХНИЧЕСКИЕ ДАННЫЕ И ХАРАКТЕРИСТИКИ КРАНА 60-ГМТ-АТ КРУПП

ТИП КРАНА	СТРЕЛОВОЙ, САМОХОДНЫЙ НА ШАССИ АВТОМОБИЛЬНОГО ТИПА
НАИБОЛЬШАЯ ГРУЗОПОДЪЕМНОСТЬ *,Т :	
ОСНОВНОЙ ПОДЪЕМ	57
ВСПОМОГАТЕЛЬНЫЙ ПОДЪЕМ	6,8
ВЫЛЕТ НАИМЕНЬШИЙ,М :	
ОСНОВНОЙ ПОДЪЕМ	3
ВСПОМОГАТЕЛЬНЫЙ ПОДЪЕМ	8,5
НАИБОЛЬШАЯ ВЫСОТА ПОДЪЕМА ПРИ НАИБОЛЬШЕЙ ГРУЗОПОДЪЕМНОСТИ,М :	
ОСНОВНОЙ ПОДЪЕМ	12
ВСПОМОГАТЕЛЬНЫЙ ПОДЪЕМ	47
ТИП ПРИВОДА :	
ШАССИ	ОТ ДИЗЕЛЬНОГО ДВИГАТЕЛЯ,РАСПОЛОЖЕННОГО НА ШАССИ
КРАНОВЫХ МЕХАНИЗМОВ	ГИДРАВЛИЧЕСКИЙ; ДИЗЕЛЬНЫЙ ДВИГАТЕЛЬ ПРИВОДИТ В ДЕЙСТВИЕ НАСОСНУЮ УСТАНОВКУ
ВЫНОСНЫХ ОПОР	ГИДРАВЛИЧЕСКИЙ
КРАН ДОПУСКАЕТСЯ К ЭКСПЛУАТАЦИИ В РАЙОНАХ, ГДЕ ТЕМПЕРАТУРА ВОЗДУХА,ГРАД	НЕ НИЖЕ -25
ДОПУСТИМАЯ СКОРОСТЬ ВЕТРА ПРИ РАБОТЕ КРАНА,М/С	14
ДАВЛЕНИЕ ВЕТРА ПРИ РАБОТЕ КРАНА,КГ/М²	25
РАБОЧЕЕ ОБОРУДОВАНИЕ	ТЕЛЕСКОПИЧЕСКАЯ СТРЕЛА КОРОБЧАТОГО СЕЧЕНИЯ И ОТКИДНОЙ ГУСЕК

* ГРУЗОПОДЪЕМНОСТЬ = ПОЛЕЗНЫЙ ГРУЗ + КРЮКОВАЯ ОБОЙМА + СЪЕМНОЕ ГРУЗОЗАХВАТНОЕ ПРИСПОСОБЛЕНИЕ

СТРЕЛА КРАНА ЧЕТЫРЕХСЕКЦИОННАЯ	11,5М+8,5М+8,5М+8,7М
СЕКЦИИ СТРЕЛЫ :	
ОДНА ОСНОВНАЯ	11,5М
ТРИ ВЫДВИЖНЫЕ	8,5М+8,5М+8,7М
ДЛИНА СТРЕЛЫ,М	11,5М;20М;28,5М;37,2М
ВЫДВИЖНЫЕ СЕКЦИИ СТРЕЛЫ	ВЫДВИГАЮТСЯ ПОЛНОСТЬЮ ПОД НАГРУЗКОЙ
ОТКИДНОЙ ГУСЕК	РЕШЕЧАТЫЙ, ДЛИНА 10М
ПОДВЕСКА СТРЕЛЫ	ЖЕСТКАЯ
УГОЛ НАКЛОНА СТРЕЛЫ,ГРАД :	ОТ -1,4 ДО 80
УГОЛ НАКЛОНА ОТКИДНОГО ГУСЬКА ПО ОТНОШЕНИЮ К СТРЕЛЕ,ГРАД	180
ГРУЗОВЫЕ ХАРАКТЕРИСТИКИ КРАНА	ПРИВЕДЕНЫ В ТАБЛИЦАХ

ВЫСОТА ПОДЪЕМА ДЛЯ ТЕЛЕСКОПИЧЕСКОЙ СТРЕЛЫ РАЗНОЙ ДЛИНЫ(11,5М;20М;28,5М;37,2М) И ДЛЯ СТРЕЛЫ 37,2М С ОТКИДНЫМ ГУСЬКОМ ДЛИНОЙ 10М ПРИВЕДЕНЫ НА ГРАФИКЕ

ГЛУБИНА ОПУСКАНИЯ,М	ЗАВИСИТ ОТ КРАТНОСТИ ЗАПАССОВОК
ЗАДНИЙ ГАБАРИТ,М	4,1

ВЫСОТА ПОДЪЕМА

ВИД РАБОЧЕГО ОБОРУДОВАНИЯ	ВЫСОТА ПОДЪЕМА, М	
	НА МИНИМАЛЬНОМ ВЫЛЕТЕ	НА МАКСИМАЛЬНОМ ВЫЛЕТЕ
ТЕЛЕСКОПИЧЕСКАЯ СТРЕЛА 11,5М	12	5,1
ТЕЛЕСКОПИЧЕСКАЯ СТРЕЛА 20М	20,8	8
ТЕЛЕСКОПИЧЕСКАЯ СТРЕЛА 28,5М	29,5	11
ТЕЛЕСКОПИЧЕСКАЯ СТРЕЛА 37,2М	37,5	11
ТЕЛЕСКОПИЧЕСКАЯ СТРЕЛА 35,7М С ОТКИДНЫМ ГУСЬКОМ 10М	45,5	23
ТЕЛЕСКОПИЧЕСКАЯ СТРЕЛА 37,2М С ОТКИДНЫМ ГУСЬКОМ 10М	47	26

ДОПУСТИМЫЙ УКЛОН ПЛОЩАДКИ, НА КОТОРОЙ УСТАНАВЛИВАЕТСЯ КРАН, ГРАД :

ПРИ РАБОТЕ НА ВЫНОСНЫХ ОПОРАХ	3
ПРИ РАБОТЕ БЕЗ ВЫНОСНЫХ ОПОР	3
ПРЕОДОЛЕВАЕМЫЙ УКЛОН ПУТИ, ГРАД	14

СКОРОСТЬ ПОДЪЕМА КРЮКА

ВИД РАБОЧЕГО ОБОРУДОВАНИЯ	СКОРОСТЬ ПОДЪЕМА КРЮКА БЕЗ ГРУЗА, М/МИН	
	НАИМЕНЬШАЯ	НАИБОЛЬШАЯ
ТЕЛЕСКОПИЧЕСКАЯ СТРЕЛА	0	100
ТЕЛЕСКОПИЧЕСКАЯ СТРЕЛА С ОТКИДНЫМ ГУСЬКОМ	0	100

ГРУЗОВЫЕ ХАРАКТЕРИСТИКИ КРАНА 60-ГМТ-АТ КРУПП С ПРОТИВОВЕСОМ 11Т

ВЫЛЕТ, М	ТЕЛЕСКОПИЧЕСКАЯ СТРЕЛА ВДВИНУТА	ТЕЛЕСКОПИЧЕСКАЯ СТРЕЛА ВЫДВИНУТА				
	ДЛИНА ТЕЛЕСКОПИЧЕСКОЙ СТРЕЛЫ, М					
	11,5	20	28,5	37,2	35,7 +10	37,2 +10
	ГРУЗОПОДЪЕМНОСТЬ, Т					
	ГЛАВНЫЙ ПОДЪЕМ					ВСПОМОГАТ. ПОДЪЕМ
	НА ВЫНОСНЫХ ОПОРАХ	БЕЗ ВЫНОСНЫХ ОПОР	НА ВЫНОСНЫХ ОПОРАХ	БЕЗ ВЫНОСНЫХ ОПОР	НА ВЫНОСНЫХ ОПОРАХ	
	ЗОНА РАБОТЫ					
	A0	F	A	F	A	A	A	A
3	57	16,7						
3,5	51,3	15,1	34	15,1				
4	46,3	13,6	34	13,6				
4,5	42,5	12,3	34	12,3				
5	39	11,2	33,8	11,2	19			
6	33,8	9,1	29,9	9,1	19			
7	29,4	7,5	26,9	7,5	18			
8	25,1	6,1	24,2	6,1	16,5	11,4		
8,5	–	–	–	–	–	–	6,8	
9	20,9	4,9	20,9	4,9	15,1	11,4	6,6	
10			17,6	4,1	13,8	11	6,3	5,2

60-ГМТ-АТ КРУПП

ПРОДОЛЖЕНИЕ

ВЫЛЕТ, М	ТЕЛЕСКОПИЧ. СТРЕЛА ВДВИНУТА	ТЕЛЕСКОПИЧЕСКАЯ СТРЕЛА ВЫДВИНУТА				
	ДЛИНА ТЕЛЕСКОПИЧЕСКОЙ СТРЕЛЫ, М					
	11,5	20	28,5	37,2	35,7 +10	37,2 +10
	ГРУЗОПОДЪЕМНОСТЬ, Т					
	ГЛАВНЫЙ ПОДЪЕМ					ВСПОМОГАТ. ПОДЪЕМ
	НА ОПОРАХ	БЕЗ ОПОР	НА ОПОРАХ	БЕЗ ОПОР	НА ВЫНОСНЫХ ОПОРАХ	
	ЗОНА РАБОТЫ					
	A0	F	A	F	A	A	A	A
11			15,2	3,3	12,7	10,4	6	5,2
12			13,1	2,6	11,6	9,8	5,7	5,2
13			11,4	2,2	10,5	9,2	5,4	5,2
14			10	1,7	9,8	8,7	5,1	5,2
15			8,9		8,8	8	4,8	5,1
16			7,9		7,8	7,6	4,6	4,8
17			6,9		6,9	7,1	4,4	4,6
18					6,1	6,6	4,2	4,4
19					5,5	6,1	4	4,2
20					4,8	5,7	3,9	4,1
21					4,2	5,2	3,7	3,9
22					3,8	4,7	3,6	3,8
23					3,4	4,2	3,4	3,6
24					2,9	3,9	3,3	3,5
25					2,5	3,5	3,1	3,3
26						3,2	3	3,1

ПРОДОЛЖЕНИЕ

ВЫЛЕТ, М	ТЕЛЕСКОПИЧЕСКАЯ СТРЕЛА ВДВИНУТА	ТЕЛЕСКОПИЧЕСКАЯ СТРЕЛА ВЫДВИНУТА				
	ДЛИНА ТЕЛЕСКОПИЧЕСКОЙ СТРЕЛЫ, М					
	11,5	20	28,5	37,2	35,7 +10	37,2 +10
	ГРУЗОПОДЪЕМНОСТЬ, Т					
	ГЛАВНЫЙ ПОДЪЕМ					ВСПОМОГАТ. ПОДЪЕМ
	НА ОПОРАХ	БЕЗ ОПОР	НА ОПОРАХ	БЕЗ ОПОР	НА ВЫНОСНЫХ ОПОРАХ	
	ЗОНА РАБОТЫ					
	A0	F	A	F	A	A	A	A
27						2,8	2,8	2,9
28						2,5	2,7	2,8
29						2,3	2,6	2,6
30						2,1	2,4	2,4
31						1,8	2,2	2,2
32						1,6	2	2
33						1,4	1,8	1,8
34						1,2	1,7	1,7
35							1,5	1,5
36							1,4	1,4
37							1,2	1,2
38							1,1	1,1

ПРИМЕЧАНИЯ: В ТАБЛИЦЕ ПРИВЕДЕНА ГРУЗОПОДЪЕМНОСТЬ КРАНА С СЛЕДУЮЩИХ ПОЛОЖЕНИЯХ :

ПРОДОЛЖЕНИЕ

А0 – КРАН НА ВЫНОСНЫХ ОПОРАХ, ЗОНА РАБОТЫ ±10ГРАД, СТРЕЛА ПОВЕРНУТА НАЗАД;
А – КРАН НА ВЫНОСНЫХ ОПОРАХ, ЗОНА РАБОТЫ 360ГРАД;
F – КРАН РАБОТАЕТ БЕЗ ВЫНОСНЫХ ОПОР, ЗОНА РАБОТЫ ± 10ГРАД. СТРЕЛА ПОВЕРНУТА НАЗАД

ГРУЗОВЫЕ ХАРАКТЕРИСТИКИ КРАНА. ПРОТИВОВЕС 7Т

ВЫЛЕТ, М	ТЕЛЕСКОПИЧ. СТРЕЛА ВДВИНУТА	ТЕЛЕСКОПИЧЕСКАЯ СТРЕЛА ВЫДВИНУТА				
	ДЛИНА ТЕЛЕСКОПИЧЕСКОЙ СТРЕЛЫ, М					
	11,5	20	28,5	37,2	35,7 +10	37,2 +10
	ГРУЗОПОДЪЕМНОСТЬ, Т					
	ГЛАВНЫЙ ПОДЪЕМ					ВСПОМОГАТ. ПОДЪЕМ
	НА ВЫНОСНЫХ ОПОРАХ	БЕЗ ВЫНОСНЫХ ОПОР	НА ВЫНОСНЫХ ОПОРАХ	БЕЗ ВЫНОСНЫХ ОПОР	НА ВЫНОСНЫХ ОПОРАХ	
	ЗОНА РАБОТЫ					
	А0	F	А	F	А	А	А	А
3	57	16,7						
3,5	49,4	15,1	34	15,1				
4	45,2	13,6	34	13,6				
4,5	41,6	12,3	34	12,3				
5	38,5	11,2	33,8	11,2	19			
6	33,1	9,1	29,9	9,1	19			
7	27,5	7,5	26,9	7,5	18			
8	22,2	6,1	22,1	6,1	16,5	11,4		

ПРОДОЛЖЕНИЕ

ВЫЛЕТ, М	ТЕЛЕСКОПИЧ. СТРЕЛА ВДВИНУТА	ТЕЛЕСКОПИЧЕСКАЯ СТРЕЛА ВЫДВИНУТА					
	ДЛИНА ТЕЛЕСКОПИЧЕСКОЙ СТРЕЛЫ, М						
	11,5	20	28,5	37,2	35,7 +10	37,2 +10	
	ГРУЗОПОДЪЕМНОСТЬ, Т						
	ГЛАВНЫЙ ПОДЪЕМ					ВСПОМОГАТ. ПОДЪЕМ	
	НА ВЫНОСНЫХ ОПОРАХ	БЕЗ ВЫНОСНЫХ ОПОР	НА ВЫНОСНЫХ ОПОРАХ	БЕЗ ВЫНОСНЫХ ОПОР	НА ВЫНОСНЫХ ОПОРАХ		
	ЗОНА РАБОТЫ						
	А0	F	А	F	А	А	А	А
8,5	–	–	–	–	–	–	6,8	
9	18,3	4,9	18,3	4,9	15,1	11,4	6,6	
10			15,4	4,1	13,8	11	6,3	5,2
11			13,1	3,3	12,7	10,4	6	5,2
12			11,3	2,6	11,2	9,8	5,7	5,2
13			9,8	2,2	9,7	9,2	5,4	5,2
14			8,5	1,7	9,8	8,7	5,1	5,2
15			7,4		7,4	8	4,8	5,1
16			6,5		6,3	7	4,6	4,8
17			5,7		5,6	6,3	4,4	4,6
18					4,8	5,6	4,2	4,4
19					4,2	5	4	4,2

ПРОДОЛЖЕНИЕ

ВЫЛЕТ, М	ТЕЛЕСКОПИЧ. СТРЕЛА ВДВИНУТА	ТЕЛЕСКОПИЧЕСКАЯ СТРЕЛА ВЫДВИНУТА				
	ДЛИНА ТЕЛЕСКОПИЧЕСКОЙ СТРЕЛЫ, М					
	11,5	20	28,5	37,2	35,7 +10	37,2 +10
	ГРУЗОПОДЪЕМНОСТЬ, Т					
	ГЛАВНЫЙ ПОДЪЕМ					ВСПОМОГАТ. ПОДЪЕМ
	НА ОПОРАХ	БЕЗ ОПОР	НА ОПОРАХ	БЕЗ ОПОР	НА ВЫНОСНЫХ ОПОРАХ	
	ЗОНА РАБОТЫ					
	A0	F	A	F	A	A	A	A
20					3,6	4,4	3,9	4,1
21					3,1	4	3,7	3,9
22					2,6	3,6	3,6	3,7
23					2,3	3,2	3,4	3,3
24					1,9	2,8	3,1	3
25					1,6	2,4	2,8	2,8
26						2,1	2,5	2,5
27						1,9	2,2	2,2
28						1,7	2	2
29						1,4	1,8	1,8
30						1,2	1,6	1,6
31						1	1,4	1,4
32							1,3	1,2
33							1,1	1
34							1	0,9

ПРИМЕЧАНИЕ: В ТАБЛИЦЕ ПРИВЕДЕНА ГРУЗОПОДЪЕМНОСТЬ КРАНА С СЛЕДУЮЩИХ ПОЛОЖЕНИЯХ:

A0 – КРАН НА ВЫНОСНЫХ ОПОРАХ, ЗОНА РАБОТЫ ±10ГРАД, СТРЕЛА ПОВЕРНУТА НАЗАД;
A – КРАН НА ВЫНОСНЫХ ОПОРАХ, ЗОНА РАБОТЫ 360ГРАД;
F – КРАН РАБОТАЕТ БЕЗ ВЫНОСНЫХ ОПОР, ЗОНА РАБОТЫ ± 10ГРАД.СТРЕЛА ПОВЕРНУТА НАЗАД

ГРУЗОВЫЕ ХАРАКТЕРИСТИКИ КРАНА.ПРОТИВОВЕС 1Т

ВЫЛЕТ, М	ТЕЛЕСКОПИЧЕСКАЯ СТРЕЛА ВДВИНУТА	ТЕЛЕСКОПИЧЕСКАЯ СТРЕЛА ВЫДВИНУТА					
	ДЛИНА ТЕЛЕСКОПИЧЕСКОЙ СТРЕЛЫ, М						
	11,5	20	28,5	37,2	35,7 +10	37,2 +10	
	ГРУЗОПОДЪЕМНОСТЬ, Т						
	ГЛАВНЫЙ ПОДЪЕМ					ВСПОМОГАТ. ПОДЪЕМ	
	НА ОПОРАХ	БЕЗ ОПОР	НА ОПОРАХ	БЕЗ ОПОР	НА ВЫНОСНЫХ ОПОРАХ		
	ЗОНА РАБОТЫ						
	A0		A		A	A	A	A
3	57							
3,5	48,4		34					
4	44,3		34					
4,5	40,8		34					
5	37,2		33,8		19			
6	28,7		28,5		19			
7	22		21,9		18			
8	17,5		17,5		16,5	11,4		

ПРОДОЛЖЕНИЕ

ВЫЛЕТ, М	ТЕЛЕСКОПИЧ. СТРЕЛА ВДВИНУТА	ТЕЛЕСКОПИЧЕСКАЯ СТРЕЛА ВЫДВИНУТА				
	ДЛИНА ТЕЛЕСКОПИЧЕСКОЙ СТРЕЛЫ, М					
	11,5	20	28,5	37,2	35,7 +10	37,2 +10
	ГРУЗОПОДЪЕМНОСТЬ, Т					
	ГЛАВНЫЙ ПОДЪЕМ				ВСПОМОГАТ. ПОДЪЕМ	
	НА ОПОРАХ	БЕЗ ОПОР	НА ОПОРАХ	БЕЗ ОПОР	НА ВЫНОСНЫХ ОПОРАХ	
	ЗОНА РАБОТЫ					
	А0		А		А	А	А	А
8,5	-		-		-	-	6,8	
9	14		14,2		14,3	11,4	6,6	
10			11,8		11,3	11	6,3	5,2
11			9,9		9,2	9,6	6	5,2
12			8,1		7,7	9,1	5,7	5,2
13			6,9		6,5	6,9	5,4	5,2
14			5,8		5,4	5,9	5,1	5,2
15			5		4,5	5,1	4,8	5,1
16			4,2		3,8	4,4	4,6	4,6
17			3,5		3,2	3,8	4	4
18					2,7	3,3	3,5	3,5
19					2,2	2,8	3	3
20					1,4	2	2,4	2,3
21					1	1,7	2	2
22						1,4	1,8	1,7
23						1,2	1,5	1,4

ПРОДОЛЖЕНИЕ

ВЫЛЕТ, М	ТЕЛЕСКОПИЧЕСКАЯ СТРЕЛА ВДВИНУТА	ТЕЛЕСКОПИЧЕСКАЯ СТРЕЛА ВЫДВИНУТА				
	ДЛИНА ТЕЛЕСКОПИЧЕСКОЙ СТРЕЛЫ, М					
	11,5	20	28,5	37,2	35,7 +10	37,2 +10
	ГРУЗОПОДЪЕМНОСТЬ, Т					
	ГЛАВНЫЙ ПОДЪЕМ				ВСПОМОГАТ. ПОДЪЕМ	
	НА ВЫНОСНЫХ ОПОРАХ	БЕЗ ВЫНОСНЫХ ОПОР	НА ВЫНОСНЫХ ОПОРАХ	БЕЗ ВЫНОСНЫХ ОПОР	НА ВЫНОСНЫХ ОПОРАХ	
	ЗОНА РАБОТЫ					
	А0		А		А	А	А	А
24						1,2	1,5	1,4
25						1	1,3	1,2
26							1,1	1
27							0,9	

ПРИМЕЧАНИЯ: В ТАБЛИЦЕ ПРИВЕДЕНА ГРУЗОПОДЪЕМНОСТЬ КРАНА С СЛЕДУЮЩИХ ПОЛОЖЕНИЯХ :

А0 - КРАН НА ВЫНОСНЫХ ОПОРАХ, ЗОНА РАБОТЫ ±10ГРАД СТРЕЛА ПОВЕРНУТА НАЗАД;

А - КРАН НА ВЫНОСНЫХ ОПОРАХ, ЗОНА РАБОТЫ 360ГРАД

ЧАСТОТА ВРАЩЕНИЯ,ОБ/МИН ОТ 0 ДО 2,5

СКОРОСТЬ ПЕРЕДВИЖЕНИЯ КРАНА, ТРАНСПОРТНАЯ, НАИБОЛЬШАЯ,КМ/Ч 81

ВРЕМЯ ПОДЪЕМА- ОПУСКАНИЯ СТРЕЛЫ ОТ -1,4 ДО 80 ГРАД, УСКОРЕННЫЙ ХОД,С 50

ВРЕМЯ ВЫДВИЖЕНИЯ ТЕЛЕСКОПИЧЕСКОЙ СТРЕЛЫ,С
- СЕКЦИЯ I, УСКОРЕННЫЙ ХОД 50
- СЕКЦИЯ II, УСКОРЕННЫЙ ХОД 45
- СЕКЦИЯ III, УСКОРЕННЫЙ ХОД 31

ЗОНА РАБОТЫ КРАНА :

РАБОТА КРАНА НА ВЫНОСНЫХ ОПОРАХ СО ВСЕМИ ВИДАМИ РАБОЧЕГО ОБОРУДОВАНИЯ МОЖЕТ ПРОИЗВОДИТЬСЯ В ЗОНЕ ПОВОРОТА 360ГРАД.

РАБОТА КРАНА БЕЗ ВЫНОСНЫХ ОПОР МОЖЕТ ПРОИЗВОДИТЬСЯ СО СТРЕЛАМИ ДЛИНОЙ 11,5М И 20М В ЗОНЕ ПОВОРОТА ±10ГРАД, СТРЕЛА ПОВЕРНУТА НАЗАД.

ПРИВОДНЫЕ ДВИГАТЕЛИ :

ДВИГАТЕЛЬ ШАССИ :
- ТИП ДИЗЕЛЬНЫЙ,ДЕЙМЛЕР-БЕНЦ(ОМ 422А) С ВОДЯНЫМ ОХЛАЖДЕНИЕМ
- МОЩНОСТЬ,Л.С. 330

ДВИГАТЕЛЬ КРАНОВОЙ УСТАНОВКИ :
- ТИП ДИЗЕЛЬНЫЙ,ДЕЙМЛЕР-БЕНЦ(ОМ 352А) С ВОДЯНЫМ ОХЛАЖДЕНИЕМ
- МОЩНОСТЬ,Л.С. 139

НАИБОЛЬШЕЕ ДАВЛЕНИЕ ОТ ВЫНОСНЫХ ОПОР НА ГРУНТ,Т 62,1

НАИБОЛЬШЕЕ УДЕЛЬНОЕ ДАВЛЕНИЕ ОТ ВЫНОСНЫХ ОПОР НА ГРУНТ ПРИ ДИАМЕТРЕ ПОДКЛАДОК 50СМ,КГ/СМ2 31,6

РАЗМЕРЫ ОПОРНОГО КОНТУРА КРАНА,М:
- ПРОДОЛЬНЫЙ 8,3
- ПОПЕРЕЧНЫЙ 6,7

НАГРУЗКА НА ОСИ АВТОМОБИЛЯ В ТРАНСПОРТНОМ ПОЛОЖЕНИИ ПРИ СКОРОСТИ 81 КМ/Ч С ПРОТИВОВЕСОМ 11Т

ВИД РАБОЧЕГО ОБОРУДОВАНИЯ	НАГРУЗКА НА ОСИ,Т	
	1 + 2 ПЕРЕДНИЕ МОСТЫ	1 + 2 ЗАДНИЕ МОСТЫ
ТЕЛЕСКОПИЧЕСКАЯ СТРЕЛА	2 x 13	2 x 13
ТЕЛЕСКОПИЧЕСКАЯ СТРЕЛА С ГУСЬКОМ РАЗМЕЩЕННЫМ СБОКУ СТРЕЛЫ	2 x 13,53	2 x 12,82

ХАРАКТЕРИСТИКА ГРУЗОЗАХВАТНОГО ОРГАНА(КРЮКА)

НАИМЕНОВАНИЕ	БЛОЧНАЯ ОБОЙМА		
ГРУЗОПОДЪЕМНОСТЬ,Т	60	30	10
ТИП КРЮКА	ДВУРОГИЙ	ДВУРОГИЙ	ОДНОРОГИЙ

РАЗМЕРЫ В ТРАНСПОРТНОМ ПОЛОЖЕНИИ,М :
- ДЛИНА 13,745
- ШИРИНА 2,75
- ВЫСОТА 3,65

ВЕС ОСНОВНЫХ ЧАСТЕЙ КРАНА,Т :
- ТЕЛЕСКОПИЧЕСКОЙ СТРЕЛЫ 10,3
- ОТКИДНОГО ГУСЬКА 10М 0,69
- ПРОТИВОВЕСОВ 11;7;1
- БЛОЧНОЙ КРЮКОВОЙ ОБОЙМЫ 60Т 0,835
- БЛОЧНОЙ КРЮКОВОЙ ОБОЙМЫ 30Т 0,38
- БЛОЧНОЙ КРЮКОВОЙ ОБОЙМЫ 10Т 0,2

ВЕС КРАНА С ПРОТИВОВЕСОМ, Т

НАИМЕНОВАНИЕ	ВЕС ПРОТИВОВЕСА, Т		
	11	7	1
ВЕС КРАНА С ТЕЛЕСКОПИЧЕСКОЙ СТРЕЛОЙ	52	48	42
ВЕС КРАНА С ТЕЛЕСКОПИЧЕСКОЙ СТРЕЛОЙ И ОТКИДНЫМ ГУСЬКОМ	52,7	48,7	42,7

ШАССИ :

КОЛЕСНАЯ ФОРМУЛА 4 Х 2

БАЗА, М 4,25

УКАЗАНИЯ ПО ПРОИЗВОДСТВУ РАБОТ

I. УКАЗАНИЯ ПО ОГРАНИЧЕНИЮ ГРУЗОПОДЪЕМНОСТИ

1. ИЗ УКАЗАННОЙ В ТАБЛИЦЕ ГРУЗОПОДЪЕМНОСТИ НЕОБХОДИМО ВЫЧИТАТЬ МАССУ ПРИМЕНЯЕМОЙ КРЮКОВОЙ ОБОЙМЫ

ВЕС КРЮКОВОЙ ОБОЙМЫ	60Т - 0,835Т
_____"_____	30Т - 0,38Т
_____"_____	10Т - 0,2Т

2. ПРИ УКРЕПЛЕННОМ СБОКУ СТРЕЛЫ ОТКИДНОМ ГУСЬКЕ, ГРУЗОПОДЪЕМНОСТЬ УМЕНЬШАЕТСЯ:

ВИД РАБОЧЕГО ОБОРУДОВАНИЯ	СНИЖЕНИЕ ГРУЗОПОДЪЕМНОСТИ, Т	
	НА ОПОРАХ	БЕЗ ОПОР, ±10° НАЗАД
ТЕЛЕСКОПИЧЕСКАЯ СТРЕЛА 37,2М ВЫДВИНУТА	0,08	—

ПРОДОЛЖЕНИЕ

ТЕЛЕСКОПИЧЕСКАЯ СТРЕЛА 28,5М ВЫДВИНУТА	0,1	—
ТЕЛЕСКОПИЧЕСКАЯ СТРЕЛА 20М ВЫДВИНУТА	0,15	0,2
ТЕЛЕСКОПИЧЕСКАЯ СТРЕЛА 11,5М ВДВИНУТА	0,3	0,4

3. РАБОТА С ОТКИДНЫМ ГУСЬКОМ ДЛИНОЙ 10М:
   - ТЕЛЕСКОПИЧЕСКАЯ СТРЕЛА 37,2М ВЫДВИНУТА;
   - БЛОЧНАЯ КРЮКОВАЯ ОБОЙМА СНЯТА С ТЕЛЕСКОПИЧЕСКОЙ СТРЕЛЫ;
   - ЕСЛИ БЛОЧНАЯ КРЮКОВАЯ ОБОЙМА ОСТАЕТСЯ ПОДВЕШЕННОЙ К ГОЛОВКЕ ТЕЛЕСКОПИЧЕСКОЙ СТРЕЛЫ, ТО УМЕНЬШАЮТСЯ ВЕЛИЧИНЫ, УКАЗАННЫЕ В ТАБЛИЦЕ ГРУЗОПОДЪЕМНОСТИ ДЛЯ ОТКИДНОГО ГУСЬКА:

КРЮКОВАЯ ОБОЙМА	60Т	30Т
УМЕНЬШЕНИЕ ГРУЗОПОДЪЕМНОСТИ	1Т	0,5Т

II ТЕЛЕСКОПИЧЕСКУЮ СТРЕЛУ МОЖНО ВЫДВИГАТЬ В ГОРИЗОНТАЛЬНОЕ ПОЛОЖЕНИЕ ПРИ УСТАНОВКЕ НА КРАНЕ ПРОТИВОВЕСА 7 ИЛИ 11Т. В ПРОТИВНОМ СЛУЧАЕ ГРОЗИТ ОПРОКИДОВАНИЕ.

III ВРАЩЕНИЕ ПОВОРОТНОЙ ПЛАТФОРМЫ РАЗРЕШАЕТСЯ, ЕСЛИ КРАН СТОИТ НА ВЫНОСНЫХ ОПОРАХ. В ПРОТИВНОМ СЛУЧАЕ ВОЗМОЖНО ОПРОКИДЫВАНИЕ КРАНА.

Общий вид крана в транспортном положении

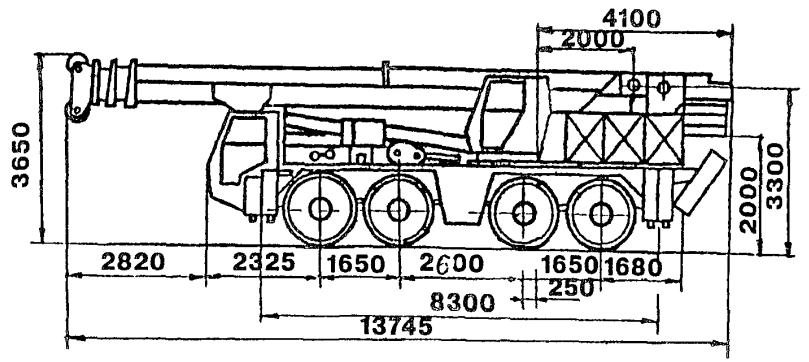

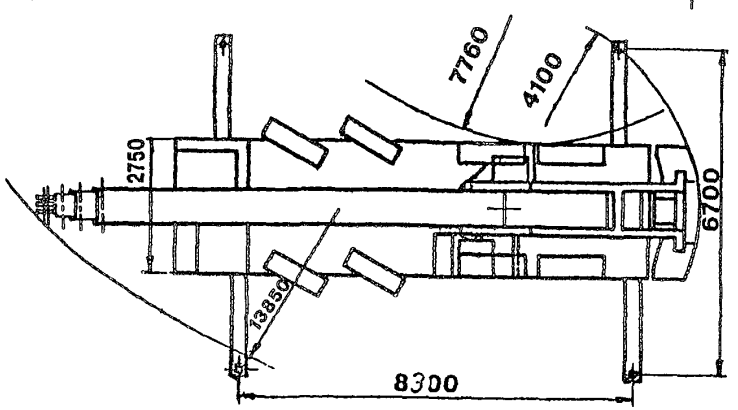

Сечение стрелы

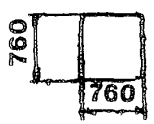

Размер выносных опор в плане

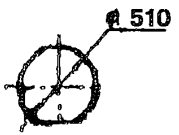

График высоты подъема

Конечное положение крюка относительно оголовка телескопической стрелы

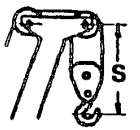

Грузоподъемность, Т	60	30	10
Число блоков	7	3	1
Расстояние, м S	1,8	1,8	1,8

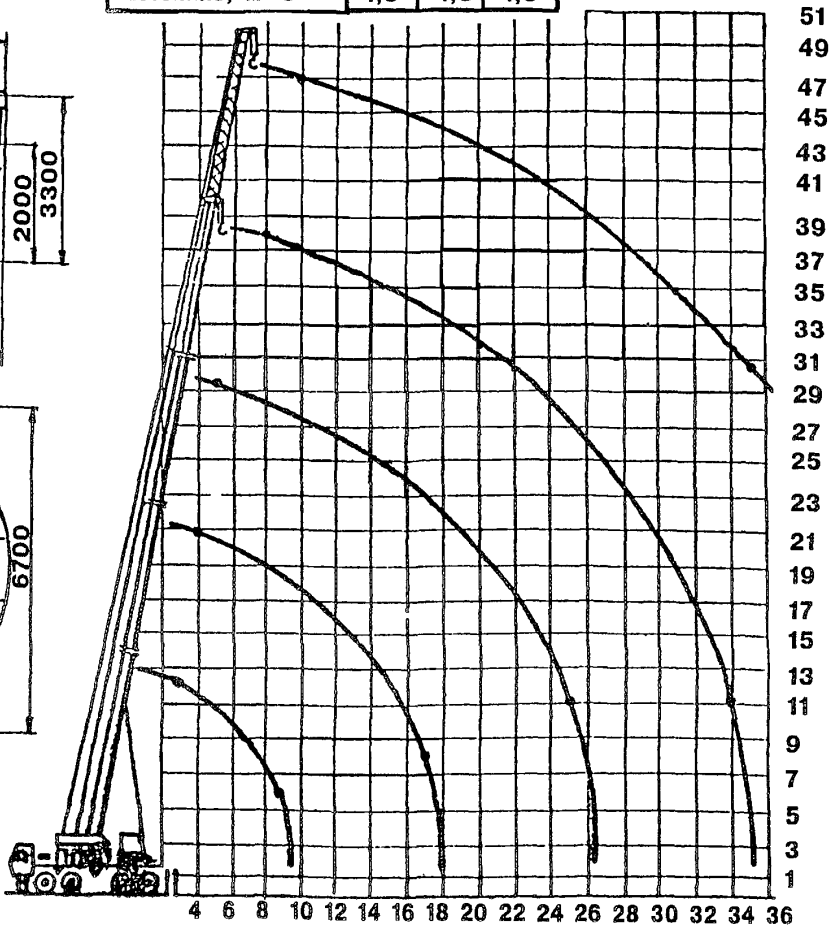

60 - ГМТ - АТ КРУПП

8. ОБЩИЕ СВЕДЕНИЯ, ОСНОВНЫЕ ТЕХНИЧЕСКИЕ ДАННЫЕ И ХАРАКТЕРИСТИКИ КРАНА КМК-4070 КРУПП

ТИП	СТРЕЛОВОЙ, САМОХОДНЫЙ, НА ШАССИ АВТОМОБИЛЬНОГО ТИПА
НАИБОЛЬШАЯ ГРУЗОПОДЪЕМНОСТЬ*, Т:	
ОСНОВНОЙ ПОДЪЕМ	63
ВСПОМОГАТЕЛЬНЫЙ ПОДЪЕМ	6,5
ВЫЛЕТ НАИМЕНЬШИЙ, М	
ОСНОВНОЙ ПОДЪЕМ	3
ВСПОМОГАТЕЛЬНЫЙ ПОДЪЕМ	8
НАИБОЛЬШАЯ ВЫСОТА ПОДЪЕМА ПРИ НАИБОЛЬШЕЙ ГРУЗОПОДЪЕМНОСТИ, Т	
ОСНОВНОЙ ПОДЪЕМ	12,4
ВСПОМОГАТЕЛЬНЫЙ ПОДЪЕМ	48
ТИП ПРИВОДА:	
ШАССИ	ОТ ДИЗЕЛЬНОГО ДВИГАТЕЛЯ, РАСПОЛОЖЕННОГО НА ШАССИ
КРАНОВЫХ МЕХАНИЗМОВ	ГИДРАВЛИЧЕСКИЙ
ВЫНОСНЫХ ОПОР	ГИДРАВЛИЧЕСКИЙ
ДОПУСТИМАЯ СКОРОСТЬ ВЕТРА ПРИ РАБОТЕ КРАНА, М/С	14
РАБОЧЕЕ ОБОРУДОВАНИЕ	ТЕЛЕСКОПИЧЕСКАЯ СТРЕЛА КОРОБЧАТОГО СЕЧЕНИЯ И ОТКИДНОЙ ГУСЕК
ДЛИНА СТРЕЛЫ, М	11,6; 20,4; 29,2; 38,1
КОЛИЧЕСТВО СЕКЦИЙ СТРЕЛЫ, ШТ	4
ОТКИДНОЙ ГУСЕК	РЕШЕТЧАТЫЙ, СКЛАДНОЙ ДЛИНА 10 М
ПОДВЕСКА СТРЕЛЫ	ЖЕСТКАЯ

* ГРУЗОПОДЪЕМНОСТЬ = ПОЛЕЗНЫЙ ГРУЗ + КРЮКОВАЯ ОБОЙМА + ГРУЗОЗАХВАТНОЕ ПРИСПОСОБЛЕНИЕ

ГРУЗОВЫЕ ХАРАКТЕРИСТИКИ КРАНА	ПРИВЕДЕНЫ В ТАБЛИЦАХ
ВЫСОТА ПОДЪЕМА	ПРИВЕДЕНА НА ГРАФИКЕ
ГЛУБИНА ОПУСКАНИЯ, М	ЗАВИСИТ ОТ КРАТНОСТИ ЗАПАССОВОК
ЗАДНИЙ ГАБАРИТ, М	4,07
ДОПУСТИМЫЙ УКЛОН ПЛОЩАДКИ, НА КОТОРОЙ УСТАНАВЛИВАЕТСЯ КРАН, ГРАД.	
ПРИ РАБОТЕ НА ВЫНОСНЫХ ОПОРАХ	0 ГРАД.
ПРИ РАБОТЕ БЕЗ ВЫНОСНЫХ ОПОР	0 ГРАД.
ПРЕОДОЛЕВАЕМЫЙ УКЛОН ПУТИ, ГРАД.	15
СКОРОСТЬ ПОДЪЕМА, М/С	120
ЧАСТОТА ВРАЩЕНИЯ, ОБ/МИН	2
СКОРОСТЬ ПЕРЕДВИЖЕНИЯ КРАНА, КМ/Ч	68,6
ЗОНА РАБОТЫ КРАНА, ГРАД	360
ОГРАНИЧЕНИЯ ИЛИ ВОЗМОЖНОСТЬ ОДНОВРЕМЕННОГО ВЫПОЛНЕНИЯ ОПЕРАЦИЙ	НЕТ НИКАКОГО ОГРАНИЧЕНИЯ В ОДНОВРЕМЕННОМ ВЫПОЛНЕНИИ РАБОЧИХ ОПЕРАЦИЙ
НАГРУЗКА НА ОСИ АВТОМОБИЛЯ, Т:	
ПЕРЕДНИЕ	2 x 13
ЗАДНИЕ	2 x 13
НАИБОЛЬШЕЕ ДАВЛЕНИЕ ОТ ВЫНОСНЫХ ОПОР, Т	54

ГРУЗОВАЯ ХАРАКТЕРИСТИКА КРАНА КМК-4070 КРУПП С ПРОТИВОВЕСОМ 10,4Т И ОПОРНОЙ БАЗОЙ 7,2х8,15М ГЛАВНЫЙ ПОДЪЕМ

	ДЛИНА СТРЕЛЫ, М					
	11,6	20,4	29,2	38,1	20,4	29,3
	ЗОНА РАБОТЫ 360 ГРАД.					
ТЕЛЕСКОП 1	0	0,5	1	1	0	0
ТЕЛЕСКОП 2	0	0,5	1	1	1	1
ТЕЛЕСКОП 3	0	0	0	1	0	1
ВЫЛЕТ, М	ГРУЗОПОДЪЕМНОСТЬ, Т					
3	63					
4	48,3	31,5			16,2	
5	41,6	31,5	16,2		16,2	9
6	36,2	29,7	16,2		16,2	9
7	29,8	26,9	16,2	9	16,2	9
8	23,4	23,1	15,8	9	16,2	9
9	19,1	18,8	14,5	9	16,1	9
10		15,7	13,5	9	14,9	9
11		13,4	12,6	9	13,9	9
12		11,5	11,4	9	12,2	9
13		10,1	9,9	8,5	10,7	8,6
14		8,8	8,7	8,1	9,5	8,2
15		7,8	7,7	7,7	8,4	7,7
16		7	6,8	7,2	7,6	7,4
18			5,4	6,1		6,7
20			4,4	5		5,8
22			3,5	4,2		4,9
24			2,8	3,5		4,2
26			2,2	2,9		3,6
28				2,4		
30				1,9		
32				1,5		
34				1,1		

ГРУЗОВАЯ ХАРАКТЕРИСТИКА КРАНА КМК-4070 КРУПП С ПРОТИВОВЕСОМ 10,4Т И ОПОРНОЙ БАЗОЙ 7,2х8,15М ВСПОМОГАТЕЛЬНЫЙ ПОДЪЕМ

	ДЛИНА СТРЕЛЫ, М			
	33,7		38,1	
	ДЛИНА СКЛАДНОГО ГУСЬКА 10 М			
	НАКЛОН СКЛАДНОГО ГУСЬКА			
	0 ГРАД.	16 ГРАД.	0 ГРАД.	16 ГРАД.
	ЗОНА РАБОТЫ 360 ГРАД.			
ТЕЛЕСКОП 1	1	1	1	1
ТЕЛЕСКОП 2	1	1	1	1
ТЕЛЕСКОП 3	0,5	0,5	1	1
ВЫЛЕТ, М	ГРУЗОПОДЪЕМНОСТЬ, Т			
8	6,5			
9	6,5	4,5	4,3	
10	6,2	4,5	4,3	3,3
11	6	4,5	4,3	3,3
12	5,8	4,5	4,3	3,3
13	5,5	4,3	4,2	3,3
14	5,3	4,2	4,1	3,2
15	5,1	4,1	4	3,1
16	4,9	4	3,9	3,1
18	4,4	3,8	3,6	2,9
20	4,1	3,6	3,3	2,7
22	3,7	3,4	3,1	2,5
24	3,4	3,1	2,8	2,4
26	2,8	2,8	2,6	2,3
28	2,3	2,2	2,4	2,1
30	1,8	1,7	2	1,9
32	1,4	1,3	1,5	1,5
34	1,6	1,2	1,2	1,1
36				1,1

ГРУЗОВАЯ ХАРАКТЕРИСТИКА КРАНА КМК-4070 КРУПП С ПРОТИВОВЕСОМ 5,8Т И ОПОРНОЙ БАЗОЙ 7,2х8,15М ГЛАВНЫЙ ПОДЪЕМ

	ДЛИНА СТРЕЛЫ, М					
	11,6	20,4	29,2	38,1	20,4	29,3
	ЗОНА РАБОТЫ 360 ГРАД.					
ТЕЛЕСКОП 1	0	0,5	1	1	0	0
ТЕЛЕСКОП 2	0	0,5	1	1	1	1
ТЕЛЕСКОП 3	0	0	0	1	0	1
ВЫЛЕТ, М	ГРУЗОПОДЪЕМНОСТЬ, Т					
3	57,3					
4	48,3	31,5			16,2	
5	41,6	31,5	16,2		16,2	9
6	34,5	29,7	16,2		16,2	9
7	25,6	25,2	16,2	9	16,2	9
8	20	19,7	15,8	9	16,2	9
9	16,3	16	14,5	9	16,1	9
10		13,3	13,1	9	14	9
11		11,2	11,1	9	11,9	9
12		9,6	9,5	9	10,3	9
13		8,3	8,2	8,5	9	8,6
14		7,2	7,1	7,9	7,9	8,2
15		6,4	6,2	6,9	7	7,7
16		5,6	5,5	6,2	6,2	7
18			4,3	4,9		5,7
20			3,3	4		4,7
22			2,5	3,2		4
24			1,8	2,6		3,3
26			1,2	2		2,8
28				1,5		
30				1		
32				1		
34				1,4		

ГРУЗОВАЯ ХАРАКТЕРИСТИКА КРАНА КМК-4070 КРУПП С ПРОТИВОВЕСОМ 5,8Т И ОПОРНОЙ БАЗОЙ 7,2х8,15М ВСПОМОГАТЕЛЬНЫЙ ПОДЪЕМ

	ДЛИНА СТРЕЛЫ, М			
	33,1		38,1	
	ДЛИНА СКЛАДНОГО ГУСЬКА 10 М			
	НАКЛОН СКЛАДНОГО ГУСЬКА			
	0 ГРАД.	16 ГРАД.	0 ГРАД.	16 ГРАД.
	ЗОНА РАБОТЫ 360 ГРАД.			
ТЕЛЕСКОП 1	1	1	1	1
ТЕЛЕСКОП 2	1	1	1	1
ТЕЛЕСКОП 3	0,5	0,5	1	1
ВЫЛЕТ, М	ГРУЗОПОДЪЕМНОСТЬ, Т			
8	6,5			
9	6,5	4,5	4,3	
10	6,2	4,5	4,3	3,3
11	6	4,5	4,3	3,3
12	5,8	4,5	4,3	3,3
13	5,5	4,3	4,2	3,3
14	5,3	4,2	4,1	3,2
15	5,1	4,1	4	3,1
16	4,9	4	3,9	3,1
18	4,4	3,8	3,6	2,9
20	3,9	3,6	3,3	2,7
22	3,1	3	3,1	2,5
24	2,4	2,4	2,6	2,4
26	1,8	1,8	2	2
28	1,3	1,3	1,5	1,5
30			1,1	1

КМК-4070 КРУПП

ГРУЗОВАЯ ХАРАКТЕРИСТИКА КРАНА КМК-4070 КРУПП С ПРОТИВОВЕСОМ 10,4Т БЕЗ ВЫНОСНЫХ ОПОР ГЛАВНЫЙ ПОДЪЕМ

	ДЛИНА СТРЕЛЫ, М	
	11,6	20,4
	ЗОНА РАБОТЫ 0 ГРАД.	
ТЕЛЕСКОП 1	0	0
ТЕЛЕСКОП 2	0	1
ТЕЛЕСКОП 3	0	0
ВЫЛЕТ, М	ГРУЗОПОДЪЕМНОСТЬ, Т	
3	15,8	
4	12,8	12,8
5	10,6	10,6
6	8,6	8,6
7	7,1	7,1
8	5,7	5,7
9	4,6	4,6
10		4
11	—	3,2
12	—	2,7
13	—	2,1
14	—	1,6
15	—	1,3
16	—	0,9

РАЗМЕРЫ ОПОРНОГО КОНТУРА, М

ПРОДОЛЬНЫЕ	8,35
ПОПЕРЕЧНЫЕ	4,77 ИЛИ 7,2

ХАРАКТЕРИСТИКА ГРУЗОЗАХВАТНОГО ОРГАНА И ЕГО ВЕС:

КРЮКОВАЯ ОБОЙМА ГРУЗОПОДЪЕМНОСТЬЮ 70Т	0,8Т
КРЮКОВАЯ ОБОЙМА ГРУЗОПОДЪЕМНОСТЬЮ 45Т	0,65Т
КРЮКОВАЯ ОБОЙМА ГРУЗОПОДЪЕМНОСТЬЮ 8Т	0,2Т

РАЗМЕРЫ В ТРАНСПОРТНОМ ПОЛОЖЕНИИ, М:

ДЛИНА	13,52
ШИРИНА	2,75
ВЫСОТА	3,62
ВЕС КРАНА,Т	49,2
ШАССИ:	
БАЗА, М	4,05
КОЛЕЯ, М	2,26
РАДИУС ПОВОРОТА ПО НАРУЖНОМУ КОЛЕСУ,М	13,85

УКАЗАНИЯ ПО ПРОИЗВОДСТВУ РАБОТ

1. ПРИ ЗАКРЕПЛЕННОМ ГУСЬКЕ ДЛИНОЙ 10 М В СЛОЖЕННОМ СОСТОЯНИИ НА ОСНОВНОЙ СТРЕЛЕ, ГРУЗОПОДЪЕМНОСТЬ ГЛАВНОГО ПОДЪЕМА СНИЖАЕТСЯ СЛЕДУЮЩИМ ОБРАЗОМ:

ПОЛОЖЕНИЕ СЕКЦИЙ СТРЕЛЫ	НА ВЫНОСНЫХ ОПОРАХ	БЕЗ ВЫНОСНЫХ ОПОР 0°, СТРЕЛА ПОВЕРНУТА НАЗАД
СТРЕЛА 3 РАЗА ВЫДВИНУТА	100 КГ	–
СТРЕЛА 2 РАЗА ВЫДВИНУТА	150 КГ	–
СТРЕЛА 1 РАЗ ВЫДВИНУТА	200 КГ	300 КГ
СТРЕЛА ЗАДВИНУТА	400 КГ	600 КГ

2. ПРИ ЗАКРЕПЛЕННОМ БОЛТАМИ ГУСЬКЕ ДЛИНОЙ 10М В РАБОЧЕМ СОСТОЯНИИ НА ОСНОВНОЙ СТРЕЛЕ ГРУЗОПОДЪЕМНОСТЬ ГЛАВНОГО ПОДЪЕМА СНИЖАЕТСЯ СЛЕДУЮЩИМ ОБРАЗОМ:

ПОЛОЖЕНИЕ СЕКЦИЙ СТРЕЛЫ	СКЛАДНОЙ ГУСЕК	
	БЕЗ КРЮКОВОЙ ОБОЙМЫ	С КРЮКОВОЙ ОБОЙМОЙ
СТРЕЛА 3 РАЗА ВЫДВИНУТА	1200 КГ	1500 КГ
СТРЕЛА 2 РАЗА ВЫДВИНУТА	1500 КГ	1800 КГ
СТРЕЛА 1 РАЗ ВЫДВИНУТА	1500 КГ	2000 КГ
СТРЕЛА ЗАДВИНУТА	1800 КГ	2500 КГ

3. ПРИ РАБОТЕ СО СКЛАДНЫМ ГУСЬКОМ ДЛИНОЙ 10 М И ЗАПАСОВАННОЙ КРЮКОВОЙ ОБОЙМОЙ, ГРУЗОПОДЪЕМНОСТЬ НА ГЛАВНОМ ПОДЪЕМЕ СНИЖАЕТСЯ СЛЕДУЮЩИМ ОБРАЗОМ:
   С КРЮКОВОЙ ОБОЙМОЙ 7ОТ НА 1000 КГ.
   С КРЮКОВОЙ ОБОЙМОЙ 45Т НА 900 КГ.

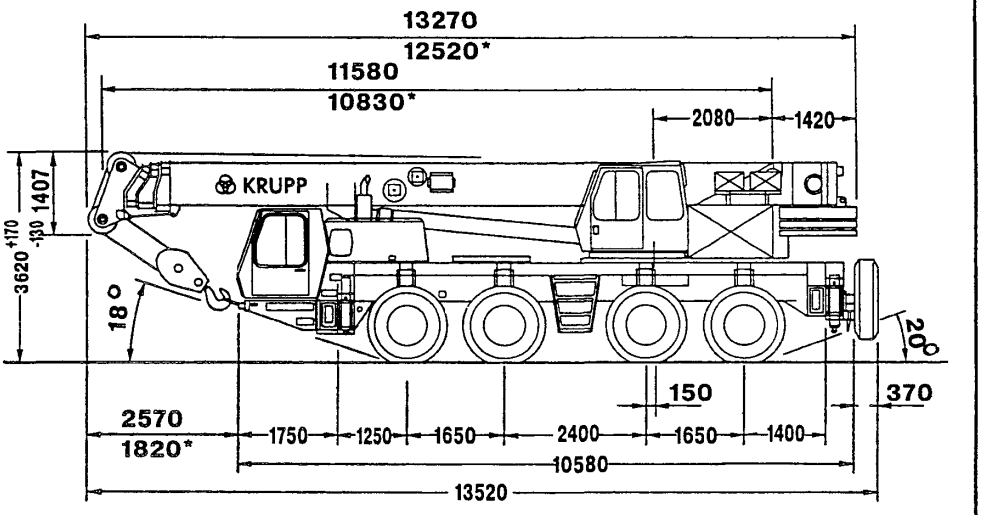

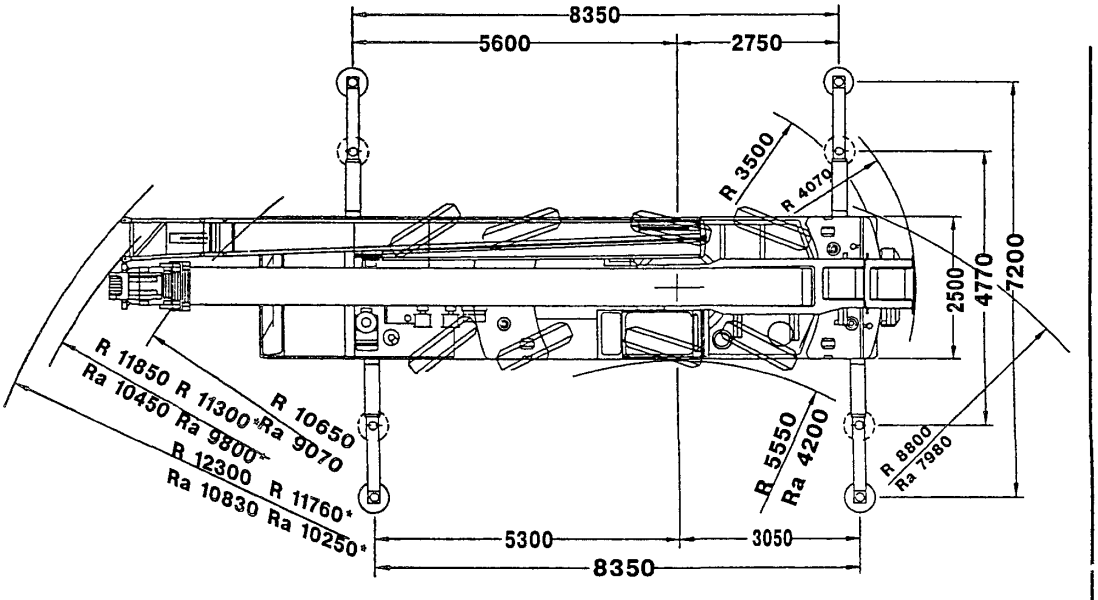

* Размеры со стрелой 35м

Ra - Радиус при всех управляемых колесах

График высоты подъема



Крюковые обоймы: Расстояние до оголовка стрелы

Грузоподъемность, т	70	45	8
Число блоков	6	3	0
Расстояние Н, м	2,5	2,5	2,0

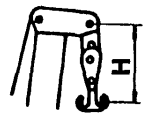

Высота подъема, м

55 50 45 40 35 30 25 20 15 10 5

Вылет, м

5 10 15 20 25 30 35 40 45 50

KMK - 4070

9. ОБЩИЕ СВЕДЕНИЯ, ОСНОВНЫЕ ТЕХНИЧЕСКИЕ ДАННЫЕ И ХАРАКТЕРИСТИКИ КРАНА 70-ГМТ-АТ КРУПП

ТИП КРАНА	СТРЕЛОВОЙ, САМОХОДНЫЙ НА ШАССИ АВТОМОБИЛЬНОГО ТИПА
НАИБОЛЬШАЯ ГРУЗОПОДЪЕМНОСТЬ *, Т :	
ОСНОВНОЙ ПОДЪЕМ	66,5
ВСПОМОГАТЕЛЬНЫЙ ПОДЪЕМ	6,8
ВЫЛЕТ НАИМЕНЬШИЙ, М :	
ОСНОВНОЙ ПОДЪЕМ	3
ВСПОМОГАТЕЛЬНЫЙ ПОДЪЕМ	8,5
НАИБОЛЬШАЯ ВЫСОТА ПОДЪЕМА ПРИ НАИБОЛЬШЕЙ ГРУЗОПОДЪЕМНОСТИ, М :	
ОСНОВНОЙ ПОДЪЕМ	12
ВСПОМОГАТЕЛЬНЫЙ ПОДЪЕМ	47
ТИП ПРИВОДА :	
ШАССИ	ОТ ДИЗЕЛЬНОГО ДВИГАТЕЛЯ, РАСПОЛОЖЕННОГО НА ШАССИ
КРАНОВЫХ МЕХАНИЗМОВ	ГИДРАВЛИЧЕСКИЙ; ДИЗЕЛЬНЫЙ ДВИГАТЕЛЬ ПРИВОДИТ В ДЕЙСТВИЕ НАСОСНУЮ УСТАНОВКУ
ВЫНОСНЫХ ОПОР	ГИДРАВЛИЧЕСКИЙ
ДОПУСТИМАЯ СКОРОСТЬ ВЕТРА ПРИ РАБОТЕ КРАНА, М/С	14
ДАВЛЕНИЕ ВЕТРА ПРИ РАБОТЕ КРАНА, КГ/М²	25
СТРЕЛОВОЕ ОБОРУДОВАНИЕ	ТЕЛЕСКОПИЧЕСКАЯ СТРЕЛА КОРОБЧАТОГО СЕЧЕНИЯ И ОТКИДНОЙ ГУСЕК
СТРЕЛА КРАНА ЧЕТЫРЕХСЕКЦИОННАЯ	11,5М+8,5М+8,5М+8,7М

* ГРУЗОПОДЪЕМНОСТЬ = ПОЛЕЗНЫЙ ГРУЗ + КРЮКОВАЯ ОБОЙМА + СЪЕМНОЕ ГРУЗОЗАХВАТНОЕ ПРИСПОСОБЛЕНИЕ

СЕКЦИИ СТРЕЛЫ :	
ОДНА ОСНОВНАЯ	11,5М
ТРИ ВЫДВИЖНЫЕ	8,5М+8,5М+8,7М
ДЛИНА СТРЕЛЫ, М	11,5М; 20М; 28,5М; 37,2М
ВЫДВИЖНЫЕ СЕКЦИИ СТРЕЛЫ	ВЫДВИГАЮТСЯ ПОЛНОСТЬЮ ПОД НАГРУЗКОЙ
ОТКИДНОЙ ГУСЕК	РЕШЕТЧАТЫЙ, ДЛИНА 10М
ПОДВЕСКА СТРЕЛЫ	ЖЕСТКАЯ
УГОЛ НАКЛОНА СТРЕЛЫ, ГРАД :	ОТ -1,4 ДО 80
УГОЛ НАКЛОНА ОТКИДНОГО ГУСЬКА ПО ОТНОШЕНИЮ К СТРЕЛЕ, ГРАД	180
ГРУЗОВЫЕ ХАРАКТЕРИСТИКИ КРАНА	ПРИВЕДЕНЫ В ТАБЛИЦАХ
ВЫСОТА ПОДЪЕМА ДЛЯ ТЕЛЕСКОПИЧЕСКОЙ СТРЕЛЫ РАЗНОЙ ДЛИНЫ (11,5М; 20М; 28,5М; 37,2М) И ДЛЯ СТРЕЛЫ 37,2М С ОТКИДНЫМ ГУСЬКОМ ДЛИНОЙ 10М ПРИВЕДЕНЫ НА ГРАФИКЕ	
ГЛУБИНА ОПУСКАНИЯ, М	4,1
ДОПУСТИМЫЙ УКЛОН ПЛОЩАДКИ, НА КОТОРОЙ УСТАНАВЛИВАЕТСЯ КРАН, ГРАД :	
ПРИ РАБОТЕ НА ВЫНОСНЫХ ОПОРАХ	3
ПРИ РАБОТЕ БЕЗ ВЫНОСНЫХ ОПОР	3
УКЛОН, ПРЕОДОЛЕВАЕМЫЙ КРАНОМ, ГРАД	15
ЧАСТОТА ВРАЩЕНИЯ, ОБ/МИН	ОТ 0 ДО 2,5

ГРУЗОВЫЕ ХАРАКТЕРИСТИКИ КРАНА 70-ГМТ-АТ КРУПП С ПРОТИВОВЕСОМ 11Т

ВИД РАБОЧЕГО ОБОРУДОВАНИЯ	ПОЛОЖЕНИЕ ВЫНОСНЫХ ОПОР	ВЫЛЕТ, М		ГРУЗОПОДЪЕМНОСТЬ, Т		ВЫСОТА ПОДЪЕМА, М	
		НА НАИМЕНЬШЕМ ВЫЛЕТЕ	НА НАИБОЛЬШЕМ ВЫЛЕТЕ	НА НАИМЕНЬШЕМ ВЫЛЕТЕ	НА НАИБОЛЬШЕМ ВЫЛЕТЕ	НА НАИМЕНЬШЕМ ВЫЛЕТЕ	НА НАИБОЛЬШЕМ ВЫЛЕТЕ
ЗОНА РАБОТЫ 360 ГРАД.							
ГЛАВНЫЙ ПОДЪЕМ							
СТРЕЛА 11,5М	НА ОПОРАХ	3	9	57	20,9	12	5,1
СТРЕЛА 20М	__"__	3,5	17	34	6,9	20,8	8
СТРЕЛА 28,5М	__"__	5	25	19	2,5	29,5	11
СТРЕЛА 37,2М	__"__	8	34	11,4	1,2	37,5	11
ВСПОМОГАТЕЛЬНЫЙ ПОДЪЕМ							
СТРЕЛА 35,7М С ГУСЬКОМ 10М	НА ОПОРАХ	10	38	5,2	1,1	45,5	23
СТРЕЛА 37,2М С ГУСЬКОМ 10М	НА ОПОРАХ	8,5	38	6,8	1,1	47	26
ЗОНА РАБОТЫ ±10 ГРАД, СТРЕЛА ПОВЕРНУТА НАЗАД							
ГЛАВНЫЙ ПОДЪЕМ							
СТРЕЛА 11,5М	НА ОПОРАХ	3	9	66,5	20,9	12	5,1
СТРЕЛА 11,5М	БЕЗ ОПОР	3	9	16,7	4,9	12	5,1
СТРЕЛА 20М	__"__	3,5	14	15,1	1,7	20,8	13,1
СТРЕЛА 20М	НА ОПОРАХ	3,5	17	34	6,9	20,8	8

ГРУЗОВЫЕ ХАРАКТЕРИСТИКИ КРАНА 70-ГМТ-АТ КРУПП С ПРОТИВОВЕСОМ 11Т

ВЫЛЕТ, М	ТЕЛЕСКОПИЧЕСКАЯ СТРЕЛА ВДВИНУТА	ТЕЛЕСКОПИЧЕСКАЯ СТРЕЛА ВЫДВИНУТА				
	ДЛИНА ТЕЛЕСКОПИЧЕСКОЙ СТРЕЛЫ, М					
	11,5	20	28,5	37,2	35,7 +10	37,2 +10
	ГРУЗОПОДЪЕМНОСТЬ, Т					
	ГЛАВНЫЙ ПОДЪЕМ					ВСПОМОГАТ. ПОДЪЕМ
	НА ВЫНОСНЫХ ОПОРАХ	БЕЗ ОПОР	НА ОПОРАХ	БЕЗ ОПОР	НА ВЫНОСНЫХ ОПОРАХ	
	ЗОНА РАБОТЫ					
	А0	А	F	А	F	А	А	А	А
3	66,5	57	16,7						
3,5	60,1	51,3	15,1	34	15,1				
4	52,7	46,3	13,6	34	13,6				
4,5	46,5	42,5	12,3	34	12,3				
5	41,8	39	11,2	33,8	11,2	19			
6	34,4	33,8	9,1	29,9	9,1	19			
7	29,4	29,4	7,5	26,9	7,5	18			
8	25,1	25,1	6,1	24,2	6,1	16,5	11,4		
8,5	–	–	–	–	–	–	–	6,8	
9	20,9	20,9	4,9	20,9	4,9	15,1	11,4	6,6	
10				17,6	4,1	13,8	11	6,3	5,2
11				15,2	3,3	12,7	10,4	6	5,2
12				13,1	2,6	11,6	9,8	5,7	5,2

ПРОДОЛЖЕНИЕ

ВЫЛЕТ, М	ТЕЛЕСКОПИЧЕСКАЯ СТРЕЛА ВДВИНУТА	ТЕЛЕСКОПИЧЕСКАЯ СТРЕЛА ВЫДВИНУТА				
	ДЛИНА ТЕЛЕСКОПИЧЕСКОЙ СТРЕЛЫ, М					
	11,5	20	28,5	37,2	35,7 +10	37,2 +10
	ГРУЗОПОДЪЕМНОСТЬ, Т					
	ГЛАВНЫЙ ПОДЪЕМ				ВСПОМОГАТ. ПОДЪЕМ	
	НА ВЫНОСНЫХ ОПОРАХ	БЕЗ ОПОР	НА ОПОРАХ	БЕЗ ОПОР	НА ВЫНОСНЫХ ОПОРАХ	
	ЗОНА РАБОТЫ					
	А0	А	F	А	F	А	А	А	А
13				11,4	2,2	10,5	9,2	5,4	5,2
14				10	1,7	9,8	8,7	5,1	5,2
15				8,9		8,8	8	4,8	5,1
16				7,9		7,8	7,7	4,6	4,8
17				6,9		6,9	7,1	4,4	4,6
18						6,1	6,6	4,2	4,4
19						5,5	6,1	4	4,2
20						4,8	5,7	3,9	4,1
21						4,2	5,2	3,7	3,9
22						3,8	4,7	3,6	3,8
23						3,4	4,2	3,4	3,6
24						2,9	3,9	3,3	3,5
25						2,5	3,5	3,1	3,3
26							3,2	3	3,1
27							2,8	2,8	2,9
28							2,5	2,7	2,8
29							2,3	2,6	2,6

ПРОДОЛЖЕНИЕ

ВЫЛЕТ, М	ТЕЛЕСКОПИЧЕСКАЯ СТРЕЛА ВДВИНУТА	ТЕЛЕСКОПИЧЕСКАЯ СТРЕЛА ВЫДВИНУТА				
	ДЛИНА ТЕЛЕСКОПИЧЕСКОЙ СТРЕЛЫ, М					
	11,5	20	28,5	37,2	35,7 +10	37,2 +10
	ГРУЗОПОДЪЕМНОСТЬ, Т					
	ГЛАВНЫЙ ПОДЪЕМ				ВСПОМОГАТ. ПОДЪЕМ	
	НА ВЫНОСНЫХ ОПОРАХ	БЕЗ ОПОР	НА ОПОРАХ	БЕЗ ОПОР	НА ВЫНОСНЫХ ОПОРАХ	
	ЗОНА РАБОТЫ					
	А0	А	F	А	F	А	А	А	А
30							2,1	2,4	2,4
31							1,8	2,2	2,2
32							1,6	2	2
33							1,4	1,8	1,8
34							1,2	1,7	1,7
35								1,5	1,5
36								1,4	1,4
37								1,2	1,2
38								1,1	1,1

ПРИМЕЧАНИЯ: В ТАБЛИЦЕ ПРИВЕДЕНА ГРУЗОПОДЪЕМНОСТЬ КРАНА С СЛЕДУЮЩИХ ПОЛОЖЕНИЯХ :

А0 - КРАН НА ВЫНОСНЫХ ОПОРАХ, ЗОНА РАБОТЫ ±10ГРАД СТРЕЛА ПОВЕРНУТА НАЗАД;

А - КРАН НА ВЫНОСНЫХ ОПОРАХ, ЗОНА РАБОТЫ 360 ГРАД
F - КРАН РАБОТАЕТ БЕЗ ВЫНОСНЫХ ОПОР, ЗОНА РАБОТЫ ±10ГРАД, СТРЕЛА ПОВЕРНУТА НАЗАД

ГРУЗОВЫЕ ХАРАКТЕРИСТИКИ КРАНА
70-ГМТ-АТ КРУПП С ПРОТИВОВЕСОМ 7Т

ВЫЛЕТ, М	ТЕЛЕСКОПИЧЕСКАЯ ВДВИНУТА	ТЕЛЕСКОПИЧЕСКАЯ СТРЕЛА ВЫДВИНУТА				
	ДЛИНА ТЕЛЕСКОПИЧЕСКОЙ СТРЕЛЫ,М					
	11,5	20	28,5	37,2	35,7 +10	37,2 +10
	ГРУЗОПОДЪЕМНОСТЬ,Т					
	ГЛАВНЫЙ ПОДЪЕМ				ВСПОМОГАТ. ПОДЪЕМ	
	НА ОПОРАХ	БЕЗ ОПОР	НА ОПОРАХ	БЕЗ ОПОР	НА ВЫНОСНЫХ ОПОРАХ	
	ЗОНА РАБОТЫ					
	А0	F	А	F	А	А	А	А
3	57	16,7						
3,5	49,4	15,1	34	15,1				
4	45,2	13,6	34	13,6				
4,5	41,6	12,3	34	12,3				
5	38,5	11,2	33,8	11,2	19			
6	33,1	9,1	29,9	9,1	19			
7	27,5	7,5	26,9	7,5	18			
8	22,2	6,1	22,1	6,1	16,5	11,4		
8,5	-	-	-	-	-	-	6,8	
9	18,3	4,9	18,2	4,9	15,1	11,4	6,6	
10			15,4	4,1	13,8	11	6,3	5,2

ПРОДОЛЖЕНИЕ

ВЫЛЕТ, М	ТЕЛЕСКОПИЧЕСКАЯ ВДВИНУТА	ТЕЛЕСКОПИЧЕСКАЯ СТРЕЛА ВЫДВИНУТА				
	ДЛИНА ТЕЛЕСКОПИЧЕСКОЙ СТРЕЛЫ,М					
	11,5	20	28,5	37,2	35,7 +10	37,2 +10
	ГРУЗОПОДЪЕМНОСТЬ,Т					
	ГЛАВНЫЙ ПОДЪЕМ				ВСПОМОГАТ. ПОДЪЕМ	
	НА ВЫНОСНЫХ ОПОРАХ	БЕЗ ВЫНОСНЫХ ОПОР	НА ВЫНОСНЫХ ОПОРАХ	БЕЗ ВЫНОСНЫХ ОПОР	НА ВЫНОСНЫХ ОПОРАХ			
	ЗОНА РАБОТЫ							
	А0	F	А	F	А	А	А	А
11			13,1	3,3	12,7	10,4	6	5,2
12			11,3	2,6	11,2	9,8	5,7	5,2
13			9,8	2,2	9,7	9,2	5,4	5,2
14			8,5	1,7	8,4	8,7	5,1	5,2
15			7,4		7,4	8	4,8	5,1
16			6,5		6,3	7	4,6	4,8
17			5,7		5,6	6,3	4,4	4,6
18					4,8	5,6	4,2	4,4
19					4,2	5	4	4,2
20					3,6	4,4	3,9	4,1
21					3,1	4	3,7	3,9
22					2,6	3,6	3,6	3,7
23					2,3	3,2	3,4	3,3

ВЫЛЕТ, М	ТЕЛЕСКОПИЧЕСКАЯ ВДВИНУТА	ТЕЛЕСКОПИЧЕСКАЯ СТРЕЛА ВЫДВИНУТА				
	ДЛИНА ТЕЛЕСКОПИЧЕСКОЙ СТРЕЛЫ, М					
	11,5	20	28,5	37,2	35,7 +10	37,2 +10
	ГРУЗОПОДЪЕМНОСТЬ, Т					
	ГЛАВНЫЙ ПОДЪЕМ					ВСПОМОГАТ. ПОДЪЕМ
	НА ОПОРАХ	БЕЗ ОПОР	НА ОПОРАХ	БЕЗ ОПОР	НА ВЫНОСНЫХ ОПОРАХ	
	ЗОНА РАБОТЫ					
	А0	F	А	F	А	А	А	А
24					1,9	2,8	3,1	3
25					1,6	2,4	2,8	2,8
26						2,1	2,5	2,5
27						1,9	2,2	2,2
28						1,7	2	2,2
29						1,4	1,8	1,8
30						1,2	1,6	1,6
31						1	1,4	1,4
32							1,3	1,2
33							1,1	1
34							1	0,9

ПРИМЕЧАНИЯ: В ТАБЛИЦЕ ПРИВЕДЕНА ГРУЗОПОДЪЕМНОСТЬ КРАНА С СЛЕДУЮЩИХ ПОЛОЖЕНИЯХ :

А0 - КРАН НА ВЫНОСНЫХ ОПОРАХ, ЗОНА РАБОТЫ ±10ГРАД СТРЕЛА ПОВЕРНУТА НАЗАД;

А - КРАН НА ВЫНОСНЫХ ОПОРАХ, ЗОНА РАБОТЫ 360ГРАД

F - КРАН РАБОТАЕТ БЕЗ ВЫНОСНЫХ ОПОР, ЗОНА РАБОТЫ ±10ГРАД, СТРЕЛА ПОВЕРНУТА НАЗАД

ГРУЗОВЫЕ ХАРАКТЕРИСТИКИ КРАНА 70-ГМТ-АТ КРУПП С ПРОТИВОВЕСОМ 1Т

ВЫЛЕТ, М	ТЕЛЕСКОПИЧЕСКАЯ ВДВИНУТА	ТЕЛЕСКОПИЧЕСКАЯ СТРЕЛА ВЫДВИНУТА				
	ДЛИНА ТЕЛЕСКОПИЧЕСКОЙ СТРЕЛЫ, М					
	11,5	20	28,5	37,2	35,7 +10	37,2 +10
	ГРУЗОПОДЪЕМНОСТЬ, Т					
	ГЛАВНЫЙ ПОДЪЕМ					ВСПОМОГАТ. ПОДЪЕМ
	НА ОПОРАХ	БЕЗ ОПОР	НА ОПОРАХ	БЕЗ ОПОР	НА ВЫНОСНЫХ ОПОРАХ	
	ЗОНА РАБОТЫ					
	А0		А		А	А	А	А
3	57							
3,5	48,4		34					
4	44,3		34					
4,5	40,8		34					
5	37,2		33,8		19			
6	28,7		28,5		19			
7	22		21,9		18			
8	17,5		17,5		16,5	11,4		
8,5	-		-		-	-	6,8	
9	14		14,2		14,3	11,4	6,6	
10			11,8		11,3	11	6,3	5,2

ПРОДОЛЖЕНИЕ

ВЫЛЕТ, М	ТЕЛЕСКОПИЧЕСКАЯ ВДВИНУТА	ТЕЛЕСКОПИЧЕСКАЯ СТРЕЛА ВЫДВИНУТА				
	ДЛИНА ТЕЛЕСКОПИЧЕСКОЙ СТРЕЛЫ, М					
	11,5	20	28,5	37,2	35,7 +10	37,2 +10
	ГРУЗОПОДЪЕМНОСТЬ, Т					
	ГЛАВНЫЙ ПОДЪЕМ				ВСПОМОГАТ. ПОДЪЕМ	
	НА ОПОРАХ	БЕЗ ОПОР	НА ОПОРАХ	БЕЗ ОПОР	НА ВЫНОСНЫХ ОПОРАХ	
	ЗОНА РАБОТЫ					
	АО		А		А	А	А	А
11			9,9		9,2	9,6	6	5,2
12			8,1		7,7	9,1	5,7	5,2
13			6,9		6,5	6,9	5,4	5,2
14			5,8		5,4	5,9	5,1	5,2
15			5		4,5	5,1	4,8	5,1
16			4,2		3,8	4,4	4,6	4,6
17			3,5		3,2	3,8	4	4
18					2,7	3,3	3,5	3,5
19					2,2	2,8	3	3
20					1,8	2,4	2,7	2,6
21					1,4	2	2,4	2,3
22					1	1,7	2	2
23						1,4	1,8	1,7
24						1,2	1,5	1,4
25						1	1,3	1,2
26							1,1	1
27							0,9	

ПРИМЕЧАНИЯ: В ТАБЛИЦЕ ПРИВЕДЕНЫ ГРУЗОПОДЪЕМНОСТЬ КРАНА В СЛЕДУЮЩИХ ПОЛОЖЕНИЯХ:

АО - КРАН НА ВЫНОСНЫХ ОПОРАХ, ЗОНА РАБОТЫ ±10ГРАД СТРЕЛА ПОВЕРНУТА НАЗАД;

А - КРАН НА ВЫНОСНЫХ ОПОРАХ, ЗОНА РАБОТЫ 360ГРАД

СКОРОСТЬ ПОДЪЕМА КРЮКА

ВИД РАБОЧЕГО ОБОРУДОВАНИЯ	СКОРОСТЬ ПОДЪЕМА КРЮКА БЕЗ ГРУЗА, М/МИН	
	НАИМЕНЬШАЯ	НАИБОЛЬШАЯ
ТЕЛЕСКОПИЧЕСКАЯ СТРЕЛА	0	100
ТЕЛЕСКОПИЧЕСКАЯ СТРЕЛА С ОТКИДНЫМ ГУСЬКОМ	0	100

СКОРОСТЬ ПЕРЕДВИЖЕНИЯ КРАНА, ТРАНСПОРТНАЯ, НАИБОЛЬШАЯ, КМ/Ч 81

ВРЕМЯ ПОДЪЕМА-ОПУСКАНИЯ СТРЕЛЫ ОТ -1,4 ДО 80 ГРАД, УСКОРЕННЫЙ ХОД, С 50

ВРЕМЯ ВЫДВИЖЕНИЯ ТЕЛЕСКОПИЧЕСКОЙ СТРЕЛЫ, С :

- СЕКЦИЯ I, УСКОРЕННЫЙ ХОД 50
- СЕКЦИЯ II, УСКОРЕННЫЙ ХОД 45
- СЕКЦИЯ III, УСКОРЕННЫЙ ХОД 31

ЗОНА РАБОТЫ КРАНА :

РАБОТА КРАНА НА ВЫНОСНЫХ ОПОРАХ СО ВСЕМИ ВИДАМИ РАБОЧЕГО ОБОРУДОВАНИЯ МОЖЕТ ПРОИЗВДИТЬСЯ В ЗОНЕ ПОВОРОТА 360 ГРАД.

РАБОТА КРАНА БЕЗ ВЫНОСНЫХ ОПОР МОЖЕТ ПРОИЗВОДИТЬСЯ СО СТРЕЛАМИ ДЛИНОЙ 11,5М И 20М В ЗОНЕ ПОВОРОТА ±10ГРАД, СТРЕЛА ПОВЕРНУТА НАЗАД.

ПРИВОДНЫЕ ДВИГАТЕЛИ

ДВИГАТЕЛЬ ШАССИ

ТИП — ДИЗЕЛЬНЫЙ ДЕЙМЛЕР-БЕНЦ (ОМ 422А) С ВОДЯНЫМ ОХЛАЖДЕНИЕМ

МОЩНОСТЬ, Л.С. — 330

ДВИГАТЕЛЬ КРАНОВОЙ УСТАНОВКИ

ТИП — ДИЗЕЛЬНЫЙ ДЕЙМЛЕР-БЕНЦ (ОМ 352А) С ВОДЯНЫМ ОХЛАЖДЕНИЕМ

НАГРУЗКА НА ОСИ ШАССИ В ТРАНСПОРТНОМ ПОЛОЖЕНИИ ПРИ СКОРОСТИ 81 КМ/Ч С ПРОТИВОВЕСОМ 11Т

ВИД РАБОЧЕГО ОБОРУДОВАНИЯ	НАГРУЗКА НА ОСИ, Т	
	1+2 ПЕРЕДНИЕ МОСТЫ	1+2 ЗАДНИЕ МОСТЫ
ТЕЛЕСКОПИЧЕСКАЯ СТРЕЛА БЕЗ ГУСЬКА	2x13	2x13
ТЕЛЕСКОПИЧЕСКАЯ СТРЕЛА С ГУСЬКОМ, РАЗМЕЩЕННЫМ СБОКУ СТРЕЛЫ	2x13,53	2x12,82

НАИБОЛЬШЕЕ ДАВЛЕНИЕ ОТ ВЫНОСНЫХ ОПОР НА ГРУНТ, Т — 62,1

НАИБОЛЬШЕЕ УДЕЛЬНОЕ ДАВЛЕНИЕ ОТ ВЫНОСНЫХ ОПОР НА ГРУНТ ПРИ ДИАМЕТРЕ ПОДКЛАДОК 50 СМ, КГ/СМ² — 31,6

РАЗМЕРЫ ОПОРНОГО КОНТУРА, М :

ПРОДОЛЬНЫЕ — 8,3

ПОПЕРЕЧНЫЕ — 6,7

ХАРАКТЕРИСТИКА ГРУЗОЗАХВАТНОГО ОРГАНА (КРЮКА)

НАИМЕНОВАНИЕ	БЛОЧНАЯ ОБОЙМА		
ГРУЗОПОДЪЕМНОСТЬ, Т	70	30	10
ТИП КРЮКА	ДВУРОГИЙ	ДВУРОГИЙ	ОДНОРОГИЙ

РАЗМЕРЫ В ТРАНСПОРТНОМ ПОЛОЖЕНИИ, М :

ДЛИНА — 13,745

ШИРИНА — 2,75

ВЫСОТА — 3,65

ВЕС КРАНА С ПРОТИВОВЕСОМ, Т

НАИМЕНОВАНИЕ	ВЕС ПРОТИВОВЕСА, Т		
	11	7	1
ВЕС КРАНА С ТЕЛЕСКОПИЧЕСКОЙ СТРЕЛОЙ	52	48	42
ВЕС КРАНА С ТЕЛЕСКОПИЧЕСКОЙ СТРЕЛОЙ И ОТКИДНЫМ ГУСЬКОМ 10М	52,7	48,7	42,7

ВЕС ОСНОВНЫХ ЧАСТЕЙ КРАНА, Т :

ТЕЛЕСКОПИЧЕСКОЙ СТРЕЛЫ — 10,3

ОТКИДНОГО ГУСЬКА — 0.69

ПРОТИВОВЕСА — 11

БЛОЧНОЙ КРЮКОВОЙ ОБОЙМЫ 70Т — 1

БЛОЧНОЙ КРЮКОВОЙ ОБОЙМЫ 30Т — 0,5

БЛОЧНОЙ КРЮКОВОЙ ОБОЙМЫ 10Т — 0,2

ШАССИ :

КОЛЕСНАЯ ФОРМУЛА	4x2
БАЗА,М	4,25
КОЛЕЯ,М	2,26

РАДИУС ПОВОРОТА ПО НАРУЖНОМУ КОЛЕСУ,М 13,85

УКАЗАНИЯ ПО ПРОИЗВОДСТВУ РАБОТ

ВИД РАБОЧЕГО ОБОРУДОВАНИЯ	СНИЖЕНИЕ ГРУЗОПОДЪЕМНОСТИ,Т	
	РАБОТА НА ОПОРАХ 360 ГРАД	РАБОТА БЕЗ ОПОР ±10ГРАД НАЗАД
ТЕЛЕСКОПИЧЕСКАЯ СТРЕЛА 37,2 ВЫДВИНУТА	0,08	-
ТЕЛЕСКОПИЧЕСКАЯ СТРЕЛА 28,5 ВЫДВИНУТА	0,1	-
ТЕЛЕСКОПИЧЕСКАЯ СТРЕЛА 20 ВЫДВИНУТА	0,15	0,2
ТЕЛЕСКОПИЧЕСКАЯ СТРЕЛА 11,5 ВДВИНУТА	0,3	0,4

ПРИМЕЧАНИЕ :
1. ПРИ РАБОТЕ С ОТКИДНЫМ ГУСЬКОМ 10М :
- ТЕЛЕСКОПИЧЕСКАЯ СТРЕЛА ВЫДВИНУТА
- БЛОЧНАЯ КРЮКОВАЯ ОБОЙМА УДАЛЕНА С ТЕЛЕСКОПИЧЕСКОЙ СТРЕЛЫ

2. ЕСЛИ БЛОЧНАЯ КРЮКОВАЯ ОБОЙМА ОСТАЕТСЯ ПОДВЕШЕННОЙ К ГОЛОВКЕ ТЕЛЕСКООПИЧЕСКОЙ СТРЕЛЫ, ТО УМЕНЬШАЮТСЯ ВЕЛИЧИНЫ, УКАЗАННЫЕ В ТАБЛИЦЕ ГРУЗОПОДЪЕМНОСТИ С ОТКИДНЫМ ГУСЬКОМ

КРЮКОВАЯ ОБОЙМА ГРУЗОПОДЪЕМНОСТЬЮ,Т	70	30
УМЕНЬШЕНИЕ ГРУЗОПОДЪЕМНОСТИ КРАНА,Т	1	0,5

МЕРЫ БЕЗОПАСНОСТИ

ТЕЛЕСКОПИЧЕСКУЮ СТРЕЛУ МОЖНО ВЫДВИНУТЬ В ГОРИЗОНТАЛЬНОЕ ПОЛОЖЕНИЕ ТОЛЬКО ПРИ УСТАНОВКЕ НА КРАНЕ ПРОТИВОВЕСА ВЕСОМ НЕ МЕНЕЕ 7Т.

ВРАЩЕНИЕ ПОВОРТНОЙ ПЛАТФОРМЫ РАЗРЕШАЕТСЯ ПРИ УСТАНОВКЕ КРАНА НА ВЫНОСНЫХ ОПОРАХ.

ПРИ РАБОТЕ БЕЗ ВЫНОСНЫХ ОПОР НЕОБХОДИМО ДЛЯ ПОВЫШЕНИЯ БЕЗОПАСНОСТИ ВЫДВИНУТЬ ВЫНОСНЫЕ ОПОРЫ С ОПОРНЫМИ ТАРЕЛКАМИ НА КОРОТКОЕ РАССТОЯНИЕ ОТ ГРУНТА.

ОБРАЩАТЬ ВНИМАНИЕ НА МАКСИМАЛЬНУЮ СКОРОСТЬ ВЕТРА.

Общий вид крана в транспортном положении

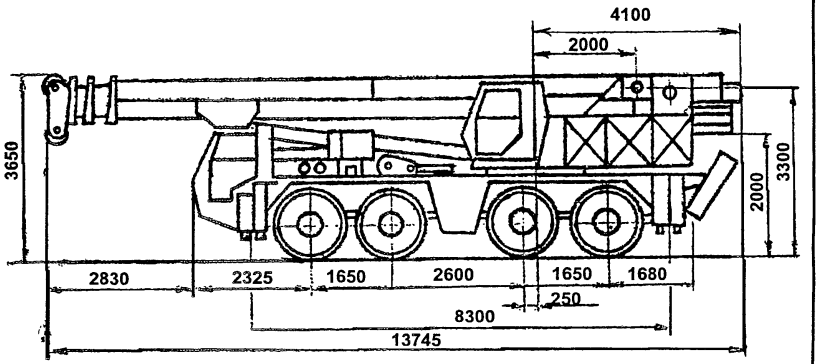

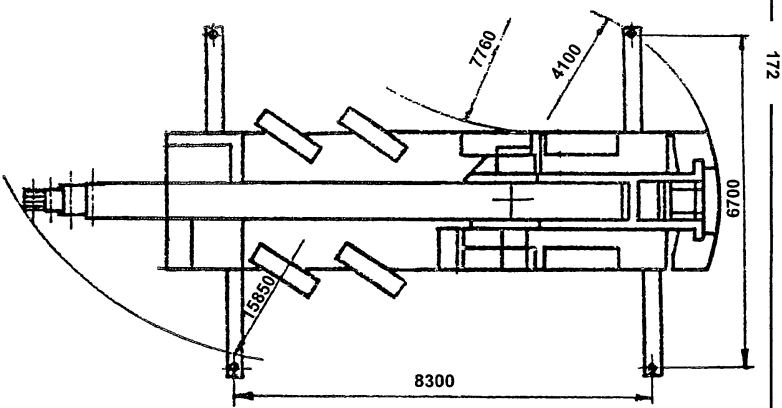

Размеры выносных опор в плане

Сечение стрелы

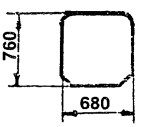

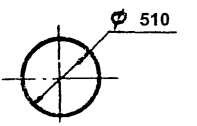

График высот подъема

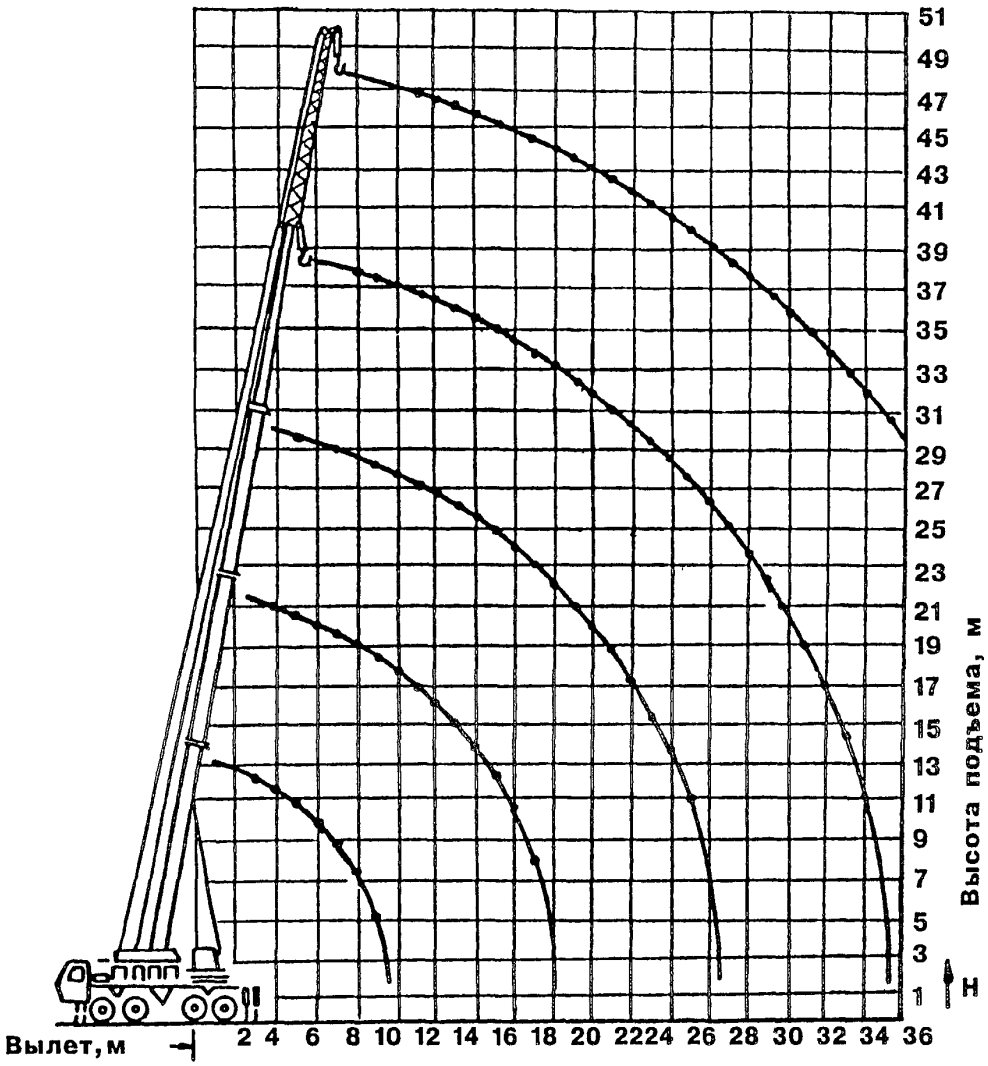

Конечное положение крюка относительно оголовка телескопической стрелы

Грузоподъемность, Т	70	30	10
Число блоков	7	3	1
Расстояние, м S	1,8	1,8	1,8

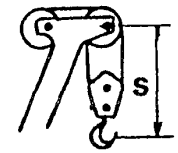

70 - ГМГ - АТ КРУПП

10. ОБЩИЕ СВЕДЕНИЯ, ОСНОВНЫЕ ТЕХНИЧЕСКИЕ ДАННЫЕ И ХАРАКТЕРИСТИКИ КРАНА ТМ-1075 ГРОВ

ТИП	СТРЕЛОВОЙ, САМОХОДНЫЙ, НА ШАССИ АВТОМОБИЛЬНОГО ТИПА
ГРУЗОПОДЪЕМНОСТЬ НАИБОЛЬШАЯ*, Т:	
ГЛАВНЫЙ ПОДЪЕМ	90
ВСПОМОГАТЕЛЬНЫЙ ПОДЪЕМ (С УДЛИНИТЕЛЕМ)	19,05
УГОЛ НАКЛОНА СТРЕЛЫ**, ГРАД:	
ГЛАВНЫЙ ПОДЪЕМ	72
ВСПОМОГАТЕЛЬНЫЙ ПОДЪЕМ	79
НАИБОЛЬШАЯ ВЫСОТА ПОДЪЕМА, М – СМ.ГРАФИК	
ТИП ПРИВОДА:	
ШАССИ	ОТ ДВИГАТЕЛЯ ВНУТРЕННЕГО СГОРАНИЯ, РАСПОЛОЖЕННОГО НА ШАССИ
КРАНОВЫХ МЕХАНИЗМОВ	ГИДРАВЛИЧЕСКИЙ
ВЫНОСНЫХ ОПОР	ГИДРАВЛИЧЕСКИЙ
ДОПУСТИМЫЕ ПРИ РАБОТЕ КРАНА:	
ДАВЛЕНИЕ ВЕТРА, КГ/СМ²	9,765
СОРОСТЬ ВЕТРА НА ВЫСОТЕ 10М, М/С	8,94
РАБОЧЕЕ ОБОРУДОВАНИЕ	ТЕЛЕСКОПИЧЕСКАЯ СТРЕЛА КОРОБЧАТОГО СЕЧЕНИЯ С РЕШЕТЧАТЫМ УДЛИНИТЕЛЕМ (ГУСЬКОМ)
ДЛИНА СТРЕЛЫ, М	13,5;15,8;18,3;20,7; 23,2;25,6;28;30,5;33
ВЕЛИЧИНА УДЛИНИТЕЛЯ, М	9,7
ПОДВЕСКА СТРЕЛЫ	ЖЕСТКАЯ

* ГРУЗОПОДЪЕМНОСТЬ = ПОЛЕЗНЫЙ ГРУЗ + КРЮКОВАЯ ОБОЙМА ВЕСОМ 1,1 Т

** ВЫЛЕТ ОПРЕДЕЛЯЕТСЯ УГЛОМ НАКЛОНА СТРЕЛЫ

ГЛУБИНА ОПУСКАНИЯ, М	8
ЗАДНИЙ ГАБАРИТ, М	4,91
ДОПУСТИМЫЙ УКЛОН ПЛОЩАДКИ, ГРАД.	3
НАКЛОН КРАНА, ГРАД.	0
УКЛОН ПРЕОДОЛЕВАЕМЫЙ В ТРАНСПОРТНОМ ПОЛОЖЕНИИ, ГРАД.	14

СКОРОСТЬ ПОДЪЕМА

РАБОЧЕЕ ОБОРУДОВАНИЕ	СКОРОСТЬ, М/МИН	
	НАИБОЛЬШАЯ	НАИМЕНЬШАЯ
ОСНОВНАЯ СТРЕЛА	0 – 108	0 – 53,95
ОСНОВНАЯ СТРЕЛА И УДЛИНИТЕЛЬ	0 – 175	0 – 88,39

ЧАСТОТА ВРАЩЕНИЯ, ОБ/МИН	0 – 1,9
СКОРОСТЬ ПЕРЕДВИЖЕНИЯ КРАНА, КМ/Ч	
ТРАНСПОРТНАЯ	95
НА БУКСИРЕ	20
ПРИ ПЕРЕДВИЖЕНИИ С ГРУЗОМ	4
НАГРУЗКА НА МОСТЫ:	
НА ПЕРЕДНИЕ МОСТЫ	22,4
НА ЗАДНИЕ МОСТЫ	45,13

ГРУЗОВАЯ ХАРАКТЕРИСТИКА КРАНА ПРИ БОКОВОМ И ЗАДНЕМ ПОЛОЖЕНИИ СТРЕЛЫ

ВЫЛЕТ М	ГРУЗОПОДЪЕМНОСТЬ, Т (УГОЛ НАКЛОНА СТРЕЛЫ, ГРАД)										
	ГЛАВНЫЙ ПОДЪЕМ									ВСПОМОГАТЕЛЬНЫЙ ПОДЪЕМ	
	ДЛИНА ОСНОВНОЙ СТРЕЛЫ, М									СТРЕЛА 33 М С УДЛИНИТЕЛЕМ 9,7М	СТРЕЛА 42,7 С УДЛИНИТЕЛЕМ 9,7 М
	13,5	15,8	18,3	20,7	23,2	25,6	28	30,5	33	42,7	52,4
3,6	90,(72)	55,11(74,5)	53,52(77)	51,71(78,5)	48,945(80)						
4	82,325(69,5)	55,11(72,5)	53,07(75)	50,575(77)	47,445(79)						
4,5	73,025(67)	55,11(70,5)	51,71(73,5)	48,305(75,5)	44,995(77,5)	41,275(79)					
5	65,545(64,5)	52,095(69)	48,535(72)	45,36(74)	42,295(76)	39,37(78)					
6	53,975(59,5)	45,945(64,5)	42,885(68,5)	40,095(71,5)	37,6(73,5)	35,29(75,5)	32,93(77)	30,3(78,5)	29,3(80)		
7	43,98(54)	40,82(60,5)	38,1(65)	35,72(68)	33,68(71)	31,66(73)	29,03(75)	26,645(76,5)	25,715(78)		
8	36,66(48,5)	36,42(56)	34,11(61)	32,965(65)	30,39(68)	28,595(71)	25,56(33)	23,38(74,5)	22,52(76,5)		
9	29,615(41,5)	29,615(51)	29,615(57,5)	28,985(62)	27,555(65,5)	25,99(68,5)	22,725(70,5)	20,73(72,5)	19,935(74,5)	19,05(79)	
10	24,05(33,5)	24,05(46)	24,05(53,5)	24,05(58,5)	24,05(62,5)	23,745(66)	20,385(68,5)	18,53(70,5)	17,78(72,5)	17,12(77,5)	10,885(80)
12		17,73(33)	17,73(44,5)	17,73(51,5)	17,73(56,5)	17,73(60,5)	16,69(64)	15,08(66,5)	14,4(69)	13,97(44,5)	10(79)
14			13,445(33,5)	13,445(43,5)	13,445(50)	13,445(55)	13,445(59)	12,52(62)	11,885(65)	11,61(72)	8,66(76,5)
16			10,245(14,5)	10,245(33,5)	10,245(43)	10,245(43)	10,245(54)	10,245(57,5)	9,93(61)	9,775(69)	7,62(74)
18				8,125(19)	8,125(34)	8,125(42,5)	8,125(48,5)	8,125(48,5)	8,125(57)	8,32(66)	6,8(72)
20					6,44(22)	6,44(34,5)	6,44(42)	6,44(47,5)	6,44(52)	7,145(63)	6,145(69,5)
23						4,52(16)	4,52(30,5)	4,52(38,5)	4,52(45)	5,715(58)	5,19(66)
26								3,04(27)	3,04(36)	4,28(53)	4,23(62)
29									1,92(24)	3,22(47,5)	3,455(58)
32										2,3(41)	2,81(54)
35										1,46(34)	2,2(49,5)
38										0,88(24,5)	1,56(44,5)
41											0,98(39)
44											0,46(33)

ПРИМЕЧАНИЕ: ИЗ УКАЗАННОЙ В ТАБЛИЦЕ ГРУЗОПОДЪЕМНОСТИ НЕОБХОДИМО ВЫЧИТАТЬ ВЕС КРЮКОВОЙ ПОДВЕСКИ 1,1Т

РАЗМЕРЫ ОПОРНОГО КОНТУРА,М	
ПРОДОЛЬНЫЙ	7,06
ПОПЕРЕЧНЫЙ	8,84
ХАРАКТЕРИСТИКА ГРУЗОЗАХВАТНОГО ОРГАНА:	
КРЮК	ОДНОРОГИЙ
ГРУЗОПОДЪЕМНОСТЬ,Т	90
РАЗМЕРЫ КРАНА В ТРАНСПОРТНОМ ПОЛОЖЕНИИ,М	
ДЛИНА	16,33
ШИРИНА	3
ВЫСОТА	4
ВЕС,Т :	
КРАНА ПОЛНЫЙ	69,3
СТРЕЛЫ	13,72
УДЛИНИТЕЛЯ (9,75М)	1,64
КРЮКОВОЙ ОБОЙМЫ (90Т)	1,11
БАЗА,М	6,38
КОЛЕЯ,М	
ПЕРЕДНЯЯ	2,54
ЗАДНЯЯ	2,16
НАИМЕНЬШИЙ РАДИУС ПОВОРОТА ПО ПЕРЕДНЕМУ КОЛЕСУ,М	14

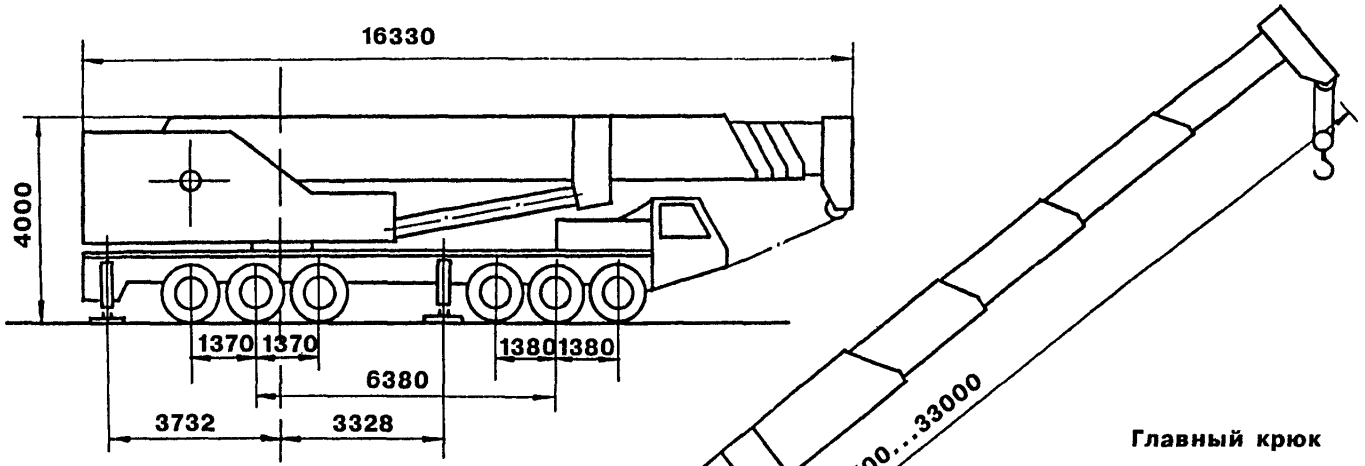

Главный крюк



Вспомогательный крюк

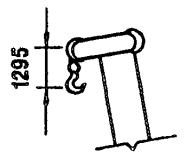

Сечение стрелы

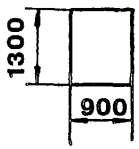

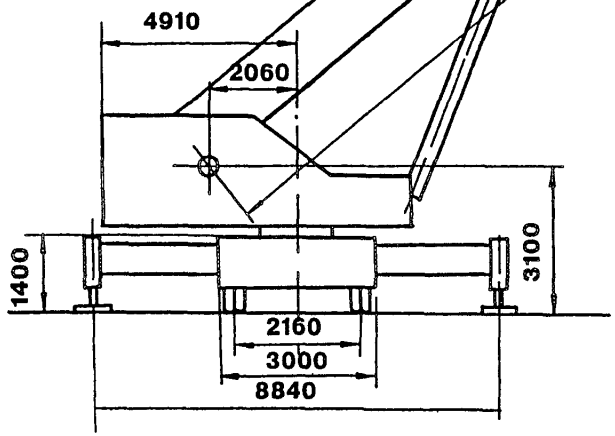

Размеры выносной опоры в плане

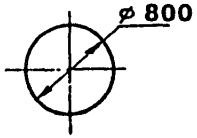

Диаграмма радиуса действия крана

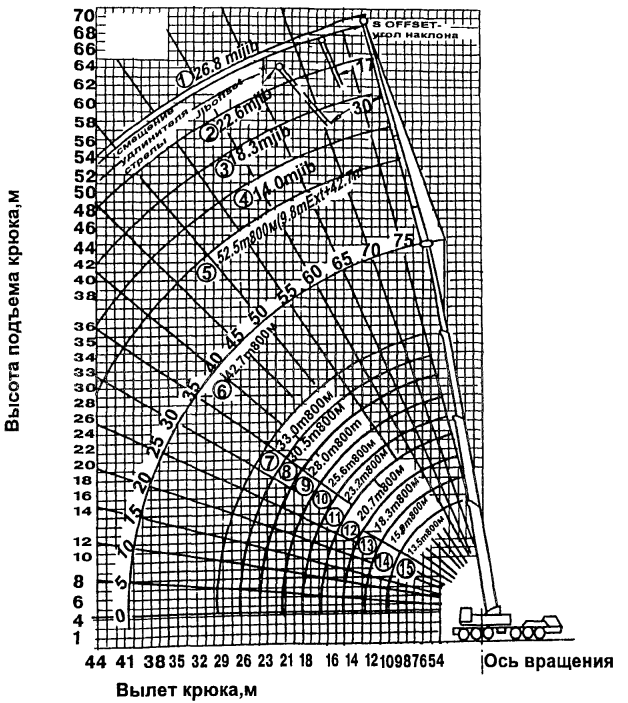

1. Удлинитель стрелы 26,8м
2. Удлинитель стрелы 22,6м
3. Удлинитель стрелы 18,3м
4. Удлинитель стрелы 14,0м
5. Стрела длиной 52,4м
6. Стрела длиной 42,7м
7. Стрела длиной 33,0м
8. Стрела длиной 30,5м
9. Стрела длиной 28,0м
10. Стрела длиной 25,6
11. Стрела длиной 23,2м
12. Стрела длиной 20,7м
13. Стрела длиной 18,3м
14. Стрела длиной 15,8м
15. Стрела длиной 13,5м

Примечание вылет крюка крана определяется длиной стрелы и углом ее наклона

11. ОБЩИЕ СВЕДЕНИЯ, ОСНОВНЫЕ ТЕХНИЧЕСКИЕ ДАННЫЕ И ХАРАКТЕРИСТИКИ КРАНА КМК-5090 КРУПП

ТИП КРАНА	СТРЕЛОВОЙ, САМОХОДНЫЙ НА ШАССИ АВТОМОБИЛЬНОГО ТИПА
ТИП ПРИВОДА :	
ШАССИ	ОТ ДВИГАТЕЛЯ, РАСПОЛОЖЕННОГО НА ШАССИ
КРАНОВЫХ МЕХАНИЗМОВ	ДИЗЕЛЬ-ГИДРАВЛИЧЕСКИЙ ОТ ДВИГАТЕЛЯ, РАСПОЛОЖЕННОГО НА ПОВОРТНОЙ ПЛАТФОРМЕ
ВЫНОСНЫХ ОПОР	ГИДРАВЛИЧЕСКИЙ
ДОПУСТИМАЯ СКОРОСТЬ ВЕТРА ДЛЯ РАБОЧЕГО СОСТОЯНИЯ КРАНА, М/С	14
ТИП РАБОЧЕГО ОБОРУДОВАНИЯ КРАНА	ТЕЛЕСКОПИЧЕСКАЯ СТРЕЛА КОРОБЧАТОГО СЕЧЕНИЯ С ОТКИДНЫМ ГУСЬКОМ
РАБОЧЕЕ ОБОРУДОВАНИЕ КРАНА :	
ГЛАВНАЯ СТРЕЛА:	ТЕЛЕСКОПИЧЕСКАЯ, С ТРЕМЯ ВЫДВИЖНЫМИ СЕКЦИЯМИ И ОТКИДНЫМ ГУСЬКОМ
ФИКСИРОВАННАЯ ДЛИНА, М	12,7; 17,4; 22,1; 31,6; 41
НАИБОЛЬШАЯ ДЛИНА СТРЕЛЫ, М	51
ДЛИНА ОТКИДНОГО ГУСЬКА, М	10; 16
ПОДВЕСКА СТРЕЛЫ	ЖЕСТКАЯ
НАИБОЛЬШАЯ ГРУЗОПОДЪЕМНОСТЬ *, Т :	
ГЛАВНЫЙ ПОДЪЕМ (СТРЕЛА НАЗАД)	90
ВСПОМОГАТЕЛЬНЫЙ ПОДЪЕМ (СТРЕЛА НАЗАД)	9,5

ГРУЗОПОДЪЕМНОСТЬ = ПОЛЕЗНАЯ НАГРУЗКА + КРЮКОВАЯ ОБОЙМА + СТРОПОВОЧНОЕ УСТРОЙСТВО

НАИБОЛЬШАЯ ВЫСОТА ПОДЪЕМА (ПРИ НАИБОЛЬШЕЙ ГРУЗОПОДЪЕМНОСТИ), М	
ГЛАВНАЯ СТРЕЛА	13
ГЛАВНАЯ СТРЕЛА С ДВОЙНЫМ ОТКИДНЫМ ГУСЬКОМ	47
ВЫЛЕТ (ПРИ НАИБОЛЬШЕЙ ГРУЗОПОДЪЕМНОСТИ), М	
ГЛАВНЫЙ ПОДЪЕМ	3
ВСПОМОГАТЕЛЬНЫЙ ПОДЪЕМ	7
ЗАДНИЙ ГАБАРИТ, М	4,5
ДОПУСТИМЫЙ УКЛОН МЕСТА УСТАНОВКИ КРАНА, ГРАД.	3
УКЛОН, ПРЕОДОЛЕВАЕМЫЙ КРАНОМ, ГРАД.	25
СКОРОСТЬ ПОДЪЕМА, М/МИН :	
ГЛАВНЫЙ ПОДЪЕМ	0 - 125
ВСПОМОГАТЕЛЬНЫЙ ПОДЪЕМ	0 - 125
ВРЕМЯ ИЗМЕНЕНИЯ ВЫЛЕТА (ИЗМЕНЕНИЕ УГЛА НАКЛОНА СТРЕЛЫ ОТ -1,5 ДО +84), С	65
ВРЕМЯ ТЕЛЕСКОПИРОВАНИЯ СТРЕЛЫ, С	175
ЧАСТОТА ВРАЩЕНИЯ, ОБ/МИН	0 - 2,2
СКОРОСТЬ ПЕРЕДВИЖЕНИЯ КРАНА, КМ/Ч	75
УГОЛ ПОВОРОТА, ГРАД	360
ОГРАНИЧЕНИЕ ОДНОВРЕМЕННОСТИ ВЫПОЛНЕНИЯ РАБОЧИХ ОПЕРАЦИЙ	НЕТ

ПЕРЕМЕЩЕНИЕ КРАНА С ГРУЗОМ НА КРЮКЕ НЕ ДОПУСКАЕТСЯ

ГРУЗОВАЯ ХАРАКТЕРИСТИКА КРАНА КМК-5090 КРУПП
ТЕЛЕСКОПИЧЕСКАЯ СТРЕЛА

	КРАН С ПРОТИВОВЕСОМ 10Т. ОПОРНАЯ БАЗА 8 Х 8,15М								
	ГЛАВНАЯ СТРЕЛА – ФИКСИРОВАННАЯ СТРЕЛА								
	12,7		17,4	22,1			31,6		41
ЗОНА РАБОТЫ	НАЗАД	360 ГРАД							
ТЕЛЕСКОП 1	0	0	0,5	0,5	1	0	1	0	1
ТЕЛЕСКОП 2	0	0	0	0,5	0	1	1	1	1
ТЕЛЕСКОП 3	0	0	0	0	0	0	0	1	1
ВЫЛЕТ, М	ГРУЗОПОДЪЕМНОСТЬ, Т								
3	90	71,7	54,4						
4	72,1	60,9	54,4						
5	56,5	50,8	50,1	32,4	42,5	25,2			
6	46,1	41,5	40,8	32,4	38	25,2	23,4	14,4	
7	38,7	34,8	34,2	32,4	33,8	25,2	23,3	14,4	
8	33,2	29,9	29,3	29,7	28,9	23,9	21,3	14,4	12,6
9	28,9	26	25,4	25,8	25	22	19,6	13,4	12,6
10	25,5	22,9	22,3	22,7	21,9	20,4	18,1	12,2	12,6
11			18,9	19,4	18,5	19,1	16,8	11,3	12,1
12			16,3	16,8	15,9	17,6	15,7	10,4	11,3
13			14,1	14,6	13,7	15,5	14,5	9,7	10,7
14			12,4	12,9	12	13,7	12,7	9,2	10,1
15				11,4	10,6	12,2	11,3	8,7	9,5
16				10,2	9,3	10,9	10	8,4	9,1
18				8,2	7,3	8,9	8	7,9	8,2
20							6,4	7,6	7,4
22							5,2	7	6,1
24							4,2	6	5,1
26							3,3	5,1	4,3
28							2,5	4,4	3,6
30									2,9
32									2,3
34									1,8
36									1,4
ДОПУСТИМАЯ СИЛА ВЕТРА	6						5		

ГРУЗОВАЯ ХАРАКТЕРИСТИКА КРАНА КМК-5090 КРУПП
ТЕЛЕСКОПИЧЕСКАЯ СТРЕЛА

	КРАН С ПРОТИВОВЕСОМ 10Т. ОПОРНАЯ БАЗА 8 Х 8,15М															
	ГЛАВНАЯ СТРЕЛА – ФИКСИРОВАННАЯ СТРЕЛА, М						ПРОМЕЖУТОЧНАЯ ДЛИНА, М									
	12,7-17,4		17,4 - 22,1				22,1 - 26,8				26,8 - 31,6			31,6-36,3		36,3-41
ЗОНА РАБОТЫ	360 ГРАД															
ТЕЛЕСКОП 1	0-50	0	50	0-50	50-100	0	50-100	0-50	100	0	50-100	100	0	0-50	100	50--100
ТЕЛЕСКОП 2	0	0-50	0-50	50	0	50-100	50	100	0-50	100	100	50-100	100	100	100	100
ТЕЛЕСКОП 3	0	0	0	0	0	0	0	0	0	0-50	0	0	50-100	100	0-50	0	100
ВЫЛЕТ, М	ГРУЗОПОДЪЕМНОСТЬ, Т															
3	28,8		28,8		22,4											
5	28,8		28,8		22,4		20,8		12,8		20,8		12,8			
6	28,8		28,8		22,4		20,7		12,8		20,7		12,8			
7	26		26		21,3		19		12,8		19		12,8	11,2	11,2	11,2	11,2
8	22,8		22,6		19,6		17,4		11,9		17,4		11,9	11,2	11,2	11,2	11,2
9	19,8		19,6		18,2		16,1		10,9		18,1		10,9	11,2	11,2	11,2	11,2
10	16,7		18,7		16,3		15		10		15		10	10,7	10,7	10,7	10,7
11	14,3		14,3		13,9		13,9		9,3		14		9,3	10,1	10,1	10,1	10,1
12	12,4		12,4		12		12,7		8,6		12,7		8,6	9,5	9,5	9,5	9,5
13	10,8		10,8		10,4		11,1		8,2		11,1		8,2	9	9	9	9
14	9,4		9,4		9,1		9,8		7,8		9,8		7,8	8,5	8,5	8,5	8,5
15			8,8		8		8,8		7,4		8,6		7,4	8,1	8,1	8,1	8,1

КМК-5090 КРУПП

ПРОДОЛЖЕНИЕ

	КРАН С ПРОТИВОВЕСОМ 10Т. ОПОРНАЯ БАЗА 8 Х 8,15М															
	ГЛАВНАЯ СТРЕЛА - ФИКСИРОВАННАЯ СТРЕЛА						ПРОМЕЖУТОЧНАЯ ДЛИНА, М									
	12,7-17,4		17,4 - 22,1				22,1 - 26,8				26,8 - 31,6			31,6-36,3		36,3-41
ЗОНА РАБОТЫ	360 ГРАД															
ТЕЛЕСКОП 1	0-50	0	50	0-50	50-100	0	50-100	0-50	100	0	50-100	100	0	0-50	100	50--100	100
ТЕЛЕСКОП 2	0	0-50	0-50	50	0	50-100	50	100	0-50	100	100	50-100	100	100	100	100	100
ТЕЛЕСКОП 3	0	0	0	0	0	0	0	0	0	0-50	0	0	50-100	100	0-50	0	100
ВЫЛЕТ, М	ГРУЗОПОДЪЕМНОСТЬ, Т															
16			7,7		6,2		6,9		7		6,9		7	7,3	7,3	7,3	7,3
18							5,4		6,7		5,4		6,7	6,3	6,3	6,3	6,3
20							4,2		6,1		4,2		6,1	5,2	5,2	5,2	5,2
22							3,4		5,1		3,4		5,1	4,2	4,2	4,2	4,2
24											2,6		4,3	3,5	3,5	3,5	3,5
26											2		3,7	2,9	2,9	2,9	2,9
28														2,3	2,3	2,3	2,3
30														1,8	1,8	1,8	1,8
32														2,3	2,3	2,3	2,3
34														1,8	1,8	1,8	1,8
36																1,4	1,4
38																1,1	1,1
ДОПУСТИМАЯ СИЛА ВЕТРА	6						5										

КМК-5090 КРУПП

ГРУЗОВАЯ ХАРАКТЕРИСТИКА КРАНА КМК-5090 КРУПП
ТЕЛЕСКОПИЧЕСКИЕ СТРЕЛЫ 36,3М И 41М
С ОТКИДНЫМИ ГУСЬКАМИ 10 И 16М
ПОЛНОПОВОРОТНЫЙ РЕЖИМ – 360°

	ДЛИНА СТРЕЛЫ, М			
	36,3		41	
	ДЛИНА ГУСЬКА, М			
	10	16	10	16
ТЕЛЕСКОП 1	100	100	100	100
ТЕЛЕСКОП 2	100	100	100	100
ТЕЛЕСКОП 3	50	50	100	100
ВЫЛЕТ, М	ГРУЗОПОДЪЕМНОСТЬ, Т			
7	9,5	—	—	—
8	9,5	—	7,5	—
9	9,5	5	7,5	4
10	9,5	5	7,5	4
12	9,5	5	7,5	4
14	8,9	4,8	7,5	4
16	8,4	4,5	7,4	4
18	7,9	4,2	7,1	4
20	7,5	3,9	6,7	3,8
22	7,1	3,7	6,3	3,6
24	6	3,5	5,9	3,5
26	5	3,4	5,2	3,3
28	4,2	3,2	4,4	3,2
30	3,6	3,1	3,8	3,1
32	3	3	3,2	2,9
34	2,5	2,9	2,7	2,8
36	2,1	2,4	2,3	2,6
38	1,7	2,1	1,9	2,2
40	1,3	1,7	1,5	1,8
42	0,9	1,4	1,1	1,5
44		1	0,8	1,2
46				0,9
48				

ПРИМЕЧАНИЯ: 1. ГУСЬКИ ДЛИНОЙ 10 И 16М УСТАНОВЛЕНЫ ПОД УГЛОМ 0 ГРАД. К СТРЕЛЕ
2. ЗНАЧЕНИЕ ГРУЗОПОДЪЕМНОСТИ НЕ ПРЕВЫШАЕТ 75% ПРЕДЕЛЬНО ДОПУСТИМОЙ НАГРУЗКИ

ПРИВОДНЫЕ ДВИГАТЕЛИ :	
ДВИГАТЕЛЬ ШАССИ	
ТИП	ДИЗЕЛЬНЫЙ
МОЩНОСТЬ,КВТ	320
ДВИГАТЕЛЬ КРАНОВОЙ УСТАНОВКИ	
ТИП	ДИЗЕЛЬНЫЙ
МОЩНОСТЬ,КВТ	125
НАИБОЛЬШАЯ НАГРУЗКА НА ОСЬ ПРИ НОРМАЛЬНОМ СОСТОЯНИИ ДВИЖЕНИЯ,Т	5 Х 12
НАИБОЛЬШАЯ НАГРУЗКА НА ОСЬ,Т	13,8
НАИБОЛЬШЕЕ ОПОРНОЕ ДАВЛЕНИЕ(ОТ ВЫНОСНОЙ ОПОРЫ) НА ГРУНТ,Т	60
НАПРЯЖЕНИЕ СМЯТИЯ ПОД ОПОРНЫМИ БУШМАКАМИ РАЗМЕРАМИ 40Х70СМ(ПЛОЩАДЬЮ 2800СМ2),КГ/СМ²	21,4
РАЗМЕРЫ ОПОРНОГО КОНТУРА КРАНА,М	
ПРОДОЛЬНЫЙ	8,15
ПОПЕРЕЧНЫЙ	8
ГРУЗОЗАХВАТНЫЕ ОРГАНЫ КРАНА :	
ДВУРОГИЙ КРЮК	90Т
ОДНОРОГИЙ КРЮК	45Т
РАЗМЕРЫ В ТРАНСПОРТНОМ ПОЛОЖЕНИИ,М :	
ДЛИНА	15,34
ШИРИНА	3
ВЫСОТА	3,75
ВЕС КРАНА,(ВКЛЮЧАЯ ПРОТИВОВЕС 10Т),Т	60
ВЕС РАБОЧЕГО ОБОРУДОВАНИЯ,Т :	
ТЕЛЕСКОПИЧЕСКАЯ СТРЕЛА	9,7
ДВОЙНОЙ ОТКИДНОЙ ГУСЕК	0,9
МАССА КРЮКОВОЙ ОБОЙМЫ,Т :	
КРЮКОВАЯ ОБОЙМА(7-МИ РОЛИКОВАЯ) НА 80Т	0,8
ТО ЖЕ (5-ТИ РОЛИКОВАЯ) НА 60Т	0,7
---"--- (3-Х РОЛИКОВАЯ) НА 45Т	0,65
---"--- (1 РОЛИКОВАЯ) НА 18Т	0,2
КРЮКОВАЯ ПОДВЕСКА НА 8Т	0,2

ПРИ СЛОЖЕННОМ ГУСЬКЕ, ЗАКРЕПЛЕННОМ НА ОСНОВНОЙ СЕКЦИИ ТЕЛЕСКОПИЧЕСКОЙ СТРЕЛЫ, ГРУЗОПОДЪЕМНОСТЬ КРАНА СНИЖАЕТСЯ СЛЕДУЮЩИМ ОБРАЗОМ :

СТРЕЛА ВЫДВИНУТА ПОЛНОСТЬЮ	- НА 100КГ
СТРЕЛА ВЫДВИНУТА НА ДВЕ СЕКЦИИ	- НА 150КГ
СТРЕЛА ВЫДВИНУТА НА ОДНУ СЕКЦИЮ	- НА 200КГ
СТРЕЛА ВДВИНУТА	- НА 400КГ

ПРИ СЛОЖЕННОМ ГУСЬКЕ, ЗАКРЕПЛЕННОМ НА ОСНОВНОЙ СЕКЦИИ ТЕЛЕСКОПИЧЕСКОЙ СТРЕЛЫ, ГРУЗОПОДЪЕМНОСТЬ СНИЖАЕТСЯ В ЗАВИСИМОСТИ ОТ НАЛИЧИЯ КРЮКОВОЙ ОБОЙМЫ СЛЕДУЮЩИМ ОБРАЗОМ :

ТЕЛЕСКОПИЧЕСКАЯ СТРЕЛА	СНИЖЕНИЕ ГРУЗОПОДЪЕМНОСТИ НА,Т	
	СКЛАДНОЙ ГУСЕК БЕЗ КРЮКОВОЙ ОБОЙМЫ	СКЛАДНОЙ ГУСЕК С КРЮКОВОЙ ОБОЙМОЙ(300КГ)
СТРЕЛА ВЫДВИНУТА ПОЛНОСТЬЮ	1	1,35
СТРЕЛА ВЫДВИНУТА НА 2 СЕКЦИИ	1,05	1,45
СТРЕЛА ВЫДВИНУТА НА 1 СЕКЦИЮ	1,1	1,55
СТРЕЛА ВДВИНУТА	1,3	1,85

ПРИ РАБОТЕ С ГУСЬКОМ ДЛИНОЙ 10М С ЗАПАСОВАННОЙ КРЮКОВОЙ ОБОЙМОЙ НА ГЛАВНОЙ СТРЕЛЕ ГРУЗОПОДЪЕМНОСТЬ СНИЖАЕТСЯ СЛЕДУЮЩИМ ОБРАЗОМ :

С КРЮКОВОЙ ОБОЙМОЙ 80Т НА 0,7Т
С КРЮКОВОЙ ОБОЙМОЙ 60Т НА 0,6Т

С КРЮКОВОЙ ОБОЙМОЙ 45Т НА 0,9Т
С КРЮКОВОЙ ОБОЙМОЙ 18Т НА 0,4Т

МЕРЫ БЕЗОПАСНОСТИ

ТЕЛЕСКОПИЧЕСКУЮ СТРЕЛУ С ЗАКРЕПЛЕННЫМ ГУСЬКОМ НА ОСНОВНОЙ СЕКЦИИ ВЫДВИГАТЬ НЕ РАЗРЕШАЕТСЯ ВО ИЗБЕЖАНИЕ ОПРОКИДЫВАНИЯ.

ВРАЩЕНИЕ ПОВОРОТНОЙ ПЛАТФОРМЫ РАЗРЕШАЕТСЯ ПРИ УСТАНОВКЕ КРАНА НА ВЫНОСНЫХ ОПОРАХ.

ДАННЫЕ ТАБЛИЦ ГРУЗОПОДЪЕМНОСТИ КРАНА ДЕЙСТВИТЕЛЬНЫ ТОЛЬКО ДЛЯ ГОРИЗОНТАЛЬНО УСТАНОВЛЕННОГО КРАНА.

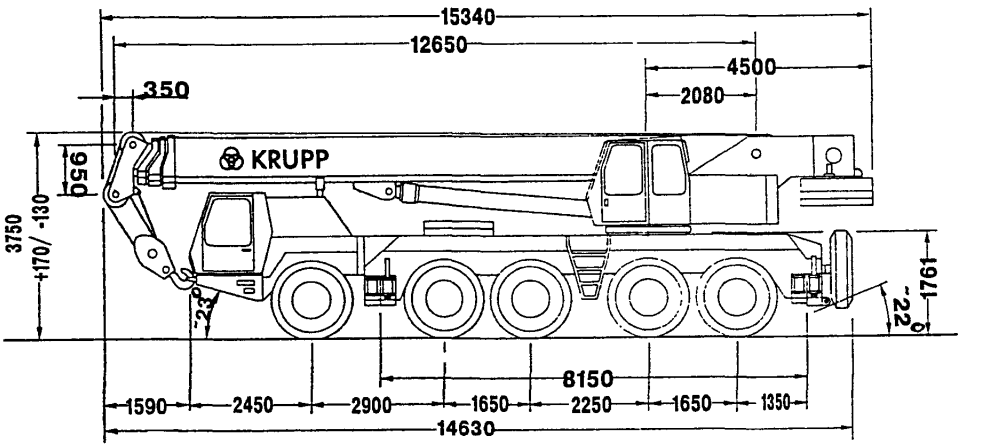

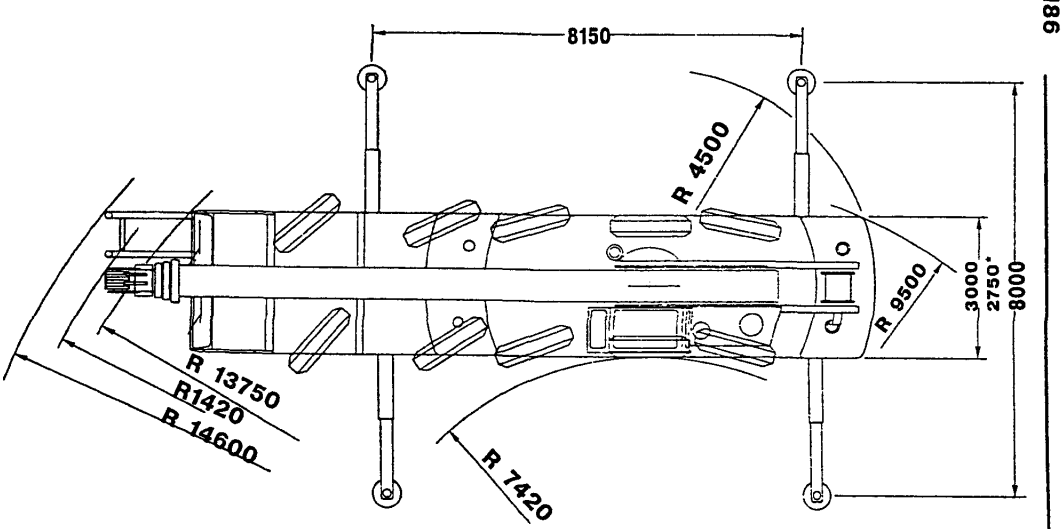

* Шины 16. 00R25

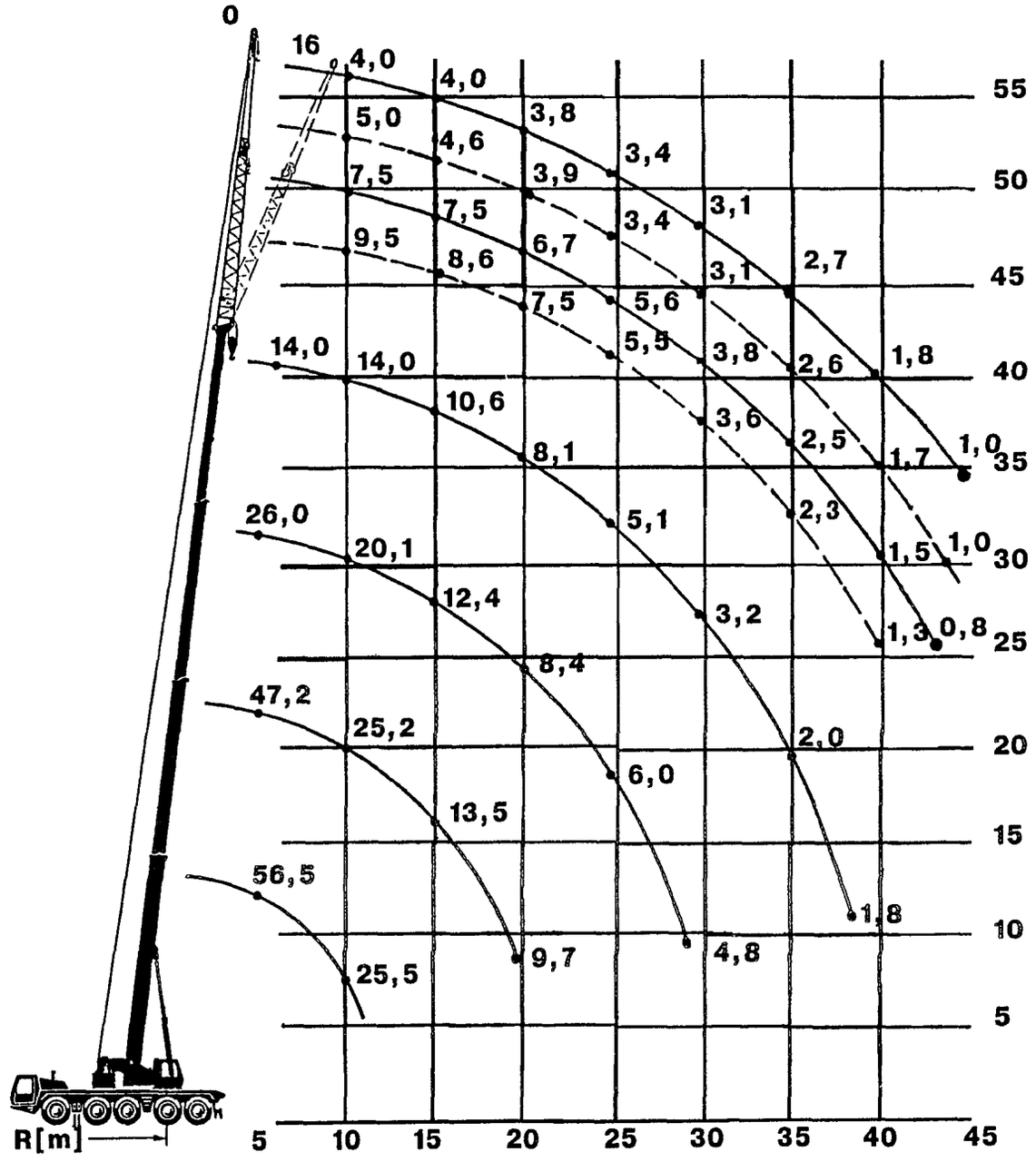
0
16
4,0
4,0
5,0
4,6
7,5
3,9
9,5
8,6
14,0
14,0
10,6
8,1
26,0
20,1
12,4
8,4
47,2
25,2
13,5
6,0
56,5
25,5
9,7
4,8
3,8
3,4
3,4
3,1
7,5
6,7
3,1
2,7
7,5
5,6
5,5
3,8
2,6
1,8
3,6
2,5
1,7
1,0
2,3
1,5
1,0
1,3
0,8
3,2
2,0
1,8
55
50
45
40
35
30
25
20
15
10
5
5
10
15
20
25
30
35
40
45
R[m]

KMK - 5090

12. ОБЩИЕ СВЕДЕНИЯ, ОСНОВНЫЕ ТЕХНИЧЕСКИЕ ДАННЫЕ И ХАРАКТЕРИСТИКИ КРАНА А 391-2NS ЛОКОМО

ТИП КРАНА — СТРЕЛОВОЙ, САМОХОДНЫЙ НА ШАССИ АВТОМОБИЛЬНОГО ТИПА

НАИБОЛЬШАЯ ГРУЗОПОДЪЕМНОСТЬ, Т — 90

ТИП ПРИВОДА :
- ШАССИ — МЕХАНИЧЕСКИЙ+ГИДРАНСФОРМАТОР
- КРАНОВЫХ МЕХАНИЗМОВ — ЧЕРЕЗ ГИДРАНСФОРМАТОР И ГИДРОНАСОСЫ
- ВЫНОСНЫХ ОПОР — ГИДРАВЛИЧЕСКИЙ

ДОПУСТИМОЕ ДАВЛЕНИЕ ВЕТРА ПРИ РАБОТЕ КРАНА, КГ/М² — 15

ДОПУСТИМАЯ СКОРОСТЬ ВЕТРА ПРИ РАБОТЕ, М/С — 15,5

ТИП РАБОЧЕГО ОБОРУДОВАНИЯ : ТЕЛЕСКОПИЧЕСКАЯ СТРЕЛА КОРОБЧАТОГО СЕЧЕНИЯ С ГУСЬКОМ И МЕХАНИЧЕСКИМ УДЛИНИТЕЛЕМ

- ДЛИНА СТРЕЛЫ НАИБОЛЬШАЯ, М — 35
- ДЛИНА ГУСЬКА, М — 10
- ДЛИНА МЕХАНИЧЕСКОГО УДЛИНИТЕЛЯ, М — 6;9;14

ПОДВЕСКА СТРЕЛЫ — ЖЕСТКАЯ

НАИБОЛЬШАЯ ГРУЗОПОДЪЕМНОСТЬ, Т :
- ГЛАВНЫЙ ПОДЪЕМ — 90
- ВСПОМОГАТЕЛЬНЫЙ ПОДЪЕМ — 11,5

ВЫЛЕТ НАИМЕНЬШИЙ, М :
- ГЛАВНЫЙ ПОДЪЕМ — 3,5
- ВСПОМОГАТЕЛЬНЫЙ ПОДЪЕМ — 9

ГРУЗОВАЯ ХАРАКТЕРИСТИКА КРАНА А 391-2NS ЛОКОМО

ВИД РАБОЧЕГО ОБОРУДОВАНИЯ	ПОЛОЖЕНИЕ ВЫНОСНЫХ ОПОР	ВЫЛЕТ, М		ГРУЗОПОДЪЕМНОСТЬ, Т	
		НАИМЕНЬШИЙ	НАИБОЛЬШИЙ	НА НАИМЕНЬШЕМ ВЫЛЕТЕ	НА НАИБОЛЬШЕМ ВЫЛЕТЕ
ТЕЛЕСКОПИЧЕСКАЯ СТРЕЛА 11М	НА ОПОРАХ	3,5	9	90	24,2
ТЕЛЕСКОПИЧЕСКАЯ СТРЕЛА 19М	НА ОПОРАХ	3,5	16	49	7,7
ТЕЛЕСКОПИЧЕСКАЯ СТРЕЛА 27М	НА ОПОРАХ	4,5	24	32	2,95
ТЕЛЕСКОПИЧЕСКАЯ СТРЕЛА 35М	НА ОПОРАХ	7	30	24	1,7
СТРЕЛА С ГУСЬКОМ 35+10=45М 180 ГРАД.	НА ОПОРАХ	9	36	11,5	1,6

ГРУЗОВАЯ ХАРАКТЕРИСТИКА КРАНА А 391-2NS ЛОКОМО.
ТЕЛЕСКОПИЧЕСКАЯ СТРЕЛА С УДЛИНИТЕЛЕМ. РАБОТА НА ВЫНОСНЫХ ОПОРАХ.
РАССТОЯНИЕ МЕЖДУ ОПОРАМИ 7,2М. ПРОТИВОВЕС 5,5Т.

ДЛИНА СТРЕЛЫ, М	11	15	19	23	27	31	35	45 35+10	
ВЫЛЕТ, М	ГРУЗОПОДЪЕМНОСТЬ, Т								
	ГЛАВНЫЙ ПОДЪЕМ							ВСПОМ. ПОДЪЕМ	
3,5	90	55	49						
4	75	53	48	42					
4,5	66	51	46	40,5	32				УГОЛ НАКЛОНА СТРЕЛЫ, ГРАД. ГУСЕК 10М
5	60	48,5	43	38,5	30				
6	50	42,5	38	34,9	27	25,5			
7	39,5	37,5	34	31,3	25,5	24	24		
8	31	31	30	28	24	21,5	21,5		
9	24,2	24,2	24,2	23,8	22	19,6	19,6	11,5	80
10		20,3	19,5	19,5	19,4	17,7	17,7	10,9	79
12		14,3	13,9	13,9	13,8	14,4	14,7	9,8	76
14			10,2	10,6	10,5	11	11	8,8	74
16			7,7	8	8	8,45	8,93	8,1	71
18				6,35	6,25	6,65	7,1	7,4	68
20				4,95	4,85	5,3	5,7	6,8	65
22					3,8	4,15	4,55	5,8	62
24					2,95	3,3	3,7	5,05	59
26						2,55	2,95	4,25	56
28						1,9	2,25	3,4	52
30							1,7	2,95	49
32								2,35	45
34								2	41
36								1,6	37
	МИНИМАЛЬНО КОРОТКАЯ СТРЕЛА	1 И2 СЕКЦИИ ВЫДВИНУТЫ НА 1/4	1 И2 СЕКЦИИ ВЫДВИНУТЫ НА 1/2	1 И2 СЕКЦИИ ВЫДВИНУТЫ НА 3/4	1 И2 СЕКЦИИ ВЫДВИНУТЫ ПОЛНОСТЬЮ	3 СЕКЦИЯ ВЫДВИНУТА НА 1/2	СТРЕЛА ПОЛНОСТЬЮ ВЫДВИНУТА	СТРЕЛА ПОЛНОСТЬЮ ВЫДВИНУТА И ГУСЕК 10М	

А 391-NS ЛОКОМО

ПРИМЕЧАНИЯ :

1. ГРУЗЫ ВЫШЕ ТОЛСТОЙ ЧЕРТЫ ОПРЕДЕЛЯЮТСЯ ПО ПРОЧНОСТИ. НА ГРАНИЧНЫХ ПОКАЗАТЕЛЯХ СЛЕДУЕТ УЧИТЫВАТЬ РИСК ОПРОКИДЫВАНИЯ.
2. МАССА КРЮКА И ПРОЧИХ ВСПОМОГАТЕЛЬНЫХ УСТРОЙСТВ ОТНОСЯТСЯ К МАССЕ ПОДНИМАЕМОГО ГРУЗА.
3. УКАЗАННЫЕ ГРУЗОПОДЪЕМНОСТИ ДЕЙСТВИТЕЛЬНЫ В СЛУЧАЕ БЛАГОПРИЯТНЫХ ОБСТОЯТЕЛЬСТВ, НА ТВЕРДОМ ГРУНТЕ ПРИ ГОРИЗОНТАЛЬНОМ ПОЛОЖЕНИИ КРАНА. ПРИ ВЕТРЕННОЙ ПОГОДЕ СЛЕДУЕТ РАЗУМНО ОТОЙТИ ОТ МАКСИМАЛЬНЫХ ПОКАЗАТЕЛЕЙ.
4. СТОЛБЕЦ "УГОЛ СТРЕЛЫ" ОТВЕЧАЕТ ПОКАЗАТЕЛЯМ ВЫЛЕТА ТОЛЬКО ДЛЯ СТРЕЛЫ ДЛИНОЙ 45М.
5. ГРУЗОПОДЪЕМНОСТЬ УКАЗАНА В ЗОНЕ РАБОТЫ 360 ГРАД.
6. КОГДА СЕКЦИИ СТРЕЛЫ НЕ ВЫДВИНУТЫ НА ПОЛНУЮ ДЛИНУ, ГРУЗОПОДЪЕМНОСТЬ ОПРЕДЕЛЯЕТСЯ СОГЛАСНО УГЛУ СТРЕЛЫ.

ГРУЗОВАЯ ХАРАКТЕРИСТИКА КРАНА А 391-2NS ЛОКОМО.
ГЛАВНЫЙ ПОДЪЕМ.
ТЕЛЕСКОПИЧЕСКАЯ СТРЕЛА С МЕХАНИЧЕСКИМ УДЛИНИТЕЛЕМ.
РАБОТА БЕЗ ВЫНОСНЫХ ОПОР И БЕЗ ПРОТИВОВЕСА.

СТРЕЛА С УСТАНОВЛЕННЫМ МЕХАНИЧЕСКИМ УДЛИНИТЕЛЕМ									МЕХАНИЧ. УДЛИНИТЕЛЬ ВЫДВИНУТ	
ДЛИНА СТРЕЛЫ,М	8,2	10,7	13,2	15,2	19,45	23,2	27,0	30,7	36,7	УГОЛ СТРЕЛЫ, ГРАД.
ВЫЛЕТ,М	ГРУЗ, Т									
3	35	35	32	28						
3,5	33,6	33,6	29,7	26,5	22,6					
4	31,4	31,4	27,8	25	22,6	17,1				
4,5	29,3	29,3	26,2	23,5	21,1	17,1	12,2			
5	27,6	27,6	24,7	22	19,8	17,1	12,2			
6		23,3	22,2	19,5	17,4	15,2	12,2	9,4		
7		19,4	18,5	17,5	15,6	13,6	12,2	9,4		
8			14,4	14	14	12,3	11	9,4	7,3	75
9			11,3	10,9	11,1	11,2	10,1	8,9	7,3	74
10			9,1	8,7	9	9,4	9,1	8,3	6,8	72
11				7,1	7,3	7,7	7,9	7,7	6,4	71
12				5,9	6,1	6,5	6,6	6,8	5,9	69
13					5,1	5,4	5,6	5,7	5,5	67
14					4,3	4,6	4,8	4,9	5,1	65
15					3,6	3,9	4,1	4,2	4,8	63
16						3,4	3,5	3,6	4,2	61

СТРЕЛА С УСТАНОВЛЕННЫМ МЕХАНИЧЕСКИМ УДЛИНИТЕЛЕМ									МЕХАНИЧ. УДЛИНИТЕЛЬ ВЫДВИНУТ	
ДЛИНА СТРЕЛЫ, М	8,2	10,7	13,2	15,2	19,45	23,2	27,0	30,7	36,7	УГОЛ СТРЕЛЫ, ГРАД.
ВЫЛЕТ, М	ГРУЗ, Т									
17						2,9	3	3,1	3,7	60
18,5						2,5	2,6	2,7	3,2	58
19							2,2	2,3	2,8	56
20							1,9	2	2,5	54
22							1,3	1,4	1,9	50
24								1	1,5	46
26								0,6	1,1	41
28									0,8	36

ПРИМЕЧАНИЯ :

1. ГРУЗОПОДЪЕМНОСТЬ ВЫШЕ ТОЛСТОЙ ЧЕРТЫ ОПРЕДЕЛЕНА ПО ПРОЧНОСТИ. НА ГРАНИЧНЫХ ПОКАЗАТЕЛЯХ СЛЕДУЕТ УЧИТЫВАТЬ РИСК ОПРОКИДЫВАНИЯ.
2. ТЕЛЕСКОПИРОВАНИЕ ДОПУСКАЕТСЯ ПРИ ВСЕХ ПОКАЗАТЕЛЯХ ТАБЛИЦЫ.

ГРУЗОВАЯ ХАРАКТЕРИСТИКА КРАНА А 391-2NS ЛОКОМО.
ВСПОМОГАТЕЛЬНЫЙ ПОДЪЕМ.
ТЕЛЕСКОПИЧЕСКАЯ СТРЕЛА С МЕХАНИЧЕСКИМ УДЛИНИТЕЛЕМ.
РАБОТА БЕЗ ВЫНОСНЫХ ОПОР И БЕЗ ПРОТИВОВЕСА.

ВЫЛЕТ, М	ДЛИНА СТРЕЛЫ 36,7М + РЕШЕЧАТЫЙ УДЛИНИТЕЛЬ 9М				ДЛИНА СТРЕЛЫ 36,7М + РЕШЕЧАТЫЙ УДЛИНИТЕЛЬ 14М			
	УКЛОН УДЛИНИТЕЛЯ 0 ГРАД.	УГОЛ СТРЕЛЫ, ГРАД.	УКЛОН УДЛИНИТЕЛЯ 30 ГРАД.	УГОЛ СТРЕЛЫ, ГРАД.	УКЛОН. УДЛИНИТЕЛЯ 0 ГРАД.	УГОЛ СТРЕЛЫ, ГРАД.	УКЛОН УДЛИНИТЕЛЯ 30 ГРАД.	УГОЛ СТРЕЛЫ, ГРАД.
9	4	77						
10	3,8	75			2,4	77		
12	3,5	73			2,2	75		
14	3,2	71	2	76	2,1	73		
16	3	68	1,9	73	1,95	70	1,30	77
18	2,85	65	1,85	70	1,85	68	1,25	75
20	2,7	62	1,8	67	1,75	65	1,2	72
22	2,4	59	1,75	64	1,65	63	1,15	70

ВЫЛЕТ, М	ДЛИНА СТРЕЛЫ 36,7М + РЕШЕЧАТЫЙ УДЛИНИТЕЛЬ 9М				ДЛИНА СТРЕЛЫ 36,7М + РЕШЕЧАТЫЙ УДЛИНИТЕЛЬ 14М			
	УКЛОН УДЛИНИТЕЛЯ 0 ГРАД.	УГОЛ СТРЕЛЫ, ГРАД.	УКЛОН УДЛИНИТЕЛЯ 30 ГРАД.	УГОЛ СТРЕЛЫ, ГРАД.	УКЛОН. УДЛИНИТЕЛЯ 0 ГРАД.	УГОЛ СТРЕЛЫ, ГРАД.	УКЛОН УДЛИНИТЕЛЯ 30 ГРАД.	УГОЛ СТРЕЛЫ, ГРАД.
24	1,95	56	1,7	61	1,55	60	1,15	68
26	1,55	53	1,65	58	1,45	58	1,1	65
28	1,25	5	1,5	54	1,35	55	1,1	62
30	0,95	46	1,2	50	1,15	52	1,05	59
32	0,7	42	0,9	47	0,9	49	1,05	56
34	0,5	38	0,65	43	0,7	46	1	53
36					0,5	43	0,75	49
38							0,55	45

ПРИМЕЧАНИЯ :

1. ГРУЗОПОДЪЕМНОСТЬ ВЫШЕ ТОЛСТОЙ ЧЕРТЫ ОПРЕДЕЛЕНА ПО ПРОЧНОСТИ. НА ГРАНИЧНЫХ ПОКАЗАТЕЛЯХ СЛЕДУЕТ УЧИТЫВАТЬ РИСК ОПРОКИДЫВАНИЯ.
2. ТЕЛЕСКОПИРОВАНИЕ ДОПУСКАЕТСЯ ПРИ ВСЕХ ПОКАЗАТЕЛЯХ ТАБЛИЦЫ.
3. ГРУЗОПОДЪЕМНОСТЬ ОПРЕДЕЛЯЕТСЯ ПО УГЛУ СТРЕЛЫ, КОГДА СТРЕЛА НЕ ВЫДВИНУТА НА ПОЛНУЮ ДЛИНУ :
   - ПРИ ВЫДВИНУТОМ МЕХАНИЧЕСКОМ УДЛИНИТЕЛЕ
   - КОГДА МЕХАНИЧЕСКИЙ УДЛИНИТЕЛЬ ВЫДВИНУТ И ДОПОЛНИТЕЛЬНО УСТАНОВЛЕН РЕШЕЧАТЫЙ УДЛИНИТЕЛЬ

ВЫСОТА ПОДЪЕМА

ВИД РАБОЧЕГО ОБОРУДОВАНИЯ	ВЫСОТА ПОДЪЕМА КРЮКА, М	
	ПРИ НАИМЕНЬШЕМ ВЫЛЕТЕ	ПРИ НАИБОЛЬШЕМ ВЫЛЕТЕ
ТЕЛЕСКОПИЧЕСКАЯ СТРЕЛА ДЛИНОЙ 11М	11,3	5,4
ТЕЛЕСКОПИЧЕСКАЯ СТРЕЛА ДЛИНОЙ 19М	19,8	9,5
ТЕЛЕСКОПИЧЕСКАЯ СТРЕЛА ДЛИНОЙ 27М	28	11
ТЕЛЕСКОПИЧЕСКАЯ СТРЕЛА ДЛИНОЙ 35М	35,5	17,3
ТЕЛЕСКОПИЧЕСКАЯ СТРЕЛА С ГУСЬКОМ ДЛИНОЙ 10М 35М + 10М = 45М	45,3	26,8

НАИБОЛЬШАЯ ВЫСОТА ПОДЪЕМА ПРИ НАИБОЛЬШЕЙ ГРУЗОПОДЪЕМНОСТИ,М :
- ГЛАВНЫЙ ПОДЪЕМ 11,3
- ВСПОМОГАТЕЛЬНЫЙ ПОДЪЕМ 45,3

ЗАДНИЙ ГАБАРИТ,М 3,5

ДОПУСТИМЫЙ ПРИ РАБОТЕ КРАНА УКЛОН МЕСТНОСТИ,ГРАД 3

ДОПУСТИМЫЙ ПРИ РАБОТЕ НАКЛОН КРАНА ОТНОСИТЕЛЬНО ГОРИЗОНТА (НАКЛОН КОНСТРУКЦИИ, К КОТОРОЙ ПРИКРЕПЛЕНА СТРЕЛА),ГРАД ±0,5

ПРЕОДОЛЕВАЕМЫЙ ПОДЕМ ПУТИ(ПРИ КОЭФФИЦИЕНТЕ СЦЕПЛЕНИЯ 0,7),ГРАД 14

СКОРОСТЬ ПОДЪЕМА КРЮКА,М/МИН :
- С ТЕЛЕСКОПИЧЕСКОЙ СТРЕЛОЙ 0...216
- С ТЕЛЕСКОПИЧЕСКОЙ СТРЕЛОЙ И ГУСЬКОМ 0...216

СКОРОСТЬ ПОДЪЕМА СТРЕЛЫ(ТЕЛЕСКОПИРОВАНИЕ),М/МИН 12

ЧАСТОТА ВРАЩЕНИЯ,ОБ/МИН 0...3

СКОРОСТЬ ПЕРЕДВИЖЕНИЯ КРАНА, ТРАНСПОРТНАЯ,КМ/Ч 74

ПУТЬ ТОРМОЖЕНИЯ :
- МЕХАНИЗМА ПОДЪЕМА ГРУЗА,М 0...0,152
- МЕХАНИЗМА ВРАЩЕНИЯ,ГРАД 17

ПЕРЕДВИЖЕНИЕ КРАНА С ГРУЗОМ НА КРЮКЕ НЕ ДОПУСКАЕТСЯ

ПРИВОДНЫЕ ДВИГАТЕЛИ :
- ШАССИ КРАНА :
  - ТИП VOLVO TD 120A
  - МОЩНОСТЬ,Л.С. 330
- КРАНОВЫХ МЕХАНИЗМОВ :
  - ТИП VOLVO TD 70D
  - МОЩНОСТЬ,Л.С. 165

ВЕС КРАНА ПОЛНЫЙ,Т:
- С ТЕЛЕСКОПИЧЕСКОЙ СТРЕЛОЙ 64,25
- С ТЕЛЕСКОПИЧЕСКОЙ СТРЕЛОЙ И ГУСЬКОМ 64,9

НАГРУЗКА НА ОСИ ШАССИ И ПРИЦЕПА В ТРАНСПОРТНОМ ПОЛОЖЕНИИ

ВИД РАБОЧЕГО ОБОРУДОВАНИЯ	НАГРУЗКА НА ОСИ ШАССИ,Т		НАГРУЗКА НА ОСИ ПРИЦЕПА,Т	
	ПЕРЕДНЯЯ ОСЬ	ЗАДНЯЯ ОСЬ	ПЕРЕДНЯЯ ОСЬ	ЗАДНЯЯ ОСЬ
ТЕЛЕСКОПИЧЕСКАЯ СТРЕЛА	20,3	24	9,95	10
ТЕЛЕСКОПИЧЕСКАЯ СТРЕЛА С ГУСЬКОМ	20,3	24	10,6	10

ДАВЛЕНИЕ ОТ ВЫНОСНЫХ ОПОР НА ГРУНТ, НАИБОЛЬШЕЕ,КГ/СМ² :
- С ПОДКЛАДКАМИ 600Х600 22

РАЗМЕРЫ ОПОРНОГО КОНТУРА КРАНА, М
- ПРОДОЛЬНЫЙ 5,75
- ПОПЕРЕЧНЫЙ 5,6

РАЗМЕРЫ В ТРАНСПОРТНОМ ПОЛОЖЕНИИ, М
- ДЛИНА 18,69
- ШИРИНА(С ПРИЦЕПНОЙ ДВУХОСНОЙ ТЕЛЕЖКОЙ ДЛЯ ОПОРЫ СТРЕЛЫ) 2,77
- ВЫСОТА 3,75

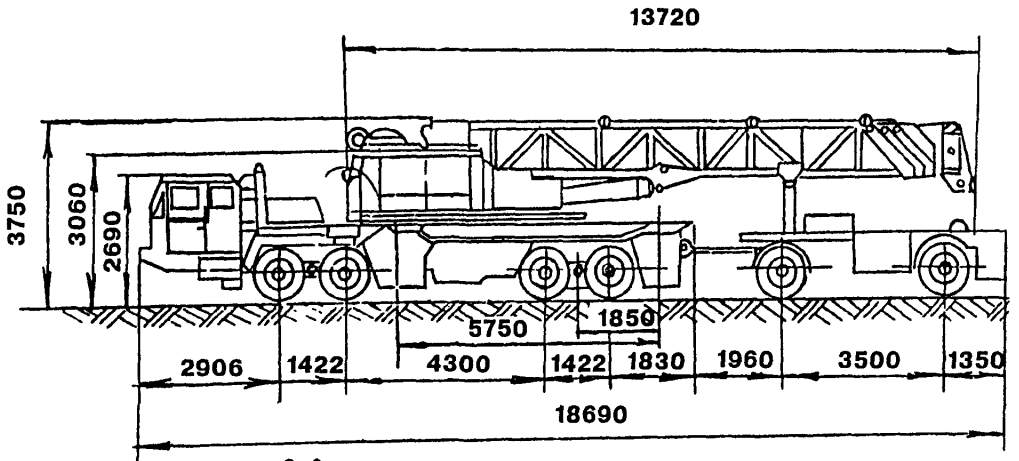

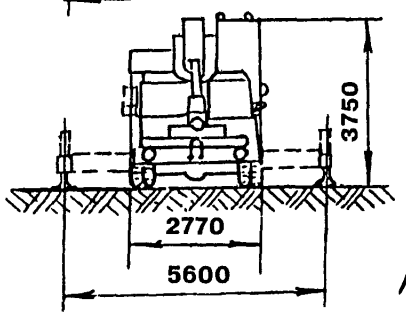

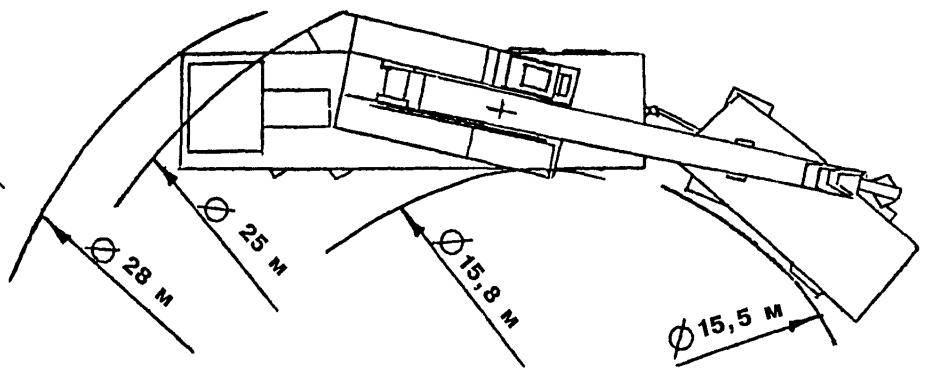

Схема поворота

График высоты подъема крана

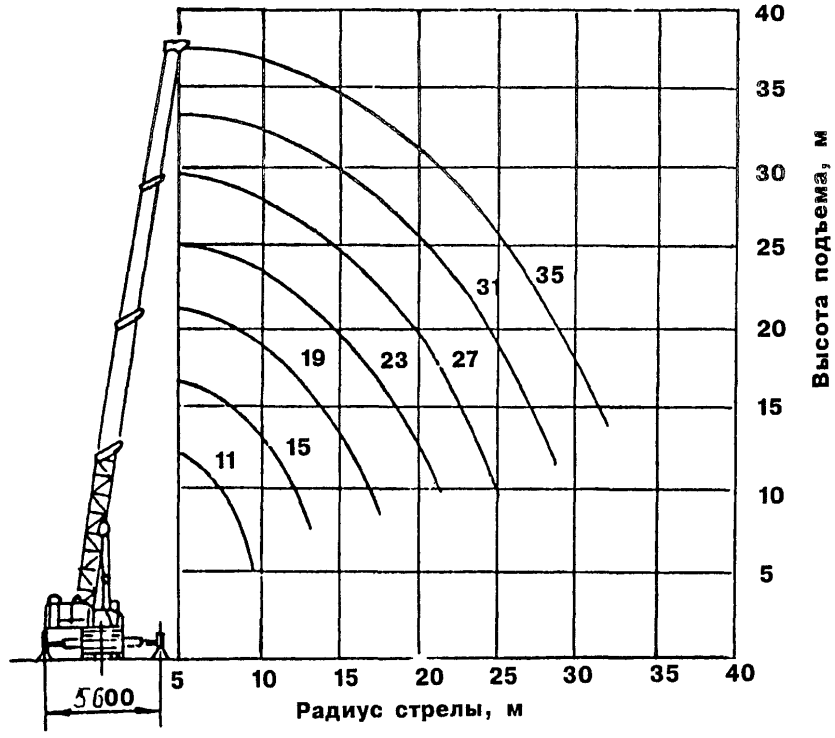

Примечание: Высота подъема указана от оси головной части стрелы до уровня земли.
Высота подъема до крюка меньше на 1,4 м.

13. ОБЩИЕ СВЕДЕНИЯ, ОСНОВНЫЕ ТЕХНИЧЕСКИЕ ДАННЫЕ И ХАРАКТЕРИСТИКИ КРАНА NK-1200S KATO

ТИП КРАНА	СТРЕЛОВОЙ, САМОХОДНЫЙ НА ШАССИ АВТОМОБИЛЬНОГО ТИПА
НАИБОЛЬШАЯ ГРУЗОПОДЪЕМНОСТЬ,Т	120
ТИП ПРИВОДА	
ШАССИ	ДИЗЕЛЬ-ГИДРАВЛИЧЕСКИЙ ОТ ДВИГАТЕЛЯ РАСПОЛОЖЕННОГО НА ШАССИ
КРАНОВЫХ МЕХАНИЗМОВ	ГИДРАВЛИЧЕСКИЙ
ВЫНОСНЫХ ОПОР	ГИДРАВЛИЧЕСКИЙ
ДОПУСТИМАЯ ВЕТРОВАЯ НАГРУЗКА,КГС/М2 :	
РАБОЧЕГО СОСТОЯНИЯ	25
НЕРАБОЧЕГО СОСТОЯНИЯ(СО СТРЕЛОЙ В ТРАНСПОРТНОМ ПОЛОЖЕНИИ)	100

ДОПУСТИМАЯ СКОРОСТЬ ВЕТРА,М/С :
- ПРИ 14-16М/С ДОПУСКАЕТСЯ ЛИШЬ ДО 80% ОБЩЕЙ НОМИНАЛЬНОЙ ГРУЗОПОДЪЕМНОСТИ ПРИ РАБОТЕ СО СТРЕЛОЙ 34М;
- ПРИ 16-20М/С - ДО 70% ОБЩЕЙ НОМИНАЛЬНОЙ ГРУЗОПОДЪЕМНОСТИ ПРИ РАБОТЕ СО СТРЕЛОЙ ДО 27,2М.

ТИП РАБОЧЕГО ОБОРУДОВАНИЯ	ТЕЛЕСКОПИЧЕСКАЯ СТРЕЛА КОРОБЧАТОГО СЕЧЕНИЯ С ОТКИДНЫМ ГУСЬКОМ
ТИП СТРЕЛЫ	ПЯТИ-СЕКЦИОННАЯ ТЕЛЕСКОПИЧЕСКАЯ С ГИДРАВЛИЧЕСКИМ ПРИВОДОМ
ДЛИНА СТРЕЛЫ,М	13,6 - 50 (13,6;20,4;27,2;34;40,9;45,5;50)
ДЛИНА ГУСЬКА,М	11; 20
ПОДВЕСКА СТРЕЛЫ	ЖЕСТКАЯ

НАИБОЛЬШАЯ ГРУЗОПОДЪЕМНОСТЬ С УЧЕТОМ ВЕСА КРЮКОВОЙ ОБОЙМЫ,Т :
- ПРИ ПОДЪЕМЕ ГРУЗА В ЗАДНЕЙ ИЛИ БОКОВОЙ ЗОНЕ СО СТРЕЛОЙ 13,6М НА ВЫЛЕТЕ 3,35М НА ВЫНОСНЫХ ОПОРАХ 120
- ПРИ ПОДЪЕМЕ ГРУЗА В ЗАДНЕЙ ИЛИ БОКОВОЙ ЗОНЕ СО СТРЕЛОЙ 20,4М НА ВЫЛЕТЕ 3,35М НА ВЫНОСНЫХ ОПОРАХ 50
- ПРИ ПОДЪЕМЕ ГРУЗА В ЗАДНЕЙ ИЛИ БОКОВОЙ ЗОНЕ СО СТРЕЛОЙ 27,2М НА ВЫЛЕТЕ 3,35М НА ВЫНОСНЫХ ОПОРАХ 40
- ПРИ ПОДЪЕМЕ ГРУЗА В ЗАДНЕЙ ИЛИ БОКОВОЙ ЗОНЕ СО СТРЕЛОЙ 34М НА ВЫЛЕТЕ 6,5М НА ВЫНОСНЫХ ОПОРАХ 32
- ПРИ ПОДЪЕМЕ ГРУЗА В ЗАДНЕЙ ИЛИ БОКОВОЙ ЗОНЕ СО СТРЕЛОЙ 40,9М НА ВЫЛЕТЕ 6,5М НА ВЫНОСНЫХ ОПОРАХ 26
- ПРИ ПОДЪЕМЕ ГРУЗА В ЗАДНЕЙ ИЛИ БОКОВОЙ ЗОНЕ СО СТРЕЛОЙ 45,5М НА ВЫЛЕТЕ 6,5М НА ВЫНОСНЫХ ОПОРАХ 20
- ПРИ ПОДЪЕМЕ ГРУЗА В ЗАДНЕЙ ИЛИ БОКОВОЙ ЗОНЕ СО СТРЕЛОЙ 50М НА ВЫЛЕТЕ 7,5М НА ВЫНОСНЫХ ОПОРАХ 15
- ПРИ ПОДЪЕМЕ ГРУЗА В ЗАДНЕЙ ИЛИ БОКОВОЙ ЗОНЕ СО СТРЕЛОЙ 50М И ГУСЬКОМ 11М(5 ГРАД) НА ВЫЛЕТЕ 15М НА ВЫНОСНЫХ ОПОРАХ 7,5
- ПРИ ПОДЪЕМЕ ГРУЗА В ЗАДНЕЙ ИЛИ БОКОВОЙ ЗОНЕ СО СТРЕЛОЙ 50М И ГУСЬКОМ 20М(5 ГРАД) НА ВЫЛЕТЕ 18М НА ВЫНОСНЫХ ОПОРАХ 4,7
- ПРИ ПОДЪЕМЕ ГРУЗА В ЗАДНЕЙ ИЛИ БОКОВОЙ ЗОНЕ СО СТРЕЛОЙ 50М И ГУСЬКОМ 20М(25 ГРАД) НА ВЫЛЕТЕ 20,5М НА ВЫНОСНЫХ ОПОРАХ 3,4
- ПРИ ПОДЪЕМЕ ГРУЗА В ЗАДНЕЙ ИЛИ БОКОВОЙ ЗОНЕ СО СТРЕЛОЙ 50М И ГУСЬКОМ 20М(45 ГРАД) НА ВЫЛЕТЕ 22,2М НА ВЫНОСНЫХ ОПОРАХ 2,3

НОМИНАЛЬНАЯ ГРУЗОПОДЪЕМНОСТЬ КРАНА NK-1200S,Т
ПРИ РАБОТЕ СО СТРЕЛОЙ БЕЗ ГУСЬКА
ПОДЪЕМ ГРУЗА НА ВЫНОСНЫХ ОПОРАХ, ВЫДВИНУТЫХ НА РАССТОЯНИИ 8М
С ПРИМЕНЕНИЕМ ГИДРОДОМКРАТА

ВЫЛЕТ,М	СТРЕЛА 13,6М		СТРЕЛА 20,4М		СТРЕЛА 27,2М	
	360 ГРАД.	ПОДЪЕМ СЗАДИ	360 ГРАД.	ПОДЪЕМ СЗАДИ	360 ГРАД.	ПОДЪЕМ СЗАДИ
3,35	120	120	50	50	40	40
4	100	100	50	50	40	40
4,5	87,2	87,2	50	50	40	40
5,5	72,3	72,3	50	50	40	40
6,5	59	59	50	50	40	40
7,5	49,4	49,4	44,05	44,05	40	40
8,5	42,5	42,5	39,15	39,15	35,6	35,6
9,5	37,5	37,5	37,5	37,5	32,05	32,05
10	34,1	34,1	34,1	34,1	30,5	30,5
10,5	31,1	31,1	31,1	31,1	29,05	29,05
11	28,4	28,4	28,4	28,4	27,75	27,75
12	23,9	24,4	24,6	24,6	24,2	24,2
13	–	–	20,7	21,3	20,7	21,3
14	–	–	17,9	18,6	17,9	18,6
15	–	–	15,6	16,3	15,6	16,3
16	–	–	13,7	14,4	13,7	14,4
18	–	–	10,7	11,4	10,7	11,4
20	–	–	–	–	8,5	9,2
22	–	–	–	–	6,8	7,4
24	–	–	–	–	5,4	6,1
26	–	–	–	–		
КРЮК	НА 120Т		НА 64Т		НА 45Т	
ВЕС КРЮКА, КГ						
	1050		650		600	
ЧИСЛО ВЕТВЕЙ КАНАТА В ПОЛИСПАСТЕ						
	16		8		6	
НАИМЕНЬШИЙ УГОЛ НАКЛОНА СТРЕЛЫ						

НОМИНАЛЬНАЯ ГРУЗОПОДЪЕМНОСТЬ КРАНА NK-1200S,Т
ПРИ РАБОТЕ СО СТРЕЛОЙ БЕЗ ГУСЬКА
ПОДЪЕМ ГРУЗА НА ВЫНОСНЫХ ОПОРАХ, ВЫДВИНУТЫХ НА РАССТОЯНИИ 8М
С ПРИМЕНЕНИЕМ ГИДРОДОМКРАТА

ВЫЛЕТ, М	СТРЕЛА 34М		СТРЕЛА 40,9М		СТРЕЛА 45,5М		СТРЕЛА 50М	
	360 ГРАД.	ПОДЪЕМ СЗАДИ	360 ГРАД.	ПОДЪЕМ СЗАДИ	360 ГРАД.	ПОДЪЕМ СЗАДИ	360 ГРАД.	ПОДЪЕМ СЗАДИ
4,5	32	32	-	-	-	-	-	-
5,5	32	32	26	26	-	-	-	-
6,5	32	32	26	26	20	20	-	-
7,5	32	32	26	26	20	20	15	15
8,5	32	32	26	26	20	20	15	15
9,5	28,75	28,75	26	26	20	20	15	15
10	27,35	27,35	24,55	24,55	20	20	15	15
10,5	26,05	26,05	23,25	23,25	20	20	15	15
11	24,95	24,95	22	22	19,25	19,25	15	15
12	22,95	22,95	19,9	19,9	17,6	17,6	15	15
13	20,7	20,7	18,3	18,3	16,3	16,3	13,8	13,8
14	17,9	17,9	17	17	15,1	15,1	12,8	12,8
15	15	16,3	15,6	15,6	14,1	14,1	11,95	11,95
16	13,7	14,4	13,7	13,7	13,27	13,27	11,15	11,15
18	10,7	11,4	10,7	11,4	11,3	11,3	9,9	9,9
20	8,5	9,2	8,5	9,2	9,1	9,5	8,8	8,8
22	6,8	7,4	6,8	7,4	7,3	8	7,9	7,9
24	5,4	6,1	3,4	6,1	5,9	6,5	6,5	7,1
26	4,2	4,8	4,2	4,8	4,8	5,4	5,3	5,9
28	3,3	3,9	3,3	3,9	3,8	4,4	4,4	4,9
30	2,6	3,1	2,5	3	3	3,6	3,5	4,1
32	1,9	2,5	1,8	2,4	2,4	2,9	2,9	3,4
34	-	-	1,3	1,8	1,8	2,3	2,3	2,8
36	-	-	-	-	1,25	1,75	1,75	2,2
38	-	-	-	-	-	-	1,3	1,3
40	-	-	-	-	-	-	0,95	0,95

КРЮК	НА 45Т	НА 15Т
ВЕС КРЮКА, КГ		
	600	330

ЧИСЛО ВЕТВЕЙ КАНАТА В ПОЛИСПАСТЕ				
	5	4	3	2
НАИМЕНЬШИЙ УГОЛ НАКЛОНА СТРЕЛЫ				
		25ГРАД.	34ГРАД.	34ГРАД.

НОМИНАЛЬНАЯ ГРУЗОПОДЪЕМНОСТЬ КРАНА NK-1200S,Т
ПРИ РАБОТЕ СО СТРЕЛОЙ БЕЗ ГУСЬКА
ПОДЪЕМ ГРУЗА НА ВЫНОСНЫХ ОПОРАХ, ВЫДВИНУТЫХ НА РАССТОЯНИИ 8М
С ПРИМЕНЕНИЕМ ГИДРОДОМКРАТА

УГОЛ НАКЛОНА СТРЕЛЫ ГРАД.	СТРЕЛА 50М + ГУСЕК 11М (5 ГРАД.*)				СТРЕЛА 50М + ГУСЕК 20М (5 ГРАД.*)			
	360 ГРАД.		ПОДЪЕМ СЗАДИ		360 ГРАД.		ПОДЪЕМ СЗАДИ	
	ВЫЛЕТ, М	ГРУЗОПОДЪЕМНОСТЬ, Т	ВЫЛЕТ, М	ГРУЗОПОДЪЕМНОСТЬ, Т	ВЫЛЕТ, М	ГРУЗОПОДЪЕМНОСТЬ, Т	ВЫЛЕТ, М	ГРУЗОПОДЪЕМНОСТЬ-Т
79	15,0	7,5	15,0	7,5	18,0	4,7	18,0	4,7
77,5	16,6	7,05	16,6	7,05	19,6	4,45	19,6	4,45
76	18,2	6,55	18,2	6,55	21,6	4,15	21,6	4,15
74	20,2	5,9	20,2	5,9	23,9	3,75	23,9	3,75
72	22,1	5,3	22,1	5,3	26	3,4	26	3,4
70	24	4,8	24	4,8	28,2	3,05	28,2	3,05
68	26	4,4	26	4,4	30,5	2,75	30,5	2,75
66	28	4,05	28	4,05	32,8	2,5	32,8	2,5
64	29,9	3,75	29,9	3,75	34,9	2,3	34,9	2,3
62	32,1	3,1	32,1	3,5	37	2,1	37	2,1
60	33,4	2,8	33,4	3,35	39	1,95	39	1,95
58	35	2,4	35,1	2,73	41	1,75	41	1,8
56	36,6	2,0	36,8	2,4	43	1,5	43	1,65
54	38	1,6	38,3	2	44,8	1,1	44,9	1,45
52	39,5	1,3	39,8	1,6	46,4	0,9	46,6	1,2
50	41	1	41,3	1,3				
КРЮК	НА 15Т				НА 6,5Т			
ВЕС КРЮКА, КГ								
330					320			
НАИМЕНЬШИЙ УГОЛ НАКЛОНА СТРЕЛЫ								
	48ГРАД.				50ГРАД.			

ПРИМЕЧАНИЕ: * УГОЛ НАКЛОНА ГУСЬКА ОТНОСИТЕЛЬНО ОСИ СТРЕЛЫ.

НОМИНАЛЬНАЯ ГРУЗОПОДЪЕМНОСТЬ КРАНА NK-1200S,Т
ПРИ РАБОТЕ СО СТРЕЛОЙ С ГУСЬКОМ
ПОДЪЕМ ГРУЗА НА ВЫНОСНЫХ ОПОРАХ, ВЫДВИНУТЫХ НА РАССТОЯНИИ 8М
С ПРИМЕНЕНИЕМ ГИДРОДОМКРАТА

ПРОДОЛЖЕНИЕ

УГОЛ НАКЛОНА СТРЕЛЫ, ГРАД.	СТРЕЛА 50М + ГУСЕК 20М (25 ГРАД.*)				СТРЕЛА 50М + ГУСЕК 20М (45 ГРАД.*)			
	360 ГРАД.		ПОДЪЕМ СЗАДИ		360 ГРАД.		ПОДЪЕМ СЗАДИ	
	ВЫЛЕТ, М	ГРУЗОПОДЪЕМНОСТЬ, Т	ВЫЛЕТ, М	ГРУЗОПОДЪЕМНОСТЬ, Т	ВЫЛЕТ, М	ГРУЗОПОДЪЕМНОСТЬ, Т	ВЫЛЕТ, М	ГРУЗОПОДЪЕМНОСТЬ, Т
79	20,5	3,4	20,5	3,4	22,2	2,3	22,2	2,3
77,5	22,3	3,3	22,3	3,35	24	2,3	24	2,3
76	24	3,05	24	3,05	25,7	2,25	25,7	2,25
74	26,3	2,8	26,3	2,8	27,8	2,2	27,8	2,2
72	28,5	2,6	28,5	2,6	30	2,15	30	2,15
70	30,7	2,4	30,7	2,4	32,2	2,1	32,2	2,1
68	32,9	2,2	32,9	2,2	34,3	2,05	34,3	2,05
66	35,1	2,05	35,1	2,05	36,5	1,91	36,5	1,91
64	37,2	1,9	37,2	1,95	38,4	1,8	38,4	1,8
62	39,1	1,8	39,1	1,8	40,1	1,7	40,1	1,7
60	41,1	1,7	41,1	1,75	42	1,6	42	1,6
58	43	1,6	43	1,65	43,9	1,5	43,9	1,5
56	44,8	1,3	44,8	1,3	45,8	1,4	45,8	1,4
54	46,5	1,15	46,5	1,2	47,5	1,35	47,5	1,35
52	48,1	1	48,1	1,1	49	1,2	49	1,2
50								
КРЮК	НА 6,5Т							
ВЕС КРЮКА, КГ								
320								
НАИМЕНЬШИЙ УГОЛ НАКЛОНА СТРЕЛЫ								
	50ГРАД.				50ГРАД.			

ПРИМЕЧАНИЕ: * УГОЛ НАКЛОНА ГУСЬКА ОТНОСИТЕЛЬНО ОСИ СТРЕЛЫ.

НОМИНАЛЬНАЯ ГРУЗОПОДЪЕМНОСТЬ КРАНА NK-1200S КАТО,Т
ПОДЪЕМ ГРУЗА НА ВЫНОСНЫХ ОПОРАХ, ВЫДВИНУТЫХ НА РАССТОЯНИИ 5,34М
С ПРИМЕНЕНИЕМ ГИДРОДОМКРАТА В РАБОЧЕЙ ЗОНЕ 360 ГРАД.;
ПОДЪЕМ ГРУЗА НА ВЫНОСНЫХ ОПОРАХ, ВЫДВИНУТЫХ НА РАССТОЯНИИ 5,34М
И БЕЗ ПРИМЕНЕНИЯ ГИДРОДОМКРАТА В БОКОВЫХ И ЗАДНИХ ЗОНАХ

ВЫЛЕТ,М	СТРЕЛА 13,6М	СТРЕЛА 20,4М	СТРЕЛА 27,2М	СТРЕЛА 34М	СТРЕЛА 40,9М	СТРЕЛА 45,5М	СТРЕЛА 50М
3,35	85	50	40	–	–	–	–
4	75	50	40	–	–	–	–
4,5	70	50	40	32	–	–	–
5,5	58,1	50	40	32	26	–	–
6,5	41	41,5	40	32	26	20	
7,5	31	31,4	31,4	31,4	26	20	15
8,5	24,4	24,8	24,8	24,8	24,8	20	15
9,5	19,8	20,1	20,1	20,1	20,1	20	15
10	17,9	18,2	18,2	18,2	18,2	18,9	15
10,5	16,3	16,6	16,6	16,6	16,6	17,3	15
11	14,9	15,2	15,2	15,2	15,2	15,9	15
12	12,4	12,7	12,7	12,7	12,7	13,4	14,1
13	–	10,7	10,7	10,7	10,7	11,4	12,1
14	–	9	9	9	9	9,7	10,3
15	–	7,6	7,6	7,6	7,6	8,2	8,9
16	–	6,4	6,4	6,4	6,4	7,1	7,7
18	–	4,6	4,6	4,6	4,6	5,2	5,8
20	–	–	3,2	3,2	3,2	3,7	4,3
22	–	–	2,1	2,1	2,1	2,6	3,2
24	–	–	1,2	1,2	1,2	1,7	2,3
26	–	–	–	–	–		1,5
28	–	–	–	–	–	–	0,9
КРЮК	НА 120Т	НА 64Т	НА 45Т				НА 15Т
ВЕС КРЮКА,КГ							
	1050	650	600				330
НАИМЕНЬШИЙ УГОЛ НАКЛОНА СТРЕЛЫ							
		15 ГРАД.	18 ГРАД.	38 ГРАД.	49 ГРАД.	50 ГРАД.	52 ГРАД.

УГОЛ НАКЛОНА СТРЕЛЫ К ГОРИЗОНТУ,ГРАД. ОТ -2 ДО +82	
НАИБОЛЬШАЯ ВЫСОТА ПОДЪЕМА,М :	
ПРИ ДЛИНЕ СТРЕЛЫ 50М	50
ПРИ ДЛИНЕ СТРЕЛЫ 50М С ГУСЬКОМ ДЛИНОЙ 20М	70
ЗАДНИЙ ГАБАРИТ,М	4,25
ДОПУСТИМЫЙ УКЛОН МЕСТА УСТАНОВКИ КРАНА, РАСЧИТЫВАЕМОГО НА УСТОЙЧИВОСТЬ,ГРАД	1,5
ПРЕОДОЛЕВАЕМЫЙ УКЛОН ПРИ ПЕРЕДВИЖЕНИИ КРАНА,ГРАД.:	
НА ПРЯМОЙ ПЕРЕДАЧЕ...	ДО 17,5(ПРИ ПОЛНОМ ВЕСЕ 82,5Т);
НА ПОНИЖАЮЩЕЙ ПЕРЕДАЧЕ...	ДО 26,5(ПРИ ПОЛНОМ ВЕСЕ 72,45Т)
СКОРОСТЬ ПОДЪЕМА ОСНОВНОГО КРЮКА БЕЗ ГРУЗА, (ПРИ ДЛИНЕ СТРЕЛЫ 13,6М И КРАТНОСТИ ПОЛИПАСТА 16),М/МИН :	
НАИБОЛЬШАЯ	6,3
НАИМЕНЬШАЯ	3,1
СКОРОСТЬ ПОДЪЕМА КРЮКА ГУСЬКА БЕЗ ГРУЗА, (ПРИ ДЛИНЕ СТРЕЛЫ 50М С ГУСЬКОМ 20М И КРАТНОСТИ ПОЛИПАСТА 1),М/МИН :	
НАИБОЛЬШАЯ	102
НАИМЕНЬШАЯ	51
ВРЕМЯ ПОЛНОГО ПОДЪЕМА СТРЕЛЫ(0-82ГРАД.) БЕЗ ГУСЬКА,С	76
ЧАСТОТА ВРАЩЕНИЯ БЕЗ ГРУЗА,ОБ/МИН	0,5-1,9
СКОРОСТЬ ПЕРЕДВИЖЕНИЯ КРАНА,КМ/Ч	65
УГОЛ ПОВОРОТА(ЗОНА ОБСЛУЖИВАНИЯ),ГРАД :	
БЕЗ ГРУЗА	360
ПРИ ПОДЪЕМЕ ГРУЗА В ЛЮБОЙ ЗОНЕ	360
ПРИ ПОДЪЕМЕ В ПЕРЕДНЕЙ ЗОНЕ	150
ПРИ ПОДЪЕМЕ ГРУЗА В ЗАДНЕЙ ЗОНЕ	60
ПРИ ПОДЪЕМЕ В БОКОВЫХ ЗОНАХ БЕЗ ВЫНОСНЫХ ОПОР	75 360(ТОЛЬКО ПРИ УГЛЕ НАКЛОНА СТРЕЛЫ НЕ БОЛЕЕ 70 ГРАД)

НЕ ДОПУСКАЕТСЯ ВЫДВИЖЕНИЕ(ВТЯГИВАНИЕ) СТРЕЛЫ БЕЗ ИСПОЛЬЗОВАНИЯ ОПОР.

ОГРАНИЧЕНИЕ ОДНОВРЕМЕННОСТИ РАБОЧИХ ОПЕРАЦИЙ КРАНА :

ПОВОРОТ И ПОДЪЕМ(ОПУСКАНИЕ) КРЮКА;
ПОВОРОТ И ПОДЪЕМ(ОПУСКАНИЕ) СТРЕЛЫ;
ПОВОРОТ И ВЫДВИЖЕНИЕ(ВТЯГИВАНИЕ) СТРЕЛЫ;
ПОДЪЕМ(ОПУСКАНИЕ) КРЮКА И ПОДЪЕМ(ОПУСКАНИЕ) СТРЕЛЫ.

НЕ ДОПУСКАЕТСЯ ПРОИЗВОДИТЬ РАБОЧИЕ ОПЕРАЦИИ КРАНА ВО ВРЕМЯ ПЕРЕДВИЖЕНИЯ.

ПРИВОДНЫЕ ДВИГАТЕЛИ :

ДВИГАТЕЛЬ МЕХАНИЗМА ПЕРЕДВИЖЕНИЯ КРАНА	ДИЗЕЛЬНЫЙ, ДВУХТАКТНЫЙ
МОЩНОСТЬ,Л.С.	435
ДВИГАТЕЛЬ КРАНОВОЙ УСТАНОВКИ	ДИЗЕЛЬНЫЙ, ЧЕТЫРЕХТАКТНЫЙ
МОЩНОСТЬ,Л.С.	254
НАГРУЗКА НА МОСТЫ,Т :	
ПЕРЕДНИЕ	~ 19,5
ЗАДНИЕ	~ 63
НАИБОЛЬШЕЕ УСИЛИЕ НА ОДНУ ВЫНОСНУЮ ОПОРУ,Т	~ 113

РАЗМЕРЫ ОПОРНОГО КОНТУРА КРАНА,М:	
ПРОДОЛЬНЫЙ	6,8
ПОПЕРЕЧНЫЙ	8
ХАРАКТЕРИСТИКА КРЮКА :	
120-ТОННОГО	ДВУРОГИЙ
45-ТОННОГО	ОДНОРОГИЙ
15 И 6,5-ТОННОГО	ОДНОРОГИЕ
ВЕС КРЮКА,Т :	
120-ТОННОГО	1,05
45-ТОННОГО	0,65
15-ТОННОГО	0,33
6,5-ТОННОГО(ДЛЯ ГУСЬКА)	0,32
РАЗМЕРЫ В ТРАНСПОРТНОМ ПОЛОЖЕНИИ,М :	
ДЛИНА	16,85
ШИРИНА	3
ВЫСОТА	4,2
ПОЛНЫЙ ВЕС КРАНА В РАБОЧЕМ СОСТОЯНИИ,Т	~82,5
БАЗА КРАНА,М	6,2
КОЛЕЯ КРАНА,М	
ПЕРЕДНИХ КОЛЕС	2,54
ЗАДНИХ КОЛЕС	2,156

ПРИМЕЧАНИЯ.

1. ПОД НОМИНАЛЬНОЙ ГРУЗОПОДЪЕМНОСТЬЮ ПОНИМАЕТСЯ МАКСИМАЛЬНО ДОПУСКАЕМАЯ НАГРУЗКА НА КРАН, РАСПОЛОЖЕННЫЙ НА РОВНОМ ТВЕРДОМ ГРУНТЕ, ПРИ УСЛОВИИ ПРАВИЛЬНОЙ УСТАНОВКИ ВЫНОСНЫХ ОПОР И ПЕРЕДНЕГО ДОМКРАТА, А ТАКЖЕ НАДЕЖНОЙ БЛОКИРОВКИ ГИДРОПНЕВМАТИЧЕСКОЙ ПОДВЕСКИ.
2. НОМИНАЛЬНАЯ ГРУЗОПОДЪЕМНОСТЬ ВКЛЮЧАЕТ В СЕБЯ ВЕС ГРУЗА, ВЕС КРЮКА И ДРУГИХ ГРУЗОЗАХВАТНЫХ УСТРОЙСТВ. ВЕЛИЧИНЫ НОМИНАЛЬНОЙ ГРУЗОПОДЪЕМНОСТИ В РАМКЕ, ОЧЕРЧЕННОЙ ЖИРНОЙ ЛИНИЕЙ, ОТНОСЯТСЯ К РАСЧЕТНЫМ ДАННЫМ, ПОЛУЧЕННЫМ НА ОСНОВЕ КОНСТРУКТИВНОЙ ПРОЧНОСТИ ОТДЕЛЬНЫХ ЧАСТЕЙ КРАНА.
3. ВЫЛЕТЫ В ТАБЛИЦЕ НОМИНАЛЬНОЙ ГРУЗОПОДЪЕМНОСТИ ПРИ РАБОТЕ СО СТРЕЛОЙ БЕЗ ГУСЬКА ЯВЛЯЮТСЯ ФАКТИЧЕСКИ ИЗМЕРЕННЫМИ ВЕЛИЧИНАМИ СО ВКЛЮЧЕНИЕМ ПРОГИБА СТРЕЛЫ. ПРИ УПРАВЛЕНИИ КРАНОМ БЕЗ ГУСЬКА СЛЕДУЕТ РУКОВОДСТВОВАТЬСЯ ВЫШЕУКАЗАННЫМИ ВЕЛИЧИНАМИ ВЫЛЕТА
4. ВЫЛЕТЫ В ТАБЛИЦЕ НОМИНАЛЬНОЙ ГРУЗОПОДЪЕМНОСТИ ПРИ РАБОТЕ С ГУСЬКОМ ОТНОСЯТСЯ К СЛУЧАЮ ПРИМЕНЕНИЯ СТРЕЛЫ ДЛИНОЙ 50М, СНАБЖЕННОЙ ГУСЬКОМ. В ЭТОМ СЛУЧАЕ УПРАВЛЕНИЕ КРАНОМ ПРОИЗВЕСТИ, РУКОВОДСТВУЯСЬ УКАЗАННЫМИ ВЕЛИЧИНАМИ ВЫЛЕТА, А ПРИ РАБОТЕ СО СТРЕЛОЙ ИНОЙ ДЛИНЫ, ЧЕМ 50М - РУКОВОДСТВОВАТЬСЯ ТОЛЬКО УГЛОМ НАКЛОНА СТРЕЛЫ.
5. ПРИ РАБОТЕ СО СТРЕЛОЙ С ГУСЬКОМ, УСТАНОВЛЕННЫМ В РАБОЧЕЕ ПОЛОЖЕНИЕ ИЗ НОМИНАЛЬНОЙ ГРУЗОПОДЪЕМНОСТИ СЛЕДУЕТ ВЫЧЕСТЬ 3900 КГ И ВЕС КРЮКОВОЙ ПОДВЕСКИ.
6. "360 ГРАД" В ТАБЛИЦАХ ОЗНАЧАЕТ, ЧТО ПОДЪЕМ ПРОИЗВОДИТСЯ В ЛЮБОЙ РАБОЧЕЙ ЗОНЕ, А "СЗАДИ" - В ЗАДНЕЙ РАБОЧЕЙ ЗОНЕ В СЕКТОРЕ 60 ГРАД.
7. ПОДЪЕМ СПЕРЕДИ(ПРИ ПОЛОЖЕНИИ СТРЕЛЫ В ПЕРЕДНЕЙ ЗОНЕ В СЕКТОРЕ 150 ГРАД.) НЕ ДОПУСКАЕТСЯ, ЕСЛИ НЕ УСТАНОВЛЕН ПЕРЕДНИЙ ДОМКРАТ.
8. ПРИ РАЗМЕРЕ ОПОРНОГО КОНТУРА КРАНА НА ВЫНОСНЫХ ОПОРАХ ПОПЕРЕК ШАССИ 5,34М НЕЛЬЗЯ РАБОТАТЬ С ГУСЬКОМ.
9. НЕЛЬЗЯ ОПУСКАТЬ СТРЕЛУ ЗА МИНИМАЛЬНЫЙ УГОЛ НАКЛОНА, СООТВЕТСВУЮЩИЙ ДЛИНЕ СТРЕЛЫ В ДАННЫЙ МОМЕНТ. В ПРОТИВНОМ СЛУЧАЕ КРАН МОЖЕТ ОПРОКИНУТЬСЯ ДАЖЕ ПРИ РАЗГРУЖЕННОЙ СТРЕЛЕ.
10. ЧИСЛО ВЕТВЕЙ КАНАТА В ПОЛИСПАСТЕ ОПРЕДЕЛЕНО ИЗ ГРУЗОПОДЪЕМНОСТИ, МОЩНОСТИ ЛЕБЕДКИ, ДЛИНЫ КАНАТА И ДР. СТАНДАРТНЫЕ ТИПОРАЗМЕРЫ КРЮКА И ЧИСЛО ВЕТВЕЙ КАНАТА В ПОЛИСПАСТЕ ДЛЯ КАЖДОЙ ДЛИНЫ СТРЕЛЫ ПРИВЕДЕНЫ В ТАБЛИЦАХ.
11. ПОДЪЕМ В УСЛОВИЯХ ИНЫХ, ЧЕМ УСТАНОВЛЕННЫЕ, А ТАКЖЕ ГРУБОЕ УПРАВЛЕНИЕ КРАНОМ МОГУТ СОПРОВОЖДАТЬСЯ СЕРЬЕЗНЫМ ПОВРЕЖДЕНИЕМ ИЛИ ОПРОКИДЫВАНИЕМ КРАНА.

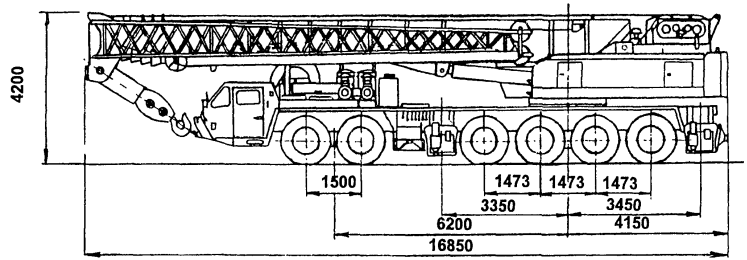

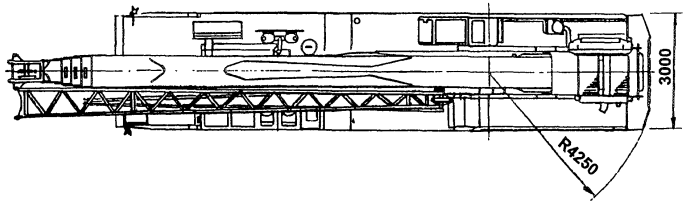

NK-1200S KATO

14. ОБЩИЕ СВЕДЕНИЯ, ОСНОВНЫЕ ТЕХНИЧЕСКИЕ ДАННЫЕ И ХАРАКТЕРИСТИКИ КРАНА ОКТАГ-8130 КОУЛС

ТИП	СТРЕЛОВОЙ, САМОХОДНЫЙ, НА ШАССИ АВТОМОБИЛЬНОГО ТИПА
НАИБОЛЬШАЯ ГРУЗОПОДЪЕМНОСТЬ*, Т	123
ДОПУСТИМАЯ СКОРОСТЬ ВЕТРА, М/С	15
СТРЕЛОВОЕ ОБОРУДОВАНИЕ	ТЕЛЕСКОПИЧЕСКАЯ СТРЕЛА ВОСЬМИУГОЛЬНОГО (ОКТАЭДРАЛЬНОГО) СЕЧЕНИЯ, РЕШЕТЧАТЫЕ УДЛИНЕНИЯ И КОНСОЛЬНАЯ СТРЕЛА
ДЛИНА ТЕЛЕСКОПИЧЕСКОЙ СТРЕЛЫ, М (14;17;20;23,6;24;27;30;33,2;42,8)	14 - 42,8
КОЛИЧЕСТВО СЕКЦИЙ СТРЕЛЫ	6
ДЛИНА УДЛИНИТЕЛЬНОЙ КОНСОЛИ, М	3
ДЛИНА КОНСОЛЬНОЙ СТРЕЛЫ, М	12;18;24;30
ПОДВЕСКА СТРЕЛЫ	ЖЕСТКАЯ
НАИБОЛЬШАЯ ГРУЗОПОДЪЕМНОСТЬ*,Т:	
ГЛАВНЫЙ ПОДЪЕМ	123
ВСПОМОГАТЕЛЬНЫЙ ПОДЪЕМ	13,5
ВЫЛЕТ НАИМЕНЬШИЙ, М	
ГЛАВНЫЙ ПОДЪЕМ	3
ВСПОМОГАТЕЛЬНЫЙ ПОДЪЕМ	10,3

* ВЕС КРЮКОВОГО БЛОКА, СТРОПОВ И ВСЕХ АНАЛОГИЧНЫХ УПОТРЕБЛЯЕМЫХ СТРОПОВОЧНЫХ ПРИСПОСОБЛЕНИЙ ДОЛЖЕН ПРИБАВЛЯТЬСЯ К ВЕСУ ПОДНИМАЕГО ГРУЗА

ВЫСОТА ПОДЪЕМА, М	
ГЛАВНЫЙ ПОДЪЕМ	14
ВСПОМОГАТЕЛЬНЫЙ ПОДЪЕМ	50
ГЛУБИНА ОПУСКАНИЯ, М	8
ЗАДНИЙ ГАБАРИТ, М	5,85
ТЕМПЕРАТУРА ОКРУЖАЮЩЕЙ СРЕДЫ, ПРИ КОТОРОЙ МОЖЕТ НАХОДИТЬСЯ И РАБОТАТЬ КРАН, ГРАД:	
НАИБОЛЬШАЯ	45
НАИМЕНЬШАЯ	-25
ДОПУСТИМЫЙ УКЛОН ПЛОЩАДКИ,ГРАД.	3
УКЛОН, ПРЕОДОЛЕВАЕМЫЙ В ТРАНСПОРТНОМ ПОЛОЖЕНИИ,ГРАД.	12
СКОРОСТЬ ПОДЪЕМА(ОПУСКАНИЯ),М/МИН	86
ЧАСТОТА ВРАЩЕНИЯ, ОБ/МИН	ДО 1,5
СКОРОСТЬ ПЕРЕДВИЖЕНИЯ КРАНА, КМ/Ч	64
ЗОНА РАБОТЫ КРАНА, ГРАД.	360
НАГРУЗКА НА МОСТЫ КРАНА, Т	
ПЕРЕДНИЕ	12,48
ЗАДНИЕ	19,88
НАГРУЗКА ОТ ВЫНОСНОЙ ОПОРЫ НА ГРУНТ,Т	85

ГРУЗОВАЯ ХАРАКТЕРИСТИКА КРАНА ПРИ ПОЛНОМ ВЫДВИЖЕНИИ ТРЕХ СЕКЦИЙ СТРЕЛЫ, ЧЕТВЕРТАЯ(ВЕРХНЯЯ) СЕКЦИЯ ВТЯНУТА

ВЫЛЕТ, М	ГРУЗОПОДЪЕМНОСТЬ, Т						
	ДЛИНА СТРЕЛЫ						
	14М СТРЕЛА ПОЛНОСТЬЮ ВТЯНУТА	14М – 17М	17М – 20М	20М – 24М	24М – 27М	27М – 30М	30М – 33,2М
3	123						
3,5	106	104*					
4	95,2	94,25*	93,25				
4,5	86	88*	88	70,45*			
5	82,35	82,1*	81,85*	67,55*	50,13		
6	68,15	68,15*	68,15*	62,8*	46,65	39,5	
7	57,5	57,5	57,5	56,55	43	36,15	33,3
8	48,9	48,9	48,9	48,9	40	33,3	29
9	42,25	42,25	42,25	42,25	37,3	30,75	25,35
10	39,78	36,9	36,9	36,9	35,7	28,75	22
12	30,45	29,7	29,7	29,7	29,1	26,2	18
14		23	23	23	23	23	15
16			17,85	17,85	17,85	17,85	13
18			14,05	14,05	14,05	14,05	11
20				11,4	11,4	11,4	9,1
22				9,25	9,25	9,25	8
24					7,6	7,6	6,75
26					6,2	6,2	5,8
28						5	4,7
30							4

ПРИМЕЧАНИЯ: 1. ВЕЛИЧИНЫ ГРУЗОПОДЪЕМНОСТИ, ОТМЕЧЕННЫЕ ЗНАКОМ* В НАСТОЯЩЕЙ ТАБЛИЦЕ УКАЗАНЫ ДЛЯ ЗАФИКСИРОВАННОЙ ДЛИНЫ СТРЕЛЫ ПРИ МАКСИМАЛЬНО ПРИВЕДЕННОЙ ДЛИНЕ СТРЕЛЫ.
2. ВЕЛИЧИНЫ ГРУЗОПОДЪЕМНОСТИ ДЛЯ НЕЗАФИКСИРОВАННОЙ ДЛИНЫ СТРЕЛЫ ПРИВЕДЕНЫ В СЛЕДУЮЩЕЙ ТАБЛИЦЕ.

ГРУЗОВАЯ ХАРАКТЕРИСТИКА КРАНА ДЛЯ НЕЗАФИКСИРОВАННОЙ ДЛИНЫ СТРЕЛЫ

ВЫЛЕТ, М	ГРУЗОПОДЪЕМНОСТЬ, Т		
	ДЛИНА СТРЕЛЫ		
	14М – 17М	17М – 20М	20М – 24М
3,5	60	–	–
4	60	60	–
4,5	60	60	60
5	60	60	60
6	60	60	60

ПРИВЕДЕННАЯ ГРУЗОПОДЪЕМНОСТЬ ДЛЯ НЕЗАФИКСИРОВАННОЙ ДЛИНЫ СТРЕЛЫ ЗАМЕНЯЕТ ГРУЗОПОДЪЕМНОСТЬ ПРИ ЗАФИКСИРОВАННОЙ ДЛИНЕ СТРЕЛЫ ОБОЗНАЧЕННОЙ В ПРЕДЫДУЩЕЙ ТАБЛИЦЕ.

ГРУЗОВАЯ ХАРАКТЕРИСТИКА КРАНА ПРИ ПОЛНОМ ВЫДВИЖЕНИИ ЧЕТЫРЕХ СЕКЦИЙ СТРЕЛЫ. ДЛИНА СТРЕЛЫ 42,8М

ВЫЛЕТ, М	ГРУЗОПОДЪЕМНОСТЬ, Т	ВЫЛЕТ, М	ГРУЗОПОДЪЕМНОСТЬ, Т
10	19	24	6,05
12	15,5	26	6,25
14	13,7	28	4,55
16	11,15	30	4
18	9,5	33	3,1
20	8,3	36	2,5
22	7,05		

ГРУЗОПОДЪЕМНОСТЬ КРАНА В ЗАВИСИМОСТИ ОТ УГЛА НАКЛОНА СТРЕЛЫ

УГОЛ НАКЛОНА СТРЕЛЫ, ГРАД.	ДЛИНА СТРЕЛЫ, М											
	14 -33,2		23,6 - 42,8		23,6 - 42,8		23,6 - 42,8		23,6 - 42,8		23,6 - 42,8	
	ДЛИНА РЕШЕТЧАТОГО УДЛИНЕНИЯ, М											
	12		12		12		12		12		12	
	ДЛИНА КОНСОЛЬНОЙ СТРЕЛЫ ПОД УГЛОМ 15ГРАД., М											
	—		—		12		18		24		30	
	ОБЩАЯ ДЛИНА, М											
	45,2		54,8		60,8		68,8		74,8		80,8	
	ГРУЗО-ПОДЪЕ-МНОСТЬ Т	ВЫЛЕТ, М	ГРУЗО-ПОДЪЕ-МНОСТЬ Т	ВЫЛЕТ, М	ГРУЗО-ПОДЪЕ-МНОСТЬ Т	ВЫЛЕТ, М	ГРУЗО-ПОДЪЕ-МНОСТЬ Т	ВЫЛЕТ, М	ГРУЗО-ПОДЪЕ-МНОСТЬ Т	ВЫЛЕТ, М	ГРУЗО-ПОДЪЕ-МНОСТЬ Т	ВЫЛЕТ, М
78	13,5	10,75	11,5	14	6	18,75	3,25	22	2	25,5	1,35	28
76	12,2	12,25	10,1	15,8	5,6	21,5	2,80	24,75	1,8	27,75	1,15	30,5
73	10,75	14,5	8,3	18,5	4,85	24,75	2,35	28,5	1,4	31,5	0,9	34,5
70	9,5	16,7	7	21	4,2	27,5	2,1	31	1,2	35	0,65	38,5
65	7,8	20,6	5	25,5	3	32	1,67	36,5	0,95	40,5	0,3	44,5
60	6,35	23,75	3,6	29,5	2,1	36,5	1,2	41,5				
55	5,1	27	2,7	33,5	1,4	40,75						
50	4	30	1,8	37								

ПРИМЕЧАНИЯ:

ВЫШЕПРИВЕДЕННЫЕ ВЕЛИЧИНЫ ГРУЗОПОДЪЕМНОСТИ ОТВЕЧАЮТ ТРЕБОВАНИЯМ ТЕХНИЧЕСКИХ ПРАВИЛ СССР.
ГРУЗОПОДЪЕМНОСТЬ В ЗАВИСИМОСТИ ОТ УГЛА НАКЛОНА СТРЕЛЫ ОПРЕДЕЛЯЕТСЯ УКАЗАННЫМИ УГЛАМИ НАКЛОНА, НО НЕ РАДИУСОМ СТРЕЛЫ.
ПРИВЕДЕННЫЕ ВЕЛИЧИНЫ НАИБОЛЬШЕГО РАДИУСА ОТНОСЯТСЯ ТОЛЬКО К ПОЛНОСТЬЮ ВЫДВИНУТОЙ СТРЕЛЕ.
ПРИВЕДЕННЫЕ ВЕЛИЧИНЫ ГРУЗОПОДЪЕМНОСТИ ОСНОВАНЫ НА ПОДНЯТИИ СВОБОДНО ПОДВЕШЕННОГО ГРУЗА ПРИ УСТАНОВКЕ КРАНА В ТОЧНО ГОРИЗОНТАЛЬНОМ ПОЛОЖЕНИИ НА ТВЕРДОЙ И РОВНОЙ ПОВЕРХНОСТИ.

ВЕС КРЮКОВОГО БЛОКА, СТРОПОВ И ВСЕХ АНАЛОГИЧНЫХ УПОТРЕБЛЯЕМЫХ СТРОПОВОЧНЫХ ПРИСПОСОБЛЕНИЙ ДОЛЖЕН ПРИБАВЛЯТЬСЯ К ВЕСУ ПОДНИМАЕМОГО ГРУЗА.
ЕСЛИ КРАНОВЫЙ БЛОК БУДЕТ ПОДТЯНУТ К ГОЛОВКЕ ТЕЛЕСКОПИЧЕСКОЙ СТРЕЛЫ, ГРУЗОПОДЪЕМНОСТЬ РЕШЕТЧАТОГО УДЛИНЕНИЯ КОНСОЛЬНОЙ СТРЕЛЫ ДОЛЖНА БЫТЬ СОКРАЩЕНА НА ВЕЛИЧИНУ ВЕСА КРЮКОВОГО БЛОКА.

РАЗМЕРЫ ОПОРНОГО КОНТУРА КРАНА, М	
ПРОДОЛЬНЫЙ	7,42
ПОПЕРЕЧНЫЙ	8
РАЗМЕРЫ В ТРАНСПОРТНОМ ПОЛОЖЕНИИ, М	
ДЛИНА	18,7
ШИРИНА	3
ВЫСОТА	3,98
ВЕС КРАНА, Т	91,23
БАЗА, М	6,45
КОЛЕЯ, М	
ПЕРЕДНИХ КОЛЕС	2,6
ЗАДНИХ КОЛЕС	2,16

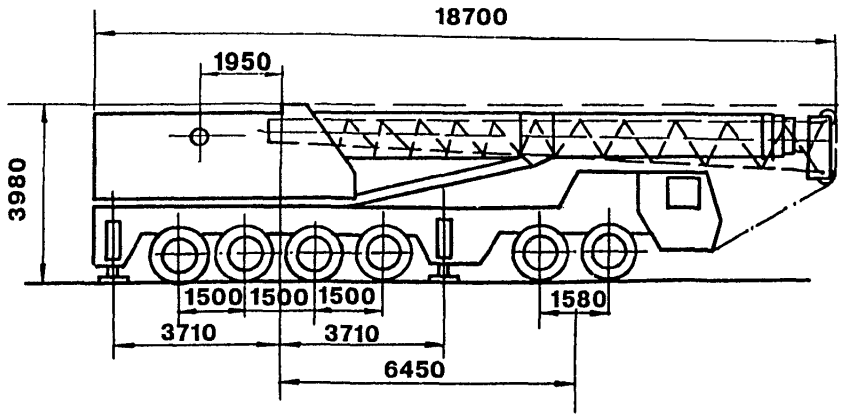

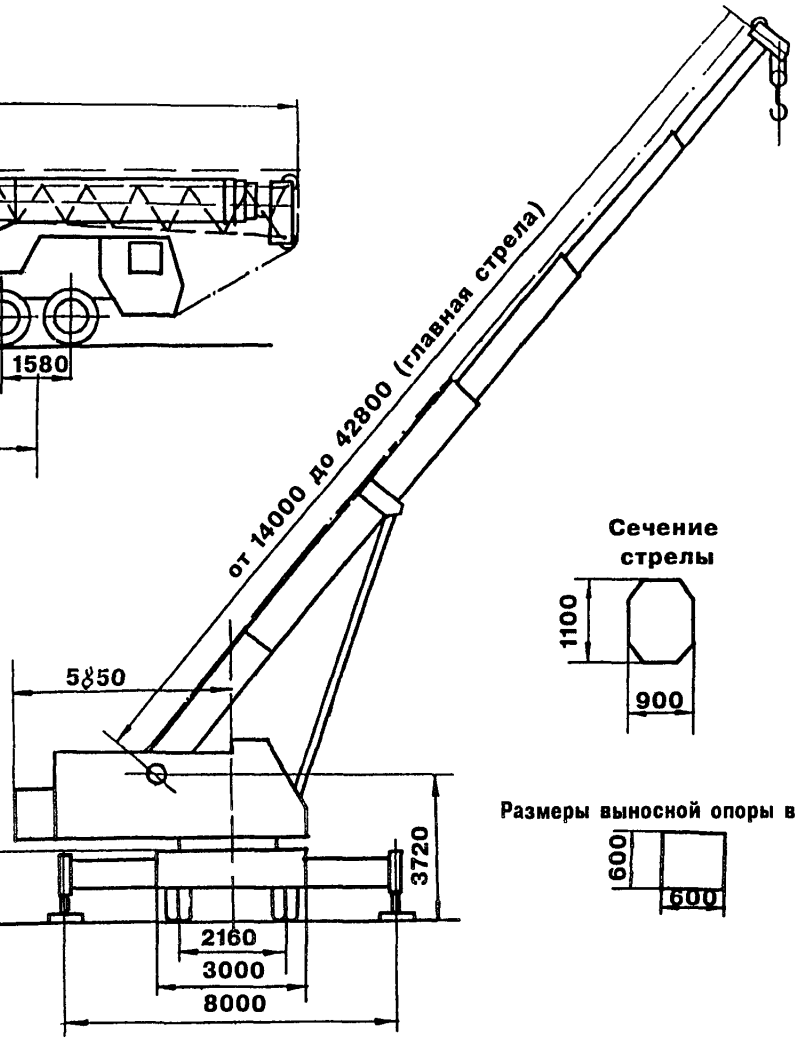

Опорный контур крана

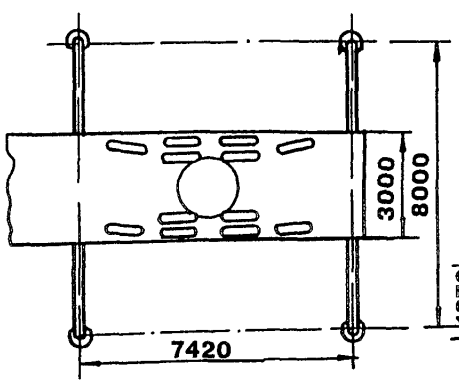

Сечение стрелы

Размеры выносной опоры в плане

ОГКТАГ - 8130 КОУЛС

Графики высоты подъема крюка

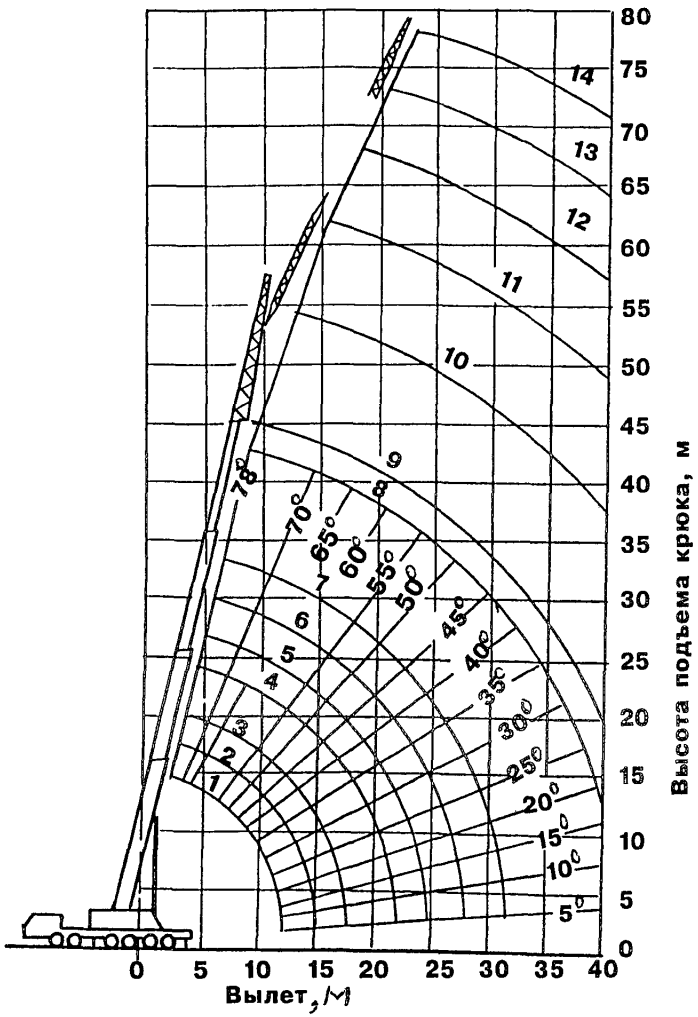

1. Стрела 14 м
2. Стрела 17 м
3. Стрела 20 м
4. Стрела 24 м
5. Стрела 27 м
6. Стрела 30 м
7. Стрела 33,2 м
8. Стрела 42,8 м
9. Стрела 45,2 м, включая удлинительную консоль.
10. Стрела 54,8 м,включая удлинительную консоль.
11. Стрела 54,8 м,включая удлинительную консоль +12 м укосина.
12. Стрела 54,8 м,включая удлинительную консоль +18 м укосина.
13. Стрела 54,8 м,включая удлинительную консоль +24 м укосина.
14. Стрела 54,8 м,включая удлинительную консоль +30 м укосина.

График грузоподъемности крана

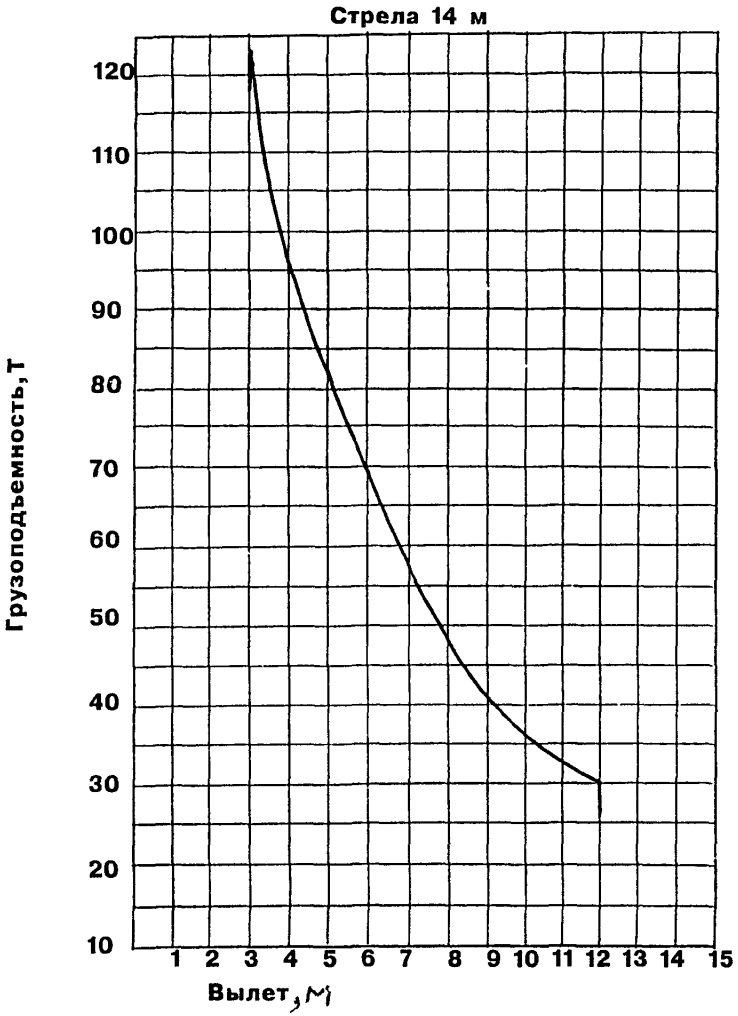

Блок с максимальным числом запасовок (главная стрела)

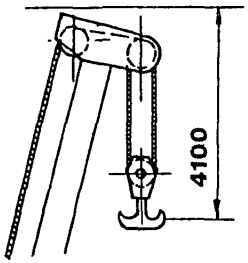

Блок с 7-ю запасовками (главная стрела)

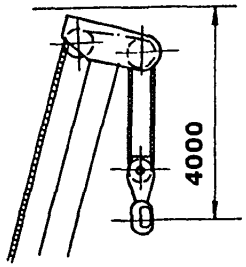

Блок с одной запасовкой (решетчатая укосина)

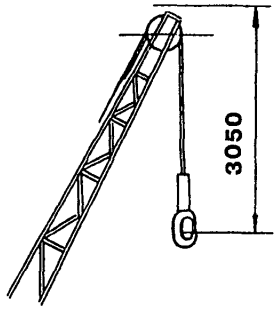

Блок с тремя запасовками (консоль)

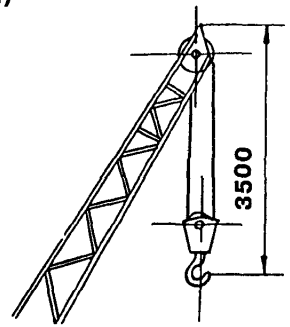

Графики грузоподъемности крана

Стрела 17 м

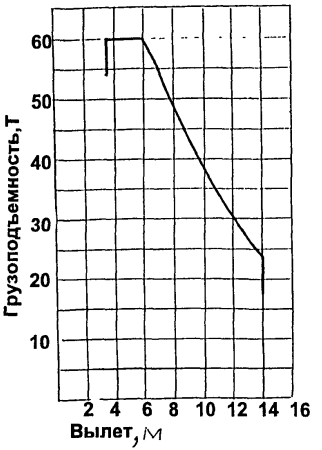

Стрела 27 м

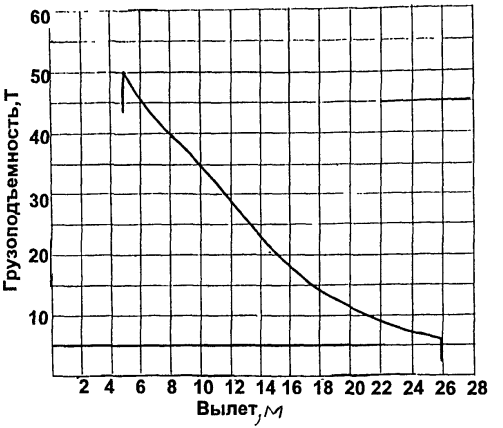

Стрела 54,8 м

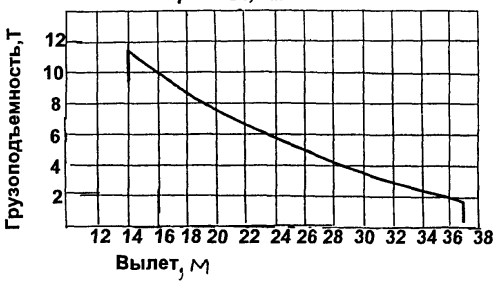

Стрела 62,8 м

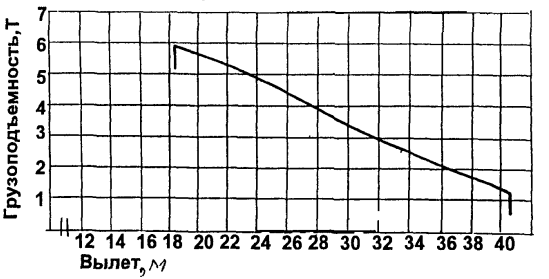

Стрела 20 м

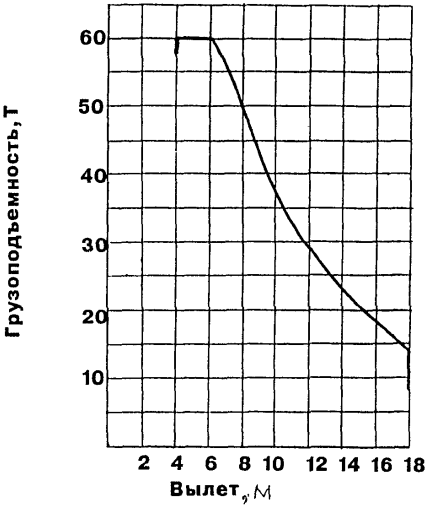

Стрела 24 м

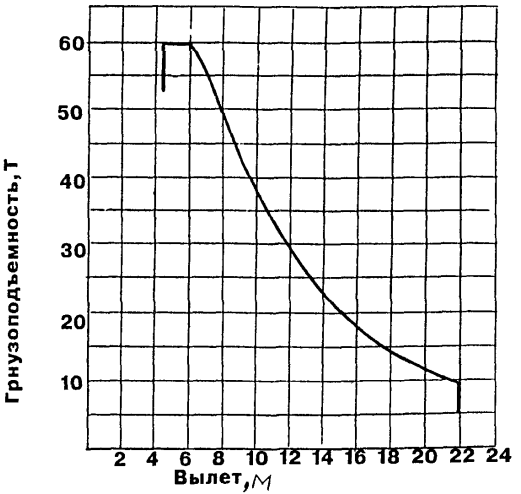

Стрела 42,8

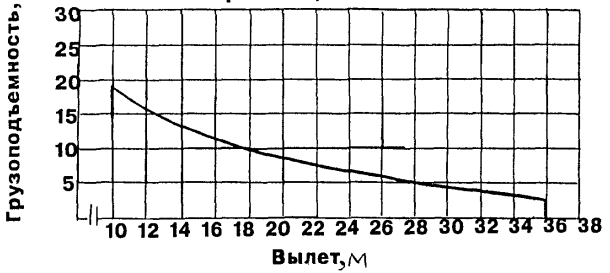

Стрела 45,2

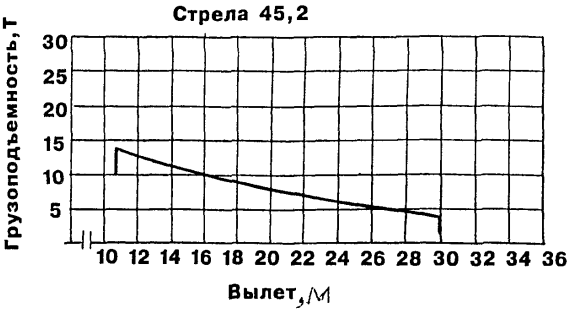

Графики грузоподъемности крана

Стрела 30 м

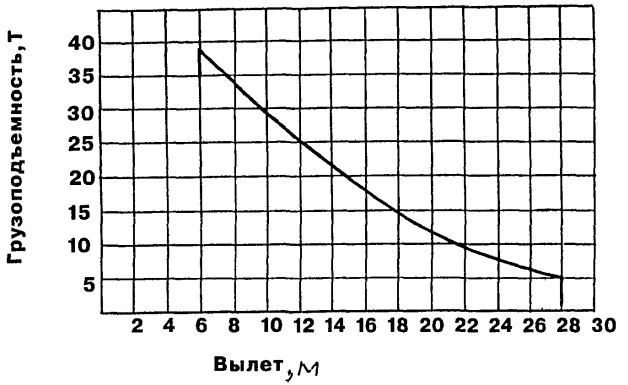

Стрела 33,2 м

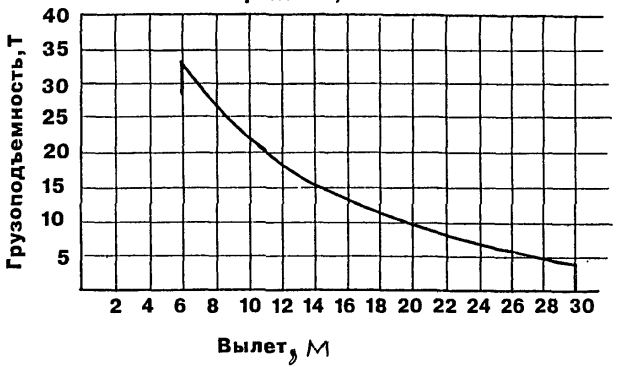

Стрела 68,8 м

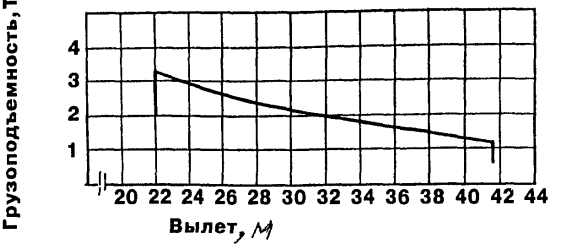

Стрела 74,8 м

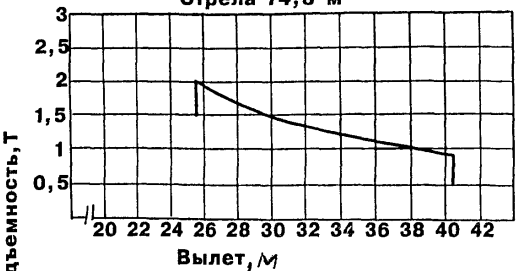

Стрела 80,8 м

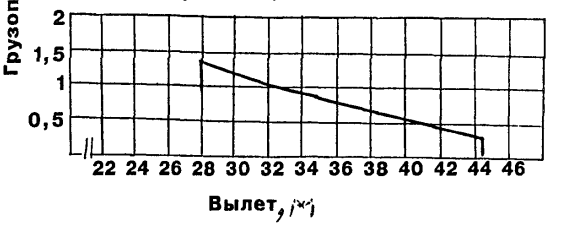

15. ОБЩИЕ СВЕДЕНИЯ, ОСНОВНЫЕ ТЕХНИЧЕСКИЕ ДАННЫЕ И ХАРАКТЕРИСТИКИ КРАНА FMC HC-258

ТИП КРАНА	СТРЕЛОВОЙ, САМОХОДНЫЙ НА ШАССИ АВТОМОБИЛЬНОГО ТИПА
НАИБОЛЬШАЯ ГРУЗОПОДЪЕМНОСТЬ *,Т :	167,8
ВЫЛЕТ НАИМЕНЬШИЙ, М	3,96
ВЫСОТА ПОДЪЕМА, М	13,34
ТЕМПЕРАТУРА ОКРУЖАЮЩЕЙ СРЕДЫ, ПРИ КОТОРОЙ МОЖЕТ РАБОТАТЬ КРАН,ГРАД.	
НАИБОЛЬШАЯ	37,8
НАИМЕНЬШАЯ	-40
ДОПУСТИМАЯ СКОРОСТЬ ВЕТРА НА ВЫСОТЕ 10М, ПРИ КОТОРОЙ ДОПУСКАЕТСЯ РАБОТА КРАНА, М/С	15,5
СТРЕЛОВОЕ ОБОРУДОВАНИЕ	РЕШЕТЧАТАЯ СТРЕЛА ДЛИНОЙ 12,19÷82,3М
ПОДВЕСКА СТРЕЛЫ	ГИБКАЯ
ГЛУБИНА ОПУСКАНИЯ, М	9
ЗАДНИЙ ГАБАРИТ, М	6,05
ДОПУСТИМЫЙ ПРИ РАБОТЕ КРАНА УКЛОН МЕСТНОСТИ, ГРАД.	3
УКЛОН, ПРЕОДОЛЕВАЕМЫЙ В ТРАНСПОРТНОМ ПОЛОЖЕНИИ, ГРАД.	19
СКОРОСТЬ ПОДЪЕМА, М/МИН	48,38

* ГРУЗОПОДЪЕМНОСТЬ = ПОЛЕЗНАЯ НАГРУЗКА + КРЮКОВАЯ ПОДВЕСКА + СТРОПОВОЧНОЕ УСТРОЙСТВО

ЧАСТОТА ВРАЩЕНИЯ, ОБ/МИН	1,5
СКОРОСТЬ ПЕРЕДВИЖЕНИЯ, КМ/Ч	63,9
ЗОНА РАБОТЫ КРАНА, ГРАД.	
ЗАДНЯЯ	90(±45)
БОКОВАЯ	90(±45)
ПЕРЕДНЯЯ	90(±45)
НАИБОЛЬШАЯ НАГРУЗКА НА ГРУНТ ОТ МОСТОВ, Т	
ПЕРЕДНИХ	11,3
ЗАДНИХ	22,7
НАИБОЛЬШАЯ НАГРУЗКА НА ГРУНТ ОТ ВЫНОСНЫХ ОПОР, Т	140
РАЗМЕРЫ ОПОРНОГО КОНТУРА КРАНА, М	
ПРОДОЛЬНЫЙ	7,32
ПОПЕРЕЧНЫЙ	7,32

ДОПОЛНИТЕЛЬНЫЙ ОПОРНЫЙ ЦИЛИНДР РАСПОЛОЖЕН ПО СЕРЕДИНЕ ПЕРЕДНЕЙ ЧАСТИ ШАССИ.

РАССТОЯНИЕ ОТ ОПОРНОГО ЦИЛИНДРА ДО БЛИЖАЙШИХ ДВУХ ВЫНОСНЫХ ОПОР СОСТОВЛЯЕТ 5,43М.

РАЗМЕРЫ В ТРАНСПОРТНОМ ПОЛОЖЕНИИ (БЕЗ СТРЕЛЫ И ПРОТИВОВЕСОВ), М	
ДЛИНА БЕЗ СТРЕЛЫ	13,26
ШИРИНА	3,61
ВЫСОТА	3,9

ГРУЗОВАЯ ХАРАКТЕРИСТИКА КРАНА FMC HC-258

ДЛИНА СТРЕЛЫ, М	ВЫЛЕТ, М	УГОЛ НАКЛОНА СТРЕЛЫ, ГРАД.	ВЫСОТА ПОДЪЕМА КРЮКА, М	СХЕМА ПРОТИВОВЕСОВ А В		СХЕМА ПРОТИВОВЕСОВ А А	
				ГРУЗОПОДЪЕМНОСТЬ, Т		ГРУЗОПОДЪЕМНОСТЬ, Т	
				ЗАДНЯЯ ЗОНА	БОКОВАЯ ЗОНА	ЗАДНЯЯ ЗОНА	БОКОВАЯ ЗОНА
12,19	3,96	79,5	13,34	167,8*	167,8*	167,8*	149,9*
	4,37	78	13,31	163,3*	163,3*	146,4*	143,1*
	4,57	76,4	13,21	155,9*	155,9*	137,9*	134,6*
	4,88	74,8	13,08	147,4*	147,4*	130,4*	125,9*
	5,18	73,2	12,96	139,8*	139,8*	123,6*	118,3*
	5,49	71,6	12,88	132,9*	132,9*	117,5*	111,4*
	5,79	69,9	12,73	126,6*	126,6*	111,9*	105,3*
	6,1	68,3	12,6	120,8*	120,8*	106,8*	99,8*
	7,62	59,5	11,71	98,3*	98,3*	82,9*	79 *
	9,14	49,8	10,49	82,6*	78,9*	66,8*	58,2
	10,67	38	8,66	68,4*	61 *	55,6*	44,7
	12,19	20,4	5,46	47,6*	47,6*	47,3*	35
21,34	5,18	80,8	22,48	120,6*	120,6*	120,6*	118,9*
	5,49	79,9	22,35	119,7*	119,7*	117,8*	112 *
	5,79	79	22,35	118,7*	118,7*	112,2*	105,8*
	6,1	78,2	22,27	117,8*	117,7*	107,1*	100,4*
	7,62	73,8	21,82	98,6*	98,6*	83,7*	79,5*
	9,14	69,3	21,26	80,8*	80,2	67,5*	59,5
	10,67	64,6	20,5	67,1*	62,1	56,3*	45,9
	12,19	59,7	19,61	56,6	50,5	49,2*	36,6
	15,24	49,1	17,3	40,8	36,6	37 *	24,5
	18,29	36	13,69	31,6	28,1	28,6	18
	21,34	14,3	6,53	25,5	22,6	23,1	13,9
24,38	5,79	80,5	25,48	95,8*	95,8*	95,8*	95,8*
	6,1	79,7	25,3	95,4*	95,4*	95,4*	95,4*
	7,62	75,9	24,94	93,8*	93,8*	93,9*	79,8*
	9,14	72,1	24,54	80,2*	80,2*	67,7*	59,8
	10,67	68,1	23,87	66,9*	62,4	56,6*	46,2
	12,19	64	23,14	58,8*	50,7	48,4*	36,9
	15,24	55,3	21,24	41,1	36,6	37,3*	24,8
	18,29	45,5	18,54	31,9	28,3	28,9	18,3
	21,34	33,4	14,58	25,9	22,9	23,4	14,3
	24,38	13,2	6,83	21,5	19	19,4	11,4
33,53	7,62	79,9	34,34	89,3*	89,3*	84,2*	73,9*
	9,14	77,2	34,06	83,1*	81,1	67,9*	60,5
	10,67	74,4	33,55	70,3	62,9	56,7*	46,7
	12,19	71,6	33,05	57,2	51,1	48,5*	37,6
	15,24	65,9	31,88	41,3	36,9	37,3*	25,3*
	18,29	59,8	30,15	32,1	28,5	29,1	18,7
	21,34	53,4	28,13	26	23,1	23,5	14,5
	24,38	46,3	25,4	21,7	19,2	19,6	11,7
	27,43	38,2	21,89	18,5	16,3	16,6	9,7
	30,48	28,1	16,97	16	14	14,4	8,1
	33,53	11	7,7	14	12,2	12,5	6,8

ПРОДОЛЖЕНИЕ

ДЛИНА СТРЕЛЫ, М	ВЫЛЕТ, М	УГОЛ НАКЛОНА СТРЕЛЫ, ГРАД.	ВЫСОТА ПОДЪЕМА КРЮКА, М	СХЕМА ПРОТИВОВЕСОВ А В		СХЕМА ПРОТИВОВЕСОВ А А	
				ГРУЗОПОДЪЕМНОСТЬ, Т		ГРУЗОПОДЪЕМНОСТЬ, Т	
				ЗАДНЯЯ ЗОНА	БОКОВАЯ ЗОНА	ЗАДНЯЯ ЗОНА	БОКОВАЯ ЗОНА
36,58	9,14	78,3	37,16	82,9*	81,2	67,8*	60,5
	10,67	75,8	36,8	70,3	62,8	56,6*	46,7
	12,19	73,3	36,42	57,2	51,1	48,4*	37,7
	15,24	68,1	35,26	41,3	36,8	37,2*	25,3
	18,29	62,7	33,76	32	28,4	29	18,7
	21,34	57	31,9	26	23	23,5	14,5
	24,38	50,8	29,49	21,7	19,1	19,5	11,7
	27,43	44,1	26,59	18,4	16,2	16,6	9,7
	30,48	36,4	22,86	16	14	14,3	8,1
	33,53	26,8	17,68	14	12,2	12,5	6,8
	36,58	10,4	7,9	12,3	10,7	11	5,7
42,67	9,14	80	43,31	75,1*	75,1*	62,5*	60,6
	10,67	77,9	43,08	70,1*	62,8	56,3*	46,7
	12,19	75,8	42,82	57,1	51	48,1*	37,7
	15,24	71,4	41,73	41,2	36,7	36,9*	25,3
	18,29	66,9	40,49	31,9	28,3	28,9	18,6
	21,34	62,3	39,04	25,9	22,9	23,4	14,4
	24,38	57,4	37,13	21,5	19	19,4	11,6
	27,43	52,3	34,98	18,3	16,1	16,5	9,6
	30,48	46,7	32,21	15,8	13,9	14,2	8
	33,53	40,6	28,93	13,8	12,1	12,4	6,7
	36,58	33,5	24,71	12,3	10,7	10,9	5,7
	39,62	24,6	18,95	10,9	9,4	9,7	4,9
	42,67	9,5	8,36	9,7	8,4	8,6	4,1
45,72	10,67	78,7	46,08	68,5*	62,8	56,1*	46,7
	12,19	76,6	45,72	57	51	48 *	37,7
	15,24	72,7	44,93	41,1	36,7	36,8*	25,3
	18,29	88,6	43,89	31,8	28,2	28,8	18,6
	21,34	64,3	42,42	25,8	22,8	23,3	14,4
	24,38	59,9	40,79	21,4	18,9	19,3	11,6
	27,43	55,2	38,69	18,2	16	16,4	9,5
	30,48	50,3	36,5	15,7	13,8	14,1	7,9
	33,53	45	33,5	13,7	12,1	12,3	6,7
	36,58	39,1	30	12,2	10,6	10,8	5,6
	39,62	32,3	25,6	10,8	9,4	9,6	4,8
	42,67	23,7	19,58	9,7	8,3	8,5	4,1
	45,72	9,2	8,61	8,6	7,4	7,6	3,5

ДЛИНА СТРЕЛЫ, М	ВЫЛЕТ, М	УГОЛ НАКЛОНА СТРЕЛЫ, ГРАД.	ВЫСОТА ПОДЪЕМА КРЮКА, М	СХЕМА ПРОТИВОВЕСОВ А В		СХЕМА ПРОТИВОВЕСОВ А А	
				ГРУЗОПОДЪЕМНОСТЬ, Т		ГРУЗОПОДЪЕМНОСТЬ, Т	
				ЗАДНЯЯ ЗОНА	БОКОВАЯ ЗОНА	ЗАДНЯЯ ЗОНА	БОКОВАЯ ЗОНА
48,77	10,67	79,5	49,51	66,2*	62,8	55,9*	46,6
	12,19	77,6	49	57	50,9	47,8*	37,7
	15,24	73,8	48,06	41	36,6	36,6*	25,3
	18,29	70	47,12	31,7	28,2	28,7	18,5
	21,34	66,1	45,9	25,7	22,7	23,2	14,3
	24,38	62	44,3	21,4	18,8	19,2	11,5
	27,43	57,7	42,37	18,1	15,9	16,3	9,4
	30,48	53,3	40,29	15,6	13,7	14	7,8
	33,53	48,6	37,77	13,6	12	12,2	6,6
	36,58	43,4	34 65	12,1	10,5	10,8	5,6
	39,62	37,7	30,96	10,7	9,3	9,5	4,7
	42,67	31,2	26,44	9,6	8,2	8,5	4
	45,72	22,9	20,17	8,6	7,4	7,6	3,4
	48,77	8,8	8,76	7,7	6,6	6,7	2,9
54,86	12,19	79	55,14	55,2	50,8	47,5*	37,6
	15,24	75,7	54,48	40,8	36,4	36,3*	25,2
	18,29	72,3	53,47	31,6	28	28,6	18,4
	21,34	68,9	52,45	25,5	22,5	23	14,2
	24,38	65,4	51,15	21,2	18,6	19	11,4
	27,43	61,8	49,63	17,9	15,7	16,1	9,3
	30,48	58	47,73	15,4	13,5	13,8	7,7
	33,53	54,1	45,64	13,4	11,8	12,1	6,4
	36,58	50	43,23	11,9	10,3	10,6	5,4
	39,62	45,5	40,26	10,5	9,1	9,3	4,6
	42,67	40,8	37,03	9,4	8,1	8,3	3,9
	45,72	35,4	30,92	8,4	7,2	7,4	3,3
	48,77	29,3	28,04	7,6	6,4	6,6	2,7
	51,82	21,5	21,31	6,8	5,7	5,9	2,3
	54,86	8,3	9,24	6,1	5,1	5,3	1,8
57,91	12,19	79,6	58,29	49,1*	49,1*	47,3*	37,5
	15,24	76,5	57,71	40,8	36,4	36,1*	25,2
	18,29	73,3	56,74	31,5	27,9	28,5	18,3
	21,34	70,1	55,78	25,4	22,4	22,9	14,1
	24,38	66,8	54,51	21,1	18,5	18,9	11,3
	27,43	63,4	53,01	17,8	15,6	16	9,2
	30,48	59,9	51,31	15,3	13,4	13,7	7,6
	33,53	56,3	49,38	13,3	11,7	11,9	6,3
	36,58	52,5	47,12	11,8	10,2	10,5	5,3
	39,62	48,5	44,53	10,4	9	9,2	4,5
	42,67	44,2	41,50	9,3	8	8,2	3,8
	45,72	39,6	38,08	8,3	7,1	7,3	3,2
	48,77	34,4	33,86	7,5	6,3	6,5	2,6
	51,82	28,5	28,83	6,5	5,8	5,8	2,2
	54,86	20,9	21,87	6,1	5	5,2	1,8
	57,91	8	9,37	5,5	4,5	4,6	1,4

ПРОДОЛЖЕНИЕ

ДЛИНА СТРЕЛЫ, М	ВЫЛЕТ, М	УГОЛ НАКЛОНА СТРЕЛЫ, ГРАД.	ВЫСОТА ПОДЪЕМА КРЮКА, М	СХЕМА ПРОТИВОВЕСОВ А В		СХЕМА ПРОТИВОВЕСОВ А А	
				ГРУЗОПОДЪЕМНОСТЬ, Т		ГРУЗОПОДЪЕМНОСТЬ, Т	
				ЗАДНЯЯ ЗОНА	БОКОВАЯ ЗОНА	ЗАДНЯЯ ЗОНА	БОКОВАЯ ЗОНА
60,96	12,19	80,1	61,21	44,1*	44,1*	47,1*	37,5
	15,24	77,2	60,88	40,7	36,3	35,9*	25,1
	18,29	74,2	60,05	31,4	27,8	28,4	18,3
	21,34	71,1	58,88	25,3	22,3	22,8	14
	24,38	68	57,71	20,9	18,4	18,8	11,2
	27,43	64,9	56,54	17,7	15,5	15,9	9,1
	30,48	61,6	54,86	15,2	13,2	13,6	7,5
	33,53	58,2	52,98	13,2	11,6	11,8	6,2
	36,58	54,7	50,93	11,7	10,1	10,3	5,32
	39,62	51	48,52	10,3	8,9	9,1	4,4
	42,67	47,2	45,92	9,2	7,8	8,1	3,7
	45,72	43	42,72	8,2	7	7,2	3,1
	48,77	38,5	39,09	7,4	6,2	6,4	2,5
	51,82	33,5	34,8	6,6	5,5	5,7	2,1
	54,83	27,7	29,51	6	4,9	5,1	1,7
	57,91	20,4	22,48	5,4	4,4	4,5	–
	60,96	7,8	9,6	4,8	3,9	4,1	–
67,06	15,24	78,4	67,16	35 *	35 *	35 *	25
	18,29	75,7	66,45	31,2	27,6	29,2	18,1
	21,34	72,9	65,3	25,1	22,1	22,5	13,8
	24,38	70,1	64,21	20,7	18,2	18,6	11
	27,43	67,3	63,09	17,5	15,3	15,6	8,9
	30,48	64,4	61,7	15	13,1	13,3	7,3
	33,53	61,4	60,02	13,1	11,3	11,6	6
	36,58	58,4	58,34	11,5	9,9	10,1	5
	39,62	55,2	56,24	10,1	8,6	8,9	4,1
	42,67	51,9	53,93	9	7,6	7,8	3,4
	45,72	48,5	51,44	8	6,7	6,9	2,8
	48,77	44,8	48,41	7,1	6	6,2	2,3
	51,82	40,9	45,06	6,4	5,3	5,5	1,9
	54,86	36,6	41,12	5,7	4,7	4,9	1,5
	57,91	31,9	36,63	5,1	4,2	4,3	–
	60,96	26,3	30,88	4,6	3,7	3,7	–
	64,01	19,4	23,49	4,1	3,3	3,2	–
	67,06	7,4	9,96	3,7	2,9	2,8	–

ПРОДОЛЖЕНИЕ

ДЛИНА СТРЕЛЫ, М	ВЫЛЕТ, М	УГОЛ НАКЛОНА СТРЕЛЫ, ГРАД.	ВЫСОТА ПОДЪЕМА КРЮКА, М	СХЕМА ПРОТИВОВЕСОВ А В		СХЕМА ПРОТИВОВЕСОВ А А	
				ГРУЗОПОДЪЕМНОСТЬ, Т		ГРУЗОПОДЪЕМНОСТЬ, Т	
				ЗАДНЯЯ ЗОНА	БОКОВАЯ ЗОНА	ЗАДНЯЯ ЗОНА	БОКОВАЯ ЗОНА
70,1	15,24	78,9	70,18	32 *	32 *	32 *	25
	18,29	76,3	69,39	29,8*	27,5	28 *	18,1
	21,34	73,7	68,58	25	22	22,5*	13,7
	24,38	71,7	67,77	20,6	18,1	18,5*	10,9
	27,43	68,4	66,55	17,4	15,2	15,5*	8,8
	30,48	65,6	65,05	14,8	13	13,2*	7,2
	33,53	62,8	63,55	13	11,2	11,5*	5,9
	36,58	59,9	61,82	11,3	9,7	10 *	4,9
	39,62	57	60,05	10	8,5	8,8*	4
	42,67	53,9	57,86	8,8	7,5	7,7*	3,3
	45,72	50,7	55,45	7,9	6,6	6,8*	2,7
	48,77	47,3	52,68	7	5,8	6 *	2,2
	51,82	43,7	49,55	6,3	5,2	5,4*	1,8
	54,86	39,9	46,1	5,6	4,6	4,7*	1,4
	57,91	35,8	42,19	5	4,1	4,1*	–
	60,96	31,1	37,36	4,5	3,6	3,6*	–
	64,01	25,7	31,6	4	3,2	3,1*	–
	67,06	18,9	23,93	3,6	2,8	2,6*	–
	70,1	7,2	10,11	3	2,4	2,2*	–
79,25	18,29	77,9	78,64	22,3*	22,3*	22,3*	17,9
	21,34	75,6	77,85	20,2*	20,2*	20,2*	13,5
	24,38	73,3	77,06	18,3*	17,8	18,2*	10,7
	27,43	71	76,25	16,6*	14,8	15,2*	8,5
	30,48	68,6	75,01	14,5	12,7	13 *	6,9
	33,53	66,2	73,76	12,6	10,9	11,1*	5,6
	36,58	63,7	72,19	11	9,4	9,6*	4,5
	39,67	61,2	70,64	9,6	8,1	8,4*	3,7
	42,67	58,6	68,78	8,5	7,1	7,3*	3
	45,72	55	66,93	7,5	6,2	6,4*	2,4
	48,17	53,2	64,59	6,6	5,5	5,6*	1,8
	51,82	50,4	62,26	5,9	4,8	4,8	1,4
	54,86	47,4	59,49	5,2	4,2	4,2*	–
	57,91	44,3	56,52	4,6	3,7	3,6*	–
	60,96	41	53,16	4,1	3,2	3 *	–
	64,01	37,4	49,28	3,6	2,8	2,5*	–
	67,06	33,5	44,88	3,2	2,4	2 *	–
	70,1	29,2	39,85	2,8	2	1,7	–
	73,15	24,1	33,55	2,5	1,7	–	–
	76,2	17,1	25,32	2,2	1,4	–	–
	79,25	6,8	10,72	1,8	–	–	–

ПРОДОЛЖЕНИЕ

ДЛИНА СТРЕЛЫ, М	ВЫЛЕТ, М	УГОЛ НАКЛОНА СТРЕЛЫ, ГРАД.	ВЫСОТА ПОДЪЕМА КРЮКА, М	СХЕМА ПРОТИВОВЕСОВ А В		СХЕМА ПРОТИВОВЕСОВ А А	
				ГРУЗОПОДЪЕМНОСТЬ, Т		ГРУЗОПОДЪЕМНОСТЬ, Т	
				ЗАДНЯЯ ЗОНА	БОКОВАЯ ЗОНА	ЗАДНЯЯ ЗОНА	БОКОВАЯ ЗОНА
82,3	18,29	78,4	82,02	20,7*	20,7*	20,7*	17,8
	21,34	76,2	81,28	18,7*	18,7*	18,7*	13,4
	24,38	74	80,54	17 *	17 *	17 *	10,6
	27,43	71,7	79,3	15,4*	14,7	15 *	8,4
	30,48	69,5	78,51	13,9*	12,6	12,9*	6,8
	33,53	67,1	76,94	11,7*	10,7	11 *	5,5
	36,58	64,8	75,72	10,8*	9,3	9,5*	4,4
	39,62	62,4	74,17	9,5	8	8,3*	3,6
	42,67	59,9	72,34	8,3	7	7,2*	2,9
	45,72	57,4	70,49	7,3	6,1	6,3*	2,2
	48,77	54,8	68,4	6,5	5,3	5,4*	1,7
	51,82	52,1	66,04	5,7	4,7	4,7	–
	54,86	49,4	62,7	5,1	4,1	4 *	–
	57,91	46,5	60,91	4,5	3,5	3,4*	–
	60,96	43,4	57,71	4	3,1	2,8*	–
	64,01	40,1	54,13	3,5	2,6	2,3*	–
	67,06	36,7	50,37	3,1	2,3	1,9*	–
	70,1	32,9	45,9	2,7	1,9	1,5	–
	73,15	28,6	40,56	2,4	1,6	–	–
	76,2	23,7	34,29	2	–	–	–
	79,5	17,4	25,86	1,7	–	–	–
	82,3	6,6	10,8	1,4	–	–	–

ПРИМЕЧАНИЯ :

1. ГРУЗОПОДЪЕМНОСТЬ КРАНА, УКАЗАННАЯ В ТАБЛИЦАХ ЯВЛЯЕТСЯ МАКСИМАЛЬНО ДОПУСТИМОЙ ТОЛЬКО ПРИ РАБОТЕ НА ВЫНОСНЫХ ОПОРАХ С ОПИРАНИЕМ ИХ НА ТВЕРДОЕ ОСНОВАНИЕ И СОБЛЮДЕНИЕ ПРАВИЛ ЭКСПЛУАТАЦИИ.

2. ВЕЛИЧИНЫ ГРУЗОПОДЪЕМНОСТИ КРАНА, УКАЗАННЫЕ В ТАБЛИЦЕ СО ЗВЕЗДОЧКОЙ (*), ОПРЕДЕЛЕНЫ ИСХОДЯ ИЗ УЧЕТА РАБОТЫ КОНСТРУКЦИИ КРАНА, А ВЕЛИЧИНЫ ГРУЗОПОДЪЕМНОСТИ, УКАЗАННЫЕ БЕЗ ЗВЕЗДОЧКИ, ОПРЕДЕЛЕНЫ ИСХОДЯ ИЗ ОБЩЕЙ УСТОЙЧИВОСТИ КРАНА.

3. ПРИВЕДЕННЫЕ ХАРАКТЕРИСТИКИ ГРУЗОПОДЪЕМНОСТИ РАСЧИТАНЫ НА СВОБОДНО ПОДВЕШЕННЫЙ ГРУЗ И НЕ ВКЛЮЧАЮТ ПОПРАВОК НА ВЛИЯНИЕ ВЕТРА, ОБРЫВ СТРОПА, ДАВЛЕНИЕ В ШИНАХ И СКОРОСТЕЙ РАБОТЫ; ВЛИЯНИЕ ЭТИХ ФАКТОРОВ НА ГРУЗОПОДЪЕМНОСТЬ УЧИТЫВАЕТСЯ ДОПОЛНИТЕЛЬНО.

4. РАСПОРНАЯ СТОЙКА L = 10,67м ДОЛЖНА ИСПОЛЬЗОВАТЬСЯ ВО ВСЕХ ВАРИАНТАХ СБОРКИ КРАНА. СТОЙКА МОЖЕТ ТАКЖЕ ИСПОЛЬЗОВАТЬСЯ КАК КОРОТКАЯ СТРЕЛА ДЛЯ УСТАНОВКИ ПРОТИВОВЕСОВ И ОСНОВНОЙ СТРЕЛЫ. ПРИ ЭТОМ ГРУЗОПОДЪЕМНОСТЬ СОСТАВЛЯЕТ 31,75т, А ВЫЛЕТ ИЗМЕНЯЕТСЯ ОТ 3,66м ДО 10,06м. В ЭТО ВРЕМЯ КРАН ДОЛЖЕН БЫТЬ УСТАНОВЛЕН НА ВЫНОСНЫЕ ОПОРЫ И ИМЕТЬ ПРОТИВОВЕС "А" ИЛИ "АВ"

РАЗМЕРЫ КРАНА ПРИ ПЕРЕМЕЩЕНИИ СО СТРЕЛОЙ В ПОЛОЖЕНИИ НАЗАД С ПРОТИВОВЕСОМ ТИПА "А" НА БАМПЕРЕ ПРИ ДЛИНЕ ОСНОВНОЙ СТРЕЛЫ 12,19М, М:

ДЛИНА	22,62
ШИРИНА	3,61
ВЫСОТА	3,9
ВЕС КРАНА, Т	134,5
БАЗА, М	7,31
КОЛЕЯ, М	
ПЕРЕДНИХ КОЛЕС	2,9
ЗАДНИХ КОЛЕС	2,79
РАДИУС ПОВОРОТА ПО НАРУЖНОМУ КОЛЕСУ, М	23

ПЕРЕБАЗИРОВАНИЕ КРАНА

1. ПЕРЕБАЗИРОВАНИЕ КРАНА С ОБЪЕКТА НА ОБЪЕКТ ПРОИЗВОДИТСЯ БЕЗ СТРЕЛЫ И ПРОТИВОВЕСОВ. ТРАНСПОРТИРОВКА ЭЛЕМЕНТОВ СТРЕЛЫ И ПРОТИВОВЕСОВ ОСУЩЕСТВЛЯЕТСЯ ОТДЕЛЬНЫМ ТРАНСПОРТОМ.

2. ПЕРЕБАЗИРОВАНИЕ КРАНА С ОСНОВНОЙ СТРЕЛОЙ ДЛИНОЙ 12,19М В ПОЛОЖЕНИИ НАЗАД ПО ХОДУ ДВИЖЕНИЯ ШАССИ, РАЗРЕШАЕТСЯ ТОЛЬКО С ПРОТИВОВЕСОМ "А" НА ПОВОРОТНОЙ ЧАСТИ И С ПРОТИВОВЕСОМ "А" НА БАМПЕРЕ.
ТРАНСПОРТИРОВКА ДОПОЛНИТЕЛЬНЫХ ЭЛЕМЕНТОВ СТРЕЛЫ И ПРОТИВОВЕСА "В" ПРОИЗВОДИТСЯ ОТДЕЛЬНЫМ ТРАНСПОРТОМ.

3. МОНТАЖ СТРЕЛЫ КРАНА ДОПУСКАЕТСЯ ТОЛЬКО В ЗАДНЕЙ ЗОНЕ.

4. ПЕРЕДВИЖЕНИЕ КРАНА РАЗРЕШАЕТСЯ СО СТРЕЛОЙ НЕ БОЛЕЕ 50М ТОЛЬКО ПО БЕТОННОМУ ОСНОВАНИЮ.

РАБОТА КРАНА

1. РАБОТА КРАНА ПО СХЕМЕ ПРОТИВОВЕСОВ "А" + "В". КРАН РАБОТАЕТ ТОЛЬКО НА ВЫНОСНЫХ ОПОРАХ, ПРИ ЭТОМ НА ПОВОРОТНОЙ ЧАСТИ КРАНА УСТАНОВЛЕНЫ ПРОТИВОВЕСЫ "А" И "В", А НА БАМПЕРЕ ШАССИ ПРОТИВОВЕС "А". ДАННЫЕ ГРУЗОПОДЪЕМНОСТИ, ВЫЛЕТА И ВЫСОТЫ ПОДЪЕМА ГРУЗА ДЛЯ ОПРЕДЕЛЕННЫХ ДЛИН СТРЕЛЫ ПРИ СХЕМЕ ПРОТИВОВЕСОВ "АВ" ПРИВЕДЕНЫ В ТАБЛИЦЕ.

2. РАБОТА КРАНА ПО СХЕМЕ ПРОТИВОВЕСОВ "А" + "А". КРАН РАБОТАЕТ ТОЛЬКО НА ВЫНОСНЫХ ОПОРАХ. ПРИ ЭТОМ НА ПОВОРОТНОЙ ЧАСТИ КРАНА УСТАНОВЛЕН ПРОТИВОВЕС "А". ДАННЫЕ ГРУЗОПОДЪЕМНОСТИ И ВЫСОТЫ ПОДЪЕМА ГРУЗА ДЛЯ ОПРЕДЕЛЕННЫХ ДЛИН СТРЕЛЫ ПРИ СХЕМЕ ПРОТИВОВЕСОВ "А" + "А" ПРИВЕДЕНЫ В ТАБЛИЦЕ.

3. ИЗ ВСЕХ ПРИВЕДЕННЫХ В ТАБЛИЦЕ ВЕЛИЧИН ГРУЗОПОДЪЕМНОСТИ ТРЕБУЕТСЯ ВЫЧЕСТЬ ВЕС ПРИМЕНЯЕМОЙ КРЮКОВОЙ ПОДВЕСКИ С ЗАПАСОВКОЙ

200 ТОННАЯ ПОДВЕСКА - 2Т
30 ТОННАЯ ПОДВЕСКА - 0,3Т

ВОЗМОЖНЫЕ ДЛИНЫ СТРЕЛ С ИСПОЛЬЗОВАНИЕМ ВСТАВОК ПРИВЕДЕНЫ С УЧЕТОМ ФАКТИЧЕСКИ ИМЕЮЩИХСЯ В КОМПЛЕКТЕ ДАННОГО КРАНА N 2866755А, ЗАРИГИСТРИРОВАННОГО В УПРАВЛЕНИИ МОСКОВСКОГО ГОРОДСКОГО ОКРУГА ГОСГОРТЕХНАДЗОРА СССР ЗА N 71658 27 СЕНТЯБРЯ 1977Г

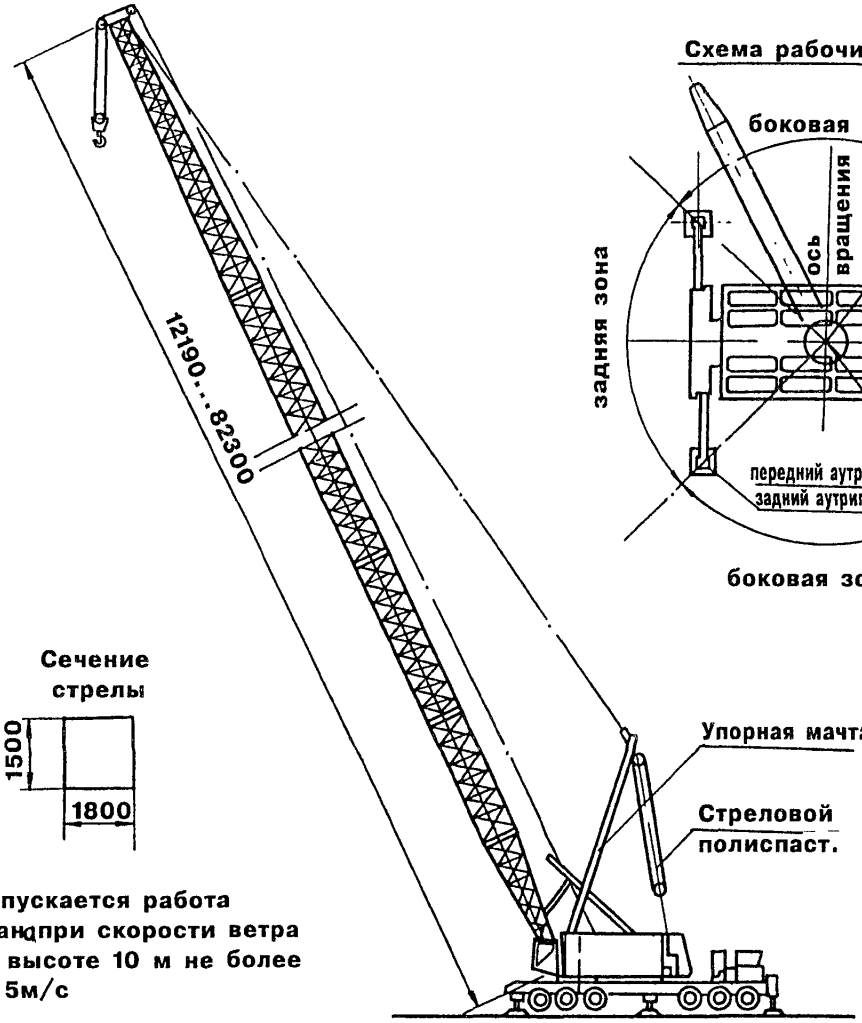

Схема рабочих зон крана

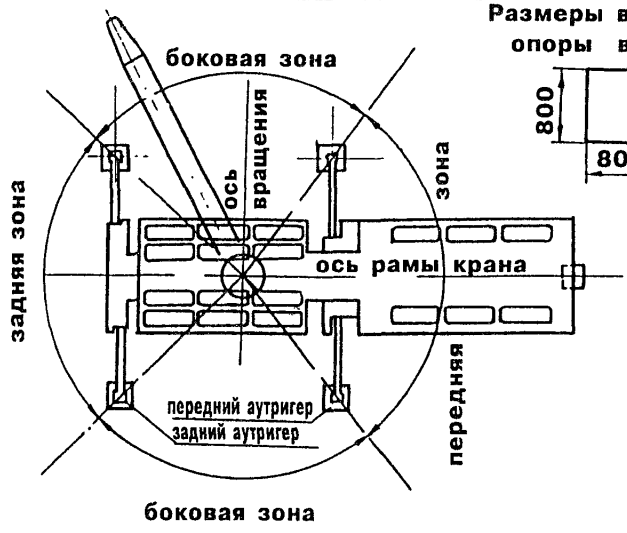

Размеры выносной опоры в плане

Сечение стрелы

Допускается работа кранапри скорости ветра на высоте 10 м не более 15,5м/с

FMC HC - 258

Транспортное положение крана

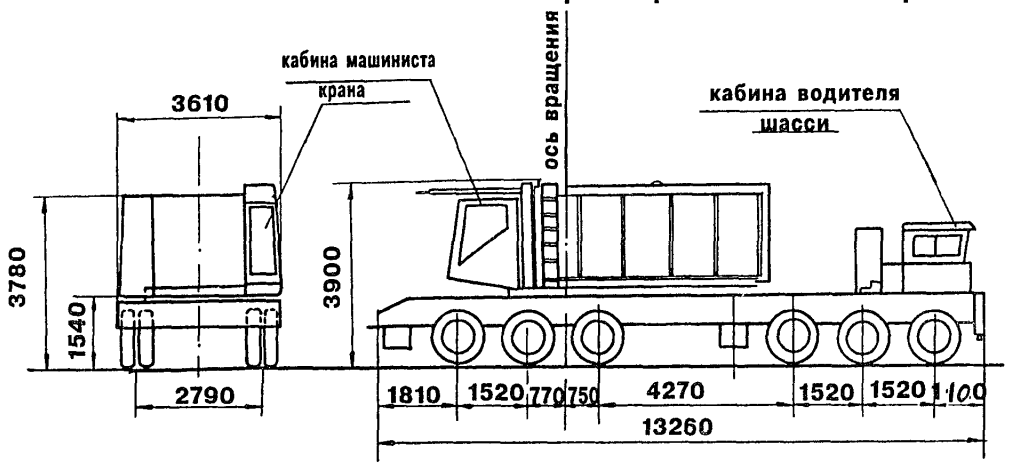

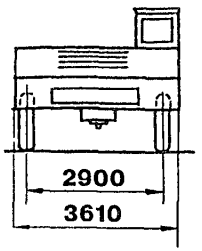

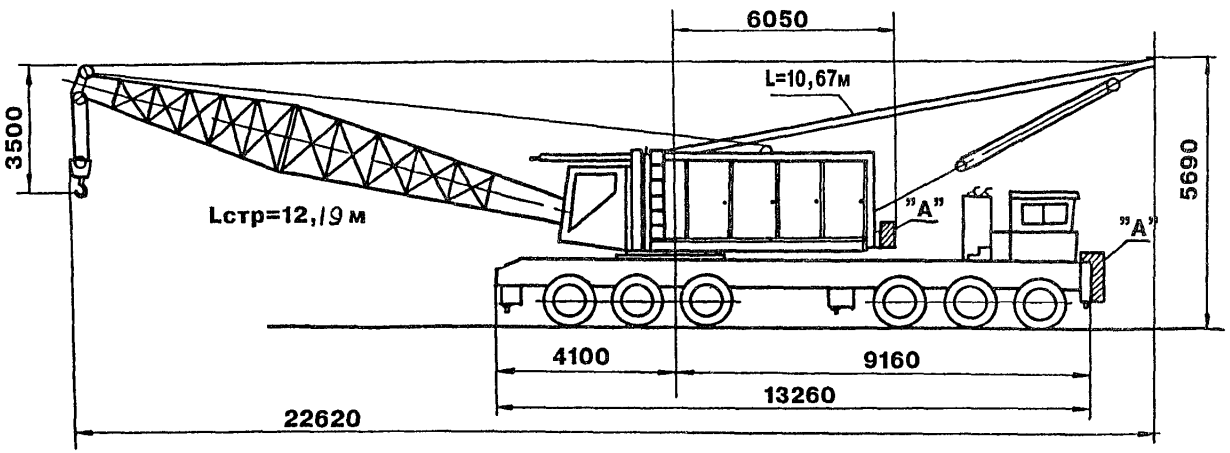

Рабочее положение крана

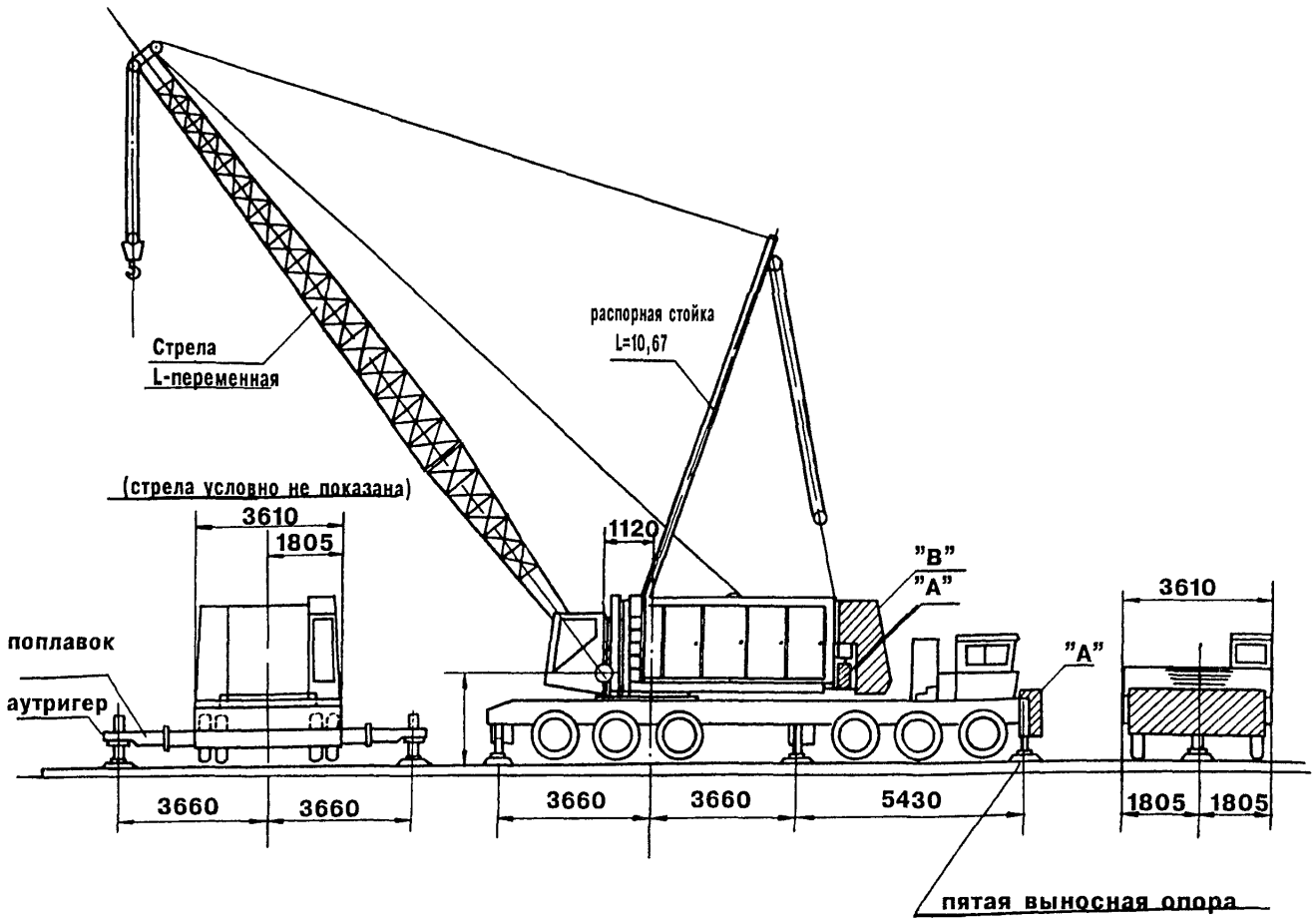

FMC HC - 258

16. ОБЩИЕ СВЕДЕНИЯ, ОСНОВНЫЕ ТЕХНИЧЕСКИЕ ДАННЫЕ И ХАРАКТЕРИСТИКИ КРАНА 350ГМТ КРУПП

ТИП — СТРЕЛОВОЙ, САМОХОДНЫЙ, НА ШАССИ АВТОМОБИЛЬНОГО ТИПА

НАИБОЛЬШАЯ ГРУЗОПОДЪЕМНОСТЬ*, Т:
- ГЛАВНЫЙ ПОДЪЕМ — 322
- ВСПОМОГАТЕЛЬНЫЙ ПОДЪЕМ — СМ. ТАБЛИЦЫ

ТИП ПРИВОДА:
- ШАССИ — ОТ ДИЗЕЛЬНОГО ДВИГАТЕЛЯ, МОЩНОСТЬЮ 350ЛС, РАСПОЛОЖЕННОГО НА ШАССИ
- КРАНОВЫХ МЕХАНИЗМОВ — ДИЗЕЛЬ-ГИДРАВЛИЧЕСКИЙ (ОТ ДИЗЕЛЬНОГО ДВИГАТЕЛЯ МОЩНОСТЬЮ 277 ЛС)
- ВЫНОСНЫХ ОПОР — ГИДРАВЛИЧЕСКИЙ

ДАВЛЕНИЕ ВЕТРА ПРИ РАБОТЕ КРАНА, КГ/М² — 25

СКОРОСТЬ ВЕТРА ПРИ РАБОТЕ КРАНА, М/С — ДО 14

ТИП РАБОЧЕГО ОБОРУДОВАНИЯ — ТЕЛЕСКОПИЧЕСКАЯ СТРЕЛА КОРОБЧАТОГО СЕЧЕНИЯ С ГУСЬКОМ

ПОДВЕСКА СТРЕЛЫ — ЖЕСТКАЯ

НАИБОЛЬШАЯ ГРУЗОПОДЪЕМНОСТЬ СО СТАНДАРТНОЙ ГОЛОВКОЙ СТРЕЛЫ С 10 КАНАТНЫМИ БЛОКАМИ – ДО 183Т

ГРУЗОПОДЪЕМНОСТЬ СВЫШЕ 183Т ТОЛЬКО С ДОПОЛНИТЕЛЬНЫМ ОБОРУДОВАНИЕМ

* ГРУЗОПОДЪЕМНОСТЬ = ПОЛЕЗНЫЙ ГРУЗ + КРЮКОВАЯ ОБОЙМА + ГРУЗОЗАХВАТНОЕ ПРИСПОСОБЛЕНИЕ

ВЫЛЕТ (ДЛЯ СТРЕЛЫ 16,75М), М:
- НАИМЕНЬШИЙ — 3
- НАИБОЛЬШИЙ — 13

НАИБОЛЬШАЯ ВЫСОТА ПОДЪЕМА ПРИ НАИБОЛЬШЕЙ ГРУЗОПОДЪЕМНОСТИ, М — 16,5

ГЛУБИНА ОПУСКАНИЯ, М — ЗАВИСИТ ОТ КРАТНОСТИ ЗАПАСОВОК

ДОПУСТИМЫЙ УКЛОН ПЛОЩАДКИ, ГРАД — 3

НАИБОЛЬШИЙ УКЛОН, ПРЕОДОЛЕВАЕМЫЙ В ТРАНСПОРТНОМ ПОЛОЖЕНИИ, ГРАД — 15

СКОРОСТЬ ПОДЪЕМА

ВИД РАБОЧЕГО ОБОРУДОВАНИЯ	СКОРОСТЬ ПОДЪЕМА БЕЗ ГРУЗА, М/МИН	
	МИНИМАЛЬНАЯ	МАКСИМАЛЬНАЯ
ТЕЛЕСКОПИЧЕСКАЯ СТРЕЛА	0	150
ТЕЛЕСКОПИЧЕСКАЯ СТРЕЛА С ГУСЬКОМ (УДЛИНИТЕЛЕМ)	0	15

ВРЕМЯ ПОДЪЕМА (ОПУСКАНИЯ) СТРЕЛЫ ОТ 1,5ГРАД. ДО 82ГРАД. (УСКОРЕННЫЙ ХОД), С — 122

ВРЕМЯ ВЫДВИЖЕНИЯ (ТЕЛЕСКОПИРОВАНИЯ), УСКОРЕННЫЙ ХОД, С
- СЕКЦИЯ I — 67
- СЕКЦИЯ II — 55
- СЕКЦИЯ III — 61

СВОДНАЯ ТАБЛИЦА
ГРУЗОВАЯ, ХАРАКТЕРИСТИКА КРАНА 350ГМТ
РАБОТА НА ВЫНОСНЫХ ОПОРАХ

ВИД РАБОЧЕГО ОБОРУДОВАНИЯ	РАЗМЕРЫ ОПОРНОГО КОНТУРА КРАНА (ПРОДОЛЬНЫЙ, ПОПЕРЕЧНЫЙ), М	ВЫЛЕТ, М		ГРУЗОПОДЪЕМНОСТЬ, Т	
		НАИМЕНЬШИЙ	НАИБОЛЬШИЙ	НА НАИМЕНЬШЕМ ВЫЛЕТЕ	НА НАИБОЛЬШЕМ ВЫЛЕТЕ
ГРУЗОПОДЪЕМНОСТЬ ПРИ ПРОТИВОВЕСЕ 30Т. ЗОНА РАБОТЫ 360 ГРАД.					
ТЕЛЕСКОПИЧЕСКАЯ СТРЕЛА 16,75М	9,3x8	3	13	265	42
ТО ЖЕ	9,3x10	3	13	213	54
ТЕЛЕСКОПИЧЕСКАЯ СТРЕЛА 28,75М	9,3x10	4,5	24	135	15
ТЕЛЕСКОПИЧЕСКАЯ СТРЕЛА 40 М	9,3x10	7	34	72,5	6,1
ТЕЛЕСКОПИЧЕСКАЯ СТРЕЛА 52 М	9,3x10	9	40	41	4,9
ГРУЗОПОДЪЕМНОСТЬ ПРИ ПРОТИВОВЕСЕ 60Т. ЗОНА РАБОТЫ 360 ГРАД.					
ТЕЛЕСКОПИЧЕСКАЯ СТРЕЛА 16,75М	9,3x8	3	13	76	65
ТО ЖЕ	9,3x10	3	13	223	70
ТЕЛЕСКОПИЧЕСКАЯ СТРЕЛА 28,75М	9,3x10	4,5	24	135	25,5
ТЕЛЕСКОПИЧЕСКАЯ СТРЕЛА 40М	9,3x10	7	34	72,5	14,7
ТЕЛЕСКОПИЧЕСКАЯ СТРЕЛА 52М	9,3x10	9	46	41	8,5

ПРОДОЛЖЕНИЕ

ВИД РАБОЧЕГО ОБОРУДОВАНИЯ	РАЗМЕРЫ ОПОРНОГО КОНТУРА КРАНА (ПРОДОЛЬНЫЙ, ПОПЕРЕЧНЫЙ)	ВЫЛЕТ, М		ГРУЗОПОДЪЕМНОСТЬ, Т	
		НАИМЕНЬШИЙ	НАИБОЛЬШИЙ	НА НАИМЕНЬШЕМ ВЫЛЕТЕ	НА НАИБОЛЬШЕМ ВЫЛЕТЕ
ТЕЛЕСКОПИЧЕСКАЯ СТРЕЛА 50М С ГУСЬКОМ 12 М	9,3x10	11	54	23,5	5
ТЕЛЕСКОПИЧЕСКАЯ СТРЕЛА 50М С ГУСЬКОМ 16 М	9,3x10	12	58	19,8	4
ТЕЛЕСКОПИЧЕСКАЯ СТРЕЛА 50М С ГУСЬКОМ 20 М	9,3x10	13	62	16,5	3
ТЕЛЕСКОПИЧЕСКАЯ СТРЕЛА 50М С ГУСЬКОМ 28 М	9,3x10	15	64	11,5	3,2
ТЕЛЕСКОПИЧЕСКАЯ СТРЕЛА 50М С ГУСЬКОМ 36 М	9,3x10	18	69	8,2	2,3
ГРУЗОПОДЪЕМНОСТЬ ПРИ ПРОТИВОВЕСЕ 60 Т. ЗОНА РАБОТЫ ±45 ГРАД.НАЗАД					
ТЕЛЕСКОПИЧЕСКАЯ СТРЕЛА 16,75М	9,3x8	3	13	290	72,5
ГРУЗОПОДЪЕМНОСТЬ ПРИ ПРОТИВОВЕСЕ 60 Т. ЗОНА РАБОТЫ ± 10 ГРАД.НАЗАД					
ТЕЛЕСКОПИЧЕСКАЯ СТРЕЛА 16,75М	9,3x8	3	13	322	72,5

ПРИМЕЧАНИЯ: 1. ВСЕ НАГРУЗКИ ВЫШЕ 183Т ТРЕБУЮТ ДОБАВОЧНОЕ ОБОРУДОВАНИЕ
2. В ПОСЛЕДУЮЩИХ ГРУЗОВЫХ ХАРАКТЕРИСТИКАХ ДАНЫ БОЛЕЕ ПОДРОБНЫЕ ХАРАКТЕРИСТИКИ

ГРУЗОВАЯ ХАРАКТЕРИСТИКА КРАНА 350ГМТ
ПРОТИВОВЕС 60 Т.

ВЫЛЕТ, М	СЕКЦИИ СТРЕЛЫ ВДВИНУТЫ				СЕКЦИИ СТРЕЛЫ ВЫДВИНУТЫ		
	ДЛИНА СТРЕЛЫ, М						
	16,75				28,75	40	52
	ГРУЗОПОДЪЕМНОСТЬ НА ВЫНОСНЫХ ОПОРАХ, Т						
	ОПОРНАЯ БАЗА 9,3х8М		ОПОРНАЯ БАЗА 9,3х10М				
	РАБОЧАЯ ЗОНА ПОВОРОТА КРАНА						
	±10° НАЗАД	±45° НАЗАД	360°				
3	322	290	276	223,5			
3,5	285	267	253	206			
4	256	246	234,5	190			
4,5	231	228	219	177,5	135		
5	209	209	203	166,5	130,5		
6	175	175	175	146	117,5		
7	150	150	150	131,5	107,5	72,5	
8	131,5	131,5	131,5	118	99	68,5	
9	115	115	115	107	91	63,5	41
10	102	102	100	95,5	84,5	59,3	41
11	91	91	86,5	86,5	78	55,2	40,9
12	81	81	75	77,3	73,5	51,5	39,5
13	72,5	72,5	65	70	68	48,3	37,7
14					61,5	45,5	35,9
15					57	42,8	34,5
16					50,5	40,5	33,1
18					43	36,3	30,3
20					36	33,1	28
22					30	29,9	25,7
24					25,5	26,7	23,5

ПРОДОЛЖЕНИЕ

ВЫЛЕТ, М	СЕКЦИИ СТРЕЛЫ ВДВИНУТЫ				СЕКЦИИ СТРЕЛЫ ВЫДВИНУТЫ		
	ДЛИНА СТРЕЛЫ, М						
	16,75				28,75	40	52
	ГРУЗОПОДЪЕМНОСТЬ НА ВЫНОСНЫХ ОПОРАХ, Т						
	ОПОРНАЯ БАЗА 9,3х8М		ПОРНАЯ БАЗА 9,3х10 М				
	РАБОЧАЯ ЗОНА ПОВОРОТА КРАНА						
	±10° НАЗАД	±45° НАЗАД	360°				
26						23,9	21,6
28						21,1	19,8
30						18,4	18,4
32						15,6	17
34						14,7	16,1
36							14,8
38							13,3
40							11,8
42							10,6
44							9,5
46							8,5

ПРИМЕЧАНИЕ: ВСЕ НАГРУЗКИ СВЫШЕ 183Т ТРЕБУЮТ ДОБАВОЧНОЕ ОБОРУДОВАНИЕ.

ПРОДОЛЖЕНИЕ

ГРУЗОВАЯ ХАРАКТЕРИСТИКА КРАНА 350 ГМТ
ПРОТИВОВЕС 60 Т. ЗОНА ПОВОРОТА 360 ГРАД.

ВЫЛЕТ, М	УДЛИНЕНИЕ СТРЕЛЫ НАКЛОН УДЛИНЕНИЯ СТРЕЛЫ 0 ГРАД.				
	ДЛИНА СТРЕЛЫ, М				
	50+12	50+16	50+20	50+28	50+36
	ГРУЗОПОДЪЕМНОСТЬ НА ВЫНОСНЫХ ОПОРАХ, Т				
	ОПОРНАЯ БАЗА 9,3х10 М				
11	23,5				
12	23,5	19,8			
13	23,4	19,8	16,5		
14	22,5	19,7	16,5		
15	21,8	19	16,5	11,5	
16	21,1	18,4	16,2	11,5	
18	19,8	17,1	15,3	11,5	8,2
20	18,5	16	14,3	11,3	8,2
22	17,4	15,1	13,4	10,7	8,1
24	16,3	14,1	12,6	10,1	7,7
26	15,3	13,2	11,8	9,5	7,3
28	14,4	12,5	11,1	8,9	7
30	13,6	11,8	10,6	8,4	6,6
32	12,8	11,2	9,9	7,9	6,2
34	12	10,6	9,4	7,4	5,9
36	11,3	10,1	8,9	7,1	5,6
38	10,6	9,5	8,4	6,7	5,2
40	9,8	9	8	6,3	4,9
42	9,2	8,5	7,5	6	4,7
44	8,5	8	7,2	5,6	4,4
46	7,9	7,6	6,9	5,3	4,1
48	7,5	7,1	6,5	5	3,8
50	6,6	6,6	6,1	4,8	3,6
52	5,7	6,2	5,8	4,5	3,4
54	5	5,4	5,4	4,2	3,2
56		4,6	4,9	4	3
58		4	4,2	3,8	2,8
60			3,6	3,6	2,6
62			3	3,5	2,4
64				3,2	2,3

ГРУЗОВАЯ ХАРАКТЕРИСТИКА КРАНА 350ГМТ
С ПРОТИВОВЕСОМ 30Т. ЗОНА ПОВОРОТА 360ГРАД.

ВЫЛЕТ, М	СЕКЦИИ СТРЕЛЫ ВДВИНУТЫ		СЕКЦИИ СТРЕЛЫ ВЫДВИНУТЫ		
	ДЛИНА СТРЕЛЫ, М				
	16,75		28,75	40	52
	ГРУЗОПОДЪЕМНОСТЬ НА ВЫНОСНЫХ ОПОРАХ, Т				
	ОПОРНАЯ БАЗА 9,3х8М	ОПОРНАЯ БАЗА 9,3х10М			
3	265	213			
3,5	246,5	198			
4	226	182			
4,5	205	170	135		
5	187,5	159	130,5		
6	155,5	140	117,5		
7	130,5	123	107,5	72,5	
8	105	105,5	99	68,5	
9	85	92	89	63,5	41
10	69	81	78	59,3	41
11	57	70,5	69	55,2	40,9
12	48	61,5	59	51,5	39,5
13	42	54	52	48,3	37,7
14			46	45,5	35,9
15			41	42	34,5
16			36,5	37,6	33,1
18			29	30	30,3
20			23	24,3	26,4
22			18,6	20	22
24			15	16,5	18,6
26				13,6	15,8
28				11,2	13,5
30				9,3	11,5

ПРОДОЛЖЕНИЕ

ВЫЛЕТ, М	СЕКЦИИ СТРЕЛЫ ВДВИНУТЫ	СЕКЦИИ СТРЕЛЫ ВЫДВИНУТЫ		
	ДЛИНА СТРЕЛЫ, М			
	16,75	28,75	40	52
	ГРУЗОПОДЪЕМНОСТЬ НА ВЫНОСНЫХ ОПОРАХ, Т			
	ОПОРНАЯ БАЗА 9,3х8М	ОПОРНАЯ БАЗА 9,3х10М		
32			7,6	9,8
34			6,1	8,3
36				7
38				5,9
40				4,9

ПРИМЕЧАНИЕ: ВСЕ НАГРУЗКИ ВЫШЕ 183Т ТРЕБУЮТ ДОБАВОЧНОЕ ОБОРУДОВАНИЕ

ЧАСТОТА ВРАЩЕНИЯ, ОБ/МИН	0 – 1,3
СКОРОСТЬ ПЕРЕДВИЖЕНИЯ КРАНА, КМ/Ч	65
УГОЛ ПОВОРОТА, ГРАД.	360

НАГРУЗКА НА ОСИ ШАССИ В ТРАНСПОРТНОМ ПОЛОЖЕНИИ ПРИ СКОРОСТИ 65 КМ/Ч

ВИД РАБОЧЕГО ОБОРУДОВАНИЯ	НАГРУЗКА НА ОСИ, Т	
	ПЕРЕДНИЕ МОСТЫ 1 - 3	ЗАДНИЕ МОСТЫ 1 - 5
ТЕЛЕСКОПИЧЕСКАЯ СТРЕЛА	3 x 12	5 x 12
ТЕЛЕСКОПИЧЕСКАЯ СТРЕЛА И ПРОТИВОВЕС 60 Т (СТРЕЛА НАЗАД, КРЮКОВАЯ ОБОЙМА НАСТРОЕНА НА ВЫЛЕТ 6,8)	3 x 20,6	5 x 20

НАИБОЛЬШЕЕ ДАВЛЕНИЕ ОТ ВЫНОСНЫХ ОПОР НА ГРУНТ, Т 175

НАИБОЛЬШЕЕ ДАВЛЕНИЕ ОТ ВЫНОСНЫХ ОПОР НА ГРУНТ С ПОДКЛАДКАМИ 50 x 80 СМ, КГ/СМ² 45

РАЗМЕРЫ ОПОРНОГО КОНТУРА КРАНА, М
- ПРОДОЛЬНЫЙ 9,3
- ПОПЕРЕЧНЫЙ 8 ИЛИ 10

ДОПОЛНИТЕЛЬНЫЙ ОПОРНЫЙ ЦИЛИНДР РАСПОЛОЖЕН ПО СЕРЕДИНЕ ПЕРЕДНЕЙ ЧАСТИ ШАССИ. РАССТОЯНИЕ ОТ ОПОРНОГО ЦИЛИНДРА ДО БЛИЖАЙШИХ ДВУХ ВЫНОСНЫХ ОПОР СОСТАВЛЯЕТ 5,725М

РАЗМЕРЫ КРАНА В ТРАНСПОРТНОМ ПОЛОЖЕНИИ, М
- ДЛИНА 19,67
- ШИРИНА 3
- ВЫСОТА 4

ОБЩИЙ ВЕС КРАНА, Т:
- С ТЕЛЕСКОПИЧЕСКОЙ СТРЕЛОЙ И ПРОТИВОВЕСОМ 60 Т 156 (96 + 60)
- С ТЕЛЕСКОПИЧЕСКОЙ СТРЕЛОЙ И ПРОТИВОВЕСОМ 30 Т 126 (96 + 30)

ВЕС ТЕЛЕСКОПИЧЕСКОЙ СТРЕЛЫ, Т 30

ХАРАКТЕРИСТИКА ГРУЗОЗАХВАТНОГО ОРГАНА (КРЮКА)

НАИМЕНОВАНИЕ	БЛОЧНАЯ КРЮКОВАЯ ОБОЙМА, Т					
ГРУЗОПОДЪЕМНОСТЬ, Т	350 (С ДОБАВОЧНЫМИ РОЛИКАМИ)	240 (С ДОБАВОЧНЫМИ РОЛИКАМИ)	130	80	30	8
ТИП КРЮКА	ДВУРОГИЙ	ДВУРОГИЙ	ДВУРОГИЙ	ДВУРОГИЙ	ОДНОРОГИЙ	ОДНОРОГИЙ
ВЕС КРЮКОВОЙ ОБОЙМЫ, Т	3,6	3	1,7	1,1	0,6	0,3

ТИП ШАССИ — СПЕЦИАЛЬНОЕ ШАССИ АВТОМОБИЛЬНОГО ТИПА

ПРИВОДНОЙ ДВИГАТЕЛЬ — ДИЗЕЛЬНЫЙ, МОЩНОСТЬЮ 350 ЛС

КОЛЕСНАЯ ФОРМУЛА 8 x 5

БАЗА, М 7,45

КОЛЕЯ, М 2,6

РАДИУС ПОВОРОТА ПО НАРУЖНОМУ КОЛЕСУ, М 16,5

УКАЗАНИЯ К ПРОИЗВОДСТВУ РАБОТ

1. НАИБОЛЬШАЯ ГРУЗОПОДЪЕМНОСТЬ СО СТАНДАРТНОЙ ГОЛОВКОЙ СТРЕЛЫ С 10-Ю КАНАТНЫМИ ШКИВАМИ ДО 183 ТОНН.

2. ГРУЗОПОДЪЕМНОСТЬ ВЫШЕ 183 ТОНН ТОЛЬКО С ДОПОЛНИТЕЛЬНЫМ ОБОРУДОВАНИЕМ.

3. ИЗ УКАЗАННОЙ В ТАБЛИЦАХ ГРУЗОПОДЪЕМНОСТИ НЕОБХОДИМО ВЫЧИТАТЬ ВЕС ПРИМЕНЯЕМОЙ КРЮКОВОЙ ОБОЙМЫ И ВЕС ГРУЗОЗАХВАТНОГО ПРИСПОСОБЛЕНИЯ.

МЕРЫ БЕЗОПАСНОСТИ

ТЕЛЕСКОПИЧЕСКУЮ СТРЕЛУ МОЖНО ВЫДВИНУТЬ В ГОРИЗОНТАЛЬНОМ ПОЛОЖЕНИЕ НЕ БОЛЕЕ, ЧЕМ НА ДВЕ СТУПЕНИ.
ОПУСКАНИЕ ГЛАВНОЙ СТРЕЛЫ В ГОРИЗОНТАЛЬНОМ ПОЛОЖЕНИЕ ТОЛЬКО С ПРОТИВОВЕСОМ НЕ БОЛЕЕ 30 Т, ПРИ МАКСИМАЛЬНОМ ВЫДВИЖЕНИИ НА ДВЕ СТУПЕНИ.
ВРАЩЕНИЕ ПОВОРОТНОЙ ПЛАТФОРМЫ РАЗРЕШАЕТСЯ ПРИ УСТАНОВКЕ КРАНА НА ВЫНОСНЫЕ ОПОРЫ.
ОБЯЗАТЕЛЬНО ВЫДВИГАТЬ ДОПОЛНИТЕЛЬНЫЙ ОПОРНЫЙ ЦИЛИНДР ПРИ ВСЕХ ПОВОРОТАХ ГРУЗА (ДОПОЛНИТЕЛЬНЫЙ ОПОРНЫЙ ЦИЛИНДР РАСПОЛОЖЕН ПОСРЕДИНЕ ПЕРЕДНЕЙ ЧАСТИ ШАССИ).
ВЫСОТА ПОДЪЕМА ОПРЕДЕЛЕНА ТЕОРЕТИЧЕСКИ. ОТКЛОНЕНИЯ ОТ ФАКТИЧЕСКИХ ЗНАЧЕНИЙ ПРОИСХОДЯТ В РЕЗУЛЬТАТЕ ПРОГИБА СТРЕЛЫ, В ЗАВИСИМОСТИ ОТ НАГРУЗКИ.

Общий вид крана в транспортном положении

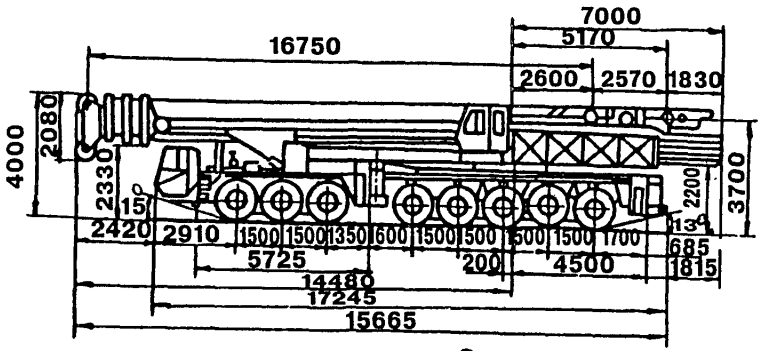

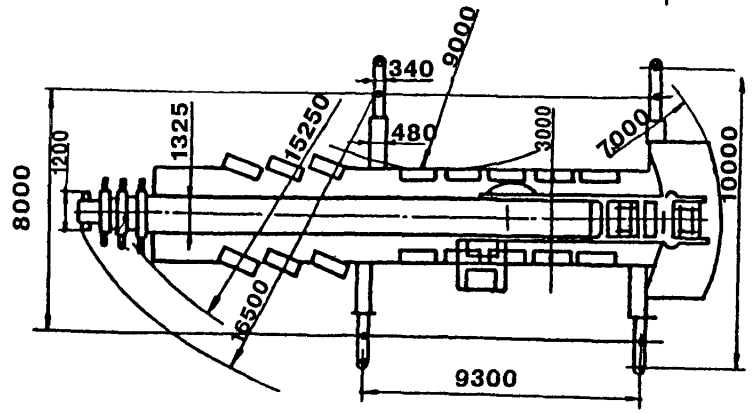

Размеры выносной опоры в плане

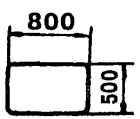

Сечение стрелы

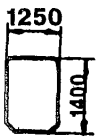

Графики высоты подъема

Нагрузка на оси	1 - 3 передней	1 - 5 задней
	3x20,6	5x20,0

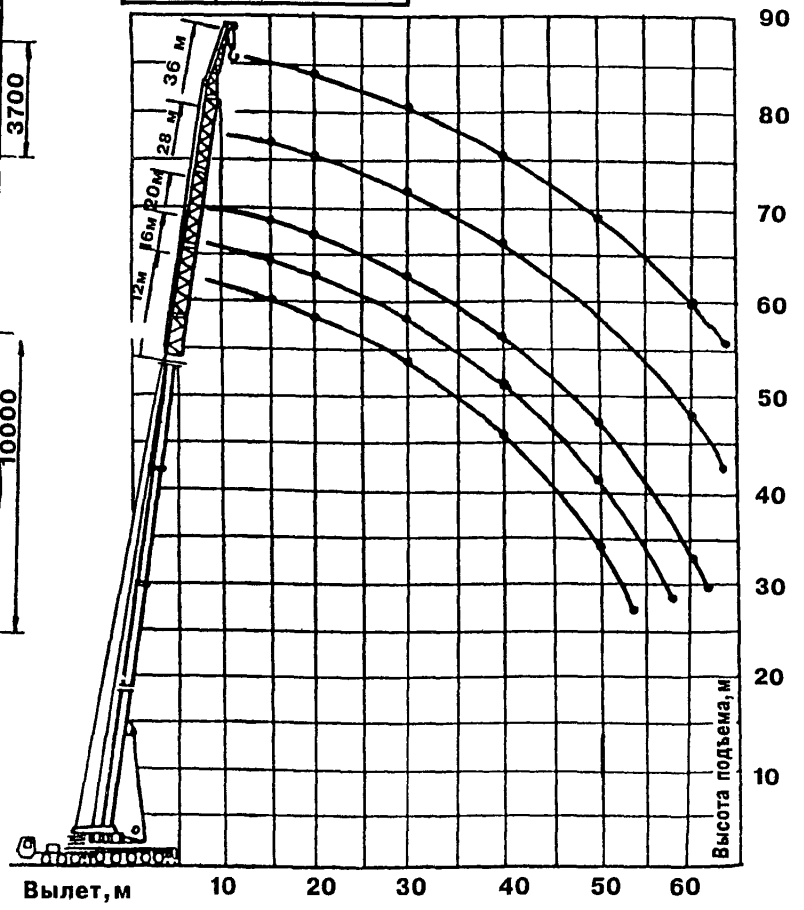

КРУПП - 350

СПИСОК ЛИТЕРАТУРЫ

1. АВТОМОБИЛЬНЫЙ КРАН КС-3562Б(СО СТРЕЛОЙ 10М). ТЕХНИЧЕСКОЕ ОПИСАНИЕ И ИНСТРУКЦИЯ ПО ЭКСПЛУАТАЦИИ. 1982

2. АВТОМОБИЛЬНЫЙ КРАН КС-3577-2. ТЕХНИЧЕСКОЕ ОПИСАНИЕ И ИНСТРУКЦИЯ ПО ЭКСПЛУАТАЦИИ. КС-3577-2.00.000 ТО. 1988

3. ГЛАВМОСПРОМСТРОЙ ПРИ МОСГОРИСПОЛКОМЕ. ТРЕСТ МОСОРГПРОМСТРОЙ. СТРОИТЕЛЬНО-МОНТАЖНЫЕ КРАНЫ. ТЕХНИЧЕСКИЕ ХАРАКТЕРИСТИКИ. МОСКВА, 1986

4. МОССТРОЙКОМИТЕТ. ПСО МОСПРОМСТРОЙ ПКТИ ПРМСТРОЙ. СТРОИТЕЛЬНО-МОНТАЖНЫЕ КРАНЫ.(ТЕХНИЧЕСКИЕ ХАРАКТЕРИСТИКИ). ИЗДАНИЕ ВТОРОЕ, ПЕРЕРАБОТАННОЕ И ДОПОЛНЕННОЕ. МОСКВА, 1990

5. С.П.ЕПИФАНОВ, В.И.ПОЛЯКОВ. КРАНЫ СТРЕЛОВЫЕ ПНЕВМОКОЛЕСНЫЕ И ГУСЕНИЧНЫЕ. ИЗДАНИЕ ВТОРОЕ, ИСПРАВЛЕННОЕ И ДОПОЛНЕННОЕ. МОСКВА, "ВЫСШАЯ ШКОЛА", 1991

6. Л.В.ЗАЙЦЕВ, И.П.УЛИТЕНКО. СТРОИТЕЛЬНЫЕ СТРЕЛОВЫЕ САМОХОДНЫЕ КРАНЫ. МОСКВА, "МАШИНОСТРОЕНИЕ", 1984

7. МИНАВТОТРАНС РСФСР, НИИАТ. КРАТКИЙ АВТОМОБИЛЬНЫЙ СПРАВОЧНИК. ИЗДАНИЕ ВОСЬМОЕ. М.ТРАНСПОРТ. 1979

8. МИНИСТЕРСТВО МОНТАЖНЫХ И СПЕЦИАЛЬНЫХ СТРОИТЕЛЬНЫХ РАБОТ СССР. ГЛАВСТАЛЬКОНСТРУКЦИЯ. ПРОЕКТНЫЙ ИНСТИТУТ ПРОМСТАЛЬКОНСТРУКЦИЯ. ОБОРУДОВАНИЕ И ПРИСПОСОБЛЕНИЯ ДЛЯ МОНТАЖА СТРОИТЕЛЬНЫХ КОНСТРУКЦИЙ. ЧАСТЬ 1. КРАНЫ. ЦЕНТРАЛЬНОЕ БЮРО НАУЧНО-ТЕХНИЧЕСКОЙ ИНФОРМАЦИИ. МОСКВА, 1975

9. МИНИСТЕРСТВО СТРОИТЕЛЬНОГО, ДОРОЖНОГО И КОММУНАЛЬНОГО МАШИНОСТРОЕНИЯ. ГАЛИЧСКИЙ АВТОКРАНОВЫЙ ЗАВОД. КРАН АВТОМОБИЛЬНЫЙ 16Т НА ШАССИ КАМАЗ-53213 С ГИДРАВЛИЧЕСКИМ ПРИВОДОМ КС-4572. ПАСПОРТ. КНИГА 1. ТЕХНИЧЕСКИЕ ДАННЫЕ, ХАРАКТЕРИСТИКИ И СВИДЕТЕЛЬСТВА (СЕРТИФИКАТЫ) КС-4572.00.000 ПС. 1986

10. МИНИСТЕРСТВО СТРОИТЕЛЬНОГО, ДОРОЖНОГО И КОММУНАЛЬНОГО МАШИНОСТРОЕНИЯ СССР. ДРОГОБЫЧСКИЙ ЗАВОД АВТОМОБИЛЬНЫХ КРАНОВ. КРАН АВТОМОБИЛЬНЫЙ 10Т НА ШАССИ ЗИЛ-133ГЯ С ГИДРАВЛИЧЕСКИМ ПРИВОДОМ КС-3575А. ЛЬВОВ. ОБЛПОЛИГРАФИЗДАТ. 1989

11. МИНИСТЕРСТВО СТРОИТЕЛЬНОГО, ДОРОЖНОГО И КОММУНАЛЬНОГО МАШИНОСТРОЕНИЯ СССР. КАМЫШИНСКИЙ КРАНОВЫЙ ЗАВОД. КРАН АВТОМОБИЛЬНЫЙ КС-4561А. ПАСПОРТ. ВОЛГОГРАД. 1985

12. МИНИСТЕРСТВО СТРОИТЕЛЬНОГО, ДОРОЖНОГО И КОММУНАЛЬНОГО МАШИНОСТРОЕНИЯ СССР. ПРОИЗВОДСТВЕННОЕ ОБЪЕДИНЕНИЕ "АВТОКРАН". БАЛАШИХИНСКИЙ ЗАВОД АВТОМОБИЛЬНЫХ КРАНОВ. АВТОМОБИЛЬНЫЕ КРАНЫ КС-2561К И КС-2561К-1. ТЕХНИЧЕСКОЕ ОПИСАНИЕ И ИНСТРУКЦИЯ ПО ЭКСПЛУАТАЦИИ КС-2561-ТО. 1982

13. МИНИСТЕРСТВО ЭНЕРГЕТИКИ И ЭЛЕКТРИФИКАЦИИ СССР. НПО ЭНЕРГОМАШ. КРАН СМК-101. ТЕХНИЧЕСКОЕ ОПИСАНИЕ И ИНСТРУКЦИЯ ПО ЭКСПЛУАТАЦИИ. 10 КБ.00.000 ТО. 1990

14. В.И.ПОЛЯКОВ, М.Д.ПОЛОСИН. МАШИНЫ ГРУЗОПОДЪЕМНЫЕ ДЛЯ СТРОИТЕЛЬНО-МОНТАЖНЫХ РАБОТ. ТРЕТЬЕ ИЗДАНИЕ, ПЕРЕРАБОТАННОЕ И ДОПОЛНЕННОЕ. МОСКВА. СТРОЙИЗДАТ.

15. В.П.СТАНЕВСКИЙ, В.Г.МОИСЕЕНКО, Н.П.КОЛЕСНИК, КАНДИДАТЫ ТЕХНИЧЕСКИХ НАУК, В.В.КОЖУШКО, ИНЖ.. СТРОИТЕЛЬНЫЕ КРАНЫ. СПРАВОЧНИК. ПОД ОБЩЕЙ РЕДАКЦИЕЙ КАНД. ТЕХН. НАУК В.П.СТАНЕВСКОГО. КИЕВ. "БУДИВЕЛЬНИК", 1984

СОДЕРЖАНИЕ

	стр.
ОБЩАЯ ЧАСТЬ	3
АВТОМОБИЛЬНЫЕ КРАНЫ	
ТЕХНИЧЕСКАЯ ХАРАКТЕРИСТИКА АВТОМОБИЛЬНЫХ КРАНОВ	8
1. КС-2561К, КС-2561К-1	13
2. СМК-10	18
3. СМК-101	21
4. КС-3562А	27
5. КС-3562Б	31
6. КС-3571	35
7. КС-3575А	39
8. КС-3577	43
9. КС-3577-2, КС-3577-2-1	47
10. КС-3577-3 "ИВАНОВЕЦ"	56
11. КС-3574	60
12. КС-4561(К-162)	68
13. КС-4561А	72
14. КС-4571	77
15. КС-4572	81
КС-4562	87
КРАНЫ НА ШАССИ АВТОМОБИЛЬНОГО ТИПА	94
ТЕХНИЧЕСКАЯ ХАРАКТЕРИСТИКА КРАНОВ НА ШАССИ АВТОМОБИЛЬНОГО ТИПА	96
1. КС-5473"ДНЕПР"	107
2. КМК-2025 КРУПП	114
3. КС-6371	121
4. ТМ-475 ГРОВ	129
5. МКШ-50 "СОКОЛ"	135
6. КОУЛС	138
7. 60-ГМТ-АТ КРУПП	148
8. КМК-4070 КРУПП	157
9. 70-ГМТ-АТ КРУПП	164
10. ТМ-1075 ГРОВ	174
11. КМК-5090 КРУПП	179
12. А 391-2NS ЛОКОМО	188
13. NK-1200S КАТО	196
14. ОКТАГ-8130 КОУЛС	205
15. FMC HS-258	215
16. 350ГМТ КРУПП	226
СПИСОК ЛИТЕРАТУРЫ	234

gost.e-ecolog.ru