Типовые конструкции, изделия и узлы зданий и сооружений

СЕРИЯ 3.407.1-151

УНИФИЦИРОВАННЫЕ КОНСТРУКЦИИ АНКЕРНО-УГЛОВЫХ ЖЕЛЕЗОБЕТОННЫХ ОПОР ВЛ 35÷220 КВ

Выпуск 2
Часть 2
МЕТАЛЛОКОНСТРУКЦИИ
Рабочие чертежи

2594/4

СФ ЦИТП 620062, г.Свердловск, ул.Чебышева,4
Зак 3571 инв. 2594/4 тираж 1500
Сдано в печать 27.06 1989 Цена 4-48

gost.e-ecolog.ru

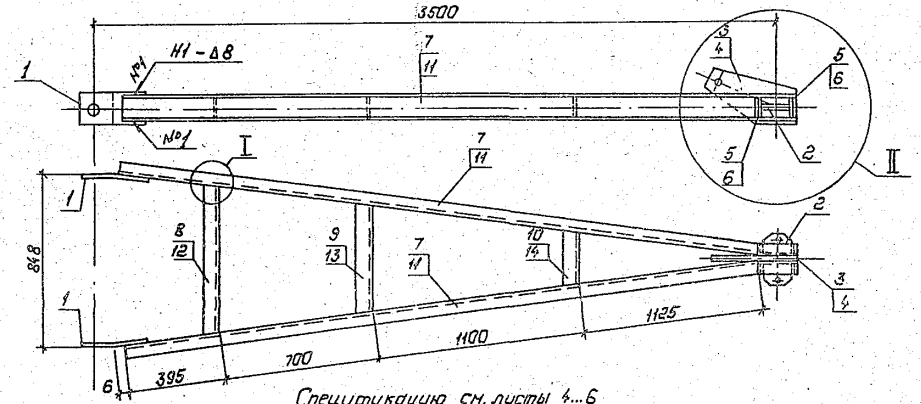

Спецификацию см. листы 4...6

				3.407.1-151.2-139 СБ	
Зав.лаб.	Горелов		1.11.88	Полоса С132÷С135 Сборочный чертеж	Стадия: Р; Масса: см. табл.; Масштаб: 1:20, 1:5
ГИП	Пинчук		1.11.88		
Рук.гр.	Гальперин		1.11.88		Лист 1; Листов 6
Н.контр.	Орлова		1.11.88		Энергосетьпроект Северо-Западное отделение Ленинград
Проверил	Салита		1.11.88		
Ст.инж.	Бакарев		1.11.88		

Копировал: Польс

Формат: А4

2594/4

219

Обозначение	Марка	К мм	Масса кг
3.407.1 – 151.2 – 139 СБ	С 132	90	141,0
-01	С 133	90	158,0
-02	С 134	185	143,6
-03	С 135	185	160,6

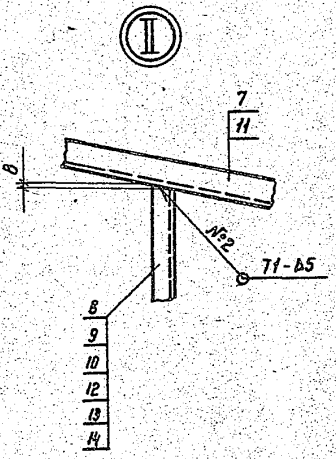

Электроды Э42А ГОСТ 9467-75.
Сварные швы по ГОСТ 5264-80.

Инв.№ подл. | Подпись и дата | Взам. инв.№

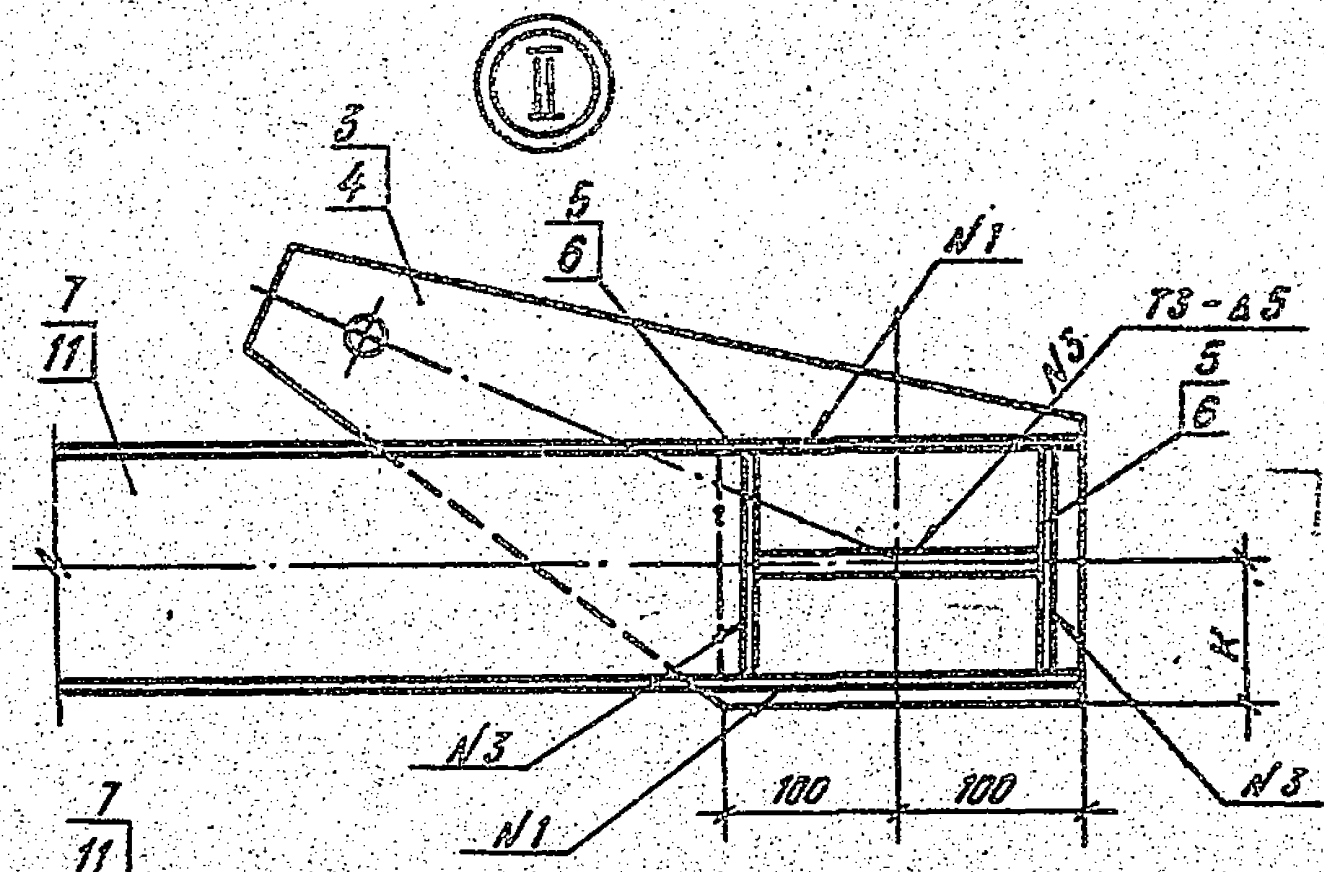

Инв. № подл. | Подпись и дата | Взам. инв. №

Инв. № подл.	Подпись и дата	Взам. инв. №

Формат	Зона	Поз.	Обозначение	Наименование	Кол. на [illegible]нение 3.407.1-151.2-139 СБ										Примечание
					-	01	02	03							
				Документация											
А4			3.407.1-151.0-00070	Техническое описание	X	X	X	X							
А4			3.407.1-151.2-139 СБ	Сборочный чертеж	X	X	X	X							
				Детали											
А4		1	3.407.1-151.2-142	Пластина М 213	2	2	2	2							
А4		2	3.407.1-151.2-143	Пластина М 214	2	2	2	2							
А4		3	3.407.1-151.2-144-01	Пластина М 216	1	1									
А4		4	3.407.1-151.2-145-01	Пластина М 218			1	1							
А4		5	3.407.1-151.2-146-02	Пластина М 221	4		4								
А4		6	-03	Пластина М 222		4		4							

Продолжение спецификации см. листы 5, 6

Зав. НИЛЛЭС	Горелов		6.07.88
ГИП	Пинчук		6.07.88
Рук. гр.	Гальперин		6.07.88
Н. контр.	Орлова		6.07.88
Провер.	Салита		6.07.88
Ст. инж.	Богорад		6.07.88

3.407.1-151.2-139

Пояса С132÷С135
Спецификация

Стадия	Лист	Листов
Р	4	6

«ЭНЕРГОСЕТЬПРОЕКТ»
Северо-Западное отделение
Ленинград

Копировал Дуб Формат А4

2594/4

222

Формат	Зона	Поз.	Обозначение	Наименование	Кол. на исполнение 3.407.1-151.2-139 СБ										Примечание
					-	01	02	03							
64		7	3.407.1-151.2-139 СБ	Пояс М 225	2		2								43,3 кг
				Швеллер 14 ГОСТ 8240-72											
				L=3520 ВСт3пс6 ТУ14-1-3023-80											
64		8	3.407.1-151.2-139 СБ	Распорка М 226	1		1								9,4 кг
				Швеллер 14 ГОСТ 8240-72											
				L=765 ВСт3пс6 ТУ14-1-3023-80											
64		9	3.407.1-151.2-139 СБ	Распорка М 227	1		1								7,2 кг
				Швеллер 14 ГОСТ 8240-72											
				L=585 ВСт3пс6 ТУ14-1-3023-80											
64		10	3.407.1-151.2-139 СБ	Распорка М 228	1		1								3,8 кг
				Швеллер 14 ГОСТ 8240-72											
				L=310 ВСт3пс6 ТУ14-1-3023-80											

Продолжение спецификации см. лист 6.

Инв. № подл.	Подпись и дата	Взам. инв. №

Формат	Зона	Поз.	Обозначение	Наименование	Кол. на исполнение 3.407.1-151.2-139 СБ										Примечание
					-	01	02	03							
Б4		11	3.407.1-151.2-139 СБ	Пояс М 229		2		2							50,0 кг
				Швеллер 16 ГОСТ 8240-72 L=3520 ВСт3пс6 ТУ 14-1-3023-80											
Б4		12	3.407.1-151.2-139 СБ	Распорка М 230		1		1							10,9 кг
				Швеллер 16 ГОСТ 8240-72 L=765 ВСт3пс6 ТУ 14-1-3023-80											
Б4		13	3.407.1-151.2-139 СБ	Распорка М 231		1		1							8,3 кг
				Швеллер 16 ГОСТ 8240-72 L=585 ВСт3пс6 ТУ 14-1-3023-80											
Б4		14	3.407.1-151.2-139 СБ	Распорка М 232		1		1							4,4 кг
				Швеллер 16 ГОСТ 8240-72 L=310 ВСт3пс6 ТУ 14-1-3023-80											

Инв.№ подл.	Подпись и дата	Взам.инв.№

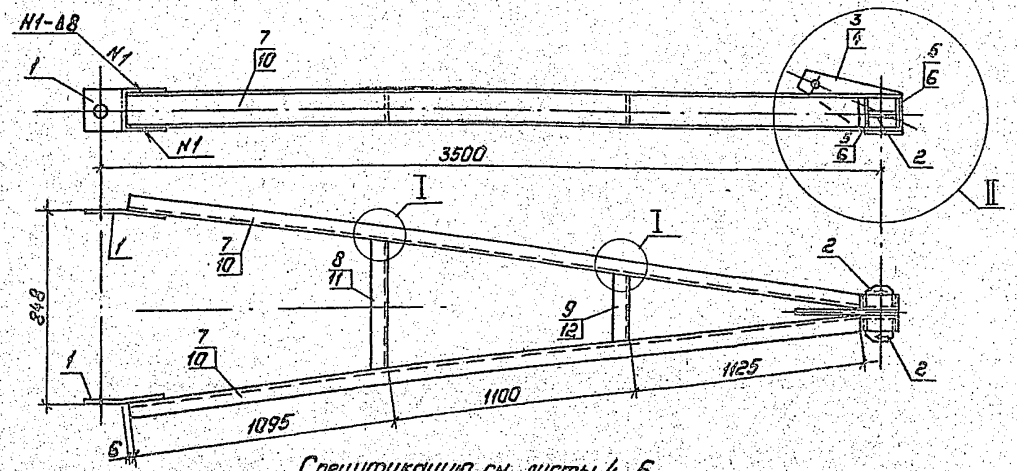

Спецификацию см. листы 4...6

				3.407.1-151.2-14ОСБ			
Зав.нилкэ	Горелов		1.06.88	Пояса С136÷С139 Сборочный чертеж	Стадия	Масса	Масштаб
ГИП	Пинчук		1.06.88		Р	см. табл.	1:20 1:5
Рук.гр.	Гальперин		1.06.88		Лист 1	Листов 6	
Н.контр.	Орлова		1.06.88		„ЭНЕРГОСЕТЬПРОЕКТ" Северо-Западное отделение Ленинград		
Проверил	Салита		1.06.88				
Ст.инж.	Богорад		1.06.88				

Копировал: Польс

Формат: А4

225

2594/4

Обозначение	Марка	К мм	Масса кг
3.407.1-151.2-140 СБ	С 136	70	100.0
-01	С 137	70	114.8
-02	С 138	165	102.6
-03	С 139	165	117.4

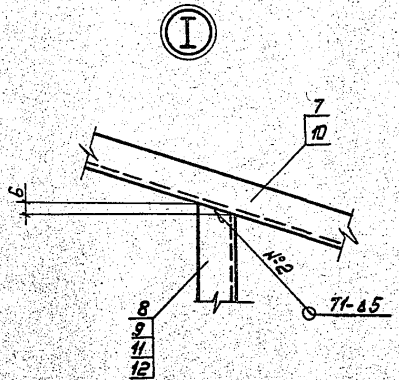

Инв. № подл. | Подпись и дата | Взам. инв. №

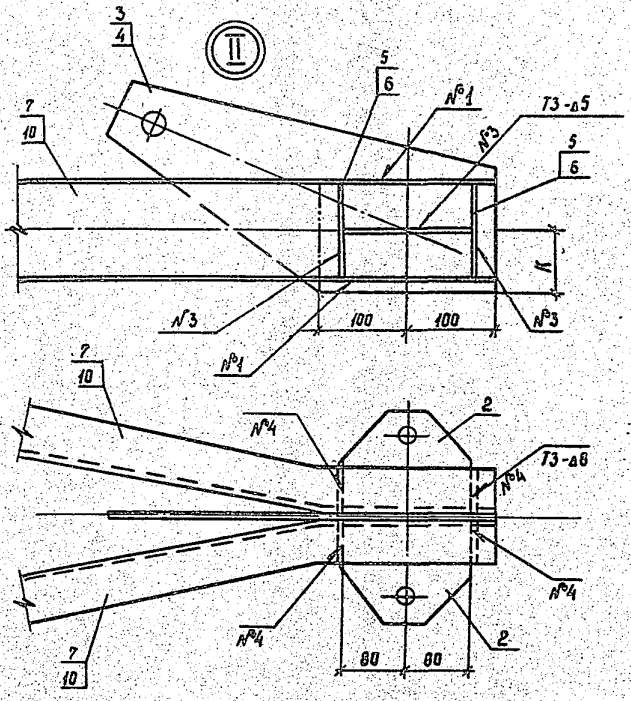

Электроды Э42А ГОСТ 9467-75.

Сварные швы по ГОСТ 5264-80.

3.407.1 — 151.2 — 140 СБ

Лист 3

Копир. Сокл. 2594/4 Формат А4

Инв. № подл.	Подпись и дата	Взам. инв. №

Формат	Зона	Поз.	Обозначение	Наименование	Кол. на исполнение 3.407.1 [illegible] 140СВ										Примечание
					—	01	02	03							
				Документация											
А4			3.407.1-151.0-000ТО	Техническое описание	X	X	X	X							
А4			3.407.1-151.2-140СБ	Сборочный чертеж	X	X	X	X							
				Детали											
А4		1	3.407.1-151.2-142	Пластина М 213	2	2	2	2							
А4		2	3.407.1-151.2-143	Пластина М 214	2	2	2	2							
А4		3	3.407.1-151.2-144	Пластина М 215	1	1									
А4		4	3.407.1-151.2-145	Пластина М 217			1	1							
А4		5	3.407.1-151.2-146	Пластина М 219	4		4								
А4		6	-01	Пластина М 220		4		4							

Продолжение спецификации см. листы 5, 6.

Зав. НИЛ ЭС	Горелов	[signature]	6.07.88
ГИП	Пинчук	[signature]	6.07.88
Рук. гр.	Гальперин	[signature]	6.07.88
Н. контр.	Орлова	[signature]	6.07.88
Провер.	Салита	[signature]	6.07.88
Ст. инж.	Богорад	[signature]	6.07.88

3.407.1-151.2-140

Пояса С 136 ÷ С 139
Спецификация

Стадия	Лист	Листов
Р	4	6

«ЭНЕРГОСЕТЬПРОЕКТ»
Северо-Западное отделение
Ленинград

Копировал Дуб

Формат А4

2594/4

229

Формат	Зона	Поз.	Обозначение	Наименование	Кол. на исполнение 3.407.1-151.2-140 СБ										Примечание
					–	01	02	03							
Б4			3.407.1-151.2-140 СБ	Пояс М 233	2		2								30,2 кг
				Швеллер 10 ГОСТ 8240-72 / L=3520 ВСт3пс6 ТУ14-1-3023-80											
Б4			3.407.1-151.2-140 СБ	Распорка М 234	1		1								5,0 кг
				Швеллер 10 ГОСТ-8240-72 / L=585 ВСт3пс6 ТУ14-1-3023-80											
Б4			3.407.1-151.2-140 СБ	Распорка М 235	1		1								2,7 кг
				Швеллер 10 ГОСТ 8240-72 / L=310 ВСт3пс6 ТУ14-1-3023-80											
Б4			3.407.1-151.2-140 СБ	Пояс М 236		2		2							36,6 кг
				Швеллер 12 ГОСТ 8240-72 / L=3520 ВСт3пс6 ТУ14-1-3023-80											

Продолжение спецификации см. лист 6.

Инв. № подл.	Подпись и дата	Взам. инв. №

Формат	Зона	Поз.	Обозначение	Наименование	Кол. на изделие 3.407.1-151.2-140СБ										Примечание
					–	01	02	03							
БЧ			3.407.1-151.2- 140 СБ	Распорка м 237		1		1							6,1 кг
				Швеллер 12 ГОСТ 8240-72 L=585 ВСт3пс6 ГУ14-1-3023-80											
БЧ			3.407.1-151.2- 140 СБ	Распорка м 238		1		1							3,2 кг
				Швеллер 12 ГОСТ 8240-72 L=310 ВСт3пс6 ГУ14-1-3023-80											

2594/4

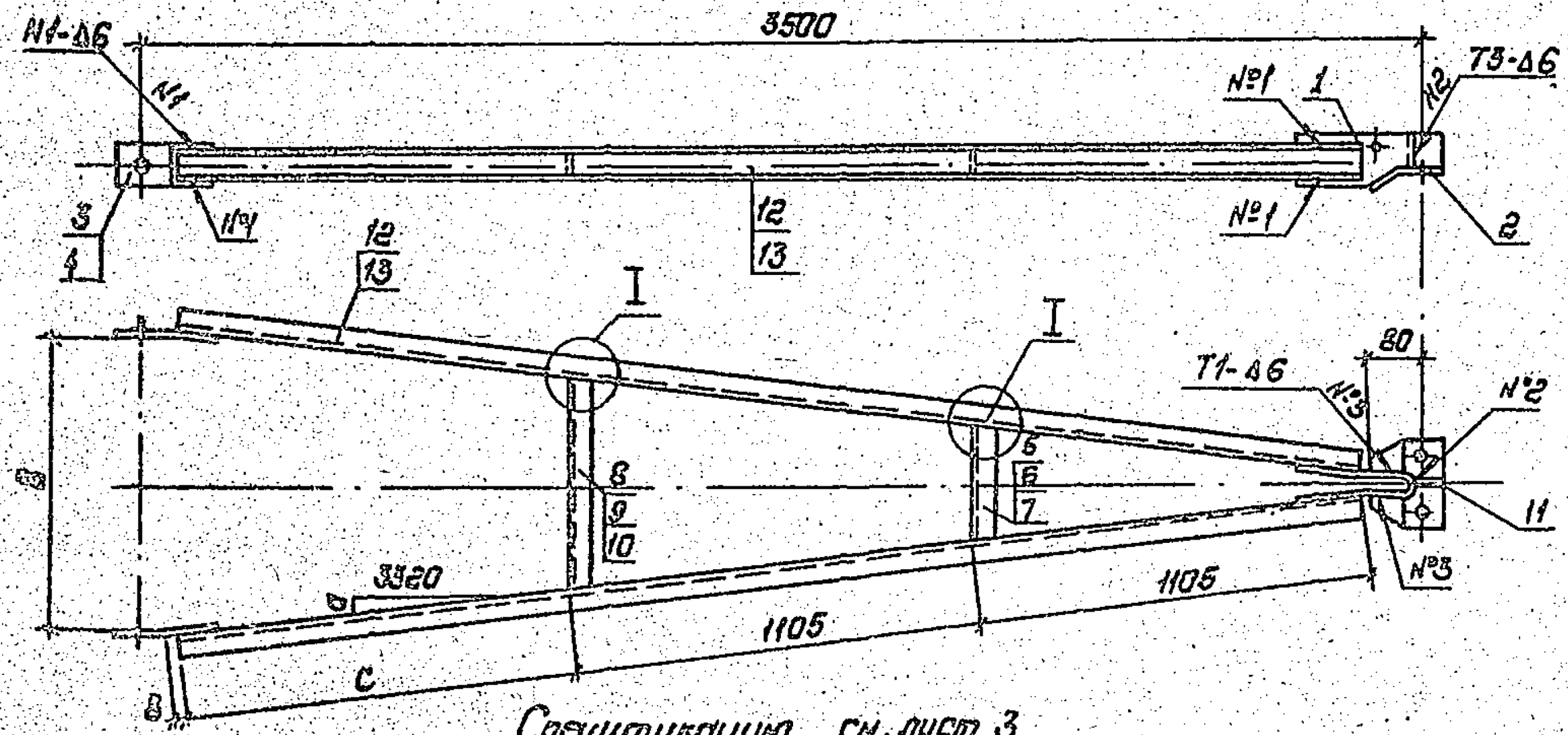

Спецификации см. лист 3

				3.407.1-151.2-141 СБ			
Зав.НИЛКЗ	Горелов		1.06.88	Пояса С140÷С142 Сборочный чертеж	Стадия	Масса	Масштаб
ГИП	Пинчук		1.06.88		Р	см. табл.	—
Рук.гр.	Гольцерин		1.06.88		Лист 1	Листов 3	
Н.контр.	Орлова		1.06.88		ЭНЕРГОСЕТЬПРОЕКТ Северо-Западное отделение Ленинград		
Проверил	Силина		1.06.88				
Ст.инж.с	Богород		1.06.88				

Копировал: Полье Формат: А4

2594/4

231

Обозначение	Марка	a мм	c мм	в мм	Масса, кг
3.407.1-151.2-141 СБ	С 140	222,0	1110	465	55,7
-01	С 141	237,5	1110	495	55,8
-02	С 142	389,5	1125	800	58,4

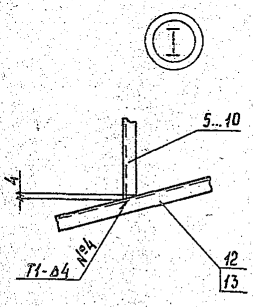

1. Электроды Э42А, ГОСТ 9467-75.
2. Сварные швы по ГОСТ 5264-80

Формат	Зона	Поз.	Обозначение	Наименование	Кол. на —	Кол. на 01	Кол. на -02	Примечание
				Документация				
А4			3.407.1-151.0-000 ТО	Техническое описание				
А4			3.407.1-151.2-141 СБ	Сборочный чертеж				
				Детали				
А4		1	3.407.1-151.2-006	Пластина М 10	1	1	1	
А4		2	3.407.1-151.2-009	Пластина М 11	1	1	1	
А4		3	3.407.1-151.2-147	Пластина М223	2	2		
А4		4	-01	Пластина М224			2	
				Швеллер 8 ГОСТ 8240-72 / Вст3пс6 ТУ 14-1-3023-80				
А4		5	3.407.1-151.2-141 СБ	Распорка М239 L=185	1			1,3 кг
А4		6	3.407.1-151.2-141 СБ	Распорка М240, L=195		1		1,3 кг
А4		7	3.407.1-151.2-141 СБ	Распорка М241, L=295			1	2,1 кг
А4		8	3.407.1-151.2-141 СБ	Распорка М242, L=335	1			2,4 кг
А4		9	3.407.1-151.2-141 СБ	Распорка М243, L=355		1		2,5 кг
А4		10	3.407.1-151.2-141 СБ	Распорка М244, L=555			1	3,9 кг
				Материалы				
		11		Полоса 6×40 ГОСТ 103-76 / Вст3пс6 ТУ 14-1-3023-80 L=50	1	1	1	0,1 кг
		12		Швеллер 8 ГОСТ 8240-72 / Вст3пс6 ТУ 14-1-3023-80 L=3326	2	2		23,4 кг
		13		Швеллер 8 ГОСТ 8240-72 / Вст3пс6 L=3335 ТУ 14-1-3023-80			2	23,5 кг

Инв. № подл. | Подпись и дата | Взам. инв. №

Зав. ниэкэс	Горелов		6.07.88
ГИП	Пинчук		6.07.88
Рук. гр.	Гольперин		6.07.88
Н. контр.	Орлова		6.07.88
Провер.	Салита		6.07.88
Ст. инж.	Богарад		6.07.88

3.407.1-151.2-141

Пояса С140÷С142
Спецификация

Стадия	Лист	Листов
Р	3	3

«ЭНЕРГОСЕТЬПРОЕКТ»
Северо-Западное отделение
Ленинград

Копировал Дубч

Формат А4

2594/4

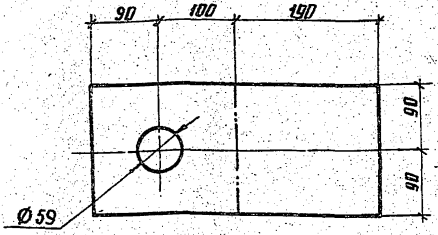



Гнуть в горячем состоянии.

Зав. нилкзо	Горелов		7.01.88	3.407.1-151.2-142			
ГИП	Пинчук		7.01.88	Пластина М213	Стадия	Масса	Масштаб
Рук. гр.	Гальперин		7.01.88		Р	8,3	1:5
Н. контр.	Орлова		7.01.88		Лист	Листов	
Проверил	Логинова		7.01.88	Полоса 16×180 ГОСТ 103-76 L=380 ВСт3сп5ТУ14-1-3023-80	ЭНЕРГОСЕТЬПРОЕКТ Северо-Западное отделение Ленинград		
Ст. инж.	Богород		7.01.88				

Инв. № подл. | Подпись и дата | Взам. инв. №

копир. Анив формат А4

2594/4

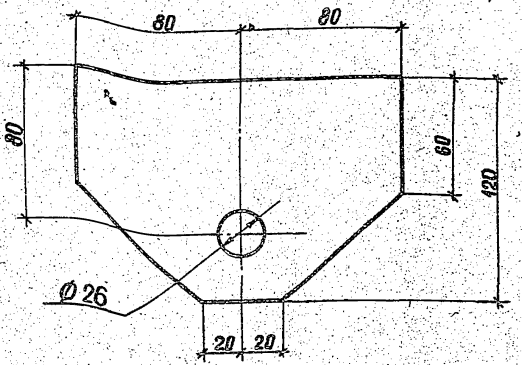

Зав. нилкэо	Горелов		7.06.88	3.407.1-151.2-143			
ГИП	Линчук		7.06.88	Пластина М 214	Стадия	Масса	Масштаб
Рук. гр.	Гальперин		7.06.88		Р	3.0	1:2
Н. контр.	Орлова		7.06.88		Лист	Листов	
Проверил	Салита		7.06.88	Полоса L = 160	25×120 ГОСТ 103-76	ЭНЕРГОСЕТЬПРОЕКТ Северо-Западное отделение Ленинград	
Ст. инж.	Богорад		7.06.88		ВСт3сп5 ТУ 14-1-3023-80		

Инв. № подл. | Подпись и дата | Взам. инв. №

копир. Акид формат А4

2594/4

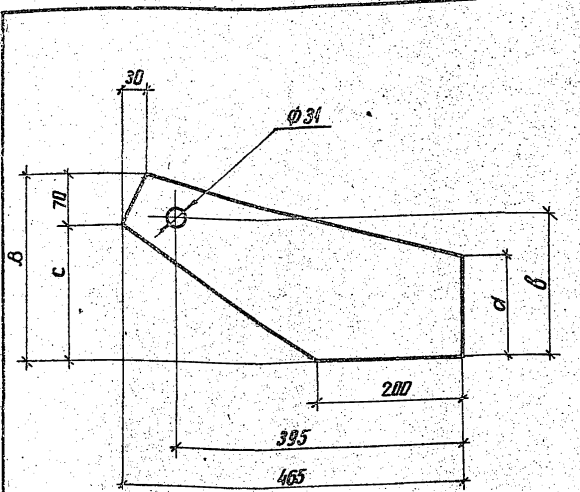

Обозначение	Марка	a, мм	в, мм	c, мм	B, мм	Масса, кг
3.407.1-151.2-144	М 215	140	195	185	255	8,5
-01	М 216	180	215	205	275	9,8

Инв. № подл. | Подпись и дата | Взам. инв. №

Разраб.	Горелов		7.06.89
ГИП	Пинчук		7.06.89
Рук. гр.	Гольцерштейн		7.06.89
Н. контр.	Орлова		7.06.89
Проверил	Салита		7.06.89
Гл. инж.	Богород		7.06.89

3.407.1-151.2-144

Пластины М 215, М216

Стадия	Масса	Масштаб
Р	см. табл.	—
Лист	Листов	

Лист 16 ГОСТ 19903-74
L=465 Вст3сп5ТУ14-1-3023-80

ЭНЕРГОСЕТЬПРОЕКТ
Северо-Западное отделение
Ленинград

Копир. Ани

2594/4 формат А4

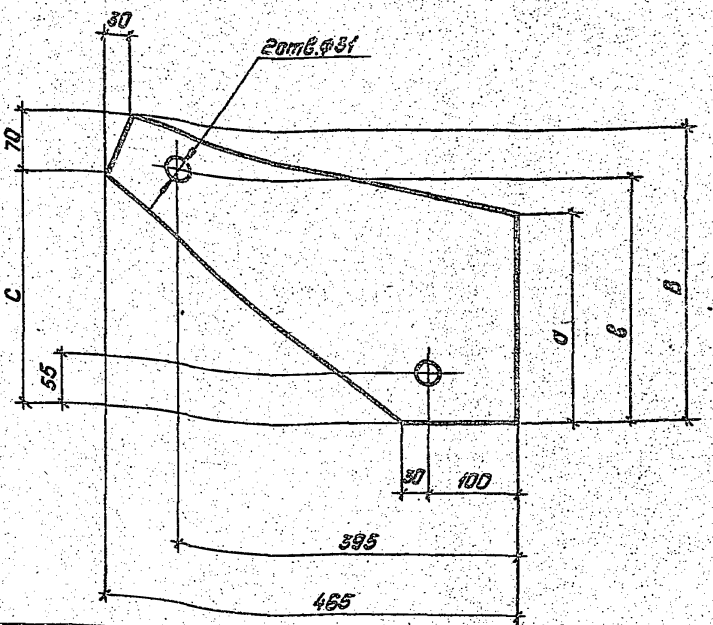

Обозначение	Марка	d, мм	b, мм	C, мм	B, мм	Масса,кг
3.407.1-151.2-145	М217	235	290	280	350	11.1
-01	М218	275	310	300	370	12.4

Зав.НИЛКЗС	Горелов		7.06.89
ГИП	Линчук		7.06.89
Рук.гр.	Гальперин		7.06.89
Н.контр.	Орлова		7.06.89
Проверил	Салита		7.06.89
Ст.инж.	Баграда		7.06.89

3.407.1-151.2-145

Пластины М217, М218

Стадия	Масса	Масштаб
Р	см. табл.	—
Лист	Листов	

Лист 16 ГОСТ 19903-74
L=465 ВСт3сп5ТУ14-1-3023-80

Энергосетьпроект
Северо-Западное отделение
Ленинград

Копировал: Полье

Формат А4

2594/4

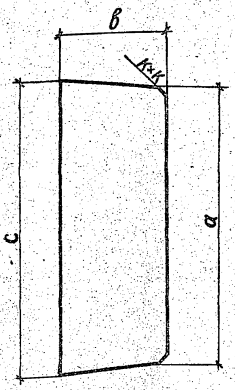

Обозначение	Марка	Размеры, мм				Масса кг
		а	в	к	с	
3.407.1-151.2-146	М 219	80	40	4	87	0,2
-01	М 220	99	45	4	107	0,3
-02	М 221	118	50	5	127	0,4
-03	М 222	136	55	5	146	0,5

Взам. инв. №

Подпись и дата

Инв. № подл.

Зав. инж.	Горелов		7.06.88
ГИП	Пинчук		7.06.88
Рук. гр.	Гольперин		7.06.88
Н. контр.	Орлова		7.06.88
Проверил	Салита		7.06.88
Ст. инж.	Богород		7.06.88

3.407.1-151.2-146

Пластины М219÷М222

Стадия	Масса	Масштаб
Р	см. табл.	—

Лист | Листов

Полоса 8 ГОСТ 103-76

ВСт3 пс6 ТУ 14-1-3023

ЭНЕРГОСЕТЬПРОЕКТ
Северо-Западное отделение
Ленинград

копир. Ахид

формат А4

2594/4

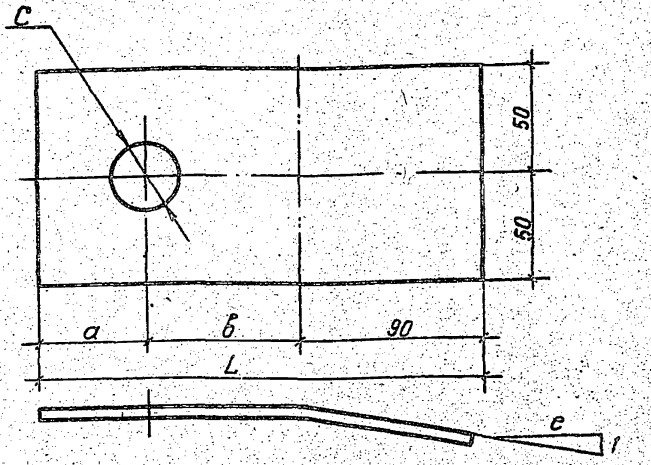

Обозначение	Марка	Размеры, мм					Масса кг
		a	в	c	e	L	
3.407.1-151.2 - 147	М 223	50	100	31	14	240	1,5
-01	М 224	60	100	39	8	250	1,6

Гнуть в горячем состоянии

Зав. НИЛКЭС	Горелов		7.06.88
ГИП	Пинчук		7.06.88
Рук. гр.	Гальперин		7.06.88
Н. контр.	Орлова		7.06.88
Проверил	Салита		7.06.88
Ст. инж.	Богорад		7.06.88

3.407-151.2-147

Пластины М223, М224

Стадия	Масса	Масштаб
Р	см. табл.	—

Лист | Листов

Полоса 8×100 ГОСТ 103-76
В Ст3 пс 6 ТУ 14-1-3023-80

ЭНЕРГОСЕТЬПРОЕКТ
Северо-Западное отделен
Ленинград

Копир. Формат А4

2594/4

Инв. № подл.	Подпись и дата	Взам. инв. №

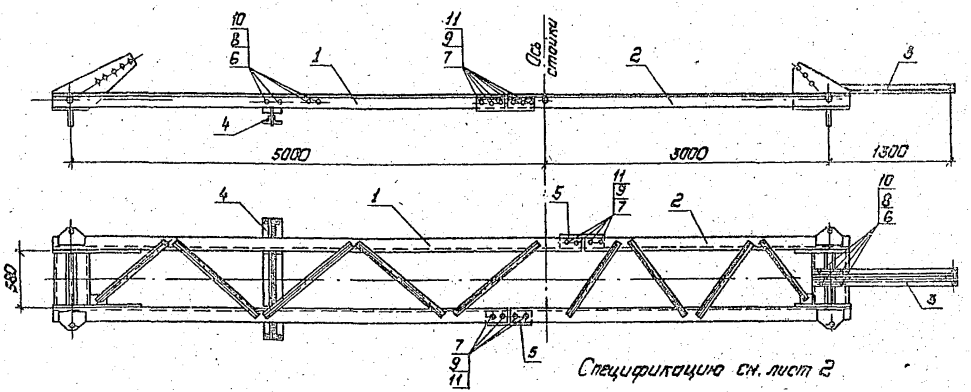

Спецификацию см. лист 2

Зав. инж.	Горелов		1.06.88
ГИП	Пинчук		1.06.88
Рук. гр.	Гальперин		1.06.88
Н. контр.	Орлова		1.06.88
Проверил	Богорад		1.06.88
Ст. инж.	Салита		1.06.88

3.407.1-151.2-148 СБ

Пояс С143
Сборочный чертеж

Стадия	Масса	Масштаб
Р	700.0	1:40

Лист 1 | Листов 2

ЭНЕРГОСЕТЬ ПРОЕКТ
Северо-Западное отделение
Ленинград

Копировал: Польс

Формат: А4

240

2594/4

Формат	Зона	Поз.	Обозначение	Наименование	Кол.	Примечание
				Документация		
А4			3.407.1 - 151.0 - 000 ТО	Техническое описание		
А4			3.407.1 - 151.2 - 148 СБ	Сборочный чертеж		
				Сборочные единицы		
А4		1	3.407.1 - 151.2 - 149 СБ	Пояс С144	1	
А4		2	3.407.1 - 151.2 - 150 СБ	Пояс С145	1	
А4		3	3.407.1 - 151.2 - 151 СБ	Консоль С146	1	
А4		4	3.407.1 - 151.2 - 152 СБ	Подвеска С147	1	
				Детали		
А4		5	3.407.1 - 151.2 - 072	Накладка М 123	2	
				Стандартные изделия		
				Болты ГОСТ 7798-70		
		6		М20 - 8g х 65.46	12	0,23 кг
		7		М30 - 8g х 90.46	20	0,75 кг
				Гайки ГОСТ 5915-70		
		8		М20 - 7Н.4	12	0,06 кг
		9		М30 - 7Н.4	20	0,22 кг
				Шайбы ГОСТ 11371-78		
		10		20 - 004	24	0,02 кг
		11		30 - 004	40	0,07 кг

Зав.нилкэс	Горелов		6.07.88
ГИП	Пинчук		6.07.88
Рук.гр.	Гольперин		6.07.88
Н.контр.	Орлова		6.07.88
Пров.	Логинова		6.07.88
Ст.инж.	Салита		6.07.88

3.407.1 - 151.2 - 148

Пояс С143
Спецификация

Стадия	Лист	Листов
Р	2	2

«ЭНЕРГОСЕТЬПРОЕКТ»
Северо-Западное отделение
Ленинград

Копировал Дуб

Формат А4

2594/4

Инв. № подл.	Подпись и дата	Взам. инв. №

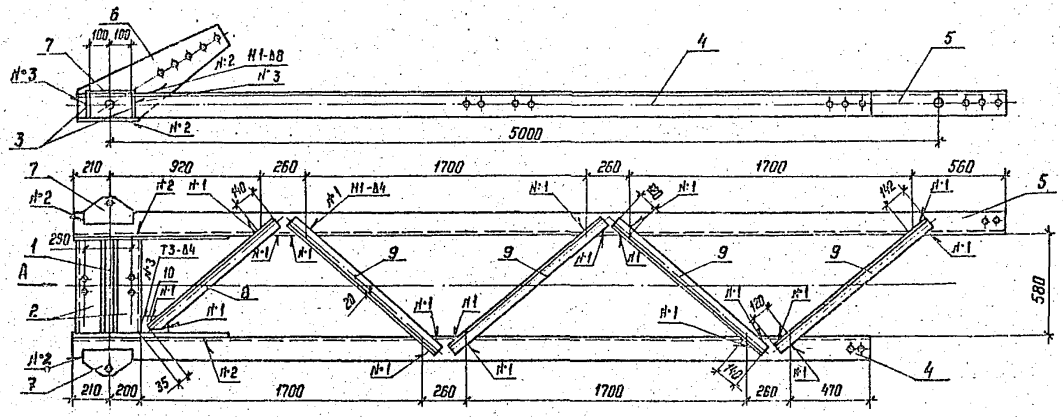

1. Электроды Э42А, ГОСТ 9467-75
2. Сварные швы по ГОСТ 5264-80

Спецификацию см. лист 3

Зав. КИЛКЭС	Горелов	[подпись]	1.06.88
ГНП	Пинчук	[подпись]	1.06.88
Рук. гр.	Гольперин	[подпись]	1.06.88
Н. контр.	Орлова	[подпись]	1.06.88
Проверил	Логинова	[подпись]	1.06.88
Ст. инж.	Салита	[подпись]	1.06.88

3.407.1 - 151.2 - 149 СБ

Пояс С 144
Сборочный чертеж

Стадия	Масса	Масштаб
Р	350,6	1:25

Лист 1 | Листов 3

ЭНЕРГОСЕТЬПРОЕКТ
Северо-Западное отделение
Ленинград

Копир. [подпись]

Формат А4

2594/4

Вид А

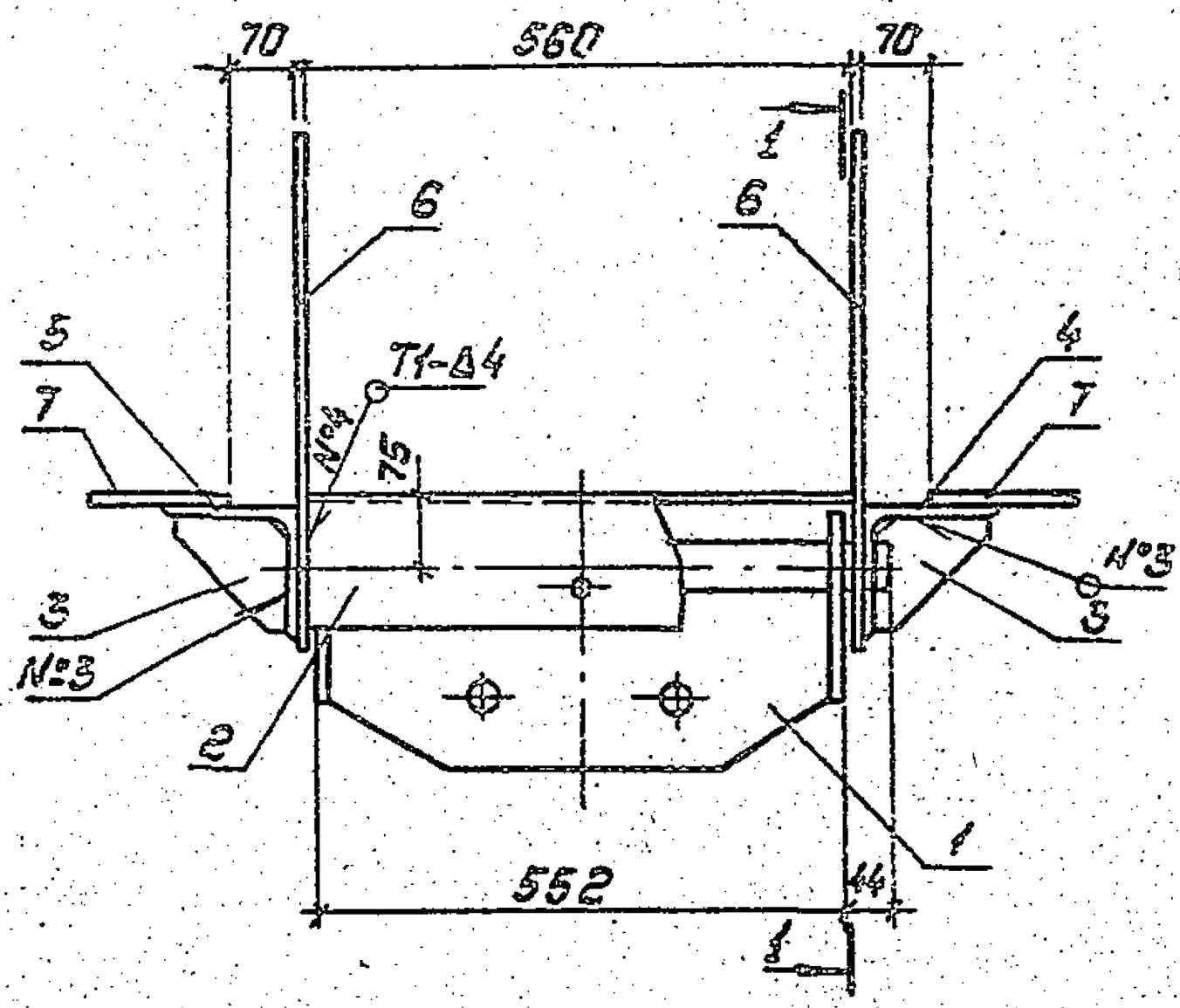

1 — 1

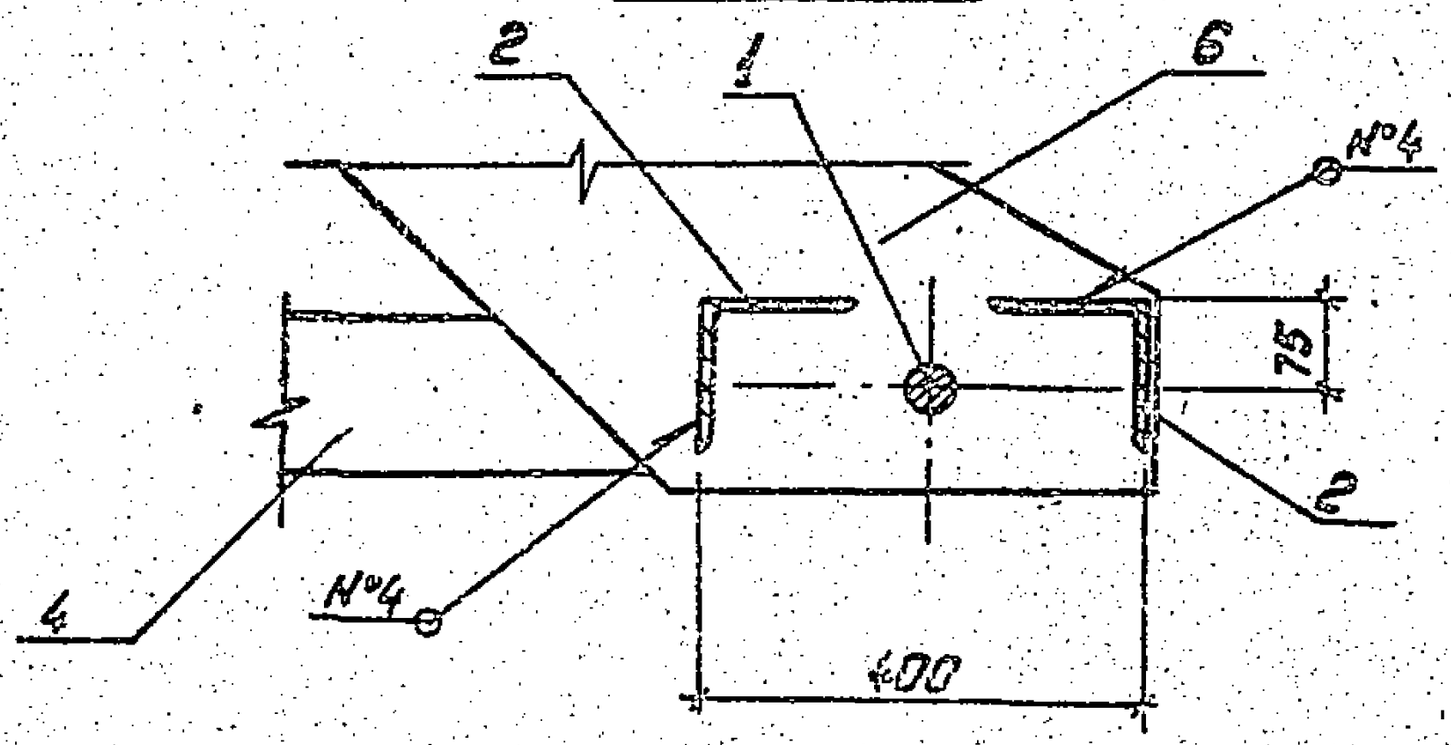

Формат	Зона	Поз.	Обозначение	Наименование	Кол.	Примечание
				Документация		
А4			3.407.1-151.0-000ТО	Техническое описание		
А			3.407.1-151.2-149СБ	Сборочный чертеж		
				Сборочные единицы		
А4		1	3.407.1-151.2-069 СБ	Подвеска С.49	1	
				Детали		
А4		2	3.407.1-151.2-077	Распорка М128	2	
А4		3	3.407.1-151.2-078	Пластина М129	4	
А4		4	3.407.1-151.2-153	Пояс М245	1	
А4		5	3.407.1-151.2-154	Пояс М246	1	
А4		6	3.407.1-151.2-157	Пластина М249	2	
А4		7	3.407.1-151.2-159	Пластина м 251	2	
А4		8	3.407.1-151.2-160-01	Раскос М253	1	
				Материалы		
				Уголок 75х75х6 ГОСТ 8509-86 ВСт3пс6ГУ14-1-3023-80		
		9		L = 1185	4	8,2 кг
		10		Полоса 10х130 ГОСТ 103-76 L = 130 ВСт3пс6ГУ14-1-3023-80	1	1,3 кг

Инв.№ подл. | Подпись и дата | Взам. инв.№

Зав.лабэс	Горелов		6.01.88
ГИП	Пинчук		6.01.88
Рук. гр.	Гольперин		6.01.88
Н. контр.	Орлова		6.01.88
Провер.	Логинова		6.01.88
Ст. инж.	Богород		6.01.88

3.407.1-151.2-149

Пояс С144
Спецификация

Стадия	Лист	Листов
Р	3	3

ЭНЕРГОСЕТЬПРОЕКТ
Северо-Западное отделение
Ленинград

Копировал Дубч

Формат А4

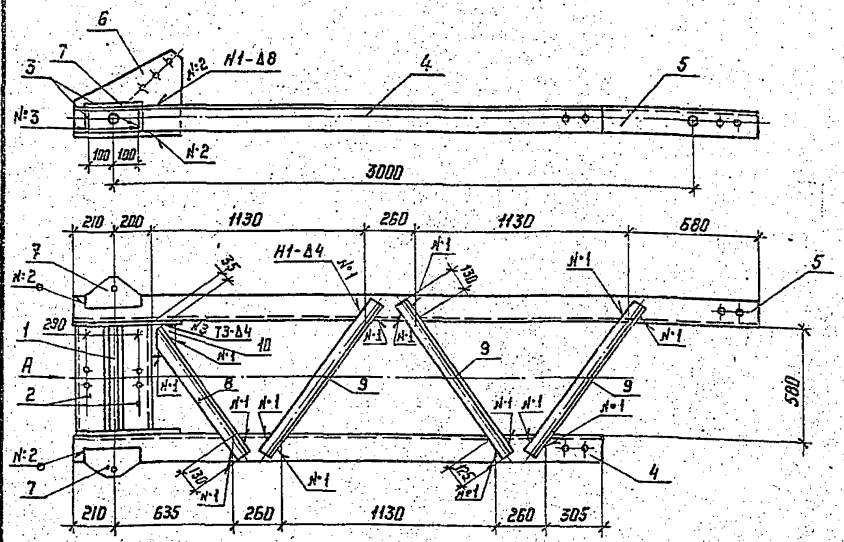

1. Электроды Э42А, ГОСТ 9467-75.
2. Сварные швы по ГОСТ 5264-80
Спецификацию см. лист 2

				3.407.1 - 151.2-150 СБ		
Зав. НИЛКЭС	Горелов		1.06.88	Пояс С 145 Сборочный чертеж	Стадия	Масса	Масштаб
ГИП	Пинчук		1.06.88		Р	250,8	1:25
Рук. гр.	Гальперин		1.06.88		Лист 1	Листов 2	
Н. контр.	Орлова		1.06.88		ЭНЕРГОСЕТЬПРОЕКТ Северо-Западное отделение Ленинград		
Проверил	Логинова		1.06.88				
Ст. инж.	Салита		1.06.88				

Инв. № подл. | Подпись и дата | Взам. инв. №

Копир. Ната

формат А4

2594/4

Формат	Зона	Поз.	Обозначение	Наименование	Кол.	Примечание
				Документация		
А4			3.407.1-151.0-000 ТО	Техническое описание		
А4			3.407.1-151.2-150 СБ	Сборочный чертеж		
				Сборочные единицы		
А4		1	3.407.1-151.2-069 СБ	Подвеска С 49	1	
				Детали		
А4		2	3.407.1-151.2-77	Распорка М 128	2	
		3	3.407.1-151.2-76	Пластина М 129	4	
А4		4	3.407.1-151.2-155	Пояс М 247	1	
А4		5	3.407.1-151.2-156	Пояс М 248	1	
А4		6	3.407.1-151.2-158	Пластина М 250	2	
А4		7	3.407.1-151.2-159	Пластина М 251	2	
А4		8	3.407.1-151.2-160	Раскос М 252	1	
				Материалы		
				Уголок 75х75х6 ГОСТ 8509-86 ВСт3пс6 ТУ 14-1-3023-80		
		9		L = 980	3	6,8 кг
				Полоса 10х130 ГОСТ 103-76 ВСт3пс6 ТУ 14-1-3023-80 L=130	1	1,3 кг
		10				

Инв. № подл. | Подпись и дата | Взам. инв. №

Гл. инж.	Горелов			6.01.88
ГИП	Пинчук			6.01.88
Рук. гр.	Гольперин			6.01.88
Н. контр.	Орлова			6.01.88
Провер.	Логинова			6.01.88
Ст. инж.	Солуто			6.01.88

3.407.1-151.2-150

Пояс С145
Спецификация

Стадия	Лист	Листов
Р	2	2

ЭНЕРГОСЕТЬПРОЕКТ
Северо-Западное отделение
Ленинград

Копировал АУА Формат А4

2594 14

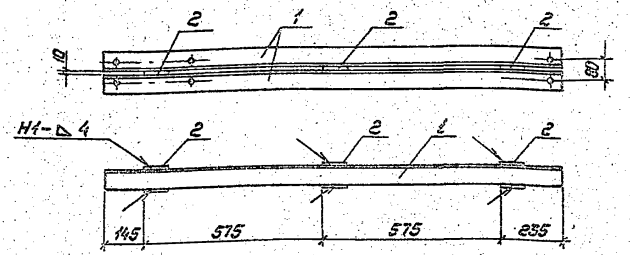

Формат	Зона	Поз.	Обозначение	Наименование	Кол.	Примечание
				Документация		
А4			3.407.1-151.0-000ТО	Техническое описание		
А4			3.407.1-151.2-151 СБ	Сборочный чертеж		
				Детали		
А4		1	3.407.1-151.2-161	Консоль К254	2	
				Материалы		
		2		Полоса $\frac{10\times90\ ГОСТ\ 103-76}{80\ т\ 3\ пс\ 6\ ТУ14-1-3023-80}$ L=90	3	0,6 кг

1. Электроды Э42А, ГОСТ 9467-75
2. Сварные швы по ГОСТ 5264-80

Зав. нипсе	Горелов	[подпись]	1.06.88
ГИП	Пинчук	[подпись]	1.06.88
Рук. гр.	Гальперин	[подпись]	1.06.88
Н. контр.	Орлова	[подпись]	1.06.88
Проверил	Салита	[подпись]	1.06.88
Инженер	Логинова	[подпись]	1.06.88

3.407.1-151.2-151 СБ

Консоль С14Е
Сборочный чертеж

Стадия	Масса	Масштаб
Р	22.8	1:15

Лист | Листов

„ЭНЕРГОСЕТЬПРОЕКТ"
Северо-Западное отделение
Ленинград

Инв. № подл. | Подпись и дата | Взам. инв. №

Копировал: Польс

Формат: А4

2594/4

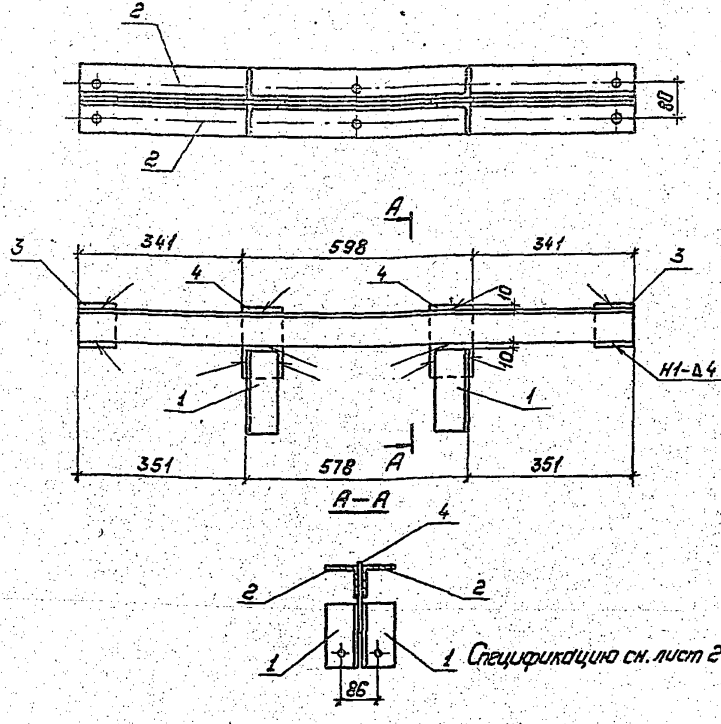

1 Спецификацию см. лист 2

Зав.НИКЭС	Горелов		1.06.88
ГИП	Пинчук		1.06.88
Рук.гр.	Гальперин		1.06.88
Н. контр.	Орлова		1.06.88
Проверил	Богорад		1.06.88
Ст. инж.	Салита		1.06.88

Инв.№ подл. | Подпись и дата | Взам. инв.№

3.407.1-151.2-152СБ

Подвеска С147
Сборочный чертеж

Стадия	Масса	Масштаб
Р	26.4	1:10
Лист 1	Листов 2	

„Энергосетьпроект"
Северо-Западное отделение
Ленинград

Копировал: Польс

Формат: А4

Формат	Зона	Поз.	Обозначение	Наименование	Кол.	Примечание
				Документация		
А4			3.407.1-151.0-000 ТО	Техническое описание		
А4			3.407.1-151.2-152 СБ	Сборочный чертеж		
				Детали		
А4		1	3.407.1-151.2-083	Распорка М134	4	
А4		2	3.407.1-151.2-162	Распорка М255	2	
				Материалы		
		3		Полоса 6х90 ГОСТ 103-76 ВСт3пс6 ТУ 14-1-3023-80 L=90	2	0,4 кг
		4		Полоса 6х100 ГОСТ 103-76 ВСт3пс6 ТУ 14-1-3023-80 L=195	2	1,2 кг

Зав.НИЛЭС	Горелов		6.01.88
ГИП	Пинчук		6.01.88
Рук.гр.	Гальперин		6.01.88
Н.контр.	Орлова		6.01.88
Провер.	Салита		6.01.88
Инж.	Логинова		6.01.88

3.407.1-151.2-152

Подвеска С147
Спецификация

Стадия	Лист	Листов
Р	2	2

ЭНЕРГОСЕТЬПРОЕКТ
Северо-Западное отделение
Ленинград

Копировал дуб. Формат А4

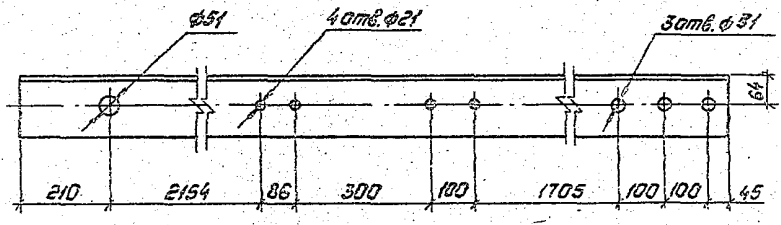

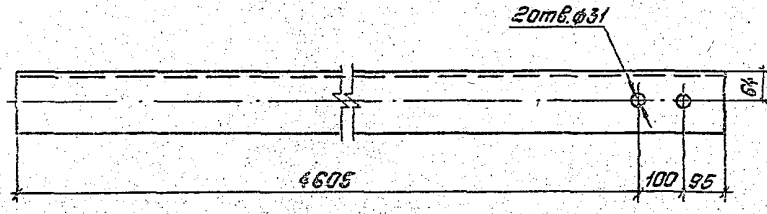

Зав. НИЛКЭС	Горелов		7.06.88	3.407.1-151.2-153			
ГИП	Пинчук		7.06.88	Пояс Н245	Стадия	Масса	Масштаб
Рук. гр.	Гальперин		7.06.88		Р	93,2	1:10
Н. контр.	Орлова		7.06.88		Лист	Листов	
Проверил	Логинова		7.06.88	Уголок L=4800 140×140×9 ГОСТ 8509-86 / ВСт3пс6ТУ14-1-3023-81	ЭНЕРГОСЕТЬПРОЕКТ Северо-Западное отделение Ленинград		
Ст. инж.	Салита		7.06.88				

Инв. № подл. | Подпись и дата | Взам. инв. №

Копировал: Польс

Формат: А4

2594/4

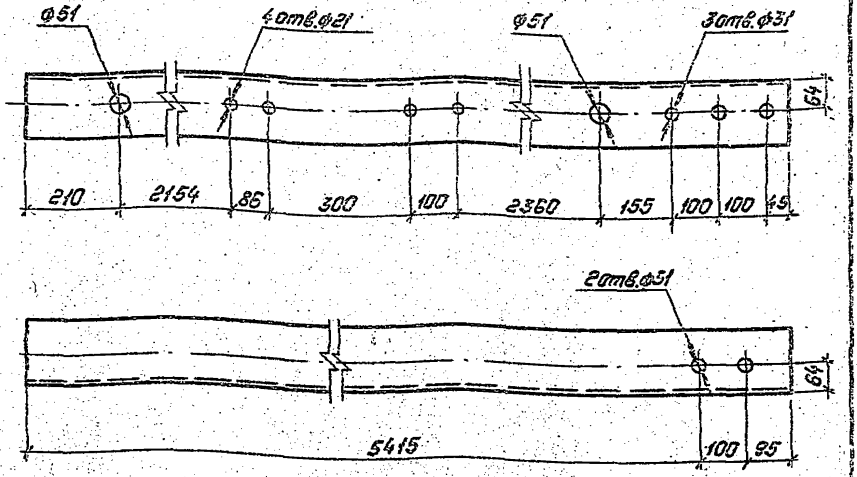

				3.407.1-151.2-154			
Зав.Нилкэс	Горелов		7.06.88	Пояс М246	Стадия	Масса	Масштаб
ГИП	Пинчук		7.06.88		Р	108,9	1:10
Рук.гр.	Гальперин		7.06.88		Лист	Листов	
Н.контр.	Орлова		7.06.88	Уголок 140х140х9 ГОСТ 8509-86	„ЭНЕРГОСЕТЬПРОЕКТ"		
Проверил	Богорад		7.06.88	ВСт3пс6 ТУ14-1-3023-80	Северо-Западное отделение		
Ст.инж.	Салита		7.06.88	L=5510	Ленинград		

Инв.№ подл. | Подпись и дата | Взам. инв. №

Копировал: Польс

Формат: А4

2594/4

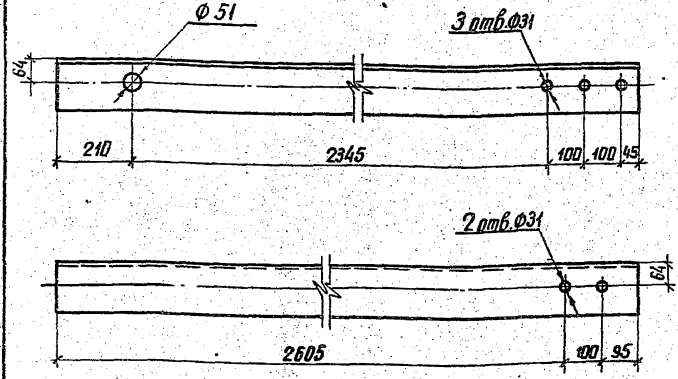

				3.407.1-151.2-155		
Гл.инж.	Горелов		7.86.91	Пояс м 247	Стадия: Р	Масса: 54,3	Масштаб: 1:10
ГИП	Панчук		7.86.91		Лист	Листов
Рук.гр.	Гольперин		7.86.91			
Конт.	Орлова		7.86.91	Уголок 140×140×9 ГОСТ 8.509-86 / L=2800 / Ст3пс6 ТУ14-1-3023-80	ЭНЕРГОСЕТЬПРОЕКТ Северо-Западное отделение Ленинград	
Утвердил	Лагинова		7.86.91			
Ст.инж.	Салита		7.86.91			

Инв.№ подл. | Подпись и дата | Взам.инв.№

копир. Акид

формат А4

2594/4

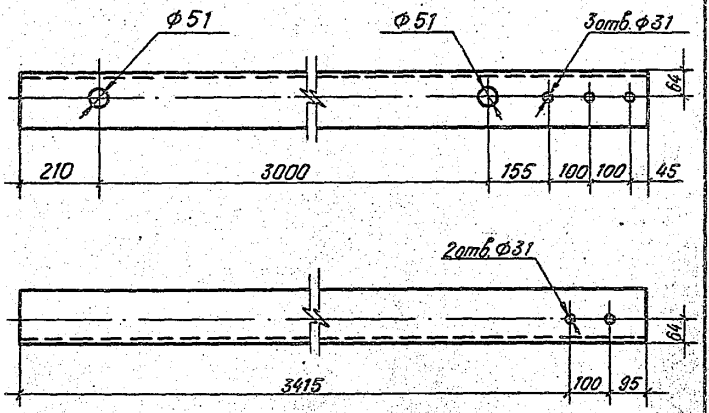

				3.407.1-151.2-156			
				Пояс М 248	Стадия	Масса	Масштаб
					Р	70,1	1:10
					Лист	Листов	
Зав.НИЛКЭС	Горелов		7.06.88				
Г И П	Пинчук		7.06.88				
Рук. гр.	Гальперин		7.06.88				
Н. контр.	Орлова		7.06.88	Уголок 140×140×9 ГОСТ 8509-86	ЭНЕРГОСЕТЬПРОЕКТ Северо-Западное отдел. Ленинград		
Проверил	Логинова		7.06.88				
Ст. инж.	Салита		7.06.88	L = 3610 ВСт3пс6 ТУ14-1-3023-80			

Инв. № подл. | Подпись и дата | Взам. инв. №

Копир. [illegible]

Формат А4

2594/4

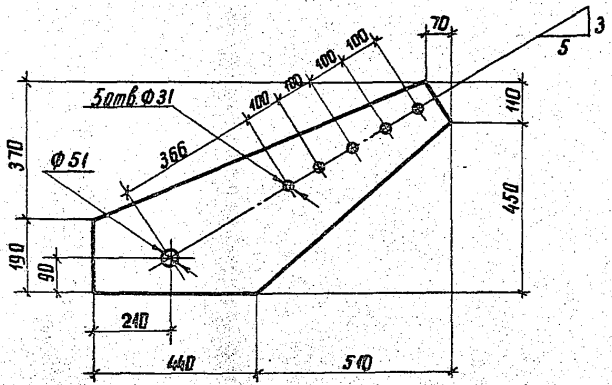

				3.407.1-151.2-157			
				Пластина М249	Стадия	Масса	Масштаб
					Р	19.8	1:10
					Лист	Листов	
Инв. № подл.	Подпись и дата	Взам. инв. №					
Гл. инжен.	Горелов		7.04.88				
ГИП	Пинчук		7.04.88				
Рук. гр.	Гальперин		7.04.88				
Н. контр.	Орлова		7.04.88	Лист L=950	10х560 ГОСТ 19903-74 / В Ст3псб ТУ14-1-3023-80	ЭНЕРГОСЕТЬПРОЕКТ Северо-Западное отделение Ленинград	
Проверил	Богарад		7.04.88				
Ст. инж.	Салита		7.04.88				

копир. Анна формат А4

2596/4

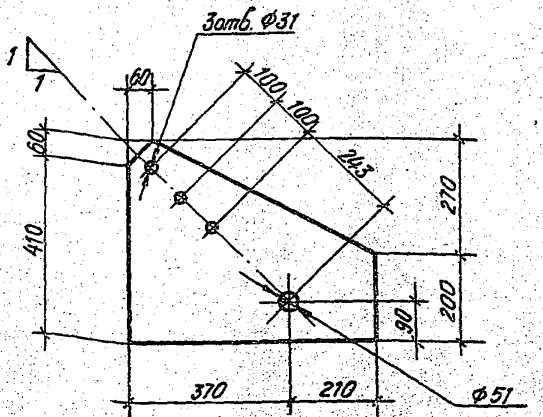

				3.407.1 - 151.2 - 158			
Зав. КИЛКЭС	Горелов		7.06.88	Пластина М 250	Стадия	Масса	Масштаб
ГИП	Пинчук		7.06.88		Р	15,7	1:10
Рук. гр.	Гальперин		7.06.88		Лист	Листов	
Н. контр.	Орлова		7.06.88	Лист L = 580	10×470 ГОСТ 19903-74 / В Ст3 пс ВТУ14-1-3023-80	ЭНЕРГОСЕТЬПРОЕКТ Северо-Западное отделение Ленинград	
Проверил	Богорад		7.06.88				
Ст. инж.	Салита		7.06.88				

Копир. Мел

Формат А4

2594/4

Взам. инв. №

Подпись и дата

Инв. № подл.

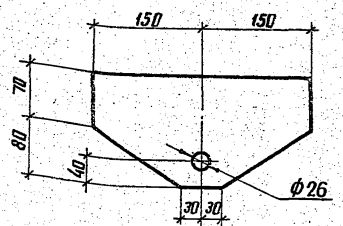

Инв.№ подл. | Подпись и дата | Взам.инв.№

Зав.лаб.	Горелов		7.86.89
ГИП	Пинчук		7.86.89
Рук.гр.	Гальперин		7.86.89
Н.контр.	Орлова		7.86.89
Проверил	Богород		7.86.89
Ст.инж.	Салита		7.86.89

3.407.1-151.2-159

Пластина М251

Стадия	Масса	Масштаб
Р	6,8	1:5
Лист	Листов	

Полоса 25×150 ГОСТ 103-76 / В Ст3сп5 ТУ14-1-3023-80 / L=30

ЭНЕРГОСЕТЬПРОЕКТ
Северо-Западное отделение
Ленинград

копир. Аня формат А4

2594/4

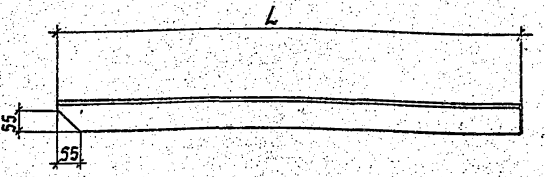

Обозначение	Марка	L, мм	Масса, кг
3.407.1 - 151.2 - 160	М252	820	5,6
-01	М253	1030	7,1

Инв.№ подл. | Подпись и дата | Взам. инв.№

Зав.лилкэс	Горелов		7.04.88
ГИП	Пинчук		7.04.88
Рук.гр.	Гальперин		7.04.88
Н.контр.	Орлова		7.04.88
Проверил	Богорад		7.04.88
Ст.инж.	Салита		7.04.88

3.407.1 - 151.2 - 160

Раскосы М252, М253

Стадия	Масса	Масштаб
Р	сп. табл.	—
Лист	Листов	

Уголок 75×75×6 ГОСТ 8509-86 / Вст3пс6 ТУ14-1-3023-80

Энергосетьпроект Северо-Западное отделение Ленинград

Копир. Сок.

Формат А4 2594/4

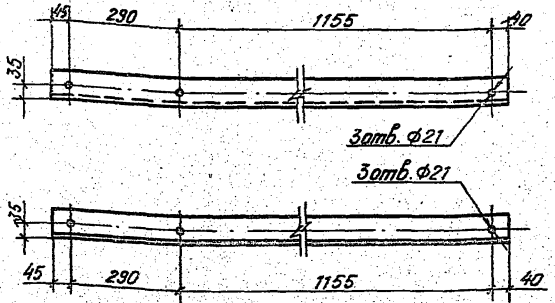

Зав. КИЛКЭС	Горелов			3.407.1-151.2-161			
Г.И.П.	Пинчук			Консоль М254	Стадия	Масса	Масштаб
Рук. гр.	Гальперин				Р	10,5	1:10
Н. контр.	Орлова				Лист	Листов	
Провер.	Богорад			Уголок 75×75×6 ГОСТ 8509-86	ЭНЕРГОСЕТЬПРОЕКТ Северо-Западное отделен. Ленинград		
Ст. инж.	Салита			L=1530 В Ст.3 лс ВТУ 14-1-3025-80			

Инв. № подл. | Подпись и дата | Взам. инв. №

Копировал

Формат А4

2594/4



Инв.№ подл. | Подпись и дата | Взам.инв.№

Зав. НИЛМК	Горелов		7.86
ГИП	Пинчук		7.86
Рук. гр.	Гальперин		7.86
Н.контр.	Орлова		7.86
Проверил	Богорад		7.86
Ст. инж.	Салита		7.86

3.407.1-151.2-162

Распорка Н255

Стадия	Масса	Масштаб
Р	8,2	1:10

Лист	Листов

Уголок 75×75×6 ГОСТ 103-76 / ВСт 3пс6 ТУ14-1-3123-80, L = 1280

Энергосетьпроект
Северо-западное отделение
Ленинград

Копировал: Полс

Формат: А4

2594/4

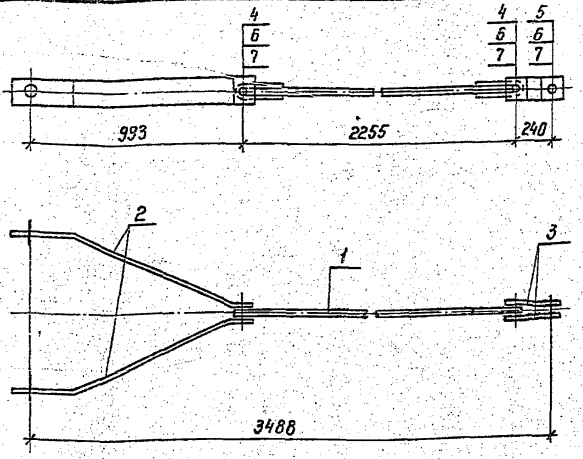

Спецификацию см. лист 2

Зав. НИМЭС	Горелов		1.01.89
ГИП	Пинчук		1.01.89
Рук. гр.	Гальперин		1.01.89
Н. контр.	Орлова		1.01.89
Проверил	Салита		1.01.89
Ст. инж.	Богород		1.04.89

Инв. № подл. | Подпись и дата | Взам. инв. №

3.407.1-151.2-163 СБ

Связь С 148
Сборочный чертеж

Стадия	Масса	Масштаб
Р	35,6	—
Лист 1	Листов 2	

ЭНЕРГОСЕТЬПРОЕКТ
Северо-Западное отделение
Ленинград

Копир. Нагр.

Формат А4

2594/4

Формат	Зона	Поз.	Обозначение	Наименование	Кол.	Примечание
				Документация		
А4			3.407.1-151.0-000ТО	Техническое описание		
А4			3.407.1-151.2-163 СБ	Сборочный чертеж.		
				Сборочные единицы		
А4		1	3.407.1-151.2-167СБ-07	Тяга С165	1	
				Детали		
А4		2	3.407.1-151.2-169	Пластина М256	2	
А4		3	3.407.1-151.2-170	Пластина М257	2	
				Стандартные изделия		
		4		Болт М30-8g×100.46 ГОСТ 7798-70	1	0,80кг
		5		Болт М30-8g×110.46 ГОСТ 7798-70	2	0,86кг
		6		Гайка М30-7Н.4 ГОСТ 5915-70	3	0,22кг
		7		Шайба 30-004 ГОСТ 11371-78	6	0,07кг

Инв.№ подл. | Подпись и дата | Взам.инв.№

Зав.НИЛЭС	Горелов		6.01.89
ГИП	Пинчук		6.01.89
Рук.гр.	Гольперин		6.01.89
Н.контр.	Орлова		6.01.89
Пров.	Салита		6.01.89
Ст.инж.	Богород		6.01.89

3.407.1-151.2-163

Связь с 148
Спецификация

Стадия	Лист	Листов
Р	2	2

ЭНЕРГОСЕТЬПРОЕКТ
Северо-Западное отделение
Ленинград

Копировал дуб.

Формат А4

2594/4

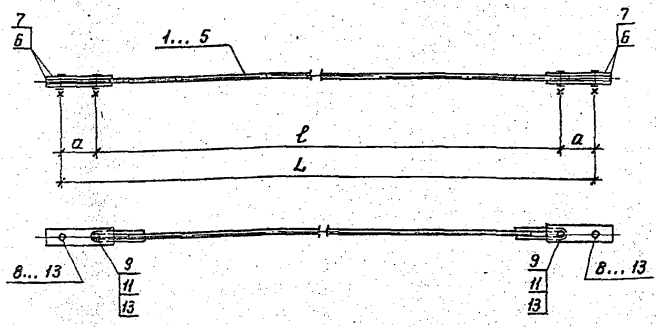

Обозначение	Марка	d мм	ℓ мм	L мм	Масса кг
3.407.1-151.2-164 СБ	С 149	100	2185	2385	13,5
-01	С 150	130	2185	2445	13,5
-02	С 151	100	2440	2640	14,4
-03	С 152	100	2540	2740	14,8
-04	С 153	130	2970	3230	16,3
-05	С 154	100	3215	3415	17,2

Спецификацию см. листы 2, 3

Зав. НИКЭС	Горелов		1.04.88
ГИП	Пинчук		1.04.88
Рук. гр.	Гальперин		1.04.88
Н. контр.	Орлова		1.04.88
Проверил	Богорад		1.04.88
Ст. инж.	Солита		1.04.88

Взам. инв. N

Подпись и дата

Инв. N° подл.

3.407.1 - 151.2 - 164 СБ

Связи С 149 ÷ С 154
Сборочный чертеж

Стадия	Масса	Масштаб
Р	см. табл.	—

Лист 1 | Листов 3

ЭНЕРГОСЕТЬПРОЕКТ
Северо-Западное отделение
Ленинград

Копир. Нота

Формат А4

2594/4

Инв. № подл.	Подп. и дата	Взам. инв. №

Формат	Зона	Поз.	Обозначение	Наименование	Кол. на исполн. 3.407.1-151.2-164СБ —	01	02	03	04	05					Примечание
				Документация											
А4			3.407.1-151.0-000 ТО	Техническое описание											
А4			3.407.1-151.2-164 СБ	Сборочный чертеж											
				Сборочные единицы											
А4		1	3.407.1-151.2-167СЭ-02	Тяга С 160	1	1									
А4		2	-03	Тяга С 161			1								
А4		3	-04	Тяга С 162				1							
А4		4	-05	Тяга С 163					1						
А4		5	-06	Тяга С 164						1					

Продолжение спецификации см. лист 3

Зав. монтаж.	Горелов		6.07.88
ГИП	Линчук		6.07.88
Рук. гр.	Гальперин		6.07.88
Н. контр.	Орлова		6.07.88
Провер.	Богород		6.07.88
Ст. инж.	Салита		6.07.88

3.407.1-151.2-164

Связи С 149÷С 154

Спецификация

Стадия	Лист	Листов
Р	2	3

ЭНЕРГОСЕТЬПРОЕКТ
Северо-Западное отделение
Ленинград

Копировал А4

Формат А4

2594/4

263

Инв. № подл.	Подпись и дата	Взам. инв. №

Формат	Зона	Поз.	Обозначение	Наименование	Кол. на исполн. 3.407.1-151.2-164СБ										Примечание
					–	01	02	03	04	05					
				Детали											
А4		6	3.407.1-151.2-171	Пластина М 256	4		4	4		4					
А4		7	— 01	Пластина М 259		4			4						
				Стандартные изделия											
		8		Болт М20-8д х 80.46 / ГОСТ 7798-70		2			2						0,27 кг
		9		Болт М24-8д х 90.46 / ГОСТ 7798-70	4	2	4	4	2	4					0,44 кг
		10		Гайка М20-7Н.4 / ГОСТ 5915-70		2			2						0,06 кг
		11		Гайка М24-7Н.4 / ГОСТ 5915-70	4	2	4	4	2	4					0,11 кг
		12		Шайба 20-004 / ГОСТ 11371-78		4			4						0,02 кг
		13		Шайба 24-004 / ГОСТ 11371-78	8	4	8	8	4	8					0,03 кг

3.407.1-151.2-164

Лист 3

Копировал Дубъ

Формат А4

264

2594/4

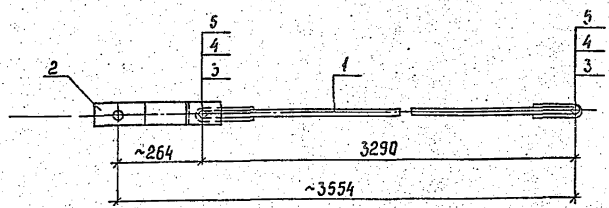

Формат	Зона	Поз.	Обозначение	Наименование	Кол.	Примечание
				Документация		
А4			3.407.1-151.0-000 ТО	Техническое описание		
А4			3.407.1-151.2-165 СБ	Сборочный чертеж		
				Сборочные единицы		
А4		1	3.407.1-151.2-167 СБ	Связь С 158	1	
А4		2	3.407.1-151.2-168 СБ	Связь С 166	1	
				Стандартные изделия		
		3		Болт М20-8g×80.46 ГОСТ 7798-70	2	0,27 кг
		4		Гайка М20-7Н.4 ГОСТ 5915-70	2	0,06 кг
		5		Шайба 20.004 ГОСТ 11371-78	4	0,02 кг

Взам. инв. №

Подпись и дата

Инв. № подл.

Зав. НИЛКЭС	Горелов		6.01.88
ГИП	Линчук		6.01.88
Рук. гр.	Гальперин		6.01.88
Н. контр.	Орлова		6.01.88
Проверил	Салита		6.01.88
Ст. инж.	Багарад		6.01.88

3.407.1-151.2 – 165 СБ

Связь С 155
Сборочный чертеж

Стадия	Масса	Масштаб
Р	11,6	1:10
Лист	Листов	

Энергосетьпроект
Северо-Западное отделение
Ленинград

Копир. Сак

Формат А4 2594/4

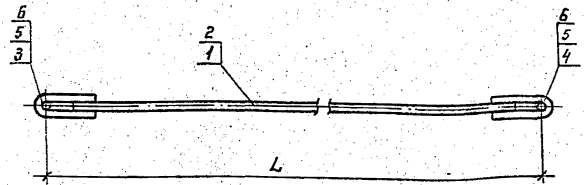

Обозначение	Марка	L мм	Масса кг
3.407.1 - 151.2 - 166 СБ	С 156	3290	9,4
-01	С 157	3860	10,8

Спецификацию см. лист 2

Зав. мастер	Горелов		7.06.88
ГИП	Пинчук		7.06.88
Рук. гр.	Гольперин		7.06.88
Н. контр.	Орлова		7.06.88
Проверил	Салита		7.06.88
Ст. инж.	Богород		7.06.88

3.407.1 - 151.2 - 166 СБ

Связи С 156, С 157
Сборочный чертеж

Стадия	Масса	Масштаб
Р	см. табл.	—

Лист 1 | Листов 2

ЭНЕРГОСЕТЬПРОЕКТ
Северо-Западное отделение
Ленинград

Инв. N подл. | Подпись и дата | Взам. инв. N

Копир. Нота

Формат А4

2594/4

Формат	Зона	Поз.	Обозначение	Наименование	Кол. на —	Кол. на 01		Примечание
				Документация				
А4			3.407.1-151.0-000 ТО	Техническое описание	X	X		
А4			3.407.1-151.2-166 СБ	Сборочный чертеж	X	X		
				Сборочные единицы				
А4		1	3.407.1-151.2-167СБ	Связь С 158	1			
А4		2	-01	Связь С 159		1		
				Стандартные изделия				
		3		Болт М20-8g×70.46 ГОСТ 7798-70	1	1		0,24 кг
		4		Болт М20-8g×80.46 ГОСТ 7798-70	1	1		0,27 кг
		5		Гайка М20-7Н.4 ГОСТ 5915-70	2	2		0,06 кг
		6		Шайба 20-004 ГОСТ 11371-78	4	4		0,02 кг

Зав.НИЛКЭС	Горелов		6.01.85
ГИП	Пиницук		6.01.85
Рук. гр.	Гольперин		6.01.85
Н. контр.	Орлова		6.01.85
Провер.	Солита		6.01.85
Ст. инж.	Богорад		6.01.85

3.407.1-151.2-166

Связи С 156, С 157

Спецификация

Стадия	Лист	Листов
Р	2	2

ЭНЕРГОСЕТЬПРОЕКТ
Северо-Западное отделение
Ленинград

Копировал А.Дубс

Формат А4

2594/4

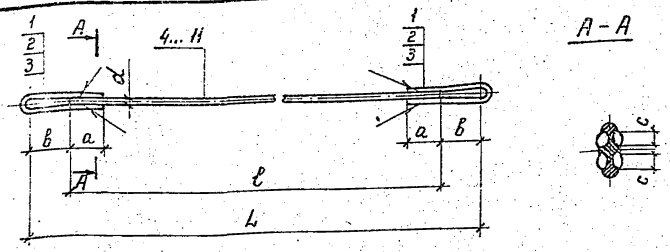

Обозначение	Марка	c мм	a мм	в мм	ℓ мм	L мм	d мм	Масса кг
3.407.1 – 151.2 – 167 СБ	С 158	12	60	50	3190	3290	20	8,7
-01	С 159	12	60	50	3760	3860	20	10,1
-02	С 160	14	80	60	2065	2185	24	9,1
-03	С 161	14	80	60	2320	2440	24	10,0
-04	С 162	14	80	60	2420	2540	24	10,4
-05	С 163	14	80	60	2850	2970	24	11,9
-06	С 164	14	80	60	3095	3215	24	12,8
-07	С 165	14	100	80	2095	2255	30	14,8

1. Электроды Э42А ГОСТ 9467-75.
2. Сварные швы по ГОСТ 5264-80.
   Спецификацию см. лист 2, 3

Инв. № подл. | Подпись и дата | Взам. инв. №

Зав. НИМЭО	Горелов		1.06.88
ГИП	Пинчук		1.06.88
Рук. гр.	Гольперин		1.06.88
Н. контр	Орлова		1.06.88
Проверил	Солита		1.06.88
Ст. инж.	Богорад		1.06.88

3.407.1 – 151.2 – 167 СБ

Тяги С 158 ÷ С 165
Сборочный чертеж

Стадия	Масса	Масштаб
Р	см. табл.	—
Лист 1	Листов 3	

ЭНЕРГОСЕТЬПРОЕКТ
Северо-Западное отделение
Ленинград

Копир. Ната

Формат А4

2594/4

Формат	Зона	Поз.	Обозначение	Наименование	Кол. на исполн. 3.407.1-151.2-167 СБ										Примечание
					–	01	02	03	04	05	06	07			
				Документация											
А4			3.407.1-151.0-000ТО	Техническое описание	X	X	X	X	X	X	X	X			
А4			3.407.1-151.2-167 СБ	Сборочный чертеж	X	X	X	X	X	X	X	X			
				Детали											
А4		1	3.407.1-151.2-023-01	Петля М 30	2	2									
А4		2	3.407.1-151.2-094-01	Петля М 144			2	2	2	2	2				
А4		3	3.407.1-151.2-172	Петля М 260								2			
				Материалы											
				Сталь круглая ГОСТ 2590-71 / В Ст3сп 5 ТУ14-1-3023-80											
		4		Ø 20, L = 3190	1										7,9 кг
		5		Ø 20, L = 3760		1									9,3 кг

Продолжение спецификации см. лист 3

Зав.нач.ЭС	Горелов		6.07.88
ГИП	Пинчук		6.07.88
Рук. гр.	Гальперин		6.07.88
Н. контр.	Орлова		6.07.88
Пров.	Салита		6.07.88
Ст. инж.	Богорад		6.07.88

3.407.1-151.2-167

Тяги С158÷С165
Спецификация

Стадия	Лист	Листов
Р	2	3

ЭНЕРГОСЕТЬПРОЕКТ
Северо-Западное отделение
Ленинград

Копировал Аубг

Формат А4

2594/4

269

Инв. № подл.	Подпись и дата	Взам. инв. №

Формат	Зона	Поз.	Обозначение	Наименование	Кол. на исполн. 3.407.1-151.2-167 СБ										Примечание
					–	01	02	03	04	05	06	07			
		6		Ø 24 , L=2085			1								7,3 кг
		7		Ø 24 , L=2320				1							8,2 кг
		8		Ø 24 , L=2420					1						8,6 кг
		9		Ø 24 , L=2850						1					10,1 кг
		10		Ø 24 , L=3095							1				11,0 кг
		11		Ø 30 , L=2095								1			11,6 кг

3.407.1-151.2-167

Лист 3

Копировал Дубъ

Формат А4

270

2594/4

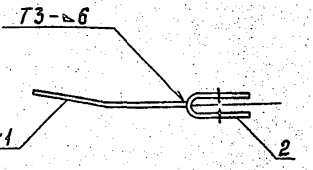

Формат	Зона	Поз.	Обозначение	Наименование	Кол.	Примечание
				Документация		
А4			3.407.1-151.0-000ТО	Техническое описание		
А4			3.407.1-151.2-168 СБ	Сборочный чертеж		
				Детали		
А4		1	3.407.1-151.2-173	Пластина М261	1	
А4		2	3.407.1-151.2-174	Пластина М262	1	

1. Электроды Э42А, ГОСТ 9467-75.
2. Сварные швы по ГОСТ 5264-80.

Инв. № подл. | Подпись и дата | Взам. инв. №

Зав. лабор.	Горелов		6.01.88
ГИП	Линчук		6.01.88
Рук. гр.	Гальперин		6.01.88
Н. контр.	Орлова		6.01.88
Проверил	Логинова		6.01.88
Ст. инж.	Богаров		6.01.88

3.407.1-151.2-168 СБ

Связь С166
Сборочный чертеж

Стадия	Масса	Масштаб
Р	2,2	1:5
Лист	Листов	

Энергосетьпроект
Северо-Западное отделение
Ленинград

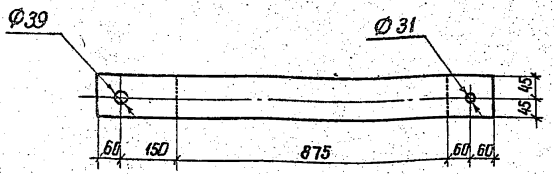

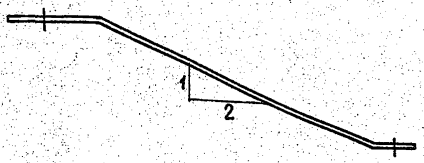

Гнуть в горячем состоянии

Зав. Инкзр	Горелов		7.06.88	3.407.1-151.2-169			
ГИП	Пинчук		7.06.88	Пластина М256	Стадия	Масса	Масштаб
Рук. гр.	Гальперин		7.06.88		Р	6,8	1:10
Н. контр.	Орлова		7.06.88		Лист	Листов	
Проверил	Салита		7.06.88	Полоса $L=1205$ $\frac{8\times 90\ ГОСТ\ 103-76}{В\ Ст3\ пс6\ ТУ14-1-3023-80}$	ЭНЕРГОСЕТЬПРОЕКТ Севера-Западное отделение Ленинград		
Ст. инж.	Богорад		7.06.88				

Взам. инв. №

Подпись и дата

Инв. № подл.

копир. Аня

формат А4

2594/4

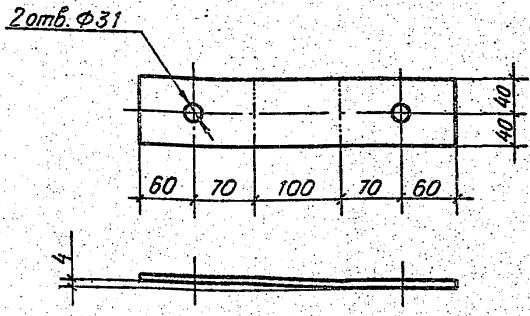

Гнуть в горячем состоянии

				3.407.1-151.2-170			
Зав. КИЛКЭС	Горелов		7.06.88	Пластина М257	Стадия	Масса	Масштаб
ГИП	Пинчук		7.06.88		Р	1.8	1:5
Рук. гр.	Гальперин		7.06.88		Лист	Листов	
Н. контр.	Орлова		7.06.88	Полоса 8×80 ГОСТ 103-76	ЭНЕРГОСЕТЬПРОЕКТ Северо-Западное отделен. Ленинград		
Проверил	Логинова		7.06.88	L=360 ВСт3пс6 ТУ14-1-3023-80			
Ст. инж.	Богорад		7.06.88				

Инв. № подл. | Подпись и дата | Взам. инв. №

Копир. Мел

Формат А4

2504 11

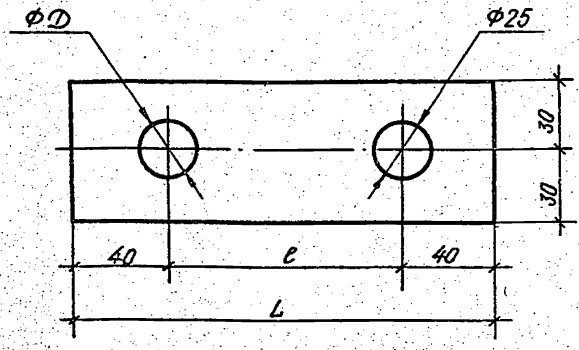

Обозначение	Марка	D мм	ℓ мм	L мм	Масса кг
3.407.1-151.2-171	М 258	25	100	180	0,5
-01	М 259	23	130	210	0,6

Инв. № подл.	Подпись и дата	Взам. инв. №	

НМПИЗС	Горелов		7.05.88
И.П.	Пинчук		7.05.88
Гл. гр.	Гальперин		7.05.88
Контр.	Орлова		7.05.88
Сверил	Салита		7.05.88
Инж.	Богорад		7.05.88

3.407.1-151.2-171

Пластины М258, М259

Стадия	Масса	Масштаб
Р	см. табл.	—

Лист | Листов

Полоса 6×60 ГОСТ 103-76
Вст3пс6 ТУ14-1-3023-80
L см.табл.

ЭНЕРГОСЕТЬПРОЕКТ
Северо-Западное отделение
Ленинград

Копир. Мел

Формат А4

2594/4

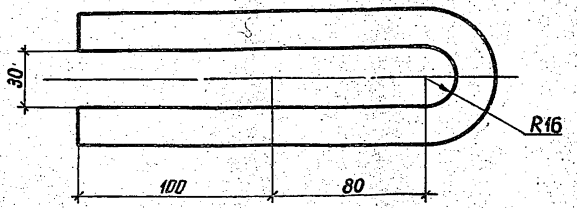

Гнуть в горячем состоянии

				3.407.1-151.2-172			
				Петля М 260	Стадия	Масса	Масштаб
Зав. НИЛКЭС	Горелов		7.06.88		Р	16	1:2
ГИП	Пинчук		7.06.88				
Рук. гр.	Гольперин		7.06.88		Лист	Листов	
Н. контр.	Орлова		7.06.88	Сталь круглая ф 24 ГОСТ 2590-71 L = 450 ВСТ3сп5 ТУ14-1-3023-80	ЭНЕРГОСЕТЬПРОЕКТ Северо-Западное отделение Ленинград		
Проверил	Салита		7.06.88				
Ст. инж.	Богорад		7.06.88				

копир. Анис формат А4

2594/4

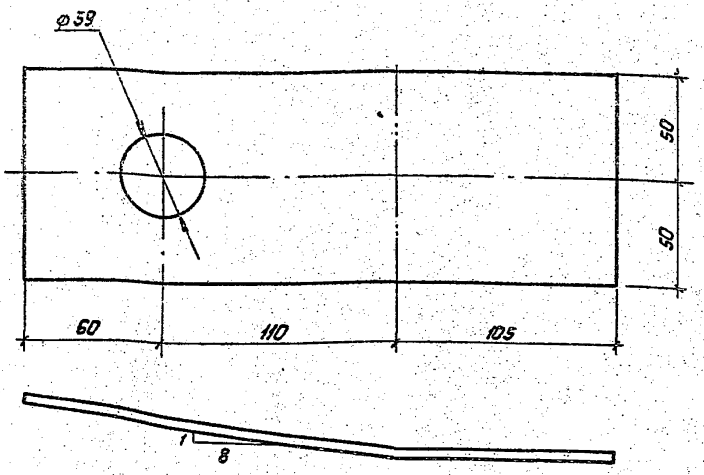

Гнуть в горячем состоянии

					3.407.1-151.2-173		
Зав.НИЛКЗО	Горелов		7.06.88	Пластина М261	Стадия	Масса	Масштаб
ГИП	Пинчук		7.06.88		Р	1,3	1:2
Рук.гр.	Гальперин		7.06.88		Лист	Листов	
Н.контр.	Орлова		7.06.88	Полоса L=275	6×100 ГОСТ 103-76 / Ст3 пс ГОСТ 14-1-3023-80	"Энергосетьпроект" Северо-Западное отделение Ленинград	
Проверил	Салита		7.06.88				
Ст. инж.	Богород		7.06.88				

Копировал: Полье

Формат: А4

2594/4

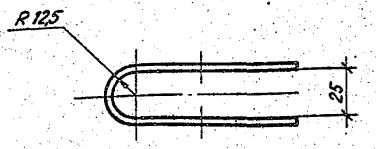

Развертка

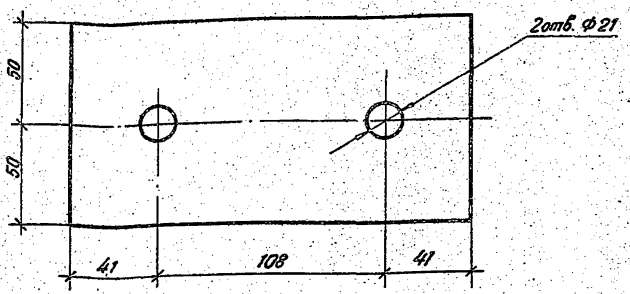

Гнуть в горячем состоянии

Зав.НИЛКЭС	Горелов		Y.06.88
ГИП	Пинчук		Y.06.88
Рук. гр.	Гольперин		Y.06.88
Н.контр.	Орлова		Y.06.88
Проверил	Салита		Y.06.88
Ст.инж.	Богорад		Y.06.88

3.407.1-151.2-174

Пластина М 262

Стадия	Масса	Масштаб
Р	0,9	1:2
Лист	Листов	

Полоса 6×100 ГОСТ 103-76
L=190 ВСт3 пс 6 ТУ 14-1-3023-80

ЭНЕРГОСЕТЬПРОЕКТ
Северо-Западное отделение
Ленинград

Копир. Мел

Формат А4

2594/4

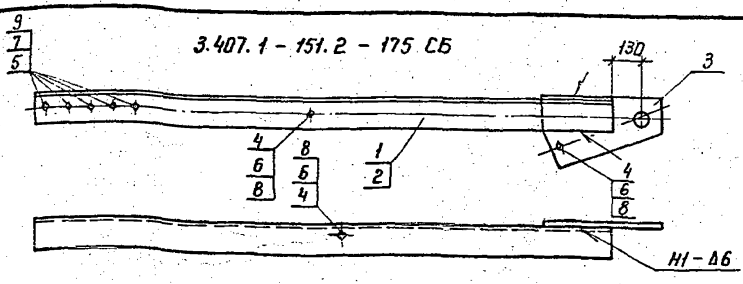

3.407.1 - 151.2 - 175СБ - 01 - зеркальное отражение
остальное см. - 3.407.1 - 151.2 - 175 СБ

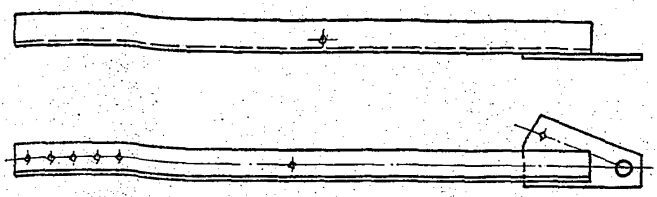

1. Электроды Э42А, ГОСТ 9467-75
2. Сварные швы по ГОСТ 5264-80

Спецификацию см. лист 2

Инв.№ подл.	Подпись и дата	Взам. инв.№				
					3.407.1 - 151.2 - 175 СБ	
Зав.НИИКЭС	Горелов			1.01.88	Тяги С 167, С 168 Сборочный чертеж	Стадия: Р; Масса: 125,9; Масштаб: —
ГИП	Линчук			1.01.88		Лист 1; Листов 2
Рук. гр	Вольперин			1.01.88		ЭНЕРГОСЕТЬПРОЕКТ Северо-Западное отделение Ленинград
Н.контр.	Орлова			1.01.88		
Проверил	Логинова			1.01.88		
Ст.инж.	Солита			1.01.88		

Копир. Нота

Формат А4

2594 /4

Формат	Зона	Поз.	Обозначение	Наименование	Кол. на –	Кол. на 01		Примечание
				Документация				
А4			3.407.1 - 151.0 - 000ТО	Техническое описание	X	X		
А4			3.407.1 - 151.2 - 175СБ	Сборочный чертеж				
				Сборочные единицы				
А4		1	3.407.1 - 151.2 - 177	Пояс М263	1			
А4		2	- 01	Пояс М264		1		
А4		3	3.407.1 - 151.2 - 178	Пластина М265	1	1		
				Стандартные изделия				
				Болты ГОСТ 7798-70				
		4		М20 - 8g x 65.46	3	3		0,23 кг
		5		М30 - 8g x 90.46	5	5		0,75 кг
				Гайки ГОСТ 5915-70				
		6		М20 - 7Н.4	3	3		0,06 кг
		7		М30 - 7Н.4	5	5		0,22 кг
				Шайбы ГОСТ 11371-78				
		8		20 - 004	6	6		0,02 кг
		9		30 - 004	10	10		0,07 кг

Зав.нилаб.	Горелов		6.07.88
ГИП	Линчук		6.07.88
Рук. гр.	Гальперин		6.07.88
Н. контр.	Орлова		6.07.88
Провер.	Логинова		6.07.88
Ст. инж.	Салита		6.07.88

3.407.1 - 151.2 - 175

Тяги С167, С168
Спецификация

Стадия	Лист	Листов
Р	2	2

ЭНЕРГОСЕТЬПРОЕКТ
Северо-Западное отделение
Ленинград

Инв. № подл. | Подпись и дата | Взам. инв. №

Копировал Ауд. Формат А4

2594/4

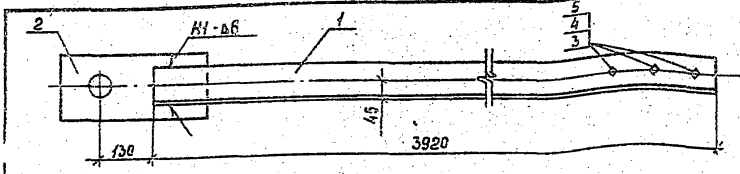

Формат	Зона	Поз.	Обозначение	Наименование	Кол.	Примечание
				Документация		
А4			3.407.1-151.0-00010	Техническое описание		
А4			3.407.1-151.2-176 СБ	Сборочный чертеж		
				Детали		
А4		1	3.407.1-151.2-179	Распорка М266	1	
А4		2	3.407.1-151.2-180	Пластина М267	1	
				Стандартные изделия		
		3		Болт М30-8g×90.46 ГОСТ 7798-70	3	0,75кг
		4		Гайка М30-7Н.4 ГОСТ 5915-70	3	0,22кг
		5		Шайба 30-004 ГОСТ 11371-78	6	0,07кг

Взам. инв. №

Подпись и дата

Инв. № подл.

Зав. лилкэс	Горелов		7.07.88
ГИП	Пинчук		7.07.88
Рук. гр.	Гольперин		7.07.88
Н. контр.	Орлова		7.07.88
Проверил	Богород		7.07.88
Ст. инж.	Солита		7.07.88

3.407.1-151.2-176 СБ

Тяга С 169
Сборочный чертеж

Стадия	Масса	Масштаб
Р	47.8	1:10
Лист	Листов	

Энергосетьпроект
Северо-Западное отделение
Ленинград

3.407.1 - 151.2 - 177

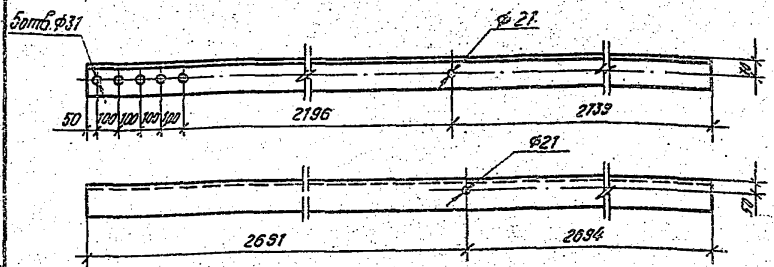

3.407.1 - 151.2 - 177-01 – зеркальное отражение
остальное см. – 3.407.1 - 151.2 - 177

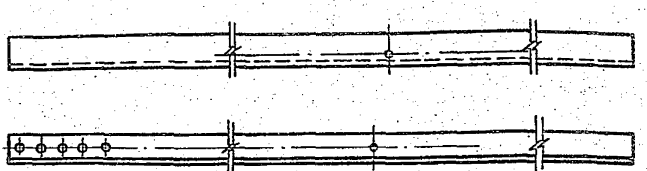

Зав.НИПКС	Горелов		У. 01.88
ГИП	Панчук		У. 01.88
Рук. гр.	Гальперин		У. 11.88
Н. контр.	Орлова		У. 01.88
Проверил	Погинова		У. 01.88
Ст. инж.	Салита		У. 01.88

3. 407.1 - 151.2 -177

Пояса М 263
М 264

Стадия	Масса	Масштаб
Р	104,5	1:20
Лист	Листов	

Уголок 140×140×9 ГОСТ 8509-86 / ВСт3пс6 ТУ14-1-3023-80
L = 5385

ЭНЕРГОСЕТЬПРОЕКТ
Северо-Западное отделение
Ленинград

Копир. Мл

Формат А4

2594/4

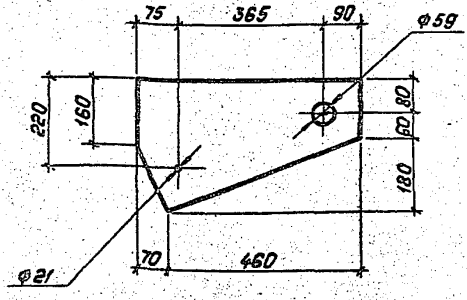

Зав. мл. кэс	Горелов		7.01.88	3.407.1-151.2-178			
ГИП	Пинчук		7.01.88	Пластина Н265	Стадия	Касса	Масштаб
Рук. гр.	Гальперин		7.01.88		Р	14.9	1:10
Н. контр.	Орлова		7.01.88		Лист	Листов	
Проверил	Логинова		7.01.88	Лист L=530	16к320ГОСТ19903-74 / ВСт3сп5ТУ14-1-3023-80	„ЭНЕРГОСЕТЬПРОЕКТ" Северо-Западное отделение Ленинград	
Ст. инж.	Салито		7.01.88				

Копировал: Павлс

Формат: А4

Взам. инв. №

Подпись и дата

Инв. № подл.

2594/4

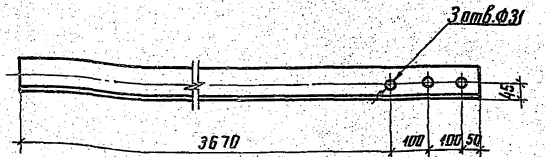

				3.407.1-151.2-179			
Зав. НИЛ-3	Горелов		7.06.88	Распорка М266	Стадия	Масса	Масштаб
ГИП	Линчук		7.06.88		Р	37.8	1:10
Рук. гр.	Гальперин		7.06.88		Лист	Листов	
Н. контр.	Орлова		7.06.88	Уголок 90×90×7 ГОСТ 8509-86 / ВСт3пс6 ТУ14-1-3023-80 / L=3920	ЭНЕРГОСЕТЬПРОЕКТ Северо-Западное отделение Ленинград		
Проверил	Логинова		7.06.88				
Ст. инж.	Салита		7.06.88				

копир. Анив

формат А4
2594/4

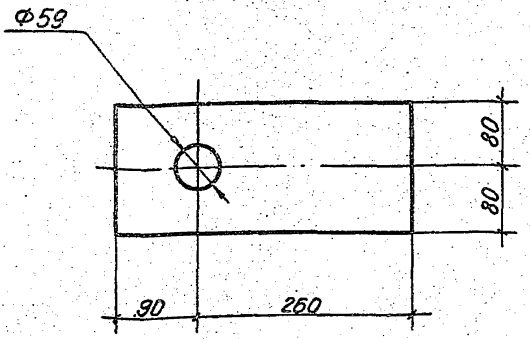

				3. 407.1 - 151.2 - 180			
				Пластина М267	Стадия	Масса	Масштаб
Зав.НИЛКЭС	Горелов		7.06.88		Р	6,7	1:5
ГИП	Пинчук		7.06.88		Лист	Листов	
Рук. гр.	Гальперин		7.06.88				
Н.контр.	Орлова		7.06.88	Полоса 16×160 ГОСТ 103-76	ЭНЕРГОСЕТЬПРОЕКТ		
Провер.	Богорад		7.06.88	В Ст3 сп 5 ТУ 14-1-3023-80	Северо-Западное отделение Ленинград		
Ст.инж.	Салита		7.06.88	L = 350			

Инв.N подл. | Подпись и дата | Взам.инв.N

Копир. Мед

Формат А4

2594/4

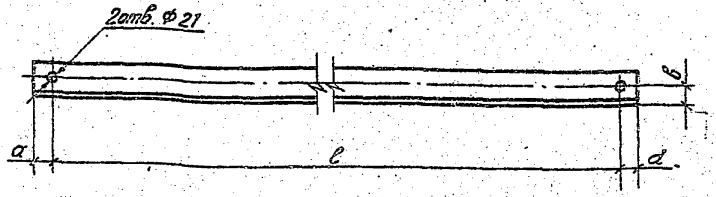

Обозначение	Марка	Сечение уголка мм	с, мм	а, мм	в, мм	Масса, кг
3.407.1 – 151.2 – 181	М 268	50×50×5	670	35	30	2,8
– 01	М 269	63×63×5	1525	35	30	7,7
– 02	М 270	90×90×7	3425	35	40	33,7

Инв. № подл. | Подпись и дата | Взам. инв. №

Зав. НИПКЭО	Горелов		Т.06.88
ГИП	Пинчук		Т.06.88
Рук. гр.	Гальперин		Т.Ja.88
Н. контр.	Орлова		Т.06.88
Проверил	Логинова		Т.06.88
Ст. инж.	Салита		Т.06.88

3.407.1 – 151.2 – 181

Распорки М 268, М 269, М 270

Уголки ГОСТ 8509-86 В Ст3пс6 ТУ 14-1-3023-80

Стадия	Масса	Масштаб
Р	см. табл.	–
Лист	Листов	

ЭНЕРГОСЕТЬПРОЕКТ Северо-Западное отделение Ленинград

Копир. Мел

Формат А4

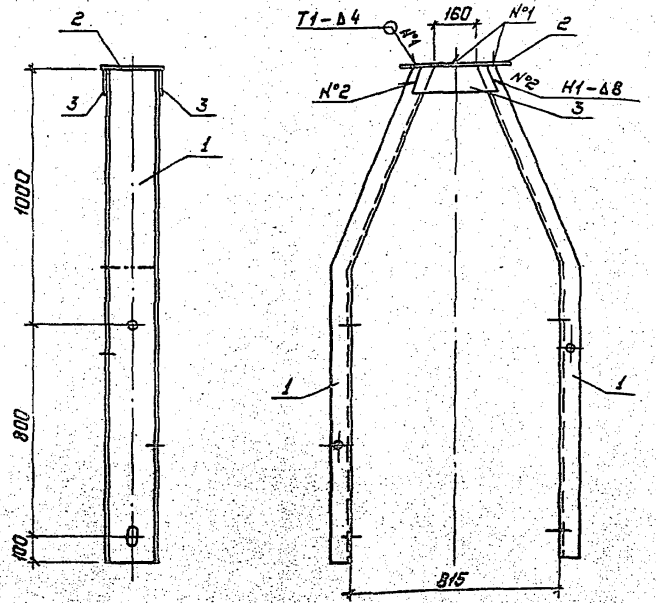

1. Электроды Э42А, ГОСТ 9467-75
2. Сварные швы по ГОСТ 5264-80

Спецификацию см. лист 2

Взам. инв. №

Подпись и дата

Инв. № подл.

Гл. инж.	Горелов		06.88
Нач. ПП	Пикчук		06.88
Рук. гр.	Гальперин		06.88
Ст. инж.	Орлова		06.88
Проверил	Логинова		06.88
Инженер	Салюта		06.88

3.407.1-151.2-182 СБ

Трассостойка С170
Сборочный чертеж

Стадия	Масса	Масштаб
Р	86,4	1:15
Лист 1	Листов 2	

Энергосетьпроект
Северо-Западное отделение
Ленинград

Копировал: Полье

Формат А4

Формат	Зона	Поз.	Обозначение	Наименование	Кол.	Примечание
				Документация		
А4			3.407.1-151.0-000 ТО	Техническое описание		
А4			3.407.1-151.2-182 СБ	Сборочный чертеж		
				Деталц		
А4		1	3.407.1-151.2-184	Пояс М271	2	
А4		2	3.407.1-151.2-186	Пластина М273	1	
А4		3	3.407.1-151.2-188	Пластина м275	2	

Зав.маст.	Горелов		6.01.88
ГИП	Линчук		6.01.88
Рук. гр.	Гольперин		6.01.88
Н. контр.	Орлова		6.01.91
Провер.	Логинова		6.01.88
Ст. инж.	Салита		6.01.88

3.407.1-151.2-182

Трассостойка С170
Спецификация

Стадия	Лист	Листов
Р	2	2

ЭНЕРГОСЕТЬПРОЕКТ
Северо-Западное отделение
Ленинград

Копировал Дуб.

Формат А4

2594/4

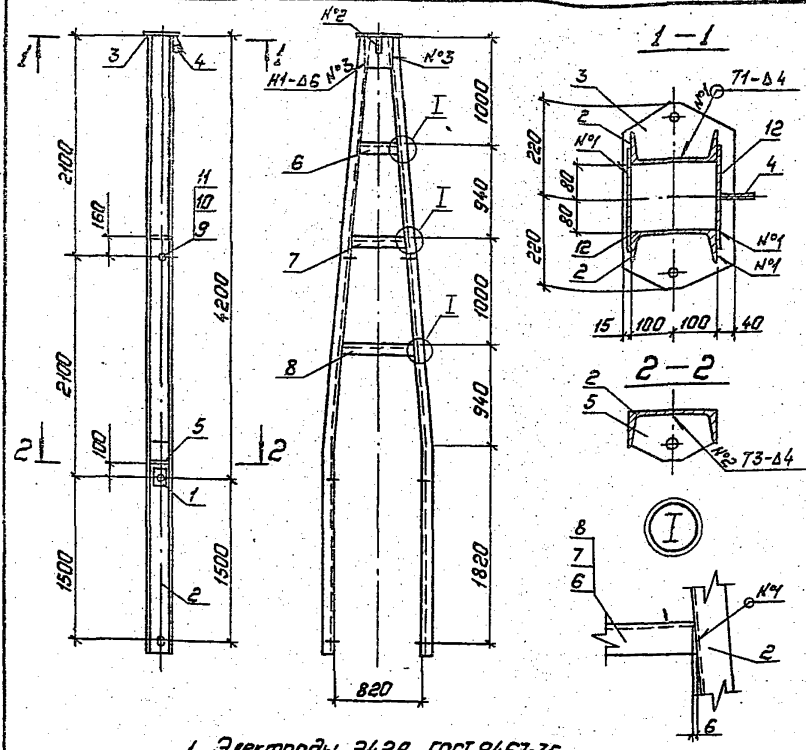

1. Электроды Э42А, ГОСТ 9467-75.
2. Сварные швы по ГОСТ 5264-80

Спецификацию см. лист 2.

Зав.нилк.	Горелов		1.06.88
ГИП	Пинчук		1.06.88
Рук.гр.	Гальперин		1.06.88
Н.контр.	Орлова		1.06.88
Проверил	Богорад		1.06.88
Ст.инж.	Салита		1.06.88

Инв.№ подл. | Подпись и дата | Взам.инв.№

3.407.1-151.2-183 СБ

Тросостойка С171
Сборочный чертеж

Стадия	Масса	Масштаб
Р	271.3	1:40 1:10

Лист 1 | Листов 2

„ЭНЕРГОСЕТЬПРОЕКТ"
Северо-Западное отделение
Ленинград

Копировал: Пальс

Формат: А4

2594/4

Формат	Зона	Поз.	Обозначение	Наименование	Кол.	Примечание
				Документация		
А4			3.407.1-151.0-000 ТО	Техническое описание		
А4			3.407.1-151.2-183 СБ	Сборочный чертеж		
				Детали		
А4		1	3.407.1-151.2-106	Пластина М154	2	
А4		2	3.407.1-151.2-185	Пояс М272	2	
А4		3	3.407.1-151.2-187	Пластина М274	1	
А4		4	3.407.1-151.2-189	Пластина М276	1	
А4		5	3.407.1-151.2-190	Пластина М277	2	
				Швеллер 20 ГОСТ 8240-72 / Вст3пс6 ГУ14-1-3023-80		
Б4		6	3.407.1-151.2-183 СБ	Распорка М279, L=340	1	6,3 кг
Б4		7	3.407.1-151.2-183 СБ	Распорка М280, L=500	1	9,2 кг
Б4		8	3.407.1-151.2-183 СБ	Распорка М281, L=675	1	12,4 кг
				Стандартные изделия		
		9		Болт М30-8g×80.46 / ГОСТ 7798-70	2	0,61 кг
		10		Гайка М30-7Н.4 / ГОСТ 5915-70	2	0,22 кг
		11		Шайба 30-004 / ГОСТ 11371-78	4	0,07 кг
				Материалы		
		12		Лист 6×240 ГОСТ 19903-74 / Вст3пс6 ГУ14-1-3023-80, L=300	2	3,4 кг

Инв. № подл. | Подпись и дата | Взам. инв. №

Зав. НИЛ ЭС	Горелов		6.07.88
ГИП	Пинчук		6.07.88
Рук. гр.	Гольперин		6.07.88
Провер.	Богород		6.07.88
Ст. инж.	Салита		6.07.88

3.407.1-151.2-183

Трассостойка С171
Спецификация

Стадия	Лист	Листов
Р	2	2

ЭНЕРГОСЕТЬПРОЕКТ
Северо-Западное отделение
Ленинград

Копировал Дуб. Формат А4

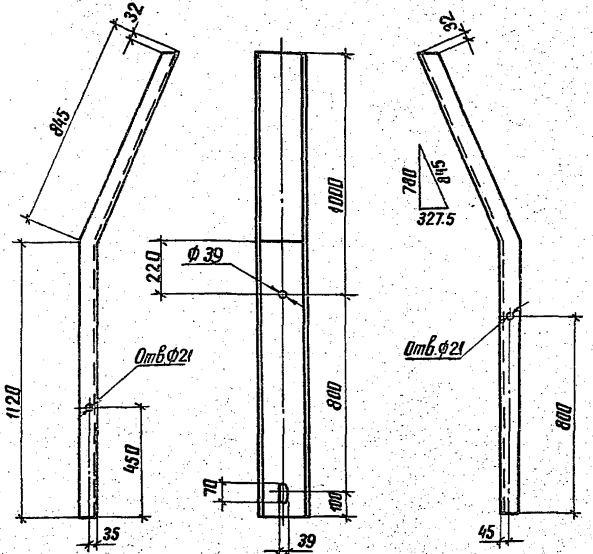

Гнуть в горячем состоянии

				3.407.1-151.2-184			
				Пояс М271	Стадия	Масса	Масштаб
					Р	36.2	1:15
Зав. инж.	Горелов		1.06.88		Лист	Листов	
ГИП	Пинчук		1.06.88				
Р.чк.гр.	Гальперин		1.06.88				
Г. контр.	Орлова		1.06.88				
Г. ровер.	Логинова		1.06.88	Швеллер 20 ГОСТ 8240-86 / L=1965 В Ст3 пс6 ТУ14-1-3023-80	ЭНЕРГОСЕТЬПРОЕКТ Северо-Западное отделение Ленинград		
Ст. инж.	Салита		1.06.88				

Инв. № подл. | Подпись и дата | Взам. инв. №

копир. Аня формат А4

2594/4

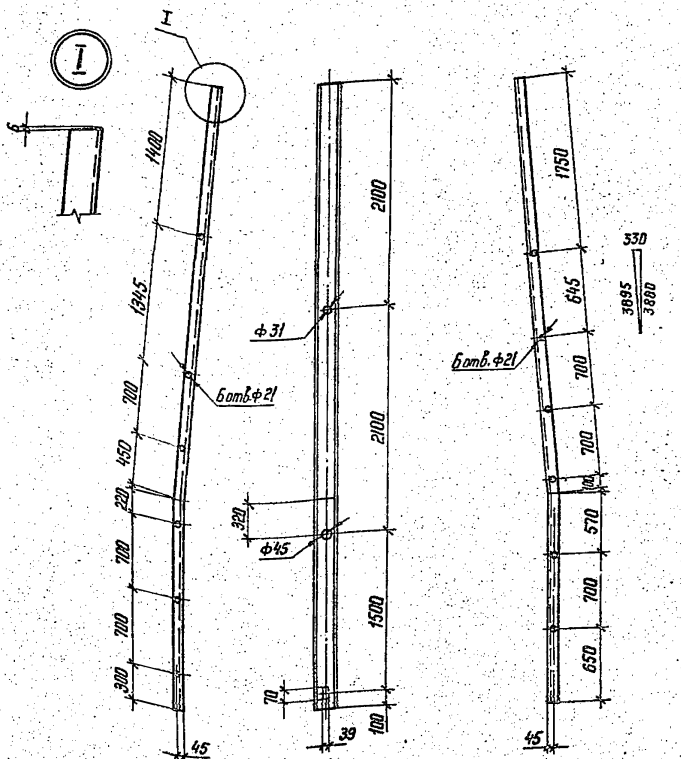

Зав. НИКЭО	Горелов		1.06.88
ГИП	Пинчук		1.06.88
Рук. гр	Гальперин		1.06.88
Н. контр.	Орлова		1.06.88
Проверил	Багорад		1.06.88
Ст. инж.	Солита		1.06.88

Инв. № подл. | Подпись и дата | Взам. инв. №

3.407.1-151.2-185

Пояс М 272

Стадия	Масса	Масштаб
Р	107,0	1:40 1:10
Лист	Листов	

Швеллер 20 ГОСТ 8240-86
ВСт3пс6 ТУ 14-1-3023-80
L = 5815

ЭНЕРГОСЕТЬПРОЕКТ
Северо-Западное отделение
Ленинград

Копир. Ната

Формат А4

2594/4

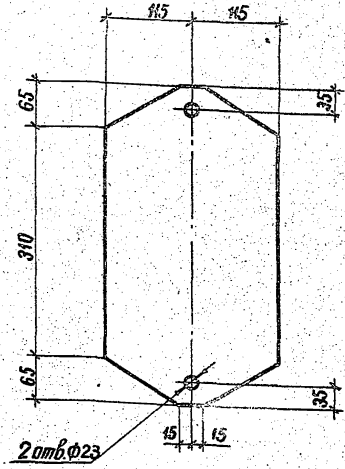

Зав. инакэ	Горелов		7.06.88	3.407.1-151.2-186			
ГИП	Пинчук		7.06.88	Пластина М273	Стадия	Масса	Масштаб
Рук. гр.	Гальперин		7.06.88		Р	11,0	1:5
Н.контр.	Орлова		7.06.88		Лист	Листов	
Проверил	Логинова		7.06.88	Лист L=440 16×230 ГОСТ 19903-74 / 8 Ст3сп5 ТУ14-1-3023-80	ЭНЕРГОСЕТЬПРОЕКТ Северо-Западное отделение Ленинград		
Ст. инж.	Салита		7.06.88				

Взам. инв. №

Подпись и дата

Инв. № подл.

копир. Анисья

формат А4

2594/4

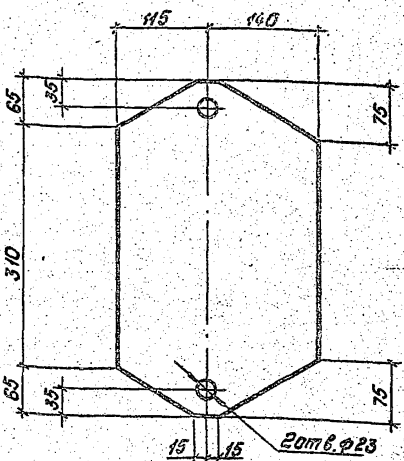

Инв.№ подл. | Подпись и дата | Взам.инв.№

Зав.лабор.	Горелов		7.06.89
ГИП	Пинчук		7.06.89
Рук.гр.	Гельперин		7.06.89
Н.контр.	Орлова		7.06.89
Проверил	Богарад		7.06.89
Ст.инж.	Садита		7.06.89

3.407.1-151.2-187

Пластина М274

Стадия	Масса	Масштаб
Р	12.0	1:5
Лист	Листов	

Лист 16к255 ГОСТ 19903-74
L=440 Вст3сп5 ТУ14-1-3023-80

Энергосетьпроект
Северо-Западное отделение
Ленинград

Копировал: Польс

Формат: А4

2594/4

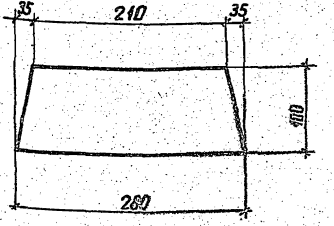

Зав. отд.	Горелов		7.04.88
Инв. № подл.	Пинчук		7.04.88
Инв. № подл.	Гальперин		7.04.88
Инв. № подл.	Орлова		7.04.88
Инв. № подл.	Богород		7.04.88
Инв. № подл.	Салита		7.04.88

3.407.1-151.2-188

Пластина М275

Стадия	Масса	Масштаб
Р	1,5	1:4

Лист | Листов

Полоса $\frac{8 \times 100 \text{ ГОСТ } 103-76}{\text{В Ст 3 псб ТУ 14-1-3083-80}}$ L = 280

ЭНЕРГОСЕТЬПРОЕКТ Северо-Западное отделение Ленинград

копир. Аниф

формат А4

2594/4

Инв. № подл. | Подпись и дата | Взам. инв. №

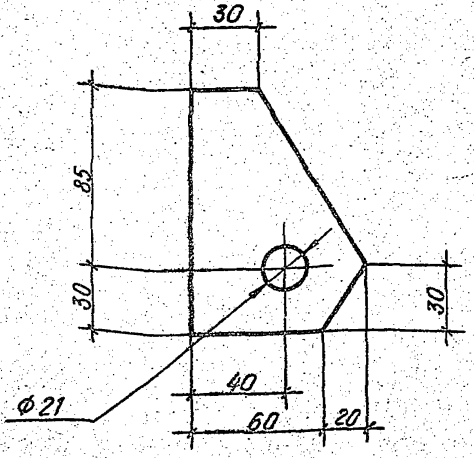

Инв. № подл. | Подпись и дата | Взам. инв. №

Зав. НИЛК	Горелов		7.06.88
ГИП	Пинчук		7.06.88
Рук. гр.	Гальперин		7.06.88
Н. контр.	Орлова		7.06.88
Дрейер	Богорад		7.06.88
Ст. инж.	Салита		7.06.88

3.407.1-151.2-189

Пластина М 276

Стадия	Масса	Масштаб
Р	0,3	1:2
Лист	Листов	

Полоса 6×80 ГОСТ 103-76
l = 135 Вст3пс6 ГОСТ 14637-1-3023-80

ЭНЕРГОСЕТЬПРОЕКТ
Северо-Западное отделение
Ленинград

Копир. Мс1

Формат А4

2594/4

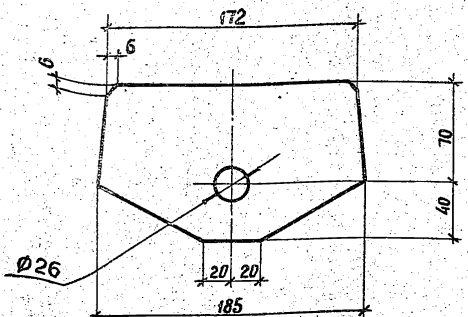

Инв. № подл.	Подпись и дата	Взам. инв. №	

3.407.1-151.2-190

Зав. маст.	Горелов		7.06.88
ГИП	Пинчук		7.06.88
Рук. гр.	Гальперин		7.06.88
Н. контр.	Орлова		7.06.88
Проверил	Богарин		7.06.88
Ст. инж.	Салита		7.06.88

Пластина М 277

Стадия	Масса	Масштаб
Р	3.3	1:2.5
Лист	Листов	

Полоса 25х110 ГОСТ 103-76
L = 185 ВСт3сп5 ТУ14-1-3023-80

ЭНЕРГОСЕТЬПРОЕКТ
Северо-Западное отделение
Ленинград

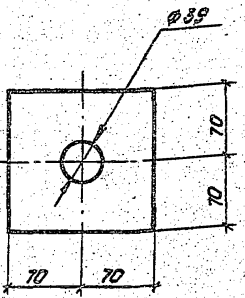

Зав.НИЛКЗС	Горелов		Т.06.88
ГИП	Гинчук		Т.06.88
Рук.гр.	Гальперин		Т.01.88
Н.контр.	Орлова		Т.01.88
Проверил	Багарад		Т.06.88
Ст.инж.	Салита		Т.06.88

Инв.№ подл. | Подпись и дата | Взам.инв.№

3.407.1-151.2-191

Пластина М278

Стадия	Масса	Масштаб
Р	0.9	1:4
Лист	Листов	

Полоса 6×140 ГОСТ 103-76
L=140 ВСт3пс6 ТУ14-1-3023-80

Энергосетьпроект
Северо-Западное отделение
Ленинград

Копировал: Польг

Формат: А4

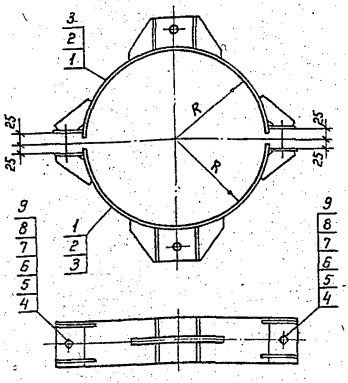

Обозначение	Марка	R мм	Масса кг
3.407.1 - 151.2 - 192 СБ	С 172	230	18,2
- 01	С 173	250	24,5
- 02	С 174	260	24,9

Спецификацию см. лист 2

Инв.№ подл. | Подпись и дата | Взам. инв.№

Зав.ниакэс	Горелов		1.06.89
ГИП	Пинчук		1.06.89
Рук. гр	Гольперин		1.06.89
Н. контр	Орлова		1.06.89
Проверил	Солита		1.06.89
Инженер	Логинова		1.06.89

3.407.1 - 151.2 - 192 СБ

Хомуты С 172 ÷ С 174
Сборочный чертеж

Стадия	Масса	Масштаб
Р	см. табл.	—
Лист 1	Листов 2	

ЭНЕРГОСЕТЬПРОЕКТ
Северо-Западное отделение
Ленинград

Копир Кот2

Формат А4

2594/1

Формат	Зона	Поз.	Обозначение	Наименование	Кол. на —	Кол. на 01	Кол. на 02	Примечание
				Документация				
А4			3.407.1-151.0-000 ТО	Техническое описание				
А4			3.407.1-151.2-192 СБ	Сборочный чертеж				
				Сборочные единицы				
А4		1	3.407.1-151.2-194 СБ	Полухомут С 177	2			
А4		2	-01	Полухомут С 178		2		
А4		3	-02	Полухомут С179			2	
				Стандартные изделия				
		4		Болт М24-8g×110.46 / ГОСТ 7798-70	2			0,51 кг
		5		Болт М36-8g×130.46 / ГОСТ 7798-70		2	2	1,47 кг
		6		Гайка М24-7Н.4 / ГОСТ 5915-70	2			0,11 кг
		7		Гайка М36-7Н.4 / ГОСТ 5915-70		2	2	0,36 кг
		8		Шайба 24-004 / ГОСТ 11371-78	4			0,03 кг
		9		Шайба 36-004 / ГОСТ 11371-78		4	4	0,11 кг

Взам. инв. №

Подпись и дата

Инв. № подл.

Зав. НИЛЭС	Горелов		6.09.88
ГИП	Линчук		6.09.88
Рук. гр.	Гольперин		6.09.88
Н. контр.	Орлова		6.09.88
Проектр.	Солитс		6.09.88
Инжен.	Логинова		6.09.88

3.407.1-151.2-192

Хомуты С 172 ÷ С 174

Спецификация

Стадия	Лист	Листов
Р	2	2

ЭНЕРГОСЕТЬПРОЕКТ
Северо-Западное отделение
Ленинград

Копировал Дубл

Формат А4

2594/4

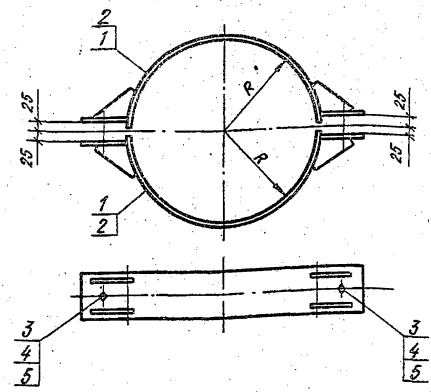

Обозначение	Марка	R мм	Масса кг
3.407.1 – 151.2 – 193 СБ	С 175	240	16,5
-01	С 176	275	17,7

Спецификацию см. лист 2

Взам. инв. № | Подпись и дата | Инв. № подл.

Зав. НИПКЭ	Горелов		7.06.88
ГИП	Пинчук		7.06.88
Рук. гр.	Гальперин		7.06.88
Н. контр.	Орлова		7.06.88
Проверил	Богорад		7.06.88
Ст. инж.	Салита		7.06.88

3.407.1-151.2 – 193 СБ

Хомуты обводные С 175, С 176

Сборочный чертеж

Стадия	Масса	Масштаб
Р	см. табл.	–

Лист 1 | Листов 2

ЭНЕРГОСЕТЬПРОЕКТ
Северо-западное отделение
Ленинград

Копир. Ме

Формат А4

2594/4

Формат	Зона	Поз.	Обозначение	Наименование	Кол. на —	Кол. на 01		Примечание
				Документация				
А4			3.407.1-151.0-000 ТО	Техническое описание	X	X		
А4			3.407.1-151.2-193 СБ	Сборочный чертеж	X	X		
				Сборочные единицы				
А4		1	3.407.1-151.2-195 СБ	Полухомут С 180	2			
А4		2	-01	Полухомут С 181		2		
				Стандартные изделия				
		3		Болт М36-8g×130.46 / ГОСТ 7798-70	2	2		1,47 кг
		4		Гайка М36-7Н.4 / ГОСТ 5915-70	2	2		0,38 кг
		5		Шайба 36-004 / ГОСТ 11371-78	4	4		0,11 кг

Инв. № подл. | Подпись и дата | Взам. инв. №

Зав. НИЛКЭС	Горелов		6.07.88
ГИП	Пинчук		6.07.88
Рук. гр.	Гальперин		6.07.88
Н. контр.	Орлова	Орлова	6.07.88
Провер.	Богорад		6.07.88
Ст. инж.	Салита	Салита	6.07.88

3.407.1-151.2 - 193

Хомуты обводные С 175, С 176
Спецификация

Стадия	Лист	Листов
Р	2	2

ЭНЕРГОСЕТЬПРОЕКТ
Северо-Западное отделение Ленинград

Копировал АУБ

Формат А4

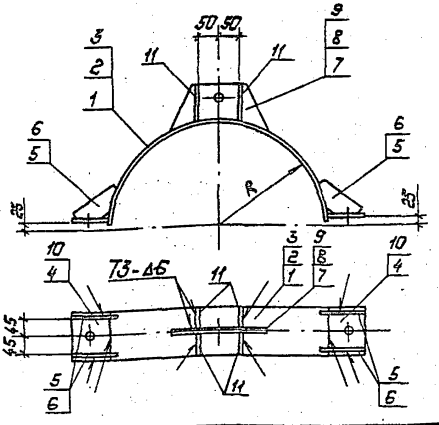

Обозначение	Марка	R, мм	Масса, кг
3.407.1-151.2-194 СБ	С 177	230	8,4
-01	С 178	250	10,2
-02	С 179	260	10.4

1. Электроды Э42А, ГОСТ 9467-75
2. Сварные швы по ГОСТ 5264-80

Спецификацию см. лист 2.

Зав.инв.№	Горелов		1.06.88
ГИП	Пинчук		1.06.88
Рук.гр.	Гальперин		1.06.88
Н.контр.	Орлова		1.06.88
Проверил	Богорад		1.06.88
Ст.инж.	Солита		1.06.88

Подпись и дата

Взам.инв.№

Инв.№ подл.

3.407.1-151.2-194 СБ

Полухомуты С177÷С179
Сборочный чертеж

Стадия	Масса	Масштаб
Р	см. табл.	—

Лист 1 | Листов 2

„ЭНЕРГОСЕТЬПРОЕКТ"
Севера-Западное отделение
Ленинград

Копировал: Полес

Формат: А4

2594/4

Формат	Зона	Поз.	Обозначение	Наименование	Кол. на —	Кол. на 01	Кол. на 02	Примечание
				Документация				
А4			3.407.1-151.0-00070	Техническое описание				
А4			3.407.1-151.2-194 СБ	Сборочный чертеж				
				Детали				
А4		1	3.407.1-151.2-118-01	Пластина М164	1			
А4		2	-03	Пластина М166		1		
А4		3	-04	Пластина М167			1	
А4		4	3.407.1-151.2-123	Пластина М187	2			
А4		5	3.407.1-151.2-124	Пластина М189	4			
А4		6	-01	Пластина М190		4	4	
А4		7	3.407.1-151.2-199	Пластина М284	1			
А4		8	-01	Пластина М285		1		
А4		9	-02	Пластина М286			1	
А4		10	3.407.1-151.2-201	Пластина М289		2	2	
А4		11	3.407.1-151.2-202	Пластина М290	4	4	4	

Инв. № подл. | Подпись и дата | Взам. инв. №

Зав. НИЛЭС	Горелов		6.07.88
ГИП	Линчук		6.07.88
Рук. гр.	Гальперин		6.07.88
Н. контр.	Орлова		6.07.88
Провер.	Багорая		6.07.88
Ст. инж.	Солита		6.07.88

3.407.1-151.2-194

Полухомуты С177÷С179
Спецификация

Стадия	Лист	Листов
Р	2	2

ЭНЕРГОСЕТЬПРОЕКТ
Северо-Западное отделение
Ленинград

Копировал Дубл | Формат А4

2594/4

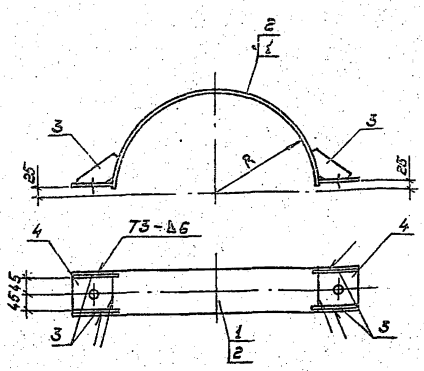

Обозначение	Марка	R, мм	Масса, кг
3.407.1 – 151.2 – 195 СБ	С180	240	6,2
-01	С181	275	6,8

1. Электроды Э42А, ГОСТ 9467-75
2. Сварные швы по ГОСТ 5264-80

Спецификацию см. лист 2

Зав. НИЛКЭС	Горелов		1.06.88
ГИП	Пинчук		1.06.88
Рук. гр.	Гальперин		1.06.88
Н. контр.	Орлова		1.06.88
Проверил	Богорад		1.06.88
Ст. инж.	Сакита		1.06.88

Инв. № подл. | Подпись и дата | Взам. инв. №

3.407.1-151.2-195 СБ

Полухомуты обводные С180, С181
Сборочный чертеж

Стадия	Масса	Масштаб
Р	см. табл.	—

Лист 1 | Листов 2

„ЭНЕРГОСЕТЬПРОЕКТ"
Северо-Западное отделение
Ленинград

Копировал: Польс

Формат: А4

2594/2

Формат	Зона	Поз.	Обозначение	Наименование	Кол. на —	Кол. на 01		Примечание
				Документация				
А4			3.407.1-151.0-000 ТО	Техническое описание				
А4			3.407.1-151.2-195 СБ	Сборочный чертеж				
				Детали				
А4		1	3.407.1-151.2-118-02	Пластина М165	1			
А4		2	-05	Пластина М168		1		
А4		3	3.407.1-151.2-124-01	Пластина М190	4	4		
А4		4	3.407.1-151.2-201	Пластина М289	2	2		

Зав.лабор.	Горелов		6.07.88
ГИП	Пинчук		6.07.88
Рук. гр.	Гольперин		6.07.88
Н.контр.	Орлова		6.07.88
Провер.	Богород		6.07.88
Ст.инж.	Солита		6.07.88

3.407.1-151.2-195

Полукомуты обводные С 180, С 181

Спецификация

Стадия	Лист	Листов
Р	2	2

ЭНЕРГОСЕТЬПРОЕКТ
Северо-Западное отделение
Ленинград

Копировал Ауд-

Формат А4

2594/4

Инв.№подл. | Подпись и дата | Взам.инв.№

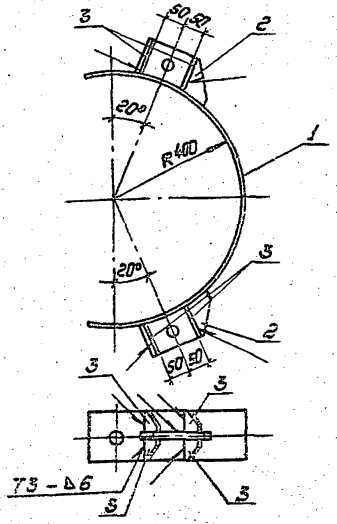

1. Электроды Э42А, ГОСТ 9467-75
2. Сварные швы по ГОСТ 5264-80

Спецификацию см. лист 2.

Гл. инжен.	Горелов		1.06.88
Гип	Пинчук		1.06.88
Рук. гр.	Гальперин		1.06.88
Контр.	Орлова		1.06.88
Проверил	Богорад		1.06.88
Ст. инж.	Салита		1.06.88

3.407.1-151.2-196СБ

Полухомут С182
Сборочный чертеж

Стадия	Масса	Масштаб
Р	14.8	1:10

Лист 1 | Листов 2

„ЭНЕРГОСЕТЬПРОЕКТ"
Северо-Западное отделение
Ленинград

Инв. № подл. | Подпись и дата | Взам. инв. №

Копировал: Пальс

Формат: А4

2594/4

Формат	Зона	Поз.	Обозначение	Наименование	Кол.	Примечание
				Документация		
А4			3.407.1 - 151.0 - 000 ТО	Техническое описание		
А4			3.407.1 - 151.2 - 196 СБ	Сборочный чертеж		
				Детали		
А4		2	3.407.1-151.2 - 198 - 01	Пластина М 283	1	
А4		3	3.407.1-151.2 - 200 - 01	Пластина М 288	2	
А4		3	3.407.1-151.2 - 202 - 01	Пластина М291	8	

Зав. нилкс	Горелов		6.07.88
ГИП	Линчук		6.07.88
Рук. гр.	Гальперин		6.07.88
Н. контр.	Орлова		6.07.88
Проверил	Богорад		6.07.88
Ст. инж.	Солита		6.07.88

3.407.1 - 151.2 - 196

Полукомут С 182
Спецификация

Стадия	Лист	Листов
Р	2	2

ЭНЕРГОСЕТЬПРОЕКТ
Северо-Западное отделение
Ленинград

Взам. инв. N | Подпись и дата | Инв. N подл.

Копировал Дудь

Формат А4

2594/4

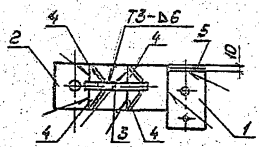

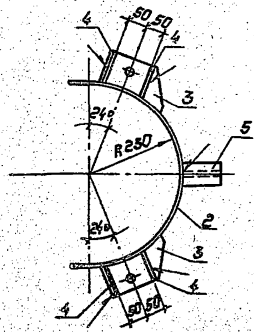

1. Электроды Э42А, ГОСТ 9467-75
2. Сварные швы по ГОСТ 5264-80

Спецификацию см. лист 2

				3.407.1-151.2-197СБ			
Зав.нилкэс	Горелов		1.06.88	Полухомут С183 Сборочный чертеж	Стадия	Масса	Масштаб
ГИП	Пинчук		1.06.88		Р	11,4	1:10
Рук.гр.	Гальперин		1.06.88		Лист 1	Листов 2	
Н.контр.	Орлова		1.06.88		„ЭНЕРГОСЕТЬПРОЕКТ" Северо-Западное отделение Ленинград		
Проверил	Салита		1.06.88				
Инженер	Логинова		1.06.88				

Инв.№ подл. | Подпись и дата | Взам.инв.№

Копировал: Польс

Формат: А4

2594/4

Формат	Зона	Поз.	Обозначение	Наименование	Кол.	Примечание
				Документация		
А4			3.407.1-151.0-000 ТО	Техническое описание		
А4			3.407.1-151.2-197 СБ	Сборочный чертеж		
				Детали		
А4		1	3.407.1-151.2-127	Пластина м194	1	
А4		2	3.407.1-151.2-198	Пластина м282	1	
А4		3	3.407.1-151.2-200	Пластина м287	2	
А4		4	3.407.1-151.2-202	Пластина м290	6	
А4		5	3.407.1-151.2-203	Пластина м292	1	

Инв.№ подл. | Подпись и дата | Взам.инв.№

Зав.НИМЭС	Горелов		6.01.88
ГИП	Пинчук		6.01.88
Рук.гр.	Гальперин		6.01.88
Н.контр.	Орлова		6.01.88
Провер.	Салита		6.01.88
Инжен.	Логинова		6.01.88

3.407.1-151.2-197

Полукамут С 183

Спецификация

Стадия	Лист	Листов
Р	2	2

ЭНЕРГОСЕТЬПРОЕКТ
Северо-Западное отделение
Ленинград

Копировал Дуб.

Формат А4

2594/14

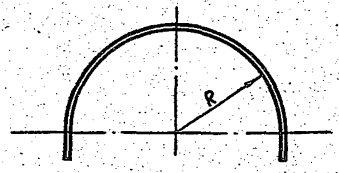

Развертка

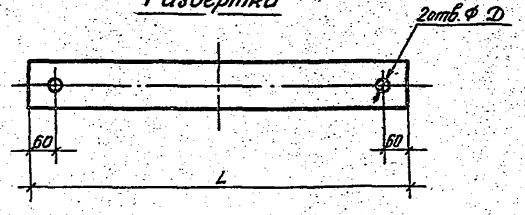

Обозначение	Марка	R мм	D мм	L мм	Масса кг
3.407.1 – 151.2 – 198	М 282	230	31	850	4,8
–01	М 283	400	39	1385	7,8

Гнуть в горячем состоянии

Зав. НИЛКЭС	Горелов		7.04.88
ГИП	Пинчук		7.04.88
Рук. гр.	Гальперин		7.04.88
Н. контр.	Орлова		7.04.88
Проверил	Богорад		7.04.88
Ст. инж.	Салита		7.04.88

3.407.1 – 151.2 – 198

Пластины М 282, М 283

Стадия	Масса	Масштаб
Р	см табл.	–

Лист | Листов

Полоса 6×120 ГОСТ 103-76 / В Ст.3 пс6 ТУ 14-1-3023-80

L см. табл.

ЭНЕРГОСЕТЬПРОЕКТ Северо-Западное отделение Ленинград

Взам. инв. №

Подпись и дата

Инв. № подл.

Контр. Мел

Формат А4

2594/4

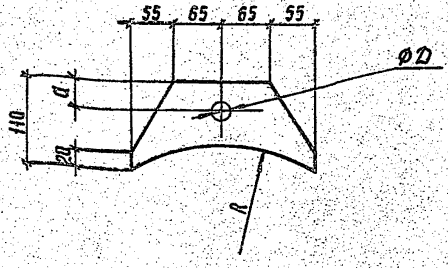

Обозначение	Марка	R мм	d мм	D мм	S мм	Масса кг
3.407.1 - 151.2 - 199	М284	236	35	23	20	2,8
-01	М285	256	40	26	25	3,5
-02	М286	266	40	26	25	3,5

Инв. № подл. | Подпись и дата | Взам. инв. №

Зав. нилкэс	Горелов		7.06.88
ГИП	Пинчук		7.06.88
Рук. гр.	Гольперин		7.06.88
Н. контр.	Орлова		7.06.88
Проверил	Богород		7.06.88
Ст. инж.	Солита		7.06.88

3.407.1-151.2-199

Пластины М284÷М286

Стадия	Масса	Масштаб
Р	см. табл.	—

Лист | Листов

Полоса L=240 — S×110 ГОСТ.103-76 ВСт3сп5 ТУ14-1-3023-80

ЭНЕРГОСЕТЬПРОЕКТ Севера-Западное отделение Ленинград

Копир. Сок

Формат А4 2594/4

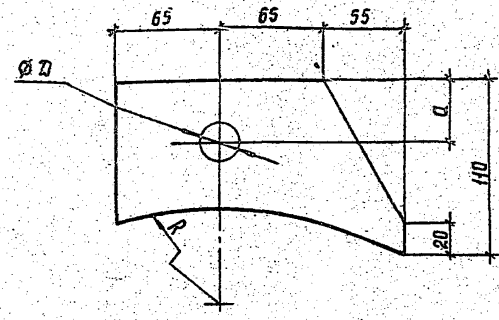

Обозначение	Марка	R мм	a мм	D мм	S мм	Масса кг
3.407.1-151.2-200	М287	236	35	23	20	2,4
-01	М288	406	40	26	25	3,1

Зав.НИЛКЭС	Горелов		7.06.88
ГИП	Линчук		7.06.88
Рук.гр.	Гальперин		7.06.88
Н.контр.	Орлова		7.06.88
Проверил	Богорад		7.06.88
Ст.инж.	Салита		7.06.88

3.407.1 - 151.2 - 200

Пластины М287, М288

Стадия	Масса	Масштаб
Р	см. табл.	—

Лист | Листов

Полоса L=185

Sx110 ГОСТ 103-76
ВСт3сп5ТУ14-1-3023-80

ЭНЕРГОСЕТЬПРОЕКТ
Северо-Западное отделение
Ленинград

Инв.№ подл. | Подпись и дата | Взам.инв.№

Копир Сокр | Формат А4 | 2594/4

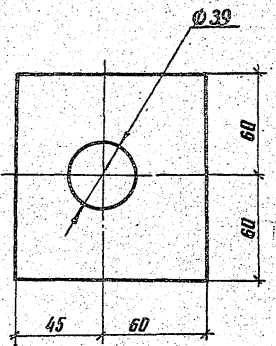

Инв. № подл. | Подпись и дата | Взам. инв. №

				3.407.1-151.2-201
Нач. отд.	Горелов		7.06.90	Пластина М 289
ГИП	Линчук		7.11.90	
Рук. гр.	Гальперин		7.11.90	
Н. контр.	Орлова		7.11.90	Полоса 6×105 ГОСТ 103-76 / Ст3пс6 ТУ14-1-3023-80 / L=120
Проверил	Салита		7.11.90	
Инженер	Логинова		7.11.90	

Стадия	Масса	Масштаб
Р	0,6	1:2
Лист	Листов	

ЭНЕРГОСЕТЬПРОЕКТ
Северо-Западное отделение
Ленинград

Копир. Анисэ

Формат А4
2594-14

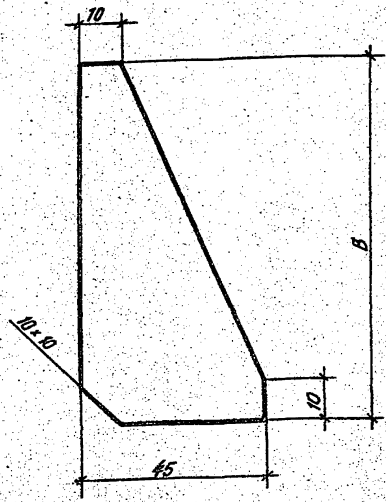

Обозначение	Марка	B мм	Масса кг
3.407.1 - 151.2 - 202	М 290	80	0,1
-01	М 291	90	0,1

Инв. № подл. | Подпись и дата | Взам. инв. №

Зав. НИПКЭ	Горелов		7.01.93
Г.И.П.	Пинчук		7.01.93
Рук. гр.	Галперин		7.01.93
К. контр.	Орлова		7.01.93
Проверил	Богорад		7.01.93
Ст. инж.	Салита		7.01.93

3.407.1-151.2 - 202

Пластины М290, М291

Полоса 6×B ГОСТ 103-76 / L = 45 ВСт3 пс6 ТУ 14-1-3023-80

Стадия	Масса	Масштаб
Р	см. табл.	—
Лист	Листов	

ЭНЕРГОСЕТЬПРОЕКТ
Северо-Западное отделение
Ленинград

Копир. Ал

Формат А4

2594/4

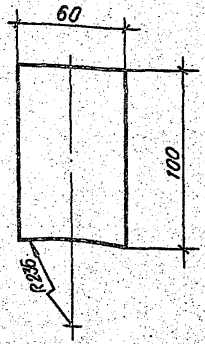

Зав. НИЛКС	Горелов		7.06.88
ГИП	Пинчук		7.06.88
Рук. гр.	Гальперин		7.06.88
Н. контр.	Орлова		7.06.88
Проверил	Салита		7.06.88
Инженер	Логинова		7.06.88

3.407.1-151.2 - 203

Пластина М 292

Стадия	Масса	Масштаб
Р	0,3	1:2

Лист | Листов

Полоса 6×60 ГОСТ 103-76

L=100 ВСт3пс6ТУ 14-1-3023-80

ЭНЕРГОСЕТЬПРОЕКТ
Северо-Западное отдел.
Ленинград

Копир. Мел

Формат А4

2594/4

Инв. № подл.	Подпись и дата	Взам. инв. №

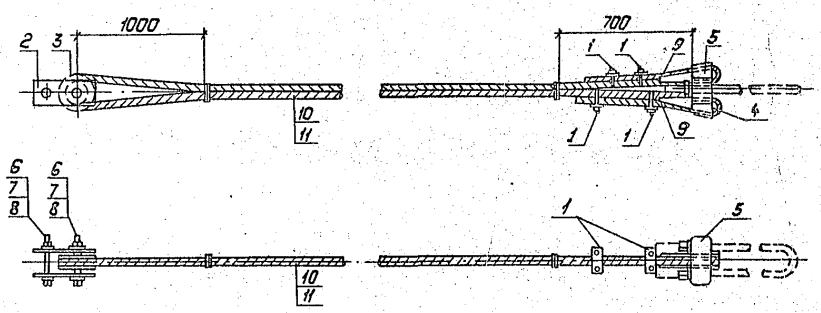

Спецификацию см. листы 2,3

Обозначение	Марка	Масса, кг
3.407.1-151.2-204СБ	С184	75,2
-01	С185	83.0

Зав. НИЛ КЭО	Горелов		1.06.88
ГИП	Пинчук		1.06.88
Рук. гр.	Гальперин		1.06.88
Н. контр.	Орлова	Орлова	1.06.88
Проверил	Салита		1.06.88
Ст. инж.	Багорад		1.06.88

3.407.1-151.2-204СБ

Оттяжки С184, С185
Сборочный чертеж

Стадия	Масса	Масштаб
Р	см. табл.	—

Лист 1 | Листов 3

„ЭНЕРГОСЕТЬПРОЕКТ"
Северо-Западное отделение
Ленинград

Копировал: Польс

Формат: А4

316

2594/4

Формат	Зона	Поз.	Обозначение	Наименование	Кол. на –	Кол. на 01		Примечание
				Документация				
А4			3.407.1-151.0-000ТО	Техническое описание	X	X		
А4			3.407.1-151.2-204СБ	Сборочный чертеж	X	X		
				Сборочные единицы				
А4		1	3.407.1-151.2-040 СБ	Зажим С22	4	4		
				Детали				
А4		2	3.407.1-151.2-042	Пластина М 50	2	2		
А4		3	3.407.1-151.2-043	Ролик М 51	1	1		
А4		4	3.407.1-151.2-044	Желоб М 52	2	2		
А4		5	3.407.1-151.2-045	Корпус клинового зажима М 53	1	1		
				Стандартные изделия				
		6		Болт М36-8д×130.46 / ГОСТ 7798-70	2	2		1,47 кг
		7		Гайка М36-7Н.4 / ГОСТ 11371-78	2	2		0,38 кг

Продолжение спецификации см. лист 3.

Зав.НИЛКЭС	Горелов		6.07.88
ГИП	Линчук		6.07.88
Рук.гр.	Гальперин		6.07.88
Н.контр.	Орлова		6.07.88
Провер.	Салита		6.07.88
Ст.инж.	Богорад		6.07.88

3.407.1-151.2-204

Оттяжки С184, С185
Спецификация

Стадия	Лист	Листов
Р	2	3

ЭНЕРГОСЕТЬПРОЕКТ
Северо-Западное отделение
Ленинград

Взам. инв. №
Подпись и дата
Инв. № подл.

Копировал Дуб. Формат А4

2594/4

Формат	Зона	Поз.	Обозначение	Наименование	Кол. на —	Кол. на 01		Примечание
		8		Шайба 36-004 ГОСТ 11371-78	4	4		0.11кг
		9		Шплинт 10х70 ГОСТ 397-79	2	2		0.06кг
				Материалы				
		10		Канат Т-Г-В-С-Р-1372(140) ГОСТ 3064-80 L=26,5	1			37,8кг
		11		Канат Т-Г-В-С-Р-1372(140) ГОСТ 3064-80 L=32,0		1		45,6кг

Инв. № подл. | Подпись и дата | Взам. инв. №

Копировал: Полс Формат: А4

2594/4

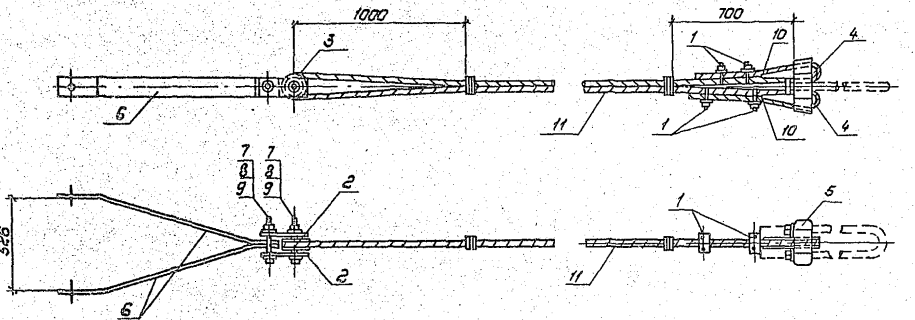

Спецификацию см. лист 2,3

				3.407.1-151.2-205СБ	
				Отпяжка С186 Сборочный чертеж	Стадия: Р; Масса: 97,5; Масштаб: —
Зав.НИПЭО	Горелов		1.06.88		Лист 1; Листов 3
ГИП	Пинчук		1.06.88		
Рук.гр.	Гальперин		1.06.88		
Н.контр.	Орлова		1.06.88		Энергосетьпроект, Северо-Западное отделение Ленинград
Проверил	Баегрей		1.06.88		
Инженер	Маринова		1.06.88		

Копировал: Польс

Формат А4

4/16.52

Формат	Зона	Поз.	Обозначение	Наименование	Кол.	Примечание
				Документация		
А4			3.407.1-151.0-000ТО	Техническое описание		
А4			3.407.1-151.2-205СБ	Сборочный чертеж		
				Сборочные единицы		
А4		1	3.407.1-151.2-040СБ	Зажим С22	4	
				Детали		
А4		2	3.407.1-151.2-042	Пластина М 50	2	
А4		3	3.407.1-151.2-043	Ролик М 51	1	
А4		4	3.407.1-151.2-044	Желоб М 52	2	
А4		5	3.407.1-151.2-045	Корпус клинового зажима М 53	1	
А4		6	3.407.1-151.2-130	Пластина М 195	2	
				Стандартные изделия		
		7		Болт М36-8g×130.46 / ГОСТ 7798-70	2	1,47 кг
		8		Гайка М36-7Н.4 / ГОСТ 5915-70	2	0,38 кг
		9		Шайба 36-004 / ГОСТ 11371-78	4	0,11 кг

Продолжение спецификации см. лист 3.

Зав.нилкэс	Горелов		6.07.88
ГИП	Линчук		6.07.88
Рук.гр.	Гальперин		6.07.88
Н.контр.	Орлова		6.07.88
Провер.	Салита		6.07.88
Ст.инж.	Богорад		6.07.88

3.407.1-151.2-205

Оттяжка С 186
Спецификация

Стадия	Лист	Листов
Р	2	3

«ЭНЕРГОСЕТЬПРОЕКТ»
Северо-Западное отделение
Ленинград

Взам.инв.№ | Подпись и дата | Инв.№ подл.

Копировал Дуб. Формат А4

0601/4

Формат	Зона	Поз.	Обозначение	Наименование	Кол.	Примечание
		10		Шплинт 10×70 ГОСТ 397-79	2	0,06 кг
				Материалы		
		11		Канат 17-Г-В-С-Р 1372 (140) L=23,5 ГОСТ 3064-80	1	33,5 кг

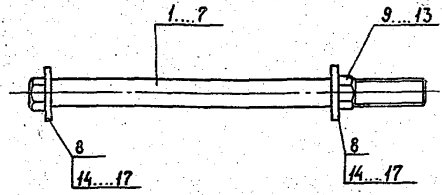

Обозначение	Марка	Масса, кг
3.407.1-151.2-206 СБ	С 187	3,5
-01	С 188	8,4
-02	С 189	8,5
-03	С 190	11,6
-04	С 191	12,5
-05	С 192	18,3
-06	С 193	24,5

Спецификацию см. листы 2,3.

Взам.инв.№

Подпись и дата

Инв.№ подл.

Зав.НИЛКЭС	Горелов		7.01.88
ГИП	Линчук		7.01.88
Рук.гр.	Гальперин		7.01.88
Н.контр.	Орлова		7.01.88
Проверил	Солита		7.01.88
Ст.инж.	Богорад		7.01.88

3.407.1-151.2-206 СБ

Спецболты С 187÷С 193 Сборочный чертеж.

Стадия	Масса	Масштаб
Р	см. табл.	—
Лист 1	Листов 3	

ЭНЕРГОСЕТЬПРОЕКТ Северо-Западное отделение Ленинград

Копир. Сов.

Формат А4 2594/4

Формат	Зона	Поз.	Обозначение	Наименование	Кол-во на исполнение 3.407.1-151.2-206 СБ										Примечание
					—	01	02	03	04	05	06				
				Документация											
А4			3.407.1-151.0-0007.0	Техническое описание	✕	✕	✕	✕	✕	✕	✕				
А4			3.407.1-151.2-206 СБ	Сборочный чертеж	✕	✕	✕	✕	✕	✕	✕				
				Детали											
А4		1	3.407.1-151.2-207	Спецболт М293	1										
А4		2	-01	Спецболт М294		1									
А4		3	-02	Спецболт М295			1								
А4		4	-03	Спецболт М296				1							
А4		5	-04	Спецболт М297					1						
А4		6	-05	Спецболт М298						1					
А4		7	-06	Спецболт М299							1				
А4		8	3.407.1-151.2-208	Пластина М300						2	2				

Продолжение спецификации см. лист 3.

3.407.1-151.2-206

Зав.лаб.	Горелов		6.07.88
ГИП	Линчук		6.07.88
Рук.гр.	Гальперин		6.07.88
Н.контр.	Орлова		6.07.88
Проверил	Солита		6.07.88
Ст.инж.	Богорад		6.07.88

Спецболты С187 ÷ С193
Спецификация
Спецф...

Стадия	Лист	Листов
Р	2	3

Энергосетьпроект
Северо-Западное отделение
Ленинград

Формат А4

Копир.Сов.

2594-14

Инв. N подл.	Подпись и дата	Взам. инв. N

Формат	Зона	Поз.	Обозначение	Наименование	Количество на исполнение 3.407.1-151.2-206СБ										Примечание
					–	01	02	03	04	05	06				
				Стандартные изделия											
				Гайки ГОСТ 5915-70											
		9		Гайка М30 - 7Н.4	1										0,22 кг
		10		Гайка М36 - 7Н.4		1	1								0,38 кг
		11		Гайка М42 - 7Н.4				1							0,62 кг
		12		Гайка М48 - 7Н.4					1						0,96 кг
		13		Гайка М56- 7Н.4 / ГОСТ 10605-72						1	1				1,45 кг
				Шайбы ГОСТ 11371-78											
		14		Шайба 30 - 004	2										0,06 кг
		15		Шайба 36 - 004		2	2								0,11 кг
		16		Шайба 42 -004				2							0,16 кг
		17		Шайба 48 -004					2						0,28 кг

3.407.1-151.2-206

Лист 3

Копировал Аиб-

Формат А4

2594/4

324

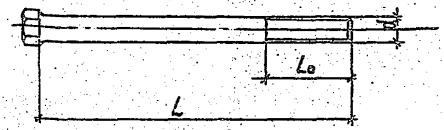

Обозначение	Марка	Диаметр „d", мм	Длина „L", мм	Длина резьбы, L₀, мм	Масса, кг
3.407.1-151.2-207	М293	30	540	70	3,2
-01	М294	36	920	100	7,8
-02	М295		930	70	7,9
-03	М296	42	920	90	10,7
-04	М297	48	700	90	11,0
-05	М298	56	660	100	14,2
-06	М299		980	100	20,4

Взам. инв. №

Подпись и дата

Инв. № подл.

Зав. НИЛКЗС	Горелов		Т. 04. 88
ГИП	Линчук		Т. 04. 88
Рук. гр.	Гальперин		Т. 04. 88
Н. контр.	Орлова		Т. 04. 88
Провер.	Салита		Т. 04. 88
Ст. инж.	Богарад		Т. 04. 88

3.407.1-151.2-207

Спецболты М293 ÷ М299

Стадия	Масса	Масштаб
Р	см. табл.	—
Лист	Листов	

Сталь круглая ГОСТ 2590-71 ВСт3сп5 ТУ14-1-3023-80

ЭНЕРГОСЕТЬПРОЕКТ Северо-Западное отделение Ленинград

Копир. Сокл

Формат А4 2594/4

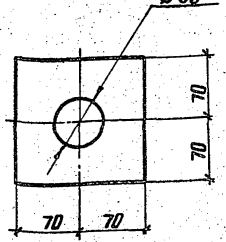

Зав. ниж.	Горелов		7.06.88	3.407.1-151.2-208			
ГИП	Пинчук		7.06.88	Пластина М300	Стадия	Масса	Масштаб
Рук. гр.	Гальперин		7.06.88		Р	1,3	1:4
Н. конт.	Орлова		7.06.88		Лист	Листов	
Пр. Ромин.	Богорад		7.06.88	Полоса 10×140 ГОСТ 103-76	ЭНЕРГОСЕТЬПРОЕКТ		
Ст. инж.	Салита		7.06.88	L=140 ВСт3пс6ТУ14-1-3023-80	Северо-Западное отделение Ленинград		

Инв. № подл. | Подпись и дата | Взам. инв. №

копир. Анна

формат А4

2594/4

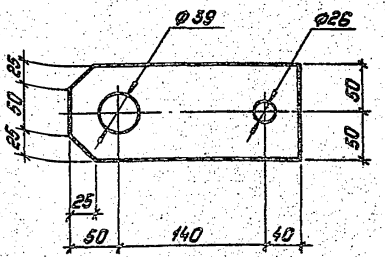

Инв. № подл. | Подпись и дата | Взам. инв. №

Зав. маст.	Горелов		7.11.89
ГИП	Пинчук		7.11.89
Рук. гр.	Гальперин		7.11.89
Н. контр.	Орлова		7.11.89
Проверил	Салита		7.11.89
Инженер	Лагикова		7.11.89

3.407.1-151.2-209

Пластина №31

Стадия	Масса	Масштаб
Р	4,1	1:4

Лист	Листов

Полоса 25×100 ГОСТ 103-76
Вст3сп5 ТУ14-1-3023-80
L = 230

«Энергосетьпроект»
Северо-Западное отделение
Ленинград

Копировал: Полье

Формат: А4

2594/4

Инв.N подл.	Подпись и дата	Взам.инв.N

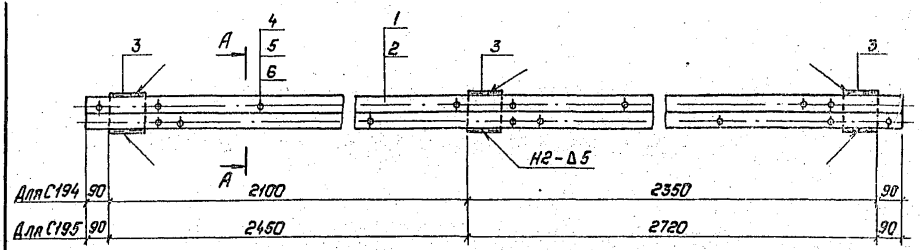

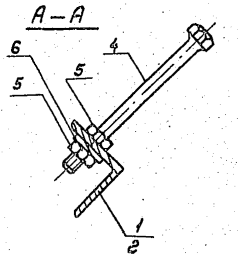

Обозначение	Марка	Масса кг
3.407.1-151.2 – 210 СБ	С194	46,5
-01	С195	52,7

Спецификацию см. лист 2.

Зав.НИЛКЭС	Горелав		1.06.88
ГИП	Пинчук		1.06.88
Рук.гр.	Гальперин		1.06.88
Н.контр.	Орлова		1.06.88
Проверил	Логинова		1.06.88
Ст.инж.	Богорад		1.06.88

3.407.1-151.2-210 СБ

Лестничные марши
Марки С194 ÷ С195
Сборочный чертеж

Стадия	Масса	Масштаб
Р	см. табл.	1:15 1:4

Лист 1 | Листов 2

„ЭНЕРГОСЕТЬПРОЕКТ"
Северо-Западное отделение
Ленинград

Копировал: Польс

Формат: А4

328

2594/4

Формат	Зона	Поз.	Обозначение	Наименование	Кол. на исполнение —	Кол. на исполнение 01		Примечание
				Документация				
А4			3.407.1-151.0 -00070	Техническое описание				
А4			3.407.1-151.2 -210 СБ	Сборочный чертеж				
				Детали				
А4		1	3.407.1-151.2 -211	Пояс М302	1	—		
А4		2	-01	Пояс М303	—	1		
				Материалы				
		3		Швеллер 12 ГОСТ 8240-82 / Вст3пс6 ГУ14-1-3023-81 L=150	3	3		1,6 кг
				Стандартные изделия				
		4		Болт М20-8g×200.46 / ГОСТ 7798-70	14	16		0,56 кг
		5		Гайка М20-7Н.4 / ГОСТ 5915-70	28	32		0,06 кг
		6		Шайба 20-004 / ГОСТ 6402-70	14	16		0,02 кг

Сварку производить электродами Э42А ГОСТ 9467-75.
Сварные швы по ГОСТ 5264-80.

Зав.НИЛКЭС	Горелов		6.07.88
ГИП	Линчук		6.07.88
Рук.гр.	Гольперин		6.07.88
Н.контр.	Орлова		6.07.88
Проверил	Логинова		6.07.88
Ст.инж.	Богород		6.07.88

3.407.1-151.2 -210

Лестничные марши.
Марки С194, С195.
Спецификация

Стадия	Лист	Листов
Р	2	2

Энергосетьпроект
Северо-Западное отделение
Ленинград

Инв.№ подл. | Подпись и дата | Взам. инв.№

Копир. Сахв

Формат А4 2594/4

Инв. № подл.	Подпись и дата	Взам. инв. №

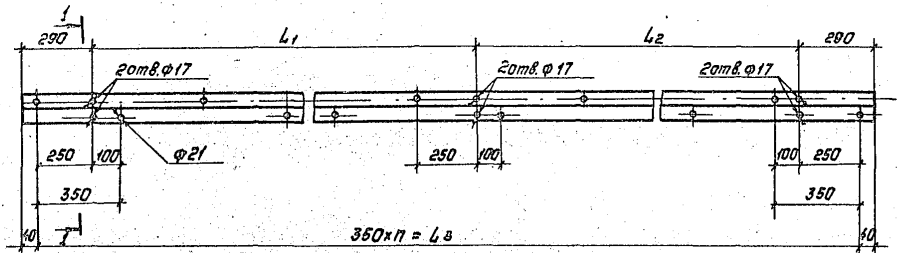

1 – 1

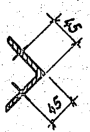

Обозначение	Марка	L мм	L_1 мм	L_2 мм	L_3 мм	n	Масса, кг
3.407.1–151.2–211	М302	4630	2100	1950	4550	13	31.9
–01	М303	5330	2450	2300	5250	15	36.7

Зав. инж.	Горелов		7.06.88
ГИП	Пинчук		7.06.88
Рук. гр.	Гальперин		7.06.88
Н. контр.	Орлова		7.06.88
Проверил	Салита		7.06.88
Ст. инж.	Богорад		7.06.88

3.407.1-151.2-211

Пояса М302, М303

Стадия	Масса	Масштаб
Р	см. табл.	1:15 1:5

Лист | Листов

Уголок 75×75×6 ГОСТ 8509-86
ВСт 3пс6 ТУ14-1-3023-80

„ЭНЕРГОСЕТЬПРОЕКТ"
Северо-Западное отделение
Ленинград

Копировал: Попье

Формат А 4

2594/14

330

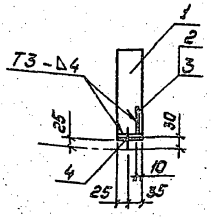

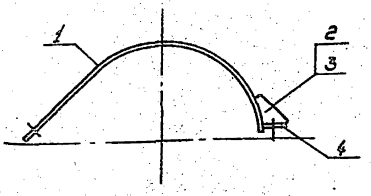

Обозначение	Марка	Масса, кг
3.407.1-151.2-212СБ	С196	1.6
-01	С197	1.7
-02	С198	1.7
-03	С199	1.8
-04	С200	1.8
-05	С201	1.9
-06	С202	2.0
-07	С203	4.0

1. Электроды Э42А ГОСТ 9467-75
2. Сварные швы по ГОСТ 5264-80
   Спецификацию см. лист 2

Инв. № подл. | Подп. и дата | Взам. инв. №

Зав. лабор.	Горелов		1.06.88
ГИП	Пинчук		1.06.88
Рук. гр.	Гальперин		1.06.88
Н. контр.	Орлова		1.06.88
Проверил	Богарад		1.06.88
Ст. инж.	Салита		1.06.88

3.407.1-151.2-212СБ

Полухомуты С196÷С203
Сборочный чертеж

Стадия	Масса	Масштаб
Р	см. табл.	—
Лист 1	Листов 2	

Энергосетьпроект
Северо-Западное отделение
Ленинград

Копировал: Польс

Формат: А4

2994/4

Инв. № подл.	Подпись и дата	Взам. инв. №

Формат	Зона	Поз.	Обозначение	Наименование	Кол. на исполн. 3.407.1 - 151.2 - 212										Примечание
					—	01	02	03	04	05	06	07			
				Документация	X	X	X	X	X	X	X	X			
А4			3.407.1-151.0-000ТО	Техническое описание	X	X	X	X	X	X	X	X			
А4			3.407.1-151.2-212СБ	Сборочный чертеж											
				Сборочные единицы											
А4		1	3.407.1-151.2-213	Пластина М304	1										
А4			-01	Пластина М305		1									
А4			-02	Пластина М306			1								
А4			-03	Пластина М307				1							
А4			-04	Пластина М308					1						
А4			-05	Пластина М309						1					
А4			-06	Пластина М310							1				
А4			-07	Пластина М311								1			
А4		2	3.407.1-151.2-214	Пластина М312	1	1	1	1	1	1	1				
А4		3	-01	Пластина М313								1			
А4		4	3.407.1-151.2-215	Пластина М314	1	1	1	1	1	1	1	1			

Зав. нилкэс	Горелов	[signature]	6.07.88
ГИП	Пинчук	[signature]	6.07.88
Рук. гр.	Гольперин	[signature]	6.07.88
Н. контр.	Орлова	[signature]	6.07.88
Проверил	Богород	[signature]	6.07.88
Ст. инж.	Солита	[signature]	6.07.88

3.407.1-151.2-212

Полухомуты С196÷С203
Спецификация

Стадия	Лист	Листов
Р	2	2

ЭНЕРГОСЕТЬПРОЕКТ
Северо-Западное отделение
Ленинград

Копир. Сок. Формат А4

2594/4

332

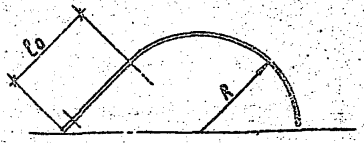

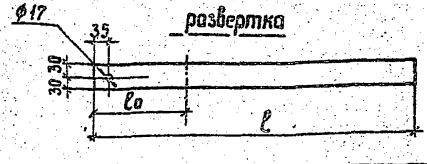

Обозначение	Марка	Радиус R, мм	Длина ℓо, мм	Длина ℓ, мм	Масса кг
3.407.1-151.2-213	М304	226	224	734	1,4
-01	М305	238	229	771	1,5
-02	М306	249	233	804	1,5
-03	М307	263	239	848	1,6
-04	М308	271	242	872	1,6
-05	М309	280	245	900	1,7
-06	М310	290	250	931	1,8
-07	М311	405	390	1350	3,8

Инв.№ подл. | Подпись и дата | Взам.инв.№

Зав.НИЛКЭ	Гарелав		6.07.88
ГИП	Пинчук		6.07.88
Рук.гр.	Гальперин		6.07.88
Н.контр	Орлова		6.07.88
Проверил	Багарад		6.07.88
Ст.инж.	Салита		6.07.88

3.407.1-151.2-213

Пластины М304÷М311

Стадия	Масса	Масштаб
Р	см.табл	—
Лист	Листов	

Полоса 4х60 ГОСТ 103-76 / ℓ см.табл. ВСт3пс6ГУ14-1-3023-80

Энергосетьпроект Северо-Западное отделение Ленинград

Копир. Сок

Формат А4 2594/4

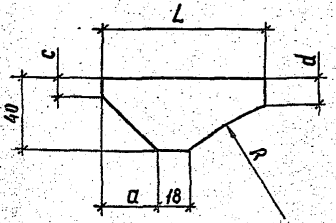

Обозначение	Марка	R, мм	a, мм	c, мм	d, мм	L, мм
3.407.1-151.2-214	М312	294	30	10	15	90
-01	М313	409	35	12	8	95

Зав. пилкэс	Горелов		7.06.88
Гл.	Пинчук		7.06.88
Рук. гр.	Гальперин		7.06.88
Н. контр.	Орлова		7.06.88
Проверил	Богорад		7.06.88
Ст. инж.	Салита		7.06.88

3.407.1 - 151.2 - 214

Пластины М312, М313

Стадия	Масса	Масштаб
Р	0,1	—

Лист | Листов

Полоса $\frac{4\times40\ ГОСТ\ 103-76}{ВСт3пс6ТУ14-1-3023-80}$

ЭНЕРГОСЕТЬПРОЕКТ
Северо-Западное отделение
Ленинград

Взам. инв. №

Подпись и дата

Инв. № подл.

Копир. Сокр.

Формат А4 2594/4

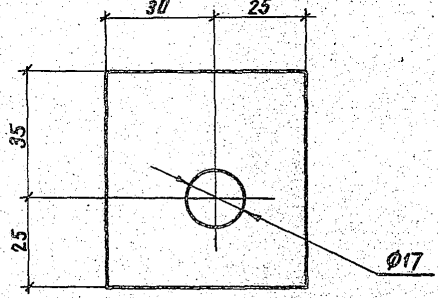

Зав. нач.экз.	Горелов		7.06.88
ГИП	Пинчук		7.06.88
Рук. гр.	Гальперин		7.06.88
Н. контр.	Орлова		7.06.88
			7.06.88
			7.06.88

3.407.1-151.2-215

Пластина М314

Стадия	Масса	Масштаб
Р	0,1	1:1

Лист | Листов

Полоса L=60 — 4х55 ГОСТ 103-76 / ВСт3пс6ТУ14-1-3023-80

ЭНЕРГОСЕТЬПРОЕКТ Северо-Западное отделение Ленинград

копир. Акив

формат А4

2594/4

gost.e-ecolog.ru